ТИПОВОЙ ПРОЕКТ

902-1-61

КАНАЛИЗАЦИОННАЯ НАСОСНАЯ СТАНЦИЯ

ПРОИЗВОДИТЕЛЬНОСТЬЮ 6-86 $м^3/ч$

ПРИ ГЛУБИНЕ ЗАЛОЖЕНИЯ

ПОДВОДЯЩЕГО КОЛЛЕКТОРА 3,8 м

Альбом III

18301-01

ЦЕНА 1-14

ТИПОВОЙ ПРОЕКТ
902-1-61

КАНАЛИЗАЦИОННАЯ НАСОСНАЯ СТАНЦИЯ ПРОИЗВОДИТЕЛЬНОСТЬЮ 6-86 м³/ч ПРИ ГЛУБИНЕ ЗАЛОЖЕНИЯ ПОДВОДЯЩЕГО КОЛЛЕКТОРА 3,8 м

СОСТАВ ПРОЕКТА

АЛЬБОМ I	Технологические решения. Отопление и вентиляция. Внутренний водопровод и канализация /из типового проекта 902-1-60/
АЛЬБОМ II	Архитектурно-строительные решения. Надземная часть. Общие чертежи узлы и детали. /из типового проекта 902-1-60/
АЛЬБОМ III	Строительные решения. Подземная часть.
АЛЬБОМ IV	Изделия. /из типового проекта 902-1-60/
АЛЬБОМ V	Электрооборудование, автоматизация и технологический контроль. Чертежи монтажной зоны. /из типового проекта 902-1-60/.
АЛЬБОМ VI	Заказные спецификации. /из типового проекта 902-1-60/
АЛЬБОМ VII	Ведомости потребности в материалах.
АЛЬБОМ VIII.84	Сметы. Общая часть. /из типового проекта 902-1-60/.
АЛЬБОМ IX.84	Сметы. Подземная часть.

АЛЬБОМ III

УТВЕРЖДЕН ГЛАВПРОМСТРОЙПРОЕКТОМ
ГОССТРОЯ СССР
ПРОТОКОЛ №15 от 29 апреля 1982 г.
ВВЕДЕН В ДЕЙСТВИЕ
в/о СОЮЗВОДОКАНАЛНИИПРОЕКТ
с 1 ноября 1982 г.
ПРИКАЗ №194 от 1 октября 1982 г.

РАЗРАБОТАН
ПРОЕКТНЫМ ИНСТИТУТОМ
„ХАРЬКОВСКИЙ ВОДОКАНАЛПРОЕКТ"

Главный инженер института Г.А. Бондаренко
Главный инженер проекта В.Г. Балтер

Внесены изменения 09.02.84
Вед. инж. ХВКП Нарыжная

Привязан

Инв. №

18301-01 2

СОДЕРЖАНИЕ

NN п/п	Наименование	NN листа	стр.
1	Содержание.		2
	Основной комплект марки КЖ		
2	Общие данные	1	3
3	Планы на отм. -3.600 и -5.700. Разрезы		
	1-1, 2-2. (В сухих и мокрых грунтах)	2	4
4	Схема расположения элементов подземной		
	части (В сухих и мокрых грунтах)	3	5
5	СТм1. Развертка. Разрез 3-3. (В сухих и		
	мокрых грунтах)	4	6
6	Плита днища ПДн1. Схема армирования		
	(В сухих и мокрых грунтах)	5	7
7	СТм1. Схема армирования.	6	8
8	СТм1. Схема армирования и расположения		
	выпусков. Узлы I, II	7	9
9	СТм2. Схема армирования.	8	10
	Основной комплект марки КМ		
10	Общие данные	1	11
11	Схемы расположения металлических лестниц		
	и лестничных площадок.	2	12
12	Схемы расположения металлических лестниц		
	и лестничных площадок. Сечения 3-3 ÷ 6-6.		
	Узлы I-IV	3	13

Типовой проект 902-1-61 Альбом III

Инв.N подл. | Подпись и дата | Взам. инв.№

Привязан

Инв.№

Формат 22

Ведомость рабочих чертежей основного комплекта ТП 902-1-61-кж

Лист	Наименование	Примеч.
1	Общие данные	
2	Планы на отм. -3.600 и 5.700. Разрезы 1-1, 2-2.	
	(В сухих и мокрых грунтах).	
3	Схема расположения элементов в подземной части	
	(В сухих и мокрых грунтах)	
4	СТм1. Развертка. Разрез 3-3 (В сухих и	
	мокрых грунтах).	
5	Плита днища ПДм1. Схема армирования	
	(В сухих и мокрых грунтах)	
6	СТм1. Схема армирования.	
7	СТм1. Схема армирования и расположения	
	выпусков. Узлы I, II.	
8	СТм2. Схема армирования.	

Ведомость ссылочных и прилагаемых документов

Обозначение	Наименование	Примеч.
	Ссылочные документы	
3.901-5	Сальники набивные Ду 50÷1400 мм	
	для пропуска труб через стены	
1.400-15 Вып.0;1	Унифицированные закладные	
	изделия железобетонных конст-	
	рукций для крепления техно-	
	логических коммуникаций и	
	устройств	
ГОСТ 23279-78	Сетки сварные из стержневой	
	арматуры диаметром до 40 мм	
	Прилагаемые документы	
ТП 902-1-60-КЖИ-ПДм1-КР1	Каркас плоский КР1	Ал. IV
ТП 902-1-60-КЖИ-СТм1-КР1	Каркас плоский КР1	Ал. IV
ТП 902-1-61-кж-ВМ	Ведомости потребности в материалах	Ал. VII

Типовой проект разработан в соответствии с действующими нормами и правилами и предусматривает мероприятия, обеспечивающие взрывную, взрывопожарную и пожарную безопасность при эксплуатации здания

Главный инженер проекта (Баптер)

Расчётные схемы в сухих грунтах

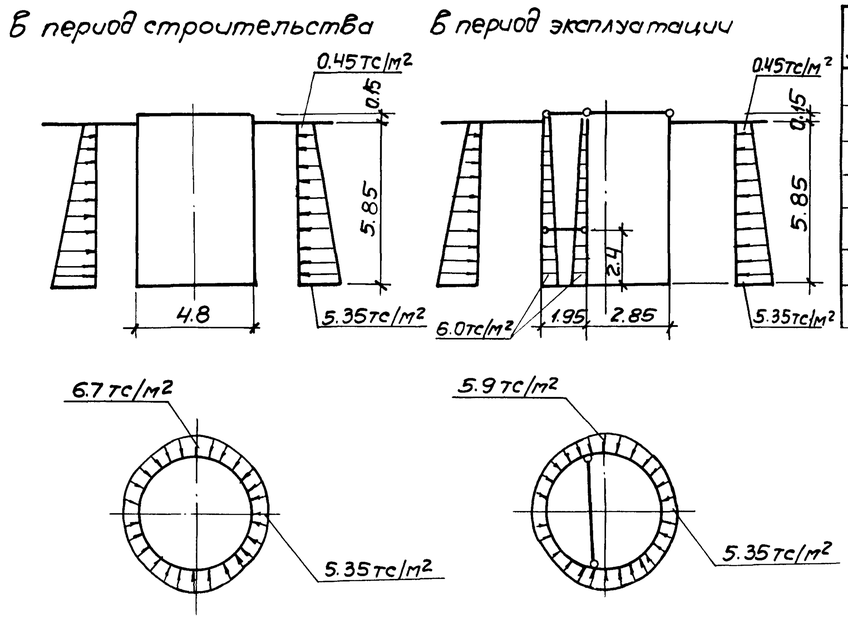

Расчётные схемы в мокрых грунтах

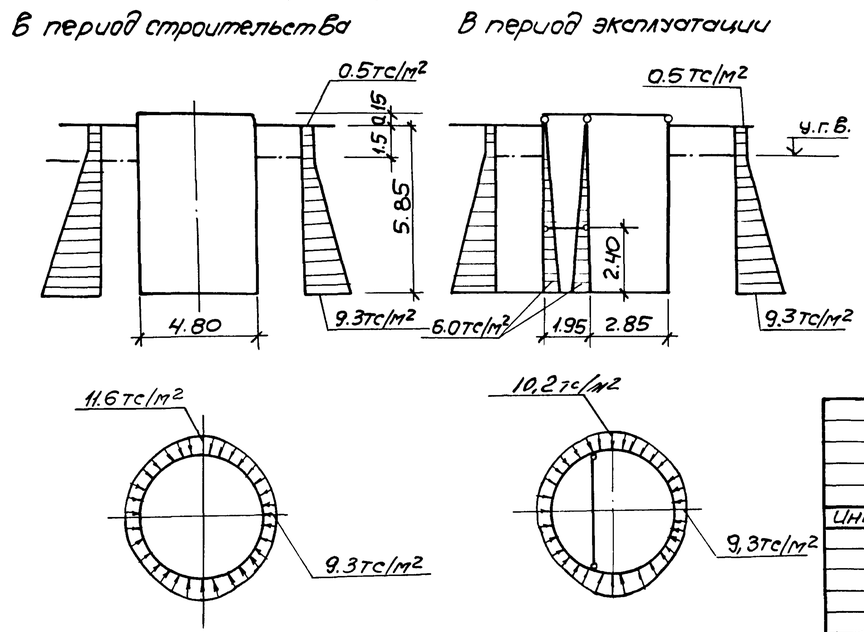

Ведомость спецификаций

Лист	Наименование	Примеч.
3	Спецификация к схеме расположения эле-	
	ментов подземной части	
3	Спецификация к схеме расположения	
	стен СТм1 и СТм2	
5	Спецификация к днищу ПДм1	
6	Спецификация к стене СТм1	
8	Спецификация к стене СТм2	

Общие указания

1. Для монолитных железобетонных конструкций марка бетона по водонепроницаемости принята В4.

2. Марки бетона по морозостойкости принимаются для районов с расчётной зимней температурой наружного воздуха -20°, -30° и -40°С, Мрз-50.

3. Необетонируемые закладные детали согласно СНиП II-28-73*, „Защита строительных конструкций от коррозии" подлежат защите от коррозии слоем цинка толщиной 120 мкм, наносимого методом металлизации. Прочие закладные детали должны иметь лакокрасочное покрытие группы II.

Нач.отд.	Шейко		
Н.контр.	Власенко		
Рук.гр.	Бродская		
Инж.	Ясинская		
Инж.	Никитенко		

Привязан

Госстрой СССР Союзводоканалниипроект Харьковский Водоканалпроект

Инв. №

т.п. 902-1-61-кж

Канализационная насосная станция производительностью 6÷86 м³/ч

Стадия	Лист	Листов
Р	1	8

Общие данные

Госстрой СССР Союзводоканалниипроект Харьковский Водоканалпроект

Альбом III

Типовой проект 902-1-61

Гл. спец. техотдела (Лучковский)

Взам. инв. №

Подпись и дата

Инв. № подл.

18301-01 4

Типовой проект 902-1-61 Альбом III

План на отм. -3.600

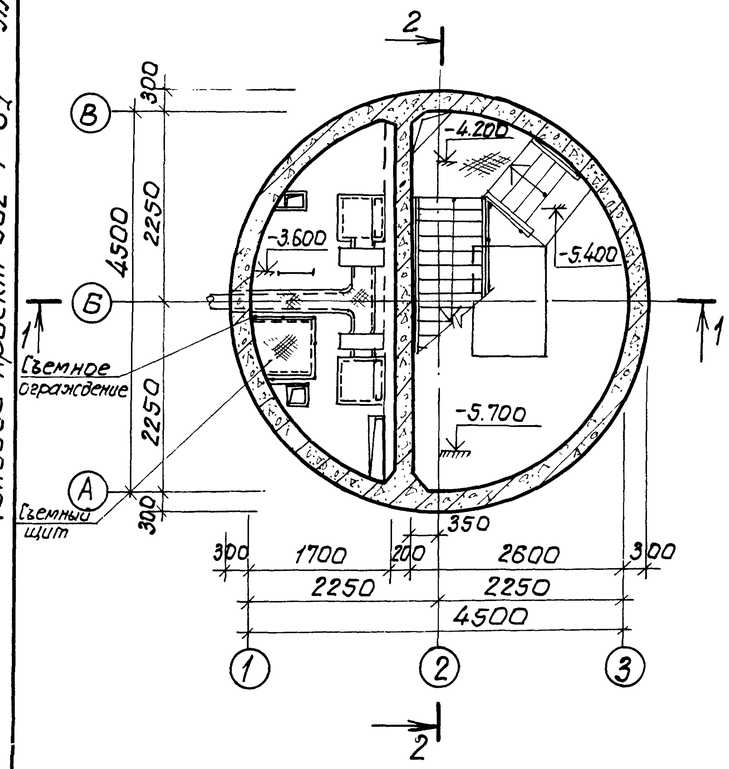

Разрез 1-1

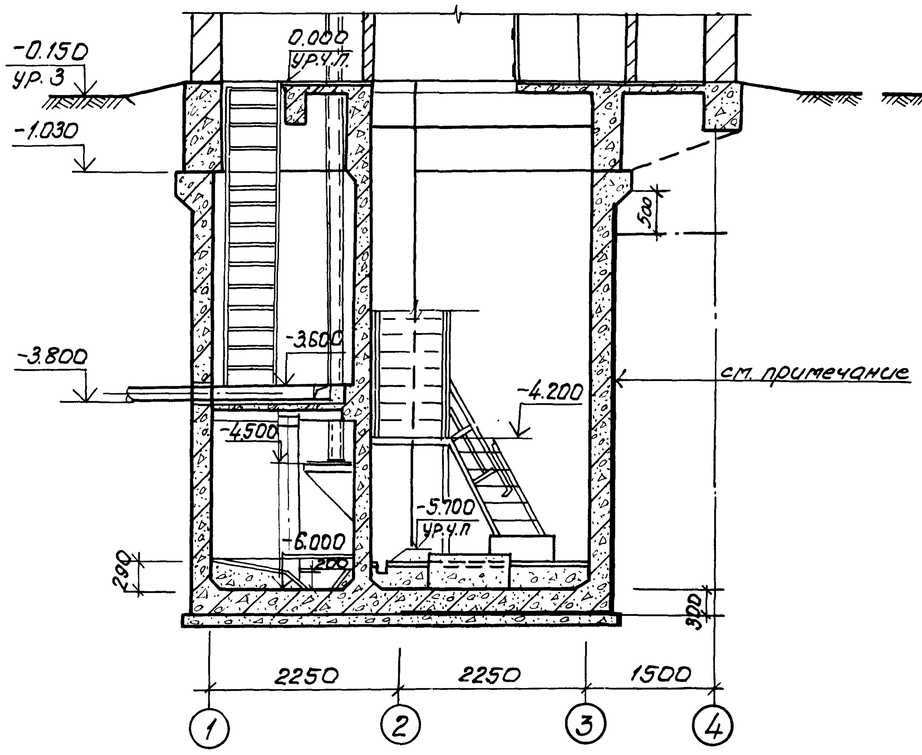

Разрез 2-2

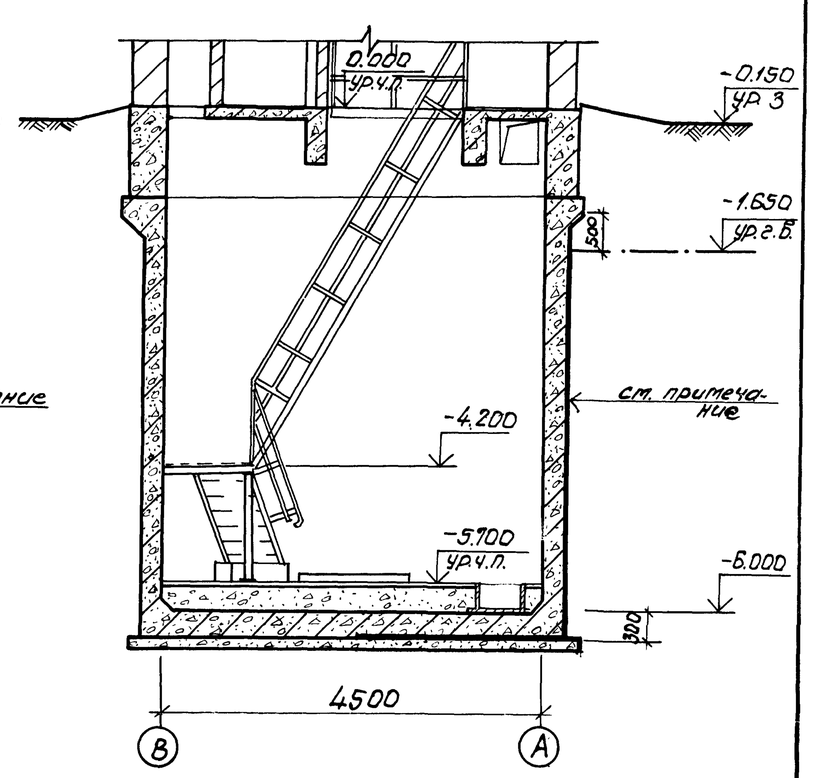

План на отм. -5.700

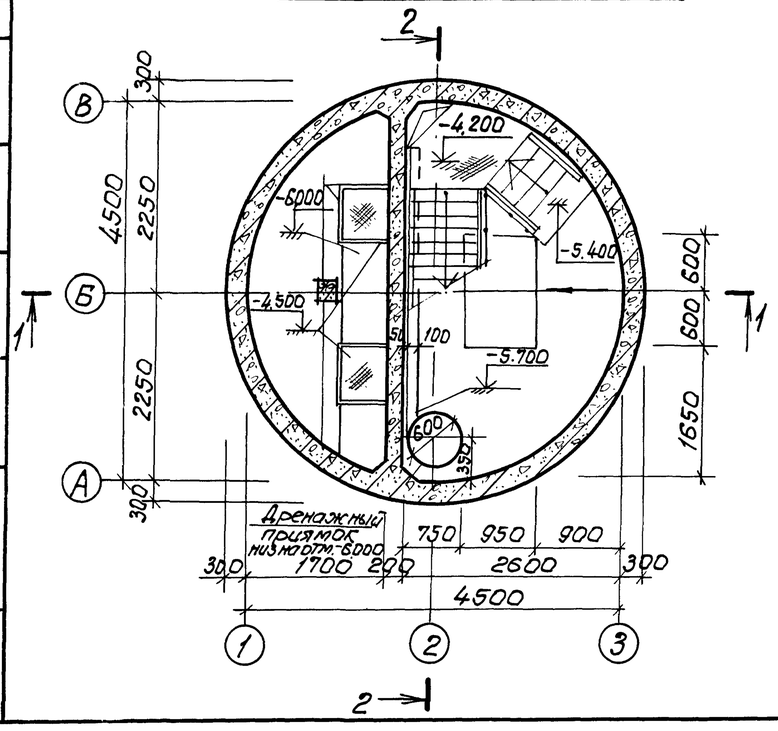

Основные строительные показатели.

Наименование	Ед.изм.	Кол.	Примечание
Площадь застройки	м²	—	см. альбом II.
Полезная площадь	м²	15.0	
в том числе:			
Встроенные помещения	м²	—	
– на расчетную единицу	м²	0,3	
Строительный объем	м³	116.4	
– на расчетную единицу	м³	2,3	расчетная единица 48м³/ч

Наружную гидроизоляцию стен и днища см. т.п. 902-1-60-КЖ-2 альбом II.

Привязан				ТП 902-1-61-КЖ	
				Канализационная насосная станция производительностью 6-86 м³/ч	Стадия: Р; Лист: 2; Листов:
Нач.отд.	Шейко			Планы на отм. -3.600 и -5.700. Разрез 1-1, 2-2. (В сухих и мокрых грунтах)	Госстрой СССР Союзводоканалниипроект Харьковский Водоканалпроект
Н.контр.	Власенко				
Рук.гр.	Юрьева				
Ст.арх.	Хесина				
Ст.техн.	Шеблякова				
Инв.№					

18301-01 5

Копир Шелест

Формат 22

Инв.№ подл. | Подпись и дата | Взам.инв.№

Типовой проект 902-1-61 Альбом III

1-1

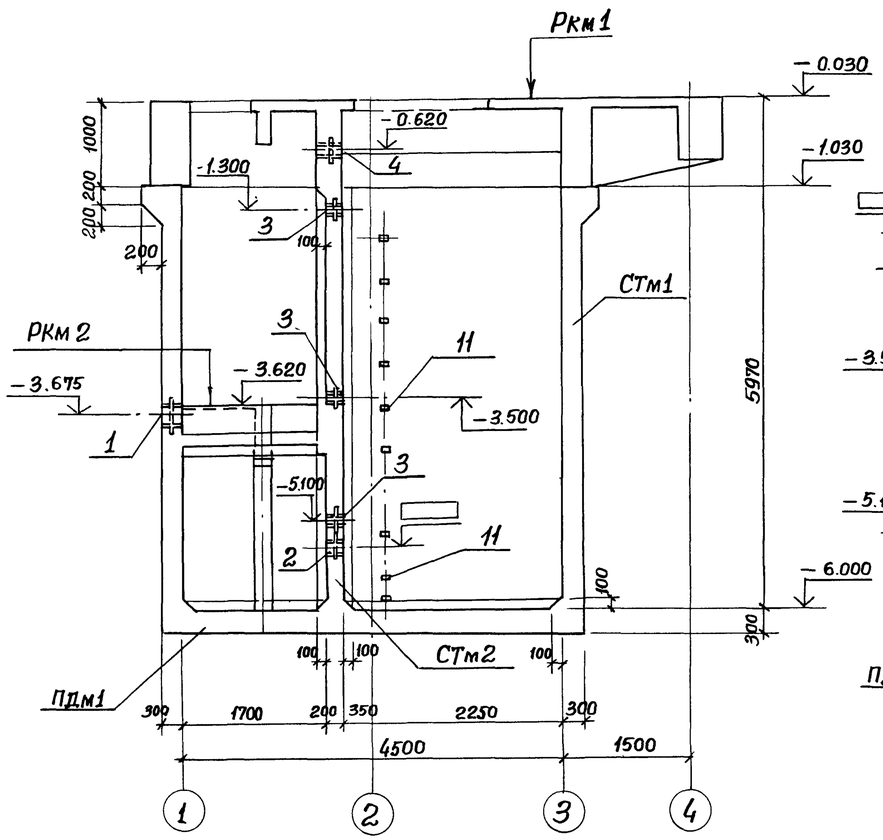

2-2

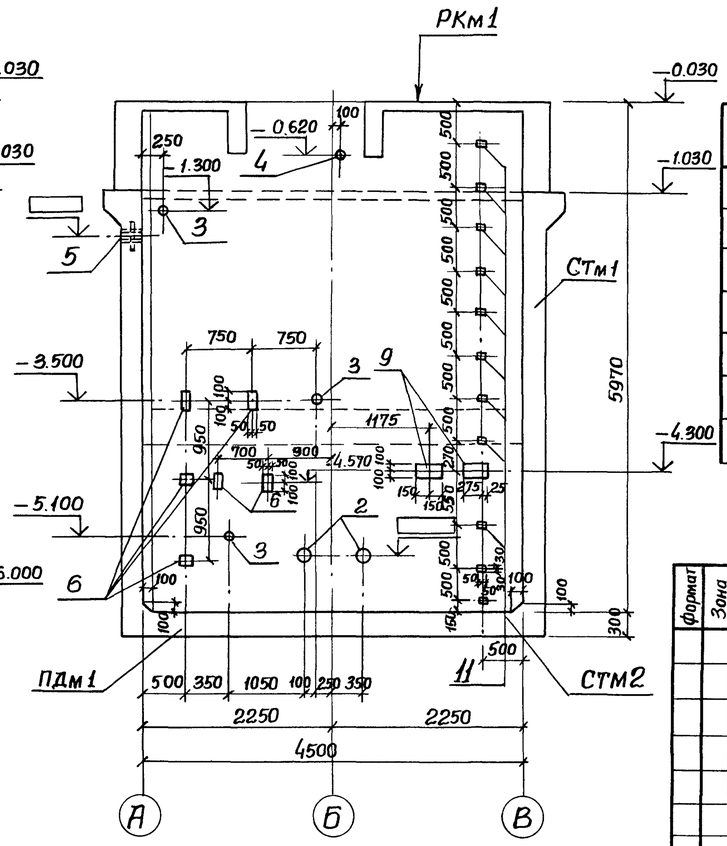

Спецификация к схеме расположения элементов подземной части.

Марка поз.	Обозначение	Наименование	Кол.	Масса ед, кг.	Примеч.
ПДм1	Лист 5	Плита днища ПДм1	1		
СТм1	Лист 6	Стена монолитная СТм1	1		
СТм2	Лист 8	То же СТм2	1		
РКм1	902-1-60 Ал.II лист 4	Перекрытие РКм1	1		
РКм2	902-1-60 Ал.II лист 14	То же РКм2	1		

Спецификация к схеме расположения стен СТм1 и СТм2.

Формат	Зона	Поз.	Обозначение	Наименование	Кол.		Примеч.
				Сборочные единицы			
		1	3.901-5	Сальник Ду 250, ℓ=300	1		
		2	То же	То же Ду ▭ ℓ=200		2	
		3	"	" Ду 50, ℓ=200		3	
		4	"	" Ду 100, ℓ=300		1	
		5	"	" Ду ▭ ℓ=300	1		
		6	1.400-15 в.1 120-23	Изделие закладное МН108-6	3	21	2,7 кг
		7	1.400-15. в.1 120-59	То же МН114-6	9		3,3 кг
		8	1.400-15. в.1 140-23	" ℓ=650 МН130-6		4	1 п.м. 16.5
		9	1.400-15. в.1 150-29	" МН137-6	2	2	5,9 кг
		10	1.400-15. в.1 110-04	" МН102-3	6		0,6 кг
		11	1.400-15 в.1 110-02	" МН101-6	8	11	0,6 кг
			Остальное см. специфи-				
			кацию исполнения листы 6,8				

Марка	Стадия	
СТм1	Р	Р
СТм2		

План

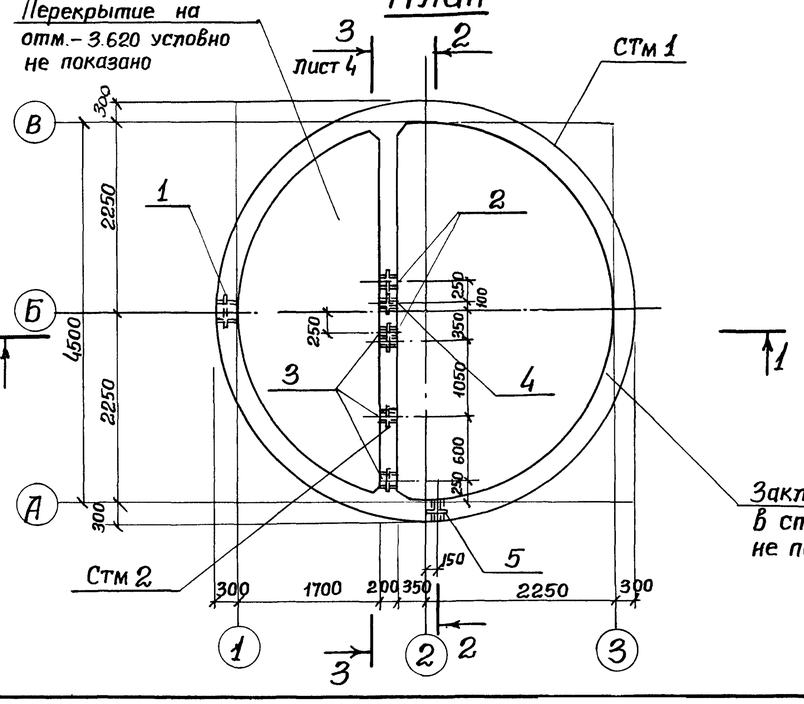

Закладные детали в стенах условно не показаны.

4-4

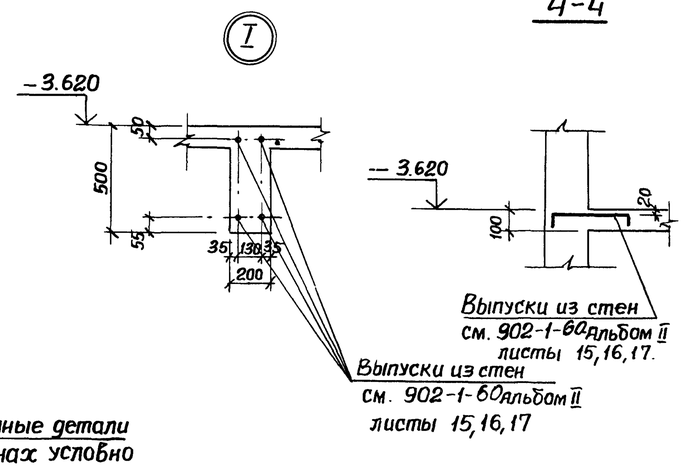

Привязан

Инв. №

Нач.отд.	Шейко	
Н.контр.	Власенко	
Рук.гр.	Бродская	
Инжен.	Абрамова	
Инжен.	Литвиненко	

ТП 902-1-61-КЖ

Канализационная насосная станция производительностью 6÷86 м³/ч

Схема расположения элементов подземной части. (В сухих и мокрых грунтах).

Стадия	Лист	Листов
Р	3	

Госстрой СССР Союзводоканалниипроект Харьковский Водоканалпроект

Отдел Вик-3 Мастер Колодкин
Сектор ОВ

Подпись и дата | Взам. инв. № | Инв. № подл.

18301-01 6

Формат 22

Стм 1
Развертка

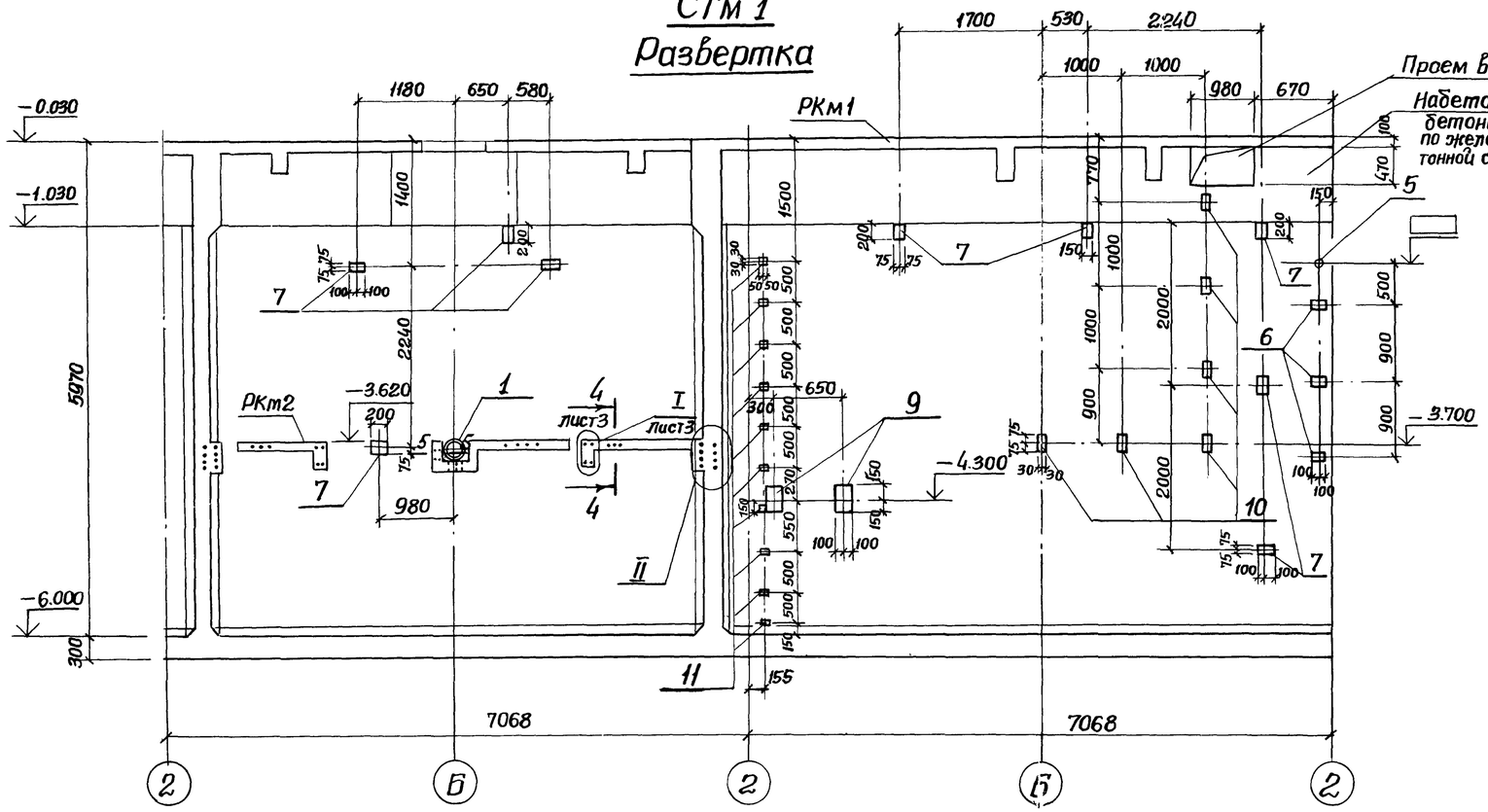

3-3

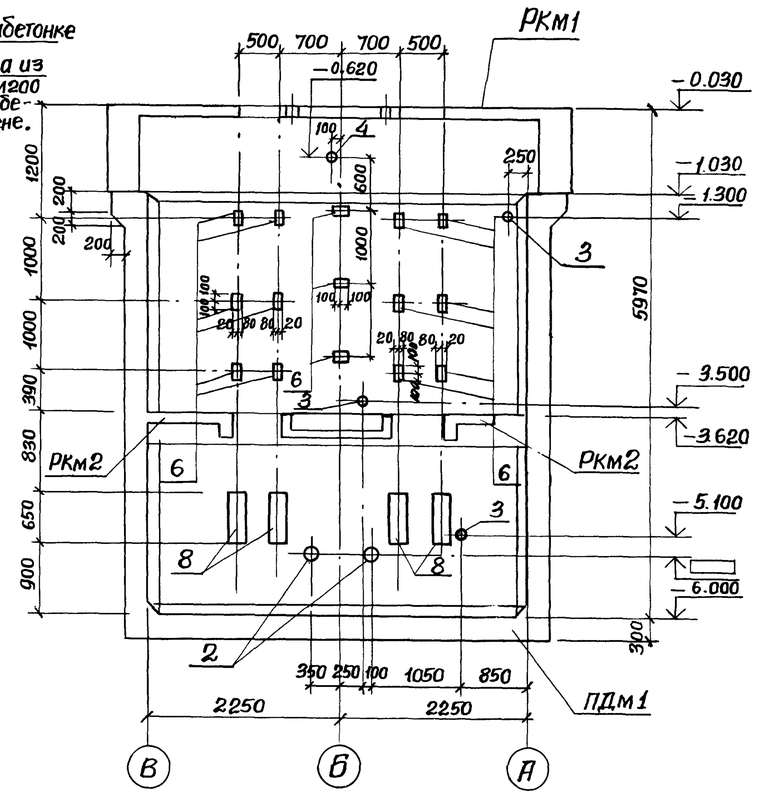

5-5

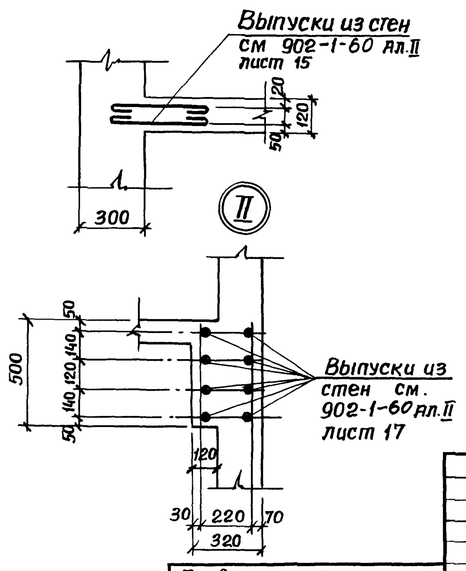

Таблица сальников

Марка насоса	Наименование: Сальники всасывающего трубопровода поз.2		Сальники напорного трубопровода поз.5		Примеч	Марка насоса	Наименование: Сальники всасывающего трубопровода поз.2		Сальники напорного трубопровода поз.5		Примеч.
	Ду мм.	Масса кг.	Ду мм	Масса кг			Ду мм	Масса кг.	Ду мм.	Масса кг	
ФГ57,5/9,5	100	6.2	100	8.2		ФГ 29/40	80	5.1	80	6.7	
ФГ 57,5/9,5а	100	6.2	100	8.2		ФГ29/40а	80	5.1	80	6.7	
ФГ57,5/9,5б	100	6.2	100	8.2		ФГ29/40б	80	5.1	80	6.7	
ФГ 51/58	100	6.2	100	8.2		ФГ14,5/10	50	3.8	50	5.0	
ФГ 51/58а	100	6.2	100	8.2		ФГ14,5/10а	50	3.8	50	5.0	
ФГ 51/58б	100	6.2	100	8.2		ФГ14,5/10б	50	3.8	50	5.0	
ФГ25,5/14,5	80	5.1	80	6.7		ФГ16/27	50	3.8	50	5.0	
ФГ25,5/14,5а	80	5.1	80	6.7		ФГ16/27а	50	3.8	50	5.0	
ФГ25,5/14,5б	80	5.1	80	6.7		ФГ16/27б	50	3.8	50	5.0	

Типовой проект 902-1-61 Альбом III

Отдел ЭА Мизяк
Сектор ОВ Соколовская

Привязан

Инв. №

Нач.отд.	Шейко	
Н.контр.	Власенко	
Рук.гр.	Бродская	
Инжен.	Абрамова	
Инжен.	Литвиненко	

ТП 902-1-61 -КЖ

Канализационная насосная станция производительностью 6÷86 м3/ч

Стадия	Лист	Листов
Р	4	

Стм 1. Развертка. Разрез 3-3. (В сухих и мокрых грунтах).

Госстрой СССР Союзводоканалниипроект Харьковский Водоканалпроект

18301-01 7

Формат 22

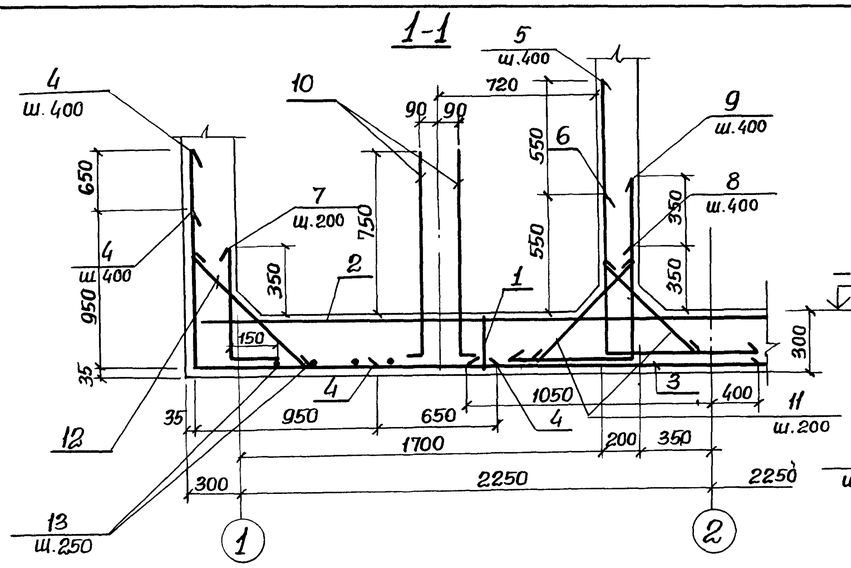

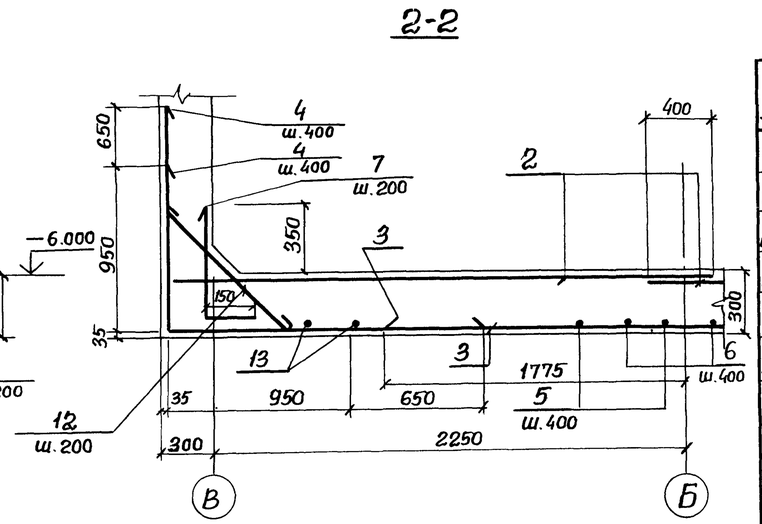

Схема расположения нижней арматуры

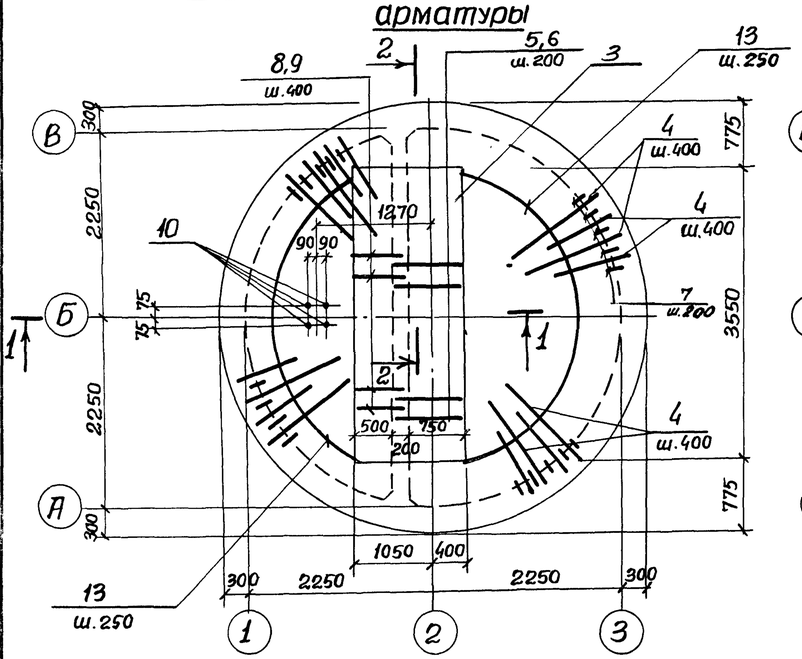

Схема расположения верхней арматуры

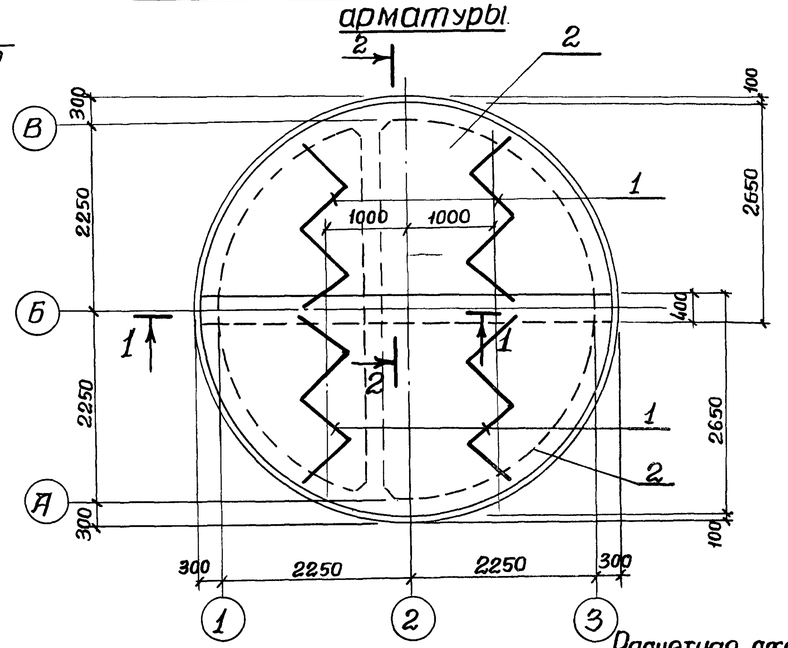

Спецификация к днищу ПДм1

Формат	Зона	Поз.	Обозначение	Наименование	Кол.	Примеч.
				Сборочные единицы		
11		1	902-1-60-КЖИ-ПДм1-Кр1	Каркас плоский Кр1	4	
Б.ч.		2	ГОСТ 23279-78	Сетка $C\frac{10AIII-200}{8AI-200}2650\times4900\frac{50}{50}$	2	68.5 кг
Б.ч.		3	ГОСТ 23279-78	Сетка $C\frac{6AI-200}{12AIII-200}1450\times3550\frac{75}{75}$	1	29.5 кг
				Детали		
Б.ч.		4*		ф14AIII ГОСТ 5.1459-72* ℓ=2550	80	3,1 кг
Б.ч.		5*		ф12AIII ГОСТ 5.1459-72* ℓ=2270	11	2,0 кг.
Б.ч.		6*		ф12AIII ГОСТ 5.1459-72* ℓ=1720	12	1,53 кг
Б.ч.		7*		ф10AIII ГОСТ 5.1459-72* ℓ=750	70	0,5 кг
Б.ч.		8*		ф10AIII ГОСТ 5.1459-72* ℓ=1270	12	0,8 кг.
Б.ч.		9*		ф10AIII ГОСТ 5.1459-72* ℓ=1620	11	1.0 кг
Б.ч.		10*		ф16AIII ГОСТ 5.1459-72* ℓ=1200	4	1.9 кг.
Б.ч.		11*		ф8AI ГОСТ 5781-75 ℓ=850	42	0,3 кг.
Б.ч.		12*		ф8AI ГОСТ 5781-75 ℓ=1000	71	0,4 кг
Б.ч.		13		ф6AI ГОСТ 5781-75 ℓ=80,0	п.м.	17,8 кг
				Материалы		
				Бетон марки М 200		6.2 м³

*) Поз. 4÷12 см. ведомость деталей

Ведомость расхода стали на один элемент, кг

Марка	Изделия арматурные										Всего
	Арматура класса										
	AI				AIII						
	ГОСТ 5781-75				ГОСТ 5.1459-72*						
	ф6	ф8	ф10	Итого	ф10	ф12	ф14	ф16		Итого	
ПДм1	24.1	100.4	14.0	138,5	140.3	64.4	248.0	7.6		460.3	598.8

Защитный слой бетона для нижней рабочей арматуры – 35 мм, для верхней – 25 мм.

Ведомость деталей

Поз.	Эскиз
4	950 | 1600
5	920 | 1350
6	800 | 920
7	150 | 600
8	600 | 670

Поз	Эскиз
9	670 | 950
10	200 | 1000
11	750
12	900

Раскрой сетки поз.2

$C\frac{10AIII-200}{8AI-200}2650\times4900\frac{50}{50}$

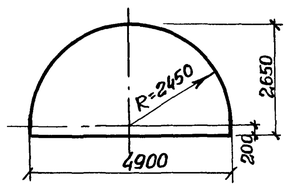

Расчетная схема

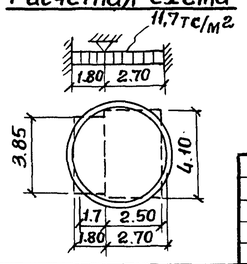

Привязан			
Инв. №			
Нач.отд.	Шейко		
Н.контр.	Власенко		
Рук.гр.	Бродская		
Инженер	Абрамова		
Инженер	Никитенко		

ТП 902-1-61-КЖ

Канализационная насосная станция производительностью 6÷86 м³/ч

Стадия	Лист	Листов
Р	5	

Плита днища ПДм1. Схема армирования. (В сухих и мокрых грунтах)

Госстрой СССР Союзводоканалниипроект Харьковский Водоканалпроект

Схема армирования

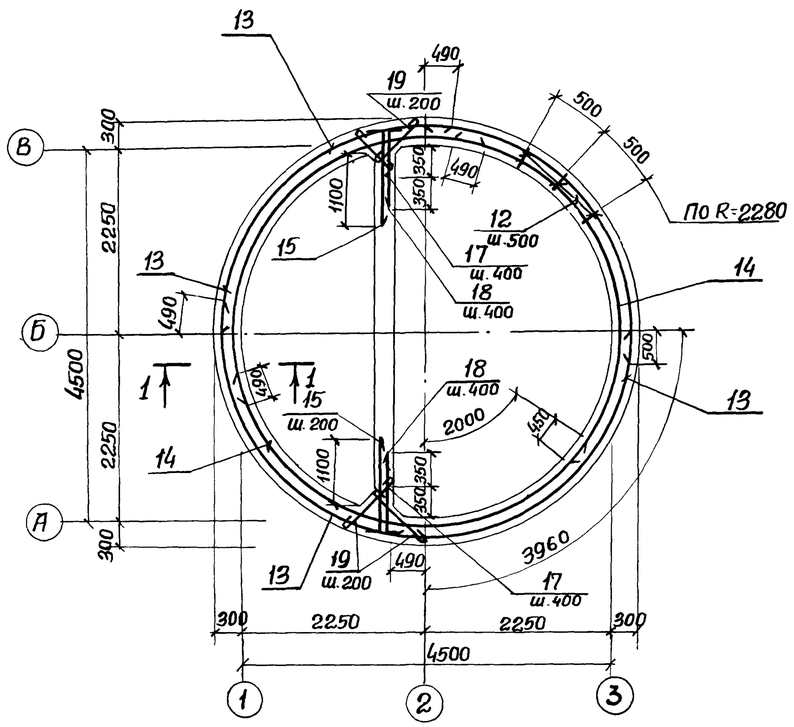

1-1

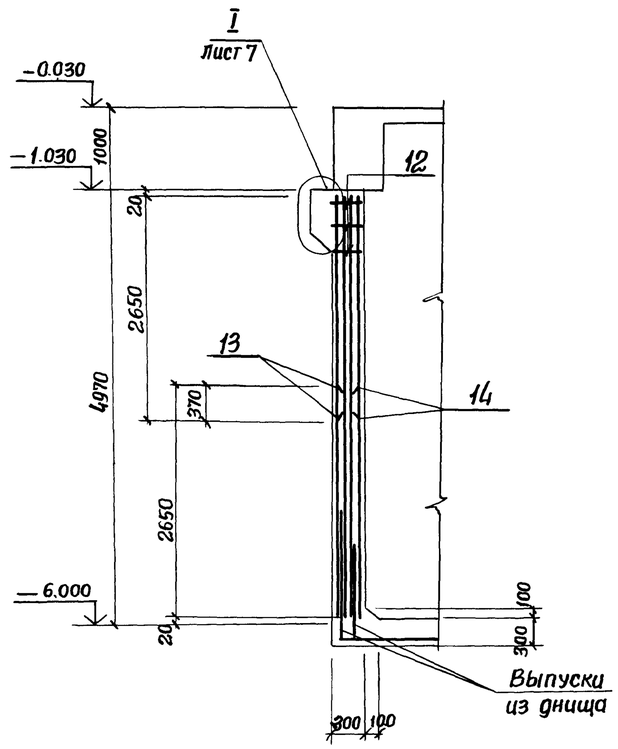

Спецификация к стене Стм 1

Формат	Зона	Поз.	Обозначение	Наименование	Кол.	Прим.
				Сборочные единицы		
		—	Лист - 3	Стена монолитная Стм 1	1	
11		12	902-1-60 -КЖИ-Стм1, КР1.	Каркас плоский КР1	29	
Б.ч		13	ГОСТ 23279-78	Сетка С $\frac{10AIII-200}{10AIII-200}$ 2650×4450 $\frac{6.25}{25}$	8	71.14 кг
Б.ч		14	ГОСТ 23279-78	То же С $\frac{10AIII-200}{10AIII-200}$ 2650×5250 $\frac{25}{6.25}$	6	26.23 кг
				Детали		
Б.ч		15*		ф10AIII ГОСТ 5.1459-72* ℓ=1550	52	0,96 кг
Б.ч		16*		ф10AIII ГОСТ 5.1459-72* ℓ=17700	2	11.0 кг
Б.ч		17*		ф10AIII ГОСТ 5.1459-72* ℓ=800	26	0,5 кг
Б.ч		18*		ф10AIII ГОСТ 5.1459-72* ℓ=1150	26	0,7 кг
Б.ч		19*		ф8AI ГОСТ 5781-75 ℓ=750	100	0,3 кг
Б.ч		20		ф16AIII ГОСТ 5.1459-72* ℓ=1700	64	2,7 кг
Б.ч		21*		ф10AIII ГОСТ 5.1459-72* ℓ=1340	80	0,83 кг
				Материалы		
				Бетон марки М200	23,5	$м^3$

*) Поз. 15÷19,21 см. ведомость деталей на листе 7.
Остальное см. спецификацию исполнения.

Развертка наружных сеток по R=2520

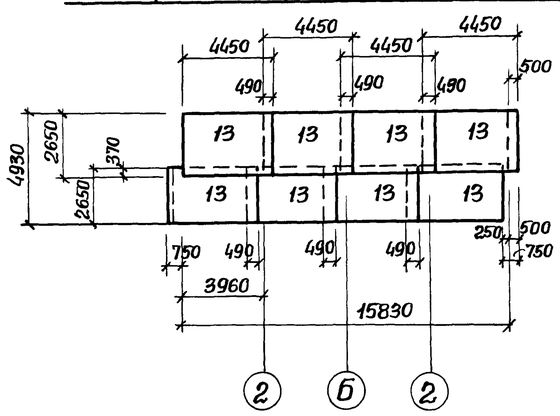

Развертка внутренних сеток по R=2280

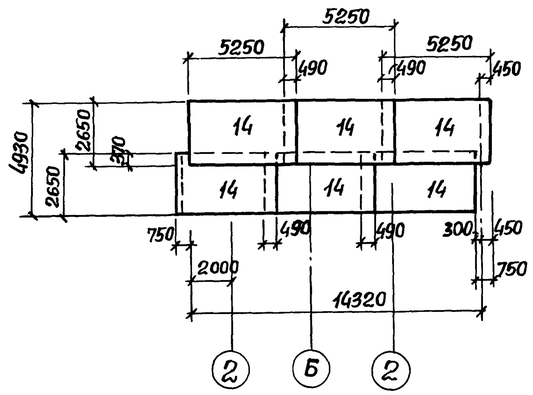

Альбом III

Типовой проект 902-1-61

Инв. № подл.	Подпись и дата	Взам. инв. №

Привязан

Инв. №

Нач. отд.	Щейко	
Н. контр.	Власенко	
Рук. гр.	Бродская	
Инженер	Никитенко	
Инженер	Филиппова	

ТП 902-1-61-КЖ

Канализационная насосная станция производительностью 6÷86 м³/ч

Стадия	Лист	Листов
Р	6	

Стм 1. Схема армирования.

Госстрой СССР союзводоканалниипроект харьковский Водоканалпроект

18301-01 9 Формат 22

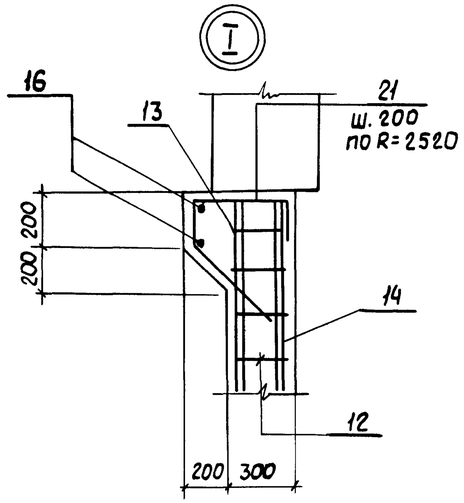

Схема расположения выпусков

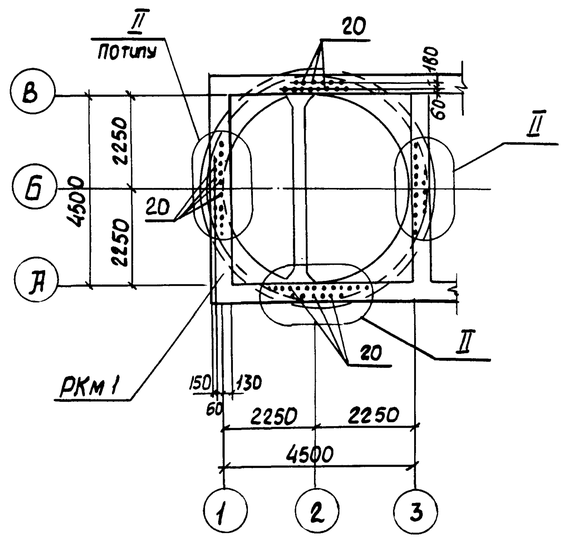

2-2

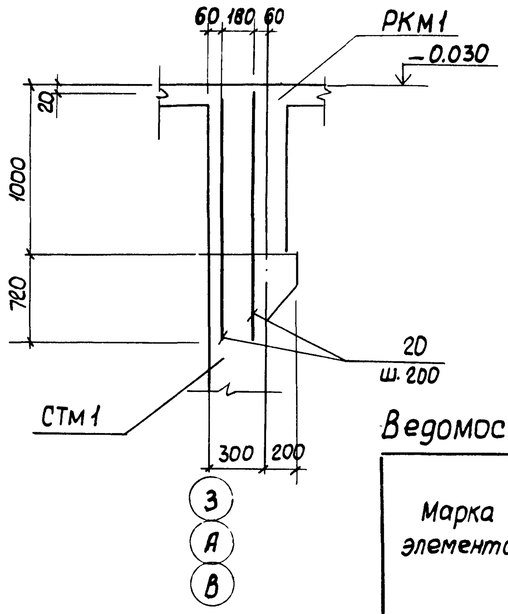

Ведомость деталей

Поз.	Эскиз
15	200 | 1350
16	5440, 300, 300
17	200 | 600
18	200 | 950
19	650
21	450, 150, 490, 250, 350, 350

Ведомость расхода стали на один элемент, кг.

Марка элемента	Изделия арматурные							Всего
	Арматура класса							
	A I			A III				
	ГОСТ 5781-75			ГОСТ 5.1459-72*				
	ф 8		Итого	ф 10	ф 16		Итого	
СТМ 1	109,8		109.8	1420,2	172.8		1593.0	1702,8

Продолжение

Изделия закладные									Общий расход
Арматура класса				Прокат марки				Всего	
A III		A III		В ст3 кл2					
ГОСТ 5781-75		ГОСТ 5.1459-72*		ГОСТ 19903-74					
ф 8	Итого	ф 12	Итого	-δ=6	-δ=8	-δ=10	Итого		
2,0	2,0	9,0	9,0	4,8	30,2	12,0	47,0	58,0	1760,8

1. Защитный слой бетона для рабочей арматуры - 30 мм.

2. В ведомости расхода стали сальники не учтены в виду их изменения в зависимости от марки насоса.

Раскрой сеток

поз. 14

Сетка с $\frac{10A\,III-200}{10A\,III-200}$ 2650 x 5250 $\frac{25}{625}$

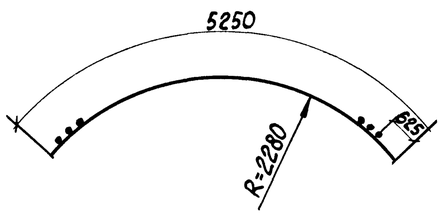

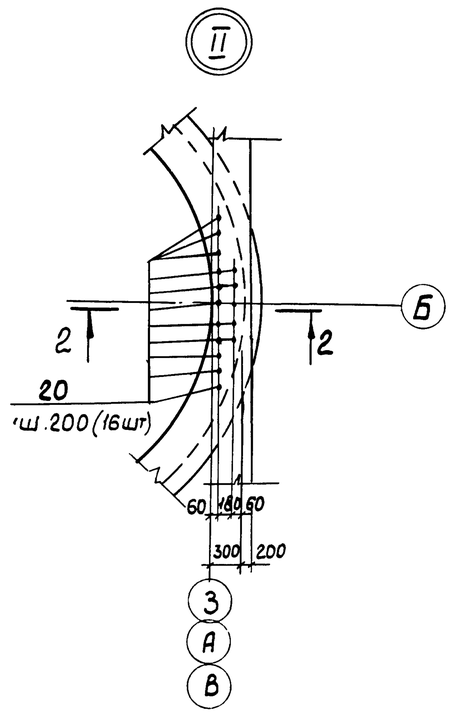

Поз. 13

Сетка с $\frac{10A\,III-200}{10A\,III-200}$ 2650×4450 $\frac{625}{25}$

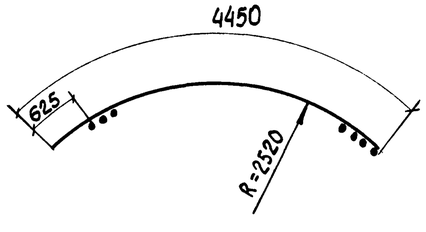

Альбом III

Типовой проект 902-1-61

Инв. № подл.	Подпись и дата	Взам. инв. №

Привязан:

Инв. №

Нач. отд.	Шейко	
Н. контр.	Власенко	
Рук. гр.	Бродская	
Инжен.	Никитенко	
Инжен.	Филиппова	

ТП 902-1-61 -КЖ

Канализационная насосная станция производительностью 6 ÷ 86 м³/ч

Стадия	Лист	Листов
Р	7	

Ст М1. Схема армирования и расположения выпусков. Узлы I, II

Госстрой СССР Союзводоканалниипроект Харьковский Водоканалпроект

18301-01 10

Формат 22

1-1

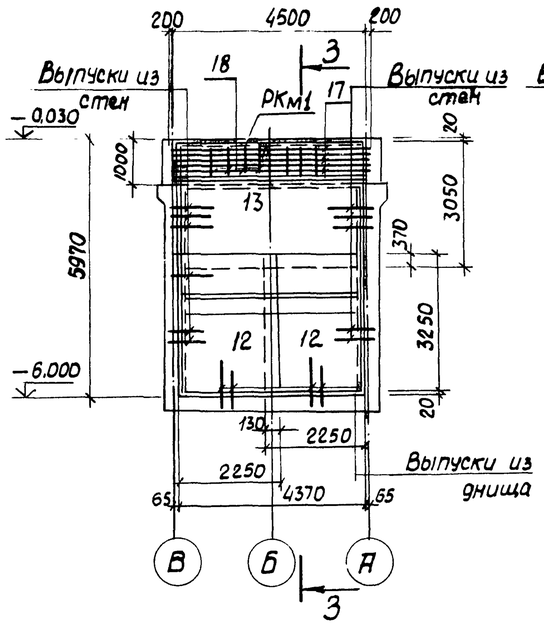

2-2

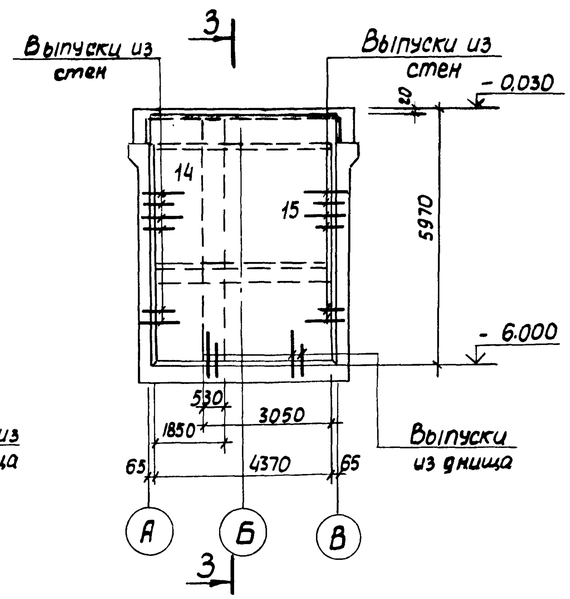

3-3

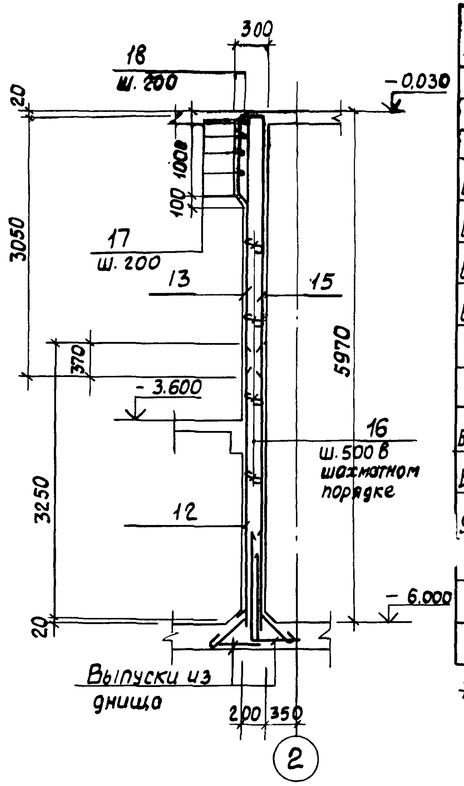

Спецификация к стене СТм2.

Формат	Зона	Поз.	Обозначение	Наименование	Кол.	Прим.
				Сборочные единицы		
		-	Лист 3	Стена монолитная СТм2	1	
Б.4		12	ГОСТ 23279-78	Сетка С $\frac{12AIII-200}{6AI-200}$ 2250×3250 $\frac{25}{425}$	2	42,15 кг
Б.4		13	ГОСТ 23279-78	То же С $\frac{6AI-200}{10AIII-200}$ 3050×4350 $\frac{75}{75}$	1	56.9 кг.
Б.4		14	ГОСТ 23279-78	" С $\frac{10AIII-200}{10AIII-200}$ 3050×5950 $\frac{75}{75}$	1	115.2 кг.
Б.4		15	ГОСТ 23279-78	" С $\frac{10AIII-200}{10AIII-200}$ 1850×5950 $\frac{75}{75}$	1	71.0 кг.
				Детали		
Б.4		16*		ф8AI ГОСТ 5781-75 ℓ = 280	90	0,11 кг
Б.4		17*		ф 10AIII ГОСТ 5.1459-72* ℓ = 5300	5	3,3 кг.
Б.4		18*		ф10AIII ГОСТ 5.1459-72* ℓ = 1950	23	1,2 кг.
				Материал		
				Бетон марки М 200	5,9	$м^3$

*) Поз. 16,17,18 см. ведомость деталей, остальные см. спецификацию исполнения.

Схема армирования

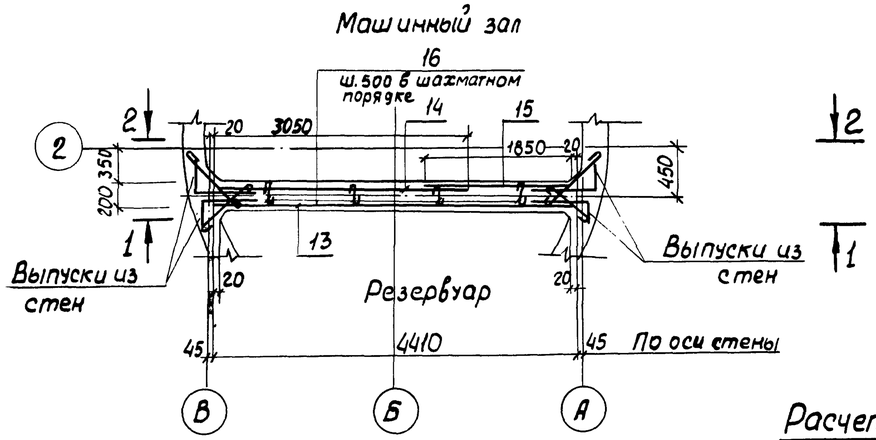

1. Защитный слой бетона для рабочей арматуры - 30мм.
2. В ведомости расхода стали сальники не учтены в виду их изменения в зависимости от марки насоса

Ведомость расхода стали на один элемент, кг.

Марка элемента	Изделия арматурные							Всего
	Арматура класса							
	AI			AIII				
	ГОСТ 5781-75			ГОСТ 5.1459-72*				
	ф6	ф8	Итого	ф10	ф12	-	Итого	
СТм2	30,5	9,9	40,4	272	70	-	342	382,4

Продолжение

Изделия закладные									Общий расход
Арматура класса				Прокат марки				Всего	
AIII		AIII		ВСТ3КП2					
ГОСТ 5781-75		ГОСТ 5.1459-72*		ГОСТ 19908-74					
ф8	Итого	ф12	Итого	-δ=6	-δ=8	-δ=10	Итого		
1,1	1,1	20,4	20,4	3,3	87,5	27,2	118,0	198.4	520,8

Ведомость деталей

Поз.	Эскиз
16	180
17	200 4900 200
18	250 950 400 350

Расчетная схема

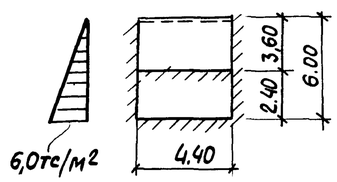

Нач. отд.	Шейко		
Н. контр.	Власенко		
Рук. гр.	Бродская		
Инженер	Абрамова		
Инженер	Никитенко		

Привязан

Инв. №

ТП 902-1-61-КЖ

Канализационная насосная станция производительностью 6 ÷ 86 м³/ч

Стадия	Лист	Листов
Р	8	

Ст м2. Схема армирования

Госстрой СССР Союзводоканалгиипроект Харьковский Водоканалпроект

Альбом III

Типовой проект 902-1-61

Взам. инв. № | Подпись и дата | Инв. № подл.

Ведомость рабочих чертежей основного комплекта ТП 902-1-61 - КМ

Лист	Наименование	Примечание
1	Общие данные	
2	Схемы расположения металлических лестниц и площадок	
3	Схемы расположения металлических лестниц и площадок. Сечения 1-1÷7-7.	
	Узел 1.	

Ведомость ссылочных и прилагаемых документов

Обозначение	Наименование	Примечание
	Ссылочные документы	
1.459-2 Вып. 1,2	Стальные лестницы, переходные площадки, ограждения	
1.400-10/76 Вып. 8	Типовые узлы стальных конструкций одноэтажных производственных зданий	

Техническая спецификация металла

Вид профиля и ГОСТ, ТУ	Марка металла и ГОСТ	Обозначение и размер профиля, мм	№ п.п.	Код: Марки металла	Код: Вида профиля	Код: Размера профиля	Количество, шт	Длина, мм	Масса металла по элементам конструкций, т: Лестницы	Площадки	Ограждения			Общая масса, т	Масса потребности в металле по кварталам, т: I	II	III	IV	Заполняется ВЦ
									Код элемента конструкций										
1	2	3	4	5	6	7	8	9	10	11	12	13	14	15	16	17	18	19	20
Швеллеры ГОСТ 8240-72	Вст3кп2 ГОСТ 380-71*	Швеллер 12 ГОСТ 8240-72 / Ст3кп ГОСТ 535-79	1	11240	26158					0.1				0.1					
	Итого		2							0.1				0.1					
Всего профиля			3							0.1				0.1					
Сталь прокатная угловая равнополочная ГОСТ 8509-72	Вст3кп2 ГОСТ 380-71*	Уголок Б 100×100×8 ГОСТ 8509-72 / Ст3кп ГОСТ 535-79	4	11240	21113					0.04				0.04					
	Итого		5							0.04				0.04					
Всего профиля			6							0.04				0.04					
Сталь полосовая ГОСТ 103-76	Вст3кп2 ГОСТ 380-71*	Полоса Б×50 ГОСТ 103-76 / Ст3кп ГОСТ 535-79	7	11240	13110					0.01				0.01					
		Полоса Б×40 ГОСТ 103-76 / Ст3кп ГОСТ 535-79	8	11240	13110					0.01				0.01					
		Полоса 210×200 ГОСТ 103-76 / Ст3кп ГОСТ 535-79	9	11240	13110					0.01				0.01					
	Итого		10							0.03				0.03					
Всего профиля			11							0.03				0.03					
Сталь листовая рифлёная ГОСТ 8568-77	Вст3кп2 ГОСТ 380-71*	Лист ромб. О-ПН-4.0×1000×1000 / Ст3кп ГОСТ 8568-77	12	11240	71315					0.8				0.8					
	Итого		13							0.8				0.8					
Всего профиля			14							0.8				0.8					
Сталь арматурная кл. AIII ГОСТ 5.1459-72*	35ГС	Ф10	15	093004	11118					0.1				0.1					
	Итого		16							0.1				0.1					
Всего профиля			17							0.1				0.1					
Итого масса металла			18							1.07				1.07					
Стальные лестницы и ограждения	Вст3кп2 ГОСТ 380-71*		19	11240					0.3		0.1			0.4					
Всего масса металла			20						0.3	1.07	0.1			1.47					
В том числе по маркам	Вст3кп2		21	11240					0.3	0.97	0.1			1.37					
	35ГС		22	093004						0.1				0.1					

Ведомость металлоконструкций по видам профилей

Наименование конструкций по номенклатуре прейскуранта № 01-09	Позиции по прейскуранту № 01-09	№ п.п.	Код конструкции	Масса конструкций, т: Всего стали, подлежащей обезжиривию	По видам профилей стали: Балки и швеллеры	Крупносортная сталь	Мелкосортная сталь	Гнутые и сварные	Всего	Количество, шт.	Серия типовых конструкций
Площадки		1	526243	—	0.1	0.87	0.1	—	1.07		
Лестницы и ограждения		2	526242	—	—	0.1	—	0.3	0.4		1.459-2.В.1,2
Итого		3		—	0.1	0.97	0.1	0.3	1.47		
Контрольная сумма											

Общие указания

1. Разработку чертежей металлоконструкций производить согласно СНиП II-23-80 „Стальные конструкции. Нормы проектирования".
2. Соединение стальных элементов предусматривать ручной электродуговой сваркой.
3. Все сварные швы выполняются электродами типа Э42 и Э42А по ГОСТ 9467-75.
4. Предусмотреть антикоррозионную защиту металлоконструкций: произвести очистку поверхности стальных конструкций от окислов по требованиям ГОСТа 9.402-80 четвертой степени и окраску лакокрасочными материалами группы I согласно СНиП II-28-73* „Защита строительных конструкций от коррозии".

Типовой проект разработан в соответствии с действующими нормами и правилами и предусматривает мероприятия, обеспечивающие взрывную, взрывопожарную и пожарную безопасность при эксплуатации здания.

Главный инженер проекта /Б.Балтер/

Альбом III

Типовой проект 902-1-61

Взам. инв. №

Подпись и дата

Инв. № подл.

Привязан:

Инв. №

ТП 902-1-61-КМ

Нач. отд.	Шейко		
Н. контр.	Власенко		
Рук. гр.	Брадская		
Ст. инж.	Черенова		
Инжен.	Доценко		

Канализационная насосная станция производительностью 6÷86 м³/ч

Стадия	Лист	Листов
Р	1	3

Общие данные

Госстрой СССР Союзводоканалпроект Харьковский Водоканалпроект

18301-01 12 Формат 2?

Схема расположения лестниц и площадок на отм.-4,200,-4.500

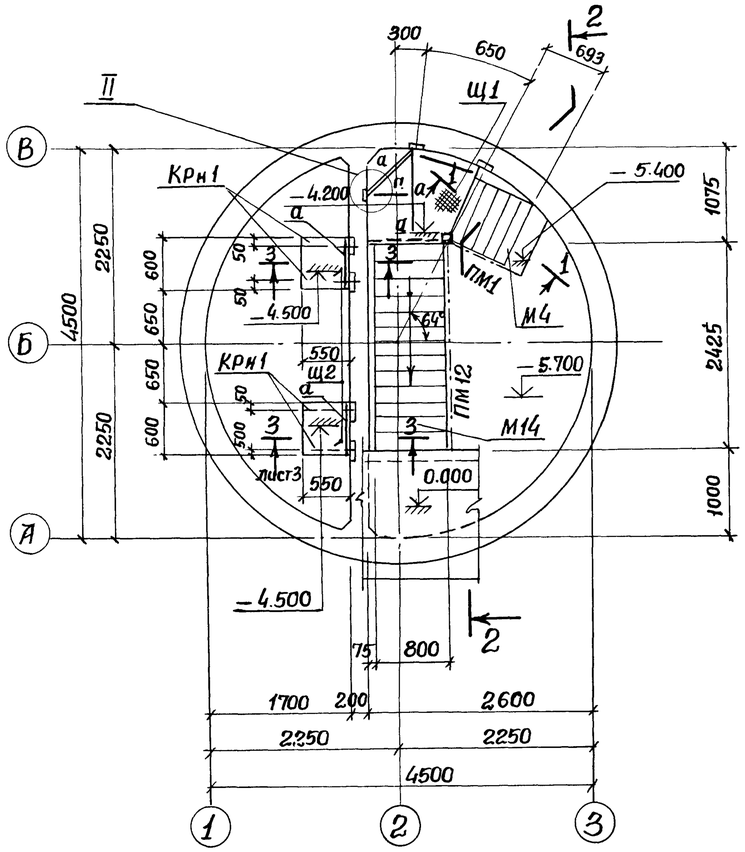

Схема расположения лестниц и ограждений на отм. 0.000

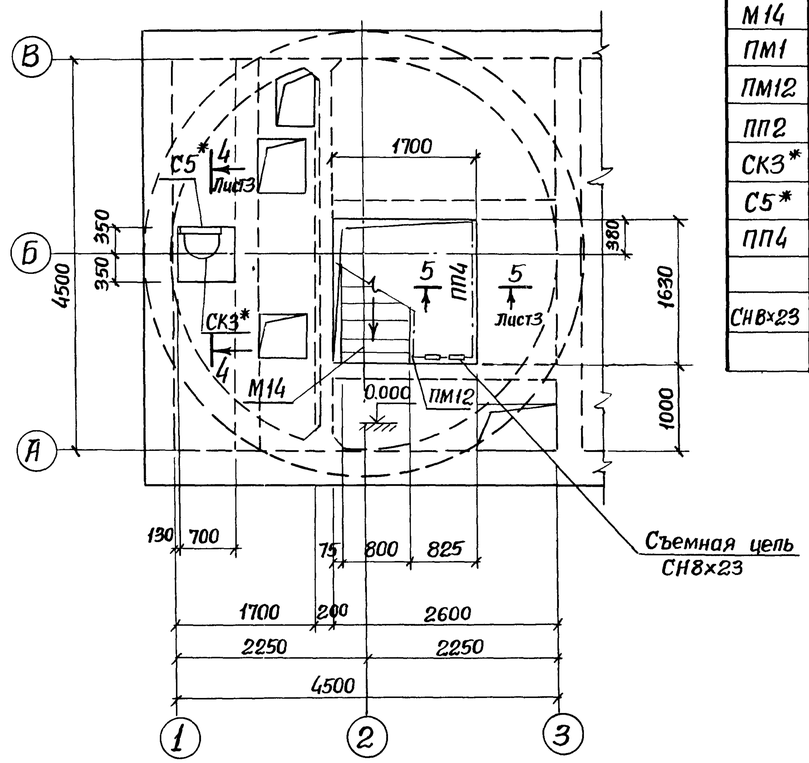

Ведомость элементов

Марка	Сечение: Эскиз	Поз.	Состав	Опорные усилия: M, тс.м.	N, тс.м	Q, тс	Группа констр.	Марка металла	Примечание
М4	1.459-2		Вып.2 л.18					ВСТ3КП2	
М14	То же		Вып.2 л.23					То же	
ПМ1	"		Вып.2 л.54					"	
ПМ12	"		Вып.2 л.59					"	
ПП2	"		Вып.2 л.75					"	
СК3*	"		Вып.2 л.89					"	Укоротить на 1000м от верха
С5*	"		Вып.1 л.63					"	То же
ПП4	"		Вып.2 л.76					"	
СН8х23	ГОСТ 2319-70							ВМСТ3сп	

Сварку производить электродами типа Э42 и Э42А по ГОСТ 9467-75. Толщину сварных швов принять по наименьшей толщине свариваемых конструкций, но не менее 4 мм.

1-1

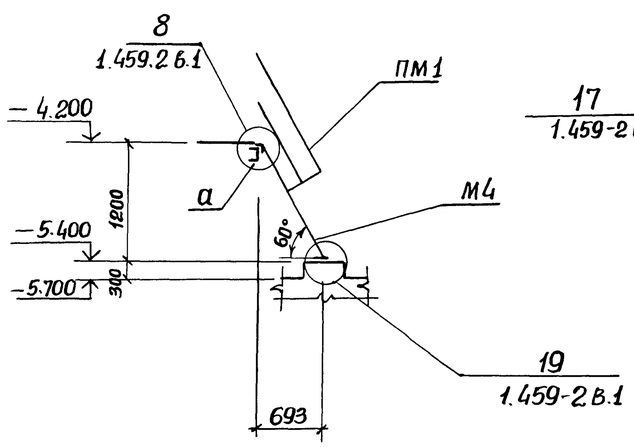

2-2

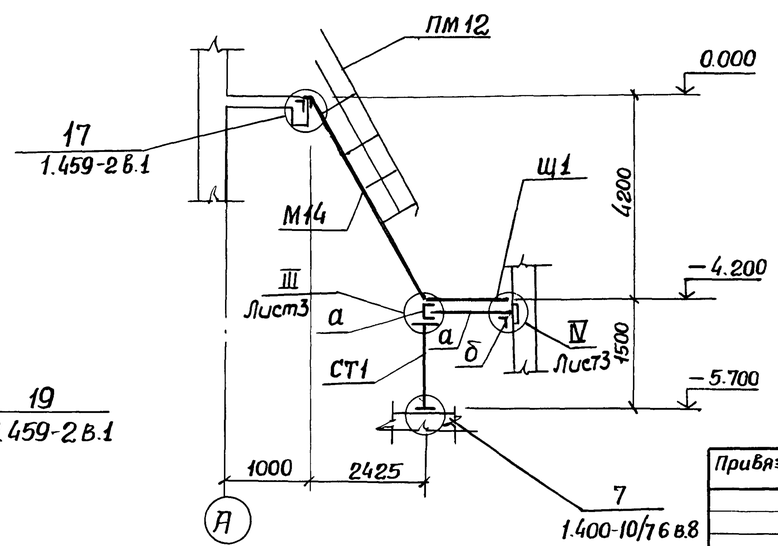

Привязан			
Инв.№			
Нач.отд.	Шейко		
Н.контр.	Власенко		
Рук.гр.	Бродская		
Инженер	Никитенко		
Инженер	Мягкая		

ТП 902-1-61-КМ

Канализационная насосная станция производительностью 6÷86 м³/ч

Стадия	Лист	Листов
Р	2	

Схемы расположения металлических лестниц и лестничных площадок.

Госстрой СССР Союзводоканалниипроект Харьковский Водоканалпроект

Альбом III

Типовой проект 902-1-61

Взам.инв.№ | Подпись и дата | Инв.№ подл.

18301-01 13 Формат 22

3-3

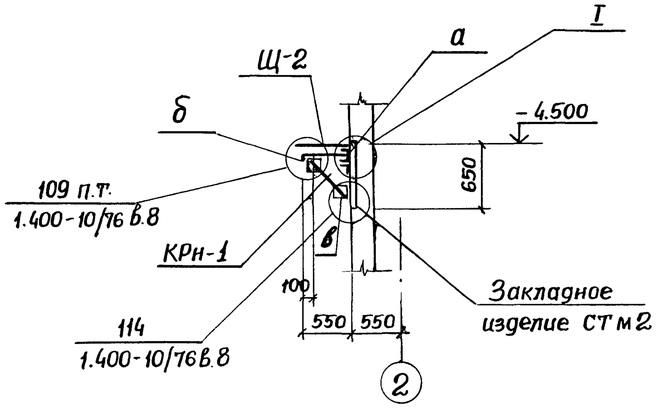

4-4

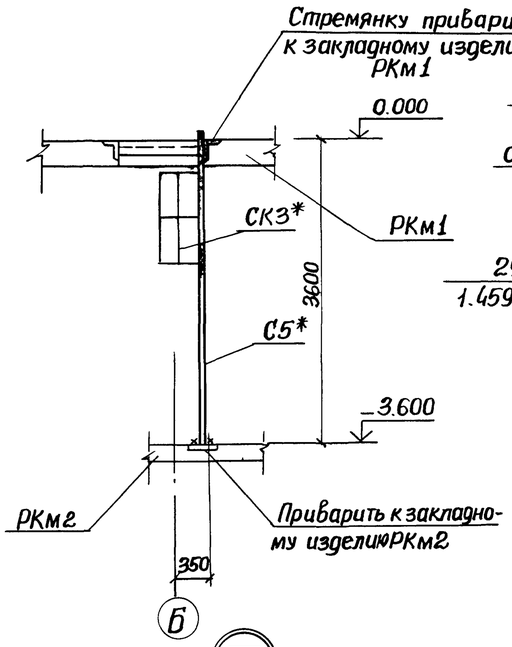

5-5

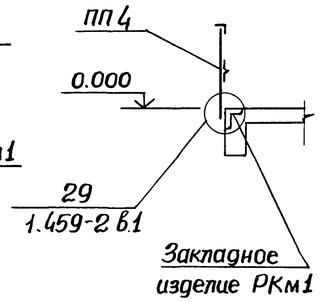

6-6

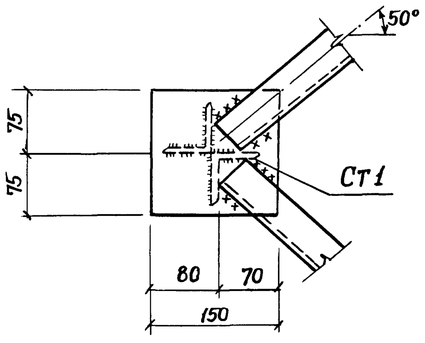

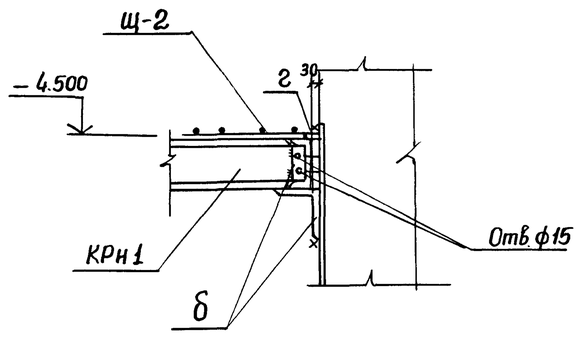

I

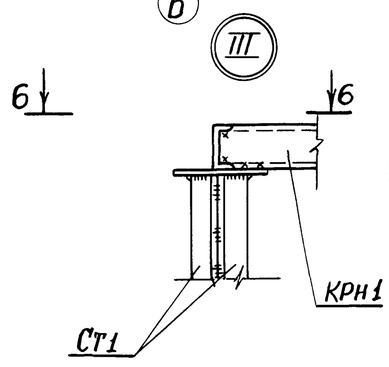

III

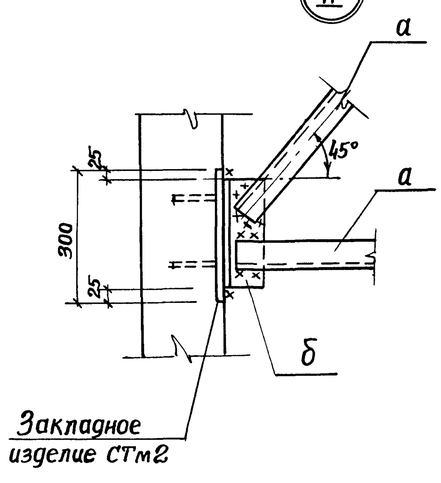

II

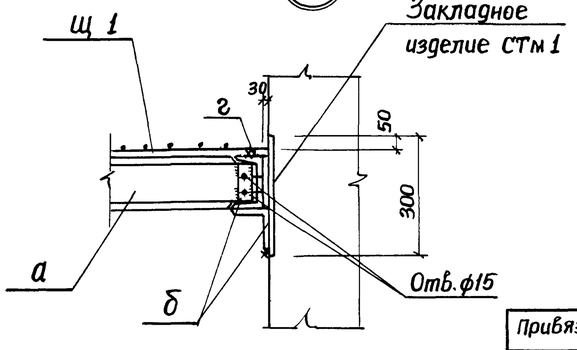

IV

Ведомость элементов

Марка	Сечение: Эскиз	Поз.	Состав	Опорные усилия: M, тсм	N, тс	Q, тс	Группа констр.	Марка металла	Примечание
СТ1		1	2∠63×5	Конструктивно				ВСт3кп2	
		2	-150×10	То же				То же	
		3	-60×8		"			"	
КРн1		1	[12	Конструктивно				"	
		2	∠100×8	То же				"	
		3	-200×10		"			"	
Щ 1		1	Рифл.ст. δ=4	Конструктивно				ВСт3кп2	
		2	-50×6	То же					
Щ 2		1	-50×6	Конструтивно				"	
		2	6ф10АIII	То же				"	
а	[	1	[12	Конструктивно				"	
		2							
б	L	1	L100×8	Конструктивно				"	
в		1	-200×10	Конструктивно				Вст3кп2	
г		1	-40×6	Конструктивно				"	
ВН8×23	ГОСТ 2319-70							ВМСТ3сп	

Привязан:

Инв.№

Нач.отд.	Шейко	
Н.контр.	Власенко	
Рук.гр.	Бродская	
Инженер	Никитенко	
Инженер	Мягкая	

ТП 902-1-61-КМ

Канализационная насосная станция производительностью 6÷86 м³/ч

Схемы расположения металлических лестниц и лестничных площадок. Сечения 3-3÷6-6. Узлы I÷IV.

Стадия	Лист	Листов
Р	3	

Госстрой СССР Союзводоканалниипроект Харьковский Водоканалпроект

Инв.№ подл. | Подпись и дата | Взам. инв.№

18301-01

Формат 22