ТИПОВОЙ ПРОЕКТ
902-2-379.83

ОТСТОЙНИКИ

КАНАЛИЗАЦИОННЫЕ
РАДИАЛЬНЫЕ ПЕРВИЧНЫЕ
ИЗ СБОРНОГО ЖЕЛЕЗОБЕТОНА
ДИАМЕТРОМ 40 м

Альбом V

19158-05
цена 2-58

Центральный институт типового проектирования
Госстроя СССР
Москва А-445, Смольная ул., 22
Сдано в набор XII 1983 г.
Заказ № 14185 Тираж 550 экз.

ТИПОВОЙ ПРОЕКТ
902-2-379.83

ОТСТОЙНИКИ КАНАЛИЗАЦИОННЫЕ РАДИАЛЬНЫЕ ПЕРВИЧНЫЕ ИЗ СБОРНОГО ЖЕЛЕЗОБЕТОНА

ДИАМЕТРОМ 40 м

СОСТАВ ПРОЕКТА:

АЛЬБОМ:
- I Технологическая и санитарно-техническая части
- II Архитектурно-строительная часть
- III Строительные изделия
- IV Электротехническая часть
- V Задание заводу-изготовителю
- VI Нестандартизированное оборудование. Илоскреб. Часть 1 и часть 2
- VII Нестандартизированное оборудование. Затворы щитовые, установка сигнализатора уровня осадка и фасонные части
- VIII Нестандартизированное оборудование. Токоприемник кольцевой. (из т.п. 902-2-346)
- IX Нестандартизированное оборудование. Устройство для удаления плавающих веществ
- X Спецификации оборудования
- XI Сборник спецификаций оборудования
- XII Ведомость потребности в материалах
- XIII Сметы

АЛЬБОМ V

РАЗРАБОТАН
проектным институтом
„МосводоканалНИИпроект"

Главный инженер института СОКОЛИН
Главный инженер проекта КАЗАНОВ

Рабочие чертежи введены в действие
МосводоканалНИИпроектом
Приказ № 193 от 10 августа 1983 г.

				Привязан:	
Инв. №					

Содержание альбома

NN стр.	Наименование	NN черт.
	Щиты по ОСТ 16.0.800.485-77	
3	Перечень комплектных устройств.	ЭМ-38
	Щит защищенный 1ШЩ. Технические данные аппаратов. Лист 1,2,3	ЭМ-39
4	Щит защищенный 1ШЩ. Технические данные аппаратов. Лист 4,5,6.	ЭМ-39
	Щит защищенный 1ШЩ. Таблица перечня надписей. Лист 1.	ЭМ-39ПН
5	Щит защищенный 1ШЩ. Таблица перечня надписей. Лист 2,3,4,5	ЭМ-39ПН
6	Щит защищенный 1ШЩ. Таблица перечня надписей. Лист 6,7.	ЭМ-39ПН
	Щит защищенный 1ШЩ. Чертеж общего вида. Лист 2.	ЭМ-39ОВ
7	Щит защищенный 1ШЩ. Чертеж общего вида. Лист 1.	ЭМ-39ОВ
8	Щит защищенный 1ШЩ. Чертеж общего вида. Лист 3,4.	ЭМ-39ОВ
9	Щит защищенный 1ШЩ. Чертеж общего вида. Лист 5,6	ЭМ-39ОВ
10	Щит защищенный 1ШЩ. Схема электрическая соединений. Лист 1.	ЭМ-39Сх
11	Щит защищенный 1ШЩ. Схема электрическая соединений. Лист 2	ЭМ-39Сх
12	Щит защищенный 1ШЩ. Схема электрическая соединений. Лист 3	ЭМ-39Сх
13	Щит защищенный 1ШЩ. Схема электрическая соединений. Лист 4.	ЭМ-39Сх
14	Щит защищенный 1ШЩ. Схема электрическая соединений. Лист 5.	ЭМ-39Сх
15	Щит защищенный 1ШЩ. Схема электрическая соединений. Лист 6.	ЭМ-39Сх
16	Щит защищенный 1ШЩ. Схема электрическая соединений. Лист 7.	ЭМ-39Сх
17	Щит защищенный 1ШЩ. Схема электрическая соединений. Лист 8.	ЭМ-39Сх
18	Щит защищенный 2ШЩ. Технические данные аппаратов. Лист 1÷4.	ЭМ-40
19	Щит защищенный 2ШЩ. Таблица перечня надписей. Лист 1÷4.	ЭМ-40ПН
20	Щит защищенный 2ШЩ. Чертеж общего вида. Лист 1.	ЭМ-40ОВ
21	Щит защищенный 2ШЩ. Чертеж общего вида. Лист 2,3.	ЭМ-40ОВ
22	Щит защищенный 2ШЩ. Схема электрическая соединений. Лист 1.	ЭМ-40Сх
23	Щит защищенный 2ШЩ. Схема электрическая соединений. Лист 3.	ЭМ-40Сх
24	Щит защищенный 2ШЩ. Схема электрическая соединений. Лист 2,4.	ЭМ-40Сх
25	Ящик 1Я (2Я, 3Я, 4Я). Технические данные аппаратов. Лист 1,2.	ЭМ-41ТД
	Ящик 1Я (2Я, 3Я, 4Я). Чертеж общего вида. Лист 1.	ЭМ-41ОВ
26	Ящик 1Я (2Я, 3Я, 4Я). Чертеж общего вида. Лист 2.	ЭМ-41ОВ
	Ящик 1Я (2Я, 3Я, 4Я). Таблица перечня надпис.	ЭМ-41ПН
	Ящик 1Я (2Я, 3Я, 4Я). Схема электрическая соединений.	ЭМ-41Сх
27	Щит защищенный 1ШЩ. Схема электрическая соединений. Лист 9.	ЭМ-39Сх
	Щиты по ОСТ 36.13-76	
27	Ведомость документов.	АМ-6
	Спецификация щитов. Лист 1.	АМ-С02
28	Спецификация щитов. Лист 2.	АМ-С02
	Щит КИП. Общий вид. Лист 1,2	АМ-8
29	Щит КИП. Общий вид. Лист 3,4,6.	АМ-8
30	Щит КИП. Общий вид. Лист 5,7,8.	АМ-8
31	Щит КИП. Общий вид. Лист 9÷12.	АМ-8
32	Щит КИП. Общий вид. Лист 13,14.	АМ-8

N п/п	Наименование	кол. НКУ	кол. приведенных панелей	Обозначение таблицы аппаратов	Примечан
1	Щит 1ШЩ	1	16	ЭМ-39	
2	Щит 2ШЩ	1	5	ЭМ-40	
3	Ящик 1Я (2Я,3Я,4Я)	1	1	ЭМ-41	

Нач.отд.	Болотов		Т.п. 902-2-379.83	Стадия	Лист	Листов
Гл.спец.	Ребникин		Перечень комплектных устройств.	Р		
Н.контр.	Фешин			Мосводоканалниипроект		
Гл.инж.пр.	Фешин					
Рук.бр.	Гасумянц					

ЭМ-38

формат А4

Формат	Зона	Позиц.	Обозначение	Наименование	кол.	Примеч.
				Документация		
*			ЭМ-39ОВ	Чертеж общего вида	6	12,22
*			ЭМ-39СХ	Схема соединений	9	11,22
11			ЭМ-39ПН	Таблица перечня надписей	5	
				Сборочные единицы		
	1 4 5	01		РБУ 5101-03А2У	05	
	1 5	02		РБУ5101-13А2В	03	
	1	03		РБУ5101-03А2Л	01	
	1	04		РБУ5101-03А2Е	01	
	1 2 4 5	05		РБУ5401-03А2Ж	08	
	2 5	06		РБУ5101-23А2В	02	
	2			Н1 01		
		07		Выключатель А3734БУ3 Iр 250А пт	01	QF1

Нач.отд.	Болотов		Т П 902-2-379.83	Стадия	Лист	Листов
Гл.спец.	Ребникин		Щит защищенный 1ШЩ Технические данные аппаратов	Р	1	6
Н.контр.	Фешин			Мосводоканалниипроект		
Гл.инж.пр.	Фешин					
Рук.бр.	Гасумянц					

ЭМ-39

формат А4

Формат	Зона	Позиц.	Обозначение	Наименование	кол.	Примеч.
		08		Реле П321-7У3 У~220В	02	K1 K2
		09		Рубильник Р34У3 пп	01	Q1
	3			Н2 01		
		10		Выключатель АП50-3МТ У3 Iр10А отс 3,5	02	QF3 QF5
		11		Выключатель АП50-3МТ У3 Iр 2,5А отс 3	01	SF1
		12		Контактор КТ6033У3 У~380В вк 2д 2р	03	KM1 KM2 KM3
	4			Н3 01		
		07		Выключатель А3734БУ3 Iр. 250А пп	01	QF2
		08		Реле П321-7У3 У~220В	02	K3 K4
		09		Рубильник Р34У3 пп	01	Q2
		11		Выключатель АП50-3МТУ3 Iр 2,5А отс. 3	01	SF2
		13		Выключатель АП50-3МТУ3 Iр 4А отс. 3,5	01	QF7
	5			Н4 01		
		10		Выключатель АП50-3МТУ3 Iр10А отс. 3,5	02	QF4 QF6

ЭМ-39 Лист 2

формат А4

Формат	Зона	Позиция	Обозначение	Наименование	кол.	Примеч.
	1			H51 01		
		14		Переключатель УП5313-А19У3 рев.	02	1-SA1 9-SA1
		15		Переключатель УП5317-С423У3 рев.	01	SA1
		16		Переключатель УП5313-С142У3 рев.	01	9-SA2
		17		Кнопка КЕ011У3 исполн. 2 черный толк	02	5-SB2 5-SB3
		18		Кнопка КЕ011У3 исполн. 2 красн. толк.	01	5-SB4
		19		Табло ТСБ Т3 ~220В	03	HLA1 HLA5 HLA9
		20		Арматура АС53 У 220В цвет зел.	03	1-HL2 5-HL2 9-HL2
		21		Арматура АС53 У 220В цвет красн.	03	1-HL1 5-HL1 9-HL1
	1			H52 01		
		14		Переключатель УП5313-А19 У3 рев.	02	2-SA1 10-SA1
		15		Переключатель УП5317-С423 У3 рев	01	SA2
		16		Переключатель УП5313-С142 У3 рев.	01	10-SA2
		22		Переключатель УП5311-И3 У3 рев.	01	18-SA1
		17		Кнопка КЕ011У3 исполн. 2 черн. толк.	02	6-SB2 6-SB3
		18		Кнопка КЕ011У3 исполн. 2 красн. толк.	01	6-SB4

ЭМ-39 Лист 3

Формат	Зона	Позиц.	Обозначение	Наименование	кол.	Прим
		19		Табло ТСБ Т3 ~220В	04	HLA2 HLA6 HLA10 HLA25
		20		Арматура ЛС-53 У220В цвет зел.	09	2-HL2 6-HL2 10-HL2
		21		Арматура ЛС53 У220В цвет красн.	03	2-HL1 6-HL1 10-HL1
	2,5			Н53 02		
		14		Переключатель УП5313-А19У3 рев.	01	14-SA1 15-SA1
		23		Переключатель УП5314-У555У3 рев	01	14-SA2 15-SA2
		16		Переключатель УП5313-С142У3 рев	02	12-SA1 16-SA1 13-SA1 17-SA1
		17		Кнопка КЕ011У3 исполн. 2 черный толк.	04	12-SB2 12-SB3 16-SB2 16-SB3 13-SB2 13-SB3 17-SB2 17-SB3
		18		Кнопка КЕ-011У3 исполн. 2 красн. толк.	02	12-SB4 16-SB4 13-SB4 17-SB4
		19		Табло ТСБ Т3 ~220В	03	HLA14 HLA12 HLA16 HLA15 HLA13 HLA17

Формат	Зона	Позиц.	Обозначение	Наименование	кол.	Прим.
		20		Арматура ЛС53 У220В цвет зел.	03	14-HL1 12-HL2 16-HL2 15-HL2 13-HL2 17-HL2
		21		Арматура ЛС53 У220В цвет красн.	03	14-HL1 12-HL1 16-HL1 15-HL1 13-HL1 17-HL1
	3			Н54 01		
		21		Арматура ЛС53 У220В цвет красн.	01	HL1
	4			Н55 02		
		14		Переключатель УП5313-А19У3 рев.	01	3-SA1 4-SA1
		15		Переключатель УП5317-С423У3 рев.	01	SA3 SA4
		17		Кнопка КЕ011У3 исполн. 2 черн. толк	02	7-SB2 7-SB3 8-SB2 8-SB3
		18		Кнопка КЕ011У3 исполн. 2 красн. толк	01	7-SB4 8-SB4
		19		Табло ТСБ Т3 ~220В	02	HLA3 HLA7 HLA4 HLA8
		20		Арматура ЛС53 У220В цвет зел.	02	9-HL2 7-HL2 4-HL2 8-HL2

Формат	Зона	Позиц.	Обозначение	Наименование	кол.	Прим.
		21		Арматура ЛС53 У220В цвет красн	02	3-HL1 7-HL1 4-HL1 8-HL1
	5			Н56 01		
		14		Переключатель УП5313-А19 У3 рев.	02	20-SA1 11-SA1
		23		Переключатель УП5311-С23У3 рев	02	20-SA2 20-SA3
		24		Переключатель УП5312-С29У3 рев	01	20-SA4
		16		Переключатель УП5313-С142У3 рев	01	11-SA2
		19		Табло ТСБ Т3 ~220В	02	HLA19 HLA11
		21		Арматура ЛС53 У220В цвет красн.	02	20-HL1 11-HL1
		20		Арматура ЛС53 У220В цвет зел.	01	11-HL2
				Колодка на 15 зажимов на ток 10А	25	
				Колодка на 5 зажимов на ток 10А	03	

Панель	Строка	Надпись	Позиц. обознач.	Место надписи	Текст	кол.	Вид шрифта	Заготовка
		1		Табличка	1- шлоскреб; 5- задвижка 9-плунж насос, 19-ВС	1		
1		2	1-HL2	—"—	Шлоскреб 1- откл.	1		
1		3	1-HL1	—"—	Шлоскреб 1 - вкл	1		
1		4	1-SA1 9-SA1 2-SA1 10-SA1	—•—	Избиратель управления	10		
2			14-SA1					
4			3-SA1 4-SA1					
5			15-SA1 20-SA1 11-SA1					
1		5	SA1	—"—	Шлоскреб 1, задв. 5. Избират. режима	1		
1		6	5-HL2	—"—	Задв. 5- закр.	1		
1		7	5-HL1	—"—	Задв. 5 -откр.	1		
1		8	5-SB2 6-SB2	—•—	Открыть	8		
2			12-SB2 16-SB2					
4			7-SB2 8-SB2					
5			13-SB2 17-SB2					
1		9	5-SB3 6-SB3	—"—	Закрыть	8		
2			12-SB3 16-SB3					
4			7-SB3 8-SB3					
5			13-SB3 17-SB3					

Нач. отд.	Болотов		Т.П. 902-2-379.83 ЭМ-39ПН
Гл. спец.	Родникин		Щит защищенный 1ЩЩ Таблица перечня надписей
Н. контр.	Фешин		Стадия Р, Лист 1, Листов 7
Гл. инж. пр.	Фешин		Мосводоканалниипроект
Рук. брига	Тасумянц		

Панель	Строка	Надпись	Позиц. обознач.	Место надписи	Текст	Кол.	Вид шрифта	Заготовка
1		10	5-SB4 6-SB4	Табличка	Стоп	8		
2			12-SB4 16-SB4					
4			7-SB4 8-SB4					
5			13-SB4 17-SB4					
1		11	9-HL2	—"—	Плунж. нас. 9 - откл.	1		
		12	9-HL1	—"—	Плунж. нас. 9 - вкл.	1		
		13	9-SA2 10-SA2	—"—	Избиратель режима	10		
2			14-SA2 12-SA1 16-SA1					
5			18-SA2 13-SA1 17-SA1 20-SA2 11-SA2					
1		14	HLA1	Табло	Шлоскреб 1. Авария	1		
		15	HLA5	—"—	Задвижка 5. Авария	1		
		16	HLA9	—"—	Плунж. нас. 9. Авария	1		
		17	1-SA1 9-SA1 2-SA1 10-SA1	На ключе	Откл. - вкл.	10		
2			14-SA1					
4			3-SA1 4-SA1					
5			15-SA1 20-SA1 11-SA1					
1		18	SA1 9-SA2 SA2 10-SA2	—"—	Мест. - дист. - авт.	11		
2			12-SA1 16-SA1					
4			SA3 SA4					

Панель	Строка	Надпись	Позиц. обознач.	Место надписи	Текст	Кол.	Вид шрифта	Заготовка
5			13-SA1 17-SA1 11-SA2					
1		19		Табличка	2 - шлоскреб, 6 - задвижка, 10 - плунж. нас., 18 - дренаж. нас.	1		
		20	2-HL2	—"—	Шлоскреб 2 - откл.	1		
		21	2-HL1	—"—	Шлоскреб 2 - вкл.	1		
		22	SA2	—"—	Шлоскреб 2, задв. 6 Избиратель режима	1		
		23	6-HL2	—"—	Задв. 6 - закр.	1		
		24	6-HL1	—"—	Задв. 6 - откр.	1		
		25	10-HL2	—"—	Плунж. нас. 10 - откл.	1		
		26	10-HL1	—"—	Плунж. нас. 10 - вкл.	1		
		27	18-SA1	—"—	Дренажн. нас. 18. Избиратель режима.	1		
		28	HLA2	Табло	Шлоскреб 2. Авария	1		
		29	HLA6	—"—	Задв. 6. Авария	1		
		30	HLA10	—"—	Плунж. нас. 10. Авария	1		
		31	HLA25	—"—	Авар. уров. в дренажн. приямке	1		
		32	18-SA1	На ключе	Мест. - Откл. - Авт.	1		
2		33		Табличка	Ввод 1. 14 - нас. перекачки жира. 12, 16 - задвижки.	1		
		34	14-HL2	—"—	Насос 14 - откл.	1		
		35	14-HL1	—"—	Насос 14 - вкл.	1		
		36	12-HL2	—"—	Задв. 12 - закр.	1		
		37	12-HL1	—"—	Задв. 12 - откр.	1		
		38	16-HL2	—"—	Задв. 16 - закр.	1		
		39	16-HL1	—"—	Задв. 16 - откр.	1		

Панель	Строка	Надпись	Позиц. обознач.	Место надписи	Текст	Кол.	Вид шрифта	Заготовка
2		40	HLA14	Табло	Насос 14. Авария.	1		
		41	HLA12	—"—	Задвижка 12. Авария.	1		
		42	HLA16	—"—	Задвижка 16. Авария.	1		
		43	14-SA2	На ключе	Мест. - Дист. - Авт. - резерв.	2		
5			15-SA2	—"—				
3		44	HL1	Табличка	АВР	1		
4		45		—"—	Ввод 2. 3 - шлоскреб. 7 - задвижка	1		
		46	3-HL2	—"—	Шлоскреб 3 - откл.	1		
		47	3-HL1	—"—	Шлоскреб 3 - вкл.	1		
		48	SA3	—"—	Шлоскреб 3, задв. 7. Избиратель режима.	1		
		49	7-HL2	—"—	Задв. 7 - закр.	1		
		50	7-HL1	—"—	Задв. 7 - откр.	1		
		51	HLA3	Табло	Шлоскреб 3. Авария.	1		
		52	HLA7	—"—	Задв. 7. Авария	1		
		53		Табличка	4 - шлоскреб, 8 - задвижка	1		
		54	4-HL2	—"—	Шлоскреб 4 - откл.	1		
		55	4-HL1	—"—	Шлоскреб 4 - вкл.	1		
		56	SA4	—"—	Шлоскреб 4, задв. 8. Избиратель режима.	1		
		57	8-HL2	—"—	Задв. 8 - закр.	1		
		58	8-HL1	—"—	Задв. 8 - откр.	1		
		59	HLA4	Табло	Шлоскреб 4. Авария	1		
		60	HLA8	—"—	Задв. 8. Авария	1		

Панель	Строка	Надпись	Позиц. обознач.	Место надписи	Текст	Кол.	Вид шрифта	Заготовка
5		61		Табличка	15 - нас. перекачки жира 13, 17 - задвижки	1		
		62	15-HL2	—"—	Насос 15 - откл.	1		
		63	15-HL1	—"—	Насос 15 - вкл.	1		
		64	13-HL2	—"—	Задв. 13 - закр.	1		
		65	13-HL1	—"—	Задв. 13 - откр.	1		
		66	17-HL2	—"—	Задв. 17 - закр.	1		
		67	17-HL1	—"—	Задв. 17 - откр.	1		
		68	HLA15	Табло	Насос 15. Авария	1		
		69	HLA13	—"—	Задв. 13. Авария	1		
		70	HLA17	—"—	Задв. 17. Авария	1		
		71		Табличка	20 - приточная система 11 - плунж. насос	1		
		72	20-HL1	—"—	ПС - вкл.	1		
		73	20-SA4	—"—	ПС. Режим работы	1		
		74	20-SA3	—"—	ПС. Ручное регулирование	1		
		75	11-HL2	—"—	Плунж. нас. 11 - откл.	1		
		76	11-HL1	—"—	Плунж. нас. 11 - вкл.	1		
		77	HLA19	Табло	ПС. Авария.	1		
		78	HLA11	—"—	Плунж. нас. 11. Авария	1		
		79	20-SA2	На ключе	Мест. - откл. - авт.	1		
		80	20-SA4	—"—	Ручн. - откл. - авт.	1		
		81	20-SA3	—"—	Понизить - откл. - повысить	1		

Панель	Строка	Надпись	Позиц. обознач.	Место надписи	Текст	Кол.	Вид шрифта	Заготовка
1				Табличка	1	1		
				"	2	1		
				"	10	1		
				"	9	1		
				"	18	1		
				"	19	1		
				"	5	1		
				"	6	1		
2		82	QF1	"	Ввод 1	1		
				"	К1	1		
				"	К2	1		
				"	Q1	1		
				"	14	1		
				"	12	1		
				"	16	1		
3		83	QF3	"	Автоматика и КИП	1		
		84	QF5	"	ЩО N 1	1		
		85	SF1	"	1 секция. Питание АВР	1		
				"	КМ1	1		
				"	КМ2	1		
				"	КМ3	1		
4		86	QF2	"	Ввод 2	1		
				"	К3	1		
				"	К4	1		

ЭМ-39ПН Лист 6

Формат А4

Панель	Строка	Надпись	Позиц. обознач.	Место надписи	Текст	Кол.	Вид шрифта	Заготовка
4				Табличка	Q2	1		
				"	3	1		
				"	4	1		
		87	SF2	"	2 секция. Питание АВР	1		
		88	QF7	"	Резерв	1		
				"	7	1		
				"	8	1		
5				"	11	1		
				"	20	1		
		89	QF4	"	Автоматика и КИП	1		
		90	QF6	"	ЩО N 2	1		
				"	15	1		
				"	13	1		
				"	17	1		

ЭМ-39ПН Лист 7

Формат А4

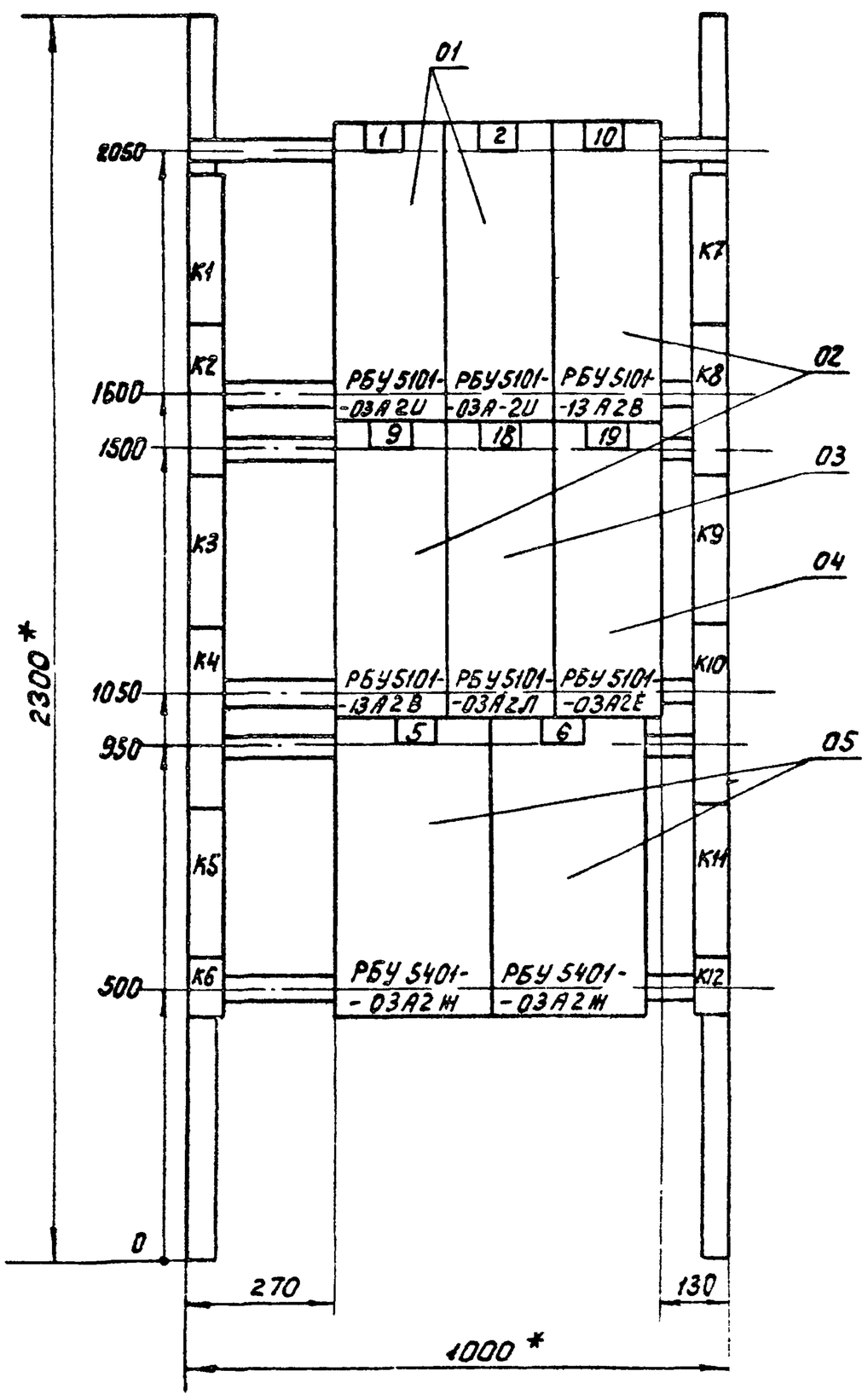

Панель 1

			т.п. 902-2-379.83		ЭМ-39ОВ
Нач.отд.	Болотов		Отстойники канализационные радиальные первичные из сборного ж/б диаметром 40м.	Стадия	Лист	Листов
Гл.спец.	Редникин			Р	2	6
Н.контр.	Фешин		Щит защищенный 1ШЩ. Чертеж общего вида.	Мосводоканалниипроект		
Гл.инж.пр.	Фешин					
Рук.бр.	Гасумянц					

копировал: 19158-05 7 Формат А3

Вид спереди
Двери не показаны

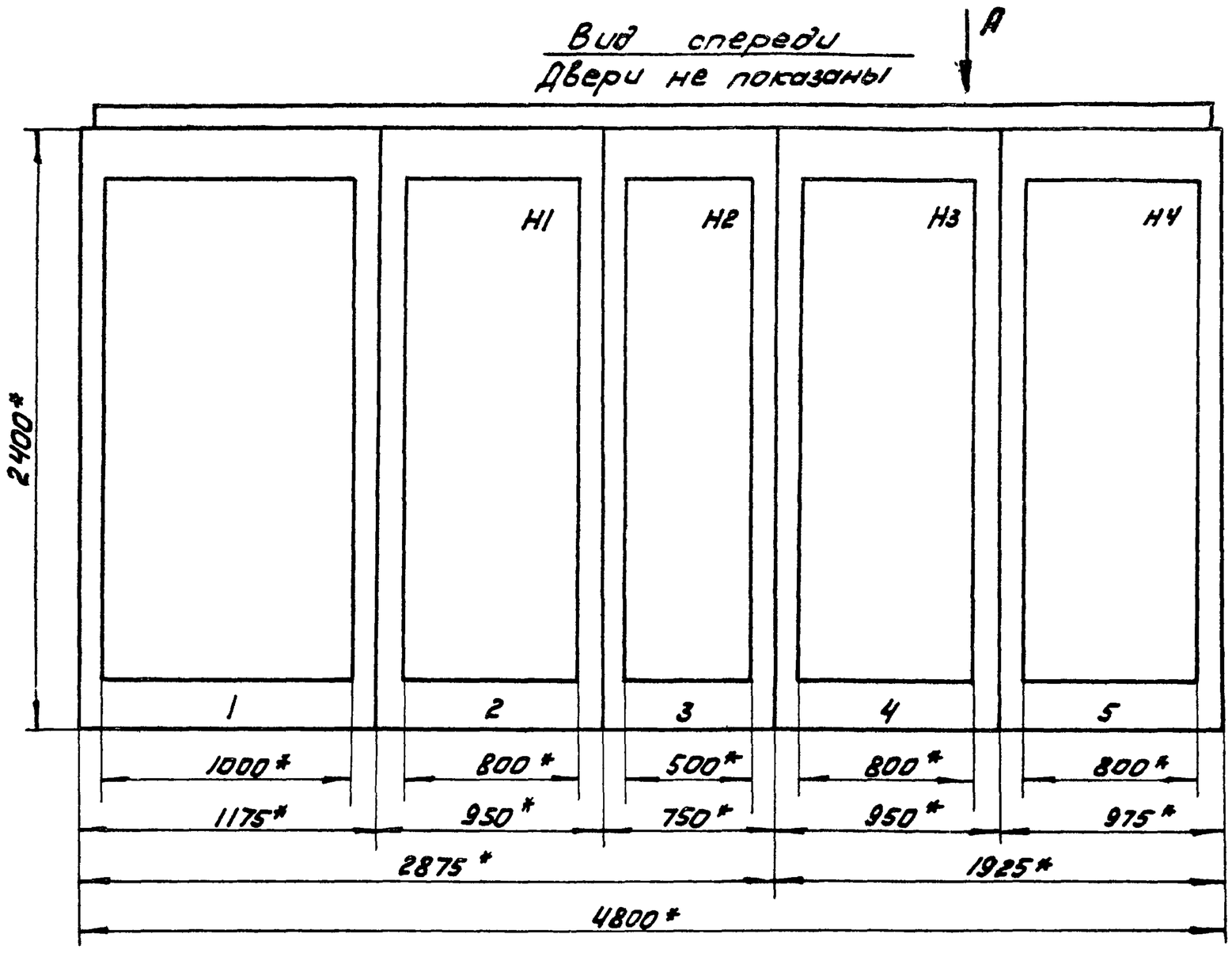

Вид А
М 1:50

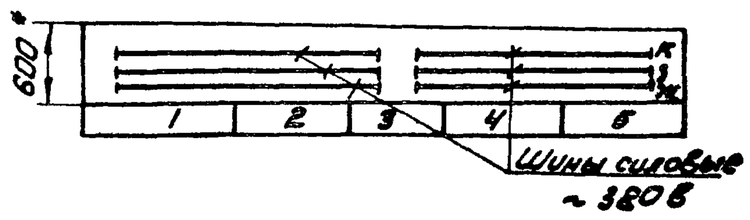

Двери щита вид спереди
М 1:10

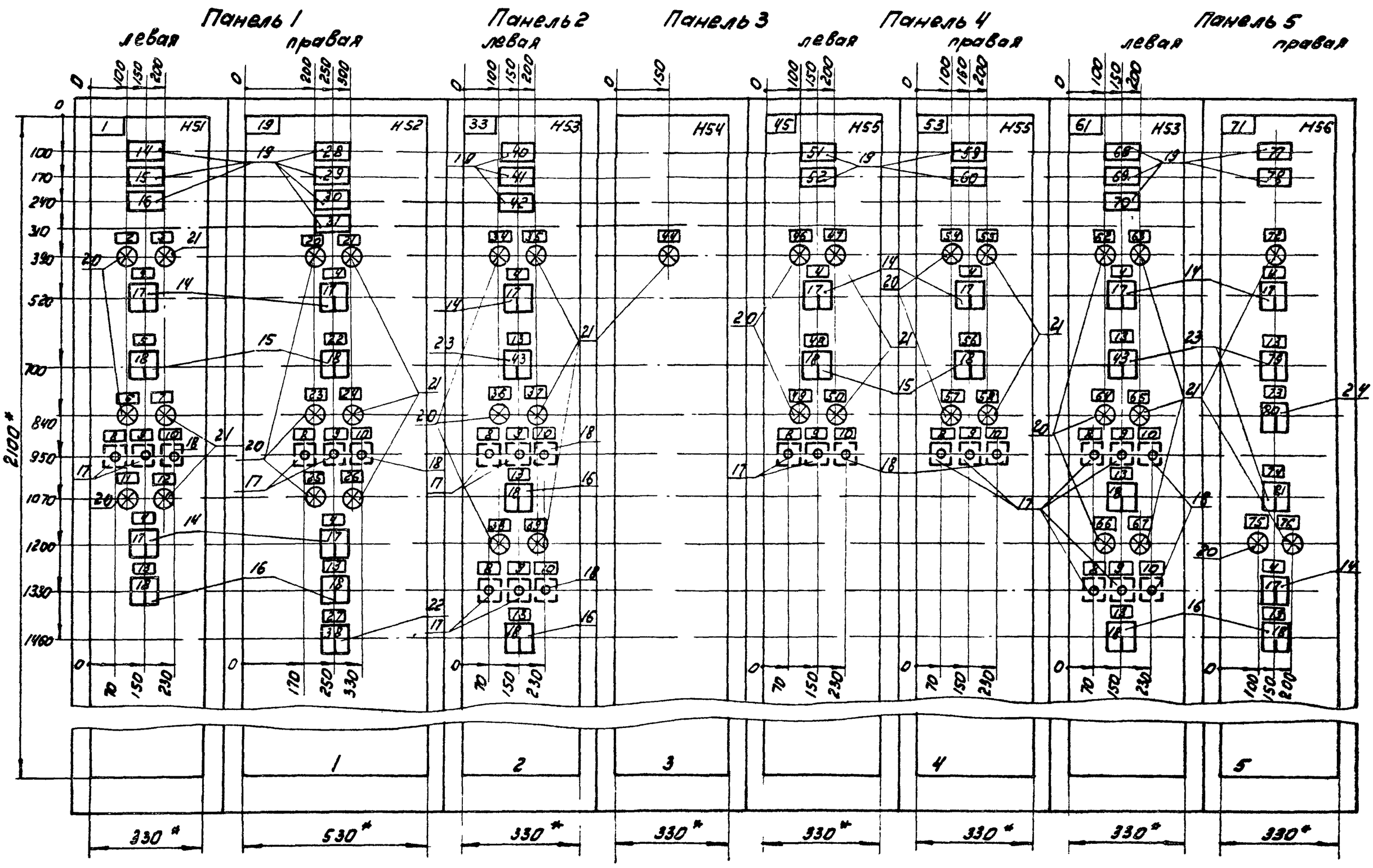

1. * Размеры для справок.
2. Неуказанные предельные отклонения размеров по ОСТ 160.800.652-79.
3. В контуре табличек и аппаратов указаны номера надписей по перечню надписей.
4. Щит одностороннего обслуживания.

				Т.п. 902-2-379.83		ЭМ-39.08
Нач.отд.	Болотов			Отстойники гашения радиальные первичные из сборного ж/б диаметром 40м	Стадия	Лист	Листов
Гл.спец.	Редникин				Р	1	6
Н.контр.	Фешин			Щит защищенный ІШЩ	Новосибирский Гипрогаз	
Гл.инж.пр.	Фешин			Чертеж общего вида		
Рук.брига	Гасумянц					

копировал: 19158-05 8 формат А2

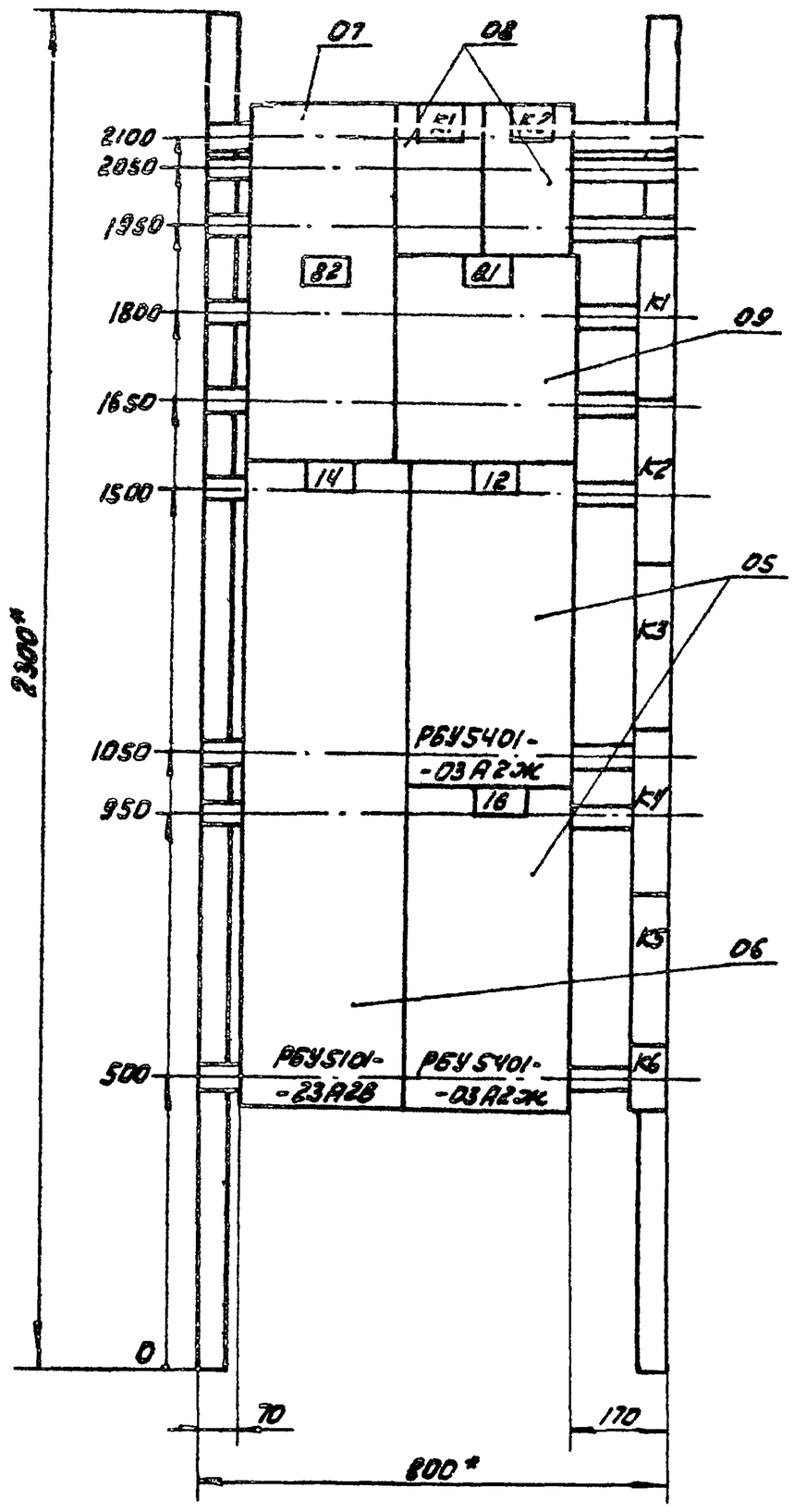

Панель 2 (набор 1)

Нач. отд.	Болотов		
Гл. спец.	Редникин		
Н. контр.	Фешин		
Гл. инж. пр.	Фешин		
Рук. брига	Гасумянц		

т.п. 902-2-379.83 ЭМ-390В

Отстойники канализационные радиальные первичные из сборного ж/б диаметром 40 м

Стадия	Лист	Листов
Р	3	6

Щит защищенный /ЩЗЦ

Чертеж общего вида

Мосводоканалниипроект

формат А3

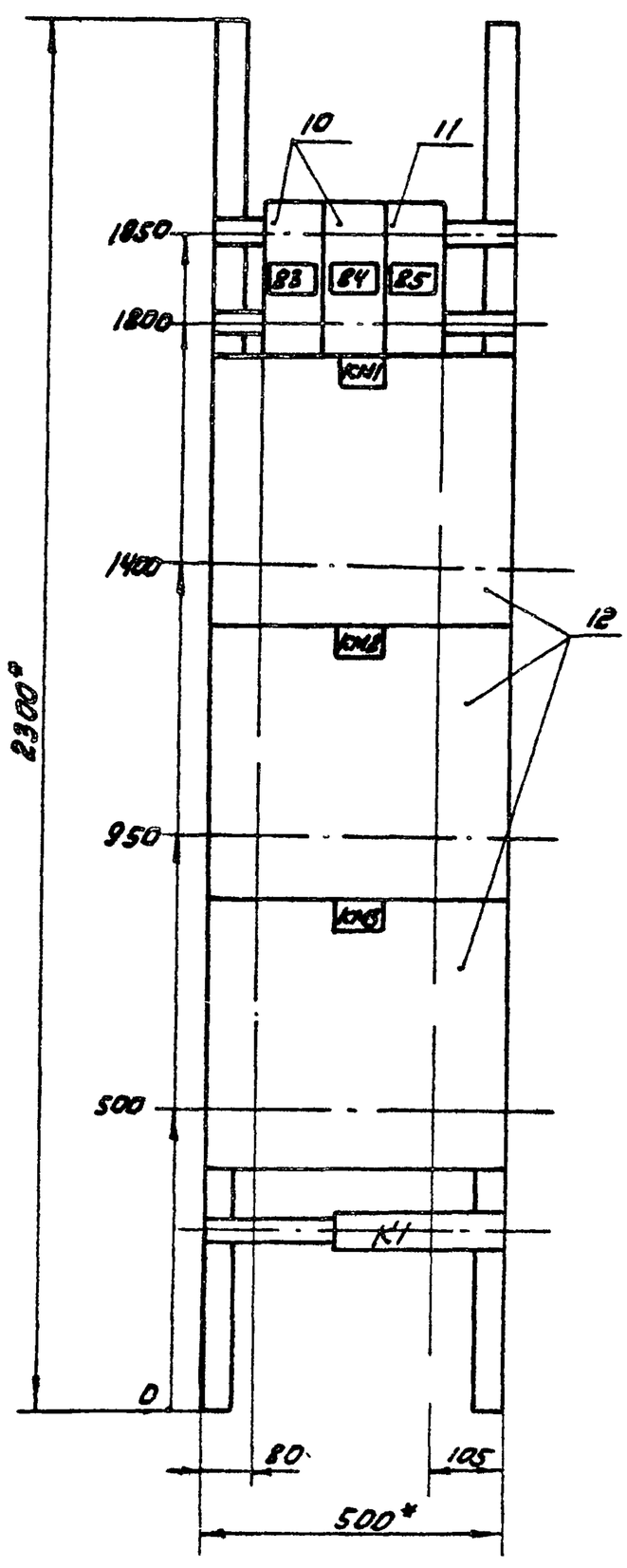

Панель 3 (набор 2)

Нач. отд.	Болотов		
Гл. спец.	Редникин		
Н. контр.	Фешин		
Гл. инж. пр.	Фешин		
Рук. брига	Гасумянц		

т.п. 902-2-379.83 ЭМ-390В

Отстойники канализационные радиальные первичные из сборного ж/б диаметром 40 м

Стадия	Лист	Листов
Р	4	6

Щит защищенный /ЩЗЦ

Чертеж общего вида

Мосводоканалниипроект

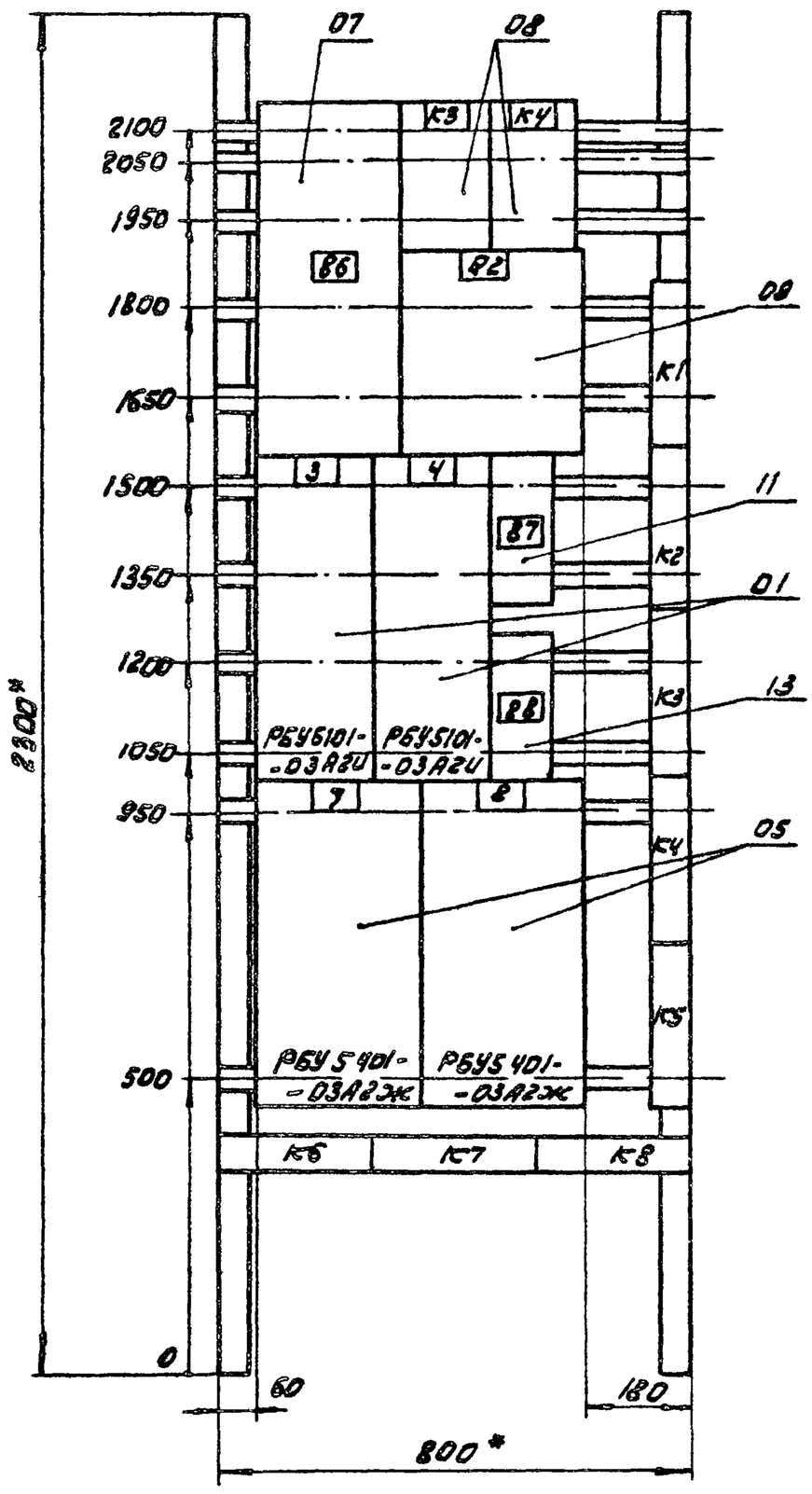

Панель 4 (набор 3)

				т.п. 902-2-379.83		ЭМ-3908
				Отстойники канализационные радиальные первичные из сборного ж/бетона диаметром 40м	Стадия	Лист	Листов
Нач.отд.	Болотов				Р	5	6
Гл.спец.	Редникин						
Н.контр.	Фешин			Щит защищенный ГШЩ	Мосводоканалниипроект		
Гл.инж.пр.	Фешин						
Рук.брига.	Гасумяни			Чертеж общего вида			

формат А3

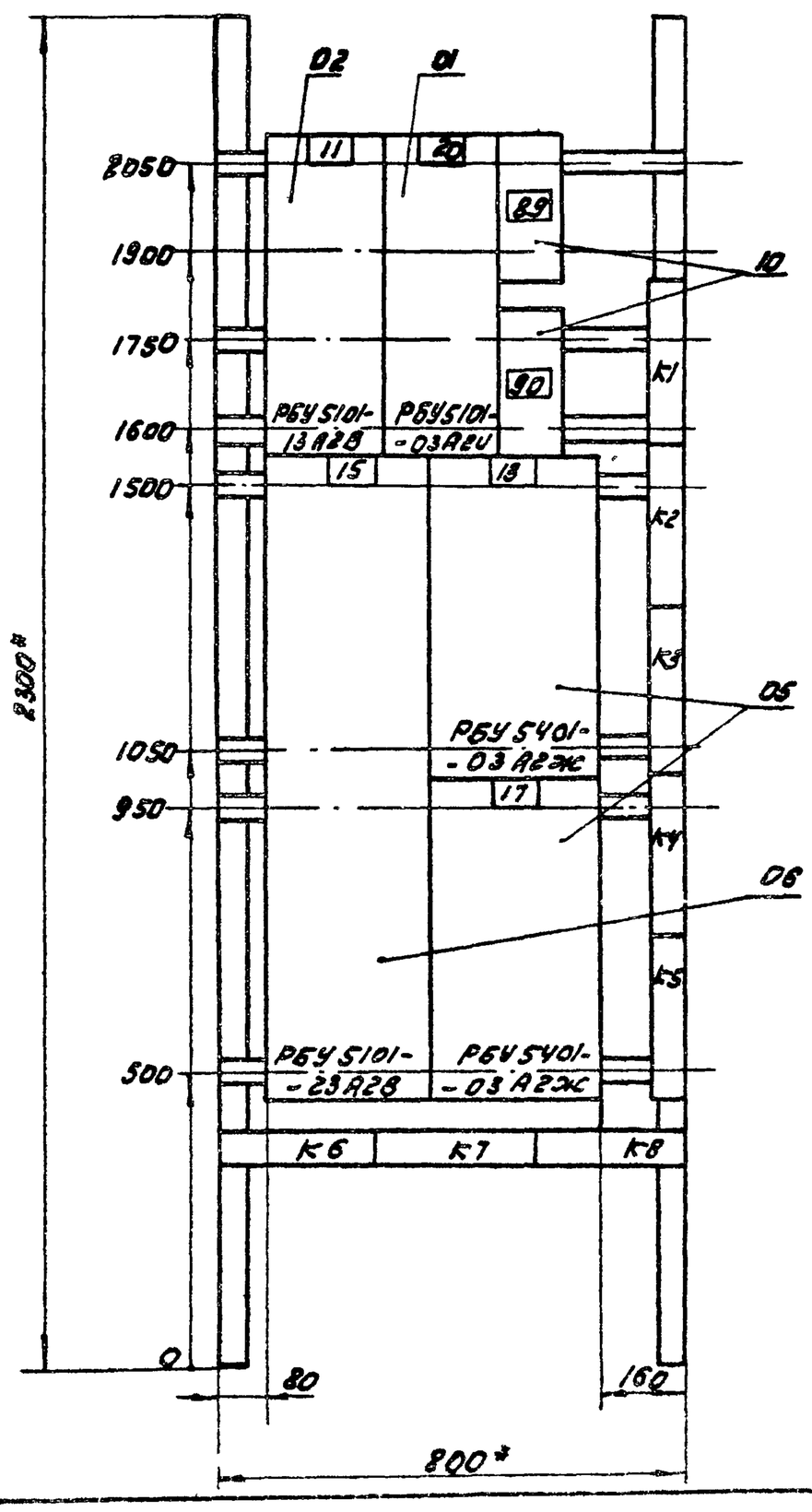

Панель 5 (набор 4)

				т.п. 902-2-379.83		ЭМ-3908
				Отстойники канализационные радиальные первичные из сборного ж/б диаметром 40м	Стадия	Лист	Листов
Нач.отд.	Болотов				Р	6	6
Гл.спец.	Редникин						
Н.контр.	Фешин			Щит защищенный ГШЩ	Мосводоканалниипроект		
Гл.инж.пр.	Фешин						
Рук.брига.	Гасумяни			Чертеж общего вида			

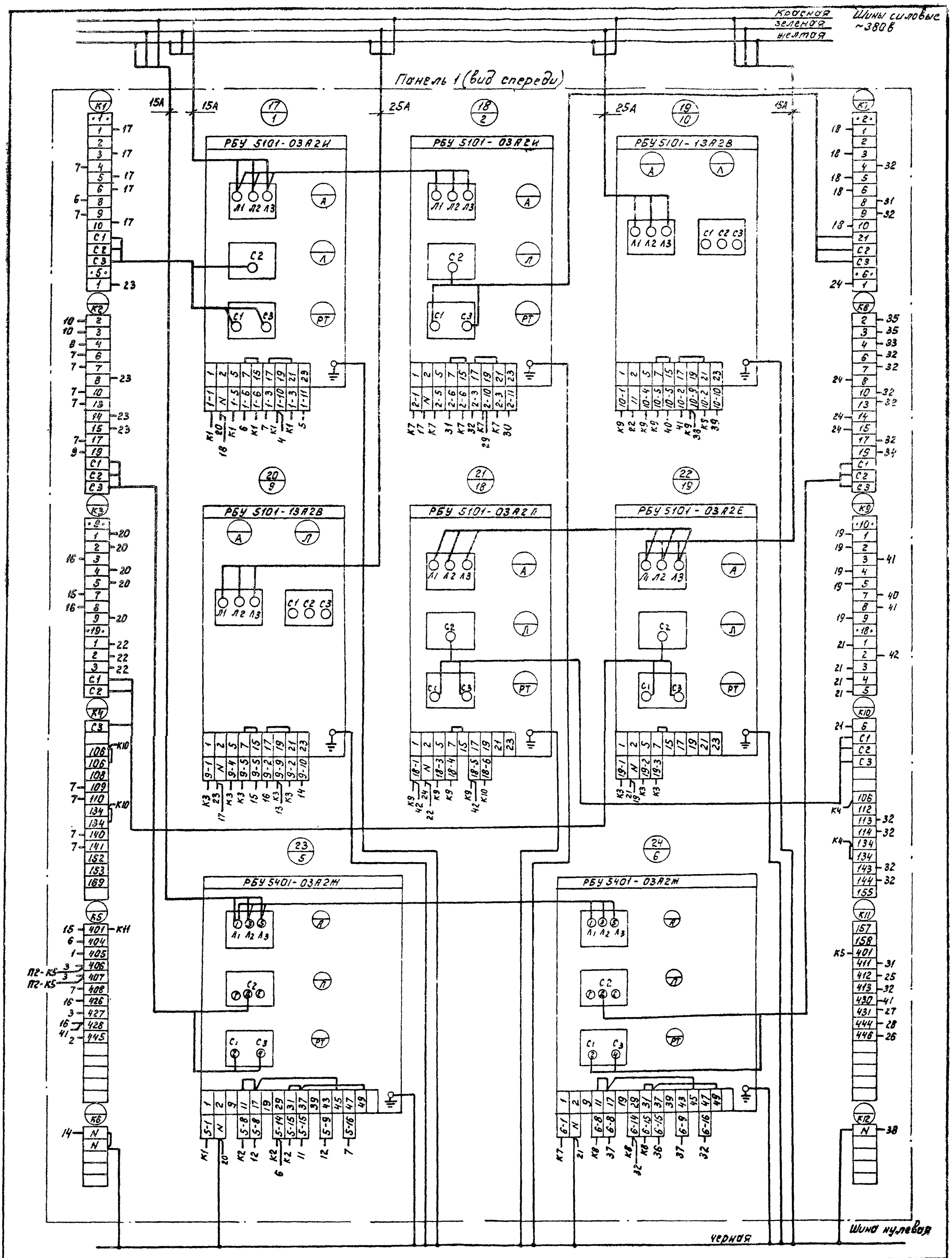

				Т.П. 902-2-379.83		ЭМ-39ск
Нач.отд.	Болотов			Отстойники канализационные радиальные первичные из сборного ж/б диаметром 40м	Стадия	Лист	Листов
Гл.спец.	Редникин				Р	1	9
Гл.инж.пр.	Фешин						
Н.контр.	Фешин			Щит защищенный 1ЩЩ Схема электрических соединений.	Мосводоканалниипроект		
Рук.бр.	Гасиянц						
Вед.инж.	Рязанова						

копировал: 19158-05 11 формат А2

Левая дверь панели (вид со стороны монтажа) Панель 1 (вид спереди) Правая дверь панели (вид со стороны монтажа)

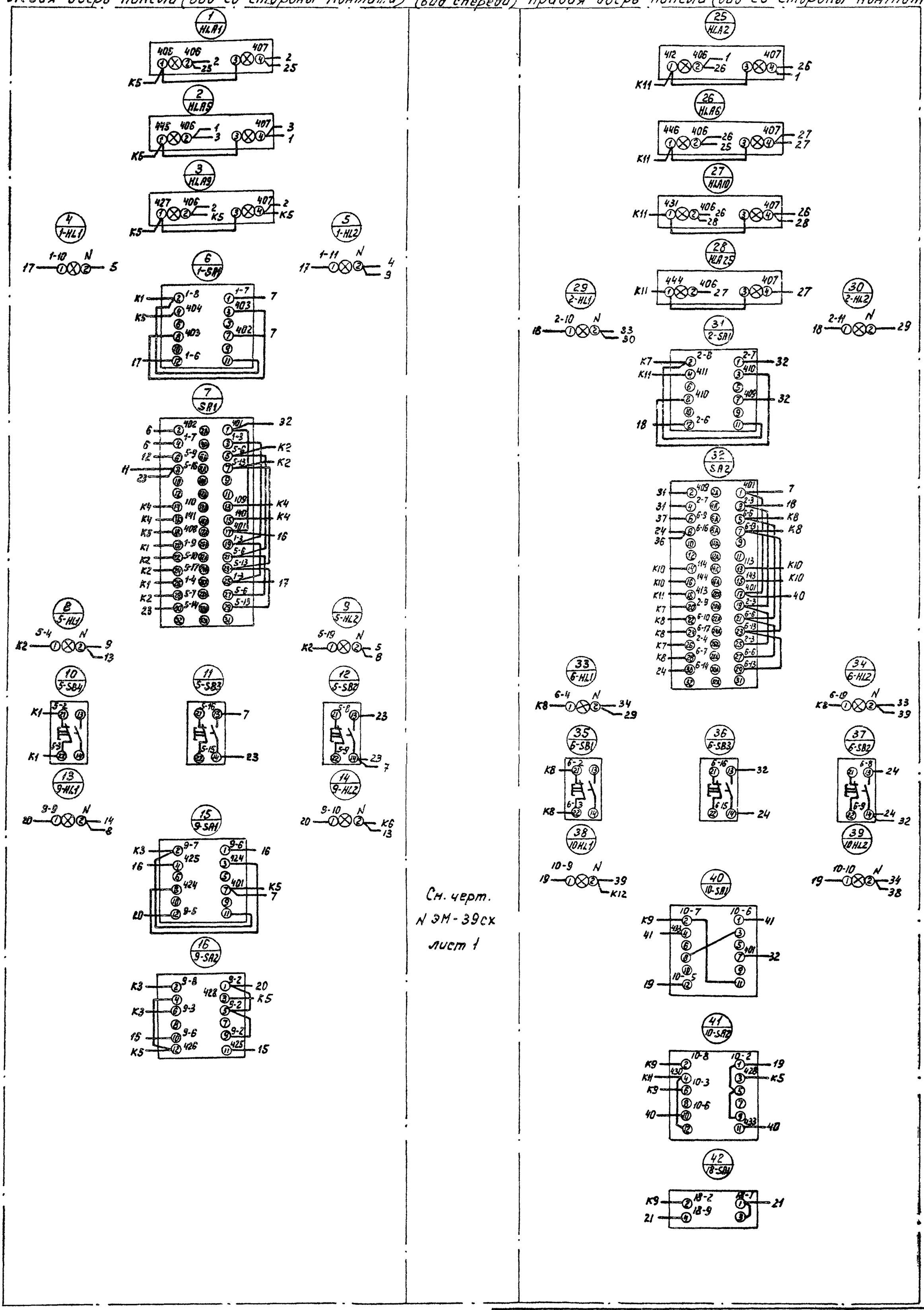

См. черт. N ЭМ-39сх лист 1

				т.п. 902-2-379.83	ЭМ-39 сх	
Нач.отд.	Болотов			Отстойники канализационные радиальные первичные из сборного ж/б диаметром 40м.	Стадия	Лист	Листов
Гл.спец.	Редникин				Р	2	9
Гл.инж.пр.	Фешин						
Н.контр.	Фешин			Щит защищенный 1ШЩ. Схема электрических соединений.	Мосводоканал - НИИпроект		
Рук.бр.	Госиманц						
Вед.инж.	Разонова						

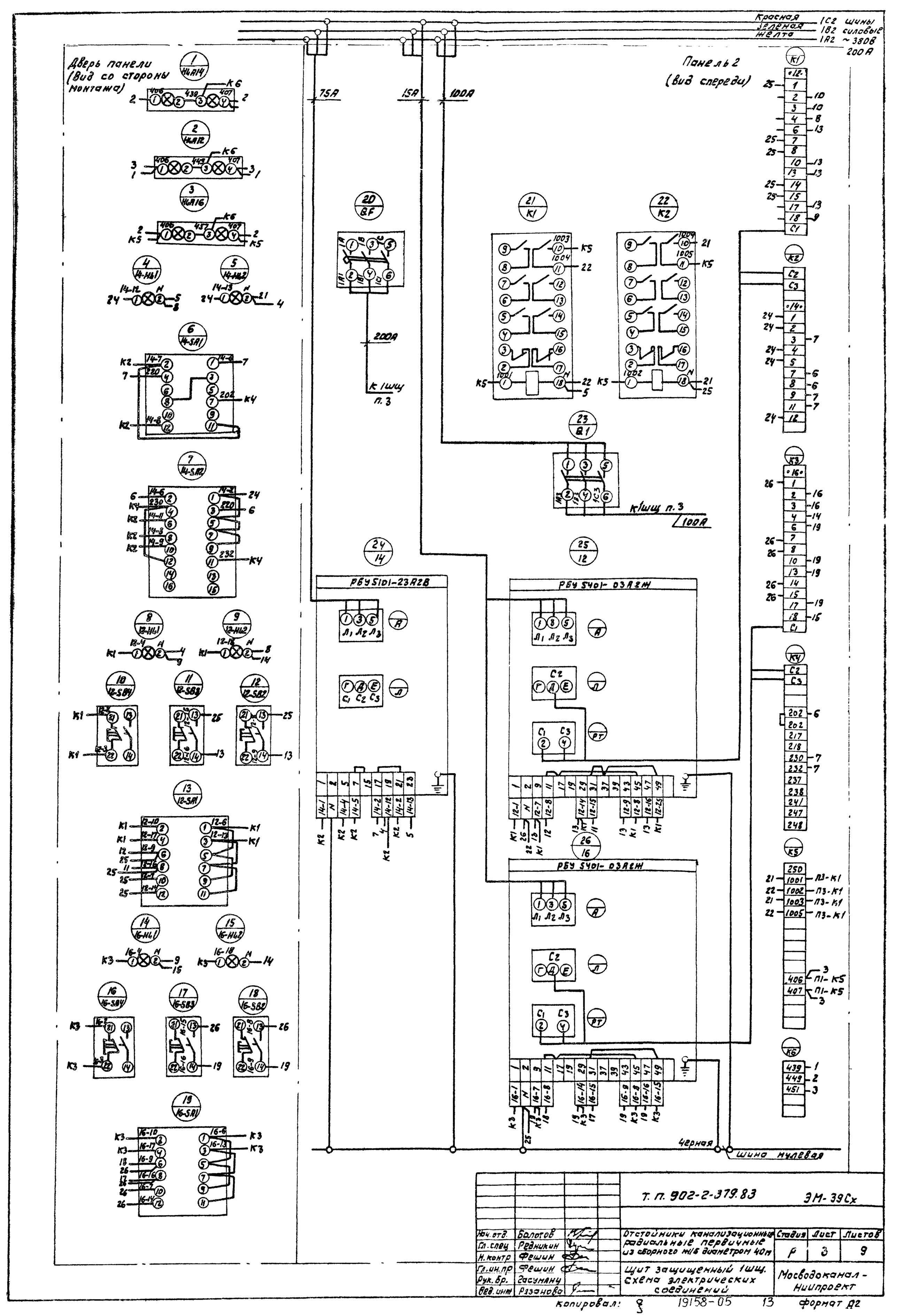
Красная
Зелёная
Жёлто
1С2 шины
1В2 силовые
1А2 ~380В
200А
75А
15А
100А
Дверь панели (вид со стороны монтажа)
Панель 2 (вид спереди)
20 QF
200А
к 1шщ п. 3
21 K1
22 K2
23 Q1
к 1шщ п. 3
100А
24 14
РБУ S101-23А2В
25 12
РБУ S401-03А2М
26 16
РБУ S401-03А2М
черная
шина нулевая
K1
K2
K3
K4
K5
K6
Т. П. 902-2-379.83
ЭМ-39Сх
Нач. отд. Болотов
Гл. спец Редникин
Н. контр Фешин
Гл. ин. пр Фешин
Рук. бр. Гасуманц
Вед. инж Рязанова
Отстойники канализационные радиальные первичные из сборного ж/б диаметром 40м
Стадия Р
Лист 3
Листов 9
Щит защищенный 1щщ. схема электрических соединений
Мосводоканал-НИИпроект
копировал: 19158-05 13 формат А2

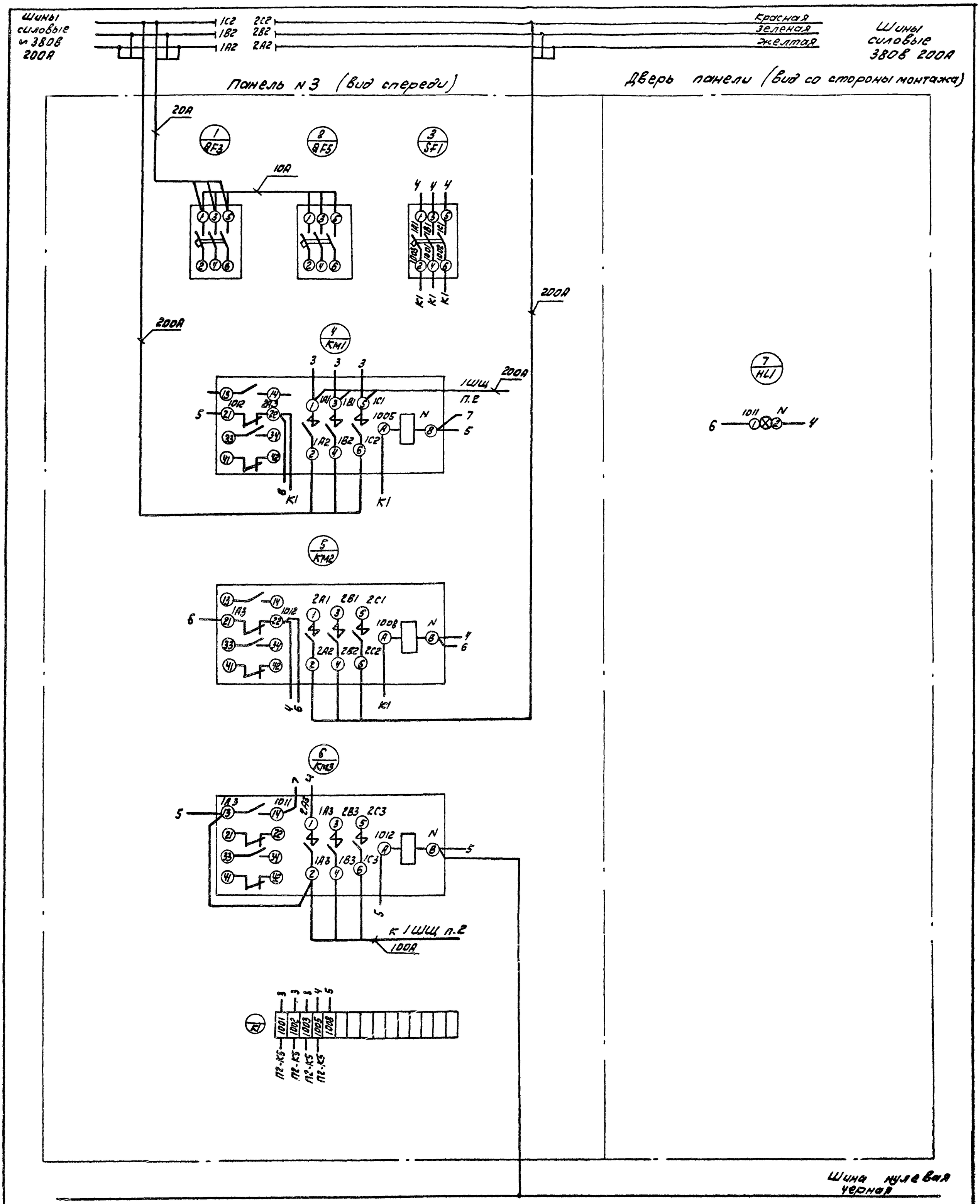

				Т.п. 902-2-379.83		ЭМ-39СХ
Нач.отд.	Болотов			Отстойники канализационные радиальные первичные из сборного ж/б диаметром 40м	Стадия	Лист	Листов
Гл.спец.	Редникин				Р	4	9
Н.контр.	Фешин						
Гл.инж.пр.	Фешин			Щит защищенный 1ШЩ Схема электрическая соединений	Мосводоканалниипроект		
Рук.бр.	Гасумянц						
Ведущ.инж.	Рязанова						

Копировал: 19158-05 14

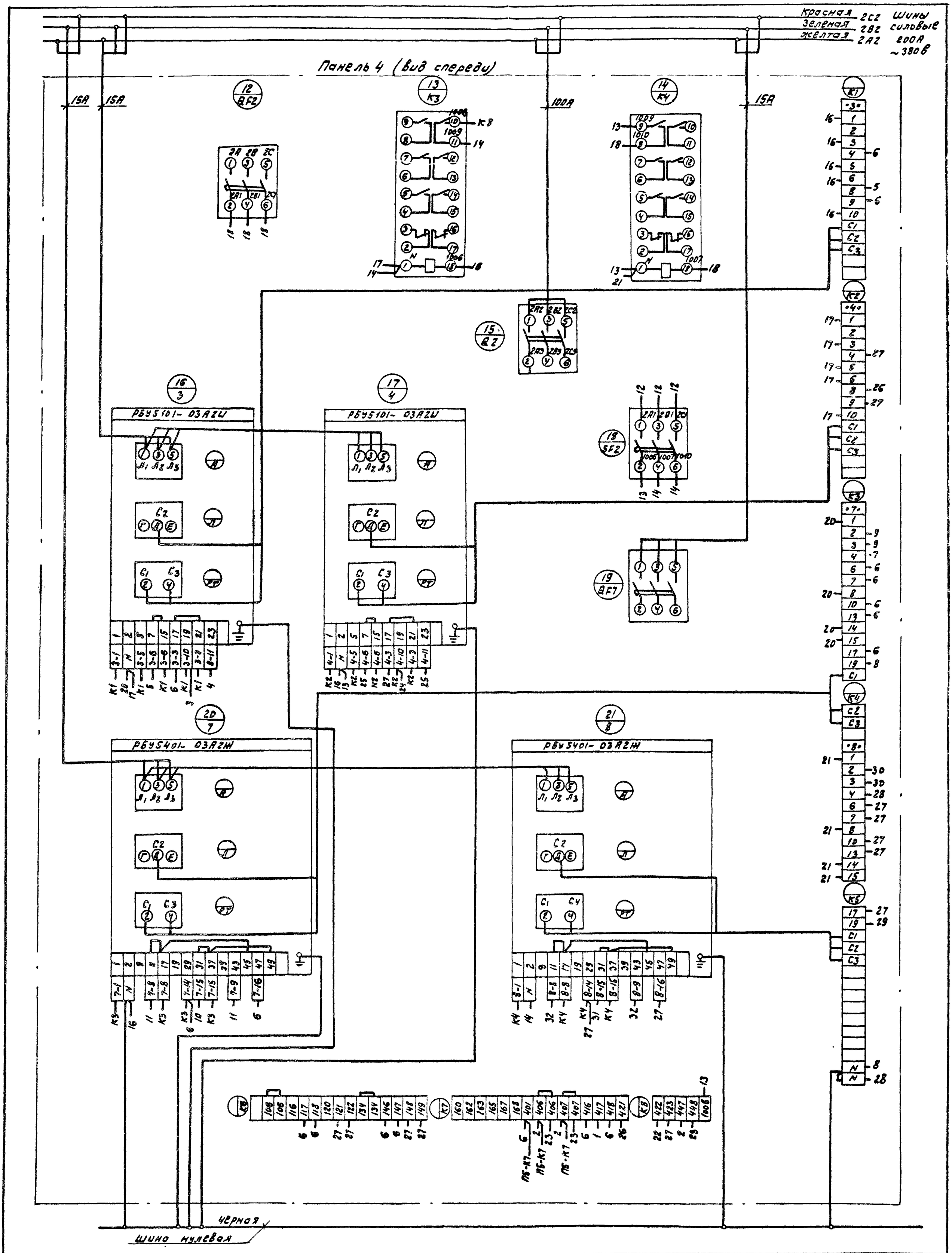

				т.п. 902-2-379.83		ЭМ-39Сх
Нач.отд.	Болотов			Отстойники канализационные радиальные первичные из сборного ж/б диаметром 40м	Стадия	Лист	Листов
Гл.спец.	Ведникин				Р	5	9
Гл.ин.пр.	Фешин			Щит защищенный 1ЩЩ Схема электрических соединений.	Мосводоканалниипроект	
Н.контр.	Фешин					
Рук.бр.	Гасумянц					
Вед.инж.	Рязанова					

Копировал: 19158-05 15 Формат А2

Панель N4
вид спереди

Левая дверь панели (вид со стороны монтажа)

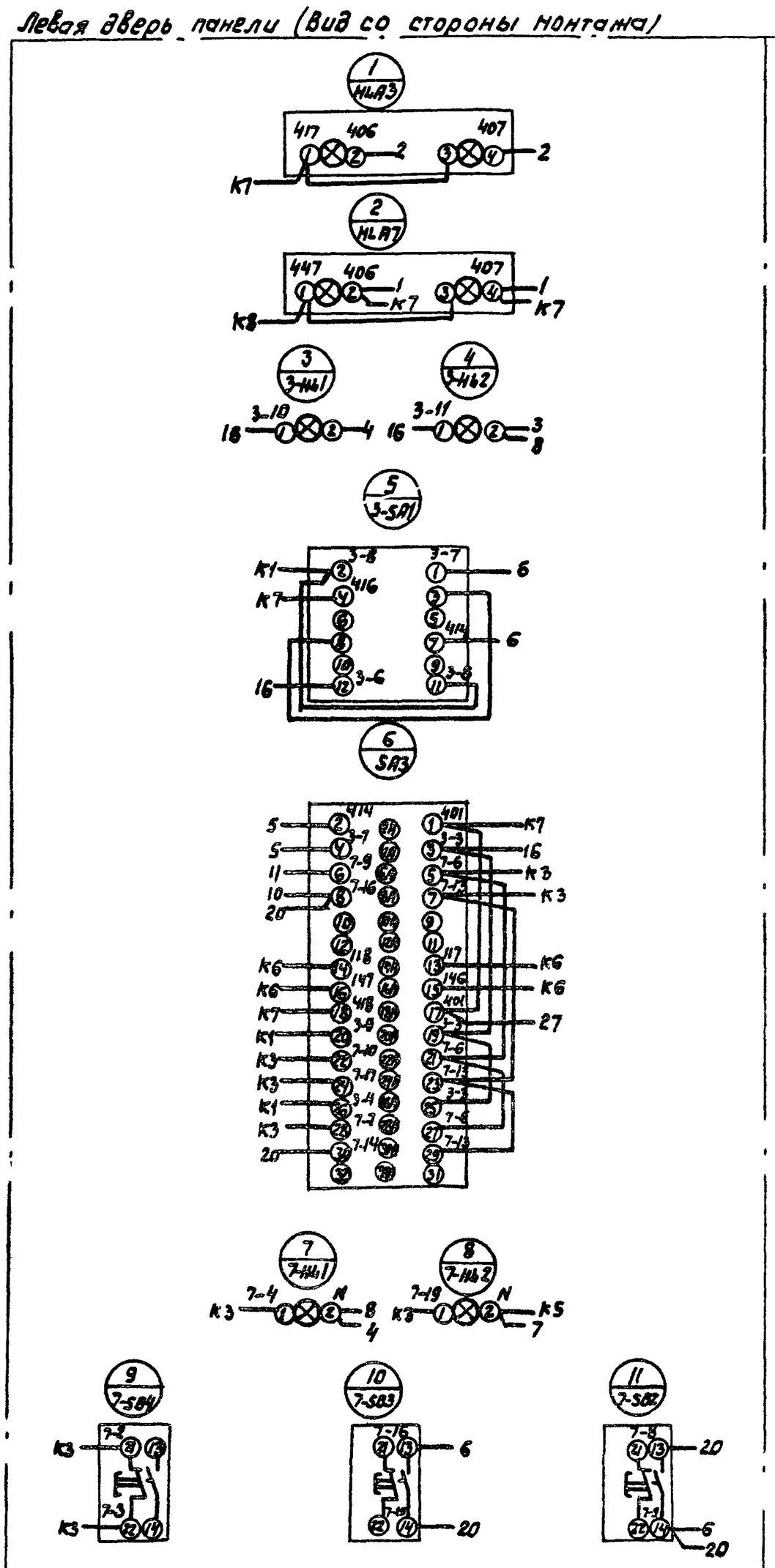

Правая дверь панели (вид со стороны монтажа)

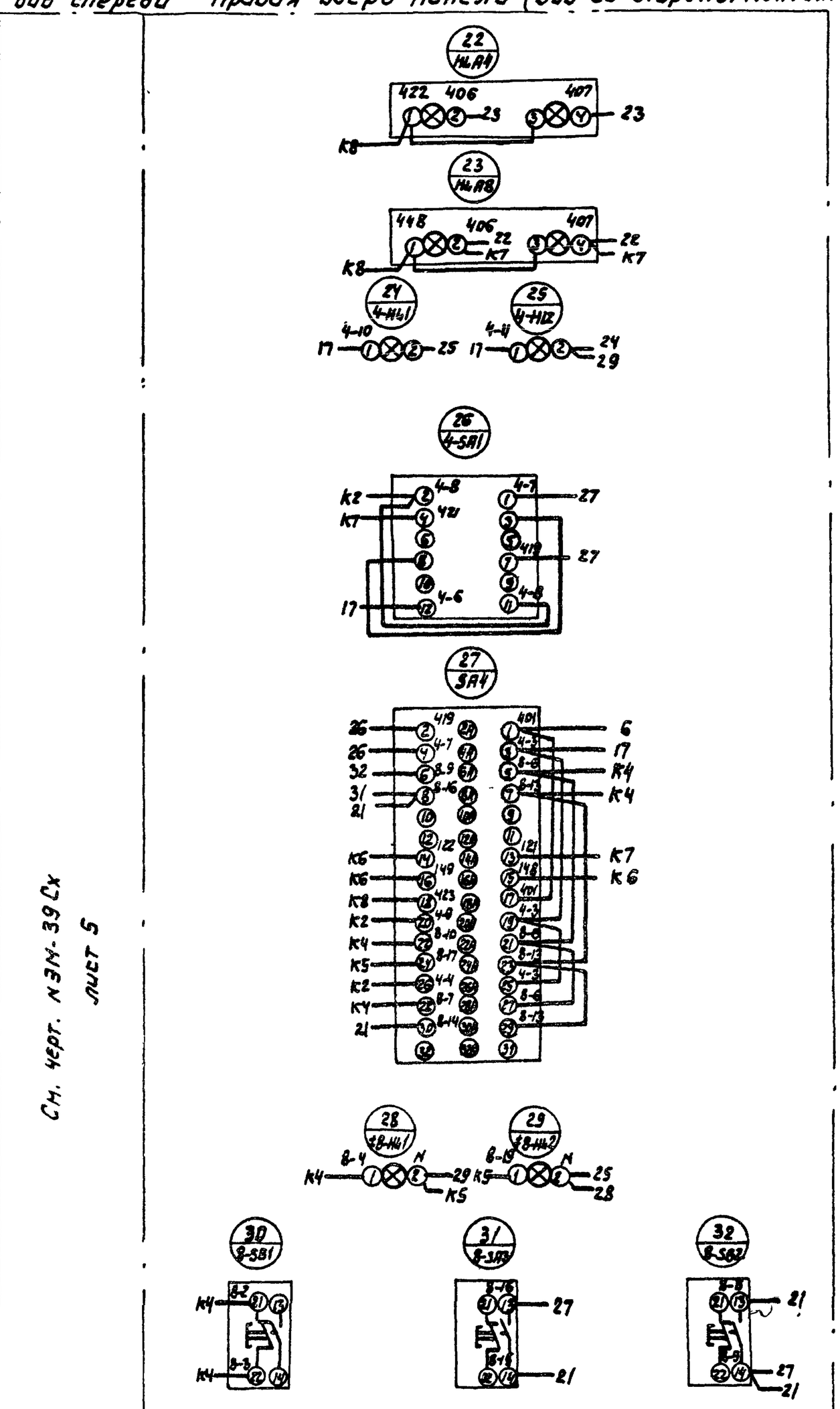

См. черт. N ЭМ-39 Сх
лист 5

				т.п. 902-2-379.83		ЭМ-39 Сх
Нач.отд.	Бодетов			Отстойники канализационные радиальные первичные из сборного ж/б диаметром 40м	Стадия	Лист	Листов
Гл.спец.	Ревякин				Р	6	9
Гл.инж.пр	Фешин						
Н.контр	Фешин			Щит защищенный 1щц. Схема электрических соединений	Мосводоканал: Ниипроект	
Рук.бр.	Гасьмянц					
Инж.	Дюнина					

копировал: 19158-05 16 формат А2

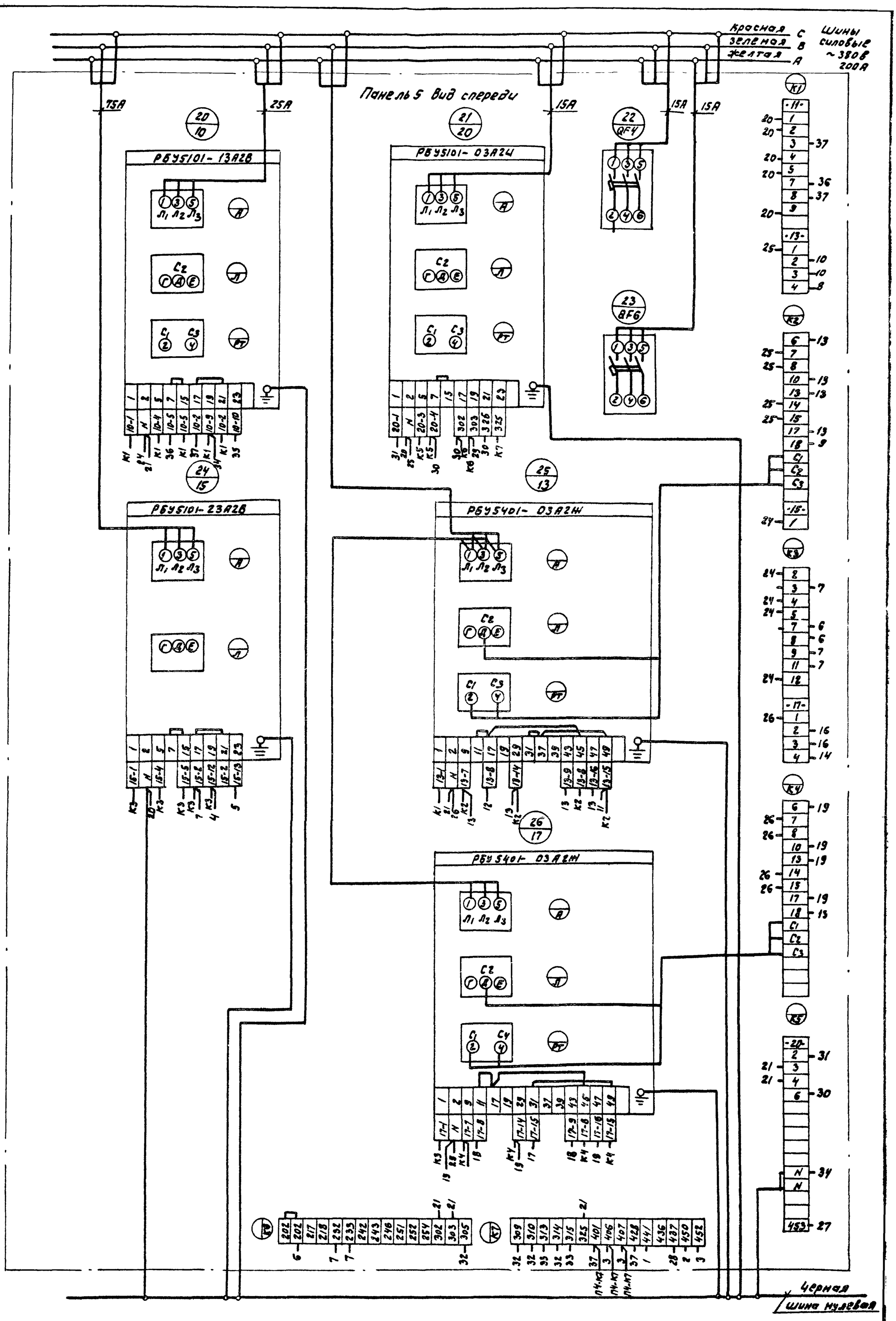

				Т.П. 902-2-379.83		ЭМ-39Сх
Нач.отд.	Болотов			Отстойники канализационные радиальные первичные из сборного ж/б диаметром 40п.	Стадия	Лист	Листов
Гл.спец.	Ребникин				Р	7	9
Н.контр.	Фешин			Щит защищенный 1щщ. Схема электрическая соединений.	Мосводоканалниипроект	
Гл.инж.пр.	Фешин					
Рук.гр.	Гасумяну					
Вед.инж.	Рязанова					

Копировал: 19158-05 17 Формат А2

Левая дверь панели (вид со стороны монтажа)

Панель 5 (вид спереди)

Правая дверь панели (вид со стороны монтажа)

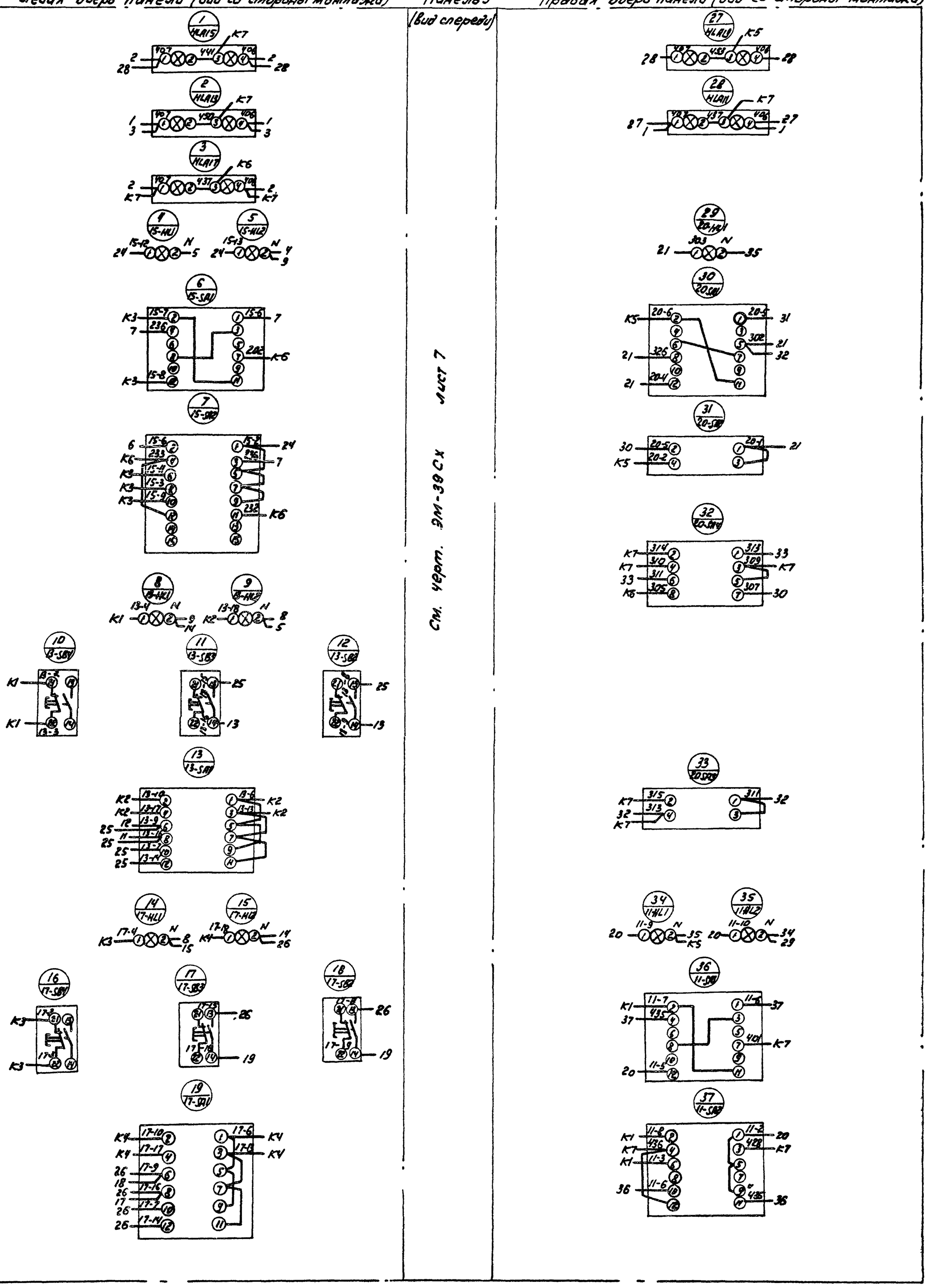

См. черт. ЭМ-39Сх лист 7

				Т.П. 902-2-379.83		ЭМ-39Сх
Нач.отд.	Болотов			Отстойники канализационные радиальные первичные из сборного ж/б диаметром 40м	Стадия	Лист	Листов
Гл.спец.	Ребникин				Р	8	9
Гл.инж.пр.	Фешин						
Н.контр.	Фешин			Щит защищенный /ЩЩ/ схема электрической соединений.	Мосводоканалниипроект	
Рук.гр.	Гасумянц					
Ст.инж.	Мухоенкова					

Копировал: Эльф- 19158-05 18 Формат А2

Формат	Зона	Позиц.	Обозначение	Наименование	кол.	Прим.
				Документация		
*			ЭМ-40	Чертеж общего вида	3	24,12
*			ЭМ-40СХ	Схема электрическая соединений	5	24,11
11			ЭМ-40ПН	Таблица перечня надписей	4	
				Сборочные единицы		
	1			Н1 01		
		01		Выключатель А63МУ3 У~220В Iр 2,5А отс. 3,5	01	SF3
		02		Реле ПЭ21-7У3 У~220В	23	1-К1 К6 КН1 К10 2-К1 К7 КН2 К11 3-К1 К8 КН3 К12 4-К1 К9 КН4 К13 9-К1 10-К1

Нач. отд.	Болотов		Т.п. 902-2-379.83 ЭМ-40
Гл. спец.	Родникин		Щит защищенный 2ШЩ Технические данные аппаратов
Н. контр.	Фешин		Стадия Р / Лист 1 / Листов 4
Гл. инж. пр.	Фешин		Мосводоканалниипроект
Рук. брига.	Гасумянц		

формат А4

Формат	Зона	Позиц.	Обозначение	Наименование	кол.	Прим.
						11-К1 К15 К16 К5
		03		Реле РВП72-3221-004У4	11	КТ7 КТ11 КТ8 КТ12 КТ9 КТ13 КТ10 КТ14 КТ1 КТ6 КТ4
		04		Реле ВС10-66У4 У~220В	02	КТ2 КТ3
		05		Реле ВС10-35У4 У~220В	01	К75
		06		Реле РУ-21У4 I 0,015А п.п	04	КН5 КН6 КН7 КН8
	2			Н2 01		
		01		Выключатель А63-МУ3 У~220В Iр 2,5А отс. 3,5	03	SF4 SF5 SF6
		02		Реле ПЭ21-7У3 У~220В	22	К17 К18 К19 К20 К21 К22 К23 14-К1 15-К1 КН12 КН13

ЭМ-40	Лист 2

формат А4

Формат	Зона	Позиц.	Обозначение	Наименование	кол.	Прим.
						КН14 КН15 КН16 КН17 К26 К27 К28 К29 К30 К31 К25
		07		Реле ПЭ21-12У3	01	К24
		03		Реле РВП72-3221-004У4	10	КТ16 КТ17 КТ18 КТ19 КТ20 КТ21 КТ22 КТ23 КТ24 КТ25
		08		Реле ВС10-64У4 ~220В	01	КТ15
		09		Реле РИС-33МУ4 п.п.	01	КНА
		10		Резистор ПЭВ10 R 4700 ом 10%	01	R1
	1			Н51 01		
		11		Тумблер ТВ1-2	01	S1
		12		Переключатель УП5314-К275У3	01	SA5
		13		Табло ТСБ Т3 ~220В	02	HLA20 HLA18

ЭМ-40	Лист 3

формат А4

Формат	Зона	Позиц.	Обозначение	Наименование	кол.	Прим.
	2			Н52 01		
		11		Тумблер ТВ1-2	02	S2 S3
		14		Переключатель УП5313-С70У3	01	SA6
		15		Кнопка КЕ011У3 исполн. 2	01	SB6
		13		Табло ТСБ Т3 ~220В	06	HLA21 HLA22 HLA23 HLA24 HLA26 HLA27
		16		Арматура ЛС-53 У~220В цвет красн.	01	HL6
				Колодка на 15 зажимов на ток 10А	16	
				Колодка на 5 зажимов на ток 10А	1	

Т.п. 902-2-379.83 ЭМ-40	Лист 4

Панель	Строка	Надпись	Позиц. обознач.	Место надписи	Текст	Кол.	Вид шрифта	Заготовка
		1		Табличка	Схема откачки осадка	1		
		2	S1	—"—	Питание схемы откачки	1		
1		3	SA5	—"—	Выбор режима откачки	1		
		4	HLA20	Табло	Нет питания в сх. откач.	1		
		5	HLA18	—"—	Засор насосов перекач. осадка	1		
		6	SA5	Наключе	Время - Уровень	1		
	1 2 3	7		Табличка	Схема перекачки жира Управл. и регулир. ПС Аварийная сигнализ.	1		
		8	HL6	—"—	Питание цепей сигн.	1		
		9	S2	—"—	Питание сх. перекач. жира	1		
		10	S3	—"—	Питание сх. упр. и рег. ПС	1		
2		11	SA6	—"—	Ключ провер. авар. сигн.	1		
		12	SB6	—"—	Съем сигнала	1		
		13	HLA21	Табло	Нет питан. в сх. перекач. жира	1		
		14	HLA22	—"—	Нет питан. в сх. упр. ПС	1		
		15	HLA23	—"—	Авар. уров. в жиросборн. 1	1		
		16	HLA24	—"—	Авар. уров. в. жиросборн. 2	1		
		17	HLA26	—"—	Жиросборник 1 поставл. на откачку	1		
		18	HLA27	—"—	Жиросборник 2 поставлен на откачку	1		
		19	SA6	На ключе	Проверка - Работа	1		

Т. п 902-2-379.83			ЭМ-40 ПН
Нач.отд. Болотов	Щит защищенный ГЩЩ.	Стадия Р	Лист 1	Листов 4
Гл.спец. Ребникин			
Н.контр. Фешин	Перечень надписей	Мосводоканалниипроект	
Гл.инж.пр. Фешин			
Рук.бр. Гасумянц			

формат А4

Панель	Строка	Надпись	Позиц. обознач.	Место надписи	Текст	Кол.	Вид шрифта	Заготовка
				Табличка	1-К1	1		
				—"—	К6	1		
				—"—	КН1	1		
				—"—	К10	1		
				—"—	КТ7	1		
				—"—	КТ11	1		
				—"—	2-К1	1		
				—"—	К7	1		
				—"—	КН2	1		
				—"—	К11	1		
1				—"—	КТ8	1		
				—"—	КТ12	1		
				—"—	3-К1	1		
				—"—	К8	1		
				—"—	КН3	1		
				—"—	К12	1		
				—"—	КТ9	1		
				—"—	КТ13	1		
				—"—	4-К1	1		
				—"—	К9	1		
				—"—	КН4	1		
				—"—	К13	1		
				—"—	КТ10	1		
				—"—	КТ14	1		
				—"—	КТ2	1		

ЭМ-40 ПН Лист 2

формат А4

Панель	Строка	Надпись	Позиц. обознач.	Место надписи	Текст	Кол.	Вид шрифта	Заготовка
				Табличка	КТ3	1		
				— —	КТ5	1		
				—"—	КТ1	1		
				—"—	КН5	1		
				—"—	КН6	1		
				—"—	КН7	1		
				—"—	КН8	1		
1				—"—	9-К1	1		
				—"—	10-К1	1		
				—"—	11-К1	1		
		20	SF3	—"—	Питание сх. откачки	1		
				—"—	К14	1		
				—"—	К15	1		
				—"—	К16	1		
				—"—	К5	1		
				—"—	КТ6	1		
				—"—	КТ4	1		
				—"—	К17	1		
				—"—	К18	1		
				—"—	К19	1		
				—"—	К20	1		
2				—"—	КТ16	1		
				—"—	КТ17	1		
				—"—	К21	1		
				—"—	К22	1		
				—"—	К23	1		

ЭМ-40 ПН Лист 3

формат А4

Панель	Строка	Надпись	Позиц. обознач.	Место надписи	Текст	Кол.	Вид шрифта	Заготовка
				Табличка	14-К1	1		
				—"—	КТ18	1		
				—"—	КТ19	1		
				—"—	15-К1	1		
				—"—	КН12	1		
				—"—	КН13	1		
				—"—	КН14	1		
				—"—	КТ20	1		
				—"—	КТ21	1		
				—"—	КН15	1		
				—"—	КН16	1		
				—"—	КН17	1		
				—"—	К24	1		
2				—"—	КТ22	1		
				—"—	КТ23	1		
				—"—	К26	1		
				—"—	К27	1		
				—"—	К28	1		
				—"—	К29	1		
				—"—	КТ24	1		
				—"—	КТ25	1		
				—"—	К30	1		
				—"—	К31	1		
				—"—	К25	1		
				—"—	КТ15	1		
		21	SF4	—"—	Питание сх. перекач. жира	1		
		22	SF5	—"—	Питание сх. упр. ПС	1		
				—"—	КНА	1		
		23	SF6	—"—	Питание сх. авар. сигн.	1		
				—"—	R1	1		

Т. п. 902-2-379.83 ЭМ-40 ПН Лист 4

Вид спереди
Двери не показаны

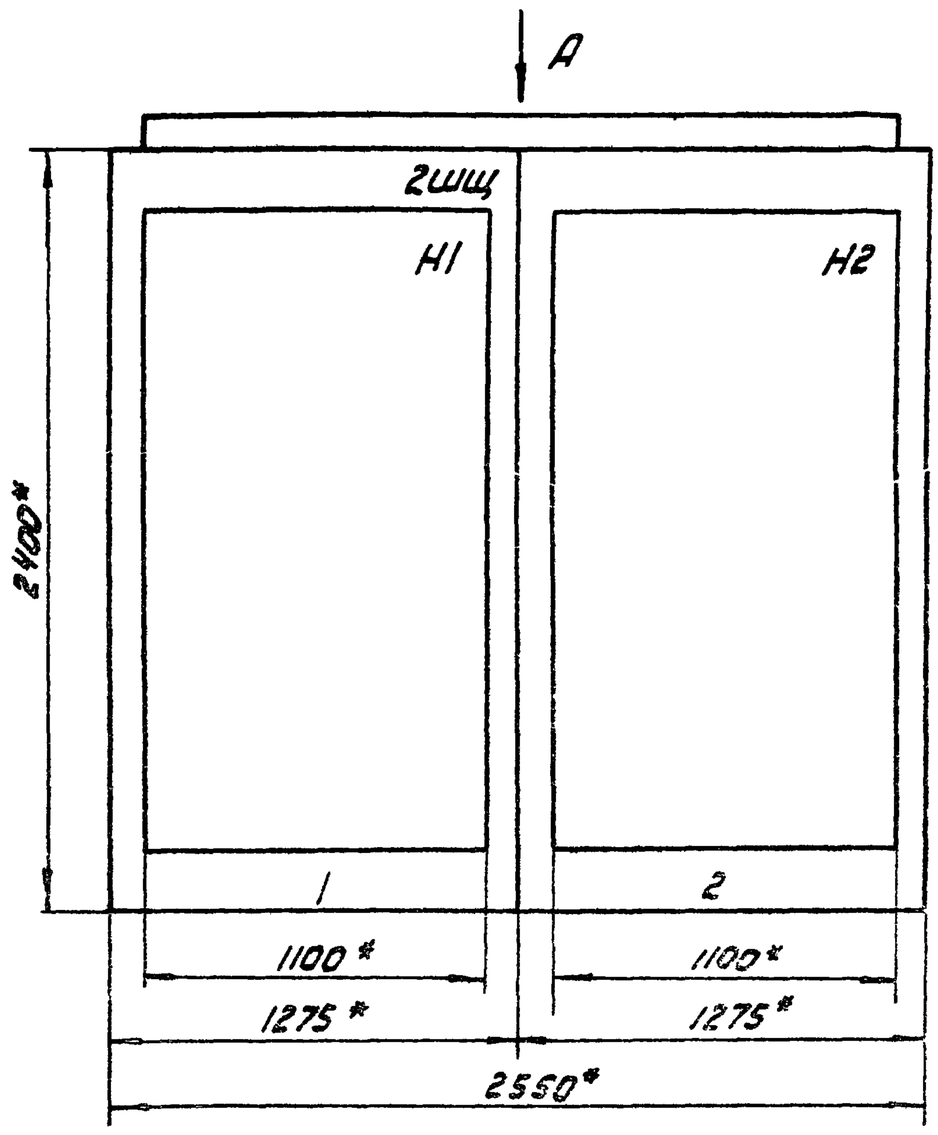

Вид А
М 1:50

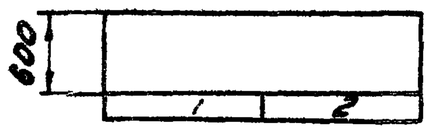

Двери щита
Вид спереди
М 1:10

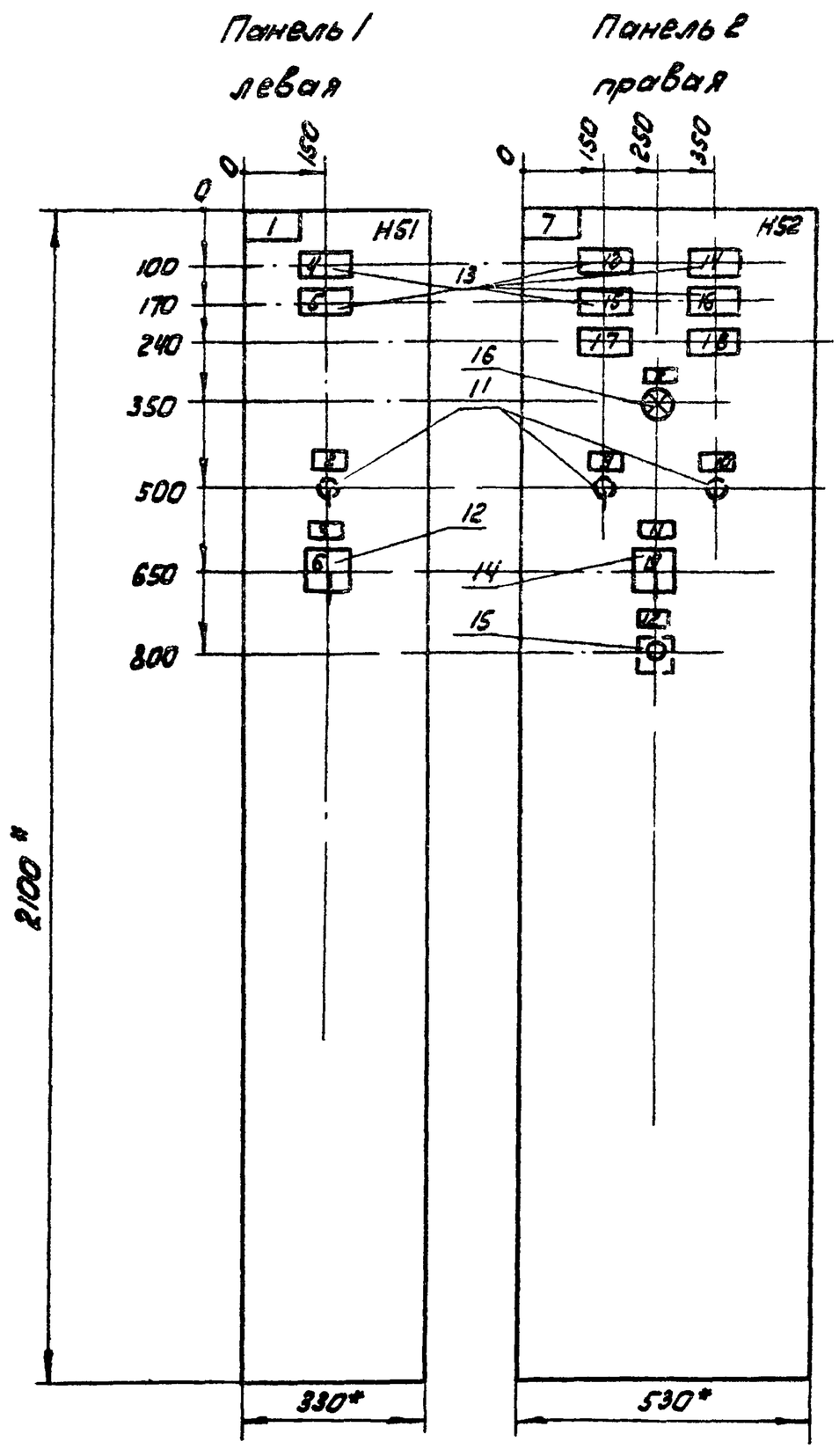

1. * Размеры для справок.
2. Неуказанные предельные отклонения размеров по ОСТ16 0.800.652-79.
3. В контуре табличек и аппаратов указаны номера по перечню надписей.
4. Щит одностороннего обслуживания.

				Т.п. 902-2-379.83		ЭМ.4008
Нач.отд.	Болотов		Отстойники канализационные радиальные первичные из сборного ж/б диаметром 40м	Стадия	Лист	Листов
Гл.спец.	Редникин			Р	1	3
Н.контр.	Фешин		Щит защищенный 2ШЩ Чертеж общего вида	Мосводоканалниипроект		
Гл.инж.пр.	Фешин					
Рук.бр.	Гасумянц					

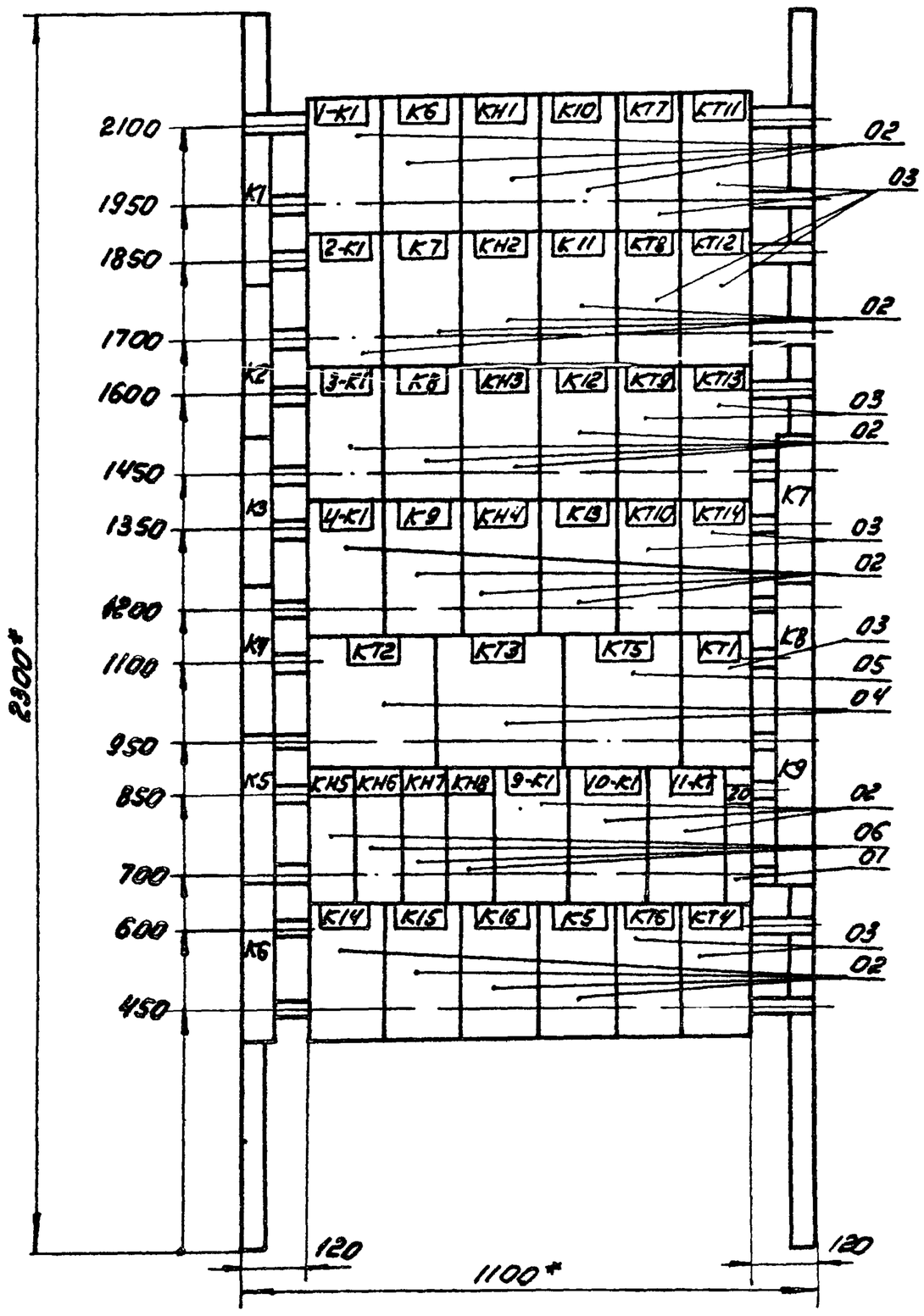

Панель 1 (набор 1)

				ЭМ-4008		
Нач.отд.	Болотов		Отстойники канализационные радиальные первичные из сборного ж/б диаметром 40м	Стадия	Лист	Листов
Гл.спец.	Редникин			Р	2	3
Н.контр.	Фешин		Щит защищенный 2 шт. Чертеж общего вида	Мосводоканалниипроект		
Гл.инж.пр.	Фешин					
Рук.бр.	Гасутянц					

Формат А3

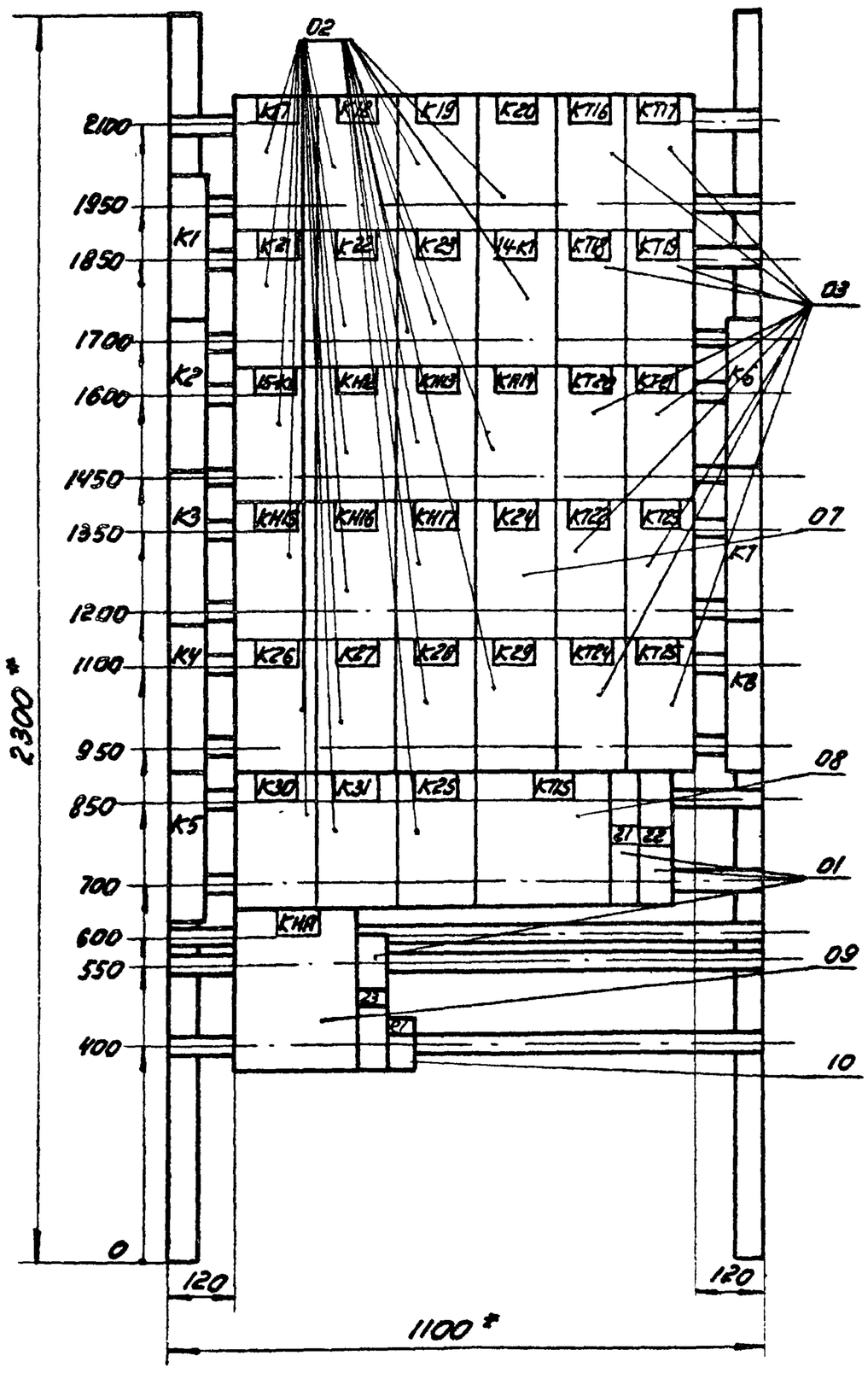

Панель 2 (Набор 2)

			т.п. 902-2-379.83	ЭМ-4008		
Нач.отд.	Болотов		Отстойники канализационные радиальные первичные из сборного ж/б диаметром 40м	Стадия	Лист	Листов
Гл.спец.	Редникин			Р	3	3
Н.контр.	Фешин		Щит защищенный 2 шт. Чертеж общего вида	Мосводоканалниипроект		
Гл.инж.пр.	Фешин					
Рук.бр.	Гасутянц					

Копировал: 19158-05 22 Формат А3

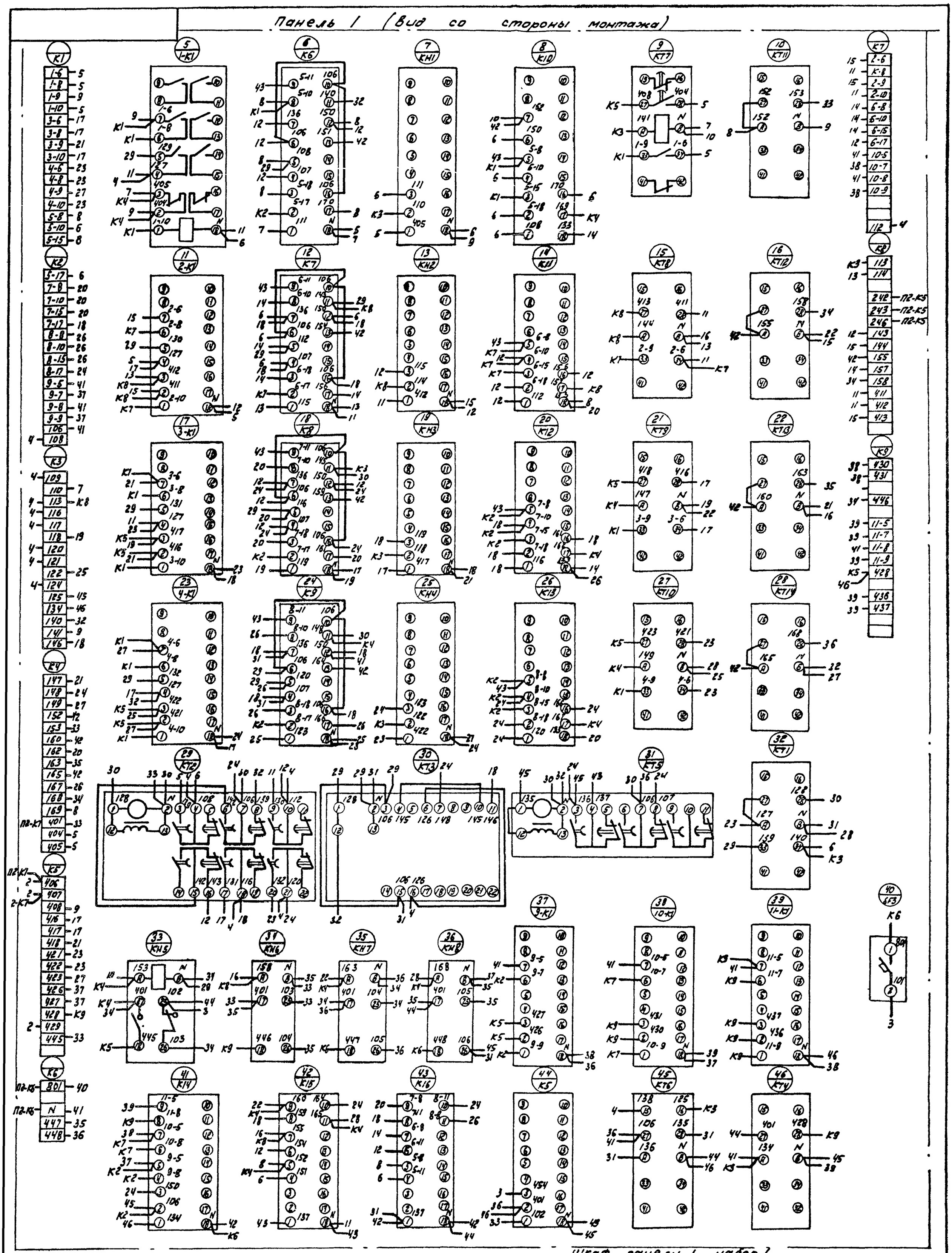

				т.п. 902-2-379.83			ЭМ-40Сх
Нач.отд.	Болотов			Отстойники канализационные радиальные первичные из сборного ж/б диаметром 40 м	Стадия	Лист	Листов
Гл.спец.	Редникин				Р	1	5
Н.контр.	Фешин						
Гл.инж.пр.	Фешин			Щит защищенный 2ЩЦ Схема электрическая соединений	Мосводоканалниипроект		
Рук.бр.	Гасумянц						
Инж.	Дюнина						

Копировал: Ж.Я. 19158-05 23 Формат А2

Панель 2 (вид со стороны монтажа)

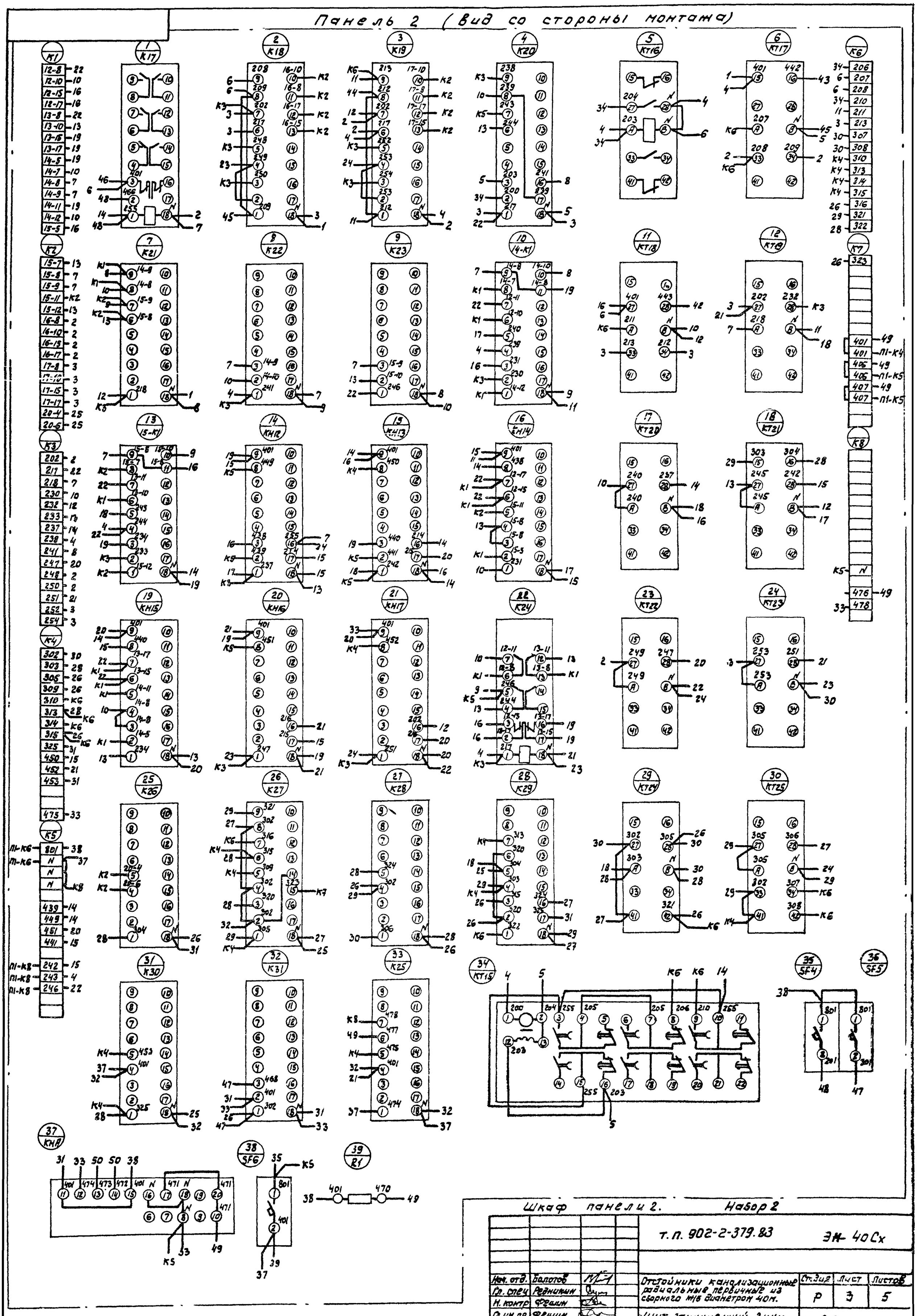

Шкаф панели 2. Набор 2

т.п. 902-2-379.83 ЭМ-40Сх

Нач. отд.	Болотов		Отстойники канализационные радиальные первичные из сборного ж/б диаметром 40м.
Гл. спец	Резникин		
Н. контр	Фрекин		
Гл. ин. пр.	Фрешин		Щит защищенный 2 шц. Схема электрическая соединений.
Рук. бр.	Гасумяну		
Вед. инж	Разанова		

Стадия	Лист	Листов
Р	3	5

Мосводоканалниипроект

копировал: 19158-05 24 формат А2

Панель 1

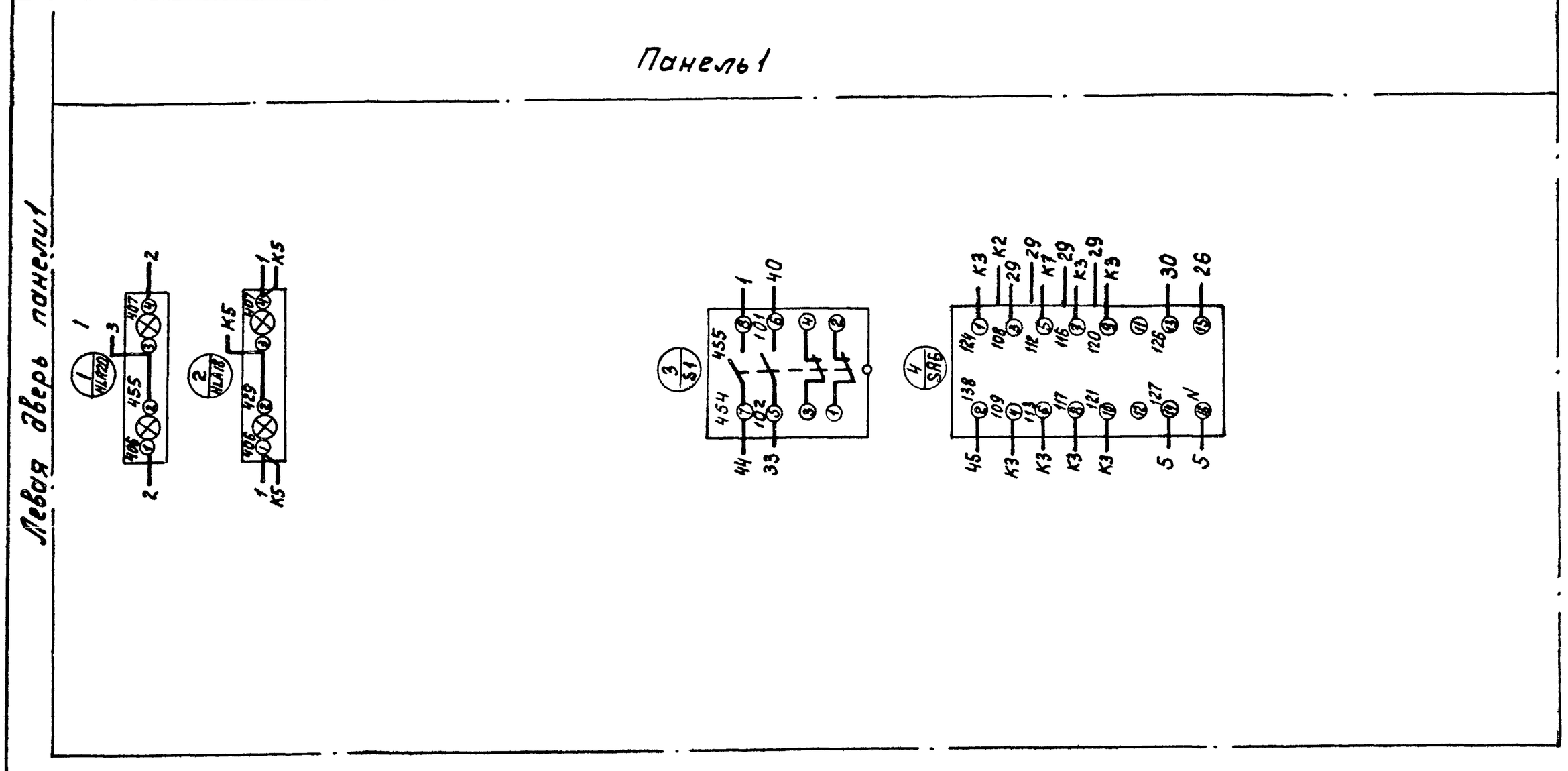

1. Чертеж рассматривать совместно с черт. ЭМ-36 Сх лист 1.

Шкаф панели 1. Набор 51.

				Т.п. 902-2-379.83	ЭМ-36 Сх	
Нач.отд.	Болотов			Отстойники канализационные радиальные первичные из сборного ж/б диаметром 40м.	Стадия	Лист	Листов
Гл.спец.	Редникин				Р	2	4
Н.контр.	Фешин						
Гл.инж.пр.	Фешин			Щит защищенный 2 ШЩ. Схема электрическая соединений.	Мосводоканалниипроект		
Рук.бр.	Госуманц						
Инж.	Дюнина						

формат А3

Панель 2

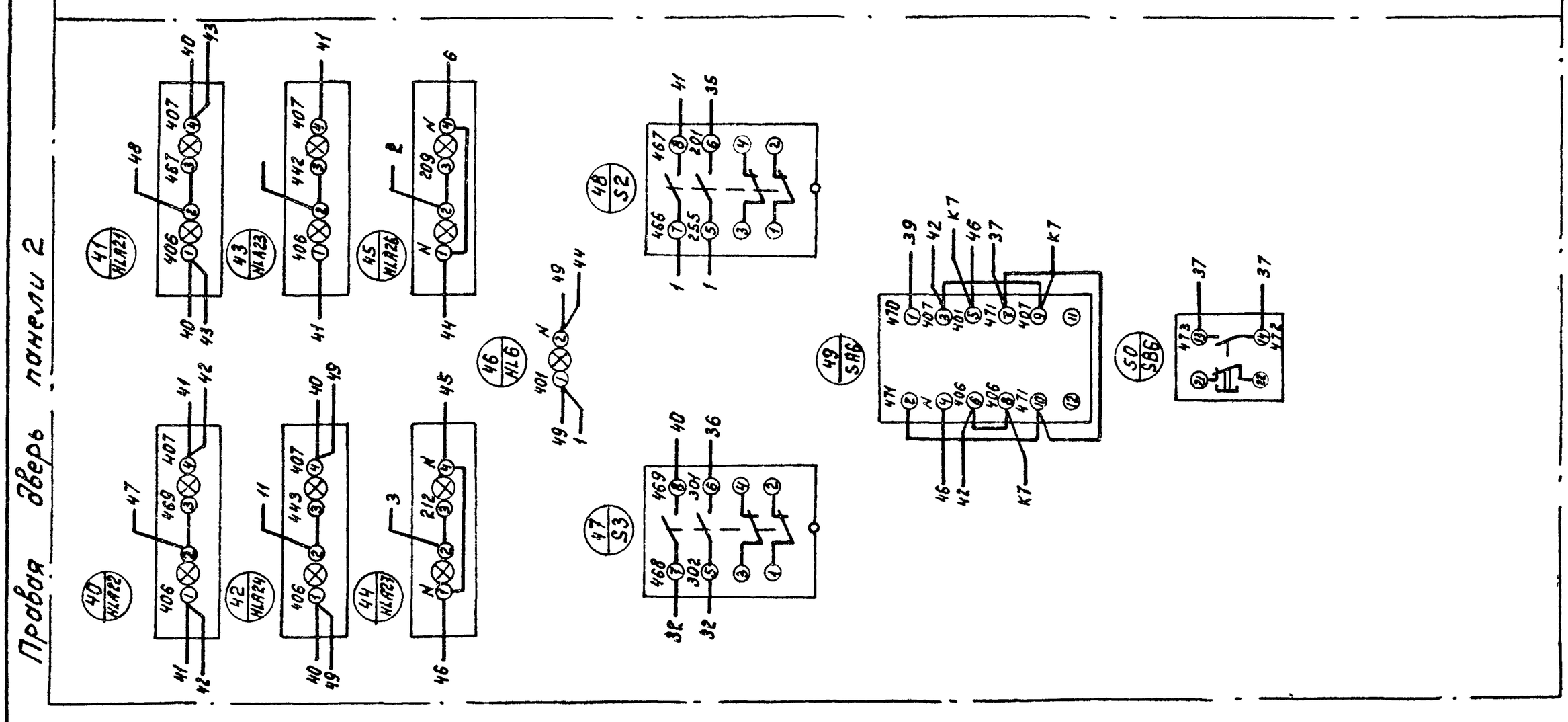

1. Чертеж рассматривать совместно с черт. ЭМ-36 Сх лист 3

Шкаф панели 2. Набор 52.

				Т.п. 902-2-379.83	ЭМ-40 Сх	
Нач.отд.	Болотов			Отстойники канализационные радиальные первичные из сборного ж/б диаметром 40м.	Стадия	Лист	Листов
Гл.спец.	Редникин				Р	4	5
Н.контр.	Фешин						
Гл.инж.пр.	Фешин			Щит защищенный 2 ШЩ. Схема электрическая соединений.	Мосводоканалниипроект		
Рук.бр.	Госуманц						
Инж.	Дюнина						

Формат	Зона	Позиц.	Обозначение	Наименование	кол.	Прим.
				Документация		
*			ЭМ-41ОВ	Чертеж общего вида		12, 11
12			ЭМ-41СХ	Схема электрическая соединений		
11			ЭМ-41ПН	Таблица перечня надписей.		
				Сборочные единицы		
				Н1 01		
		01		Пост ПКЕ 212-2У3 толк верхн. 1з 1р толк нижн. 1з 1р	01	в*
		02		Трансформатор ОСМ-0.25У3 V 220/24	01	г*

Формат	Зона	Позиц.	Обозначение	Наименование	кол.	Прим.
				Н51 01		
		03		Тумблер ТВ1-1	01	б*
				Колодка на 10 зажимов на ток 10А	02	

* Позиционные обозначения см. таблицу на листе 2 черт. ЭМ-41ОВ.

Нач.отд.	Болотов		
Гл.спец.	Редникин		
Н.контр.	Фешин		
Гл.инж.пр.	Фешин		
Рук.бр.	Гасумянц		
Вед.инж.	Рязанова		

т.п. 902-2-379.83 ЭМ-41ТД

Ящик 1Я (2Я, 3Я, 4Я) Технические данные аппаратов.

Стадия	Лист	Листов
Р	1	2

Мосводоканалниипроект

ЭМ-41ТД Лист 2

Формат А4

Формат А4

Вид спереди
Дверь не показана

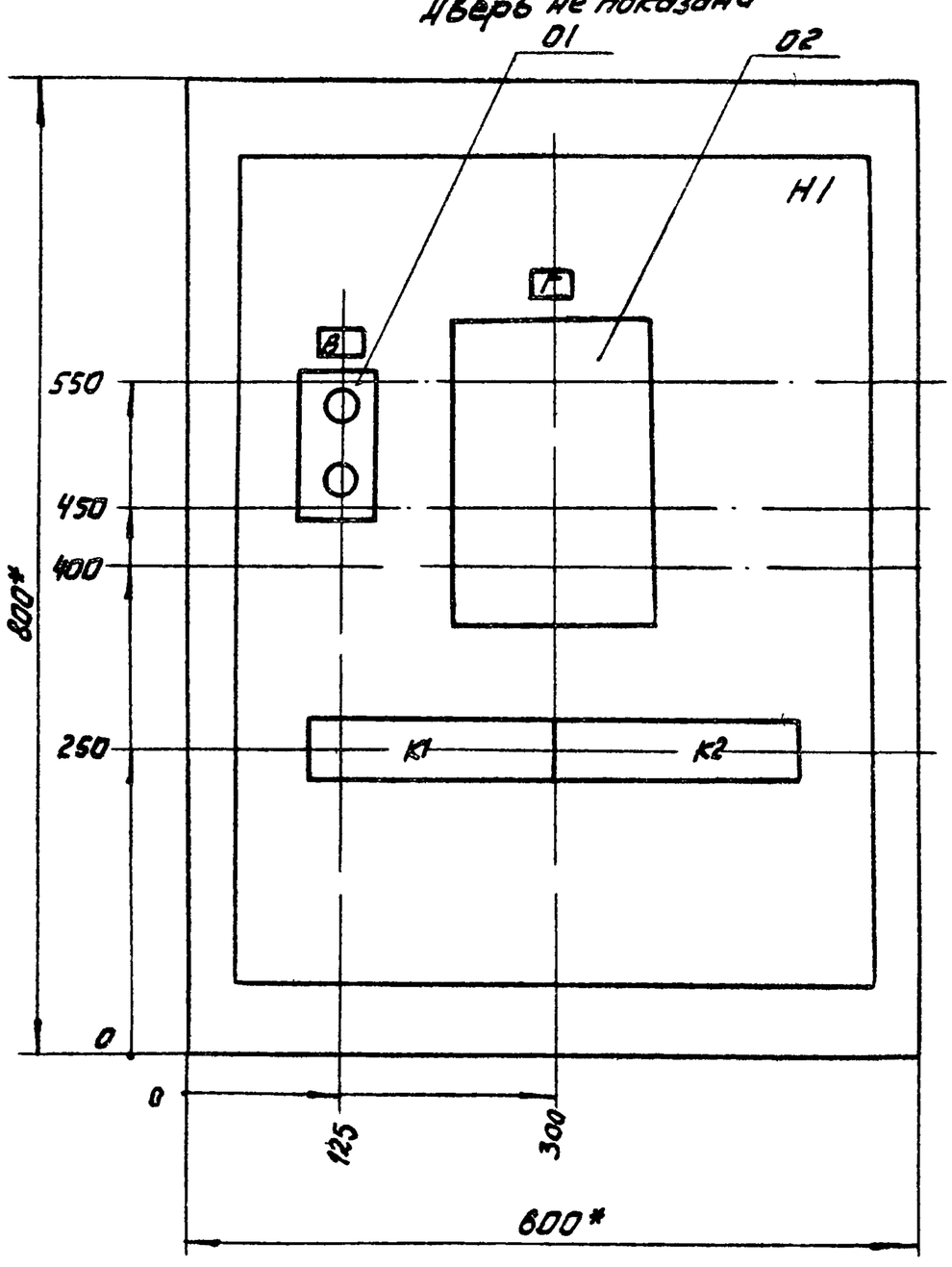

Дверь ящика
Вид спереди

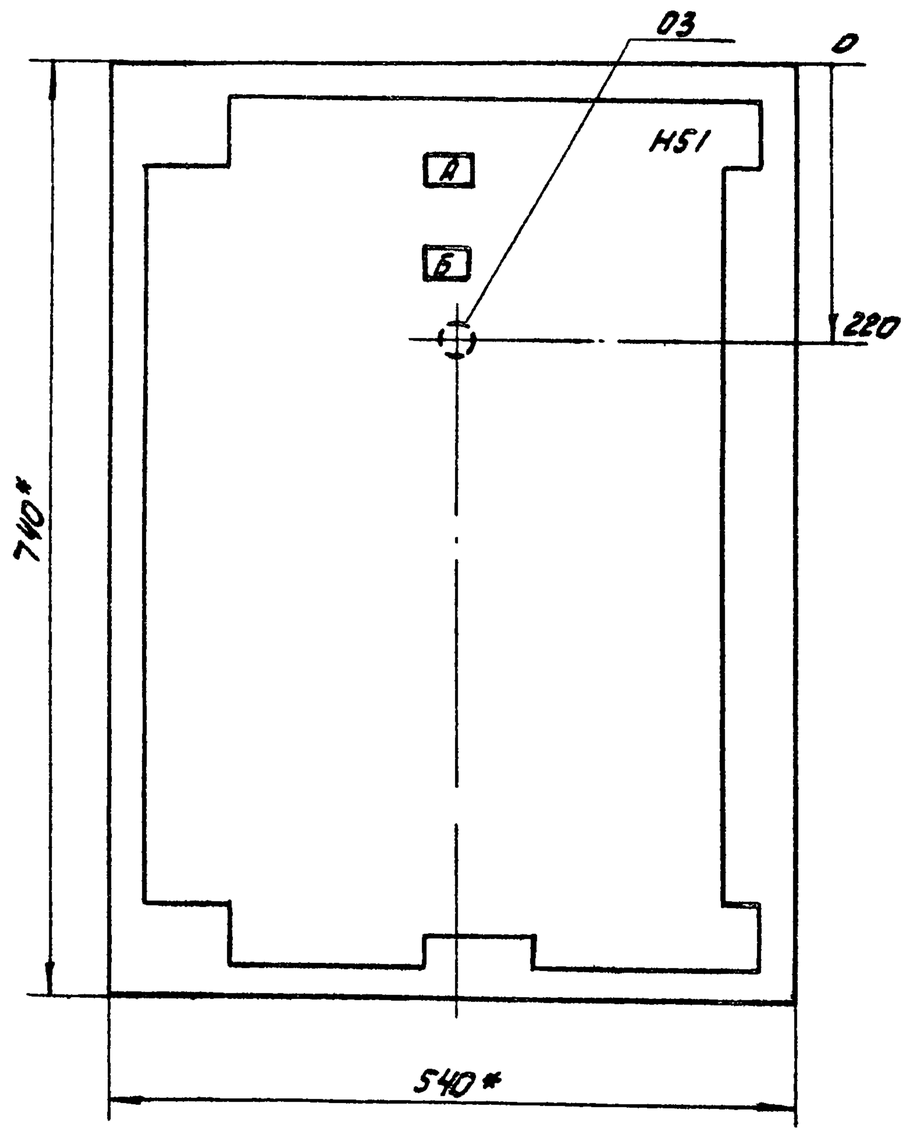

1. * Размеры для справок.
2. Неуказанные предельные отклонения размеров по ОСТ 16.0.684.116-74.
3. В контуре табличек и аппаратов указаны номера надписей по перечню надписей.
4. Глубина ящика 350 мм.

Нач.отд.	Болотов		
Гл.спец.	Редникин		
Н.контр.	Фешин		
Гл.инж.пр.	Фешин		
Рук.бр.	Гасумянц		
Вед.инж.	Рязанова		

т.п. 902-2-379.83 ЭМ-41ОВ

Отстойники канализационные радиальные первичные из сборного ж/б диаметром 40м

Стадия	Лист	Листов
Р	1	2

Ящик 1Я (2Я, 3Я, 4Я) Чертеж общего вида

Мосводоканалниипроект

Копировал. ЛЧ. 19158-05 26 Формат А3

Расшифровка буквенных обозначений

Обозначение ящика	Обозначение аппарата		
А	Б	В	Г
1Я	1-S1	1-SB1	TV1
2Я	2-S1	2-SB1	TV2
3Я	3-S1	3-SB1	TV3
4Я	4-S1	4-SB1	TV4

ЭМ-41ОВ Лист 2

Формат А4

Панель	Строка	Надпись	Позиц. обозначен.	Место надписи	Текст	Кол-во	Вид шрифта	Заготовка
				Ящик 1Я				
		А		Табличка	1Я	1		
		Б	1-S1	Табличка	Выключатель безопасности	1		
		В	1-SB1	Табличка	Шлоскреб 1	1		
		Г	TV1	Табличка	Трансформатор освещения	1		
				Ящик 2Я				
		А		Табличка	2Я	1		
		Б	2-S1	Табличка	Выключатель безопасности	1		
		В	2-SB1	Табличка	Шлоскреб 2	1		
		Г	TV2	Табличка	Трансформатор освещения	1		
				Ящик 3Я				
		А		Табличка	3Я	1		
		Б	3-S1	Табличка	Выключатель безопасности	1		
		В	3-SB1	Табличка	Шлоскреб 3	1		
		Г	TV3	Табличка	Трансформатор освещения	1		
				Ящик 4Я				
		А		Табличка	4Я	1		
		Б	4-S1	Табличка	Выключатель безопасности	1		
		В	4-SB1	Табличка	Шлоскреб 4	1		
		Г	TV4	Табличка	Трансформатор освещения	1		

Нач.отд.	Болотов	
Гл.спец.	Редникин	
Н.контр.	Фешин	
Гл.инж.пр.	Фешин	
Рук.бр.	Гасуманц	
Вед.инж.	Рязанова	

т. п. 902-2-379.83 ЭМ-41ПН

Ящик 1Я (2Я, 3Я, 4Я). Таблица перечня надписей.

Стадия	Лист	Листов
Р		

Мосводоканалниипроект

Формат А4

Дверь ящика

Вид спереди

Вид со стороны монтажа

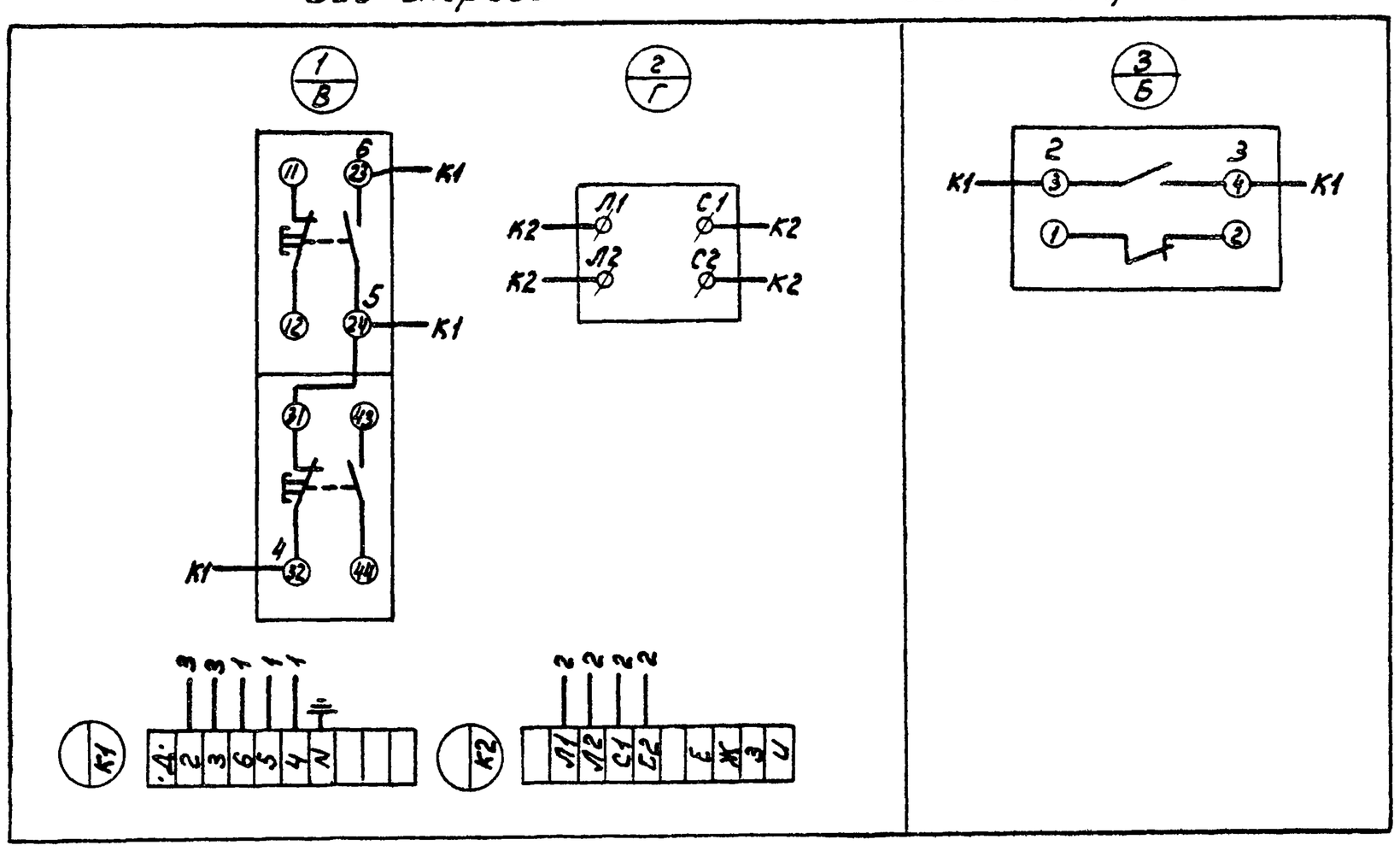

Обозначение ящика	Обозначение аппарата			Обозначение привода	Маркировка цепей			
А	Б	В	Г	Д	Е	Ж	З	И
1Я	1-S1	1-SB1	TV1	1	511	512	513	514
2Я	2-S1	2-SB1	TV2	2	515	516	517	518
3Я	3-S1	3-SB1	TV3	3	519	520	521	522
4Я	4-S1	4-SB1	TV4	4	523	524	525	526

Нач.отд.	Болотов	
Гл.спец.	Редникин	
Н.контр.	Фешин	
Гл.инж.пр.	Фешин	
Рук.бр.	Гасуманц	
Вед.инж.	Рязанова	

т. п. 902-2-379.83 ЭМ-41СХ

Отстойники канализационные радиальные первичные из сборного ж/б диаметром 40м.

Стадия	Лист	Листов
Р		

Ящик 1Я (2Я, 3Я, 4Я). Схема электрическая соединений.

Мосводоканалниипроект

Поз.	Обозначение	Наименование	Кол.	Примеч.
1	АМ-С02	Спецификация щитов	2	
2	АМ-8	Щит. КИП. Общий вид	14	

Нач.отд.	Болотов		
Гл.спец.	Ревникин		
Н.контр.	Фешин		
Гл.инж.пр.	Фешин		
Рук.бр.	Гасумянц		
Вед.инж.	Рязанова		

Т.п. 902-2-379.83 АМ-6

Отстойники канализационные радиальные первичные из сборного ж/б диаметром 40м.

Стадия	Лист	Листов
Р	1	1

Ведомость документов.

Мосводоканалниипроект

формат А4

Позиция	Наименование и техническая характеристика оборудования и материалов. Завод-изготовитель (для импортного оборудования - страна, фирма)	Тип, марка оборудования. Обозначение документа и номер опросного листа	Единица измерения: Наименование	Единица измерения: Код	Код завода изготовителя	Код оборудования материала	Цена единицы тыс.руб.	Количество	Масса единицы оборудования кг
1	2	3	4	5	6	7	8	9	10
	1. Щиты								
1	Щит шкафной с задней дверью	ЩШ-ЗДI-800х600-У4-1Р00 ОСТ 36.13-76 черт. АМ-8	шт.	796				1	200

Нач.отд.	Болотов		
Гл.спец.	Ревникин		
Н.контр.	Фешин		
Гл.инж.пр.	Фешин		
Рук.бр.	Гасумянц		
Вед.инж.	Рязанова		

Т.п. 902-2-379.83 АМ-С02

Отстойники канализационные радиальные первичные из сборного ж/б диаметром 40м

Стадия	Лист	Листов
Р	1	2

Спецификация щитов

Мосводоканалниипроект

копировал: 19158-05 28 формат А3

Позиция	Наименование и техническая характеристика оборудования и материалов. Завод-изготовитель (для импортного оборудования - страна, фирма).	Тип, марка оборудования Обозначение документа и № опросного листа	Единица измерения		Код завода изготовителя	Код оборудования материала	Цена единицы тыс.руб.	Количество	Масса единицы оборудования кг
			Наименование	Код					
1	2	3	4	5	6	7	8	9	10
	2. Аппаратура и приборы, поставляемые комплектно со щитом								
1	Ступенчатый импульсный прерыватель	СИП-01УМ	шт.	796				1	
2	Переключатель пакетный	ПП2-10/Н2	шт.	796				1	
3	Автоматический выключатель	А63М							
3.1	Iнр = 1А		шт.	796				2	
3.2	Iнр = 2А		шт.	796				1	
4	Автоматический выключатель Iнр = 4А	АК63-2М	шт.	796				1	
5	Блок зажимов	БЗ-10	шт.	796				6	

АМ.С02 Лист 2

формат А3

Поз.	Обозначение	Наименование	Кол.	Примеч.
		Детали		
1	РБ ТК3-101-77	Рейка	1	
2	Р1 ТК3-100-77	Рейка	7	
3	К1 ТК3-105-77	Кронштейн	6	
		Стандартные изделия		
4		Щит шкафной ЩШ-3Д-I-800×600-У4-IP00 ОСТ 36.13-76	1	
		Прочие изделия		
5		Прибор с дифференциально-трансформаторной измерительной схемой КСД2-003	2	
6		Миллиамперметр самопишущий КСУ2-004	1	
7		Измерительный блок индукционного расходомера ИР-51 ТУ-25-02-321-72	1	
8		Полупроводниковый регулятор температуры РТ-3-4.2 392.574.096-01	1	
9		Блок регулирования сигнализатора уровня СУ-101 ТЕ2.834.000	1	
10		Ступенчатый импульсный прерыватель СИП-01УМ ТУ50-58-76	1	
		Автоматический выключатель А63М ТУ.16.522.110-74		У2 ТМ3-14-77
11		Iн.р. = 1А	2	
12		Iн.р. = 2А	1	
13		Автоматический выключатель АК-63-2М Iн.р. = 4А ОСТ.18.0522.000-79	1	У7 ТМ3-14-77
14		Пакетный переключатель ПП2-10/Н2 ОСТ16.0526.001-77	1	У19 ТМ3-14-77
15		Блок зажимов БЗ-10 ТУ36.1750-74	6	

т.п. 902-2-379.83 АМ-8

Нач.отд.	Болотов		Отстойники канализационные радиальные первичные из сборного ж/б диаметром 40м
Гл.спец.	Редникин		Стадия: Р; Лист: 1; Листов: 14
Н.контр.	Фешин		
Гл.инж.пр.	Фешин		Щит КИП. Общий вид
Рук.бр.	Гасуманц		Мосводоканалниипроект
Вед.инж.	Рязанова		

Формат А4

т.п. 902-2-379.83 АМ-8 Лист 2

Поз.	Обозначение	Наименование	кол.	Примеч.
16		Упор ТУ36 1751-74	2	
17		Рамка 66х26 ТУ36.1130-74	11	
		Материалы		
18		Провод 380 ГОСТ 6323-71	50	
		ПВ1х1,5		

Таблица 1
Надписи на табло и в рамках

№ надп.	Надпись	кол.
	Рамка 66х26	
1	Уровень. Жиросборник	1
	N 1	
2	Уровень. Жиросборник	1
	N 2	
3	Расход сырого осадка	1
4	Расход сырого осадка	1
5	Температура	1
	приточного воздуха	
6	Уровень осадка в	1
	отстойнике	

продолжение таблицы

№ надп.	Наименование	кол.
7	Питание. Уровень. Жиросборник 1	1
8	Питание. Уровень. Жиросборник N 2	1
9	Питание. Уровень осадка в отстойнике	1
10	Питание. Расход	1
11	Переключатель питания цепей автоматики и КИП	1

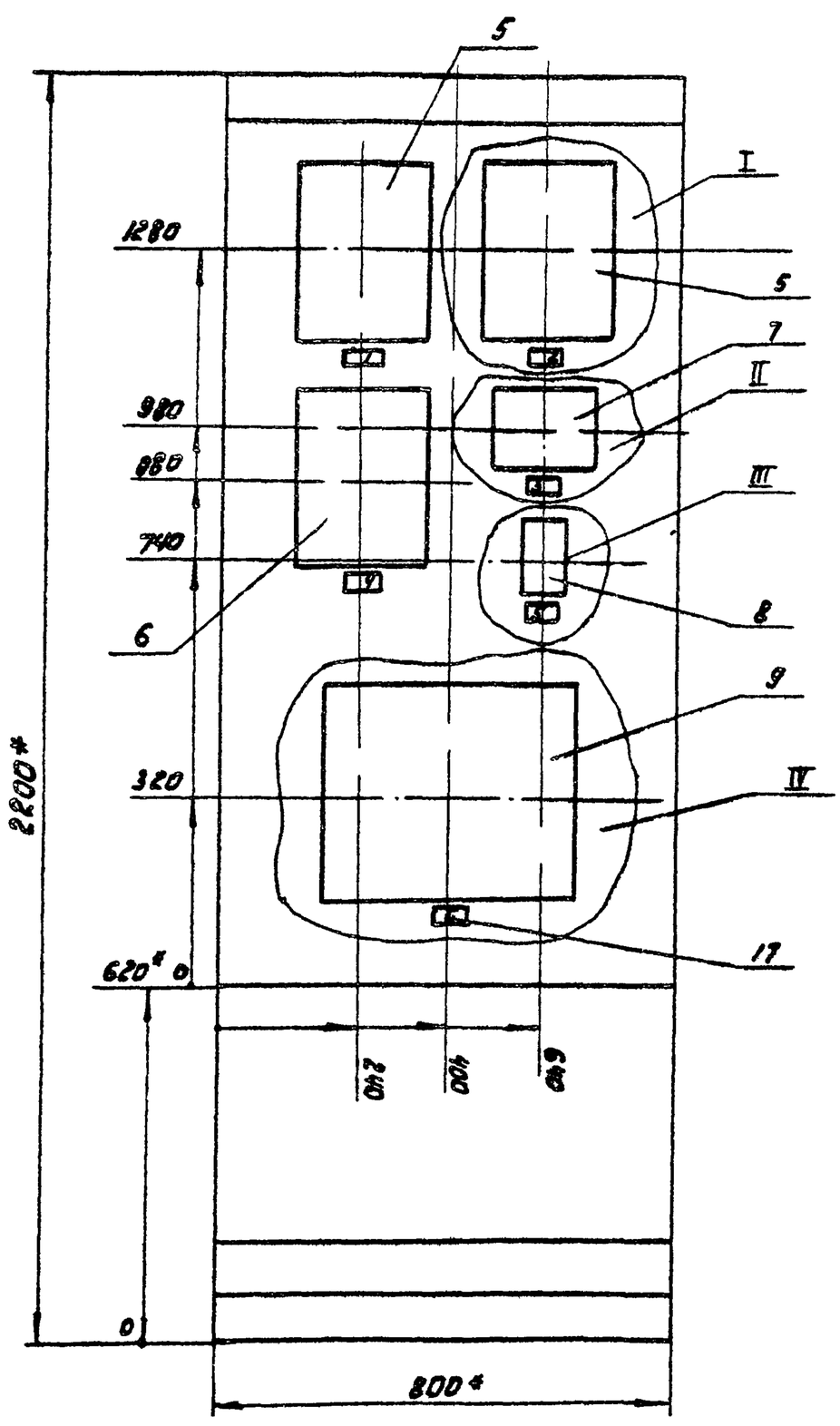

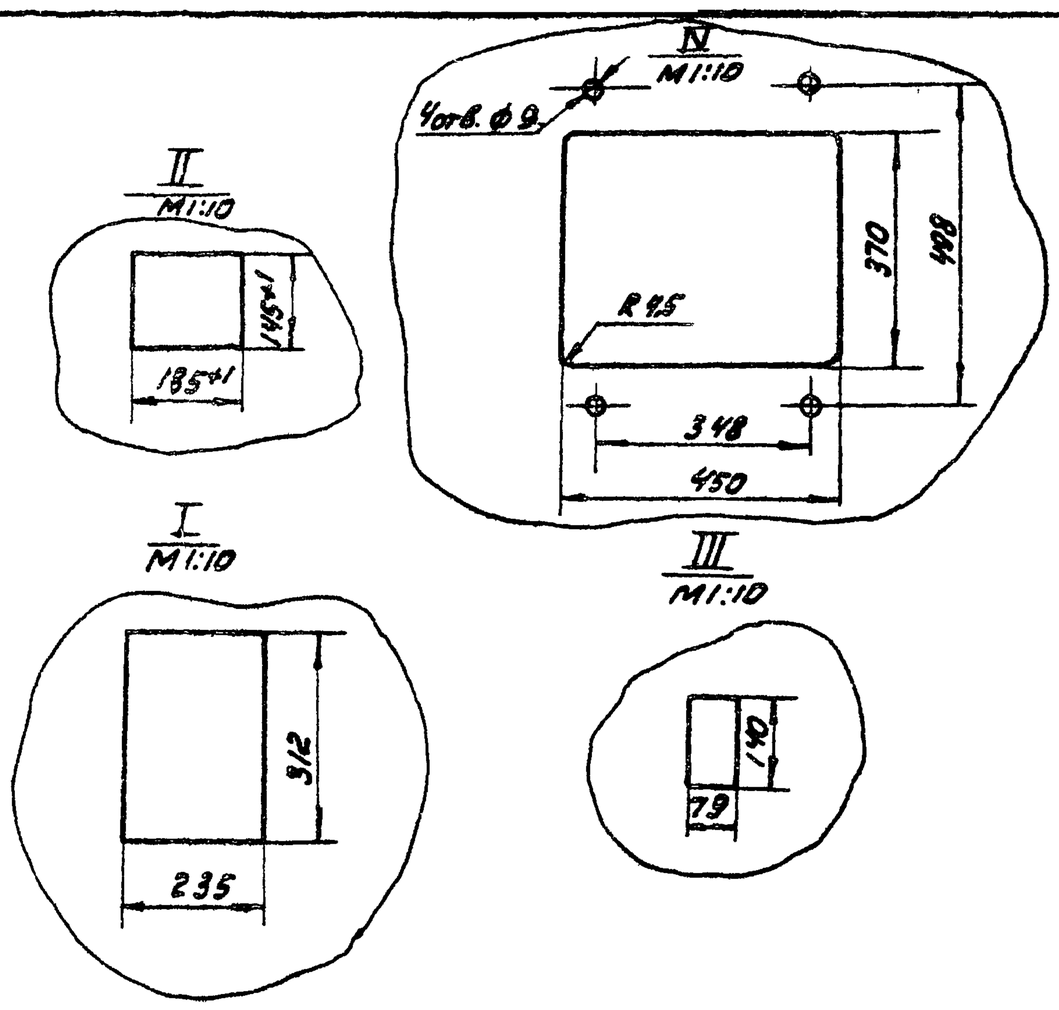

1. * Размеры для справок.
2. Покрытие - вариант 5 ОСТ 36.13-76.
3. Таблицы соединений и подключений выполнены на основании схем.

Вид на внутренние плоскости (развернуто)

Левая боковая стенка | Передняя стенка | Правая боковая стенка

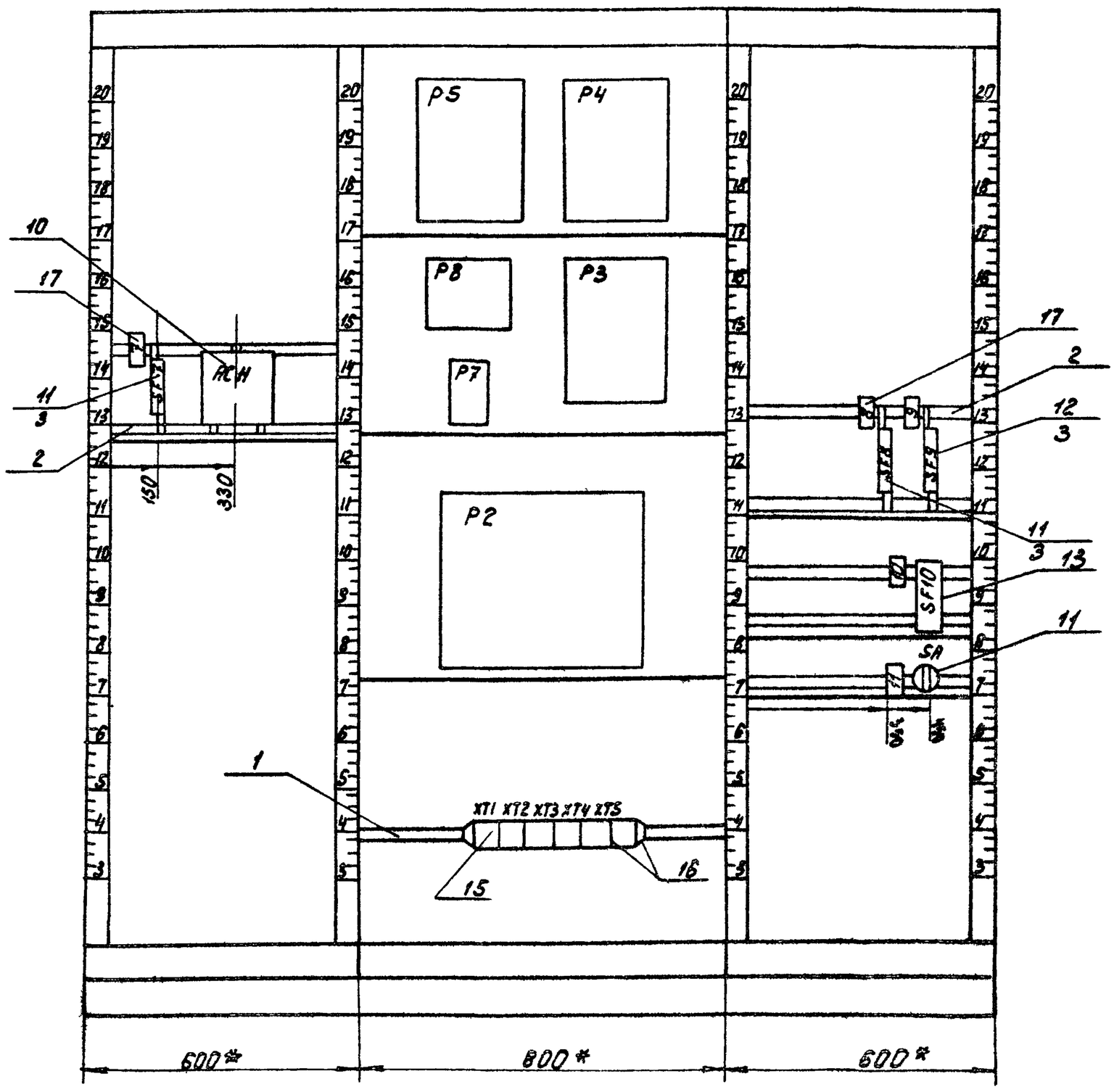

Соединения проводок

Таблица 3

Проводник	Откуда идет	Куда поступает	Данные провода	Примечание
109	P2/XP7/1	XT1/1		
113	P2/XP7/2	XT1/2		
117	P2/XP7/3	XT1/3		
121	P2/XP7/4	XT1/4		
124	SF9/2	XT1/5		
125	P2/XP9/2	XT2/6		
206	XT2/5	P4/3-A1		
206	P4/3-A1	P4/3-A2		П
207	XT2/6	P4/3-A3		
208	XT2/7	P4/3-Б1		
210	XT2/8	P5/3-A1	ПВ1х1,5	
210	P5/3-A1	P5/3-A2		П
211	XT2/9	P5/3-A3		
213	XT2/10	P5/3-Б1		
310	XT3/1	АСН/1		
310	АСН/1	АСН/3		П
310	АСН/3	P7/15		
312	АСН/2	P7/13		
312	P7/13	P7/12		П

Продолжение таблицы 3

Проводник	Откуда идет	Куда поступает	Данные провода	Примечание
314	XT3/2	P7/22		
316	XT3/3	P7/21		
317	XT3/4	P7/28		
317	P7/28	P7/29		П
318	XT3/5	P7/19		
318	P7/19	P7/20		П
319	XT3/6	P7/8		
319	P7/8	P7/3	ПВ1х1,5	П
428	XT1/7	P3/3-A2		
428	P3/3-A2	P3/3-A1		П
429	P3/3-Б2	XT1/8		
501	XT3/9	P4/2-Б1		
502	XT3/10	P4/2-Б2		
503	XT4/1	P4/2-A3		
504	XT4/2	P4/2-Б3		
505	P4/1-1	SF7/2		
506	XT4/3	P5/2-Б1		
507	XT4/4	P5/2-Б2		
508	XT4/5	P5/2-A3		
509	XT4/6	P5/2-Б3		

Продолжение таблицы 3

Проводник	Откуда идет	Куда поступает	Данные провода	Примечание
510	P5/1-1	SF8/2		
511	XT4/7	P2/XP3/1		
512	XT4/8	P2/XP4/1		
513	XT4/9	P2/XP1/1		
514	XT4/10	P2/XP2/1		
515	XT5/1	P2/XP3/2		
516	XT5/2	P2/XP4/2		
517	XT5/3	P2/XP1/2		
518	XT5/4	P2/XP2/2		
519	XT5/5	P2/XP3/3		
520	XT5/6	P2/XP4/3		
521	XT5/7	P2/XP1/3	ПВ1х1.5	
522	XT5/8	P2/XP2/3		
523	XT5/9	P2/XP3/4		
524	XT5/10	P2/XP4/4		
525	XT6/1	P2/XP1/4		
526	XT6/2	P2/XP2/4		
527	P3/2-A3	P8/X3-14		
528	P3/2-Б3	P8/X3-5		
529	P3/2-A1	P3/2-A2		
530	P8/X3-7	XT3/7		

Продолжение таблицы 3

Проводник	Откуда идет	Куда поступает	Данные провода	Примечание
531	P8/X3-17	XT3/8		
801	SA/C1	SF10/1		
801	SF10/1	SF9/1		
801	SF9/1	SF8/1		
801	SF8/1	SF7/1		
801	SF7/1	XT1/9	ПВ1х1.5	
803	P8/X3-19	P3/1-2		
804	P8/X3-9	P3/1-1		
806	SA/1Л1	XT2/3		
807	SA/2Л1	XT2/4		
N	XT1/10	XT2/1	П	П
N	XT2/1	XT2/2	П	П
N	XT2/2	SA/C2		
N	SA/C2	SF10/3		
N	SF10/3	P2/XP9/2		
			ПВ1х1.5	
N	P2/XP9/2	P7/5		
N	P7/5	P4/1-2		
N	P4/1-2	P5/1-2		
N	P5/1-2	ACH/4		

Продолжение таблицы 3

Проводник	Откуда идет	Куда поступает	Данные провода	Примечание
земля	P8/⏚	Рейка/⏚		
земля	P3/⏚	рейка/⏚		
земля	P4/⏚	рейка/⏚		
земля	P5/⏚	рейка/⏚	ПВ1х1.5	
земля	Рейки для			
	установки			
	аппаратов			
	и приборов/⏚	Стойка ⏚		

Таблица подключения проводок

Проводник	Вывод	Вид контакта	Вывод	Проводник
		SF7		
801*	1		2	505
		ACH		
310*	1п		2	3/2
310*	3п		4	N
		P5		
		(1)		
510	1		2	N*
		(2)		
	(А)		(Б)	
			1	506
			2	507
508	3		3	509
		(3)		
	(А)		(Б)	
210*	1п		1	213
210	2п			
211	3			
			⏚	земля
		P4		
		(1)		
505	1		2	N*

Продолжение таблицы

Проводник	Вывод	Вид контакта	Вывод	Проводник
		(2)		
	(А)		(Б)	
			1	501
			2	502
503	3		3	510
		(3)		
	(А)		(Б)	
206*	1п		1	208
206	2п			
207	3			
			⏚	земля
		P3		
		(1)		
803	1		2	804
		(2)		
	(А)		(Б)	
			1п	529
			2п	529
527	3		3	528
		(3)		
	(А)		(Б)	
428*	1п			
428	2п		2	429
			⏚	земля

Продолжение таблицы

Проводник	Вывод	Вид контакта	Вывод	Проводник
		P8		
528	X3-4		X3-5	527
530	X3-7		X3-17	531
804	X3-9		X3-19	803
			⏚	земля
		P7		
N*	5		п19	318*
319*	8п		п20	318
319	3п		21	316
312	12п		22	314
312*	13п		п28	317*
310	15		п29	317
		P2		
		XP7		
109	1		2	113
117	3		4	127
		XP9		
N*	1		2	125
		XT1		
109	1		2	113
117	3		4	121
124	5		6	125
428	7		8	429
801	9		10п	N

Продолжение таблицы

Проводник	Вывод	Вид контакта	Вывод	Проводник
		XT2		
N	1п		п2	N
806	3		4	807
206	5		6	207
208	7		8	210
211	9		40	213

АМ-8 Лист 13

формат А4

Продолжение таблицы

Проводник	Вывод	Вид контакта	Вывод	Проводник
		XT3		
310	1		2	314
316	3		4	317
318	5		6	319
530	7		8	531
501	9		10	502
		XT4		
503	1		2	504
506	3		4	507
508	5		6	509
511	7		8	512
513	9		10	514
		XT5		
515	1		2	516
517	3		4	518
519	5		6	520
521	7		8	522
523	9		10	524
		XT6		
525	1		2	526
		SF8		
801*	1		2	510
		SF9		
801*	1		2	124

Продолжение таблицы

Проводник	Вывод	Вид контакта	Вывод	Проводник
		SF10		
801*	1		2	803
N*	3		4	804
		SA		
806	1Л1		C1	801
807	2Л1			
	1Л2		C2	N*
	2Л2			

АМ-8 Лист 14

формат А4

Откуда идет			Куда поступает			Генеральная маркировка	Откуда идет			Куда поступает			Генеральная маркировка
Панель	Колодка	Зажим	Панель	Колодка	Зажим		Панель	Колодка	Зажим	Панель	Колодка	Зажим	
1	K5	406	2	K5	406	406	1	K5	407	2	K5	407	407
2	K5	1001	3	K1	1001	1001	2	K5	1002	3	K1	1002	1002
2	K5	1003	3	K1	1003	1003	2	K5	1005	3	K1	1005	1005
4	K7	406	5	K7	406	406	4	K7	407	5	K7	407	407
4	K7	401	5	K7	401	401							

Нач.отд.	Болотов		ЭМ-39СХ
Гл.спец.	Редникин		Щит защищенный 1ШЩ. Схема электрическая соединений.
Н.контр.	Фешин		Стадия Р, Лист 9, Листов 9
Гл.инж.пр.	Фешин		Мосводоканалниипроект
Рук.бр.	Гасумянц		
Вед.инж.	Рязанова		

формат А4

Откуда идет			Куда поступает			Генеральная маркировка	Откуда идет			Куда поступает			Генеральная маркировка
Панель	Колодка	Зажим	Панель	Колодка	Зажим		Панель	Колодка	Зажим	Панель	Колодка	Зажим	
1	K4	401	2	K7	401	401	1	K5	406	2	K7	406	406
1	K5	407	2	K7	406	406	1	K6	801	2	K6	801	801
1	K6	N	2	K6	N	N	1	K8	242	2	K5	242	242
1	K8	243	2	K5	243	243	1	K8	246	2	K5	246	246

Нач.отд.	Болотов		ТП.902-2-379.83 ЭМ-40СХ
Гл.спец.	Редникин		Щит защищенный 2ШЩ. Схема электрическая соединений.
Н.контр.	Фешин		Стадия Р, Лист 5, Листов 5
Гл.инж.пр.	Фешин		Мосводоканалниипроект
Рук.бр.	Гасумянц		
Вед.инж.	Рязанова		

формат А4