ТИПОВЫЕ СТРОИТЕЛЬНЫЕ КОНСТРУКЦИИ, ИЗДЕЛИЯ И УЗЛЫ

СЕРИЯ 3.407.9-174

УНИФИЦИРОВАННЫЕ ОГОРЫ ПОД ОБОРУДОВАНИЕ ОТКРЫТЫХ РАСПРЕДЕЛИТЕЛЬНЫХ УСТРОЙСТВ 35, 110, 220 кВ

(ВАРИАНТ С НЕНАПРЯЖЕННОЙ АРМАТУРОЙ СТОЕК И СВАЙ)

ВЫПУСК 4

СТРОИТЕЛЬНЫЕ ИЗДЕЛИЯ. РАБОЧИЕ ЧЕРТЕЖИ

13319 ТМ-Т4

ТИПОВЫЕ СТРОИТЕЛЬНЫЕ КОНСТРУКЦИИ, ИЗДЕЛИЯ И УЗЛЫ

СЕРИЯ 3.407.9-174

УНИФИЦИРОВАННЫЕ ОПОРЫ ПОД ОБОРУДОВАНИЕ ОТКРЫТЫХ РАСПРЕДЕЛИТЕЛЬНЫХ УСТРОЙСТВ 35, 110, 220 кВ

(ВАРИАНТ С НЕНАПРЯЖЕННОЙ АРМАТУРОЙ СТОЕК И СВАЙ)

ВЫПУСК 4

СТРОИТЕЛЬНЫЕ ИЗДЕЛИЯ. РАБОЧИЕ ЧЕРТЕЖИ

РАЗРАБОТАНЫ ИНСТИТУТОМ
" СЕВЗАПЭНЕРГОСЕТЬПРОЕКТ "

УТВЕРЖДЕНЫ И ВВЕДЕНЫ В ДЕЙСТВИЕ
НТС ИНСТИТУТА "СЕВЗАПЭНЕРГОСЕТЬПРОЕКТ"
И СОГЛАСОВАНЫ ИНСТИТУТОМ "МИНСКТИППРОЕКТ"
ПРОТОКОЛ ОТ 15.05.92г N°3

ГЛАВНЫЙ ИНЖЕНЕР ИНСТИТУТА Е.И.БАРАНОВ
ГЛАВНЫЙ ИНЖЕНЕР ПРОЕКТА Ю.И.КОВАЛЕВ

13319тм-т4

Выпуск 4

Содержание выпуска

Обозначение документа	Наименование	Стр.
3.407.9-174.4	Содержание выпуска	2
3.407.9-174.4-ТТ	Технические требования	3,4
-1	Стойка УСО (УСО-1; УСО-2; УСО-4; УСО-5; УСО-5-I)	5,6,7
-2	Свая УСВ (УСВ-3; УСВ-4; УСВ-5)	8,9,10
-3	Подношник УБ-1	11
-4	Изделие закладное УД (УД-28; УД-29; УД-30; УД-31)	12
-5	Каркас К (К-3; К-4) Сетка С (С-11; С-12)	13
-6	Изделие МЭ-228	14
-7	Изделие МЭ-242; МЭ-311	
-8	Изделие МЭ-244	15
-9	Изделие МЭ-245	
-10	Изделие МЭ-246; МЭ-252	16
-11	Изделие МЭ-248; МЭ-255; МЭ-256	
-12	Изделие МЭ-250; МЭ-262	17
-13	Изделие МЭ-251	
-14	Изделие МЭ-253	18
-15	Изделие МЭ-254	
-16	Изделие МЭ-257	19
-17	Изделие МЭ-258; МЭ-259	20
-18	Изделие МЭ-260; МЭ-261	
-19	Изделие МЭ-271; МЭ-272	21
-20	Изделие МЭ-284	22
-21	Изделие МЭ-285	
-22	Изделие МЭ-286	23
-23	Изделие МЭ-287	24
-24	Изделие МЭ-288	25
-25	Изделие МЭ-289	
-26	Изделие МЭ-290	26
-27	Изделие МЭ-291	
-28	Изделие МЭ-292; МЭ-293	27
-29	Изделие МЭ-294	28
-30	Изделие МЭ-295	29
-31	Изделие МЭ-296	
-32	Изделие МЭ-297	30
-33	Изделие МЭ-298	
-34	Изделие МЭ-299... МЭ-305	31
-35	Изделие МЭ-306; МЭ-307; МЭ-308	32
-36	Изделие МЭ-309; МЭ-310	33
-37	Изделие МЭ-279	34
-38	Изделие МЭ-311	35
-РС	Ведомость расхода стали на железобетонные изделия.	36

Нач.отд	Роменский	
Н.контр.	Ковалев	
ГИП	Ковалев	
Гл.спец.	Кирсанова	
Инж.2к.	Воробьева	

3.407.9-174.4

Содержание выпуска

Стадия	Лист	Листов
Р		

СЕВЗАПЭНЕРГОСЕТЬПРОЕКТ Санкт-Петербург

Формат А3

Выпуск 4

Технические требования

1. Материалы.

1.1. Для железобетонных изделий применяется тяжелый бетон класса В15

1.2 Марка бетона по морозостойкости должна быть не менее F 100.

1.3. Марка бетона по водопроницаемости должна быть не менее W6.

1.4. Материалы, применяемые для изготовления бетонной смеси должны удовлетворять предъявляемым требованиям согласно соответствующих стандартов:

портландцемент - ГОСТ 10178-85,*
песок - ГОСТ 8736-85,
щебень - ГОСТ 8267-82* и ГОСТ 10260-82,*
гравий - ГОСТ 8268-82,*
вода - ГОСТ 23732-79.

1.5. Контроль и оценку прочности бетона на сжатие следует производить по ГОСТ 18105-86.*

1.6. Морозостойкость бетона следует определять по ГОСТ 10060-87, водонепроницаемость - по ГОСТ 12730.5-84*

1.7. В качестве арматуры применены:

- стержневая горячекатаная гладкая арматура класса А-I ГОСТ 5781-82,*
  стержневая горячекатаная арматура периодического профиля класса А-III ГОСТ 5781-82,*
- обыкновенная арматурная проволока гладкая класса В-I ГОСТ 6727-80.*

1.8. Монтажные петли должны изготовляться из горячекатанной гладкой арматурной стали класса А-I марок ВСт3сп2 и ВСт3пс2.

В случае, если возможен монтаж изделий при расчетной зимней температуре ниже минус 40°С, для монтажных петель не допускается применять сталь марки ВСт3пс2.

1.9. Для закладных деталей железобетонных изделий и стальных изделий до расчетной зимней температуры минус 40°С включительно применять сталь С245 по ГОСТ 27772-88.*

2. Требования к изготовлению, транспортировке и хранению

2.1. Изготовление сборных железобетонных элементов предусмотрено на заводах железобетонных изделий или на оборудованных полигонах.

2.2. Отклонение размеров железобетонных изделий от проектных не должны превышать:

- по длине стоек и свай ± 10 мм,
- смещение закладных деталей от проектной оси ± 5 мм.

2.3 Боковая поверхность железобетонных изделий должна быть гладкой без наплывов и раковин.

2.4. Все каркасы и сетки изготовлять методом контактно - точечной сварки. Сварку производить во всех местах пересечения стержней.

2.5. Закладные детали перед установкой в опалубку приварить, где это требуется, к рабочим стержням.

				3.407.4-174.4-ТТ		
Нач. отд.	Роменский		03.92	Технические требования	Стадия	Лист	Листов
Н. контр.	Ковалев		03.92		Р	1	2
ГИП	Ковалев		03.92		Севзапэнергосетьпроект Санкт-Петербург		
Гл. спец.	Кирсанова		03.92				

Инв. № подл. | Подпись и дата | Взам. инв. №
13319тм-ТЧ

Формат А3

выпуск 4

2.6. Защитный слой выдержать в соответствии с указаниями, данными на чертежах элементов.

2.7. Прочность бетона в момент отпуска с завода должна быть не ниже:

- 100% - для всех элементов в зимнее время,
- 70% - для всех элементов летом.

2.8. Закладные изделия и стальные детали должны изготавливаться из выправленного проката.

2.9. Правка стали в холодном состоянии должна производиться на вальцах и прессах.
Поверхность стали после правки не должна иметь вмятин, забоин и других повреждений.

2.10. Разметка деталей должна производиться любым методом, обеспечивающим требуемую точность работ и экономное расходование стали.

2.11. Кромки деталей после кислородной резки должны быть очищены от грата, шлака, брызг и наплывов металла и не иметь неровностей и шероховатостей, превышающих:

- при машинной резке - 0,3 мм,
- при ручной резке - 1 мм.

2.12. Кромки деталей после резки на ножницах не должны иметь заусениц и завалов, превышающих 0,3 мм, а также трещин.

2.13 Отверстия под болты должны образовываться сверлением или прокалыванием на меньший диаметр с последующей рассверловкой до проектного диаметра.

2.14. Подготовка под сварку, сварка и контроль качества сварки должны соответствовать требованиям ГОСТ 5264-80*, ГОСТ 6996-66*, ГОСТ 14098-85 и СНиП III-18-75.

2.15. Электроды для сварных швов применять типа Э42 ГОСТ 9467-75.*

2.16. Антикоррозийная защита изделий назначается по СНиП 2.03.11-85 в зависимости от степени агрессивного воздействия среды конкретного района строительства.

2.17. Указания по маркировке, транспортировке и хранению железобетонных изделий даны в технических условиях ТУ 34-12-11307-88.

Инв.№ подл.	Подпись и дата	Взам. инв.№
1331/97т-ТС		

формат А3

УСО-1; УСО-2; УСО-4; УСО-5

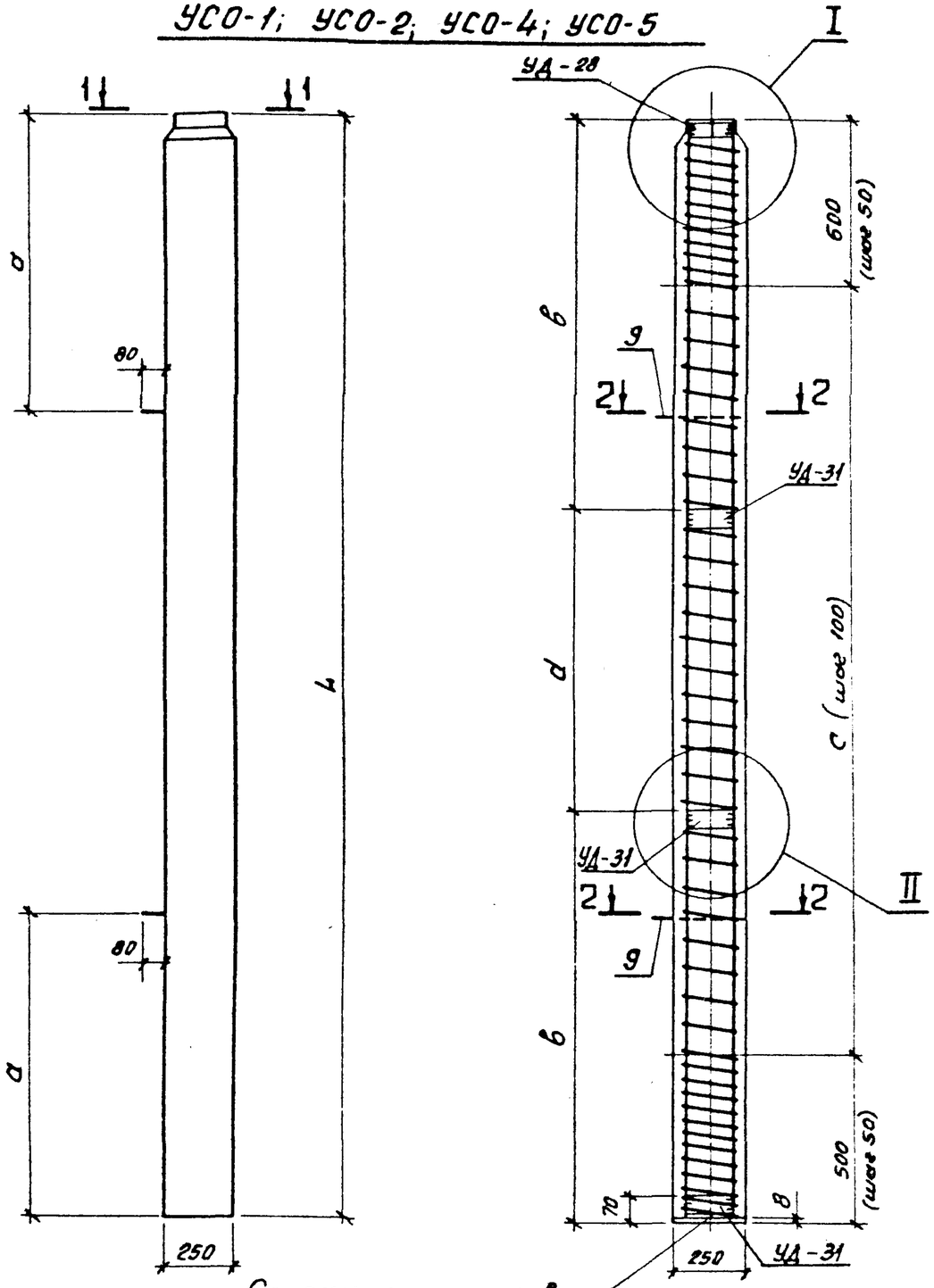

Спираль замкнуть в кольцо нахлесткой 150мм и сварить

УСО-5-I

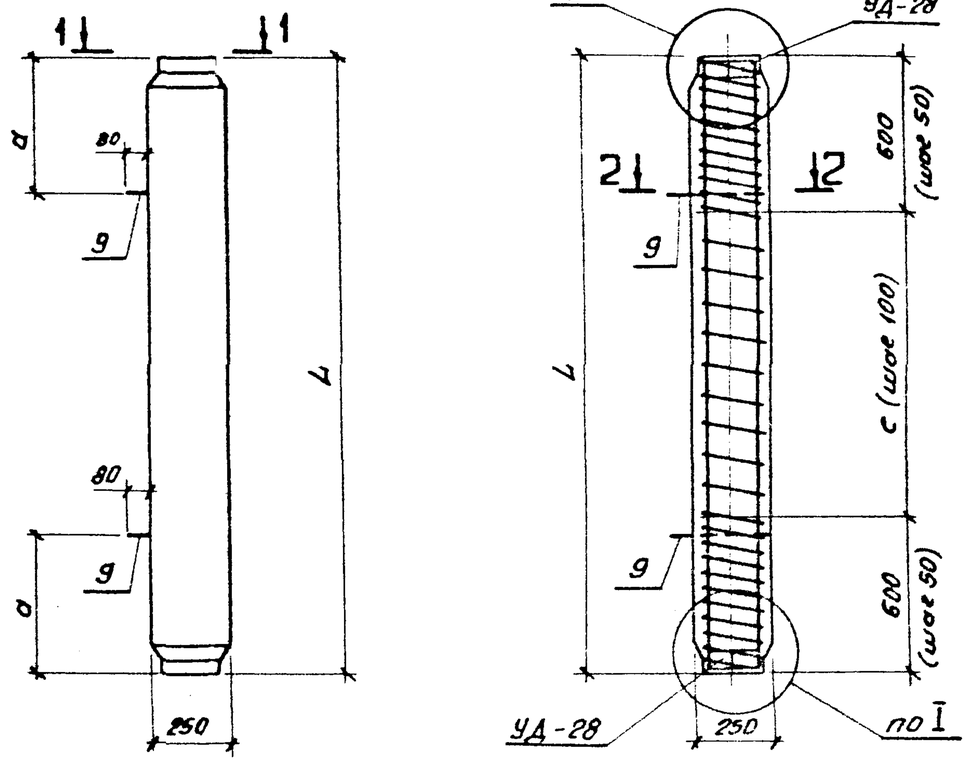

Марка	a мм	в мм	c мм	d мм	L мм	Масса, кг
УСО-1	1300	1750	4100	1700	5200	800
УСО-2	1100	2200	3300	0	4400	700
УСО-4	750	1500	1900	0	3000	500
УСО-5	550	—	1100	—	2200	400
УСО-5-I	550	—	1000	—	2200	400

Нач.отд.	Роменский		02.92.
Н.контр.	Ковалев		02.92.
ГИП	Ковалев		02.92.
Гл.спец.	Кирсанова		02.92.
Инж.2к.	Воробьева		02.92.

3.407.9-174.4-1

Стойка УСО (УСО-1; УСО-2; УСО-4; УСО-5; УСО-5-I)

Стадия	Лист	Листов
Р	1	3

СЕВЗАПЭНЕРГОСЕТЬПРОЕКТ
Санкт-Петербург

Копир. ОВ.

Формат А3

Взам. инв. №

1331УТМ-Т4

Выпуск 4

I

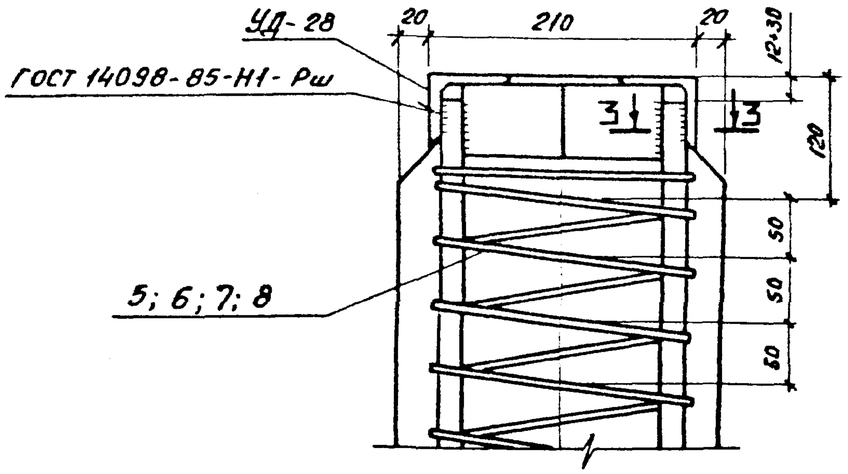

1 - 1

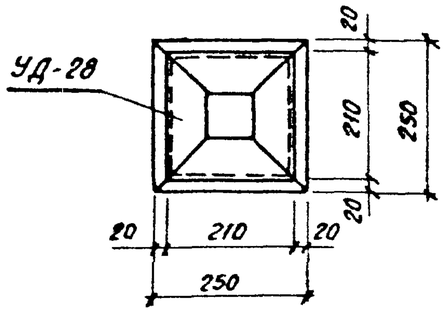

2 - 2

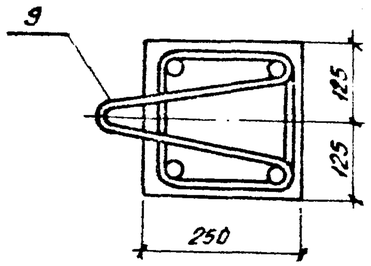

3 - 3

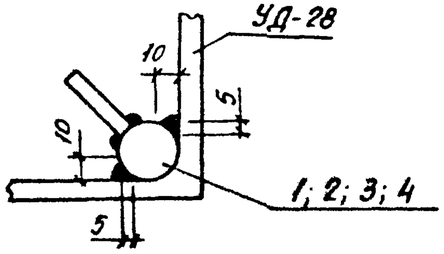

4 - 4

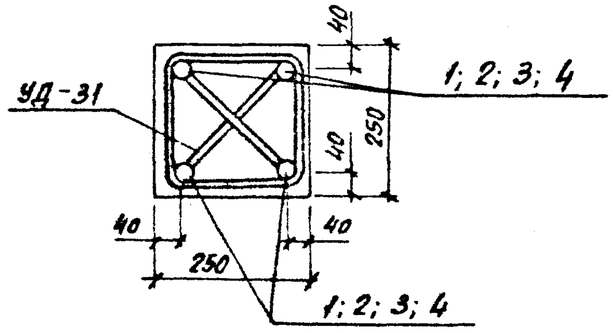

II

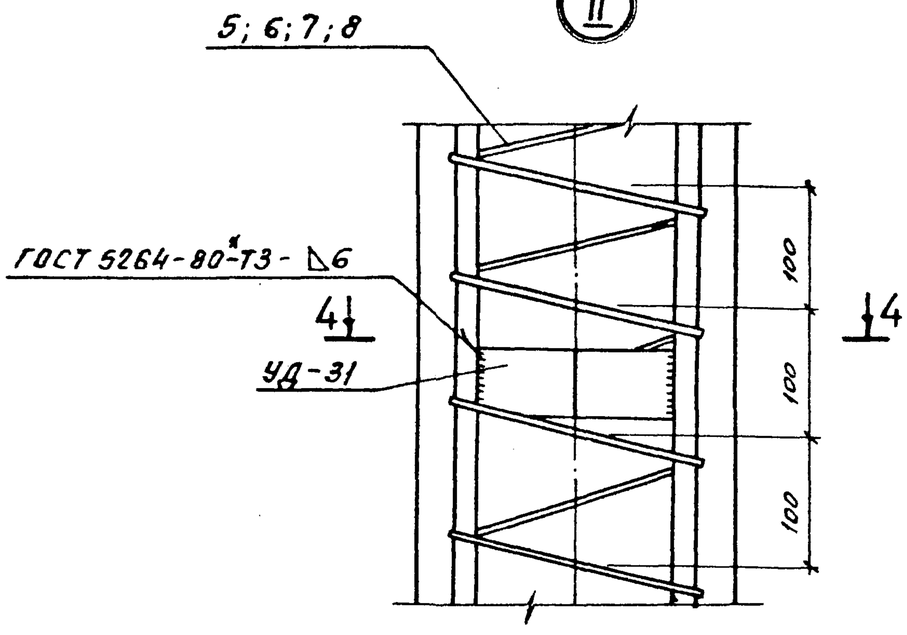

Выпуск 1

Ведомость деталей

Поз.	Эскиз
5	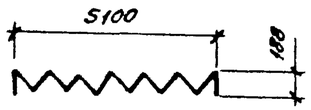
6	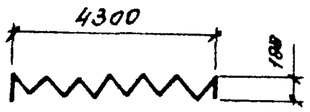
7	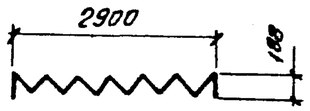
8	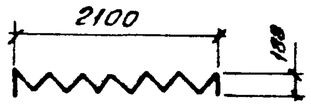
9	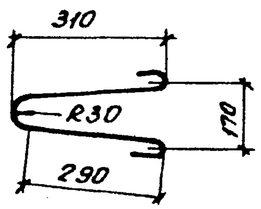

Поз.	Наименование	Кол-во на УСО- -1	-2	-4	-5	-5-I	Обозначение документа
1	ф20А-III; ℓ=5200; 12,8 кг	4	—	—	—	—	без черт.
2	ф18А-III; ℓ=4400; 8,8 кг	—	4	—	—	—	то же
3	ф18А-III; ℓ=3000; 6,0 кг	—	—	4	—	—	"
4	ф18А-III; ℓ=2200; 4,4 кг	—	—	—	4	4	"
5	ф3В-I; ℓ=54700; 3,0 кг	1	—	—	—	—	"
6	ф3В-I; ℓ=47800; 2,6 кг	—	1	—	—	—	"
7	ф3В-I; ℓ=35800; 2,0 кг	—	—	1	—	—	"
8	ф3В-I; ℓ=28900; 1,6 кг	—	—	—	1	1	"
9	ф12А-I; ℓ=900; 0,8 кг	2	2	2	2	2	"
УД-28	Изделие закладное УД-28	1	1	1	1	2	3.407.9-174.4-4
УД-31	Изделие закладное УД-31	3	2	2	1	—	—4
	Бетон класса В15, м³	0,32	0,27	0,19	0,14	0,14	

Арматура класса А-I; А-III по ГОСТ 5781-82*, класса В-I по ГОСТ 6727-80*.

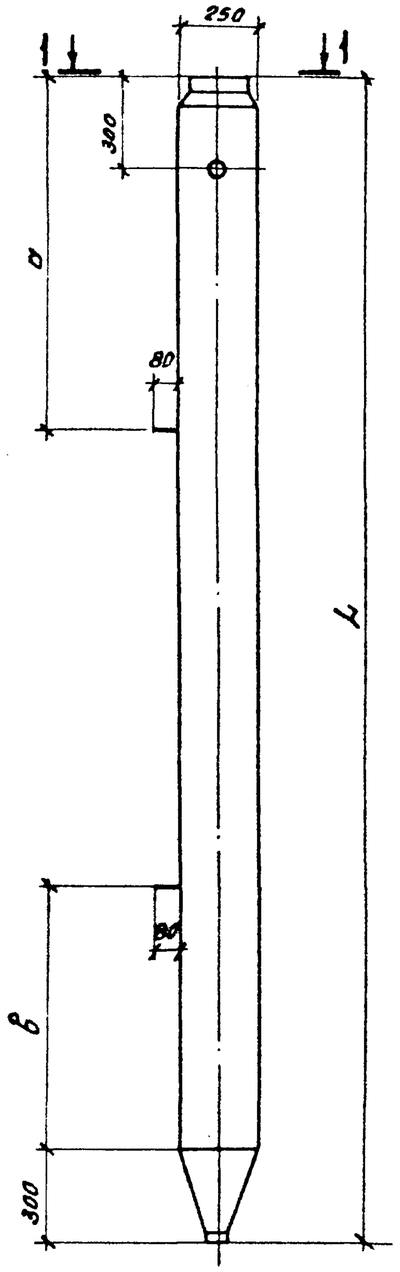

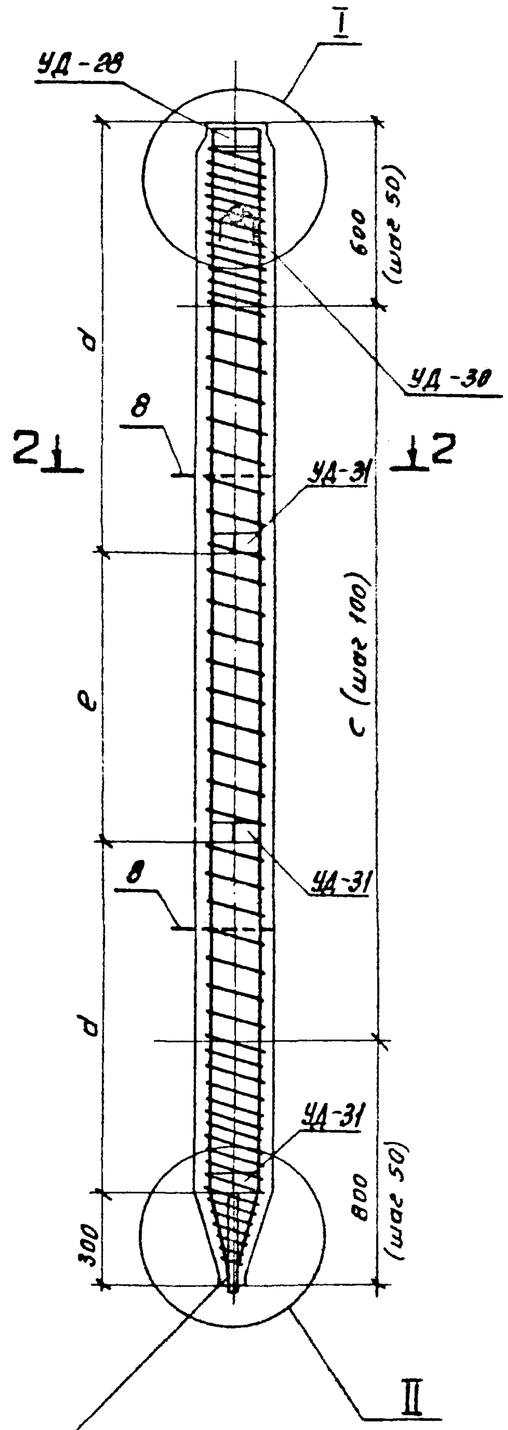

Спираль замкнуть в кольцо нахлесткой 50мм и сварить

1 - 1

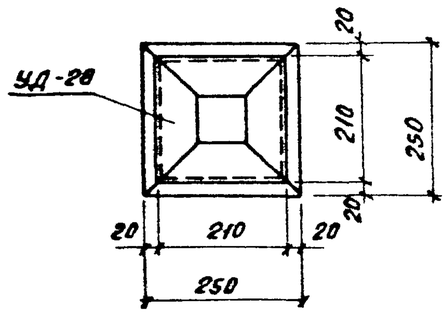

2-2

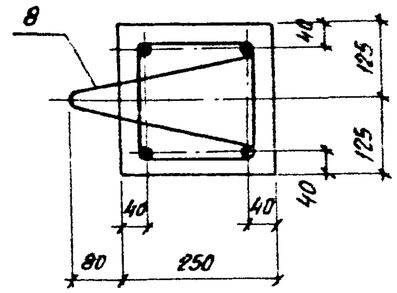

Марка	a мм	в мм	c мм	d мм	e мм	L мм	Масса, кг
УСВ-4	1150	850	3100	2100	0	4500	680
УСВ-3	1400	1100	4100	1700	1800	5500	830
УСВ-5	1700	1400	5100	2100	2000	6500	1000

Нач. отд.	Роненский		02.92.
Н. контр.	Ковалев		02.92
ГИП	Ковалев		02.92
Гл. спец.	Кирсанова		02.92.
Инж. 2к.	Воробьева		02.92

3.407.9-174.4-2

Свая УСВ (УСВ-3; УСВ-4; УСВ-5)

Стадия	Лист	Листов
Р	1	3

СЕВЗАПЭНЕРГОСЕТЬПРОЕКТ
Санкт-Петербург

Копир. об.

Формат А3

Выпуск 4

(ЦЭУТМ-74)

Выпуск 4

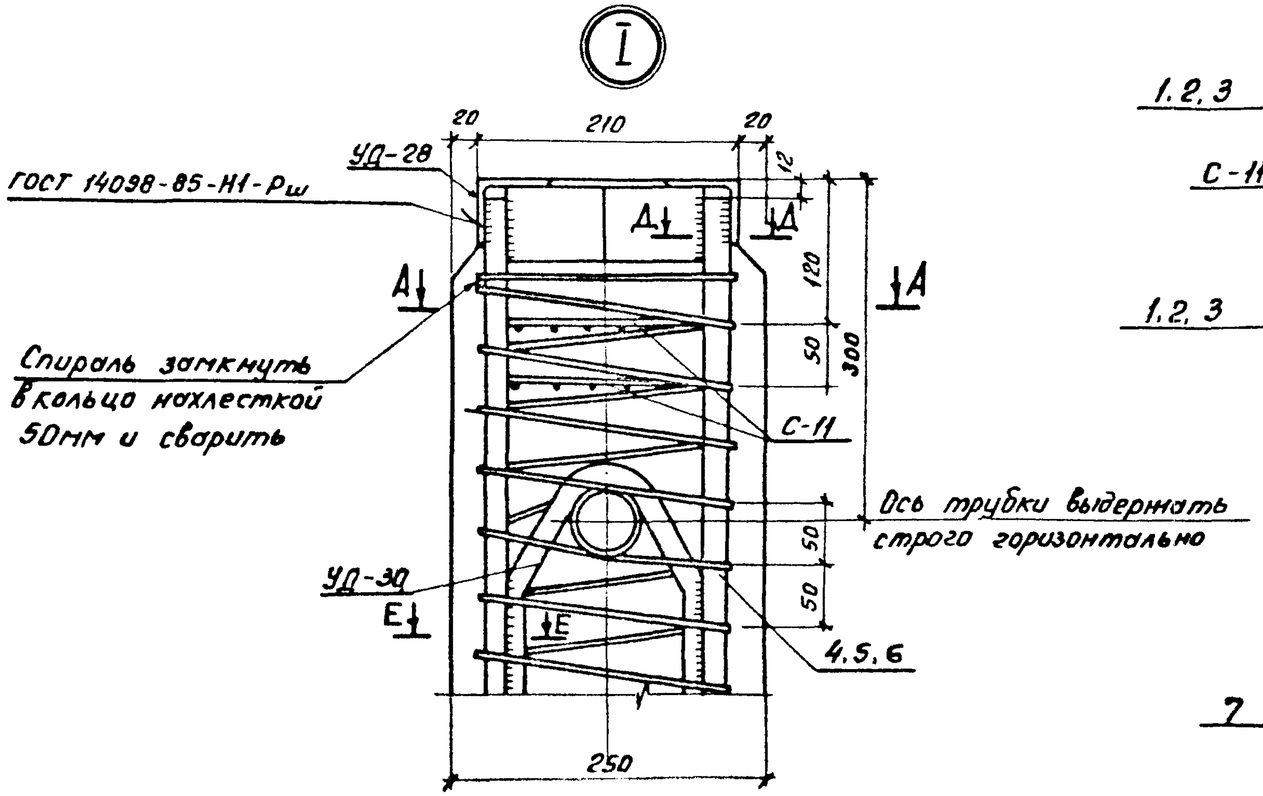

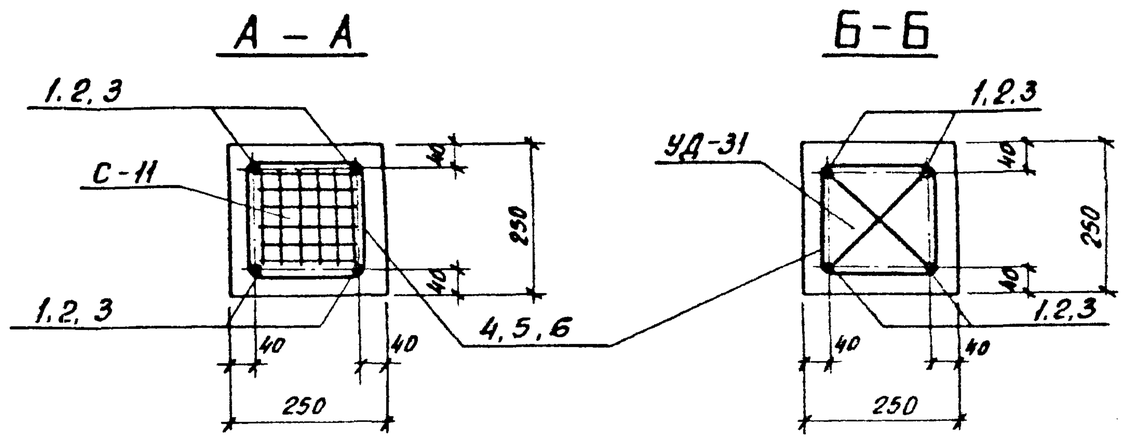

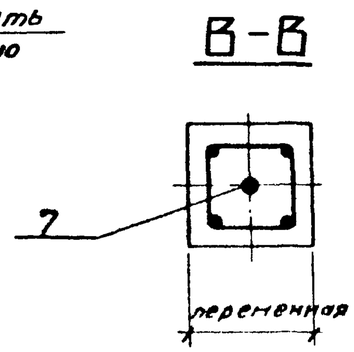

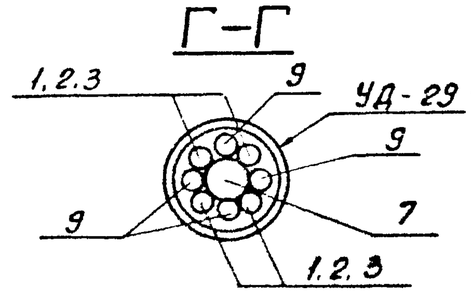

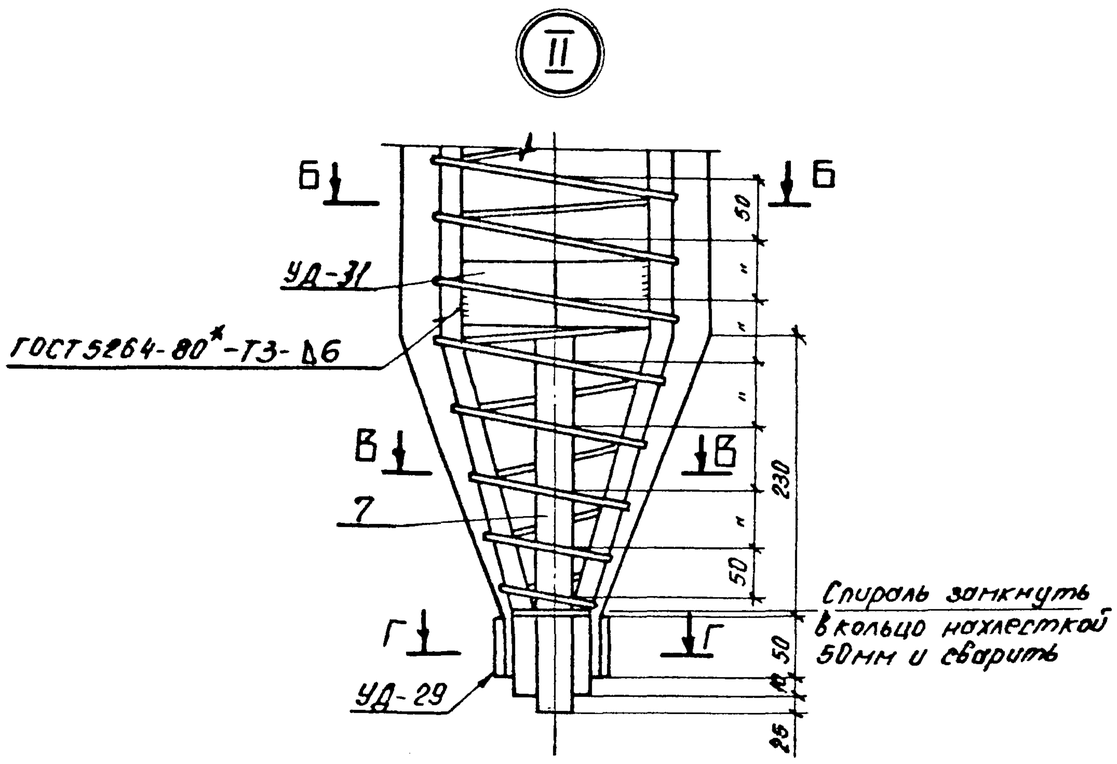

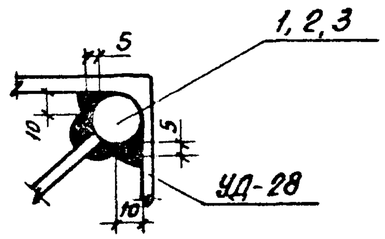

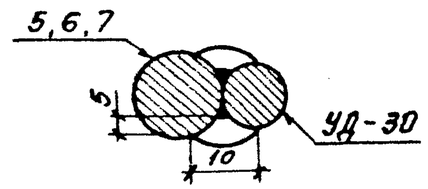

3.407.9-174.4-2	Лист 2

Копир. ОВ.

Формат А3

13319ТМ-Т4

Выпуск 4

Ведомость деталей

Поз.	Эскиз
1	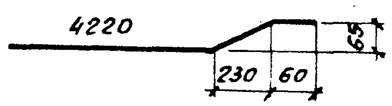
2	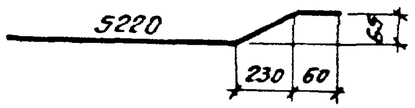
3	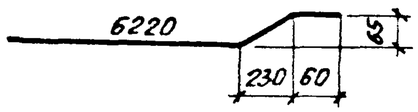
4	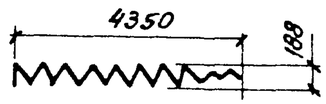
5	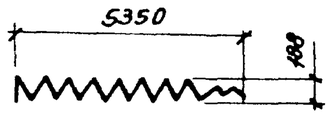
6	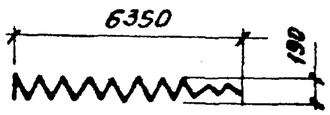
8	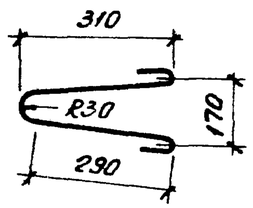

Поз.	Наименование	Кол-во на УСВ -4	-3	-5	Обозначение документа
1	ф18А-III; ℓ=4520; 9,0 кг	4	—	—	без черт.
2	ф18А-III; ℓ=5520; 11,0 кг	—	4	—	то же
3	ф20А-III; ℓ=6520; 16,1 кг	—	—	4	"
4	ф3В I; ℓ=49400; 2,7 кг	1	—	—	"
5	ф3В I; ℓ=58000; 3,2 кг	—	1	—	"
6	ф3В I; ℓ=66600; 3,7 кг	—	—	1	"
7	ф30А-I; ℓ=300; 1,7 кг	1	1	1	"
8	ф12А-I; ℓ=850; 0,8 кг	2	2	2	"
9	ф20А-III; ℓ=80; 0,2 кг	4	4	4	"
С-11	Сетка С-11	2	2	2	3.407.9-174.4-5
УД-28	Изделие закладное УД-28	1	1	1	-4
УД-29	Изделие закладное УД-29	1	1	1	-4
УД-30	Изделие закладное УД-30	1	1	1	-4
УД-31	Изделие закладное УД-31	2	3	3	-4
	Бетон класса В15, $м^3$	0,27	0,33	0,4	

Арматура класса А-I; А-III по ГОСТ 5781-82*;
класса В-I по ГОСТ 6727-80*.

Инв. N подл. | Подп. и дата | Взам. инв. N

13319тм-т4

Копир. Ов. Формат А3

Выпуск 4

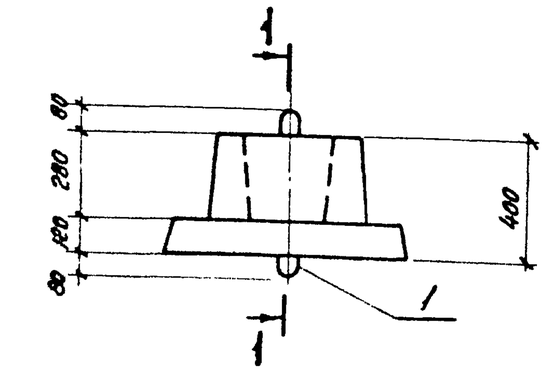

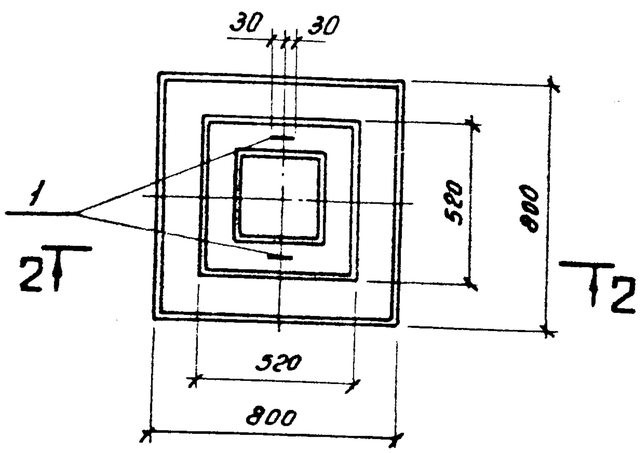

1-1

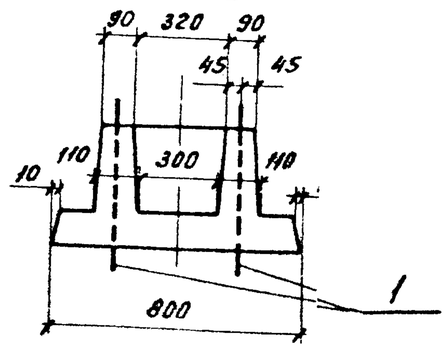

2-2

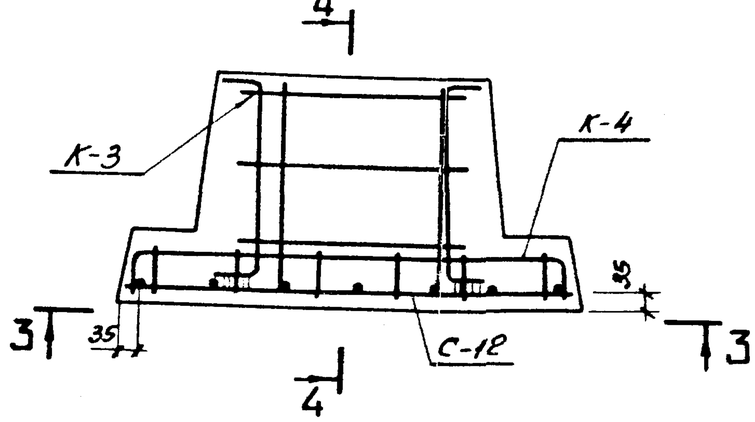

3-3

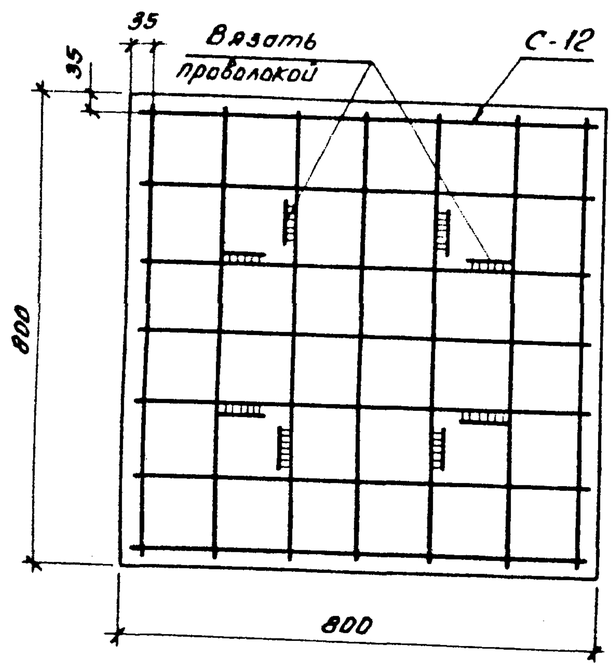

4-4

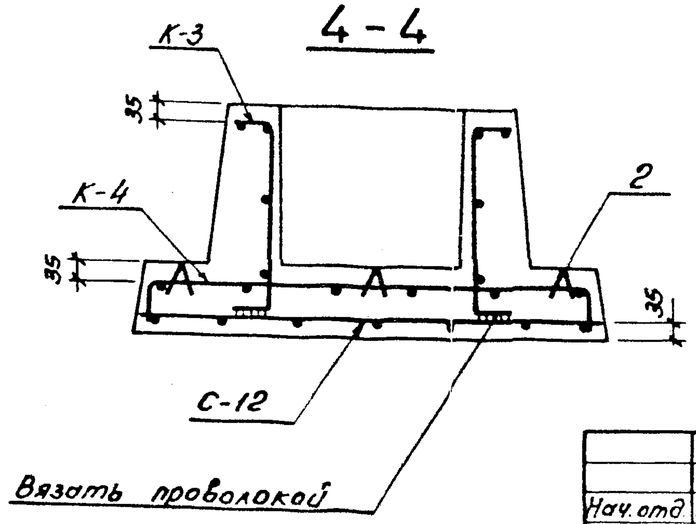

Поз.	Наименование	Кол.	Обозначение документа
1	ф10А-I; ℓ=1300; 0,8 кг	2	без черт.
2	ф6А-I; ℓ=140; 0,03 кг	6	то же
К-3	Каркас К-3	1	3.407.9-174.4-5
К-4	Каркас К-4	1	-5
С-12	Сетка С-12	1	-5
	Бетон класса В15, м³	0,12	
	Масса, т	0,3	

Ведомость деталей

Поз.	Эскиз
1	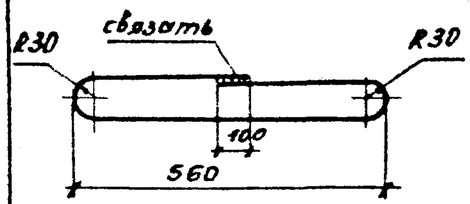
2	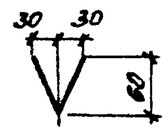

Арматура класса А-I по ГОСТ 5781-82*.

Нач. отд.	Роменский		02.92
Н. контр.	Ковалев		02.92
ГИП	Ковалев		02.92
Гл. спец.	Кирсанова		02.92
Инж. 2к.	Воробьева		02.92

3.407.9-174.4-3

Подножник УБ-1

Стадия	Лист	Листов
Р		1

СЕВЗАПЭНЕРГОСЕТЬПРОЕКТ
Санкт-Петербург

Копировал: ов-

Формат А3

1331/9тн-14

Выпуск 4

УД-28

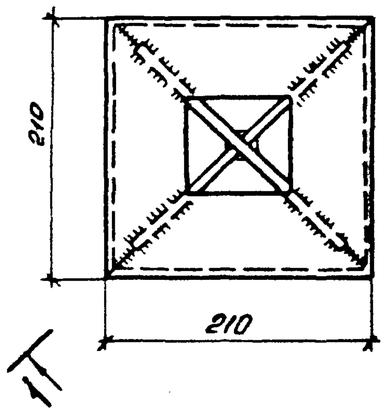

1 – 1

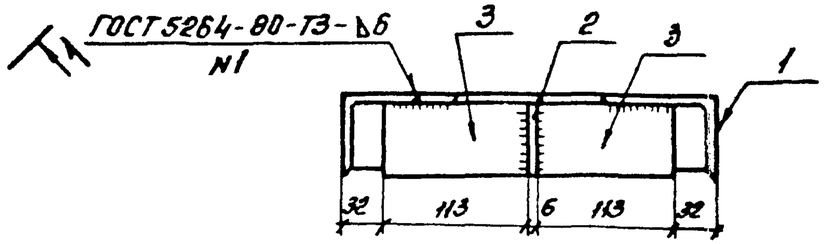

Развертка поз.1

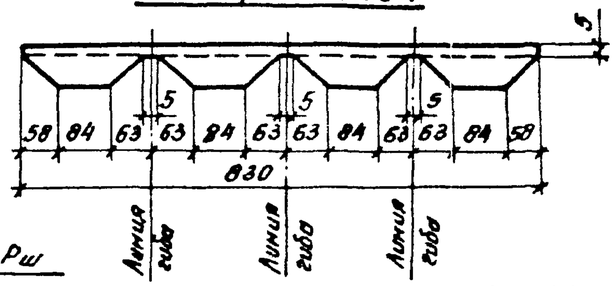

УД-30

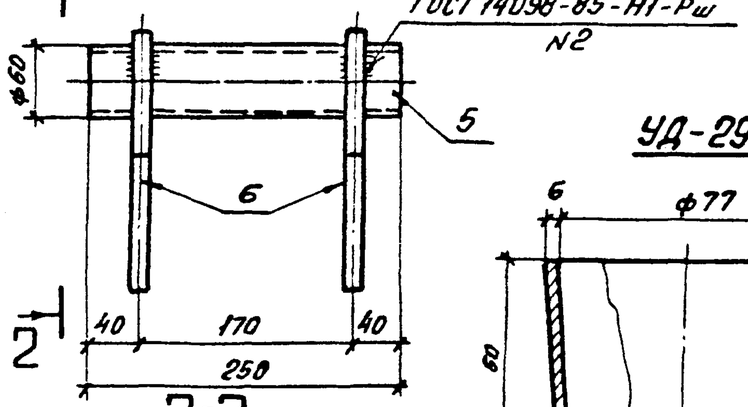

2-2

УД-29

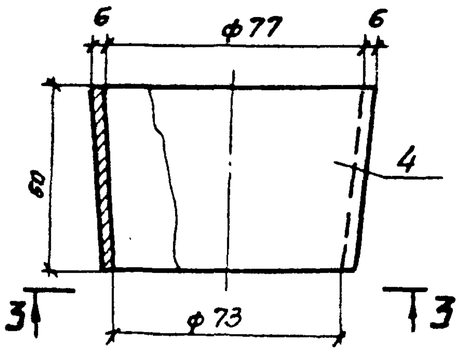

УД-31

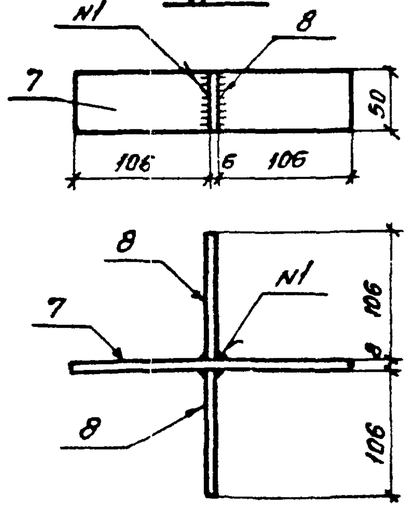

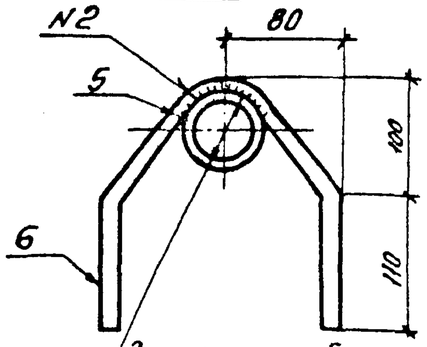

Гнуть по шаблону, обеспечив плотное прилегание детали к детали

3-3

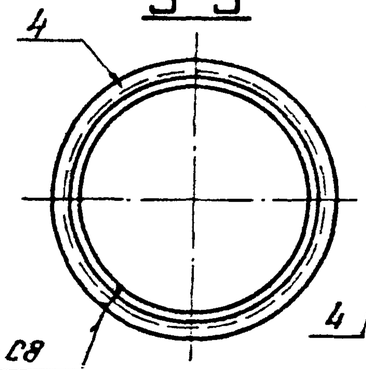

ГОСТ 5264-80*-С8

Развертка поз 4

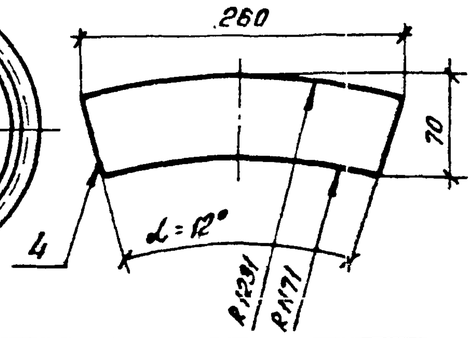

Поз.	Наименование	Кол-во на УД-28	УД-29	УД-30	УД-31
1	Уголок 63×63×5; ГОСТ 8509-86				
	ℓ=830 4.0кг	1			
2	Полоса 6×60; ГОСТ 103-76*				
	ℓ=232 0.66кг	1			
3	Полоса 6×60; ГОСТ 103-76*				
	ℓ=113 0.32кг	2			
4	Полоса 6×70; ГОСТ 103-76*				
	ℓ=260 0.86кг		1		
5	Труба 50У-ГОСТ 3262-75*				
	ℓ=250 1.5кг			1	
6	ф16А-I; ГОСТ 5781-82*				
	ℓ=460 0.73кг			2	
7	Полоса 6×50; ГОСТ 103-76*				
	ℓ=218 0.51кг.				1
8	Полоса 6×50; ГОСТ 103-76*				
	ℓ=106 0.25кг.				2
	Масса, кг.	5.3	0.9	3.0	1.0

Нач. отд	Роменский		02.92
Н.контр.	Ковалев		02.92
ГИП	Ковалев		02.92
Рдк.гр.	Шленова		02.92
Инж.2к.	Варобьева		02.92

3.407.9-174.4-4

Изделие закладное УД (УД-28; УД-29; УД-30; УД-31)

Стадия	Лист	Листов
Р		1

СЕВЗАПЭНЕРГОСЕТЬПРОЕКТ Санкт-Петербург

Копир. ов.

Формат А3

1331/9т-14

К-3

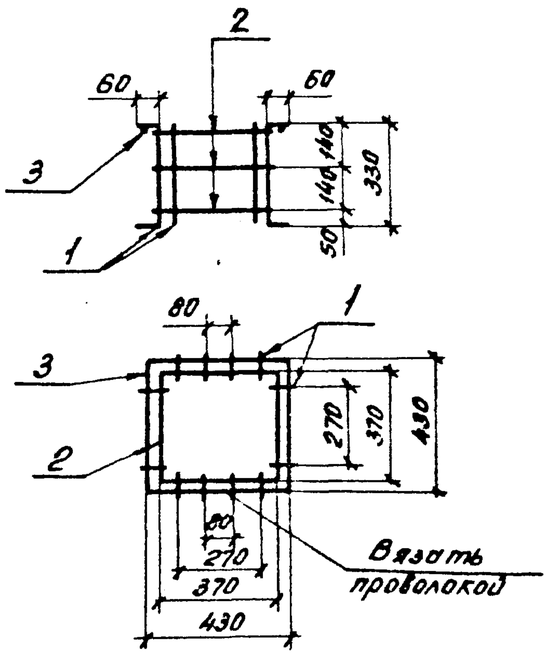

К-4

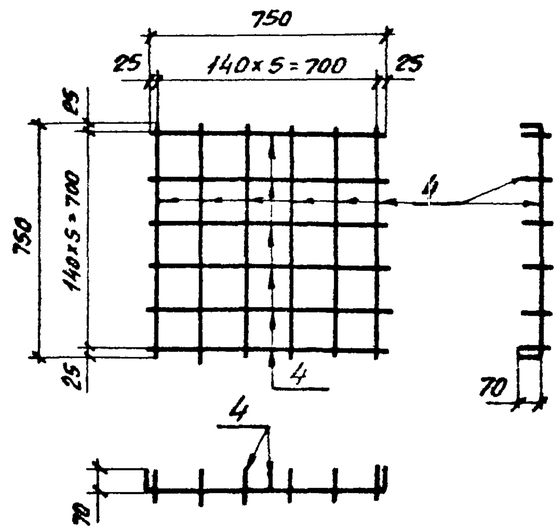

Марка	Поз.	Наименование	Кол.	Масса ед. кг	Масса марки, кг
К-3	1	ф8А-I; ℓ=450	8	0.18	2.9
	2	ф6А-I; ℓ=1560	3	0.35	
	3	ф6А-I; ℓ=1800	1	0.4	
К-4	4	ф6А-I; ℓ=890	12	0.2	2.4
С-11	5	ф6А-I; ℓ=210	8	0.05	0.52
	6	ф6А-I; ℓ=140	4	0.03	
С-12	7	ф8А-I; ℓ=780	14	0.3	4.3

Арматура класса А-I по ГОСТ 5781-82*

С-11

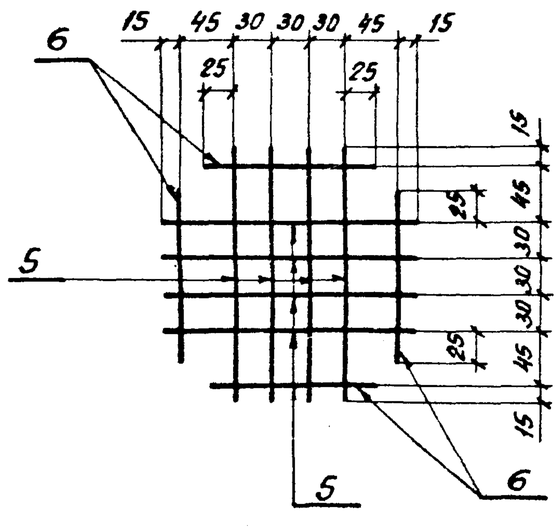

С-12

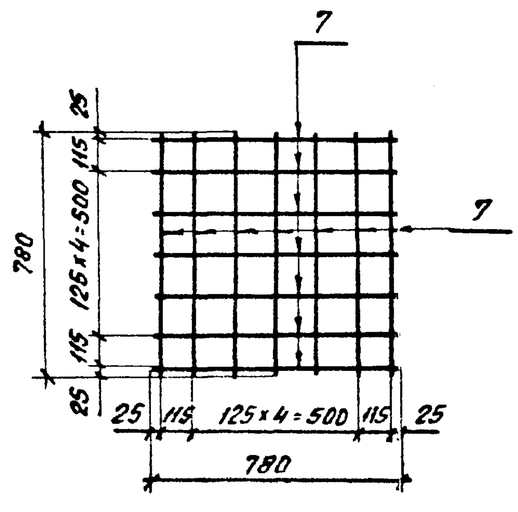

Нач отд	Роменский		02.92	
Н. контр.	Ковалев		02.92	
ГИП	Ковалев		02.92	
Гл. спец.	Кирсанова		02.92	
Инж. 2к.	Воробьева		02.92	

3.407.9-174.4-5

Каркас К (К-3; К-4)
Сетка С (С-11; С-12)

Стадия	Лист	Листов
Р		1

СЕВЗАПЭНЕРГОСЕТЬПРОЕКТ
Санкт-Петербург

Копировал: ов.

Формат А3

13319тм-т4

Выпуск 4

Поз.	Наименование	Кол.
—	Полоса 6×80 ГОСТ 103-76*	1
	ℓ = 100 0,4кг	

Развертка

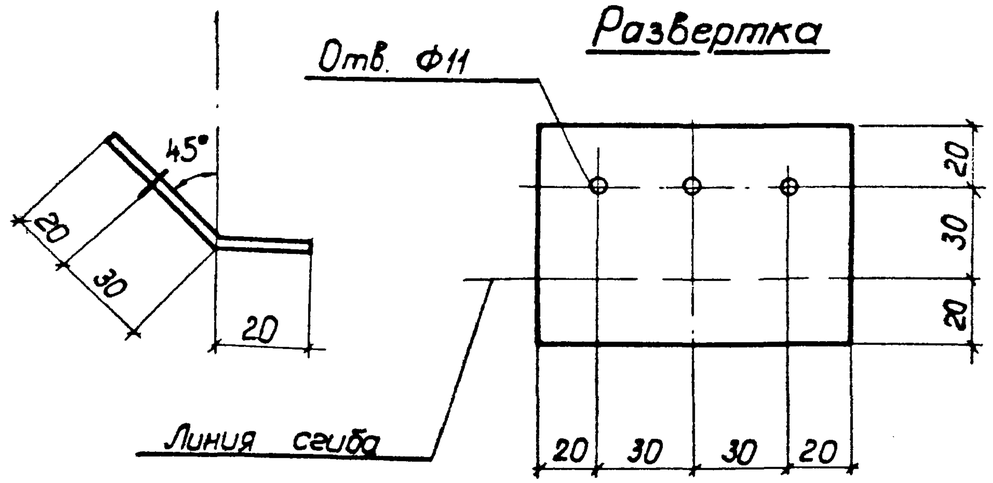

Нач. отд.	Роменский		03.92	3.407.9 – 174.4 – 6
Н. контр.	Ковалев		03.92	Изделие МЭ-228
ГИП	Ковалев		03.92	Стадия: Р; Лист: ; Листов: 1
Гл. спец.	Кирсанова		03.92	СЕВЗАПЭНЕРГОСЕТЬПРОЕКТ
Инж. 1к.	Колинько		03.92	Санкт-Петербург

133/9тм-т4

формат А4

Выпуск 4

Поз.	Наименование	Кол.
—	Уголок 75×75×6 ГОСТ 8509-86	1
	ℓ = 100 0,7кг	

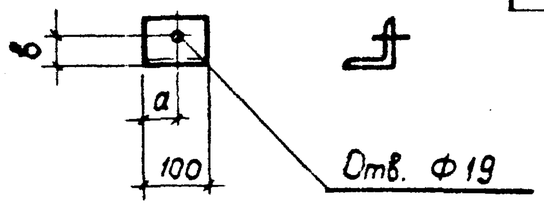

Марка	а мм	в мм
МЭ-242	50	45
МЭ-311	35	40

Нач. отд.	Роменский		03.92	3.407.9 – 174.4 – 7
Н. контр.	Ковалев		03.92	Изделие МЭ-242; МЭ-311
ГИП	Ковалев		03.92	Стадия: Р; Лист: ; Листов: 1
Гл. спец.	Кирсанова		03.92	СЕВЗАПЭНЕРГОСЕТЬПРОЕКТ
Инж. 1к.	Колинько		03.92	Санкт-Петербург

Инв. N подл. | Подпись и дата | Взам. инв. N

133/9тм-т4

формат А4

кол. 9л.

Выпуск 4

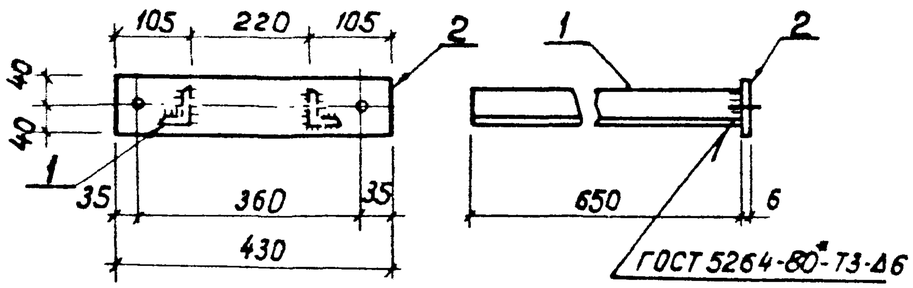

Поз.	Наименование	Кол.
1	Уголок 50×50×5-ГОСТ 8509-86 ℓ = 650; 2,45кг	2
2	Полоса 6×80 ГОСТ 103-76* ℓ = 430; 1,6кг	1

Масса изделия 6,5кг

Все отверстия Ф19мм

Нач. отд.	Роменский		03.92	3.407.9-174.4-8
Н. контр.	Ковалев		03.92	Изделие МЭ-244
ГИП	Ковалев		03.92	Стадия: Р; Лист; Листов
Гл. спец.	Кирсанова		03.92	СЕВЗАПЭНЕРГОСЕТЬПРОЕКТ Санкт-Петербург
Инж. 1к.	Колинько		03.92	

13.3.19тм-т4

Выпуск 4

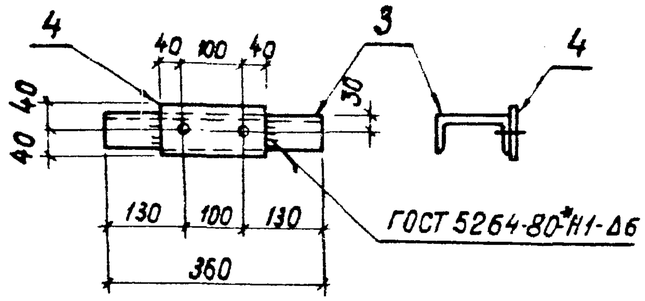

Поз.	Наименование	Кол.
3	Швеллер 12-ГОСТ 8240-89 ℓ = 360; 3,7кг	1
4	Полоса 6×80-ГОСТ 103-76* ℓ = 180 0,7кг	1

Масса изделия 4,4 кг

Все отверстия Ф19мм

Нач.отд.	Роменский		03.92	3.407.9-174.4-9
Н.контр.	Ковалев		03.92	Изделие МЭ-245
ГИП	Ковалев		03.92	Стадия: Р; Лист; Листов
Гл.спец.	Кирсанова		03.92	СЕВЗАПЭНЕРГОСЕТЬПРОЕКТ Санкт-Петербург
Инж. 1к.	Колинько		03.92	

Инв. № подл. | Подпись и дата | Взам. инв. №

13.3.19тм-т4

коп. 8

формат А4

Выпуск 4

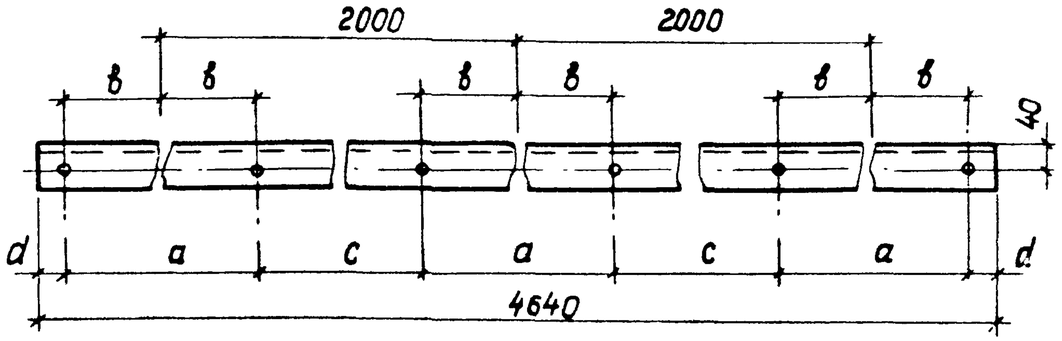

Марка	a	в	c	d
МЭ-246	552	276	1448	44
МЭ-252	512	256	1488	64

Поз.	Наименование	Кол.
—	Швеллер 16-ГОСТ 8240-89 ℓ = 4640; 65,9 кг	1

Все отверстия Ф 19 мм

Нач. отд.	Роменский		03.92
Н. контр.	Ковалев		03.92
ГИП	Ковалев		03.92
Гл. спец.	Кирсанова		03.92
Инж. 1к.	Колинько		03.92

3.407.9-174.4-10

Изделие МЭ-246; МЭ-252

Стадия	Лист	Листов
Р		1

СЕВЗАПЭНЕРГОСЕТЬПРОЕКТ Санкт-Петербург

Инв. N подл. 1331/9 тм-т4 | Подпись и дата | Взам. инв. N

формат А4

Выпуск 4

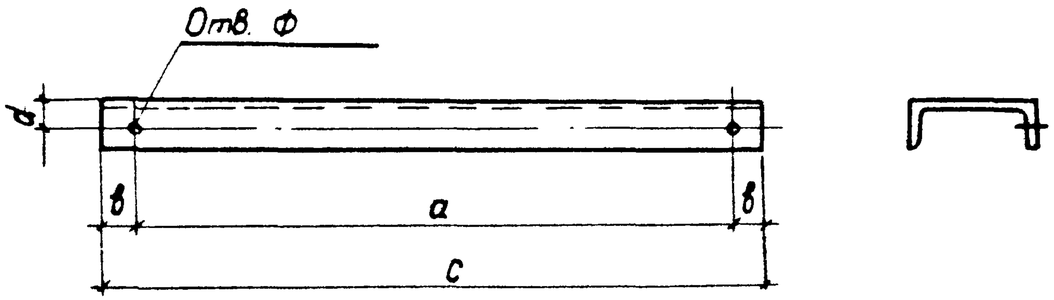

Марка	Поз.	Наименование	Кол.	Масса, кг
МЭ-248	—	Швеллер 10 ГОСТ 8240-89 ℓ = 620 5,3 кг	1	5,3
МЭ-255	—	Швеллер 20 ГОСТ 8240-89 ℓ = 960 17,7 кг	1	17,7
МЭ-256	—	Швеллер 12 ГОСТ 8240-89 ℓ = 360 3,7 кг	1	3,7

Марка	a	в	c	d	ф
МЭ-248	554	33	620	30	13
МЭ-255	860	50	960	45	23
МЭ-256	150	105	360	30	15

Нач. отд.	Роменский		03.92
Н. контр.	Ковалев		03.92
ГИП	Ковалев		03.92
Гл. спец.	Кирсанова		03.92
Инж. 1к.	Колинько		03.92

3.407.9-174.4-11

Изделие МЭ-248; МЭ-255; МЭ-256

Стадия	Лист	Листов
Р		1

СЕВЗАПЭНЕРГОСЕТЬПРОЕКТ Санкт-Петербург

Инв. N подл. 1331/9 тм-т4 | Подпись и дата | Взам. инв. N

формат А4

Выпуск 4

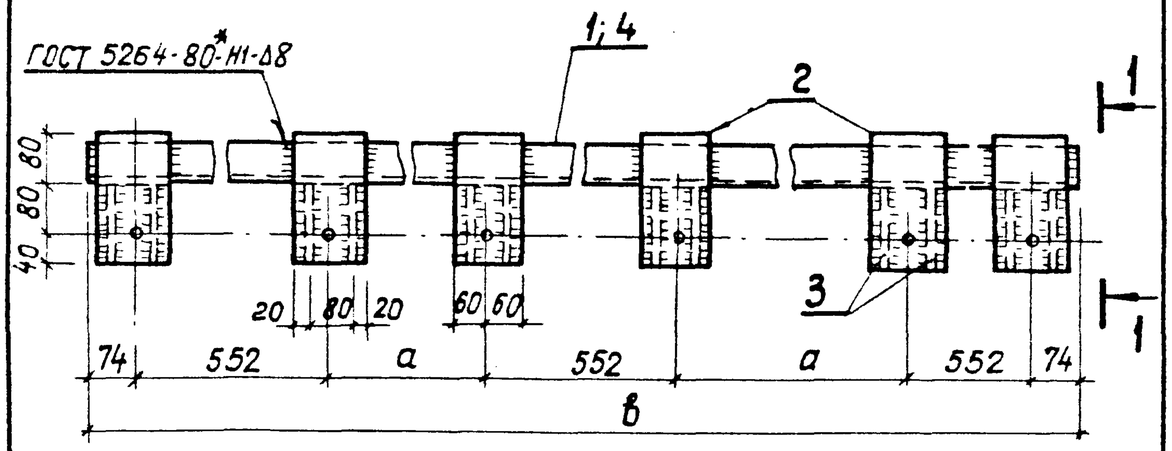

Марка	а	в
МЭ - 250	1448	4700
МЭ - 262	548	2900

Марка	Поз.	Наименование	Кол.	Масса, кг
МЭ-250	1	Швеллер 16-ГОСТ 8240-89 ℓ = 4700; 66,7кг	1	86,5
	2	Лист 8 - ГОСТ 19903-74* S = 120×200 1,5кг	6	
	3	Лист 6 - ГОСТ 19903-74* S = 120×160; 0,9кг	12	
МЭ-262	–	Поз.2,3 см. МЭ-250 19,8кг	–	61
		Швеллер 16 ГОСТ 8240-89 ℓ = 2900 41,2кг	1	

1—1
(повернуто)

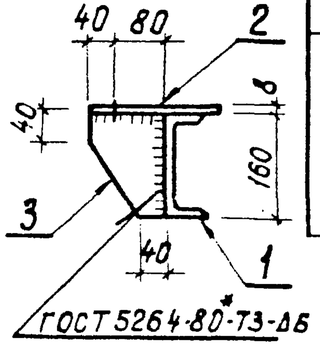

Все отверстия ф19 мм

Нач.отд.	Роменский		03.92	3.407.9-174.4-12
Н.контр.	Ковалев		03.92	Изделие МЭ-250; МЭ-262
ГИП	Ковалев		03.92	Стадия: Р; Лист: ; Листов: 1
Гл.спец.	Кирсанова		03.92	СЕВЗАПЭНЕРГОСЕТЬПРОЕКТ
Инж.1к.	Колинько		03.92	Санкт-Петербург

13319тм-т4

Инв.№ подл. | Подпись и дата | Взам. инв.№

формат А4

Выпуск 4

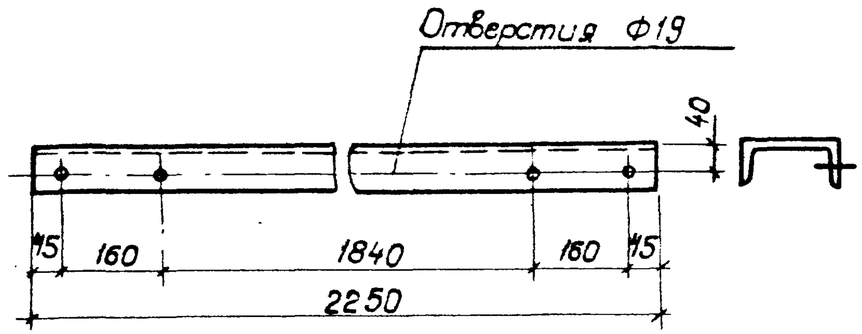

Поз.	Наименование	Кол.
–	Швеллер 16-ГОСТ 8240-89 ℓ = 2250; 32,0кг	1

Нач.отд.	Роменский		03.92	3.407.9-174.4-13
Н.контр.	Ковалев		03.92	Изделие МЭ-251
ГИП	Ковалев		03.92	Стадия: Р; Лист: ; Листов: 1
Гл.спец.	Кирсанова		03.92	СЕВЗАПЭНЕРГОСЕТЬПРОЕКТ
Инж.1к.	Колинько		03.92	Санкт-Петербург

13319тм-т4

Инв.№ подл. | Подпись и дата | Взам. инв.№

формат А4

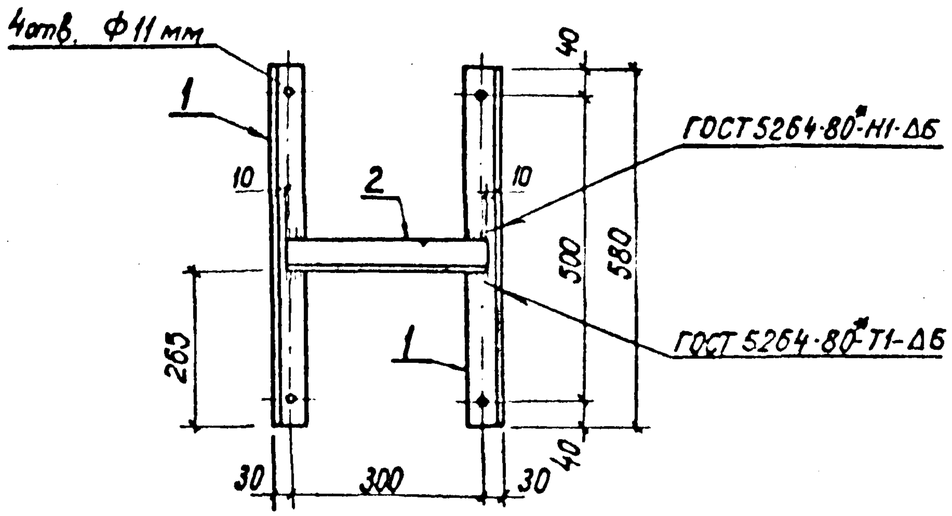

Поз.	Наименование	Кол.
1	Уголок 50×50×5-ГОСТ 8509-86 ℓ= 580; 2,2 кг	2
2	То же ℓ= 340; 1,3 кг	1

Масса изделия 5,7 кг

Нач.отд.	Роменский		03.92
Н.контр.	Ковалев		03.92
ГИП	Ковалев		03.92
Гл.спец.	Кирсанова		03.92
Инж. 1кат.	Колинько		03.92

3.407.9-174.4-14

Изделие МЭ-253

Стадия	Лист	Листов
Р		1

СЕВЗАПЭНЕРГОСЕТЬПРОЕКТ
Санкт-Петербург

формат А4

Выпуск 4

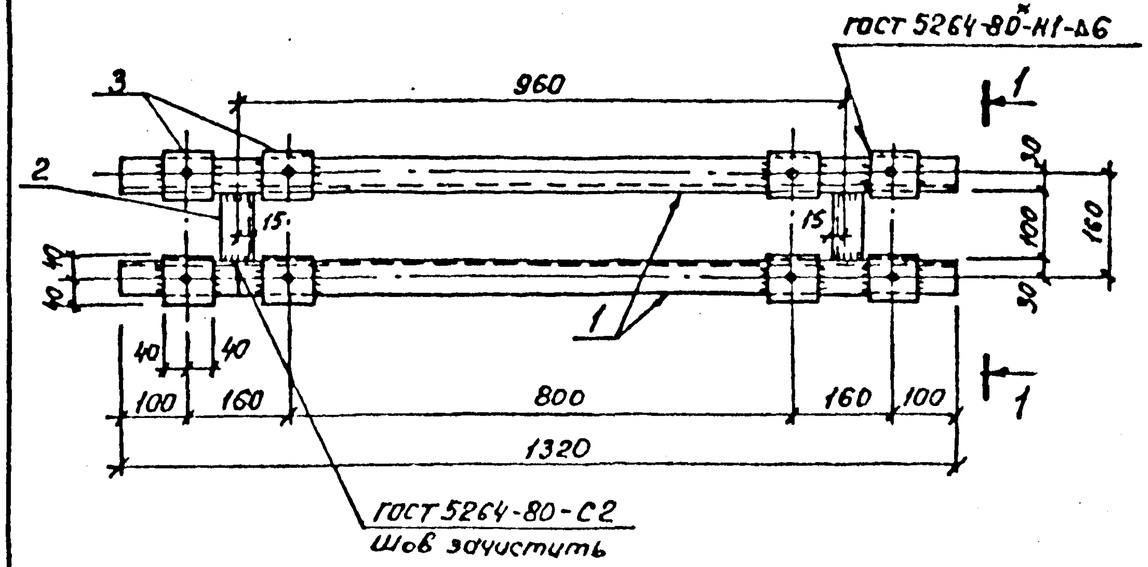

1-1 (повернуто)

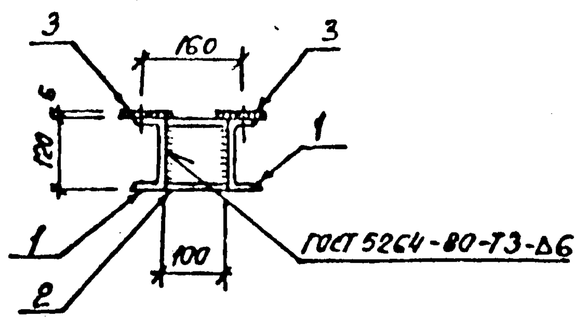

Отв. ф22мм

Поз.	Наименование	Кол.
1	Швеллер 12-ГОСТ 8240-89 ℓ= 1320 13,7 кг	2
2	То же ℓ= 100; 1,0 кг	2
3	Полоса 6×80-ГОСТ 103-76* ℓ= 80 0,3 кг	8

Масса изделия 31,8 кг

Взам. инв. N

Подпись и дата

Инв. N подл. 13319 тм-т4

Нач.отд.	Роменский		03.92
Н.контр.	Ковалев		03.92
ГИП	Ковалев		03.92
Гл.спец.	Кирсанова		03.92
Инж. 1к.	Колинько		03.92

3.407.9-174.4-15

Изделие МЭ-254

Стадия	Лист	Листов
Р		1

СЕВЗАПЭНЕРГОСЕТЬПРОЕКТ
Санкт-Петербург

формат А4

Выпуск 4

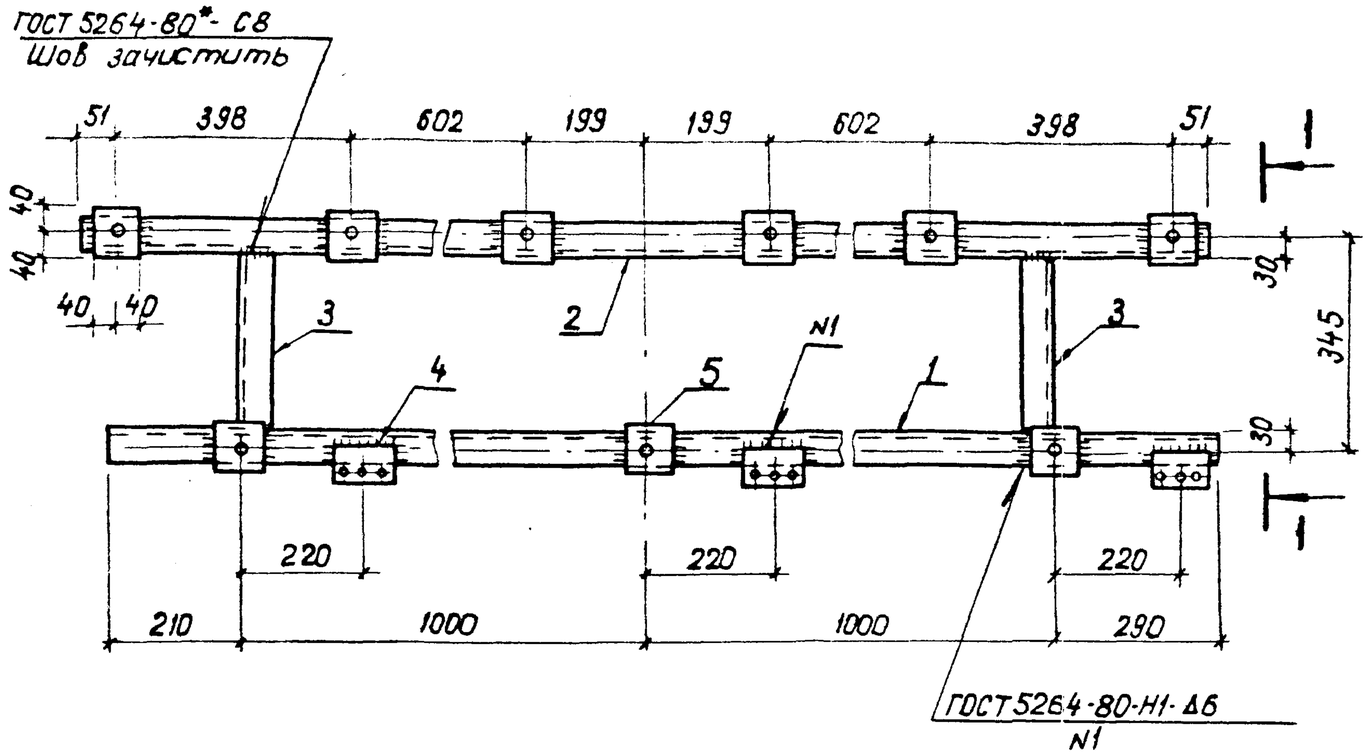

Поз.	Наименование	Кол.
1	Швеллер 12-ГОСТ8240-89 ℓ = 2500; 26,0кг	1
2	То же. ℓ = 2500; 26,0кг	1
3	" ℓ = 285; 3,0кг	2
4	Полоса 6×80 ГОСТ 103-76* ℓ = 100; 0,3кг	3
5	Полоса 6×80 ГОСТ 103-76* ℓ = 80; 0,3кг	9

Масса изделия 61,6кг.

Поз 4

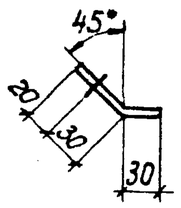

Развертка поз. 4

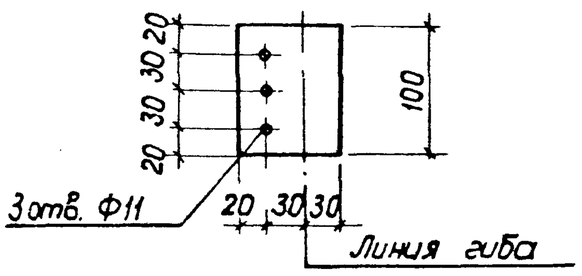

1–1

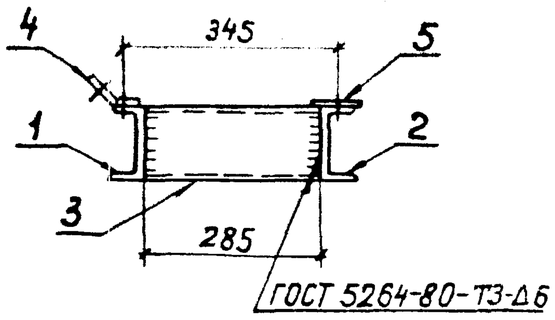

Все отверстия Ф19мм.

Нач. отд.	Роменский		03.92	3.407.9-174.4-16
Н. контр.	Ковалев		03.92	Изделие МЭ-257
ГИП	Ковалев		03.92	Стадия: Р; Лист: ; Листов: 1
Гл. спец.	Кирсанова		03.92	СЕВЗАПЭНЕРГОСЕТЬПРОЕКТ Санкт-Петербург
Инж. 1к.	Колинько		03.92	

1.3.19тм-т.4

коп. 93.

формат А3

Выпуск 4

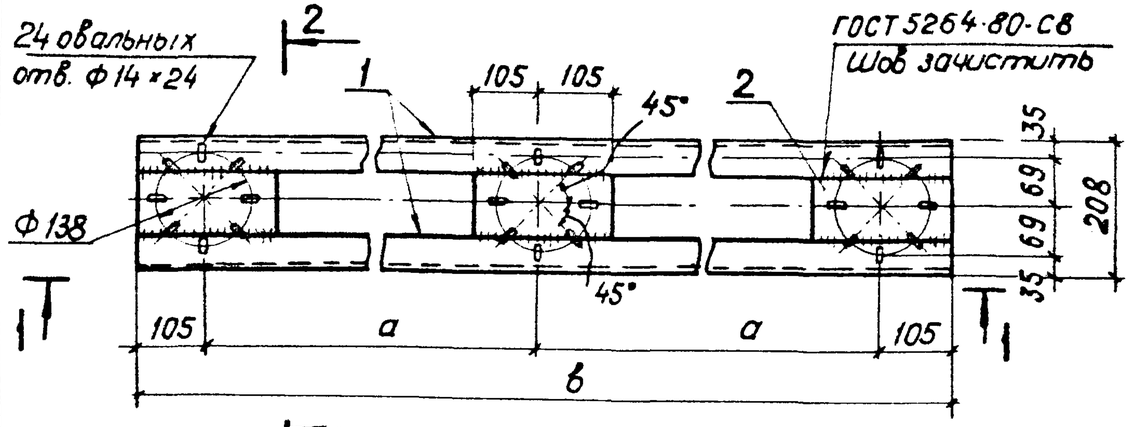

1—1

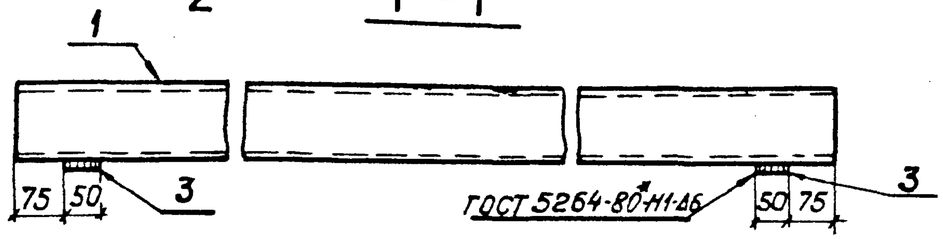

2—2

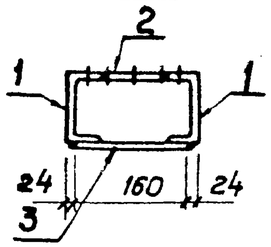

Марка	а	в
МЭ-258	1000	2210
МЭ-259	1400	3010

Марка	Поз.	Наименование	Кол.	Масса, кг
МЭ-258	1	Швеллер 12 ГОСТ 8240-89 ℓ = 2210; 23,0кг	2	49,8
	2	Лист 6 ГОСТ 19903-74* S=103×210; 1,0кг	3	
	3	Полоса 6×50 ГОСТ 103-76* ℓ = 160; 0,4кг	2	
МЭ-259	1	Швеллер 12 ГОСТ 8240-72* ℓ = 3010; 31,3кг	2	66,4
		Поз. 2 и 3 см. марку МЭ-258		

Отверстия в марках сверлить после соединения всех деталей.

Нач.отд.	Роменский		03.92	3.407.9-174.4-17
Н.контр.	Ковалев		03.92	Изделие МЭ-258; МЭ-259
ГИП	Ковалев		03.92	Стадия: Р; Лист: ; Листов: 1
Гл.спец.	Кирсанова		03.92	СЕВЗАПЭНЕРГОСЕТЬПРОЕКТ
Инж.1к.	Колинько		03.92	Санкт-Петербург

13319тм-4

формат А4

Выпуск 4

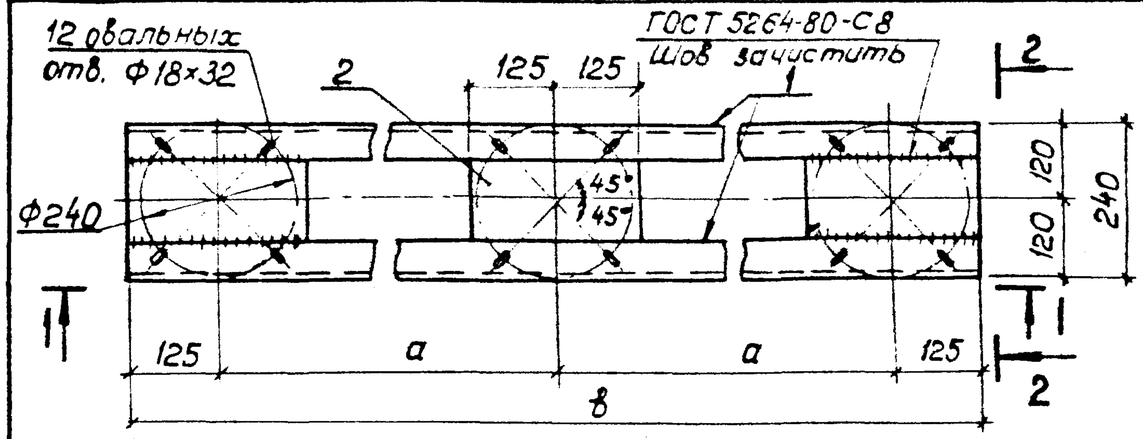

1—1

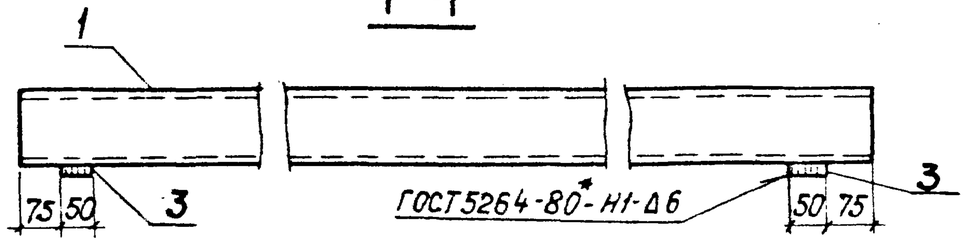

2—2

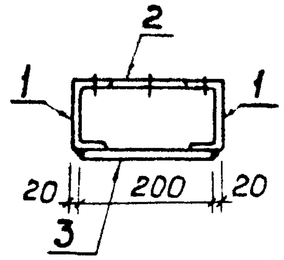

Марка	а	в
МЭ-260	1000	2250
МЭ-261	1400	3050

Марка	Поз.	Наименование	Кол.	Масса, кг
МЭ-260	1	Швеллер 12 ГОСТ 8240-89 ℓ = 2250; 23,4кг	2	52,6
	2	Лист 6 ГОСТ 19903-74* S=135×250; 1,6кг	3	
	3	Полоса 6×50 ГОСТ 103-76* ℓ = 200; 0,5кг	2	
МЭ-261	1	Швеллер 12 ГОСТ 8240-89 ℓ = 3050; 31,7кг	2	69,2
		Поз. 2 и 3 см. марку МЭ-260		

Отверстия в марках сверлить после соединения всех деталей.

Нач.отд.	Роменский		03.92	3.407.9-174.4-18
Н.контр.	Ковалев		03.92	Изделие МЭ-260; МЭ-261
ГИП	Ковалев		03.92	Стадия: Р; Лист: ; Листов: 1
Гл.спец.	Кирсанова		03.92	СЕВЗАПЭНЕРГОСЕТЬПРОЕКТ
Инж.1к.	Колинько		03.92	Санкт-Петербург

Взам.инв.№ | Подпись и дата | Инв.№подл.

13319тм-4

кол.8

формат А4

Выпуск 4

Марка	Поз.	Наименование	Кол.	Масса, кг
МЭ-271	4	Швеллер 8 - ГОСТ 8240-89	1	7,7
		ℓ = 600; 4,2 кг		
	5	То же ℓ=202; 1,4 кг	1	
	6	Лист 6 - ГОСТ 19903-74*	1	
		S = 210×210; 2,1 кг		
МЭ-272		Поз. 4,5 см. марку МЭ-271		8,3
	7	Лист 6 - ГОСТ 19903-74*	1	
		S=240×240; 2,7 кг		

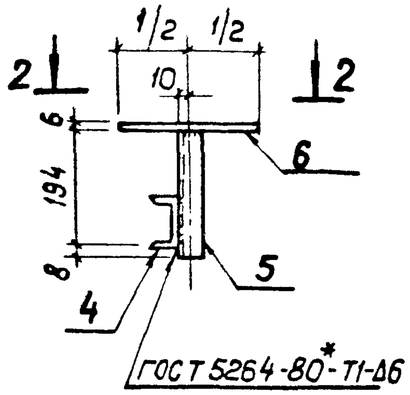

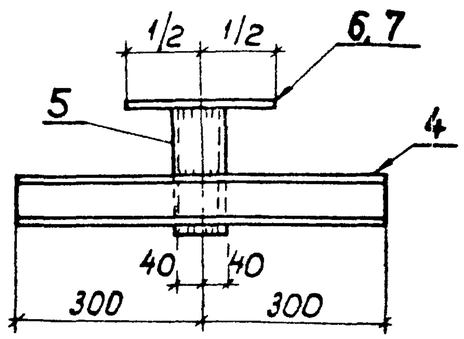

2-2 для МЭ-271

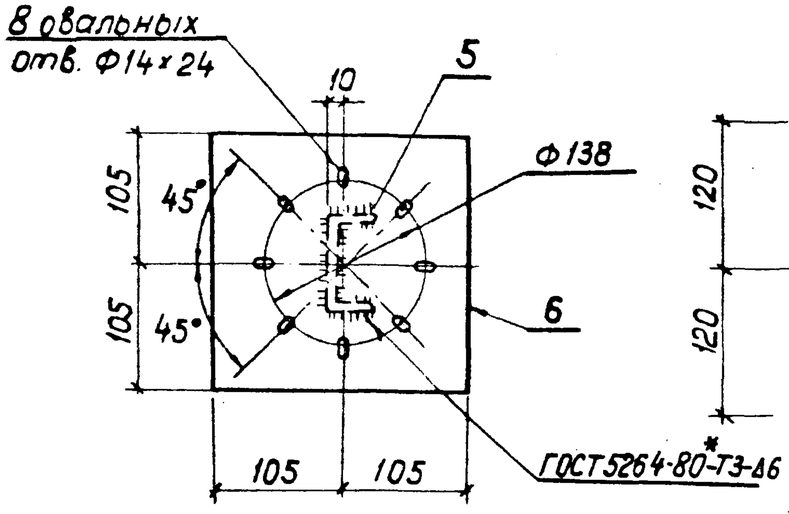

2-2 для МЭ-272

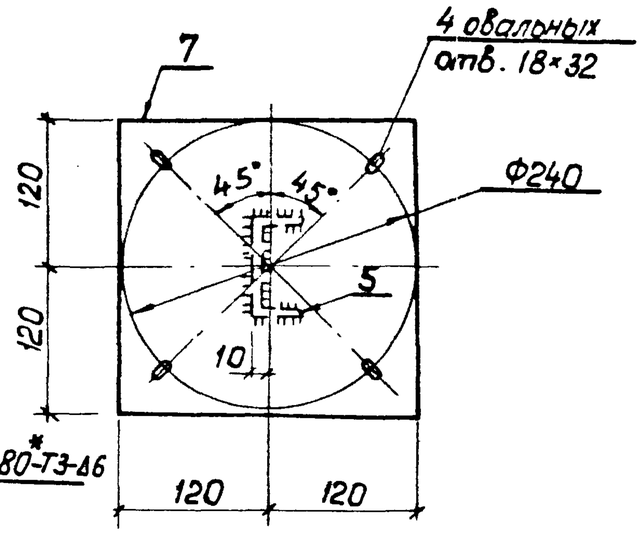

Нач. отд.	Ротенский		03.92	3.407.9-174.4-19
Н. контр.	Ковалев		03.92	Изделие МЭ-271, МЭ-275
ГИП	Ковалев		03.92	Стадия: Р; Лист: ; Листов: 1
Гл. спец.	Кирсанова		03.92	СЕВЗАПЭНЕРГОСЕТЬПРОЕКТ Санкт-Петербург
Инж. 2к.	Панкратьева		03.92	

13319тм-т4

Формат А3

Выпуск 4

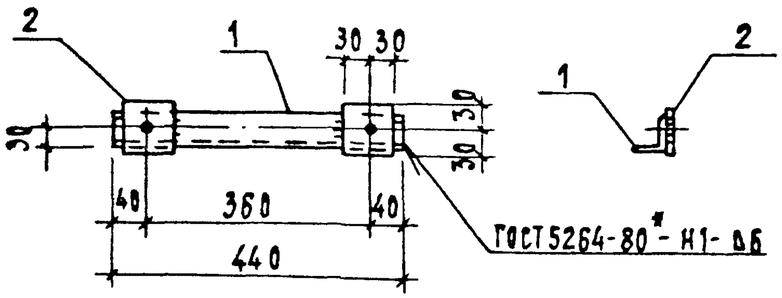

Поз.	Наименование	Кол.
1	Уголок 50×50×5 - ГОСТ 8509-86 ℓ=440; 1.6 кг	1
2	Полоса 6×60 - ГОСТ 103-76* ℓ=60; 0.2 кг	2

Масса изделия 2.0 кг

Отверстия ф19 мм

Нач.отд	Роменский		03.92	3.407.9 - 174.4. - 20		
Н.контр.	Ковалев		03.92	Изделие МЭ-284	Стадия	Лист	Листов
ГИП	Ковалев		03.92		Р		1
Гл.спец.	Кирсанова		03.92		СЕВЗАПЭНЕРГОСЕТЬПРОЕКТ	
Инж. 2к.	Никратьева		03.92		Санкт-Петербург	

Инв.N подл. 13319 гм-74 | Подп. и дата | Взам. инв.N

Формат А4

Выпуск 4

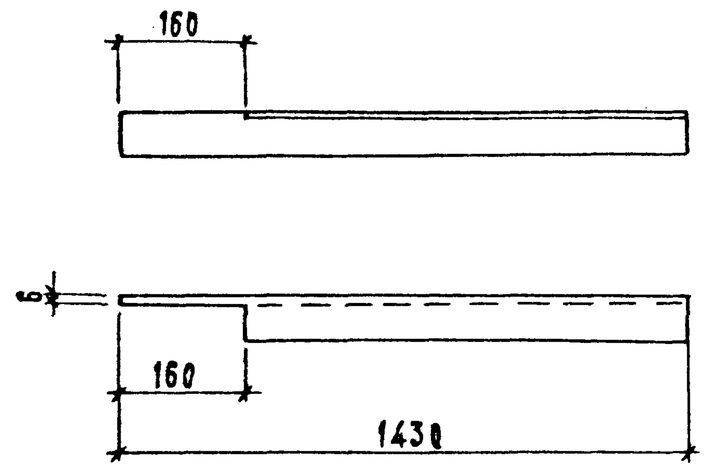

Поз.	Наименование	Кол.
1	Уголок 75×75×6 ГОСТ 8509-86 ℓ=1430 10.0 кг	

Масса изделия 10 кг

Нач.отд	Роменский		03.92	3.407.9 - 174.4 - 21		
Н.контр.	Ковалев		03.92	Изделие МЭ-285	Стадия	Лист	Листов
ГИП	Ковалев		03.92		Р		1
Гл.спец.	Кирсанова		03.92		СЕВЗАПЭНЕРГОСЕТЬПРОЕКТ	
Инж. 2к.	Никратьева		03.92		Санкт-Петербург	

Инв.N подл. | Подп. и дата | Взам. инв.N

Формат А4

Выпуск 4

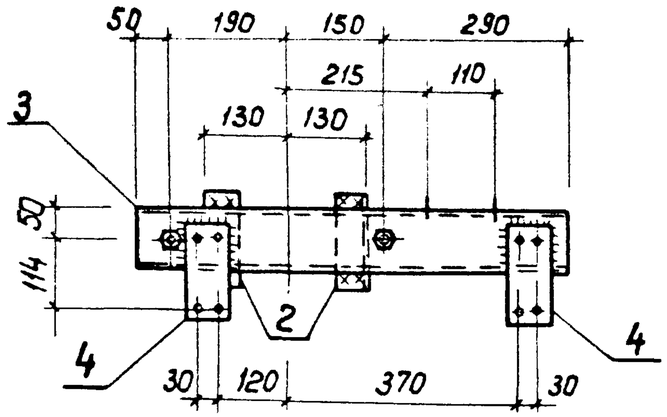

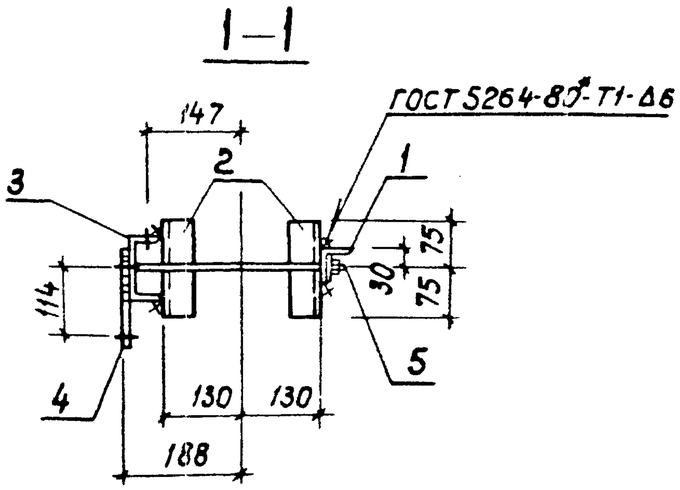

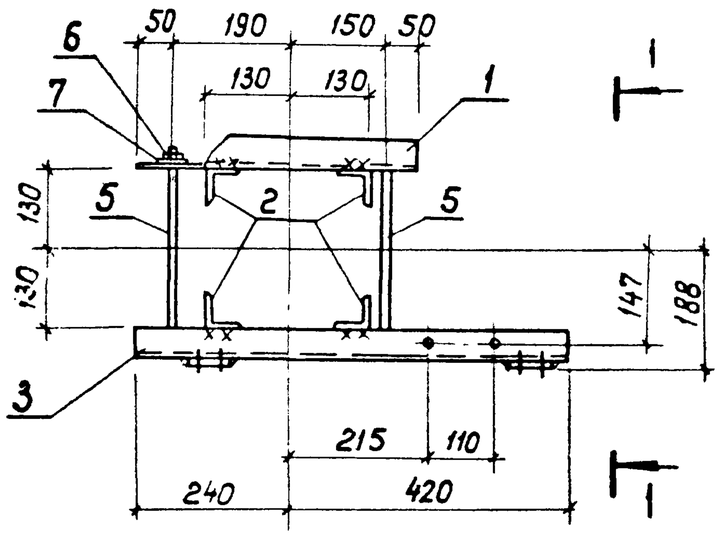

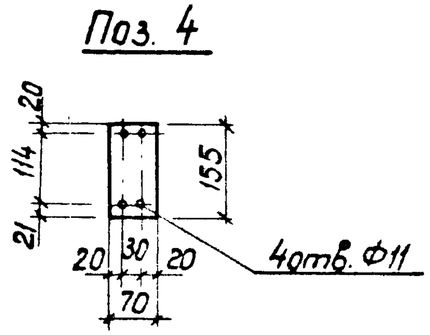

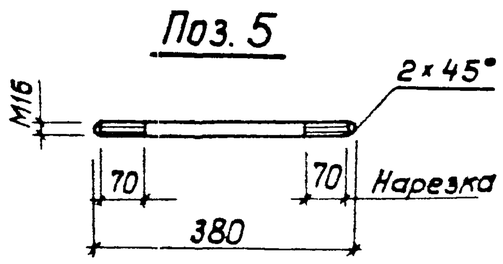

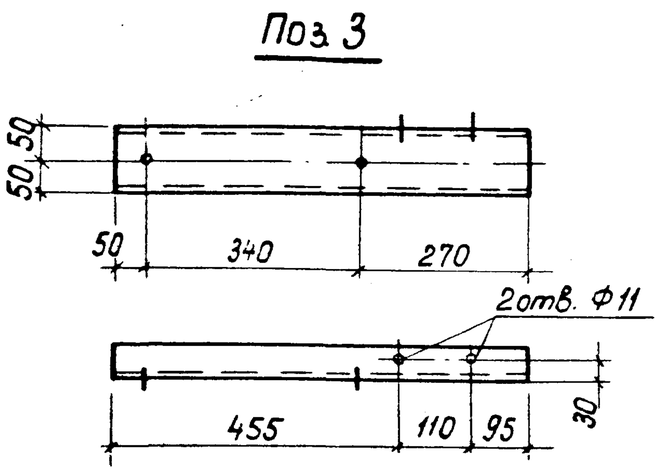

Поз.	Наименование	Кол.
1	Уголок 50×50×5-ГОСТ 8509-86 ℓ= 440; 1,7кг	1
2	То же, ℓ= 150; 0,6кг	4
3	Швеллер 10-ГОСТ 8240-89 ℓ= 660; 5,7кг	1
4	Полоса 6×70-ГОСТ 103-76* ℓ= 155; 0,5кг	2
5	Круг 16-ГОСТ 2590-88 ℓ=380; 0,6кг	2
6	Гайка М16.5-ГОСТ 5915-70*	4
7	Шайба 16-ГОСТ 11371-78*	4

Масса изделия 12,2кг.

Все отверстия Ф19мм, кроме оговоренных.

Нач.отд.	Роменский		03.92
Н.контр.	Ковалев		03.92
ГИП	Ковалев		03.92
Гл.спец.	Кирсанова		03.92
Инж.2к.	Панкратьева		03.92

3.407.9-174.4-22

Изделие МЭ-286

Стадия	Лист	Листов
		1

СЕВЗАПЭНЕРГОСЕТЬПРОЕКТ Санкт-Петербург

Инв.№ 133/97 тм 7-4

Подпись и дата

Взам.инв.№

формат А3

Выпуск 4

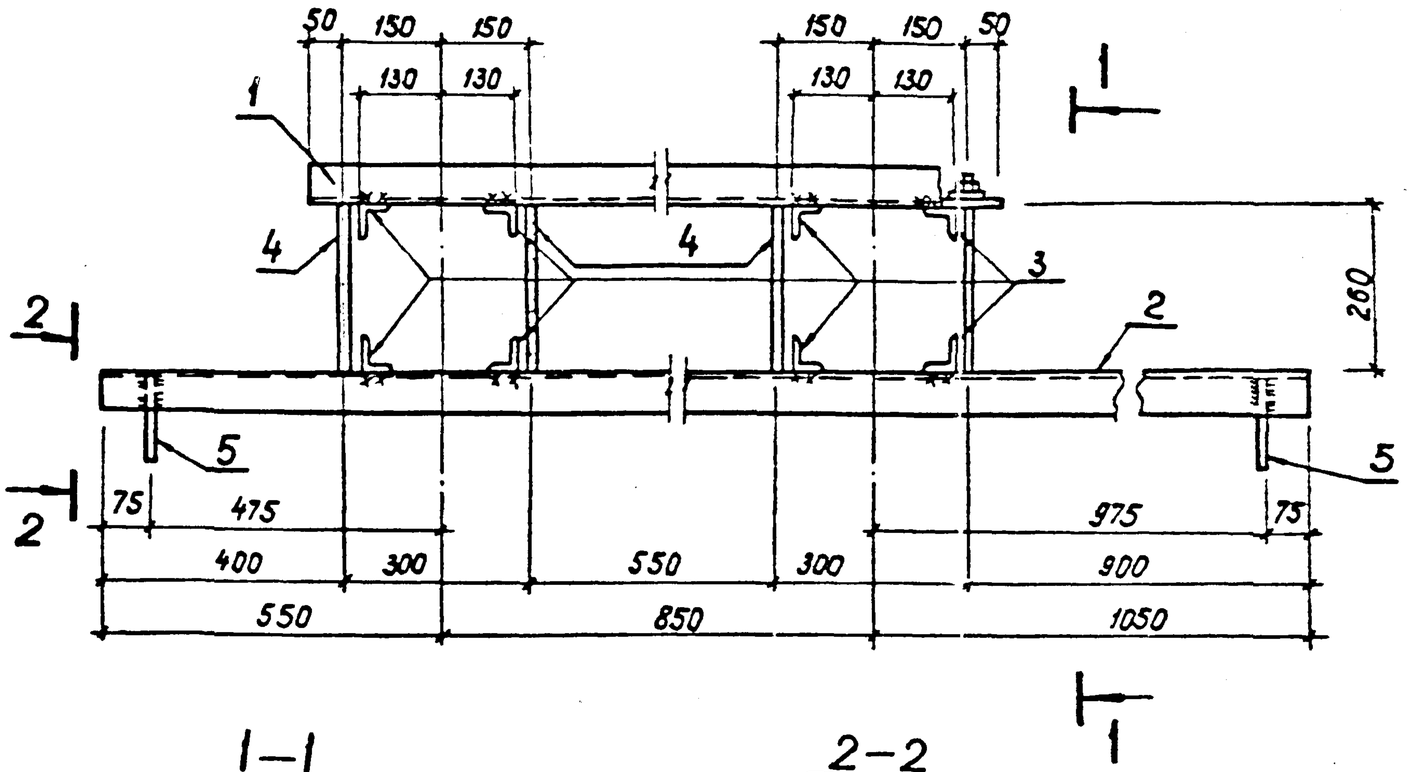

Поз.	Наименование	Кол.
1	Уголок 75×75×6-ГОСТ 8509-86 ℓ = 1250; 8,6 кг	1
2	То же ℓ = 2450; 16,9 кг	1
3	Уголок 50×50×5-ГОСТ 8509-86 ℓ = 150; 0,6 кг	8
4	Круг 16-ГОСТ 2590-88 ℓ = 380; 0,6 кг	4
5	Лист 6-ГОСТ 19903-74* S = 110×135; 0,6 кг	2
6	Гайка М16.5-ГОСТ 5915-70*	8
7	Шайба 16-ГОСТ 1137-78*	8

Масса изделия 34,3 кг.

1–1
(повернуто)

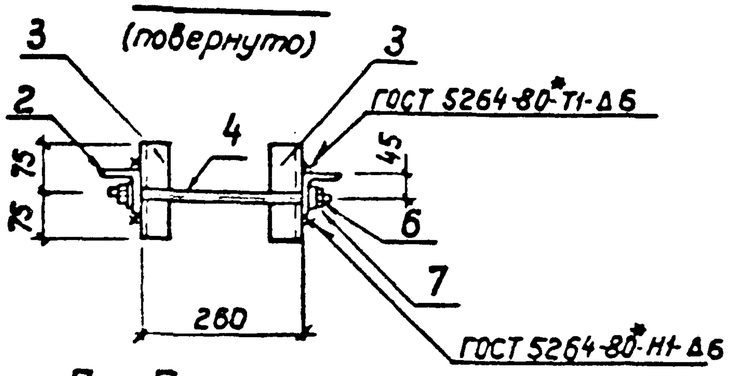

2–2
(повернуто)

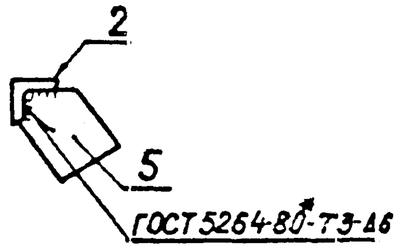

Все отверстия Ф19 мм

Поз. 5

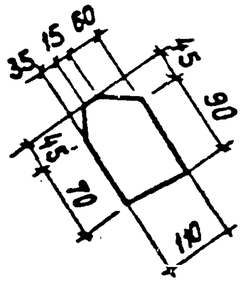

Поз. 4

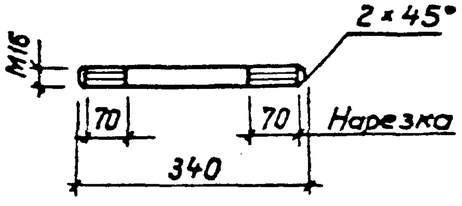

Нач. отд.	Роменский		03.92	3.407.9-174.4-23
Н. контр.	Козлов		03.92	Изделие МЭ-287
ГИП	Ковалев		03.92	Стадия: Р; Лист: ; Листов: 1
Гл. спец.	Кирсанова		03.92	СЕВЗАПЭНЕРГОСЕТЬПРОЕКТ Санкт-Петербург
Инж. 2к.	Панкратова		03.92	

Инв. N подл. | Подпись и дата | Взам. инв. N | 13319тм-т4

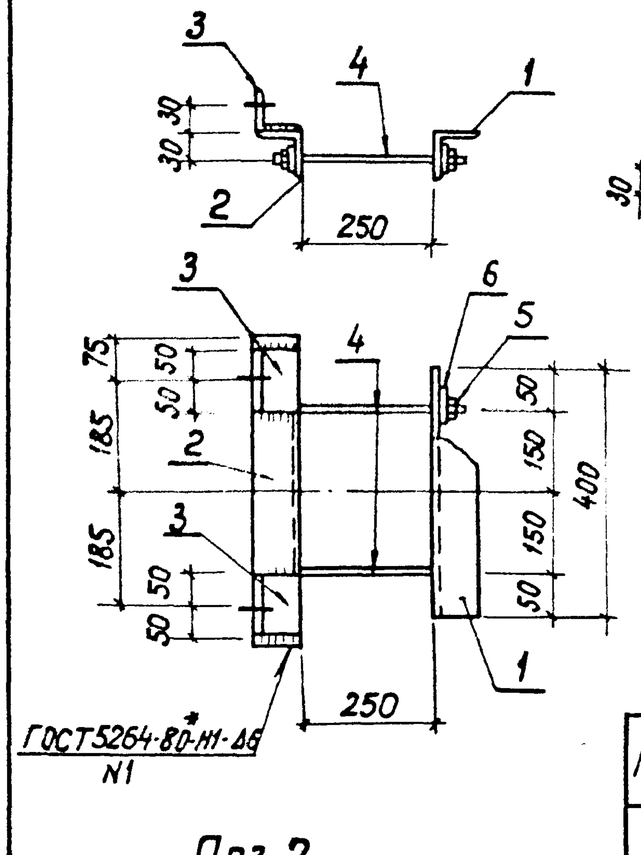

Поз. 2

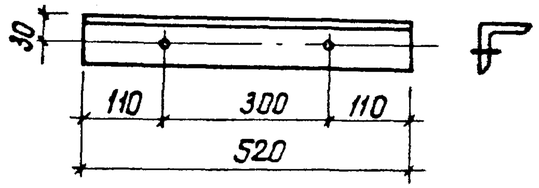

Поз. 4

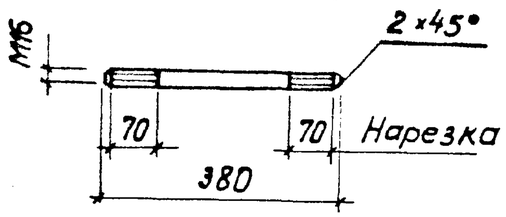

Поз. 3

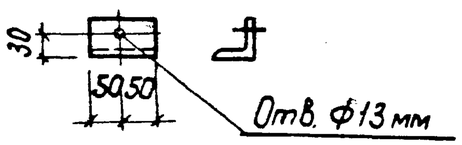

Все отверстия ф17мм, кроме оговоренных

Поз.	Наименование	Кол.
1	Уголок 50×50×5 ГОСТ 8509-86 ℓ = 400 1,5кг	1
2	То же ℓ = 520 2,0кг	1
3	То же ℓ = 100 0,4кг	2
4	Круг 16 - ГОСТ 2590-88 ℓ = 380; 0,6кг	2
5	Гайка М16.5 - ГОСТ 5915-70*	4
6	Шайба 16 - ГОСТ 11371-78*	4

Масса изделия 5,7кг

Нач.отд.	Роменский		03.92
Н.контр.	Ковалев		03.92
ГИП	Ковалев		03.92
Гл.спец.	Кирсанова		03.92
Инж. 2к.	Панкратьева		03.92

3.407.9-174.4-24

Изделие МЭ-288

Стадия	Лист	Листов
Р		1

СЕВЗАПЭНЕРГОСЕТЬПРОЕКТ Санкт-Петербург

133191тм-т4

формат А4

Выпуск 4

1-1 (повернуто)

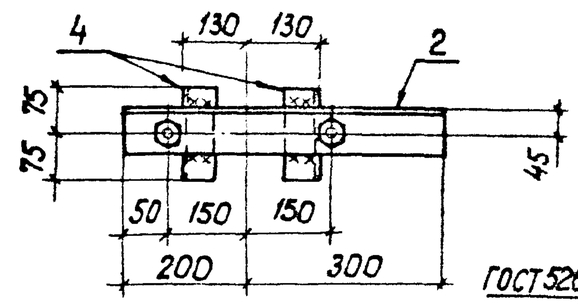

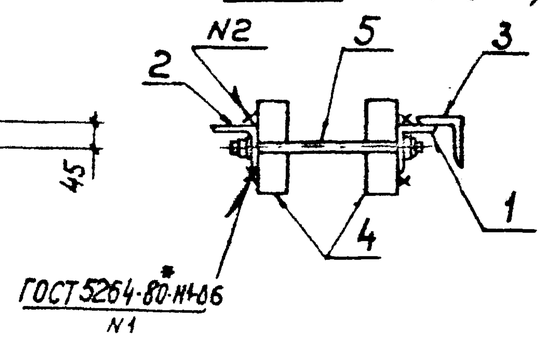

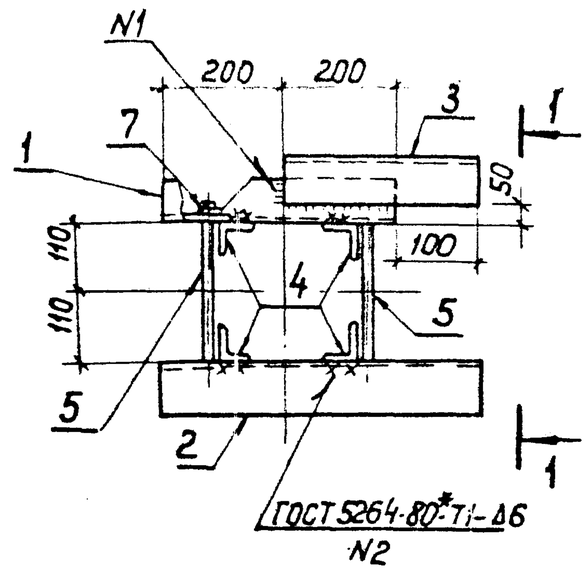

Поз. 5

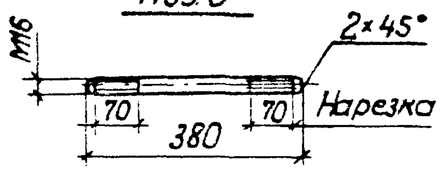

Все отверстия ф19 мм

Поз.	Наименование	Кол.
1	Уголок 75×75×6 - ГОСТ 8509-86 ℓ = 400; 2,7кг	1
2	То же, ℓ = 500; 3,5кг	1
3	" ℓ = 300; 2,1кг	1
4	Уголок 50×50×5 - ГОСТ 8509-86 ℓ = 150; 0,6кг	4
5	Круг 16 - ГОСТ 2590-88 ℓ = 380; 0,6кг	2
6	Гайка М16.5 ГОСТ 5915-70*	4
7	Шайба 16 - ГОСТ 11371-78*	4

Масса изделия 12,1 кг

Н.контр.	Ковалев		03.92
ГИП	Ковалев		03.92
Гл.спец.	Кирсанова		03.92
Инж. 2к.	Панкратьева		03.92

3.407.9-174.4-25

Изделие МЭ-289

Стадия	Лист	Листов
Р		1

СЕВЗАПЭНЕРГОСЕТЬПРОЕКТ Санкт-Петербург

133191тм-т4

Инв.N подл. | Подпись и дата | Взам.инв.N

формат А4

Выпуск 4

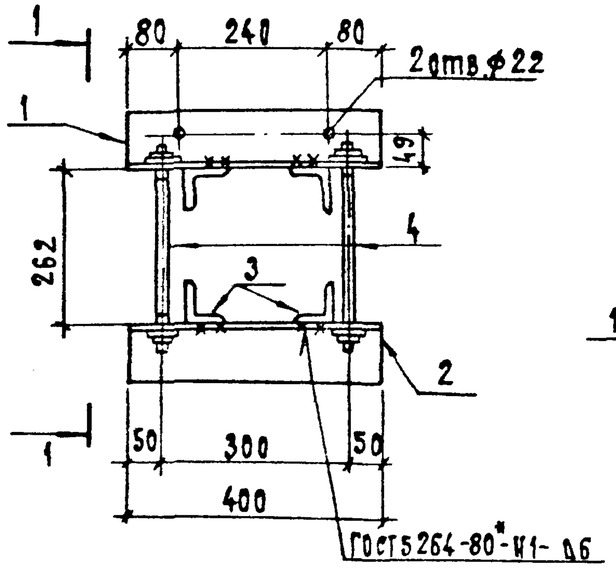

1 – 1 /повернуто/

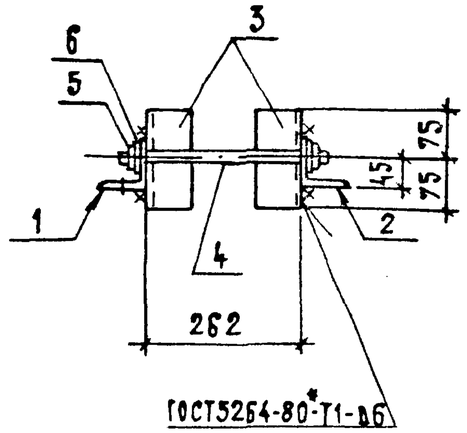

Поз. 4

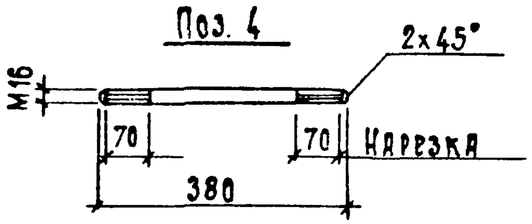

Все отверстия ф19 мм, кроме оговоренных.

Поз.	Наименование	Кол.
1	Уголок 90х90х6 - ГОСТ8509-86 ℓ=400; 3.3 кг	1
2	то же ℓ=400; 3.3 кг	1
3	Уголок 75х75х6 - ГОСТ8509-86 ℓ=150; 1.0 кг	4
4	Круг 16 - ГОСТ2590-88 ℓ=380; 0.6 кг	2
5	Гайка М16.5 - ГОСТ5915-70*	4
6	Шайба 16 - ГОСТ11371-78*	4

Масса изделия 12.0 кг

Нач.отд.	Романский		03.92	3.407.9 - 174.4 - 26
Н.контр.	Ковалев		03.92	Изделие МЭ-290
ГИП	Ковалев		03.92	Стадия: Р; Лист: ; Листов: 1
Гл.спец.	Кирсанова		03.92	СЕВЗАПЭНЕРГОСЕТЬПРОЕКТ Санкт-Петербург
Инж. 2к	Панкратьева		03.92	

Инв.№подл. | Подп. и дата | Взам.инв.№

Выпуск 4

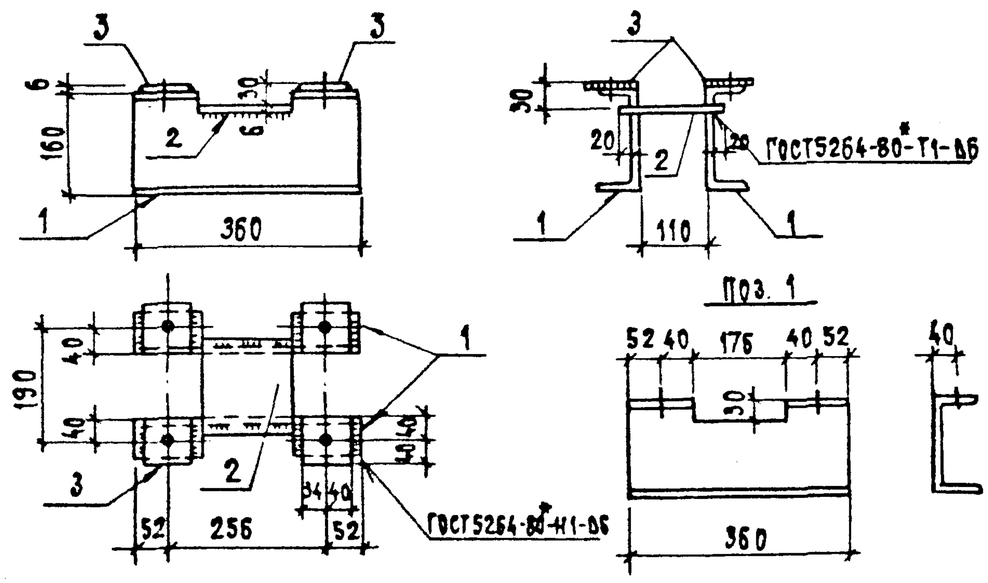

Все отверстия ф22 мм

Поз.	Наименование	Кол.
1	Швеллер 16 - ГОСТ8240-89 ℓ=360; 5.1 кг	2
2	Лист 6 - ГОСТ19903-74* S=160х176; 1.3 кг	1
3	Полоса 6х74 - ГОСТ103-76* ℓ=80; 0.3 кг	4

Масса изделия 12.7 кг

Нач.отд.	Романский		03.92	3.407.9 - 174.4 - 27
Н.контр.	Ковалев		03.92	Изделие МЭ-291
ГИП	Ковалев		03.92	Стадия: Р; Лист: ; Листов: 1
Гл.спец.	Кирсанова		03.92	СЕВЗАПЭНЕРГОСЕТЬПРОЕКТ Санкт-Петербург
Инж. 2к	Панкратьева		03.92	

Инв.№подл. | Подп. и дата | Взам.инв.№

Выпуск 4

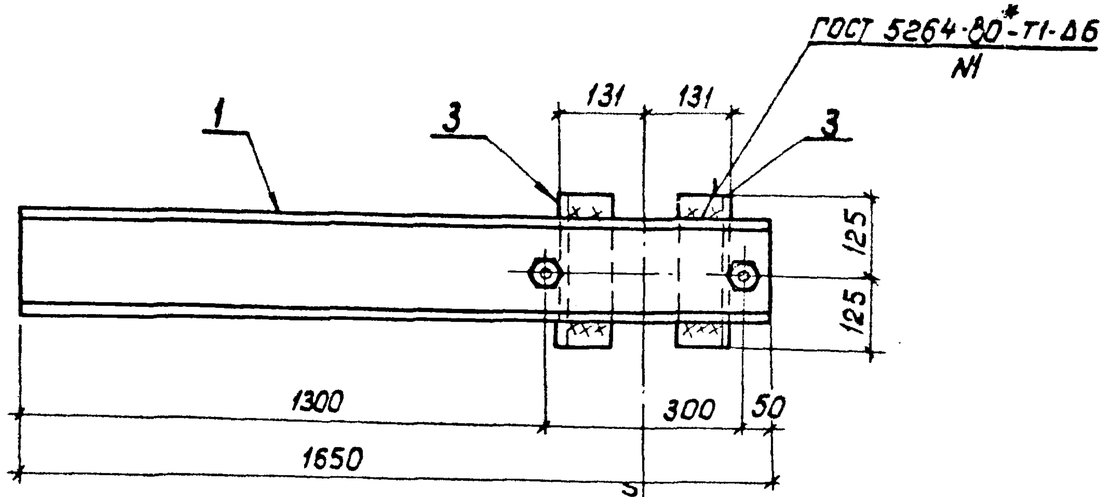

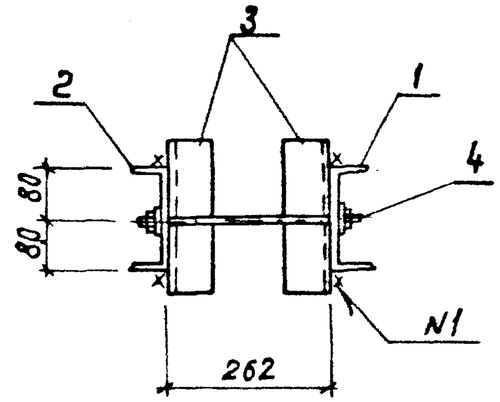

Поз.	Наименование	Кол.
1	Швеллер 16 - ГОСТ 8240-89 ℓ = 1630; 23,4 кг	1
2	То же, ℓ = 400 5,7 кг	1
3	Уголок 75×75×6 - ГОСТ 8509-86 ℓ = 250; 1,7 кг	4
4	Круг 16 - ГОСТ 2590-88 ℓ = 380; 0,6 кг	2
5	Гайка М16.5 - ГОСТ 5915-70*	4
6	Шайба 16 - ГОСТ 11371-78*	4

Масса изделия 37,3 кг.

Поз. 4

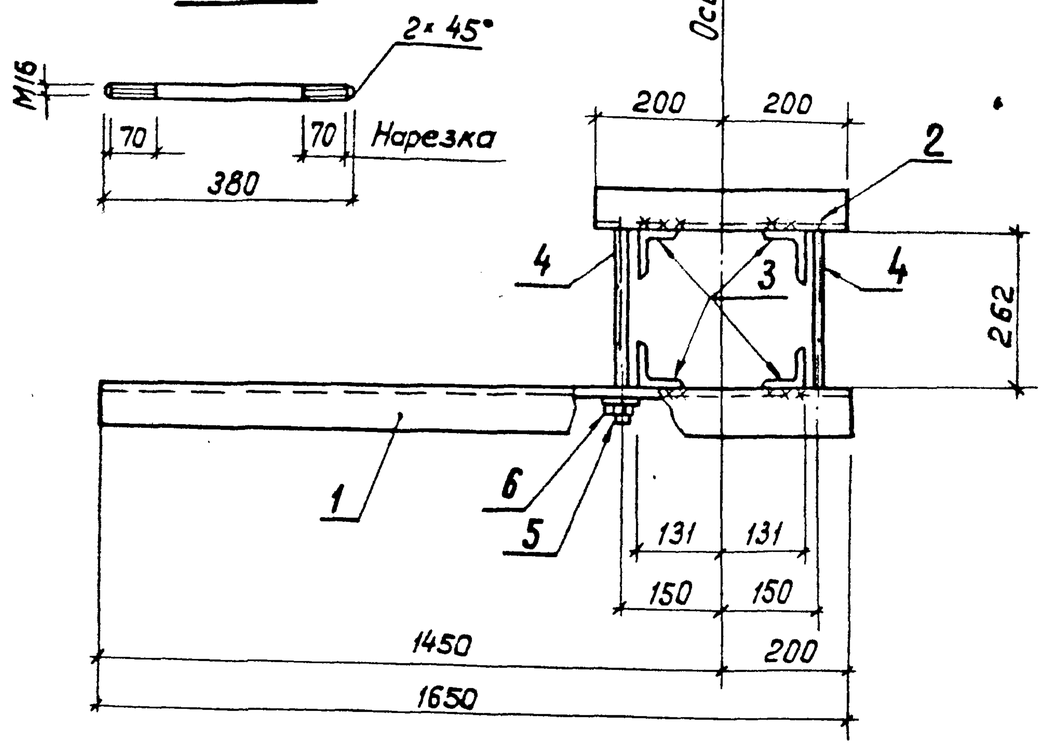

1. Все отверстия Ф19 мм.
2. Изделие МЭ-293 выполняется зеркально изделию МЭ-292.

Нач.отд.	Роменский		03.92
Н.контр.	Ковалев		03.92
ГИП	Ковалев		03.92
Гл.спец.	Кирсанова		03.92
Инж.2к.	Панкратьева		03.92

3.407.9-174.4-28

Изделие МЭ-292, МЭ-293

Стадия	Лист	Листов
Р		1

СЕВЗАПЭНЕРГОСЕТЬПРОЕКТ
Санкт-Петербург

Коп. Яз.

Формат А3

1.03.1УМ-74

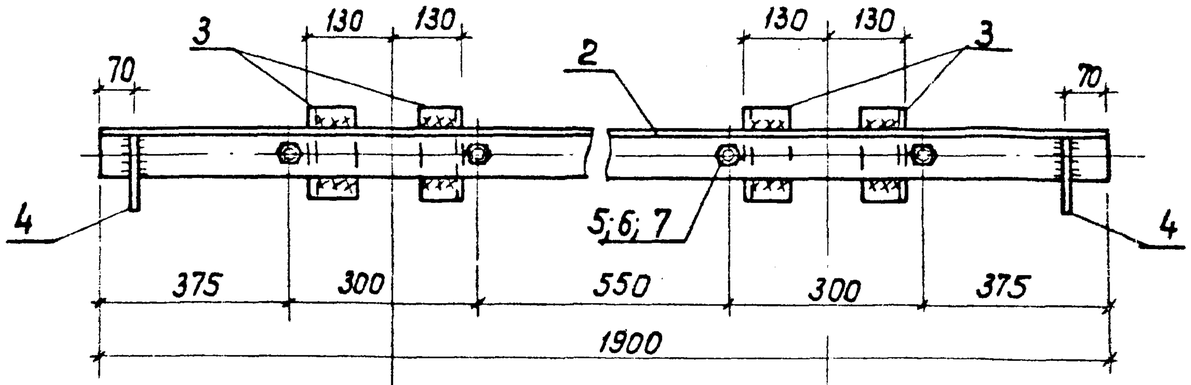

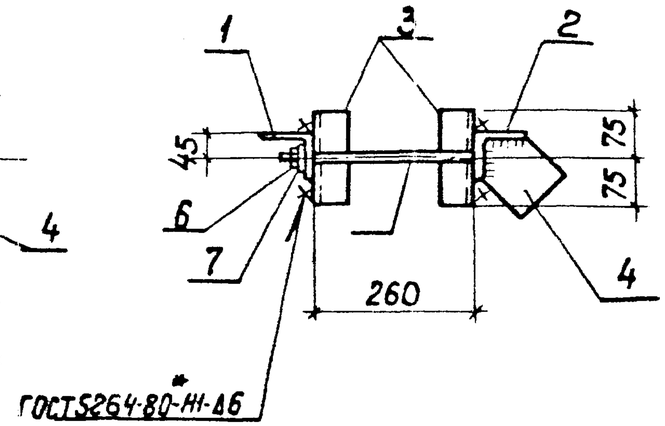

Поз.	Наименование	Кол.
1	Уголок 75×75×5 ГОСТ 8509-86 ℓ = 1250; 8,6 кг	1
2	То же, ℓ = 1900; 13,1 кг	1
3	Уголок 50×50×5-ГОСТ 8509-86 ℓ = 150; 0,6 кг	8
4	Лист 6-ГОСТ 19903-74* S = 110×125; 0,6 кг	2
5	Круг 16-ГОСТ 2590-88 ℓ = 380; 0,6 кг	4
6	Гайка М16.5-ГОСТ 5915-70*	8
7	Шайба 16-ГОСТ 11371-78*	8

Поз. 4

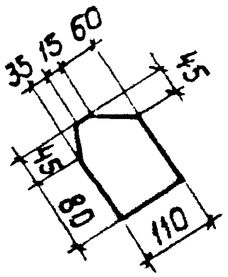

Масса изделия 30,5 кг

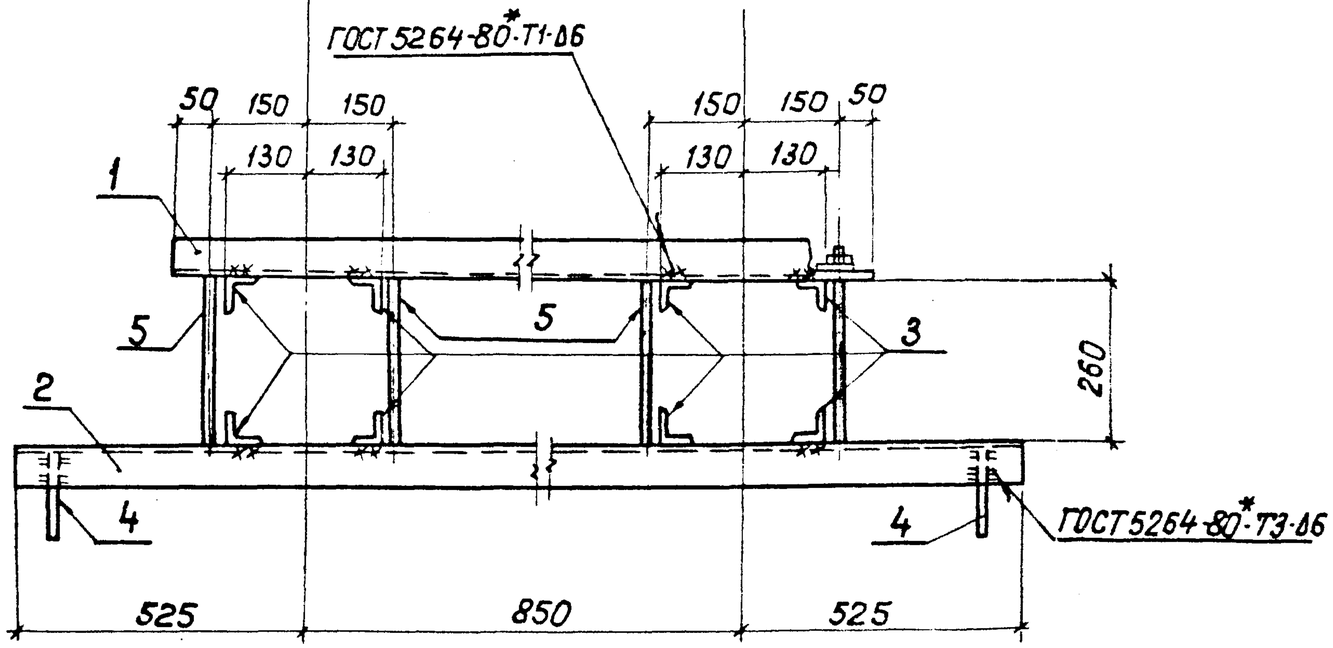

Все отверстия ф 19 мм

Поз. 5

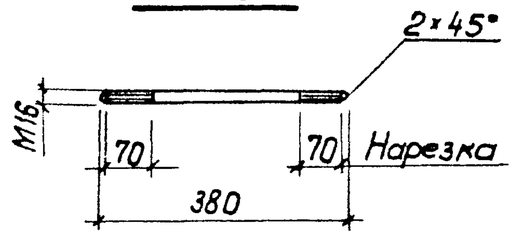

Нач. отд.	Роменский		03.92	3.407.9-174.4-29		
Н. контр.	Ковалев		03.92	Изделие МЭ-294	Стадия	Лист	Листов
ГИП	Ковалев		03.92		Р		1
Гл. спец.	Кирсанова		03.92		СЕВЗАПЭНЕРГОСЕТЬПРОЕКТ Санкт-Петербург	
Инж. 2к.	Панкратьева		03.92			

кол. 9ед

формат А3

133/19тм т.4

Выпуск 4

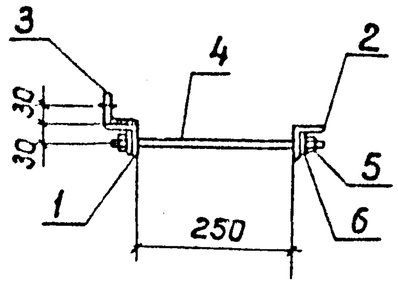

Поз. 1

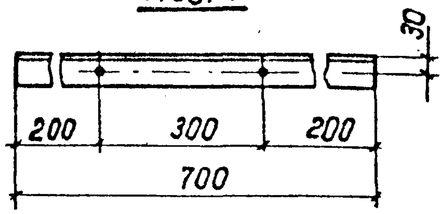

Поз. 4

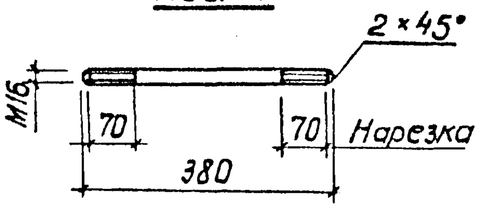

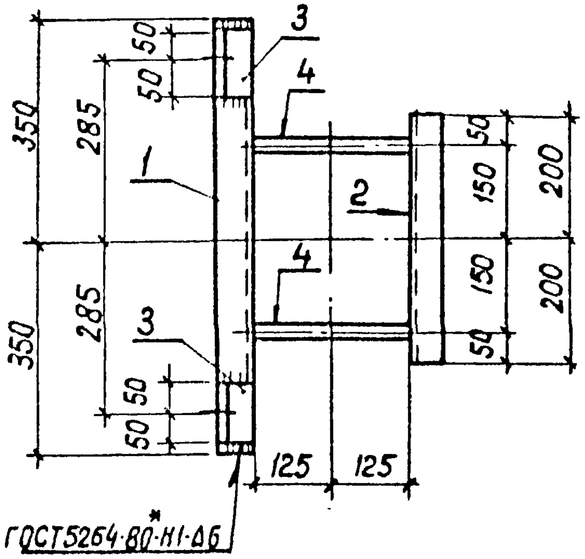

Поз. 3

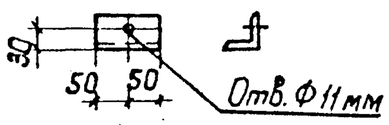

Все отверстия Ф 19мм, кроме оговоренных

Поз.	Наименование	Кол.
1	Уголок 50×50×5 ГОСТ 8509-86 ℓ = 700; 2,6 кг	1
2	То же ℓ=400; 1,5 кг	1
3	" ℓ=100; 0,4 кг	2
4	Круг 16 – ГОСТ 2590-88 ℓ = 380; 0,6 кг	2
5	Гайка М16.5-ГОСТ 5915-70*	4
6	Шайба 16 - ГОСТ 11371-78*	4

Масса изделия 6,3 кг

Нач. отд.	Роменский		03.92
Н. контр.	Ковалев		03.92
ГИП	Ковалев		03.92
Гл. спец.	Курсанова		03.92
Инж. 2 к.	Панкратьева		03.92

3.407.9-174.4-30

Изделие МЭ-295

Стадия	Лист	Листов
Р		1

СЕВЗАПЭНЕРГОСЕТЬПРОЕКТ Санкт-Петербург

Инв. N подл. 133/9тм-т4 | Подпись и дата | Взам. инв. N

формат А4

Выпуск 4

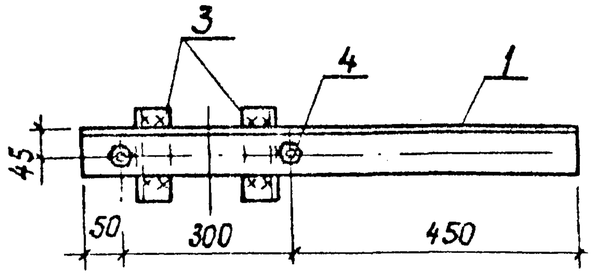

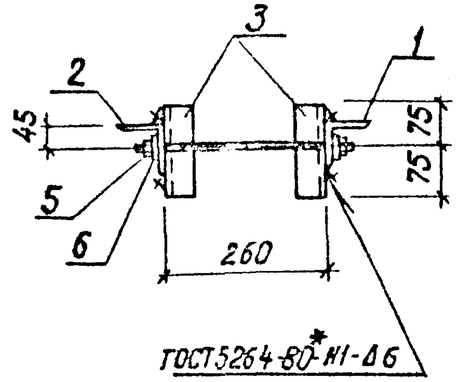

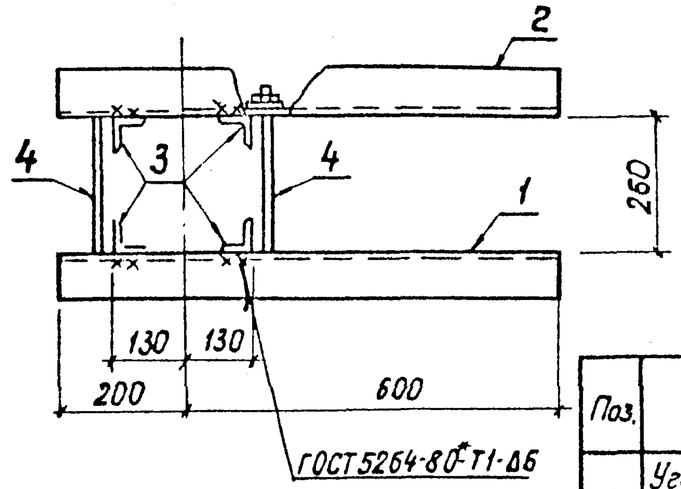

Поз. 4

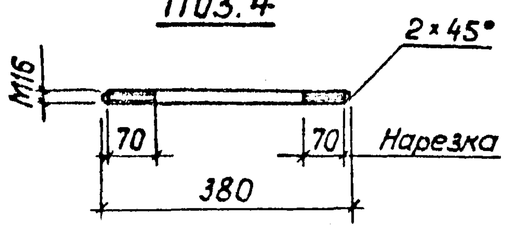

Все отверстия Ф 19мм

Поз.	Наименование	Кол.
1	Уголок 75×75×6-ГОСТ 8509-86 ℓ = 800; 5,5 кг	1
2	То же ℓ=800; 5,5 кг	1
3	Уголок 50×50×5-ГОСТ 8509-86 ℓ = 150; 0,6 кг	4
4	Круг 16 – ГОСТ 2590-88 ℓ = 380; 0,6 кг	2
5	Гайка М16.5-ГОСТ 5915-70*	4
6	Шайба 16 – ГОСТ 11371-78*	4

Масса изделия 14,8 кг

Нач. отд.	Роменский		03.92
Н. контр.	Ковалев		03.92
ГИП	Ковалев		03.92
Гл. спец.	Курсанова		03.92
Инж. 2к.	Панкратьева		03.92

3.407.9-174.4-31

Изделие МЭ-296

Стадия	Лист	Листов
Р		1

СЕВЗАПЭНЕРГОСЕТЬПРОЕКТ Санкт-Петербург

Инв. N подл. 133/9тм-т4 | Подпись и дата | Взам. инв. N

формат А4

Выпуск 4

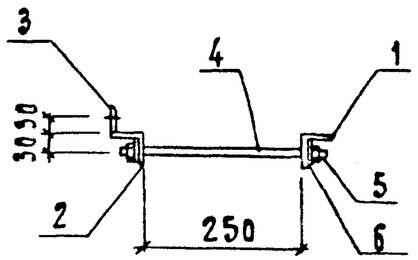

Поз. 2

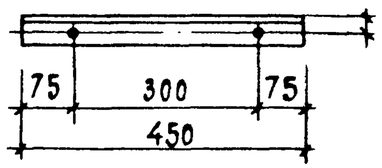

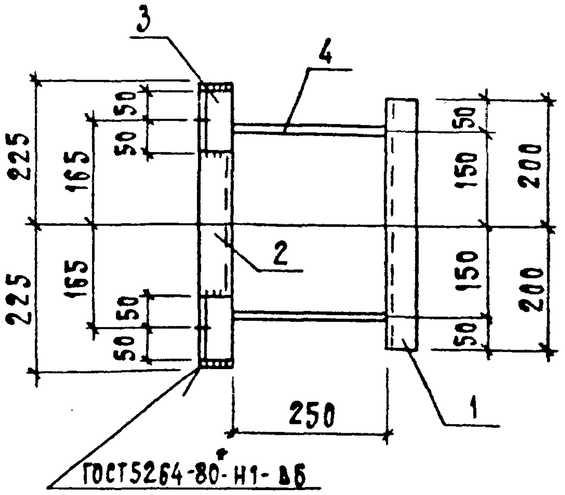

Поз. 4

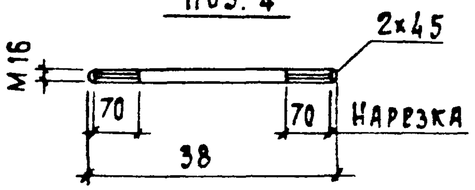

Поз. 3

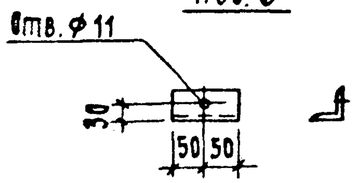

Поз.	Наименование	Кол.
1	Уголок 50×50×5-ГОСТ 8509-86 ℓ=400; 1.5 кг	1
2	то же ℓ=450; 1.7 кг	1
3	то же ℓ=100; 0.4 кг	2
4	Круг 16 - ГОСТ 2590 - 88 ℓ=380; 0.6 кг	2
5	Гайка М16.5-ГОСТ 5915-70*	4
6	Шайба 16 - ГОСТ 11371-78*	4

Все отверстия ⌀19 мм, кроме оговоренных

Масса изделия 5.4 кг

Нач.отд.	Романский		03.92	3.407.9-174.4-32		
Н.контр.	Ковалев		03.92	Изделие МЭ-297	Стадия	Лист	Листов
ГИП	Ковалев		03.92		Р		1
Гл.спец.	Кирсанова		03.92		СЕВЗАПЭНЕРГОСЕТЬПРОЕКТ Санкт-Петербург	
Инж. 2к.	Панкратьева		03.92			

Инв.№ подл. | Подп. и дата | Взам.инв.№ 1331/1пм-79

Формат А4

Выпуск 4

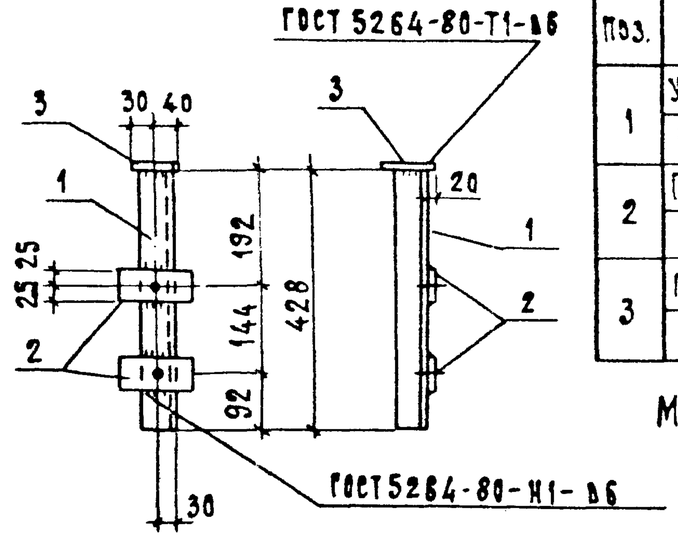

Поз.	Наименование	Кол.
1	Уголок 50×50×5-ГОСТ 8509-86 ℓ=428 1.6 кг	1
2	Полоса 6×50 ГОСТ 103-76* ℓ=150 0.3 кг	2
3	Полоса 6×70 ГОСТ 103-76* ℓ=100 0.3 кг	1

Масса изделия 2.5 кг

Отверстия ⌀15 мм сверлить после приварки поз.2 к поз.1

Нач.отд.	Романский		03.92	3.407.9-174.4.-33		
Н.контр.	Ковалев		03.92	Изделие МЭ-298	Стадия	Лист	Листов
ГИП	Ковалев		03.92		Р		1
Гл.спец.	Кирсанова		03.92		СЕВЗАПЭНЕРГОСЕТЬПРОЕКТ Санкт-Петербург	
Инж. 2к.	Панкратьева		03.92			

Инв.№ подл. | Подп. и дата | Взам.инв.№

Формат А4

Выпуск 4

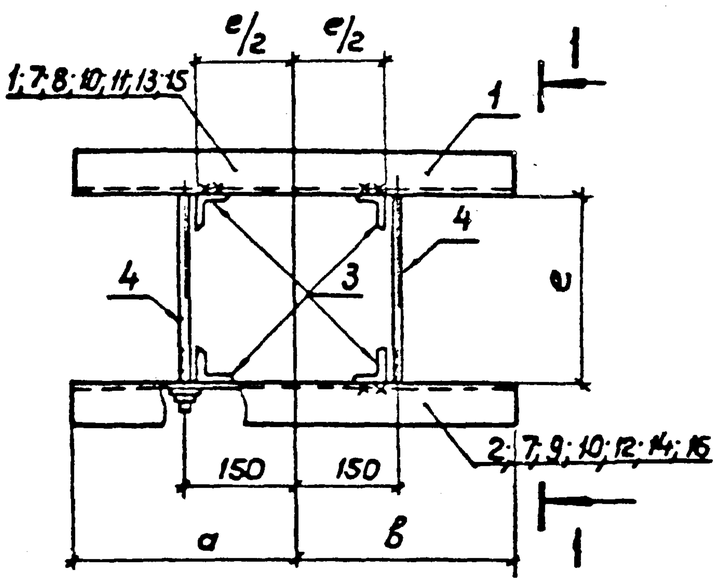

Марка	Поз.	Наименование	Кол.	Масса, кг
МЭ-303	—	Поз. 3,4,5,6 см. МЭ-229		18,2
	11	Уголок 75×75×6-ГОСТ 8509-86	1	
		ℓ = 1050; 7,2кг		
	12	То же ℓ = 1050; 7,2кг	1	
МЭ-304		Поз. 3,4,5,6 см. МЭ-299		9,8
	13	Уголок 75×75×6-ГОСТ 8509-86	1	
		ℓ = 440 3,0кг		
	14	То же ℓ = 440; 3,0кг	1	
МЭ-305		Поз. 3,4,5,6 см. МЭ-299		10,2
	15	Уголок 75×75×6-ГОСТ 8509-86	1	
		ℓ = 470; 3,2кг		
	16	То же ℓ = 470; 3,2кг	1	

Марка	Поз.	Наименование	Кол.	Масса, кг
МЭ-299	1	Уголок 75×75×6-ГОСТ 8509-86	1	10,6
		ℓ = 500; 3,4кг		
	2	То же ℓ = 500; 3,4кг	1	
	3	Уголок 50×50×5 ГОСТ 8509-86	4	
		ℓ = 150; 0,6кг		
	4	Круг 16 - ГОСТ 2590-88	2	
		ℓ = 380; 0,6кг		
	5	Гайка М16.5-ГОСТ5915-70*	4	
	6	Шайба 16-ГОСТ 11371-78*	4	
МЭ-300		Поз. 3,4,5,6 см. МЭ-299		6,8
	7	Уголок 50×50×5-ГОСТ 8509-86	2	
		ℓ = 400 1,5кг		
МЭ-301	—	Поз. 3,4,5,6 см. МЭ-299		8,8
	8	Уголок 50×50×5-ГОСТ 8509-86	1	
		ℓ = 650; 2,5кг		
	9	То же ℓ = 650; 2,5кг	1	
МЭ-302		Поз. 3,4,5,6 см. МЭ-299		7,2
	10	Уголок 50×50×5-ГОСТ 8509-86	2	
		ℓ = 440; 1,7кг		

1–1
повернуто

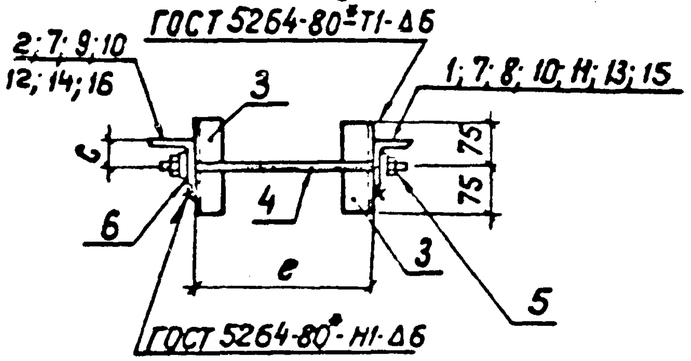

Поз. 4

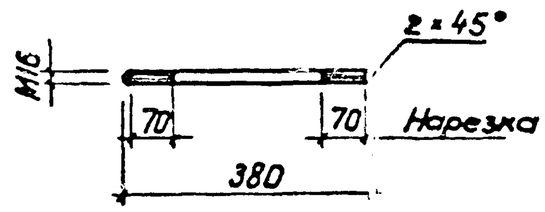

Марка	a мм	b мм	c мм	e мм
МЭ-299	300	200	45	262
МЭ-300	200	200	30	260
МЭ-301	450	200	30	260
МЭ-302	220	220	30	260
МЭ-303	200	850	45	262
МЭ-304	240	200	45	262
МЭ-305	270	200	45	262

Все отверстия ф 19 мм

Нач. отд.	Романский		03.92
Н. контр.	Ковалев		03.92
ГИП	Ковалев		03.92
Гл. спец.	Кирсанова		03.92
Инж. 2к	Панкратьева		03.92

3.407.9-174.4-34

Изделие МЭ-299... МЭ-305

Стадия	Лист	Листов
Р		1

СЕВЗАПЭНЕРГОСЕТЬПРОЕКТ Санкт-Петербург

Инв. № подл. 1331 9тм74 | Подпись и дата | Взам. инв. №

Копировал

Формат А3

Выпуск 4

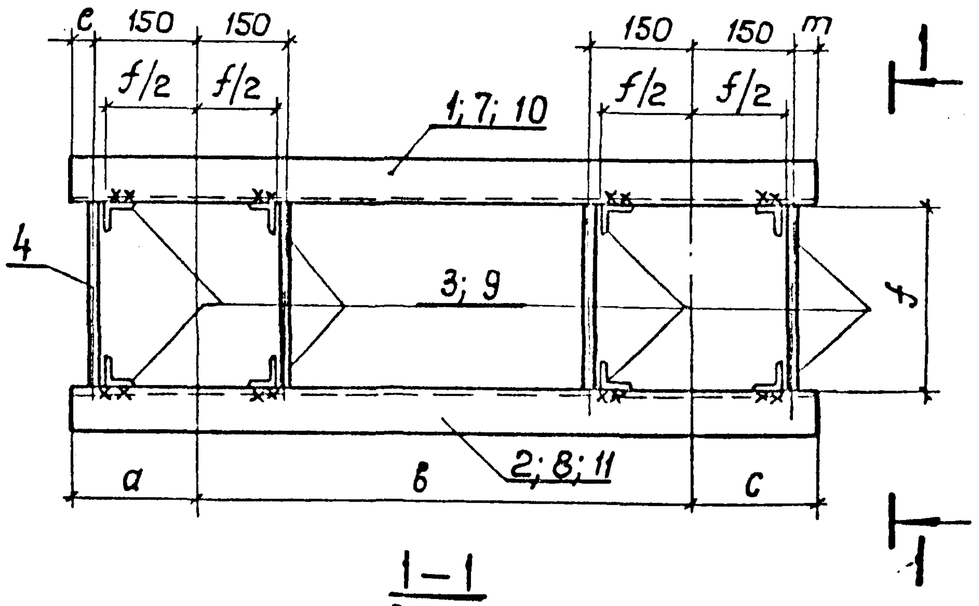

1—1

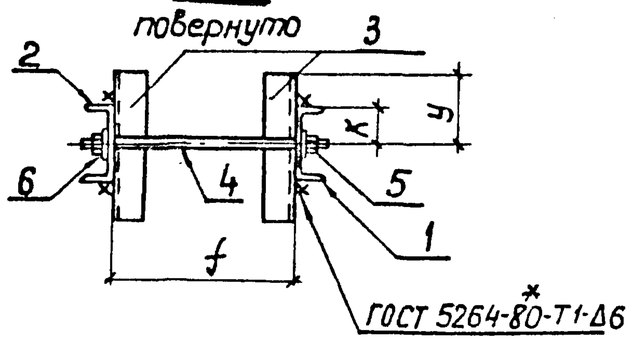

Поз. 4

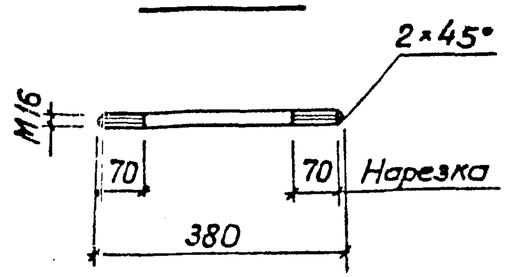

Марка	Поз.	Наименование	Кол	Марка, кг
МЭ-306	1	Швеллер 12-ГОСТ 8240-89 ℓ = 1600; 16,6 кг	1	49,6
	2	То же ℓ=1600; 16,6 кг	1	
	3	Уголок 75×75×6-ГОСТ 8509-86 ℓ = 250; 1,7 кг	8	
	4	Круг 16 – ГОСТ 2590-88 ℓ = 380; 0,6 кг	4	
	5	Гайка М16.5-ГОСТ 5915-70*	8	
	6	Шайба 16 – ГОСТ 11371-78*	8	
МЭ-307	—	Поз. 4,5,6 см. МЭ-306		48,0
	7	Швеллер 10-ГОСТ 8240-89 ℓ = 2350; 20,2 кг	1	
	8	То же ℓ=2350; 20,2 кг	1	
	9	Уголок 50×50×5-ГОСТ 8509-86 ℓ = 150; 0,6 кг	8	
МЭ-308		Поз. 4,5,6 см. МЭ-306		66,0
	—	Поз, 9 см. МЭ-307		
	10	Швеллер 12-ГОСТ 8240-89 ℓ = 2800; 29,2 кг	1	
	11	То же, ℓ=2800; 29,2 кг	1	

Марка	a мм	в мм	c мм	e мм	m мм	f мм	к мм	у мм
МЭ-306	200	950	450	50	300	262	60	125
МЭ-307	500	850	1000	350	850	260	50	75
МЭ-308	200	2400	200	50	50	260	60	75

Все отверстия Ф 19 мм

Нач. отд.	Роменский		03.92
Н. контр.	Ковалев		03.92
ГИП	Ковалев		03.92
Гл. спец.	Кирсанова		03.92
Инж. 2к.	Панкратьева		03.92

3.407.9-174.4-35

Изделие МЭ-306; МЭ-307; МЭ-308

Стадия	Лист	Листов
Р		1

СЕВЗАПЭНЕРГОСЕТЬПРОЕКТ Санкт-Петербург

Инв. N подл. | 13319пм-т4 | Подпись и дата | Взам. инв. N

коп. 94

формат А3

Выпуск 4

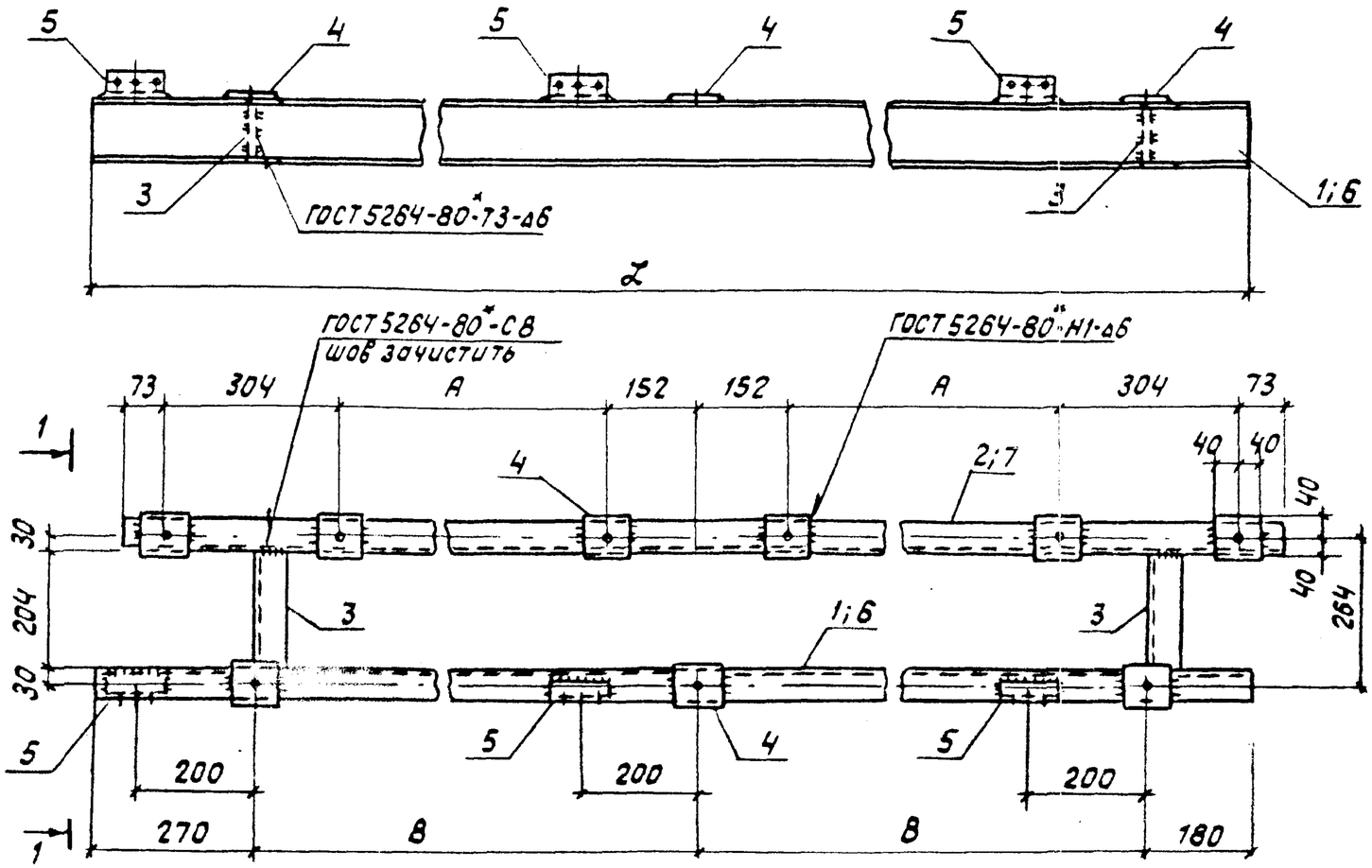

Марка	Поз.	Наименование	Кол.	Масса, кг
МЭ-309	1	Швеллер 12-ГОСТ 8240-89 ℓ=2450; 25,5кг	1	59,1
	2	То же ℓ=2450; 25,5кг	1	
	3	То же ℓ=204; 2,1кг	2	
	4	Полоса 6×80-ГОСТ 103-76* ℓ=80 0,3кг	9	
	5	Полоса 6×80-ГОСТ 103-76* ℓ=100; 0,4кг	3	
МЭ-310		Поз. 3,4,5 см. МЭ-309		50,7
	6	Швеллер 12-ГОСТ 8240-89 ℓ=2050; 21,3кг	1	
	7	То же ℓ=2050; 21,3кг	1	

Поз. 5

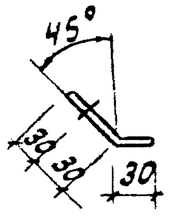

Развертка

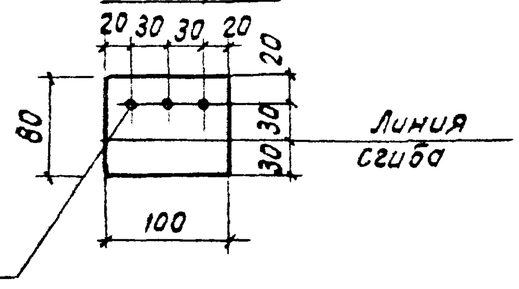

1-1
(повернуто)

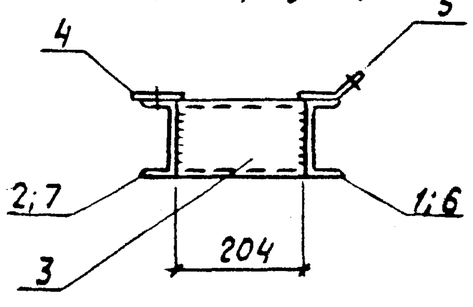

	A мм	B мм	L мм
МЭ-309	696	1000	2450
МЭ-310	496	800	2050

Все отверстия ф23, кроме оговоренных

Нач. отд.	Роменский		03.92
Н. контр.	Ковалев		03.92
ГИП	Ковалев		03.92
Гл. сп	Кирсанова		03.92
Инж. 2к	Панкратьева		03.92

3.407.9-174.4-36

Изделие
МЭ-309, МЭ-310

Стадия	Лист	Листов
Р		1

СЕВЗАПЭНЕРГОСЕТЬПРОЕКТ
Санкт-Петербург

Инв. № подл. | Подпись и дата | Взам. инв. №
133/97М-74

формат А3

Выпуск 4

МС – 6

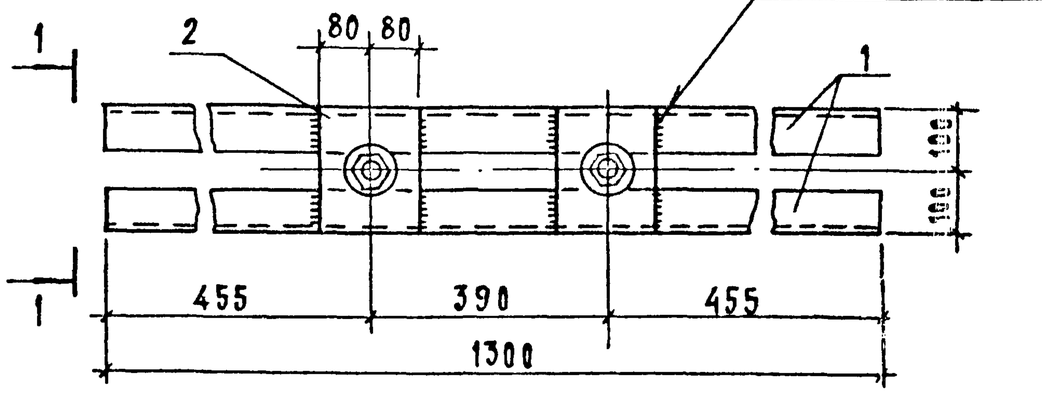

1 – 1

/повернуто/

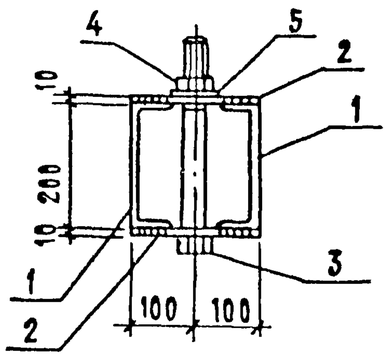

Поз. 3

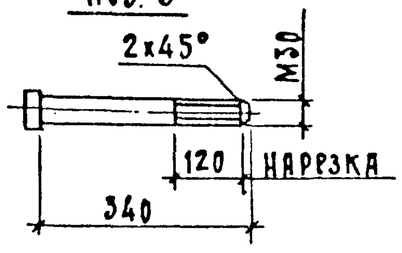

Поз.	Наименование	Кол.
1	Швеллер 20-ГОСТ 8240-90 ℓ=1300 23.8 кг	2
2	Лист 10-ГОСТ 19903-74* S=160×200; 2.5 кг	4
3	Круг 30-ГОСТ 2590-88 ℓ=370; 2.1 кг	2
4	Гайка М30 ГОСТ 5915-70*	2
5	Шайба 30 ГОСТ 11371-78*	2

Масса изделия 61.8 кг
Все отверстия ⌀36 мм.

Нач.отд	Ромренский		03.96
ГИП	Ковалев		03.96
Гл.спец.	Кирсанова		03.96
Инж.2к.	Панкратьева		03.96

3.407.9-174.4-37

Изделие МЭ-279

Стадия	Лист	Листов
Р		1

СЕВЗАПЭНЕРГОСЕТЬПРОЕКТ
Санкт-Петербург

Формат А3

Инв.№ подл. | Подп. и дата | Взам.инв.№
13319 тм-74

Выпуск 4

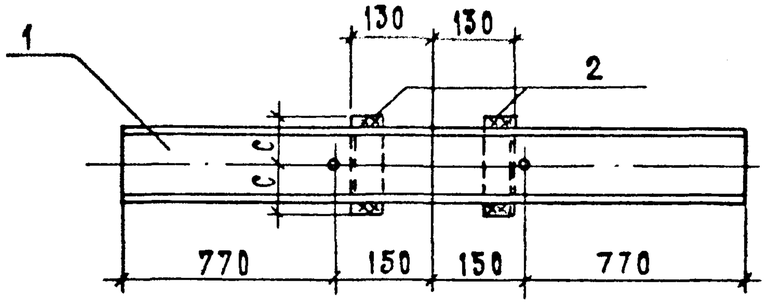

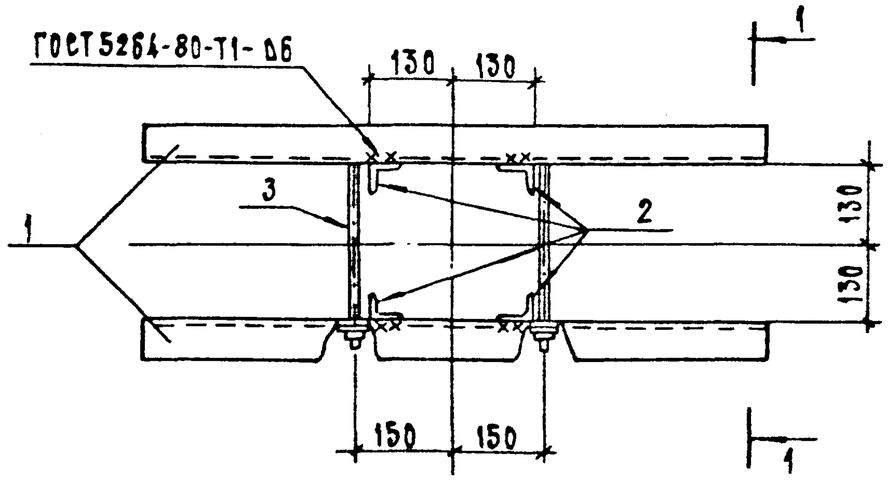

1 – 1
повернуто

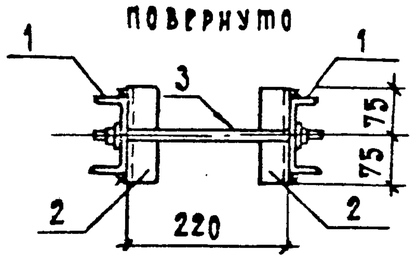

Поз. 3

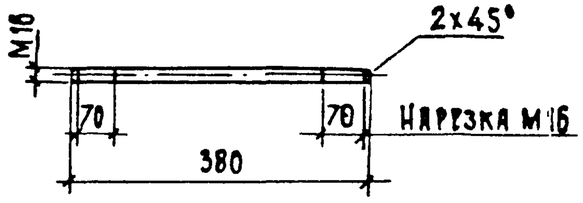

Все отверстия ф19мм

Поз.	Наименование	Кол. шт.
1	Швеллер 12 - ГОСТ 8240-88 ℓ = 1800 18.7кг	2
2	Уголок 50х50х5 ГОСТ 8509-86 ℓ = 150 0.6	4
3	Круг 16 ГОСТ 2590- ℓ = 380 0.6	2
—	Гайка М16.5 ГОСТ 5915-	4
—	Шайба 16 - ГОСТ 11371-	4

Масса изделия 41.2 кг

Нач.отд	Ромянский		03.96
Н.контр.	Ковалев		03.96
ГИП	Ковалев		03.96
Гл.спец.	Киреанова		03.96
Инж. 2к.	Никратьева		03.96

3.407.9-174.4.-38

Изделие МЭ-311

Стадия	Лист	Листов

СЕВЗАПЭНЕРГОСЕТЬПРОЕКТ
Санкт-Петербург

Инв.№подл. | Подп. и дата | Взам. инв.№

13319 ТМ-74

Формат А3

Выпуск 4

Марка элемента	Изделия арматурные															Изделия					
	Арматура класса														Всего	Арматура класса					
	AI							AIII				BI				AI					
	ГОСТ 5781-82*											ГОСТ 6727-80				ГОСТ 5781-82*					
	ф6	ф8	ф30				Итого	ф18	ф20		Итого	ф3		Итого		ф10	ф12	ф16		Итого	
УСО-1							—		51.2		51,2	3,0		3.0	54,2		1,6			1,6	
УСО-2							—	35,2			35,2	2,6		2,6	37,8		1,6			1,6	
УСО-4							—	24.0			24.0	2,0		2,0	26.0		1,6			1.6	
УСО-5							—	17.6			17.6	1.6		1,6	19,2		1,6			1.6	
УСО-5-I							—	17,6			17,6	1.6		1.6	19,2		1,6			1.6	
УСВ-3	1.1		1.7				2,8	44,0	0.8		44,8	3.2		3.2	50,8		1,6	1.5		3.1	
УСВ-4	1.1		1.7				2,8	36,0	0,8		36,8	2.7		2.7	42,3		1,6	1,5		3.1	
УСВ-5	1,1		1.7				2,8		65,2		65,2	3.7		3,7	71.7		1,6	1,5		3.1	
УБ-1	4,0	5,7					9.7				—				9.7	1,6				1,6	

Закладные								
Прокат марки							Всего	Общий расход
В Ст 3 ПС6								
ГОСТ 103-76*			ГОСТ 8509-86		ГОСТ 3262-75*			
-6		Итого	L63×63×5	Итого	Трубы 50У	Итого		
4,3		4,3	4,0	4,0			9.9	64,1
3,3		3,3	4,0	4,0			8.9	46,7
3.3		3.3	4,0	4,0			8.9	34,9
2,3		2,3	4,0	4,0			7,9	27,1
2,6		2,6	8,0	8,0			12,2	31,4
5,2		5,2	4,0	4,0	1,5	1,5	13.8	64,6
4,2		4,2	4,0	4,0	1,5	1,5	12.8	55,1
5,2		5,2	4,0	4,0	1,5	1,5	13,8	85,5
		—		—		—	1,6	11,3

Нач. отд.	Роменский		02.92	3.407.9-174.4-РС
Н. контр.	Ковалев		02.92	
ГИП	Ковалев		02.92	Ведомость расхода стали на железобетонные изделия
Рук. гр.	Шленова		02.92	
Инж. 2к.	Воробьева		02.92	

Стадия	Лист	Листов
Р		1

СЕВЗАПЭНЕРГОСЕТЬПРОЕКТ Санкт-Петербург

Копировал

Формат А3

13319ТМ-Т4