7837 m 2-2

ТИПОВЫЕ КОНСТРУКЦИИ, ИЗДЕЛИЯ И УЗЛЫ ЗДАНИЙ И СООРУЖЕНИЙ

СЕРИЯ 1.436.2-17

ОКНА С ПЕРЕПЛЕТАМИ ИЗ ОДИНАРНЫХ ПРЯМОУГОЛЬНЫХ СТАЛЬНЫХ ТРУБ И МЕХАНИЗМЫ ОТКРЫВАНИЯ

ВЫПУСК 2

ОКНА С РАЗДЕЛЬНЫМИ ПЕРЕПЛЕТАМИ
РАБОЧИЕ ЧЕРТЕЖИ

ЧАСТЬ 2

17661-04
ЦЕНА 1-86

ТИПОВЫЕ КОНСТРУКЦИИ, ИЗДЕЛИЯ И УЗЛЫ ЗДАНИЙ И СООРУЖЕНИЙ

СЕРИЯ 1.436.2-17

ОКНА С ПЕРЕПЛЕТАМИ ИЗ ОДИНАРНЫХ ПРЯМОУГОЛЬНЫХ СТАЛЬНЫХ ТРУБ И МЕХАНИЗМЫ ОТКРЫВАНИЯ

ВЫПУСК 2

ОКНА С РАЗДЕЛЬНЫМИ ПЕРЕПЛЕТАМИ
РАБОЧИЕ ЧЕРТЕЖИ

ЧАСТЬ 2

РАЗРАБОТАНЫ

ПРОЕКТНЫМ ИНСТИТУТОМ
ГИПРОСПЕЦЛЕГКОНСТРУКЦИЯ

ЗАМ. ДИРЕКТОРА ИНСТИТУТА — МАРШЕВ Ю.А.
ГЛАВНЫЙ КОНСТРУКТОР ПРОЕКТА — ЛЕБЕДЕВ В.Г.

ГПИ "ПРОМСТРОЙПРОЕКТ"

ГЛАВНЫЙ ИНЖЕНЕР ИНСТИТУТА — КОРОЛЕВ В.И.
ГЛАВНЫЙ КОНСТРУКТОР ИНСТИТУТА — БЕЗРУКОВ В.М.
ГЛАВНЫЙ ИНЖЕНЕР ПРОЕКТА — ШИК А.Б.

УТВЕРЖДЕНЫ

ПОСТАНОВЛЕНИЕМ ГОССТРОЯ СССР
от 5.02.1982г. №8; введены в действие
с 1.06.1982г.

17661-04 2

Серия 1.436.2-17, вып 2

Содержание

Обозначение	Наименование	Стр.
1.436.2-17.2.14.00.00.00	Окна с раздельными переплетами открывающиеся распашные	120
1.436.2-17.2.14.00.00.00СБ	Окна с раздельными переплетами открывающиеся распашные. Сборочный чертеж	127
1.436.2-17.2.14.01.00.00	Рама	135
1.436.2-17.2.14.01.00.00СБ	Рама. Сборочный чертеж	140
1.436.2-17.2.14.01.01.00	Рама	147
1.436.2-17.2.14.01.01.00СБ	Рама. Сборочный чертеж	150
1.436.2-17.2.14.01.02.00	Рама	156
1.436.2-17.2.14.01.02.00СБ	Рама. Сборочный чертеж	158
1.436.2-17.2.14.02.00.00	Фрамуга	163
1.436.2-17.2.14.02.00.00СБ	Фрамуга. Сборочный чертеж	164

Формат	Зона	Поз.	Обозначение	Наименование	Кол на исполн. 2.14.00.00.00 –										Примечание
					–	01	02	03	04	05	06	07	08	09	
				Документация											
12			2.14.00.00.00СБ	Сборочный чертеж	X	X	X	X	X	X	X	X	X	X	
				Сборочные единицы											
12		1	2.11.02.00.00 – 02	Фрамуга			1								
			– 03	Фрамуга	1	1	1	2							
			– 04	Фрамуга							1				
				Лист											
				Шифр	02Р1812-РЧ	02Р2412-РЧ	02Р3012-РЧ	02Р6012-РЧ	02Р4818-РЧ	02Р2418-РЧ	02Р3018-РЧ	02Р6018-РЧ	02Р1824-РЧ	02Р2424-РЧ	

Исполнения поз 10...14 см. лист 7 .12

В конструкции окон применено техническое решение защищенное авторским свидетельством по заявке СССР N2825977/29-33 кл Е06 В7/16 от 09.10.79.

Разраб	Хрисанова		
Провер.	Кашкинов		
Рук. пр	Лебедев		
Н.контр	Веневцева		
Утв.	Жуков		

1.436.2-17.2.14.00.00.00

Окна с раздельными переплетами открывающиеся распашные

Стадия	Лист	Листов
Р	1	13

Минмонтажспецстрой СССР Гипроспецлегконструкция

Копировал Ермолина

Формат 11

Инв № подл	Подпись и дата	Взам инв №

Формат	Зона	Поз	Обозначение	Наименование	Кол на исполн. 2.14.00.00.00 –										Примечание
					–	01	02	03	04	05	06	07	08	09	
			2.11.02.00.00 – 05	Фрамуга					1	1	1	2	1	1	
			– 06	Фрамуга											
			– 07	Фрамуга											
12		2	2.14.01.00.00	Рама	1										
			– 01	Рама		1									
			– 02	Рама			1								
			– 03	Рама				1							
			– 04	Рама					1						
			– 05	Рама						1					
			– 06	Рама							1				
			– 07	Рама								1			
			– 08	Рама									1		
			– 09	Рама										1	
				Лист											
				Шифр	02Р1812-РЧ	02Р2412-РЧ	02Р3012-РЧ	02Р6012-РЧ	02Р4818-РЧ	02Р2418-РЧ	02Р3018-РЧ	02Р6018-РЧ	02Р1824-РЧ	02Р2424-РЧ	

1.436.2-17.2.14.00.00.00

Лист 2

Копировал Ермолина

Формат 11

А-1966-СУ 4

Инв. № подл.	Подпись и дата	Взам. инв. №

Формат	Зона	Поз.	Обозначение	Наименование	Кол. на исполн. 2.14.00.00.00 —	01	02	03	04	05	06	07	08	09	Примечание
		3	2.14.02.00.00	Фрамуга	1	1	1	2							
			-01	Фрамуга					1	1	1	2	1	1	
				Детали											
11		5	1.01.00.00.01 - 02.	Стекло	2		1								
		6	- 03	Стекло		2	2	6							
		7	- 04	Стекло					2		1		2		
		8	- 05	Стекло						2	2	6		2	
		9	- 06	Стекло									1		
		10	- 07	Стекло									2	2	
		11	- 11	Стекло	2	2	2	4							
		12	- 12	Стекло					2	2	2	4	2	2	
		13	- 15	Стекло			1								
		14	- 16	Стекло							1				
		15	- 17	Стекло									1		
		16	- 18	Стекло										1	
				Лит.											
				Шифр	02Р1812Р4	02Р2412·Р4	02Р3012-Р4	02Р6012-Р4	02Р1818-Р4	02Р2418-Р4	02Р3018-Р4	02Р6018-Р4	02Р1824-Р4	02Р2424-Р4	

Копировал Ермолина Формат 11

Инв. № подл.	Подпись и дата	Взам. инв. №

Формат	Зона	Поз.	Обозначение	Наименование	Кол. на исполн. 1.14.00.00.00 —	01	02	03	04	05	06	07	08	09	Примечание
		18	1.01 00 00 02 - 02	Штапики		4	4	12		4	4	12	4	10	
		19	- 03	Штапики	4	4	6	12							
		20	- 04	Штапики	4		2		4		2		6		
		21	- 05	Штапики					4	4	6	12	4	4	
		22	- 06	Штапики									6	6	
		23	- 08	Штапики	4	4	6	8							
		24	- 09	Штапики	4	4	4	8	4	4	4	8	4	6	
		25	- 10	Штапики					4	4	6	8	4	4	
		26	- 13	Штапики			2				2		2		
		27	- 14	Штапики									2	2	
		28	1.01.00.00.04	Подкладка	16	16	24	40	16	16	24	40	32	28	
		29	2.11.00.00.03	Стяжка				4				4			
				Уплотнение											
				Профиль резиновый											
				1.00.00.00.01											
				Лит.											
				Шифр	02Р1812·Р4	02Р2412·Р4	02Р3012·Р4	02Р6012·Р4	02Р1618-Р4	02Р2418·Р4	02Р3018-Р4	02Р6018-Р4	02Р1824-Р4	02Р2424-Р4	

Копировал Ермолина

17667-04 5

Инв. № подл	Подпись и дата	Взам инв №

Формат	Зона	Поз.	Обозначение	Наименование	Кол. на исполн. 2.14.00.00.00 —	01	02	03	04	05	06	07	08	09	Примечание
64		31	2.14.00.00.01	L= 14648	1										
		32	-01	L= 17044		1									
		33	-02	L= 23168			1								
				Уплотнение											
				Профиль резиновый											
				1.00.00.00.01											
64		34	2.14 00 00 01 -03	L= 42964 мм				1							
		35	-04	L= 19448 мм					1						
		36	-05	L= 21848 мм						1					
		37	-06	L= 30732 мм							1				
		38	-07	L= 54980 мм								1			
		39	-08	L= 30295 мм									1		
		40	-09	L= 35095 мм										1	
				Лист											
				АП-П-1.2 x 0.8-10											

Лит.											
Шифр	02Р18.12-Р4	02Р24.12-Р4	02Р30.12-Р4	02Р60.12-Р4	02Р18.18-Р4	02Р24.18-Р4	02Р30.18-Р4	02Р60.18-Р4	02Р18.24-Р4	02Р24.24-Р4	

1 436 2-17.2 14.00 00 00

Лист 5

Копировал Ермолина Формат 11

Инв № подл	Подпись и дата	Взам. инв. №

Формат	Зона	Поз.	Обозначение	Наименование	Кол. на исполн. 2.14.00.00.00 —	01	02	03	04	05	06	07	08	09	Примечание
				ГОСТ 18124-75.											
64		46	2.14.00.00.02	L=3640x80	1				1				1		
		47	-01	L = 4780 x 80		1				1.				1	
		48	-02	L = 6000 x 80			1				1				
		49	-03	L = 10900 x 80				1				1			
				Стандартные изделия											
				Болт ГОСТ 7798-70											
		52		м 6 x 20.58.019	16	16	24	48	16	16	24	48	16	16	
		53		м 20x50.58.019	3	3	4	5	3	3	4	5	3	3	
		56		Гайка м6 5 019											
				ГОСТ 59 15-70	16	16	24	48	16	16	24	48	16	16	
		58		Шайба 6 019											
				ГОСТ 11371-78	16	16	24	48	16	16	24	48	16	16	

Лит.											
Шифр.	02Р18.12-Р4	02Р24.12-Р4	02Р30.12-Р4	02Р60.12-Р4	02Р18.18-Р4	02Р24.18-Р4	02Р30.18-Р4	02Р60.18-Р4	02Р18.24-Р4	02Р24.24-Р4	

1.436.2-17.2.14.00.00.00

Лист 6

Копировал Ермолина Формат 11

Инв № подл	Подпись и дата	Взам инв №

Формат	Зона	Поз.	Обозначение	Наименование	Кол. на исполн. 2.14.00.00.00										Примечание
					10	11	12	13	14						
				Документация											
12			2.14.00.00.00	Сборочный чертеж	X	X	X	X	X						
				Сборочные единицы											
12		1	2.11.02.00.00 - 03	Фрамуга			2								
			- 04	Фрамуга	1										
			- 05	Фрамуга	1	2		2	2						
			- 06	Фрамуга	1										
			-07	Фрамуга		2			2						
				Лит.											
				Шифр	02Р30,24-Р4	02Р60,24-Р4	02Р48,12-Р4	02Р48,18-Р4	02Р48,24-Р4						

1.436.2-17.2.14.00.00.00

Лист 7

Копировал Ермолина Формат 11

Инв № подл	Подпись и дата	Взам инв №

Формат	Зона	Поз.	Обозначение	Наименование	Кол. на исполн. 2.14.00.00.00-										Примечание
					10	11	12	13	14						
		2	2.14.00.00.00 - 10	Рама	1										
			- 11	Рама		1									
			- 12	Рама			1								
			- 13	Рама				1							
			- 14	Рама					1						
11		3	2.14.02.00.00	Фрамуга	2										
			- 01	Фрамуга	1	2		2	2						
				Детали											
11		5	1.01.00.00.01 - 03	Остекление			4								
		7	- 04	Остекление	1										
		8	- 05	Остекление	2	6		4	4						
		9	- 06	Остекление	1										
		10	- 07	Остекление	4	8			6						
				Лит											
				Шифр	02Р30,24-Р4	02Р60,24-Р4	02Р48,12-Р4	02Р48,18-Р4	02Р48,24-Р4						

1.436-2-17. 2.14 00 00.00

Лист 8

17667-04 7

Формат	Зона	Поз.	Обозначение	Наименование	Кол. на исполн. 2.14.00.00.00										Примечание
					10	11	12	13	14						
		11	1.01.00.00.01 - 11	Остекление			4								
		12	- 12	Остекление	2	4		4	4						
		14	- 16	Остекление	1										
		15	- 17	Остекление	1										
		16	- 18	Остекление		2			2						
		18	1.01.00.00.02 - 02	Штапики	12	28	8	8	20						
		19	- 03	Штапики			8								
		20	- 04	Штапики	4										
		21	- 05	Штапики	6	12		8	8						
		22	- 06	Штапики	10	16			12						
		23	- 08	Штапики			8								
		24	- 09	Штапики	4	12	8	8	12						
		25	- 10	Штапики	6	8		8	8						
		26	- 13	Штапики	4										
		27	- 14	Штапики	2	4			4						
				Лит											
				Шифр	02Р3024-Р4	02Р6024-Р4	02Р4812-Р4	02Р4818-Р4	02Р1824-Р4						

1.436.2-17.2.14.00.00.00

Лист 9

Копировал Ермолина Формат 11

Инв. № подл	Подпись и дата	Взам. инв. №

Формат	Зона	Поз.	Обозначение	Наименование	Кол. на исполн. 2.14.00.00.00										Примечание
					10	11	12	13	14						
		28	1.01.00.00.04	Подкладка	48	80	32	32	64						
		29	2.11.00.00.03	Стяжка		4	4	4	4						
				Уплотнение											
				Профиль резиновый											
				1.00.00.00.01											
64		63	2.14.00.00.01 - 10	L = 48024 мм	1										
		64	- 11	L = 88280 мм		1									
		65	- 12	L = 34088 мм			1								
		66	- 13	L = 43696 мм				1							
		67	- 14	L = 70192 мм					1						
				Лит											
				Шифр	02Р3024-Р4	02Р6024-Р4	02Р4812-Р4	02Р4818-Р4	02Р4824-Р4						

1.436.2-17. 2.14.00.00.00

Лист 10

Копировал Ермолина Формат 11

8 АО-499 7766

Инв № подл	Подпись и дата	Взам инв №

Формат	Зона	Поз.	Обозначение	Наименование	Кол на исполн. 2.14.00.00.00										Примечание
					10	11	12	13	14						
				Лист											
				АП П-12х08-10											
				ГОСТ 18124-75											
Б4		70	2.14.00.00.02	L= 6000 х 80	1										
		71	-01	L = 12000 х 80		1									
		72	-02	L = 9600 х 80			1	1	1						
				Стандартные изделия											
				Болт ГОСТ 7798-70											
		75		М6 х 20.58 019	24	48	43	48	48						
		76		М 20х50.58.019	4	5	5	5	5						
		78		Гайка М 6.5.019											
				ГОСТ 5915-70	24	48	46	46	48						
		79		Шайба 6.019											
				ГОСТ 11371-78	24	48	48	46	48						

Лит											
Шифр	02Р30.24-РЧ	02Р30.24-РЧ	02Р48.12-РЧ	02Р48.16-РЧ	02Р48.24-РЧ						

1 436.2-17. 2 14.00.00 00

Лист 11

Копировал Ермолина Формат 11

Инв № подл	Подпись и дата	Взам инв №

Формат	Зона	Поз.	Обозначение	Наименование	Кол на исполн. 2.14.00.00.00										Примечание
					-	01	02	03	04	05	06	07	08	09	
				Комплект сменных											
				частей											
		100	4 03 02 00 00	Ручка-защелка	1	1	1	2	1	1	1	2	1	1	
		101	-01	Ручка-защелка	1	1	1	2	1	1	1	2	1	1	
		102	4 05 00 00 00	Ручка-стяжка	1	1	2	2	1	1	2	2	2	2	
		103	-01	Ручка-стяжка	1	1	2	2	1	1	2	2	2	2	
		105		Винт самонарезающий											
				6Б х 25 ТУ 36-2142-78	6	6	6	12	6	6	6	12	6	6	

Лит											
Шифр	02Р48.12-РЧ	02Р24.12-РЧ	02Р30.12-РЧ	02Р30.12-РЧ	02Р48.16-РЧ	02Р24.18-РЧ	02Р30.18-РЧ	02Р30.18-РЧ	02Р48.24-РЧ	02Р24.24-РЧ	

1 436.2-17 2.14.00.00.00

Лист 12

Копировал Ермолина

Форма	Зона	Поз.	Обозначение	Наименование	Кол на исполн 2.14.00.00.00										Примечание
					10	11	12	13	14						
				Комплект сменных											
				частей											
		100	4.03.02.00.00	Ручка-защелка	1	2	2	2	2						
		101	-01	Ручка-защелка	1	2	2	2	2						
		102	4.05.00.00.00	Ручка-стяжка	3	4	4	4	4						
		103	-01	Ручка стяжка	3	4	4	4	4						
		105		Винт самонарезающий											
				В6×25 ТУ36-2142-78	6	12	12	12	12						

Лит.											
Шифр	02Р30.24-Р4	02Р60.24-Р4	02Р48.12-Р4	02Р48.18-Р4	02Р48.24-Р4						

Копировал: Свинарева Формат 11

Рис 1

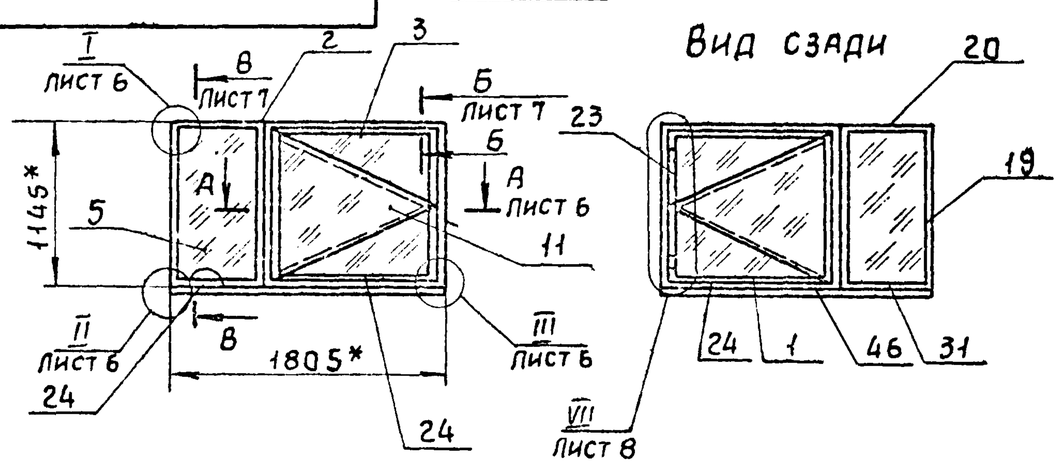

Рис. 2

Остальное см. рис. 1

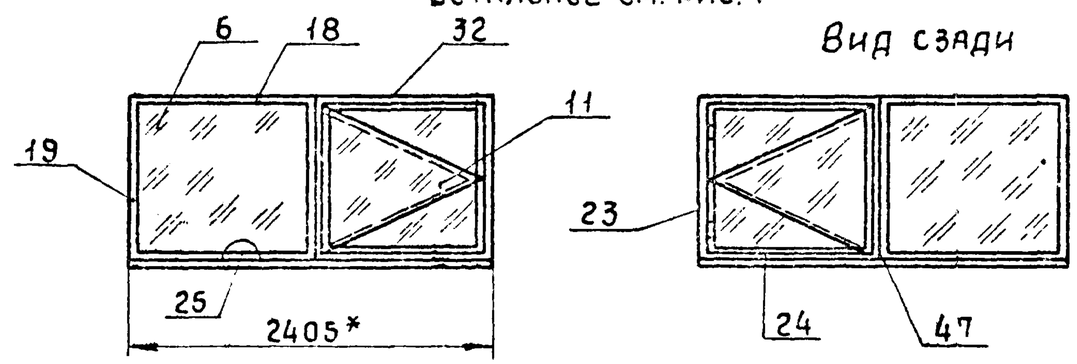

Рис. 3

Остальное см рис 1

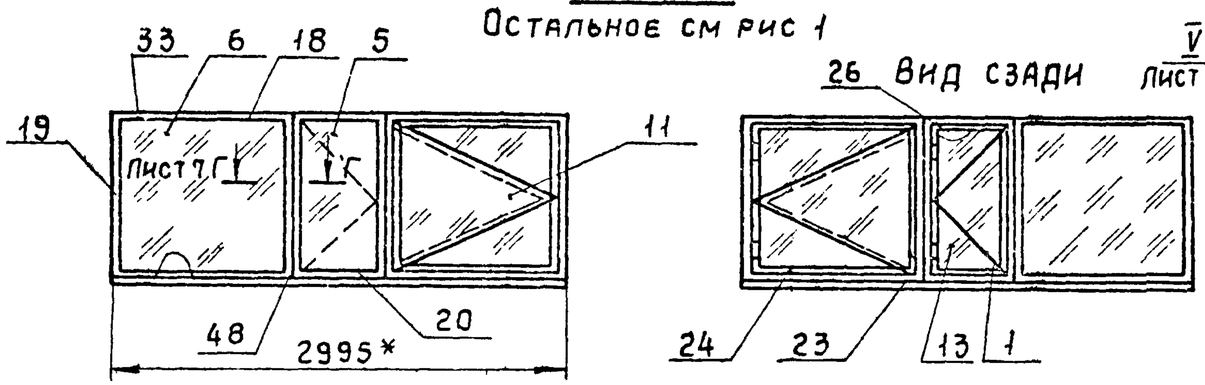

Рис. 4

Остальное см. рис. 1

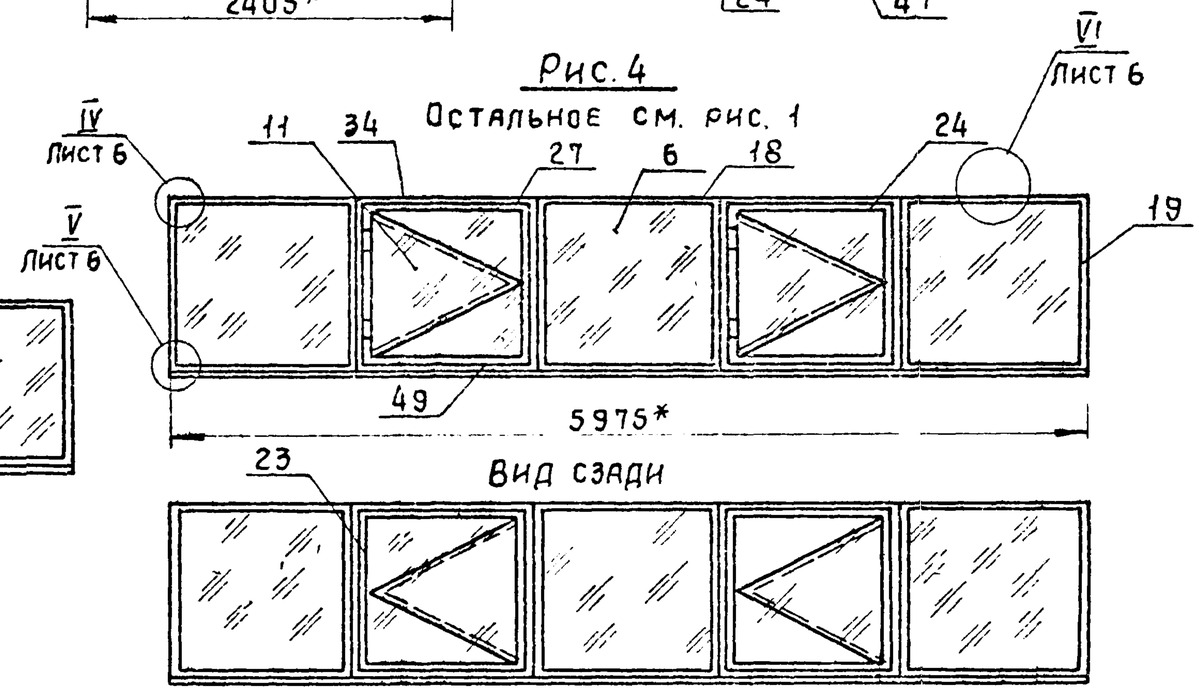

1. *Размеры для справок
2. **Масса окон дана без комплекта сменных частей
3. Под самонарезающие винты предварительно просверлить отверстия ф5,4 ± 0,1мм с шероховатостью поверхности Rz80
4. Стыковку листов поз 46 ÷ 48 и поз 70 – 72 осуществлять

Продолжение см лист 4

Обозначение	Рис.	Масса, кг				
		Сталь	Алюминий	Резина	Стекло	Всего
2.14.00.00.00	1	61,01	3,21	4,04	34	102,3
-01	2	66,84	3,68	4,38	46,63	121,5
-02	3	89,3	5,04	5,13	55,44	154,9
-03	4	151,71	10,0	6,93	113	281,6

Разраб.	Хрисанова		10.04.87
Пров.	Кашкинов		10.04.87
Т.контр.	Захарова		10.04.87
Рук.пр.	Лебедев		10.04.87
Н.контр.	Веневцева		10.04.87
Утв.	Жуков		10.04.87

1.436.2-17.2.14.00.00.00СБ

Окна с раздельными переплетами открывающиеся распашные
Сборочный чертеж

Стадия	Масса	Масштаб
Р	См. табл.	1:40
Лист 1	Листов 8	

Минмонтажспецстрой СССР
Гипроспецлегконструкция

Инв. № подл. | Подпись и дата | Взам. инв. №

2.14.00.00.00.СБ

Рис. 5
Остальное см. рис. 1

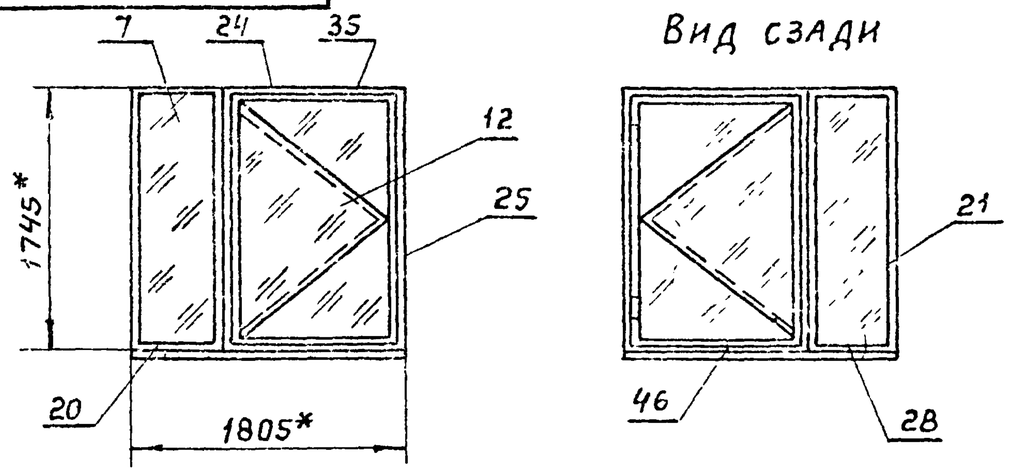

Рис. 6
Остальное см. рис. 1

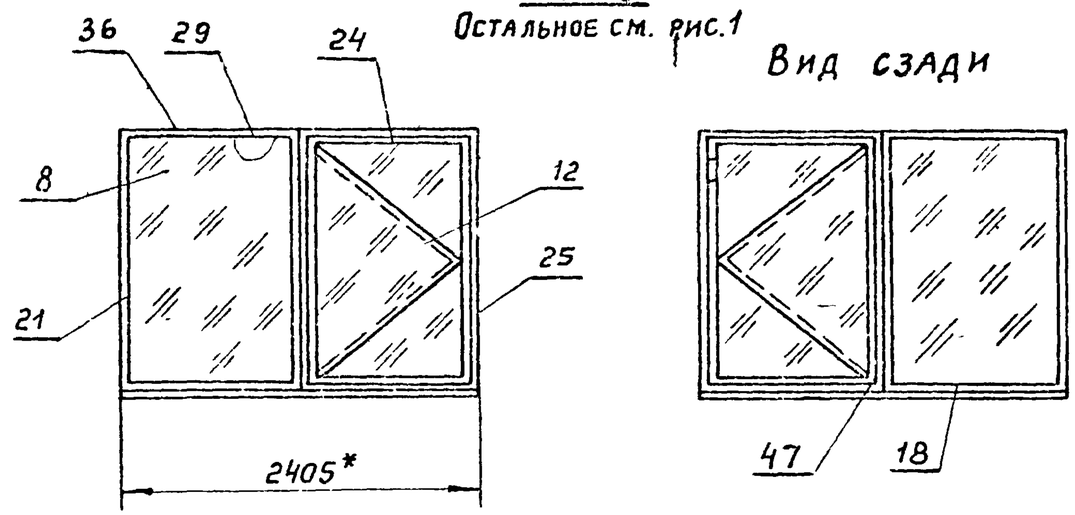

Рис. 7
Остальное см. рис. 1

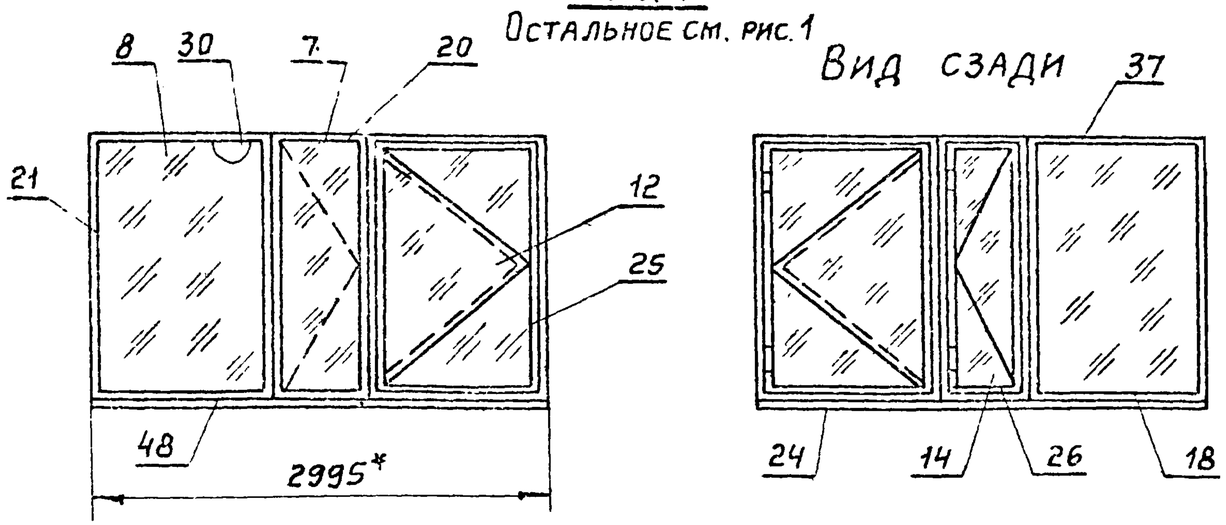

Рис. 8
Остальное см. рис. 1

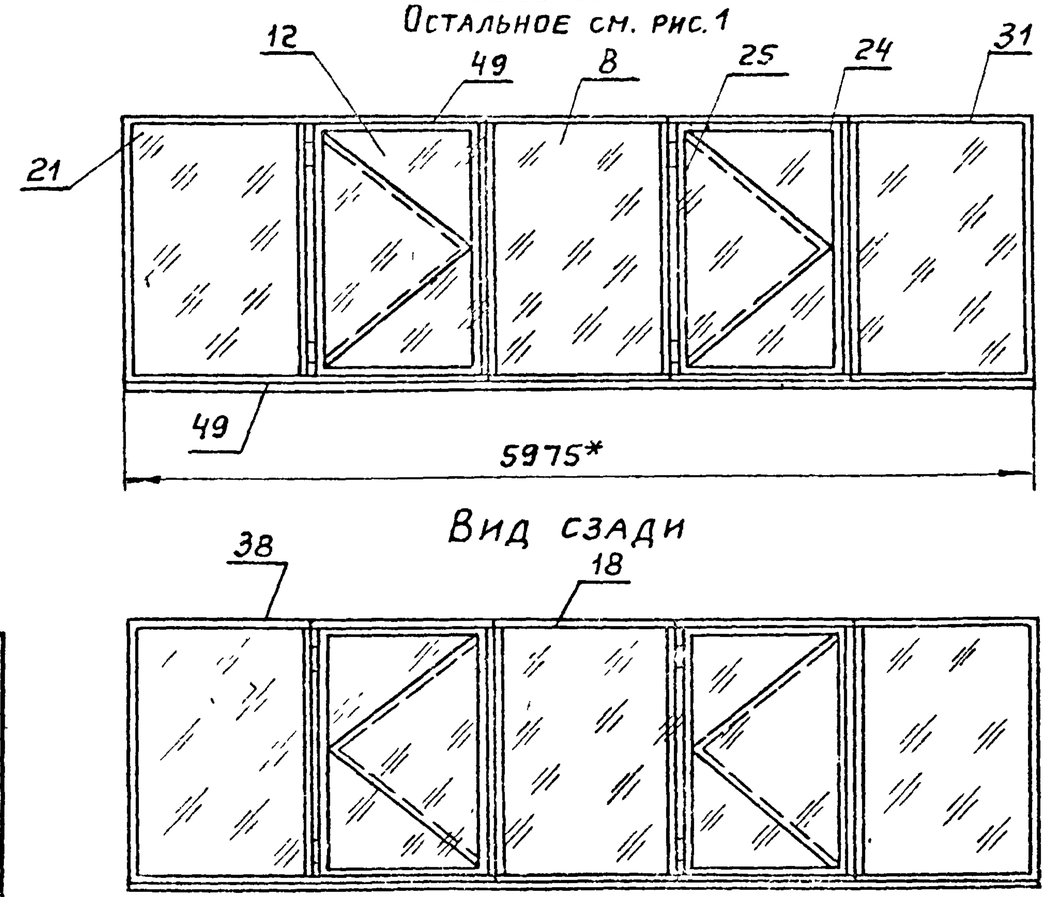

Продолжение табл. 1

Обозначение	Рис.	Масса, кг					
		Сталь	Алюминий	Резина	Стекло	Всего	
2.14.00.00.00-04	5	76,71	4,24	5,8	54	140,76	
-05	6	82,52	4,72	6,88	73,8	163,4	
-06	7	112,01	6,6	8,03	91,44	218,1	
-07	8	187,33	13,12	13,65	178,2	392,3	

2.14.00.00.00С6

Рис. 9

Остальное см. рис. 1

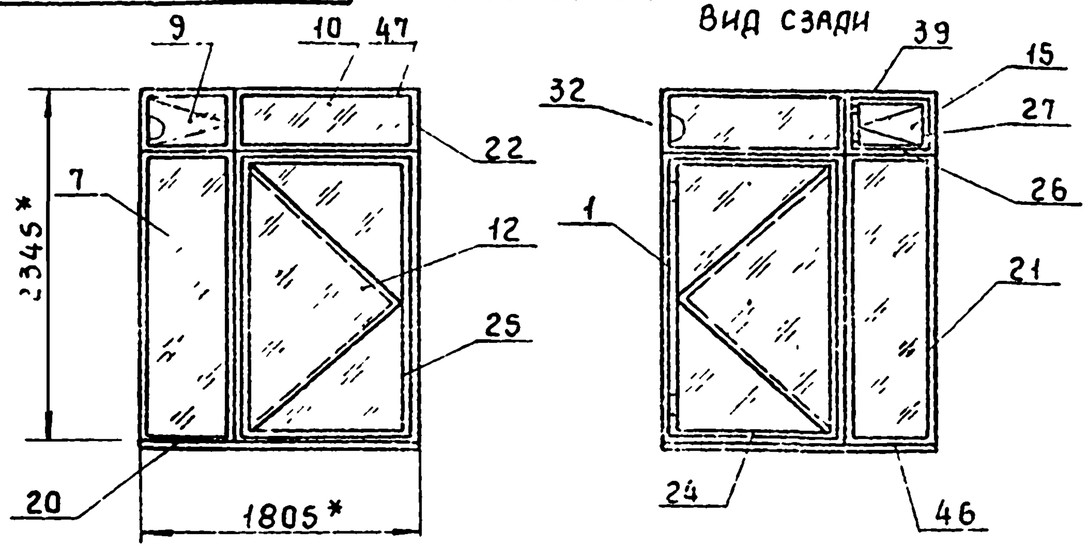

Рис.10

Остальное см. рис. 1

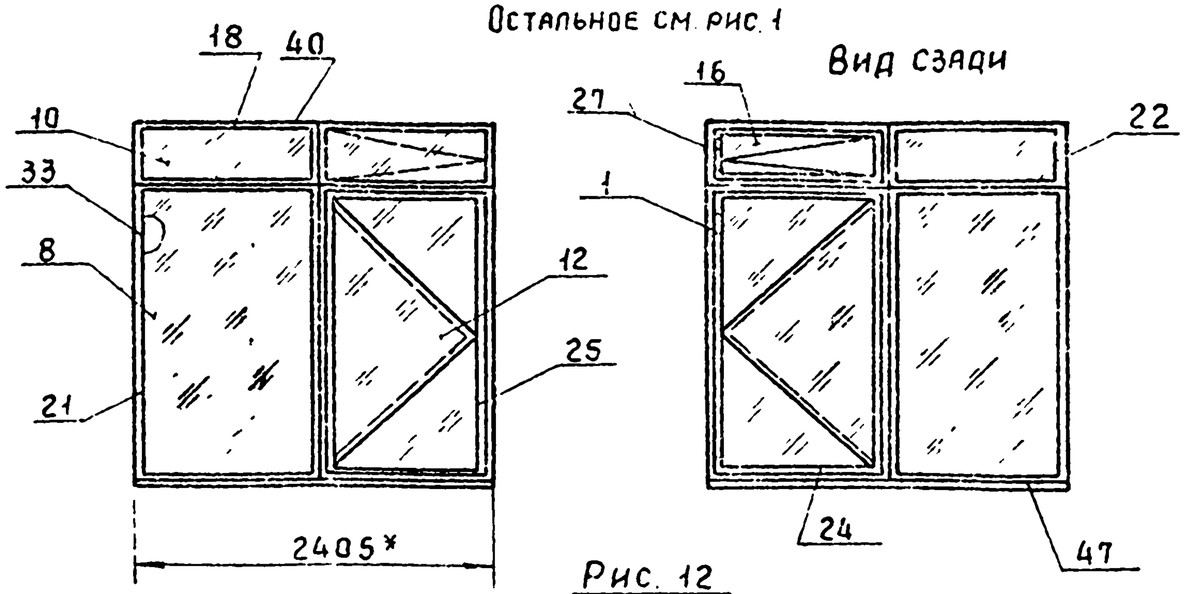

Рис.11

Остальное см рис 1

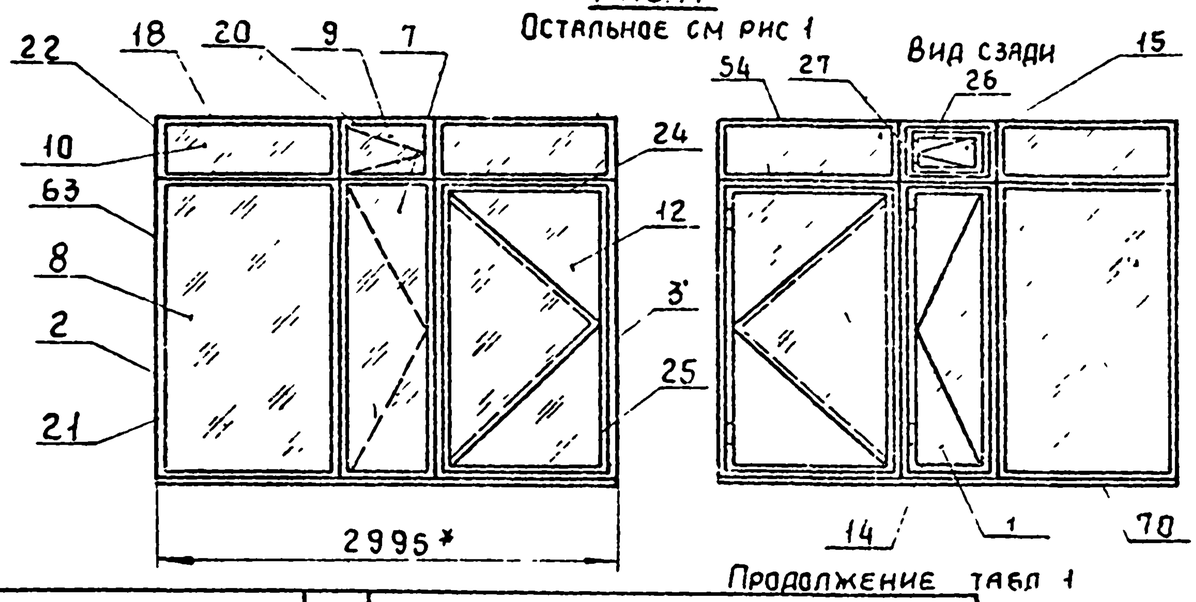

Рис. 12

Остальное см. рис. 1

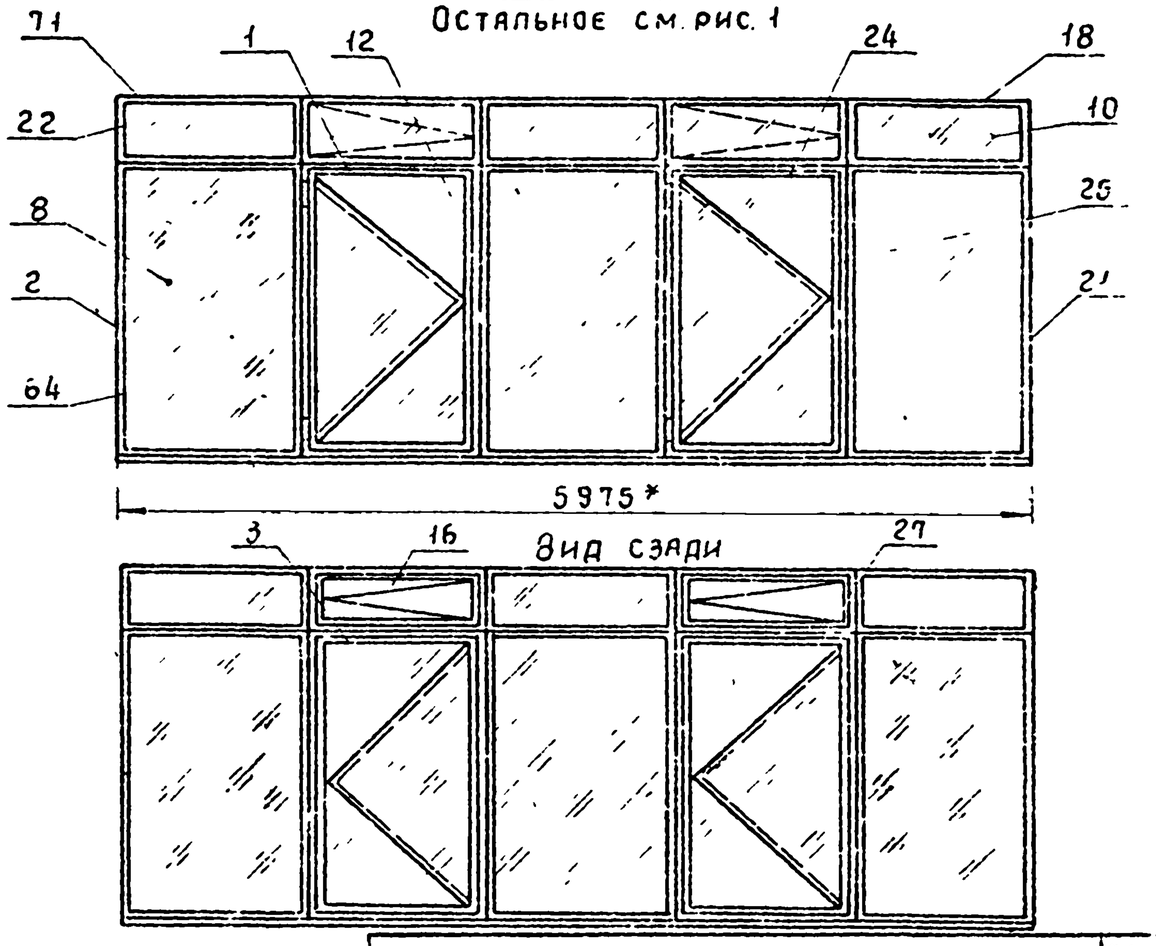

Продолжение табл 1

Обозначение	Рис.	Масса, кг				
		Сталь	Алюминий	Резина	Стекло	Всего
2.14.00.00.00 -08	9	102,66	6,74	7,49	72,86	189,8
-09	10	115,22	7,01	8,46	98,75	229,5
-10	11	143,15	10,52	10,66	123,6	288
-11	12	238,25	19,72	20,6	234,5	513

Взам. инв. № | Подпись и дата | Инв. № подл.

Рис.13

Остальное см. рис. 1

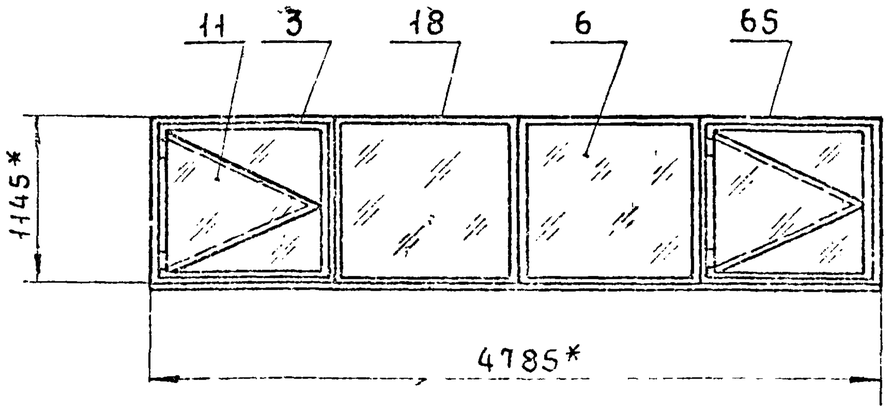

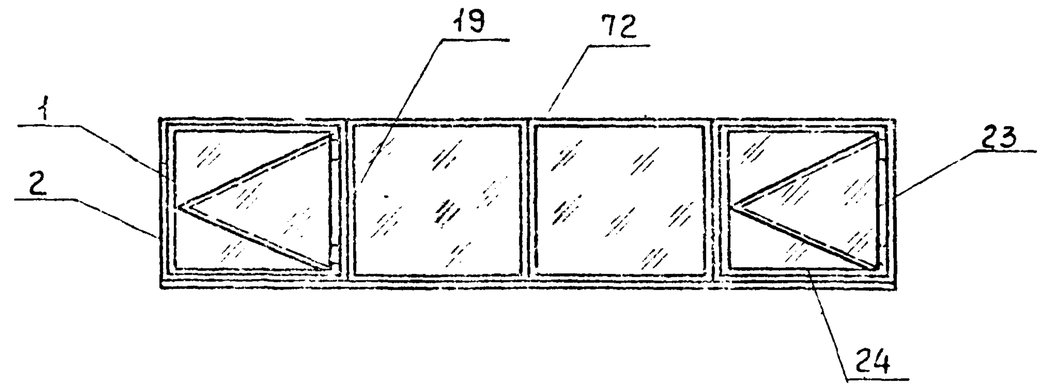

Рис 14

Остальное см рис. 1

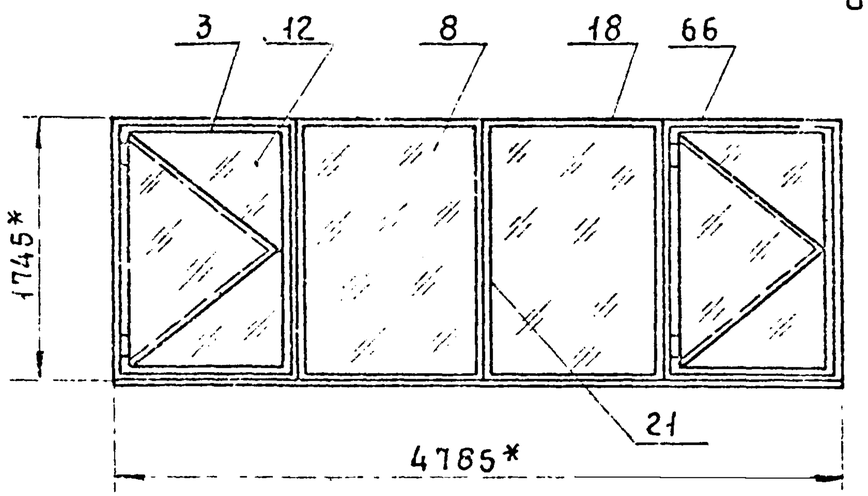

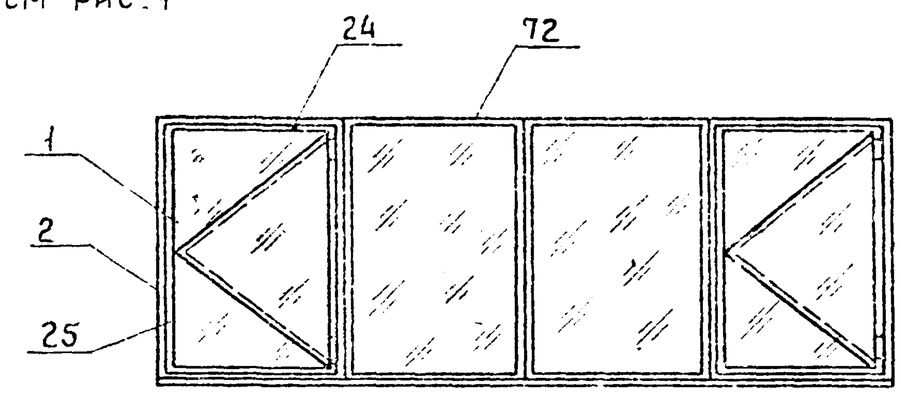

по центру стяжек и согласно месту VI

При установке листов выполнить отверстия ф7 и ф21 под болты поз. 52; 53.

5. Уплотнения поз. 31÷40 и 63÷67 резать и клеить к штапикам поз. 18÷27 по 1.00.00.00.00 ТУ.
6. Прокладки поз. 28 устанавливать по схеме (см. лист 5), где L - длина ячейки, H - высота ячейки
7. Прокладки поз. 28 клеить к раме по 1.00.00.00.00 ТУ
8. Технические требования к изготовлению окон по 1.00.00.00.00ТУ

Рис. 15

Остальное см. рис. 1

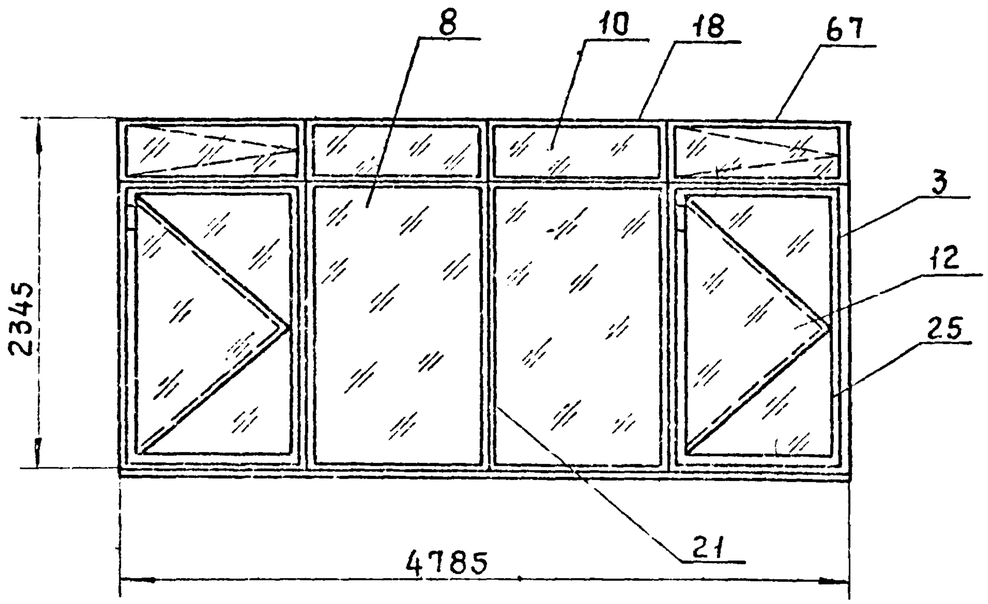

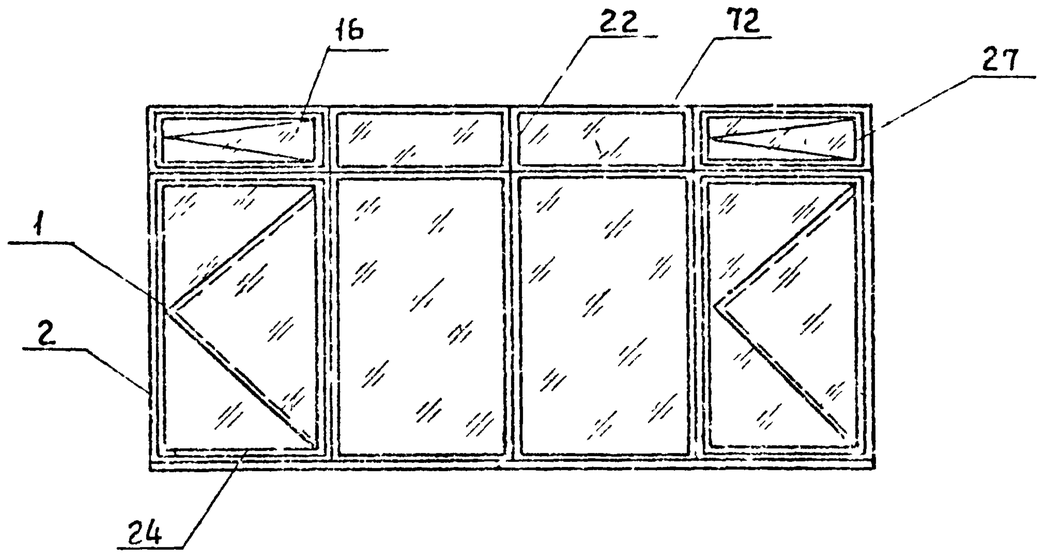

Схема расположения опорных прокладок в каждой ячейке окна

С боковой подвеской.

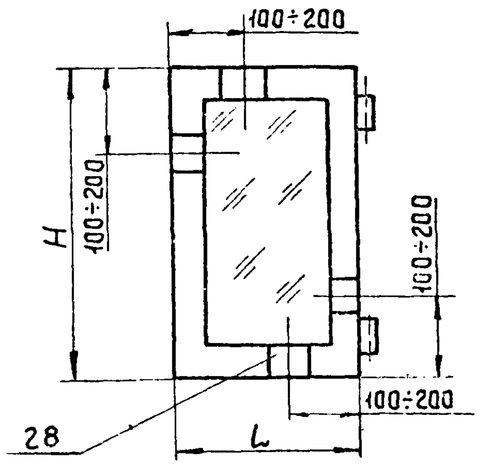

Глухое.

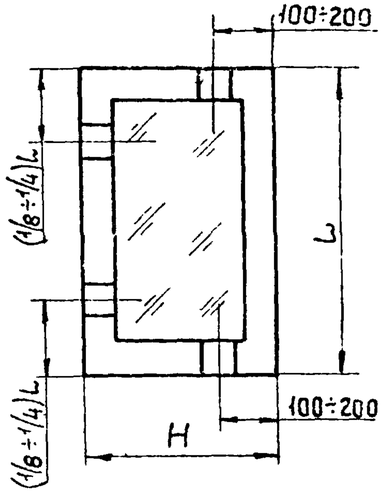

Продолжение табл. 1

Обозначение	Рис.	Масса, кг				
		Сталь	Алюминий	Резина	Стекло	Всего
2.14.00.00.00-12	13	134,0	7,0	8,7	93,0	242,7
-13	14	165,0	9,7	13,5	148	336,2
-14	15	231,0	14	17,0	198	460

Взам. инв. № | Подпись и дата | Инв. № подл.

2.14.00.00.00СБ

I лист 1
м 1:2

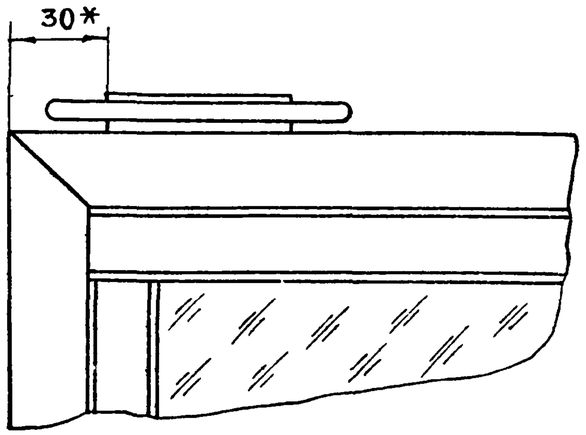

II лист 1
м 1:2
ШТАПИК И СТЕКЛО НЕ ПОКАЗАНЫ

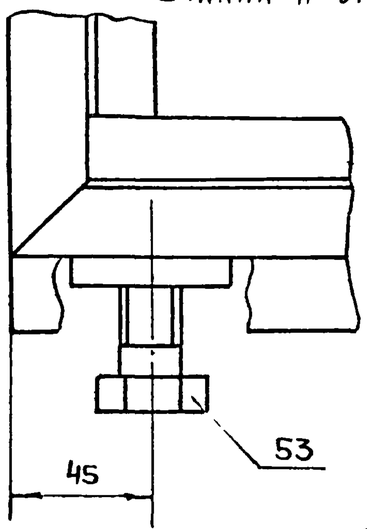

VI лист 1
м 1:2

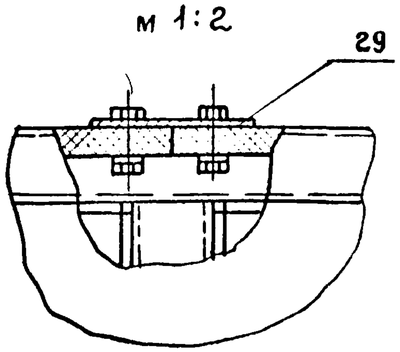

III лист 1
м 1:2

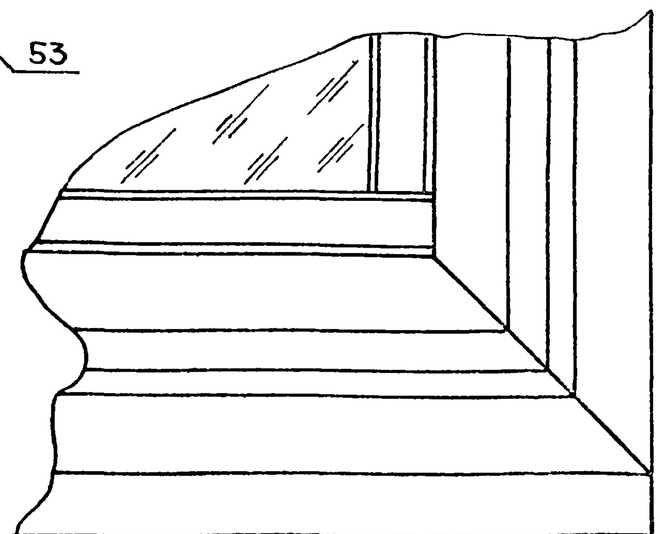

A – A лист 1
м 1:2

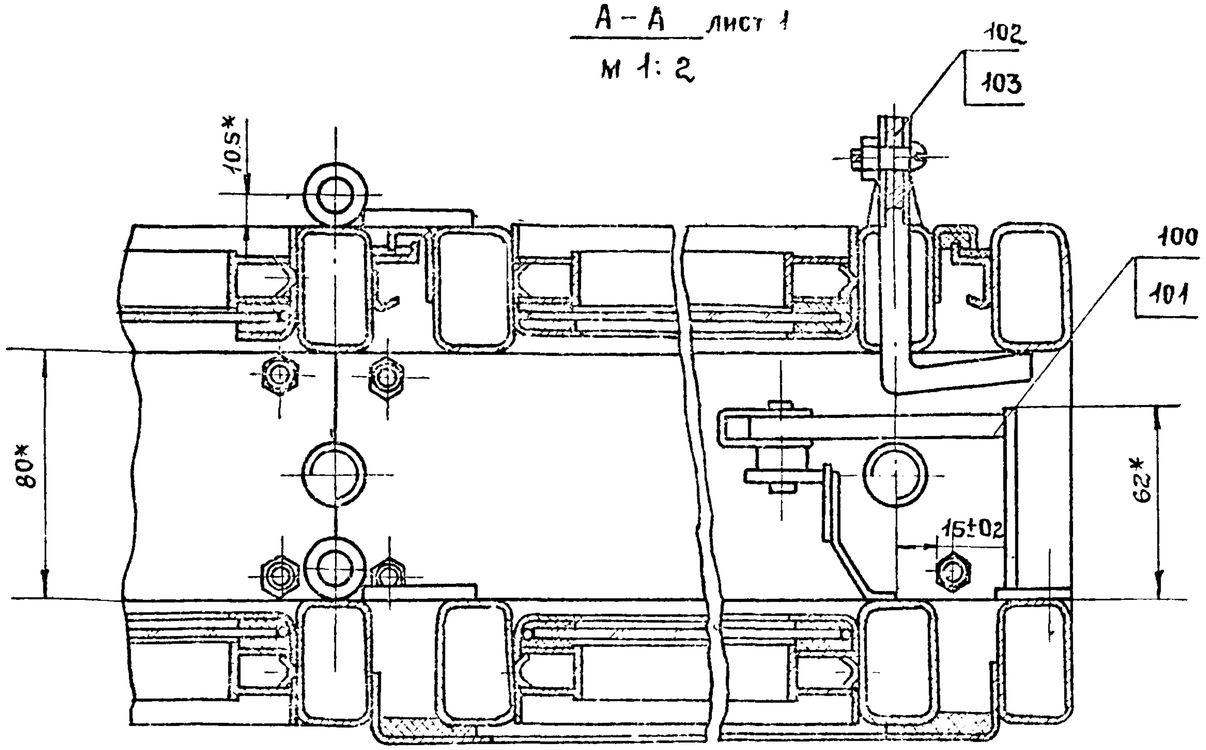

IV лист 1
м 1:2

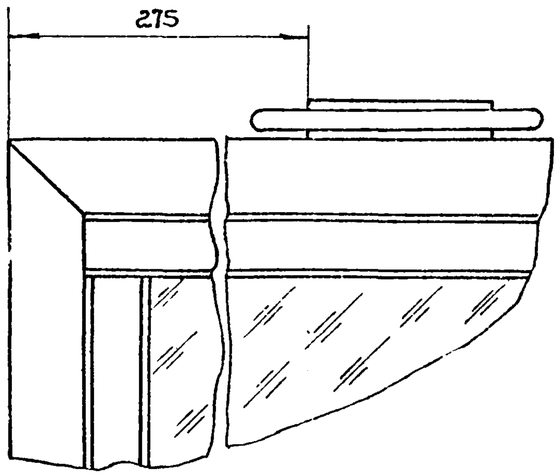

V лист 1
м 1:2

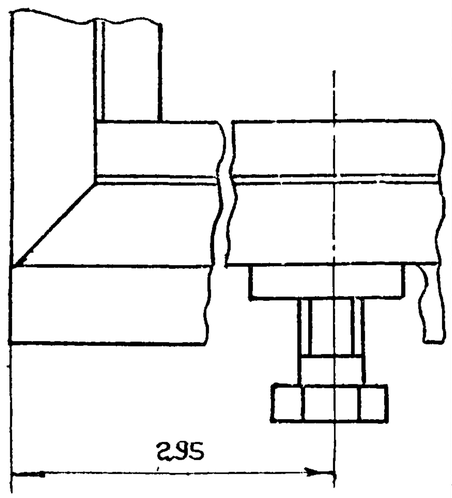

17661-04 16

2.14.00.00.СБ

Б-Б лист 1
м 1-1

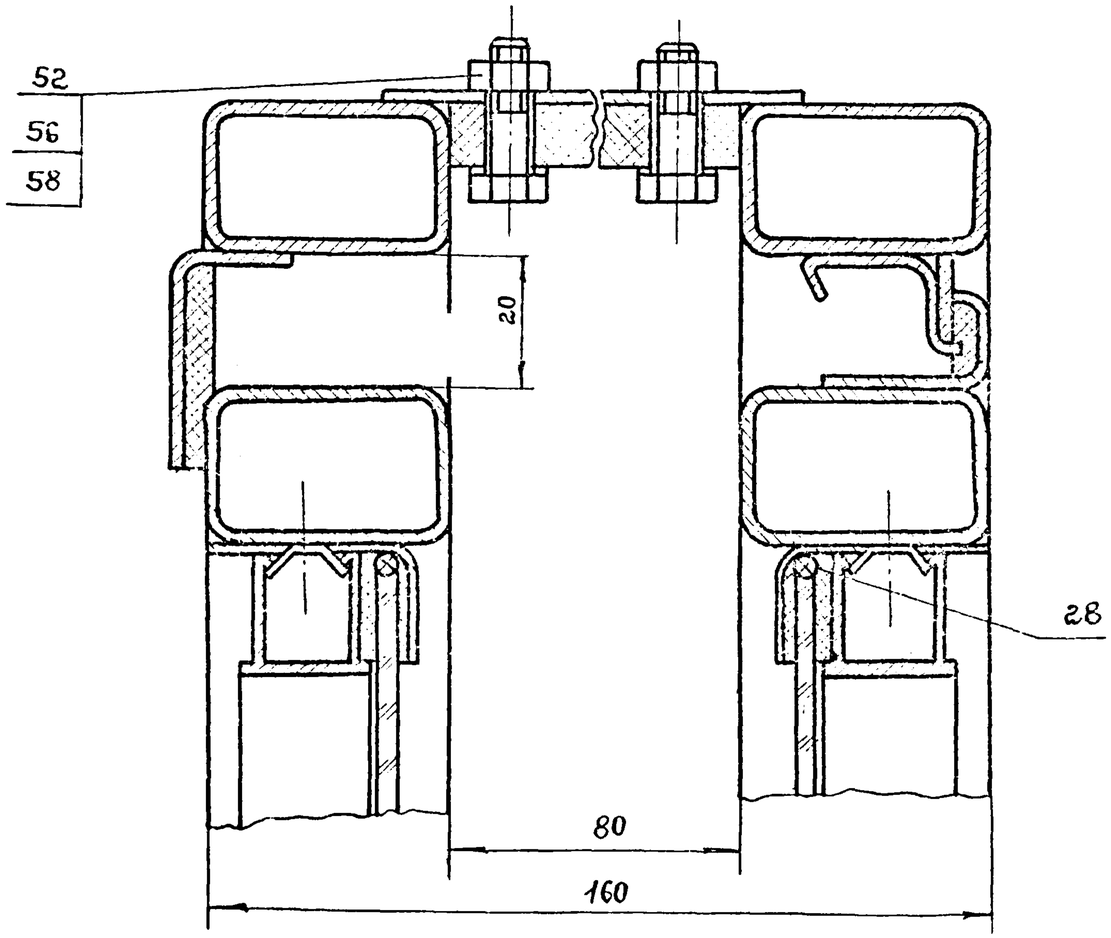

В-В лист 1
м 1:1

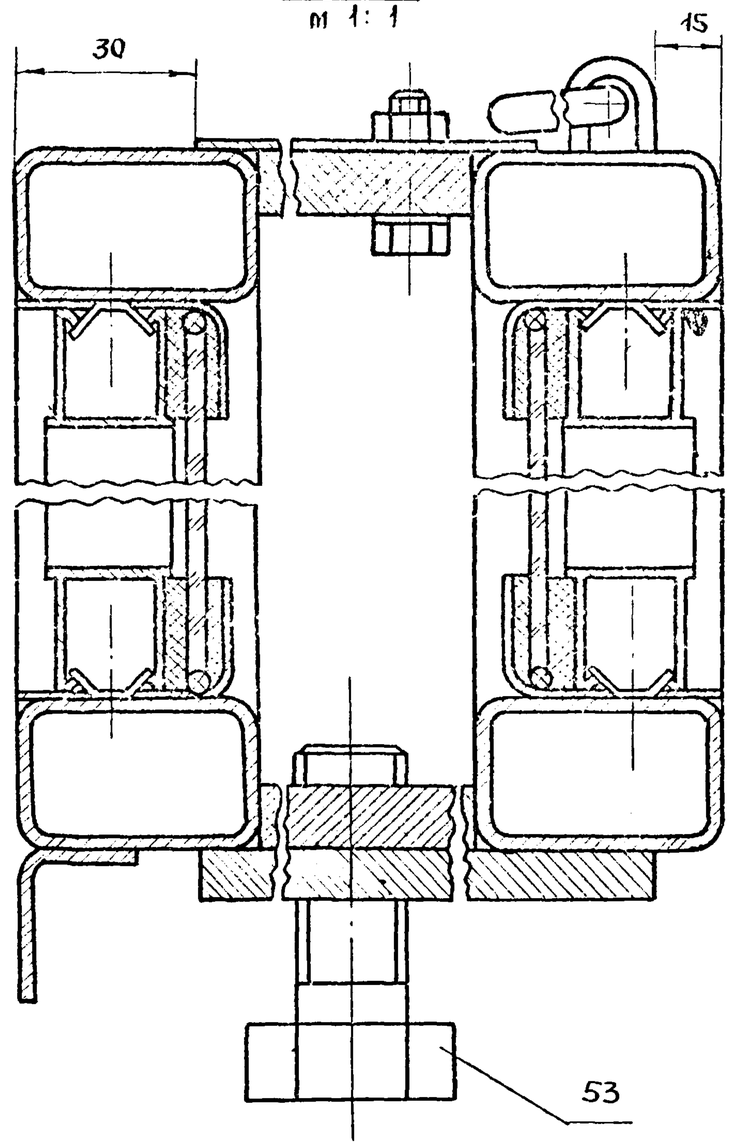

Г-Г лист 1
м 1:2

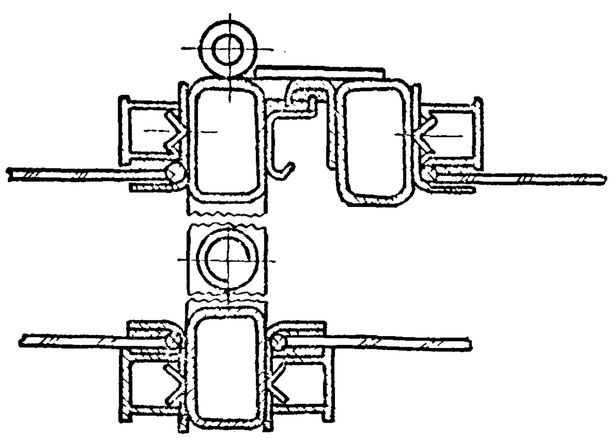

Инв № подл. | Подпись и дата | Взам. инв №

1.436.2-17. 2.14.00 00.00СБ

Лист 7

17661-04 17

2.14.00.00.00 СБ

VII лист 1
м 1:5

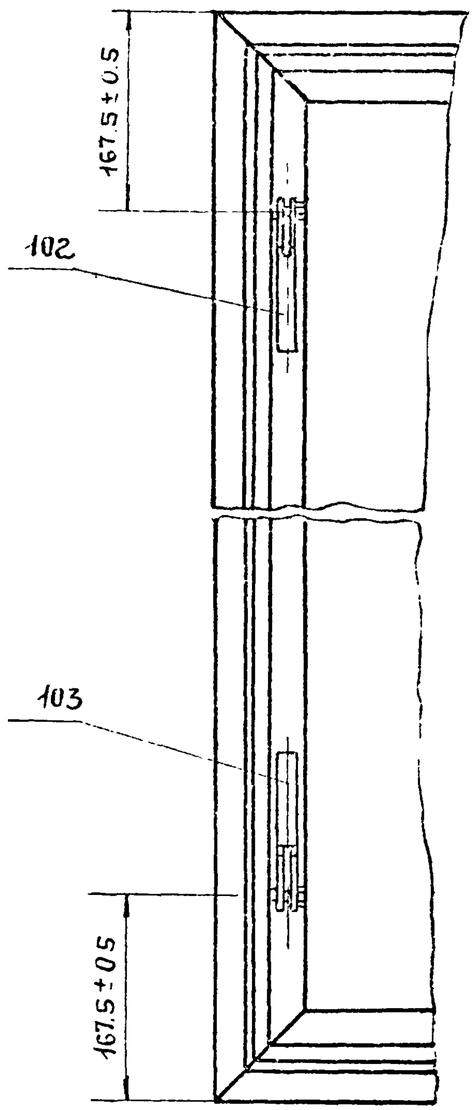

VII
м 1:5

Наружная рама условно не показана

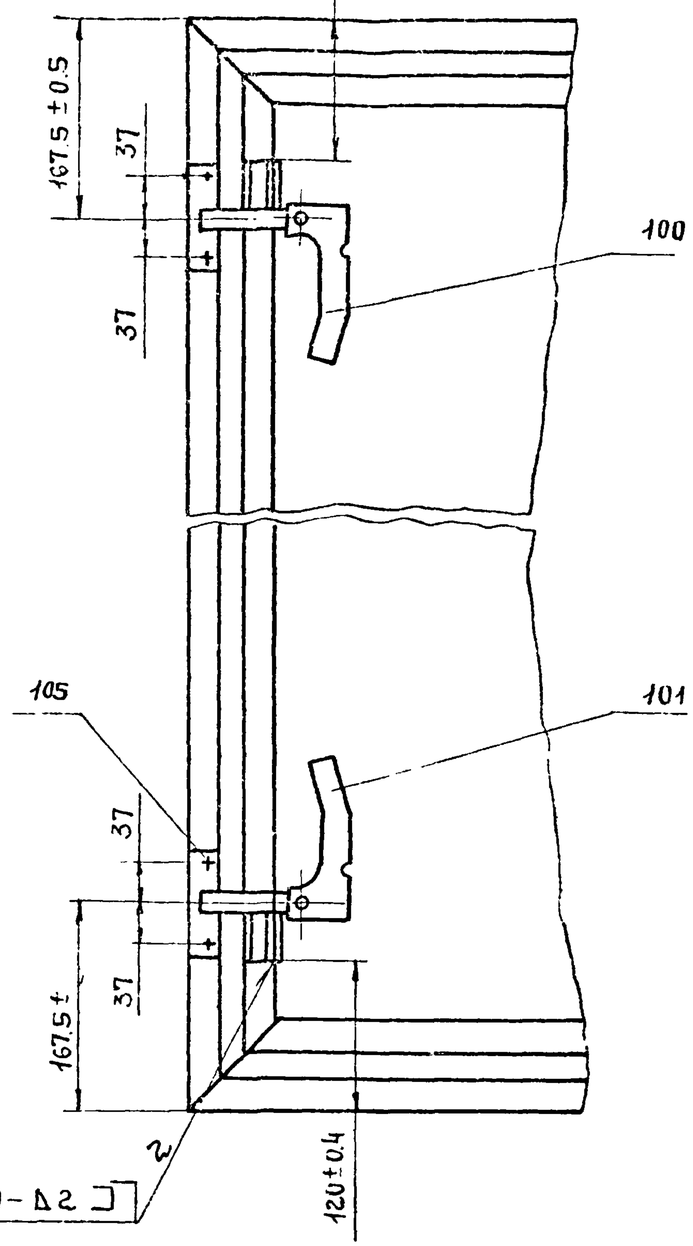

ГОСТ 14771-76-Т1-УП-Δ2 ☐

1.436.2-17. 2.14.00.00.00 СБ	Лист 8

17661-04 1R

Инв. № подл.	Подпись и дата	Взам. инв. №

Формат	Зона	Поз.	Обозначение	Наименование	Кол. на исполн. 2.14.01.00.00 —	01	02	03	04	05	06	07	08	09	Примечание
				Документация											
12			2.14.01.00.00 СБ	Сборочный чертеж	X	X	X	X	X	X	X	X	X	X	
				Сборочные единицы											
11		1	2.11.01.02.00-04	Рама		1									
			-06	Рама				1							
			-08	Рама						1					
				Лит											
				Шифр	02Р18.12-Р4	02Р24.12-Р4	02Р30.12-Р4	02Р60.12-Р4	02Р18.18-Р4	02Р24.18-Р4	02Р30.18-Р4	02Р60.18-Р4	02Р18.24-Р4	02Р24.24-Р4	

Исполнения поз. 10...14 см. лист 7...10

Разраб.	Хрисанова		10.09.79	1.436.2-17. 2.14.01.00.00
Пров.	Кашкинов			Рама
Рук. пр.	Лебедев		10.09.79	Стадия: Р; Лист: 1; Листов: 10
Н. контр.	Бенедцева		6.09.79	Минмонтажспецстрой СССР Гипроспецлегконструкция
Утв.	Лебедев		10.09.79	

Копировал Ермолина Формат 11

Инв. № подл.	Подпись и дата	Взам. инв. №

Формат	Зона	Поз.	Обозначение	Наименование	Кол. на исполн. 2.14.01.00.00 —	01	02	03	04	05	06	07	08	09	Примечание
		1	2.11.01.02.00 - 10	Рама								1			
			- 12	Рама										1	
11		2	2.14.01.01.00	Рама	1										
			- 01	Рама		1									
			- 02	Рама			1								
			- 03	Рама				1							
			- 04	Рама					1						
			- 05	Рама						1					
			- 06	Рама							1				
			- 07	Рама								1			
			- 08	Рама									1		
			- 09	Рама										1	
				Лит											
				Шифр	02Р18.12-Р4	02Р24.12-Р4	02Р30.12-Р4	02Р60.12-Р4	02Р18.18-Р4	02Р24.18-Р4	02Р30.18-Р4	02Р60.18-Р4	02Р18.24-Р4	02Р24.24-Р4	

17667-04 79

Формат	Зона	Поз.	Обозначение	Наименование	Кол. на исполн. 2.14.01.00.00 –	01	02	03	04	05	06	07	08	09	Примечание
11		3	2.14.01.02.00	Рама	1										
			-01	Рама			1								
			-02	Рама					1						
			-03	Рама							1				
			-04	Рама									1		
				Детали											
11		4	2.11.01.00.01	Стяжка	3	3	4	5	3	3	4	5	3	3	
11		5	2.11.01.00.02	Стяжка	3	3	4	5	3	3	4	5	3	3	
				Стяжка											
БЧ		6	2.14.01.00.01	Лист Б-ПН-2 ГОСТ 19903-74											
				Ч-V-ВСт3кп-2 ГОСТ 16523-70											
				50Вт×80Вт									6	6	

Лит											
Шифр	02Р18.12-Р4	02Р24.12-Р4	02Р30.12-Р4	02Р60.12-Р4	02Р18.18-Р4	02Р24.18-Р4	02Р30.18-Р4	02Р60.18-Р4	02Р18.24-Р4	02Р24.24-Р4	

1.436.2-17.2.14.01.00.00

Лист 3

Копировал Свинарева Формат 11

Инв № подл.	Подп. и дата	Взам. инв. №

Формат	Зона	Поз.	Обозначение	Наименование	Кол. на исполн. 2.14.01.00.00 –	01	02	03	04	05	06	07	08	09	Примечание
				Уплотнение											
				Профиль резиновый											
				1.00.00.00.03											
БЧ		7	2.14.01.00.02	L=4480 мм	1	1	1								
		8	-01	L=8950 мм				1							
		9	-02	L=5680 мм				1	1	1	1		1	1	
		10	-03	L=11360 мм								1			

Лит.											
Шифр	02Р18.12-Р4	02Р24.12-Р4	02Р30.12-Р4	02Р60.12-Р4	02Р18.18-Р4	02Р24.18-Р4	02Р30.18-Р4	02Р60.18-Р4	02Р18.24-Р4	02Р24.24-Р4	

1.436.2-17.2.14.01.00.00

Лист 4

Копировал Свинарева Формат 11

17567-04 20

Инв. № подл.	Подп. и дата	Взам. инв №

Формат	Зона	Поз.	Обозначение	Наименование	Кол. на исполн. 2.14.01.00.00 —	01	02	03	04	05	06	07	08	09	Примечание
				Уплотнение											
				Профиль резиновый											
				1.00.00.00.02											
Б4		13	2.14.01.00.03	L=4480 мм	1	1									
		14	-01	L=7760 мм			1								
		15	-02	L=8960 мм				1							
		16	-03	L=5680 мм					1	1					
		17	-04	L=10160 мм							1				
		18	-05	L=11360 мм								1			
		19	-06	L=7920 мм									1		
		20	-07	L=9120 мм										1	
				Уплотнение											
				Профил. резиновый											
				1.00.00.00.01											
Б4		21	2.14.01.00.04	L=6560 мм	1										

Лит.											
Шифр	02Р18.12-Р4	02Р24.12-Р4	02Р30.12-Р4	02Р60.12-Р4	02Р18.18-Р4	02Р24.18-Р4	02Р30.18-Р4	02Р60.18-Р4	02Р18.24-Р4	02Р24.24-Р4	

1.436.2-17.2.14.01.00.00 — Лист 5

Копировал: Свинарева — Формат 11

Инв. № подл.	Подп. и дата	Взам. инв №

Формат	Зона	Поз.	Обозначение	Наименование	Кол. на исполн. 2.14.01.00.00 —	01	02	03	04	05	06	07	08	09	Примечание
		22	-01	L=8960 мм		1			1						
		23	-02	L=12240 мм			1								
		24	-03	L=26880 мм				1							
		25	-04	L=11360 мм						1					
				Уплотнение											
				Профиль резиновый											
				1.00.00.00.01											
		26	2.14.01.00.04-05	L=15840 мм							1				
		27	-06	L=47520 мм								1			
		28	-07	L=18020 мм									1		
		29	-08	L=21680 мм										1	

Лит.											
Шифр	02Р18.12-Р4	02Р24.12-Р4	02Р30.12-Р4	02Р60.12-Р4	02Р18.18-Р4	02Р24.18-Р4	02Р30.18-Р4	02Р60.18-Р4	02Р18.24-Р4	02Р24.24-Р4	

1.436.2-17.2.14.01.00.00 — Лист 6

Копировал: Свинарева — Формат 11

17661-04 2г

Формат	Зона	Поз	Обозначение	Наименование	Кол. на исполн. 2.14.01.00.00										Примечания
					10	11	12	13	14						
				Документация											
12			2.14.01.00.00СБ	Сборочный чертеж	X	X	X	X	X						
				Сборочные единицы											
11		1	2.11.01.01.00-14	Рама		1									
11		2	2.14.01.01.00-10	Рама	1										
			-11	Рама		1									
			-12	Рама			1								
			-13	Рама				1							
			-14	Рама					1						

Лит											
Шифр	02Р30.24-РЧ	02Р60.24-РЧ	02Р48.12-РЧ	02Р48.18-РЧ	02Р48.24-РЧ						

1.436.2-17.2.14.01.00.00 Лист 7

Копировал Свинарева Формат 11

Инв № подл.	Подпись и дата	Взам. инв №

Формат	Зона	Поз	Обозначение	Наименование	Кол. на исполн. 2.14.01.00.00.										Примечание
					10	11	12	13	14						
		3	2.14.01.02.00-5	Рама	1										
			-6	Рама			1								
			-7	Рама				1							
			-8	Рама					1						
				Детали											
11		4	2.11.01.00.01	Стяжка	4	6	5	5	5						
11		5	2.11.01.00.02	Стяжка	4	6	5	5	5						
Б4		6	2.14.01.01.01	Стяжка											
				Лист Б-ПН-2 ГОСТ 19903-74											
				4-IV-ВСт3кп-2 ГОСТ 16523-70											
				50Вт×80Вт	8	12		10	10						

Лит.											
Шифр	02Р30.24-РЧ	02Р60.24-РЧ	02Р48.12-РЧ	02Р48.18-РЧ	02Р48.24-РЧ						

1.436.2-17.2.14.01.00.00. Лист 8

Копировал Свинарева Формат 11

17669-04 22

138

Инв. № подл.	Подпись и дата	Взам. инв. №

Формат	Зона	Поз.	Обозначение	Наименование	Кол. на исполн. 2.14.01.00.00- 10	11	12	13	14						Примечание
				Уплотнение											
				Профиль резиновый											
				1.00.00.00.03											
4		9	2.14.01.00.02-04	L=5680 мм	1										
		10	-05	L=11360 мм		1			1						
		8	-06	L=8960 мм			1								
				.Уплотнение											
				Профиль резиновый											
				1.00 00.00.02											
64		38	2.14.01.00.03-08	L=12400 мм	1										
		39	-09	L=18240 мм		1			1						
		15	-10	L=8960 мм			1								
		18	-11	L=11360 мм				1							

Лит											
Шифр	02Р30.24-РЧ	02Р60.24-РЧ	02Р48.12-РЧ	02Р48.18-РЧ	02Р48.24-РЧ						

1.436.2-17.2.14.01.00.00 Лист 9

Копировал Свинарева Формат 11

Инв. № подл.	Подп. и дата	Взам. инв. №

Формат	Зона	Поз.	Обозначение	Наименование	Кол. на исполн. 2.14.01.00.00 10	11	12	13	14						Примечание
				Уплотнение											
				Профиль резиновый											
				1.00.00.00.01											
64		44	2.14.01.00.04-09	L=31840 мм	1										
		45	-10	L=56940 мм		1									
		46	-11	L=17920 мм			1								
		47	-12	L=22720 мм				1							
		48	-13	L=43360 мм					1						

Лит											
Шифр	02Р30.24-РЧ	02Р60.24-РЧ	02Р48.12-РЧ	02Р48.18-РЧ	02Р48.24-РЧ						

1.436.2-17.2.14.01.00.00 Лист 10

Копировал Свинарева Формат 11

2.14.01.00.00СБ

Рис.1

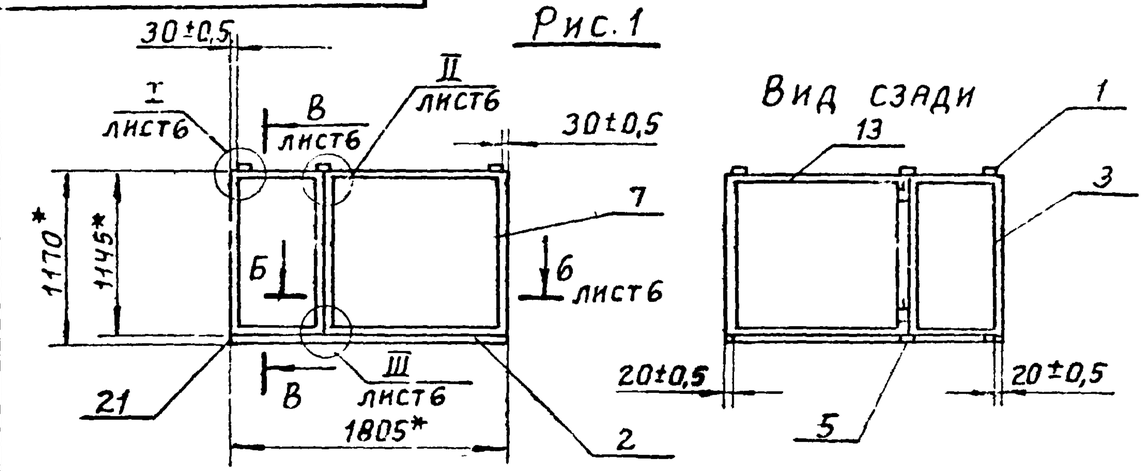

Рис.2

Остальное-см. рис.1

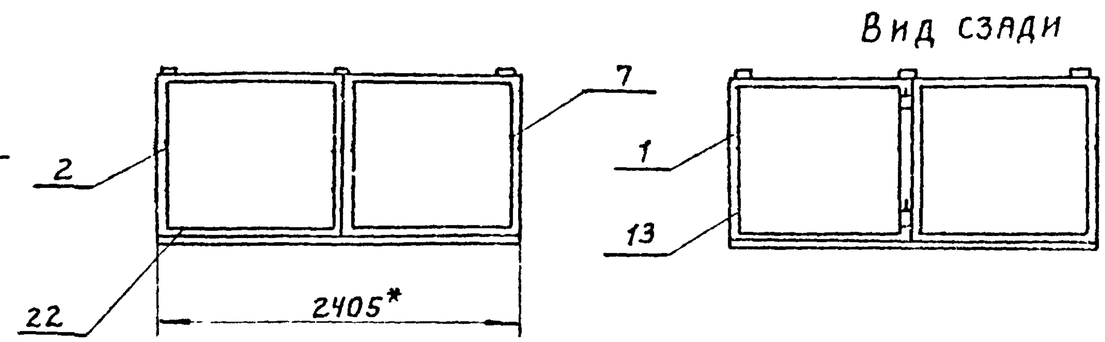

Рис.3

Остальное-см. рис.1

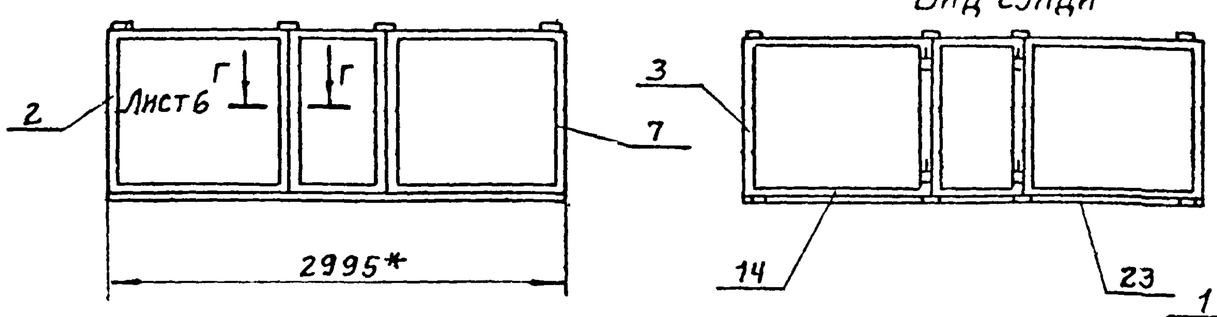

Рис.4

Остальное-см. рис.1

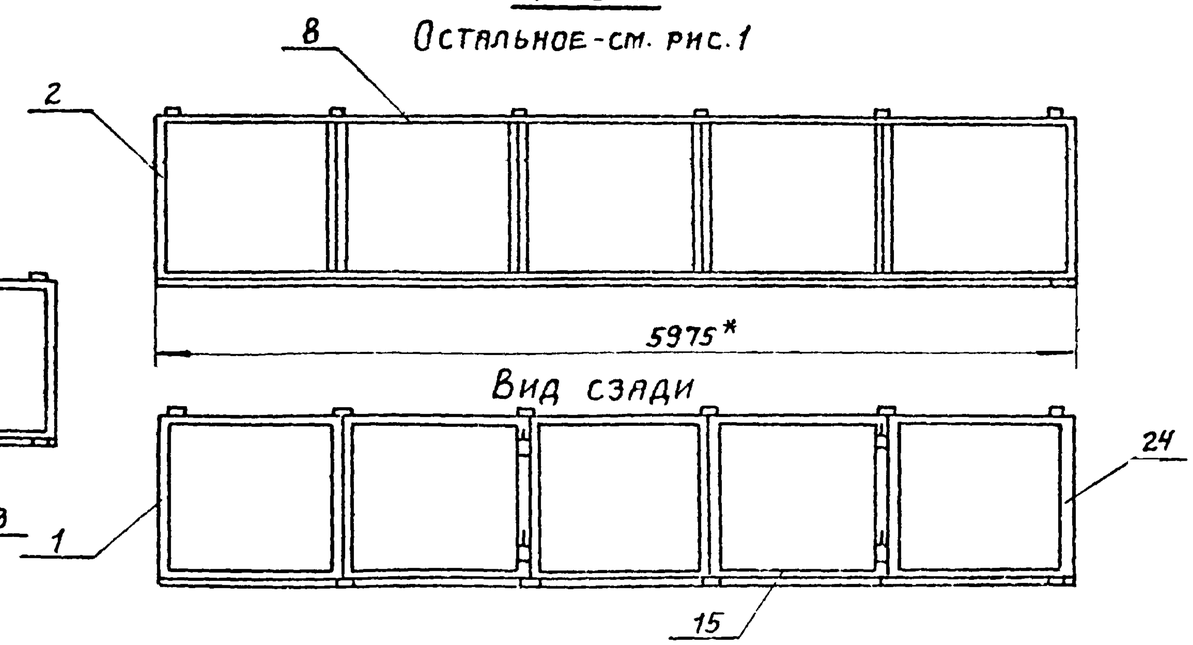

1 *Размеры для справок.
2. Уплотнения поз. 7÷18. клеить по периметру клеем по 1.00.00.00.00 ТУ
3. Маркировать по специф. Способ нанесения и шрифт по 1.00.00.00.00 ТУ

См. продолжение лист 2.

Обозначение	Рис.	Кол-во сварных швов	Масса, кг		
			Сталь	Резина	Всего
2.14.01.00.00	1	12	38,08	1,38	39,46
-01	2	12	43,91	1,38	45,29
-02	3	16	57,46	1,89	59,35
-03	4	20	105,85	2,76	111,37

Разраб.	Крисанова	Крисан	01.11.87
Пров.	Кашкинов	Кашк	01.11.87
Т.контр.	Захарова	Захар	01.11.87
Рук.пр.	Лебедев	Лебед	01.11.87
Н.контр.	Веневцева	Венев	01.11.87
Утв.	Лебедев	Лебед	01.11.87

1.436.2-17.2.14.01.00.00 СБ

Рама

Сборочный чертеж.

Стадия	Масса	Масштаб
Р	Сборка	1:40
Лист 1	Листов 7	

Минмонтажспецстрой СССР Главспецпроектструкция

17661-04 24

2.14.01.00.00СБ

Рис. 5

Остальное-см. рис. 1

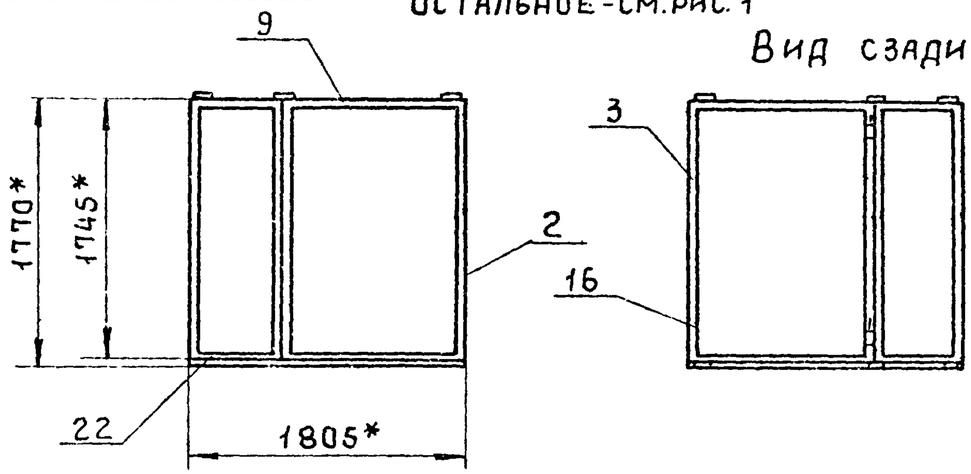

Рис. 6

Остальное-см. рис. 1

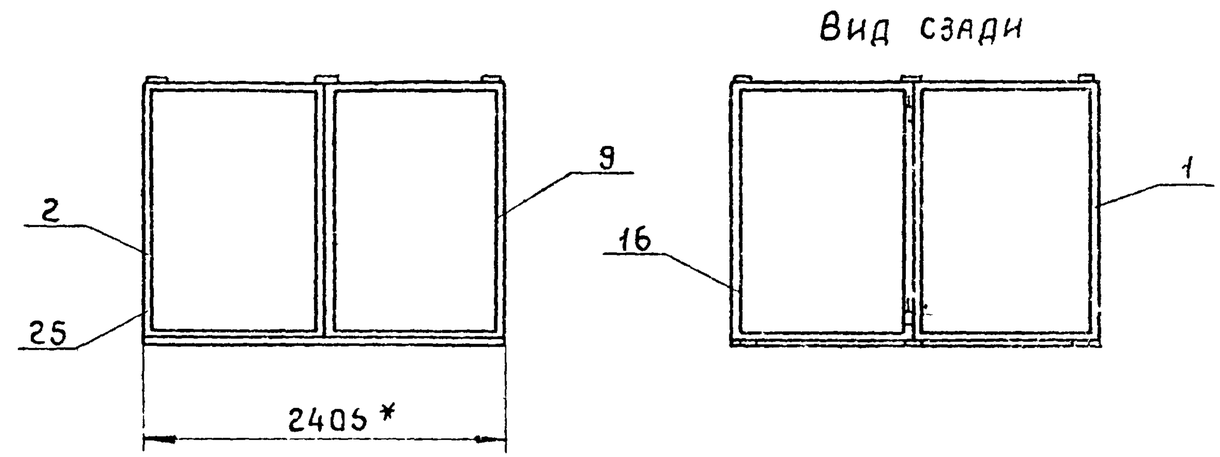

Рис. 7

Остальное-см. рис. 1

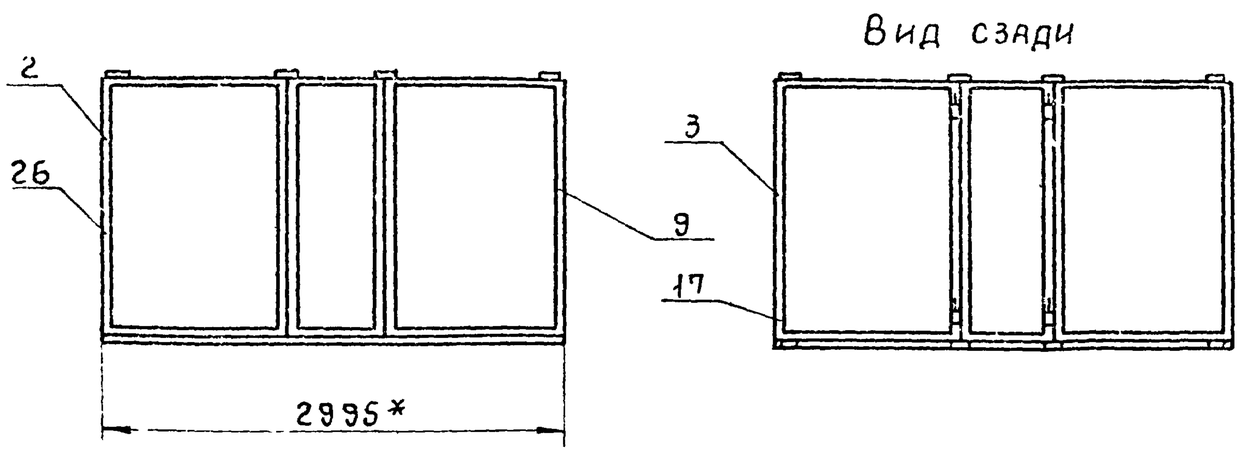

Рис. 8

Остальное-см. рис. 1

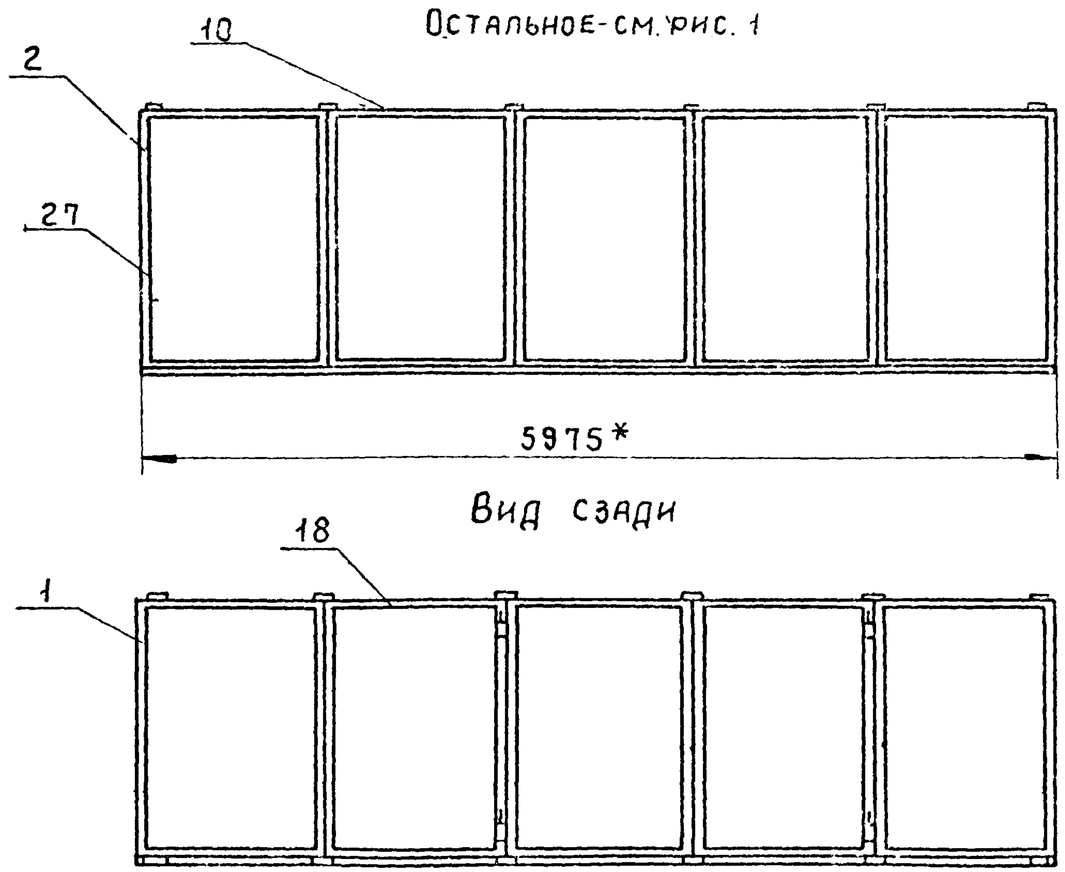

Продолжение табл 1

Обозначение	Рис	Кол. сварных швов	Масса, кг		
			Сталь	Резина	Всего
2.14.01.00.00-04	5	12	47,42	1,76	49,18
-05	6	12	53,23	1,76	54,99
-06	7	16	70,31	2,45	72,76
-07	8	20	128,75	3,51	132,26

4. Остальные технические требования по 1.00.00.00.00 ТУ

Инв. № подл. | Подпись и дата | Взам. инв. №

1.436.2-17.2.14.01.00.00СБ

Лист 2

17661-04 25

2.14.01.00.00СБ

Рис 9
Остальное см рис 1

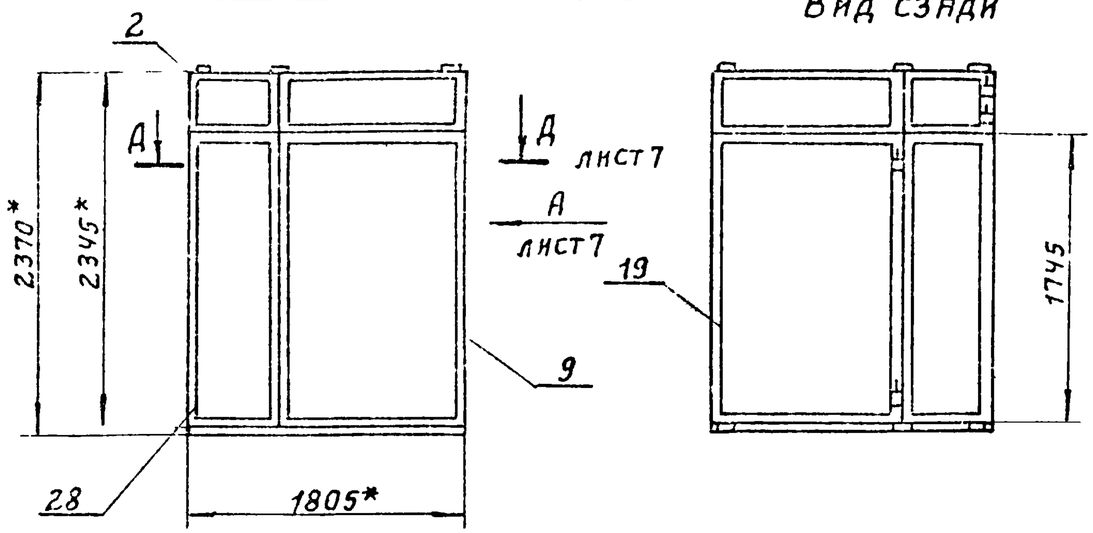

Рис.10
Остальное см. рис.1

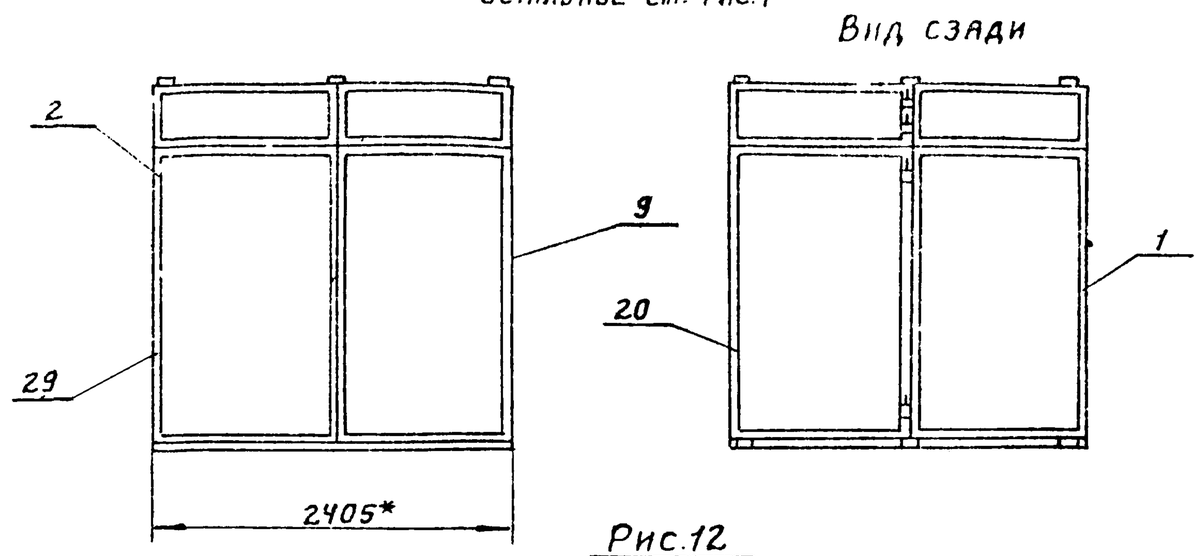

Рис.11
Остальное см. рис.1

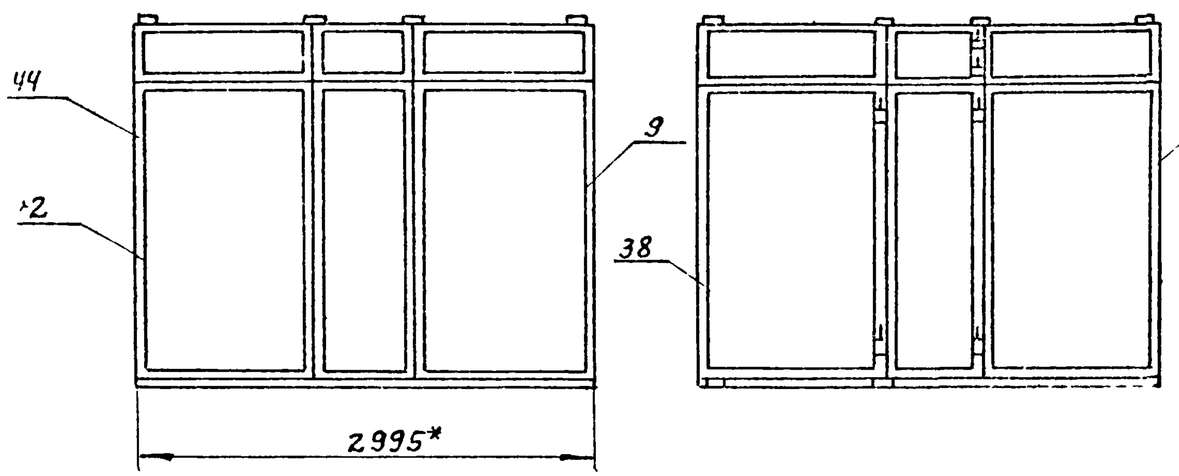

Рис.12
Остальное см рис.1

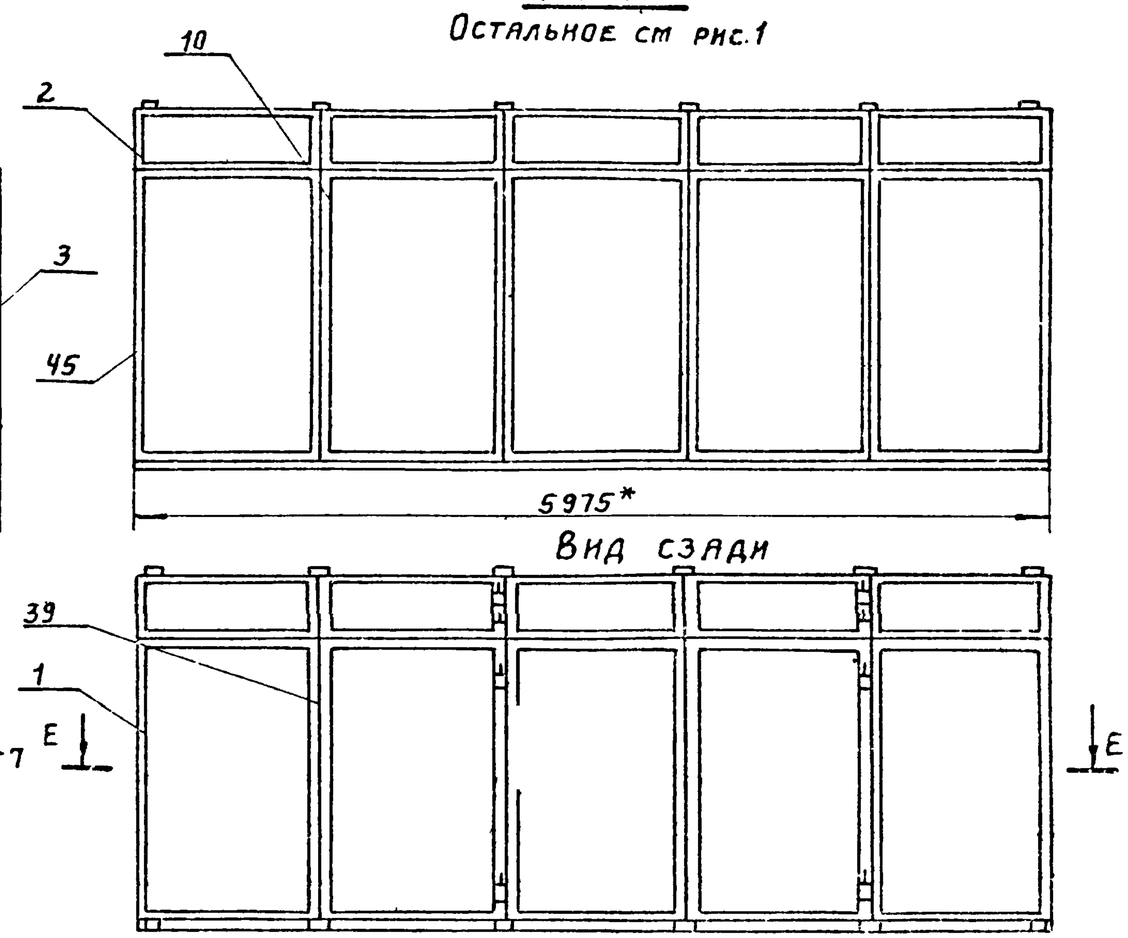

Продолжение табл.1

Обозначение	рис.	Кол-во сварных швов	Масса, кг		
			Сталь	Резина	Всего
2.14.01.00.00-08	9	24	67,42	2,11	69,53
-09	10	24	76,67	2,29	78,96
-10	11	32	95,5	2,81	98,31
-11	12	40	170,41	4,57	174,98

Рис. 13

Остальное см. рис.1

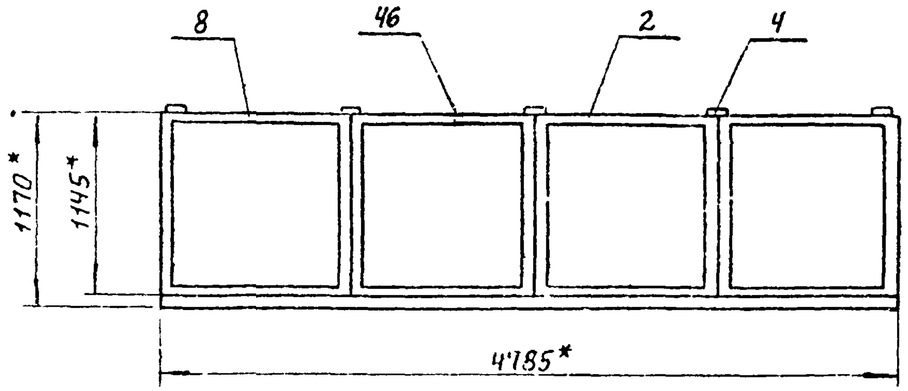

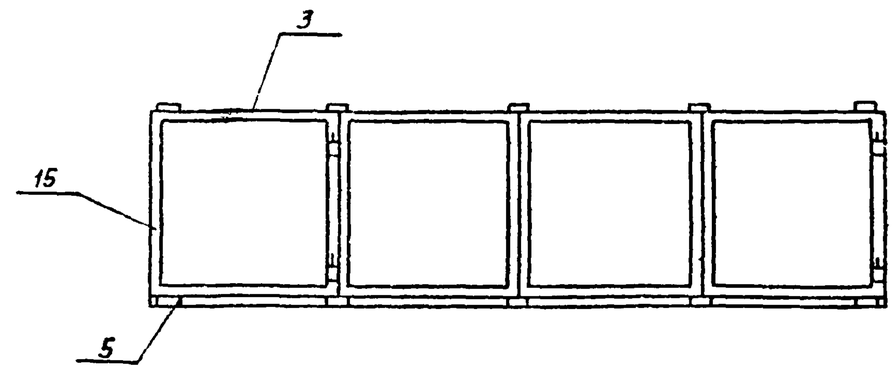

Рис. 14

Остальное см. рис.1

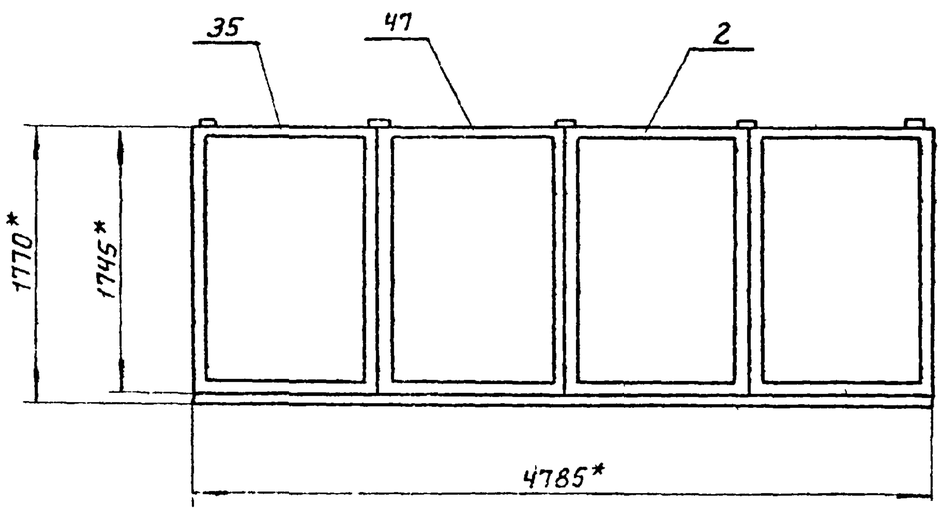

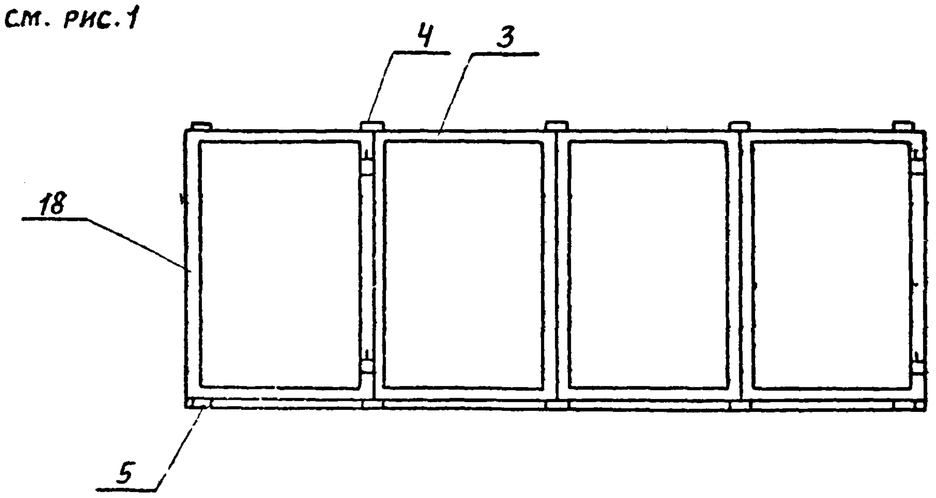

Инв. № подл.	Подп. и дата	Взам. инв. №

Рис. 15

Остальное см. рис. 1

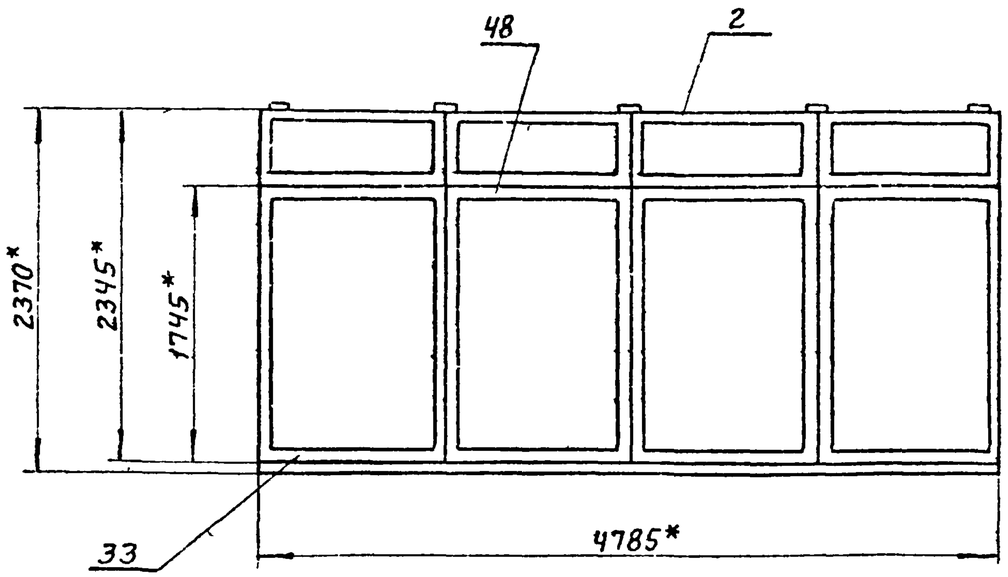

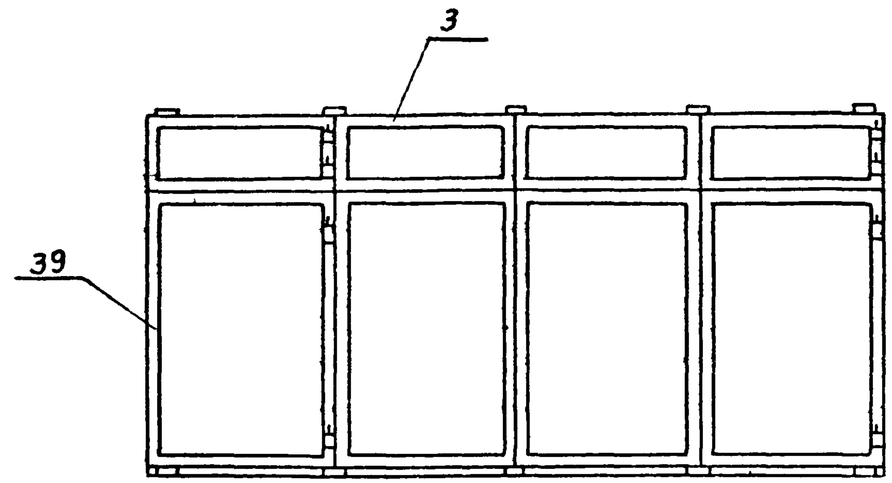

Обозначение	Рис	Кол. сварных швов	Масса, кг		
			Сталь	Резина	Всего
2.14.01.00.00-12	13	20	79,72	15,15	94,87
-13	14	20	89,22	12,4	101,62
-14	15	20	131,26	28,92	160,18

I Лист 1
М 1:2

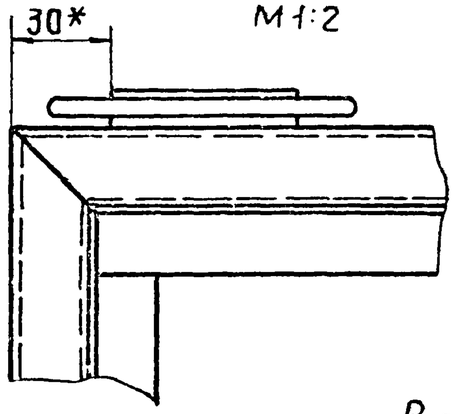

II Лист 1
М 1:2

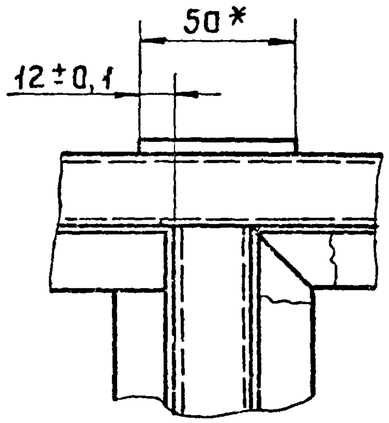

III Лист 1
М 1:2

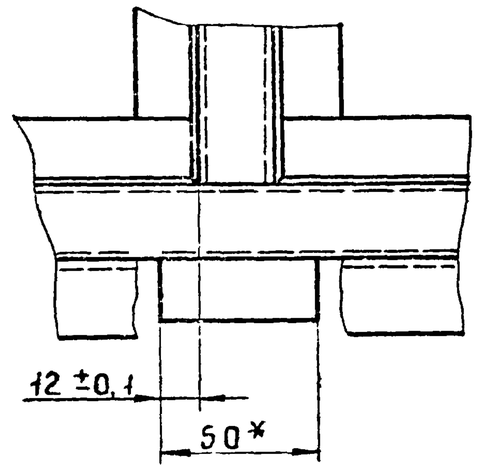

Г - Г Лист 1
М 1:2

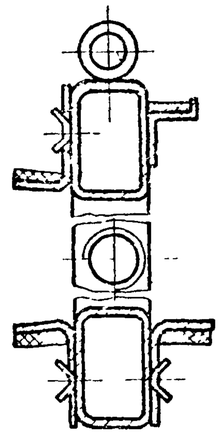

В - В Лист 1
М 1:1

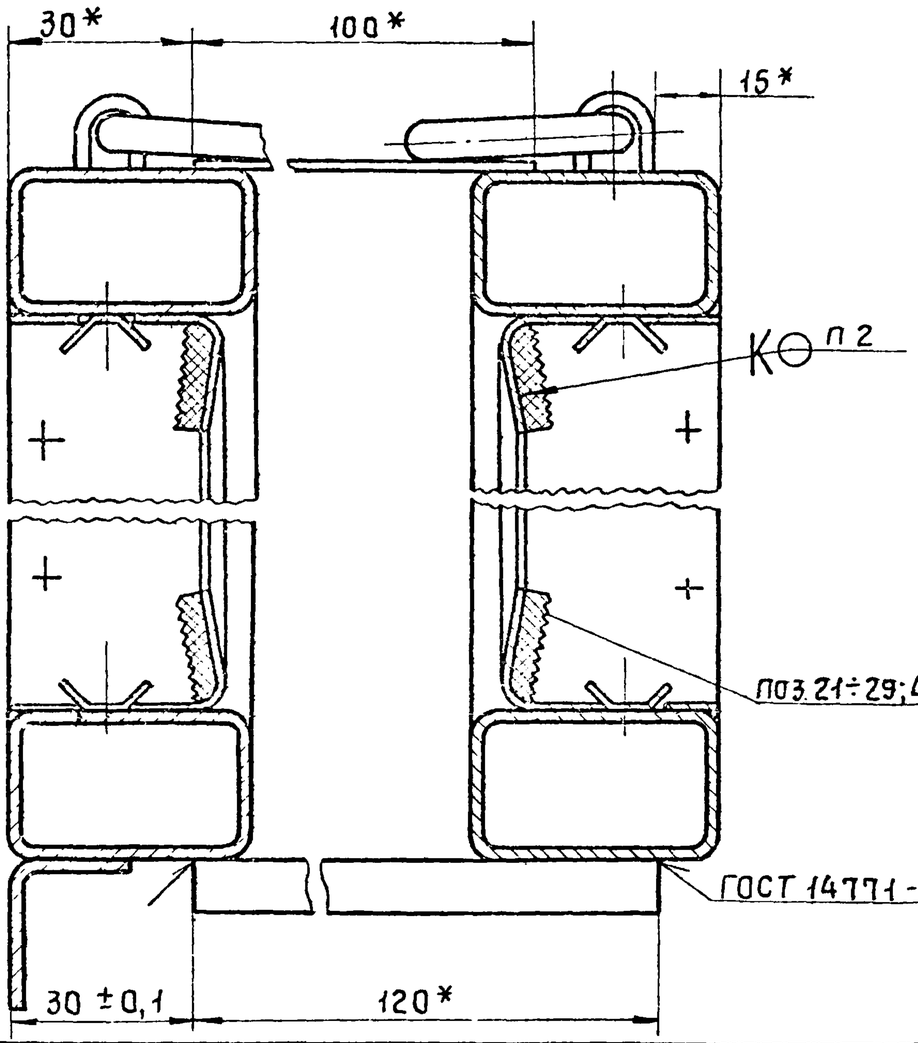

Б - Б Лист 1
М 1:2

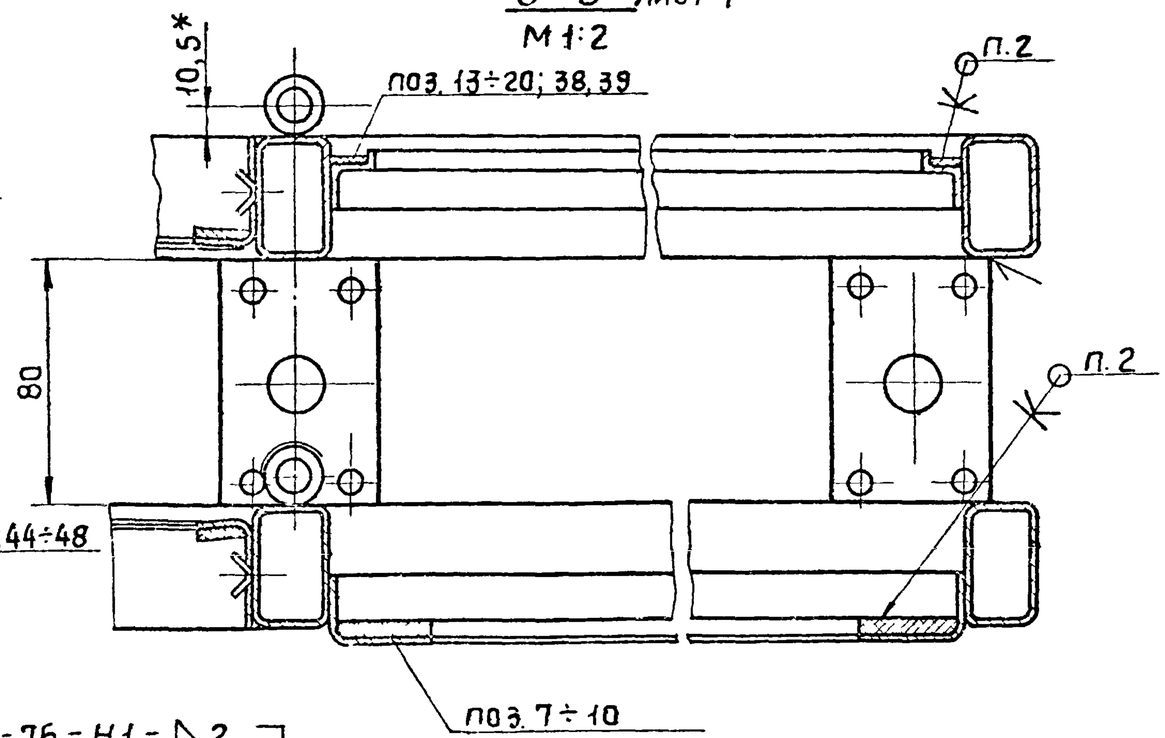

Инв. № подл.	Подпись и дата	Взамен инв. №

1.436.2-17.2.14.01.00.00СБ	Лист 6

17661-04 29

2.14.01.00.00СБ

Вид А лист 3
м 1:2

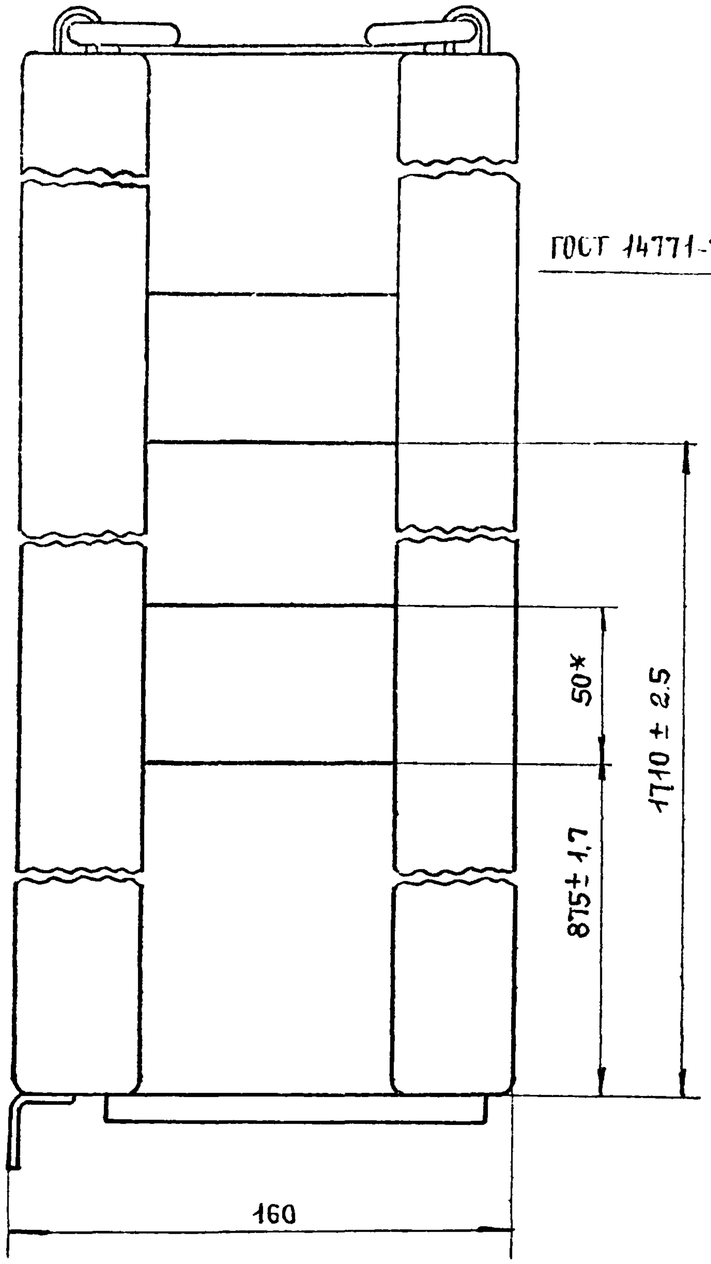

Д – Д лист 3
м 1:2

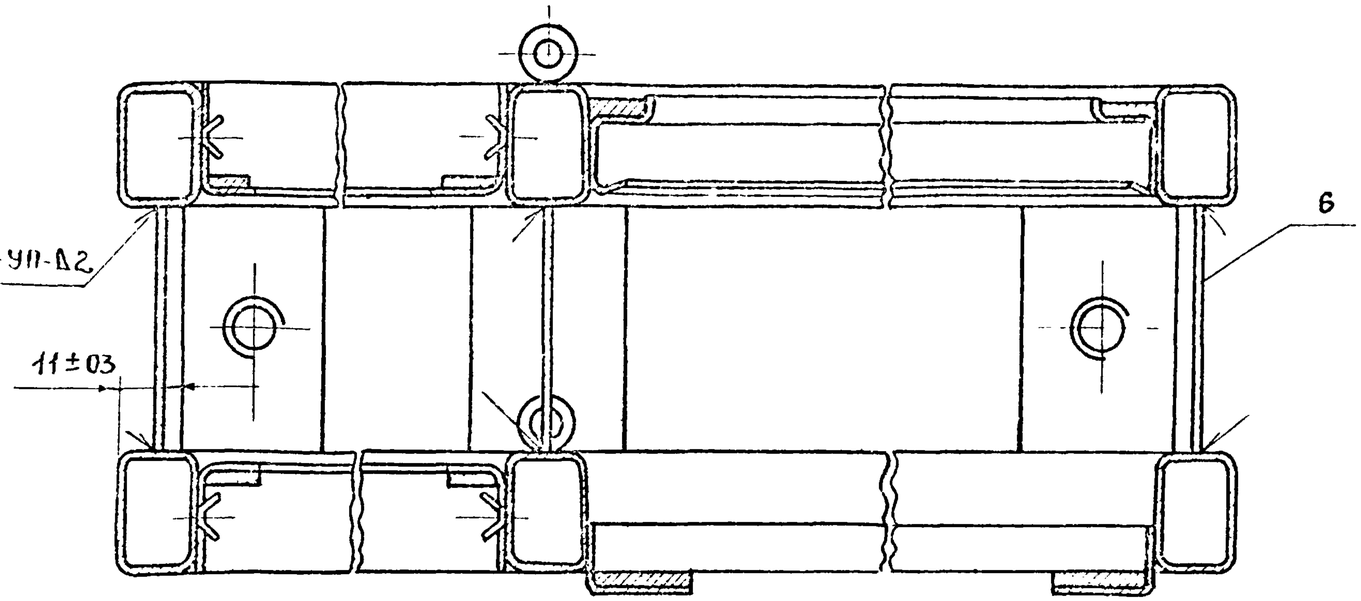

Е – Е лист 3
м 1:2

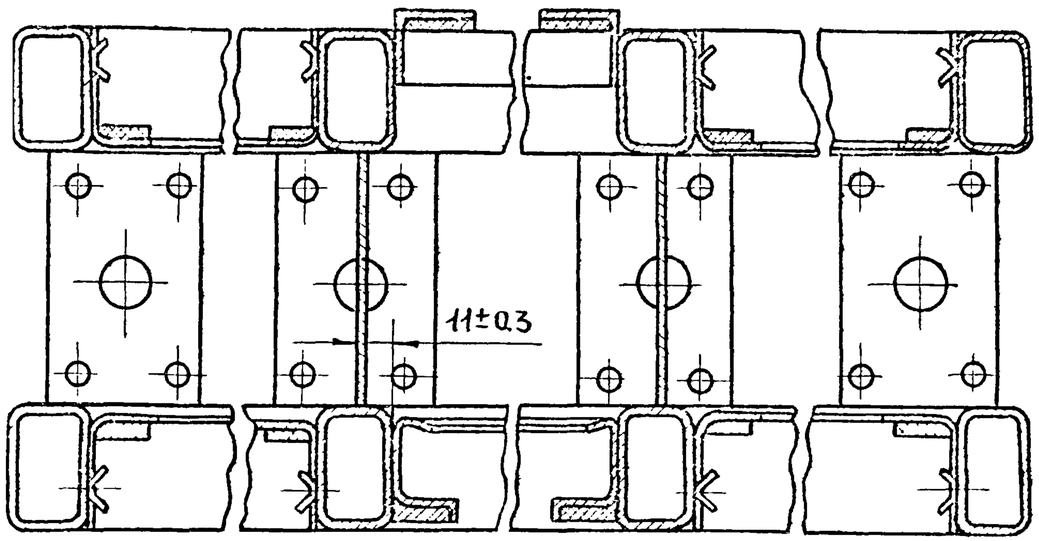

17661-04 30

Инв. № подл	Подпись и дата	Взам. инв. №

Формат	Зона	Поз.	Обозначение	Наименование	Кол на исполн. 2.14.01.01.00 –										Примечание
					–	01	02	03	04	05	06	07	08	09	
				Документация											
12			2.14.01.01.00СБ	Сборочный чертеж	X	X	X	X	X	X	X	X	X	X	
				Сборочные единицы											
11		1	1.03.01.01.00.	Полупетля	2	2	2	4	2	2	2	4	2	2	
				Лит.											
				Шифр	02Р18.12-Р4	02Р24.12-Р4	02Р30.12-Р4	02Р60.12-Р4	02Р18.18-Р4	02Р24.18-Р4	02Р30.18-Р4	02Р60.18-Р4	02Р18.24-Р4	02Р24.24-Р4	

Изполнения поз. 10-14 см. лист 5...6

Разраб.	Хрисанова		
Пров.	Кашкинов		
Рук. пр.	Лебедев		
Н. контр.	Веневцева		
Утв.	Лебедев		

1.436 2-17. 2.14.01.01.00

Рама

Стадия	Лист	Листов
	1	6

Минмонтажспецстрой СССР
Гипроспецлегконструкция

Копировал Ермолина Формат 11

Инв. № подл	Подпись и дата	Взам. инв. №

Формат	Зона	Поз.	Обозначение	Наименование	Кол на исполн 2.14.01.01.00 –	01	02	03	04	05	06	07	08	09	Примечание
				Детали											
		3	1.01.01.00.01	Серьга	2	2	2	2	2	2	2	2	2	2	
		4	1.01.01.00.02	Скоба	2	2	2	2	2	2	2	2	2	2	
		5	1.01.01.00.03 – 01	Стяжка	2				2				2		
		6	– 02	Стяжка		2				2				2	
		7	– 03	Стяжка			2				2				
		8	– 04	Стяжка	2	2	2	2							
		9	– 05	Стяжка				2							
		10	– 06	Стяжка					2	2	2	2			
		11	– 09	Стяжка									2	2	
				Лит											
				Шифр	02Р18.12-Р4	02Р24.12-Р4	02Р30.12-Р4	02Р60.12-Р4	02Р18.18-Р4	02Р24.18-Р4	02Р30.18-Р4	02Р60.18-Р4	02Р18.24-Р4	02Р24.24-Р4	

1 436.2-17. 2.14.01.01.00

Лист 2

Копировал Формат

17667-04 31

Формат	Зона	Поз.	Обозначение	Наименование	Кол. на исполн. 2.14.01.01.00										Примечание
					–	01	02	03	04	05	06	07	08	09	
		14	1.01.01.00.04-02	Уголок		2	2	6		2	2	6	2	6	
		15	-03	Уголок	2		2		2		2		4		
		16	-04	Уголок	2	2	4	6							
		17	-05	Уголок					2	2	4	6	2	2	
		18	-06	Уголок									4	4	
		21	1.01.01.00.06 -01	Стойка	1	1	2	4							
		22	-02	Стойка					1	1	2	4			
		25	-03	Стойка									1	1	
			-04	Стойка									1		
			-05	Стойка									1	2	
		27	1.01.01.00.07	Нащельник	1				1				1		
		28	-01	Нащельник		1				1				1	
		29	-02	Нащельник			1				1				
		30	-03	Нащельник				1				1			
				Лит											
				Шифр	02Р18.12-РЧ	02Р24.12-РЧ	02Р30.12-РЧ	02Р60.12-РЧ	02Р18.18-РЧ	02Р24.18-РЧ	02Р30.18-РЧ	02Р60.18-РЧ	02Р18.24-РЧ	02Р24.24-РЧ	

1436.2-17.2.14.01.01.00 — Лист 3

Копировал Свинарева — Формат 11

Инв. № подл.	Подпись и дата	Взам. инв. №

Формат	Зона	Поз.	Обозначение	Наименование	Кол. на исполн. 2.14.01.01.00										Примечание
					–	01	02	03	04	05	06	07	08	09	
		33	2.14.01.01.01	Уголок	2	2	2	4							
		34	-01	Уголок	2	2	2	4	2	2	2	4	2	2	
		35	-02	Уголок					2	2	2	4	2	2	
				Лит											
				Шифр	02Р18.12-РЧ	02Р24.12-РЧ	02Р30.12-РЧ	02Р60.12-РЧ	02Р18.18-РЧ	02Р24.18-РЧ	02Р30.18-РЧ	02Р60.18-РЧ	02Р18.24-РЧ	02Р24.24-РЧ	

1436 2-17.2.14.01.01.00 — Лист 4

Копировал Свинарева — Формат 11

17667-04 ЭС

148

Инв. № подл.	Подп. и дата	Взам. инв. №

Формат	Зона	Поз	Обозначение	Наименование	Кол. на исполн. 2.14.01.01.00										Примечание
					10	11	12	13	14						
				Документация											
			2.14.01.01.00СБ	Сборочный чертеж	X	X	X	X	X						
				Сборочные единицы											
		1	1.01.01.00.01	Серьга	2	2	2	2	2						
		2	1.01.01.00.02	Скоба	2	2	2	2	2						
		7	1.01.01.00.03 -03	Стяжка	2										
		8	-04	Стяжка			2								
		9	-05	Стяжка		2									
		10	-06	Стяжка				2							
		11	-09	Стяжка	2	2			2						
		12	-08	Стяжка			2	2	2						
		14	1.01.01.00.04-02	Уголок	6	16	4	4	12						
				Лит.											
				Шифр	02Р30.24-Р4	02Р60.24-Р4	02Р48.12-Р4	02Р48.18-Р4	02Р48.24-Р4						

1.436.2-17.2.14.01.01.00 — Лист 5

Копировал — Формат 11

Инв. № подл.	Подп. и дата	Взам. инв. №

Формат	Зона	Поз.	Обозначение	Наименование	Кол. на исполн. 2.14.01.01.00										Примечание
					10	11	12	13	14						
		15	1.01.01.00.04 -03	Уголок	4										
		16	-04	Уголок	4										
		17	-05	Уголок	4	6		4	4						
		18	-06	Уголок	6	10			8						
		21	1.01.01.00.06 -01	Стойка			3								
		22	-02	Стойка				3							
		23	-03	Стойка	2	4			3						
		24	-04	Стойка	1										
		25	-05	Стойка	2	5			4						
		29	1.01.01.00.07 -02	Нащельник	1										
		30	-03	Нащельник		1									
		31	-05	Нащельник			1	1	1						
		33	2.14.01.01.01	Уголок			4								
		34	-01	Уголок	2	4	4								
		35	-02	Уголок	2	4									
				Лит											
				Шифр	02Р30.24-Р4	02Р60.24-Р4	02Р48.12-Р4	02Р48.18-Р4	02Р48.24-Р4						

1436.2-17.2.14.01.01.00 — Лист 6

Копировал Сафиарова — Формат 11

17667-04 33

2.14.01.00СБ

Рис. 1

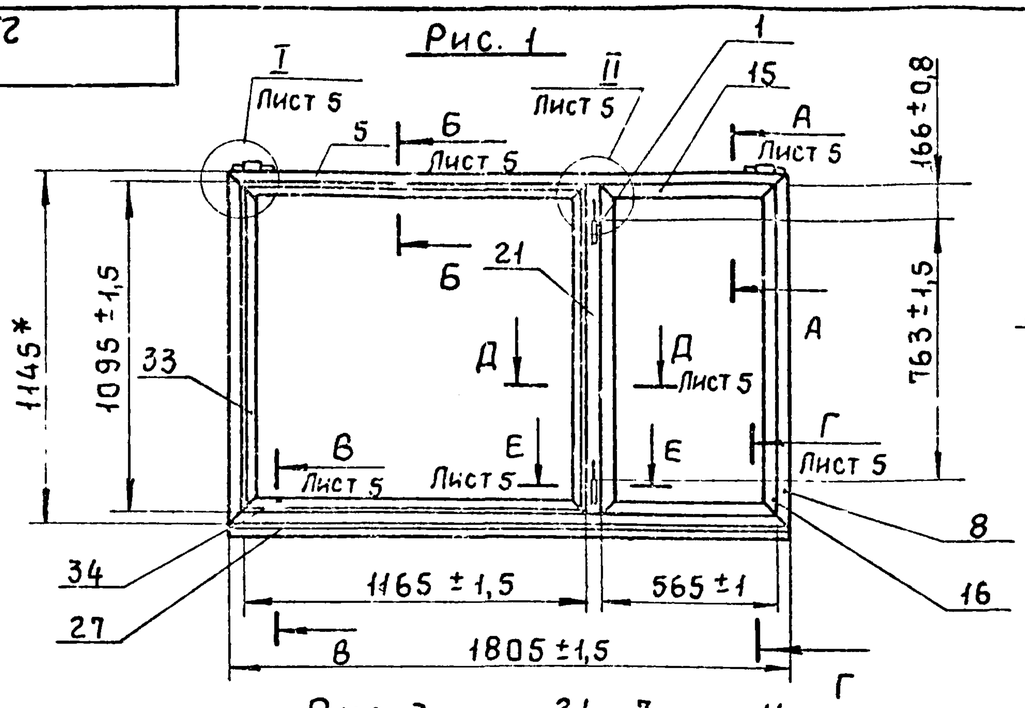

Рис. 2

Остальное-см. рис. 1

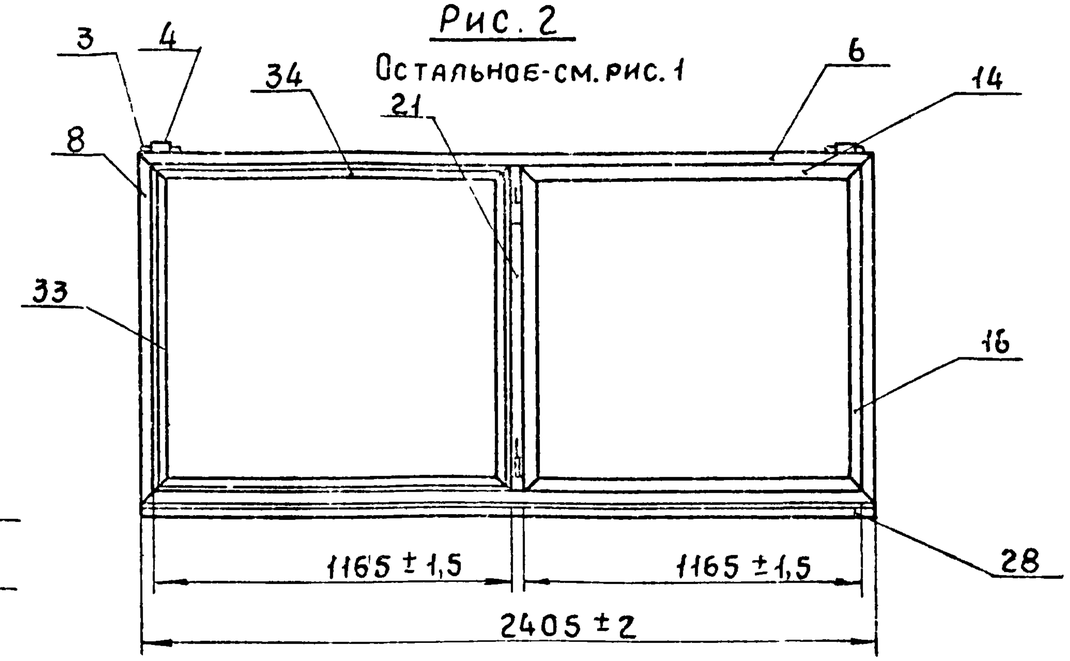

Рис. 3

Остальное- см. рис. 1

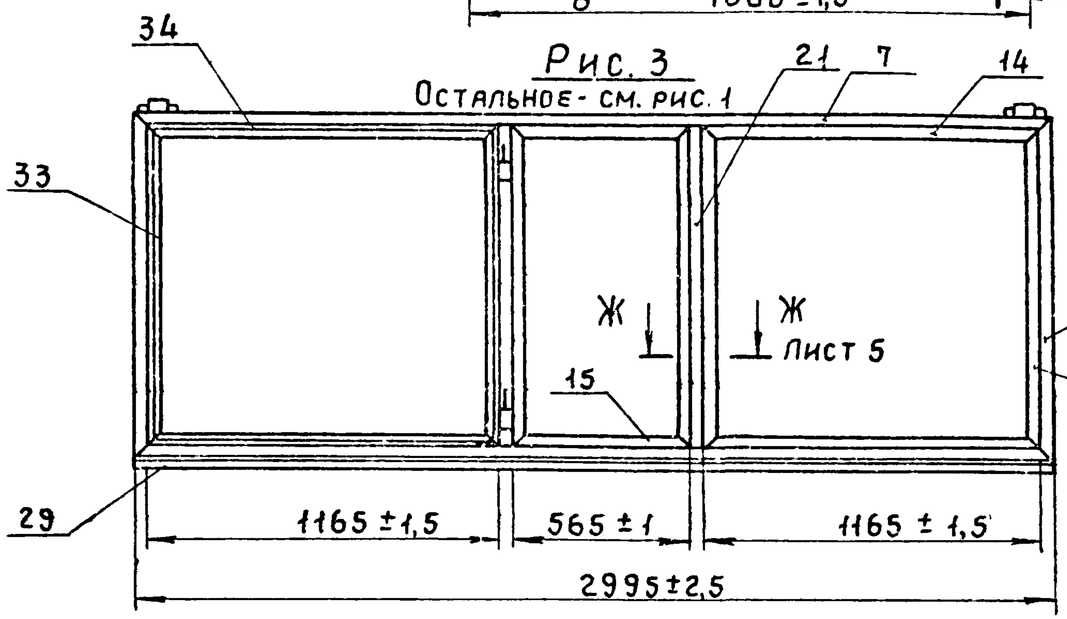

Рис. 4

М 1:40

Остальное-см. рис. 1

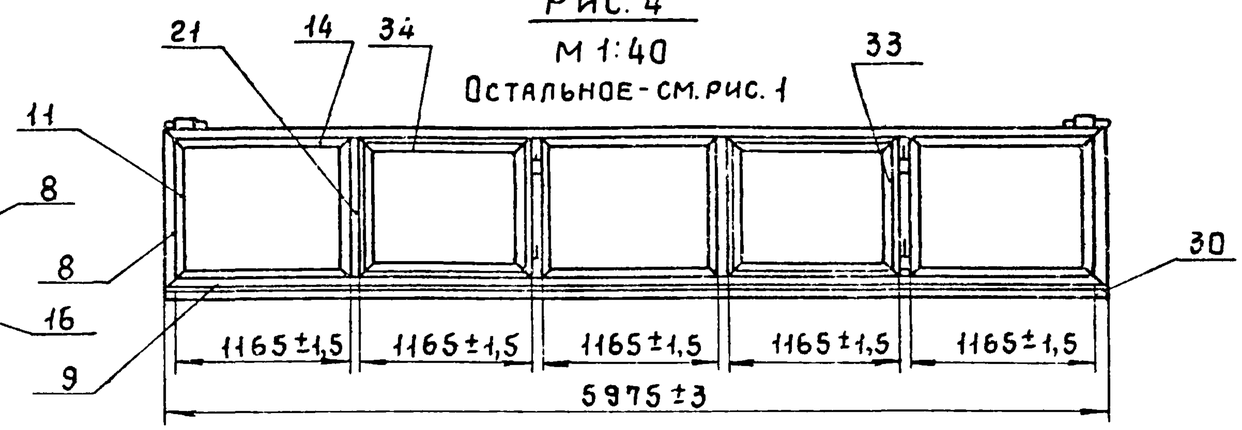

1. *Размеры для справок.
2. Типы и количество сварных швов см. табл. 2.
3. Технические требования по 1.00.00.00.00 ТУ
4. При изготовлении рамы допускается укрупненная сборка деталей

Таблица № 1

Обозначение	Рис.	Масса, кг
2.14.01.01.00	1	19,02
-01	2	22,13
-02	3	28,56
-03	4	54,83

Разраб.	Хрисанова			1.436.2-17.2.14.01.01.00СБ
Пров.	Кашкинов			Рама. Сборочный чертеж
Т.контр.	Захарова			Стадия: Р; Масса: См. табл.; Масштаб: 1:20
Рук.пр.	Лебедев			Лист 1; Листов 6
Н.контр.	Веневцева			Минмонтажспецстрой СССР Гипроспецлегконструкция
Утв.	Лебедев			

17661-04 34

2.14.01.01.00СБ

Рис. 5
Остальное - см. рис. 1

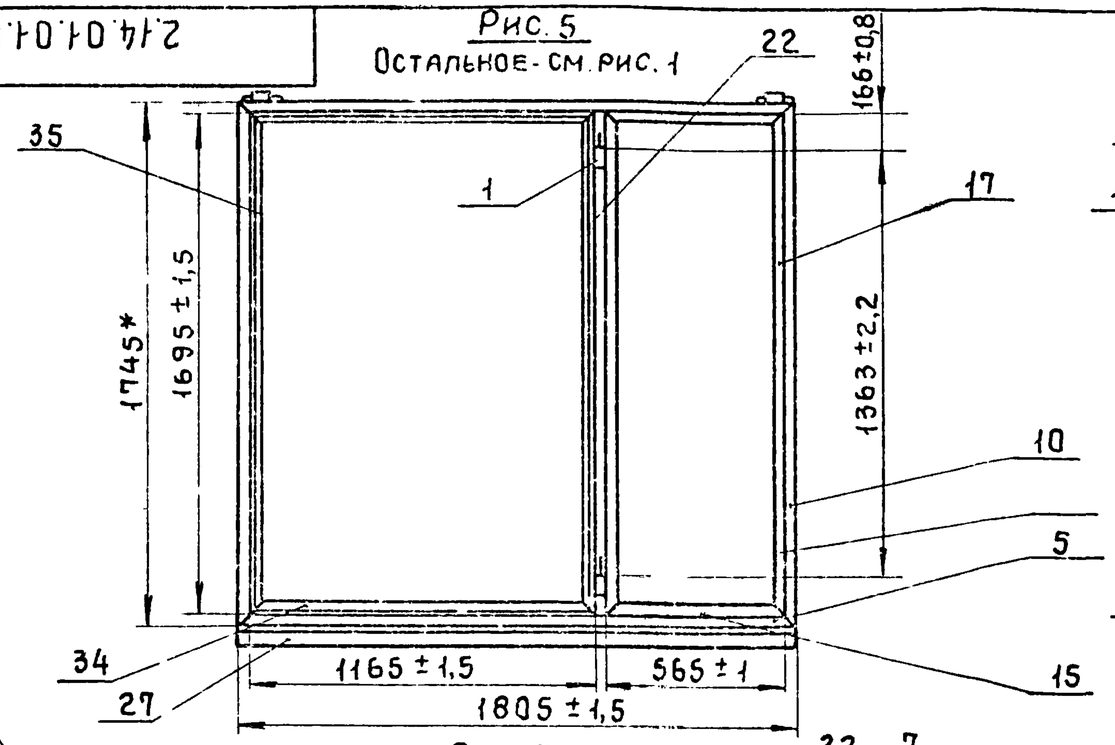

Рис. 6
Остальное - см. рис. 1

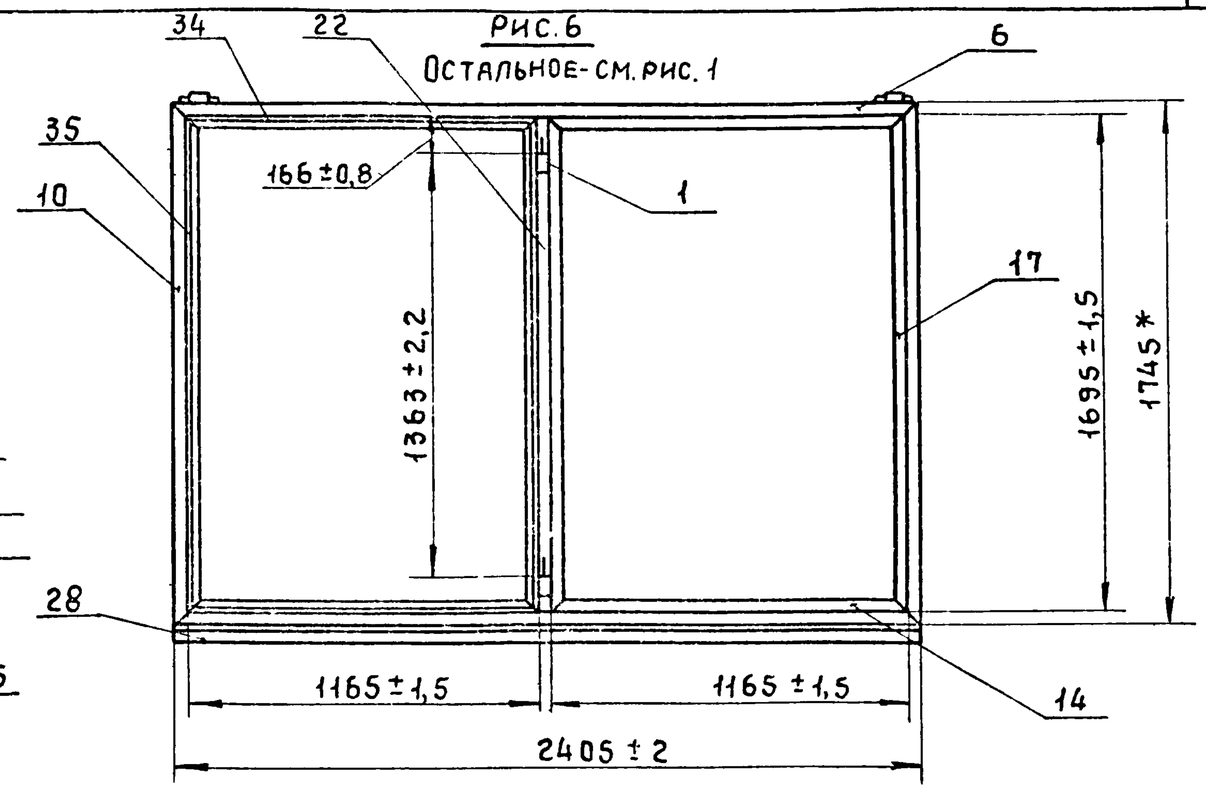

Рис. 7
Остальное - см. рис. 1

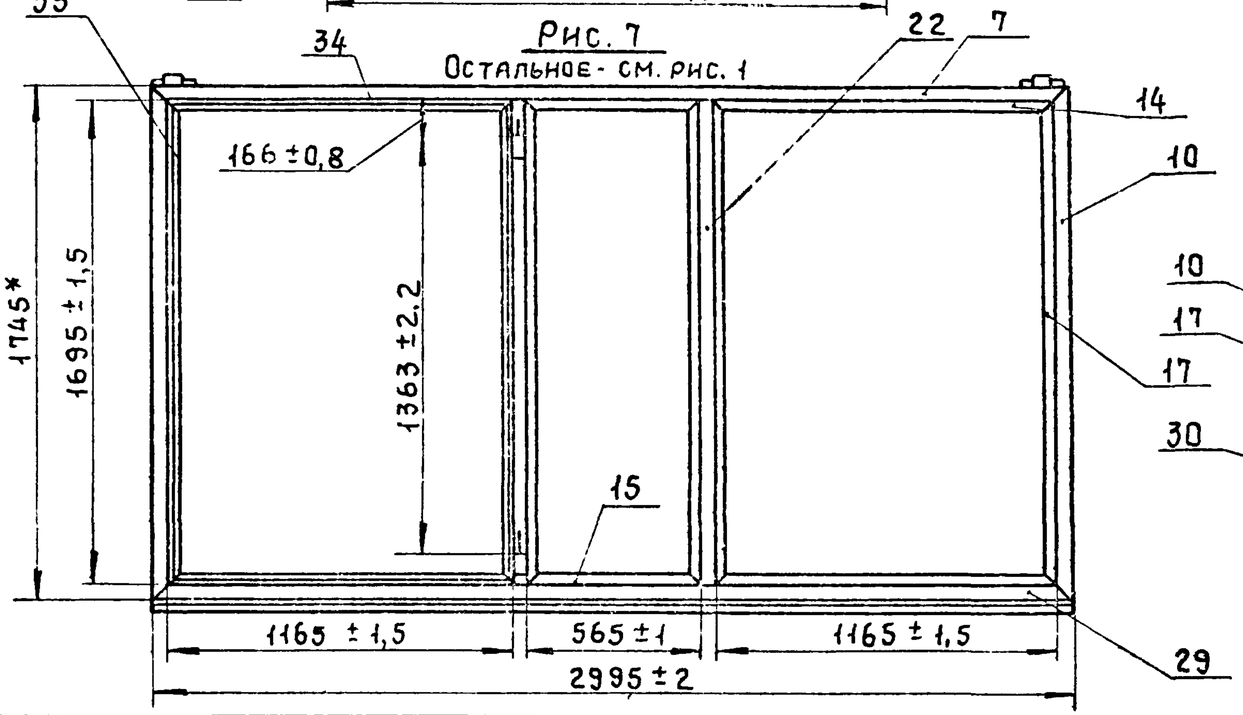

Рис. 8
М1:40

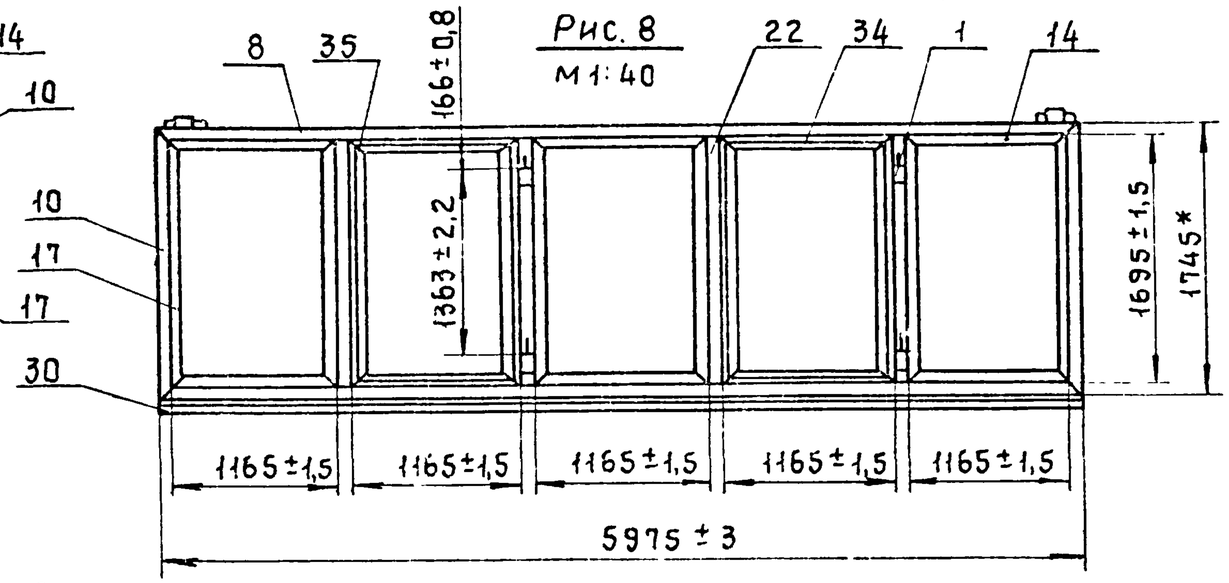

Обозначение	Рис.	Масса, кг
2.14.01.01.00-04	5	23,69
-05	6	26,8
-06	7	34,98
-07	8	66,52

Взам. инв. № | Подпись и дата | Инв. № подл.

1.436.2-17.2.14.01.01.00СБ

Лист 2

17661-04 35

2.14.01.00СБ

Рис. 9

Остальное - см. рис. 1

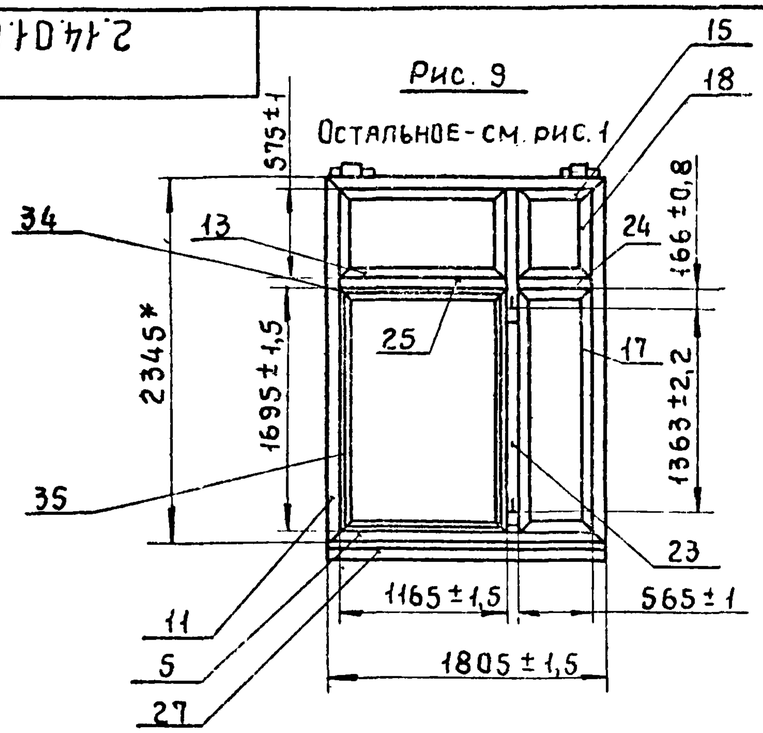

Рис. 10

Остальное - см. рис. 1

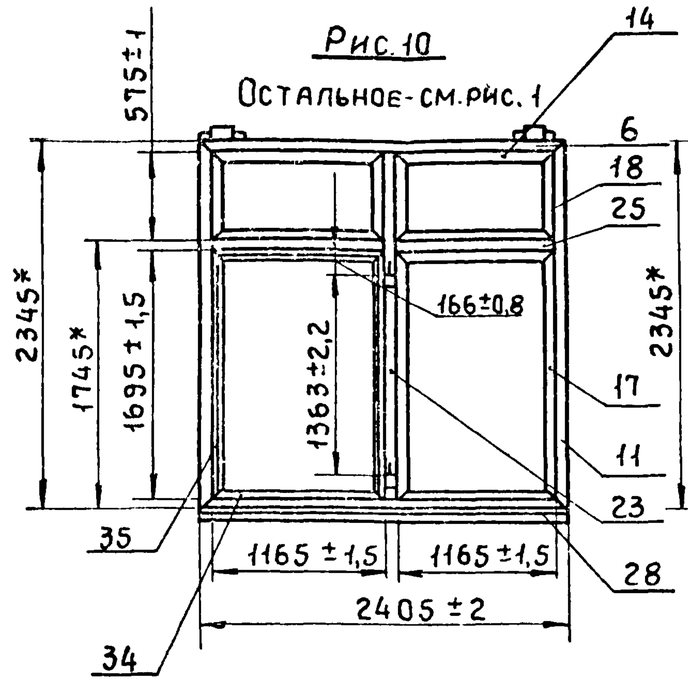

Рис. 11

Остальное см. рис. 1

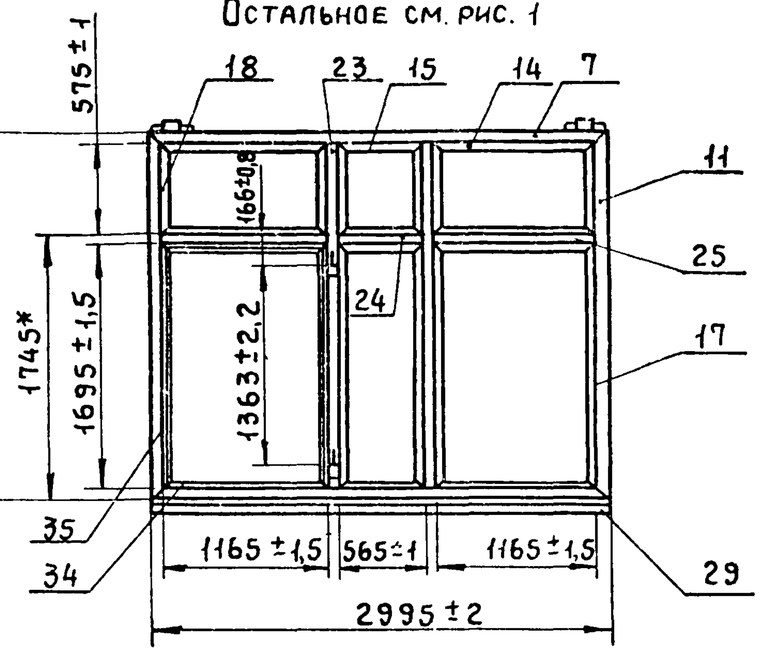

Рис. 12

Остальное - см. рис. 1

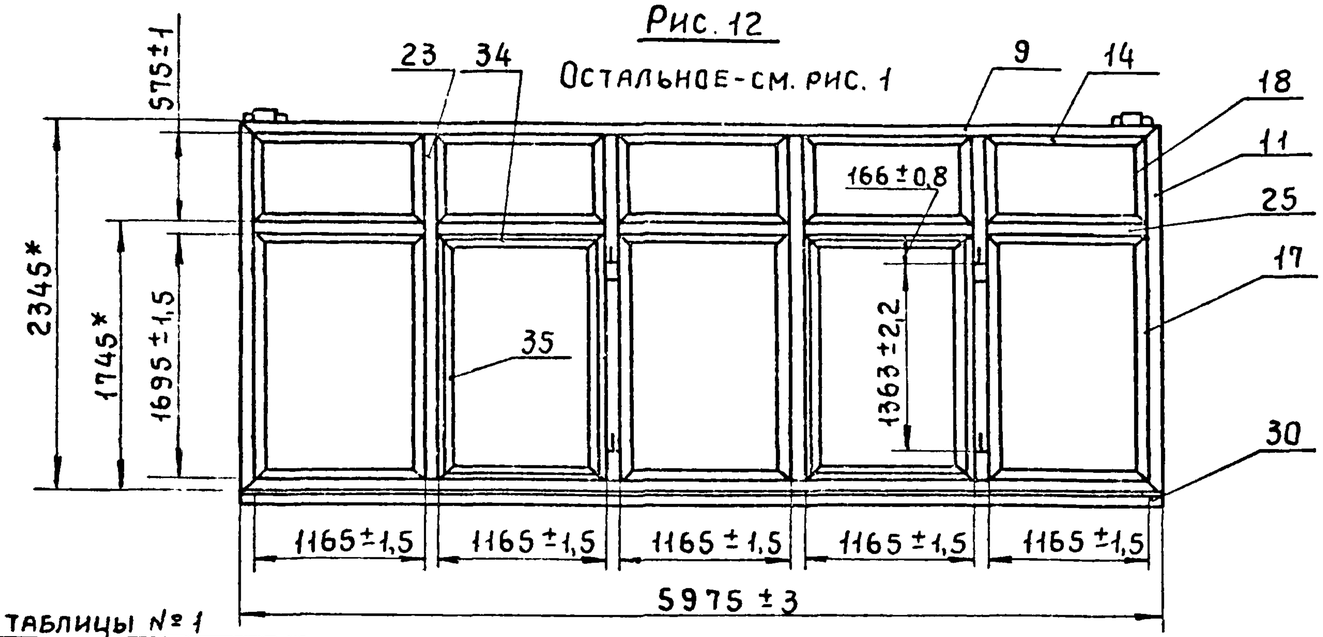

Продолжение таблицы № 1

Обозначение	Рис.	Масса, кг
2.14.01.01.00-08	9	33,23
-09	10	38,02
-10	11	46,24
-11	12	87,9

Взам. инв. № | Подпись и дата | Инв. № подл.

2.14.01.01.00СБ

Рис. 13

Остальное см. рис. 1

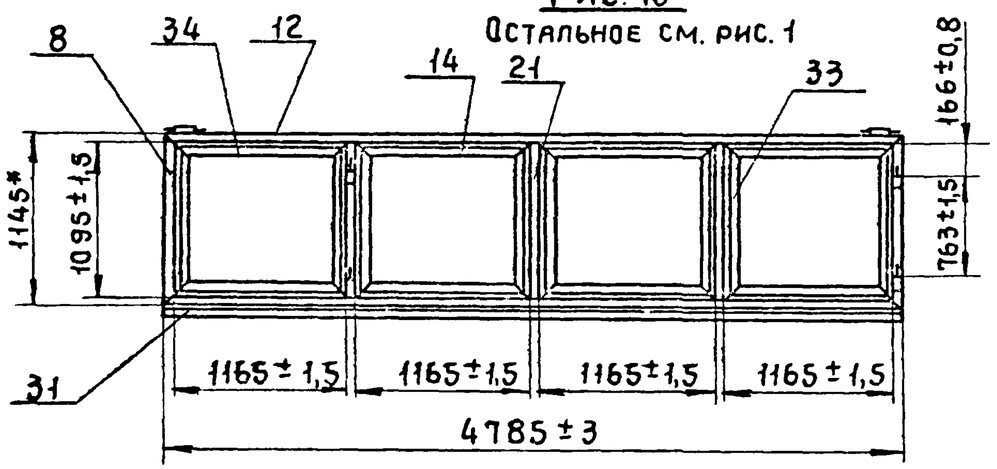

Рис. 14

Остальное см. рис. 1

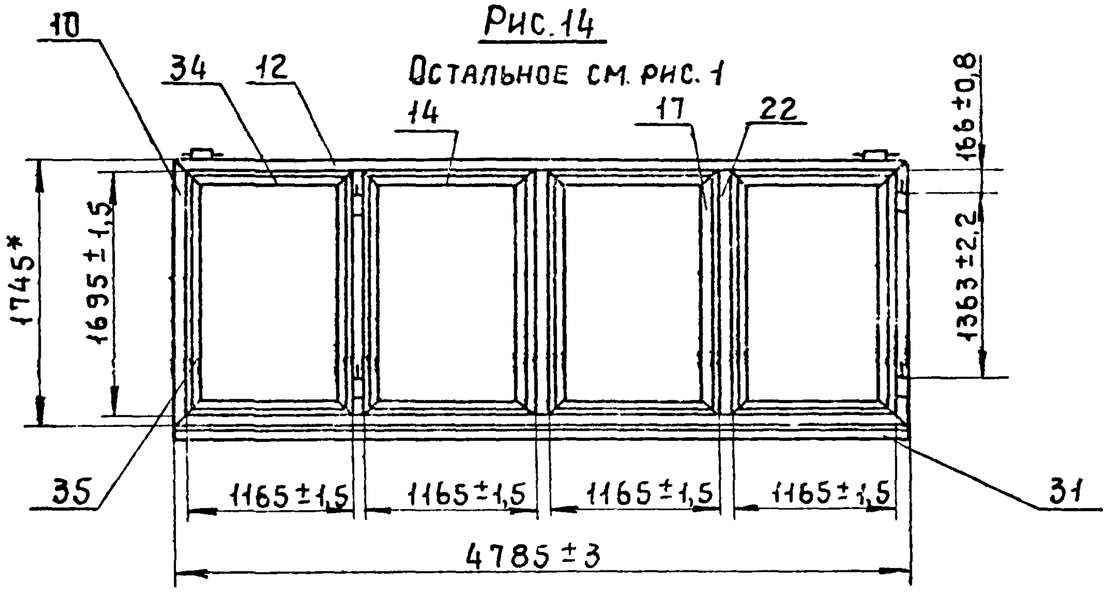

Рис. 15

Остальное см. рис. 1

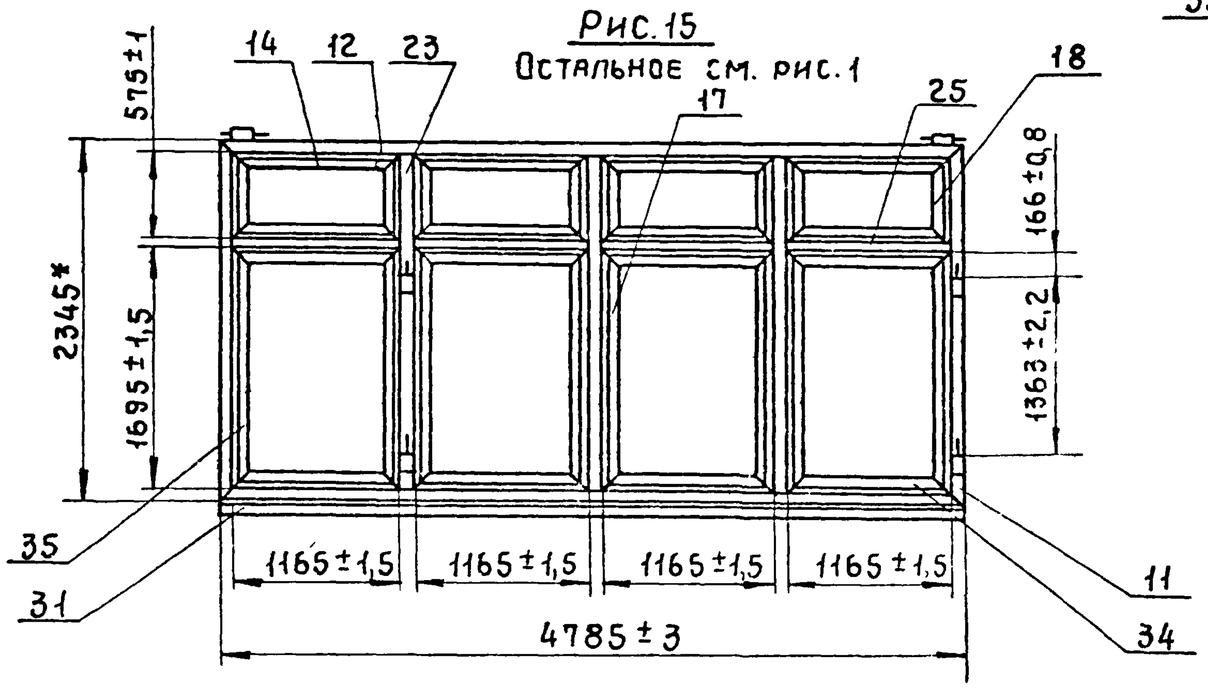

Обозначение	Рис.	Масса, кг
2.14.01.01.00 - 12	13	38,26
- 13	14	43,01
- 14	15	64,03

Инв. № подл. | Подпись и дата | Взам. инв. №

2.14.01.01.00СБ

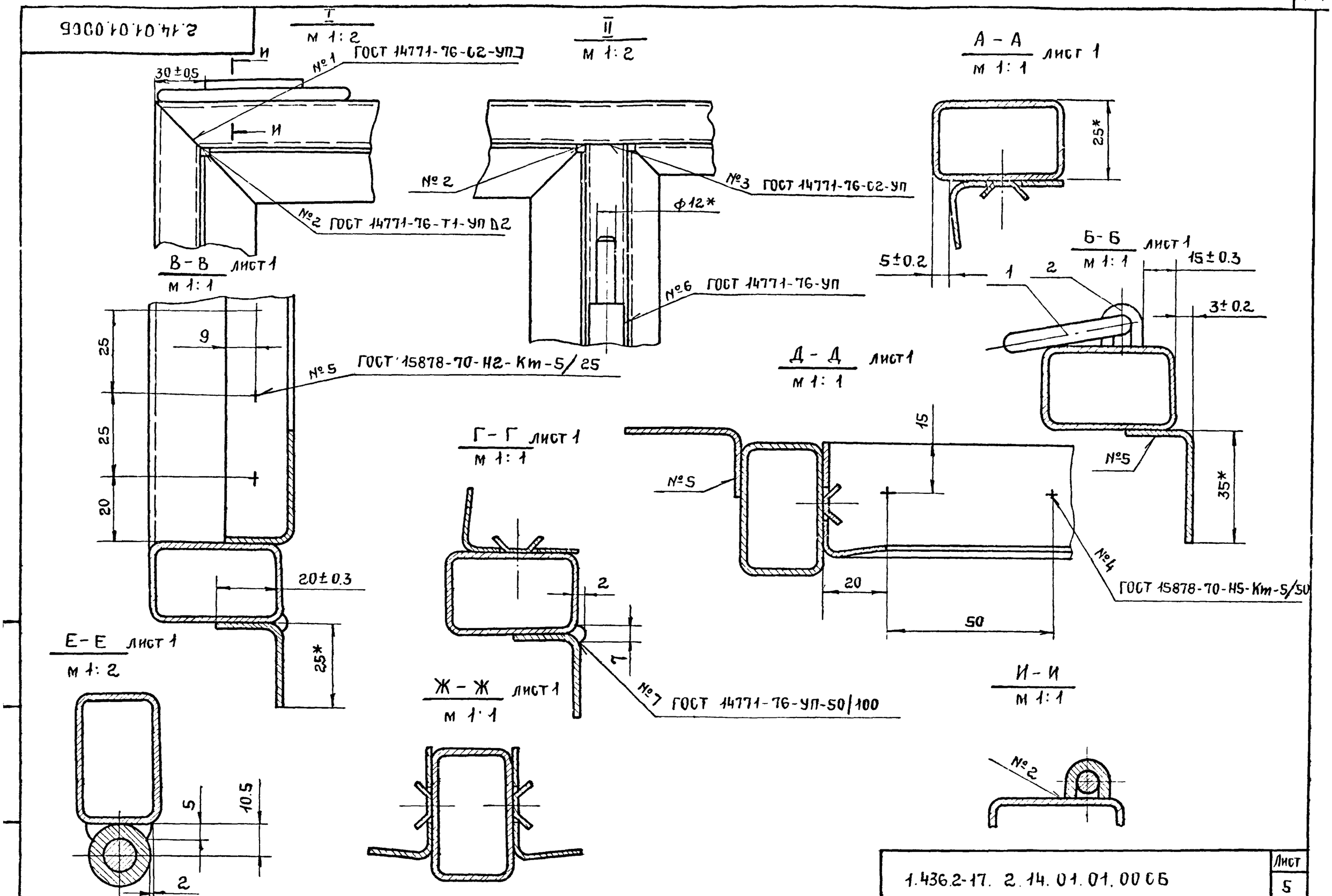

1.436.2-17. 2.14.01.01.00СБ	Лист 5

17661-04 38

Таблица № 2

Обозначение	Рис.	№ шва						
		1	2	3	4	5	6	7
		Количество швов						
2.14.01.01.00	1	4	12	4	4	4	2	1
-01	2	4	12	4	4	4	2	1
-02	3	4	16	8	8	4	2	1
-03	4	4	24	20	12	8	4	1
-04	5	4	12	4	4	4	2	1
-05	6	4	12	4	4	4	2	1
-06	7	4	16	8	8	4	2	1
-07	8	4	24	20	8	8	4	1
-08	9	4	20	8	12	4	2	1
-09	10	4	20	8	12	4	2	1
-10	11	4	28	12	12	4	2	1
-11	12	4	44	44	32	8	4	1
-12	13	4	20	12	8	8	4	1
-13	14	4	20	12	8	8	4	1
-14	15	4	32	12	24	8	4	1

Инв. № подл. | Подпись и дата | Взам. инв. №

Инв. № подл.	Подп. и дата	Взам. инв. №

Формат	Зона	Поз.	Обозначение	Наименование	Кол. на исполн. 2.14.01.02.00-										Примечание
					-	01	02	03	04	05	06	07	08		
				Документация											
12			2.14.01.02.00 СБ	Сборочный чертеж	X	X	X	X	X	X	X	X	X		
				Сборочные единицы											
11		1	1.03.01.01.00	Полупетля	2	4	2	4	4	6	4	4	8		
				Лит											
				Шифр	02Р18.12-Р4	02Р30.12-Р4	02Р18.18-Р4	02Р30.18-Р4	02Р18.24-Р4	02Р30.24-Р4	02Р48.12-Р4	02Р48.18-Р4	02Р48.24-Р4		

Разраб.	Хрисанова		10.91	1.436.2-17. 2.14.01.02.00
Провер.	Кашкинов		10.91	Рама
Рук. пр.	Лебедев		11.91	Стадия: Р; Лист: 1; Листов: 3
Н. контр.	Веневцева		10.91	Минмонтажспецстрой СССР
Утв.	Лебедев		10.91	Гипроспецлегконструкция

Копировал Ермолина Формат 11

Инв. № подл.	Подп. и дата	Взам. инв. №

Формат	Зона	Поз.	Обозначение	Наименование	Кол. на исполн. 2.14.01.02.00-										Примечание
					-	01	02	03	04	05	06	07	08		
				Детали											
		3	1.01.01.00.01	Серьга	2	3	2	3	2	3	5	5	5		
		4	1.01.01.00.02	Скоба	2	3	2	3	2	3	5	5	5		
		5	1.01.01.00.03 - 01	Стяжка	2		2		2						
		6	- 03	Стяжка		2		2		2					
		7	- 04	Стяжка	2	2					2				
		8	- 06	Стяжка			2	2				2			
		9	- 09	Стяжка					2	2			2		
		10	- 08	Стяжка							2	2	2		
		12	1.01.01.00.04 - 02	Уголок		2		2	2	6	4	4	8		
		13	- 03	Уголок	2		2		2						
		14	- 04	Уголок	2	2					4				
		15	- 05	Уголок			2	2	2	2		4	4		
		16	- 06	Уголок					2	4			4		
				Лит											
				Шифр	02Р18.12-Р4	02Р30.12-Р4	02Р18.18-Р4	02Р18.24-Р4	02Р30.24-Р4	02Р48.12-Р4	02.1 48.18 Р4	02Р48.24-Р4			

1.436.2-17. 2.14.01.02.00

Лист 2

Копировал Ермолина Формат: 11

40

156

Инв.№ подл.	Подпись и дата	Взам. инв.№

Формат	Зона	Поз.	Обозначение	Наименование	Кол. на исполн. 2.14.01.02.00-										Примечание
					–	01	02	03	04	05	06	07	08		
		17	1.01.01.00.06 – 01	Стойка	1	2					3				
		18	– 02	Стойка			1	2				3			
		19	– 03	Стойка					1	2			3		
		20	– 04	Стойка					1	1					
		21	– 05	Стойка					1	2			4		
		24	1.03.01.00.01	Притвор	2	2	2	2	2	2	4	4	8		
		25	– 01	Притвор	2	4					4				
		26	– 02	Притвор			2	4	2	4		4	4		
		27	– 03	Притвор		2			2	4					
		28	– 04	Притвор					2	2			4		

Лит.												
Шифр	02Р18.12-Р4	02Р30.12-Р4	02Р18.18-Р4	02Р30.18-Р4	02Р18.24-Р4	02Р30.24-Р4	02Р48.12-Р4	02Р48.18-Р4	02Р48.24-Р4			

2.14.01.02.00

Лист 3

Копировал: Матвеева Формат: 11

2.14.01.02.00СБ

Рис. 1

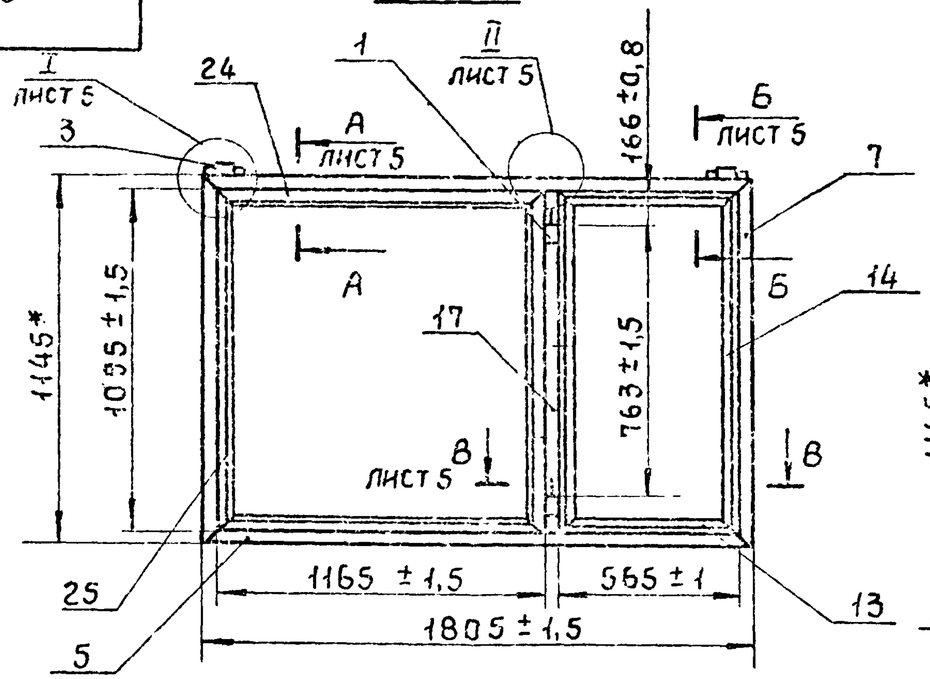

Рис. 2

Остальное см. рис. 1

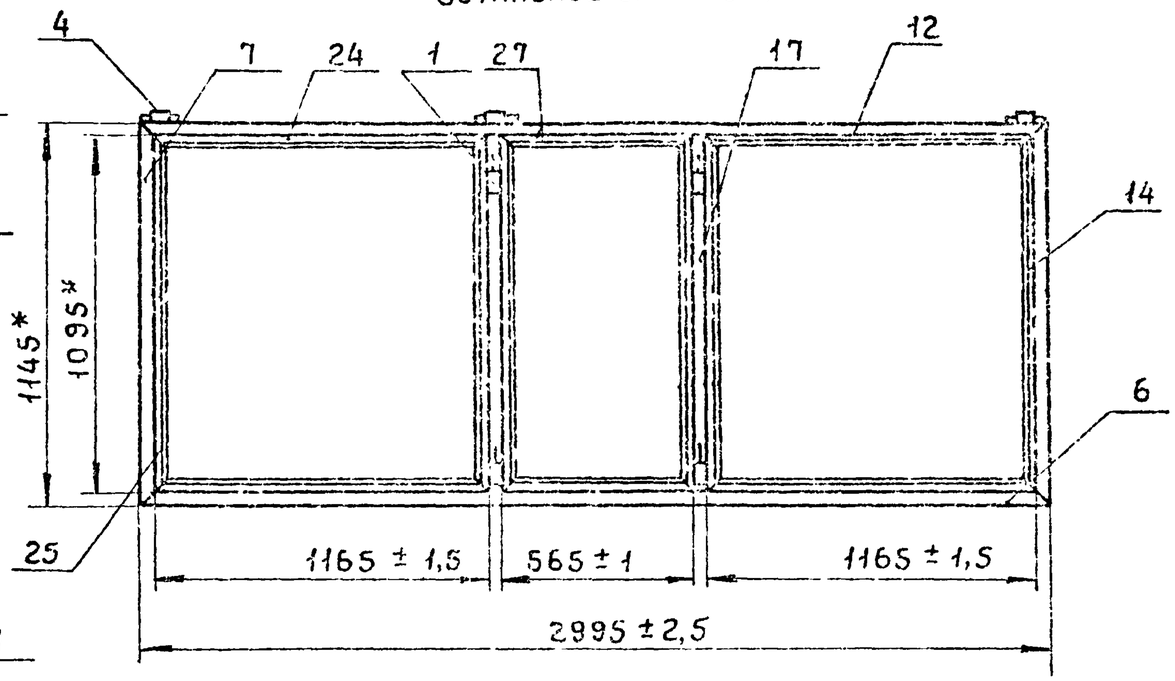

Рис. 3

Остальное см. рис. 1

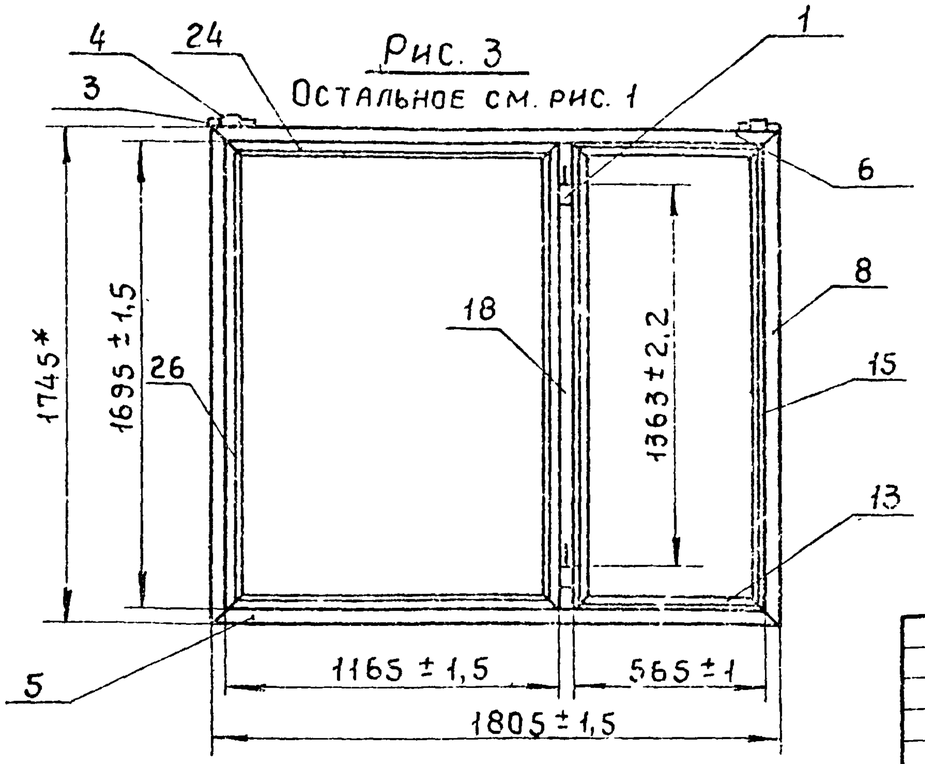

1. *Размеры для справок.
2. Типы и количество сварных швов см. табл. 2
3. Технические требования по 1.00.00.00ТУ
4. При изготовлении рамы допускается укрупненная сборка деталей.

Таблица №1

Обозначение	Рис.	Масса, кг
2.14.01.02.00	1	17,8
-01	2	27,22
-02	3	22,43

Разраб.	Хрисанова		
Пров.	Кашкинов		
Т.контр.	Захарова		
Рук.пр.	Лебедев		
Н.контр.	Веневцева		
Утв.	Лебедев		

1.436.2-17.2.14.01.02.00СБ

Рама

Сборочный чертеж

Стадия	Масса	Масштаб
Р	См. табл.	1:20
Лист 1	Листов 5	

Минмонтажспецстрой СССР
Гипроспецлегконструкция

17661-04 42

Рис. 4

Остальное см. рис. 1

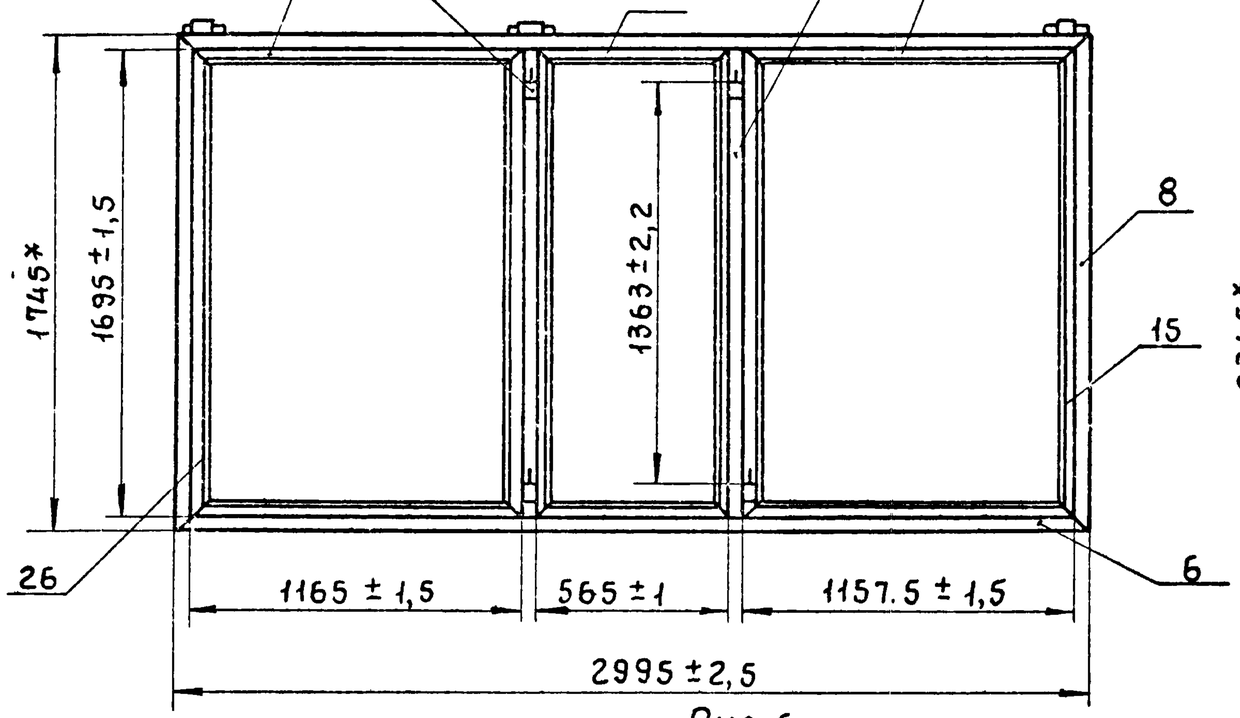

Рис. 5

Остальное см. рис. 1

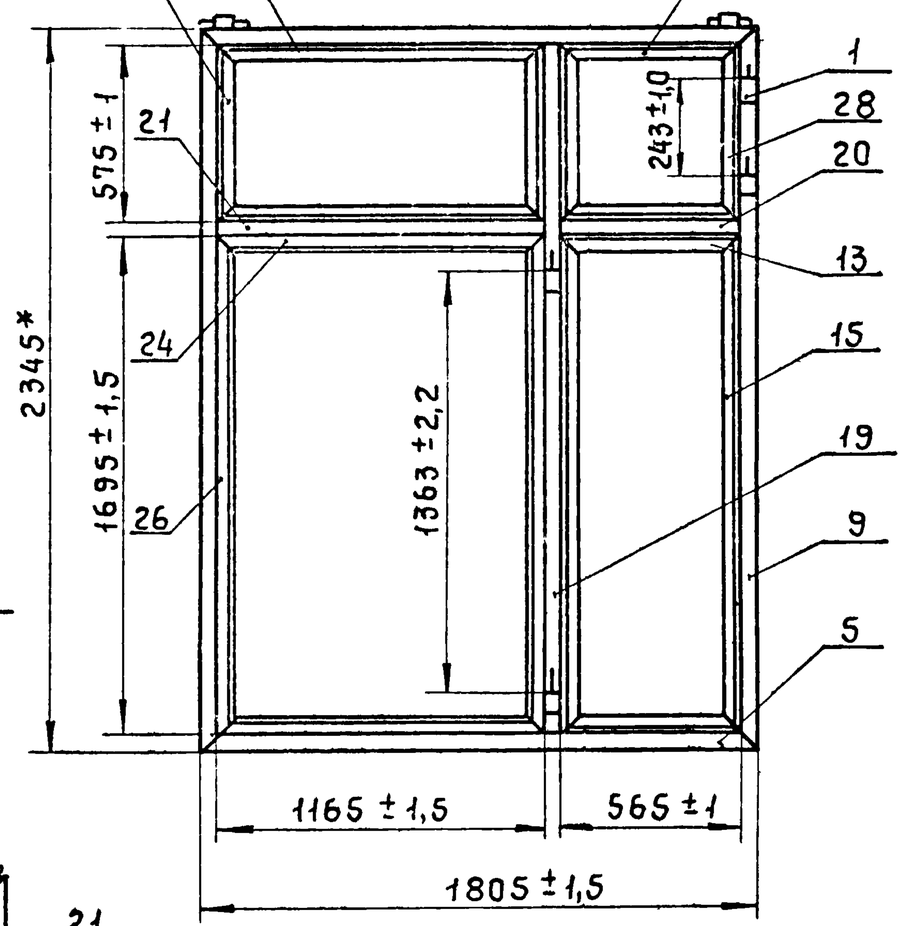

Рис. 6

М1:40

Остальное см. рис. 1

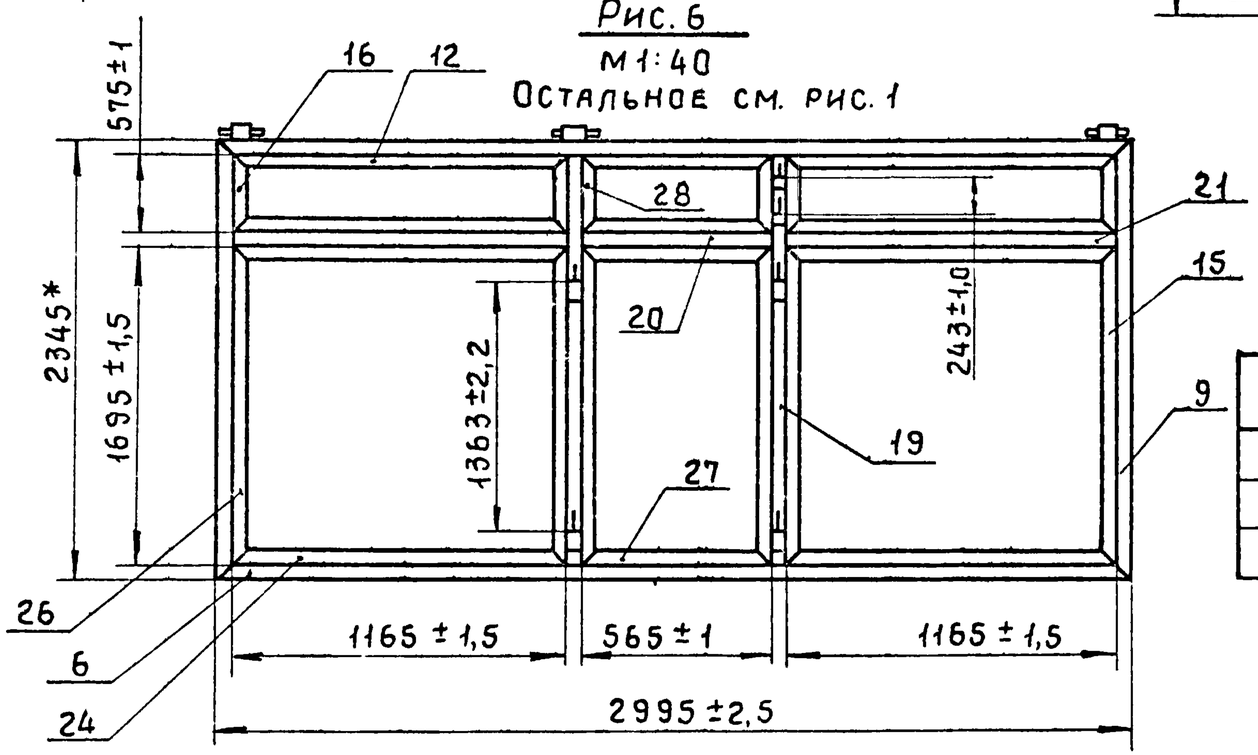

Продолжение таблицы № 1

Обозначение	Рис.	Масса, кг
2.14.01.02.00-03	4	33,65
-04	5	32,57
-05	6	47,1

Инв. № подл. | Подпись и дата | Взам. инв. №

2.07.01.02.00.06

Рис. 7

Остальное см. рис. 1

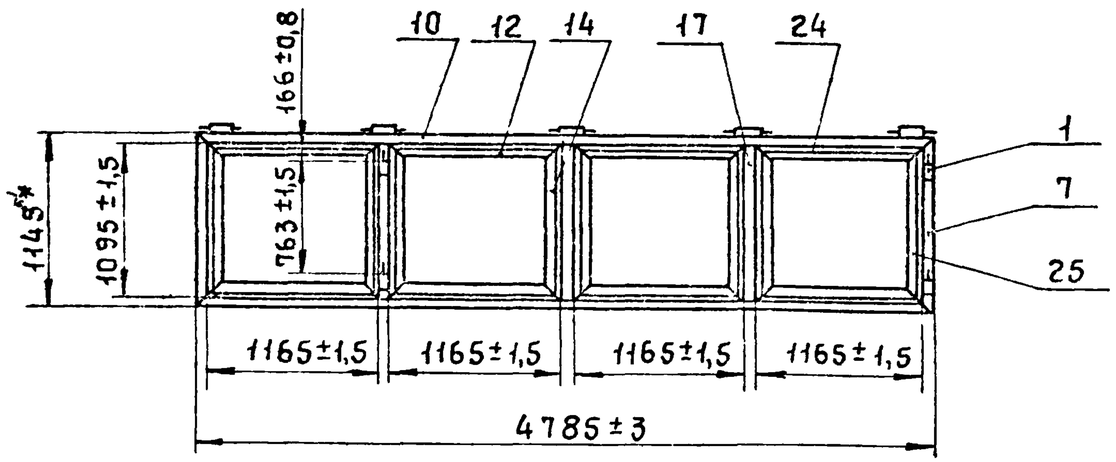

Рис. 8

Остальное см. рис. 1

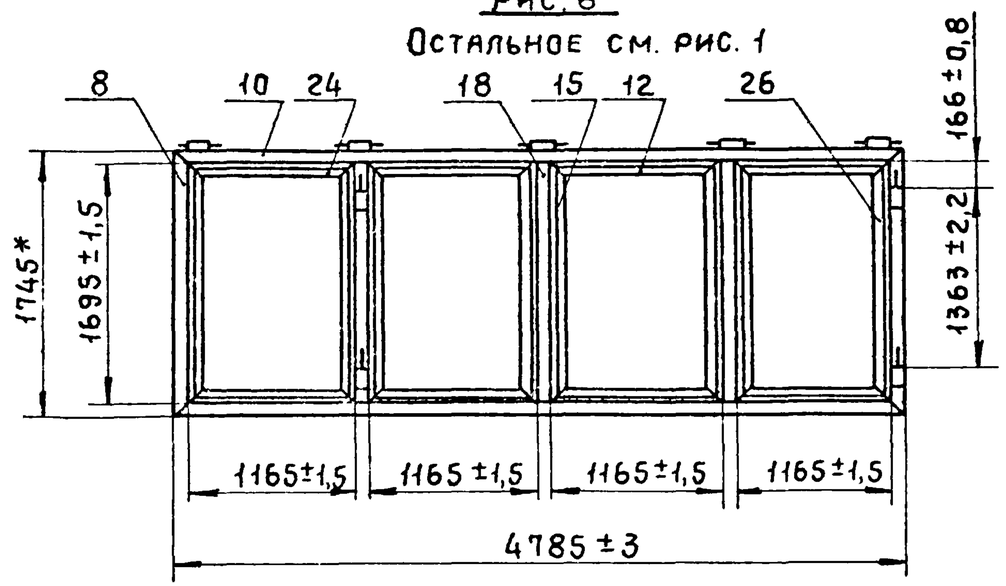

Рис. 9

Остальное см. рис. 1

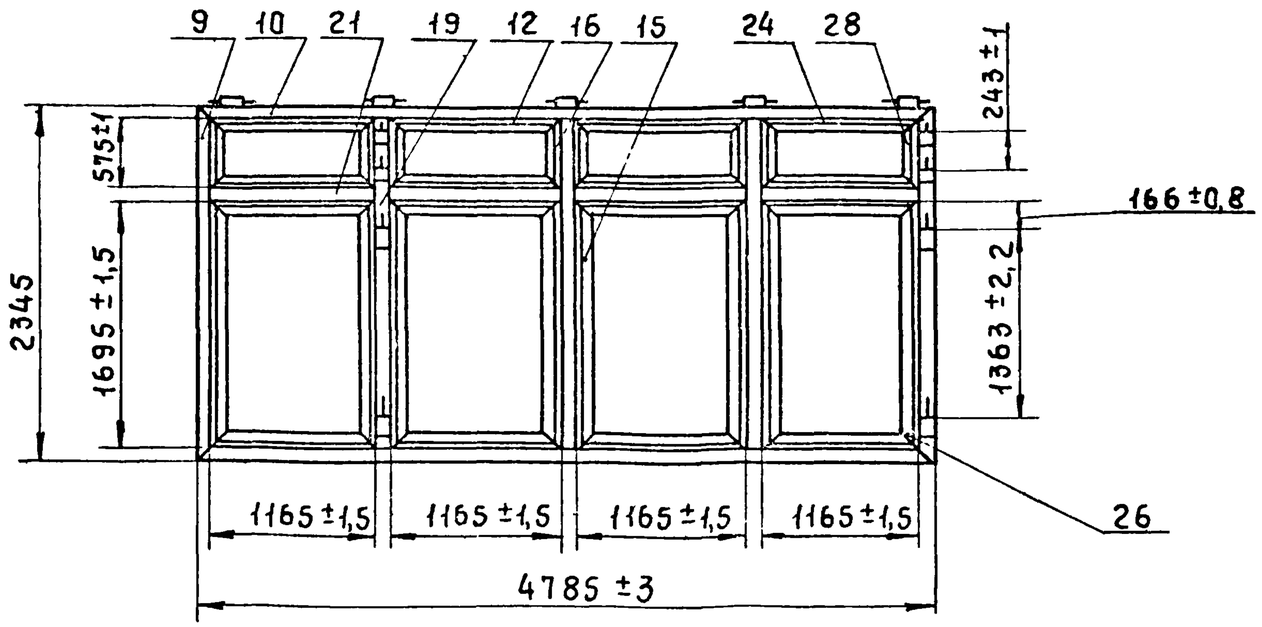

Обозначение	Рис.	Масса, кг
2.14.01.02.00-06	7	38,44
-07	8	46,43
-08	9	67,3

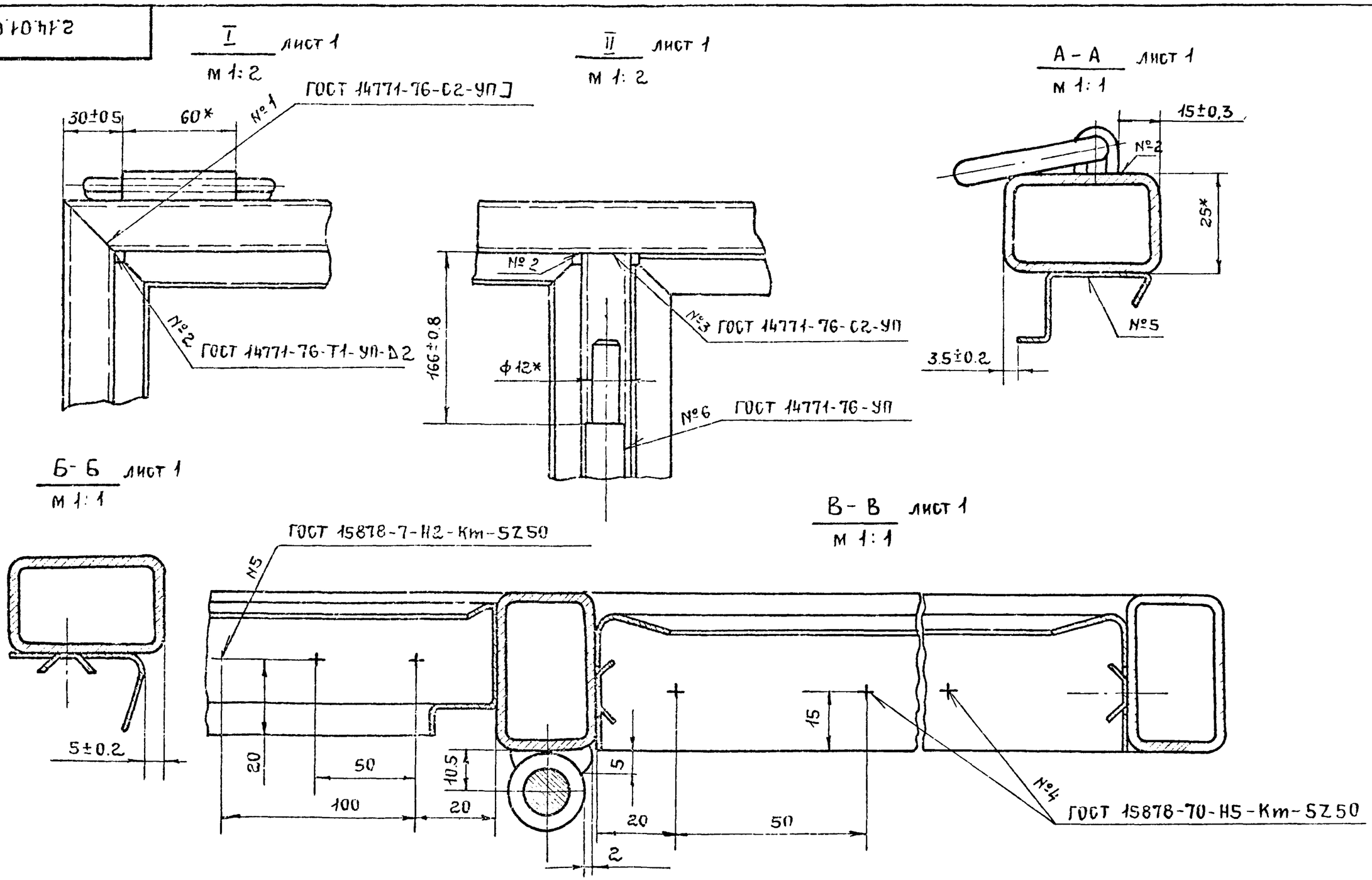

Инв. № подл.	Подпись и дата	Взам. инв. №

1.436.2-17.2.14.01.02.00 СБ	Лист 4

17661-04 45

Таблица № 2

Обозначение	Рис.	№ шва					
		1	2	3	4	5	6
		Количество швов					
2.14.01.02.00	1	4	12	4	4	4	2
-01	2	4	16	8	4	8	4
-02	3	4	12	4	4	4	2
-03	4	4	16	8	4	8	4
-04	5	4	16	20	8	8	4
-05	6	4	24	28	12	12	6
-06	7	4	20	12	8	8	4
-07	8	4	20	12	8	8	4
-08	9	4	36	28	16	16	8

Формат	Зона	Поз.	Обозначение	Наименование	Кол. на исполн. 2.14.02.00.00-										Примечание
					–	01									
				Документация											
12			2.14.02.00.00 СБ	Сборочный чертеж	X	X									
				Детали											
11		1	1.03.02.01.00.00	Полупетля	2	2									
				Детали											
				Лит.											
				Шифр.	Ф13	Ф14									

Разраб.	Хрисанова		10.11.87	1.436.2-17.2.14.02.00.00	
Пров.	Кашкинов		10.04.87	Фрамуга	Стадия: Р; Лист: 1; Листов: 2
Рук.пр.	Лебедев		10.11.87		Минмонтажспецстрой СССР Гипроспецлегконструкция
Н.контр.	Веневцева		10.11.87		
Утв.	Лебедев		10.11.87		

Копировал Свинарева

Формат 11

Инв. № подл.	Подп. и дата	Взам. инв. №

Формат	Зона	Поз.	Обозначение	Наименование	Кол. на исполн. 2.14.20.00.00-										Примечание
					–	01									
		4	1.01.01.00.03 –10	Стяжка	2										
			– 11	Стяжка		2									
			– 12	Стяжка	2	2									
		5	1.01.01.00.04 – 08	Уголок	2										
			– 09	Уголок		2									
			– 10	Уголок	2	2									
54		6	2 14 02 00 01	Платик											
				Лист Б-ПН-4 ГОСТ 19903-74											
				ВСт3кп-2 ГОСТ 14637-69											
				388т×908т	2	2									0,11кг
				Уплотнение											
				Профиль резиновый											
				1.00.00.00.01											
54		7	2.14.02.00.02	L=5305	1	1									2,12кг
				Лит.											
				Шифр	Ф13	Ф4									

1.436.2-17.2.14.02.00.00 Лист 2

Ин. № 4995-ПУ

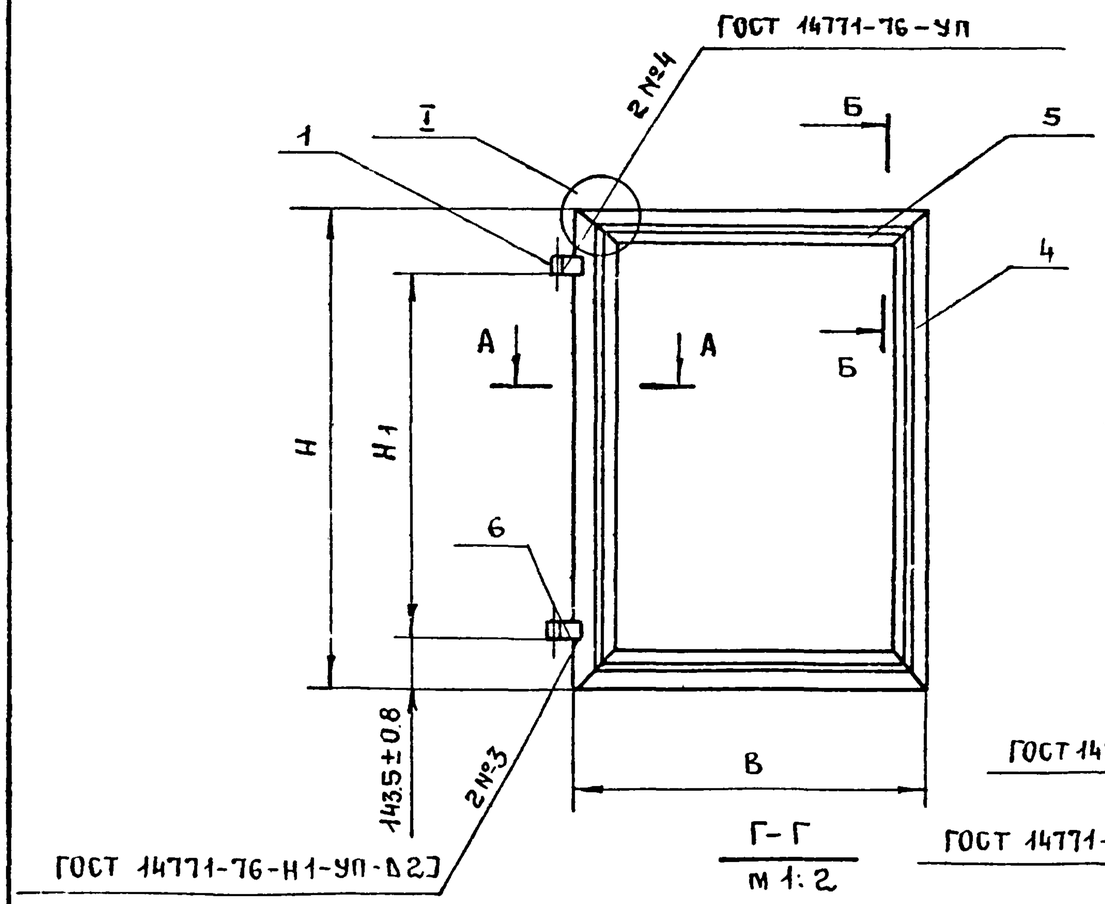

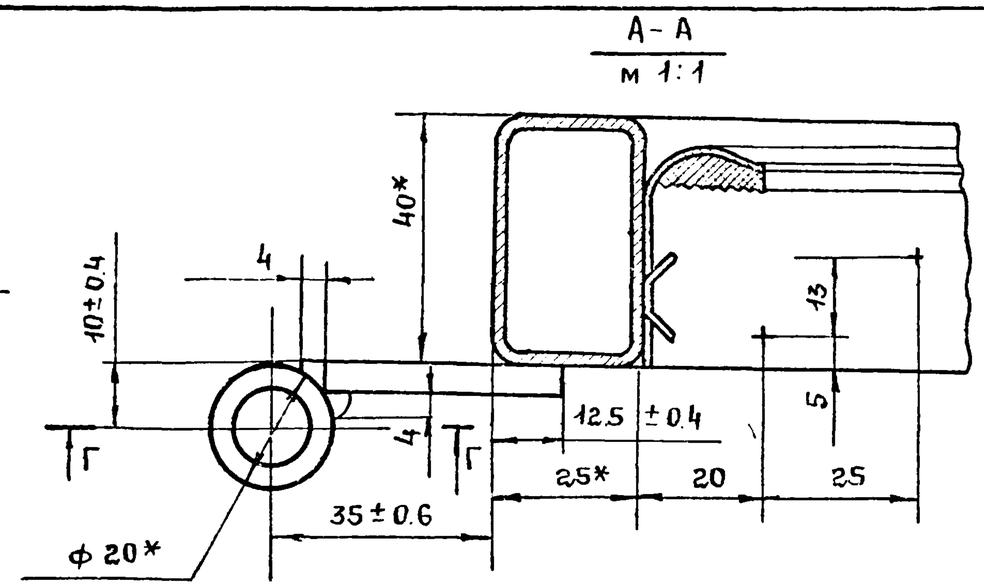

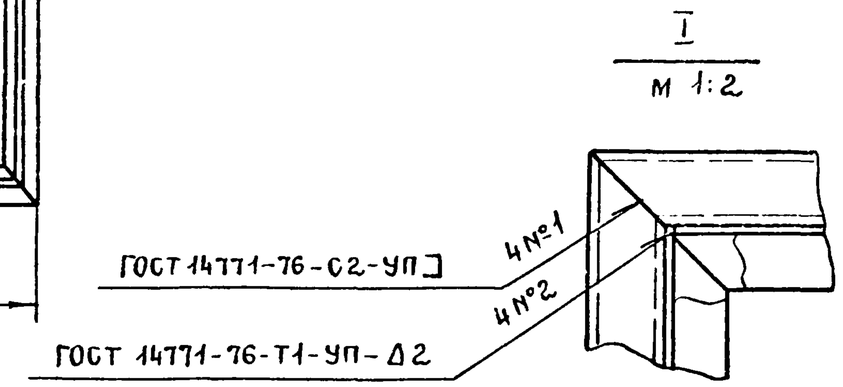

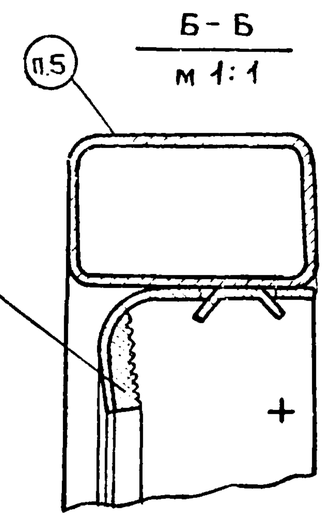

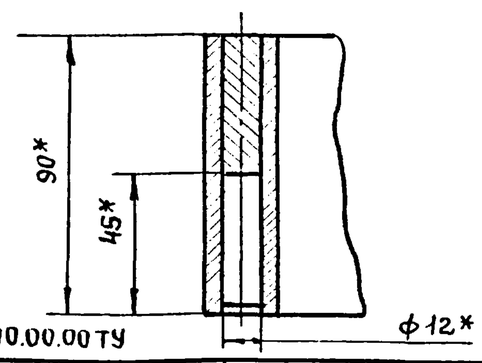

1. * Размеры для справок.
2. При изготовлении фрамуги допускается укрупненная сборка деталей.
3. Уплотнение поз. 7 клеить по периметру клеем по 1.00.00.00.00ТУ.
4. Технические требования – по 1.00.00.00.00ТУ.
5. Маркировать по спецификации. Способ нанесения и шрифт по 1.00.00.00.00ТУ

Обозначение	B	H	H1	Вес в кг: Сталь	Вес в кг: Резина	Всего
1.14.02.00.00	1125±1.5	1055±1.5	768±1.7	10,7	2,12	12,82
-01	1125±1.5	1655±1.5	1368±1.7	13,54	2,12	15,66

Разраб.	Хрисанова		10.04.84
Провер.	Кашкимов		10.04.84
Т. контр.	Заларова		10.04.84
Рук. пр.	Лебедев		10.04.84
Н. контр.	Веневцева		10.04.84
Утв.	Лебедев		10.04.84

1.436.2-17. 2.14.02.00.00СБ

Фрамуга
Сборочный чертеж

Стадия	Масса	Масштаб
Р	См. табл.	—
Лист	Листов 1	

Минмонтажспецстрой СССР
Гипроспецлегконструкция

Инв. № подл. | Подп. и дата | Взам. инв. №

17661-04