ТИПОВОЙ ПРОЕКТ

416-7-267.87

АВТОМОБИЛЬНЫЕ ВЕСЫ ГРУЗОПОДЪЁМНОСТЬЮ 60 ТОНН НА ОДИН ПРОЕЗД С ДЛИНОЙ ПЛАТФОРМЫ 18 МЕТРОВ

АЛЬБОМ II

СТРОИТЕЛЬНЫЕ ИЗДЕЛИЯ

Ц 00523-02

				Привязан	
Инв. №					

ТИПОВОЙ ПРОЕКТ
416-7-267.87

АВТОМОБИЛЬНЫЕ ВЕСЫ ГРУЗОПОДЪЕМНОСТЬЮ 60 ТОНН НА ОДИН ПРОЕЗД С ДЛИНОЙ ПЛАТФОРМЫ 18 МЕТРОВ

АЛЬБОМ II

Альбом I – Общая пояснительная записка. Архитектурно-строительные решения. Конструкции железобетонные. Силовое электрооборудование. Связь, сигнализация. Отопление и вентиляция.
Альбом II – Строительные изделия.
Альбом III – Спецификации оборудования.
Альбом IV – Ведомости потребности в материалах.
Альбом V – Сметы.

РАЗРАБОТАН
проектным институтом
„Куйбышевский Промзернопроект"

Главный инженер института В.И. Денисов.
Главный инженер проекта Р.М. Резник

УТВЕРЖДЁН ГлавУПКС Минхлебопродуктов СССР
Приказ №25-2-9/483 от 11 августа 1986 г.
Введён в действие
„Куйбышевским Промзернопроектом"
Приказ №22 от 26 сентября 1986 г.

				Привязан	
Инв.№					

Типовой проект 416-7-257.87 Альбом II

Содержание альбома

Обозначение	Наименование	Стр.
-КЖИ-	Технические требования	5
-КЖИ-01.0.00	Элемент ПЭ-1-1	6
-КЖИ-01.0.00 ГЧ	Элемент ПЭ-1-1. Габаритный чертёж	7,8
-КЖИ-01.0.00 СБ	Элемент ПЭ-1-1. Сборочный чертеж	9,10
-КЖИ-01.1.00	Каркас пространственный КП-1	11
-КЖИ-01.2.00	Каркас пространственный КП-2	11
-КЖИ-01.0.10	Каркас плоский КР-1	12
-КЖИ-01.0.20	Сетка арматурная С-1	12
-КЖИ-01.0.30	Сетка арматурная С-2	13
-КЖИ-01.0.40	Сетка арматурная С-3	13
-КЖИ-01.0.50	Изделие закладное М1	14
-КЖИ-01.1.04	Стержень	14
-КЖИ-01.2.02	Стержень	15
-КЖИ-02.0.00	Элемент ПЭ-2	15
-КЖИ-02.0.00 СБ	Элемент ПЭ-2. Сборочный чертеж	16,17
-КЖИ-02.0.10	Сетка арматурная С-4	16
-КЖИ-02.0.20	Сетка арматурная С-5	18
-КЖИ-02.0.01	Петля	19
-КЖИ-03.0.00	Элемент ПЭ-41	19

Обозначение	Наименование	Стр.
-КЖИ-03.0.00 ГЧ	Элемент ПЭ-41. Габаритный чертеж	20
-КЖИ-03.0.00 СБ	Элемент ПЭ-41. Сборочный чертеж	21
-КЖИ-03.1.00	Каркас пространственный КП-3	22
-КЖИ-03.0.10	Изделие закладное М2	22
-КЖИ-03.0.20	Изделие закладное М3	23
-КЖИ-04.0.00	Колонна К-48-6-1	23
-КЖИ-04.0.00 ГЧ	Колонна К-48-6-1. Габаритный чертеж	24
-КЖИ-04.0.00 СБ	Колонна К-48-6-1. Сборочный чертёж	25
-КЖИ-04.1.00	Каркас пространственный КП-4	26
-КЖИ-04.1.10	Каркас плоский КР-2	27
-КЖИ-04.1.20	Изделие закладное М4	27
-КЖИ-06.0.00	Опорная плита ОП5-4а	28
-КЖИ-06.0.00 СБ	Опорная плита ОП5-4а. Сборочный чертёж	28
-КЖИ-07.0.00	Балка 1.БСТ6-5АIIIт-а	29
-КЖИ-07.0.00 СБ	Балка 1БСТ6-5АIIIт-а. Сборочный чертёж	29

Инв.№ подл. | Подпись и дата | Взам.инв.№

Копировал Фокина Формат А3

Типовой проект 416-7-267.87 Альбом II

Обозначение	Наименование	Стр.
-КЖИ-08.0.00	Фундамент Ф01	30
-КЖИ-08.0.00СБ	Фундамент под оборудование	
	Ф01. Сборочный чертёж	31
-КЖИ-08.0.10	Сетка арматурная С-6	32
-КЖИ-09.0.00	Фундамент Ф02	32
-КЖИ-09.0.00 СБ	Фундамент Ф02. Сборочный чертёж	33
-КЖИ-09.0.10	Сетка арматурная С-7	34
-КЖИ-10.0.00	Фундамент Ф03	35
-КЖИ-11.0.00	Фундамент Ф04	35
-КЖИ-10.0.00 СБ	Фундамент Ф03. Сборочный чертеж	36
-КЖИ-11.0.00 СБ	Фундамент Ф04. Сборочный чертеж	37
-КЖИ-10.0.10	Сетка арматурная С-8	38
-КЖИ-11.0.10	Сетка арматурная С-9	38
-КЖИ-12.0.00	Фундамент Ф05	39
-КЖИ-13.0.00 СБ	Фундамент Ф06	39
-КЖИ-12.0.00 СБ	Фундамент Ф05. Сборочный чертёж	40
-КЖИ-13.0.00 СБ	Фундамент Ф06. Сборочный чертёж	41
-КЖИ-12.0.10	Сетка арматурная С-10	42
-КЖИ-13.0.10	Сетка арматурная С-11	42
-КЖИ-14.0.00	Фундамент Ф0-7	43
-КЖИ-14.0.00СБ	Фундамент Ф07. Сборочный чертёж	43

Обозначение	Наименование	Стр.
-КЖИ-14.0.10	Сетка арматурная С-12	44
-КЖИ-14.0.20	Сетка арматурная С-13	44
-КЖИ-Ф01÷Ф07	Ведомость расхода стали на	
	элемент. фундаментов Ф01-Ф07	45
-КЖИ-Р1-0.10	Каркас плоский КР-3	46
-КЖИ-Р1-0.20	Каркас плоский КР-4	46
-КЖИ-Р1-0.30	Каркас плоский КР-5	47
-КЖИ-Р1-0.40	Каркас плоский КР-6	47
-КЖИ-ПМ1.0.10	Каркас плоский КР-7	48
-КЖИ-ПМ2.0.10	Каркас плоский КР-8	49
-КЖИ-ПМ2.0.20	Каркас плоский КР-9	49
-КЖИ-ПМ2.0.30	Каркас плоский КР-10	50
-КЖИ-ПМ2.0.40	Каркас плоский КР-11	50
-КЖИ-ПМ2.0.50	Каркас плоский КР-12	51
-КЖИ-ПМ2.0.60	Сетка арматурная С-14	51
-КЖИ-ПМ2.0.70	Сетка арматурная С-15	52
-КЖИ-ПМ2.0.80	Сетка арматурная С-16	52
-КЖИ-ФМ1-1.00	Каркас пространственный КП5	53

Инв.№ подл. | Подпись и дата | Взам. инв.№

Обозначение	Наименование	Стр.
-КЖИ-ФМ1.0.10	Сетка С-17	54
-КЖИ-ФПМ1.1.00	Каркас пространственный КП-6	54
-КЖИ-ФПМ2.1.00	Каркас пространственный КП-7	55
-КЖИ-ФПМ2.0.10	Каркас плоский КР-13	55
-КЖИ-ФПМ2.0.20	Каркас плоский КР-14	56
-КЖИ-УМ5-0.10	Каркас плоский КР-15	56
-КЖИ-Ст1.1.00	Каркас пространственный КП-8	57
-КЖИ-Ст1.1.10	Каркас плоский КР-16	57
-КЖИ-Ф2.1.00	Каркас пространственный КП-9	58
-КЖИ-Ф2.1.10	Каркас плоский КР-17	58
-КЖИ-МН27.0.00	Изделие закладное МН27	59
-КЖИ-МН28.0.00	Изделие закладное МН28	59
-КЖИ-МН29.0.00	Изделие закладное МН29	60
-КЖИ-05.0.10	Изделие закладное М5	60
-КЖИ-МС100.0.00	Изделие закладное МС100	61
-КЖИ-МС11.0.00	Изделие закладное МС11	61
-КЖИ-МС12.0.00	Изделие закладное МС12	62
-КЖИ-МС15.0.00	Изделие закладное МС15	62

Инв. № подл. | Подпись и дата | Взам. инв. №

Копировал Фокина

Формат А3

Альбом II

Типовой проект 416-7-267.87

Технические требования

1. В настоящий альбом включены железобетонные изделия, отличающиеся от изделий действующих типовых серий наличием дополнительных закладных деталей (балки) изделия индивидуальные (элементы подземной части, колонны), а также сетки и каркасы. Сборные железобетонные изделия должны изготовляться в соответствии с требованиями следующих нормативных документов:

ГОСТ 13015-81 "Изделия железобетонные и бетонные. Общие технические требования."
ГОСТ 5781-82* "Сталь горячекатаная для армирования железобетонных конструкций."
ГОСТ 10922-75 "Арматура и закладные детали сварные для железобетонных конструкций. Технические требования и методы испытаний."
СН 393-78 "Инструкция по сварке соединений арматуры и закладных деталей железобетонных конструкций"
ГОСТ 10180-78 "Бетоны. Методы определения прочности на сжатие и растяжение."
ГОСТ 8829-77 "Конструкции и изделия железобетонные сборные. Методы испытаний и оценки прочности жесткости и трещиностойкости."

2. Армирование изделий предусмотрено сварными каркасами и сетками из сталей класса А-I; А-III.
3. Арматурные сетки и каркасы изготовлять при помощи контактной точечной сварки согласно ГОСТ 14098-85.
4. Испытание всех видов арматуры на растяжение обязательно.
5. Дуговую сварку закладных деталей производить электродами Э42 ГОСТ 9467-75.
6. Проектное положение закладных деталей должно обеспечиваться закреплением их в пространственных арматурных каркасах или в опалубке.
7. Допускаемые отклонения от размеров изделий не должны превышать:
   для колонн по длине +10, -15мм,
   по размеру сечения +5мм,
   для элементов ПЗ-1-1, ПЗ-2, ПЗ-4 1: по длине и ширине +10, -15мм; по толщине ± 10мм.
8. Допускаемые отклонения в изделиях от толщины защитного слоя бетона рабочей арматуры не должны превышать величин:
   при толщине защитного слоя 10мм - +3мм;
   при толщине защитного слоя 20мм и более +5мм.
9. Стальные закладные детали, устанавливаемые в теле изделий, должны иметь размеры отвечающие проектным, с отклонениями в плане не более +5мм. и должны соответствовать ГОСТу 10922-75.
10. Смещение осей с проектного положения допускается не более чем на 10мм для элементов ПЗ-1-1, ПЗ-2, ПЗ-4 1 и не более 5мм для колонн.
11. При перевозке и складировании изделий их необходимо укладывать на деревянные прокладки, расположенные в местах установки монтажных петель.
12. Каждое сборное железобетонное изделие должно иметь хорошо видимую маркировку, выполненную несмываемой красной.
13. Для районов строительства с расчётной температурой воздуха ниже -30°С не должна применяться арматура класса А-I с марками стали Вст3кп2, Вст3кп3 и назначается в соответствии СНиП 2.03.01-84.
14. Закладные детали сборных железобетонных элементов и соединительные детали, указанные на соответствующих чертежах марки КЖИ и КЖ, должны защищаться от коррозии цинковым покрытием толщиной 120 мкм.
15. Марку бетона по морозостойкости бетонных и железобетонных конструкций принимать не менее F50.

Инв.№ подл. | Подпись и дата | Взам.инв.№

Привязан

Инв. №

ТП 416-7-267.87 -КЖИ

Инженер	Шуточкина		
Рук.гр.	Харин		
Гл.спец.	Бурдаев		
Н.контр.	Колчин		
Нач.отд.	Ефимов		

Технические требования

Стадия	Лист	Листов
РП		1

Министерство хлебопродуктов СССР "Куйбышевский Промзернопроект"

Ц 00523-02 6

Копировал Фокина Формат А3

Формат	Зона	Поз.	Обозначение	Наименование	Кол.	Примечание
				Документация		
А3			-КНИ-01.0.00 ГЧ	Габаритный чертеж		
А3			-КНИ-01.0.00 СБ	Сборочный чертеж		
				Сборочные единицы		
А4		1	-КНИ-01.1.00	Каркас пространственный КП-1	2	
А4		2	-КНИ-01.2.00	То же КП-2	1	
А4		3	-КНИ-01.0.10	Каркас плоский КР-1	2	
А4		4	-КНИ-01.0.20	Сетка арматурная С-1	2	
А4		5	-КНИ-01.0.30	То же С-2	2	
А4		6	-КНИ-01.0.40	" С-3	1	
А4		7	-КНИ-01.0.50	Изделие закладное М1	8	
				Детали		
Б4		8	-КНИ-01.0.01	ФСОА III ГОСТ 5781-82*, L=2093	9	
Б4		9	1.400-9, Вып.1	УП1-14	2	
Б4		10	1.400-9, Вып.1	УПС-8	3	
Б4		11	-КНИ-01.0.03	Ф18 AI ГОСТ 5781-82*, L=3024	10	
				Материалы		
				Бетон класса В22.5	2.4	м³

Привязан

Инв. № подл. | Подпись и дата | Взам. инв. №

Т.П. 416-7-267.87 -КНИ-01.0.00

Ст. инж.	Лунева		
Рук. гр.	Хорин		
Гл. спец.	Бурбаев		
Н. контр.	Колуин		
Нач. отд.	Епифанов		

Элемент ПЭ-1-1

Стадия	Лист	Листов
РП		1

Министерство хлебопродуктов СССР "Куйбышевский "Промзернопроект"

Альбом II

Типовой проект 416-7-267.87

Копировал Фокина

Формат А4

Ц 00523-02 7

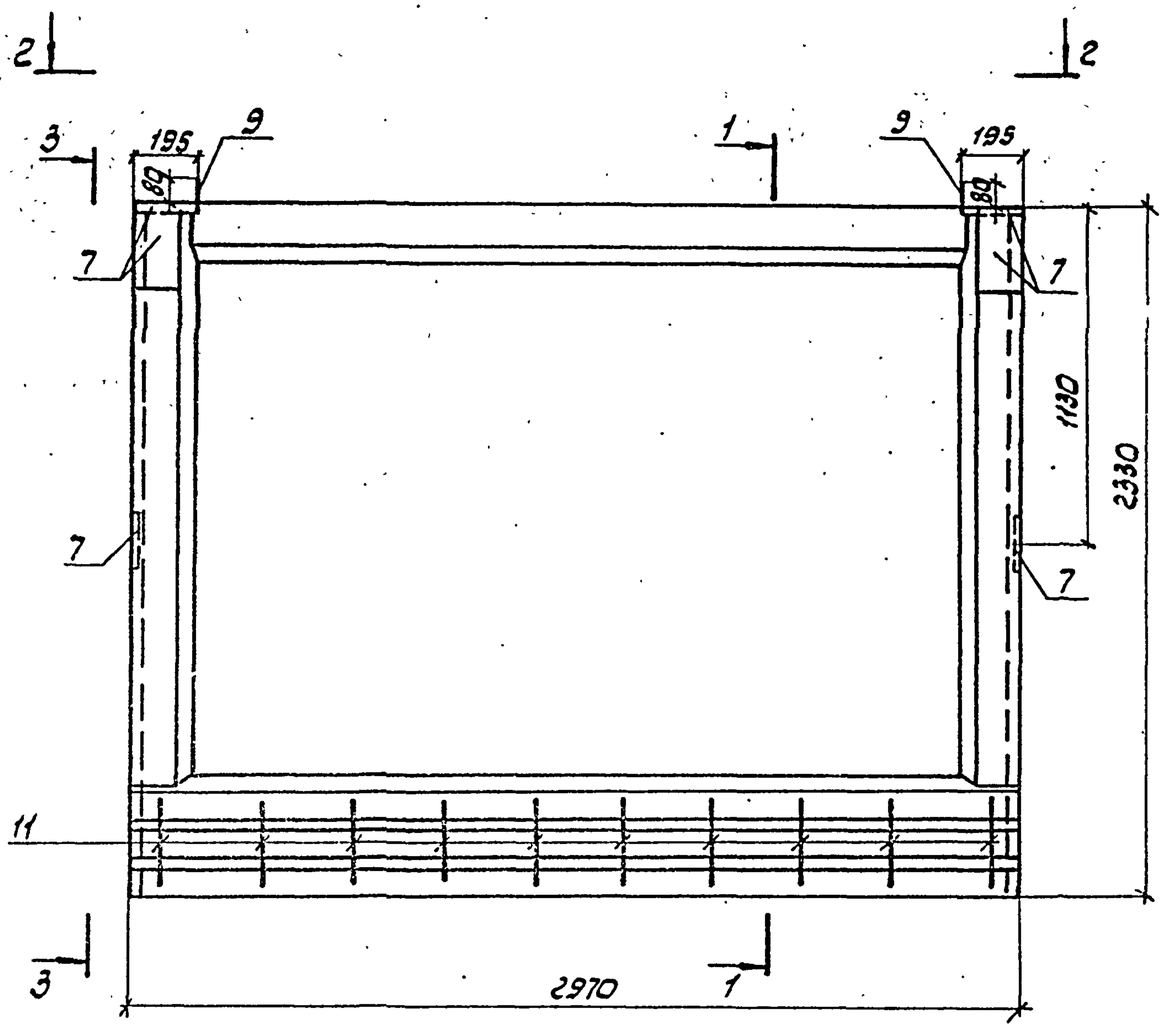

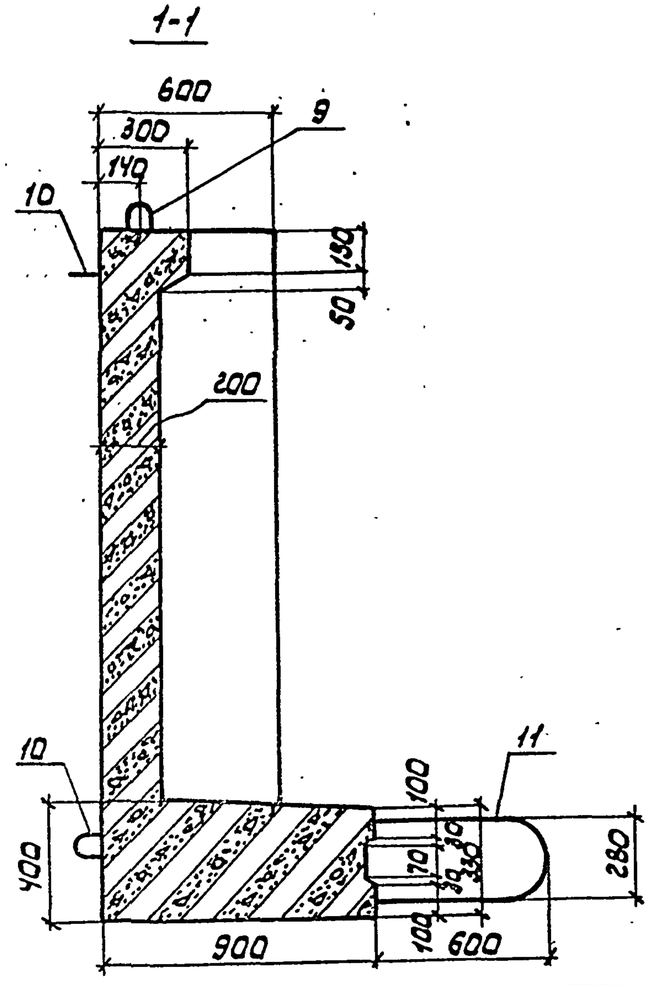

Типовой проект 416-7-267.87 Альбом II

Инв.№подл.	Подпись и дата	Взам. инв.№

Привязан

Инв.№

Ст.инж.	Лунева	
Рук.гр.	Хорин	
Гл.спец.	Бурдаев	
Н.контр	Колчин	
Нач.отд.	Елифанов	

Т.П. 416-7-267.87 КЖИ-01.0 00 ГЧ

Элемент ПЭ-1-1

Габаритный чертеж

Стадия	Масса	Масштаб
РП		
Лист 1	Листов 2	

Минхлебопродуктов СССР «Куйбышевский» ПРОМЗЕРНОПРОЕКТ

Копировал Пичугина

Формат А3

Ц 00523-02 8

Альбом II

Типовой проект 416-7-267.87

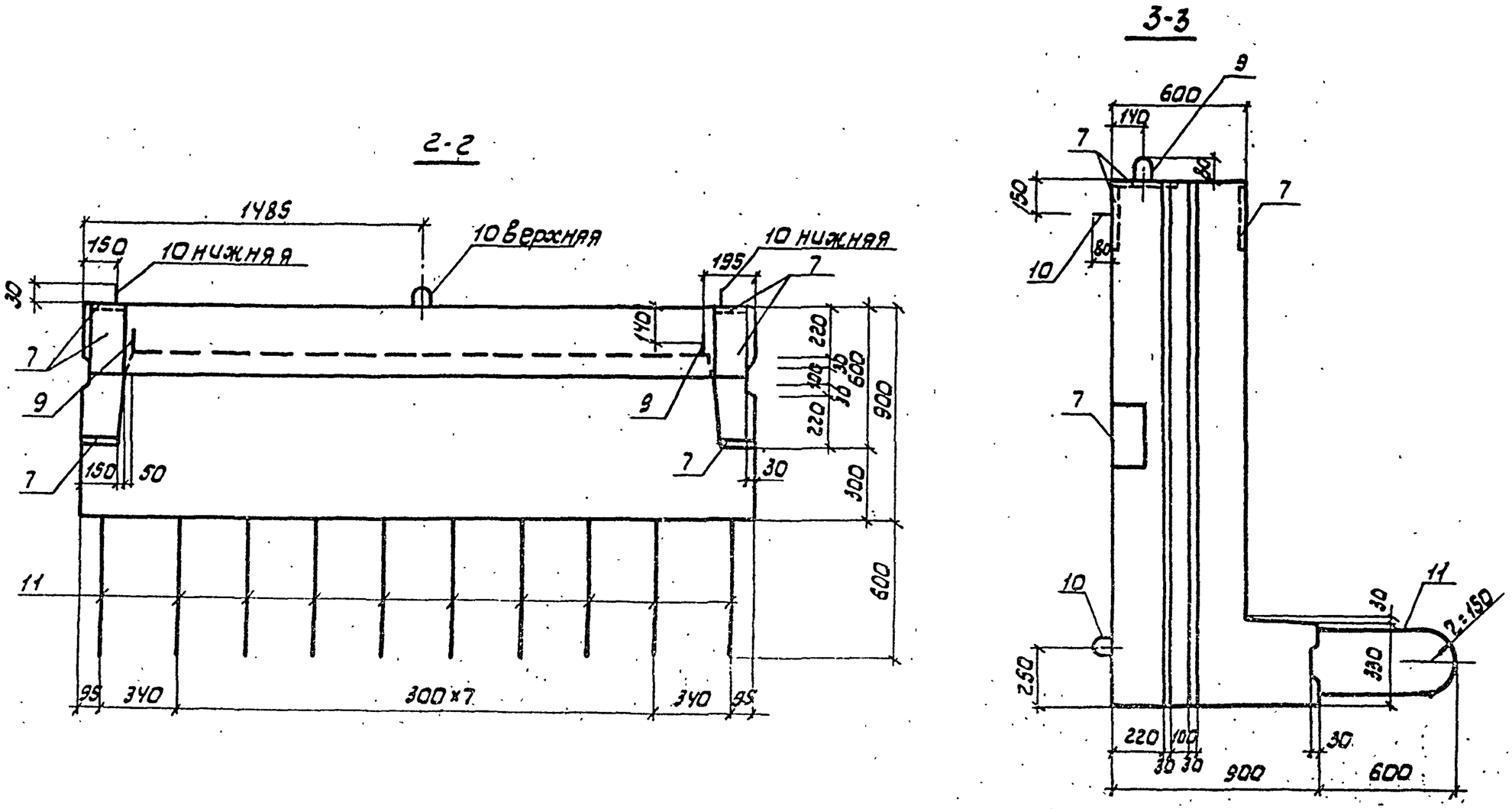

Инв. № подл.	Подпись и дата	Взам. инв. №

Привязан

Инв. №

Т.П. 416-7-267.87. КЖИ-01 0.00 ГЧ

Лист 2

Ц 00523-02 9 Копировал Пичугина

Формат А3

Типовой проект 416-7-267.87 Альбом II
Инв.№ подл. | Подпись и дата | Взам.инв.№

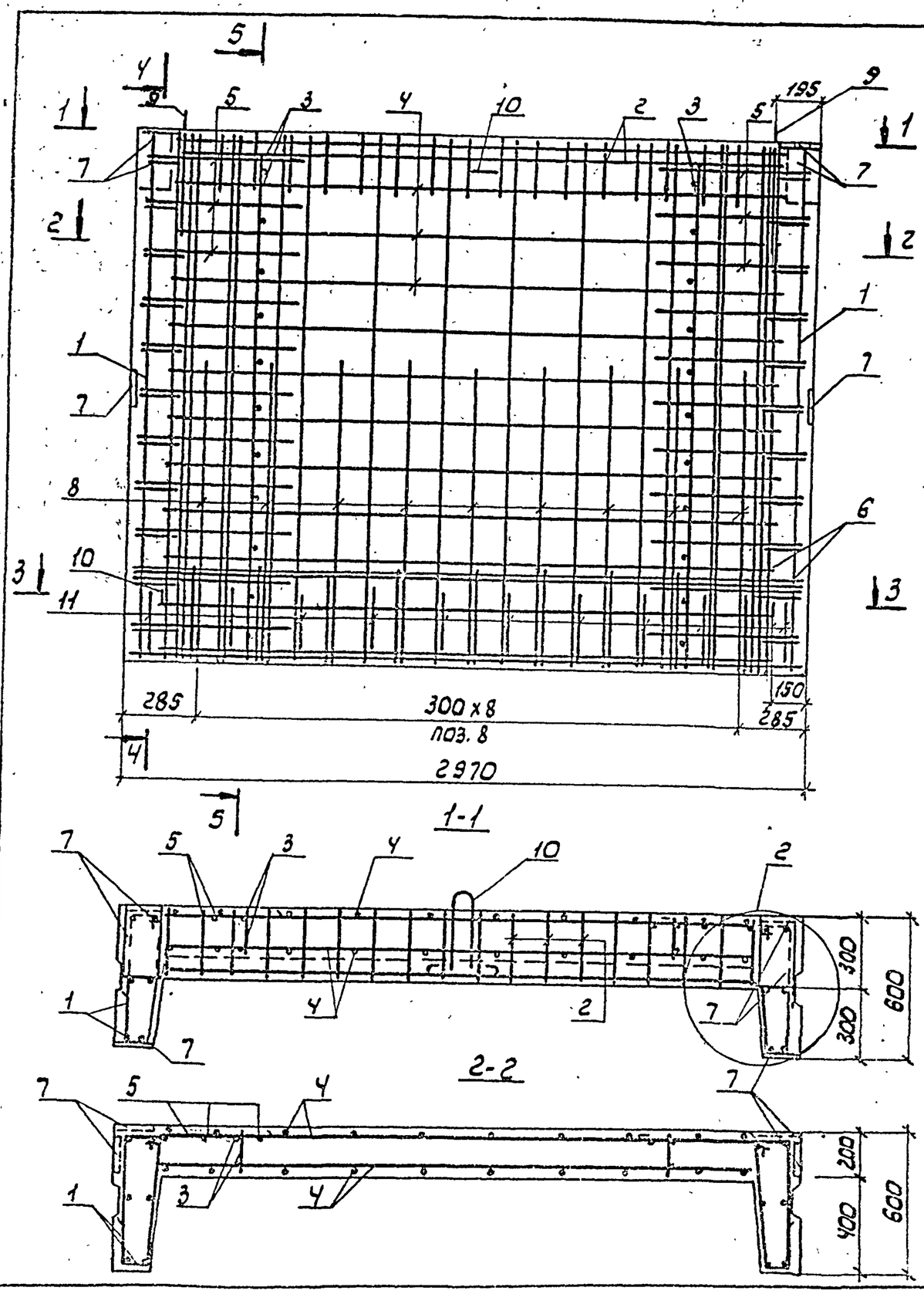

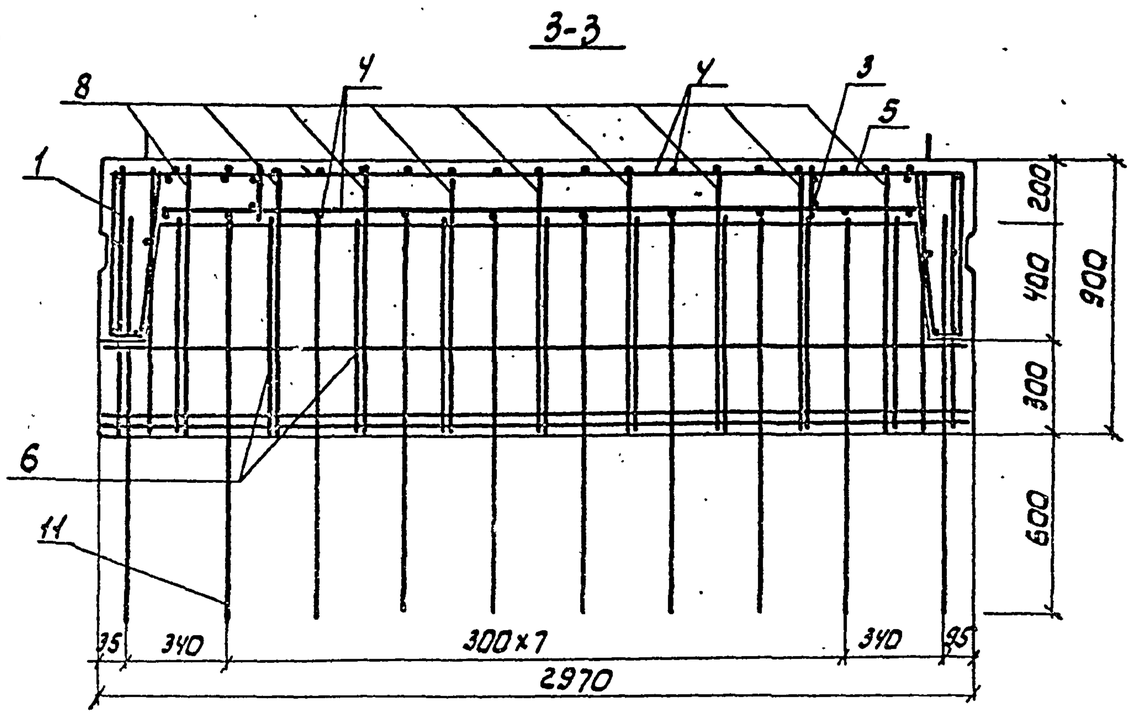

привязан

Инв.№

Ст.инж.	Лунева		
Рук.гр.	Хорин		
Гл.спец.	Бурдаев		
Н.контр.	Колчин		
Нач.отд.	Елисеенков		

Т.П. 416-7-267.87-КЖИ-01.0.00СБ

Элемент ПЭ-1-1
Сборочный чертеж

Стадия	Масса	Масштаб
РП		
Лист 1	Листов 2	

Минхлебопродуктов СССР
„Куйбышевский"
промзернопроект

Копировал Личугина
Ц 00523-02 10

Формат А3

Типовой проект 416-7-267.87 Альбом II

Инв.№ подл. | Подпись и дата | Взам.инв.№

4-4

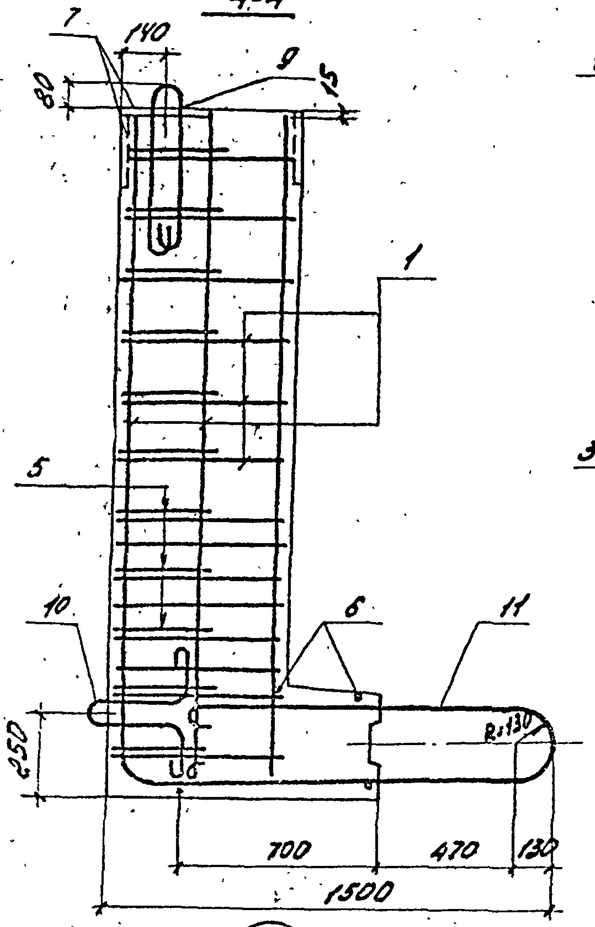

5-5

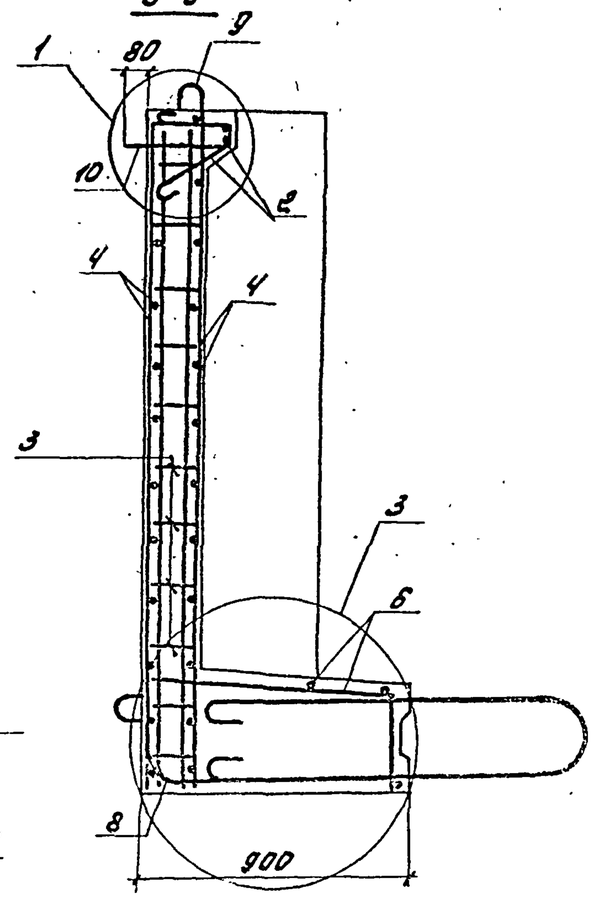

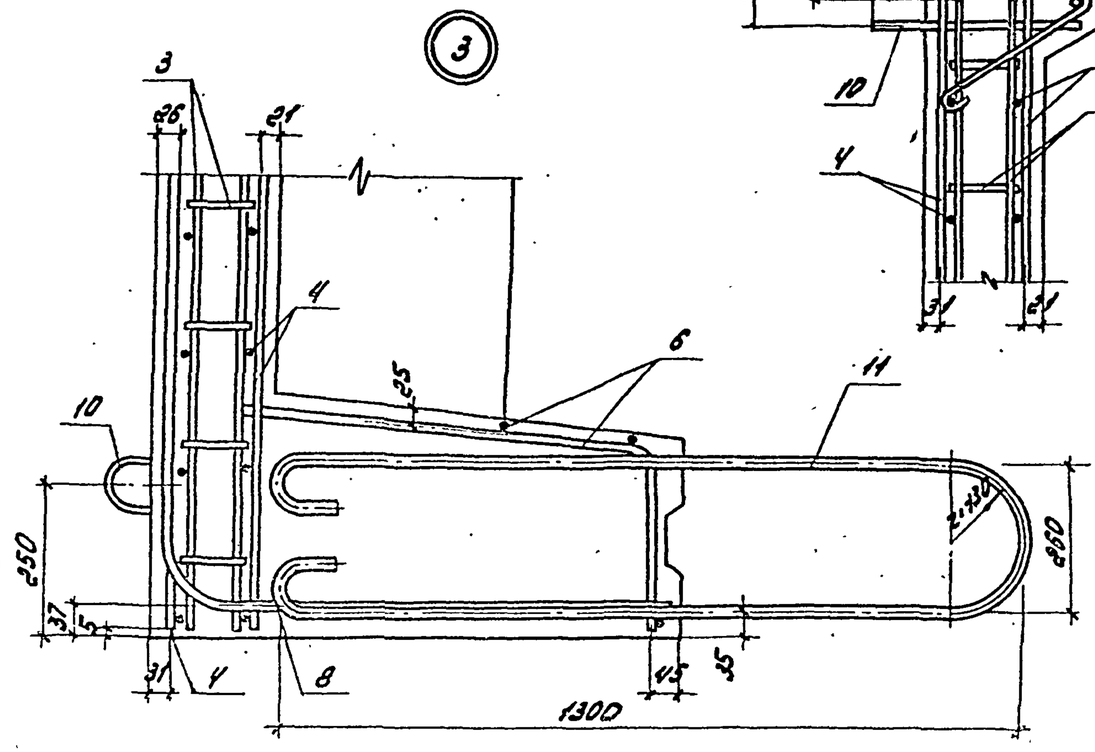

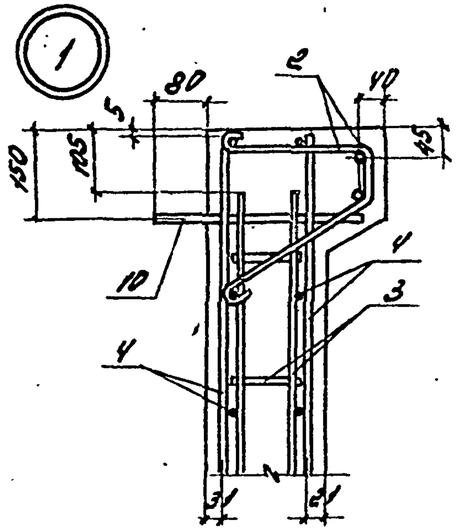

2

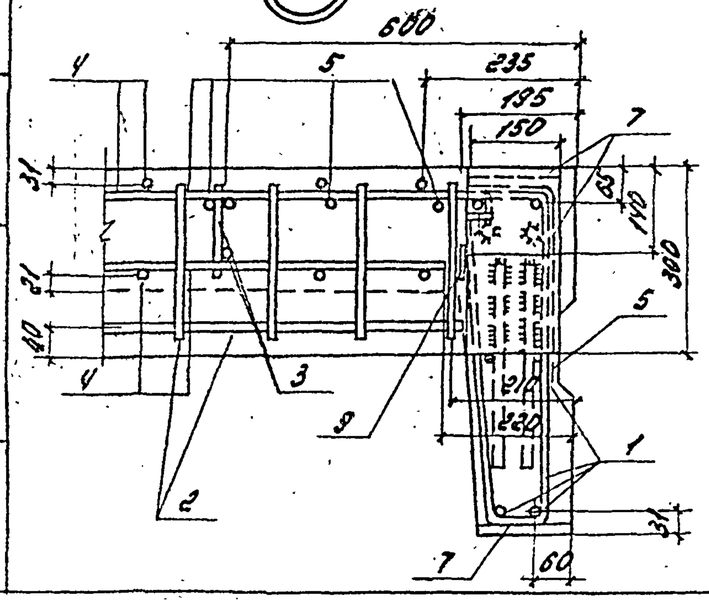

Ведомость расхода стали на элемент, кг

Марка элемента	Изделия арматурные									Всего	Изделия закладные						Всего	Общий расход
	Арматура класса										Арматура класса			Прокат марки				
	AI					AIII					AIII			Вст3кп2 ГОСТ 380-71*				
	ГОСТ 5781-82*					ГОСТ 5781-82*					ГОСТ 5781-82*			ГОСТ 103-76*				
	ф8	ф18	ф22		Итого	ф10	ф12	ф20	Итого		ф22		Итого	16		Итого		
Элемент ПЗ-1-1	39.5	57.6	9.1		116.2	18.6	95.2	111.8	225.6	341.8	57.8		57.8	45.2		45.2	103	444.8

Привязан

Инв.№

Т.П. 416-7-267.87 КЖИ-01.0.00СБ

Лист 2

Ц00523-02 11

Копировал Фокина

Формат А3

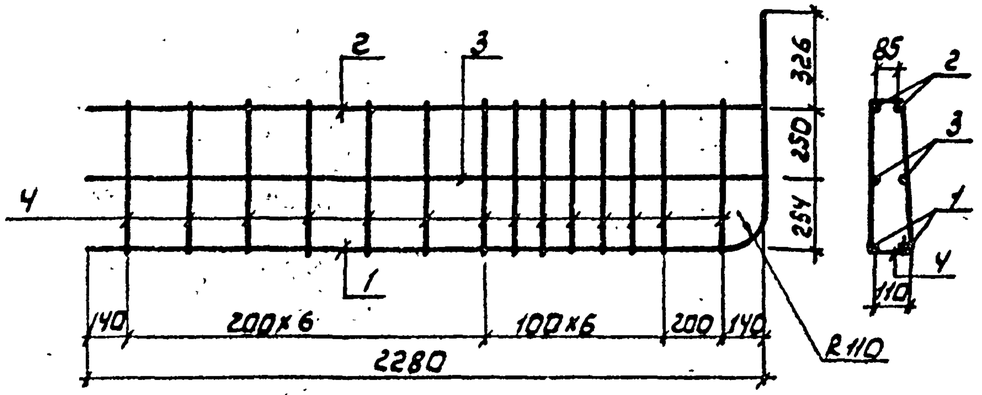

Формат	Зона	Поз.	Обозначение	Наименование	Кол.	Примечание
				Детали		
Б4		1	КЖИ-01.1.01	ф 20 AIII, ГОСТ 5781-82* ℓ=3063	2	7.6кг
Б4		2	КЖИ-01.1.02	ф 20 AIII, ГОСТ 5781-82* ℓ=2265	2	5.6кг
Б4		3	КЖИ-01.1.03	ф 10 AIII, ГОСТ 5781-82* ℓ=2265	2	1.4кг
А4		4	КЖИ-01.1.04	Стержень	14	

Привязан

Инв. №

Ст. инж.	Лунева	
Рук. гр.	Хорин	
Гл. спец.	Бурдаев	
Н. контр.	Колчин	
Нач. отд.	Епифанова	

Т.П. 416-7-267.87 КЖИ-01.1.00

Каркас пространственный КП-1

Стадия	Масса	Масштаб
РП	37.6	
Лист 1	Листов 1	

Минхлебопродуктов СССР «Куйбышевский Промзернопроект»

Формат А4

Альбом

Типовой проект 416-7-267.87

Инв. № подл. | Подпись и дата | Взам. инв. №

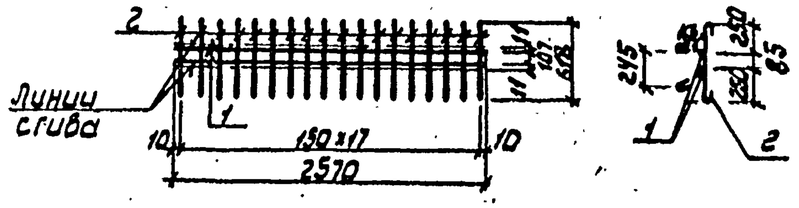

Формат	Зона	Поз.	Обозначение	Наименование	Кол.	Примечание
				Детали		
Б4		1	КЖИ-01.2.01	ф 20 AIII, ГОСТ 5781-82* ℓ=2570	2	6.4кг
А4		2	КЖИ-01.2.02	Стержень	18	

Привязан

Инв. №

Ст. инж.	Лунева	
Рук. гр.	Хорин	
Гл. спец.	Бурдаев	
Н. контр.	Колчин	
Нач. отд.	Епифанова	

Т.П. 416-7-267.87 КЖИ-01.2.00

Каркас пространственный КП2

Стадия	Масса	Масштаб
РП	18.2	
Лист 1	Листов 1	

Минхлебопродуктов СССР «Куйбышевский Промзернопроект»

Копировал Личугина

Формат А4

Инв. № подл. | Подпись и дата | Взам. инв. №

Альбом II

Типовой проект 416-7-267.87

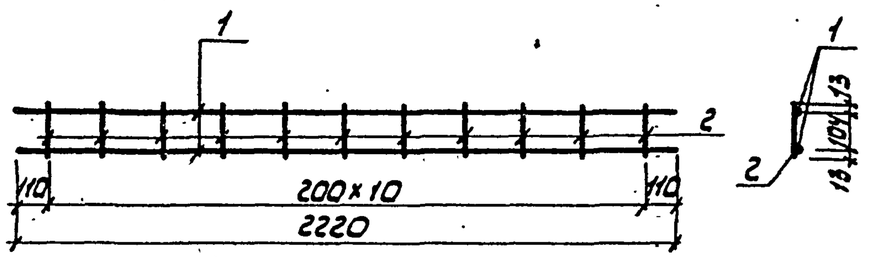

Формат	Зона	Поз.	Обозначение	Наименование	Кол.	Примечание
				Детали		
				ф8 AI ГОСТ 5781-82*		
БЧ		1	КЖИ-01.0.11	ℓ=2220	2	0.9 кг
БЧ		2	КЖИ-01.0.12	ℓ=130	11	0.1 кг

Привязан

Инв. №

Взам. инв. №

Подпись и дата

Инв. № подл.

Ст. инж.	Лунева	
Рук. гр.	Харин	
Гл. спец.	Бурдаев	
Н. контр.	Колчин	
Нач. отд.	Елифанов	

Т.П. 416-7-267.87-КЖИ-01.0.10

Каркас плоский КР-1

Стадия	Масса	Масштаб
РП	2.9	
Лист 1	Листов 1	

Минхлебопродуктов СССР "Куйбышевский Промзернопроект"

Формат А4

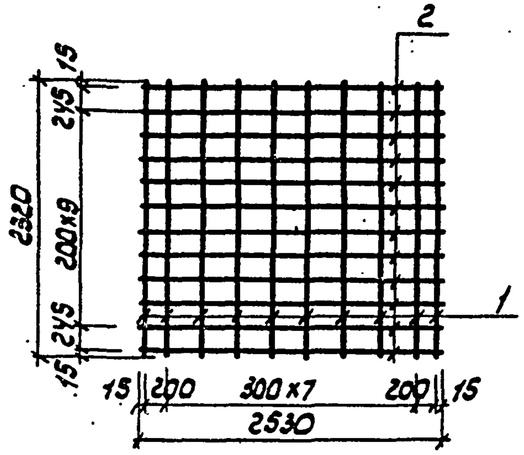

Формат	Зона	Поз.	Обозначение	Наименование	Кол	Примечание
				Детали		
				ф12 AIII, ГОСТ 5781-82*		
БЧ		1	КЖИ-01.0.21	ℓ=2320	10	2,1кг
БЧ		2	КЖИ-01.0.22	ℓ=2530	12	2.3 кг

Привязан

Инв. №

Взам. инв. №

Подпись и дата

Инв. № подл.

Ст. инж.	Лунева	
Рук. гр.	Харин	
Гл. спец.	Бурдаев	
Н. контр.	Колчин	
Нач. отд.	Елифанов	

Т.П. 416-7-267.87-КЖИ-01.0.20

Сетка арматурная С-1

Стадия	Масса	Масштаб
РП	48.6	
Лист 1	Листов 1	

Минхлебопродуктов СССР "Куйбышевский Промзернопроект"

Копировал Пичугина

Формат А4

Типовой проект 416-7-267.87 Альбом II

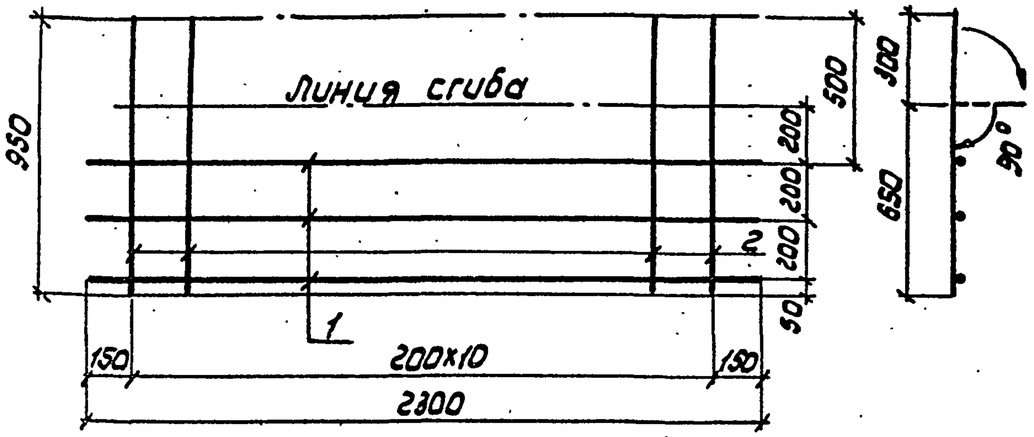

Формат	Зона	Поз.	Обозначение	Наименование	Кол.	Примечание
				Детали		
БЧ		1	КЖИ-01.0.31	ф8 AI ГОСТ 5781-82*, ℓ=2300	3	0.9 кг
БЧ		2	КЖИ-01.0.32	ф10 AIII ГОСТ 5781-82*, ℓ=950	11	0.6 кг

Привязан

Инв. №

Инв. № подл. | Подпись и дата | Взам. инв. №

Ст. инж.	Лунева	
Рук. гр.	Хорин	
Гл. спец.	Бурдаев	
Н. контр.	Колчин	
Нач. отд.	Елифанов	

Т.П. 416-7-267.87 КЖИ-01.0.30

Сетка арматурная С-2

Стадия	Масса	Масштаб
РП	9.3	
Лист 1	Листов 1	

Минхлебопродуктов СССР «Куйбышевский» ПРОМЗЕРНОПРОЕКТ

Формат А4

Типовой проект 416-7-267.87 Альбом II

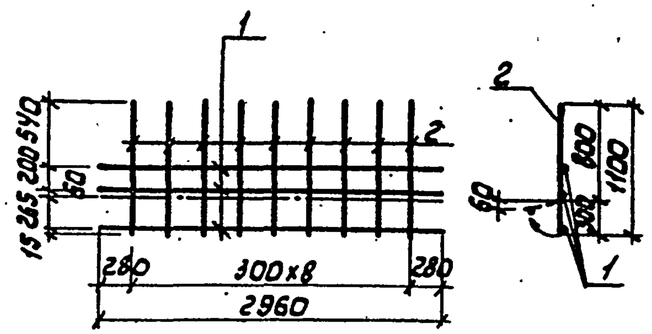

Формат	Зона	Поз.	Обозначение	Наименование	Кол.	Примечание
				Детали		
БЧ		1	КЖИ-01.0.41	ф8 AI, ГОСТ 5781-82* ℓ=2960	3	1.2 кг
БЧ		2	КЖИ-01.0.42	ℓ=1100	9	0.4 кг

Привязан

Инв. №

Инв. № подл. | Подпись и дата | Взам. инв. №

Ст. инж.	Лунева	
Рук. гр.	Хорин	
Гл. спец.	Бурдаев	
Н. контр.	Колчин	
Нач. отд.	Елифанов	

Т.П. 416-7-267.87-КЖИ-01.0.40

Сетка арматурная С-3

Стадия	Масса	Масштаб
РП	7.2	
Лист 1	Листов 1	

Минхлебопродуктов СССР «Куйбышевский» ПРОМЗЕРНОПРОЕКТ

Копировал Личугина Ц00523-02

Типовой проект 416-7-267.87 Альбом II

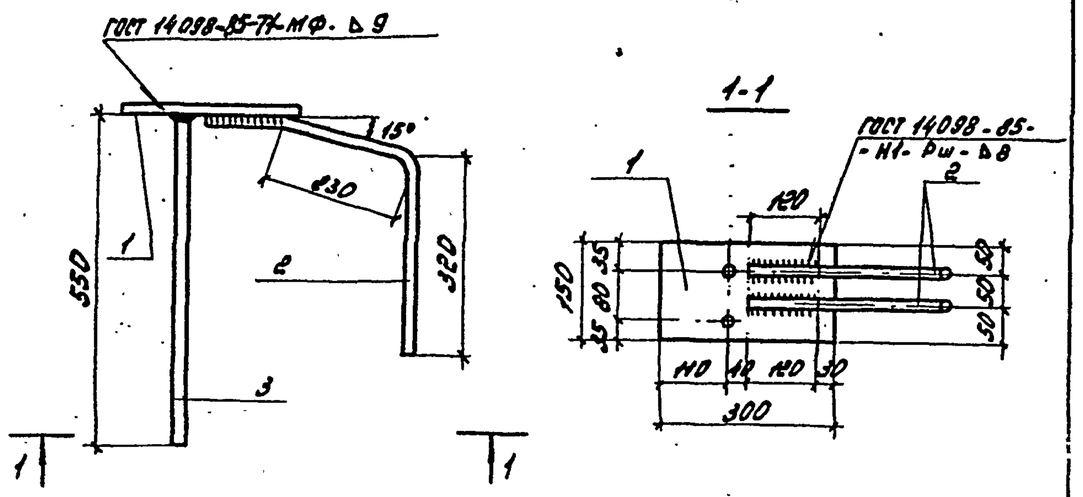

Формат	Зона	Поз	Обозначение	Наименование	Кол.	Примечание
				Детали		
Б4		1	-КЖИ-01.0.51	Полоса 16×150 ГОСТ 103-76* / Вст3кп2 ГОСТ 535-79*		
				ℓ=300	1	5.7кг
Б4		2	-КЖИ-01.0.52	Ф22А III ГОСТ 5781-82*, ℓ=660	2	2 кг
Б4		3	-КЖИ-01.0.53	Ф22А III, ГОСТ 5781-82*, ℓ=550	2	1.6кг

Привязан

Инв.№

Т.П. 416-7-267.87 -КЖИ-01.0.50

Изделие закладное №1	Стадия	Масса	Масштаб
	РП	12.9	
	Лист	Листов 1	
	Министерство хлебопродуктов СССР "Куйбышевский Промзернопроект"		

Ст.инж. Лунева
Рук.гр. Хорин
Гл.спец. Бурдаев
Н.контр. Колчин
Нач.отд. Елифанов

Инв.№ подл. | Подпись и дата | Взам.инв.№

Копировал Фокина Формат А4

Типовой проект 416-7-267.87 Альбом II

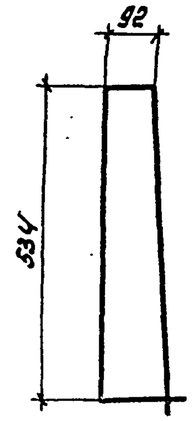

Длина развертки 1464 мм.

Привязан

Инв.№

Т.П. 416-7-267.87 -КЖИ-01.1.04

Стержень	Стадия	Масса	Масштаб
	РП	0.6	
	Лист	Листов 1	
ФВАI, ГОСТ 5781-82*	Министерство хлебопродуктов СССР "Куйбышевский Промзернопроект"		

Ст.инж. Лунева
Рук.гр. Хорин
Гл.спец. Бурдаев
Н.контр. Колчин
Нач.отд. Елифанов

Инв.№ подл. | Подпись и дата | Взам.инв.№

Ц00523-02 15

Копировал Фокина Формат А4

Типовой проект 416-7-267.87 Альбом II

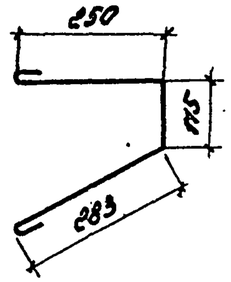

Длина развертки 768 мм

Формат	Зона	Поз.	Обозначение	Наименование	Кол.	Примечание
				Документация		
А3			-КЖИ-02.0.00СБ	Сборочный чертёж		
				Сборочные единицы		
А4		1	-КЖИ-02.0.10	Сетка арматурная С-4	1	
А4		2	-КЖИ-02.0.20	То же С-5	1	
				Детали		
А4		3	-КЖИ-02.0.01	Петля	6	
А4		4	1.400-9, Вып. 1	УП2-5	4	
				Материалы		
				Бетон класса В22.5	1.46	м³

Привязан

Инв. №

Взам. инв. №

Подпись и дата

Инв. № подл.

Ст. инж.	Лунева		
Рук. гр.	Хорин		
Гл. спец.	Бурдаев		
Н. контр.	Колчин		
Нач. отд.	Ефифанов		

Т.П. 416-7-267-87 -КЖИ-02.0.00

Элемент ПЗ-2

Стадия	Лист	Листов
РП		1

Министерство хлебопродуктов СССР "Куйбышевский "Промзернопроект"

Ц 00523-02 16

Копировал Фокина Формат А4

Типовой проект 416-7-267.87 Альбом II

Привязан

Инв. №

Взам. инв. №

Подпись и дата

Инв. № подл.

Ст. инж.	Лунева		
Рук. гр.	Хорин		
Гл. спец.	Бурдаев		
Н. контр.	Колчин		
Нач. отд.	Ефифанов		

Т.П. 416-7-267-87 -КЖИ-02.0.02

Стержень

Стадия	Масса	Масштаб
РП	0.3	

Лист	Листов 1

Министерство хлебопродуктов СССР "Куйбышевский "Промзернопроект"

Ø8 AI, ГОСТ 5781-82*

Копировал Фокина Формат А4

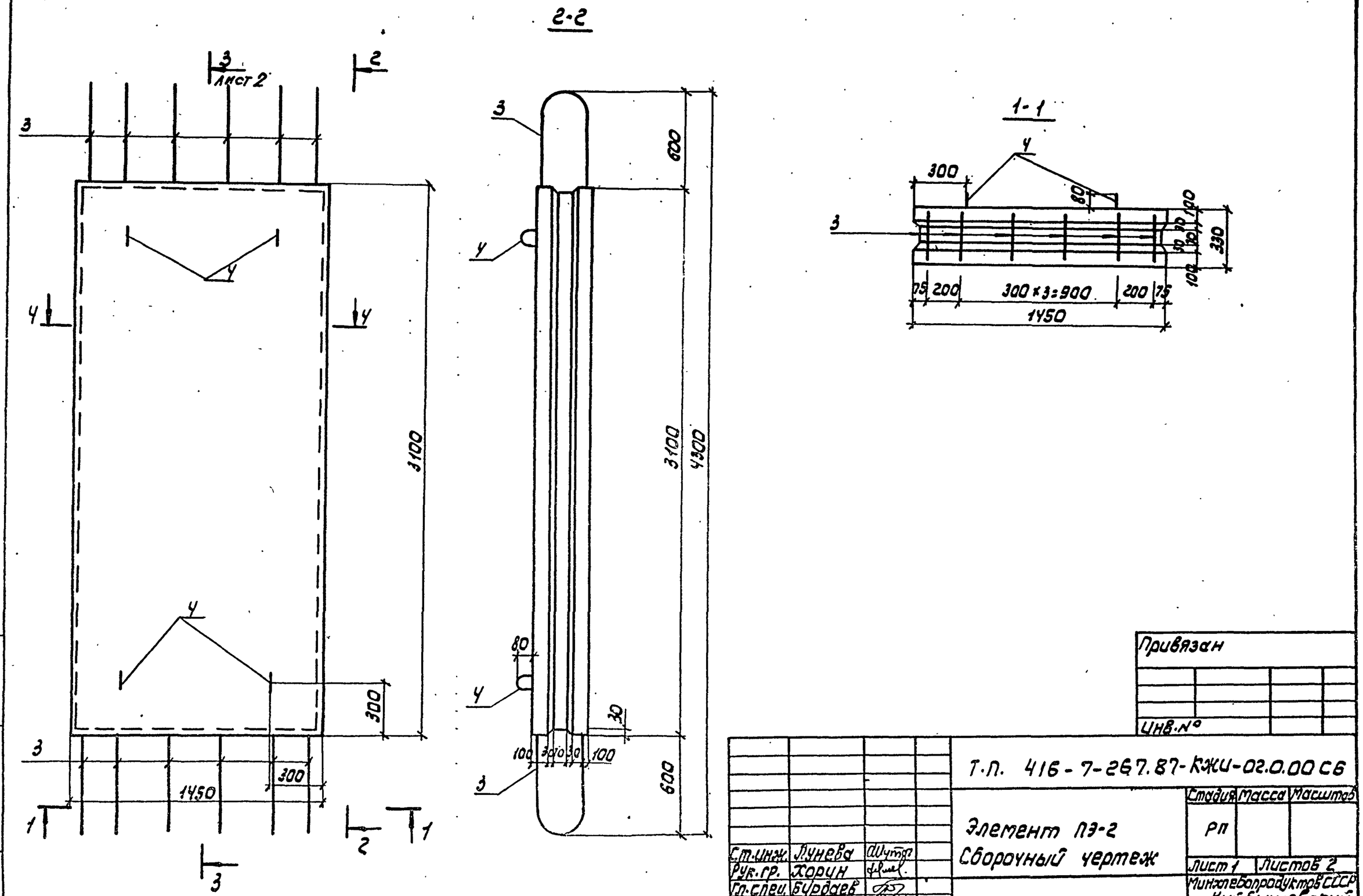

Типовой проект 416-7-267.87 Альбом II

Инв.№ подл.	Подпись и дата	Взам. инв.№

Привязан

Инв.№

Т.П. 416-7-267.87-КЖИ-02.0.00 СБ

Элемент ПЭ-2
Сборочный чертеж

Стадия	Масса	Масштаб
РП		

Лист 1 | Листов 2

Минхлебопродуктов СССР
„Куйбышевский"
ПРОМЗЕРНОПРОЕКТ

Ст.инж.	Лунева	
Рук.гр.	Хорин	
Гл.спец.	Бурдаев	
Н.контр.	Колчин	
Нач.отд.	Епифанов	

Ц00523-02 17

Копировал Пичугина Формат А3

Типовой проект 416-7-267.87 Альбом II

Инв.№ подл. | Подпись и дата | Взам.инв.№

3-3

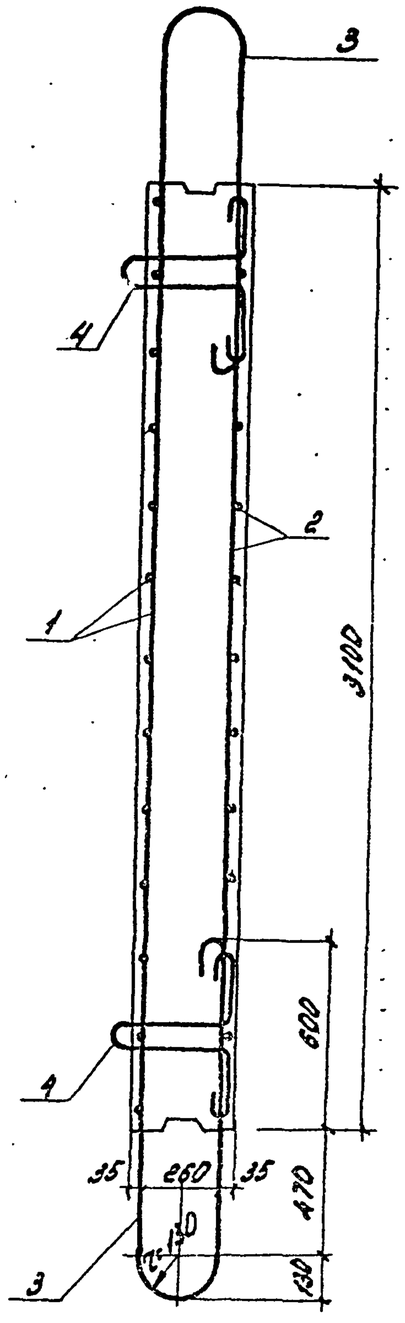

4-4

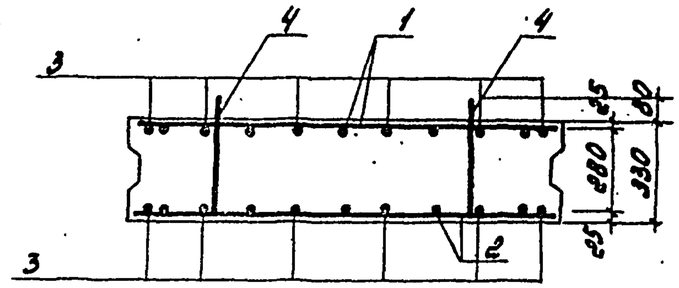

Ведомость расхода стали на элемент, кг

Марка элемента	Изделия арматурные								Всего
	Арматура класса								
	AI				AIII				
	ГОСТ 5781-82*				ГОСТ 5781-82*				
	ф14	ф18		Итого	ф12	ф20		Итого	
Элемент ПЗ-2	5.6	92.4		98	47.3	38		85.3	183.3

Привязан

Инв.№

Т.П. 416-7-267.87 -КЖИ-02.0.000Б

Лист 2

Ц00523-02 18

Копировал Фокина

Формат А3

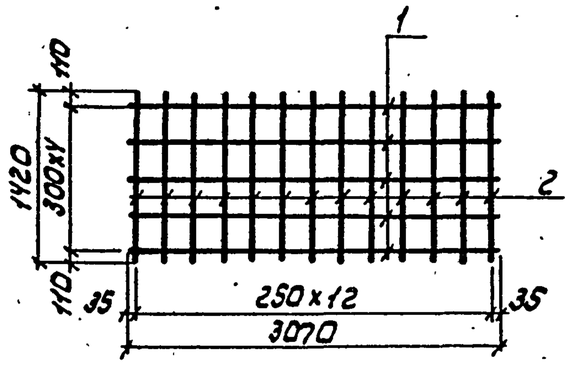

Формат	Зона	Поз.	Обозначение	Наименование	Кол.	Примечание
				Детали		
БЧ		1	КЖИ-02.0.11	ф 20 А III, ГОСТ 5781-82*, ℓ=3070	5	7.6 кг
БЧ		2	КЖИ-02.0.12	ф 12 А III, ГОСТ 5781-82*, ℓ=1420	13	1.3 кг

Привязан

Инв. №

Т.П. 416-7-267.87-КЖИ-02.0.10

Сетка арматурная С-4

Стадия	Масса	Масштаб
РП	54.9	
Лист 1	Листов 1	

Минхлебопродуктов СССР "Куйбышевский" ПРОМЗЕРНОПРОЕКТ

Ст.инж.	Лунева	
Рук.гр.	Хорин	
Гл.спец.	Бурдаев	
Н.контр.	Колчин	
Нач.отд.	Елифанов	

Инв.№ подл. | Подпись и дата | Взам.инв.№

Формат А4

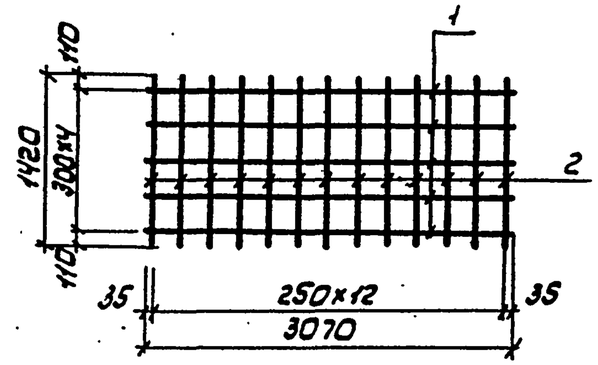

Формат	Зона	Поз.	Обозначение	Наименование	Кол.	Примечание
				Детали		
				ф 12 А III, ГОСТ 5781-82*		
БЧ		1	КЖИ-02.0.21	ℓ=3070	5	2.7 кг
БЧ		2	КЖИ-02.0.22	ℓ=1420	13	1.3 кг

Привязан

Инв.№

Т.П. 416-7-267.87-КЖИ-02.0.20

Сетка арматурная С-5

Стадия	Масса	Масштаб
РП	30.4	
Лист 1	Листов 1	

Минхлебопродуктов СССР "Куйбышевский" ПРОМЗЕРНОПРОЕКТ

Ст.инж.	Лунева	
Рук.гр.	Хорин	
Гл.спец.	Бурдаев	
Н.контр.	Колчин	
Нач.отд.	Елифанов	

Инв.№ подл. | Подпись и дата | Взам.инв.№

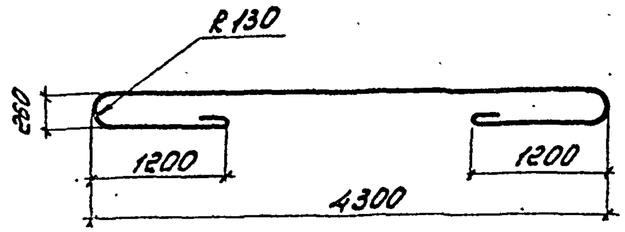

Длина развертки 7689 мм

Формат	Зона	Поз.	Обозначение	Наименование	Кол.	Примечание
				Документация		
А3			-КЖИ-03.0.00ГЧ	Габаритный чертеж	1	
А3			-КЖИ-03.0.00СБ	Сборочный чертеж		
				Сборочные единицы		
А4		1	-КЖИ-03.1.00	Каркас пространственный КП1	1	
А4		2	-КЖИ-03.0.10	Изделие закладное М1	1	
А4		3	-КЖИ-03.0.20	Тоже М2	7	
				Детали		
А4		4	1.400-9, Вып. 1	УП 1-10	2	
				Материалы		
				Бетон класса В22.5	2.01	м³

Типовой проект 416-7-267.87 Альбом II

Взам. инв. №

Подпись и дата

Инв. № подл.

Привязан

Инв. №

Т.П. 416-7-267.87 -КЖИ-02.0.01

Ст. инж.	Лунева	
Рук. гр.	Хорин	
Гл. спец.	Бурдаев	
Н. контр.	Колчин	
Нач. отд.	Елифанов	

Петля

Стадия	Масса	Масштаб
Р	15.4	
Лист	Листов 1	

Ф18 АI, ГОСТ 5781-82*

Министерство хлебопродуктов СССР "Куйбышевский "Промзернопроект"

Копировал Фокина

Формат А4

Типовой проект 416-7-267.87 Альбом II

Взам. инв. №

Подпись и дата

Инв. № подл.

Привязан

Инв. №

Т.П. 416-7-267.87 -КЖИ-03.0.00

Ст. инж.	Лунева	
Рук. гр.	Хорин	
Гл. спец.	Бурдаев	
Н. контр.	Колчин	
Нач. отд.	Елифанов	

Элемент ПЗ-41

Стадия	Лист	Листов
РП		1

Министерство хлебопродуктов СССР "Куйбышевский "Промзернопроект"

400523-02 20

Копировал Фокина

Формат А4

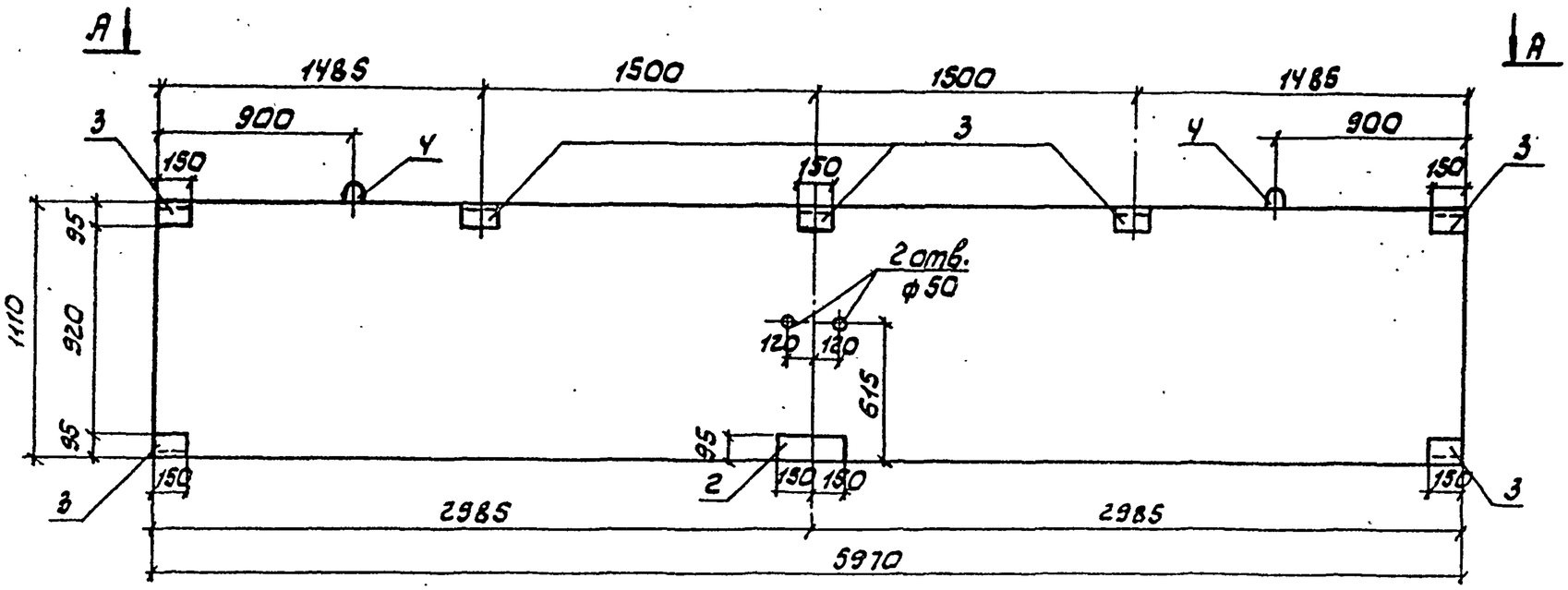

А-А

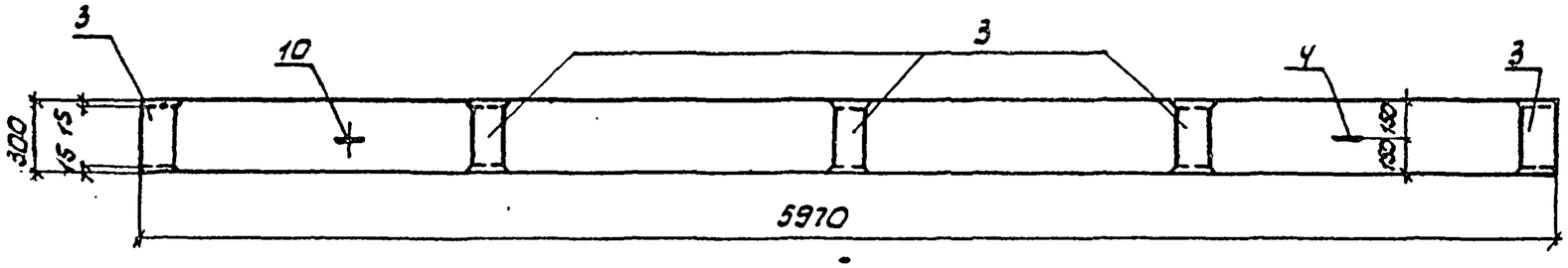

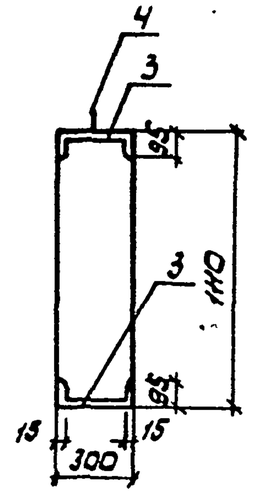

Типовой проект 416-7-267.87 Альбом II

Инв.№ подл. | Подпись и дата | Взам.инв.№

Ст.инж.	Лунева		
Рук.гр.	Харин		
Гл.спец.	Бурдаев		
Н.контр.	Колчин		
Нач.отд.	Епифанов		

Т.П. 416-7-267.87 КЖИ-03.0.00Г4

Элемент ПЗ-41
Габаритный чертеж

Стадия	Масса	Масштаб
РП		
Лист 1	Листов 1	

Минхлебопродукта СССР
Куйбышевский Промзернопроект

Привязан

Инв.№

Ц00523-02 21

Копировал Пичугина Формат А3

Типовой проект 416-7-267.87 Альбом V

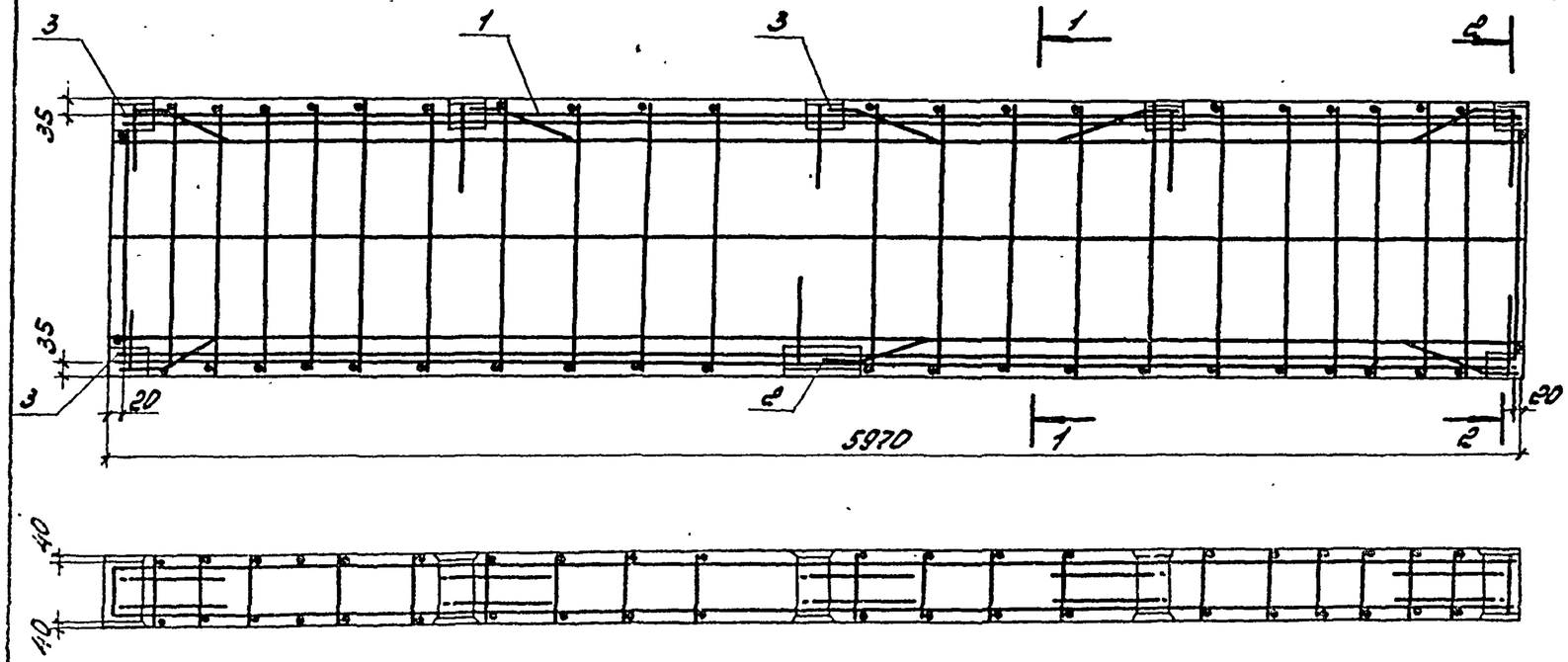

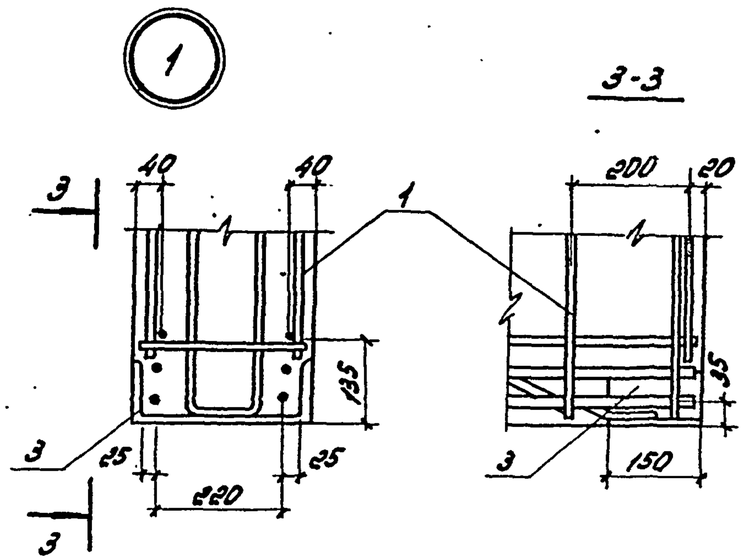

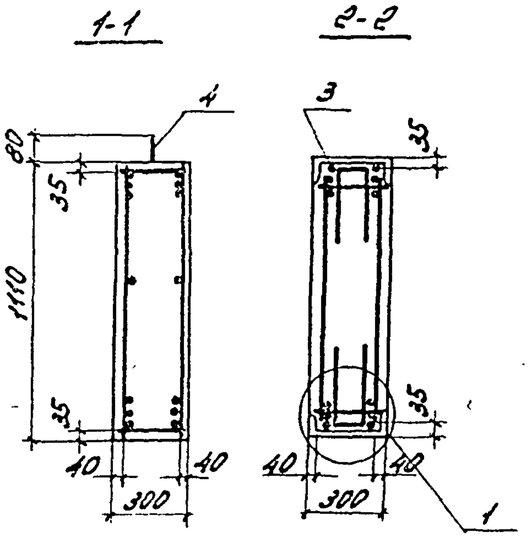

Ведомость расхода стали на элемент, кг

Марка элемента	Изделия арматурные							Всего	Изделия закладные						Всего	Общий расход
	Арматура класса								Арматура класса			Прокат марки				
	А I				А III				А III			Вст3 кп2 ГОСТ 380-71*				
	ГОСТ 5781-82*				ГОСТ 5781-82*				ГОСТ 5781-82*			ГОСТ 8240-72*				
	ф8	ф16		Итого	ф16		Итого		ф16		Итого	С30		Итого		
Элемент ПЭ-41	24	4.4		28.4	131.6		131.6	160	24		24	43.1		43.1	67.1	227.1

Т.П. 416-7-267.87 – КЖИ-03.0.00СБ

Элемент ПЭ-41. Сборочный чертеж.

Стадия	Масса	Масштаб
РП		
Лист	Листов 1	

Министерство хлебопродуктов СССР "Куйбышевский Промзернопроект"

Привязан

Инв. №

Ст. инж. Лунева

Рук. гр. Хорин

Гл. спец. Бурдаев

Н. контр. Колчин

Нач. отд. Елифанов

Инв. № подл. | Подпись и дата | Взам. инв. №

Ц 00523-02 22

Копировал Фокина

Формат А3

Типовой проект 416-7-267.87 Альбом II

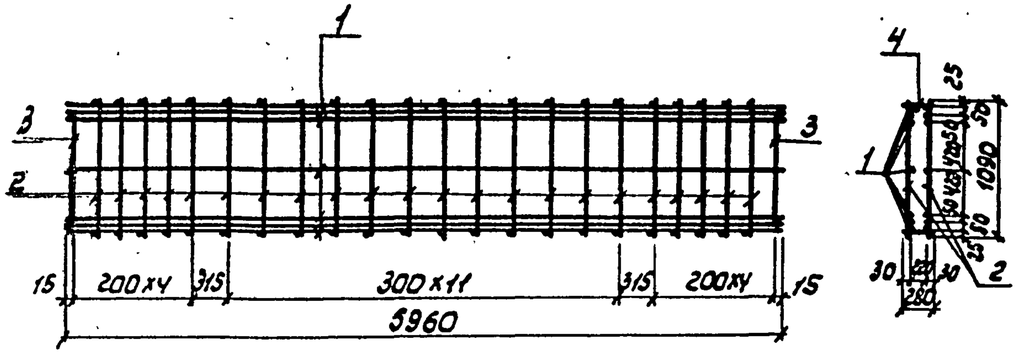

Формат	Зона	Поз.	Обозначение	Наименование	Кол.	Примечание
				Детали		
БЧ		1	КЖИ-03.1.01	ф16 AIII, ГОСТ 5781-82*, ℓ=5960	14	9.4кг
БЧ		2	КЖИ-03.1.02	ф8 AI, ГОСТ 5781-82* ℓ=1090	44	0.4кг
БЧ		3	КЖИ-03.1.03	ℓ=910	4	0.4кг
БЧ		4	КЖИ-03.1.04	ℓ=280	48	0.1кг

Привязан

Инв.№

Инв.№ подл. | Подпись и дата | Взам.инв.№

Ст.инж.	Лунева		
Рук.гр.	Хорин		
Гл.спец.	Бурдаев		
Н.контр.	Колчин		
Нач.отд	Елифанов		

Т.П. 416-7-267.87- КЖИ-03.1.00

Каркас пространственный КП-3

Стадия	Масса	Масштаб
РП	155.6	
Лист 1	Листов 1	

Минхлебопродуктов СССР "Куйбышевский ПРОМЗЕРНОПРОЕКТ"

Формат А4

1-1

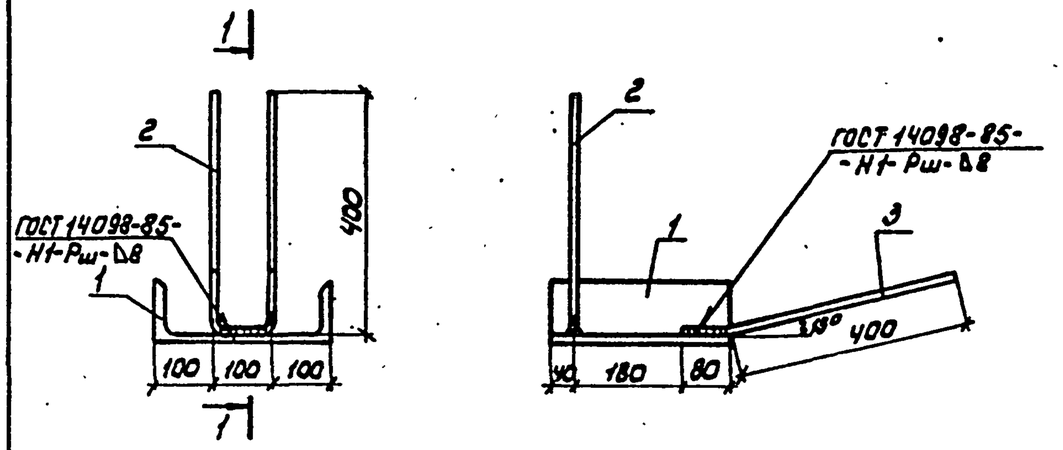

Формат	Зона	Поз.	Обозначение	Наименование		Примечание
				Детали		
БЧ		1	КЖИ-03.0.11	Швеллер №30 ГОСТ 8240-72 / Вст3кп2 ГОСТ 535-79*	1	9.5кг
				ф16 AIII, ГОСТ 5781-82*		
БЧ		2	КЖИ-03.0.12	ℓ=900	1	1.4кг
БЧ		3	КЖИ-03.0.13	ℓ=480	2	0.8кг

Привязан

Инв.№

Инв.№ подл. | Подпись и дата | Взам.инв.№

Ст.инж.	Лунева		
Рук.гр.	Хорин		
Гл.спец.	Бурдаев		
Н.контр.	Колчин		
Нач.отд.	Елифанов		

Т.П. 416-7-267.87 — КЖИ-03.0.10

Изделие закладное м2

Стадия	Масса	Масштаб
РП	12.5	
Лист 1	Листов 1	

Минхлебопродуктов СССР "Куйбышевский ПРОМЗЕРНОПРОЕКТ"

Копировал Личугина Формат А4

Ц00523-02 23

Типовой проект 416-7-267.87 Альбом II

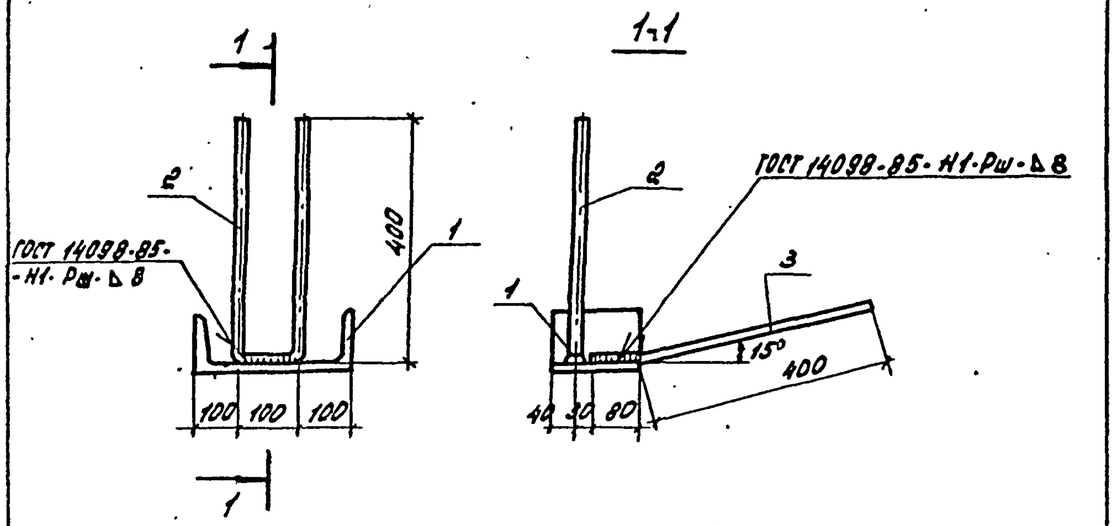

Формат	Зона	Поз.	Обозначение	Наименование	Кол.	Примечание
				Детали		
БЧ		1	-КЖИ-03.0.21	Швеллер 30 ГОСТ 8240-72 / Ст3кп2 ГОСТ 535-79*	1	4.8 кг
				Ф16 А III, ГОСТ 5781-82*		
БЧ		2	-КЖИ-03.0.22	ℓ=900	1	1.4кг
БЧ		3	-КЖИ-03.0.23	ℓ=480	2	0.8кг

Привязан

Инв. № подл. | Подпись и дата | Взам. инв. №

Т.П. 416-7-267.87-КЖИ-03.0.20

Изделие закладное М3	Стадия	Масса	Масштаб
	Р	7.8	
	Лист	Листов 1	
	Министерство хлебопродуктов СССР "Куйбышевский "Промзернопроект"		

Ст. инж.	Лунева	
Рук. гр.	Хорин	
Гл. спец.	Бурдаев	
Н. контр.	Колчин	
Нач. отд.	Епифанов	

Копировал Фокина Формат А4

Типовой проект 416-7-267.87 Альбом II

Формат	Зона	Поз	Обозначение	Наименование	Кол.	Примечание
				Документация		
А3			-КЖИ-04.0.00ГЧ	Габаритный чертёж		
А3			-КЖИ-04.0.00СБ	Сборочный чертёж		
				Сборочные единицы		
А3		1	-КЖИ-04.1.00	Каркас пространственный КП4	1	
				Материалы		
				Бетон класса В22.5	0.43	м³

Привязан

Инв. № подл. | Подпись и дата | Взам. инв. №

Т.П. 416-7-267.87 -КЖИ-04.0.00

				Стадия	Лист	Листов
				РП		1
Ст. инж.	Лунева		Колонна К 48-6-1	Министерство хлебопродуктов СССР "Куйбышевский "Промзернопроект"	
Рук. гр.	Хорин				
Гл. спец.	Бурдаев				
Н. контр.	Колчин				
Нач. отд.	Епифанов				

Ц 00523-02 24

Копировал Фокина Формат А4

Типовой проект 416-7-267.87 Альбом II

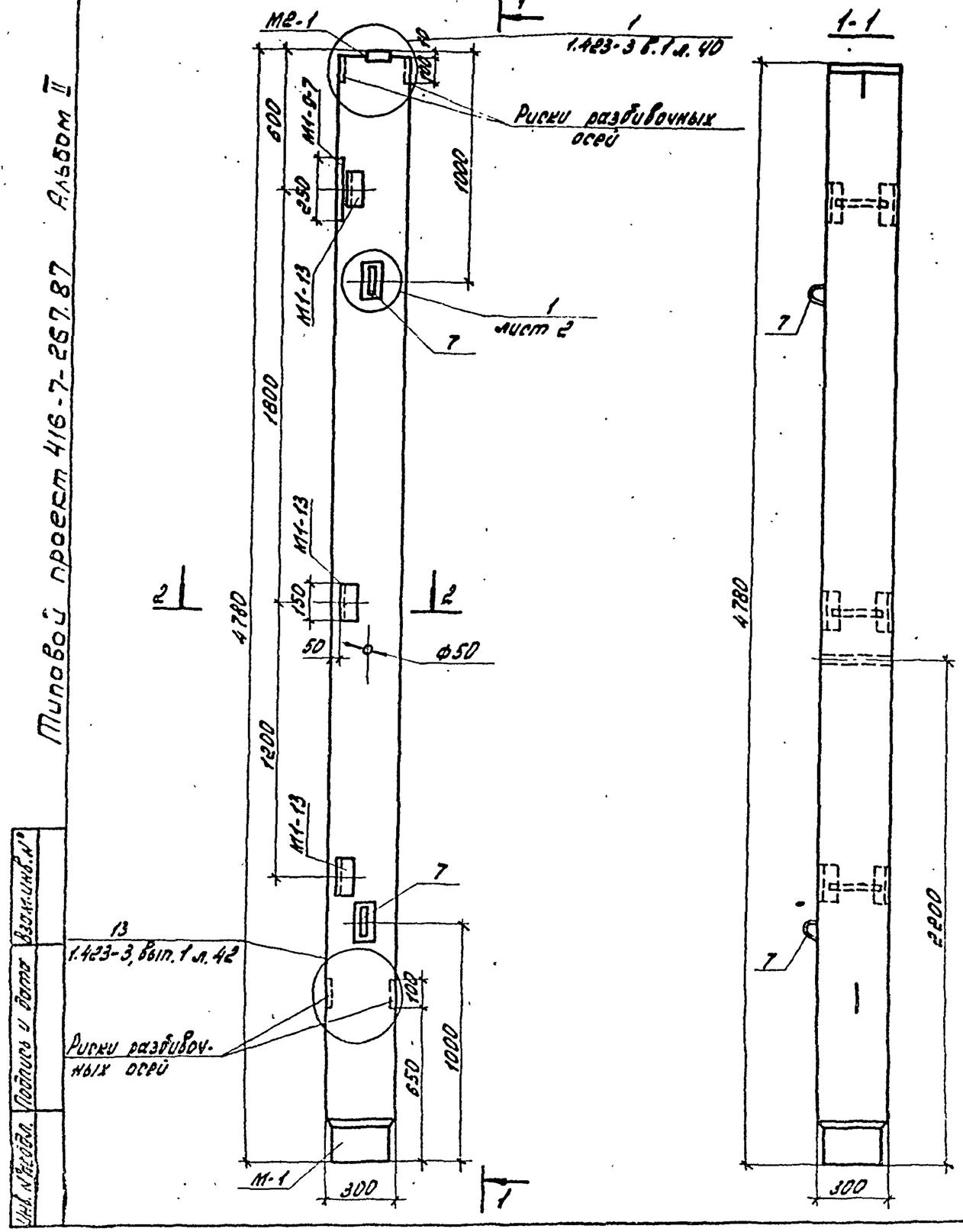

2-2

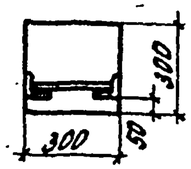

1. Колонну К48-6-1 выполнить в опалубке колонны К48-6 серии 1.423-3 вып.1 с изменениями и дополнениями согласно данному чертежу.

Привязан

Инв. №

Ст. инж.	Лунева		
Рук. гр.	Хорин		
Гл. спец.	Бурдаев		
Н. контр.	Колчин		
Нач. отд.	Епифанов		

ТП 416-7-267.87-КЖИ-04.0.00ГЧ

Колонна К48-6-1
Габаритный чертёж

Стадия	Масса	Масштаб
РП		
Лист	Листов 1	

Министерство хлебопродуктов СССР
"Куйбышевский Промзернопроект"

Инв. № подл. | Подпись и дата | Взам. инв. №

Ц00523-02 25

Копировал Фомина

Формат А3

Типовой проект 416-7-267.87 Альбом II

Армирование колонны

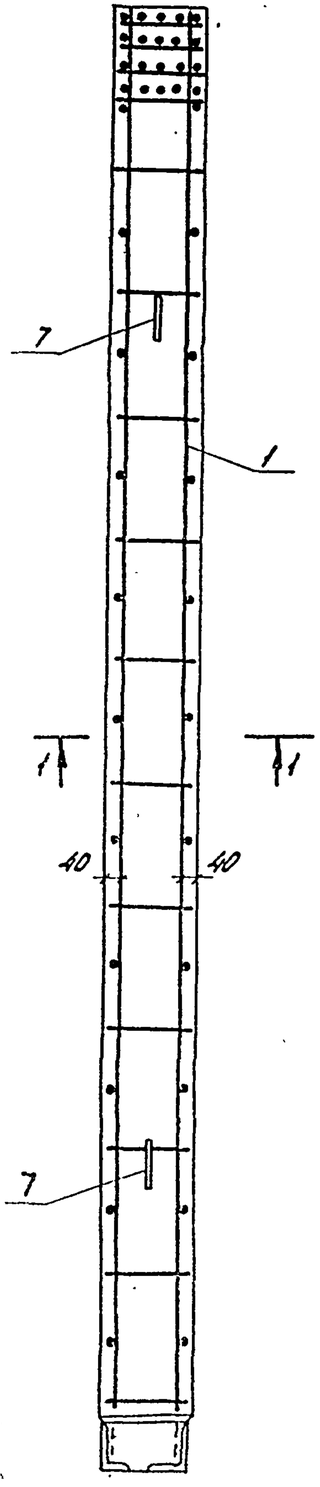

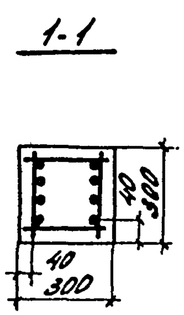

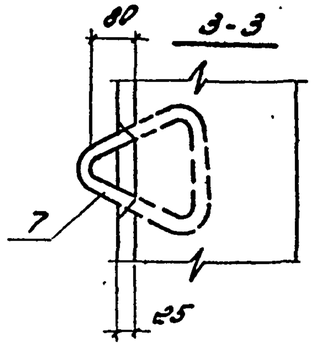

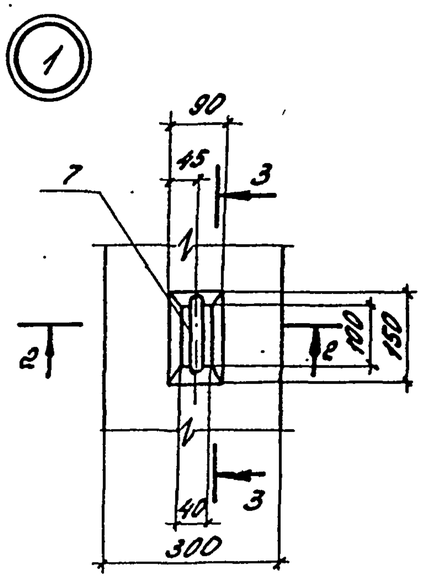

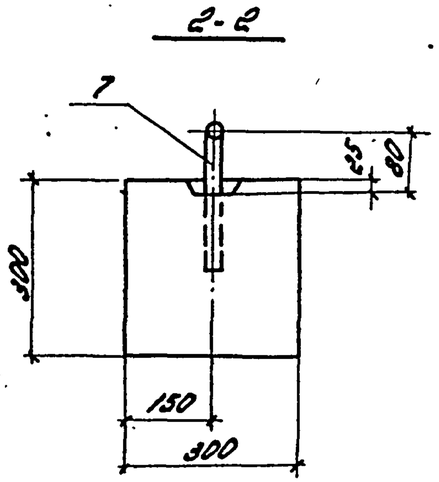

Ведомость расхода стали на элемент, кг

Марка элемента	Изделия арматурные							Изделия закладные											Общий расход
	Арматура класса						Всего	Арматура класса				Прокат марки						Всего	
	А I				А III			А III				ВСТ3 КП2 ГОСТ 380-71*							
	ГОСТ 5781-82*				ГОСТ 5781-82*			ГОСТ 5781-82*				ГОСТ 103-76*		ГОСТ 8509-72*	ГОСТ 8510-72*				
	ф6	ф8	ф12	Итого	ф25	Итого		ф12	ф14		Итого	-10	-20	L63×5	L150×100×10		Итого		
К48-6-1	3.5	4.4	1.3	9.2	73.2	73.2	82.4	0.7	3.6		4.3	6.5	6.4	4.3	22		39.2	43.5	125.9

Т.П. 416-7-267.87 -КЖИ-04.0.00СБ			
Колонна К48-6-1	Стадия	Масса	Масштаб
Сборочный чертеж	РП		
	Лист	Листов 1	
	Министерство хлебопродуктов СССР „Куйбышевский Промзернопроект"		

Привязан

Инв. №

Ст. инж.	Лунева	
Рук. гр.	Хорин	
Гл. спец.	Бурдаев	
Н. контр.	Колчин	
Нач. отд.	Епифанов	

Ц 00523-02 2-6

Копировал Фокина

Формат А3

Инв. № подл. | Подпись и дата | Взам. инв. №

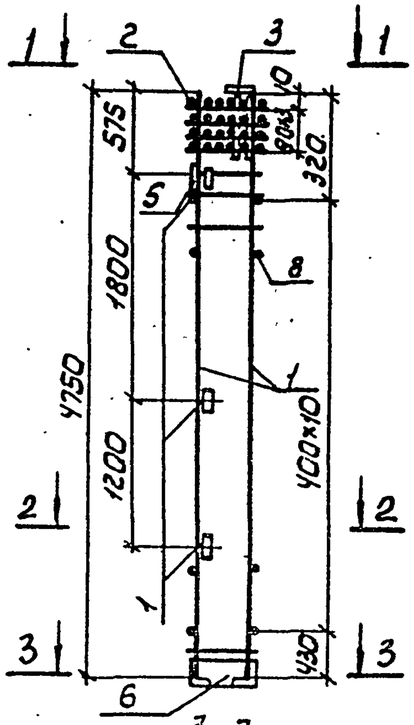

3-3

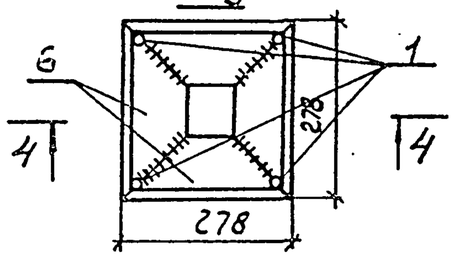

4-4

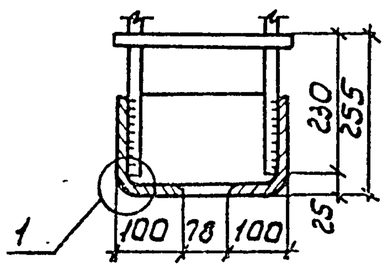

1-1

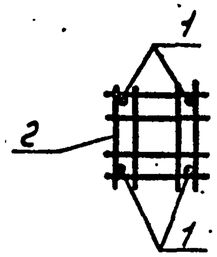

2-2

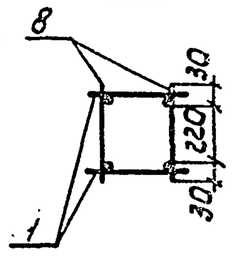

(1)

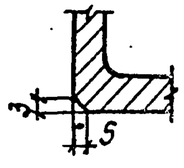

Формат	Зона	Поз.	Обозначение	Наименование	Кол.	Примечание
				Сборочные единицы		
А4		1	КЖИ-04.1.10	Каркас плоский КР2	2	
		2	1.423-3. Вып.2 л. 115	Сетка арматурная С1	4	
		3	1.423-3, Вып.2 л. 125	Изделие закладное М2-1	1	
		4	1.423-3, Вып.2 л. 141	То же М1-13	3	
		5	1.400-6/76, Вып. 1 л. 51	" М1-9-7	1	
А4		6	КЖИ-04 1.20	" М4	1	
		7	1.423-3. Вып. 2 л. 142	Петля М12-150	2	
				Детали		
		8	1.423-3. Вып.2 л.34	Стержни отдельные поз.2	22	

Привязан

Инв.№

Т.П. 416-7-26.87 КЖИ-04.1.00

Ст.инж.	Лунева	
Рук.гр.	Хорин	
Гл.спец.	Бурдаев	
Н.контр.	Калчин	
Нач.отд.	Епифанов	

Каркас пространственный КП-4

Стадия	Масса	Масштаб
РП	125.9	
Лист	Листов 1	

Минхлебопродуктов СССР „Куйбышевский" ПРОМЗЕРНОПРОЕКТ

Ц 00523-02 27

Типовой проект 416-7-26.87 Альбом II

Инв.№ подл. | Подпись и дата | Взам.инв.№

Копировал Ли,- Формат А3

Типовой проект 416-7-267.87 Альбом II

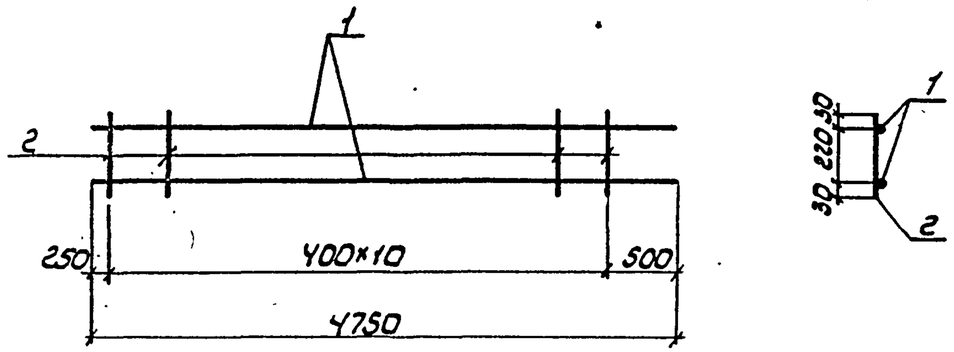

Подлинник	Зона	Поз.	Обозначение	Наименование	Кол	Примечание
				Детали		
БЧ		1	КЖИ-04.1.11	ф25 AIII, ГОСТ 5781-82*, ℓ=4750	2	18.3кг
БЧ		2	КЖИ-04.1.12	ф6 AI, ГОСТ 5781-82*, ℓ=280	11	0.1кг

Привязан

Инв.№

Инв.№ подл. | Подпись и дата | Взам.инв.№

Ст.инж.	Лунева	Шутов
Рук.гр.	Харин	
Гл.спец.	Бурдаев	
Н.контр.	Колчин	
Нач.отд.	Елифанов	

ТП 416-7-267.87-КЖИ-04.1.10

Каркас плоский КР-2

Стадия	Масса	Масштаб
РП	37.7	
Лист 1	Листов 1	

Минхлебопродуктов СССР "Куйбышевский промзернопроект"

Копировал Пичугина Формат А4

Типовой проект 416-7-267.87 Альбом

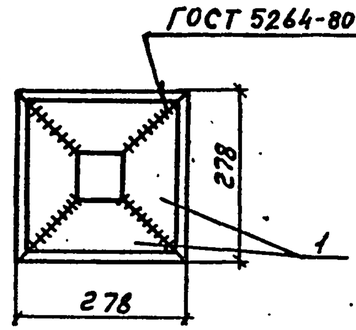

Формат	Зона	Поз.	Обозначение	Наименование	Кол.	Примечание
				Деталу		
БЧ		1	КЖИ-04.1.21	Уголок 160×100×10 ГОСТ 8510-72* / В ст3кп2 ГОСТ 535-79*		
				ℓ=278	4	5.5кг

Привязан

Инв.№

Инв.№ подл. | Подпись и дата | Взам.инв.№

Ст.инж.	Лунева	Шутов
Рук.гр.	Харин	
Гл.спец.	Бурдаев	
Н.контр.	Колчин	
Нач.отд.	Елифанов	

ТП 416-7-267.87-КЖИ-04-1.20

Изделие закладное М4

Стадия	Масса	Масштаб
РП	22	
Лист 1	Листов 1	

Минхлебопродуктов СССР "Куйбышевский промзернопроект"

Копировал Пичугина Формат А4

Альбом II

Типовой проект 416-7-267.87

Формат	Зона	Поз.	Обозначение	Наименование	Кол	Примечание
				Документация		
А4			КЖИ-06.0.00 СБ	Сборочный чертеж		
				Сборочные единицы		
		1	1.225-2, вып.5	Опорная плита ОП5-4	1	
А4		2	КЖИ-06.0.10	Изделие закладное М5	1	8.7кг

Привязан

Инв.№

Т.п. 416-7-267.87- КЖИ-06.0.00

Ст.инж.	Лунева	
Рук.гр.	Хорин	
Гл.спец.	Бурдаев	
Н.контр.	Колчин	
Нач.отд.	Епифанов	

Опорная плита ОП5-4а

Стадия	Лист	Листов
РП	1	1

Минхлебопродуктов СССР „Куйбышевский Промзернопроект"

Инв.№ подл. | Подпись и дата | Взам.инв.№

Копировал

Формат А4

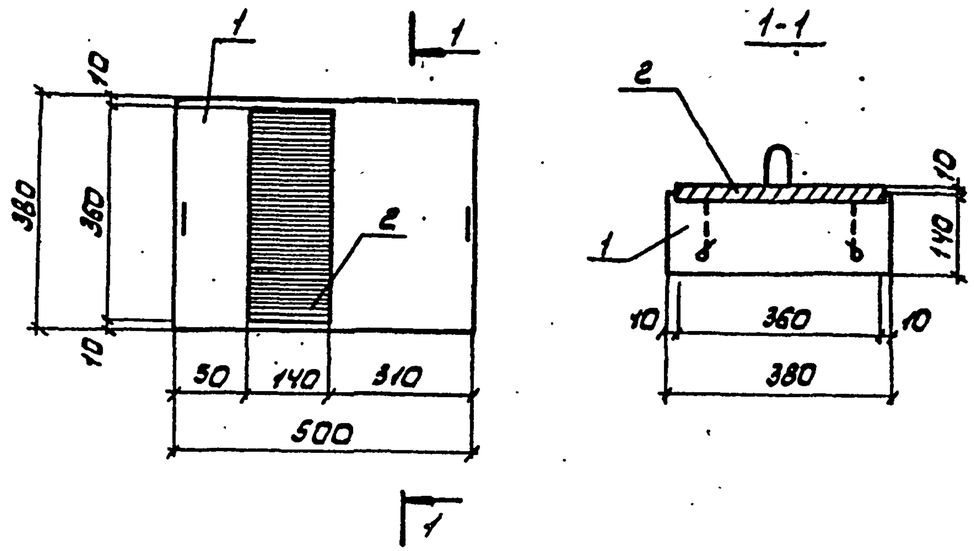

Ведомость расхода стали на дополнительные закладные изделия на элемент, кг

Марка эл-та	Изделия закладные							Общий расход
	Арматура класса А III			Прокат марки В ст.3 кп2 ГОСТ 380-71*			Всего	
	ГОСТ 5781-82*			ГОСТ 103-76*				
	Ф14		Итого	-20		Итого		
ОП5-4а	0.8		0.8	7.9		7.9	8.7	8.7

1. Опорную плиту ОП5-4а выполнить в опалубке плиты ОП5-4 серии 1.225-2 вып.5 с дополнениями согласно данному чертежу

Привязан

Инв.№

Т.п. 416-7-267.87- КЖИ-06.0.00 СБ

Опорная плита ОП5-4а. Сборочный чертеж

Стадия	Масса	Масштаб
Р	70	

Лист | Листов 1

Мин.хлебопродуктов СССР „Куйбышевский Промзернопроект"

Ст.инж.	Лунева	
Рук.гр.	Хорин	
Гл.спец.	Бурдаев	
Н.контр.	Колчин	
Нач.отд.	Епифанов	

Инв.№ подл. | Подпись и дата | Взам.инв.№

Копировал Личугина

Формат А4

Ц00523-02 29

Формат	Зона	Поз.	Обозначение	Наименование	Кол.	Примечание
				Документация		
А4			КЖИ-07.0.00 СБ	Сборочный чертеж		
				Сборочные единицы		
		1	1.462.1-10/80 Вып.1.2	Балка 16СТ6-5АIIIт	1	
		2	1.462.1-10/80 Вып.2	Изделие закладное М7	2	
		3	1.462.1-10/80 Вып.2	То же М8	1	

Привязан

Инв. №

Т.П. 416-7-267.87-КЖИ-07.0.00

				Стадия	Лист	Листов
Ст.инж.	Лунева		Балка 16СТ6-5АIIIт-а	РП	1	1
Рук.гр.	Харин			Минжелбопродуктов СССР „Куйбышевский Промзернопроект"		
Гл.спец.	Бурдаев					
Н.контр.	Колчин					
Нач.отд.	Елифанов					

Копировал: Пичугина Формат А4

Альбом II

Типовой проект 416-7-267.87

Взам.инв.№ | Подпись и дата | Инв.№ подл.

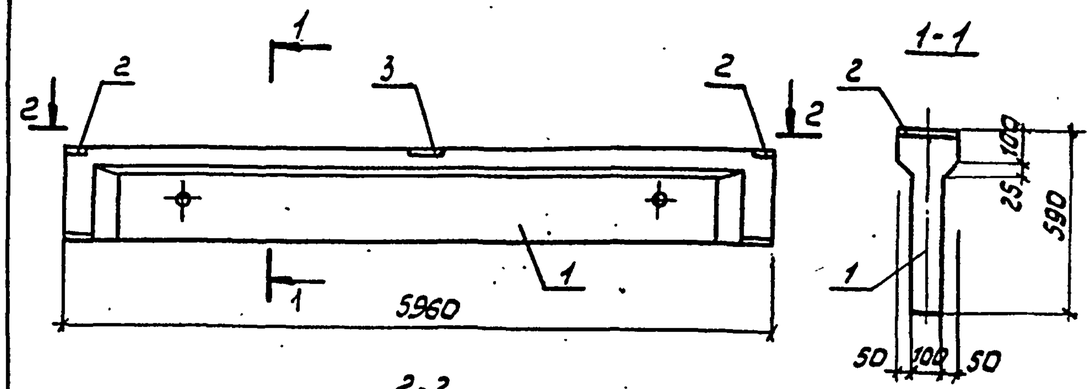

Ведомость расхода стали на дополнительные закладные изделия на элемент, кг

Марка эл-та	Изделия закладные						Всего	Общий расход
	Арматура класса			Прокат марки				
	AIII			Вст3 кп2 ГОСТ 380-71*				
	ГОСТ 5781-82*			ГОСТ 103-76*				
	ф10		Итого	-8		Итого		
16СТ6-5АIIIт-а	0.8		0.8	6.6		6.6	7.4	7.4

1. Балку 16СТ6-5АIIIт-а выполнить в опалубке балки 16СТ6-5АIIIт серии 1.462.1-10/80 вып.1.2 с дополнениями согласно данному чертежу

Привязан

Инв. №

Т.П. 416-7-267.87-КЖИ-07.0.00СБ

				Стадия	Масса	Масштаб
Ст.инж.	Лунева		Балка 16СТ6-5АIIIт-а Сборочный чертеж	РП	1150	
Рук.гр.	Харин			Лист 2	Листов 2	
Гл.спец.	Бурдаев			Минжелбопродуктов СССР „Куйбышевский Промзернопроект"		
Н.контр.	Колчин					
Нач.отд.	Елифанов					

Копировал: Пичугина Формат А4

Типовой проект 416-7-267.87 Альбом II

Формат	Зона	Поз.	Обозначение	Наименование	Кол.	Примечание
				Документация		
А3			-КЖИ-08.0.00СБ	Сборочный чертеж		
				Сборочные единицы		
А4		1	-КЖИ-08.0.10	Сетка арматурная С-6	2	
		2	3.400-6/76	Изделие закладное МИ4-48	4	
				Детали		
А4		3	1.400-9, вып.1	УП2-2	2	
				Материалы		
				Бетон класса В15	0,36	м³

Привязан

Инв. №

Взам. инв. №

Подпись и дата

Инв. № подл.

Т.П. 416-7-267.87 -КЖИ-08.0.00			
Ст. инж. Лунева	Фундамент ФО1	Стадия	Лист	Листов
Рук. гр. Хорин		РП		1
Гл. спец. Бурдаев		Министерство хлебопродуктов СССР "Куйбышевский Промзернопроект"		
Н. контр. Колуин				
Нач. отд. Елифанов				

Копировал Фокина

Формат А4

Ц 00523-02 31

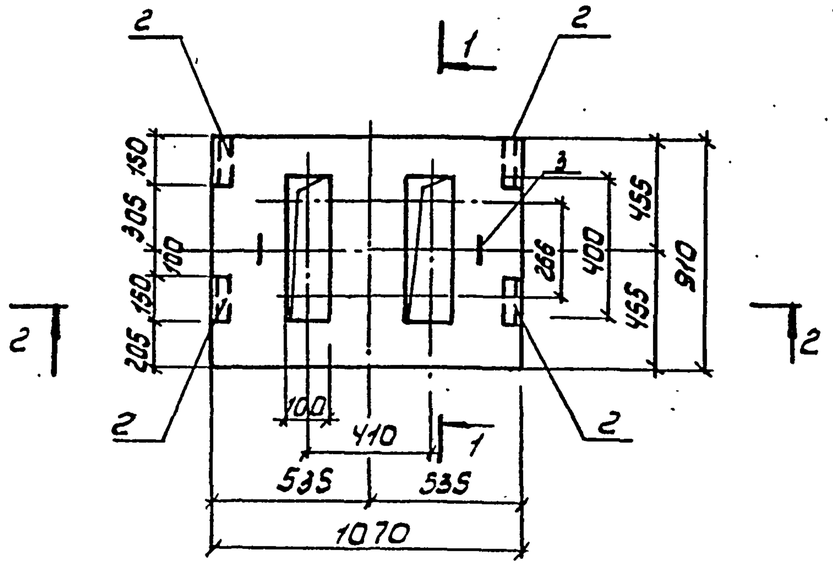

1-1

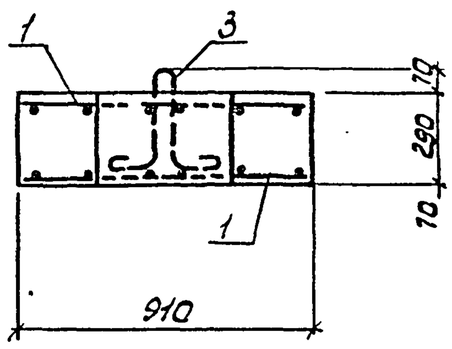

2-2

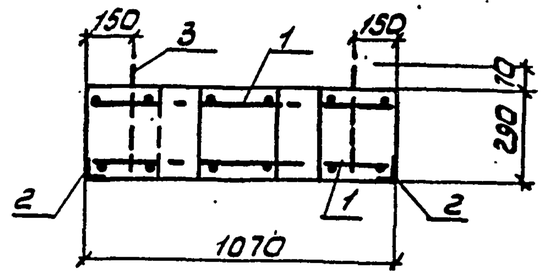

Ведомость расхода стали на элемент
см. стр. 45

Инв.№ подл. | Подпись и дата | Взам.инв.№

Типовой проект 416-7-267.87 Альбом II

Привязан					
Инв.№					

				Т.П. 416-7-267.87 КЖИ-08.0.00СБ	
				Фундамент под оборудование ФО1 Сборочный чертеж	Стадия: РП; Масса: ; Масштаб:
Ст.инж.	Гогалева				Лист 2 Листов 2
Рук.гр.	Харин				Минхлебопродуктов СССР "Куйбышевский промзернопроект"
Гл.спец.	Зурбаев				
Н.контр.	Колчин				
Нач.отд.	Епишанов				

Ц 00523-02 32

Копировал Пичугина Формат А3

Типовой проект 416-7-267.87 Альбом II

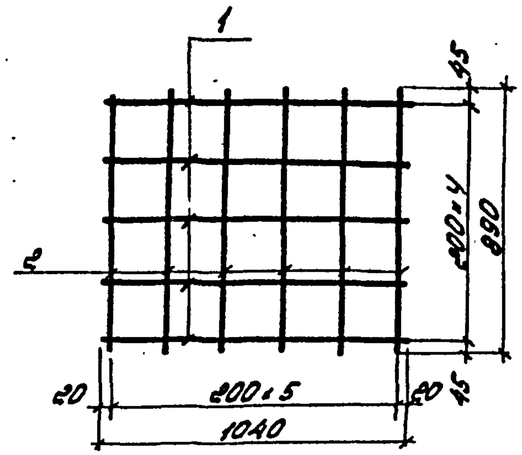

Формат	Зона	Поз.	Обозначение	Наименование	Кол.	Примечание
				Детали		
				ФбАIII ГОСТ 5781-82*		
БЧ		1	-КЖИ-08.0.11	ℓ=1040	5	0.2кг
БЧ		2	-КЖИ-08.0.12	ℓ=890	6	0.2кг

Привязан

Инв.№

Взам.инв.№ | Подпись и дата | Инв.№ подл.

ТП 416-7-267.87 -КЖИ-08.0.10

Гл.инж.	Лунева	
Рук.гр.	Хорин	
Гл.спец.	Бурдаев	
Н.контр.	Колчин	
Нач.отд.	Епифанов	

Сетка арматурная С-6

Стадия	Масса	Масштаб
РП	2.2	
Лист	Листов 1	

Министерство хлебопродуктов СССР "Куйбышевский "Промзернопроект"

Копировал Фокина Формат А4

Типовой проект 416-7-267.87 Альбом II

Формат	Зона	Поз.	Обозначение	Наименование	Кол.	Примечание
				Документация		
А3			-КЖИ-09.0.00СБ	Сборочный чертеж		
				Сборочные единицы		
АУ		1	-КЖИ-09.0.18	Сетка арматурная С-7	4	
		2	3.400-6/78.	Изделие закладное МК4-48	4	
				Детали		
АУ		3	1.400-9 Вып.1	УП 1-4	2	
				Материалы		
				Бетон класса В15	0.29	м³

Привязан

Инв.№

Взам.инв.№ | Подпись и дата | Инв.№ подл.

Т.П. 416-7-267.87 -КЖИ-09.0.00

Гл.инж.	Лунева	
Рук.гр.	Хорин	
Гл.спец.	Бурдаев	
Н.контр.	Колчин	
Нач.отд.	Епифанов	

Фундамент Ф02

Стадия	Лист	Листов
РП		1

Министерство хлебопродуктов СССР "Куйбышевский "Промзернопроект"

Ц 00523-02 33

Копировал Фокина Формат А4

2 колодца
250×100×220(h)

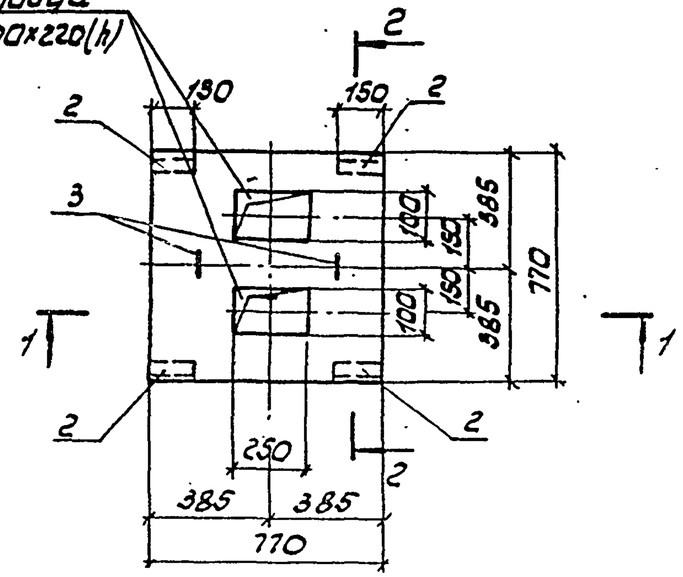

2-2

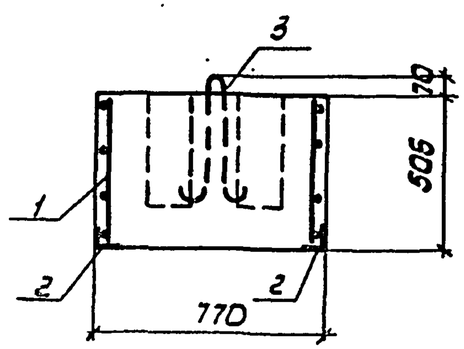

Ведомость расхода стали на элемент
см. стр 45

1-1

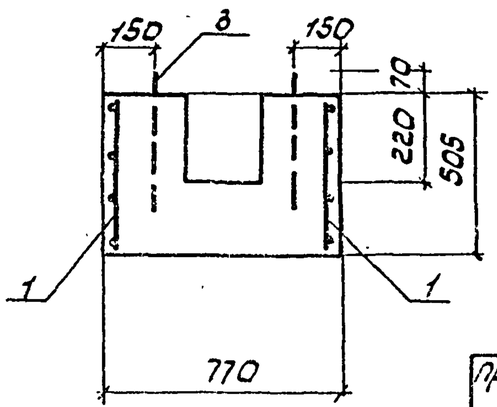

Инв.№ подл.	Подпись и дата	Взам.инв.№			

Привязан

Инв.№

Ст.инж.	Гогалева		
Рук.гр.	Харин		
Гл.спец.	Бурдаев		
Н.контр.	Колчин		
Нач.отд.	Елифанов		

Т.П. 416-7-267.87. КЖИ-09.0.00СБ

Фундамент ФОг
Сборочный чертеж

Стадия	Масса	Масштаб
РП		
Лист 2	Листов 2	

Минхлебопродуктов СССР
Куйбышевский
ПРОМЗЕРНОПРОЕКТ

Копировал Пичугина Формат А3

Типовой проект 416-7-267.87 Альбом II

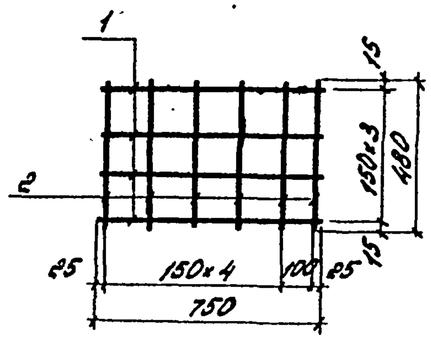

Формат	Зона	Поз	Обозначение	Наименование	Кол.	Примечание
				Детали		
				ФБА III, ГОСТ 5781-82*		
Б4		1	-КЖИ-09.0.11	ℓ=750	4	0.2кг
Б4		2	-КЖИ-09.0.12	ℓ=480	6	0.1кг

Привязан

Инв.№

Инв.№ подл. | Подпись и дата | Взам.инв.№

Ст.инж.	Лунева		
Рук.гр.	Хорин		
Гл.спец.	Бурдаев		
Н.контр.	Колчин		
Нач.отд	Елифанов		

ТП 416-7-267.87 -КЖИ-09.0.10

Ретка арматурная С-7

Стадия	Масса	Масштаб
РП	1.4	
Лист	Листов 1	

Министерство хлебопродуктов СССР
Куйбышевский "Промзернопроект"

Копировал Фокина Формат А4

Инв.№ подл. | Подпись и дата | Взам.инв.№

Ц00523-02 . 35

Альбом II

Типовой проект 416-7-267.87

Формат	Зона	Поз.	Обозначение	Наименование	Кол.	Примечание
				Документация		
А3			КЖИ-10.0.00СБ	Сборочный чертеж		
				Сборочные единицы		
А4		1	КЖИ-10.0.10	Сетка арматурная С8	4	2.6кг
		2	3.400-6/76	Изделие закладное МИЧ-48	4	0.9кг
				Детали		
А4		3	КЖИ-09.0.02	Петля	2	
				Материалы		
				Бетон класса В15	0.52	$м^3$

Привязан

Инв. №

Т.П. 416-7-267.87-КЖИ-10.0.00

Ст.инж.	Лунева	Шутов
Рук.гр.	Хорин	
Гл.спец.	Бурдаев	
Н.контр.	Колчин	
Нач.отд.	Епифанов	

Фундамент ФО3

Стадия	Лист	Листов
РП	1	2

Минхлебопродуктов СССР „Куйбышевский" Промзернопроект

Формат А4

Инв. № подл. | Подпись и дата | Взам. инв. №

Альбом II

Типовой проект 416-7-267.87

Формат	Зона	Поз.	Обозначение	Наименование	Кол.	Примечание
				Документация		
А3			КЖИ-11.0.00СБ	Сборочный чертеж		
				Сборочные единицы		
А4		1	КЖИ-11.0.10	Сетка арматурная С9	4	1.3кг
		2	3.400-6/76	Изделие закладное МИЧ-48	4	0.9кг
				Детали		
А4		3	КЖИ-09.0.02	Петля	2	
				Материалы		
				Бетон класса В15	0.28	$м^3$

Привязан

Инв. №

Т.П. 416-7-267.87 КЖИ-11.0.00

Ст.инж.	Лунева	Шутов
Рук.гр.	Хорин	
Гл.спец.	Бурдаев	
Н.контр.	Колчин	
Нач.отд.	Епифанов	

Фундамент ФО4

Стадия	Лист	Листов
РП	1	2

Минхлебопродуктов СССР „Куйбышевский" Промзернопроект

Копировал Пичугина Формат А4

Ц00523-02 36

Инв. № подл. | Подпись и дата | Взам. инв. №

Типовой проект 416-7-267.87 Альбом II

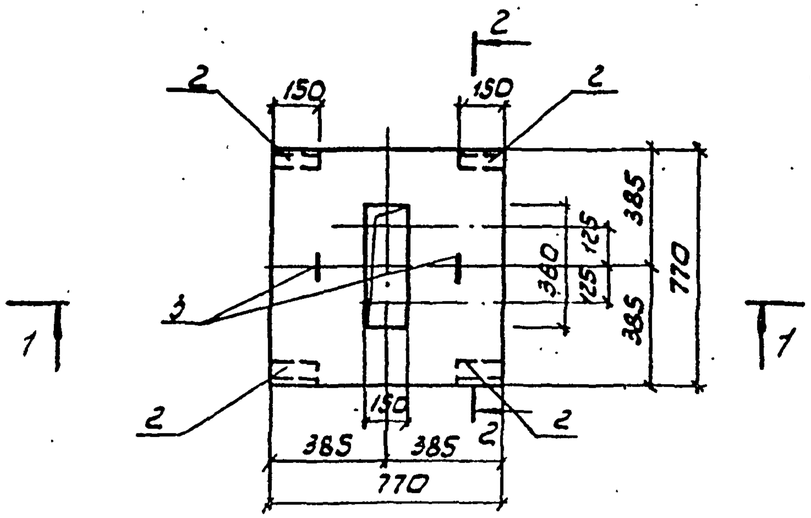

1-1

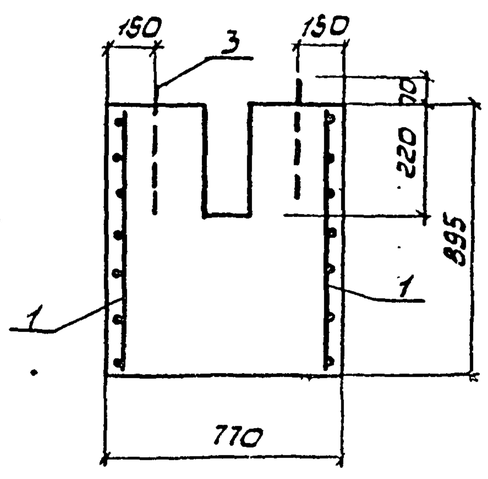

2-2

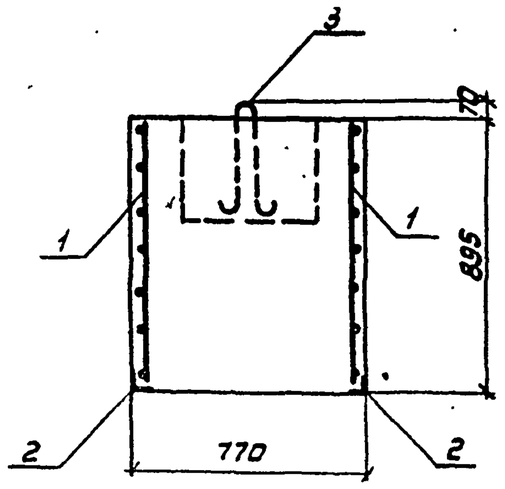

Ведомость расхода стали на элемент
см. стр. 45

Привязан

Инв. №

			ТП 416-7-267.87-КЖИ-10.0.00 СБ	
Ст.инж.	Гоголева		Фундамент ФО3 Сборочный чертеж	Стадия: РП; Масса; Масштаб
Рук.гр.	Харин			Лист 2; Листов 1
Гл.спец.	Бурдаев			Минхлебопродуктов СССР Куйбышевский "Промзернопроект"
Н.контр.	Колчин			
Нач.отд.	Елифанов			

Ц 00523-02 37

Копировал Личугина Формат А3

Инв.№ подл. | Подпись и дата | Взам. инв.№

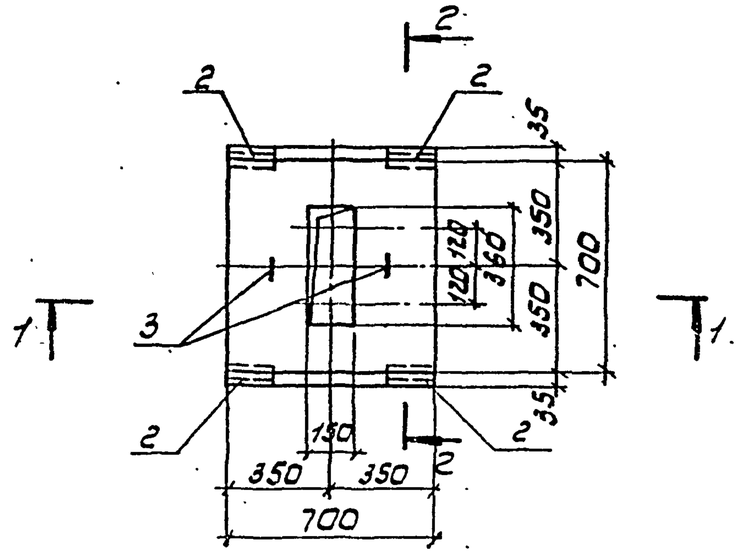

2-2

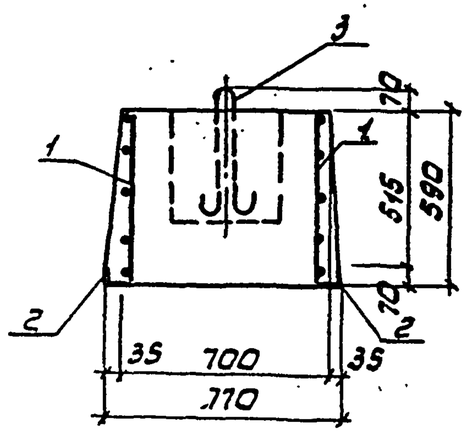

Ведомость расхода стали на элемент см. стр. 45.

1-1

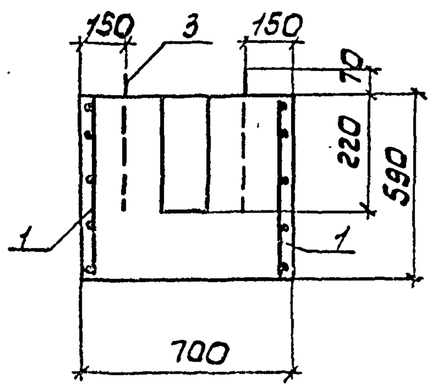

Типовой проект 416-7-267.87 Альбом II

Инв. № подл.	Подпись и дата	Взам. инв. №

Привязан

Инв. №

Т.П. 416-7-267.87-КЖИ-11.0.00 СБ

Фундамент ФОУ
Сборочный чертеж

Стадия	Масса	Масштаб
РП		

Лист 2 | Листов 1

Минхлебопродуктов СССР „Куйбышевский промзернопроект"

Ст. инж.	Гоголева	
Рук. гр.	Хорин	
Гл. спец.	Бурдаев	
Н. контр.	Колчин	
Нач. отд.	Епифанов	

Копировал Пичугина Формат А3

Ц00523-02 38

Типовой проект 416-7-267.87 Альбом II

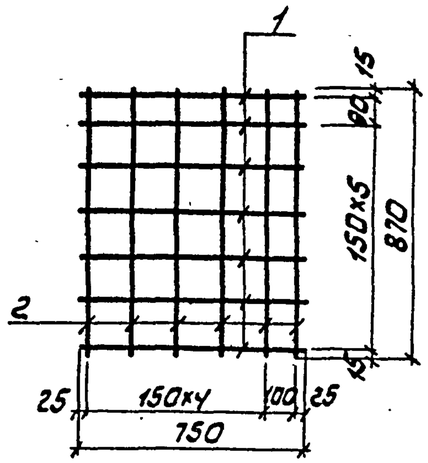

Формат	Зона	Поз.	Обозначение	Наименование	Кол.	Примечание
				Детали		
				ф6 AIII, ГОСТ 5781-82*		
Б4		1	КЖИ-10.0.11	ℓ = 750	7	0.2кг
Б4		2	КЖИ-10.0.12	ℓ = 870	6	0.2кг

Привязан

Инв.№

Инв.№ подл. | Подпись и дата | Взам.инв.№

Ст.инж.	Лунева		
Рук.гр.	Хорин		
Гл.спец.	Бурдаев		
Н.контр.	Колчин		
Нач.отд.	Епифанов		

Т.П. 416-7-267.87-КЖИ-10.0.10

Сетка арматурная С-8

Стадия	Масса	Масштаб
РП	2.6	
Лист 1	Листов 1	

Минхлебопродуктов СССР «Куйбышевский Промэрнопроект»

Формат А4

Типовой проект 416-7-267.87 Альбом II

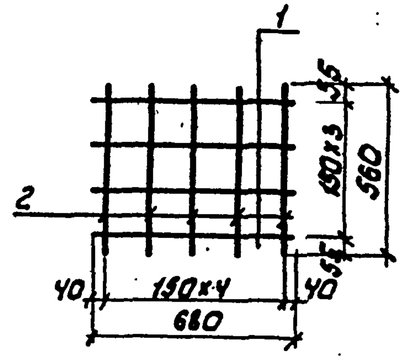

Формат	Зона	Поз.	Обозначение	Наименование	Кол.	Примечание
				Детали		
				ф6 AIII, ГОСТ 5781-82*		
Б4		1	КЖИ-11.0.11	ℓ = 680	4	0.2кг
Б4		2	КЖИ-11.0.12	ℓ = 560	5	0.1кг

Привязан

Инв.№

Инв.№ подл. | Подпись и дата | Взам.инв.№

Ст.инж.	Лунева		
Рук.гр.	Хорин		
Гл.спец.	Бурдаев		
Н.контр.	Колчин		
Нач.отд.	Епифанов		

Т.П. 416-7-267.87-КЖИ-11.0.10

Сетка арматурная С8

Стадия	Масса	Масштаб
РП	1.3	
Лист 1	Листов 1	

Минхлебопродуктов СССР «Куйбышевский Промэрнопроект»

Ц 00523-02 39

Копировал Личугина Формат А4

Типовой проект 416-7-267.87 Альбом II

Формат	Зона	Поз.	Обозначение	Наименование	Кол.	Примечание
				Документация		
А3			КЖИ-12.0.00 СБ	Сборочный чертеж		
				Сборочные единицы		
А4		1	КЖИ-12.0.10	Сетка арматурная С10	4	2.2кг
		2	3.400-6/76	Изделие закладное МЧ4-4В	4	0.9кг
				Детали		
А4		3	КЖИ-09.0.02	Петля	2	
				Материалы		
				Бетон класса В15	0.41	м³

Привязан

Инв. №

Инв. № подл. | Подпись и дата | Взам. инв. №

Ст. инж.	Лунева	Шутя	
Рук. гр.	Харин		
Гл. спец.	Бурдаев		
Н. контр.	Колчин		
Нач. отд.	Елизаров		

Т.П. 416-7-267.85-КЖИ-12.0.00

Фундамент ФО5

Стадия	Лист	Листов
РП	1	2

Минхлевопродуктов СССР, Куйбышевский Промзернопроект

Формат А4

Типовой проект 416-7-267.87 Альбом II

Формат	Зона	Поз.	Обозначение	Наименование	Кол.	Примечание
				Документация		
А3			КЖИ-13.0.00 СБ	Сборочный чертеж		
				Сборочные единицы		
А4		1	КЖИ-13.0.10	Сетка арматурная С11	4	1.3кг
		2	3.400-6/76	Изделие закладное МЧ4-4В	4	0.9кг
				Детали		
А4		3	КЖИ-09.0.00	Петля	2	
				Материалы		
				Бетон класса В15	0.27	м³

Привязан

Инв. №

Инв. № подл. | Подпись и дата | Взам. инв. №

Ст. инж.	Лунева	Шутя	
Рук. гр.	Харин		
Гл. спец.	Бурдаев		
Н. контр.	Колчин		
Нач. отд.	Елизаров		

Т.П. 416-7-267.87-КЖИ-13.0.00

Фундамент ФО6

Стадия	Лист	Листов
РП	1	2

Минхлевопродуктов СССР, Куйбышевский Промзернопроект

Копировал Личугина

Формат А4

Ц 00 523-02 40

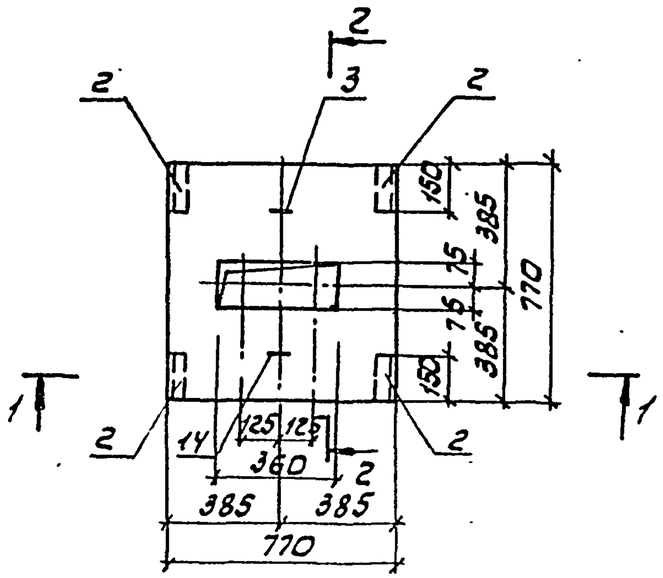

1-1

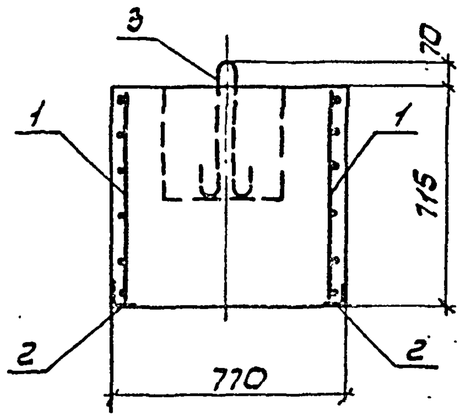

2-2

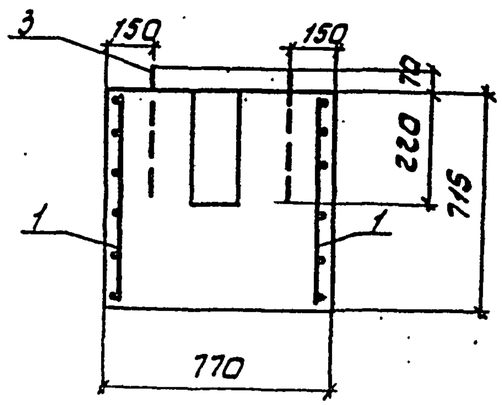

Ведомость расхода стали на элемент
см. стр. 45

Типовой проект 416-7-267.87 Альбом II

Инв.№ подл. | Подпись и дата | Взам. инв.№

Привязан

Инв.№

Т.П. 416-7-267.87 КЖИ-12.0.00 СБ			
Фундамент ФОС Сборочный чертеж	Стадия	Масса	Масштаб
	РП		
	Лист 2	Листов 2	
	Минхлебопродуктов СССР „Куйбышевский ПРОМЗЕРНОПРОЕКТ"		
Ст.инж. Гоголева			
Рук.гр. Харин			
Гл.спец. Бурдаев			
Н.контр. Колчин			
Нач.отд. Елифанов			

Ц 00523-02 41

Копировал Пичугина Формат А3

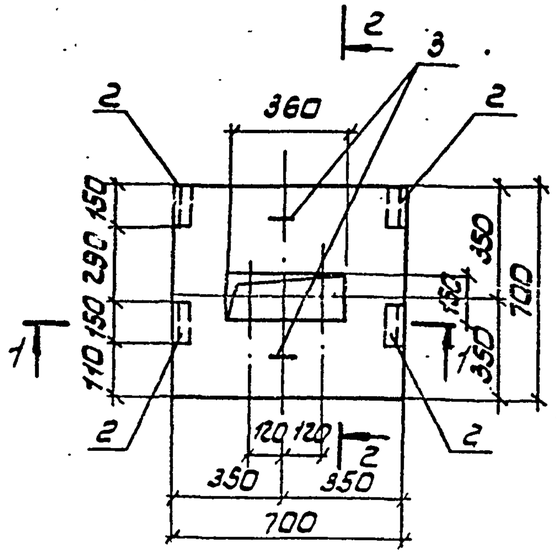

2-2

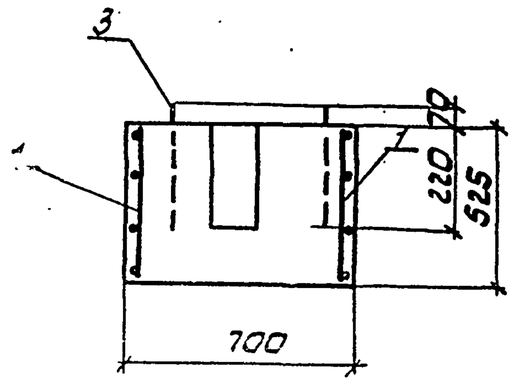

Ведомость расхода стали на элемент
см. стр. 45

1-1

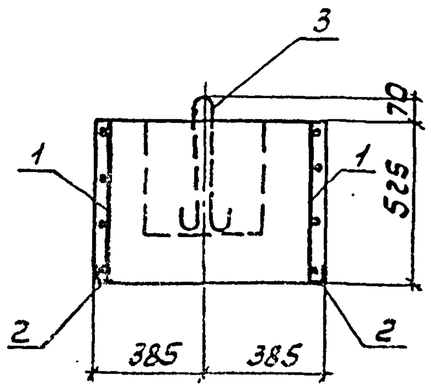

Типовой проект 416-7-267.87 Альбом II

Инв. № подл. | Подпись и дата | Взам. инв. №

Привязан			
Инв. №			

Т.П. 416-7-267.87 КЖИ-13.0.0006			
Фундамент ФО6 Сборочный чертеж	Стадия	Масса	Масштаб
	РП		
	Лист 2	Листов 2	
	Минхлебопродуктов СССР "Куйбышевский ПРОМЗЕРНОПРОЕКТ"		

Ст. инж.	Гагалева	
Рук. гр.	Харин	
Гл. спец.	Бурдаев	
Н. контр.	Волчин	
Нач. отд.	Брицына	

Ц 00523-02 42 Калировал Личугина Формат А3

Альбом II

Типовой проект 416-7-267.87

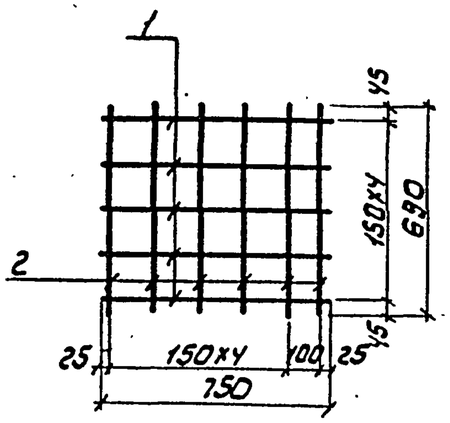

Формат	Зона	Поз.	Обозначение	Наименование	Кол.	Примечание
				Детали		
				ФбАIII, ГОСТ 5781-82*		
БЧ		1	КЖИ-12.0.11	ℓ=750	5	0.2кг
БЧ		2	КЖИ-12.0.12	ℓ=690	6	0.2кг

Привязан

Инв.№

Инв.№ подл. | Подпись и дата | Взам.инв.№

Ст.инж.	Лунева	
Рук.гр.	Харин	
Гл.спец.	Бурдаев	
Н.контр.	Колчин	
Нач.отд.	Елифанов	

Т.П. 416-7-267.87-КЖИ-12.0.10

Сетка арматурная С-10

Стадия	Масса	Масштаб
РП	2.2	

Лист 1 | Листов 1

Минхлебопродуктов СССР „Куйбышевский промзернопроект"

Формат А4

Альбом II

Типовой проект 416-7-267.87

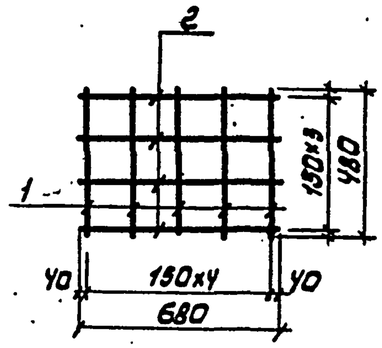

Формат	Зона	Поз.	Обозначение	Наименование	Кол.	Примечание
				Детали		
				ФбАIII, ГОСТ 5781-82*		
БЧ		1	КЖИ-13.0.11	ℓ=480	5	0,1кг
БЧ		2	КЖИ-13.0.12	ℓ=680	4	0,2кг

Привязан

Инв.№

Инв.№ подл. | Подпись и дата | Взам.инв.№

Ст.инж.	Лунева	
Рук.гр.	Харин	
Гл.спец.	Бурдаев	
Н.контр.	Колчин	
Нач.отд.	Елифанов	

Т.П. 416-7-267.87-КЖИ-13.0.10

Сетка арматурная С-11

Стадия	Масса	Масштаб
РП	1.3	

Лист 1 | Листов 1

Минхлебопродуктов СССР „Куйбышевский промзернопроект"

Ц00523-02 43

Копировал Пичугина

Формат А4

Формат	Зона	Поз.	Обозначение	Наименование	Кол.	Примечание
				Документация		
А4			КЖИ-14.0.00 СБ	Сборочный чертеж		
				Сборочные единицы		
А4		1	КЖИ-14.0.10	Сетка арматурная С-12	2	
А4		2	КЖИ-14.0.20	То же С-13	2	
		3	3.400-6/76	Изделие закладное МЧ-48	2	0.9кг
				Детали		
А4		1	КЖИ-09.0.02	Петля	2	
				Материалы		
				Бетон класса В15	0.24	м³

Привязан

Инв.№

Инв.№ подл. | Подпись и дата | Взам.инв.№

Типовой проект 416-7-267.87 Альбом II

		ТП 416-7-267.87-КЖИ-14.000	
Ст.инж.	Лунева	Фундамент ФО7	Стадия: РП; Лист: 1; Листов: 2
Рук.гр.	Хорин		Минхлебопродуктов СССР Куйбышевский ПРОМЗЕРНОПРОЕКТ
Гл.спец.	Бурдаев		
Н.контр.	Колчин		
Нач.отд.	Епифанов		

Формат А4

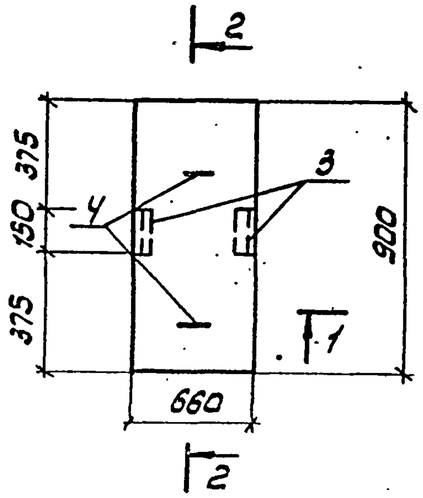

Ведомость расхода стали на элемент см. стр 45.

Привязан

Инв.№

Инв.№ подл. | Подпись и дата | Взам.инв.№

Типовой проект 416-7-267.87 Альбом II

		ТП 416-7-267.87-КЖИ-14.0.00 СБ	
Ст.инж.	Лунева	Фундамент ФО-7 сборочный чертеж	Стадия: РП; Масса; Масштаб; Лист 2; Листов 2
Рук.гр.	Хорин		Минхлебопродуктов СССР Куйбышевский ПРОМЗЕРНОПРОЕКТ
Гл.спец.	Бурдаев		
Н.контр.	Колчин		
Нач.отд.	Епифанов		

Ц00523-02 44

Копировал Пичугина Формат А4

Типовой проект 416-7-267.87 Альбом II

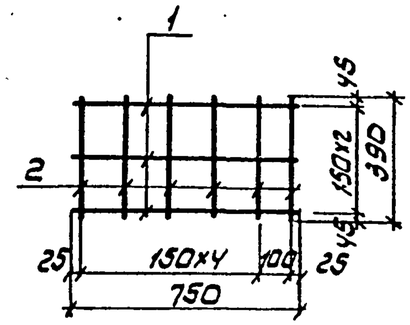

Формат	Зона	Поз.	Обозначение	Наименование	Кол.	Примечание
				Детали		
				Ф6АIII, ГОСТ 5781-82*		
БЧ		1	КЖИ-14.0.11	е=750	3	0.2кг
БЧ		2	КЖИ-14.0.12	е=390	6	0.1кг

Привязан

Инв.№

Инв.№ подл. | Подпись и дата | Взам.инв.№

Ст.инж.	Лунева	Шутов
Рук.гр.	Харин	
Гл.спец.	Бурдаев	
Н.контр.	Колчин	
Нач.отд.	Епифанов	

Т.П. 416-7-267.87-КЖИ-14.0.10

Сетка арматурная С-12

Стадия	Масса	Масштаб
РП	1.2	
Лист 1	Листов 1	

Минхлебопродуктов СССР "Куйбышевский ПРОМЗЕРНОПРОЕКТ"

Копировал Пичугина Формат А4

Типовой проект 416-7-267.87 Альбом II

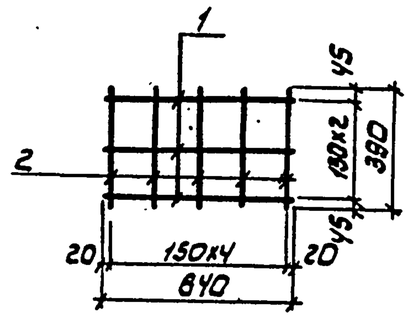

Формат	Зона	Поз.	Обозначение	Наименование	Кол.	Примечание
				Детали		
				Ф6АIII, ГОСТ 5781-82*		
БЧ		1	КЖИ-14.0.21	е=640	3	0,1кг
БЧ		2	КЖИ-14.0.22	е=390	5	0,1кг

Привязан

Инв.№

Инв.№ подл. | Подпись и дата | Взам.инв.№

Ст.инж.	Лунева	Шутов
Рук.гр.	Харин	
Гл.спец.	Бурдаев	
Н.контр.	Колчин	
Нач.отд.	Епифанов	

ТП 416-7-267.87-КЖИ-14.0.20

Сетка арматурная С13

Стадия	Масса	Масштаб
РП	0.8	
Лист 1	Листов 1	

Минхлебопродуктов СССР "Куйбышевский ПРОМЗЕРНОПРОЕКТ"

Копировал Пичугина Ц 00523-02 45 Формат А4

Типовой проект 416-7-267.87 Ал.альбом II

Ведомость расхода стали на элемент, кг

Марка эл-та	Изделия арматурные							Всего	Изделия закладные						Всего	Общий расход
	Арматура класса								Арматура класса			Прокат марки				
	AI				AIII				AIII			В ст3 кп2 ГОСТ 380-71*				
	ГОСТ 5781-82*				ГОСТ 5781-82*				ГОСТ 5781-82*			ГОСТ 8509-72*				
	ф10	ф16		Итого	ф6		Итого		ф8		Итого	L63x5		Итого		
Ф01	1.2			1.2	4.4		4.4	5.6	0.8		0.8	2.8		2.8	3.6	9.2
Ф02	1.2			1.2	5.6		5.6	6.8	0.8		0.8	2.8		2.8	3.6	10.4
Ф03	1.2			1.2	10.4		10.4	11.6	0.8		0.8	2.8		2.8	3.6	15.2
Ф04	1.2			1.2	5.2		5.2	6.4	0.8		0.8	2.8		2.8	3.6	10.0
Ф05	1.2			1.2	8.8		8.8	10.0	0.8		0.8	2.8		2.8	3.6	13.6
Ф06	1.2			1.2	5.2		5.2	6.4	0.8		0.8	2.8		2.8	3.6	10.0
Ф07	1.2			1.2	4		4	5.2	0.4		0.4	1.4	—	1.4	1.8	7

Инв.№ подл. | Подпись и дата | Взам.инв.№

Привязан

Инв. №

Ст.инж.	Лунева	
Рук.гр.	Хорин	
Гл.спец.	Бурдаев	
Н.контр.	Колчин	
Исполн.	Ершова	

Т.П. 416-7-267.87 – КЖИ Ф01÷Ф07

Ведомость расхода стали на элемент фундаментов Ф01÷Ф07

Стадия	Масса	Масштаб
РП		
Лист 1	Листов 1	

Минхлебопродуктов СССР «Куйбышевский» Промзернопроект

Ц00523-02 46

Копировал Личугина Формат А3

Типовой проект 416-7-267.87 Альбом II

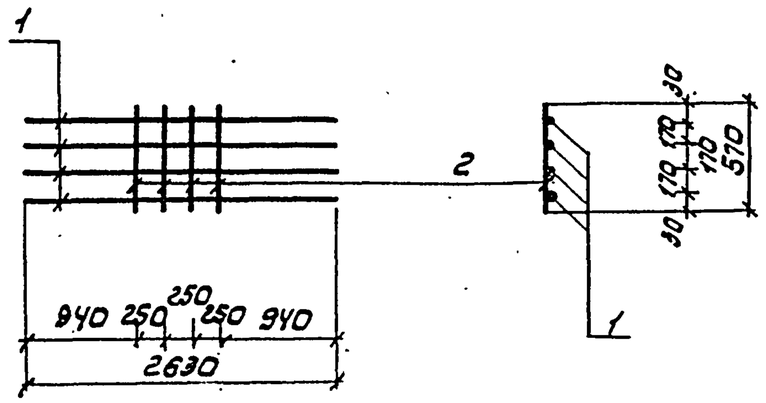

Формат	Зона	Поз	Обозначение	Наименование	Кол.	Примечание
				Детали		
БЧ		1	КЖИ-Р1-0.11	ф22А III, ГОСТ 5781-82*, ℓ=2630	4	7.8 кг
БЧ		2	КЖИ-Р1-0.12	ф6А I, ГОСТ 5781-82*, ℓ=570	4	0.1 кг

Привязан

Инв. №

Инв. № подл. | Подпись и дата | Взам. инв. №

ТП 416-7-267.87-КЖИ-Р1-0.10

Ст. инж.	Лунева		
Рук. гр.	Хорин		
Гл. спец.	Бурдаев		
Н. контр.	Колчин		
Нач. отд.	Елифанов		

Каркас плоский КР-3

Стадия	Масса	Масштаб
РП	31.6	
Лист 1	Листов 1	

Минхлебопродуктов СССР „Куйбышевский Промзернопроект"

Формат А4

Типовой проект 416-7-267.87 Альбом II

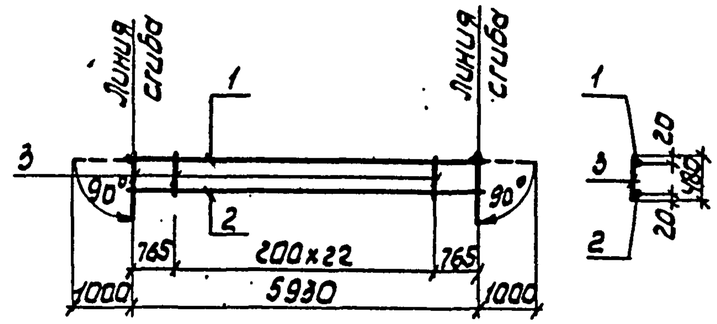

Формат	Зона	Поз.	Обозначение	Наименование	Кол.	Примечание
				Детали		
				ф22 А III, ГОСТ 5781-82*		
БЧ		1	КЖИ-Р1.0.21	ℓ=7930	1	23,6 кг
БЧ		2	КЖИ-Р1.0.22	ℓ=5930	1	17,7 кг
БЧ		3	КЖИ-Р1.0.23	ф6А I, ГОСТ 5781-82; ℓ=980	23	0,1 кг

Привязан

Инв. №

Инв. № подл. | Подпись и дата | Взам. инв. №

ТП 416-7-267.87 КЖИ-Р1.0.20

Ст. инж.	Лунева		
Рук. гр.	Хорин		
Гл. спец.	Бурдаев		
Н. контр.	Колчин		
Нач. отд.	Елифанов		

Каркас плоский КР-4

Стадия	Масса	Масштаб
РП	43.6	
Лист 1	Листов 4	

Минхлебопродуктов СССР „Куйбышевский Промзернопроект"

Копировал Пичугина Формат А4

Альбом II

Типовой проект 416-7-267.87

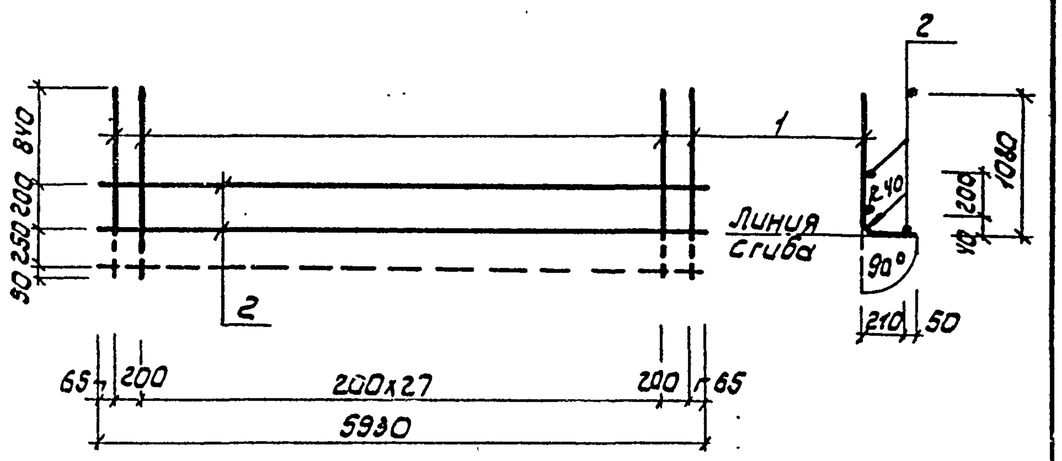

Формат	Зона	Поз.	Обозначение	Наименование	Кол.	Примечание
				Детали		
5Ч		1	КЖИ-Р1.0.31	ф12АIII, ГОСТ 5781-82, ℓ=1350	30	1.2кг
5Ч		2	КЖИ-Р1.0.32	ф6АI, ГОСТ 5781-82, ℓ=5930	3	1.3кг

Привязан

Инв. №

ТП 416-7-267.87-КЖИ-Р1.0.30

Каркас плоский КР-5

Стадия	Масса	Масштаб
РП	39.9	

Лист 1 | Листов 1

Минхлебопродуктов СССР „Куйбышевский" ПРОМЗЕРНОПРОЕКТ

Ст.инж.	Лунева	
Рук.гр.	Хорин	
Гл.спец.	Бурдаев	
Н.контр.	Колчин	
Нач.отд.	Епифанов	

Инв. № подл. | Подпись и дата | Взам. инв. №

Формат А4

Альбом II

Типовой проект 416-7-267.87

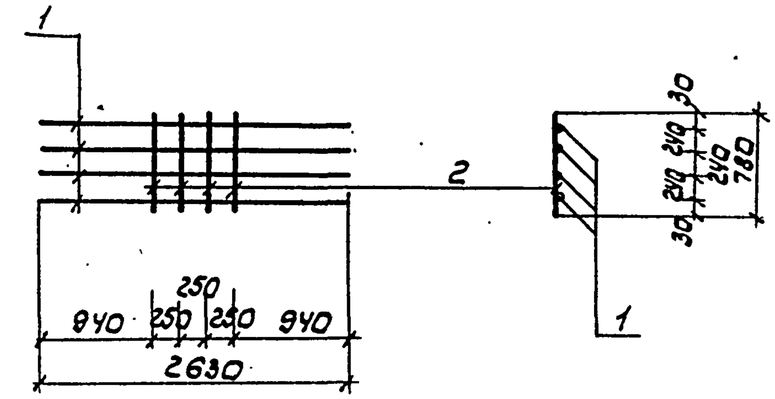

Формат	Зона	Поз.	Обозначение	Наименование		Примечание
				Детали		
5Ч		1	КЖИ-Р1.0.41	ф22АIII ГОСТ 5781-82, ℓ=2630	4	7.8кг
5Ч		2	КЖИ-Р1.0.42	ф6АI, ГОСТ 5781-82, ℓ=780	4	0,2кг

Привязан

Инв. №

ТП 416-7-267.87-КЖИ Р1.0.40

Каркас плоский КР-6

Стадия	Масса	Масштаб
РП	32	

Лист 1 | Листов 1

Минхлебопродуктов СССР „Куйбышевский" ПРОМЗЕРНОПРОЕКТ

Ст.инж.	Молчанова	
Рук.гр.	Хорин	
Гл.спец.	Бурдаев	
Н.контр.	Колчин	
Нач.отд.	Епифанов	

Инв. № подл. | Подпись и дата | Взам. инв. №

Копировал Пичугина Формат А4

Ц 00523-02 48

Типовой проект 416-7-267.87 Альбом II

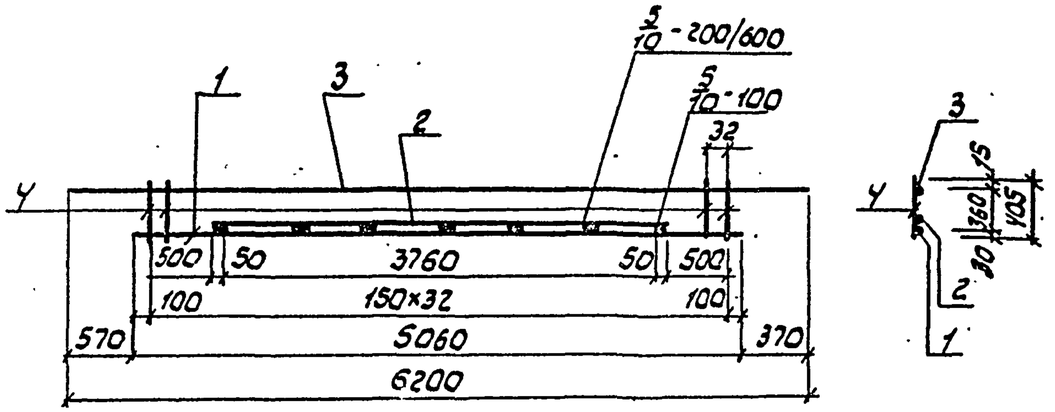

Формат	Зона	Поз.	Обозначение	Наименование	Кол.	Примечание
				Детали		
				ф25 AIII, ГОСТ 5781-82*		
БЧ		1	КЖИ-ПМ1.0.11	ℓ=5060	1	19.5кг
БЧ		2	КЖИ-ПМ1.0.12	ℓ=3860	1	14.9кг
БЧ		3	КЖИ-ПМ1.0.13	ф12 AIII, ГОСТ 5781-82*, ℓ=6200	1	5.5кг
БЧ		4	КЖИ-ПМ1.0.14	ф8 AIII, ГОСТ 5781-82*, ℓ=405	33	0.2кг

Привязан

Инв.№

Инв.№ подл. | Подпись и дата | Взам.инв.№

ТП 416-7-267.87-КЖИ-ПМ1.0.10

Ст.инж.	Луняева	
Рук.гр.	Ссорин	
Гл.спец.	Бурдаев	
Н.контр.	Колчин	
Начотд.	Епифанов	

Каркас плоский КР-7

Стадия	Масса	Масштаб
РП	40.1	
Лист 1	Листов 1	

Минхлебопродуктов СССР Куйбышевский ПРОМЗЕРНОПРОЕКТ

Копировал Лучугина Формат А4

Типовой проект 416-7-267.87 Альбом II

Инв.№ подл. | Подпись и дата | Взам.инв.№

Т.П.

Стадия	Масса	Масштаб
Лист	Листов	

Минхлебопродуктов СССР Куйбышевский ПРОМЗЕРНОПРОЕКТ

Копировал Ц00523-02 49 Формат А4

Типовой проект 416-7-267.87 Альбом II

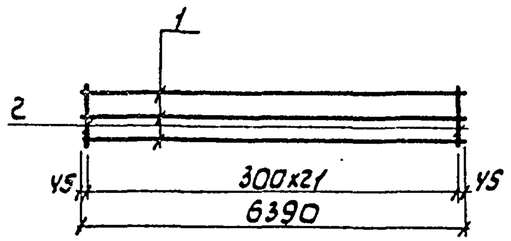

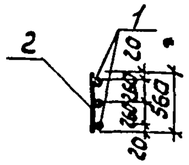

Формат	Зона	Поз.	Обозначение	Наименование	Кол.	Примечание
				Детали		
БЧ		1	КЖИ-ПМ2-0.11	ф22 AIII, ГОСТ 5781-82*, ℓ=6390	3	19кг
БЧ		2	КЖИ-ПМ2-0.12	ф10 AIII, ГОСТ 5781-82*, ℓ=560	22	0.3кг

Привязан

Инв. №

Т.П. 416-7-267.87- КЖИ-ПМ2-0.10

Ст.инж.	Лунева	
Рук.гр.	Хорин	
Гл.спец.	Бурдаев	
Н.контр.	Колчин	
Нач.отд.	Елифанов	

Каркас плоский КР-8

Стадия	Масса	Масштаб
РП	63.6	
Лист 1	Листов 1	

Минхлебопродуктов СССР Куйбышевский Промзернопроект

Формат А4

Инв. № подл. | Подпись и дата | Взам. инв. №

Типовой проект 416-7-267.87 Альбом II

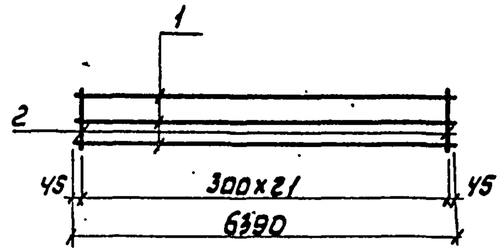

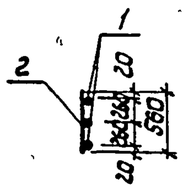

Формат	Зона	Поз.	Обозначение	Наименование	Кол.	Примечание
				Детали		
БЧ		1	КЖИ-ПМ2-0.21	ф16 AIII, ГОСТ 5781-82*, ℓ=6390	3	10.1кг
БЧ		2	КЖИ-ПМ2-0.22	ф8 AI, ГОСТ 5781-82*, ℓ=560	22	0.2кг

Привязан

Инв. №

Т.П. 416-7-267.87- КЖИ-ПМ2-0.20

Ст.инж.	Лунева	
Рук.гр.	Хорин	
Гл.спец.	Бурдаев	
Н.контр.	Колчин	
Нач.отд.	Елифанов	

Каркас плоский КР-9

Стадия	Масса	Масштаб
РП	34.7	
Лист 1	Листов 1	

Минхлебопродуктов СССР "Куйбышевский" Промзернопроект

Инв. № подл. | Подпись и дата | Взам. инв. №

Типовой проект 416-7-267.87 Альбом II

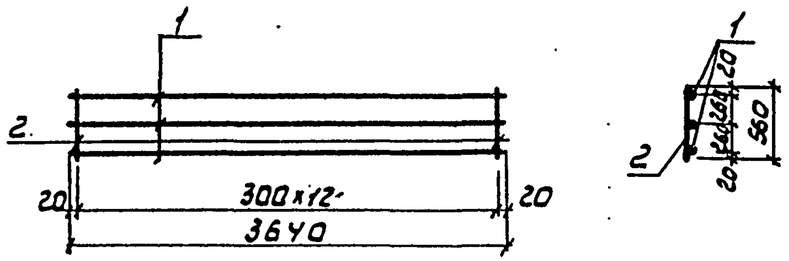

Формат	Зона	Поз	Обозначение	Наименование		Примечание
				Детали		
БЧ		1	КЖИ-ПМ2-0.31	ф22АIII, ГОСТ5781-82*, е=3640	3	10.8кг
БЧ		2	КЖИ-ПМ2-0.32	ф10АI, ГОСТ 5781-82*, е=560	13	0.3кг

Привязан

Инв. №

Т.П. 416-7-267.87- КЖИ-ПМ2-0.30

Каркас плоский КР-10

Стадия	Масса	Масштаб
РП	36.3	

Лист 1 | Листов 1

Минхлебопродуктов СССР „Куйбышевский ПРОМЗЕРНОПРОЕКТ"

Ст.инж.	Лунева	
Рук.гр.	Хорин	
Гл.спец.	Бурдаев	
Н.контр.	Колчин	
Нач.отд.	Епифанов	

Инв.№ подл. | Подпись и дата | Взам.инв.№

Формат А4

Типовой проект 416-7-267.87 Альбом II

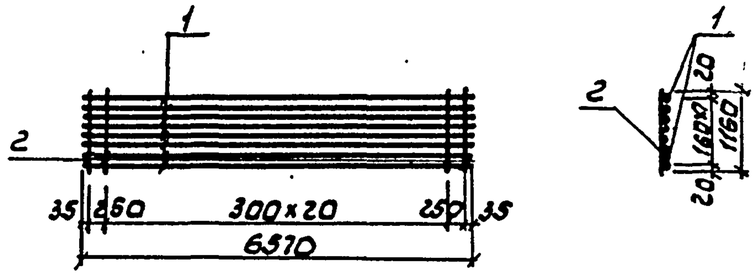

Формат	Зона	Поз.	Обозначение	Наименование	Кол	Примечание
				Детали		
БЧ		1	КЖИ-ПМ2-0.41	ф22АIII, ГОСТ5781-82*, е=6570	8	19.6кг
БЧ		2	КЖИ-ПМ2-0.42	ф10АI, ГОСТ5781-82*, е=1160	23	0.7кг

Привязан

Инв. №

Т.П. 416-7-267.87- КЖИ-ПМ2-0.40

Каркас плоский КР-11

Стадия	Масса	Масштаб
РП	172.9	

Лист 1 | Листов 1

Минхлебопродуктов СССР „Куйбышевский ПРОМЗЕРНОПРОЕКТ"

Ст.инж.	Лунева	
Рук.гр.	Хорин	
Гл.спец.	Бурдаев	
Н.контр.	Колчин	
Нач.отд.	Епифанов	

Инв.№ подл. | Подпись и дата | Взам.инв.№

Копировал Пичугина 51 Формат А4

Ц00523-02

Типовой проект 416-7-267.87 Альбом II

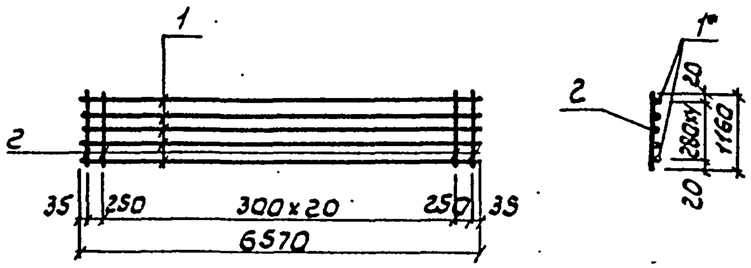

Формат	Зона	Поз.	Обозначение	Наименование	Кол.	Примечание
				Детали		
БЧ		1	КЖИ-ПМ2-0.51	ф22АIII, ГОСТ5781-82,*ℓ=6510	5	19.6кг
БЧ		2	КЖИ-ПМ2-0.52	ф10АI, ГОСТ5781-82,ℓ=1160	23	0.7кг

Привязан

Инв.№

Т.П. 416-7-267.87-КЖИ-ПМ2-0.50

Каркас плоский КР-12	Стадия	Масса	Масштаб
	РП	114.1	
	Лист 1	Листов 1	
	Минхлебопродуктов СССР "Куйбышевский Промзернопроект"		

Ст.инж.	Лунева	
Рук.гр.	Харин	
Гл.спец.	Бурдаев	
Н.контр.	Колчин	
Нач.отд.	Епифанов	

Инв.№ подл. | Подпись и дата | Взам.инв.№

Типовой проект 416-7-267.87 Альбом II

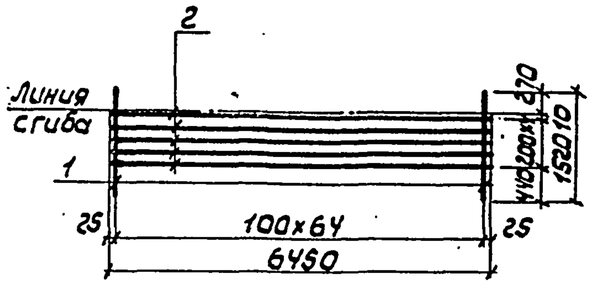

Формат	Зона	Поз.	Обозначение	Наименование	Кол.	Примечание
				Детали		
БЧ		1	КЖИ-ПМ2-0.61	ф12АIII, ГОСТ5781-82,*ℓ=1520	65	1.3кг
БЧ		2	КЖИ-ПМ2-0.62	ф10АIII, ГОСТ5781-82,*ℓ=6450	5	4.0кг

Привязан

Инв.№

Т.П. 416-7-267.87 - КЖИ-ПМ2-0.60

Сетка арматурная С-14	Стадия	Масса	Масштаб
	РП	104.5	
	Лист 1	Листов 1	
	Минхлебопродуктов СССР "Куйбышевский Промзернопроект"		

Ст.инж.	Лунева	
Рук.гр.	Харин	
Гл.спец.	Бурдаев	
Н.контр.	Колчин	
Нач.отд.	Епифанов	

Инв.№ подл. | Подпись и дата | Взам.инв.№

Копировал Пичугина

Типовой проект 4.16-7-267.87 Альбом II

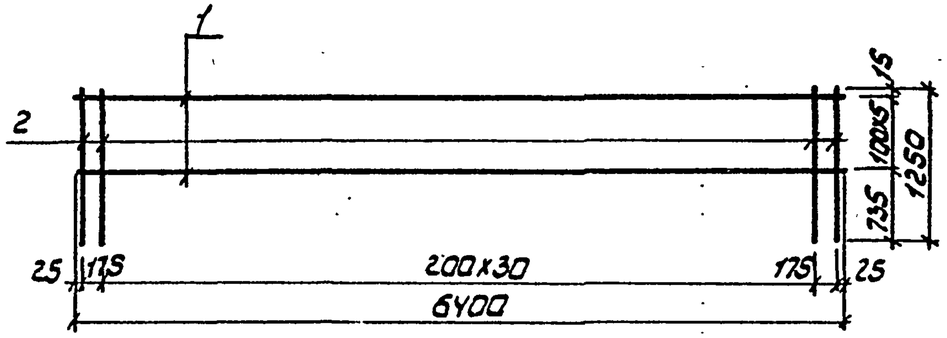

Формат	Зона	Поз.	Обозначение	Наименование	Кол.	Примечание
				Детали		
БЧ		1	КЖИ-ПМ2-0.71	Ф12 AIII, ГОСТ 5781-82, l=6400	6	5.7 кг
БЧ		2	КЖИ-ПМ2-0.72	Ф10 AIII, ГОСТ 5781-82, l=1250	33	0.8 кг

Привязан

Инв. №

ТП. 416-7-267.87-КЖИ-ПМ2-0.70

Ст.инж.	Лунева		Сетка арматурная С-15	Стадия	Масса	Масштаб
Рук.гр.	Харин			РП	60.6	
Гл.спец.	Бурдаев			Лист 1	Листов 1
Н.контр.	Колчин			Минхлебопродуктов СССР "Куйбышевский ПРОМЗЕРНОПРОЕКТ"	
Нач.отд.	Елифанов				

Инв.№ подл. | Подпись и дата | Взам. инв.№

Копировал Пичугина Формат А4

Типовой проект 4.16-7-267.87 Альбом II

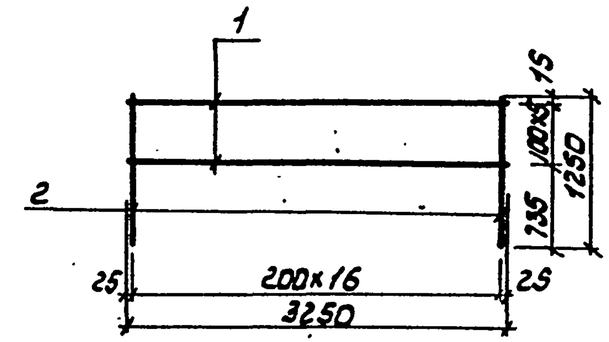

Формат	Зона	Поз.	Обозначение	Наименование	Кол.	Примечание
				Детали		
БЧ		1	КЖИ-ПМ2-0.81	Ф12 AIII, ГОСТ 5781-82, l=3250	6	2.9 кг
БЧ		2	КЖИ-ПМ2-0.82	Ф10 AIII, ГОСТ 5781-82, l=1250	11	0.8 кг

Привязан

Инв. №

ТП 416-7-267.87 - КЖИ-ПМ2-0.80

Ст.инж.	Лунева		Сетка арматурная С-16	Стадия	Масса	Масштаб
Рук.гр.	Харин			РП	31	
Гл.спец.	Бурдаев			Лист 1	Листов 1
Н.контр.	Колчин			Минхлебопродуктов СССР Куйбышевский ПРОМЗЕРНОПРОЕКТ	
Нач.отд.	Елифанов				

Инв.№ подл. | Подпись и дата | Взам. инв.№

Ц00523-02 53

Копировал Пичугина Формат А4

Типовой проект 416-7-267.87 Альбом II

Инв.№ подл. | Подпись и дата | Взам. инв.№

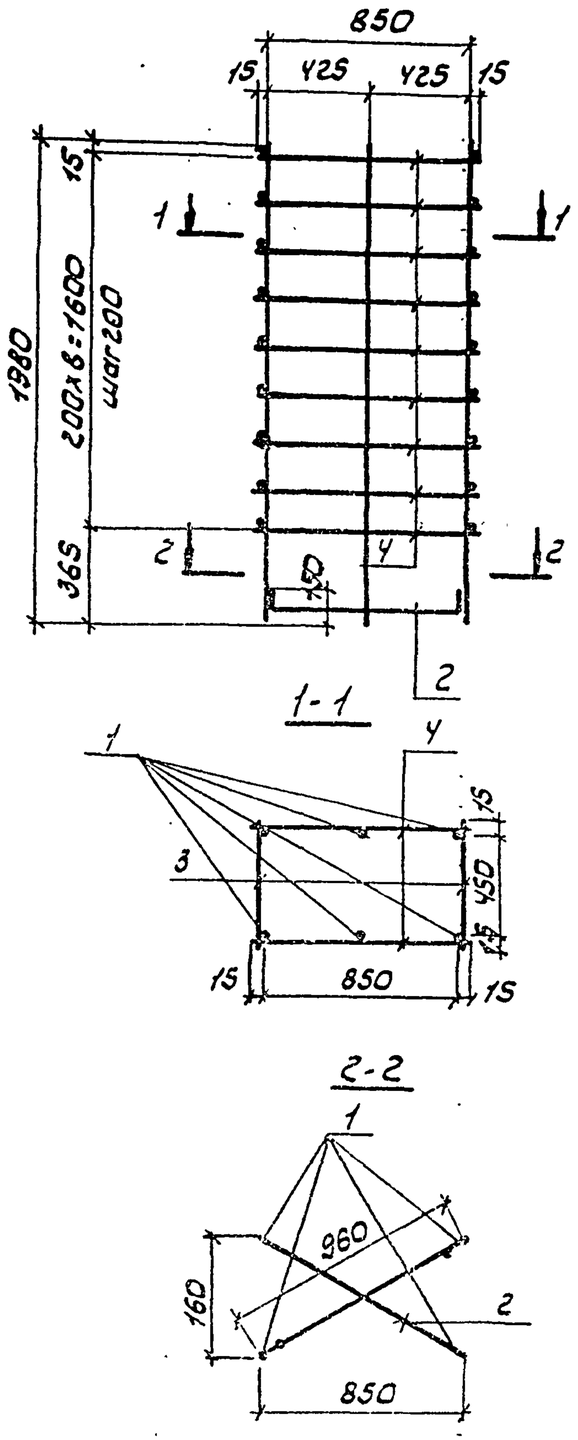

Формат	Зона	Поз	Обозначение	Наименование	Кол	Примечание
				Детали		
				Ф16 AIII ГОСТ 5781-82*		
БЧ		1	КЖИ-ФМ1.1.01	ℓ=1980	6	3.1кг
БЧ		2	КЖИ-ФМ1.1.02	ℓ=1180	2	1.9кг
				Ф6 AI ГОСТ 5781-82*		
БЧ		3	КЖИ-ФМ1.1.03	ℓ=480	18	0.1кг
БЧ		4	КЖИ-ФМ1.1.04	ℓ=880	18	0.2кг

Привязан

Инв.№

Ст.инж.	Лунева		
Рук.гр.	Харин		
Гл.спец.	Бурдаев		
Н.контр.	Колчин		
Нач.отд.	Епифанов		

Т.П. 416-7-267.87-КЖИ-ФМ1.1.00

Каркас пространственный КПБ

Стадия	Масса	Масштаб
РП	27.8	
Лист 1	Листов 1	

Минхлебопродуктов СССР «Куйбышевский Промзернопроект»

Копировал Пичугина Про 523-02 54 Формат А3

Альбом II

Типовой проект 416-7-267.87

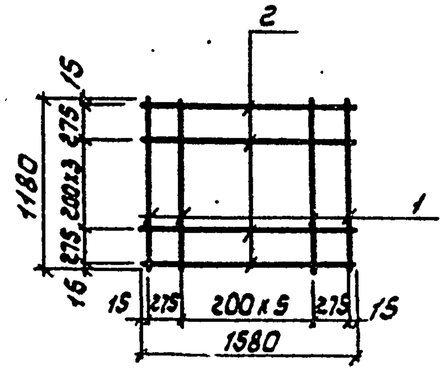

Формат	Зона	Поз.	Обозначение	Наименование	Кол.	Примечание
				Детали		
				ф 16 А III, ГОСТ 5781-82*		
БЧ		1	КЖИ-ФМ1.0.11	ℓ=1180	9	1.9кг
БЧ		2	КЖИ-ФМ1.0.12	ℓ=1580	7	2.5кг

Привязан

Инв.№

Инв.№подл. | Подпись и дата | Взам.инв.№

Ст.инж.	Лунева		
Рук.гр.	Харин		
Гл.спец.	Бурдаев		
Н.контр.	Колчин		
Нач.отд.	Елифанов		

Т.п. 416-7-267.87- КЖИ-ФМ1.0.10

Сетка арматурная С-17

Стадия	Масса	Масштаб
РП	34.6	
Лист 1	Листов 1	

Минхлебопродуктов СССР «Куйбышевский ПРОМЗЕРНОПРОЕКТ»

Формат А4

Альбом II

Типовой проект 416-7-267.87

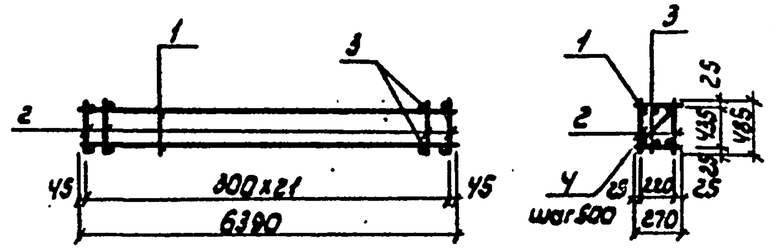

Формат	Зона	Поз.	Обозначение	Наименование	Кол.	Примечание
				Детали		
БЧ		1	КЖИ-ФПм1.1.01	ф 18 А III, ГОСТ 5781-82* ℓ=6390	6	12.8кг
				ф 6 А I, ГОСТ 5781-82*		
БЧ		2	КЖИ-ФПм1.1.02	ℓ=485	22	0,1кг
БЧ		3	КЖИ-ФПм1.1.03	ℓ=270	22	0,06кг
БЧ		4	КЖИ-ФПм1.1.04	ℓ=550	13	0,1кг

Привязан

Инв.№

Инв.№подл. | Подпись и дата | Взам.инв.№

Ст.инж.	Лунева		
Рук.гр.	Харин		
Гл.спец.	Бурдаев		
Н.контр.	Колчин		
Нач.отд.	Елифанов		

Т.п. 416-7-267.87- КЖИ-ФПм1.1.00

Каркас пространственный КП-6

Стадия	Масса	Масштаб
РП	81.6	
Лист 1	Листов 1	

Минхлебопродуктов СССР «Куйбышевский ПРОМЗЕРНОПРОЕКТ»

Копировал Мичугина

Формат А4

Типовой проект 416-7-267.87 Альбом II

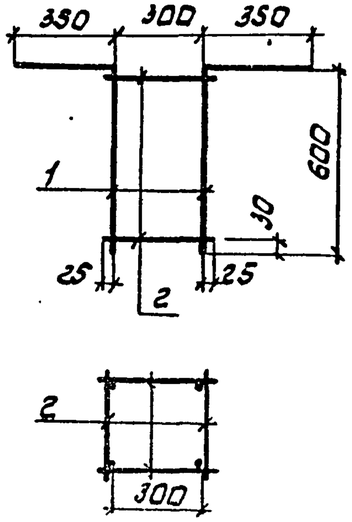

Формат	Зона	Поз.	Обозначение	Наименование	Кол.	Примечание
				Детали		
БЧ		1	КЖИ-ФПМ2.1.01	ф10АIII, ГОСТ 5781-82*, ℓ=950	4	0.6 кг
БЧ		2	КЖИ-ФПМ2.1.02	ф10АI, ГОСТ 5781-82*, ℓ=350	8	0.2 кг

Привязан

Инв. №

Инв. № подл. | Подпись и дата | Взам. инв. №

Ст. инж.	Лунева	
Рук. гр.	Харин	
Гл. спец.	Бурдаев	
Н. контр.	Колчин	
Нач. отд.	Елифанов	

Т.П. 416-7-267.87-КЖИ-ФПМ2.1.00

Каркас пространственный КП-7

Стадия	Масса	Масштаб
РП	4	
Лист 1	Листов 1	

Минхлебопродуктов СССР "Куйбышевский" ПРОМЗЕРНОПРОЕКТ

Копировал Пичугина Формат А4

Типовой проект 416-7-267.87 Альбом II

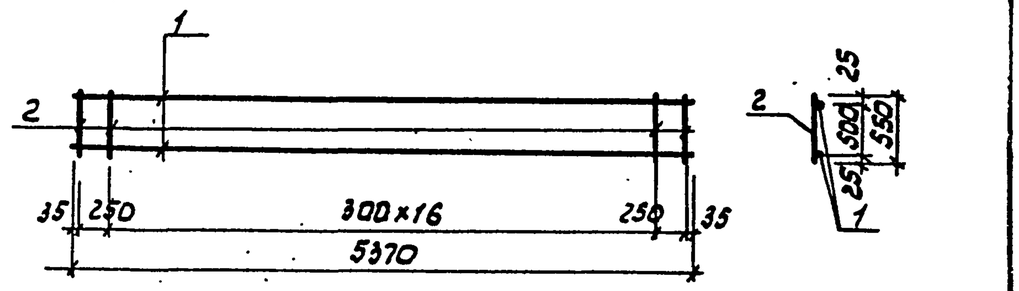

Формат	Зона	Поз.	Обозначение	Наименование	Кол.	Примечание
				Детали		
БЧ		1	КЖИ-ФПМ2.0.11	ф16АIII, ГОСТ 5781-82*, ℓ=5370	2	8.5 кг
БЧ		2	КЖИ-ФПМ2.0.12	ф10АI, ГОСТ 5781-82*, ℓ=550	19	0.3 кг

Привязан

Инв. №

Инв. № подл. | Подпись и дата | Взам. инв. №

Ст. инж.	Лунева	
Рук. гр.	Харин	
Гл. спец.	Бурдаев	
Н. контр.	Колчин	
Нач. отд.	Елифанов	

ТП 416-7-267.87-КЖИ-ФПМ2.0.10

Каркас плоский КР-13

Стадия	Масса	Масштаб
РП	22.7	
Лист 1	Листов 1	

Минхлебопродуктов СССР "Куйбышевский" ПРОМЗЕРНОПРОЕКТ

Ц 00523-02 56

Копировал Пичугина Формат А4

Типовой проект 416-7-267.87 Альбом II

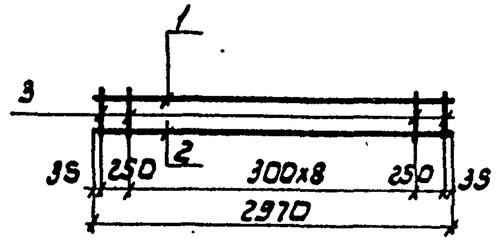

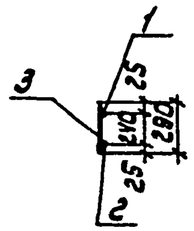

Формат	Зона	Поз.	Обозначение	Наименование	Кол.	Примечание
				Детали		
БЧ		1	КЖИ-ФПМ2-1.21	ф28 AIII, ГОСТ 5781-82*, ℓ=2970	1	14.3 Кг
БЧ		2	КЖИ-ФПМ2.1.22	ф16 AIII, ГОСТ 5781-82*, ℓ=2970	1	4.7 Кг
БЧ		3	КЖИ-ФПМ2.1.23	ф10 AI, ГОСТ 5781-82*, ℓ=290	11	0.2 Кг

Привязан

Инв. №

Взам. инв. №

Подпись и дата

Инв. № подл.

Т.П. 416-7-267.87 КЖИ-ФПМ2. 0.20

Ст. инж.	Лунева	Шутов
Рук. гр.	Хорин	
Гл. спец.	Бурдаев	
Н. контр.	Колчин	
Нач. отд.	Елифанов	

Каркас плоский КР-14

Стадия	Масса	Масштаб
РП	21.2	

Лист 1 Листов 1

Минхлебопродуктов СССР «Куйбышевский ПРОМЗЕРНОПРОЕКТ»

Формат А4

Типовой проект 416-7-267.87 Альбом II

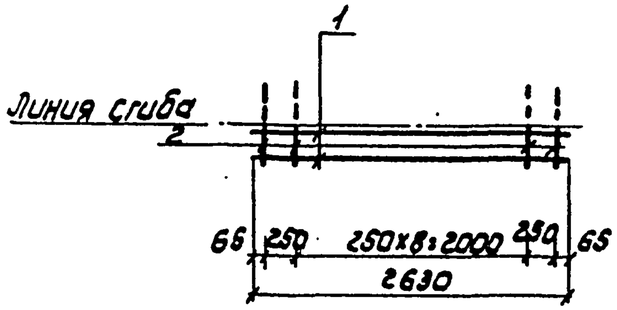

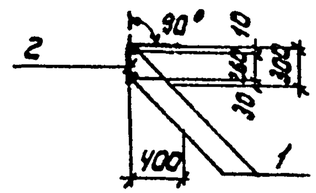

Формат	Зона	Поз.	Обозначение	Наименование	Кол.	Примечание
				Детали		
БЧ		1	КЖИ-УМ5.0.11	ф12 AIII, ГОСТ 5781-82, ℓ=2630	2	2.3 Кг
БЧ		2	КЖИ-УМ5.0.12	ф6 AI, ГОСТ 5781-82, ℓ=700	11	0.2 Кг

Привязан

Инв. №

Взам. инв. №

Подпись и дата

Инв. № подл.

Т.П. 416-7-267.87- КЖИ-УМ5.0.10

Ст. инж.	Лунева	Шутов
Рук. гр.	Хорин	
Гл. спец.	Бурдаев	
Н. контр.	Колчин	
Нач. отд.	Елифанов	

Каркас плоский КР-15

Стадия	Масса	Масштаб
РП	6.8	

Лист 1 Листов 1

Минхлебопродуктов СССР «Куйбышевский ПРОМЗЕРНОПРОЕКТ»

Копировал Пичугина Формат А4

Типовой проект 416-7-267.87 Альбом II

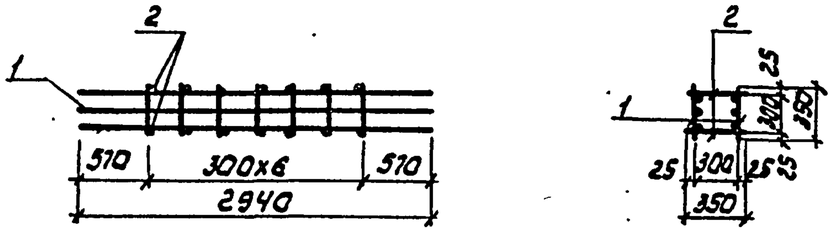

Формат	Зона	Поз.	Обозначение	Наименование	Кол.	Примечание
				Сборочные единицы		
А4		1	КЖИ-СТ1 1.10	Каркас плоский КР-16	2	
				Детали		
А4		2	КЖИ-СТ1.1.01	ф6 AI, ГОСТ 5781-82*, l=350	14	0.1кг

Привязан

Инв. №

Инв. № подл. | Подпись и дата | Взам. инв. №

Ст. инж.	Лунева	Шутов
Рук. гр.	Харин	
Гл. спец.	Бурдаев	
Н. контр.	Колчин	
Нач. отд	Елифанов	

Т.П. 416-7-267.87-КЖИ-СТ1.1.00

Каркас пространственный КП-8

Стадия	Масса	Масштаб
РП	18.4	

Лист 1 Листов 1

Минхлебопродуктов СССР „Куйбышевский" ПРОМЗЕРНОПРОЕКТ

Формат А4

Типовой проект 416-7-267.87 Альбом II

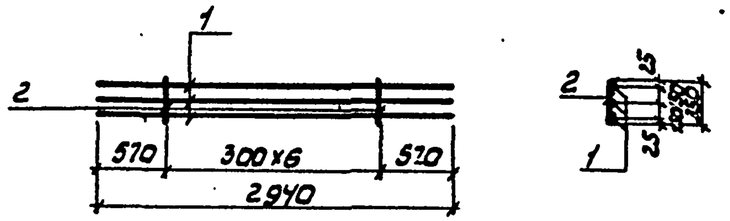

Формат	Зона	Поз.	Обозначение	Наименование	Кол.	Примечание
				Детали		
А4		1	КЖИ-СТ1.1.11	ф12 AIII, ГОСТ 5781-82*, l=2940	3	2.6кг
А4		2	КЖИ-СТ1.1.12	ф6 AI, ГОСТ 5781-82*, l=350	7	0.1кг

Привязан

Инв. №

Инв. № подл. | Подпись и дата | Взам. инв. №

Ст. инж.	Лунева	Шутов
Рук. гр.	Харин	
Гл. спец.	Бурдаев	
Н. контр.	Колчин	
Нач. отд	Елифанов	

Т.П. 416-7-267.87-КЖИ-СТ1.1.10

Каркас плоский КР-16

Стадия	Масса	Масштаб
РП	8.5	

Лист 1 Листов 1

Минхлебопродуктов СССР „Куйбышевский" ПРОМЗЕРНОПРОЕКТ

Цоо523-02 58

Копировал Личугина Формат А4

Типовой проект 416-7-267.87 Альбом II

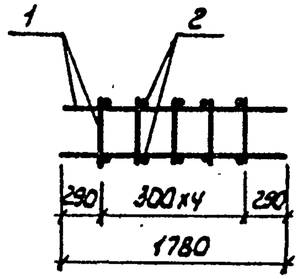

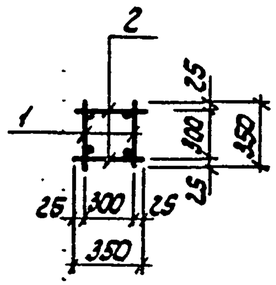

Формат	Зона	Поз.	Обозначение	Наименование	Кол.	Примечание
				Сборочные единицы		
А4		1	КЖИ-ФР2-1.10	каркас плоский КР-17	2	
				Детали		
Б4		2	КЖИ-ФР2.1.01	ф6 AI; ГОСТ 5781-82*; ℓ=350	10	0.1кг

Привязан

Инв.№

Инв.№ подл. | Подпись и дата | Взам.инв.№

Ст.инж.	Молчанов		
Рук.гр.	Харин		
Гл.спец.	Бурдаев		
Н.контр.	Колчин		
Нач.отд.	Елифанов		

Т.П. 416-7-267.87- КЖИ-ФР2-1.00

Каркас пространственный КП9

Стадия	Масса	Масштаб
РП	8.4	

Лист 1 Листов 1

Минхлебопродуктов СССР "Куйбышевский промзернопроект"

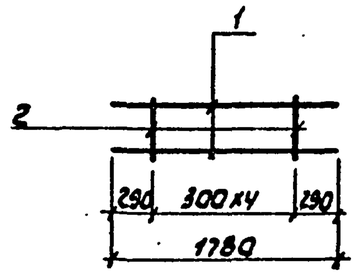

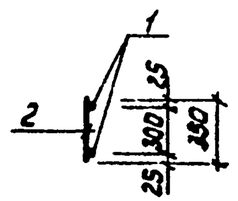

Формат	Зона	Поз.	Обозначение	Наименование	Кол.	Примечание
				Детали		
Б4		1	КЖИ-ФР2-1.11	ф12 AIII, ГОСТ 5781-82*; ℓ=1780	2	1.6кг
Б4		2	КЖИ-ФР2.1.12	ф6 AI; ГОСТ 5781-82*; ℓ=350	5	0.1кг

Привязан

Инв.№

Инв.№ подл. | Подпись и дата | Взам.инв.№

Ст.инж.	Молчанов		
Рук.гр.	Харин		
Гл.спец.	Бурдаев		
Н.контр.	Колчин		
Нач.отд.	Елифанов		

Т.П. 416-7-267.87- КЖИ-ФР2-1.10

Каркас плоский КР-17

Стадия	Масса	Масштаб
РП	3.7	

Лист 1 Листов 1

Минхлебопродуктов СССР "Куйбышевский промзернопроект"

Ц00523-02 59

Копировал Пичугина Формат А4

Типовой проект 416-7-267.87 Альбом II

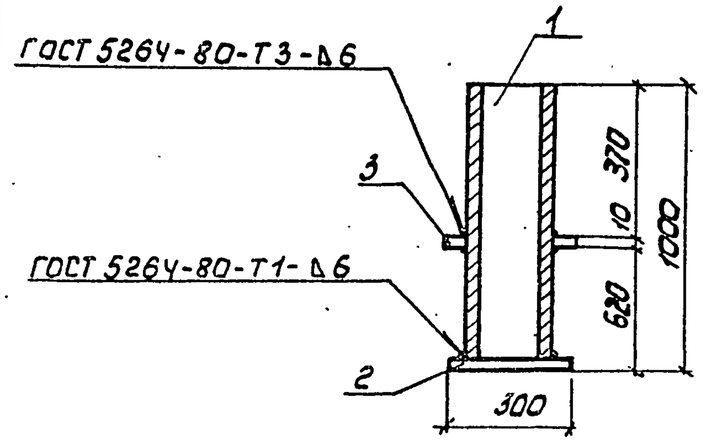

Формат	Зона	Поз.	Обозначение	Наименование	Кол.	Примечание
				Детали		
Б4		1	КЖИ-МН27.0.01	Труба 273×7×1000 ГОСТ 10704-76 / В ст 3 кп 2 ГОСТ 10705-80	1	45.9 кг
Б4		2		заглушка		
		2	КЖИ-МН27.0.02	Лист 10 ГОСТ 19903-74* / В ст 3 кп 2 ГОСТ 16523-70*	1	5.5 кг
Б4		3	КЖИ-МН28.0.00	Изделие закладное МН28	1	5.5 кг

Привязан

Инв. №

Т.П. 416-7-267.87-КЖИ-МН27 0.00

Ст. инж.	Лунева		
Рук. гр.	Харин		
Гл. спец.	Бурдаев		
Н. контр.	Колчин		
Нач. отд.	Елифанов		

Изделие закладное МН27

Стадия	Масса	Масштаб
РП	62.4	
Лист 1	Листов 1	

Минхлебопродуктов СССР "Куйбышевский ПРОМЗЕРНОПРОЕКТ"

Инв. № подл. | Подпись и дата | Взам. инв. №

Формат А4

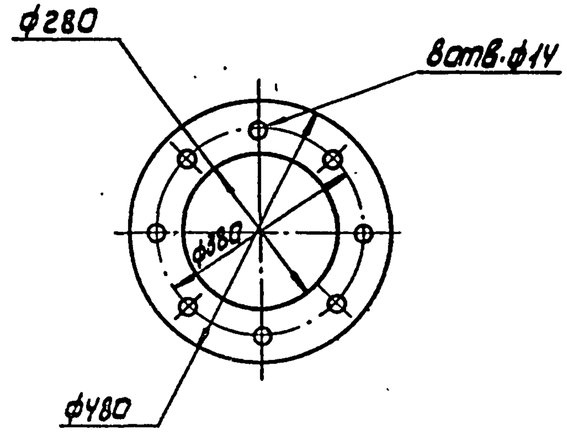

Типовой проект 416-7-267.87 Альбом II

Привязан

Инв. №

Т.П 416-7-267.87-КЖИ-МН28-0.00

Ст. инж.	Лунева		
Рук. гр.	Харин		
Гл. спец.	Бурдаев		
К. контр.	Колчин		
Нач. отд.	Елифанов		

Изделие закладное МН28

Стадия	Масса	Масштаб
РП	5.5	
Лист 1	Листов 1	

Лист 10 ГОСТ 19903-74* / В ст 3 кп 2 ГОСТ 16523-70*

Минхлебопродуктов СССР "Куйбышевский ПРОМЗЕРНОПРОЕКТ"

Инв. № подл. | Подпись и дата | Взам. инв. №

Копировал Пичугина

Типовой проект 416-7-267.87 Альбом II

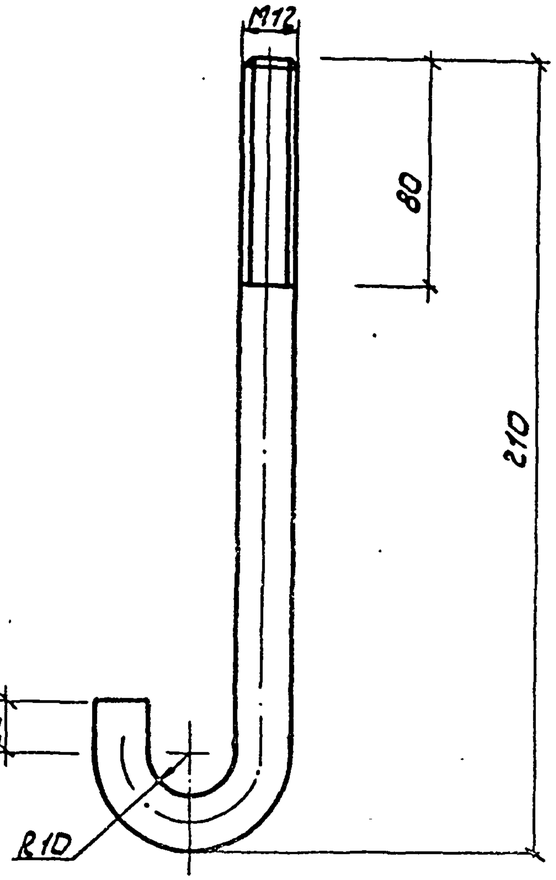

Длина развертки 240мм

Инв.№ подл. | Подпись и дата | Взам.инв.№

Ст.инж.	Лунева		
Рук.гр.	Харин		
Гл.спец.	Бурдаев		
Н.контр.	Колчин		
Нач.отд.	Елифанов		

Привязан

Инв.№

Т.П. 416-7-267.87-КЖИ-МН29.0.00

Изделие закладное МН29

Стадия	Масса	Масштаб
РП	0.2	

Лист 1 | Листов 1

Круг Ф12 ГОСТ 2590-71* / Вст3кп2 ГОСТ 535-79

Минхлебопродуктов СССР Куйбышевский Промзернопроект

Формат А4

Типовой проект 416-7-267.87 Альбом II

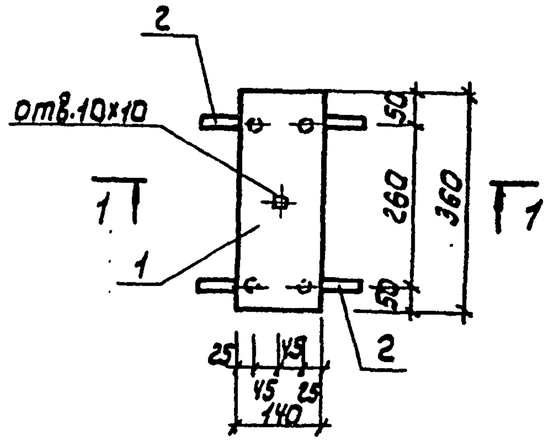

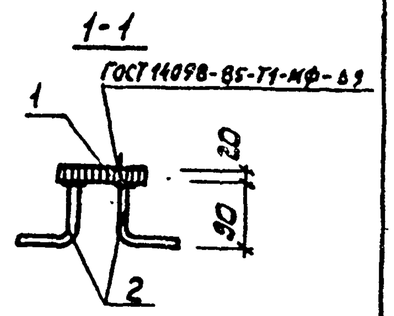

Формат	Зона	Поз.	Обозначение	Наименование	Кол.	Примечание
				Детали		
БЧ		1	КЖИ-06.0.11	Полоса 20х140 ГОСТ 103-76* / Ст3кп2 ГОСТ 535-79 l=360	1	7.9 кг
БЧ		2	КЖИ-06.0.12	Ф14 AIII, ГОСТ 5781-82* l=200	4	0.2 кг

1. Поз.2 приварить к поз.1 под слоем флюса

Инв.№ подл. | Подпись и дата | Взам.инв.№

Ст.инж.	Лунева		
Рук.гр.	Харин		
Гл.спец.	Бурдаев		
Н.контр.	Колчин		
Нач.отд.	Елифанов		

Привязан

Инв.№

Т.П. 416-7-267.87-КЖИ-06.0.10

Изделие закладное М1

Стадия	Масса	Масштаб
РП	8.7	

Лист 1 | Листов 1

Минхлебопродуктов СССР «Куйбышевский» Промзернопроект

Щ00523-02 61

Копировал Пичугина

Формат А4

Типовой проект 416-7-267.87 Альбом II

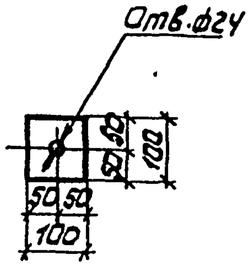

Инв. № подл. | Подпись и дата | Взам. инв. №

Привязан			
Инв. №			

Ст. инж.	Лунева		Т.П. 416-7-267.87 – КЖИ-МС100.0.00		
Рук. гр.	Хорин		Изделие закладное МС100	Стадия: РП	Масса: 1.6	Масштаб:
Гл. спец.	Бурдаев			Лист 1	Листов 1
Н. контр.	Колчин		Полоса 20×100 ГОСТ 103-76* / Ст3 кп2 ГОСТ 535-79*	Минхлебопродуктов СССР "Куйбышевский промзернопроект"	
Нач. отд.	Елифанов				

Формат А4

Типовой проект 416-7-267.87 Альбом II

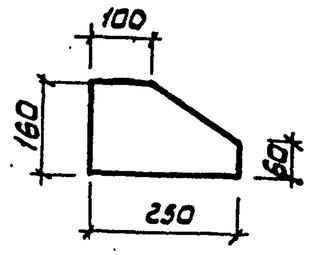

Инв. № подл. | Подпись и дата | Взам. инв. №

Привязан			
Инв. №			

Ст. инж.	Лунева		Т.П. 416-7-267.87 – КЖИ-МС11.0.00		
Рук. гр.	Хорин		Изделие закладное МС11	Стадия: РП	Масса: 4.4	Масштаб:
Гл. спец.	Бурдаев			Лист 1	Листов 1
Н. контр.	Колчин		Лист 20 ГОСТ 19903-74* / В Ст3 кп2 ГОСТ 16523-70*	Минхлебопродуктов СССР "Куйбышевский промзернопроект"	
Нач. отд.	Елифанов				

Цоо523-02

Копировал Пичугина

Формат А4

2455-02

Типовой проект 416-7-267.87 Альбом II

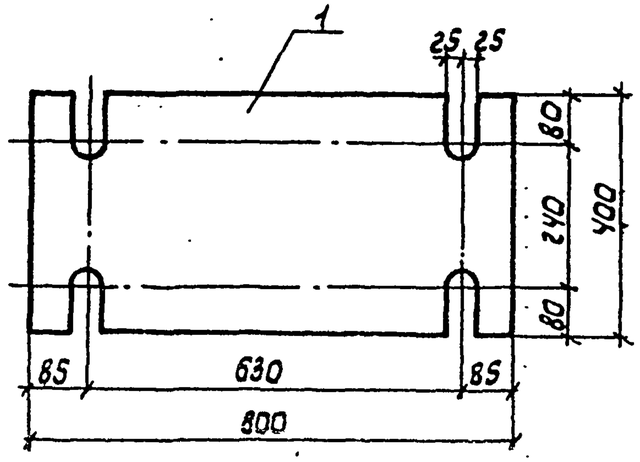

Типовой проект 416-7-267.87 Альбом II

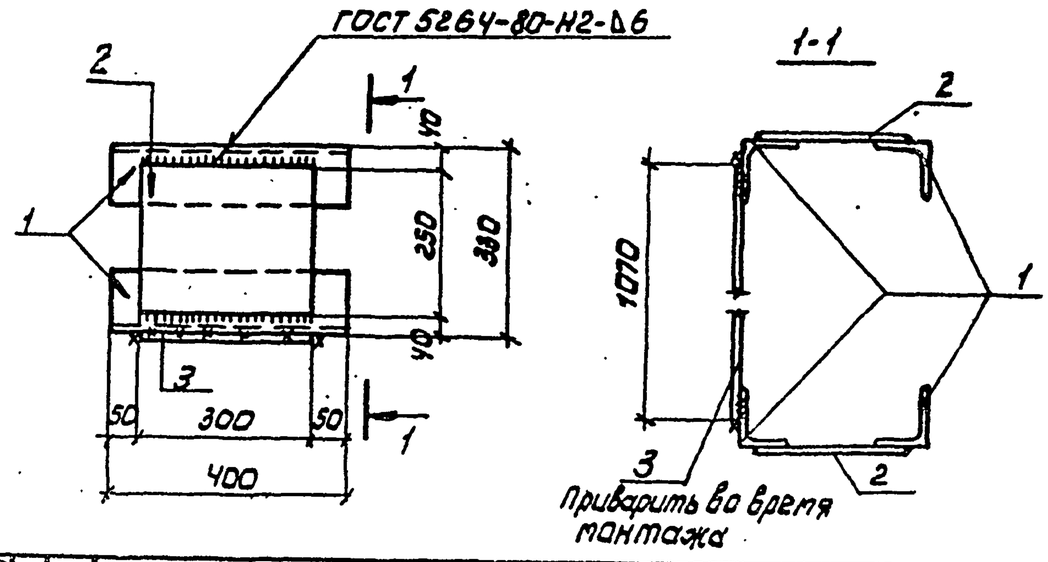

Формат	Зона	Поз.	Обозначение	Наименование	Кол.	Приме-чание
				Детали		
Б4		1	КЖИ-МС15.0.01.	Уголок 90х90х7 ГОСТ 8509-72* / Вст3кп2 ГОСТ 535-79* L=400	4	3,9кг
Б4		2	КЖИ-МС15.0.02	Полоса 10х150 ГОСТ 103-76* / Вст3кп2 ГОСТ 535-79* L=300	2	5,9кг
Б4		3	КЖИ-МС15.0.03	Полоса 10х300 ГОСТ 103-76* / Вст3кп2 ГОСТ 535-79* L=1070	1	25,2кг

Привязан

Инв. №

Инв. № подл. | Подпись и дата | Взам. инв. №

Ст. инж.	Малчанов		
Рук. гр.	Харин		
Гл. спец.	Бурдаев		
Н. контр.	Колчин		
Нач. отд.	Елифанов		

Т.П. 416-7-267.87-КЖИ МС12.0.00

Изделие закладное МС12

Стадия	Масса	Масштаб
РП	50.2	
Лист 1	Листов 1	

Лист 20 ГОСТ 19903-74* / Вст3кп2 ГОСТ 16523-70*

Минхлебопродуктов СССР "Куйбышевский Промзернопроект"

Формат А4

Привязан

Инв. №

Инв. № подл. | Подпись и дата | Взам. инв. №

Ст. инж.	Малчанов		
Рук. гр.	Харин		
Гл. спец.	Бурдаев		
Н. контр.	Колчин		
Нач. отд.	Елифанов		

Т.П. 416-7-267.87-КЖИ-МС15.0.00

Изделие закладное МС15

Стадия	Масса	Масштаб
РП	52.4	
Лист 1	Листов 1	

Минхлебопродуктов СССР "Куйбышевский Промзернопроект"