ТИПОВЫЕ КОНСТРУКЦИИ, ИЗДЕЛИЯ И УЗЛЫ ЗДАНИЙ И СООРУЖЕНИЙ

СЕРИЯ 1.465.1-10/82

КОМПЛЕКСНЫЕ ЖЕЛЕЗОБЕТОННЫЕ ПЛИТЫ ПОКРЫТИЙ ОДНОЭТАЖНЫХ ПРОМЫШЛЕННЫХ ЗДАНИЙ

ВЫПУСК 2

КОМПЛЕКСНЫЕ ПЛИТЫ С НЕСУЩЕЙ ОСНОВОЙ ИЗ ЖЕЛЕЗОБЕТОННЫХ РЕБРИСТЫХ ПЛИТ ДЛИНОЙ 12м.

РАБОЧИЕ ЧЕРТЕЖИ

18147-03

ЦЕНА 3-19

ПРОЕКТИРОВАНИЯ

ьная ул. 22

1983 года

Тираж 4560 экз.

ТИПОВЫЕ КОНСТРУКЦИИ, ИЗДЕЛИЯ И УЗЛЫ ЗДАНИЙ И СООРУЖЕНИЙ

СЕРИЯ 1.465.1-10/82

КОМПЛЕКСНЫЕ ЖЕЛЕЗОБЕТОННЫЕ ПЛИТЫ ПОКРЫТИЙ ОДНОЭТАЖНЫХ ПРОМЫШЛЕННЫХ ЗДАНИЙ

ВЫПУСК 2

КОМПЛЕКСНЫЕ ПЛИТЫ С НЕСУЩЕЙ ОСНОВОЙ ИЗ ЖЕЛЕЗОБЕТОННЫХ РЕБРИСТЫХ ПЛИТ ДЛИНОЙ 12 М.

РАБОЧИЕ ЧЕРТЕЖИ

Разработаны ЦНИИПРОМЗДАНИЙ

Зам. директора по научной работе С.М. Гликин

Рук. лаборатории покрытий и кровель М.И. Поваляев

Утверждены и введены в действие с 01.01.83 Госстроем СССР Постановление от 29.11.82 № 284

Обозначение	Наименование	Стр.
	Содержание	
1.4651-10/82.2-00ПЗ	Пояснительная записка	3-8
1.4651-10/82.2-01	Плита комплексная типа ХПГ с монолитным утепли-	
	телем из легкого и ячеистого бетона	9
1.4651-10/82.2-01СБ	Плита комплексная типа ХПГ с монолитным утеп-	
	лителем из легкого и ячеистого бетона	9
1.4651-10/82.2-02	Плита комплексная типа ХПГ с монолитным утепли-	
	телем из перлитобитума и вермикулитобитума	10
1.4651-10/82.2-02СБ	Плита комплексная типа ХПГ с монолитным утепли-	
	телем из перлитобитума и вермикулитобитума	10
1.4651-10/82.2-03	Плита комплексная типа ХПГ с плитными утеплите-	
	лями из: фибролита, ячеистого бетона, фенольного	
	пенопласта, перлитобитума (со стяжкой под кровлю)	11
1.465-10/82.2-03СБ	Плита комплексная типа ХПГ с плитными утеплите-	
	лями из: фибролита, ячеистого бетона, фенольного	
	пенопласта, перлитобитума (со стяжкой под кровлю)	11
1.4651-10/82.2-04	Плита комплексная типа ХПГ с плитными утеплителями	
	из: пенополистирола, перлитобитума, фенольного пено-	
	пласта, перлитофосфогеля, минераловатных плит	
	повышенной жесткости	12
1.4651-10/82.2-04СБ	Плита комплексная типа ХПГ с плитными утепли-	
	телями из: пенополистирола, перлитобитума, фенольно-	
	го пенопласта, перлитофосфогеля, минераловатных	
	плит повышенной жесткости	12
1.4651-10/82.2-05	Плита комплексная типа ХПГ с засыпным утеплителем	
	из керамзитового или шунгизитового гравия	13
1.4651-10/82.2-05СБ	Плита комплексная типа ХПГ с засыпным утеплите-	
	лем из керамзитового или шунгизитового гравия	13
1.4651-10/82.2-06	Плита комплексная типа ХПГ с засыпным утеплите-	
	лем из керамзитового или шунгизитового гравия с	
	ограждающими бортиками	14
1.4651-10/82.2-06СБ	Плита комплексная типа ХПГ с засыпным утеплителем	

Обозначение	Наименование	Стр.
	из керамзитового или шунгизитового гравия с ограждающим бортиком	14
1.4651-10/82.2-07	Плита комплексная типа ХПВ1 с монолитным утепли-	
	телем из легкого и ячеистого бетона	15
1.4651-10/82.2-07СБ	Плита комплексная типа ХПВ1 с монолитным утеплите-	
	лем из легкого и ячеистого бетона	15
1.4651-10/82.2-08	Плита комплексная типа ХПВ1 с монолитным утепли-	
	телем из перлитобитума или вермикулитобитума	16
1.4651-10/82.2-08СБ	Плита комплексная типа ХПВ1 с монолитным утеп-	
	лителем из перлитобитума или вермикулитобитума	16
1.4651-10/82.2-09	Плита комплексная типа ХПВ1 с плитными утеплите-	
	лями из: фибролита, ячеистого бетона, фенольного пено-	
	пласта, перлитобитума (со стяжкой под кровлю)	17
1.4651-10/82.2-09СБ	Плита комплексная типа ХПВ1 с плитными утеплителя-	
	ми из: фибролита, ячеистого бетона, фенольного пено-	
	пласта, перлитобитума (со стяжкой под кровлю)	17
1.4651-10/82.2-10	Плита комплексная типа ХПВ1 с плитными утеплите-	
	лями из: пенополистирола, перлитобитума, фенольного пенопласта,	
	перлитофосфогеля, минераловатных плит повышенной жесткости	18
1.4651-10/82.2-10СБ	Плита комплексная типа ХПВ1 с плитными утеплителями из:	
	пенополистирола, перлитобитума, фенольного пенопласта, пер-	
	литофосфогеля, минераловатных плит повышенной жесткости	18
1.4651-10/82.2-11	Плита комплексная типа ХПВ1 с засыпным утеплителем	
	из керамзитового или шунгизитового гравия	19
1.4651-10/82.2-11СБ	Плита комплексная типа ХПВ1 с засыпным утеплителем	
	из керамзитового или шунгизитового гравия	19
1.4651-10/82.2-12	Плита комплексная типа ХПВ1 с засыпным утеплителем из	
	керамзитового или шунгизитов. гравия с ограждающим бортиком	20
1.4651-10/82.2-12СБ	Плита комплексная типа ХПВ1 с засыпным утеплителем из ке-	
	рамзитового или шунгизитов. гравия с ограждающими бортиками	20
1.4651-10/82.2-01СМ	Технические данные комплексной плиты размером 3×12 м	21-52
1.4651-10/82.2-02СМ	Технические данные комплексной плиты размером 3×12 м	
	с отверстиями ф100 мм	52-82

Инв. N подл. | Подпись и дата | Взам. инв. N

1. Общие сведения

1.1. Серия состоит из следующих выпусков:

Выпуск 0. Материалы для проектирования.

Выпуск 1. Комплексные плиты с несущей основой из железобетонных ребристых плит длиной 6м. Рабочие чертежи

Выпуск 2. Комплексные плиты с несущей основой из железобетонных ребристых плит длиной 12м. Рабочие чертежи.

1.2. Настоящий выпуск содержит рабочие чертежи комплексных железобетонных плит длиной 12м с различными видами утеплителей, таблицы технических данных с расходом материалов, рекомендации по технологии изготовления, правила приемки, маркировку и паспортизацию, указания по хранению и транспортированию, монтажу плит.

В качестве несущей основы комплексных плит используются железобетонные плиты размерами 3×12м по серии 1.465-3/80 3х типоразмеров: 1 типоразмер плиты приведен в выпуске 1, 2 и 3-в выпуске 5, в том числе с отверстиями для пропуска вентшахт с дефлекторами, зонтами и крышными вентиляторами

1.3. Данные по физико-механическим и теплотехническим показателям изоляционных материалов, указания по области применения, типы, марки и обозначения комплексных плит приведены выпуске, и настоящей серии.

2. Технические требования

2.1. Комплексные плиты представляют собой многослойную конструкцию, состоящую из несущей основы (железобетонной плиты), пароизоляции (определяется расчетом), теплоизоляции, выравнивающего слоя (в необходимых случаях) и гидроизоляционного слоя (нижнего слоя водоизоляционного ковра).

2.2. Конструкция комплексной плиты выбирается с учетом эксплуатационных условий, экономного расходования энергетических ресурсов, использования местных материалов, условий транспортирования и монтажа плит.

При наличии пароизоляционного слоя утеплитель не доходит до контура полки несущей плиты на 75 мм, что позволяет обеспечить устройство надежной пароизоляции и теплоизоляции стыков между плитами. При отсутствии пароизоляции ширину свободной от утеплителя полосы продольных ребер несущей плиты можно уменьшить до 30 мм.

2.3. В качестве пароизоляции при монолитном утеплителе используют изол (ГОСТ 10296-79), рубероид марки РМ-350 (ГОСТ 10923-76), допускается применение бризола (ГОСТ 11796-74), наплавляемого рубероида марки РМ-350-1 (ТУ 21-27-35-78) и полиэтиленовой пленки толщиной 0,2 мм (ГОСТ 10354-73).

Если комплексные плиты изготовляют с использованием готовых несущих и теплоизоляционных плит, пароизоляция может быть обмазочной из горячего битума или оклеечной из рубероида или изола на горячих или холодных мастиках.

2.4. В качестве теплоизоляции могут быть применены:

а) материалы монолитной укладки:

– легкие и ячеистые бетоны γ=300-500 кг/м³ укладываемые в форму на неотвердевший бетон несущей плиты и отвердевающиеся в процессе термообработки плиты. Теплоизоляционные бетоны должны иметь марку по прочности не менее М6 и марку по морозостойкости не менее Мрз25; его влажность (по массе) не должна превышать 15%. В покрытиях с такими плитами теплоизоляция стыков выполняют засыпкой гравия керамзита, шунгизита или щебня из ячеистого бетона; стыки, объединенные по периметру покрытия здания в дифузионную систему, сообщающуюся с наружным воздухом, позволяют поддерживать нормальный влажностный режим теплоизоляционного материала;

– керамзитобитум γ= 500 кг/м³, перлитобитум γ= 300-400 кг/м³, вермикулитобитум γ= 200-400 кг/м³, фенольные пенопласты марки 75 и 100, укладываемые или приформовываемые (пенопласты) на несущую плиту после термообработки. По фенольным пенопластам, имеющим прочность

Рук. пр.	Поваляев			10.6.82
Н. контр.	Тимофеева			10.6.82
Ст. инж.	Кулитовская			10.6.82

1.465.1-10/82.2-00 ПЗ

Пояснительная записка

Стадия	Лист	Листов
Р	1	12

ЦНИИПРОМЗДАНИЙ

Инв. № подл. | Подпись и дата | Взам. инв. №

1.465.1-10/82.2-00 ПЗ

Лист 2

на сжатие (при 10% линейной деформации) менее 2 кгс/см², должна быть предусмотрена выравнивающая стяжка.

б) плитные материалы:

- фибролит марки 300 и 400 (ГОСТ 8928-81), пенополистирол вида ПСБ марки 40 (ГОСТ 15588-70*), фенольный пенопласт марки 75 и 100 (ГОСТ 20916-75), перлитофосфогелевые плиты марки 200 и 300 (ГОСТ 21500-76), ячеистый и легкий бетон γ = 300-500 кг/м³, перлитобитум марки 250-350 в изделиях (ГОСТ 16136-80), минераловатные плиты повышенной жесткости на синтетическом связующем γ = 200 кг/м³ (ГОСТ 22950-78);

в) теплоизоляционные засыпки:

- керамзитовый или шунгизитовый гравий γ = 400-500 кг/м³ (ГОСТ 9759-76, ГОСТ 19345-73), вермикулит вспученный γ = 300 кг/м³ (ГОСТ 12865-67), перлит вспученный γ = 300 кг/м³ (ГОСТ 10832-74*).

Производство комплексных плит более эффективно по технологии, предусматривающей совмещение в одном технологическом цикле изготовления несущей железобетонной плиты устройство паро-теплоизоляции и основания под водоизоляционный ковер из цементно-песчаного раствора.

2.5. Основанием под нижний слой водоизоляционного ковра могут служить:

а) ровные огрунтованные поверхности монолитных теплоизоляционных материалов (без затирки или выравнивающей стяжки);

б) ровные огрунтованные поверхности затирок или стяжек.

По монолитному утеплителю из легкого бетона макропористой структуры предусматривают затирку цементно-песчаным раствором марки 50 толщиной до 5 мм, по монолитному утеплителю с крупнопористой структурой и по плитному утеплителю с неровной поверхностью предусматривают цементно-песчаную стяжку из раствора марки 50 толщиной до 15 мм; по теплоизоляционным засыпкам выравнивающую стяжку из цементно-песчаного раствора марки 100 толщиной до 25 мм. По теплоизоляционному слою из фенольного пенопласта, имеющего прочность на сжатие

не менее 2 кгс/см², допускается выполнять стяжку из песчаного асфальтобетона толщиной 15 мм с прочностью на сжатие не менее 8 кгс/см² при 50°С.

Основание под водоизоляционный ковер должно быть ровным: просветы между поверхностью основания и уложенной на него контрольной рейкой длиной 2 м не должны превышать 2,5 мм; выбоины и раковины не допускаются.

2.6. Для нижнего слоя водоизоляционного ковра применяют рубероид марки РМ-350 (ГОСТ 10923-76), который наклеивают на холодных битумных или битумно-кукерсольных мастиках по основаниям из монолитных бетонов и цементно-песчаного раствора на горячих кровельных мастиках - по всем видам оснований. Допускается применение наплавляемого рубероида по ТУ 21-27-35-78, который наклеивают на предварительно огрунтованную поверхность (с расходом битума 800 г/м²) путем подплавления или плоскорикации покровного слоя. При наклейке рубероида по пенополистирольным плитам температура горячей битумной мастики не должна превышать 120°С; не допускается наклейка ковра (а также и сетки плит) на холодных мастиках.

При назначении количества слоев рулонной кровли рубероидный слой комплексных плит следует рассматривать как нижний слой, входящий в состав кровли.

На период хранения, транспортирования и монтажа комплексных плит в качестве слоя, защищающего плиты от увлажнения, допускается применение изоляции толщиной 0,8-1,0 мм из битумной мастики или битумно-латексной эмульсии.

Теплостойкость мастик и эмульсий, используемых для устройства нижнего слоя водоизоляционного ковра, должна соответствовать требованиям главы СНиП II-26-76 „Кровли". Холодные мастики можно использовать для устройства кровель только при уклоне покрытий менее 10%.

2.7. Прочность на сжатие утеплителей из легких и ячеистых бетонов

Инв.№ подл. | Подпись и дата | Взам.инв.№

к началу наклейки нижнего слоя водоизоляционного ковра на заводе должно составлять не менее 70% их проектной марки.

2.8. Отклонение общей высоты комплексной плиты от проектной величины не должно превышать ±7 мм

2.9. Петли для строповки комплексных плит должны быть назначены в конкретном проекте в соответствии с указаниями, приведенными в рабочих чертежах на несущие плиты. При этом сечение петель принимается в соответствии с нормативным усилием от собственного веса комплексной плиты, приходящимся при подъеме на одну петлю, и должно соответствовать значению, приведенному в табл. 46 „Руководство по проектированию бетонных и железобетонных конструкций из тяжелого бетона (без предварительного напряжения). М, 1977.

3. Рекомендации по технологии изготовления плит

3.1. Изготовление комплексных плит с монолитным утеплителем из легкого бетона осуществляется в следующей последовательности:

— формование несущей железобетонной плиты;

— укладка пароизоляции (если она требуется по расчету) по свежеотформованной и выравненной бетонной поверхности плиты;

— установка бортоснастки (рамки), укладка и выравнивание легкого бетона;

— устройство и огрунтовка цементно-песчаной стяжки (только при крупнопористой структуре утеплителя);

— термообработка и распалубка плиты;

— наклейка нижнего слоя водоизоляционного ковра либо выполнение изоляции на время транспортировки плит (см. п. 2.6).

3.2. Изготовление комплексных плит с монолитным утеплителем из ячеистого бетона осуществляется в следующей последовательности:

— формование несущей железобетонной плиты;

— укладка пароизоляции (если она требуется по расчету) по свежеотформованной и выравненной бетонной поверхности плиты;

— установка бортоснастки (рамки), укладка и выравнивание ячеистого бетона;

— термообработка, распалубка плиты и огрунтовка ее верхней поверхности;

— наклейка нижнего слоя водоизоляционного ковра либо выполнение изоляции (см. п. 2.6).

Инв. № подл. | Подпись и дата | Взам. инв. №

3.3. Изготовление комплексных плит с монолитным утеплителем из перлитобитума и вермикулитобитума осуществляется в следующей последовательности:

— формование, термообработка и распалубка несущей железобетонной плиты;

— устройство пароизоляции (если она требуется по расчету);

— установка бортоснастки (рамки) укладка и выравнивание перлитобитума или вермикулитобитума;

— снятие бортоснастки и наклейка нижнего слоя водоизоляционного ковра.

3.4. Изготовление комплексных плит с плитным утеплителем из ячеистого и легкого бетона, фибролита, перлитобитума и фенольного пенопласта (с прочностью на сжатие менее 2 кгс/см² при 10% линейной деформации) осуществляется в следующей последовательности:

— изготовление несущей железобетонной плиты;

— укладка пароизоляции (если она требуется по расчету) по свежеотформованной бетонной поверхности полки плиты (при применении фенольного пенопласта необходимо выполнять прокладную пароизоляцию);

— укладка плитного утеплителя, устройство огрунтовки и цементно-песчаной стяжки;

— термообработка и распалубка плиты;

— наклейка нижнего слоя водоизоляционного ковра.

Боковые поверхности утеплителя из фенольного пенопласта на период склеивания, перевозки и монтажа плит изолируются от увлажнения горячими битумными мастиками.

3.5. Изготовление комплексных плит с плитным утеплителем из пенополистирола (с прочностью на сжатие не менее 1,5 кгс/см² при 10% линейной деформации), перлитобитума, перлитофосфогеля, фенольного пенопласта.

Инв. № подл. | Подпись и дата | Взам. инв. №

(с прочностью на сжатие не менее 2кгс/см² при 10% линейной деформации), минераловатных плит повышенной жесткости синтетическом связующем осуществляется с использованием готовой несущей железобетонной плиты в следующей последовательности:

- устройство пароизоляции (если она требуется по расчету);
- наклейка плитного утеплителя на горячей битумной мастике;
- наклейка нижнего слоя водоизоляционного ковра из рубероида марки РМ-350 на горячих битумных мастиках по ГОСТ 2889-80

При изготовлении комплексных плит с полистирольными или фенольными пенопластовыми плитами, имеющими прочность на сжатие менее, соответственно, 1,5 и 2 кгс/см² (при 10% линейной деформации) предусматривается устройство по теплоизоляции цементно-песчаной или асфальтобетонной стяжки толщиной 15 мм.

При этом не должно допускаться применение пенополистирольных и пенопластовых плит с прочностью на сжатие, соответственно, менее 0,7 и 1 кгс/см².

При выполнении пароизоляции и нижнего слоя водоизоляционного ковра из рубероида на горячих битумных мастиках изолируемые поверхности несущей плиты, цементно-песчаной стяжки или утеплителя грунтуются раствором битума пятой марки в керосине или соляровом масле в соотношении по массе 1:(2÷3).

Для приклейки теплоизоляционных плит толщину горячей битумной мастики следует принимать в среднем 2 мм.

3.6. Изготовление комплексных плит с засыпными утеплителями из керамзитового (шунгизитового) гравия осуществляется в следующей последовательности:

- формование несущей железобетонной плиты;
- укладка пароизоляции (если она требуется по расчету) из рулонного материала по свежеотформованной и выравненной бетонной поверхности полки плиты;
- установка бортоснастки (рамки), засыпка утеплителя (с учетом уменьшения его толщины при виброуплотнении) и виброуплотнение с грузом;
- устройство цементно-песчаной стяжки;
- снятие бортоснастки и нанесение цементного молока с наполнителем (состав по весу: цемент-1, песок-2, вода-1) на боковую поверхность утеплителя;
- термообработка, расплубка и огрунтовка верхней поверхности плиты;
- наклейка нижнего слоя водоизоляционного ковра.

Боковые поверхности засыпного утеплителя могут быть закреплены бортиками (из готовых легкобетонных блоков или монолитного легкого бетона); в этом случае бортоснастка снимается после термообработки плит.

3.7. При термообработке комплексных плит следует отдавать предпочтение методом высокотемпературного сухого прогрева плит, при котором уменьшается влажность изготовленных плит, уменьшается время термообработки и сокращаются энергетические затраты.

4. Правила приемки

4.1. Комплексные плиты должны приниматься ОТК предприятия-изготовителя в соответствии с требованиями, изложенными в настоящем альбоме и в рабочих чертежах соответствующих типовых железобетонных плит (серия 1.465-3/80).

При приемке комплексных плит дополнительно проверяют:

массу комплексной плиты; марку и расположение монтажных петель; внешний вид и размеры плит; толщину утеплителя, его объемный вес и влажность; прочность наклейки рулонного ковра; в плитах с пенопластами и утеплителями из штучных материалов проверяют прочность адгезии утеплителя к несущей основе, прочность и морозостойкость утеплителя.

4.2. Прочность бетона утеплителя определяется испытанием кубиков на сжатие в соответствии с ГОСТ 10180-78, ГОСТ 12852-67.

Инв. № подл. | Подпись и дата | Взам. инв. №

Прочность пенополистирола на сжатие определяется в соответствии ГОСТ 15588-70.*

Прочность утеплителя из фенольного пенопласта определяется в соответствии с ГОСТ 20916-75.

Прочность перлитобитумных плит определяется в соответствии с ГОСТ 16136-80.

Прочность минераловатных плит повышенной жесткости на синтетическом связующем определяется в соответствии с ГОСТ 22950-78.

Прочность фибролитовых плит определяется в соответствии с ГОСТ 8928-81.

Прочность перлитоцементогелевых плит определяется в соответствии с ГОСТ 21500-76.

4.3. Толщину утеплителя измеряется мерной линейкой по контуру плиты и определяется как среднее арифметическое значение четырех измерений.

4.4. Оценку качества комплексных плит по прочности, жесткости и трещиностойкости должна производиться выборочным их испытанием в соответствии с требованиями ГОСТ 8829-77.

Контрольные испытания могут производиться как комплексной плиты в целом, так и ее несущей основы - типовой плиты.

При испытаниях комплексной плиты при определении контрольных нагрузок учитывают вес утеплителя, пароизоляции и водоизоляции.

4.5. Морозостойкость утеплителя определяется в соответствии с ГОСТ 7025-78.

4.6. Испытания теплоизоляционных материалов для определения их объемного веса, прочности, влажности и водопоглощения выполняют в соответствии с ГОСТ 17177-71.

4.7. Для проверки размеров от партии плит одной марки (в количестве не более 100 шт) отбирают до 6 образцов (но не менее 4х).

Проверку внешнего вида и качества поверхностей готовых комплек-

сных плит производится поштучно. Внешний вид плит должен соответствовать требованиям, изложенным в рабочих чертежах плит (серия 1.465-3/80).

4.8. Прочность приклейки рубероида к основанию проверяется через сутки после его приклейки путем медленного отрыва от поверхности плит. Приклейка считается нормальной, если не менее 50% площади разрыва проходит по рулонному материалу - при наклейке по цементно-песчаной стяжке; при наклейке по утеплителю - не менее 50% площади разрыва должно проходить по теплоизоляционному материалу.

4.9. Прочность склеивания пенопластовых и минераловатных плит повышенной жесткости с несущей основой проверяется путем отрыва утеплителя, не менее 50% площади разрыва должно проходить по утеплителю.

Для проведения этих испытаний на всю толщину утеплителя делаются разрезы, образующие квадрат 100х100 мм. На это место наклеивается штамп на горячем битуме и после выдержки в течение 1,5-2 часов производится отрыв штампа при помощи адгезиометра.

5. Маркировка и паспортизация.

5.1. Комплексные плиты обозначаются марками (см. документ 1.465.1-10/82.0 ОО ПЗ п.2.4), которые наносятся на торцы плит несмываемой краской.

5.2. Предприятие-изготовитель должно выдать на каждую принятую партию или часть партии комплексных плит паспорт, в котором указываются следующие данные: наименование и адрес предприятия-изготовителя; номер и дату выдачи паспорта; номер партии; дату изготовления плит; наименование и марки плит (с указанием количества плит каждой марки); проектную марку бетона на прочность при сжатии; отпускную прочность бетона в процентах от проектной марки по прочности на сжатие (для несущей плиты); марку бетона по морозостойкости и водонепроницаемости; прочность утеплителя; толщину утеплителя, его объемный

вес, влажность и водопоглощение; шифр рабочих чертежей. (номер серии несущих плит и номер данной серии).

Паспорт должен быть подписан лицом, ответственным за технический контроль предприятия-изготовителя.

6. Хранение и транспортирование.

6.1. Погрузка, перевозка транспортом, разгрузка, складирование и приемка комплексных плит производятся в соответствии с требованиями действующих нормативных и инструктивных документов.

6.2. Комплексные плиты укладываются на транспортные средства в горизонтальном положении. Плиты укладываются на деревянные прокладки, устанавливаемые между торцами плит и исключающие опирание вышележащих плит на нижележащие в зоне утепляющего слоя. Плиты должны располагаться строго одна над другой, причем штабель должен быть устойчивым, а отдельные плиты не должны смещаться в стороны.

Транспортировку плит следует осуществлять на оборудованных прицепах-плитовозах с откидными кронштейнами или специально оборудованных железнодорожных платформах.

6.3. Комплексные плиты, рассортированные по маркам, должны храниться в штабелях с укладкой плит на деревянные прокладки в горизонтальном положении правильными рядами. Нижний ряд плит должен укладываться на специально подготовленное прочное основание.

Между группами штабелей следует предусматривать проходы шириной не менее 1м и зазоры между стежными штабелями в группе не менее 0,2м. Проходы между группами штабелей устраивают не реже, чем через каждые два штабеля в продольном направлении и 25м в поперечном направлении.

Высота штабеля (с прокладками) по условиям техники безопасности не должна превышать 2,5м.

7. Монтаж плит и заделка швов.

7.1 Монтаж комплексных плит покрытий производится грузоподъемными механизмами в соответствии с проектом производства работ, разработанным с соблюдением действующих нормативных документов и рабочих чертежей несущих плит.

7.2. Стыки между железобетонными плитами (за исключением оговоренных в серии 1.400-11) тщательно заделываются бетоном с мелкозернистым заполнителем или цементно-песчаным раствором марки 150.

7.3. Пароизоляция продольных и поперечных стыков между плитами выполняется путем наклейки полос рубероида или изола с нахлесткой на пароизоляцию комплексных плит. Ширина нахлестки должна быть не менее 50мм. Наклейка полос осуществляется на холодных или горячих битумных мастиках. При теплоизоляционном слое из пенополистирола наклейка полос пароизоляции должна осуществляться только на горячих битумных мастиках.

Теплоизоляция стыков между комплексными плитами с утеплителем из легких или ячеистых бетонов монолитной укладки, имеющих пароизоляцию, осуществляется засыпкой стыков крупнопористым теплоизоляционным материалом с устройством по верху него стяжки из цементно-песчаного раствора повышенной жесткости (осадка конуса до 30мм) марки 100 толщиной 25мм.

В покрытиях с комплексными плитами, утепленными пенопластом или минераловатными плитами стяжки между теплоизоляционным слоем заделываются термовкладышами из того же материала.

7.4. Устройство водоизоляционного слоя по стыкам осуществляется путем укладки (насухо в пределах стыка) слоя рубероида и приклейки его краев к слою рубероида на комплексных плитах с нахлесткой не менее 100 мм.

Дальнейшие работы по устройству кровли ведутся в соответствии с положениями СНиП II-26-76 „Кровли" и СНиП III-20-74 "Кровли, гидроизоляция, пароизоляция и теплоизоляция".

Инв.№ подл. | Подпись и дата | Взам. инв.№

Формат	Зона	Поз.	Обозначение	Наименование	Кол.	Примечание
				Документация		
11			1.465.1-10/82.0-00ПЗ	Пояснительная записка		
11			1.465.1-10/82.2-01СБ	Сборочный чертеж		
				1.465.1-10/82.2-01		
				Сборочные единицы		
		1	1.465-3/80 вып.1	Плита железобетонная типа ХПГ		
				Материалы		
		2	1.465.1-10/82.0-01СМ	Пароизоляция		
		3	1.465.1-10/82.0-02СМ 1.465.1-10/82 2-01СМ	Утеплитель		
		4	1.465.1-10/82.2-01СМ	Цементно-песчаная стяжка*		
		5	1.465.1-10/82.2-01СМ	Гидроизоляция		

* Только для утеплителя из легкого бетона

Формат	Зона	Поз.	Для исполнения с порядковым номером [1]	Обозначение	Кол.	Примечание
			Переменные	данные		
			Сборочные	единицы		
			Поз.1. Плита	железобетонная типа ХПГ		
			-01	1.465-3/80 вып.5		
			-02	1.465-3/80 вып.5		

[1] Основное исполнение, не имеющее порядкового номера, обозначено „00."

Рук. лаб.	Поваляев		10.06.82	1.465.1-10/82.2-01		
Н контр	Большакова		10.06.82	Плита комплексная типа ХПГ с монолитным утеплителем из легкого и ячеистого бетона	Стадия: Р	Лист:	Листов: 1
Ст. инж.	Куликовская		10.06.82		ЦНИИПРОМЗДАНИЙ	

Инв. № подл. | Подпись и дата | Взам. инв. №

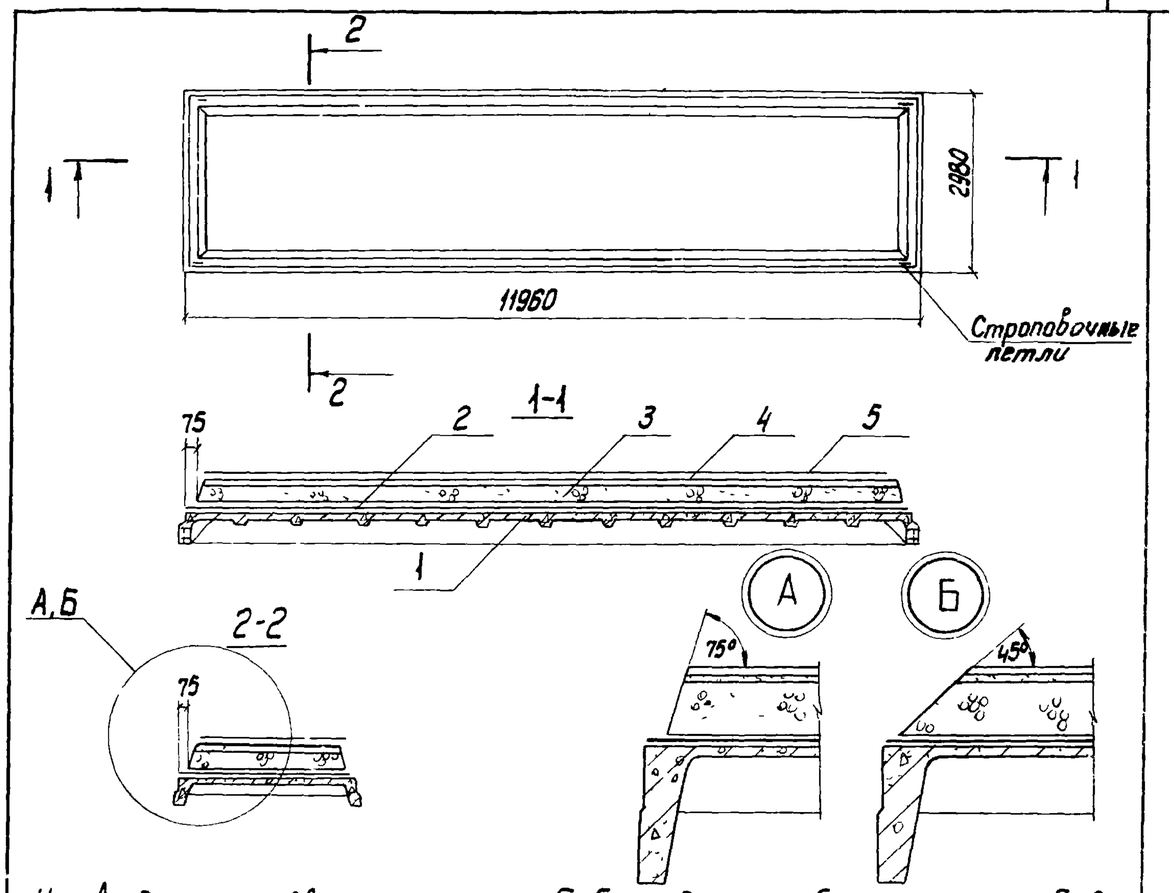

Узел А - для плит, подвергающихся термообработке до снятия бортоснастки, узел Б - для плит, подвергающихся термообработке без бортоснастки, с утеплителем из легкого бетона.

Обозначение	Марка комплексной плиты *	Типоразмер плиты	Масса, т
1.465.1-10/82.2-01	ХПГ-ХХХ-...	3	См. документ 1.465.1-10/82.2-01СМ
-01	ХПГ-ХХХ-...	4	То же
-02	ХПГ-ХХХ-...	5	" — " — "

* см. документ 1.465.1-10/82.0-00ПЗ, лист 3.

Рук. лаб	Поваляев		10.06.82	1.465.1-10/82.2-01СБ		
Н контр.	Большакова		10.06.82	Плита комплексная типа ХПГ с монолитным утеплителем из легкого и ячеистого бетона	Стадия: Р	Масса: см. табл.	Масштаб: 1:100; 1:20
Ст. инж	Куликовская		10.06.82		Лист:	Листов: 1
					ЦНИИПРОМЗДАНИЙ	

Инв. № подл. | Подпись и дата | Взам. инв. №

Формат	Зона	Поз.	Обозначение	Наименование	Кол.	Примечание
				Документация		
11			1.465.1-10/82.0-00ПЗ	Пояснительная записка		
11			1.465.1-10/82.2-02СБ	Сборочный чертеж		
				1.465.1-10/82.2-02		
				Сборочные единицы		
		1	1.465-3/80 вып.1	Плита железобетонная типа ХПГ		
				Материалы		
		2	1.465.1-10/82.0-01СМ	Пароизоляция		
		3	1.465.1-10/82.0-02СМ 1.465.1-10/82.2-01СМ	Утеплитель		
		4	1.465.1-10/82.2-01СМ	Гидроизоляция		

Формат	Зона	Поз.	Для исполнения с порядковым номером [1]	Обозначение	Кол.	Примечание
			Переменные данные			
			Сборочные	единицы		
			Поз. 1 Плита	железобетонная типа ХПГ		
			-01	1.465-3/80-вып. 5		
			-02	1.465-3/80 вып. 5		

[1] Основное исполнение, не имеющее порядкового номера, обозначено „00"

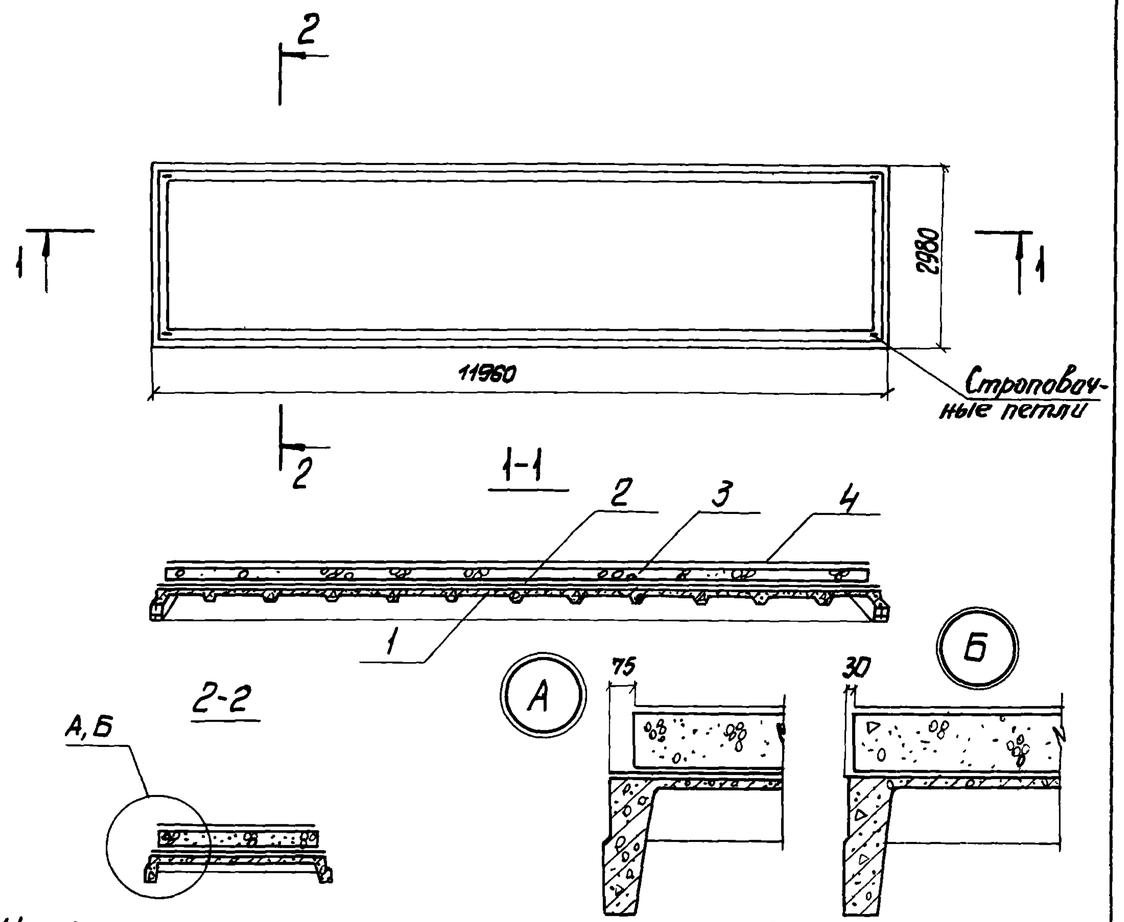

Узел А - при наличии пароизоляции, узел Б - при отсутствии пароизоляции

Обозначение	Марка комплексной плиты *	Типоразмер плиты	Масса, т
1.465.1-10/82.2-02	ХПГ-ХХХ-...	3	См. документ 1.465.1-10/82.2-01СМ
-01	ХПГ-ХХХ-...	4	То же
-02	ХПГ-ХХХ-...	5	" — " — "

* см. документ 1.465.1-10/82.0-00ПЗ, лист 3

Рук. лаб.	Поваляев		10.6.82	1.465.1-10/82.2-02			
контр.	Большакова		10.6.82	Плита комплексная типа ХПГ с монолитным утеплителем из перлитобитума или вермикулитобитума	Стадия	Масса	Масштаб
т. инж.	Куликовская		10.6.82		Р	См. табл	1:100, 1:20
					Лист	Листов 1	
Рук. лаб.	Поваляев		10.6.82		ЦНИИПРОМЗДАНИЙ		
Н. контр.	Большакова		10.6.82				
Ст. инж.	Куликовская		10.6.82				

Инв. № подл. | Подпись и дата | Взам. инв. №

1.465.1-10/82.2-02						
Плита комплексная типа ХПГ с монолитным утеплителем из перлитобитума или вермикулитобитума			Стадия	Лист	Листов	
			Р		1	
Рук. лаб.	Поваляев	10.6.82	ЦНИИПРОМЗДАНИЙ			
контр.	Большакова	10.6.82				
т. инж.	Куликовская	10.6.82				

Формат	Зона	Поз.	Обозначение	Наименование	Кол.	Примечание
				Документация		
11			1.465.1 - 10/82.0-00ПЗ	Пояснительная записка		
11			1.465.1-10/82.2-03СБ	Сборочный чертеж		
				1.465.1-10/82.2-03		
				Сборочные единицы		
		1	1.465-3/80 Вып.1	Плита железобетонная типа ХПГ		
				Материалы		
		2	1.465.1-10/82.0-01СМ	Пароизоляция		
		3	1.465.1-10/82.0-02СМ 1.465.1-10/82.2-01СМ	Утеплитель		
		4	1.465.1-10/82.2-01СМ	Цементно-песчаная стяжка		
		5	1.465.1-10/82.2-01СМ	Гидроизоляция		

Формат	Зона	Поз.	Для исполнения с порядковым номером [1]	Обозначение	Кол.	Примечание
			Переменные	данные		
			Сборочные	единицы		
			Поз.1 Плита	железобетонная типа ХПГ		
			-01	1.465-3/80 Вып.5		
			-02	1.465-3/80 Вып.5		

[1] Основное исполнение, не имеющее порядкового номера, обозначено „00".

Рук. лаб.	Поваляев		10.6.82	1.465.1-10/82.2-03		
Н.контр.	Большакова		10.6.82	Плита комплексная типа ХПГ с плитными утеплителями из: фибролита, ячеистого бетона фенольного пенопласта, перлитобитума (со стяжкой под кровлю)	Стадия: Р	Лист:	Листов: 1
Ст.инж.	Куликовская		10.6.82		ЦНИИПРОМЗДАНИЙ	

Инв. № подл. | Подпись и дата | Взам. инв. №

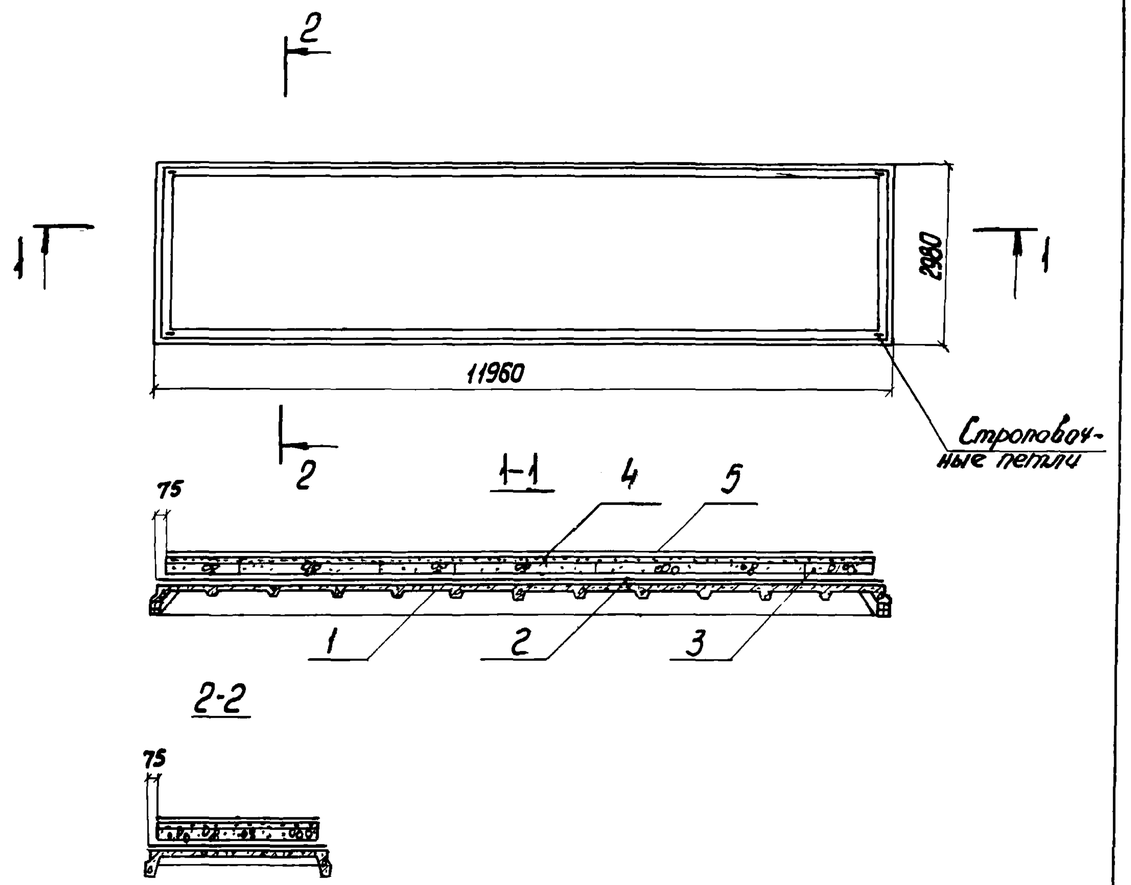

Обозначение	Марка комплексной плиты *	Типоразмер плиты	Масса, т
1.465.1-10/82.2-03	ХПГ-XXX-...	3	См.документ 1.465.1-10/82.2-01СМ
-01	ХПГ-XXX-...	4	То же
-02	ХПГ-XXX-...	5	" — " — "

* см. документ 1.465.1-10/82.0-00ПЗ, лист 3

Рук. лаб.	Поваляев		10.6.82	1.465.1-10/82.2-03СБ			
Н.контр.	Большакова		10.6.82	Плита комплексная типа ХПГ с плитными утеплителями из: фибролита, ячеистого бетона, фенольного пенопласта, перлитобитума (со стяжкой под кровлю)	Стадия: Р	Масса: см.табл.	Масштаб: 1:100, 1:20
Ст.инж.	Куликовская		10.6.82		Лист:	Листов: 1	
					ЦНИИПРОМЗДАНИЙ		

Инв. № подл. | Подпись и дата | Взам. инв. №

Формат	Зона	Поз.	Обозначение	Наименование	Кол.	Примечание
				Документация		
11			1.465.1-10/82.0-00ПЗ	Пояснительная записка		
11			1.465.1-10/82.2-04СБ	Сборочный чертеж		
				1.465.1-10/82.2-04		
				Сборочные единицы		
		1	1.465-3/80 вып.1	Плита железобетонная типа ХПГ1		
				Материалы		
		2	1.465.1-10/82.0-01СМ	Пароизоляция		
		3	1.465.1-10/82.0-02СМ 1.465.1-10/82.2-01СМ	Утеплитель		
		4	1.465.1-10/82.2-01СМ	Гидроизоляция		

Формат	Зона	Поз.	Для исполнения с порядковым номером [1]	Обозначение	Кол.	Примечание
			Переменные данные			
			Сборочные единицы			
			Поз.1 Плита железобетонная типа ХПГ			
11			-01	1.465-3/80 вып. 5		
11			-02	1.465-3/80 вып.5		

[1] Основное исполнение, не имеющее порядкового номера, обозначено „00".

				1.465.1-10/82.2-04		
				Плита комплексная типа ХПГ с плитными утеплителями из: пенополистирола, перлитобитума, фенольного пенопласта, перлитофосфогеля, минераловатных плит повышенной жесткости	Стадия: Р	Лист:	Листов: 1
Рук. лаб.	Поваляев		10.6.82		ЦНИИПРОМЗДАНИЙ	
Н.контр.	Большакова		10.6.82			
Ст. инж.	Куликовская		10.6.82			

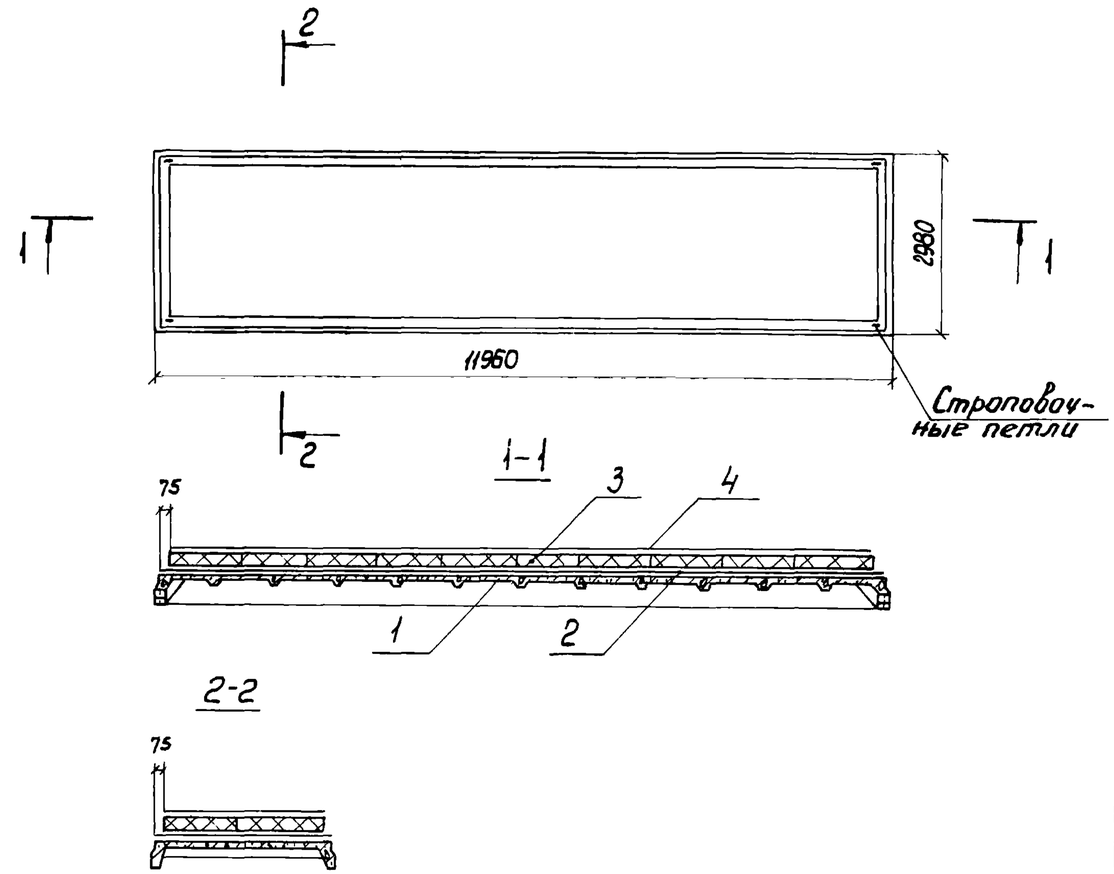

Обозначение	Марка комплексной плиты *	Типоразмер плиты	Масса, т
1.465.1-10/82.2-04	ХПГ-XXX-...	3	См.документ 1.465.1-10/82.2-01СМ
-01	ХПГ-XXX-...	4	То же
-02	ХПГ-XXX-...	5	" — " — "

* см. документ 1.465.1-10/82.0-00ПЗ, лист 3

				1.465.1-10/82.2-04СБ			
				Плита комплексная типа ХПГ с плитными утеплителями из: пенополистирола, перлитобитума, фенольного пенопласта, перлитофосфогеля, минераловатных плит повышенной жесткости	Стадия: Р	Масса: См табл	Масштаб: 1:100
Рук. лаб.	Поваляев		10.6.82		Лист:	Листов 1	
Н.контр.	Большакова		10.6.82		ЦНИИПРОМЗДАНИЙ		
Ст. инж.	Куликовская		10.6.82				

Инв. № подл. | Подпись и дата | Взам. инв. №

Формат	Зона	Поз.	Обозначение	Наименование	Кол.	Примечание
				Документация		
11			1.465.1 - 10/82.0 - 00ПЗ	Пояснительная записка		
11			1.465.1 - 10/82.2-05СБ	Сборочный чертеж		
				1.465.1 -10/82.2-05		
				Сборочные единицы		
		1	1.465 -3/80 вып. 1	Плита железобетонная типа ХПГ		
				Материалы		
		2	1.465.1 - 10/82.0-01 СМ	Пароизоляция		
		3	1.465.1 - 10/82.0-02СМ 1.465.1 - 10/82.2 - 01СМ	Утеплитель		
		4	1.465.1 - 10/82.2 - 01СМ	Цементно- песчаная стяжка		
		5	1.465.1 - 10/82.2 - 01СМ	Гидроизоляция		
		6	1.465.1 - 10/82.2 - 00ПЗ	Набрызг из цементного молока с наполнителем		

Формат	Зона	Поз.	Для исполнения с порядковым номером	Обозначение	Кол.	Примечание
			Переменные	данные		
			Сборочные	единицы		
			Поз. 1 Плита железобетонная типа ХПГ			
			-01	1.465 - 3/80 вып. 5		
			-02	1.465 - 3/80 вып. 5		

[1] Основное исполнение, не имеющее порядкового номера, обозначено „00"

Рук. лаб.	Поваляев		10.6.82
Н.контр.	Большакова		10.6.82
Ст.инж.	Куликовская		10.6.82

1.465.1 - 10/82.2-05

Плита комплексная типа ХПГ с засыпным утеплителем из керамзитового или шунгизитового гравия

Стадия	Лист	Листов
Р		1

ЦНИИПРОМЗДАНИЙ

Инв. № подл. | Подпись и дата | Взам. инв. №

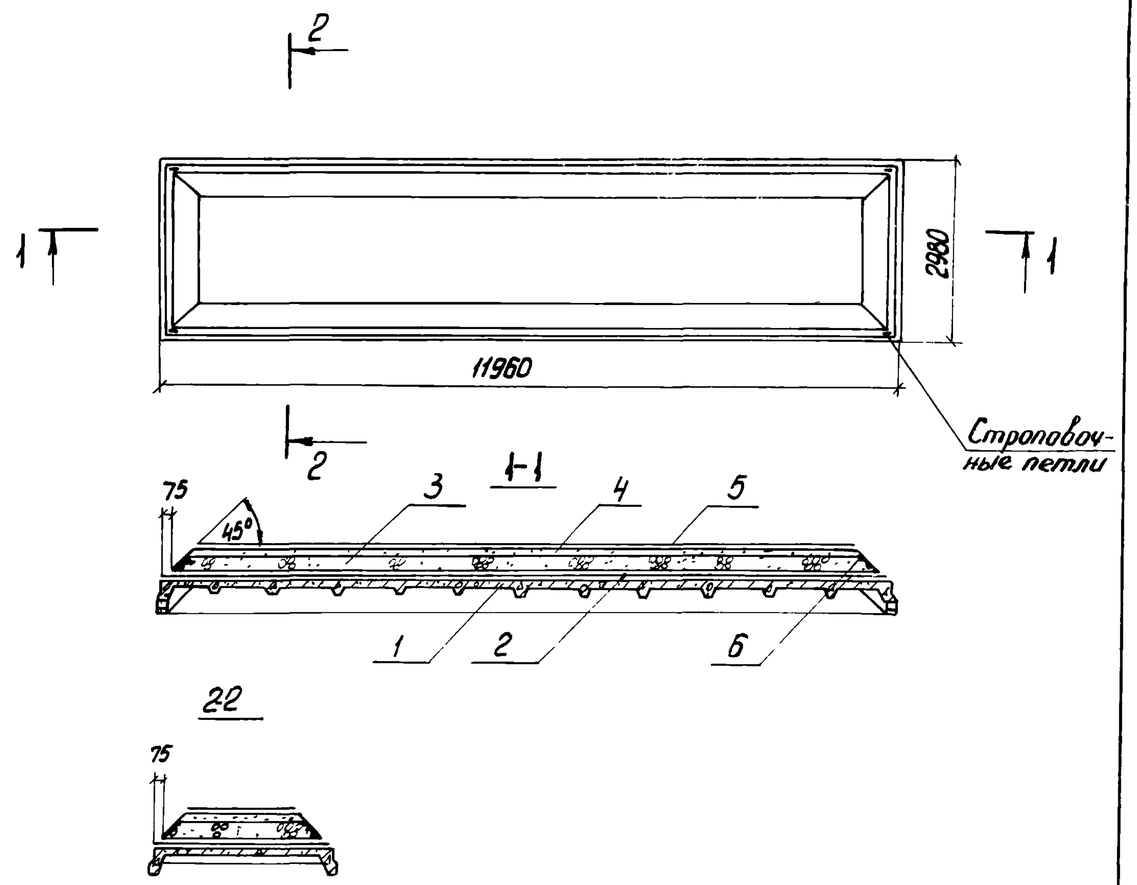

Обозначение	Марка комплексной плиты *	Типоразмер плиты	Масса, т
1.465.1 - 10/82.2 - 05	ХПГ-ХХХ- ...	3	См.документ 1.465.1-10/82.2-01СМ
-01	ХПГ-ХХХ-...	4	же
-02	ХПГ-ХХХ-...	5	" " — "

* см. документ 1.465.1-10/82.0-00ПЗ, лист 3

Рук.лаб.	Поваляев		10.6.82
Н.контр.	Большакова		10.6.82
Ст.инж.	Куликовская		10.6.82

1.465.1-10/82.2-05СБ

Плита комплексная типа ХПГ с засыпным утеплителем из керамзитового или шунгизитового гравия

Стадия	Масса	Масштаб
Р	см.табл.	1:100
Лист	Листов 1	

ЦНИИПРОМЗДАНИЙ

Инв. № подл. | Подпись и дата | Взам. инв. №

Формат	Зона	Поз.	Обозначение	Наименование	Кол.	Примечание
				Документация		
11			1.465.1-10/82.0-00ПЗ	Пояснительная записка		
11			1.465.1-10/82.2-06СБ	Сборочный чертеж		
				1.465.1-10/82.2-06		
				Сборочные единицы		
		1	1.465-3/80 вып. 1	Плита железобетонная типа ХПГ		
				Материалы		
		2	1.465.1-10/82.0-01СМ	Пароизоляция		
		3	1.465.1-10/82.0-02СМ 1.465.1-10/82.2-01СМ	Утеплитель		
		4	1.465.1-10/82.2-01СМ	Цементно-песчаная стяжка*		
		5	1.465.1-10/82.2-01СМ	Гидроизоляция		
		6	1.465.1-10/82.2-01СМ	Ограждающие бортики		

Формат	Зона	Поз.	Для исполнения с порядковым номером.[1]	Обозначение	Кол.	Примечание
			Переменные	данные		
			Сборочные	единицы		
			Поз.1 Плита	железобетонная типа ХПГ		
			-01	1.465-3/80 вып. 5		
			-02	1.465-3/80 вып. 5		

[1] Основное исполнение, не имеющее порядкового номера, обозначено „00."

Рук. лаб.	Поваляев		
Н. контр.	Большакова		10.6.82
Ст. инж.	Куликовская		10.6.82

1.465.1-10/82.2-06

Плита комплексная типа ХПГ с утеплителем из керамзитового или шунгизитового гравия с ограждающими бортиками

Стадия	Лист	Листов
Р		1

ЦНИИПРОМЗДАНИЙ

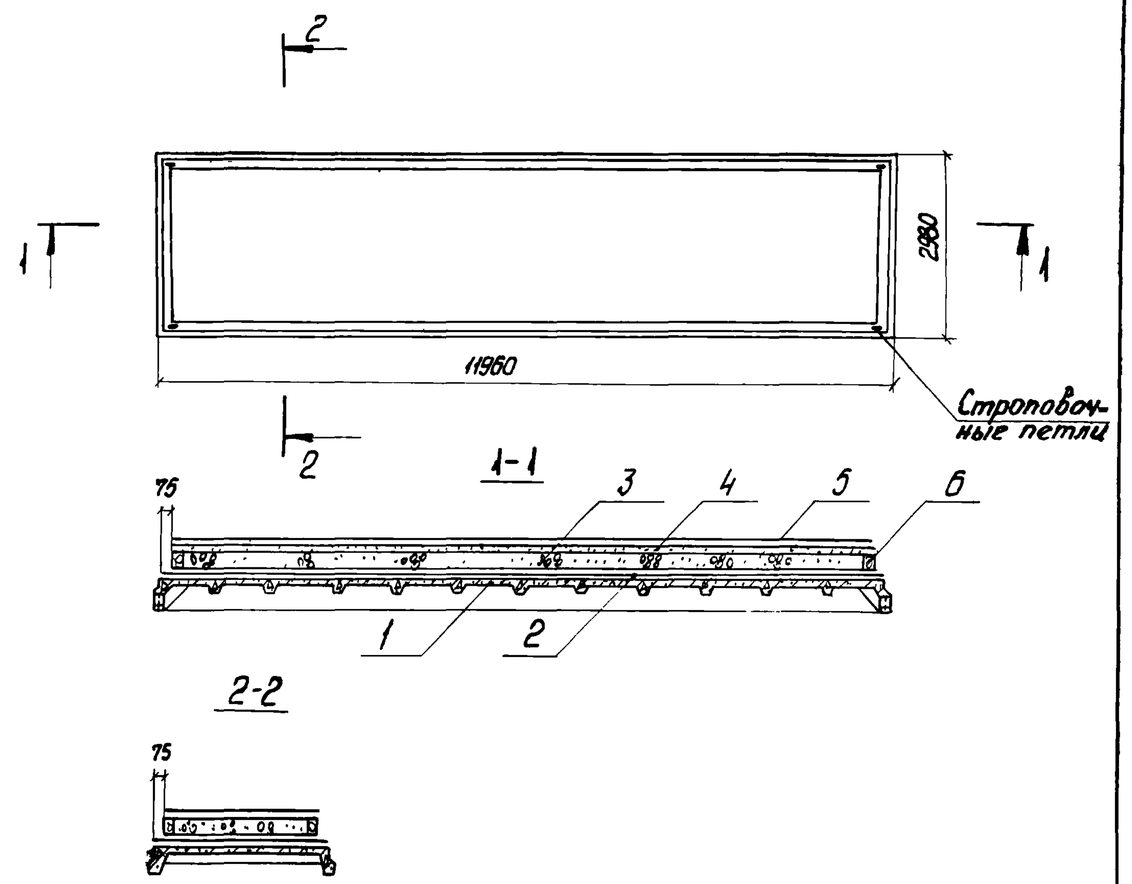

Обозначение	Марка комплексной плиты	Типоразмер плиты	Масса, т
1.465.1-10/82.2-06	ХПГ-ХХХ-...	3	См. документ 1.465.1-10/82.2-01СМ
-01	ХПГ-ХХХ-...	4	то же
-02	ХПГ-ХХХ-...	5	" — " —

* см. документ 1.465.1-10/82.0-00ПЗ, лист 3

Рук. лаб.	Поваляев		
Н. контр.	Большакова		10.6.82
Ст. инж.	Куликовская		10.6.82

1.465.1-10/82.2-06СБ

Плита комплексная типа ХПГ с утеплителем из керамзитового или шунгизитового гравия с ограждающими бортиками

Стадия	Масса	Масштаб
Р	см. табл.	1:100
Лист	Листов 1	

ЦНИИПРОМЗДАНИЙ

Взам. инв. №

Подпись и дата

Инв. № подл.

Формат	Зона	Поз.	Обозначение	Наименование	Кол.	Примечание
				Документация		
11			1.465.1-10/82.0-00ПЗ	Пояснительная записка		
11			1.465.1-10/82.2-07СБ	Сборочный чертеж		
				1.465.1-10/82.2-07		
				Сборочные единицы		
		1	1.465-3/80 вып.1	Плита железобетонная типа ХПВ7		
				Материалы		
		2	1.465.1-10/82.0-01СМ	Пароизоляция		
		3	1.465.1-10/82.0-02СМ 1.465.1-10/82.2-02СМ	Утеплитель		
		4	1.465.1-10/82.2-02СМ	Цементно-песчаная стяжка*		
		5	1.465.1-10/82.2-02СМ	Гидроизоляция		

*Только для утеплителя из легкого бетона

Формат	Зона	Поз.	Для исполнения с порядковым номером [1]	Обозначение	Кол.	Примечание
			Переменные	данные		
			Сборочные	единицы		
			Поз. 1 Плита	железобетонная типа ХПВ7		
			-01	1.465-3/80 вып. 5		
			-02	1.465-3/80 вып.5		

[1] Основное исполнение, не имеющее порядкового номера, обозначено „00"

Рук.лаб.	Поваляев		10.06.82	1.465.1-10/82.2-07		
Н.контр.	Большакова		10.6.82	Плита комплексная типа ХПВ7 с монолитным утеплителем из легкого и ячеистого бетона	Стадия: Р	Лист:	Листов: 1
Ст.инж.	Куликовская		10.6.82		ЦНИИПРОМЗДАНИЙ	

Инв.№ подл. | Подпись и дата | Взам. инв.№

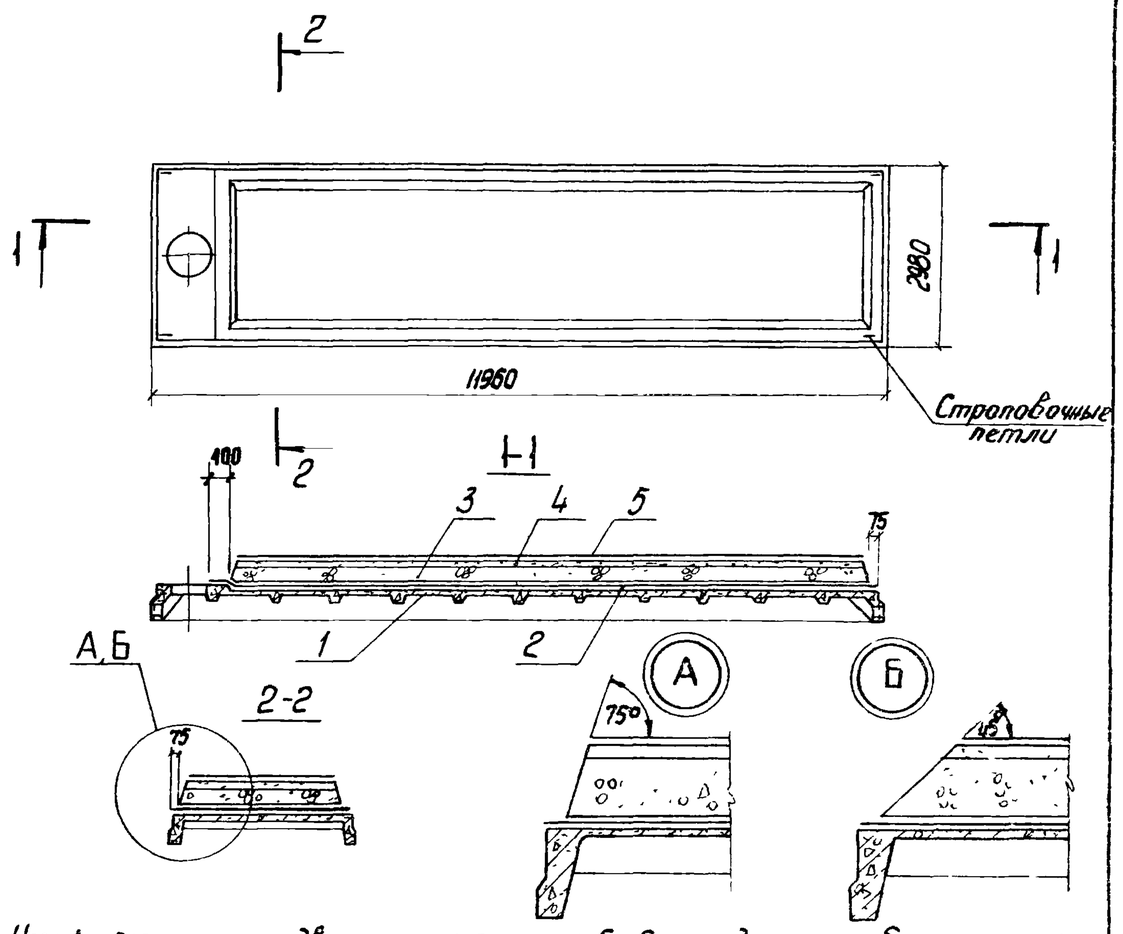

Узел А - для плит, подвергающихся термообработке до снятия бортоснастки, узел Б - для плит, подвергающихся термообработке без бортоснастки, с утеплителем из легкого бетона

Обозначение	Марка комплексной плиты*	Типоразмер плиты	Масса, т
1.465.1-10/82.2-07	ХПВ7-ХХХ...	3	См документ 1.465.1-10/82.2-02СМ
-01	ХПВ7-ХХХ...	4	То же
-02	ХПВ7-ХХХ...	5	

* см. документ 1.465.1-10/82.0-00ПЗ, лист 3

Рук.лаб.	Поваляев		10.6.82	1.465.1-10/82.2-07СБ		
Н.контр.	Большакова		10.6.82	Плита комплексная типа ХПВ7 с монолитным утеплителем из легкого и ячеистого бетона	Стадия: Р	Масса: см табл.	Масштаб: 1:100
Ст.инж.	Куликовская		10.6.82		Лист:	Листов: 1
					ЦНИИПРОМЗДАНИЙ	

Инв.№ подл. | Подпись и дата | Взам. инв.№

Формат	Зона	Поз.	Обозначение	Наименование	Кол.	Примечание
				Документация		
11			1.465.1-10/82.0-00ПЗ	Пояснительная записка		
11			1.465.1-10/82.2-08СБ	Сборочный чертеж		
				1.465.1-10/82.2-08		
				Сборочные единицы		
		1	1.465.-3/80 Вып.1	Плита железобетонная типа ХПВ7		
				Материалы		
		2	1.465.1-10/82.0-01СМ	Пароизоляция		
		3	1.465.1-10/82.0-02СМ 1.465.1-10/82.2-02СМ	Утеплитель		
		4	1.465.1-10/82.2-02СМ	Гидроизоляция		

Формат	Зона	Поз.	Для исполнения с порядковым номером [1]	Обозначение	Кол.	Примечание
			Переменные	данные		
			Сборочные	единицы		
			Поз.1 Плита	железобетонная типа ХПВ7		
			-01	1.465-3/80 Вып. 5		
			-02	1.465-3/80 Вып. 5		

[1] Основное исполнение, не имеющее порядкового номера, обозначено „00"

Рук. лаб.	Поваляев		
Н. контр.	Большакова		10.6.82
Ст. инж.	Куликовская		10.6.82

1.465.1-10/82.2-08

Плита комплексная типа ХПВ7 с монолитным утеплителем из перлитобитума или вермикулитобитума

Стадия	Лист	Листов
Р		1

ЦНИИПРОМЗДАНИЙ

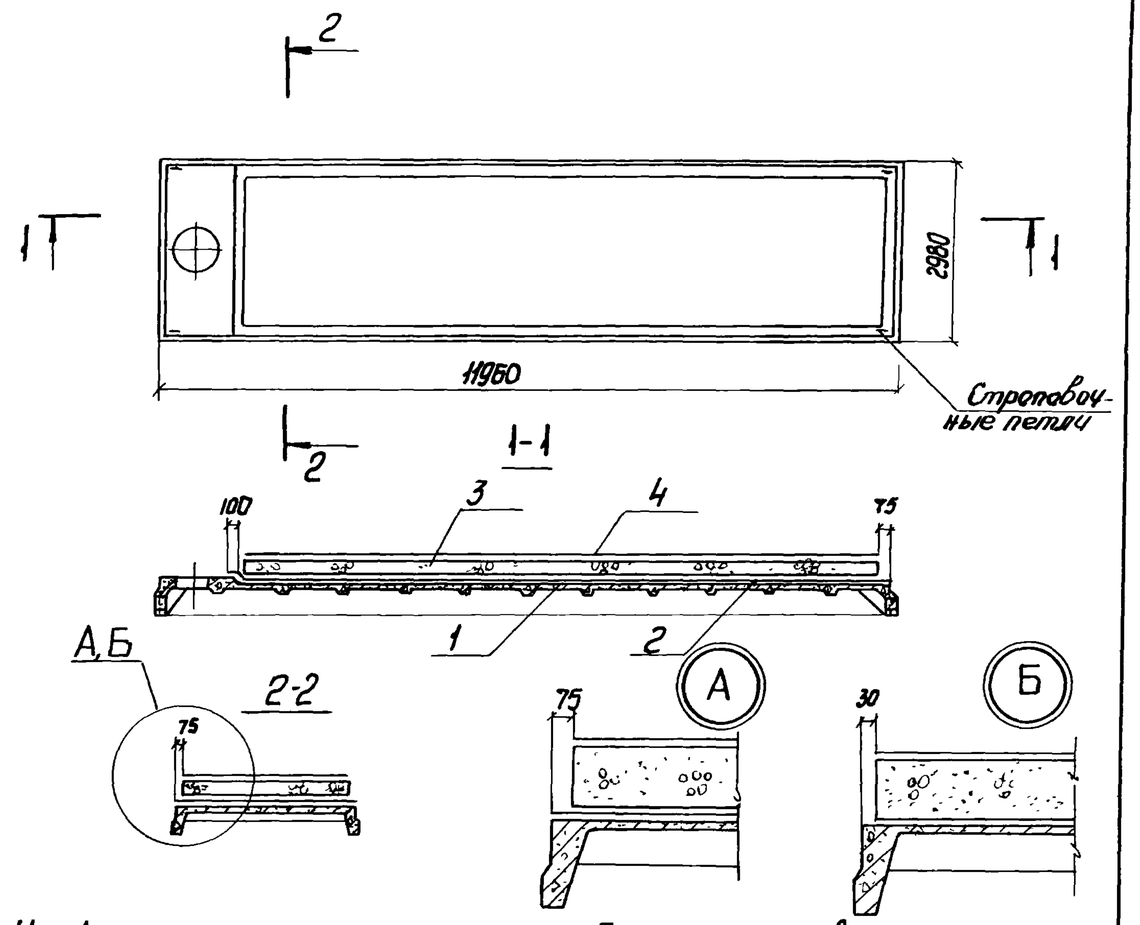

Узел А - при наличии пароизоляции, узел Б - при отсутствии пароизоляции.

Обозначение	Марка комплексной плиты *	Типоразмер плиты	Масса, т
1.465.1-10/82.2-08	ХПВ7-ХХХ...	3	См. документ 1.465.1-10/82.2-02СМ
-01	ХПВ7-ХХХ...	4	То же
-02	ХПВ7-ХХХ...	5	" — " — "

* см. документ 1.465.1-10/82.0-00ПЗ, лист 3

Взам. инв. № | Подпись и дата | Инв. № подл.

1.465.1-10/82.2-08СБ

Плита комплексная типа ХПВ7 с монолитным утеплителем из перлитобитума или вермикулитобитума

Стадия	Масса	Масштаб
Р	см. табл.	1:100
Лист	Листов 1	

Рук. лаб.	Поваляев		
Н. контр.	Большакова		10.6.82
Ст. инж.	Куликовская		10.6.82

ЦНИИПРОМЗДАНИЙ

Формат	Зона	Поз.	Обозначение	Наименование	Кол.	Примечание
				Документация		
11			1.465.1-10/82.0-00ПЗ	Пояснительная записка		
			1.465.1-10/82.2-09СБ	Сборочный чертеж		
				1.465.1-10/82.2-09		
				Сборочные единицы		
		1	1.465-3/80 Вып.1	Плита железобетонная типа ХПВ7		
				Материалы		
		2	1.465.1-10/82.0-01СМ	Пароизоляция		
		3	1.465.1-10/82.0-02СМ 1.465.1-10/82.2-02СМ	Утеплитель		
		4	1.465.1-10/82.2-02СМ	Цементно-песчаная стяжка		
		5	1.465.1-10/82.2-02СМ	Гидроизоляция		

Формат	Зона	Поз.	Для исполнения с порядковым номером[1]	Обозначение	Кол.	Примечание
			Переменные	данные		
			Сборочные	единицы		
			Поз.1 Плита	железобетонная типа ХПВ7		
			-01	1.465-3/80 Вып.5		
			-02	1.465-3/80 Вып.5		

[1] Основное исполнение, не имеющее порядкового номера, обозначено „00"

Взам. инв. № | Подпись и дата | Инв. № подл.

Рук. лаб.	Поваляев		10.06.82
Н. контр.	Большакова		10.6.82
Ст. инж.	Куликовская		10.6.82

1 465.1-10/82.2-09

Плита комплексная типа ХПВ7 с плитными утеплителями из: фибролита, ячеистого бетона, фенольного пенопласта, перлитобитума (со стяжкой под кровлю)

Стадия	Лист	Листов
Р		1

ЦНИИПРОМЗДАНИЙ

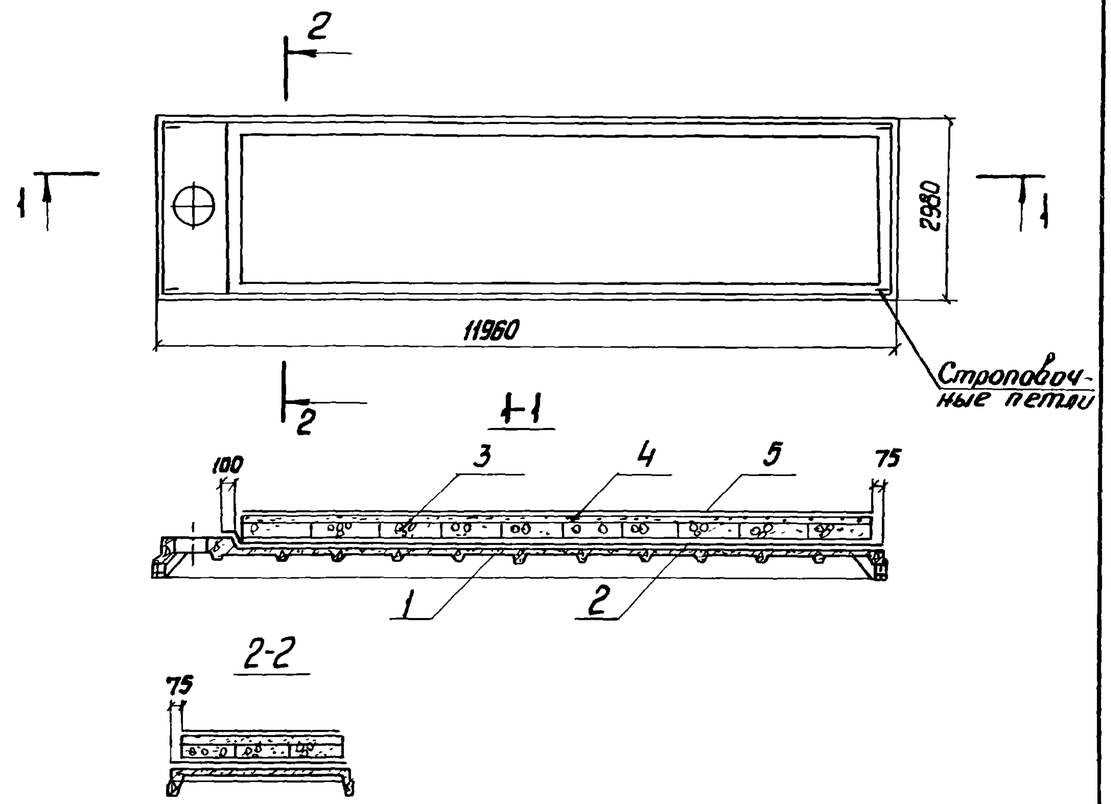

Обозначение	Марка комплексной плиты*	Типоразмер плиты	Масса т
1.465.1-10/82.2-09	ХПВ7—ХХХ...	3	См. документ 1.465.1-10/82.2-00СМ
-01	ХПВ7—ХХХ...	4	То же
-02	ХПВ7—ХХХ...	5	" — " — "

* см. документ 1.465.1-10/82.0-00ПЗ, лист 3

Взам. инв. № | Подпись и дата | Инв. № подл.

Рук. лаб.	Поваляев		10.06.82
Н. контр.	Большакова		10.6.82
Ст. инж.	Куликовская		10.6.82

1.465.1-10/82.2-09СБ

Плита комплексная типа ХПВ7 с плитными утеплителями из: фибролита, ячеистого бетона, фенольного пенопласта, перлитобитума (со стяжкой под кровлю)

Стадия	Масса	Масштаб
Р	см. табл.	1:100
Лист	Листов 1	

ЦНИИПРОМЗДАНИЙ

Формат	Зона	Поз.	Обозначение	Наименование	кол.	Примечание
				Документация		
11			1.465.1-10/82.0-00ПЗ	Пояснительная записка		
11			1.465.1-10/82.2-10СБ	Сборочный чертеж		
				1.465.1-10/82.2-10		
				Сборочные единицы		
		1	1.465-3/80 вып. 1	Плита железобетонная типа ХПВ7		
				Материалы		
		2	1.465.1-10/82.0-01СМ	Пароизоляция		
		3	1.465.1-10/82.0-02СМ 1.465.1-10/82.2-02СМ	Утеплитель		
		4	1.465.1-10/82.2-02СМ	Гидроизоляция		

Формат	Зона	Поз.	Для исполнения с порядковым номером [1]	Обозначение	кол.	Примечание
			Переменные	данные		
			Сборочные	единицы		
			Поз. 1 Плита	железобетонная типа ХПВ7		
			-01	1.465-3/80 вып. 5		
			-02	1.465-3/80 вып. 5		

[1] Основное исполнение, не имеющее порядкового номера, обозначена „00"

Рук. лаб.	Поваляев		10.06.82	1.465.1-10/82.2-10		
Н.контр.	Большакова		10.6.82	Плита комплексная типа ХПВ7 с плитными утеплителями из: пенополистирола, перлитобитума, фенольного пенопласта, перлитофосфогеля, минеральноватных плит повышенной жесткости	Стадия: Р; Лист: ; Листов: 1	
Ст. инж.	Куликовская		10.6.82		ЦНИИПРОМЗДАНИЙ	

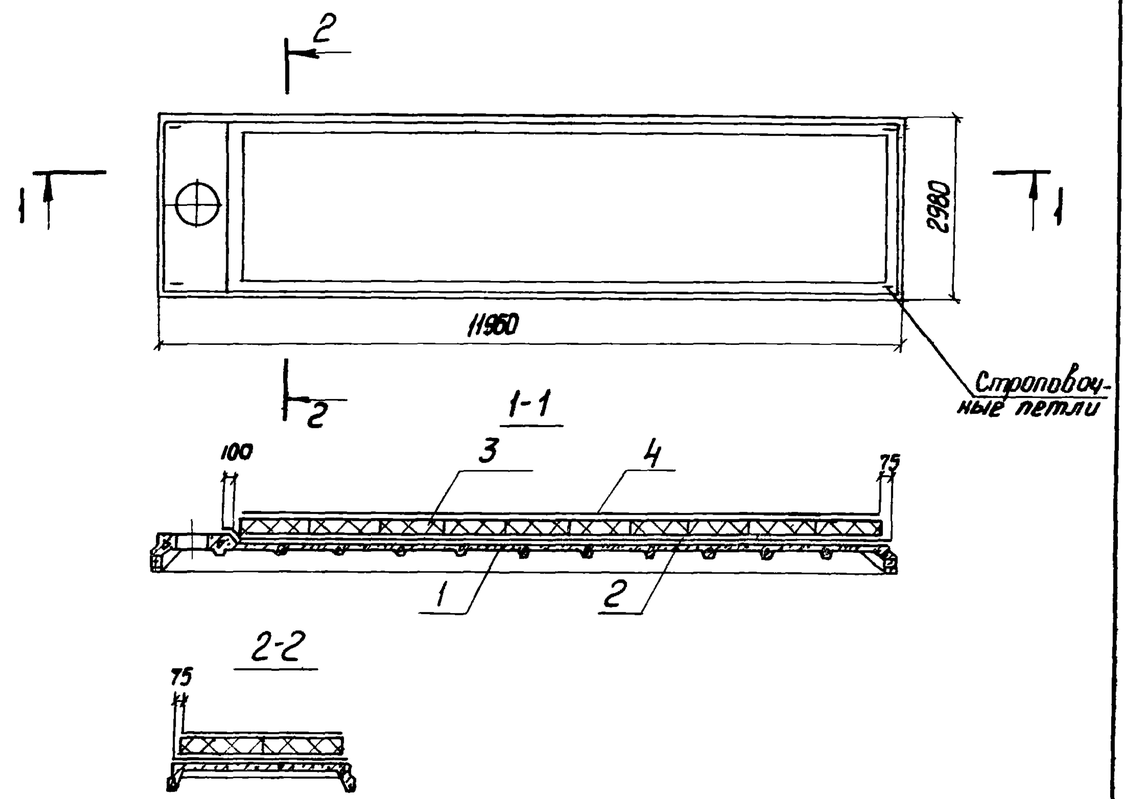

Обозначение	Марка комплексной плиты *	Типоразмер плиты	Масса, т
1.465.1-10/82.2-10	ХПВ7—ХХХ...	3	См. документ 1.465.1-10/82.2-02СМ
-01	ХПВ7—ХХХ...	4	То же
-02	ХПВ7—ХХХ...	5	" — " — "

* см. документ 1.465.1-10/82.0-00ПЗ, лист 3

Рук. лаб.	Поваляев		10.06.82	1.465.1-10/82.2-10СБ		
Н. контр.	Большакова		10.6.82	Плита комплексная типа ХПВ7 с плитными утеплителями из: пенополистирола, перлитобитума, фенольного пенопласта, перлитофосфогеля, минеральноватных плит повышенной жесткости	Стадия: Р; Масса: см. табл.; Масштаб: 1:100	
Ст. инж.	Куликовская		10.6.82		Лист: ; Листов: 1	
					ЦНИИПРОМЗДАНИЙ	

Инв. № подл. | Подпись и дата | Взам. инв. №

Формат	Зона	Поз.	Обозначение	Наименование	Кол.	Примечание
				Документация		
11			1.465.1-10/82.0-00ПЗ	Пояснительная записка		
			1465.1-10/82.2-11СБ	Сборочный чертеж		
				1.465.1-10/82.2-11		
				Сборочные единицы		
		1	1.465-3/80 вып.1	Плита железобетонная типа ХПВ7		
				Материалы		
		2	1.465.1-10/82.0-01СМ	Пароизоляция		
		3	1.465.1-10/82.0-02СМ 1.465.1-10/82.2-02СМ	Утеплитель		
		4	1.465.1-10/82.2-02СМ	Цементно-песчаная стяжка		
		5	1.465.1-10/82.2-02СМ	Гидроизоляция		
		6	1.465.1-10/82.2-00ПЗ	Набрызг из цементного молока с наполнителем		

Формат	Зона	Поз.	Для исполнения с порядковым номером [1]	Обозначение	кол.	Примечание
			Переменные	данные		
			Сборочные	единицы		
			Поз.1 Плита	железобетонная типа ХПВ7		
			-01	1.465-3/80 вып. 5		
			-02	1.465-3/80 вып. 5		

[1] Основное исполнение, не имеющее порядкового номера, обозначено „00"

Рук. лаб.	Поваляев		10.06.82
Н.контр.	Большакова		10.6.82
Ст.инж.	Куликовская		10.6.82

1.465.1-10/82.2-11

Плита комплексная типа ХПВ7 с засыпным утеплителем из легкого и ячеистого бетона

Стадия	Лист	Листов
Р		1

ЦНИИПРОМЗДАНИЙ

Инв. № подл. | Подпись и дата | Взам. инв. №

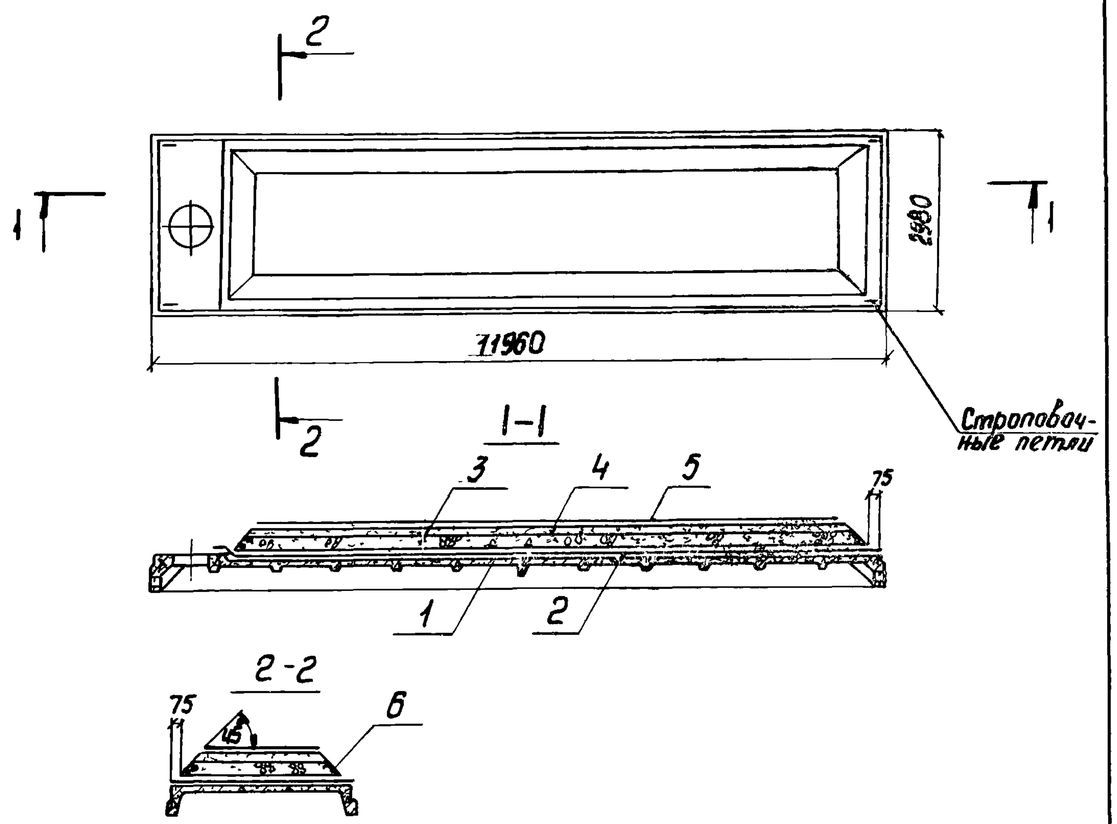

Обозначение	Марка комплексной плиты	Типоразмер плиты	Масса т
1.465.1-10/82.2-11	ХПВ7-ХХХ...	3	См.документ 1.465.1-10/82.2-02СМ
-01	ХПВ7-ХХХ...	4	То же
-02	ХПВ7-ХХХ...	5	" " "

См. документ 1465.1-10/82.0-00ПЗ, лист 3

Рук. лаб.	Поваляев	10.06.82
Н.контр.	Большакова	10.6.82
Ст.инж.	Куликовская	10.6.82

1.465.1-10/82.2-11СБ

Плита комплексная типа ХПВ7 с засыпным утеплителем из керамзитового или шунгизитового гравия

Стадия	Масса	Масштаб
Р	см табл.	1:100
Лист	Листов 1	

ЦНИИПРОМЗДАНИЙ

Инв. № подл. | Подпись и дата | Взам. инв. №

Формат	Зона	Поз.	Обозначение	Наименование	Кол.	Примечание
				Документация		
11			1.465.1-10/82.0-00ПЗ	Пояснительная записка		
11			1.465.1-10/82.2-12СБ	Сборочный чертеж		
				1.465.1-10/82.2-12		
				Сборочные единицы		
		1	1.465-3/80 вып. 1	Плита железобетонная типа ХПВ7		
				Материалы		
		2	1.465.1-10/82.0-01СМ	Пароизоляция		
		3	1.465.1-10/82.0-02СМ 1.465.1-10/82.2-02СМ	Утеплитель		
		4	1.465.1-10/82.2-02СМ	Цементно-песчаная стяжка		
		5	1.465.1-10/82.2-02СМ	Гидроизоляция		
		6	1.465.1-10/82.2-01СМ	Ограждающие бортики		

Формат	Зона	Поз.	Для исполнения с порядковым номером	Обозначение	Кол.	Примечание
			Переменные	данные		
			Сборочные	единицы		
			Поз.1 Плита	железобетонная типа ХПВ7		
			-01	1.465-3/80 вып. 5		
			-02	1.465-3/80 вып. 5		

[1] Основное исполнение, не имеющее порядкового номера, обозначено „00"

Рук. лаб.	Поваляев		10.06.82	1.465.1-10/82.2-12		
Н. контр.	Большакова		10.6.82	Плита комплексная типа ХПВ7 с утеплителем из керамзитового или шунгизитового гравия с ограждающими бортиками	Стадия: Р; Лист: ; Листов: 1	
Ст. инж.	Куликовская		10.6.82		ЦНИИПРОМЗДАНИЙ	

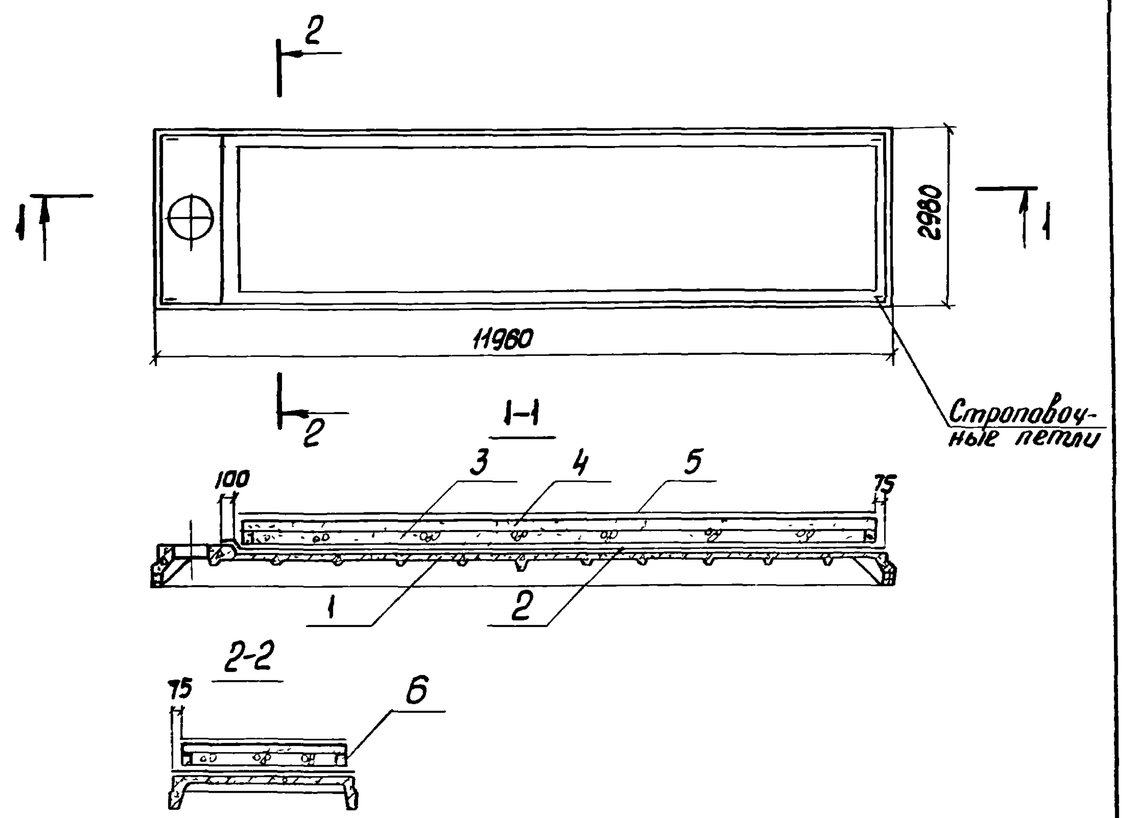

Обозначение	Марка комплексной плиты *	Типоразмер плиты	Масса, т
1.465.1-10/82.2-12	ХПВ7 — ХХХ...	3	См. документ 1.465.1-10/82.2-02СМ
-01	ХПВ7 — ХХХ ...	4	То же
-02	ХПВ7 — ХХХ ...	5	" — " — "

* См. документ 1.465.1-10/82.0-00ПЗ, лист 3

Рук. лаб.	Поваляев		10.06.82	1.465.1-10/82.2-12СБ		
Н. контр.	Большакова		10.6.82	Плита комплексная типа ХПВ7 с утеплителем из керамзитового или шунгизитового гравия с ограждающими бортиками	Стадия: Р; Масса: см. табл.; Масштаб: 1:100	
Ст. инж.	Куликовская		10.6.82		Лист: ; Листов: 1	
					ЦНИИПРОМЗДАНИЙ	

Инв. № подл. | Подпись и дата | Взам. инв. №

Марка комплексной плиты*	Утеплитель	Объёмный вес утеплит. кг/м²	Толщина утеплителя, мм	Расход материалов: Утеплитель, м³	Пароизоляция: Рубероид или изол, м²	Пароизоляция: Битум, кг	Стяжка из цементно-песчаного раствора, м³	Гидроизоляция: Рубероид, м²	Гидроизоляция: Битум, кг	Равномерно распределенная нагрузка без учета веса несущей плиты, кгс/м²: Расчетная	Равномерно распределенная нагрузка без учета веса несущей плиты, кгс/м²: Нормативная	Масса комплексной железобетонной плиты, т, типоразмер: 3	4	5
ХПГ-XXX-60ЯН-350М	Ячеистый бетон (монолитный)	350	60	1,96	36	—	—	35,4	35,4	42,0	35,0	7,06	8,26	8,76
ХПГ-XXX-70ЯН-350М			70	2,28						46,2	38,5	7,18	8,38	8,88
ХПГ-XXX-80ЯН-350М			80	2,61						50,4	42,0	7,29	8,49	8,99
ХПГ-XXX-90ЯН-350М			90	2,93						54,6	45,5	7,40	8,60	9,10
ХПГ-XXX-100ЯН-350М			100	3,25						58,8	49,0	7,52	8,72	9,22
ХПГ-XXX-110ЯН-350М			110	3,57						63,0	52,5	7,63	8,83	9,33
ХПГ-XXX-120ЯН-350М			120	3,90						67,2	56,0	7,74	8,94	9,44
ХПГ-XXX-130ЯН-350М			130	4,21						71,4	59,5	7,85	9,05	9,55
ХПГ-XXX-140ЯН-350М			140	4,52						75,6	63,0	7,96	9,16	9,66
ХПГ-XXX-150ЯН-350М			150	4,85						79,8	66,5	8,08	9,28	9,78
ХПГ-XXX-160ЯН-350М			160	5,16						84,0	70,0	8,18	9,38	9,88
ХПГ-XXX-170ЯН-350М			170	5,48						88,2	73,5	8,30	9,50	10,00
ХПГ-XXX-180ЯН-350М			180	5,79						92,4	77,0	8,40	9,60	10,10
ХПГ-XXX-190ЯН-350М			190	6,11						96,6	80,5	8,52	9,72	10,22
ХПГ-XXX-200ЯН-350М			200	6,43						100,8	84,0	8,63	9,83	10,33
ХПГ-XXX-210ЯН-350М			210	6,74						105,0	87,5	8,74	9,94	10,44
ХПГ-XXX-220ЯН-350М			220	7,05						109,2	91,0	8,85	10,05	10,55
ХПГ-XXX-230ЯН-350М			230	7,37						113,4	94,5	8,96	10,16	10,66
ХПГ-XXX-240ЯН-350М			240	7,67						117,6	98,0	9,06	10,26	10,76

*1. См. документ 1.465.1-10/82.0-00 ПЗ, лист 3.
2. Впереди марок необходимо поставить номер выбранного типоразмера несущей основы плит (например, 3ПГ-XXX-60ЯН-350М, 4ПГ-XXX-60ЯН-350М, 5ПГ-XXX-60ЯН-350М).

Инв. N подл. | Подпись и дата | Взам. инв. N

Рук. лаб.	Поводаев		10.6.82
Н. контр.	Куликовская		10.6.82
Рук. гр.	Большакова		10.6.82

1.465.1-10/82.2-01 СМ

Технические данные по комплексным плитам размером 3×12 м

Стадия	Лист	Листов
Р	1	31

ЦНИИПРОМЗДАНИЙ

Марка комплексной плиты	Утеплитель	Объемный вес утеплит. кг/м³	Толщина утеплителя, мм	Расход материалов: Утеплитель, м³	Пароизоляция: Рубероид или изол. м²	Пароизоляция: Битум, кг	Стяжка из цементно-песчаного раствора, м³	Гидроизоляция: Рубероид, м²	Гидроизоляция: Битум, кг	Равномерно распределенная нагрузка без учета веса несущей плиты, кг/м²: Расчетная	Нормативная	Масса комплексной железобетонной плиты, т. Типоразмер: 3	4	5
ХПГ-ХХХ-60ЯН-400М	Ячеистый бетон (монолитный)	400	60	1,96	36	—	—	35,4	35,4	45,6	38,0	7,16	8,36	8,86
ХПГ-ХХХ-70ЯН-400М			70	2,28						50,4	42,0	7,29	8,49	8,99
ХПГ-ХХХ-80ЯН-400М			80	2,61						55,2	46,0	7,42	8,62	9,12
ХПГ-ХХХ-90ЯН-400М			90	2,93						60,0	50,0	7,55	8,75	9,25
ХПГ-ХХХ-100ЯН-400М			100	3,25						64,8	54,0	7,68	8,88	9,38
ХПГ-ХХХ-110ЯН-400М			110	3,57						69,6	58,0	7,81	9,01	9,51
ХПГ-ХХХ-120ЯН-400М			120	3,9						74,4	62,0	7,94	9,14	9,64
ХПГ-ХХХ-130ЯН-400М			130	4,21						79,2	66,0	8,06	9,26	9,76
ХПГ-ХХХ-140ЯН-400М			140	4,52						84,0	70,0	8,19	9,39	9,89
ХПГ-ХХХ-150ЯН-400М			150	4,85						88,8	74,0	8,32	9,52	10,02
ХПГ-ХХХ-160ЯН-400М			160	5,16						93,6	78,0	8,44	9,64	10,14
ХПГ-ХХХ-170ЯН-400М			170	5,48						98,4	82,0	8,57	9,77	10,27
ХПГ-ХХХ-180ЯН-400М			180	5,79						103,2	86,0	8,69	9,89	10,39
ХПГ-ХХХ-190ЯН-400М			190	6,11						108,0	90,0	8,82	10,02	10,52
ХПГ-ХХХ-200ЯН-400М			200	6,43						112,8	94,0	8,95	10,15	10,65
ХПГ-ХХХ-210ЯН-400М			210	6,74						117,8	98,0	9,07	10,27	10,77
ХПГ-ХХХ-220ЯН-400М			220	7,05						122,4	102,0	9,20	10,40	10,90
ХПГ-ХХХ-230ЯН-400М			230	7,37						127,2	106,0	9,33	10,53	11,03
ХПГ-ХХХ-240ЯН-400М			240	7,67						132,0	110,0	9,45	10,65	11,15

Марка комплексной плиты	Утеплитель	Объемный вес утеплителя кг/м³	Толщина утеплителя мм	Расход материалов: Утеплитель, м³	Пароизоляция: Рубероид или изол м²	Пароизоляция: Битум, кг	Стяжка из цементно-песчаного раствора, м³	Гидроизоляция: Рубероид м²	Гидроизоляция: Битум кг	Равномерно распределенная нагрузка без учета веса несущей плиты, кгс/м²: Расчетная	Нормативная	Масса комплектной железобетонной плиты, т, типоразмер: 3	4	5
ХПГ-XXX-60ЯН-500Т	Ячеистый бетон (монолитный)	500	60	1,96	36	—	—	35,4	35,4	52,8	44,0	7,36	8,56	9,06
ХПГ-XXX-70ЯН-500Т			70	2,28						58,8	49,0	7,52	8,72	9,22
ХПГ-XXX-80ЯН-500Т			80	2,61						64,8	54,0	7,68	8,88	9,38
ХПГ-XXX-90ЯН-500Т			90	2,93						70,8	59,0	7,84	9,04	9,54
ХПГ-XXX-100ЯН-500Т			100	3,25						76,8	64,0	8,01	9,21	9,71
ХПГ-XXX-110ЯН-500Т			110	3,57						82,8	69,0	8,16	9,36	9,86
ХПГ-XXX-120ЯН-500Т			120	3,90						88,8	74,0	8,33	9,53	10,03
ХПГ-XXX-130ЯН-500Т			130	4,21						94,8	79,0	8,48	9,68	10,18
ХПГ-XXX-140ЯН-500Т			140	4,52						100,8	84,0	8,64	9,84	10,34
ХПГ-XXX-150ЯН-500Т			150	4,85						106,8	89,0	8,80	10,00	10,50
ХПГ-XXX-160ЯН-500Т			160	5,16						112,8	94,0	8,96	10,16	10,66
ХПГ-XXX-170ЯН-500Т			170	5,48						118,8	99,0	9,12	10,32	10,82
ХПГ-XXX-180ЯН-500Т			180	5,79						124,8	104,0	9,27	10,46	10,96
ХПГ-XXX-190ЯН-500Т			190	6,11						130,8	109,0	9,43	10,63	11,13
ХПГ-XXX-200ЯН-500Т			200	6,43						136,8	114,0	9,59	10,79	11,29
ХПГ-XXX-210ЯН-500Т			210	6,74						142,8	119,0	9,75	10,95	11,45
ХПГ-XXX-220ЯН-500Т			220	7,05						148,8	124,0	7,90	11,10	11,60
ХПГ-XXX-230ЯН-500Т			230	7,37						154,8	129,0	10,06	11,27	11,77
ХПГ-XXX-240ЯН-500Т			240	7,67						160,8	134,0	10,21	11,41	11,91

Инв. № подл. | Подпись и дата | Взам. инв. №

Марка комплексной плиты	Утеплитель	Объемный вес утеплителя кг/м³	Толщина утеплителя, мм	Расход материалов: Утеплитель м³	Пароизоляция: Рубероид или изол, м²	Пароизоляция: Битум, кг	Стяжка из цементно-песчаного раствора, м²	Гидроизоляция: Рубероид, м²	Гидроизоляция: Битум, кг	Равномерно распределенная нагрузка без учета веса несущей плиты кгс/м²: Расчетная	Равномерно распределенная нагрузка без учета веса несущей плиты кгс/м²: Нормативная	Масса комплексной железобетонной плиты, т, типоразмер 3	4	5
ХПГ-XXX-60ЯН-350П	Ячеистый бетон (плитный)	350	60	1,97	36	—	0,5	35,4	35,4	74,4	62,0	7,97	9,17	9,67
ХПГ-XXX-70ЯН-350П			70	2,30						78,6	65,5	8,08	9,68	10,18
ХПГ-XXX-80ЯН-350П			80	2,63						82,8	69,0	8,20	9,40	9,90
ХПГ-XXX-90ЯН-350П			90	2,96						87,0	72,5	8,31	9,51	10,01
ХПГ-XXX-100ЯН-350П			100	3,29						91,2	76,0	8,43	9,63	10,13
ХПГ-XXX-110ЯН-350П			110	3,62						95,4	78,5	8,55	9,75	10,25
ХПГ-XXX-120ЯН-350П			120	3,95						99,6	83,0	8,61	9,86	10,36
ХПГ-XXX-130ЯН-350П			130	4,28						103,8	86,5	8,78	9,98	10,48
ХПГ-XXX-140ЯН-350П			140	4,61						108,0	90,0	8,89	10,09	10,59
ХПГ-XXX-150ЯН-350П			150	4,93						112,2	93,5	9,00	10,20	10,70
ХПГ-XXX-160ЯН-350П			160	5,26						116,4	97,0	9,12	10,32	10,82
ХПГ-XXX-170ЯН-350П			170	5,59						120,6	100,5	9,23	10,43	10,93
ХПГ-XXX-180ЯН-350П			180	5,92						124,8	104,0	9,35	10,55	11,05
ХПГ-XXX-190ЯН-350П			190	6,25						129,0	107,5	9,47	10,66	11,16
ХПГ-XXX-200ЯН-350П			200	6,58						133,2	111,0	9,58	10,78	11,28
ХПГ-XXX-210ЯН-350П			210	6,91						137,4	114,5	9,70	10,90	11,40
ХПГ-XXX-220ЯН-350П			220	7,24						141,6	118,0	9,81	11,01	11,51
ХПГ-XXX-230ЯН-350П			230	7,57						145,8	121,5	9,93	11,44	11,94
ХПГ-XXX-240ЯН-350П			240	7,90						150,0	125,0	10,04	11,24	11,74

Инв. № подл. | Подпись и дата | Взам. инв. №

Марка комплексной плиты	Утеплитель	Объёмный вес утеплит. кг/м³	Толщина утеплителя, мм	Расход материалов: Утеплитель, м³	Пароизоляция: Рубероид или изол, м²	Пароизоляция: Битум, кг	Стяжка из цементно-песчаного раствора, м³	Гидроизоляция: Рубероид, м²	Гидроизоляция: Битум, кг	Равномерно распределенная нагрузка без учета весса несущей плиты, кгс/м²: Расчетная	Равномерно распределенная нагрузка без учета весса несущей плиты, кгс/м²: Нормативная	Масса комплексной железобетонной плиты, т. Типоразмер 3	4	5
ХПГ-XXX-60ЯН-400П	Ячеистый бетон (плитный)	400	60	1,97	36	—	0,5	35,4	35,4	78,0	65,0	8,05	9,25	9,75
ХПГ-XXX-70ЯН-400П			70	2,30						82,8	69,0	8,17	9,37	9,87
ХПГ-XXX-80ЯН-400П			80	2,63						87,6	73,0	8,29	9,49	9,99
ХПГ-XXX-90ЯН-400П			90	2,96						92,4	77,0	8,41	9,61	10,11
ХПГ-XXX-100ЯН-400П			100	3,29						97,2	81,0	8,54	9,74	10,24
ХПГ-XXX-110ЯН-400П			110	3,62						102,0	85,0	8,65	9,85	10,35
ХПГ-XXX-120ЯН-400П			120	3,95						106,8	89,0	8,77	9,97	10,47
ХПГ-XXX-130ЯН-400П			130	4,28						111,6	93,0	8,89	10,09	10,59
ХПГ-XXX-140ЯН-400П			140	4,61						116,4	97,0	9,00	10,21	10,71
ХПГ-XXX-150ЯН-400П			150	4,93						121,2	101,0	9,12	10,32	10,82
ХПГ-XXX-160ЯН-400П			160	5,26						126,0	105,0	9,24	10,47	10,94
ХПГ-XXX-170ЯН-400П			170	5,59						130,8	109,0	9,35	10,55	11,05
ХПГ-XXX-180ЯН-400П			180	5,92						135,6	113,0	9,46	10,66	11,16
ХПГ-XXX-190ЯН-400П			190	6,25						140,4	117,0	9,57	10,77	11,27
ХПГ-XXX-200ЯН-400П			200	6,58						145,2	121,0	9,68	10,88	11,38
ХПГ-XXX-210ЯН-400П			210	6,91						150,0	125,0	9,79	10,99	11,49
ХПГ-XXX-220ЯН-400П			220	7,84						154,8	129,0	9,90	11,10	11,60
ХПГ-XXX-230ЯН-400П			230	7,57						159,6	133,0	10,00	11,20	11,70
ХПГ-XXX-240ЯН-400П			240	7,90						164,4	137,0	10,11	11,31	11,81

Инв. № подл. | Подпись и дата | Взам. инв. №

Марка комплексной плиты	Утеплитель	Объемный вес утеплителя, кг/м³	Толщина утеплителя, мм	Расход материалов: Утеплитель, м²	Пароизоляция: Рубероид или изол, м²	Пароизоляция: Битум, кг	Стяжка из цементно-песчаного раствора, м²	Гидроизоляция: Рубероид м²	Гидроизоляция: Битум, кг	Равномерно распределенная нагрузка без учета веса несущей плиты кгс/м²: Расчетная	Равномерно распределенная нагрузка без учета веса несущей плиты кгс/м²: Нормативная	Масса комплексной железобетонной плиты, т. Типоразмер: 3	4	5
ХПГ-XXX-60ЯН-500П	Ячеистый бетон (плитный)	500	60	1,97	36	—	0,5	35,4	35,4	85,2	71,0	8,26	9,46	9,96
ХПГ-XXX-70ЯН-500П			70	2,30						91,2	76,0	8,43	9,63	10,13
ХПГ-XXX-80ЯН-500П			80	2,63						97,2	81,0	8,59	9,79	10,29
ХПГ-XXX-90ЯН-500П			90	2,96						103,2	86,0	8,76	9,96	10,46
ХПГ-XXX-100ЯН-500П			100	3,29						109,2	91,0	8,92	10,12	10,62
ХПГ-XXX-110ЯН-500П			110	3,62						115,2	96,0	9,09	10,29	10,79
ХПГ-XXX-120ЯН-500П			120	3,95						121,2	101,0	9,25	10,45	10,95
ХПГ-XXX-130ЯН-500П			130	4,28						127,2	106,0	9,42	10,62	11,12
ХПГ-XXX-140ЯН-500П			140	4,61						133,2	111,0	9,58	10,78	11,28
ХПГ-XXX-150ЯН-500П			150	4,93						139,2	116,0	9,74	10,94	11,44
ХПГ-XXX-160ЯН-500П			160	5,26						145,2	121,0	9,91	11,11	11,61
ХПГ-XXX-170ЯН-500П			170	5,59						151,2	126,0	10,07	11,27	11,77
ХПГ-XXX-180ЯН-500П			180	5,92						157,2	131,0	10,24	11,44	11,94
ХПГ-XXX-190ЯН-500П			190	6,25						163,2	136,0	10,40	11,60	12,10
ХПГ-XXX-200ЯН-500П			200	6,52						169,2	141,0	10,57	11,77	12,27
ХПГ-XXX-210ЯН-500П			210	6,91						175,2	146,0	10,73	11,93	12,43
ХПГ-XXX-220ЯН-500П			220	7,24						181,2	151,0	10,90	12,10	12,60
ХПГ-XXX-230ЯН-500П			230	7,57						187,2	156,0	11,06	12,26	12,76
ХПГ-XXX-240ЯН-500П			240	7,90						193,2	161,0	11,23	12,43	12,93

Марка комплексной плиты	Утеплитель	Объемный вес утеплителя, кг/м³	Толщина утеплителя мм	Расход материалов: Утеплитель м³	Пароизоляция: Рубероид или изол м²	Пароизоляция: Битум кг	Стяжка из цементно-песчаного раствора, м³	Гидроизоляция: Рубероид м²	Гидроизоляция: Битум, кг	Равномерно распределенная нагрузка без учета веса несущей плиты кгс/м²: Расчетная	Нормативная	Масса комплексной железобетонной плиты т, типоразмер: 3	4	5
ХПГ-ХХХ-60 ЛН-300М	Легкий бетон (монолитный)	300	60	1,92	36	—	0,47	35,4	35,4	70,8	59,0	7,80	9,00	9,50
ХПГ-ХХХ-70 ЛН-300М			70	2,23			0,46			74,4	62,0	7,88	9,08	9,58
ХПГ-ХХХ-80 ЛН-300М			80	2,54			0,46			78,0	65,0	7,97	9,17	9,67
ХПГ-ХХХ-90 ЛН-300М			90	2,84			0,46			81,6	68,0	8,06	9,24	9,74
ХПГ-ХХХ-100 ЛН-300М			100	3,15			0,45			85,2	71,0	8,13	9,33	9,83
ХПГ-ХХХ-110 ЛН-300М			110	3,44			0,45			88,8	74,0	8,22	9,42	9,92
ХПГ-ХХХ-120 ЛН-300М			120	3,74			0,44			92,4	77,0	8,29	9,49	9,99
ХПГ-ХХХ-130 ЛН-300М			130	4,03			0,44			96,0	80,0	8,38	9,58	10,08
ХПГ-ХХХ-140 ЛН-300М			140	4,32			0,43			99,6	83,0	8,45	9,65	10,15
ХПГ-ХХХ-150 ЛН-300М			150	4,61			0,43			103,2	86,0	8,54	9,74	10,24
ХПГ-ХХХ-160 ЛН-300М			160	4,90			0,43			106,8	89,0	8,62	9,82	10,32
ХПГ-ХХХ-170 ЛН-300М			170	5,18			0,42			110,4	92,0	8,69	9,89	10,39
ХПГ-ХХХ-180 ЛН-300М			180	5,46			0,42			114,0	95,0	8,74	9,97	10,47
ХПГ-ХХХ-190 ЛН-300М			190	5,73			0,41			117,6	98,0	8,84	10,04	10,54
ХПГ-ХХХ-200 ЛН-300М			200	6,01			0,41			121,2	101,0	8,92	10,12	10,62
ХПГ-ХХХ-210 ЛН-300М			210	6,28			0,41			124,8	104,0	9,00	10,20	10,70
ХПГ-ХХХ-220 ЛН-300М			220	6,55			0,40			128,4	107,0	9,06	10,26	10,76
ХПГ-ХХХ-230 ЛН-300М			230	6,81			0,40			132,0	110,8	9,14	10,34	10,84
ХПГ-ХХХ-240 ЛН-300М			240	7,07			0,40			135,6	113,0	9,22	10,42	10,92

Инв.№ подл. | Подпись и дата | Взам. инв.№

Марка комплексной плиты	Утеплитель	Объемный вес утеплит. кг/м³	Толщина утеплителя, мм	Расход материалов: Утеплитель, м³	Пароизоляция: Рубероид или изол, м²	Пароизоляция: Битум, кг	Стяжка из цементно-песчаного раствора, м³	Гидроизоляция: Рубероид, м²	Гидроизоляция: Битум, кг	Равномерно распределенная нагрузка без учета веса несущей плиты, кгс/м²: Расчетная	Нормативная	Масса комплексной железобетонной плиты, т: Типоразмер 3	4	5
ХПГ-ХХХ-60ЛН-400М	Легкий бетон (монолитный)	400	60	1,92	36	—	0,47	35,4	35,4	78,0	65,0	7,99	9,19	9,59
ХПГ-ХХХ-70ЛН-400М			70	2,23			0,46			82,8	69,0	8,10	9,30	9,80
ХПГ-ХХХ-80ЛН-400М			80	2,54			0,46			87,6	73,0	8,22	9,42	9,92
ХПГ-ХХХ-90ЛН-400М			90	2,84			0,46			92,4	77,0	8,34	9,54	10,04
ХПГ-ХХХ-100ЛН-400М			100	3,15			0,45			97,2	81,0	8,45	9,63	10,13
ХПГ-ХХХ-110ЛН-400М			110	3,44			0,45			102,0	85,0	8,56	9,76	10,26
ХПГ-ХХХ-120ЛН-400М			120	3,74			0,44			106,8	89,0	8,67	9,87	10,37
ХПГ-ХХХ-130ЛН-400М			130	4,03			0,44			111,6	93,0	8,78	9,98	10,48
ХПГ-ХХХ-140ЛН-400М			140	4,32			0,43			116,4	97,0	8,88	10,08	10,58
ХПГ-ХХХ-150ЛН-400М			150	4,61			0,43			121,2	101,0	9,00	10,20	10,70
ХПГ-ХХХ-160ЛН-400М			160	4,90			0,43			126,0	105,0	9,11	10,31	10,81
ХПГ-ХХХ-170ЛН-400М			170	5,18			0,42			130,8	109,0	9,21	10,40	10,90
ХПГ-ХХХ-180ЛН-400М			180	5,46			0,42			135,6	113,0	9,32	10,52	11,02
ХПГ-ХХХ-190ЛН-400М			190	5,73			0,41			140,4	117,0	9,41	10,61	11,11
ХПГ-ХХХ-200ЛН-400М			200	6,01			0,41			145,2	121,0	9,52	10,72	11,22
ХПГ-ХХХ-210ЛН-400М			210	6,28			0,41			150,0	125,0	9,63	10,83	11,33
ХПГ-ХХХ-220ЛН-400М			220	6,55			0,40			154,8	129,0	9,72	10,92	11,42
ХПГ-ХХХ-230ЛН-400М			230	6,81			0,40			159,6	133,0	9,82	11,02	11,52
ХПГ-ХХХ-240ЛН-400М			240	7,07			0,40			164,4	137,0	9,93	11,13	11,63

Инв. № подл. | Подпись и дата | Взам. инв. №

Марка комплексной плиты	Утеплитель	Объемный вес утеплит. кг/м³	Толщина утеплителя, мм	Расход материалов: Утеплитель, м³	Пароизоляция: Рубероид или изол, м²	Пароизоляция: Битум, кг	Стяжка из цементно-песчаного раствора, м³	Гидроизоляция: Рубероид, м²	Гидроизоляция: Битум, кг	Равномерно распределенная нагрузка без учета веса несущей плиты, кгс/м²: Расчётная	Равномерно распределенная нагрузка без учета веса несущей плиты, кгс/м²: Нормативная	Масса комплексной железобетонной плиты, т. Типоразмер: 3	4	5
ХПГ-XXX-60ЛН-500М	Легкий бетон (монолитный)	500	60	1,92	36		0,47	35,4	35,4	85,2	71,0	8,18	9,38	9,88
ХПГ-XXX-70ЛН-500М			70	2,23			0,46			91,2	76,0	8,32	9,52	10,02
ХПГ-XXX-80ЛН-500М			80	2,54			0,46			97,2	81,0	8,48	9,68	10,18
ХПГ-XXX-90ЛН-500М			90	2,84			0,46			103,2	86,0	8,63	9,83	10,33
ХПГ-XXX-100ЛН-500М			100	3,15			0,45			109,2	91,0	8,76	9,96	10,46
ХПГ-XXX-110ЛН-500М			110	3,44			0,45			115,2	96,0	8,91	10,11	10,61
ХПГ-XXX-120ЛН-500М			120	3,74			0,44			121,2	101,0	9,04	10,24	10,74
ХПГ-XXX-130ЛН-500М			130	4,03			0,44			127,2	106,0	9,17	10,39	10,89
ХПГ-XXX-140ЛН-500М			140	4,32			0,43			133,2	111,0	9,31	10,51	11,01
ХПГ-XXX-150ЛН-500М			150	4,61			0,43			139,2	116,0	9,46	10,66	11,16
ХПГ-XXX-160ЛН-500М			160	4,90			0,43			145,2	121,0	9,60	10,80	11,30
ХПГ-XXX-170ЛН-500М			170	5,18			0,42			151,2	126,0	9,72	10,92	11,42
ХПГ-XXX-180ЛН-500М			180	5,46			0,42			157,2	131,0	9,86	11,06	11,56
ХПГ-XXX-190ЛН-500М			190	5,73			0,41			163,2	136,0	9,98	11,18	11,68
ХПГ-XXX-200ЛН-500М			200	6,01			0,41			169,2	141,0	10,12	11,32	11,82
ХПГ-XXX-210ЛН-500М			210	6,28			0,41			175,2	146,0	10,26	11,46	11,96
ХПГ-XXX-220ЛН-500М			220	6,55			0,40			181,2	151,0	[illegible]37	11,57	12,07
ХПГ-XXX-230ЛН-500М			230	6,81			0,40			187,2	156,0	[illegible]0	11,70	12,20
ХПГ-XXX-240ЛН-500М			240	7,02			0,40			193,2	161,0	[illegible],63	11,83	12,33

Инв. № подл. | Подпись и дата | Взам. инв. №

Марка комплексной плиты	Утеплитель	Объемный вес утеплителя кг/м³	Толщина утеплителя, мм	Расход материала: Утеплитель, м³	Расход материала: Пароизоляция: Рубероид или изол, м²	Расход материала: Пароизоляция: Битум, кг	Расход материала: Стяжка из цементно-песчаного раствора, м³	Расход материала: Гидроизоляция: Рубероид, м²	Расход материала: Гидроизоляция: Битум, кг	Равномерно распределенная нагрузка без учета веса несущей плиты, кгс/м²: Расчетная	Равномерно распределенная нагрузка без учета веса несущей плиты, кгс/м²: Нормативная	Масса комплексной железобетонной плиты, т, типоразмер 3	4	5
ХПГ-ХХХ-60ВБН-200М	Вермикулито-битум (монолитный)	200	60	1,97	36	72	—	35,4	71	33,6	28,0	6,86	8,08	8,58
ХПГ-ХХХ-70ВБН-200М			70	2,30						36,0	30,0	6,93	8,15	8,65
ХПГ-ХХХ-80ВБН-200М			80	2,63						38,4	32,0	6,99	8,21	8,71
ХПГ-ХХХ-90ВБН-200М			90	2,96						40,8	34,0	7,06	8,28	8,78
ХПГ-ХХХ-100ВБН-200М			100	3,29						43,2	36,0	7,13	8,35	8,85
ХПГ-ХХХ-110ВБН-200М			110	3,62						45,6	38,0	7,19	8,41	8,91
ХПГ-ХХХ-120ВБН-200М			120	3,95						48,0	40,0	7,26	8,48	8,98
ХПГ-ХХХ-130ВБН-200М			130	4,28						50,4	42,0	7,32	8,54	9,04
ХПГ-ХХХ-140ВБН-200М			140	4,61						52,8	44,0	7,39	8,61	9,11
ХПГ-ХХХ-150ВБН-200М			150	4,93						55,2	46,0	7,45	8,67	9,17
ХПГ-ХХХ-160ВБН-200М			160	5,26						57,6	48,0	7,52	8,74	9,24
ХПГ-ХХХ-170ВБН-200М			170	5,59						60,0	50,0	7,59	8,80	9,30
ХПГ-ХХХ-180ВБН-200М			180	5,92						62,4	52,0	7,65	8,86	9,36
ХПГ-ХХХ-190ВБН-200М			190	6,25						64,8	54,0	7,72	8,93	9,43
ХПГ-ХХХ-200ВБН-200М			200	6,58						67,2	56,0	7,78	8,99	9,49
ХПГ-ХХХ-210ВБН-200М			210	6,91						69,6	58,0	7,85	9,06	9,56
ХПГ-ХХХ-220ВБН-200М			220	7,24						72,0	60,0	7,92	9,13	9,63
ХПГ-ХХХ-230ВБН-200М			230	7,57						74,4	62,0	7,98	9,19	9,69
ХПГ-ХХХ-240ВБН-200М			240	7,90						76,8	64,0	8,05	9,27	9,77

Марка комплексной плиты	Утеплитель	Объемный вес утеплителя, кг/м³	Толщина утеплителя, мм	Расход материалов: Утеплитель, м³	Пароизоляция: Рубероид или изол, м²	Пароизоляция: Битум, кг	Стяжка из цементно-песчаного раствора, м³	Гидроизоляция: Рубероид, м²	Гидроизоляция: Битум, кг	Равномерно распределенная нагрузка без учета веса несущей плиты, кгс/м²: Расчетная	Равномерно распределенная нагрузка без учета веса несущей плиты, кгс/м²: Нормативная	Масса комплексной железобетонной плиты, т, типоразмер: 3	4	5
ХПГ-XXX-60 ВбН-250М	Вермикулитобитум или перлитобитум (монолитный)	250	60	1,97	36	72	—	35,4	71	37,2	31,0	6,98	8,18	8,68
ХПГ-XXX-70 ВбН-250М			70	2,30						40,2	33,5	7,06	8,26	8,76
ХПГ-XXX-80 ВбН-250М			80	2,63						43,2	36,0	7,14	8,34	8,84
ХПГ-XXX-90 ВбН-250М			90	2,96						46,2	38,5	7,23	8,43	8,93
ХПГ-XXX-100 ВбН-250М			100	3,29						49,2	41,0	7,31	8,51	9,01
ХПГ-XXX-110 ВбН-250М			110	3,62						52,2	43,5	7,39	8,59	9,09
ХПГ-XXX-120 ВбН-250М			120	3,95						55,2	46,0	7,47	8,67	9,17
ХПГ-XXX-130 ВбН-250М			130	4,28						58,2	48,5	7,56	8,76	9,26
ХПГ-XXX-140 ВбН-250М			140	4,61						61,2	51,0	7,64	8,84	9,34
ХПГ-XXX-150 ВбН-250М			150	4,93						64,2	53,5	7,72	8,92	9,42
ХПГ-XXX-160 ВбН-250М			160	5,26						67,2	56,0	7,80	9,00	9,50
ХПГ-XXX-170 ВбН-250М			170	5,59						70,2	58,5	7,88	9,08	9,58
ХПГ-XXX-180 ВбН-250М			180	5,92						73,2	61,0	7,97	9,17	9,67
ХПГ-XXX-190 ВбН-250М			190	6,25						76,2	63,5	8,05	9,25	9,75
ХПГ-XXX-200 ВбН-250М			200	6,58						79,2	66,0	8,13	9,33	9,83
ХПГ-XXX-210 ВбН-250М			210	6,91						82,2	68,5	8,21	9,41	9,91
ХПГ-XXX-220 ВбН-250М			220	7,24						85,2	71,0	8,30	9,50	10,00
ХПГ-XXX-230 ВбН-250М			230	7,57						88,2	73,5	8,38	9,58	10,08
ХПГ-XXX-240 ВбН-250М			240	7,90						91,2	76,0	8,46	9,66	10,16

Инв. № подл. | Подпись и дата | Взам. инв. №

Марка комплексной плиты	Утеплитель	Объемный вес утеплит., кг/м³	Толщина утеплителя, мм	Расход материалов: Утеплитель, м³	Пароизоляция: Рубероид или изол, м²	Пароизоляция: Битум, кг	Стяжка из цементно-песчаного раствора, м³	Гидроизоляция: Рубероид, м²	Гидроизоляция: Битум, кг	Равномерно распределенная нагрузка без учета веса несущей плиты, кгс/м³: Расчетная	Равномерно распределенная нагрузка без учета веса несущей плиты, кгс/м³: Нормативная	Масса комплексной железобетонной плиты, т, типоразмер 3	4	5
ХПГ-ХХХ-60ВБН-300М	Вермикулито-битум или перлито-битум (монолитный)	300	60	1,97	36	72	—	35,4	71	40,8	34,0	7,08	8,28	8,78
ХПГ-ХХХ-70ВБН-300М			70	2,30						44,4	37,0	7,18	8,38	8,88
ХПГ-ХХХ-80ВБН-300М			80	2,63						48,0	40,0	7,28	8,48	8,98
ХПГ-ХХХ-90ВБН-300М			90	2,96						51,6	43,0	7,37	8,57	9,07
ХПГ-ХХХ-100ВБН-300М			100	3,29						55,2	46,0	7,47	8,67	9,17
ХПГ-ХХХ-110ВБН-300М			110	3,62						58,8	49,0	7,57	8,77	9,27
ХПГ-ХХХ-120ВБН-300М			120	3,95						62,4	52,0	7,67	8,87	9,37
ХПГ-ХХХ-130ВБН-300М			130	4,28						66,0	55,0	7,77	8,97	9,47
ХПГ-ХХХ-140ВБН-300М			140	4,61						69,6	58,0	7,87	9,07	9,57
ХПГ-ХХХ-150ВБН-300М			150	4,9						73,2	61,0	7,97	9,17	9,67
ХПГ-ХХХ-160ВБН-300М			160	5,26						76,8	64,0	8,06	9,26	9,76
ХПГ-ХХХ-170ВБН-300М			170	5,59						80,4	67,0	8,16	9,36	9,86
ХПГ-ХХХ-180ВБН-300М			180	5,92						84,0	70,0	8,26	9,46	9,96
ХПГ-ХХХ-190ВБН-300М			190	6,25						87,6	76,0	8,36	9,56	10,06
ХПГ-ХХХ-200ВБН-300М			200	6,58						91,2	73,0	8,46	9,66	10,16
ХПГ-ХХХ-210ВБН-300М			210	6,91						94,8	76,0	8,56	9,76	10,26
ХПГ-ХХХ-220ВБН-300М			220	7,24						98,4	79,0	8,66	9,86	10,36
ХПГ-ХХХ-230ВБН-300М			230	7,57						102,0	85,0	8,76	9,96	10,46
ХПГ-ХХХ-240ВБН-300М			240	7,90						105,6	88,0	8,86	10,06	10,56

Марка комплексной плиты	Утеплитель	Объемный вес утеплителя кг/м³	Толщина утеплителя, мм	Расход материалов: Утеплитель, м²	Пароизоляция: Рубероид или Изол, м²	Пароизоляция: Битум кг	Стяжка из цементно-песчаного раствора, м³	Гидроизоляция: Рубероид м²	Гидроизоляция: Битум кг	Равномерно распределенная нагрузка без учета веса несущей плиты кгс/м²: Расчетная	Нормативная	Масса комплексной железобетонной плиты т, типоразмер: 3	4	5
ХПГ-ХХХ-60 ВБН-350М	Вертикулитобитум или перлитобитум (тонолитный)	350	60	1,97	36	72		35,4	71	44,4	37,0	7,18	8,38	8,88
ХПГ-ХХХ-70 ВБН-350М			70	2,30						48,6	40,5	7,29	8,49	8,99
ХПГ-ХХХ-80 ВБН-350М			80	2,63						52,8	44,0	7,41	8,61	9,11
ХПГ-ХХХ-90 ВБН-350М			90	2,96						57,0	47,5	7,52	8,72	9,22
ХПГ-ХХХ-100 ВБН-350М			100	3,29						61,2	51,0	7,64	8,84	9,34
ХПГ-ХХХ-110 ВБН-350М			110	3,62						65,4	54,5	7,75	8,95	9,45
ХПГ-ХХХ-120 ВБН-350М			120	3,95						69,6	58,0	7,87	9,07	9,57
ХПГ-ХХХ-130 ВБН-350М			130	4,28						73,6	61,5	7,98	9,18	9,68
ХПГ-ХХХ-140 ВБН-350М			140	4,61						78,0	65,0	8,10	9,30	9,80
ХПГ-ХХХ-150 ВБН-350М			150	4,93						82,2	68,5	8,21	9,41	9,91
ХПГ-ХХХ-160 ВБН-350М			160	5,26						86,4	72,0	8,33	9,53	10,03
ХПГ-ХХХ-170 ВБН-350М			170	5,59						90,6	75,5	8,44	9,64	10,14
ХПГ-ХХХ-180 ВБН-350М			180	5,92						94,8	79,0	8,56	9,76	10,26
ХПГ-ХХХ-190 ВБН-350М			190	6,25						99,0	82,5	8,67	9,87	10,37
ХПГ-ХХХ-200 ВБН-350М			200	6,58						103,2	86,0	8,79	9,99	10,49
ХПГ-ХХХ-210 ВБН-350М			210	6,91						107,4	89,5	8,90	10,10	10,60
ХПГ-ХХХ-220 ВБН-350М			220	7,24						111,6	93,0	9,02	10,22	10,72
ХПГ-ХХХ-230 ВБН-350М			230	7,57						115,8	96,5	9,14	10,34	10,84
ХПГ-ХХХ-240 ВБН-350М			240	7,90						120,0	100,0	9,25	10,45	10,95

Инв.№ подл. | Подпись и дата | Взам. инв.№

Марка комплексной плиты	Утеплитель	Объемный вес утеплителя кг/м³	Толщина утеплителя, мм	Расход материалов: Утеплитель м³	Пароизоляция: Рубероид или изол, м²	Пароизоляция: Битум, кг	Стяжка из цементно-песчаного раствора, м³	Гидроизоляция: Рубероид, м²	Гидроизоляция: Битум, кг	Равномерно распределенная нагрузка без учета веса несущей плиты, кгс/м²: Расчетная	Нормативная	Масса комплексной железобетонной плиты, т, типоразмер 3	4	5
ХПГ-ХХХ-60 ВБН-400М	Вертикулито-битум или перлито-битум (тоналитный)	400	60	1,97	36	72	—	35,4	71	48,0	40,0	7,25	8,45	8,95
ХПГ-ХХХ-70 ВБН-400М			70	2,30						52,8	44,0	7,38	8,58	9,08
ХПГ-ХХХ-80 ВБН-400М			80	2,63						57,6	48,0	7,50	8,70	9,20
ХПГ-ХХХ-90 ВБН-400М			90	2,96						62,4	52,0	7,62	8,82	9,32
ХПГ-ХХХ-100 ВБН-400М			100	3,29						67,2	56,0	7,75	8,95	9,45
ХПГ-ХХХ-110 ВБН-400М			110	3,62						72,0	60,0	7,86	9,06	9,56
ХПГ-ХХХ-120 ВБН-400М			120	3,95						76,8	64,0	7,98	9,18	9,68
ХПГ-ХХХ-130 ВБН-400М			130	4,28						81,6	68,0	8,10	9,30	9,80
ХПГ-ХХХ-140 ВБН-400М			140	4,61						86,4	72,0	8,21	9,41	9,91
ХПГ-ХХХ-150 ВБН-400М			150	4,93						91,2	76,0	8,33	9,53	10,03
ХПГ-ХХХ-160 ВБН-400М			160	5,26						96,0	80,0	8,45	9,65	10,15
ХПГ-ХХХ-170 ВБН-400М			170	5,59						100,8	84,0	8,56	9,76	10,26
ХПГ-ХХХ-180 ВБН-400М			180	5,92						105,6	88,0	8,67	9,87	10,37
ХПГ-ХХХ-190 ВБН-400М			190	6,25						110,4	92,0	8,78	9,98	10,48
ХПГ-ХХХ-200 ВБН-400М			200	6,58						115,2	96,0	8,89	10,09	10,59
ХПГ-ХХХ-210 ВБН-400М			210	6,91						120,0	100,0	9,00	10,20	10,70
ХПГ-ХХХ-220 ВБН-400М			220	7,24						124,8	104,0	9,11	10,31	10,81
ХПГ-ХХХ-230 ВБН-400М			230	7,57						129,6	108,0	9,21	10,41	10,91
ХПГ-ХХХ-240 ВБН-400М			240	7,90						134,4	112,0	9,31	10,51	11,01

Марка комплексной плиты	Утеплитель	Объемный вес утеплит. кг/м³	Толщина утеплителя мм	Расход материалов: Утеплитель, м³	Пароизоляция: Рубероид или изол, м²	Пароизоляция: Битум, кг	Стяжка из цементно-песчаного раствора, м³	Гидроизоляция: Рубероид, м²	Гидроизоляция: Битум, кг	Равномерно распределенная нагрузка без учета веса несущей плиты, кгс/м²: Расчетная	Нормативная	Масса комплексной железобетонной плиты, т: Типоразмер 3	4	5
ХПГ-ХХХ-60ПБН-250ПС	Перлитобитум (плитный со стяжкой)	250	60	1,97	36	—	0,5	35,4	35,4	67,2	56,0	7,77	8,97	9,47
ХПГ-ХХХ-70ПБН-250ПС			70	2,30						70,2	58,5	7,85	9,05	9,55
ХПГ-ХХХ-80ПБН-250ПС			80	2,63						73,2	61,0	7,94	9,14	9,64
ХПГ-ХХХ-90ПБН-250ПС			90	2,96						76,2	63,5	8,02	9,22	9,72
ХПГ-ХХХ-100ПБН-250ПС			100	3,29						79,2	66,0	8,10	9,30	9,80
ХПГ-ХХХ-110ПБН-250ПС			110	3,62						82,2	68,5	8,18	9,38	9,88
ХПГ-ХХХ-120ПБН-250ПС			120	3,95						85,2	71,0	8,27	9,47	9,97
ХПГ-ХХХ-130ПБН-250ПС			130	4,28						88,2	73,5	8,35	9,55	10,05
ХПГ-ХХХ-140ПБН-250ПС			140	4,61						91,2	76,0	8,43	9,63	10,13
ХПГ-ХХХ-150ПБН-250ПС			150	4,93						94,2	78,5	8,51	9,71	10,21
ХПГ-ХХХ-160ПБН-250ПС			160	5,26						97,2	81,0	8,59	9,79	10,29
ХПГ-ХХХ-170ПБН-250ПС			170	5,59						100,2	83,5	8,68	9,88	10,38
ХПГ-ХХХ-180ПБН-250ПС			180	5,92						103,2	86,0	8,76	9,96	10,46
ХПГ-ХХХ-190ПБН-250ПС			190	6,25						106,2	88,5	8,84	10,04	10,54
ХПГ-ХХХ-200ПБН-250ПС			200	6,58						109,2	91,0	8,92	10,12	10,62
ХПГ-ХХХ-210ПБН-250ПС			210	6,91						112,2	93,5	9,00	10,21	10,71
ХПГ-ХХХ-220ПБН-250ПС			220	7,24						115,2	96,0	9,09	10,29	10,79
ХПГ-ХХХ-230ПБН-250ПС			230	7,57						118,2	98,5	9,17	10,37	10,87
ХПГ-ХХХ-240ПБН-250ПС			240	7,90						121,2	101,0	9,25	10,45	10,95

Инв.№ подл. | Подпись и дата | Взам.инв.№

Марка комплексной плиты	Утеплитель	Объемный вес утеплителя кг/м³	Толщина утеплителя, мм	Расход материалов: Утеплитель, м³	Пароизоляция: Рубероид или изол, м²	Пароизоляция: Битум, кг	Стяжка из цементно-песчаного раствора, м³	Гидроизоляция: Рубероид, м²	Гидроизоляция: Битум, кг	Равномерно распределенная нагрузка без учета веса несущей плиты, кгс/м²: Расчетная	Равномерно распределенная нагрузка без учета веса несущей плиты, кгс/м²: Нормативная	Масса комплексной железобетонной плиты, типоразмер 3	Масса комплексной железобетонной плиты, типоразмер 4	Масса комплексной железобетонной плиты, типоразмер 5
ХПГ-XXX-60 ПБН-300ПС	перлито-битум (плитный со отвер-стием)	300	60	1,97	36	—	0,5	35,4	35,4	70,8	59,0	7,87	9,07	9,57
ХПГ-XXX-70 ПБН-300ПС			70	2,30						74,4	62,0	7,97	9,17	9,67
ХПГ-XXX-80 ПБН-300ПС			80	2,63						78,0	65,0	8,07	9,27	9,77
ХПГ-XXX-90 ПБН-300ПС			90	2,96						81,6	68,0	8,17	9,37	9,87
ХПГ-XXX-100 ПБН-300ПС			100	3,29						85,2	71,0	8,27	9,47	9,97
ХПГ-XXX-110 ПБН-300ПС			110	3,62						88,8	74,0	8,36	9,56	10,06
ХПГ-XXX-120 ПБН-300ПС			120	3,95						92,4	77,0	8,46	9,66	10,16
ХПГ-XXX-130 ПБН-300ПС			130	4,28						96,0	80,0	8,56	9,76	10,26
ХПГ-XXX-140 ПБН-300ПС			140	4,61						99,6	83,0	8,66	9,86	10,36
ХПГ-XXX-150 ПБН-300ПС			150	4,93						103,2	86,0	8,76	9,96	10,46
ХПГ-XXX-160 ПБН-300ПС			160	5,26						106,8	89,0	8,96	10,06	10,56
ХПГ-XXX-170 ПБН-300ПС			170	5,59						110,4	92,0	8,96	10,16	10,66
ХПГ-XXX-180 ПБН-300ПС			180	5,92						114,0	95,0	9,05	10,25	10,75
ХПГ-XXX-190 ПБН-300ПС			190	6,25						117,6	98,0	9,15	10,35	10,85
ХПГ-XXX-200 ПБН-300ПС			200	6,58						121,2	101,0	9,25	10,45	10,95
ХПГ-XXX-210 ПБН-300ПС			210	6,91						124,8	104,0	9,35	10,55	11,05
ХПГ-XXX-220 ПБН-300ПС			220	7,24						128,4	107,0	9,45	10,75	11,25
ХПГ-XXX-230 ПБН-300ПС			230	7,57						132,0	110,0	9,55	10,85	11,35
ХПГ-XXX-240 ПБН-300ПС			240	7,90						135,6	113,0	9,65	10,95	11,45

Инв. № подл. | Подпись и дата | Взам. инв. №

Марка комплексной плиты	Утеплитель	Объёмный вес утеплителя, кг/м³	Толщина утеплителя, мм	Расход материалов: Утеплитель, м³	Пароизоляция: Рубероид или изол, м²	Пароизоляция: Битум, кг	Стяжка из цементно-песчаного раствора, м³	Гидроизоляция: Рубероид, м²	Гидроизоляция: Битум, кг	Равномерно распределенная нагрузка без учета веса несущей плиты, кгс/м²: Расчётная	Равномерно распределенная нагрузка без учета веса несущей плиты, кгс/м²: Нормативная	Масса комплексной железобетонной плиты, т, типоразмер: 3	4	5
ХПГ-XXX-60ПБН-350ПС	Пенопитобитум плитный со стяжкой	350	60	1,97	36	—	0,5	35,4	35,4	74,4	62,0	7,97	9,17	9,67
ХПГ-XXX-70ПБН-350ПС			70	2,30						78,6	65,5	8,08	9,28	9,78
ХПГ-XXX-80ПБН-350ПС			80	2,63						82,8	69,0	8,20	9,40	9,90
ХПГ-XXX-90ПБН-350ПС			90	2,96						87,0	72,5	8,31	9,51	10,01
ХПГ-XXX-100ПБН-350ПС			100	3,29						91,2	76,0	8,43	9,63	10,13
ХПГ-XXX-110ПБН-350ПС			110	3,62						95,4	79,5	8,55	9,75	10,25
ХПГ-XXX-120ПБН-350ПС			120	3,95						99,6	83,0	8,66	9,86	10,36
ХПГ-XXX-130ПБН-350ПС			130	4,28						103,8	86,5	8,78	9,98	10,48
ХПГ-XXX-140ПБН-350ПС			140	4,61						108,0	90,0	8,89	10,09	10,59
ХПГ-XXX-150ПБН-350ПС			150	4,93						112,2	95,5	9,00	10,20	10,70
ХПГ-XXX-160ПБН-350ПС			160	5,26						116,4	97,0	9,12	10,32	10,82
ХПГ-XXX-170ПБН-350ПС			170	5,59						120,6	100,5	9,23	10,43	10,93
ХПГ-XXX-180ПБН-350ПС			180	5,92						124,6	104,0	9,35	10,55	11,05
ХПГ-XXX-190ПБН-350ПС			190	6,25						129,0	107,5	9,47	10,67	11,17
ХПГ-XXX-200ПБН-350ПС			200	6,58						133,2	111,0	9,58	10,78	11,28
ХПГ-XXX-210ПБН-350ПС			210	6,91						137,4	114,5	9,70	10,90	11,40
ХПГ-XXX-220ПБН-350ПС			220	7,24						141,6	118,0	9,81	11,01	11,51
ХПГ-XXX-230ПБН-350ПС			230	7,57						145,8	121,5	9,93	11,13	11,63
ХПГ-XXX-240ПБН-350ПС			240	7,90						150,0	125,0	10,04	11,24	11,74

Инв. № подл. | Подпись и дата | Взам. инв. №

Марка комплексной плиты	Утеплитель	Объемный вес утеплителя кг/м³	Толщина утеплителя мм	Расход материалов: Утеплитель м³	Пароизоляция: Рубероид или изол м²	Пароизоляция: Битум кг	Стяжка из цементно-песчаного раствора, м³	Гидроизоляция: Рубероид м²	Гидроизоляция: Битум кг	Равномерно распределенная нагрузка без учета веса несущей плиты кгс/м²: Расчетная	Нормативная	Масса комплексной железобетонной плиты т, Типоразмер: 3	4	5
ХПГ-XXX-60 ПБН-400ПС	Перлито битум (плитный со стяжкой)	400	60	1,97	36	—	0,5	35,4	35,4	78,0	65,0	8,07	9,27	9,77
ХПГ-XXX-70 ПБН-400ПС			70	2,30						82,8	69,0	8,20	9,40	9,90
ХПГ-XXX-80 ПБН-400ПС			80	2,63						87,6	73,0	8,33	9,53	10,03
ХПГ-XXX-90 ПБН-400ПС			90	2,96						92,4	77,0	8,46	9,66	10,16
ХПГ-XXX-100 ПБН-400ПС			100	3,29						97,2	81,0	8,59	9,79	10,29
ХПГ-XXX-110 ПБН-400ПС			110	3,62						102,0	85,0	8,73	9,93	10,43
ХПГ-XXX-120 ПБН-400ПС			120	3,95						106,8	89,0	8,86	10,04	10,54
ХПГ-XXX-130 ПБН-400ПС			130	4,28						111,6	93,0	8,99	10,19	10,69
ХПГ-XXX-140 ПБН-400ПС			140	4,61						116,4	97,0	9,12	10,32	10,82
ХПГ-XXX-150 ПБН-400ПС			150	4,93						121,2	101,0	9,25	10,45	10,95
ХПГ-XXX-160 ПБН-400ПС			160	5,26						126,0	105,0	9,37	10,59	11,09
ХПГ-XXX-170 ПБН-400ПС			170	5,59						130,8	109,0	9,52	10,72	11,22
ХПГ-XXX-180 ПБН-400ПС			180	5,92						135,6	113,0	9,65	10,85	11,35
ХПГ-XXX-190 ПБН-400ПС			190	6,25						140,4	117,0	9,78	10,98	11,48
ХПГ-XXX-200 ПБН-400ПС			200	6,58						145,2	121,0	9,91	11,11	11,61
ХПГ-XXX-210 ПБН-400ПС			210	6,91						150,0	125,0	10,04	11,24	11,74
ХПГ-XXX-220 ПБН-400ПС			220	7,24						154,8	129,0	10,17	11,37	11,87
ХПГ-XXX-230 ПБН-400ПС			230	7,57						159,6	133,0	10,31	11,51	12,01
ХПГ-XXX-240 ПБН-400ПС			240	7,90						164,4	137,0	10,44	11,64	12,14

Марка комплексной плиты	Утеплитель	Объемный вес утеплителя, кг/м³	Толщина утеплителя, мм	Расход материалов: Утеплитель, м²	Пароизоляция: Рубероид или изол, м²	Пароизоляция: Битум, кг	Стяжка из цементно-песчаного раствора, м³	Гидроизоляция: Рубероид, м²	Гидроизоляция: Битум, кг	Равномерно распределенная нагрузка без учета веса несущей плиты, кгс/м²: Расчетная	Нормативная	Масса комплексной железобетонной плиты, т, типоразмер: 3	4	5
ХПГ-ХХХ-60 ПБН-300П	Перлито-битум (плитный)	300	60	1,97	36	72	—	35,4	35,4	40,8	34,0	7,04	8,24	8,74
ХПГ-ХХХ-70 ПБН-300П			70	2,30						44,4	37,0	7,14	8,34	8,84
ХПГ-ХХХ-80 ПБН-300П			80	2,63						48,0	40,0	7,24	8,44	8,94
ХПГ-ХХХ-90 ПБН-300П			90	2,96						51,6	43,0	7,34	8,54	9,04
ХПГ-ХХХ-100 ПБН-300П			100	3,29						55,2	46,0	7,44	8,64	9,14
ХПГ-ХХХ-110 ПБН-300П			110	3,62						58,8	49,0	7,54	8,74	9,24
ХПГ-ХХХ-120 ПБН-300П			120	3,95						62,4	52,0	7,64	8,84	9,44
ХПГ-ХХХ-130 ПБН-300П			130	4,28						66,0	55,0	7,73	8,93	9,43
ХПГ-ХХХ-140 ПБН-300П			140	4,61						69,5	58,0	7,83	9,03	9,53
ХПГ-ХХХ-150 ПБН-300П			150	4,93						73,2	61,0	7,93	9,13	9,63
ХПГ-ХХХ-160 ПБН-300П			160	5,26						76,8	64,0	8,03	9,23	9,73
ХПГ-ХХХ-170 ПБН-300П			170	5,59						80,4	67,0	8,13	9,33	9,83
ХПГ-ХХХ-180 ПБН-300П			180	5,92						84,0	70,0	8,23	9,43	9,93
ХПГ-ХХХ-190 ПБН-300П			190	6,25						87,6	73,0	8,33	9,53	10,03
ХПГ-ХХХ-200 ПБН-300П			200	6,58						91,2	76,0	8,42	9,62	10,12
ХПГ-ХХХ-210 ПБН-300П			210	6,91						94,8	79,0	8,52	9,72	10,22
ХПГ-ХХХ-220 ПБН-300П			220	7,24						98,4	82,0	8,62	9,82	10,32
ХПГ-ХХХ-230 ПБН-300П			230	7,57						102,0	85,0	8,72	9,92	10,42
ХПГ-ХХХ-240 ПБН-300П			240	7,90						105,6	88,0	8,82	10,02	10,52

Инв. № подл. | Подпись и дата | Взам. инв. №

Марка комплексной плиты	Утеплитель	Объемный вес утеплит. кг/м³	Толщина утеплителя, мм	Расход материалов: Утеплитель, м³	Пароизоляция: Рубероид или изол, м²	Пароизоляция: Битум, кг	Стяжка из цементно-песчаного раствора, м³	Гидроизоляция: Рубероид, м²	Гидроизоляция: Битум, кг	Равномерно распределенная нагрузка без учета веса несущей плиты, кг/м²: Расчетная	Нормативная	Масса комплексной железобетонной плиты, м типоразмер 3	4	5
ХПГ-ХХХ 60 ПБН - 350П	Пеноплитобитум (плитный)	350	60	1,97	36	72	—	35,4	71	44,4	37,0	7,18	8,38	8,88
ХПГ-ХХХ 70 ПБН - 350П			70	2,30						48,6	40,5	7,29	8,49	8,99
ХПГ-ХХХ-80 ПБН - 350П			80	2,63						52,8	44,0	7,41	8,61	9,11
ХПГ-ХХХ-90 ПБН - 350П			90	2,96						57,0	47,5	7,52	8,72	9,22
ХПГ-ХХХ-100 ПБН - 350П			100	3,29						61,2	51,0	7,64	8,84	9,34
ХПГ-ХХХ-110 ПБН - 350П			110	3,62						65,4	54,5	7,75	8,95	9,45
ХПГ-ХХХ-120 ПБН-350П			120	3,95						69,6	58,0	7,87	9,07	9,57
ХПГ-ХХХ-130 ПБН-350П			130	4,28						73,8	61,5	7,98	9,18	9,68
ХПГ-ХХХ-140 ПБН - 350П			140	4,61						78,0	65,0	8,10	9,30	9,80
ХПГ-ХХХ-150 ПБН-350П			150	4,93						82,2	68,5	8,21	9,41	9,91
ХПГ-ХХХ-160 ПБН-350П			160	5,26						86,4	72,0	8,33	9,53	10,03
ХПГ-ХХХ-170 ПБН-350П			170	5,59						90,6	75,5	8,44	9,64	10,14
ХПГ-ХХХ-180 ПБН - 350П			180	5,92						94,8	79,0	8,56	9,76	10,26
ХПГ-ХХХ-190 ПБН - 350П			190	6,25						99,0	82,5	8,67	9,87	10,37
ХПГ-ХХХ-200 ПБН-350П			200	6,58						103,2	86,0	8,80	10,00	10,50
ХПГ-ХХХ-210 ПБН-350П			210	6,91						107,4	89,5	8,90	10,10	10,60
ХПГ-ХХХ-220 ПБН-350П			220	7,24						111,6	93,0	9,02	10,22	10,72
ХПГ-ХХХ-230 ПБН-350П			230	7,57						115,8	96,5	9,14	10,34	10,84
ХПГ-ХХХ-240 ПБН-350П			240	7,90						120,0	100	9,25	10,45	10,95

Марка комплексной плиты	Утеплитель	Объемный вес утеплителя кг/м³	Толщина утеплителя, мм	Расход материалов: Утеплитель м³	Пароизоляция: Рубероид или изол м²	Пароизоляция: Битум, кг	Стяжка из цементно-песчаного раствора, м³	Гидроизоляция: Рубероид м²	Гидроизоляция: Битум, кг	Равномерно распределенная нагрузка без учета веса несущей плиты кгс/м²: Расчетная	Нормативная	Масса комплексной железобетонной плиты, т, типоразмер 3	4	5
ХПГ-XXX-60ПБН-400П	Перлито-битум (плитный)	400	60	1,97	36	72	—	35,4	71	48,0	40,0	7,25	8,45	8,95
ХПГ-XXX-70ПБН-400П			70	2,30						52,8	44,0	7,38	8,58	9,08
ХПГ-XXX-80ПБН-400П			80	2,63						57,6	48,0	7,50	8,70	9,20
ХПГ-XXX-90ПБН-400П			90	2,96						62,4	52,0	7,52	8,82	9,32
ХПГ-XXX-100ПБН-400П			100	3,29						67,2	56,0	7,75	8,95	9,45
ХПГ-XXX-110ПБН-400П			110	3,62						72,0	60,0	7,86	9,06	9,56
ХПГ-XXX-120ПБН-400П			120	3,95						76,8	64,0	7,98	9,18	9,68
ХПГ-XXX-130ПБН-400П			130	4,28						81,6	68,0	8,10	9,30	9,80
ХПГ-XXX-140ПБН-400П			140	4,61						86,4	72,0	8,11	9,41	9,91
ХПГ-XXX-150ПБН-400П			150	4,93						91,2	76,0	8,33	9,53	10,03
ХПГ-XXX-160ПБН-400П			160	5,26						96,0	80,0	8,45	9,65	10,15
ХПГ-XXX-170ПБН-400П			170	5,59						100,8	84,0	8,56	9,76	10,26
ХПГ-XXX-180ПБН-400П			180	5,92						105,6	88,0	8,67	9,87	10,37
ХПГ-XXX-190ПБН-400П			190	6,25						110,4	92,0	8,78	9,98	10,48
ХПГ-XXX-200ПБН-400П			200	6,58						115,2	96,0	8,89	10,09	10,59
ХПГ-XXX-210ПБН-400П			210	6,91						120,0	100,0	9,00	10,20	10,70
ХПГ-XXX-220ПБН-400П			220	7,24						124,8	104,0	9,11	10,31	10,81
ХПГ-XXX-230ПБН-400П			230	7,57						129,6	108,0	9,21	10,41	10,91
ХПГ-XXX-240ПБН-400П			240	7,90						134,4	112,0	9,31	10,51	11,01

Инв. № подл. | Подпись и дата | Взам. инв. №

Марка комплексной плиты	Утеплитель	Объемный вес утеплит. кг/м³	Толщина утеплителя мм	Расход материалов: Утеплитель, м³	Пароизоляция: Рубероид или изол, м²	Пароизоляция: Битум кг	Стяжка из цементно-песчаного раствора, м³	Гидроизоляция: Рубероид, м²	Гидроизоляция: Битум, кг	Равномерно распределенная нагрузка без учета веса несущей плиты, кгс/м²: Расчетная	Нормативная	Масса комплексной железобетонной плиты, т, типоразмер 3	4	5
ХПГ-XXX-60 ФН-300П	Фибролит (плитный)	300	60	1,97	36	—	0,5	35,4	35,4	70,8	59,0	7,87	9,07	9,57
ХПГ-XXX-70 ФН-300П			70	2,30						74,4	62,0	7,97	9,17	9,67
ХПГ-XXX-80 ФН-300П			80	2,63						78,0	65,0	8,07	9,27	9,77
ХПГ-XXX-90 ФН-300П			90	2,96						81,6	68,0	8,17	9,37	9,87
ХПГ-XXX-100 ФН-300П			100	3,29						85,2	71,0	8,27	9,47	9,97
ХПГ-XXX-110 ФН-300П			110	3,62						88,8	74,0	8,36	9,56	10,06
ХПГ-XXX-120 ФН-300П			120	3,95						92,4	77,0	8,46	9,66	10,16
ХПГ-XXX-130 ФН-300П			130	4,28						96,0	80,0	8,56	9,76	10,26
ХПГ-XXX-140 ФН-300П			140	4,61						99,6	83,0	8,66	9,86	10,36
ХПГ-XXX-150 ФН-300П			150	4,93						103,2	86,0	8,76	9,96	10,46
ХПГ-XXX-160 ФН-300П			160	5,26						106,8	89,0	8,86	10,06	10,56
ХПГ-XXX-170 ФН-300П			170	5,59						110,4	92,0	8,96	10,16	10,66
ХПГ-XXX-180 ФН-300П			180	5,92						114,0	95,0	9,05	10,25	10,75
ХПГ-XXX-190 ФН-300П			190	6,25						117,6	98,0	9,15	10,35	10,85
ХПГ-XXX-200 ФН-300П			200	6,58						121,2	101,0	9,25	10,45	10,95
ХПГ-XXX-210 ФН-300П			210	6,91						124,8	104,0	9,35	10,55	11,05
ХПГ-XXX-220 ФН-300П			220	7,24						128,4	107,0	9,45	10,65	11,15
ХПГ-XXX-230 ФН-300П			230	7,57						132,0	110,0	9,55	10,75	11,25
ХПГ-XXX-240 ФН-300П			240	7,90						135,6	113,0	9,65	10,85	11,35

Марка комплексной плиты	Утеплитель	Объемный вес утеплит. кг/м³	Толщина утеплителя, мм	Расход материалов: Утеплитель, м³	Пароизоляция: Рубероид или изол, м²	Пароизоляция: битум, кг	Стяжка из цементно-песчаного раствора, м³	Гидроизоляция: Рубероид, м²	Гидроизоляция: битум, кг	Равномерно распределенная нагрузка без учета веса несущей плиты, кг/м²: Расчетная	Нормативная	Масса комплексной железобетонной плиты, т, типоразмер 3	4	5
ХПГ-XXX-60 ФН-400П	Фибролит (плитный)	400	60	1,97	36	—	0,5	35,4	35,4	78,0	65,0	8,05	8,25	8,75
ХПГ-XXX-70 ФН-400П			70	2,30						82,8	69,0	8,17	9,37	9,87
ХПГ-XXX-80 ФН-400П			80	2,63						87,6	73,0	8,29	9,49	9,99
ХПГ-XXX-90 ФН-400П			90	2,96						92,4	77,0	8,41	9,61	10,11
ХПГ-XXX-100 ФН-400П			100	3,29						97,2	81,0	8,54	9,74	10,24
ХПГ-XXX-110 ФН-400П			110	3,62						102,0	85,0	8,65	9,85	10,35
ХПГ-XXX-120 ФН-400П			120	3,95						106,8	89,0	8,77	9,97	10,47
ХПГ-XXX-130 ФН-400П			130	4,28						111,6	93,0	8,89	10,09	10,59
ХПГ-XXX-140 ФН-400П			140	4,61						116,4	97,0	9,01	10,21	10,71
ХПГ-XXX-150 ФН-400П			150	4,93						121,2	101,0	9,12	10,32	10,82
ХПГ-XXX-160 ФН-400П			160	5,26						126,0	105,0	9,24	10,44	10,94
ХПГ-XXX-170 ФН-400П			170	5,59						130,8	109,0	9,35	10,55	11,05
ХПГ-XXX-180 ФН-400П			180	5,92						135,6	113,0	9,46	10,66	11,16
ХПГ-XXX-190 ФН-400П			190	6,25						140,4	117,0	9,57	10,77	11,27
ХПГ-XXX-200 ФН-400П			200	6,58						145,2	121,0	9,68	10,88	11,38
ХПГ-XXX-210 ФН-400П			210	6,91						150,0	125,0	9,79	10,99	11,49
ХПГ-XXX-220 ФН-400П			220	7,24						154,8	129,0	9,90	11,10	11,60
ХПГ-XXX-230 ФН-400П			230	7,57						159,6	133,0	10,00	11,20	11,70
ХПГ-XXX-240 ФН-400П			240	7,90						164,4	137,0	10,11	11,31	11,81

Инв. № подл. | Подпись и дата | Взам. инв. №

Марка комплексной плиты	Утеплитель	Объемный вес утеплит, кг/м³	Толщина утеплителя, мм	Расход материалов: Утеплитель, м³	Пароизоляция: Рубероид или изол м²	Пароизоляция: Битум, кг	Стяжка из цементно-песчаного раствора, м³	Гидроизоляция: Рубероид, м²	Гидроизоляция: Битум, кг	Равномерно распределенная нагрузка без учета веса несущей плиты, кгс/м²: Расчетная	Нормативная	Масса комплексной железобетонной плиты, т, типоразмер: 3	4	5
ХПГ-ХХХ-50 ФПН-75П	Фенольный пенопласт (плитный)	75	50	1,65	36	—	0,5	35,4	35,4	53,7	44,75	7,40	8,60	9,10
ХПГ-ХХХ-60 ФПН-75П			60	1,95						54,6	45,50	7,42	8,62	9,12
ХПГ-ХХХ-70 ФПН-75П			70	2,30						55,5	46,25	7,45	8,65	9,15
ХПГ-ХХХ-80 ФПН-75П			80	2,63						56,4	47,00	7,48	8,68	9,18
ХПГ-ХХХ-90 ФПН-75П			90	2,96						57,3	47,75	7,50	8,70	9,20
ХПГ-ХХХ-100 ФПН-75П			100	3,29						58,2	48,50	7,52	8,72	9,22
ХПГ-ХХХ-110 ФПН-75П			110	3,62						59,1	49,25	7,55	8,75	9,25
ХПГ-ХХХ-120 ФПН-75П			120	3,95						60,0	50,00	7,57	8,77	9,27
ХПГ-ХХХ-130 ФПН-75П			130	4,28						60,9	50,75	7,59	8,80	9,30
ХПГ-ХХХ-140 ФПН-75П			140	4,61						61,8	51,50	7,62	8,82	9,32
ХПГ-ХХХ-150 ФПН-75П			150	4,95						62,7	52,20	7,65	8,85	9,35

Марка комплексной плиты	Утеплитель	Объемный вес утеплителя кг/м³	Толщина утеплителя мм	Расход материалов: Утеплитель, м³	Пароизоляция: Рубероид или изол м²	Пароизоляция: Битум кг	Стяжка из цементно-песчаного раствора, м³	Гидроизоляция: Рубероид м²	Гидроизоляция: Битум, кг	Равномерно распределенная нагрузка без учета веса несущей плиты кгс/м²: Расчетная	Равномерно распределенная нагрузка без учета веса несущей плиты кгс/м²: Нормативная	Масса комплексной железобетонной плиты, т типоразмера 3	4	5
ХПГ-XXX-50 ФПН-100П	Фенольный пенопласт (плитный)	100	50	1,65	36	72	—	35,4	35,4	25,2	21,0	6,82	7,82	8,32
ХПГ-XXX-60 ФПН-100П			60	1,97						26,4	22,0	6,65	7,85	8,35
ХПГ-XXX-70 ФПН-100П			70	2,30						27,6	23,0	6,68	7,88	8,38
ХПГ-XXX-80 ФПН-100П			80	2,63						28,8	24,0	6,71	7,91	8,41
ХПГ-XXX-90 ФПН-100П			90	2,96						30,0	25,0	6,75	7,95	8,45
ХПГ-XXX-100 ФПН-100П			100	3,29						31,2	26,0	6,78	7,98	8,48
ХПГ-XXX-110 ФПН-100П			110	3,62						32,4	27,0	6,81	8,01	8,51
ХПГ-XXX-120 ФПН-100П			120	3,95						33,6	28,0	6,85	8,05	8,55
ХПГ-XXX-130 ФПН-100П			130	4,28						34,8	29,0	6,88	8,08	8,58
ХПГ-XXX-140 ФПН-100П			140	4,51						36,0	30,0	6,91	8,11	8,61
ХПГ-XXX-150 ФПН-100П			150	4,93						37,2	31,0	6,94	8,14	8,64
ХПГ-XXX-50 ППН-40П	Пенополистирол ПСБ (плитный)	40	50	1,65	36	72	—	35,4	71	21,6	18,0	6,55	7,75	8,25
ХПГ-XXX-60 ППН-40П			60	1,97						22,08	18,4	6,56	7,76	8,26
ХПГ-XXX-70 ППН-40П			70	2,30						22,56	18,8	6,58	7,78	8,28
ХПГ-XXX-80 ППН-40П			80	3,63						23,04	19,2	6,59	7,79	8,29
ХПГ-XXX-90 ППН-40П			90	2,96						23,52	19,6	6,60	7,80	8,30

Инв. № подл. | Подпись и дата | Взам. инв. №

Марка комплексной плиты	Утеплитель	Объемный вес утеплит. кг/м³	Толщина утеплителя мм	Расход материалов: Утеплитель м³	Пароизоляция: Рубероид или узол, м²	Пароизоляция: Битум, кг	Стяжка из цементно песчаного раствора, м³	Гидроизоляция: Рубероид м²	Гидроизоляция: Битум кг	Равномерно распределенная нагрузка без учета веса несущей плиты кгс/м²: Расчетная	Нормативная	Масса комплексной железобетонной плиты, т, типоразмер: 3	4	5
ХПГ-ХХХ-60 ПФН-200П	Плиты перлитофосфогелевые или минераловатные плиты повышенной жесткости	200	60	1,97	36	72	—	35,4	71	33,6	28,0	6,88	8,08	8,58
ХПГ-ХХХ-70 ПФН-200П			70	2,30						36,0	30,0	6,95	8,15	8,65
ХПГ-ХХХ-80 ПФН-200П			80	2,63						38,4	32,0	7,01	8,21	8,71
ХПГ-ХХХ-90 ПФН-200П			90	2,96						40,8	34,0	7,08	8,28	8,78
ХПГ-ХХХ-100 ПФН-200П			100	3,29						43,2	36,0	7,14	8,34	8,84
ХПГ-ХХХ-110 ПФН-200П			110	3,62						45,6	38,0	7,21	8,41	8,91
ХПГ-ХХХ-120 ПФН-200П			120	3,95						48,0	40,0	7,28	8,48	8,98
ХПГ-ХХХ-130 ПФН-200П			130	4,28						50,4	42,0	7,34	8,54	9,04
ХПГ-ХХХ-140 ПФН-200П			140	4,61						52,8	44,0	7,41	8,61	9,11
ХПГ-ХХХ-150 ПФН-200П			150	4,93						55,2	46,0	7,47	8,67	9,17
ХПГ-ХХХ-160 ПФН-200П			160	5,26						57,6	48,0	7,54	8,74	9,24
ХПГ-ХХХ-170 ПФН-200П			170	5,59						60,0	50,0	7,60	8,80	9,30
ХПГ-ХХХ-180 ПФН-200П			180	5,92						62,4	52,0	7,67	8,87	9,37
ХПГ-ХХХ-190 ПФН-200П			190	6,25						64,8	54,0	7,74	8,94	9,44
ХПГ-ХХХ-200 ПФН-200П			200	6,58						67,2	56,0	7,80	9,00	9,50
ХПГ-ХХХ-210 ПФН-200П			210	6,91						69,6	58,0	7,87	9,07	9,57
ХПГ-ХХХ-220 ПФН-200П			220	7,24						72,0	60,0	7,93	9,13	9,63
ХПГ-ХХХ-230 ПФН-200П			230	7,57						74,4	62,0	8,00	9,20	9,70
ХПГ-ХХХ-240 ПФН-200П			240	7,90						76,8	64,0	8,07	9,27	9,77

Марка комплексной плиты	Утеплитель	Объемный вес утеплителя кг/м³	Толщина утеплителя мм	Расход материалов: Утеплитель м³	Пароизоляция: Рубероид или цзол м²	Пароизоляция: Битум кг	Стяжка из цементно-песчаного раствора, м³	Гидроизоляция: Рубероид м²	Гидроизоляция: Битум кг	Равномерно распределенная нагрузка без учета веса несущей плиты кгс/м²: Расчетная	Нормативная	Масса комплексной железобетонной плиты, т, типоразмер: 3	4	5
ХПГ-ХХХ-60 ПФН-300П	Плиты перлито-фосфатно-резиновые	300	60	1,97	36	72	—	35,4	71	40,8	34,0	7,08	8,28	8,78
ХПГ-ХХХ-70 ПФН-300П			70	2,30						44,4	37,0	7,18	8,38	8,88
ХПГ-ХХХ-80 ПФН-300П			80	2,63						48,0	40,0	7,28	8,48	8,98
ХПГ-ХХХ-90 ПФН-300П			90	2,96						51,6	43,0	7,37	8,57	9,07
ХПГ-ХХХ-100 ПФН-300П			100	3,29						55,2	46,0	7,47	8,67	9,17
ХПГ-ХХХ-110 ПФН-300П			110	3,62						58,8	49,0	7,57	8,77	9,27
ХПГ-ХХХ-120 ПФН-300П			120	3,95						62,4	52,0	7,67	8,87	9,37
ХПГ-ХХХ-130 ПФН-300П			130	4,28						66,0	55,0	7,77	8,97	9,47
ХПГ-ХХХ-140 ПФН-300П			140	4,61						69,6	58,0	7,87	9,07	9,57
ХПГ-ХХХ-150 ПФН-300П			150	4,93						73,2	61,0	7,97	9,17	9,67
ХПГ-ХХХ-160 ПФН-300П			160	5,26						76,8	64,0	8,06	9,26	9,76
ХПГ-ХХХ-170 ПФН-300П			170	5,59						80,4	67,0	8,16	9,36	9,86
ХПГ-ХХХ-180 ПФН-300П			180	5,92						84,0	70,0	8,26	9,46	9,96
ХПГ-ХХХ-190 ПФН-300П			190	6,25						87,6	73,0	8,36	9,56	10,06
ХПГ-ХХХ-200 ПФН-300П			200	6,58						91,2	76,0	8,46	9,66	10,16
ХПГ-ХХХ-210 ПФН-300П			210	6,91						94,8	79,0	8,56	9,76	10,26
ХПГ-ХХХ-220 ПФН-300П			220	7,24						98,4	82,0	8,66	9,86	10,36
ХПГ-ХХХ-230 ПФН-300П			230	7,57						102,0	85,0	8,76	9,96	10,46
ХПГ-ХХХ-240 ПФН-300П			240	7,90						105,6	88,0	8,86	10,06	10,56

Инв.№ подл. | Подпись и дата | Взам.инв.№

Марка комплексной плиты	Утеплитель	Объемный вес утеплит. кг/м³	Толщина утеплителя, мм	Расход материалов: Утеплитель, м³	Пароизоляция: Рубероид или изол. м²	Пароизоляция: Битум кг	Стяжка из цементно-песчаного раствора, м³	Гидроизоляция: Рубероид, м²	Гидроизоляция: Битум, кг	Равномерно распределенная нагрузка без учета веса несущей плиты, кгс/м²: Расчетная	Нормативная	Масса комплексной железобетонной плиты, т: Типоразмер 3	4	5
ХПГ-XXX-60ГКН-400	Керамзитовый или шунгизитовый гравий	400	60	1,92	36	—	0,78	35,4	35,4	99,6	83,0	8,55	9,75	10,23
ХПГ-XXX-70ГКН-400			70	2,23			0,77			104,4	87,0	8,66	9,86	10,36
ХПГ-XXX-80ГКН-400			80	2,54			0,77			109,2	91,0	8,78	9,98	10,48
ХПГ-XXX-90ГКН-400			90	2,84			0,76			114,0	95,0	8,82	10,08	10,58
ХПГ-XXX-100ГКН-400			100	3,15			0,75			118,8	99,0	8,99	10,19	10,69
ХПГ-XXX-110ГКН-400			110	3,44			0,75			123,6	103,0	9,10	10,30	10,80
ХПГ-XXX-120ГКН-400			120	3,74			0,74			128,4	107,0	9,21	10,41	10,91
ХПГ-XXX-130ГКН-400			130	4,03			0,73			133,2	111,0	9,30	10,50	11,00
ХПГ-XXX-140ГКН-400			140	4,32			0,73			138,0	115,0	9,42	10,62	11,12
ХПГ-XXX-150ГКН-400			150	4,61			0,72			142,8	119,0	9,52	10,72	11,22
ХПГ-XXX-160ГКН-400			160	4,9			0,71			147,6	123,0	9,63	10,83	11,33
ХПГ-XXX-170ГКН-400			170	5,18			0,71			152,4	127,0	9,73	10,93	11,43
ХПГ-XXX-180ГКН-400			180	5,46			0,7			157,2	131,0	9,84	11,04	11,54
ХПГ-XXX-190ГКН-400			190	5,73			0,69			162,0	135,0	9,93	11,13	11,63
ХПГ-XXX-200ГКН-400			200	6,01			0,68			166,8	139,0	10,02	11,22	11,72
ХПГ-XXX-210ГКН-400			210	6,28			0,68			171,6	143,0	10,11	11,31	11,81
ХПГ-XXX-220ГКН-400			220	6,55			0,67			176,4	147,0	10,20	11,40	11,90
ХПГ-XXX-230ГКН-400			230	6,81			0,66			181,2	151,0	10,29	11,49	11,99
ХПГ-XXX-240ГКН-400			240	7,07			0,66			185,0	155,0	10,39	11,59	12,09

Инв. № подл. | Подпись и дата | Взам. инв. №

Марка комплексной плиты	Утеплитель	Объемный вес утеплит. кг/м³	Толщина утеплителя, мм	Расход материалов: Утеплитель, м³	Пароизоляция: Рубероид или изол, м²	Пароизоляция: Битум, кг	Стяжка из цементно-песчаного раствора, м³	Гидроизоляция: Рубероид, м²	Гидроизоляция: Битум, кг	Равномерно распределенная нагрузка без учета веса несущей плиты, кгс/м²: Расчетная	Равномерно распределенная нагрузка без учета веса несущей плиты, кгс/м²: Нормативная	Масса комплексной железобетонной плиты, т, типоразмер 3	4	5
ХПГ-ХХХ-60ГКН-500	Керамзитовый или шунгизитовый гравий	500	60	1,92	36	—	0,78	35,4	35,4	106,8	89,0	8,74	9,94	10,44
ХПГ-ХХХ-70ГКН-500			70	2,23			0,77			112,8	94,0	8,88	10,08	10,58
ХПГ-ХХХ-80ГКН-500			80	2,54			0,77			118,8	99,0	9,03	10,23	10,73
ХПГ-ХХХ-90ГКН-500			90	2,84			0,76			124,8	104,0	9,17	10,37	10,87
ХПГ-ХХХ-100ГКН-500			100	3,15			0,75			130,8	109,0	9,20	10,40	10,90
ХПГ-ХХХ-110ГКН-500			110	3,44			0,75			136,8	114,0	9,45	10,65	11,15
ХПГ-ХХХ-120ГКН-500			120	3,74			0,74			142,8	119,0	9,58	10,78	11,28
ХПГ-ХХХ-130ГКН-500			130	4,03			0,73			148,8	124,0	9,71	10,91	11,41
ХПГ-ХХХ-140ГКН-500			140	4,32			0,73			154,8	129,0	9,85	11,05	11,55
ХПГ-ХХХ-150ГКН-500			150	4,61			0,72			160,8	134,0	9,98	11,18	11,68
ХПГ-ХХХ-160ГКН-500			160	4,9			0,71			166,8	139,0	10,12	11,32	11,82
ХПГ-ХХХ-170ГКН-500			170	5,18			0,71			172,8	144,0	10,25	11,45	11,95
ХПГ-ХХХ-180ГКН-500			180	5,46			0,70			178,8	149,0	10,39	11,59	12,09
ХПГ-ХХХ-190ГКН-500			190	5,73			0,69			184,8	154,0	10,50	11,70	12,20
ХПГ-ХХХ-200ГКН-500			200	6,01			0,68			190,8	159,0	10,63	11,83	12,33
ХПГ-ХХХ-210ГКН-500			210	6,28			0,68			196,8	164,0	10,74	11,94	12,44
ХПГ-ХХХ-220ГКН-500			220	6,55			0,67			202,8	169,0	10,86	12,06	12,56
ХПГ-ХХХ-230ГКН-500			230	6,81			0,66			208,8	174,0	10,97	12,17	12,67
ХПГ-ХХХ-240ГКН-500			240	7,07			0,66			214,8	179,0	11,10	12,30	12,80

Инв.№ подл. | Подпись и дата | Взам. инв.№

Марка комплексной плиты	Утеплитель	Объемный вес утеплит, кг/м³	Толщина утеплителя мм	Расход материалов: Утеплитель м³ — Засыпной	Утеплитель м³ — Обрабортики	Пароизоляция — Рубероид или изол, м²	Пароизоляция — Битум, кг	Стяжка из цементно-песчаного раствора, м³	Гидроизоляция — Рубероид, м²	Гидроизоляция — Битум, кг	Равномерно распределенная нагрузка без учета веса несущей плиты кГс/м² — Расчетная	Равномерно распределенная нагрузка без учета веса несущей плиты кГс/м² — Нормативная	Масса комплексной железобетонной плиты, т — типоразмер 3	4	5
ХПГ-ХХХ-60ГКН-400	Керамзитовый или шунгизитовый гравий, бортики из керамзитобетона	400	60	1,8	0,17	36	—	0,82	35,4	35,4	99,6	83,0	8,64	9,84	10,34
ХПГ-ХХХ-70ГКН-400			70	2,1	0,20						104,4	87,0	8,78	9,98	10,48
ХПГ-ХХХ-80ГКН-400			80	2,4	0,23						109,2	91,0	8,91	10,11	10,61
ХПГ-ХХХ-90ГКН-400			90	2,7	0,26						114,0	95,0	9,04	10,24	10,74
ХПГ-ХХХ-100ГКН-400			100	3,0	0,29						118,8	99,0	9,17	10,37	10,87
ХПГ-ХХХ-110ГКН-400			110	3,3	0,32						123,6	103,0	9,30	10,50	11,00
ХПГ-ХХХ-120ГКН-400			120	3,6	0,35						128,4	107,0	9,43	10,63	11,13
ХПГ-ХХХ-130ГКН-400			130	3,9	0,38						133,2	111,0	9,57	10,77	11,27
ХПГ-ХХХ-140ГКН-400			140	4,2	0,41						138,0	115,0	9,70	10,90	11,40
ХПГ-ХХХ-150ГКН-400			150	4,5	0,44						142,8	119,0	9,83	11,03	11,53
ХПГ-ХХХ-160ГКН-400			160	4,8	0,47						147,6	123,0	9,96	11,16	11,66
ХПГ-ХХХ-170ГКН-400			170	5,1	0,50						152,4	127,0	10,09	11,29	11,79
ХПГ-ХХХ-180ГКН-400			180	5,4	0,52						157,2	131,0	10,22	11,42	11,92
ХПГ-ХХХ-190ГКН-400			190	5,7	0,55						162,0	135,0	10,35	11,55	12,05
ХПГ-ХХХ-200ГКН-400			200	6,0	0,58						166,8	139,0	10,49	11,69	12,19
ХПГ-ХХХ-210ГКН-400			210	6,3	0,61						171,6	143,0	10,62	11,82	12,32
ХПГ-ХХХ-220ГКН-400			220	6,6	0,64						176,4	147,0	10,75	11,95	12,45
ХПГ-ХХХ-230ГКН-400			230	6,9	0,67						181,2	151,0	10,88	12,08	12,58
ХПГ-ХХХ-240ГКН-400			240	7,2	0,70						186,0	155,0	11,01	12,21	12,71

Марка комплексной плиты	Утеплитель	Объемный вес утеплителя кг/м³	Толщина утеплителя, мм	Расход материалов: Утеплитель: Засыпной	Утеплитель: Обр. бортики	Пароизоляция: Рубероид или изол, м²	Пароизоляция: Битум, кг	Стяжка из цементно-песчаного раствора, м³	Гидроизоляция: Рубероид, м²	Гидроизоляция: Битум, кг	Равномерно распределённая нагрузка без учета веса несущей плиты, кгс/м²: Расчетная	Нормативная	Масса комплексной железобетонной плиты, т, типоразмер: 3	4	5
ХПГ-XXX-60ГКН-500	Керамзитовый или шунгизитовый, гравий, бортики из керамзитобетона	500	60	1,8	0,17	36	—	0,82	35,4	35,4	106,8	89,0	8,84	10,04	10,54
ХПГ-XXX-70ГКН-500			70	2,1	0,20						112,8	94,0	9,00	10,20	10,70
ХПГ-XXX-80ГКН-500			80	2,4	0,23						118,8	99,0	9,17	10,37	10,87
ХПГ-XXX-90ГКН-500			90	2,7	0,26						124,8	104,0	9,33	10,53	11,03
ХПГ-XXX-100ГКН-500			100	3,0	0,29						130,8	109,0	9,50	10,70	11,20
ХПГ-XXX-110ГКН-500			110	3,3	0,32						136,8	114,0	9,66	10,86	11,36
ХПГ-XXX-120ГКН-500			120	3,6	0,35						142,8	119,0	9,83	11,03	11,53
ХПГ-XXX-130ГКН-500			130	3,9	0,38						148,8	124,0	9,99	11,19	11,69
ХПГ-XXX-140ГКН-500			140	4,2	0,41						154,8	129,0	10,16	11,36	11,86
ХПГ-XXX-150ГКН-500			150	4,5	0,44						160,8	134,0	10,32	11,52	12,02
ХПГ-XXX-160ГКН-500			160	4,8	0,47						166,8	139,0	10,49	11,69	12,19
ХПГ-XXX-170ГКН-500			170	5,1	0,50						172,8	144,0	10,65	11,85	12,35
ХПГ-XXX-180ГКН-500			180	5,4	0,52						178,8	149,0	10,81	12,01	12,51
ХПГ-XXX-190ГКН-500			190	5,7	0,55						184,3	154,0	10,98	12,18	12,68
ХПГ-XXX-200ГКН-500			200	6,0	0,58						190,8	159,0	11,14	12,34	12,84
ХПГ-XXX-210ГКН-500			210	6,3	0,61						196,8	164,0	11,31	12,51	13,01
ХПГ-XXX-220ГКН-500			220	6,6	0,64						202,8	169,0	11,47	12,67	13,17
ХПГ-XXX-230ГКН-500			230	6,9	0,67						208,8	174,0	11,64	12,84	13,34
ХПГ-XXX-240ГКН-500			240	7,2	0,70						214,8	179,0	11,80	13,00	13,50

Марка комплексной плиты *	Утеплитель	Объемный вес утеплит. кг/м³	Толщина утеплителя, мм	Расход материалов: Утеплитель, м³	Пароизоляция: Рубероид или изол, м²	Пароизоляция: Битум, кг	Стяжка из цементно-песчаного раствора, м³	Гидроизоляция: Рубероид, м²	Гидроизоляция: Битум, кг	Равномерно распределенная нагрузка без учета веса несущей плиты, кгс/м²: Расчетная	Нормативная	Масса комплексной железобетонной плиты, т, типоразмер: 3	4	5
ХПВ7-ХХХ-60ЯН-350М	Ячеистый бетон (монолитный)	350	60	1,71	31,0	—	—	30,5	30,5	42,0	35,0	7,65	8,65	9,15
ХПВ7-ХХХ-70ЯН-350М			70	1,99						46,2	38,5	7,75	8,75	9,25
ХПВ7-ХХХ-80ЯН-350М			80	2,27						50,4	42,0	7,85	8,85	9,35
ХПВ7-ХХХ-90ЯН-350М			90	2,55						54,6	45,5	7,95	8,95	9,45
ХПВ7-ХХХ-100ЯН-350М			100	2,82						58,8	49,0	8,04	9,04	9,54
ХПВ7-ХХХ-110ЯН-350М			110	3,10						63,0	52,5	8,14	9,14	9,64
ХПВ7-ХХХ-120ЯН-350М			120	3,37						67,2	56,0	8,23	9,23	9,73
ХПВ7-ХХХ-130ЯН-350М			130	3,65						71,4	59,5	8,33	9,33	9,83
ХПВ7-ХХХ-140ЯН-350М			140	3,91						75,6	63,0	8,42	9,42	9,92
ХПВ7-ХХХ-150ЯН-350М			150	4,18						79,8	66,5	8,52	9,52	10,02
ХПВ7-ХХХ-160ЯН-350М			160	4,46						84,0	70,0	8,61	9,61	10,11
ХПВ7-ХХХ-170ЯН-350М			170	4,73						88,2	73,5	8,71	9,71	10,21
ХПВ7-ХХХ-180ЯН-350М			180	4,98						92,4	77,0	8,80	9,80	10,30
ХПВ7-ХХХ-190ЯН-350М			190	5,24						96,6	80,5	8,89	9,89	10,39
ХПВ7-ХХХ-200ЯН-350М			200	5,51						100,8	84,0	8,98	9,98	10,48
ХПВ7-ХХХ-210ЯН-350М			210	5,77						105,0	87,5	9,07	10,07	10,57
ХПВ7-ХХХ-220ЯН-350М			220	6,03						109,2	91,0	9,16	10,16	10,66
ХПВ7-ХХХ-230ЯН-350М			230	6,29						113,4	94,5	9,25	10,25	10,75
ХПВ7-ХХХ-240ЯН-350М			240	6,54						117,6	98,0	9,34	10,34	10,84

* 1. Ст. документ 1.465.1-10/82.0 ОО ПЗ, лист 3.
2. Впереди марок необходимо проставить номер выбранного типоразмера несущей основы плит (например, 3ПВ7-ХХХ-60ЯН-350М, 4ПВ7-ХХХ-60ЯН-350М, 5ПВ7-ХХХ-60ЯН-350М).

Гл. инж.	Поволяев			
Н. контр.	Куликова			
Рук. гр.	Тимофеева		10.6.83	

1.465.1-10/82.2-02 СТ

Технические данные комплексной плиты размером 3 м, с отверстием 1 м

Стадия	Лист	Листов
Р	1	31

ЦНИИПРОМЗДАНИЙ

Взам. инв. № | Подпись и дата | Инв. № подл.

Марка комплексной плиты	Утеплитель	Объемный вес утеплителя, кг/м³	Толщина утеплителя, мм	Расход материалов: Утеплитель, м³	Пароизоляция: Рубероид или изол, м²	Пароизоляция: Битум, кг	Стяжка из цементно-песчаного раствора, м³	Гидроизоляция: рубероид, м²	Гидроизоляция: Битум, кг	Равномерно распределенная нагрузка без учета веса несущей плиты, кгс/м²: Расчетная	Нормативная	Масса комплексной железобетонной плиты, т, типоразмер: 3	4	5
ХПВ7-ХХХ-60ЯН-400М	Ячеистый бетон (монолитный)	400	60	1,71	31,0	—	—	30,5	30,5	45,6	38,0	7,74	8,74	9,24
ХПВ7-ХХХ-70ЯН-400М			70	1,99						50,4	42,0	7,85	8,85	9,35
ХПВ7-ХХХ-80ЯН-400М			80	2,27						55,2	46,0	7,95	8,95	9,45
ХПВ7-ХХХ-90ЯН-400М			90	2,55						60,0	50,0	8,07	9,07	9,57
ХПВ7-ХХХ-100ЯН-400М			100	2,82						64,8	54,0	8,18	9,18	9,68
ХПВ7-ХХХ-110ЯН-400М			110	3,10						69,6	58,0	8,29	9,29	9,79
ХПВ7-ХХХ-120ЯН-400М			120	3,37						74,4	62,0	8,40	9,40	9,90
ХПВ7-ХХХ-130ЯН-400М			130	3,65						79,2	66,0	8,51	9,51	10,01
ХПВ7-ХХХ-140ЯН-400М			140	3,91						84,0	70,0	8,62	9,62	10,12
ХПВ7-ХХХ-150ЯН-400М			150	4,18						88,8	74,0	8,73	9,73	10,23
ХПВ7-ХХХ-160ЯН-400М			160	4,46						93,6	78,0	8,84	9,84	10,34
ХПВ7-ХХХ-170ЯН-400М			170	4,73						98,4	82,0	8,95	9,95	10,45
ХПВ7-ХХХ-180ЯН-400М			180	4,98						103,2	86,0	9,05	10,05	10,55
ХПВ7-ХХХ-190ЯН-400М			190	5,24						108,0	90,0	9,15	10,15	10,65
ХПВ7-ХХХ-200ЯН-400М			200	5,51						112,8	94,0	9,26	10,26	10,76
ХПВ7-ХХХ-210ЯН-400М			210	5,77						117,6	98,0	9,36	10,36	10,86
ХПВ7-ХХХ-220ЯН-400М			220	6,03						122,4	102,0	9,47	10,47	10,97
ХПВ7-ХХХ-230ЯН-400М			230	6,29						127,2	106,0	9,57	10,57	11,07
ХПВ7-ХХХ-240ЯН-400М			240	6,54						132,0	110,0	9,67	10,67	11,17

Марка комплексной плиты	Утеплитель	Объемный вес утеплит., кг/м³	Толщина утеплителя, мм	Расход материалов: Утеплитель, м³	Пароизоляция: Рубероид или изол, м²	Пароизоляция: Битум, кг	Стяжка из цементно-песчаного раствора, м³	Гидроизоляция: Рубероид, м²	Гидроизоляция: Битум, кг	Равномерно распределенная нагрузка без учета веса несущей плиты, кгс/м²: Расчетная	Равномерно распределенная нагрузка без учета веса несущей плиты, кгс/м²: Нормативная	Масса комплексной железобетонной плиты, т: Типоразмер 3	Типоразмер 4	Типоразмер 5
ХПВ7-ХХХ-60ЯН-500М	Ячеистый бетон (монолитный)	500	60	1,71	31,0	—	—	30,5	30,5	52,8	44,0	7,91	8,91	9,41
ХПВ7-ХХХ-70ЯН-500М			70	1,99						58,8	49,0	8,05	9,05	9,55
ХПВ7-ХХХ-80ЯН-500М			80	2,27						64,8	54,0	8,19	9,19	9,69
ХПВ7-ХХХ-90ЯН-500М			90	2,55						70,8	59,0	8,33	9,33	9,83
ХПВ7-ХХХ-100ЯН-500М			100	2,82						76,8	64,0	8,46	9,46	9,96
ХПВ7-ХХХ-110ЯН-500М			110	3,10						82,8	69,0	8,60	9,60	10,10
ХПВ7-ХХХ-120ЯН-500М			120	3,37						88,8	74,0	8,74	9,74	10,24
ХПВ7-ХХХ-130ЯН-500М			130	3,65						94,8	79,0	8,88	9,88	10,38
ХПВ7-ХХХ-140ЯН-500М			140	3,91						100,8	84,0	9,01	10,01	10,51
ХПВ7-ХХХ-150ЯН-500М			150	4,18						106,8	89,0	9,14	10,14	10,64
ХПВ7-ХХХ-160ЯН-500М			160	4,46						112,8	94,0	9,28	10,28	10,78
ХПВ7-ХХХ-170ЯН-500М			170	4,73						118,8	99,0	9,42	10,42	10,92
ХПВ7-ХХХ-180ЯН-500М			180	4,98						124,8	104,0	9,54	10,54	11,04
ХПВ7-ХХХ-190ЯН-500М			190	5,24						130,8	109,0	9,67	10,67	11,17
ХПВ7-ХХХ-200ЯН-500М			200	5,51						136,8	114,0	9,81	10,81	11,31
ХПВ7-ХХХ-210ЯН-500М			210	5,77						142,8	119,0	9,94	10,94	11,44
ХПВ7-ХХХ-220ЯН-500М			220	6,03						148,8	124,0	10,07	11,07	11,57
ХПВ7-ХХХ-230ЯН-500М			230	6,29						154,8	129,0	10,20	11,20	11,70
ХПВ7-ХХХ-240ЯН-500М			240	6,54						160,8	134,0	10,32	11,32	11,82

Инв. № подл. | Подпись и дата | Взам. инв. №

Марка комплексной плиты	Утеплитель	Объемн. вес утеплит., кг/м³	Толщина утеплителя, мм	Расход материалов: Утеплитель, м³	Пароизоляция: Рубероид или изол, м²	Пароизоляция: Битум, кг	Стяжка из цементно-песчаного раствора, м³	Гидроизоляция: Рубероид, м²	Гидроизоляция: Битум, кг	Равномерно распределенная нагрузка без учета веса несущей плиты, кгс/м² Расчетная	Равномерно распределенная нагрузка без учета веса несущей плиты, кгс/м² Нормативная	Масса комплексной железобетонной плиты, т Типоразмер 3	Типоразмер 4	Типоразмер 5
ХПВ7-ХХХ-60 ЯН-350П	Ячеистый бетон (плитный)	350	60	1,73	31,0	—	0,43	30,5	30,5	74,4	62,0	8,43	9,43	9,93
ХПВ7-ХХХ-70 ЯН-350П			70	2,02						78,6	65,5	8,53	9,53	10,03
ХПВ7-ХХХ-80 ЯН-350П			80	2,31						82,8	69,0	8,64	9,64	10,14
ХПВ7-ХХХ-90 ЯН-350П			90	2,60						87,0	72,5	8,74	9,74	10,24
ХПВ7-ХХХ-100 ЯН-350П			100	2,89						91,2	76,0	8,84	9,84	10,34
ХПВ7-ХХХ-110 ЯН-350П			110	3,18						95,4	78,5	8,94	9,94	10,44
ХПВ7-ХХХ-120 ЯН-350П			120	3,47						99,6	83,0	9,04	10,04	10,54
ХПВ7-ХХХ-130 ЯН-350П			130	3,76						103,8	86,5	9,14	10,14	10,64
ХПВ7-ХХХ-140 ЯН-350П			140	4,05						108,0	90,0	9,24	10,24	10,74
ХПВ7-ХХХ-150 ЯН-350П			150	4,34						112,2	93,5	9,35	10,35	10,85
ХПВ7-ХХХ-160 ЯН-350П			160	4,63						116,4	97,0	9,45	10,45	10,95
ХПВ7-ХХХ-170 ЯН-350П			170	4,92						120,6	100,5	9,55	10,55	11,05
ХПВ7-ХХХ-180 ЯН-350П			180	5,21						124,8	104,0	9,65	10,65	11,15
ХПВ7-ХХХ-190 ЯН-350П			190	5,50						129,0	107,5	9,75	10,75	11,25
ХПВ7-ХХХ-200 ЯН-350П			200	5,78						133,2	111,0	9,85	10,85	11,35
ХПВ7-ХХХ-210 ЯН-350П			210	6,07						137,4	114,5	9,95	10,95	11,45
ХПВ7-ХХХ-220 ЯН-350П			220	6,36						141,6	118,0	10,05	11,05	11,55
ХПВ7-ХХХ-230 ЯН-350П			230	6,65						145,8	121,5	10,15	11,15	11,65
ХПВ7-ХХХ-240 ЯН-350П			240	6,94						150,0	125,0	10,28	11,28	11,76

Инв. № подл. | Подпись и дата | Взам. инв. №

Марка комплексной плиты	Утеплитель	Объемный вес утеплит. кг/м³	Толщина утеплителя, мм	Расход материалов: Утеплитель, м³	Пароизоляция: Рубероид или изол, м²	Пароизоляция: Битум, кг	Стяжка из цементно-песчаного раствора, м³	Гидроизоляция: Рубероид, м²	Гидроизоляция: Битум, кг	Равномерно распределенная нагрузка без учета веса несущей плиты, кгс/м²: Расчетная	Равномерно распределенная нагрузка без учета веса несущей плиты, кгс/м²: Нормативная	Вес комплексной железобетонной плиты, т: Типоразмер 3	4	5
ХПВ7 – XXX-60ЯН-400П	Ячеистый бетон (плитный)	400	60	1,73	31,0	—	0,43	30,5	30,5	78,0	65,0	8,52	9,52	10,02
ХПВ7 – XXX-70ЯН-400П			70	2,02						82,8	69,0	8,64	9,64	10,14
ХПВ7 – XXX-80ЯН-400П			80	2,31						87,6	73,0	8,75	9,75	10,25
ХПВ7 – XXX-90ЯН-400П			90	2,60						92,4	77,0	8,87	9,87	10,37
ХПВ7 – XXX-100ЯН-400П			100	2,89						97,2	81,0	8,98	9,98	10,48
ХПВ7 – XXX-110ЯН-400П			110	3,18						102,0	85,0	9,10	10,10	10,60
ХПВ7 – XXX-120ЯН-400П			120	3,47						106,8	89,0	9,22	10,22	10,72
ХПВ7 – XXX-130ЯН-400П			130	3,76						111,6	93,0	9,33	10,33	10,83
ХПВ7 – XXX-140ЯН-400П			140	4,05						116,4	97,0	9,45	10,45	10,95
ХПВ7 – XXX-150ЯН-400П			150	4,34						121,2	101,0	9,56	10,56	11,06
ХПВ7 – XXX-160ЯН-400П			160	4,63						126,0	105,0	9,68	10,68	11,18
ХПВ7 – XXX-170ЯН-400П			170	4,92						130,8	109,0	9,80	10,80	11,30
ХПВ7 – XXX-180ЯН-400П			180	5,21						135,6	113,0	9,91	10,91	11,41
ХПВ7 – XXX-190ЯН-400П			190	5,50						140,4	117,0	10,03	11,03	11,53
ХПВ7 – XXX-200ЯН-400П			200	5,78						145,2	121,0	10,14	11,14	11,64
ХПВ7 – XXX-210ЯН-400П			210	6,07						150,0	125,0	10,26	11,26	11,76
ХПВ7 – XXX-220ЯН-400П			220	6,36						154,8	129,0	10,37	11,37	11,87
ХПВ7 – XXX-230ЯН-400П			230	6,65						159,6	133,0	10,49	11,49	11,99
ХПВ7 – XXX-240ЯН-400П			240	6,94						164,4	137,0	10,60	11,60	12,10

Марка комплексной плиты	Утеплитель	Объемный вес утеплителя кг/м³	Толщина утеплителя, мм	Расход материалов: Утеплитель, м³	Пароизоляция: Рубероид или изол м²	Пароизоляция: Битум, кг	Стяжка из цементно-песчаного раствора, м³	Гидроизоляция: Рубероид, м²	Гидроизоляция: Битум, кг	Равномерно распределенная нагрузка без учета веса несущей плиты, кгс/м²: Расчетная	Нормативная	Масса комплексной железобетонной плиты т, типоразмер: 3	4	5
ХПВ7-XXX-60ЯН-500П	Ячеистый бетон (плитный)	500	60	1,73	31,0	—	0,43	30,5	30,5	85,2	71,0	8,69	9,69	10,19
ХПВ7-XXX-70ЯН-500П			70	2,02						91,2	76,0	8,84	9,84	10,34
ХПВ7-XXX-80ЯН-500П			80	2,31						97,2	81,0	8,98	9,98	10,48
ХПВ7-XXX-90ЯН-500П			90	2,60						103,2	86,0	9,12	10,12	10,62
ХПВ7-XXX-100ЯН-500П			100	2,89						109,2	91,0	9,27	10,27	10,77
ХПВ7-XXX-110ЯН-500П			110	3,18						115,2	96,0	9,42	10,42	10,92
ХПВ7-XXX-120ЯН-500П			120	3,47						121,2	101,0	9,56	10,56	11,06
ХПВ7-XXX-130ЯН-500П			130	3,76						127,2	106,0	9,71	10,71	11,21
ХПВ7-XXX-140ЯН-500П			140	4,05						133,2	111,0	9,85	10,85	11,35
ХПВ7-XXX-150ЯН-500П			150	4,34						139,2	116,0	10,00	11,00	11,50
ХПВ7-XXX-160ЯН-500П			160	4,63						145,2	121,0	10,14	11,14	11,64
ХПВ7-XXX-170ЯН-500П			170	4,92						151,2	126,0	10,28	11,28	11,78
ХПВ7-XXX-180ЯН-500П			180	5,21						157,2	131,0	10,43	11,43	11,93
ХПВ7-XXX-190ЯН-500П			190	5,50						163,2	136,0	10,58	11,58	12,08
ХПВ7-XXX-200ЯН-500П			200	5,78						169,2	141,0	10,72	11,72	12,22
ХПВ7-XXX-210ЯН-500П			210	6,07						175,2	146,0	10,86	11,86	12,36
ХПВ7-XXX-220ЯН-500П			220	6,36						181,2	151,0	11,01	12,01	12,51
ХПВ7-XXX-230ЯН-500П			230	6,65						187,2	156,0	11,15	12,15	12,65
ХПВ7-XXX-240ЯН-500П			240	6,94						193,2	161,0	11,30	12,30	12,80

Марка комплексной плиты	Утеплитель	Объемный вес утеплителя кг/м³	Толщина утеплителя, мм	Расход материалов: Утеплитель, м³	Пароизоляция: Рубероид или изол м²	Пароизоляция: Битум кг	Стяжка из цементно-песчаного раствора, м³	Гидроизоляция: Рубероид, м²	Гидроизоляция: Битум кг	Равномерно распределенная нагрузка без учета веса несущей плиты, кГс/м²: Расчетная	Нормативная	Масса комплексной железобетонной плиты, т, типоразмер: 3	4	5
ХПВ7-XXX-60 ЛН-300М	Легкий бетон (тоналитный)	300	60	1,69	31,0	—	0,41	30,5	30,5	70,8	59,0	8,30	9,30	9,80
ХПВ7-XXX-70 ЛН-300М			70	1,96			0,41			74,4	62,0	8,38	9,38	9,88
ХПВ7-XXX-80 ЛН-300М			80	2,23			0,40			78,0	65,0	8,44	9,44	9,94
ХПВ7-XXX-90 ЛН-300М			90	2,49			0,40			81,6	68,0	8,52	9,52	10,02
ХПВ7-XXX-100 ЛН-300М			100	2,76			0,40			85,2	71,0	8,60	9,60	10,10
ХПВ7-XXX-110 ЛН-300М			110	3,02			0,39			88,8	74,0	8,66	9,66	10,16
ХПВ7-XXX-120 ЛН-300М			120	3,28			0,39			92,4	77,0	8,74	9,74	10,24
ХПВ7-XXX-130 ЛН-300М			130	3,54			0,38			96,0	80,0	8,80	9,80	10,30
ХПВ7-XXX-140 ЛН-300М			140	3,79			0,38			99,6	83,0	8,87	9,87	10,37
ХПВ7-XXX-150 ЛН-300М			150	4,05			0,38			103,2	86,0	8,95	9,95	10,45
ХПВ7-XXX-160 ЛН-300М			160	4,30			0,37			106,8	89,0	9,01	10,01	10,51
ХПВ7-XXX-170 ЛН-300М			170	4,54			0,37			110,4	92,0	9,08	10,08	10,58
ХПВ7-XXX-180 ЛН-300М			180	4,79			0,37			114,0	95,0	9,16	10,16	10,66
ХПВ7-XXX-190 ЛН-300М			190	5,03			0,36			117,6	98,0	9,21	10,21	10,71
ХПВ7-XXX-200 ЛН-300М			200	5,27			0,36			121,2	101,0	9,28	10,28	10,78
ХПВ7-XXX-210 ЛН-300М			210	5,50			0,35			124,8	104,0	9,33	10,33	10,83
ХПВ7-XXX-220 ЛН-300М			220	5,74			0,35			128,4	107,0	9,40	10,40	10,90
ХПВ7-XXX-230 ЛН-300М			230	5,97			0,35			132,0	110,0	9,47	10,47	10,97
ХПВ7-XXX-240 ЛН-300М			240	6,20			0,34			135,6	113,0	9,52	10,52	11,02

Инв. № подл. | Подпись и дата | Взам. инв. №

Марка комплексной плиты	Утеплитель	Объемный вес утеплит. кг/м³	Толщина утеплителя мм	Расход материалов: Утеплитель, м³	Пароизоляция: Рубероид или изол м²	Пароизоляция: Битум, кг	Стяжка из цементного раствора, м³	Гидроизоляция: Рубероид, м²	Гидроизоляция: Битум, кг	Равномерно распределенная нагрузка, без учета веса несущей плиты кгс/м²: Расчетная	Равномерно распределенная нагрузка, без учета веса несущей плиты кгс/м²: Нормативная	Масса комплексной железобетонной плиты, т, типоразмер: 3	4	5
ХПВ7-ХХХ-60ЛН-400М	Легкий бетон (монолитный)	400	60	1,69	31,0	—	0,41	30,5	30,5	78,0	65,0	8,47	9,47	9,97
ХПВ7-ХХХ-70ЛН-400М			70	1,96			0,41			82,8	69,0	8,57	9,57	10,07
ХПВ7-ХХХ-80ЛН-400М			80	2,23			0,40			87,6	73,0	8,66	9,66	10,16
ХПВ7-ХХХ-90ЛН-400М			90	2,49			0,40			92,4	77,0	8,77	9,77	10,27
ХПВ7-ХХХ-100ЛН-400М			100	2,76			0,40			97,2	81,0	8,88	9,88	10,38
ХПВ7-ХХХ-110ЛН-400М			110	3,02			0,39			102,0	85,0	8,96	9,96	10,46
ХПВ7-ХХХ-120ЛН-400М			120	3,28			0,39			106,8	89,0	9,07	10,07	10,57
ХПВ7-ХХХ-130ЛН-400М			130	3,54			0,38			111,6	93,0	9,16	10,16	10,66
ХПВ7-ХХХ-140ЛН-400М			140	3,79			0,38			116,4	97,0	9,25	10,25	10,75
ХПВ7-ХХХ-150ЛН-400М			150	4,05			0,38			121,2	101,0	9,36	10,36	10,86
ХПВ7-ХХХ-160ЛН-400М			160	4,30			0,37			126,0	105,0	9,44	10,44	10,98
ХПВ7-ХХХ-170ЛН-400М			170	4,54			0,37			130,8	109,0	9,53	10,53	11,03
ХПВ7-ХХХ-180ЛН-400М			180	4,79			0,37			135,6	113,0	9,63	10,63	11,13
ХПВ7-ХХХ-190ЛН-400М			190	5,03			0,36			140,4	117,0	9,71	10,71	11,21
ХПВ7-ХХХ-200ЛН-400М			200	5,27			0,36			145,2	121,0	9,81	10,81	11,31
ХПВ7-ХХХ-210ЛН-400М			210	5,50			0,35			150,0	125,0	9,88	10,88	11,38
ХПВ7-ХХХ-220ЛН-400М			220	5,74			0,35			154,8	129,0	9,98	10,98	11,48
ХПВ7-ХХХ-230ЛН-400М			230	5,97			0,35			159,6	133,0	10,07	11,07	11,57
ХПВ7-ХХХ-240ЛН-400М			240	6,20			0,34			164,4	137,0	10,14	11,14	11,64

Марка комплексной плиты	Утеплитель	Объемный вес утеплит. кг/м³	Толщина утеплителя мм	Расход материалов: Утеплитель, м³	Пароизоляция: Рубероид или изол м²	Пароизоляция: Битум, кг	Стяжка из цементно-песчаного раствора, м³	Гидроизоляция: Рубероид, м²	Гидроизоляция: Битум кг	Равномерно распределенная нагрузка, без учета веса несущей плиты, кгс/м²: Расчетная	Нормативная	Масса комплексной железобетонной плиты, т, типоразмер: 3	4	5
ХПВ7-ХХХ-60 ЛН-500М	Легкий бетон (тонолитный)	500	60	1,69	31,0	—	0,41	30,5	30,5	85,2	71,0	8,64	9,64	10,14
ХПВ7-ХХХ-70 ЛН-500М			70	1,96			0,41			91,2	76,0	8,77	9,77	10,27
ХПВ7-ХХХ-80 ЛН-500М			80	2,23			0,40			97,2	81,0	8,89	9,89	10,39
ХПВ7-ХХХ-90 ЛН-500М			90	2,49			0,40			103,2	86,0	9,02	10,02	10,52
ХПВ7-ХХХ-100 ЛН-500М			100	2,76			0,40			109,2	91,0	9,15	10,15	10,64
ХПВ7-ХХХ-110 ЛН-500М			110	3,02			0,39			115,2	96,0	9,26	10,26	10,76
ХПВ7-ХХХ-120 ЛН-500М			120	3,28			0,39			121,2	101,0	9,39	10,39	10,89
ХПВ7-ХХХ-130 ЛН-500М			130	3,54			0,38			127,2	106,0	9,51	10,51	11,01
ХПВ7-ХХХ-140 ЛН-500М			140	3,79			0,38			133,2	111,0	9,63	10,63	11,13
ХПВ7-ХХХ-150 ЛН-500М			150	4,05			0,38			139,2	116,0	9,76	10,76	11,26
ХПВ7-ХХХ-160 ЛН-500М			160	4,30			0,37			145,2	121,0	9,87	10,87	11,37
ХПВ7-ХХХ-170 ЛН-500М			170	4,54			0,37			151,2	126,0	9,99	10,99	11,49
ХПВ7-ХХХ-180 ЛН-500М			180	4,79			0,37			157,2	131,0	10,11	11,11	11,66
ХПВ7-ХХХ-190 ЛН-500М			190	5,03			0,36			163,2	136,0	10,22	11,22	11,72
ХПВ7-ХХХ-200 ЛН-500М			200	5,27			0,36			169,2	141,0	10,34	11,34	11,84
ХПВ7-ХХХ-210 ЛН-500М			210	5,50			0,35			175,2	146,0	10,43	11,43	11,93
ХПВ7-ХХХ-220 ЛН-500М			220	5,74			0,35			181,2	151,0	10,55	11,55	12,05
ХПВ7-ХХХ-230 ЛН-500М			230	5,97			0,35			187,2	156,0	10,67	11,67	12,17
ХПВ7-ХХХ-240 ЛН-500М			240	6,20			0,34			193,2	161,0	10,76	11,76	12,26

Инв. № подл. | Подпись и дата | Взам. инв. №

181147-03 СГ

Марка комплексной плиты	Утеплитель	Объемный вес утеплителя, кг/м³	Толщина утеплителя, мм	Расход материалов: Утеплитель, м³	Пароизоляция: Рубероид или изол м²	Пароизоляция: Битум, кг	Стяжка из цементно-песчаного раствора, м³	Гидроизоляция: Рубероид, м²	Гидроизоляция: Битум, кг	Равномерно распределенная нагрузка без учета веса несущей плиты, кгс/м²: Расчетная	Равномерно распределенная нагрузка без учета веса несущей плиты, кгс/м²: Нормативная	Масса комплексной железобетонной плиты, т, типоразмер 3	4	5
ХПВ7-ХХХ-60ВБН-200М	Вермикулитобитум (тоналитный)	200	60	1,73	31,0	62,0	—	30,5	30,5	33,6	28,0	7,46	8,46	8,96
ХПВ7-ХХХ-70ВБН-200М			70	2,02						36,0	30,0	7,52	8,52	9,02
ХПВ7-ХХХ-80ВБН-200М			80	2,31						38,4	32,0	7,58	8,58	9,08
ХПВ7-ХХХ-90ВБН-200М			90	2,60						40,8	34,0	7,63	8,63	9,13
ХПВ7-ХХХ-100ВБН-200М			100	2,89						43,2	36,0	7,69	8,69	9,19
ХПВ7-ХХХ-110ВБН-200М			110	3,18						45,6	38,0	7,75	8,75	9,25
ХПВ7-ХХХ-120ВБН-200М			120	3,47						48,0	40,0	7,81	8,81	9,31
ХПВ7-ХХХ-130ВБН-200М			130	3,76						50,4	42,0	7,87	8,87	9,37
ХПВ7-ХХХ-140ВБН-200М			140	4,05						52,8	44,0	7,92	8,92	9,42
ХПВ7-ХХХ-150ВБН-200М			150	4,34						55,2	46,0	7,98	8,98	9,48
ХПВ7-ХХХ-160ВБН-200М			160	4,63						57,6	48,0	8,04	9,04	9,54
ХПВ7-ХХХ-170ВБН-200М			170	4,92						60,0	50,0	8,10	9,10	9,60
ХПВ7-ХХХ-180ВБН-200М			180	5,24						62,4	52,0	8,16	9,16	9,66
ХПВ7-ХХХ-190ВБН-200М			190	5,50						64,8	54,0	8,21	9,21	9,71
ХПВ7-ХХХ-200ВБН-200М			200	5,78						67,2	56,0	8,27	9,27	9,77
ХПВ7-ХХХ-210ВБН-200М			210	6,07						69,6	58,0	8,33	9,33	9,83
ХПВ7-ХХХ-220ВБН-200М			220	6,36						72,0	60,0	8,39	9,39	9,89
ХПВ7-ХХХ-230ВБН-200М			230	6,65						74,4	62,0	8,44	9,44	9,94
ХПВ7-ХХХ-240ВБН-200М			240	6,94						76,8	64,0	8,50	9,50	10,00

Инв. N подл. | Подпись и дата | Взам. инв. N

Марка комплексной плиты	Утеплитель	Объемный вес утеплит. кг/м³	Толщина утеплителя, мм	Расход материалов: Утеплитель, м³	Пароизоляция: Рубероид или изол м²	Пароизоляция: Битум кг	Стяжка из цементно-песчаного раствора, м³	Гидроизоляция: Рубероид, м²	Гидроизоляция: Битум, кг	Равномерно распределенная нагрузка без учета веса несущей плиты кгс/м²: Расчетная	Нормативная	Масса комплексной железобетонной плиты, т, типоразмер 3	4	5
ХПВ 7-ХХХ-60 ВБН-250 М	Вертикулитобитум (тонолитный)	250	60	1,73	31,0	62,0	—	30,5	30,5	37,2	31,0	7,55	8,55	9,05
ХПВ 7-ХХХ-70 ВБН-250 М			70	2,02						40,2	33,5	7,62	8,62	9,12
ХПВ 7-ХХХ-80 ВБН-250 М			80	2,31						43,2	36,0	7,69	8,69	9,19
ХПВ 7-ХХХ-90 ВБН-250 М			90	2,60						46,2	38,5	7,77	8,77	9,27
ХПВ 7-ХХХ-100 ВБН-250 М			100	2,89						49,2	41,0	7,84	8,84	9,34
ХПВ 7-ХХХ-110 ВБН-250 М			110	3,18						52,2	43,5	7,91	8,91	9,41
ХПВ 7-ХХХ-120 ВБН-250 М			120	3,47						55,2	46,0	7,98	8,98	9,48
ХПВ 7-ХХХ-130 ВБН-250 М			130	3,76						58,2	48,5	8,06	9,06	9,56
ХПВ 7-ХХХ-140 ВБН-250 М			140	4,05						61,2	51,0	8,13	9,13	9,63
ХПВ 7-ХХХ-150 ВБН-250 М			150	4,34						64,2	53,5	8,20	9,20	9,70
ХПВ 7-ХХХ-160 ВБН-250 М			160	4,63						67,2	56,0	8,27	9,27	9,77
ХПВ 7-ХХХ-170 ВБН-250 М			170	4,92						70,2	58,5	8,35	9,35	9,85
ХПВ 7-ХХХ-180 ВБН-250 М			180	5,21						73,2	61,0	8,42	9,42	9,92
ХПВ 7-ХХХ-190 ВБН-250 М			190	5,50						76,2	63,5	8,49	9,49	9,99
ХПВ 7-ХХХ-200 ВБН-250 М			200	5,78						79,2	66,0	8,56	9,56	10,06
ХПВ 7-ХХХ-210 ВБН-250 М			210	6,07						82,2	68,5	8,63	9,63	10,13
ХПВ 7-ХХХ-220 ВБН-250 М			220	6,36						85,2	71,0	8,71	9,71	10,21
ХПВ 7-ХХХ-230 ВБН-250 М			230	6,65						88,2	73,5	8,78	9,78	10,28
ХПВ 7-ХХХ-240 ВБН-250 М			240	6,94						91,2	76,0	8,85	9,85	10,35

Инв. № подл. | Подпись и дата | Взам. инв. №

Марка комплексной плиты	Утеплитель	Объемный вес утеплителя кг/м³	Толщина утеплителя мм	Расход материалов: Утеплитель, м³	Пароизоляция: Рубероид или изол м²	Пароизоляция: Битум, кг	Стяжка из цементно-песчаного раствора, м³	Гидроизоляция: Рубероид, м²	Гидроизоляция: Битум, кг	Равномерно распределённая нагрузка без учёта веса несущей плиты, кгс/м²: Расчетная	Равномерно распределённая нагрузка без учёта веса несущей плиты, кгс/м²: Нормативная	Масса комплексной железобетонной плиты, т, типоразмеры: 3	4	5
ХПВ7-ХХХ-60ВБН-300М	Вертикулитобитум или перлитобитум (монолитный)	300	60	1,73	31,0	62,0	—	30,5	61,0	40,8	34,0	7,67	8,67	9,17
ХПВ7-ХХХ-70ВБН-300М			70	2,02						44,4	37,0	7,75	8,75	9,25
ХПВ7-ХХХ-80ВБН-300М			80	2,31						48,0	40,0	7,84	8,84	9,34
ХПВ7-ХХХ-90ВБН-300М			90	2,60						51,6	43,0	7,93	8,93	9,43
ХПВ7-ХХХ-100ВБН-300М			100	2,89						55,2	46,0	8,01	9,01	9,51
ХПВ7-ХХХ-110ВБН-300М			110	3,18						58,8	49,0	8,10	9,10	9,60
ХПВ7-ХХХ-120ВБН-300М			120	3,47						62,4	52,0	8,19	9,19	9,69
ХПВ7-ХХХ-130ВБН-300М			130	3,76						66,0	55,0	8,27	9,27	9,77
ХПВ7-ХХХ-140ВБН-300М			140	4,05						69,6	58,0	8,36	9,36	9,86
ХПВ7-ХХХ-150ВБН-300М			150	4,34						73,2	61,0	8,45	9,45	9,95
ХПВ7-ХХХ-160ВБН-300М			160	4,63						76,8	64,0	8,54	9,54	10,04
ХПВ7-ХХХ-170ВБН-300М			170	4,92						80,4	67,0	8,62	9,62	10,12
ХПВ7-ХХХ-180ВБН-300М			180	5,21						84,0	70,0	8,71	9,71	10,21
ХПВ7-ХХХ-190ВБН-300М			190	5,50						87,6	76,0	8,80	9,80	10,30
ХПВ7-ХХХ-200ВБН-300М			200	5,78						91,2	73,0	8,88	9,88	10,38
ХПВ7-ХХХ-210ВБН-300М			210	6,07						94,8	36,0	8,97	9,97	10,47
ХПВ7-ХХХ-220ВБН-300М			220	6,36						98,4	79,0	9,05	10,05	10,55
ХПВ7-ХХХ-230ВБН-300М			230	6,65						102,0	85,0	9,14	10,14	10,64
ХПВ7-ХХХ-240ВБН-300М			240	6,94						105,6	88,0	9,23	10,23	10,73

Инв. N подл. | Подпись и дата | Взам. инв. N

Марка комплексной плиты	Утеплитель	Объемный вес утеплит. кг/м³	Толщина утеплителя, мм	Расход материалов: Утеплитель м³	Пароизоляция: Рубероид или изол м²	Пароизоляция: Битум кг	Стяжка из цементно-песчаного раствора, м³	Гидроизоляция: Рубероид, м²	Гидроизоляция: Битум, кг	Равномерно распределенная нагрузка без учета веса несущей плиты, кгс/м²: Расчетная	Равномерно распределенная нагрузка без учета веса несущей плиты, кгс/м²: Нормативная	Масса комплексной железобетонной плиты, т, типоразмер: 3	4	5
ХПВ7-ХХХ-60 ВБН-350М	Вермикулитобитум или перлитобитум (монолитный)	350	60	1,73	31,0	62,0	—	30,5	61,0	44,4	37,0	7,75	8,75	9,25
ХПВ7-ХХХ-70 ВБН-350М			70	2,02						48,6	40,5	7,85	8,85	9,35
ХПВ7-ХХХ-80 ВБН-350М			80	2,31						52,8	44,0	7,95	8,95	9,45
ХПВ7-ХХХ-90 ВБН-350М			90	2,60						57,0	47,5	8,06	9,06	9,56
ХПВ7-ХХХ-100 ВБН-350М			100	2,89						61,2	51,0	8,16	9,16	9,66
ХПВ7-ХХХ-110 ВБН-350М			110	3,18						65,4	54,5	8,26	9,26	9,76
ХПВ7-ХХХ-120 ВБН-350М			120	3,47						69,6	58,0	8,36	9,36	9,86
ХПВ7-ХХХ-130 ВБН-350М			130	3,76						73,8	61,5	8,46	9,46	9,96
ХПВ7-ХХХ-140 ВБН-350М			140	4,05						78,0	65,0	8,56	9,56	10,06
ХПВ7-ХХХ-150 ВБН-350М			150	4,34						82,2	68,5	8,67	9,67	10,17
ХПВ7-ХХХ-160 ВБН-350М			160	4,63						86,4	72,0	8,77	9,77	10,27
ХПВ7-ХХХ-170 ВБН-350М			170	4,92						90,6	75,5	8,87	9,87	10,37
ХПВ7-ХХХ-180 ВБН-350М			180	5,21						94,8	79,0	8,97	9,97	10,47
ХПВ7-ХХХ-190 ВБН-350М			190	5,50						99,0	82,5	9,07	10,07	10,57
ХПВ7-ХХХ-200 ВБН-350М			200	5,78						103,2	86,0	9,17	10,17	10,67
ХПВ7-ХХХ-210 ВБН-350М			210	6,07						107,4	89,5	9,27	10,27	10,77
ХПВ7-ХХХ-220 ВБН-350М			220	6,36						111,6	93,0	9,37	10,37	10,87
ХПВ7-ХХХ-230 ВБН-350М			230	6,65						115,8	96,5	9,47	10,47	10,97
ХПВ7-ХХХ-240 ВБН-350М			240	6,94						120,0	100,0	9,57	10,57	11,07

Инв. № подл. | Подпись и дата | Взам. инв. №

Марка комплексной плиты	Утеплитель	Объемный вес утеплит. кг/м³	Толщина утеплителя, мм	Расход материалов: Утеплитель, м³	Пароизоляция: Рубероид или изол, м²	Пароизоляция: Битум кг	Стяжка из цементно-песчаного раствора, м³	Гидроизоляция: Рубероид, м²	Гидроизоляция: Битум, кг	Равномерно распределенная нагрузка без учета веса несущей плиты, кгс/м²: Расчетная	Нормативная	Масса комплексной железобетонной плиты, т: Типоразмер 3	4	5
ХПВ7-XXX-60ВБН-400М	Вермикулитобитум или перлитобитум (монолитный)	400	60	1,81	31,8	62,0	—	30,1	60,2	48,0	40,0	7,80	8,80	9,30
ХПВ7-XXX-70ВБН-400М			70	2,11						52,8	44,0	7,93	8,93	9,43
ХПВ7-XXX-80ВБН-400М			80	2,41						57,6	48,0	8,05	9,05	9,55
ХПВ7-XXX-90ВБН-400М			90	2,71						62,4	52,0	8,17	9,17	9,67
ХПВ7-XXX-100ВБН-400М			100	3,02						67,2	56,0	8,29	9,29	9,79
ХПВ7-XXX-110ВБН-400М			110	3,32						72,0	60,0	8,41	9,41	9,91
ХПВ7-XXX-120ВБН-400М			120	3,62						76,8	64,0	8,53	9,53	10,03
ХПВ7-XXX-130ВБН-400М			130	3,92						81,6	68,0	8,65	9,65	10,15
ХПВ7-XXX-140ВБН-400М			140	4,22						86,4	72,0	8,77	9,77	10,27
ХПВ7-XXX-150ВБН-400М			150	4,52						91,2	76,0	8,89	9,89	10,39
ХПВ7-XXX-160ВБН-400М			160	4,82						96,0	80,0	9,01	10,01	10,51
ХПВ7-XXX-170ВБН-400М			170	5,13						100,8	84,0	9,13	10,13	10,63
ХПВ7-XXX-180ВБН-400М			180	5,43						105,6	88,0	9,26	10,26	10,76
ХПВ7-XXX-190ВБН-400М			190	5,73						110,4	92,0	9,38	10,38	10,88
ХПВ7-XXX-200ВБН-400М			200	6,03						115,2	96,0	9,50	10,50	11,00
ХПВ7-XXX-210ВБН-400М			210	6,33						120,0	100,0	9,62	10,62	11,12
ХПВ7-XXX-220ВБН-400М			220	6,63						124,8	104,0	9,74	10,74	11,24
ХПВ7-XXX-230ВБН-400М			230	6,93						129,6	108,0	9,86	10,86	11,36
ХПВ7-XXX-240ВБН-400М			240	7,24						134,4	112,0	9,98	10,98	11,48

Марка комплексной плиты	Утеплитель	Объемный вес утеплит. кг/м³	Толщина утеплителя, мм	Расход материалов: Утеплитель, м³	Пароизоляция: Рубероид или изол, м²	Пароизоляция: Битум, кг	Стяжка из цементно-песчаного раствора, м³	Гидроизоляция: Рубероид, м²	Гидроизоляция: Битум, кг	Равномерно распределенная нагрузка без учета веса несущей плиты, кгс/м²: Расчетная	Равномерно распределенная нагрузка без учета веса несущей плиты, кгс/м²: Нормативная	Масса комплексной железобетонной плиты, т. Типоразмер 3	Типоразмер 4	Типоразмер 5
ХПВ7-ХХХ-60ПБН-250ПС	Перлитобитум (плитный со стяжкой)	250	60	1,81	31,8	—	0,43	30,1	30,1	67,2	56,0	8,31	9,31	9,81
ХПВ7-ХХХ-70ПБН-250ПС			70	2,11						70,2	58,5	8,38	9,38	9,88
ХПВ7-ХХХ-80ПБН-250ПС			80	2,41						73,2	61,0	8,46	9,46	9,96
ХПВ7-ХХХ-90ПБН-250ПС			90	2,71						76,2	63,5	8,53	9,53	10,03
ХПВ7-ХХХ-100ПБН-250ПС			100	3,02						79,2	66,0	8,61	9,61	10,11
ХПВ7-ХХХ-110ПБН-250ПС			110	3,32						82,2	68,5	8,69	9,69	10,19
ХПВ7-ХХХ-120ПБН-250ПС			120	3,62						85,2	71,0	8,76	9,76	10,26
ХПВ7-ХХХ-130ПБН-250ПС			130	3,92						88,2	73,5	8,84	9,84	10,34
ХПВ7-ХХХ-140ПБН-250ПС			140	4,22						91,2	76,0	8,92	9,92	10,42
ХПВ7-ХХХ-150ПБН-250ПС			150	4,52						94,2	78,5	8,99	9,99	10,49
ХПВ7-ХХХ-160ПБН-250ПС			160	4,82						97,2	81,0	9,06	10,06	10,56
ХПВ7-ХХХ-170ПБН-250ПС			170	5,13						100,2	83,5	9,14	10,14	10,64
ХПВ7-ХХХ-180ПБН-250ПС			180	5,43						103,2	86,0	9,22	10,22	10,72
ХПВ7-ХХХ-190ПБН-250ПС			190	5,73						106,2	88,5	9,30	10,30	10,80
ХПВ7-ХХХ-200ПБН-250ПС			200	6,03						109,2	91,0	9,36	10,36	11,86
ХПВ7-ХХХ-210ПБН-250ПС			210	6,33						112,2	93,5	9,44	10,44	10,94
ХПВ7-ХХХ-220ПБН-250ПС			220	6,63						115,2	96,0	9,52	10,52	11,02
ХПВ7-ХХХ-230ПБН-250ПС			230	6,93						118,2	98,5	9,59	10,59	11,09
ХПВ7-ХХХ-240ПБН-250ПС			240	7,24						121,2	101,0	9,67	10,67	11,17

Инв.№ подл. | Подпись и дата | Взам. инв.№

Марка комплексной плиты	Утеплитель	Объемный вес утеплит. кг/м³	Толщина утеплителя, мм	Расход материалов: Утеплитель, м³	Пароизоляция: Рубероид или изол, м²	Пароизоляция: Битум, кг	Стяжка из цементно-песчаного раствора, м³	Гидроизоляция: Рубероид, м²	Гидроизоляция: Битум, кг	Равномерно распределенная нагрузка без учета веса несущей плиты, кгс/м²: Расчетная	Нормативная	Масса комплексной железобетонной плиты, т. Типоразмер: 3	4	5
ХПВ7-ХХХ-60ПБН-300ПС	Перлито-битум (плитный со стяжкой)	300	60	1,81	31,8	—	0,43	30,1	30,1	70,8	59,0	8,40	9,40	9,90
ХПВ7-ХХХ-70ПБН-300ПС			70	2,11						74,4	62,0	8,49	9,49	9,99
ХПВ7-ХХХ-80ПБН-300ПС			80	2,41						78,0	65,0	8,58	9,58	10,08
ХПВ7-ХХХ-90ПБН-300ПС			90	2,71						81,6	68,0	8,67	9,67	10,17
ХПВ7-ХХХ-100ПБН-300ПС			100	3,02						85,2	71,0	8,76	9,76	10,26
ХПВ7-ХХХ-110ПБН-300ПС			110	3,32						88,8	74,0	8,85	9,85	10,35
ХПВ7-ХХХ-120ПБН-300ПС			120	3,62						92,4	77,0	8,94	9,94	10,44
ХПВ7-ХХХ-130ПБН-300ПС			130	3,92						96,0	80,0	9,03	10,03	10,53
ХПВ7-ХХХ-140ПБН-300ПС			140	4,22						99,6	83,0	9,12	10,12	10,62
ХПВ7-ХХХ-150ПБН-300ПС			150	4,52						103,2	86,0	9,21	10,21	10,71
ХПВ7-ХХХ-160ПБН-300ПС			160	4,82						106,8	89,0	9,30	10,30	10,80
ХПВ7-ХХХ-170ПБН-300ПС			170	5,13						110,4	92,0	9,40	10,40	10,90
ХПВ7-ХХХ-180ПБН-300ПС			180	5,43						114,0	95,0	9,49	10,49	10,99
ХПВ7-ХХХ-190ПБН-300ПС			190	5,73						117,6	98,0	9,58	10,58	11,08
ХПВ7-ХХХ-200ПБН-300ПС			200	6,03						121,2	101,0	9,67	10,67	11,12
ХПВ7-ХХХ-210ПБН-300ПС			210	6,33						124,8	104,0	9,76	10,76	11,26
ХПВ7-ХХХ-220ПБН-300ПС			220	6,63						128,4	107,0	9,85	10,85	11,35
ХПВ7-ХХХ-230ПБН-300ПС			230	6,93						132,0	110,0	9,94	10,94	11,44
ХПВ7-ХХХ-240ПБН-300ПС			240	7,24						135,6	113,0	10,03	11,03	11,53

Марка комплексной плиты	Утеплитель	Объемный вес утеплит. кг/м³	Толщина утеплителя, мм	Расход материалов: Утеплитель, м³	Пароизоляция: Рубероид или изол, м²	Пароизоляция: Битум, кг	Стяжка из цементно-песчаного раствора, м³	Гидроизоляция: Рубероид, м²	Гидроизоляция: Битум, кг	Равномерно распределенная нагрузка, без учета веса несущей плиты, кгс/м²: Расчетная	Равномерно распределенная нагрузка, без учета веса несущей плиты, кгс/м²: Нормативная	Масса комплексной железобетонной плиты, т, Типоразмер: 3	4	5
ХПВ7 – XXX – 60 ПБН-350 ПС	Перлито-битум (плитный со стяжкой)	350	60	1,81	31,8	—	0,43	30,1	30,1	74,4	62,0	8,49	9,49	9,99
ХПВ7 – XXX – 70 ПБН-350 ПС			70	2,11						78,6	65,5	8,60	9,60	10,10
ХПВ7 – XXX – 80 ПБН-350 ПС			80	2,41						82,8	69,0	8,70	9,70	10,20
ХПВ7 – XXX – 90 ПБН-350 ПС			90	2,71						87,0	72,5	8,80	9,80	10,30
ХПВ7 – XXX – 100 ПБН-350 ПС			100	3,02						91,2	76,0	8,91	9,91	10,41
ХПВ7 – XXX – 110 ПБН-350 ПС			110	3,32						95,4	79,5	9,02	10,02	10,52
ХПВ7 – XXX – 120 ПБН-350 ПС			120	3,62						99,6	83,0	9,12	10,12	10,62
ХПВ7 – XXX – 130 ПБН-350 ПС			130	3,92						103,8	86,5	9,23	10,23	10,73
ХПВ7 – XXX – 140 ПБН-350 ПС			140	4,22						108,0	90,0	9,34	10,34	10,84
ХПВ7 – XXX – 150 ПБН-350 ПС			150	4,52						112,2	95,5	9,44	10,44	10,94
ХПВ7 – XXX – 160 ПБН-350 ПС			160	4,82						116,4	97,0	9,54	10,54	11,04
ХПВ7 – XXX – 170 ПБН-350 ПС			170	5,13						120,6	100,5	9,65	10,65	11,15
ХПВ7 – XXX – 180 ПБН-350 ПС			180	5,43						124,6	104,0	9,76	10,76	11,26
ХПВ7 – XXX – 190 ПБН-350 ПС			190	5,73						129,0	107,5	9,86	10,86	11,36
ХПВ7 – XXX – 200 ПБН-350 ПС			200	6,03						133,2	111,0	9,96	10,96	11,46
ХПВ7 – XXX – 210 ПБН-350 ПС			210	6,33						137,4	114,5	10,07	11,07	11,57
ХПВ7 – XXX – 220 ПБН-350 ПС			220	6,63						141,6	118,0	10,18	11,18	11,68
ХПВ7 – XXX – 230 ПБН-350 ПС			230	6,93						145,8	121,5	10,28	11,28	11,78
ХПВ7 – XXX – 240 ПБН-350 ПС			240	7,24						150,0	125,0	10,39	11,39	11,89

Инв. № подл. | Подпись и дата | Взам. инв. №

Марка комплексной плиты	Утеплитель	Объемный вес утеплит. кг/м³	Толщина утеплителя, мм	Расход материалов: Утеплитель, м³	Пароизоляция: Рубероид или изол, м²	Пароизоляция: Битум, кг	Стяжка из цементно-песчаного раствора, м³	Гидроизоляция: Рубероид, м²	Гидроизоляция: Битум, кг	Равномерно распределенная нагрузка без учета веса несущей плиты, кгс/м²: Расчетная	Равномерно распределенная нагрузка без учета веса несущей плиты, кгс/м²: Нормативная	Масса комплексной железобетонной плиты, т. Типоразмер: 3	4	5
ХПВ7-XXX-60ПБН-400ПС	Перлито-битум плитный со стяжкой	400	60	1,81	31,8	—	0,43	30,1	30,1	78,0	65,0	8,58	9,58	10,08
ХПВ7-XXX-70ПБН-400ПС			70	2,11						82,8	69,0	8,70	9,70	10,20
ХПВ7-XXX-80ПБН-400ПС			80	2,41						87,6	73,0	8,82	9,82	10,32
ХПВ7-XXX-90ПБН-400ПС			90	2,71						92,4	77,0	8,94	9,94	10,44
ХПВ7-XXX-100ПБН-400ПС			100	3,02						97,2	81,0	9,06	10,06	10,56
ХПВ7-XXX-110ПБН-400ПС			110	3,32						102,0	85,0	9,18	10,18	10,68
ХПВ7-XXX-120ПБН-400ПС			120	3,62						106,8	89,0	9,30	10,30	10,80
ХПВ7-XXX-130ПБН-400ПС			130	3,92						111,6	93,0	9,43	10,43	10,93
ХПВ7-XXX-140ПБН-400ПС			140	4,22						116,4	97,0	9,54	10,54	11,04
ХПВ7-XXX-150ПБН-400ПС			150	4,52						121,2	101,0	9,66	10,66	11,16
ХПВ7-XXX-160ПБН-400ПС			160	4,82						126,0	105,0	9,78	10,78	11,28
ХПВ7-XXX-170ПБН-400ПС			170	5,13						130,8	109,0	9,91	10,91	11,41
ХПВ7-XXX-180ПБН-400ПС			180	5,43						135,6	113,0	10,03	11,03	11,53
ХПВ7-XXX-190ПБН-400ПС			190	5,73						140,4	117,0	10,15	11,15	11,65
ХПВ7-XXX-200ПБН-400ПС			200	6,03						145,2	121,0	10,27	11,27	11,77
ХПВ7-XXX-210ПБН-400ПС			210	6,33						150,0	125,0	10,39	11,39	11,89
ХПВ7-XXX-220ПБН-400ПС			220	6,63						154,8	129,0	10,51	11,51	12,01
ХПВ7-XXX-230ПБН-400ПС			230	6,93						159,6	133,0	10,63	11,63	12,13
ХПВ7-XXX-240ПБН-400ПС			240	7,24						164,4	137,0	10,75	11,75	12,25

Марка комплексной плиты	Утеплитель	Объемный вес утеплит. кг/м³	Толщина утеплителя, мм	Расход материалов: Утеплитель, м³	Пароизоляция: Рубероид или изол, м²	Пароизоляция: Битум, кг	Стяжка из цементно-песчаного раствора, м³	Гидроизоляция: Рубероид, м²	Гидроизоляция: Битум, кг	Равномерно распределенная нагрузка без учета веса несущей плиты, кгс/м²: Расчетная	Равномерно распределенная нагрузка без учета веса несущей плиты, кгс/м²: Нормативная	Масса комплексной железобетонной плиты, т. Типоразмер 3	Типоразмер 4	Типоразмер 5
ХПВ7-ХХХ-60ПБН-300П	Перлито-битум (плитный)	300	60	1,81	31,8	63,6	—	30,1	60,2	40,8	34,0	7,63	8,63	9,13
ХПВ7-ХХХ-70ПБН-300П			70	2,11						44,4	37,0	7,72	8,72	9,22
ХПВ7-ХХХ-80ПБН-300П			80	2,41						48,0	40,0	7,80	8,80	9,30
ХПВ7-ХХХ-90ПБН-300П			90	2,71						51,6	43,0	7,50	8,90	9,40
ХПВ7-ХХХ-100ПБН-300П			100	3,02						55,2	46,0	7,99	8,99	9,49
ХПВ7-ХХХ-110ПБН-300П			110	3,32						58,8	49,0	8,08	9,08	9,58
ХПВ7-ХХХ-120ПБН-300П			120	3,62						62,4	52,0	8,17	9,17	9,67
ХПВ7-ХХХ-130ПБН-300П			130	3,92						66,0	55,0	8,26	9,26	9,76
ХПВ7-ХХХ-140ПБН-300П			140	4,22						69,6	58,0	8,35	9,35	9,85
ХПВ7-ХХХ-150ПБН-300П			150	4,52						73,2	61,0	8,44	9,44	9,54
ХПВ7-ХХХ-160ПБН-300П			160	4,82						76,8	64,0	8,53	9,53	10,03
ХПВ7-ХХХ-170ПБН-300П			170	5,13						80,4	67,0	8,62	9,62	10,12
ХПВ7-ХХХ-180ПБН-300П			180	5,43						84,0	70,0	8,71	9,71	10,21
ХПВ7-ХХХ-190ПБН-300П			190	5,73						87,6	73,0	8,80	9,80	10,30
ХПВ7-ХХХ-200ПБН-300П			200	6,03						91,2	76,0	8,89	9,89	10,39
ХПВ7-ХХХ-210ПБН-300П			210	6,33						94,8	79,0	8,98	9,98	10,48
ХПВ7-ХХХ-220ПБН-300П			220	6,63						98,4	82,0	9,07	10,07	10,57
ХПВ7-ХХХ-230ПБН-300П			230	6,93						102,0	85,0	9,16	10,16	10,68
ХПВ7-ХХХ-240ПБН-300П			240	7,24						105,6	88,0	9,26	10,26	10,76

Инв.№ подл. | Подпись и дата | Взам. инв.№

Марка комплексной плиты	Утеплитель	Объемный вес утеплит. кг/м³	Толщина утеплителя, мм	Расход материалов: Утеплитель, м³	Пароизоляция: Рубероид или изол, м²	Пароизоляция: Битум, кг	Стяжка из цементно-песчаного раствора, м³	Гидроизоляция: Рубероид, м²	Гидроизоляция: Битум, кг	Равномерно распределенная нагрузка без учета веса несущей плиты, кгс/м²: Расчетная	Равномерно распределенная нагрузка без учета веса несущей плиты, кгс/м²: Нормативная	Масса комплексной железобетонной плиты, т: Типоразмер 3	Типоразмер 4	Типоразмер 5
ХПВ7-ХХХ-60ПБН-350П	Перлитобитум (плитный)	350	60	1,81	31,8	63,6	—	30,1	60,2	44,4	37,0	7,72	8,72	9,32
ХПВ7-ХХХ-70ПБН-350П			70	2,11						48,6	40,5	7,82	8,82	9,32
ХПВ7-ХХХ-80ПБН-350П			80	2,41						52,8	44,0	7,93	8,93	9,43
ХПВ7-ХХХ-90ПБН-350П			90	2,71						57,0	47,5	8,03	9,03	9,53
ХПВ7-ХХХ-100ПБН-350П			100	3,02						61,2	51,5	8,13	9,13	9,63
ХПВ7-ХХХ-110ПБН-350П			110	3,32						65,4	54,5	8,23	9,23	9,73
ХПВ7-ХХХ-120ПБН-350П			120	3,62						69,6	58,5	8,35	9,33	9,85
ХПВ7-ХХХ-130ПБН-350П			130	3,92						73,8	61,5	8,46	9,46	9,96
ХПВ7-ХХХ-140ПБН-350П			140	4,22						78,0	65,0	8,56	9,56	10,06
ХПВ7-ХХХ-150ПБН-350П			150	4,52						82,2	68,5	8,67	9,67	10,17
ХПВ7-ХХХ-160ПБН-350П			160	4,82						86,4	72,0	8,77	9,77	10,27
ХПВ7-ХХХ-170ПБН-350П			170	5,13						90,6	75,5	8,88	9,88	10,38
ХПВ7-ХХХ-180ПБН-350П			180	5,43						94,8	79,0	8,98	9,98	10,48
ХПВ7-ХХХ-190ПБН-350П			190	5,73						99,0	82,5	9,09	10,09	10,59
ХПВ7-ХХХ-200ПБН-350П			200	6,03						103,2	86,0	9,19	10,19	10,69
ХПВ7-ХХХ-210ПБН-350П			210	6,33						107,4	89,5	9,30	10,30	10,80
ХПВ7-ХХХ-220ПБН-350П			200	6,63						111,6	93,0	9,40	10,40	10,90
ХПВ7-ХХХ-230ПБН-350П			230	6,93						115,8	96,5	9,50	10,50	11,00
ХПВ7-ХХХ-230ПБН-350П			240	7,24						120,0	100,0	9,61	10,61	11,11

Марка комплексной плиты	Утеплитель	Объемный вес утеплит. кг/м³	Толщина утеплителя, мм	Расход материалов: Утеплитель, м³	Пароизоляция: Рубероид или изол, м²	Пароизоляция: Битум, кг	Стяжка из цементно-песчаного раствора, м³	Гидроизоляция: Рубероид, м²	Гидроизоляция: Битум, кг	Равномерно распределенная нагрузка без учета веса несущей плиты, кгс/м²: Расчетная	Равномерно распределенная нагрузка без учета веса несущей плиты, кгс/м²: Нормативная	Масса комплексной железобетонной плиты, т. Типоразмер 3	4	5
ХПВ7-ХХХ-60ПБН-400П	Перлито-битум (плитный)	400	60	1,81	31,8	63,6	—	30,1	60,2	48,0	40,0	7,80	8,80	9,30
ХПВ7-ХХХ-70ПБН-400П			70	2,11						52,8	44,0	7,93	8,93	9,43
ХПВ7-ХХХ-80ПБН-400П			80	2,41						57,6	48,0	8,05	9,05	9,55
ХПВ7-ХХХ-90ПБН-400П			90	2,71						62,4	52,0	8,17	9,17	9,67
ХПВ7-ХХХ-100ПБН-400П			100	3,02						67,2	56,0	8,29	9,29	9,79
ХПВ7-ХХХ-110ПБН-400П			110	3,32						72,0	60,0	8,41	9,41	9,91
ХПВ7-ХХХ-120ПБН-400П			120	3,62						76,8	64,0	8,53	9,53	10,03
ХПВ7-ХХХ-130ПБН-400П			130	3,92						81,6	68,0	8,65	9,65	10,15
ХПВ7-ХХХ-140ПБН-400П			140	4,22						86,4	72,0	8,77	9,77	10,27
ХПВ7-ХХХ-150ПБН-400П			150	4,52						91,2	76,0	8,89	9,85	10,39
ХПВ7-ХХХ-160ПБН-400П			160	4,82						96,0	80,0	9,01	10,01	10,51
ХПВ7-ХХХ-170ПБН-400П			170	5,13						100,8	84,0	9,13	10,13	10,63
ХПВ7-ХХХ-180ПБН-400П			180	5,43						105,6	88,0	9,26	10,26	10,76
ХПВ7-ХХХ-190ПБН-400П			190	5,73						110,4	92,0	9,38	10,38	10,88
ХПВ7-ХХХ-200ПБН-400П			200	6,03						115,2	96,0	9,50	10,50	11,00
ХПВ7-ХХХ-210ПБН-400П			210	6,33						120,0	100,0	9,62	10,62	11,12
ХПВ7-ХХХ-220ПБН-400П			220	6,63						124,8	104,0	9,74	10,74	11,24
ХПВ7-ХХХ-230ПБН-400П			230	6,93						129,6	108,0	9,86	10,86	11,36
ХПВ7-ХХХ-240ПБН-400П			240	7,24						134,4	112,0	9,98	10,98	11,48

Инв.№ подл. | Подпись и дата | Взам. инв.№

Марка комплексной плиты	Утеплитель	Объемный вес утеплит. кг/м³	Толщина утеплителя, мм	Расход материалов: Утеплитель, м³	Пароизоляция: Рубероид или изол, м²	Пароизоляция: Битум, кг	Стяжка из цементно-песчаного раствора, м³	Гидроизоляция: Рубероид, м²	Гидроизоляция: Битум, кг	Равномерно распределенная нагрузка без учета веса несущей плиты, кгс/м²: Расчетная	Равномерно распределенная нагрузка без учета веса несущей плиты, кгс/м²: Нормативная	Масса комплексной железобетонной плиты, т. Типоразмер: 3	4	5
ХПВ7-XXX-60ФН-300П	Фибролит (плитный)	300	60	1,81	31,8	–	0,43	30,1	30,1	70,8	59,0	8,40	9,40	9,90
ХПВ7-XXX-70ФН-300П			70	2,11						74,4	62,0	8,49	9,49	9,99
ХПВ7-XXX-80ФН-300П			80	2,41						78,0	65,0	8,58	9,58	10,08
ХПВ7-XXX-90ФН-300П			90	2,71						81,6	68,0	8,67	9,67	10,17
ХПВ7-XXX-100ФН-300П			100	3,02						85,2	71,0	8,76	9,76	10,26
ХПВ7-XXX-110ФН-300П			110	3,32						88,8	74,0	8,85	9,85	10,35
ХПВ7-XXX-120ФН-300П			120	3,62						92,4	77,0	8,94	9,94	10,44
ХПВ7-XXX-130ФН-300П			130	3,92						96,0	80,0	9,03	10,03	10,53
ХПВ7-XXX-140ФН-300П			140	4,22						99,6	83,0	9,12	10,12	10,62
ХПВ7-XXX-150ФН-300П			150	4,52						103,2	86,0	9,21	10,21	10,71
ХПВ7-XXX-160ФН-300П			160	4,82						106,8	89,0	9,30	10,30	10,80
ХПВ7-XXX-170ФН-300П			170	5,13						110,4	92,0	9,40	10,40	10,90
ХПВ7-XXX-180ФН-300П			180	5,43						114,0	95,0	9,49	10,49	10,99
ХПВ7-XXX-190ФН-300П			190	5,73						117,6	98,0	9,58	10,58	11,08
ХПВ7-XXX-200ФН-300П			200	6,03						121,2	101,0	9,67	10,67	11,17
ХПВ7-XXX-210ФН-300П			210	6,33						124,8	104,0	9,76	10,76	11,26
ХПВ7-XXX-220ФН-300П			220	6,63						128,4	107,0	9,85	10,85	11,35
ХПВ7-XXX-230ФН-300П			230	6,93						132,0	110,0	9,94	10,94	11,44
ХПВ7-XXX-240ФН-300П			240	7,24						135,6	113,0	10,03	11,03	11,53

Марка комплексной плиты	Утеплитель	Объемный вес утеплит. кг/м³	Толщина утеплителя, мм	Расход материалов: Утеплитель, м³	Пароизоляция: Рубероид или изол, м²	Пароизоляция: Битум, кг	Стяжка из цементно-песчаного раствора, м³	Гидроизоляция: Рубероид, м²	Гидроизоляция: Битум, кг	Равномерно распределенная нагрузка без учета веса несущей плиты, кгс/м²: Расчетная	Равномерно распределенная нагрузка без учета веса несущей плиты, кгс/м²: Нормативная	Вес комплексной железобетонной плиты, т: Типоразмер 3	Типоразмер 4	Типоразмер 5
ХПВ7-XXX-60ФН-400П	Фибролит (плитный)	400	60	1,81	31,8	–	0,43	30,1	30,1	78,0	65,0	8,58	9,58	10,08
ХПВ7-XXX-70ФН-400П			70	2,11						82,8	69,0	8,70	9,70	10,20
ХПВ7-XXX-80ФН-400П			80	2,41						87,6	73,0	8,82	9,82	10,32
ХПВ7-XXX-90ФН-400П			90	2,71						92,4	77,0	8,94	9,94	10,44
ХПВ7-XXX-100ФН-400П			100	3,02						97,2	81,0	9,06	10,06	10,56
ХПВ7-XXX-110ФН-400П			110	3,32						102,0	85,0	9,18	10,18	10,68
ХПВ7-XXX-120ФН-400П			120	3,62						106,8	89,0	9,30	10,30	10,80
ХПВ7-XXX-130ФН-400П			130	3,92						111,6	93,0	9,43	10,43	10,93
ХПВ7-XXX-140ФН-400П			140	4,22						116,4	97,0	9,54	10,54	11,04
ХПВ7-XXX-150ФН-400П			150	4,52						121,2	101,0	9,66	10,66	11,16
ХПВ7-XXX-160ФН-400П			160	4,82						126,0	105,0	9,78	10,78	11,28
ХПВ7-XXX-170ФН-400П			170	5,13						130,8	109,0	9,91	10,91	11,41
ХПВ7-XXX-180ФН-400П			180	5,43						135,6	113,0	10,03	11,03	11,53
ХПВ7-XXX-190ФН-400П			190	5,73						140,4	117,0	10,15	11,15	11,65
ХПВ7-XXX-200ФН-400П			200	6,03						145,2	121,0	10,27	11,27	11,77
ХПВ7-XXX-210ФН-400П			210	6,33						150,0	125,0	10,39	11,39	11,89
ХПВ7-XXX-220ФН-400П			220	6,63						154,8	129,0	10,51	11,51	12,01
ХПВ7-XXX-230ФН-400П			230	6,93						159,6	133,0	10,63	11,63	12,13
ХПВ7-XXX-240ФН-400П			240	7,24						164,4	137,0	10,75	11,75	12,25

Инв.№ подл. | Подпись и дата | Взам. инв.№

Марка комплексной плиты	Утеплитель	Объемный вес утеплит. кг/м³	Толщина утеплителя, мм	Расход материалов: Утеплитель, м³	Пароизоляция: Рубероид или изол, м²	Пароизоляция: Битум, кг	Стяжка из цементно-песчаного раствора, м³	Гидроизоляция: Рубероид, м²	Гидроизоляция: Битум, кг	Равномерно распределенная нагрузка без учета веса несущей плиты, кгс/м²: Расчетная	Равномерно распределенная нагрузка без учета веса несущей плиты, кгс/м²: Нормативная	Масса комплексной железобетонной плиты, т: Типоразмер 3	Типоразмер 4	Типоразмер 5
ХПВ7-ХХХ-50ФПН-75П	Фенольный пенопласт (плитный)	75	50	1,50	31,8	—	0,43	30,1	60,2	53,7	44,75	7,97	8,97	9,47
ХПВ7-ХХХ-60ФПН-75П			60	1,81						54,6	45,50	7,99	8,99	9,49
ХПВ7-ХХХ-70ФПН-75П			70	2,11						55,5	46,25	8,02	9,02	9,52
ХПВ7-ХХХ-80ФПН-75П			80	2,41						56,4	47,00	8,04	9,04	9,54
ХПВ7-ХХХ-90ФПН-75П			90	2,71						57,3	47,75	8,06	9,06	9,56
ХПВ7-ХХХ-100ФПН-75П			100	3,02						58,3	48,50	8,08	9,08	9,58
ХПВ7-ХХХ-110ФПН-75П			110	3,32						59,1	49,25	8,10	9,10	9,60
ХПВ7-ХХХ-120ФПН-75П			120	3,62						60,0	50,00	8,13	9,13	9,63
ХПВ7-ХХХ-130ФПН-75П			130	3,92						60,9	50,75	8,15	9,15	9,65
ХПВ7-ХХХ-140ФПН-75П			140	4,22						61,8	51,50	8,17	9,17	9,67
ХПВ7-ХХХ-150ФПН-75П			150	4,52						62,7	52,20	8,20	9,20	9,70

Марка комплексной плиты	Утеплитель	Объемный вес утеплит. кг/м³	Толщина утеплителя, мм	Расход материалов: Утеплитель, м³	Пароизоляция: Рубероид или изол, м²	Пароизоляция: Битум, кг	Стяжка из цементно-песчаного раствора, м³	Гидроизоляция: Рубероид, м²	Гидроизоляция: Битум, кг	Равномерно распределенная нагрузка без учета веса несущей плиты, кгс/м²: Расчетная	Нормативная	Масса комплексной железобетонной плиты, т, типоразмер: 3	4	5
ХПВ7-XXX-50 ФПН-100П	Фенольный пенопласт (плитный)	100	50	1,50	31,8	63,6	—	30,1	60,2	25,2	21,0	7,23	8,23	8,73
ХПВ7-XXX-60 ФПН-100П			60	1,81						26,4	22,0	7,27	8,27	8,77
ХПВ7-XXX-70 ФПН-100П			70	2,11						27,6	23,0	7,30	8,30	8,80
ХПВ7-XXX-80 ФПН-100П			80	2,41						28,8	24,0	7,33	8,33	8,83
ХПВ7-XXX-90 ФПН-100П			90	2,71						30,0	25,0	7,36	8,36	8,86
ХПВ7-XXX-100 ФПН-100П			100	3,02						31,2	26,0	7,39	8,39	8,89
ХПВ7-XXX-110 ФПН-100П			110	3,32						32,4	27,0	7,42	8,42	8,92
ХПВ7-XXX-120 ФПН-100П			120	3,62						33,6	28,0	7,45	8,45	8,95
ХПВ7-XXX-130 ФПН-100П			130	3,92						34,8	29,0	7,48	8,48	8,98
ХПВ7-XXX-140 ФПН-100П			140	4,22						36,0	30,0	7,50	8,50	9,00
ХПВ7-XXX-150 ФПН-100П			150	4,52						37,2	31,0	7,54	8,54	9,04
ХПВ7-XXX-50 ППН-40П	Пенополистирол ПСБ (плитный)	40	50	1,50	31,8	63,6	—	30,1	60,2	21,6	18,0	7,14	8,14	8,64
ХПВ7-XXX-60 ППН-40П			60	1,81						22,08	18,4	7,16	8,16	8,66
ХПВ7-XXX-70 ППН-40П			70	2,11						22,56	18,8	7,17	8,17	8,67
ХПВ7-XXX-80 ППН-40П			80	2,41						23,04	19,2	7,18	8,18	8,68
ХПВ7-XXX-90 ППН-40П			90	2,71						23,52	19,6	7,19	8,19	8,69

Инв.№ подл. | Подпись и дата | Взам.инв.№

Марка комплексной плиты	Утеплитель	Объемн. вес утеплит. кг/м³	Толщина утеплит. мм	Расход материалов: Утеплитель, м³	Пароизоляция: Рубероид или изол, м²	Пароизоляция: Битум, кг	Стяжка из цементно-песчаного раствора, м³	Гидроизоляция: Рубероид, м²	Гидроизоляция: Битум, кг	Равномерно распределенная нагрузка без учета веса несущей плиты, кгс/м²: Расчетная	Равномерно распределенная нагрузка без учета веса несущей плиты, кгс/м²: Нормативная	Масса комплексной железобетонной плиты, т, Типоразмер: 3	4	5
ХПВ7-ХХХ-60ПФН-200П	Плиты перлитофосфогелевые или минераловатные плиты повышенной жесткости	200	60	1,81	31,8	63,6	—	30,1	60,2	33,6	28,0	7,45	8,45	8,95
ХПВ7-ХХХ-70ПФН-200П			70	2,11						36,0	30,0	7,50	8,50	9,00
ХПВ7-ХХХ-80ПФН-200П			80	2,41						38,4	32,0	7,57	8,57	9,07
ХПВ7-ХХХ-90ПФН-200П			90	2,71						40,8	34,0	7,63	8,63	9,13
ХПВ7-ХХХ-100ПФН-200П			100	3,02						43,2	36,0	7,69	8,69	9,19
ХПВ7-ХХХ-110ПФН-200П			110	3,32						45,6	38,0	7,75	8,75	9,25
ХПВ7-ХХХ-120ПФН-200П			120	3,62						48,0	40,0	7,80	8,80	9,30
ХПВ7-ХХХ-130ПФН-200П			130	3,92						50,4	42,0	7,87	8,87	9,37
ХПВ7-ХХХ-140ПФН-200П			140	4,22						52,8	44,0	7,93	8,93	9,43
ХПВ7-ХХХ-150ПФН-200П			150	4,52						55,2	46,0	7,99	8,99	9,49
ХПВ7-ХХХ-160ПФН-200П			160	4,82						57,6	48,0	8,05	9,05	9,55
ХПВ7-ХХХ-170ПФН-200П			170	5,13						60,0	50,0	8,11	9,11	9,61
ХПВ7-ХХХ-180ПФН-200П			180	5,43						62,4	52,0	8,17	9,17	9,67
ХПВ7-ХХХ-190ПФН-200П			190	5,73						64,8	54,0	8,23	9,23	9,73
ХПВ7-ХХХ-200ПФН-200П			200	6,03						67,2	56,0	8,29	9,29	9,79
ХПВ7-ХХХ-210ПФН-200П			210	6,33						69,6	58,0	8,35	9,35	9,85
ХПВ7-ХХХ-220ПФН-200П			220	6,63						72,0	60,0	8,41	9,41	9,91
ХПВ7-ХХХ-230ПФН-200П			230	6,93						74,4	62,0	8,47	9,47	9,97
ХПВ7-ХХХ-240ПФН-200П			240	7,24						76,8	64,0	8,53	9,53	10,03

Инв. № подл. | Подпись и дата | Взам. инв. №

Марка комплексной плиты	Утеплитель	Объемный вес утеплит. кг/м³	Толщина утеплителя, мм	Расход материалов: Утеплитель, м³	Пароизоляция: Рубероид или изол, м²	Пароизоляция: Битум, кг	Стяжка из цементно-песчаного раствора, м³	Гидроизоляция: Рубероид, м²	Гидроизоляция: Битум, кг	Равномерно распределенная нагрузка без учета веса несущей плиты, кгс/м²: Расчетная	Нормативная	Масса комплексной железобетонной плиты, т. Типоразмер 3	4	5
ХПВ7-XXX-60ЛФН-300П	Плиты перлито-фосфогелевые	300	60	1,81	31,8	63,6	—	30,1	60,2	40,8	34,0	7,63	8,63	9,13
ХПВ7-XXX-70ЛФН-300П			70	2,11						44,4	37,0	7,72	8,72	9,22
ХПВ7-XXX-80ЛФН-300П			80	2,41						48,0	40,0	7,80	8,80	9,30
ХПВ7-XXX-90ЛФН-300П			90	2,71						51,6	43,0	7,90	8,90	9,40
ХПВ7-XXX-100ЛФН-300П			100	3,02						55,2	46,0	7,99	8,99	9,49
ХПВ7-XXX-110ЛФН-300П			110	3,32						58,8	49,0	8,08	9,08	9,58
ХПВ7-XXX-120ЛФН-300П			120	3,62						62,4	52,0	8,17	9,17	9,67
ХПВ7-XXX-130ЛФН-300П			130	3,92						66,0	55,0	8,26	9,26	9,76
ХПВ7-XXX-140ЛФН-300П			140	4,22						69,6	58,0	8,35	9,35	9,85
ХПВ7-XXX-150ЛФН-300П			150	4,52						73,2	61,0	8,44	9,44	9,94
ХПВ7-XXX-160ЛФН-300П			160	4,82						76,8	64,0	8,53	9,53	10,03
ХПВ7-XXX-170ЛФН-300П			170	5,13						80,4	67,0	8,62	9,62	10,12
ХПВ7-XXX-180ЛФН-300П			180	5,43						84,0	70,0	8,71	9,71	10,21
ХПВ7-XXX-190ЛФН-300П			190	5,73						87,6	73,0	8,80	9,80	10,30
ХПВ7-XXX-200ЛФН-300П			200	6,03						91,2	76,0	8,89	9,89	10,39
ХПВ7-XXX-210ЛФН-300П			210	6,33						94,8	79,0	8,98	9,98	10,48
ХПВ7-XXX-220ЛФН-300П			220	6,63						98,4	82,0	9,07	10,07	10,57
ХПВ7-XXX-230ЛФН-300П			230	6,93						102,0	85,0	9,16	10,16	10,66
ХПВ7-XXX-240ЛФН-300П			240	7,24						105,6	88,0	9,26	10,26	10,76

Инв.№ подл. | Подпись и дата | Взам.инв.№

Марка комплексной плиты	Утеплитель	Объемный вес утеплит. кг/м³	Толщина утеплителя, мм	Расход материалов: Утеплитель, м³	Пароизоляция: Рубероид или изол. м²	Пароизоляция: Битум кг	Стяжка из цементно-песчаного раствора, м³	Гидроизоляция: Рубероид, м²	Гидроизоляция: Битум, кг	Равномерно распределенная нагрузка без учета веса несущей плиты, кгс/м²: Расчетная	Нормативная	Масса комплексной железобетонной плиты, т. Типоразмер: 3	4	5
ХПВ7-ХХХ-60ГКН-400	Керамзитовый или шунгизитовый гравий	400	60	1,76	31,8	—	0,71	30,1	60,2	99,6	83,0	9,06	10,06	10,56
ХПВ7-ХХХ-70ГКН-400			70	2,05			0,70			104,4	87,0	9,16	10,16	10,66
ХПВ7-ХХХ-80ГКН-400			80	2,34			0,70			109,2	91,0	9,28	10,28	10,78
ХПВ7-ХХХ-90ГКН-400			90	2,61			0,69			114,0	95,0	9,37	10,37	10,87
ХПВ7-ХХХ-100ГКН-400			100	2,89			0,69			118,8	99,0	9,48	10,48	11,00
ХПВ7-ХХХ-110ГКН-400			110	3,17			0,68			123,6	103,0	9,58	10,58	11,08
ХПВ7-ХХХ-120ГКН-400			120	3,44			0,68			128,4	107,0	9,68	10,68	11,18
ХПВ7-ХХХ-130ГКН-400			130	3,72			0,67			133,2	111,0	9,78	10,78	11,28
ХПВ7-ХХХ-140ГКН-400			140	3,98			0,67			138,0	115,0	9,88	10,88	11,38
ХПВ7-ХХХ-150ГКН-400			150	4,25			0,66			142,8	119,0	9,97	10,97	11,47
ХПВ7-ХХХ-160ГКН-400			160	4,52			0,65			147,6	123,0	10,06	11,06	11,56
ХПВ7-ХХХ-170ГКН-400			170	4,78			0,64			152,4	127,0	10,15	11,15	11,65
ХПВ7-ХХХ-180ГКН-400			180	5,03			0,64			157,2	131,0	10,25	11,25	11,75
ХПВ7-ХХХ-190ГКН-400			190	5,29			0,63			162,0	135,0	10,33	11,33	11,83
ХПВ7-ХХХ-200ГКН-400			200	5,55			0,63			166,8	139,0	10,44	11,44	11,94
ХПВ7-ХХХ-210ГКН-400			210	5,80			0,62			171,6	143,0	10,52	11,52	12,02
ХПВ7-ХХХ-220ГКН-400			220	6,05			0,61			176,4	147,0	10,60	11,60	12,10
ХПВ7-ХХХ-230ГКН-400			230	6,30			0,61			181,2	151,0	10,70	11,70	12,20
ХПВ7-ХХХ-240ГКН-400			240	6,54			0,60			186,0	155,0	10,78	11,78	12,28

Марка комплексной плиты	Утеплитель	Объемный вес утеплителя, кг/м³	Толщина утеплителя, мм	Расход материалов: Утеплитель, м³	Пароизоляция: Рубероид или изол, м²	Пароизоляция: Битум, кг	Стяжка из цементно-песчаного раствора, м³	Гидроизоляция: Рубероид, м²	Гидроизоляция: Битум, кг	Равномерно распределенная нагрузка без учета веса несущей плиты, кгс/м²: Расчетная	Нормативная	Масса комплексной железобетонной плиты, т, типоразмер: 3	4	5
ХПВ7-ХХХ-60ГКН-500	Керамзитовый или шунгизитовый гравий	500	60	1,76	31,8	—	0,71	30,1	60,2	106,8	89,0	9,24	10,24	10,74
ХПВ7-ХХХ-70ГКН-500			70	2,05			0,70			112,8	94,0	9,37	10,37	10,87
ХПВ7-ХХХ-80ГКН-500			80	2,34			0,70			118,8	99,0	9,51	10,51	11,01
ХПВ7-ХХХ-90ГКН-500			90	2,61			0,69			124,8	104,0	9,63	10,63	11,13
ХПВ7-ХХХ-100ГКН-500			100	2,89			0,69			130,8	109,0	9,77	10,77	11,23
ХПВ7-ХХХ-110ГКН-500			110	3,17			0,68			136,8	114,0	9,89	10,89	11,39
ХПВ7-ХХХ-120ГКН-500			120	3,44			0,68			142,8	119,0	10,03	11,03	11,53
ХПВ7-ХХХ-130ГКН-500			130	3,72			0,67			148,8	124,0	10,15	11,15	11,65
ХПВ7-ХХХ-140ГКН-500			140	3,98			0,67			154,8	129,0	10,28	11,28	11,78
ХПВ7-ХХХ-150ГКН-500			150	4,25			0,66			160,8	134,0	10,40	11,40	11,90
ХПВ7-ХХХ-160ГКН-500			160	4,52			0,65			166,8	139,0	10,51	11,51	12,01
ХПВ7-ХХХ-170ГКН-500			170	4,78			0,64			172,8	144,0	10,63	11,63	12,13
ХПВ7-ХХХ-180ГКН-500			180	5,03			0,64			178,8	149,0	10,75	11,75	12,25
ХПВ7-ХХХ-190ГКН-500			190	5,29			0,63			184,8	154,0	10,86	11,86	12,36
ХПВ7-ХХХ-200ГКН-500			200	5,55			0,63			190,8	159,0	10,99	11,99	12,49
ХПВ7-ХХХ-210ГКН-500			210	5,80			0,62			196,8	164,0	11,10	12,10	12,60
ХПВ7-ХХХ-220ГКН-500			220	6,05			0,61			202,8	169,0	11,20	12,20	13,10
ХПВ7-ХХХ-230ГКН-500			230	6,30			0,61			208,8	174,0	11,33	12,33	12,83
ХПВ7-ХХХ-240ГКН-500			240	6,54			0,60			214,8	179,0	11,43	12,43	12,93

Инв. № подл. | Подпись и дата | Взам. инв. №

Марка комплексной плиты	Утеплитель	Объемный вес утеплит. кг/м³	Толщина утеплителя, мм	Расход материалов: Утеплитель м³ — Засыпной	Утеплитель м³ — Орг. бортики	Пароизоляция — Рубероид или изол, м²	Пароизоляция — Битум, кг	Стяжка из цементно-песчаного раствора, м³	Гидроизоляция — Рубероид, м²	Гидроизоляция — Битум, кг	Равномерно распределенная нагрузка без учета веса несущей плиты, кгс/м²: Расчетная	Нормативная	Масса комплексной железобетонной плиты, т. Типоразмер 3	4	5
ХПВ7-XXX-60ГКН-400	Керамзитовый или шунгизитовый гравий, бортики из керамзитобетона	400	60	1,76	0,16	31,8	—	0,73	30,1	60,2	99,6	83,0	9,20	10,20	10,70
ХПВ7-XXX-70ГКН-400			70	2,06	0,19						104,4	87,0	9,34	10,34	10,84
ХПВ7-XXX-80ГКН-400			80	2,35	0,22						109,2	91,0	9,47	10,47	10,97
ХПВ7-XXX-90ГКН-400			90	2,64	0,24						114,0	95,0	9,60	10,60	11,10
ХПВ7-XXX-100ГКН-400			100	2,94	0,27						118,8	99,0	9,74	10,74	11,24
ХПВ7-XXX-110ГКН-400			110	3,23	0,30						123,6	103,0	9,87	10,87	11,37
ХПВ7-XXX-120ГКН-400			120	3,52	0,32						128,4	107,0	10,00	11,00	11,50
ХПВ7-XXX-130ГКН-400			130	3,82	0,35						133,2	111,0	10,14	11,14	11,64
ХПВ7-XXX-140ГКН-400			140	4,11	0,38						138,0	115,0	10,27	11,27	11,77
ХПВ7-XXX-150ГКН-400			150	4,40	0,40						142,8	119,0	10,40	11,40	11,90
ХПВ7-XXX-160ГКН-400			160	4,70	0,43						147,6	123,0	10,54	11,54	12,04
ХПВ7-XXX-170ГКН-400			170	4,99	0,46						152,4	127,0	10,67	11,67	12,17
ХПВ7-XXX-180ГКН-400			180	5,29	0,48						157,2	131,0	10,80	11,80	12,30
ХПВ7-XXX-190ГКН-400			190	5,58	0,51						162,0	135,0	10,94	11,94	12,44
ХПВ7-XXX-200ГКН-400			200	5,88	0,54						166,8	139,0	11,07	12,07	12,57
ХПВ7-XXX-210ГКН-400			210	6,17	0,57						171,6	143,0	11,20	12,20	12,70
ХПВ7-XXX-220ГКН-400			220	6,46	0,59						176,4	147,0	11,34	12,34	12,84
ХПВ7-XXX-230ГКН-400			230	6,76	0,62						181,2	151,0	11,47	12,47	12,97
ХПВ7-XXX-240ГКН-400			240	7,05	0,65						186,0	155,0	11,61	12,61	13,11

Марка комплексной плиты	Утеплитель	Объемный вес утеплит. кг/м3	Толщина утеплителя, мм	Расход материалов: Утеплитель: Засыпной	Утеплитель: Обр. бортики	Пароизоляция: Рубероид или изол, м2	Пароизоляция: Битум, кг	Стяжка из цементно-песчаного раствора, м3	Гидроизоляция: Рубероид, м2	Гидроизоляция: Битум, кг	Равномерно распределенная нагрузка без учета веса несущей плиты кгс/м2: Расчетная	Нормативная	Масса комплексной железобетонной плиты, т. Типоразмер: 3	4	5
ХПВ7 - ХХХ - 60ГКН-500	Керамзитовый или шунгизитовый фракций, бортики из керамзитобетона	500	60	1,76	0,16	31,8	—	0,73	30,1	60,2	106,8	89,0	9,37	10,37	10,87
ХПВ7 - ХХХ - 70ГКН-500			70	2,06	0,19						112,8	94,0	9,54	10,54	11,04
ХПВ7 - ХХХ - 80ГКН-500			80	2,35	0,22						118,8	99,0	9,70	10,70	11,20
ХПВ7 - ХХХ - 90ГКН-500			90	2,64	0,24						124,8	104,0	9,86	10,86	11,36
ХПВ7 - ХХХ - 100ГКН-500			100	2,94	0,27						130,8	109,0	10,03	11,03	11,53
ХПВ7 - ХХХ - 110ГКН-500			110	3,23	0,30						136,8	114,0	10,19	11,19	11,69
ХПВ7 - ХХХ - 120ГКН-500			120	3,52	0,32						142,8	119,0	10,35	11,35	11,85
ХПВ7 - ХХХ - 130ГКН-500			130	3,82	0,35						148,8	124,0	10,52	11,52	12,02
ХПВ7 - ХХХ - 140ГКН-500			140	4,11	0,38						154,8	129,0	10,68	11,68	12,18
ХПВ7 - ХХХ - 150ГКН-500			150	4,40	0,40						160,8	134,0	10,84	11,84	12,34
ХПВ7 - ХХХ - 160ГКН-500			160	4,70	0,43						166,8	139,0	11,00	12,00	12,50
ХПВ7 - ХХХ - 170ГКН-500			170	4,99	0,48						172,8	144,0	11,17	12,17	12,67
ХПВ7 - ХХХ - 180ГКН-500			180	5,29	0,48						178,8	149,0	11,34	12,34	12,84
ХПВ7 - ХХХ - 190ГКН-500			190	5,68	0,51						184,8	154,0	11,49	12,49	12,99
ХПВ7 - ХХХ - 200ГКН-500			200	5,88	0,54						190,8	159,0	11,66	12,66	13,16
ХПВ7 - ХХХ - 210ГКН-500			210	6,17	0,57						196,8	164,0	11,82	12,82	13,32
ХПВ7 - ХХХ - 220ГКН-500			220	6,46	0,59						202,8	169,0	11,98	12,98	13,48
ХПВ7 - ХХХ - 230ГКН-500			230	6,76	0,62						208,8	174,0	12,15	13,15	13,65
ХПВ7 - ХХХ - 240ГКН-500			240	7,05	0,65						214,8	179,0	12,31	13,31	13,81

Инв. № подл. | Подпись и дата | Взам. инв. №