ТИПОВЫЕ КОНСТРУКЦИИ, ИЗДЕЛИЯ И УЗЛЫ ЗДАНИЙ И СООРУЖЕНИЙ

СЕРИЯ 1.465.1-10/82

КОМПЛЕКСНЫЕ ЖЕЛЕЗОБЕТОННЫЕ ПЛИТЫ ПОКРЫТИЙ ОДНОЭТАЖНЫХ ПРОМЫШЛЕННЫХ ЗДАНИЙ

ВЫПУСК 1

КОМПЛЕКСНЫЕ ПЛИТЫ С НЕСУЩЕЙ ОСНОВОЙ ИЗ ЖЕЛЕЗОБЕТОННЫХ РЕБРИСТЫХ ПЛИТ ДЛИНОЙ 6 М.

РАБОЧИЕ ЧЕРТЕЖИ

Разработаны ЦНИИПРОМЗДАНИЙ

Зам. директора по научной работе С.М.Г

Рук. лаборатории покрытий и кровель

Утверждены и введены в действие с 01.01.83 Госстроем СССР Постановление от 29.11.82 № 284

Обозначение	Наименование	Стр.
	Содержание	
1.465.1-10/82.1-00.ПЗ	Пояснительная записка	3-9
1.465.1-10/82.1-01	Плита комплексная типа 1ПГ и 2ПГ с монолитным утеплителем из легкого и ячеистого бетона	10
1.465.1-10/82.1-01 СБ	Плита комплексная типа 1ПГ и 2ПГ с монолитным утеплителем из легкого и ячеистого бетона	10
1.465.1-10/82.1-02	Плита комплексная типа 1ПГ и 2ПГ с монолитным утеплителем из перлитобитума или вермикулитобитума	11
1.465.1-10/82.1-02 СБ	Плита комплексная типа 1ПГ и 2ПГ с монолитным утеплителем из перлитобитума или вермикулитобитума	11
1.465.1-10/82.1-03	Плита комплексная типа 1ПГ и 2ПГ с плитными утеплителями из фибролита, ячеистого бетона, фенольного пенопласта, перлитобитума (со стяжкой под кровлю)	12
1.465.1-10/82.1-03 СБ	Плита комплексная типа 1ПГ и 2ПГ с плитными утеплителями из фибролита, ячеистого бетона, фенольного пенопласта, перлитобитума (со стяжкой под кровлю)	12
1.465.1-10/82.1-04	Плита комплексная типа 1ПГ и 2ПГ с плитными утеплителями из: пенополистирола, перлитобитума, фенольного пенопласта, перлитофосфогеля, минераловатных плит повышенной жесткости	13
1.465.1-10/82.1-04 СБ	Плита комплексная типа 1ПГ и 2ПГ с плитными утеплителями из: пенополистирола, перлитобитума, фенольного пенопласта, перлитофосфогеля, минераловатных плит повышенной жесткости	13
1.465.1-10/82.1-05	Плита комплексная типа 1ПГ и 2ПГ с засыпным утеплителем из керамзитового или шунгизитового гравия	14
1.465.1-10/82.1-05 СБ	Плита комплексная типа 1ПГ и 2ПГ с засыпным утеплителем из керамзитового или шунгизитового гравия	14
1.465.1-10/82.1-06	Плита комплексная типа 1ПГ с засыпным утеплителем из керамзитового или шунгизитового гравия с ограждающими бортиками	
1.465.1-10/82.1-06 СБ	Плита комплексная типа 1ПГ с засыпным утеплителем из керамзитового или шунгизитового гравия с ограждающими бортиками	15
1.465.1-10/82.1-07	Плита комплексная типа 1ПВГ и 2ПВГ с монолитным утеплителем из легкого и ячеистого бетона	16
1.465.1-10/82.1-07 СБ	Плита комплексная типа 1ПВГ и 2ПВГ с монолитным утеплителем из легкого и ячеистого бетона	16
1.465.1-10/82.1-08	Плита комплексная типа 1ПВГ и 2ПВГ с монолитным утеплителем из перлитобитума и вермикулитобитума	17
1.465.1-10/82.1-08 СБ	Плита комплексная типа 1ПВГ и 2ПВГ с монолитным утеплителем из перлитобитума и вермикулитобитума	17
1.465.1-10/82.1-09	Плита комплексная типа 1ПВГ и 2ПВГ с плитными утеплителями: из фибролита, ячеистого бетона, фенольного пенопласта, перлитобитума (со стяжкой под кровлю)	
1.465.1-10/82.1-09 СБ	Плита комплексная типа 1ПВГ и 2ПВГ с плитными утеплителями: из фибролита, ячеистого бетона, фенольного пенопласта, перлитобитума (со стяжкой под кровлю)	1[illegible]
1.465.1-10/82.1-10	Плита комплексная типа 1ПВГ и 2ПВГ с плитными утеплителями из пенополистирола, перлитобитума, фенольного пенопласта, перлитофосфогеля, минераловатных плит повышенной жесткости	18
1.465.1-10/82.1-10 СБ	Плита комплексная типа 1ПВГ и 2ПВГ с плитными утеплителями из пенополистирола, перлитобитума, фенольного пенопласта, перлитофосфогеля, минераловатных плит повышенной жесткости.	19
465.1-10/82.1-11	Плита комплексная типа 1ПВГ и 2ПВГ с засыпным утеплителем из керамзитового или шунгизитового гравия	20
[illegible]/82.1-11 СБ	Плита комплексная типа 1ПВГ и 2ПВГ с засыпным утеплителем из керамзитового или шунгизитового гравия	20

Обозначение	Наименование	Стр.
1.465.1-10/82.1-12	Плита комплексная типа 1ПВ7 с засыпным утеплителем из керамзитового или шунгизитового гравия с ограждающими бортиками	21
1.465.1-10/82.1-12 СБ	Плита комплексная типа 1ПВ7 с засыпным утеплителем из керамзитового или шунгизитового гравия с ограждающими бортиками	21
1.465.1-10/82.1-01 СП	Технические данные комплексной плиты размером 3х6 м	22-52
1.465.1-10/82.1-02 СП	Технические данные комплексной плиты размером 3х6 м с отверстием ф 700 мм	53-83
1.465.1-10/82.1-03 СП	Технические данные комплексной плиты размером 1,5х6 м	84-112
1.465.1-10/82.1-04 СП	Технические данные комплексной плиты размером 1,5х6 м с отверстием ф 700 мм	113-141

1. Общие сведения

1.1. Серия состоит из следующих выпусков:

Выпуск 0. Материалы для проектирования

Выпуск 1. Комплексные плиты с несущей основой из железобетонных ребристых плит длиной 6 м. Рабочие чертежи.

Выпуск 2. Комплексные плиты с несущей основой из железобетонных ребристых плит длиной 12 м. Рабочие чертежи.

1.2. Настоящий выпуск содержит рабочие чертежи комплексных железобетонных плит длиной 6 м с различными видами утеплителей, таблицы технических данных с расходом материалов, рекомендации по технологии изготовления, правила приемки, маркировку и паспортизацию, указания по хранению и транспортированию и монтажу плит.

В качестве несущей основы комплексных плит используются железобетонные плиты размерами 3х6 м по ГОСТ 22701.0-77 - 22701.5-77 и размерами 1,5х6 м по серии 1.465-7, в том числе с отверстиями для пропуска вентшахт с дефлекторами, зонтами и крышными вентиляторами.

1.3. Данные по физико-механическим и теплотехническим показателям изоляционных материалов, указания по области применения, типы, марки и обозначения комплексных плит приведены в выпуске „0" настоящей серии.

				1.465.1-10/82.1-00 ПЗ			
Рук. лаб.	Поваляев		10.6.82	Пояснительная записка	Стадия	Лист	Листов
Н. контр.	Большакова		10.6.82		Р	1	13
Ст. инж.	Коликовская		10.6.82		ЦНИИПРОМЗДАНИ		

2. Технические требования

2.1. Комплексные плиты представляют собой многослойную конструкцию, состоящую из несущей основы (железобетонной плиты), пароизоляции (определяется расчетом), теплоизоляции, выравнивающего слоя (в необходимых случаях) и гидроизоляционного слоя (нижнего слоя водоизоляционного ковра).

2.2. Конструкция комплексной плиты выбирается с учетом эксплуатационных условий, экономного расходования энергетических ресурсов, использования местных материалов, условий транспортирования плит, монтажа.

При наличии пароизоляционного слоя утеплитель не доходит до контура полки несущей плиты на 75 мм, что позволяет обеспечить устройство надежной пароизоляции и теплоизоляции стыков между плитами. При отсутствии пароизоляции ширину свободной от утеплителя полосы продольных ребер несущей плиты можно уменьшить до 30 мм.

2.3. В качестве пароизоляции при монолитном утеплителе используют изол (ГОСТ 10296-79), рубероид марки РМ-350 (ГОСТ 10923-76); допускается применение бризола (ГОСТ 17176-71), наплавляемого рубероида марки РМ-350-1 (ТУ21-27-35-78) и полиэтиленовой пленки толщиной 0,2 мм (ГОСТ 10354-73).

Если комплексные плиты изготовляют с использованием готовых несущих и теплоизоляционных плит, пароизоляция может быть обмазочной из горячего битума или оклеечной из рубероида, или изола на горячих или холодных мастиках.

2.4. В качестве теплоизоляции могут быть применены:

а) материалы монолитной укладки:

легкие и ячеистые бетоны γ=300-500 кг/м³, укладываемые в форму на незатвердевший бетон несущей плиты и отвердевающиеся в процессе термообработки плиты. Теплоизоляционные бетоны должны иметь марку по прочности не менее М6 и марку по морозостойкости не менее Мрз25; его влажность (по массе) не должна превышать 15%. В покрытиях с тонкими плитами теплоизоляцию стыков выполняют засыпкой гравия керамзита, шлакозита или щебня из ячеистого бетона, стыки объединенные по периметру покрытия здания в дифузионную систему, сообщающуюся с наружным воздухом, позволяют поддерживать нормальный влажностный режим теплоизоляционного материала;

- керамзитобитум γ=500 кг/м³, перлитобитум γ=300-400 кг/м³, вермикулитобитум γ=200-400 кг/м³, фенольные пенопласты марки 75 и 100, укладываемые или приформовываемые (пенопласты) на несущую плиту после термообработки. По фенольным пенопластам, имеющим прочность на сжатие (при 10% линейной деформации) менее 2 кг/см², должно быть предусмотрено выравнивающая стяжка.

б) плитные материалы

- фибролит марки 300 и 400 (ГОСТ 8928-81), пенополистирол вида ПСБ марки 40 (ГОСТ 15588-70*), фенольный пенопласт марки 75 и 100 (ГОСТ 20916-75), перлитофосфогелевые плиты марки 200 и 300 (ГОСТ 21500-76) ячеистый и легкий бетон γ=300-500 кг/м³, перлитобитум марки 250-350 в изделиях (ГОСТ 16136-80), минераловатные плиты повышенной жесткости на синтетическом связующем γ=200 кг/м³ (ГОСТ 22950-78);

в) теплоизоляционные засыпки:

- керамзитовый или шлакозитовый гравий γ=400-500 кг/м³ (ГОСТ 9759-76; ГОСТ 19345-73), вермикулит вспученный γ=300 кг/м³ (ГОСТ 12865-67), перлит вспученный γ=300 кг/м³ (ГОСТ 10832-74*).

Производство комплексных плит более эффективно по технологии, предусматривающей совмещение в одном технологическом цикле изготовления несущей железобетонной плиты устройство паро-теплоизоляции и основания под водоизоляционный ковер из цементно-песчаного раствора.

2.5. Основанием под нижний слой водоизоляционного ковра могут служить:

б) ровные отгрунтованные поверхности монолитных теплоизоляционных материалов (без затирки или выравнивающей стяжки)

в) ровные огрунтованные поверхности затирок или стяжек.

По монолитному утеплителю из легкого бетона малопористой структуры предусматривают затирку цементно-песчаным раствором марки 50 толщиной до 5мм, по монолитному утеплителю с крупнопористой структурой и по плитному утеплителю с неровной поверхностью предусматривают цементно-песчаную стяжку из раствора марки 50 толщиной до 15мм; по теплоизоляционным засыпкам выравнивающую стяжку из цементно-песчаного раствора марки 100 толщиной до 25 мм. По теплоизоляционному слою из фенольного пенопласта, имеющего прочность на сжатие не менее 2 кгс/см², допускается выполнять стяжку из песчаного асфальтобетона толщиной 15мм с прочностью на сжатие не менее 8кгс/см² при 50°С.

Основание под водоизоляционный ковер должно быть ровным: просветы между поверхностью основания и уложенной на него контрольной рейкой длиной 2м не должны превышать 25 мм; выбоины и раковины не допускаются.

2.6. Для нижнего слоя водоизоляционного ковра применяют рубероид марки РП-350 или РП-250 (ГОСТ 10923-76), который наклеивают на холодных битумных или битумно-кукерсольных мастиках по основаниям из монолитных бетонов и цементно-песчаного раствора: на горячих кровельных мастиках - по всем видам оснований. Допускается применение наплавляемого рубероида по ТУ 21-27-35-78, который наклеивают на предварительно огрунтованную поверхность (с расходом битума 800 г/м²) путем подплавления или пластификации покровного слоя. При наклейке рубероида по пенополиуретановым плитам температуру горячей битумной мастики не должна превышать 120°С; не допускается наклейка ковра (а также и самих плит) на холодных мастиках.

При назначении количества слоев рулонной кровли рубероидный слой комплексных плит следует рассматривать как нижний слой, входящий в состав кровли.

На период хранения, транспортирования и монтажа комплексных плит в качестве слоя, защищающего плиты от увлажнения допускается применение изоляции толщиной 0,8 - 1,0 мм из битумной мастики или битумно-латексной эмульсии.

Теплостойкость мастик и эмульсий, используемых для устройства нижнего слоя водоизоляционного ковра, должна соответствовать требованиям главы СНиП II-26-76 „Кровли". Холодные мастики можно использовать для устройства кровель только при уклоне покрытий менее 10%.

2.7. Прочность на сжатие утеплителей из легких и ячеистых бетонов к началу наклейки нижнего слоя водоизоляционного ковра на заводе должна составлять не менее 70% их проектной марки.

2.8. Отклонение общей высоты комплексной плиты от проектной величины не должно превышать ±7 мм.

2.9. Петли для строповки комплексных плит должны быть назначены в конкретном проекте в соответствии с указаниями приведенными в рабочих чертежах на несущие плиты. При этом сечение петель принимается в соответствии с нормативным усилием от собственного веса комплексной плиты, приходящимся при подъеме на одну петлю, и должно соответствовать значению, приведенному в табл. 46 „Руководство по проектированию бетонных и железобетонных конструкций из тяжелого бетона (без предварительного напряжения) М, 1977.

3. Рекомендации по технологии изготовления плит

3.1. Изготовление комплексных плит с монолитным утеплителем из легкого бетона осуществляется в следующей последовательности:

- формование несущей железобетонной плиты;
- укладка пароизоляции (если она требуется по расчету) по свежеотформованной и выравненной бетонной поверхности плиты;

– установка бортоснастки (рамки), укладка и выравнивание легкого бетона;
– устройство и огрунтовка цементно-песчаной стяжки (только при крупнопористой структуре утеплителя);
– термообработка и распалубка плиты;
– наклейка нижнего слоя водоизоляционного ковра или выполнение изоляции на время транспортировки плит (см. п. 2.6).

3.2. Изготовление комплексных плит с монолитным утеплителем из ячеистого бетона осуществляется в следующей последовательности:
– формование несущей железобетонной плиты;
– укладка пароизоляции (если она требуется по расчету) по свежеотформованной и выравненной бетонной поверхности полки плиты;
– установка бортоснастки (рамки), укладка и выравнивание ячеистого бетона;
– термообработка, распалубка плиты и огрунтовка ее верхней поверхности
– наклейка нижнего слоя водоизоляционного ковра либо выполнение изоляции (см. п. 2.6).

3.3. Изготовление комплексных плит с монолитным утеплителем из перлитобитума и вермикулитобитума осуществляется в следующей последовательности:
– формование, термообработка и распалубка несущей железобетонной плиты;
– устройство пароизоляции (если она требуется по расчету);
– установка бортоснастки (рамки) укладка и выравнивание перлитобитума или вермикулитобитума;
– снятие бортоснастки и наклейка нижнего слоя водоизоляционного ковра.

3.4. Изготовление комплексных плит с плитным утеплителем из ячеистого и легкого бетона, фибролита, перлитобитума и фенольного пенопласта (с прочностью на сжатие менее 2кгс/см² при 10% линейной деформации) осуществляется в следующей последовательности:
– изготовление несущей железобетонной плиты;
– укладка пароизоляции (если она требуется по расчету) по свеже-

отформованной бетонной поверхности полки плиты (при применении фенольного пенопласта необходимо выполнять прокладочную пароизоляцию);
– укладка плитного утеплителя, устройство и огрунтовка цементно-песчаной стяжки;
– термообработка и распалубка плиты;
– наклейка нижнего слоя водоизоляционного ковра.

Боковые поверхности утеплителя из фенольного пенопласта на период складирования, перевозки и монтажа плит изолируются от увлажнения горячими битумными мастиками.

3.5. Изготовление комплексных плит с плитным утеплителем из пенополистирола (прочностью на сжатие не менее 1,5 кгс/см² при 10% линейной деформации), перлитобитума, перлитофосфогеля, фенольного пенопласта (с прочностью на сжатие не менее 2кгс/см² при 10% линейной деформации), минераловатных плит повышенной жесткости на синтетическом связующем осуществляется с использованием готовой несущей железобетонной плиты в следующей последовательности
– устройство пароизоляции (если она требуется по расчету);
– наклейка плитного утеплителя на горячей битумной мастике;
– наклейка нижнего слоя водоизоляционного ковра из рубероида марки РМ-350 на горячих битумных мастиках по ГОСТ 2889-80.

При изготовлении комплексных плит с полистирольными или фенольными пенопластовыми плитами, имеющими прочность на сжатие менее соответственно 1,5 и 2 кгс/см² (при линейной деформации) предусматривается устройство по теплоизоляции цементно-песчаной или асфальтобетонной стяжки толщиной 15 мм.

При этом не должно допускаться применение пенополистирольных и пенопластовых плит с прочностью на сжатие, соответственно, менее 0,4 и 1 кгс/см².

Инв. № подл. | Подпись и дата | Взам. инв. №

При выполнении пароизоляции и нижнего слоя водоизоляционного ковра из рубероида на горячих битумных мастиках изолируемые поверхности несущей плиты, цементно-песчаной стяжки или утеплителя грунтуются раствором битума пятой марки в керосине или на соляровом масле в соотношении по массе 1:(2÷3).

Для приклейки теплоизоляционных плит толщину горячей битумной мастики следует принимать в среднем 2 мм.

3.6. Изготовление комплексных плит с засыпными утеплителями из керамзитового (шлакзитового) гравия осуществляется в следующей последовательности:

- формование несущей железобетонной плиты;
- укладка пароизоляции (если она требуется по расчету) из рулонного материала по свежеотформованной и выровненной бетонной поверхности полки плиты;
- установка бортоснастки (рамки), засыпка утеплителя (с учетом уменьшения его толщины при виброуплотнении) и виброуплотнение с прикатом;
- устройство цементно-песчаной стяжки;
- снятие бортоснастки и нанесение цементного молока с наполнителем (состав по массе: цемент-1, песок-2, вода-1) на боковую поверхность утеплителя;
- термообработка, распалубка и огрунтовка верхней поверхности плиты;
- наклейка нижнего слоя водоизоляционного ковра.

Боковые поверхности засыпного утеплителя могут быть закреплены бортиками (из готовых легкобетонных блоков или монолитного легкого бетона), в этом случае бортоснастка снимается после термообработки плит.

3.7. При термообработке комплексных плит следует отдавать предпочтение методам высокотемпературного сухого прогрева плит, при котором

уменьшается влажность изготовленных плит, уменьшается время термообработки и сокращаются энергетические затраты.

4. Правила приемки.

4.1. Комплексные плиты должны приниматься ОТК предприятия-изготовителя в соответствии с требованиями, изложенными в настоящем альбоме и в рабочих чертежах соответствующих типовых железобетонных плит (ГОСТ 22701.0-77-22701.5-77 и серия 1.465-7).

При приемке комплексных плит дополнительно проверяют:

массу комплексной плиты, марку и расположение монтажных петель; внешний вид и размеры плит, толщину утеплителя, его объемный вес и влажность; прочность наклейки рулонного ковра; в плитах с пенопластами и утеплителями из штучных материалов проверяют прочность адгезии утеплителя к несущей основе; прочность и морозостойкость утеплителя.

4.2. Прочность бетона утеплителя определяется испытанием кубиков на сжатие в соответствии с ГОСТ 10180-78, ГОСТ 12852-67.

Прочность пенополистирола на сжатие определяется в соответствии ГОСТ 15588-70*.

Прочность утеплителя из фенольного пенопласта определяется в соответствии с ГОСТ 20916-75.

Прочность перлитобитумных плит определяется в соответствии с ГОСТ 16136-80.

Прочность минераловатных плит повышенной жесткости на синтетическом связующем определяется в соответствии с ГОСТ 22950-78.

Прочность фибролитовых плит определяется в соответствии с ГОСТ 8928-81.

Прочность перлитофосфогелевых плит определяется в соответствии с ГОСТ 21500-76.

4.3. Толщина утеплителя измеряется мерной линейкой по контуру плиты и определяется как среднее арифметическое значение четырех измерений.

4.4. Оценка качества комплексных плит по прочности, жесткости и трещиностойкости должна производиться выборочным их испытанием в соответствии с требованиями ГОСТ 8829-77.

Контрольные испытания могут производиться как комплексной плиты в целом, так и ее несущей основы - типовой плиты

При испытаниях комплексной плиты при определении контрольных нагрузок учитывают вес утеплителя, пароизоляции и водоизоляции.

4.5. Морозостойкость утеплителя определяется в соответствии с ГОСТ 7025-78.

4.6. Испытания теплоизоляционных материалов для определения их объемного веса, прочности, влажности и водопоглощения выполняют в соответствии с ГОСТ 17177-71.

4.7. Для проверки размеров от партии плит одной марки (в количестве не более 100 шт) отбирают до 6 образцов (но не менее 4х). Проверка внешнего вида и качества поверхностей готовых комплексных плит производится поштучно. Внешний вид плит должен соответствовать требованиям, изложенным в рабочих чертежах плит (ГОСТ 22701.0-77 - 22701.5-77 и серии 1.465-7).

4.8. Прочность приклейки рубероида к основанию проверяется через сутки после его приклейки путем медленного отрыва от поверхности плит. Приклейка считается нормальной, если не менее 50% площади разрыва проходит по рулонному материалу - при наклейке по цементно-песчаной стяжке; при наклейке по утеплителю - не менее 50% площади разрыва должно проходить по теплоизоляционному материалу.

4.9. Прочность склеивания пенопластовых и минераловатных плит повышенной жесткости с несущей основой проверяется путем отрыва утеплителя, не менее 50% площади разрыва должно проходить по утеплителю.

Для проведения этих испытаний на всю толщину утеплителя делаются разрезы, образующие квадрат 100х100 мм. На это место наклеивается штамп на горячем битуме после выдержки в течение 1,5-2 часов производится отрыв штампа при помощи адгезиометра

5. Маркировка и паспортизация.

5.1. Комплексные плиты обозначаются марками (см. документ 1.465.1-10/82.0 ОО ПЗ, п. 2.4), которые наносятся на торцы плит несмываемой краской.

5.2. Предприятие-изготовитель должно выдать на каждую принятую ОТК партию или часть партии комплексных плит паспорт, в котором указываются следующие данные: наименование и адрес предприятия-изготовителя; номер и дату выдачи паспорта; номер партии; дату изготовления плит; наименование и марки плит (с указанием количества плит каждой марки); проектную марку бетона на прочность при сжатии; отпускную прочность бетона в процентах от проектной марки по прочности на сжатие (для несущей плиты); марку бетона по морозостойкости и водонепроницаемости; прочность утеплителя; толщину утеплителя, его объемный вес, влажность и водопоглощение; шифр рабочих чертежей (ГОСТ или номер серии несущих плит и номер данной серии).

Паспорт должен быть подписан лицом, ответственным за технический контроль предприятия-изготовителя.

6. Хранение и транспортирование.

6.1. Погрузка, перевозка транспортом, разгрузка, складирование и приемка комплексных плит производятся в соответствии с требованиями действующих нормативных и инструктивных документов.

Инв. № подл. | Подпись и дата | Взам. инв. №

6.2. Комплексные плиты укладываются на транспортные средства в горизонтальном положении. Плиты укладываются на деревянные прокладки, устанавливаемые между торцами плит и исключающие опирание вышележащих плит на нижележащие в зоне утепляющего слоя. Плиты должны располагаться строго одна над другой, причем штабель должен быть устойчивым, а отдельные плиты не должны смещаться в стороны.

Транспортировку плит следует осуществлять на оборудованных прицепах-плитовозах с откидными кронштейнами или специально оборудованных железнодорожных платформах.

6.3. Комплексные плиты, рассортированные по маркам, должны храниться в штабелях, с укладкой плит на деревянные прокладки в горизонтальном положении правильными рядами. Нижний ряд плит должен укладываться на специально подготовленное прочное основание.

Между группами штабелей следует предусматривать проходы шириной не менее 1м и зазоры между стенными штабелями в группе не менее 0,2м. Проходы между группами штабелей устраивают не реже, чем через каждые два штабеля в продольном направлении и 25м в поперечном направлении.

Высота штабеля (с прокладками) по условиям техники безопасности не должна превышать 2,5м.

7. Монтаж плит и заделка швов.

7.1. Монтаж комплексных плит покрытий производится грузоподъемными механизмами в соответствии с проектом производства работ, разработанными с соблюдением действующих нормативных документов и рабочих чертежей несущих плит.

7.2. Стыки между железобетонными плитами (за исключением оговоренных в серии 1.400-11) тщательно заделываются бетоном с мелкозернистым заполнителем или цементно-песчаным раствором марки 100.

7.3. Пароизоляция продольных и поперечных стыков между плитами выполняются путем наклейки полос рубероида или изола с нахлесткой на пароизоляцию комплексных плит. Ширина нахлестки должна быть не менее 50 мм. Наклейка полос осуществляется на холодных или горячих битумных мастиках. При теплоизоляционном слое из пенополистирола наклейка полос пароизоляции должна осуществляться только на горячих битумных мастиках.

7.4. Теплоизоляция стыков между комплексными плитами с утеплителем из легких или ячеистых бетонов монолитной укладки, имеющих пароизоляцию, осуществляется засыпкой стыков крупнопористым теплоизоляционным материалом с устройством по верху него стяжки из цементно-песчаного раствора повышенной жесткости (осадка конуса до 30 мм) марки 100 толщиной 25мм.

В покрытиях с комплексными плитами, утепленными пенополистиролом или минераловатными плитами, стыки между теплоизоляционным слоем заделываются теплоизоляционными из того же материала.

7.5. Устройство водоизоляционного слоя по стыкам осуществляется путем укладки (насухо в пределах стыка) слоя рубероида и приклейки его краев к слою рубероида на комплексных плитах с нахлесткой не менее 100 мм.

Дальнейшие работы по устройству кровли ведутся в соответствии с положениями СНиП II-26-76 „Кровли" и СНиП III-20-74 „Кровли, гидроизоляция, пароизоляция и теплоизоляция"

Формат	Зона	Поз.	Обозначение	Наименование	Кол.	Примечание
				Документация		
11			1.465.1-10/82.0-00ПЗ	Пояснительная записка		
11			1.465.1-10/82.1-01СБ	Сборочный чертеж		
				1.465.1-10/82.1-01		
				Сборочные единицы		
		1	ГОСТ 22701.0-77-22701.1-77	Плита железобетонная типа 1ПГ		
				Материалы		
		2	1.465.1-10/82.0-01СМ	Пароизоляция		
		3	1.465.1-10/82.0-02СМ 1.465.1-10/82.1-01СМ	Утеплитель		
		4	1.465.1-10/82.1-01СМ	Цементно-песчаная стяжка*		
		5	1.465.1-10/82.1-01СМ	Гидроизоляция		
				1.465.1-10/82.1 01-01		
				Сборочные единицы		
		1	1.465-7	Плита железобетонная типа 2ПГ		
				Материалы		
		2	1.465.1-10/82.0-01СМ	Пароизоляция		
		3	1.465.1-10/82.0-02СМ 1.465.1-10/82.1-03СМ	Утеплитель		
		4	1.465.1-10/82.1-03СМ	Цементно-песчаная стяжка*		
		5	1.465.1-10/82.1-03СМ	Гидроизоляция		

* Только для утеплителя из легкого бетона

Инв. № подл. | Подпись и дата | Взам. инв. №

Рук. лаб.	Поваляев		10.6.82	1.465.1-10/82.1-01
Н. контр.	Большакова		10.6.82	Плита комплексная типа 1ПГ и 2ПГ с монолитным утеплителем из легкого и ячеистого бетона
Ст. инж.	Куликовская		10.6.82	ЦНИИПРОМЗДАНИЙ

Стадия	Лист	Листов
Р		1

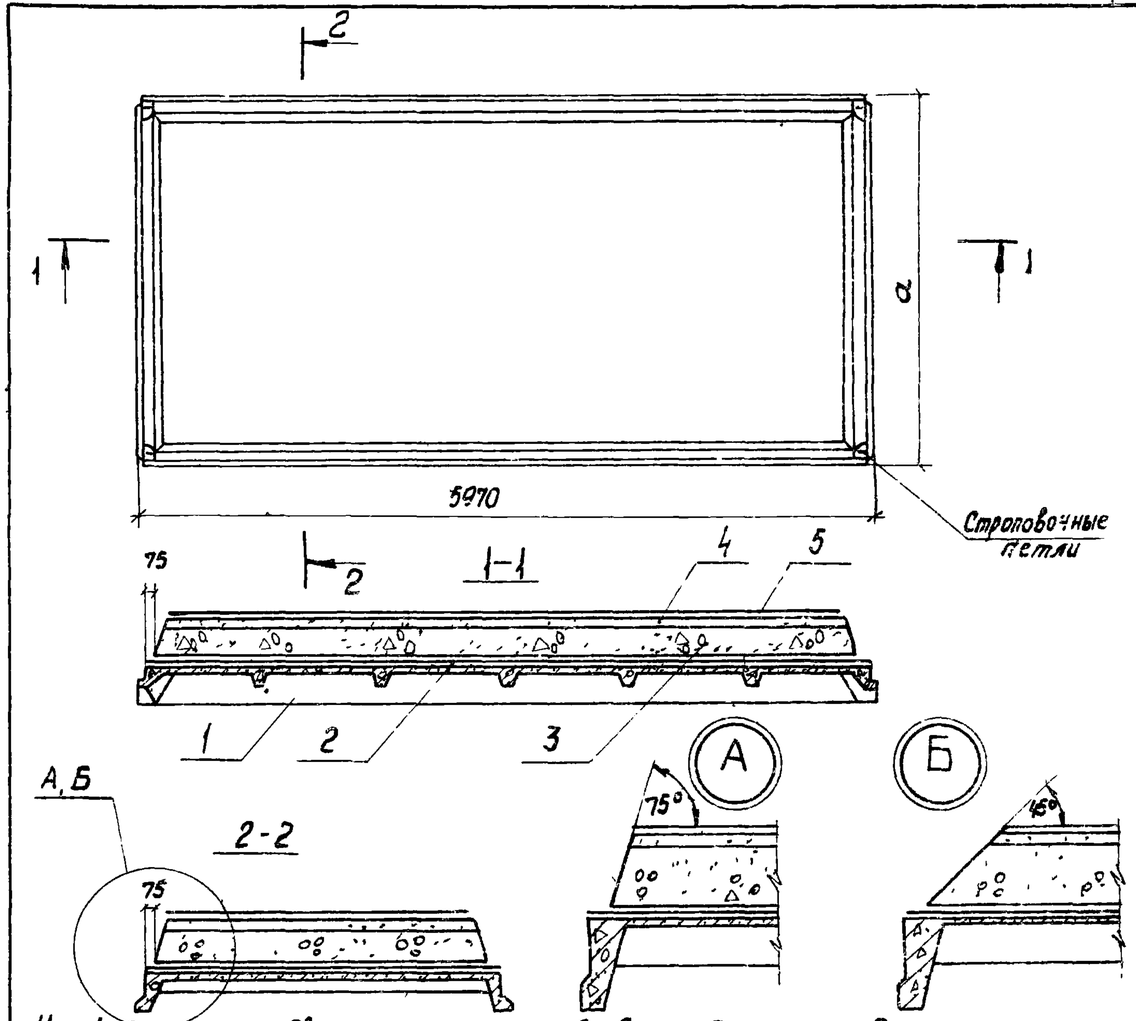

Узел А - для плит подвергающихся термообработке до снятия бортоснастки, узел Б - для плит, подвергающихся термообработке без бортоснастки, с утеплителем из легкого бетона.

Обозначение	Марка комплексной плиты*	a, мм	Масса, т
1.465.1-10/82.1-01	1ПГ-xx x-....	2980	См. документ 1.465.1-10/82.1-01СМ
-01	2ПГ-x x x-...	1490	См. документ 1.465.1-10/82.1-03СМ

* См. документ 1.465.1-10/82.0-00ПЗ, лист 3

Инв. № подл. | Подпись и дата | Взам. инв. №

Рук. лаб.	Поваляев		10.6.82	1.465.1-10/82.1-01СБ
Н. контр.	Большакова		10.6.82	Плита комплексная типа 1ПГ и 2ПГ с монолитным утеплителем из легкого и ячеистого бетона
Ст. инж.	Куликовская		10.6.82	ЦНИИПРОМЗДАНИЙ

Стадия	Масса	Масштаб
Р	см. табл.	1:50, 1:20
Лист	Листов 1	

Формат	Зона	Поз.	Обозначение	Наименование	Кол.	Примечание
				Документация		
11			1.465.1-10/82.0-00ПЗ	Пояснительная записка		
11			1.465.1-10/82.1-02СБ	Сборочный чертеж		
				1.465.1-10/82.1-02		
				Сборочные единицы		
		1	ГОСТ 22701.0-77-22701.1-77	Плита железобетонная типа 1ПГ		
				Материалы		
		2	1.465.1-10/82.0-01СМ	Пароизоляция		
		3	1.465.1-10/82.0-02СМ 1.465.1-10/82.1-01СМ	Утеплитель		
		4	1.465.1-10/82.1-01СМ	Гидроизоляция		
				1.465.1-10/82.1 02-01		
				Сборочные единицы		
		1	1.465-7	Плита железобетонная типа 2ПГ		
				Материалы		
		2	1.465.1-10/82.0-01СМ	Пароизоляция		
		3	1.465.1-10/82.0-02СМ 1.465.1-10/82.1-03СМ	Утеплитель		
		4	1.465.1-10/82.1-03СМ	Гидроизоляция		

Рук. лаб.	Поваляев		10.6.82	1.465.1-10/82.1-02			
Н.контр.	Тимофеева		10.6.82	Плита комплексная типа 1ПГ и 2ПГ с монолитным утеплителем из перлитобитума или вермикулитобитума	Стадия	Лист	Листов
Ст.инж.	Куликовская		10.6.82		Р		1
					ЦНИИПРОМЗДАНИЙ		

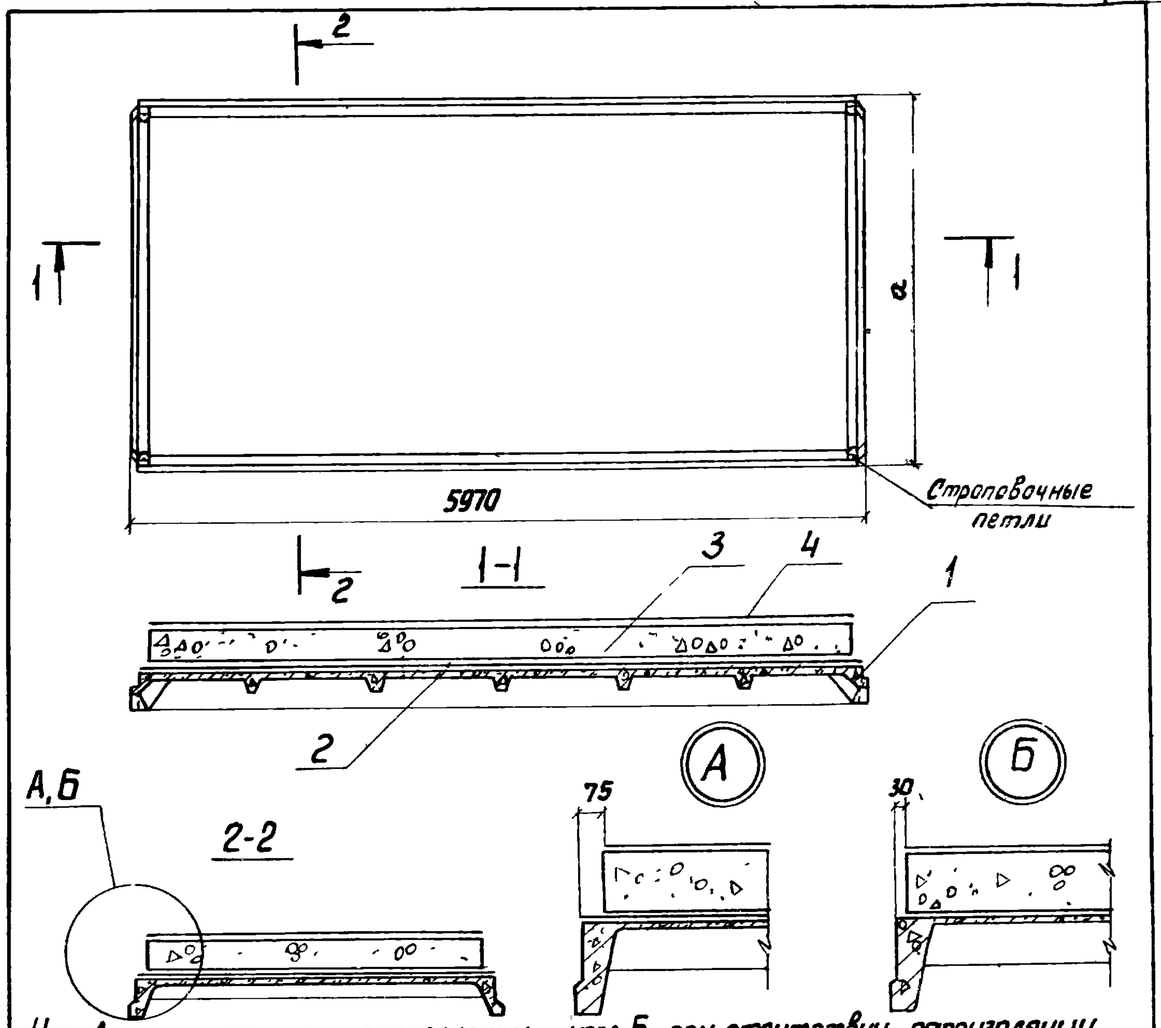

Узел А - при наличии пароизоляции, узел Б - при отсутствии пароизоляции

Обозначение	Марка комплексной плиты *	a, мм	Масса, т
1.465.1-10/82.1-02	1ПГ-ХХХ-...	2980	См. документ 1.465.1-10/82.1-01СМ
-01	2ПГ-ХХХ-...	1490	См. документ 1.465.1-10/82.1-01СМ

* см. документ 1.465.1-10/82.0-00ПЗ, лист 3

Рук. лаб.	Поваляев		10.6.82	1.465.1-10/82.1-02СБ			
Н.контр.	Тимофеева		10.6.82	Плита комплексная типа 1ПГ и 2ПГ с монолитным утеплителем из перлитобитума или вермикулитобитума	Стадия	Масса	Масштаб
Ст.инж.	Куликовская		10.6.82		Р	см. табл.	1:50, 1:20
					Лист	Листов 1	
					ЦНИИПРОМЗДАНИЙ		

Инв. № подл. | Подпись и дата | Взам. инв. №

Формат	Зона	Поз.	Обозначение	Наименование	Кол.	Примечание
				Документация		
11			1.465.1-10/82.0-00ПЗ	Пояснительная записка		
11			1.465.1-10/82.1-03СБ	Сборочный чертеж		
				1.465.1-10/82.1-03		
				Сборочные единицы		
		1	ГОСТ 22701.0-77-22701.1-77	Плита железобетонная типа 1ПГ		
				Материалы		
		2	1.465.1-10/82.0-01СМ	Пароизоляция		
		3	1.465.1-10/82.0-02СМ 1.465.1-10/82.1-01СМ	Утеплитель		
		4	1.465.1-10/82.1-01СМ	Цементно-песчаная стяжка		
		5	1.465.1-10/82.1-01СМ	Гидроизоляция		
				1.465.1-10/82.1 03-01		
				Сборочные единицы		
		1	1.465-7	Плита железобетонная типа 2ПГ		
				Материалы		
		2	1.465.1-10/82.0-01СМ	Пароизоляция		
		3	1.465.1-1082.0-02СМ 1.465.1-10/82.1-03СМ	Утеплитель		
		4	1.465.1-10/82.1-03СМ	Цементно-песчаная стяжка		
		5	1.465.1-10/82.1-03СМ	Гидроизоляция		

Инв. № подл. | Подпись и дата | Взам. инв. №

Рук. лаб.	Поваляев		10.6.82
Н. контр.	Большакова		10.6.82
Ст. инж.	Куликовская		10.6.82

1.465.1-10/82.1-03

Плита комплексная типа 1ПГ и 2ПГ с плитными утеплителями из: фибролита, ячеистого бетона, фенольного пенопласта, перлитобитума (со стяжкой под кровлю)

Стадия	Лист	Листов
Р		1

ЦНИИПРОМЗДАНИЙ

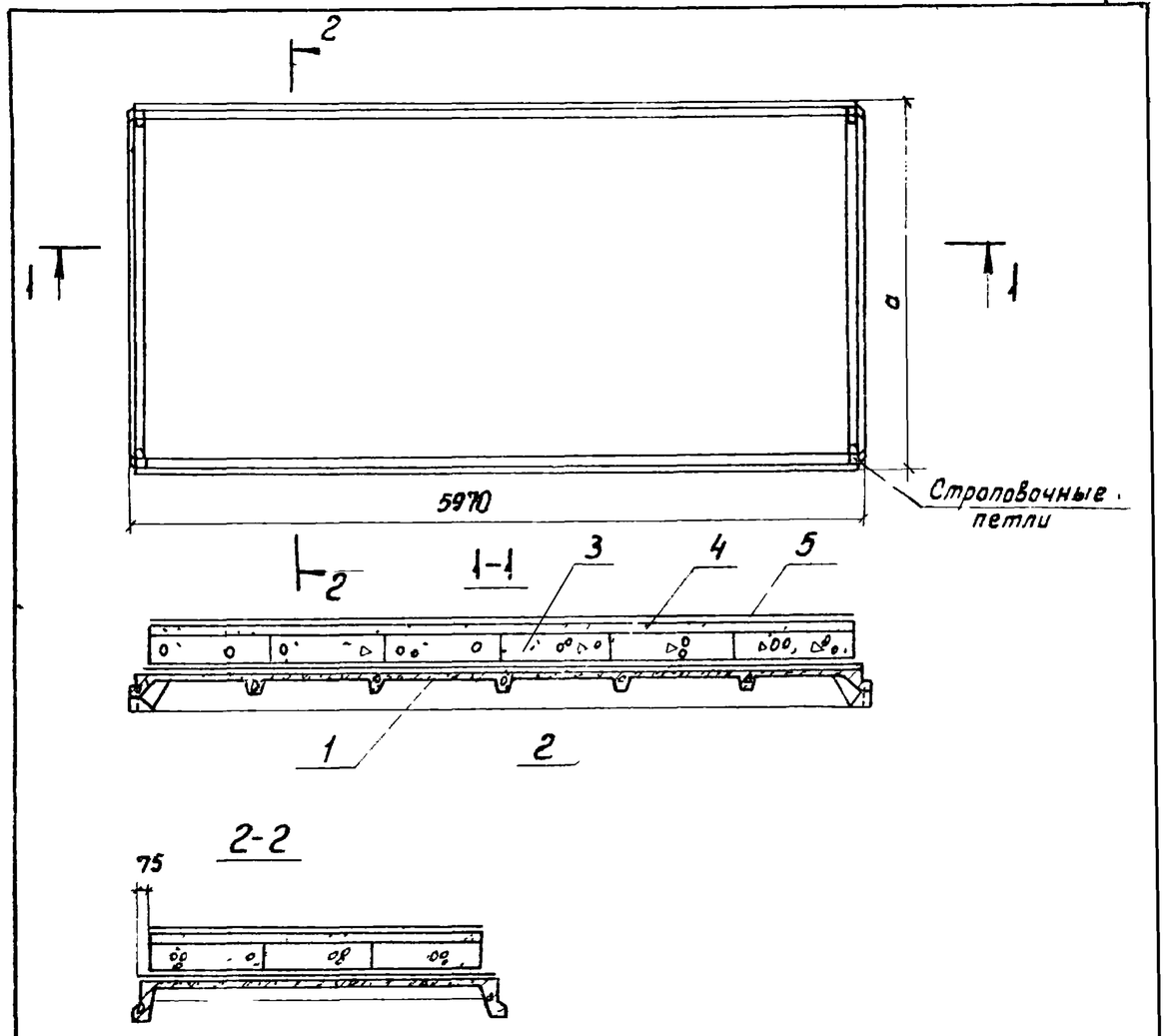

Обозначение	Марка комплексной плиты *	a, мм	Масса, т
1.465.1-10/82.1-03	1ПГ-xxx-...	2980	См. документ 1.465.1-10/82.1-01СМ
-01	2ПГ-xxx-...	1490	См. документ 1.465.1-10/82.1-03СМ

см. документ 1.465.1-10/82.0-00ПЗ, лист 3

Инв. № подл. | Подпись и дата | Взам. инв. №

Рук. лаб.	Поваляев		10.6.82
Н. контр.	Большакова		10.6.82
Ст. инж.	Куликовская		10.6.82

1.465.1-10/82.1-03СБ

Плита комплексная типа 1ПГ и 2ПГ с плитными утеплителями: из фибролита, ячеистого бетона, фенольного пенопласта, перлитобитума (со стяжкой под кровлю)

Стадия	Масса	Масштаб
Р	См. табл.	1:50
Лист	Листов 1	

ЦНИИПРОМЗДАНИЙ

Формат	Зона	Поз.	Обозначение	Наименование	Кол.	Примечание
				Документация		
1.1			1.465.1-10/82.0-00ПЗ	Пояснительная записка		
11			1.465.1-10/82.1-04СБ	Сборочный чертеж		
				1.465.1-10/82.1-04		
				Сборочные единицы		
		1	ГОСТ 22701.0-77-22701.1-77	Плита железобетонная типа 1ПГ		
				Материалы		
		2	1.465.1-10/82.0-01СМ	Пароизоляция		
		3	1.465.1-10/82.0-02СМ 1.465.1-10/82.1-01СМ	Утеплитель		
		4	1.465.1-10/82.1-01СМ	Гидроизоляция		
				1.465.1-10/82.1-04-01		
				Сборочные единицы		
		1	1.465-7	Плита железобетонная типа 2ПГ		
				Материалы		
		2	1.465.1-10/82.0-01СМ	Пароизоляция		
		3	1.465.1-10/82.0-02СМ 1.465.1-10/82.1-03СМ	Утеплитель		
		4	1.465.1-10/82.1-03СМ	Гидроизоляция		

Рук. лаб.	Поваляев		10.6.82	1.465.1-10/82.1-04		
Н. контр.	Большакова		10.6.82	Плита комплексная типа 1ПГ и 2ПГ с плитными утеплителями из: пенополистирола, перлитобитума, фенольного пенопласта, перлитофосфогеля, минераловатных плит повышенной жесткости	Стадия: Р	Лист	Листов: 1
Ст. инж.	Куликовская		10.6.82		ЦНИИПРОМЗДАНИЙ	

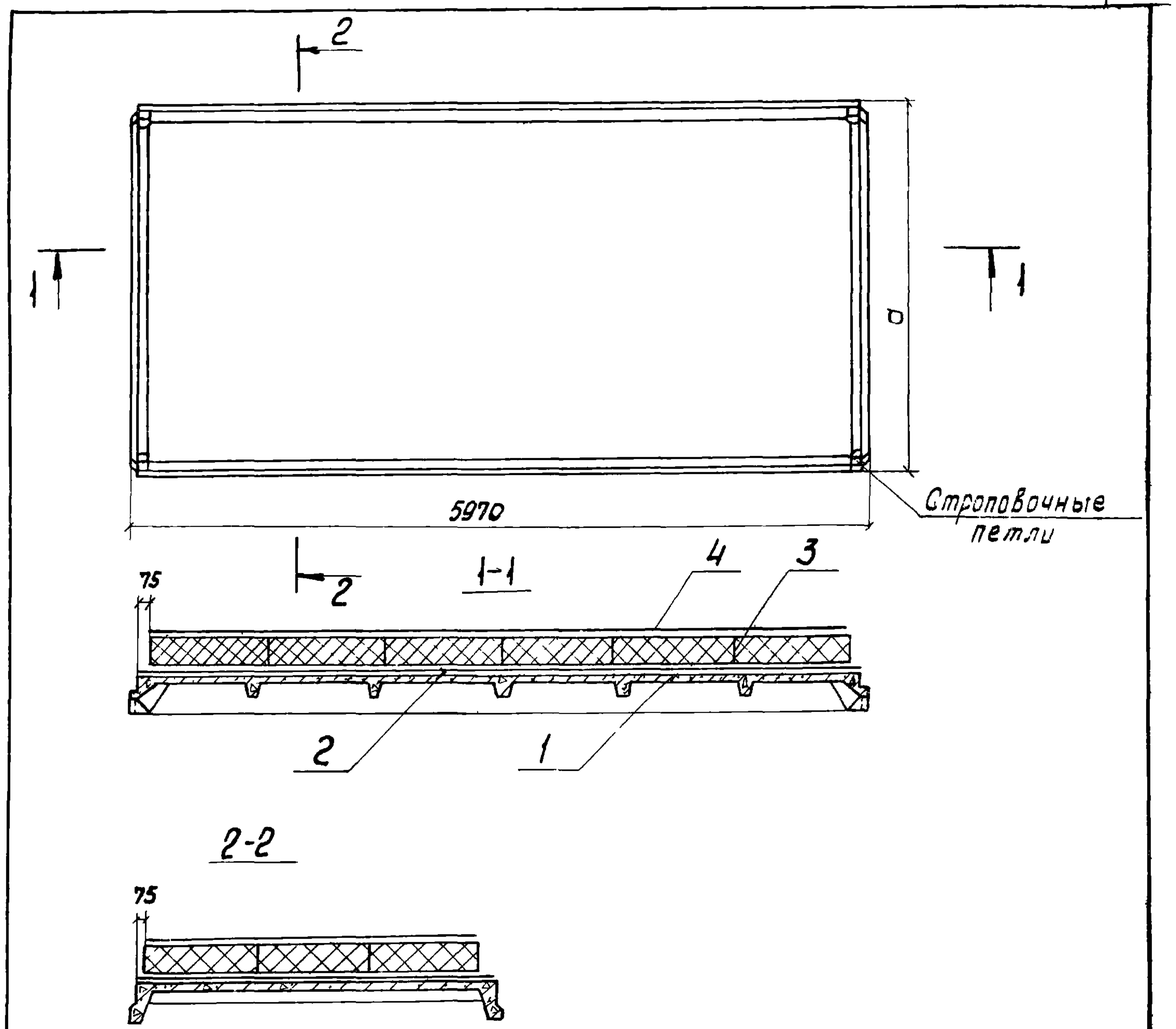

Обозначение	Марка комплексной плиты *	a, мм	Масса, т
1.465.1-10/82.1-04	1ПГ-xxx-...	2980	См. документ 1.465.1-10/82.1-01СМ
-01	2ПГ-xxx-...	1490	См. документ 1.465.1-10/82.1-01СМ

* см. документ 1.465.1-10/82.0-00ПЗ, лист 3

Рук. лаб.	Поваляев		10.6.82	1.465.1-10/82.1-04СБ		
Н. контр.	Большакова		10.6.82	Плита комплексная типа 1ПГ и 2ПГ с плитными утеплителями из: пенополистирола, перлитобитума, фенольного пенопласта, перлитофосфогеля, минераловатных плит повышенной жесткости	Стадия: Р	Масса: см. табл.	Масштаб: 1:50
Ст. инж.	Куликовская		10.6.82		Лист	Листов: 1
					ЦНИИПРОМЗДАНИЙ	

Взам. инв. № | Подпись и дата | Инв. № подл.

Формат	Зона	Поз.	Обозначение	Наименование	Кол.	Примечание
				Документация		
11			1 465 1-10/82 0-00ПЗ	Пояснительная записка		
11			1 465 1-10/82.1-05СБ	Сборочный чертеж		
				1.465 1 -10/82.1-05		
				Сборочные единицы		
		1	ГОСТ 22701 0-77-22701.1-77	Плита железобетонная типа 1ПГ		
				Материалы		
		2	1.465.1-10/82.0-01СМ	Пароизоляция		
		3	1.465.1-10/82 0-02СМ 1.465.1-10/82 1-01СМ	Утеплитель		
		4	1.465 1-10/82.1-01СМ	Цементно-песчаная стяжка		
		5	1 465.1-10/82 1-01СМ	Гидроизоляция		
		6	1.465.1-10/82.1-00ПЗ	Набрызг из цементного молока с наполнителем		
				1 465.1-10/82 1-05-01		
				Сборочные единицы		
		1	1 465-7	Плита железобетонная типа 2ПГ		
				Материалы		
		2	1.465.1-10/82.0-01СМ	Пароизоляция		
		3	1.465.1-10/82 0-02СМ 1.465.1-10/82.1-03СМ	Утеплитель		
		4	1.465.1-10/82.1-03СМ	Цементно-песчаная стяжка		
		5	1.465.1-10/82.1-03СМ	Гидроизоляция		
		6	1.465.1-10/82.1-00ПЗ	Набрызг из цементного молока с наполнителем		

Инв. № подл. | Подпись и дата | Взам. инв. №

Рук. лаб.	Поваляев		10.6.82
Н. контр.	Большакова		10.6.82
Ст. инж.	Куликовская		10.6.82

1.465.1-10/82.1-05

Плита комплексная типа 1ПГ и 2ПГ с засыпным утеплителем из керамзитового или шунгизитового гравия

Стадия	Лист	Листов
Р		1

ЦНИИПРОМЗДАНИЙ

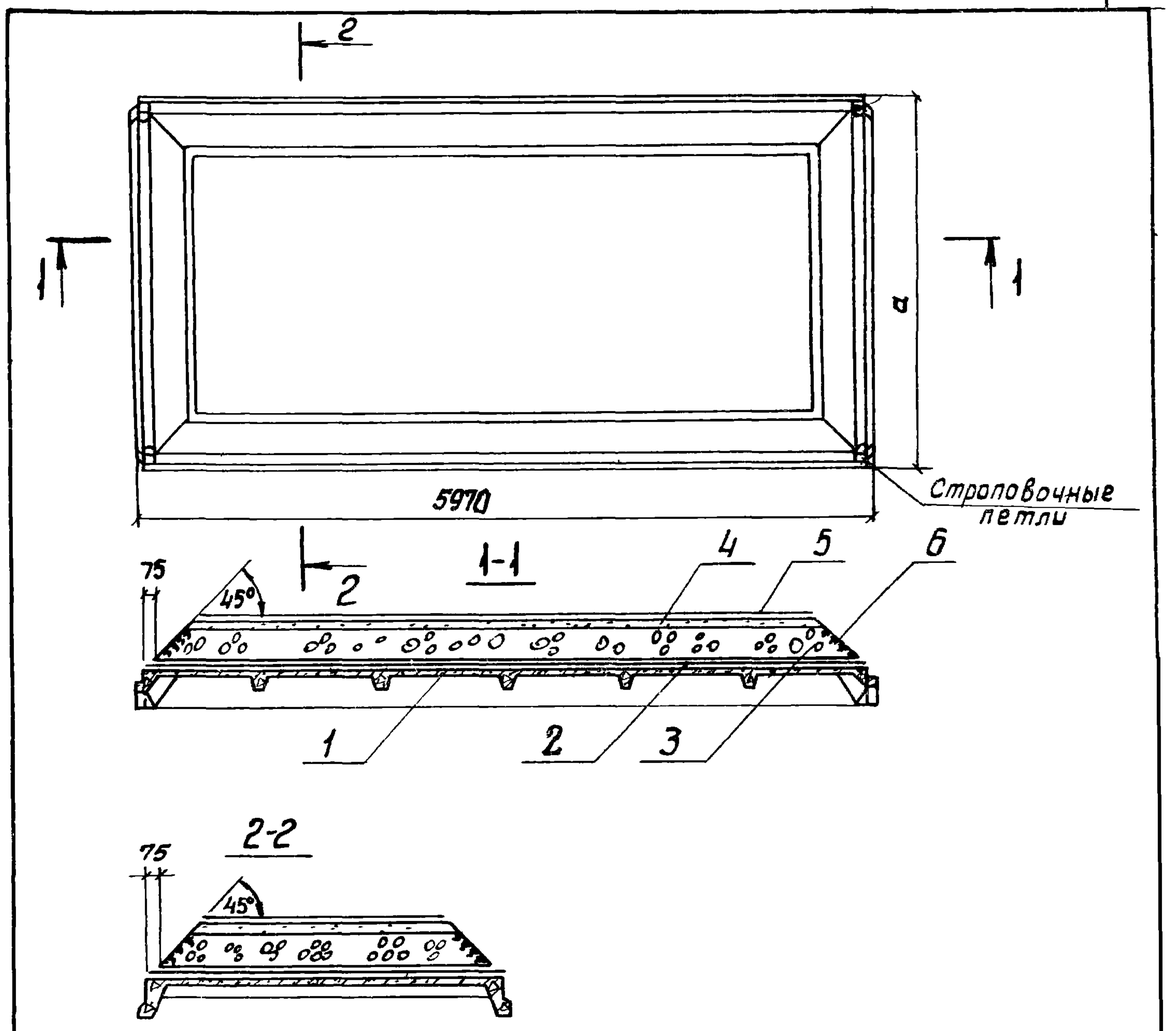

Обозначение	Марка комплексной плиты *	a, мм	Масса
1.465.1-10/82.1-01	1ПГ- xxx- ...	2980	См. документ 1.465.1-10/82.1-01СМ
-01	2ПГ- xxx- ...	1490	См. документ 1.465.1-10/82.1-03СМ

* см. документ 1.465.1-10/82.0-00ПЗ, лист 3

Инв. № подл. | Подпись и дата | Взам. инв. №

Рук. лаб.	Поваляев	10.6.82
Н. контр.	Большакова	10.6.82
Ст. инж.	Куликовская	10.6.82

1.465.1-10/82.1-05СБ

Плита комплексная типа 1ПГ и 2ПГ с засыпным утеплителем из керамзитового или шунгизитового гравия

Стадия	Масса	Масштаб
Р	см. табл.	1:50

Лист | Листов 1

ЦНИИПРОМЗДАНИЙ

Формат	Зона	Поз.	Обозначение	Наименование	Кол.	Примечание
				Документация		
11			1.465.1 - 10/82.0 - 00ПЗ	Пояснительная записка		
11			1.465.1 - 10/82.1 - 06СБ	Сборочный чертеж		
				1.465.1 - 10/82.1 - 06		
				Сборочные единицы		
		1	ГОСТ 22701.0-77 - 22701.1-77	Плита железобетонная типа 1ПГ		
				Материалы		
		2	1.465.1 - 10/82.0-01СМ	Пароизоляция		
		3	1.465.1-10/82.0-02СМ 1.465.1 - 10/82.1-01СБ	Утеплитель		
		4	1.465.1 - 10/82.1-01СМ	Цементно-песчаная стяжка		
		5	1.465.1 - 10/82.1-01СМ	Гидроизоляция		
		6	1.465.1 - 10/82.1-01СМ	Ограждающий бортик		

Рук. лаб.	Поваляев		10.6.82	1.465.1 - 10/82.1-06	
Н.контр.	Большакова		10.6.82	Плита комплексная типа 1ПГ с засыпным утеплителем из гравия с ограждающими бортиками	Стадия: Р; Лист: ; Листов: 1
Ст.инж.	Куликовская		10.6.82		ЦНИИПРОМЗДАНИЙ

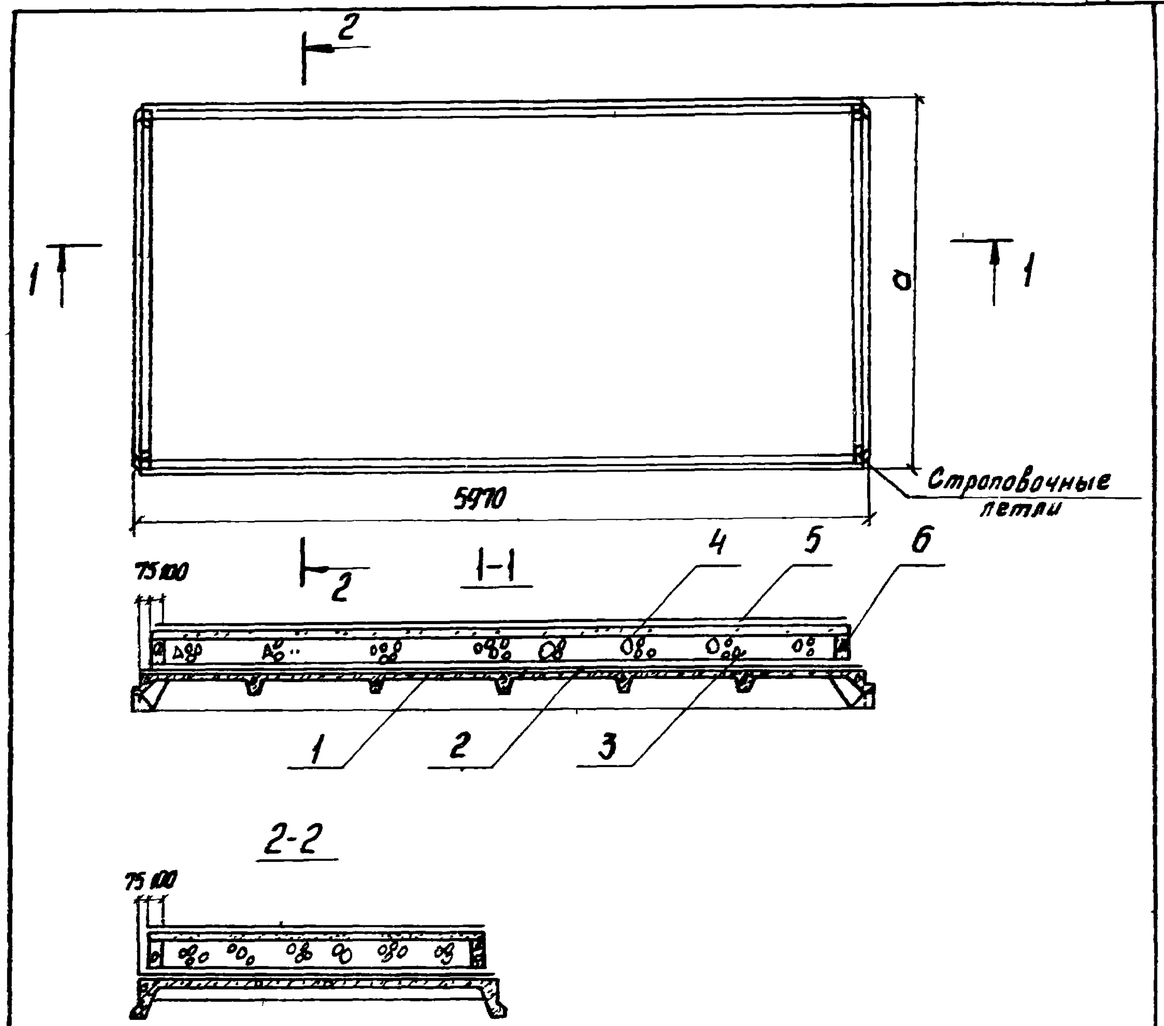

Обозначение	Марка комплексной плиты *	a, мм	Масса, т
1.465.1 - 10/82.1-06	1ПГ-ХХХ-...	2980	См. документ 1.465.1-10/82.1-01СМ

* см. документ 1.465.1-10/82.0-00ПЗ, лист 3

Рук. лаб.	Поваляев		10.6.82	1.465.1 - 10/82.1-06СБ		
Н.контр.	Большакова		10.6.82	Плита комплексная типа 1ПГ с засыпным утеплителем из керамзитового или шунгизитового гравия с ограждающими бортиками	Стадия: Р; Масса: см. табл.; Масштаб: 1:50	
Ст.инж.	Куликовская		10.6.82		Лист: ; Листов: 1	ЦНИИПРОМЗДАНИЙ

Инв. № подл. | Подпись и дата | Взам. инв. №

Формат	Зона	Поз.	Обозначение	Наименование	Кол.	Примечание
				Документация		
Н			1.465.1 - 10/82.0 - 00ПЗ	Пояснительная записка		
Н			1.465.1 - 10/82.1 - 07СБ	Сборочный чертеж		
				1.465.1 - 10/82.1-07		
				Сборочные единицы		
		1	ГОСТ 22701.0-77 - 22701.2-77	Плита железобетонная типа 1ПВ7		
				Материал		
		2	1.465.1 - 10/82.0-01СМ	Пароизоляция		
		3	1.465.1 - 10/82.0 - 02СМ 1.465.1 - 10/82.1-02СМ	Утеплитель		
		4	1.465.1 - 10/82.1-02СМ	Цементно-песчаная стяжка		
		5	1.465.1 - 10/82.1-02СМ	Гидроизоляция		
				1.465.1-10/82.1-07-01		
				Сборочные единицы		
		1	1.465-7	Плита железобетонная типа 2ПВ7		
				Материал		
		2	1.465.1 - 10/82.0-01СМ	Пароизоляция		
		3	1.465.1 - 10/82.0 - 02СМ 1.465.1 - 10/82.1-04СМ	Утеплитель		
		4	1.465.1 - 10/82.1-04СМ	Цементно-песчаная стяжка		
		5	1.465.1 - 10/82.1-04СМ	Гидроизоляция		

* Только для утеплителя из легкого бетона

Инв. № подл. | Подпись и дата | Взам. инв. №

Рук. лаб.	Поваляев		10.6.82
Н. контр.	Большакова		10.6.82
Ст. инж.	Куликовская		10.6.82

1.465.1 - 10/82.1 - 04

Плита комплексная типа 1ПВ7 и 2ПВ7 с монолитным утеплителем из легкого и ячеистого бетона

Стадия	Лист	Листов
Р		1

ЦНИИПРОМЗДАНИЙ

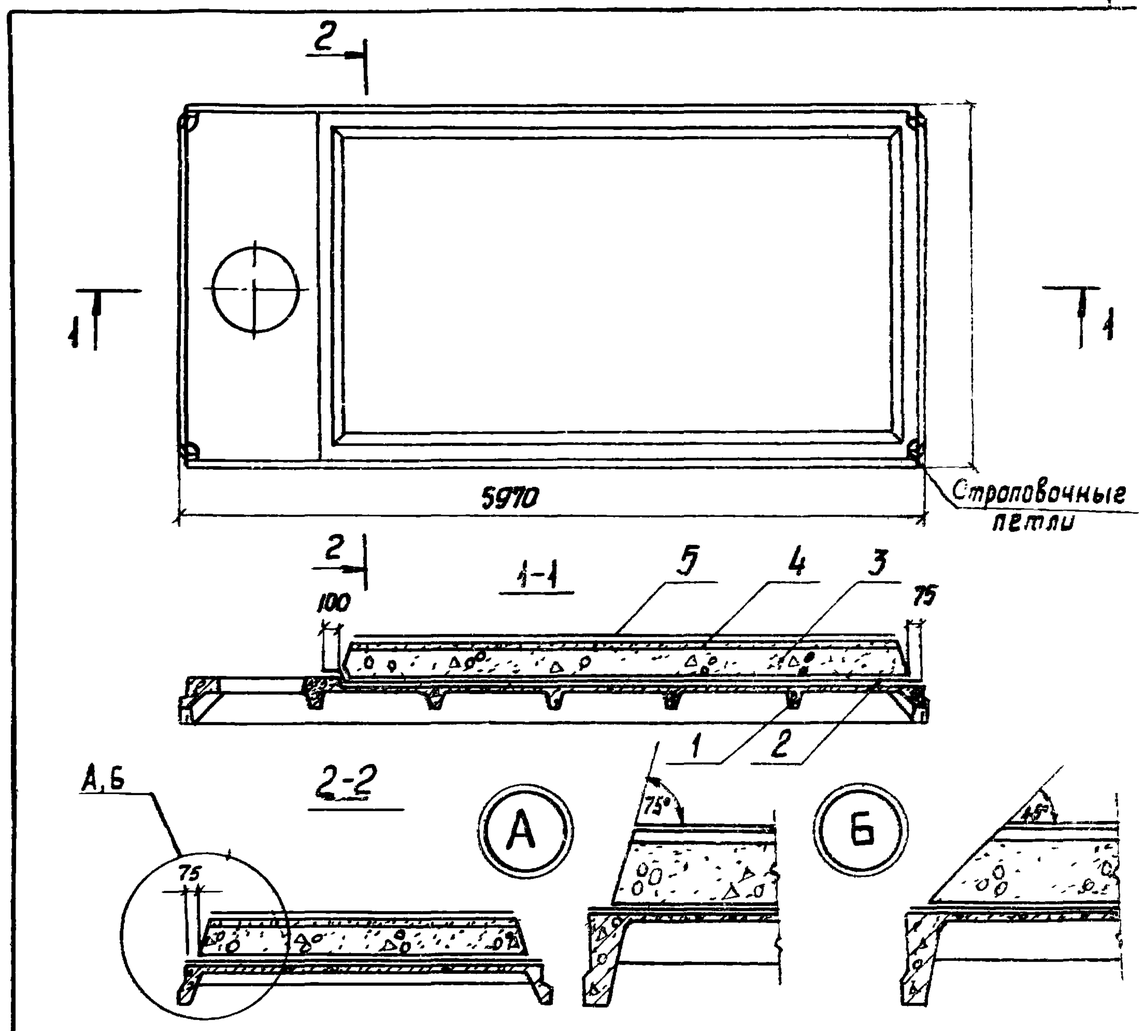

Обозначение	Марка комплексной плиты *	a, мм	Масса, т
1.465.1 - 10/82.1-07	1ПГ-ХХХ-...	2980	См. документ 1.465.1-10/82.1-02
-01	2ПГ-ХХХ-...	1490	См. документ 1.465.1-10/82.1-04С

* см. документ 1.465.1 - 10/82 - 00ПЗ, лист 3

Инв. № подл. | Подпись и дата | Взам. инв. №

Руков. лаб.	Поваляев		10.6.82
Н. контр.	Большакова		10.6.82
Ст. инж.	Куликовская		10.6.82

1.465.1 - 10/82.1 - 07СБ

Плита комплексная типа 1ПВ7 и 2ПВ7 с монолитным утеплителем из легкого и ячеистого бетона

Стадия	Масса	Масштаб
Р	см. табл.	1:50
Лист	Листов 1	

ЦНИИПРОМЗДАНИЙ

Формат	Зона	Поз.	Обозначение	Наименование	Кол.	Примечание
				Документация		
11			1.465.1-10/82.0-00ПЗ	Пояснительная записка		
11			1.465.1-10/82.1-08СБ	Сборочный чертеж		
				1.465.1-10/82.1-08		
				Сборочные единицы		
		1	ГОСТ 22701.0-77-22701.2-77	Плита железобетонная типа 1ПВ7		
				Материал		
		2	1.465.1-10/82.0-01СМ	Пароизоляция		
		3	1.465.1-10/82.0-02СМ 1.465.1-10/82.1-02СМ	Утеплитель		
		4	1.465.1-10/82.1-02СМ	Гидроизоляция		
				1.465.1-10/82.1-08-01		
				Сборочные единицы		
		1	1.465-7	Плита железобетонная типа 2ПВ7		
				Материал		
		2	1.465.1-10/82.0-01СМ	Пароизоляция		
		3	1.465.1-10/82.0-02СМ 1.465.1-10/82.1-04СМ	Утеплитель		
		4	1.465.1-10/82.1-04СМ	Гидроизоляция		

Рук. лаб.	Поваляев		10.6.82	1.465.1.10/82.1-08		
Н. контр.	Большакова		10.6.82	Плита комплексная типа 1ПВ7 и 2ПВ7 с монолитным утеплителем из перлитобитума или вермикулитобитума	Стадия: Р	Лист:	Листов: 1
Ст. инж.	Куликовская		10.6.82		ЦНИИПРОМЗДАНИЙ	

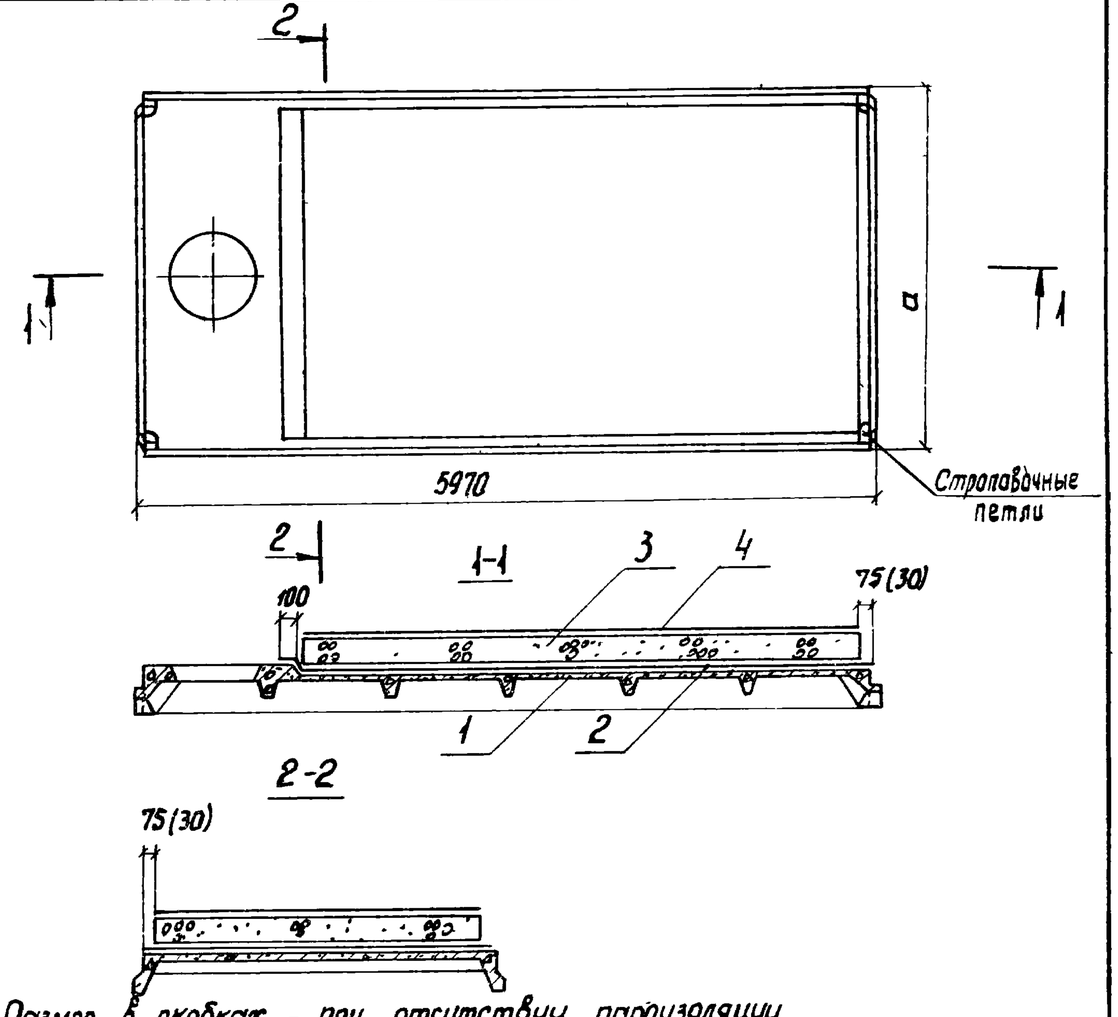

Размер в скобках - при отсутствии пароизоляции

Обозначение	Марка комплексной плиты *	a, мм	Масса, т
1.465.1-1082.1-08	1ПГ-xxx-...	2980	См. документ 1.465.1-10/82.1-02СМ
-01	2ПГ-xxx-...	1490	См. документ 1.465.1-10/82.1-04СМ

* см документ 1.465.1-10/82.0-00ПЗ, лист 3

Взам. инв. № | Подп. и дата | Инв. № подл.

Рук. лаб.	Поваляев		10.6.82	1.465.1-10/82.1-08СБ		
Н. контр.	Большакова		10.6.82	Плита комплексная типа 1ПВ7 и 2ПВ7 с монолитным утеплителем из перлитобитума или вермикулитобитума	Стадия: Р	Масса: см. табл.	Масштаб: 1:50
Ст. инж.	Куликовская		10.6.82		Лист:	Листов: 1
					ЦНИИПРОМЗДАНИЙ	

Формат	Зона	Поз	Обозначение	Наименование	Кол.	Примечание
				Документация		
11			1.465.1-10/82.0-00ПЗ	Пояснительная записка		
11			1.465.1-10/82.1-09СБ	Сборочный чертеж		
				1.465.1.-10/82.1-09		
				Сборочные единицы		
		1	ГОСТ 22701.077-22701.1-77	Плита железобетонная типа 1ПВ7		
				Материал		
		2	1.465.1-10/82.0-01СМ	Пароизоляция		
		3	1.465.1-10/82.0-02СМ 1.465.1-10/82.1-02СМ	Утеплитель		
		4	1.465.1-10/82.1-02СМ	Цементно-песчаная стяжка		
		5	1.465.1-10/82.1-02СМ	Гидроизоляция		
				1.465.1-10/82.1-09-01		
				Сборочные единицы		
		1	1.465-7	Плита железобетонная типа 2ПВ7		
				Материал		
		2	1.465.1-10/82.0-01СМ	Пароизоляция		
		3	1.465.1-10/82.0-02СМ 1.465.1-10/82.1-04СМ	Утеплитель		
		4	1.465.1-10/82.1-04СМ	Цементно-песчаная стяжка		
		5	1.465.1-10/82.1-04СМ	Гидроизоляция		

Взам. инв. №

Подпись и дата

Инв. № подл.

Рук. лаб.	Поваляев		10.6.82	1.465.1-10/82.1-09
Н. контр.	Большакова		10.6.82	Плита комплексная типа 1ПВ7 и 2ПВ7 с плитными утеплителями из фибролита, ячеистого бетона, фенольного пенопласта, перлитобитума (со стяжкой под кровлю)
Ст. инж.	Куликовская		10.6.82	

Стадия	Лист	Листов
Р		1

ЦНИИПРОМЗДАНИЙ

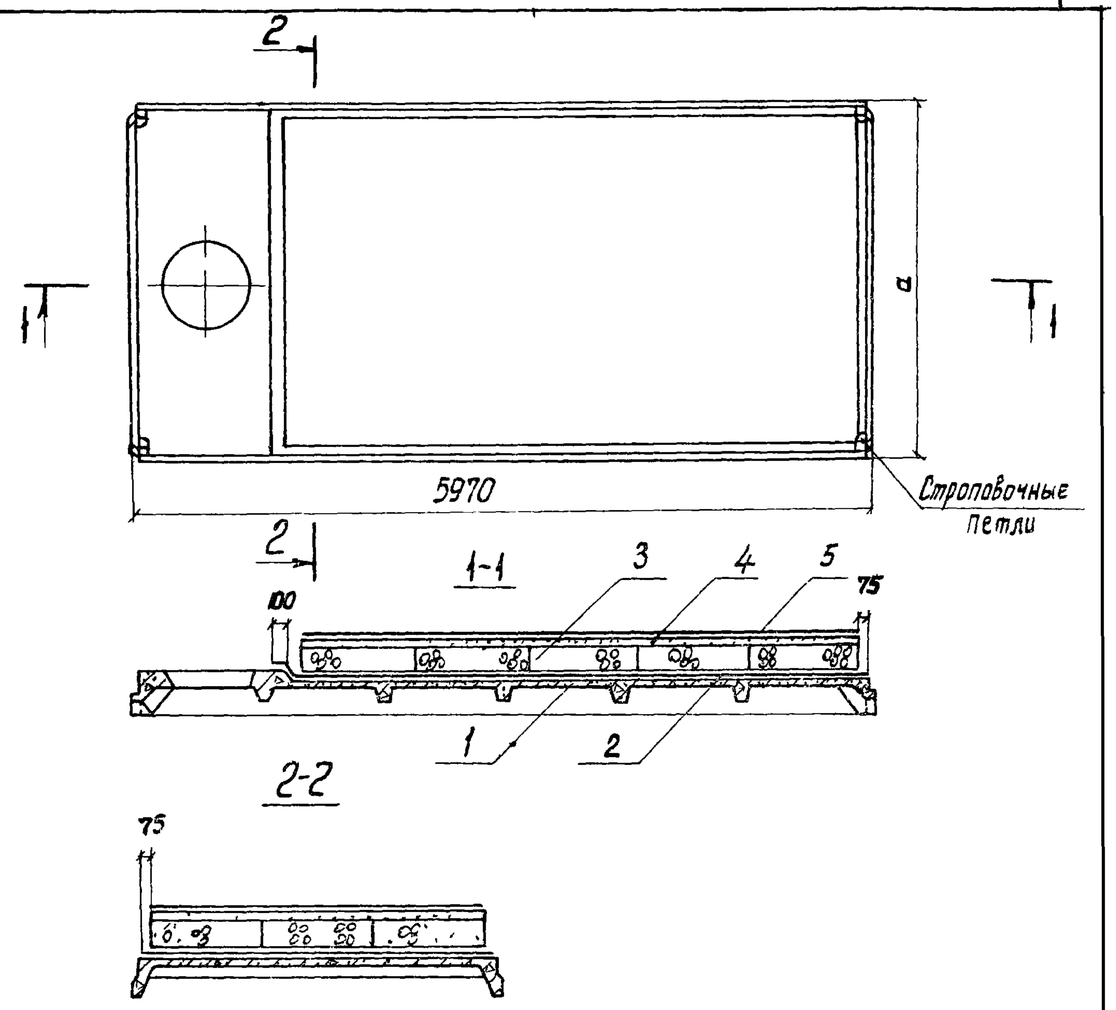

Обозначение	Марка комплексной плиты *	a, мм	Масса, т
1.465.1-10/82.1-09	1ПГ-xxx-...	2980	См документ 1.465.1-10/82.1-02СМ
-01	2ПГ-xxx...	1490	См документ 1.465.1-10/82.1-04СМ

*см. документ 1.465.1-10/82.0-00ПЗ, лист 3

Взам. инв. №

Подпись и дата

Инв. № подл.

Рук. лаб.	Поваляев		10.6.82
Н. контр.	Большакова		10.6.82
Ст. инж.	Куликовская		10.6.82

1.465.1-10/82.1-09СБ

Плита комплексная типа 1ПВ7 и 2ПВ7 с плитными утеплителями из фибролита, ячеистого бетона, фенольного пенопласта, перлитобитума (со стяжкой под кровлю).

Стадия	Масса	Масштаб
Р	см. табл.	1:50

Лист	Листов 1

ЦНИИПРОМЗДАНИЙ

Позиция	Обозначение	Наименование	Кол.	Примечание
		Документация		
4	1.465.1-10/82.0-00ПЗ	Пояснительная записка		
11	1.465.1-10/82.1-10СБ	Сборочный чертеж		
		1.465.1-10/82.1-10		
		Сборочные единицы		
1	ГОСТ22701.0-77-22701.2-77	Плита железобетонная типа 1ПВ7		
		Материал		
2	1.465.1-10/82.0-01СМ	Пароизоляция		
3	1.465.1-10/82.0-02СМ 1.465.1-10/82.1-02СМ	Утеплитель		
4	1.465.1-10/82.1-02СМ	Гидроизоляция		
		1.465.1-10/82.1-10-01		
		Сборочные единицы		
1	1.465-7	Плита железобетонная типа 2ПВ7		
		Материал		
2	1.465.1-10/82.0-01СМ	Пароизоляция		
3	1.465.1-10/82.0-02СМ 1.465.1-10/82.1-04СМ	Утеплитель		
4	1.465.1-10/82.1-04СМ	Гидроизоляция		

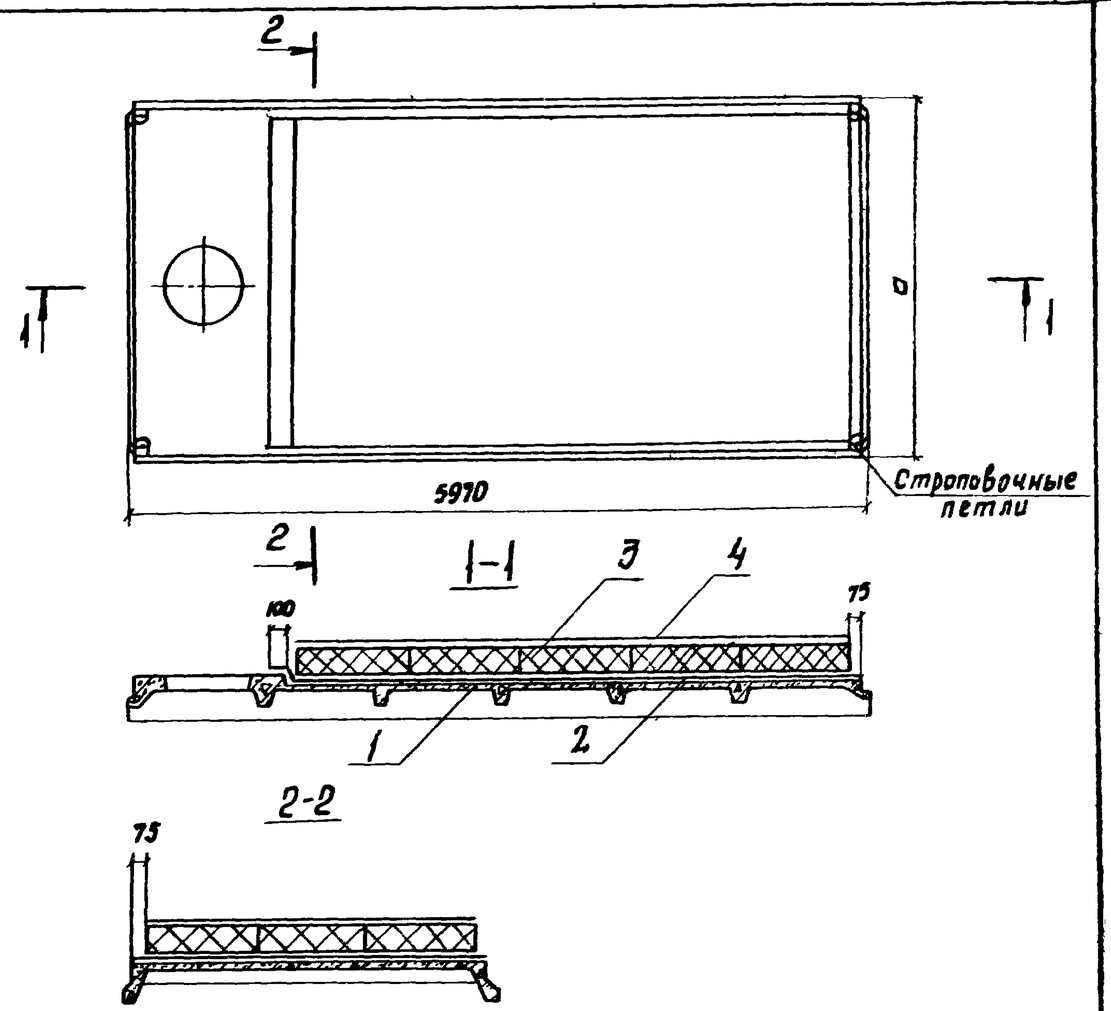

Обозначение	Марка комплексной плиты *	a, мм	Масса, т
1.465.1-10/82.1-10	1ПГ- xxx...	2980	См. документ 1.465.1-10/82.1-00СП
-01	2ПГ- xxx...	4490	См. документ 1.465.1-10/82.1-01СП

* см. документ 1.465.1-10/82.0-00ПЗ, лист 3

Инв. № подл. | Подпись и дата | Взам. инв. №

Рук. лаб.	Поваляев		10.6.82
Н. контр.	Тимофеева		10.6.82
Ст. инж.	Куликовская		10.6.82

1.465.1-10/82.1-10

Плита комплексная типа 1ПВ7 и 2ПВ7 с плитными утеплителями из: пенополистирола, перлитобитума, фенольного пенопласта, перлитофосфогеля, минераловатных плит повышенной жесткости

Стадия	Лист	Листов
Р		1

ЦНИИПРОМЗДАНИЙ

Рук. лаб.	Поваляев		10.6.82
Н. контр.	Балышкова		10.6.82
Ст. инж.	Куликовская		10.6.82

1.465.1-10/82.1-10СБ

Плита комплексная типа 1ПВ7 и 2ПВ7 с плитными утеплителями из: пенополистирола, перлитобитума, фенольного пенопласта, перлитофосфогеля, минераловатных плит повышенной жесткости

Стадия	Масса	Масштаб
Р	см. табл.	1:50
Лист	Листов 1	

ЦНИИПРОМЗДАНИЙ

Формат	Зона	Поз.	Обозначение	Наименование	Кол.	Примечание
				Документация		
Н			1.465.1-10/82.0-00ПЗ	Пояснительная записка		
Н			1.465.1-10/82.1-11СБ	Сборочный чертеж		
				1.465.1-10/82.1-11		
				Сборочные единицы		
		1	ГОСТ 22701.0-77-22701.2-77	Плита железобетонная типа 1ПВ7		
				Материал		
		2	1.465.1-10/82.0-01СМ	Пароизоляция		
		3	1.465.1-10/82.0-02СМ 1.465.1-10/82.1-02СМ	Утеплитель		
		4	1.465.1-10/82.1-02СМ	Цементно-песчаная стяжка		
		5	1.465.1-10/82.1-02СМ	Гидроизоляция		
		6	1.465.1-10/82.1-00ПЗ	Набрызг из цементного молока с наполнителем		
				1.465.1-10/82.1-11-01		
				Сборочные единицы		
		1	1.465-7	Плита железобетонная типа 2ПВ7		
				Материал		
		2	1.465.1-10/82.0-01СМ	Пароизоляция		
		3	1.465.1-10/82.0-02СМ 1.465.1-10/82.1-04СМ	Утеплитель		
		4	1.465.1-10/82.1-04СМ	Цементно-песчаная стяжка		
		5	1.465.1-10/82.1-04СМ	Гидроизоляция		
		6	1.465.1-10/82.1-00ПЗ	Набрызг из цементного молока с наполнителем		

Инв. № подл. | Подпись и дата | Взам. инв. №

Рук. лаб.	Поваляев			10.6.82	1.465.1-10/82.1-11	
Н. контр.	Бальшакова			10.6.82	Плита комплексная типа 1ПВ7 и 2ПВ7 с засыпным утеплителем из керамзитового или шунгизитового гравия	Стадия: Р; Лист: ; Листов: 1
Ст. инж.	Куликовская			10.6.82		ЦНИИПРОМЗДАНИЙ

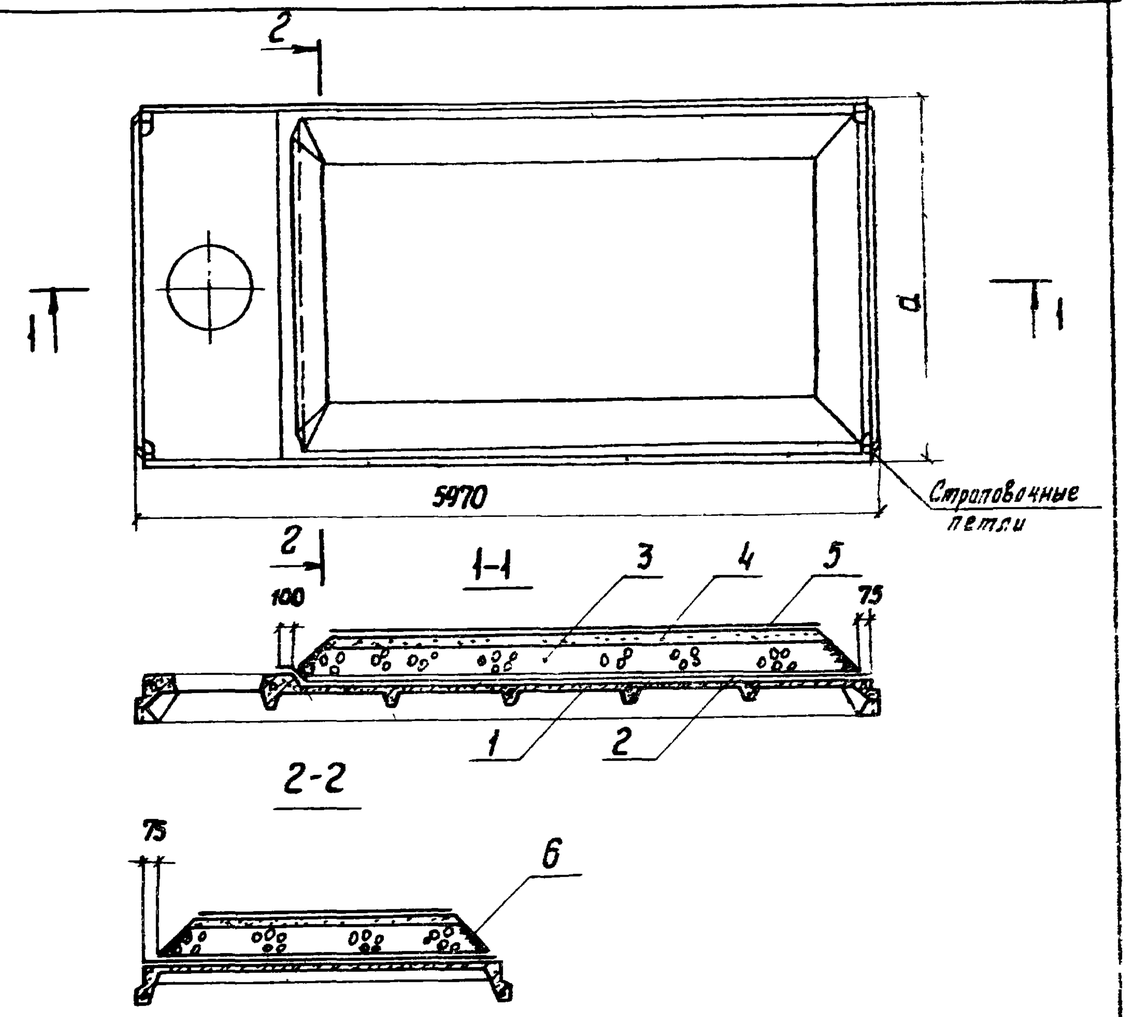

Обозначение	Марка комплексной плиты*	a, мм	Масса, т
1.465.1-10/82.1-08	1ПВ7-XXX-...	2980	См. документ 1.465.1-10/82.1-02СМ
-01	2ПВ7-XXX-...	1490	См. документ 1.465.1-10/82.1-04СМ

* см. документ 1.465.1-10/82.0-00ПЗ, лист 3

Инв. № подл. | Подпись и дата | Взам. инв. №

Рук. лаб.	Поваляев			10.6.82	1.465.1-10/82.1-11СБ	
Н. контр.	Бальшакова			10.6.82	Плита комплексная типа 1ПВ7 и 2ПВ7 с засыпным утеплителем из керамзитового или шунгизитового гравия	Стадия: Р; Масса: см. табл.; Масштаб: 1:50
Ст. инж.	Куликовская			10.6.82		Лист: ; Листов: 1
						ЦНИИПРОМЗДАНИЙ

Формат	Зона	Поз.	Обозначение	Наименование	Кол.	Примечание
				Документация		
11			1.465.1-10/82.0-00ПЗ	Пояснительная записка		
11			1.465.1-10/82.1-12 СБ	Сборочный чертеж		
				1.465.1-10/82.1-12		
				Сборочные единицы		
		1	ГОСТ 22701.0-77-22701.2-77	Плита железобетонная типа 1ПВ7		
				Материал		
		2	1.465.1-10/82.0-01СМ	Пароизоляция		
		3	1.465.1-10/82.0-02СМ 1.465.1-10/82.1-02СМ	Утеплитель		
		4	1.465.1-10/82.1-02СМ	Цементно-песчаная стяжка		
		5	1.465.1-10/82.1-02СМ	Гидроизоляция		
		6	1.465.1-10/82.1-02СМ	Ограждающий бортик		

Рук. лаб.	Поваляев		10.6.82	1.465.1-10/82.1-12		
Н. контр.	Большакова		10.6.82	Плита комплексная типа 1ПВ7 с засыпным утеплителем из керамзитового или шунгизитового гравия с ограждающими бортиками	Стадия: Р	Лист:	Листов: 1
Ст. инж.	Куликовская		10.6.82	ЦНИИПРОМЗДАНИЙ		

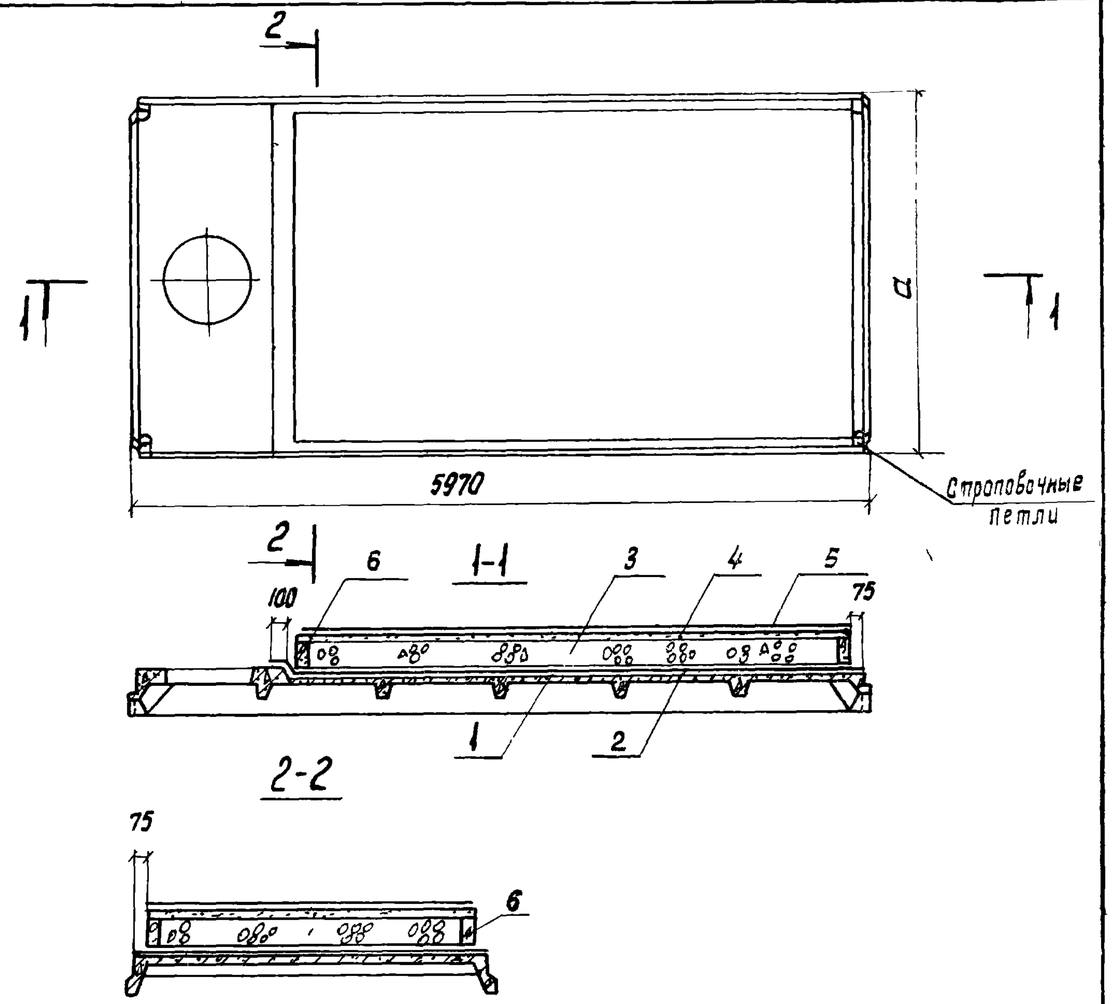

Обозначение	Марка комплексной плиты *	a, мм	Масса, т
1.465.1-10/82.1-12	1ПГ-xxx-...	2980	См. документ 1.465.1-10/82.1-00СМ

* см. документ 1.465.1-10/82.0-00ПЗ, лист 3

Взам. инв. №

Подпись и дата

Инв. № подл.

Рук. лаб.	Поваляев		10.6.82	1.465.1-10/82.1-12СБ		
Н. контр.	Большакова		10.6.82	Плита комплексная типа 1ПВ7 с засыпным утеплителем из керамзитового или шунгизитового гравия с ограждающими бортиками	Стадия: Р	Масса: см. табл.	Масштаб: 1:50
Ст. инж.	Куликовская		10.6.82	ЦНИИПРОМЗДАНИЙ	Лист:	Листов: 1	

Марка комплексной плиты*	Утеплитель	Объемный вес утеплителя кг/м³	Толщина утеплителя, мм	Расход материалов: Утеплитель, м³	Пароизоляция: Рубероид или изол, м²	Пароизоляция: Битум, кг	Стяжка из цементно-песчаного раствора, м³	Гидроизоляция: Рубероид м²	Гидроизоляция: Битум кг	Равномерно-распределенная нагрузка без учета веса несущей плиты кгс/м²: Расчетная	Равномерно-распределенная нагрузка без учета веса несущей плиты кгс/м²: Нормативная	Масса комплексной железобетонной плиты, т
1ПГ-XXX-60АН-350М	Ячеистый бетон (монолитный	350	60	0,97	18	—	—	16	16	42,0	35,0	3,07
1ПГ-XXX-70АН-350М			70	1,13						46,2	38,5	3,13
1ПГ-XXX-80АН-350М			80	1,28						50,4	42,0	3,18
1ПГ-XXX-90АН-350М			90	1,44						54,6	45,5	3,24
1ПГ-XXX-100АН-350М			100	1,60						58,8	49,0	3,29
1ПГ-XXX-110АН-350М			110	1,76						63,0	52,5	3,35
1ПГ-XXX-120АН-350М			120	1,92						67,2	56,0	3,41
1ПГ-XXX-130АН-350М			130	2,07						71,4	59,5	3,45
1ПГ-XXX-140АН-350М			140	2,23						75,6	63,0	3,51
1ПГ-XXX-150АН-350М			150	2,38						78,8	66,5	3,57
1ПГ-XXX-160АН-350М			160	2,54						84,0	70,0	3,62
1ПГ-XXX-170АН-350М			170	2,69						88,2	73,5	3,68
1ПГ-XXX-180АН-350М			180	2,85						92,4	77,0	3,73
1ПГ-XXX-190АН-350М			190	3,00						96,6	80,5	3,78
1ПГ-XXX-200АН-350М			200	3,16						100,8	84,0	3,84
1ПГ-XXX-210АН-350М			210	3,31						105,0	87,5	3,89
1ПГ-XXX-220АН-350М			220	3,46						109,2	91,0	3,94
1ПГ-XXX-230АН-350М			230	3,61						113,4	94,5	4,00
1ПГ-XXX-240АН-350М			240	3,77						117,6	98,0	4,05

* См. документ 1.465.1-10/82.0 00П3, лист 3

Инв. № подл. | Подпись и дата | Взам. инв. №

Рук. под	Поболяев		10.06.82
Н. контр.	Кулинкович		10.6.82
Рук. гр.	Большакова		10.6.82

1.465.1-10/82.1-01СМ

Технические данные комплексной плиты размером 3×6 м

Стадия	Лист	Листов
Р	1	31

ЦНИИПРОМЗДАНИЙ

Марка комплексной плиты	Утеплитель	Объемный вес утеплителя кг/м³	Толщина утеплителя, мм	Расход материалов: Утеплитель, м³	Пароизоляция: Рубероид или изол, м²	Пароизоляция: Битум, кг	Стяжка из цементно песчаного раствора, м³	Гидроизоляция: Рубероид м²	Гидроизоляция: Битум кг	Равномерно распределенная нагрузка без учета веса несущей плиты, кгс/м²: Расчетная	Равномерно распределенная нагрузка без учета веса несущей плиты, кгс/м²: Нормативная	Масса комплексной железобетонной плиты, т
1ПГ-XXX-60ЯН-400т	Ячеистый бетон (монолитный)	400	60	0,97	18	—	—	16	16	45,6	38,8	3,12
1ПГ-XXX-70ЯН-400т			70	1,13						50,4	42,0	3,19
1ПГ-XXX-80ЯН-400т			80	1,28						55,2	46,0	3,25
1ПГ-XXX-90ЯН-400т			90	1,44						60,0	50,0	3,31
1ПГ-XXX-100ЯН-400т			100	1,60						64,8	54,0	3,37
1ПГ-XXX-110ЯН-400т			110	1,76						69,6	58,0	3,44
1ПГ-XXX-120ЯН-400т			120	1,92						74,4	62,0	3,50
1ПГ-XXX-130ЯН-400т			130	2,07						79,2	66,0	3,56
1ПГ-XXX-140ЯН-400т			140	2,23						84,0	70,0	3,63
1ПГ-XXX-150ЯН-400т			150	2,38						88,8	74,0	3,69
1ПГ-XXX-160ЯН-400т			160	2,54						93,6	78,0	3,75
1ПГ-XXX-170ЯН-400т			170	2,69						98,4	82,0	3,81
1ПГ-XXX-180ЯН-400т			180	2,85						103,2	86,0	3,87
1ПГ-XXX-190ЯН-400т			190	3,00						108,0	90,0	3,93
1ПГ-XXX-200ЯН-400т			200	3,16						112,8	94,0	4,00
1ПГ-XXX-210ЯН-400т			210	3,31						117,6	98,0	4,06
1ПГ-XXX-220ЯН-400т			220	3,46						122,4	102,0	4,12
1ПГ-XXX-230ЯН-400т			230	3,61						127,2	106,0	4,18
1ПГ-XXX-240ЯН-400т			240	3,77						132,0	110,0	4,24

Марка комплексной плиты	Утеплитель	Объемный вес утеплителя кг/м³	Толщина утеплителя, мм	Расход материалов: Утеплитель, м³	Пароизоляция: Рубероид или изол, м²	Пароизоляция: Битум кг	Стяжка из цементно-песчаного раствора, м³	Гидроизоляция: Рубероид, м²	Гидроизоляция: Битум, кг	Равномерно распределенная нагрузка без учета веса несущей плиты, кгс/м²: Расчетная	Равномерно распределенная нагрузка без учета веса несущей плиты, кгс/м²: Нормативная	Масса комплексной железобетонной плиты т
1ПГ-XXX-60ЯН-500М	Ячеистый бетон (монолитный)	500	60	0,97	18	—	—	16	16	62,8	44,0	3,22
1ПГ-XXX-70ЯН-500М			70	1,13						58,8	49,0	3,30
1ПГ-XXX-80ЯН-500М			80	1,28						64,8	54,0	3,37
1ПГ-XXX-90ЯН-500М			90	1,44						70,8	59,0	3,45
1ПГ-XXX-100ЯН-500М			100	1,60						76,8	64,0	3,53
1ПГ-XXX-110ЯН-500М			110	1,76						82,8	69,0	3,61
1ПГ-XXX-120ЯН-500М			120	1,92						88,8	74,0	3,69
1ПГ-XXX-130ЯН-500М			130	2,07						94,8	79,0	3,77
1ПГ-XXX-140ЯН-500М			140	2,23						100,8	84,0	3,85
1ПГ-XXX-150ЯН-500М			150	2,38						106,8	89,0	3,92
1ПГ-XXX-160ЯН-500М			160	2,54						112,8	94,0	4,00
1ПГ-XXX-170ЯН-500М			170	2,69						118,8	99,0	4,08
1ПГ-XXX-180ЯН-500М			180	2,85						124,8	104,0	4,16
1ПГ-XXX-190ЯН-500М			190	3,00						130,8	109,0	4,23
1ПГ-XXX-200ЯН-500М			200	3,10						136,8	114,0	4,31
1ПГ-XXX-210ЯН-500М			210	3,31						142,8	119,0	4,39
1ПГ-XXX-220ЯН-500М			220	3,46						148,8	124,0	4,46
1ПГ-XXX-230ЯН-500М			230	3,61						154,8	129,0	4,54
1ПГ-XXX-240ЯН-500М			240	3,77						160,8	134,0	4,62

Инв. № подл. | Подпись и дата | Взам. инв. №

Марка комплексной плиты	Утеплитель	Объемный вес утеплителя кг/м³	Толщина утеплителя мм	Расход материалов: Утеплитель, м³	Пароизоляция: Рубероид или изол, м²	Пароизоляция: Битум, кг	Стяжка из цементно-песчаного раствора, м³	Гидроизоляция: Рубероид м²	Гидроизоляция: Битум, кг	Равномерно распределенная нагрузка без учета веса несущей плиты, кгс/м²: Расчетная	Равномерно распределенная нагрузка без учета веса несущей плиты, кгс/м²: Нормативная	Масса комплексной железобетонной плиты, т
1ПГ-XX X-60АН-350П	Ячеистый бетон (плитный)	350	60	0,97	18	—	0,24	16	16	74,4	62,0	3,51
1ПГ-XX X-70АН-350П			70	1,14						78,6	65,5	3,56
1ПГ-XX X-80АН-350П			80	1,30						82,8	69,0	3,62
1ПГ-XX X-90АН-350П			90	1,46						87,0	72,5	3,68
1ПГ-XX X-100АН-350П			100	1,62						91,2	76,0	3,73
1ПГ-XX X-110АН-350П			110	1,79						95,4	78,5	3,79
1ПГ-XX X-120АН-350П			120	1,95						99,6	83,0	3,85
1ПГ-XX X-130АН-350П			130	2,11						103,8	86,5	3,90
1ПГ-XX X-140АН-350П			140	2,27						108,0	90,0	3,96
1ПГ-XX X-150АН-350П			150	2,44						112,2	93,5	4,02
1ПГ-XX X-160АН-350П			160	2,60						116,4	97,0	4,08
1ПГ-XX X-170АН-350П			170	2,76						120,6	100,5	4,13
1ПГ-XX X-180АН-350П			180	2,92						124,8	104,0	4,19
1ПГ-XX X-190АН-350П			190	3,09						129,0	107,5	4,25
1ПГ-XX X-200АН-350П			200	3,25						133,2	111,0	4,30
1ПГ-XX X-210АН-350П			210	3,41						137,4	114,5	4,36
1ПГ-XX X-220АН-350П			220	3,57						141,6	118,0	4,42
1ПГ-XX X-230АН-350П			230	3,74						145,8	121,5	4,48
1ПГ-XX X-240АН-350П			240	3,90						150,0	125,0	4,53

Марка комплексной плиты	Утеплитель	Объемный вес утеплителя кг/м³	Толщина утеплителя, мм	Расход материалов: Утеплитель, м³	Пароизоляция: Рубероид или изол, м³	Пароизоляция: Битум кг	Стяжка из цементно-песчаного раствора, м³	Гидроизоляция: Рубероид, м²	Гидроизоляция: Битум кг	Равномерно распределенная нагрузка без учета веса несущей плиты, кг/м²: Расчетная	Равномерно распределенная нагрузка без учета веса несущей плиты, кг/м²: Нормативная	Масса комплексной железобетонной плиты, т
1ПГ-XXX-60АН-400П	Ячеистый бетон плитный	400	60	0,97	18	—	0,24	18	16	78,0	85,0	3,55
1ПГ-XXX-70АН-400П			70	1,14						82,8	69,0	3,62
1ПГ-XXX-80АН-400П			80	1,30						87,6	73,0	3,69
1ПГ-XXX-90АН-400П			90	1,46						92,4	77,0	3,75
1ПГ-XXX-100АН-400П			100	1,62						97,2	81,0	3,81
1ПГ-XXX-110АН-400П			110	1,79						102,0	86,0	3,88
1ПГ-XXX-120АН-400П			120	1,95						106,8	89,0	3,95
1ПГ-XXX-130АН-400П			130	2,11						111,6	93,0	4,01
1ПГ-XXX-140АН-400П			140	2,27						116,4	97,0	4,07
1ПГ-XXX-150АН-400П			150	2,44						121,2	101,0	4,14
1ПГ-XXX-160АН-400П			160	2,60						126,0	105,0	4,21
1ПГ-XXX-170АН-400П			170	2,76						130,8	109,0	4,27
1ПГ-XXX-180АН-400П			180	2,92						135,6	113,0	4,33
1ПГ-XXX-190АН-400П			190	3,09						140,4	117,0	4,40
1ПГ-XXX-200АН-400П			200	3,25						145,2	121,0	4,47
1ПК-XXX-210АН-400П			210	3,41						150,0	125,0	4,53
1ПК-XXX-220АН-400П			220	3,57						154,8	129,0	4,59
1ПК-XXX-230АН-400П			230	3,74						159,6	133,0	4,66
1ПК-XXX-240АН-400П			240	3,90						164,4	137,0	4,73

Инв. № подл. | Подпись и дата | Взам. инв. №

Марка комплексной плиты	Утеплитель	Объемный вес утеплителя кг/м³	Толщина утеплителя, мм	Расход материалов: Утеплитель, м³	Пароизоляция: Рубероид или изол, м²	Пароизоляция: Битум кг	Стяжка из цементно-песчаного раствора, м³	Гидроизоляция: Рубероид м²	Гидроизоляция: Битум кг	Равномерно распределенная нагрузка без учета веса несущей плиты, кгс/м²: Расчетная	Равномерно распределенная нагрузка без учета веса несущей плиты, кгс/м²: Нормативная	Масса комплексной железобетонной плиты т
1ПГ-XXX-60АН-500П	Ячеистый бетон (плитный)	500	60	0,97	18	—	0,24	16	16	85,2	71,0	3,65
1ПГ-XXX-70АН-500П			70	1,14						91,2	76,0	3,74
1ПГ-XXX-80АН-500П			80	1,30						97,2	81,0	3,82
1ПГ-XXX-90АН-500П			90	1,45						103,2	86,0	3,90
1ПГ-XXX-100АН-500П			100	1,62						109,2	91,0	3,98
1ПГ-XXX-110АН-500П			110	1,79						115,2	96,0	4,06
1ПГ-XXX-120АН-500П			120	1,95						121,2	101,0	4,14
1ПГ-XXX-130АН-500П			130	2,11						127,2	106,0	4,22
1ПГ-XXX-140АН-500П			140	2,27						133,2	111,0	4,30
1ПГ-XXX-150АН-500П			150	2,44						139,2	116,0	4,39
1ПГ-XXX-160АН-500П			160	2,60						145,2	121,0	4,47
1ПГ-XXX-170АН-500П			170	2,76						151,2	126,0	4,55
1ПГ-XXX-180АН-500П			180	2,92						157,2	131,0	4,63
1ПГ-XXX-190АН-500П			190	3,09						163,2	136,0	4,71
1ПГ-XXX-200АН-500П			200	3,25						169,2	141,0	4,79
1ПГ-XXX-210АН-500П			210	3,41						175,2	146,0	4,87
1ПГ-XXX-220АН-500П			220	3,57						181,2	151,0	4,95
1ПГ-XXX-230АН-500П			230	3,74						187,2	156,0	5,04
1ПГ-XXX-240АН-500П			240	3,90						193,2	161,0	5,12

Марка комплексной плиты	Утеплитель	Объемный вес утеплит. кг/м³	Толщина утеплителя мм	Расход материалов: Утеплитель м³	Пароизоляция: Рубероид или изол м²	Пароизоляция: Битум кг	Стяжка из цементно-песчаного раствора, м³	Гидроизоляция: Рубероид м²	Гидроизоляция: Битум кг	Равномерно распределенная нагрузка без учета веса несущей плиты, кгс/м²: Расчетная	Равномерно распределенная нагрузка без учета веса несущей плиты, кгс/м²: Нормативная	Масса комплексной железобетонной плиты, т
1ПГ-XXX-60ЛН-300М	Легкий бетон (монолитный)	300	60	0,94	18	–	0,23	16	16	70,8	59,0	3,43
1ПГ-XXX-70ЛН-300М			70	1,10			0,23			74,4	62,0	3,47
1ПГ-XXX-80ЛН-300М			80	1,24			0,23			78,0	65,0	3,52
1ПГ-XXX-90ЛН-300М			90	1,39			0,23			81,6	68,0	3,56
1ПГ-XXX-100ЛН-300М			100	1,54			0,23			85,2	71,0	3,61
1ПГ-XXX-110ЛН-300М			110	1,66			0,23			88,8	74,0	3,65
1ПГ-XXX-120ЛН-300М			120	1,83			0,23			92,4	77,0	3,69
1ПГ-XXX-130ЛН-300М			130	1,97			0,23			96,0	80,0	3,74
1ПГ-XXX-140ЛН-300М			140	2,11			0,22			99,6	83,0	3,76
1ПГ-XXX-150ЛН-300М			150	2,25			0,22			103,2	86,0	3,80
1ПГ-XXX-160ЛН-300М			160	2,38			0,22			106,8	89,0	3,84
1ПГ-XXX-170ЛН-300М			170	2,52			0,22			110,4	92,0	3,86
1ПГ-XXX-180ЛН-300М			180	2,65			0,22			114,0	95,0	3,92
1ПГ-XXX-190ЛН-300М			190	2,78			0,22			117,6	98,0	3,96
1ПГ-XXX-200ЛН-300М			200	2,91			0,22			121,2	101,0	4,00
1ПГ-XXX-210ЛН-300М			210	3,04			0,22			124,8	104,0	4,04
1ПГ-XXX-220ЛН-300М			220	3,17			0,21			128,4	107,0	4,06
1ПГ-XXX-230ЛН-300М			230	3,29			0,21			132,0	110,0	4,10
1ПГ-XXX-240ЛН-300М			240	3,42			0,21			135,6	113,0	4,14

Инв.№ подл. | Подпись и дата | Взам.инв.№

Марка комплексной плиты	Утеплитель	Объемный вес утеплителя кг/м³	Толщина утеплителя мм	Расход материалов: Утеплителя м³	Пароизоляция: Рубероид или изол м²	Пароизоляция: Битум кг	Стяжка из цементно-песчаного раствора, м³	Гидроизоляция: Рубероид м²	Гидроизоляция: Битум кг	Равномерно распределенная нагрузка без учета веса несущей плиты кгс/м²: Расчетная	Равномерно распределенная нагрузка без учета веса несущей плиты кгс/м²: Нормативная	Масса комплексной железобетонной плиты, т
1ПГ-XXX-60ЛН-400М	Легкий бетон (монолитный)	400	60	0,94	18		0,23	16	16	78,0	65,0	3,52
1ПГ-XXX-70ЛН-400М			70	1,10			0,23			82,8	69,0	3,58
1ПГ-XXX-80ЛН-400М			80	1,24			0,23			87,6	73,0	3,64
1ПГ-XXX-90ЛН-400М			90	1,39			0,23			92,4	77,0	3,70
1ПГ-XXX-100ЛН-400М			100	1,54			0,23			97,2	81,0	3,76
1ПГ-XXX-110ЛН-400М			110	1,68			0,23			102,0	85,0	3,82
1ПГ-XXX-120ЛН-400М			120	1,83			0,23			106,8	89,0	3,88
1ПГ-XXX-130ЛН-400М			130	1,97			0,23			111,6	93,0	3,93
1ПГ-XXX-140ЛН-400М			140	2,11			0,22			116,4	97,0	3,97
1ПГ-XXX-150ЛН-400М			150	2,25			0,22			121,2	101,0	4,02
1ПГ-XXX-160ЛН-400М			160	2,38			0,22			126,0	105,0	4,08
1ПГ-XXX-170ЛН-400М			170	2,52			0,22			130,8	109,0	4,13
1ПГ-XXX-180ЛН-400М			180	2,65			0,22			135,6	113,0	4,18
1ПГ-XXX-190ЛН-400М			190	2,78			0,22			140,4	117,0	4,24
1ПГ-XXX-200ЛН-400М			200	2,91			0,22			145,2	121,0	4,29
1ПГ XXX 210ЛН 400М			210	3,04			0,22			150,0	125,0	4,34
1ПГ-XXX-220ЛН 400М			220	3,17			0,21			154,8	129,0	4,38
1ПГ-XXX-230ЛН-400М			230	3,29			0,21			159,6	133,0	4,43
1ПГ-XXX-240ЛН-400М			240	3,42			0,21			164,4	137,0	4,48

Марка комплексной плиты	Утеплитель	Объемный вес утеплителя кг/м³	Толщина утеплителя, мм	Расход материалов: Утеплитель, м³	Пароизоляция: Рубероид или изол, м²	Пароизоляция: Битум кг	Стяжка из цементно-песчаного раствора, м³	Гидроизоляция: Рубероид, м²	Гидроизоляция: Битум, кг	Равномерно распределенная нагрузка без учета веса несущей плиты, кгс/м²: Расчетная	Равномерно распределенная нагрузка без учета веса несущей плиты, кгс/м²: Нормативная	Масса комплексной железобетонной плиты т
1ПГ-XXX-60ЛН-500М	Легкий бетон (монолитный)	500	60	0,94	18	—	0,23	16	16	85,2	71,0	3,61
1ПГ-XXX-70ЛН-500М			70	1,10			0,23			91,2	76,0	3,69
1ПГ-XXX-80ЛН-500М			80	1,24			0,23			97,2	81,0	3,76
1ПГ-XXX-90ЛН-500М			90	1,39			0,23			103,2	86,0	3,84
1ПГ-XXX-100ЛН-500М			100	1,54			0,23			109,2	91,0	3,91
1ПГ-XXX-110ЛН-500М			110	1,68			0,23			115,2	96,0	3,98
1ПГ-XXX-120ЛН-500М			120	1,83			0,23			121,2	101,0	4,06
1ПГ-XXX-130ЛН-500М			130	1,97			0,23			127,2	106,0	4,13
1ПГ-XXX-140ЛН-500М			140	2,11			0,22			133,2	111,0	4,18
1ПГ-XXX-150ЛН-500М			150	2,25			0,22			139,2	116,0	4,25
1ПГ-XXX-160ЛН-500М			160	2,38			0,22			145,2	121,0	4,31
1ПГ-XXX-170ЛН-500М			170	2,52			0,22			151,2	126,0	4,38
1ПГ-XXX-180ЛН-500М			180	2,65			0,22			157,2	131,0	4,45
1ПГ-XXX-190ЛН-500М			190	2,78			0,22			163,2	136,0	4,51
1ПГ-XXX-200ЛН-500М			200	2,91			0,22			169,2	141,0	4,58
1ПГ-XXX-210ЛН-500М			210	3,04			0,22			175,2	146,0	4,64
1ПГ-XXX-220ЛН-500М			220	3,17			0,21			181,2	151,0	4,70
1ПГ-XXX-230ЛН-500М			230	3,29			0,21			187,2	156,0	4,76
1ПГ-XXX-240ЛН-500М			240	3,42			0,21			193,2	161,0	4,82

Инв.№ подл. | Подпись и дата | Взам. инв.№

Марка комплексной плиты	Утеплитель	Объемный вес утеплит. кг/м³	Толщина утеплителя мм	Расход материалов: Утеплителя, м³	Пароизоляция: Рубероид или изол, м²	Пароизоляция: Битум кг	Стяжка из цементно-песчаного раствора, м³	Гидроизоляция: Рубероид м²	Гидроизоляция: Битум кг	Равномерно распределенная нагрузка без учета веса несущей плиты, кгс/м²: Расчетная	Равномерно распределенная нагрузка без учета веса несущей плиты, кгс/м²: Нормативная	Масса комплексной железобетонной плиты, т.
1ПГ-XXX-60 ВБН-200 М	Вертикулит-битумный (монолитный)	200	60	0,97	18	36	—	16	32	33,6	28,0	2,92
1ПГ-XXX-70 ВБН-200 М			70	1,14						36,0	30,0	2,95
1ПГ-XXX-80 ВБН-200 М			80	1,30						38,4	32,0	2,98
1ПГ-XXX-90 ВБН-200 М			90	1,46						40,8	34,0	3,01
1ПГ-XXX-100 ВБН-200 М			100	1,62						43,2	36,0	3,05
1ПГ-XXX-110 ВБН-200 М			110	1,79						45,6	38,0	3,08
1ПГ-XXX-120 ВБН-200 М			120	1,95						48,0	40,0	3,11
1ПГ-XXX-130 ВБН-200 М			130	2,11						50,4	42,0	3,14
1ПГ-XXX-140 ВБН-200 М			140	2,27						52,8	44,0	3,18
1ПГ-XXX-150 ВБН-200 М			150	2,44						55,2	46,0	3,21
1ПГ-XXX-160 ВБН-200 М			160	2,60						57,6	48,0	3,24
1ПГ-XXX-170 ВБН-200 М			170	2,76						60,0	50,0	3,27
1ПГ-XXX-180 ВБН-200 М			180	2,92						62,4	52,0	3,31
1ПГ-XXX-190 ВБН-200 М			190	3,09						64,8	54,0	3,34
1ПГ-XXX-200 ВБН-200 М			200	3,25						67,2	56,0	3,37
1ПГ-XXX-210 ВБН-200 М			210	3,41						69,6	58,0	3,40
1ПГ-XXX-220 ВБН-200 М			220	3,57						72,0	60,0	3,44
1ПГ-XXX-230 ВБН-200 М			230	3,74						74,4	62,0	3,47
1ПГ-XXX-240 ВБН-200 М			240	3,90						76,8	64,0	3,50

18147-02 32

Марка комплексной плиты	Утеплитель	Объемный вес утеплителя кг/м³	Толщина утеплителя, мм	Расход материалов: Утеплитель м³	Пароизоляция: Рубероид или изол, м²	Пароизоляция: Битум кг	Стяжка из цементно-песчаного раствора, м³	Гидроизоляция: Рубероид м²	Гидроизоляция: Битум кг	Равномерно распределенная нагрузка без учета веса несущей плиты, кгс/м²: Расчетная	Равномерно распределенная нагрузка без учета веса несущей плиты, кгс/м²: Нормативная	Масса комплексной железобетонной плиты, т
1ПГ-XXX-60ВБН-250т	Вермикулитобитум или перлитобитум (монолитный)	250	60	0,97	18	36	—	16	32	37,2	31,0	2,96
1ПГ-XXX-70ВБН-250т			70	1,14						40,2	33,5	3,01
1ПГ-XXX-80ВБН-250т			80	1,30						43,2	36,0	3,05
1ПГ-XXX-90ВБН-250т			90	1,46						46,2	38,5	3,09
1ПГ-XXX-100ВБН-250т			100	1,62						49,2	41,0	3,13
1ПГ-XXX-110ВБН-250т			110	1,79						52,2	43,5	3,17
1ПГ-XXX-120ВБН-250т			120	1,95						55,2	46,0	3,21
1ПГ-XXX-130ВБН-250т			130	2,11						58,2	48,5	3,25
1ПГ-XXX-140ВБН-250т			140	2,27						61,2	51,0	3,29
1ПГ-XXX-150ВБН-250т			150	2,44						64,2	53,5	3,33
1ПГ-XXX-160ВБН-250т			160	2,60						67,2	56,0	3,37
1ПГ-XXX-170ВБН-250т			170	2,76						70,2	58,5	3,41
1ПГ-XXX-180ВБН-250т			180	2,92						73,2	61,0	3,45
1ПГ-XXX-190ВБН-250т			190	3,09						76,2	63,5	3,49
1ПГ-XXX-200ВБН-250т			200	3,25						79,2	66,0	3,53
1ПГ-XXX-210ВБН-250т			210	3,41						82,2	68,5	3,57
1ПГ-XXX-220ВБН-250т			220	3,57						85,2	71,0	3,61
1ПГ-XXX-230ВБН-250т			230	3,74						88,2	73,5	3,66
1ПГ-XXX-240ВБН-250т			240	3,90						91,2	76,0	3,70

Инв.№подл. | Подпись и дата | Взам.инв.№

Марка комплексной плиты	Утеплитель	Объемный вес утеплителя кг/м³	Толщина утеплителя мм	Расход материалов: Утеплитель м³	Пароизоляция: Рубероид или изол, м²	Пароизоляция: Битум кг	Стяжка из цементно-песчаного раствора, м³	Гидроизоляция: Рубероид м²	Гидроизоляция: Битум кг	Равномерно распределенная нагрузка без учета веса несущей плиты, кгс/м²: Расчетная	Равномерно распределенная нагрузка без учета веса несущей плиты, кгс/м²: Нормативная	Масса комплексной железобетонной плиты, т
1ПГ-XXX-60 ВБН-300т	Вертикулито-битум или перлито-битум (монолитный)	300	60	0,97	18	36	—	16	32	40,8	34,0	3,01
1ПГ-XXX-70 ВБН-300т			70	1,14						44,4	37,0	3,06
1ПГ-XXX-80 ВБН-300т			80	1,30						48,0	40,0	3,11
1ПГ-XXX-90 ВБН-300т			90	1,46						51,6	43,0	3,16
1ПГ-XXX-100 ВБН-300т			100	1,62						55,2	46,0	3,21
1ПГ-XXX-110 ВБН-300т			110	1,79						58,8	49,0	3,26
1ПГ-XXX-120 ВБН-300т			120	1,95						62,4	52,0	3,31
1ПГ-XXX-130 ВБН-300т			130	2,11						66,0	55,0	3,36
1ПГ-XXX-140 ВБН-300т			140	2,27						69,6	58,0	3,40
1ПГ-XXX-150 ВБН-300т			150	2,44						73,2	61,0	3,45
1ПГ-XXX-160 ВБН-300т			160	2,60						76,8	64,0	3,50
1ПГ-XXX-170 ВБН-300т			170	2,76						80,4	67,0	3,55
1ПГ-XXX-180 ВБН-300т			180	2,92						84,0	70,0	3,60
1ПГ-XXX-190 ВБН-300т			190	3,09						87,6	73,0	3,65
1ПГ-XXX-200 ВБН-300т			200	3,25						91,2	76,0	3,70
1ПГ-XXX-210 ВБН-300т			210	3,41						94,8	79,0	3,74
1ПГ-XXX-220 ВБН-300т			220	3,57						98,4	82,0	3,79
1ПГ-XXX-230 ВБН-300т			230	3,74						102,0	85,0	3,84
1ПГ-XXX-240 ВБН-300т			240	3,90						105,6	88,0	3,89

Марка комплексной плиты	Утеплитель	Объемный вес утеплителя кг/м³	Толщина утеплителя, мм	Расход материалов: Утеплитель м³	Пароизоляция: Рубероид или изол, м²	Пароизоляция: Битум кг	Стяжка из цементно-песчаного раствора м³	Гидроизоляция: Рубероид м²	Гидроизоляция: Битум кг	Равномерно распределенная нагрузка без учета веса несущей плиты, кгс/м²: Расчетная	Равномерно распределенная нагрузка без учета веса несущей плиты, кгс/м²: Нормативная	Масса комплексной железобетонной плиты, т
1ПГ-XXX-60ВБН-350М	Вертикулит-битум или перлит-битум (монолитный)	350	60	0,97	18	36	—	16	32	44,4	37,0	3,06
1ПГ-XXX-70ВБН-350М			70	1,14						48,6	40,5	3,12
1ПГ-XXX-80ВБН-350М			80	1,30						52,8	44,0	3,18
1ПГ-XXX-90ВБН-350М			90	1,46						57,0	47,5	3,23
1ПГ-XXX-100ВБН-350М			100	1,62						61,2	51,0	3,29
1ПГ-XXX-110ВБН-350М			110	1,79						65,4	54,5	3,35
1ПГ-XXX-120ВБН-350М			120	1,95						69,6	58,0	3,40
1ПГ-XXX-130ВБН-350М			130	2,11						73,8	61,5	3,46
1ПГ-XXX-140ВБН-350М			140	2,27						78,0	65,0	3,52
1ПГ-XXX-150ВБН-350М			150	2,44						82,2	68,5	3,58
1ПГ-XXX-160ВБН-350М			160	2,60						86,4	72,0	3,63
1ПГ-XXX-170ВБН-350М			170	2,76						90,6	75,5	3,59
1ПГ-XXX-180ВБН-350М			180	2,92						94,8	79,0	3,74
1ПГ-XXX-190ВБН-350М			190	3,09						99,0	82,5	3,80
1ПГ-XXX-200ВБН-350М			200	3,25						103,2	86,0	3,86
1ПГ-XXX-210ВБН-350М			210	3,41						107,4	89,5	3,92
1ПГ-XXX-220ВБН-350М			220	3,57						111,6	93,0	3,97
1ПГ-XXX-230ВБН-350М			230	3,74						115,8	96,5	4,03
1ПГ-XXX-240ВБН-350М			240	3,90						120,0	100,0	4,09

Инв. № подл. | Подпись и дата | Взам. инв. №

Марка комплексной плиты	Утеплитель	Объемный вес утеплителя кг/м³	Толщина утеплителя, мм	Расход материалов: Утеплитель, м³	Пароизоляция: Рубероид или изол, м²	Пароизоляция: Битум, кг	Стяжка из цементно-песчаного раствора, м³	Гидроизоляция: Рубероид м²	Гидроизоляция: Битум кг	Равномерно распределенная нагрузка без учета веса несущей плиты, кгс/м²: Расчетная	Нормативная	Масса комплексной железобетонной плиты, т
1ПГ – XXX – 60 ВБН – 400М	Вертикулитобитум или перлитобитум (монолитный)	400	60	0,97	18	36	—	16	32	48,0	40,0	3,11
1ПГ – XXX – 70 ВБН – 400М			70	1,14						52,8	44,0	3,18
1ПГ – XXX – 80 ВБН – 400М			80	1,30						57,6	48,0	3,24
1ПГ – XXX – 90 ВБН – 400М			90	1,46						62,4	52,0	3,31
1ПГ – XXX – 100 ВБН – 400М			100	1,62						67,2	56,0	3,37
1ПГ – XXX – 110 ВБН – 400М			110	1,79						72,0	60,0	3,44
1ПГ – XXX – 120 ВБН – 400М			120	1,96						76,8	64,0	3,50
1ПГ – XXX – 130 ВБН – 400М			130	2,11						81,6	68,0	3,57
1ПГ – XXX – 140 ВБН – 400М			140	2,27						86,4	72,0	3,63
1ПГ – XXX – 150 ВБН – 400М			150	2,44						91,2	76,0	3,70
1ПГ – XXX – 160 ВБН – 400М			160	2,60						96,0	80,0	3,76
1ПГ – XXX – 170 ВБН – 400М			170	2,76						100,8	84,0	3,83
1ПГ – XXX – 180 ВБН – 400М			180	2,92						105,6	88,0	3,89
1ПГ – XXX – 190 ВБН – 400М			190	3,09						110,4	92,0	3,96
1ПГ – XXX – 200 ВБН – 400М			200	3,25						115,2	96,0	4,02
1ПГ – XXX – 210 ВБН – 400М			210	3,41						120,0	100,0	4,09
1ПГ – XXX – 220 ВБН – 400М			220	3,57						124,8	104,0	4,15
1ПГ – XXX – 230 ВБН – 400М			230	3,74						129,6	108,0	4,22
1ПГ – XXX – 240 ВБН – 400М			240	3,90						134,4	112,0	4,28

Марка комплексной плиты	Утеплитель	Объемный вес утеплителя кг/м³	Толщина утеплителя мм	Расход материалов: Утеплитель, м³	Пароизоляция: Рубероид или изол, м²	Пароизоляция: Битум кг	Стяжка из цементно-песчаного раствора, м³	Гидроизоляция: Рубероид м²	Гидроизоляция: Битум кг	Равномерно распределенная нагрузка без учета веса несущей плиты, кгс/м²: Расчетная	Равномерно распределенная нагрузка без учета веса несущей плиты, кгс/м²: Нормативная	Масса комплексной железобетонной плиты, т
1ПГ-XXX-60 ПБН-250ПС	Перлитобитум плитный со стяжкой)	250	60	0,97	18	—	0,24	16	16	67,2	56,0	3,41
1ПГ-XXX-70 ПБН-250ПС			70	1,14						70,2	58,5	3,45
1ПГ-XXX-80 ПБН-250ПС			80	1,30						73,2	61,0	3,49
1ПГ-XXX-90 ПБН-250ПС			90	1,46						76,2	63,5	3,53
1ПГ-XXX-100 ПБН-250ПС			100	1,62						79,2	66,0	3,57
1ПГ-XXX-110 ПБН-250ПС			110	1,79						82,2	68,5	3,61
1ПГ-XXX-120 ПБН-250ПС			120	1,95						85,2	71,0	3,65
1ПГ-XXX-130 ПБН-250ПС			130	2,11						88,2	73,5	3,69
1ПГ-XXX-140 ПБН-250ПС			140	2,27						91,2	76,0	3,73
1ПГ-XXX-150 ПБН-250ПС			150	2,44						94,2	78,5	3,78
1ПГ-XXX-160 ПБН-250ПС			160	2,60						97,2	81,0	3,82
1ПГ-XXX-170 ПБН-250ПС			170	2,76						100,2	83,5	3,86
1ПГ-XXX-180 ПБН-250ПС			180	2,92						103,2	86,0	3,90
1ПГ-XXX-190 ПБН-250ПС			190	3,09						106,2	88,5	3,94
1ПГ-XXX-200 ПБН-250ПС			200	3,25						109,2	91,0	3,98
1ПГ-XXX-210 ПБН-250ПС			210	3,41						112,2	93,5	4,02
1ПГ-XXX-220 ПБН-250ПС			220	3,57						115,2	96,0	4,06
1ПГ-XXX-230 ПБН-250ПС			230	3,74						118,2	98,5	4,10
1ПГ-XXX-240 ПБН-250ПС			240	3,90						121,2	101,0	4,14

Инв. № подл. | Подпись и дата | Взам. инв. №

Марка комплексной плиты	Утеплитель	Объемный вес утеплителя кг/м³	Толщина утеплителя, мм	Расход материалов: Утеплитель, м³	Пароизоляция: Рубероид или изол, м²	Пароизоляция: Битум, кг	Стяжка из цементно-песчаного раствора, м³	Гидроизоляция: Рубероид, м²	Гидроизоляция: Битум, кг	Равномерно распределенная нагрузка без учета веса несущей плиты, кгс/м²: Расчетная	Равномерно распределенная нагрузка без учета веса несущей плиты, кгс/м²: Нормативная	Масса комплексной железобетонной плиты, т
1ПГ-XXX-60ПБН-300ПС	Перлитобитум (плитный со стяжкой)	300	60	0,97	18	—	0,24	16	16	70,8	59,0	3,46
1ПГ-XXX-70ПБН-300ПС			70	1,14						74,4	62,0	3,51
1ПГ-XXX-80ПБН-300ПС			80	1,30						78,0	65,0	3,56
1ПГ-XXX-90ПБН-300ПС			90	1,46						81,6	68,0	3,60
1ПГ-XXX-100ПБН-300ПС			100	1,62						86,2	71,0	3,65
1ПГ-XXX-110ПБН-300ПС			110	1,79						88,8	74,0	3,70
1ПГ-XXX-120ПБН-300ПС			120	1,95						92,4	77,0	3,75
1ПГ-XXX-130ПБН-300ПС			130	2,11						96,0	80,0	3,80
1ПГ-XXX-140ПБН-300ПС			140	2,27						99,6	83,0	3,85
1ПГ-XXX-150ПБН-300ПС			150	2,44						103,2	86,0	3,90
1ПГ-XXX-160ПБН-300ПС			160	2,60						106,8	89,0	3,95
1ПГ-XXX-170ПБН-300ПС			170	2,76						110,4	92,0	3,99
1ПГ-XXX-180ПБН-300ПС			180	2,92						114,0	95,0	4,04
1ПГ-XXX-190ПБН-300ПС			190	3,09						117,6	98,0	4,09
1ПГ-XXX-200ПБН-300ПС			200	3,25						121,2	101,0	4,14
1ПГ-XXX-210ПБН-300ПС			210	3,41						124,8	104,0	4,19
1ПГ-XXX-220ПБН-300ПС			220	3,57						128,4	107,0	4,24
1ПГ-XXX-230ПБН-300ПС			230	3,74						132,0	110,0	4,29
1ПГ-XXX-240ПБН-300ПС			240	3,90						135,6	113,0	4,34

Марка комплексной плиты	Утеплитель	Объемный вес утеплителя кг/м³	Толщина утеплителя, мм	Расход материалов: Утеплитель, м³	Пароизоляция: Рубероид или изол, м²	Пароизоляция: Битум кг	Стяжка из цементно-песчаного раствора, м³	Гидроизоляция: Рубероид, м²	Гидроизоляция: Битум, кг	Равномерно распределенная нагрузка без учета веса несущей плиты, кгс/м²: Расчетная	Равномерно распределенная нагрузка без учета веса несущей плиты, кгс/м²: Нормативная	Масса комплексной железобетонной плиты, т
1ПГ-XXX-60ПБН-350ПС	Перлито-битум (плитный со стяжкой)	350	60	0,97	18	—	0,24	16	16	74,4	62,0	3,51
1ПГ-XXX-70ПБН-350ПС			70	1,14						78,6	65,5	3,56
1ПГ-XXX-80ПБН-350ПС			80	1,30						82,8	69,0	3,62
1ПГ-XXX-90ПБН-350ПС			90	1,46						87,0	72,5	3,68
1ПГ-XXX-100ПБН-350ПС			100	1,62						91,2	76,0	3,73
1ПГ-XXX-110ПБН-350ПС			110	1,79						95,4	79,5	3,79
1ПГ-XXX-120ПБН-350ПС			120	1,95						99,6	83,0	3,85
1ПГ-XXX-130ПБН-350ПС			130	2,11						103,8	86,5	3,90
1ПГ-XXX-140ПБН-350ПС			140	2,27						108,0	90,0	3,96
1ПГ-XXX-150ПБН-350ПС			150	2,44						112,7	93,5	4,02
1ПГ-XXX-160ПБН-350ПС			160	2,60						116,4	97,0	4,08
1ПГ-XXX-170ПБН-350ПС			170	2,76						120,6	100,5	4,13
1ПГ-XXX-180ПБН-350ПС			180	2,92						124,8	104,0	4,19
1ПГ-XXX-190ПБН-350ПС			190	3,09						129,0	107,5	4,25
1ПГ-XXX-200ПБН-350ПС			200	3,25						133,2	111,0	4,30
1ПГ-XXX-210ПБН-350ПС			210	3,41						137,4	114,5	4,36
1ПГ-XXX-220ПБН-350ПС			220	3,57						141,6	118,0	4,42
1ПГ-XXX-230ПБН-350ПС			230	3,74						145,8	121,5	4,48
1ПГ-XXX-240ПБН-350ПС			240	3,90						150,0	125,0	4,53

Инв. № подл. | Подпись и дата | Взам. инв. №

Марка комплексной плиты	Утеплитель	Объемный вес утеплителя, кг/м³	Толщина утеплителя, мм	Расход материалов: Утеплитель, м³	Пароизоляция: Рубероид или изол, м²	Пароизоляция: Битум, кг	Стяжка из цементно-песчаного раствора, м³	Гидроизоляция: Рубероид, м²	Гидроизоляция: Битум, кг	Равномерно распределенная нагрузка без учета веса несущей плиты, кгс/м²: Расчетная	Равномерно распределенная нагрузка без учета веса несущей плиты, кгс/м²: Нормативная	Масса комплексной железобетонной плиты, т
1ПГ-XXX-60 ПБН-400П	Перлито-битут плитный (со стяжкой)	400	60	0,97	18	—	0,24	16	16	78,0	65,0	3,55
1ПГ-XXX-70 ПБН-400П			70	1,14						82,8	69,0	3,62
1ПГ-XXX-80 ПБН-400П			80	1,30						87,6	73,0	3,69
1ПГ-XXX-90 ПБН-400П			90	1,46						92,4	77,0	3,75
1ПГ-XXX-100 ПБН-400П			100	1,62						97,2	81,0	3,81
1ПГ-XXX-110 ПБН-400П			110	1,79						102,0	85,0	3,88
1ПГ-XXX-120 ПБН-400П			120	1,95						106,8	89,0	3,95
1ПГ-XXX-130 ПБН-400П			130	2,11						111,6	93,0	4,01
1ПГ-XXX-140 ПБН-400П			140	2,27						116,4	97,0	4,07
1ПГ-XXX-150 ПБН-400П			150	2,44						121,2	101,0	4,14
1ПГ-XXX-160 ПБН-400П			160	2,60						126,0	105,0	4,21
1ПГ-XXX-170 ПБН-400П			170	2,76						130,8	109,0	4,27
1ПГ-XXX-180 ПБН-400П			180	2,92						135,6	113,0	4,33
1ПГ-XXX-190 ПБН-400П			190	3,09						140,4	117,0	4,40
1ПГ-XXX-200 ПБН-400П			200	3,25						145,2	121,0	4,47
1ПГ-XXX-210 ПБН-400П			210	3,41						150,0	125,0	4,53
1ПГ-XXX-220 ПБН-400П			220	3,57						154,8	129,0	4,59
1ПГ-XXX-230 ПБН-400П			230	3,74						159,6	133,0	4,66
1ПГ-XXX-240 ПБН-400П			240	3,90						164,4	137,0	4,73

Марка комплексной плиты	Утеплитель	Объемный вес утеплителя, кг/м³	Толщина утеплителя, мм	Расход материалов: Утеплитель, м³	Пароизоляция: Рубероид или изол, м²	Пароизоляция: Битум, кг	Стяжка из цементно-песчаного раствора, м³	Гидроизоляция: Рубероид, м²	Гидроизоляция: Битум, кг	Равномерно распределенная нагрузка без учета веса несущей плиты, кгс/м²: Расчетная	Нормативная	Масса комплексной железобетонной плиты, т
1ПГ-ХХХ-60 ПБН-300П	Перлитобитум (плитный)	300	60	0,97	18	36	—	16	32	40,8	34,0	3,08
1ПГ-ХХХ-70 ПБН-300П			70	1,14						44,4	37,0	3,13
1ПГ-ХХХ-80 ПБН-300П			80	1,30						48,0	40,0	3,18
1ПГ-ХХХ-90 ПБН-300П			90	1,46						51,6	43,0	3,22
1ПГ-ХХХ-100 ПБН-300П			100	1,62						55,2	46,0	3,27
1ПГ-ХХХ-110 ПБН-300П			110	1,79						58,8	49,0	3,32
1ПГ-ХХХ-120 ПБН-300П			120	1,95						62,4	52,0	3,37
1ПГ-ХХХ-130 ПБН-300П			130	2,11						66,0	55,0	3,42
1ПГ-ХХХ-140 ПБН-300П			140	2,27						69,6	58,0	3,47
1ПГ-ХХХ-150 ПБН-300П			150	2,44						73,2	61,0	3,52
1ПГ-ХХХ-160 ПБН-300П			160	2,60						76,8	64,0	3,57
1ПГ-ХХХ-170 ПБН-300П			170	2,76						80,4	67,0	3,61
1ПГ-ХХХ-180 ПБН-300П			180	2,92						84,0	70,0	3,66
1ПГ-ХХХ-190 ПБН-300П			190	3,09						87,6	73,0	3,71
1ПГ-ХХХ-200 ПБН-300П			200	3,25						91,2	76,0	3,76
1ПГ-ХХХ-210 ПБН-300П			210	3,41						94,8	79,0	3,81
1ПГ-ХХХ-220 ПБН-300П			220	3,57						98,4	82,0	3,86
1ПГ-ХХХ-230 ПБН-300П			230	3,74						102,0	85,0	3,91
1ПГ-ХХХ-240 ПБН-300П			240	3,90						105,6	88,0	3,96

Инв. № подл. | Подпись и дата | Взам. инв. №

Марка комплексной плиты	Утеплитель	Объемный вес утеплителя кг/м³	Толщина утеплителя, мм	Расход материалов: Утеплитель, м³	Пароизоляция: Рубероид или изол, м²	Пароизоляция: Битум кг	Стяжка из цементно-песчаного раствора, м³	Гидроизоляция: Рубероид м²	Гидроизоляция: Битум, кг	Равномерно распределенная нагрузка, без учета веса несущей плиты, кгс/м²: Расчетная	Равномерно распределенная нагрузка, без учета веса несущей плиты, кгс/м²: Нормативная	Масса комплексной железобетонной плиты, т
1ПГ-ХХХ-60 ПБН-350П	Перлитобитум (плитный)	350	60	0,97	18	36	—	16	32	44,4	37,0	3,13
1ПГ-ХХХ-70 ПБН-350П			70	1,14						48,6	40,5	3,18
1ПГ-ХХХ-80 ПБН-350П			80	1,30						52,8	44,0	3,24
1ПГ-ХХХ-90 ПБН-350П			90	1,46						57,0	47,5	3,30
1ПГ-ХХХ-100 ПБН-350П			100	1,62						61,2	51,0	3,35
1ПГ-ХХХ-110 ПБН-350П			110	1,79						65,4	54,5	3,41
1ПГ-ХХХ-120 ПБН-350П			120	1,95						69,6	58,0	3,47
1ПГ-ХХХ-130 ПБН-350П			130	2,11						73,8	61,5	3,52
1ПГ-ХХХ-140 ПБН-350П			140	2,27						78,0	65,0	3,58
1ПГ-ХХХ-150 ПБН-350П			150	2,44						82,2	68,5	3,64
1ПГ-ХХХ-160 ПБН-350П			160	2,60						86,4	72,0	3,70
1ПГ-ХХХ-170 ПБН-350П			170	2,76						90,6	75,5	3,75
1ПГ-ХХХ-180 ПБН-350П			180	2,96						94,8	79,0	3,81
1ПГ-ХХХ-190 ПБН-350П			190	3,09						99,0	82,5	3,87
1ПГ-ХХХ-200 ПБН-350П			200	3,25						103,2	86,0	3,92
1ПГ-ХХХ-210 ПБН-350П			210	3,41						107,4	89,5	3,98
1ПГ-ХХХ-220 ПБН-350П			220	3,57						111,6	93,0	4,04
1ПГ-ХХХ-230 ПБН-350П			230	3,74						115,8	96,5	4,10
1ПГ-ХХХ-240 ПБН-350П			240	3,90						120,0	100,0	4,15

Марка комплексной плиты	Утеплитель	Объемный вес утеплителя кг/м³	Толщина утеплителя мм	Расход материалов: Утеплитель, м³	Пароизоляция: Рубероид или изол, м²	Пароизоляция: Битум кг	Стяжка из цементно-песчаного раствора, м³	Гидроизоляция: Рубероид м²	Гидроизоляция: Битум кг	Равномерно распределенная нагрузка, без учета веса несущей плиты, кгс/м²: Расчетная	Равномерно распределенная нагрузка, без учета веса несущей плиты, кгс/м²: Нормативная	Масса комплексной железобетонной плиты, т
1ПГ-XXX-60 ПБН-400П	Перлитобитум (плитный)	400	60	0,97	18	36	—	16	32	48,0	40,0	3,17
1ПГ-XXX-70 ПБН-400П			70	1,14						52,8	44,0	3,24
1ПГ-XXX-80 ПБН-400П			80	1,30						57,6	48,0	3,31
1ПГ-XXX-90 ПБН-400П			90	1,46						62,4	52,0	3,37
1ПГ-XXX-100 ПБН-400П			100	1,62						67,2	56,0	3,43
1ПГ-XXX-110 ПБН-400П			110	1,79						72,0	60,0	3,50
1ПГ-XXX-120 ПБН-400П			120	1,95						76,8	64,0	3,57
1ПГ-XXX-130 ПБН-400П			130	2,11						81,6	68,0	3,63
1ПГ-XXX-140 ПБН-400П			140	2,27						86,4	72,0	3,69
1ПГ-XXX-150 ПБН-400П			150	2,44						91,2	76,0	3,76
1ПГ-XXX-160 ПБН-400П			160	2,60						96,0	80,0	3,83
1ПГ-XXX-170 ПБН-400П			170	2,76						100,8	84,0	3,89
1ПГ-XXX-180 ПБН-400П			180	2,92						105,6	88,0	3,95
1ПГ-XXX-190 ПБН-400П			190	3,09						110,4	92,0	4,02
1ПГ-XXX-200 ПБН-400П			200	3,25						115,2	96,0	4,09
1ПГ-XXX-210 ПБН-400П			210	3,41						120,0	100,0	4,15
1ПГ-XXX-220 ПБН-400П			220	3,57						124,8	104,0	4,21
1ПГ-XXX-230 ПБН-400П			230	3,74						129,6	108,0	4,28
1ПГ-XXX-240 ПБН-400П			240	3,90						134,4	112,0	4,35

Инв.№ подл. | Подпись и дата | Взам.инв.№

Марка комплексной плиты	Утеплитель	Объемный вес утеплителя кг/м³	Толщина утеплителя, мм	Расход материалов: Утеплитель м³	Пароизоляция: Рубероид или изол, м²	Пароизоляция: Битум, кг	Стяжка из цементно-песчаного раствора, м³	Гидроизоляция: Рубероид, м²	Гидроизоляция: Битум кг	Равномерно распределенная нагрузка, без учета веса несущей плиты, кгс/м²: Расчетная	Равномерно распределенная нагрузка, без учета веса несущей плиты, кгс/м²: Нормативная	Масса комплексной железобетонной плиты, т
1ПГ-ХХХ-60ФН-300П	Фибролит (плитный)	300	60	0,97	18	—	0,24	16	16	70,8	59,0	3,46
1ПГ-ХХХ-70ФН-300П			70	1,14						74,4	62,0	3,51
1ПГ-ХХХ-80ФН-300П			80	1,30						78,0	65,0	3,56
1ПГ-ХХХ-90ФН-300П			90	1,46						81,6	68,0	3,60
1ПГ-ХХХ-100ФН-300П			100	1,62						85,2	71,0	3,65
1ПГ-ХХХ-110ФН-300П			110	1,79						88,8	74,0	3,70
1ПГ-ХХХ-120ФН-300П			120	1,95						92,4	77,0	3,75
1ПГ-ХХХ-130ФН-300П			130	2,11						96,0	80,0	3,80
1ПГ-ХХХ-140ФН-300П			140	2,27						99,6	83,0	3,85
1ПГ-ХХХ-150ФН-300П			150	2,44						103,2	86,0	3,90
1ПГ-ХХХ-160ФН-300П			160	2,60						106,8	89,0	3,95
1ПГ-ХХХ-170ФН-300П			170	2,76						110,4	92,0	3,99
1ПГ-ХХХ-180ФН-300П			180	2,92						114,0	95,0	4,04
1ПГ-ХХХ-190ФН-300П			190	3,09						117,6	98,0	4,09
1ПГ-ХХХ-200ФН-300П			200	3,25						121,2	101,0	4,14
1ПГ-ХХХ-210ФН-300П			210	3,41						124,8	104,0	4,19
1ПГ-ХХХ-220ФН-300П			220	3,57						128,4	107,0	4,24
1ПГ-ХХХ-230ФН-300П			230	3,74						132,0	110,0	4,29
1ПГ-ХХХ-240ФН-300П			240	3,90						135,6	113,0	4,34

Марка комплексной плиты	Утеплитель	Объемный вес утеплителя, кг/м³	Толщина утеплителя, мм	Расход материалов: Утеплитель, м³	Пароизоляция: Рубероид или изол, м²	Пароизоляция: Битум, кг	Стяжка из цементно-песчаного раствора, м³	Гидроизоляция: Рубероид, м²	Гидроизоляция: Битум, кг	Равномерно распределенная нагрузка, без учета веса несущей плиты кгс/м²: Расчетная	Равномерно распределенная нагрузка, без учета веса несущей плиты кгс/м²: Нормативная	Масса комплексной железобетонной плиты, т
1ПГ-XXX-60ФН-400П	Фибролит (плитный)	400	60	0,97	18	—	0,24	16	16	78,0	65,0	3,55
1ПГ-XXX-70ФН-400П			70	1,14						82,8	69,0	3,62
1ПГ-XXX-80ФН-400П			80	1,30						87,6	73,0	3,69
1ПГ-XXX-90ФН-400П			90	1,46						92,4	77,0	3,75
1ПГ-XXX-100ФН-400П			100	1,62						97,2	81,0	3,81
1ПГ-XXX-110ФН-400П			110	1,79						102,0	85,0	3,88
1ПГ-XXX-120ФН-400П			120	1,95						106,8	89,0	3,95
1ПГ-XXX-130ФН-400П			130	2,11						111,6	93,0	4,01
1ПГ-XXX-140ФН-400П			140	2,27						116,4	97,0	4,07
1ПГ-XXX-150ФН-400П			150	2,44						121,2	101,0	4,14
1ПГ-XXX-160ФН-400П			160	2,60						126,0	105,0	4,21
1ПГ-XXX-170ФН-400П			170	2,76						130,8	109,0	4,27
1ПГ-XXX-180ФН-400П			180	2,92						135,6	113,0	4,33
1ПГ-XXX-190ФН-400П			190	3,09						140,4	117,0	4,40
1ПГ-XXX-200ФН-400П			200	3,25						145,2	121,0	4,47
1ПГ-XXX-210ФН-400П			210	3,41						150,0	125,0	4,53
1ПГ-XXX-220ФН-400П			220	3,57						154,8	129,0	4,59
1ПГ-XXX-230ФН-400П			230	3,74						159,6	133,0	4,66
1ПГ-XXX-240ФН-400П			240	3,90						164,4	137,0	4,73

Инв. № подл. | Подпись и дата | Взам. инв. №

Марка комплектной плиты	Утеплитель	Объемный вес утеплителя кг/м³	Толщина утеплителя, мм	Расход материалов: Утеплитель, м³	Пароизоляция: Рубероид или изол, м²	Пароизоляция: Битум, кг	Стяжка из цементно-песчаного раствора, м³	Гидроизоляция: Рубероид м²	Гидроизоляция: Битум, кг	Равномерно распределенная нагрузка без учета веса несущей плиты, кгс/м²: Расчетная	Равномерно распределенная нагрузка без учета веса несущей плиты, кгс/м²: Нормативная	Масса комплектной железобетонной плиты, т
1ПГ-ХХХ-50 ПФН-75П	Фенольный пенопласт (плитный)	75	50	0,81	18	—	0,24	16	16	53,7	44,8	3,23
1ПГ-ХХХ-60 ПФН-75П			60	0,97						54,6	45,5	3,24
1ПГ-ХХХ-70 ПФН-75П			70	1,14						55,5	46,3	3,25
1ПГ-ХХХ-80 ПФН-75П			80	1,30						56,4	47,0	3,26
1ПГ-ХХХ-90 ПФН-75П			90	1,46						57,3	47,8	3,28
1ПГ-ХХХ-100 ПФН-75П			100	1,62						58,2	48,5	3,29
1ПГ-ХХХ-110 ПФН-75П			110	1,79						59,1	49,3	3,30
1ПГ-ХХХ-120 ПФН-75П			120	1,95						60,0	50,0	3,31
1ПГ-ХХХ-130 ПФН-75П			130	2,11						60,9	50,8	3,32
1ПГ-ХХХ-140 ПФН-75П			140	2,27						61,8	51,5	3,34
1ПГ-ХХХ-150 ПФН-75П			150	2,44						62,7	52,3	3,35

Марка комплексной плиты	Утеплитель	Объемный вес утеплителя кг/м³	Толщина утеплителя, мм	Расход материалов: Утеплитель, м³	Пароизоляция: Рубероид или изол, м²	Пароизоляция: Битум кг	Стяжка из цементно-песчаного раствора, м³	Гидроизоляция: Рубероид м²	Гидроизоляция: Битум, кг	Равномерно распределенная нагрузка без учета веса несущей плиты, кгс/м²: Расчетная	Равномерно распределенная нагрузка без учета веса несущей плиты, кгс/м²: Нормативная	Масса комплексной железобетонной плиты, т
1ПГ-XXX-50 ПФН-100П	Фенольный пенопласт (плитный)	100	50	0,81	18	36	—	16	32	25,2	21,0	2,87
1ПГ-XXX-60 ПФН-100П			60	0,97						25,4	22,0	2,88
1ПГ-XXX-70 ПФН-100П			70	1,14						27,6	23,0	2,90
1ПГ-XXX-80 ПФН-100П			80	1,30						28,8	24,0	2,92
1ПГ-XXX-90 ПФН-100П			90	1,46						30,0	25,0	2,93
1ПГ-XXX-100 ПФН-100П			100	1,62						31,2	26,0	2,95
1ПГ-XXX-110 ПФН-100П			110	1,79						32,4	27,0	2,96
1ПГ-XXX-120 ПФН-100П			120	1,95						33,6	28,0	2,98
1ПГ-XXX-130 ПФН-100П			130	2,11						34,8	29,0	3,00
1ПГ-XXX-140 ПФН-100П			140	2,27						36,0	30,0	3,01
1ПГ-XXX-150 ПФН-100П			150	2,44						37,2	31,0	3,03
1ПГ-XXX-50 ППН-40П	Пенополистирол ПСБ (плитный)	40	50	0,81	18	36	—	16	32	21,6	18,0	2,82
1ПГ-XXX-60 ППН-40П			60	0,97						22,1	18,4	2,82
1ПГ-XXX-70 ППН-40П			70	1,14						22,6	18,8	2,83
1ПГ-XXX-80 ППН-40П			80	1,30						23,0	19,2	2,84
1ПГ-XXX-90 ППН-40П			90	1,46						23,5	19,6	2,84

Инв. № подл. | Подпись и дата | Взам. инв. №

Марка комплексной плиты	Утеплитель	Объемный вес утеплителя кг/м³	Толщина утеплителя мм	Расход материалов: Утеплитель, м³	Пароизоляция: Рубероид или изол, м²	Пароизоляция: Битум, кг	Стяжка из цементно-песчаного раствора, м³	Гидроизоляция: Рубероид м²	Гидроизоляция: Битум кг	Равномерно распределенная нагрузка без учета веса несущей плиты, кгс/м²: Расчетная	Равномерно распределенная нагрузка без учета веса несущей плиты, кгс/м²: Нормативная	Масса комплексной железобетонной плиты, т
1ПГ-XXX-60-ПФГН-200П	Плиты перлито фосфогелевые или минераловатные плиты повышенной жесткости	200	60	0,97	18	36	—	16	32	33,6	28,0	2,98
1ПГ-XXX-70 ПФГН-200П			70	1,14						36,0	30,0	3,01
1ПГ-XXX-80 ПФГН-200П			80	1,30						38,4	32,0	3,05
1ПГ-XXX-90 ПФГН-200П			90	1,46						40,8	34,0	3,08
1ПГ-XXX-100 ПФГН-200П			100	1,62						43,2	36,0	3,11
1ПГ-XXX-110 ПФГН-200П			110	1,79						45,6	38,0	3,14
1ПГ-XXX-120 ПФГН-200П			120	1,95						48,0	40,0	3,18
1ПГ-XXX-130 ПФГН-200П			130	2,11						50,4	42,0	3,21
1ПГ-XXX-140 ПФГН-200П			140	2,27						52,8	44,0	3,24
1ПГ-XXX-150 ПФГН-200П			150	2,44						55,2	46,0	3,27
1ПГ-XXX-160 ПФГН-200П			160	2,60						57,6	48,0	3,31
1ПГ-XXX-170 ПФГН-200П			170	2,76						60,0	50,0	3,34
1ПГ-XXX-180 ПФГН-200П			180	2,92						62,4	52,0	3,37
1ПГ-XXX-190 ПФГН-200П			190	3,09						64,8	54,0	3,40
1ПГ-XXX-200 ПФГН-200П			200	3,25						67,8	56,0	3,44
1ПГ-XXX-210 ПФГН-200П			210	2,41						69,6	58,0	3,47
1ПГ-XXX-220 ПФГН-200П			220	3,57						72,0	60,0	3,50
1ПГ-XXX-230 ПФГН-200П			230	3,74						74,4	62,0	3,53
1ПГ-XXX-240 ПФГН-200П			240	3,90						76,8	64,0	3,57

Марка комплексной плиты	Утеплитель	Объемный вес утеплителя кг/м³	Толщина утеплителя мм	Расход материалов: Утеплитель, м³	Пароизоляция: Рубероид или изол, м²	Пароизоляция: Битум, кг	Стяжка из цементно-песчаного раствора, м³	Гидроизоляция: Рубероид м²	Гидроизоляция: Битум, кг	Равномерно распределенная нагрузка без учета веса несущей плиты кгс/м²: Расчетная	Равномерно распределенная нагрузка без учета веса несущей плиты кгс/м²: Нормативная	Масса комплексной железобетонной плиты, т
1ПГ-ХХХ-60 ПФГН-300П	Плиты перлито фосфогелевые	300	60	0,97	18	36	—	16	32	40,8	34,0	3,08
1ПГ-ХХХ-70 ПФГН-300П			70	1,14						44,4	37,0	3,13
1ПГ-ХХХ-80 ПФГН-300П			80	1,30						48,0	40,0	3,18
1ПГ-ХХХ-90 ПФГН-300П			90	1,46						51,6	43,0	3,22
1ПГ-ХХХ-100 ПФГН-300П			100	1,62						55,2	46,0	3,27
1ПГ-ХХХ-110 ПФГН-300П			110	1,79						58,8	49,0	3,32
1ПГ-ХХХ-120 ПФГН-300П			120	1,95						62,4	52,0	3,37
1ПГ-ХХХ-130 ПФГН-300П			130	2,11						66,0	55,0	3,42
1ПГ-ХХХ-140 ПФГН-300П			140	2,27						69,6	58,0	3,47
1ПГ-ХХХ-150 ПФГН-300П			150	2,44						73,2	61,0	3,52
1ПГ-ХХХ-160 ПФГН-300П			160	2,60						76,8	64,0	3,57
1ПГ-ХХХ-170 ПФГН-300П			170	2,76						80,4	67,0	3,61
1ПГ-ХХХ-180 ПФГН-300П			180	2,92						84,0	70,0	3,66
1ПГ-ХХХ-190 ПФГН-300П			190	3,09						87,6	73,0	3,71
1ПГ-ХХХ-200 ПФГН-300П			200	3,25						91,2	76,0	3,76
1ПГ-ХХХ-210 ПФГН-300П			210	3,41						94,8	79,0	3,81
1ПГ-ХХХ-220 ПФГН-300П			220	3,57						98,4	82,0	3,86
1ПГ-ХХХ-230 ПФГН-300П			230	3,74						102,0	85,0	3,91
1ПГ-ХХХ-240 ПФГН-300П			240	3,90						105,6	88,0	3,96

Инв. № подл. | Подпись и дата | Взам. инв. №

Марка комплексной плиты	Утеплитель	Объемный вес утеплителя кг/м³	Толщина утеплителя мм	Расход материалов: Утеплитель м³	Пароизоляция: Рубероид или изол, м²	Пароизоляция: Битум, кг	Стяжка из цементно песчаного раствора, м³	Гидроизоляция: Рубероид, м²	Гидроизоляция: Битум кг	Равномерно распределенная нагрузка, без учета веса несущей плиты, кгс/м²: Расчетная	Равномерно распределенная нагрузка, без учета веса несущей плиты, кгс/м²: Нормативная	Масса комплексной железобетонной плиты т
1ПГ-XXX-60 КГН-400	Керамзитовый или шунгизитовый гравий	400	60	0,94	18	—	0,39	16	16	9,96	83,0	3,81
1ПГ-XXX-70 КГН-400			70	1,10			0,39			104,4	87,0	3,87
1ПГ-XXX-80 КГН-400			80	1,24			0,38			109,2	91,0	3,93
1ПГ-XXX-90 КГН-400			90	1,39			0,38			114,0	95,0	3,99
1ПГ-XXX-100 КГН-400			100	1,54			0,38			118,8	99,0	4,05
1ПГ-XXX-110 КГН-400			110	1,68			0,38			123,6	103,0	4,10
1ПГ-XXX-120 КГН-400			120	1,83			0,38			128,4	107,0	4,16
1ПГ-XXX-130 КГН-400			130	1,97			0,37			133,2	111,0	4,22
1ПГ-XXX-140 КГН-400			140	2,11			0,37			138,0	115,0	4,27
1ПГ-XXX-150 КГН-400			150	2,25			0,37			142,8	119,0	4,33
1ПГ-XXX-160 КГН-400			160	2,38			0,37			147,6	123,0	4,38
1ПГ-XXX-170 КГН-400			170	2,52			0,37			152,4	127,0	4,44
1ПГ-XXX-180 КГН-400			180	2,65			0,36			157,2	131,0	4,49
1ПГ-XXX-190 КГН-400			190	2,78			0,36			162,0	135,0	4,54
1ПГ-XXX-200 КГН-400			200	2,91			0,36			166,8	139,0	4,59
1ПГ-XXX-210 КГН-400			210	3,04			0,36			171,6	143,0	4,64
1ПГ-XXX-220 КГН-400			220	3,17			0,35			176,4	147,0	4,70
1ПГ-XXX-230 КГН-400			230	3,29			0,35			181,2	151,0	4,74
1ПГ-XXX-240 КГН-400			240	3,42			0,35			186,0	155,0	4,80

Марка комплексной плиты	Утеплитель	Объемный вес утеплителя кг/м³	Толщина утеплителя мм	Расход материалов: Утеплитель, м³	Пароизоляция: Рубероид или изол, м²	Пароизоляция: Битум, кг	Стяжка из цементно-песчаного раствора, м³	Гидроизоляция: Рубероид м²	Гидроизоляция: Битум кг	Равномерно распределенная нагрузка без учета веса несущей плиты, кгс/м²: Расчетная	Равномерно распределенная нагрузка без учета веса несущей плиты, кгс/м²: Нормативная	Масса комплексной железобетонной плиты, т
1ПГ-ХХХ-60 КГН-500	Керамзитовый или шунгизитовый гравий	500	50	0,94	18	—	0,39	16	16	106,8	89,0	3,90
1ПГ-ХХХ-70 КГН-500			70	1,10			0,39			112,8	94,0	3,98
1ПГ-ХХХ-80 КГН-500			80	1,24			0,38			118,8	99,0	4,05
1ПГ-ХХХ-90 КГН-500			90	1,39			0,38			124,8	104,0	4,13
1ПГ-ХХХ-100 КГН-500			100	1,54			0,38			130,8	109,0	4,20
1ПГ-ХХХ-110 КГН-500			110	1,68			0,38			136,8	114,0	4,27
1ПГ-ХХХ-120 КГН-500			120	1,83			0,38			142,8	119,0	4,35 +
1ПГ-ХХХ-130 КГН-500			130	1,97			0,37			148,8	124,0	4,42
1ПГ-ХХХ-140 КГН-500			140	2,11			0,37			154,8	129,0	4,48
1ПГ-ХХХ-150 КГН-500			150	2,25			0,37			160,8	134,0	4,56
1ПГ-ХХХ-160 КГН-500			160	2,38			0,37			166,8	139,0	4,62
1ПГ-ХХХ-170 КГН-500			170	2,52			0,37			172,8	144,0	4,69
1ПГ-ХХХ-180 КГН-500			180	2,65			0,36			178,8	149,0	4,75
1ПГ-ХХХ-190 КГН-500			190	2,78			0,36			184,8	154,0	4,82
1ПГ-ХХХ-200 КГН-500			200	2,91			0,36			190,8	159,0	4,88
1ПГ-ХХХ-210 КГН-500			210	3,04			0,36			196,8	164,0	4,95
1ПГ-ХХХ-220 КГН-500			220	3,17			0,35			202,8	169,0	5,01
1ПГ-ХХХ-230 КГН-500			230	3,29			0,35			208,8	174,0	5,07
1ПГ-ХХХ-240 КГН-500			240	3,42			0,35			214,8	179,0	5,14

Инв.№ подл. | Подпись и дата | Взам. инв.№

Марка комплексной плиты	Утеплитель	Объемный вес утеплителя кг/м³	Толщина утеплителя мм	Расход материалов: Утеплитель, м³ — Засыпной	Утеплитель, м³ — Обр. бортики	Пароизоляция — Рубероид или изол, м²	Пароизоляция — Битум, кг	Стяжка из цементно-песчаного раствора, м³	Гидроизоляция — Рубероид м²	Гидроизоляция — Битум, кг	Равномерно распределенная нагрузка без учета веса несущей плиты, кгс/м² — Расчетная	Равномерно распределенная нагрузка без учета веса несущей плиты, кгс/м² — Нормативная	Масса комплексной железобетонной плиты т
1ПГ-XXX-60 КПГ-400Б	Керамзитовый или шлакозитовый гравий; бортики из керамзитобетона	400	60	0,87	0,10	18	—	0,41	16	16	99,6	83,0	3,86
1ПГ-XXX-70 КПГ-400Б			70	1,02	0,12						104,4	87	3,93
1ПГ-XXX-80 КПГ-400Б			80	1,16	0,13						109,2	91,0	3,99
1ПГ-XXX-90 КПГ-400Б			90	1,31	0,15						114,0	95,0	4,06
1ПГ-XXX-100 КПГ-400Б			100	1,46	0,17						118,8	99,0	4,13
1ПГ-XXX-110 КПГ-400Б			110	1,60	0,18						123,6	103,0	4,19
1ПГ-XXX-120 КПГ-400Б			120	1,75	0,20						128,4	107,0	4,25
1ПГ-XXX-130 КПГ-400Б			130	1,89	0,22						133,2	111,0	4,32
1ПГ-XXX-140 КПГ-400Б			140	2,04	0,24						138,0	115,0	4,39
1ПГ-XXX-150 КПГ-400Б			150	2,18	0,25						142,8	119,0	4,45
1ПГ-XXX-160 КПГ-400Б			160	2,33	0,27						147,6	123,0	4,51
1ПГ-XXX-170 КПГ-400Б			170	2,48	0,29						152,4	127,0	4,58
1ПГ-XXX-180 КПГ-400Б			180	2,62	0,30						157,2	131,0	4,64
1ПГ-XXX-190 КПГ-400Б			190	2,77	0,32						162,0	135,0	4,71
1ПГ-XXX-200 КПГ-400Б			200	2,91	0,34						166,8	139,0	4,77
1ПГ-XXX-210 КПГ-400Б			210	3,06	0,35						171,6	143,0	4,84
1ПГ-XXX-220 КПГ-400Б			220	3,20	0,37						176,4	147,0	4,90
1ПГ-XXX-230 КПГ-400Б			230	3,35	0,39						181,2	151,0	4,97
1ПГ-XXX-240 КПГ-400Б			240	3,49	0,40						186,0	155,0	5,03

Марка комплексной плиты	Утеплитель	Объемный вес утеплителя кг/м³	Толщина утеплителя мм	Расход материалов: Утепл, м³ — Засыпной	Утепл, м³ — Сф. бортику	Пароизоляция — Рубероид или изол, м²	Пароизоляция — Битум, кг	Стяжка из цементно-песчаного раствора, м³	Гидроизоляция — Рубероид, м²	Гидроизоляция — Битум кг	Равномерно распределенная нагрузка без учета веса несущей плиты, кгс/м² — Расчетная	Равномерно распределенная нагрузка без учета веса несущей плиты, кгс/м² — Нормативная	Масса комплексной железобетонной плиты, т
1ПГ-ХХХ-60 КГН-500Б	Керамзитовый или шлаковый гравий, бортики из керамзитобетона	500	60	0,87	0,10	18	—	0,41	16	16	106,8	89,0	3,96
1ПГ-ХХХ-70 КГН-500Б			70	1,02	0,12						112,8	94,0	4,04
1ПГ-ХХХ-80 КГН-500Б			80	1,16	0,13						118,8	99,0	4,12
1ПГ-ХХХ-90 КГН-500Б			90	1,31	0,15						124,8	104,0	4,20
1ПГ-ХХХ-100 КГН-500Б			100	1,46	0,17						130,8	109,0	4,29
1ПГ-ХХХ-110 КГН-500Б			110	1,60	0,18						136,8	114,0	4,38
1ПГ-ХХХ-120 КГН-500Б			120	1,75	0,20						142,8	119,0	4,45
1ПГ-ХХХ-130 КГН-500Б			130	1,89	0,22						148,8	124,0	4,53
1ПГ-ХХХ-140 КГН-500Б			140	2,04	0,24						154,8	129,0	4,61
1ПГ-ХХХ-150 КГН-500Б			150	2,18	0,25						160,8	134,0	4,69
1ПГ-ХХХ-160 КГН-500Б			160	2,33	0,27						166,8	139,0	4,77
1ПГ-ХХХ-170 КГН-500Б			170	2,48	0,29						172,8	144,0	4,86
1ПГ-ХХХ-180 КГН-500Б			180	2,62	0,30						178,8	149,0	4,93
1ПГ-ХХХ-190 КГН-500Б			190	2,77	0,32						184,8	154,0	5,02
1ПГ-ХХХ-200 КГН-500Б			200	2,91	0,34						190,8	159,0	5,10
1ПГ-ХХХ-210 КГН-500Б			210	3,06	0,35						196,8	164,0	5,18
1ПГ-ХХХ-220 КГН-500Б			220	3,20	0,37						202,8	169,0	5,26
1ПГ-ХХХ-230 КГН-500Б			230	3,35	0,39						208,8	174,0	5,34
1ПГ-ХХХ-240 КГН-500Б			240	3,49	0,40						214,8	179,0	5,42

Инв. № подл. | Подпись и дата | Взам. инв. №

Марка комплексной плиты*	Утеплитель	Объемный вес утеплит кг/м³	Толщина утеплителя, мм	Расход материалов: Утеплитель, м³	Пароизоляция: Рубероид или изол; м²	Пароизоляция: Битум, кг	Стяжка из цементно-песчаного раствора, м³	Гидроизоляция: Рубероид, м²	Гидроизоляция: Битум, кг	Равномерно распределенная нагрузка, без учета веса несущей плиты, кгс/м²: Расчетная	Равномерно распределенная нагрузка, без учета веса несущей плиты, кгс/м²: Нормативная	Масса комплексной железобетонной плиты, т
1ПВТ-XXX-60ЯН-350м	Ячеистый бетон (монолитный)	350	60	0,77	15	—	—	13	13	42,0	35,0	3,54
1ПВТ-XXX-70ЯН-350м			70	0,90						46,2	38,5	3,58
1ПВТ-XXX-80ЯН-350м			80	1,01						50,4	42,0	3,62
1ПВТ-XXX-90ЯН-350м			90	1,14						54,6	45,5	3,67
1ПВТ-XXX-100ЯН-350м			100	1,27						58,8	49,0	3,71
1ПВТ-XXX-110ЯН-350м			110	1,40						63,0	52,5	3,76
1ПВТ-XXX-120ЯН-350м			120	1,53						67,2	56,0	3,80
1ПВТ-XXX-130ЯН-350м			130	1,64						71,4	59,5	3,84
1ПВТ-XXX-140ЯН-350м			140	1,77						75,6	63,0	3,89
1ПВТ-XXX-150ЯН-350м			150	1,89						79,8	66,5	3,93
1ПВТ-XXX-160ЯН-350м			160	2,02						84,0	70,0	3,98
1ПВТ-XXX-170ЯН-350м			170	2,14						88,2	73,5	4,02
1ПВТ-XXX-180ЯН-350м			180	2,27						92,4	77,0	4,06
1ПВТ-XXX-190ЯН-350м			190	2,39						96,6	80,5	4,11
1ПВТ-XXX-200ЯН-350м			200	2,52						100,8	84,0	4,15
1ПВТ-XXX-210ЯН-350м			210	2,64						105,0	87,5	4,19
1ПВТ-XXX-220ЯН-350м			220	2,76						109,2	91,0	4,24
1ПВТ-XXX-230ЯН-350м			230	2,88						113,4	94,5	4,28
1ПВТ-XXX-240ЯН-350м			240	3,01						117,6	98,0	4,32

* см. документ 1.465.1-10/82.0-00ПЗ, лист 3

Инв.№ подл. | Подпись и дата | Взам. инв.№

Рук. лаб.	Поваляев		10.6.83
Н. контр.	Куликовская		10.6.83
Рук. гр.	Большакова		10.6.83

1.465.1-10/82.1-02СМ

Технические данные комплексной плиты размером 3×6 м с отверстием Ф 700 мм

Стадия	Лист	Листов
Р	1	31

ЦНИИПРОМЗДАНИЙ

Марка комплексной плиты	Утеплитель	Объемный вес утеплит. кг/м³	Толщина утеплителя, мм	Расход материалов: Утеплитель, м³	Пароизоляция: Рубероид или изол, м²	Пароизоляция: Битум, кг	Стяжка из цементно-песчаного раствора, м³	Гидроизоляция: Рубероид, м²	Гидроизоляция: Битум, кг	Равномерно распределенная нагрузка, без учета веса несущей плиты, кгс/м²: Расчетная	Равномерно распределенная нагрузка, без учета веса несущей плиты, кгс/м²: Нормативная	Масса комплексной железобетонной плиты, т
1ПВ7-XXX-80ЯН-400М	Ячеистый бетон (монолитный)	400	60	0,77	15	—	—	13	13	45,6	38,8	3,58
1ПВ7-XXX-70ЯН-400М			70	0,90						50,4	42,0	3,63
1ПВ7-XXX-80ЯН-400М			80	1,01						55,2	46,0	3,67
1ПВ7-XXX-90ЯН-400М			90	1,14						60,0	50,0	3,73
1ПВ7-XXX-100ЯН-400М			100	1,27						64,8	54,0	3,78
1ПВ7-XXX-110ЯН-400М			110	1,40						69,6	58,0	3,83
1ПВ7-XXX-120ЯН-400М			120	1,53						74,4	62,0	3,88
1ПВ7-XXX-130ЯН-400М			130	1,64						79,2	66,0	3,93
1ПВ7-XXX-140ЯН-400М			140	1,77						84,0	70,0	3,98
1ПВ7-XXX-150ЯН-400М			150	1,89						88,8	74,0	4,03
1ПВ7-XXX-160ЯН-400М			160	2,02						93,6	78,0	4,08
1ПВ7-XXX-170ЯН-400М			170	2,14						98,4	82,0	4,13
1ПВ7-XXX-180ЯН-400М			180	2,27						103,2	86,0	4,18
1ПВ7-XXX-190ЯН-400М			190	2,39						108,0	90,0	4,23
1ПВ7-XXX-200ЯН-400М			200	2,52						112,8	94,0	4,28
1ПВ7-XXX-210ЯН-400М			210	2,64						117,6	98,0	4,33
1ПВ7-XXX-220ЯН-400М			220	2,76						122,4	102,0	4,37
1ПВ7-XXX-230ЯН-400М			230	2,88						127,2	106,0	4,42
1ПВ7-XXX-240ЯН-400М			240	3,01						132,0	110,0	4,47

Марка комплексной плиты	Утеплитель	Объемный вес утеплит. кг/м³	Толщина утеплителя, мм	Расход материалов: Утеплитель, м³	Пароизоляция: Рубероид или изол, м²	Пароизоляция: Битум, кг	Стяжка из цементно-песчаного раствора, м³	Гидроизоляция: Рубероид, м²	Гидроизоляция: Битум, кг	Равномерно распределенная нагрузка без учета веса несущей плиты, кгс/м²: Расчетная	Равномерно распределенная нагрузка без учета веса несущей плиты, кгс/м²: Нормативная	Масса комплексной железобетонной плиты, т
1ПВТ-XXX-60ЯН-500М	Ячеистый бетон (монолитный)	500	60	0,77	15	—	—	13	13	52,8	44,0	3,64
1ПВТ-XXX-70ЯН-500М			70	0,90						58,8	49,0	3,70
1ПВТ-XXX-80ЯН-500М			80	1,01						64,8	54,0	3,76
1ПВТ-XXX-90ЯН-500М			90	1,14						70,8	59,0	3,82
1ПВТ-XXX-100ЯН-500М			100	1,27						76,8	64,0	3,89
1ПВТ-XXX-110ЯН-500М			110	1,40						82,8	69,0	3,95
1ПВТ-XXX-120ЯН-500М			120	1,53						88,8	74,0	4,01
1ПВТ-XXX-130ЯН-500М			130	1,64						94,8	79,0	4,06
1ПВТ-XXX-140ЯН-500М			140	1,77						100,8	84,0	4,10
1ПВТ-XXX-150ЯН-500М			150	1,89						106,8	89,0	4,20
1ПВТ-XXX-160ЯН-500М			160	2,02						112,8	94,0	4,26
1ПВТ-XXX-170ЯН-500М			170	2,14						118,8	99,0	4,32
1ПВТ-XXX-180ЯН-500М			180	2,27						124,8	104,0	4,39
1ПВТ-XXX-190ЯН-500М			190	2,39						130,8	109,0	4,45
1ПВТ-XXX-200ЯН-500М			200	2,52						136,8	114,0	4,51
1ПВТ-XXX-210ЯН-500М			210	2,64						142,8	119,0	4,57
1ПВТ-XXX-220ЯН-500М			220	2,76						148,8	124,0	4,63
1ПВТ-XXX-230ЯН-500М			230	2,88						154,8	129,0	4,69
1ПВТ-XXX-240ЯН-500М			240	3,01						160,8	134,0	4,76

Инв. № подл. | Подпись и дата | Взам. инв. №

Марка комплексной плиты	Утеплитель	Объемный вес утеплит. кг/м³	Толщина утеплителя, мм	Расход материалов: Утеплитель, м³	Пароизоляция: Рубероид или изол, м²	Пароизоляция: Битум, кг	Стяжка из цементно-песчаного раствора, м³	Гидроизоляция: Рубероид, м²	Гидроизоляция: Битум, кг	Равномерно распределенная нагрузка, без учета веса несущей плиты, кгс/м²: Расчетная	Равномерно распределенная нагрузка, без учета веса несущей плиты, кгс/м²: Нормативная	Масса комплексной железобетонной плиты, т
1ПВ7-XXX-60ЯН-350П	Ячеистый бетон (плитный)	350	60	0,77	15	—	0,16	13	13	74,4	62,0	3,79
1ПВ7-XXX-70ЯН-350П			70	0,90						78,6	65,5	3,83
1ПВ7-XXX-80ЯН-350П			80	1,03						82,8	69,0	3,87
1ПВ7-XXX-90ЯН-350П			90	1,15						87,0	72,5	3,90
1ПВ7-XXX-100ЯН-350П			100	1,28						91,2	76,0	3,94
1ПВ7-XXX-110ЯН-350П			110	1,42						95,4	78,5	3,98
1ПВ7-XXX-120ЯН-350П			120	1,54						99,6	83,0	4,02
1ПВ7-XXX-130ЯН-350П			130	1,67						103,8	86,5	4,06
1ПВ7-XXX-140ЯН-350П			140	1,79						108,0	90,0	4,09
1ПВ7-XXX-150ЯН-350П			150	1,93						112,2	93,5	4,14
1ПВ7-XXX-160ЯН-350П			160	2,05						116,4	97,0	4,17
1ПВ7-XXX-170ЯН-350П			170	2,16						120,6	100,5	4,21
1ПВ7-XXX-180ЯН-350П			180	2,31						124,8	104,0	4,25
1ПВ7-XXX-190ЯН-350П			190	2,44						129,0	107,5	4,29
1ПВ7-XXX-200ЯН-350П			200	2,57						133,2	111,0	4,33
1ПВ7-XXX-210ЯН-350П			210	2,69						137,4	114,5	4,36
1ПВ7-XXX-220ЯН-350П			220	2,82						141,6	118,0	4,40
1ПВ7-XXX 230ЯН-350П			230	2,95						145,8	121,5	4,44
1ПВ7-XXX-240ЯН-350П			240	3,08						150,0	125,0	4,48

Марка комплексной плиты	Утеплитель	Объемный вес утеплит. кг/м³	Толщина утеплителя, мм	Расход материалов: Утеплитель, м³	Пароизоляция: Рубероид или изол, м²	Пароизоляция: Битум, кг	Стяжка из цементно-песчаного раствора, м³	Гидроизоляция: Рубероид, м²	Гидроизоляция: Битум, кг	Равномерно распределенная нагрузка без учета веса несущей плиты, кг с/м²: Расчетная	Равномерно распределенная нагрузка без учета веса несущей плиты, кг с/м²: Нормативная	Масса комплексной железобетонной плиты, т
1ПВТ-XXX-60ЯН-400П	ячеистый бетон (плитный)	400	60	0,77	15	—	0,16	13	13	78,0	65,0	3,86
1ПВТ-XXX-70ЯН-400П			70	0,90						82,8	69,0	3,92
1ПВТ-XXX-80ЯН-400П			80	1,03						87,6	73,0	3,97
1ПВТ-XXX-90ЯН-400П			90	1,15						92,4	77,0	4,02
1ПВТ-XXX-100ЯН-400П			100	1,28						97,2	81,0	4,07
1ПВТ-XXX-110ЯН-400П			110	1,42						102,0	85,0	4,13
1ПВТ-XXX-120ЯН-400П			120	1,54						106,8	89,0	4,17
1ПВТ-XXX-130ЯН-400П			130	1,67						111,6	93,0	4,23
1ПВТ-XXX-140ЯН-400П			140	1,79						116,4	97,0	4,27
1ПВТ-XXX-150ЯН-400П			150	1,93						121,2	101,0	4,33
1ПВТ-XXX-160ЯН-400П			160	2,05						126,0	105,0	4,38
1ПВТ-XXX-170ЯН-400П			170	2,18						130,8	109,0	4,43
1ПВТ-XXX-180ЯН-400П			180	2,31						135,6	113,0	4,48
1ПВТ-XXX-190ЯН-400П			190	2,44						140,4	117,0	4,53
1ПВТ-XXX-200ЯН-400П			200	2,57						145,2	121,0	4,58
1ПВТ-XXX-210ЯН-400П			210	2,69						150,0	125,0	4,63
1ПВТ-XXX-220ЯН-400П			220	2,82						154,8	129,0	4,69
1ПВТ-XXX-230ЯН-400П			230	2,95						159,6	133,0	4,74
1ПВТ-XXX-240ЯН-400П			240	3,08						164,4	137,0	4,79

Инв.№ подл. | Подпись и дата | Взам. инв.№

Марка комплексной плиты	Утеплитель	Объемный вес утеплит. кг/м³	Толщина утеплителя, мм	Расход материалов: Утеплитель, м³	Пароизоляция: Рубероид или изол, м²	Пароизоляция: Битум, кг	Стяжка из цементно-песчаного раствора, м³	Гидроизоляция: Рубероид, м²	Гидроизоляция: Битум, кг	Равномерно распределенная нагрузка без учета веса несущей плиты, кгс/м²: Расчетная	Равномерно распределенная нагрузка без учета веса несущей плиты, кгс/м²: Нормативная	Масса комплексной железобетонной плиты, т
1ПВТ-XXX-60ЯН-500П	ячейстый бетон (плитный)	500	60	0,77	15	—	0,16	13	13	85,2	71,0	3,94
1ПВТ-XXX-70ЯН-500П			70	0,90						91,2	76,0	4,01
1ПВТ-XXX-80ЯН-500П			80	1,03						97,2	81,0	4,07
1ПВТ-XXX-90ЯН-500П			90	1,15						103,2	86,0	4,13
1ПВТ-XXX-100ЯН-500П			100	1,28						109,2	91,0	4,19
1ПВТ-XXX-110ЯН-500П			110	1,42						115,2	96,0	4,27
1ПВТ-XXX-120ЯН-500П			120	1,54						121,2	101,0	4,33
1ПВТ-XXX-130ЯН-500П			130	1,67						127,2	106,0	4,39
1ПВТ-XXX-140ЯН-500П			140	1,79						133,2	111,0	4,45
1ПВТ-XXX-150ЯН-500П			150	1,93						139,2	116,0	4,52
1ПВТ-XXX-160ЯН-500П			160	2,05						145,2	121,0	4,58
1ПВТ-XXX-170ЯН-500П			170	2,18						151,2	126,0	4,65
1ПВТ-XXX-180ЯН-500П			180	2,31						157,2	131,0	4,71
1ПВТ-XXX-190ЯН-500П			190	2,44						163,2	136,0	4,78
1ПВТ-XXX-200ЯН-500П			200	2,57						169,2	141,0	4,84
1ПВТ-XXX-210ЯН-500П			210	2,69						175,2	146,0	4,90
1ПВТ-XXX-220ЯН-500П			220	2,82						181,2	151,0	4,97
1ПВТ-XXX-230ЯН-500П			230	2,95						187,2	156,0	5,03
1ПВТ-XXX-240ЯН-500П			240	3,08						193,2	161,0	5,1

Марка комплексной плиты	Утеплитель	Объемный вес утеплит. кг/м³	Толщина утеплителя, мм	Расход материалов: Утеплитель, м³	Пароизоляция: Рубероид или изол, м²	Пароизоляция: Битум, кг	Стяжки из цементно-песчаного раствора, м³	Гидроизоляция: Рубероид, м²	Гидроизоляция: Битум, кг	Равномерно распределенная нагрузка без учета веса несущей плиты, кгс/м²: Расчетная	Равномерно распределенная нагрузка без учета веса несущей плиты, кгс/м²: Нормативная	Масса комплексной железобетонной плиты, т
1ПВТ-XXX-60ЛН-300М	Легкий бетон (монолитный)	300	60	0,74	15	—	0,19	13	13	70,8	59,0	3,83
1ПВТ-XXX-70ЛН-300М			70	0,86			0,18			74,4	62,0	3,85
1ПВТ-XXX-80ЛН-300М			80	0,98			0,18			78,0	65,0	3,89
1ПВТ-XXX-90ЛН-300М			90	1,09			0,17			81,6	68,0	3,90
1ПВТ-XXX-100ЛН-300М			100	1,21			0,17			85,2	71,0	3,94
1ПВТ-XXX-110ЛН-300М			110	1,32			0,17			88,8	74,0	3,97
1ПВТ-XXX-120ЛН-300М			120	1,43			0,16			92,4	77,0	4,00
1ПВТ-XXX-130ЛН-300М			130	1,54			0,16			96,0	80,0	4,02
1ПВТ-XXX-140ЛН-300М			140	1,65			0,16			99,6	83,0	4,05
1ПВТ-XXX-150ЛН-300М			150	1,76			0,16			103,2	86,0	4,09
1ПВТ-XXX-160ЛН-300М			160	1,87			0,16			106,8	89,0	4,12
1ПВТ-XXX-170ЛН-300М			170	1,97			0,16			110,4	92,0	4,15
1ПВТ-XXX-180ЛН-300М			180	2,08			0,15			114,0	95,0	4,18
1ПВТ-XXX-190ЛН-300М			190	2,18			0,15			117,6	98,0	4,19
1ПВТ-XXX-200ЛН-300М			200	2,28			0,15			121,2	101,0	4,22
1ПВТ-XXX-210ЛН-300М			210	2,38			0,15			124,8	104,0	4,25
1ПВТ-XXX-220ЛН-300М			220	2,47			0,15			128,4	107,0	4,28
1ПВТ-XXX-230ЛН-300М			230	2,57			0,14			132,0	110,0	4,29
1ПВТ-XXX-240ЛН-300М			240	2,67			0,14			135,6	113,0	4,32

Инв.№ подл. | Подпись и дата | Взам.инв.№

Марка комплексной плиты	Утеплитель	Объемный вес утеплит кг/м³	Толщина утеплителя, мм	Расход материалов: Утеплитель, м³	Пароизоляция: Рубероид или изол, м²	Пароизоляция: Битум, кг	Стяжку из цементно-песчаного раствора, м³	Гидроизоляция: Рубероид, м²	Гидроизоляция: Битум, кг	Равномерно распределенная нагрузка без учета веса несущей плиты, кгс/м²: Расчетная	Равномерно распределенная нагрузка без учета веса несущей плиты, кгс/м²: Нормативная	Масса комплексной железобетонной плиты, т
1ПВТ-XXX-60ЛН-400М	Легкий бетон (монолитный)	400	60	0,74	15	—	0,19	13	13	78,0	65,0	3,91
1ПВТ-XXX-70ЛН-400М			70	0,86			0,18			82,8	69,0	3,94
1ПВТ-XXX-80ЛН-400М			80	0,98			0,18			87,6	73,0	3,99
1ПВТ-XXX-90ЛН-400М			90	1,09			0,17			92,4	77,0	4,02
1ПВТ-XXX-100ЛН-400М			100	1,21			0,17			97,2	81,0	4,06
1ПВТ-XXX-110ЛН-400М			110	1,32			0,17			102,0	85,0	4,10
1ПВТ-XXX-120ЛН-400М			120	1,43			0,17			106,8	89,0	4,15
1ПВТ-XXX-130ЛН-400М			130	1,54			0,16			111,6	93,0	4,17
1ПВТ-XXX-140ЛН-400М			140	1,65			0,16			116,4	97,0	4,22
1ПВТ-XXX-150ЛН-400М			150	1,76			0,16			121,2	101,0	4,26
1ПВТ-XXX-160ЛН-400М			160	1,87			0,16			126,0	105,0	4,31
1ПВТ-XXX-170ЛН-400М			170	1,97			0,16			130,8	109,0	4,35
1ПВТ-XXX-180ЛН-400М			180	2,08			0,15			135,6	113,0	4,37
1ПВТ-XXX-190ЛН-400М			190	2,18			0,15			140,4	117,0	4,41
1ПВТ-XXX-200ЛН-400М			200	2,28			0,15			145,2	121,0	4,45
1ПВТ-XXX-210ЛН-400М			210	2,38			0,15			150,0	125,0	4,49
1ПВТ-XXX-220ЛН-400М			220	2,47			0,15			154,8	129,0	4,53
1ПВТ-XXX-230ЛН-400М			230	2,57			0,14			159,6	133,0	4,55
1ПВТ-XXX-240ЛН-400М			240	2,67			0,14			164,4	137,0	4,59

Марка комплексной плиты	Утеплитель	Объемный вес утеплит. кг/м³	Толщина утеплит. тела, мм	Расход материалов: Утеплитель, м³	Пароизоляция: Рубероид или изол, м²	Пароизоляция: Битум, кг	Стяжка из цементно-песчаного раствора, м³	Гидроизоляция: Рубероид, м²	Гидроизоляция: Битум, кг	Равномерно распределенная нагрузка без учета веса несущей плиты, кгс/м²: Расчетная	Равномерно распределенная нагрузка без учета веса несущей плиты, кгс/м²: Нормативная	Масса комплексной железобетонной плиты, т
1П87-XXX-60ЛН-500м	Легкий бетон (монолитный)	500	60	0,74	15	—	0,19	13	13	85,2	74,0	3,98
1П87-XXX-70ЛН-500м			70	0,86			0,18			91,2	76,0	4,03
1П87-XXX-80ЛН-500м			80	0,98			0,18			97,2	81,0	4,08
1П87-XXX-90ЛН-500м			90	1,09			0,17			103,2	86,0	4,13
1П87-XXX-100ЛН-500м			100	1,21			0,17			109,2	91,0	4,18
1П87-XXX-110ЛН-500м			110	1,32			0,17			115,2	96,0	4,24
1П87-XXX-120ЛН-500м			120	1,43			0,17			121,2	101,0	4,29
1П87-XXX-130ЛН-500м			130	1,54			0,16			127,2	106,0	4,33
1П87-XXX-140ЛН-500м			140	1,65			0,16			133,2	111,0	4,38
1П87-XXX-150ЛН-500м			150	1,76			0,16			139,2	116,0	4,44
1П87-XXX-160ЛН-500м			160	1,87			0,16			145,2	121,0	4,49
1П87-XXX-170ЛН-500м			170	1,97			0,16			151,2	126,0	4,54
1П87-XXX-180ЛН-500м			180	2,08			0,15			157,2	131,0	4,58
1П87-XXX-190ЛН-500м			190	2,18			0,15			163,2	136,0	4,63
1П87-XXX-200ЛН-500м			200	2,28			0,15			169,2	141,0	4,68
1П87-XXX-210ЛН-500м			210	2,38			0,15			175,2	146,0	4,73
1П87-XXX-220ЛН-500м			220	2,47			0,15			181,2	151,0	4,77
1П87-XXX-230ЛН-500м			230	2,57			0,14			187,2	156,0	4,81
1П87-XXX-240ЛН-500м			240	2,67			0,14			193,2	161,0	4,85

Инв.№ подл. | Подпись и дата | Взам. инв.№

Марка комплексной плиты	Утеплитель	Объемный вес утеплит. кг/м³	Толщина утеплителя, мм	Расход материалов						Равномерно распределенная нагрузка без учета веса несущей плиты, кгс/м²		Массо комплексной железобетонной плиты, т
				Утеплитель, м³	Пароизоляция		Стяжка из цементно-песчаного раствора, м³	Гидроизоляция				
					Рубероид или изол; м²	Битум, кг		Рубероид, м²	Битум, кг	Расчетная	Нормативная	
1ПВТ-XXX-60ВБН-200М	Вермикулитобитум (Монолитный)	200	60	0,77	15	30	—	13	26	33,6	28,0	3,45
1ПВТ-XXX-70ВБН-200М			70	0,90						36,0	30,0	3,48
1ПВТ-XXX-80ВБН-200М			80	1,03						38,4	32,0	3,51
1ПВТ-XXX-90ВБН-200М			90	1,15						40,8	34,0	3,53
1ПВТ-XXX-100ВБН-200М			100	1,28						43,2	36,0	3,56
1ПВТ-XXX-110ВБН-200М			110	1,42						45,6	38,0	3,58
1ПВТ-XXX-120ВБН-200М			120	1,54						48,0	40,0	3,61
1ПВТ-XXX-130ВБН-200М			130	1,67						50,4	42,0	3,63
1ПВТ-XXX-140ВБН-200М			140	1,79						52,8	44,0	3,66
1ПВТ-XXX-150ВБН-200М			150	1,93						55,2	46,0	3,69
1ПВТ-XXX-160ВБН-200М			160	2,05						57,6	48,0	3,71
1ПВТ-XXX-170ВБН-200М			170	2,18						60,0	50,0	3,74
1ПВТ-XXX-180ВБН-200М			180	2,31						62,4	52,0	3,76
1ПВТ-XXX-190ВБН-200М			190	2,44						64,8	54,0	3,79
1ПВТ-XXX-200ВБН-200М			200	2,57						67,2	56,0	3,81
1ПВТ-XXX-210ВБН-200М			210	2,69						69,6	58,0	3,84
1ПВТ-XXX-220ВБН-200М			220	2,82						72,0	60,0	3,86
1ПВТ-XXX-230ВБН-200М			230	2,95						74,4	62,0	3,89
1ПВТ-XXX-240ВБН-200М			240	3,08						76,8	64,0	3,92

Марка комплексной плиты	Утеплитель	Объемный вес утеплит. кг/м³	Толщина утеплителя, мм	Расход материалов: Утеплитель, м³	Пароизоляция: Рубероид или изол, м²	Пароизоляция: Битум, кг	Стяжка из цементно-песчаного раствора, м³	Гидроизоляция: Рубероид, м²	Гидроизоляция: Битум, кг	Равномерно распределенная нагрузка без учета веса несущей плиты, кгс/м²: Расчетная	Равномерно распределенная нагрузка без учета веса несущей плиты, кгс/м²: Нормативная	Масса комплексной железобетонной плиты, т
1ПВТ-XXX-60ВБН-250м	Вермикулитобитум или перлитобитум (монолитный)	250	60	0,77	15	30	—	13	26	37,2	31,0	3,49
1ПВТ-XXX-70ВБН-250м			70	0,90						40,2	33,5	3,52
1ПВТ-XXX-80ВБН-250м			80	1,03						43,2	36,0	3,56
1ПВТ-XXX-90ВБН-250м			90	1,15						46,2	38,5	3,59
1ПВТ-XXX-100ВБН-250м			100	1,28						49,2	41,0	3,62
1ПВТ-XXX-110ВБН-250м			110	1,42						52,2	43,5	3,65
1ПВТ-XXX-120ВБН-250м			120	1,54						55,2	46,0	3,68
1ПВТ-XXX-130ВБН-250м			130	1,67						58,2	48,5	3,72
1ПВТ-XXX-140ВБН-250м			140	1,79						61,2	51,0	3,75
1ПВТ-XXX-150ВБН-250м			150	1,93						64,2	53,5	3,78
1ПВТ-XXX-160ВБН-250м			160	2,05						67,2	56,0	3,81
1ПВТ-XXX-170ВБН-250м			170	2,18						70,2	58,5	3,84
1ПВТ-XXX-180ВБН-250м			180	2,31						73,2	61,0	3,88
1ПВТ-XXX-190ВБН-250м			190	2,44						76,2	63,5	3,91
1ПВТ-XXX-200ВБН-250м			200	2,57						79,2	66,0	3,94
1ПВТ-XXX-210ВБН-250м			210	2,69						82,2	68,5	3,97
1ПВТ-XXX-220ВБН-250м			220	2,82						85,2	71,0	4,00
1ПВТ-XXX-230ВБН-250м			230	2,95						88,2	73,5	4,04
1ПВТ-XXX-240ВБН-250м			240	3,08						91,2	76,0	4,07

Инв.№ подл. | Подп. и дата | Взам.инв.№

Марка комплексной плиты	Утеплитель	Объемный вес утеплит. кг/м³	Толщина утеплителя, мм	Расход материалов: Утеплитель, м³	Пароизоляция: Рубероид или изол, м²	Пароизоляция: Битум, кг	Стяжка из цементно-песчаного раствора, м³	Гидроизоляция: Рубероид, м²	Гидроизоляция: Битум, кг	Равномерно распределенная нагрузка без учета веса несущей плиты, кгс/м²: Расчетная	Равномерно распределенная нагрузка без учета веса несущей плиты, кгс/м²: Нормативная	Масса комплексной железобетонной плиты, т
1ПВТ – XXX-60В5Н – 300м	Вермикулитобитум или перлитобитум (монолитный)	300	60	0,77	15	30	—	13	26	40,8	34,0	3,53
1ПВТ – XXX-70В5Н – 300м			70	0,90						44,4	37,0	3,57
1ПВТ – XXX-80В5Н – 300м			80	1,03						48,0	40,0	3,61
1ПВТ – XXX-90В5Н – 300м			90	1,15						51,6	43,0	3,64
1ПВТ – XXX-100В5Н – 300м			100	1,28						55,2	46,0	3,68
1ПВТ – XXX-110В5Н – 300м			110	1,42						58,8	49,0	3,73
1ПВТ – XXX-120В5Н – 300м			120	1,54						62,4	52,0	3,76
1ПВТ – XXX-130В5Н – 300м			130	1,67						66,0	55,0	3,80
1ПВТ – XXX-140В5Н – 300м			140	1,79						69,6	58,0	3,84
1ПВТ – XXX-150В5Н – 300м			150	1,93						73,2	61,0	3,88
1ПВТ – XXX-160В5Н – 300м			160	2,05						76,8	64,0	3,91
1ПВТ – XXX-170В5Н – 300м			170	2,18						80,4	67,0	3,95
1ПВТ – XXX-180В5Н – 300м			180	2,31						84,0	70,0	3,99
1ПВТ – XXX-190В5Н – 300м			190	2,44						87,6	73,0	4,03
1ПВТ – XXX-200В5Н – 300м			200	2,57						91,2	76,0	4,07
1ПВТ – XXX-210В5Н – 300м			210	2,69						94,8	79,0	4,11
1ПВТ – XXX-220В5Н – 300м			220	2,82						98,4	82,0	4,15
1ПВТ – XXX-230В5Н – 300м			230	2,95						102,0	85,0	4,18
1ПВТ – XXX-240В5Н – 300м			240	3,08						105,6	88,0	4,22

Марка комплексной плиты	Утеплитель	Объемный вес утеплит. кг/м³	Толщина утеплителя, мм	Расход материалов: утеплитель, м³	Пароизоляция: рубероид или изол, м²	Пароизоляция: битум, кг	Стяжка из цементно-песчаного раствора, м³	Гидроизоляция: рубероид, м²	Гидроизоляция: битум, кг	Равномерно распределенная нагрузка без учета веса несущей плиты, кгс/м²: расчетная	Равномерно распределенная нагрузка без учета веса несущей плиты, кгс/м²: нормативная	Масса комплексной железобетонной плиты, т
1ПВТ – XXX-6006Н-350м	Вермикулитобитум или перлитобитум (асфальт-ный)	350	60	0,77	15	30	—	13	26	44,4	37,0	3,57
1ПВТ – XXX-7006Н-350м			70	0,90						48,6	40,5	3,61
1ПВТ – XXX-8006Н-350м			80	1,03						52,8	44,0	3,66
1ПВТ – XXX-9006Н-350м			90	1,15						57,0	47,5	3,70
1ПВТ – XXX-10006Н-350м			100	1,28						61,2	51,0	3,75
1ПВТ – XXX-11006Н-350м			110	1,42						65,4	54,5	3,80
1ПВТ – XXX-12006Н-350м			120	1,54						69,6	58,0	3,84
1ПВТ – XXX-13006Н-350м			130	1,67						73,8	61,5	3,89
1ПВТ – XXX-14006Н-350м			140	1,79						78,0	65,0	3,93
1ПВТ – XXX-15006Н-350м			150	1,93						82,2	68,5	3,97
1ПВТ – XXX-16006Н-350м			160	2,05						86,4	72,0	4,02
1ПВТ – XXX-17006Н-350м			170	2,18						90,6	75,5	4,06
1ПВТ – XXX-18006Н-350м			180	2,31						94,8	79,0	4,11
1ПВТ – XXX-19006Н-350м			190	2,44						99,0	82,5	4,15
1ПВТ – XXX-20006Н-350м			200	2,57						103,2	86,0	4,20
1ПВТ – XXX-21006Н-350м			210	2,69						107,4	89,5	4,24
1ПВТ – XXX-22006Н-350м			220	2,82						111,6	93,0	4,29
1ПВТ – XXX-23006Н-350м			230	2,95						115,8	96,5	4,33
1ПВТ – XXX-24006Н-350м			240	3,08						120,0	100,0	4,38

Инв. № подл. | Подп. и дата | Взам. инв. №

Марка комплексной плиты	Утеплитель	Объемный вес утеплит. кг/м³	Толщина утеплителя, мм	Расход материалов: Утеплитель, м³	Пароизоляция: рубероид или изол, м²	Пароизоляция: Битум, кг	Стяжка из цементно-песчаного раствора, м³	Гидроизоляция: Рубероид, м²	Гидроизоляция: Битум, кг	Равномерно распределенная нагрузка без учета веса несущей плиты, кгс/м²: Расчетная	Равномерно распределенная нагрузка без учета веса несущей плиты, кгс/м²: Нормативная	Масса комплексной железобетонной плиты, т
1ПВТ – Х Х Х – 6086Н – 400м	Вермикулитобитум или перлитобитум (монолитный)	400	60	0,77	15	30	—	13	25	48,0	40,0	3,61
1ПВТ – Х Х Х – 7086Н – 400м			70	0,90						52,8	44,0	3,66
1ПВТ – Х Х Х – 8086Н – 400м			80	1,03						57,6	48,0	3,71
1ПВТ – Х Х Х – 9086Н – 400м			90	1,15						62,4	52,0	3,76
1ПВТ – Х Х Х – 10086Н – 400м			100	1,28						67,2	56,0	3,81
1ПВТ – Х Х Х – 11086Н – 400м			110	1,42						72,0	60,0	3,88
1ПВТ – Х Х Х – 12086Н – 400м			120	1,54						76,8	64,0	3,92
1ПВТ – Х Х Х – 13086Н – 400м			130	1,67						81,6	68,0	3,97
1ПВТ – Х Х Х – 14086Н – 400м			140	1,79						86,4	72,0	4,02
1ПВТ – Х Х Х – 15086Н – 400м			150	1,93						91,2	76,0	4,07
1ПВТ – Х Х Х – 16086Н – 400м			160	2,05						96,0	80,0	4,12
1ПВТ – Х Х Х – 17086Н – 400м			170	2,18						100,8	84,0	4,17
1ПВТ – Х Х Х – 18086Н – 400м			180	2,31						105,6	88,0	4,22
1ПВТ – Х Х Х – 19086Н – 400м			190	2,44						110,4	92,0	4,28
1ПВТ – Х Х Х – 20086Н – 400м			200	2,57						115,2	96,0	4,32
1ПВТ – Х Х Х – 21086Н – 400м			210	2,69						120,0	100,0	4,38
1ПВТ – Х Х Х – 22086Н – 400м			220	2,82						124,8	104,0	4,43
1ПВТ – Х Х Х – 23086Н – 400м			230	2,95						129,6	108,0	4,48
1ПВТ – Х Х Х – 24086Н – 400м			240	3,08						134,4	112,0	4,53

Марка комплексной плиты	Утеплитель	Объемный вес утеплит. кг/м³	Толщина утеплителя, мм	Расход материалов: Утеплитель, м³	Пароизоляция: Рубероид или изол, м²	Пароизоляция: Битум, кг	Стяжка из цементно-песчаного раствора, м³	Гидроизоляция: Рубероид, м²	Гидроизоляция: Битум, кг	Равномерно распределенная нагрузка без учета веса несущей плиты, кгс/м²: Расчетная	Равномерно распределенная нагрузка без учета веса несущей плиты, кгс/м²: Нормативная	Масса комплексной железобетонной плиты, т
1ПВТ – XXX – 60ПБН – 250ПС	Перлитобитум (Плитный со стяжкой)	250	60	0,77	15	–	0,16	13	13	67,2	56,0	3,80
1ПВТ – XXX – 70ПБН – 250ПС			70	0,90						70,2	58,5	3,84
1ПВТ – XXX – 80ПБН – 250ПС			80	1,03						73,2	61,0	3,87
1ПВТ – XXX – 90ПБН – 250ПС			90	1,15						76,2	63,5	3,90
1ПВТ – XXX – 100ПБН – 250ПС			100	1,28						79,2	66,0	3,93
1ПВТ – XXX – 110ПБН – 250ПС			110	1,42						82,2	68,5	3,97
1ПВТ – XXX – 120ПБН – 250ПС			120	1,54						85,2	71,0	4,00
1ПВТ – XXX – 130ПБН – 250ПС			130	1,67						88,2	73,5	4,03
1ПВТ – XXX – 140ПБН – 250ПС			140	1,79						91,2	76,0	4,06
1ПВТ – XXX – 150ПБН – 250ПС			150	1,93						94,2	78,5	4,09
1ПВТ – XXX – 160ПБН – 250ПС			160	2,05						97,2	81,0	4,12
1ПВТ – XXX – 170ПБН – 250ПС			170	2,18						100,2	83,5	4,15
1ПВТ – XXX – 180ПБН – 250ПС			180	2,31						103,2	86,0	4,19
1ПВТ – XXX – 190ПБН – 250ПС			190	2,44						106,2	88,5	4,22
1ПВТ – XXX – 200ПБН – 250ПС			200	2,57						109,2	91,0	4,25
1ПВТ – XXX – 210ПБН – 250ПС			210	2,69						112,2	93,5	4,28
1ПВТ – XXX – 220ПБН – 250ПС			220	2,82						115,2	96,0	4,32
1ПВТ – XXX – 230ПБН – 250ПС			230	2,95						118,2	98,5	4,35
1ПВТ – XXX – 240ПБН – 250ПС			240	3,08						121,2	101,0	4,38

Инв.№ подл. | Подпись и дата | Взам. инв.№

18147-02 68

Марка комплексной плиты	Утеплитель	Объемный вес утеплит. кг/м³	Толщина утеплителя, мм	Расход материалов: Утеплитель, м³	Пароизоляция: Рубероид или изол, м²	Пароизоляция: Битум, кг	Стяжка из цементно-песчаного раствора, м³	Гидроизоляция: Рубероид, м²	Гидроизоляция: Битум, кг	Равномерно распределенная нагрузка без учета веса несущей плиты, кгс/м²: Расчетная	Равномерно распределенная нагрузка без учета веса несущей плиты, кгс/м²: Нормативная	Масса комплексной железобетонной плиты, т
1ПВТ-XXX-60ПБН-300ПС	Перлито-битум (плитный со стяжкой)	300	60	0,77	15	–	0,19	13	13	70,8	59,0	3,84
1ПВТ-XXX-70ПБН-300ПС			70	0,90						74,4	62,0	3,88
1ПВТ-XXX-80ПБН-300ПС			80	1,03						78,0	65,0	3,92
1ПВТ-XXX-90ПБН-300ПС			90	1,15						81,6	68,0	3,96
1ПВТ-XXX-100ПБН-300ПС			100	1,28						85,2	71,0	3,99
1ПВТ-XXX-110ПБН-300ПС			110	1,42						88,8	74,0	4,04
1ПВТ-XXX-120ПБН-300ПС			120	1,54						92,4	77,0	4,07
1ПВТ-XXX-130ПБН-300ПС			130	1,67						96,0	80,0	4,11
1ПВТ-XXX-140ПБН-300ПС			140	1,79						99,6	83,0	4,15
1ПВТ-XXX-150ПБН-300ПС			150	1,93						103,2	86,0	4,19
1ПВТ-XXX-160ПБН-300ПС			160	2,05						106,8	89,0	4,23
1ПВТ-XXX-170ПБН-300ПС			170	2,18						110,4	92,0	4,27
1ПВТ-XXX-180ПБН-300ПС			180	2,31						114,0	95,0	4,30
1ПВТ-XXX-190ПБН-300ПС			190	2,44						117,6	98,0	4,34
1ПВТ-XXX-200ПБН-300ПС			200	2,57						121,2	101,0	4,38
1ПВТ-XXX-210ПБН-300ПС			210	2,69						124,8	104,0	4,42
1ПВТ-XXX-220ПБН-300ПС			220	2,82						128,4	107,0	4,46
1ПВТ-XXX-230ПБН-300ПС			230	2,95						132,0	110,0	4,50
1ПВТ-XXX-240ПБН-300ПС			240	3,08						135,6	113,0	4,54

Марка комплексной плиты	Утеплитель	Объемный вес утеплит. кг/м³	Толщина утеплителя, мм	Расход материалов: Утеплитель, м³	Пароизоляция: Рубероид или изол; м²	Пароизоляция: Битум, кг	Стяжка из цементно-песчаного раствора, м³	Гидроизоляция: Рубероид, м²	Гидроизоляция: Битум, кг	Равномерно распределенная нагрузка, без учета веса несущей плиты, кгс/м²: Расчетная	Равномерно распределенная нагрузка, без учета веса несущей плиты, кгс/м²: Нормативная	Масса комплексной железобетонной плиты, т
1ПВТ-XXX-60ПБН-350ПС	Перлитобитум (плитный со стяжкой)	350	60	0,77	15	—	0,19	13	13	74,4	62,0	3,88
1ПВТ-XXX-70ПБН-350ПС			70	0,90						78,6	62,5	3,93
1ПВТ-XXX-80ПБН-350ПС			80	1,03						82,8	69,0	3,97
1ПВТ-XXX-90ПБН-350ПС			90	1,15						87,0	72,5	4,01
1ПВТ-XXX-100ПБН-350ПС			100	1,28						91,2	76,0	4,05
1ПВТ-XXX-110ПБН-350ПС			110	1,42						95,4	79,5	4,11
1ПВТ-XXX-120ПБН-350ПС			120	1,54						99,6	83,0	4,15
1ПВТ-XXX-130ПБН-350ПС			130	1,67						103,8	86,5	4,20
1ПВТ-XXX-140ПБН-350ПС			140	1,79						108,0	90,0	4,24
1ПВТ-XXX-150ПБН-350ПС			150	1,93						112,7	93,5	4,29
1ПВТ-XXX-160ПБН-350ПС			160	2,05						116,4	97,0	4,39
1ПВТ-XXX-170ПБН-350ПС			170	2,18						120,6	100,5	4,33
1ПВТ-XXX-180ПБН-350ПС			180	2,31						124,8	104,0	4,37
1ПВТ-XXX-190ПБН-350ПС			190	2,44						129,0	107,5	4,42
1ПВТ-XXX-200ПБН-350ПС			200	2,57						133,2	111,0	4,47
1ПВТ-XXX-210ПБН-350ПС			210	2,69						137,4	114,5	4,51
1ПВТ-XXX-220ПБН-350ПС			220	2,82						141,6	118,0	4,55
1ПВТ-XXX-230ПБН-350ПС			230	2,95						145,8	121,5	4,60
1ПВТ-XXX-240ПБН-350ПС			240	3,08						150,0	125	4,64

Взам. инв. №

Подп. и дата

Инв. № подл.

Марка комплексной плиты	Утеплитель	Объемный вес утеплит. кг/м³	Толщина утеплителя, мм	Расход материалов: Утеплитель, м³	Пароизоляция: Рубероид или изол, м²	Пароизоляция: Битум, кг	Стяжка из цементно-песчаного раствора, м³	Гидроизоляция: Рубероид, м²	Гидроизоляция: Битум, кг	Равномерно распределенная нагрузка без учета веса несущей плиты, кгс/м²: Расчетная	Равномерно распределенная нагрузка без учета веса несущей плиты, кгс/м²: Нормативная	Массы комплексной железобетонной плиты, т
1ПВТ-XXX-60ПБН-400ПС	Перлито-битум (плитный по стяжке)	400	60	0,77	15	—	0,19	13	13	78,0	65,0	3,91
1ПВТ-XXX-70ПБН-400ПС			70	0,90						82,8	69,0	3,97
1ПВТ-XXX-80ПБН-400ПС			80	1,03						87,6	73,0	4,02
1ПВТ-XXX-90ПБН-400ПС			90	1,15						92,4	77,0	4,07
1ПВТ-XXX-100ПБН-400ПС			100	1,28						97,2	81,0	4,12
1ПВТ-XXX-110ПБН-400ПС			110	1,42						102,0	85,0	4,18
1ПВТ-XXX-120ПБН-400ПС			120	1,54						106,8	89,0	4,23
1ПВТ-XXX-130ПБН-400ПС			130	1,67						111,6	93,0	4,28
1ПВТ-XXX-140ПБН-400ПС			140	1,79						116,4	97,0	4,33
1ПВТ-XXX-150ПБН-400ПС			150	1,93						121,2	101,0	4,38
1ПВТ-XXX-160ПБН-400ПС			160	2,05						126,0	105,0	4,43
1ПВТ-XXX-170ПБН-400ПС			170	2,18						130,8	109,0	4,48
1ПВТ-XXX-180ПБН-400ПС			180	2,31						135,6	113,0	4,54
1ПВТ-XXX-190ПБН-400ПС			190	2,44						140,4	117,0	4,59
1ПВТ-XXX-200ПБН-400ПС			200	2,57						145,2	121,0	4,64
1ПВТ-XXX-210ПБН-400ПС			210	2,69						150,0	125,0	4,69
1ПВТ-XXX-220ПБН-400ПС			220	2,82						154,8	129,0	4,74
1ПВТ-XXX-230ПБН-400ПС			230	2,95						159,6	133,0	4,79
1ПВТ-XXX-240ПБН-400ПС			240	3,08						164,4	137,0	4,84

Марка комплексной плиты	Утеплитель	Объемный вес утеплит. кг/м³	Толщина утеплителя, мм	Расход материалов: Утеплитель, м³	Пароизоляция: Рубероид или изол, м²	Пароизоляция: Битум, кг	Стяжка из цементно-песчаного раствора, м³	Гидроизоляция: Рубероид, м²	Гидроизоляция: Битум, кг	Равномерно распределенная нагрузка без учета веса несущей плиты, кгс/м²: Расчетная	Равномерно распределенная нагрузка без учета веса несущей плиты, кгс/м²: Нормативная	Масса комплексной железобетонной плиты, т
1ПВТ-XXX-60ПБН-300П	Перлито-битум (плитный)	300	60	0,77	15	30	—	13	26	40,8	34,0	3,54
1ПВТ-XXX-70ПБН-300П			70	0,90						44,4	37,0	3,58
1ПВТ-XXX-80ПБН-300П			80	1,03						48,0	40,0	3,62
1ПВТ-XXX-90ПБН-300П			90	1,15						51,6	43,0	3,66
1ПВТ-XXX-100ПБН-300П			100	1,28						55,2	46,0	3,69
1ПВТ-XXX-110ПБН-300П			110	1,42						58,8	49,0	3,74
1ПВТ-XXX-120ПБН-300П			120	1,54						62,4	52,0	3,77
1ПВТ-XXX-130ПБН-300П			130	1,67						66,0	55,0	3,81
1ПВТ-XXX-140ПБН-300П			140	1,79						69,6	58,0	3,85
1ПВТ-XXX-150ПБН-300П			150	1,93						73,2	61,0	3,89
1ПВТ-XXX-160ПБН-300П			160	2,05						76,8	64,0	3,93
1ПВТ-XXX-170ПБН-300П			170	2,18						80,4	67,0	3,97
1ПВТ-XXX-180ПБН-300П			180	2,31						84,0	70,0	4,01
1ПВТ-XXX-190ПБН-300П			190	2,44						87,6	73,0	4,04
1ПВТ-XXX-200ПБН-300П			200	2,57						91,2	76,0	4,08
1ПВТ-XXX-210ПБН-300П			210	2,69						94,8	79,0	4,12
1ПВТ-XXX-220ПБН-300П			220	2,82						98,4	82,0	4,16
1ПВТ-XXX-230ПБН-300П			230	2,95						102,0	85,0	4,20
1ПВТ-XXX-240ПБН-300П			240	3,08						105,6	88,0	4,24

Инв.№ подл. | Подп. и дата | Взам. инв.№

Марка комплексной плиты	Утеплитель	Объемный вес утеплит. кг/м³	Толщина утеплителя, мм	Расход материалов: Утеплитель, м³	Пароизоляция: Рубероид или изол, м²	Пароизоляция: Битум, кг	Стяжка из цементно-песчаного раствора, м³	Гидроизоляция: Рубероид, м²	Гидроизоляция: Битум, кг	Равномерно распределенная нагрузка без учета веса несущей плиты, кгс/м²: Расчетная	Равномерно распределенная нагрузка без учета веса несущей плиты, кгс/м²: Нормативная	Масса комплексной железобетонной плиты, т
1ПВТ – XXX – 60ПБН-350П	Перлито-битум (плитный)	350	60	0,77	15	30	—	13	26	44,4	37,0	3,58
1ПВТ – XXX – 70ПБН-350П			70	0,90						48,6	40,5	3,63
1ПВТ – XXX – 80ПБН-350П			80	1,03						52,8	44,0	3,67
1ПВТ – XXX – 90ПБН-350П			90	1,15						57,0	47,5	3,71
1ПВТ – XXX – 100ПБН-350П			100	1,28						61,2	51,0	3,76
1ПВТ – XXX – 110ПБН-350П			110	1,42						65,4	54,5	3,81
1ПВТ – XXX – 120ПБН-350П			120	1,54						69,6	58,0	3,85
1ПВТ – XXX – 130ПБН-350П			130	1,67						73,8	61,5	3,90
1ПВТ – XXX – 140ПБН-350П			140	1,79						78,0	65,0	3,94
1ПВТ – XXX – 150ПБН-350П			150	1,93						82,2	68,5	3,99
1ПВТ – XXX – 160ПБН-350П			160	2,05						86,4	72,0	4,03
1ПВТ – XXX – 170ПБН-350П			170	2,18						90,6	75,5	4,08
1ПВТ – XXX – 180ПБН-350П			180	2,31						94,8	79,0	4,12
1ПВТ – XXX – 190ПБН-350П			190	2,44						99,0	82,5	4,17
1ПВТ – XXX – 200ПБН-350П			200	2,57						103,2	86,0	4,21
1ПВТ – XXX – 210ПБН-350П			210	2,69						107,4	89,5	4,25
1ПВТ – XXX – 220ПБН-350П			220	2,82						111,6	93,0	4,30
1ПВТ – XXX – 230ПБН-350П			230	2,95						115,8	96,5	4,34
1ПВТ – XXX – 240ПБН-350П			240	3,08						120,0	100,0	4,39

Марка комплексной плиты	Утеплитель	Объемный вес утеплителя кг/м³	Толщина утеплителя, мм	Расход материалов: Утеплителя, м³	Пароизоляция: Рубероид или изол, м²	Пароизоляция: Битум, кг	Стяжка из цементно-песчаного раствора, м³	Гидроизоляция: Рубероид, м²	Гидроизоляция: Битум, кг	Равномерно распределенная нагрузка без учета веса несущей плиты, кгс/м²: Расчетная	Равномерно распределенная нагрузка без учета веса несущей плиты, кгс/м²: Нормативная	Масса комплексной железобетонной плиты, т
1ПВ7-XXX-60ПБН-400П	Перлитобитум (плитный)	400	60	0,77	15	30		13	26	48,0	40,0	3,62
1ПВ7-XXX-70ПБН-400П			70	0,90						52,8	44,0	3,67
1ПВ7-XXX-80ПБН-400П			80	1,03						57,6	48,0	3,72
1ПВ7-XXX-90ПБН-400П			90	1,15						62,4	52,0	3,77
1ПВ7-XXX-100ПБН-400П			100	1,28						67,2	56,0	3,82
1ПВ7-XXX-110ПБН-400П			110	1,42						72,0	60,0	3,88
1ПВ7-XXX-120ПБН-400П			120	1,54						76,8	64,0	3,93
1ПВ7-XXX-130ПБН-400П			130	1,67						81,6	68,0	3,98
1ПВ7-XXX-140ПБН-400П			140	1,79						86,4	72,0	4,03
1ПВ7-XXX-150ПБН-400П			150	1,93						91,2	76,0	4,08
1ПВ7-XXX-160ПБН-400П			160	2,05						96,0	80,0	4,13
1ПВ7-XXX-170ПБН-400П			170	2,18						100,8	84,0	4,18
1ПВ7-XXX-180ПБН-400П			180	2,31						105,6	88,0	4,24
1ПВ7-XXX-190ПБН-400П			190	2,44						110,4	92,0	4,29
1ПВ7-XXX-200ПБН-400П			200	2,57						115,2	96,0	4,34
1ПВ7-XXX-210ПБН-400П			210	2,69						120,0	100,0	4,39
1ПВ7-XXX-220ПБН-400П			220	2,82						124,8	104,0	4,44
1ПВ7-XXX-230ПБН-400П			230	2,95						129,6	108,0	4,49
1ПВ7-XXX-240ПБН-400П			240	3,08						134,4	112,0	4,54

Инв. № подл. | Подпись и дата | Взам. инв. №

Марка комплексной плиты	Утеплитель	Объемный вес утеплит. кг/м³	Толщина утеплителя, мм	Расход материалов: Утеплитель, м³	Пароизоляция: Рубероид или изол; м²	Пароизоляция: Битум, кг	Стяжка из цементно-песчаного раствора, м³	Гидроизоляция: Рубероид, м²	Гидроизоляция: Битум, кг	Равномерно распределенная нагрузка без учета веса несущей плиты, кгс/м²: Расчетная	Равномерно распределенная нагрузка без учета веса несущей плиты, кгс/м²: Нормативная	Масса комплексной железобетонной плиты, т
1ПВТ-XXX-6ФН-300П	фибролит (плитный)	300	60	0,77	15	—	0,16	13	13	70,8	59,0	3,79
1ПВТ-XXX-70ФН-300П			70	0,90						74,4	62,0	3,83
1ПВТ-XXX-80ФН-300П			80	1,03						78,0	65,0	3,87
1ПВТ-XXX-90ФН-300П			90	1,15						81,6	68,0	3,90
1ПВТ-XXX-100ФН-300П			100	1,28						85,2	71,0	3,94
1ПВТ-XXX-110ФН-300П			110	1,42						88,8	74,0	3,98
1ПВТ-XXX-120ФН-300П			120	1,54						92,4	77,0	4,02
1ПВТ-XXX-130ФН-300П			130	1,67						96,0	80,0	4,06
1ПВТ-XXX-140ФН-300П			140	1,79						99,6	83,0	4,09
1ПВТ-XXX-150ФН-300П			150	1,93						103,2	86,0	4,14
1ПВТ-XXX-160ФН-300П			160	2,05						106,8	89,0	4,17
1ПВТ-XXX-170ФН-300П			170	2,18						110,4	92,0	4,21
1ПВТ-XXX-180ФН-300П			180	2,31						114,0	95,0	4,25
1ПВТ-XXX-190ФН-300П			190	2,44						117,6	98,0	4,29
1ПВТ-XXX-200ФН-300П			200	2,57						121,2	101,0	4,33
1ПВТ-XXX-210ФН-300П			210	2,69						124,8	104,0	4,36
1ПВТ-XXX-220ФН-300П			220	2,82						128,4	107,0	4,40
1ПВТ-XXX-230ФН-300П			230	2,95						132,0	110,0	4,44
1ПВТ-XXX-240ФН-300П			240	3,08						135,6	113,0	4,48

Марка комплексной плиты	Утеплитель	Объемный вес утеплителя кг/м³	Толщина утеплителя, мм	Расход материалов: Утеплитель м³	Пароизоляция: Рубероид или изол, м²	Пароизоляция: Битум кг	Стяжка из цементно-песчаного раствора, м³	Гидроизоляция: Рубероид, м²	Гидроизоляция: Битум, кг	Равномерно распределенная нагрузка, без учета веса несущей плиты, кгс/м²: Расчетная	Равномерно распределенная нагрузка, без учета веса несущей плиты, кгс/м²: Нормативная	Масса комплексной железобетонной плиты, т
1ПВ7-ХХХ-60ФН-400П	Фибролит плитный	400	60	0,77	15	—	0,16	13	13	78,0	65,0	3,87
1ПВ7-ХХХ-70ФН-400П			70	0,90						82,8	69,0	3,92
1ПВ7-ХХХ-80ФН-400П			80	1,03						87,6	73,0	3,97
1ПВ7-ХХХ-90ФН-400П			90	1,15						92,4	77,0	4,02
1ПВ7-ХХХ-100ФН-400П			100	1,28						97,2	81,0	4,07
1ПВ7-ХХХ-110ФН-400П			110	1,42						102,0	85,0	4,13
1ПВ7-ХХХ-120ФН-400П			120	1,54						106,8	89,0	4,17
1ПВ7-ХХХ-130ФН-400П			130	1,67						111,6	93,0	4,23
1ПВ7-ХХХ-140ФН-400П			140	1,79						116,4	97,0	4,27
1ПВ7-ХХХ-150ФН-400П			150	1,93						121,2	101,0	4,33
1ПВ7-ХХХ-160ФН-400П			160	2,05						126,0	105,0	4,38
1ПВ7-ХХХ-170ФН-400П			170	2,18						130,8	109,0	4,43
1ПВ7-ХХХ-180ФН-400П			180	2,31						135,6	113,0	4,48
1ПВ7-ХХХ-190ФН-400П			190	2,44						140,4	117,0	4,53
1ПВ7-ХХХ-200ФН-400П			200	2,57						145,2	121,0	4,58
1ПВ7-ХХХ-210ФН-400П			210	2,69						150,0	125,0	4,63
1ПВ7-ХХХ-220ФН-400П			220	2,82						154,8	129,0	4,69
1ПВ7-ХХХ-230ФН-400П			230	2,95						159,6	133,0	4,74
1ПВ7-ХХХ-240ФН-400П			240	3,08						164,4	137,0	4,79

Инв. № подл. | Подпись и дата | Взам. инв. №

Марка комплексной плиты	Утеплитель	Объемный вес утеплителя кг/м³	Толщина утеплителя, мм	Расход материалов: Утеплитель, м³	Пароизоляция: Рубероид или изол, м²	Пароизоляция: Битум, кг	Стяжка из цементно-песчаного раствора, м³	Гидроизоляция: Рубероид, м²	Гидроизоляция: Битум кг	Равномерно распределенная нагрузка без учета веса несущей плиты, кгс/м²: Расчетная	Равномерно распределенная нагрузка без учета веса несущей плиты, кгс/м²: Нормативная	Масса комплексной железобетонной плиты, т
1ПВ7-XXX-50 ФПН-75П	Фенольный пенопласт (плитный)	75	50	0,64	15	30	0,16	13	13	53,7	44,75	3,64
1ПВ7-XXX-60 ФПН-75П			60	0,77						54,6	45,50	3,64
1ПВ7-XXX-70 ФПН-75П			70	0,90						55,5	46,25	3,65
1ПВ7-XXX-80 ФПН-75П			80	1,03						56,4	47,00	3,66
1ПВ7-XXX-90 ФПН-75П			90	1,15						57,3	47,75	3,67
1ПВ7-XXX-100 ФПН-75П			100	1,28						58,2	48,50	3,68
1ПВ7-XXX-110 ФПН-75П			110	1,42						59,1	49,25	3,69
1ПВ7-XXX-120 ФПН-75П			120	1,54						60,0	50,00	3,70
1ПВ7-XXX-130 ФПН-75П			130	1,67						60,9	50,75	3,71
1ПВ7-XXX-140 ФПН-75П			140	1,79						61,8	51,50	3,72
1ПВ7-XXX-150 ФПН-75П			150	1,93						62,7	52,25	3,73

Марка комплексной плиты	Утеплитель	Объемный вес утеплит. кг/м³	Толщина утеплителя, мм	Расход материалов: Утеплитель, м³	Пароизоляция: Рубероид или изол м²	Пароизоляция: Битум, кг	Стяжка из цементно-песчаного раствора, м³	Гидроизоляция: Рубероид м²	Гидроизоляция: Битум кг	Равномерно распределенная нагрузка без учета веса несущей плиты, кгс/м²: Расчетная	Нормативная	Масса комплексной железобетонной плиты, т
1ПВ7-ХХХ-50 ФПН-100П	Фенольный пенопласт (плитный)	100	50	0,64	15	30	—	13	26	25,2	21,0	3,38
1ПВ7-ХХХ-60 ФПН-100П			60	0,77						26,4	22,0	3,39
1ПВ7-ХХХ-70 ФПН-100П			70	0,90						27,6	23,0	3,40
1ПВ7-ХХХ-80 ФПН-100П			80	1,03						28,8	24,0	3,41
1ПВ7-ХХХ-90 ФПН-100П			90	1,15						30,0	25,0	3,43
1ПВ7-ХХХ-100 ФПН-100П			100	1,28						31,2	26,0	3,44
1ПВ7-ХХХ-110 ФПН-100П			110	1,42						32,4	27,0	3,45
1ПВ7-ХХХ-120 ФПН-100П			120	1,54						33,6	28,0	3,47
1ПВ7-ХХХ-130 ФПН-100П			130	1,67						34,8	29,0	3,48
1ПВ7-ХХХ-140 ФПН-100П			140	1,79						36,0	30,0	3,49
1ПВ7-ХХХ-150 ФПН-100П			150	1,93						37,2	31,0	3,51
1ПВ7-ХХХ-50 ППН-40П	Пенополистирол ПСБ	40	50	0,64	15	30	—	13	26	21,6	18,0	3,34
1ПВ7-ХХХ-60 ППН-40П			60	0,77						22,08	18,4	3,34
1ПВ7-ХХХ-70 ППН-40П			70	0,90						22,56	18,8	3,35
1ПВ7-ХХХ-80 ППН-40П			80	1,03						23,04	19,2	3,35
1ПВ7-ХХХ-90 ППН-40П			90	1,15						23,52	19,6	3,36
1ПВ7-ХХХ-100 ППН-40П			—	—						—	—	—

Инв. № подл. | Подпись и дата | Взам. инв. №

Марка комплексной плиты	Утеплитель	Объемный вес утеплителя кг/м³	Толщина утеплителя, мм	Расход материалов: Утеплитель, м³	Пароизоляция: Рубероид или изол, м²	Пароизоляция: Битум, кг	Стяжка из цементно-песчаного раствора, м³	Гидроизоляция: Рубероид, м²	Гидроизоляция: Битум, кг	Равномерно распределенная нагрузка без учета веса несущей плиты, кгс/м²: Расчетная	Равномерно распределенная нагрузка без учета веса несущей плиты, кгс/м²: Нормативная	Масса комплексной железобетонной плиты, т
1ПВ7-XXX-60ПФН-200П	Плиты перлитофосфогелевые или тунеропластовые плиты повышенной жесткости	200	60	0,77	15	30	—	13	26	33,6	28,0	3,47
1ПВ7-XXX-70ПФН-200П			70	0,90						36,0	30,0	3,49
1ПВ7-XXX-80ПФН-200П			80	1,03						38,4	32,0	3,52
1ПВ7-XXX-90ПФН-200П			90	1,15						40,8	34,0	3,54
1ПВ7-XXX-100ПФН-200П			100	1,28						43,2	36,0	3,57
1ПВ7-XXX-110ПФН-200П			110	1,42						45,6	38,0	3,60
1ПВ7-XXX-120ПФН-200П			120	1,54						48,0	40,0	3,62
1ПВ7-XXX-130ПФН-200П			130	1,67						50,4	42,0	3,65
1ПВ7-XXX-140ПФН-200П			140	1,79						52,8	44,0	3,67
1ПВ7-XXX-150ПФН-200П			150	1,93						55,2	46,0	3,70
1ПВ7-XXX-160ПФН-200П			160	2,05						57,6	48,0	3,72
1ПВ7-XXX-170ПФН-200П			170	2,18						60,0	50,0	3,75
1ПВ7-XXX-180ПФН-200П			180	2,31						62,4	52,0	3,77
1ПВ7-XXX-190ПФН-200П			190	2,44						64,8	54,0	3,80
1ПВ7-XXX-200ПФН-200П			200	2,57						67,8	56,0	3,83
1ПВ7-XXX-210ПФН-200П			210	2,69						69,6	58,0	3,85
1ПВ7-XXX-220ПФН-200П			220	2,82						72,0	60,0	3,88
1ПВ7-XXX-230ПФН-200П			230	2,95						74,4	62,0	3,90
1ПВ7-XXX-240ПФН-200П			240	3,08						76,8	64,0	3,93

Марка комплексной плиты	Утеплитель	Объемный вес утеплит. кг/м³	Толщина утеплителя, мм	Расход материалов: Утеплитель, м³	Пароизоляция: Рубероид или изол, м²	Пароизоляция: Битум, кг	Стяжка из цементно-песчаного раствора, м³	Гидроизоляция: Рубероид, м²	Гидроизоляция: Битум, кг	Равномерно распределенная нагрузка без учета веса несущей плиты, кгс/м²: Расчетная	Равномерно распределенная нагрузка без учета веса несущей плиты, кгс/м²: Нормативная	Масса комплексной железобетонной плиты, т
1ПВ7-ХХХ-60ПФН-300П	Плиты перлитофосфогелевые	300	60	0,77	15	30	—	13	26	40,8	34,0	3,54
1ПВ7-ХХХ-70ПФН-300П			70	0,90						44,4	37,0	3,58
1ПВ7-ХХХ-80ПФН-300П			80	1,03						48,0	40,0	3,62
1ПВ7-ХХХ-90ПФН-300П			90	1,15						51,6	43,0	3,66
1ПВ7-ХХХ-100ПФН-300П			100	1,27						55,2	46,0	3,69
1ПВ7-ХХХ-110ПФН-300П			110	1,42						58,8	49,0	3,74
1ПВ7-ХХХ-120ПФН-300П			120	1,54						62,4	52,0	3,77
1ПВ7-ХХХ-130ПФН-300П			130	1,67						66,0	55,0	3,81
1ПВ7-ХХХ-140ПФН-300П			140	1,79						69,6	58,0	3,85
1ПВ7-ХХХ-150ПФН-300П			150	1,93						73,2	61,0	3,89
1ПВ7-ХХХ-160ПФН-300П			160	2,05						76,8	64,0	3,93
1ПВ7-ХХХ-170ПФН-300П			170	2,18						80,4	67,0	3,97
1ПВ7-ХХХ-180ПФН-300П			180	2,31						84,0	70,0	4,01
1ПВ7-ХХХ-190ПФН-300П			190	2,44						87,6	73,0	4,04
1ПВ7-ХХХ-200ПФН-300П			200	2,57						91,2	76,0	4,08
1ПВ7-ХХХ-210ПФН-300П			210	2,69						94,8	79,0	4,12
1ПВ7-ХХХ-220ПФН-300П			220	2,82						98,4	82,0	4,16
1ПВ7-ХХХ-230ПФН-300П			230	2,95						102,0	85,0	4,20
1ПВ7-ХХХ-240ПФН-300П			240	3,08						105,6	88,0	4,24

Инв. № подл. | Подпись и дата | Взам. инв. №

Марка комплексной плиты	Утеплитель	Объемный вес утеплителя кг/м³	Толщина утеплителя мм	Расход материалов: Утеплитель м³	Пароизоляция: Рубероид или изол м²	Пароизоляция: Битум, кг	Стяжка из цементно-песчаного раствора, м³	Гидроизоляция: Рубероид, м²	Гидроизоляция: Битум, кг	Равномерно распределенная нагрузка, без учета веса несущей плиты, кгс/м²: Расчетная	Равномерно распределенная нагрузка, без учета веса несущей плиты, кгс/м²: Нормативная	Масса комплексной железобетонной плиты, т
1ПВ7-ХХХ-60ГКН-400	Керамзитовый или шунгизитовый гравий	400	60	0,74	15	—	0,29	13	13	99,6	83,0	4,09
1ПВ7-ХХХ-70ГКН-400			70	0,86			0,29			104,4	87,0	4,13
1ПВ7-ХХХ-80ГКН-400			80	0,98			0,29			109,2	91,0	4,18
1ПВ7-ХХХ-90ГКН-400			90	1,10			0,29			114,0	95,0	4,23
1ПВ7-ХХХ-100ГКН-400			100	1,21			0,28			118,8	99,0	4,25
1ПВ7-ХХХ-110ГКН-400			110	1,32			0,28			123,6	103,0	4,30
1ПВ7-ХХХ-120ГКН-400			120	1,43			0,28			128,4	107,0	4,34
1ПВ7-ХХХ-130ГКН-400			130	1,54			0,27			133,2	111,0	4,37
1ПВ7-ХХХ-140ГКН-400			140	1,65			0,27			138,0	115,0	4,42
1ПВ7-ХХХ-150ГКН-400			150	1,76			0,27			142,8	119,0	4,46
1ПВ7-ХХХ-160ГКН-400			160	1,87			0,26			147,6	123,0	4,49
1ПВ7-ХХХ-170ГКН-400			170	1,97			0,26			152,4	127,0	4,53
1ПВ7-ХХХ-180ГКН-400			180	2,08			0,26			157,2	131,0	4,57
1ПВ7-ХХХ-190ГКН-400			190	2,18			0,25			162,0	135,0	4,59
1ПВ7-ХХХ-200ГКН-400			200	2,28			0,25			166,8	139,0	4,63
1ПВ7-ХХХ-210ГКН-400			210	2,38			0,25			171,6	143,0	4,67
1ПВ7-ХХХ-220ГКН-400			220	2,47			0,24			176,4	147,0	4,69
1ПВ7-ХХХ-230ГКН-400			230	2,57			0,24			181,2	151,0	4,73
1ПВ7-ХХХ-240ГКН-400			240	2,67			0,24			186,0	155,0	4,77

Марка комплексной плиты	Утеплитель	Объемный вес утеплителя кг/м³	Толщина утеплителя, мм	Расход материалов: Утеплитель, м³	Пароизоляция: Рубероид или изол, м²	Пароизоляция: Битум, кг	Стяжка из цементно-песчаного раствора, м³	Гидроизоляция: Рубероид, м²	Гидроизоляция: Битум, кг	Равномерно распределенная нагрузка без учета веса несущей плиты, кгс/м²: Расчетная	Равномерно распределенная нагрузка без учета веса несущей плиты, кгс/м²: Нормативная	Масса комплексной железобетонной плиты, т
1ПВ7-ХХХ-60ГКН-500	Керамзитовый или шунгизитовый гравий	500	60	0,74	15	—	0,29	13	13	106,8	89,0	4,16
1ПВ7-ХХХ-70ГКН-500			70	0,86			0,29			112,8	94,0	4,22
1ПВ7-ХХХ-80ГКН-500			80	0,98			0,29			118,8	99,0	4,28
1ПВ7-ХХХ-90ГКН-500			90	1,10			0,29			124,8	104,0	4,34
1ПВ7-ХХХ-100ГКН-500			100	1,21			0,28			130,8	109,0	4,37
1ПВ7-ХХХ-110ГКН-500			110	1,32			0,28			136,8	114,0	4,43
1ПВ7-ХХХ-120ГКН-500			120	1,43			0,28			142,8	119,0	4,53
1ПВ7-ХХХ-130ГКН-500			130	1,54			0,27			148,8	124,0	4,56
1ПВ7-ХХХ-140ГКН-500			140	1,65			0,27			154,8	129,0	4,60
1ПВ7-ХХХ-150ГКН-500			150	1,76			0,27			160,8	134,0	4,64
1ПВ7-ХХХ-160ГКН-500			160	1,87			0,26			166,8	139,0	4,67
1ПВ7-ХХХ-170ГКН-500			170	1,97			0,26			172,8	144,0	4,72
1ПВ7-ХХХ-180ГКН-500			180	2,08			0,26			178,8	149,0	4,78
1ПВ7-ХХХ-190ГКН-500			190	2,18			0,25			184,8	154,0	4,81
1ПВ7-ХХХ-200ГКН-500			200	2,28			0,25			190,8	159,0	4,86
1ПВ7-ХХХ-210ГКН-500			210	2,38			0,25			196,8	164,0	4,91
1ПВ7-ХХХ-220ГКН-500			220	2,47			0,24			202,8	169,0	4,93
1ПВ7-ХХХ-230ГКН-500			230	2,57			0,24			208,8	174,0	4,98
1ПВ7-ХХХ-240ГКН-500			240	2,67			0,24			214,8	179,0	5,03

Инв. № подл. | Подпись и дата | Взам. инв. №

Марка комплексной плиты	Утеплитель	Объемный вес утеплителя кг/м³	Толщина утеплителя, мм	Расход материалов: Утеплитель: Засыпной	Утеплитель: Обертыки	Пароизоляция: Рубероид или изол м²	Пароизоляция: Битум, кг	Стяжка из цементно-песчаного раствора, м³	Гидроизоляция: Рубероид, м²	Гидроизоляция: Битум, кг	Равномерно распределенная нагрузка без учета веса несущей плиты, кгс/м²: Расчетная	Нормативная	Масса комплексной железобетонной плиты, т
1ПВ7-XXX-60 ГКН-400Б	Керамзитовый или шунизитовый гравий, обертыки из керамзитобетона	400	60	0,69	0,08	15	—	0,33	13	13	99,6	83,0	4,17
1ПВ7-XXX-70 ГКН-400Б			70	0,80	0,10						104,4	87,0	4,22
1ПВ7-XXX-80 ГКН-400Б			80	0,92	0,11						109,2	91,0	4,28
1ПВ7-XXX-90 ГКН-400Б			90	1,02	0,13						114,0	95,0	4,32
1ПВ7-XXX-100 ГКН-400Б			100	1,14	0,14						118,8	99,0	4,38
1ПВ7-XXX-110 ГКН-400Б			110	1,27	0,15						123,6	103,0	4,43
1ПВ7-XXX-120 ГКН-400Б			120	1,37	0,17						128,4	107,0	4,48
1ПВ7-XXX-130 ГКН-400Б			130	1,49	0,18						133,2	111,0	4,53
1ПВ7-XXX-140 ГКН-400Б			140	1,59	0,20						138,0	115,0	4,58
1ПВ7-XXX-150 ГКН-400Б			150	1,72	0,21						142,8	119,0	4,64
1ПВ7-XXX-160 ГКН-400Б			160	1,83	0,22						147,6	123,0	4,68
1ПВ7-XXX-170 ГКН-400Б			170	1,94	0,24						152,4	127,0	4,74
1ПВ7-XXX-180 ГКН-400Б			180	2,06	0,25						157,2	131,0	4,79
1ПВ7-XXX-190 ГКН-400Б			190	2,17	0,27						162,0	135,0	4,84
1ПВ7-XXX-200 ГКН-400Б			200	2,28	0,28						166,8	139,0	4,89
1ПВ7-XXX-210 ГКН-400Б			210	2,40	0,29						171,6	143,0	4,94
1ПВ7-XXX-220 ГКН-400Б			220	2,51	0,31						176,4	147,0	4,99
1ПВ7-XXX-230 ГКН-400Б			230	2,63	0,32						181,2	151,0	5,04
1ПВ7-XXX-240 ГКН-400Б			240	2,74	0,34						186,0	155,0	5,10

Марка комплексной плиты	Утеплитель	Объемный вес утеплителя кг/м³	Толщина утеплителя, мм	Расход материалов: Утеплитель м³ — Засыпной	Утеплитель м³ — Огр. бортики	Пароизоляция — Рубероид или изол м²	Пароизоляция — Битум, кг	Стяжка из цементно-песчаного раствора, м³	Гидроизоляция — Рубероид, м²	Гидроизоляция — Битум, кг	Равномерно-распределенная нагрузка, без учета веса несущей плиты, кгс/м² — Расчетная	Равномерно-распределенная нагрузка, без учета веса несущей плиты, кгс/м² — Нормативная	Масса комплексной железобетонной плиты, т
1ПВ7-ХХХ-60ГКН-500Б	Керамзитовый или шунгизитовый гравий, бортики из керамзитобетона	500	60	0,69	0,08	15	—	0,33	13	13	106,8	89,0	4,92
1ПВ7-ХХХ-70ГКН-500Б			70	0,80	0,10						112,8	94,0	4,99
1ПВ7-ХХХ-80ГКН-500Б			80	0,92	0,11						118,8	99,0	5,05
1ПВ7-ХХХ-90ГКН-500Б			90	1,02	0,13						124,8	104,0	5,11
1ПВ7-ХХХ-100ГКН-500Б			100	1,14	0,14						130,8	109,0	5,17
1ПВ7-ХХХ-110ГКН-500Б			110	1,27	0,15						136,8	114,0	5,25
1ПВ7-ХХХ-120ГКН-500Б			120	1,37	0,17						142,8	119,0	5,31
1ПВ7-ХХХ-130ГКН-500Б			130	1,49	0,18						148,8	124,0	5,37
1ПВ7-ХХХ-140ГКН-500Б			140	1,59	0,20						154,8	129,0	5,43
1ПВ7-ХХХ-150ГКН-500Б			150	1,72	0,21						160,8	134,0	5,50
1ПВ7-ХХХ-160ГКН-500Б			160	1,83	0,22						166,8	139,0	5,56
1ПВ7-ХХХ-170ГКН-500Б			170	1,94	0,24						172,8	144,0	5,63
1ПВ7-ХХХ-180ГКН-500Б			180	2,06	0,25						178,8	149,0	5,69
1ПВ7-ХХХ-190ГКН-500Б			190	2,17	0,27						184,8	154,0	5,76
1ПВ7-ХХХ-200ГКН-500Б			200	2,28	0,28						190,8	159,0	5,82
1ПВ7-ХХХ-210ГКН-500Б			210	2,40	0,29						196,8	164,0	5,88
1ПВ7-ХХХ-220ГКН-500Б			220	2,51	0,31						202,8	169,0	5,95
1ПВ7-ХХХ-230ГКН-500Б			230	2,63	0,32						208,8	174,0	6,01
1ПВ7-ХХХ-240ГКН-500Б			240	2,74	0,34						214,8	179,0	6,08

Инв. № подл. | Подпись и дата | Взам. инв. №

Марка комплексной плиты*	Утеплитель	Объемный вес утеплит. кг/м³	Толщина утеплителя, мм	Расход материалов: Утеплитель, м³	Пароизоляция: Рубероид или изол, м²	Пароизоляция: Битум, кг	Стяжка из цементно-песчаного раствора, м³	Гидроизоляция: Рубероид, м²	Гидроизоляция: Битум, кг	Равномерно распределенная нагрузка без учета веса несущей плиты, кгс/м²: Расчетная	Равномерно распределенная нагрузка без учета веса несущей плиты, кгс/м²: Нормативная	Масса комплексной железобетонной плиты, т
2ПГ-XXX-60ЯН-350М	Ячеистый бетон (монолитный)	350	60	0,44	9	—	—	7,7	7,7	74,4	62	1,70
2ПГ-XXX-70ЯН-350М			70	0,51						78,6	65,5	1,72
2ПГ-XXX-80ЯН-350М			80	0,58						82,8	69	1,75
2ПГ-XXX-90ЯН-350М			90	0,65						87,0	72,5	1,77
2ПГ-XXX-100ЯН-350М			100	0,73						91,2	76	1,80
2ПГ-XXX-110ЯН-350М			110	0,79						95,4	79,5	1,82
2ПГ-XXX-120ЯН-350М			120	0,87						99,6	83	1,85
2ПГ-XXX-130ЯН-350М			130	0,93						103,8	86,5	1,87
2ПГ-XXX-140ЯН-350М			140	1,0						108,0	90	1,89
2ПГ-XXX-150ЯН-350М			150	1,07						112,2	93,5	1,92
2ПГ-XXX-160ЯН-350М			160	1,14						116,4	97	1,94
2ПГ-XXX-170ЯН-350М			170	1,21						120,6	100,5	1,97
2ПГ-XXX-180ЯН-350М			180	1,27						124,8	104	1,99
2ПГ-XXX-190ЯН-350М			190	1,34						129,0	107,5	2,01
2ПГ-XXX-200ЯН-350М			200	1,41						133,2	111	2,04
2ПГ-XXX-210ЯН-350М			210	1,48						137,4	114,5	2,06
2ПГ-XXX-220ЯН-350М			220	1,54						141,6	118	2,08
2ПГ-XXX-230ЯН-350М			230	1,61						145,8	121,5	2,11
2ПГ-XXX-240ЯН-350М			240	1,67						150,0	125	2,13

* ст. документ 1.465.1-10/82.0-00 ПЗ, лист 3

Инв. № подл. | Подпись и дата | Взам. инв. №

Рук. лаб.	Поваляев		10.6.83	1.465.1-10/82.1-03СМ
Н. контр.	Кимковская		10.6.83	Технические данные по комплексным плитам размером 1,5 × 6 м
Рук. гр.	Большакова		10.6.83	

Стадия	Лист	Листов
Р	1	29

ЦНИИПРОМЗДАНИЙ

Марка комплексной плиты	Утеплитель	Объемный вес утеплителя кг/м³	Толщина утеплителя мм	Расход материалов						Равномерно распределенная нагрузка без учета веса несущей плиты, кгс/м²		Масса комплексной железобетонной плиты, т
				Утеплитель, м³	Пароизоляция		Стяжка из цементно-песчаного раствора, м³	Гидроизоляция				
					Рубероид или изол, м²	Битум, кг		Рубероид, м²	Битум, кг	Расчетная	Нормативная	
2ПГ-XXX-60ЯН-400М	Ячеистый бетон (монолитный)	400	60	0,44	9	—	—	7,7	7,7	78,0	65	1,72
2ПГ-XXX-70ЯН-400М			70	0,51						82,8	69	1,75
2ПГ-XXX-80ЯН-400М			80	0,58						87,8	73	1,77
2ПГ-XXX-90ЯН-400М			90	0,65						92,4	77	1,80
2ПГ-XXX-100ЯН-400М			100	0,73						97,2	81	1,83
2ПГ-XXX-110ЯН-400М			110	0,79						102,0	85	1,86
2ПГ-XXX-120ЯН-400М			120	0,87						106,8	89	1,89
2ПГ-XXX-130ЯН-400М			130	0,93						111,6	93	1,91
2ПГ-XXX-140ЯН-400М			140	1,00						116,4	97	1,94
2ПГ-XXX-150ЯН-400М			150	1,07						121,2	101	1,97
2ПГ-XXX-160ЯН-400М			160	1,14						126,0	105	2,00
2ПГ-XXX-170ЯН-400М			170	1,21						130,8	109	2,03
2ПГ-XXX-180ЯН-400М			180	1,27						135,6	113	2,05
2ПГ-XXX-190ЯН-400М			190	1,34						140,4	117	2,08
2ПГ-XXX-200ЯН-400М			200	1,41						145,2	121	2,11
2ПГ-XXX-210ЯН-400М			210	1,48						150,0	125	2,13
2ПГ-XXX-220ЯН-400М			220	1,54						154,8	129	2,16
2ПГ-XXX-230ЯН-400М			230	1,61						159,6	133	2,19
2ПГ-XXX-240ЯН-400М			240	1,67						164,4	137	2,21

Марка комплексной плиты	Утеплитель	Объемный вес утеплителя кг/м³	Толщина утеплителя мм	Расход материалов: Утеплитель м³	Пароизоляция: Рубероид или изол м²	Пароизоляция: Битум кг	Стяжка из цементно-песчаного раствора м³	Гидроизоляция: Рубероид м²	Гидроизоляция: Битум кг	Равномерно распределенная нагрузка без учета веса несущей плиты кгс/м²: Расчетная	Равномерно распределенная нагрузка без учета веса несущей плиты кгс/м²: Нормативная	Масса комплексной железобетонной плиты т
2ПГ-XXX-60ЯН-500М	Ячеистый бетон (монолитный)	500	60	0,44	9	–	–	7,7	7,7	85,2	71	1,76
2ПГ-XXX-70ЯН-500М			70	0,51						91,2	76	1,80
2ПГ-XXX-80ЯН-500М			80	0,58						97,2	81	1,83
2ПГ-XXX-90ЯН-500М			90	0,65						103,2	86	1,87
2ПГ-XXX-100ЯН-500М			100	0,73						109,2	91	1,91
2ПГ-XXX-110ЯН-500М			110	0,79						115,2	96	1,94
2ПГ-XXX-120ЯН-500М			120	0,87						121,2	101	1,98
2ПГ-XXX-130ЯН-500М			130	0,93						127,2	106	2,01
2ПГ-XXX-140ЯН-500М			140	1,00						133,2	111	2,04
2ПГ-XXX-150ЯН-500М			150	1,07						139,2	116	2,08
2ПГ-XXX-160ЯН-500М			160	1,14						145,2	121	2,11
2ПГ-XXX-170ЯН-500М			170	1,21						151,2	126	2,15
2ПГ-XXX-180ЯН-500М			180	1,27						157,2	131	2,18
2ПГ-XXX-190ЯН-500М			190	1,34						163,2	136	2,21
2ПГ-XXX-200ЯН-500М			200	1,41						169,2	141	2,25
2ПГ-XXX-210ЯН-500М			210	1,48						175,2	146	2,28
2ПГ-XXX-220ЯН-500М			220	1,54						181,2	151	2,31
2ПГ-XXX-230ЯН-500М			230	1,51						187,2	156	2,35
2ПГ-XXX-240ЯН-500М			240	1,67						193,2	161	2,38

Инв.№ подл. | Подпись и дата | Взам. инв.№

Марка комплексной плиты	Утеплитель	Объемный вес утеплителя кг/м³	Толщина утеплителя мм	Расход материалов: Утеплитель м³	Пароизоляция: Рубероид или изол м²	Пароизоляция: Битум кг	Стяжка из цементно-песчаного раствора, м³	Гидроизоляция: Рубероид м²	Гидроизоляция: Битум кг	Равномерно распределенная нагрузка без учета веса несущей плиты кгс/м²: Расчетная	Равномерно распределенная нагрузка без учета веса несущей плиты кгс/м²: Нормативная	Масса комплексной железобетонной плиты, т
2ПГ-XXX-60ЯН-350П	Ячеистый бетон (плитный)	350	60	0,45	9	—	0,11	7,7	7,7	74,4	62,0	1,9
2ПГ-XXX-70ЯН-350П			70	0,52						78,6	65,5	1,92
2ПГ-XXX-80ЯН-350П			80	0,59						82,8	69,0	1,95
2ПГ-XXX-90ЯН-350П			90	0,67						87,0	72,5	1,98
2ПГ-XXX-100ЯН-350П			100	0,74						91,2	76,0	2,0
2ПГ-XXX-110ЯН-350П			110	0,82						95,4	78,5	2,03
2ПГ-XXX-120ЯН-350П			120	0,89						99,6	83,0	2,05
2ПГ-XXX-130ЯН-350П			130	0,97						103,8	86,5	2,08
2ПГ-XXX-140ЯН-350П			140	1,04						108,0	90,0	2,11
2ПГ-XXX-150ЯН-350П			150	1,11						112,2	93,5	2,13
2ПГ-XXX-160ЯН-350П			160	1,19						116,4	97,0	2,16
2ПГ-XXX-170ЯН-350П			170	1,26						120,6	100,5	2,19
2ПГ-XXX-180ЯН-350П			180	1,34						124,8	104,0	2,21
2ПГ-XXX-190ЯН-350П			190	1,41						129,0	107,5	2,24
2ПГ-XXX-200ЯН-350П			200	1,48						133,2	111,0	2,26
2ПГ-XXX-210ЯН-350П			210	1,56						137,4	114,5	2,29
2ПГ-XXX-220ЯН-350П			220	1,63						141,6	118,0	2,31
2ПГ-XXX-230ЯН-350П			230	1,71						145,8	121,5	2,34
2ПГ-XXX-240ЯН-350П			240	1,78						150,0	125,0	2,37

Марка комплексной плиты	Утеплитель	Объемный вес утеплителя кг/м³	Толщина утеплителя мм	Расход материалов: Утеплитель м³	Пароизоляция: Рубероид или изол м²	Пароизоляция: Битум кг	Стяжка из цементно-песчаного раствора м³	Гидроизоляция: Рубероид м²	Гидроизоляция: Битум кг	Равномерно распределенная нагрузка без учета веса несущей плиты кгс/м²: Расчетная	Равномерно распределенная нагрузка без учета веса несущей плиты кгс/м²: Нормативная	Масса комплексной железобетонной плиты т
2ПГ-XXX-60ЯН-400П	Ячеистый бетон (плитный)	400	60	0,45	9	—	0,11	7,7	7,7	78,0	65,0	1,92
2ПГ-XXX-70ЯН-400П			70	0,52						82,6	69,0	1,95
2ПГ-XXX-80ЯН-400П			80	0,59						87,6	73,0	1,98
2ПГ-XXX-90ЯН-400П			90	0,67						92,4	77,0	2,01
2ПГ-XXX-100ЯН-400П			100	0,74						97,2	81,0	2,04
2ПГ-XXX-110ЯН-400П			110	0,82						102,0	85,0	2,07
2ПГ-XXX-120ЯН-400П			120	0,89						106,8	89,0	2,10
2ПГ-XXX-130ЯН-400П			130	0,97						111,6	93,0	2,13
2ПГ-XXX-140ЯН-400П			140	1,04						116,4	97,0	2,16
2ПГ-XXX-150ЯН-400П			150	1,11						121,2	101,0	2,19
2ПГ-XXX-160ЯН-400П			160	1,19						126,0	105,0	2,22
2ПГ-XXX-170ЯН-400П			170	1,26						130,8	109,0	2,25
2ПГ-XXX-180ЯН-400П			180	1,34						135,6	113,0	2,28
2ПГ-XXX-190ЯН-400П			190	1,41						140,4	117,0	2,31
2ПГ-XXX-200ЯН-400П			200	1,48						145,2	121,0	2,33
2ПГ-XXX-210ЯН-400П			210	1,56						150,0	125,0	2,37
2ПГ-XXX-220ЯН-400П			220	1,63						154,8	129,0	2,39
2ПГ-XXX-230ЯН-400П			230	1,74						159,6	133,0	2,43
2ПГ-XXX-240ЯН-400П			240	1,78						164,4	137,0	2,45

Инв. № подл. | Подпись и дата | Взам. инв. №

Марка комплексной плиты	Утеплитель	Объемный вес утеплителя кг/м³	Толщина утеплителя мм	Расход материалов: Утеплитель м³	Пароизоляция: Рубероид или изол м²	Пароизоляция: Битум кг	Стяжка из цементно-песчаного раствора, м³	Гидроизоляция: Рубероид м²	Гидроизоляция: Битум кг	Равномерно распределенная нагрузка без учета веса несущей плиты кгс/м²: Расчетная	Равномерно распределенная нагрузка без учета веса несущей плиты кгс/м²: Нормативная	Масса комплексной железобетонной плиты, т
2ПГ-ХХХ-60ЯН-500П	Ячеистый бетон (плитный)	500	60	0,45	9	—	0,11	7,7	7,7	85,2	71,0	1,97
2ПГ-ХХХ-70ЯН-500П			70	0,52						91,2	76,0	2,0
2ПГ-ХХХ-80ЯН-500П			80	0,59						97,2	81,0	2,04
2ПГ-ХХХ-90ЯН-500П			90	0,67						103,2	86,0	2,08
2ПГ-ХХХ-100ЯН-500П			100	0,74						109,2	91,0	2,11
2ПГ-ХХХ-110ЯН-500П			110	0,82						115,2	96,0	2,15
2ПГ-ХХХ-120ЯН-500П			120	0,89						121,2	101,0	2,19
2ПГ-ХХХ-130ЯН-500П			130	0,97						127,2	106,0	2,23
2ПГ-ХХХ-140ЯН-500П			140	1,04						133,2	111,0	2,26
2ПГ-ХХХ-150ЯН-500П			150	1,11						139,2	116,0	2,30
2ПГ-ХХХ-160ЯН-500П			160	1,19						145,2	121,0	2,34
2ПГ-ХХХ-170ЯН-500П			170	1,26						151,2	126,0	2,37
2ПГ-ХХХ-180ЯН-500П			180	1,34						157,2	131,0	2,41
2ПГ-ХХХ-190ЯН-500П			190	1,41						163,2	136,0	2,45
2ПГ-ХХХ-200ЯН-500П			200	1,48						169,2	141,0	2,48
2ПГ-ХХХ-210ЯН-500П			210	1,56						175,2	146,0	2,52
2ПГ-ХХХ-220ЯН-500П			220	1,63						181,2	151,0	2,56
2ПГ-ХХХ-230ЯН-500П			230	1,71						187,2	156,0	2,60
2ПГ-ХХХ-240ЯН-500П			240	1,78						193,2	161,0	2,63

Марка комплексной плиты	Утеплитель	Объемный вес утеплит. кг/м³	Толщина утеплителя, мм	Расход материалов: Утеплитель м³	Пароизоляция: Рубероид или изол, м²	Пароизоляция: Битум кг	Стяжка из цементно-песчаного раствора, м²	Гидроизоляция: Рубероид, м²	Гидроизоляция: Битум, кг	Равномерно распределенная нагрузка, без учета веса несущей плиты, кгс/м² Расчетная	Нормативная	Масса комплексной железобетонной плиты, т
2ПГ-XXX-60ЛН-300М	Легкий бетон (монолитный)	300	60	0,42	9	—	0,1	7,7	7,7	70,8	59	1,85
2ПГ-XXX-70ЛН-300М			70	0,49			0,1			74,4	62	1,86
2ПГ-XXX-80ЛН-300М			80	0,55			0,1			78,0	65	1,88
2ПГ-XXX-90ЛН-300М			90	0,61			0,09			81,6	68	1,89
2ПГ-XXX-100ЛН-300М			100	0,67			0,09			85,2	71	1,91
2ПГ-XXX-110ЛН-300М			110	0,73			0,09			88,8	74	1,92
2ПГ-XXX-120ЛН-300М			120	0,79			0,09			92,4	77	1,94
2ПГ-XXX-130ЛН-300М			130	0,85			0,09			96,0	80	1,95
2ПГ-XXX-140ЛН-300М			140	0,9			0,08			99,6	83	1,96
2ПГ-XXX-150ЛН-300М			150	0,96			0,08			103,2	86	1,98
2ПГ-XXX-160ЛН-300М			160	1,01			0,08			106,8	89	1,99
2ПГ-XXX-170ЛН-300М			170	1,06			0,08			110,4	92	2,00
2ПГ-XXX-180ЛН-300М			180	1,11			0,08			114,0	95	2,01
2ПГ-XXX-190ЛН-300М			190	1,16			0,07			117,6	98	2,02
2ПГ-XXX-200ЛН-300М			200	1,21			0,07			121,2	101	2,03
2ПГ-XXX-210ЛН-300М			210	1,26			0,07			124,8	104	2,05
2ПГ-XXX-220ЛН-300М			220	1,3			0,07			128,4	107	2,05
2ПГ-XXX-230ЛН-300М			230	1,35			0,07			132,0	110	2,07
2ПГ-XXX-240ЛН-300М			240	1,39			0,06			135,6	113	2,07

Инв. № подл. | Подпись и дата | Взам. инв. №

Марка комплексной плиты	Утеплитель	Объемный вес утеплителя	Толщина утеплителя мм	Расход материалов: Утеплитель, м³	Пароизоляция: Рубероид или изол, м²	Пароизоляция: Битум, кг	Стяжка из цементно-песчаного раствора, м³	Гидроизоляция: Рубероид м²	Гидроизоляция: Битум кг	Равномерно распределенная нагрузка без учета веса несущей плиты, кгс/м²: Расчетная	Равномерно распределенная нагрузка без учета веса несущей плиты, кгс/м²: Нормативная	Масса комплексной железобетонной плиты, т
2ПГ-XXX-60ЛН-400м	Легкий бетон (монолитный)	400	60	0,42	9	—	0,1	7,7	7,7	78,0	65	1,89
2ПГ-XXX-70ЛН-400м			70	0,49			0,1			82,8	69	1,91
2ПГ-XXX-80ЛН-400м			80	0,55			0,1			87,6	73	1,93
2ПГ-XXX-90ЛН-400м			90	0,61			0,09			92,4	77	1,95
2ПГ-XXX-100ЛН-400м			100	0,67			0,09			97,2	81	1,97
2ПГ-XXX-110ЛН-400м			110	0,73			0,09			102,0	85	1,99
2ПГ-XXX-120ЛН-400м			120	0,79			0,09			106,8	89	2,01
2ПГ-XXX-130ЛН-400м			130	0,85			0,09			111,6	93	2,03
2ПГ-XXX-140ЛН-400м			140	0,9			0,08			116,4	97	2,05
2ПГ-XXX-150ЛН-400м			150	0,96			0,08			121,2	101	2,07
2ПГ-XXX-160ЛН-400м			160	1,01			0,08			126,0	105	2,09
2ПГ-XXX-170ЛН-400м			170	1,06			0,08			130,8	109	2,11
2ПГ-XXX-180ЛН-400м			180	1,11			0,08			135,6	113	2,12
2ПГ-XXX-190ЛН-400м			190	1,16			0,07			140,4	117	2,14
2ПГ-XXX-200ЛН-400м			200	1,21			0,07			145,2	121	2,15
2ПГ-XXX-210ЛН-400м			210	1,26			0,07			150,0	125	2,17
2ПГ-XXX-220ЛН-400м			220	1,3			0,07			154,8	129	2,18
2ПГ-XXX-230ЛН-400м			230	1,35			0,07			159,6	133	2,20
2ПГ-XXX-240ЛН-400м			240	1,39			0,06			164,4	134	2,21

Марка комплексной плиты	Утеплитель	Объемный вес утеплителя кг/м³	Толщина утеплителя мм	Расход материалов: Утеплитель, м³	Пароизоляция: Рубероид или изол, м²	Пароизоляция: Битум, кг	Стяжка из цементно-песчаного раствора м³	Гидроизоляция: Рубероид, м²	Гидроизоляция: Битум, кг	Равномерно распределенная нагрузка без учета веса несущей плиты, кгс/м²: Расчетная	Нормативная	Масса комплексной железобетонной плиты, т
2ПГ-XXX-60ЛН-500М	Легкий бетон (монолитный)	500	60	0,42	9	—	0,1	7,7	7,7	85,2	71	1,93
2ПГ-XXX-70ЛН-500М			70	0,49			0,1			94,2	76	1,96
2ПГ-XXX-80ЛН-500М			80	0,55			0,1			97,2	81	1,99
2ПГ-XXX-90ЛН-500М			90	0,61			0,09			103,2	86	2,01
2ПГ-XXX-100ЛН-500М			100	0,67			0,09			109,2	91	2,04
2ПГ-XXX-110ЛН-500М			110	0,73			0,09			115,2	96	2,07
2ПГ-XXX-120ЛН-500М			120	0,79			0,09			121,2	101	2,09
2ПГ-XXX-130ЛН-500М			130	0,85			0,09			127,2	106	2,12
2ПГ-XXX-140ЛН-500М			140	0,9			0,08			133,2	111	2,14
2ПГ-XXX-150ЛН-500М			150	0,96			0,08			139,2	116	2,17
2ПГ-XXX-160ЛН-500М			160	1,01			0,08			145,2	121	2,19
2ПГ-XXX-170ЛН-500М			170	1,06			0,08			151,2	126	2,21
2ПГ-XXX-180ЛН-500М			180	1,11			0,08			157,2	131	2,23
2ПГ-XXX-190ЛН-500М			190	1,16			0,07			163,2	136	2,25
2ПГ-XXX-200ЛН-500М			200	1,21			0,07			169,2	141	2,28
2ПГ-XXX-210ЛН-500М			210	1,26			0,07			175,2	146	2,30
2ПГ-XXX-220ЛН-500М			220	1,3			0,07			181,2	151	2,31
2ПГ-XXX-230ЛН-500М			230	1,35			0,07			187,2	156	2,34
2ПГ-XXX-230ЛН-500М			240	1,39			0,06			193,2	161	2,35

Инв.№ подл. | Подп. и дата | Взам. инв.№

Марка комплексной плиты	Утеплитель	Объемный вес утеплителя кг/м³	Толщина утеплителя мм	Расход материалов: Утеплитель м³	Пароизоляция: Рубероид или изол м²	Пароизоляция: Битум кг	Стяжка из цементно-песчаного раствора, м³	Гидроизоляция: Рубероид м²	Гидроизоляция: Битум кг	Равномерно распределенная нагрузка без учета веса несущей плиты кгс/м³: Расчетная	Равномерно распределенная нагрузка без учета веса несущей плиты кгс/м³: Нормативная	Масса комплексной железобетонной плиты, т
2ПГ-XXX-60ВБН-200м	Вермикулитобитум (монолитный)	200	60	0,45	9	18	—	7,7	15,4	33,6	28,0	1,6
2ПГ-XXX-70ВБН-200м			70	0,52						36,0	30,0	1,62
2ПГ-XXX-80ВБН-200м			80	0,59						38,4	32,0	1,64
2ПГ-XXX-90ВБН-200м			90	0,57						40,8	34,0	1,65
2ПГ-XXX-100ВБН-200м			100	0,74						43,2	36,0	1,67
2ПГ-XXX-110ВБН-200м			110	0,87						45,6	38,0	1,68
2ПГ-XXX-120ВБН-200м			120	0,89						48,0	40,0	1,70
2ПГ-XXX-130ВБН-200м			130	0,97						50,4	42,0	1,71
2ПГ-XXX-140ВБН-200м			140	1,04						52,8	44,0	1,73
2ПГ-XXX-150ВБН-200м			150	1,11						55,2	46,0	1,74
2ПГ-XXX-160ВБН-200м			160	1,19						57,6	48,0	1,76
2ПГ-XXX-170ВБН-200м			170	1,26						60,0	50,0	1,77
2ПГ-XXX-180ВБН-200м			180	1,34						62,4	52,0	1,79
2ПГ-XXX-190ВБН-200м			190	1,41						64,8	54,0	1,80
2ПГ-XXX-200ВБН-200м			200	1,48						67,2	56,0	1,81
2ПГ-XXX-210ВБН-200м			210	1,56						69,6	58,0	1,83
2ПГ-XXX-220ВБН-200м			220	1,63						72,0	60,0	1,84
2ПГ-XXX-230ВБН-200м			230	1,71						74,4	62,0	1,86
2ПГ-XXX-240ВБН-200м			240	1,78						75,8	64,0	1,87

Марка комплексной плиты	Утеплитель	Объемный вес утеплителя кг/м³	Толщина утеплителя мм	Расход материалов: Утеплитель м³	Пароизоляция: Рубероид или изол м²	Пароизоляция: Битум кг	Стяжка из цементно-песчаного раствора м³	Гидроизоляция: Рубероид м²	Гидроизоляция: Битум кг	Равномерно распределенная нагрузка без учета веса несущей плиты кгс/м²: Расчетная	Равномерно распределенная нагрузка без учета веса несущей плиты кгс/м²: Нормативная	Масса комплексной железобетонной плиты т
2ПГ-XXX-60ВБН-250м	Вермикулитобитум или перлитобитум (монолитный)	250	60	0,45	9	18	—	7,7	15,4	37,2	31,0	1,63
2ПГ-XXX-70ВБН-250м			70	0,52						40,2	33,5	1,65
2ПГ-XXX-80ВБН-250м			80	0,59						43,2	36,0	1,67
2ПГ-XXX-90ВБН-250м			90	0,67						46,2	38,5	1,69
2ПГ-XXX-100ВБН-250м			100	0,74						49,2	41,0	1,70
2ПГ-XXX-110ВБН-250м			110	0,82						52,2	43,5	1,72
2ПГ-XXX-120ВБН-250м			120	0,89						55,2	46,0	1,74
2ПГ-XXX-130ВБН-250м			130	0,97						58,2	48,5	1,76
2ПГ-XXX-140ВБН-250м			140	1,04						61,2	51,0	1,78
2ПГ-XXX-150ВБН-250м			150	1,11						64,2	53,5	1,80
2ПГ-XXX-160ВБН-250м			160	1,19						67,2	56,0	1,82
2ПГ-XXX-170ВБН-250м			170	1,26						70,2	58,5	1,83
2ПГ-XXX-180ВБН-250м			180	1,34						73,2	61,0	1,85
2ПГ-XXX-190ВБН-250м			190	1,41						76,2	63,5	1,87
2ПГ-XXX-200ВБН-250м			200	1,48						79,2	66,0	1,89
2ПГ-XXX-210ВБН-250м			210	1,56						82,2	68,5	1,91
2ПГ-XXX-220ВБН-250м			220	1,63						85,2	71,0	1,93
2ПГ-XXX-230ВБН-250м			230	1,71						88,2	73,5	1,95
2ПГ-XXX-240ВБН-250м			240	1,78						91,2	76,0	1,96

Инв.№ подл. | Подпись и дата | Взам.инв.№

Марка комплексной плиты	Утеплитель	Объемный вес утеплителя кг/м³	Толщина утеплителя мм	Расход материалов: Утеплитель м³	Пароизоляция: Рубероид или изол м²	Пароизоляция: Битум кг	Стяжка из цементно-песчаного раствора, м³	Гидроизоляция: Рубероид м²	Гидроизоляция: Битум кг	Равномерно распределенная нагрузка без учета веса несущей плиты кгс/м²: Расчетная	Равномерно распределенная нагрузка без учета веса несущей плиты кгс/м²: Нормативная	Масса комплексной железобетонной плиты, т
2ПГ-ХХХ-60ВБН-300м	Вермикулитобитум или перлитобитум (монолитный)	300	60	0,45	9	18	—	7,7	15,4	40,8	34,0	1,65
2ПГ-ХХХ-70ВБН-300м			70	0,52						44,4	37,0	1,67
2ПГ-ХХХ-80ВБН-300м			80	0,59						48,0	40,0	1,7
2ПГ-ХХХ-90ВБН-300м			90	0,67						51,6	43,0	1,72
2ПГ-ХХХ-100ВБН-300м			100	0,74						55,2	46,0	1,74
2ПГ-ХХХ-110ВБН-300м			110	0,82						58,8	49,0	1,76
2ПГ-ХХХ-120ВБН-300м			120	0,89						62,4	52,0	1,79
2ПГ-ХХХ-130ВБН-300м			130	0,97						66,0	55,0	1,81
2ПГ-ХХХ-140ВБН-300м			140	1,04						69,6	58,0	1,83
2ПГ-ХХХ-150ВБН-300м			150	1,11						73,2	61,0	1,85
2ПГ-ХХХ-160ВБН-300м			160	1,19						76,8	64,0	1,88
2ПГ-ХХХ-170ВБН-300м			170	1,26						80,4	67,0	1,90
2ПГ-ХХХ-180ВБН-300м			180	1,34						84,0	70,0	1,92
2ПГ-ХХХ-190ВБН-300м			190	1,41						87,6	76,0	1,94
2ПГ-ХХХ-200ВБН-300м			200	1,48						91,2	73,0	1,98
2ПГ-ХХХ-210ВБН-300м			210	1,56						94,8	76,0	1,99
2ПГ-ХХХ-220ВБН-300м			220	1,63						98,4	79,0	2,01
2ПГ-ХХХ-230ВБН-300м			230	1,71						102,0	85,0	2,03
2ПГ-ХХХ-240ВБН-300м			240	1,78						105,6	88,0	2,05

Марка комплексной плиты	Утеплитель	Объемный вес утеплителя кг/м³	Толщина утеплителя мм	Расход материалов: Утеплитель м³	Пароизоляция: Рубероид или изол м²	Пароизоляция: Битум кг	Стяжка из цементно-песчаного раствора м³	Гидроизоляция: Рубероид м²	Гидроизоляция: Битум кг	Равномерно распределенная нагрузка без учета веса несущей плиты кгс/м²: Расчетная	Равномерно распределенная нагрузка без учета веса несущей плиты кгс/м²: Нормативная	Масса комплексной железобетонной плиты, т
2ПГ-XXX-60 ВБН-350м	Вермикулитобитум или перлитобитум (монолитный)	350	60	0,45	9	18	—	7,7	15,4	44,4	37,0	1,68
2ПГ-XXX-70 ВБН-350м			70	0,52						48,6	40,5	1,70
2ПГ-XXX-80 ВБН-350м			80	0,59						52,8	44,0	1,73
2ПГ-XXX-90 ВБН-350м			90	0,67						57,0	47,5	1,75
2ПГ-XXX-100 ВБН-350м			100	0,74						61,2	51,0	1,78
2ПГ-XXX-110 ВБН-350м			110	0,82						65,4	54,5	1,81
2ПГ-XXX-120 ВБН-350м			120	0,89						69,6	58,0	1,83
2ПГ-XXX-130 ВБН-350м			130	0,97						73,8	61,5	1,86
2ПГ-XXX-140 ВБН-350м			140	1,04						78,0	65,0	1,88
2ПГ-XXX-150 ВБН-350м			150	1,11						82,2	68,5	1,91
2ПГ-XXX-160 ВБН-350м			160	1,19						86,4	72,0	1,94
2ПГ-XXX-170 ВБН-350м			170	1,26						90,6	75,5	1,97
2ПГ-XXX-180 ВБН-350м			180	1,34						94,8	79,0	1,99
2ПГ-XXX-190 ВБН-350м			190	1,41						99,0	82,5	2,01
2ПГ-XXX-200 ВБН-350м			200	1,48						103,2	86,0	2,04
2ПГ-XXX-210 ВБН-350м			210	1,56						107,4	89,5	2,05
2ПГ-XXX-220 ВБН-350м			220	1,63						111,6	93,0	2,09
2ПГ-XXX-230 ВБН-350м			230	1,71						115,8	96,5	2,12
2ПГ-XXX-240 ВБН-350м			240	1,78						120,0	100,0	2,14

Инв.№ подл. | Подпись и дата | Взам.инв.№

Марка комплексной плиты	Утеплитель	Объемный вес утеплителя кг/м³	Толщина утеплителя мм	Расход материалов: Утеплитель м³	Пароизоляция: Рубероид или изол м²	Пароизоляция: Битум кг	Стяжка из цементно-песчаного раствора м³	Гидроизоляция: Рубероид м²	Гидроизоляция: Битум кг	Равномерно распределенная нагрузка без учета веса несущей плиты кгс/м²: Расчетная	Равномерно распределенная нагрузка без учета веса несущей плиты кгс/м²: Нормативная	Масса комплексной железобетонной плиты, т
2ПГ-ХХХ-60ВБН-400М	Вермикулитобитум или перлитобитум (монолитный)	400	60	0,45	9	18	—	7,7	15,4			1,70
2ПГ-ХХХ-70ВБН-400М			70	0,52								1,72
2ПГ-ХХХ-80ВБН-400М			80	0,59								1,75
2ПГ-ХХХ-90ВБН-400М			90	0,67								1,79
2ПГ-ХХХ-100ВБН-400М			100	0,74								1,81
2ПГ-ХХХ-110ВБН-400М			110	0,82								1,85
2ПГ-ХХХ-120ВБН-400М			120	0,89								1,87
2ПГ-ХХХ-130ВБН-400М			130	0,97								1,91
2ПГ-ХХХ-140ВБН-400М			140	1,04								1,93
2ПГ-ХХХ-150ВБН-400М			150	1,11								1,96
2ПГ-ХХХ-160ВБН-400М			160	1,19								1,99
2ПГ-ХХХ-170ВБН-400М			170	1,25								2,02
2ПГ-ХХХ-180ВБН-400М			180	1,34								2,05
2ПГ-ХХХ-190ВБН-400М			190	1,41								2,08
2ПГ-ХХХ-200ВБН-400М			200	1,48								2,11
2ПГ-ХХХ-210ВБН-400М			210	1,56								2,14
2ПГ-ХХХ-220ВБН-400М			220	1,63								2,17
2ПГ-ХХХ-230ВБН-400М			230	1,71								2,20
2ПГ-ХХХ-240ВБН-400М			240	1,78								2,23

Марка комплексной плиты	Утеплитель	Объемный вес утеплителя кг/м³	Толщина утеплителя мм	Расход материалов: Утеплитель, м³	Пароизоляция: Рубероид или изол, м²	Пароизоляция: Битум кг	Стяжка из цементно песчаного раствора м³	Гидроизоляция: Рубероид, м²	Гидроизоляция: Битум, кг	Равномерно распределенная нагрузка, без учета веса несущей плиты кгс/м²: Расчетная	Равномерно распределенная нагрузка, без учета веса несущей плиты кгс/м²: Нормативная	Масса комплексной железобетонной плиты т
2ПГ-XXX-60ПБН-250ПС	Перлитобитум, (плитный со стяжкой)	250	60	0,45	9	—	0,11	2,7	2,7	67,2	56,0	1,85
2ПГ-XXX-70ПБН-250ПС			70	0,52						70,2	58,5	1,87
2ПГ-XXX-80ПБН-250ПС			80	0,59						73,2	61,0	1,89
2ПГ-XXX-90ПБН-250ПС			90	0,67						76,2	63,5	1,91
2ПГ-XXX-100ПБН-250ПС			100	0,74						79,2	66,0	1,93
2ПГ-XXX-110ПБН-250ПС			110	0,82						82,2	68,5	1,95
2ПГ-XXX-120ПБН-250ПС			120	0,89						85,2	71,0	1,96
2ПГ-XXX-130ПБН-250ПС			130	0,97						88,2	73,5	1,98
2ПГ-XXX-140ПБН-250ПС			140	1,04						91,2	76,0	2,0
2ПГ-XXX-150ПБН-250ПС			150	1,11						94,2	78,5	2,02
2ПГ-XXX-160ПБН-250ПС			160	1,19						97,2	81,0	2,04
2ПГ-XXX-170ПБН-250ПС			170	1,26						100,2	83,5	2,06
2ПГ-XXX-180ПБН-250ПС			180	1,34						103,2	86,0	2,08
2ПГ-XXX-190ПБН-250ПС			190	1,41						106,2	88,5	2,09
2ПГ-XXX-200ПБН-250ПС			200	1,48						109,2	91,0	2,11
2ПГ-XXX-210ПБН-250ПС			210	1,56						112,2	93,5	2,13
2ПГ-XXX-220ПБН-250ПС			220	1,63						115,2	96,0	2,15
2ПГ-XXX-230ПБН-250ПС			230	1,71						118,2	98,5	2,17
2ПГ-XXX-240ПБН-250ПС			240	1,78						121,2	101,0	2,19

Инв.№ подл. | Подпись и дата | Взам.инв.№

Марка комплексной плиты	Утеплитель	Объемный вес утеплителя кг/м³	Толщина утеплителя мм	Расход материалов: Утеплитель, м³	Пароизоляция: Рубероид или изол, м²	Пароизоляция: Битум, кг	Стяжка из цементно песчаного раствора, м³	Гидроизоляция: Рубероид, м²	Гидроизоляция: Битум, кг	Равномерно распределенная нагрузка без учета веса несущей плиты, кгс/м²: Расчетная	Равномерно распределенная нагрузка без учета веса несущей плиты, кгс/м²: Нормативная	Масса комплексной железобетонной плиты т
2ПГ-XXX-60ПБН-300ПС	Перлито-битум, (плитный со стяжкой)	300	60	0,45	9	—	0,11	7,7	7,7	70,8	59,0	1,88
2ПГ-XXX-70ПБН-300ПС			70	0,52						74,4	62,0	1,90
2ПГ-XXX-80ПБН-300ПС			80	0,59						78,0	65,0	1,92
2ПГ-XXX-90ПБН-300ПС			90	0,67						81,6	68,0	1,94
2ПГ-XXX-100ПБН-300ПС			100	0,74						85,2	71,0	1,96
2ПГ-XXX-110ПБН-300ПС			110	0,82						88,8	74,0	1,99
2ПГ-XXX-120ПБН-300ПС			120	0,89						92,4	77,0	2,01
2ПГ-XXX-130ПБН-300ПС			130	0,97						96,0	80,0	2,03
2ПГ-XXX-140ПБН-300ПС			140	1,04						99,6	83,0	2,05
2ПГ-XXX-150ПБН-300ПС			150	1,11						103,2	86,0	2,08
2ПГ-XXX-160ПБН-300ПС			160	1,19						106,8	89,0	2,10
2ПГ-XXX-170ПБН-300ПС			170	1,26						110,4	92,0	2,12
2ПГ-XXX-180ПБН-300ПС			180	1,34						114,0	95,0	2,14
2ПГ-XXX-190ПБН-300ПС			190	1,41						117,6	98,0	2,17
2ПГ-XXX-200ПБН-300ПС			200	1,48						121,2	101,0	2,19
2ПГ-XXX-210ПБН-300ПС			210	1,56						124,8	104,0	2,21
2ПГ-XXX-220ПБН-300ПС			220	1,63						128,4	107,0	2,23
2ПГ-XXX-230ПБН-300ПС			230	1,71						132,0	110,0	2,26
2ПГ-XXX-240ПБН-300ПС			240	1,78						135,0	113,0	2,28

Марка комплексной плиты	Утеплитель	Объемный вес утеплителя кг/м³	Толщина утеплителя мм	Расход материалов: Утеплитель, м³	Расход материалов: Пароизоляция: Рубероид или изол, м²	Расход материалов: Пароизоляция: Битум, кг	Расход материалов: Стяжка из цементно-песчаного раствора м³	Расход материалов: Гидроизоляция: Рубероид, м²	Расход материалов: Гидроизоляция: Битум, кг	Равномерно распределенная нагрузка без учета веса несущей плиты, кгс/м²: Расчетная	Равномерно распределенная нагрузка без учета веса несущей плиты, кгс/м²: Нормативная	Масса комплексной железобетонной плиты т
2ПГ-XXX-60ПБН-350ПС	Перлито-битум, (плитный со стяжкой)	350	60	0,45	9	—	0,4	7,7	7,7	74,4	62,0	1,90
2ПГ-XXX-70ПБН-350ПС			70	0,52						78,6	65,5	1,92
2ПГ-XXX-80ПБН-350ПС			80	0,59						82,8	69,0	1,95
2ПГ-XXX-90ПБН-350ПС			90	0,67						87,0	72,5	1,98
2ПГ-XXX-100ПБН-350ПС			100	0,74						91,2	76,0	2,0
2ПГ-XXX-110ПБН-350ПС			110	0,82						95,4	79,5	2,03
2ПГ-XXX-120ПБН-350ПС			120	0,89						99,6	83,0	2,05
2ПГ-XXX-130ПБН-350ПС			130	0,97						103,8	86,5	2,08
2ПГ-XXX-140ПБН-350ПС			140	1,04						108,0	90,0	2,11
2ПГ-XXX-150ПБН-350ПС			150	1,11						112,2	93,5	2,13
2ПГ-XXX-160ПБН-350ПС			160	1,19						116,4	97,0	2,16
2ПГ-XXX-170ПБН-350ПС			170	1,26						120,6	100,5	2,19
2ПГ-XXX-180ПБН-350ПС			180	1,34						124,6	104,0	2,21
2ПГ-XXX-190ПБН-350ПС			190	1,41						129,0	107,5	2,24
2ПГ-XXX-200ПБН-350ПС			200	1,48						133,2	111,0	2,26
2ПГ-XXX-210ПБН-350ПС			210	1,56						137,4	114,5	2,29
2ПГ-XXX-220ПБН-350ПС			220	1,63						141,6	118,0	2,31
2ПГ-XXX-230ПБН-350ПС			230	1,71						145,8	121,5	2,34
2ПГ-XXX-240ПБН-350ПС			240	1,78						150,0	125,0	2,37

Инв.№ подл. | Подп. и дата | Взам. инв.№

Марка комплексной плиты	Утеплитель	Объемный вес утеплит. кг/м³	Толщина утеплителя мм	Расход материалов: Утеплитель, м³	Пароизоляция: Рубероид или изол, м²	Пароизоляция: Битум, кг	Стяжка из цементно-песчаного раствора, м³	Гидроизоляция: Рубероид, м²	Гидроизоляция: Битум, кг	Равномерно распределенная нагрузка без учета веса несущей плиты, кгс/м²: Расчетная	Равномерно распределенная нагрузка без учета веса несущей плиты, кгс/м²: Нормативная	Масса комплексной железобетонной плиты, т
2ПГ-XXX-60ПБН-400ПС	Перлито-битум (плитный) со стяжкой	400	60	0,45	9	—	0,11	7,7	7,7	78,0	65,0	1,92
2ПГ-XXX-70ПБН-400ПС			70	0,52						82,8	69,0	1,95
2ПГ-XXX-80ПБН-400ПС			80	0,59						87,6	73,0	1,98
2ПГ-XXX-90ПБН-400ПС			90	0,67						92,4	77,0	2,01
2ПГ-XXX-100ПБН-400ПС			100	0,74						97,2	81,0	2,04
2ПГ-XXX-110ПБН-400ПС			110	0,82						102,0	85,0	2,07
2ПГ-XXX-120ПБН-400ПС			120	0,89						106,8	89,0	2,10
2ПГ-XXX-130ПБН-400ПС			130	0,97						111,6	93,0	2,13
2ПГ-XXX-140ПБН-400ПС			140	1,04						116,4	97,0	2,16
2ПГ-XXX-150ПБН-400ПС			150	1,11						121,2	101,0	2,19
2ПГ-XXX-160ПБН-400ПС			160	1,19						126,0	105,0	2,22
2ПГ-XXX-170ПБН-400ПС			170	1,26						130,8	109,0	2,25
2ПГ-XXX-180ПБН-400ПС			180	1,34						135,6	113,0	2,28
2ПГ-XXX-190ПБН-400ПС			190	1,41						140,4	117,0	2,31
2ПГ-XXX-200ПБН-400ПС			200	1,48						145,2	121,0	2,33
2ПГ-XXX-210ПБН-400ПС			210	1,56						150,0	125,0	2,37
2ПГ-XXX-220ПБН-400ПС			220	1,63						154,8	129,0	2,39
2ПГ-XXX-230ПБН-400ПС			230	1,71						159,6	133,0	2,43
2ПГ-XXX-240ПБН-400ПС			240	1,78						164,4	137,0	2,45

Марка комплексной плиты	Утеплитель	Объемный вес утеплителя кг/м³	Толщина утеплителя мм	Расход материалов: Утеплитель м³	Пароизоляция: Рубероид или изол м²	Пароизоляция: Битум кг	Стяжка из цементно-песчаного раствора м³	Гидроизоляция: Рубероид м²	Гидроизоляция: Битум кг	Равномерно распределенная нагрузка без учета веса несущей плиты кгс/м²: Расчетная	Равномерно распределенная нагрузка без учета веса несущей плиты кгс/м²: Нормативная	Масса комплексной железобетонной плиты, т
2ПГ-XXX-60ПБН-300П	Перлито-битум, (плитный)	300	60	0,45	9,0	18,0	—	7,7	15,4	40,8	34,0	1,72
2ПГ-XXX-70ПБН-300П			70	0,52						44,4	37,0	1,74
2ПГ-XXX-80ПБН-300П			80	0,59						48,0	40,0	1,76
2ПГ-XXX-90ПБН-300П			90	0,67						51,6	43,0	1,78
2ПГ-XXX-100ПБН-300П			100	0,74						55,2	46,0	1,80
2ПГ-XXX-110ПБН-300П			110	0,82						58,8	49,0	1,83
2ПГ-XXX-120ПБН-300П			120	0,89						62,4	52,0	1,85
2ПГ-XXX-130ПБН-300П			130	0,97						66,0	55,0	1,87
2ПГ-XXX-140ПБН-300П			140	1,04						69,6	58,0	1,89
2ПГ-XXX-150ПБН-300П			150	1,11						73,2	61,0	1,92
2ПГ-XXX-160ПБН-300П			160	1,19						76,8	64,0	1,94
2ПГ-XXX-170ПБН-300П			170	1,26						80,4	67,0	1,96
2ПГ-XXX-180ПБН-300П			180	1,34						84,0	70,0	1,98
2ПГ-XXX-190ПБН-300П			190	1,41						87,6	73,0	2,00
2ПГ-XXX-200ПБН-300П			200	1,42						91,2	76,0	2,03
2ПГ-XXX-210ПБН-300П			210	1,56						94,8	79,0	2,05
2ПГ-XXX-220ПБН-300П			220	1,63						98,4	82,0	2,07
2ПГ-XXX-230ПБН-300П			230	1,71						102,0	85,0	2,10
2ПГ-XXX-240ПБН-300П			240	1,78						105,6	88,0	2,12

Инв.№ подл. | Подпись и дата | Взам. инв.№

Марка комплексной плиты	Утеплитель	Объемный вес утеплителя кг/м³	Толщина утеплителя мм	Расход материалов: Утеплитель, м³	Пароизоляция: Рубероид или изол, м²	Пароизоляция: Битум, кг	Стяжка из цементно-песчаного раствора, м³	Гидроизоляция: Рубероид м²	Гидроизоляция: Битум кг	Равномерно распределенная нагрузка без учета веса несущей плиты, кгс/м²: Расчетная	Равномерно распределенная нагрузка без учета веса несущей плиты, кгс/м²: Нормативная	Масса комплексной железобетонной плиты, т
2ПГ-XXX-60ПБН-350П	Перлито-битум (плитный)	350	60	0,45	9,0	18,0	—	7,7	15,4	44,4	37,0	1,74
2ПГ-XXX-70ПБН-350П			70	0,52						48,6	40,5	1,76
2ПГ-XXX-80ПБН-350П			80	0,59						52,8	44,0	1,79
2ПГ-XXX-90ПБН-350П			90	0,67						57,0	47,5	1,82
2ПГ-XXX-100ПБН-350П			100	0,74						61,2	51,0	1,84
2ПГ-XXX-110ПБН-350П			110	0,82						65,4	54,5	1,87
2ПГ-XXX-120ПБН-350П			120	0,89						69,6	58,0	1,89
2ПГ-XXX-130ПБН-350П			130	0,97						73,8	61,5	1,92
2ПГ-XXX-140ПБН-350П			140	1,04						78,0	65,0	1,95
2ПГ-XXX-150ПБН-350П			150	1,11						82,2	68,5	1,97
2ПГ-XXX-160ПБН-350П			160	1,19						86,4	72,0	2,00
2ПГ-XXX-170ПБН-350П			170	1,26						90,6	75,5	2,03
2ПГ-XXX-180ПБН-350П			180	1,34						94,8	79,0	2,05
2ПГ-XXX-190ПБН-350П			190	1,41						99,0	82,5	2,08
2ПГ-XXX-200ПБН-350П			200	1,48						103,2	86,0	2,10
2ПГ-XXX-210ПБН-350П			210	1,56						107,4	89,5	2,13
2ПГ-XXX-220ПБН-350П			220	1,65						111,6	93,0	2,15
2ПГ-XXX-230ПБН-350П			230	1,71						115,8	96,5	2,18
2ПГ-XXX-240ПБН-350П			240	1,78						120,0	100,0	2,20

Марка комплексной плиты	Утеплитель	Объемный вес утеплителя кг/м³	Толщина утеплителя мм	Расход материалов: Утеплитель м³	Пароизоляция: Рубероид или изол, м²	Пароизоляция: Битум, кг	Стяжка цементно-песчаного раствора, м³	Гидроизоляция: Рубероид м²	Гидроизоляция: Битум, кг	Равномерно распределенная нагрузка без учета веса несущей плиты, кгс/м²: Расчетная	Равномерно распределенная нагрузка без учета веса несущей плиты, кгс/м²: Нормативная	Масса комплексной железобетонной плиты т
2ПГ-XXX-60ПБН-400П	Перлито-битум (плитный)	400	60	0,45	3,0	18,0	—	7,7	15,4	48,0	40,0	1,76
2ПГ-XXX-70ПБН-400П			70	0,52						52,8	44,0	1,79
2ПГ-XXX-80ПБН-400П			80	0,59						57,6	48,0	1,82
2ПГ-XXX-90ПБН-400П			90	0,67						62,4	52,0	1,85
2ПГ-XXX-100ПБН-400П			100	0,74						67,2	56,0	1,88
2ПГ-XXX-110ПБН-400П			110	0,82						72,0	60,0	1,91
2ПГ-XXX-120ПБН-400П			120	0,89						76,8	64,0	1,94
2ПГ-XXX-130ПБН-400П			130	0,97						81,6	68,0	1,97
2ПГ-XXX-140ПБН-400П			140	1,04						86,4	72,0	2,00
2ПГ-XXX-150ПБН-400П			150	1,11						91,2	76,0	2,03
2ПГ-XXX-160ПБН-400П			160	1,19						96,0	80,0	2,06
2ПГ-XXX-170ПБН-400П			170	1,26						100,8	84,0	2,09
2ПГ-XXX-180ПБН-400П			180	1,34						105,6	88,0	2,12
2ПГ-XXX-190ПБН-400П			190	1,41						110,4	92,0	2,15
2ПГ-XXX-200ПБН-400П			200	1,48						115,2	96,0	2,18
2ПГ-XXX-210ПБН-400П			210	1,56						120,0	100,0	2,21
2ПГ-XXX-220ПБН-400П			220	1,63						124,0	104,0	2,23
2ПГ-XXX-230ПБН-400П			230	1,71						129,5	108,0	2,27
2ПГ-XXX-240ПБН-400П			240	1,78						134,4	112,0	2,29

Инв.№ подл. | Подпись и дата | Взам. инв.№

Марка комплексной плиты	Утеплитель	Объемный вес утеплителя кг/м³	Толщина утеплителя мм	Расход материалов: Утеплитель, м³	Пароизоляция: Рубероид или изол, м²	Пароизоляция: Битум, кг	Стяжка из цементно-песчаного раствора, м³	Гидроизоляция: Рубероид, м²	Гидроизоляция: Битум, кг	Равномерно распределенная нагрузка без учета веса несущей плиты, кгс/м²: Расчетная	Равномерно распределенная нагрузка без учета веса несущей плиты, кгс/м²: Нормативная	Масса комплексной железобетонной плиты, т
2ПГ-XXX-60ФН-300П	Фибролит (витный)	300	6,0	0,45	9	—	0,11	7,7	7,7	70,8	59,0	1,88
2ПГ-XXX-70ФН-300П			7,0	0,52						74,4	62,0	1,90
2ПГ-XXX-80ФН-300П			8,0	0,59						78,0	65,0	1,92
2ПГ-XXX-90ФН-300П			9,0	0,67						81,6	68,0	1,94
2ПГ-XXX-100ФН-300П			100	0,74						85,2	71,0	1,96
2ПГ-XXX-110ФН-300П			110	0,82						88,8	74,0	1,99
2ПГ-XXX-120ФН-300П			120	0,89						92,4	77,0	2,01
2ПГ-XXX-130ФН-300П			130	0,97						95,0	80,0	2,03
2ПГ-XXX-140ФН-300П			140	1,04						99,6	83,0	2,05
2ПГ-XXX-150ФН-300П			150	1,11						103,2	86,0	2,08
2ПГ-XXX-160ФН-300П			160	1,19						106,8	89,0	2,1
2ПГ-XXX-170ФН-300П			170	1,26						110,4	92,0	2,12
2ПГ-XXX-180ФН-300П			180	1,34						114,0	95,0	2,14
2ПГ-XXX-190ФН-300П			190	1,41						117,6	98,0	2,17
2ПГ-XXX-200ФН-300П			200	1,48						121,2	101,0	2,19
2ПГ-XXX-210ФН-300П			210	1,56						124,8	104,0	2,21
2ПГ-XXX-220ФН-300П			220	1,63						128,4	107,0	2,23
2ПГ-XXX-230ФН-300П			230	1,71						132,0	110,0	2,26
2ПГ-XXX-240ФН-300П			240	1,78						135,6	113,0	2,28

Марка комплексной плиты	Утеплитель	Объемный вес утеплителя кг/м³	Толщина утеплителя мм	Расход материалов: Утеплитель, м³	Пароизоляция: Рубероид или изол, м²	Пароизоляция: Битум, кг	Стяжка из цементно песчаного раствора, м³	Гидроизоляция: Рубероид, м²	Гидроизоляция: Битум, кг	Равномерно распределенная нагрузка без учета веса несущей плиты, кгс/м²: Расчетная	Равномерно распределенная нагрузка без учета веса несущей плиты, кгс/м²: Нормативная	Масса комплексной железобетонной плиты, т
2ПГ-ХХХ-60ФН-400П	фибролит (плитный)	400	60	0,45	9	—	0,11	7,7	7,7	78	65,0	1,92
2ПГ-ХХХ-70ФН-400П			70	0,52						82,8	69,0	1,95
2ПГ-ХХХ-80ФН-400П			80	0,59						87,6	73,0	1,98
2ПГ-ХХХ-90ФН-400П			90	0,67						92,4	77,0	2,01
2ПГ-ХХХ-100ФН-400П			100	0,74						97,2	81,0	2,04
2ПГ-ХХХ-110ФН-400П			110	0,82						102,0	85,0	2,07
2ПГ-ХХХ-120ФН-400П			120	0,89						106,8	89,0	2,10
2ПГ-ХХХ-130ФН-400П			130	0,97						111,6	93,0	2,13
2ПГ-ХХХ-140ФН-400П			140	1,04						116,4	97,0	2,16
2ПГ-ХХХ-150ФН-400П			150	1,11						121,2	101,0	2,19
2ПГ-ХХХ-160ФН-400П			160	1,19						126,0	105,0	2,22
2ПГ-ХХХ-170ФН-400П			170	1,26						130,8	109,0	2,25
2ПГ-ХХХ-180ФН-400П			180	1,34						135,6	113,0	2,28
2ПГ-ХХХ-190ФН-400П			190	1,41						140,4	117,0	2,31
2ПГ-ХХХ-200ФН-400П			200	1,48						145,2	121,0	2,33
2ПГ-ХХХ-210ФН-400П			210	1,56						150,0	125,0	2,37
2ПГ-ХХХ-220ФН-400П			220	1,63						154,8	129,0	2,39
2ПГ-ХХХ-230ФН-400П			230	1,71						159,6	133,0	2,43
2ПГ-ХХХ-240ФН-400П			240	1,78						164,4	137,0	2,45

Инв.№ подл. | Подпись и дата | Взам. инв.№

Марка комплексной плиты	Утеплитель	Объемный вес утеплителя кг/м³	Толщина утеплителя мм	Расход материалов: Утеплитель, м³	Пароизоляция: Рубероид или изол, м²	Пароизоляция: Битум, кг	Стяжка из цементно-песчаного раствора, м³	Гидроизоляция: Рубероид м²	Гидроизоляция: Битум, кг	Равномерно распределенная нагрузка без учета веса несущей плиты, кгс/м²: Расчетная	Равномерно распределенная нагрузка без учета веса несущей плиты, кгс/м²: Нормативная	Масса комплексной железобетонной плиты, т
2ПГ-ХХХ-50 ФПН-75П	Фенольный пенопласт (плитный)	75	50	0,37	9,0	—	0,11	7,7	7,7	53,7	44,75	1,77
2ПГ-ХХХ-60ФПН-75П			60	0,45						54,6	45,50	1,78
2ПГ-ХХХ-70ФПН-75П			70	0,52						55,5	45,25	1,78
2ПГ-ХХХ-80ФПН-75П			80	0,59						56,4	47,00	1,79
2ПГ-ХХХ-90ФПН-75П			90	0,67						57,3	47,75	1,79
2ПГ-ХХХ-100ФПН-75П			100	0,74						58,2	48,50	1,80
2ПГ-ХХХ-110ФПН-75П			110	0,82						59,1	49,25	1,80
2ПГ-ХХХ-120ФПН-75П			120	0,89						60,0	50,00	1,81
2ПГ-ХХХ-130ФПН-75П			130	0,97						60,9	50,75	1,82
2ПГ-ХХХ-140ФПН-75П			140	1,04						61,8	51,50	1,82
2ПГ-ХХХ-150ФПН-75П			150	1,11						62,7	52,20	1,83

Марка комплексной плиты	Утеплитель	Объемный вес утеплителя кг/м³	Толщина утеплителя мм	Расход материалов: Утеплитель, м³	Пароизоляция: Рубероид или изол, м²	Пароизоляция: Битум кг	Стяжка из цементно-песчаного раствора м³	Гидроизоляция: Рубероид, м²	Гидроизоляция: Битум кг	Равномерно распределенная нагрузка без учета веса несущей плиты, кгс/м²: Расчетная	Нормативная	Масса комплексной железобетонной плиты т
2ПГ-ХХХ-50ФПН-100П	Фенольный пенопласт (плитный)	100	50	0,37	9,0	18,0	—	7,7	15,4	25,2	21,0	1,62
2ПГ-ХХХ-60ФПН-100П			60	0,45						26,4	22,0	1,63
2ПГ-ХХХ-70ФПН-100П			70	0,52						27,6	23,0	1,63
2ПГ-ХХХ-80ФПН-100П			80	0,59						28,8	24,0	1,64
2ПГ-ХХХ-90ФПН-100П			90	0,67						30,0	25	1,65
2ПГ-ХХХ-100ФПН-100П			100	0,74						31,2	26,0	1,66
2ПГ-ХХХ-110ФПН-100П			110	0,82						32,4	27,0	1,66
2ПГ-ХХХ-120ФПН-100П			120	0,89						33,6	28,0	1,67
2ПГ-ХХХ-130ФПН-100П			130	0,97						34,8	29,0	1,68
2ПГ-ХХХ-140ФПН-100П			140	1,04						36,0	30,0	1,69
2ПГ-ХХХ-150ФПН-100П			150	1,11						37,2	31,0	1,69
2ПГ-ХХХ-50ППН-40П	Пенополистирол ПСБ (плитный)	40	50	1,65	9,0	18,0	—	7,7	15,4	21,6	18,0	1,6
2ПГ-ХХХ-60ППН-40П			60	1,97						22,08	18,4	1,6
2ПГ-ХХХ-70ППН-40П			70	2,30						22,56	18,8	1,6
2ПГ-ХХХ-80ППН-40П			80	2,63						23,04	19,2	1,61
2ПГ-ХХХ-90ППН-40П			90	2,96						23,52	19,6	1,61

Инв.№ подл. | Подпись и дата | Взам. инв.№

Марка комплексной плиты	Утеплитель	Объемный вес утеплителя кг/м³	Толщина утеплителя мм	Расход материалов: Утеплитель, м³	Пароизоляция: Рубероид или изол, м2	Пароизоляция: Битум, кг	Стяжка из цементно-песчаного раствора, м3	Гидроизоляция: Рубероид м²	Гидроизоляция: Битум кг	Равномерно распределенная нагрузка без учета веса несущей плиты, кгс/м²: Расчетная	Равномерно распределенная нагрузка без учета веса несущей плиты, кгс/м²: Нормативная	Масса комплексной железобетонной плиты т
2ПГ-XXX-60ПФН-200П	Плиты перлитофосфолиевые или минераловатные плиты повышенной жесткости	200	60	0,45	9	18	—	7,7	15,4	33,6	28,0	1,67
2ПГ-XXX-70ПФН-200П			70	0,52						36,0	30,0	1,69
2ПГ-XXX-80ПФН-200П			80	0,59						38,4	32,0	1,70
2ПГ-XXX-90ПФН-200П			90	0,67						40,8	34,0	1,72
2ПГ-XXX-100ПФН-200П			100	0,74						43,2	36,0	1,73
2ПГ-XXX-110ПФН-200П			110	0,82						45,6	38,0	1,75
2ПГ-XXX-120ПФН-200П			120	0,89						48,0	40,0	1,76
2ПГ-XXX-130ПФН-200П			130	0,97						50,4	42,0	1,78
2ПГ-XXX-140ПФН-200П			140	1,04						52,8	44,0	1,79
2ПГ-XXX-150ПФН-200П			150	1,11						55,2	46,0	1,80
2ПГ-XXX-160ПФН-200П			160	1,19						57,6	48,0	1,82
2ПГ-XXX-170ПФН-200П			170	1,26						60,0	50,0	1,83
2ПГ-XXX-180ПФН-200П			180	1,34						62,4	52,0	1,85
2ПГ-XXX-190ПФН-200П			190	1,41						64,8	54,0	1,86
2ПГ-XXX-200ПФН-200П			200	1,48						67,2	56,0	1,88
2ПГ-XXX-210ПФН-200П			210	1,56						69,6	58,0	1,89
2ПГ-XXX-220ПФН-200П			220	1,63						72,0	60,0	1,91
2ПГ-XXX-230ПФН-200П			230	1,71						74,4	62,0	1,92
2ПГ-XXX-240ПФН-200П			240	1,78						76,8	64,0	1,94

Марка комплексной плиты	Утеплитель	Объемный вес утеплителя кг/м³	Толщина утеплителя, мм	Расход материалов: Утеплитель м³	Пароизоляция: Рубероид или изол, м²	Пароизоляция: Битум, кг	Стяжка из цементно-песчаного раствора, м³	Гидроизоляция: Рубероид м²	Гидроизоляция: Битум кг	Равномерно распределенная нагрузка без учета веса несущей плиты, кгс/м²: Расчетная	Равномерно распределенная нагрузка без учета веса несущей плиты, кгс/м²: Нормативная	Масса комплексной железобетонной плиты, т
2ПГ-ХХХ-60ПФН-300П	Плиты перлитофосфогелиевые	300	60	0,45	9,0	18,0	—	7,7	15,4	40,8	34,0	1,72
2ПГ-ХХХ-70ПФН-300П			70	0,52						44,4	37,0	1,74
2ПГ-ХХХ-80ПФН-300П			80	0,59						48,0	40,0	1,76
2ПГ-ХХХ-90ПФН-300П			90	0,67						51,6	43,0	1,78
2ПГ-ХХХ-100ПФН-300П			100	0,74						55,2	46,0	1,80
2ПГ-ХХХ-110ПФН-300П			110	0,82						58,8	49,0	1,83
2ПГ-ХХХ-120ПФН-300П			120	0,89						62,4	52,0	1,85
2ПГ-ХХХ-130ПФН-300П			130	0,97						66,0	55,0	1,87
2ПГ-ХХХ-140ПФН-300П			140	1,04						69,6	58,0	1,89
2ПГ-ХХХ-150ПФН-300П			150	1,11						73,2	61,0	1,92
2ПГ-ХХХ-160ПФН-300П			160	1,19						76,8	64,0	1,94
2ПГ-ХХХ-170ПФН-300П			170	1,26						80,4	67,0	1,96
2ПГ-ХХХ-180ПФН-300П			180	1,34						84,0	70,0	1,98
2ПГ-ХХХ-190ПФН-300П			190	1,41						87,6	73,0	2,00
2ПГ-ХХХ-200ПФН-300П			200	1,48						91,2	76,0	2,03
2ПГ-ХХХ-210ПФН-300П			210	1,56						94,8	79,0	2,05
2ПГ-ХХХ-220ПФН-300П			220	1,63						98,4	82,0	2,07
2ПГ-ХХХ-230ПФН-300П			230	1,71						102,0	85,0	2,10
2ПГ-ХХХ-240ПФН-300П			240	1,78						105,6	88	2,12

Взам. инв.№ | Подп. и дата | Инв.№ подл.

Марка комплексной плиты	Утеплитель	Объемный вес утеплителя кг/м³	Толщина утеплителя мм	Расход материалов: Утеплитель, м³	Пароизоляция: Рубероид или изол, м²	Пароизоляция: Битум, кг	Стяжка из цементно-песчаного раствора м³	Гидроизоляция: Рубероид м²	Гидроизоляция: Битум кг	Равномерно распределенная нагрузка без учета веса несущей плиты, кгс/м²: Расчетная	Равномерно распределенная нагрузка без учета веса несущей плиты, кгс/м²: Нормативная	Масса комплексной железобетонной плиты, т
2ПГ-ХХХ-60ГКН-400	Керамзитовый или шунгизитовый гравий	400	60	0,42	9,0	—	0,17	7,7	7,7	99,6	83,0	2,01
2ПГ-ХХХ-70ГКН-400			70	0,49			0,16			104,4	87,0	2,03
2ПГ-ХХХ-80ГКН-400			80	0,55			0,16			109,2	91,0	2,05
2ПГ-ХХХ-90ГКН-400			90	0,61			0,16			114,0	95,0	2,06
2ПГ-ХХХ-100ГКН-400			100	0,67			0,15			118,8	99,0	2,08
2ПГ-ХХХ-110ГКН-400			110	0,73			0,15			123,6	103,0	2,10
2ПГ-ХХХ-120ГКН-400			120	0,79			0,15			128,4	107,0	2,12
2ПГ-ХХХ-130ГКН-400			130	0,85			0,14			133,2	111,0	2,14
2ПГ-ХХХ-140ГКН-400			140	0,9			0,14			138,0	115,0	2,15
2ПГ-ХХХ-150ГКН-400			150	0,96			0,14			142,8	119,0	2,17
2ПГ-ХХХ-160ГКН-400			160	1,01			0,13			147,6	123,0	2,18
2ПГ-ХХХ-170ГКН-400			170	1,06			0,13			152,4	127,0	2,20
2ПГ-ХХХ-180ГКН-400			180	1,11			0,13			157,2	131,0	2,21
2ПГ-ХХХ-190ГКН-400			190	1,16			0,12			162,0	135,0	2,23
2ПГ-ХХХ-200ГКН-400			200	1,21			0,12			166,8	139,0	2,24
2ПГ-ХХХ-210ГКН-400			210	1,26			0,12			171,6	143,0	2,25
2ПГ-ХХХ-220ГКН-400			220	1,3			0,11			176,4	147,0	2,26
2ПГ-ХХХ-230ГКН-400			230	1,35			0,11			181,2	151,0	2,28
2ПГ-ХХХ-240ГКН-400			240	1,39			0,11			186,0	155,0	2,29

Марка комплексной плиты	Утеплитель	Объемный вес утеплителя кг/м³	Толщина утеплителя мм	Расход материалов: Утеплитель, м³	Пароизоляция: Рубероид или изол, м²	Пароизоляция: Битум, кг	Стяжка из цементно-песчаного раствора, м³	Гидроизоляция: Рубероид, м²	Гидроизоляция: Битум кг	Равномерно распределенная нагрузка без учета веса несущей плиты, кгс/м²: Расчетная	Равномерно распределенная нагрузка без учета веса несущей плиты, кгс/м²: Нормативная	Масса комплексной железобетонной плиты, т
2ПГ-XXX-60ГКН-500	Керамзитовый или шунгизитовый гравий	500	60	0,421	9,0	—	0,17	7,7	7,7	106,8	89,0	2,05
2ПГ-XXX-70ГКН-500			70	0,49			0,16			112,8	94,0	2,08
2ПГ-XXX-80ГКН-500			80	0,55			0,16			118,8	99,0	2,10
2ПГ-XXX-90ГКН-500			90	0,61			0,18			124,8	104,0	2,13
2ПГ-XXX-100ГКН-500			100	0,67			0,15			130,8	109,0	2,15
2ПГ-XXX-110ГКН-500			110	0,73			0,15			136,8	114,0	2,17
2ПГ-XXX-120ГКН-500			120	0,79			0,15			142,8	119,0	2,20
2ПГ-XXX-130ГКН-500			130	0,85			0,14			148,8	124,0	2,22
2ПГ-XXX-140ГКН-500			140	0,9			0,14			154,8	129,0	2,24
2ПГ-XXX-150ГКН-500			150	0,96			0,14			160,8	134,0	2,26
2ПГ-XXX-160ГКН-500			160	1,01			0,13			166,8	139,0	2,28
2ПГ-XXX-170ГКН-500			170	1,06			0,13			172,8	144,0	2,31
2ПГ-XXX-180ГКН-500			180	1,11			0,13			178,8	149,0	2,32
2ПГ-XXX-190ГКН-500			190	1,16			0,12			184,8	154,0	2,34
2ПГ-XXX-200ГКН-500			200	1,21			0,12			190,8	159,0	2,36
2ПГ-XXX-210ГКН-500			210	1,26			0,12			196,8	164,0	2,38
2ПГ-XXX-220ГКН-500			220	1,3			0,11			202,8	169,0	2,39
2ПГ-XXX-230ГКН-500			230	1,35			0,11			208,8	174,0	2,41
2ПГ-XXX-240ГКН-500			240	1,39			0,11			214,8	179,0	2,43

Инв.№ подл. | Подпись и дата | Взам. инв.№

Марка комплексной плиты *	Утеплитель	Объемный вес утеплит. кг/м³	Толщина утеплителя, мм	Расход материалов: Утеплитель м³	Пароизоляция: Рубероид или изол; м²	Пароизоляция: Битум, кг	Стяжка из цементно-песчаного раствора, м³	Гидроизоляция: Рубероид, м²	Гидроизоляция: Битум, кг	Равномерно распределенная нагрузка без учета веса несущей плиты, кгс/м²: Расчетная	Равномерно распределенная нагрузка без учета веса несущей плиты, кгс/м²: Нормативная	Масса комплексной железобетонной плиты, т
2ПВ7-XXX-60ЯН-350М	Ячеистый бетон (монолитный)	350	60	0,35	7,2	—	—	6,0	6,0	74,4	62,0	2,05
2ПВ7-XXX-70ЯН-350М			70	0,41						78,6	65,5	2,08
2ПВ7-XXX-80ЯН-350М			80	0,46						82,8	69,0	2,09
2ПВ7-XXX-90ЯН-350М			90	0,52						87,0	72,5	2,10
2ПВ7-XXX-100ЯН-350М			100	0,58						91,2	76,0	2,14
2ПВ7-XXX-110ЯН-350М			110	0,63						95,4	79,5	2,15
2ПВ7-XXX-120ЯН-350М			120	0,69						99,6	83,0	2,17
2ПВ7-XXX-130ЯН-350М			130	0,74						103,8	86,5	2,19
2ПВ7-XXX-140ЯН-350М			140	0,79						108,0	90,0	2,21
2ПВ7-XXX-150ЯН-350М			150	0,85						112,2	93,5	2,23
2ПВ7-XXX-160ЯН-350М			160	0,91						116,4	97,0	2,25
2ПВ7-XXX-170ЯН-350М			170	0,96						120,6	100,5	2,27
2ПВ7-XXX-180ЯН-350М			180	1,01						124,8	104,0	2,29
2ПВ7-XXX-190ЯН-350М			190	1,07						129,0	107,5	2,31
2ПВ7-XXX-200ЯН-350М			200	1,12						133,2	111,0	2,32
2ПВ7-XXX-210ЯН-350М			210	1,18						137,4	114,5	2,35
2ПВ7-XXX-220ЯН-350М			220	1,22						141,6	118,0	2,36
2ПВ7-XXX-230ЯН-350М			230	1,28						145,8	121,5	2,38
2ПВ7-XXX-240ЯН-350			240	1,33						150,0	125,0	2,40

* см. документ 1.465.1-10/82.0-00ПЗ, лист 3

Инв.№ подл. | Подпись и дата | Взам. инв.№

Рук.абор.	Поваляев		10.6.82
Н. контр.	Куликовская		10.6.82
Рук.гр.	Балыкова		1.6.82

1.465.1-10/82.1-04СМ

Технические данные по комплексным плитам размером 1,5×6 м с отверстием ф 700 мм

Стадия	Лист	Листов
Р	1	29

ЦНИИПРОМЗДАНИЙ

Марка комплексной плиты	Утеплитель	Объемный вес утеплит. кг/м³	Толщина утеплителя, мм	Расход материалов: Утеплитель, м³	Пароизоляция: Рубероид или изол; м²	Пароизоляция: Битум, кг	Стяжка из цементно-песчаного раствора, м³	Гидроизоляция: Рубероид, м²	Гидроизоляция: Битум, кг	Равномерно распределенная нагрузка, без учета веса несущей плиты, кгс/м²: Расчетная	Равномерно распределенная нагрузка, без учета веса несущей плиты, кгс/м²: Нормативная	Масса комплексной железобетонной плиты, т
2ПВ7-XXX-60ЯН-400М	Ячеистый бетон (монолитный)	400	60	0,35	7,2	—	—	6,0	6,0	78,0	65,0	2,07
2ПВ7-XXX-70ЯН-400М			70	0,41						82,8	69,0	2,10
2ПВ7-XXX-80ЯН-400М			80	0,46						87,8	73,0	2,12
2ПВ7-XXX-90ЯН-400М			90	0,52						92,4	77,0	2,14
2ПВ7-XXX-100ЯН-400М			100	0,58						97,2	81,0	2,16
2ПВ7-XXX-110ЯН-400М			110	0,63						102,0	85,0	2,18
2ПВ7-XXX-120ЯН-400М			120	0,69						106,8	89,0	2,21
2ПВ7-XXX-130ЯН-400М			130	0,74						111,6	93,0	2,23
2ПВ7-XXX-140ЯН-400М			140	0,79						116,4	97,0	2,25
2ПВ7-XXX-150ЯН-400М			150	0,85						121,2	101,0	2,27
2ПВ7-XXX-160ЯН-400М			160	0,91						126,0	105,0	2,30
2ПВ7-XXX-170ЯН-400М			170	0,96						130,8	109,0	2,32
2ПВ7-XXX-180ЯН-400М			180	1,01						135,6	113,0	2,34
2ПВ7-XXX-190ЯН-400М			190	1,07						140,4	117,0	2,36
2ПВ7-XXX-200ЯН-400М			200	1,12						145,2	121,0	2,38
2ПВ7-XXX-210ЯН-400М			210	1,18						150,0	125,0	2,40
2ПВ7-XXX-220ЯН-400М			220	1,22						154,8	129,0	2,42
2ПВ7-XXX-230ЯН-400М			230	1,28						159,6	133,0	2,44
2ПВ7-XXX-240ЯН-400М			240	1,33						164,4	137,0	2,46

Марка комплексной плиты	Утеплитель	Объемный вес утеплит. кг/м³	Толщина утеплителя, мм	Расход материалов: Утеплитель, м³	Пароизоляция: Рубероид или изол, м²	Пароизоляция: Битум, кг	Стяжка из цементно-песчаного раствора, м³	Гидроизоляция: Рубероид, м²	Гидроизоляция: Битум, кг	Равномерно распределенная нагрузка без учета веса несущей плиты кгс/м²: Расчетная	Равномерно распределенная нагрузка без учета веса несущей плиты кгс/м²: Нормативная	Масса комплексной железобетонной плиты, т
2ПВ7-XXX-60ЯН-500М	Ячеистый бетон (монолитный)	500	60	0,35	7,2	—	—	6,0	6,0	85,2	71,0	2,11
2ПВ7-XXX-70ЯН-500М			70	0,41						91,2	76,0	2,14
2ПВ7-XXX-80ЯН-500М			80	0,46						97,2	81,0	2,16
2ПВ7-XXX-90ЯН-500М			90	0,52						103,2	86,0	2,19
2ПВ7-XXX-100ЯН-500М			100	0,58						109,2	91,0	2,22
2ПВ7-XXX-110ЯН-500М			110	0,63						115,2	96,0	2,25
2ПВ7-XXX-120ЯН-500М			120	0,69						121,2	101,0	2,28
2ПВ7-XXX-130ЯН-500М			130	0,74						127,2	106,0	2,30
2ПВ7-XXX-140ЯН-500М			140	0,79						133,2	111,0	2,33
2ПВ7-XXX-150ЯН-500М			150	0,85						139,2	116,0	2,36
2ПВ7-XXX-160ЯН-500М			160	0,91						145,2	121,0	2,39
2ПВ7-XXX-170ЯН-500М			170	0,96						151,2	126,0	2,41
2ПВ7-XXX-180ЯН-500М			180	1,01						157,2	131,0	2,44
2ПВ7-XXX-190ЯН-500М			190	1,07						163,2	136,0	2,47
2ПВ7-XXX-200ЯН-500М			200	1,12						169,2	141,0	2,49
2ПВ7-XXX-210ЯН-500М			210	1,18						175,2	146,0	2,52
2ПВ7-XXX-220ЯН-500М			220	1,22						181,2	151,0	2,54
2ПВ7-XXX-230ЯН-500М			230	1,28						187,2	156,0	2,57
2ПВ7-XXX-240ЯН-500М			240	1,33						193,2	161,0	2,60

Инв. № подл. | Подпись и дата | Взам. инв. №

Марка комплексной плиты	Утеплитель	Объемный вес утеплит. кг/м³	Толщина утеплителя, мм	Расход материалов: Утеплитель, м³	Пароизоляция: Рубероид или изол, м²	Пароизоляция: Битум, кг	Стяжка из цементно-песчаного раствора, м³	Гидроизоляция: Рубероид, м²	Гидроизоляция: Битум, кг	Равномерно распределенная нагрузка без учета веса несущей плиты, кгс/м²: Расчетная	Равномерно распределенная нагрузка без учета веса несущей плиты, кгс/м²: Нормативная	Масса комплексной железобетонной плиты, т
2ПВ7-XXX-60АН-350П	Ячеистый бетон (плитный)	350	60	0,36	7,2	—	0,09	6,0	12,0	74,4	62,0	2,23
2ПВ7-XXX-70АН-350П			70	0,41						78,6	65,5	2,24
2ПВ7-XXX-80АН-350П			80	0,47						82,8	69,0	2,26
2ПВ7-XXX-90АН-350П			90	0,53						87,0	72,5	2,29
2ПВ7-XXX-100АН-350П			100	0,59						91,2	76,0	2,31
2ПВ7-XXX-110АН-350П			110	0,65						95,4	78,5	2,33
2ПВ7-XXX-120АН-350П			120	0,71						99,6	83,0	2,35
2ПВ7-XXX-130АН-350П			130	0,77						103,8	86,5	2,37
2ПВ7-XXX-140АН-350П			140	0,83						108,0	90,0	2,39
2ПВ7-XXX-150АН-350П			150	0,88						112,2	93,5	2,41
2ПВ7-XXX-160АН-350П			160	0,95						116,4	97,0	2,43
2ПВ7-XXX-170АН-350П			170	1,00						120,6	100,5	2,45
2ПВ7-XXX-180АН-350П			180	1,06						124,8	104,0	2,47
2ПВ7-XXX-190АН-350П			190	1,12						129,0	107,5	2,49
2ПВ7-XXX-200АН-350П			200	1,18						133,2	111,0	2,51
2ПВ7-XXX-210АН-350П			210	1,24						137,4	114,5	2,54
2ПВ7-XXX-220АН-350П			220	1,30						141,6	118,0	2,56
2ПВ7-XXX-230АН-350П			230	1,36						145,8	121,5	2,58
2ПВ7-XXX-240АН-350П			240	1,42						150,0	125,0	2,60

Марка комплексной плиты	Утеплитель	Объемный вес утеплит кг/м³	Толщина утеплителя, мм	Расход материалов: Утеплитель, м³	Пароизоляция: Рубероид или изол; м²	Пароизоляция: Битум, кг	Стяжка из цементно-песчаного раствора, м³	Гидроизоляция: Рубероид, м²	Гидроизоляция: Битум, кг	Равномерно распределенная нагрузка без учета веса несущей плиты, кгс/м²: Расчетная	Равномерно распределенная нагрузка без учета веса несущей плиты, кгс/м²: Нормативная	Масса комплексной железобетонной плиты т
2ПВ7-XXX-60АН-400П	Ячеистый бетон (плитный)	400	60	0,36	7,2	—	0,09	6,0	12,0	78,0	65,0	2,24
2ПВ7-XXX-70АН-400П			70	0,41						82,8	69,0	2,26
2ПВ7-XXX-80АН-400П			80	0,47						87,6	73,0	2,29
2ПВ7-XXX-90АН-400П			90	0,53						92,4	77,0	2,31
2ПВ7-XXX-100АН-400П			100	0,59						97,2	81,0	2,34
2ПВ7-XXX-110АН-400П			110	0,65						102,0	85,0	2,36
2ПВ7-XXX-120АН-400П			120	0,71						106,8	89,0	2,38
2ПВ7-XXX-130АН-400П			130	0,77						111,6	93,0	2,41
2ПВ7-XXX-140АН-400П			140	0,83						116,4	97,0	2,43
2ПВ7-XXX-150АН-400П			150	0,88						121,2	101,0	2,45
2ПВ7-XXX-160АН-400П			160	0,95						126,0	105,0	2,48
2ПВ7-XXX-170АН-400П			170	1,00						130,8	109,0	2,50
2ПВ7-XXX-180АН-400П			180	1,06						135,6	113,0	2,53
2ПВ7-XXX-190АН-400П			190	1,12						140,4	117,0	2,55
2ПВ7-XXX-200АН-400П			200	1,18						145,2	121,0	2,57
2ПВ7-XXX-210АН-400П			210	1,24						150,0	125,0	2,60
2ПВ7-XXX-220АН-400П			220	1,30						154,8	129,0	2,62
2ПВ7-XXX-230АН-400П			230	1,36						159,6	133,0	2,64
2ПВ7-XXX-240АН-400П			240	1,42						164,4	137,0	2,67

Инв.№подл. | Подпись и дата | Взам.инв.№

Марка комплексной плиты	Утеплитель	Объемный вес утеплит. кг/м³	Толщина утеплителя, мм	Расход материалов: Утеплитель, м³	Пароизоляция: Рубероид или изол. м²	Пароизоляция: Битум, кг	Стяжка из цементно-песчаного раствора, м³	Гидроизоляция: Рубероид, м²	Гидроизоляция: Битум, кг	Равномерно распределенная нагрузка без учета веса несущей плиты, кгс/м²: Расчетная	Равномерно распределенная нагрузка без учета веса несущей плиты, кгс/м²: Нормативная	Масса комплексной железобетонной плиты, т
2ПВ7-ХХХ-60ЯН-500П	Ячеистый бетон (плитный)	500	60	0,36	7,2	–	0,09	6,0	12,0	85,2	71,0	2,28
2ПВ7-ХХХ-70ЯН-500П			70	0,41						91,2	76,0	2,81
2ПВ7-ХХХ-80ЯН-500П			80	0,47						97,2	81,0	2,34
2ПВ7-ХХХ-90ЯН-500П			90	0,53						103,2	86,0	2,37
2ПВ7-ХХХ-100ЯН-500П			100	0,59						109,2	91,0	2,40
2ПВ7-ХХХ-110ЯН-500П			110	0,65						115,2	96,0	2,43
2ПВ7-ХХХ-120ЯН-500П			120	0,71						121,2	101,0	2,46
2ПВ7-ХХХ-130ЯН-500П			130	0,77						127,2	106,0	2,49
2ПВ7-ХХХ-140ЯН-500П			140	0,83						133,2	111,0	2,52
2ПВ7-ХХХ-150ЯН-500П			150	0,88						139,2	116,0	2,54
2ПВ7-ХХХ-160ЯН-500П			160	0,95						145,2	121,0	2,58
2ПВ7-ХХХ-170ЯН-500П			170	1,00						151,2	126,0	2,60
2ПВ7-ХХХ-180ЯН-500П			180	1,06						157,2	131,0	2,63
2ПВ7-ХХХ-190ЯН-500П			190	1,12						163,2	136,0	2,66
2ПВ7-ХХХ-200ЯН-500П			200	1,18						169,2	141,0	2,69
2ПВ7-ХХХ-210ЯН-500П			210	1,24						175,2	146,0	2,72
2ПВ7-ХХХ-220ЯН-500П			220	1,30						181,2	151,0	2,75
2ПВ7-ХХХ-230ЯН-500П			230	1,36						187,2	156,0	2,78
2ПВ7-ХХХ-240ЯН-500П			240	1,42						193,2	161,0	2,81

Марка комплексной плиты	Утеплитель	Объемный вес утеплит. кг/м³	Толщина утеплителя, мм	Расход материалов: Утеплитель, м³	Пароизоляция: Рубероид или изол, м²	Пароизоляция: Битум, кг	Стяжка из цементно-песчаного раствора, м³	Гидроизоляция: Рубероид, м²	Гидроизоляция: Битум, кг	Равномерно распределенная нагрузка без учета веса несущей плиты, кгс/м²: Расчетная	Равномерно распределенная нагрузка без учета веса несущей плиты, кгс/м²: Нормативная	Масса комплексной железобетонной плиты, т
2ПВ7-XXX-60ЛН-300М	Легкий бетон (монолитный)	300	60	0,33	7,2	–	0,08	6,0	6,0	70,8	59	2,18
2ПВ7-XXX-70ЛН-300М			70	0,39			0,08			74,4	62	2,19
2ПВ7-XXX-80ЛН-300М			80	0,44			0,08			78,0	65	2,21
2ПВ7-XXX-90ЛН-300М			90	0,48			0,07			81,6	68	2,20
2ПВ7-XXX-100ЛН-300М			100	0,53			0,07			85,2	71	2,22
2ПВ7-XXX-110ЛН-300М			110	0,58			0,07			88,8	74	2,23
2ПВ7-XXX-120ЛН-300М			120	0,63			0,07			92,4	77	2,25
2ПВ7-XXX-130ЛН-300М			130	0,68			0,07			96,0	80	2,26
2ПВ7-XXX-140ЛН-300М			140	0,72			0,06			99,6	83	2,26
2ПВ7-XXX-150ЛН-300М			150	0,76			0,06			103,2	86	2,27
2ПВ7-XXX-160ЛН-300М			160	0,80			0,06			106,8	89	2,28
2ПВ7-XXX-170ЛН-300М			170	0,84			0,06			110,4	92	2,29
2ПВ7-XXX-180ЛН-300М			180	0,88			0,06			114,0	95	2,30
2ПВ7-XXX-190ЛН-300М			190	0,92			0,06			117,6	98	2,32
2ПВ7-XXX-200ЛН-300М			200	0,96			0,06			121,2	101	2,33
2ПВ7-XXX-210ЛН-300М			210	1,00			0,05			124,8	104	2,32
2ПВ7-XXX-220ЛН-300М			220	1,03			0,05			128,4	107	2,33
2ПВ7-XXX-230ЛН-300М			230	1,07			0,05			132,0	110	2,34
2ПВ7-XXX-240ЛН-300М			240	1,10			0,05			135,6	113	2,35

Инв.№ подл. | Подпись и дата | Взам. инв.№

Марка комплексной плиты	Утеплитель	Объемный вес утеплит. кг/м³	Толщина утеплителя, мм	Расход материалов: Утеплитель, м³	Пароизоляция: Рубероид или изол; м²	Пароизоляция: Битум, кг	Стяжка из цементно-песчаного раствора, м³	Гидроизоляция: Рубероид, м²	Гидроизоляция: Битум, кг	Равномерно распределенная нагрузка без учета веса несущей плиты, кгс/м²: Расчетная	Равномерно распределенная нагрузка без учета веса несущей плиты, кгс/м²: Нормативная	Масса комплексной железобетонной плиты, т
2ПВ7-XXX-60ЛН-400М	Легкий бетон (монолитный)	400	60	0,33	7,2	–	0,08	6,0	6,0	78,0	65,0	2,21
2ПВ7-XXX-70ЛН-400М			70	0,39			0,08			82,0	69,0	2,23
2ПВ7-XXX-80ЛН-400М			80	0,44			0,08			87,6	73,0	2,25
2ПВ7-XXX-90ЛН-400М			90	0,48			0,07			92,4	77,0	2,25
2ПВ7-XXX-100ЛН-400М			100	0,53			0,07			97,2	81,0	2,27
2ПВ7-XXX-110ЛН-400М			110	0,58			0,07			102,0	85,0	2,29
2ПВ7-XXX-120ЛН-400М			120	0,63			0,07			106,8	89,0	2,31
2ПВ7-XXX-130ЛН-400М			130	0,68			0,07			111,6	93,0	2,33
2ПВ7-XXX-140ЛН-400М			140	0,72			0,06			116,4	97,0	2,33
2ПВ7-XXX-150ЛН-400М			150	0,76			0,06			121,2	101,0	2,34
2ПВ7-XXX-160ЛН-400М			160	0,80			0,06			126,0	105,0	2,36
2ПВ7-XXX-170ЛН-400М			170	0,84			0,06			130,8	109,0	2,38
2ПВ7-XXX-180ЛН-400М			180	0,88			0,06			135,6	113,0	2,39
2ПВ7-XXX-190ЛН-400М			190	0,92			0,06			140,4	117,0	2,41
2ПВ7-XXX-200ЛН-400М			200	0,96			0,06			145,2	121,0	2,42
2ПВ7-XXX-210ЛН-400М			210	1,00			0,05			150,0	125,0	2,42
2ПВ7-XXX-220ЛН-400М			220	1,03			0,05			154,8	129,0	2,43
2ПВ7-XXX-230ЛН-400М			230	1,07			0,05			159,6	133,0	2,45
2ПВ7-XXX-240ЛН-400М			240	1,10			0,05			164,4	137,0	2,46

Марка комплексной плиты	Утеплитель	Объемный вес утеплит. кг/м³	Толщина утеплителя, мм	Расход материалов: Утеплитель, м³	Пароизоляция: Рубероид или изол, м²	Пароизоляция: Битум, кг	Стяжка из цементно-песчаного раствора, м³	Гидроизоляция: Рубероид, м²	Гидроизоляция: Битум, кг	Равномерно распределенная нагрузка без учета веса несущей плиты, кгс/м²: Расчетная	Равномерно распределенная нагрузка без учета веса несущей плиты, кгс/м²: Нормативная	Масса комплексной железобетонной плиты, т
2ПВ7-XXX-60ЛН-500М	Легкий бетон (монолитный)	500	60	0,33	7,2	–	0,08	6,0	6,0	85,2	71,0	2,24
2ПВ7-XXX-70ЛН-500М			70	0,39			0,08			91,2	76,0	2,27
2ПВ7-XXX-80ЛН-500М			80	0,44			0,08			97,2	81,0	2,30
2ПВ7-XXX-90ЛН-500М			90	0,48			0,07			103,2	86,0	2,30
2ПВ7-XXX-100ЛН-500М			100	0,53			0,07			109,2	91,0	2,32
2ПВ7-XXX-110ЛН-500М			110	0,58			0,07			115,2	96,0	2,35
2ПВ7-XXX-120ЛН-500М			120	0,63			0,07			121,2	101,0	2,37
2ПВ7-XXX-130ЛН-500М			130	0,68			0,07			127,2	106,0	2,40
2ПВ7-XXX-140ЛН-500М			140	0,72			0,06			133,2	111,0	2,40
2ПВ7-XXX-150ЛН-500М			150	0,76			0,06			139,2	116,0	2,42
2ПВ7-XXX-160ЛН-500М			160	0,80			0,06			145,2	121,0	2,44
2ПВ7-XXX-170ЛН-500М			170	0,84			0,06			151,2	126,0	2,46
2ПВ7-XXX-180ЛН-500М			180	0,88			0,06			157,2	131,0	2,48
2ПВ7-XXX-190ЛН-500М			190	0,92			0,06			163,2	136,0	2,50
2ПВ7-XXX-200ЛН-500М			200	0,96			0,06			169,2	141,0	2,52
2ПВ7-XXX-210ЛН-500М			210	1,00			0,05			175,2	146,0	2,52
2ПВ7-XXX-220ЛН-500М			220	1,03			0,05			181,2	151,0	2,54
2ПВ7-XXX-230ЛН-500М			230	1,07			0,05			181,2	156,0	2,56
2ПВ7-XXX-240ЛН-500М			240	1,10			0,05			193,2	161,0	2,57

Инв.№ подл. | Подпись и дата | Взам.инв.№

Марка комплексной плиты	Утеплитель	Объемный вес утеплит кг/м³	Толщина утеплителя, мм	Расход материалов: Утеплитель, м³	Пароизоляция: Рубероид или изол: м²	Пароизоляция: Битум, кг	Стяжка из цементно-песчаного раствора, м³	Гидроизоляция: Рубероид, м²	Гидроизоляция: Битум, кг	Равномерно распределенная нагрузка без учета веса несущей плиты, кгс/м²: Расчетная	Равномерно распределенная нагрузка без учета веса несущей плиты, кгс/м²: Нормативная	Масса комплексной железобетонной плиты, т
2ПВ7-XXX-60ВБН-200М	Вермикулитобитум (тоналитный)	200	60	0,36	7,2	14,4	—	6,0	12,0	33,6	28,0	2,02
2ПВ7-XXX-70ВБН-200М			70	0,41						36,0	30,0	2,03
2ПВ7-XXX-80ВБН-200М			80	0,47						38,4	32,0	2,05
2ПВ7-XXX-90ВБН-200М			90	0,53						40,8	34,0	2,06
2ПВ7-XXX-100ВБН-200М			100	0,59						43,2	36,0	2,07
2ПВ7-XXX-110ВБН-200М			110	0,65						45,6	38,0	2,08
2ПВ7-XXX-120ВБН-200М			120	0,71						48,0	40,0	2,09
2ПВ7-XXX-130ВБН-200М			130	0,77						50,4	42,0	2,11
2ПВ7-XXX-140ВБН-200М			140	0,83						52,8	44,0	2,12
2ПВ7-XXX-150ВБН-200М			150	0,88						55,2	46,0	2,13
2ПВ7-XXX-160ВБН-200М			160	0,95						57,6	48,0	2,14
2ПВ7-XXX-170ВБН-200М			170	1,00						60,0	50,0	2,15
2ПВ7-XXX-180ВБН-200М			180	1,06						62,4	52,0	2,17
2ПВ7-XXX-190ВБН-200М			190	1,12						64,8	54,0	2,18
2ПВ7-XXX-200ВБН-200М			200	1,18						67,2	56,0	2,19
2ПВ7-XXX-210ВБН-200М			210	1,24						69,6	58,0	2,20
2ПВ7-XXX-220ВБН-200М			220	1,30						72,0	60,0	2,21
2ПВ7-XXX-230ВБН-200М			230	1,36						74,4	62,0	2,22
2ПВ7-XXX-240ВБН-200М			240	1,42						76,8	64,0	2,24

Марка комплексной плиты	Утеплитель	Объемный вес утеплит. кг/м³	Толщина утеплителя, мм	Расход материалов: Утеплитель, м³	Пароизоляция: Рубероид или изол, м²	Пароизоляция: Битум, кг	Стяжка из цементно-песчаного раствора, м³	Гидроизоляция: Рубероид, м²	Гидроизоляция: Битум, кг	Равномерно распределенная нагрузка без учета веса несущей плиты, кгс/м²: Расчетная	Равномерно распределенная нагрузка без учета веса несущей плиты, кгс/м²: Нормативная	Масса комплексной железобетонной плиты, т
2ПВ7-XXX-60ВБН-250М	Вермикулитобитум или перлитобитум (монолитный)	250	60	0,36	7,2	14,4	—	6,0	12,0	37,2	31,0	2,04
2ПВ7-XXX-70ВБН-250М			70	0,41						40,2	33,5	2,06
2ПВ7-XXX-80ВБН-250М			80	0,47						43,2	36,0	2,07
2ПВ7-XXX-90ВБН-250М			90	0,53						46,2	38,5	2,08
2ПВ7-XXX-100ВБН-250М			100	0,59						49,2	41,0	2,10
2ПВ7-XXX-110ВБН-250М			110	0,65						52,2	43,5	2,12
2ПВ7-XXX-120ВБН-250М			120	0,71						55,2	46,0	2,13
2ПВ7-XXX-130ВБН-250М			130	0,77						58,2	48,5	2,15
2ПВ7-XXX-140ВБН-250М			140	0,83						61,2	51,0	2,16
2ПВ7-XXX-150ВБН-250М			150	0,88						64,2	53,5	2,17
2ПВ7-XXX-160ВБН-250М			160	0,95						67,2	56,0	2,19
2ПВ7-XXX-170ВБН-250М			170	1,00						70,2	58,5	2,20
2ПВ7-XXX-170ВБН-250М			180	1,06						73,2	61,0	2,22
2ПВ7-XXX-180ВБН-250М			190	1,12						76,2	63,5	2,23
2ПВ7-XXX-190ВБН-250М			200	1,18						79,2	66,0	2,25
2ПВ7-XXX-200ВБН-250М			210	1,24						82,2	68,5	2,25
2ПВ7-XXX-210ВБН-250М			220	1,30						85,2	71,0	2,28
2ПВ7-XXX-220ВБН-250М			230	1,36						88,2	73,5	2,29
2ПВ7-XXX-230ВБН-250М			240	1,42						91,2	76,0	2,31

Инв. № подл. | Подпись и дата | Взам. инв. №

Марка комплексной плиты	Утеплитель	Объемный вес утеплит. кг/м³	Толщина утеплителя, мм	Расход материалов: Утеплитель, м³	Пароизоляция: Рубероид или изол, м²	Пароизоляция: Битум, кг	Стяжка из цементно-песчаного раствора, м³	Гидроизоляция: Рубероид, м²	Гидроизоляция: Битум, кг	Равномерно распределенная нагрузка без учета веса несущей плиты, кгс/м²: Расчетная	Равномерно распределенная нагрузка без учета веса несущей плиты, кгс/м²: Нормативная	Масса комплексной железобетонной плиты, т
2ПВ7-XXX-60ВБН-300М	Вермикулитобитум или перлитобитум	300	60	0,36	7,2	14,4	—	6,0	12,0	40,8	34,0	2,06
2ПВ7-XXX-70ВБН-300М			70	0,41						44,4	37,0	2,08
2ПВ7-XXX-80ВБН-300М			80	0,47						48,0	40,0	2,09
2ПВ7-XXX-90ВБН-300М			90	0,53						51,8	43,0	2,11
2ПВ7-XXX-100ВБН-300М			100	0,59						55,2	46,0	2,13
2ПВ7-XXX-110ВБН-300М			110	0,65						58,8	49,0	2,15
2ПВ7-XXX-120ВБН-300М			120	0,71						62,4	52,0	2,17
2ПВ7-XXX-130ВБН-300М			130	0,77						66,0	55,0	2,18
2ПВ7-XXX-140ВБН-300М			140	0,83						69,6	58,0	2,20
2ПВ7-XXX-150ВБН-300М			150	0,88						73,2	61,0	2,22
2ПВ7-XXX-160ВБН-300М			160	0,95						76,8	64,0	2,24
2ПВ7-XXX-170ВБН-300М			170	1,00						80,4	67,0	2,25
2ПВ7-XXX-180ВБН-300М			180	1,06						84,0	70,0	2,27
2ПВ7-XXX-190ВБН-300М			190	1,12						91,2	76,0	2,29
2ПВ7-XXX-200ВБН-300М			200	1,18						87,6	73,0	2,31
2ПВ7-XXX-210ВБН-300М			210	1,24						91,2	76,0	2,32
2ПВ7-XXX-220ВБН-300М			220	1,30						94,8	79,0	2,34
2ПВ7-XXX-230ВБН-300М			230	1,36						102,0	85,0	2,36
2ПВ7-XXX-240ВБН-300М			240	1,42						105,6	88,0	2,38

Марка комплексной плиты	Утеплитель	Объемный вес утеплит. кг/м³	Толщина утеплителя, мм	Расход материалов: Утеплитель, м³	Пароизоляция: Рубероид или изол., м²	Пароизоляция: Битум, кг	Стяжка из цементно-песчаного раствора, м³	Гидроизоляция: Рубероид, м²	Гидроизоляция: Битум, кг	Равномерно распределенная нагрузка без учета веса несущей плиты, кгс/м²: Расчетная	Равномерно распределенная нагрузка без учета веса несущей плиты, кгс/м²: Нормативная	Масса комплексной железобетонной плиты, т
2ПВ7 - XXX - 60ВБН-350М	Вермикулитобитум или перлитобитум (монолитный)	350	60	0,36	7,2	14,4	—	6,0	12	44,4	37,0	2,07
2ПВ7 - XXX - 70ВБН-350М			70	0,41						48,6	40,5	2,10
2ПВ7 - XXX - 80ВБН-350М			80	0,47						52,8	44,0	2,12
2ПВ7 - XXX - 90ВБН-350М			90	0,53						57,0	47,5	2,14
2ПВ7 - XXX - 100ВБН-350М			100	0,59						61,2	51,0	2,16
2ПВ7 - XXX - 110ВБН-350М			110	0,65						65,4	54,5	2,18
2ПВ7 - XXX - 120ВБН-350М			120	0,71						69,6	58,0	2,20
2ПВ7 - XXX - 130ВБН-350М			130	0,77						73,8	61,5	2,22
2ПВ7 - XXX - 140ВБН-350М			140	0,83						78,0	65,0	2,24
2ПВ7 - XXX - 150ВБН-350М			150	0,88						82,2	68,5	2,26
2ПВ7 - XXX - 160ВБН-350М			160	0,95						86,4	72,0	2,29
2ПВ7 - XXX - 170ВБН-350М			170	1,00						90,6	75,5	2,30
2ПВ7 - XXX - 180ВБН-350М			180	1,06						94,8	79,0	2,33
2ПВ7 - XXX - 190ВБН-350М			190	1,12						99,0	82,5	2,34
2ПВ7 - XXX - 200ВБН-350М			200	1,18						103,2	86,0	2,37
2ПВ7 - XXX - 210ВБН-350М			210	1,24						107,4	89,5	2,39
2ПВ7 - XXX - 220ВБН-350М			220	1,30						111,6	93,0	2,41
2ПВ7 - XXX - 230ВБН-350М			230	1,36						115,2	96,5	2,43
2ПВ7 - XXX - 240ВБН-350М			240	1,42						120,0	100,0	2,45

Инв.№ подл. | Подпись и дата | Взам. инв.№

Марка комплексной плиты	Утеплитель	Объемный вес утеплит. кг/м³	Толщина утеплителя, мм	Расход материалов: Утеплитель, м³	Пароизоляция: Рубероид или изол, м²	Пароизоляция: Битум, кг	Стяжка из цементно-песчаного раствора, м³	Гидроизоляция: Рубероид, м²	Гидроизоляция: Битум, кг	Равномерно распределенная нагрузка, без учета веса несущей плиты, кгс/м²: Расчетная	Равномерно распределенная нагрузка, без учета веса несущей плиты, кгс/м²: Нормативная	Масса комплексной железобетонной плиты, т
2ПВ7-XXX-60ВБН-400М	Вермикулитобитум или перлитобитум (монолитный)	400	60	0,36	7,2	14,4	—	6,0	12,0	48,0	40,0	2,10
2ПВ7-XXX-70ВБН-400М			70	0,41						52,8	44,0	2,12
2ПВ7-XXX-80ВБН-400М			80	0,47						57,6	48,0	2,14
2ПВ7-XXX-90ВБН-400М			90	0,53						62,4	52,0	2,16
2ПВ7-XXX-100ВБН-400М			100	0,59						67,2	56,0	2,19
2ПВ7-XXX-110ВБН-400М			110	0,65						72,0	60,0	2,21
2ПВ7-XXX-120ВБН-400М			120	0,71						76,8	64,0	2,24
2ПВ7-XXX-130ВБН-400М			130	0,77						81,6	68,0	2,26
2ПВ7-XXX-140ВБН-400М			140	0,83						86,4	72,0	2,28
2ПВ7-XXX-150ВБН-400М			150	0,88						91,2	76,0	2,30
2ПВ7-XXX-160ВБН-400М			160	0,95						96,0	80,0	2,33
2ПВ7-XXX-170ВБН-400М			170	1,00						100,8	84,0	2,35
2ПВ7-XXX-180ВБН-400М			180	1,06						105,6	88,0	2,38
2ПВ7-XXX-190ВБН-400М			190	1,12						110,4	92,0	2,40
2ПВ7-XXX-200ВБН-400М			200	1,18						115,2	96,0	2,42
2ПВ7-XXX-210ВБН-400М			210	1,24						120,0	100,0	2,45
2ПВ7-XXX-220ВБН-400М			220	1,30						124,8	104,0	2,47
2ПВ7-XXX-230ВБН-400М			230	1,36						129,6	108,0	2,50
2ПВ7-XXX-240ВБН-400М			240	1,42						134,4	112,0	2,52

Марка комплексной плиты	Утеплитель	Объемный вес утеплит. кг/м³	Толщина утеплителя, мм	Расход материалов: Утеплитель, м³	Пароизоляция: Рубероид или изол; м²	Пароизоляция: Битум, кг	Стяжка из цементно-песчаного раствора, м³	Гидроизоляция: Рубероид, м²	Гидроизоляция: Битум, кг	Равномерно распределенная нагрузка без учета веса несущей плиты, кгс/м²: Расчетная	Равномерно распределенная нагрузка без учета веса несущей плиты, кгс/м²: Нормативная	Масса комплексной железобетонной плиты, т
2ПВ7-XXX - 60ПБН-250ПС	Перлито-битум (плитный со стяжкой)	250	60	0,36	7,2	—	0,09	6,00	6,00	67,2	56,0	2,18
2ПВ7-XXX - 70ПБН-250ПС			70	0,41						70,2	58,5	2,20
2ПВ7-XXX - 80ПБН-250ПС			80	0,47						75,2	61,0	2,21
2ПВ7-XXX - 90ПБН-250ПС			90	0,53						76,2	63,5	2,23
2ПВ7-XXX - 100ПБН-250ПС			100	0,59						79,2	66,0	2,24
2ПВ7-XXX - 110ПБН-250ПС			110	0,65						82,2	68,5	2,26
2ПВ7-XXX - 120ПБН-250ПС			120	0,71						85,2	71,0	2,27
2ПВ7-XXX - 130ПБН-250ПС			130	0,77						88,2	73,5	2,29
2ПВ7-XXX - 140ПБН-250ПС			140	0,83						91,2	76,0	2,30
2ПВ7-XXX - 150ПБН-250ПС			150	0,88						94,2	78,5	2,31
2ПВ7-XXX - 160ПБН-250ПС			160	0,95						97,2	81,0	2,33
2ПВ7-XXX - 170ПБН-250ПС			170	1,00						100,2	83,5	2,34
2ПВ7-XXX - 180ПБН-250ПС			180	1,07						103,2	86,0	2,36
2ПВ7-XXX - 190ПБН-250ПС			190	1,12						106,2	88,5	2,37
2ПВ7-XXX - 200ПБН-250ПС			200	1,18						109,2	91,0	2,39
2ПВ7-XXX - 210ПБН-250ПС			210	1,24						112,2	93,5	2,40
2ПВ7-XXX - 220ПБН-250ПС			220	1,30						115,2	96,0	2,42
2ПВ7-XXX - 230ПБН-250ПС			230	1,36						118,2	98,5	2,43
2ПВ7-XXX - 240ПБН-250ПС			240	1,42						121,2	101,5	2,45

Инв. № подл. | Подпись и дата | Взам. инв. №

Марка комплексной плиты	Утеплитель	Объемный вес утеплит. кг/м³	Толщина утеплителя, мм	Расход материалов: Утеплитель, м³	Пароизоляция: Рубероид или изол, м²	Пароизоляция: Битум, кг	Стяжка из цементно-песчаного раствора, м³	Гидроизоляция: Рубероид, м²	Гидроизоляция: Битум, кг	Равномерно распределенная нагрузка без учета веса несущей плиты, кгс/м²: Расчетная	Равномерно распределенная нагрузка без учета веса несущей плиты, кгс/м²: Нормативная	Масса комплексной железобетонной плиты, т
2ПВ7-XXX-60ПБН-300ПС	Перлитобитум (плитный со стяжкой)	300	60	0,36	7,2	—	0,09	6,0	6,0	70,8	59,0	2,20
2ПВ7-XXX-70ПБН-300ПС			70	0,41						74,4	62,0	2,22
2ПВ7-XXX-80ПБН-300ПС			80	0,47						78,0	65,0	2,24
2ПВ7-XXX-90ПБН-300ПС			90	0,53						81,5	68,0	2,25
2ПВ7-XXX-100ПБН-300ПС			100	0,59						85,2	71,0	2,27
2ПВ7-XXX-110ПБН-300ПС			110	0,65						88,8	74,0	2,29
2ПВ7-XXX-120ПБН-300ПС			120	0,71						92,4	77,0	2,31
2ПВ7-XXX-130ПБН-300ПС			130	0,77						96,0	80,0	2,33
2ПВ7-XXX-140ПБН-300ПС			140	0,83						99,6	83,0	2,34
2ПВ7-XXX-150ПБН-300ПС			150	0,88						103,2	86,0	2,36
2ПВ7-XXX-160ПБН-300ПС			160	0,95						106,8	89,0	2,38
2ПВ7-XXX-170ПБН-300ПС			170	1,00						110,4	92,0	2,39
2ПВ7-XXX-180ПБН-300ПС			180	1,07						114,0	95,0	2,42
2ПВ7-XXX-190ПБН-300ПС			190	1,12						117,6	98,0	2,43
2ПВ7-XXX-200ПБН-300ПС			200	1,13						121,2	101,0	2,45
2ПВ7-XXX-210ПБН-300ПС			210	1,24						124,8	104,0	2,47
2ПВ7-XXX-220ПБН-300ПС			220	1,30						128,4	107,0	2,48
2ПВ7-XXX-230ПБН-300ПС			230	1,36						132,0	110,0	2,50
2ПВ7-XXX-240ПБН-300ПС			240	1,42						135,0	113,0	2,52

18147-02 129

Марка комплексной плиты	Утеплитель	Объемный вес утеплит. кг/м³	Толщина утеплителя, мм	Расход материалов: Утеплитель, м³	Пароизоляция: Рубероид или изол, м²	Пароизоляция: Битум, кг	Стяжка из цементно-песчаного раствора, м³	Гидроизоляция: Рубероид, м²	Гидроизоляция: Битум, кг	Равномерно распределенная нагрузка без учета веса несущей плиты, кгс/м²: Расчетная	Равномерно распределенная нагрузка без учета веса несущей плиты, кгс/м²: Нормативная	Масса комплексной железобетонной плиты, т
2ПВ7-XXX-60ПБН-350ПС	Перлитобитум (плитный со стяжкой)	350	60	0,36	7,2	—	0,09	6,0	6,0	74,4	62,0	2,22
2ПВ7-XXX-70ПБН-350ПС			70	0,41						78,6	65,5	2,24
2ПВ7-XXX-80ПБН-350ПС			80	0,47						82,8	69,0	2,26
2ПВ7-XXX-90ПБН-350ПС			90	0,53						87,0	72,5	2,28
2ПВ7-XXX-100ПБН-350ПС			100	0,59						91,2	76,0	2,30
2ПВ7-XXX-110ПБН-350ПС			110	0,65						95,4	79,5	2,32
2ПВ7-XXX-120ПБН-350ПС			120	0,71						99,6	83,0	2,34
2ПВ7-XXX-130ПБН-350ПС			130	0,77						103,8	86,5	2,36
2ПВ7-XXX-140ПБН-350ПС			140	0,83						108,0	90,0	2,38
2ПВ7-XXX-150ПБН-350ПС			150	0,88						112,2	93,5	2,40
2ПВ7-XXX-160ПБН-350ПС			160	0,95						116,4	97,0	2,43
2ПВ7-XXX-170ПБН-350ПС			170	1,00						120,6	100,5	2,44
2ПВ7-XXX-180ПБН-350ПС			180	1,07						124,6	104,0	2,47
2ПВ7-XXX-190ПБН-350ПС			190	1,12						129,0	107,5	2,49
2ПВ7-XXX-200ПБН-350ПС			200	1,18						133,2	111,0	2,51
2ПВ7-XXX-210ПБН-350ПС			210	1,24						137,4	114,5	2,53
2ПВ7-XXX-220ПБН-350ПС			220	1,30						141,6	118,0	2,55
2ПВ7-XXX-230ПБН-350ПС			230	1,36						145,8	121,5	2,57
2ПВ7-XXX-240ПБН-350ПС			240	1,42						150,0	125,0	2,59

Инв.№ подл. | Подпись и дата | Взам. инв.№

Марка комплексной плиты	Утеплитель	Объемный вес утеплит. кг/м³	Толщина утеплителя, мм	Расход материалов: Утеплитель, м³	Пароизоляция: Рубероид или изол, м²	Пароизоляция: Битум, кг	Стяжка из цементно-песчаного раствора, м³	Гидроизоляция: Рубероид, м²	Гидроизоляция: Битум, кг	Равномерно распределенная нагрузка без учета веса несущей плиты, кгс/м²: Расчетная	Равномерно распределенная нагрузка без учета веса несущей плиты, кгс/м²: Нормативная	Масса комплексной железобетонной плиты, т
2ПВ7-XXX-60ПБН-400ПС	Перлито-битум (плитный со стяжкой)	400	60	0,36	7,2	—	0,09	6,0	6,0	78,0	65,0	2,24
2ПВ7-XXX-70ПБН-400ПС			70	0,41						82,8	69,0	2,26
2ПВ7-XXX-80ПБН-400ПС			80	0,47						87,6	73,0	2,28
2ПВ7-XXX-90ПБН-400ПС			90	0,53						92,4	77,0	2,31
2ПВ7-XXX-100ПБН-400ПС			100	0,59						97,2	81,0	2,33
2ПВ7-XXX-110ПБН-400ПС			110	0,65						102,0	85,0	2,35
2ПВ7-XXX-120ПБН-400ПС			120	0,71						106,8	89,0	2,38
2ПВ7-XXX-130ПБН-400ПС			130	0,77						111,6	93,0	2,40
2ПВ7-XXX-140ПБН-400ПС			140	0,83						116,4	97,0	2,43
2ПВ7-XXX-150ПБН-400ПС			150	0,88						121,2	101,0	2,45
2ПВ7-XXX-160ПБН-400ПС			160	0,95						126,0	105,0	2,47
2ПВ7-XXX-170ПБН-400ПС			170	1,00						130,8	109,0	2,49
2ПВ7-XXX-180ПБН-400ПС			180	1,07						135,6	113,0	2,52
2ПВ7-XXX-190ПБН-400ПС			190	1,12						140,4	117,0	2,54
2ПВ7-XXX-200ПБН-400ПС			200	1,18						145,2	121,0	2,57
2ПВ7-XXX-210ПБН-400ПС			210	1,24						150,0	125,0	2,59
2ПВ7-XXX-220ПБН-400ПС			220	1,30						154,8	129,0	2,61
2ПВ7-XXX-230ПБН-400ПС			230	1,36						159,6	133,0	2,64
2ПВ7-XXX-240ПБН-400ПС			240	1,42						164,4	137,0	2,66

Марка комплексной плиты	Утеплитель	Объемный вес утеплителя кг/м³	Толщина утеплителя, мм	Расход материалов: Утеплитель, м³	Пароизоляция: Рубероид или изол; м²	Пароизоляция: Битум, кг	Стяжка из цементно-песчаного раствора, м³	Гидроизоляция: Рубероид, м²	Гидроизоляция: Битум, кг	Равномерно распределенная нагрузка без учета веса несущей плиты, кгс/м²: Расчетная	Равномерно распределенная нагрузка без учета веса несущей плиты, кгс/м²: Нормативная	Масса комплексной железобетонной плиты, т
2ПВ7-XXX-60ПБН-300П	Перлито-битум (плитный)	300	60	0,36	7,2	14,4	—	6,0	12,0	40,8	34,0	2,06
2ПВ7-XXX-70ПБН-300П			70	0,41						44,4	37,0	2,08
2ПВ7-XXX-80ПБН-300П			80	0,47						48,0	40,0	2,09
2ПВ7-XXX-90ПБН-300П			90	0,53						51,6	43,0	2,11
2ПВ7-XXX-100ПБН-300П			100	0,59						55,2	46,0	2,13
2ПВ7-XXX-110ПБН-300П			110	0,65						58,8	49,0	2,15
2ПВ7-XXX-120ПБН-300П			120	0,71						62,4	52,0	2,17
2ПВ7-XXX-130ПБН-300П			130	0,77						66,0	55,0	2,18
2ПВ7-XXX-140ПБН-300П			140	0,83						69,6	58,0	2,20
2ПВ7-XXX-150ПБН-300П			150	0,88						73,2	61,0	2,22
2ПВ7-XXX-160ПБН-300П			160	0,95						76,8	64,0	2,24
2ПВ7-XXX-170ПБН-300П			170	1,00						80,4	67,0	2,25
2ПВ7-XXX-180ПБН-300П			180	1,06						84,0	70,0	2,27
2ПВ7-XXX-190ПБН-300П			190	1,12						87,6	73,0	2,29
2ПВ7-XXX-200ПБН-300П			200	1,18						91,2	76,0	2,31
2ПВ7-XXX-210ПБН-300П			210	1,24						94,8	79,0	2,32
2ПВ7-XXX-220ПБН-300П			220	1,30						98,4	82,0	2,34
2ПВ7-XXX-230ПБН-300П			230	1,36						102,0	85,0	2,36
2ПВ7-XXX-240ПБН-300П			240	1,42						105,6	88,0	2,38

Инв.№ подл. | Подпись и дата | Взам.инв.№

Марка комплексной плиты	Утеплитель	Объемный вес утеплит. кг/м³	Толщина утеплителя, мм	Расход материалов: Утеплитель, м³	Пароизоляция: Рубероид или изол, м²	Пароизоляция: Битум кг	Стяжка из цементно-песчаного раствора, м³	Гидроизоляция: Рубероид, м²	Гидроизоляция: Битум, кг	Равномерно распределенная нагрузка без учета веса несущей плиты кгс/м²: Расчетная	Равномерно распределенная нагрузка без учета веса несущей плиты кгс/м²: Нормативная	Масса комплексной железобетонной плиты, т
2ПВ7 - XXX - 60ПБН-350П	Перлито-битум (плитный)	350	60	0,36	7,2	14,4	—	6,0	12,0	44,4	37,0	2,08
2ПВ7 - XXX - 70ПБН-350П			70	0,41						48,6	40,5	2,10
2ПВ7 - XXX - 80ПБН-350П			80	0,47						52,8	44,0	2,12
2ПВ7 - XXX - 90ПБН-350П			90	0,53						57,0	47,5	2,14
2ПВ7 - XXX - 100ПБН-350П			100	0,59						61,2	51,0	2,16
2ПВ7 - XXX - 110ПБН-350П			110	0,65						65,4	54,5	2,18
2ПВ7 - XXX - 120ПБН-350П			120	0,71						69,6	58,0	2,20
2ПВ7 - XXX - 130ПБН-350П			130	0,77						73,8	61,5	2,22
2ПВ7 - XXX - 140ПБН-350П			140	0,83						78,0	65,0	2,24
2ПВ7 - XXX - 150ПБН-350П			150	0,88						82,2	68,5	2,26
2ПВ7 - XXX - 160ПБН-350П			160	0,95						86,4	72,0	2,28
2ПВ7 - XX-X - 170ПБН-350П			170	1,00						90,6	75,5	2,30
2ПВ7 - XXX - 180ПБН-350П			180	1,06						94,8	79,0	2,33
2ПВ7 - XXX - 190ПБН-350П			190	1,12						99,0	82,5	2,34
2ПВ7 - XXX - 200ПБН-350П			200	1,18						103,2	86,0	2,37
2ПВ7 - XXX - 210ПБН-350П			210	1,24						107,4	89,5	2,39
2ПВ7 - XXX - 220ПБН-350П			220	1,30						111,6	93,0	2,41
2ПВ7 - XXX - 230ПБН-350П			230	1,36						115,8	96,5	2,43
2ПВ7 - XXX - 240ПБН-350П			240	1,42						120,0	100,0	2,45

Марка комплексной плиты	Утеплитель	Объемный вес утеплителя кг/м³	Толщина утеплителя, мм	Расход материалов: Утеплитель, м³	Пароизоляция: Рубероид или изол, м²	Пароизоляция: Битум, кг	Стяжка из цементно-песчаного раствора, м³	Гидроизоляция: Рубероид, м²	Гидроизоляция: Битум, кг	Равномерно распределенная нагрузка без учета веса несущей плиты, кгс/м²: Расчетная	Равномерно распределенная нагрузка без учета веса несущей плиты, кгс/м²: Нормативная	Масса комплексной железобетонной плиты, т
2ПВ7-XXX-60ПБН-400П	Перлитобитум (плитный)	400	60	0,36	7,2	14,4	—	6,0	12,0	48,0	40,0	2,10
2ПВ7-XXX-70ПБН-400П			70	0,41						52,8	44,0	2,12
2ПВ7-XXX-80ПБН-400П			80	0,47						57,6	48,0	2,14
2ПВ7-XXX-90ПБН-400П			90	0,53						62,4	52,0	2,16
2ПВ7-XXX-100ПБН-400П			100	0,59						67,2	56,0	2,19
2ПВ7-XXX-110ПБН-400П			110	0,65						72,0	60,0	2,21
2ПВ7-XXX-120ПБН-400П			120	0,71						76,8	64,0	2,24
2ПВ7-XXX-130ПБН-400П			130	0,77						81,6	68,0	2,26
2ПВ7-XXX-140ПБН-400П			140	0,83						86,4	72,0	2,28
2ПВ7-XXX-150ПБН-400П			150	0,88						91,2	76,0	2,30
2ПВ7-XXX-160ПБН-400П			160	0,95						96,0	80,0	2,33
2ПВ7-XXX-170ПБН-400П			170	1,00						100,8	84,0	2,35
2ПВ7-XXX-180ПБН-400П			180	1,06						105,6	88,0	2,38
2ПВ7-XXX-190ПБН-400П			190	1,12						110,4	92,0	2,40
2ПВ7-XXX-200ПБН-400П			200	1,18						115,2	96,0	2,42
2ПВ7-XXX-210ПБН-400П			210	1,24						120,0	100,0	2,45
2ПВ7-XXX-220ПБН-400П			220	1,30						124,0	104,0	2,47
2ПВ7-XXX-230ПБН-400П			230	1,36						129,6	108,0	2,50
2ПВ7-XXX-240ПБН-400П			240	1,42						134,4	112,0	2,52

Инв. № подл. | Подпись и дата | Взам. инв. №

Марка комплексной плиты	Утеплитель	Объемный вес утеплит. кг/м³	Толщина утеплителя, мм	Расход материалов: Утеплитель, м³	Пароизоляция: Рубероид или изол, м²	Пароизоляция: Битум, кг	Стяжка из цементно-песчаного раствора, м³	Гидроизоляция: Рубероид, м²	Гидроизоляция: Битум, кг	Равномерно распределенная нагрузка без учета веса несущей плиты, кгс/м²: Расчетная	Равномерно распределенная нагрузка без учета веса несущей плиты, кгс/м²: Нормативная	Масса комплексной железобетонной плиты, т
2ПВ7 – ХХХ – 60ФН-300П	Фибролит (плитный)	300	60	0,36	7,2	—	0,09	6,00	12,0	70,8	59,0	2,21
2ПВ7 – ХХХ – 70ФН-300П			70	0,41						74,4	62,0	2,22
2ПВ7 – ХХХ – 80ФН-300П			80	0,47						78,0	65,0	2,24
2ПВ7 – ХХХ – 90ФН-300П			90	0,53						81,6	68,0	2,26
2ПВ7 – ХХХ – 100ФН-300П			100	0,59						85,2	71,0	2,28
2ПВ7 – ХХХ – 110ФН-300П			110	0,65						88,8	74,0	2,30
2ПВ7 – ХХХ – 120ФН-300П			120	0,71						92,4	77,0	2,31
2ПВ7 – ХХХ – 130ФН-300П			130	0,77						96,0	80,0	2,33
2ПВ7 – ХХХ – 140ФН-300П			140	0,83						99,6	83,0	2,35
2ПВ7 – ХХХ – 150ФН-300П			150	0,88						103,2	85,0	2,36
2ПВ7 – ХХХ – 160ФН-300П			160	0,95						106,8	89,0	2,38
2ПВ7 – ХХХ – 170ФН-300П			170	1,00						110,4	92,0	2,40
2ПВ7 – ХХХ – 180ФН-300П			180	1,07						114,0	95,0	2,42
2ПВ7 – ХХХ – 190ФН-300П			190	1,12						117,6	98,0	2,44
2ПВ7 – ХХХ – 200ФН-300П			200	1,18						121,2	101,0	2,45
2ПВ7 – ХХХ – 210ФН-300П			210	1,24						124,8	104,0	2,47
2ПВ7 – ХХХ – 220ФН-300П			220	1,30						128,4	107,0	2,49
2ПВ7 – ХХХ – 230ФН-300П			230	1,36						132,0	110,0	2,51
2ПВ7 – ХХХ – 240ФН-300П			240	1,42						135,6	113,0	2,53

Марка комплексной плиты	Утеплитель	Объемный вес утеплит. кг/м³	Толщина утеплителя, мм	Расход материалов: Утеплитель, м³	Пароизоляция: Рубероид или изол, м²	Пароизоляция: Битум, кг	Стяжка из цементно-песчаного раствора, м³	Гидроизоляция: Рубероид, м²	Гидроизоляция: Битум, кг	Равномерно распределенная нагрузка без учета веса несущей плиты, кгс/м²: Расчетная	Равномерно распределенная нагрузка без учета веса несущей плиты, кгс/м²: Нормативная	Масса комплексной железобетонной плиты, т
2ПВ7 – ХХХ – 60ФН-400П	Фибролит (плитный)	400	60	0,36	7,2	—	0,09	6,00	12,0	78,0	65,0	2,24
2ПВ7 – ХХХ – 70ФН-400П			70	0,41						82,8	69,0	2,26
2ПВ7 – ХХХ – 80ФН-400П			80	0,47						87,6	73,0	2,29
2ПВ7 – ХХХ – 90ФН-400П			90	0,53						92,4	77,0	2,31
2ПВ7 – ХХХ – 100ФН-400П			100	0,59						97,2	81,0	2,34
2ПВ7 – ХХХ – 110ФН-400П			110	0,65						102,0	85,0	2,36
2ПВ7 – ХХХ – 120ФН-400П			120	0,71						106,8	89,0	2,38
2ПВ7 – ХХХ – 130ФН-400П			130	0,77						111,6	93,0	2,41
2ПВ7 – ХХХ – 140ФН-400П			140	0,83						116,4	97,0	2,43
2ПВ7 – ХХХ – 150ФН-400П			150	0,88						121,2	101,0	2,45
2ПВ7 – ХХХ – 160ФН-400П			160	0,95						126,0	105,0	2,48
2ПВ7 – ХХХ – 170ФН-400П			170	1,00						130,8	109,0	2,50
2ПВ7 – ХХХ – 180ФН-400П			180	1,07						135,6	113,0	2,53
2ПВ7 – ХХХ – 190ФН-400П			190	1,12						140,4	117,0	2,55
2ПВ7 – ХХХ – 200ФН-400П			200	1,18						145,2	121,0	2,57
2ПВ7 – ХХХ – 210ФН-400П			210	1,24						150,0	125,0	2,60
2ПВ7 – ХХХ – 220ФН-400П			220	1,30						154,8	129,0	2,62
2ПВ7 – ХХХ – 230ФН-400П			230	1,36						159,6	133,0	2,64
2ПВ7 – ХХХ – 240ФН-400П			240	1,42						164,4	137,0	2,67

Инв. № подл. | Подпись и дата | Взам. инв. №

Марка комплексной плиты	Утеплитель	Объемный вес утеплит. кг/м³	Толщина утеплителя, мм	Расход материалов: Утеплитель, м³	Пароизоляция: Рубероид или изол; м²	Пароизоляция: Битум, кг	Стяжка из цементно-песчаного раствора, м³	Гидроизоляция: Рубероид, м²	Гидроизоляция: Битум, кг	Равномерно распределенная нагрузка без учета веса несущей плиты, кгс/м²: Расчетная	Равномерно распределенная нагрузка без учета веса несущей плиты, кгс/м²: Нормативная	Масса комплексной железобетонной плиты, т
2ПВ7 – ХХХ – 50ФПН-75П	Фенольный пенопласт плитный	75	50	0,28	7,2	—	0,09	6,0	6,0	53,7	44,75	2,12
2ПВ7 – ХХХ – 60ФПН-75П			60	0,36						54,6	45,50	2,12
2ПВ7 – ХХХ – 70ФПН-75П			70	0,41						55,5	46,25	2,13
2ПВ7 – ХХХ – 80ФПН-75П			80	0,47						56,4	47,00	2,13
2ПВ7 – ХХХ – 90ФПН-75П			90	0,53						57,3	47,75	2,13
2ПВ7 – ХХХ – 100ФПН-75П			100	0,59						58,2	48,50	2,14
2ПВ7 – ХХХ – 110ФПН-75П			110	0,65						59,1	49,25	2,14
2ПВ7 – ХХХ – 120ФПН-75П			120	0,71						60,0	50,00	2,15
2ПВ7 – ХХХ – 130ФПН-75П			130	0,77						60,9	50,75	2,15
2ПВ7 – ХХХ – 140ФПН-75П			140	0,83						61,8	51,50	2,16
2ПВ7 – ХХХ – 150ФПН-75П			150	0,88						62,7	52,20	2,16

Марка комплексной плиты	Утеплитель	Объемный вес утеплит. кг/м³	Толщина утеплителя, мм	Расход материалов: Утеплитель, м²	Пароизоляция: Рубероид или изол, м²	Пароизоляция: Битум, кг	Стяжка из цементно-песчаного раствора, м³	Гидроизоляция: Рубероид, м²	Гидроизоляция: Битум, кг	Равномерно распределенная нагрузка без учета веса несущей плиты, кгс/м²: Расчетная	Равномерно распределенная нагрузка без учета веса несущей плиты, кгс/м²: Нормативная	Масса комплексной железобетонной плиты, т
ПВ7 – XXX – 50 ФПН-100 П	Фенольный пенопласт (плитный)	100	50	0,28	7,2		0,09	6,0	6,0	25,2	21,0	2,12
ПВ7 – XXX – 60 ФПН-100 П			60	0,36						26,4	22,0	2,13
ПВ7 – XXX – 70 ФПН-100 П			70	0,41						27,6	23,0	2,14
ПВ7 – XXX – 80 ФПН-100 П			80	0,47						28,8	24,0	2,14
ПВ7 – XXX – 90 ФПН-100 П			90	0,53						30,0	25,0	2,15
ПВ7 – XXX – 100 ФПН-100 П			100	0,59						31,2	26,0	2,15
ПВ7 – XXX – 110 ФПН-100 П			110	0,65						32,4	27,0	2,16
ПВ7 – XXX – 120 ФПН-100 П			120	0,71						33,6	28,0	2,17
ПВ7 – XXX – 130 ФПН-100 П			130	0,77						34,8	29,0	2,17
ПВ7 – XXX – 140 ФПН-100 П			140	0,83						36,0	30,0	2,18
ПВ7 – XXX – 150 ФПН-100 П			150	0,88						37,2	31,0	2,18
ПВ7 – XXX – 50 ППН-40 П	Пенополистирол ПСБ (плитный)	40	50	0,28	7,2	14,4	—	6,0	12,0	21,6	18,0	1,96
ПВ7 – XXX – 60 ППН-40 П			60	0,36						22,08	18,4	1,97
ПВ7 – XXX – 70 ППН-40 П			70	0,41						22,56	18,8	1,97
ПВ7 – XXX – 80 ППН-40 П			80	0,47						23,04	19,2	1,97
ПВ7 – XXX – 90 ППН-40 П			90	0,53						23,52	19,6	1,97

Инв.№ подл. | Подпись и дата | Взам. инв.№

Марка комплексной плиты	Утеплитель	Объемный вес утеплит. кг/м³	Толщина утеплителя, мм	Расход материалов: Утеплитель, м³	Пароизоляция: Рубероид или изол, м²	Пароизоляция: Битум, кг	Стяжка из цементно-песчаного раствора, м³	Гидроизоляция: Рубероид, м²	Гидроизоляция: Битум, кг	Равномерно распределенная нагрузка без учета веса несущей плиты, кгс/м²: Расчетная	Равномерно распределенная нагрузка без учета веса несущей плиты, кгс/м²: Нормативная	Масса комплексной железобетонной плиты, т
2ПВ7-XXX-60ПФН-200П	Плиты перлитофосфогелевые или пенопластобетонные плиты повышенной жесткости	200	60	0,36	7,2	14,4	—	6,0	12,0	33,6	28,0	2,02
2ПВ7-XXX-70ПФН-200П			70	0,41						36,0	30,0	2,03
2ПВ7-XXX-80ПФН-200П			80	0,47						38,4	32,0	2,05
2ПВ7-XXX-90ПФН-200П			90	0,53						40,8	34,0	2,06
2ПВ7-XXX-100ПФН-200П			100	0,59						43,2	36,0	2,07
2ПВ7-XXX-110ПФН-200П			110	0,65						45,6	38,0	2,08
2ПВ7-XXX-120ПФН-200П			120	0,71						48,0	40,0	2,09
2ПВ7-XXX-130ПФН-200П			130	0,77						50,4	42,0	2,11
2ПВ7-XXX-140ПФН-200П			140	0,83						52,8	44,0	2,12
2ПВ7-XXX-150ПФН-200П			150	0,88						55,2	46,0	2,13
2ПВ7-XXX-160ПФН-200П			160	0,95						57,6	48,0	2,14
2ПВ7-XXX-170ПФН-200П			170	1,00						60,0	50,0	2,15
2ПВ7-XXX-180ПФН-200П			180	1,07						62,4	52,0	2,17
2ПВ7-XXX-190ПФН-200П			190	1,12						64,8	54,0	2,18
2ПВ7-XXX-200ПФН-200П			200	1,18						67,2	56,0	2,19
2ПВ7-XXX-210ПФН-200П			210	1,24						69,6	58,0	2,20
2ПВ7-XXX-220ПФН-200П			220	1,30						72,0	60,0	2,21
2ПВ7-XXX-230ПФН-200П			230	1,36						74,4	62,0	2,22
2ПВ7-XXX-240ПФН-200П			240	1,42						76,8	64,0	2,24

Инв.№ подл. | Подпись и дата | Взам.инв.№

Марка комплексной плиты	Утеплитель	Объемный вес утеплит. кг/м³	Толщина утеплителя, мм	Расход материалов: Утеплитель, м³	Пароизоляция: Рубероид или изол, м²	Пароизоляция: Битум, кг	Стяжка из цементно-песчаного раствора, м³	Гидроизоляция: Рубероид, м²	Гидроизоляция: Битум, кг	Равномерно распределенная нагрузка без учета веса несущей плиты кгс/м²: Расчетная	Равномерно распределенная нагрузка без учета веса несущей плиты кгс/м²: Нормативная	Масса комплексной железобетонной плиты, т
2ПВ7 – Х Х Х – 60ПФН-300П	Плиты перлито-фосфогелевые	300	60	0,36	7,2	14,4	—	6,0	12,0	40,8	34,0	2,06
2ПВ7 – Х Х Х – 70ПФН-300П			70	0,41						44,4	37,0	2,08
2ПВ7 – Х Х Х – 80ПФН-300П			80	0,47						48,0	40,0	2,09
2ПВ7 – Х Х Х – 90ПФН-300П			90	0,53						51,6	43,0	2,11
2ПВ7 – Х Х Х – 100ПФН-300П			100	0,59						55,2	46,0	2,13
2ПВ7 – Х Х Х – 110ПФН-300П			110	0,65						58,8	49,0	2,15
2ПВ7 – Х Х Х – 120ПФН-300П			120	0,71						62,4	52,0	2,17
2ПВ7 – Х Х Х – 130ПФН-300П			130	0,77						66,0	55,0	2,18
2ПВ7 – Х Х Х – 140ПФН-300П			140	0,83						69,6	58,0	2,20
2ПВ7 – Х Х Х – 150ПФН-300П			150	0,88						73,2	61,0	2,22
2ПВ7 – Х Х Х – 160ПФН-300П			160	0,95						76,8	64,0	2,24
2ПВ7 – Х Х Х – 170ПФН-300П			170	1,00						80,4	67,0	2,25
2ПВ7 – Х Х Х – 180ПФН-300П			180	1,07						84,0	70,0	2,27
2ПВ7 – Х Х Х – 190ПФН-300П			190	1,12						87,6	73,0	2,29
2ПВ7 – Х Х Х – 200ПФН-300П			200	1,18						91,2	76,0	2,31
2ПВ7 – Х Х Х – 210ПФН-300П			210	1,24						94,8	79,0	2,32
2ПВ7 – Х Х Х – 220ПФН-300П			220	1,30						98,4	82,0	2,34
2ПВ7 – Х Х Х – 230ПФН-300П			230	1,36						102,0	85,0	2,36
2ПВ7 – Х Х Х – 240ПФН-300П			240	1,42						105,6	88,0	2,38

Марка комплексной плиты	Утеплитель	Объемн. вес утеплит. кг/м³	Толщина утеплителя, мм	Расход материалов: Утеплитель, м³	Пароизоляция: Рубероид или изол. м²	Пароизоляция: Битум кг	Стяжка из цементно-песчаного раствора, м³	Гидроизоляция: Рубероид, м²	Гидроизоляция: Битум кг	Равномерно распределенная нагрузка без учета веса несущей плиты кгс/м²: Расчетная	Равномерно распределенная нагрузка без учета веса несущей плиты кгс/м²: Нормативная	Масса комплексной железобетонной плиты, т
2ПВ7-XXX-60ГКН-400	Керамзитовый или шунгизитовый гравий	400	60	0,33	7,2	—	0,14	6,0	6,0	99,6	83,0	2,32
2ПВ7-XXX-70ГКН-400			70	0,39			0,13			104,4	87,0	2,32
2ПВ7-XXX-80ГКН-400			80	0,44			0,13			109,2	91,0	2,34
2ПВ7-XXX-90ГКН-400			90	0,48			0,13			114,0	95,0	2,36
2ПВ7-XXX-100ГКН-400			100	0,53			0,12			118,8	99,0	2,36
2ПВ7-XXX-110ГКН-400			110	0,58			0,12			123,6	103,0	2,38
2ПВ7-XXX-120ГКН-400			120	0,63			0,12			128,4	107,0	2,40
2ПВ7-XXX-130ГКН-400			130	0,68			0,11			133,2	111,0	2,40
2ПВ7-XXX-140ГКН-400			140	0,72			0,11			138,0	115,0	2,42
2ПВ7-XXX-150ГКН-400			150	0,76			0,11			142,8	119,0	2,43
2ПВ7-XXX-160ГКН-400			160	0,80			0,10			147,6	123,0	2,43
2ПВ7-XXX-170ГКН-400			170	0,84			0,10			152,4	127,0	2,45
2ПВ7-XXX-180ГКН-400			180	0,88			0,10			157,2	131,0	2,46
2ПВ7-XXX-190ГКН-400			190	0,92			0,10			162,0	135,0	2,48
2ПВ7-XXX-200ГКН-400			200	0,96			0,10			166,8	139,0	2,49
2ПВ7-XXX-210ГКН-400			210	1,00			0,09			171,6	143,0	2,49
2ПВ7-XXX-220ГКН-400			220	1,03			0,09			176,4	147,0	2,51
2ПВ7-XXX-230ГКН-400			230	1,07			0,09			181,2	151,0	2,52
2ПВ7-XXX-240ГКН-400			240	1,10			0,09			186,0	155,0	2,53

Инв. № подл. | Подпись и дата | Взам. инв. №

Марка комплексной плиты	Утеплитель	Объемный вес утеплит. кг/м³	Толщина утеплителя, мм	Расход материалов: Утеплитель, м³	Пароизоляция: Рубероид или изол; м²	Пароизоляция: Битум, кг	Стяжка из цементно-песчаного раствора, м³	Гидроизоляция: Рубероид, м²	Гидроизоляция: Битум, кг	Равномерно распределенная нагрузка без учета веса несущей плиты, кгс/м²: Расчетная	Равномерно распределенная нагрузка без учета веса несущей плиты, кгс/м²: Нормативная	Масса комплексной железобетонной плиты, т
2ПВ7-XXX-60ГКН-500	Керамзитовый или шунгизитовый гравий	500	60	0,33	7,2	—	0,14	6,0	6,0	106,8	89,0	2,35
2ПВ7-XXX-70ГКН-500			70	0,39			0,13			112,8	94,0	2,36
2ПВ7-XXX-80ГКН-500			80	0,44			0,13			118,8	99,0	2,39
2ПВ7-XXX-90ГКН-500			90	0,48			0,13			124,8	104,0	2,41
2ПВ7-XXX-100ГКН-500			100	0,53			0,12			130,8	109,0	2,41
2ПВ7-XXX-110ГКН-500			110	0,58			0,12			136,8	114,0	2,44
2ПВ7-XXX-120ГКН-500			120	0,63			0,12			142,8	119,0	2,46
2ПВ7-XXX-130ГКН-500			130	0,68			0,11			148,8	124,0	2,47
2ПВ7-XXX-140ГКН-500			140	0,72			0,11			154,8	129,0	2,49
2ПВ7-XXX-150ГКН-500			150	0,76			0,11			160,8	134,0	2,51
2ПВ7-XXX-160ГКН-500			160	0,80			0,10			166,8	139,0	2,51
2ПВ7-XXX-170ГКН-500			170	0,84			0,10			172,8	144,0	2,53
2ПВ7-XXX-180ГКН-500			180	0,88			0,10			178,8	149,0	2,55
2ПВ7-XXX-190ГКН-500			190	0,92			0,10			184,8	154,0	2,57
2ПВ7-XXX-200ГКН-500			200	0,96			0,10			190,8	159,0	2,59
2ПВ7-XXX-210ГКН-500			210	1,00			0,09			196,8	164,0	2,59
2ПВ7-XXX-220ГКН-500			220	1,03			0,09			202,8	169,0	2,61
2ПВ7-XXX-230ГКН-500			230	1,07			0,09			208,8	174,0	2,63
2ПВ7-XXX-240ГКН-500			240	1,10			0,09			214,8	179,0	2,64