ТИПОВОЙ ПРОЕКТ
902-2-57/71

ЗДАНИЕ РЕШЕТОК С ДВУМЯ МЕХАНИЗИРОВАННЫМИ РЕШЕТКАМИ ТИПА РММВ-1000

Альбом I

АРХИТЕКТУРНО-СТРОИТЕЛЬНАЯ ЧАСТЬ
ОТОПЛЕНИЕ И ВЕНТИЛЯЦИЯ

11877-01
ЦЕНА 2-58

ЦЕНТРАЛЬНЫЙ ИНСТИТУТ ТИПОВОГО ПРОЕКТИРОВАНИЯ
ГОССТРОЯ СССР

Москва, А-445, Смольная ул., 22

Сдано в печать 1975 г.
Заказ № 6987 Тираж 600 экз.

ТИПОВОЙ ПРОЕКТ
902-2-57/71

ЗДАНИЕ РЕШЕТОК С ДВУМЯ МЕХАНИЗИРОВАННЫМИ РЕШЕТКАМИ ТИПА РММВ-1000

СОСТАВ ПРОЕКТА

АЛЬБОМ I АРХИТЕКТУРНО-СТРОИТЕЛЬНАЯ ЧАСТЬ ОТОПЛЕНИЕ И ВЕНТИЛЯЦИЯ
АЛЬБОМ II ТЕХНОЛОГИЧЕСКАЯ И МЕХАНИЧЕСКАЯ ЧАСТИ
ВНУТРЕННИЕ ВОДОПРОВОД И КАНАЛИЗАЦИЯ
АЛЬБОМ III ЭЛЕКТРОТЕХНИЧЕСКАЯ ЧАСТЬ
АЛЬБОМ IV СМЕТЫ

АЛЬБОМ V СБОРНИК ЗАКАЗНЫХ СПЕЦИФИКАЦИЙ

АЛЬБОМ I

РАЗРАБОТАН
ГОСУДАРСТВЕННЫМ ПРОЕКТНЫМ ИНСТИТУТОМ
СОЮЗВОДОКАНАЛПРОЕКТ

УТВЕРЖДЕН И ВВЕДЕН В ДЕЙСТВИЕ
ГОСУДАРСТВЕННЫМ ПРОЕКТНЫМ ИНСТИТУТОМ
СОЮЗВОДОКАНАЛПРОЕКТ
С 12 х. 1972 г.
ПРОТОКОЛ N°218 от 6.X 1972 г.

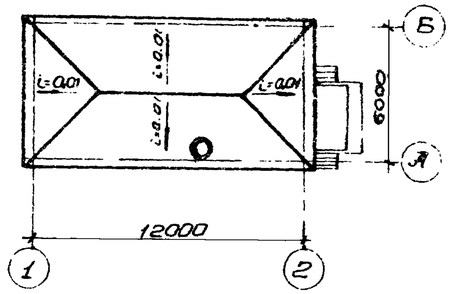

План кровли

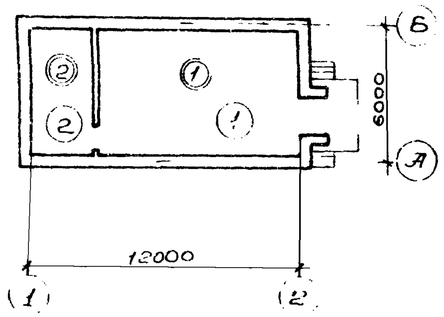

План полов

Спецификация столярных изделий на здание				
Наименование изделия	Марка изделия	К-во шт.	Стандарт или лист проекта	Примечания
Оконные блоки	НС1-94	6	ГОСТ 12506-67	
	НС2-94	6	— " —	
Двери	Д52-ПВ	1	ГОСТ 14624-69	
	Д52-ЛВ	1	— "	
	Д7-ППВ	1	— " — 6629-64	

Спецификация стекла					
Тип переплета	Ширина стекла	Высота стекла	К-во шт	Толщина в мм	ГОСТ
НС1-94	625	1000	24	4	Листовое оконное стекло ГОСТ 111-65
НС2-94	625	1600	24	4	— — " —

Основные строительные показатели.				
Наименование	Ед. изм.	Количество при расчетной зимней температуре		
		-20°С	-30°С	-40°С
Площадь застройки	м²	83,1	83,1	87,9
Строительная кубатура	м³	477	477	506

Экспликация полов			
№№ по проекту	Конструкция полов	Тип по СН-300	Наименование слоев и толщина в мм
(1)		П-40	1. Покрытие из керамической плитки δ=10 2. Цементный раствор δ=15 3. Бетонный подстилающий слой ПС-8 бетон М-100 δ=100 4. Щебень втрамбованный в грунт
(2)		П-8	1. Цементно-песчаный раствор δ=20 2. Бетонный подстилающий слой ПС-8, бетон М-100 δ=100 3. Щебень втрамбованный в грунт.

Экспликация помещений.	
№№ п/п	Наименование помещений
(1)	Помещение решеток
(2)	Электрощитовая

Перечень примененных стандартов и ГОСТов		
Шифр стандарт, серия	Наименование стандарта	Примечания
ГОСТ 14624-69	Двери деревянные для зданий промышленных предприятий	
ГОСТ 6629-64	Двери деревянные для жилых и гражданских зданий	
ГОСТ 12506-67	Окна деревянные для зданий промышленных предприятий	
ГОСТ 111-65	Стекло оконное листовое	
ГОСТ 948-66	Перемычки сборные железобетонные для жилых гражданских зданий.	
Серия 3.900-2 в.5	Сборные железобетонные кольца и днища.	
Серия КЭ-01-23 в.1	Сборные железобетонные фундаментные балки	
Серия КЭ-01-58 в.1	Сборные железобетонные предварительно напряженные фундаментные балки для промышленных зданий с шагом колонн 12 м	
Серия ПК-01-74/62	Крупнопанельные железобетонные предварительно-напряженные плиты размером 3×6 для покрытия промышленных зданий.	
Серия ПК-01-119	Крупнопанельные железобетонные предварительно напряженные плиты с унифицированными отверстиями для пропуска вентшахт с дефлекторами	
Серия КЭ-03-1	Стальные лестницы, переходные площадки и ограждения. Деталировочные чертежи КМД	
Серия 2.430-3	Типовые архитектурно-строительные детали промышленных зданий с кирпичными стенами ТДА в.1 и в.2.	

Условные обозначения по проекту

Номер детали

Шифр серии — Номер детали; Ссылка на деталь, принятую по серии (ТДА); Номер выпуска серии (ТДА)

Номер детали; Ссылка на деталь в чертежах той же марки; Номер листа, где изображена деталь

Госстрой СССР Союзводоканалпроект Харьковский Водоканалпроект г. Харьков 1971г	Заглавный лист	Типовой проект 902-2-57/71
Здание решеток с двумя механизированными решетками типа РММВ-1000		Альбом I
		Лист АС-1

СОДЕРЖАНИЕ АЛЬБОМА

Производительность 1400÷2700 м³/сутки

№№ п/п	Наименование чертежей	№№ страниц	№№ листов
1	Заглавный лист	2	АС-1
2	Содержание альбома	3	АС-2
3	Пояснительная записка	4	АС-3
4	Пояснительная записка (продолжение)	5	АС-4
5	Планы здания, кровли; покрытия и опорных подушек. Спецификация	6	АС-5
6	Разрезы 1-1; 2-2; 3-3 Сечение 3-3; 4-4	7	АС-6
7	Фасады	8	АС-7
8	План фундаментов Детали (расположение здания на насыпи H=2.0; 3,0; 4.0; 5.0м)	9	АС-8
9	Фундаменты. План и профили фундаментов Сечения (расположение здания на уровне земли на насыпи H=1.0м)	10	АС-9
10	Лотки и каналы. Планы расположения перекрытия лотков и каналов	11	АС-10
11	Каналы. Сечения и детали. Узлы лотков „4" „5" „5а"	12	АС-11
12	Лотки. Разрез 1-1, сечения, узлы. (Расположение здания на насыпи H=2.0; 3.0; 4.0; 5.0м)	13	АС-12
13	Лотки. Разрез 1-1, сечения, узлы (Расположение здания на уровне земли на насыпи H=1.0м)	14	АС-13
14	Фундаменты под оборудование. Детали	15	АС-14
15	Опоры под лотки ОП-2а, ОП-2б. Детали	16	АС-15
16	Опалубочный чертеж лотка ЛМ-1. Расход материалов на лотки ЛМ-1, ЛМ-2, ЛМ-3	17	АС-16
17	Опалубочный чертеж лотка ЛМ-3	18	АС-17
18	Лоток ЛМ-1. Армирование. План, разрезы 1-1; 2-2; 3-3	19	АС-18
19	Лотки ЛМ-1, ЛМ-2, ЛМ-3. Армирование	20	АС-19
20	Лотки ЛМ-1, ЛМ-2, ЛМ-3. Спецификация арматуры	21	АС-20
21	Металлические щиты перекрытия каналов Детали Спецификация металла.	24	АС-23
22	Направляющие пути кран-балки. Узлы, марки. Спецификация металла	27	АС-26
23	Металлическая площадка на отм 2.00м План, Разрезы, детали Спецификация металла	28	АС-27
24	Сборный железобетонный лоток АС-1 Плита П-1. Армирование	29	АС-28
25	Плита ПН-1. Опорная подушка ОП-1 Опалубка и армирование	32	АС-31
26	Металлические закладные марки	33	АС-32
27	Сводная спецификация на здание	34	АС-33
28,29	Сводная выборка бетона и стали	35,36	АС-34 АС-35

Производительность 4200–7000 м³/сутки

№№ п/п	Наименование чертежей	№№ страниц	№№ листов
1	Заглавный лист	2	АС-1
2	Содержание альбома	3	АС-2
3	Пояснительная записка	4	АС-3
4	Пояснительная записка (продолжение)	5	АС-4
5	Планы здания, кровли, покрытия и опорных подушек. Спецификация	6	АС-5
6	Разрезы 1-1; 2-2; 3-3. Сечения 3-3; 4-4	7	АС-6
7	Фасады	8	АС-7
8	План фундаментов. Детали (расположение здания на насыпи H=2.0; 3.0; 4.0; 5.0м)	9	АС-8
9	Фундаменты. План и профили фундаментов Сечения (Расположение здания на уровне земли на насыпи H=1.0м)	10	АС-9
10	Лотки и каналы. Планы расположения перекрытия лотков и каналов	11	АС-10
11	Каналы. Сечения и детали. Узлы лотков „4" „5" „5а"	12	АС-11
12	Лотки. Разрез 1-1. Сечения, узлы (Расположение здания на насыпи H=2.0; 3.0; 4.0; 5.0м)	13	АС-12
13	Лотки. Разрез 1-1. Сечения. Узлы (Расположение здания на насыпи H=1.0м)	14	АС-13
14	Фундаменты под оборудование. Детали	15	АС-14
15	Опоры под лотки ОП-2а, ОП-2б. Детали	16	АС-15
16	Опалубочный чертеж лотка ЛМ-1. Расход материалов на лотки ЛМ-1, ЛМ-2, ЛМ-3	17	АС-16
17	Опалубочный чертеж лотка ЛМ-3	18	АС-17
18	Лоток ЛМ-1. Армирование. План Разрез 1-1; 2-2; 3-3	19	АС-18
19	Лотки ЛМ-1, ЛМ-2, ЛМ-3. Армирование	20	АС-19
20	Лотки ЛМ-1, ЛМ-2, ЛМ-3. Спецификация арматуры	22	АС-21
21	Металлические щиты перекрытия каналов. Детали. Спецификация металла	25	АС-24
22	Направляющие пути кран-балки. Узлы. Марки Спецификация металла	27	АС-26
23	Металлическая площадка на отм. 2.0м План Разрезы Детали Спецификация металла	28	АС-27
24	Сборный железобетонный лоток АС-1 Плита П-1. Армирование	30	АС-29
25	Плита ПН-1 Опорная подушка ОП-1 Опалубка и армирование	32	АС-31
26	Металлические закладные марки	33	АС-32
27	Сводная спецификация на здание	34	АС-33
28,29	Сводная выборка бетона и стали	35, 36	АС-34 АС-35

Производительность 10000÷17000 м³/сутки

№№ п/п	Наименование чертежей	№№ страниц	№№ листов
1	Заглавный лист	2	АС-1
2	Содержание альбома	3	АС-2
3	Пояснительная записка	4	АС-3
4	Пояснительная записка (продолжение)	5	АС-4
5	Планы здания, кровли, покрытия и опорных подушек. Спецификация	6	АС-5
6	Разрезы 1-1; 2-2; 3-3 Сечение 3-3; 4-4	7	АС-6
7	Фасады	8	АС-7
8	План фундаментов Детали (Расположение здания на насыпи H=2.0; 3.0; 4.0; 5.0м)	9	АС-8
9	Фундаменты. План и профили фундаментов Сечения (Расположения здания на уровне земли на насыпи H=1.0м)	10	АС-9
10	Лотки и каналы Планы расположения перекрытия лотков и каналов	11	АС-10
11	Каналы Сечения и детали Узлы лотков „4" „5" „5а"	12	АС-11
12	Лотки. Разрез 1-1, Сечения Узлы (Расположения здания на насыпи H=2.0; 3.0; 4.0; 5.0м)	13	АС-12
13	Лотки. Разрез 1-1 Сечения. Узлы (Расположение здания на насыпи H=1.0м)	14	АС-13
14	Фундаменты под оборудование. Детали	15	АС-14
15	Опоры под лотки ОП-2а, ОП-2б. Детали	16	АС-15
16	Опалубочный чертеж лотка ЛМ-1. Расход материалов на лотки ЛМ-1; ЛМ-2, ЛМ-3	17	АС-16
17	Опалубочный чертеж лотка ЛМ-3	18	АС-17
18	Лоток ЛМ-1 Армирование. План Разрезы 1-1; 2-2; 3-3	19	АС-18
19	Лотки ЛМ-1; ЛМ-2; ЛМ-3. Армирование	20	АС-19
20	Лотки ЛМ-1; ЛМ-2; ЛМ-3. Спецификация арматуры.	23	АС-22
21	Металлические щиты перекрытия каналов Детали Спецификация металла	26	АС-25
22	Направляющие пути кран-балки. Узлы марки Спецификация металла	27	АС-26
23	Металлическая площадка на отм. 2.00м План Разрезы Детали Спецификация металла	28	АС-27
24	Сборный железобетонный лоток АС-1 Плита П-1. Армирование	31	АС-30
25	Плита ПН-1. Опорная подушка ОП-1 Опалубка и армирование	32	АС-31
26	Металлические закладные марки	33	АС-32
27	Сводная спецификация на здание	34	АС-33
28,29	Сводная выборка бетона и стали	35,36	АС-34 АС-35

Отопление и вентиляция

30	Основные показатели проекта отопления и вентиляции	37	ОВ-1Н
31	План с нанесением системы отопления Схема системы отопления узел ввода Схема обвязки калориферов (теплоноситель вода 150-70°С)	38	ОВ-2Н
32	План с нанесением системы отопления Схема системы отопления. Узел ввода, схема обвязки калориферов. (Теплоноситель вода 110-70°)	39	ОВ-3Н
33	План с нанесением системы вентиляции Схемы воздуховодов, системы П-1 и В-1 Характеристика отопительно-вентиляционного оборудования	40	ОВ-4Н
34	Отопление и вентиляция. Приточная установка П-1. Разрез 1-1. Детали.	41	ОВ-5Н

Внесены исправления рук гр КВКП 12.IV.76г.

Госстрой СССР Союзводоканалпроект Харьковский Водоканалпроект г. Харьков 1971г.	Производительность 1400÷17000 м³/сутки	Типовой проект 902-2-57/71
Здание решеток с двумя механизированными решетками типа РММВ-1000	Содержание альбома	Альбом I
		Лист АС-2Н

Пояснительная записка

Общая часть

Рабочие чертежи типового проекта „Здание решеток с двумя механизированными решетками типа РММВ-1000" 902-2-57/71 выполнены на основании плана типового проектирования Госстроя СССР на 1971 год раздел „Санитарно-технические сооружения и устройства".

Проект является переработкой типового проекта 902-2-57 разработанного в составе проекта „Канализационные станции биологической очистки производительностью от 1400 до 32000 м³/сут" и утвержденного Госстроем СССР 11 июля 1966 года (Приказ №97).

Область применения

Типовой проект „Здание решеток с двумя механизированными решетками типа РММВ-1000" разработан для применения на всей территории СССР в районах с расчетными зимними температурами наружного воздуха не ниже -40°С за исключением районов с сейсмичностью выше 6 баллов и на участке вечной мерзлоты.

На строительстве здания решеток в районах с просадочными грунтами и на горных выработках проект должен быть дополнен конструктивными мероприятиями в соответствии с действующими нормативными документами (СН 280-64; СНиП II-Б.2-62).

При разработке проекта приняты следующие условия

1. Расчетная зимняя температура наружного воздуха -20, -30, -40°.
2. Вес снегового покрова для III и IV районов (P_0 = 100-150 кг/м²) согласно СНиП II-А, 11-62)
3. Грунты в основании непучинистые непросадочные со следующими нормативными характеристиками $\varphi^н$ = 28°; $C^н$ = 0,02 кг/см², E = 150 кг/см²; γ = 1,8 т/м³ Рельеф территории спокойный, грунтовые воды отсутствуют.

Архитектурно-строительная часть.

Для производительностей от 1400 до 17000 м³/сутки запроектировано одноэтажное здание размером в плане 6×12 м оборудованное двумя механизированными решетками типа РММВ 1000 Для каждой из производительностей приняты подводящие и отводящие лотки соответствующих размеров.

Рабочие чертежи предусматривают возможность строительства здания как на уровне земли, так и на насыпи высотой 1,2,3,4 и 5 м

Фундаменты здания при расположении его на уровне земли и на насыпи высотой до 1,0 м - ленточные из монолитного бетона марки М-100, глубина заложения фундаментов 1,6 м от поверхности земли

При расположении здания на насыпях высотой 2, 3, 4 и 5 м фундаменты его набираются из унифицированных сборных железобетонных колец по серии 3.902-2 вып 5. В качестве несущих конструкций под стены укладываются сборные предварительно напряженные фундаментные балки по серии КЭ-01-23 Отметки заложения фундаментов в зависимости от производительности и высоты насыпи приведены на листе АС-9.

Стены из кирпича глиняного обыкновенного марки 75 на растворе М-25 (возможно применение силикатного кирпича) Кладка стен ведется с подбором кирпича по наружной стороне и расшивкой швов валиком во время кладки в откосы оконных и дверных проемов закладываются антисептированные деревянные пробки

Гидроизоляция стен на отметке -0,03 выполняется из цементного раствора состава 1:2 с добавкой жидкого стекла. Перемычки над проемами сборные железобетонные (ГОСТ 948-66)

Покрытие запроектировано из сборных железобетонных плит размером 3,0×6,0 м по сериям ПК-01-74/62, ПК-01-119.

Пароизоляция - промазка горячей битумной мастикой

Утеплитель кровли плитный с объемным весом 500 кг/м³ Толщина утеплителя в зависимости от расчетных зимних температур приведена в таблице на листе АС-5. По утеплителю укладывается выравнивающий слой толщиной 15 мм. из цементного раствора.

Поверхность его огрунтовывается раствором битума в керосине в соотношении (по весу) 1:2 Водоизоляционный ковер принят из 4-х слоев биостойкого рубероида марки РМ-350 (ГОСТ 10923-64) на горячей битумной мастике марки МБК-Г-55 для районов строительства, расположенных севернее 50° географической широты в Европейской части СССР и 53° в Азиатской, а для районов, расположенных южнее указанных широт - на мастике марки МБК-Г-65.

Поверх водоизоляционного ковра устраивается защитный слой из чистого сухого гравия с размерами зерен 5-15 мм, втопленного в горячую битумную мастику выше указанных марок.

Производство работ по устройству кровли вести в соответствии с указаниями глав СНиП III-В-12-69 „Кровли Правила производства и приемка работ." и СНиП III-А 12-69 „Техника безопасности в строительстве"

Внутренние поверхности стен оштукатуриваются цементно-известковым раствором с последующей клеевой окраской На высоту 1,8 м от пола устраиваются панели из масляной краски светлых тонов

Потолок окрашивается клеевой краской Откосы окон и дверей оштукатури-

Госстрой СССР Союзводоканалниипроект Харьковский Водоканалпроект в Харьков 1971 г. Здание решеток с двумя механизированными решетками типа РММВ-1000	Пояснительная записка	Типовой проект 902-2-57/71 Альбом I Лист АС-3

ваются цементным раствором

Все столярные и стальные конструкции окрашиваются масляной краской за два раза

Крыльцо-бетонное набивное.

Лотки-внутри здания выполняются из монолитного железобетона и перекрываются стальными щитами Вне здания лотки сборные железобетонные перекрыты железобетонными сборными плитами.

Опоры под наружные лотки при расположении здания на насыпи высотой 2,3,4 и 5м выполняются из колец по серии 3.900-2 вып.5 аналогично фундаментам здания.

По внутренней поверхности монолитных лотков выполняется цементная штукатурка с железнением.

В сборных железобетонных лотках по днищу выполняется цементная стяжка с железнением.

При расположении здания решеток на насыпи возведение последней должно производиться послойно, слоями 20-25см с уплотнением при оптимальной влажности укладываемого грунта.

Плотность грунта в насыпи должна быть 1.65-1.70 т/м³. Уплотнение насыпи и контроль качества выполненных работ должно производиться в соответствии с требованиями СНиП III-Б. 1-62 и указаний СН 360-66, (пункт 4,5).

Методы производства работ

При строительстве здания решеток на уровне земли и на насыпи высотой до 1,0м здание выполняется на ленточных фундаментах, а при насыпи высотой 2,3,4 и 5м-на опорах из сборных железобетонных колец

Рытье траншей или котлованов производится вручную.

Монтаж сборных железобетонных колец опор осуществляется автокраном К-51.

Засыпка грунтом внутри колец производится вручную. Грунт потребный для насыпи подвозится автосамосвалами в пределах площадки очистных сооружений от соседних зданий.

В насыпи высотой до 2х м грунт подается бульдозером и уплотняется катками

Насыпи высотой свыше 2м отсыпаются экскаватором, уплотнение грунта производится пневмотрамбовками.

Строительство надземной части здания осуществляется после возведения насыпи до проектных отметок с инвентарных лесов

Отопление.

Проект отопления-здания решеток разработан для следующих условий строительства

расчетная зимняя температура воздуха -20°С, -30°С, -40°С.

Основной вариант разработан для наружной температуры -30°С, для остальных даны в таблице основные показатели Внутренняя температура в здание решеток принята $t_в$ - 16°С

Проектом предусматривается центральное отопление от ТЭЦ или от котельной, расположенной на площадке очистных сооружений.

В проекте принято два вида теплоносителей: перегретая вода с параметрами 110°-70° и перегретая вода с параметрами 150-70°.

В качестве нагревательных приборов приняты ребристые трубы

Вентиляция.

Вентиляция в здании решеток запроектирована приточно-вытяжная с механическим побуждением. Воздухообмен в помещении принят пятикратный, причем 80% воздуха удаляется из канала решеток и 20% из верхней зоны помещения.

От дробилки предусмотрен местный отсос.

Воздух для компенсации местного отсоса подается дополнительно к пятикратному воздухообмену.

Приточный воздух подогревается в калорифере типа КМС и подается в рабочую зону.

Госстрой СССР Союзводоканалниипроект Ясаньковский Водоканалпроект г.Ясаньков 1971г.	Пояснительная записка	Типовой проект 902-2-57/71
Здание решеток с двумя механизированными решетками типа РММВ-1000.		Альбом I
		Лист АС-4

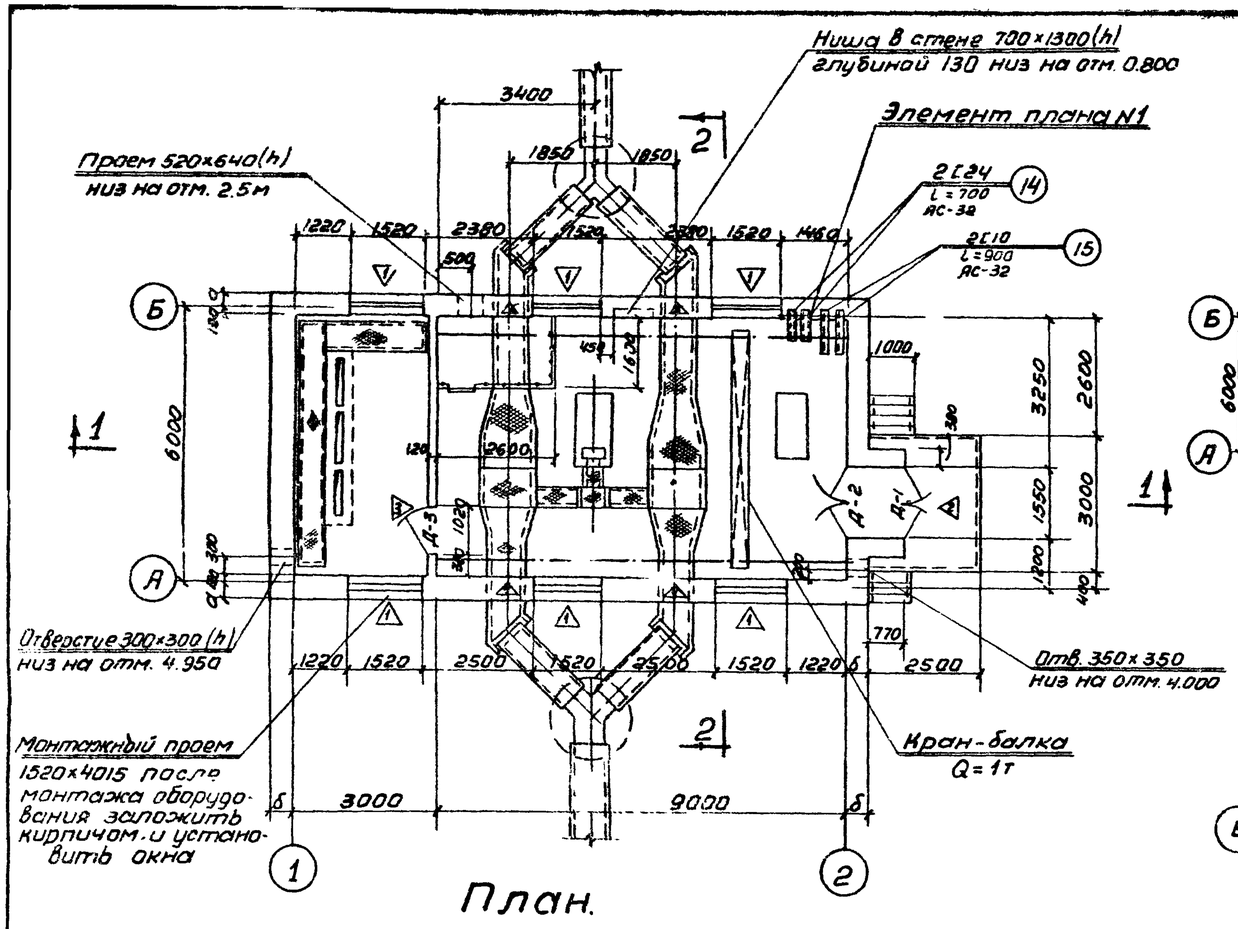

План.

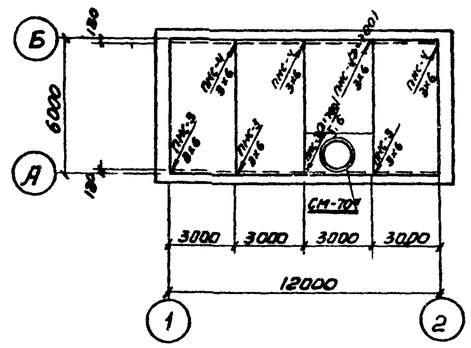

План покрытия

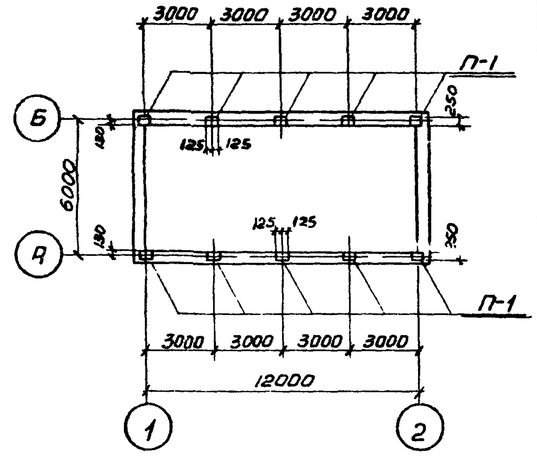

План раскладки опорных подушек П-1

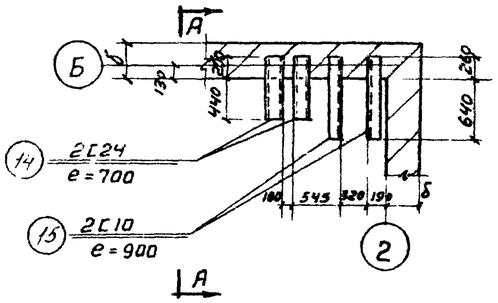

Элемент плана N1

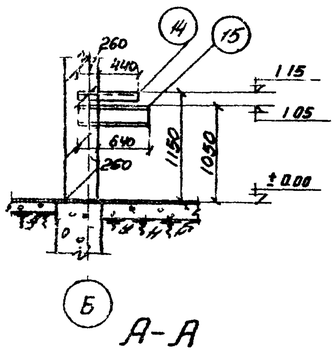

А-А

Спецификация проемов дверей на здание

Тип проема по проекту	К-во шт.	Размер проема в мм	Марка дверных блоков	Стандарт или лист проекта	Примечания
Д-1	1	1550×2400	Д52-ПВ	ГОСТ 14624-69	
Д-2	1	1550×2400	Д52-ЛВ	—"—	
Д-3	1	1020×2070	Д7-ППВ	ГОСТ 6629-64	

N N по проекту	Чертеж конструкции кровли	Наименование слоев и толщина в мм.
1 / АС-6		1. Защитный слой из чистого гравия (зерно 5-10мм) втопленного в антисептированную битумную мастику 2. Водоизоляционный ковер из 4х слоев биостойкого рубероида марки РМ-350 на горячей битумной мастике. 3. Стяжка из цементного раствора М-50 4. Утеплитель-плитный пенобетон $\gamma = 500$ кг/м³ 5. Пароизоляция-промазка горячим битумом 6. Цементный раствор для уклона от 20 до 50мм 7. Крупнопанельный настил

Спецификация сборных железобетонных элементов

Наименов. элемента	Марка элемента в зависимости от снеговой района СССР II III	Марка элемента в зависимости от снеговой района СССР IV	К-во шт.	Вес эл-та м.	Стандарт или лист проекта	Примечания
Плиты	ПНС-3 / 3×6	ПНС-4 / 3×6	3	2.33	ПК-01-74/62	
	ПИС-3(D=700) / 3×6	ПИС-4(D=700) / 3×6	1	2.8	ПК-01-119	
Опорная подушка	П-1	П-1	10	0.25	лист АС-31	
Козырек	КВ14-5а	КВ14-6а	1	1.2 / 1.3	ИИ 03-02 Альб. 15-64	
Стакан	СШ 70а	СШ 70а	1	0.17	ПК-01-119	

Примечания: 1 Относительной отметкой ± 0.00 принята отметка чистого пола в помещении решеток которая соответствует абсолютной отметке [ ]
2. Над проемами 520 мм и менее устраиваются армокирпичные перемычки.

Спецификация перемычек

Наимен. элемента	Марка бруска	К-во штук при толщине стен на 1 проем 380	на 1 проем 510	на все проемы 380	на все проемы 510	Вес в т	Стандарт или лист проекта	Примечан.
1	Б-19	2	3	12	18	0.080	ГОСТ 948-66	
	Бу-19	1	1	6	6	0.13	—"—	
2	Б-19	3	4	3	4	0.080	—"—	
3	Б-15	1	1	1	1	0.065	—"—	
4	Б-13	3	4	6	8	0.025	—"—	АС-11
5	Б-13	4	5	8	10	0.25	—"—	АС-11

Таблица значений толщин стен и утеплителя в зависимости от расчетных зимних температур.

Расчетные зимние температуры t°C	Толщина стен в мм „а"	„б"	Толщина утеплителя в мм
-20	250	380	120
-30	250	380	160
-40	380	510	180

Госстрой СССР Союзводоканалниипроект Харьковский Водоканалпроект г. Харьков 1971г.	План здания, покрытия и опорных подушек ОП-1 Спецификация	Типовой проект 902-2-57/71
Здание решеток с двумя механизированными решетками РММВ-1000		Альбом I
		Лист АС-5

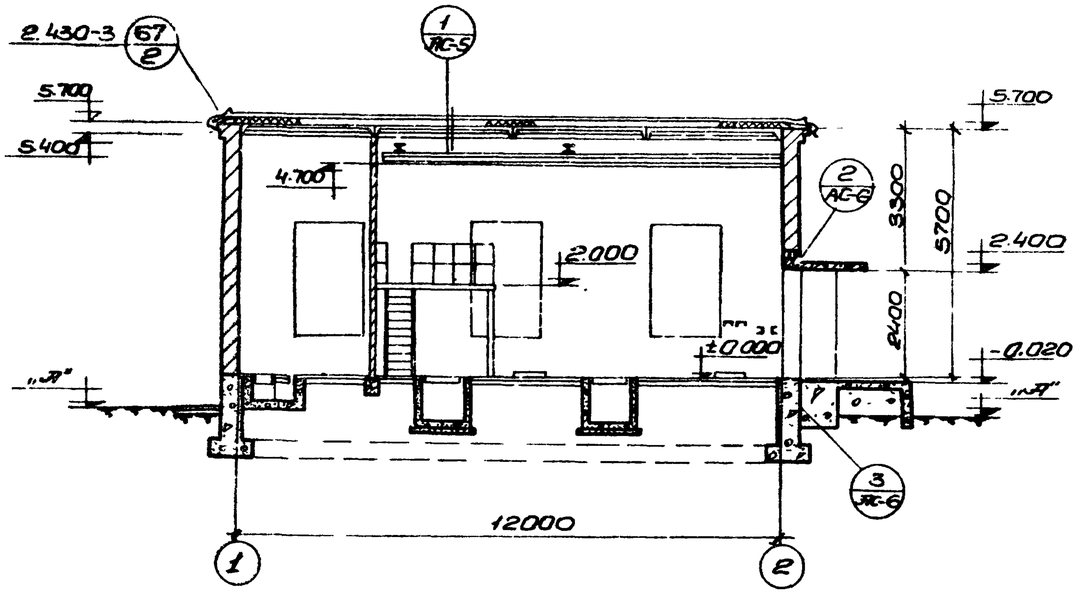

Разрез 1-1

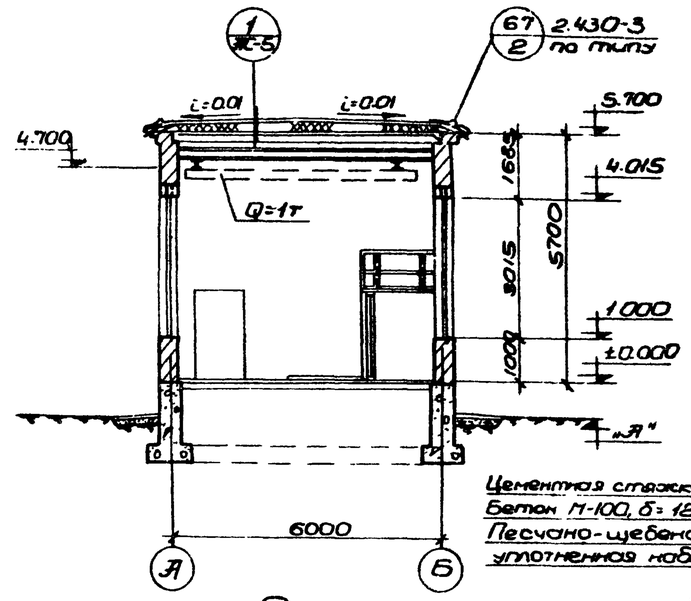

Разрез 2-2

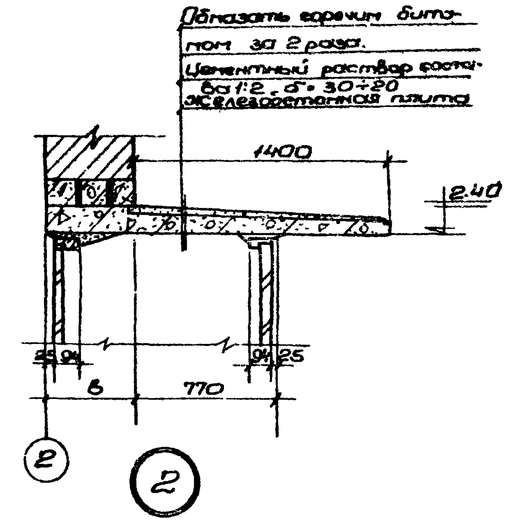

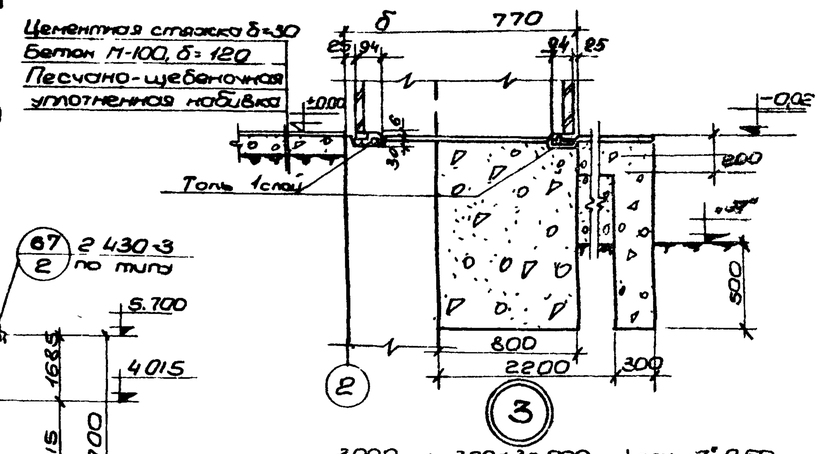

Расположение здания на уровне земли и на насыпи H=1,0м

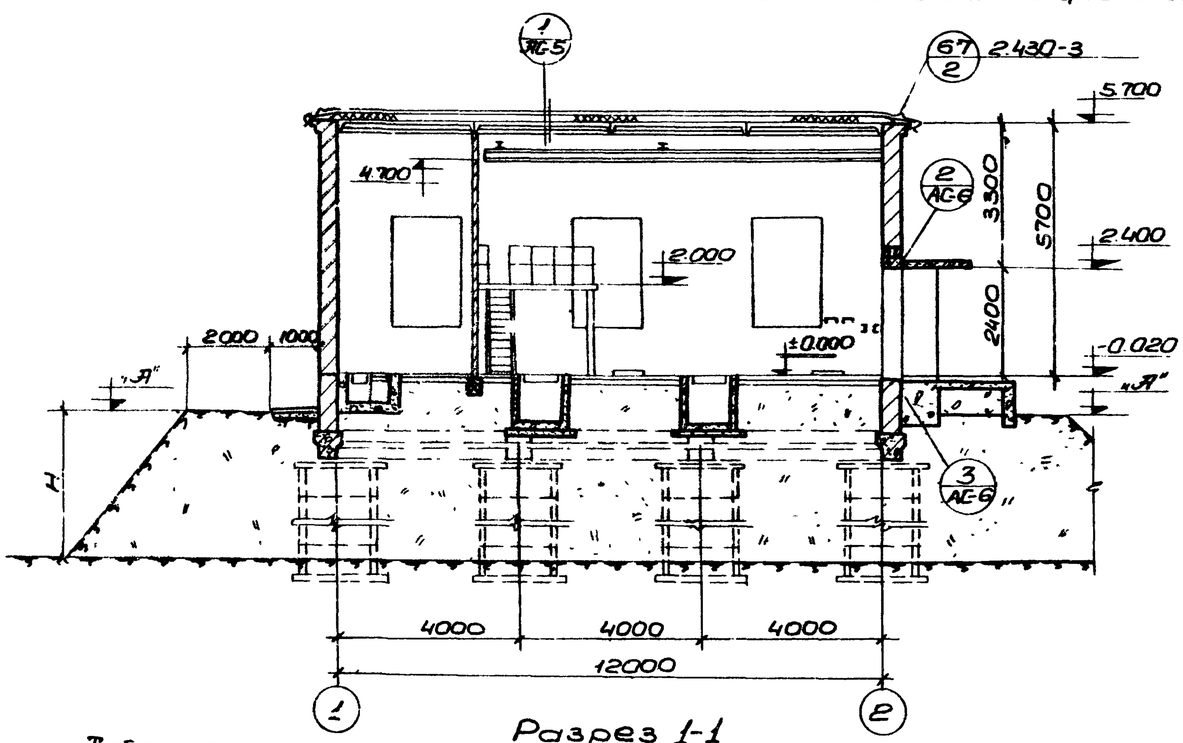

Разрез 1-1

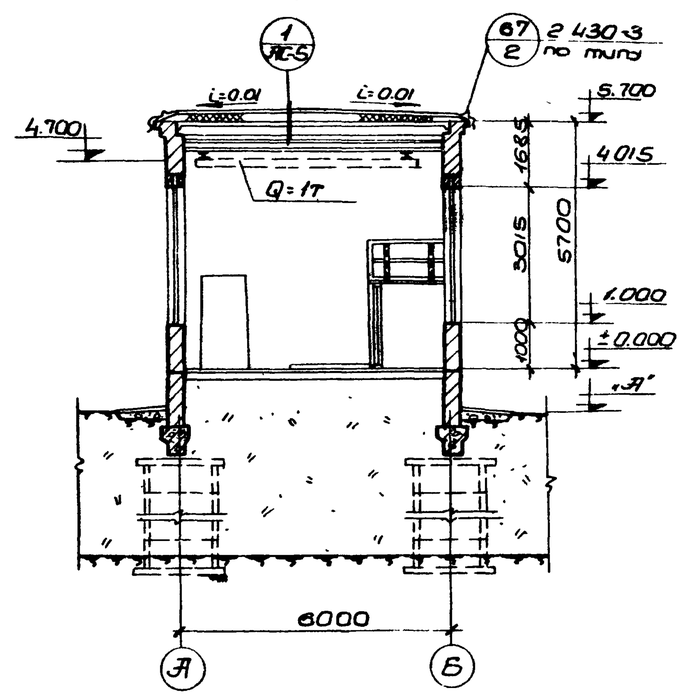

Разрез 2-2

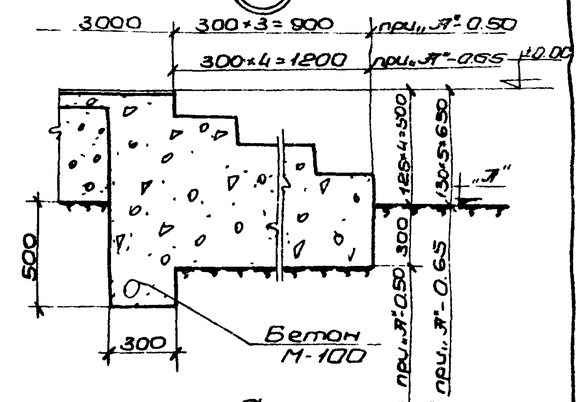

Сечение 3-3
АС-5

Таблица планировочных отметок „А"

Производительность очистных сооружений м³/сут	Планировочная отметка земли „А"
1400 ÷ 2100	− 0,65
4200 ÷ 7000	−0,50
10000 ÷ 17000	−0,20

Расположение здания на насыпи H=2,0;3,0;4,0 и 5,0м.

Примечания:

1. Настоящий чертеж рассматривать совместно с листом АС-5.

Госстрой СССР Союзводоканалпроект Харьковский Водоканалпроект г. Харьков 1971г.	Разрезы 1-1, 2-2. Сечения 3-3, 4-4.	Типовой проект 902-2-57/71
Здание решеток с двумя механизированными решетками типа РММВ-1000		Альбом I
		Лист АС-6

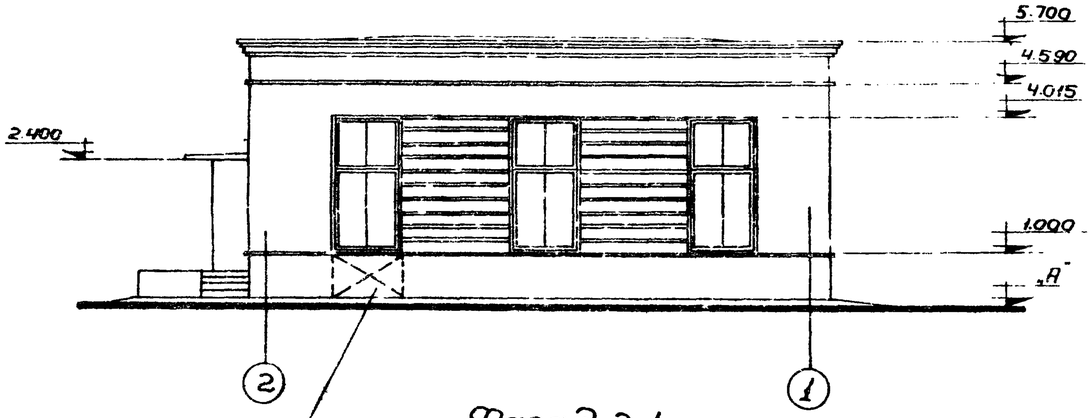

Фасад 2-1

После монтажа оборудования заложить кирпичом и установить оконный переплет

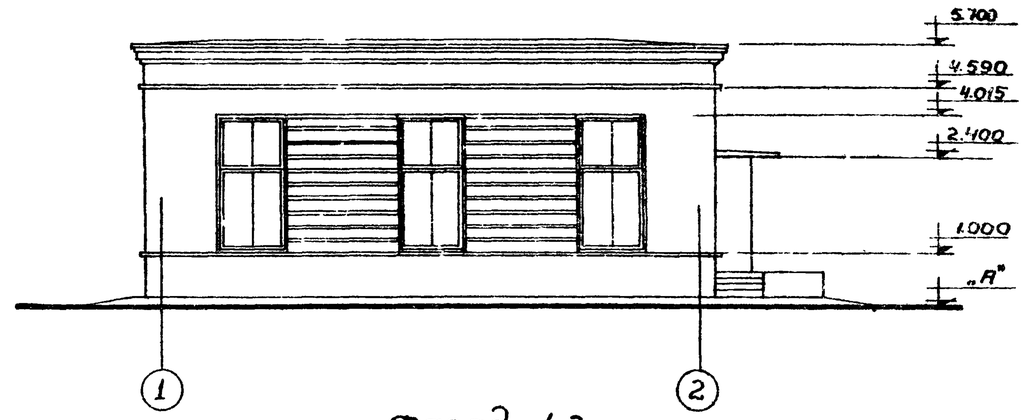

Фасад 1-2

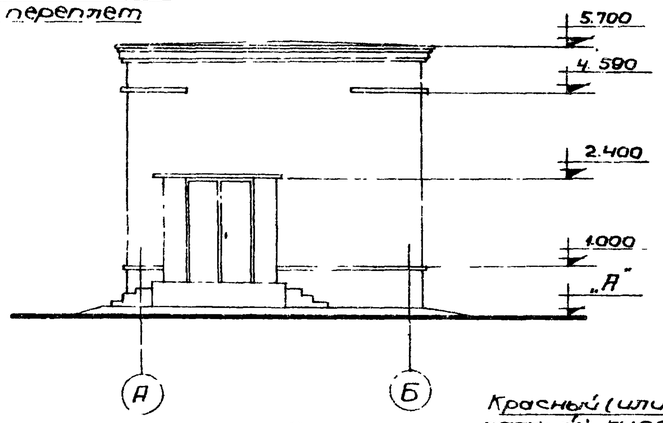

Фасад А-Б

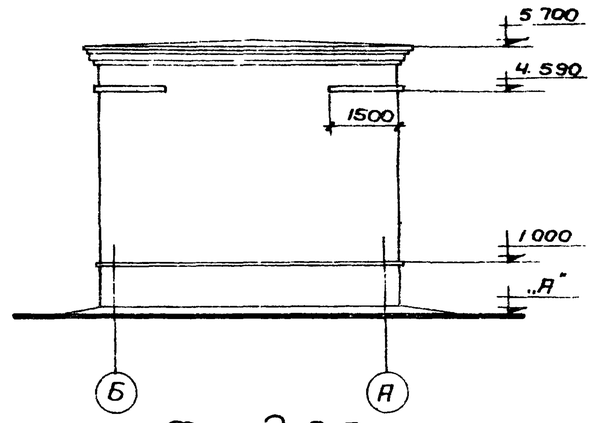

Фасад Б-А

Спецификация элементов заполнения оконных проемов					
Тип проема	Наименование изделия	Марка изделия	Количество шт	Стандарт	Примечание
Т-1	Оконные блоки	НС1-94	6	ГОСТ 12506-67	
		НС2-94	6	— " —	

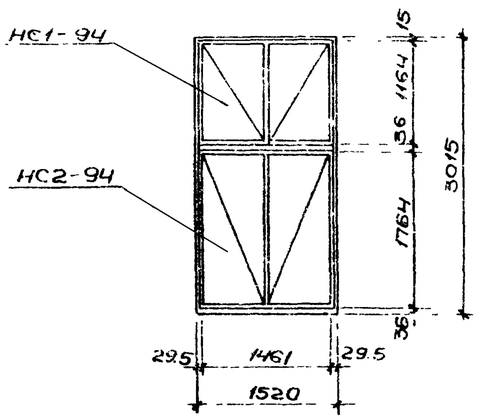

Т-1 (шт. 6)

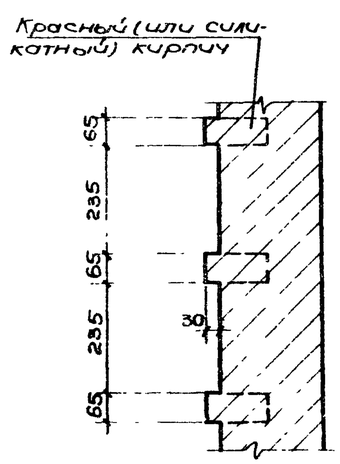

Сечение кладки простенка

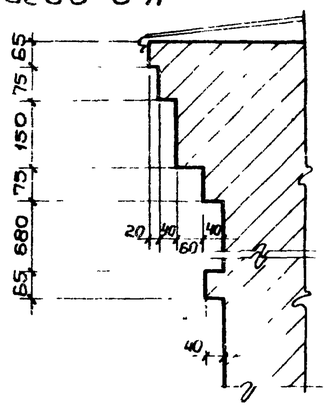

Сечение кладки карниза

Примечания:

1. Настоящий чертёж рассматривать совместно с листами АС-5, АС-6,
2. При кладке стен здания из силикатного кирпича разделка простенков между окнами по фасаду выполняется из красного кирпича и наоборот
3. Кирпичную кладку в пределах монтажного проёма вести без перевязки швов с основной кладкой стен.

Госстрой СССР Союзводоканалниипроект Харьковский Водоканалпроект г. Харьков 1971 г.	Фасады	Типовой проект 902-2-57/71
Здание решеток с двумя механизированными решетками типа РМВ 1000		Альбом I
		Лист АС-7

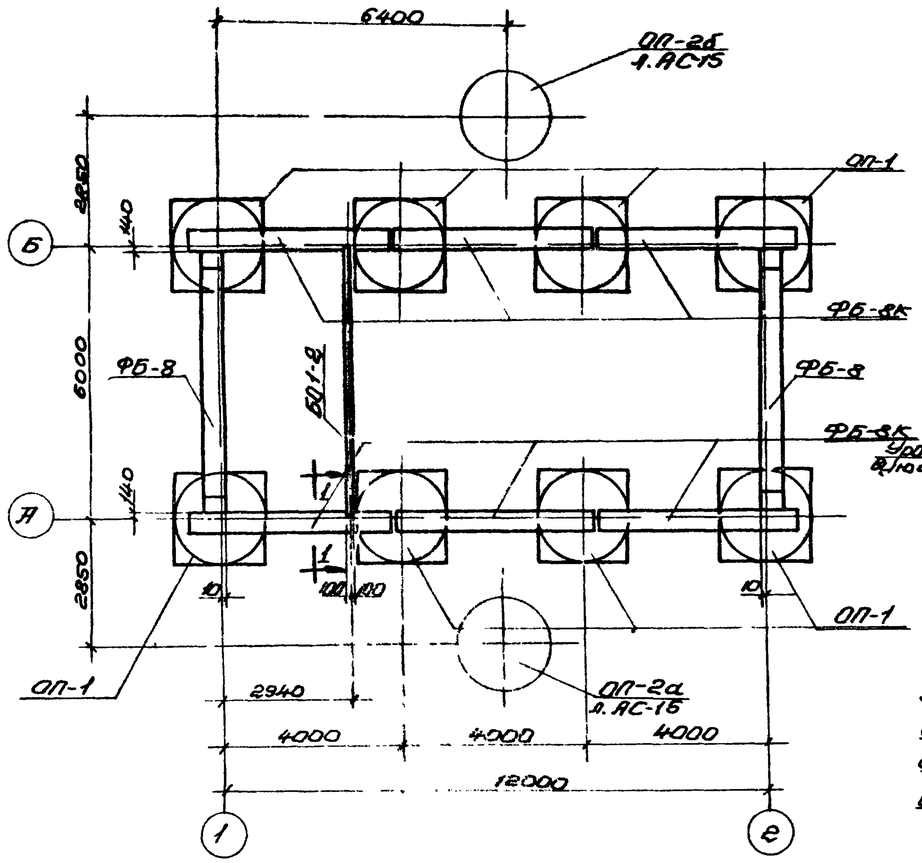

План

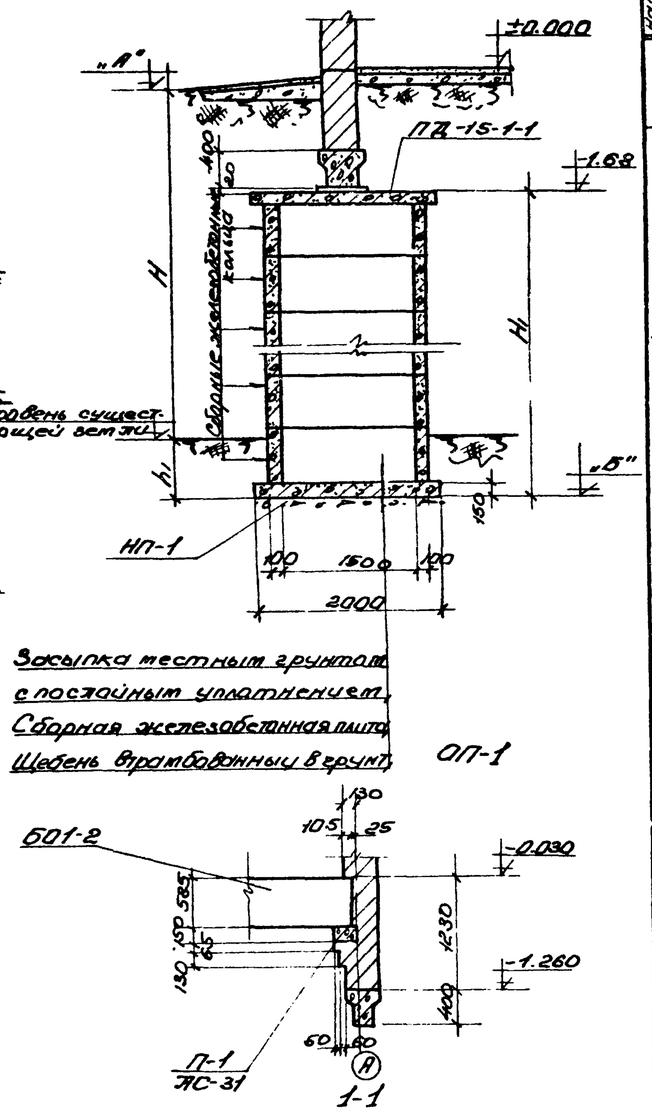

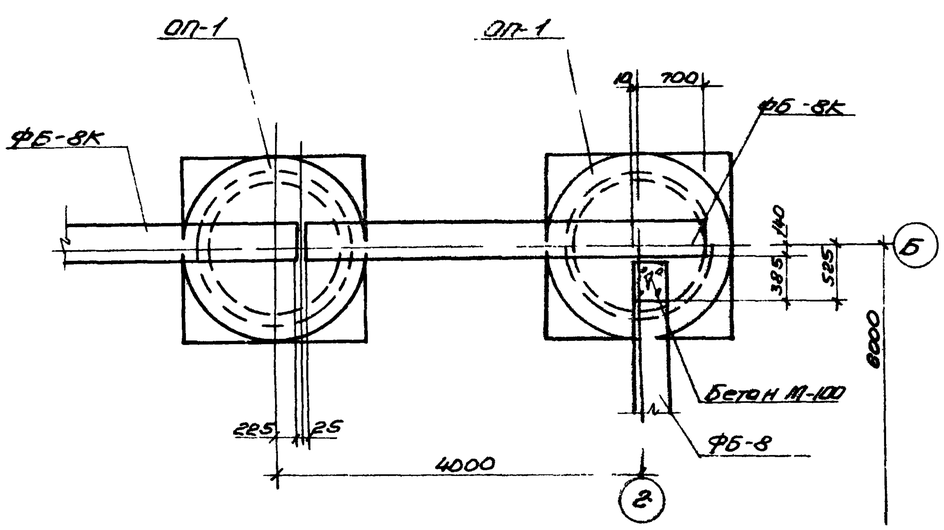

Деталь плана

Таблица размеров фундаментов

Высота насыпи $H_м$	Отметка планировки „А" м	Отметка подошвы фундамента „Б" м	H_1 мм	h_1 мм
2.0	-0.20	-2.86	1170	650
	-0.50	-3.15	1470	650
	-0.65	-3.15	1470	500
3.0	-0.20	-3.75	2070	550
	-0.50	-4.05	2370	550
	-0.65	-4.35	2670	700
4.0	-0.20	-4.65	2970	450
	-0.50	-5.25	3570	750
	-0.65	-5.25	3570	600
5.0	-0.20	-5.85	4170	650
	-0.50	-6.15	4470	650
	-0.65	-6.15	4470	500

Расход материалов на сборные железобетонные фундаменты

Наименование элементов	Отметка подошвы	Высота насыпи	Наименование элемента	ГОСТ или шифр проекта	Тип по ГОСТу	Марка бетона	Вес в т	На 1 элемент: Бетон м³	На 1 элемент: Сталь кг	Количество шт.	На все элементы: Бетон м³	На все элементы: Сталь кг
ОП-1 (шт-8)	-0.20		Фундаментные балки	КЭ-01-238.1	ФБ-8	200	1.6	0.64	64.1	2	1.28	128.2
				КЭ-01-238.1	ФБ-8К	200	1.42	0.57	67.1	6	3.42	342.6
	-0.50	2.0	Плиты основания	АС-31	НП-1	200	1.5	0.60	101.6	8	4.80	812.8
				3.900-2.8.5	ПД15-1-1	200	0.94	0.38	27.3	8	3.04	218.4
			Кольца	—"—	КС15-2-1	200	1.0	0.40	13.2	8	3.20	105.6
		3.0	Плиты основания	АС-31	НП-1	200	1.5	0.60	101.6	8	4.80	812.8
				3.900-2.8.5	ПД15-1-1	200	0.94	0.38	27.3	8	3.04	218.4
			Кольца	—"—	КС15-2-1	200	1.0	0.40	13.2	16	6.40	211.2
		4.0	Плиты основания	АС-31	НП-1	200	1.5	0.60	101.6	8	4.80	812.8
				3.900-2.8.5	ПД15-1-1	200	0.94	0.38	27.3	8	3.04	218.4
			Кольца	—"—	КС15-2-1	200	1.0	0.40	13.2	24	9.60	316.8
		5.0	Плиты основания	АС-31	НП-1	200	1.5	0.60	101.6	8	4.80	812.8
				3.900-2.8.5	ПД15-1-1	200	0.94	0.38	27.3	8	3.04	218.4
			Кольца	—"—	КС15-1-1	200	0.66	0.27	8.1	16	4.32	129.6
				—"—	КС15-2-1	200	1.0	0.40	13.2	24	9.60	316.8
	-0.65	2.0	Плиты основания	АС-31	НП-1	200	1.5	0.60	101.6	8	4.80	812.8
				3.900-2.8.5	ПД15-1-1	200	0.94	0.38	27.3	8	3.04	218.4
			Кольца	—"—	КС15-1-1	200	0.66	0.27	8.1	16	4.32	129.6
		3.0	Плиты основания	АС-31	НП-1	200	1.5	0.60	101.6	8	4.80	812.8
				3.900-2.8.5	ПД15-1-1	200	0.94	0.38	27.3	8	3.04	218.4
			Кольца	—"—	КС15-1-1	200	0.66	0.27	8.1	8	2.16	64.8
				—"—	КС15-2-1	200	1.0	0.40	13.2	8	3.20	105.6
		4.0	Плиты основания	АС-31	НП-1	200	1.5	0.60	101.6	8	4.80	812.8
				3.900-2.8.5	ПД15-1-1	200	0.94	0.38	27.3	8	3.04	218.4
			Кольца	—"—	КС15-1-1	200	0.66	0.27	8.1	8	2.16	64.8
				—"—	КС15-2-1	200	1.0	0.40	13.2	24	9.60	316.8
		5.0	Плиты основания	АС-31	НП-1	200	1.5	0.60	101.6	8	4.80	812.8
				3.900-2.8.5	ПД15-1-1	200	0.94	0.38	27.3	8	3.04	218.4
			Кольца	—"—	КС15-1-1	200	0.66	0.27	8.1	8	2.16	812.8
				—"—	КС15-2-1	200	1.0	0.40	13.2	32	12.8	422.4
	-0.65	2.0	Плиты основания	АС-31	НП-1	200	1.5	0.60	101.6	8	4.60	812.8
				3.900-2.8.5	ПД15-1-1	200	0.94	0.38	27.3	8	3.04	218.4
			Кольца	—"—	КС15-1-1	200	0.66	0.27	8.1	16	4.32	129.6
		3.0	Плиты основания	АС-31	НП-1	200	1.5	0.60	101.6	8	4.80	812.8
				3.900-2.8.5	ПД15-1-1	200	0.94	0.38	27.3	8	3.04	218.4
			Кольца	—"—	КС15-1-1	200	0.66	0.27	8.1	8	2.16	812.8
				—"—	КС15-2-1	200	1.0	0.40	13.2	16	6.40	211.2
		4.0	Плиты основания	АС-31	НП-1	200	1.5	0.60	101.6	8	4.80	812.8
				3.900-2.8.5	ПД15-1-1	200	0.94	0.38	27.3	8	3.04	218.4
			Кольца	—"—	КС15-1-1	200	0.66	0.27	8.1	8	2.16	812.8
				—"—	КС15-2-1	200	1.0	0.40	13.2	24	9.60	316.8
		5.0	Плиты основания	АС-31	НП-1	200	1.5	0.60	101.6	8	4.80	812.8
				3.900-2.8.5	ПД15-1-1	200	0.94	0.38	27.3	8	3.04	218.4
			Кольца	—"—	КС15-1-1	200	0.66	0.27	8.1	8	2.16	812.8
				—"—	КС15-2-1	200	1.0	0.40	13.2	32	12.8	422.4
			Балка	КЭ-01-58 вып. 1	Б01-2	200	1.75	0.7	81.6	1	0.7	81.6
			Подушка	АС-31	П-1	200	0.025	0.01	1.8	2	0.02	3.6

Примечания:

1. Настоящий чертеж рассматривать совместно с листами АС-5, АС-6.
2. Установка сборных железобетонных колец опор выполняется на цементном растворе марки М-50.
3. Кирпичные стены от отметки -1.26 до отм. -0.030 выполняются из глиняного кирпича марки М-75 на цементном растворе марки М-25. Поверхности стен окрашиваются горячим битумом за два раза огрунтовке раствором битума в бензине

Госстрой СССР Союзводоканалниипроект Харьковский Водоканалпроект г. Харьков 1971 г.	План фундаментов Детали (Расположение здания на насыпи Н=2.0; 3.0; 4.0; 5.0)	Типовой проект 902-2-57/71
Здание решеток с двумя механизированными решетками типа РММВ-1000		Альбом I
		Лист АС-8

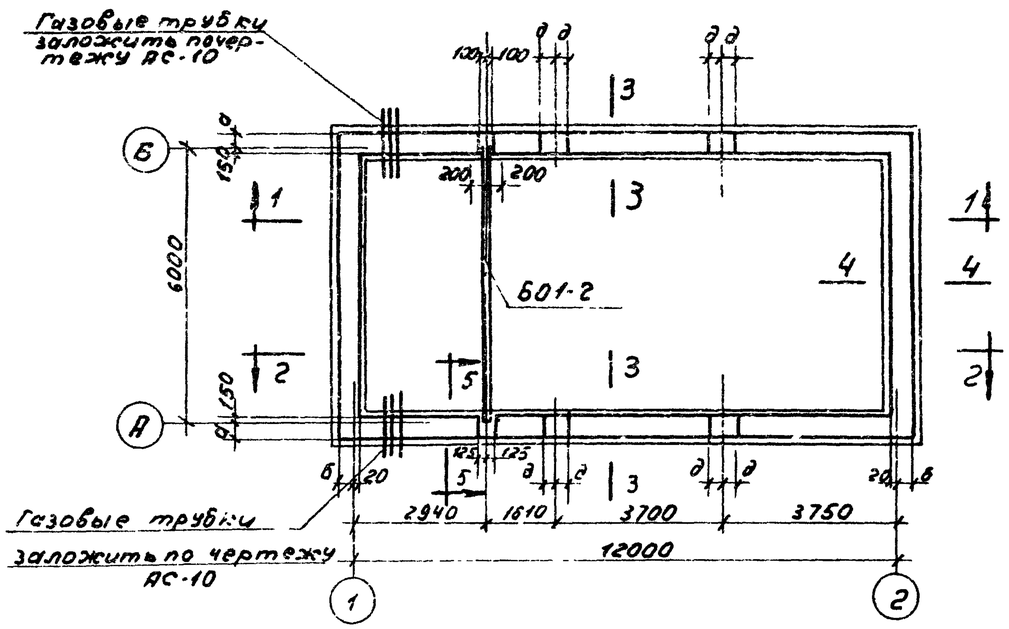

План фундаментов

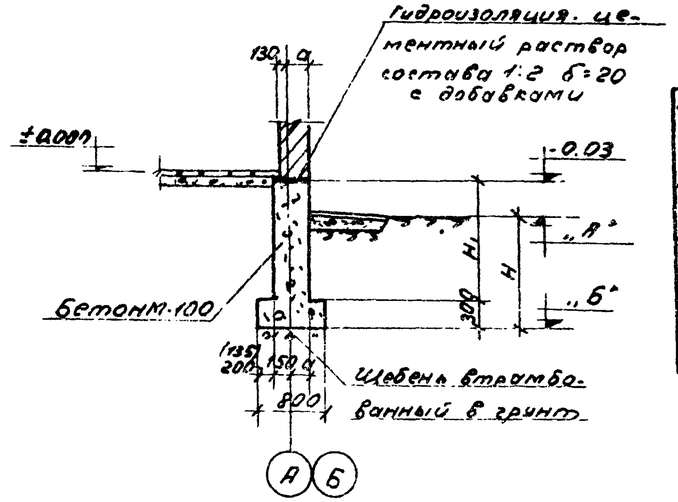

3-3

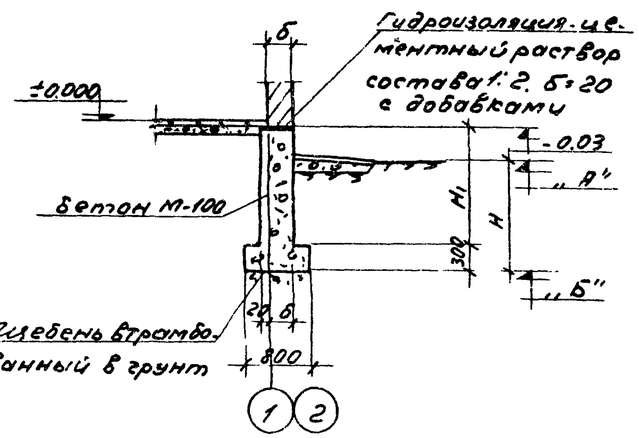

4-4

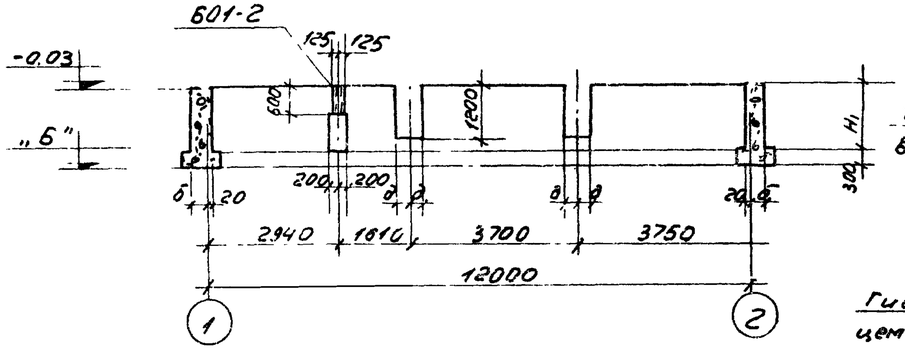

1-1

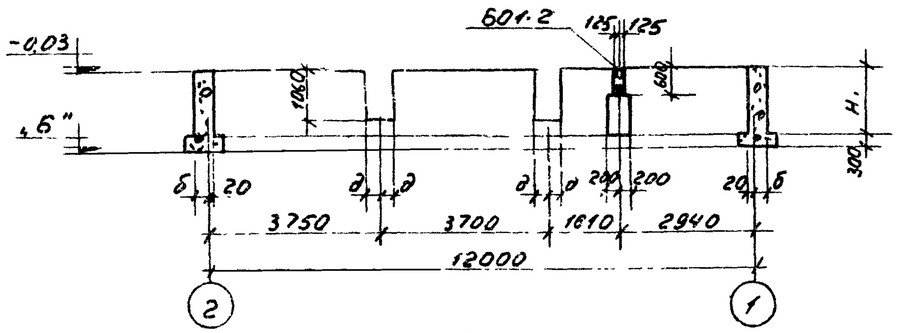

2-2

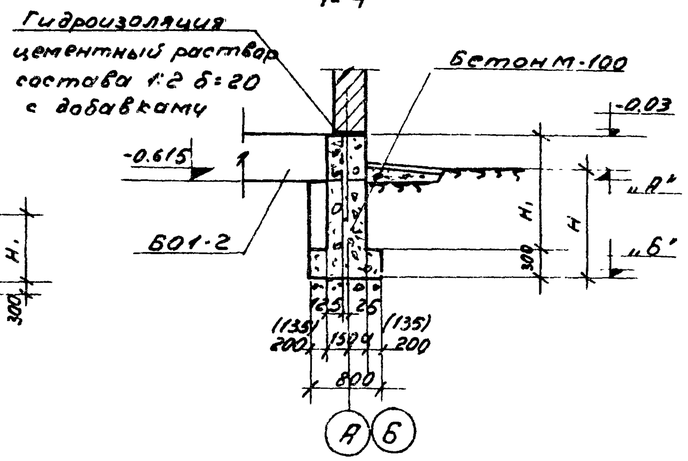

5-5

Таблица значений отметок и размеров фундаментов

Производительность очистных сооружений м³/сутки	Отметка планировки земли „А" (м)	Отметки подошвы фундамента „Б" (м)	H мм	H мм	d мм	Примечания
1400÷2700	-0.65	-2.25	1600	1920	275	
4200÷7000	-0.50	-2.10	1600	1770	350	
10000÷17000	-0.20	-1.80	1600	1470	425	

Спецификация сборных железобетонных элементов

Наименование элемента	Марка элемента	Кол. шт.	Вес элемента т	Стандарт или лист проекта	Примечания
Балка	Б01-2	1	1.75	КЭ-01-58 Вып.I л.1	

Примечания:

1. Фундаменты выполняются из бетона марки „100".
2. Бетонирование производить с вибрированием
3. Размеры в скобках даны для толщины наружных стен 510мм.
4. В качестве добавки к цементному раствору для устройства гидроизоляции используется жидкое стекло с удельным весом 1.40÷1.42 в количестве 3,5% от веса цемента.
5. Размеры „б" приведены на листе АС-5

Госстрой СССР Союзводоканалниипроект Харьковский Водоканалпроект г. Харьков 1971г.	Фундаменты Планы профили фундаментов. Сечения (расположение здания на уровне земли и на насыпи H=1 0м)	Типовой проект 902-2-57/71
Здание решетки с двумя механизированными решетками типа РММВ-1000		Альбом I
		Лист АС-9

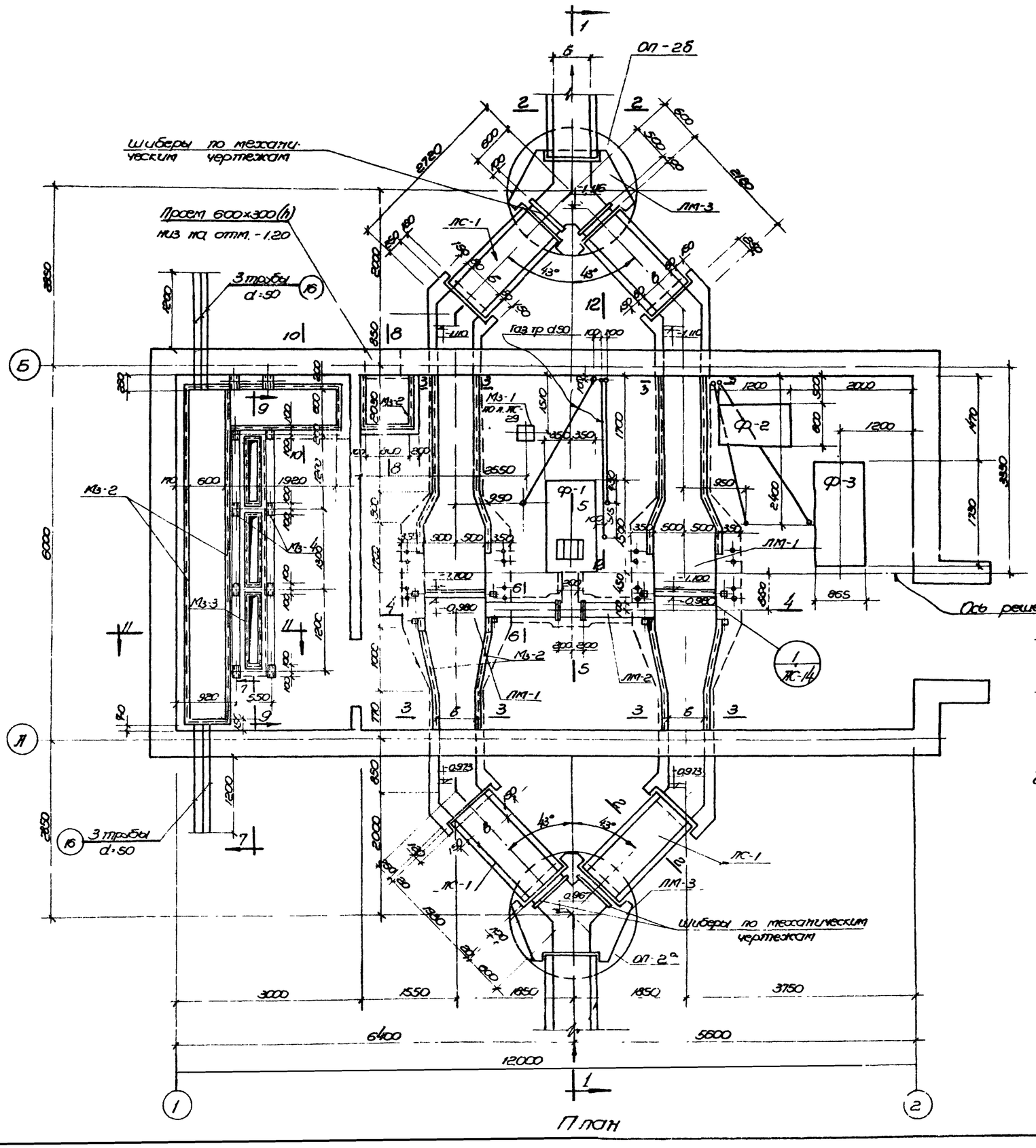

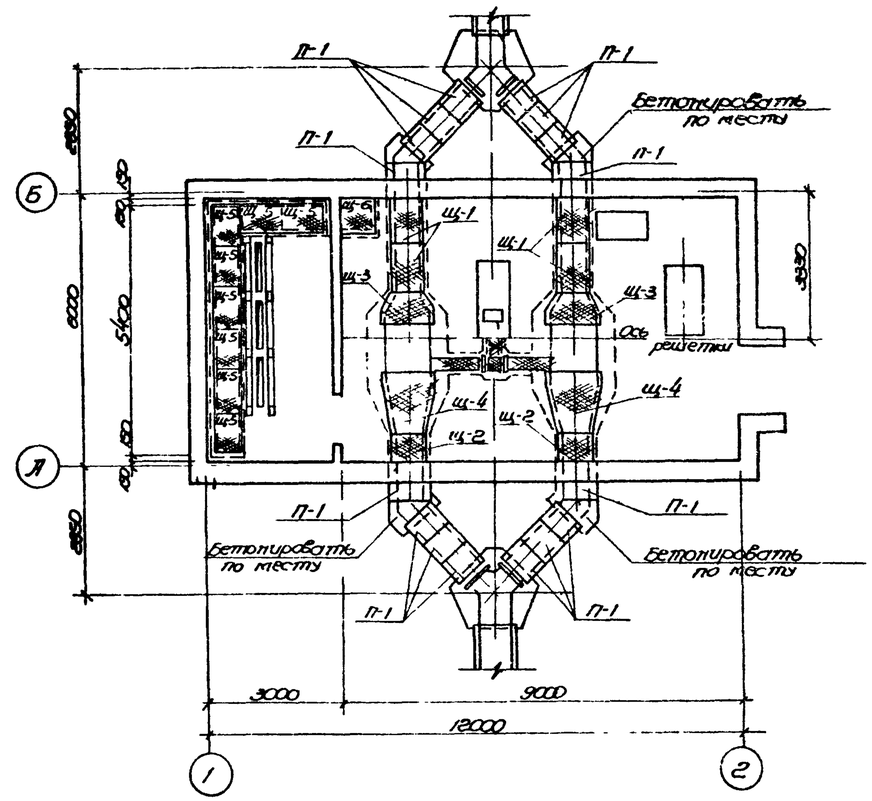

План раскладки щитов и сборных железобетонных плит

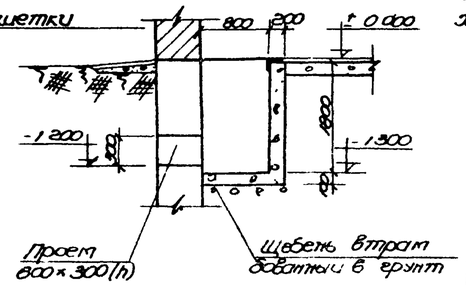

8 - 8

Спецификация сборных железобетонных элементов

Наименование элемента	Марка элемента	К-во шт.	Вес эл-та г	Стандарт или лист проекта	Примечания
Плиты	П-1	16		ЛС-28	
				ЛС-24	
				ЛС-30	
Лотки	ЛС-1	4	1.12	ЛС-28	
				ЛС-29	
				ЛС-30	

Примечания:

1. Настоящий чертеж рассматривать совместно с листами ЛС-5, ЛС-6, ЛС-11, ЛС-12, ЛС 13, ЛС-23, ЛС-24, ЛС-25.
2. Трубы для подводки электрокабеля укрепить на чертеже ЛС-32.
3. Фундамент Ф-2 для насоса 4К-6а, Ф-3 для насоса 5Ф-6.

Госстрой СССР Гипроводхозстроймпроект Харьковский Водоканалпроект г. Харьков 1971 г.	Лотки и каналы. План раскладки щитов и сборных железобетонных плит Сечение 8-8	Типовой проект 902-2-57/71
Здание решеток с двумя механизированными решетками типа РКМВ - 1000		Альбом Г
		Лист ЛС-10

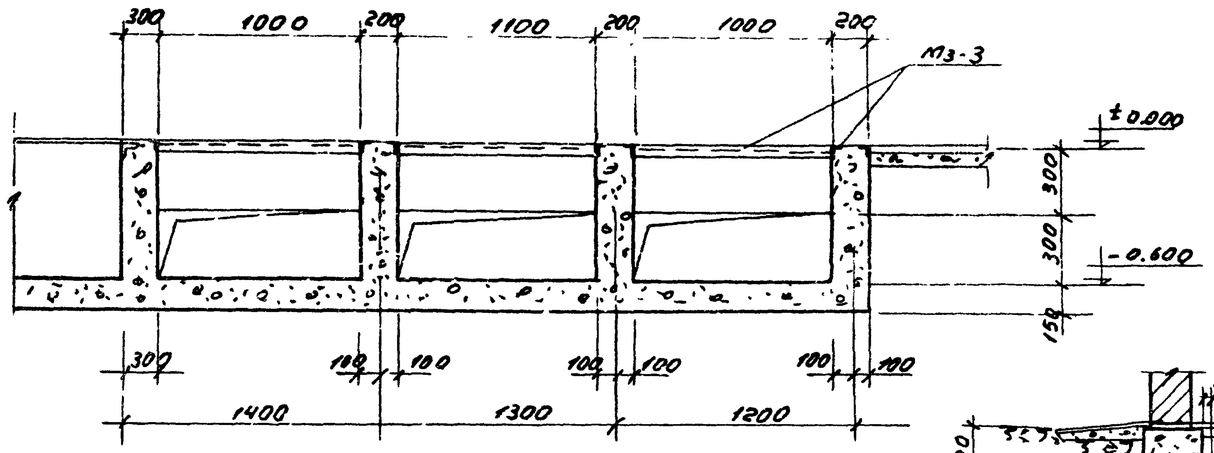

9-9

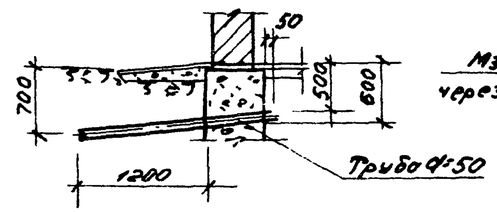

7-7

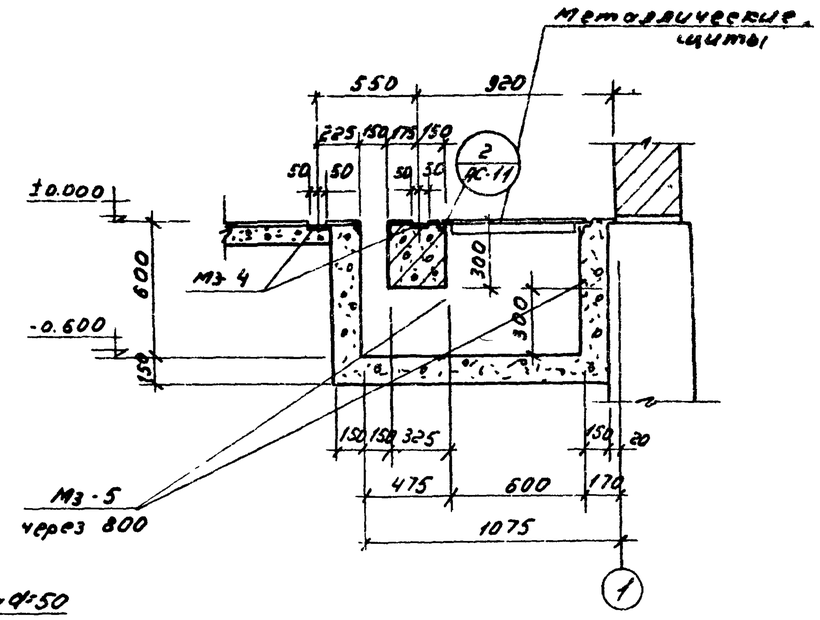

11-11

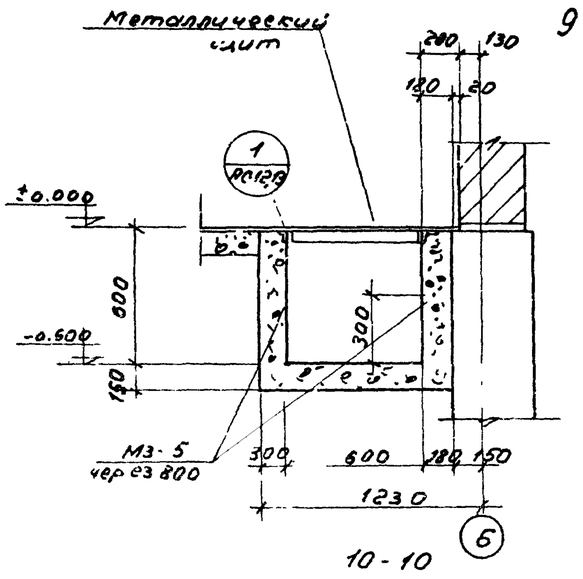

10-10

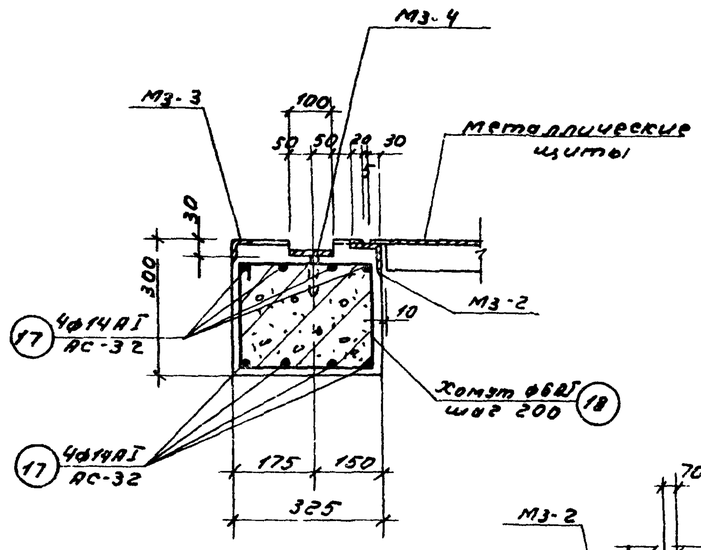

2

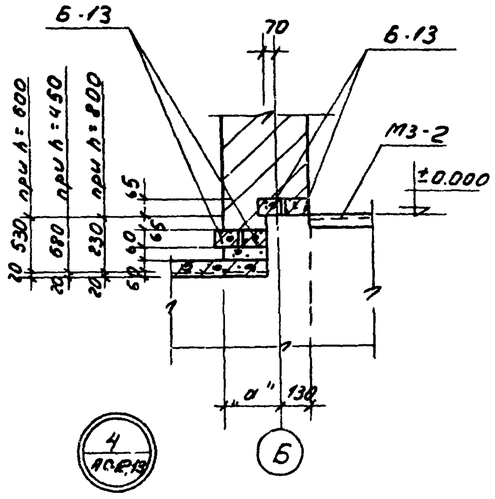

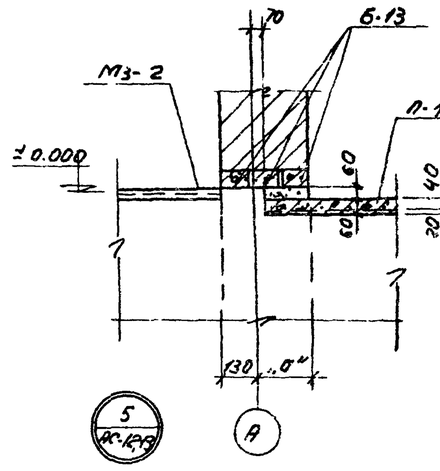

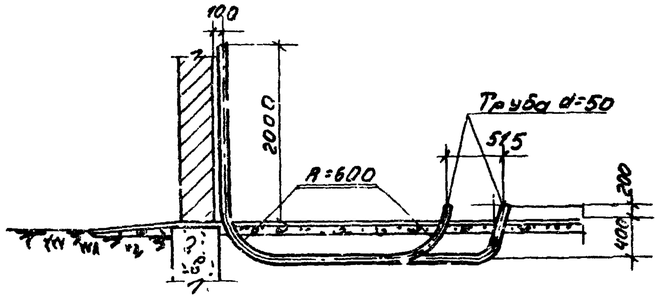

12-12

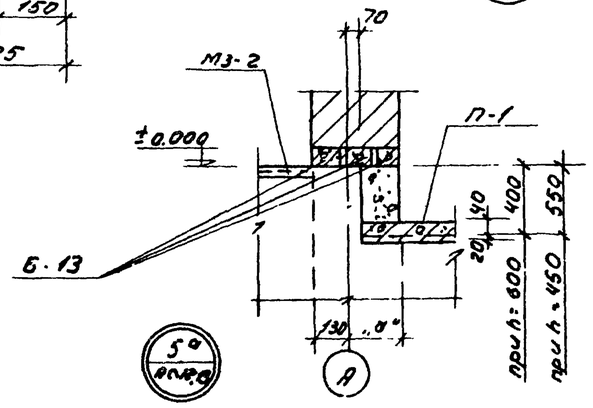

Примечания.

1. Настоящий чертеж рассматривать совместно с листом АС-10; АС-12, АС-13, АС-32.
2. Позиции „17" и „18" см на чертеже АС-32

Госстрой СССР Союзводоканалниипроект Харьковский Водоканалпроект г. Харьков	Каналы Сечения и детали Узлы лотков „4", „5", „5а"	Типовой проект 902-2-57/71
Здание оборудуется двумя механизированными решетками типа РММВ-1000		Альбом I
		Лист АС-11

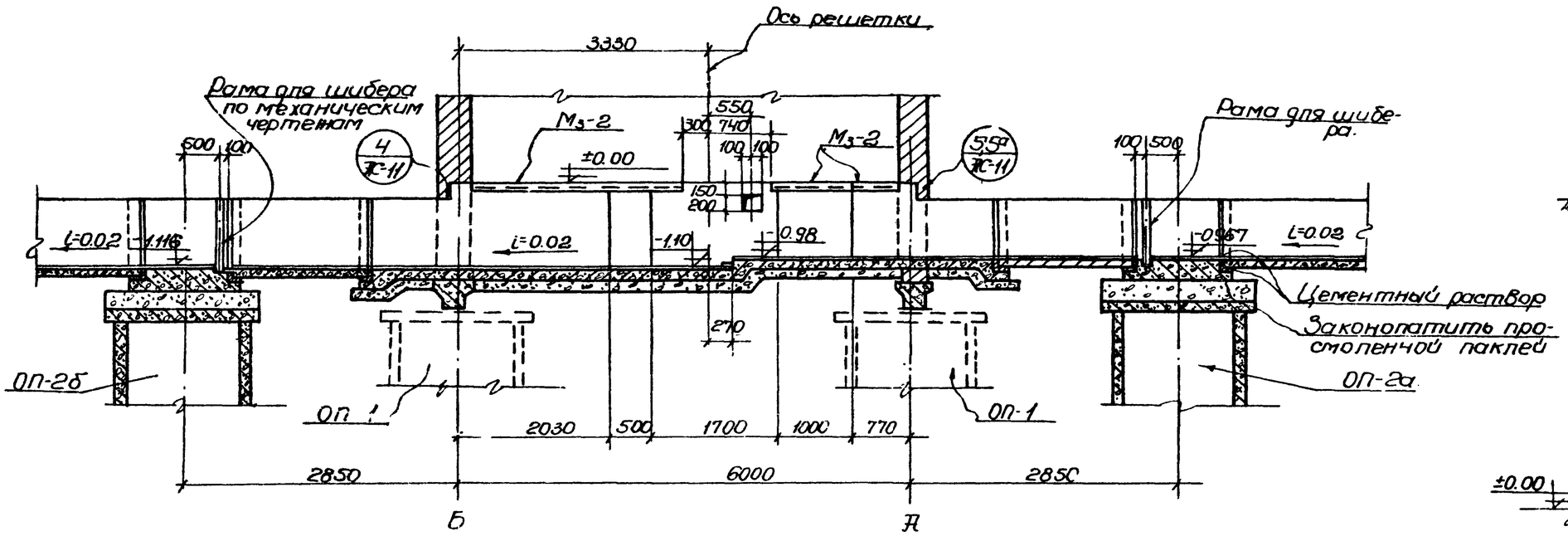

Разрез 1-1

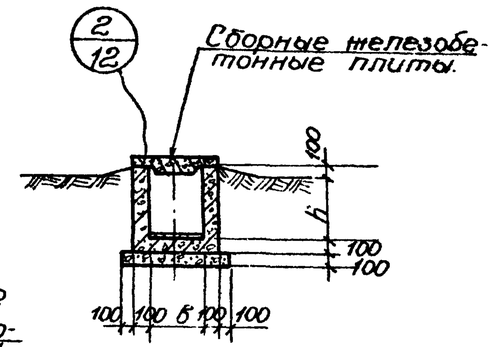

2-2.

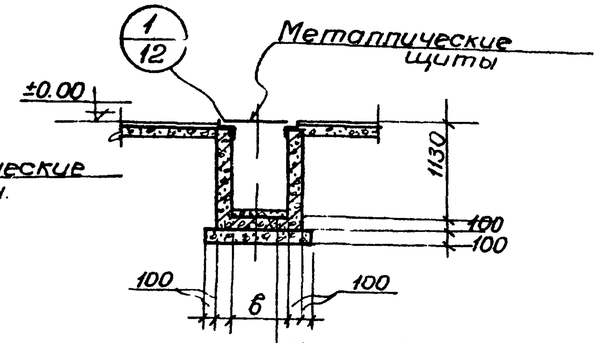

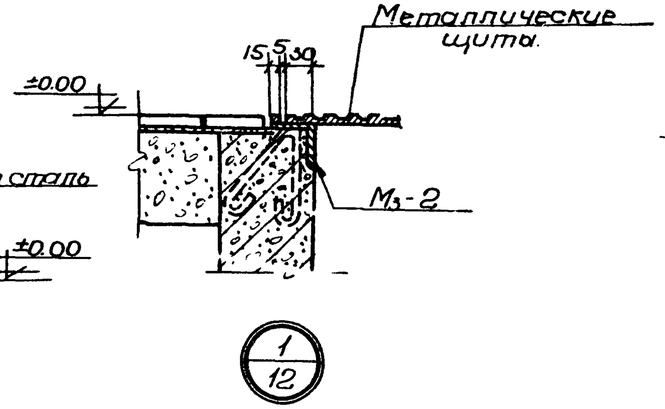

Железобетонный поток.
Подготовка-бетон М-100; б=100.

3-3.

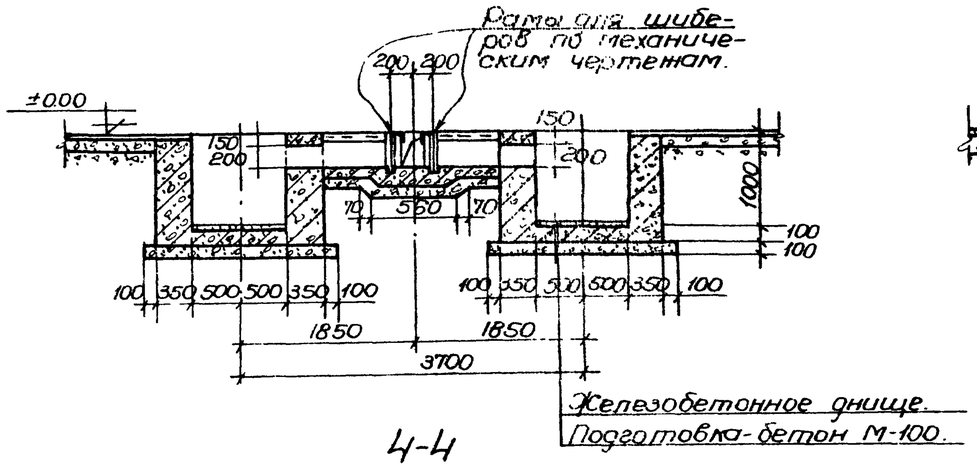

4-4

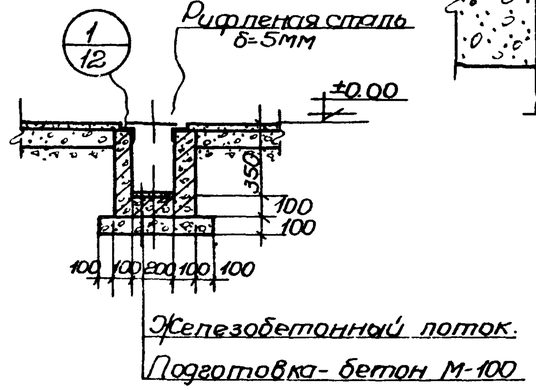

6-6.

Примечания:

1. Настоящий лист рассматривать совместно с листами АС-11; АС-16.
2. Уклон днища потков выполняется за счет цементной стяжки.

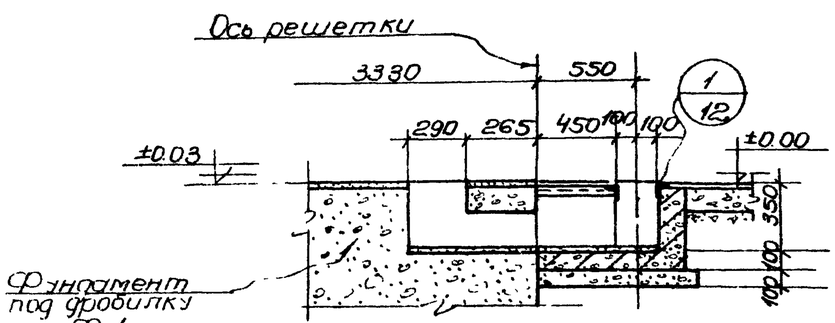

5-5.

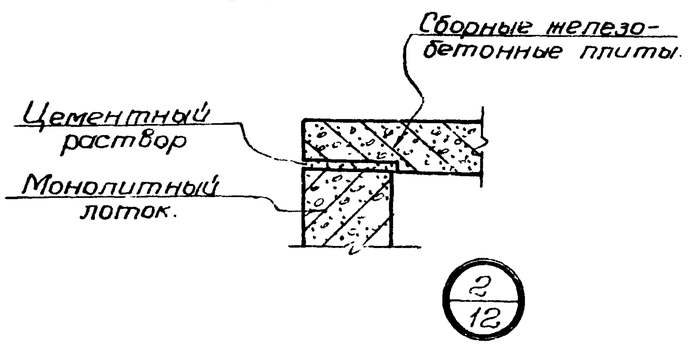

Госстрой СССР Союзводоканалниипроект Харьковский Водоканалпроект г. Харьков 1971г.	Производительность 1400÷11000 м³/сутки Лотки. Разрез 1-1, сечения, узлы. (Расположение здания на насыпи Н-2.0, 3.0, 4.0, 5.0).	Типовой проект 902-2-57/71
Здание решеток с двумя механизированными решетками РММВ-1000		Альбом I
		Лист АС-12

4877-01 14

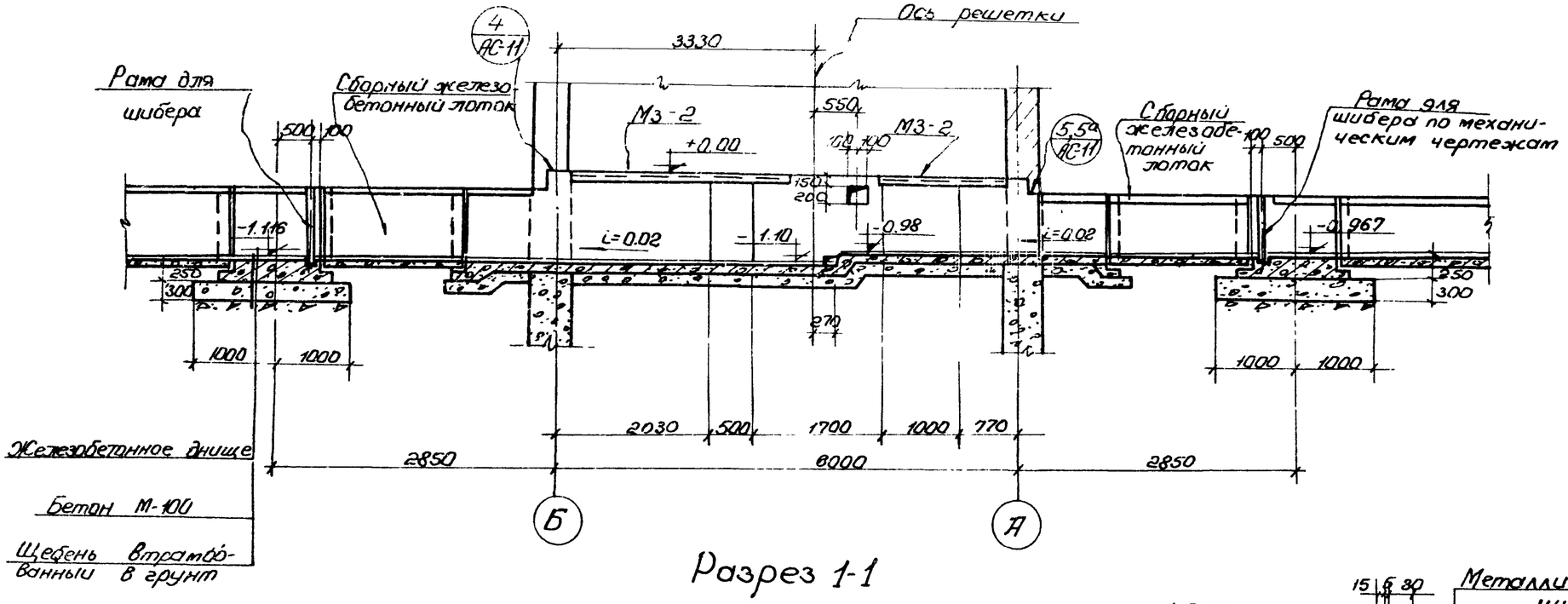

Разрез 1-1

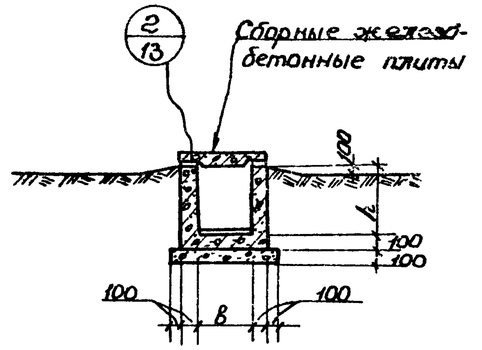

2-2

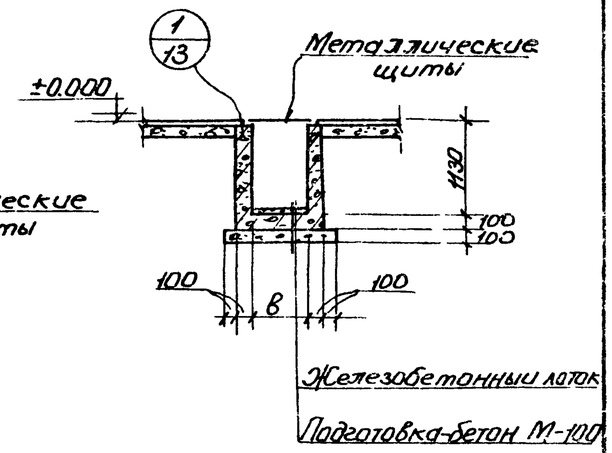

3-3

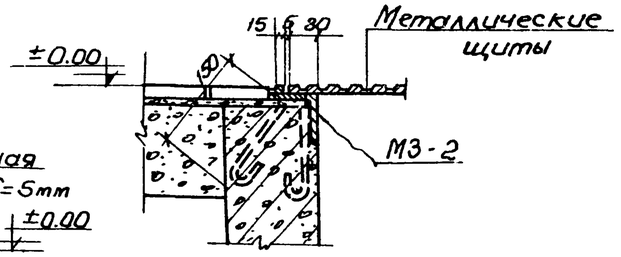

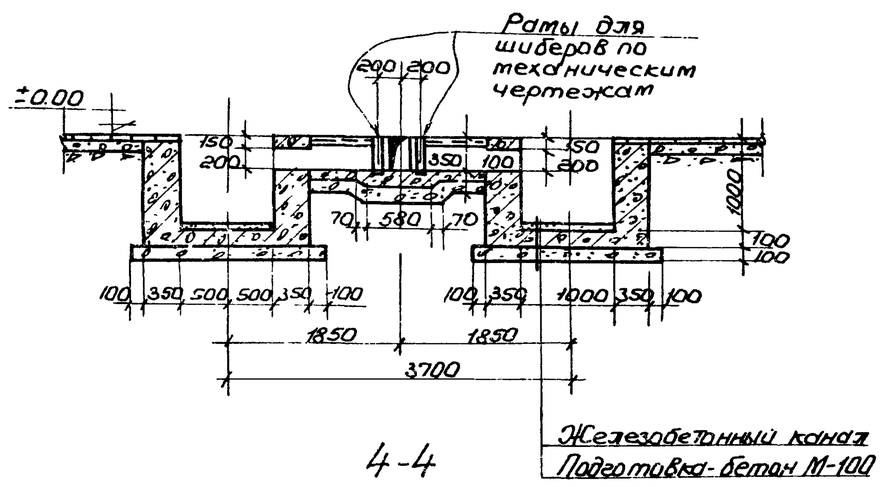

4-4

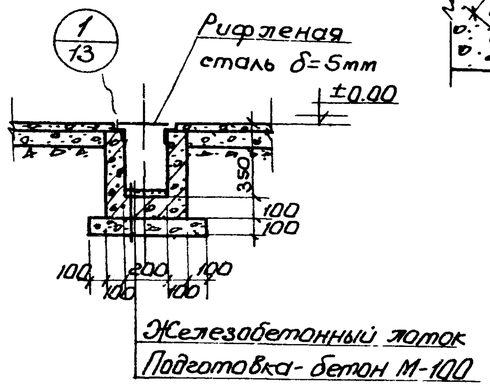

6-6

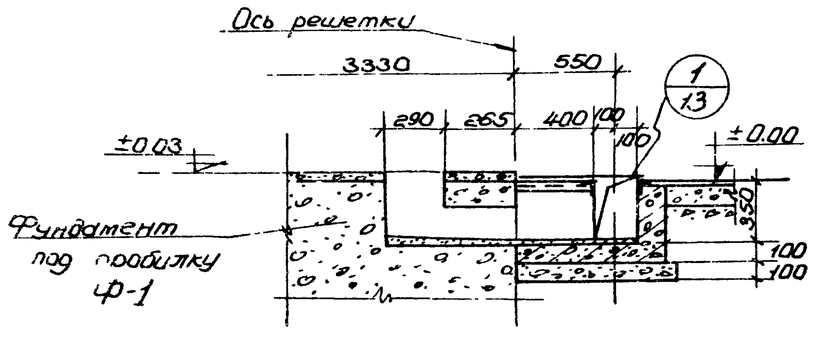

5-5

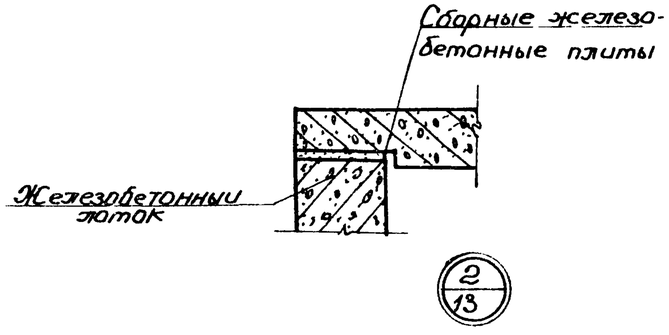

Примечания:

1. Настоящий лист рассматривать совместно с листами АС-11, АС-16.
2. Уклон днища лотков выполняется за счет цементной стяжки.

Госстрой СССР Союзводоканалниипроект Харьковский Водоканалпроект г. Харьков 1971г	Производительность 1400 ÷ 17000 м³/сутки лотки.	Типовой проект 902-2-57/71
Здание решеток с двумя механизированными решетками типа РММВ-1000	Разрез 1-1, сечения, узлы. (Расположение здания на уровне земли и на насыпи H=1.0 м)	Альбом I
		Лист АС-13

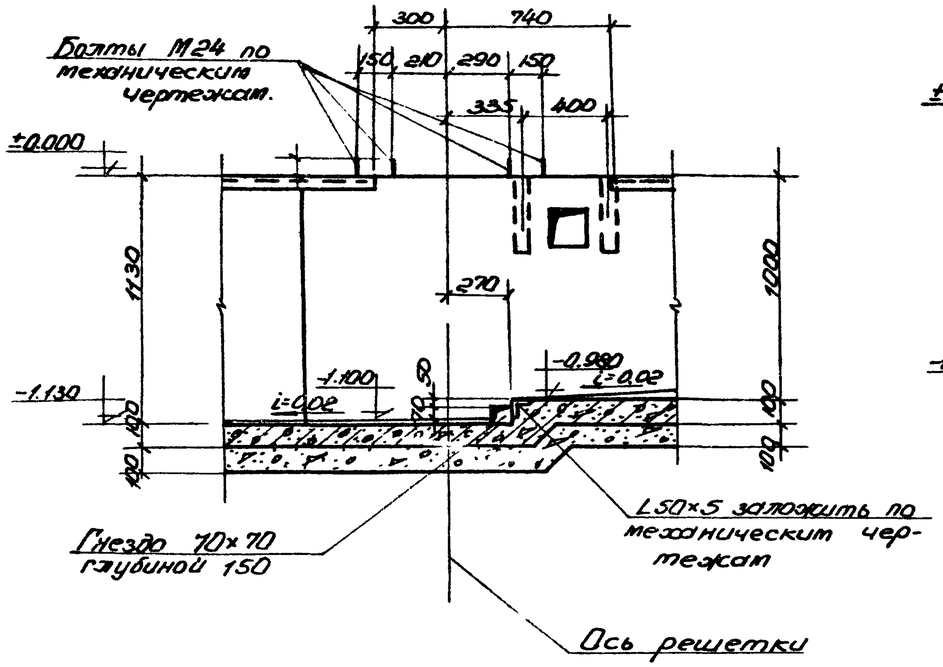

Сечение 1-1

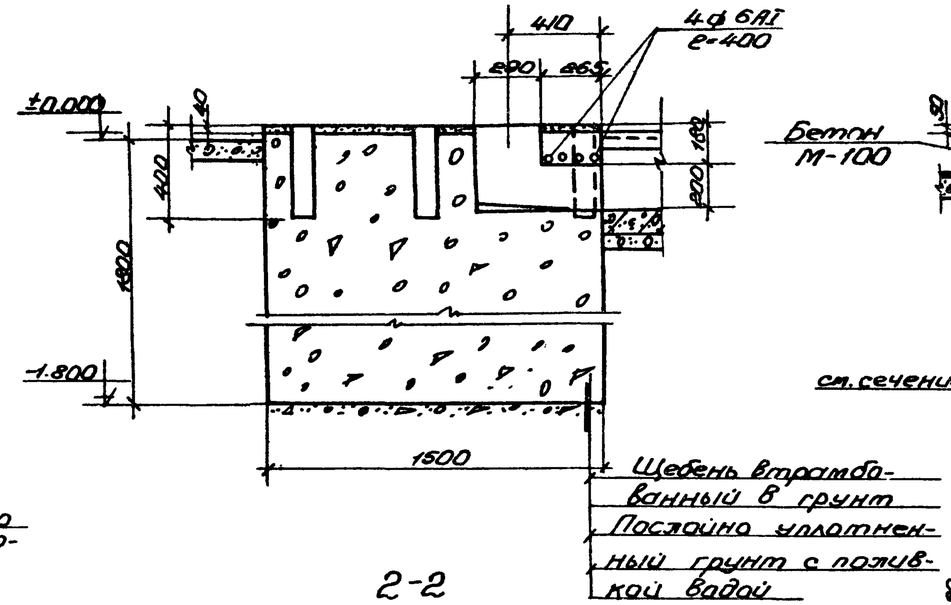

2-2

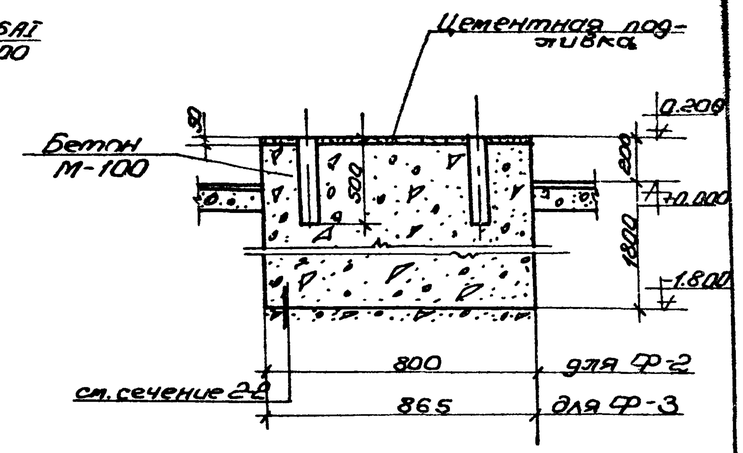

3-3

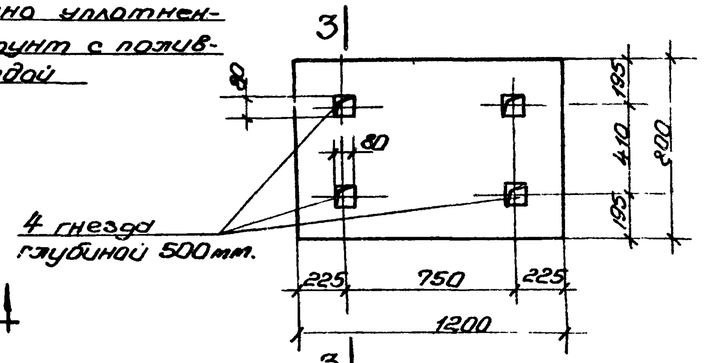

Ф-2

3 для насоса 4К-6а

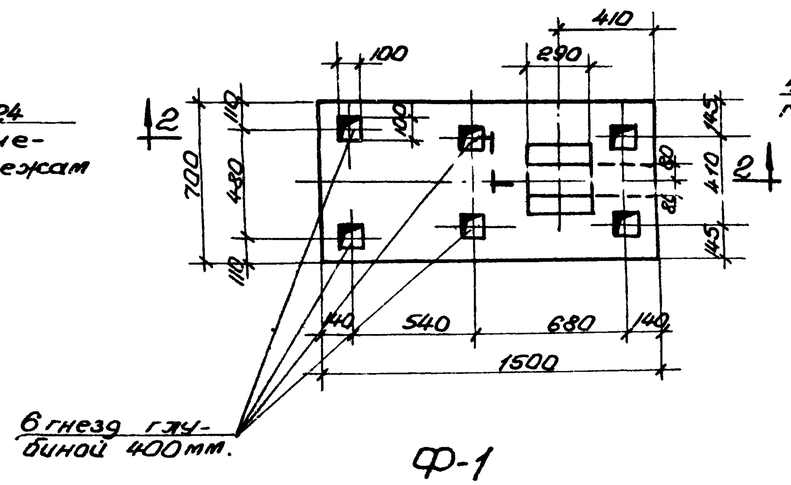

Ф-1

под дробилку Д-3б

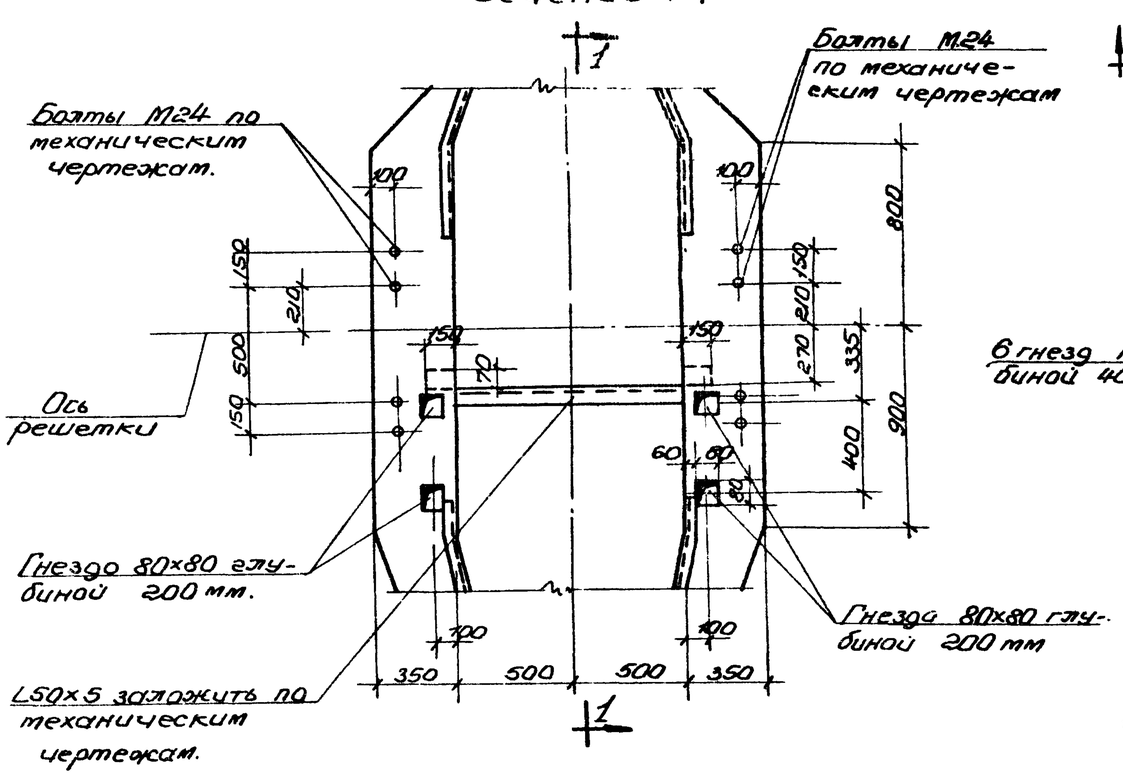

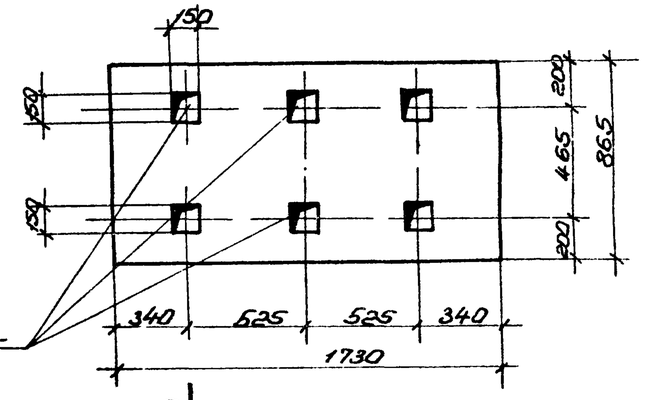

3 Ф-3

для насоса 5Ф-6.

Примечания:

1. Настоящий чертеж рассматривать совместно с листами АС-1, АС-2÷АС-7, АС-12÷АС-14, АС-31.

1/АС-10

Госстрой СССР Союзводоканалниипроект Харьковский Водоканалпроект	Фундаменты под оборудовани и деталь №1.	Типовой проект 902-2-57/71
Здание решеток с двумя механизированными решетками типа РММВ-1000.		Альбом I
		Лист АС-14

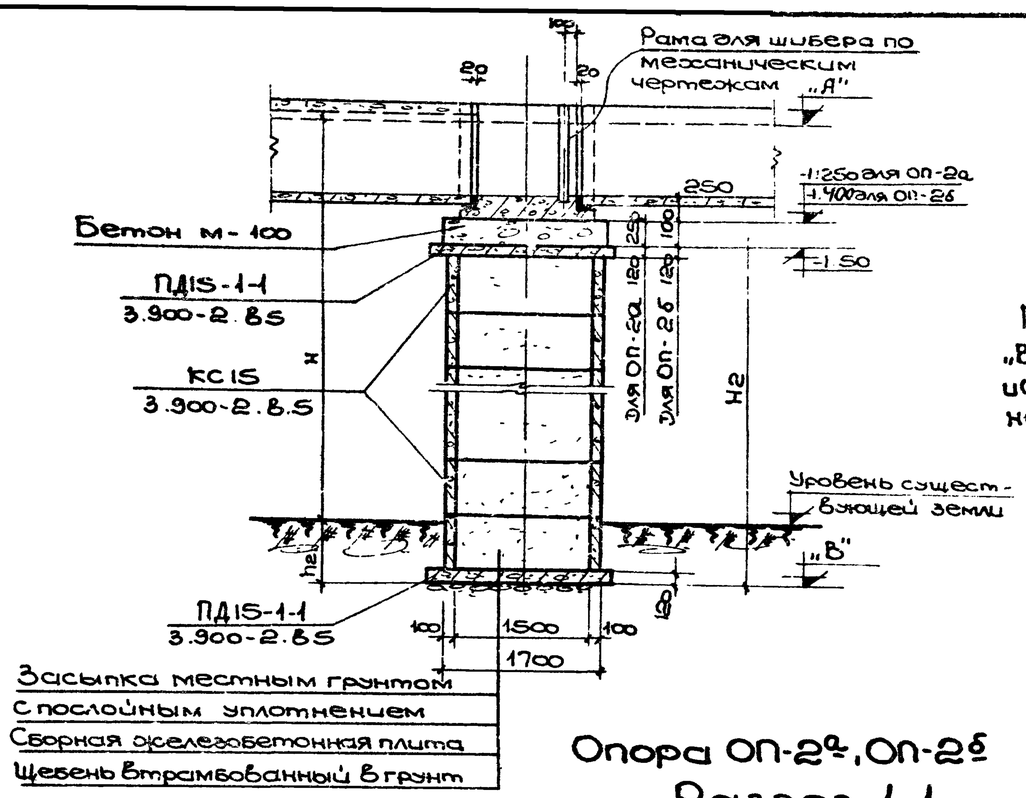

Опора ОП-2а, ОП-2б
Разрез 1-1

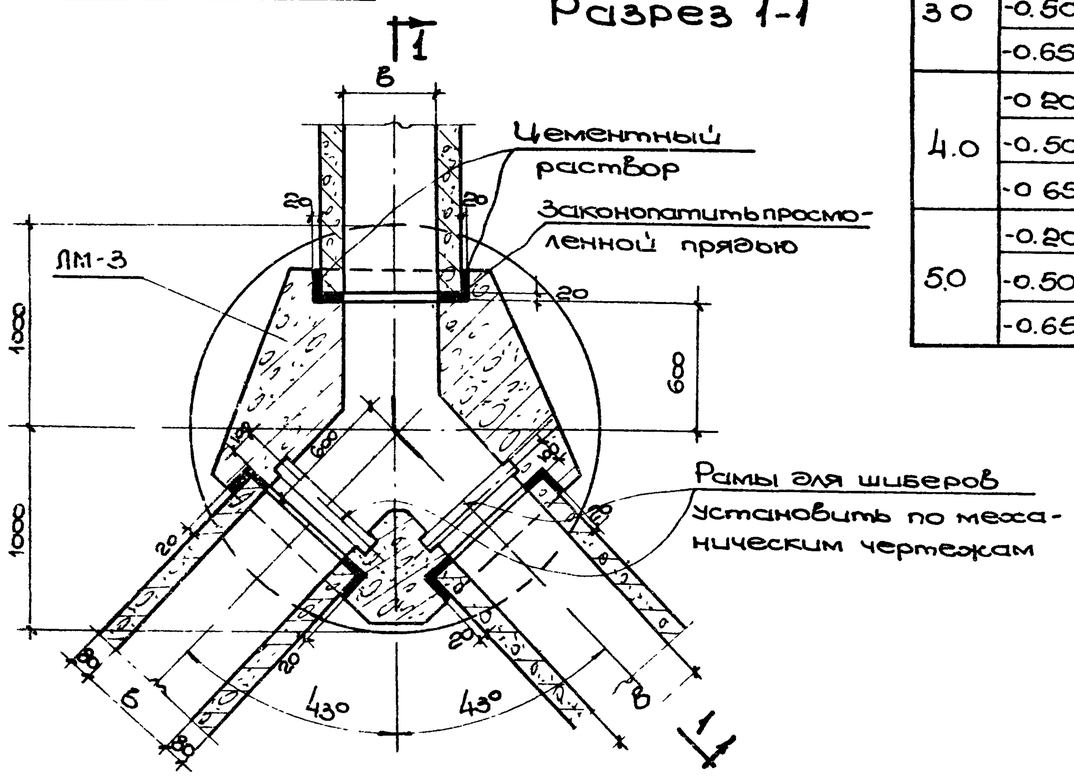

План

Таблица значений отметок „В", размеров Н2 и h2 для опор ОП-2а и ОП-2б в зависимости от высоты насыпи Н и отметок планировки земли „А"

Высота насыпи Нм	Отметка планировки земли „А" м	Отметка подошвы фундамента „В"	Н2 мм.	h2 мм.
20	-0.20	-2.64	1140	440
	-0.50	-2.94	1440	440
	-0.65	-3.24	1740	590
3.0	-0.20	-3.84	2340	640
	-0.50	-4.14	2640	640
	-0.65	-4.14	2640	490
4.0	-0.20	-4.74	3240	540
	-0.50	-5.04	3540	540
	-0.65	-5.34	3840	690
5.0	-0.20	-5.64	4140	440
	-0.50	-5.94	4440	440
	-0.65	-6.24	4740	590

Расход материалов на сборные железобетонные опоры ОП-2а и ОП-2б

Наименование опор	Отметка планировки земли „А" м	Высота насыпи Н м	Наименование элемента	Толщина стенки мм.	ГОСТ или шифр проекта	Тип по ГОСТ'у	Марка бетона	Вес в кг	На 1 элемент: Бетона м3	На 1 элемент: Стали кг	Количество шт.	На все элементы: Бетона м3	На все элементы: Стали кг
ОП-2а, ОП-2б	-0.20	2.0	плиты основания		3.900-2.85	ПД15-1-1	200	0.94	0.38	27.3	4	1.52	109.2
			кольца		"	КС15-2-1	200	1.0	0.40	13.2	2	0.80	26.4
		3.0	плиты основания		3.900-2.85	ПД15-1-1	200	0.94	0.38	27.3	4	1.52	109.2
			кольца		"	КС15-1-1	200	0.66	0.27	8.1	4	1.08	32.4
					"	КС15-2-1	200	1.0	0.40	13.2	2	0.8	26.4
		4.0	плиты основания		"	ПД15-1-1	200	0.94	0.38	27.3	4	1.52	109.2
			кольца		"	КС15-1-1	200	0.66	0.27	8.1	10	2.7	81.00
		5.0	плиты основания		"	ПД15-1-1	200	0.94	0.38	27.3	4	1.52	109.2
			кольца		"	КС15-2-1	200	1.0	0.40	13.2	6	2.4	79.2
					"	КС15-1-1	200	0.66	0.27	8.1	4	1.08	32.4
	-0.50	2.0	плиты основания		3.900-2.85	ПД15-1-1	200	0.94	0.38	27.3	4	1.52	109.2
			кольца		"	КС15-1-1	200	0.66	0.27	8.1	4	1.08	32.4
		3.0	плиты основания		"	ПД15-1-1	200	0.94	0.38	27.3	4	1.52	109.2
			кольца		"	КС15-2-1	200	1.0	0.40	13.2	4	1.60	52.8
					"	КС15-1-1	200	0.66	0.27	8.1	2	0.54	16.2
		4.0	плиты основания		"	ПД15-1-1	200	0.94	0.38	27.3	4	1.52	109.2
			кольца		"	КС15-1-1	200	0.66	0.27	8.1	2	0.54	16.2
					"	КС15-2-1	200	1.0	0.40	13.2	6	2.40	79.2
		5.0	плиты основания		"	ПД15-1-1	200	0.94	0.38	27.3	4	1.52	109.2
			кольца		"	КС15-2-1	200	1.0	0.40	13.2	8	3.20	105.6
					"	КС15-1-1	200	0.66	0.27	8.1	2	0.54	16.2
	-0.65	2.0	плиты основания		3.900-2.85	ПД15-1-1	200	0.94	0.38	27.3	4	1.52	109.2
			кольца		"	КС15-1-1	200	0.66	0.27	8.1	2	0.54	16.2
					"	КС15-2-1	200	1.0	0.40	13.2	2	0.80	26.4
		3.0	плиты основания		"	ПД15-1-1	200	0.94	0.38	27.3	4	1.52	109.2
			кольца		"	КС15-2-1	200	1.0	0.40	13.2	4	1.60	52.8
					"	КС15-1-1	200	0.66	0.27	8.1	2	0.54	16.2
		4.0	плиты основания			ПД15-1-1	200	0.94	0.38	27.3	4	1.52	109.2
			кольца		"	КС15-2-1		1.0	0.40	13.2	8	3.20	105.6
					"								
		5.0	плиты основания		"	ПД15-1-1	200	0.94	0.38	27.3	4	1.52	109.2
			кольца		"	КС15-2-1	200	1.0	0.40	13.2	10	4.00	132.0

Примечания:

1. Настоящий лист рассматривать совместно с листами АС-1, АС-2, АС-3, АС-4, АС-5, АС-6, АС-10.
2. Значения отметок планировки земли „А" в зависимости от производительности очистных сооружений приведены на листе АС-6.
3. Значения „в" и „h" лотков приведены в таблице на листе АС-16.
4. Установка сборных железобетонных колец выполняется на цементном растворе марки М-50.

Госстрой СССР Союзводоканалниипроект Харьковский Водоканалпроект г. Харьков 1971г	Производительность 1400 ÷ 17000 м3/сутки Опоры под лотки ОП-2а, ОП-2б. Детали.	Типовой проект 902-2-57/71
Здание решеток с двумя механизированными решетками типа РММВ-1000		Альбом I
		Лист АС-15

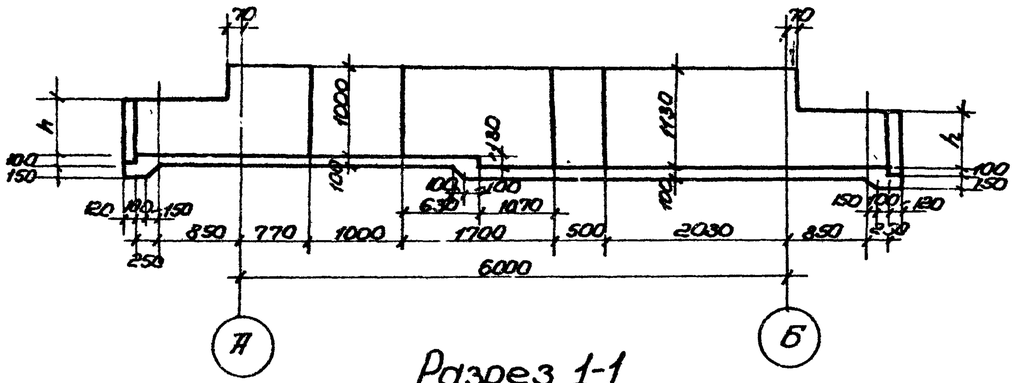

Разрез 1-1

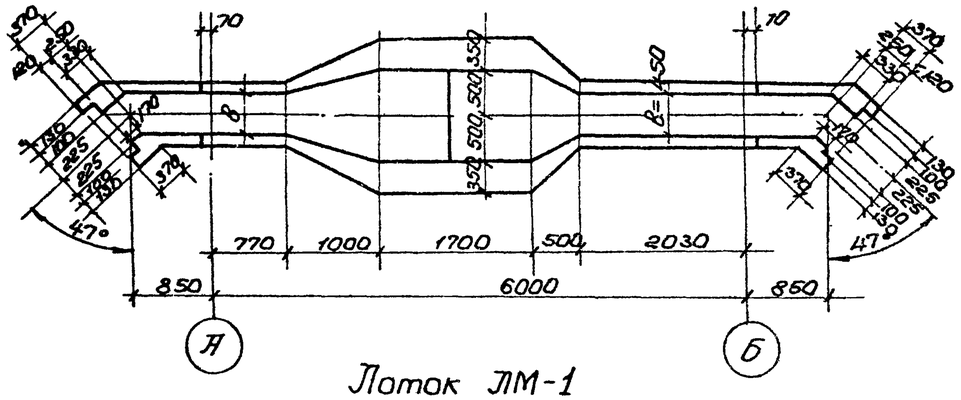

Лоток ЛМ-1

для производительности 4200-7000 м³/сутки

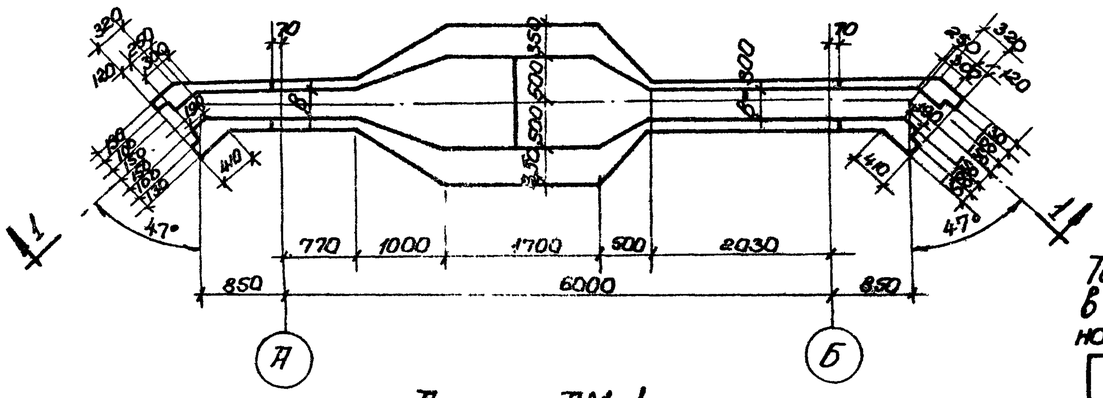

Лоток ЛМ-1

для производительности 1400-2700 м³/сутки.

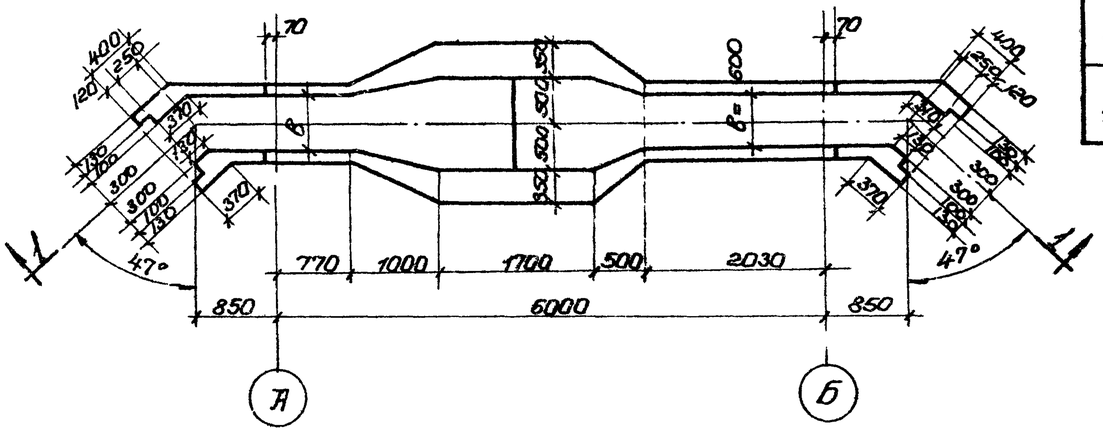

Лоток ЛМ-1

для производительности 10000-17000 м³/сутки.

Таблица значений „b" и „h" в зависимости от производительности очистных сооружений

Производительность	b	h
1400-2700 м³/сутки	300	450
4200-7000 м³/сутки	450	600
10000-17000 м³/сутки	600	900

Расход материалов

Наименование элемента	Расход стали на 1 м³ бетона	Марка бетона	На 1 элемент: бетон м³	На 1 элемент: сталь кг	Колич. штук	На все элементы: бетон м³	На все элементы: сталь кг
Производительность 1400-2700 м³/сутки							
ЛМ-1	100.7	200	3.77	379.9	2	7.54	759.8
ЛМ-2	41.1	200	0.26	10.7	1	0.26	10.7
ЛМ-3	39.9	200	0.86	30.5	2	1.72	61.0
		Всего:				9.52	831.5
Производительность 4200-7000 м³/сутки							
ЛМ-1	99.0	200	3.97	393.4	2	7.94	788.8
ЛМ-2	41.1	200	0.26	10.7	1	0.26	10.7
ЛМ-3	43.5	200	0.92	36.4	2	1.84	72.8
		Всего:				10.04	870.3
Производительность 10000-17000 м³/сут.							
ЛМ-1	98.4	200	4.24	417.2	2	8.48	834.4
ЛМ-2	41.1	200	0.26	10.7	1	0.26	10.7
ЛМ-3	60.0	200	0.82	45.7	2	1.64	91.4
		Всего:				10.38	936.5

Примечания:

1. Настоящий лист рассматривать совместно с листами АС10, АС-12, АС-13, АС-14.
2. Закладные марки установить опалубку до бетонирования по листам АС-10, АС-12, АС-13, АС-14.
3. Проемы и отверстия выполнить по листу АС-14.
4. Марка бетона по морозостойкости Мрз-150, по водонепроницаемости -В6.

Госстрой СССР Союзводоканалниипроект Харьковский Водоканалпроект г. Харьков 1971г.	Производительность 1400 ÷ 17000 м³/сутки Опалубочный чертеж лотка ЛМ-1	Типовой проект 902-2-57/71
		Альбом I
Здание решеток с двумя механизированными решетками типа РММВ-1000	Расход материалов на лотки ЛМ-1, ЛМ-2, ЛМ-3	Лист АС-16

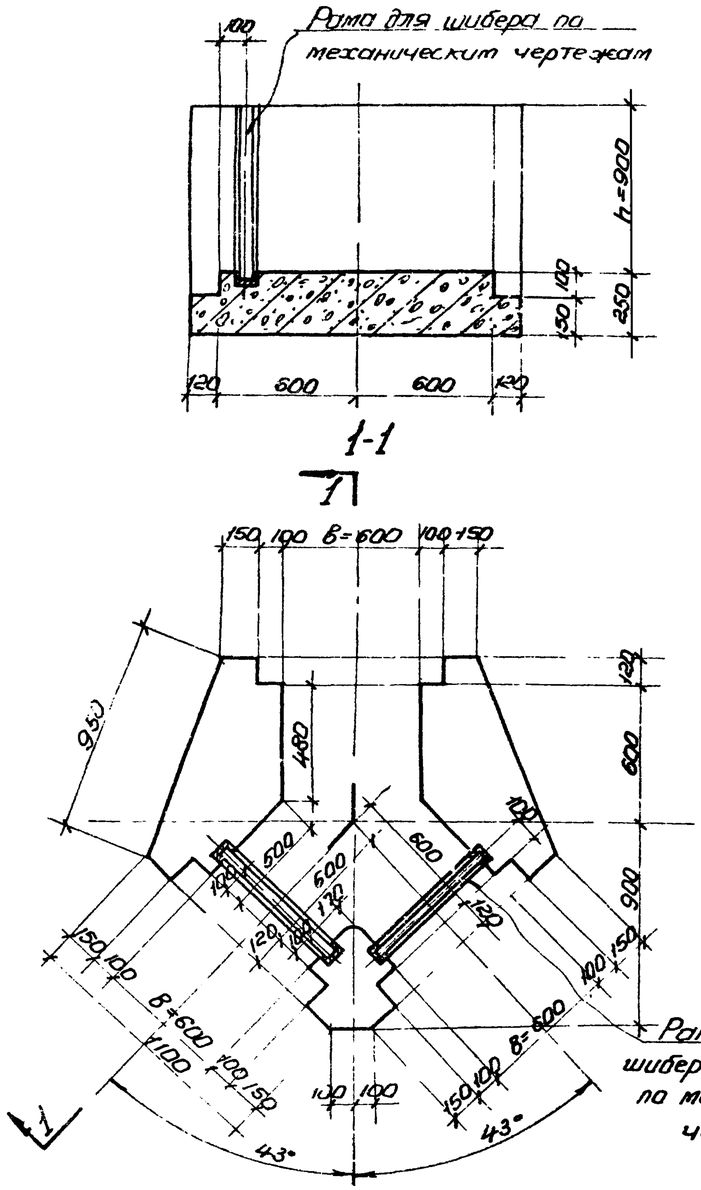

Опора ЛМ-3

для производительности 10000-17000 м³/сутки.

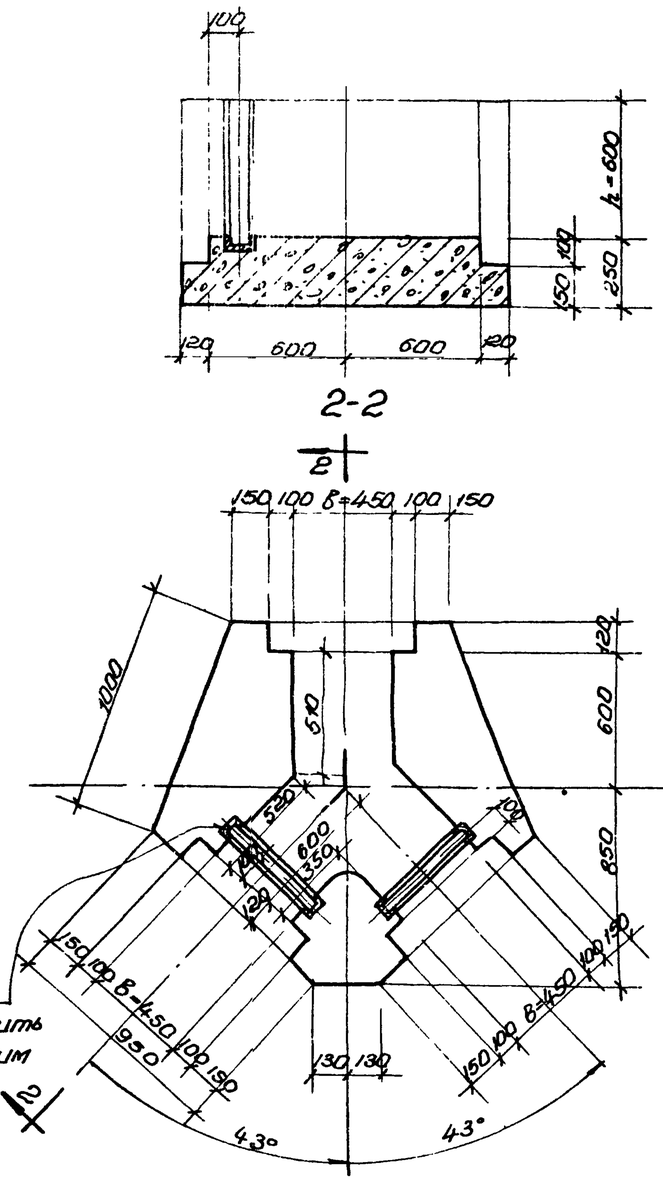

Опора ЛМ-3

для производительности 4200-7000 м³/сутки

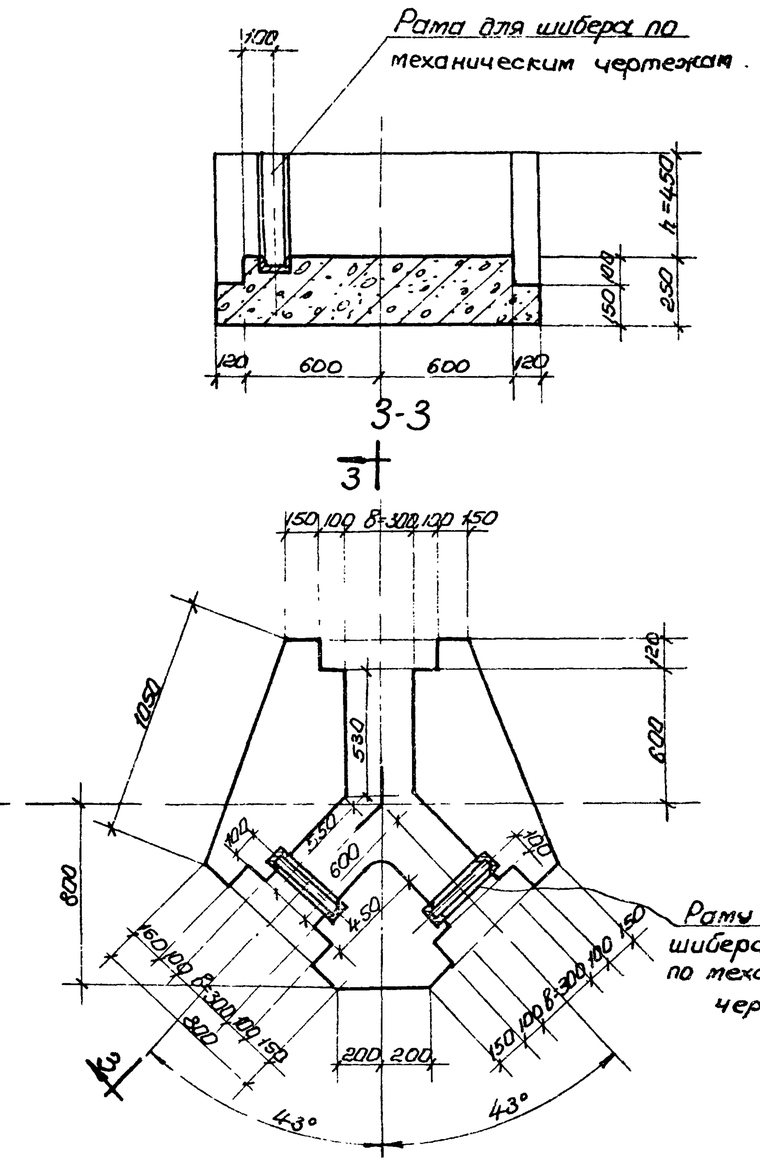

Опора ЛМ-3

для производительности 1400-2700 м³/сутки.

Примечания:

1. Настоящий лист рассматривать совместно с листами АС-10, АС-16.
2. Армирование лотка ЛС-2 приведено на листе АС-26.
3. Закладные марки установить в опалубку до бетонирования.

Госстрой СССР Союзводоканалниипроект Харьковский Водоканалпроект г. Харьков 1971г.	Производительность 1400÷17000 м³/сутки	Типовой проект 902-2-57/71
Здание решеток с двумя технизированными решетками типа РММВ-1000	Опалубочный чертеж лотка ЛМ-3.	Альбом I
		Лист АС-17

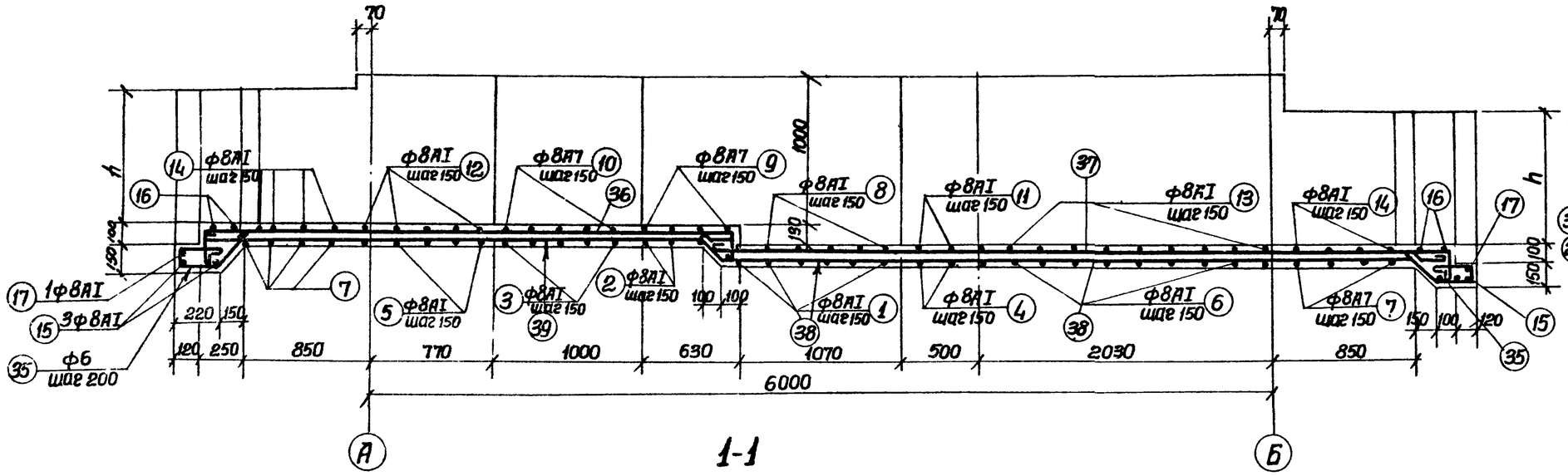

1-1

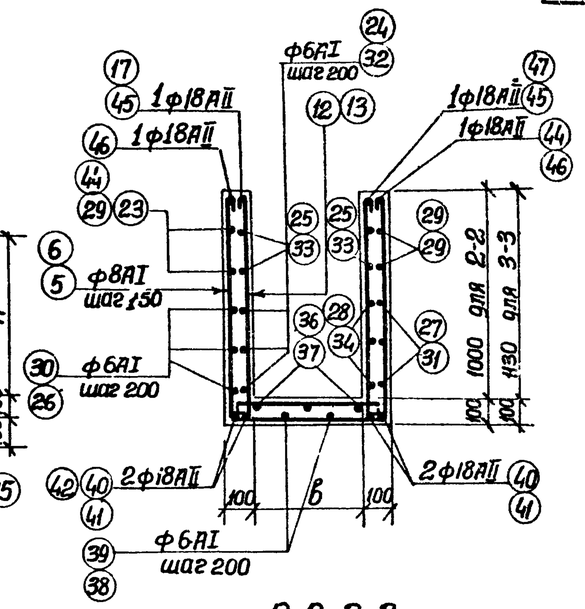

2-2, 3-3.

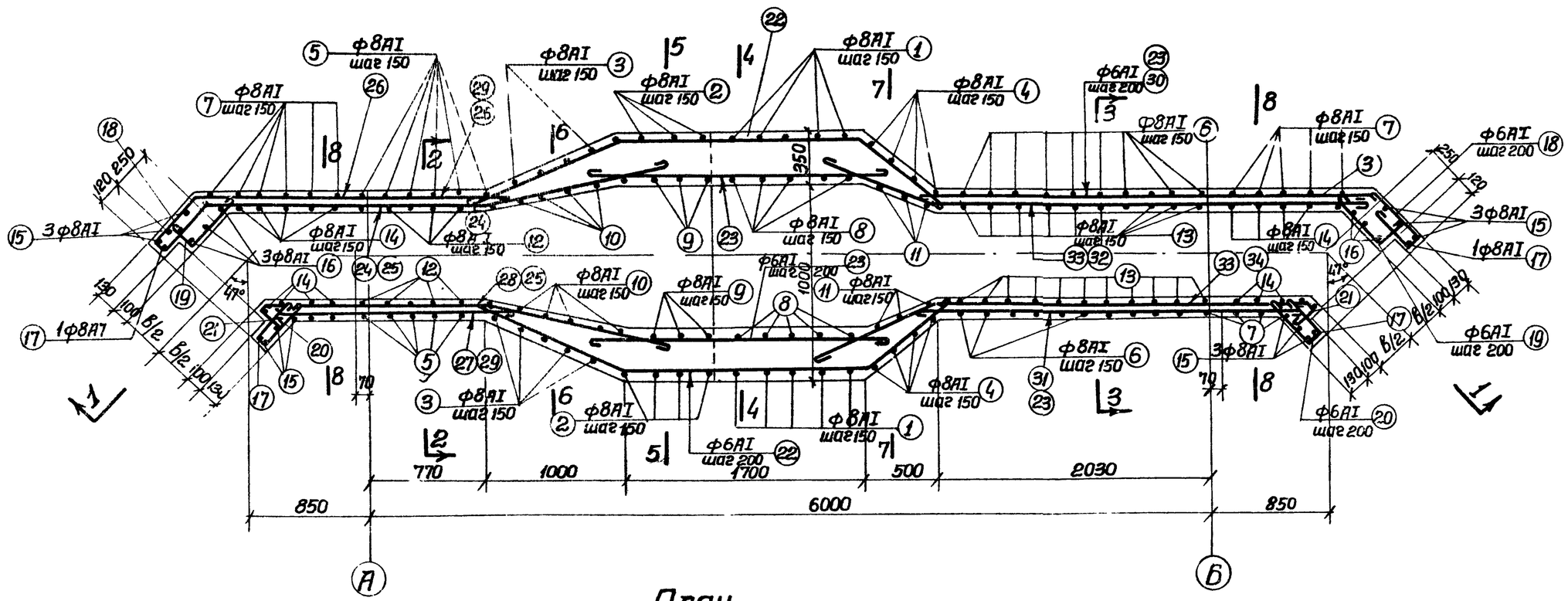

План армирования монолитного канала ЛМ-1.

Примечания:

1. Настоящий лист рассматривать совместно с листом АС-16.
2. Спецификация арматуры приведена на листах АС-20,21,22.
3. Бетонирование производить с тщательным выбрированием.
4. Все закладные марки установить до бетонирования по листам АС-10, АС-12, АС-13, АС-14

Госстрой СССР Союзводоканалниипроект Харьковский Водоканалпроект г. Харьков 1971г.	Производительность 1400÷17000 м³/сутки. Лоток ЛМ-1. Армирование План разрезы 1-1, 2-2, 3-3.	Типовой проект 902-2-57/71
Здание решеток с двумя механизированными решетками типа РММВ-1000		Альбом I
		Лист АС-18

11877-01 20

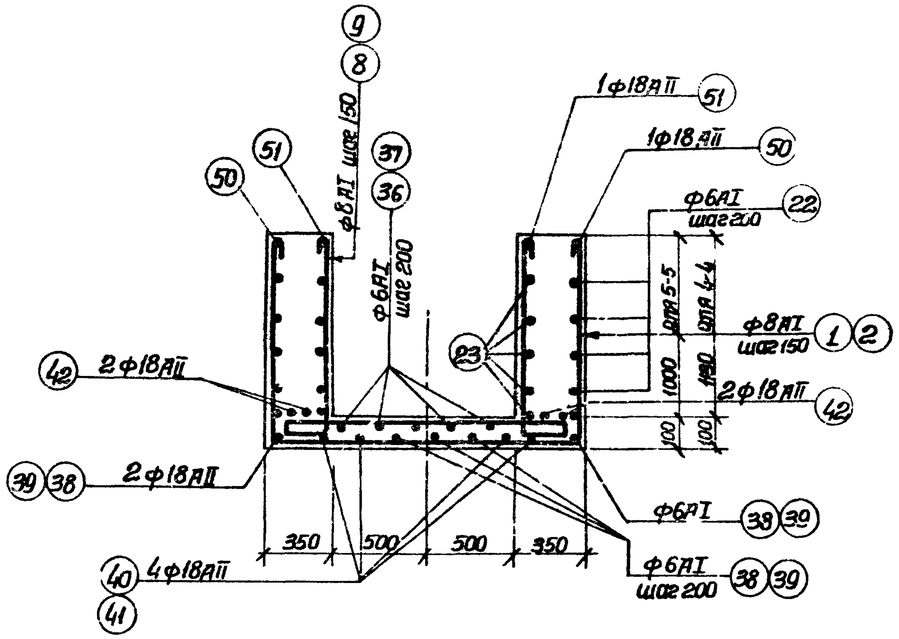

4-4 и 5-5

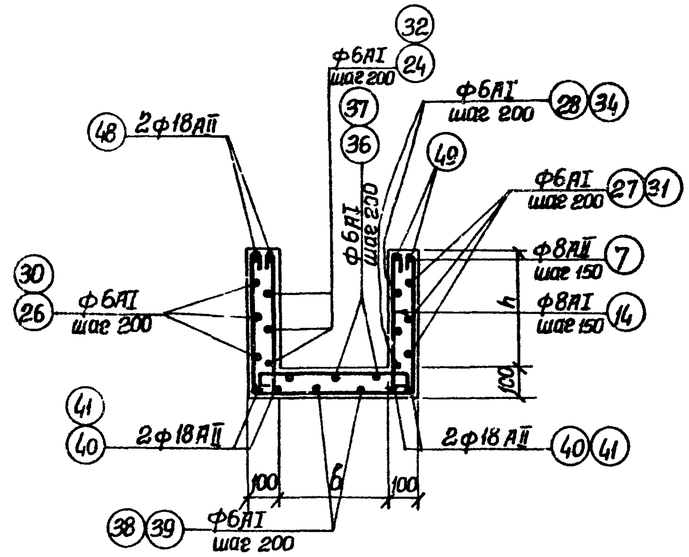

8-8

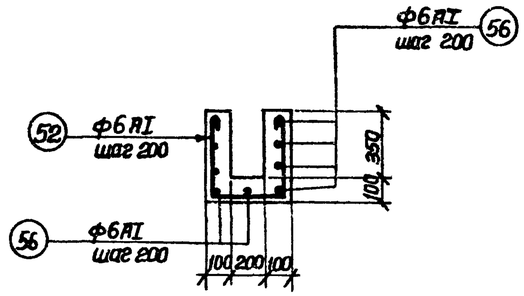

9-9

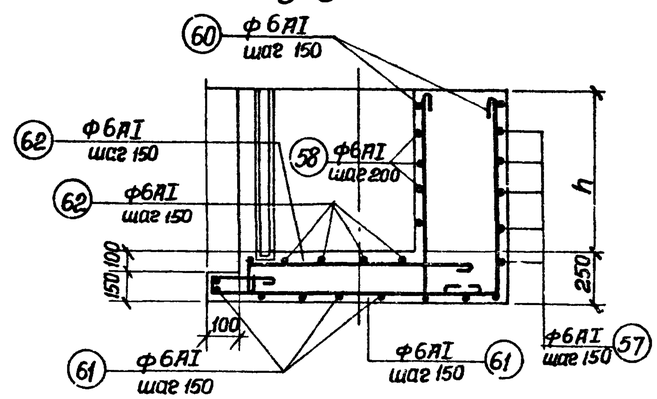

10-10

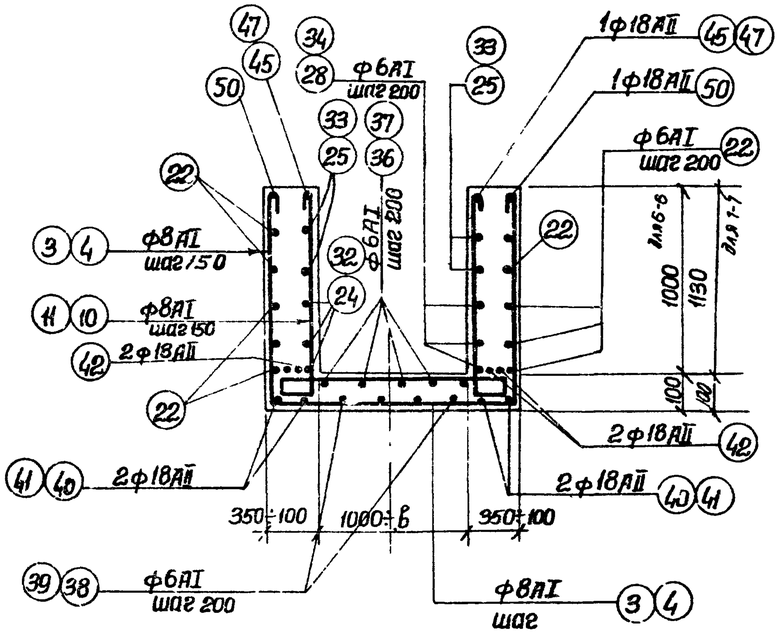

6-6 и 7-7

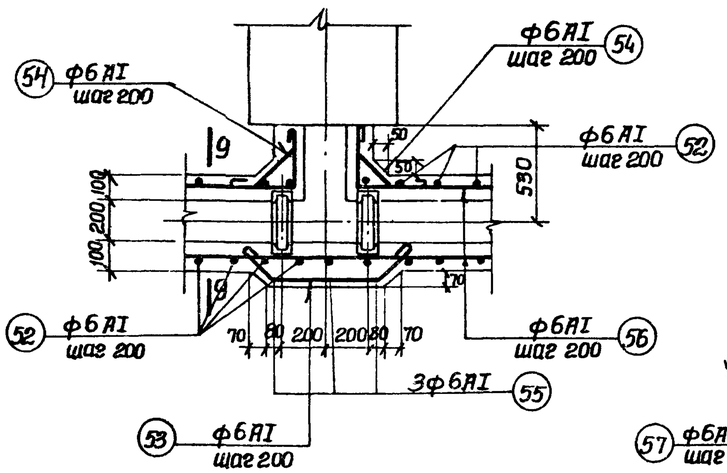

ЛМ-2

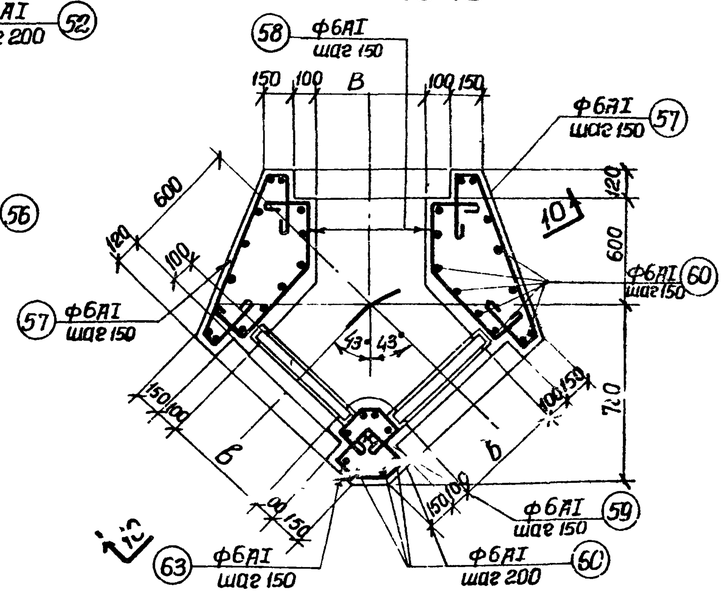

ЛМ-3

Примечания:

1. Настоящий лист рассматривать совместно с листами АС-16
2. Спецификация арматуры приведена на листах АС-20, 21, 22.
3. Бетонирование производить с тщательным вибрированием.

Госстрой СССР союзводоканалниипроект Харьковский водоканалпроект г. Харьков 1971г.	Производительность 1400÷1800 м³/сутки. Лотки ЛМ-1, ЛМ-2, ЛМ-3. Армирование.	Типовой проект 902-2-57/71
Здание решеток с двумя механизированными решетками типа РММВ-1000.		Альбом I
		Лист АС-19

Спецификация арматуры на 1 элемент

Наименов элемента	NN поз.	Эскиз	ф мм	Длина мм	Кол. шт.	Общая длина м	Выборка арматуры на 1 элемент ф мм	Общая длина м	Вес 8 кг.	Полный вес арм. кг.
1	2	3	4	5	6	7	8	9	10	11
ЛМ-1 шт 2	1	1650	8АI	4130	7	28.9	8АII	91.2	182.4	364.8
	2	1650	8АI	3870	5	19.4	8АI	345.7	136.6	273.2
	3	450÷1650	8АI	ср. 3270	7	22.9	6АI	274.3	60.9	121.8
	4	450÷1650	8АI	ср. 3530	3	10.6	Всего:		379.9	759.8
	5	450	8АI	2670	5	13.4				
	6	450	8АI	2930	14	410				
	7	450	8АI	1570	10	15.7				
	8	1650 50 300 50 300	8АI	4830	7	33.8				
	9	1650 50 300 50 300	8АI	4570	4	18.3				
	10	450÷1650 50 50÷300 50÷300	8АI	ср. 3720	7	26.0				
	11	50 1650 450 50 50÷300 50÷300	8АI	ср. 3980	3	11.9				
	12	50 450 50 50 50	8АI	2870	5	14.4				
	13	50 450 50 50 50	8АI	3130	14	43.8				
	14	450 450 50 450 50 50 50	8АI	1670	10	16.7				
	15	650 710 650	8АI	2130	6	12.8				
	16	650 750 180	8АI	1860	6	11.1				
	17	650 650 100 710 100 80 80	8АI	2490	2	5.0				
	18	45° 280 250 80	6АI	980	6	5.90				
	19	350 180	6АI	620	6	3.7				
	20	350 80 460	6АI	980	6	5.3				
	21	140 160 250 45°	6АI	660	6	4.0				
	22	1200 1650 840	6АI	3780	12	45.4				
	23	2200	6АI	2290	12	27.5				
	24	1970 1250	6АI	3310	3	9.9				
	25	800 1200	6АI	2140	4	8.6				
	26	200 2100	6АI	2390	3	7.2				
	27	1820	6АI	1910	3	5.7				
	28	1540 1250	6АI	2880	3	8.6				
	29	1020	6АI	1110	4	4.4				
	30	3300 300	6АI	3690	3	11.1				
	31	3050	6АI	3140	3	9.4				
	32	800 3100	6АI	3990	3	12.0				
	33	800 2080	6АI	2970	4	11.9				
	34	800 2750 100	6АI	3740	3	11.2				
	35	200 170 200	6АI	760	5	3.8				
	36	3450	6АI	3920	4	15.7				
	37	4650	6АI	4740	4	19.0				
	38	250 4650	6АI	4990	4	20.0				
	39	3450	6АI	3540	4	14.2				
	40	3450	18АII	3850	4	15.4				
	41	4650	18АII	5050	4	20.2				
	42	2300	18АII	2300	4	9.2				
	44	750 1020	18АII	1770	2	3.5				
	45	750 1020 1200	18АII	2970	2	5.9				
	46	2250 750	18АII	3000	2	6.0				
	47	750 2050	18АII	2800	2	5.6				
	48	300 1600	18АII	1900	4	7.6				
	49	1250	18АII	1250	4	5.0				
	50	1200 1650 840	18АII	3690	2	7.4				
	51	2700	18АII	2700	2	5.4				
ЛМ-2 шт. 1	52	400 350 400	6АI	1240	13	16.1	6АI	48.3	10.7	10.7
	53	500	6АI	990	3	3.0	Всего:		10.7	10.7
	54	170 250 170 100	6АI	540	6	3.2				
	55	400 500	6АI	990	3	3.0				
	56	п.м	6АI	—	—	23.0				
ЛМ-3 шт 2	57	1000 300 800	6АI	1890	8	15.1	6АI	137.4	30.5	61.0
	58	800	6АI	1470	8	11.8				
							Всего:		30.5	61.0
	59	250 100	6АI	1090	8	8.7				
	60	650 200	6АI	940	46	43.2				
	61	300 100 1200	6АI	1690	18	30.4				
	62	1200 200	6АI	1490	12	17.9				
	63	300 137.56 180 360	6АI	1290	8	10.3				

Выборка арматуры

Горячекатаная круглая класса АI ГОСТ 5781-61	ф мм	8	6			Итого
	Вес кг	273.2	193.5			466.7
Горячекатаная периодического профиля класса АII ГОСТ 5781-61	ф мм	18				Итого
	Вес кг	364.8				364.8
					Всего	831.5

Примечания:

1. Настоящий лист рассматривать совместно с листами АС-18, 19.

Госстрой СССР Союзводоканалниипроект Харьковский Водоканалпроект г. Харьков 1971г	Производительность 1400÷2700 м³/сут г. Лотки ЛМ-1, ЛМ-2, ЛМ-3 Спецификация арматуры.	Типовой проект 902-2-57/71
Здание решеток с двумя механизированными решетками тип Р мм 8-1000		Альбом I
		Лист АС-20

Спецификация арматуры на 1 элемент

Наименов элемента	NN поз.	Эскиз	ф мм	Длина мм	Кол-во шт.	Общая длина м	Выборка арматуры на 1 элемент: ф мм	Общая длина м	Вес кг	Полный вес арматуры кг
1	2	3	4	5	6	7	8	9	10	11
ЛМ-1	1	1180 1650 1180	8АI	4130	7	28.9	18АII	91.6	183.2	366.4
	2	1050 1650 1050	8АI	3870	5	19.4				
	3	1050 800÷1650 1050	8АI	ср. 3350	7	23.5	8АI	336.5	144.8	289.6
	4	1180 600÷1650 1180	8АI	ср. 3610	3	10.8	6АI	294.5	65.4	130.8
	5	1050 600 1050	8АI	2820	5	14.1	Итого		393.4	786.8
	6	1180 600 1180	8АI	3080	14	43.1				
	7	650 600 650	8АI	2020	10	20.2				
	8	1180 1180 50 300 1650 300 50	8АI	4830	7	33.8				
	9	1050 1050 50 200 1650 300 50	8АI	4570	4	18.3				
	10	1050 1050 50 600÷1650 50 50÷300 50÷300	8АI	ср. 3800	7	26.6				
	11	1180 1180 50 600÷1650 50 50÷300 50÷300	8АI	ср. 4060	3	12.2				
	12	1050 600 1050 50 50 50	8АI	3020	5	15.1				
	13	1180 1180 50 600 50 50 50	8АI	3280	14	45.9				
	14	600 600 600 50 50 50	8АI	2120	10	21.2				
	15	800 860 800	8АI	2580	6	15.5				
	16	750 750 200 180	8АI	2000	6	12.0				
	17	800 800 100 860 100 80 80	8АI	2940	2	5.9				
	18	43° 330 250 80 330	6АI	1080	8	8.6				
	19	180 350 380	6АI	650	8	5.2				
	20	80 420	6АI	940	8	7.5				
	21	120 43° 250 180	6АI	640	8	5.1				
	22	1650 1200 840	6АI	3780	12	45.4				
	23	2200	6АI	2290	14	32.1				
	24	1990 1250	6АI	3330	4	13.3				
ЛМ-1	25	800 1250	6АI	2140	2	4.3				
	26	200 2120	6АI	3410	4	13.9				
	27	1820	6АI	1910	4	7.6				
	28	1510 1250	6АI	2850	4	11.4				
	29	1020	6АI	1110	2	2.2				
	30	3350 340	6АI	3780	4	15.1				
	31	3050	6АI	3140	4	12.6				
	32	800 3150	6АI	4040	4	16.2				
	33	800 2080	6АI	2970	2	5.9				
	34	800 2750 100	6АI	3740	4	14.9				
	35	200 100 200 170	6АI	760	6	4.6				
	36	3450 200 180	6АI	3920	4	15.7				
	37	4650	6АI	4740	4	19.0				
	38	250 4650	6АI	4990	4	20.0				
	39	3450	6АI	3540	4	14.2				
	40	3450 200 200	18АII	3850	4	15.4				
	41	4650 200 200	18АII	5050	4	20.2				
	42	2300	18АII	2300	4	9.2				
	44	750 1020	18АII	1770	2	3,5				
	45	750 1020 1200	18АII	2970	2	5,9				
	46	2250 750	18АII	3000	2	6.0				
	47	750 2050	18АII	2800	2	5.6				
	48	350 1700	18АII	2050	4	8.2				
	49	1200	18АII	1200	4	4.8				
	50	1200 1650 840	18АI	3690	2	7.4				
	51	2700	8АI	2700	2	5.4				
ЛМ-2 шт.1	52	400 350 100	6АI	1240	13	16.1	6АI	48.3	10.7	10.7
	53	800 500	6АI	990	3	3.0	Итого:		10.7	10.7
	54	800 800 170 100	6АI	540	6	3.2				
	55	400 500	6АI	990	3	3.0				
	56	п.м.	6АI	—	—	23.0				
ЛМ-2 шт.2	57	100 950 300 600 110 110 300 137 470	6АI	1840	10	18.4	6АI	164.0	36.4	72.8
	58	100 200	6АI	1420	10	14.2				
							Итого:		36.4	72.8
	59	100 200 90° 900 200 200	6АI	990	10	9.9				
	60	800 200	6АI	1090	46	50.1				
ЛМ-3	61	300 100 1250	6АI	1740	21	36.5				
	62	1250 200	6АI	1540	15	23.1				
	63	300 300 137° 120 120 250	6АI	1180	10	11.8				

Выборка арматуры

Горячекатаная круглая класса АI ГОСТ 5781-61	ф мм	8	6			Итого:
	Вес кг	289.6	214.3			503.9
Горячекатаная периодического профиля класса АII ГОСТ 5781-61	ф мм	18				Итого:
	Вес кг	366.4				366.4
					Всего:	870.3

Примечания:

1 Настоящий лист рассматривать совместно с листами АС-18, 19.

Госстрой СССР Союзводоканалниипроект Харьковский Водоканалпроект г. Харьков 1971г	Производительность 4200÷7000 м³/сутки. Лотки ЛМ-1, ЛМ-2, ЛМ-3. Спецификация арматуры	Типовой проект 902-2-57/71
Здание решеток с ковшами механизированными решетками типа РММВ-1000		Альбом I
		Лист АС-21

Спецификация арматуры на 1 элемент

Наименование элемента	NN поз.	Эскиз	ф мм	Длина мм	Кол. шт.	Общая длина м	Выборка арматуры на 1 элемент: ф мм	Общая длина м.	Вес кг	Полный вес арм-ры кг
1	2	3	4	5	6	7	8	9	10	11
ЛМ-1 шт. 2	1	1180 [1650] 1180	8АI	4130	7	28.9	18АII	920	184.0	368.0
	2	1050 [1650] 1050	8АI	3870	5	19.4	8АI	398.3	157.3	314.6
	3	1050 [750÷1650] 1050	8АI	ср. 3420	7	23.9	6АI	342.0	75.9	151.8
	4	1180 [750÷1650] 1180	8АI	ср. 3680	3	11.0	Итого:		417.2	834.4
	5	1050 [750] 1050	8АI	2970	5	14.9				
	6	1180 [750] 1180	8АI	3230	14	45.2				
	7	950 [750] 950	8АI	2770	10	27.7				
	8	1180 [1650] 1180; 50, 300, 300, 50	8АI	4830	7	33.8				
	9	1050 [1650] 1050; 50, 300, 300, 50	8АI	4570	4	18.3				
	10	1050 [750÷1650] 1050; 50, 50÷300, 50÷300, 50	8АI	ср. 3870	7	27.1				
	11	1180 [750÷1650] 1180; 50, 50÷300, 50÷300, 50	8АI	ср. 4130	3	12.4				
	12	1050 [750] 1050; 50, 50, 50, 50	8АI	3170	5	15.9				
	13	1180 [750] 1180; 50, 50, 50, 50	8АI	3430	14	48.0				
	14	950 [750] 950; 50, 50, 50, 50	8АI	2970	10	29.7				
	15	1100 [1010] 1100	8АI	3330	6	20.0				
	16	1050; 200, 180, 900	8АI	2450	6	14.7				
	17	1100 [1010] 1100; 100, 80, 80, 100	8АI	3690	2	7.4				
	18	43°, 250, 360, 360, 80	6АI	1140	10	11.4				
	19	350, 480, 180	6АI	690	10	6.9				
	20	420, 20	6АI	940	10	9.4				
	21	80, 180, 250, 43°, 1650, 1200, 840	6АI	600	10	6.0				
	22		6АI	3780	12	45.4				
	23	2200	6АI	2290	14	32.1				
	24	2020, 1250	6АI	3360	5	16.8				
ЛМ-1	25	800, 1250	6АI	2140	2	4.3				
	26	200, 2160	6АI	2450	5	12.3				
	27	1770	6АI	1860	5	9.3				
	28	1490, 1250	6АI	2740	5	13.7				
	29	1020	6АI	1110	2	2.2				
	30	3400, 340	6АI	3860	5	19.3				
	31	3050	6АI	3140	5	15.5				
	32	800, 3180	6АI	4070	5	20.4				
	33	800, 2080	6АI	2970	2	5.9				
	34	800, 2750, 100	6АI	3740	5	18.6				
	35	200, 100, 170, 200	6АI	760	8	6.1				
	36	3450, 200, 180	6АI	3920	5	19.6				
	37	4650	6АI	4740	5	23.7				
	38	250, 4650	6АI	4990	5	25.0				
	39	3450	6АI	3540	5	17.7				
	40	3450; 200, 200	18АII	3850	4	15.4				
	41	4650; 200, 200	18АII	5050	4	20.2				
	42	2300	18АII	2300	4	9.2				
	44	1020, 750	18АII	1770	2	3.5				
	45	1020, 750, 1200	18АI	2970	2	5.9				
	46	2250, 750	18АII	3000	2	6.0				
	47	750, 2050	18АII	2800	2	5.6				
	48	380, 1780	18АII	2150	4	8.6				
	49	1200	18АII	1200	4	4.8				
	50	1200, 1650, 840	18АII	3690	2	7.4				
	51	2700	18АI	2700	2	5.4				
ЛМ-2 шт. 1	52	400, 350, 400	6АI	1240	13	16.1	6АI	48.3	10.7	10.7
	53	100, 200, 500, 200	6АI	970	3	3.0	Всего		10.7	10.7
	54	170, 250, 170, 100	6АI	540	6	3.2				
	55	400, 500	6АI	920	3	3.0				
	56	п.м.	6АI	—	—	23.0				
ЛМ-2 шт. 2	57	100, 200, 300, 200, 140°, 137°, 430, 100, 300, 200, 450	6АI	1790	14	25.1	6АI	206.9	45.7	91.4
	58		6АI	1370	14	19.2				
	59	70, 150, 150, 200, 200					Всего:		45.7	91.4
			6АI	860	14	12.0				
	60	1100, 200	6АI	1390	45	62.6				
ЛМ-3	61	300, 100, 1300	6АI	1790	24	43.0				
	62	1300, 200	6АI	1590	18	28.6				
	63	300, 300, 137°, 90°, 120, 120, 180	6АI	1100	14	15.5				

Выборка арматуры

Горячекатаная круглая класса АI ГОСТ 5781-61	ф мм	8	6			Итого
	Вес кг	314.6	253.9			568.5
Горячекатаная периодического профиля класса АII ГОСТ 5781-61	ф мм	18				Итого
	Вес кг	368.0				3680
					Всего:	936.5

Примечания:

1. Настоящий лист рассматривать совместно с листами АС-18, 19.

Госстрой СССР Союзводоканалниипроект Харьковский Водоканалпроект г. Харьков 1971г	Производительность 10000 ÷ 17000 м3/сутки. Лотки ЛМ-1, ЛМ-2, ЛМ-3. Спецификация арматуры	Типовой проект 902-2-57/71
Здание решеток с двумя механизированными решетками типа РММВ-1000.		Альбом I
		Лист АС-22

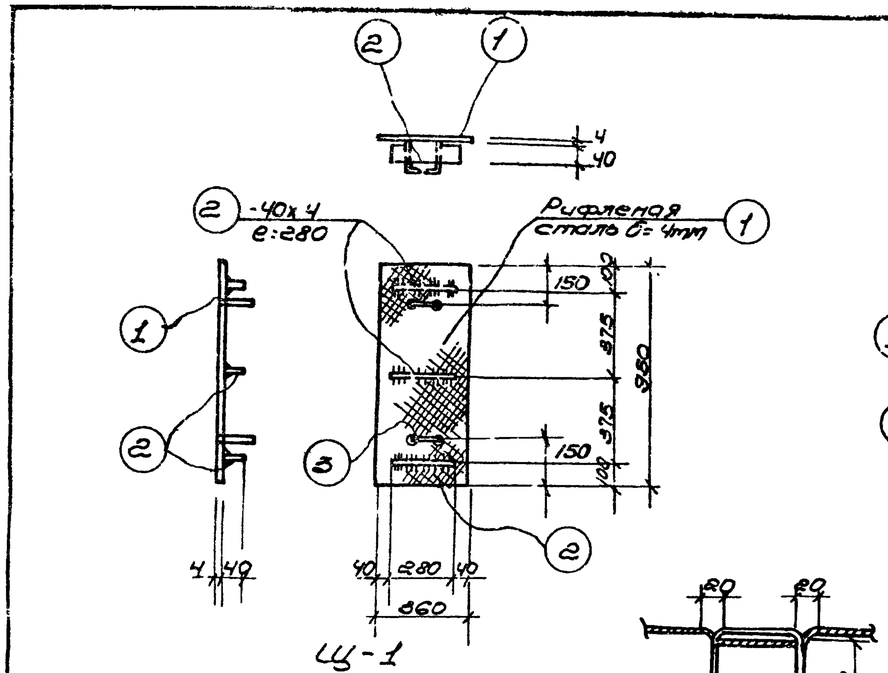

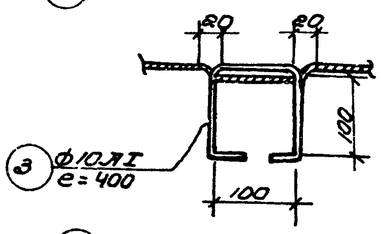

Деталь ручки

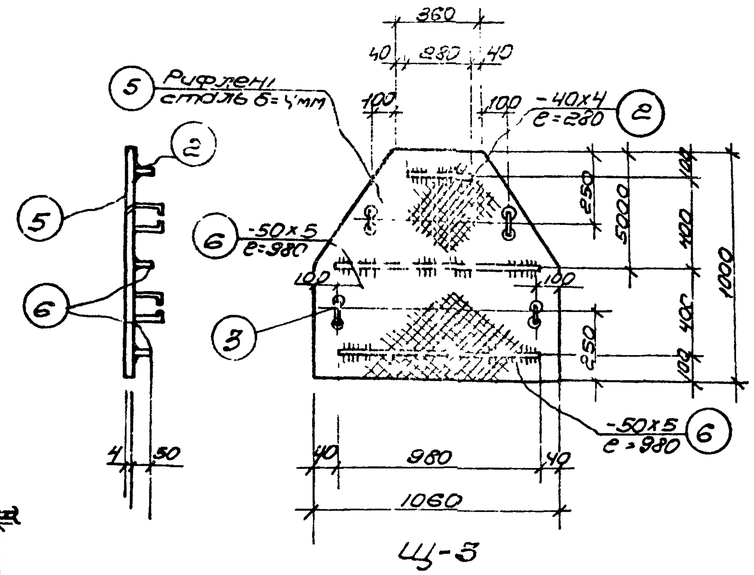

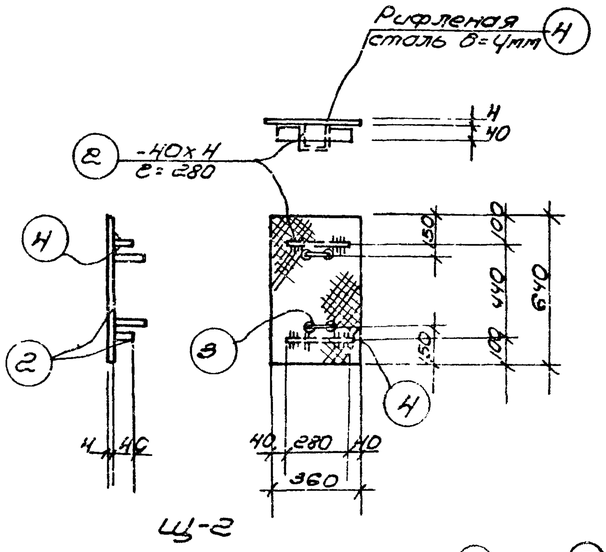

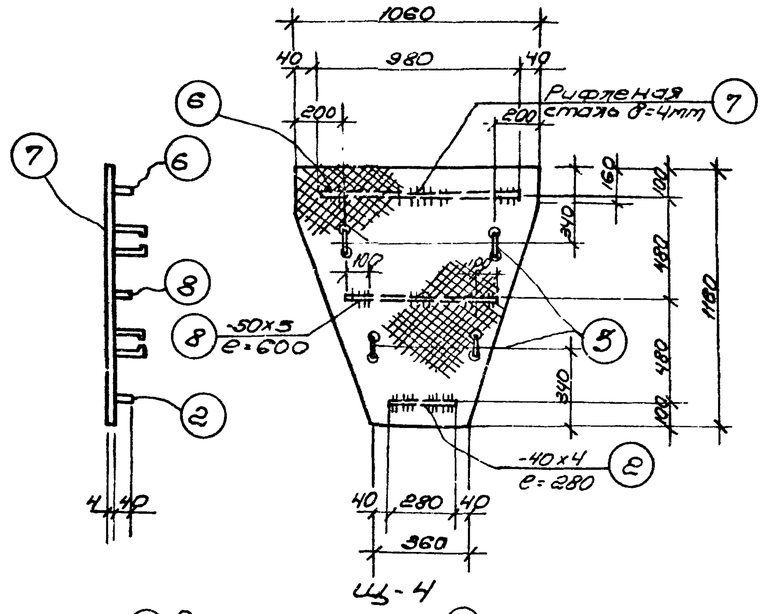

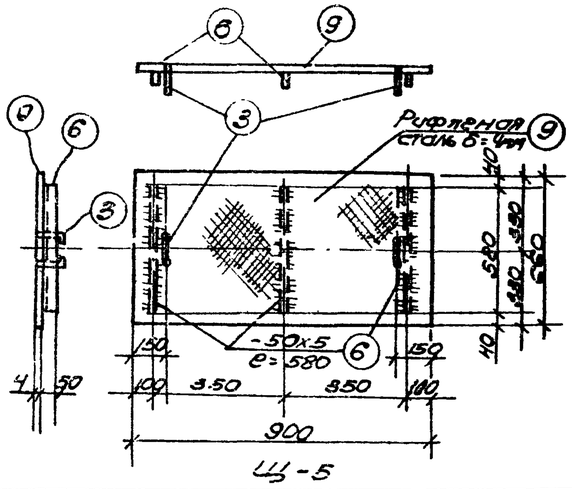

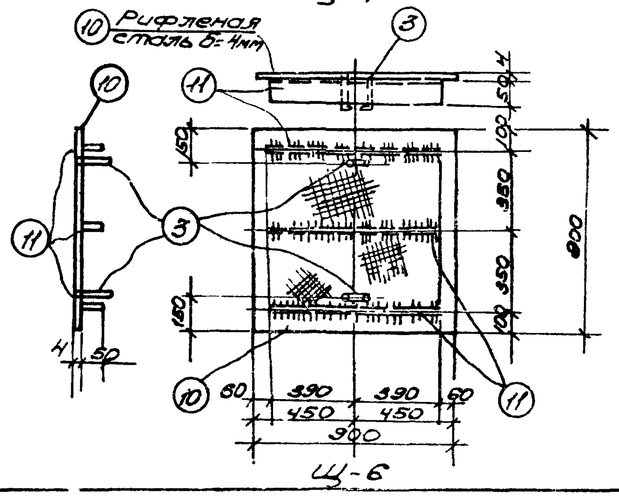

Спецификация на одну [illegible] марки Ст 3

Марка	NN поз	Профиль	Длина мм	Кол-во шт Т	Кол-во шт Н	Вес 8 кг Деталь	Вес 8 кг Всего	Вес 8 кг Марки	Примечания
Щ-1	1	Рифленая сталь δ=4мм	м2 0,34	1		11,3	11,3	13,1	
	2	-40х4	280	3		0,4	1,2		
	3	ф10АI	400	2		0,3	0,6		
Щ-2	4	Рифленая сталь δ=4мм	м2 0,23	1		7,7	7,7	9,1	
	2	-40х4	280	2		0,4	0,8		
	3	ф10АI	400	2		0,3	0,6		
Щ-3	5	Рифленая сталь δ=4мм	м2 0,9	1		30,1	30,1	35,5	
	2	-40х4	280	1		0,4	0,4		
	6	-50х5	980	2		1,9	3,80		
	3	ф10АI	400	4		0,3	1,2		
Щ-4	7	Рифленая сталь δ=4мм	м2 0,83	1		29,4	29,4	34,1	
	6	-50х5	980	1		1,9	1,9		
	2	-40х4	280	1		0,4	0,4		
	8	-50х5	600	1		1,2	1,2		
	3	ф10АI	400	4		0,3	1,2		
Щ-5	9	Рифленая сталь δ=4мм	м2 0,6	1		20,0	20,0	23,8	
	6	-50х5	580	3		1,1	3,3		
	3	ф10АI	400	2		0,25	0,5		
Щ-6	10	Рифленая сталь δ=4мм	м2 0,81	1		27,0	27,0	32,3	
	11	-50х5	780	3		1,6	4,8		
	3	ф10АI	400	2		0,25	0,5		

Изготовить

Марка	К-во шт	Вес 8 кг 1шт	Вес 8 кг Всех
Щ-1	4	13,1	52,4
Щ-2	2	9,1	18,2
Щ-3	2	35,5	71,0
Щ-4	2	34,1	68,2
Щ-5	8	23,8	190,4
Щ-6	1	32,3	32,3
Всего:			432,5

Примечания:

1. Настоящий лист рассматривать совместно с листами АС-10, АС-16
2. Сварку производить электродами марки Э-42
3. Толщину сварных швов принимать по наименьшей толщине свариваемых элементов
4. Щиты окрасить масляной краской за 2 раза

Госстрой СССР Союзводоканалпроект Харьковский Водоканалпроект г. Харьков 139/е	Производительность 1400÷2700 м³/сутки	Типовой проект 902-2-571/71
Здание решеток с двумя механизированными решетками типа РММВ - 1000	Металлические щиты перекрытия каналов Детали Спецификация металла	Альбом I
		Лист АС-23

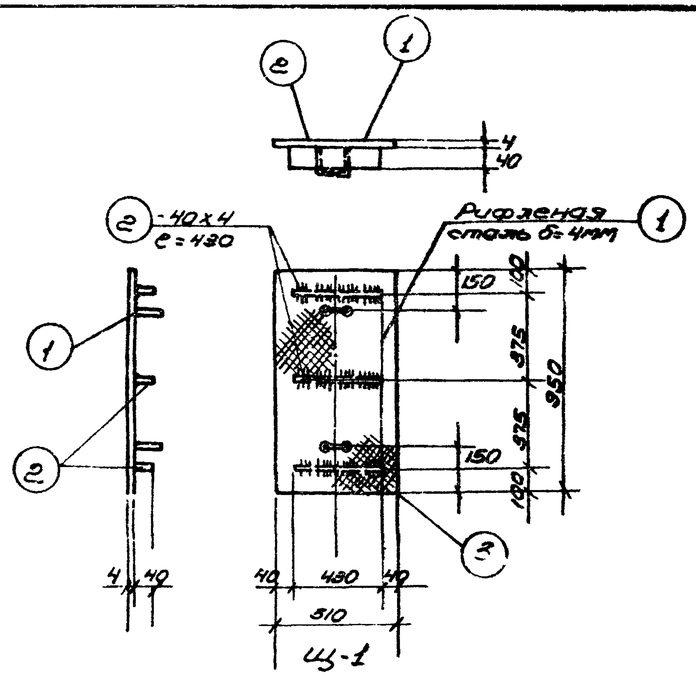

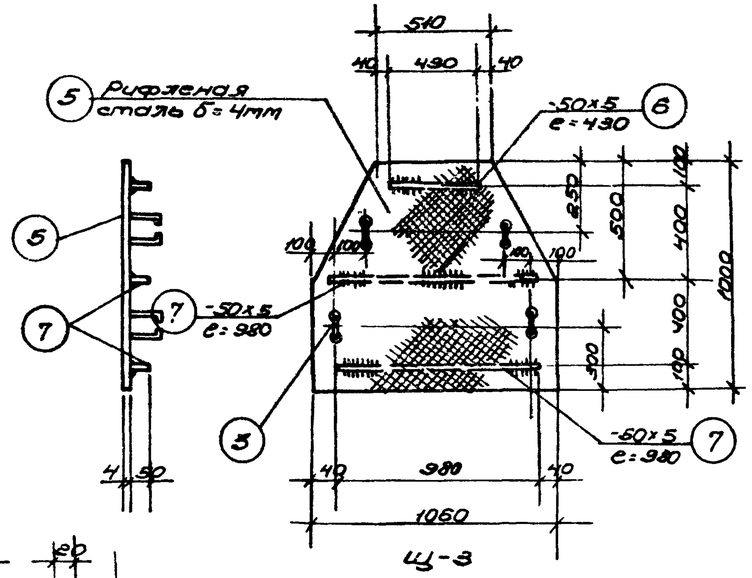

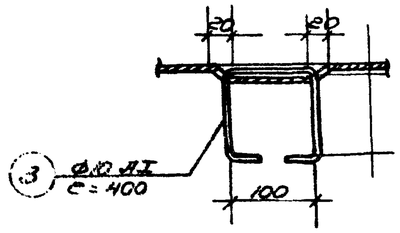

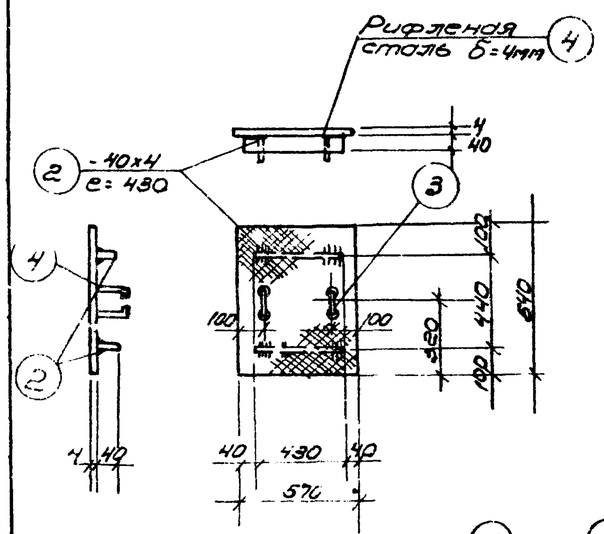

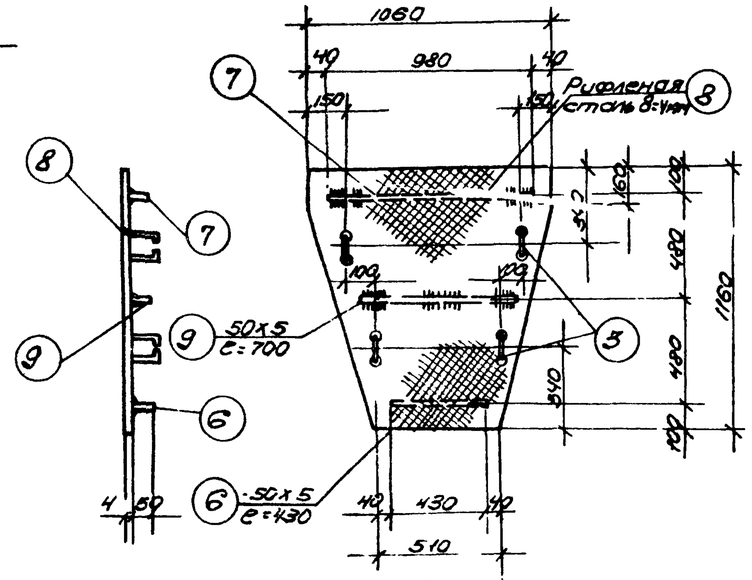

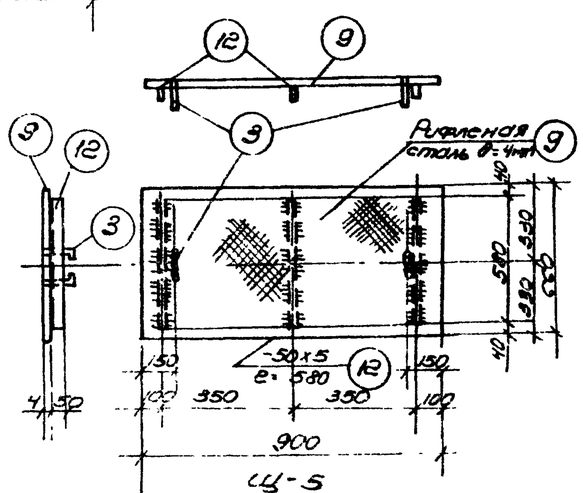

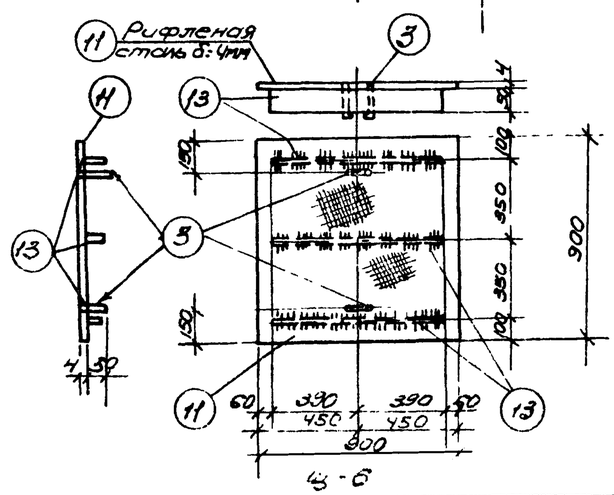

Спецификация на одну штуку каждой марки Ст.3

Марка	NN поз.	Профиль	Длина мм	Количество шт. Т	Количество шт. Н	Вес 6 кг Детали	Вес 6 кг Всех	Марки	Примечания
Щ-1	1	Рифленая сталь δ=4мм	0,48м²	1	–	16.0	16.0	18.1	
	2	-40x4	430	3	–	0.5	1.5		
	3	ф10АI	400	8	–	0.3	0.6		
Щ-2	4	Рифленая сталь δ=4мм	0,33м²	1	–	11.3	11.3	12,9	
	2	-40x4	430	2	–	0.5	1,0		
	3	ф10АI	400	2	–	0.3	0.6		
Щ-3	5	Рифленая сталь δ=4мм	0,92м²	1	–	30,1	30.1	35.5	
	6	-50x5	430	1	–	0,8	0,8		
	7	-50x5	980	2	–	1.9	3,8		
	3	ф10АI	400	4	–	0,3	1.2		
Щ-4	8	Рифленая сталь δ=4мм	0,95м²	1	–	31.7	31.7	37.0	
	7	-50x5	980	1	–	1.9	1,9		
	6	-50x5	430	1	–	0,8	0,8		
	9	-50x5	700	1	–	1,4	1,4		
	3	ф10АI	400	4	–	0.3	1,2		
Щ-5	10	Рифленая сталь δ=4мм	0,6м²	1	–	20.0	20.0	23,8	
	12	-50x5	580	3	–	1,1	3.3		
	3	ф10АI	400	2	–	0.25	0.5		
Щ-6	11	Рифленая сталь δ=4мм	0,81м²	1	–	27.0	27.0	32.3	
	13	-50x5	780	3	–	1,6	4,8		
	3	ф10АI	400	2	–	0,25	0.5		

Изготовить

Марка	К-во шт.	Вес 6 кг 1шт.	Вес 6 кг Всех
Щ-1	4	18.1	72.4
Щ-2	2	12,9	25.8
Щ-3	2	35.5	71.0
Щ-4	2	37.0	74.0
Щ-5	8	23,8	190.4
Щ-6	1	32.3	32.3
Всего:			465.9

Примечания.

1. Настоящий лист рассматривать совместно с листами АС-10, АС-16
2. Сварку производить электродами марки Э-42
3. Толщину сварных швов принимать по наименьшей толщине свариваемых элементов.
4. Щиты окрасить масляной краской за Ерзоа.

Госстрой СССР Союзводоканалпроект Харьковский Водоканалпроект г. Харьков 1971г.	Производительность 4200 ÷ 7000 м³/сутки	Типовой проект 902-2-57/11
Здание решеток с объединенными механизированными решетками типа РМТВ-1000	Металлические щиты перекрытия каналов [illegible]	Альбом I
		Лист № 24

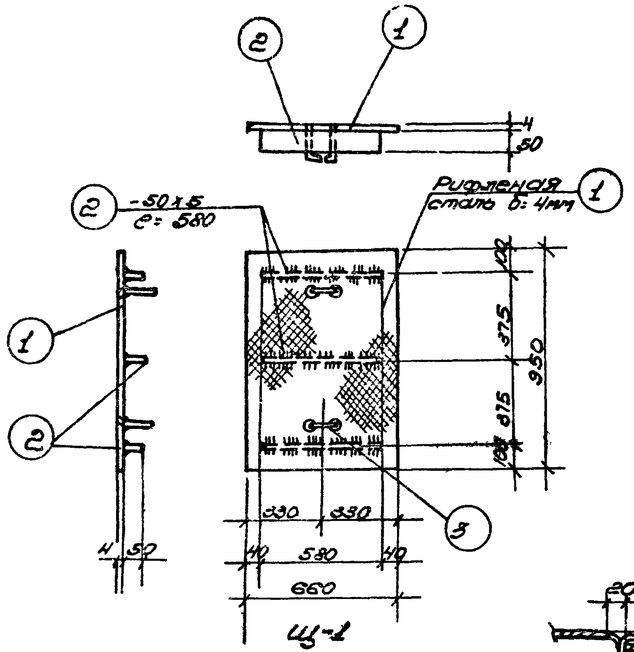

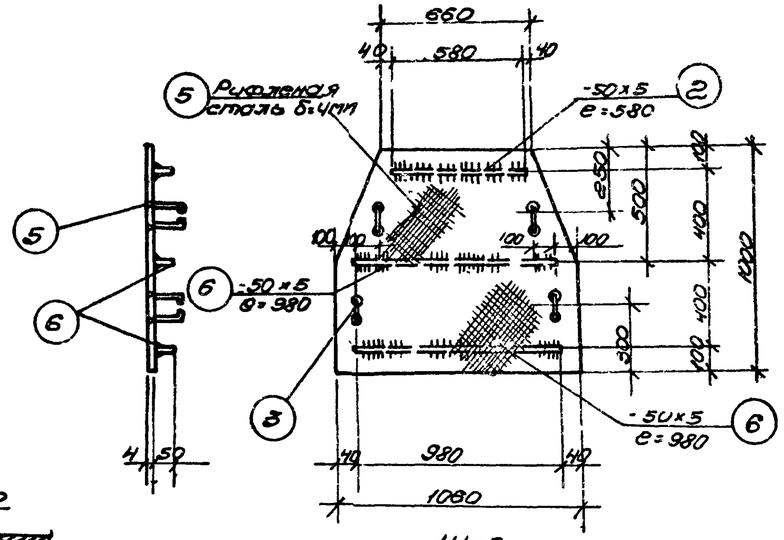

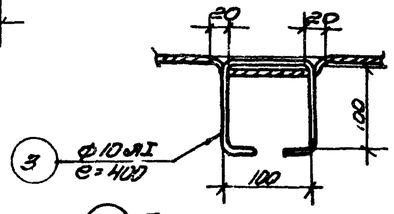

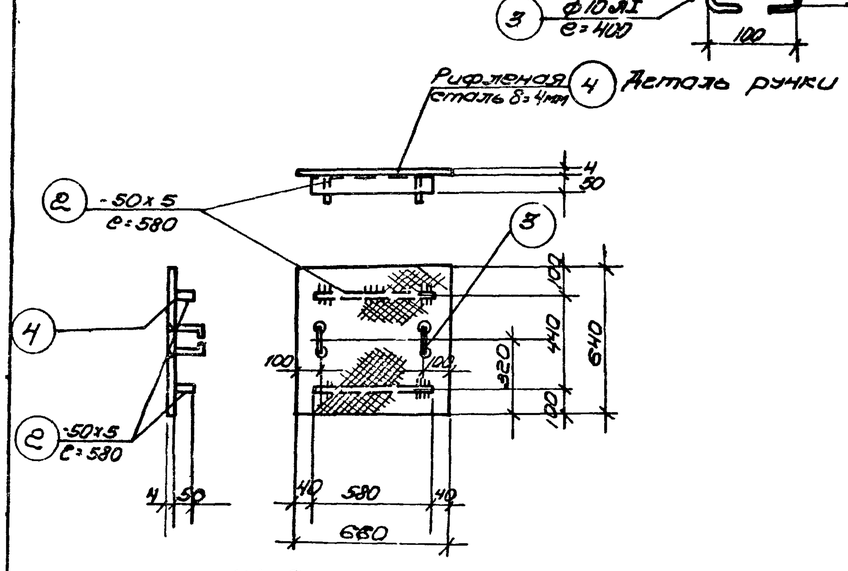

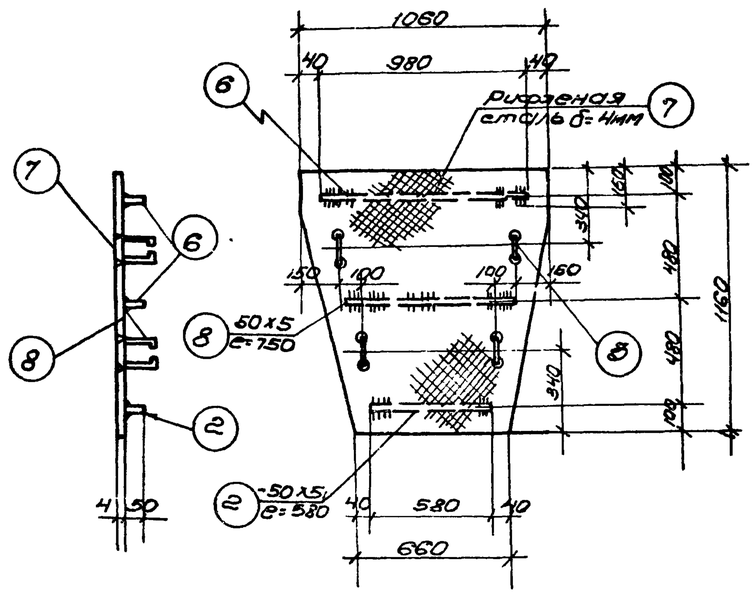

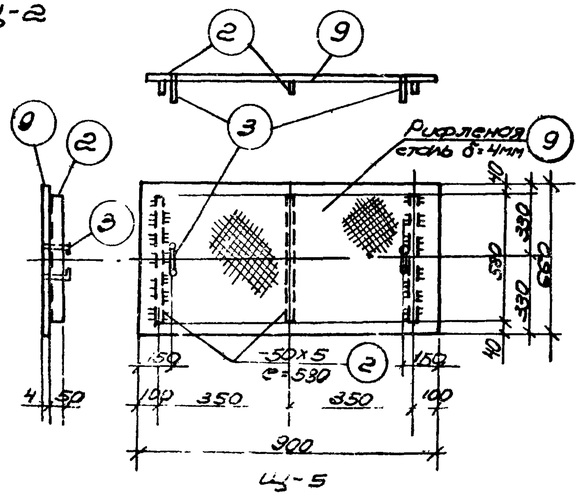

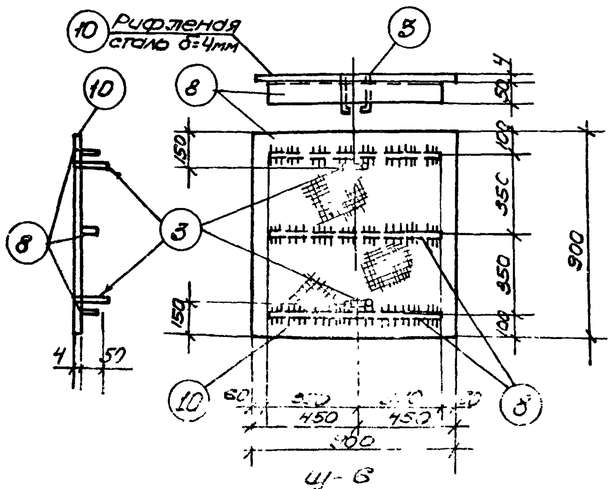

Спецификация на одну штуку каждой марки Ст. 3

Марка	NN поз.	Профиль	Длина мм	Количество штук Т	Количество штук Н	Вес 6 кг Детали	Вес 6 кг Всех	Марки	Примечание
Щ-1	1	Рифленая сталь δ=4мм	0,83м²	1	–	21,0	21,0	24,9	
	2	-50x5	580	3	–	1,10	3,30		
	3	Ф10АI	400	2	–	0,3	0,6		
Щ-2	4	Рифленая сталь δ=4мм	0,42м²	1	–	14,0	14,0	16,8	
	2	-50x5	580	2	–	1,10	2,20		
	3	Ф10АI	400	2	–	0,3	0,6		
Щ-3	5	Рифленая сталь δ=4мм	0,99	1	–	33,0	33,0	39,1	
	2	-50x5	580	1	–	1,10	1,10		
	6	-50x5	980	2	–	1,9	3,80		
	3	Ф10АI	400	4	–	0,3	1,2		
Щ-4	7	Рифленая сталь δ=4мм	1,03м²	1	–	34,4	34,4	40,1	
	6	-50x5	980	1	–	1,9	1,9		
	2	-50x5	580	1	–	1,10	1,10		
	8	-50x5	780	1	–	1,5	1,5		
	3	Ф10АI	400	4	–	0,3	1,2		
Щ-5	9	Рифленая сталь δ=4мм	0,6м²	1	–	20,0	20,0	23,8	
	2	-50x5	580	3	–	1,1	3,3		
	3	Ф10АI	400	2	–	0,25	0,5		
Щ-6	10	Рифленая сталь δ=4мм	0,81м²	1	–	27,0	27,0	32,3	
	8	-50x5	780	3	–	1,6	4,8		
	3	Ф10АI	400	2	–	0,25	0,5		

Изготовить

Марка	К-во шт.	Вес в кг 1шт.	Вес в кг Всех
Щ-1	4	24,9	99,6
Щ-2	2	16,8	33,6
Щ-3	2	39,1	78,2
Щ-4	2	40,1	80,2
Щ-5	8	23,8	190,4
Щ-6	1	32,3	32,3
Всего			514,3

Примечания:

1. Настоящий лист рассматривать совместно с листами АС-10, АС-16
2. Сварку производить электродами марки Э-42.
3. Толщину сварных швов принимать по наименьшей толщине свариваемых элементов.
4. Щиты окрасить масляной краской за 2 раза

2ссетрой ... Сооружения ... 800 г.	Производительность 10000 ÷ 11000 м² кладки	Типовой проект 902-2-57/71
Здание ... двухпролетное ...	Не полносборные купольные ...	Альбом I
		Лист АС-25

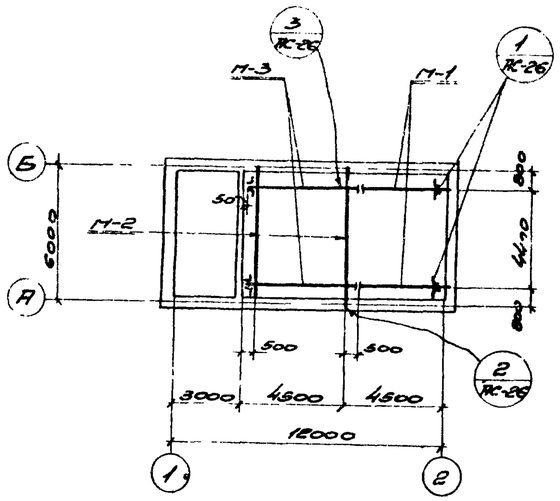

Схема расположения путей кран-балки Q=1т.

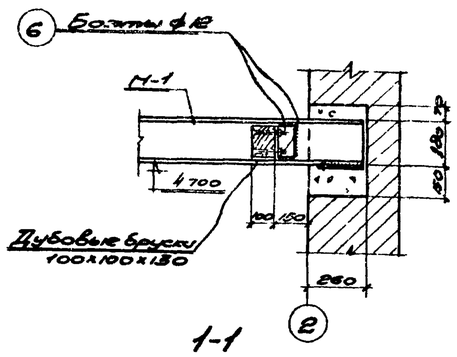

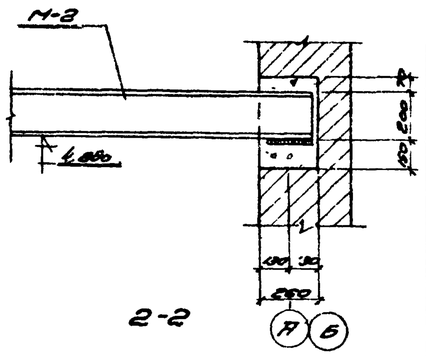

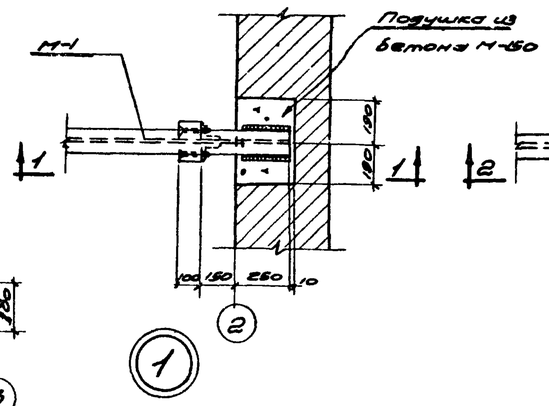

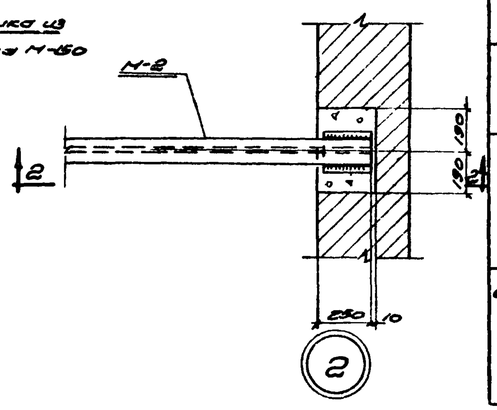

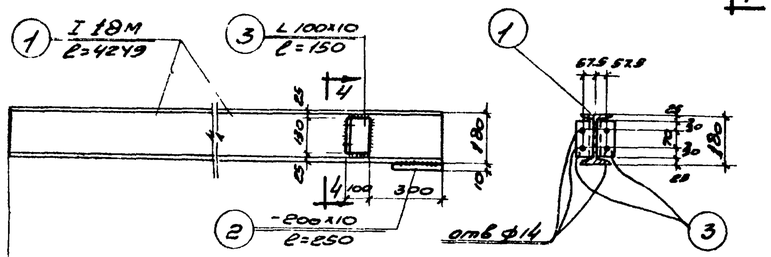

4-4

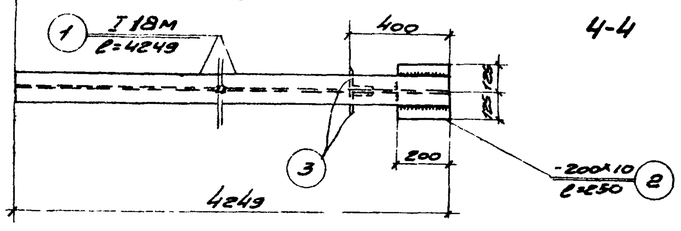

М-1

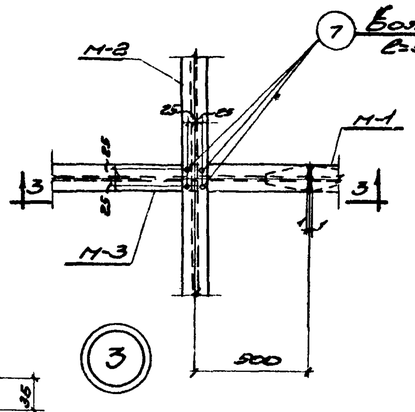

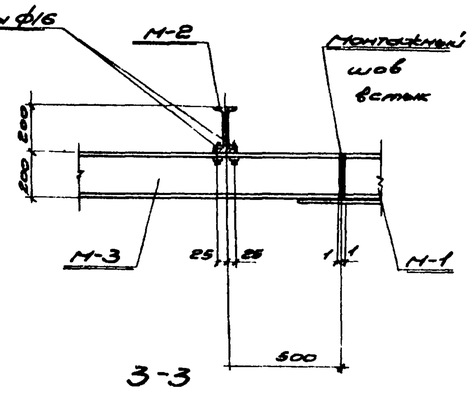

3-3

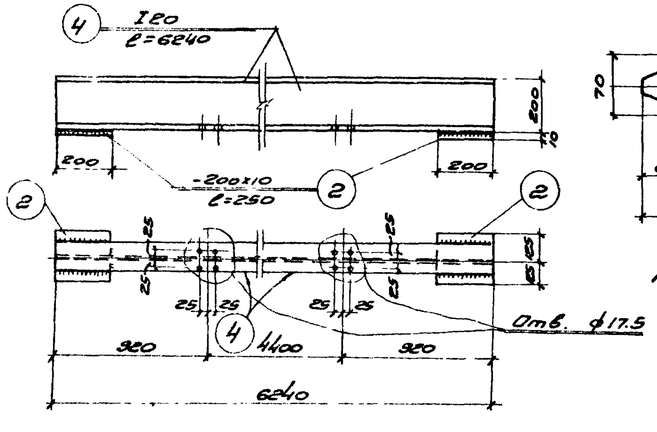

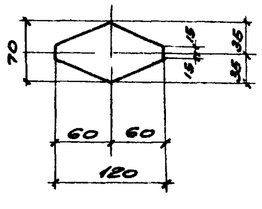

Поз. 8

М-2

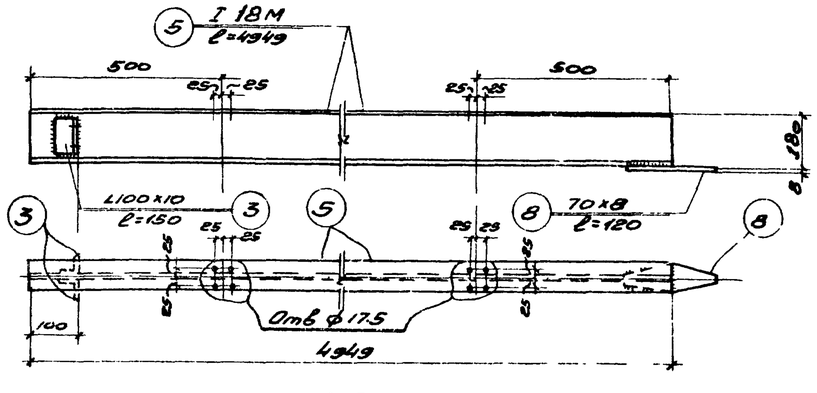

М-3

Сталь ВМ Ст.3 Сп для сварных конструкций по ГОСТ 380-60* с дополнительными гарантиями завода в холодном состоянии согласно п.2.52д ударной вязкости при температуре -20°С, согласно п.2.52и предельного содержания химических элементов согласно п.2.6.3 и 2.6.4 ГОСТ 380-60*.

Спецификация на одну штуку каждой марки

Марка	№№ поз.	Профиль	Длина мм	К-во шт	Вес в кг: Детали	Всех марки	Марки	Примечания
М-1	1	I 18М	4249	1	107.5	107.5	115.95	ГОСТ 5157-53
	2	-200х10	250	1	3.93	3.93		
	3	L 100х10	130	2	2.26	4.52		
М-2	4	I 20	6240	1	157.8	157.8	165.66	ГОСТ 8239-56*
	2	-200х10	250	2	3.93	7.86		
М-3	5	I 18М	4949	1	125.2	125.2	130.2	ГОСТ 5157-53
	3	L 100х10	130	2	2.26	4.52		
	8	-70х8	120	1	0.5	0.5		
Отдельные позиции	6	Болты ф12	150	16	0.2	3.2	8.0	
	7	Болты ф16	50	16	0.3	4.8		

Изготовить

Марка	К-во шт	Вес в кг: 1 шт	Общий
М-1	2	115.95	231.9
М-2	2	165.66	331.3
М-3	2	130.2	260.4
Отдельн. поз.	–	–	8.0
Всего			831.6

Примечания.

1. Настоящий чертеж рассматривать совместно с листом АС-5.
2. Сварку производить электродами Э-42
3. Толщину сварных швов принимать по наименьшей толщине свариваемых элементов.
4. Грузоподъемность кран-балки Q=1.0т
5. Все металлические конструкции окрасить масляной краской за 2 раза.

Госстрой СССР Союзводоканалниипроект Харьковский Водоканалпроект г. Харьков 1971г.	Производительность (1400÷1700 м3) сутки. Направляющие пути кран-балки. Узлы, марки, спецификация металла.	Типовой проект 902-2-57/71
Здание решеток с двумя механизированными решетками типа РМ1В-1000		Альбом I
		Лист АС-26

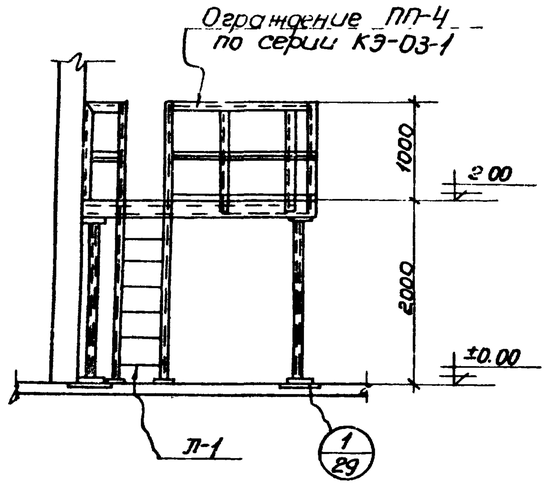

1-1

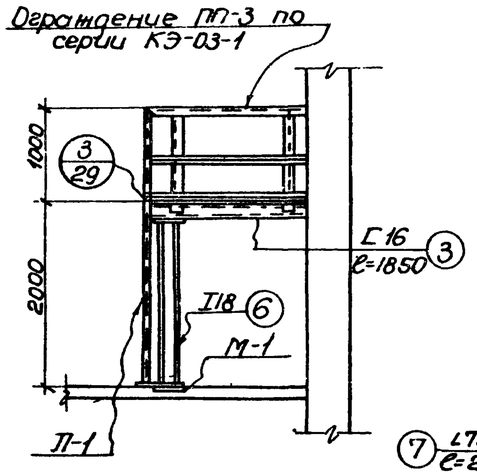

2-2.

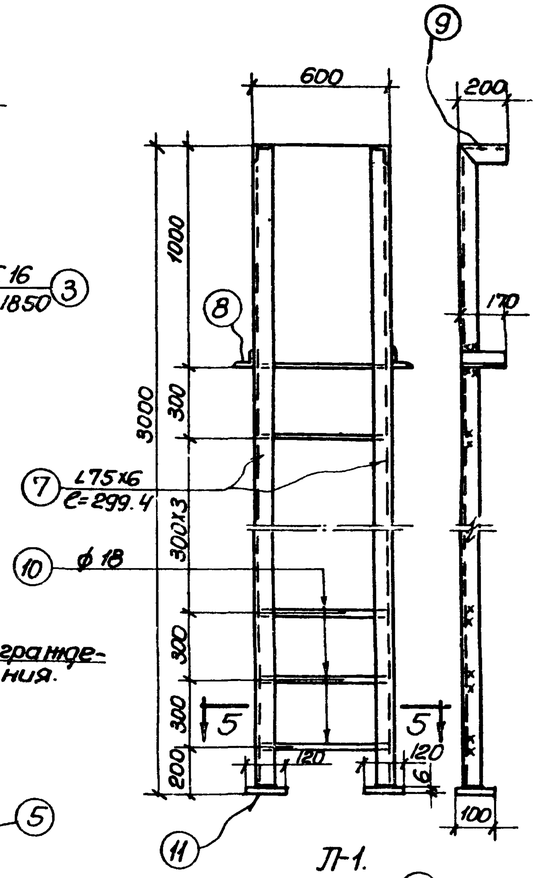

Л-1.

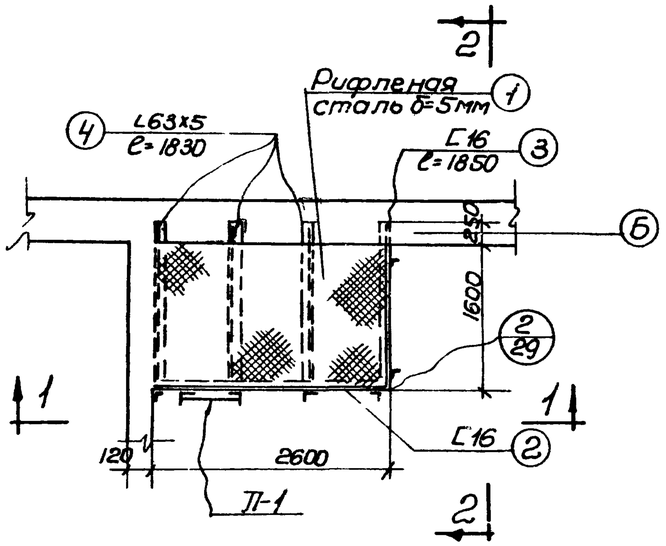

Пл-1

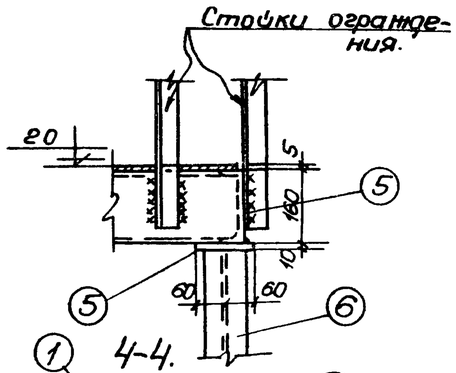

4-4.

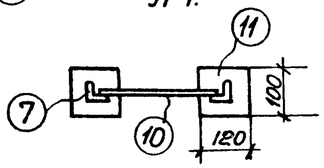

5-5

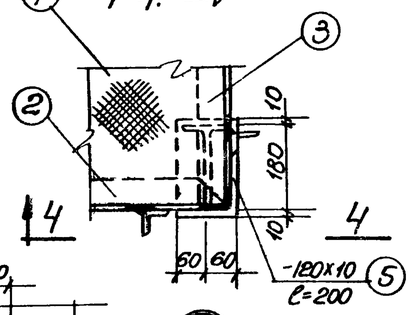

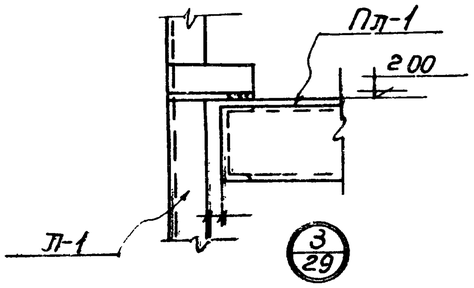

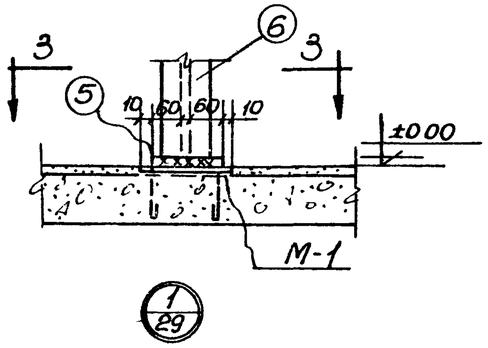

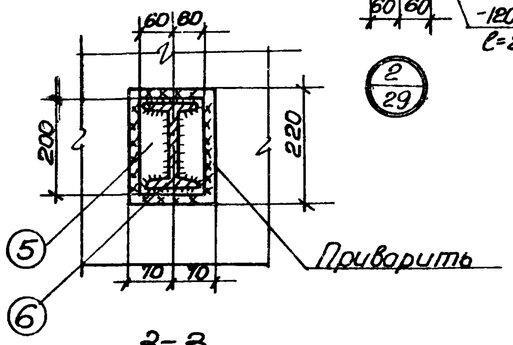

3-3

Спецификация на одну штуку каждой марки Ст. 3.

Марка	№№ поз.	Профиль	Длина мм	Кол-во штук. Т	Кол-во штук. М	Вес в кг Детали	Вес в кг Всех	Вес в кг Марки	Примечание
Пл-1	1	Рифленая сталь δ=4мм	1550x2590	1		132.8	132.8	293.6	
	2	[16	2600	1		37.1	37.0		
	3	[16	1850	1		26.3	26.3		
	4	∠63x5	1830	3		8.9	26.7		
	5	-120x10	200	2		1.90	3.8		
	6	I 18	1815	2		33.5	67.0		
Л-1	7	∠75x6	2994	2		20.6	41.2	55.3	
	8	∠75x6	170	2		1.2	2.4		
	9	∠75x6	200	1		1.40	2.80		
	10	ϕ18 AI	570	7		1.10	7.70		
	11	-100x6	120	2		0.6	1.2		

На весь заказ.

Марка	К-во	Вес в кг 1шт.	Вес в кг Общий	Примечания
Пл-1	1	293.6	293.6	
Л-1	1	55.3	55.3	
ПП-4	1	19.0	19.0	серия КЭ-03-1 п.89
ПП-3	1	15.0	15.0	серия КЭ-03-1 п.88
Всего			382.9	

Примечания:

1. Настоящий чертеж рассматривать совместно с листами АС-5, АС-6.
2. Сварные швы принимать по наименьшей толщине свариваемых элементов. Сварку производить электродами марки Э-42.
3. Металлические элементы окрасить масляной краской за 2 раза.

Госстрой СССР Союзводоканалниипроект Харьковский Водоканалпроект 2.4.4.4.03 1971г.	Производительность 1400-14000м³/сутки. Металлическая площадка на отм. 2.00м План, разрезы, детали, спецификация металла	Типовой проект 902-2-57/71 Альбом I Лист АС-27
Здание решеток с двумя механизированными решетками типа РМНВ-1000.		

Спецификация арматуры на 1 элемент

Марка элемента и кол. шт.	Марка сетки и кол. шт.	N/N поз.	Эскиз	ф мм	Длина мм	Кол-во штук: в 1 сетке	Кол-во штук: на конструкцию	Общая длина м	Выборка арматуры на 1 элемент: ф мм	Общая длина м	Вес 1 м кг	На все элементы вес кг
ЛС-1 (шт 4)	С-1 шт.1	1	1910	6АIII	1910	6	6	11,5	6АIII	39,8	7,5	30,0
		2	1910	3,5ВI	1910	4	4	7,60	3,5ВI	38,8	2,2	8,8
		3	610 440 510	6АIII	1460	9	9	13,1	5ВI	12,4	1,90	7,6
	С-2 шт.2	2	1910	3,5ВI	1910	3	6	11,5	14АII	4,8	5,8	23,2
		4	510	6АIII	510	9	18	9,2	Итого:		17,4	69,6
		5	420 430 80	14АII	970	2	4	3,9				
	С-3 шт.1	2	1910	3,5ВI	1910	3	3	5,7				
		6	440	3,5ВI	440	9	9	4,0				
	С-4 шт.2	7	1910	5ВI	1910	2	4	7,6				
		8	270	5ВI	270	9	18	4,8				
	Отд стер	9	450	14АII	450	-	2	0,9				
Пл-1 (шт. 16)	С-5 шт.1	10	440	6АIII	440	5	5	2,2	6АIII	2,2	0,5	8,0
		11	610 120	3,5ВI	610	4	4	2,4	3,5ВI	2,4	0,2	3,2
		12	80 25 55 80	6АI	470	2	2	0,9	6АI	0,9	0,2	3,2
									Итого:		0,9	14,4

Выборка арматуры

Горячекатаная круглая класса АI ГОСТ 5781-61 Ra: 2100 кг/см²	ф мм	14	6				Итого
	Вес кг	23,2	3,2				26.4
Горячекатаная периодического профиля класса АIII ГОСТ 5781-61 Ra: 3400 кг/см²	ф мм	6					Итого
	Вес кг	38,0					38,0
Проволока арматурная обыкновенная класса ВI ГОСТ 6727-53 Ra: 3150 кг/см²	ф мм	3,5	5,0				Итого
	Вес кг	12.0	7,6				19,6
						Всего	84,0

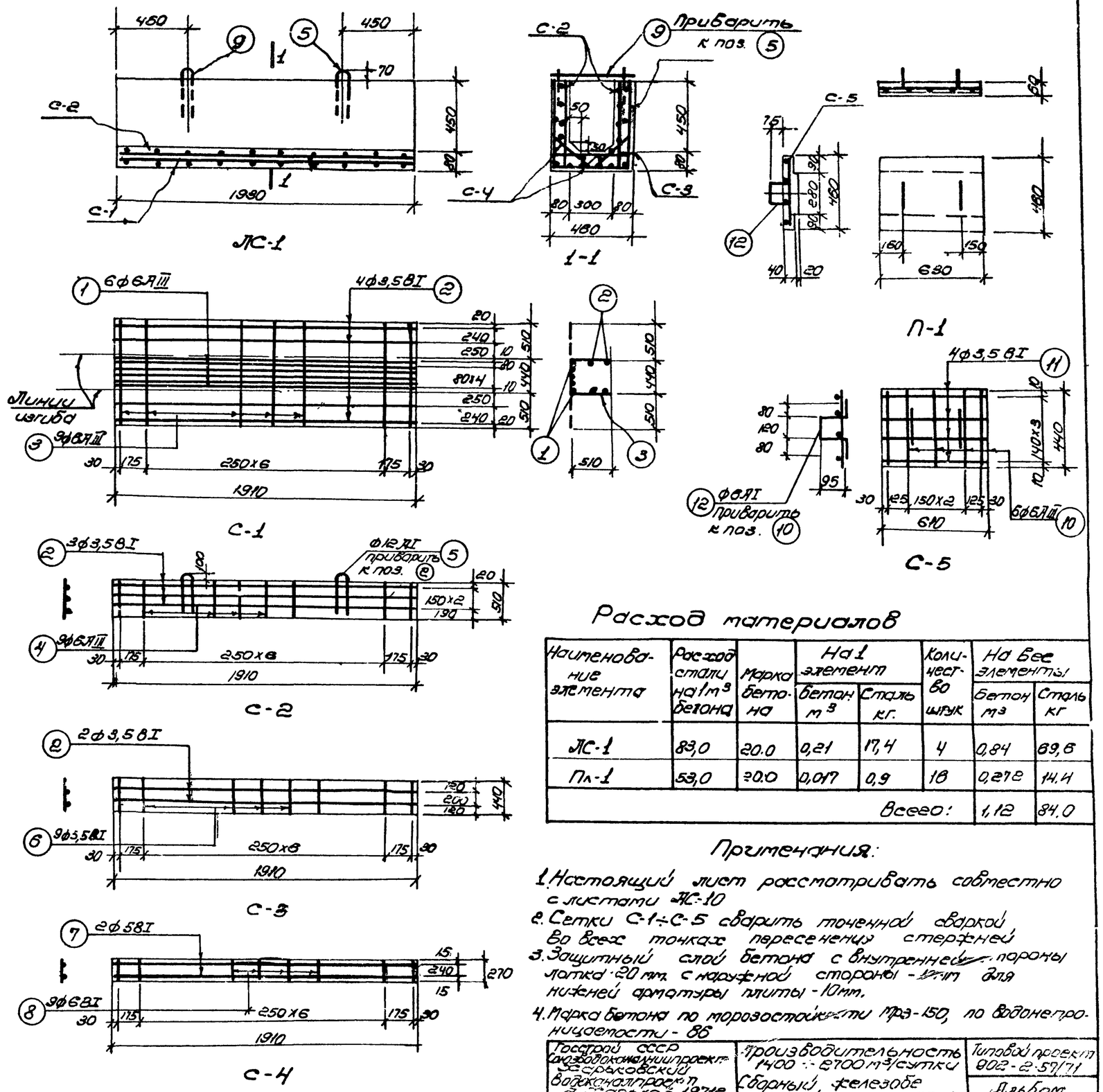

Расход материалов

Наименование элемента	Расход стали на 1 м³ бетона	Марка бетона	На 1 элемент: бетон м³	На 1 элемент: сталь кг.	Количество штук	На все элементы: бетон м³	На все элементы: сталь кг
ЛС-1	83,0	20.0	0,21	17,4	4	0,84	69,6
Пл-1	53,0	20.0	0,017	0,9	16	0,272	14,4
				Всего:		1,12	84,0

Примечания:

1. Настоящий лист рассматривать совместно с листами ЛС-10
2. Сетки С-1÷С-5 сварить точечной сваркой. Во всех точках пересечения стержней
3. Защитный слой бетона с внутренней стороны лотка 20 мм. с наружной стороны - 15 мм для нижней арматуры плиты - 10мм.
4. Марка бетона по морозостойкости Мрз-150, по водонепроницаемости - В6

Госстрой СССР Гипроводоканалпроект Саратовский Водоканалпроект г. Саратов 1971г.	Производительность 1400 ÷ 2700 м³/сутки	Типовой проект 902-2-59/71
Здание решеток с двумя механизированными решетками типа РМТВ-1000	Сборный, железобетонный лоток ЛС-1 и плита П-1 Армирование	Альбом I
		Лист ЛС-28

Спецификация арматуры на 1 элемент. / Выборка арматуры

Марка элемента и количество штук	Марка сетки и количество штук	NN поз	Эскиз	ф мм	Длина мм	Количество штук в сетке	Количество штук в элементе	Общая длина м.	На 1 элемент ф мм	На 1 элемент Общая длина м.	На 1 элемент вес кг.	На все элем. вес кг.
ЛС-1 шт.4	С-1 шт.1	1	1910	8А-III	1910	5	5	9.6	14АI	3.9	4.7	18.8
		2	1910	3,5ВI	1910	6	6	11.5	16АI	1.2	1.9	7.6
		3	660 660	6АIII	1910	9	9	17.2	6АIII	29.1	6.5	26.0
	С-2 шт.2	2	590 1910	3,5ВI	1910	4	8	15.3	8РIII	9.6	3.8	15.2
		4	660	6АIII	660	9	18	11.9	3,5ВI	37.8	2.9	11.6
		5	420 80 420	14АI	970	2	4	3.9	5ВI	12.4	1.9	7.6
									Итого		21,7	86.8
	С-3 шт.1	2	1910	3,5ВI	1910	3	3	5.7				
		6	590	3,5ВI	590	9	9	5.3				
	С-4 шт.2	7	1910	5ВI	1910	2	4	7.6				
		8	270	5ВI	270	9	18	4.8				
	Отд. стержни	9	600	16АI	600	—	2	1.2				
П-1 шт.16	С-5 шт.1	10	590	6АIII	590	5	5	3.0	6АI	0.9	0.2	3.2
		11	610	3,5ВI	610	5	5	3.1	6АIII	3.0	0.7	11.2
		12	120 80 80	6АI	470	2	2	0.9	3,5ВI	3.1	0,25	3.2
									Итого		1.1	17.6

Выборка арматуры.

Горячекатанная круглая класса А-I ГОСТ 5781-61 Ra=2100 кг/см².	ф мм.	6	14	16		Итого
	Вес, кг.	3.2	18,8	7.6		29.60
Горячекатанная периодического профиля класса А-III ГОСТ 5781-61 Ra=3608 кг/м²	ф мм.	6	8			Итого
	Вес, кг	37.2	15.2			52.4
Проволока арматурная обыкновенная класса ВI, ГОСТ 6127-53. Ra=8150 кг/см.²	ф мм.	3.5	5			Итого
	Вес, кг.	14,8	7.6			22.4
					Всего:	104.4

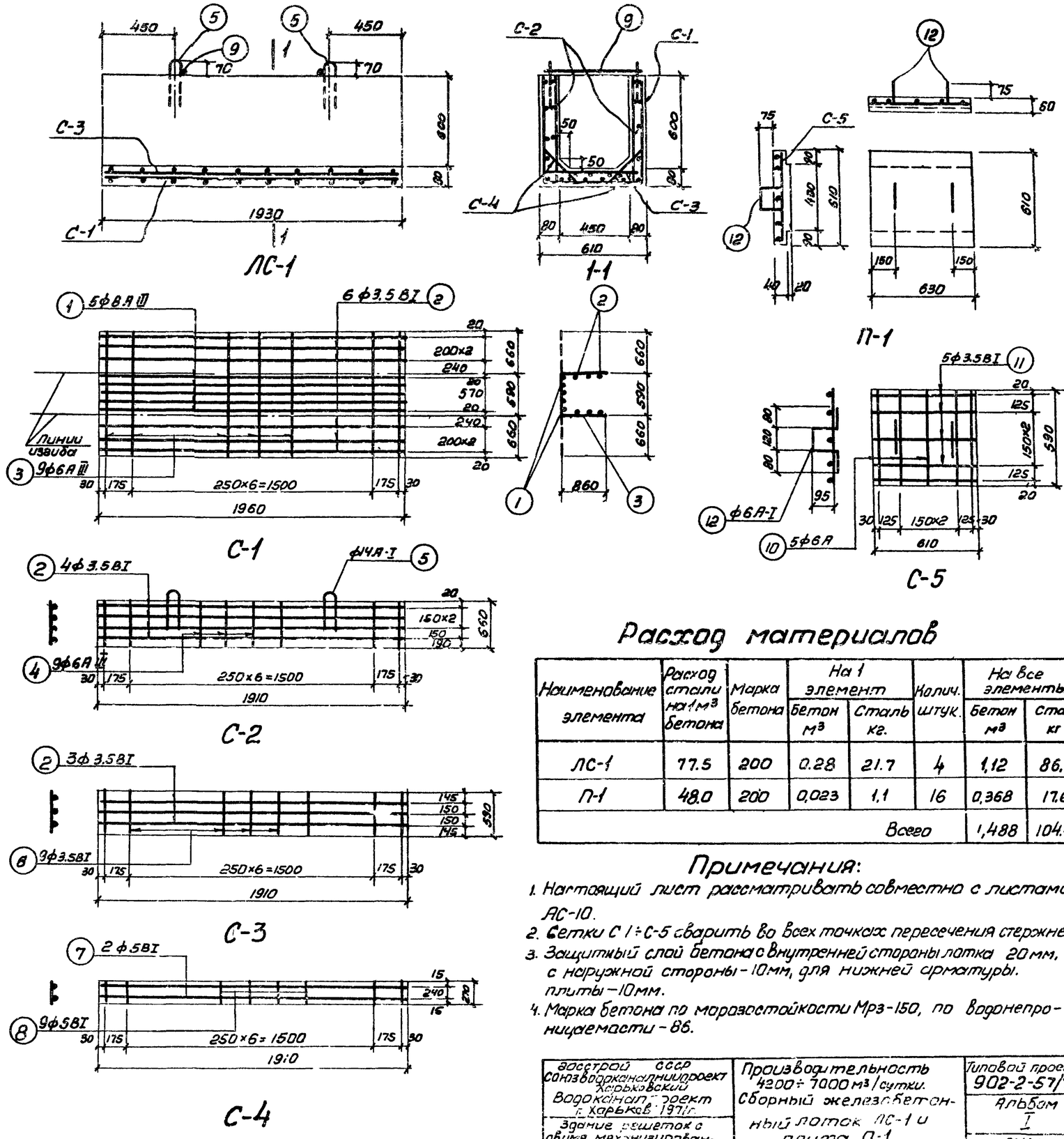

Расход материалов

Наименование элемента	Расход стали на 1 м³ бетона	Марка бетона	На 1 элемент Бетон м³	На 1 элемент Сталь кг.	Колич. штук.	На все элементы Бетон м³	На все элементы Сталь кг
ЛС-1	77.5	200	0.28	21.7	4	1,12	86.8
П-1	48.0	200	0,023	1,1	16	0,368	17.6
					Всего	1,488	104.4

Примечания:

1. Настоящий лист рассматривать совместно с листами АС-10.
2. Сетки С 1÷С-5 сварить во всех точках пересечения стержней
3. Защитный слой бетона с внутренней стороны лотка 20 мм, с наружной стороны - 10мм, для нижней арматуры плиты - 10мм.
4. Марка бетона по морозостойкости Мрз-150, по водонепроницаемости - В6.

Госстрой СССР Союзводоканалниипроект Харьковский Водоканалпроект г. Харьков 1971г.	Производительность 4200÷7000 м³/сутки. Сборный железобетонный лоток ЛС-1 и плита П-1. Армирование.	Типовой проект 902-2-57/71
Здание решеток с двумя механизированными решетками тип Р-14В-1000.		Альбом I
		Лист АС-29

Спецификация арматуры на 1 элемент / Выборка арматуры

Марка элемента и кол-во	Марка сетки и кол-во штук	NN поз.	Эскиз	ф мм.	Длина мм.	Кол-во штук. В 1 сетке	Кол-во штук. В 1 элементе	Общая длина м	На 1 элемент. ф мм	На 1 элемент. Общая длина м	На 1 элемент. Вес кг.	На все элементы Вес кг.
ЛС-1 шт 4	С-1	1	1910	8AIII	1910	6	6	11.5	14AI	3.9	4.7	18 8
	шт.1	2	1910	3.5BI	1910	10	10	19.1	16AI	1.5	2.4	9.6
		3	960 | 740 | 960	6AIII	2660	9	9	23.9	6AIII	41.2	9.1	36 4
	С-2	2	1910	3.5BI	1910	6	12	23.0	8AIII	11.5	4.5	18.0
	шт.2	4	960	6AIII	960	9	18	17.3	3.5BI	56.4	4.4	17.6
		5	420 / 420 80°	14AI	970	2	4	3.9	5BI	12,4	1.9	7.6
									Итого		27.0	108.0
	С-3	2	1910	3.5BI	1910	4	4	7.6				
	шт-1	6	740	3.5BI	740	9	9	6.7				
	С-4	7	1910	5BI	1910	2	4	7.6				
	шт.2	8	270	5BI	270	9	18	4,8				
	Отд. стер.	9	750	16AI	750	—	2	1.5				
П-1 шт. 16	С-5	10	610	3.5BI	610	5	5	3.1	6AI	0.9	0,2	3.2
		11	740 / 120	6AIII	740	5	5	3.7	6AIII	3.7	0.8	12.8
	шт.1	12	95 95 / 80 80	6AI	470	2	2	0.9	3.5BI	3.1	0.2	3.2
									Итого:		1.2	19.2

Выборка арматуры.

Горячекатаная круглая класса AI ГОСТ 8761-67 Ra=2100 кг/см².	ф мм	6	14	16		Итого
	Вес кг	3.2	18.8	9.6		31,6
Горячекатаная периодического профиля класса AIII ГОСТ 5781-61 Ra=3400 кг/см²	ф мм	6	8			Итого
	Вес кг	49.2	18.0			67.2
Проволока арматурная обыкновенная класса В2 ГОСТ 6727-53, Ra=3130 кг/см².	ф мм.	3.5	5			Итого
	Вес кг.	20.8	7.6			28.4
				Всего:		127.2

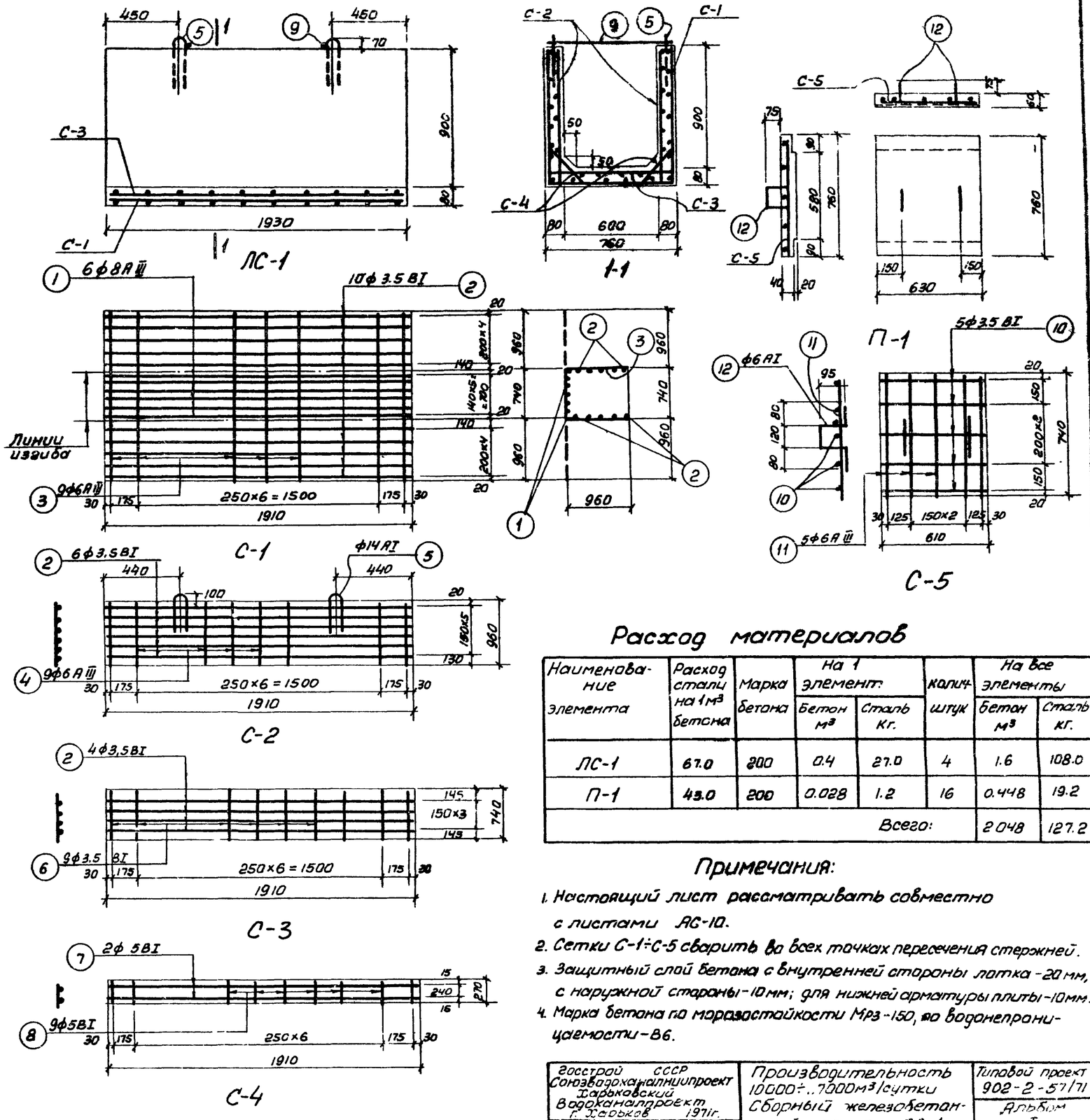

Расход материалов

Наименование элемента	Расход стали на 1 м³ бетона	Марка бетона	На 1 элемент: Бетон м³	На 1 элемент: Сталь кг.	Количество штук	На все элементы: Бетон м³	На все элементы: Сталь кг.
ЛС-1	67.0	200	0.4	27.0	4	1.6	108.0
П-1	45.0	200	0.028	1.2	16	0.448	19.2
				Всего:		2048	127.2

Примечания:

1. Настоящий лист рассматривать совместно с листами АС-10.
2. Сетки С-1÷С-5 сварить во всех точках пересечения стержней.
3. Защитный слой бетона с внутренней стороны лотка - 20 мм, с наружной стороны - 10 мм; для нижней арматуры плиты - 10 мм.
4. Марка бетона по морозостойкости Мрз-150, по водонепроницаемости - В6.

Госстрой СССР Союзводоканалниипроект Харьковский Водоканалпроект г. Харьков 1971г.	Производительность 10000÷7000 м³/сутки Сборный железобетонный лоток ЛС-1 и плита П-1. Армирование	Типовой проект 902-2-57/71
Здание решеток с двумя механизированными решетками типа РММВ-1000		Альбом I
		Лист АС-30

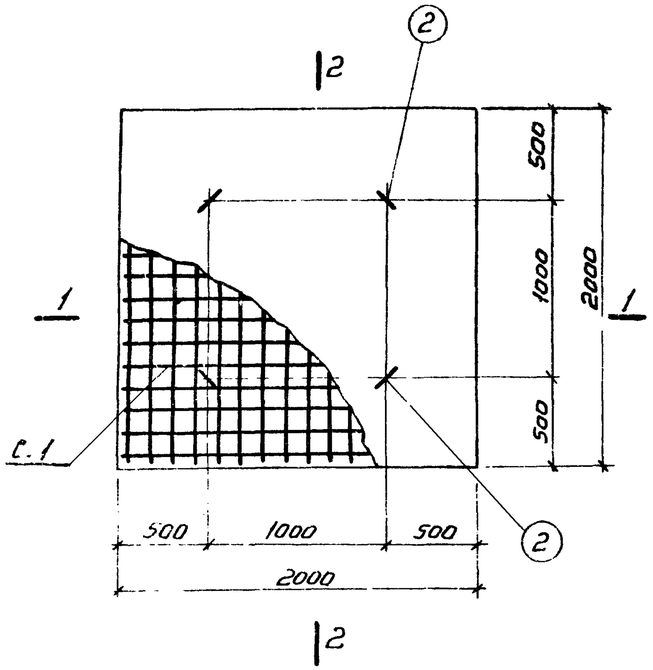

Плита НП-1

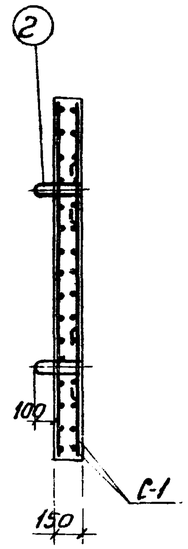

2-2

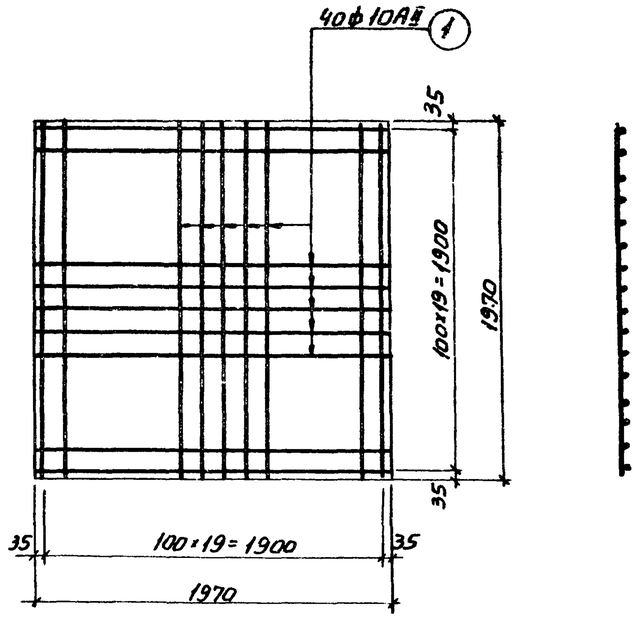

С-1

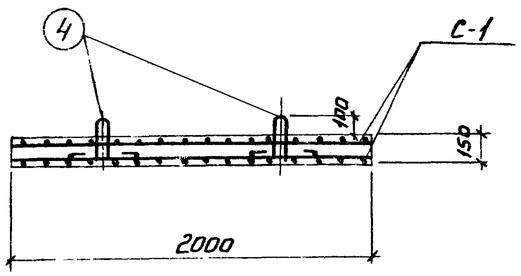

1-1

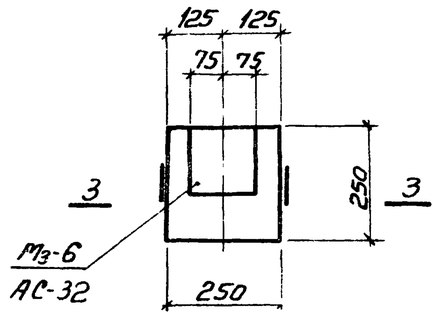

П-1

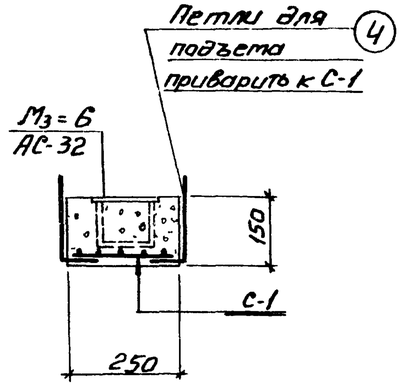

3-3

Спецификация арматуры на 1 элемент									Выборка арматуры.			
Марка элемента и кол. шт.	Марка сборки и кол. шт.	NN поз.	Эскиз	ф мм	Длина мм	К-во шт. в 1 каркасе	К-во шт. в 1 элементе	Общая длина м	На 1 элемент ф мм	На 1 элемент Общая длина м	На 1 элемент Вес кг.	Полный вес ф-ры кг.
НП-1 шт.8	С-1 шт.2	1	1970	10АII	1970	40	80	157,6	10АII	157,6	97,7	781,6
	Отд. стержни	2	80; 220 220; 200 200	12АI	1100	–	4	4,4	12АI	4,4	3,9	31,2
										Итого	101,6	812,8
П-1 шт.12	С-1	3	100×2; 15; 15; 100×2; 15; 240	8АI	230	6	6	1,38	8АI	1,38	0,5	6,0
									10АI	2,08	1,3	15,6
		4	50; 180; 240; 180	10АI	1040	2	2	2,08		Итого	1,8	21,6

Выборка арматуры.

Горячекатанная круглая класса АI ГОСТ 5781-61 Ra=2100 кг/см²	ф мм	8	10	12	Итого
	Вес кг.	6,0	15,6	31,2	52,8
Горячекатаная периодического профиля класса АII ГОСТ 5781-61 Ra=2700 кг/см²	ф мм.	10			Итого
	Вес кг.	781,6			781,6

Всего: 834,4

Расход материалов

Наименование элементов.	Расход стали на 1 м³ бетона	Марка бетона	На 1 элемент: Бетон м³	Сталь, кг АI	Сталь, кг АII	Сталь, кг Итого	К-во шт.	На все элементы: Бетон м³	Сталь ст АI	Сталь ст АII	Сталь ст Итого
Плита НП-1	169,3	200	0,6	3,9	97,7	101,6	8	4,8	31,2	781,6	812,8
П-1	180,0	200	0,01	1,8	—	1,8	12	0,12	21,6	—	21,6

Спецификация сборных железобетонных элементов.

Наименование элемента	Марка элемента в зависимости от снегового района СССР: II, III	Марка элемента в зависимости от снегового района СССР: IV	Количество шт.	Вес элемента т	Стандарт или лист проекта	Примечания
Плита	НП-1	НП-1	8	1,5	лист АС-31	
Опорная подушка	П-1	П-1	12	0,25	лист АС-31	

Примечания:

1. Настоящий чертеж рассматривать совместно с листом АС-5, АС-9.
2. Бетонирование плит НП-1 и подушек П-1 производить с тщательным вибрированием.
3. Сетки С-1 приварить во всех точках пересечения стержней.
4. Защитный слой бетона принят 15 мм.

Госстрой СССР Союзводоканалниипроект Харьковский Водоканалпроект г. Харьков 1971г.	Плита НП-1 Опорная подушка П-1 Опалубка и армирование	Типовой проект 902-2-57/71 Альбом I
Здание решеток с [illegible] механизированными решетками типа РМПВ [illegible]		

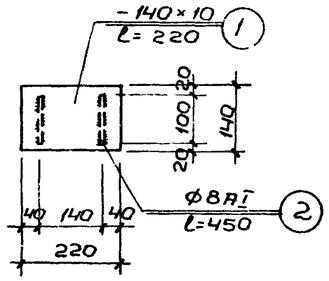

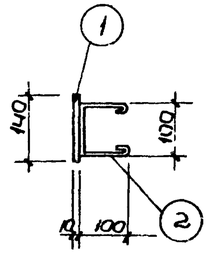

M₃ - 1

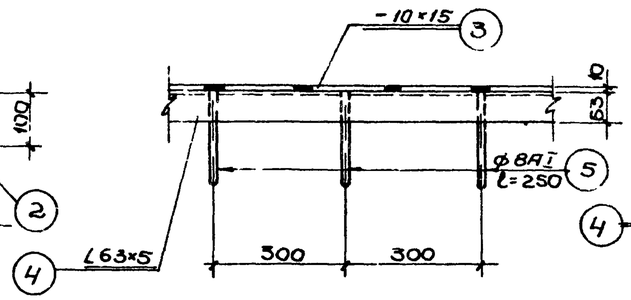

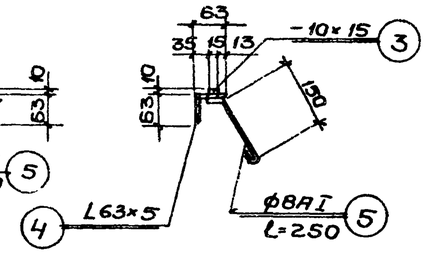

M₃-2

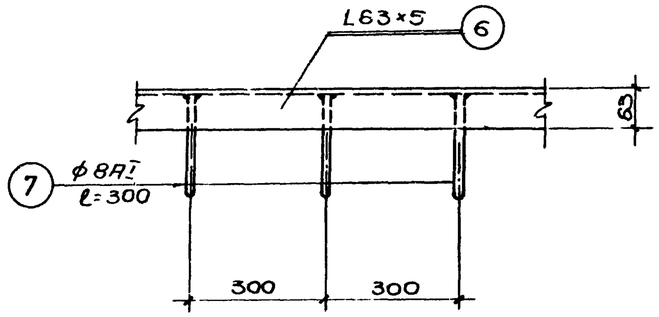

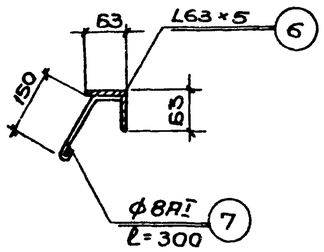

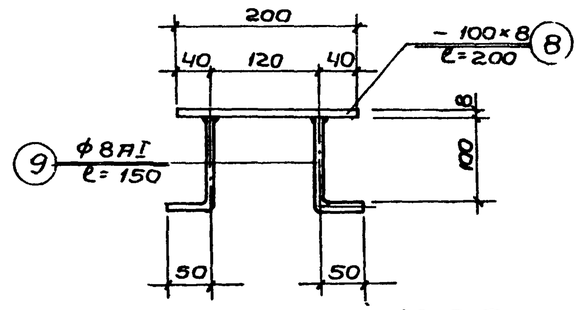

M₃ - 3

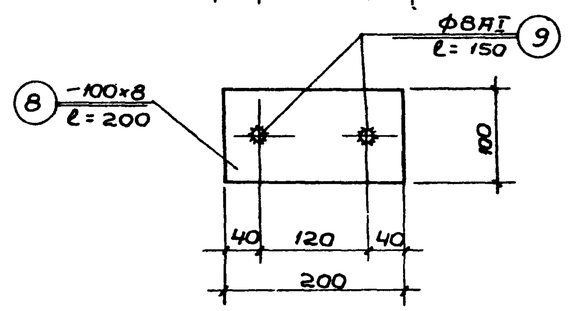

M₃ - 4

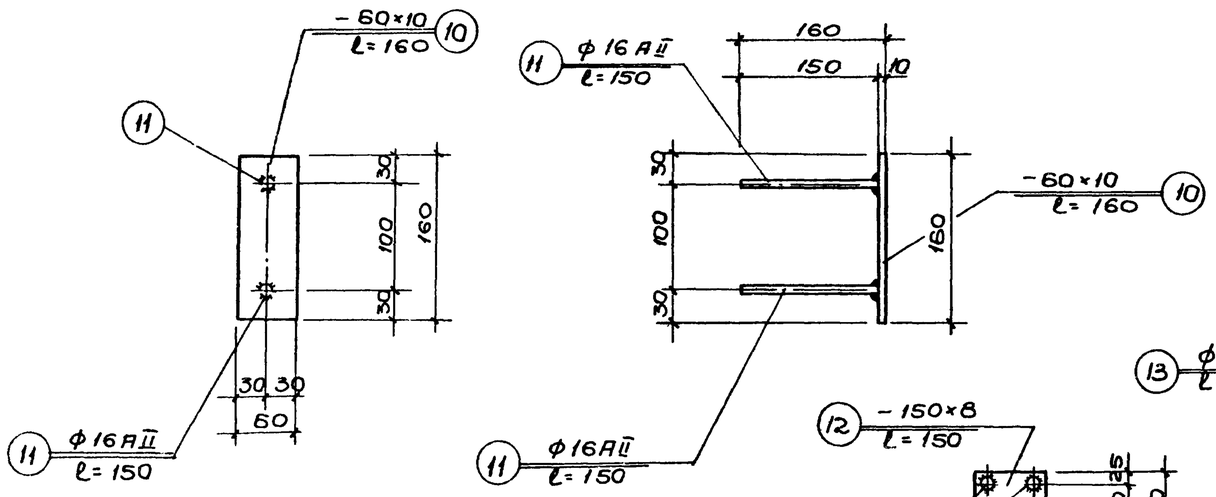

M₃ - 5

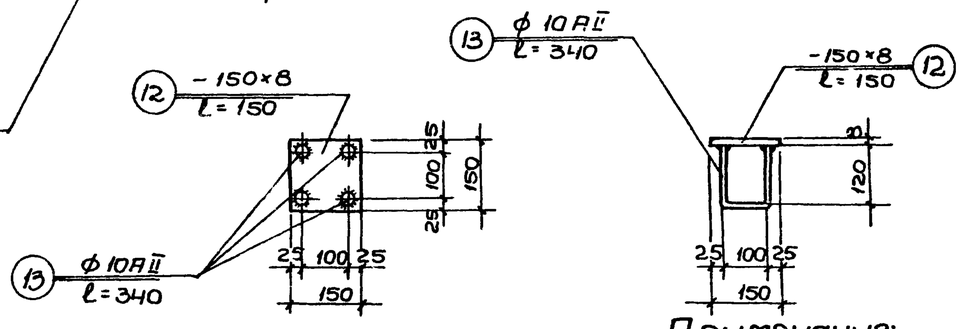

M₃ - 6

Спецификация металла

Марка	N/N поз	Профиль	Длина мм	К-во шт.	Вес в кг 1 шт.	Вес в кг всех	Вес в кг Марки	Примечания
M_3-1	1	-140×10	220	1	2.4	2.4	2.8	
	2	ϕ 8AI	450	2	0.2	0.4		
M_3-2	3	-10×15	1000	1	1.2	1.2	6.3	
	4	L63×5	1000	1	4.8	4.8		
	5	ϕ8AI	250	3	0.1	0.3		
M_3-3	6	L63×5	1000	1	4.8	4.8	5.16	
	7	ϕ8AI	300	3	0.12	0.36		
M_3-4	8	-100×8	200	1	1.3	1.3	1.42	
	9	ϕ8AI	150	2	0.06	0.12		
M_3-5	10	-60×10	160	1	0.75	0.75	1.32	
	11	ϕ16AII	150	2	0.24	0.48		
M_3-6	12	-150×8	150	1	1.4	1.4	1.84	
	13	ϕ10AII	340	2	0.22	0.44		
Отдельные позиции	14	[24	700	2	16.8	33.6	277.2	лист АС-5
	15	[10	900	2	7.7	15.4		
	16	Газовые трубки d=50	п.м. 40.0	—	—	196.0		лист АС-10
	17	ϕ 14AI	2880	8	3.5	28.0		лист АС-11
	18	325 / 275 / 120 / 320 ϕ6AI	1190	16	0.26	4.2		— " —

Изготовить

Марка	Кол. шт.	Вес в кг Марки	Вес в кг всех
M_3-1	1	2.8	2.8
M_3-2	41.4 п.м	6.3	262.0
M_3-3	8.0 п.м.	5.16	41.4
M_3-4	10	1.42	14.2
M_3-5	22	1.32	29.1
M_3-6	12	1.84	22.1
Отд. поз.	—	—	277.2

Примечания:

1. Сварку производить электродами Э-42 Толщину швов принимать по наименьшей толщине свариваемых элементов.
2. Приварку стержней к пластинам в тавр производить под слоем флюса

Госстрой СССР Союзводоканалниипроект Харьковский Водоканалпроект	Производительность 14.0 ÷ 17000 м³/сутку	Типовой проект 902-2-57/71
Здание решеток с двумя механизированными решетками, ПК по РППВ-1000	Пояснительные марки Спецификация металла	Альбом I
		Лист АС-32

Сводная спецификация сборных железобетонных элементов

На поверхности земли при насыпи H=1м

Толщина стенки	Марка элемента	К-во шт	Вес эл-та т	Стандарт или лист проекта
380мм	**Плиты покрытия II и III района**			
	ПНС-3 3х6	3	2.33	ПК-01-74/62
	ПНС-3(Д-700) 3-6	1	2.8	ПК-01-119
	Стакан			
	СШ-70а	1	0.17	ПК-01-119
	Козырек II и III района			
	КВ-14-5а	1	1.2	ШУ-03-02 Альб.15-64
	Перемычки			
	БУ-19	6	0.13	ГОСТ 948-66
	Б-19	15	0.08	—"—
	Б-15	1	0.065	—"—
	Б-13	14	0.025	—"—
	Подушки			
	П-1	22	0.25	АС-31
	Балка			
	БО1-2	1	1.75	КЭ-01-58 в.1
510мм	**Плиты покрытия IV района**			
	ПНС-4 3х6	3	2.33	ПК-01-74/62
	ПНС-4(Д-700) 3х6	1	2.8	ПК-01-119
	Стакан			
	СШ-70а	1	0.17	ПК-01-119
	Козырек IV района			
	КВ-14-6а	1	1.3	ШУ-03-02 Альб 15-64
	Перемычки			
	БУ-19	6	0.13	ГОСТ 948-66
	Б-19	18	0.08	—"—
	Б-15	1	0.065	—"—
	Б-13	18	0.025	—"—
	Подушки			
	П-1	22	0.25	АС-31
	Балка			
	БО1-2	1	1.75	КЭ-01-58 в.1

При насыпи H=2,3,4,5м

Толщина стенки	Марка элемента	К-во шт	Вес эл-та т	Стандарт или лист проекта
380мм	**Плиты покрытия II и III района**			
	ПНС-3 3х6	3	2.33	ПК-01-74/62
	ПНС-3(Д-700) 3х6	1	2.8	ПК-01-119
	Стакан			
	СШ-70а	1	0.17	ПК-01-119
	Козырек II и III район			
	КВ-14-5а	1	1.2	ШУ-03-02 Альб.15-64
	Перемычки			
	БУ-19	6	0.13	ГОСТ 948-66
	Б-19	15	0.08	—"—
	Б-15	1	0.065	—"—
	Б-15	14	0.025	—"—
	Подушки			
	П-1	22	0.25	АС-31
	Балка			
	БО1-2	1	1.75	КЭ-01-58 в.1
	Фундаментные балки			
	ФБ-8	2	1.6	КЭ-01-23 в.1
	ФБ-8к	6	1.42	—"—
510мм	**Плиты перекрытия IV района**			
	ПНС-4 3х6	3	2.33	ПК-01-74/62
	ПНС-4(Д-700) 3х6	1	2.8	ПК-01-119
	Стакан			
	СШ-70а	1	0.17	ПК-01-119
	Козырек IV района			
	КВ-14-6а	1	1.3	ШУ-03 02 Альб 15-64
	Перемычки			
	БУ-19	6	0.13	ГОСТ 948-66
	Б-19	18	0.08	—"—
	Б-15	1	0.065	—"—
	Б-13	18	0.025	—"—
	Подушки			
	П-1	22	0.25	АС-31
	Балка			
	БО1-2	1	1.75	КЭ-01-58 в.1
	Фундаментные балки			
	ФБ-8	2	1.6	КЭ-01-23 в.1
	ФБ-8к	6	1.42	—"—

Опоры под фундаменты и лотки при высоте насыпи H=2,3,4,5м

Производительность	Марка элемента	К-во шт	Вес эл-та т	Стандарт или лист проекта
1400 ÷ 2700 м3/сутки	**H = 2.0м**			
	НП-1	8	1.5	АС-31
	ПД15-1-1	12	0.94	3.900-2 в.5
	КСБ-1-1	18	0.66	—"—
	КС15-2-1	2	1.0	—"—
	H = 3.0м			
	НП-1	8	1.5	АС-31
	ПД15-1-1	12	0.94	3.900-2 в.5
	КС15-1-1	10	0.66	—"—
	КС15-2-1	20	1.0	—"—
	H = 4.0м			
	НП-1	8	1.5	АС-31
	ПД15-1-1	12	0.94	3.900-2 в.5
	КС15-1-1	8	0.66	—"—
	КС15-2-1	34	1.0	—"—
	H = 5.0м			
	НП-1	8	1.5	АС-31
	ПД15-1-1	12	0.94	3.900-2 в.5
	КС15-1-1	8	0.66	—"—
	КС15-2-1	42	1.0	—"—
4200 ÷ 7000 м3/сутки	**H = 2.0м**			
	НП-1	8	1.5	АС-31
	ПД15-1-1	12	0.94	3.900-2 в.5
	КС15-1-1	20	0.66	—"—
	H = 3.0м			
	НП-1	8	1.5	АС-31
	ПД15-1-1	12	0.94	3.900-2 в.5
	КС15-1-1	18	0.66	—"—
	КС15-2-1	12	1.0	—"—
	H = 4.0м			
	НП-1	8	1.5	АС-31
	ПД15-1-1	12	0.94	3.900-2 в.5
	КС15-1-1	10	0.66	—"—
	КС15-2-1	30	1.0	—"—
	H = 5.0м			
	НП-1	8	1.5	АС-31
	ПД15-1-1	12	0.94	3.900-2 в.5
	КС15-1-1	10	0.66	—"—
	КС15-2-1	40	1.0	—"—

Опоры под фундаменты и лотки при высоте насыпи H=2,3,4,5м

Производительность	Марка элемента	К-во шт	Вес эл-та т	Стандарт или лист проекта
10000 ÷ 17000 м3/сутки	**H = 2.0м**			
	НП-1	8	1.5	АС-31
	ПД15-1-1	12	0.94	3.900-2 в.5
	КС15-2-1	10	0.66	—"—
	H = 3.0м			
	НП-1	8	1.5	АС-31
	ПД15-1-1	12	0.94	3.900-2 в.5
	КС15-1-1	4	0.66	—"—
	КС15-2-1	18	1.0	—"—
	H = 4.0м			
	НП-1	8	1.5	АС-31
	ПД15-1-1	12	0.94	3.900-2 в.5
	КС15-1-1	10	0.66	—"—
	КС15-2-1	24	1.0	—"—
	H = 5.0м			
	НП-1	8	1.5	АС-31
	ПД15-1-1	12	0.94	3.900-2 в.5
	КС15-1-1	20	0.66	—"—
	КС15-2-1	30	1.0	—"—

На поверхности земли при насыпи H=1,2,3,4,5м

Производительность	Марка элемента	К-во шт	Вес эл-та т	Стандарт или лист проекта
1400 ÷ 2700 м3/сут	**Лотки**			
	ЛС-1	4	0.5	АС-28
	Плиты			
	ПЛ-1	16	0.04	АС-28
4200 ÷ 7000 м3/сут	**Лотки**			
	ЛС-1	4	0.7	АС-29
	Плиты			
	ПЛ-1	16	0.05	АС-29
10000 ÷ 17000 м3/сут	**Лотки**			
	ЛС-1	4	1.0	АС-30
	Плиты			
	ПЛ-1	16	0.07	АС-30

Расход стали на стальные изделия

Наименование изделия	Стандарт или лист проекта	Сталь по марке т, кг: ВН.СТ.3 п.с.	ВК.СТ.3 КП	Итого
По примененным и типовым чертежам				
Ограждение ПП-3, ПП-4	КЭ-03-1		34.0	34.0
Закладные марки	ПК-01-74/62 ПК-01-119 КЭ-01-58 в.1		0.1	0.1
По чертежам, разработанным в проекте				
Металлическая площадка ПП-1	АС-27		293.6	293.6
Стремянка Л-1	АС-27		55.3	55.3
Закладные марки	АС-32		656.9	656.9
Кранбалка	АС-26	831.6		831.6

Наименование изделия	Вес элемента в кг: Производительность 1400 ÷ 2700 м3/сут	Производительность 4200 ÷ 7000 м3/сут	Производительность 10000 ÷ 17000 м3/сут	Примечание
Щиты	432.5	465.9	514.3	Сталь ВК.СТ.3 КП

Сводная спецификация монолитных железобетонных элементов

Производительность	Марка элемента	К-во шт	Общий объем бетона м3	Стандарт или лист проекта
	Лотки			
1400 ÷ 2700 м3/сутки	ЛМ-1	2	15.4	АС-16
	ЛМ-2	1	0.26	—"—
	ЛМ-3	2	1.72	—"—
4200 ÷ 7000 м3/сутки	ЛМ-1	2	7.94	—"—
	ЛМ-2	1	0.26	—"—
	ЛМ-3	2	1.84	—"—
10000 ÷ 17000 м3/сутки	ЛМ-1	2	8.48	—"—
	ЛМ-2	1	0.26	—"—
	ЛМ-3.	2	1.64	—"—

Госстрой СССР Союзводоканалниипроект Харьковский Водоканалпроект г. Харьков	Сводная спецификация на здание	Типовой проект 902-2-57/11
Здание решетки с двумя механизированными решетками типа РМНВ-1000		Альбом I
		Лист АС-33

Расход бетона и стали на сборные железобетонные элементы.

При толщине стенки 510 мм.

Высота насыпи	Наименование элемента	Марка элемента	Марка бетона	Объем бетона 1 шт м³	Количество эл-тов шт	Общий объем бетона м³	Сталь в кг Класс AI	Класс AII	Класс AIII	Класс AIV	Класс BI	Итого
На поверхности земли При насыпи H=1м	Плиты покрытия	ПНС-4 / 3×6	300	0,95	3	2,85			80,4	88,8	84	253,2
		ПНС-4(Д=700) / 3×6	300	1,1	1	1,1	4		88		26,1	118,1
	Стакан	СШ-70а	200	0,07	1	0,07	3,2				2,6	5,8
	Козырек	КВ14-6а	200	0,5	1	0,5	12		18,6		16	46,6
	Перемычки	БУ-19	200	0,051	6	0,3			28,4		12,6	41,0
		Б-19	200	0,033	18	0,6			13,7		5,8	19,5
		Б-15	200	0,026	1	0,026					0,6	0,6
		Б-13	200	0,01	18	0,18					12,5	12,5
	Подушки	П-1	200	0,01	22	0,22	30,4					30,4
	Балка	БО1-2	200	0,7	1	0,7	35,2	29,2			1,6	66,0
При насыпи H=2,3,4,5м	Плиты покрытия	ПНС-4 / 3×6	300	0,95	3	2,85			80,4	88,8	84	253,2
		ПНС-4(Д=700) / 3×6	300	1,1	1	1,1	4		88		26,1	118,1
	Стакан	СШ-70а	200	0,07	1	0,07	3,2				2,6	5,8
	Козырек	КВ14-6а	200	0,5	1	0,5	12		18,6		16	46,6
	Перемычки	БУ-19	200	0,051	6	0,3			28,4		12,6	41,0
		Б-19	200	0,033	18	0,6			13,7		5,8	19,5
		Б-15	200	0,026	1	0,026					0,6	0,6
		Б-13	200	0,01	18	0,18					12,5	12,5
	Подушки	П-1	200	0,01	22	0,22	30,4					30,4
	Балка	БО1-2	200	0,7	1	0,7	35,2	29,2			1,6	66,0
	Фундаментные балки	ФБ-8	200	0,64	2	1,28	16,2		106,4		5,6	128,2
		ФБ-8к	200	0,57	6	3,42	43,8		285,6		16,8	346,2

При толщине стенки 380 мм.

Высота насыпи	Наименование элемента	Марка элемента	Марка бетона	Объем бетона 1 шт м³	К-во эл-тов шт	Общий объем бетона м³	Сталь в кг Класс AI	Класс AII	Класс AIII	Класс AIV	Класс BI	Итого
На поверхности земли При насыпи H=1м	Плиты покрытия	ПНС-3 / 3×6	300	0,95	3	2,85			80,4	72,0	84	236,4
		ПНС-3(Д=700) / 3×6	300	1,1	1	1,1	4		82		26,1	118,1
	Стакан	СШ-70а	200	0,07	1	0,07	3,2				2,6	5,8
	Козырек	КВ14-6а	200	0,5	1	0,5	12		17,6		17	46,6
	Перемычки	БУ-19	200	0,051	6	0,3			28,4		12,6	41,0
		Б-19	200	0,033	15	0,5			11,4		4,8	16,2
		Б-15	200	0,026	1	0,026					0,6	0,6
		Б-13	200	0,01	14	0,14					10	10,0
	Подушка	П-1	200	0,01	22	0,22	30,4					30,4
	Балка	БО1-2	200	0,7	1	0,7	35,2	29,2			1,6	66,0
При насыпи H=2,3,4,5м	Плиты покрытия	ПНС-3 / 3×6	300	0,95	3	2,85			80,4	72,0	84	236,4
		ПНС-3(Д=700) / 3×6	300	1,1	1	1,1	4		82		26,1	118,1
	Стакан	СШ-70а	200	0,07	1	0,07	3,2				2,6	5,8
	Козырек	КВ14-6а	200	0,5	1	0,5	12		17,6		17	46,6
	Перемычки	БУ-19	200	0,051	6	0,3			28,4		12,6	41,0
		Б-19	200	0,033	15	0,5			11,4		4,8	16,2
		Б-15	200	0,026	1	0,26					0,6	0,6
		Б-13	200	0,01	14	0,14					10	10,0
	Подушка	П-1	200	0,01	22	0,22	30,4					30,4
	Балка	БО1-2	200	0,7	1	0,7	35,2	29,2			1,6	66,0
	Фундаментные балки	ФБ-8	200	0,64	2	1,28	16,2		106,4		5,6	128,2
		ФБ-8к	200	0,57	6	3,42			285,6		16,8	346,2

На поверхности земли. При насыпи H = 1, 2, 3, 4, 5м

Производительность	Наименование элемента	Марка элемента	Марка бетона	Объем бетона 1 шт м³	Количество элементов шт	Общий объем бетона м³	Сталь в кг Класс AI	Класс AII	Класс AIII	Класс AIV	Класс BI	Итого
1400-2700 м³/сут	Лотки	ЛС-1	200	0,21	4	0,84	23,2		30		16,4	69,6
	Плиты	ПЛ-1	200	0,023	16	0,4	3,2		8		3,2	14,4
4200-7000 м³/сут	Лотки	ЛС-1	200	0,28	4	1,12	26,6		41,2		19,2	87,0
	Плиты	ПЛ-1	200	0,023	16	0,4	3,2		8		3,2	14,4
1000-17000 м³/сут	Лотки	ЛС-1	200	0,4	4	1,6	28,4		54,4		25,2	108,0
	Плиты	ПЛ-1	200	0,028	16	0,45	3,2		12,8		3,2	19,2

Госстрой СССР Союзводоканалниипроект Харьковский Водоканалпроект г. Харьков 1971 г.	Сводная выборка бетона и стали.	Типовой проект 902-2-57/71
Здание решетки с двумя механизированными решетками типа РТМБ-1000.		Альбом I
		Лист АС-34

Расход бетона и стали на сборные железобетонные элементы

Опоры под фундаменты и лотки при высоте насыпи H=2,3,4,5м

Производительность	Наименование элемента	Марка элемента	Марка бетона	Объем бетона 1шт м³	Количество эле-тов шт	Общий объем бетона м³	Сталь в кг Класс AI	Класс AII	Класс AIII	Класс AIV	Класс BI	Итого
1400 ÷ 2700 м³/сут.	H=2.0м											
	Плиты	НП-1	200	0.6	8	4.8	31.2	781.6				812.8
		ПД 15-1-1	200	0.38	12	4.56	28.8		298.8			327.6
	Кольца	КС 15-1-1	200	0.265	18	4.7	30.6				115.2	145.8
		КС 15-2-1	200	0.4	2	0.8	5.4				21	26.4
	H=3.0м											
	Плиты	НП-1	200	0.6	8	4.8	31.2	781.6				812.8
		ПД 15-1-1	200	0.38	12	4.56	28.8		298.8			327.6
	Кольца	КС-15-1-1	200	0.265	10	2.65	17				64	81
		КС 15-2-1	200	0.4	20	8.0	54				210	264
	H=4.0м											
	Плиты	НП-1	200	0.6	8	4.8	31.2	781.6				812.8
		ПД 15-1-1	200	0.38	12	4.56	28.8		298.8			327.6
	Кольца	КС 15-1-1	200	0.265	8	1.8	13.6				52.8	66.4
		КС 15-2-1	200	0.4	34	13.6	91.8				357	448.8
	H=5.0м											
	Плиты	НП-1	200	0.6	8	4.8	31.2	781.6				812.8
		ПД 15-1-1	200	0.38	12	4.56	28.8		298.8			3276
	Кольца	КС 15-1-1	200	0.265	8	1.8	13.6				52.8	66.4
		КС 15-2-1	200	0.4	42	16.8	113.4				441	554.4
4200 ÷ 7000 м³/сут.	H=2.0м											
	Плиты	НП-1	200	0.6	8	4.8	31.2	781.6				812.8
		ПД 15-1-1	200	0.38	12	4.56	28.8		298.8			327.6
	Кольца	КС 15-1-1	200	0.265	20	5.22	34				128	162
	H=3.0м											
	Плиты	НП-1	200	0.6	8	4.8	31.2	781.6				812.8
		ПД 15-1-1	200	0.38	12	4.56	28.8		298.8			327.6
	Кольца	КС 15-1-1	200	0.265	18	4.7	30.6				115.2	145.8
		КС 15-2-1	200	0.4	12	4.8	32.4				126	158.4
	H=4.0м											
	Плиты	НП-1	200	0.6	8	4.8	31.2	781.6				812.8
		ПД 15-1-1	200	0.38	12	4.56	28.8		298.8			327.6
	Кольца	КС 15-1-1	200	0.265	10	2.65	17				64	81
		КС 15-2-1	200	0.4	30	12	81				315	396
	H=5.0м											
	Плиты	НП-1	200	0.5	8	4.8	31.2	781.6				812.8
		ПД 15-1-1	200	0.38	12	4.56	28.8		298.8			327.6
	Кольца	КС 15-1-1	200	0.265	10	2.65	17				64	81
		КС 15-2-1	200	0.4	40	16	108				420	528

Опоры под фундаменты и лотки при высоте H=2,3,4,5м

Производительность	Наименование элемента	Марка элемента	Марка бетона	Объем бетона 1шт м³	Количество эл-тов шт	Общий объем бетона м³	Сталь в кг Класс AI	Класс AII	Класс AIII	Класс AIV	Класс BI	Итого
10000 - 17000 м³/сут	H=2.0м											
	Плиты	НП-1	200	0.6	8	4.8	31.2	781.6				812.8
		ПД 15-1-1	200	0.38	12	4.56	28.8		298.8			327.6
	Кольца	КС15-2-1	200	0.4	10	4.0	27				105	132
	H=3.0м											
	Плиты	НП-1	200	0.6	8	4.8	31.2	781.6				812.8
		ПД 15-1-1	200	0.38	12	4.56	28.8		298.8			327.6
	Кольца	КС15-1-1	200	0.265	4	1.06	6.8				25.6	32.4
		КС-15-2-1	200	0.4	18	7.2	48.6				189	237.6
	H=4.0м											
	Плиты	НП-1	200	0.6	8	4.8	31.2	781.6				812.8
		ПД15-1-1	200	0.38	12	4.66	28.8		298.8			327.6
	Кольца	КС15-1-1	200	0.265	10	2.65	17				64	81
		КС15-2-1	200	0.4	24	9.6	40.8				153.6	194.4
	H=5.0м											
	Плиты	НП-1	200	0.6	8	4.8	31.2	781.6				812.8
		ПД15-1-1	200	0.38	12	4.56	28.8		298.8			327.6
	Кольца	КС15-1-1	200	0.265	20	5.3	34				128	162
		КС15-2-1	200	0.4	30	12.0	81				315	396

Расход бетона и стали на монолитные железобетонные элементы.

Лотки

Производительность	Наименование элемента	Марка элемента	Марка бетона	Объем бетона 1шт м³	К-во эле-тов шт	Общий объем бетона м³	Сталь в кг Класс AI	Класс AII	Класс AIII	Класс AIV	Класс BI	Итого
	На поверхности земли. При высоте насыпи H=1,2,3,4,5м											
1400 ÷ 2700 м³/сут	Лотки	ЛМ-1	200	3.77	2	7.54	395.0	364.3				759.8
		ЛМ-2	200	0.26	1	0.26	10.7					10.7
		ЛМ-3	200	0.86	2	1.72	61.0					61.0
4200 ÷ 7000 м³/сут.	Лотки	ЛМ-1	200	3.97	2	7.94	420.4	366.4				786.8
		ЛМ-2	200	0.26	1	0.26	10.7					10.7
		ЛМ-3	200	0.92	2	1.84	72.8					72.8
10000 ÷ 17000 м³/сут	Лотки	ЛМ-1	200	4.24	2	8.48	466.4	372.3				838.7
		ЛМ-2	200	0.26	1	0.26	10.7					10.7
		ЛМ-3	200	0.82	2	1.64	94.1					94.1

Госстрой СССР Союзводоканалниипроект Харьковский Водоканалпроект г. Харьков 1971г	Сводная выборка бетона и стали.	Типовой проект 902-2-67/71
Здание решеток с двумя механизированными решетками типа РММВ-1000		Альбом I
		Лист АС-35

Типовой проект 902-2-57/71
Марка-лист ОВ-1 И
Инв. N

Основные показатели по проекту

Наименование помещений	Расчетная наружная температура	Кубатура м3	Расход тепла ккал/час			Установленная мощность в квт
			На отопление	На вентиляцию	Всего	
Машзал	-20°	375.6	25300	23400	48700	2.3
	-30°	375.6	30800	29000	59800	2.3
	-40°	401.0	32700	36000	68700	2.3

Перечень типовых чертежей примененных в проекте ОВ

N серии	Наименование чертежа
3.904-5 вып.1	Средства крепления приборов
3.904-5 вып. 2	Средства крепления трубопроводов
4.904-12	Зонты и дефлекторы
4.904-16	Узлы воздухозабора
3.904-10	Крепление стальных неизолированных воздуховодов
4.904-54	Дроссель-клапан стальной

Примечания:

1. Проект разработан для двух видов теплоносителей (вода 150-70°С и 110-70°С)
2. Спецификация материалов составлена для вариантов с расчетной наружной температурой $t_н$=-30°С.
3. План с нанесением систем отопления см. л.л. ОВ-2И ОВ-3И
4. План с нанесением систем вентиляции см. л.л. ОВ-4И ОВ-5И
5. При привязке типового проекта Калориферы КМС заменить на калориферы выпускаемые промышленностью в настоящее время.

Таблица количества нагревательных приборов и расхода тепла в зависимости от наружных расчетных температур и теплоносителя

Наименование помещения	Расчетная наружная температура в С°	t вн помещений	Количество нагревательных приборов при теплоносителе		Расход тепла в ккал/час
			Вода 150°-70°С	Вода 110°-70°С	
Машзал	-20°	+16°	9р.тр. l=2.0м	11р.тр. l=2.0м	25300
	-30°	+16°	10р.тр. l=2.0м	12р.тр. l=2.0м	30800
	-40°	+16°	11р.тр. l=2.0м	13р.тр. l=2.0м.	32700

Калориферы.

Наименование системы	Расчетная наружная температура	Теплоноситель вода 150-70°С						Теплоноситель вода 110-70°С					
		Модель	Сопротивление кг/м2	Температура нагрева		Расход тепла	Кол-во	Модель	Сопротивление кг/м2	Температ нагрев		Расход тепла ккал/час	кол-во
				От.	90					От	90		
П-1	-20°	КМС-4*	4.8	-9.5	16	23400	2	КМС-4*	4.8	-9.5	16	23400	2
	-30°	КМС-5*	4.8	-18	16	29000	2	КМС-5*	4.8	-18	16	29000	2
	-40°	КМС-6*	4.8	-28	16	36000	2	КМС-6*	4.8	-28	16	36000	2

* смотреть примечание п 5

Условные обозначения:

N изм	Наименование обозначения	Обозначения
1	Подающая труба отопления	
2	Обратная труба отопления	
3	Уклон труб i=0.003	
4	Грязевик	
5	Воздухосборник	
6	Вентиль	
7	Термометр	
8	Манометр	
9	Воздуховоды металлические	
10	Зонт над шахтой	
11	Дроссель - клапан	

Испрабленному верить 5.IV.76г.
Взамен листа ОВ-1

Госстрой СССР Союзводоканалниипроект Харьковский Водоканалпроект	Основные показатели проекта отопления и вентиляции.	Типовой проект 902-2-57/71
Здание решеток с двумя механизированными решетками типа РМП В-1000		Альбом I
		Лист ОВ 1 И

Нач.отдела Вергелик
Гл.специал. Власенко
Гл.инж.пр. Маскаков
Отв.исполн. Шептун

Исполнил Гаевская Шептун
Проверил Подберезн.
Зав. -"-
Н.контр. -"-
Согл. Ковин
197 г

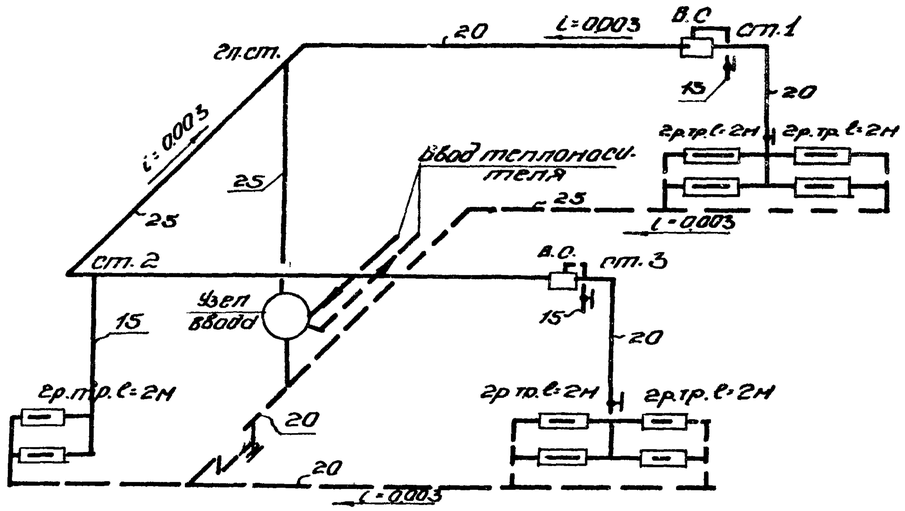

Схема трубопроводов системы отопления

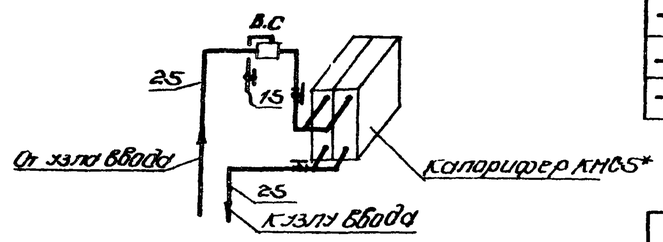

Схема обвязки калориферов.

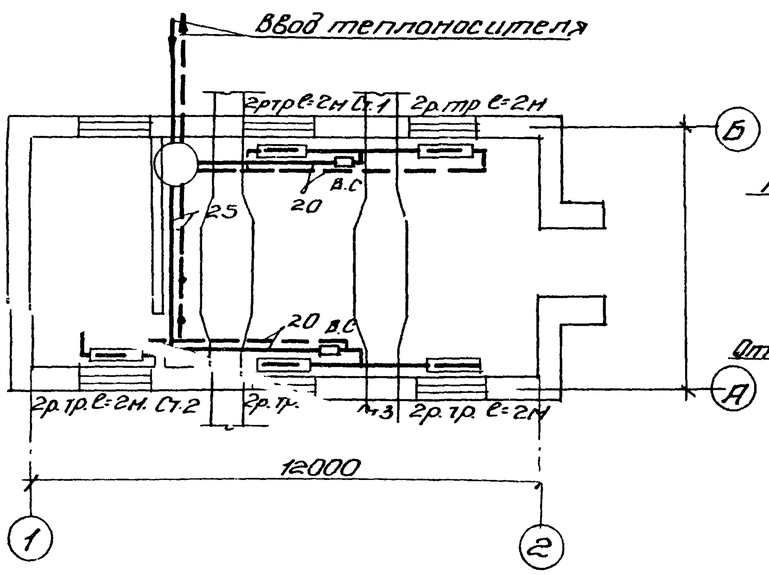

План

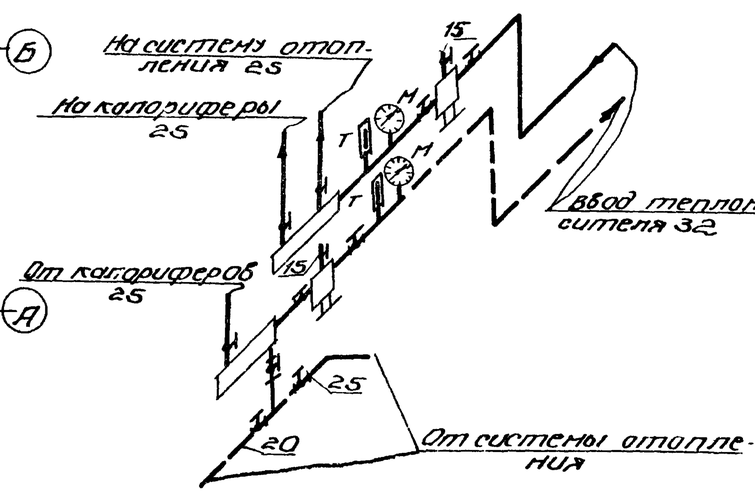

Узел ввода

* Обвязку калориферов выполнить в соответствии с выбранным калорифером при привязке типового проекта, смотреть примечание п. 5 лист ОВ-1И

Условные обозначения

	подающий трубопровод	Т	Термометр
	обратный трубопровод	М	Манометр
	Вентиль	i=0.003	Величина и направление уклона
	Воздухосборник	ст.1	Стояк №1
	Ребристые трубы		Калорифер
	Грязевик		

Спецификация материалов

NN п/п	Наименование	Раз. нер	Материал	Ед. изм	Кол.	Вес Вкг Ед.	Вес Вкг общ	ГОСТ примечания
1	Трубы водогазопроводные	d15	ст	п.м.	37.0	1.28	47.4	ГОСТ 3262-62
2	То же	d20	"	"	48.0	1.66	79.6	—"—
3	То же	d25	"	"	35.0	2.39	83.6	—"—
4	То же	d32	"	"	6.0	3.09	18	—"—
5	Вентиль фланцевый	d32	чуг.	шт	3.	5.50	16.5	15ч9р
6	Вентиль муфтовый	d15	"	"	6	0.6	3.6	15кч18бр
7	То же	d20	"	"	6	0.9	5.4	—"—
8	То же	d25	"	"	6	1.4	8.4	—"—
9	Чугунная ребристая труба	l=2м	"	"	10	5.2	52	ГОСТ 13667-68
10	Воздухосборник горизонтальный	d273	ст	"	3	40.9	122.7	—
11	Манометр технический	—	—	"	1	—	—	ГОСТ 8625-69
12	Термометр технический	—	—	"	2	—	—	ГОСТ 2823-73
13	Грязевик d корп 108 и вход патруб. 46	—	—	"	2	—	—	—
14	Окраска труб масляной краской за 2 раза	—	—	м²	16.0	—	—	—

Взамен листа ОВ-2

Примечание:

1. Количество нагревательных приборов указанных на плане и схеме соответствуют расчетной наружной температуре tн = -30°С.

Исправленному верить

Госстрой СССР Союзводоканалниипроект Харьковский Водоканалпроект	План с нанесением системы отопления. Схема системы отопления, узел ввода, схема обвязки калориферов (теплоноситель вода 150-70°С)	Типовой проект 902-2-57/71
		Альбом I
Здание решеток с двумя механизированными решетками типа РМНВ-1000)		Лист ОВ-2И

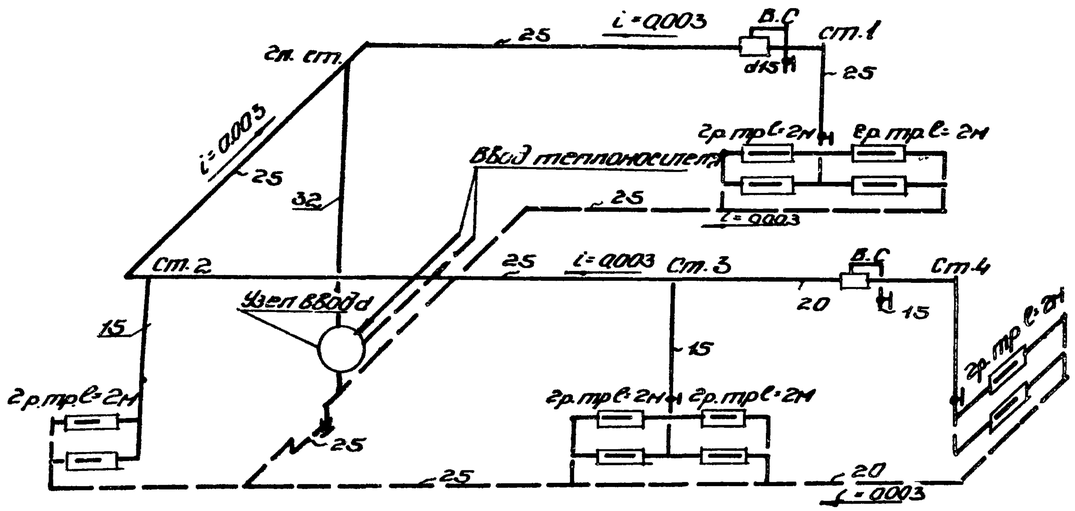

Схема системы отопления

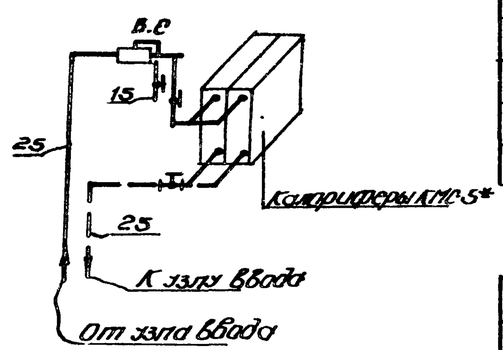

Схема обвязки калориферов

Условные обозначения

	подающий трубопровод		термометр
	обратный трубопровод		манометр
	вентиль	i=0.003	величина и направление уклона
	воздухосборник	ст.1	стояк N1
	ребристая труба		калорифер
	грязевик		

Спецификация материалов

NN п/п	Наименование	Размер	Материал	Ед. изм.	Количество	Вес в кг ед.	Вес в кг общ.	ГОСТ примечания
1	трубы водогазопроводные	d15	ст	п.м	360	1.28	460.8	ГОСТ 3262-62
2	то же	d20	-/-	-/-	32.0	1.66	53.12	— —
3	то же	d25	-/-	-/-	40.0	2.39	88.5	— —
4	то же	d32	-/-	-/-	15.0	3.09	46.2	— —
5	то же	d40	-/-	-/-	3.0	3.84	11.5	— —
6	то же	d50	-/-	-/-	6.0	4.88	29.3	— —
7	задвижки чугунные параллельные	d50	чуг.	шт.	2	18.40	36.80	30ч6бр
8	вентиль нефтобой	d50	-/-	-/-	1	0.6	4.2	15кч18бр
9	то же	d20	-/-	-/-	2	0.9	1.8	—/—
10	то же	d25	-/-	-/-	5	1.4	7.0	—/—
11	то же	d32	-/-	-/-	6	2.10	12.6	—/—
12	трубы чугунные ребристые ℓ=2м	—	ст.	п.м	12	5.2	62.4	ГОСТ 13667-68
13	воздухосборники горизонтальные	d273	ст.	шт.	3	40.9	122.7	—
14	манометр технический	—	-/-	-/-	1	—	—	ГОСТ 8625-69
15	термометр технический	—	-/-	-/-	2	—	—	ГОСТ 2823-73
16	грязевик d кор 159 и вход подрубка 57	—	-/-	-/-	2	—	—	—

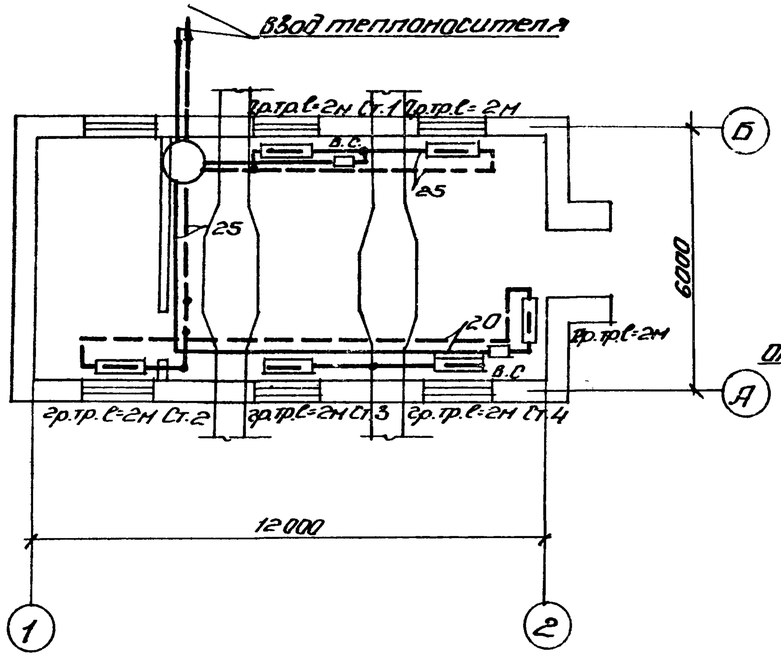

План

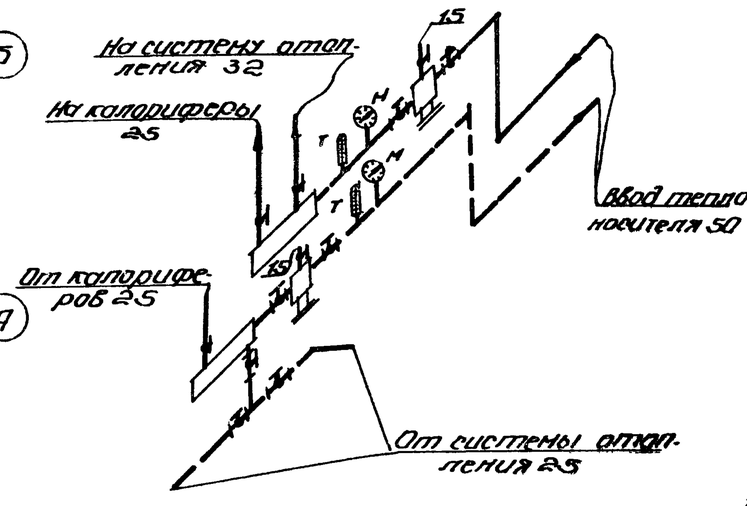

Узел ввода

* Обвязку калориферов выполнить в соответствии с выбранным калорифером при привязке типового проекта. Смотрите примечание п.5 лист ОВ-1И

Примечания:

1. Количество нагревательных приборов, указанных на плане и схеме соответствует расчетной наружной температуре $t_н = -30°C$.

Взамен листа ОВ-3

Исправленному верить

Госстрой СССР Союзводоканалниипроект Харьковский Водоканалпроект	План с нанесением системы отопления. Схема системы отопления. Узел ввода, схема обвязки калориферов. (теплоноситель вода 110-70°С)	Типовой проект 902-2-57/71
Здание решеток с двумя механизированными решетками типа РМСВ-1000		Альбом I
		Лист ОВ-3 И

Характеристика вентиляционного оборудования

N системы	Обслуживаемое помещение	Характеристика системы	Вентиляторы									Электродвигатели			
			тип	серия	N	Схема исполнения	Подача вращения	L м3/час	H кг/см2	n об/мин	к-во	серия	кВт	n об/мин	к-во
П-1	Зал решеток (машзал)	Приточная	Вентиляторный агрегат	Ц4-70	4	1	* правое	2050	40	1410	1	АОЛ2-11-4	0.6	1410	1
В-1	Маш зал (канал. решеток)	Вытяжная	Вентиляторный агрегат	Ц4-70	5.2	1	* правое	1350	25	1400	1	АОЛ-21-4	0.27	1400	1

* направления вращения вентилятора принять по ГОСТ 10616-73 и 5976-73

Примечания:

1. Основные показатели проекта см. лист ОВ-1И
2. План с нанесением систем отопления см. лист ОВ-2И ПВ-3.И
3. Приточную установку П-1 см. лист ОВ-5И

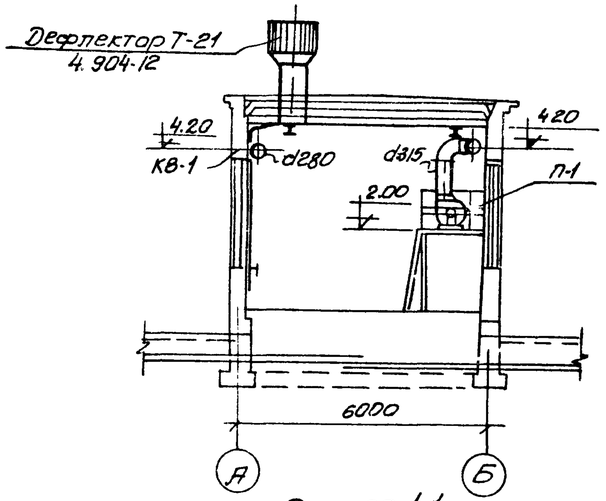

Разрез 1-1

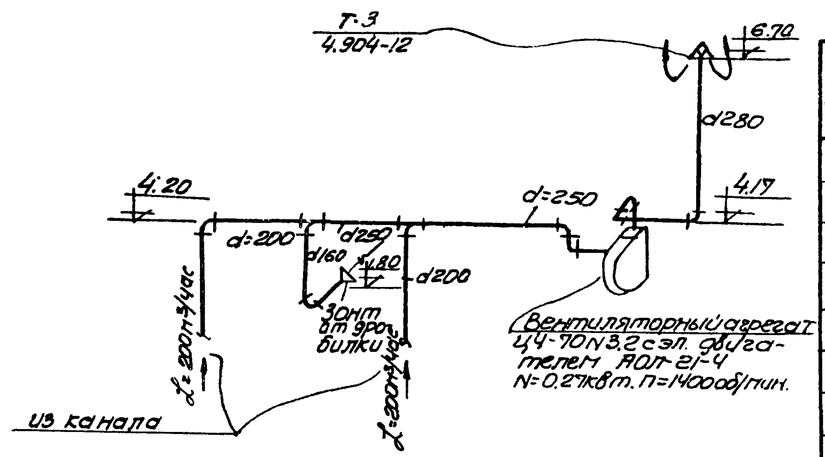

Схема воздуховодов системы В-1

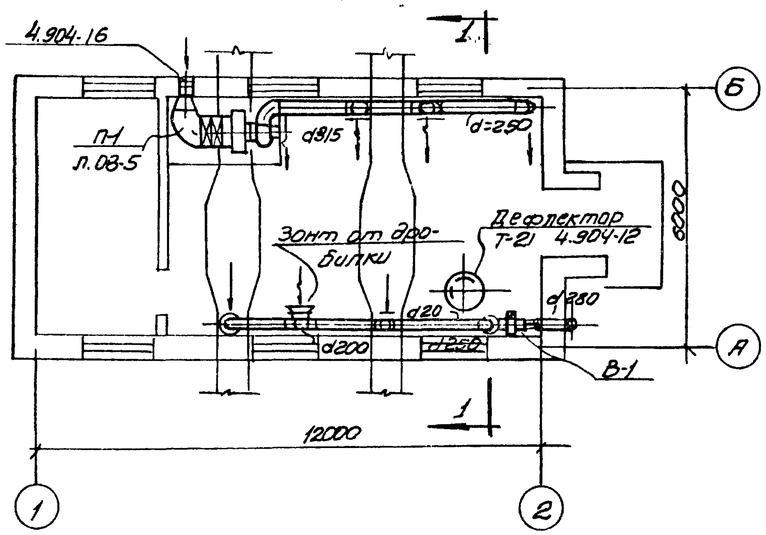

План

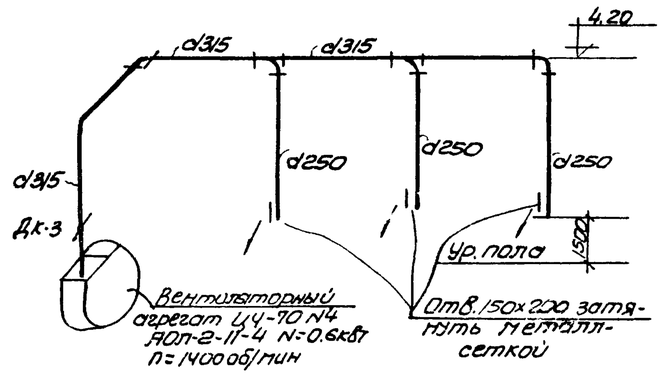

Схема воздуховодов системы П-1

Спецификация материалов

NN п/п	Наименование	Размер	Ед. измерен.	Материал	Количество	Вес в кг ед.изм	Вес в кг общ.	Примечание или ГОСТ
1	Воздуховоды из тонколистовой стали δ=0.8мм периметром до 1000мм	—	м2	ст	18.0	6.2	111	ГОСТ 19904-74
2	Воздуховоды из тонколистовой стали δ=0.8мм	d160	"	"	12.0	6.2	74.4	ГОСТ 19904-74
3	То же	d200	"	"	3.0	6.2	18.6	"
4	то же	d250	"	"	5.0	6.2	31.0	"
5	то же	d280	"	"	9.0	6.2	56.0	"
6	Воздухораспределительная коробка из листовой стали δ=1.5мм	—	м2	ст	6.2	9.4	58.5	ОВ-5
7	Зонт над вытяжной шахтой	d316	шт	ст	1	4.0	4.0	4.904-12
8	Брезентовая вставка	—	м2	"	2.1	—	—	2.494-8
9	Дроссель-клапан	d315	шт	"	1	5.7	5.7	4.904-54
10	Зонт от дробилки из листовой стали	—	м2	"	18	—	—	ГОСТ 19904-74
11	Неподвижная решетка 225х580мм	—	шт	"	2	—	—	4.904-16
12	Сетка в воздуховоде	—	м2	"	3.30	—	—	—
13	Крепление ц/б вентилятора	—	шт	"	108	—	—	1.494.12
14	Виброоснования и подставки под вентиль	—	кг	"	27.55	—	—	
15	Дефлектор Т-21	d500	шт	ст	1	30.1	30.1	4.904-12
16	Проход унифицированный через покрыт.	d700	шт	ст	1	—	—	2.491-181
17	Дроссель-клапан	d280	шт	ст	1			

Исправленному верить 5.IV.76 г.

Госстрой СССР Союзводоканалниипроект Харьковский Водоканалпроект	План с нанесением системы вентиляции Схемы воздуховодов системы П-1 и В- Характеристика отопительно-вентиляционного оборудования	Типовой проект 902-2-57/71
Здание решеток с двумя механизированными решетками типа РММВ-1000		Альбом I
		Лист ОВ-4И

Взамен листа ОВ-4

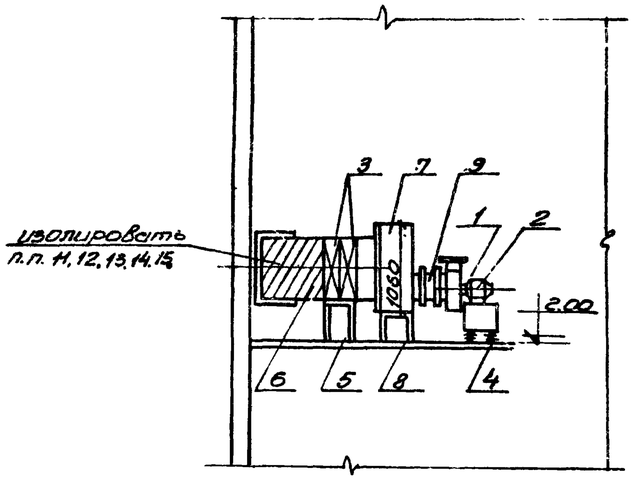

Разрез 1-1

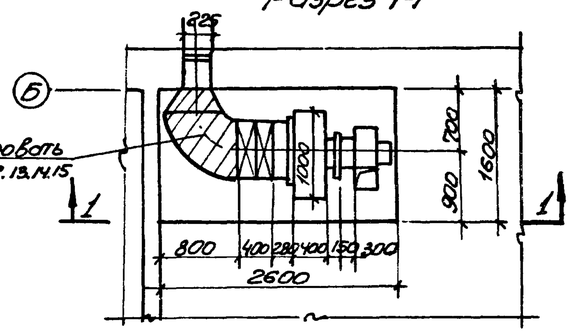

План

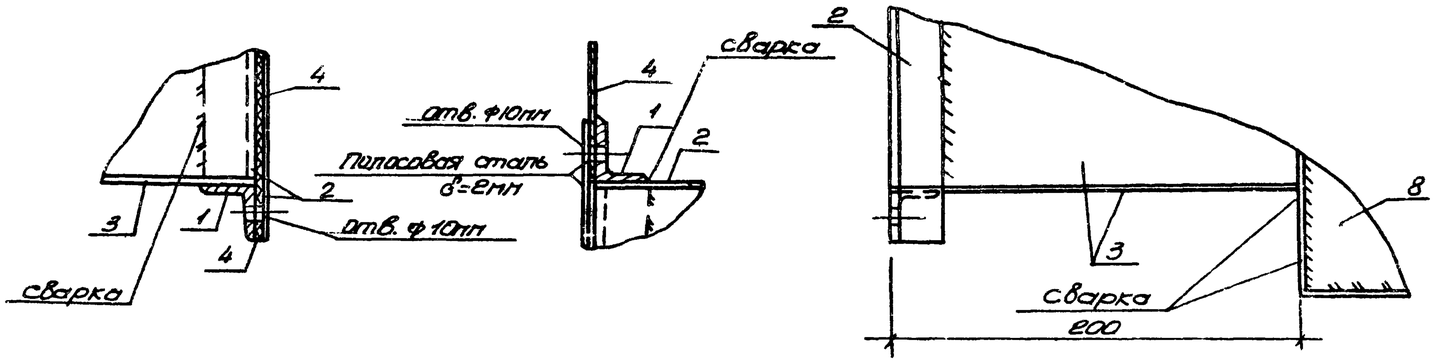

Узел „А"

Узел „Б"

Узел „В"

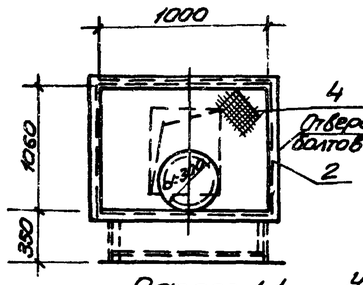

Разрез 1-1

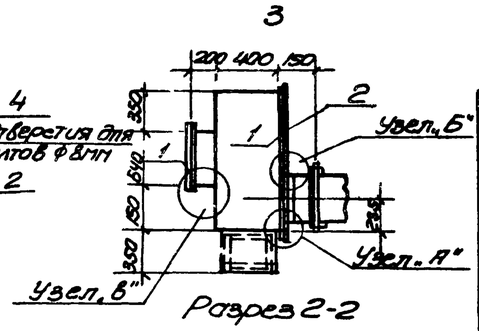

Разрез 2-2

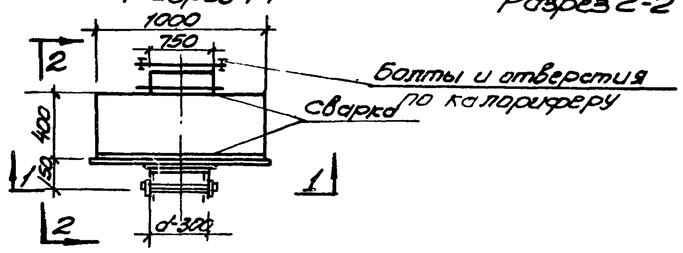

План воздухораспределительной коробки

Примечания:

1. Воздухораспределительная коробка выполняется из листовой стали δ=1.6мм на сварке с последующей поправкой с двух сторон масляной краской
2. Отверстия под болты для крепления калорифера и патрубка вентилятора выполняются соответственно отверстиям в калорифере и вентиляторе
3. Сборку мягкой вставки в коробке производить при установке коробки на месте.

N п/п	Наименование	Ед. изм.	Кол-во	Размер	Материал	Вес в кг 1шт	Вес в кг общ	ГОСТ
4	Прорезиновый брезент	—	1.6	δ=2мм	прорез брезент	—	—	
3	Тонколистовая сталь	м2	3.2	δ=1.5мм	—	1.20	38.0	19904-74
2	Полосовая сталь	—	6.0	25х2	—	0.40	2.4	103-57
1	Угловая сталь	п.м	5.2	25х25х4	сталь	1.12	5.8	8510-57

Спецификация материалов на воздухораспределительную коробку

Взамен листа ОВ-5

Монтажная спецификация

N п/п	Наименование	Размер	Ед. изм.	Кол-во	Вес в кг Ед.	Вес в кг общ	Примечание
1	Ц/б вентилятор Ц4-70 №4	—	шт.	1	21.0	21.0	Поставляется
2	Эл. двигатель АОП2-11-4 N=0.6кВт n=1410 об/мин	—	—	1	16.0	16.0	комплектно
3	Калорифер КМС-5*	—	—	2	8.48	16.96	ГОСТ 7201-62
4	Виброоснование с виброизолят.	Д.110	—	1	6.45	6.45	ОВ-02-128.1
5	Подставка под калорифер	—	—	1	17.1	17.1	серия 4.904-25
6	Металлический диффузор	225х225 225х160 δ=0.8мм	м2	1	12.5	12.5	ГОСТ 3680-57
7	Воздухораспределит. коробка	—	шт	1	46.2	46.2	см. спецификацию
8	Подставки под воздухораспределит. коробку	130х32х3	п.м	5.0	1.46	7.3	
9	Брезентовая вставка	—	м2	0.5	—	—	—
10	Жалюзийная решетка	225х580мм	шт	2	10.2	20.4	серия 4.904-16
11	Маты минераловатные прошивные в обкладке из металлической сетки δ=10мм		м3	0.15	—	—	2.400-48.3
12	Металлический кожух δ=0.8мм		м2	1.5	7.85	11.7	1.9904-74
13	Бандаж		кг	—	0.43	0.43	2.400-48.3
14	Штыри		кг	—	0.21	0.21	—
15	Окрасить масляной краской за 2 раза		м2	1.5	—	—	

Исправленному верить

Госстрой СССР Сантехпроект Харьковский Водоканалгипроект	Отопление и вентиляция. Приточная установка П-1. Разрез 1-1 Детали.	Типовой проект 902-2-57/71
Здание решетчатое с двумя мехсоединениями		Альбом I
		Лист ОВ-5.1