ТИПОВОЙ ПРОЕКТ
904-1-84.90

КОМПРЕССОРНАЯ СТАНЦИЯ ОТДЕЛЬНОСТОЯЩАЯ НА 4-5 КОМПРЕССОРОВ ВШВ-2,3/230 В КОНСТРУКЦИЯХ ИЗ СБОРНЫХ ЖЕЛЕЗОБЕТОННЫХ ИЗДЕЛИЙ (КАРКАСНО-ПАНЕЛЬНЫЙ ВАРИАНТ)

АЛЬБОМ 4

1003-04 ГАЛЕРЕЯ БАЛЛОНОВ

КС КОНСТРУКЦИИ СТРОИТЕЛЬНЫЕ СТР. 1...9
КМ КОНСТРУКЦИИ МЕТАЛЛИЧЕСКИЕ СТР. 10...24

Уралтилпроект, 620062, г.Свердловск, ул.Чебышева, 4
Зак. 5948 Инв. 04-2225-04 Тираж 90
Сдано в печать 19.09. 1992 г. Цена 1-90

Всесоюзный гос. проектно-изыск. и научно-исследов. институт ЭНЕРГОСЕТЬПРОЕКТ СЕВЕРО-ЗАПАДНОЕ ОТДЕЛЕНИЕ

ТИПОВОЙ ПРОЕКТ

904-1-84.90

КОМПРЕССОРНАЯ СТАНЦИЯ ОТДЕЛЬНОСТОЯЩАЯ НА 4-5 КОМПРЕССОРОВ ВШВ-2,3/230 В КОНСТРУКЦИЯХ ИЗ СБОРНЫХ ЖЕЛЕЗОБЕТОННЫХ ИЗДЕЛИЙ (КАРКАСНО-ПАНЕЛЬНЫЙ ВАРИАНТ)

АЛЬБОМ 4

ПЕРЕЧЕНЬ АЛЬБОМОВ

АЛЬБОМ 1	ПЗ	ОБЩАЯ ПОЯСНИТЕЛЬНАЯ ЗАПИСКА
	ТХ	ТЕХНОЛОГИЧЕСКИЕ РЕШЕНИЯ
АЛЬБОМ 2	ЭП	ЭЛЕКТРОТЕХНИЧЕСКИЕ РЕШЕНИЯ
	АП	АВТОМАТИЗАЦИЯ И УПРАВЛЕНИЕ
АЛЬБОМ 3	АС	АРХИТЕКТУРНО-СТРОИТЕЛЬНЫЕ РЕШЕНИЯ
	ОВ	ОТОПЛЕНИЕ И ВЕНТИЛЯЦИЯ
АЛЬБОМ 4		ГАЛЕРЕЯ БАЛЛОНОВ
	КС	КОНСТРУКЦИИ СТРОИТЕЛЬНЫЕ
	КМ	КОНСТРУКЦИИ МЕТАЛЛИЧЕСКИЕ
АЛЬБОМ 5	АС.И	СТРОИТЕЛЬНЫЕ ИЗДЕЛИЯ
АЛЬБОМ 6	СО	СПЕЦИФИКАЦИИ ОБОРУДОВАНИЯ
АЛЬБОМ 7	СМ	ВЕДОМОСТИ ПОТРЕБНОСТИ МАТЕРИАЛОВ
АЛЬБОМ 8	СД	СМЕТНАЯ ДОКУМЕНТАЦИЯ

РАЗРАБОТАН
СЕСЕРО-ЗАПАДНЫМ ОТДЕЛЕНИЕМ
ИНСТИТУТА „ЭНЕРГОСЕТЬПРОЕКТ"
МИНЭНЕРГО СССР

УТВЕРЖДЕН И ВВЕДЕН
В ДЕЙСТВИЕ МИНЭНЕРГО СССР
ПРОТОКОЛ ОТ 16.08.90 №47

1003-04

ГЛАВНЫЙ ИНЖЕНЕР ОТДЕЛЕНИЯ Е.И. БАРАНОВ

ГЛАВНЫЙ ИНЖЕНЕР ПРОЕКТА Н.В. ПАРШУКОВ

© СЗО ЭНЕРГОСЕТЬПРОЕКТ 1990г.

Инв. № 6 СССР
Всесоюзный гос. проектно-изыскательск. и научно-исследов. институт энергосетьпроект
ЭНЕРГОСЕТЬПРОЕКТ
СЕВЕРО-ЗАПАДНОЕ ОТДЕЛЕНИЕ

Ведомость рабочих чертежей основного комплекта КС

Лист	Наименование	Примечание
1	Общие данные (начало)	
2	Общие данные (окончание)	
3	План на отм. 0.000	
4	Экспликация полов	
5	Узлы А, Б	
6	Разрез 1-1	
7	Разрезы 2-2... 5-5	
8	Фасады	
9	Узлы Г... Ѵ	

Ведомость основных комплектов

Обозначение	Наименование	Примечание
КС	Конструкции строительные	
КМ	Конструкции металлические	

Ведомость спецификаций

Лист	Наименование	Примечание
3	Спецификация элементов заполнения проемов	
	Спецификация металлоконструкций	

Удостоверяю, что проект соответствует действующим нормам и правилам а эксплуатация сооружений с пожаро опасным и взрывоопасным характером производства безопасна при соблюдении предусмотренных проектом мероприятий.

Главный инженер проекта Паршуков Ю.В.

Ведомость ссылочных и прилагаемых документов

Обозначение	Наименование	Примечание
	Ссылочные документы	
Серия 2.460-16	Узлы покрытий одноэтажных производ-	
	ственных зданий из двухслойных панелей	
1.030.933.000.0041.02955.000КМ02	Стены из панелей с профилированным	
	листом и несгораемым утеплителем. Типовые	
	конструкции. Выпуск 1. Рабочие чертежи КМ.	
1.030.933.000.0041.02955.000КМ03	Стены из панелей с профилированным лис-	
	том и несгораемым утеплителем. Типовые	
	конструкции. Выпуск 2. Монтажные узлы.	
ГОСТ 14624-84	Двери деревянные для производствен-	
	ных зданий	
ГОСТ 12506-81	Окна деревянные для производствен	
	ных зданий	
	Прилагаемые документы	
КС.ВМ	Ведомость потребности в мате-	
	риалах к комплекту марки КС	

Привязан

Инв №

904-1-84.90-КС

Нач.отд.	Роменский		06.89	Компрессорная станция отдельностоящая на 4-5 компрессоров 6ШВ-23/230	Стадия	Лист	Листов
Н.контр.	Демкина		06.89		РП	1	
ГИП	Паршуков		06.89	Общие данные (начало)	ЭНЕРГОСЕТЬПРОЕКТ Северо Западное отделение Ленинград		
Нач.гр.	Алексеева		06.89				
Техник	Сажина		06.89				

Инв. № подл. | Подпись и дата | Взам. инв. №

1003-04

Копировал: Соловьева

Формат А3

Мин. энэ СССР
Всесоюзный гос. проектно-изыскательский и научно-исследовательский институт
ЭНЕРГОСЕТЬПРОЕКТ
СЕВЕРО-ЗАПАДНОЕ ОТДЕЛЕНИЕ

Общие указания

1. За условную отметку 0.000, которая соответствует абсолютной отметке ____ принят уровень чистого пола здания.
2. Нормативные нагрузки приняты следующие:
   вес снегового покрова на 1м² горизонтальной поверхности земли принят 0,7; 1,0; 1,5 кПа (70, 100, 150 кгс/м²)
   скоростной напор ветра на высоте 10м от поверхности земли принят 0,48 кПа (48 кгс/м²) по IV району
3. Расчетная наружная температура воздуха самой холодной пятидневки минус 20,30 (основное решение), 40°С
4. Степень огнестойкости - вторая.
5. Наружные ограждающие конструкции-стеновые металлические панели типа ПСН с несгораемым утеплителем из минераловатных плит.
6. Покрытие из панелей стальных двухслойных по ГОСТ 24524-80 с последующим рулонным покрытием.
7. Стеновые панели типа ПСМ имеют декоративно-антикоррозийное покрытие.
8. Металлоконструкции галереи окрашиваются после монтажа эмалью ПФ-115 по ГОСТ 6465-76* по грунту ФЛ-03-К.
9. Фундаменты под галерею баллонов см. альбом 3. Лист АС-1
10. Монтаж металлоконструкций каркаса, ограждающих конструкций и покрытия должны производится в соответствии с указаниями приведенными в СНиП 3 03 01-87, серии 2.460-16, документации АТЭП'а 190933.00 00041 02955. ООО КМ.

Инв. № подл. | Подпись и дата | Взам. инв. №

Привязан

Инв. №

				904-1-84.90-КС			
Нач. отд.	Ромгинский		06.90	Компрессорная станция отдельностоящая на 4-5 компрессоров ВШВ-23/230	Стадия	Лист	Листов
Н. контр.	Демкина		06.90		РП	2	
ГИП	Чаршуков		06.90	Общие данные (окончание)	Энергосетьпроект Северо-Западное отделение Ленинград		
Нач. гр.	Алексеева		06.90				
Техник	Сажина		06.90				

Копир

Формат А3 1003-04

Минэнергосетьпроект
Разрешено для проектно-изыскательских работ
ЭНЕРГОСЕТЬПРОЕКТ
СЕВЕРО-ЗАПАДНОЕ ОТДЕЛЕНИЕ

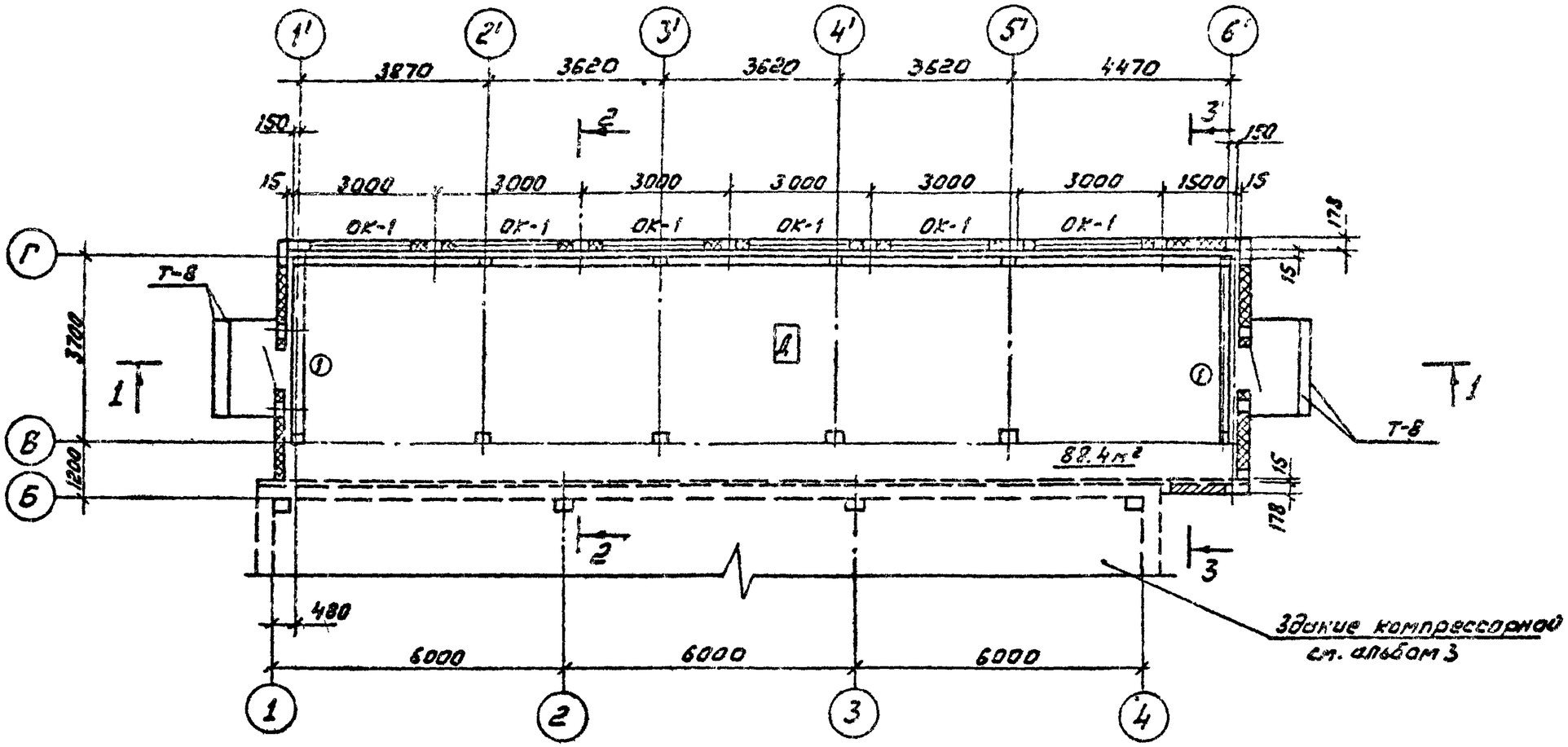

Спецификация элементов заполнения проемов

Марка поз.	Обозначение	Наименование	Кол.	Масса ед.кг	Примечание
1	ГОСТ 14624-84	Дверь ДНГ21-10П	2		
ОК-1	ГОСТ 12506-81	Окно СГОБ-12	12	–	—

Спецификация металлоконструкций

Марка, поз.	Обозначение	Наименование	Кол.	Масса ед.кг	Примечание
Т-8	904-1-84.90 АС.И-012	Марка	9	4	п м

Привязан

Инв. №

Нач.отд.	Роменский		06.90	904-1-84.90-КС
Н.контр.	Демкина		06.90	
ГИП	Першуков		06.90	Компрессорная станция отдельностоящая на 4-5 компрессоров ВШВ-23/230
Нач.гр.	Алексеева		06.90	План на отм. 0.000
Техник	Сажина		06.90	

Стадия	Лист	Листов
РП	3	

ЭНЕРГОСЕТЬПРОЕКТ Северо-Западное отделение Ленинград

Копировал: Соловьева

Формат А3 1003-04

Инв.№ подл. | Подпись и дата | Взам.инв.№

План полов

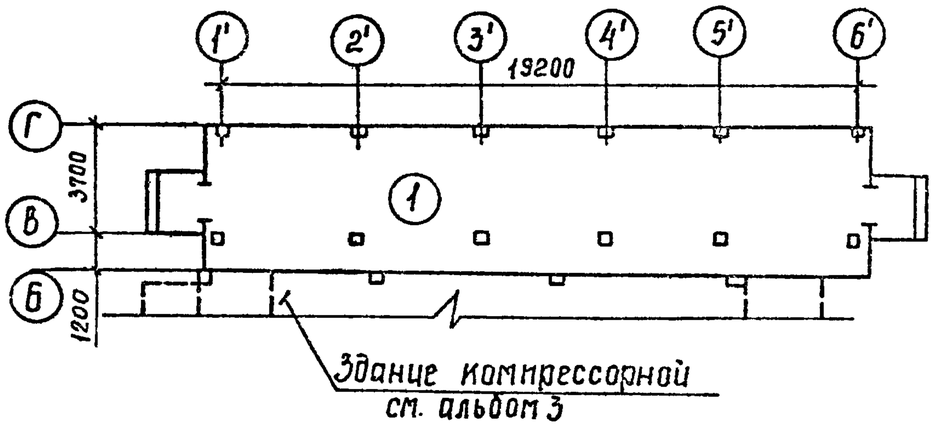

Экспликация полов

Наименование или номер помещения по проекту	Тип пола по проекту	Схема пола или номер узла по серии	Элементы пола и их толщина	Площадь пола, $м^2$
Галерея баллонов	1		Цементный пол М300(с железнением) -30мм Монолитный бетон -120мм Уплотненный щебнем грунт -100мм	88,4

Привязан

Инв №

Нач отд.	Роменский		06.90	904-1-84 90-КС			
Н контр.	Демкина		06.90	Компрессорная станция отдельностоящая на 4-5 компрессоров ВШВ-2.3/230	Стадия: РП	Лист: 4	Листов:
ГИП	Каршуков		06.90	Экспликация полов	Энергосетьпроект Северо Западное отделение Ленинград		
Нач. гр.	Алексеева		06.90				
Техник	Сажина		06.90				

Формат А

А

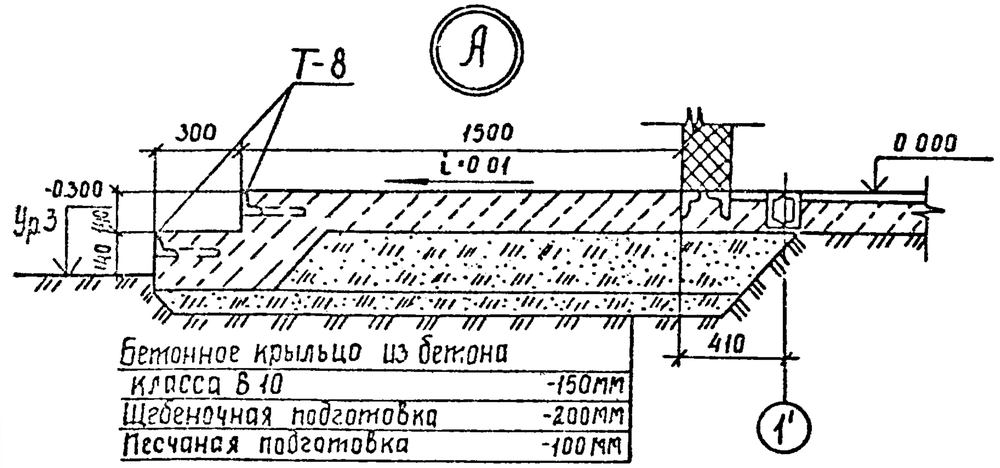

Б

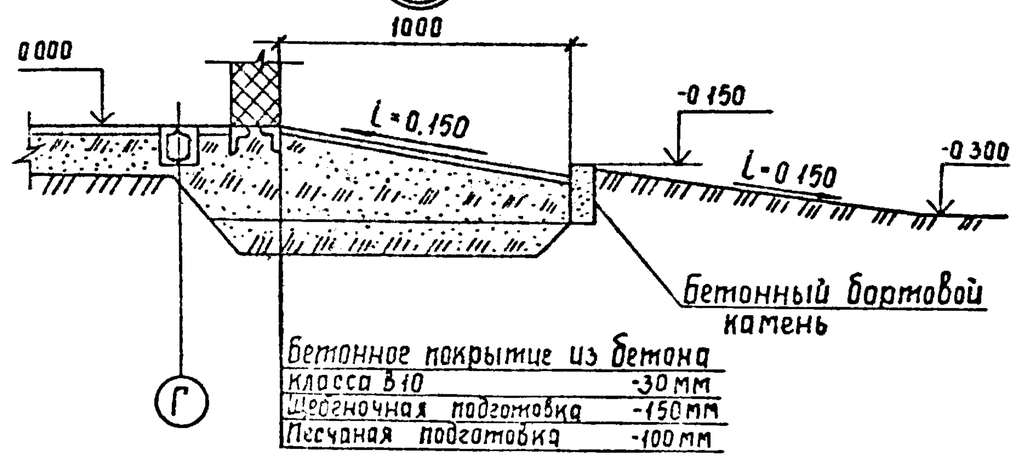

Привязан

Инв №

Нач. отд	Роменский		06.90	904-1-84 90-КС			
Н. контр	Демкина		06.90	Компрессорная станция отдельностоящая на 4-5 компрессоров ВШВ-2.3/230	Стадия: РП	Лист: 5	Листов:
ГИП	Каршуков		06.90	Узлы А,Б	Энергосетьпроект Северо Западное отделение Ленинград		
Нач. гр	Алексеева		06.90				
Техник	Сажина		06.90				

Копир Сол

Формат А4 2003-04

Разрез 1-1

Слой гравия на антисептированной битумной мастике по ГОСТ 8268-82-10мм
4 слоя рубероидадоски РМД-350мм антисептированной битумной мастике по ТУ 21-27-28-71
Панели стальные двухслойные покрытий

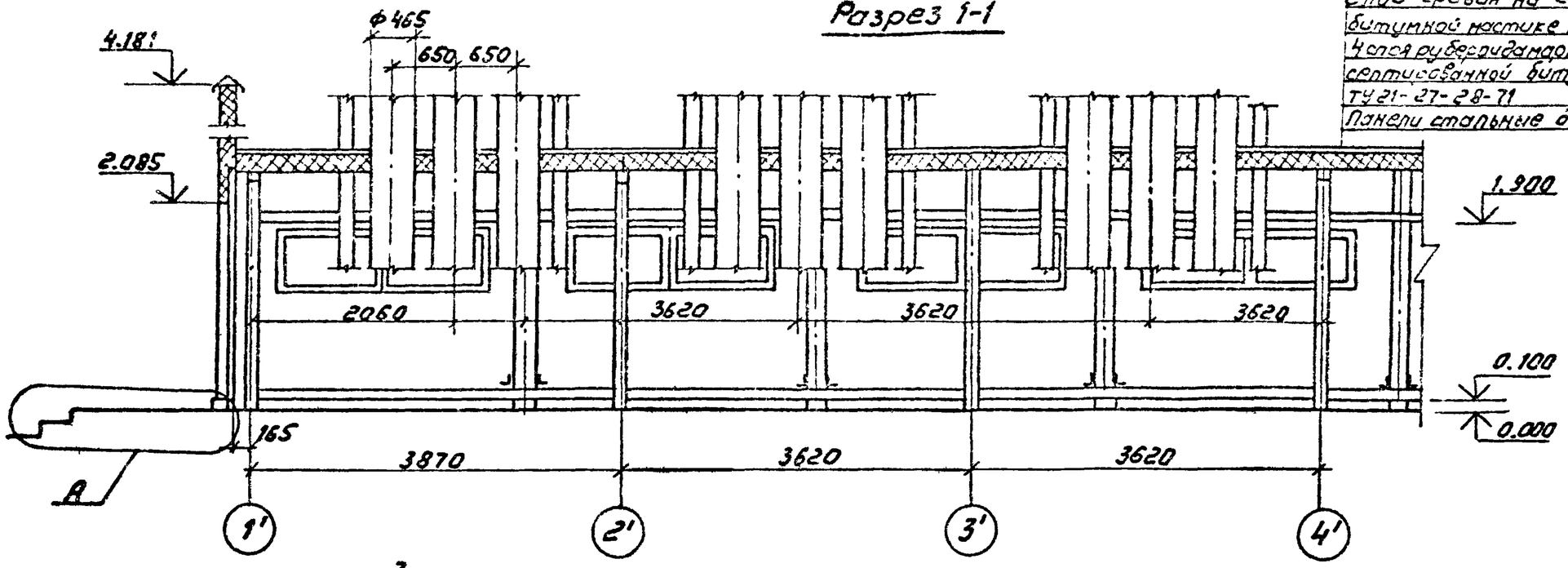

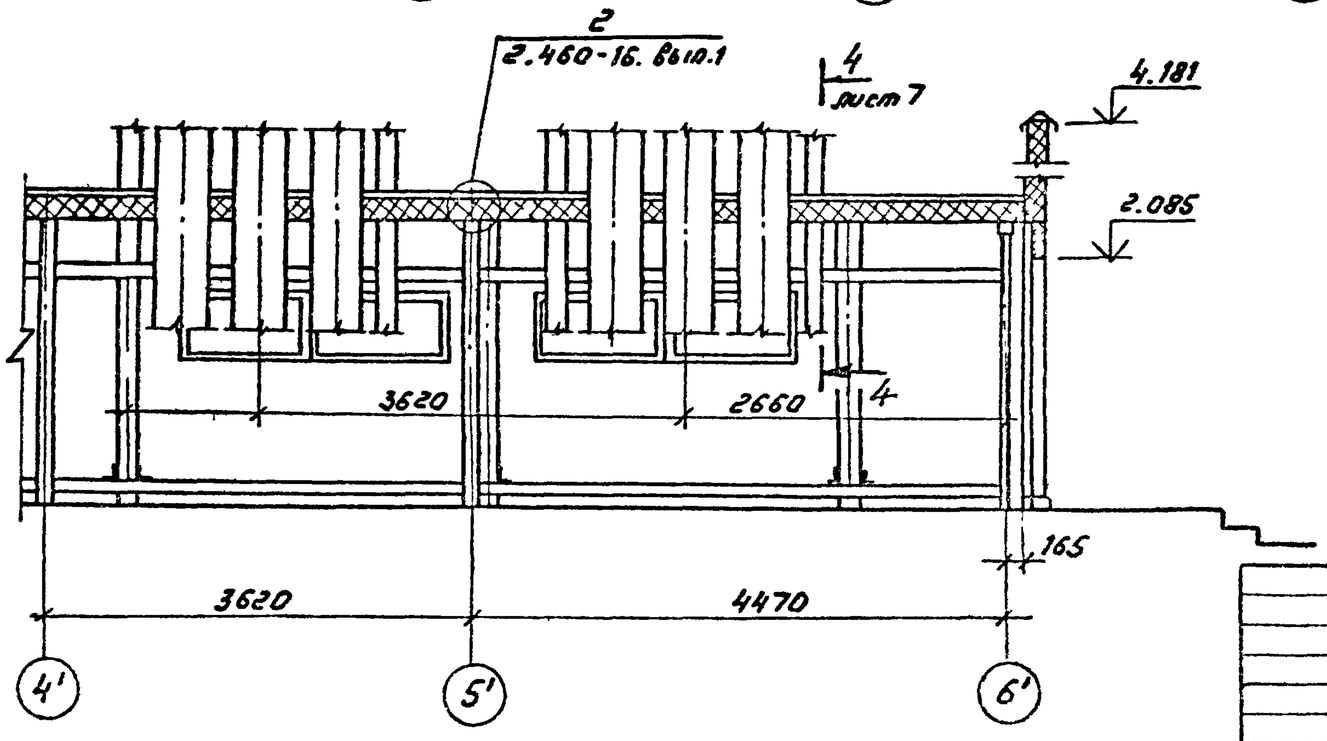

Привязан

Инв.№

Нач.отд.	Роменский			904-1-84.90-КС		
Н.контр.	Демкина			Компрессорная станция отдельностоящая на 4-5 компрессоров ВШВ-23/230	Стадия	Лист	Листов
ГИП	Поршуков				РП	6	
Нач.гр.	Алексеева			Разрез 1-1.	ЭНЕРГОСЕТЬПРОЕКТ Северо-Западное отделение Ленинград	
Техник	Сажина					

Инв.№ подл. | Подпись и дата | Взам.инв.№

1003-04

Формат А3

Разрез 2-2

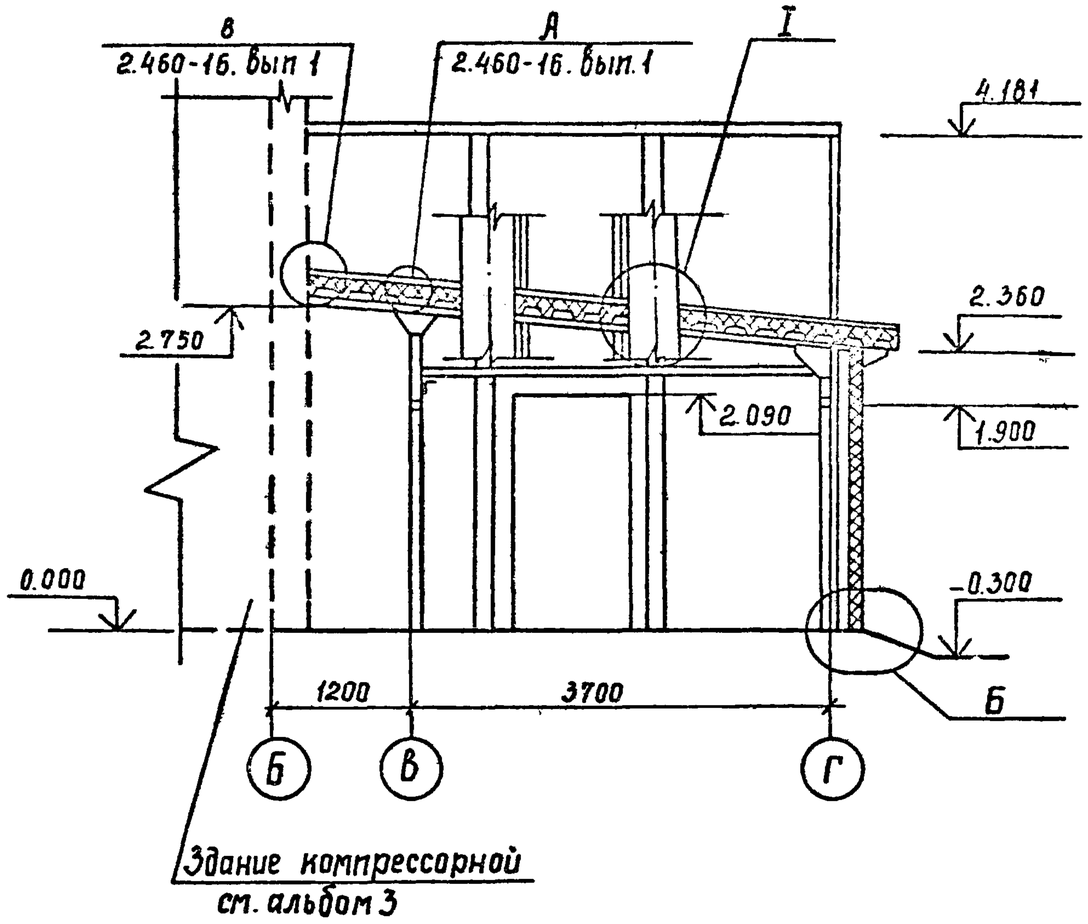

Разрез 3-3

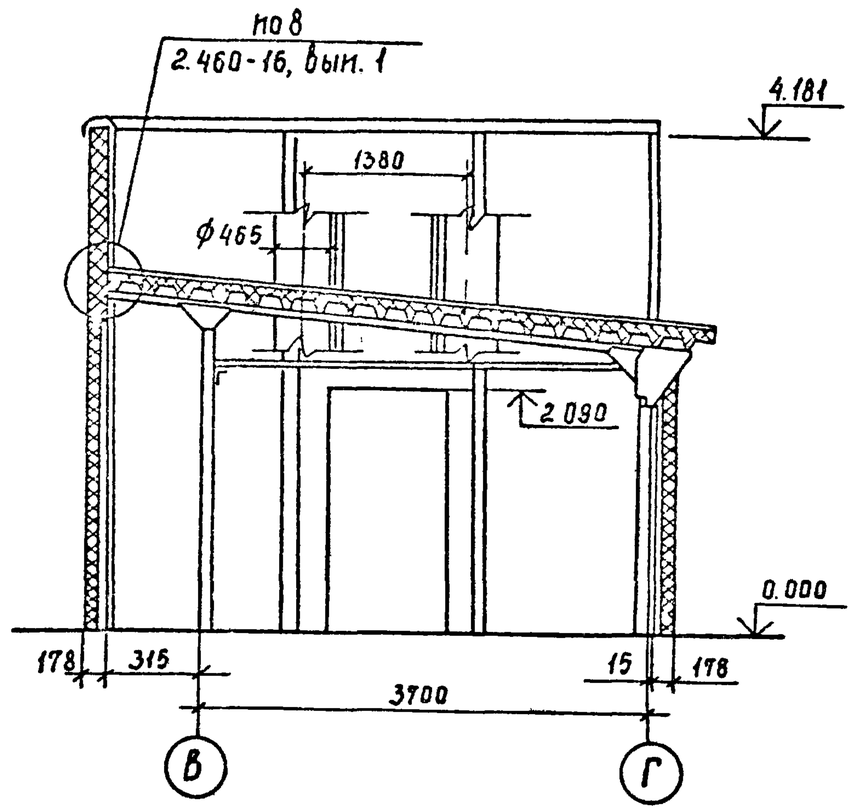

Разрез 4-4 лист 6

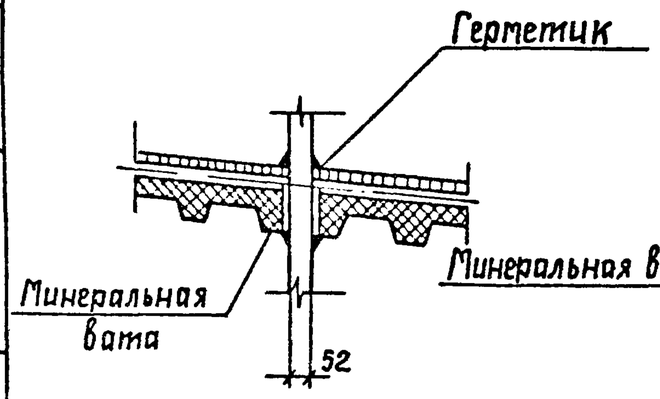

I

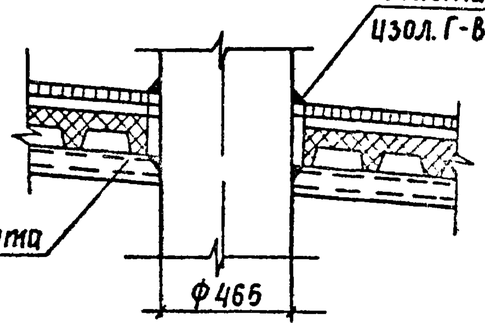

				904-1-84.90-КС			
Нач.отд.	Роменский		06.90	Компрессорная станция отдельностоящая на 4-5 компрессоров ВШВ-23/230	Стадия	Лист	Листов
Н.контр	Демкина		06.90		РП	7	
ГИП	Паршуков		06.90	Разрезы 2-2, 3-3, 4-4 Узел I.	Энергосетьпроект Северо-Западное отделение Ленинград		
Нач.гр.	Алексеева		06.90				
Техник	Сажина		06.90				

Инв. № подл. | Подпись и дата | Взам. инв. №

Альбом 4

Копиа. Сок

Формат А3 1003-04

Фасад 6'-1'

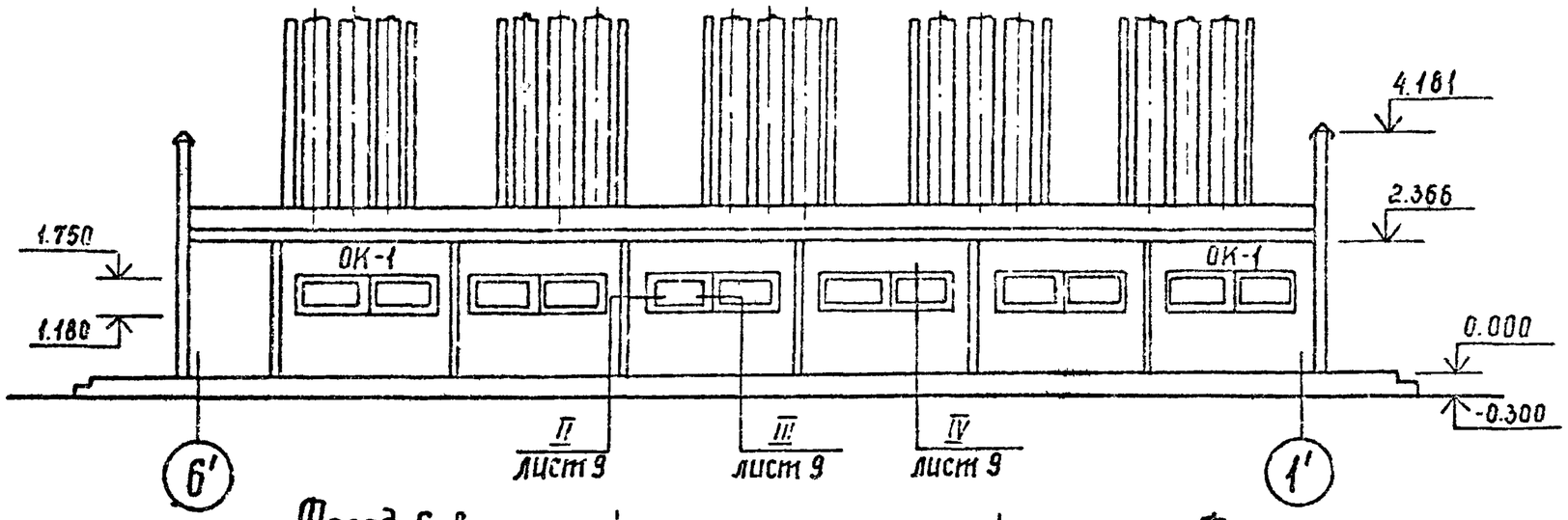

Фасад 4-6'

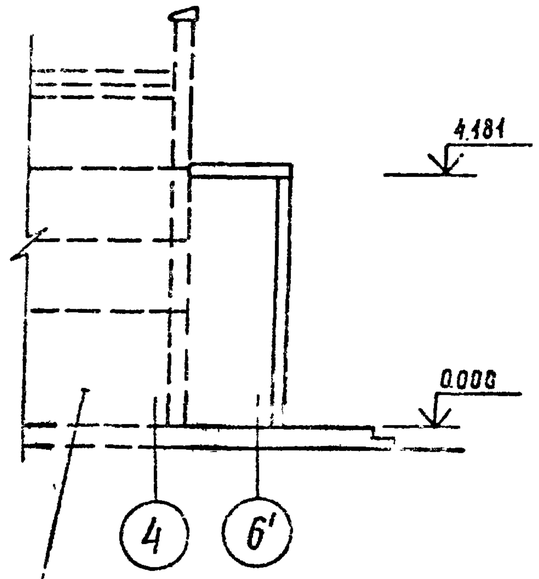

Здание компрессорной
см. альбом 3

Фасад Г-В

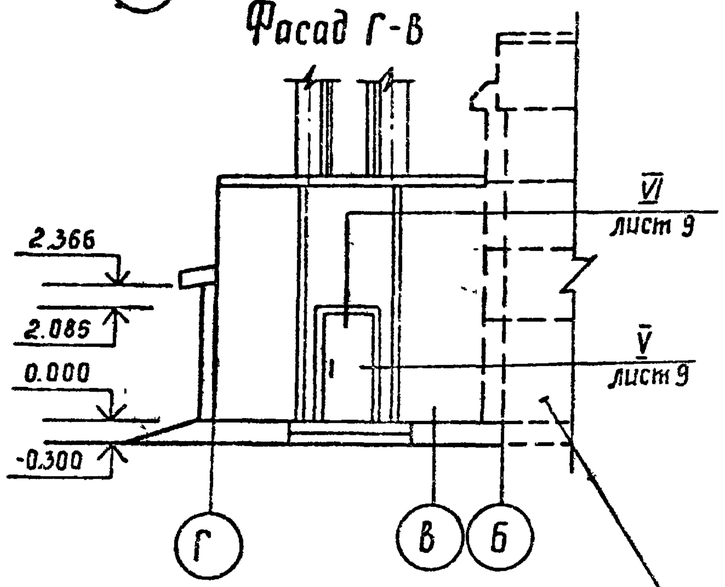

Фасад В-Г

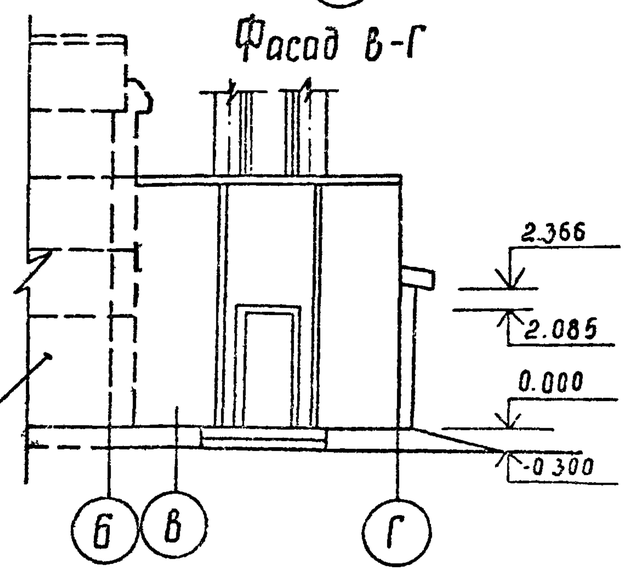

Здание компрессорной
см. альбом 3

Привязан

Инв. №

				904-1-84 90-КС		
Нач. отд.	Роменский		06.90	Компрессор станция отдельностоящая на 4-5 компрессоров ВШВ-2,3/230	Стадия	Лист	Листов
Н. контр.	Лепкина		06.90		РП	8	
ГИП	Горшков		06.90	Фасады	Энергосетьпроект Северо-Западное отделение Ленинград		
Нач. гр.	Алексеева		06.90				
Техник	Сажина		06.90				

Инв. № подл. | Подпись и дата | Взам. инв. №

Альбом А

Копия Сокл

Формат А3 1003-04

Всесоюзный гос. проектно-изыскательский и научно-исследовательский институт энергетических систем и электрических сетей ЭНЕРГОСЕТЬПРОЕКТ СЕВЕРО-ЗАПАД ЛЕНИНГРАД

Альбом V

II

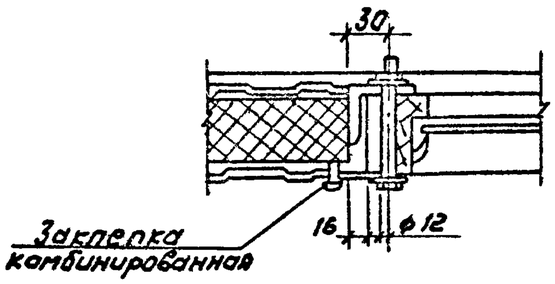

III

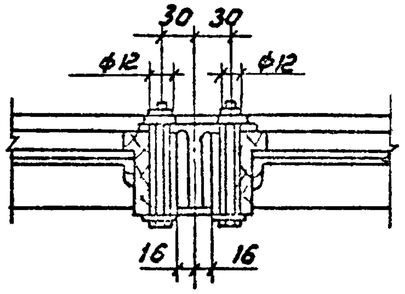

V

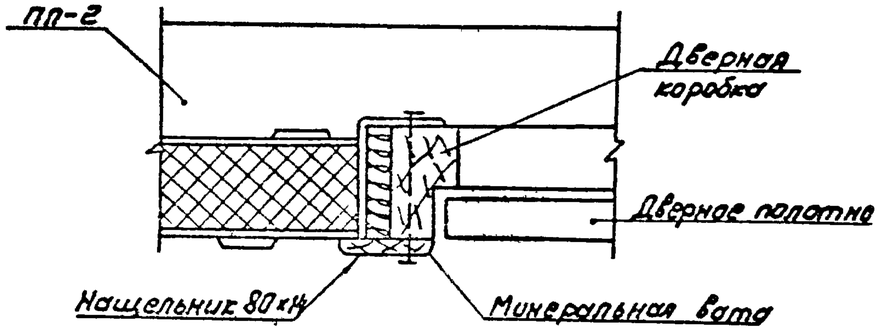

IV

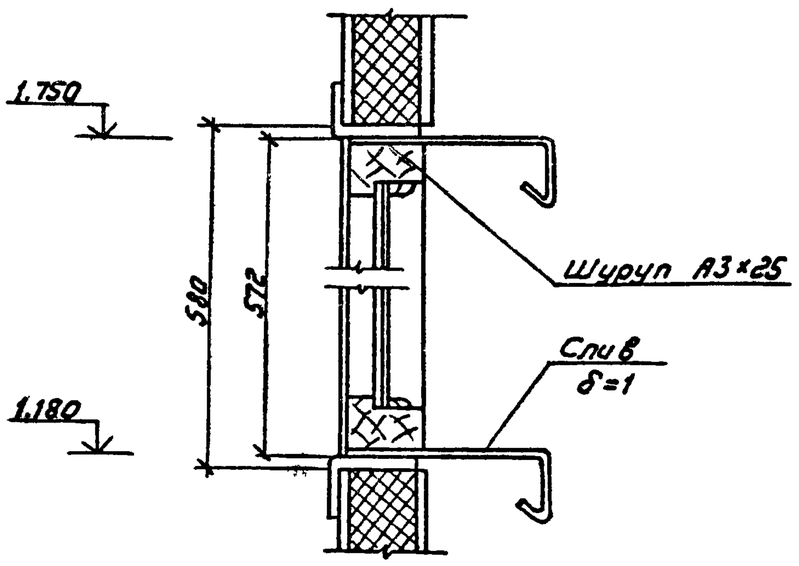

VI

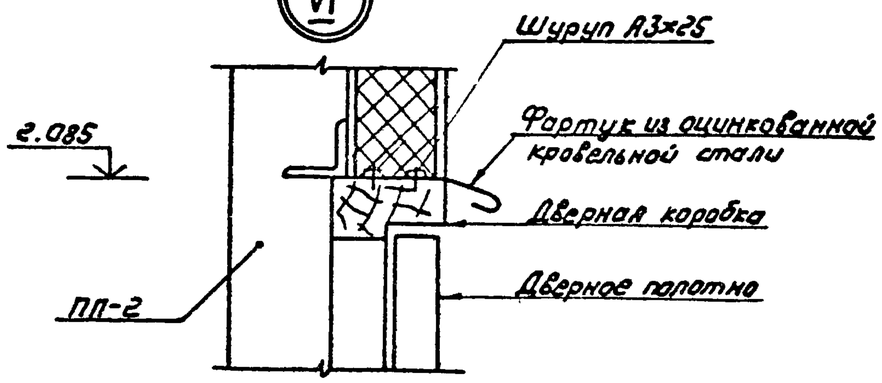

Привязан

Инв. N

Нач.отд.	Роменский		06.90	904-1-84.90-КС		
Н.контр.	Демкина		06.90	Компрессорная станция отдельностоящая на 4-5 компрессоров ВШВ-23/230	Стадия: РП	Лист: 9 / Листов:
ГИП	Паршуков		06.90	Узлы II... VI	ЭНЕРГОСЕТЬПРОЕКТ Северо-Западное отделение Ленинград	
Нач.гр.	Алексеева		06.90			
Техник	Сажина		06.90			

Инв. N подл. | Подпись и дата | Взам. инв. N

Копировал: Соловьева

Формат А3

1003-04

Всесоюзный гос. проектно-изыскательский и научно-исследовательский институт ЭНЕРГОСЕТЬПРОЕКТ СЕВЕРО-ЗАПАДНОЕ ОТДЕЛЕНИЕ

Ведомость рабочих чертежей основного комплекта КМ

Лист	Наименование	Примечание
1	Общие данные (начало)	
2	Общие данные (продолжение)	
3	Общие данные (продолжение)	
4	Общие данные (продолжение)	
5	Общие данные (окончание)	
6	Схемы расположения колонн, балок, верти-	
	кальных связей, ригелей, прогонов	
7	Узлы 1...5	
8	Узлы 6...8	
9	Узлы 9...11	
10	Схемы расположения стеновых панелей	
11	Схемы расположения панелей покрытия	
12	Узел 12	
13	Узел 13	
14	Узлы 14, 15, 16	
15	Узлы 17, 18	

Ведомость спецификаций

Лист	Наименование	Примечание
6	Ведомость элементов	
10	Спецификация элементов к схемам располо-	
	жения стеновых панелей	
11	Спецификация элементов к схеме располо-	
	жения панелей покрытия	

Ведомость ссылочных и прилагаемых документов

Обозначение	Наименование	Примечание
	Ссылочные документы	
190.933.0000041.02955	Стены из панелей с профилирован-	
000 КМ 02	ным листом и несгораемым утеп-	
АТЭП Москва	лителем. Типовые конструкции	
	Выпуск 1. Рабочие чертежи КМ.	
190933.0000041.02955	Стены из панелей с профилирован-	
000. КМ 03	ным листом и несгораемым	
АТЭП Москва	утеплителем. Типовые конструкции.	
	Выпуск 2. Монтажные узлы.	
ГОСТ 24524-80	Панели стальные двухслойные	
	покрытий зданий, с утеплите-	
	лем из пенополиуретана.	

Удостоверяю, что проект соответствует действующим нормам и правилам, а эксплуатация сооружений с пожароопасным и взрывоопасным характером производства безопасна при соблюдении предусмотренных проектом мероприятий.

Главный инженер проекта Паршуков Н.В.

Инв. № подл. | Подпись и дата | Взам. инв. №

Привязан

Инв. №

Нач.отд.	Роменский		06.90	904-1-84.90-КМ	
Н.контр.	Демкина		06.90	Компрессорная станция отдельностоящая на 4-5 компрессоров ВШВ-2,3/230	Стадия: РП; Лист: 1; Листов: 15
ГИП	Паршуков		06.90	Общие данные (начало)	ЭНЕРГОСЕТЬПРОЕКТ Северо-Западное отделение Ленинград
Нач.гр.	Алексеева		06.90		
Техник	Сорокина		06.90		

1003-04

Копировал: Соловьева

Формат А3

Техническая спецификация металла

Вид профиля и ГОСТ, ТУ	Марка металла и ГОСТ	Обозначение размер профиля, мм	№ п.п.	Код: Марки металла	Код: Вида профиля	Код: Размера профиля	К-во, шт.	Длина мм	Масса металла по элементам конструкций, т: Колонны	Элементы фахверка	Балки	Балки стропильные (ригели)	Прогоны	Связи			Общая масса, т	Масса потребности в металле по кварталам (заполняется изготовителем), т: I	II	III	IV	Заполняется ВЦ
									Код элемента конструкций													
1	2	3	4	5	6	7	8	9	526111	526112	526153	526131	526171	526160								
Профили замкнутые квадратные	Вст3 кп2 ГОСТ 380-71*	□100×100×4	1						0,39		0,59	0,32	0,26				1,56					
ТУ 36-2287-80	Итого		2	095003					0,39		0,59	0,32	0,26				1,56					
Всего профиля:			3		112100				0,39		0,59	0,32	0,26				1,56					
Равнополочные уголки	Вст3 кп. 2	L 50×5	4							0,05			0,17	0,07			0,29					
ГОСТ 8509-86	ГОСТ 380-71*	L 90×6	5							0,08	0,02		0,01				0,11					
	Итого		6	095003						0,13	0,02		0,18	0,07			0,4					
Всего по профилю			7		093000					0,13	0,02		0,18	0,07			0,4					
Неравнополочные уголки	Вст3 кп2 ГОСТ 380-71*	L 50×36×4	8							0,01							0,01					
ГОСТ 19772-74		L 90×70×4	9							0,2							0,2					
	Итого		10	095003						0,21							0,21					
Всего профиля:			11		093000					0,21							0,21					
Сталь листовая	Вст3 кп2	δ=1	12							0,01							0,01					
ГОСТ 19903-74	ГОСТ 380-71*	δ=2	13							0,07							0,07					
		δ=6	14										0,08				0,08					
		δ=10	15						0,16		0,05	0,19					0,4					
	Итого		16	095003					0,16	0,08	0,05	0,19	0,08				0,56					
Всего профиля:			17		097000				0,16	0,09	0,05	0,19	0,08				0,56					
Итого масса металла:			18						0,55	0,42	0,66	0,51	0,52	0,07			2,73					
Панели стеновые металлические	Лист N 3		19														3,012					
Панели стальные покрытии	Лист N 4		20														1,12					
Всего масса металла			21						0,55	0,42	0,66	0,51	0,52	0,07			6,862					
В т.ч. по маркам	ВСт3кп2		22						0,55	0,42	0,66	0,51	0,52	0,07			2,73					

Привязан

Инв. №:

Инв. N подл. | Подпись и дата | Взам. инв. N

904-1-84.90.-КМ

Нач. отд	Роменский		06.93
Н контр	Демкина		06.93
ГИП	Паршуков		06.93
Нач. гр.	Алексеева		06.93
Техник	Сажина		06.93

Компрессорная станция отдельностоящая на 4-5 компрессоров ВШВ-2,3/230

Общие данные (продолжение)

Стадия	Лист	Листов
РП	2	

ЭНЕРГОСЕТЬПРОЕКТ Северо-Западное отделение Ленинград

Копир Ната

Формат А3

1003-04

Мин. Эн. СССР Ленинградский гос. проектно-изыскательский и научно-исследовательский институт "ЭНЕРГОСЕТЬПРОЕКТ" СЕВЕРО-ЗАПАДНОЕ ОТДЕЛЕНИЕ

Техническая спецификация металла панелей стеновых металлических ПСМ

Вид профиля и ГОСТ, ТУ	Марка металла и ГОСТ	Обозначение размер профиля мм	№ п.п.	Код: Марки металла	Код: Вида профиля	Код: Размера профиля	К-во, шт.	Длина мм	Масса металла по элементам конструкций, т: ПСМ-1,5-2,4	ПСМ-3-2,4	ПСМ-1,5-4,20						Общая масса, т	Масса потребности в металле по кварталам (заполняется изготовителем) т: I	II	III	IV	Заполняется
									Код элемента конструкций													
1	2	3	4	5	6	7	8	9	528211	528211	528211											
Швеллеры	Вст3кп2	[160×80×4	1						0,045	0,27	0,742						1,057					
ГОСТ 8278-83	ГОСТ 380-71*	[65×40×4	2						0,011	0,133	0,035						0,184					
	Итого:		3						0,056	0,408	0,777						1,241					
Всего профиля			4						0,056	0,408	0,777						1,241					
Равнополочные	Вст3кп2	L 50×4	5						0,008	0,102	0,056						0,166					
Уголки	ГОСТ 380-71*	L 36×3	6						0,007	0,042	0,31						0,119					
ГОСТ 8509-86		L 25×3	7						0,003	0,036	0,021						0,06					
	Итого:		8						0,018	0,180	0,147						0,345					
Всего профиля			9						0,018	0,180	0,147						0,345					
Неравнополочные уголки	Вст3кп2 ГОСТ 380-71*	L 90×56×6	10								0,007						0,007					
ГОСТ 8510-86	Итого:		11								0,007						0,007					
Всего профиля			12								0,007						0,007					
Сталь листовая	Вст3кп2 ГОСТ 380-71*	δ=8	13						0,0015	0,009	0,0105						0,021					
ГОСТ 19903-74*	Итого:		14						0,0015	0,009	0,0105						0,021					
Всего профиля			15						0,0015	0,009	0,0105						0,021					
Сталь круглая	Вст3кп2 ГОСТ 380-71*	Ф16	16						0,0012	0,0072	0,0084						0,017					
ГОСТ 2590-88	Итого:		17						0,0012	0,0072	0,0084						0,017					
Всего профиля			18						0,0012	0,0072	0,0084						0,017					
Профиль стальной гнутый	Вст3кп2 ГОСТ 380-71*	С10-899-0,6	19						0,055	0,654	0,672						1,381					
ГОСТ 24045-86	Итого:		20						0,055	0,654	0,672						1,381					
Всего профиля			21						0,055	0,654	0,672						1,381					
Всего масса металла			22						0,132	1,258	1,622						3,012					
В т.ч. по маркам:	Вст3кп2		23						0,132	1,258	1,622						3,012					

Привязан

Инв. №

Нач. отд	Романский		06.9
Н. контр	Демкина		06.9
ГИП	Поршуков		06.9
Нач. гр.	Алексеева		06.9
Техник	Сажина		06.9

904-1-84.90-КМ

Компрессорная станция отдельностоящая на 4-5 компрессоров ВШВ-2,3/230

Общие данные (продолжение)

Стадия	Лист	Листов
РП	3	

ЭНЕРГОСЕТЬПРОЕКТ Северо-Западное отделение Ленинград

Копир Ната

Формат А3

Инв. № подл. | Подпись и дата | Взам. инв. №

Альбом 4

1023-04

Техническая спецификация металла панелей стальных покрытий

Вид профиля и ГОСТ, ТУ	Марка металла и ГОСТ	Обозначение размер профиля мм	N N пп.	Код: Марки металла	Вида профиля	Размера профиля	К-во, шт.	Длина мм	Масса металла по элементам конструкций, т: 1ПД362.60.845 - 0,8П	1ПД403.60.845 - 0,8П	1ПД463.60.845 - 0,8П						Общая масса, т	Масса потребности в металле по кварталам (заполняется изготовителем), т: I	II	III	IV	Заполняется ВЦ
									Код элемента конструкций													
1	2	3	4	5	6	7	8	9	526182	526182	526182											
Профиль стальной	Ст3кп	Н60-84-500	1						0,611	0,237	0,272						1,12					
гнутый	ГОСТ 350-71*																					
ГОСТ 24045-86	Итого		2						0,611	0,237	0,272						1,12					
Всего профиля			3						0,611	0,237	0,272						1,12					
Всего масса металла			4						0,611	0,237	0,272						1,12					
В ТЧ по маркам	ВСТ3кп		5						0,611	0,237	0,272						1,12					
			6																			
			7																			
			8																			
			9																			
			10																			
			11																			
			12																			
			13																			
			14																			
			15																			
			16																			
			17																			

Взам. инв. N | Подпись и дата | Инв. N подл.

Привязан

Инв. N

Нач. отд.	Роменский		06.90
Н. контр.	Демина		06.90
ГИП	Горшуков		06.90
Нач. гр.	Алексеев		06.90
Техник	Сажина		06.90

904-1-84.90-КМ

Компрессорная станция отдельностоящая на 4-5 компрессоров ВШВ-23/230

Общие данные (продолжение)

Стадия	Лист	Листов
РП	4	

ЭНЕРГОСЕТЬПРОЕКТ Северо-Западное отделение Ленинград

Копировал Соловьева

Формат А3

1003-04

Мин. Энергетики СССР
Всесоюзный гос. проектно-изыскательский и научно-исследовательский институт
ЭНЕРГОСЕТЬПРОЕКТ
СЕВЕРО-ЗАПАДНОЕ ОТДЕЛЕНИЕ
ЛЕНИНГРАД

Ведомость металлоконструкций по видам профилей

Наименование конструкций по номенклатуре прейскуранта № 01-22	Позиция по прейскуранту № 01-22	№ п.п.	Код конструкций	Масса конструкции, т по видам профилей стали: Всего стали повышенной и высокой прочности	Балки и швеллеры	Крупносортная сталь	Среднесортная сталь	Мелкосортная сталь	Толстолистовая сталь	Универсальная сталь	Тонколистовая сталь	Гнутые и гнутосварные	Трубы	Прочие								Всего	Количество, шт	Серия типовых конструкций
1	2	3	4	5	6	7	8	9	10	11	12	13	14	15	16	17	18	19	20	21	22	23	24	25
Колонны	323-18	1	526 111						0.16			0.39										0.55		
Элементы фахверка	302-5	2	526 112			0.33	0.01				0.08											0.42		
Балки	323-17	3	526 153			0.02			0.05			0.59										0.66		
Балки стропильные	323-17	4	526 131						0.19			0.32										0.51		
Прогоны	108-2	5	526 171			0.18			0.08			0.26										0.52		
Связи	107-2	6	526 160			0.07																0.07		

Общие указания

1. Металлоконструкции галереи окрашиваются после монтажа эмаль ПФ-115 ГОСТ 6465-76* по грунту ФЛ-03-К.
2. Электроды для сварных швов типа Э42 ГОСТ 9467-75*.
3. Монтаж металлоконструкций каркаса, ограждающих конструкций и покрытия должен производиться в соответствии с указаниями, приведенными в СНиП 3.03.01-87, серия 2.460-16, документации АТЭП'а 190933.0000041, 02955.000КМ.

Взам. инв. №

Подпись и дата

Инв. № подл.

Привязан:

Инв. №

Нач. отд.	Роменский		06.90	904-1-84.90-КМ
Н. контр.	Денкина		06.90	Компрессорная станция отдельностоящая на 4-5 компрессоров 8ГШ8-2,3/230
ГИП	Пожидаев		06.90	Общие данные (окончание)
Нач. гр.	Алексеева		06.90	
Техник	Сорина		06.90	

Стадия	Лист	Листов
РП	5	

„Энергосетьпроект" Северо-Западное отделение Ленинград

Копировал: Польс

Формат А3

1003-04

Схема расположения колонн, балок и вертикальных связей

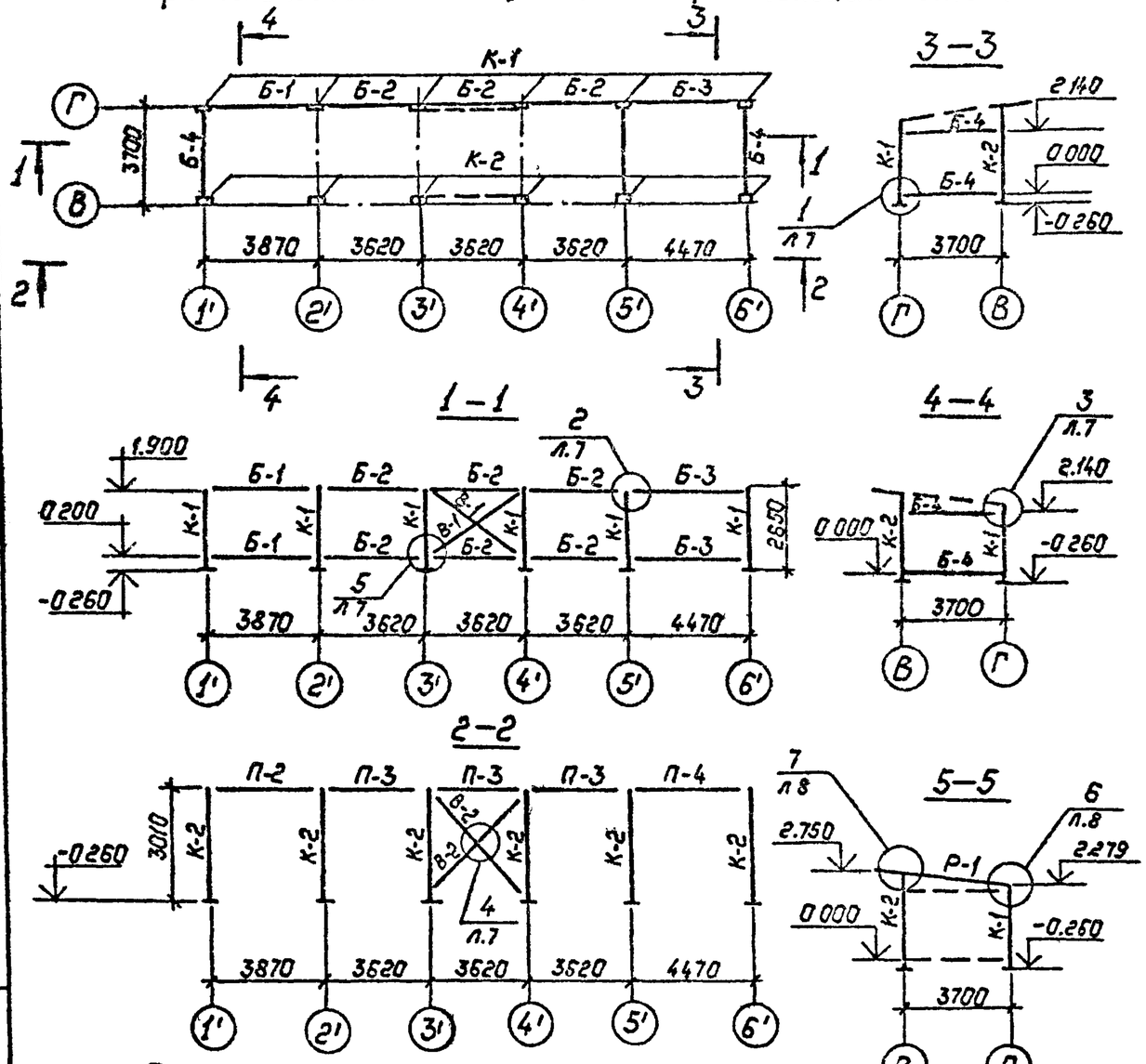

Схема расположения ригелей, прогонов

Ведомость элементов

Марка	Сечение: Эскиз	Поз	Состав	Опорные усилия: M, тм	N, т	Q, т	Группа констр.	Марка металла	Примечан.
К-1	▣		□100×100×4	—	1.8	0.25	III	ВСт3кп2	
К-2	"		"	—	2.0	0.25			
Б-1	"		"	—	0.2	0.2	IV		
Б-2	"		"	—	0.2	0.2			
Б-3	"		"	—	0.2	0.2			
Б-4	"		"	—	0.2	0.2			
В-1	L		L50×50×5	—	0.2	—			
В-2	"		"	—	0.2	—			
Р-1	▣		□100×100×4	1.0	2.0	0.25	II		
П-1	L		L50×50×5	—	—	0.2	III		
П2	▣		□100×100×4	—	—	0.5			
П3	"		"	—	—	0.5			
П4	"		"	—	—	0.5			
Прочие									
	—		— 10					ВСт3кп2	
	L		L 90×90×6					"	

Привязан:

Инв. №

Нач.отд	Романский		06.90	Компрессорная станция отдельностоящая на 4-5 компрессоров ВШВ-23/230
Н.контр.	Денкина		06.90	
ГИП	Поршуков		06.90	Схемы расположения колонн, балок, вертикальных связей, ригелей, прогонов.
Нач.гр.	Алексеева		06.90	
Техник	Сажина		06.90	

904-1-84.90-КМ

Стадия	Лист	Листов
РП	6	

„Энергосеть проект"
Северо-Западное отделение
Ленинград

Копировал Польс

Формат: А3

Всесоюзный гос. проектно-изыскательский и научно-исследовательский институт ЭНЕРГОСЕТЬ ПРОЕКТ СЕВЕРО-ЗАПАДНОЕ ОТДЕЛЕНИЕ

Альбом 4

Инв. № подл. | Подпись и дата | Взам. инв. №

1023-04

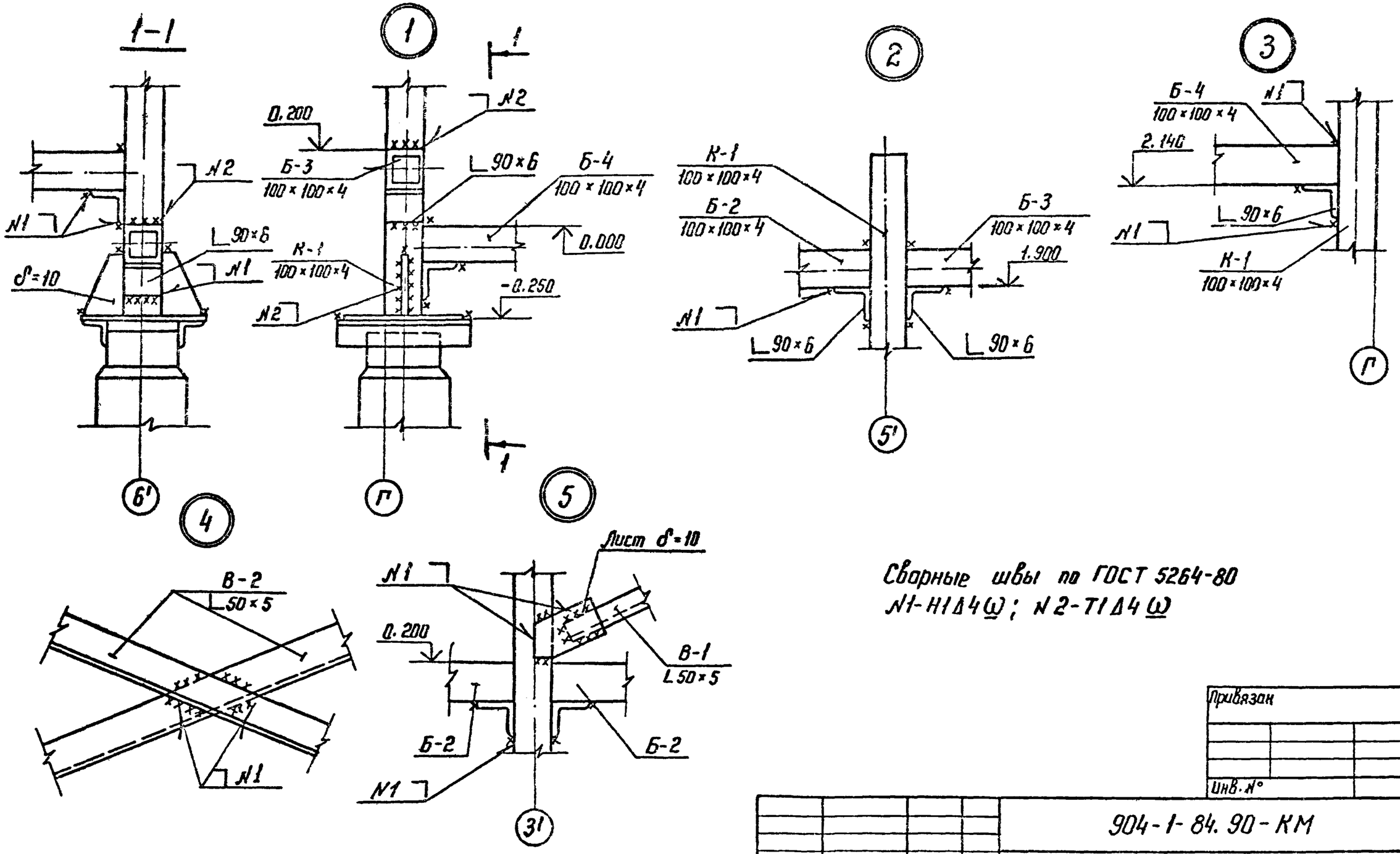

Сварные швы по ГОСТ 5264-80
N1-Н1Δ4(ω); N2-Т1Δ4(ω)

Привязан

Инв. №

				904-1-84.90-КМ		
Нач. отд	Роменский		06.90	Компрессорная станция отдельностоящая на 4-5 компрессоров 8ШВ-2,3/230	Стадия	Лист	Листов
Н. контр	Демкина		06.90		РП	7	
ГИП	Поршуков		06.90	Узлы 1...5	ЭНЕРГОСЕТЬПРОЕКТ Северо-Западное отделение Ленинград	
Нач. гр	Алексеева		06.90			
Технік.	Сажина		06.90			

Копир Ната

формат А3

Инв. № подл. | Подпись и дата | Взам. инв. №

1002-06

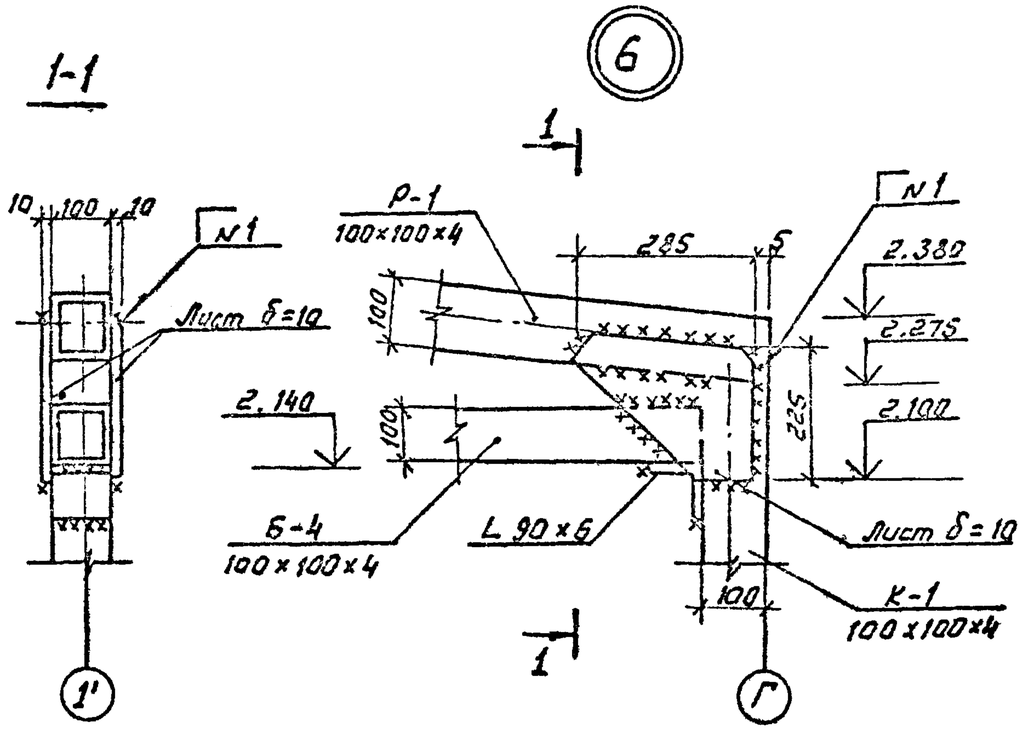

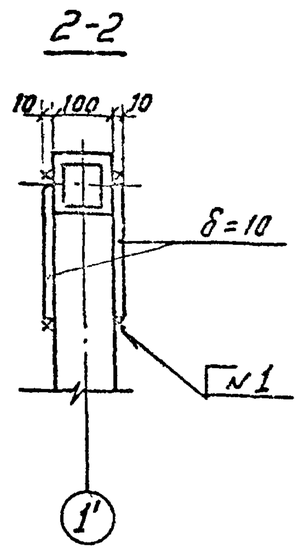

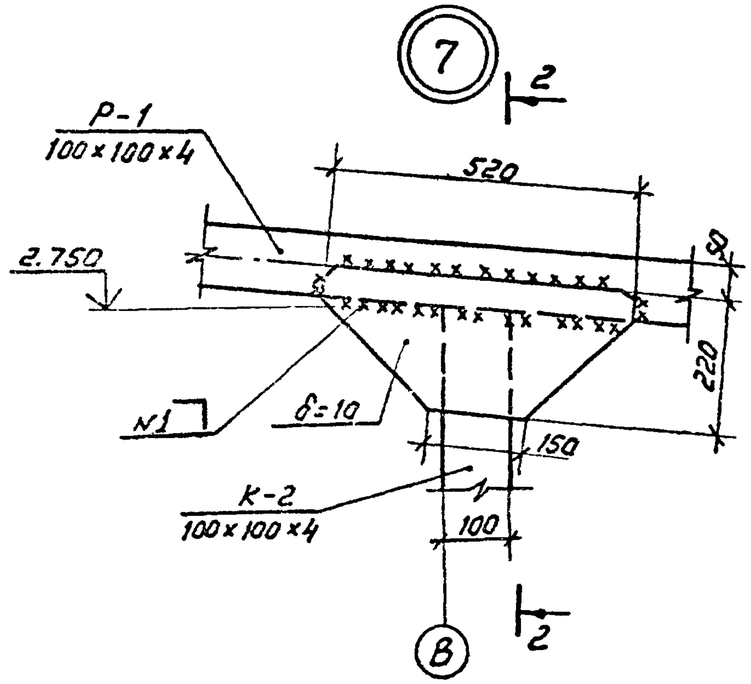

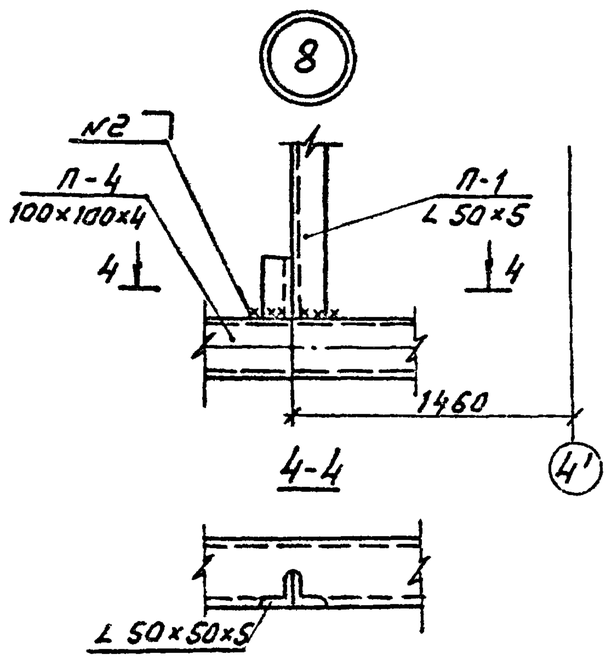

Сварные швы по ГОСТ 5264-80
N 1-111Δ4ω; N2 Т1Δ5ω

Привязан							
Инв. N							

				904-1-84.90-КМ			
Нач.отд.	Роменский		06.90	Компрессорная станция отдельностоящая на 4-5 компрессоров ЗШВ-2,3/230	Стадия	Лист	Листов
Н.контр.	Демкина		06.90		РП	8	
ГИП	Паршуков		06.90	Узлы 6 ... 8	ЭНЕРГОСЕТЬПРОЕКТ Северо-Западное отделение Ленинград		
Нач.гр.	Алексеев		06.90				
Техник	Сазонина		06.90				

Инв.N подл. | Подпись и дата | Взам.инв.N

Копировал Соловьева Формат А3

1003-04

Всесоюзный государственный институт по проектированию энергетических систем и электрических сетей
ЭНЕРГОСЕТЬПРОЕКТ
СЕВЕРО-ЗАПАДНОЕ ОТДЕЛЕНИЕ

3-3

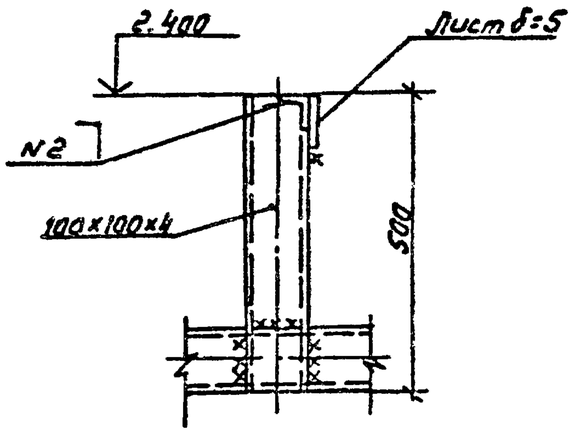

9

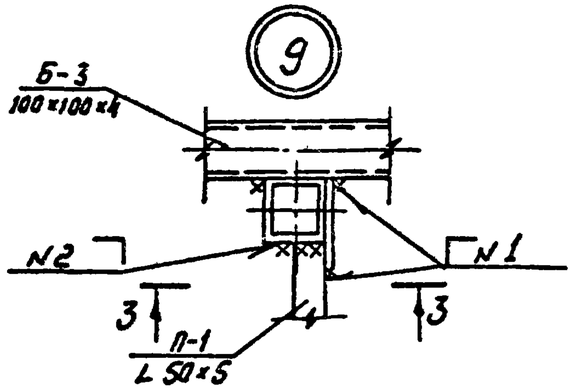

10

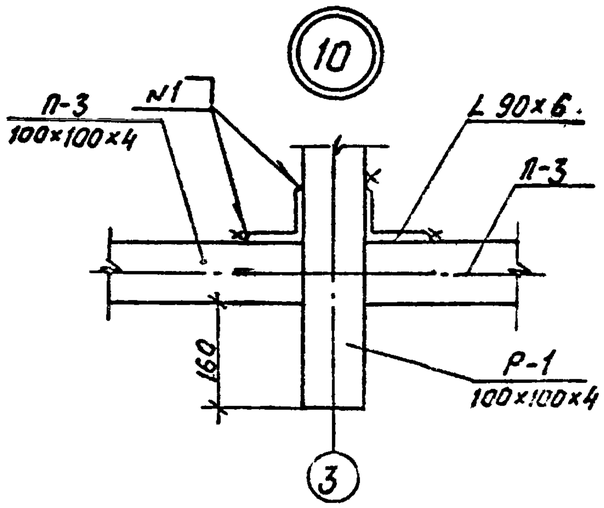

11

1-1

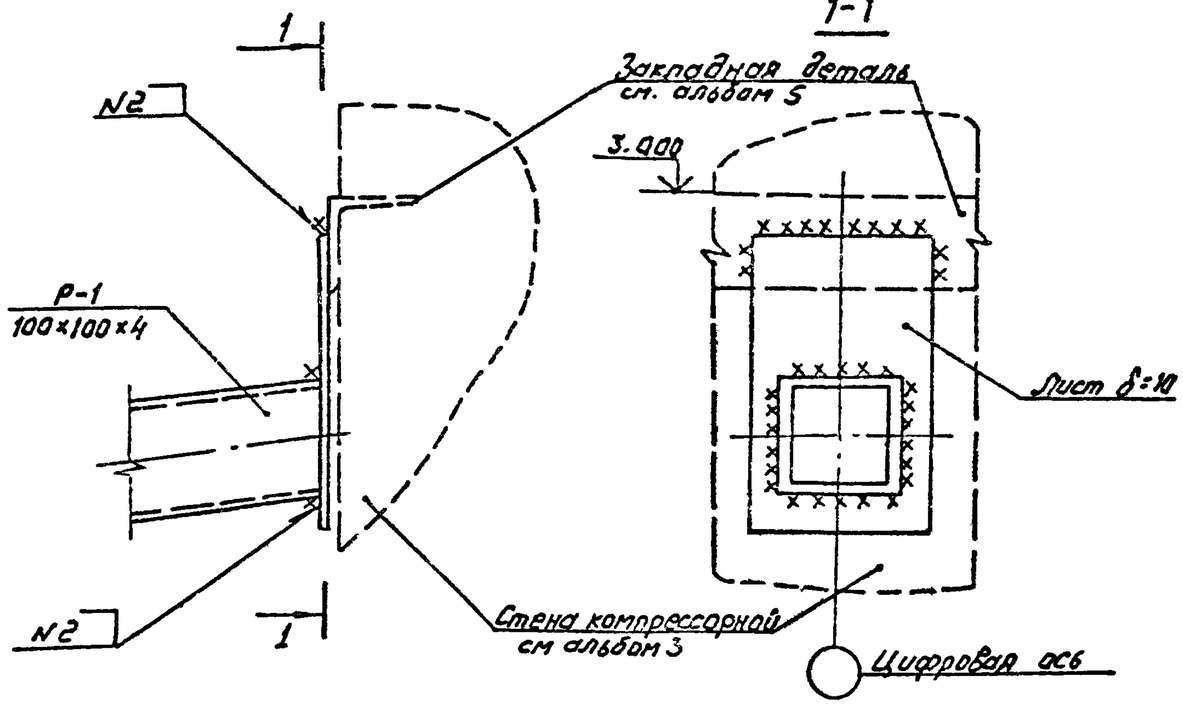

Сварные швы по ГОСТ 5264-80
N1-Н1 Δ 4 ω; N2-Т1 Δ 5 ω

Привязан

Инв N

				904-1-84.90-КМ		
Нач.отд.	Роменский		06.90	Компрессорная станция отдельностоящая на 4-5 компрессоров ВШВ-23/230	Стадия	Лист	Листов
Н.контр.	Денькина		06.90		РП	9	
ГИП	Паршуков		06.90	Узлы 9 ... 11	ЭНЕРГОСЕТЬПРОЕКТ Северо-Западное отделение Ленинград		
Нач.гр.	Алексеева		06.90				
Технол.	Сафонина		06.90				

Инв.N подл. | Подпись и дата | Взам.инв.N

1003-04

Копировал: Соловьева

Формат А3

Альбом 4

Схема расположения стеновых панелей по оси „Г"

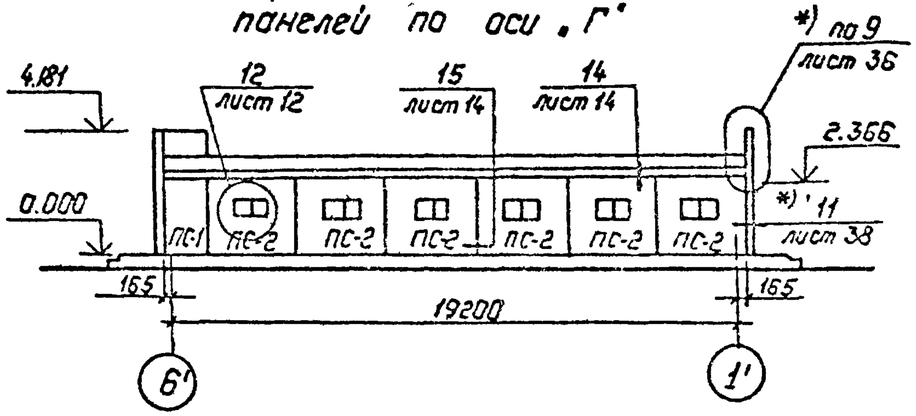

Схема расположения стеновых панелей по оси „8"

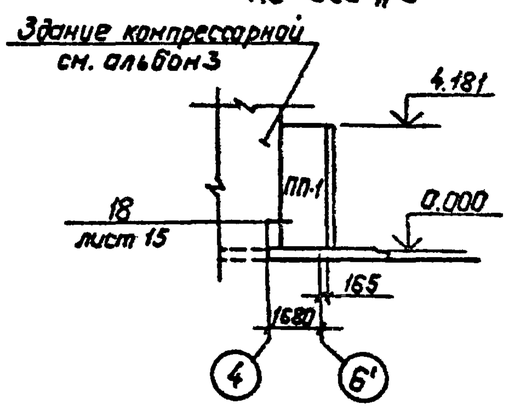

Схема расположения стеновых панелей по оси „1"

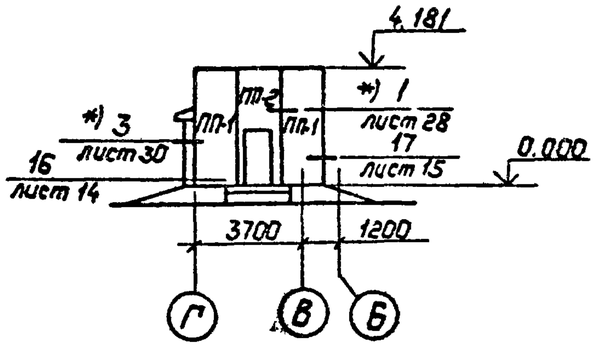

Схема расположения стеновых панелей по оси „6"

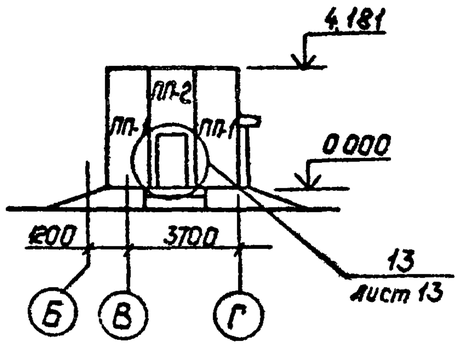

Спецификация элементов к схемам расположения стеновых панелей

Марка, поз.	Обозначение	Наименование	Кол.	Масса ед., кг	Примечание
		Панели стеновые			
ПС-1	190933.0000041.02955.000 КМ 02 л. 9	Панель ПСМ1.5-2.4	1	165	
ПС-2	190933.0000041.02955.000 КМ 02 л. 9	Панель ПСМ3-2.4	6	273	доработка см. узел 12
ПП-1	190933.0000041.02955.000 КМ 02 л. 14	Панель ПСМ1.5-4.2П	5	306	
ПП-2	190933.0000041.02955.000 КМ.02 л. 14	Панель ПСМ1.5-4.2П	2	226	доработка см. узел 13

Узлы, отмеченные *), выполнять по документации АТЭПа 190933.0000041.02955.000 КМ03 вып. 2.

Привязан:

Инв. №

Нач. отд	Роменский		06.89	904-1-84.90-КМ		
Н. контр	Денкина		06.89	Компрессорная станция отдельностоящая на 4-5 компрессоров ВШВ-2,3/230	Стадия: РП	Лист: 10	Листов:
ГИП	Першуков		06.89	Схемы расположения стеновых панелей	„Энергосетьпроект" Северо Западное отделение Ленинград	
Нач. гр.	Алексеева		06.89			
Техник	Сажина		06.89			

Копировал: Польс

Формат: А3

1003-04

Инв. № подл. | Подпись и дата | Взам. инв. №

Минэнерго СССР
Государственный рос. инвестиционно-проектно-изыскательский и научно-исследовательский институт
ЭНЕРГОСЕТЬПРОЕКТ
СЕВЕРО ЗАПАДНОЕ ОТДЕЛЕНИЕ

Всесоюзный гос. проектно-изыскательский и научно-исследовательский ин-т
ЭНЕРГОСЕТЬПРОЕКТ
СЕВЕРО-ЗАПАДНОЕ ОТДЕЛЕНИЕ
ЛЕНИНГРАД

Спецификация элементов к схеме расположения панелей покрытия

Марка, поз.	Обозначение	Наименование	Кол.	Масса ед. кг	Примечание
1	ГОСТ 24524-80	1ПД.362.60.845-0.8П	21	49.2	
2	ГОСТ 24524-80	1ПД.403.60.845-0.8П	7	54,8	
3	ГОСТ 24524-80	1ПД.463.60.845-0.8П	7	63	

Схема расположения панелей покрытия

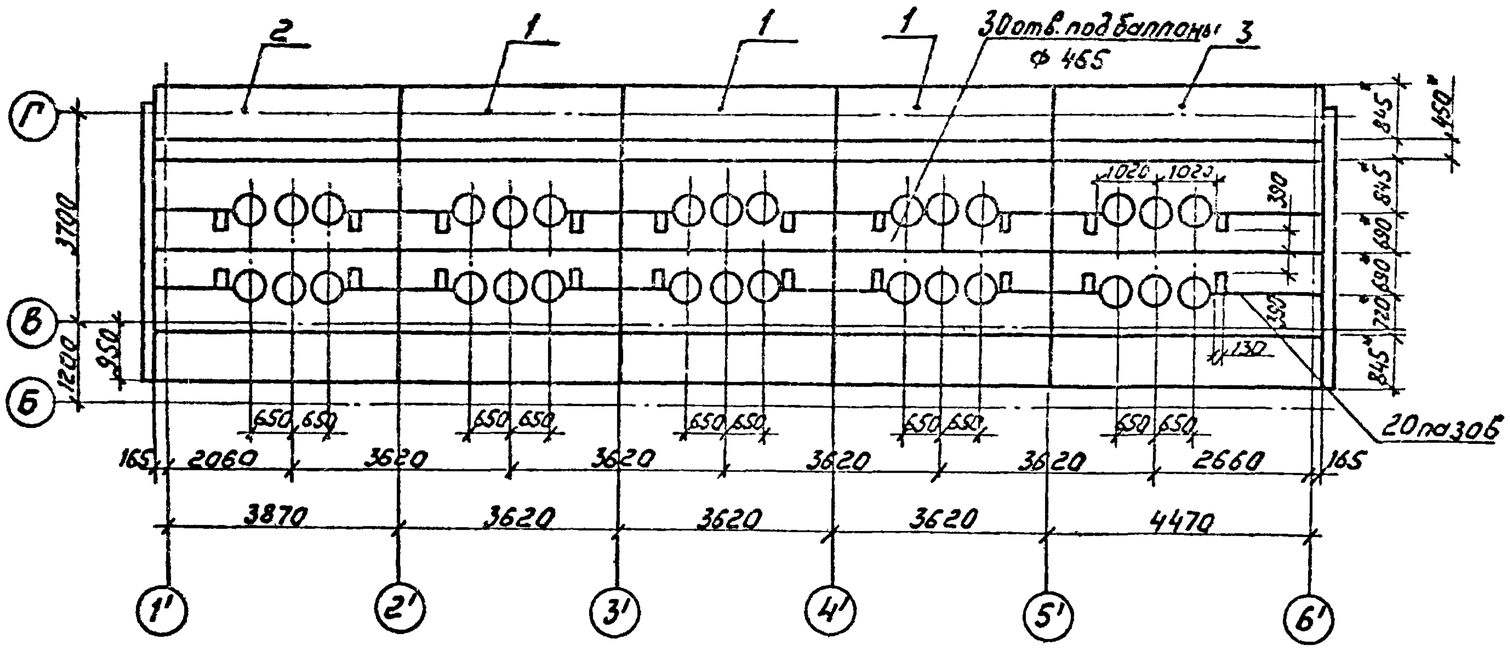

* Рекомендуемые размеры раскроя панелей покрытия.

Привязан

Инв. №

				904-1-84.90-КМ			
Нач.отд.	Раменский		06.90	Компрессорная станция стационарная на 4-5 компрессоров ВШВ-23/230	Стадия	Лист	Листов
Н.контр.	Демкина		06.90		РП	11	
ГИП	Паршуков		06.90	Схема расположения панелей покрытия	ЭНЕРГОСЕТЬПРОЕКТ Северо-Западное отделение Ленинград		
Нач.гр.	Алексеева		06.90				
Техник	Сажина		06.90				

Инв.№ подл. | Подпись и дата | Взам. инв.№

Копировал: Соловьева Формат А3 1003-04

Инв. № подл. | Подпись и дата | Взам. инв. №

Копировал Польс

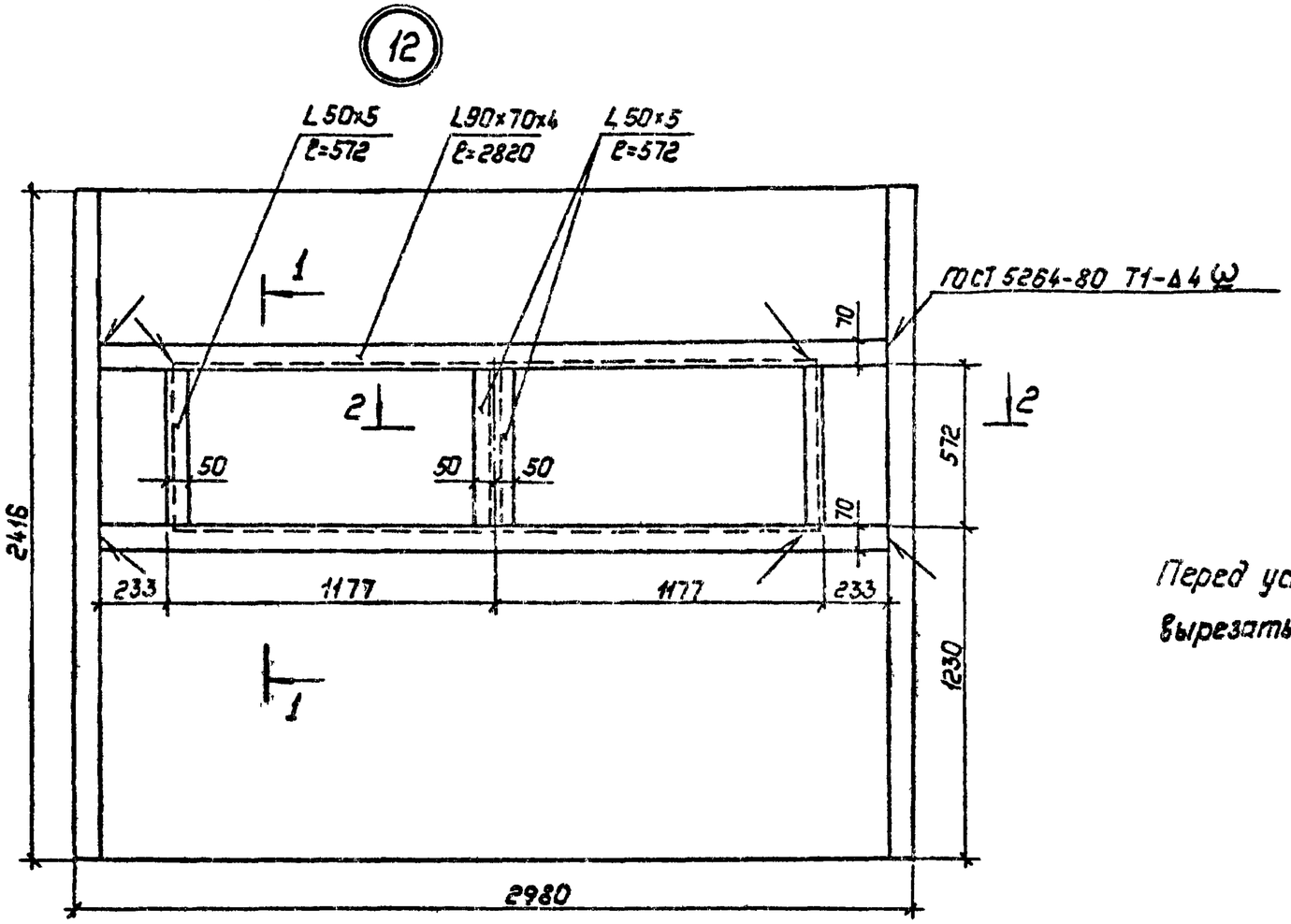

1–1

2–2

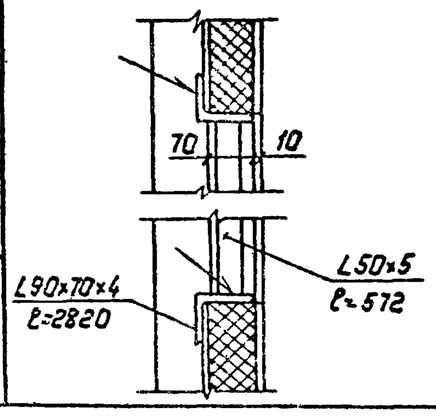

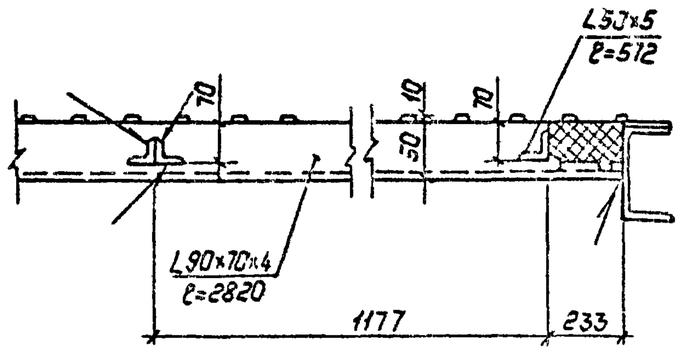

Перед установкой угольников в панели ПСМ3-2,4 вырезать проем 2354 мм × 580 мм

Привязан.

Инв. №

Нач. отд.	Роженский		06.90	904-1-84.90-КМ		
Н. контр.	Демкина		06.90	Компрессорная станция отдельностоящая на 4-5 компрессоров ВШВ-23/230	Стадия	Лист	Листов
ГИП	Парщукова		06.90		РП	12	
Нач. гр.	Алексеева		06.90	Узел 12	„Энергосетьпроект" Северо-Западное отделение Ленинград		
Техник	Сажина		06.90				

Формат: А3

1603-п.4

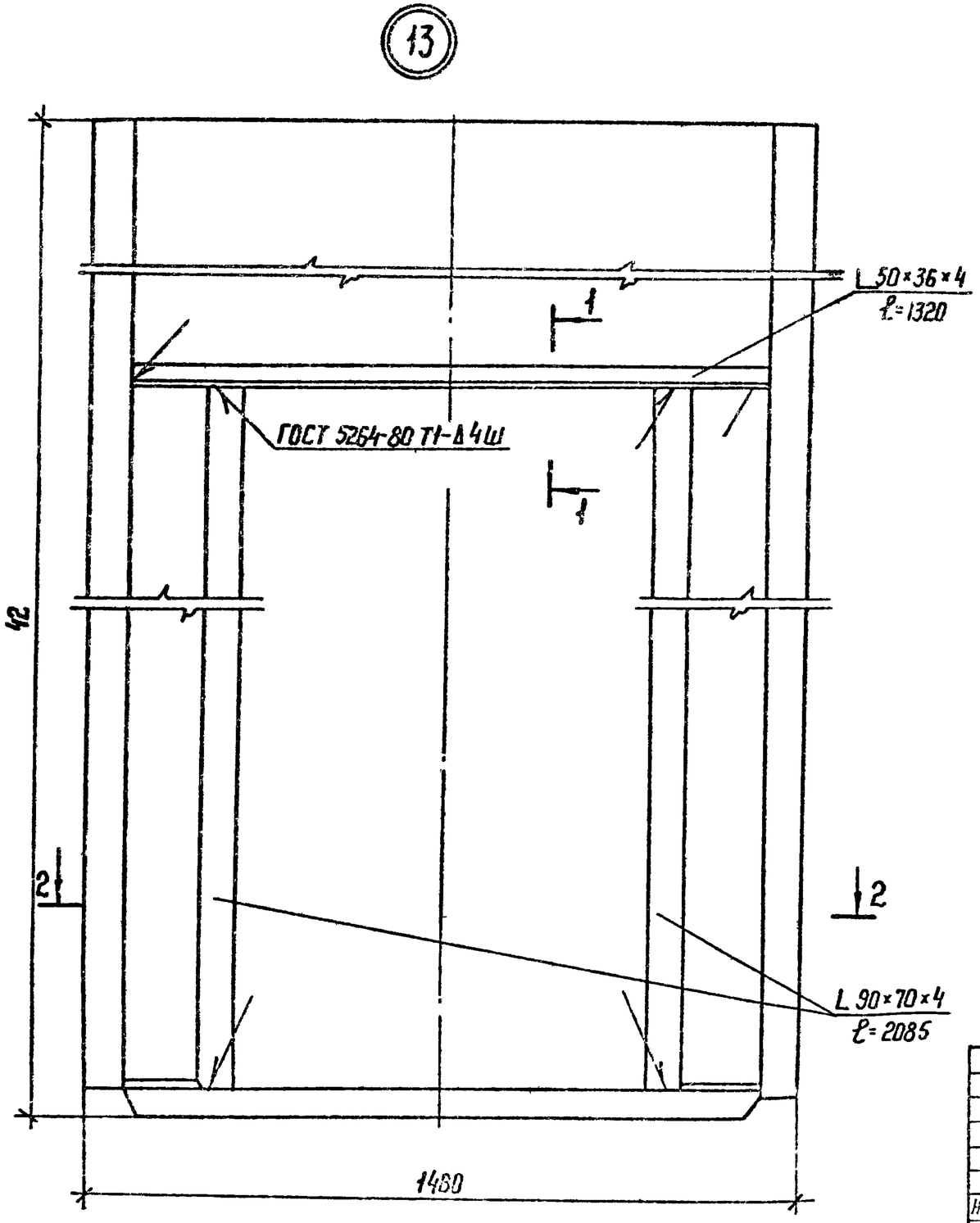

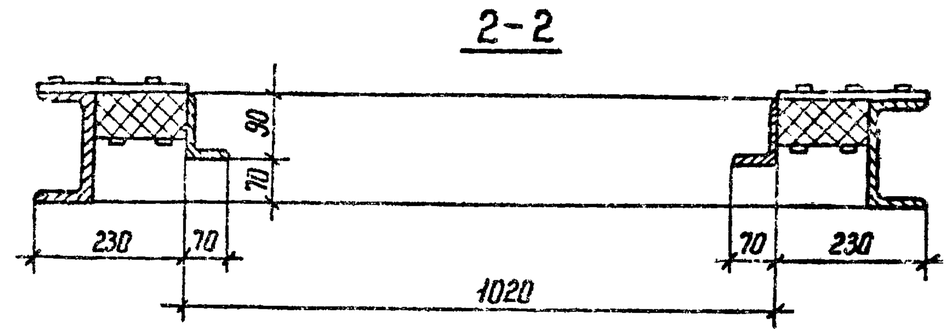

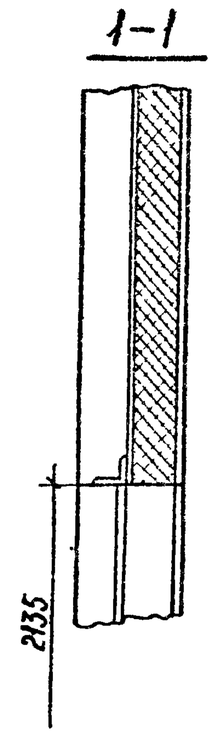

Перед установкой угольников в панели ПСМ 1.5-4.2П вырезать проем 1020 мм × 2085 мм

Привязан

Инв. N

				904-1-84.90-КМ		
Нач. отд.	Роменский		06.90	Компрессорная станция отдельностоящая на 4-5 компрессоров ВШВ-2,3/230	Стадия	Лист	Листов
Н. контр.	Демкина		06.90		РП	13	
ГИП	Першуков		06.90	Узел 13	ЭНЕРГОСЕТЬПРОЕКТ Северо-Западное отделение Ленинград		
Нач. гр.	Алексеева		06.90				
Техник	Сажина		06.90				

Копир. Нота

Формат А3

Инв. N подл. | Подпись и дата | Взам. инв. N

Всесоюзный гос. проектно-изыскательский и научно-исследовательский институт энергетических систем и электрических сетей „ЭНЕРГОСЕТЬПРОЕКТ" СЕВЕРО-ЗАПАДНОЕ ОТДЕЛЕНИЕ

Всесоюзный ГПИ проектно-изыскательский и научно-исследовательский институт
ЭНЕРГОСЕТЬПРОЕКТ
СЕВЕРО-ЗАПАДНОЕ ОТДЕЛЕНИЕ
Альбом 4Е

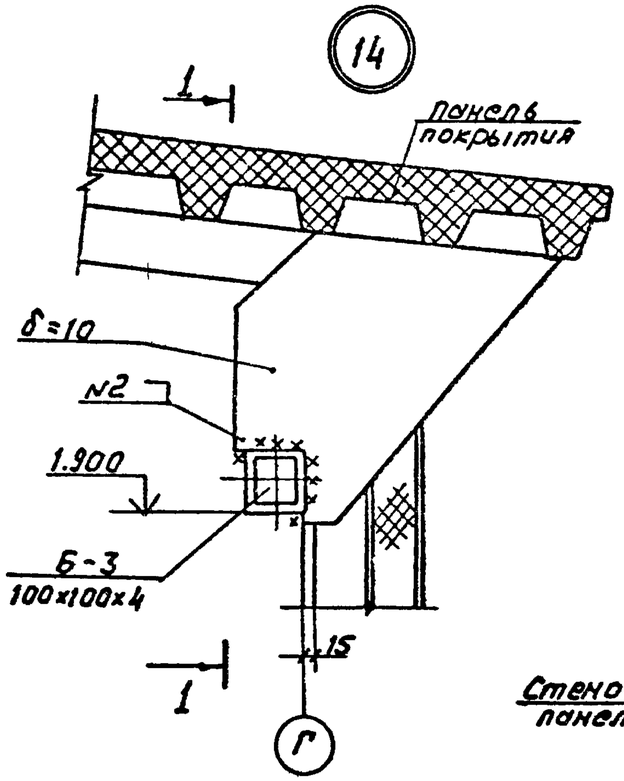

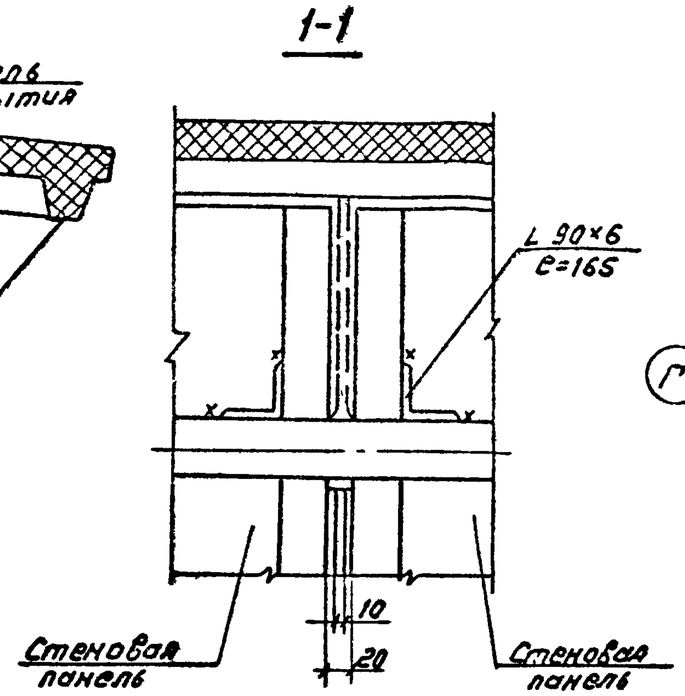

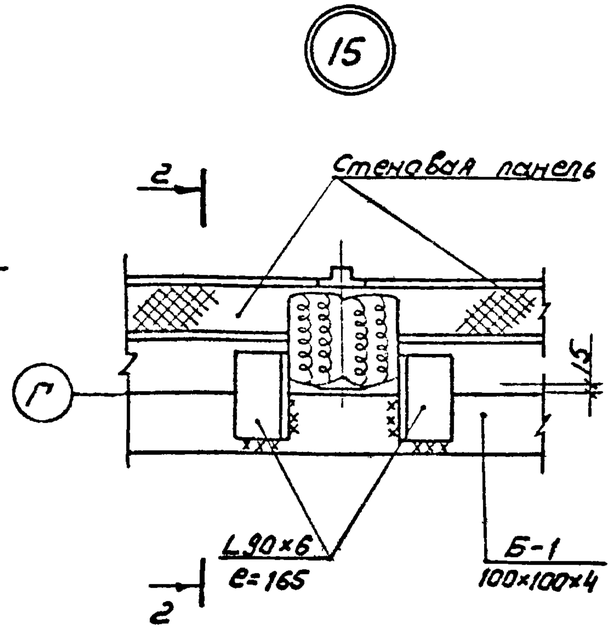

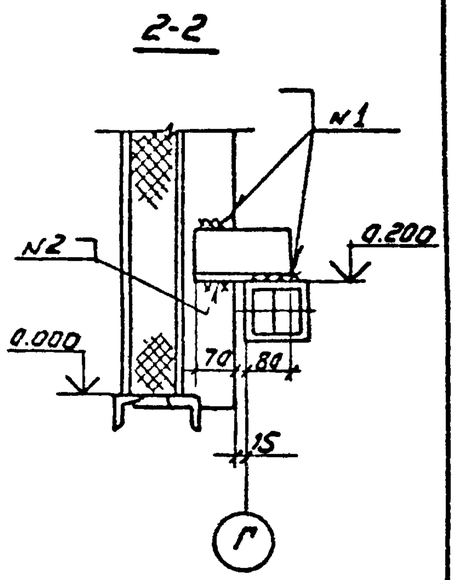

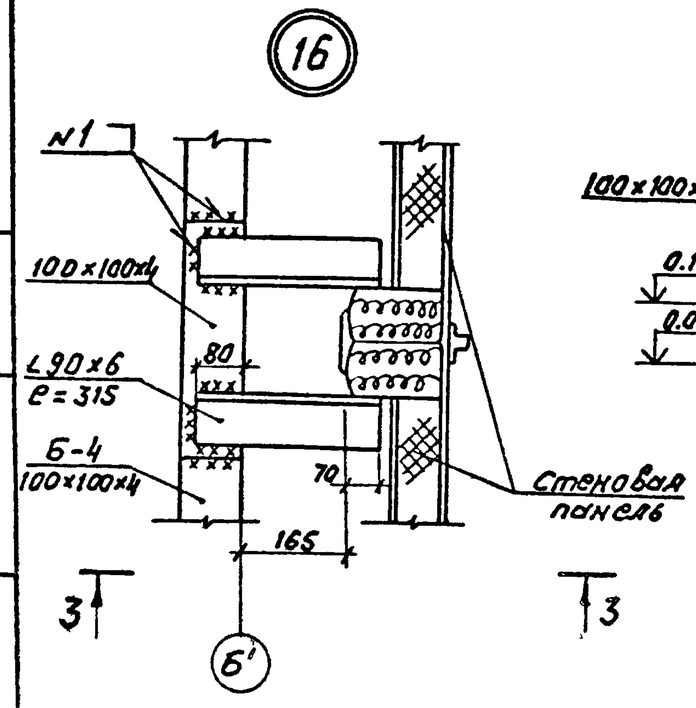

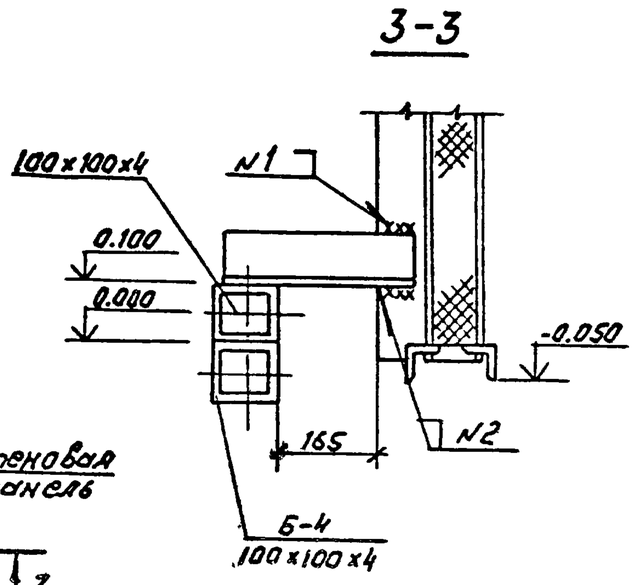

Сварные швы по ГОСТ 5264-80;
N1- Н1-Δ4 ω ; N2-Т1-Δ5 ω

Привязан

Инв N

				904-1-84.90-КМ		
Нач.отд.	Роменский		06.90	Компрессорная станция отдельностоящая на 4-5 компрессоров ВШВ-2,3/230	Стадия	Лист	Листов
Н.контр.	Демкина		06.90		РП	14	
ГИП	Паршуков		06.90	Узлы 14,15,16	ЭНЕРГОСЕТЬПРОЕКТ Северо-Западное отделение Ленинград	
Нач.гр.	Алексеева		06.90			
Техник	Сажина		06.90			

Взам. инв N | Подпись и дата | Инв. N подл.

Копировал: Соловьева

Формат А3 1003-04

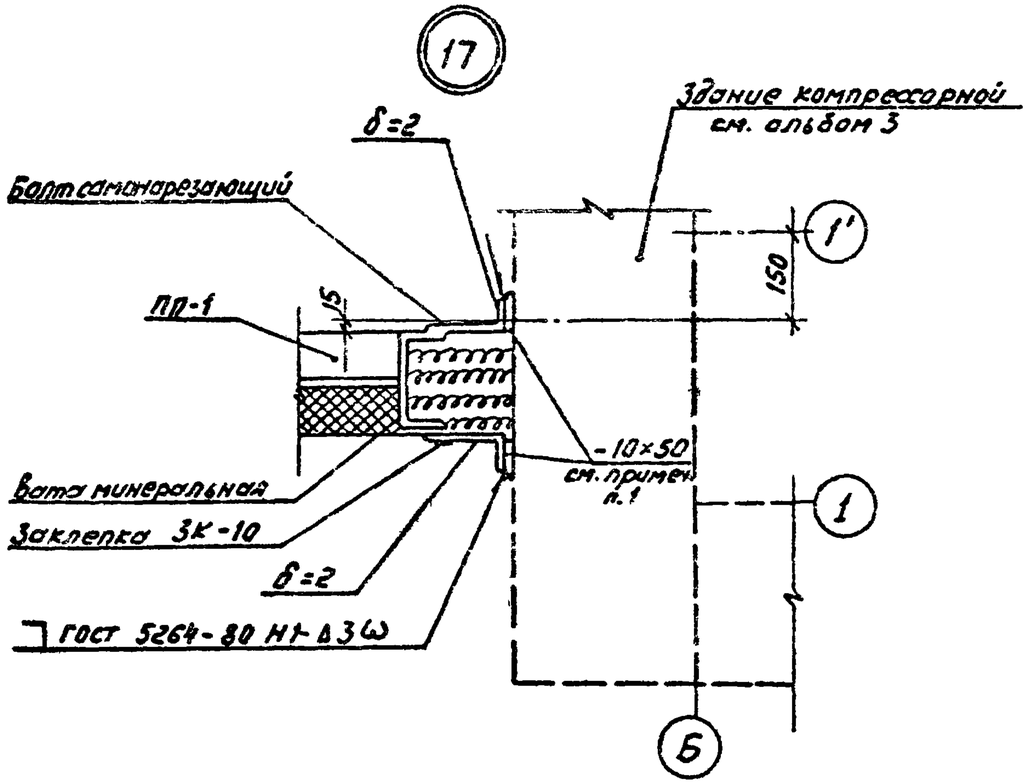

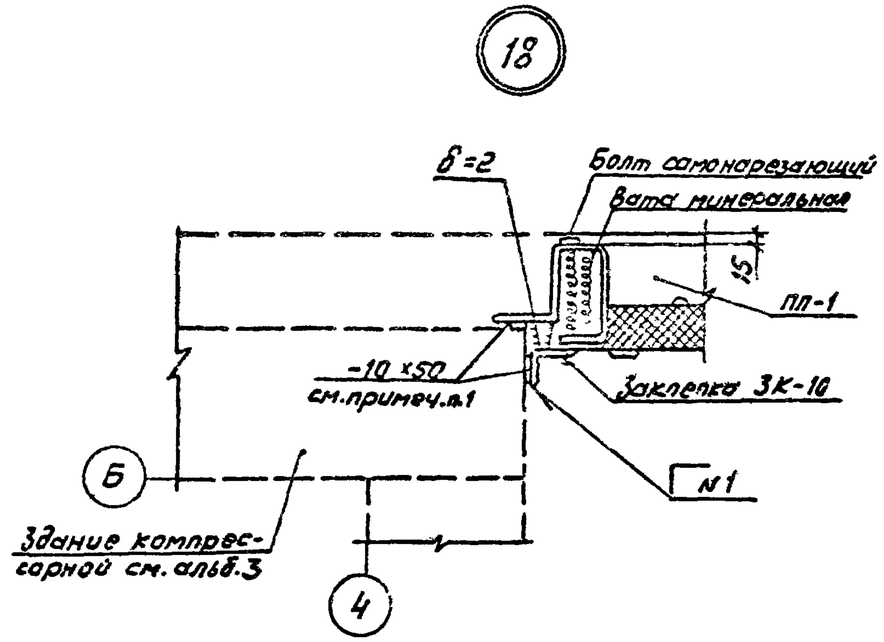

1. Пластину 10×50 приварить к закладным элементам в здании компрессорной от отм. 0.000 до отм. 3.000.
2. Закладные элементы см. альбом 5.

Нач.отд.	Роменский		06.90	904-1-84.90-КМ		
Н.контр.	Демкина		06.90	Компрессорная станция отдельностоящая на 4-5 компрессоров ВШВ-23/230	Стадия	Лист	Листов
ГИП	Поршуков		06.90		РП	15	
Нач.гр.	Алексеев		06.90	Узлы 17,18	ЭНЕРГОСЕТЬПРОЕКТ Северо-Западное отделение Ленинград		
Техник	Сажина		06.90				

Привязан

Инв. №

Инв. № подл. | Подпись и дата | Взам. инв. №

Высшая гос. аттестационная комиссия при Госстрое СССР
ЭНЕРГОСЕТЬПРОЕКТ
СЕВЕРО-ЗАПАДНОЕ ОТДЕЛЕНИЕ