ГОСУДАРСТВЕННЫЙ КОМИТЕТ СОВЕТА МИНИСТРОВ СССР
ПО ДЕЛАМ СТРОИТЕЛЬСТВА
/ГОССТРОЙ СССР/

ТИПОВЫЕ КОНСТРУКЦИИ И ДЕТАЛИ ЗДАНИЙ И СООРУЖЕНИЙ

СЕРИЯ 1.494-20

ВОЗДУХОРАСПРЕДЕЛИТЕЛИ ЭЖЕКЦИОННЫЕ ПОТОЛОЧНЫЕ ТИП ВЭП6

ВЫПУСК 1

РАБОЧИЕ ЧЕРТЕЖИ

Инв. 13279-02/725
Цена 2-40

В Н И М А Н И Е!

Просим замечания и предложения по техническому решению и оформлению проекта направлять по адресу:

Тбилиси - 380019,
проспект А.Церетели,115
Тбилисский филиал ЦИТП

Госстрой СССР
Тбилисский филиал ЦИТП
Типовой проект (серия)
№ 1-494-20 в1
Заказ № 1268
Цена 2 руб. 40 коп
Тираж 1000
Дата "30" 09 1975 г.

ГОСУДАРСТВЕННЫЙ КОМИТЕТ СОВЕТА МИНИСТРОВ СССР
ПО ДЕЛАМ СТРОИТЕЛЬСТВА
/ГОССТРОЙ СССР/

ТИПОВЫЕ КОНСТРУКЦИИ И ДЕТАЛИ ЗДАНИЙ И СООРУЖЕНИЙ

СЕРИЯ 1.494-20

ВОЗДУХОРАСПРЕДЕЛИТЕЛИ ЭЖЕКЦИОННЫЕ ПОТОЛОЧНЫЕ ТИП ВЭПв

ВЫПУСК 1

РАБОЧИЕ ЧЕРТЕЖИ

Главный инженер Л. Когон
Р. Годзо
Главный инженер института

РАЗРАБОТАНЫ
ПРОЕКТНЫМ ИНСТИТУТОМ
ПРОЕКТПРОМВЕНТИЛЯЦИЯ

УТВЕРЖДЕНЫ
И ВВЕДЕНЫ В ДЕЙСТВИЕ
с 15 апреля 1975г
ГЛАВПРОМСТРОЙПРОЕКТОМ
ГОССТРОЯ СССР
ПРИКАЗ № 17 ОТ 11. IV 1975г

Инв. № подл. | Подпись и дата | Взам. инв. № | Инв. № дубл. | Подпись и дата

Наименование	Стр.
Титульный лист	1
Содержание альбома	2
Технические требования	3
Воздухораспределитель эжекционный потолочный тип ВЭПв, ВЭПв 3. спецификация	4
Патрубок ВЭПв 3-03. спецификация	4
Полка ВЭПв 3-04. спецификация	4
Решетка ВЭПв 3-0401. спецификация	4
Воздухораспределитель эжекционный потолочный тип ВЭПв, ВЭПв 4,5. спецификация	5
Патрубок ВЭПв 4,5-03. спецификация	5
Полка ВЭПв 4,5-04. спецификация	5
Воздухораспределитель эжекционный потолочный тип ВЭПв, ВЭПв 6. спецификация	5
Патрубок ВЭПв 6-03. спецификация	6
Полка ВЭП 6-04. спецификация	6
Воздухораспределитель эжекционный потолочный тип ВЭПв, ВЭПв 9. спецификация	6
Патрубок ВЭПв 9-03. спецификация	6
Полка ВЭПв 9-04. спецификация	7
Решетка ВЭПв 9-0401. спецификация	7
Воздухораспределитель эжекционный потолочный тип ВЭПв, ВЭПв 12,5. спецификация	7
Полка ВЭПв 12,5-04. спецификация	7
Решетка ВЭПв 12,5-0401. спецификация	8

Изм.	Лист	№ докум.	Подп.	Дата	ВЭПв 3- ВЭПв 14		
Разраб.		Горбунова			Содержание альбома	Лит.	Лист 1 / Листов 4
Пров.		Пронский				ММСС СССР Главпромвентиляция ЛИ Проектпромвентиляция	
Н. контр.		Пронский					
Утв.		Гиммельфарб					

Инв. № подл. | Подпись и дата | Взам. инв. № | Инв. № дубл. | Подпись и дата

Формат 11

Наименование	Стр.
Патрубок ВЭПв 12,5-03. спецификация	8
Воздухораспределитель эжекционный потолочный тип ВЭПв, ВЭПв 14. спецификация	8
Патрубок ВЭПв 14-03. спецификация	8
Полка ВЭПв-04. спецификация	9
Решетка ВЭПв 14-0401. спецификация	9
Перо ВЭПв 3-040101. Деталь	9
Шпилька ВЭПв 4,5-0001. Деталь	9
Воздухораспределитель эжекционный потолочный тип ВЭПв, ВЭПв 3 Сб. Сборочный чертеж	10
Патрубок ВЭПв 3-03 Сб. Сборочный чертеж	11
Фланец ВЭПв 3-0303 Деталь	12
Обечайка ВЭПв 3-0301. Деталь	12
Полка ВЭПв 3-0302. Деталь	12
Диск ВЭПв 3-0402. Деталь	13
Шпилька ВЭПв 3-0001. Деталь	13
Полка ВЭПв 3-04 Сб. Сборочный чертеж	13
Полка ВЭПв 6-0302. Деталь	14
Решетка ВЭПв 3-0401 Сб. Сборочный чертеж	14
Воздухораспределитель эжекционный потолочный тип ВЭПв, ВЭПв 4,5 Сб. Сборочный чертеж	15
Патрубок ВЭПв 4,5-03 Сб. Сборочный чертеж	16
Обечайка ВЭПв 4,5-0301 Деталь	17
Фланец ВЭПв 4,5-0302. Деталь	17
Полка ВЭПв 4,5-0303. Деталь	17

Изм.	Лист	№ докум.	Подп.	Дата	ВЭПв 3- ВЭПв 14	Лист 2

Инв. № подл. | Подпись и дата | Взам. инв. № | Инв. № дубл. | Подпись и дата

Формат 11

Наименование	Стр
Диск ВЭПв 4,5-0401. Деталь	18
Полка ВЭПв 4,5-04 Сб. Сборочный чертеж	18
Воздухораспределитель эжекционный потолочный тип ВЭПв, ВЭПв-6 Сб Сборочный чертеж	19
Патрубок ВЭПв-6-03 Сб. Сборочный чертеж	20
Обечайка ВЭПв 6-0301. Деталь.	21
Фланец ВЭПв 6-0303. Деталь.	21
Диск ВЭПв 6-0401. Деталь.	21
Полка ВЭПв 6-04 Сб. Сборочный чертеж	22
Воздухораспределитель эжекционный потолочный тип ВЭПв, ВЭПв 9 Сб Сборочный чертеж	23
Патрубок ВЭПв 9-03 Сб. Сборочный чертеж	24
Лопатка ВЭПв 9-0301. Деталь	25
Решетка ВЭПв 9-0401 Сб. Сборочный чертеж	25
Обечайка ВЭПв 9-0302 Деталь	26
Фланец ВЭПв 9-0303 Деталь	26
Обод ВЭПв 9-0304 Деталь	26
Полка ВЭПв-9-0305 Деталь	26
Полка ВЭПв. 9-04 Сб Сборочный чертеж	27
Воздухораспределитель эжекционный потолочный тип ВЭПв, ВЭПв 12,5 Сб Сборочный чертеж	28
Патрубок ВЭПв 12,5-03 Сб Сборочный чертеж	29
Обечайка ВЭПв 12,5-0302. Деталь	30
Фланец ВЭПв 12,5-0303. Деталь	30
Обод ВЭПв 12,5-0304 Деталь	30

Изм.	Лист	№ докум.	Подп.	Дата	ВЭПв 3- ВЭПв 14	Лист 3

Инв. № подл. | Подп. и дат. | Взам. инв. № | Инв. № дубл. | Подпись и дата

Формат 11

Наименование	Стр.
Полка ВЭПв 12,5-0305. Деталь	30
Шпилька ВЭПв 12,5-0001 Деталь	31
Диск ВЭПв 12,5-0402. Деталь	31
Полка ВЭПв 12,5-04 Сб. Сборочный чертеж	31
Лопатка ВЭПв 12,5-0301. Деталь	32
Решетка ВЭПв 12,5-0401 Сб. Сборочный чертеж	32
Воздухораспределитель эжекционный потолочный тип ВЭПв, ВЭПв 14 Сб. Сборочный чертеж	33
Патрубок ВЭПв 14-03 Сб. Сборочный чертеж	34
Лопатка ВЭПв 14-0301 Деталь	35
Решетка ВЭПв 14-0401 Сб. Сборочный чертеж	35
Полка ВЭПв 14-0305. Деталь	36
Обод ВЭПв 14-0304 Деталь	36
Фланец ВЭПв 14-0303. Деталь	36
Обечайка ВЭПв 14-0302. Деталь	36
Диск ВЭПв 14-0402 Деталь	37
Шпилька ВЭПв 9-0001 Деталь	37
Полка ВЭПв 14-04 Сб. Сборочный чертеж	37
Шпилька ВЭПв 6-0001 Деталь	38
Диск ВЭПв. 9-0402 Деталь	38
Шпилька ВЭПв 14-0001. Деталь	38

Перечень примененных стандартов

ГОСТ 103-57	ОСТ 3242-69	ГОСТ 6009-57	ГОСТ 16523-70
ГОСТ 535-58	ГОСТ 3680-57	ГОСТ 8075-56	ОСТ 1010
ГОСТ 2590-71	ГОСТ 5631-70	ГОСТ 8509-72	
ГОСТ 2689-54	ГОСТ 5915-70	ГОСТ 11860-73	

Изм.	Лист	№ докум.	Подп.	Дата	ВЭПв 3- ВЭПв 14	Лист 4

Инв. № подл. | Подпись и дата | Взам. инв. № | Инв. № дубл. | Подпись и дата

Формат 11

Серия 1.494-20, выпуск 1.

Серия выполнена в двух выпусках:
Выпуск 0- Указания по выбору и расчёту;
Выпуск 1- Рабочие чертежи.

Предусматриваются следующие размеры и исполнения воздухораспределителей, отличающиеся по:

а) диаметру d_0 – 315, 450, 630, 900, 1250 и 1400 мм;

б) материалу – из черной или оцинкованной листовой стали.

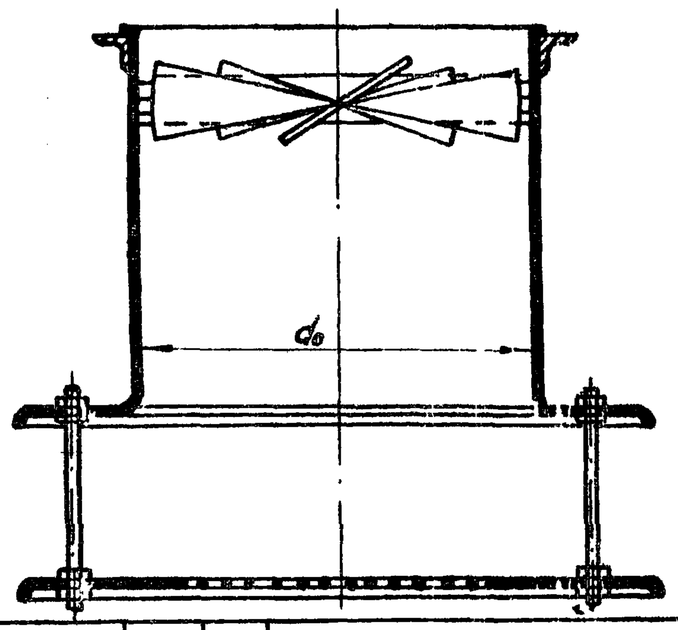

Изм	Лист	№ докум.	Подп.	Дата	ВЭПв3 – ВЭПв14		
Разраб	Горбунова				Технические требования	Лит	Лист	Листов
Пров	Пранский					Ц	1	4
Нач.отд	Бейзерман					ММСС СССР Главпромвентиляция ПКИ Проектпромвентиляция	
Н.контр	Гиммельфарб						
Утв.	Каган						

Формат 11

Инв.№ подл. | Подпись и дата | Взам.инв.№ | Инв.№ дубл. | Подпись и дата

Обозначение воздухораспределителей

3

Исполнение	Обозначение					
	d_0, мм					
	315	450	630	900	1250	1400
Из черной листовой стали	ВЭПв3	ВЭПв4,5	ВЭПв6	ВЭПв9	ВЭПв12,5	ВЭПв14
Из оцинкованной листовой стали	ВЭПв3ц	ВЭПв4,5ц	ВЭПв6ц	ВЭПв9ц	ВЭПв12,5ц	ВЭПв14ц

В зависимости от размера и исполнения воздухораспределители в проектную документацию записываются дробью, в числителе которой указывается обозначение по таблице, а в знаменателе серия 1.494-20,

Например

а) воздухораспределитель тип ВЭПв, d_0 = 450 мм из черной листовой стали записывается

$$\frac{\text{ВЭПв 4,5}}{\text{1.494-20}};$$

б) тот же воздухораспределитель из оцинкованной листовой стали записывается:

$$\frac{\text{ВЭПв 4,5ц}}{\text{1.494-20}}$$

В рабочих чертежах применены сборочные единицы и детали из серии 1.494-5 и серии 1.494-17, выпуск 1

Изм.	Лист	№ докум.	Подп.	Дата	ВЭПв3 – ВЭПв14	Лист 2

Формат 11

Инв.№ подл. | Подпись и дата | Взам.инв.№ | Инв.№ дубл. | Подпись и дата

Технические требования.

1. Детали и сборочные единицы должны изготавливаться в соответствии с требованиями рабочих чертежей и настоящих технических требований.
2. Неуказанные предельные отклонения размеров отверстий выполнять по A_7, валов - по B_7, остальных - по СМ-7 в соответствии с ОСТ 1010 и ГОСТ 2689-54.
3. Места наложения сварочных швов должны быть предварительно очищены от ржавчины, окалины, масла, краски и загрязнений.
4. Вмятины на патрубке и волнистости полок не допускаются.
5. Контроль качества сварных швов должен производиться до грунтовки воздухораспределителей по табл. 1, п.1 ГОСТ 3242-69.
6. Наружные и внутренние поверхности воздухораспределителей, изготовленных из черной листовой стали, должны быть покрыты грунтовкой, обладающей хорошей адгезией к металлу и окрашены.
7. При наличии в обозначении заказа воздухораспределителей буквы „ц", последний изготавливается из оцинкованной листовой стали по ГОСТ 8075-56.

Изм.	Лист	№ докум.	Подп.	Дата	ВЭПв3 – ВЭПв14	Лист 3

Формат 11

Инв.№ подл. | Подпись и дата | Взам.инв.№ | Инв.№ дубл. | Подпись и дата

8. При изготовлении воздухораспределителей из оцинкованной листовой стали места с поврежденным при сварке цинковым покрытием должны быть очищены от окислов, загрунтованы одним слоем лака БТ-577 и окрашены двумя слоями краски БТ-177 ГОСТ 5631-70.
9. Изготовленные из черного металла детали, входящие в воздухораспределители из оцинкованной листовой стали, должны быть загрунтованы одним слоем лака Б-577 и окрашены двумя слоями краски Б-177.
10. Слой грунтовки или краски должен быть ровным без подтеков, пятен, морщин, пузырей и приставших загрязнений.
11. При отправке потребителю воздухораспределители, в зависимости от способа транспортирования, должны быть упакованы в соответствующую тару, обеспечивающую их сохранность от механических повреждений и атмосферных воздействий

Изм.	Лист	№ докум.	Подп.	Дата	ВЭПв3 – ВЭПв14	Лист 4

Формат 11

Серия 1.494-20, выпуск 1

Формат	Зона	Поз.	Обозначение	Наименование	Кол.	Примечание
				Документация		
22			ВЭПВ3 СБ	Сборочный чертеж		
				Сборочные единицы		
11		1	ВЭПВ3-03	Патрубок	1	
11		2	ВЭПВ3-04	Полка	1	
11		3	ВЭПВ3 0001	Шпилька	3	
				Стандартные изделия		
		4		Гайка М8.4 ГОСТ 5915 70	9	
		5		Гайка колпачковая М8 4 ГОСТ 11860-73	3	

Подп. и дата | Инв. № дубл. | Взам. инв. № | Подп. и дата | Инв. № подл.

Изм.	Лист	№ докум.	Подп.	Дата
Разраб.	Щеглова			
Пров.	Пронский			
Н. контр.	Пронский			
Утв.	Гиммельфарб			

ВЭПВ3

Воздухораспределитель эжекционный потолочный тип ВЭПВ

Лит.	Лист	Листов
И		1

ММСС СССР Главпромвентиляция ПИ Проектпромвентиляция

Копировал: Влиж Формат: 11

Формат	Зона	Поз.	Обозначение	Наименование	Кол.	Примечание
				Документация		
22			ВЭПВ3-03СБ	Сборочный чертеж		
				Детали		
12		1	ВЭП 3-0101 Серия 1.494-5, стр 14	Лопатка	6	
11		2	ВЭПВ3-0301	Обечайка	1	
12		3	ВЭПВ3-0302	Полка	1	
11		4	ВЭПВ3 0303	Фланец	1	
11		5	ВЭП3-010102 Серия 1 494 5, стр 15	Колпачок	1	

Подп. и дата | Инв. № дубл. | Взам. инв. № | Подп. и дата | Инв. № подл.

Изм.	Лист	№ докум.	Подп.	Дата
Разраб.	Щеглова			
Пров.	Пронский			
Н. контр.	Пронский			
Утв.	Гиммельфарб			

ВЭПВ3-03

Патрубок

Лит.	Лист	Листов
И		1

ММСС СССР Главпромвентиляция ПИ Проектпромвентиляция

Копировал: Влиж Формат: 11

Формат	Зона	Поз.	Обозначение	Наименование	Кол.	Примечание
				Документация		
12			ВЭПВ3-04СБ	Сборочный чертеж		
				Сборочные единицы		
11		1	ВЭПВ3-0401	Решетка	1	
				Детали		
11		2	ВЭПВ3-0402	Диск	1	

Подп. и дата | Инв. № дубл. | Взам. инв. № | Подп. и дата | Инв. № подл.

Изм.	Лист	№ докум.	Подп.	Дата
Разраб.	Щеглова			
Пров.	Пронский			
Н. контр.	Пронский			
Утв.	Гиммельфарб			

ВЭПВ3-04

Полка

Лит.	Лист	Листов
И		1

ММСС СССР Главпромвентиляция ПИ Проектпромвентиляция

Копировал: Влиж Формат: 11

Формат	Зона	Поз.	Обозначение	Наименование	Кол.	Примечание
				Документация		
12			ВЭПВ3-0401СБ	Сборочный чертеж		
				Детали		
11		1	ВЭПВ3-040101	Перо	3	
Б4		2	ВЭПВ3-040102	Кольцо ℓ=660		
				Проволока 6 ГОСТ 3282-46	1	0,15кг
Б4		3	ВЭПВ3-040103	Кольцо ℓ=345		
				Проволока 6 ГОСТ 3282-46	1	0,08кг.

Подп. и дата | Инв. № дубл. | Взам. инв. № | Подп. и дата | Инв. № подл.

Изм.	Лист	№ докум	Подп.	Дата
Разраб.	Щеглова			
Пров.	Пронский			
Н. контр.	Пронский			
Утв.	Гиммельфарб			

ВЭПВ3-0401

Решетка

Лит.	Лист	Листов
И		1

ММСС СССР Главпромвентиляция ПИ Проектпромвентиляция

Копировал: Влиж Формат: 11

Серия 1.494-20, Выпуск 1

Формат	Зона	Поз.	Обозначение	Наименование	Кол.	Примечание
				Документация		
22			ВЭПВ 4,5 СБ	Сборочный чертеж		
				Сборочные единицы		
11		1	ВЭПВ 4,5-03	Патрубок	1	
11		2	ВЭПВ 4,5-04	Полка	1	
11		3	ВЭПВ 4,5-0001	Шпилька	3	
				Стандартные изделия		
		4		Гайка М8.4 ГОСТ 5915-70	9	
		5		Гайка колпачковая М8.4 ГОСТ 11860-73	3	

Инв. № подл. | Подп. и дата | Взам. инв. № | Инв. № дубл. | Подп. и дата

Изм.	Лист	№ докум.	Подп.	Дата	ВЭПВ 4 5		
Разраб.		Щеглова			Воздухораспределитель эжекционный потолочный тип ВЭПВ	Лит.	Лист	Листов
Пров.		Пронский				У		1
Н. контр.		Пронский				МЧСС СССР Главпромвентиляция ПИ Проектпромвентиляция		
Утв.		Гиммельфарб						

Копировал: Влиц Формат 11

Формат	Зона	Поз.	Обозначение	Наименование	Кол.	Примечание
				Документация		
22			ВЭПВ4.5-03 СБ	Сборочный чертеж		
				Детали		
12		1	ВЭП 4,5-010101 Серия 1.494-5, стр.20	Лопатка	6	
11		2	ВЭПВ 4,5-0301	Обечайка	1	
11		3	ВЭПВ 4,5-0302	Фланец	1	
12		4	ВЭПВ 4,5-0303	Полка	1	
11		5	ВЭП 3-010102 Серия 1.494-5, стр. 15	Колпачок	1	

Инв. № подл. | Подп. и дата | Взам. инв. № | Инв. № дубл. | Подп. и дата

Изм.	Лист	№ докум.	Подп.	Дата	ВЭПВ 4,5-03		
Разраб.		Щеглова			Патрубок	Лит.	Лист	Листов
Пров.		Пронский				У		1
Н. контр.		Пронский				МЧСС СССР Главпромвентиляция ПИ Проектпромвентиляция		
Утв.		Гиммельфарб						

Копировал: Влиц Формат 11

Формат	Зона	Поз.	Обозначение	Наименование	Кол.	Примечание
				Документация		
12			ВЭПВ 4,5-04 СБ	Сборочный чертеж		
				Сборочные единицы		
11		1	ВЭПЗР-01 серия 1.494-5, стр.11	Решетка декоративная	1	
				Детали		
12		2	ВЭПВ 4,5-0401	Диск	1	

Инв. № подл. | Подп. и дата | Взам. инв. № | Инв. № дубл. | Подп. и дата

Изм.	Лист	№ докум.	Подп.	Дата	ВЭПВ 4,5-04		
Разраб.		Щеглова			Полка	Лит.	Лист	Листов
Пров.		Пронский				У		1
Н. контр.		Пронский				МЧСС СССР Главпромвентиляция ПИ Проектпромвентиляция		
Утв.		Гиммельфарб						

Копировал: Влиц Формат: 11

Формат	Зона	Поз.	Обозначение	Наименование	Кол.	Примечание
				Документация		
22			ВЭПВ6 СБ	Сборочный чертеж		
				Сборочные единицы		
11		1	ВЭПВ6-03	Патрубок	1	
11		2	ВЭПВ6-04	Полка	1	
11		3	ВЭПВ6-0001	Шпилька	6	
				Стандартные изделия		
		4		Гайка М8.4 ГОСТ 5915-70	18	
		5		Гайка колпачковая М8.4 ГОСТ 11860-73	6	

Инв. № подл. | Подп. и дата | Взам. инв. № | Инв. № дубл. | Подп. и дата

Изм.	Лист	№ докум.	Подп.	Дата	ВЭПВ 6		
Разраб.		Горбунова			Воздухораспределитель эжекционный потолочный тип ВЭПВ	Лит.	Лист	Листов
Пров.		Пронский				У		1
Н. контр.		Пронский				МЧСС СССР Главпромвентиляция ПИ Проектпромвентиляция		
Утв.		Гиммельфарб						

Копировал Влиц Формат: 11

Серия 1.494-20; Выпуск 1.

Формат	Зона	Поз.	Обозначение	Наименование	Кол.	Примечание
				Документация		
22			ВЭП6-6-03 СБ	Сборочный чертеж		
				Детали		
12		1	ВЭП6-01010 (Серия 1.494-5 вып.28)	Лопатка	6	
11		2	ВЭП6-0301	Обечайка	1	
12		3	ВЭП6-0302	Полка	1	
11		4	ВЭП6-0303	Фланец	1	
11		5	ВЭП3-010102 (Серия 1.494-5 стр.15)	Колпачок	1	

Подпись и дата | Инв. № дубл. | Взам. инв. № | Подпись и дата | Инв. № подл.

Изм.	Лист	№ докум.	Подп.	Дата
Разраб.		Горбунова		
Пров.		Пронский		
Н. контр.		Пронский		
Утв.		Гимельфарб		

ВЭП6-03

Патрубок

Лит. | Лист | Листов: 1

М ПСС СССР Главпромвентиляция ПИ Проектпромвентиляция

Копировал: Ш. Формат: 11

Формат	Зона	Поз.	Обозначение	Наименование	Кол.	Примечание
				Документация		
22			ВЭП6-04 СБ	Сборочный чертеж		
				Сборочные единицы		
11		1	ВЭП4.5Р-01 (Серия 1.494-5 стр.17)	Решетка декоративная	1	
				Детали		
12		2	ВЭП6-0401	Диск	1	

Подпись и дата | Инв. № дубл. | Взам. инв. № | Подпись и дата | Инв. № подл.

Изм.	Лист	№ докум.	Подп.	Дата
Разраб.		Горбунова		
Пров.		Пронский		
Н. контр.		Пронский		
Утв.		Гимельфарб		

ВЭП6-04

Полка

Лит. | Лист | Листов: 1

М ПСС СССР Главпромвентиляция ПИ Проектпромвентиляция

Копировал: Ш. Формат 11

Формат	Зона	Поз.	Обозначение	Наименование	Кол.	Примечание
				Документация		
22		1	ВЭП6 9СБ	Сборочный черт. вэс		
				Сборочные единицы		
11		1	ВЭП6 9-03	Патрубок	1	
11		2	ВЭП6 9-04	Полка	1	
11		3	ВЭП6 9-0001	Шпилька	6	
				Стандартные изделия		
		4		Гайка М12-4 ГОСТ 5915-70	18	
		5		Гайка колпачковая М12-4 ГОСТ 11860-73	6	

Подпись и дата | Инв. № дубл. | Взам. инв. № | Подпись и дата | Инв. № подл.

Изм.	Лист	№ докум.	Подп.	Дата
Разраб.		Горбунова		
Пров.		Пронский		
Н. контр.		Пронский		
Утв.		Гимельфарб		

ВЭП6 9

Воздухораспределитель эжекционный потолочный тип ВЭП6

Лит. | Лист | Листов: 1

М ПСС СССР Главпромвентиляция ПИ Проектпромвентиляция

Копировал: Ш. Формат 11

Формат	Зона	Поз.	Обозначение	Наименование	Кол.	Примечание
				Документация		
22			ВЭП6 9-03 СБ	Патрубок		
				Детали		
12		1	ВЭП6 9-0301	Лопатка	6	
11		2	ВЭП6 9-0302	Обечайка	1	
11		3	ВЭП6 9-0303	Фланец	1	
11		4	ВЭП6 9-0304	Обод	1	
11		5	ВЭП6 9-0305	Полка	1	
11		6	ВЭС 8/50-0002			
			Серия 1.494-17, вып. 1, стр. 8	Колпачок	1	

Подпись и дата | Инв. № дубл. | Взам. инв. № | Подпись и дата | Инв. № подл.

Изм.	Лист	№ докум.	Подп.	Дата
Разраб.		Шепелева		
Пров.		Пронский		
Н. контр.		Пронский		
Утв.		Гимельфарб		

ВЭП6 9-03

Патрубок

Лит. | Лист | Листов: 1

М ПСС СССР Главпромвентиляция ПИ Проектпромвентиляция

Копировал: Ш. Формат 11

Серия 1.494-20, выпуск 1.

Формат	Зона	Поз.	Обозначение	Наименование	Кол.	Примечание
				Документация		
22			ВЭПв 9-04 СБ	Сборочный чертеж		
				Сборочные единицы		
11		1	ВЭПв 9-0401	Решетка	1	
				Детали		
11		2	ВЭПв 9-0402	Диск	1	
11		3	ВЭПв 9-0304	Обод	1	

Подпись и дата | Инв. № дубл. | Взам. инв. № | Подпись и дата | Инв. № подл.

Изм.	Лист	№ докум.	Подп.	Дата
Разраб.		Щеглова		
Пров.		Пронский		
Н. контр.		Пронский		
Утв.		Гиммельфарб		

ВЭПв 9-04

Полка

Лит. | Лист | Листов 1

ММСС СССР Главпромвентиляция П и Проектпромвентиляция

Копировал Бер- Формат 11

Формат	Зона	Поз.	Обозначение	Наименование	Кол.	Примечание 7
				Документация		
12			ВЭПв 9-0401 СБ	Сборочный чертеж		
				Материалы		
		1		Круг $\frac{\text{ВЕ ГОСТ 2590-71}}{\text{Ст.3 ГОСТ 535-58}}$ $\ell = 8{,}845$ м	2 кг	

Подп. и дата | Инв. № дубл. | Взам. инв. № | Подп. и дата | Инв. № подл.

Изм.	Лист	№ докум.	Подп.	Дата
Разраб.		Щеглова		
Пров.		Пронский		
Н. контр.		Пронский		
Утв.		Гиммельфарб		

ВЭПв 9-0401

Решетка

Лит. | Лист | Листов 1

ММСС СССР Главпромвентиляция П и Проектпромвентиляция

Копировал Бер- Формат 11

Формат	Зона	Поз	Обозначение	Наименование	Кол	Примечание
				Документация		
22			ВЭПв 12,5 СБ	Сборочный чертеж		
				Сборочные единицы		
11		1	ВЭПв 12,5-03	Патрубок	1	
11		2	ВЭПв 12,5-04	Полка	1	
11		3	ВЭПв 12,5-0001	Шпилька	6	
				Стандартные изделия		
		4		Гайка М12Н ГОСТ 5915-70	18	
		5		Гайка колпачковая М12Н ГОСТ 11860-73	6	

Подп. и дата | Инв. № дубл. | Взам. инв. № | Подп. и дата | Инв. № подл.

Изм.	Лист	№ докум.	Подп.	Дата
Разраб.		Горбунова		
Пров.		Пронский		
Н. контр.		Пронский		
Утв.		Гиммельфарб		

ВЭПв 12,5

Воздухораспределитель эжекционный потолочный тип ВЭПв

Лит. | Лист | Листов 1

ММСС СССР Главпромвентиляция П и Проектпромвентиляция

Копировал Бер- Формат: 11

Формат	Зона	Поз	Обозначение	Наименование	Кол.	Примечание
				Документация		
12			ВЭПв 12,5-04 СБ	Сборочный чертеж		
				Сборочные единицы		
11		1	ВЭПв 12,5-0401	Решетка	1	
				Детали		
11		2	ВЭПв 12,5-0402	Диск	1	
11		3	ВЭПв 12,5-0304	Обод	1	

Подп. и дата | Инв. № дубл. | Взам. инв. № | Подп. и дата | Инв. № подл.

Изм.	Лист	№ докум.	Подп.	Дата
Разраб.		Горбунова		
Пров.		Пронский		
Н. контр.		Пронский		
Утв.		Гиммельфарб		

ВЭПв 12,5-04

Полка

Лит. | Лист | Листов 1

ММСС СССР Главпромвентиляция П и Проектпромвентиляция

Копировал Бер- Формат 11

Серия 1.494-20, выпуск 1

Формат	Зона	Поз.	Обозначение	Наименование	Кол.	Примечание
				Документация		
12			ВЭПв 12,5-0401 СБ	Сборочный чертеж		
				Материалы		
				Круг $\frac{ВБ\ ГОСТ\ 2590-71}{Ст.3\ ГОСТ\ 535-58}$	29кг	

Инв. № подл. | Подп. и дата | Взам. инв. № | Инв. № дубл. | Подп. и дата

Изм.	Лист	№ докум.	Подп.	Дата	ВЭПв 12,5-0401			
Разраб.		Горбунова			Решетка	Лит.	Лист	Листов
Пров.		Пронский				У		
Н. контр.		Пронский				МГСС СССР Главпромвентиляция ПИ Проектпромвентиляция		
Утв.		Гиммельфарб						

Копировал: Бер- Формат: 11

Формат	Зона	Поз.	Обозначение	Наименование	Кол.	Примечание
				Документация		
22			ВЭПв 12,5-03 СБ	Сборочный чертеж		
				Детали		
12		1	ВЭПв 12,5-0301	Лопатка	6	
11		2	ВЭПв 12,5-0302	Обечайка	1	
11		3	ВЭПв 12,5-0303	Фланец	1	
11		4	ВЭПв 12,5-0304	Обод	1	
11		5	ВЭПв 12,5-0305	Полка	1	
11		6	ВЭС 8/50-0002 Серия 1.494-17 выпуск 1, стр 8	Колпачок	1	

Инв. № подл. | Подп. и дата | Взам. инв. № | Инв. № дубл. | Подп. и дата

Изм.	Лист	№ докум.	Подп.	Дата	ВЭПв 12,5-03			
Разраб.		Горбунова			Патрубок	Лит.	Лист	Листов
Пров.		Пронский				У		1
Н. контр.		Пронский				МГСС СССР Главпромвентиляция ПИ Проектпромвентиляция		
Утв.		Гиммельфарб						

Копировал: Бер- Формат: 11

Формат	Зона	Поз.	Обозначение	Наименование	Кол.	Примечание
				Документация		
22			ВЭПв 14 СБ	Сборочный чертеж		
				Сборочные единицы		
11		1	ВЭПв 14-03	Патрубок		
11		2	ВЭПв 14-04	Полка		
11		3	ВЭПв 14 0001	Шпилька	1	
				Стандартные изделия		
		4		Гайка М12-4 ГОСТ 5915-70	1	
		5		Гайка колпачковая М12-4 ГОСТ 11860-73	6	

Инв. № подл. | Подп. и дата | Взам. инв. № | Инв. № дубл. | Подп. и дата

Изм.	Лист	№ докум.	Подп.	Дата	ВЭПв 14			
Разраб.		Горбунова			Воздухораспределитель эжекционный потолочный тип ВЭПв	Лит.	Лист	Листов
Пров.		Пронский				У		1
Н. контр.		Пронский				МГСС СССР Главпромвентиляция Проектпромвентиляция		
Утв.		Гиммельфарб						

Копировал Бер- Формат 11

Формат	Зона	Поз.	Обозначение	Наименование	Кол.	Примечание
				Документация		
22			ВЭПв 14-03 СБ	Сборочный чертеж		
				Детали		
12		1	ВЭПв 14-0301	Лопатка	6	
11		2	ВЭПв 14-0302	Обечайка	1	
11		3	ВЭПв 14-0303	Фланец	1	
11		4	ВЭПв 14-0304	Обод	1	
11		5	ВЭПв 14-0305	Полка	1	
11		6	ВЭС 8/50-0002 Серия 1.494-17 выпуск 1, стр. 8	Колпачок	1	

Инв. № подл. | Подпись и дата | Взам. инв. № | Инв. № дубл. | Подп. и дата

Изм.	Лист	№ докум.	Подп.	Дата	ВЭПв 14-03			
Разраб.		Щеглова			Патрубок	Лит.	Лист	Листов
Пров.		Пронский				У		1
Н. контр.		Пронский				МГСС СССР Главпромвентиляция ПИ Проектпромвентиляция		
Утв.		Гиммельфарб						

Копировал: Бер- Формат: 11

Серия 1.494-20, Выпуск 1

Формат	Зона	Поз.	Обозначение	Наименование	Кол.	Примечание
				Документация		
12			ВЭПВ 14-04СБ	Сборочный чертеж		
				Сборочные единицы		
11		1	ВЭПВ 14-0401	Решетка	1	
				Детали		
11		2	ВЭПВ 14-0402	Диск	1	

Подп. и дата | Инв. № дубл. | Взам. инв. № | Подп. и дата | Инв. № подл.

Изм.	Лист	№ докум.	Подп.	Дата	ВЭПВ 14-04		
Разраб.		Щеглова			Полка	Лит.	Лист / Листов 1
Пров.		Пронский				С	
Н. контр.		Лесной				СССР Главпромвентиляция ЦПроектпромвентиляция	
Утв.		Гинцельберг					

Копировал: Шв. Формат: 11

Формат	Зона	Поз.	Обозначение	Наименование	Кол.	Примечание
				Документация		
12			ВЭПВ 14-0401СБ	Сборочный чертеж		
				Материалы		
		1		Круг ВВ ГОСТ 2590-71 / Ст.3 ГОСТ 535-58	2,04 кг	

Изм.	Лист	№ докум.	Подп.	Дата	ВЭПВ 14-0401		
Разраб.		Щеглова			Решетка	Лит. / Лист / Листов 1	
Пров.		Пронский				У	
Н. контр.		Пронский				ММСС СССР Главпромвентиляция ЦПроектпромвентиляция	
Утв.		Гинцельберг					

Копировал: Шв. Формат: 11

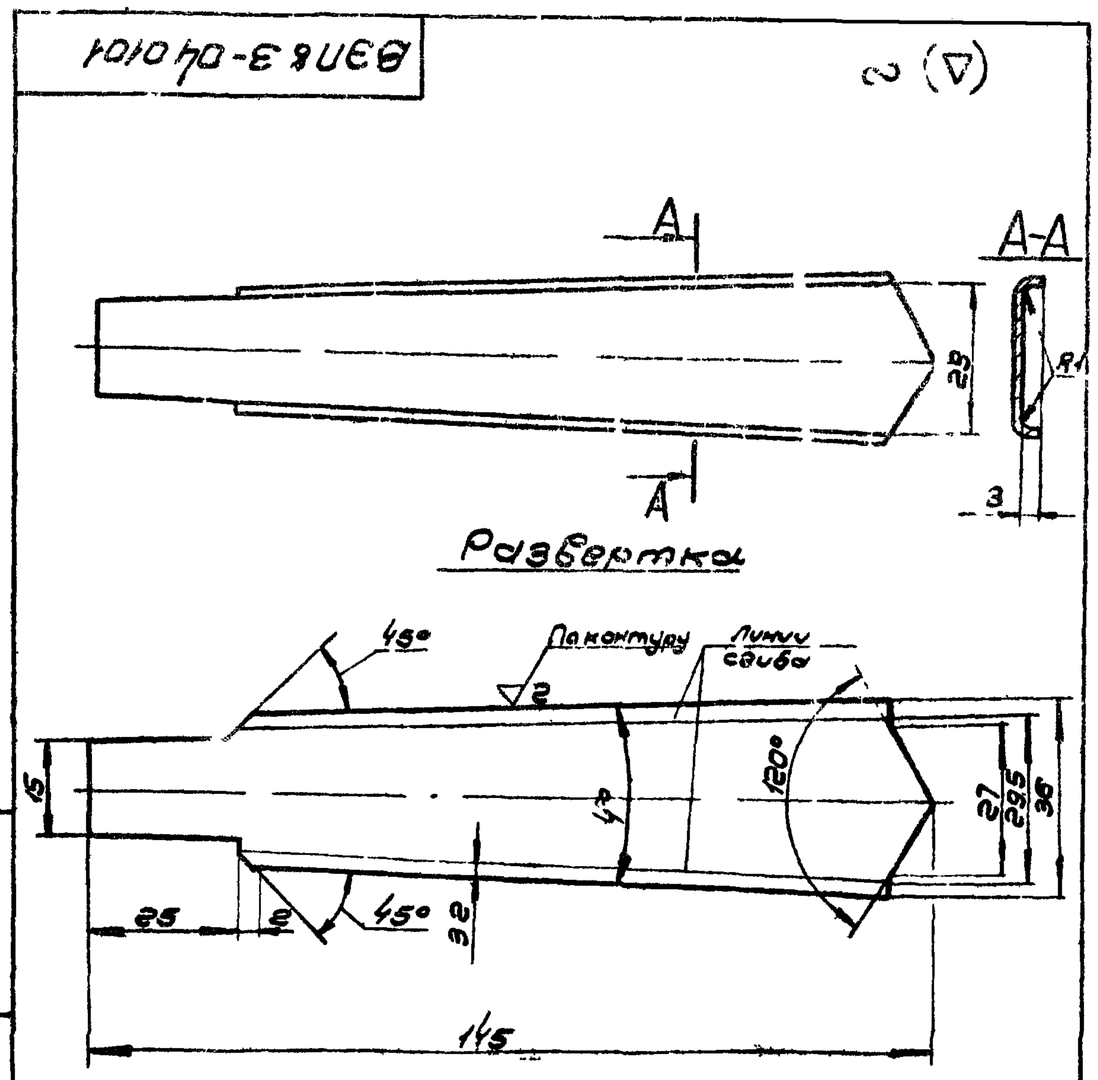

Изм.	Лист	№ докум.	Подп.	Дата	ВЭПВ 3-040101			
Разраб.		Щеглова			Перо	Лит.	Масса	Масштаб
Пров.		Пронский				У	0,03	1:1
Т. контр.		Пронский				Лист	Листов 1	
Н. контр.		Пронский			Лист 81.0 ГОСТ 3680-57 / 3-II-Ст.3 кп ГОСТ 16523-70	ММСС СССР Главпромвентиляция ЦПроектпромвентиляция		
Утв.		Гинцельберг						

Копировал: Формат: 11

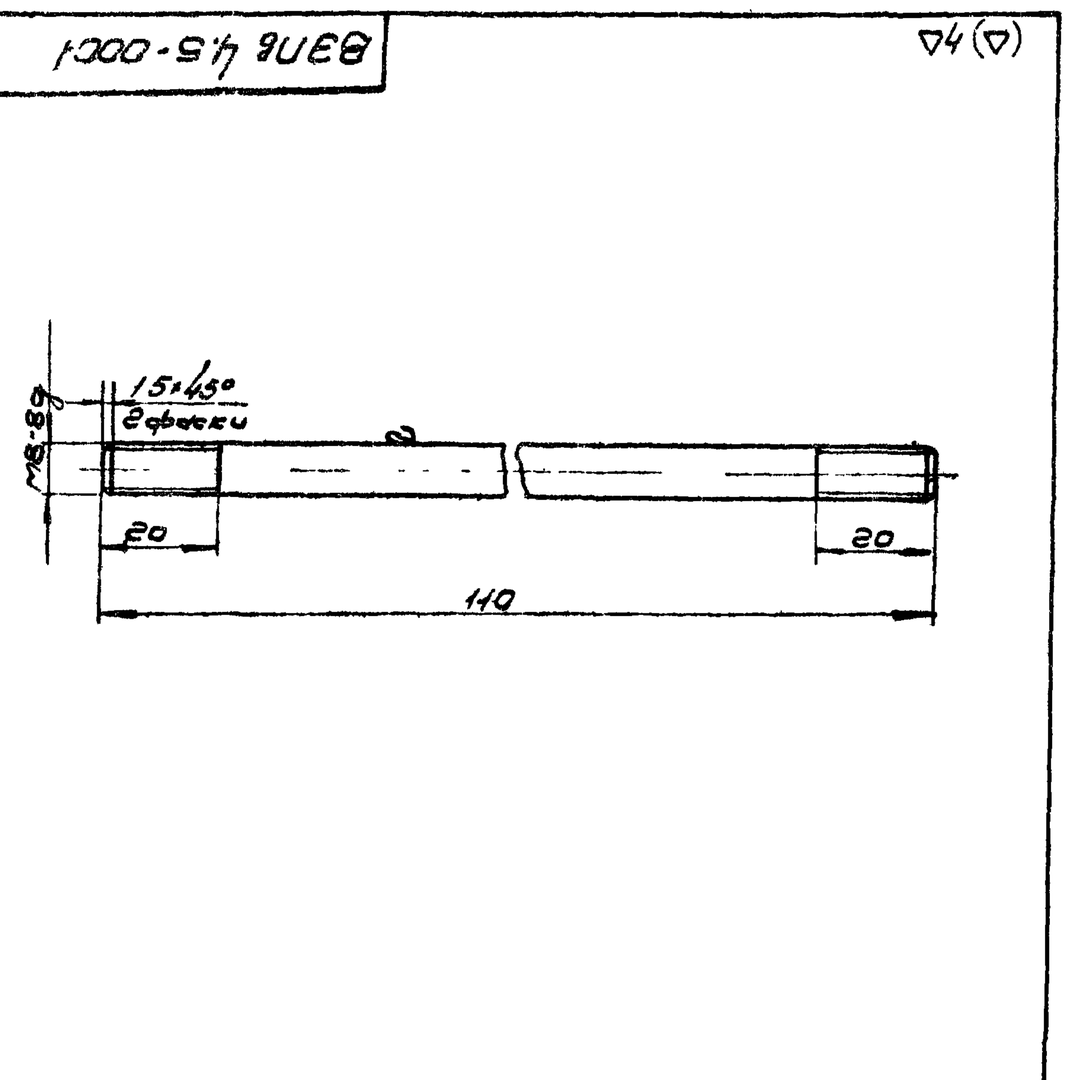

Изм.	Лист	№ докум.	Подп.	Дата	ВЭПВ 4.5-0001			
Разраб.		Щеглова			Шпилька	Лит.	Масса	Масштаб
Пров.		Пронский				У	0,039	1:1
Т. контр.		Пронский				Лист	Листов 1	
Н. контр.		Пронский			Круг ВВ ГОСТ 2590-71 / Ст 3 ГОСТ 535-58	ММСС СССР Главпромвентиляция ЦПроектпромвентиляция		
Утв.		Гинцельберг						

Копировал: Шв. Формат: 11

ВЭПв 3 СБ

Серия 1.494-20, выпуск 1.

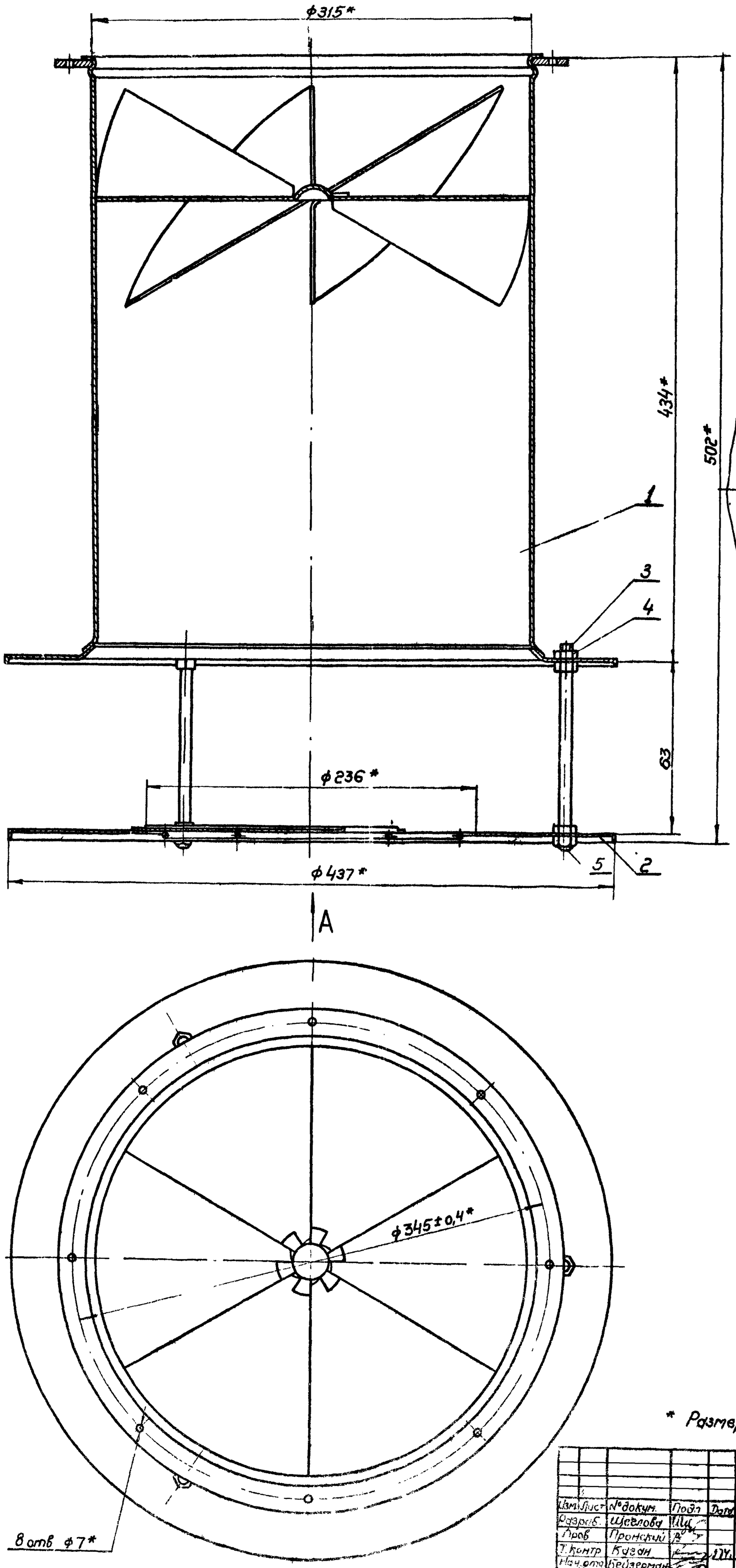

Вид А.

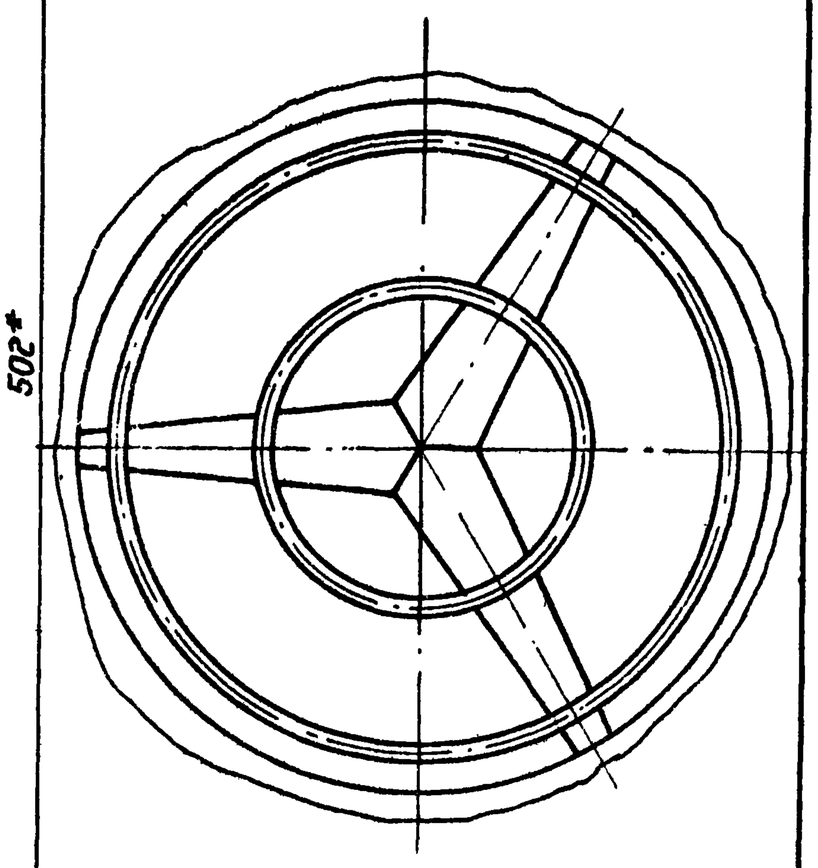

* Размеры для справок.

Изм.	Лист	№докум.	Подп.	Дата	ВЭПв 3 СБ		
Разраб.		Щеглова			Воздухораспределитель эжекционный потолочный тип ВЭПв Сборочный чертеж.	Лит.	Масса	Масштаб
Пров.		Пронский				И	6,3	1:2
Т. контр.		Кузин				Лист	Листов: 1	
Нач. отд.		Бейзерман				МГСС СССР Главпромвентиляция ГПИ Проектпромвентиляция		
Н. контр.		Шиндельфарб						
Утв.		Гобза						

Формат: 22

Перв. примен. | Подп. и дата | Взам. инв. № | Инв. № дубл. | Подп. и дата

Серия 1494-20, выпуск 1

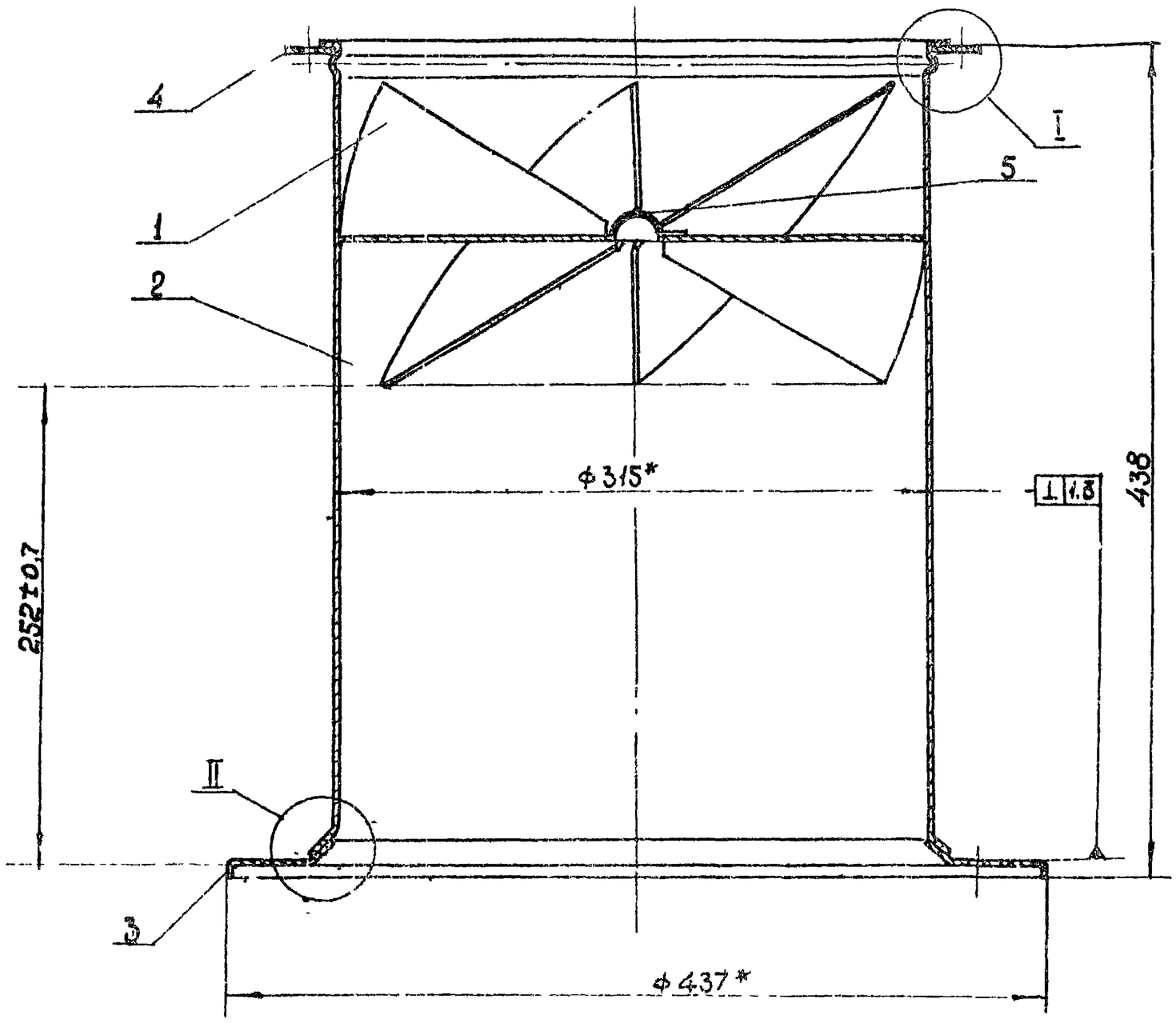

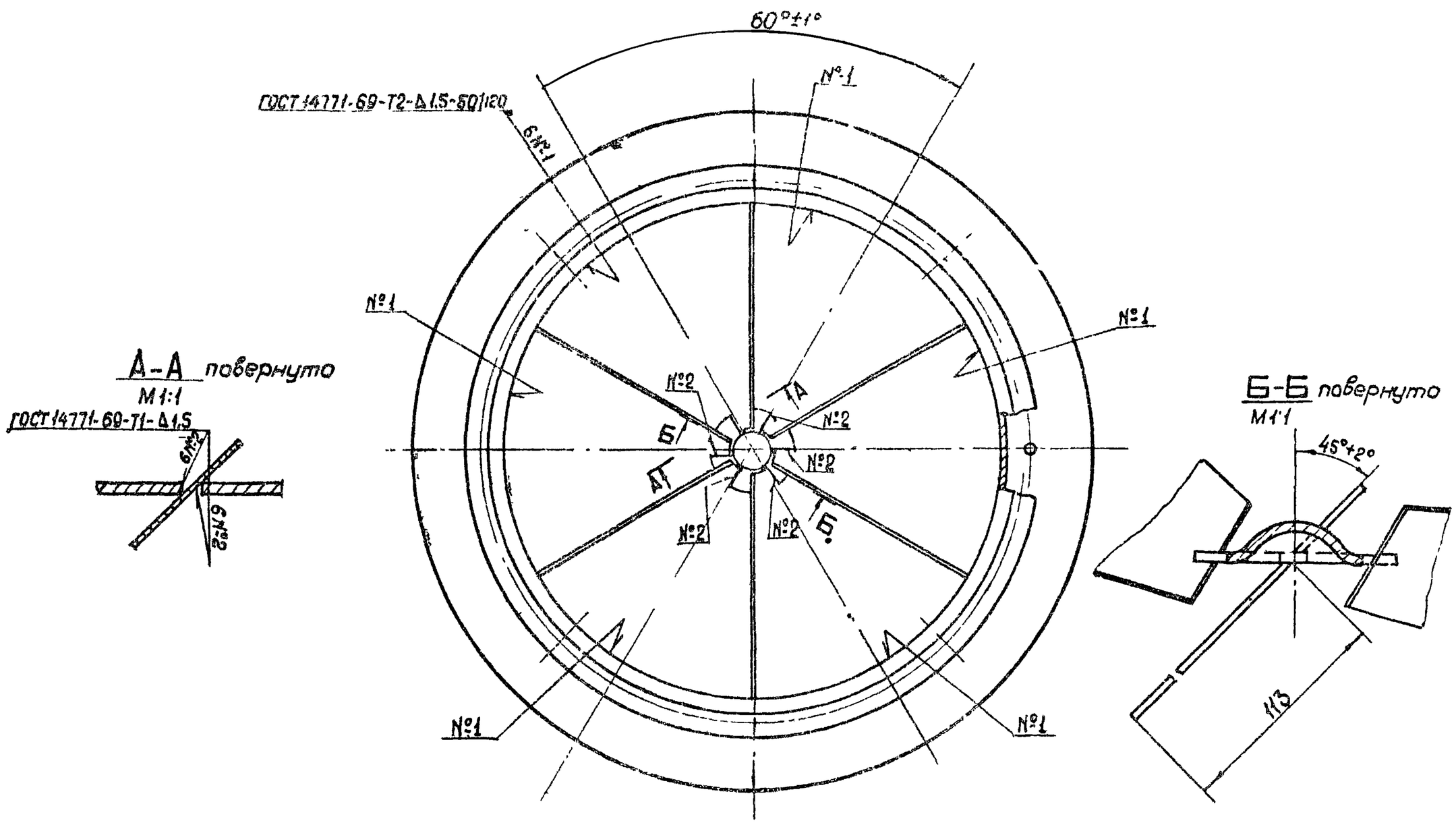

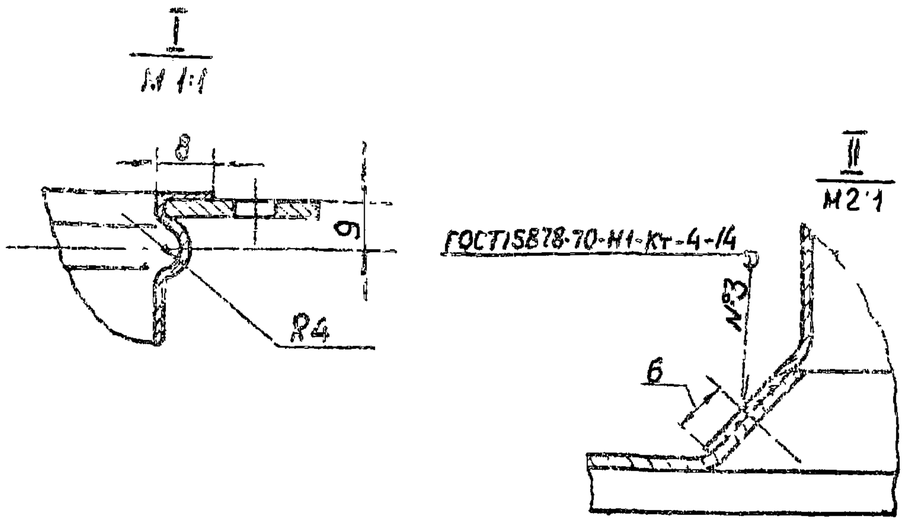

* Размеры для справок.

Изм.	Лист	№ докум.	Подп.	Дата	ВЭПБ 3-03 СБ			
Разраб.		Щеглова			Патрубок сборочный чертеж	Лит	Масса	Масшт
Пров.		Пронский				И	5,13	1:25
Т.контр.		Пронский				Лист	Листов 1	
Н.контр.		Пронский				МИНСТРОЙ СССР Госгражданпромвентиляция ПИ Сантехпромвентиляция		
Утв.		Гинцельфарб						

Копировал:

Формат: 22

Инв. № подл. | Подп. и дата | Взам. инв. № | Инв. № дубл. | Подп. и дата

ВЭПБ3-0303

▽2 (▽)

Серия 1.494-20, Выпуск 1

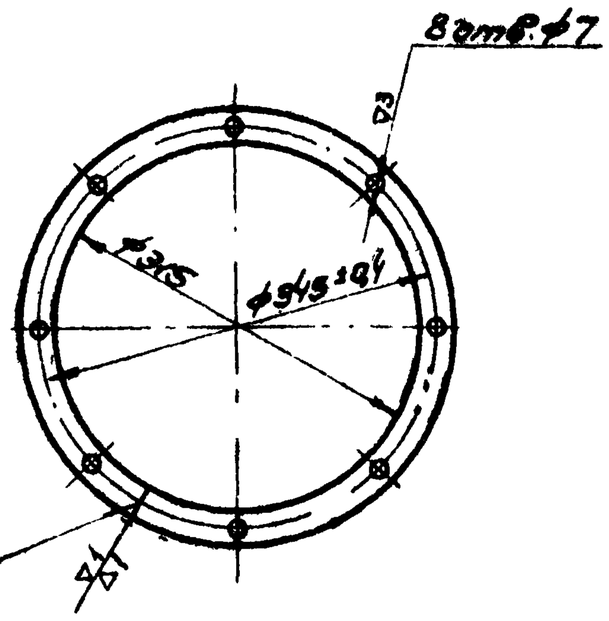

Длина развернутой детали - 1068 мм

Изм.	Лист	№ докум.	Подп.	Дата	ВЭПБ3-0303		
Разраб.		Щеглова			Фланец	Лит.	Масса 4,33 / Масштаб 1:5
Пров.		Пронский				У	Лист / Листов 1
Т.контр.		Пронский					
Н.контр.		Пронский			Полоса 4×25 ГОСТ 103-57 / Ст.3 ГОСТ 535-58		Минсантехмонтажспецстрой СССР Главсантехмонтажпроект Ленинградское ПО Сантехмонтажпроект
Утв.		Шмельцер					

Копировал: Формат 11

ВЭПБ3-0301

▽2 (▽)

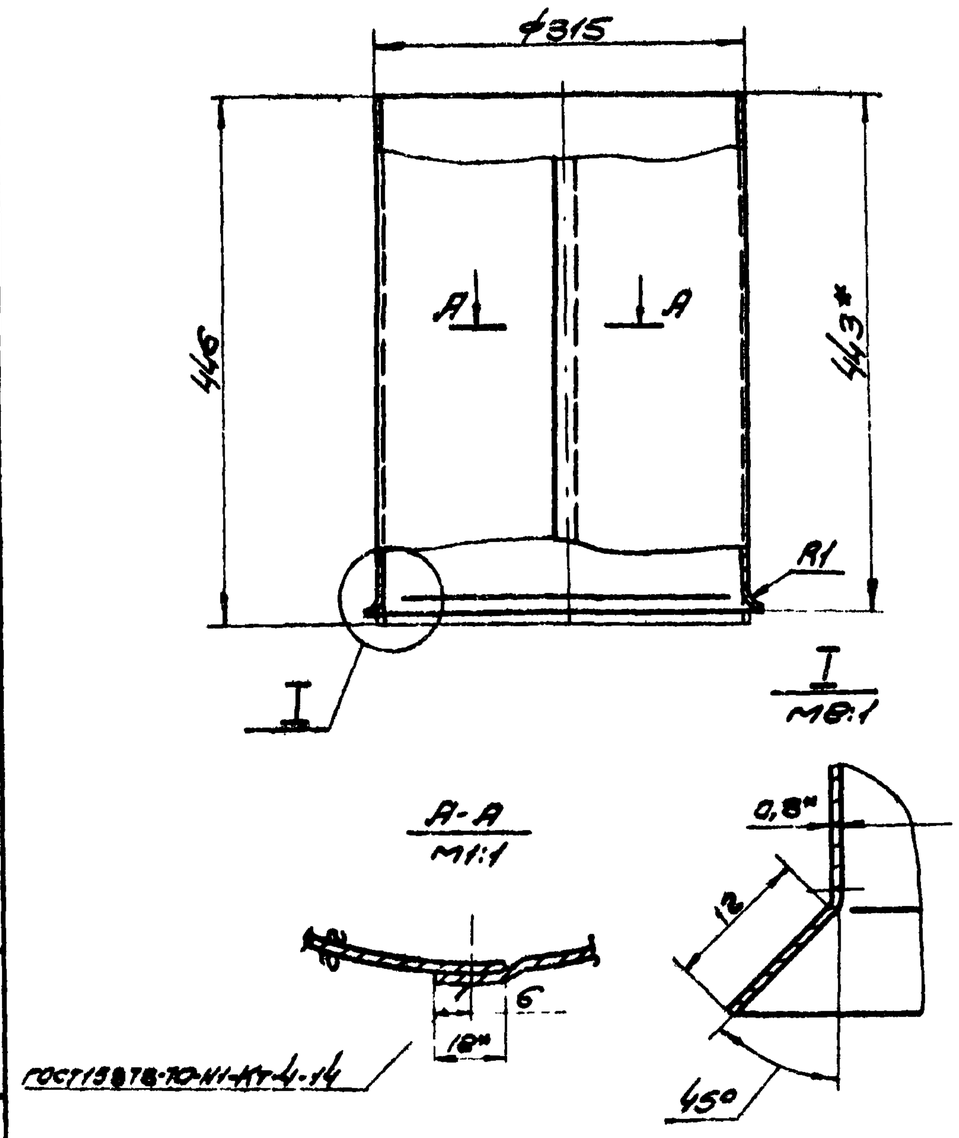

1.* Размеры для справок.

2. Длина развернутой детали - 896 мм.

Изм.	Лист	№ докум.	Подп.	Дата	ВЭПБ3-0301		
Разраб.		Щеглова			Обечайка	Лит.	Масса 2,8 / Масштаб 1:5
Пров.		Пронский				У	Лист / Листов 1
Т.контр.		Пронский					
Н.контр.		Пронский			Лист В Ст.3 ГОСТ 3680-57 / 3-II-Ст.3пс ГОСТ 16523-70		Минсантехмонтажспецстрой СССР Главсантехмонтажпроект Ленинградское ПО Сантехмонтажпроект
Утв.		Шмельцер					

Копировал: Формат 11

ВЭПБ3-0302

▽3 (▽)

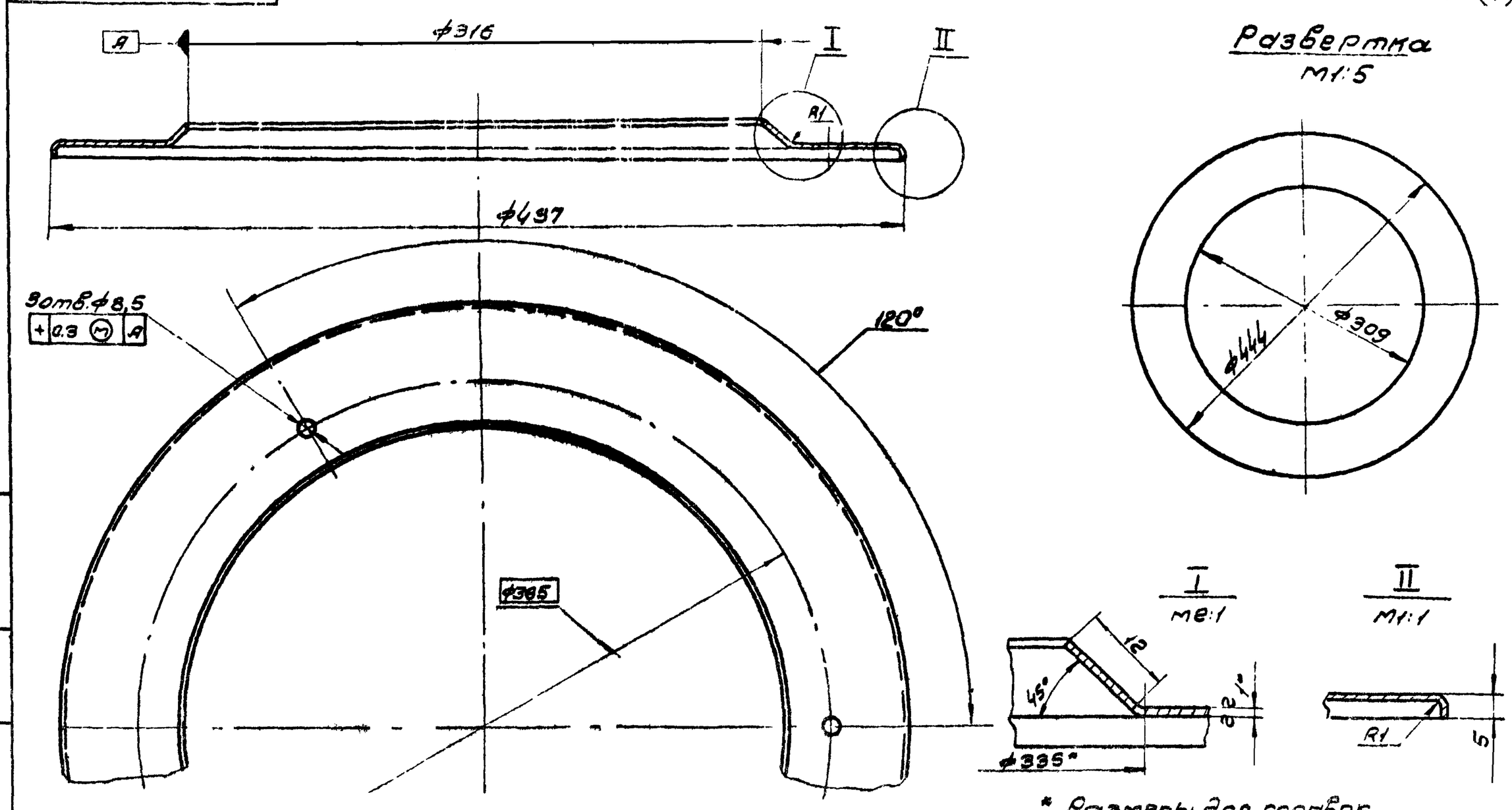

* Размеры для справок.

Изм.	Лист	№ докум.	Подп.	Дата	ВЭПБ3-0302		
Разраб.		Щеглова			Полмса	Лит.	Масса 0,62 / Масштаб 1:2
Пров.		Пронский				У	Лист / Листов 1
Т.контр.		Пронский					
Гл.спец.		Оттенбург			Лист В Ст.3 ГОСТ 3680-57 / 3-II-Ст.3пс ГОСТ 16523-70		Минсантехмонтажспецстрой СССР Главсантехмонтажпроект Ленинградское ПО Сантехмонтажпроект
Н.контр.		Пронский					
Утв.		Кагерн					

12

Серия 1.494-20 - 1 выпуск

ВЭПБ 3-0402

(▽3)

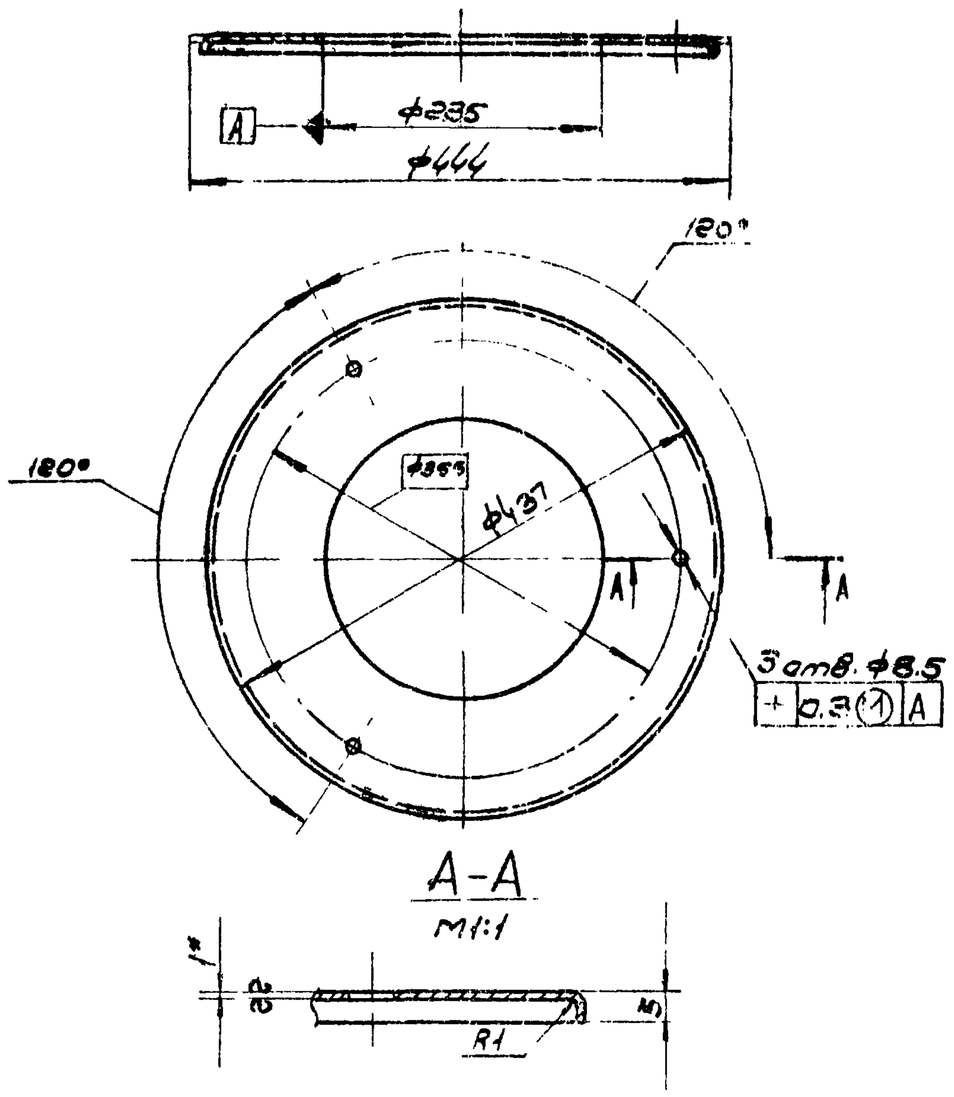

* Размер для справок

					ВЭПБ 3-0402			
Изм	Лист	№ докум.	Подп.	Дата				
Разраб.		Щеглова			Диск	Лит.	Масса	Масштаб
Пров.		Пронский				У	27	1:5
Т.контр.		Пронский				Лист	Листов 1	
Н.контр.		Пронский			Лист 61.0 ГОСТ 3680-57	ММСС СССР		
Утв.		Гиммельфарб			3-II-Ст3кп ГОСТ 16523-70	Главвентиляция Гипровентиляция		

Копировал Щ Формат А1

Подп. и дата | Инв. № дубл. | Взам. инв. № | Подп. и дата | Инв. № подл.

ВЭПБ 3-0001

(▽4) 13

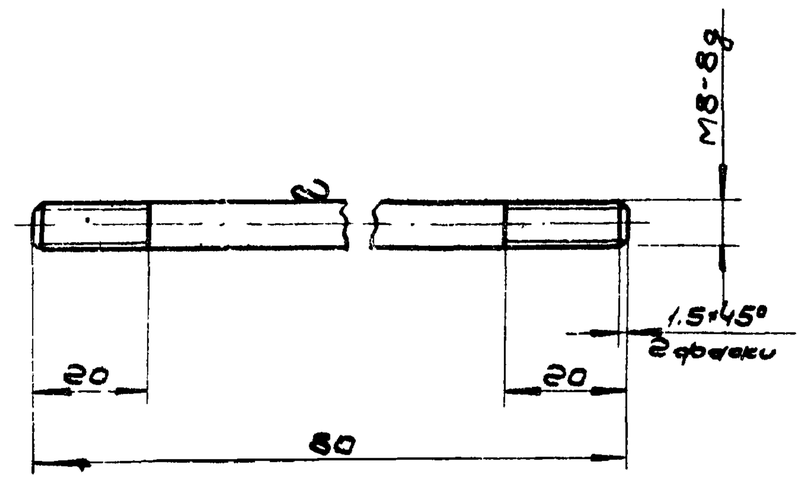

					ВЭПБ 3-0001			
Изм.	Лист	№ докум.	Подп.	Дата				
Разраб.		Щеглова			Шпилька	Лит.	Масса	Масштаб
Пров.		Пронский				У	0,032	1:1
Т.контр.		Пронский				Лист	Листов 1	
Н.контр.		Пронский			Круг В8 ГОСТ 2590-71	ММСС СССР		
Утв.		Гиммельфарб			Ст 3 ГОСТ 535-58	Главвентиляция Гипровентиляция		

Копировал: Формат А1

Подп. и дата | Инв. № дубл. | Взам. инв. № | Подп. и дата | Инв. № подл.

ВЭПБ 3-0406

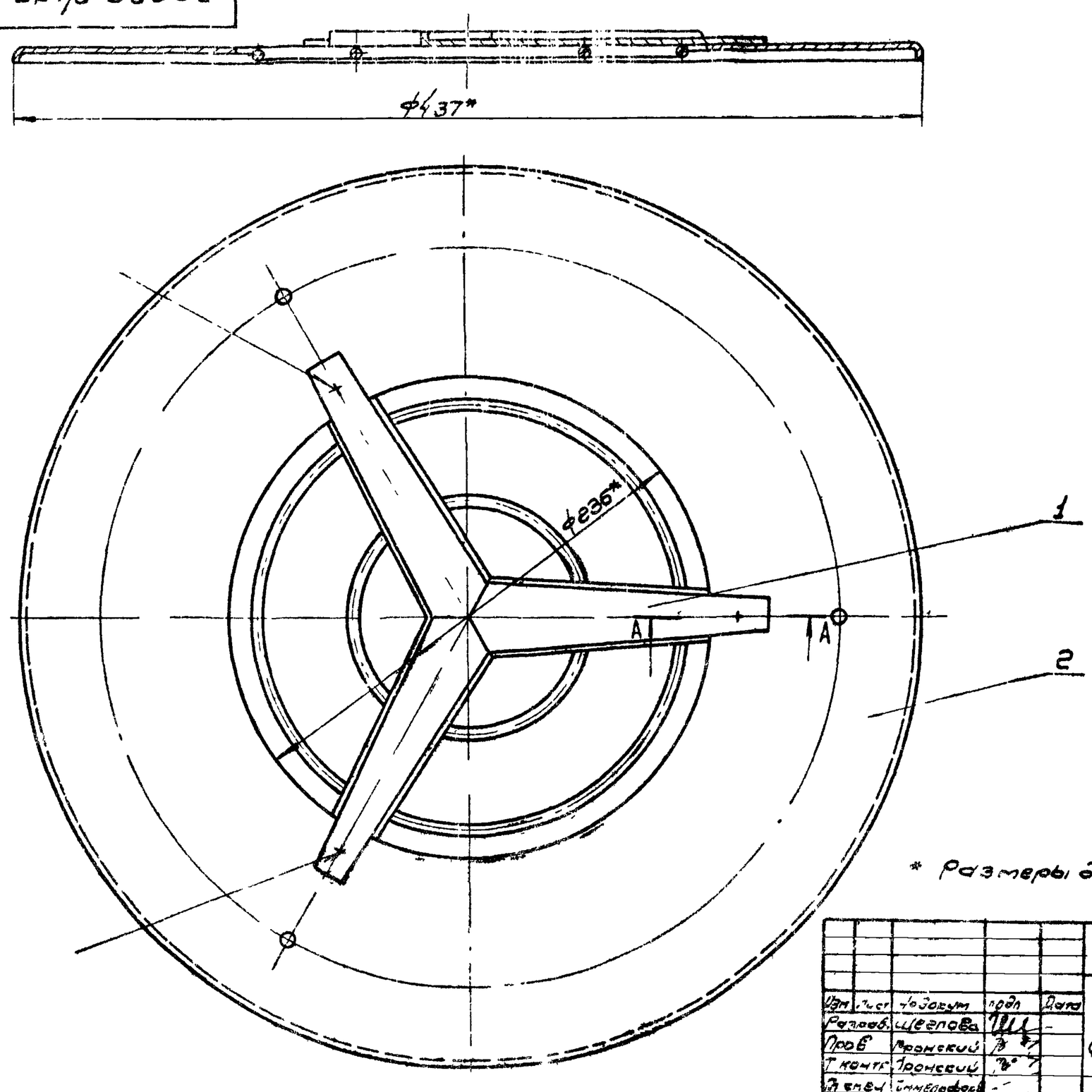

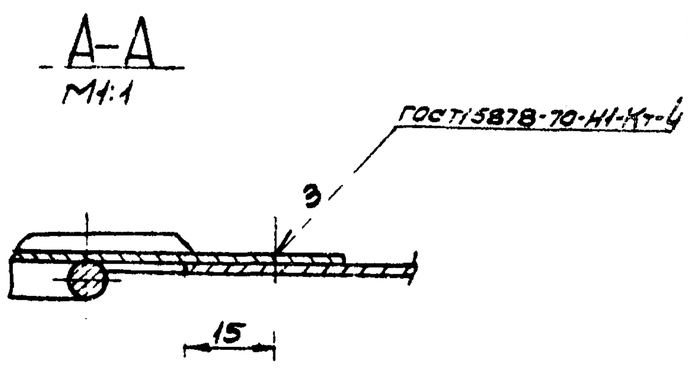

* Размеры для справок

					ВЭПБ 3-0406			
Изм.	Лист	№ докум.	Подп.	Дата				
Разраб.		Щеглова			Полка	Лит.	Масса	Масштаб
Пров.		Пронский			Сборочный чертеж	У	1,02	1:2
Т.контр.		Пронский				Лист	Листов 1	
Утв.		Гиммельфарб				ММСС СССР		
Н.контр.		Пронский				Главвентиляция Гипровентиляция		

Копировал Щ Формат А2

Подп. и дата | Инв. № дубл. | Взам. инв. № | Подп. и дата | Инв. № подл.

ВЭПБ6-0302

Серия 1.494-20, выпуск 1

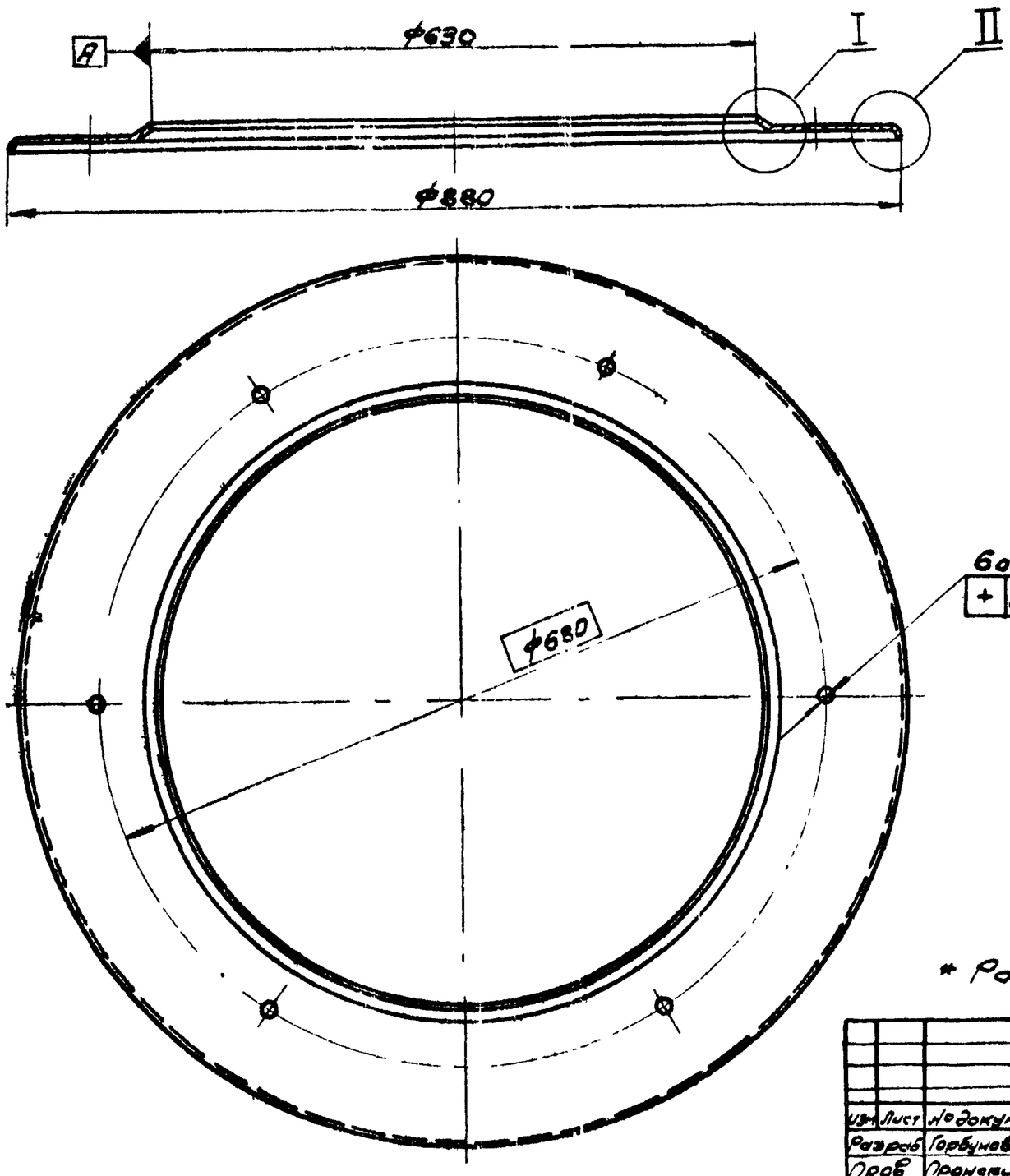

Развертка
М1:10

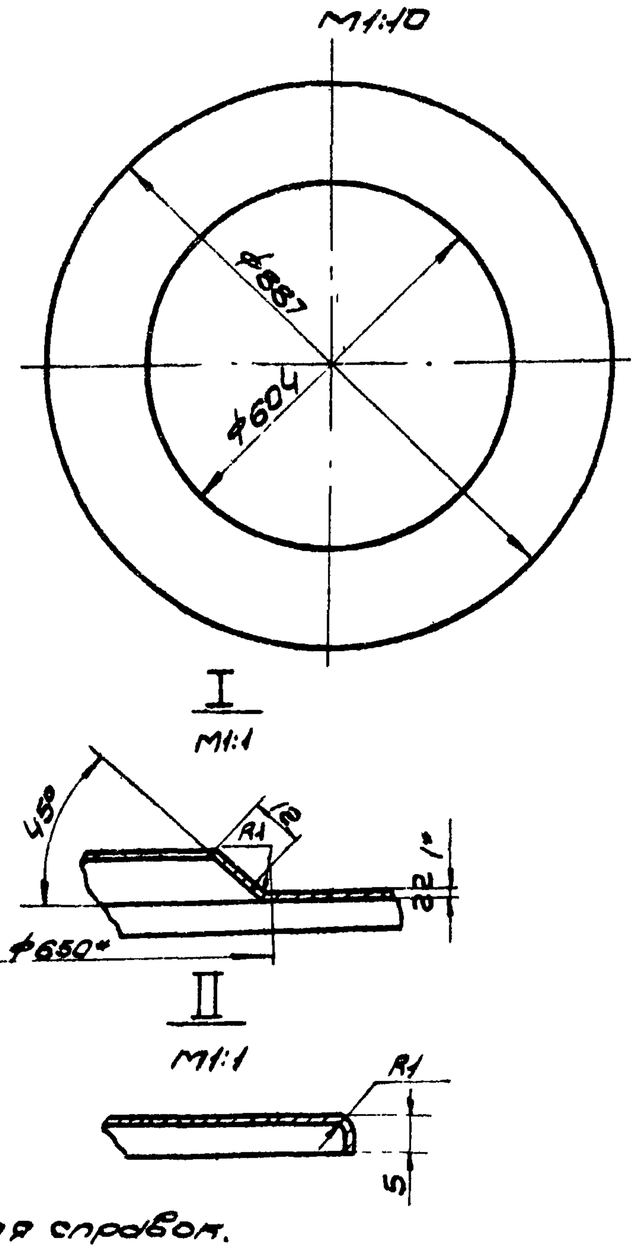

* Размеры для справок.

Изм.	Лист	№ докум.	Подп.	Дата	ВЭПБ6-0302			
Разраб.		Горбунова			Полка	Лит.	Масса	Масштаб
Пров.		Пронский				У	278	1:5
Т.контр.		Пронский				Лист	Листов 1	
Н.контр.		Пронский			Лист 8.0 ГОСТ 3680-57 / 3-III-Ст 3кп ГОСТ 16523-70	ММСС СССР Главвентиляция ГПИ Проектпромвентиляция		
Утв.		Клименьфарб						

Копировал: Формат: 12

ВЭПБ3-0401СБ

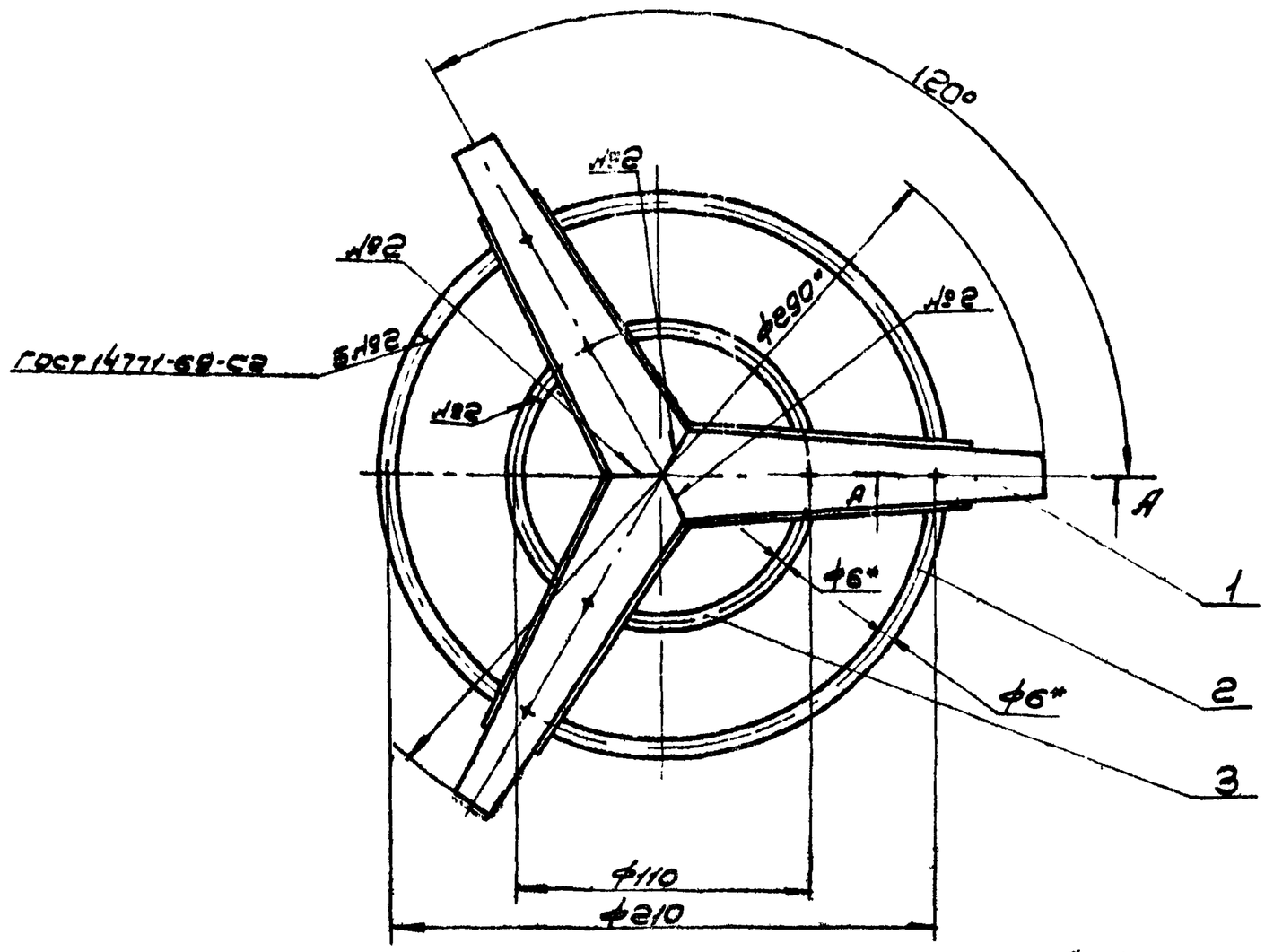

А-А
М1:1

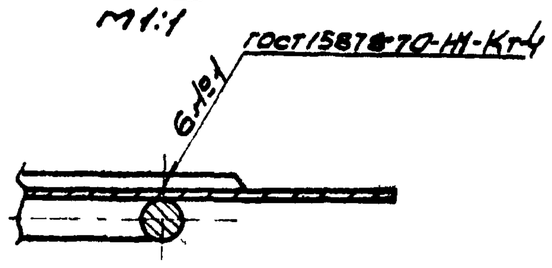

* Размеры для справок.

Изм.	Лист	№ докум.	Подп.	Дата	ВЭПБ3-0401СБ			
Разраб.		Щеглова			Решетка сборочный чертеж	Лит.	Масса	Масштаб
Пров.		Пронский				У	0,32	М1:2
Т.контр.		Пронский				Лист	Листов 1	
Гл.спец.		Клименьфарб				ММСС СССР Главвентиляция ГПИ Проектпромвентиляция		
Н.контр.		Пронский						
Утв.		Клименьфарб						

Копировал. Формат: 12

ВЭПВ 4,5 СБ

Серия 1.494-20, Выпуск 1

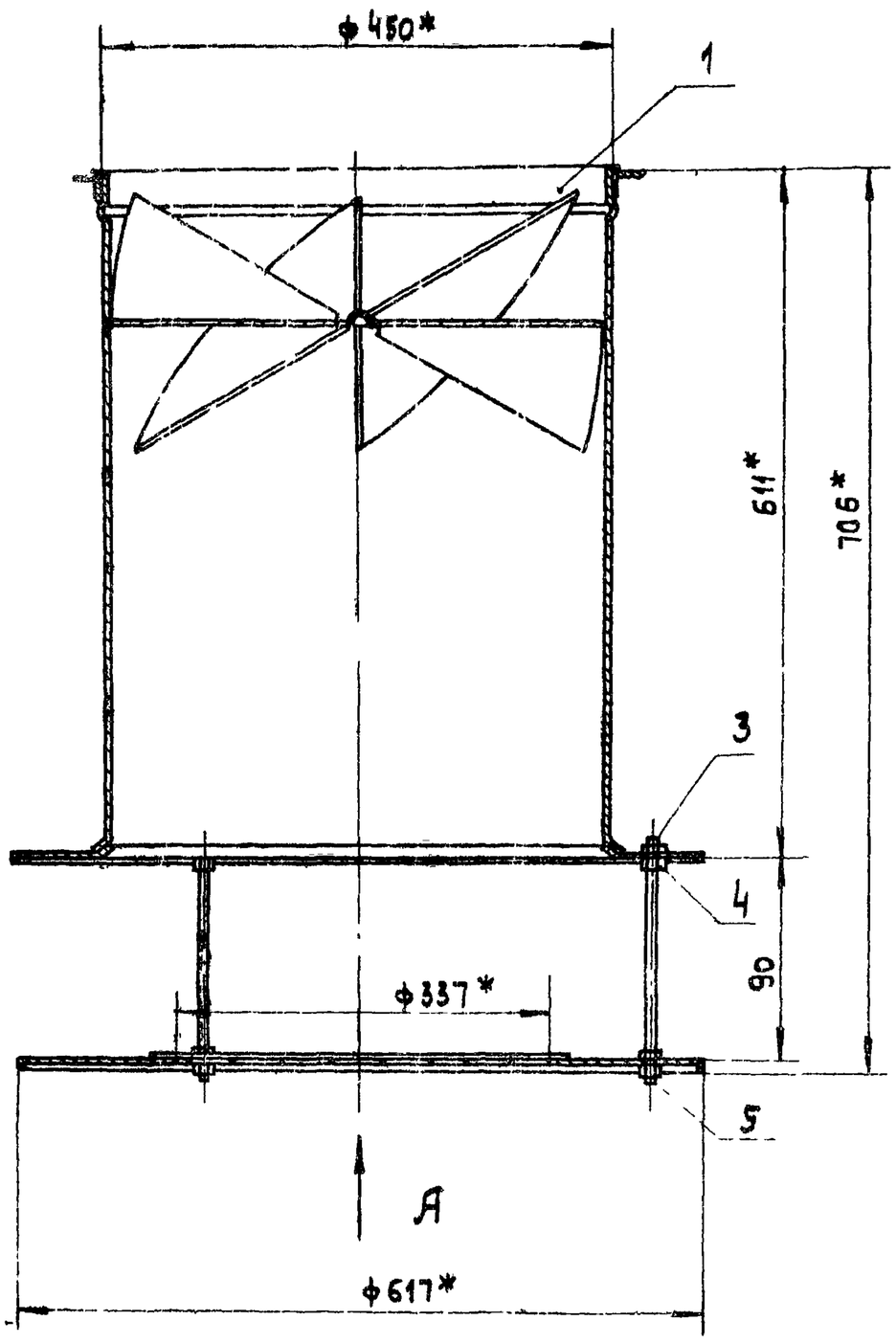

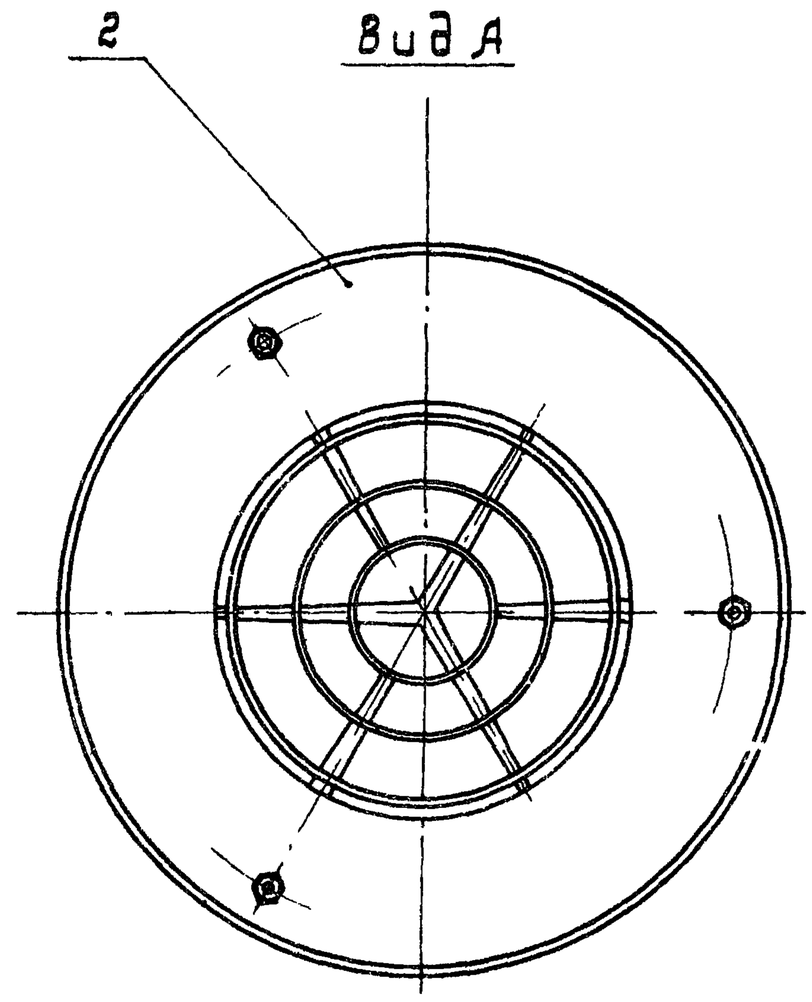

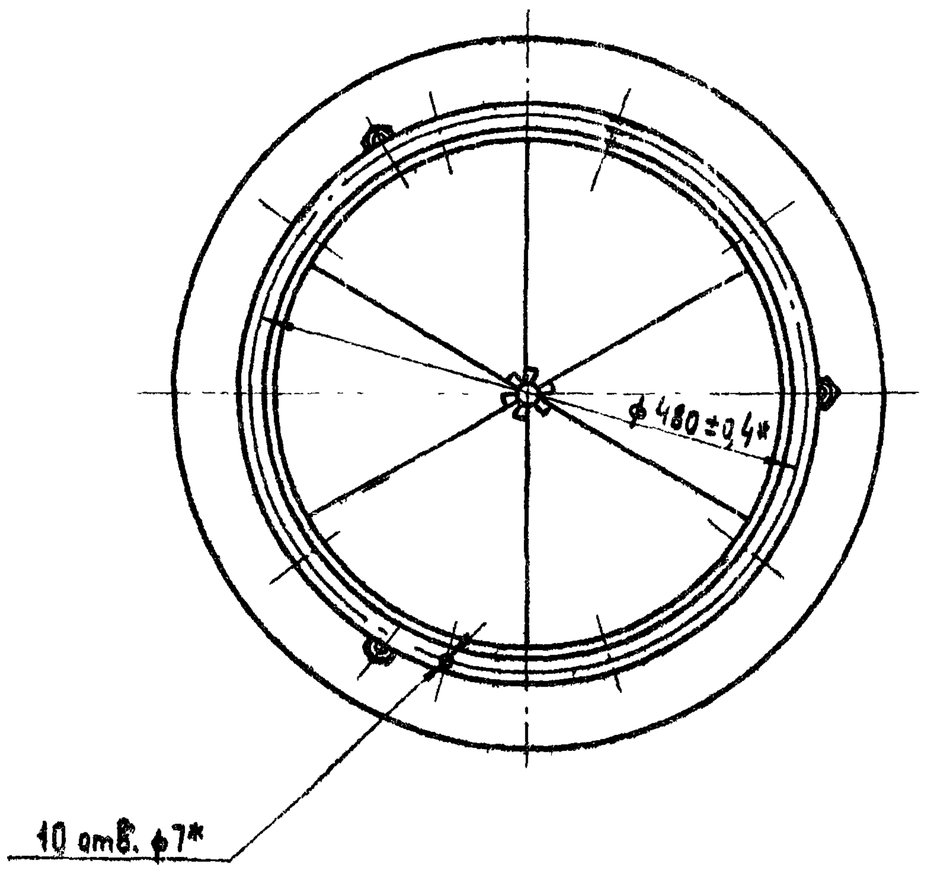

*Размеры для справок

Изм.	Лист	№докум.	Подп.	Дата	ВЭПВ 4,5 СБ		
Разраб.		Горбунова			Воздухораспределитель эжекционный потолочный тип, ВЭПВ Сборочный чертеж	Лит.	Масса 14,1 / Масштаб 1:5
Пров.		Пронский				Лист	Листов 1
Т.контр.		Каган		1977г.		МЧСС СССР Главпромвентиляция ПИ Проектпромвентиляция	
Нач.отд.		Бейсерман					
Н.контр.		Зиммельфар					
Утв.		Гобза					

Копировал. Формат А2

Инв. № подл. | Подп. и дата | Взам. инв. № | Инв. № дубл. | Подп. и дата

Серия 1.494-20, Выпуск 1

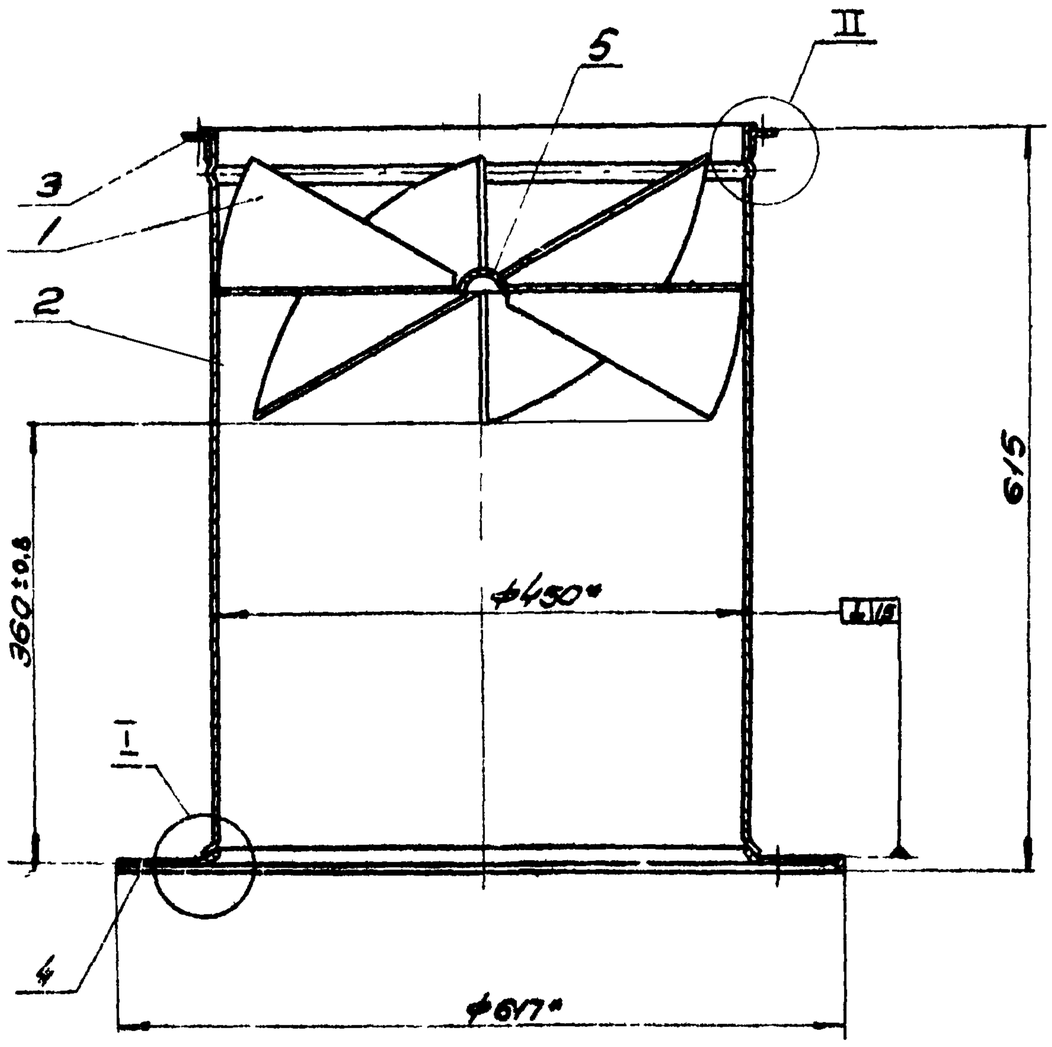

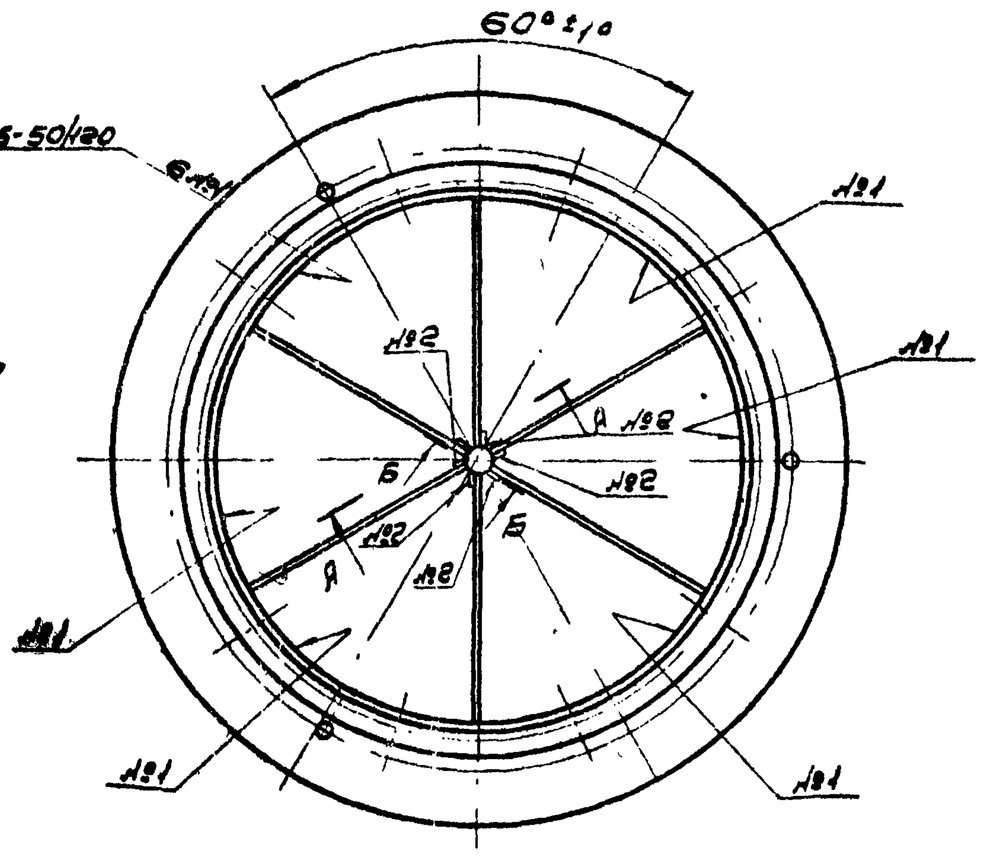

А-А повернуто
М1:1

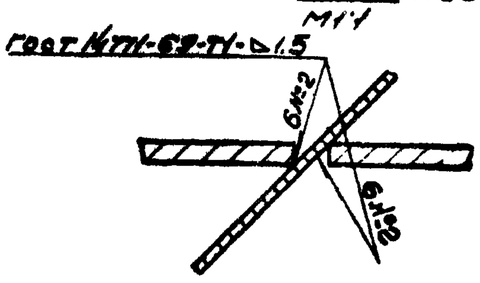

Б-Б повернуто
М1:1

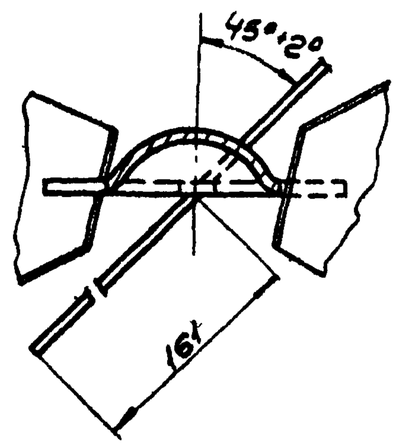

I
М1:1

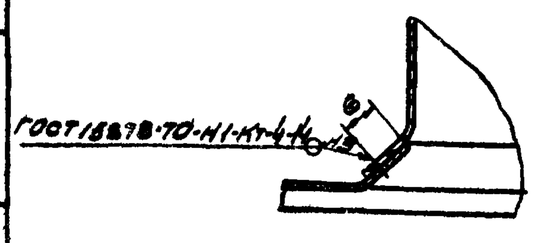

II
М1:1

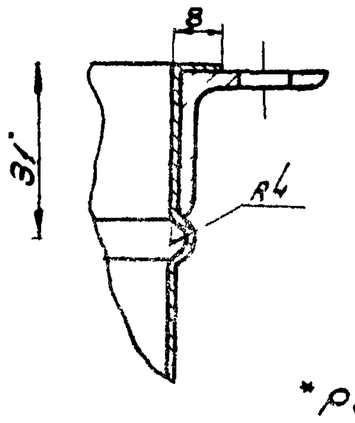

*Размеры для справок

Изм.	Лист	№ докум.	Подп.	Дата	ВЭПБ 4,5-03СБ		
Разраб.		Щеглова			Патрубок сборочный чертеж	Лит.	Масса	Масштаб
Пров.		Ароянский				Б	11,6	1:5
Т.контр.		Пронский				Лист	Листов 1	
Гл.спец.		Оппельфарб				ММСС СССР Главвентиляция Ленинградский Промвентиляция		
Н.контр.		Пронский						
Утв.		Каеин						

Копировал:

Формат: 22

Инв.№ подл. | Подп. и дата | Взам. инв.№ | Инв.№ дубл. | Подп. и дата

Серия 1.494-20, выпуск 1

ВЭПБ 4,5-0301

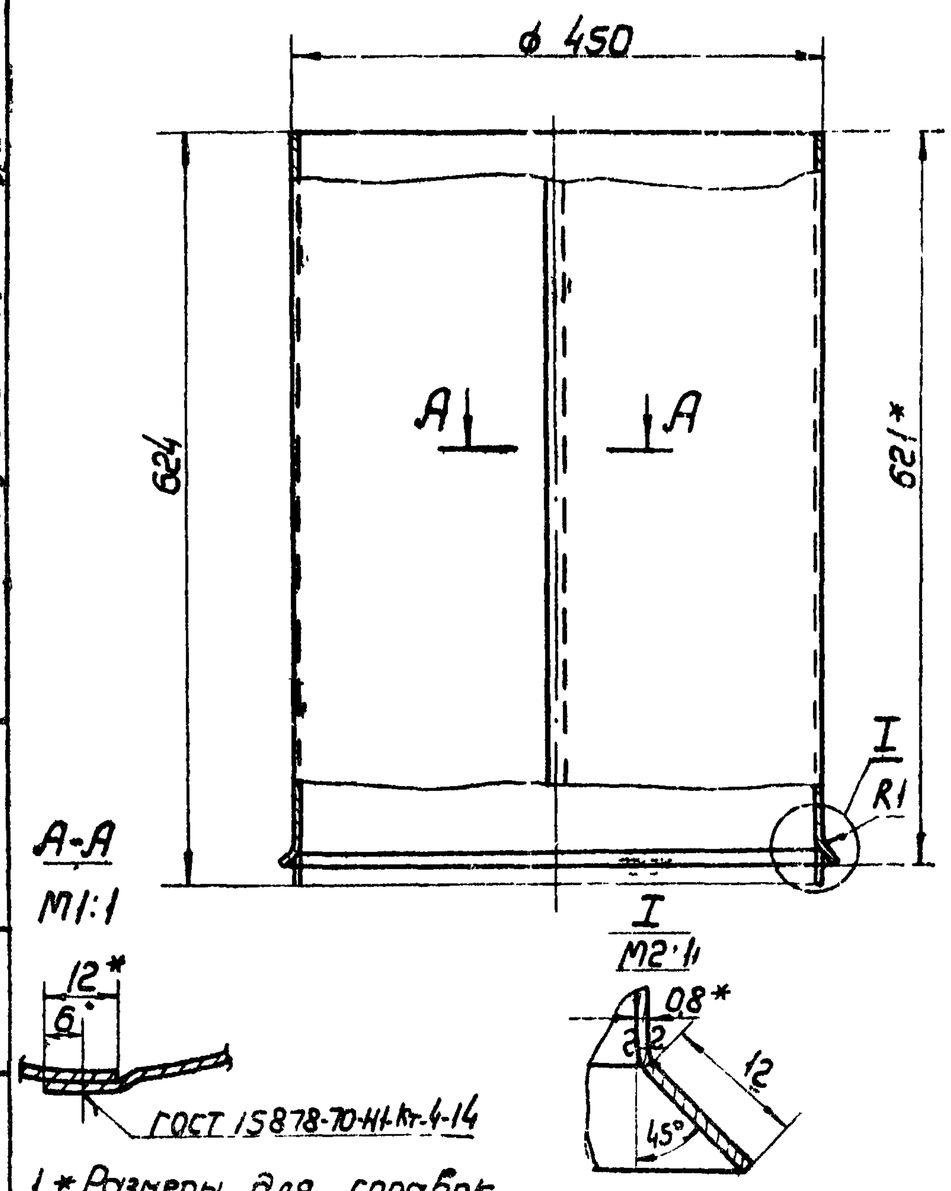

1* Размеры для справок.
2 Длина развернутой детали - 1416мм

Изм.	Лист	№ докум.	Подп.	Дата	ВЭПБ 4,5-0301		
Разраб.		Щеглова			Обечайка	Лит.	Масса	Масштаб
Пров.		Пронский				У	7,0	1:5
Т.контр.		Пронский				Лист	Листов 1
Н.контр.		Пронский			Лист В08 ГОСТ 3680-57 / 3-III-Ст3кп ГОСТ 16523-70	МССС СССР Главпромвентиляция ЛИ Проектпромвентиляция	
Утв.		Гиммельфарб					

Копировал Бешицкая Формат 11

Подп. и дата | Инв. № дубл. | Взам. инв. № | Подп. и дата | Инв. № подл.

ВЭПБ 4,5-0302

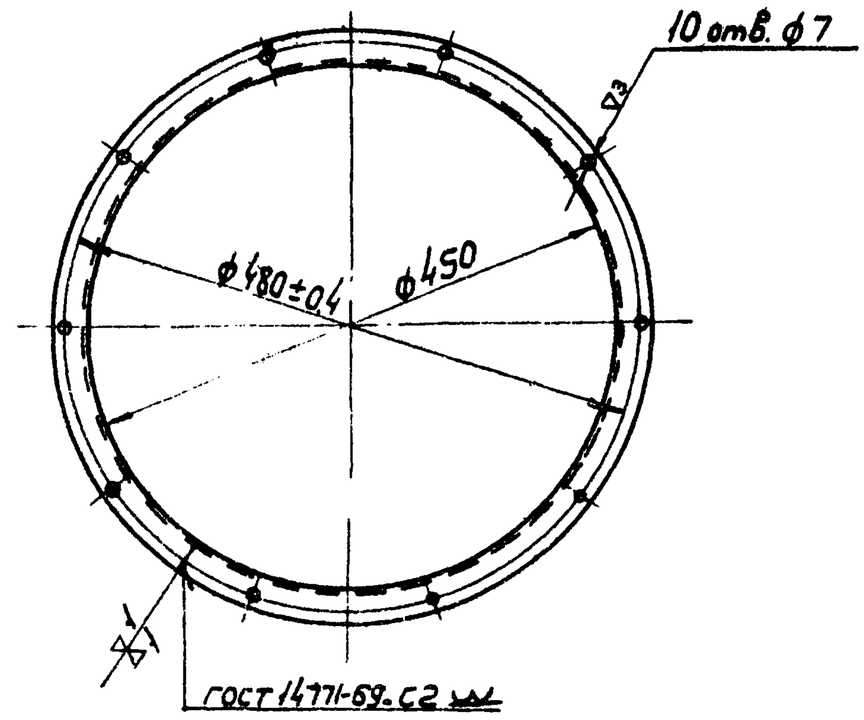

Длина развернутой детали - 1460мм.

Изм.	Лист	№ докум.	Подп.	Дата	ВЭПБ 4,5-0302		
Разраб.		Щеглова			Фланец	Литера	Масса	Масштаб
Пров.		Пронский				У	1,63	1:5
Т.контр.		Пронский				Лист	Листов 1
Н.контр.		Пронский			Уголок равнобок. Б-25х25х3 ГОСТ 8509-73 / Ст3 ГОСТ 535-58	МССС СССР Главпромвентиляция ЛИ Проектпромвентиляция	
Утв.		Гиммельфарб					

Копировал Бешицкая Формат 11

Подп. и дата | Инв. № дубл. | Взам. инв. № | Подп. и дата | Инв. № подл.

ВЭПБ 4,5-0303

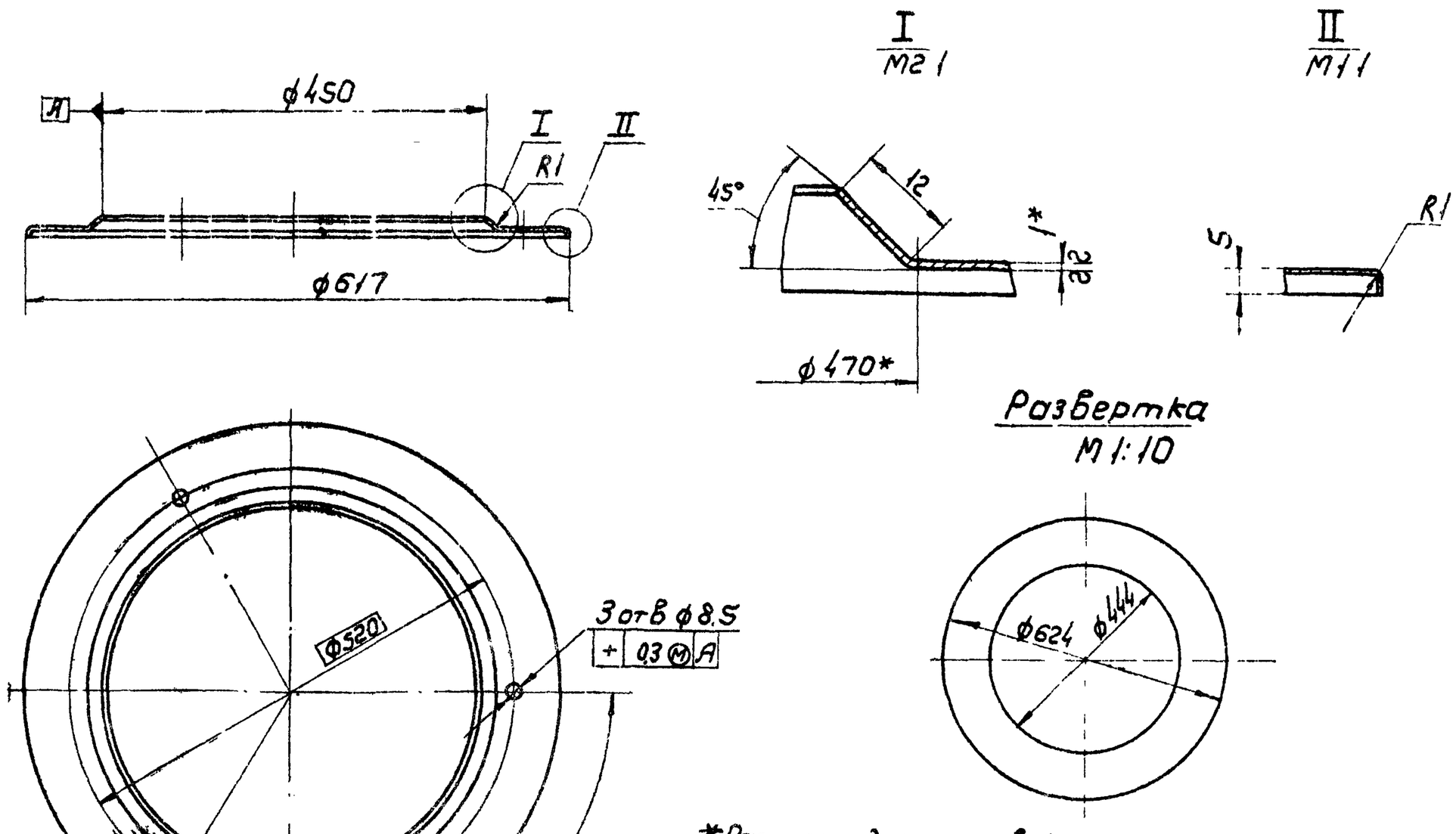

*Размеры для справок.

Изм.	Лист	№ докум.	Подп.	Дата	ВЭПБ 4,5-0303		
Разраб.		Щеглова			Полка	Лит.	Масса	Масштаб
Пров.		Пронский				У	1,19	1:5
Т.контр.		Пронский				Лист	Листов 1
Н.контр.		Пронский			Лист В10 ГОСТ 3680-57 / 3-III-Ст3кп ГОСТ 16523-70	МССС СССР Главпромвентиляция ЛИ Проектпромвентиляция	
Утв.		Гиммельфарб					

Копировал Бешицкая Формат 12

Подп. и дата | Инв. № дубл. | Взам. инв. № | Подп. и дата | Инв. № подл.

Серия 1.494-20, Выпуск 1

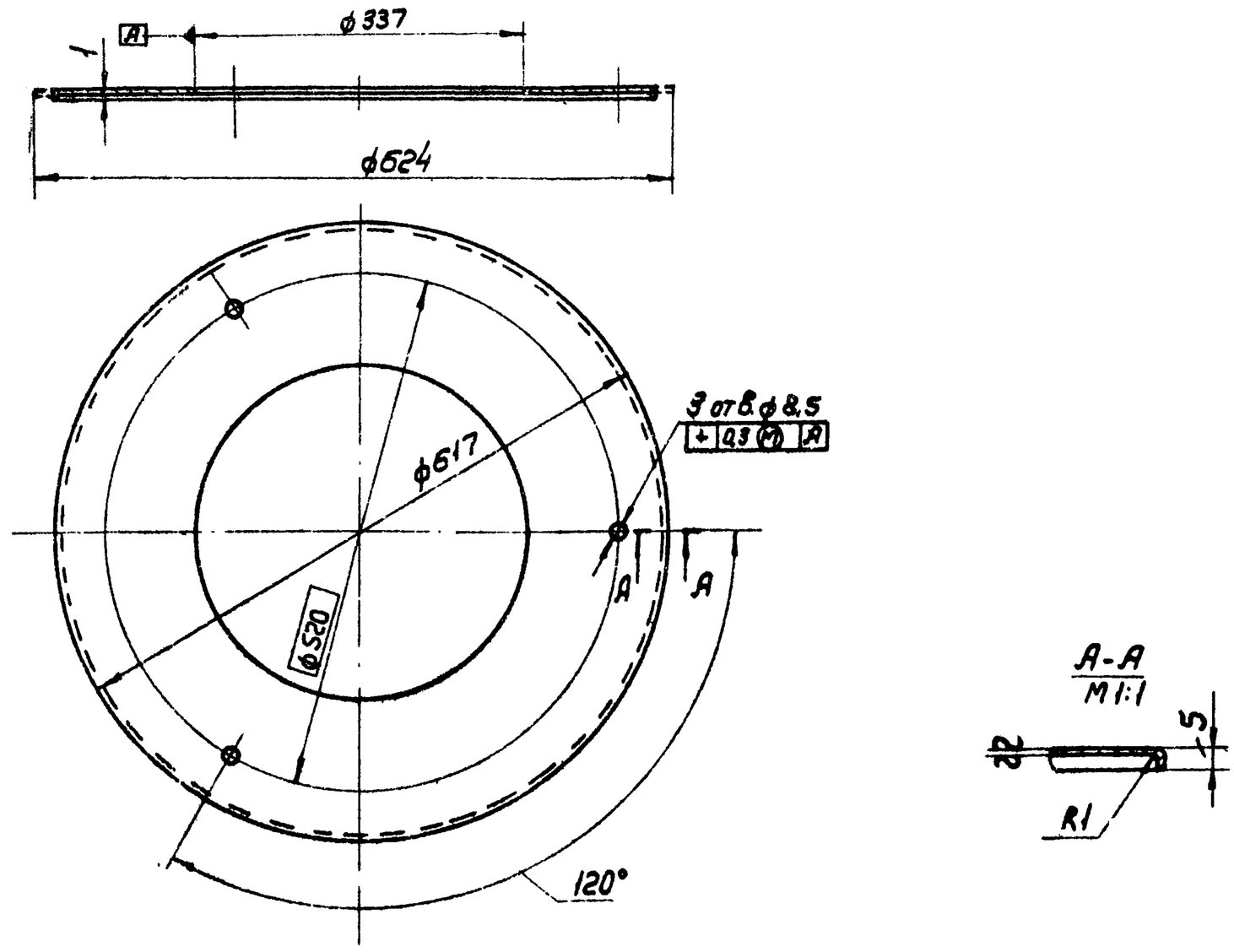

* Размер для справок

					ВЭПВ 4,5-0401			
Изм.	Лист	№ докум.	Подп.	Дата	Диск	Лит.	Масса	Масштаб
Разраб.		Щеглова				У	1,7	1:5
Пров.		Пронский				Лист	Листов 1	
Т. контр.		Пронский						
Н. контр.		Пронский			Лист 81.0 ГОСТ 3680-57 3-III-Ст.3 кп ГОСТ 16523-70	МИСС СССР Главпромвентиляция ПИ Проектпромвентиляция		
Утв.		Гиммельфарб						

Копировал: Вешнякова Формат 12

ВЭПВ 4,5-04СБ

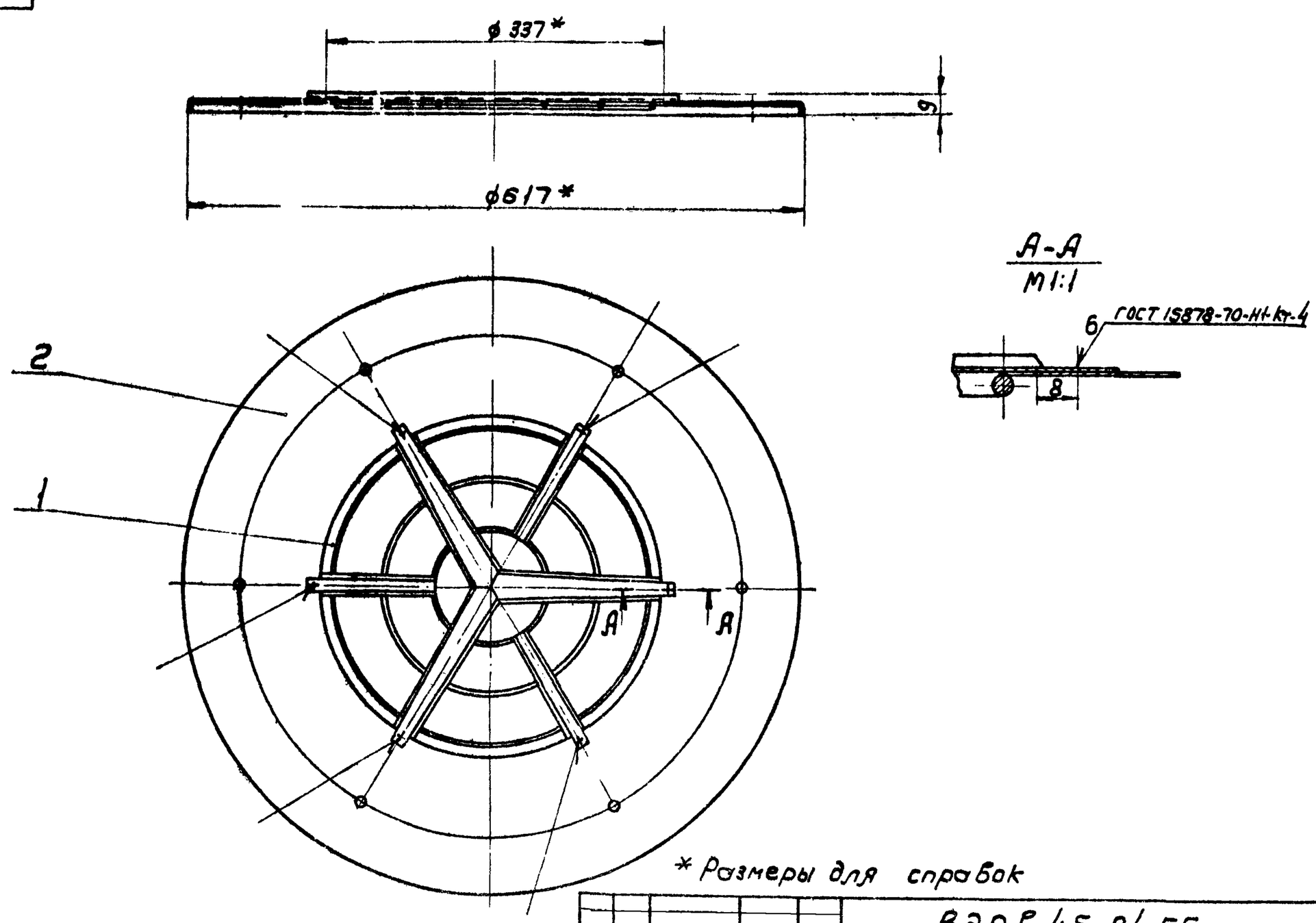

* Размеры для справок

					ВЭПВ 4,5-04 СБ			
Изм.	Лист	№ докум.	Подп.	Дата	Полка	Лит.	Масса	Масштаб
Разраб.		Щеглова			Сборочный чертеж	У	2,3	1:4
Пров.		Пронский				Лист	Листов 1	
Т. контр.		Пронский						
Гл. спец.		Гиммельфарб				МИСС СССР Главпромвентиляция ПИ Проектпромвентиляция		
Н. контр.		Пронский						
Утв.		Каган						

Копировал: Вешнякова Формат 12

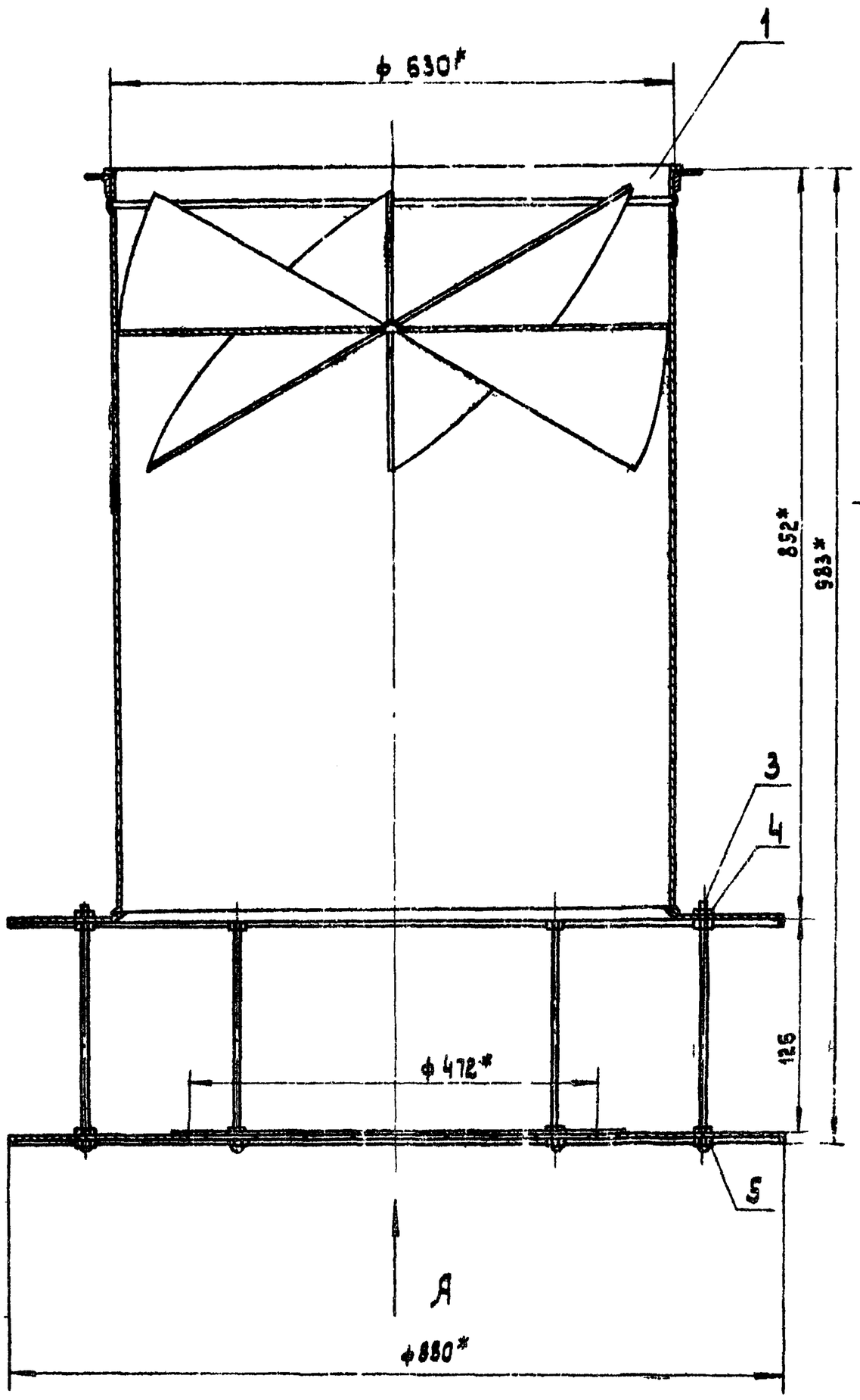

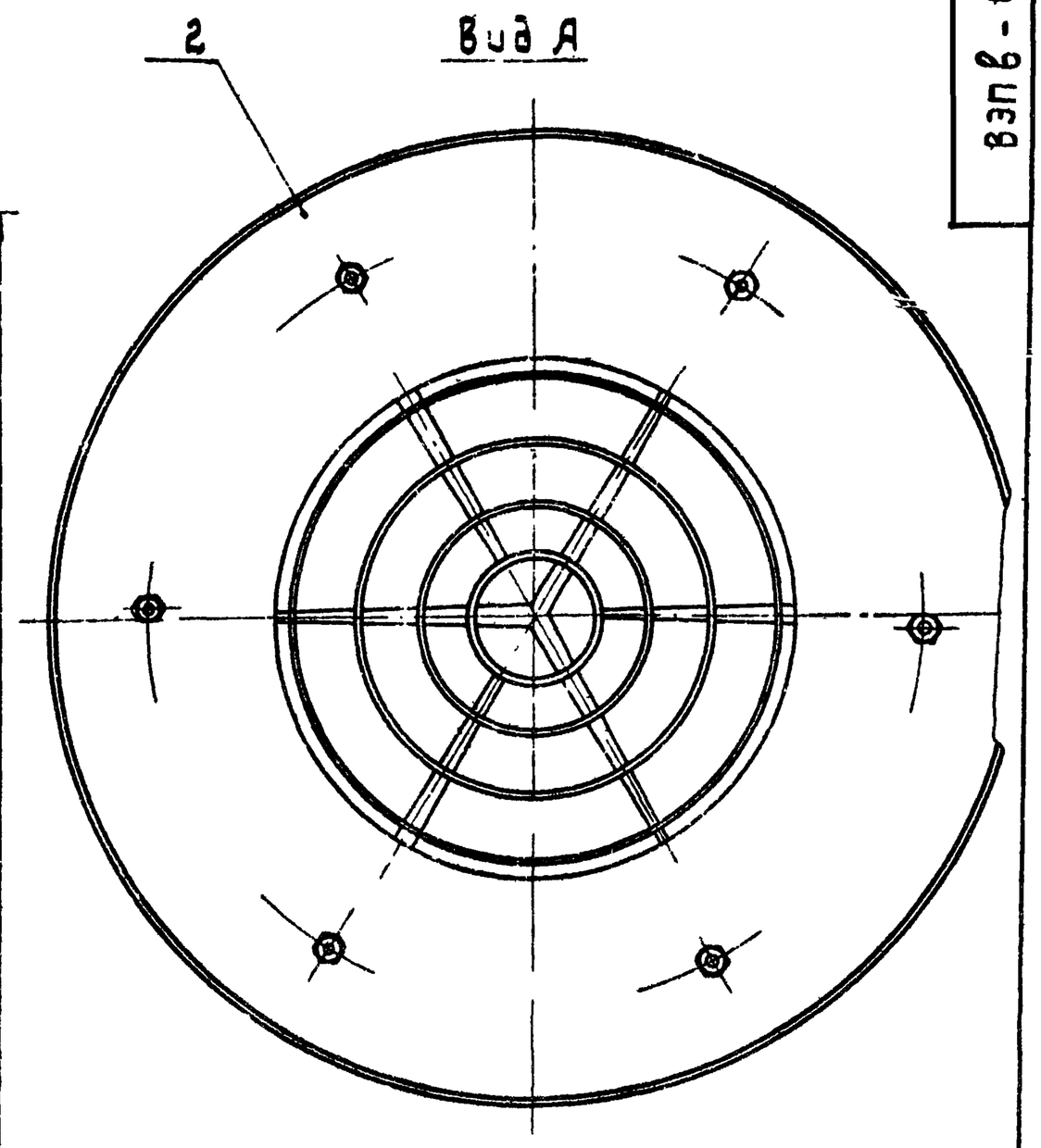

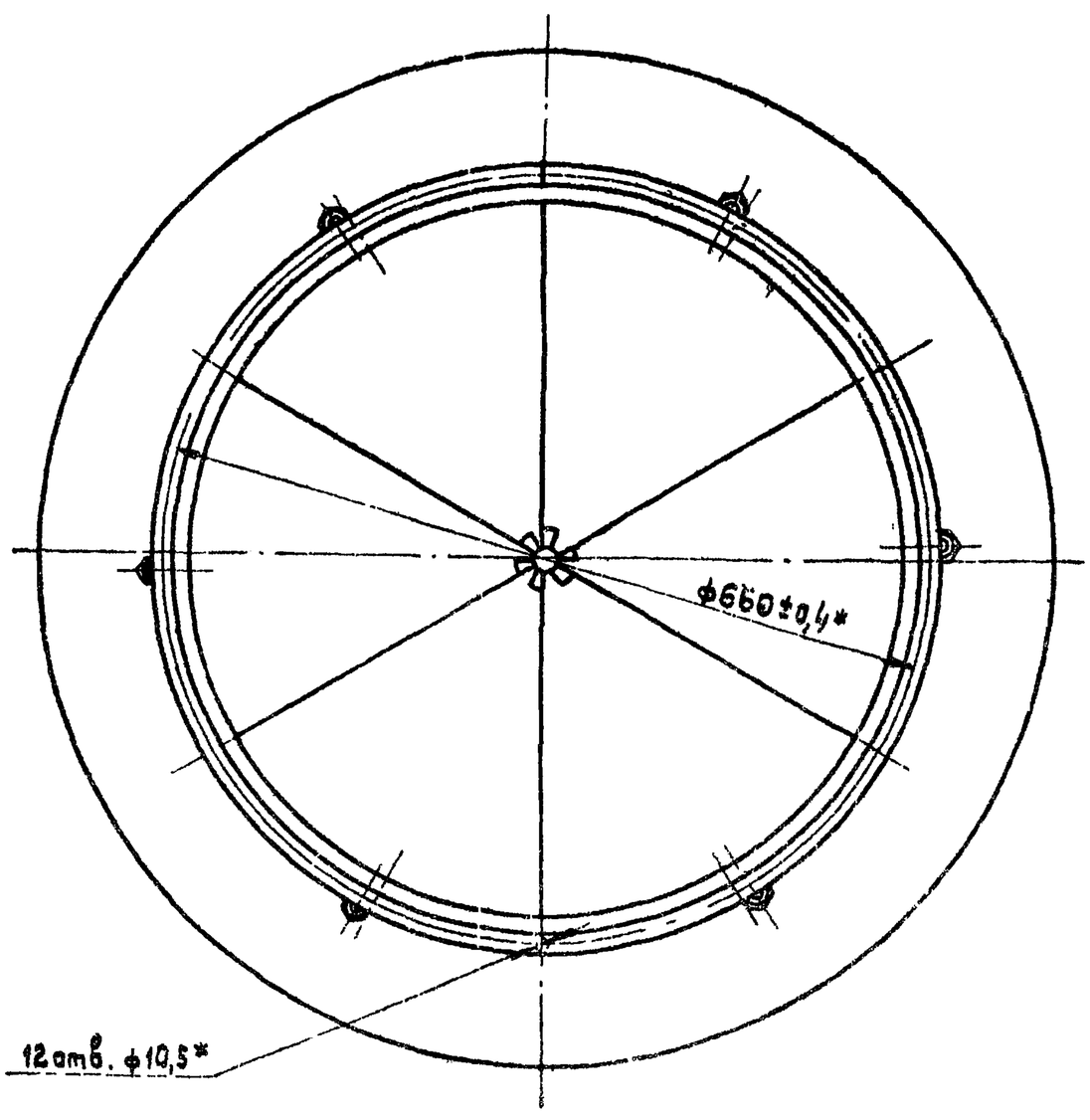

*Размеры для справок

Изм	Лист	№ докум.	Подп.	Дата	ВЭПВ 6 СБ
Разраб.		Зарбунова			Воздухораспределитель эжекционный потолочный тип ВЭПВ Сборочный чертеж
Пров.		Пронский			
Т. контр.		Казан			
Нач. отд.		Зейзерман			
Н. контр.		Гинзбурфарб		1974	
Утв.		Гобза			

Лит.	Масса	Масштаб
У	24,4	1:5

Лист | Листов: 1

МГСС СССР Главпромвентиляция Проектпромвентиляция

Копировал: Вр

Формат 2

Инв. № подл. | Подп. и дата | Взам. инв. № | Инв. № дубл. | Подп. и дата

Серия 1.494-20, выпуск 1.

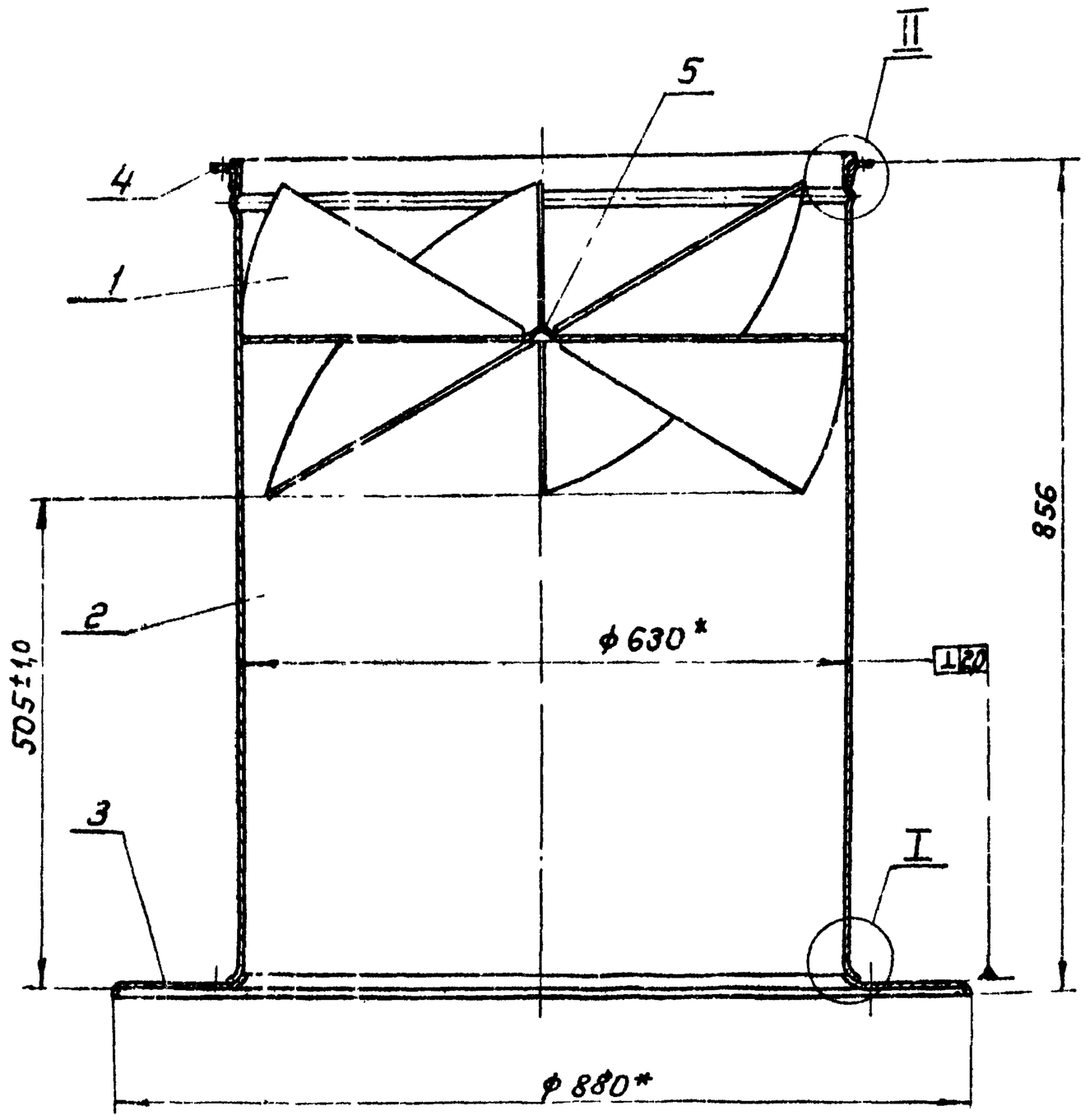

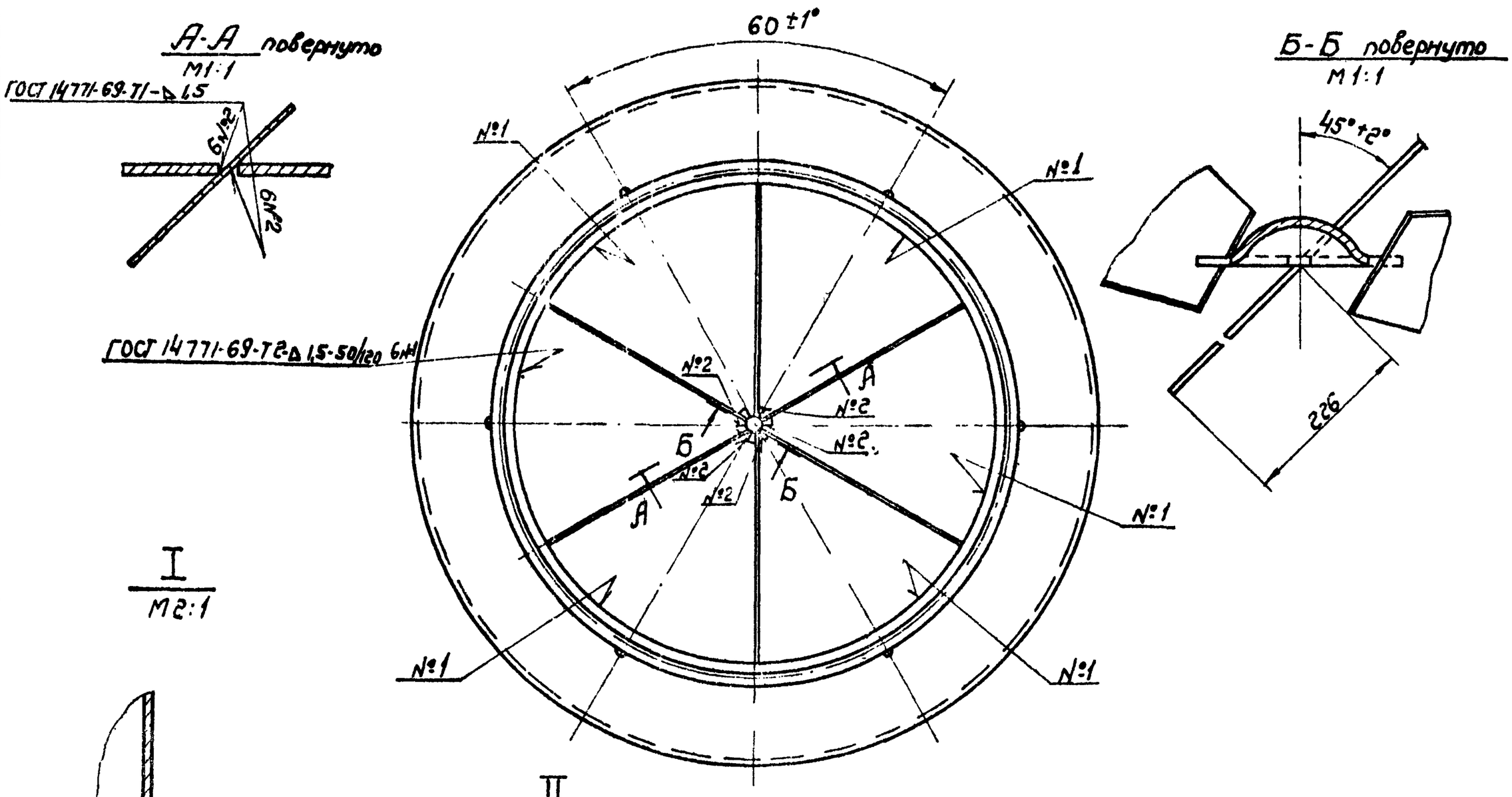

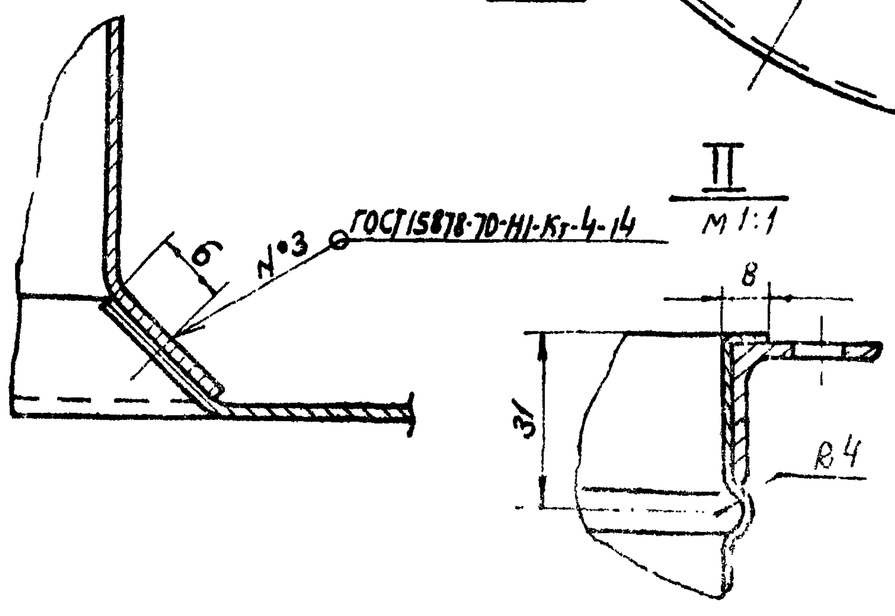

* Размеры для справок

Изм	Лист	№ докум.	Подп.	Дата	ВЭПВ 6-03 СБ			
Разраб.		Сорбунова			Патрубок Сборочный чертеж	Лит.	Масса	Масшт.
Пров.		Пронский				И	19,5	1:5
Т.контр.		Казан				Лист	Листов 1	
Нач.отд.		Бейзерман				МЧСС СССР Главпромвентиляция ПСП Электровентилятор		
Н.контр.		Гинзбург						
Утв.		Гобза		1976				

Копировал

Формат А2

Инв. № подл. | Подп. и дата | Взам. инв. № | Инв. № дубл. | Подп. и дата

Серия 1494-20, выпуск 1

ВЭПв 6-0301

▽2(▽)

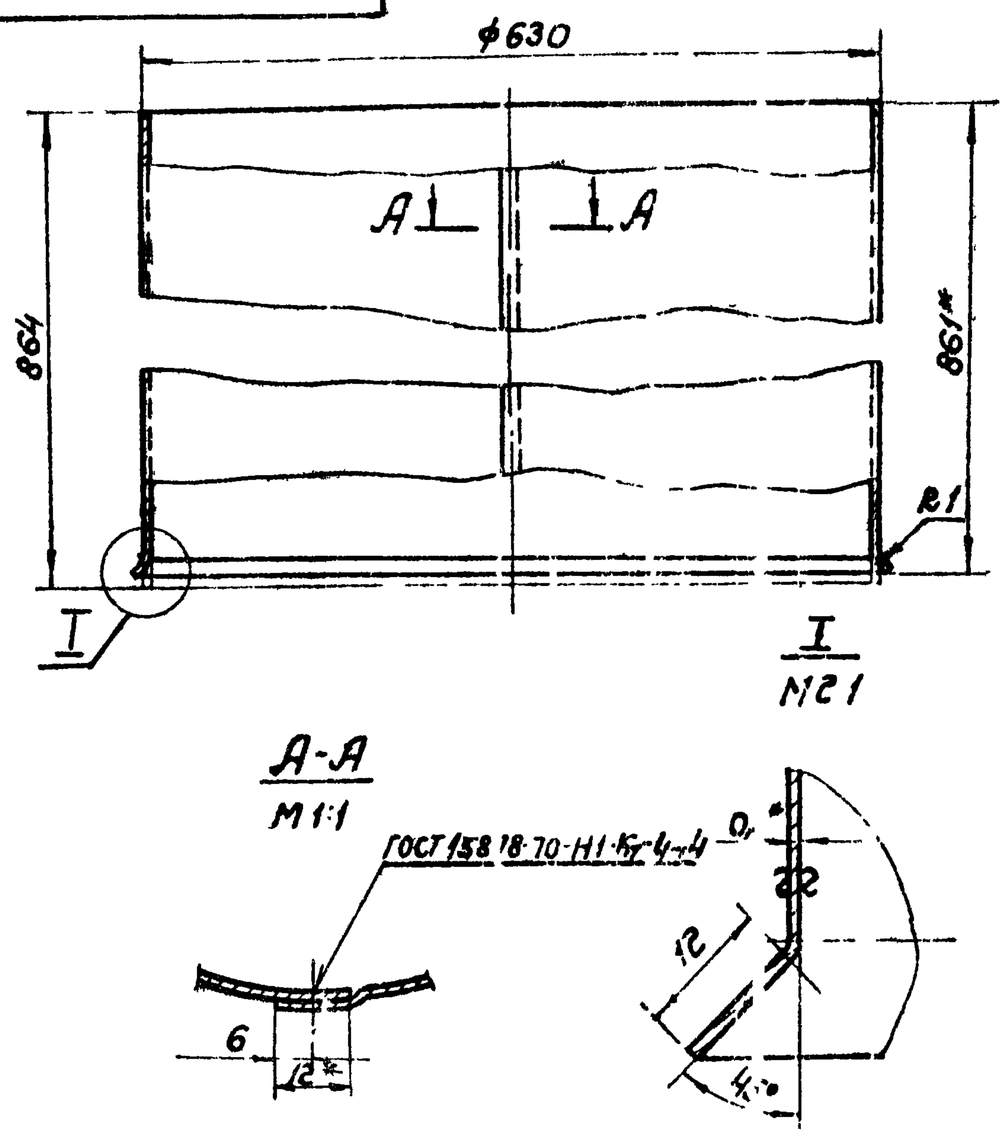

1* Размеры для справок.

2 Длина развернутой детали 1983 мм

Изм.	Лист	№ докум.	Подп.	Дата	ВЭПв 6-0301		
Разраб.		Щеглова			Обечайка	Лит.	Масса	Масштаб
Пров.		Пронский				У	10,6	1:5
Т. контр.		Пронский				Лист	Листов: 1
Н. контр.		Пронский			В 0,8 ГОСТ 3680-57 / Лист 3-III-Ст3кп ГОСТ 16523-70	ММСС СССР Главпромвентиляция ПИ Проектпромвентиляция	
Утв.		Гинзельфарб					

Копировал: Фор- Формат 11

Подп. и дата | Инв. № дубл. | Взам. инв. № | Подп. и дата | Инв. № подл.

ВЭПв 6-0303

▽2(▽) 21

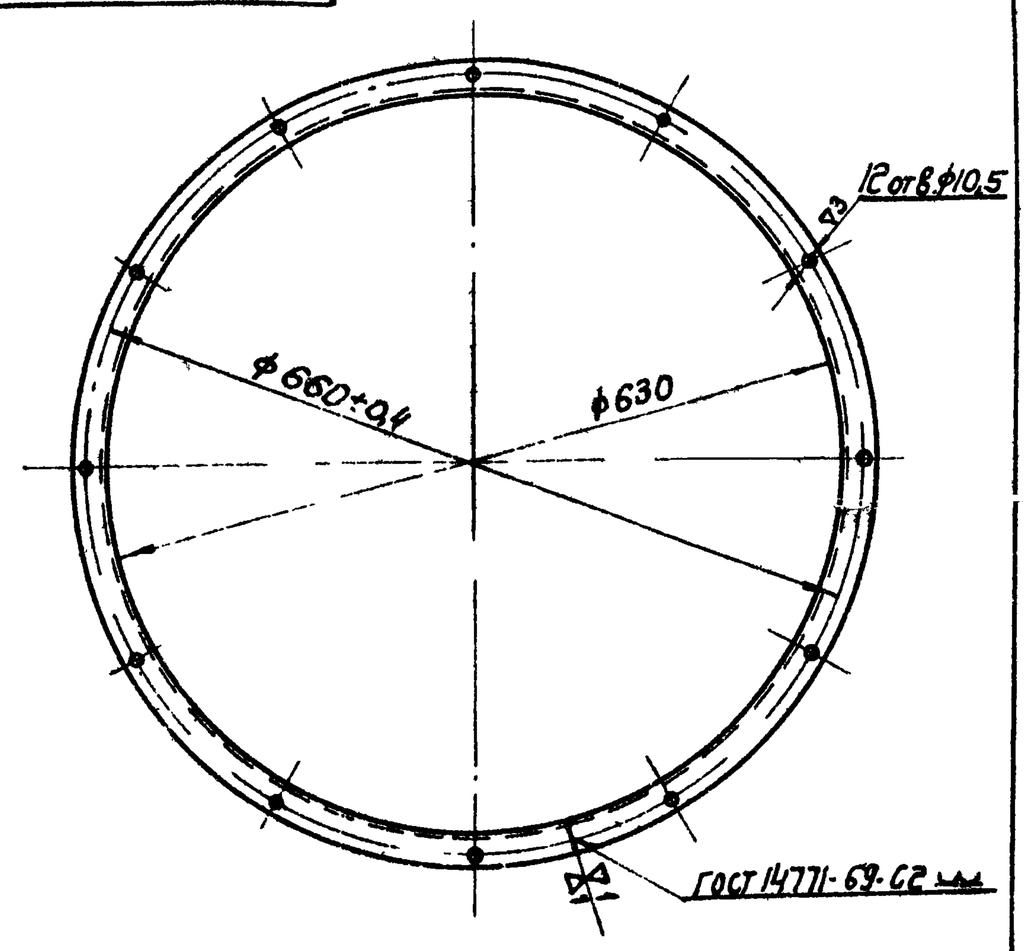

Длина развернутой детали 2026 мм

Изм.	Лист	№ докум.	Подп.	Дата	ВЭПв 6-0303		
Разраб.		Щеглова			Фланец	Лит.	Масса	Масштаб
Пров.		Пронский				У	2,94	1:5
Т. контр.		Пронский				Лист	Листов: 1
Н. контр.		Пронский			Уголь равнобок. Б-25х25х3 ГОСТ 8509-72 / Ст 3 ГОСТ 535-58	ММСС СССР Главпромвентиляция ПИ Проектпромвентиляция	
Утв.		Гинзельфарб					

Копировал: Фор- Формат: 11

Подп. и дата | Инв. № дубл. | Взам. инв. № | Подп. и дата | Инв. № подл.

ВЭПв 6-0401

▽3(▽)

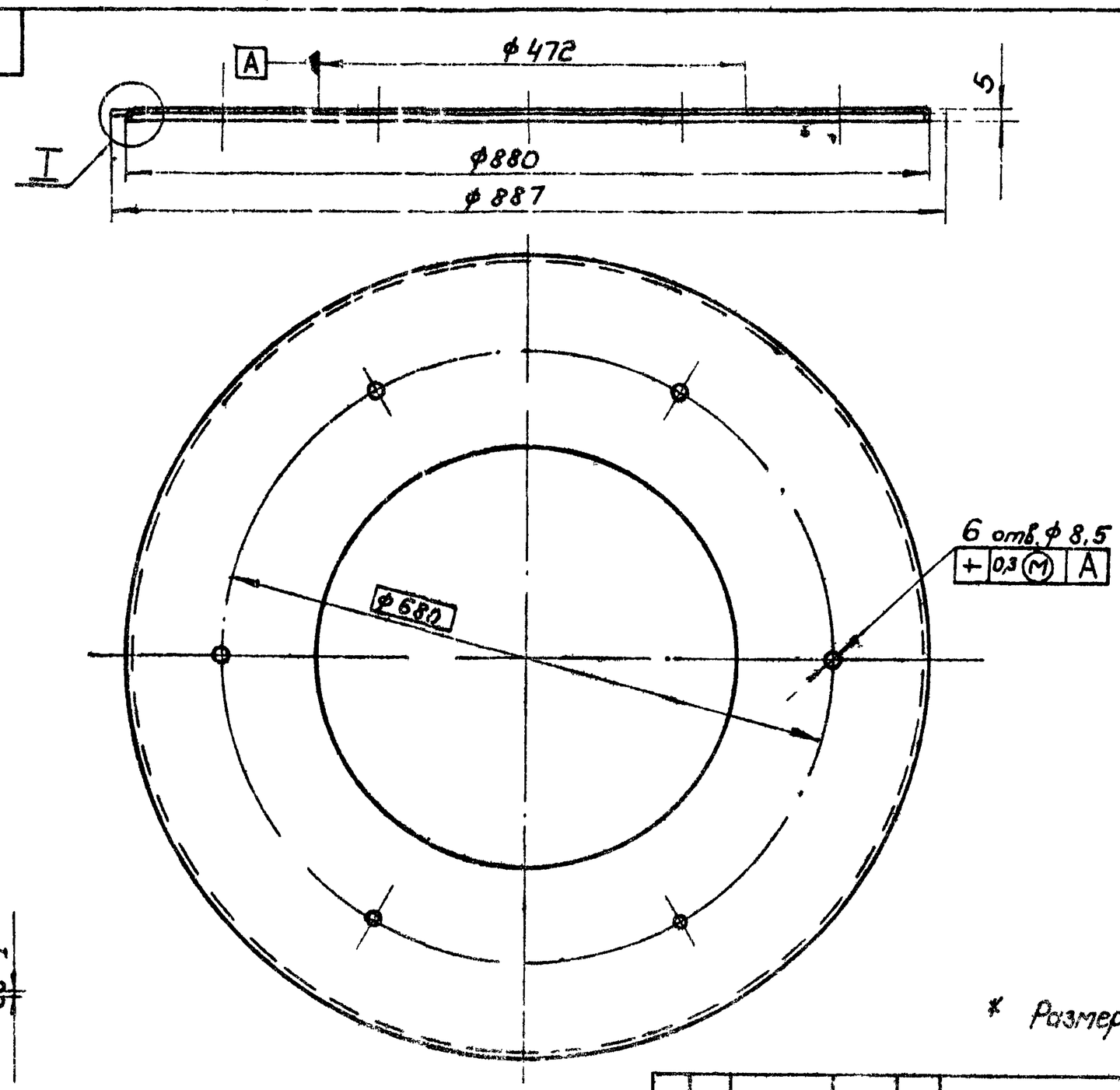

* Размер для справок

Изм.	Лист	№ докум.	Подп.	Дата	ВЭПв 6-0401		
Разраб.		Щеглова			Диск	Лит.	Масса	Масштаб
Пров.		Пронский				У	3,4	1:5
Т. контр.		Пронский				Лист	Листов: 1
Н. контр.		Пронский			Лист В 1,0 ГОСТ 3680-57 / 3-III-Ст3кп ГОСТ 16523-70	ММСС СССР Главпромвентиляция ПИ Проектпромвентиляция	
Утв.		Гинзельфарб					

Копировал: Фор- Формат 12

Подп. и дата | Инв. № дубл. | Взам. инв. № | Подп. и дата | Инв. № подл.

Серия 1.494-20, выпуск 1

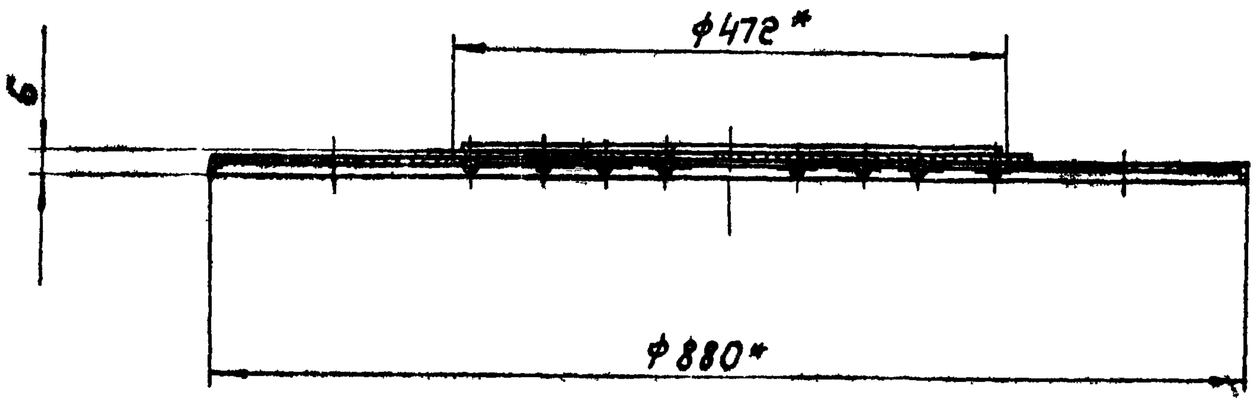

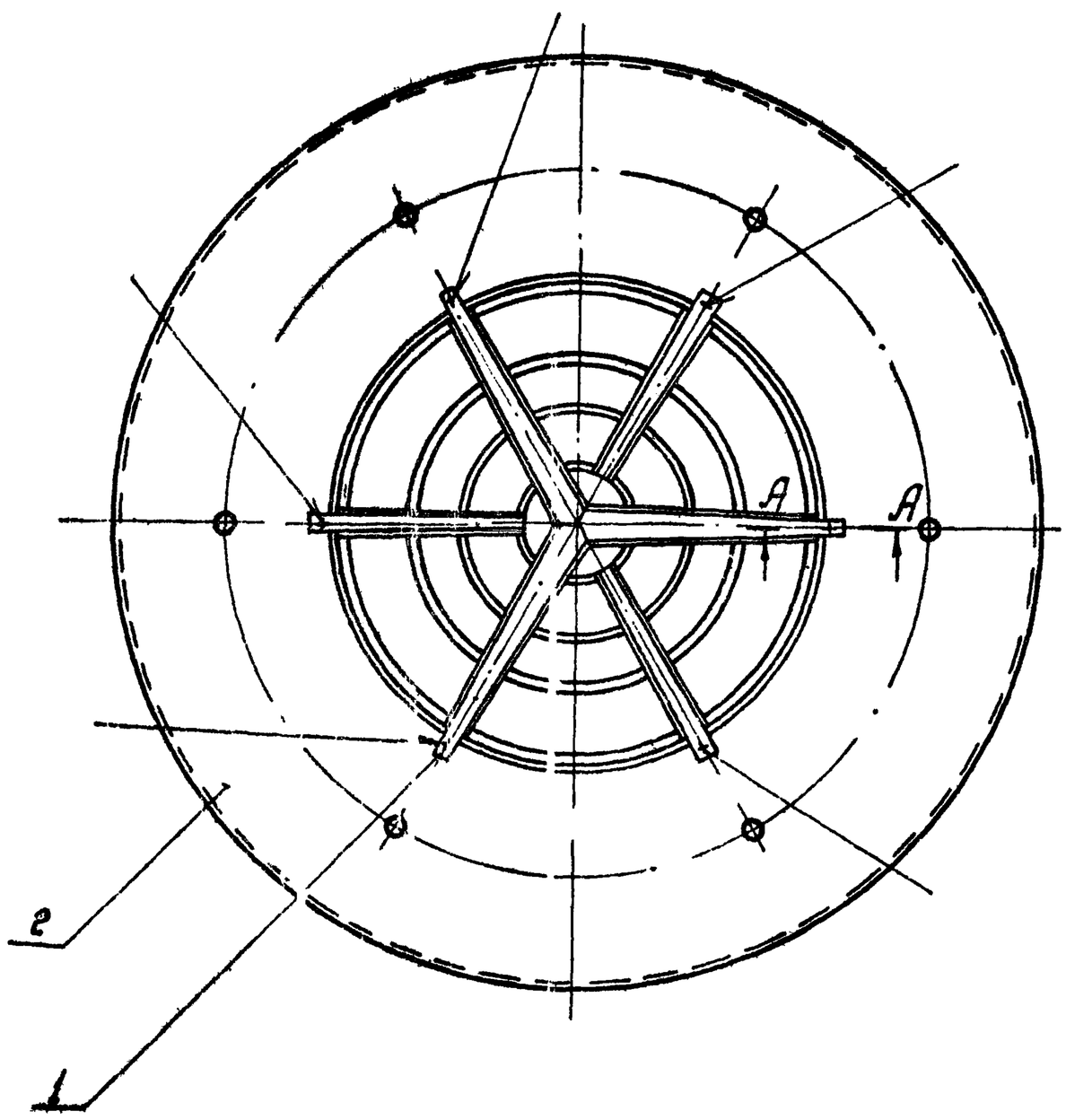

А-А
М1:1

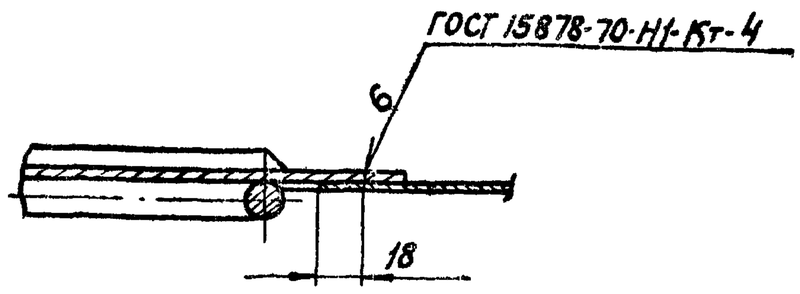

* Размеры для справок.

					ВЭПв 6-04 СБ			
Изм.	Лист	№докум.	Подп.	Дата	Полка Сборочный чертеж	Лит.	Масса	Масштаб
Разраб.		Горбунова				У	4,35	1:5
Пров.		Пронский				Лист	Листов: 1	
Т.контр.		Пронский				ММСС СССР Главпромвентиляция Л.И Проектпромвентиляция		
Гл.спец.		Гимельфарб						
Н.контр.		Пронский						
Утв.		Казен						

Инв.№ подл. | Подп. и дата | Взам. инв.№ | Инв.№ дубл. | Подпись и дата

Копировал: Бер- Формат: А2

Серия 1.494-20, Выпуск 1

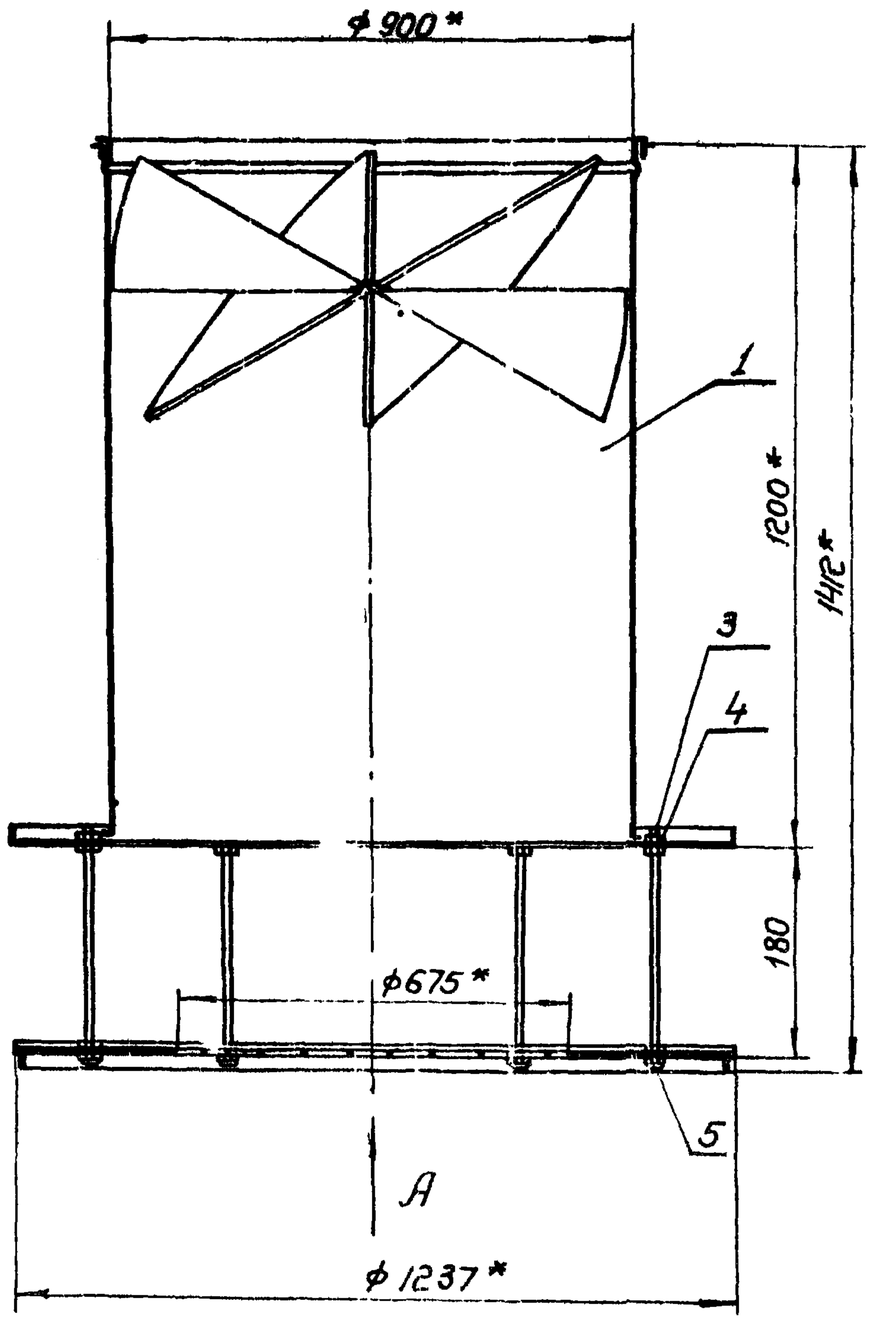

Вид А.

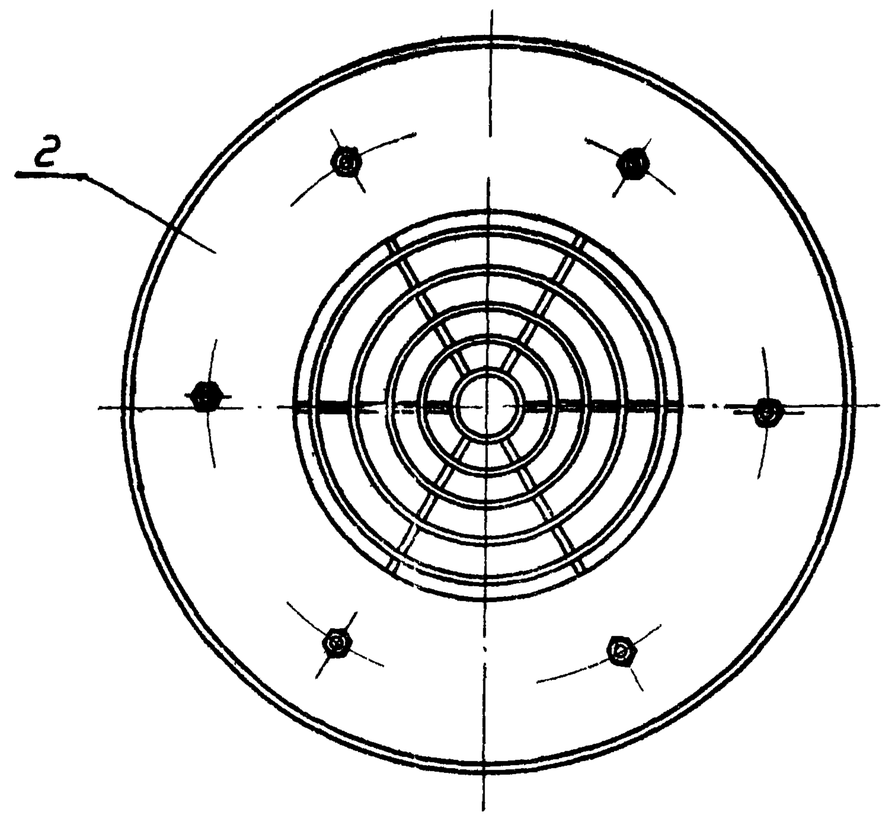

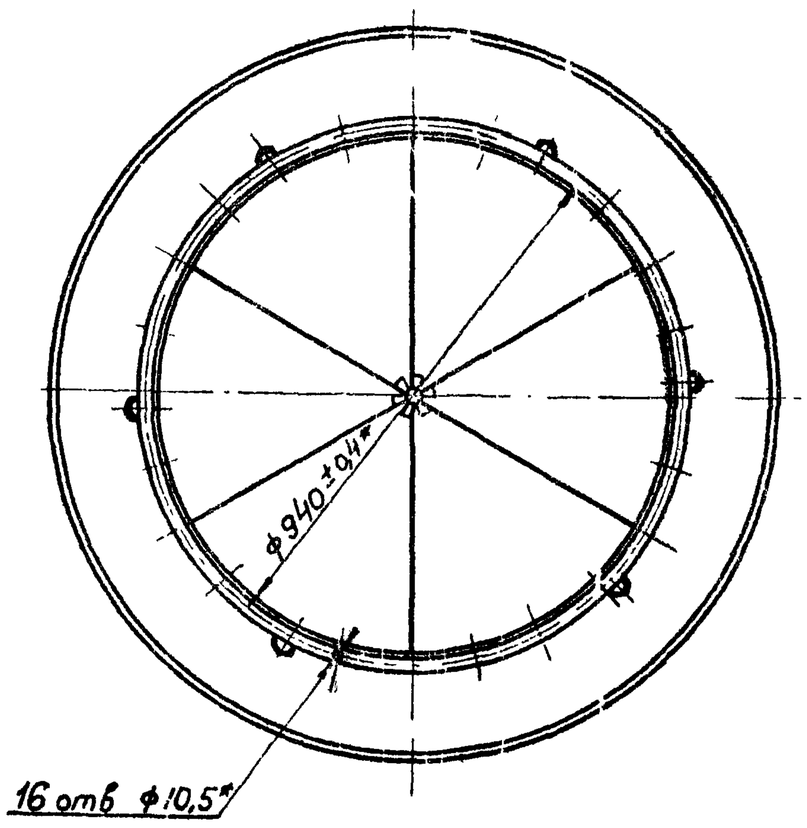

* Размеры для справок

Изм	Лист	№докум.	Подп.	Дата	ВЭПв 9 СБ			
Разраб		Горбунова			Воздухораспределитель эжекционный потолочный тип ВЭПв Сборочный чертеж	Лит.	Масса	Масштаб
Пров.		Гронский				И	74,8	1:10
Т контр.		Багдан		1974		Лист	Листов 1	
Нач отд.		Бейзерман				МПСС СССР Главпромвентиляция Л.И. Проектпромвентиляция		
Н контр.		Гительсфоб						
Утв		Гобзд						

Копировал Бел-

Формат А2

Инв. № подл. | Подп. и дата | Взам. инв. № | Инв. № дубл. | Подпись и дата

Серия 1.494-20, Выпуск

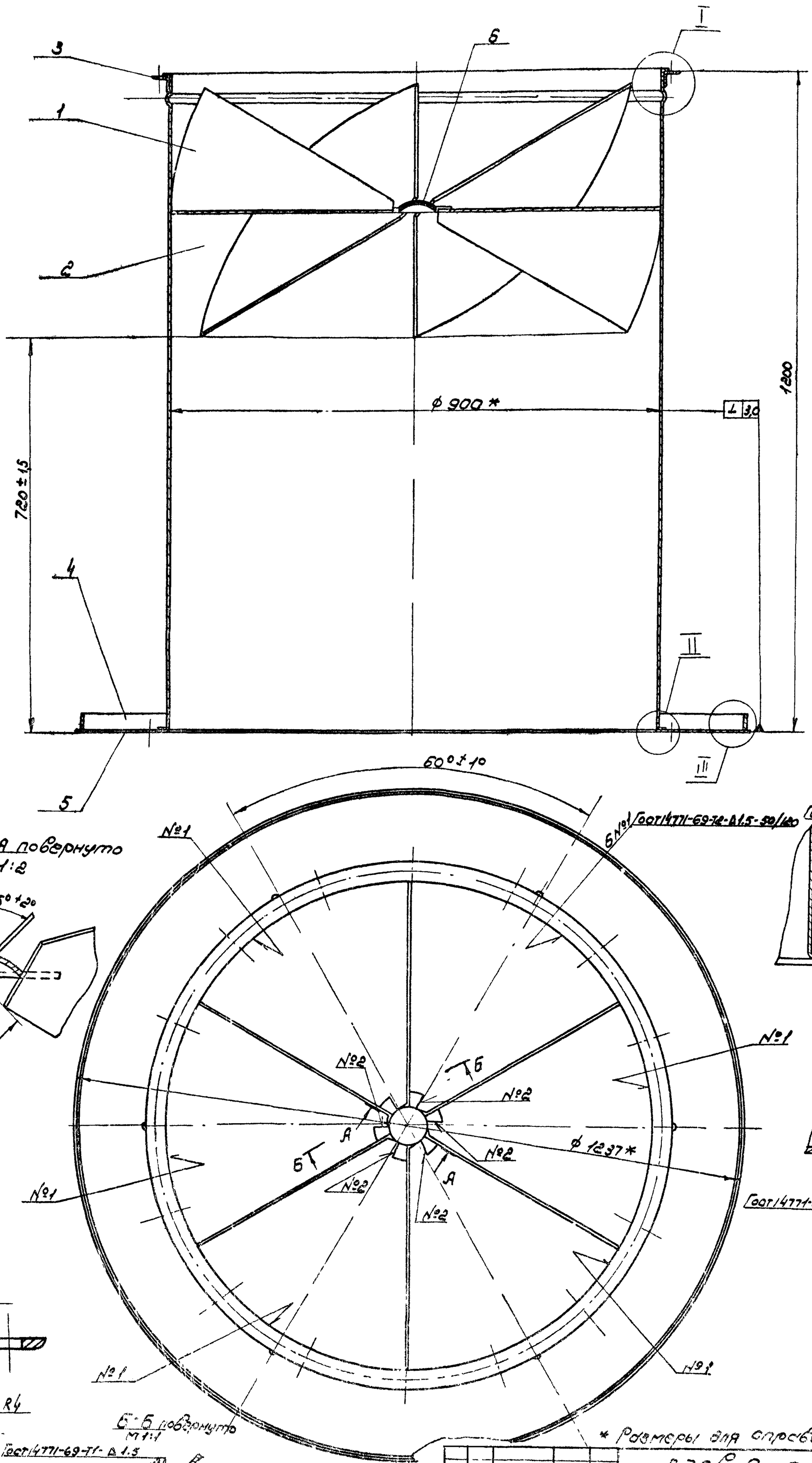

* Размеры для справок.

Инж. Ниодт	Подп. и дата	Взам. инв. №	Инв. № подл.	Подп. и дата			

Изм.	Кол. уч.	Лист	№ докум.	Подп.	Дата		
Разраб.		Чеглов					
Пров.		Промский					
Т.контр.		Промский					
Н.контр.		Гитманов					
Гл.спец.		Промский					
Утв.		Резван					

ВЭПб 9-03СБ

Патрубок

Сборочный чертеж

Лит.	Масса	Масш.
И	55,28	1:5

Лист | Листов 1

МЧСО СССР
Гособразмонтажпроект
ЦИПроектрасбытпроект

Копировал
Формат А2

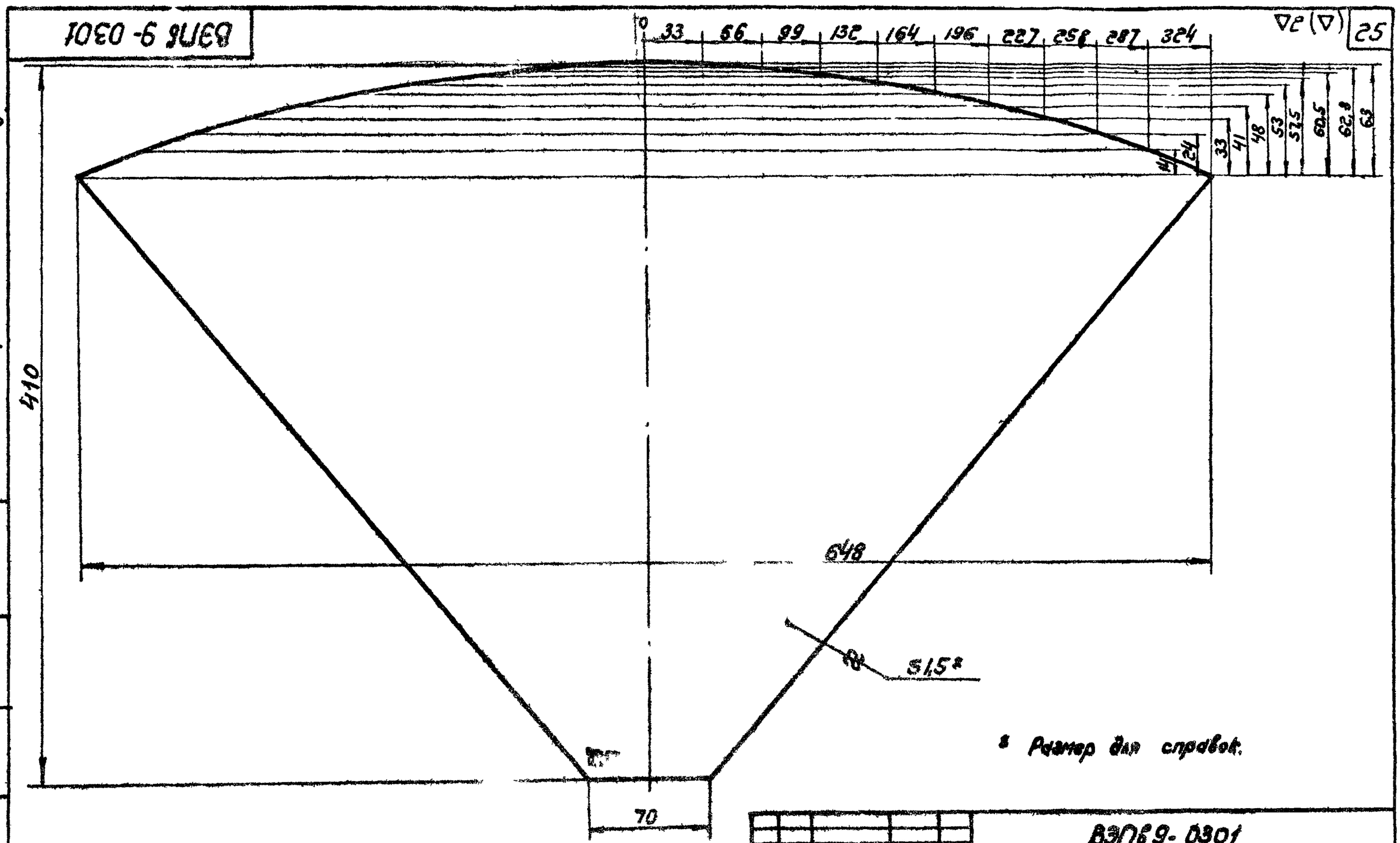

* Размер для справок.

					ВЭПб 9-0301			
Изм.	Лист	№ докум.	Подп.	Дата	Лопатка	Лит.	Масса	Масштаб
Разраб.		Горбунов				Ц	1,5	1:2
Пров.		Пронский				Лист	Листов: 1	
Т. контр.		Пронский			Лист В1,5 ГОСТ 3680-57 / 3-В-Ст.3 кп ГОСТ 1650-57	ММСС СССР Главпромвентиляция Ленпроектпромвентиляция		
Н. контр.		Пронский						
Утв.		Гительзон						

Копировал: Бер- Формат: 12

Инв. № подл. | Подп. и дата | Взам. инв. № | Инв. № дубл. | Подп. и дата

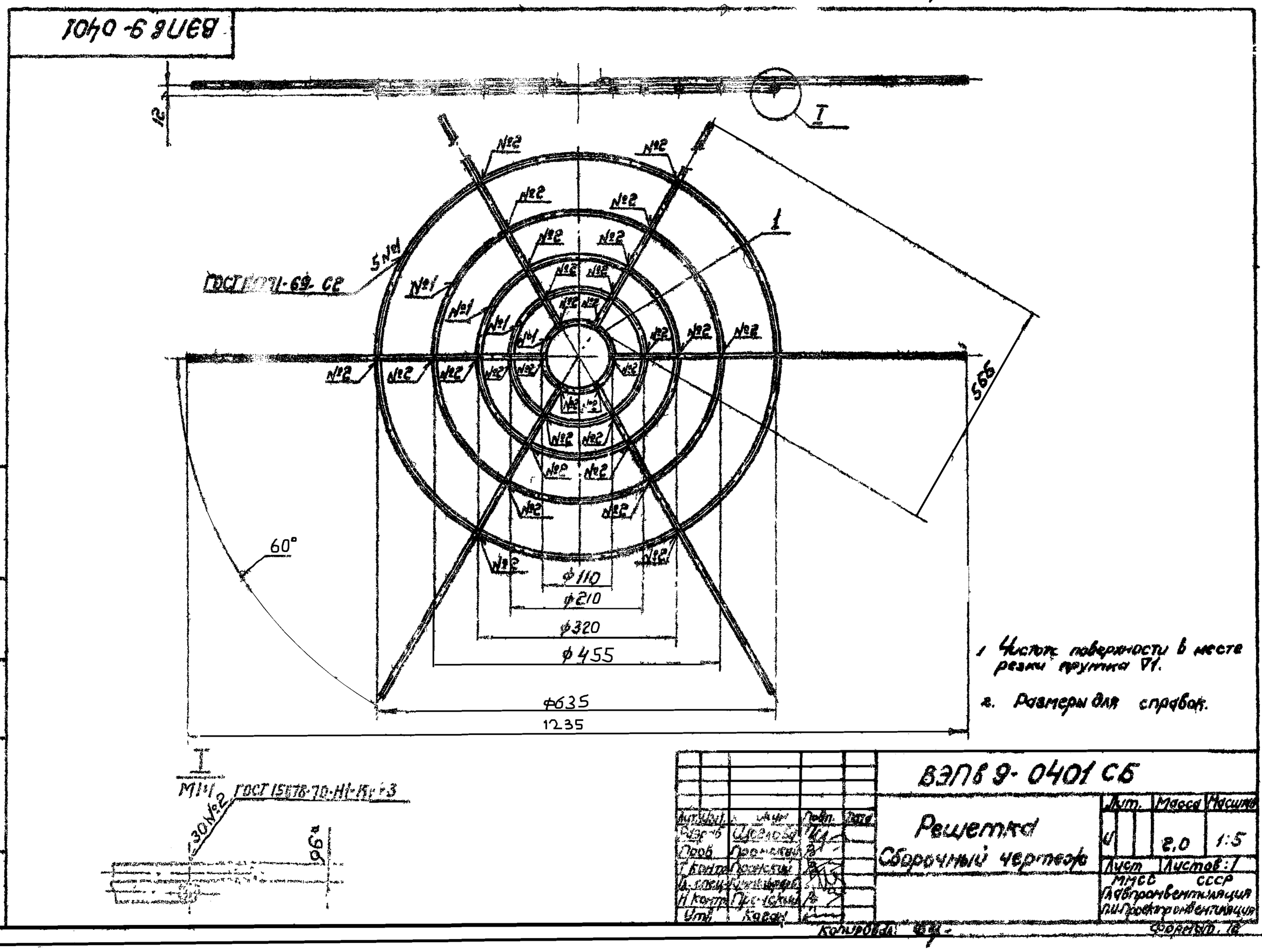

1. Чистота поверхности в месте резки прутка ∇1.
2. Размеры для справок.

					ВЭПб 9-0401 СБ			
Изм.	Лист	№ докум.	Подп.	Дата	Решетка Сборочный чертеж	Лит.	Масса	Масштаб
Разраб.		Шелобов				Ц	2,0	1:5
Пров.		Пронский				Лист	Листов: 1	
Т. контр.		Пронский				ММСС СССР Главпромвентиляция Ленпроектпромвентиляция		
Н. контр.		Пронский						
Утв.		Корсун						

Копировал: Бер- Формат: 12

Инв. № подл. | Подп. и дата | Взам. инв. № | Инв. № дубл. | Подп. и дата

ВЭП в 9-0302

(▽)2▽

Серия 1.494-20, выпуск 1.

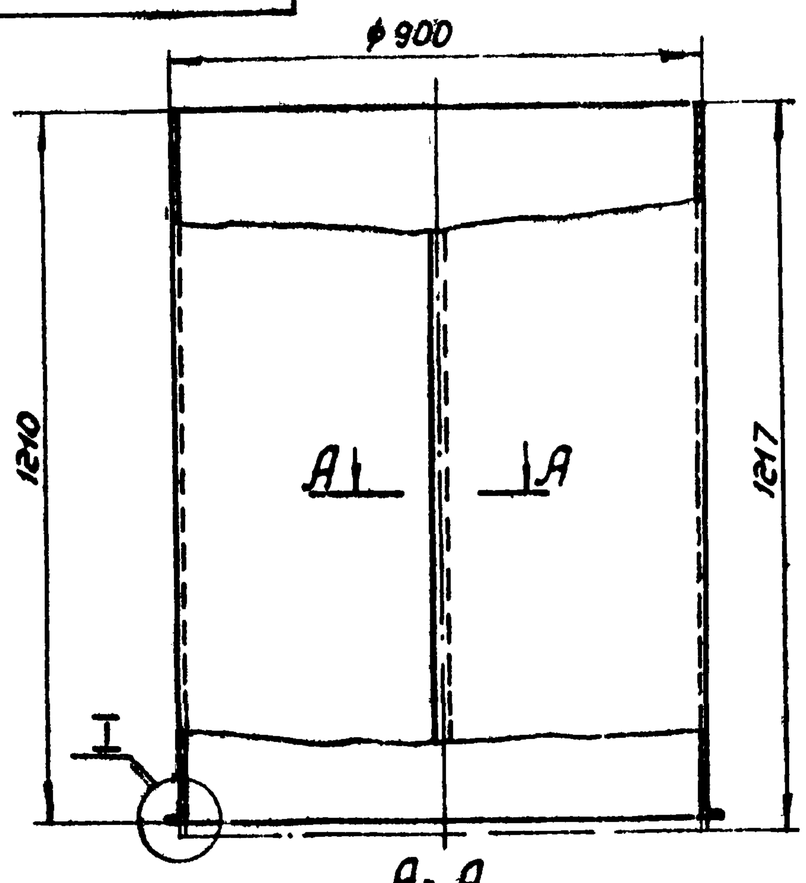

А-А
М1:1

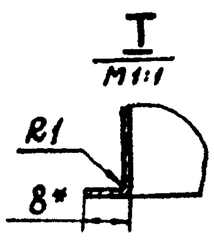

Т
М1:1

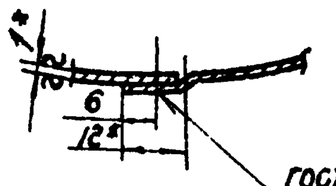

ГОСТ 15878-70-Н-Кт-4-14

1* Размеры для справок.

2. Длина развернутой детали - 2836 мм

Изм.	Лист	№докум.	Подп.	Дата	ВЭП в 9-0302		
Разраб.		Щеглова			Обечайка	Лит.	Масса	Масштаб
Пров.		Пронский				У	27,3	1:10
Т.контр.		Пронский				Лист	Листов: 1
Н.контр.		Пронский			Лист В10 ГОСТ 3680-57 / 3-III-Ст3кп ГОСТ 16523-70	МИСС СССР Главпромвентиляция ПИ Проектпромвентиляция	
Утв.		Гиммельфарб					

Подп. и дата | Взам. инв. № | Инв. № дубл. | Подп. и дата | Инв. № подл.

Копировал: Бер- Формат: 11

ВЭП в 9-0303

(▽)2 | 26

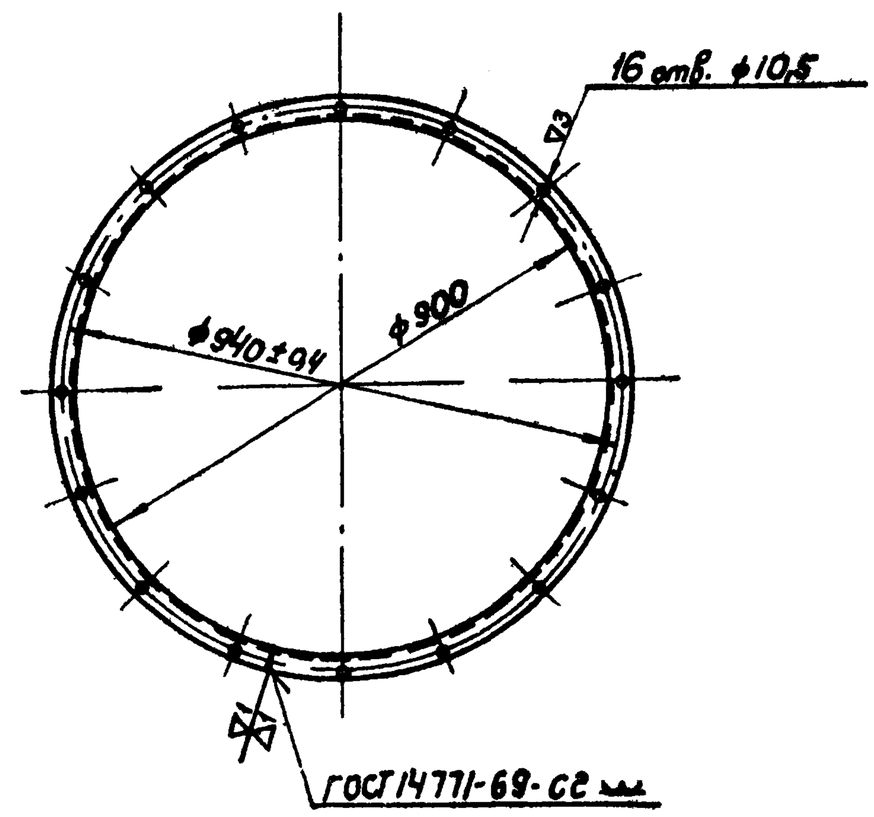

Длина развернутой детали - 2887 мм.

Изм.	Лист	№докум.	Подп.	Дата	ВЭП в 9-0303		
Разраб.		Щеглова			Фланец	Лит.	Масса	Масштаб
Пров.		Пронский				У	5,48	1:10
Т.контр.		Пронский				Лист	Листов: 1
Н.контр.		Пронский			Уголок равнобок. Б-32×32×4 ГОСТ 8509-72 / Ст3 ГОСТ 535-58	МИСС СССР Главпромвентиляция ПИ Проектпромвентиляция	
Утв.		Гиммельфарб					

Подп. и дата | Взам. инв. № | Инв. № дубл. | Подп. и дата | Инв. № подл.

Копировал: Бер- Формат: 11

ВЭП в 9-0304

(▽)1▽

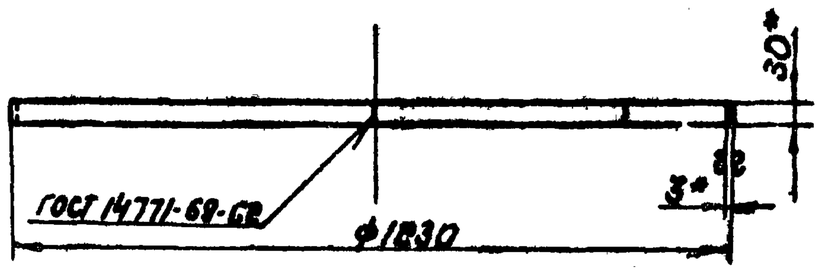

1* Размеры для справок.

2. Длина развернутой детали - 3864 мм.

Изм.	Лист	№докум	Подп	Дата	ВЭП в 9-0304		
Разраб.		Щеглова			Обод	Лит.	Масса	Масштаб
Пров.		Пронский				У	2,7	1:10
Т.контр.		Пронский				Лист	Листов: 1
Н.контр.		Пронский			Лента 3×30 ГОСТ 6009-57 / Ст 3 ГОСТ 535-58	МИСС СССР Главпромвентиляция ПИ Проектпромвентиляция	
Утв.		Гиммельфарб					

Подп. и дата | Взам. инв. № | Инв. № дубл. | Подп. и дата | Инв. № подл.

Копировал: Бер- Формат: 11

ВЭП в 9-0305

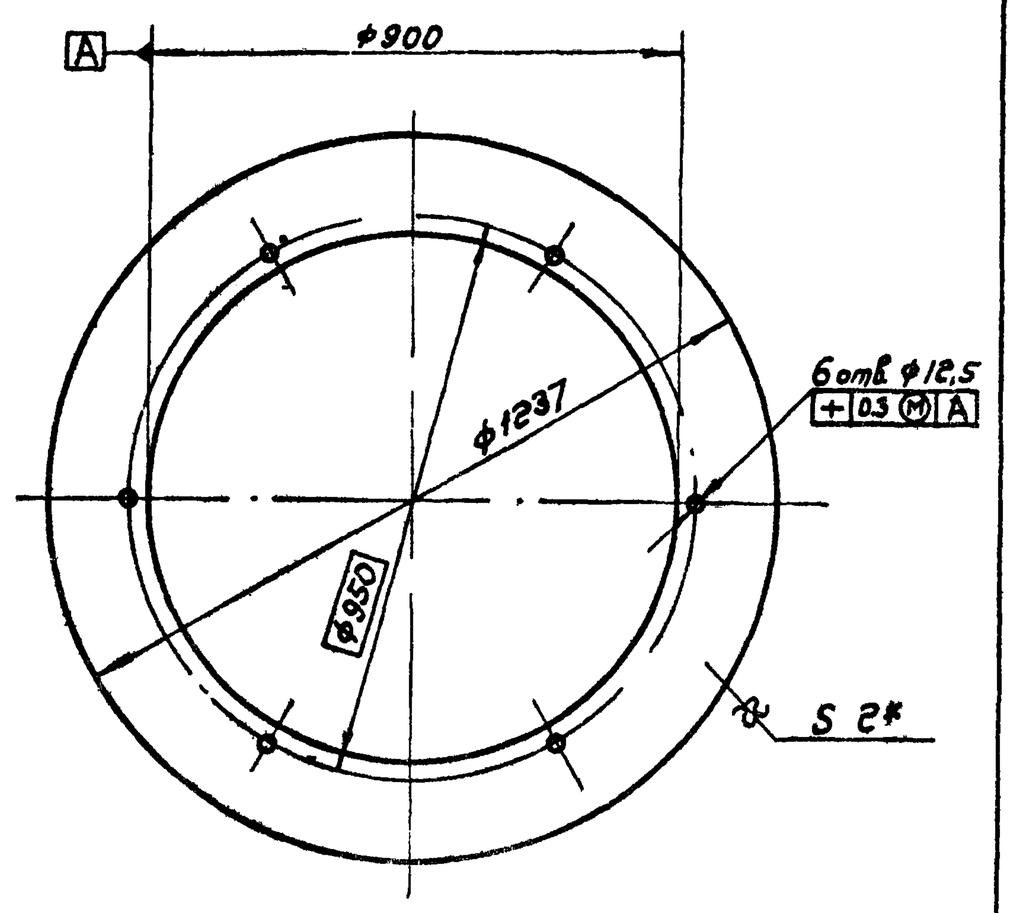

* Размер для справок.

Изм.	Лист	№докум.	Подп.	Дата	ВЭП в 9-0305		
Разраб.		Щеглова			Полка	Лит.	Масса	Масштаб
Пров.		Пронский				У	10,5	1:10
Т.контр.		Пронский				Лист	Листов: 1
Н.контр.		Пронский			Лист В20 ГОСТ 3680-57 / 3-III-Ст 3кп ГОСТ 16523-70	МИСС СССР Главпромвентиляция ПИ Проектпромвентиляция	
Утв.		Гиммельфарб					

Подп. и дата | Взам. инв. № | Инв. № дубл. | Подп. и дата | Инв. № подл.

Копировал: Бер- Формат: 11

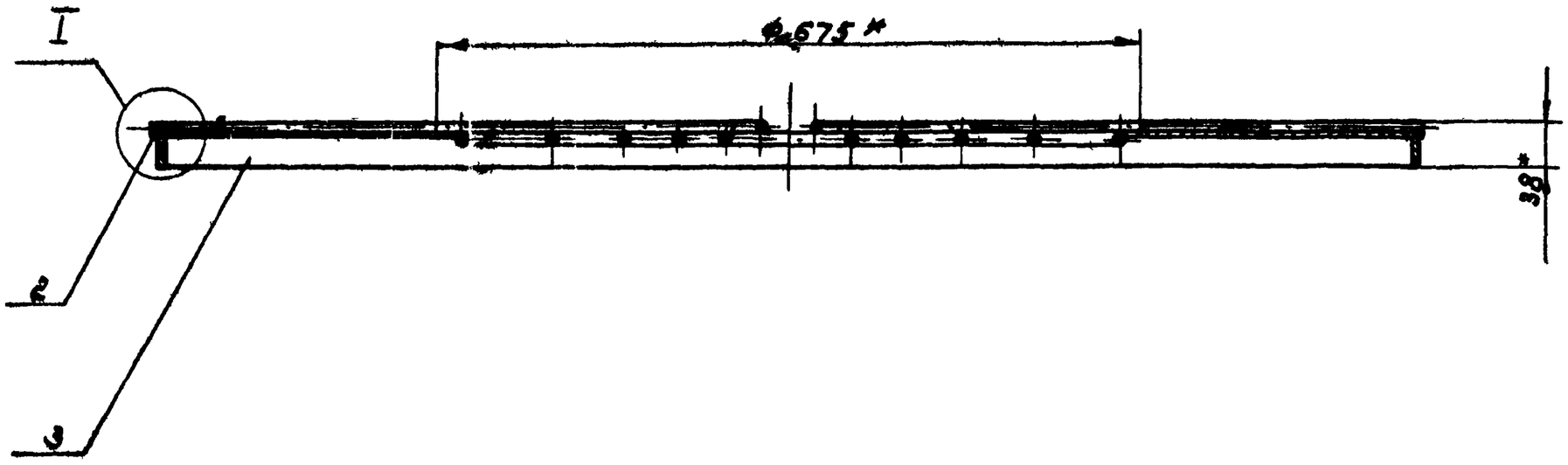

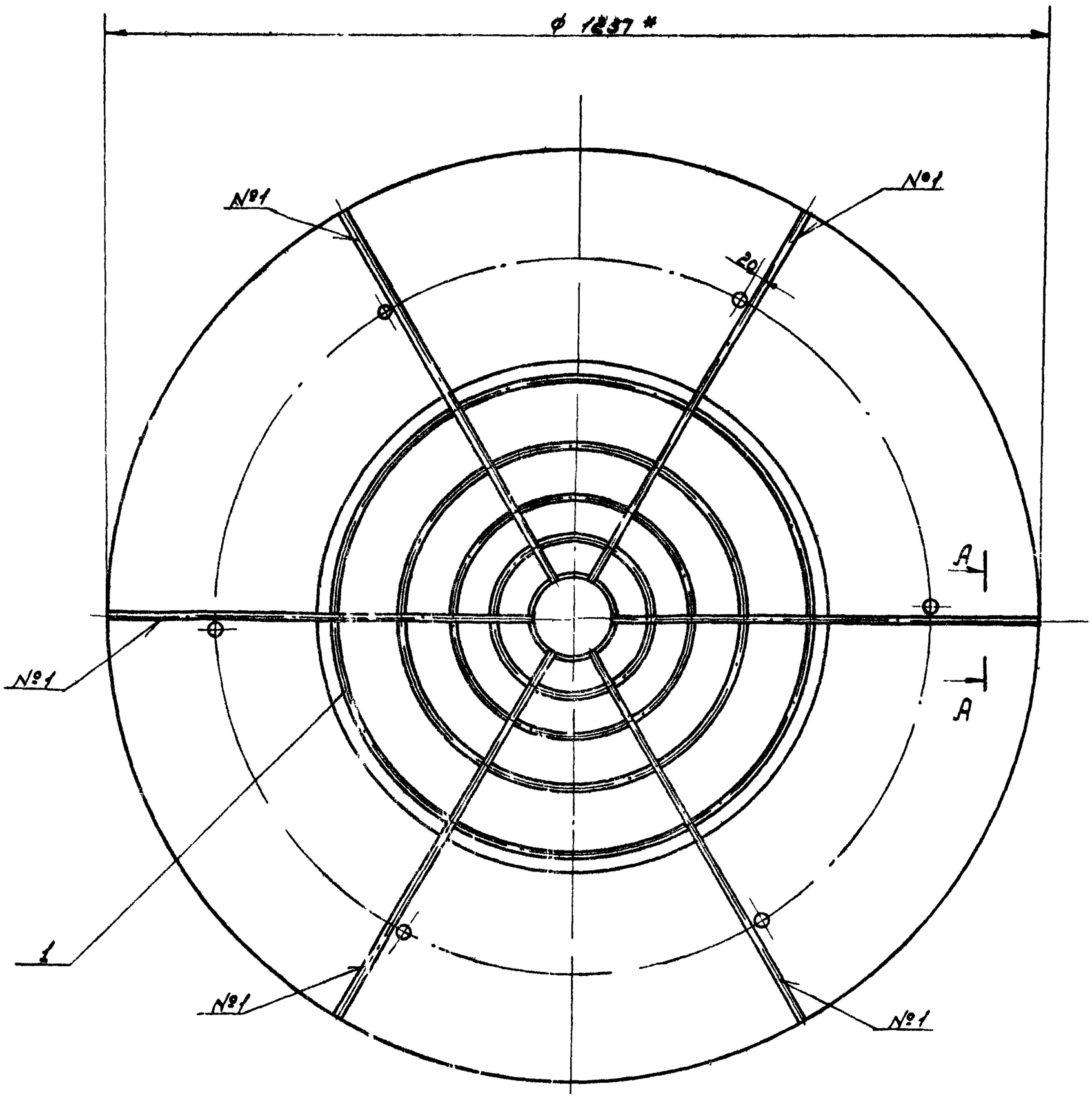

А-А
М 1:1

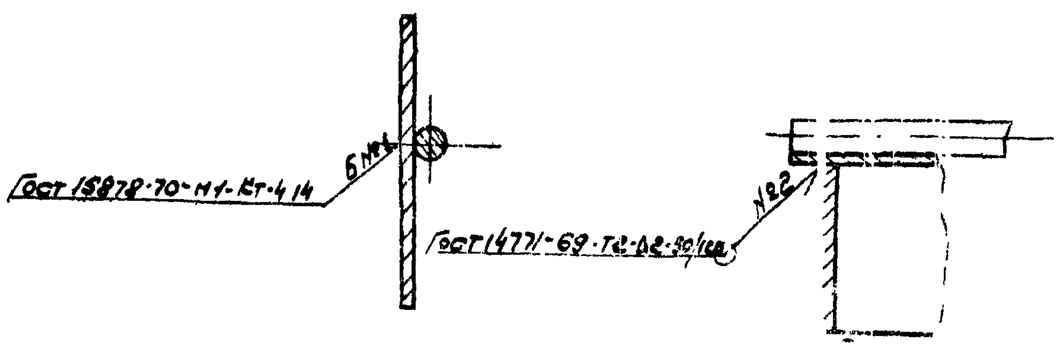

* Размеры для справок

Изм.	Лист	№докум.	Подп.	Дата	ВЗПБ 9-04 СБ		
Разраб.		Щеглова			Полка Сборочный чертеж	Лит.	Масса	Масш.
Пров.		Пронский					18.0	1:5
Т.контр.		Пронский				Лист	Листов 1
Н.контр.		Пронский				Минсельстрой СССР Госгражданстройпроект	
Утв.		Гиммельфарб					

Копировал: [illegible] Формат: А4

Инв.№подл. | Подп. и дата | Взам.инв.№ | Инв.№дубл. | Подп. и дата

ВЭПБ 125 СБ

Серия 1.494-20, вып.1

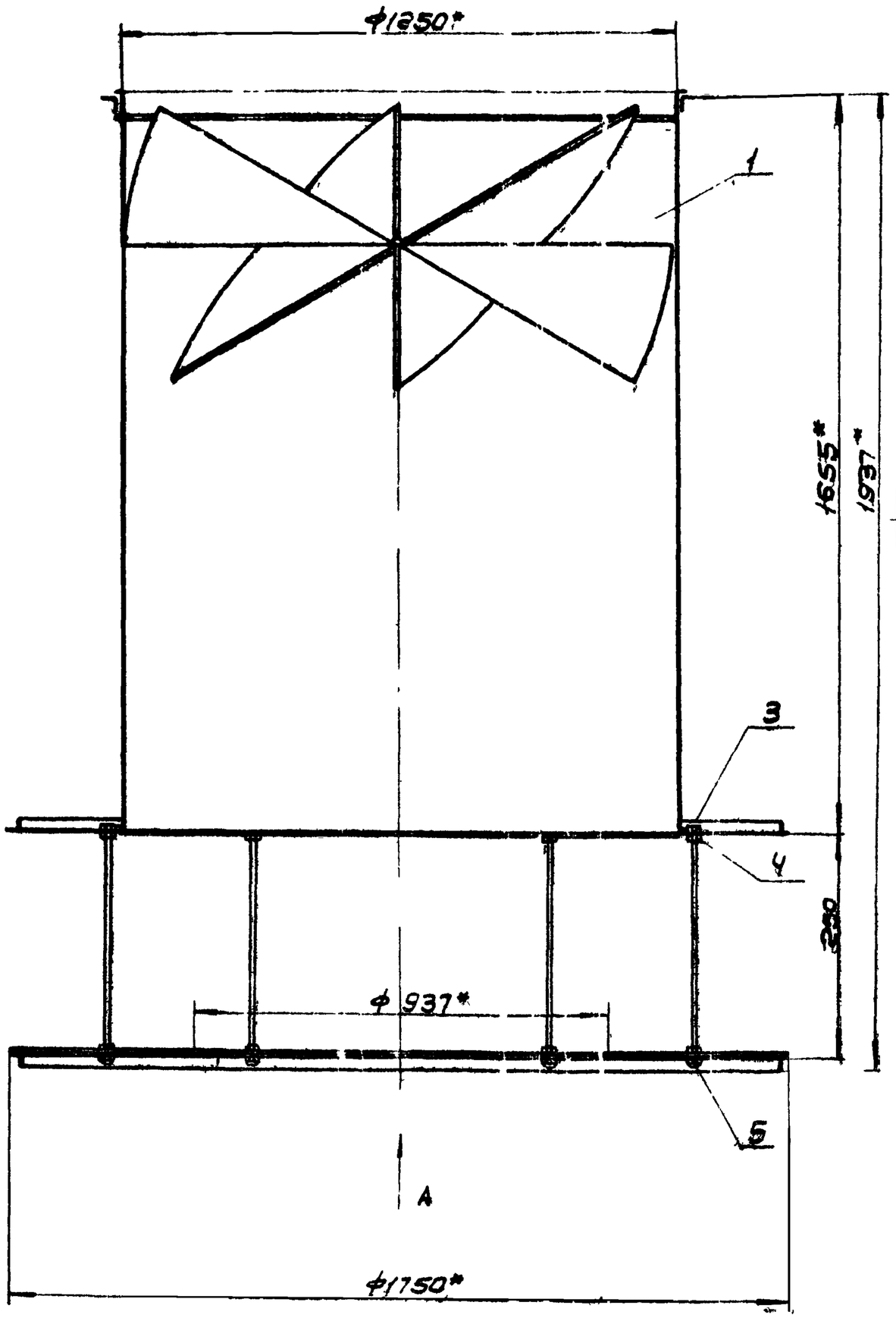

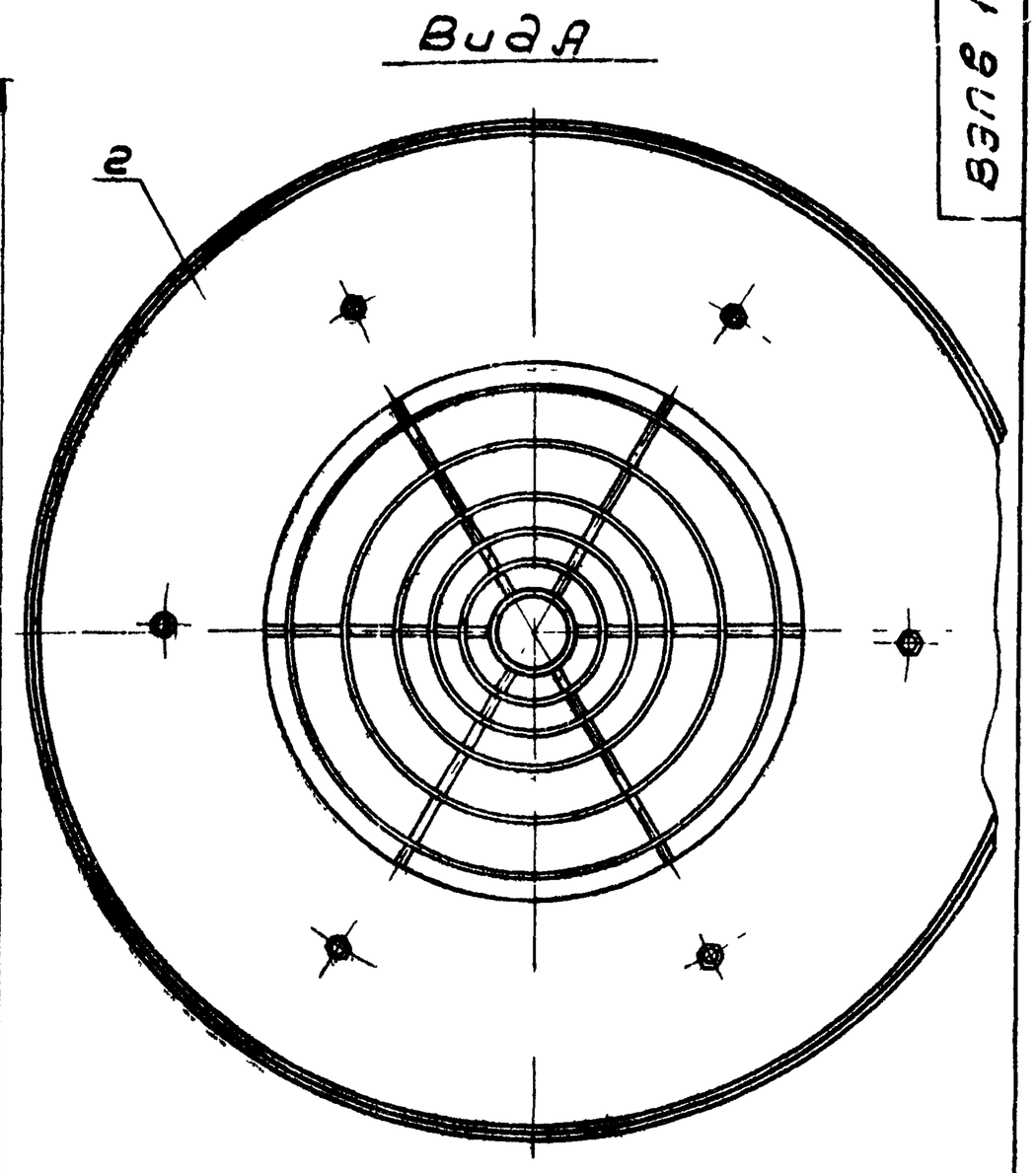

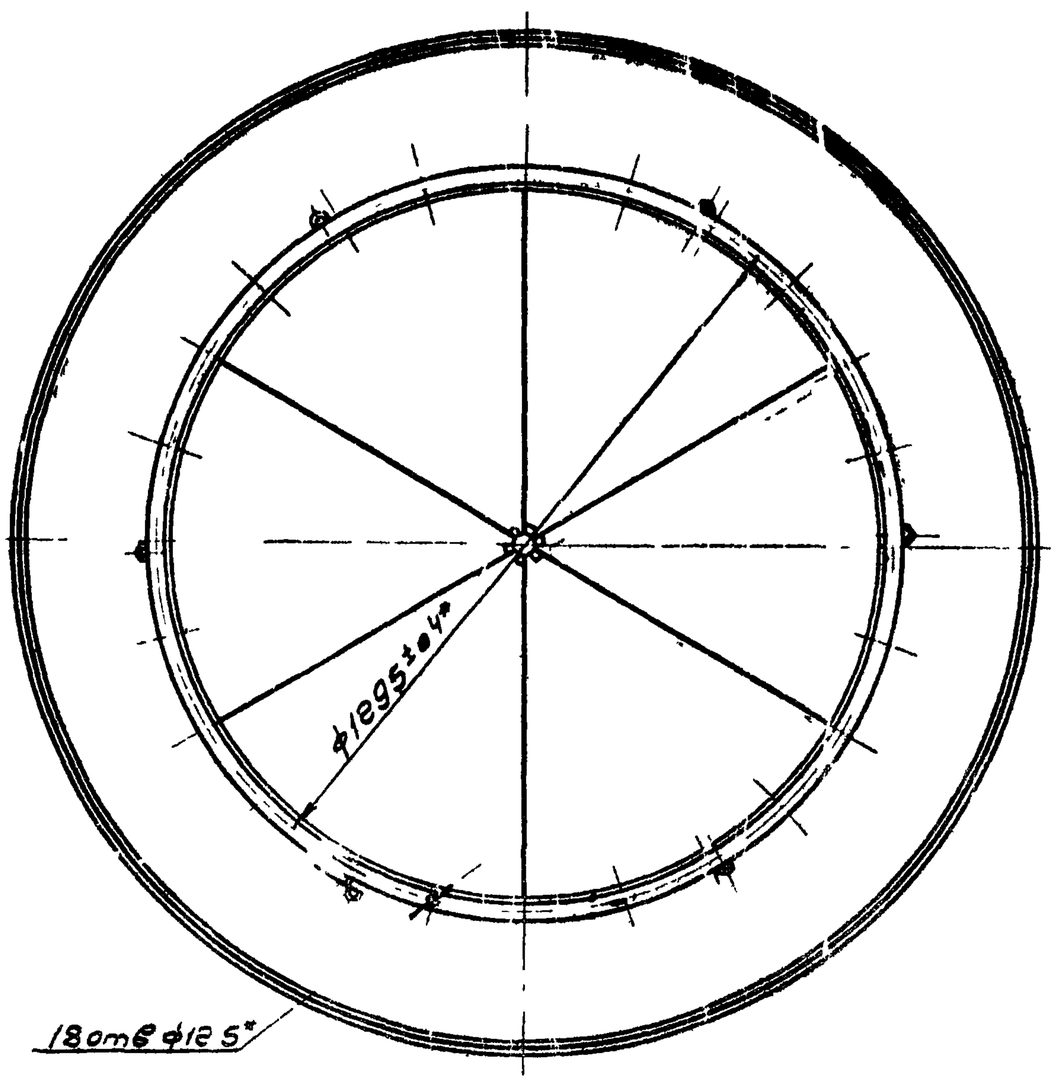

* Размеры для справок

Изм.	Лист	№ докум.	Подп.	Дата	ВЭПБ 125 СБ		
Разраб.		Щеглова			Воздухораспределитель эжекционный потолочный тип ВЭПБ. Сборочный чертеж	Лит.	Масса	Масштаб
Пров.		Пронский					135,7	1:10
Гл.спец.		Гитлевфарб				Лист	Листов: 1	
Н.контр.		Пронский				МЧСС СССР Главпромвентиляция ПИ Проектпромвентиляция		
Утв.		Каган						

Инв.№ подл. | Подп. и дата | Взам. инв.№ | Инв.№ дубл. | Подп. и дата

Серия 1.494-20, выпуск 1

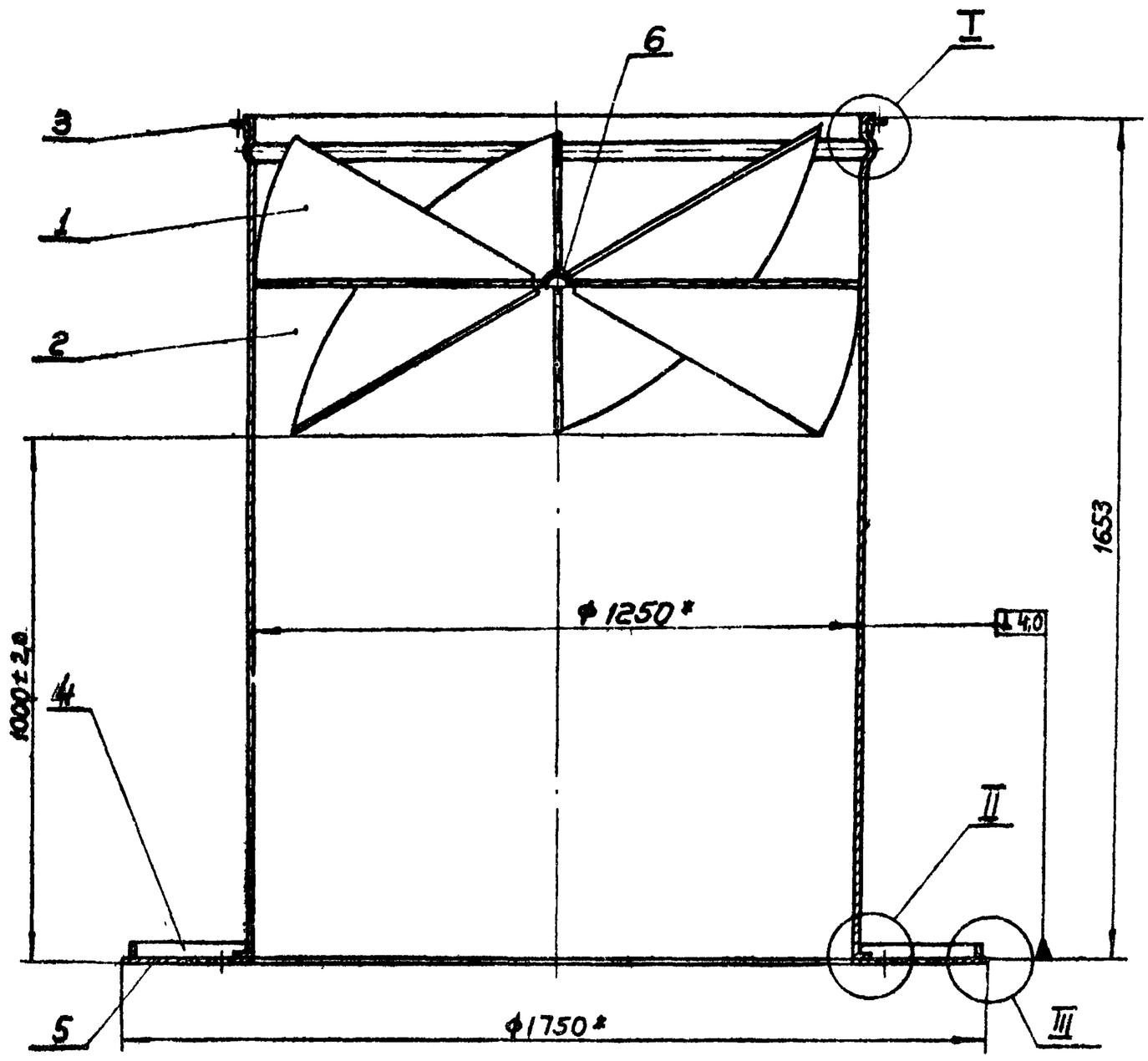

А-А повернуто
М1:1

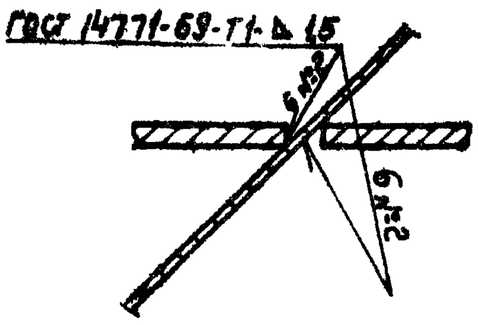

Б-Б повернуто
М1:2

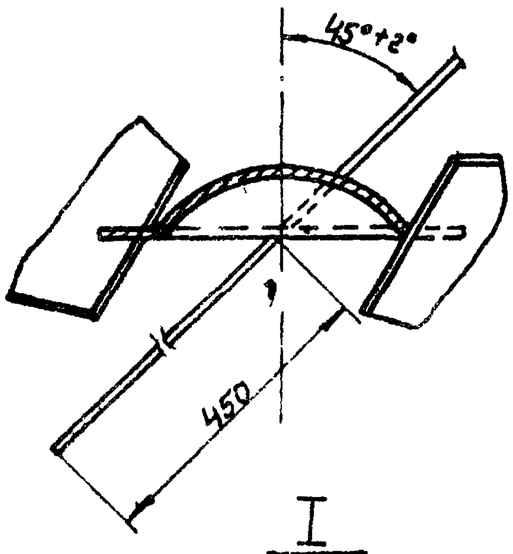

I
М1:1

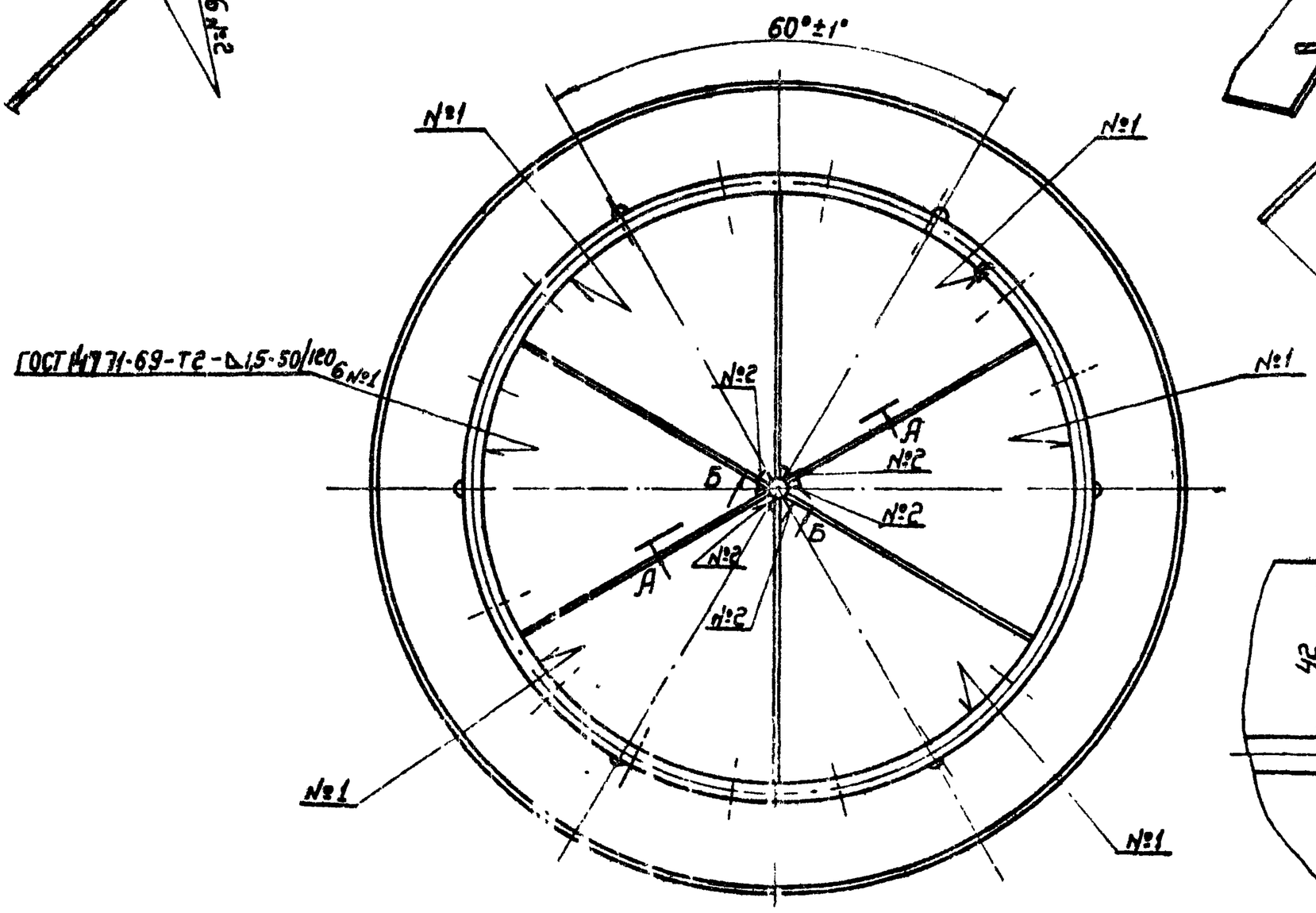

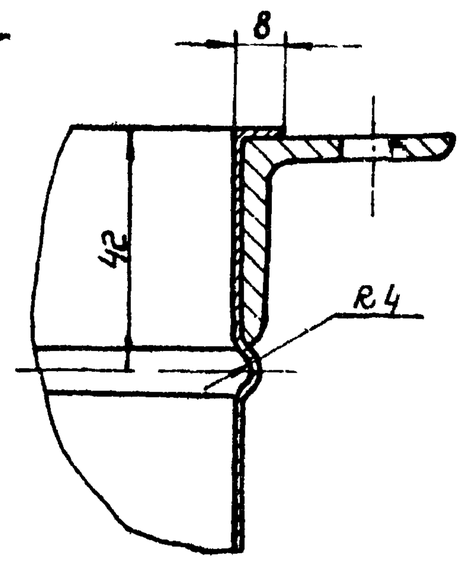

II
М1:1

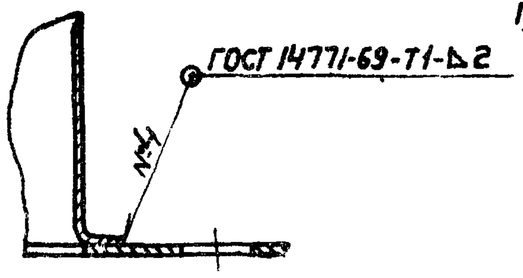

III
М1:1

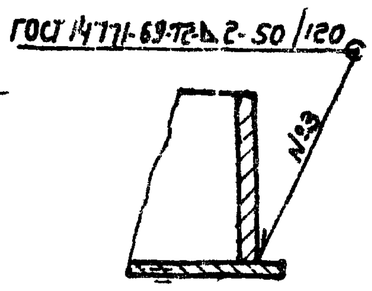

* Размеры для справок

Изм.	Лист	№ докум.	Подп.	Дата	ВЭПВ 12,5-03 СБ			
Разраб		Щеглова			Патрубок Сборочный чертеж	Лит.	Масса	Масштаб
Пров.		Пронский				У	100,23	1:10
Гл.спец.		Гоммельфарб				Лист	Листов: 1	
Н.контр.		Пронский				МЧС СССР Главпромвентиляция ПИ Проектпромвентиляция		
Утв.		Кагган						

Копировал Фел-

Формат: 22

Инв. № подл. | Подп. и дата | Взам. инв. № | Инв. № дубл. | Подп. и дата

Серия 1.494-20, выпуск 1

ВЭПБ 12,5-0302

▽2 (▽)

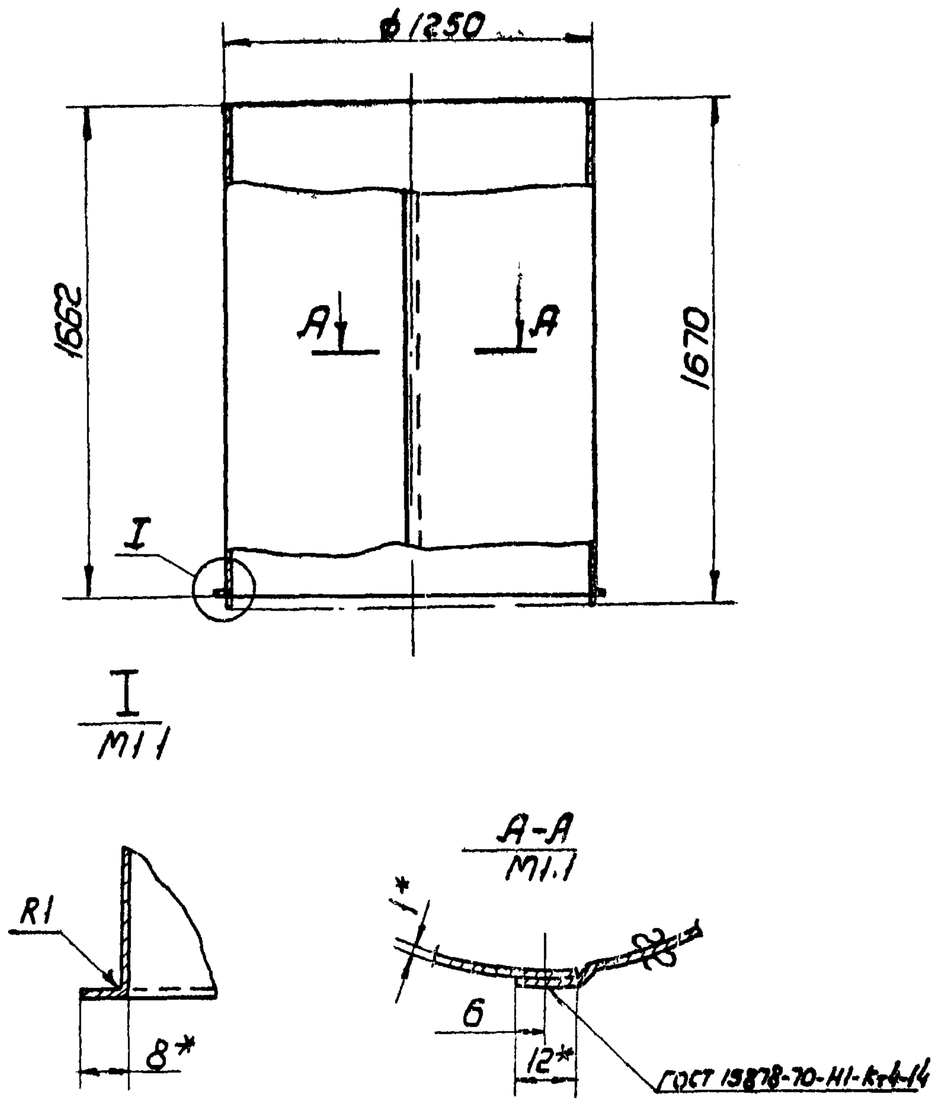

1. * Размер для справок
2. Длина развернутой детали - 3930 мм.

Изм.	Лист	№ докум.	Подп.	Дата	ВЭПБ 12,5-0302			
Разраб.		Горбунова			Обечайка	Лит.	Масса	Масштаб
Пров.		Пронский				У	51,0	1:20
Т.контр.		Пронский				Лист	Листов 1	
Н.контр.		Пронский			Лист В1,0 ГОСТ 3680-57 / 3-III-Ст3кп ГОСТ 16523-70	МИНСС СССР Главпромвентиляция ПИ Проектпромвентиляция		
Утв.		Чимельфарб						

Копировал Вешичкая Формат 11

ВЭПБ 12,5-0303

▽1 (▽) 30

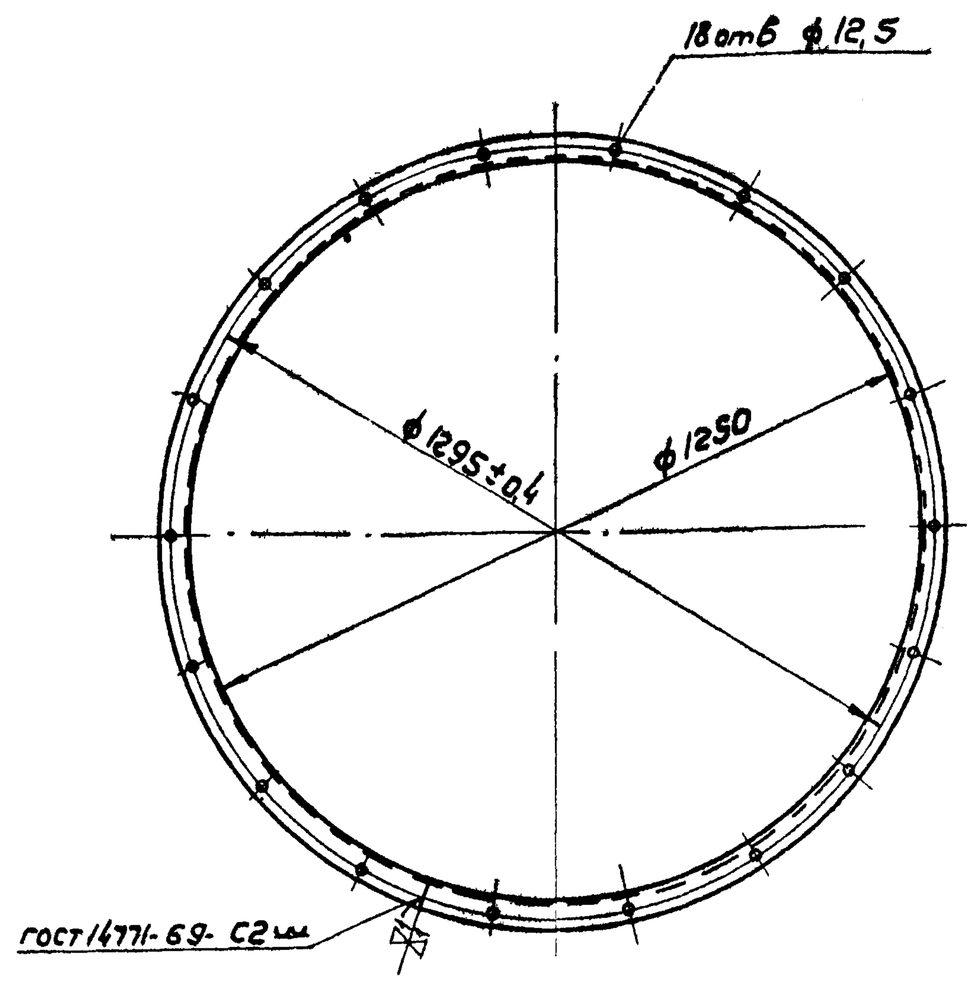

Длина развернутой детали - 3991 мм.

Изм.	Лист	№ докум.	Подп.	Дата	ВЭПБ 12,5-0303			
Разраб.		Горбунова			Фланец	Лит.	Масса	Масштаб
Пров.		Пронский				У	8,58	1:10
Т.контр.		Пронский				Лист	Листов 1	
Н.контр.		Пронский			Б-36х36х4 ГОСТ 8509-72 / Ст.3 ГОСТ 535-58	МИНСС СССР Главпромвентиляция ПИ Проектпромвентиляция		
Утв.		Чимельфарб						

Копировал: Вешичкая Формат: 11

ВЭПБ 12,5-0304

▽2 (▽)

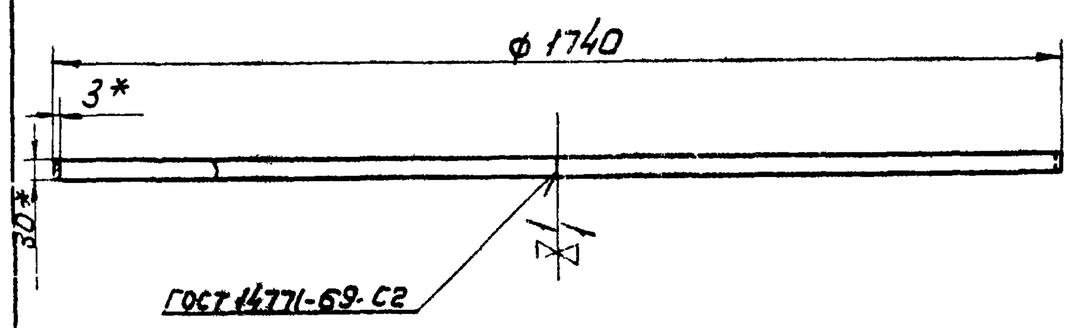

1* Размеры для справок.
2. Длина развернутой детали - 5463 мм

Изм.	Лист	№ докум.	Подп.	Дата	ВЭПБ 12,5-0304			
Разраб.		Горбунова			Обод	Лит.	Масса	Масштаб
Пров.		Пронский				У	3,85	1:10
Т.контр.		Пронский				Лист	Листов 1	
Н.контр.		Лебедев			Лента 3х30 ГОСТ 8509-57 / Ст.3 ГОСТ 535-58	МИНСС СССР Главпромвентиляция ПИ Проектпромвентиляция		
Утв.		Чимельфарб						

ВЭПБ 12,5-0305

▽3 (▽)

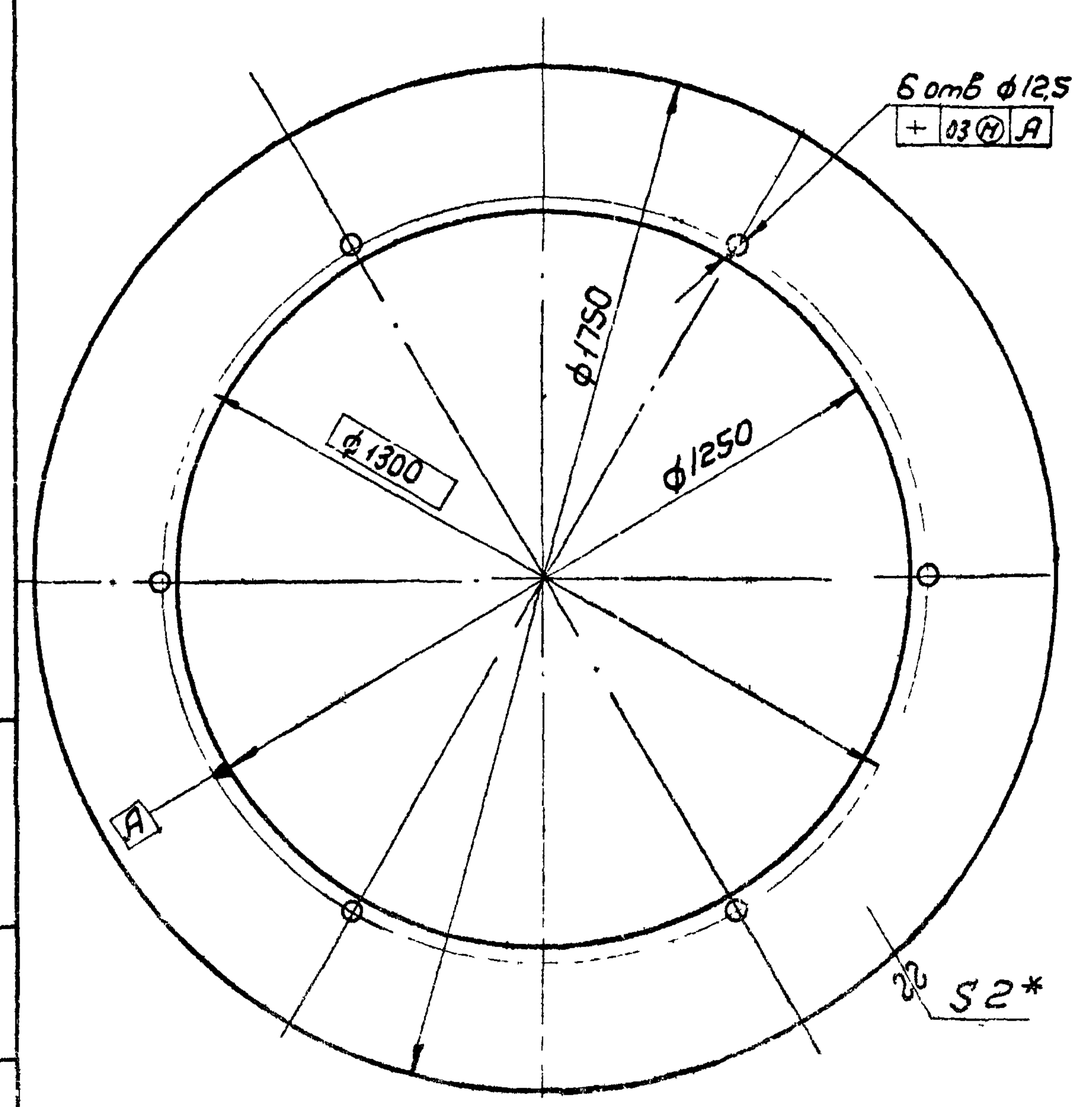

* Размер для справок.

Изм.	Лист	№ докум.	Подп.	Дата	ВЭПБ 12,5-0305			
Разраб.		Горбунова			Полка	Лит.	Масса	Масштаб
Пров.		Пронский				У	12,5	1:10
Т.контр.		Пронский				Лист	Листов 1	
Н.контр.		Пронский			Лист В2,0 ГОСТ 3680-57 / 3-III-Ст3кп ГОСТ 16523-72	МИНСС СССР Главпромвентиляция ПИ Проектпромвентиляция		
Утв.		Чимельфарб						

Подп. и дата | Инв. № дубл. | Взам. инв. № | Подп. и дата | Инв. № подл.

Серия 1494-20, Выпуск 1

ВЗП 12,5-0001

▽4(▽)

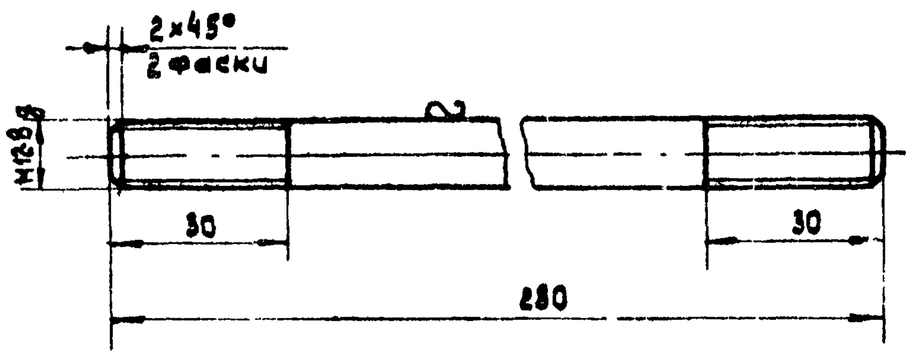

Изм.	Лист	№ докум.	Подп.	Дата	ВЗПВ 12,5-0001		
Разраб.		Горбунова			Шпилька	Лит.	Масса	Масштаб
Пров.		Пронский				У	0,24	1:1
Т. контр.		Пронский				Лист	Листов: 1
Н. контр.		Пронский			Круг В12 ГОСТ 2590-71 / Ст 3 ГОСТ 535-58	ММСС СССР Главпромвентиляция ПИ Проектпромвентиляция	
Утв.		Гиммельфарб					

Копировал: Влиц Формат: 11

Подп. и дата | Инв. № дубл. | Взам. инв. № | Подп. и дата | Инв. № подл.

ВЗПВ 12,5-0402

▽3(▽) 31

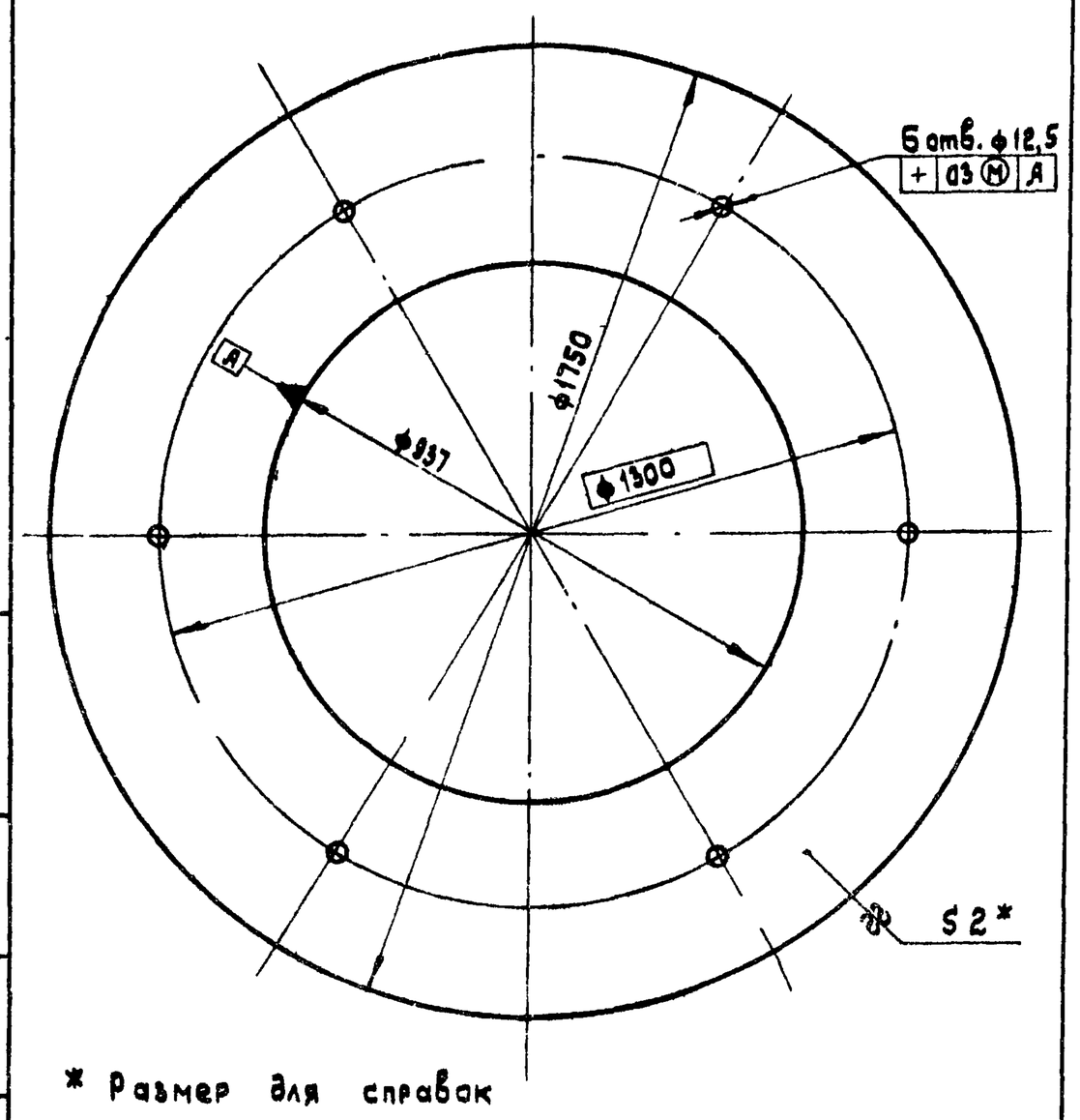

* Размер для справок

Изм.	Лист	№ докум.	Подп.	Дата	ВЗПВ 12,5-0402		
Разраб.		Горбунова			Диск	Лит.	Масса	Масштаб
Пров.		Пронский				У	26,8	1:10
Т. контр.		Пронский				Лист	Листов: 1
Н. контр.		Пронский			Лист В2 ГОСТ 3680-57 / 3-Ш-Ст3кп ГОСТ 16523-70	ММСС СССР Главпромвентиляция ПИ Проектпромвентиляция	
Утв.		Гиммельфарб					

Копировал: Влиц Формат: 11

Подп. и дата | Инв. № дубл. | Взам. инв. № | Подп. и дата | Инв. № подл.

ВЗПВ 12,5-04СБ

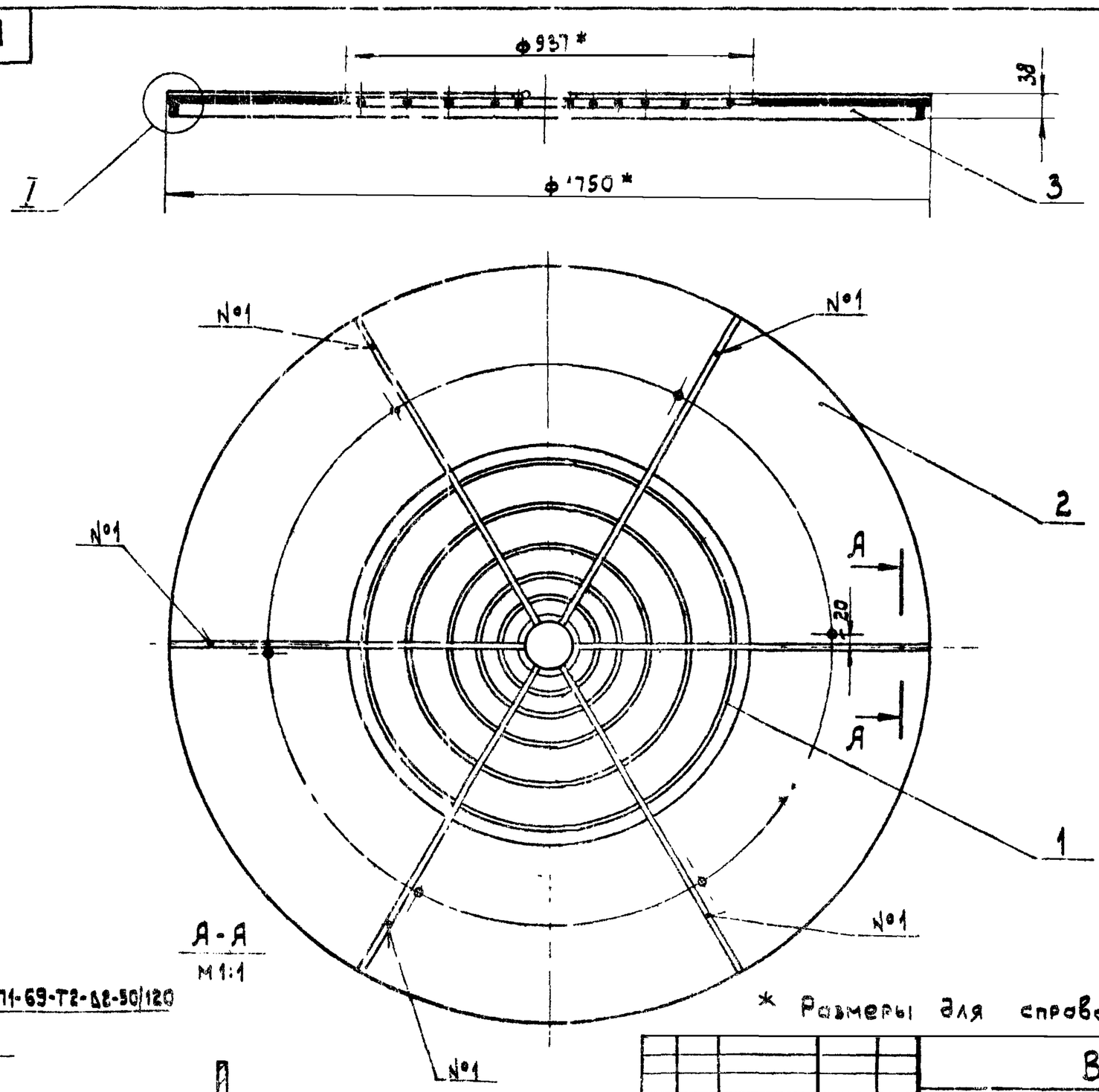

* Размеры для справок

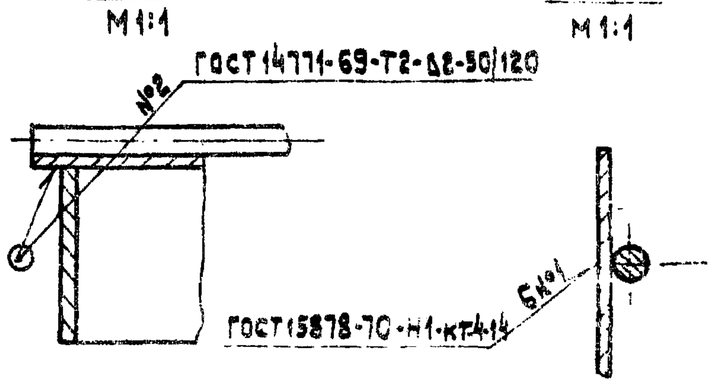

Изм.	Лист	№ докум.	Подп.	Дата	ВЗПВ 12,5-04СБ		
Разраб.		Горбунова			Полка Сборочный чертеж	Лит.	Масса	Масштаб
Пров.		Пронский				У	33,6	1:10
Т. контр.		Пронский				Лист	Листов: 1
Н. контр.		Пронский				ММСС СССР Главпромвентиляция ПИ Проектпромвентиляция	
Утв.		Гиммельфарб					

Подп. и дата | Инв. № дубл. | Взам. инв. № | Подп. и дата | Инв. № подл.

Серия 1.494-20, выпуск 1

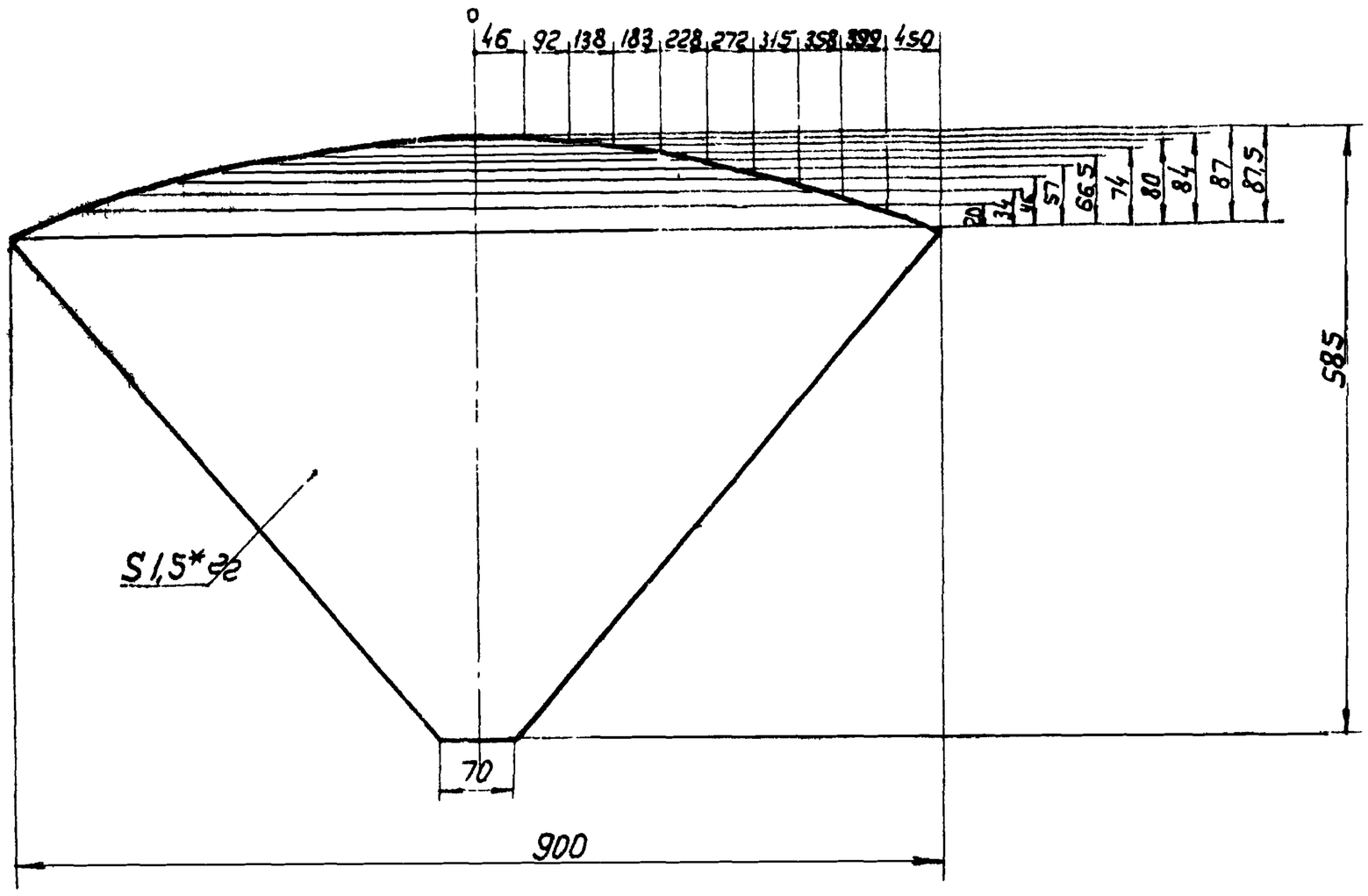

* Размер для справок

Изм.	Лист	№ докум.	Подп.	Дата	ВЭПВ 12,5-0301			
Разраб.		Горбунова			Лопатка	Лит	Масса	Масштаб
Пров.		Пронский				У	3,0	1:5
Т.контр.		Пронский				Лист	Листов 1	
Н.контр.		Пронский			Лист 3-III-Ст3кп ГОСТ 16523-70 В1,6 ГОСТ 3680-57	МИНСС СССР Главпромвентиляция ПО Проектпромвентиляция		
Утв.		Гиммельфарб						

Копировал: Вешнякова Формат: 12

Инв. № подл. | Подп. и дата | Взам. инв. № | Инв. № дубл. | Подп. и дата

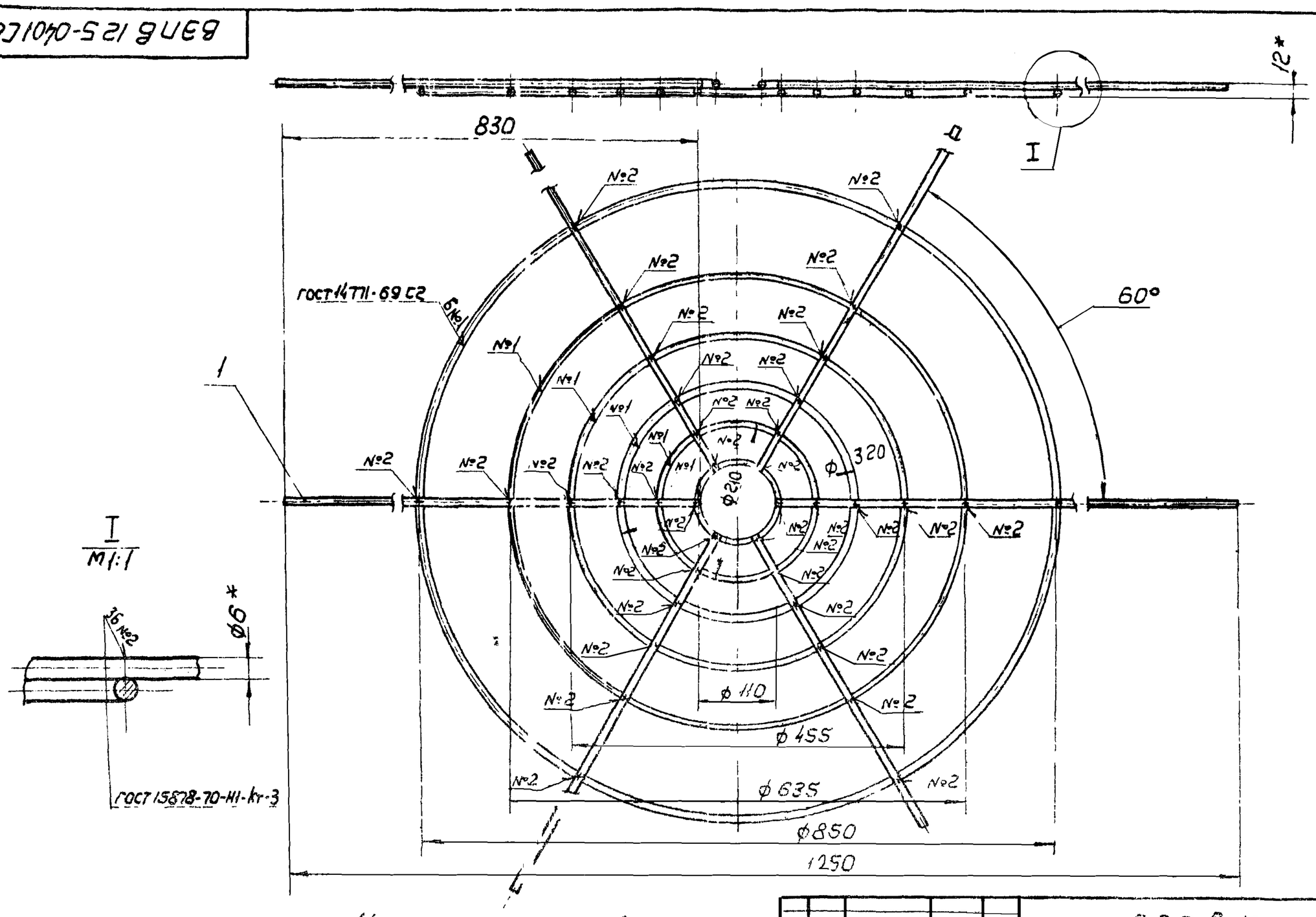

1. Чистота поверхности в месте резки прутка V1.
2. Размеры для справок.

Изм.	Лист	№ докум.	Подп.	Дата	ВЭПВ 12,5-0401СБ			
Разраб.		Горбунова			Решетка Сборочный чертеж	Лит	Масса	Масштаб
Пров.		Пронский				У	2,9	1:5
Т.контр.		Пронский				Лист	Листов 1	
Н.контр.		Пронский				МИНСС СССР Главпромвентиляция ПО Проектпромвентиляция		
Утв.		Гиммельфарб						

Формат: 12

Инв. № подл. | Подп. и дата | Взам. инв. № | Инв. № дубл. | Подп. и дата

ВЭПБ 14СБ

Серия 1.494-20 Выпуск 1

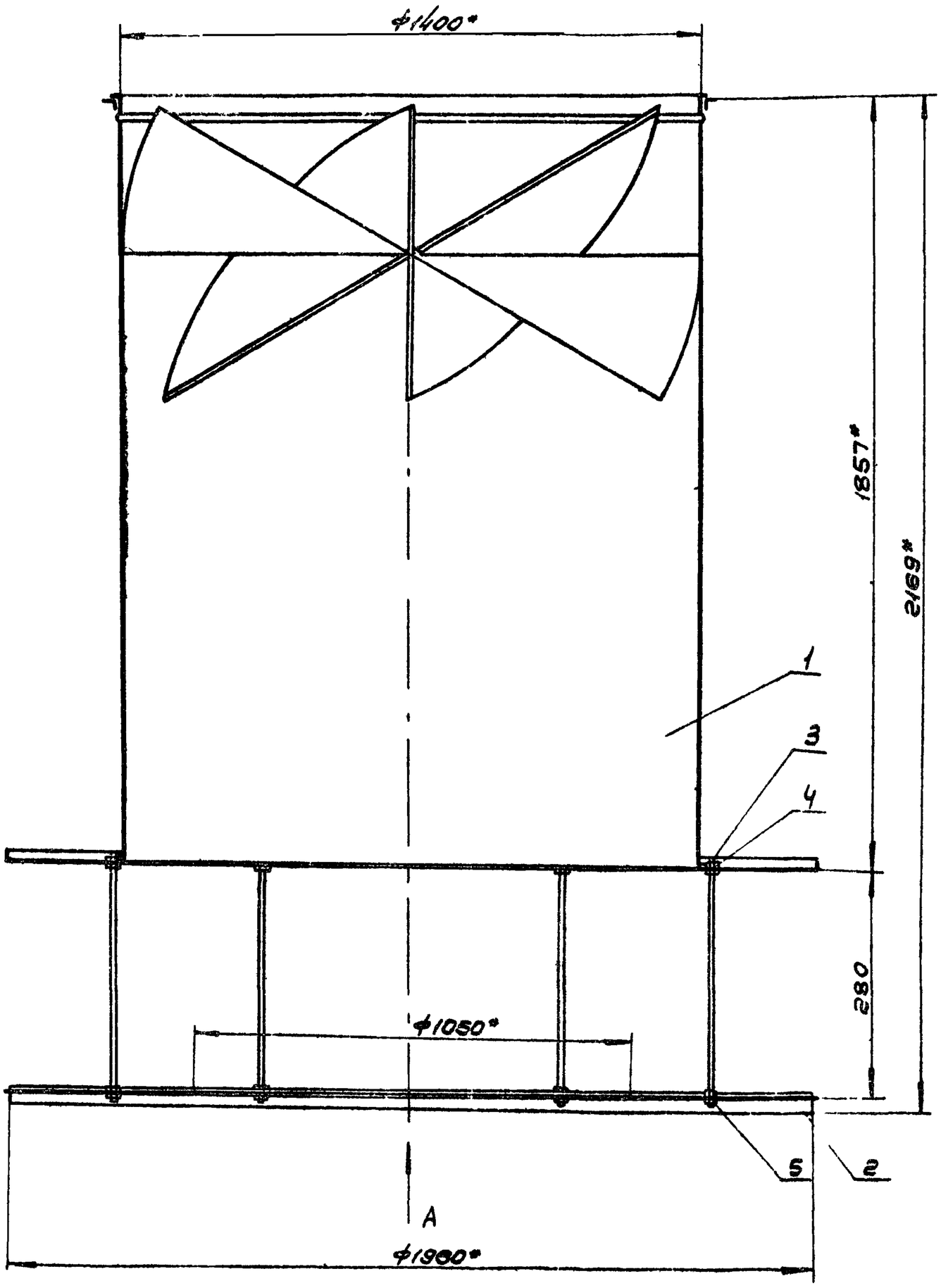

Вид А

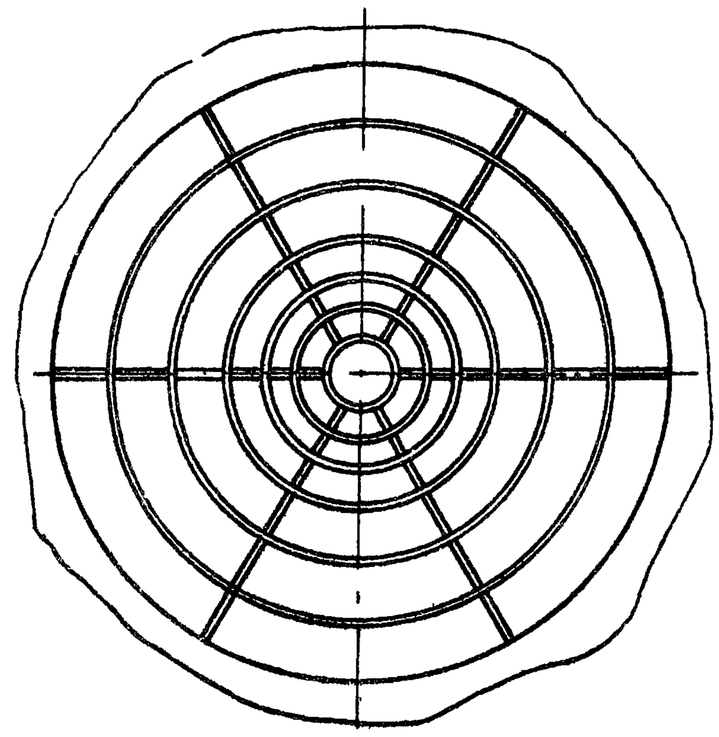

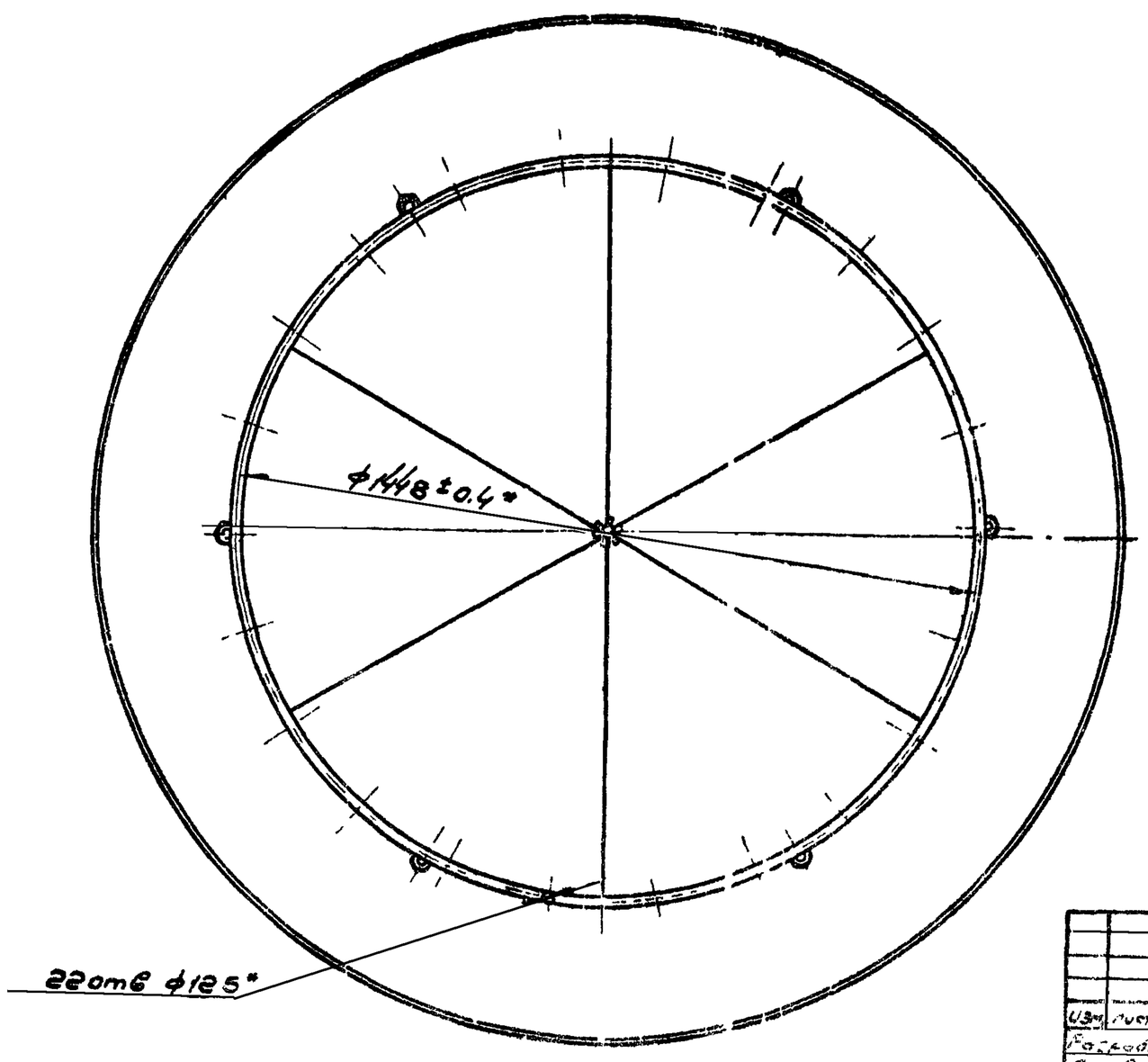

* Размеры для справок

					ВЭПБ 14СБ			
Изм.	Лист	Докум.	Подп.	Дата	Воздухораспределитель эжекционный потолочный тип ВЭПБ Сборочный чертеж	Лит.	Масса	Масштаб
Разраб.		Зобунова				У	168 г	1:10
Пров.		Ронский				Лист	Листов 1	
Т.контр.		Нагим		1979		МИСИ СССР Кафедра вентиляции и теплоснабжения		
Нач.отд.		Сейферман						
Н.контр.		Эпштейнберг						
Утв.		Гобза						

Подп. и дата | Инв. № дубл. | Взам. инв. № | Подп. и дата | Инв. № подл.

Копировал

Формат А2

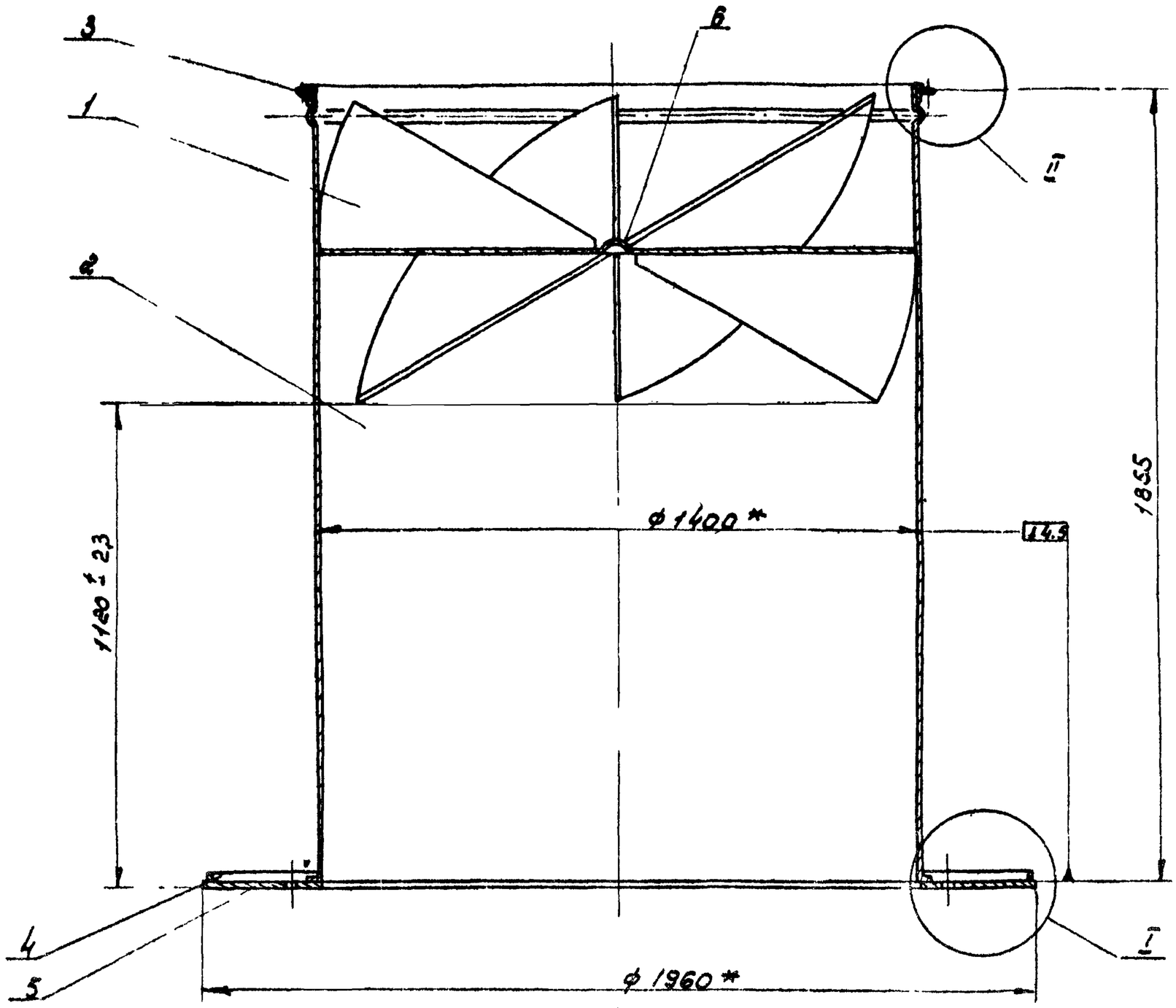

А-А повернуто
М 1:1

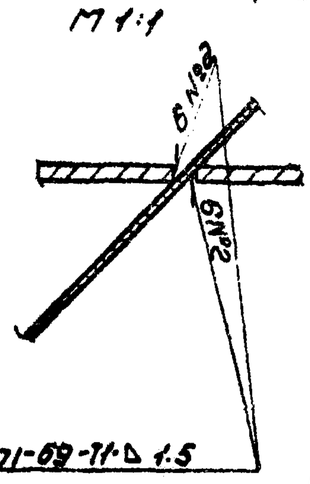

ГОСТ 14771-69-Т1-Δ 1.5

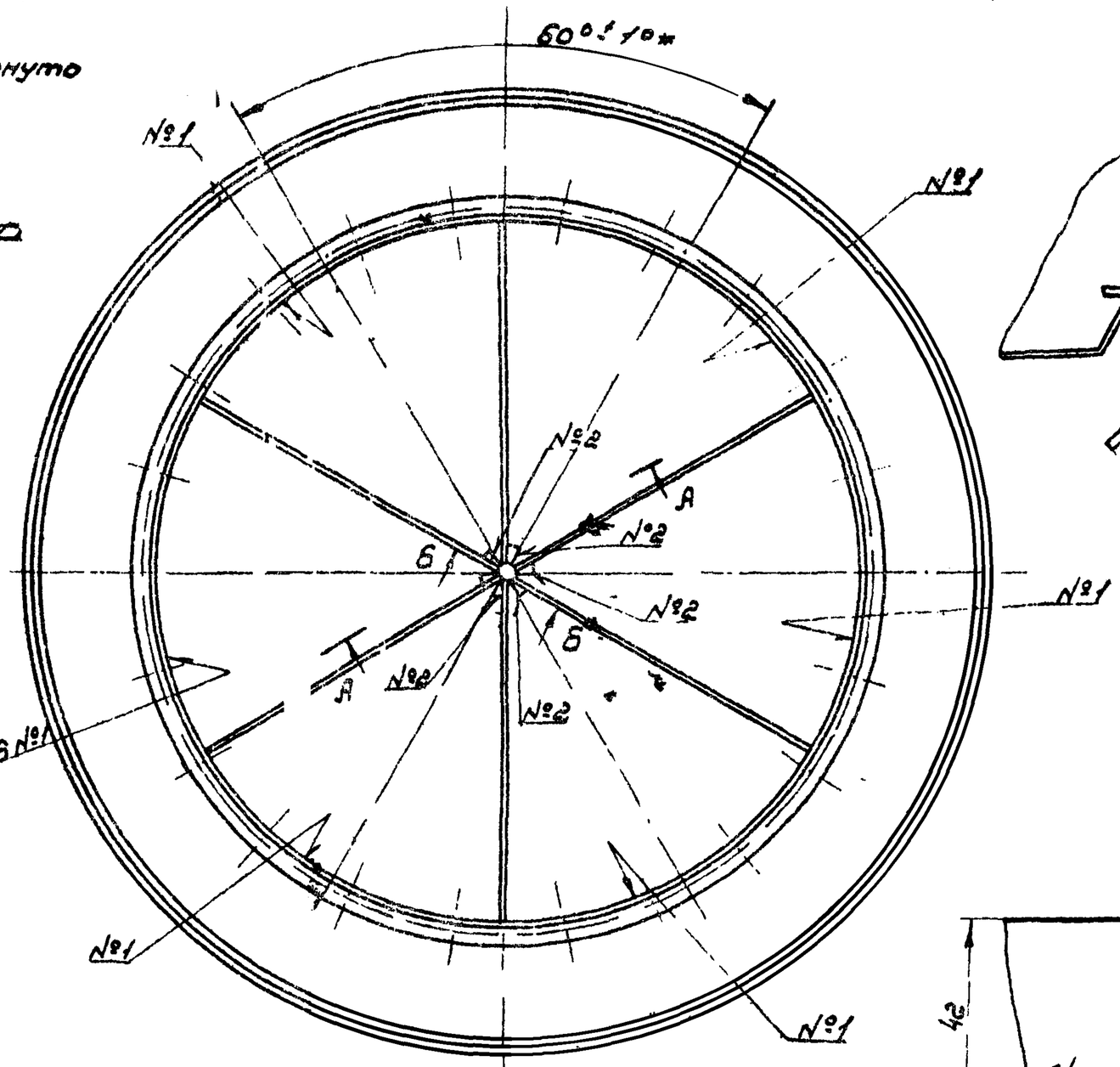

ГОСТ 14771-69-Т2-Δ 1.5-50/120

Б-Б повернуто
М 1:2

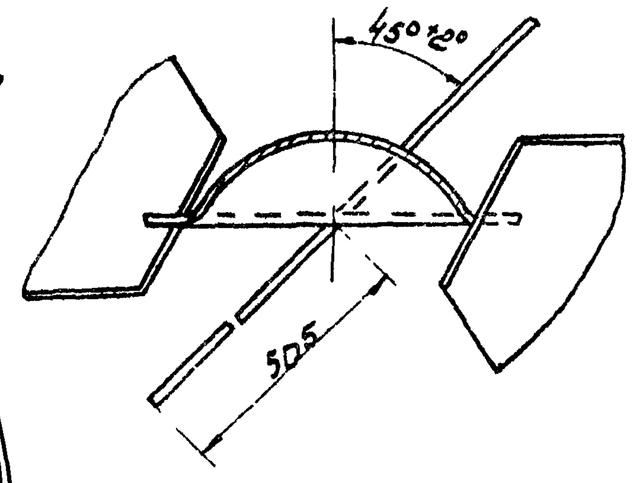

II
М 1:1

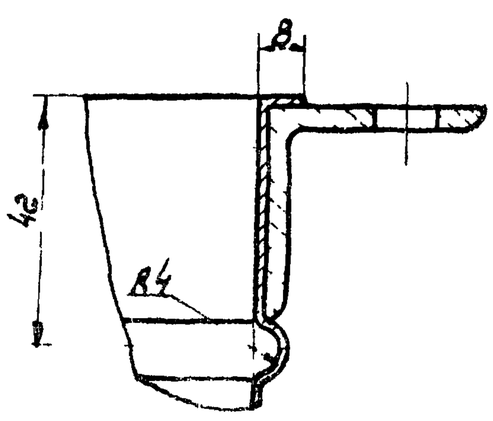

I
М 1:1

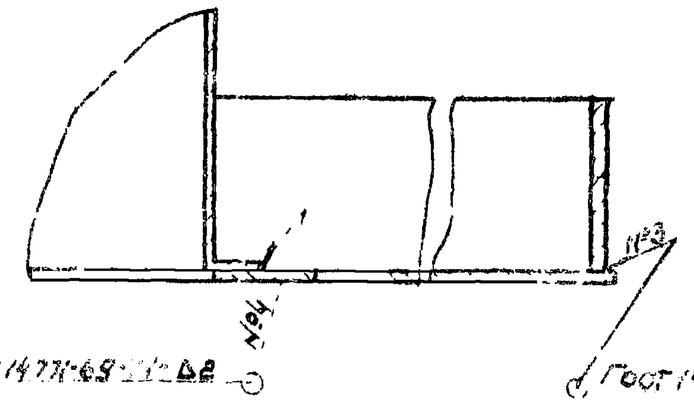

ГОСТ 14771-69-Т2-Δ 2-50/120

* Размеры для справок.

Изм.	Лист	№ докум.	Подп.	Дата	ВЗПБ 14-03СБ			
Разраб.		Щеглова			Патрубок Сборочный чертеж	Лит.	Масса	Масш.
Пров.		Пронский				И	126,65	1:10
Т.контр.		Пронский				Лист	Листов 1	
Н.контр.		Пронский				Минсантехстройдорсоюз СССР Гипрокоммунстройпроект		
Утв.		Пинкельфоль						

Копировал

Формат А4

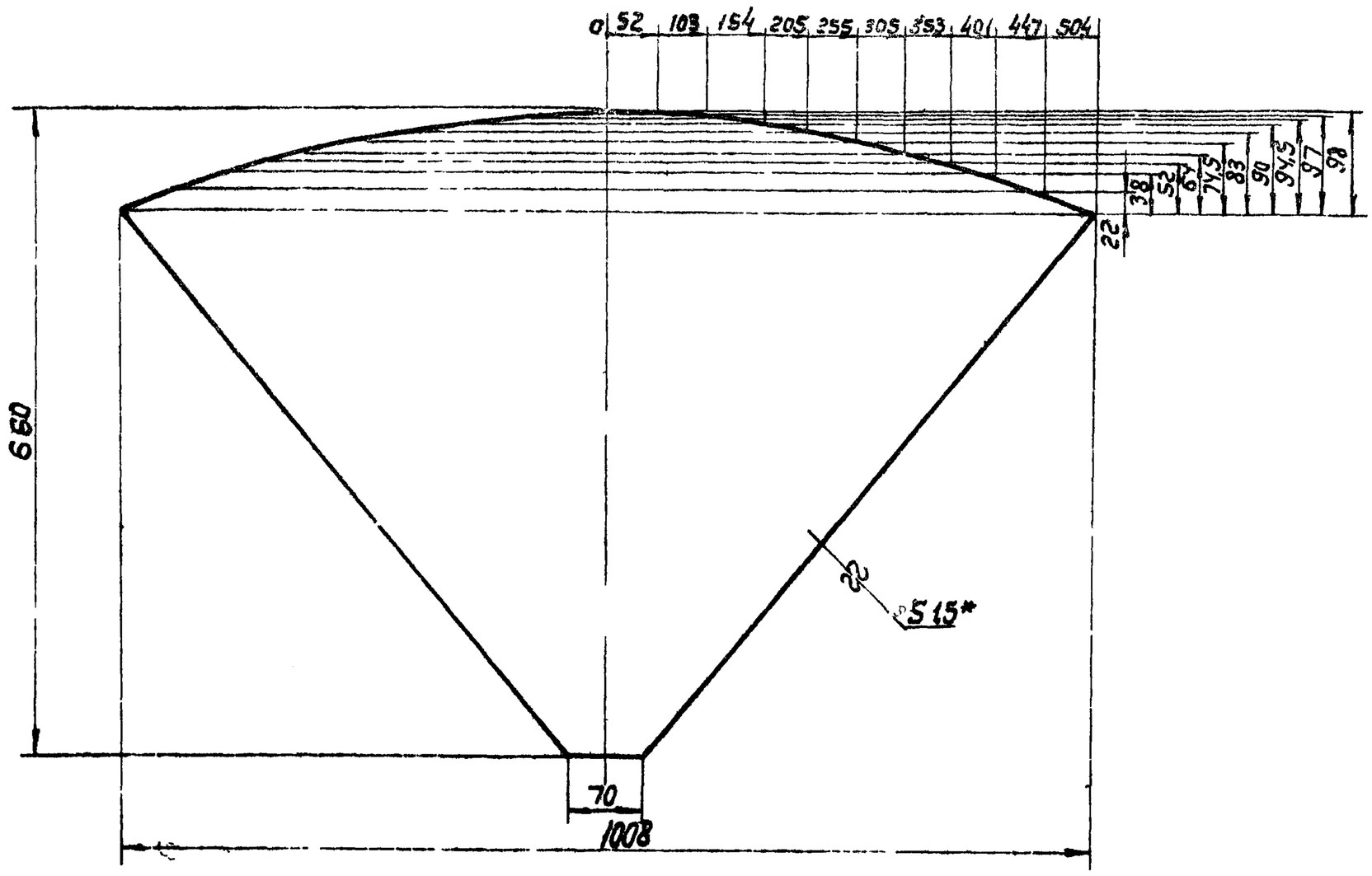

* Размер для справок.

Изм. Лист	№ докум.	Подп.	Дата	ВЭПВ 14-0301			
Разраб.	Щеглова			Лопатка	Лит.	Масса	Масштаб
Пров.	Пронский				У	4,1	1:5
Т.контр.	Пронский				Лист	Листов 1	
Н.контр.	Пронский			Лист 8 1,5 ГОСТ 3680-57 3-III-Ст.3 кп ГОСТ 16523-70	ММСС СССР Главпромвентиляция ПИ Проектпромвентиляция		
Утв.	Гинцельфарб						

Копировал Вешнякова Формат: 12

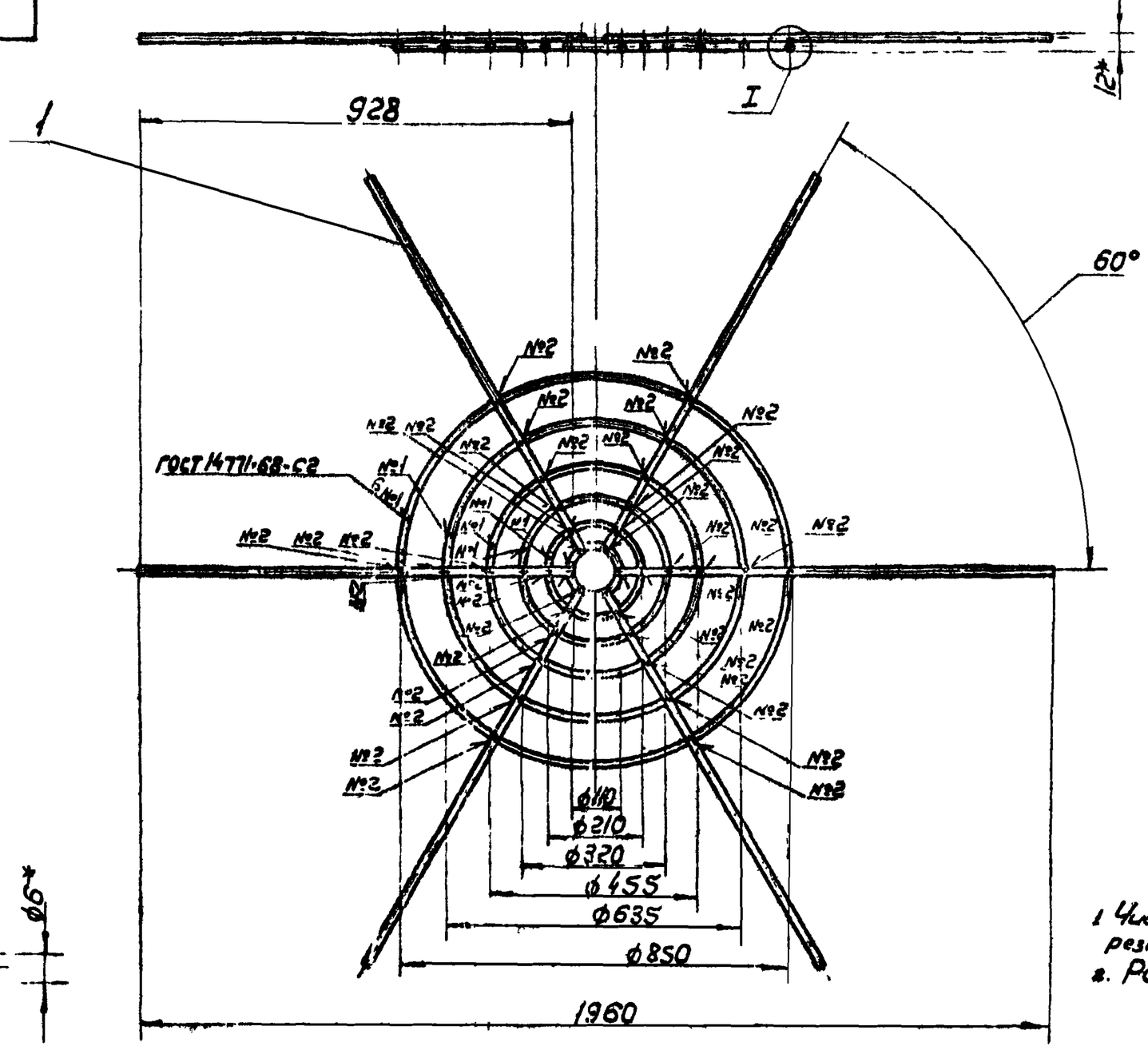

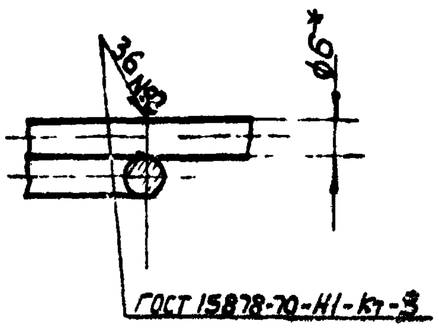

1. Чистота поверхности в месте резки прутка ▽1
2. Размеры для справок

Изм. Лист	№ докум.	Подп.	Дата	ВЭПВ 14-0401 СБ			
Разраб.	Щеглова			Решетка сборочный чертеж	Лит.	Масса	Масштаб
Пров.	Пронский				У	3,04	1:10
Т.контр.	Пронский				Лист	Листов 1	
Н.контр.	Пронский				ММСС СССР Главпромвентиляция ПИ Проектпромвентиляция		
Утв.	Гинцельфарб						

Копировал Вешнякова

Инв.№ подл. | Подп. и дата | Взам. инв.№ | Инв.№ дубл. | Подп. и дата

Серия 1.494-18 вып.1

ВЭПБ14-0305

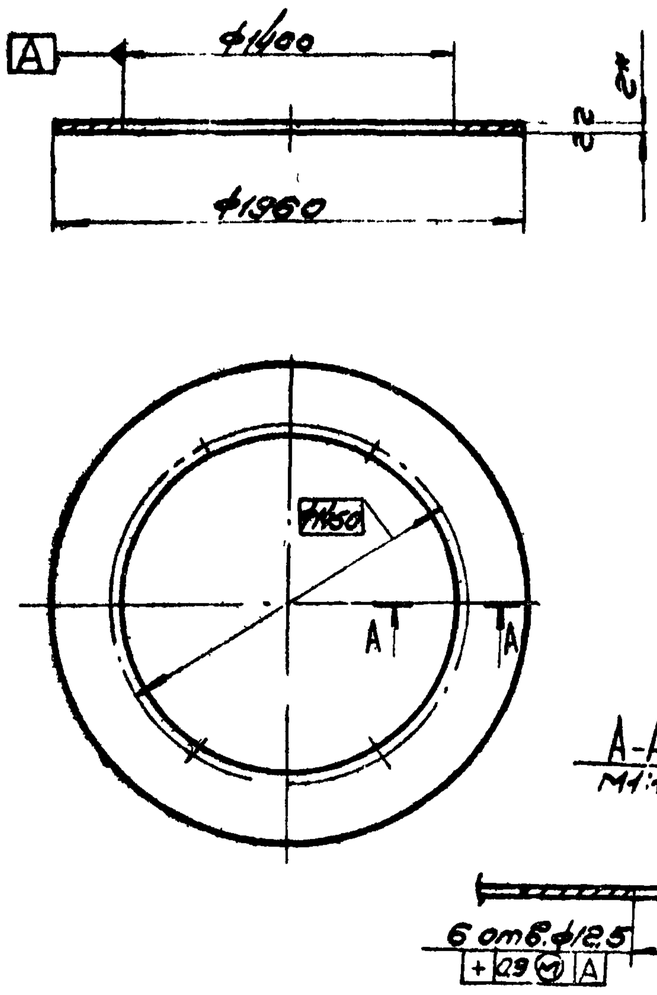

* Размер для справок

Изм.	Лист	№докум.	Подп.	Дата	ВЭПБ14-0305		
Разраб.	Щеголева				Полка	Лит. И	Масса 23,4 / Масштаб 1:25
Пров.	Пронский					Лист	Листов: 1
Т.контр.	Пронский					МИСС СССР Главпромвентиляция и Проектпромвентиляция	
Н.контр.	Пронский				Лист 820 ГОСТ 9680-57 3-III-Ст 3кп ГОСТ 16523-70		
Утв.	Гинзельфарб						

Подп. и дата | Инв. № дубл. | Взам. инв. № | Инв. № подл. | Подп. и дата

Копировал: Формат: 11

ВЭПБ14-0304

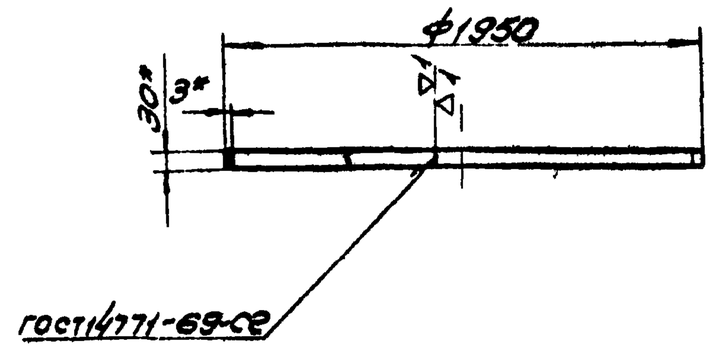

1.* Размеры для справок

2. Длина развернутой детали - 6113 мм

Изм.	Лист	№докум.	Подп.	Дата	ВЭПБ14-0304		
Разраб.	Щеголева				Обод	Лит. И	Масса 4,30 / Масштаб 1:25
Пров.	Пронский					Лист	Листов: 1
Т.контр.	Пронский					МИСС СССР Главпромвентиляция и Проектпромвентиляция	
Н.контр.	Пронский				Лента 3×30 ГОСТ 6009-57 Ст 3 ГОСТ 535-58		
Утв.	Гинзельфарб						

Подп. и дата | Инв. № дубл. | Взам. инв. № | Инв. № подл. | Подп. и дата

Копировал Формат: 11

ВЭПБ14-0303

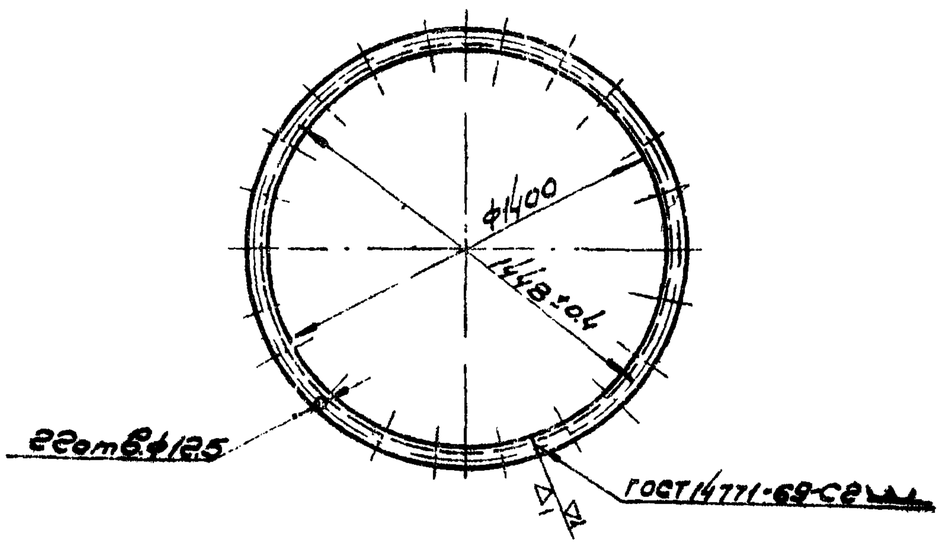

Длина развернутой детали - 4468 мм

Изм.	Лист	№докум.	Подп.	Дата	ВЭПБ14-0303		
Разраб.	Щеголева				Фланец	Лит. И	Масса 9,65 / Масштаб 1:20
Пров.	Пронский					Лист	Листов 1
Т.контр.	Пронский					МИСС СССР Главпромвентиляция и Проектпромвентиляция	
Н.контр.	Пронский				Уголок 63×63×5 ГОСТ 8509-57 Ст 3 ГОСТ 535-58		
Утв.	Гинзельфарб						

Подп. и дата | Инв. № дубл. | Взам. инв. № | Инв. № подл. | Подп. и дата

Копировал:

ВЭПБ14-0302

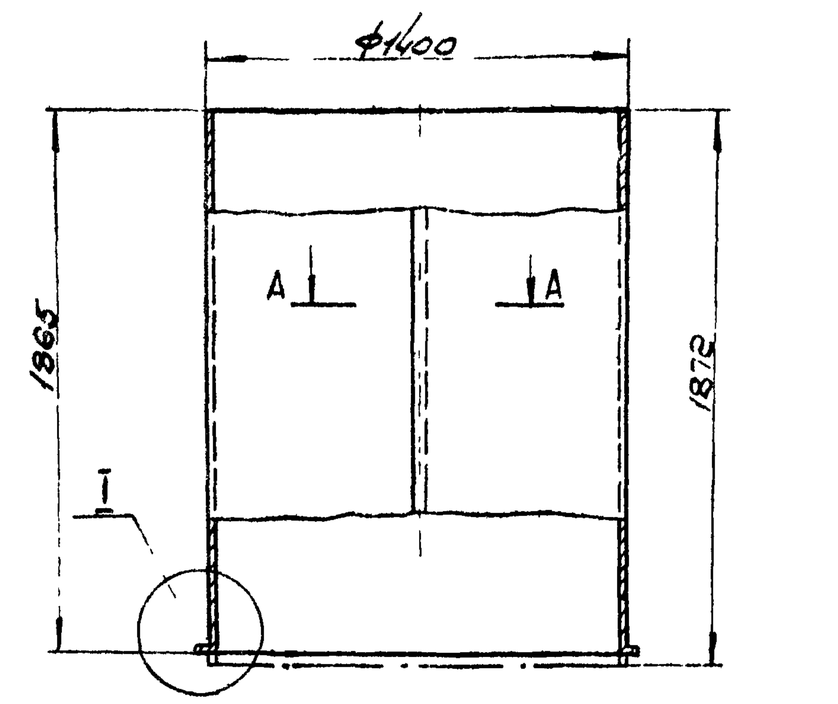

1.* Размеры для справок

2. Длина развернутой детали - 4387 мм

Изм.	Лист	№докум.	Подп.	Дата	ВЭПБ14-0302		
Разраб.	Щеголева				Обечайка	Лит. И	Масса 64,0 / Масштаб 1:20
Пров.	Пронский					Лист	Листов 1
Т.контр.	Пронский					МИСС СССР Главпромвентиляция и Проектпромвентиляция	
Н.контр.	Пронский				Лист 8×0 ГОСТ 9580-57 3-III-Ст 3кп ГОСТ 16523-70		
Утв.	Гинзельфарб						

Подп. и дата | Инв. № дубл. | Взам. инв. № | Инв. № подл. | Подп. и дата

Копировал: Формат: 11

Серия 1.494-20, выпуск 1.

ВЭПв 14-0402

▽3(▽)

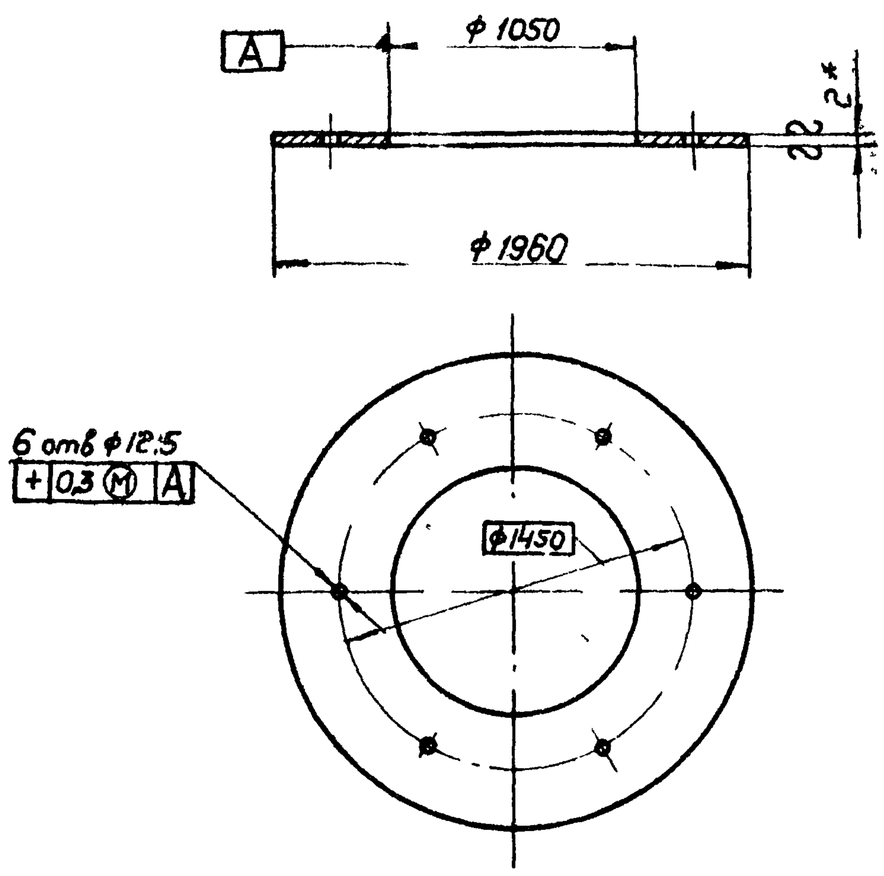

* Размер для справок

					ВЭПв 14-0402			
Изм.	Лист	№ докум.	Подп.	Дата	Диск	Лит.	Масса	Масштаб
Разраб.		Щеглова				У	32,5	1:25
Пров.		Пронский				Лист	Листов 1	
Т. контр.		Пронский				ММСС СССР		
Н. контр.		Пронский			Лист 3-III-Ст3кп ГОСТ 16523-70 В20 ГОСТ 3680-57	Главпромвентиляция		
Утв.		Гиммельфарб				ПИ Проектпромвентиляция		

Копировал Бер- Формат 11

ВЭПв 9-0001

▽4(▽)

37

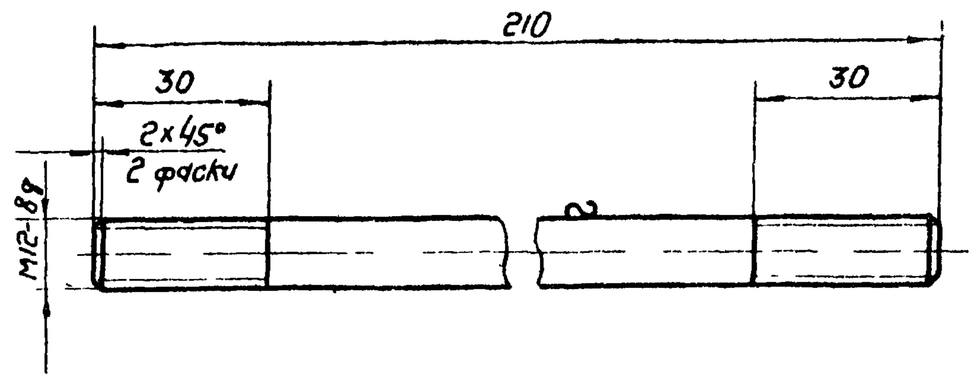

					ВЭПв 9-0001			
Изм.	Лист	№ докум.	Подп.	Дата	Шпилька	Лит.	Масса	Масштаб
Разраб.		Щеглова				У	0,18	1:1
Пров.		Пронский				Лист	Листов: 1	
Т. контр.		Пронский				ММСС СССР		
Н. контр.		Пронский			Круг В12 ГОСТ 2590-71 / Ст 3 ГОСТ 535-58	Главпромвентиляция		
Утв.		Гиммельфарб				ПИ Проектпромвентиляция		

Копировал Бер- Формат: 11

ВЭПв 14-04СБ

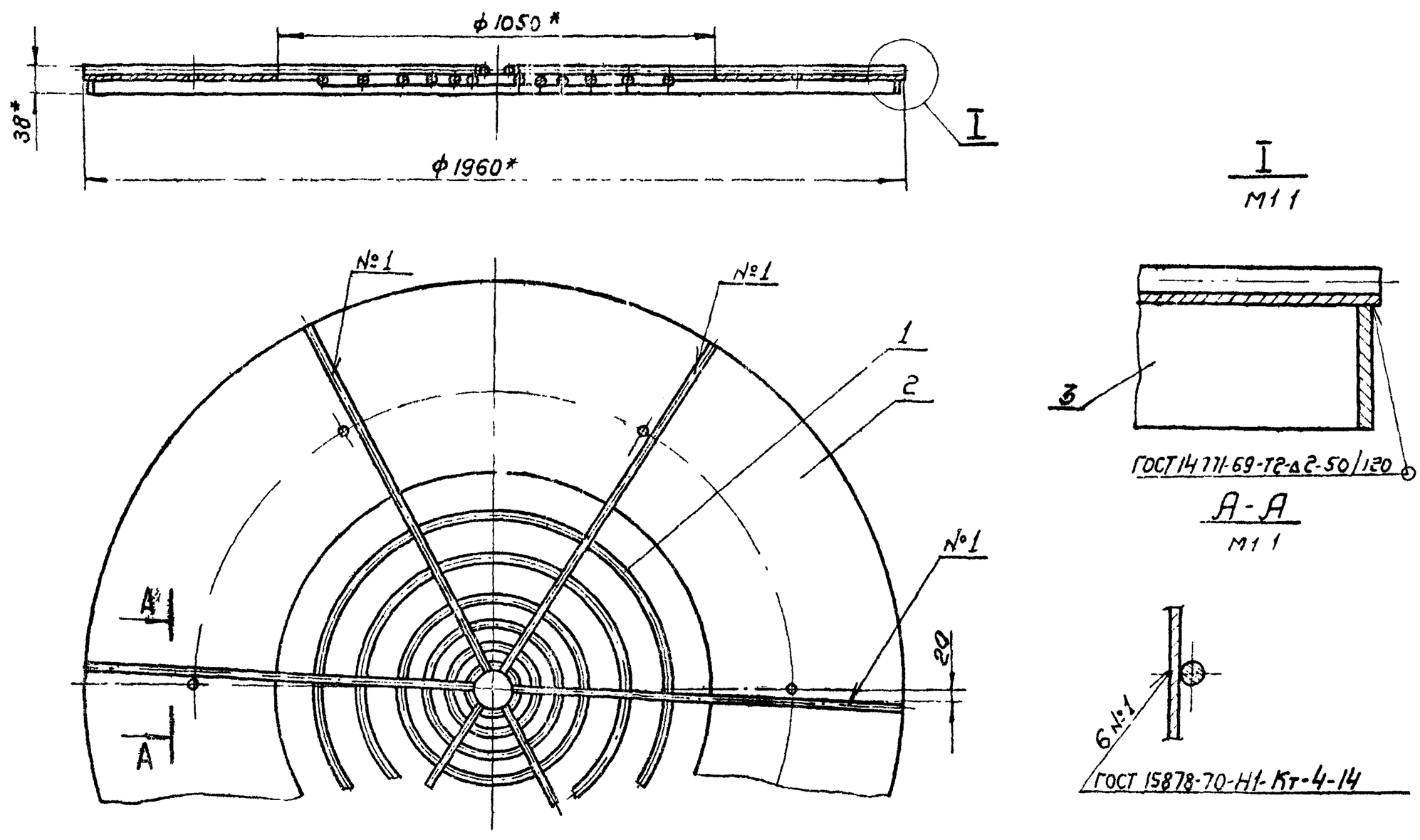

* Размеры для справок

					ВЭПв 14-04СБ			
Изм.	Лист	№ докум.	Подп.	Дата	Полка. Сборочный чертеж	Лит.	Масса	Масштаб
Разраб.		Щеглова				У	39,9	1:10
Пров.		Пронский				Лист	Листов: 1	
Т. контр.		Пронский				ММСС СССР		
Гл. спец.		Гиммельфарб				Главпромвентиляция		
Н. контр.		Пронский				ПИ Проектпромвентиляция		
Утв.		Каган		1974				

Копировал: Бер- Формат: 11

Серия 1.494-20, Выпуск 1.

ВЭПВ 6-0001

▽4 (▽)

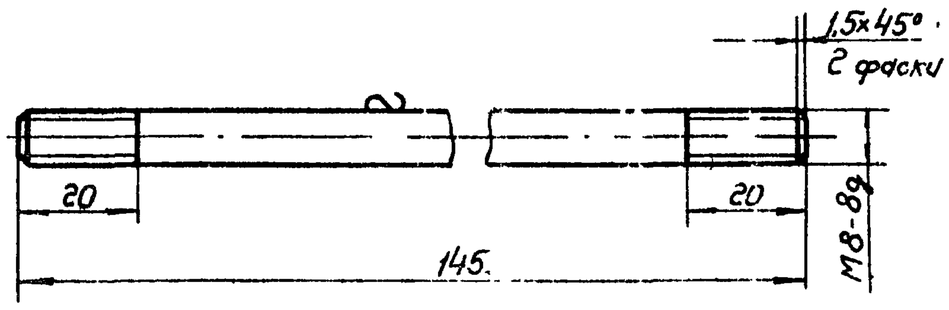

Изм.	Лист	№ докум.	Подп.	Дата	ВЭПВ 6-0001		
Разраб.		Щеглова			Шпилька	Лит.	Масса	Масштаб
Пров.		Пронский				У	0,055	1:1
Т.контр.		Пронский				Лист	Листов: 1
Н.контр.		Пронский			Круг В8 ГОСТ 2590-71 / Ст.3 ГОСТ 535-58	ММСС СССР Главпромвентиляция ПИ Проектпромвентиляция	
Утв.		Гиммельфарб					

Копировал: Бер- Формат: 11

Подпись и дата | Инв.№ дубл. | Взам. инв.№ | Подпись и дата | Инв.№ подл.

ВЭПВ 9-0402

▽3 (▽)

38

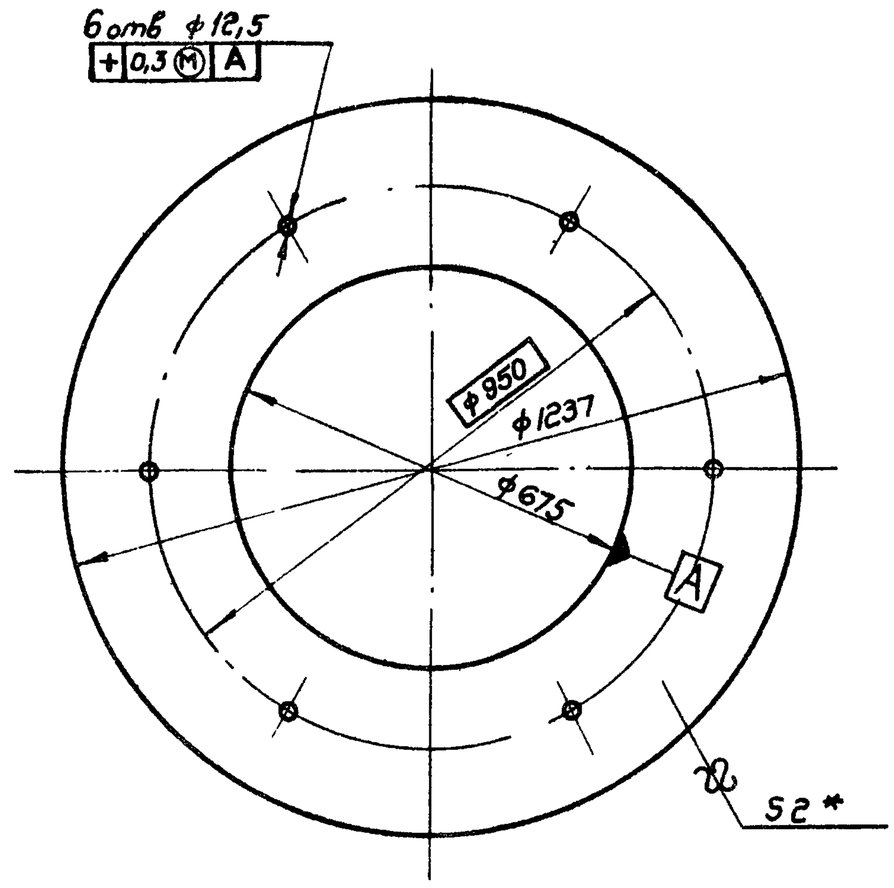

* Размер для справок

Изм.	Лист	№ докум.	Подп.	Дата	ВЭПВ 9-0402		
Разраб.		Щеглова			Диск	Лит.	Масса	Масштаб
Пров.		Пронский				У	13,2	1:10
Т.контр.		Пронский				Лист	Листов: 1
Н.контр.		Пронский			Лист В2 ГОСТ 3680-57 / 3-III-Ст.3 кп ГОСТ 16523-70	ММСС СССР Главпромвентиляция ПИ Проектпромвентиляция	
Утв.		Гиммельфарб					

Копировал: Бер- Формат: 11

Подпись и дата | Инв.№ дубл. | Взам. инв.№ | Подпись и дата | Инв.№ подл.

ВЭПВ 14-0001

▽4 (▽)

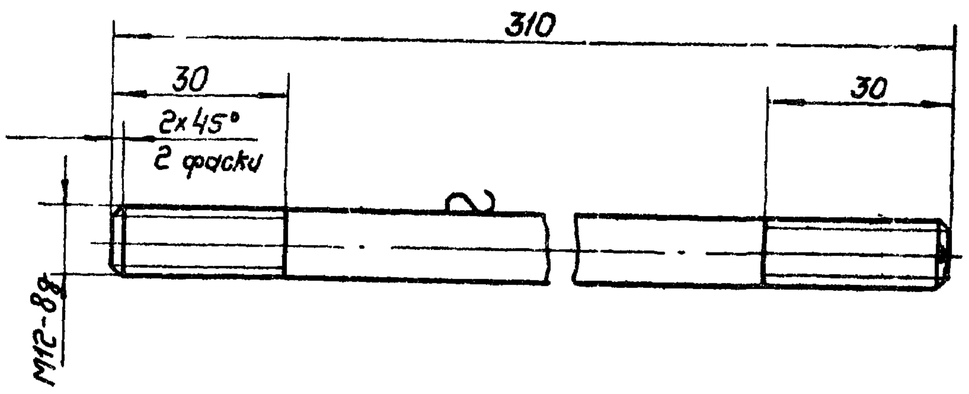

Изм.	Лист	№ докум.	Подп.	Дата	ВЭПВ 14 0001		
Разраб.		Щеглова			Шпилька	Лит.	Масса	Масштаб
Пров.		Пронский				У	0,27	1:1
Т.контр.		Пронский				Лист	Листов 1
Н.контр.		Пронский			Круг В12 ГОСТ 2590-71 / Ст.3 ГОСТ 535-58	ММСС СССР Главпромвентиляция ПИ Проектпромвентиляция	
Утв.		Гиммельфарб					

Копировал: Бер- Формат 11

Подпись и дата | Инв.№ дубл. | Взам. инв.№ | Подпись и дата | Инв.№ подл.