ТИПОВЫЕ КОНСТРУКЦИИ, ИЗДЕЛИЯ
И УЗЛЫ ЗДАНИЙ И СООРУЖЕНИЙ

03.005-8

МОНОЛИТНЫЕ ЖЕЛЕЗОБЕТОННЫЕ ТАМБУРЫ И ВХОДЫ. КОЛОДЦЫ СВЯЗИ И УСТРОЙСТВО НА ВВОДАХ КОММУНИКАЦИЙ, ГРАВИЙНЫЕ ФИЛЬТРЫ И ОГОЛОВКИ ЗАЩИТНЫХ СООРУЖЕНИЙ ТИПА „В" II...IV КЛАССОВ ЗАЩИТЫ.

ВЫПУСК 0-4

КОНСТРУКТИВНЫЕ РЕШЕНИЯ ВХОДОВ С ТАМБУРАМИ, ТАМБУР-ШЛЮЗАМИ И ПАВИЛЬОНАМИ ДЛЯ ЗАЩИТНЫХ СООРУЖЕНИЙ В ВОДОНАСЫЩЕННЫХ ГРУНТАХ. МАТЕРИАЛЫ ДЛЯ ПРОЕКТИРОВАНИЯ.

23229-05
ЦЕНА

ТИПОВЫЕ КОНСТРУКЦИИ, ИЗДЕЛИЯ
И УЗЛЫ ЗДАНИЙ И СООРУЖЕНИЙ

03.005-8

МОНОЛИТНЫЕ ЖЕЛЕЗОБЕТОННЫЕ ТАМБУРЫ И ВХОДЫ, КОЛОДЦЫ СВЯЗИ И УСТРОЙСТВО НА ВВОДАХ КОММУНИКАЦИЙ, ГРАВИЙНЫЕ ФИЛЬТРЫ И ОГОЛОВКИ ЗАЩИТНЫХ СООРУЖЕНИЙ ТИПА „В" II... IV КЛАССОВ ЗАЩИТЫ.

Выпуск 0-4

КОНСТРУКТИВНЫЕ РЕШЕНИЯ ВХОДОВ С ТАМБУРАМИ, ТАМБУР-ШЛЮЗАМИ И ПАВИЛЬОНАМИ ДЛЯ ЗАЩИТНЫХ СООРУЖЕНИЙ В ВОДОНАСЫЩЕННЫХ ГРУНТАХ. МАТЕРИАЛЫ ДЛЯ ПРОЕКТИРОВАНИЯ.

Разработаны
проектным институтом
"ГИПРОКОММУНДОРТРАНС"
Гл.инженер института В.И. Макаров
Гл.инженер проекта В.И. Козлов

Утверждены Управлением НГО СССР
от 06.05 1988г. протокол №31
Введены в действие институтом „Гипрокоммундортранс"
с 01.10 1988г. приказ №40 от 10.05.88 г.

Обозначение	Наименование	Стр.
03.005-8.0-4-000	Содержание	2
03.005-8.0-4-000ПЗ	Пояснительная записка.	3
03.005-8.0-4-100ГЧ	Участок тамбура-шлюза с артскважинами наклонного входа шириной 1,2м.	5
03.005-8.0-4-100	Участок тамбура-шлюза с артскважинами наклонного входа шириной 1,2м.	6
03.005-8.0-4-100СБ	Участок тамбура-шлюза с артскважинами наклонного входа шириной 1,2м. сборочный чертеж.	8
03.005-8.0-4-200ГЧ	Участок тамбура-шлюза с предтамбуром наклонного входа шириной 1,2м.	10
03.005-8.0-4-200	Участок тамбура-шлюза с предтамбуром наклонного входа шириной 1,2м.	11
03.005-8.0-4-200СБ	Участок тамбура-шлюза с предтамбуром наклонного входа шириной 1,2м. Сборочный чертеж.	13
03.005-8.0-4-300ГЧ	Участок тамбура-шлюза с артскважинами наклонного входа шириной 1,8м.	15
03.005-8.0-4-300	Участок тамбура-шлюза с артскважинами наклонного входа шириной 1,8м.	16
03.005-8.0-4-300СБ	Участок тамбура-шлюза с артскважинами наклонного входа шириной 1,8м. Сборочный чертеж.	18
03.005-8.0-4-400ГЧ	Участок тамбура-шлюза с предтамбуром наклонного входа шириной 1,8м.	20
03.005-8.0-4-400	Участок тамбура-шлюза с предтамбуром наклонного входа шириной 1,8м.	21
03.005-8.0-4-400СБ	Участок тамбура-шлюза с предтамбуром наклонного входа шириной 1,8м. Сборочный чертеж.	23
03.005-8.0-4-500ГЧ	Тамбур и предтамбур наклонного входа шириной 1,2м.	25
03.005-8.0-4-500	Тамбур и предтамбур наклонного входа шириной 1,2м.	26
03.005-8.0-4-500СБ	Тамбур и предтамбур наклонного входа шириной 1,2м. Сборочный чертеж.	28
03.005-8.0-4-600ГЧ	Тамбур и предтамбур наклонного входа шириной 1,8м.	30
03.005-8.0-4-600	Тамбур и предтамбур наклонного входа шириной 1,8м.	31
03.005-8.0-4-600СБ	Тамбур и предтамбур наклонного входа шириной 1,8м. Сборочный чертеж.	33
03.005-8.0-4-700ГЧ	Наклонный вход шириной 1,2м.	35
03.005-8.0-4-700	Наклонный вход шириной 1,2.	36
03.005-8.0-4-700СБ	Наклонный вход шириной 1,2м. Сборочный чертеж.	37
03.005-8.0-4-800ГЧ	Наклонный вход шириной 1,8м.	38
03.005-8.0-4-800	Наклонный вход шириной 1,8м.	39
03.005-8.0-4-800СБ	Наклонный вход шириной 1,8м. Сборочный чертеж.	40
03.005-8.0-4-900РС	Ведомость расхода стали на входы с тамбурами и тамбур-шлюзами.	41
03.005-8.0-4-1000	Конструкция павильонов над входами.	42
03.005-8.0-4-1000СБ	Конструкция павильонов над входами. Сборочный чертеж.	43

Н-к отд	Федотов		05.87
Н.контр.	Климов		05.87
Гл.спец	Климов		05.87
Рук.гр.	Стольянинова		05.87
Исполн.			

03.005-8.0-4-000

Содержание

Стадия	Лист	Листов
Р		1

Гипрокоммундортранс г. Москва

Инв.N подл. | Подп. и дата | Взам.инв.N

копировал: Ольга – 23229-05 3 формат: А2

1. Общие положения

1.1 Настоящий выпуск разработан в соответствии с постановлением Совета Министров СССР от 28 января 1985 г. N 96; планом типового проектирования, утвержденного Госстроем СССР от 20 ноября 1986 г. N 27

1.2 Настоящий выпуск включает в себя материалы для проектирования наклонных входов, тамбуров, тамбуров-шлюзов с артскважинами и павильонами для сооружений ГО II, III и IV классов защиты в водонасыщенных грунтах.

2. Объемно-планировочные решения.

2.1 Все элементы входов запроектированы из монолитного железобетона 2 х типов: тип 1 — с дверными проёмами шириной 0.8 м; тип 2 — с дверными проёмами шириной 1.2 м. Пропускная способность входов принимается в соответствии с приложением N1 к СНиП II-11-77*

2.2 Тамбуры и тамбуры-шлюзы запроектированы выносными и примыкают к основному сооружению по торцевым осям.

2.3 Основанием под сооружение входа является уплотненный щебнем грунт с устройством бетонной подготовки; гидроизоляции и защитных слоев по проекту основного сооружения.

2.4 Дверные блоки устанавливаются во время производства бетонных работ. Закладные детали для пропуска коммуникаций уточняются и закладываются до бетонирования.

2.5 Гидроизоляция и защитные слои стен и покрытия должны соответствовать конструкциям основного сооружения. Засыпку пазух котлована производить песком с коэффициентом фильтрации $K_ф \geqslant 5$ м/сутки.

2.6 Поверхность железобетона выше уровня земли окрасить силикатными красками серого цвета. Внутренняя поверхность входов окрашивается перхлорвиниловыми красками.

2.7. Обустройство оголовка водозаборной артскважины выполняется по типовому проекту 0901-2-1.86

2.8 Для наклонного входа шириной 1.2 м приняты сборные ступени по ГОСТ 8717.1-84. Для входа шириной 1.8 м — ступени монолитные бетонные или сборные по ГОСТ 8717.1-84 с монолитными участками.

2.9 Рабочая арматура монолитных железобетонных конструкций принята класса А-III, конструктивная — А-I по ГОСТ 5781-82*. Закладные изделия изготавливаются из стали марки Вст3сп2 ГОСТ 380-71. Бетон монолитных конструкций принят класса В30.

3. Область применения

3.1. Монолитные входы разработаны для применения в водонасыщенных грунтах с уровнем грунтовых вод не выше 2 м от уровня пола сооружения.

3.2 Гидроизоляционные работы, организацию деформационных швов выполнять в соответствии со СНиП III-20-74. „Кровли, гидроизоляция, пароизоляция и теплоизоляция", серией 03.005-1 „Гидроизоляция убежищ гражданской обороны" и СН 301-65* „Указания по проектированию гидроизоляции подземных частей зданий и сооружений.

4. Условия расчёта

4.1 Конструкции тамбуров, тамбуров-шлюзов с артскважинами и наклонных входов рассчитаны на особое сочетание нагрузок в соответствии СНиП II-11-77*. Помимо особой нагрузки, соответствующей классу сооружения, в сочетании нагрузок включены собственный вес конструкций, обсыпка и боковое давление грунта. Боковое давление на стены определено от грунтов с удельным весом $\gamma = 1{,}8 \cdot 10^4$ н/м^3 и нормативным углом внутреннего трения $\varphi^н = 28°$, удельным сцеплением грунта $C = 2$ кпа (0,02 кгс/см^2) и модулем деформации нескальных грунтов $E = 14{,}7$ мПа (150 кгс/см^2)

				03.005-8.0-4-000 ПЗ			
ГИП	Козлов		11.87				
Нач.отд.	Федотов		11.87	Пояснительная записка	Стадия	Лист	Листов
Н.контр.	Степнов		11.87		Р	1	2
Гл.спец.	Степнов		11.87		ГИПРОКОММУНДОРТРАНС г. Москва		
Исполн.	Кульков		11.87				

Инв.№подл. | Подпись и дата | Взам.инв.№

Копировал: 23229-05 4 Формат А2

4.2 Элементы тамбуров, тамбуров-шлюзов и наклонных входов запроектированы из расчета на два вида загружения:

1) на воздействие эквивалентной статической и постоянных нагрузок.
2) на совместное действие нагрузок первого вида загружения и нагрузки от затекания ударной волны вовнутрь входа.

4.3 Конструкции тамбуров, тамбуров-шлюзов и наклонных входов рассчитывались поэлементно (плиты и стены) по состоянию 1,δ" с учётом упругой стадии работы материалов.

4.4 Каркасы павильонов над входами выполнены из металлических профилей прямоугольного сечения. Стены и покрытие выполнены из плоских и волнистых асбестоцементных листов.

При привязке проекта помещения входов оборудовать следующими системами

1) вентиляции – установка КИДов и МЗС.
2) отопления
3) водопровода и сброса случайных вод из приямков входа
4) сигнализацией и блокировки дверей – для тамбуров-шлюзов или сигнализацией – для тамбуров
5) освещения

Ведомость ссылочных документов

Обозначение	Наименование	Примечан.
серия 01.036-I выпуск 3	Защитно-герметическая металлическая распашная дверь ДУ-I-7	
серия 01.036-I выпуск 4	Защитно-герметическая металлическая распашная дверь ДУ-I-8	
серия 01.036-I выпуск 1	Защитно-герметическая металлическая распашная дверь ДУ-III-5	
серия 01.036-I выпуск 2	Защитно-герметическая металлическая распашная дверь ДУ-III-6	
серия 01.036-I выпуск 5	Герметическая металлическая дверь ДУ-IV-2	
ГОСТ 6629-74*	Двери деревянные внутренние для жилых и общественных зданий	
серия 03.005-1	Гидроизоляция убежищ гражданской обороны	
серия 03.005-3	Герметизация убежищ гражданской обороны	
серия 03.005-5	Конструкция ввода и пропуска коммуникаций	
ГОСТ 8717.1-84	Ступени железобетонные и бетонные	
т.п. 0901-2-1.86	Защищенная насосная станция на водозаборных скважинах	

Наклонный вход с тамбуром-шлюзом и артскважинами

Схема I

Тип 1

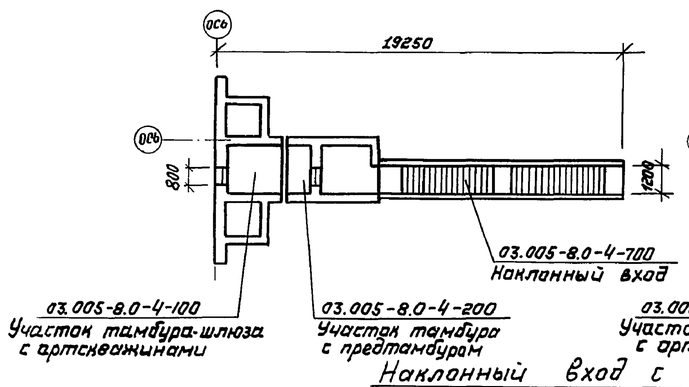

Тип 2

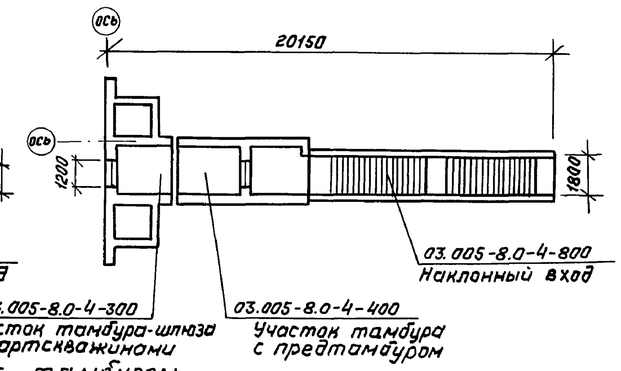

Наклонный вход с тамбуром

Схема II

Тип 1

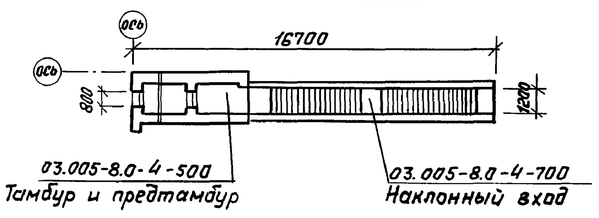

Тип 2

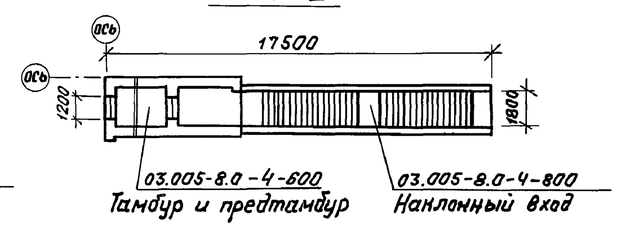

		Бетон м³	Сталь, кг
Схема I	Тип 1	100,3	9232,92
	Тип 2	108,3	10383,7
Схема II	Тип 1	44,9	5071,5
	Тип 2	53,9	6523,5

Взам. инв. №
Подпись и дата
Инв. № подл.

План

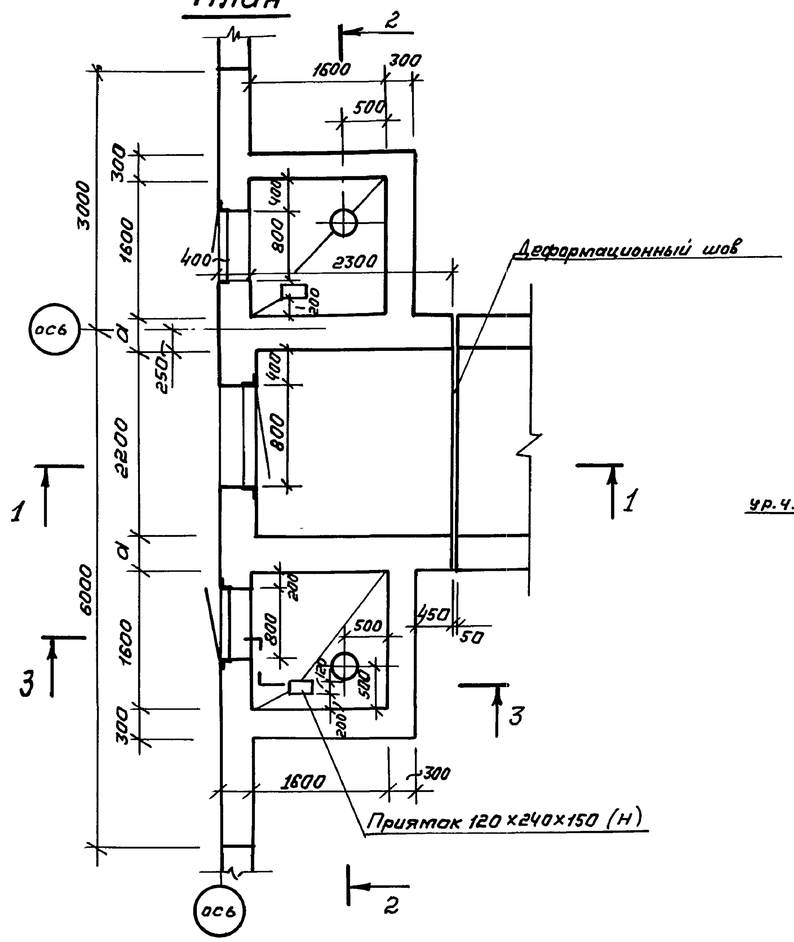

Разрез 1-1

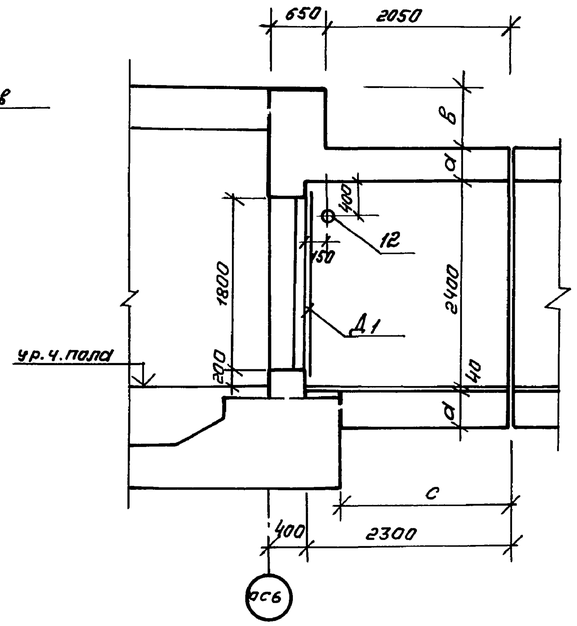

Разрез 2-2

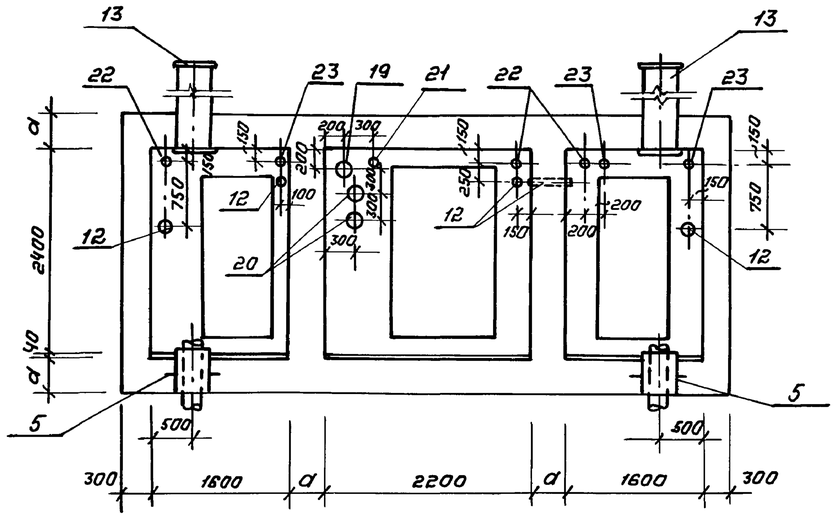

Пропуск обсадной трубы артскважины выполняется по т.п. 0901-2-1.86

Разрез 3-3

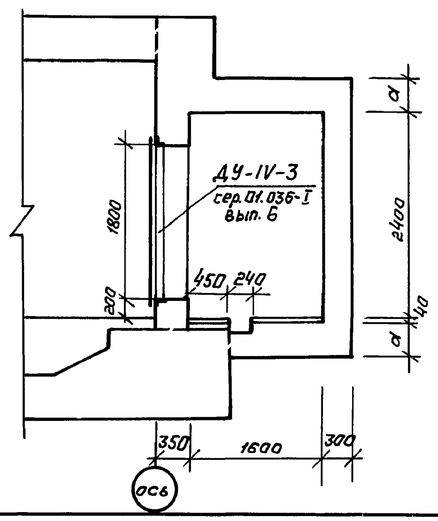

исполнение	класс сооружения	a, мм	в, мм	c, мм	Д1	Бетон		Сталь, кг	
						класс	объем, м3	Армат.	Прокат
03.005-8.0-4-100	II	400	700	1825	ДУ-I-7	В30	52,9	2666,9	1165,4
-01	III	400	600	1875	ДУ-I-7	В30	52,9	2212,9	1165,4
-02	IV	300	650	1925	ДУ-III-6	В30	48,7	2090,38	1165,4

ГИП	Козлов		10.87
Нач.отд.	Федотов		10.87
Н.контр.	Степнов		10.87
Гл.спец.	Степнов		10.87
Исполн.	Кульков		10.87

03.005-8.0-4-100 ГЧ

Участок тамбура-шлюза с артскважинами наклонного входа шириной 1,2 м.

Стадия	Лист	Листов
Р		1

ГИПРОКОММУНДОРТРАНС г. Москва

Копировал: Формат: А2

23229-05 6

Взам. инв. №

Подпись и дата

Инв. № подл.

Формат	Зона	Позиц.	Обозначение	Наименование	Кол.	Примеч.
				Документация		
А2			03.005-8.0-4-000 ПЗ	Пояснительная записка		
А2			03.005-8.0-4-100 ГЧ	Габаритный чертеж		
А2			03.005-8.0-4-100 СБ	Сборочный чертеж		
А2			03.005-8.0-4-900 РС	Ведомость расхода стали		
				П-1 -шт.1		
				Сборочные единицы		
А3		8	03.005-8.2 -04000-04	Каркас плоский КР12	8	
А4		5	-14000	Изделие закладное МН-3	2	
				Детали		
				ф12А-III ГОСТ5781-82*		
Б4		25	03.005-8-0-4-101	ℓ=2650	11	2,4 кг
Б4		29	-102	ℓ=800	12	0,7 кг
Б4		30	-103	ℓ=1700	10	1,5 кг
				А-I-8 ГОСТ5781-82*		
Б4		31*	-104	ℓ=780	10	0,3 кг
Б4		55*	-105	ℓ=1950	4	0,8 кг
Б4		56*	-106	ℓ=1790	8	0,7 кг
Б4		63*	-107	ℓ=350	6	0,1 кг
Б4		32	-108	ф25А-III ГОСТ5781-82* ℓ=1000	12	3,9 кг
			Переменные данные для исполнений:			
				03.005-8.0-4-100		
				Сборочные единицы		
				Каркасы плоские		
А3		1	03.005-8.2-01000	КР1	9	
А3		2	-03000	КР3	16	
А3		3	-03000-02	КР5	26	
А3		4	-03000-03	КР6	16	
А3		6	-04000	КР7	16	
А3		7	-04000-02	КР9	7	
А3		9	-04000-05	КР13	6	
А3		10	-04000-06	КР14	6	
				Детали		
Б4		26*	03.005-8.0-4-109	ф12А-III ГОСТ5781-82* ℓ=3000	11	2,7 кг
Б4		27	-110	ℓ=2250	10	2,0 кг
Б4		28*	-111	ℓ=2600	10	2,3 кг
				03.005-8.0-4-100-01		
				Сборочные единицы		
				Каркасы плоские		
А3		1	03.005-8.2-01000	КР1	10	
А3		2	-03000	КР3	16	
А3		3	-03000-02	КР5	28	
А3		4	-03000-03	КР6	18	
А3		6	-04000-13	КР86	12	
А3		7	-04000-03	КР10	7	
А3		9	-04000-05	КР13	4	
А3		10	-04000-06	КР14	4	
				Детали		
Б4		26*	03.005-8-0-4-109	ф12А-III ГОСТ5781-82* ℓ=3000	11	2,7 кг
Б4		27	-110	ℓ=2250	12	2,0 кг
Б4		28*	-111	ℓ=2600	12	2,3 кг

Формат	Зона	Позиц.	Обозначение	Наименование	Кол.	Примеч.
				03.005-8.0-4-100-02		
				Сборочные единицы		
А3		1	03.005-8.2-02000	Каркасы плоские КР2	10	
А3		2	03000-01	КР4	16	
А3		3	-03000-02	КР5	28	
А3		4	-03000-02	КР5	18	
А3		6	-04000-14	КР87	12	
А3		7	-04000-05	КР13	7	
А3		9	-04000-06	КР14	4	
А3		10	-04000-06	КР14	4	
				Детали		
Б4		26*	03.005-8.04-109-01	ф12А-III ГОСТ5781-82* ℓ=3000	11	2,7 кг
Б4		27	-110	ℓ=2250	10	2,0 кг
Б4		28*	-111	ℓ=2600	10	2,3 кг
				С-1-шт.1		
				Сборочные единицы		
А4		12	03.005-5.Вып.2 альб.5	Изделие закладное		
				КПК-5 (Д-89, ℓ=650)	1	
				Детали		
Б4		25	03.005-8.0-4-101	ф12А-III ГОСТ5781-82* ℓ=2650	13	2,4 кг
А4		34	03.005-8.2-19000	Анкер	7	0,3 кг
Б4		63*	03.005-8.0-4-107	А-I-8 ГОСТ5781-82* ℓ=350	7	0,1 кг
			Переменные данные для исполнений:			
				03.005-8.0-4-100-00;-01		
				Сборочные единицы		
А3		11	03.005-8.2-03000-04	Каркас плоский КР15	11	
				Детали		
Б4		26*	03.005-8.0-4-109	ф12А-III ГОСТ 5781-82* ℓ=3000	13	2,7 кг
Б4		35*	-112	А-I-8 ГОСТ5781-82* ℓ=3220.	2	1,3 кг
				03.005-8.0-4-100-02		
				Сборочные единицы		
А3		11	03.005-8.2-03000-05	Каркас плоский КР16	11	
				Детали		
Б4		26*	03.005-8.0-4-109-01	ф12А-III ГОСТ5781-82* ℓ=2900	13	2,6 кг
Б4		35*	-112-01	А-I-8 ГОСТ5781-82* ℓ=3120	2	1,2 кг
				С-2-шт.1		
				Сборочные единицы		
				Изделия закладные		
А4		12	03.005-5.Вып.2 альб.5	КПК5 (Д=89, ℓ=650)	4	
А4		19	то же	КПК5 (Д=273, ℓ=600)	1	
А4		20	то же	КПК5 (Д=219, ℓ=650)	2	
А4		21	тоже	КПК5 (Д=42.3, ℓ=650)	1	
А4		22	03.005-5 вып.2 альб.16	КПК-17 (Д=60, ℓ=550)	3	
А4		23	то же	КПК-17 (Д=33.5; ℓ=550)	3	
				Детали		
Б4		27	03.005-8.0-4-110	ф12А-III ГОСТ5781-82* ℓ=2250	12	2,0 кг
Б4		40	-113	ℓ=950	9	0,8 кг
Б4		41*	-114	ℓ=1250	9	1,1 кг
Б4		42*	-115	ℓ=850	9	0,8 кг
Б4		47*	-116	ℓ=1050	18	0,9 кг

Формат	Зона	Позиция	Обозначение	Наименование	Кол.	Примеч.
Б4		48	03.005-8.0-4-117	ф12А-III ГОСТ5781-82* ℓ=750	9	0,7 кг
Б4		54	-118	ℓ=3420	12	3,0 кг
Б4		50	-119	ф16А-III ГОСТ5781-82* ℓ=1800	12	2,8 кг
Б4		51	-120	ф25А-III ГОСТ5781-82* ℓ=2850	12	11,0 кг
			Переменные данные для исполнений:			
				03.005-8.0-4-100		
				Сборочные единицы		
А3		14	03.005-8.2-05000	Каркас плоский КР17	8	
А3		15	-06000-03	КР88	16	
А3		16	-05000-03	КР23	7	
А3		17	-07000	КР26	8	
А3		18	-07000-03	КР29	4	
				Детали		
Б4		36	03.005-8.0-4-121	А-I-10 ГОСТ5781-82* ℓ=1750	11	1,1 кг
Б4		37	-122	ℓ=1550	11	1,0 кг
Б4		38	-123	ℓ=1450	11	0,9 кг
Б4		39	-124	ℓ=1250	11	0,8 кг
Б4		43	-125	ф12А-III ГОСТ5781-82* ℓ=1580	9	1,4 кг
Б4		46	-126	ℓ=1180	9	1,1 кг
Б4		52	-127	ℓ=3150	5	2,8 кг
Б4		53	-128	ℓ=6900	6	6,1 кг
Б4		44*	-129	ф16А-III ГОСТ5781-82* ℓ=1850	18	2,9 кг
Б4		45*	-130	ℓ=1250	18	2,0 кг
				03.005-8.0-4-100-01		
				Сборочные единицы		
А3		14	03.005-8.2-05000-01	Каркас плоский КР18	8	
А3		15	-06000-04	КР89	12	
А3		16	-05000-04	КР24	7	
А3		17	-07000-01	КР27	8	
А3		18	-07000-04	КР30	4	
				Детали		
				А-I-10 ГОСТ5781-82*		
Б4		36	03.005-8.0-4-121	ℓ=1750	11	1,1 кг
Б4		37	-122	ℓ=1550	11	1,0 кг
Б4		38	-123	ℓ=1450	11	0,9 кг
Б4		39	-124	ℓ=1250	11	0,8 кг
				ф12А-III ГОСТ5781-82*		
Б4		43	-125	ℓ=1580	9	1,4 кг
Б4		45*	-130	ℓ=1250	18	1,1 кг
Б4		46	-126	ℓ=1180	9	1,1 кг
Б4		52*	-127	ℓ=3150	5	2,8 кг
Б4		53	-128	ℓ=6900	6	6,1 кг

* - см. ведомость деталей на документе 03.005-8.0-4-100 СБ.

ГИП	Козлов		11.87	03.005-8.0-4-100			
Нач.отд.	Федотов		11.87	Участок-тамбура-шлюза с артскважинами наклонного входа шириной 1.2 м.	Стадия	Лист	Листов
Н.контр.	Климов		11.87		Р	1	2
Гл.спец.	Климов		11.87		ГИПРОКОММУНДОРТРАНС		
Рук.гр.	Смольянинова		11.87				
Исполнил	Тарасенкова		11.87				

Инв.№ подл. | Подпись и дата | Взамен инв.№

Копировал: 23229-05 7 Формат А2

Формат	Зона	Позиция	Обозначение	Наименование	Кол.	Примеч.
Б4		44*	03.005-8.0-3-129-01	ф14А-III ГОСТ5781-82* ℓ=1850	18	2,2 кг
				03.005-8.0-4-100-02		
				Сборочные единицы		
				Каркас плоский		
А3		14	03.005-8.2-05000-02	КР19	8	
А3		15	-06000-05	КР90	12	
А3		16	-05000-05	КР25	7	
А3		17	-07000-02	КР28	8	
А3		18	-07000-05	КР31	4	
				Детали		
				А-I-10 ГОСТ5781-82*		
Б4		36	03.005-8.0-4-121-01	ℓ=1850	11	1,2 кг
Б4		37	-122-01	ℓ=1650	11	1,0 кг
Б4		38	-123-01	ℓ=1550	11	1,0 кг
Б4		39	-124-01	ℓ=1350	11	0,8 кг
				ф12А-III ГОСТ5781-82*		
Б4		43	-125-01	ℓ=1480	9	1,3 кг
Б4		44*	-129-02	ℓ=1700	18	1,5 кг
Б4		45	-130-02	ℓ=1100	9	1,0 кг
Б4		46	-126-01	ℓ=1080	9	1,0 кг
Б4		52*	-127-01	ℓ=2950	5	2,6 кг
Б4		53	-128-01	ℓ=6700	6	6,0 кг
				С-3-шт.1		
				Детали		
Б4		63*	03.005-8.0-4-107	А-I-8 ГОСТ5781-82* ℓ=350	7	0,1 кг
Б4		25	03.005-8.0-4-101	ф12А-III ГОСТ5781-82* ℓ=2650	13	2,4 кг
А4		34	03.005-8.2-19000	Анкер	7	0,1 кг
			Переменные данные	для исполнений:		
				03.005-8.0-4-100-00;-01		
				Сборочные единицы		
А3		11	03.005-8.2-03000-04	Каркас плоский КР15	11	
				Детали		
Б4		26*	03.005-8.0-4-109	ф12А-III ГОСТ5781-82* ℓ=3000	13	2,7 кг
Б4		35*	-112	А-I-8 ГОСТ5781-82* ℓ=3220	2	1,3 кг
				03.005-8.0-4-100-02		
				Сборочные единицы		
А3		11	03.005-8.2-03000-05	Каркас плоский КР16	11	
				Детали		
Б4		26*	03.005-8.0-3-109-01	ф12А-III ГОСТ5781-82* ℓ=2900	13	2,6 кг
Б4		35*	-112-01	А-I-8 ГОСТ5781-82* ℓ=3120	2	1,3 кг
				С-4-шт.2		
			Переменные данные	для исполнений:		
				03.005-8.0-4-100		
				Сборочные единицы		
А3		24	03.005-8.2-03000-06	Каркас плоский КР32	16	

Формат	Зона	Позиция	Обозначение	Наименование	Кол.	Примеч.
				Детали		
Б4		35*	03.005-8.0-4-112	А-I-8 ГОСТ5781-82* ℓ=2920	6	1,3 кг
				ф12А-III ГОСТ5781-82*		
Б4		57*	-131	ℓ=2550	26	2,3 кг
Б4		58	-132	ℓ=2250	26	2,0 кг
Б4		59	-133	ℓ=800	24	0,7 кг
Б4		60	-134	ℓ=1600	24	1,4 кг
				03.005-8.0-4-100-01		
				Сборочные единицы		
А3		24	03.005-8.2-03000-06	Каркас плоский КР32	16	
				Детали		
Б4		35*	03.005-8.0-4-112	А-I-8 ГОСТ5781-82* ℓ=3220	6	1,3 кг
				ф12А-III ГОСТ5781-82*		
Б4		57*	-131	ℓ=2550	26	2,3 кг
Б4		58	-132	ℓ=2250	26	2,0 кг
				03.005-8.0-4-100-02		
				Сборочные единицы		
А3		24	03.005-8.2-03000-05	Каркас плоский КР16	16	
				Детали		
Б4		35*	03.005-8.0-4-112-01	А-I-8 ГОСТ5781-82* ℓ=3120	6	1,2 кг
				ф12А-III ГОСТ5781-82*		
Б4		57*	-131-01	ℓ=2550	26	2,3 кг
Б4		58	-132-01	ℓ=2150	26	1,9 кг
				С-5-шт.2		
				Детали		
				ф12А-III ГОСТ5781-82*		
Б4		61*	03.005-8.0-4-133	ℓ=2800	26	2,5 кг
Б4		62	-134	ℓ=2200	26	2,0 кг
			Переменные данные	для исполнений:		
				03.005-8.04-100		
				Сборочные единицы		
А3		24	03.005-8.2-03000-06	Каркас плоский КР-32	16	
				Детали		
Б4		59	03.005-8.04-135	ф12А-III ГОСТ5781-82* ℓ=800	24	0,7 кг
				03.005-8.0-4-100-01		
				Сборочные единицы		
А3		24	03.005-8.2-03000-06	Каркас плоский КР32	16	
				03.005-8.0-4-100-02		
				Сборочные единицы		
А3		24	03.005-8.2-03000-05	Каркас плоский КР16	16	

Формат	Зона	Позиция	Обозначение	Наименование	Кол.	Примеч.
				П-2-шт.1		
				Сборочные единицы		
А3		13	03.005-8.2-13000	Изделие закладное МН-2	2	
				Детали		
Б4		25	03.005-8.0-4-101	ф12А-III ГОСТ5781-82* ℓ=2650	11	2,4 кг
Б4		27	03.005-8.0-4-110	ℓ=2250	14	2,0 кг
Б4		28*	-111	ℓ=2600	14	2,4 кг
Б4		30	-103	ℓ=1700	10	1,5 кг
Б4		63*	-107	А-I-8 ГОСТ5781-82* ℓ=350	6	0,1 кг
			Переменные данные	для исполнений:		
				03.005-8.0-4-100		
				Сборочные единицы		
				Каркасы плоские		
А3		1	03.005-8.2-01000	КР1	12	
А3		2	-03000	КР3	16	
				Детали		
Б4		26*	03.005-8.0-4-111	ф12А-III ГОСТ5781-82* ℓ=3000	11	2,7 кг
				03.005-8.0-4-100-01		
				Сборочные единицы		
				Каркасы плоские		
А3		1	03.005-8.2-01000	КР1	12	
А3		2	-03000	КР3	16	
				Детали		
Б4		26*	03.005-8.0-3-111	ф12А-III ГОСТ5781-82* ℓ=3000	11	2,7 кг
				03.005-8.0-3-100-02		
				Сборочные единицы		
				Каркасы плоские		
А3		1	03.005-8.2-02000	КР2	12	
А3		2	-03000-01	КР4	16	
				Детали		
Б4		26*	03.005-8.0-3-111-01	ф12А-III ГОСТ5781-82* ℓ=2900	11	2,6 кг
				Материалы		
Б4		33	03.005-8.0-3-136	Уголок $\frac{50\times50\times5\ ГОСТ8509-86}{ст\ 3\ сп\ ГОСТ\ 535-79*}$	9,3	п.м
			Переменные данные	для исполнений:		
				03.005-8.0-4-100		
				Материалы		
Б4		49	03.005-8.0-4-137	Распределительная арматура А-I-8 ГОСТ5781-82*	103,4	п.м.
				Бетон В30	52,9	$м^3$
				03.005-8.0-4-100-01		
				Материалы		
Б4		49	03.005-8.0-4-137	Распределительная арматура А-I-8 ГОСТ 5781-82*	96,6	п.м
				Бетон В30	52,9	$м^3$
				03.005-8.0-4-100-02		
				Материалы		
Б4		49	03.005-8.0-4-137	Распределительная арматура А-I-8 ГОСТ 5781-82*	95,4	п.м
				Бетон В30	48,7	$м^3$

Инв. № подл. | Подпись и дата | Взам. инв. №

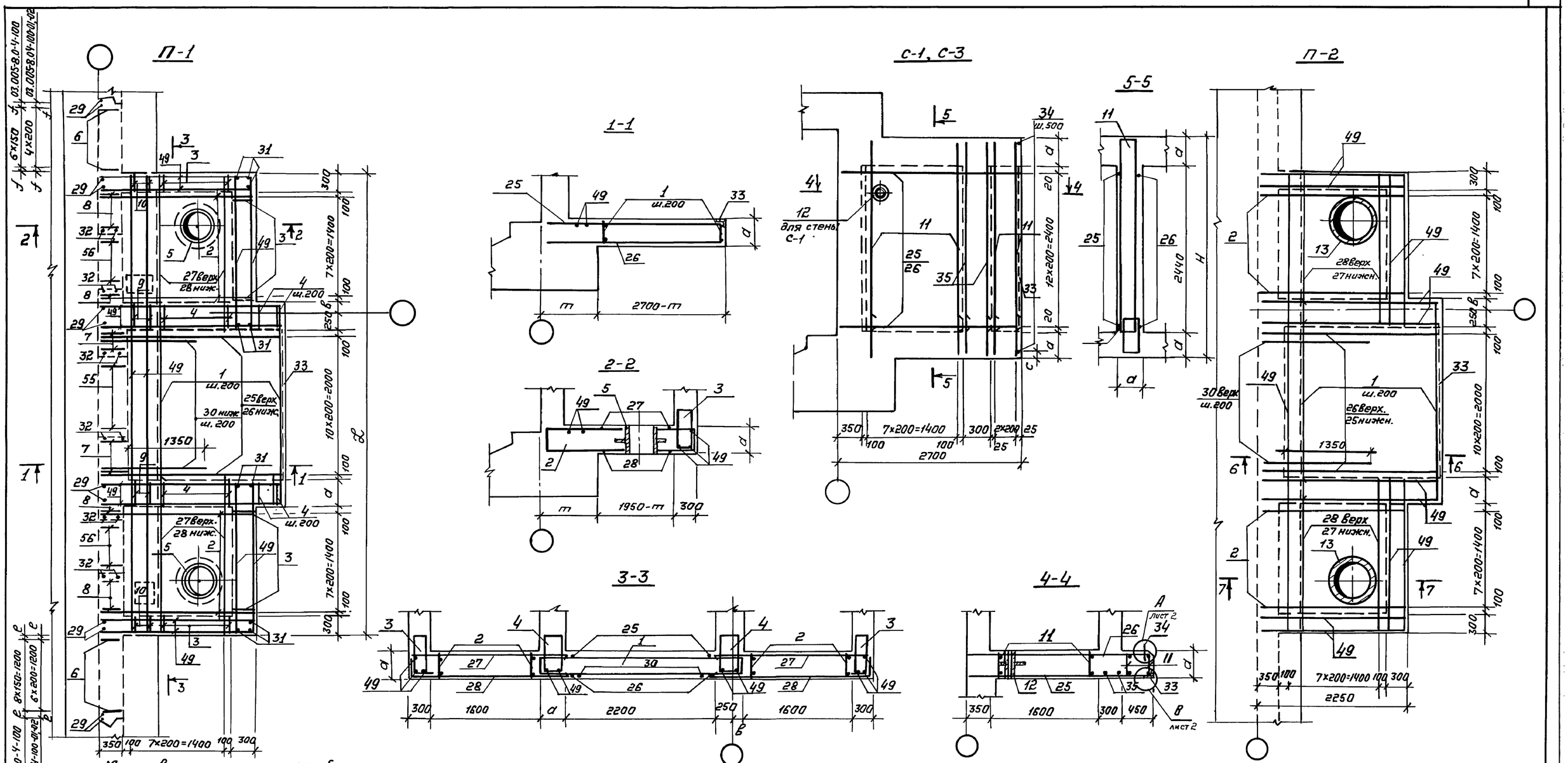

Маркировочная схема участка тамбура-шлюза с артскважинами

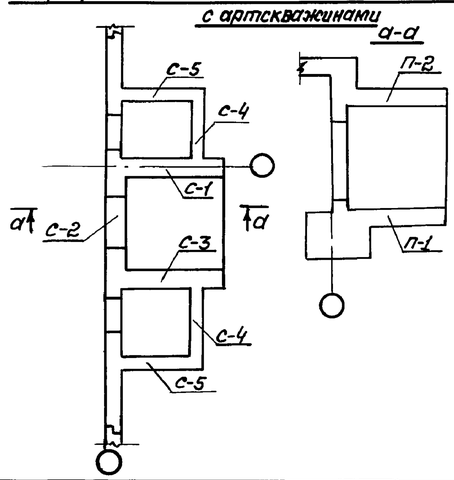

Класс сооружения	Исполнение	Размеры, мм												
		a	в	c	d	e	f	к	ℓ	m	H	H₁	L	
II	03.005-8.0-4-100	400	150	120	700	30	30	1260	960	875	3240	3600	6800	
III	-01				600					825		3500		
IV	-02	300	50	20	650	80	130	1360	1060	775	3040	3450	6600	

1. Габаритные размеры даны на докум. 03.005-8.0-4-100 Г4.
2. До бетонирования заложить детали КПК, закладные элементы, рамы дверей.
3. Сварку производить электродами Э42-А по ГОСТ 9467-75.
4. Защитный слой бетона в плите П-1 -30 мм, в стенах и покрытии -25мм.

ГИП	Козлов		11.87	03.005-8.0-4-100 СБ
Нач.отд.	Федотов		11.87	Участок тамбура-шлюза с артскважинами наклонного входа шириной 1.2м. Сборочный чертеж
Н.контр.	Климов		11.87	
Гл.спец.	Климов		11.87	
Рук.гр.	Смольянинова		11.87	
Исполн.	Тарасенкова		11.87	

Стадия	Лист	Листов
Р	1	2

ГИПРОКОММУНДОРТРАНС г. Москва

Копировал: 23229-05 9 Формат А2

Инв.№ подл. | Подпись и дата | Взам. инв. №

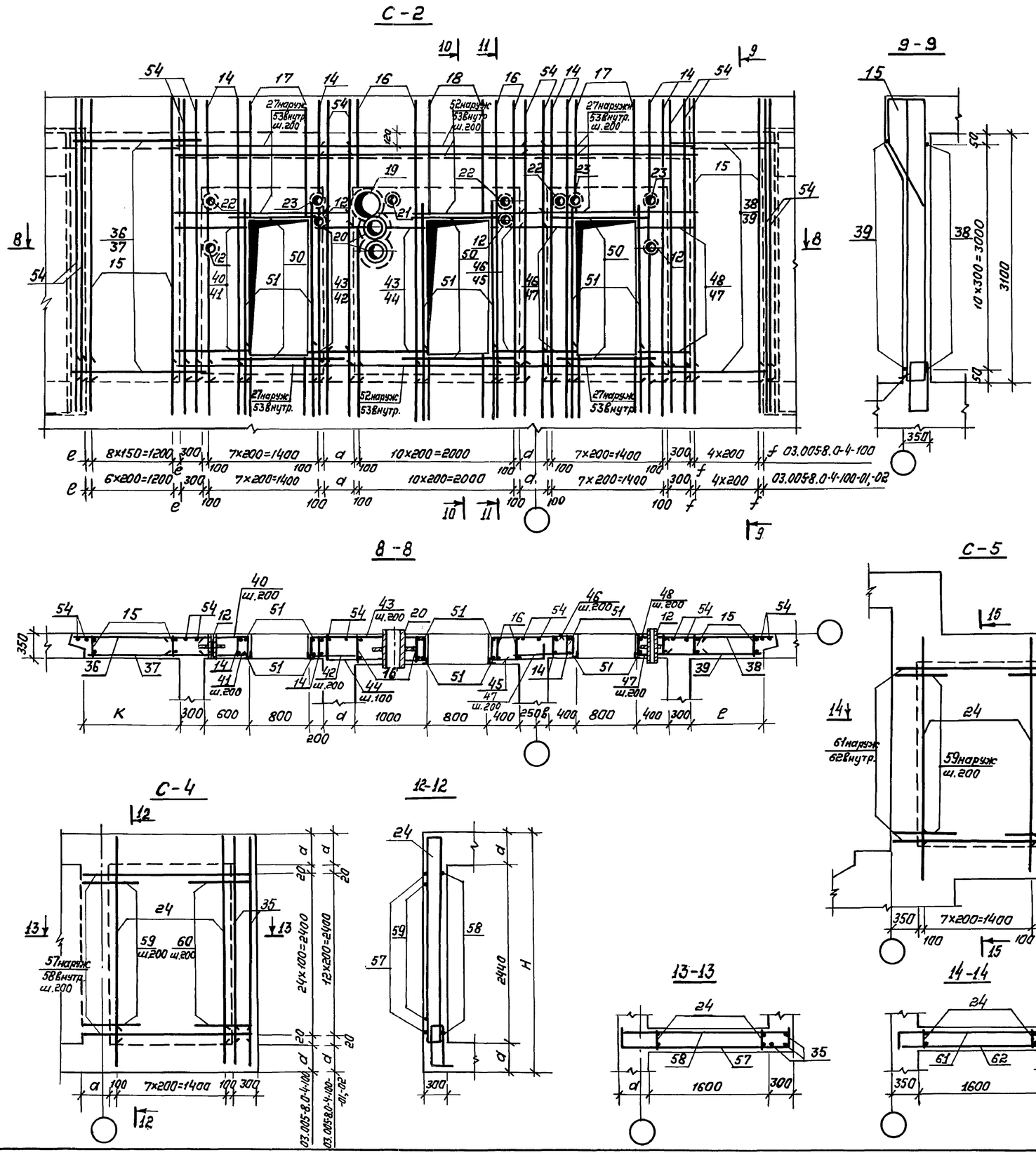

Ведомость деталей

Поз.	Эскиз
	03.005-8.0-4-100-00;-01
26	2650
28	2250
31	680
35	2820
41	950
42	550
44	1350
45	750
47	750
52	2950
55	350
56	290
57	2250
60	800
61	2200
63	50 / 250 / 45°
	03.005-8.0-4-100-02
26	2650
28	2250
31	680
35	2720
41	950
42	550
44	1250
45	650
47	750
52	2750
55	350
56	290
57	2150
61	2200
63	50 / 250 / 45°

Инв.№ подл.	Подпись и дата	Взам. инв.№

03.005-8.0-4-100 СБ

Лист 2

Копировал: Дзл 23229-05 10 Формат А2

План

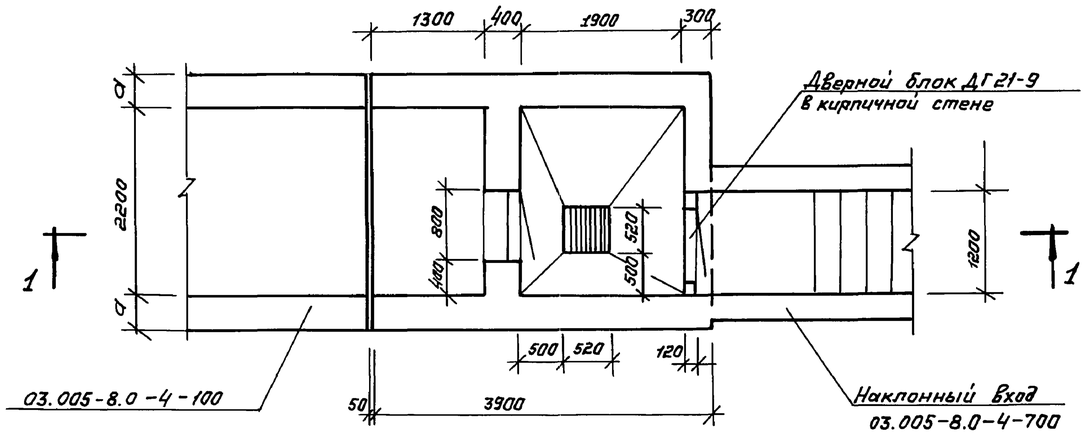

Разрез 2-2

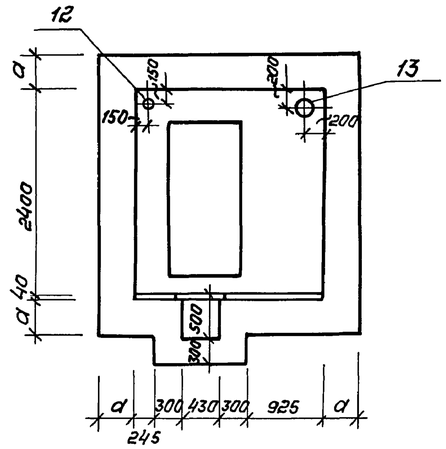

Разрез 3-3

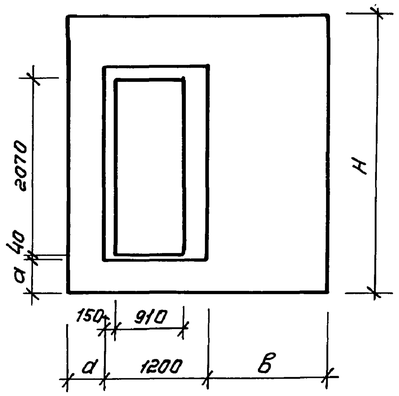

Разрез 1-1

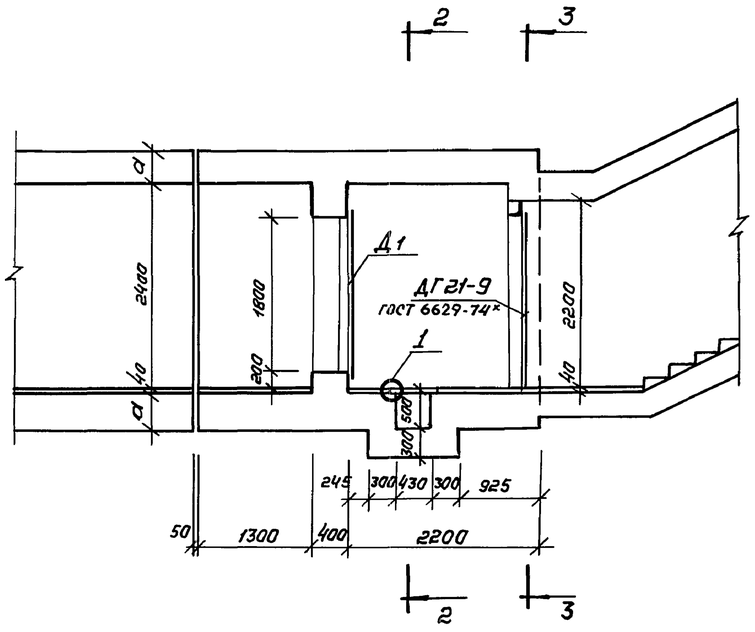

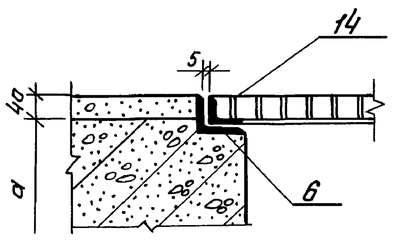

исполнение	Класс сооружения	a, мм	B, мм	H, мм	Д1
03.005-8.0-4-200	II	400	1400	3240	ДУ-I-7
-01	III	400	1400	3240	ДУ-I-7
-02	IV	300	1300	3040	ДУ-III-6

Бетон		Сталь, кг	
класс	объем, м3	армат.	прокат
В30	19,3	2071.12	157,4
В30	19,3	1699.15	157,4
В30	14,8	1463.5	157,4

ГИП	Казлов		10.87
Нач.отд.	Федотов		10.87
Н.контр.	Степнов		10.87
Гл.спец.	Степнов		10.87
Исполн.	Кульков		10.87

03.005-8.0-4-200 ГЧ

Участок тамбура-шлюза с предтамбуром наклонного входа шириной 1.2м.

Стадия	Лист	Листов
Р	1	1

ГИПРОКОММУНДОРТРАНС г. Москва

Инв.№ подл. | Подпись и дата | Взам. инв.№

Копировал:

23229-05 11 Формат: А2

Формат	Зона	Позиция	Обозначение	Наименование	Кол.	Примеч.
				Документация		
А2			03.005-8.0-4-000 -ПЗ	Пояснительная записка		
А2			03.005-8.0-4-200 -ГЧ	Габаритный чертеж		
А2			03.005-8.0-4-200 -СБ	Сборочный чертеж		
А2			03.005-8.0-4-900 -РС	Ведомость расхода стали		
				П-1 -шт.1		
				Сборочные единицы		
А3		5	03.005-8.2-03000-02	Каркас плоский КР5	4	
				Изделия закладные		
А3		6	-16000	Рамка	1	
А3		14	-17000	Металлическая решётка	1	
				Детали		
				ф 12А-III ГОСТ5781-82*		
Б4		17	03.005-8.0-4-201	ℓ=3850	11	3,4 кг
Б4		19	-202	ℓ=1500	4	1,3 кг
Б4		20*	-203	А-I-8 ГОСТ5781-82* ℓ=780	30	0,3 кг
Б4		45*	-204	ℓ=350	6	0,1 кг
Б4		21*	-205	А-I-10 ГОСТ5781-82* ℓ=2570	10	1,6 кг
Б4		22*	-206	ℓ=1070	8	0,7 кг
Б4		23*	-207	ℓ=1130	10	0,7 кг
Б4		24*	-208	А-I-14 ГОСТ5781-82* ℓ=1610	4	2,0 кг
Б4		26*	-209	ф25А-III ГОСТ5781-82* ℓ=980	4	3,8 кг
				Переменные данные для исполнений:		
				03.005-8.0-4-200		
				Сборочные единицы		
А3		1	03.005-8.2-01000	Каркас плоский КР1	18	
А3		2	-03000-03	КР6	24	
А3		3	-03000-07	КР33	7	
А3		4	-08000-09	КР91	22	
				Детали		
Б4		18*	03.005-8.0-4-210	ф12А-III ГОСТ5781-82* ℓ=4550	11	4,0 кг
				03.005-8.0-4-200-01		
				Сборочные единицы		
А3		1	03.005-8.2-01000	Каркас плоский КР1	18	
А3		2	-03000-03	КР6	24	
А3		3	-03000-08	КР34	7	
А3		4	-08000-10	КР92	22	
				Детали		
Б4		18*	03.005-8.0-4-210	ф12А-III ГОСТ5781-82* ℓ=4550	11	4,0 кг
				03.005-8.0-4-200-02		
				Сборочные единицы		
А3		1	03.005-8.2-02000	Каркас плоский КР2	18	
А3		2	-03000-02	КР5	24	
А3		3	-03000-03	КР6	7	
А3		4	-08000-11	КР93	11	
				Детали		
Б4		18*	03.005-8.0-3-210-01	ф12А-III ГОСТ5721-82* ℓ=4350	11	3,9 кг

Формат	Зона	Позиция	Обозначение	Наименование	Кол.	Примеч.
				С-1 -шт.1		
				Детали		
Б4		17	03.005-8.0-4-201	ф12А-III ГОСТ5781-82* ℓ=3850	13	3,4 кг
				А-I-8 ГОСТ5781-82*		
Б4		20*	-203	ℓ=780	22	0,3 кг
Б4		45*	-204	ℓ=350	7	0,1 кг
А4		32	03.005-8.2-19000	Анкер	7	0,3 кг
				Переменные данные для исполнений:		
				03.005-8.0-4-200		
				Сборочные единицы		
				Каркасы плоские		
А3		7	03.005-8.2-03000-04	КР15	17	
А3		8	-03000-06	КР32	4	
				Детали		
				ф 18А-III ГОСТ5781-82*		
Б4		16*	03.005-8.0-4-211	ℓ=2200	13	4,4 кг
Б4		27	-212	ℓ=1000	12	2,0 кг
				ф 14А-III ГОСТ 5781-82*		
Б4		25	-213	ℓ=1350	12	1,6 кг
Б4		30*	-214	ℓ=2950	13	3,6 кг
Б4		28*	-215	ф 12А-III ГОСТ 5781-82* ℓ=1030	12	0,9 кг
Б4		29*	-216	ф8А-III ГОСТ5781-82* ℓ=1600	26	0,6 кг
Б4		31*	-217	А-I-8 ГОСТ5781-82* ℓ=3220	8	1,3 кг
				03.005-8.0-4-200-01		
				Сборочные единицы		
				Каркасы плоские		
А3		7	03.005-8.2-03000-04	КР15	17	
А3		8	-03000-06	КР32	4	
				Детали		
Б4		16*	03.005-8.0-4-211-01	ф16А-III ГОСТ5781-82* ℓ=2200	13	3,5 кг
Б4		29*	-216	ф8А-III ГОСТ5781-82* ℓ=1600	26	0,6 кг
Б4		30*	-214-01	ф12А-III ГОСТ5781-82* ℓ=2950	13	2,6 кг
Б4		27	-212-01	ф 14 А-III ГОСТ5781-82* ℓ=950	12	1,1 кг
Б4		31*	-217	А-I-8 ГОСТ5781-82* ℓ=3220	8	1,3 кг
				03.005-8.0-4-200-02		
				Сборочные единицы		
				Каркасы плоские		
А3		7	03.005-8.2-03000-05	КР16	17	
А3		8	-03000-05	КР16	4	
				Детали		
				ф12А-III ГОСТ5781-82*		
Б4		16*	03.005-8.0-4-211-02	ℓ=1900	13	1,7 кг
Б4		30*	-214-02	ℓ=2800	13	2,5 кг
Б4		27	-212-02	ℓ=800	12	0,7 кг
Б4		29*	-216-01	ф 8А-III ГОСТ 5781-82* ℓ=1500	26	0,6 кг
Б4		31*	-217-02	А-I-8 ГОСТ5781-82* ℓ=3220	8	1,3 кг

Формат	Зона	Позиция	Обозначение	Наименование	Кол.	Примеч.
				С-2 -шт.1		
				Детали		
Б4		17	03.005-8.0-4-201	ф12А-III ГОСТ5781-82* ℓ=3850	13	
Б4		20	-203	А-I-8 ГОСТ5781-82* ℓ=780	22	0,3 кг
Б4		45*	-204	ℓ=350	7	0,1 кг
А4		32	03.005-8.2-19000	Анкер	7	0,3 кг
				Переменные данные для исполнений:		
				03.005-8.0-4-200		
				Сборочные единицы		
				Каркасы плоские		
А3		4	03.005-8.2-08000-09	КР91	22	
А3		7	-03000-04	КР15	7	
А3		9	-04000-15	КР94	11	
				Детали		
Б4		16*	03.005-8.0-4-211	ф18А-III ГОСТ5781-82* ℓ=2200	13	4,4 кг
Б4		27	-212	ℓ=1000	12	2,0 кг
Б4		31*	-217	А-I-8 ГОСТ5781-82* ℓ=3220	2	1,3 кг
Б4		33	-218	ф14А-III ГОСТ5781-82* ℓ=850	12	1,0 кг
Б4		34*	-219	ф12А-III ГОСТ5781-82* ℓ=2950	13	2,6 кг
				03.005-8.0-4-200-01		
				Сборочные единицы		
				Каркасы плоские		
А3		4	03.005-8.2-08000-10	КР92	22	
А3		7	-03000-04	КР15	7	
А3		9	-04000-16	КР95	11	
				Детали		
Б4		16*	03.005-8.0-4-211-01	ф16А-III ГОСТ5781-82* ℓ=2200	13	3,5 кг
Б4		27	-212-01	ф14А-III ГОСТ5781-82* ℓ=950	12	1,1 кг
Б4		31*	-217	А-I-8 ГОСТ5781-82* ℓ=3220	2	1,3 кг
Б4		34*	-219	ф12А-III ГОСТ5781-82* ℓ=2950	13	2,6 кг
				03.005-8.0-4-200-02		
				Сборочные единицы		
				Каркасы плоские		
А3		4	03.005-8.2-08000-11	Кр93	11	
А3		7	-03000-05	Кр16	7	
А3		9	-04000-09	Кр40	11	
				Детали		
Б4		16*	03.005-8.0-4-211-02	ф12А-III ГОСТ5781-82* ℓ=1900	13	1,7 кг
Б4		27	-212-02	ℓ=800	12	0,7 кг
Б4		34*	-219-02	ℓ=2800	13	2,5 кг
Б4		31*	-217-01	А-I-8 ГОСТ5781-82* ℓ=3120	2	1,2 кг

ГИП	Козлов		11.87	03.005-8.0-4-200		
Нач.отд.	Федотов		11.87	Участок тамбура-шлюза с предтамбуром наклонного входа шириной 1,2 м	Стадия	Лист	Листов
Н.контр.	Климов		11.87		Р	1	2
Гл.спец.	Климов		11.87		ГИПРОКОММУНДОРТРАНС г.Москва		
Рук.гр.	Смольянинова		11.87				
Испол.	Тарасенкова		11.87				

Взамен инв.№ | Подпись и дата | Инв.№ подл.

Копировал: Фаст 23229-05 12 Формат А2

Формат	Зона	Позиц.	Обозначение	Наименование	Кол.	Примечан
				С-3 - шт.1		
				Сборочные единицы		
				Изделия закладные		
А4		12	03.005-8.2 альб. 5	КПК5 (Д=42.3, ℓ=650)	1	
А4		13	03.005-8.2 альб. 5	КПК5 (Д=273, ℓ=650)	1	
				Детали		
Б4		42	03.005-8.0-4-220	Ф16А-III ГОСТ5781-82* ℓ=2000	4	3,2 кг
Б4		43	-221	Ф25А-III ГОСТ5781-82* ℓ=2400	4	9,2 кг
				Переменные данные для исполнений:		
				03.005-8.0-4-200		
				Сборочные единицы		
				Каркасы плоские		
А3		10	03.005-8.2-03000-09	КР41	7	
А3		11	-02000-02	КР44	4	
				Детали		
				Ф12А-III ГОСТ5781-82*		
Б4		35*	03.005-8.0-4-222	ℓ=3650	4	3,2 кг
Б4		36	-223	ℓ=2950	4	2,6 кг
Б4		38	-224	ℓ=750	9	0,7 кг
Б4		40	-225	ℓ=1350	9	1,2 кг
Б4		37*	-226	Ф16А-III ГОСТ5781-82* ℓ=1450	18	2,3 кг
				Ф25А-III ГОСТ5781-82*		
Б4		39*	-227	ℓ=2050	9	7,9 кг
Б4		41*	-228	ℓ=1120	9	4,3 кг
				03.005-8.0-4-200-01		
				Сборочные единицы		
				Каркасы плоские		
А3		10	03.005-8.2-03000-10	КР42	7	
А3		11	-02000-02	КР44	4	
				Детали		
				Ф12А-III ГОСТ5781-82*		
Б4		35*	03.005-8.0-4-222	ℓ=3650	4	3,2 кг
Б4		36	-223	ℓ=2950	4	1,2 кг
Б4		37*	-226-01	ℓ=1450	18	1,3 кг
Б4		38	-224	ℓ=750	9	0,7 кг
Б4		40	-225	ℓ=1350	9	1,2 кг
				Ф16А-III ГОСТ5781-82*		
Б4		39*	-227-01	ℓ=2050	9	3,2 кг
Б4		41*	-228-02	ℓ=1120	9	1,8 кг

Формат	Зона	Позиц.	Обозначение	Наименование	Кол.	Примеч.
				03.005-8.0-4-200-02		
				Сборочные единицы		
				Каркасы плоские		
А3		10	03.005-8.2-03000-11	КР43	7	
А3		11	03.005-8.2-02000-03	КР45	4	
				Детали		
				Ф12А-III ГОСТ5781-82*		
Б4		35*	03.005-8.0-4-222-01	ℓ=3450	4	3,1 кг
Б4		36	-223-01	ℓ=2750	4	2,4 кг
Б4		37*	-226-02	ℓ=1350	18	1,2 кг
Б4		38	-224-01	ℓ=650	9	0,6 кг
Б4		40	-225-01	ℓ=1250	9	1,1 кг
Б4		39*	-227-02	ℓ=1950	9	1,7 кг
				П-2-шт.1		
				Детали		
Б4		17	03.005-8.0-3-301	Ф12А-III ГОСТ5781-82* ℓ=3850	11	3,4 кг
				А-I-8 ГОСТ5781-82*		
Б4		20*	03.005-8.0-4-203	ℓ=780	20	0,3 кг
Б4		45*	-204	ℓ=350	6	0,1 кг
				Переменные данные для исполнений:		
				03.005-8.0-4-200		
				Сборочные единицы		
А3		1	03.005-8.2-01000	Каркас плоский КР1	17	
А3		15	03.005-8.2-02000-04	КР46	3	
				Детали		
Б4		18*	03.005-8.0-4-201	Ф12А-III ГОСТ5781-82* ℓ=4550	11	4,0 кг
Б4		44	-229	ℓ=830	10	0,1 кг
Б4		46*	-230	ℓ=1400	16	1,2 кг
				03.005-8.0-4-200-01		
				Сборочные единицы		
				Каркасы плоские		
А3		1	03.005-8.2-01000	КР1	17	
А3		5	-02000-04	КР46	3	
				Детали		
				Ф12А-III ГОСТ5781-82*		
Б4		18*	03.005-8.0-4-210	ℓ=4550	11	4,0 кг
Б4		44	-229	ℓ=830	10	1,2 кг
Б4		46*	-230	ℓ=1400	16	1,2 кг

Формат	Зона	Позиц.	Обозначение	Наименование	Кол	Примеч.
				03.005-8.0-4-200-02		
				Сборочные единицы		
А3		1	03.005-8.2-02000	Каркас плоский КР2	17	
А3		15	03.005-8.2-02000-05	КР47	3	
				Детали		
Б4		18*	03.005-8.0-4-210-01	Ф12А-III ГОСТ5781-82* ℓ=4350	11	3,9 кг
				Материалы		
Б4		47	03.005-8.0-4-231	Уголок $\frac{50\times50\times5\ ГОСТ8509-86}{Ст.3сп\ ГОСТ535-79*}$	9,3	п.м.
				Переменные данные для исполнений:		
				03.005-8.0-4-200-00,01		
				Материалы		
Б4		48	03.005-8.0-4-232	Распределительная армату		
				ра А-I-8 ГОСТ5781-82*	67,2	п.м
				Бетон В30	19,3	$м^3$
				03.005-8.0-4-200-02		
				Материалы		
Б4		48	03.005-8.0-4-232	Распределительная армату		
				ра А-I-8 ГОСТ5781-82*	65,8	п.м
				Бетон В30	14,8	$м^3$

* - см. ведомость деталей на документе 03.005-8.0-4-200 СБ.

Взам. инв. №

Подпись и дата

Инв. № подл.

П-1

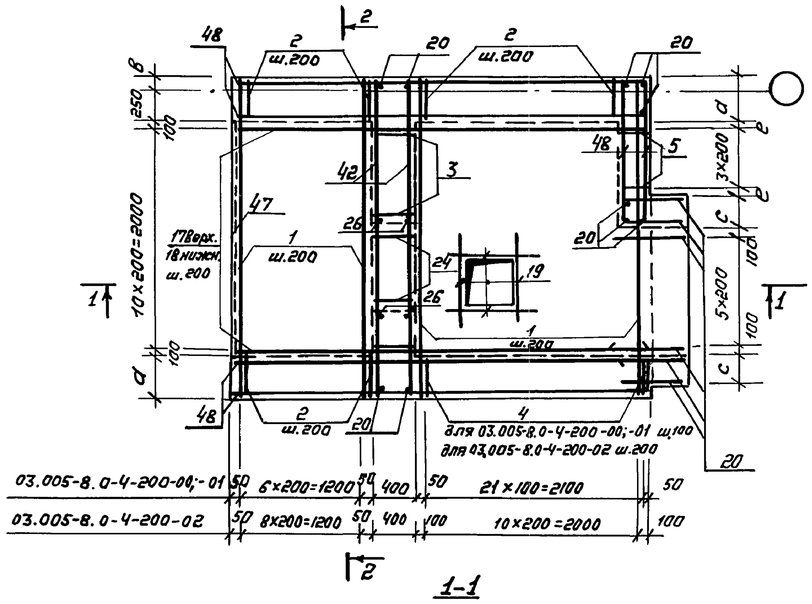

С-1

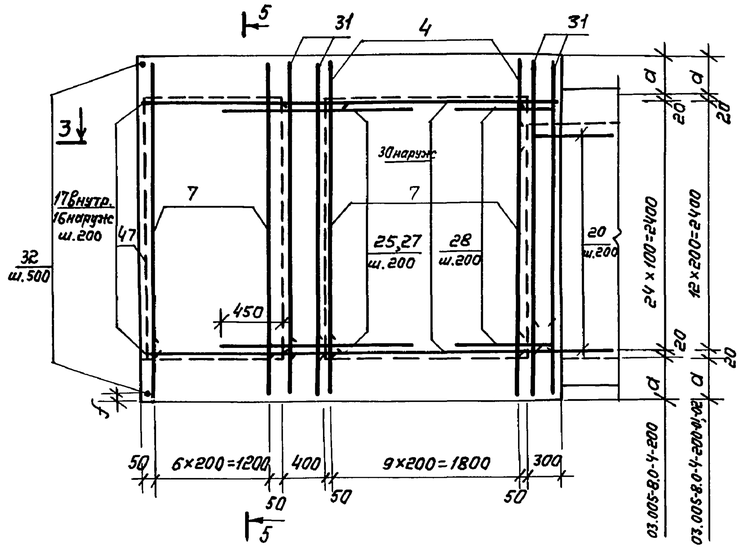

4-4

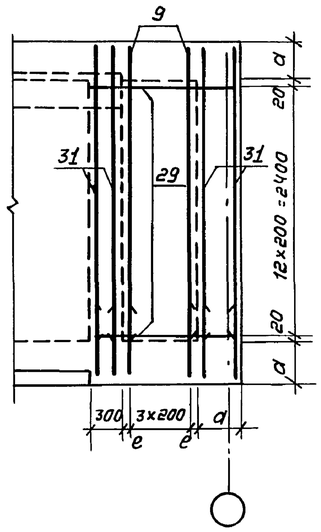

5-5

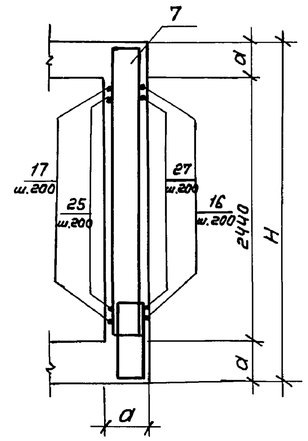

1-1

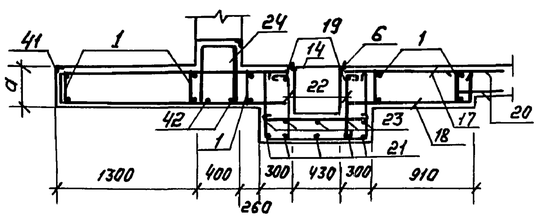

3-3

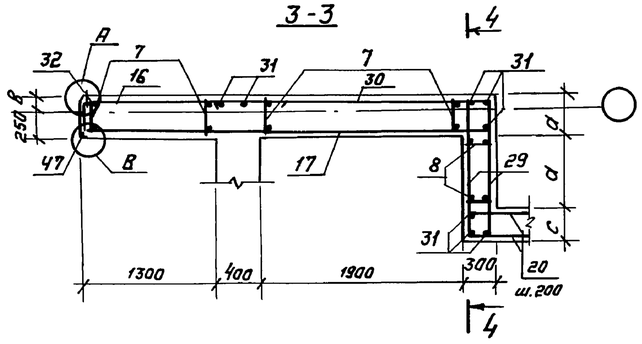

2-2

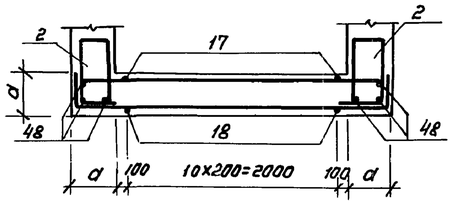

Маркировочная схема участка тамбура-шлюза с предтамбуром

а-а

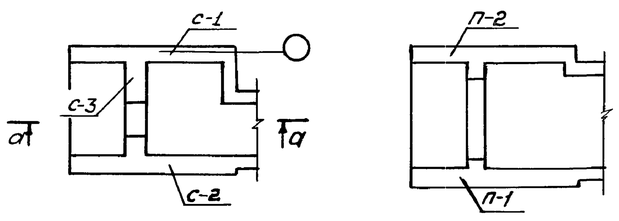

Класс сооружения	Исполнение	Размеры, мм								
		H	a	в	c	d	e	f	к	L
II	03.005-8.0-4-200	3240	400	150	300	700	50	120	420	3000
III	-01									
IV	-02	3040	300	50	200	800	100	20	520	2800

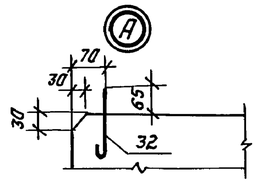

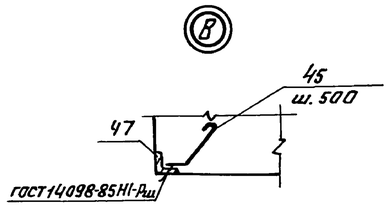

Ведомость деталей

Поз	Эскиз
	03.005-8.0-4-200-00;-01
16	350 / 1850
18	350 / 3850
20	680
22	720 / 980
23	200 / 720
24	350 / 510
26	300 / 680
28	250 / 780
29	250 / 1350
30, 34	350 / 2600
31	300 / 2820
35	350 / 2950
37	350 / 750
39	350 / 1350
41	400 / 720
45	50 / 250 / 45°
46	300 / 1100

(продолжение)

Поз	Эскиз
	03.005-8.0-4-200-02
16	250 / 1650
18	250 / 3850
20	680
22	720 / 980
23	200 / 720
24	350 / 510
26	300 / 680
29	250 / 1250
30, 34	250 / 2550
31	300 / 2720
35	350 / 2750
37	350 / 650
39	350 / 1250
45	50 / 250 / 45°

ГИП	Козлов		11.87	03.005-8.0-4-200 СБ
Нач.отд.	Федотов		11.87	Участок тамбура-шлюза с предтамбуром наклонного входа шириной 1,2 м. Сборочный чертеж.
Н.контр.	Климов		11.87	
Гл.спец.	Климов		11.87	
Рук.гр.	Смольянинова		11.87	
Исполн.	Тарасенкова		11.87	

Стадия	Лист	Листов
Р	1	2

ГИПРОКОММУНДОРТРАНС г. Москва

Инв.№ подл. | Подпись и дата | Взам.инв.№

С-2

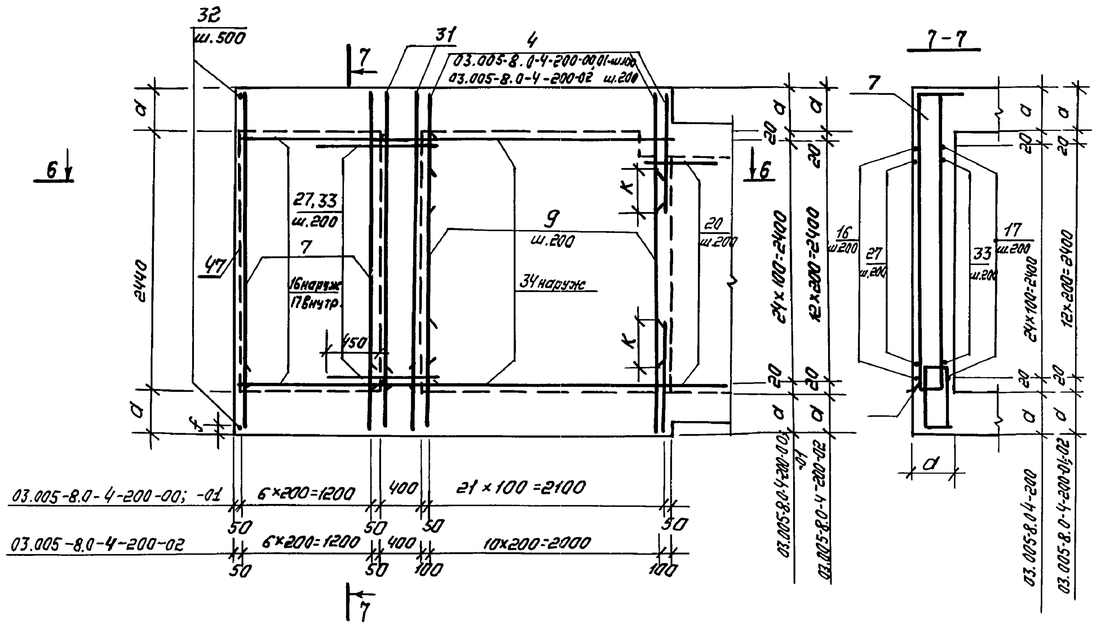

7-7

6-6

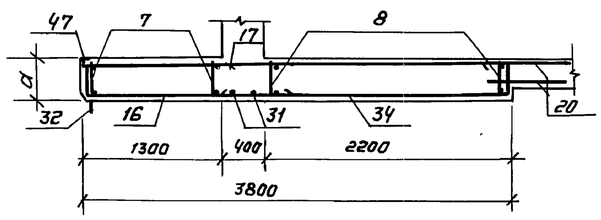

П-2

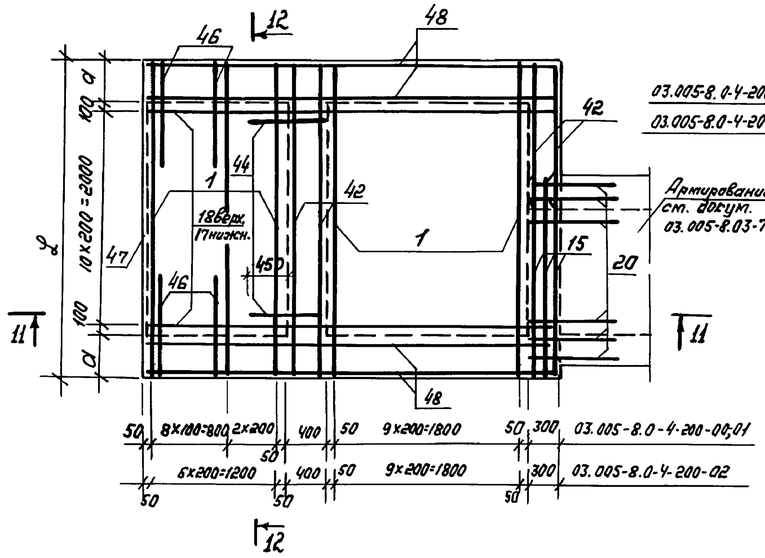

12-12

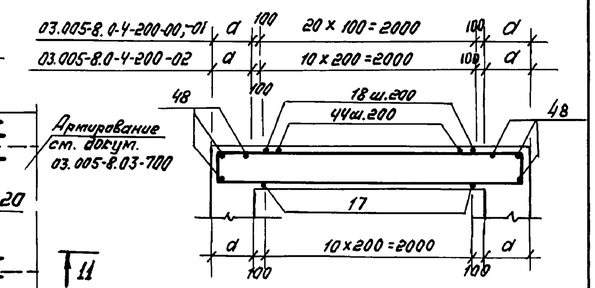

11-11

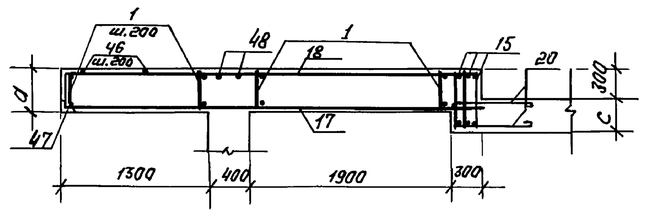

С-3

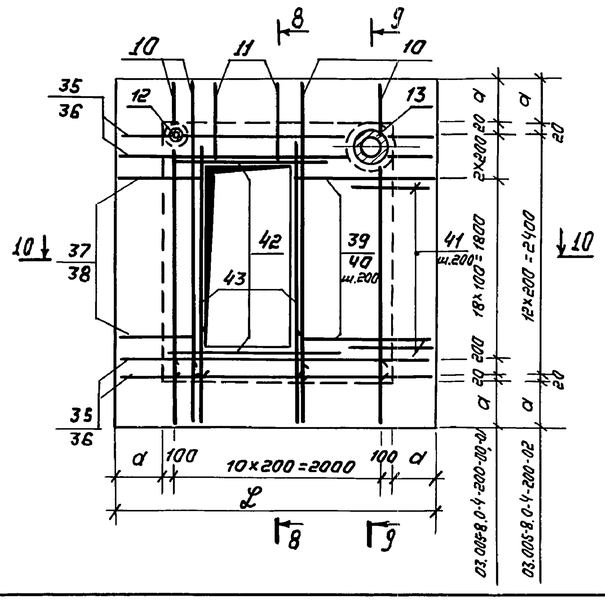

8-8

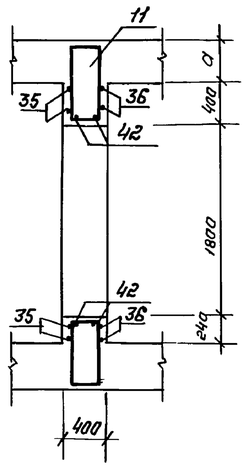

9-9

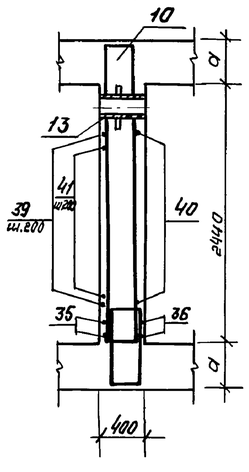

10-10

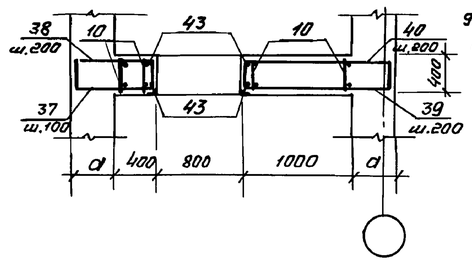

1. Габаритные размеры даны на докум. 03.005-8.0-4-200П.
2. До бетонирования заложить детали КПК, закладные элементы, рамы дверей.
3. Сварку производить электродами Э42А по ГОСТ 9467-75.
4. Каркасы поз. 9, 3, 10 ставить бо́льшим диаметром наружу, а каркас поз. 4 - бо́льшим внутрь.
5. Защитный слой бетона до рабочей арматуры в плите П-1 - 30мм, в остальных случаях - 20мм.

Инв. N подл.	Подпись и дата	Взам. инв. N

03.005-8.0-4-200 СБ	Лист 2

План

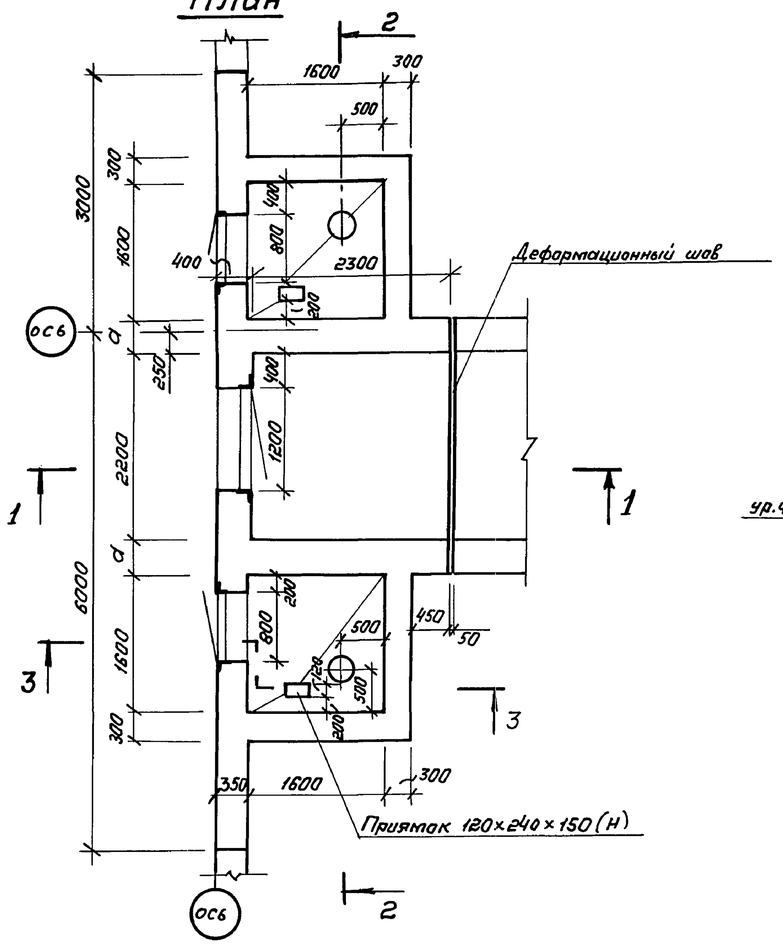

Разрез 1-1

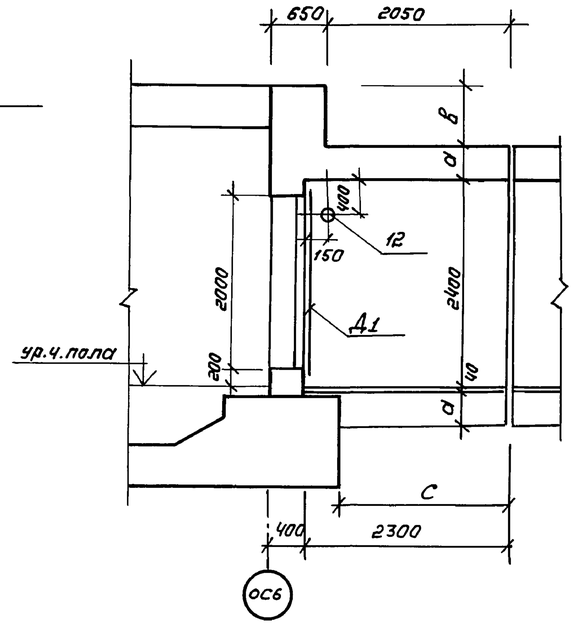

Разрез 2-2

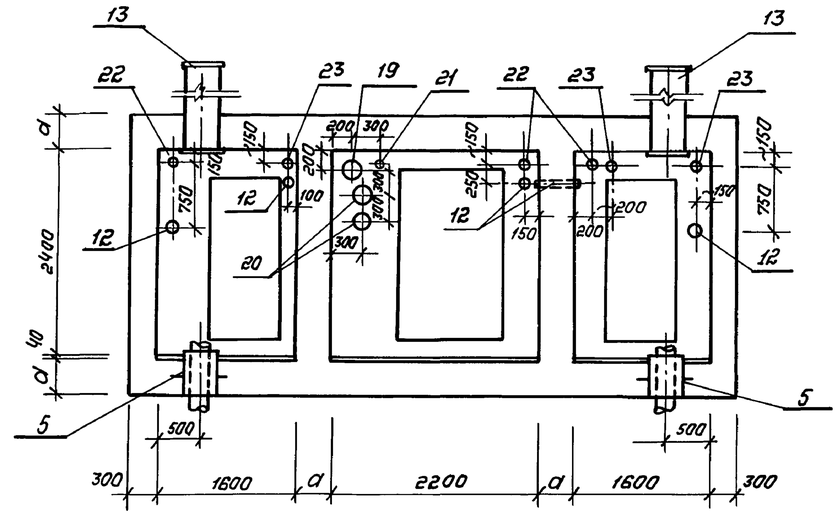

Пропуск обсадной трубы артскважины выполняется по т.п. 0901-2-1.86

Разрез 3-3

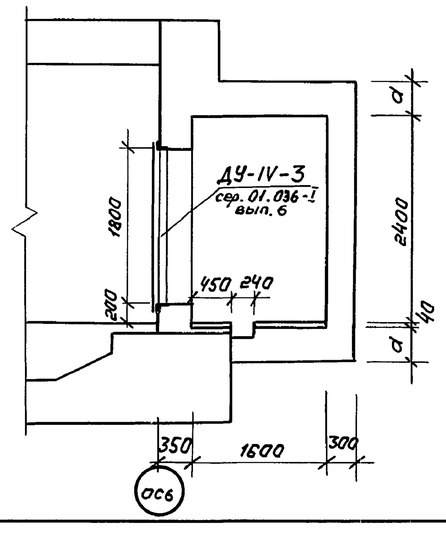

исполнение	класс сооружения	a, мм	b, мм	c, мм	Д1	Бетон		Сталь, кг	
						класс	объем, м³	армат.	Прокат
03.005-8.0-4-300	II	400	700	1825	ДУ-I-8	В 30	52,9	2732,9	1165,4
-01	III	400	600	1875	ДУ-I-8	В 30	52,9	2470,4	1165,4
-02	IV	300	650	1925	ДУ-III-5	В 30	48,7	2276,0	1165,4

ГИП	Козлов		10.87	03.005-8.0-4-300 ГЧ
Нач.отд	Федотов		10.87	Участок тамбура-шлюза с артскважинами наклонного входа шириной 1.8 м.
Н.контр.	Степнов		10.87	Стадия: Р; Лист: 1; Листов: 1
Гл.спец.	Степнов		10.87	ГИПРОКОММУНДОРТРАНС г. Москва
Исполн.	Кулыков		10.87	

Инв.№ подл. | Подпись и дата | Взам.инв.№

Копировал: Фам. 23229-05 16 Формат А2

Формат	Зона	Примеч.	Обозначение	Наименование	Кол.	Примеч.
				Документация		
А2			03.005-8.0-4-000-ПЗ	Пояснительная записка		
А2			03.005-8.0-4-300-ГЧ	Габаритный чертеж		
А2			03.005-8.0-4-300 СБ	Сборочный чертеж		
А2			03.005-8.0-4-900-РС	Ведомость расхода стали		
				П-1-шт.1		
				Сборочные единицы		
А3		7	03.005-8.2 -04000-05	Каркас плоский КР13	5	
А3		8	-04000-04	КР12	8	
А3		5	-14000	Изделие закладное МН-3	2	
				Детали		
				Ф 12А-III ГОСТ5781-82*		
Б4		25	03.005-8.0-4-301	ℓ=2650	11	2,4кг
Б4		29	-302	ℓ=800	12	0,7 кг
Б4		30	-303	ℓ=1700	10	1,5 кг
				А-I-8 ГОСТ5781-82*		
Б4		31*	-304	ℓ=780	10	0,3кг
Б4		55*	-305	ℓ=1950	6	0,8 кг
Б4		56*	-306	ℓ=1790	8	0,7кг
Б4		63*	-307	ℓ= 350	6	0,1кг
Б4		32	-308	Ф25А-III ГОСТ5781-82* ℓ=1000	12	3,9кг
			Переменные данные для исполнений:			
				03.005-8.0-4-300		
				Сборочные единицы		
				Каркасы плоские		
А3		1	03.005-8.2-01000	КР1	9	
А3		2	-03000	КР3	16	
А3		3	-03000-02	КР5	26	
А3		4	-03000-03	КР6	16	
А3		6	-04000	КР7	16	
А3		9	-04000-05	КР13	6	
А3		10	-04000-06	КР14	6	
				Детали		
Б4		26*	03.005-8.0-4-309	Ф12А-III ГОСТ5781-82* ℓ= 3000	11	2,7кг
Б4		27	-310	ℓ=2250	10	2,0кг
Б4		28*	-311	ℓ=2600	10	2,3 кг
				03.005-8.0-4-300-01		
				Сборочные единицы		
				Каркасы плоские		
А3		1	03.005-8-2-01000	КР1	10	
А3		2	-03000	КР3	16	
А3		3	-03000-02	КР5	28	
А3		4	-03000-03	КР6	18	
А3		6	-04000-13	КР86	12	
А3		9	-04000-05	КР13	4	
А3		10	-04000-06	КР14	4	
				Детали		
Б4		26*	03.005-8.0-4-309	Ф12А-III ГОСТ5781-82* ℓ= 3000	11	2,7кг
Б4		27	-310	ℓ=2250	12	2,0кг
Б4		28*	-311	ℓ=2600	12	2,3кг

Формат	Зона	Позиция	Обозначение	Наименование	Кол.	Примеч.
				03.005-8.0-4-300-02		
				Сборочные единицы		
				Каркасы плоские		
А3		1	03.005-8.2-02000	КР2	10	
А3		2	-03000-01	КР4	16	
А3		3	-03000-02	КР5	28	
А3		4	-03000-02	КР5	18	
А3		6	-04000-14	КР87	12	
А3		9	-04000-06	КР14	4	
А3		10	-04000-06	КР14	4	
				Детали		
Б4		26*	03.005-8.0-4-309	Ф12А-III ГОСТ5781-82* ℓ=2900	11	2,6кг
Б4		27	-310	ℓ=2250	12	2,0кг
Б4		28*	-311	ℓ=2600	12	2,3кг
				С-1-шт.1		
				Сборочные единицы		
А4		12	03.005-5. Вып2 альб.5	Изделие закладное		
				КПК-5 (Д-89. ℓ=650)	1	
				Детали		
Б4		25	03.005-8.0-4-301	Ф12А-III ГОСТ5781-82* ℓ=2650	13	2,4 кг
А4		34	03.005-8.2-19000	Анкер	7	0,3кг
Б4		63*	03.005-8.0-4-307	А-I-8 ГОСТ5781-82* ℓ=350	7	0,1кг
			Переменные данные для исполнений:			
				03.005-8.0-4-300-00;01		
				Сборочные единицы		
А3		11	03.005-8.2-03000-04	Каркас плоский КР15	11	
				Детали		
Б4		26*	03.005-8.0-4-309	Ф12А-III ГОСТ5781-82* ℓ=3000	13	2,7кг
Б4		35*	-312	А-I-8 ГОСТ5781-82* ℓ=3220	2	1,3 кг
				03.005-8.0-4-300-02		
				Сборочные единицы		
А3		11	03.005-8.2-03000-05	Каркас плоский КР16	11	
				Детали		
Б4		26*	03.005-8.0-4-309-01	Ф12А-III ГОСТ5781-82* ℓ=2900	13	2,6кг
Б4		35*	-312-01	А-I-8 ГОСТ5781-82* ℓ=3120	2	1,2кг
				С-2-шт.1		
				Сборочные единицы		
				Изделия закладные		
А4		12	03.005-5 Вып.2 альб. 5	КПК-5 (Д= 89, ℓ=650)	4	
А4		19	то же	КПК-5 (Д=273, ℓ=650)	1	
А4		20	то же	КПК-5 (Д=219, ℓ=650)	2	
А4		21	то же	КПК-5 (Д=42.3, ℓ=650)	1	
А4		22	03.005-5 Вып.2 альб. 16	КПК-17 (Д=60, ℓ=550)	3	
А4		23	то же	КПК-17 (Д=33.5, ℓ=550)	3	
				Детали		
				Ф12А-III ГОСТ5781-82*		
Б4		40	03.005-8.0-4-313	ℓ=950	9	0,8 кг
Б4		41*	-314	ℓ=1250	9	1,1 кг
Б4		42*	-315	ℓ=850	9	0,8 кг
Б4		47*	-316	ℓ=1050	18	0,9 кг

Формат	Зона	Примеч.	Обозначение	Наименование	Кол.	Примеч.
Б4		48	03.005-8.0-4-317	Ф12А-III ГОСТ5781-82* ℓ=750	9	0,7кг
Б4		27	03.005-8.0-4-310	ℓ=2250	12	2,0кг
Б4		46	-318	ℓ=2900	1	2,6кг
Б4		49	-319	ℓ=2700	1	2,4кг
Б4		54	-320	ℓ=3420	12	3,0кг
Б4		50	-321	Ф16А-III ГОСТ5781-82* ℓ=1800	12	2,8кг
Б4		51	-322	Ф25А-III ГОСТ5781-82* ℓ=2850	12	11,0кг
				Переменные данные для исполнений:		
				03.005-8.0-4-300		
				Сборочные единицы		
А3		14	03.005-8.2-05000	Каркас плоский КР17	8	
А3		15	-06000-03	КР88	16	
А3		16	-05000-06	КР48	5	
А3		17	-07000	КР26	8	
А3		18	-09000	КР50	6	
				Детали		
Б4		36	03.005-8.0-4-323	А-I-10 ГОСТ5781-82* ℓ=1750	11	1,1кг
Б4		37	-324	ℓ=1550	11	1,0кг
Б4		38	-325	ℓ=1450	11	0,9кг
Б4		39	-326	ℓ= 1250	11	0,7кг
				Ф12А-III ГОСТ5781-82*		
Б4		43	-327	ℓ=1180	18	1,1кг
Б4		52	-328	ℓ=3150	4	2,8кг
Б4		53	-329	ℓ=6900	6	6,1кг
Б4		44*	-330	Ф20А-III ГОСТ5781-82* ℓ=1550	19	3,8кг
Б4		45*	-331	Ф16А-III ГОСТ5781-82* ℓ=1250	19	2,0кг
				03.005-8.0-4-300-01		
				Сборочные единицы		
А3		14	03.005-8.2-05000-01	Каркас плоский КР18	8	
А3		15	-06000-04	КР89	12	
А3		16	-05000-07	КР49	5	
А3		17	-07000-01	КР27	8	
А3		18	-09000-01	КР51	6	
				Детали		
				А-I-10 ГОСТ5781-82*		
Б4		36	-323	ℓ=1750	11	1,1кг
Б4		37	-324	ℓ= 1550	11	1,0кг
Б4		38	-325	ℓ=1450	11	0,9кг
Б4		39	-326	ℓ=1250	11	0,7кг
				Ф12А-III ГОСТ5781-82*		
Б4		43	-327	ℓ=1180	18	1,1кг
Б4		45*	-331-01	ℓ=1250	19	1,5кг
Б4		52*	-328	ℓ=3150	4	2,8кг
Б4		53	-329	ℓ=6900	6	6,1кг

*- см. ведомость деталей на документе 03.005-8.0-4-300 СБ.

ГИП	Казлов		11.87
Нач.отд.	Федотов		11.87
Н.контр.	Климов		11.87
Гл.спец.	Климов		11.87
Рук.гр.	Смельянинова		11.87
Исполнил	Тарасенкова		11.87

03.005-8.0-4-300

Участок тамбура-шлюза с артскважинами наклонного входа шириной 1.8 м.

Стадия	Лист	Листов
Р	1	2

ГИПРОКОММУНДАРТРАНС г. Москва

Инв.№ подл. | Подпись и дата | Взам.инв.№

Копировал: 23229-05 17 Формат А2

Формат	Зона	Позиц.	Обозначение	Наименование	Кол.	Примеч.
Б4		44*	03.005-8.0-4-330-01	ф14А-III ГОСТ5781-82* ℓ=1550	19	1,9кг
				03.005-8.0-4-300-02		
				Сборочные единицы		
				Каркас плоский		
А3		14	03.005-8.2-05000-02	КР19	8	
А3		15	-06000-05	КР90	12	
А3		16	-05000-05	КР25	5	
А3		17	-07000-02	КР28	8	
А3		18	-09000-02	КР52	6	
				Детали		
				А-I-10 ГОСТ5781-82*		
Б4		36	03.005-8.0-4-323-01	ℓ=1850	11	1,2кг
Б4		37	-324-01	ℓ=1650	11	1,0кг
Б4		38	-325-01	ℓ=1550	11	1,0кг
Б4		39	-326.-01	ℓ=1350	11	0,8кг
				ф12А-III ГОСТ5781-82*		
Б4		43	-327-01	ℓ=1080	18	1,0кг
Б4		44*	-330-01	ℓ=1700	19	1,5кг
Б4		45	-331-02	ℓ=1100	19	1,0кг
Б4		52*	-328-01	ℓ=2950	4	2,6кг
Б4		53	-329-01	ℓ=6700	6	6,0кг
				С-3-шт.1		
				Детали		
Б4		63*	03.005-8.04-307	А-I-8 ГОСТ5781-82* ℓ=350	7	0,1кг
Б4		25	03.005-8.0-4-301	ф12А-III ГОСТ5781-82* ℓ=2650	13	2,4кг
А4		34	03.005-8.2-19000	Анкер	7	0,3кг
				Переменные данные для исполнений:		
				03.005-8.0-4-300-00;-01		
				Сборочные единицы		
А3		11	03.005-8.2-03000-04	Каркас плоский КР15	11	
				Детали		
Б4		26*	03.005-8.0-4-309	ф12А-III ГОСТ5781-82* ℓ=3000	13	2,7кг
Б4		35*	-312	А-I-8 ГОСТ5781-82* ℓ=3220	2	1,3кг
				03.005-8.0-4-300-02		
				Сборочные единицы		
А3		11	03.005-8.2-03000-05	Каркас плоский КР16	11	
				Детали		
Б4		26*	03.005-8.0-4-309-01	ф12А-III ГОСТ5781-82* ℓ=2900	13	2,6кг
Б4		35*	-312-01	А-I-8 ГОСТ5781-82* ℓ=3120	2	1,2кг
				С-4-шт.2		
				Переменные данные для исполнений:		
				03.005-8.0-4-300		
				Сборочные единицы		
А3		24	03.005-8.2-03000-06	Каркас плоский КР32	16	
				Детали		
Б4		35*	03.005-8.0-4-312	А-I-8 ГОСТ5781-82* ℓ=3220	6	1,3кг

Формат	Зона	Позиц.	Обозначение	Наименование	Кол.	Примеч.
				ф12А-III ГОСТ5781-82*		
Б4		57*	03.005-8.0-4-332	ℓ=2550	26	2,3кг
Б4		58	-333	ℓ=2250	26	2,0кг
Б4		60*	-334	ℓ=800	24	0,7кг
Б4		61	-335	ℓ=1600	24	1,4кг
				03.005-8.0-4-300-01		
				Сборочные единицы		
А3		24	03.005-8.2-03000-06	Каркас плоский КР32	16	
				Детали		
Б4		35*	03.005-8.0-4-312-01	А-I-8 ГОСТ5781-82* ℓ=3220	6	1,3кг
				ф12А-III ГОСТ5781-82*		
Б4		57*	-332	ℓ=2550	26	2,3кг
Б4		58	-333	ℓ=2250	26	2,0кг
				03.005-8.0-4-300-02		
				Сборочные единицы		
А3		24	03.005-8.2-03000-05	Каркас плоский КР16	16	
				Детали		
				ф12А-III ГОСТ5781-82*		
Б4		57*	-332	ℓ=2550	26	2,4кг
Б4		58	-333	ℓ=2150	26	1,9кг
				С-5-шт.2		
				Детали		
				ф12А-III ГОСТ5781-82*		
Б4		59*	03.005-8.0-4-334	ℓ=2800	26	2,5кг
Б4		62	-335	ℓ=2200	26	2,0кг
				Переменные данные для исполнений:		
				03.005-8.0-4-300		
				Сборочные единицы		
А3		24	03.005-8.2-03000-06	Каркас плоский КР32	16	
				Детали		
Б4		60	03.005-8.0-4-336	ф12А-III ГОСТ5781-82* ℓ=800	24	0,7кг
				03.005-8.0-4-300-01		
				Сборочные единицы		
А3		24	03.005-8.2-03000-06	Каркас плоский КР32	16	
				03.005-8.0-4-300-02		
				Сборочные единицы		
А3		24	03.005-8.2-03000-05	Каркас плоский КР16	16	
				П-2-шт 1		
				Сборочные единицы		
А4		13	03.005-8.2-13000	Изделие закладное МН-2	2	

Формат	Зона	Позиц.	Обозначение	Наименование	Кол	Примеч
				Детали		
				ф12А-III ГОСТ5781-82*		
Б4		25	03.005-8.0-4-301	ℓ=2650	11	2,4кг
Б4		27	-310	ℓ=2250	14	2,0кг
Б4		28*	-311	ℓ=2600	14	2,3кг
Б4		30	-303	ℓ=1700	10	1,5кг
				Переменные данные для исполнений:		
				03.005-8.0-4-300		
				Сборочные единицы		
				Каркасы плоские		
А3		1	03.005-8.2-01000	КР1	12	
А3		2	-03000	КР3	16	
				Детали		
Б4		26*	03.005-8.0-4-309	ф12А-III ГОСТ5781-82* ℓ=3000	11	2,7кг
				03.005-8.0-4-300-01		
				Сборочные единицы		
				Каркасы плоские		
А3		1	03.005-8.2-01000	КР1	12	
А3		2	-03000	КР3	16	
				Детали		
Б4		26*	03.005-8.0-4-309	ф12А-III ГОСТ5781-82* ℓ=3000	11	2,7кг
				03.005-8.0-4-300-02		
				Сборочные единицы		
				Каркасы плоские		
А3		1	03.005-8.2-02000	КР2	12	
А3		2	-03000-01	КР4	16	
				Детали		
Б4		26*	03.005-8.0-4-309-01	ф12А-III ГОСТ5781-82* ℓ=2900	11	2,6кг
				Материалы		
Б4		33	03.005-8.0-4-337	Уголок, 50×50×5 ГОСТ8509-86 / ст.3сп ГОСТ535-79*	9,3	п.м
				Переменные данные для исполнений:		
				03.005-8.0-4-300		
				Материалы		
Б4		Б4	03.005-8.0-4-338	Распределительная арматура А-I-8 ГОСТ5781-82*	103,4	пм
				Бетон В30	52,9	$м^3$
				03.005-8.0-4-300-01		
				Материалы		
Б4		Б4	03.005-8.0-4-338	Распределительная арматура А-I-8 ГОСТ 5781-82*	96,6	пм
				Бетон В30	52,9	$м^3$
				03.005-8.0-4-300-02		
				Материалы		
Б4		Б4	03.005-8.0-4-338	Распределительная арматура А-I-8 ГОСТ5781-82*	95,4	пм
				Бетон В30	48,7	$м^3$

Инв.№ подл. | Подпись и дата | Взам. инв.№

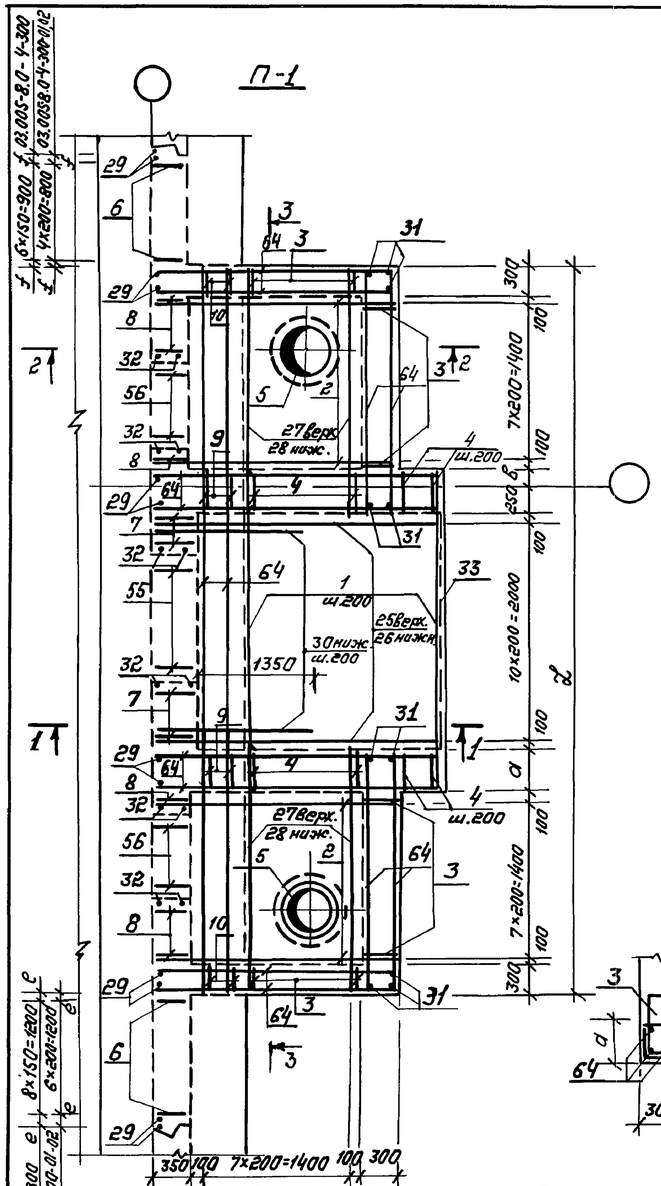

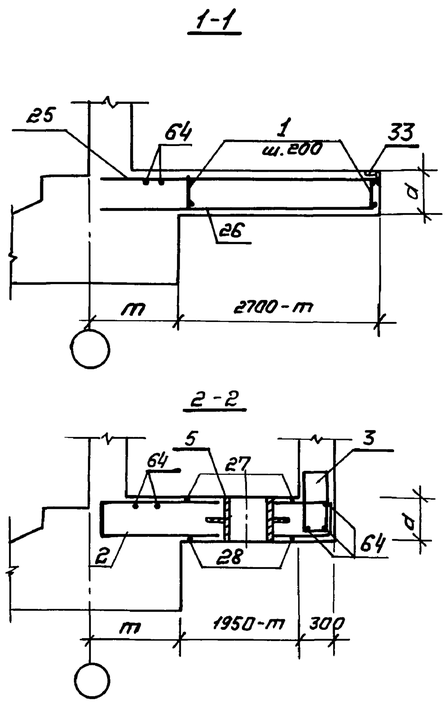

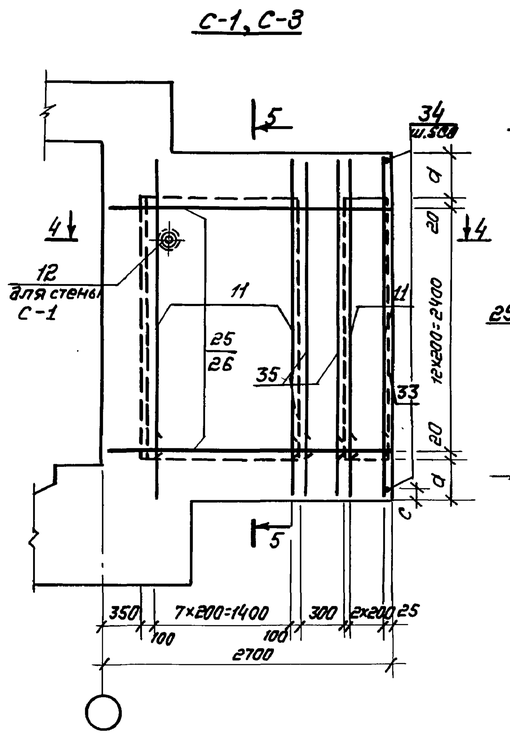

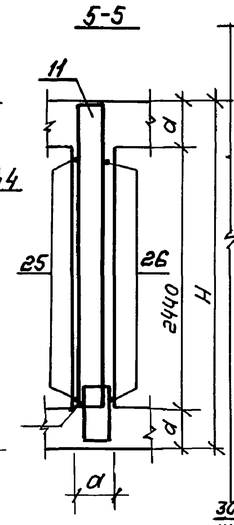

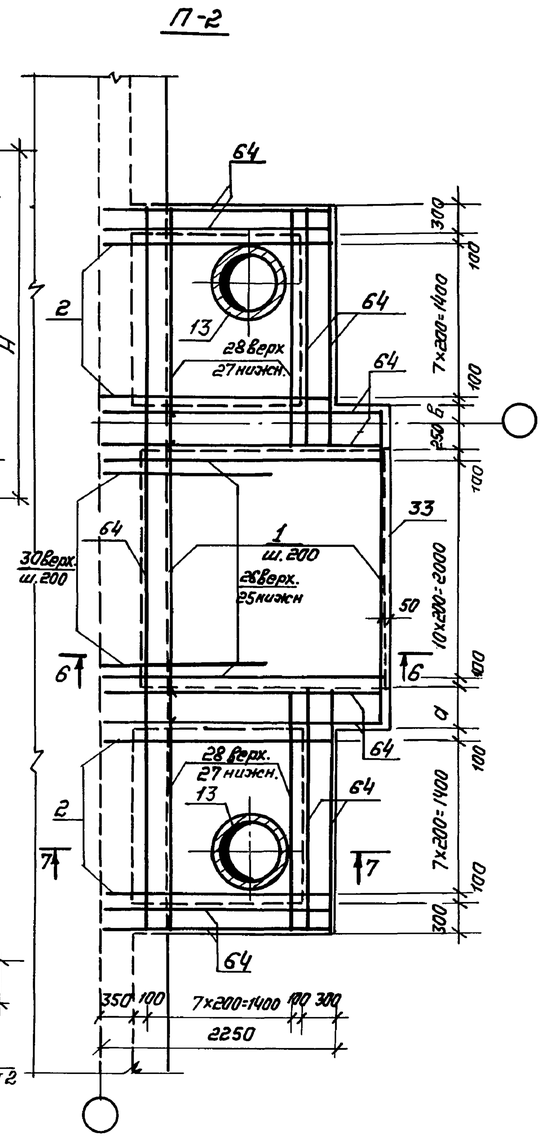

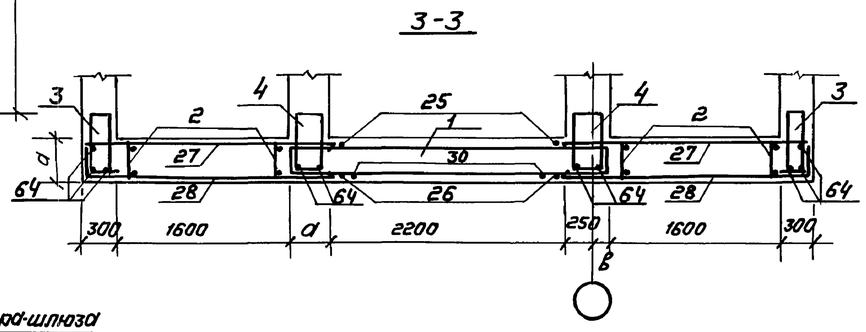

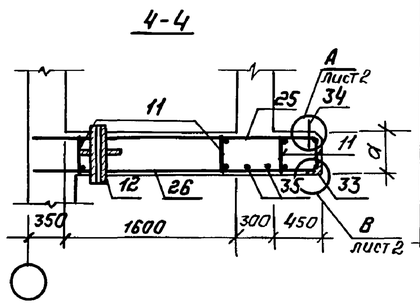

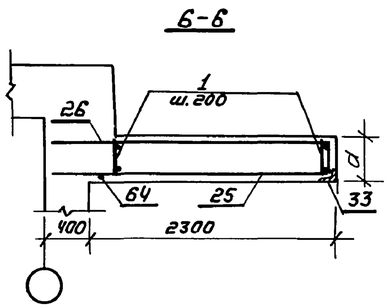

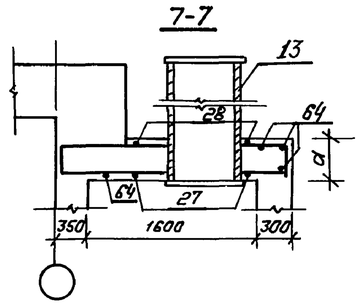

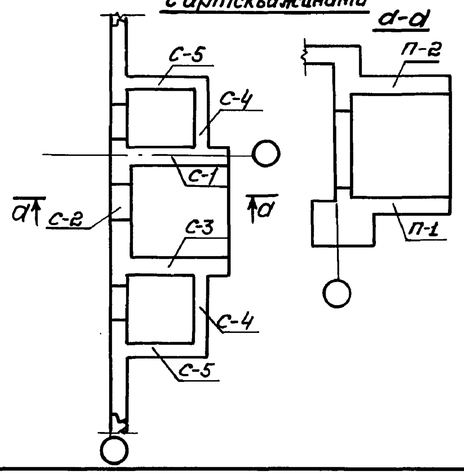

Маркировочная схема участка тамбура-шлюза с артскважинами

Класс сооружения	Исполнение	Размеры, мм											
		a	в	c	d	e	f	к	ℓ	m	H	H₁	L
II	03.005-8.0-4-300	400	150	120	700	30	30	1260	960	875	3240	3800	6800
III	-01				600					825		3500	
IV	-02	300	50	20	650	80	130	1360	1060	775	3040	3450	6600

1. Габаритные размеры даны на докум. 03.005-8.0-4-300 ГЧ.
2. До бетонирования заложить детали КПК; закладные элементы, рамы дверей.
3. Сварку производить электродами Э42А по ГОСТ 9467-75
4. Защитный слой бетона в плите П-1 -30 мм, в стенах и покрытии -25 мм.

ГИП	Казлов		11.87	03.005-8.0-4-300 СБ
Нач. отд.	Федотов		11.87	Участок тамбура-шлюза с артскважинами наклонного входа шириной 1.8 м. Сборочный чертеж.
Н. контр.	Климов		11.87	
Гл. спец.	Климов		11.87	
Рук. гр.	Стальянинова		11.87	
Исполн.	Тарасенкова		11.87	

Стадия	Лист	Листов
Р	1	2

Гипрокоммундортранс г. Москва

Копировал: 23229-05 19 Формат А2

Инв. № подл. | Подпись и дата | Взам. инв. №

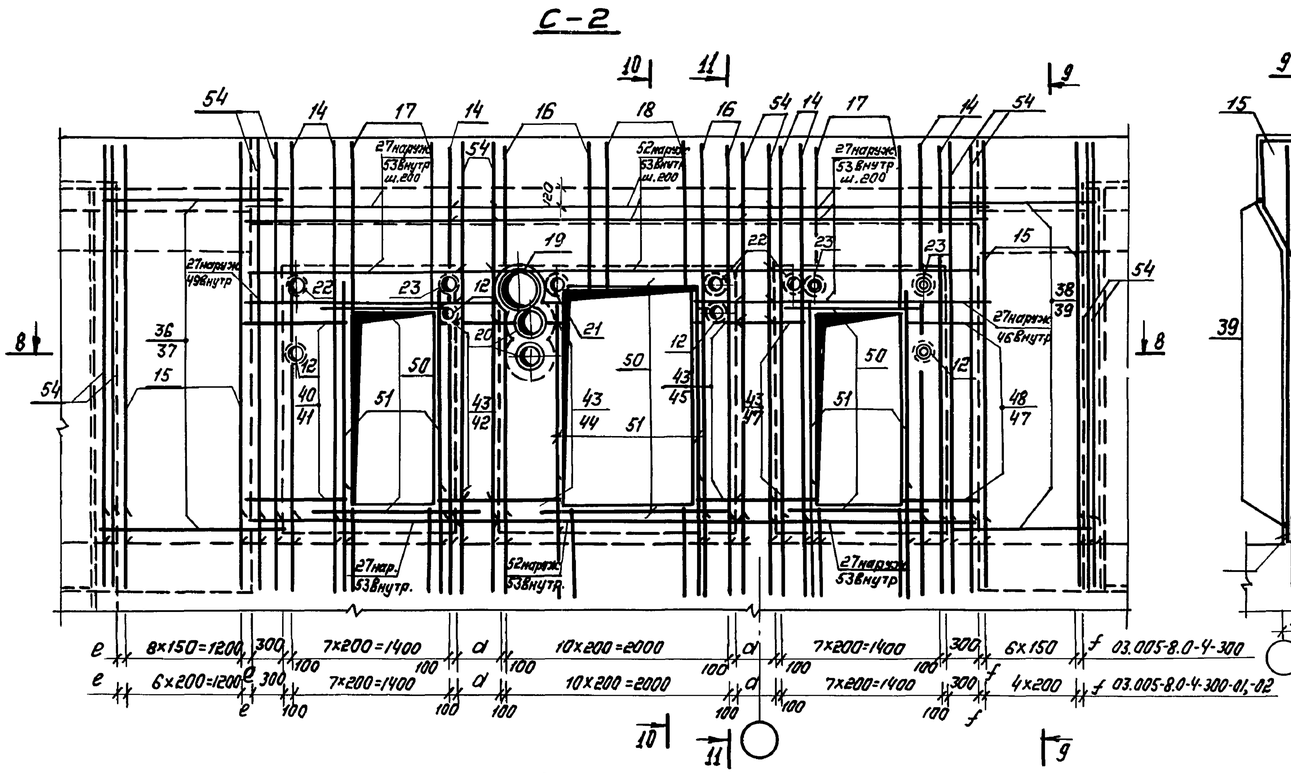

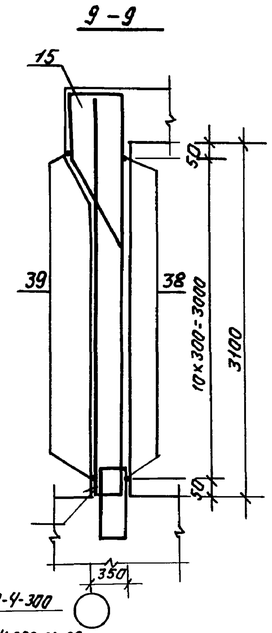

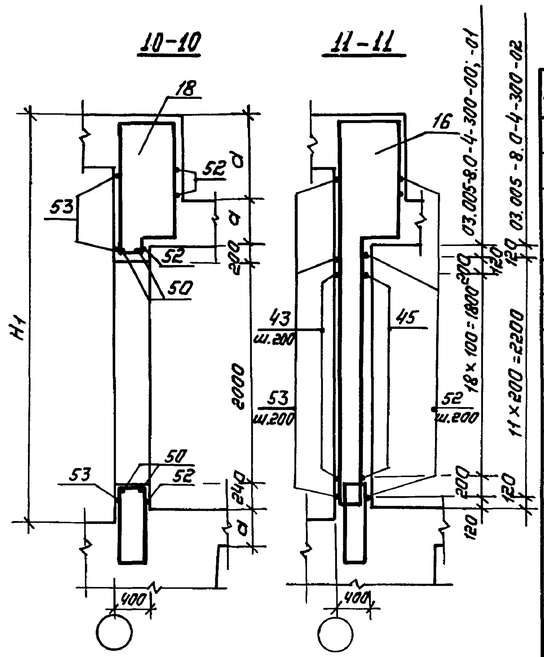

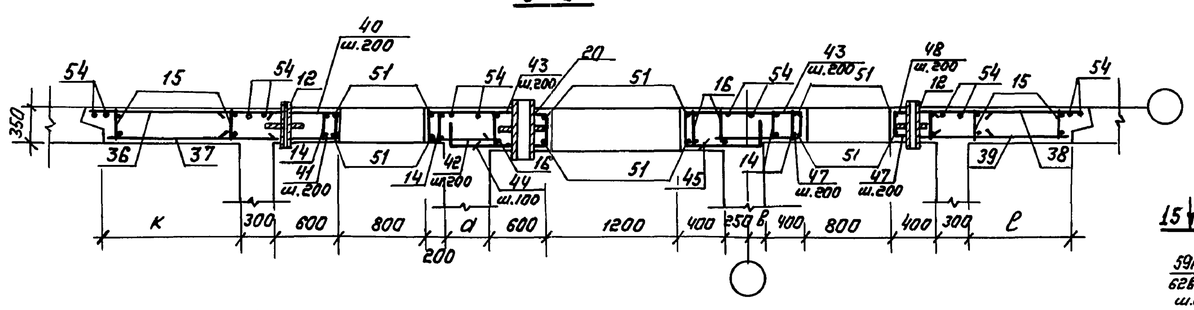

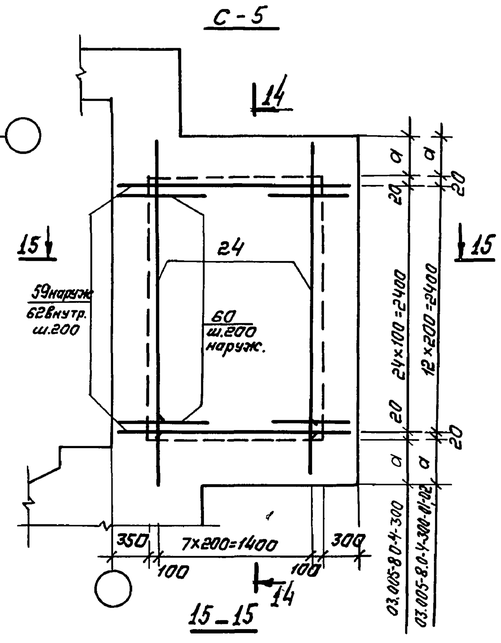

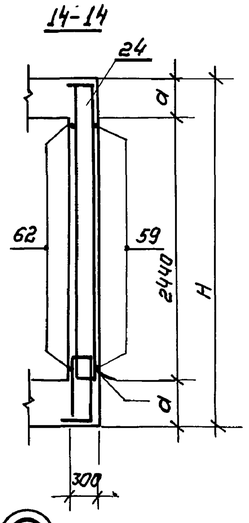

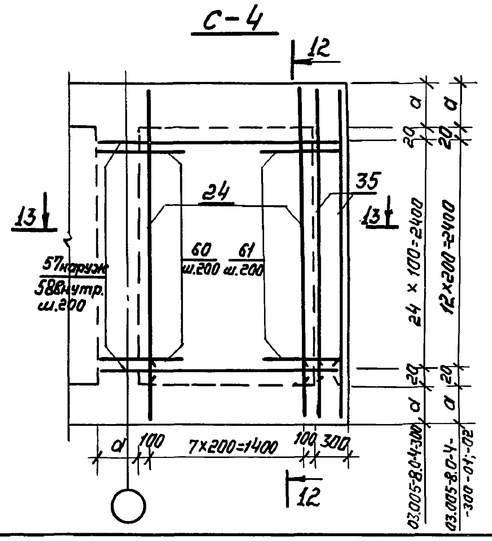

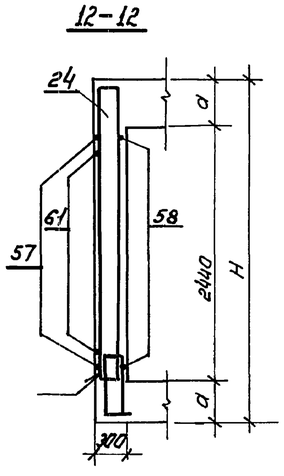

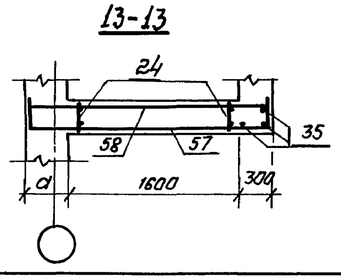

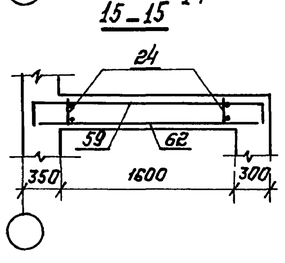

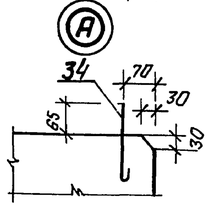

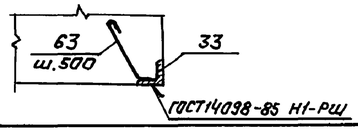

Ведомость деталей

поз	Эскиз
	03.005-8.0-4-300-00;-01
26	2650
28	2250
31	680
35	2820
41	950
42	550
44	1350
45	750
47	750
52	2950
55	350
56	290
57	2250
59	2200
61	800
63	50 45°
	03.005-8.0-4-300-02
26	2650
28	2250
31	680
35	2720
41	950
42	550
44	1250
45	650
47	750
52	2750
55	350
56	290
57	2150
59	2200
63	50 45°

Инв.№ подл. | Подпись и дата | Взам. инв.№

03.005-8.0-4-300СБ

Лист 2

Копировал: Ф.Ф. 23229-05 20 Формат А2

План

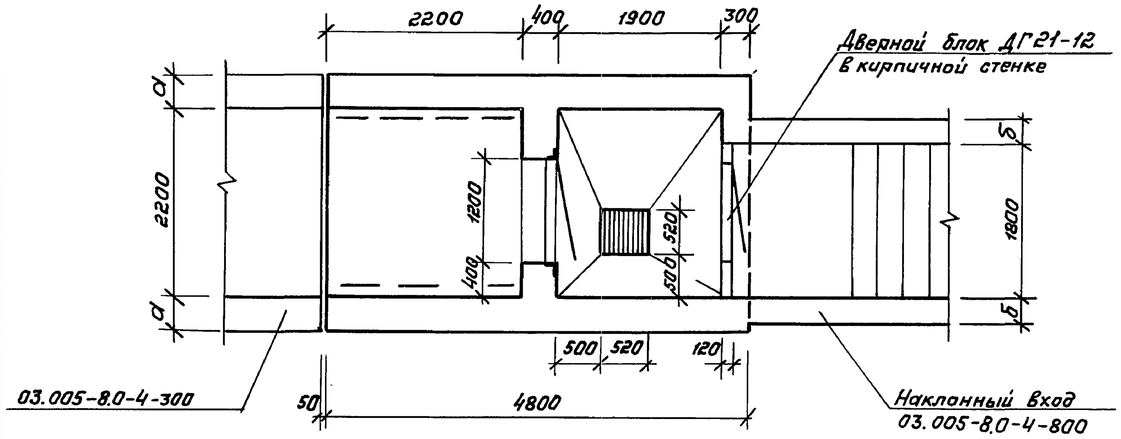

Разрез 2-2

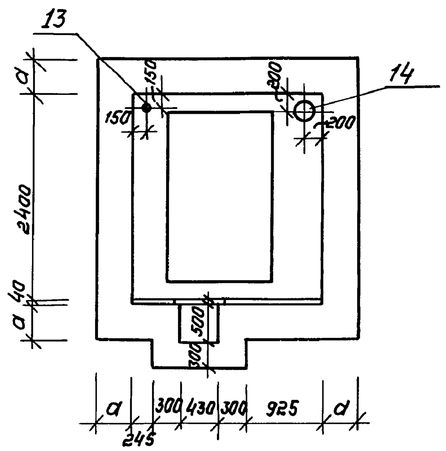

Разрез 3-3

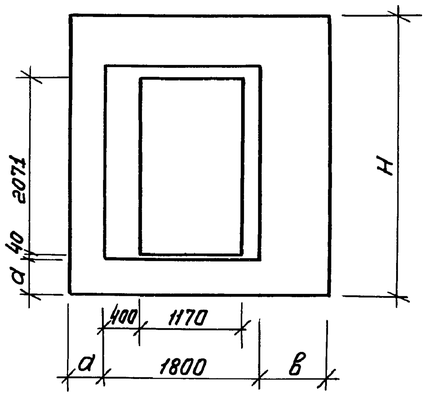

Разрез 1-1

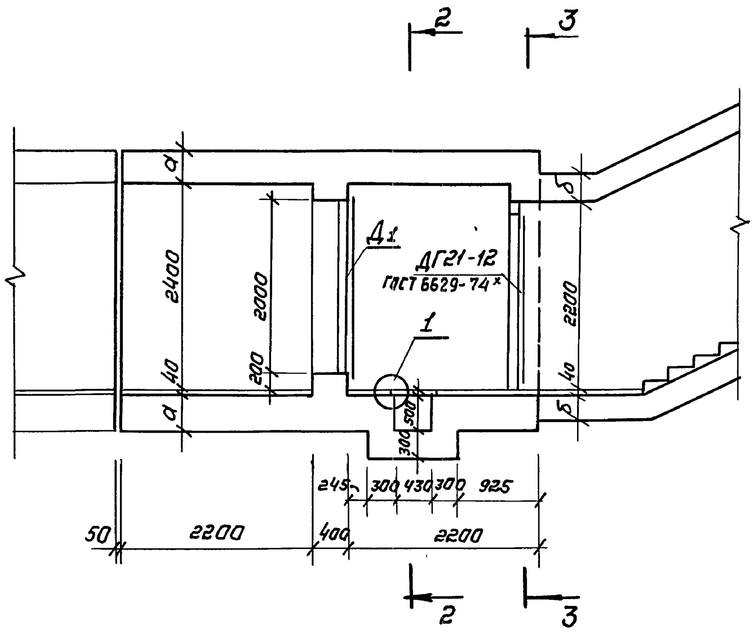

1

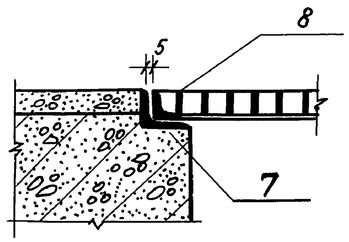

исполнение	класс сооружения	a, мм	в, мм	H, мм	Д1
03.005-8.0-4-400	II	400	600	3240	ДУ-I-8
-01	III	400	600	3240	ДУ-I-8
-02	IV	300	500	3040	ДУ-III-5

Бетон		Сталь, кг	
класс	объем, м³	армат.	прокат
В 30	22,9	2102,9	157,4
В 30	22,9	1679,04	157,4
В 30	17,7	1359,3	157,4

ГИП	Козлов		10.87	03.005-8.0-4-400 Г4
Нач.отд.	Федотов		10.87	Участок тамбура-шлюза с предтамбуром накланнаго входа шириной 1,8 м.
Н.контр.	Степнов		10.87	Стадия: Р; Лист: ; Листов: 1
Гл.спец.	Степнов		10.87	ГИПРОКОММУНДОРТРАНС г. Москва
Исполн.	Кульков		10.87	

Инв.№ подл. | Подпись и дата | Взам.инв.№

Копировал: | 23229-05 21 | Формат: А2

Формат	Зона	Позиц.	Обозначение	Наименование	Кол.	Примеч.
				Документация		
А2			03.005-8.0-4-000 -ПЗ	Пояснительная записка		
А2			03.005-8.0-4-400 -ГЧ	Габаритный чертеж		
А2			03.005-8.0-4-400 -СБ	Сборочный чертеж		
А2			03.005-8.0-4-900 -РС	Ведомость расхода стали		
				П-1-шт.1		
				Сборочные единицы		
А3		3	03.005-8.2-03000-03	Каркас плоский КР6	5	
А3		5	03.005-8.2-03000-02	КР5	1	
				Изделия закладные		
А3		7	03.005-8.2-16000	Рамка	1	
А3		8	03.005-8.2-17000	Решётка металлическая	1	
				Детали		
Б4		17	03.005-8.0-4-401	Ф12А-III ГОСТ5781-82* ℓ=4750	11	3,4 кг
Б4		19	-402	ℓ=1500	4	1,3 кг
Б4		20*	-403	А-I-8 ГОСТ5781-82* ℓ=780	36	0,3 кг
Б4		27*	-404	ℓ=350	6	0,1 кг
Б4		21*	-405	А-I-10 ГОСТ5781-82* ℓ=2570	10	1,6 кг
Б4		22*	-406	ℓ=1070	8	0,7 кг
Б4		23*	-407	ℓ=1130	10	0,7 кг
Б4		28	-408	Ф25А-III ГОСТ5781-82* ℓ=980	4	3,8 кг
				Переменные данные для исполнений:		
				03.005-8.0-4-400		
				Сборочные единицы		
А3		1	03.005-8.2-01000	Каркас плоский КР1	22	
А3		2	03.005-8.2-03000-03	КР6	38	
А3		4	03.005-8.2-08000-09	КР91	22	
А3		6	03.005-8.2-03000-12	КР53	6	
				Детали		
Б4		24*	03.005-8.0-4-409	Ф14А-III ГОСТ5781-82* ℓ=1960	14	2,4 кг
Б4		18*	-410	Ф12А-III ГОСТ5781-82* ℓ=5450	11	4,9 кг
Б4		25*	-411	ℓ=1400	20	1,2 кг
				03.005-8.0-4-400-01		
				Сборочные единицы		
А3		1	03.005-8.2-01000	Каркас плоский КР1	22	
А3		2	-03000-03	КР6	32	
А3		4	-08000-10	КР92	22	
А3		6	-03000-12	КР53	6	
				Детали		
Б4		18*	03.005-8.0-4-410	Ф12А-III ГОСТ5781-82* ℓ=5450	11	4,9 кг
Б4		24*	-409	ℓ=1960	14	1,7 кг
Б4		25*	-411	ℓ=1400	20	1,2 кг
				03.005-8.0-4-400-02		
				Сборочные единицы		
А3		1	03.005-8.2-02000	Каркас плоский КР2	22	
А3		2	-03000-02	КР5	32	
А3		4	-08000-11	КР93	22	
А3		6	-03000-13	КР54	6	
				Детали		
Б4		18*	03.005-8.0-4-410-01	Ф12А-III ГОСТ5781-82* ℓ=5250	11	4,7 кг

Формат	Зона	Позиц.	Обозначение	Наименование	Кол.	Примеч.
				С-1-шт.1		
				Детали		
Б4		20	03.005-8.0-4-403	А-I-8 ГОСТ5781-82* ℓ=780	22	0,3 кг
Б4		27*	-404	ℓ=350	7	0,1 кг
А4		16	03.005-8.2-19000	Анкер	7	0,3 кг
Б4		17	-401	Ф12А-III ГОСТ5781-82* ℓ=4750	13	4,2 кг
				Переменные данные для исполнений:		
				03.005-8.0-4-400		
				Сборочные единицы		
				Каркасы плоские		
А3		9	03.005-8.2-03000-04	КР15	21	
А3		10	-03000-06	КР32	1	
				Детали		
Б4		26*	03.005-8.0-4-412	Ф14А-III ГОСТ5781-82* ℓ=5450	13	6,6 кг
				Ф12А-III ГОСТ5781-82*		
Б4		24*	03.005-8.0-4-409	ℓ=1960	7	1,7 кг
Б4		29*	-413	ℓ=880	24	0,4 кг
Б4		42	-414	ℓ=1100	12	1,0 кг
Б4		30*	-415	Ф8А-III ГОСТ5781-82* ℓ=1000	26	0,4 кг
Б4		31*	-416	А-I-8 ГОСТ5781-82* ℓ=3220	8	1,3 кг
				03.005-8.0-4-400-01		
				Сборочные единицы		
				Каркасы плоские		
А3		9	03.005-8.0-4-03000-04	КР15	21	
А3		10	-03000-06	КР32	1	
				Детали		
				Ф12А-III ГОСТ5781-82*		
Б4		24*	03.005-8.0-4-409	ℓ=1960	7	1,7 кг
Б4		26*	-412	ℓ=5450	13	4,9 кг
Б4		30*	-415	Ф8А III ГОСТ5781-82* ℓ=1000	24	0,4 кг
Б4		31*	-416	А-I-8 ГОСТ5781-82* ℓ=3220	8	1,2 кг
				03.005-8.0-4-400-02		
				Сборочные единицы		
				Каркасы плоские		
А3		9	03.005-8.2-03000-05	КР16	21	
А3		10	-03000-05	КР16	1	
				Детали		
Б4		26*	03.005-8.0-4-413-01	Ф12А-III ГОСТ5781-82* ℓ=5250	13	4,7 кг
Б4		30*	-415-01	Ф8А-III ГОСТ5781-82* ℓ=900	24	0,4 кг
Б4		31*	-416-01	А-I-8 ГОСТ5781-82* ℓ=3120	8	1,1 кг

Формат	Зона	Позиция	Обозначение	Наименование	Кол.	Прим.
				С-2-шт1		
				Детали		
Б4		17	03.005-8.0-3-401	Ф12А-III ГОСТ5781-82* ℓ=4750	13	4,2 кг
				А-I-8 ГОСТ5781-82*		
Б4		20*	-403	ℓ=780	22	0,3 кг
Б4		27*	-404	ℓ=350	7	0,1 кг
А4		16	03.005-8.2-19000	Анкер	7	0,3 кг
				Переменные данные для исполнений:		
				03.005-8.0-4-400		
				Сборочные единицы		
				Каркасы плоские		
А3		4	03.005-8.2-08000-09	КР91	22	
А3		9	-03000-04	КР15	11	
А3		11	-04000-15	КР94	11	
				Детали		
				Ф12А-III ГОСТ5781-82*		
Б4		18*	03.005-8.0-4-410	ℓ=5450	13	4,9 кг
Б4		24*	-409	ℓ=1960	7	1,7 кг
Б4		42	-414	ℓ=1100	12	1,0 кг
Б4		31*	-416	А-I-8 ГОСТ5781-82* ℓ=3220	2	1,2 кг
				03.005-8.0-4-400-01		
				Сборочные единицы		
				Каркасы плоские		
А3		4	03.005-8.2-08000-10	КР92	22	
А3		9	03.005-8.2-03000-04	КР15	11	
А3		11	03.005-8.2-04000-16	КР95	11	
				Детали		
				Ф12А-III ГОСТ5781-82*		
Б4		18*	03.005-8.0-4-410	ℓ=5450	13	4,9 кг
Б4		31*	-416	А-I-8 ГОСТ5781-82* ℓ=3220	2	1,2 кг
				03.005-8.0-4-400-02		
				Сборочные единицы		
				Каркасы плоские		
А3		4	03.005-8.2-08000-11	КР93	11	
А3		9	03.005-8.2-03000-05	КР16	11	
А3		11	03.005-8.2-04000-09	КР40	11	
				Детали		
Б4		18*	03.005-8.0-3-410-01	Ф12А-III ГОСТ5781-82* ℓ=5250	13	4,7 кг
Б4		31*	-416	А-I-8 ГОСТ5781-82* ℓ=3120	2	1,1 кг

ГИП	Козлов		11.87
Нач.отд	Федотов		11.87
Н.контр.	Климов		11.87
Гл.спец.	Климов		11.87
Рук.гр.	Смальянинова		11.87
Исполн.	Тарасенкова		11.87

03.005-8.0-4-400

Участок тамбура-шлюза с предтамбуром наклонного входа шириной 1.8 м.

Стадия	Лист	Листов
Р	1	2

ГИПРОКОММУНДОРТРАНС г. Москва

Взам.инв.№ | Подпись и дата | Инв.№подл.

Копировал: 23229-05 22 Формат - А2

Формат	Зона	Позиц.	Обозначение	Наименование	Кол.	Примеч.
				С-3 - шт. 1		
				Сборочные единицы		
				Изделия закладные		
А4		13	03.005-5.2 альбом 5	КПК5 (Д=42,3, ℓ=650)	1	
А4		14	03.005-5.2 альбом 5	КПК5 (Д=273; ℓ=650)	1	
				Детали		
				ф16А-III ГОСТ 5781-82*		
Б4		38	03.005-8.0-4-417	ℓ=2000	4	3,2 кг
Б4		39	-418	ф25 ГОСТ 5781-82* ℓ=2400	4	9,2 кг
				Переменные данные для исполнений:		
				03.005-8.0-4-400		
				Сборочные единицы		
				Каркасы плоские		
А3		6	03.005-8.2-03000-12	КР53	6	
А3		12	03.005-8.2-03000-04	КР15	5	
				Детали		
				ф12А-III ГОСТ 5781-82*		
Б4		32*	03.005-8.0-4-419	ℓ=3650	3	3,2 кг
Б4		33	-420	ℓ=2950	3	2,6 кг
Б4		34	-421	ℓ=750	10	0,7 кг
Б4		36	-422	ℓ=950	10	0,8 кг
Б4		35*	-423	ф18А-III ГОСТ 5781-82* ℓ=1450	20	2,9 кг
Б4		37*	-424	ф25А-III ГОСТ 5781-82* ℓ=1650	20	6,3 кг
				03.005-8.0-4-400-01		
				Сборочные единицы		
				Каркасы плоские		
А3		6	03.005-8.2-03000-12	КР53	6	
А3		12	03.005-8.2-03000-04	КР15	5	
				Детали		
				ф12А-III ГОСТ 5781-82*		
Б4		32*	03.005-8.0-4-410	ℓ=3650	3	3,2 кг
Б4		33	-420	ℓ=2950	3	2,6 кг
Б4		34	-421	ℓ=750	10	0,7 кг
Б4		36	-422	ℓ=950	10	0,8 кг
Б4		35*	-423	ф14А-III ГОСТ 5781-82* ℓ=1450	20	1,8 кг
Б4		37*	-424	ф18А-III ГОСТ 5781-82* ℓ=1650	20	3,3 кг

Формат	Зона	Позиц.	Обозначение	Наименование	Кол.	Примеч.
				03.005-8.0-4-400-02		
				Сборочные единицы		
				Каркасы плоские		
А3		6	03.005-8.2-03000-13	КР54	6	
А3		12	03.005-8.2-03000-11	КР43	5	
				Детали		
				ф12А-III ГОСТ 5781-82*		
Б4		32*	03.005-8.0-4-419	ℓ=3450	3	3,1 кг
Б4		33	-420	ℓ=2750	3	2,4 кг
Б4		34	-421	ℓ=650	10	0,6 кг
Б4		35*	-422	ℓ=1350	10	1,2 кг
Б4		36	-423	ℓ=850	20	0,8 кг
Б4		37*	-424	ℓ=1550	20	1,4 кг
				П-2 - шт.1		
				Детали		
Б4		17	03.005-8.0-4-401	ф12А-III ГОСТ 5781-82* ℓ=4750	11	4,2 кг
				А-I-8 ГОСТ 5781-82*		
Б4		20*	-403	ℓ=780	26	0,3 кг
Б4		27*	-404	ℓ=350	6	0,1 кг
				Переменные данные для исполнений:		
				03.005-8.0-4-400		
				Сборочные единицы		
				Каркасы плоские		
А3		1	03.005-8.2-01000	КР1	21	
А3		15	-02000-01	КР11	3	
				Детали		
Б4		18*	03.005-8.0-4-410	ф12А-III ГОСТ 5781-82* ℓ=5450	11	4,9 кг
				03.005-8.0-4-400-01		
				Сборочные единицы		
				Каркасы плоские		
А3		1	03.005-8.2-01000	КР1	21	
А3		15	-02000-01	КР11	3	
				Детали		
Б4		18*	03.005-8.0-4-410	ф12А-III ГОСТ 5781-82* ℓ=5450	11	4,9 кг

Формат	Зона	Позиц.	Обозначение	Наименование	Кол.	Примеч.
				03.005-8.0-4-400-02		
				Сборочные единицы		
				Каркасы плоские		
А3		1	03.005-8.2-02000	КР2	10	
А3		15	-02000-06	КР55	3	
				Детали		
Б4		18*	03.005-8.0-4-410-01	ф12А-III ГОСТ 5781-82* ℓ=5250	11	4,7 кг
				Материалы		
Б4		40	03.005-8.0-4-425	Уголок $\frac{50\times50\times5\ ГОСТ\ 8509-86}{Ст3сп\ ГОСТ\ 535-79*}$	9,3	п.м.
				Переменные данные для исполнений:		
				03.005-8.0-4-400-00-01		
				Материалы		
Б4		41	03.005-8.0-4-426	Распределительная		
				арматура А-I-8 ГОСТ 5781-82*	79,2	пм
				Бетон В30	22,9	$м^3$
				03.005-8.0-4-400-02		
				Материалы		
Б4		41	03.005-8.0-4-426-01	Распределительная арматура		
				А-I-8 ГОСТ 5781-82*	77,2	пм
				Бетон В30	17,7	$м^3$

* - см. ведомость деталей на документе 03.005-8.0-4-400СБ.

Взам. инв. №

Подпись и дата

Инв. № подл.

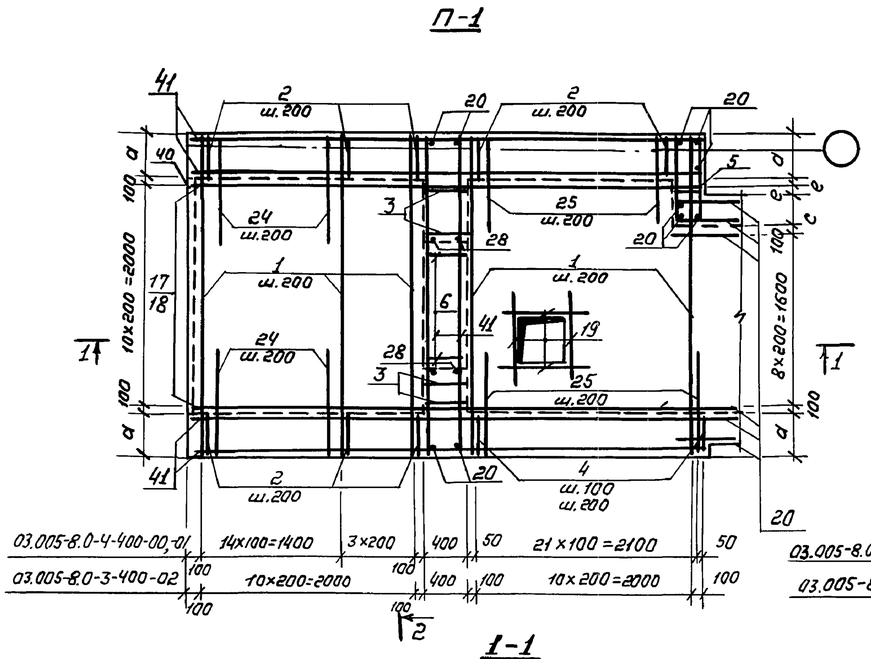

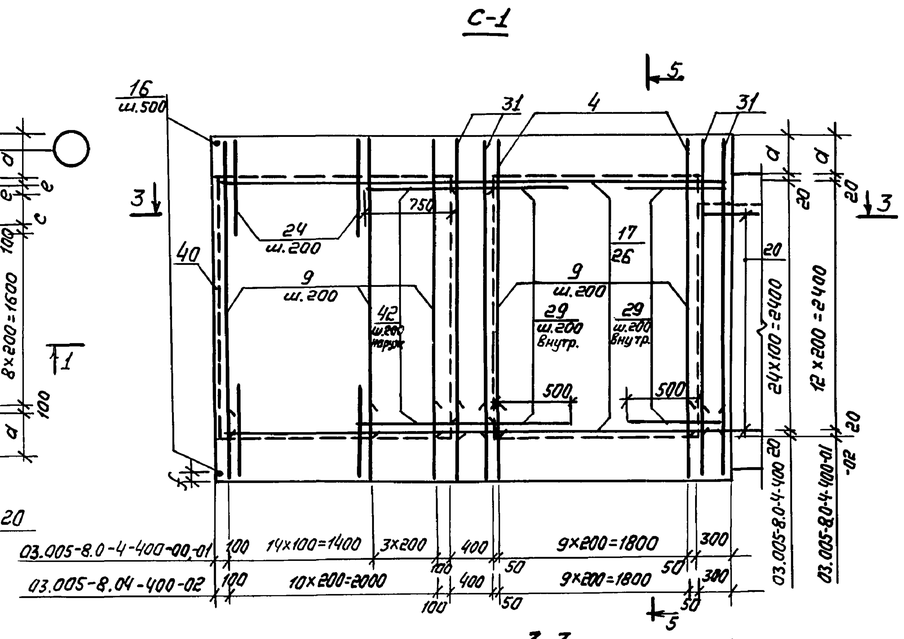

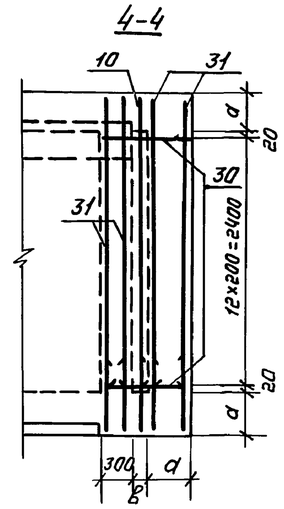

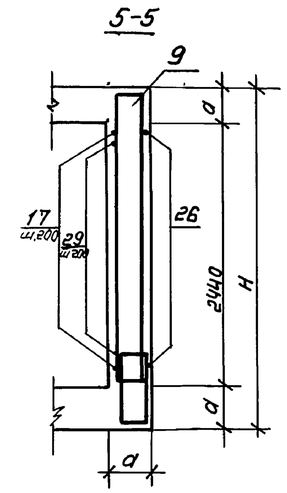

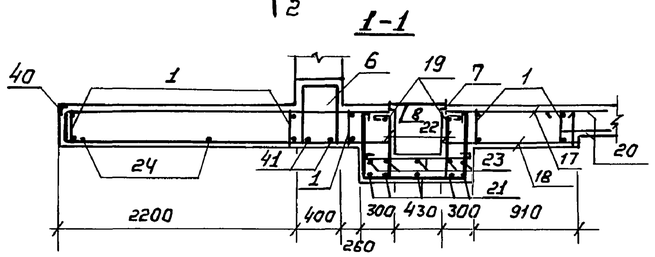

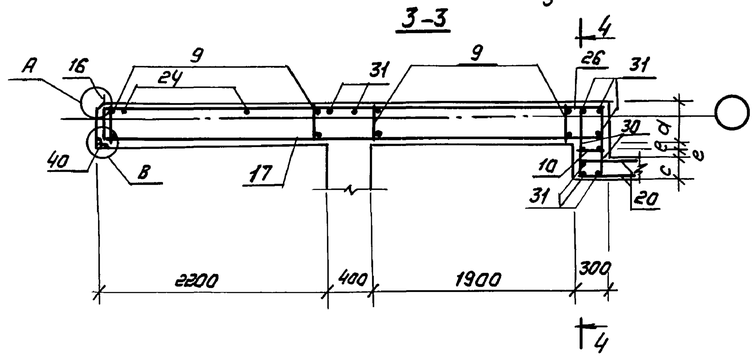

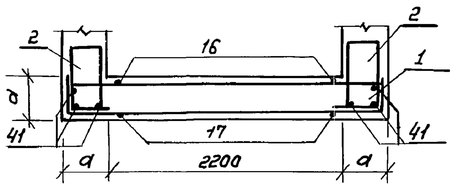

Маркировочная схема участка тамбура-шлюза с предтамбуром

Ведомость деталей

Поз	Эскиз
	03.005-8.0-4-400;-01
18,26	350 / 4750
20	680
21	720 / 980
22	200 / 720
23	980
24	980 / 980
25	300 / 1100
27	50 / 250 / 45°
28	680 / 300
29	780 / 100
30	750 / 250
31	300 / 2820
32	350 / 2950
35	350 / 750
37	350 / 950

(Продолжение)

Поз	Эскиз
	03.005-8.0-4-400-02
18,26	250 / 4750
20	680
21	720 / 980
22	200 / 720
23	980
24	980 / 980
25	300 / 1100
27	50 / 250 / 45°
28	680 / 300
30	650 / 250
31	300 / 2720
32	350 / 2750
35	350 / 650
37	350 / 850

Класс сооружения	Исполнение	Размеры, мм								
		H	d	B	c	a	e	f	K	L
II	03.005-8.0-3-400	3240	400	200	300	100	50	120	420	3000
III	-01									
-IV	-02	3040	300	100	200	200	100	20	520	2800

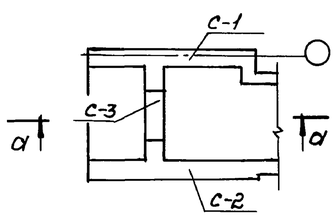

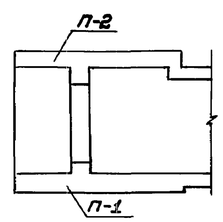

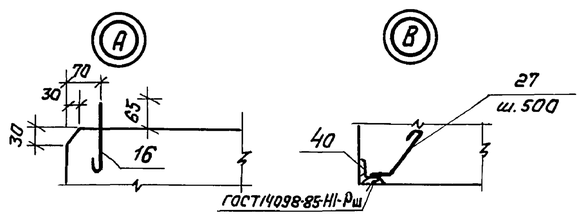

ГИП	Козлов		11.87	03.005-8.0-4-400 СБ
Нач.отд	Федотов		11.87	Участок тамбура-шлюза с предтамбуром наклонного входа шириной 1,8 м. Сборочный чертеж
Н.контр.	Климов		11.87	Стадия: Р; Лист: 1; Листов: 2
Гл.спец.	Климов		11.87	ГИПРОКОММУНДОРТРАНС г. Москва
Рук.гр.	Смольянинова		11.87	
Исполн.	Тарасенкова		11.87	

Инв.№подл. | Подпись и дата | Взамен инв.№

Копировал: Фомф 23228-05 24 Формат А2

С-2

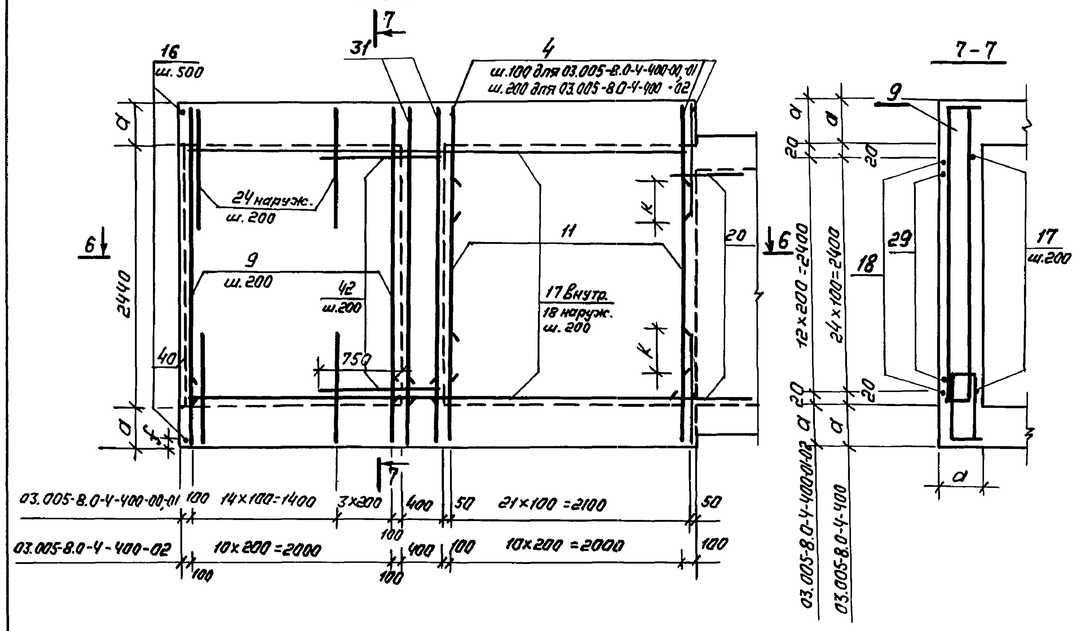

7-7

П-2

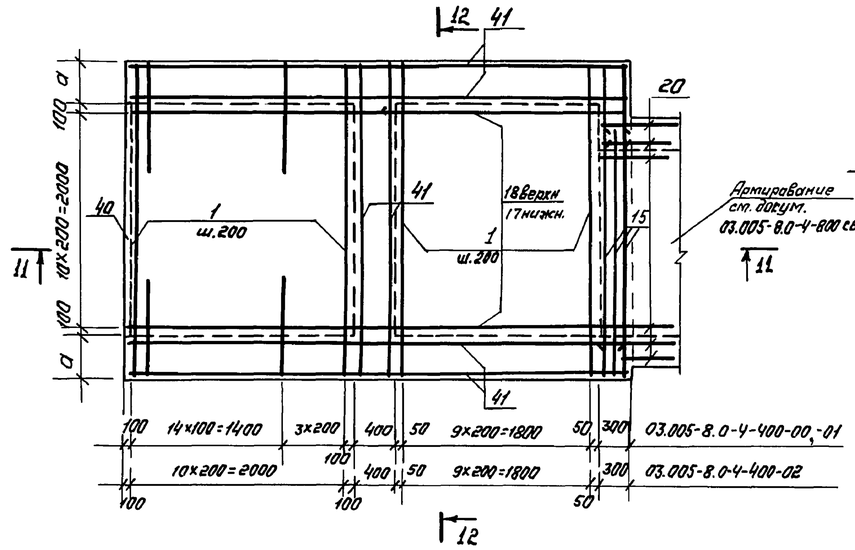

12-12

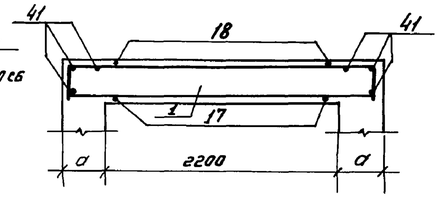

6-6

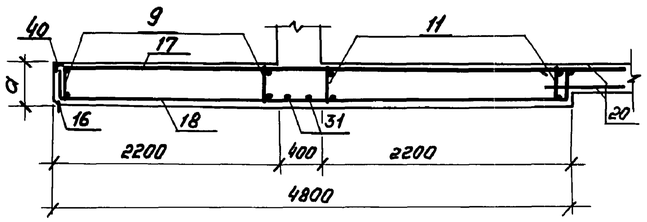

11-11

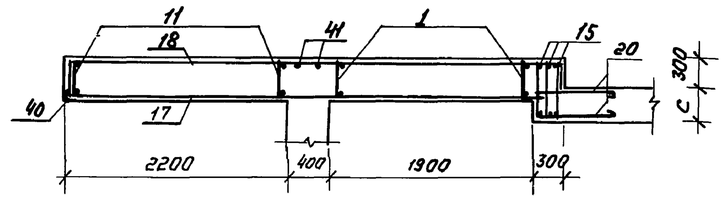

С-3

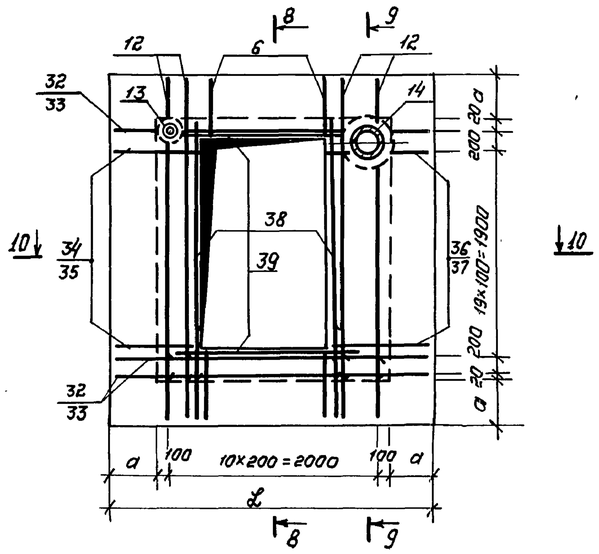

8-8

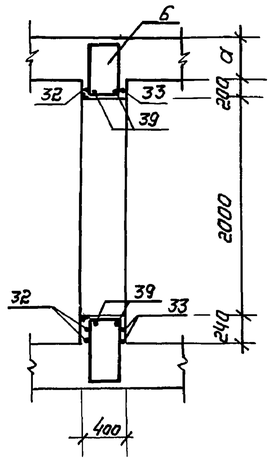

9-9

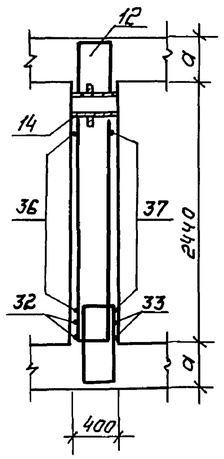

10-10

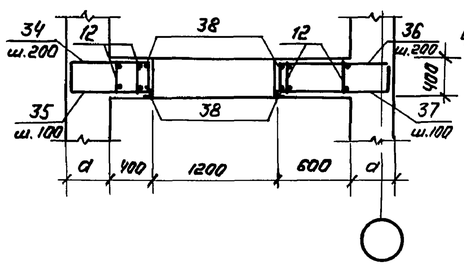

1. Габаритные размеры даны на докум. 03.005-8.0-4-400 ГЧ
2. До бетонирования заложить детали КПК, закладные элементы, рамы дверей.
3. Сварку производить электродами Э42А по ГОСТ 9467-75
4. Каркас поз.4 ставить большим диаметром вовнутрь, а каркас поз.11 - наружу.
5. Защитный слой бетона до рабочей арматуры в плите П-1 - 30мм, в остальных случаях - 20мм.

03.005-8.0-4-400 СБ	Лист 2

Инв.№ подл. | Подпись и дата | Взам.инв.№

План

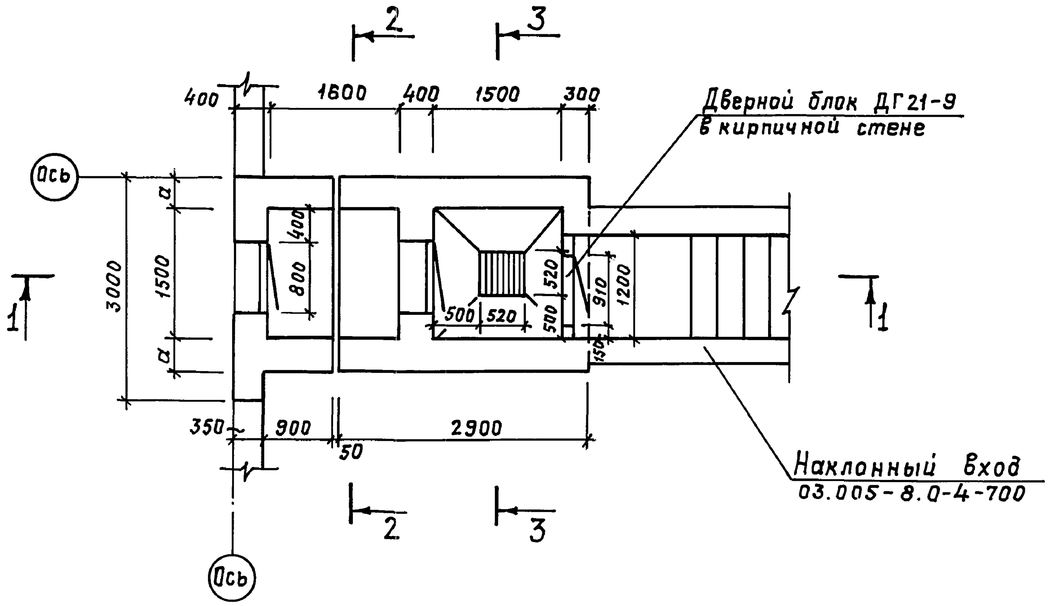

Разрез 2-2

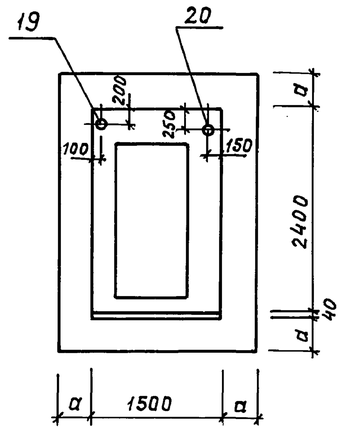

Разрез 3-3

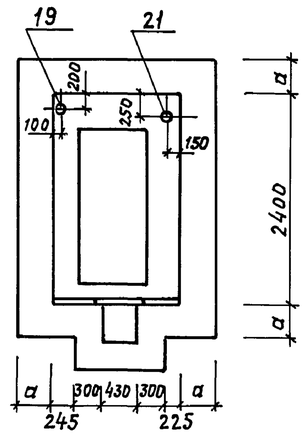

Разрез 1-1

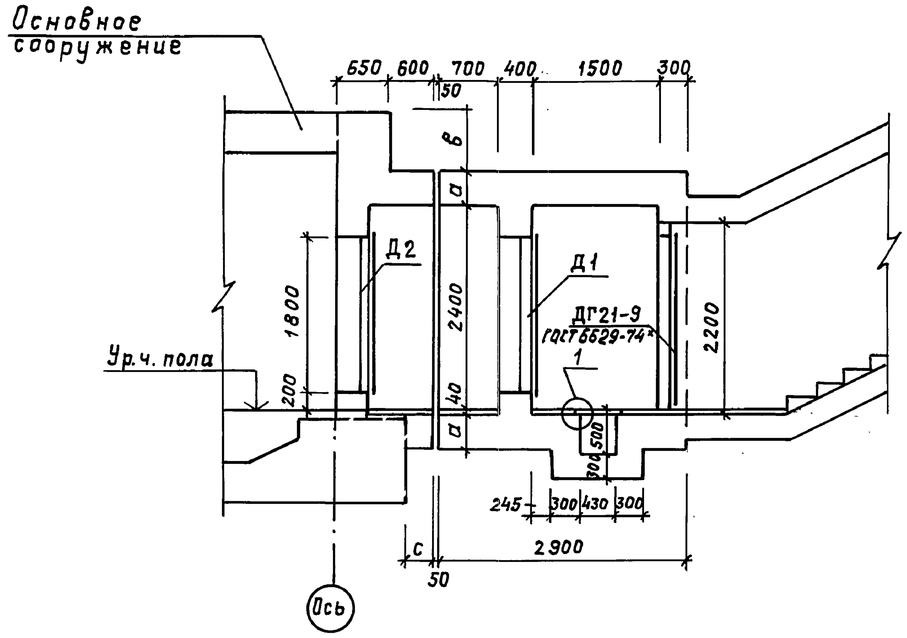

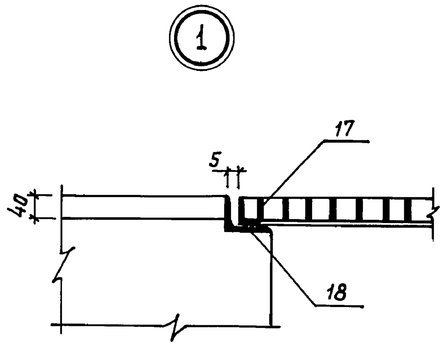

Исполнение	Класс сооружения	a, мм	в, мм	с, мм	$Д_1$	$Д_2$
03.005-8.0-4-500	II	400	700	375	ДУ-I-7	ДУ-IV-3
-01	III	400	600	425	ДУ-I-7	ДУ-IV-3
-02	IV	300	650	475	ДУ-III-6	ДУ-IV-3

Бетон		Сталь, кг	
Класс	объем, м3	Армат.	Прокат
В 30	16,8	1620,6	279,4
В 30	16,8	1485,8	279,4
В 30	13,0	1367,4	279,4

ГИП	Козлов		10.87
Нач.отд.	Федотов		10.87
Н.контр.	Степнов		10.87
Гл.спец.	Степнов		10.87
Исполн.	Кульков		10.87

03.005 - 8.0-4-500 ГЧ

Тамбур и предтамбур наклонного входа шириной 1,2 м.

Стадия	Лист	Листов
Р	1	1

Гипрокоммундортранс г. Москва

Инв. № подл. | Подпись и дата | Взам. инв. №

Копировал: 23229-05 26 формат: А2

Формат	Зона	Позиц.	Обозначение	Наименование	Кол.	Примеч.
				Документация		
А2			03.005-8.0-4-000 ПЗ	Пояснительная записка		
А2			03.005-8.0-4-500-ГЧ	Габаритный чертёж		
А2			03.005-8.0-4-500-СБ	Сборочный чертеж		
А2			03.005-8.0-4-900-РС	Ведомость расхода стали		
				П-1-шт.1		
				Сборочные единицы		
А3		3	03.005-8.2-04000-05	Каркас плоский КР-13	4	
А3		5	-03000-03	" КР-6	4	
				Изделие закладное		
А3		17	03.005-8.2-17000	Решетка металлическая	1	
А3		18	-16000	Рамка	1	
				Детали		
Б4		23	03.005-8.0-4-501	ф12АIII ГОСТ 5781-82* ℓ=2850	8	2,5 кг
Б4		24	-502	" ℓ=1100	8	1,0 кг
Б4		40*	-503	" ℓ=1750	4	1,6 кг
Б4		41	-504	ф25АIII ГОСТ 5781-82* ℓ=1000	4	3,9 кг
Б4		42*	-505	АI-10 ГОСТ 5781-82* ℓ=1050	8	0,6 кг
Б4		43*	-506	" ℓ=1250	8	0,8 кг
Б4		44*	-507	" ℓ=2570	10	1,6 кг
Б4		45	-508	ф12АIII ГОСТ 5781-82* ℓ=1500	4	1,3 кг
Б4		46*	-509	АI-10 ГОСТ 5781-82* ℓ=750	12	0,5 кг
Б4		47*	-510	АI-8 ГОСТ 5781-82* ℓ=1220	10	0,5 кг
Б4		50	-511	ф12АIII ГОСТ 5781-82* ℓ=1000	8	0,9 кг
Б4		53*	-512	АI-8 ГОСТ 5781-82* ℓ=350	6	0,1 кг
Б4		54*	-513	ф25АIII ГОСТ 5781-82* ℓ=1200	4	4,6 кг
				Переменные данные для исполнений:		
				03.005-8.0-4-500		
				Сборочные единицы		
А3		1	03.005-8.2-03000-03	Каркас плоский КР-6	20	
А3		2	-04000-05	" КР-13	4	
А3		4	-08000-09	" КР-91	18	
А3		6	-02000-07	" КР-56	16	
А3		7	-04000	" КР-7	4	
				Детали		
Б4		25*	03.005-8.0-4-514	ф12АIII ГОСТ 5781-82* ℓ=3550	8	3,2 кг
Б4		26*	-515	" ℓ=1450	8	1,3 кг
Б4		37*	-516	" ℓ=1530	4	1,4 кг
				03.005-8.0-4-500-01		
				Сборочные единицы		
А3		1	03.005-8.2-03000-03	Каркас плоский КР-6	20	
А3		2	-04000-05	" КР-13	4	
А3		4	-08000-10	" КР-92	18	

Формат	Зона	Позиц.	Обозначение	Наименование	Кол.	Примеч.
А3		6	03.005-8.2-02000-07	Каркас плоский КР-56	16	
А3		7	-04000	" КР-7	4	
				Детали		
Б4		25*	03.005-8.0-4-514	ф12АIII ГОСТ 5781-82* ℓ=3550	8	3,2 кг
Б4		26*	-515	" ℓ=1450	8	1,3 кг
Б4		37*	-516	" ℓ=1530	4	1,4 кг
				03.005-8.0-4-500-02		
				Сборочные единицы		
А3		1	03.005-8.2-03000-02	Каркас плоский КР-5	20	
А3		2	-04000-06	" КР-14	4	
А3		4	-08000-11	" КР-93	10	
А3		6	-02000-08	" КР-57	16	
А3		7	-04000-01	" КР-8	5	
				Детали		
Б4		25*	03.005-8.0-4-514-01	ф12АIII ГОСТ 5781-82* ℓ=3350	8	3,0 кг
Б4		26*	-515-01	" ℓ=1350	8	1,2 кг
Б4		37*	-516-01	" ℓ=1330	4	1,2 кг
				С-1-шт.1		
				Сборочные единицы		
А4		14	03.005-8.2-12000	Изделие закладное МН-1	1	
				Детали		
А4		22	03.005-8.2-19000	Анкер	14	0,3 кг
Б4		23	03.005-8.0-4-501	ф12АIII ГОСТ 5781-82* ℓ=2850	12	2,5 кг
Б4		24	-502	" ℓ=1100	12	1,0 кг
Б4		27*	-517	АI-8 ГОСТ 5781-82* ℓ=3140	8	1,2 кг
Б4		46*	-509	" ℓ=750	22	0,5 кг
Б4		53*	-512	АI-8 ГОСТ 5781-82* ℓ=350	10	0,1 кг
				Переменные данные для исполнений:		
				03.005-8.0-4-500		
				Сборочные единицы		
А3		8	03.005-8.2-03000-04	Каркас плоский КР-15	16	
				Детали		
Б4		25*	03.005-8.0-4-514	ф12АIII ГОСТ 5781-82* ℓ=3550	12	3,2 кг
Б4		26*	-515	" ℓ=1450	12	1,3 кг
Б4		28*	-518	" ℓ=950	22	0,8 кг
Б4		39*	-519	ф10АIII ГОСТ 5781-82* ℓ=1080	11	0,7 кг
Б4		52	-520	ℓ=780	33	0,5 кг
				03.005-8.0-4-500-01		
				Сборочные единицы		
А3		8	03.005-8.2-03000-04	Каркас плоский КР-15	16	
				Детали		
Б4		25*	03.005-8.0-4-514	ф12АIII ГОСТ 5781-82* ℓ=3550	12	3,2 кг
Б4		26*	-515	" ℓ=1450	12	1,3 кг
Б4		28*	-518	" ℓ=950	22	0,8 кг

Формат	Зона	Позиц.	Обозначение	Наименование	Кол.	Примеч.
				03.005-8.0-4-500-02		
				Сборочные единицы		
А3		8	03.005-8.2-03000-05	Каркас плоский КР-16	16	
				Детали		
Б4		25*	03.005-8.0-4-514-01	ф12АIII ГОСТ 5781-82* ℓ=3350	12	3,0 кг
Б4		26*	-515-01	" ℓ=1350	12	1,2 кг
Б4		28*	-518-01	" ℓ=850	22	0,7 кг
				С-2 шт.1		
				Сборочные единицы		
А4		19	03.005-5.2 альбом 1	КПК-1(Д =45; ℓ=650)	1	
А4		20	"	КПК-1(Д =219; ℓ=650)	1	
				Детали		
Б4		29	03.005-8.0-4-521	ф16АIII ГОСТ 5781-82* ℓ=1500	4	2,4 кг
Б4		30	-522	ф25АIII ГОСТ 5781-82* ℓ=2400	4	9,2 кг
Б4		31	-523	ф12АIII ГОСТ 5781-82* ℓ=3200	7	2,9 кг
Б4		43*	-506	АI-10 ГОСТ 5781-82* ℓ=1250	16	0,8 кг
Б4		51	-524	ф12АIII ГОСТ 5781-82* ℓ=3400	8	3,0 кг
				Переменные данные для исполнений:		
				03.005-8.0-4-500		
				Сборочные единицы		
А3		10	03.005-8.2-07000-03	Каркас плоский КР-29	4	
А3		11	-06000	" КР-20	4	
А3		12	-05000-06	" КР-48	4	
				Детали		
Б4		32*	03.005-8.0-4-525	ф12АIII ГОСТ 5781-82* ℓ=1000	9	0,9 кг
Б4		33*	-526	" ℓ=1100	9	1,0 кг
Б4		34*	-527	" ℓ=2950	3	2,6 кг
Б4		48*	-528	" ℓ=1900	9	1,7 кг
Б4		49*	-529	" ℓ=1300	9	1,2 кг
				03.005-8.0-4-500-01		
				Сборочные единицы		
А3		10	03.005-8.2-07000-04	Каркас плоский КР-30	4	
А3		11	-06000-04	" КР-89	4	
А3		12	-05000-07	" КР-49	4	
				Детали		
Б4		32*	03.005-8.0-4-525	ф12АIII ГОСТ 5781-82* ℓ=1000	9	0,9 кг
Б4		33*	-526	" ℓ=1100	9	1,0 кг
Б4		34*	-527	" ℓ=2950	3	2,6 кг
Б4		48*	-528	" ℓ=1900	9	1,7 кг
Б4		49*	-529	" ℓ=1300	9	1,2 кг

ГИП	Козлов		10.87	03.005-8.0-4-500		
Нач.отд.	Федотов		10.87			
Н.контр.	Климов		10.87	Тамбур и предтамбур наклонного входа шириной 1.2 м.	Стадия	Лист	Листов
Гл.спец.	Климов		10.87		Р	1	2
Рук.гр.	Стальянинова		10.87		ГИПРОКОММУНДОРТРАНС г. Москва		
Исполн.	Соловова		10.87				

Инв.№ подл. | Подпись и дата | Взам.инв.№

Формат	Зона	Позиция	Обозначение	Наименование	Кол.	Примеч.
				С-2-шт.1		
				03.005-8.0-4-500-02		
				Сборочные единицы		
А3		10	03.005-8.2-07000-05	Каркас плоский КР-31	4	
А3		11	-06000-05	" КР-90	5	
А3		12	-05000-05	" КР-25	4	
				Детали		
Б4		32*	03.005-8.0-4-525-01	ф12А III ГОСТ 5781-82* ℓ=900	9	0,8 кг
Б4		33*	-526-01	" ℓ=1000	9	0,9 кг
Б4		34*	-527-01	" ℓ=2750	3	2,4 кг
Б4		48*	-528-01	" ℓ=2000	9	1,8 кг
Б4		49*	-529-01	" ℓ=1200	9	1,1 кг
				С-3-шт.1		
				Сборочные единицы		
А4		19	03.005-5.2 альбом 1	КПК-1 (Д=45; ℓ=650)	1	
А4		21	"	КПК-1 (Д=273; ℓ=650)	1	
				Детали		
Б4		29	03.005-8.0-4-521	ф16А III ГОСТ 5781-82* ℓ=1500	4	2,4 кг
Б4		30	-522	ф25А III ГОСТ 5781-82* ℓ=2400	4	9,2 кг
			Переменные	данные для исполнений:		
				03.005-8.0-4-500		
				Сборочные единицы		
А3		13	03.005-8.2-03000-04	Каркас плоский КР-15	4	
А3		15	-02000-02	" КР-44	4	
				Детали		
Б4		32*	03.005-8.-4-525	ф12А III ГОСТ 5781-82* ℓ=1000	9	0,9 кг
Б4		33*	-526	" ℓ=1100	9	1,0 кг
Б4		35*	-530	ф16А III ГОСТ 5781-82* ℓ=1100	17	1,7 кг
Б4		36*	-531	" ℓ=1000	17	1,6 кг
Б4		38	-532	ф12А III ГОСТ 5781-82* ℓ=2250	6	2,0 кг
				03.005-8.0-4-500-01		
				Сборочные единицы		
А3		13	03.005-8.2-03000-04	Каркас плоский КР-15	4	
А3		15	-02000-02	" КР-44	4	
				Детали		
Б4		32*	03.005-8.0-4-525	ф12А III ГОСТ 5781-82* ℓ=1000	9	0,9 кг
Б4		33*	-526	" ℓ=1100	9	1,0 кг
Б4		35*	-530	" ℓ=1100	17	1,0 кг
Б4		36*	-531	" ℓ=1000	17	0,9 кг
Б4		38	-532	" ℓ=2250	6	2,0 кг
				03.005-8.0-4-500-02		
				Сборочные единицы		
А3		А3	03.005-8.2-03000-11	Каркас плоский КР-43	4	

Формат	Зона	Позиция	Обозначение	Наименование	Кол.	Примеч.
А3		15	03.005-8.2-02000-03	Каркас плоский КР-45	4	
				Детали		
Б4		32*	03.005-8.0-4-525-01	ф12А III ГОСТ 5781-82* ℓ=900	9	0,8 кг
Б4		33*	-526-01	" ℓ=1000	9	0,9 кг
Б4		35*	-530-01	" ℓ=1000	9	0,9 кг
Б4		36*	-531-01	" ℓ=900	9	0,8 кг
Б4		38	-532-01	" ℓ=2050	6	1,8 кг
				С-4-шт.1		
				Детали		
А4		22	03.005-8.2-19000	Анкер	14	0,3 кг
Б4		23	03.005-8.0-4-501	ф12А III ГОСТ 5781-82* ℓ=2850	12	2,5 кг
Б4		24	-502	" ℓ=1100	12	1,0 кг
Б4		46*	-509	А-I-10 ГОСТ 5781-82* ℓ=750	22	0,5 кг
Б4		27*	-519	А-I-8 ГОСТ 5781-82* ℓ=3120	3	1,2 кг
Б4		53*	-512	А-I-8 ГОСТ 5781-82* ℓ=350	10	0,1 кг
			Переменные	данные для исполнений:		
				03.005-8.0-4-500		
				Сборочные единицы		
А3		4	03.005-8.2-08000-09	Каркас плоский КР-91	18	
А3		8	-03000-04	" КР-15	8	
А3		9	-04000-15	" КР-94	10	
				Детали		
Б4		25*	03.005-8.0-4-514	ф12А III ГОСТ 5781-82* ℓ=3550	12	3,2 кг
Б4		26*	-515	" ℓ=1450	12	1,3 кг
Б4		52	-520	ф10А III ГОСТ 5781-82* ℓ=780	22	0,5 кг
				03.005-8.0-4-500-01		
				Сборочные единицы		
А3		4	03.005-8.2-08000-10	Каркас плоский КР-92	18	
А3		8	-03000-04	" КР-15	8	
А3		9	-04000-16	" КР-95	10	
				Детали		
Б4		25*	03.005-8.0-4-514	ф12А III ГОСТ 5781-82* ℓ=3550	12	3,2 кг
Б4		26*	-515	" ℓ=1450	12	1,3 кг
				03.005-8.0-4-500-02		
				Сборочные единицы		
А3		4	03.005-8.2-08000-11	Каркас плоский КР-93	10	
А3		8	-03000-05	" КР-16	8	
А3		9	-04000-09	" КР-40	10	
				Детали		
Б4		25*	03.005-8.0-4-514-01	ф12А III ГОСТ 5781-82* ℓ=3350	12	3,0 кг
Б4		26*	-515-01	" ℓ=1350	12	1,2 кг

Формат	Зона	Позиция	Обозначение	Наименование	Кол.	Примеч.
				П-2-шт.1		
				Детали		
Б4		23	03.005-8.0-4-501	ф12А III ГОСТ 5781-82* ℓ=2850	8	2,5 кг
Б4		24	-502	" ℓ=1100	8	1,0 кг
Б4		46*	-509	А-I-10 ГОСТ 5781-82* ℓ=750	12	0,5 кг
Б4		53*	-512	А-I-8 ГОСТ 5781-82* ℓ=350	6	0,1 кг
			Переменные	данные для исполнения:		
				03.005-8.0-4-500		
				Сборочные единицы		
А3		6	03.005-8.2-02000-07	Каркас плоский КР-56	16	
А3		16	-02000-09	КР-58	3	
				Детали		
Б4		25*	03.005-8.0-4-514	ф12А III ГОСТ 5781-82* ℓ=3550	8	3,2 кг
Б4		26*	-515	" ℓ=1450	8	1,3 кг
				03.005-8.0-4-500-01		
				Сборочные единицы		
А3		6	03.005-8.2-02000-07	Каркас плоский КР-56	16	
А3		16	-02000-09	" КР-58	3	
				Детали		
Б4		25*	03.005-8.0-4-514	ф12А III ГОСТ 5781-82* ℓ=3550	8	3,2 кг
Б4		26*	-515	" ℓ=1450	8	1,3 кг
				03.005-8.0-4-500-02		
				Сборочные единицы		
А3		6	03.005-8.2-02000-08	Каркас плоский КР-57	16	
А3		16	-02000-10	" КР-59	3	
				Детали		
Б4		25*	03.005-8.0-4-514-01	ф12А III ГОСТ 5781-82* ℓ=3350	8	3,0 кг
Б4		26*	-515-01	" ℓ=1350	8	1,2 кг
				Материалы		
Б4		55	03.005-8.0-4-535	Уголок $\frac{50\times50\times5\ ГОСТ\ 8509-86}{Ст3сп\ ГОСТ\ 535-79*}$	15,6	м.п.
				Переменные данные для исполнений:		
				03.005-8.0-4-500		
				Материалы		
Б4		56	03.005-8.0-4-536	Распределительная арматура А-I-8 ГОСТ 5781-82*	70,0	м.п.
				Бетон В30	16,8	$м^3$
				03.005-8.0-4-500-01		
				Материалы		
Б4		56	03.005-8.0-4-536	Распределительная арматура А-I-8 ГОСТ 5781-82*	70,0	м.п.
				Бетон В30	16,8	$м^3$
				03.005-8.0-4-500-02		
				Материалы		
Б4		56	03.005-8.0-4-536	Распределительная арматура А-I-8 ГОСТ 5781-82*	66,0	м.п.
				Бетон В30	13,0	$м^3$

* - см. Ведомость деталей на документе 03.005-8.0-4-500 СБ

03.005-8.0-4-500

Лист 2

Взамен инв.№ | Подпись и дата | Инв.№ подл.

Маркировочная схема Тамбура

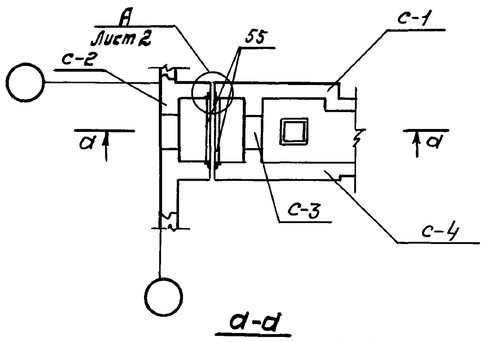

а-а

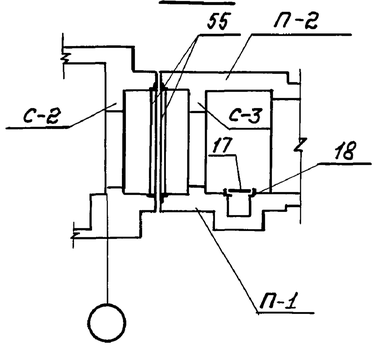

План выпусков из фундаментной плиты П-1

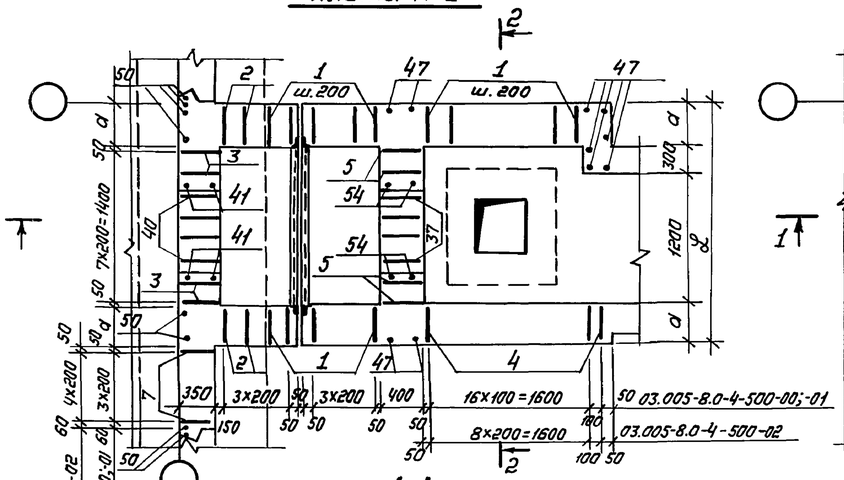

П-1

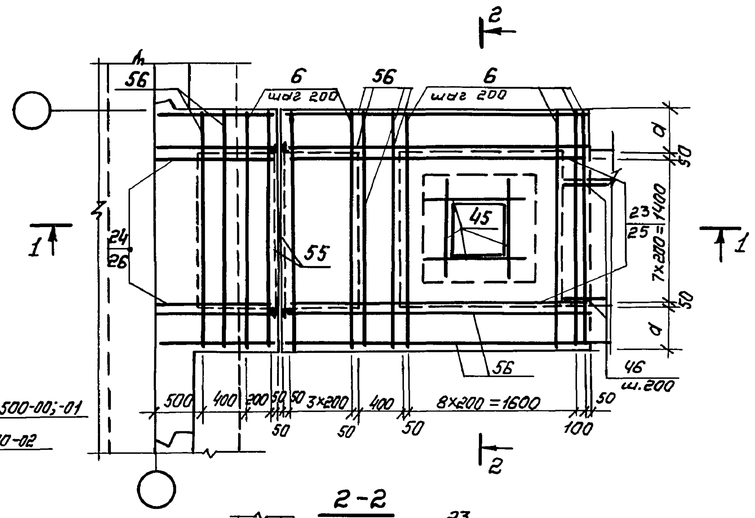

1-1

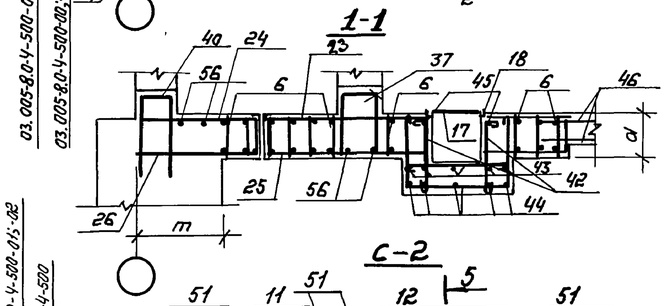

2-2

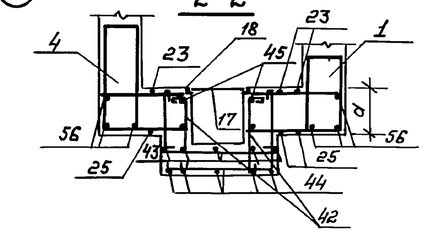

С-1

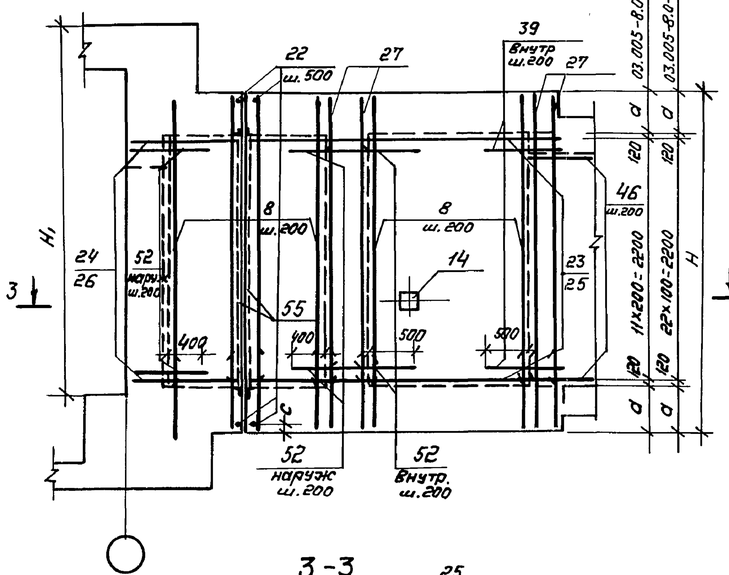

С-2

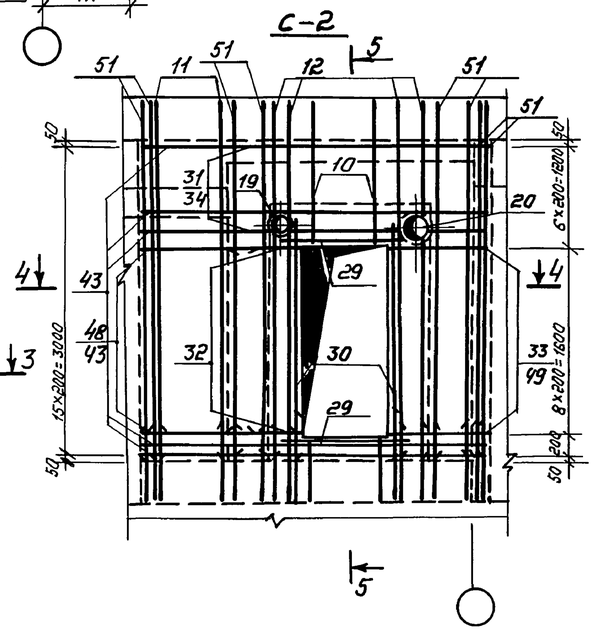

5-5

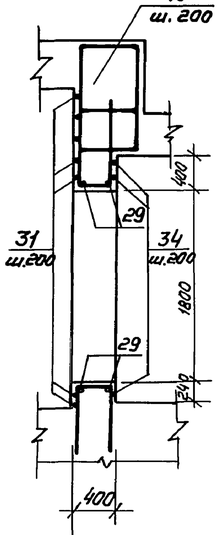

3-3

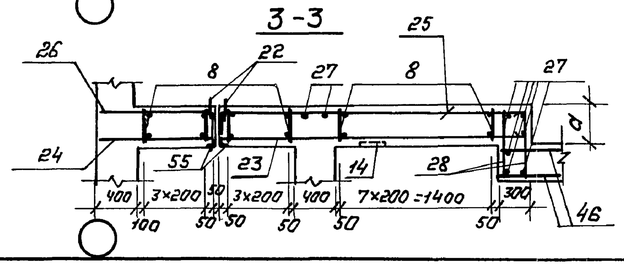

4-4

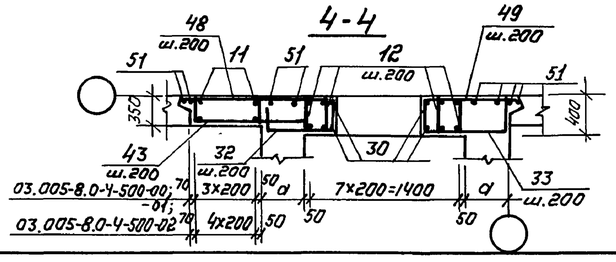

1. Габаритные размеры даны на докум. 03.005-8.0-4-500 ГЧ
2. До бетонирования установить рамы дверей, закладные элементы.
3. Каркасы поз. 9, 11 ставить бо́льшим диаметром наружу, каркасы поз. 4 большим диаметром внутрь.
4. Сварку производить электродами Э42-А по ГОСТ 9467-75.
5. Защитный слой бетона до рабочей арматуры в плите П-1 - 30 мм, в остальных случаях - 20 мм.

ГИП	Козлов		10.87	03.005-8.0-4-500 СБ		
Нач.отдела	Федотов		10.87	Тамбур и предтамбур наклонного входа шириной 1.2 м. Сборочный чертеж.	Стадия	Лист	Листов
Н.контр.	Климов		10.87		Р	1	2
Гл.спец.	Климов		10.87		ГИПРОКОММУНДОРТРАНС г. Москва		
Рук.гр.	Смольянинова		10.87				
Исполнил	Соловьева		10.87				

Инв.№ подл. | Подпись и дата | Взам. инв.№

Копировал: 23229-05 29 Формат А2

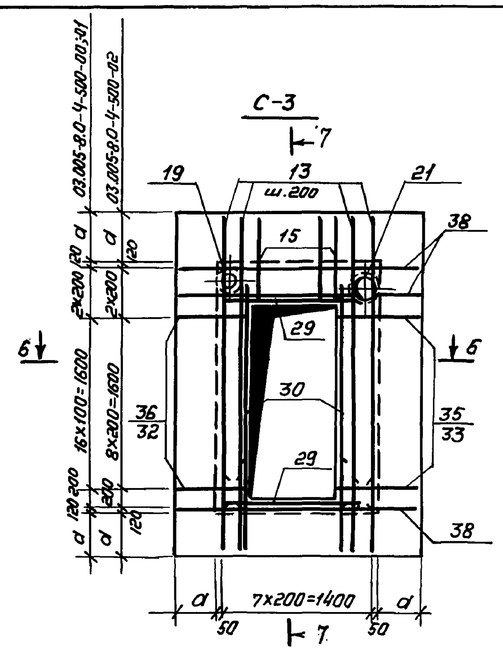

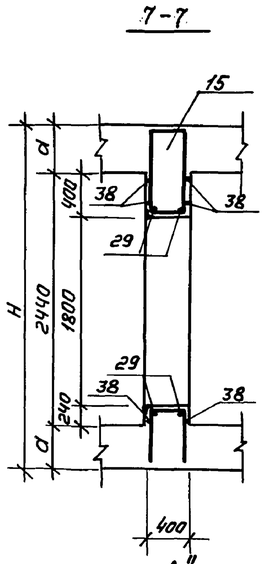

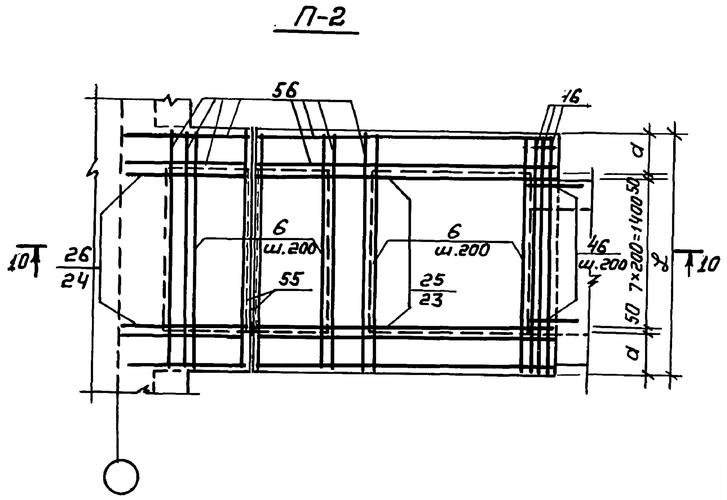

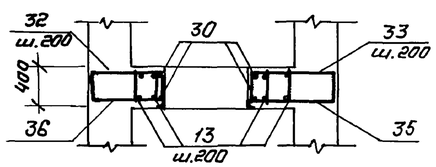

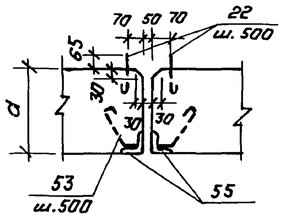

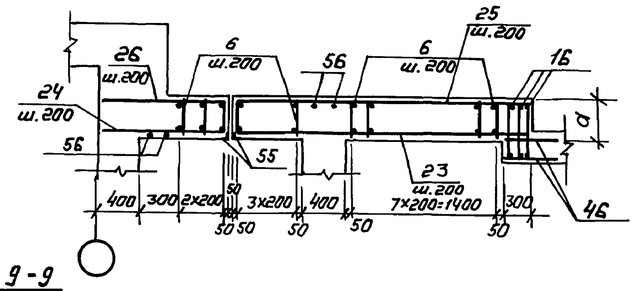

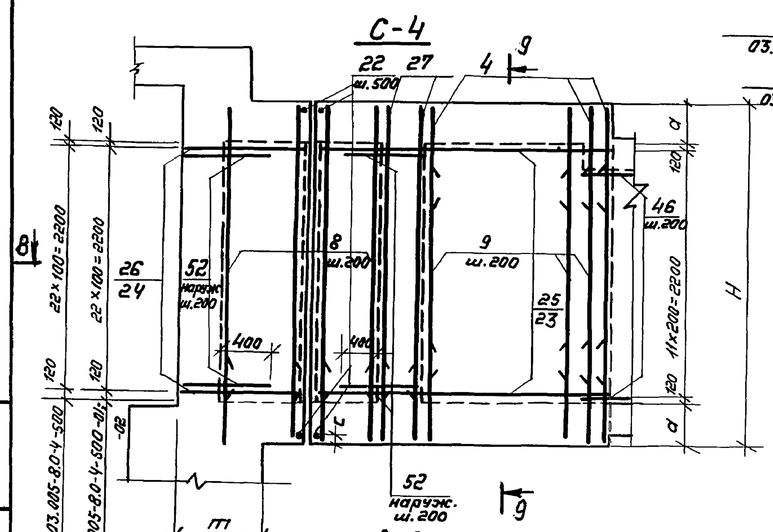

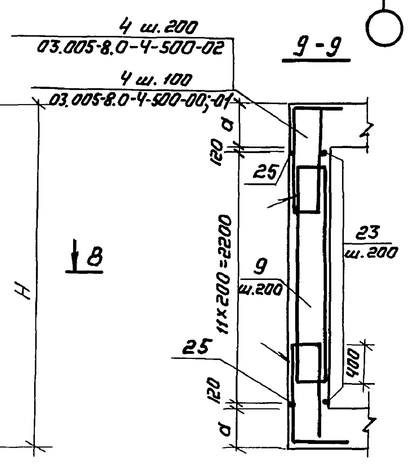

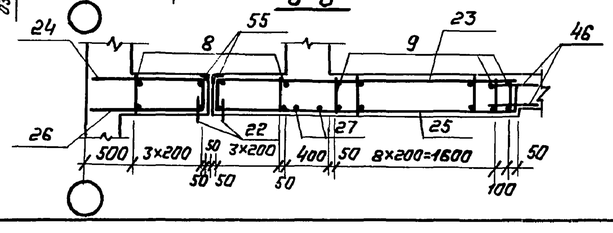

Класс сооружений	Исполнение	Размеры, мм.					
		d	m	H	H_1	c	$\mathcal{L}$
II	03.005-8.0-4-500	400	875	3240	3600	120	2300
III	-01		825		3500		
IV	-02	300	775	3040	3450	20	2100

Ведомость деталей

Поз.	Эскиз
	03.005-8.0-4-500-00;-01
25	350 2850
26	350 1100
27	300 2720
28	300 650
32	350 650
33	350 750
34	350 2250 350
35	350 750
36	350 650
37	350 590
39	300 780
40	350 700
42	200 700
43	1100
44	720 980
46	600
47	300 800
48	350 1550
49	350 950
53	40 250 45°
54	200 1000

Ведомость деталей

Поз.	Эскиз
	03.005-8.0-4-500-02
25	250 2850
26	250 1100
27	300 2720
28	300 550
32	350 550
33	350 650
34	350 2050 350
35	350 650
36	350 550
37	350 490
40	350 700
42	200 700
43	1100
44	720 980 720
46	600
47	300 800
48	350 1650
49	350 850
53	40 250 45°
54	200 1000

Инв.№ подл. | Подпись и дата | Взам.инв.№

03.005-8.0-4-500 СБ

Лист 2

План

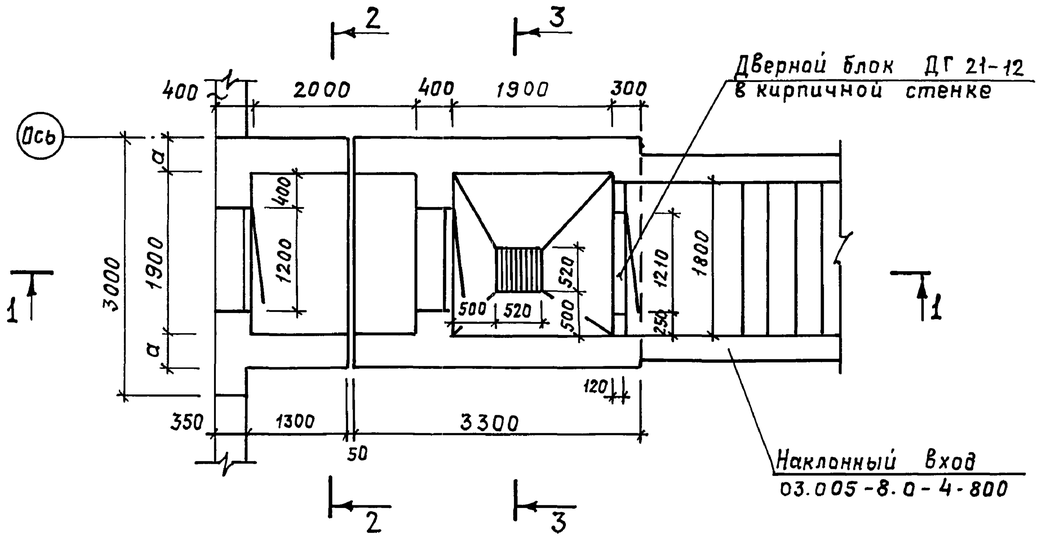

Разрез 2-2

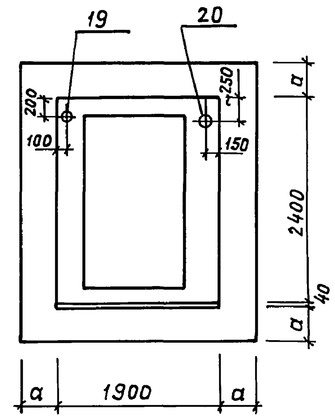

Разрез 3-3

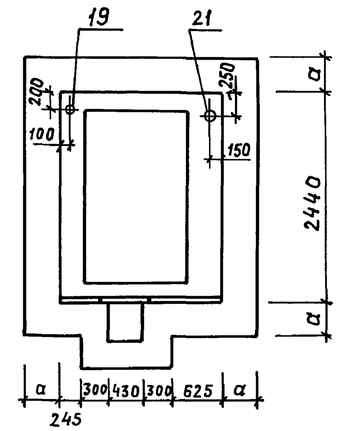

Разрез 1-1

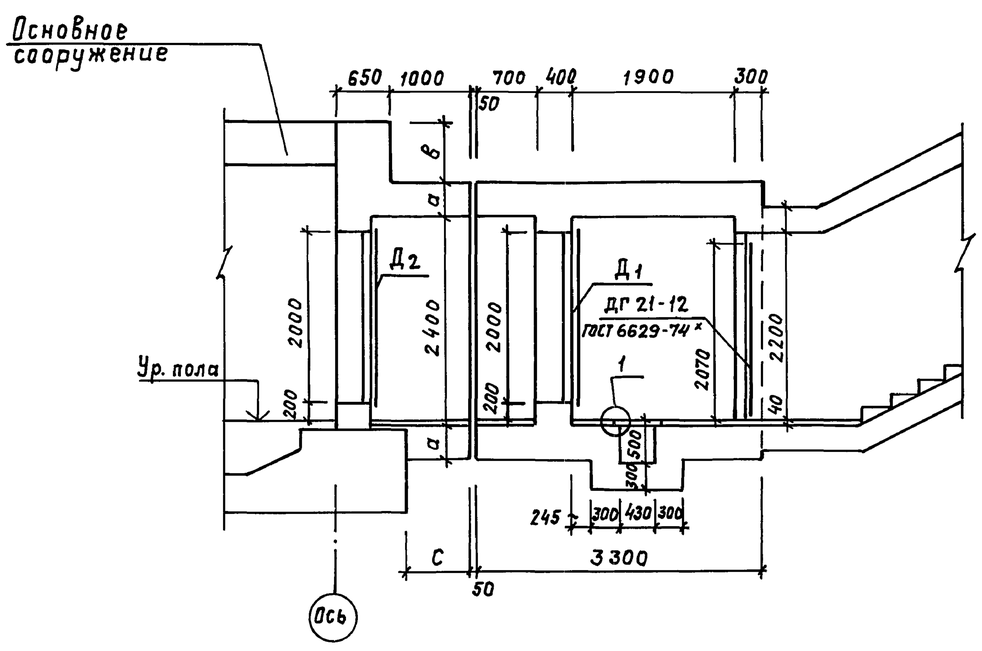

Исполнение	Класс сооружения	а, мм	в, мм	с, мм	Д1	Д2
03.005-8.0-4-600	II	400	700	775	ДУ-I-8	ДУ-IV-2
-01	III	400	600	825	ДУ-I-8	ДУ-IV-2
-02	IV	300	650	875	ДУ-III-5	ДУ-IV-2

Бетон		Сталь, кг	
класс	объем, м³	Армат.	прокат
В 30	21,4	2013,6	284,8
В 30	21,4	1748,6	284,8
В 30	16,5	1587,6	284,8

ГИП	Козлов		10.87
Нач.отд	Федотов		10.87
Н.контр.	Степнов		10.87
Гл.спец.	Степнов		10.87
Исполн.	Кульков		09.87

03.005-8.0-4-600 ГЧ

Тамбур и предтамбур наклонного входа шириной 1,8 м.

Стадия	Лист	Листов
Р	1	1

Гипрокоммундортранс г. Москва

Инв.№ подл. | Подпись и дата | Взам.инв.№

Копировал 23229-05 31 формат: А2

Формат	Зона	Позиц.	Обозначение	Наименование	Кол.	Примеч.
				Документация		
А2			03.005-8.0-4-000 -ПЗ	Пояснительная записка		
А2			03.005-8.0-4-600 -ГЧ	Габаритный чертеж		
А2			03.005-8.0-4-600 -СБ	Сборочный чертеж		
А2			03.005-8.0-4-900 -РС	Ведомость расхода стали		
				П-1 -шт.1		
				Сборочные единицы		
А3		3	03.005-8.2-04000-05	Каркас плоский КР-13	4	
А3		5	-03000-03	" КР-6	4	
				Изделие закладное		
А3		17	03.005-8.2-17000	Решётка металлическая	1	
А3		18	-16000	Рама	1	
				Детали		
Б4		23	03.005-8.0-4-601	ф12А III ГОСТ 5781-82* ℓ=3250	10	2,9 кг
Б4		24	-602	" ℓ=1500	10	1,4 кг
Б4		40*	-603	" ℓ=1750	6	1,6 кг
Б4		41*	-604	ф25А III ГОСТ 5781-82* ℓ=1000	4	3,9 кг
Б4		42*	-605	А-I-10 ГОСТ 5781-82* ℓ=1050	8	0,6 кг
Б4		43*	-606	" ℓ=1130	8	0,7 кг
Б4		44*	-607	" ℓ=2570	10	1,6 кг
Б4		45	-608	ф12А III ГОСТ 5781-82* ℓ=1500	4	1,4 кг
Б4		46*	-609	А-I-10 ГОСТ 5781-82* ℓ=750	18	0,5 кг
Б4		47*	-610	А-I-8 ГОСТ 5781-82* ℓ=1220	10	0,5 кг
Б4		50	-611	ф12А III ГОСТ 5781-82* ℓ=1000	8	0,9 кг
Б4		53*	-612	А-I-8 ГОСТ 5781-82* ℓ=350	8	0,1 кг
Б4		54*	-613	ф25А III ГОСТ 5781-82* ℓ=1200	4	4,6 кг
			Переменные	данные для исполнений:		
				03.005-8.0-4-600		
				Сборочные единицы		
А3		1	03.005-8.2-03000-03	Каркас плоский КР-6	26	
А3		2	-04000-05	" КР-13	4	
А3		4	-08000-09	" КР-91	23	
А3		6	-02000-11	" КР-60	20	
А3		7	-04000	" КР-7	2	
				Детали		
Б4		25*	03.005-8.0-4-614	ф12А III ГОСТ 5781-82* ℓ=3950	10	3,5 кг
Б4		26*	-615	" ℓ=1850	10	1,6 кг
Б4		37*	-616	" ℓ=1530	6	1,4 кг
Б4		52	-617	ф10А III ГОСТ 5781-82* ℓ=850	9	0,5 кг
				03.005-8.0-4-600-01		
				Сборочные единицы		
А3		1	03.005-8.2-03000-03	Каркас плоский КР-6	26	
3		2	-04000-05	" КР-13	4	
3		4	-08000-10	" КР-92	23	

Формат	Зона	Позиц.	Обозначение	Наименование	Кол.	Примеч.
А3		6	03.005-8.2-02000-11	Каркас плоский КР-60	20	
А3		7	-04000	" КР-7	2	
				Детали		
Б4		25*	03.005-8.0-4-614	ф12А III ГОСТ 5781-82* ℓ=3950	10	3,5 кг
Б4		26*	-615	" ℓ=1850	10	1,6 кг
Б4		37*	-616	" ℓ=1530	6	1,4 кг
				03.005-8.0-4-600-02		
				Сборочные единицы		
А3		1	03.005-8.2-03000-02	Каркас плоский КР-5	26	
А3		2	-04000-06	" КР-14	4	
А3		4	-08000-11	" КР-93	12	
А3		6	-02000-12	" КР-61	20	
А3		7	-04000-01	" КР-8	3	
				Детали		
Б4		25*	03.005-8.0-4-614-01	ф12А III ГОСТ 5781-82* ℓ=3750	10	3,3 кг
Б4		26*	-615-01	" ℓ=1750	10	1,6 кг
Б4		37*	-616-01	" ℓ=1330	6	1,2 кг
				С-1 шт.1		
				Сборочные единицы		
		14	03.005-8.2-12000	Изделие закладное МН-1	1	
				Детали		
А4		22	03.005-8.2-19000	Анкер	14	0,3 кг
Б4		23	03.005-8.0-4-601	ф12А III ГОСТ 5781-82* ℓ=3250	12	2,9 кг
Б4		24	-602	" ℓ=1500	12	1,3 кг
Б4		27*	-619	А-I-8 ГОСТ 5781-82* ℓ=3120	8	1,2 кг
Б4		46*	-609	А-I-10 ГОСТ 5781-82* ℓ=850	22	0,5 кг
Б4		53*	-612	А-I-8 ГОСТ 5781-82 ℓ=350	10	0,1 кг
			Переменные	данные для исполнения:		
				03.005-8.0-4-600		
				Сборочные единицы		
А3		8	03.005-8.2-03000-04	Каркас плоский КР-15	20	
				Детали		
Б4		25*	03.005-8.0-4-614	ф12А III ГОСТ 5781-82* ℓ=3950	12	3,5 кг
Б4		26*	-615	" ℓ=1850	12	1,6 кг
Б4		28*	-619	" ℓ=750	22	0,7 кг
Б4		39*	-618	ф10А III ГОСТ 5781-82* ℓ=1000	11	0,6 кг
Б4		52	-617	" ℓ=850	33	0,5 кг
Б4		55*	-634	ф20А III ГОСТ 5781-82 ℓ=1100	11	2,7 кг
				03.005-8.0-4-600-01		
				Сборочные единицы		
А3		8	03.005-8.2-03000-04	Каркас плоский КР-15	20	
				Детали		
Б4		25*	03.005-8.0-4-615	ф12А III ГОСТ 5781-82* ℓ=3950	12	3,5 кг
Б4		26*	-616	" ℓ=1850	12	1,6 кг
Б4		28*	-619	" ℓ=750	22	0,7 кг
Б4		55*	-634	ф14А III ГОСТ 5781-82* ℓ=1100	11	1,3 кг

Формат	Зона	Позиц.	Обозначение	Наименование	Кол.	Примеч.
				03.005-8.0-4-600-02		
				Сборочные единицы		
А3		8	03.005-8.2-03000-05	Каркас плоский КР-16	20	
				Детали		
Б4		25*	03.005-8.0-4-614-01	ф12А III ГОСТ 5781-82* ℓ=3750	12	3,3 кг
Б4		26*	-615-01	" ℓ=1750	12	1,6 кг
Б4		28*	-619-01	" ℓ=650	22	0,6 кг
Б4		55*	-634-02	" ℓ=900	11	0,8 кг
				С-2 шт.1		
				Сборочные единицы		
А4		19	03.005-5.2 альбом 1	КПК-1(Д=45; ℓ=650)	1	
А4		20	03.005-5.2 альбом 1	КПК-1(Д=219; ℓ=650)	1	
				Детали		
Б4		29	03.005-8.0-4-621	ф16А III ГОСТ 5781-82* ℓ=1900	4	3,0 кг
Б4		30	-622	ф25А III ГОСТ 5781-82* ℓ=2400	4	9,2 кг
Б4		31	-623	ф12А III ГОСТ 5781-82* ℓ=3200	6	2,8 кг
Б4		46*	-609	ф10А I ГОСТ 5781-82* ℓ=850	16	0,5 кг
Б4		51	-620	ф12А III ГОСТ 5781-82* ℓ=3400	8	3,0 кг
			Переменные	данные для исполнений:		
				03.005-8.0-4-600		
				Сборочные единицы		
А3		10	03.005-8.2-07000-03	Каркас плоский КР-29	6	
А3		11	-08000	" КР-20	2	
А3		12	-05000-06	" КР-48	4	
				Детали		
Б4		32*	03.005-8.0-4-625	ф12А III ГОСТ 5781-82* ℓ=1000	10	0,9 кг
Б4		33*	-626	" ℓ=1100	10	1,0 кг
Б4		34*	-627	" ℓ=3350	2	3,0 кг
Б4		48*	-628	" ℓ=1500	10	1,3 кг
Б4		49*	-624	" ℓ=1300	10	1,2 кг
				03.005-8.0-4-600-01		
				Сборочные единицы		
А3		10	03.005-8.2-07000-04	Каркас плоский КР-30	6	
А3		11	-06000-04	" КР-89	2	
А3		12	-05000-07	" КР-49	4	
				Детали		
Б4		32*	03.005-8.0-4-625	ф12А III ГОСТ 5781-82* ℓ=1000	10	0,9 кг
Б4		33*	-626	" ℓ=1100	10	1,0 кг
Б4		34*	-627	" ℓ=3350	2	3,0 кг
Б4		48*	-628	" ℓ=1500	10	1,3 кг
Б4		49*	-629	" ℓ=1300	10	1,2 кг

ГИП	Козлов		10.87
Нач.отд.	Федотов		10.87
Н.контр.	Климов		10.87
Гл.спец.	Климов		10.87
Рук.гр.	Смальянинова		10.87
Исполн.	Соловова		10.87

03.005-8.0-4-600

Тамбур и предтамбур наклонного входа шириной 1.8 м.

Стадия	Лист	Листов
Р	1	2

ГИПРОКОММУНДОРТРАНС г. Москва

Взамен инв. №

Подпись и дата

Инв. № подл.

Формат	Зона	Позиц.	Обозначение	Наименование	Кол.	Примеч.
				С-2-шт.1		
				03.005-8.0-4-600-02		
				Сборочные единицы		
А3		10	03.005-8.2-07000-05	Каркас плоский КР-31	6	
А3		11	-06000-05	" КР-90	3	
А3		12	-05000-05	" КР-25	4	
				Детали		
Б4		32*	03.005-8.0-4-625-01	ф12АIII ГОСТ 5781-82* ℓ=900	10	0,8кг
Б4		33*	-626-01	" ℓ=1000	10	0,9кг
Б4		34*	-627-01	" ℓ=3150	2	2,8кг
Б4		48*	-628-01	" ℓ=1600	10	1,4кг
Б4		49*	-624-01	" ℓ=1200	10	1,1кг
				С-3-шт.1		
				Сборочные единицы		
А		19	03.005-5.2 альбом 1	КПК-1 (Д=45; ℓ=650)	1	
А		21	03.005-5.2 альбом 1	КПК-1 (Д=273; ℓ=650)	1	
				Детали		
Б4		29	03.005-8.0-4-621	ф16АIII ГОСТ 5781-82* ℓ=1900	4	3,0кг
Б4		30	-622	ф25АIII ГОСТ 5781-82* ℓ=2400	4	9,2кг
				Переменные данные для исполнений:		
				03.005-8.0-4-600		
				Сборочные единицы		
А3		13	03.005-8.2-03000-04	Каркас плоский КР-15	4	
А3		15	-02000-02	" КР-44	6	
				Детали		
Б4		32*	03.005-8.0-4-625	ф12АIII ГОСТ 5781-82* ℓ=1000	10	0,9кг
Б4		33*	-626	" ℓ=1100	10	1,0кг
Б4		35*	-629	ф18АIII ГОСТ 5781-82* ℓ=1100	19	2,2кг
Б4		36*	-630	ℓ=1000	19	2,0кг
Б4		38	-631	ф12АIII ГОСТ 5781-82* ℓ=2650	4	2,4кг
				03.005-8.0-4-600-01		
				Сборочные единицы		
А3		13	03.005-8.2-03000-04	Каркас плоский КР-15	4	
А3		15	-02000-02	" КР-44	6	
				Детали		
		32*	03.005-8.0-4-625	ф12АIII ГОСТ 5781-82* ℓ=1000	10	0,9кг
		33*	-626	" ℓ=1100	10	1,0кг
		35*	-629-01	ф14АIII ГОСТ 5781-82* ℓ=1100	19	1,3кг
		36*	-630-01	" ℓ=1000	19	1,2кг
		38	-631	ф12АIII ГОСТ 5781-82* ℓ=2650	4	2,4кг
				03.005-8.0-4-600-02		
				Сборочные единицы		
А3		13	03.005-8.2-03000-11	Каркас плоский КР-43	4	

Формат	Зона	Позиция	Обозначение	Наименование	Кол.	Примеч.
А3		15	03.005-8.2-02000-03	Каркас плоский КР-45	6	
				Детали		
Б4		32*	03.005-8.0-4-625-01	ф12АIII ГОСТ 5781-82* ℓ=900	10	0,8кг
Б4		33*	-626-01	" ℓ=1000	10	0,9кг
Б4		35*	-629-02	" ℓ=1000	10	0,9кг
Б4		36*	-630-02	" ℓ=900	10	0,8кг
Б4		38	-631-01	" ℓ=2450	4	2,2кг
				С-4 шт.1		
Б4		22	03.005-8.0-19000	Анкер	14	0,3кг
Б4		23	03.005-8.0-4-601	ф12АIII ГОСТ 5781-82 ℓ=3250	12	2,9кг
Б4		24	-602	" ℓ=1500	12	1,3кг
Б4		46*	-609	А-I-10 ГОСТ 5781-82* ℓ=850	22	0,5кг
Б4		27*	-619	АI-8 ГОСТ 5781-82* ℓ=3120	2	1,2кг
Б4		53*	-613	АI-8 ГОСТ 5781-82* ℓ=350	10	0,1кг
				Переменные данные для исполнений:		
				03.005-8.0-4-600		
				Сборочные изделия		
А3		4	03.005-8.2-08000-09	Каркас плоский КР-91	23	
А3		8	-03000-04	" КР-15	10	
А3		9	-04000-15	" КР-94	12	
				Детали		
Б4		25*	03.005-8.0-4-614	ф12АIII ГОСТ 5781-82* ℓ=3950	12	3,5кг
Б4		26*	-615	" ℓ=1850	12	1,6кг
Б4		52	-617	ф10АIII ГОСТ 5781-82* ℓ=850	11	0,5кг
Б4		55*	-634	ф20АIII ГОСТ 5781-82* ℓ=1100	11	2,7кг
				03.005-8.0-4-600-01		
				Сборочные единицы		
А3		4	03.005-8.2-08000-10	Каркас плоский КР-92	23	
А3		8	-03000-04	" КР-15	10	
А3		9	-04000-16	" КР-95	12	
				Детали		
Б4		25*	03.005-8.0-4-614	ф12АIII ГОСТ 5781-82* ℓ=3950	12	3,5кг
Б4		26*	-615	" ℓ=1850	12	1,6кг
Б4		55*	-634-01	ф14АIII ГОСТ 5781-82* ℓ=1100	11	1,3кг
				03.005-8.0-4-600-02		
				Сборочные единицы		
А3		4	03.005-8.2-08000-11	Каркас плоский КР-93	12	
А3		8	-03000-05	" КР-16	10	
А3		9	-04000-09	" КР-40	12	
				Детали		
Б4		25*	03.005-8.0-4-614-01	ф12АIII ГОСТ 5781-82* ℓ=3750	12	3,4кг
Б4		26*	-615-01	" ℓ=1750	12	1,6кг
Б4		55*	-634-02	" ℓ=900	11	0,8кг

Формат	Зона	Позиция	Обозначение	Наименование	Кол.	Примеч.
				П-2-шт.1		
				Детали		
Б4		23	03.005-8.0-4-601	ф12АIII ГОСТ 5781-82* ℓ=3250	10	2,9кг
Б4		24	-602	" ℓ=1500	10	1,3кг
Б4		46*	-609	А-I-10 ГОСТ 5781-82* ℓ=850	18	0,5кг
Б4		53*	-613	А-I-8 ГОСТ 5781-82* ℓ=350	8	0,1кг
				Переменные данные для исполнений		
				03.005-8.0-4-600		
				Сборочные единицы		
А3		6	03.005-8.2-02000-11	Каркас плоский КР-60	19	
А3		16	-02000-13	" КР-62	3	
				Детали		
Б4		25*	03.005-8.0-4-614	ф12АIII ГОСТ 5781-82* ℓ=3950	10	3,5кг
Б4		26*	-615	" ℓ=1850	10	1,6кг
Б4		52	-618	ф10АIII ГОСТ 5781-82* ℓ=850	9	0,5кг
				03.005-8.0-4-600-01		
				Сборочные единицы		
А3		6	03.005-8.2-02000-11	Каркас плоский КР-60	19	
А3		16	-02000-13	" КР-62	3	
				Детали		
Б4		25*	03.005-8.0-4-614	ф12АIII ГОСТ 5781-82* ℓ=3950	10	3,5кг
Б4		26*	-615	" ℓ=1850	10	1,6кг
				03.005-8.0-4-600-02		
				Сборочные единицы		
А3		6	03.005-8.2-02000-12	Каркас плоский КР-61	19	
А3		16	-02000-14	" КР-63	3	
				Детали		
Б4		25	03.005-8.0-4-614-01	ф12АIII ГОСТ 5781-82* ℓ=3750	10	3,3кг
Б4		26	-615-01	" ℓ=1750	10	1,5кг
				Материалы		
Б4		56	03.005-8.0-4-635	Уголок $\frac{50\times50\times5\ ГОСТ\ 8509-66}{Ст3сп\ ГОСТ\ 535-79*}$	17,4	м.п
				Переменные данные для исполнений		
				03.005-8.0-4-600		
				Материалы		
Б4		57	03.005-8.0-4-636	Распределительная арматура А-I-8 ГОСТ 5781-82*	83,0	м.п
				Бетон В30	21,4	$м^3$
				03.005-8.0-4-600-01		
				Материалы		
Б4		57	03.005-8.0-4-636	Распределительная арматура А-I-8 ГОСТ 5781-82*	83,0	м.п.
				Бетон В30	21,4	$м^3$
				03.005-8.0-4-600-02		
				Материалы		
Б4		57	03.005-8.0-4-636	Распределительная арматура А-I-8 ГОСТ 5781-82*	81,0	м.п
				Бетон В30	16,5	$м^3$

*- см. ведомость деталей на документе 03.005-8.0-4-600СБ.

03.005-8.0-4-600

Лист 2

Взам. инв. №

Подпись и дата

Инв. № подл.

Маркировочная схема тамбура

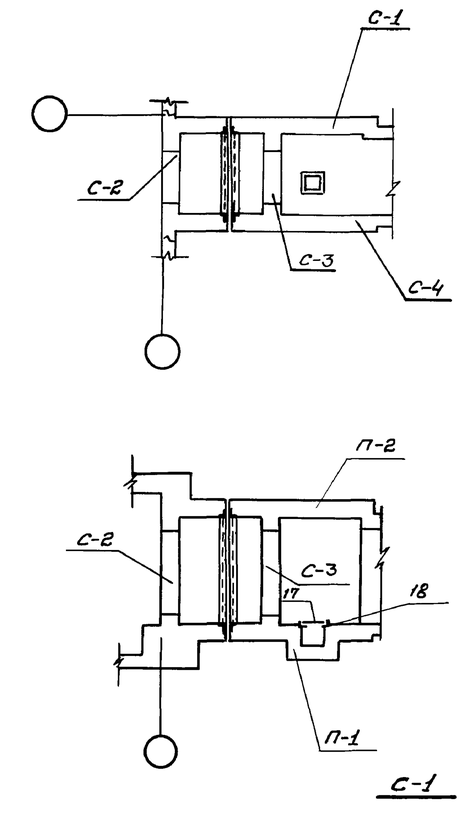

План выпусков из фундаментной плиты П-1

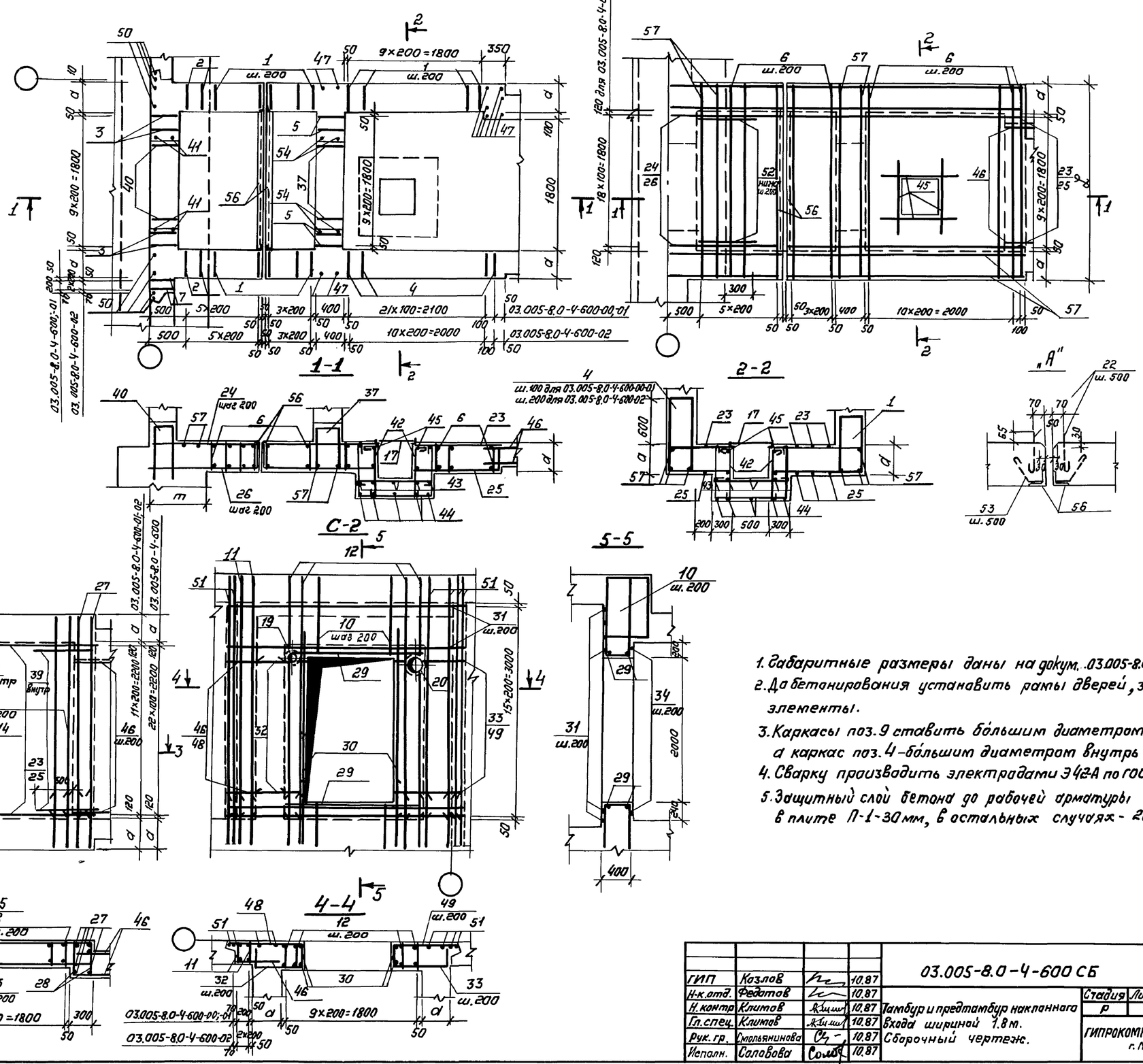

1. Габаритные размеры даны на докум. 03.005-8.0-4-600 г4
2. До бетонирования установить рамы дверей, закладные элементы.
3. Каркасы поз. 9 ставить бо́льшим диаметром наружу, а каркас поз. 4 – бо́льшим диаметром внутрь.
4. Сварку производить электродами Э42А по ГОСТ 9467-75
5. Защитный слой бетона до рабочей арматуры в плите П-1 – 30 мм, в остальных случаях – 20 мм.

ГИП	Козлов		10.87	03.005-8.0-4-600 СБ			
Н.к.отд.	Федотов		10.87		Стадия	Лист	Листов
Н.контр.	Климов		10.87	Тамбур и предтамбур наклонного входа шириной 1.8 м. Сборочный чертеж.	Р	1	2
Гл.спец.	Климов		10.87		ГИПРОКОММУНДОРТРАНС г. Москва		
Рук.гр.	Смольянинова		10.87				
Исполн.	Соловова		10.87				

Инв.№ подл. | Подпись и дата | Взам.инв.№

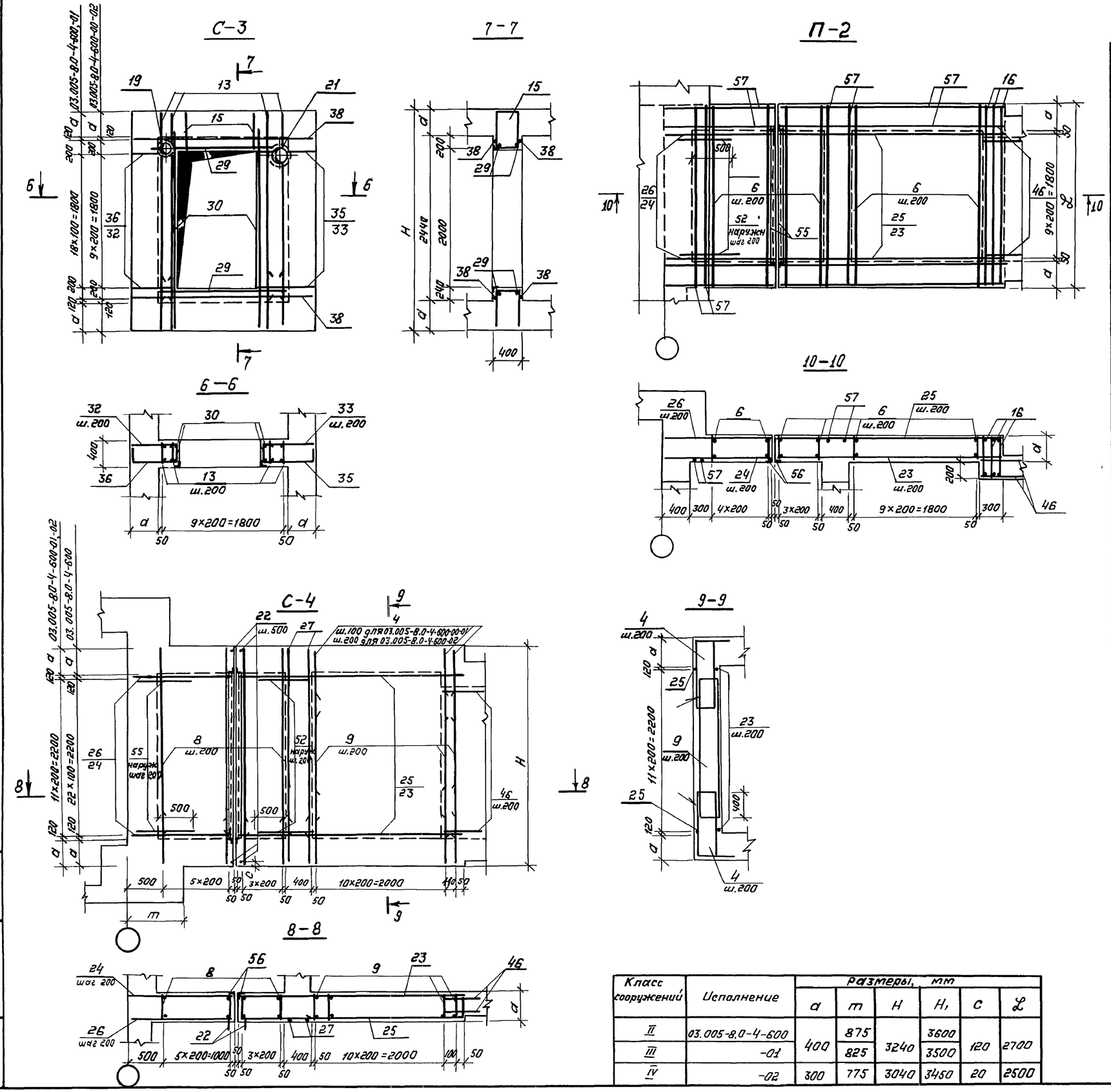

Ведомость деталей

Поз	Эскиз
	03.005-8.0-4-600-00;-01
25	350 / 3250 / 350
26	350 / 1500
27	300 / 2720
28	300 / 450
32	350 / 650
33	350 / 750
34	350 / 2650 / 350
35	350 / 750
36	350 / 650
37	350 / 590
39	200 / 800
40	350 / 700
42	200 / 700
43	980
44	720 / 980
46	600
47	300 / 800
48	350 / 1150
49	350 / 950
53	40 / 250 / 45°
54	200 / 1000
55	300 / 800

Ведомость деталей

Поз	Эскиз
	03.005-8.0-4-600-02
25	250 / 3250 / 250
26	250 / 1500
27	300 / 2720
28	300 / 350
32	350 / 550
33	350 / 650
34	350 / 2450 / 350
35	350 / 650
36	350 / 550
37	350 / 490
40	350 / 700
42	200 / 700
43	980
44	720 / 980 / 720
46	600
47	300 / 800
48	350 / 1250
49	350 / 850
53	40 / 250 / 45°
54	200 / 1000
55	100 / 800

Класс сооружений	Исполнение	Размеры, мм					
		a	m	H	H_1	c	L
II	03.005-8.0-4-600	400	875	3240	3600	120	2700
III	-01		825		3500		
IV	-02	300	775	3040	3450	20	2500

03.005-8.0-4-600 СБ

Лист 2

Инв. № подл. | Подпись и дата | Взам. инв. №

Разрез 1-1

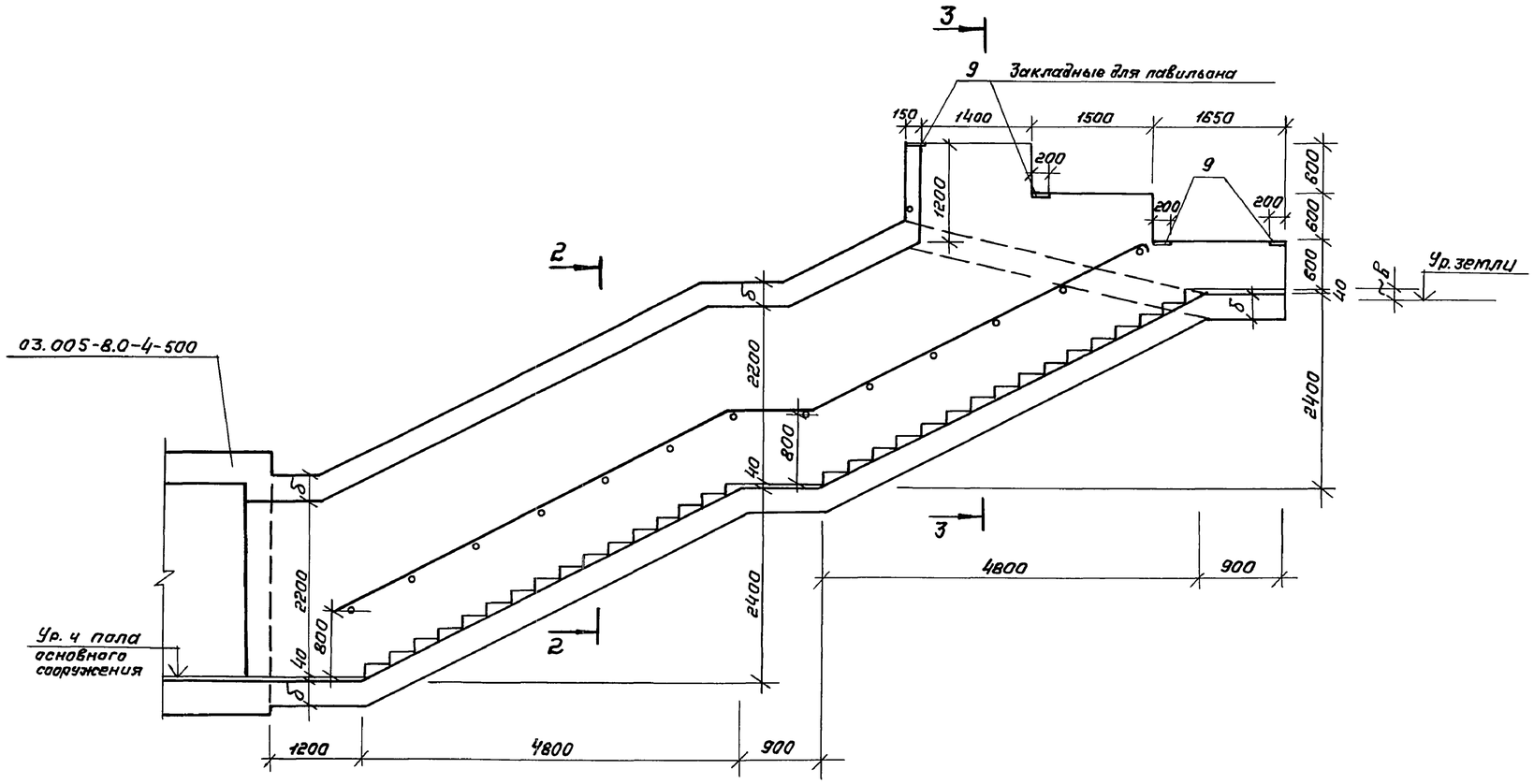

Разрез 2-2

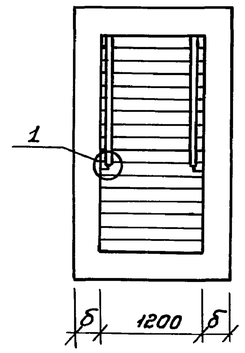

Разрез 3-3

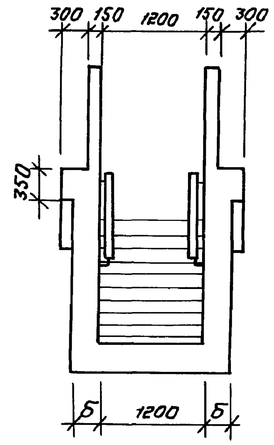

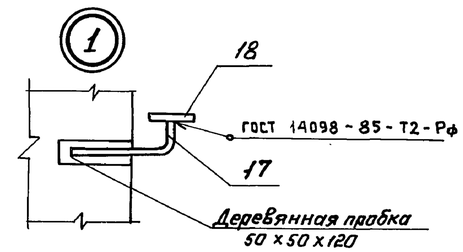

План

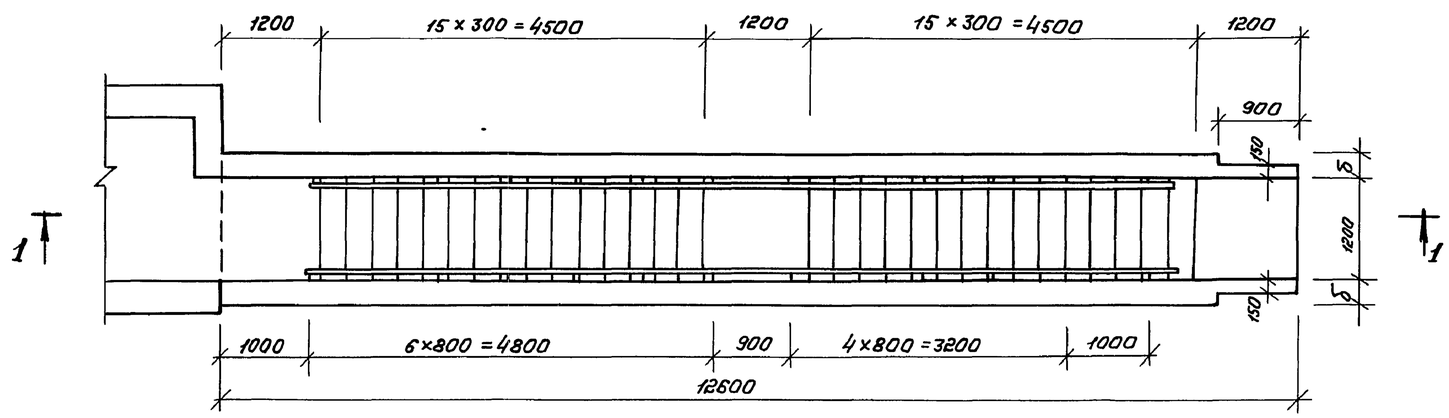

Исполнение	Класс сооружения	б, мм	в, мм	Бетон		Сталь, кг	
				Класс	объем, м3	армат.	прокат
03.005-8.0-4-700	II	300	100	В 30	28,1	3107,0	65,1
-01	III	300	200	В 30	28,1	2763,0	65,1
-02	IV	200	250	В 30	20,0	2413,0	65,1

ГИП	Казлов		11.87
Нач.отд.	Федотов		11.87
Н.контр.	Степнов		11.87
Гл.спец.	Степнов		11.87
Исполн.	Кульков		11.87

03.005-8.0-4-700 ГЧ

Накланный вход шириной 1,2 м

Стадия	Лист	Листов
Р	1	1

ГИПРОКОММУНДОРТРАНС г. Москва

Инв.№ подл. | Подпись и дата | Взам. инв. №

Копировал: 23229-05 36 Формат: А2

Формат	Зона	Позиция	Обозначение	Наименование	Кол.	Примеч.
				Документация		
А2			03.005-8.0-4-000 ПЗ	Пояснительная записка		
А2			03.005-8.0-4-700 ГЧ	Габаритный чертеж		
А2			03.005-8.0-4-700 СБ	Сборочный чертеж		
А2			03.005-8.0-4-900 РС	Ведомость расхода стали		
				П-1 шт.1		
			Переменные	данные для исполнений:		
				03.005-8.0-4-700		
				Сборочные единицы		
А3		1	03.005-8.2-02000-13	Каркас плоский КР-62	5	
А3		2	-02000-15	" КР-64	11	
А3		3	-02000-17	" КР-66	47	
А3		4	-08000-13	" КР-97	158	
				Детали		
Б4		10*	03.005-8.0-4-701	ф12А III ГОСТ 5781-82* ℓ=1000	72	0,9 кг
				03.005-8.0-4-700-01		
				Сборочные единицы		
А3		1	03.005-8.2-02000-13	Каркас плоский КР-62	5	
А3		2	-02000-15	" КР-64	11	
А3		3	-02000-17	" КР-66	47	
А3		4	-08000-04	" КР-69	158	
				Детали		
Б4		10*	03.005-8.0-4-701-01	ф12А III ГОСТ 5781-82* ℓ=1000	72	0,9 кг
				03.005-8.0-4-700-02		
				Сборочные единицы		
А3		1	03.005-8.2-02000-14	Каркас плоский КР-63	5	
А3		2	-02000-16	" КР-65	11	
А3		3	-02000-18	" КР-67	47	
А3		4	-08000-05	" КР-70	158	
				Детали		
Б4		10*	03.005-8.0-4-701-02	ф12А III ГОСТ 5781-82* ℓ=900	72	0,8 кг
				С-1 2 шт.		
				Сборочные единицы		
А4		5	03.005-8.2-11000	Каркас плоский КР-71	10	
А4		9	03.005-8.2-15000	Изделие закладное МН-4	8	
				Детали		
А4		11	03.005-8.0-4-702	ф12А III ГОСТ 5781-82* $\ell_{ср}$=1650	72	1,5 кг

Формат	Зона	Поз	Обозначение	Наименование	Кол.	Примеч.
				А-I-8 ГОСТ 5781-82*		
Б4		12*	03.005-8.0-4-703	$\ell_{ср}$=2580	36	1,0 кг
Б4		15*	-704	ℓ=240	108	0,09 кг
Б4		16*	-705	ℓ=450	22	0,2 кг
Б4		17*	-706	А-I-16 ГОСТ 5781-82* ℓ=260	26	0,4 кг
			Переменные данные	для исполнений:		
				03.005-8.0-4-700		
				Сборочные единицы		
А3		4	03.005-8.2-08000-13	Каркас плоский КР-97	158	
А3		6	-04000-17	" КР-98	80	
				Детали		
Б4		14	03.005-8.0-4-707	А-I-8 ГОСТ 5781-82* ℓ=380	272	0,15 кг
				03.005-8.0-4-700-01		
				Сборочные единицы		
А3		4	03.005-8.2-08000-04	Каркас плоский КР-69	158	
А3		6	-04000-18	" КР-99	80	
				Детали		
Б4		14*	03.005-8.0-4-707-01	А-I-8 ГОСТ 5781-82* ℓ=380	272	0,15 кг
				03.005-8.0-4-700-02		
				Сборочные единицы		
А3		4	03.005-8.2-08000-05	Каркас плоский КР-70	158	
А3		6	-04000-12	" КР-74	80	
				Детали		
Б4		14*	03.005-8.0-4-707-02	А-I-8 ГОСТ 5781-82* ℓ=280	272	0,1 кг
				П-2 1шт.		
				Детали		
				А-I-8 ГОСТ 5781-82*		
Б4		13*	03.005-8.0-4-708	ℓ=2530	6	1,0 кг
Б4		15*	-704	ℓ=240	30	0,09 кг
			Переменные данные	для исполнений:		
				03.005-8.0-4-700		
				Сборочные единицы		
А3		7	03.005-8.2-02000-19	Каркас плоский КР-75	8	
А3		8	-02000-20	" КР-76	31	
				03.005-8.0-4-700-01		
				Сборочные единицы		
А3		7	03.005-8.2-02000-15	Каркас плоский КР-64	8	
А3		8	-02000-17	" КР-66	31	
				03.005-8.0-4-700-02		
				Сборочные единицы		
А3		7	03.005-8.2-02000-16	Каркас плоский КР-65	8	

Формат	Зона	Позиция	Обозначение	Наименование	Кол.	Прим.
А3		8	03.005-8.2-02000-18	Каркас плоский КР-67	31	
				Материалы		
Б4		18	03.005-8.0-4-709	Полоса $\frac{4\times45\ ГОСТ\ 103-76}{Ст\ 3сп\ ГОСТ\ 535-79*}$	23,0	м.п.
Б4		19	-710	Распред. арматура		
				А-I-10 ГОСТ 5781-82*	1032,0	м.п.
Б4				Древесина	0.008	$м^3$
			Переменные данные для	исполнений:		
			03.005-8.0-4-700-00;-01	Бетон В30	28,1	$м^3$
			03.005-8.0-4-700-02	Бетон В30	17,1	$м^3$

Ведомость деталей

Поз	Эскиз
10	200 / 800
11	700...2600
12	110 / 850...1500
13	110 / 1150
14	260 (160)*
15	120
16	330
17	50 / 210

* Данные в скобках относятся к исполнению 03.005-8.0-4-700-02

ГИП	Козлов		10.87	03.005-8.0-4-700
Нач.отд.	Федотов		10.87	
Н.контр.	Климов		10.87	Наклонный вход шириной 1.2 м.
Гл.спец.	Климов		10.87	
Рук.гр.	Стольникова		10.87	
Исполн.	Соловьева		10.87	

Стадия	Лист	Листов
Р		1

ГИПРОКОММУНДОРТРАНС г. Москва

Взам. инв. № | Подпись и дата | Инв. № подл.

Копировал: 23229-05 37 Формат А2

Маркировочная схема наклонного входа

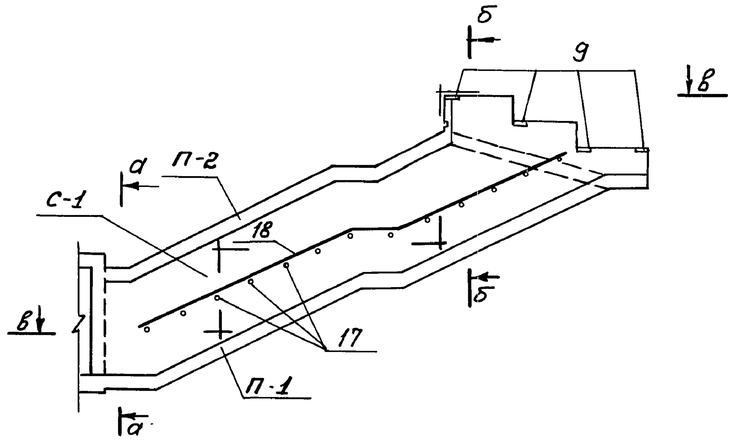

Обозначение	Класс сооружения	Размер мм d
03.005-8.0-4-700	II	300
-01	III	300
-02	IV	200

С-1

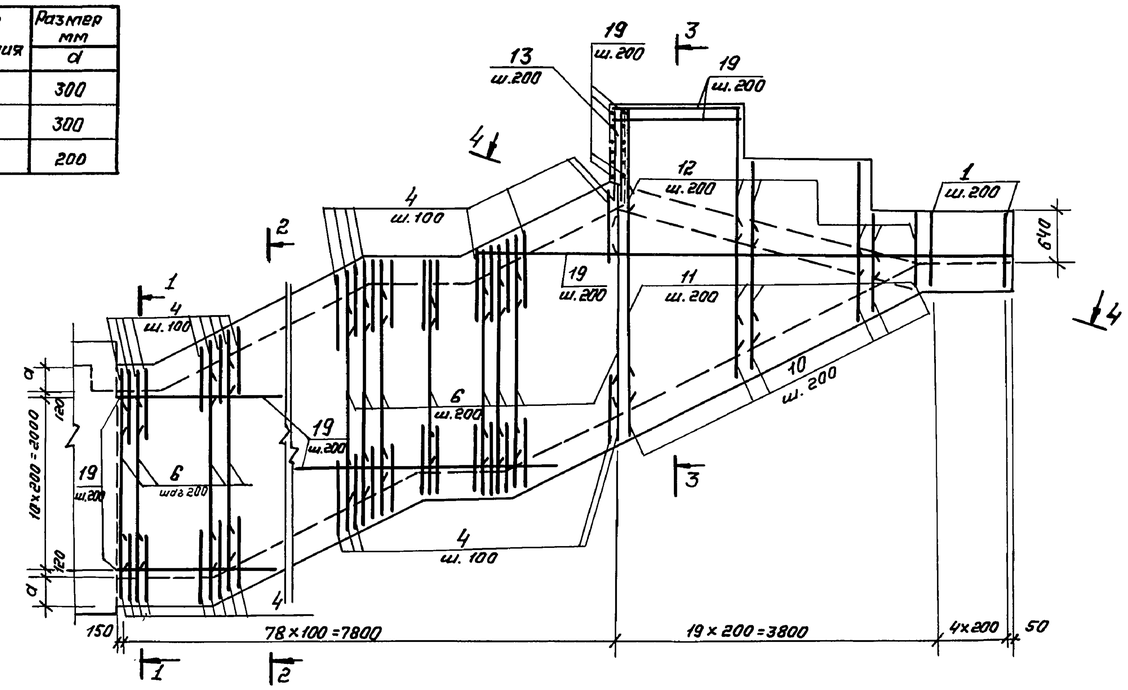

а-а

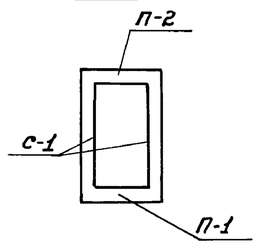

б-б

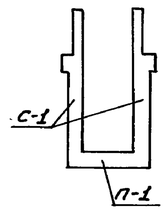

П-1

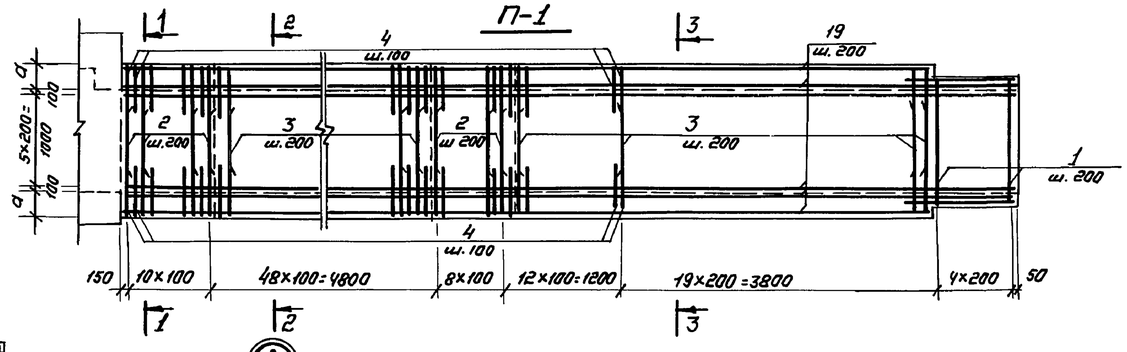

В-В

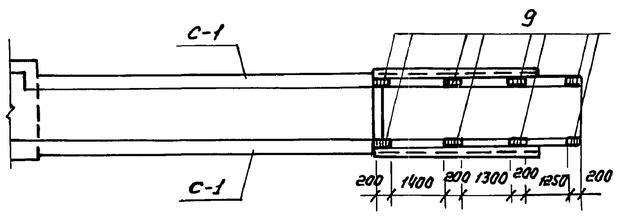

4-4

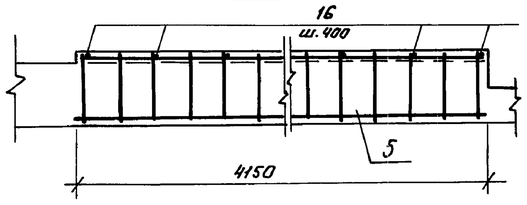

3-3

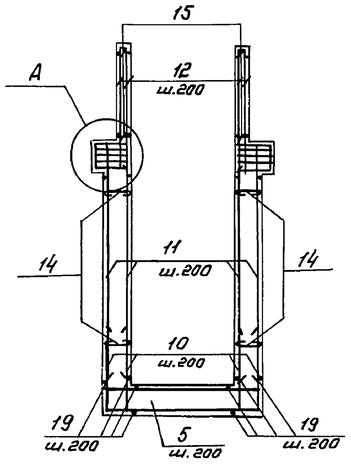

1-1

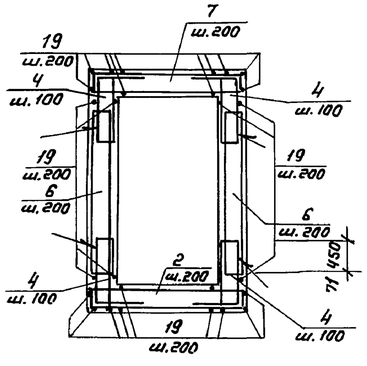

2-2

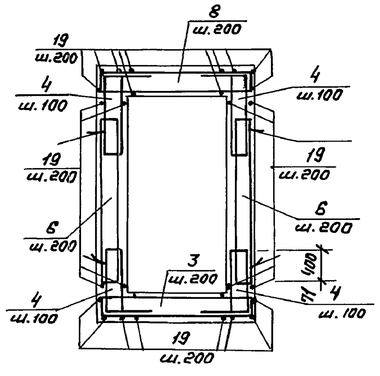

А

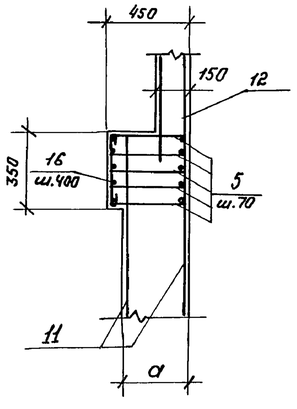

1. Данный лист смотреть совместно с докум. 03.005-8.0-4-700ГЧ.
2. Защитный слой бетона до рабочей арматуры в плитах -30 мм, в стенах - 20 мм.
3. Армирование плиты П-2 выполнить аналогично плите П-1.
4. Соединение каркасов поз.4 с каркасами поз.6 производить на сварке фланговым прерывистым швом h = 5 мм, ℓ = 100 мм.
5. Сварку производить электродами Э42-А по ГОСТ 9467-75.

ГИП	Козлов		10.87	03.005-8.0-4-700 СБ		
Н-к отд.	Федотов		10.87			
Н.контр.	Климов		10.87	Наклонный вход шириной 1.2 м. Сборочный чертеж.	Стадия	Лист	Листов
Гл.спец.	Климов		10.87		Р		1
Рук.гр.	Смольянинова		10.87		ГИПРОКОММУНДОРТРАНС г. Москва		
Исполнил	Соловова		10.87				

Инв.№ подл. | Подпись и дата | Взамен инв.№

Копировал: 23229-05 38 Формат А2

Разрез 1-1

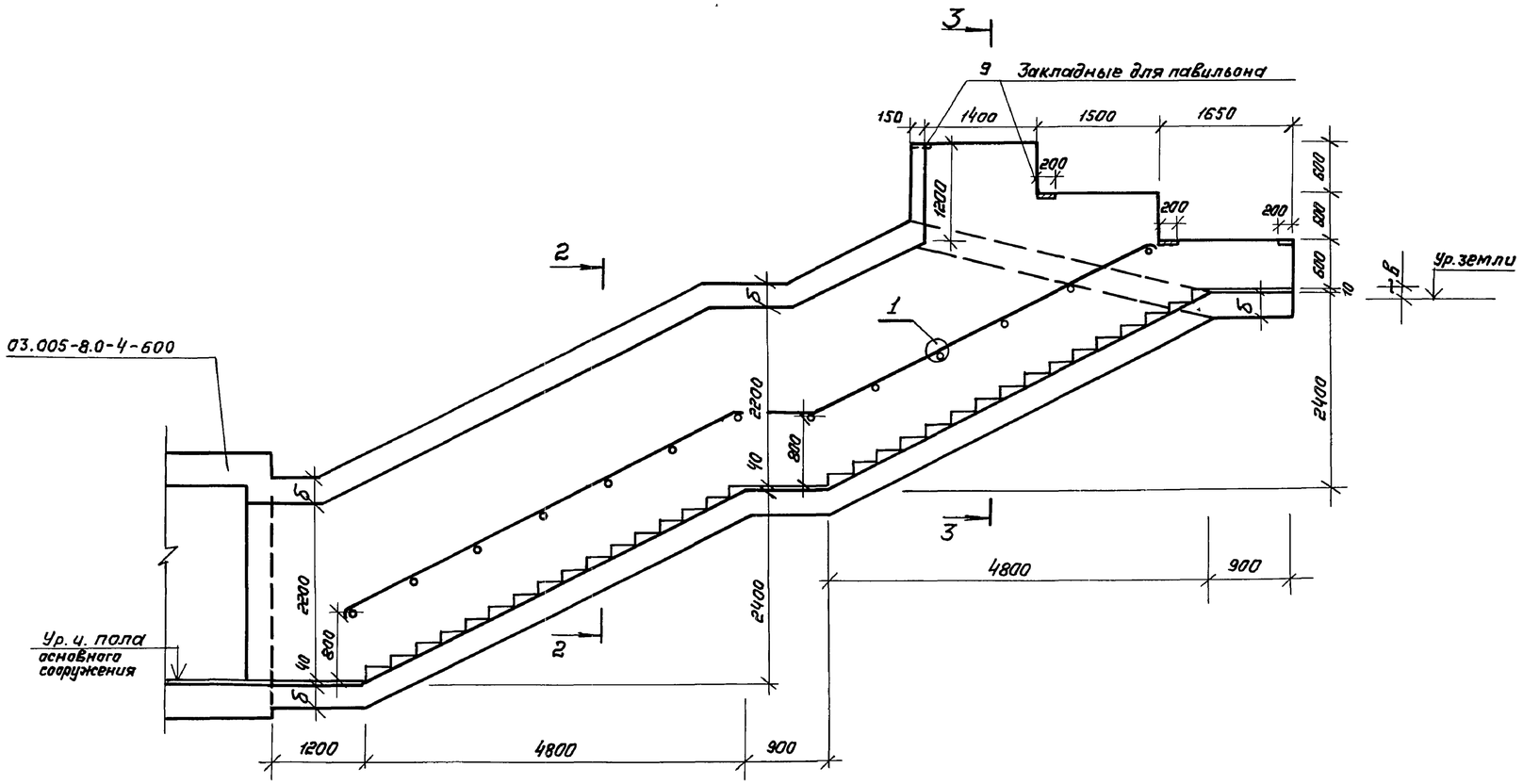

Разрез 2-2

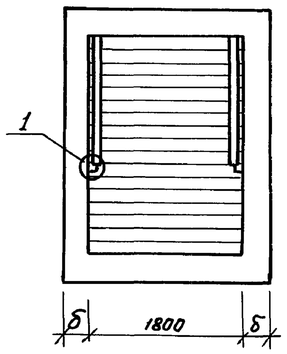

Разрез 3-3

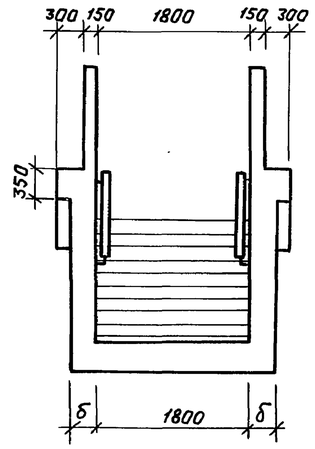

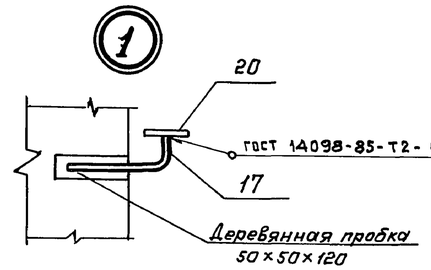

исполнение	Класс сооружения	δ, мм	в, мм
03.005-8.0-4-800	II	300	100
-01	III	300	200
-02	IV	200	250

Бетон		Сталь, кг	
класс	объем, м3	Армат.	Прокат
В 30	32,5	4160,0	65,1
В 30	32,5	3268,7	65,1
В 30	23,6	2745,5	65,1

План

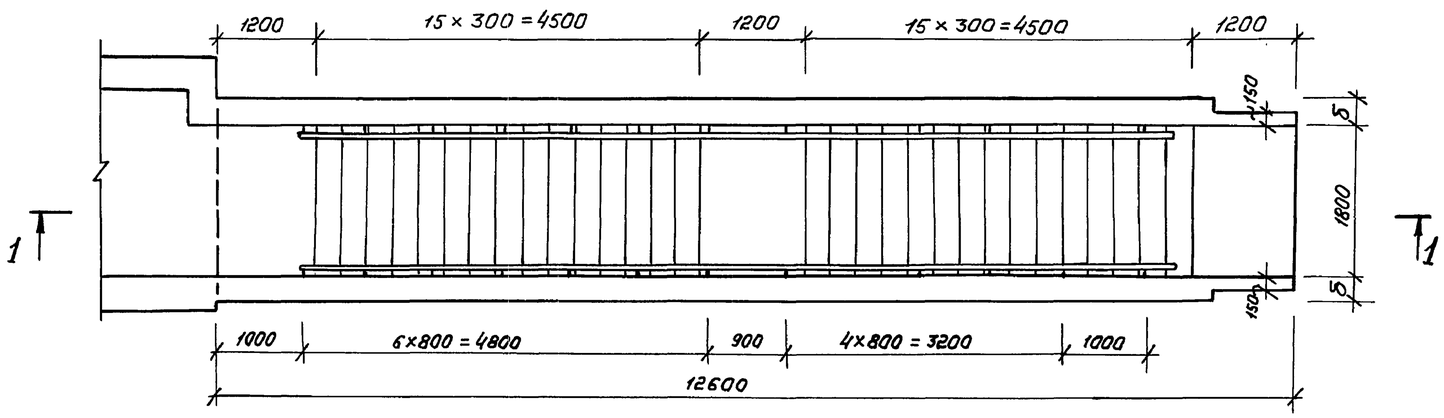

ГИП	Козлов		10.87
Нач.отд.	Федотов		10.87
Н.контр.	Степнов		10.87
Гл.спец.	Степнов		10.87
Исполн.	Кульков		10.87

03.005-8.0-4-800 ГЧ

Наклонный вход шириной 1.8м

Стадия	Лист	Листов
Р	1	1

ГИПРОКОММУНДОРТРАНС г. Москва

Копировал:

23229-05 39 Формат: А2

Взам.инв.№ | Подпись и дата | Инв.№ подл.

Формат	Зона	Позиция	Обозначение	Наименование	Кол.	Примеч.
				Документация		
А2			03.005-8.0-4-000 ПЗ	Пояснительная записка		
А2			03.005-8.0-4-800 ГЧ	Габаритный чертеж		
А2			03.005-8.0-4-800 СБ	Сборочный чертеж		
А2			03.005-8.0-4-900 -РС	Ведомость расхода стали		
				П-1 шт. 1		
			Переменные	данные для исполнений:		
				03.005-8.0-4-800		
				Сборочные единицы		
А3		1	03.005-8.2-10000-02	Каркас плоский КР-100	5	
А3		2	-02000-21	" КР-77	11	
А3		3	-02000-23	" КР-79	47	
А3		4	-08000-12	" КР-96	158	
				Детали		
Б4		10*	03.005-8.0-4-801	ф12А III ГОСТ 5781-82* ℓ=1000	72	0,9 кг
				03.005-8.0-4-800-01		
				Сборочные единицы		
А3		1	03.005-8.2-10000-02	Каркас плоский КР-100	5	
А3		2	-02000-21	" КР-77	11	
А3		3	-02000-23	" КР-79	47	
А3		4	-08000-07	" КР-82	158	
				Детали		
Б4		10*	03.005-8.0-4-801-01	ф12А III ГОСТ 5781-82* ℓ=1000	72	0,9 кг
				03.005-8.0-4-800-02		
				Сборочные единицы		
А3		1	03.005-8.2-10000-03	Каркас плоский КР-101	5	
А3		2	-02000-22	" КР-78	11	
А3		3	-02000-24	" КР-80	47	
А3		4	-08000-08	" КР-83	158	
				Детали		
Б4		10*	03.005-8.0-4-801-02	ф12А III ГОСТ 5787-82* ℓ=900	72	0,8 кг
				С-1 2 шт.		
				Сборочные единицы		
А3		5	03.005-8.2-11000	Каркас плоский КР-71	10	
А3		9	03.005-8.2-15000	Изделие закладное МН-4	8	
				Детали		
Б4		11	03.005-8.0-4-802	ф12А III ГОСТ 5781-82* ℓср=1650	72	1,5 кг

Формат	Зона	Позиция	Обозначение	Наименование	Кол.	Примеч.
				А-I-8 ГОСТ 5781-82*		
Б4		12*	03.005-8.0-4-803	ℓср=2580	36	1,0 кг
Б4		15*	-804	ℓ=240	108	0,09 кг
Б4		16*	-805	ℓ=450	22	0,2 кг
Б4		17*	-806	А-I-16 ГОСТ 5781-82* ℓ=260	26	0,4 кг
			Переменные данные	для исполнений:		
				03.005-8.0-4-800		
				Сборочные единицы		
А3		4	03.005-8.2-08000-12	Каркас плоский КР-96	158	
А3		6	-04000-10	" КР-72	80	
				Детали		
Б4		14*	03.005-8.0-4-807	А-I-8 ГОСТ 5781-82* ℓ=380	272	0,15 кг
				03.005-8.0-4-800-01		
				Сборочные единицы		
А3		4	03.005-8.2-08000-07	Каркас плоский КР-82	158	
А3		6	-04000-11	" КР-73	80	
				Детали		
Б4		14*	03.005-8.0-4-807-01	А-I-8 ГОСТ 5781-82* ℓ=380	272	0,15 кг
				03.005-8.0-4-800-02		
				Сборочные единицы		
А3		4	03.005-8.2-08000-08	Каркас плоский КР 83	158	
А3		6	-04000-12	" КР 74	80	
				Детали		
Б4		14*	03.005-8.0-4-807-02	А-I-8 ГОСТ 5781-82* ℓ=280	272	0,1 кг
				П-2 1шт.		
				Детали		
				А-I-8 ГОСТ 5781-82*		
Б4		13*	03.005-8.0-4-808	ℓ=2530	10	1,0 кг
Б4		15*	-804	ℓ=240	30	0,09 кг
			Переменные данные	для исполнений:		
				03.005-8.0-4-800		
				Сборочные единицы		
А3		7	03.005-8.2-02000-25	Каркас плоский КР-84	8	
А3		8	-02000-26	" КР-85	31	
				Детали		
Б4		18	03.005-8.0-4-809	ф12А III ГОСТ 5781-82* ℓ=1500	39	1,3 кг
Б4		19	-810	" ℓ=750	78	0,7 кг
				03.005-8.0-4-800-01		
				Сборочные единицы		
А3		7	03.005-8.2-02000-21	Каркас плоский КР-77	8	
А3		8	-02000-23	" КР-79	31	

Формат	Зона	Позиция	Обозначение	Наименование	Кол.	Примеч.
				03.005-8.0-4-800-02		
				Сборочные единицы		
А3		7	03.005-8.2-02000-22	Каркас плоский КР-78	8	
А3		8	-02000-24	" КР-80	31	
				Материалы		
Б4		20	03.005-8.0-4-811	Полоса $\frac{4\times45}{Ст3сп}$ ГОСТ 103-76 ГОСТ 535-79*	23,0	м.п
Б4		21	-812	Распределительная арматура А-I-10 ГОСТ 5781-82*	17,40	м.п.
				Древесина	0,008	$м^3$
				Переменные данные для исполнения		
			03.005-8.0-4-800-00, -01	Бетон В30	32,5	$м^3$
			03.005-8.0-4-800-02	Бетон В30	20,0	$м^3$

Ведомость деталей

Поз	Эскиз
10	700 / 800
11	700...2600
12	110 / 850...1500
13	110 / 1150
14	260 (160)*
15	120
16	330
17	50 / 210

*Данные в скобках относятся к исполнению 03.005-8.0-4-800-02.

ГИП	Козлов		10.87	03.005-8.0-4-800
Нач.отд.	Федотов		10.87	Наклонный въезд шириной 1.8 м.
Н.контр.	Климов		10.87	Стадия: Р; Лист: ; Листов: 1
Гл.спец	Климов		10.87	ГИПРОКОММУНДОРТРАНС г. Москва
Рук.гр.	Смольянинова		10.87	
Исполн.	Сапанова		10.87	

Взам.инв.№ | Подпись и дата | Инв.№подл.

Маркировочная схема наклонного входа

Обозначение	Класс сооружений	Размер мм d
03.005-8.0-4-800	II	300
-01	III	300
-02	IV	200

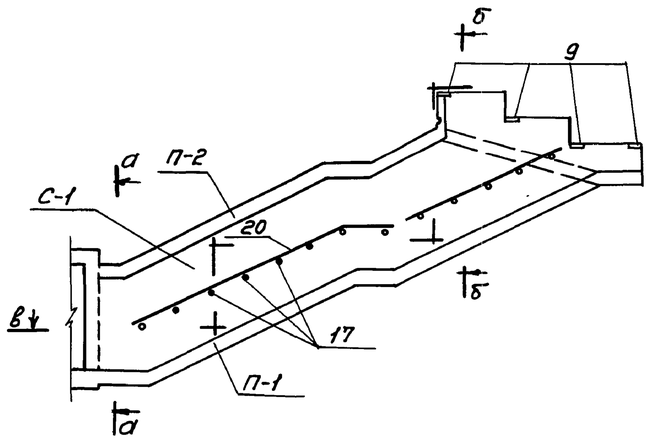

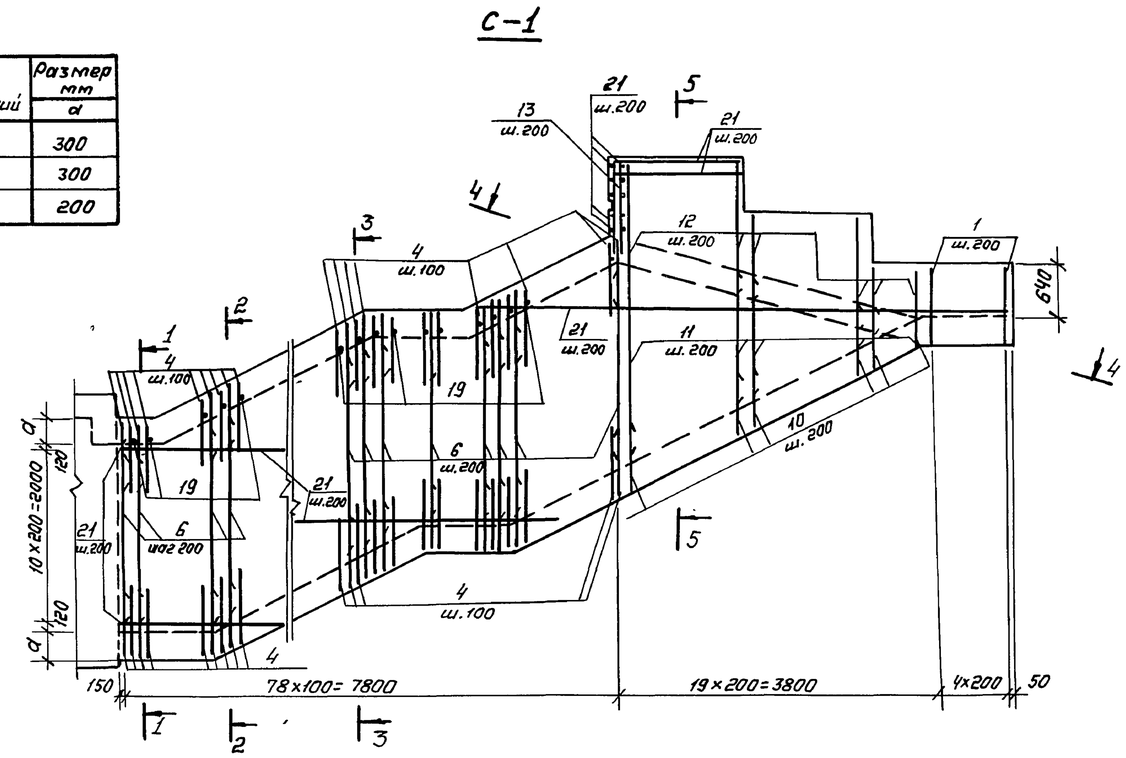

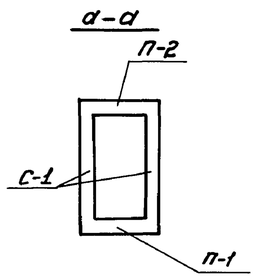

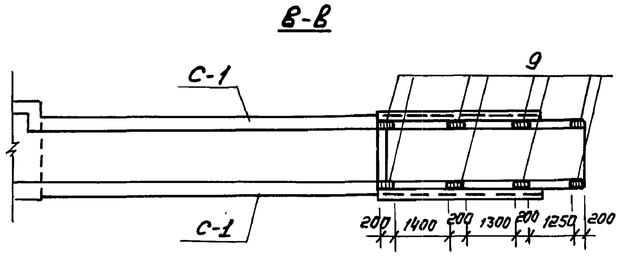

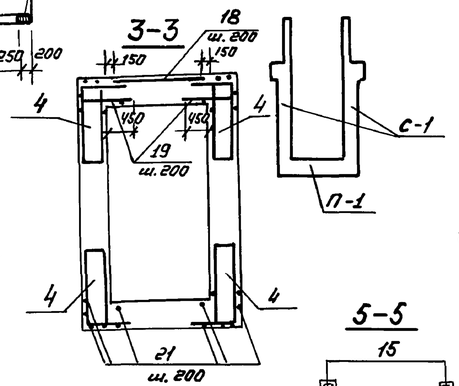

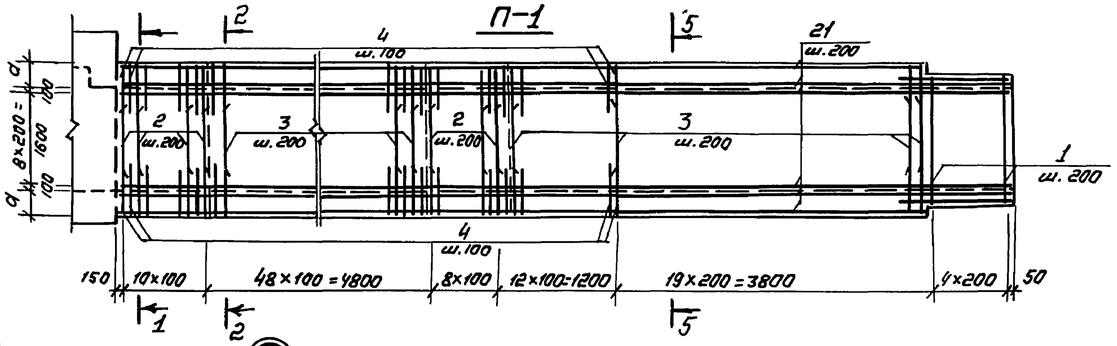

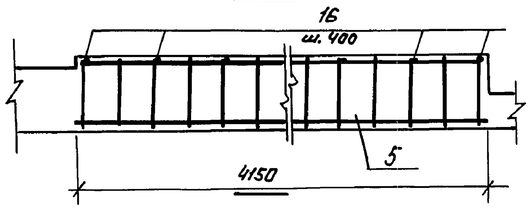

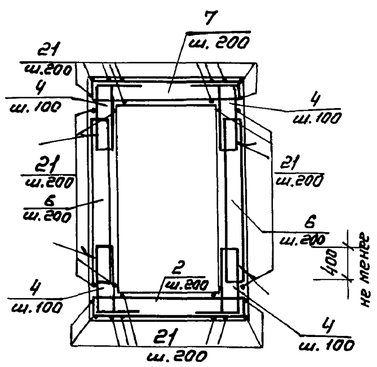

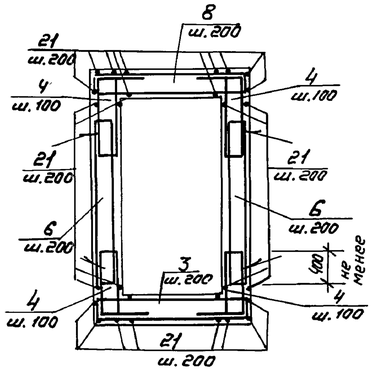

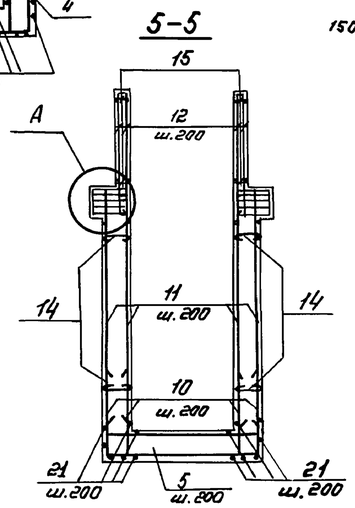

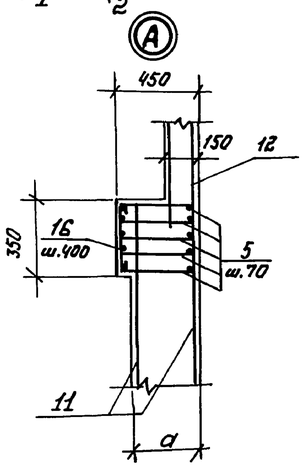

1. Данный лист смотреть совместно с докум. 03.005-8.0-4-800ГЧ.
2. Защитный слой бетона до рабочей арматуры в плитах-30мм, в стенах-20мм
3. Армирование плиты П-2 выполнить аналогично плите П-1.
4. Соединение каркасов поз.4 с каркасами поз.6 производить на сварке фланговым прерывистым швом h=5мм l=100мм.
5. Сварку производить электродами Э42А по ГОСТ 9467-75.

ГИП	Козлов		10.87	03.005-8.0-4-800 СБ		
Н.отд.	Федотов		10.87	Наклонный вход шириной 1.8 м. Сборочный чертеж.	Стадия	Лист	Листов
Н.контр.	Климов		10.87		Р		1
Гл.спец.	Климов		10.87		ГИПРОКОММУНДОРТРАНС г. Москва		
Рук.гр.	Смольянинова		10.87				
Исполн.	Соловова		10.87				

Инв.№ подл. | Подпись и дата | Взам.инв.№

Ведомость расхода стали, кг.

Марка элемента (обозначение)	Исполн.	Изделия арматурные. Арматура класса А-I ГОСТ 5781-82* Ф8	Ф10		Ф14	Итого	А-III ГОСТ 5781-82* Ф6	Ф8	Ф10	Ф12	Ф14	Ф16	Ф18	Ф20	Ф22	Ф25	Итого	Всего
Тамбур-шлюз с предтамбуром для входа шириной 1,2м (0-4-100; 0-4-200)	-00	135,9	70,4	—	8,0	214,3	—	446,4	—	2157,0	655,2	266,3	294,4	83,2	—	621,4	4523,9	4738,1
	-01	135,9	70,4	—	8,0	214,3	—	435,5	—	2010,3	619,8	182,8		58,8	157,2	230,8	3695,2	3909,5
	-02	134,3	72,6	—	8,0	206,9	5,4	314,2	—	2538,9	84,2	70,8	102,7	—	—	230,8	3347,0	3553,9
Тамбур-шлюз с предтамбуром для входа шириной 1,8м (0-4-300; 0-4-400)	-00	142,8	69,3	—	—	212,1	—	470,3	—	2397,7	764,6	84,0	190,0	83,2	—	634,0	4623,8	4835,9
	-01	137,7	69,3	—	—	207,0	—	447,2	—	2258,6	743,4	46,4	—	58,8	157,2	230,8	3942,4	4149,4
	-02	131,6	72,6	—	—	204,2	5,4	315,1	—	2513,5	174,9	89,6	102,7	—	—	230,8	3431,9	3636,1
Тамбур и предтамбур наклонного входа шириной 1,2м (0-4-500)	-00	48,4	71,6	—	—	120,0	—	120,4	35,2	899,2	85,2	50,8	112,0	20,4	—	177,4	1500,6	1620,6
	-01	48,4	71,6	—	—	120,0	—	120,0	—	1043,2	—	19,2	—	19,6	41,2	122,6	1365,8	1485,8
	-02	46,8	71,6	—	—	118,4	7,5	97,5	—	901,3	54,0	34,7	34,5	12,5	—	107,0	1249,0	1367,4
Тамбур и предтамбур наклонного входа шириной 1,8м (0-4-600)	-00	51,4	74,4	—	—	125,8	—	202,0	38,7	1111,8	101,2	19,2	211,8	59,4	—	142,7	1887,8	2013,6
	-01	51,4	74,4	—	—	125,8	—	190,3	—	1243,4	24,2	19,2	—	9,8	20,6	115,3	1622,8	1748,6
	-02	50,2	74,4	—	—	124,6	4,5	121,5	—	1113,3	59,4	28,5	20,7	7,5	—	107,6	1463,0	1587,6
Наклонный вход шириной 1,2м. (0-4-700)	-00	102,0	636,0	—	—	738,0	—	—	360,0	415,2	93,6	1320,0	181,0	—	—	—	2369,6	3107,0
	-01	102,0	636,0	—	—	738,0	—	—	246,0	1598,4	—	—	181,0	—	—	—	2025,4	2763,0
	-02	100,5	636,0	—	—	736,5	—	180,5	—	1315,0	—	—	181,0	—	—	—	1676,5	2413,0
Наклонный вход шириной 1,8м (0-4-800)	-00	109,0	716,0	—	—	825,0	—	—	319,3	614,8	236,0	1984,0	181,0	—	—	—	3335,0	4160,0
	-01	109,0	716,0	—	—	825,0	—	—	460,7	1802,0	—	—	181,0	—	—	—	2443,7	3268,7
	-02	107,5	716,0	—	—	823,5	—	197,0	—	1544,0	—	—	181,0	—	—	—	1922,0	2745,5

Марка элемента (обозначение)	Исполн.	Изделия закладные. Арматура класса А-I ГОСТ 5781-82* Ф8	Ф12	Ф16	Итого	А-III Ф10	Итого	Всего	Прокат марки ВСт3сп ГОСТ 103-76* δ=4	δ=10	Итого	ГОСТ 82-70* δ=6	δ=10	δ=15	Итого	ГОСТ 19903-74* δ=3	δ=5	δ=6	δ=10	δ=12	Итого	ГОСТ 8509-86 L50x5	50x5	Итого
Тамбур-шлюз с предтамбуром для входа шириной 1,2м (0-4-100; 0-4-200)	-00	5.4	8.4	—	14.8	—	—	14.8	28.8	—	28.8	10.4	91.4	137.4	239.2	—	22.0	27.3	—	—	49.3	70.2		70.2
	-01	5.4	8.4	—	14.8	—	—	14.8	28.8	—	28.8	10.4	91.4	137.4	239.2	—	22.0	27.3	—	—	49.3	70.2		70.2
	-02	6.4	8.4	—	14.8	—	—	14.8	28.8	—	28.8	10.4	91.4	137.4	239.2	—	22.0	27.3	—	—	49.3	70.2		70.2
Тамбур-шлюз с предтамбуром для входа шириной 1,8м (0-4-300; 0-4-400)	-00	6.4	8.4	—	14.8	—	—	14.8	28.8	—	28.8	10.4	91.4	137.4	239.2	—	22.0	27.3	—	—	49.3	70.2		70.2
	-01	6.4	8.4	—	14.8	—	—	14.8	28.8	—	28.8	10.4	91.4	137.4	239.2	—	22.0	27.3	—	—	49.3	70.2		70.2
	-02	6.4	8.4	—	14.8	—	—	14.8	28.8	—	28.8	10.4	91.4	137.4	239.2	—	22.0	27.3	—	—	49.3	70.2		70.2
Тамбур и предтамбур наклонного входа шириной 1,2м (0-4-500)	-00	5.4	8.4	—	13.8	—	—	13.8	21.4	—	21.4	—	—	—	—	—	—	44.8	47.6	22.9	115.3	54.4		54.4
	-01	5.4	8.4	—	13.8	—	—	13.8	21.4	—	21.4	—	—	—	—	—	—	44.8	47.6	22.9	115.3	54.4		54.4
	-02	5.4	8.4	—	13.8	—	—	13.8	21.4	—	21.4	—	—	—	—	—	—	44.8	47.6	22.9	115.3	54.4		54.4
Тамбур и предтамбур наклонного входа шириной 1,8м (0-4-600)	-00	5.9	8.4	—	13.8	—	—	13.8	21.4	—	21.4	—	—	—	—	—	—	44.8	47.6	22.9	115.3	59.8		59.8
	-01	5.9	8.4	—	13.8	—	—	13.8	21.4	—	21.4	—	—	—	—	—	—	44.8	47.6	22.9	115.3	59.8		59.8
	-02	5.9	8.4	—	13.8	—	—	13.8	21.4	—	21.4	—	—	—	—	—	—	44.8	47.6	22.9	115.3	59.8		59.8
Наклонный вход шириной 1,2м. (0-4-700)	-00	—	—	10.8	10.8	2.9	2.9	13.7	32.2	19.2	51.4	—	—	—	—	—	—	—	—	—	—	—		—
	-01	—	—	10.8	10.8	2.9	2.9	13.7	32.2	19.2	51.4	—	—	—	—	—	—	—	—	—	—	—		—
	-02	—	—	10.8	10.8	2.9	2.9	13.7	32.2	19.2	51.4	—	—	—	—	—	—	—	—	—	—	—		—
Наклонный вход шириной 1,8м (0-4-800)	-00	—	—	10.8	10.8	2.9	2.9	13.7	32.2	19.2	51.4	—	—	—	—	—	—	—	—	—	—	—		—
	-01	—	—	10.8	10.8	2.9	2.9	13.7	32.2	19.2	51.4	—	—	—	—	—	—	—	—	—	—	—		—
	-02	—	—	10.8	10.8	2.9	2.9	13.7	32.2	19.2	51.4	—	—	—	—	—	—	—	—	—	—	—		—

Изделия закладные. Прокат марки ВСт3сп ГОСТ 8510-86 L63x40x5	L75x50x5	Итого	ГОСТ 8732-78 Тр.45x3,5	Тр.89x3,5	Тр.219x6	Тр.273x8	Тр.426x9	Тр.630x9	Итого	ГОСТ 3262-75 Тр25	Тр.32	Тр50	Итого	Всего	Общий расход
11,7	10,2	21,9	—	22,0	41,0	68,0	74,0	680,8	889,8	3,9	2,0	6,9	12,8	1322,8	6060,9
11,7	10,2	21,9	—	22,0	41,0	68,0	74,0	680,8	889,8	3,9	2,0	6,9	12,8	1322,8	5232,3
11,7	10,2	21,9	—	22,0	41,0	68,0	74,0	680,8	889,8	3,9	2,0	6,9	12,8	1322,8	4876,7
11,7	10,2	21,9	—	22,0	41,0	68,0	74,0	680,8	889,8	3,9	2,0	6,9	12,8	1322,8	6158,7
11,7	10,2	21,9	—	22,0	41,0	68,0	74,0	680,8	889,8	3,9	2,0	6,9	12,8	1322,8	5472,2
11,7	10,2	21,9	—	22,0	41,0	68,0	74,0	680,8	889,8	3,9	2,0	6,9	12,8	1322,8	4958,9
11,7	—	11,7	6,8	—	22,0	34,0	—	—	62,8	—	—	—	—	279,4	1900,0
11,7	—	11,7	6,8	—	22,0	34,0	—	—	62,8	—	—	—	—	279,4	1765,2
11,7	—	11,7	6,8	—	22,0	34,0	—	—	62,8	—	—	—	—	279,4	1646,8
11,7	—	11,7	6,8	—	22,0	34,0	—	—	62,8	—	—	—	—	284,8	2298,4
11,7	—	11,7	6,8	—	22,0	34,0	—	—	62,8	—	—	—	—	284,8	2033,4
11,7	—	11,7	6,8	—	22,0	34,0	—	—	62,8	—	—	—	—	284,8	1872,4
—	—	—	—	—	—	—	—	—	—	—	—	—	—	65,1	3172,1
—	—	—	—	—	—	—	—	—	—	—	—	—	—	65,1	2828,3
—	—	—	—	—	—	—	—	—	—	—	—	—	—	65,1	2478,1
—	—	—	—	—	—	—	—	—	—	—	—	—	—	65,1	4225,0
—	—	—	—	—	—	—	—	—	—	—	—	—	—	65,1	3333,8
—	—	—	—	—	—	—	—	—	—	—	—	—	—	65,1	2810,6

ГИП	Козлов		05.87	03.005-8.0-4-900 -РС
Нач.отд	Федотов		05.87	Ведомость расхода стали на входы с тамбурами и тамбур-шлюзами.
Н.контр.	Климов		05.87	Стадия: Р; Лист: ; Листов: 1
Гл.спец.	Климов		05.87	Гипрокоммундортранс г. Москва
Рук.гр.	Смольянинова		05.87	
Исполн.	Тарасенкова		05.87	

Инв.№подл. | Подп. и дата | Взам.инв.№

Формат	Зона	Поз	Обозначение	Наименование	Кол.	Примеч.
				Документация		
А2			03.005-8.0-4-000-ПЗ	Пояснительная записка		
А2			03.005-8.0-4-1000-СБ	Сборочный чертеж		
				Детали		
Б4		1	03.005-8.0-4- 1001	Труба $\frac{80\times60\times5\ ГОСТ\ 8645-68^*}{ВСТ3СП\ ГОСТ\ 535-79^*}$; ℓ=300	2	
Б4		2	-1002	ℓ=1134	2	
Б4		3	-1003	ℓ=1967	2	
Б4		4	-1004	ℓ=2200	2	
Б4		5	-1005	ℓ=1420	8	
Б4		6	-1006	ℓ=5570	2	
Б4		12	-1007	Уголок $\frac{Б-75\times50\times5\ ГОСТ\ 8510-86}{ВСТ3СП\ ГОСТ\ 535-79^*}$; ℓ=60	20	
Б4		13	-1008	Уголок $\frac{Б-50\times50\times5\ ГОСТ\ 8509-86}{ВСТ3СП\ ГОСТ\ 535-79^*}$; ℓ=300	2	
Б4		14	-1009	ℓ=2200	2	
Б4		15	-1010	Уголок $\frac{Б-50\times32\times4\ ГОСТ\ 8510-86}{ВСТ3СП\ ГОСТ\ 535-79^*}$ ℓ=2200	4	
Б4		16	-1011	ℓ=590	4	
Б4		18	-1012	Лист $\frac{Б-2\times120\ ГОСТ\ 19903-74^*}{ВСТ3СП\ ГОСТ\ 16573-70^*}$; ℓ=90	4	
Б4		19	-1013	ℓ=5570	2	
Б4		20	-1014	Полоса $\frac{Б-4\times40\ ГОСТ\ 103-76^*}{ВСТ3СП\ ГОСТ\ 535-79^*}$ ℓ=1460	6	
Б4		21	-1015	ℓ=1480	6	
Б4		22	-1016	ℓ=1134	2	
Б4		23	-1017	ℓ=1967	2	
Б4		28	-1018	Лист $\frac{Б-2\times2180\ ГОСТ\ 19903-74^*}{ВСТ3СП\ ГОСТ\ 16573-70^*}$; ℓ=570	2	
Б4		29	-1019	А-I-8 ГОСТ 5781-82*; ℓ=350	2	
Б4		30	-1020	ℓ=180	4	
Б4		31	-1021	Полоса $\frac{Б-5\times150\ ГОСТ\ 103-76^*}{ВСТ3СП\ ГОСТ\ 535-79^*}$; ℓ=130	6	
Б4		32	-1022	Полоса $\frac{Б-5\times200\ ГОСТ\ 103-76^*}{ВСТ3СП\ ГОСТ\ 535-79^*}$; ℓ=200	6	
А4		33	03.005-8.2-18000	Петля для двери	4	
				Стандартные изделия		
Б4		34	03.005-8.0-4-1023	Болт М12х110 кл.2-011 ГОСТ 7798-70*	20	
Б4		35	-1024	Гайка М12 кл.2-011 ГОСТ 5915-70*	20	
Б4		36	-1025	Шайба 12-011 ГОСТ 10450-78*	20	
				Переменные данные для исполнений:		
				03.005-8.0-4-1000		
				Детали		
Б4		8	03.005-8.0-4-1026	Труба $\frac{80\times60\times5\ ГОСТ\ 8645-68^*}{ВСТ3СП\ ГОСТ\ 535-79^*}$; ℓ=1200	3	
Б4		11	-1027	Швеллер $\frac{120\times80\times5\ ГОСТ\ 8278-83}{ВСТ3СП\ ГОСТ\ 535-79^*}$; ℓ=1920	2	
Б4		26	-1028	Полоса $\frac{Б-4\times40\ ГОСТ\ 103-76^*}{ВСТ3СП\ ГОСТ\ 535-79^*}$; ℓ=1240	3	

Формат	Зона	Поз	Обозначение	Наименование	Кол.	Примеч.
				Стандартные изделия		
Б4		37	03.005-8.0-4-1029	Винт 5х30-021 ГОСТ 10621-80*	55	
				Материалы		
Б4				Плоские асбестоцементные листы ГОСТ 18124-75*	11.3	$м^2$
Б4				Волнистые асбестоцементные листы ГОСТ 378-76	10.7	$м^2$
Б4				Деревянная обрешетка ГОСТ 8486-86Е	0.18	$м^3$
				03.005-8.0-4-1000-01		
				Детали		
Б4		7	03.005-8.0-4-1030	Труба $\frac{80\times60\times5\ ГОСТ\ 8645-68^*}{ВСТ3СП\ ГОСТ\ 535-79^*}$; ℓ=1800	2	
Б4		8	-1026-01	ℓ=1200	1	
Б4		9	-1031	ℓ=240	2	
Б4		10	-1032	Швеллер $\frac{120\times80\times5\ ГОСТ\ 8278-83}{ВСТ3СП\ ГОСТ\ 535-79^*}$; ℓ=2520	2	
Б4		17	-1033	ℓ=2740	2	
Б4		24	-1034	Полоса $\frac{Б-4\times40\ ГОСТ\ 103-76^*}{ВСТ3СП\ ГОСТ\ 535-79^*}$; ℓ=2800	2	
Б4		25	-1035	ℓ=260	4	
Б4		26	-1028-01	ℓ=1240	2	
Б4		27	-1036	ℓ=1840	1	
				Стандартные изделия		
Б4		37	03.005-8.0-4-1029	Винт 5х30-021 ГОСТ 10621-80*		
				Материалы		
Б4				Плоские асбестоцементные листы ГОСТ 18124-75*	13,0	$м^2$
Б4				Волнистые асбестоцементные листы ГОСТ 378-76	14,0	$м^2$
Б4				Деревянная обрешетка ГОСТ 8486-86Е	0,24	$м^3$

Ведомость расхода стали, кг

Марка элемента	Изделия металлические										Всего
	Армат. класса	Прокат марки									
	А-I	ВСТ3СП									
	ГОСТ 5781-82*	ГОСТ 8645-68*	ГОСТ 8278-83	ГОСТ 8510-86		ГОСТ 8509-86	ГОСТ 103-76*		ГОСТ 19903-74*	Итого	
	ф8	тр. 80х60х5	С120х80х5	L75х50х5	L50х32х4	L50х50х5	δ=4	δ=5	δ=2		
03.005-8.0-4-1000	0,7	379,4	39,4	6,0	28,0	18,8	35,8	21,6	60,7	589,7	590,4
03.005-8.0-4-1000-01	0,7	452,7	51,8	6,0	28,0	18,8	44,7	21,6	60,7	684,3	685,0

1. Данный лист смотреть совместно с докум. 03.005-8.0-4-100 ГЧ и 03.005-8.0-4-800 ГЧ.
2. Сварку металлического каркаса павильонов производить электродами Э42А по ГОСТ 9467-75.
3. Сварные швы по ГОСТ 5264-80
4. Стойки каркасов приварить к закладным деталям входов сплошным швом по контуру.
5. Стены павильонов из плоских асбестоцементных листов крепятся к металлическим элементам винтами самонарезающимися, покрытие из волнистых асбестоцементных листов крепится к деревянным брускам обрешетки клямерами.
6. Металлические элементы павильонов окрашиваются алюминиевой краской, деревянные бруски — покрываются огнезащитным составом „Экран-Д" ТУ-400-1/407-3-78.

Инв.№ подл. | Подпись и дата | Взам. инв.№

ГИП	Козлов		11.87	03.005-8.0-4-1000
Нач.отд.	Федотов		11.87	Конструкция павильонов над входами
Н.контр.	Климов		11.87	Стадия: Р; Лист: ; Листов: 1
Гл.спец.	Климов		11.87	ГИПРОКОММУНДОРТРАНС г. Москва
Рук.гр.	Смолянинова		11.87	
Исполн.	Дручевский		11.87	

Схема каркаса павильона над входами

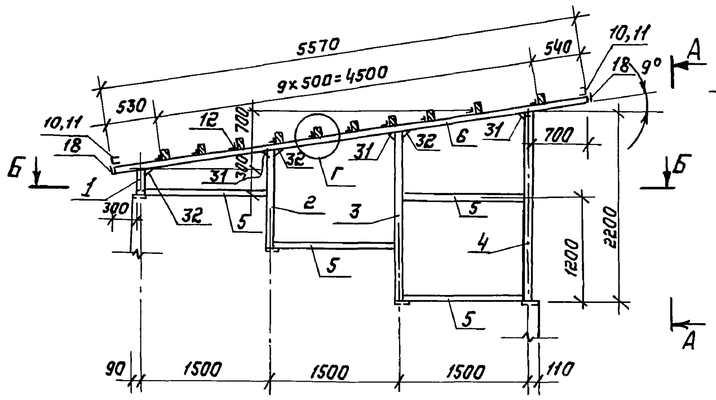

А-А (Для исп. 03.005-8.0-4-1000-01)

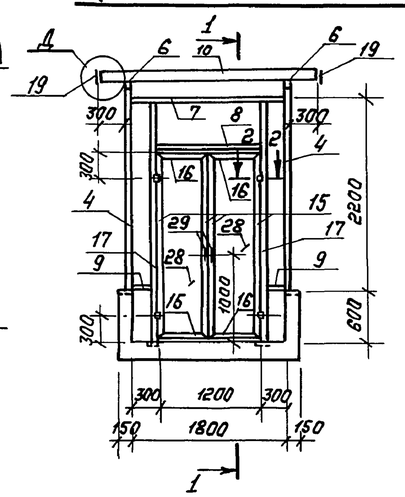

А-А (Для исп. 03.005-8.0-4-1000)

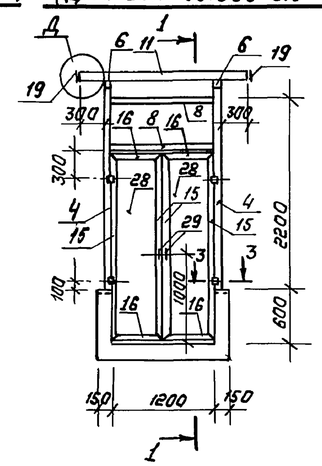

1-1

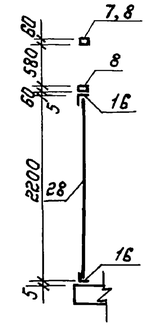

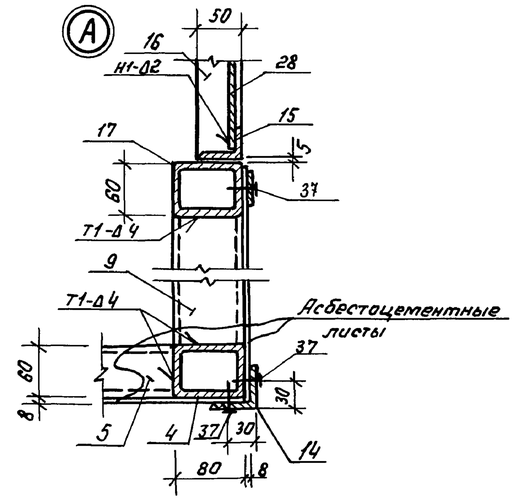

Б-Б (Для исп. 03.005-8.0-4-1000-01)

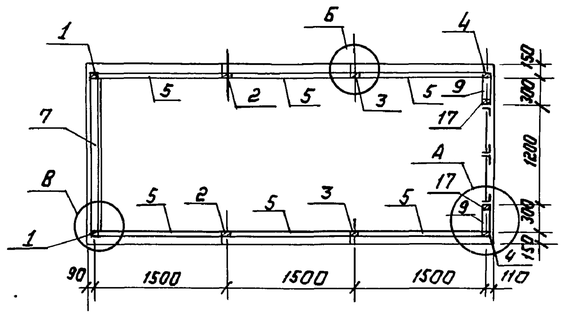

Б-Б (Для исп. 03.005-8.0-4-1000)

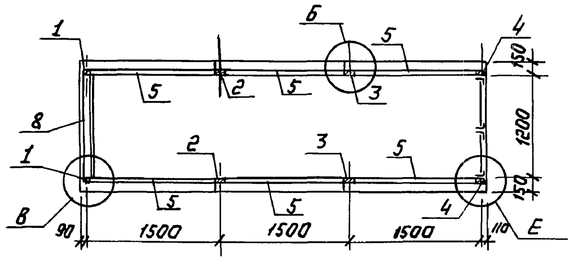

Маркировочные схемы установки прижимных элементов для крепления асбестоцементных листов

с торцов для павильона над входами

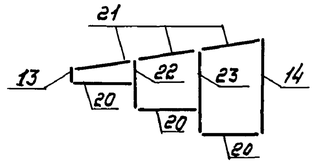

с фасада для исп. 03.005-8.0-4-1000-01

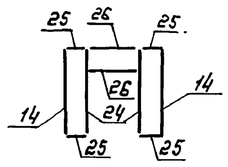

с фасада для исп. 03.005-8.0-4-1000

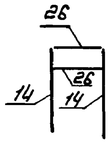

сзади для павильона над входами

2-2

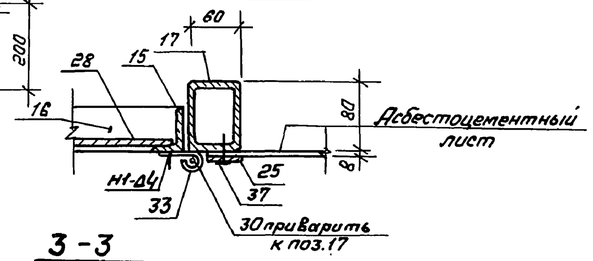

3-3

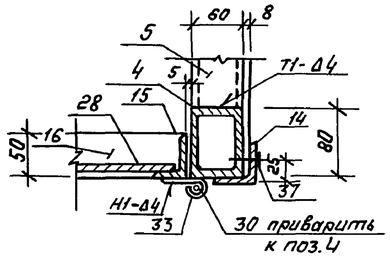

поз.29

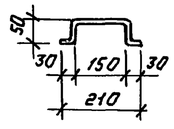

поз.32

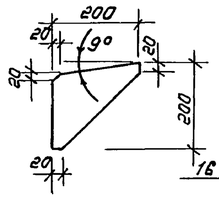

Г

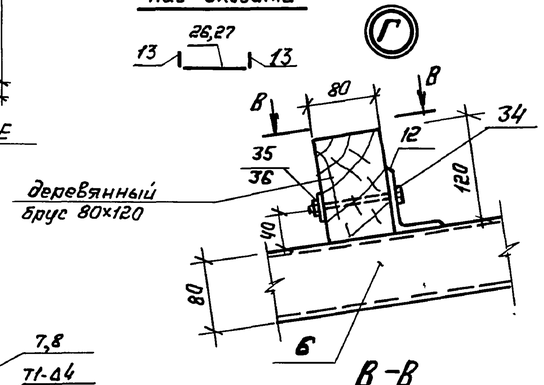

Д

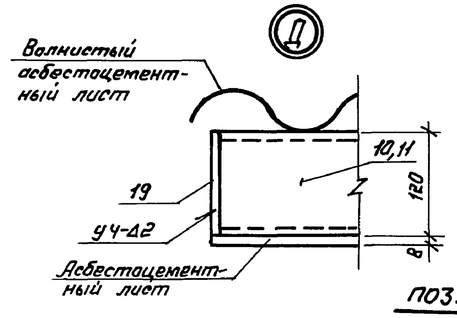

поз.30

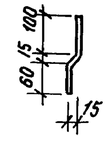

поз.31

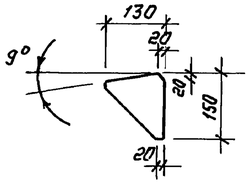

Обозначение	ширина входа, мм
03.005-8.0-4-1000	1200
03.005-8.0-4-1000-01	1800

Б

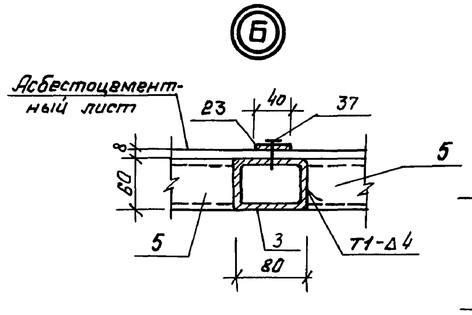

В

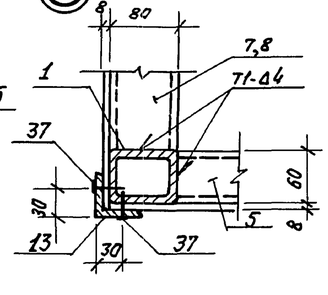

В-В

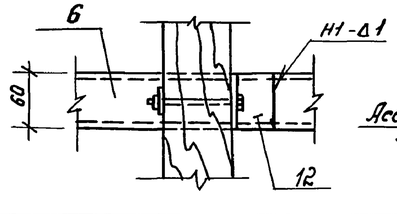

Е

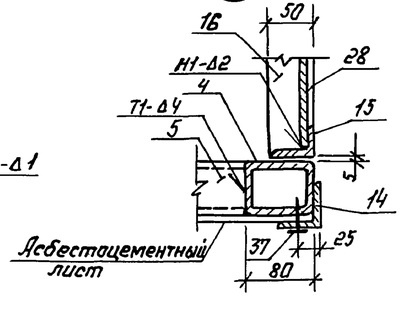

ГИП	Козлов		11.87	03.005-8.0-4-1000 СБ
Нач.отд.	Федотов		11.87	Конструкция павильонов над входами. Сборочный чертеж
Н.контр.	Климов		11.87	Стадия: Р; Лист: ; Листов: 1
Гл.спец.	Климов		11.87	ГИПРОКОММУНДОРТРАНС г. Москва
Рук.гр.	Стольянинова		11.87	
Исполн.	Дручевский		11.87	

Взам.инв.№ | Подпись и дата | Инв.№ подл.

Копировал: 23229-05 (44) Формат А2