ТИПОВОЙ ПРОЕКТ

# 705-1-143

# ПРИРЕЛЬСОВЫЙ СКЛАД НЕЗАТАРЕННЫХ МИНЕРАЛЬНЫХ УДОБРЕНИЙ ЕМКОСТЬЮ 10000 ТОНН С ПРИМЕНЕНИЕМ ДЕРЕВЯННЫХ КЛЕЕНЫХ КОНСТРУКЦИЙ

## АЛЬБОМ II

Часть 1 (стр 1-100)

Технолого - механические чертежи

7834/2 Ц 7-68

КФЦИТП инв № 7834/2

ТИПОВОЙ ПРОЕКТ

# 705-1-143

# ПРИРЕЛЬСОВЫЙ СКЛАД НЕЗАТАРЕННЫХ МИНЕРАЛЬНЫХ УДОБРЕНИЙ ЕМКОСТЬЮ 10000 ТОНН С ПРИМЕНЕНИЕМ ДЕРЕВЯННЫХ КЛЕЕНЫХ КОНСТРУКЦИЙ

## АЛЬБОМ II

Часть 1

### СОСТАВ ПРОЕКТА:

Альбом I - Пояснительная записка Технологические чертежи.
Альбом II - Технолого-механические чертежи. Части 1,2.
Альбом III - Архитектурно-строительные чертежи. Чертежи по вентиляции
Альбом IV - Электротехнические чертежи. Чертежи по связи и сигнализации. Чертежи задания заводу-изготовителю.
Альбом V - Сметы
Альбом VI - Заказные спецификации

### ПРИМЕНЕННЫЕ ТИПОВЫЕ ПРОЕКТЫ:

Типовой проект № 705-1-94 „Приемное устройство для выгрузки сухих незатаренных минеральных удобрений с фронтом на два железнодорожных вагона."
(Распространяет ЦИТП, 125878, ГСП, Москва А-445, ул Смольная, 22)


**РАЗРАБОТАН:**
проектным институтом
„Гипропромсельстрой"
Главный инженер института /Хахалин/
Главный инженер проекта /Гоголев/



**УТВЕРЖДЕН И ВВЕДЕН В ДЕЙСТВИЕ:**
Госкомсельхозтехника СССР
Протокол № 82 от 28.09 1979г.



КФЦИТП инв№ 7834/2

| Формат | Наименование | Обозначение | № стр. |
|---|---|---|---|
| | Содержание альбома | ТМ0-000.00. СА | 3-5 |
| | Часть 1 | | |
| 11х7 | Технические условия | ТМ0-000.00 ТУ | 6-7 |
| 11, 11, 11 | Конвейер ленточный наклонный №2 Спецификация | ТМ1-000.00 | 8 |
| 11 | Косынка | ТМ1-510.03 | 8 |
| 12, 12, 12 | Конвейер ленточный наклонный №2 Ведомость покупных изделий | ТМ1-000.00 ВП | 9-10 |
| 12 | Конвейер ленточный наклонный №2 Ведомость спецификаций | ТМ1-000.00 ВС | 10 |
| 22, 22, 22 | Конвейер ленточный наклонный №2 Сборочный чертеж | ТМ1-000.00 СБ | 11,12,13 |
| 12 | Станция приводная. Сборочный чертеж | ТМ1-900.00 СБ | 14 |
| 11,11 | Станция приводная. Спецификация | ТМ1-900.00 | 14 |
| 12 | Рама привода. Сборочный чертеж | ТМ1-910.00. СБ | 15 |
| 11 | Рама привода Спецификация | ТМ1-910.00 | 15 |
| 11 | Связь | ТМ1-910.07 | 15 |
| 22 | Рама приводного барабана Сборочный чертеж | ТМ1-920.00 СБ | 16 |
| 11 | Рама приводного барабана. Спецификация | ТМ1-920.00 | 17 |
| 11 | Ограждение муфты | ТМ1-900.01 | 17 |
| 11 | Кронштейн | ТМ1-900.03 | 17 |
| 11 | Ограждение муфты | ТМ1-900.02 | 17 |
| 12 | Воронка. Сборочный чертеж | ТМ1-930.00 СБ | 18 |
| 11 | Воронка. Спецификация | ТМ1-930.00 | 18 |
| 11 | Стенка левая | ТМ1-930.07 | 18 |
| 11 | Стенка правая | ТМ1-930.05 | 19 |
| 11 | Стенка прямая | ТМ1-930.02 | 19 |
| 11 | Стенка наклонная | ТМ1-930.01 | 19 |
| 11 | Ребро | ТМ1-000.01 | 19 |
| 12 | Кожух. Сборочный чертеж | ТМ1-940.00.СБ | 20 |
| 12 | Секция I. Сборочный чертеж | ТМ1-940/1.00.СБ | 20 |
| 11 | Кожух. Спецификация | ТМ1-940.00 | 21 |
| 11 | Секция I. Спецификация | ТМ1-940/1.00 | 21 |
| 11 | Лист боковой | ТМ1-940/1.01 | 21 |
| 11 | Ушко | ТМ1-940/1.05 | 21 |
| 12 | Секция II. Сборочный чертеж | ТМ1-940/2.00СБ | 22 |
| 11 | Секция II. Спецификация | ТМ1-940/2.00 | 22 |
| 11 | Лист боковой | ТМ1-940/2.02 | 22 |
| 12 | Рама натяжки Сборочный чертеж | ТМ1-600.00.СБ | 23 |
| 11 | Рама натяжки. Спецификация | ТМ1-600.00 | 23 |
| 11 | Болт специальный | ТМ1-600.05 | 23 |
| 12 | Установка тросового выключающего устройства. Сборочный чертеж | ТМ1-800.00.СБ | 24 |
| 11 | Установка тросового выключающего устройства. Спецификация | ТМ1-800.00 | 24 |
| 11 | Кронштейн | ТМ1-000.07 | 24 |
| 22 | Кожух Сборочный чертеж | ТМ1-300.00.СБ | 25 |
| 11 | Кожух. Спецификация | ТМ1-300.00 | 25 |
| 11 | Ось | ТМ1-300.05 | 25 |
| 11 | Защелка | ТМ1-300.07 | 25 |
| 11 | Скоба | ТМ1-300.03 | 26 |
| 11 | Уголок | ТМ1-300.01 | 27 |
| 11 | Уголок | ТМ1-300.11 | 27 |
| 11 | Скоба | ТМ1-300.04 | 27 |
| 11 | Упор | ТМ1-300.12 | 27 |
| 12 | Установка датчика контроля наличия материала на ленте Сборочный чертеж | ТМ1-400.00 СБ | 28 |
| 11 | Установка датчика контроля наличия материала на ленте Спецификация | ТМ1-400.00 | 28 |
| 11 | Косынка | ТМ1-400 01 | 28 |

| Формат | Наименование | Обозначение | № стр. |
|---|---|---|---|
| 12 | Кронштейн. Сборочный чертеж | ТМ1-1000.00. СБ | 29 |
| 11 | Кронштейн. Спецификация | ТМ1-1000.00 | 29 |
| 11 | Болт фундаментный | ТМ1-000. 06 | 29 |
| 22 | Рама концевая. Сборочный чертеж | ТМ1-700.00.СБ | 30 |
| 11 | Связка | ТМ1-700.03 | 31 |
| 11 | Стойка | ТМ1-700.05 | 31 |
| 11 | Подкос | ТМ1-700.04 | 31 |
| 11 | Рама концевая. Спецификация | ТМ1-700.00 | 31 |
| 12 | Рама головная. Сборочный чертеж | ТМ1-200.00 СБ | 32 |
| 11 | Рама головная. Спецификация | ТМ1-200.00 | 32 |
| 11 | Косынка | ТМ1-700.08 | 32 |
| 12 | Лоток направляющий Сборочный чертеж | ТМ1-500.00 СБ | 33 |
| 11, 11 | Лоток направляющий. Спецификация | ТМ1-500.00 | 33 |
| 11 | Щека | ТМ1-520.02 | 34 |
| 11 | Стенка | ТМ1-520.01 | 34 |
| 11 | Стенка торцевая. Сборочный чертеж | ТМ1-520.00 СБ | 34 |
| 11 | Стенка торцевая. Спецификация | ТМ1-520.00 | 34 |
| 11 | Полоса | ТМ1-500.01 | 35 |
| 11 | Стенка боковая. Спецификация | ТМ1-510.00 | 35 |
| 12 | Стенка боковая. Сборочный чертеж | ТМ1-510.00.СБ | 35 |
| 11 | Завеса | ТМ1-500.04 | 36 |
| 11 | Полоса | ТМ1-500.05 | 35 |
| 11 | Полоса | ТМ1-520.03 | 35 |
| 11 | Стойка | ТМ1-500.02 | 36 |
| 11 | Стойка | ТМ1-500.03 | 36 |
| | | | |
| 12, 12, 12 | Конвейер ленточный наклонный №3 Ведомость покупных изделий | ТМ2-000.00 ВП | 37,38 |
| 12 | Конвейер ленточный наклонный №3 Ведомость спецификации | ТМ2-000.00 ВС | 38 |
| 22, 22, 12 | Конвейер ленточный наклонный №3 Сборочный чертеж | ТМ2-000.00 СБ | 39,40, 41 |
| 11, 11, 11, 11 | Конвейер ленточный наклонный №3 Спецификация | ТМ2-000.00 | 41, 42 |
| 12 | Рама натяжки. Сборочный чертеж | ТМ2-100.00.СБ | 42 |
| 12 | Рама концевая. Сборочный чертеж | ТМ2-200.00 СБ | 43 |
| 11 | Связка | ТМ2-200.01 | 43 |
| 11 | Рама концевая. Спецификация | ТМ2-200.00 | 43 |
| 11 | Рама приводного барабана. Спецификация | ТМ2-400.00 | 44 |
| 11 | Рама средняя. Спецификация | ТМ2-300.00 | 44 |
| 12 | Рама средняя. Сборочный чертеж | ТМ2-300.00 СБ | 44 |
| 22 | Рама приводного барабана Сборочный чертеж | ТМ2-400.00.СБ | 45 |
| 12 | Рама головная. Сборочный чертеж | ТМ2-500.00 СБ | 46 |
| 11 | Рама головная. Спецификация | ТМ2-500.00 | 46 |
| 11 | Рама натяжки. Спецификация | ТМ2-100.00 | 46 |
| 12 | Лоток направляющий Сборочный чертеж | ТМ2-600.00 СБ | 47 |
| 11, 11 | Лоток направляющий. Спецификация | ТМ2-600.00 | 47 |
| 12 | Стенка боковая. Сборочный чертеж | ТМ2-610.00 СБ | 48 |
| 11 | Стенка боковая. Спецификация | ТМ2-610.00 | 48 |
| 11 | Пластина | ТМ2-610.01 | 48 |
| 11 | Завеса | ТМ2-600.01 | 49 |
| 11 | Полоса | ТМ2-600.02 | 49 |
| 11 | Стойка | ТМ2-600.03 | 49 |
| 11 | Пластина | ТМ2-620.04 | 49 |
| 11 | Стенка торцевая. Сборочный чертеж | ТМ2-620.00.СБ | 50 |
| 11 | Стенка торцевая. Спецификация | ТМ2-620.00 | 50 |
| 11 | Стенка | ТМ2-620.01 | 50 |
| 11 | Стенка | ТМ2-620.02 | 50 |


7834/23

| Изм | Лист | № докум. | Подп. | Дата |
|---|---|---|---|---|
| Разраб. | | Греснева | | VII-79г. |
| Пров | | Ковалев | | VII-79г. |
| Гл инж отд | | Кабанов | | 20.08.79 |
| Нач отд | | Зарховская | | 20.08.79 |
| ГИП | | Гоголев | | 20.08.79 |

ТМ0-000.00 СА. ТП 705-1-143

Технологические чертежи
Содержание альбома

| Лит | Лист | Листов |
|---|---|---|
| Р | 1 | 3 |

Госкомсельхозтехника СССР ГИПРОПРОМСЕЛЬСТРОЙ г. Саратов

| Формат | Наименование | Обозначение | № стр |
|---|---|---|---|
| 12 | Кожух. Сборочный чертеж | ТМ2-700.00 СБ | 51 |
| 12 | Секция I. Сборочный чертеж | ТМ2-700/1.00 СБ | 51 |
| 11 | Лист боковой | ТМ2-700/1.01 | 52 |
| 11 | Ушко | ТМ2-700/1.05 | 52 |
| 11 | Кожух. Спецификация | ТМ2-700.00 | 52 |
| 11 | Секция I. Спецификация | ТМ2-700/1.00 | 52 |
| 12 | Секция II. Сборочный чертеж | ТМ2-700/2.00 СБ | 53 |
| 11 | Секция II. Спецификация | ТМ2-700/2.00 | 53 |
| 11 | Лист боковой | ТМ2-700/2.02 | 53 |
| 12 | Воронка. Сборочный чертеж | ТМ2-800.00 СБ | 54 |
| 11 | Воронка. Спецификация | ТМ2-800.00 | 54 |
| 11 | Стенка левая | ТМ2-800.07 | 54 |
| 11 | Стенка правая | ТМ2-800.05 | 55 |
| 11 | Стенка прямая | ТМ2-800.02 | 55 |
| 11 | Стенка наклонная | ТМ2-800.01 | 55 |
| 11 | Скоба | ТМ2-700/1.07 | 55 |
| 12 | Рама привода. Сборочный чертеж | ТМ2-900.00 СБ | 56 |
| 11 | Рама привода. Спецификация | ТМ2-900.00 | 56 |
| 11 | Связь | ТМ2-910.07 | 56 |
| 11 | Уголок | ТМ2-900.01 | 57 |
| 11 | Уголок | ТМ2-900.02 | 57 |
| 11 | Уголок | ТМ2-900.03 | 57 |
| 11 | Уголок | ТМ2-900.04 | 57 |
| 11 | Полоса | ТМ2-600.04 | 58 |
| 11 | Уголок | ТМ2-900.05 | 58 |
| 11 | Уголок | ТМ2-900.06 | 58 |
| 11 | Уголок | ТМ2-900.07 | 58 |
| 12 | Установка тросового выключающего устройства Сборочный чертеж | ТМ2-1000.00 СБ | 59 |
| 12 | Установка тросового выключающего устройства. Спецификация | ТМ2-1000.00 | 59 |
| 11 | Кронштейн | ТМ2-000.01/1 | 59 |
| 11 | Болт фундаментный | ТМ2-000.08 | 60 |
| 12 | Стойка I. Сборочный чертеж | ТМ2-1100.00 СБ | 60 |
| | Стойка V. Сборочный чертеж | ТМ2-1500.00 СБ | 60 |
| | Стойка VI. Сборочный чертеж | ТМ2-1600.00 СБ | 60 |
| 11 | Стойка I. Спецификация | ТМ2-1100.00 | 60 |
| | Стойка V Спецификация | ТМ2-1500.00 | 60 |
| | Стойка VI. Спецификация | ТМ2-1600.00 | 60 |
| 12 | Стойка II. Сборочный чертеж | ТМ2-1200.00 СБ | 61 |
| | Стойка III. Сборочный чертеж | ТМ2-1300.00 СБ | 61 |
| | Стойка IV. Сборочный чертеж | ТМ2-1400.00 СБ | 61 |
| 11 | Кронштейн | ТМ2-000.07 | 61 |
| 11 | Стойка II. Спецификация | ТМ2-1200.00 | 61 |
| | Стойка III. Спецификация | ТМ2-1300.00 | 61 |
| | Стойка IV. Спецификация | ТМ2-1400.00 | 61 |
| 11 | Болт специальный | ТМ2-000.09 | 62 |
| 11 | Подкос VII | ТМ2-000.10 | 62 |
| | Подкос VIII | ТМ2-000.11 | 62 |
| 11 | Подкос I; V; VI | ТМ2-000.01<br>ТМ2-000.05<br>ТМ2-000.06 | 62 |
| 11 | Подкос II; III; IV | ТМ2-000.02<br>ТМ2-000.03<br>ТМ2-000.04 | 62 |
| 12 | Воронка. Сборочный чертеж | ТМ2-1700.00СБ | 63 |
| 11 | Воронка. Спецификация | ТМ2-1700.00 | 63 |
| 11 | Боковина | ТМ2-1700.01 | 63 |
| | ——— " ——— | | |
| 12 | Шибер с электроприводом | ТМ4-000.00 ВП | 64 |
| | Ведомость покупных изделий | | |
| 12 | Шибер с электроприводом | ТМ4-000.00 ВС | 64 |
| | Ведомость спецификаций | | |
| 12; 22 | Шибер с электроприводом Сборочный чертеж | ТМ4-000.00.СБ | 65 66 |

| Формат | Наименование | Обозначение | № стр. |
|---|---|---|---|
| 11,11 | Шибер с электроприводом. Спецификация | ТМ4.000.00 | 66 |
| 22 | Течка. Сборочный чертеж | ТМ4.100.00 СБ | 67 |
| 11 | Течка. Спецификация | ТМ4.100.00 | 68 |
| 11 | Ребро | ТМ4-100.02 | 68 |
| 11 | Стенка | ТМ4-100 06 | 68 |
| 11 | Ребро | ТМ4-100.03 | 68 |
| 12 | Крышка. Сборочный чертеж | ТМ4-200.00 СБ | 69 |
| 11 | Крышка. Спецификация | ТМ4-200.00 | 69 |
| 11 | Ручка | ТМ4-200.03 | 69 |
| 12 | Шибер. Сборочный чертеж | ТМ4-300.СБ | 70 |
| 11 | Шибер. Спецификация | ТМ4-300.00 | 70 |
| 11 | Боковина | ТМ4-300.01 | 70 |
| 12 | Сектор зубчатый. Сборочный чертеж | ТМ4-400.00 СБ | 71 |
| 11 | Сектор зубчатый. Спецификация | ТМ4-400.00 | 71 |
| 11 | Ребро | ТМ4-400.04 | 71 |
| 11 | Ребро | ТМ4-400.03 | 72 |
| 11 | Сектор | ТМ4-400.02 | 72 |
| 11 | Венец | ТМ4-400.01 | 72 |
| 11 | Ступица | ТМ4-400.05 | 72 |
| 12 | Шестерня | ТМ4-000.01 | 73 |
| 12 | Вал | ТМ4-000.05 | 73 |
| 11 | Шайба | ТМ4-000.12 | 74 |
| 11 | Прокладка | ТМ4-000.02 | 74 |
| 11 | Стакан | ТМ4-000.08 | 74 |
| 11 | Прокладка | ТМ4-000.04 | 74 |
| 12 | Корпус подшипника | ТМ4-000.06 | 75 |
| 11 | Втулка | ТМ4-000.07 | 75 |
| 11 | Муфта | ТМ4-000.09 | 75 |
| 11 | Шайба | ТМ4-000.11 | 76 |
| 11 | Прокладка | ТМ4-000.03 | 76 |
| 11 | Пружина | ТМ4-000.10 | 76 |
| | ——— " ——— | | |
| | | | |
| 12 | Течка I. Сборочный чертеж | ТМ5-000.00 СБ | 77 |
| 11 | Течка I. Спецификация | ТМ5-000.00 СБ | 77 |
| 11 | Прокладка | ТМ5-000.01 | 77 |
| 11 | Секция I. Сборочный чертеж | ТМ5-100.00 СБ | 78 |
| 11 | Секция II. Сборочный чертеж | ТМ5-200.00.СБ | 78 |
| 11 | Секция I. Спецификация | ТМ5-100.00 | 78 |
| 11 | Секция II. Спецификация | ТМ5-200.00 | 78 |
| 11 | Стенка | ТМ5-200.01 | 79 |
| 11 | Уголок | ТМ5-200.02 | 79 |
| | | | |
| | ——— " ——— | | |
| 11 | Вставка I. Сборочный чертеж | ТМ6-000.00 СБ | 79 |
| 11 | Вставка I. Спецификация | ТМ6-000.00 | 79 |
| 12 | Вставка II Сборочный чертеж | ТМ7-000.00 СБ | 80 |
| 11 | Вставка II. Спецификация | ТМ7-000.00 | 80 |
| 11 | Уголок | ТМ7-000.01 | 80 |
| | ——— " ——— | | |
| 12 | Течка II. Сборочный чертеж | ТМ8-000.00 СБ | 81 |
| 11 | Течка II. Спецификация | ТМ8-000.00 | 81 |
| 11 | Прокладка | ТМ8-000.01 | 81 |
| 11 | Лист боковой | ТМ8-300.03 | 82 |
| 11 | Уголок | ТМ8-300.01 | 82 |
| 11 | Секция III. Сборочный чертеж | ТМ8-300.00 СБ | 82 |
| 11 | Секция III. Спецификация | ТМ8-300.00 | 82 |
| 11 | Лист наклонный | ТМ8-200.01 | 83 |
| 12 | Секция II. Сборочный чертеж | ТМ8-200.00 СБ | 83 |
| 11 | Секция II. Спецификация | ТМ8-200.00 | 83 |
| 11 | Лист боковой | ТМ8-200.03 | 84 |
| 12 | Секция I. Сборочный чертеж | ТМ8-100.00 СБ | 84 |
| 11 | Секция I. Спецификация | ТМ8-100.00 | 84 |

7834/2 4

| Изм. | Лист | № докум. | Подп. | Дата | ТМ0-000.СА ТП 705-1-143 | Лист 2 |
|---|---|---|---|---|---|---|

| Формат | Наименование | Обозначение | № стр. |
|---|---|---|---|
| | | | |
| 12 | Бункер загрузочный. Ведомость спецификаций. | ТМ9-000. 00 ВС | 85 |
| 12 | Бункер загрузочный. Ведомость покупных изделий | ТМ9-000.00. ВП | 85 |
| 22 | Бункер загрузочный. Сборочный чертёж. | ТМ9-000. 00.СБ | 86 |
| 11 | Бункер загрузочный. Спецификация. | ТМ9- 000. 00 | 87 |
| 11 | Уголок. | ТМ9- 200. 03 | 87 |
| | Уголок. | ТМ9- 200. 04 | 87 |
| 11 | Стенка. Сборочный чертёж. | ТМ9- 200.00. СБ | 87 |
| 11 | Стенка. Спецификация. | ТМ9-200. 00 | 87 |
| 12 | Колесо в сборе. Сборочный чертёж. | ТМ9- 300.00 СБ | 88 |
| 11 | Колесо в сборе. Спецификация. | ТМ9- 300. 00 | 88 |
| 11 | Шайба. | ТМ9 - 300. 03 | 88 |
| 22 | Каркас. Сборочный чертёж. | ТМ9- 100.00. СБ | 89 |
| 11 | Каркас. Спецификация. | ТМ9- 100. 00 | 90 |
| 11 | Планка. | ТМ9- 300. 07 | 90 |
| 12 | Колесо | ТМ9- 300. 05 | 90 |
| 11 | Кольцо стопорное | ТМ9- 300. 01 | 91 |
| 11 | Ребро | ТМ9- 300. 06 | 91 |
| 11 | Ось | ТМ9- 300. 08 | 91 |
| 11 | Ось | ТМ9- 300. 02 | 91 |
| 11 | Косынка II | ТМ9- 100 03 | 92 |
| 11 | Косынка VI | ТМ9- 100. 14 | 92 |
| 11 | Вилка | ТМ9- 300. 04 | 92 |
| 11 | Косынка V | ТМ9- 100 12 | 92 |
| 12 | Бобышка | ТМ9- 100. 16 | 93 |
| 12 | Подкос | ТМ9 100 11 | 93 |
| 11 | Косынка III | ТМ9- 100 06 | 94 |
| 11 | Уголок | ТМ9- 100. 17 | 94 |
| 11 | Уголок | ТМ9- 100. 18 | 94 |
| 11 | Подкос | ТМ9- 100 04 | 94 |
| 11 | Косынка I | ТМ9- 100. 01 | 95 |
| 11 | Косынка VII | ТМ9- 100. 15 | 95 |
| 11 | Распорка | ТМ9- 100. 13 | 95 |
| 11 | Косынка IV | ТМ9- 100. 07 | 95 |
| 12 | Стенка | ТМ9- 100 08 | 96 |
| | Стенка | ТМ9- 100. 09 | 96 |
| 12 | Швеллер | ТМ9- 100. 02 | 96 |
| | Швеллер | ТМ9- 100 05 | 96 |
| | | | |
| | ——— " ——— | | |
| 12 | Лючок (200 × 100) для чистки круглых воздуховодов. Сборочный. чертеж. | 08-15.000 00.СБ | 97 |
| 11 | Лючок (200× 100) для чистки круглых воздуховодов. Спецификация. | 08-15.000. 00 | 97 |
| 11 | Рычаг. | 08- 15. 000 01 | 97 |
| 11 | Ушко | 08- 15. 000. 02 | 98 |
| 11 | Ось | 08- 15. 000. 06 | 98 |
| 11 | Ушко | 08- 15. 000. 05 | 98 |
| 11 | Распорка | 08- 15. 000. 04 | 98 |
| | | | |
| | ——— " ——— | | |
| 11 | Лючок для замера воздуха Сборочный чертёж | 08- 16 000. 00. СБ | 99 |
| 11 | Лючок для замера воздуха Спецификация. | 08 16.000. 00 | 99 |
| 11 | Шайба | 08- 16. 000. 03 | 99 |
| 11 | Пружина | 08- 16 000. 02 | 99 |
| 11 | Прокладка | 08- 16. 000 04 | 100 |
| 11 | Палец | 08- 16. 000. 01 | 100 |
| 11 | Ушко | 08- 15. 000. 03 | 100 |

| Формат | Наименование | Обозначение | № стр. |
|---|---|---|---|
| | Часть 2 | | |
| 3×12 | Конвейер ленточный горизонтальный №1 Ведомость покупных изделий | ТМ3- 000. 00. ВП | 104 105 |
| 12 | Конвейер ленточный горизонтальный №1 Ведомость спецификаций. | ТМ3- 000. 00 ВС | 105 |
| 22 22 12 | Конвейер ленточный горизонтальный №1 Сборочный чертеж. | ТМ3- 000. 00. СБ. | 106 107 108 |
| 4×11 | Конвейер ленточный горизонтальный №1 Спецификация | ТМ3- 000 00 | 108 109 |
| 11 | Рама привода | ТМ3 - 700. 00 | 109 |
| 11 | Связь | ТМ3 - 700. 07 | 109 |
| 12 | Установка приводного барабана Сборочный чертеж | ТМ3 - 100.00. СБ | 110 |
| 11 11 | Установка приводного барабана. Спецификация. | ТМ3- 100. 00 | 110 |
| 22 | Рама приводного барабана. Сборочный чертёж. | ТМ3- 110.00. СБ. | 111 |
| 11 | Рама приводного барабана Спецификация | ТМ3- 110. 00 | 112 |
| 11 | Рама головная Спецификация | ТМ3- 200. 00 | 112 |
| 12 | Рама головная Сборочный чертёж | ТМ3- 200 00 СБ | 112 |
| 11 | Кронштейн | ТМ3- 000- 01 | 113 |
| 11 | Уголок. | ТМ3- 200 02 | 113 |
| 11 | Рама роликоопор концевая Спецификация. | ТМ3- 300. 00 | 113 |
| 11 | Косынка | ТМ3- 300. 07 | 113 |
| 22 | Рама роликоопор концевая Сборочный чертёж | ТМ3- 300. 00. СБ | 114 |
| 11 | Рама концевого барабана Спецификация. | ТМ3- 400. 00 | 115 |
| 11 | Уголок | ТМ3- 400. 05 | 115 |
| 12 | Рама концевого барабана Сборочный чертеж. | ТМ3 - 400. 00. СБ | 115 |
| 22 | Натяжное устройство Сборочный чертеж. | ТМ3 - 500. 00. СБ | 116 |
| 11 | Натяжное устройство Спецификация | ТМ3- 500. 00 | 117 |
| 11 | Рама натяжного устройства Спецификация | ТМ3- 510 00 | 117 |
| 12 | Рама натяжного устройства Сборочный чертеж. | ТМ3- 510 00. СБ | 117 |
| 22 | Установка тросового выключающего устройства. Сборочный чертёж. | ТМ3- 800. 00 СБ | 118 |
| 11 | Установка тросового выключающего устройства. Спецификация. | ТМ3- 800. 00 | 119 |
| 11 | Ограждение муфты | ТМ3 - 900 01 | 119 |
| 12 | Рама привода Сборочный чертеж. | ТМ3- 700 00 СБ | 119 |

## 1. Введение

Настоящие технические условия распространяются на изготовление и монтаж ленточных конвейеров, предназначенных для транспортирования сухих минеральных удобрений.

## 2. Техническая характеристика конвейеров

| № пп. | Наименование параметров. | ед. изм. | Наименование конвейеров. | | |
|---|---|---|---|---|---|
| | | | АК. №1 | АК №2 | АК № 3 |
| 1 | Длина конвейера | м | 91, 900 | 42. 880 | 29, 075 |
| 2 | Производительность конвейера. | т/час | 219 | 188 | 188 |
| 3 | Ширина ленты | мм | 650 | 650 | 650 |
| 4 | Скорость движения ленты | м/сек | 1,63 | 1,63 | 1,63 |
| 5 | Фракция материала | мм | 0,8-4 | 0,8-4 | 0,8-4 |
| 6 | Угол подъёма конвейера | град. | 0° | 18° | 15° |
| 7 | Высота подъёма материала | м | — | 13,35 | 7,53 |
| 8 | Объёмная масса материала. | т/м³ | 1,0 | 1,0 | 1,0 |
| 9 | Способ разгрузки материала. | Передвижная разгрузочная тележка | | Через головной барабан. | |
| 10 | Система управления. | Дистанционно- автоматическая. | | | |

7834/2

| Изм. | Лист | N докум. | Подп. | Дата |
|---|---|---|---|---|
| Разраб. | Голубева | | | IV-1978 |
| Пров. | Ковалев | | | IV-79г. |
| Н. контр. отд. | Кабанов | | | 2.07.79 |
| Нач. отд. | Зараковская | | | 2.07.79 |
| ГИП | Роголев | | | 02.79 |

ТМО-000.00.ТУ

ТП 705-1-143

Конвейеры ленточные N1, N2, N3 Технические условия

| Лит. | Лист | Листов |
|---|---|---|
| Р | 1 | 8 |

Госкомсельхозтехника СССР ГИПРОПРОМСЕЛЬСТРОЙ г. Саратов

Копировал: Ильичева Формат: 11

Типовой проект 705-1-143 Альбом II Часть I

Инв. N подл. | Подп. и дата | Взам. инв. N | Инв. N дубл. | Подп. и дата | Типовой проект

## 3. Технические требования

### 3.1. Введение:

3.1.1 Все детали, узлы и конвейеры в целом должны быть изготовлены в полном соответствии с чертежами, спецификациями и техническими условиями.

### 3.2. Требования к материалам.

3.2.1. Покупные изделия и метизы, применяемые для изготовления конвейеров, должны соответствовать установленным для них стандартам и техническим условиям.

3.2.2. Все материалы, применяемые для изготовления деталей конвейеров, по своему химическому составу и механическим свойствам должны соответствовать действующим гост'ам, указанным на чертежах.

3.2.3. Соответствие применяемых материалов гост'ам и ост'ам должно подтверждаться наличием сертификатов заводов-поставщиков, а при отсутствии таковых лабораторными основаниями завода изготовителя.

3.2.4. Прокатная сталь, независимо от наличия сертификатов, должна быть осмотрена ОТК завода с целью предупреждения попадания в производство проката с трещинами, волосовинами, шлаковыми включениями и другими дефектами.

В отдельных случаях могут быть допущены отступления при условии, если указанные пороки не снижают

7834/2

| Инв. N подл. | Подп. и дата | Взам. инв. N | Инв. N дубл. | Подп. и дата |
|---|---|---|---|---|
| | | | | |

| Изм. | Лист | N докум. | Подп. | Дата |
|---|---|---|---|---|
| | | | | |

ТМО-000.00.ТУ ТП 705-1-143 Лист 2

Копировал: Ильичева Формат: 11

прочность конструкции.

3.2.5. Прокатная сталь, предназначенная для изготовления конвейеров, должна быть очищена от грязи, коррозии и отрихтована.

3.2.6. Кривизна проката после правки в горизонтальной и вертикальной плоскостях не должна превышать 2мм на 1пог. м.

Остальные допускаемые отклонения должны соответствовать техническим условиям на данный профиль.

3.2.7. Заготовки из листового проката могут иметь после правки местные волны, не превышающие по высоте 1мм.

3.2.8. После гибки и вальцовки детали не должны иметь трещин, складок, надрывов, вмятин и прочих дефектов

3.2.9. Горячая гибка листового и сортового проката, а также высадка, размалковка и смалковка углов должны оканчиваться при температуре не ниже начала темнокрасного каления стали (~700°С)

3.2.10. Для малоответственных и легких деталей допускается ручная правка на плитах через гладилку

Примечание:

Изготовителю разрешается:

а) производить замену материалов другими с механическими свойствами не ниже заданных на чертежах;

б) производить замену профилей проката сварных металлоконструкций при сохранении прочности элементов конструкций.

### 3.3 Требования к сварке.

3.3.1 Все сварочные работы должны производиться в условиях позволяющих обеспечить качественное выполнение сварных соединений.

3.3.2. Сварку металлоконструкций конвейеров следует производить ручной сваркой по гост 5264-69 электродами типа Э42 по гост 9467-75.

3.3.3 Поверхность деталей, подготовленная под сварку, должна быть очищена от окалины, масла, ржавчины, краски и т.п.

3.3.4. Сборка под сварку должна производиться согласно технологическому процессу, обеспечивающему правильное взаимное положение деталей и получение линейных и угловых размеров готового узла по указанному на чертеже классу точности

3.3.5. Сварные швы должны быть равными и прочными без прожогов и непроваров. Сплошные швы не должны иметь перерывов, пористости и усадочных трещин

3.3.6 Сварные швы должны быть выполнены по Гост 5264-69 и соответствовать размерам, указанным в чертежах

3.3.7 Дефекты, обнаруженные в сварных швах (шлаковые включения, пористости, трещины и др.) должны вырубаться до здорового материала и швы провариваются вновь

3.3.8 Контроль качества сварных соединений проводимый при изготовлении элементов конвейеров техническим контролем, помимо принятой системы.

7834/2

| Инв. N подл. | Подп. и дата | Взам. инв. N | Инв. N дубл. | Подп. и дата |
|---|---|---|---|---|
| | | | | |

| Изм. | Лист | N докум. | Подп. | Дата |
|---|---|---|---|---|
| | | | | |

ТМО-000.00.ТУ ТП 705-1-143 Лист 3

| Инв. N подл. | Подп. и дата | Взам. инв. N | Инв. N дубл. | Подп. и дата |
|---|---|---|---|---|
| | | | | |

| Изм. | Лист | N докум. | Подп. | Дата |
|---|---|---|---|---|
| | | | | |

ТМО-000.00.ТУ ТП 705-1-143 Лист 4

7834/2 6

межоперационного контроля, должен осуществляться следующими методами:

а) внешним осмотром;

б) постукиванием швов молотком весом до 0.5 кг;

в) на основе проб и механических испытаний контрольных образцов, сваренных в условиях, полностью отвечающих условиям изготовления элементов металлоконструкций.

## 3.4. Требования к механической обработке

3.4.1. Качество поверхности деталей конвейеров подвергающихся механической обработке (шероховатость) должно соответствовать указанию чертежей и ГОСТ 2789-73.

3.4.3. Сверление отверстий (с резьбой или без резьбы) для соединения сопрягаемых элементов конструкций болтами или шпильками должно производиться по взаимноспаренным кондукторам.

3.4.4. Размеры, точность которых не оговорена на чертежах, должны быть выдержаны с отклонениями по ОСТ 1010 и ГОСТ 2689-54.

3.4.5. Резьбы, класс точности которых не оговорен на чертеже, должны выполняться по 3му классу точности.

7834/2





## 3.5. Требования к сборке и отделке.

3.5.1. Все узлы конструкций конвейеров должны быть собраны и смонтированы в соответствии с чертежами.

3.5.2. Резьбовые соединения должны быть надежно затянуты до отказа нормальным слесарным инструментом.

3.5.3. Детали и части конвейеров на сборку должны поступать с клеймом ОТК или вместе с промежуточными документами.

3.5.4. Перед сборкой детали должны быть очищены от загрязнений и ржавчины. Посадочные места должны быть смазаны тонким слоем технического вазелина.

3.5.5. Сборка под сварку должна производиться на выверенных стеллажах или специальных приспособлениях, обеспечивающих правильное взаимоположение деталей с минимальным смещением, изгибом и короблением.

3.5.6. Ленты конвейеров должны быть склеены с последующей вулканизацией стыков.

3.5.7. Металлоконструкции конвейеров, пересыпные течки, воронки и др. покрываются (защищаются от коррозии) перхлорвиниловым грунтом ХСГ-26-2 слоя, эмалью ХСЗ-26-4 слоя.

7834/2





3.5.8. Поверхности конвейеров, подготовленные под окраску, должны быть чистыми без следов грязи, пыли и влаги.

## 3.6. Техник безопасности.

3.6.1. Перед пуском конвейеров необходимо проверить качество сборки всех неподвижных соединений.

3.6.2. При разомкнутой электрической схеме необходимо провернуть все вращающиеся части от руки, проверить наличие смазки в трущихся парах.

3.6.3 Перед пуском конвейеров все вращающиеся части (муфты, промежуточные валы, приводные и концевые барабаны, а также трос и грузы натяжного устройства) должны быть ограждены.

3.6.4. После осмотра конвейеров следует проверить исправность заземления, звуковой и световой сигнализации, тросовых выключателей и ознакомиться с расположением пусковой аппаратуры. Только после этого разрешается собирать электрическую схему конвейеров.

3.6.5. Перед пуском необходимо осмотреть конвейеры по всей трассе. На ленте не

7834/2





должно быть грязи и посторонних предметов. Из зоны работы конвейеров удаляются все посторонние люди.

3.6.6. Во время работы конвейеров запрещается производство ремонтных или других работ на них, а также переход через конвейеры или под ними.

3.6.7. В процессе эксплуатации конвейеры должны осматриваться в соответствии с утвержденным графиком обслуживания. Неисправности и неполадки, обнаруженные при осмотрах, должны немедленно устраняться. До устранения неисправностей дальнейшая эксплуатация конвейеров не допускается.

7834/2 7

| Зона | Поз. | Обозначение | Наименование | Кол. | Примечание |
|---|---|---|---|---|---|
| | | | Документация | | |
| | | ТМ1-000.00.Сб | Сборочный чертёж | | *)22,22,22 |
| | | ТМ1-000.00 ВС | Ведомость спецификаций | | |
| | | ТМ1-000.00-Вп | Ведомость покупных | | *)12,12,12 |
| | | | изделий | | |
| | | | Сборочные единицы | | |
| | 3 | ТМ1-200.00 | Рама головная | 1 | |
| | 4 | ТМ1-300.00 | Кожух | 18 | |
| | 5 | ТМ1-400.00 | Установка датчика | | |
| | | | контроля наличия | | |
| | | | материала на ленте | 1 | |
| | 6 | ТМ1-500.00 | Лоток направляющий | 1 | |
| | 7 | ТМ1-600.00 | Рама натяжки | 1 | |
| | 8 | ТМ1-700.00 | Рама концевая | 1 | |
| | 9 | ТМ1-800.00 | Установка тросового | | |
| | | | выключающего устройства | 1 | |
| | 10 | ТМ1-900 00 | Станция приводная | 1 | |
| | 11 | ТМ1-1000 00 | Кронштейн | 2 | |
| | | | Детали | | |
| | 14 | ТМ1-000.01 | Ребро | 62 | |

| Изм | Лист | № докум. | Подп | Дата |
|---|---|---|---|---|
| Разраб | | Гребнева | | IV-79г. |
| Проверил | | Ковалёв | | VI-79г. |

ТМ1-000.00 7834/2 ТП 705-1-143

Конвейер ленточный наклонный №2.

| Лит | Лист | Листов |
|---|---|---|
| Р | 1 | 3 |

Госкомсельхозтехника СССР, ГИПРОПРОМСЕЛЬСТРОЙ г. Саратов

Копировал: Прошина Формат 11

Типовой проект 705-1-143 Альбом часть

| Формат | Зона | Поз. | Обозначение | Наименование | Кол | Примечание |
|---|---|---|---|---|---|---|
| | | 30 | | Гайка М22.5.09 | | |
| | | | | ГОСТ 5915-70 | 32 | |
| | | 31 | | Шайба 22.01.09 | | |
| | | | | ГОСТ 11371-78 | 16 | |
| | | 32 | | Болт М8х30.58.09 | | |
| | | | | ГОСТ 7798-70 | 4 | |
| | | 33 | | Гайка М8.5.09 | | |
| | | | | ГОСТ 5915-70 | 4 | |
| | | 34 | | Шайба 8.65Г.09 | | |
| | | | | ГОСТ 6402.70 | 4 | |
| | | | | Прочие изделия | | |
| | | 37 | Е1-102-61 | Роликоопора Ж-65 | 37 | |
| | | 38 | Е1-116-61 | Ролик дефлекторный | | |
| | | | | В=650 Верхний | 4 | |
| | | 39 | Е1-122-61 | Натяжка 6540-60-50 | 1 | |
| | | 40 | | Датчик скорости магнито- | | |
| | | | | индукционный ДМ-2 | 1 | |
| | | 41 | Е1-114-61 | Роликоопора 65-I | 18 | |
| | | | | Материалы | | |
| | | 43 | | Лента ЛМ2-650-55-820-3-1 | | |
| | | | | ГОСТ 20-76 п.м. | 92 | 672 кг |
| | | 44 | | Сталь оцинков 1,0 | | |
| | | | | ГОСТ 8075-56 | | |
| | | | | 950 х 36000 | 1 | 200 кг |

Инв. № подл. | Подп. и дата | Взам. инв. № | Инв. № дубл. | Подп. и дата

| Изм | Лист | № докум. | Подп. | Дата |
|---|---|---|---|---|

ТМ1-000.00 7834/2 ТП 705-1-143 Лист 3

Копировал: Прошина Формат 11

| Зона | Поз. | Обозначение | Наименование | Кол | Примечание |
|---|---|---|---|---|---|
| | 15 | ТМ1-000.02 | Полоса 8х90 ГОСТ 103-76 / Ст 3 ГОСТ 535-79 | | |
| | | | L=170 | 62 | |
| | 16 | ТМ1-000.03 | Полоса 8х75 ГОСТ 103-76 / Ст 3 ГОСТ 535-79 | | |
| | | | L=100 | 30 | |
| | 17 | ТМ1-000.04 | Полоса 9х40 ГОСТ 103-76 / Ст 3 ГОСТ 535-79 | | |
| | | | L=100 | 30 | |
| | 18 | ТМ1-000.05 | Болт специальный | 10 | |
| | 19 | ТМ1-000.06 | Болт фундаментный | 6 | |
| | 20 | ТМ1-000.07 | Кронштейн | 1 | |
| | | | Стандартные изделия | | |
| | 21 | | Болт М12х45.58.09 | | |
| | | | ГОСТ 7798-70 | 94 | |
| | 22 | | Гайка М12.5.09 | | |
| | | | ГОСТ 5915-70 | 250 | |
| | 23 | | Шайба 12.01 09 | | |
| | | | ГОСТ 11371-78 | 248 | |
| | 24 | | Шайба 12.65Г 09 | | |
| | | | ГОСТ 6402-70 | 250 | |
| | 25 | | Болт М12х35.58.09 | | |
| | | | ГОСТ 7798-70 | 156 | |
| | 26 | | Болт М20х100.58.09 | | |
| | | | ГОСТ 7798-70 | 4 | |
| | 27 | | Гайка М20 5.09 | | |
| | | | ГОСТ 5915-70 | 4 | |
| | 28 | | Шайба 20.01.09 | | |
| | | | ГОСТ 11371-78 | 4 | |
| | 29 | | Шайба 20 65Г.09 | | |
| | | | ГОСТ 6402-70 | 4 | |

Изм | Лист | № докум. | Подп. | Дата

ТМ1-000.00 7834/2 Лист 2

Типовой проект 705-1-143 Альбом II часть 1

Инв. № подл. | Подп. и дата | Взам. инв. № | Инв. № дубл. | Подп. и дата

ТМ1-510.03

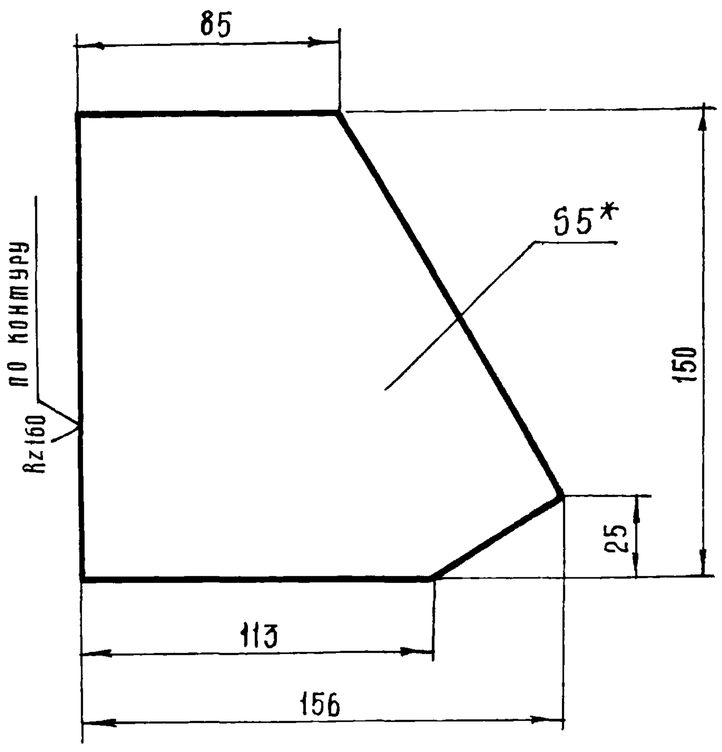


*. Размер для справок

7834/2 8

| Изм | Лист | № докум | Подп. | Дата |
|---|---|---|---|---|
| Разраб | | Гребнева | | IV-79г. |
| Проверил | | Ковалев | | VI-79г. |
| Гл инж. отд | | Кабанов | | 07.79 |
| Нач. отд | | Зараковская | | 07.79 |
| ГИП | | Гоголев | | 07.79 |
| Н. контр | | Есина | | 7.79 |

ТМ1-510.03 ТП 705-1-143

Косынка.

| Лит | Масса | Масштаб |
|---|---|---|
| Р | 1,3 | 1:2 |
| Лист 1 | Листов 1 | |

Лист 5 ГОСТ 19903-74 / Ст 3 ГОСТ 14637-69

Госкомсельхозтехника СССР, ГИПРОПРОМСЕЛЬСТРОЙ г. Саратов

| № строки | Наименование | Обозначение документа на поставку | Поставщик | Куда входит (обозначение) | Количество: На изделие | В комплекты | На регулир. | Всего | Примечание |
|---|---|---|---|---|---|---|---|---|---|
| 1 | Барабан 6550Г-80 | Е1-118-61 | Полевской машиностроительный завод г. Свердловск | ТМ1-900.00 | 1 | | | 1 | |
| 2 | Барабан 6525-40 | Е1-120-61 | | ТМ1-900.00 | 1 | | | 1 | |
| 3 | Натяжка 6540-60-50 | Е1-122-61 | | ТМ1-000.00 | 1 | | | 1 | |
| 4 | Роликоопора Ж-65 | Е1-102-61 | | ТМ1-000.00 | 37 | | | 37 | |
| 5 | Роликоопора 65-I | Е1-114-61 | | ТМ1-000.00 | 18 | | | 18 | |
| 6 | Ролик дефлекторный В-650, верхний | Е1-116-61 | | ТМ1-000.00 | 4 | | | 4 | |
| 7 | Скребок-650 | Е1-204-66 | | ТМ1-900.00 | 1 | | | 1 | |
| 8 | Устройство выключающее | | | | | | | | |
| 9 | канатное L=35,5м | Е1-201-68 | | ТМ1-800.00 | 1 | | | 1 | |
| 10 | Останов храповой Х24-РМ500 | Е1-208-69 | | ТМ1-900.00 | 1 | | | 1 | |
| 11 | Муфта кулачково-дисковая | | | | | | | | |
| 12 | 1600-70-I 1-80-I.2 | ГОСТ 20720-75 | | ТМ1-900.00 | 1 | | | 1 | |
| 13 | Электродвигатель | | | | | | | | |
| 14 | 4А160S4\У3 | ГОСТ 19523-74 | | ТМ1-900.00 | 1 | | | 1 | |
| 15 | Редуктор РМ500-IV-7Ц; L=23,34 | | | ТМ1-900.00 | 1 | | | 1 | |
| 16 | Муфта упругая втулочно- | | | | | | | | |
| 17 | пальцевая 710-50-II.1-48-I.1 | ГОСТ 21424-75 | | ТМ1-900.00 | 1 | | | 1 | |
| 18 | | | | | | | | | |
| 19 | Датчик скорости магнито- | | Днепропетровский завод шахтной автоматики | | | | | | |
| 20 | индукционный ДМ-2 | | | ТМ1-000.00 | 1 | | | 1 | |
| 21 | Указатель уровня С-607А | | | ТМ1-400.00 | 1 | | | 1 | |
| 22 | | | | | | | | | |
| 23 | | | | | | | | | |
| 24 | | | | | | | | | |
| 25 | Лента ЛМ2-650-56-820-3-1 | ГОСТ 20-76 | | ТМ1-000.00 | 92 п.м. | | | 92 п.м. | |
| 26 | Канат 2-Г-II-Н-160 | ГОСТ 3062-69 | | ТМ1-800.00 | 36 п.м. | | | 36 п.м. | |

7834/2

| Изм | Лист | № докум. | Подп | Дата | ТМ1-000.00.ВП ТП 705-1-143 | | | |
|---|---|---|---|---|---|---|---|---|
| Разраб. | | Гребнева | | IV-79г. | Конвейер ленточный наклонный N2. Ведомость покупных изделий | Лит | Лист | Листов |
| Проверил | | Ковалев | | IV-79г. | | Р | 1 | 3 |
| Гл.инж.отд | | Кабанов | | 2.05.79 | | Госкомсельхозтехника СССР, ГИПРОПРОМСЕЛЬСТРОЙ г. Саратов | | |
| Нач.отд. | | Зараховская | | 02.79 | | | | |
| ГИП | | Гоголев | | 02.79 | | | | |

Копировал: Прошина Формат 12

| № строки | Наименование | Обозначение документа на поставку | Поставщик | Куда входит (обозначение) | Количество: На изделие | В комплекты | На регулир. | Всего | Примечание |
|---|---|---|---|---|---|---|---|---|---|
| 27 | | | | | | | | | |
| 28 | | | | | | | | | |
| 29 | | | | | | | | | |
| 30 | | | | | | | | | |
| 31 | | | | | | | | | |
| 32 | | | | | | | | | |
| 33 | Болт М8х16.58.09 | ГОСТ 7798-70 | | ТМ1-940.00 | 7 | | | 7 | |
| 34 | М8х30.58.09 | —"— | | ТМ1-000.00 | 4 | | | 4 | |
| 35 | М10х30.58.09 | —"— | | ТМ1-800.00 | 4 | | | 4 | |
| 36 | М12х35.58.09 | —"— | | ТМ1-400.00 | 4 | | | 4 | |
| 37 | | | | ТМ1-000.00 | 156 | | | 156 | |
| 38 | | | | ТМ1-900.00 | 30 | | | 30 | |
| 39 | М12.х45.58.09 | —"— | | ТМ1-000.00 | 94 | | | 94 | |
| 40 | М14х65.58.09 | —"— | | ТМ1-900.00 | 4 | | | 4 | |
| 41 | М16х65.58.09 | —"— | | ТМ1-900.00 | 10 | | | 10 | |
| 42 | М20х100.58.09 | —"— | | ТМ1-000.00 | 4 | | | 4 | |
| 43 | М24х95.58.09 | —"— | | ТМ1-900.00 | 4 | | | 4 | |
| 44 | М12х30.58.09 | —"— | | ТМ1-500.00 | 90 | | | 90 | |
| 45 | Гайка М14.5.09 | ГОСТ 5915-70 | | ТМ1 900.00 | 4 | | | 4 | |
| 46 | М8.5.09 | —"— | | ТМ1-000.00 | 4 | | | 4 | |
| 47 | | | | ТМ1-940.00 | 7 | | | 7 | |
| 48 | М10.5.09 | —"— | | ТМ1-800.00 | 4 | | | 4 | |
| 49 | М12.5.09 | —"— | | ТМ1-500.00 | 90 | | | 90 | |
| 50 | | | | ТМ1-000.00 | 250 | | | 250 | |
| 51 | | | | ТМ1-900.00 | 30 | | | 30 | |
| 52 | М16.5.09 | —"— | | ТМ1-900.00 | 10 | | | 10 | |
| 53 | М20.5.09 | —"— | | ТМ1-000.00 | 4 | | | 4 | |
| 54 | М22.5.09 | —"— | | ТМ1-000.00 | 32 | | | 32 | |
| 55 | М24.5.09 | —"— | | ТМ1-900.00 | 4 | | | 4 | |



7834/2

ТМ1-000.00.Вп Лист

| | Наименование | Обозначение документа на поставку | Поставщик | Куда входит (обозначение) | Количество | | | | Примечание |
|---|---|---|---|---|---|---|---|---|---|
| | | | | | На изделие | В комплекты | На регулировку | Всего | |
| | | | | | | | | | |
| Шайба | 8 01.09 | ГОСТ 11371-78 | | ТМ1-940.00 | 7 | | | 7 | |
| | 12 01.09 | —"— | | ТМ1-400.00 | 4 | | | 4 | |
| | | | | ТМ1-000.00 | 250 | | | 250 | |
| | | | | ТМ1-900.00 | 30 | | | 30 | |
| | 16.01.09 | —"— | | ТМ1-900.00 | 10 | | | 10 | |
| | 20.01.09 | —"— | | ТМ1-000.00 | 4 | | | 4 | |
| | 22 01.09 | —"— | | ТМ1-000.00 | 16 | | | 16 | |
| | 24 01.09 | —"— | | ТМ1-900.00 | 4 | | | 4 | |
| | | | | | | | | | |
| | | | | | | | | | |
| Шайба | пружинная | | | | | | | | |
| | 8 65 Г. 09 | ГОСТ 6402-70 | | ТМ1-000 00 | 4 | | | 4 | |
| | 10 65 Г. 09 | —"— | | ТМ1-800.00 | 4 | | | 4 | |
| | 12 65 Г. 09 | —"— | | ТМ1-000.00 | 248 | | | 248 | |
| | | | | ТМ1-900.00 | 18 | | | 18 | |
| | | | | ТМ1-500 00 | 90 | | | 90 | |
| | 16 65 Г. 09 | —"— | | ТМ1-900.00 | 10 | | | 10 | |
| | 20 65 Г. 09 | —"— | | ТМ1-000.00 | 4 | | | 4 | |
| | 24 65 Г. 09 | —"— | | ТМ1-900.00 | 4 | | | 4 | |
| | 14 65 Г. 09 | —"— | | ТМ1-900.00 | 4 | | | 4 | |
| Шайба | 14.04.09 | ГОСТ 10906-78 | | ТМ1-900.00 | 4 | | | 4 | |
| | | | | | | | | | |
| Шплинт | 3х18 | ГОСТ 397-79 | | ТМ1-300.00 | 2 | | | 36 | |
| | | | | | | | | | |
| Заклёпка | 6х18 | ГОСТ 10299-68 | | ТМ1-500.00 | 16 | | | 16 | |
| | | | | | | | | | |
| | | | | | | | | | |
| | | | | | | | | | |

7834/2

| Изм | Лист | № докум. | Подп. | Дата | ТМ1-000.00 ВП ТП 705-1-143 | Лист 3 |
|---|---|---|---|---|---|---|
| | | | | | Копировал Матвеева | Формат 12 |

| № строки | Обозначение | Наименование | Куда входит: Обозначение | Кол. | Общее кол. | Примечание |
|---|---|---|---|---|---|---|
| 1 | | | | | | |
| 2 | | | | | | |
| 3 | | | | | | |
| 4 | | | | | | |
| 5 | ТМ1-000.00 | Конвейер ленточный наклонный №2 | | | 1 | |
| 6 | | | | | | |
| 7 | ТМ1-200.00 | Рама головная | ТМ1-000.00 | 1 | 1 | |
| 8 | ТМ1-300.00 | Кожух | ТМ1-000.00 | 18 | 18 | |
| 9 | ТМ1-400.00 | Установка датчика контроля наличия материала на ленте | ТМ1-000.00 | 1 | 1 | |
| 10 | ТМ1-500.00 | Лоток направляющий | ТМ1-000.00 | 1 | 1 | |
| 11 | ТМ1-510 00 | Стенка боковая | ТМ1-500.00 | 2 | 2 | |
| 12 | ТМ1-520.00 | Стенка торцевая | ТМ1-500.00 | 1 | 1 | |
| 13 | ТМ1-600.00 | Рама натяжки | ТМ1-000.00 | 1 | 1 | |
| 14 | ТМ1-700 00 | Рама концевая | ТМ1-000.00 | 1 | 1 | |
| 15 | ТМ1-800 00 | Установка тросового выключающего устройства | ТМ1-000.00 | 1 | 1 | |
| 16 | ТМ1-900.00 | Станция приводная | ТМ1-000.00 | 1 | 1 | |
| 17 | ТМ1-910 00 | Рама привода | ТМ1-900.00 | 1 | 1 | |
| 18 | ТМ1-920.00 | Рама приводного барабана | ТМ1-900.00 | 1 | 1 | |
| 19 | ТМ1-930.00 | Воронка | ТМ1-900.00 | 1 | 1 | |
| 20 | ТМ1-940.00 | Кожух | ТМ1-900 00 | 1 | 1 | |
| 21 | ТМ1-940/1.00 | Секция I | ТМ1-940 00 | 1 | 1 | |
| 22 | ТМ1-940/2.00 | Секция II | ТМ1-940.00 | 1 | 1 | |
| 23 | ТМ1-1000.00 | Кронштейн | ТМ1-000.00 | 2 | 2 | |
| 24 | | | | | | |
| 25 | | | | | | |
| 26 | | | | | | |

7834/2 1С

| Изм | Лист | N докум. | Подп. | Дата | ТМ1-000.00.ВС ТП 705-1-143 | | | |
|---|---|---|---|---|---|---|---|---|
| Разраб. | | Гребнева | | V-79 | Конвейер ленточный наклонный №2 Ведомость спецификаций | Лит. | Лист | Листов |
| Проверил | | Ковалев | | VI-79 | | Р | 1 | 1 |
| Гл.инж.отд | | Кабанов | | 2.07.79 | | Госкомсельхозтехника СССР ГИПРОПРОМСЕЛЬСТРОЙ г. Саратов | | |
| Нач.отд | | Зараковская | | 2.07.79 | | | | |
| ГИП | | Гогодарь | | 1.239 | | | | |

## Геометрическая схема.




## Техническая характеристика

| | | |
|---|---|---|
| 1. Производительность | | Q = 188 т/час. |
| 2. Скорость движения ленты | | V = 1,63 м/сек. |
| 3. Длина конвейера | | L = 42,880 м |
| 4. Ширина ленты | | B = 650 мм |
| 5. Угол наклона конвейера | | ∠ = 18° |
| 6. Электродвигатель | 4А 160 S4Х У3 | N = 15 квт n = 1500 об/мин |
| 7. Редуктор | РМ 500 - IV - 7Ц | i = 23,34 |
| 8. Общая масса конвейера: | | 4660 кг. |

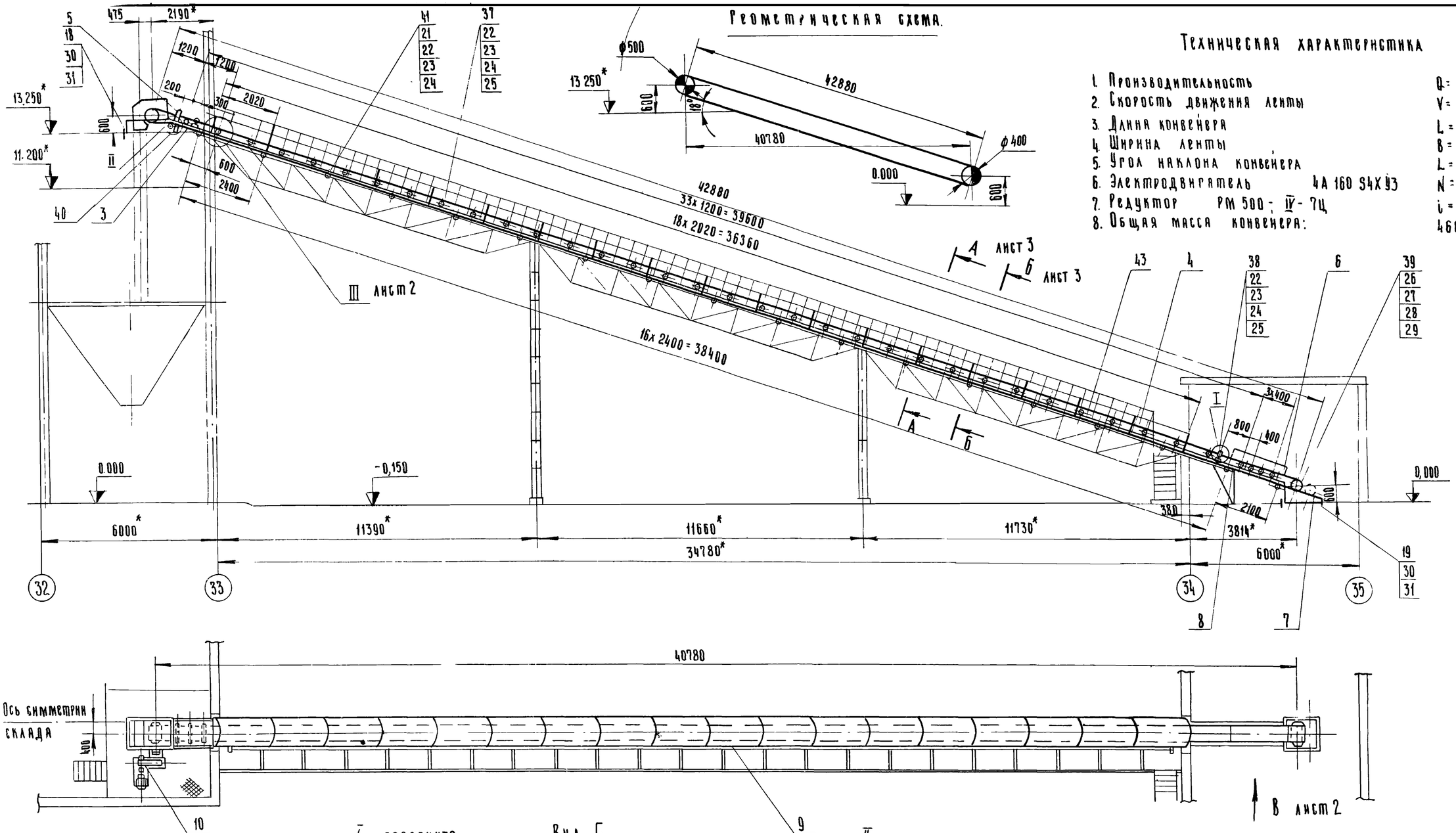


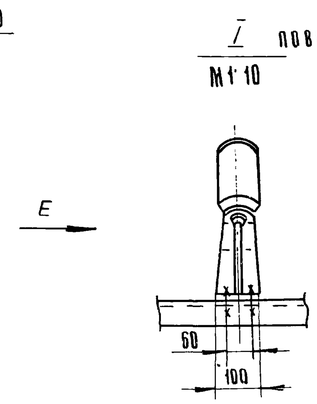


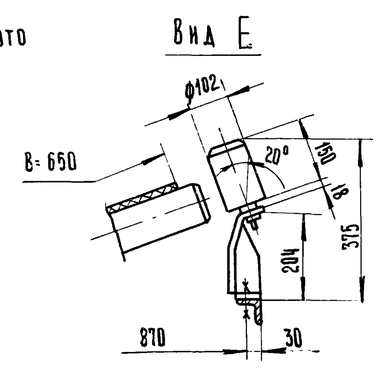


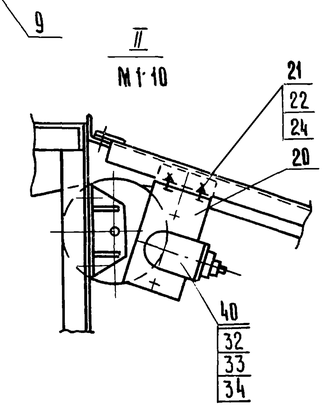


11

7834/2

| Изм. | Лист | N докум. | Подпись | Дата |
|---|---|---|---|---|
| Разраб. | | Гребнева | | I-79 |
| Провер. | | Ковалев | | II-79 |
| Рук. инж. отд | | Кабанов | | 02.79 |
| Нач. отд | | Зараковская | | 02.79 |
| ГИП | | Городев | | 02.79 |
| Н. контр | | Есина | | |

ТМ1-000.00 СБ.

ТП 705-1-143

Конвейер ленточный наклонный №2 Сборочный чертеж

| Лит | Масса | Масштаб |
|---|---|---|
| Р | 4660 | 1:100 |
| Лист 1 | Листов 3 | |

Госкомсельхозтехника СССР
ГИПРОПРОМСЕЛЬСТРОЙ
г. Саратов

ТМ1-000.00 СБ

# План закладных элементов

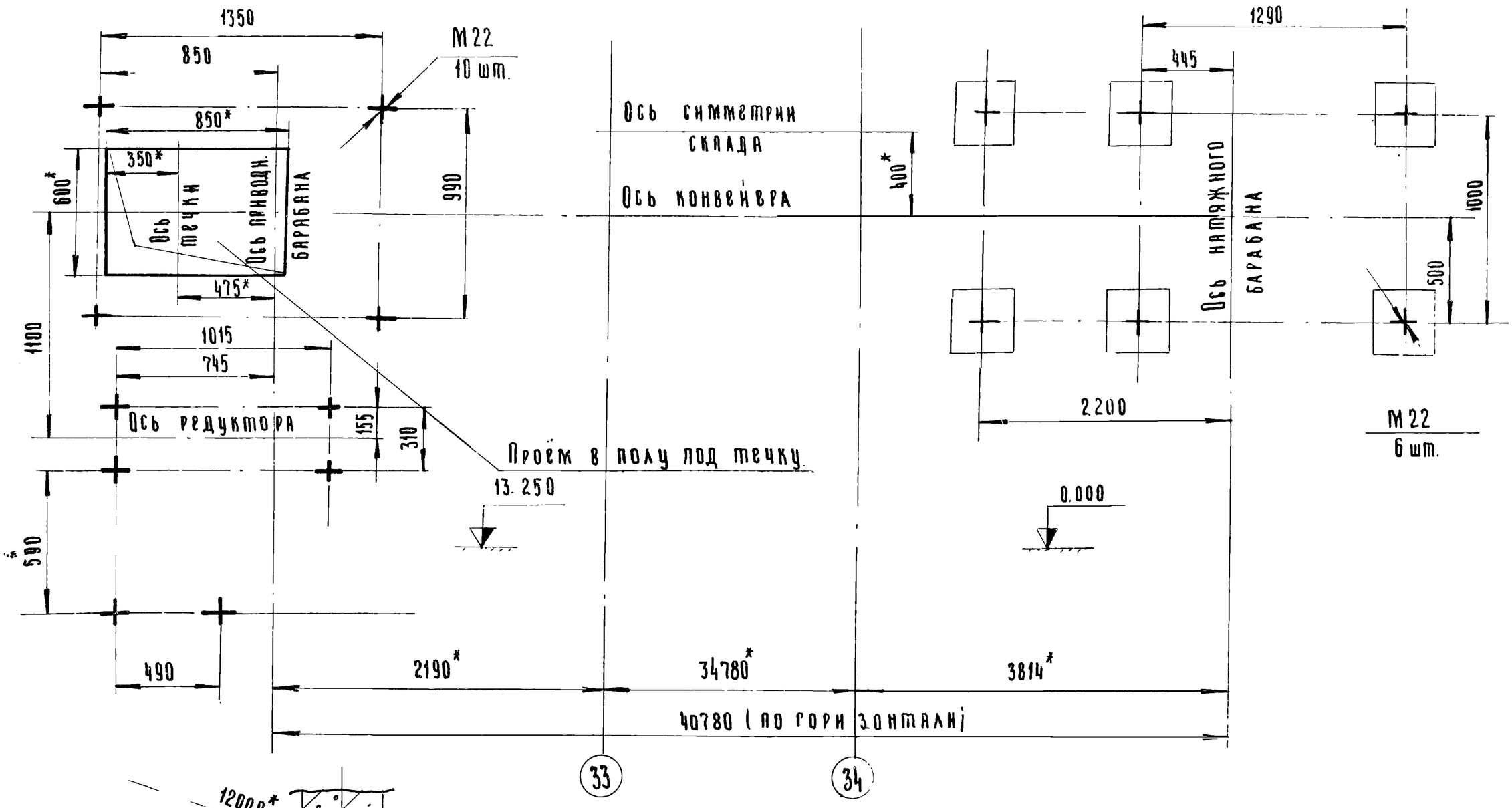


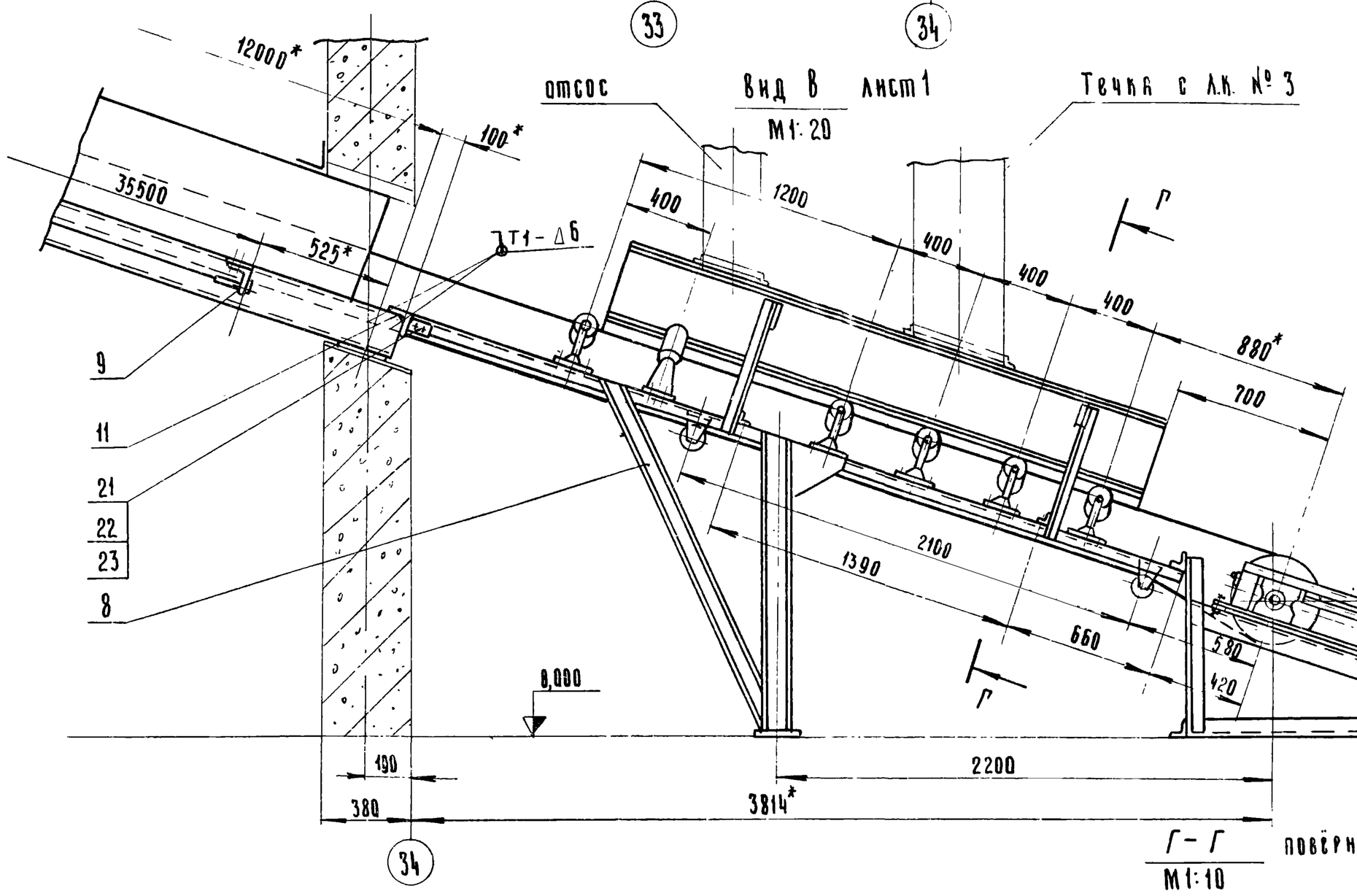


Г-Г повёрнуто
М1:10

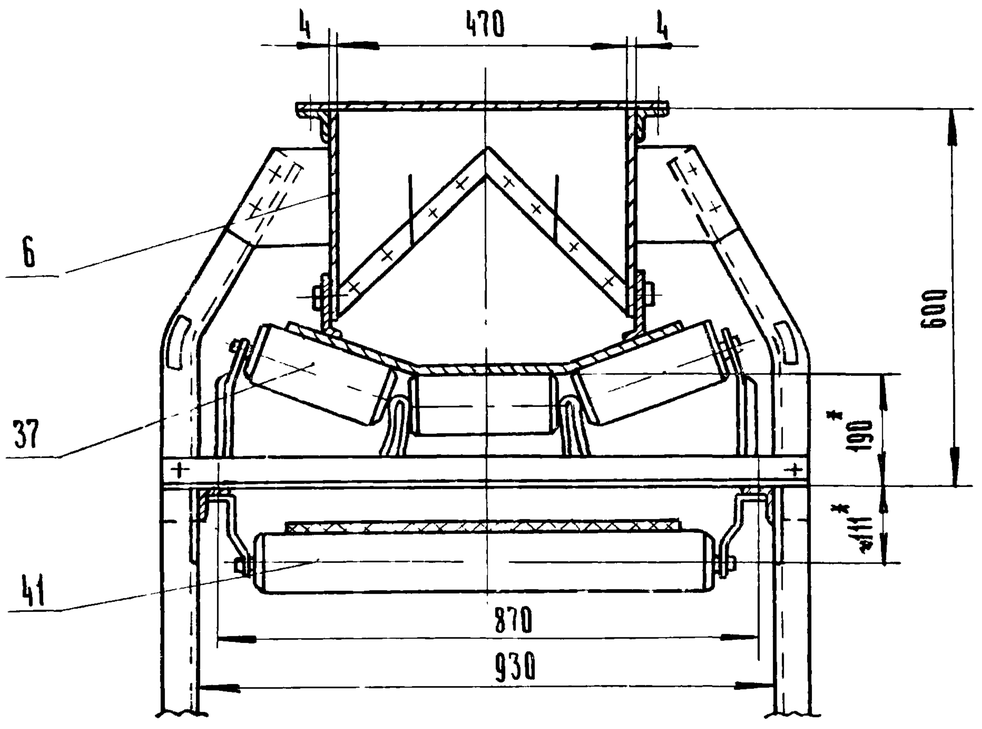


III лист 1
М1:20

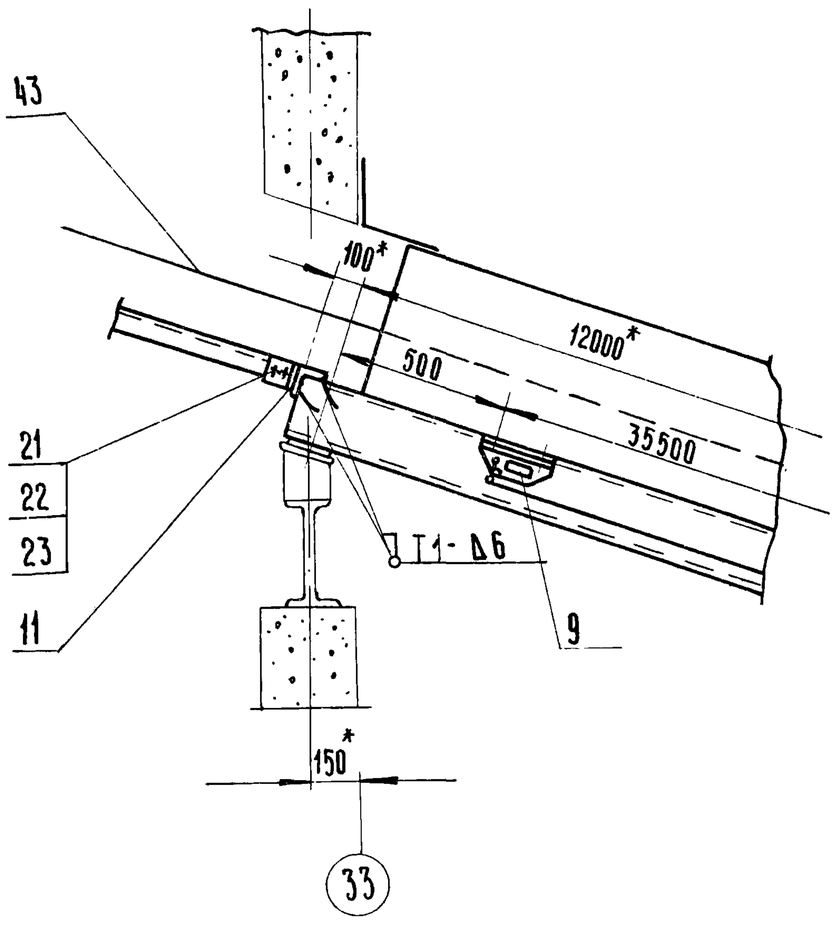


7834/2 12

| | | | | | | |
|---|---|---|---|---|---|---|
| | | | | | ТМ1-000.00.СБ | ТП 705-1-143 |
| Изм. | Лист | N докум. | Подпись | Дата | Конвейер ленточный наклонный N2. Сборочный чертеж. | Лит. Р; Масса —; Масштаб — |
| Разраб. | | Гребнева | | V-1979 | | Лист 2 Листов 3 |
| Проверил | | Ковалев | | VI-79 | | Госкомсельхозтехника СССР ГИПРОПРОМСЕЛЬСТРОЙ г. Саратов |
| Гл. инжот. | | Кабанов | | 12.07.79 | | |
| Нач. отд. | | Зараковская | | 12.07.79 | | |
| Рук. гр. | | Голубев | | 12.07.79 | | |
| Н. контр. | | Есина | | 12.07.79 | | |

ТМ1-000 00. СБ.

ТМ1-000.00.Сб

А - А повернуто, лист 1.

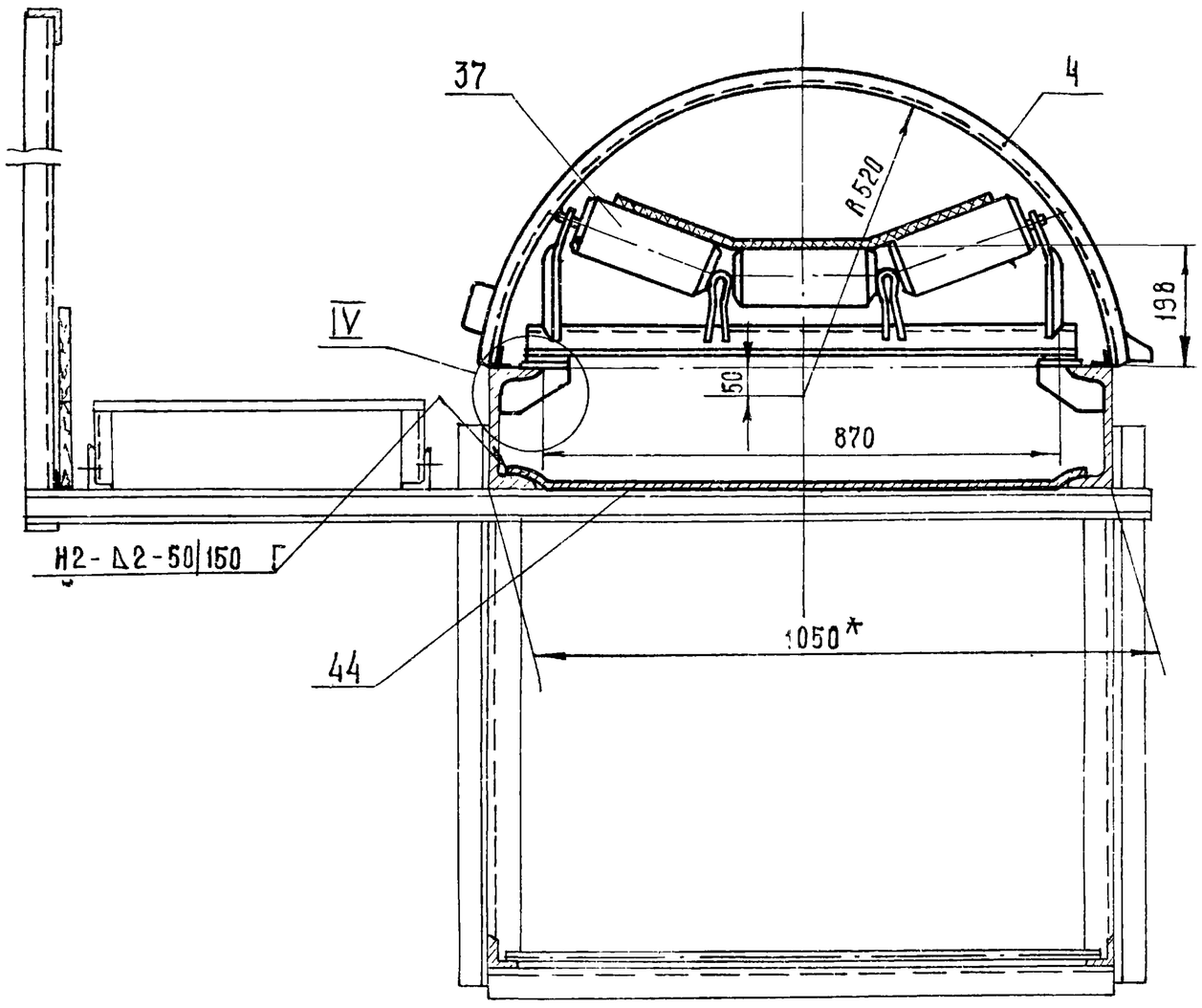


Б - Б повернуто, лист 1.

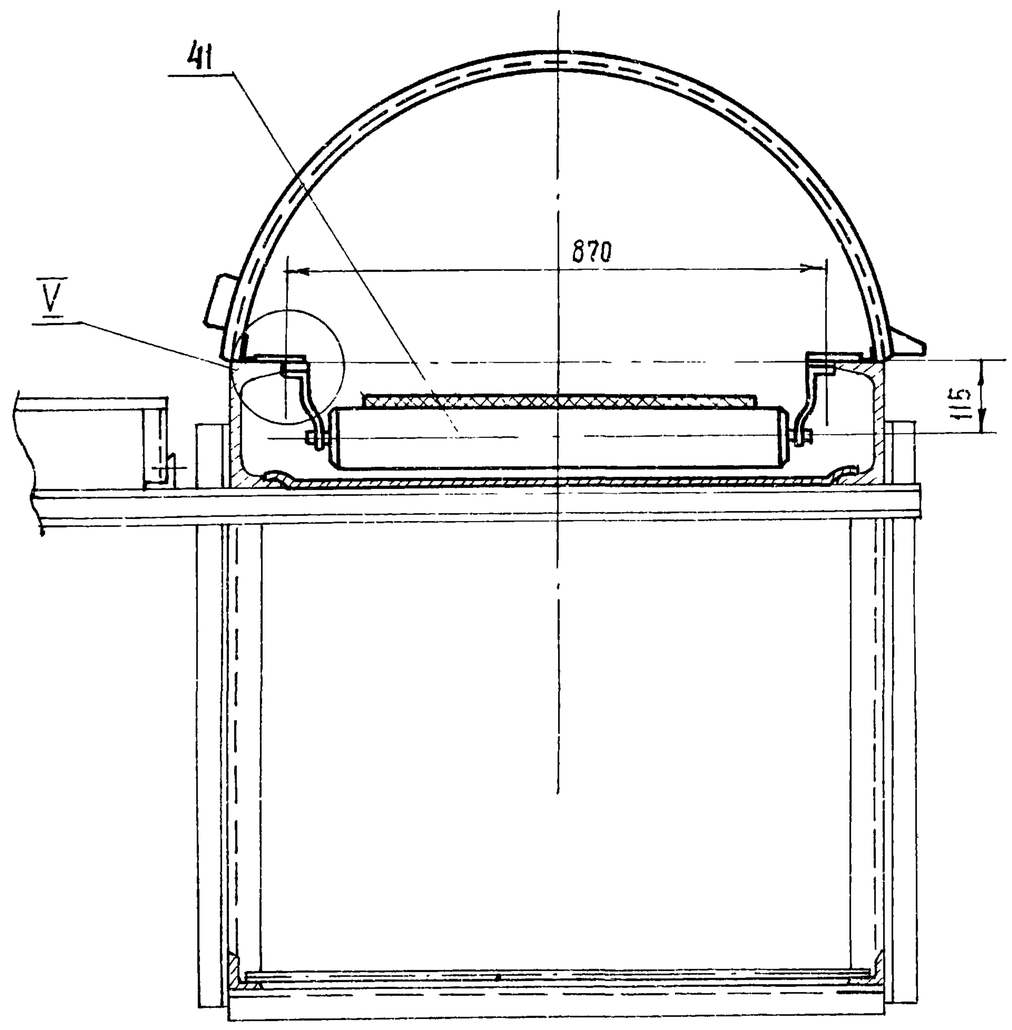


IV
М 1:5

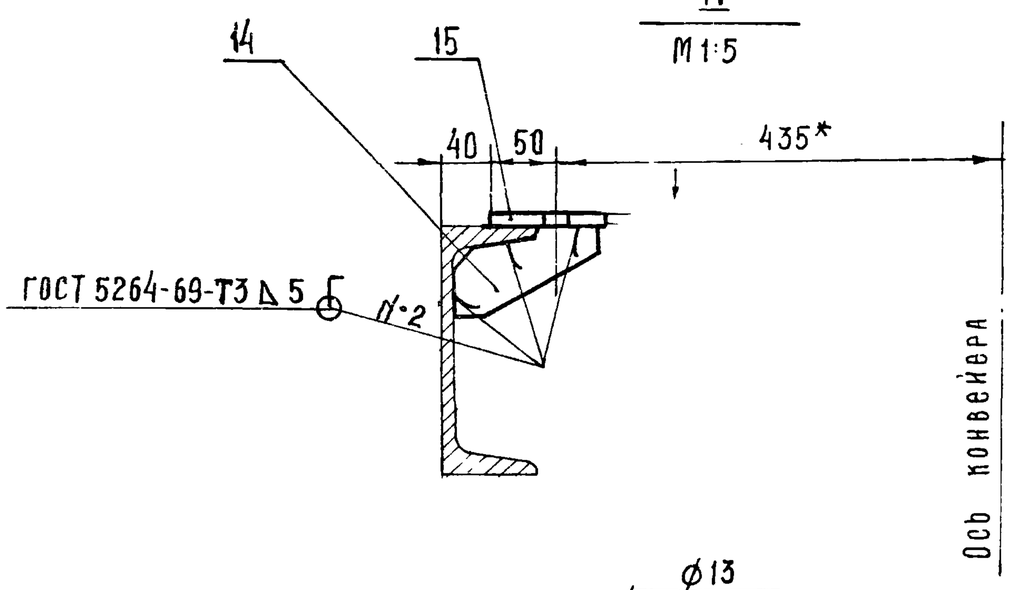


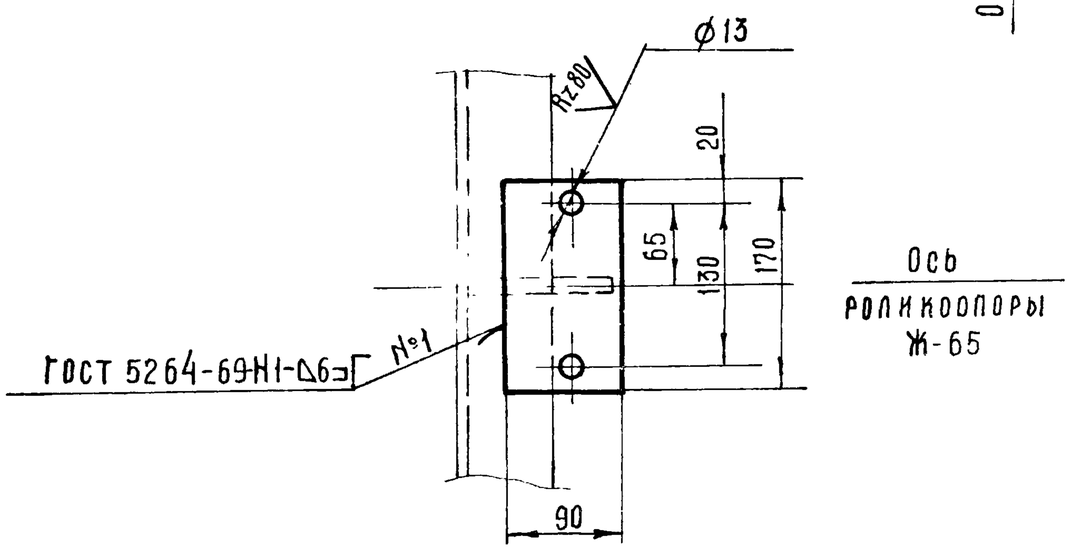


V
М 1:5

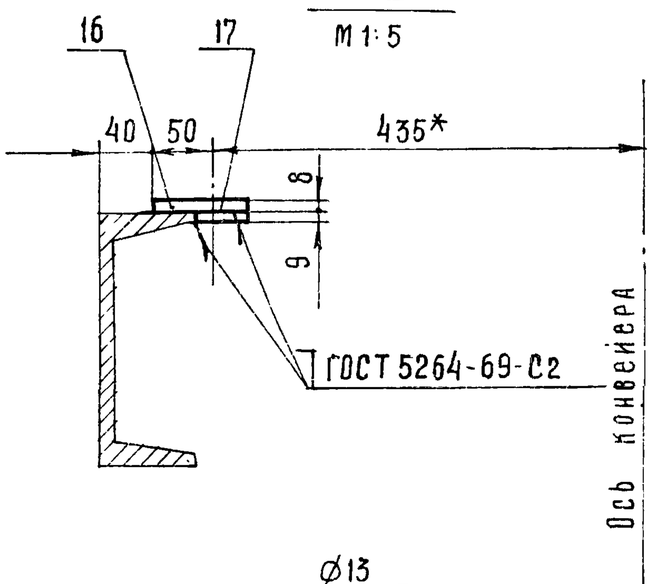


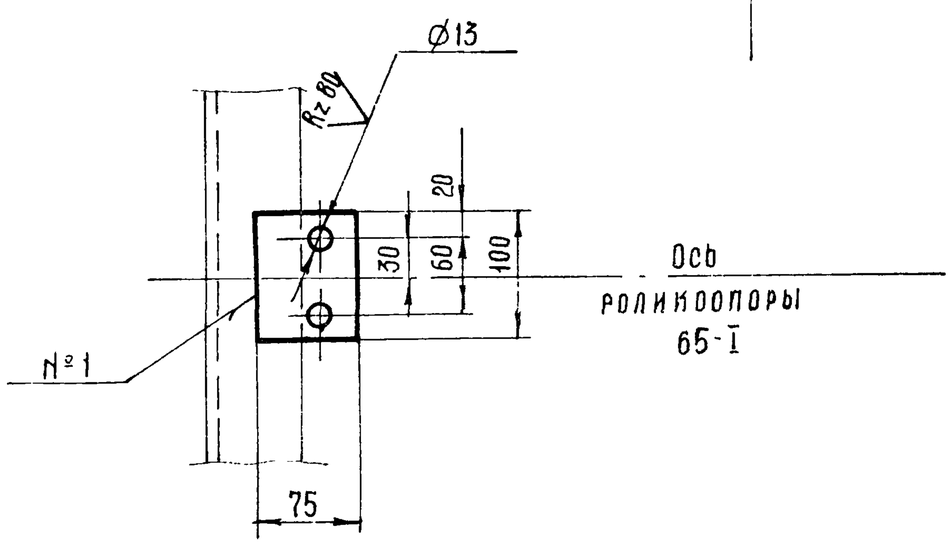


1 Ленту конвейера (поз.43) клеить с последующей вулканизацией.

2. Лоток направляющий (поз.6) крепить на раме (поз.8) по месту при монтаже

3* Размеры для справок.

7834/2 13

| | | | | | | | | |
|---|---|---|---|---|---|---|---|---|
| | | | | | ТМ1-000.00 Сб ТП 105-1-143 | | | |
| Изм | Лист | № докум | Подп | Дата | Конвейер ленточный наклонный №2 Сборочный чертёж. | Лит | Масса | Масштаб |
| Разраб | | Гребнева | | IV-79г. | | Р | — | 1:10 |
| Пров. | | Ковалев | | II-79г. | | Лист 3 | Листов 3 | |
| Гл.инж.отд | | Кабанов | | 03.79 | | Госкомсельхозтехника СССР, ГИПРОПРОМСЕЛЬСТРОЙ г. Саратов | | |
| Нач.отд. | | Зараковская | | 2.07.79 | | | | |
| ГИП | | Гоголев | | 04.79 | | | | |
| Н.контр | | Есина | | | | | | |

ТМ1 - 900 .00 СБ

## А - А

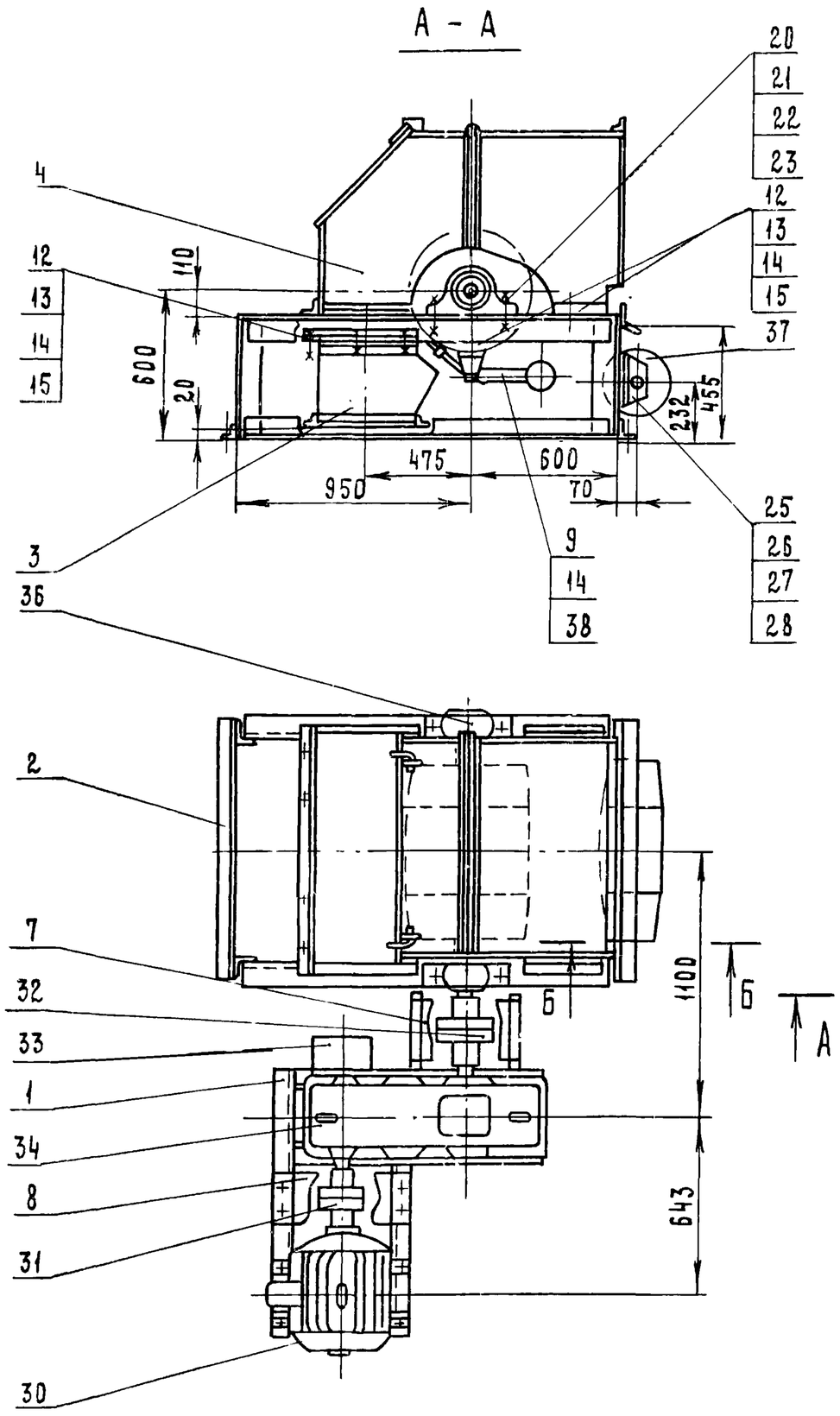


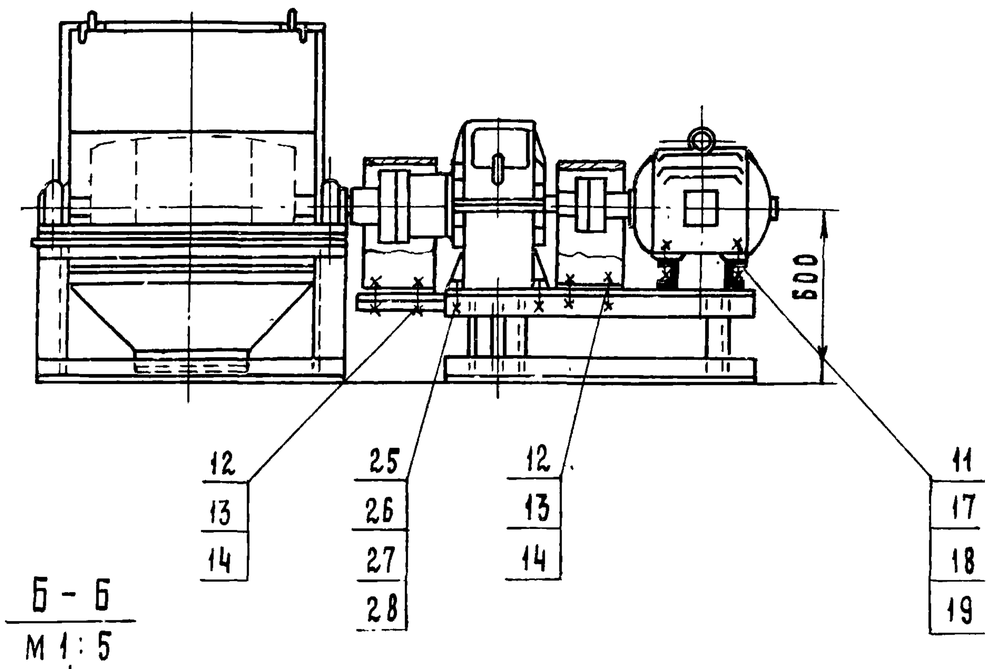


## Б - Б

М 1 : 5

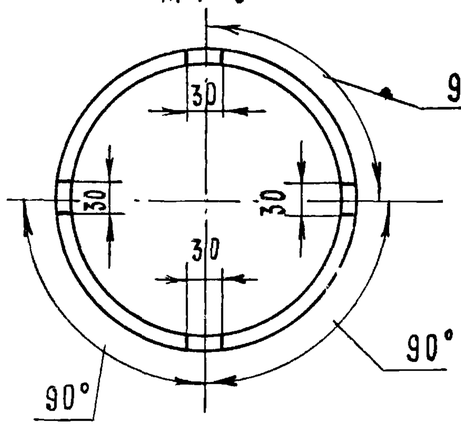


Для работы датчика скорости на торце обода барабана ( поз. 37 ) выполнить пазы глубиной 8 мм ( см. сечение Б - Б )

7834/2

| | | | | | ТМ1 - 900. 00. СБ ТП 705-1-143 | | | |
|---|---|---|---|---|---|---|---|---|
| | | | | | Станция приводная. Сборочный чертеж. | Лит | Масса | Масштаб |
| Изм | Лист | № докум. | Подп. | Дата | | Р | 1290 | 1:20 |
| Разраб. | | Гребнева | | IV-1979 | | Лист 1 | Листов 1 | |
| Проверил | | Ковалев | | IV-79г. | | Госкомсельхозтехника СССР Гипропромсельстрой г. Саратов | | |
| Гл. инж. отд. | | Кабанов | | 2.07.79 | | | | |
| Нач. отд. | | Зараковская | | 2.07.79 | | | | |
| ГИП | | Гоголев | | 07.79 | | | | |
| Н. контр | | Есина | | | | | | |

Копировал: Матвеева

Формат 12

| Зона | Поз. | Обозначение | Наименование | Кол. | Примеч. |
|---|---|---|---|---|---|
| | | | **Документация** | | |
| | | ТМ1 - 900.00.СБ | Сборочный чертеж | | |
| | | | **Сборочные единицы** | | |
| | 1 | ТМ1 - 910.00 | Рама привода | 1 | |
| | 2 | ТМ1 - 920.00 | Рама приводного барабана | 1 | |
| | 3 | ТМ1 - 930.00 | Воронка | 1 | |
| | 4 | ТМ1 - 940.00 | Кожух | 1 | |
| | | | **Детали** | | |
| | 7 | ТМ1 - 900.01 | Ограждение муфты | 1 | |
| | 8 | ТМ1 - 900.02 | Ограждение муфты | 1 | |
| | 9 | ТМ1 - 900.03 | Кронштейн | 2 | |
| | | | **Стандартные изделия** | | |
| | 11 | | Шайба 14.65Г.09 | | |
| | | | ГОСТ 6402-70 | 4 | |
| | 12 | | Болт М12х35.58.09 | | |
| | | | ГОСТ 7798-70 | 30 | |
| | 13 | | Гайка М12.5.09 ГОСТ 5915-70 | 30 | |
| | 14 | | Шайба 12.01.09 ГОСТ 11371-78 | 30 | |
| | 15 | | Шайба 12.65Г.09 | | |
| | | | ГОСТ 6402-70 | 18 | |
| | 17 | | Болт М14х65.58.09 | | |
| | | | ГОСТ 7798-70 | 4 | |
| | 18 | | Шайба 14.01.09 ГОСТ 10906-78 | 4 | |
| | 19 | | Гайка М14.5.09 ГОСТ 5915-70 | 4 | |
| | 20 | | Болт М24х95.58 | | |
| | | | ГОСТ 7798-70 | 4 | |

| Формат | Зона | Поз. | Обозначение | Наименование | Кол. | Примеч. |
|---|---|---|---|---|---|---|
| | | 21 | | Гайка М24.5.09 ГОСТ 5915-70 | 4 | |
| | | 22 | | Шайба 24.01.09 ГОСТ 11371-78 | 4 | |
| | | 23 | | Шайба 24.65Г.09 | | |
| | | | | ГОСТ 6402-70 | 4 | |
| | | 25 | | Болт М16х65.58.09 | | |
| | | | | ГОСТ 7798-70 | 10 | |
| | | 26 | | Гайка М16.5.09 ГОСТ 5915-70 | 10 | |
| | | 27 | | Шайба 16.01.09 ГОСТ 11371-78 | 10 | |
| | | 28 | | Шайба 16.65Г.09 | | |
| | | | | ГОСТ 6402-70 | 10 | |
| | | | | **Прочие изделия** | | |
| | | 30 | | Электродвигатель | | |
| | | | | 4А160S4ХУ3 ГОСТ 19523-74 | 1 | |
| | | 31 | | Муфта упругая втулочно-пальцевая | | |
| | | | | 710-50-II.1-48-I.1-У3 | | |
| | | | | ГОСТ 21424-75 | 1 | |
| | | 32 | | Муфта кулачково-дисковая 1600-70-I.1-90-I.2 | | |
| | | | | ГОСТ 20720-75 | 1 | |
| | | 33 | | Останов храповой Х24-РМ500 | | |
| | | | | Е1-208-69 | 1 | |
| | | 34 | | Редуктор РМ500-IV-7Ц | 1 | |
| | | 36 | | Барабан 6550Г-80 | | |
| | | | | Е1-118-61 | 1 | |
| | | 37 | | Барабан отклоняющий 6525-40 | | |
| | | | | Е1-120-61 | 1 | |
| | | 38 | | Скребок - 650 | | |
| | | | | Е1-204-66 | 1 | |

Типовой проект 705-1-143 Альбом II Часть 1

Инв. № подл. | Подп. и дата | Взам. инв. № | Инв. № дубл. | Подп. и дата

| Изм. | Лист | № докум. | Подпись | Дата | ТМ1 - 900.00 ТП 705-1-143 7834/2 | | | |
|---|---|---|---|---|---|---|---|---|
| Разраб. | | Гребнева | | IV-1979 | Станция приводная. | Лит. | Лист | Листов |
| Проверил | | Ковалев | | IV-79г. | | Р | 1 | 2 |
| | | | | | | Госкомсельхозтехника СССР Гипропромсельстрой г. Саратов | | |

14

| Изм. | Лист | № докум. | Подпись | Дата | ТМ1 - 900.00 7834/2 ТП 705-1-143 | Лист 2 |
|---|---|---|---|---|---|---|

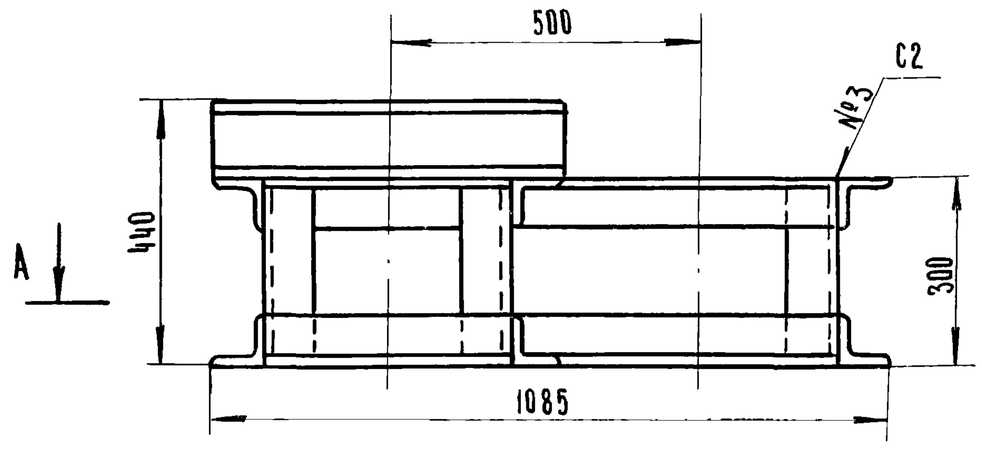


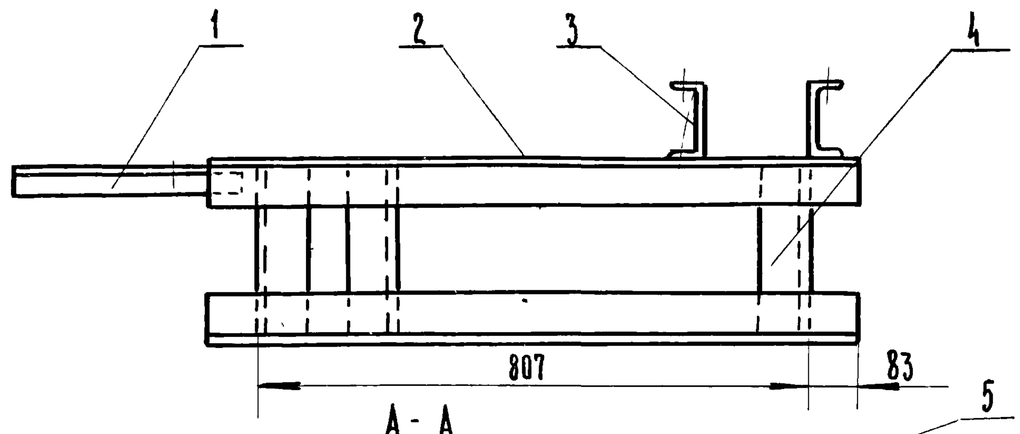


А - А

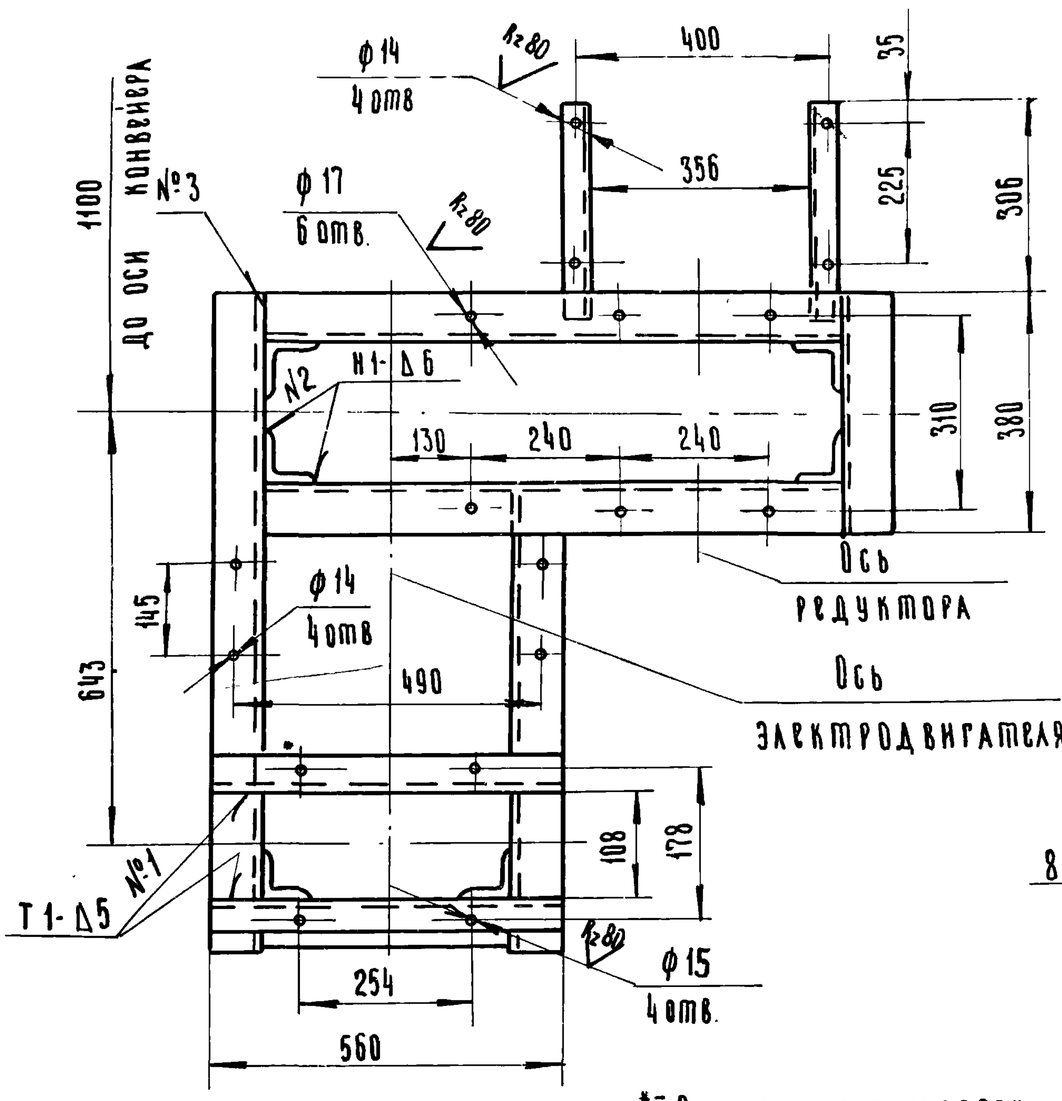


* - Размеры для справок

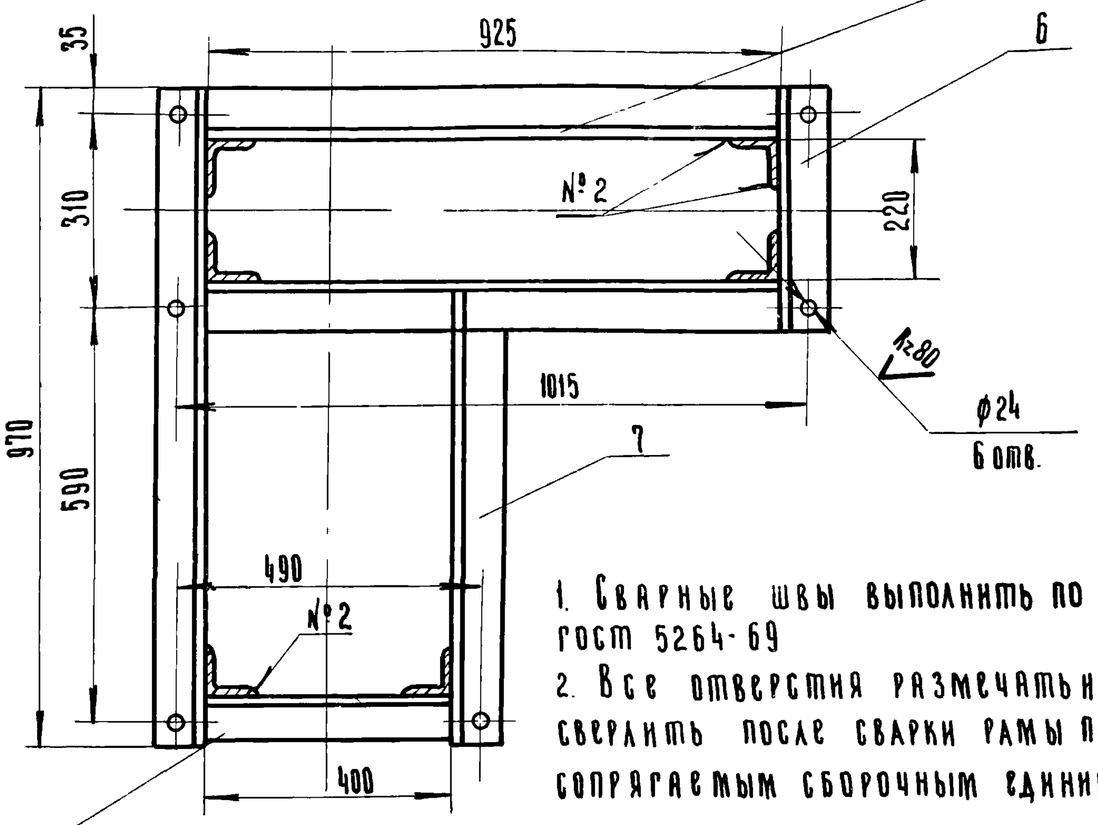


1. Сварные швы выполнить по ГОСТ 5264-69
2. Все отверстия размечать и сверлить после сварки рамы по сопрягаемым сборочным единицам.

1834/2

| | | | | | | | |
|---|---|---|---|---|---|---|---|
| | | | | | ТМ1-910.00.СБ | | |
| | | | | | ТП 705-1-143 | | |
| Изм | Лист | N докум. | Подп. | Дата | Рама привода. Сборочный чертеж | Лит | Масса | Масштаб |
| Разраб | | Гребнева | | IV-79 | | Р | 90 | 1:10 |
| Пров. | | Ковалев | | VI-79 | | Лист 1 | Листов 1 | |
| Гл инж отд | | Кабанов | | 2.07.79 | | | | |
| Нач отд | | Зараковская | | 2.07.79 | | | | |
| РКП | | Гоголев | | 04.79 | | | | |
| Н контр. | | Есина | | 7.79 | | | | |

Копировал: Ильичева. Формат: 12



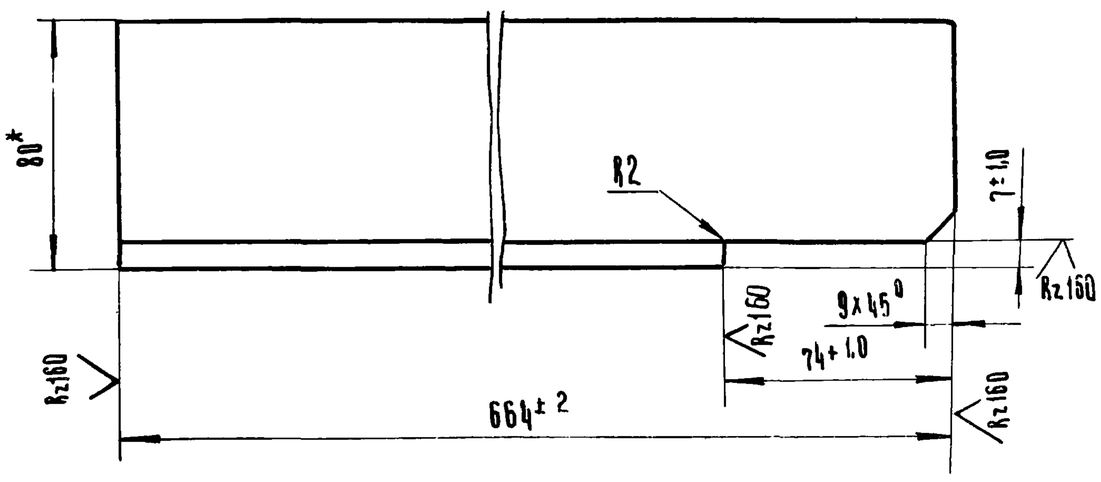


* Размер для справок.

1834/2

| | | | | | ТМ1-910.07 | | | |
|---|---|---|---|---|---|---|---|---|
| | | | | | ТП 705-1-143 | | | |
| Изм | Лист | N докум. | Подп. | Дата | Связь | Лит. | Масса | Масштаб |
| Разраб | | Гребнева | | IV-79 | | Р | 5,4 | 1:2 |
| Пров | | Ковалев | | VI-79 | | Лист 1 | Листов 1 | |
| | | | | | Уголок Б-80х80х6 ГОСТ 8509-72 / Ст 3 ГОСТ 535-72 | Роскомсельхозтехники СССР ГИПРОПРОМСЕЛЬСТРОЙ г. Саратов | | |

Альбом II Часть 1 — Типовой проект 705-1-143

| Формат | Зона | Поз. | Обозначение | Наименование | Кол. | Примеч |
|---|---|---|---|---|---|---|
| | | | | Документация | | |
| 12 | | | ТМ1-910.00.СБ | Сборочный чертёж | | |
| | | | | Детали | | |
| Б4 | | 1 | ТМ1-910.01 | Уголок Б-40х40х4 ГОСТ 8509-72 / Ст.3 ГОСТ 535-79 | | |
| | | | | L = 350 | 2 | 1,7 кг. |
| Б4 | | 2 | ТМ1-910.02 | Уголок Б-80х80х6 ГОСТ 8509-72 / Ст.3 ГОСТ 535-79 | | |
| | | | | L = 1050 | 2 | 15,0 кг |
| Б4 | | 3 | ТМ1-910.03 | Швеллер 14 ГОСТ 8240-72 / Ст 3 ГОСТ 535-79 | | |
| | | | | L = 560 | 2 | 11,6 кг |
| Б4 | | 4 | ТМ1-910.04 | Уголок Б-80х80х6 ГОСТ 8509-72 / Ст.3 ГОСТ 535-79 | | |
| | | | | L = 290 | 6 | 13,0 кг |
| Б4 | | 5 | ТМ1-910.05 | Уголок Б-80х80х6 ГОСТ 8509-72 / Ст.3 ГОСТ 535-79 | | |
| | | | | L = 925 | 4 | 27,0 кг |
| Б4 | | 6 | ТМ1-910.06 | Уголок Б-80х80х6 ГОСТ 8509-72 / Ст 3 ГОСТ 535-79 | | |
| | | | | L = 380 | 2 | 5,6 кг |
| 11 | | 7 | ТМ1-910.07 | Связь | 2 | 1- левая 1- правая |
| Б4 | | 8 | ТМ1-910.08 | Уголок Б-80х80х6 ГОСТ 8509-72 / Ст.3 ГОСТ 535-79 | | |
| | | | | L = 400 | 1 | 2,95 кг |

Инв. N подл. | Подп. и дата | Взам. инв. N | Инв. N дубл. | Подп. и дата

15

| | | | | | ТМ1-910.00 | | | |
|---|---|---|---|---|---|---|---|---|
| | | | | | 1834/2 ТП 705-1-143 | | | |
| Изм | Лист | N докум. | Подп. | Дата | Рама привода | Лит. | Лист | Листов |
| Разраб | | Гребнева | | IV-79 | | Р | 1 | 1 |
| Пров | | Ковалев | | VI-79 | | Роскомсельхозтехники СССР ГИПРОПРОМСЕЛЬСТРОЙ г. Саратов | | |

ТМ1-920.00 СБ

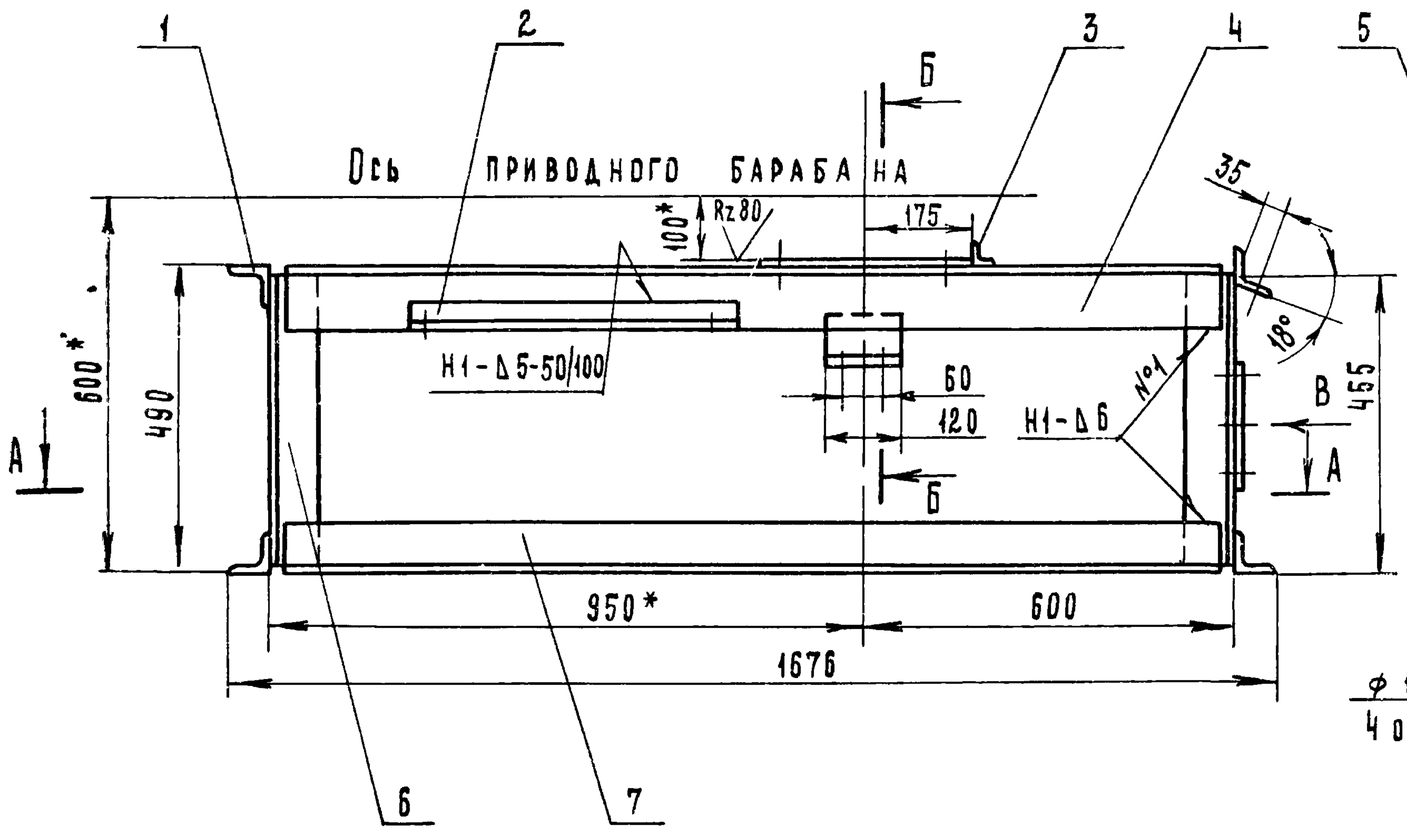


Вид В

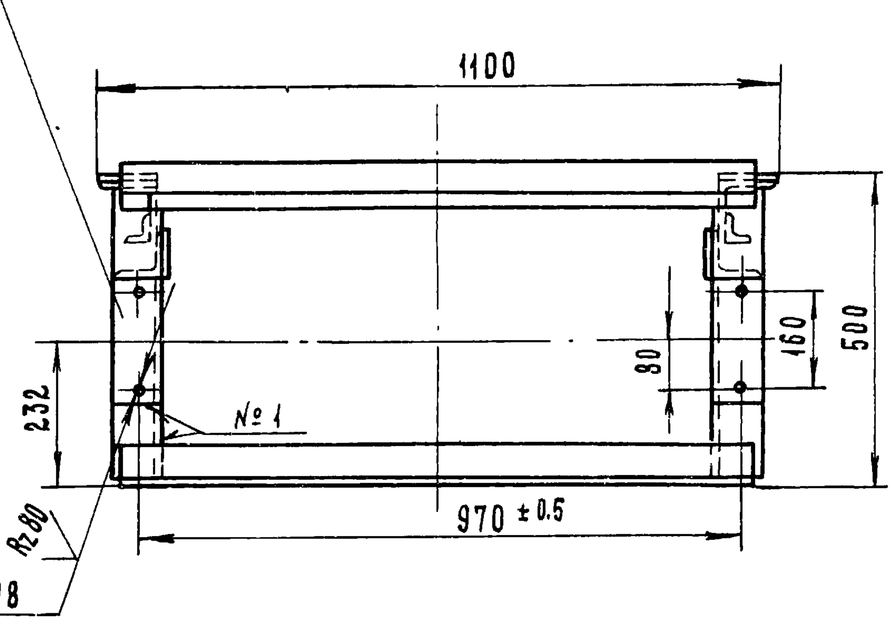


Б - Б

М1:2.5

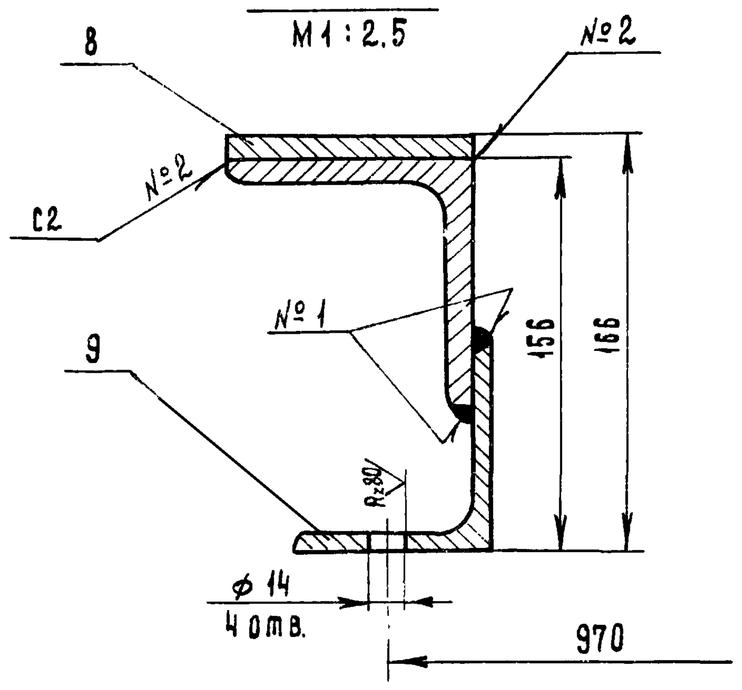


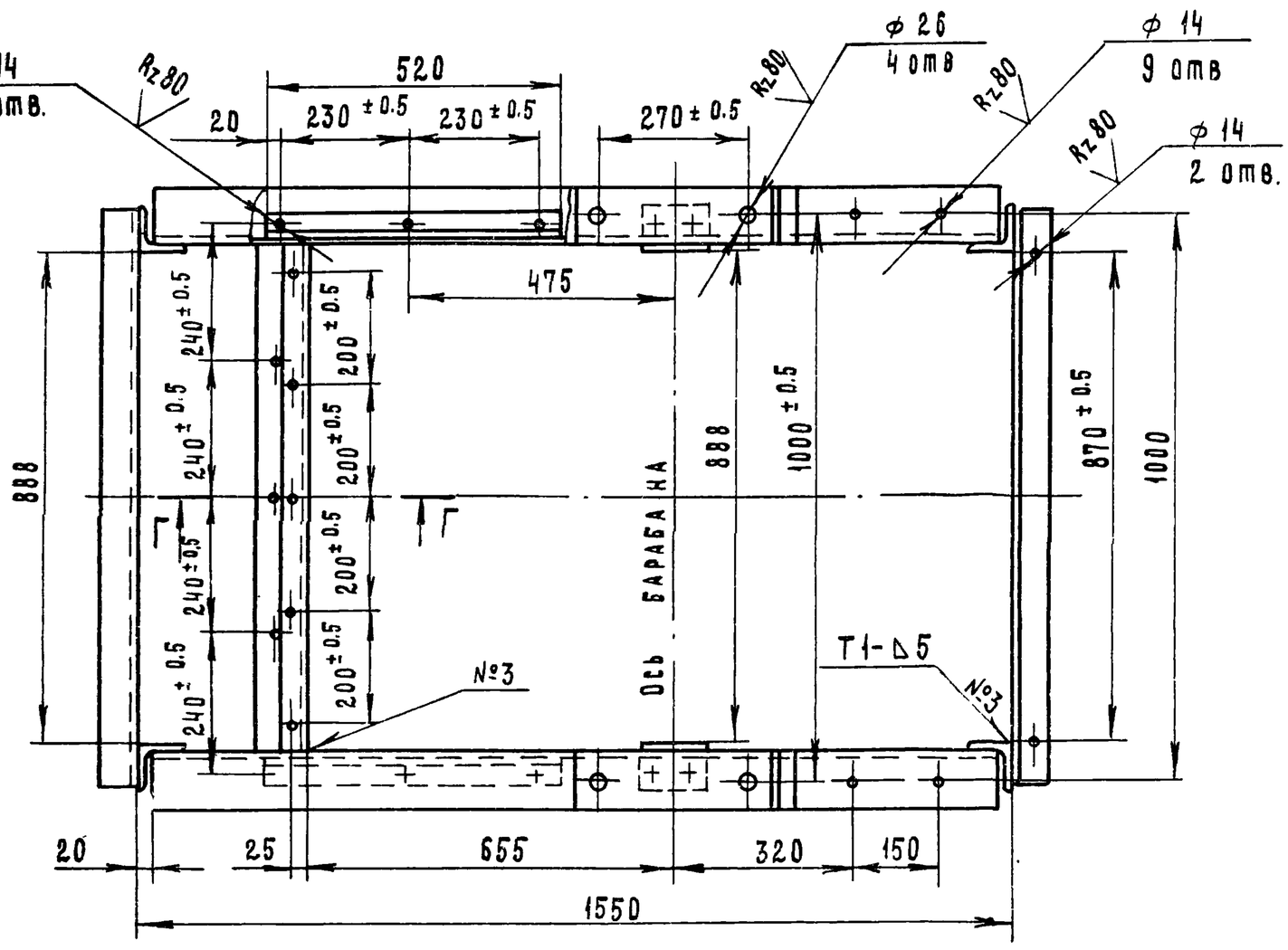


А - А

Г - Г

М1:2

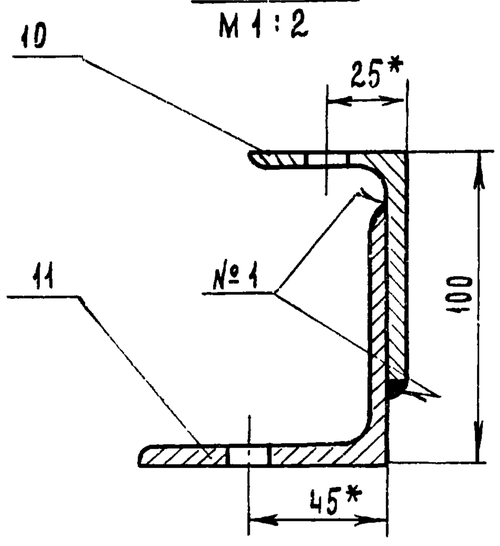


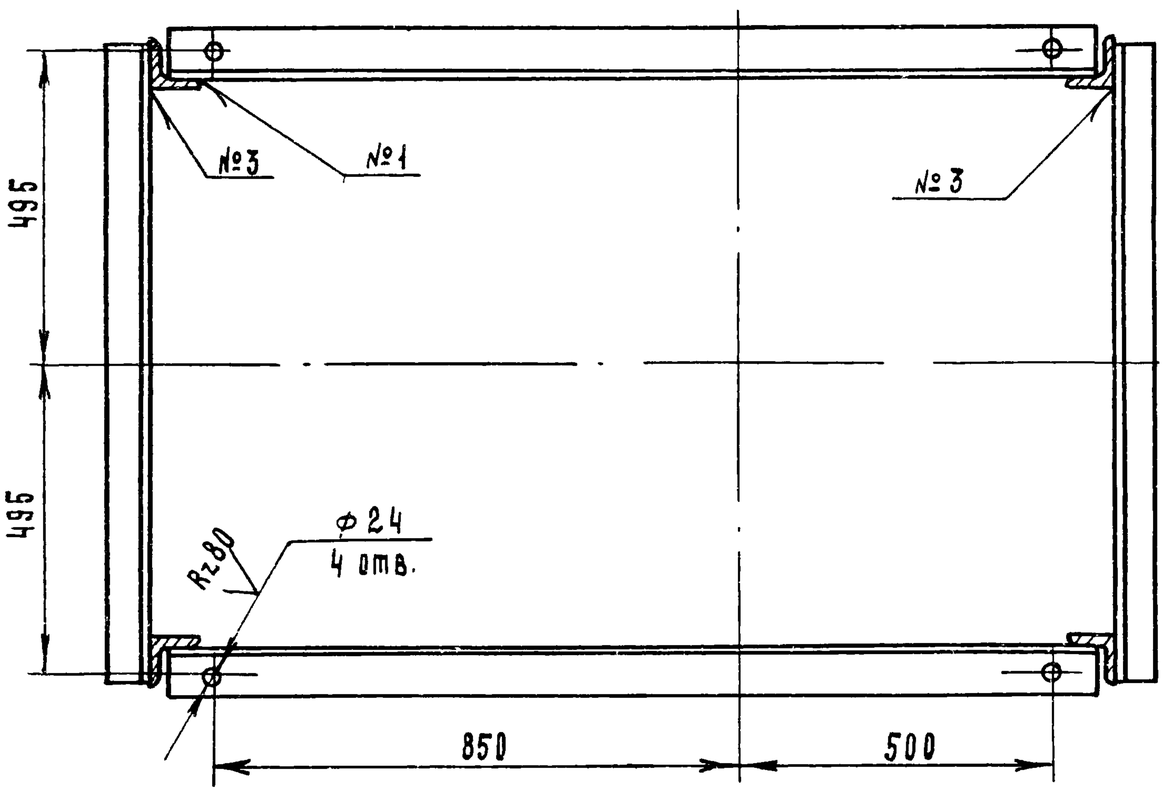


1. Сварные швы выполнить по ГОСТ 5264-69. Электроды типа Э-42 ГОСТ 9467-75.
2. Все отверстия размечать и сверлить после сварки рамы по сопрягаемым сборочным единицам.
3. *- Размеры для справок.

7834/2 16

| Изм | Лист | №документа | Подпись | Дата |
|---|---|---|---|---|
| Разраб. | | Гребнева | | IV-79г. |
| Проверил | | Ковалев | | IV-79г. |
| Гл.инж.отд. | | Кабанов | | 20.07.79. |
| Нач.отд. | | Зараковская | | 20.07.79 |
| ГИП | | Гоголев | | 7.79 |
| Н.контр. | | Есина | | 7.79 |

ТМ1-920.00.СБ

ТП 705-1-143

Рама приводного барабана. Сборочный чертеж

| Лит. | Масса | Масштаб |
|---|---|---|
| Р | 125 | 1:10 |
| Лист 1 | Листов 1 | |

Госкомсельхозтехника СССР
ГИПРОПРОМСЕЛЬСТРОЙ
г. Саратов

ТМ1-900.02

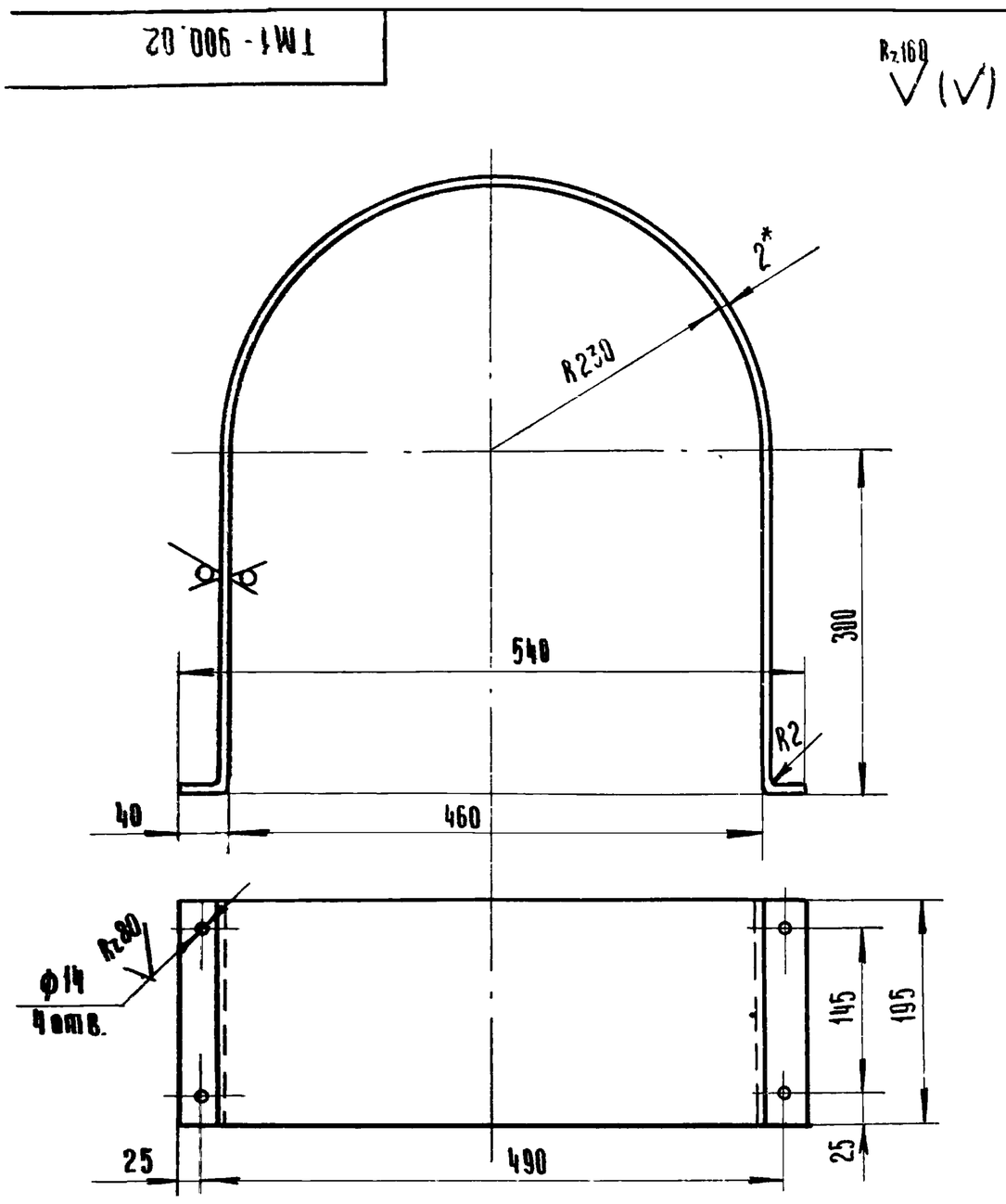


L развертки - 1406

*Размер для справок.

7834/2

| | | | | | | |
|---|---|---|---|---|---|---|
| Изм. | Лист | N докум. | Подп. | Дата | ТМ1-900.02 | ТП705-1-143 |
| Разраб. | Гребнева | Гребнев | IV-79 | | Ограждение муфты. | Лит. Р; Масса 4,5; Масштаб 1:5 |
| Пров. | Ковалев | Трудов | VI-79 | | | Лист 1; Листов 1 |
| | | | | | Лист 2 гост 19904-74 / ст.3 гост 16523-70 | Госкомсельхозтехника СССР ГИПРОПРОМСЕЛЬСТРОЙ г. Саратов |

Копировал: Ильичева Формат 11

ТМ1-900.01

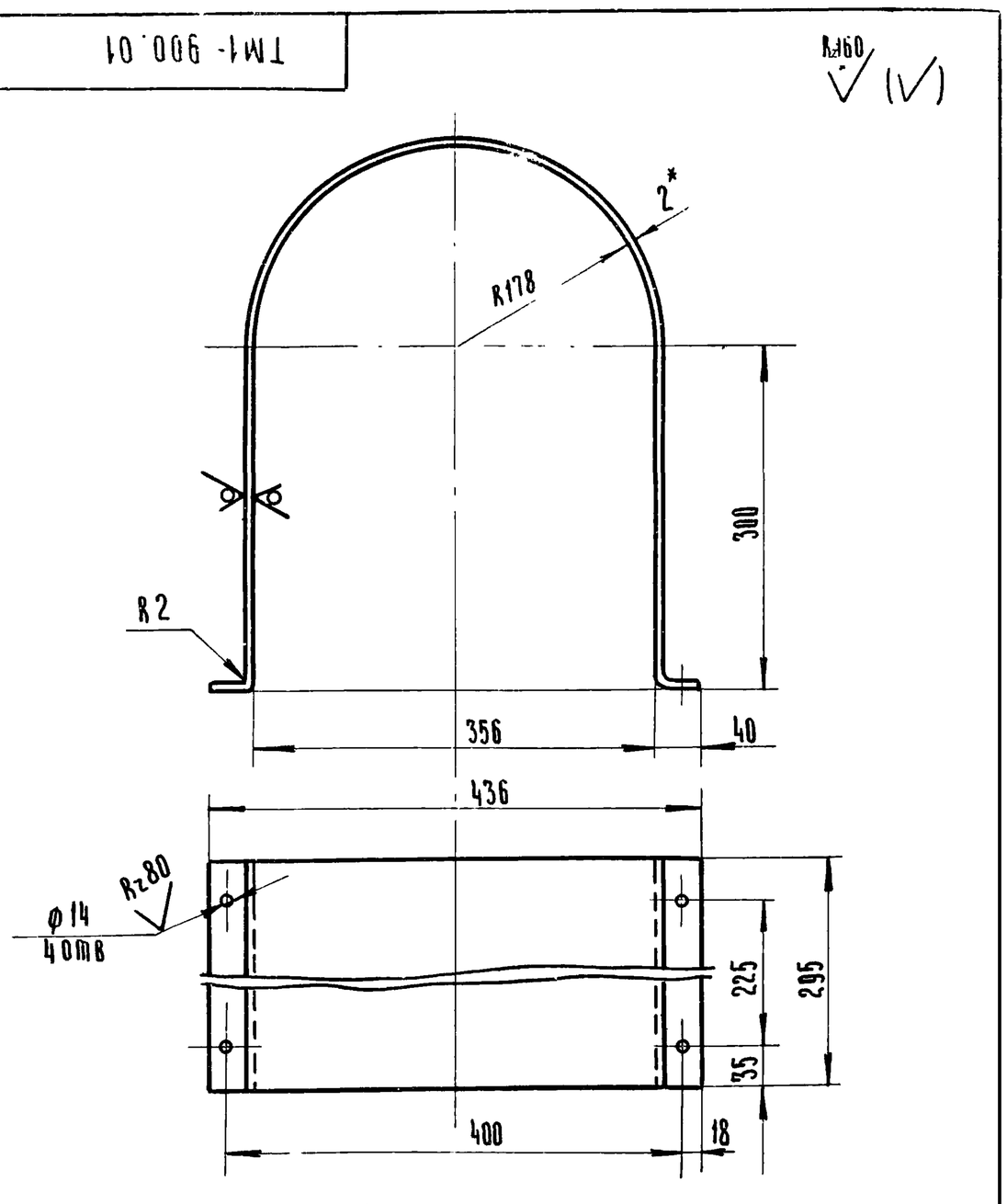


L развертки - 1243

* Размер для справок

7834/2

| | | | | | | |
|---|---|---|---|---|---|---|
| Изм. | Лист | N докум. | Подп. | Дата | ТМ1-900.01 | ТП705-1-143 |
| Разраб. | Гребнева | Гребнев | IV-79 | | Ограждение муфты. | Лит. Р; Масса 5,8; Масштаб 1:5 |
| Пров. | Ковалев | Трудов | VI-79 | | | Лист 1; Листов 1 |
| | | | | | Лист 2 гост 19904-74 / ст 3 гост 16523-70 | Госкомсельхозтехника СССР ГИПРОПРОМСЕЛЬСТРОЙ г. Саратов |

Копировал: Ильичева Формат 11

ТМ1-900.03

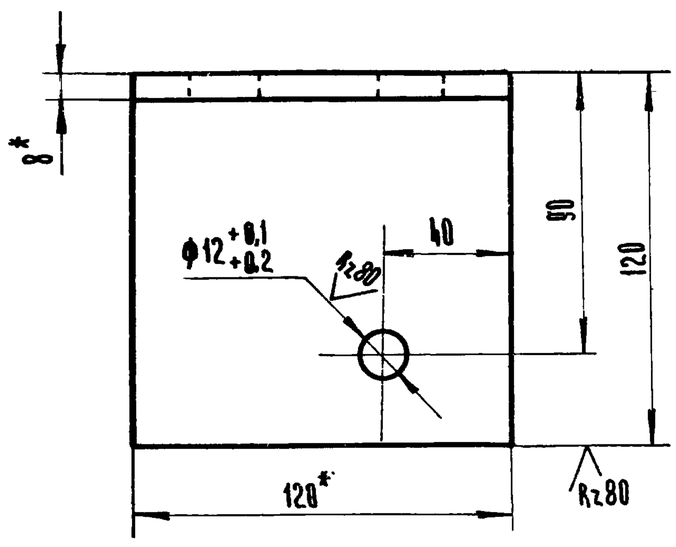


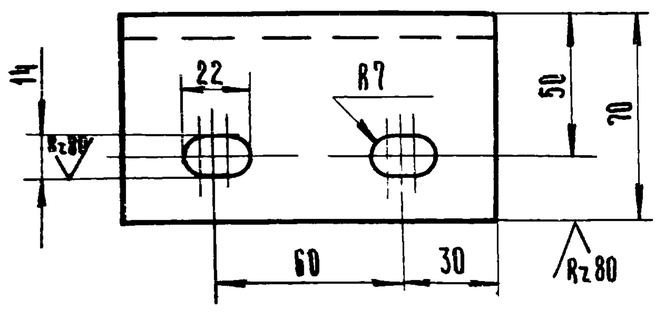


L развертки = 178

*- Размеры для справок

7834/2

| | | | | | | |
|---|---|---|---|---|---|---|
| Изм. | Лист | N докум. | Подп. | Дата | ТМ1-900.03 | ТП705-1-143 |
| Разраб. | Гребнева | Гребнев | IV-79 | | Кронштейн. | Лит. Р; Масса 1,25; Масштаб 1:2 |
| Пров. | Ковалев | Трудов | VI-79 | | | Лист 1; Листов 1 |
| Инж. отд. | Кабанов | | 20.2.79 | | Полоса 8х120 гост 103-76 / ст 3 гост 535-79 | Госкомсельхозтехника СССР ГИПРОПРОМСЕЛЬСТРОЙ г. Саратов |
| Отд. | Зарковская | | 20.2.79 | | | |
| | Ро[illegible]ев | | 07.79 | | | |
| Контр. | Есина | | 7.79 | | | |

Типовой проект 705-1-143 Альбом II Часть 1

| Формат | Зона | Поз | Обозначение | Наименование | Кол. | Примеч |
|---|---|---|---|---|---|---|
| | | | | Документация | | |
| 22 | | | ТМ1-920.00.сб | Сборочный чертеж | | |
| | | | | Детали | | |
| 64 | | 1 | ТМ1-920.01 | Уголок Б-63х63х5 гост 8509-72 / ст.3 гост 535-79 | | |
| | | | | L=1020 | 4 | 19,6 кг |
| 64 | | 2 | ТМ1-920.02 | Уголок Б-50х50х5 гост 8509-72 / ст 3 гост 535-79 | | |
| | | | | L=520 | 2 | 3,9 кг |
| 64 | | 3 | ТМ1-920.03 | Уголок Б-40х40х4 гост 8509-72 / ст.3 гост 535-79 | | |
| | | | | L=100 | 2 | 0,5 кг |
| 64 | | 4 | ТМ1-920.04 | Уголок Б-100х100х10 гост 8509-72 / ст 3 гост 535-79 | | |
| | | | | L=1510 | 2 | 45,6 кг |
| 64 | | 5 | ТМ1-920.05 | Полоса 5х75 гост 103-76 / ст 3 гост 535-79 | | |
| | | | | L=210 | 2 | 1,2 кг |
| 64 | | 6 | ТМ1-920.06 | Уголок Б-80х80х6 гост 8509-72 / ст 3 гост 535-79 | | |
| | | | | L=480 | 4 | 14,5 кг |
| 64 | | 7 | ТМ1-920.07 | Уголок Б-80х80х6 гост 8509-72 / ст.3 гост 535-79 | | |
| | | | | L=1510 | 2 | 22,2 кг |
| 64 | | 8 | ТМ1-920.08 | Полоса 10х90 гост 103-76 / ст 3 гост 535-79 | | |
| | | | | L=350 | 2 | 5,0 кг |
| 64 | | 9 | ТМ1-920.09 | Уголок Б-80х80х6 гост 8509-72 / ст 3 гост 535-79 | | |
| | | | | L=120 | 2 | 1,9 кг |
| 64 | | 10 | ТМ1-920.10 | Уголок Б-75х50х5 гост 8510-72 / ст 3 гост 535-79 | | |
| | | | | L=900 | 1 | 4,3 кг. |
| 64 | | 11 | ТМ1-920.11 | Уголок Б-80х80х6 гост 8509-72 / ст 3 гост 535-79 | | |
| | | | | L=900 | 1 | 6,6 кг. |

17

| | | | | | | |
|---|---|---|---|---|---|---|
| Изм. | Лист | N докум. | Подп. | Дата | ТМ1-920.00 | 7834/2 ТП705-1-143 |
| Разраб. | Гребнева | Гребнев | IV-79 | | Рама приводного барабана | Лит. Р; Лист 1; Листов 1 |
| Провер. | Ковалев | Трудов | VI-79 | | | Госкомсельхозтехника СССР ГИПРОПРОМСЕЛЬСТРОЙ г. Саратов |

ТМ1-930.00.Сб

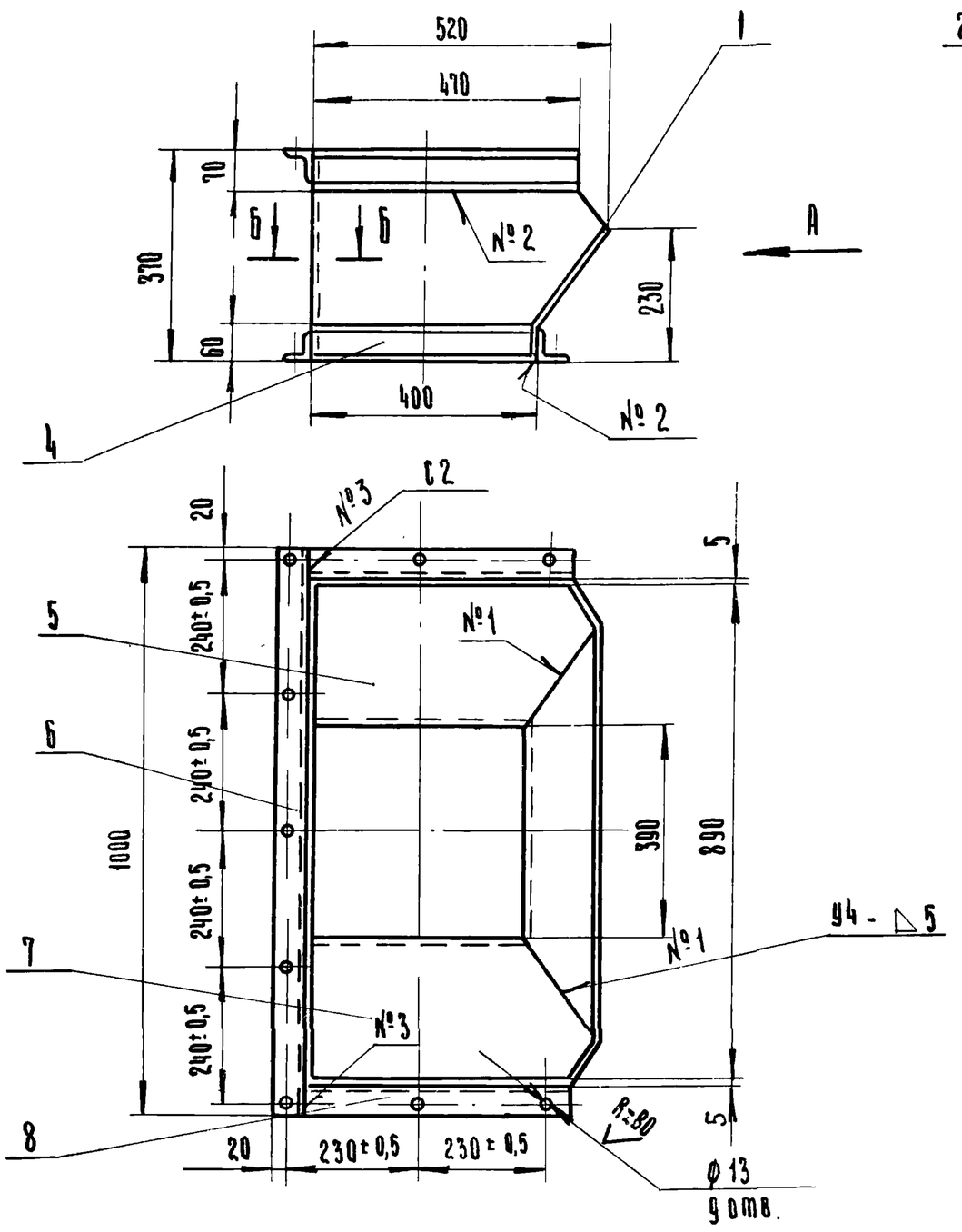


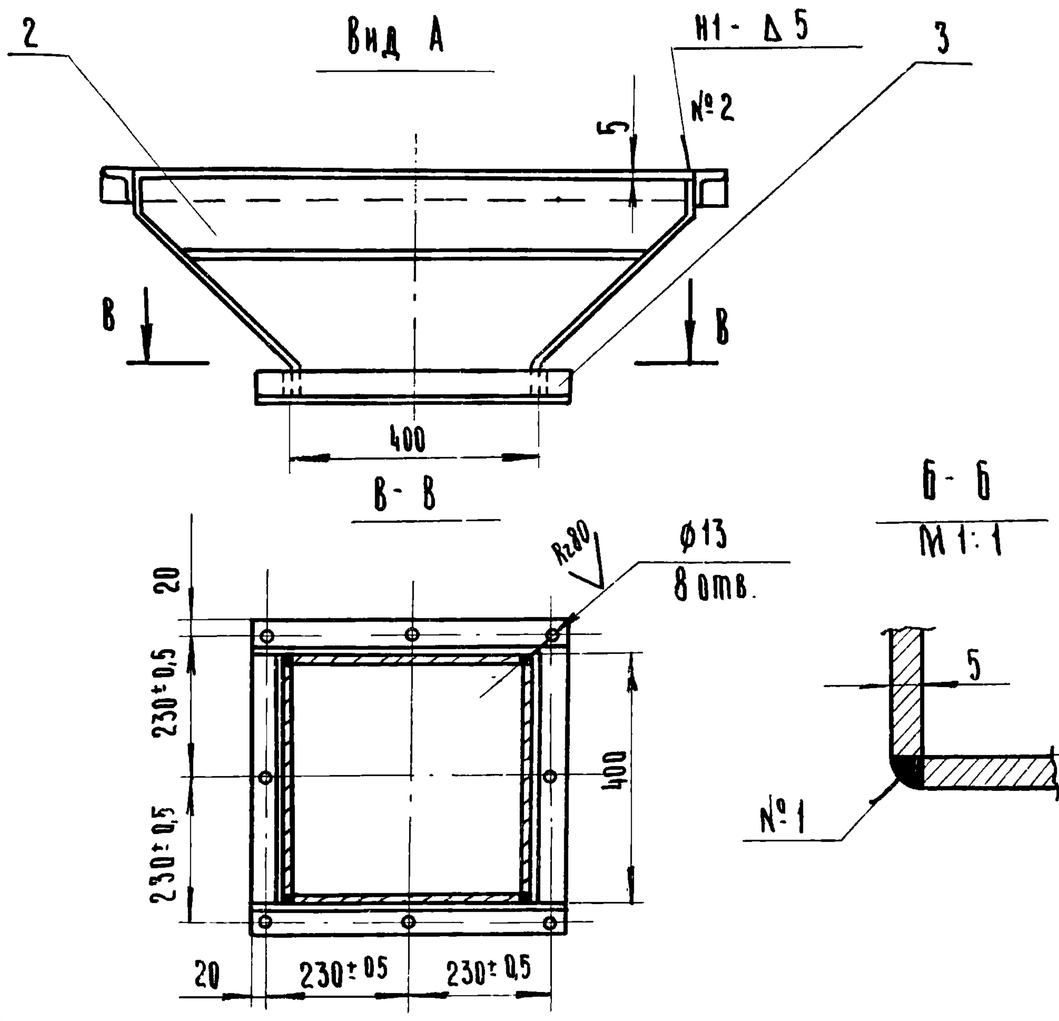


1. Сварные швы выполнить по гост 5264-69
Электроды типа Э42 гост 9467-75
2. Все отверстия размечать и сверлить после сварки воронки по сопрягаемым сборочным единицам.

7834/2

| | | | | | | | | |
|---|---|---|---|---|---|---|---|---|
| | | | | | ТМ1-930.00.Сб | | | |
| | | | | | | | | ТП 705-1-143 |
| Изм | Лист | N докум. | Подп. | Дата | Воронка. Сборочный чертёж. | Лит | Масса | Масштаб |
| Разраб. | | Гребнева | | IV-79 | | Р | 45 | 1:10 |
| Пров. | | Ковалев | | VI-79 | | Лист 1 | Листов 1 | |
| Гл.инж.отд. | | Кабанов | | 2.07.79 | | Госкомсельхозтехника СССР ГИПРОПРОМСЕЛЬСТРОЙ г. Саратов. | | |
| Нач.отд. | | Зараковская | | 2.07.79 | | | | |
| ГИП | | Гоголев | | 02.79 | | | | |
| Н.контр. | | Есина | | 7.79 | | | | |

Копировал: Ильичева Формат: 12

ТМ1-930.07

Rz160 ✓(✓)

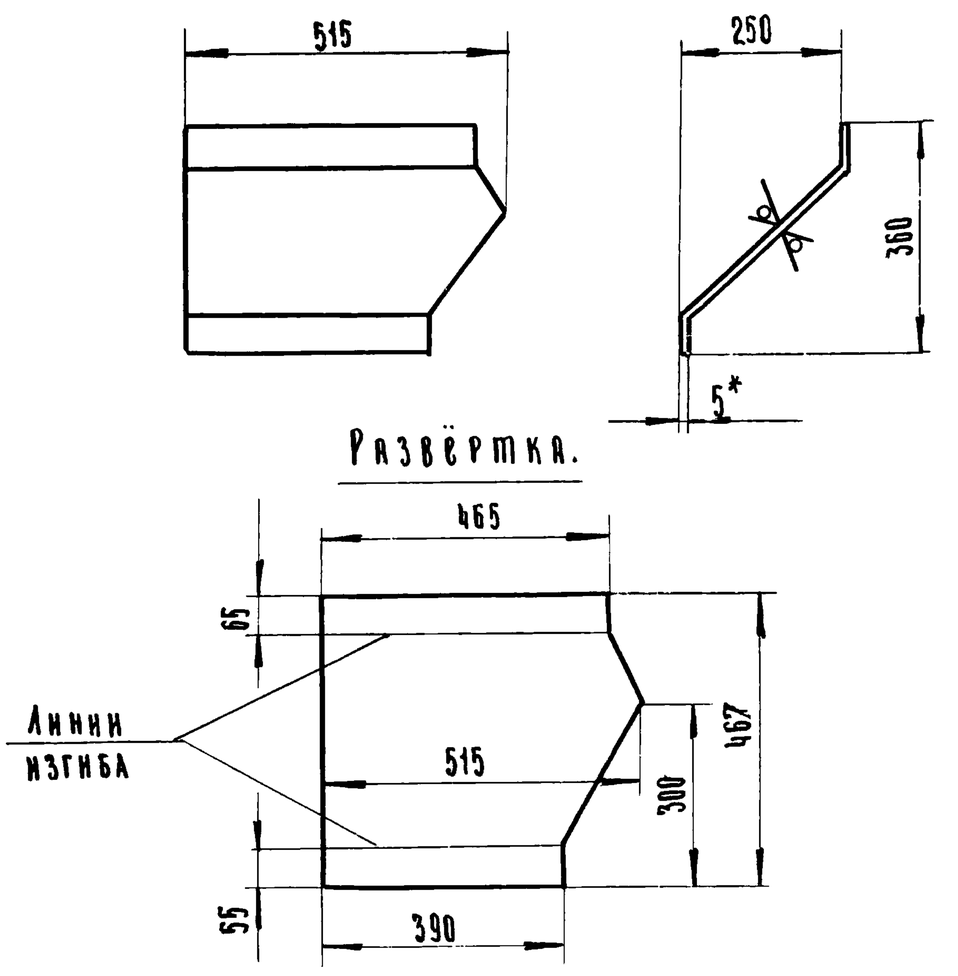


*— Размер для справок.

7834/2

| | | | | | | | | |
|---|---|---|---|---|---|---|---|---|
| | | | | ТМ1-930.07 | | | | |
| | | | | | | | | ТП 705-1-143 |
| Изм | Лист | N докум. | Подп. | Дата | Стенка левая. | Лит | Масса | Масштаб |
| Разраб. | | Гребнева | | IV-79 | | Р | 8,0 | 1:10 |
| Пров. | | Ковалев | | VI-79 | | Лист 1 | Листов 1 | |
| Лист | 5 гост 19903-74 / ст. 3 гост 14637-69 | | | | | Госкомсельхозтехника СССР ГИПРОПРОМСЕЛЬСТРОЙ г. Саратов | | |

Часть 1 Альбом II Типовой проект 705-1-143

| Формат | Зона | Поз. | Обозначение | Наименование | | Примеч. |
|---|---|---|---|---|---|---|
| | | | | Документация | | |
| 12 | | | ТМ1-930.00.Сб. | Сборочный чертёж | | |
| | | | | Детали. | | |
| 11 | | 1 | ТМ1-930.01 | Стенка наклонная | 1 | |
| 11 | | 2 | ТМ1-930.02 | Стенка прямая | 1 | |
| 64 | | 3 | ТМ1-930.03 | Уголок Б-50х50х5 гост 8509-72 / ст. 3 гост 535-79 | | |
| | | | | L = 500 | 2 | 3,77 кг |
| 64 | | 4 | ТМ1-930.04 | Уголок Б-50х50х5 гост 8509-72 / ст. 3 гост 535-79 | | |
| | | | | L = 400 | 2 | 3,0 кг |
| 11 | | 5 | ТМ1-930.05 | Стенка правая | 1 | |
| 64 | | 6 | ТМ1-930.06 | Уголок Б-50х50х5 гост 8509-72 / ст. 3 гост 535-79 | | |
| | | | | L = 1000 | 1 | 3,77 кг. |
| 11 | | 7 | ТМ1-930.07 | Стенка левая | 1 | |
| 64 | | 8 | ТМ1-930.08 | Уголок Б-50х50х5 гост 8509-72 / ст. 3 гост 535-79 | | |
| | | | | L = 470 | 2 | 3,5 кг. |

Подп. и дата | Инв. N дубл. | Взам. инв. N | Подп. и дата | Инв. N подл.

18

7834/2

| | | | | | | | | |
|---|---|---|---|---|---|---|---|---|
| | | | | ТМ1-930.00 | | | | |
| | | | | | | | | ТП 705-1-143 |
| Изм | Лист | N докум. | Подпись | Дата | Воронка. | Лит. | Лист | Листов |
| Разраб. | | Гребнева | | IV-79 | | Р | 1 | 1 |
| Пров. | | Ковалев | | VI-79 | | Госкомсельхозтехника СССР ГИПРОПРОМСЕЛЬСТРОЙ г. Саратов | | |

ТМ1-930.05

Rz160 ▽(▽)

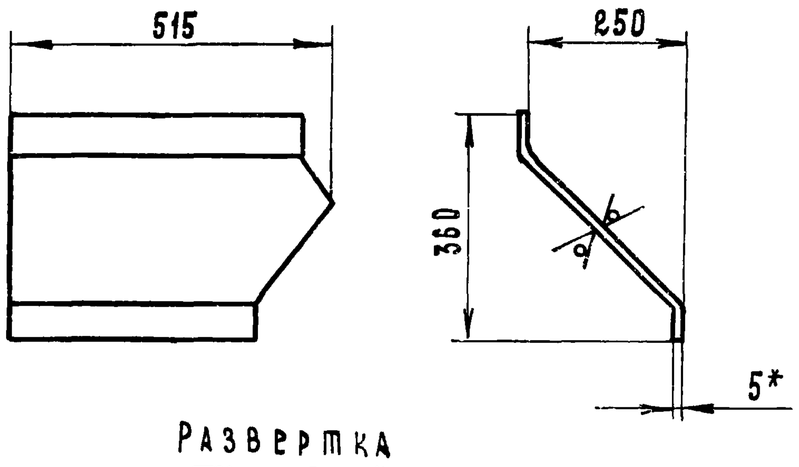


Развертка

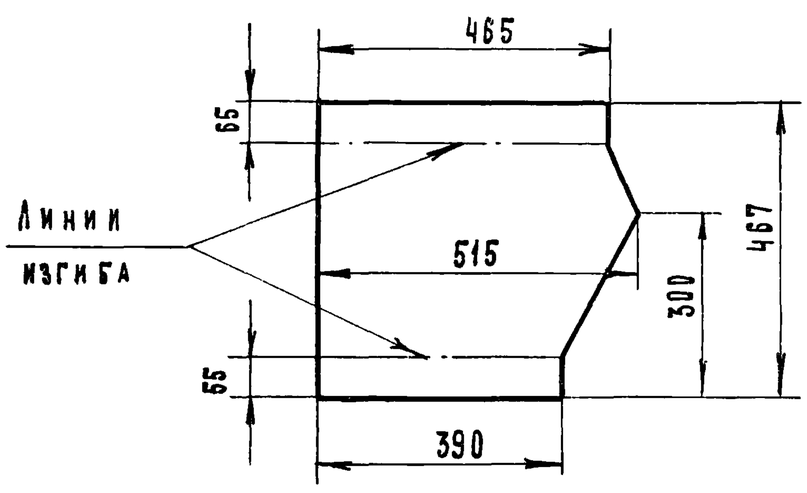


* - Размер для справок

7834/2

| | | | | | ТМ1-930.05 ТП 705-1-143 | | | |
|---|---|---|---|---|---|---|---|---|
| Изм | Лист | N докум. | Подп. | Дата | Стенка правая | Лит. | Масса | Масштаб |
| Разраб. | | Гребнева | | IV-79г. | | Р | 8.0 | 1:10 |
| Проверил | | Ковалев | | VI-79г. | | Лист 1 | Листов 1 | |
| Лист | | 5 ГОСТ 19903-74 / ст.3 ГОСТ 14637-69 | | | Госкомсельхозтехника СССР ГИПРОПРОМСЕЛЬСТРОЙ г. Саратов | | | |

Копировал Матвеева

Формат 11

ТМ1-930.02

Rz160 ▽(▽)

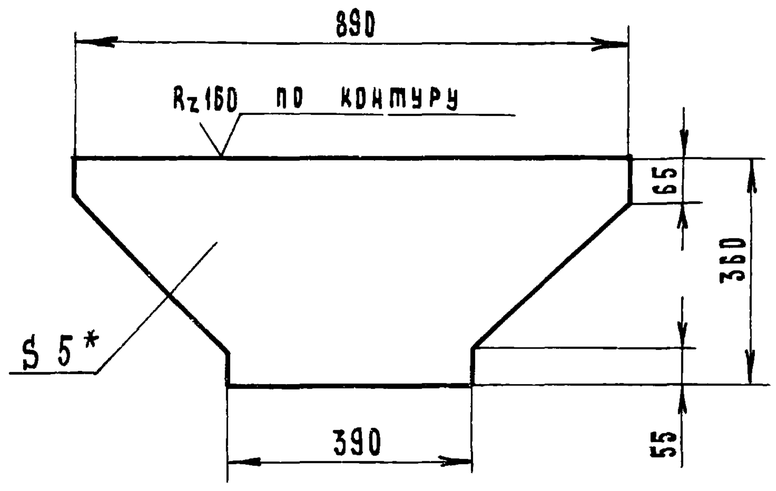


* - Размер для справок

7834/2

| | | | | | ТМ1-930.02 ТП 705-1-143 | | | |
|---|---|---|---|---|---|---|---|---|
| Изм | Лист | N докум. | Подпись | Дата | Стенка прямая. | Лит. | Масса | Масштаб |
| Разраб. | | Гребнева | | IV-79г. | | Р | 8.5 | 1:10 |
| Проверил | | Ковалев | | VI-79г. | | Лист 1 | Листов 1 | |
| Лист | | 5 ГОСТ 19903-74 / ст3 ГОСТ 14637-69 | | | Госкомсельхозтехника СССР ГИПРОПРОМСЕЛЬСТРОЙ г. Саратов | | | |

Копировал Матвеева

Формат 11

Типовой проект 705-1-143 Альбом II Часть 1

Подп. и дата | Инв. № дубл. | Взам. инв. № | Подп. и дата | Инв. № подл.

ТМ1-930.04

Rz160 ▽(▽)

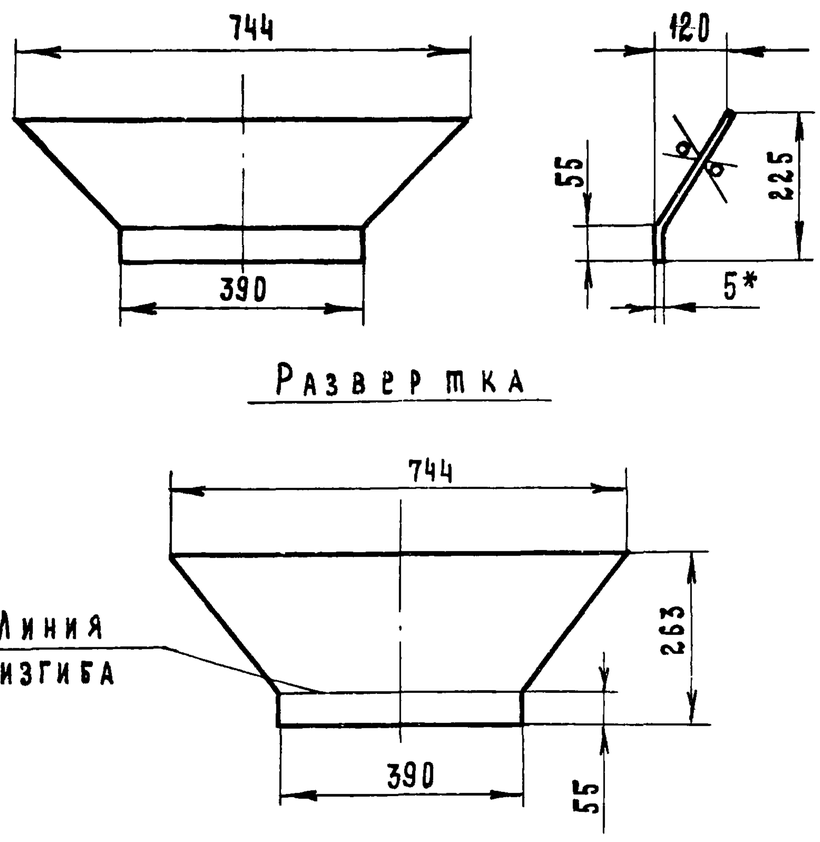


Развертка




* Размер для справок

7834/2

| | | | | | ТМ1-930.01 ТП 705-1-143 | | | |
|---|---|---|---|---|---|---|---|---|
| Изм | Лист | N докум. | Подпись | Дата | Стенка наклонная. | Лит. | Масса | Масштаб |
| Разраб. | | Гребнева | | IV-79г. | | Р | 5.7 | 1:10 |
| Проверил | | Ковалев | | VI-79г. | | Лист 1 | Листов 1 | |
| Лист | | 5 ГОСТ 19903-74 / ст.3 ГОСТ 14637-69 | | | Госкомсельхозтехника СССР ГИПРОПРОМСЕЛЬСТРОЙ г. Саратов | | | |

Копировал

Формат 11

ТМ1-000.04

Rz160 ▽(▽)

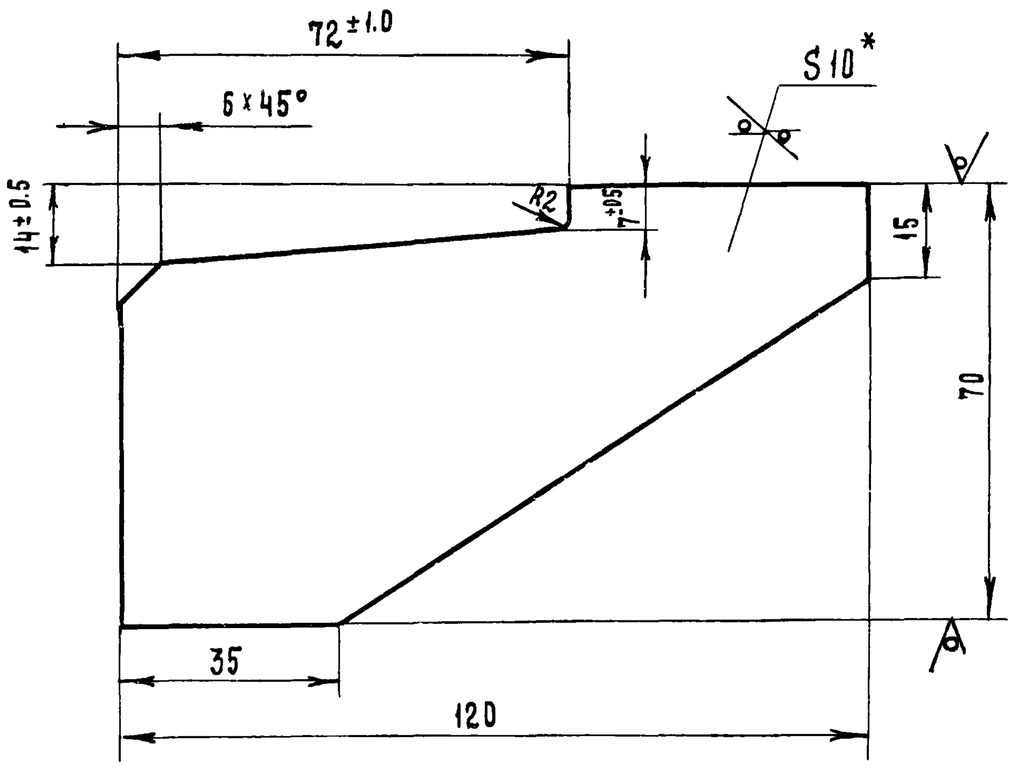


* Размер для справок

7834/2 19

| | | | | | ТМ1-000.01 ТП 705-1-143 | | | |
|---|---|---|---|---|---|---|---|---|
| Изм | Лист | N докум. | Подп. | Дата | Ребро. | Лит. | Масса | Масштаб |
| Разраб. | | Гребнева | | IV-79г. | | Р | 0.4 | 1:1 |
| Проверил | | Ковалев | | VI-79 | | Лист 1 | Листов 1 | |
| Гл. инж. отд. | | Каганов | | 2.07.79 | | | | |
| Нач. отд. | | Зараковская | | 2.07.79 | | | | |
| ГИП | | Гоголев | | 02.79 | Полоса 10×70 ГОСТ 103-76 / ст3 ГОСТ 535-79 | Госкомсельхозтехника СССР ГИПРОПРОМСЕЛЬСТРОЙ г. Саратов | | |
| Н. контр. | | Есина | | 79 | | | | |

ТМ1-940.00.СБ

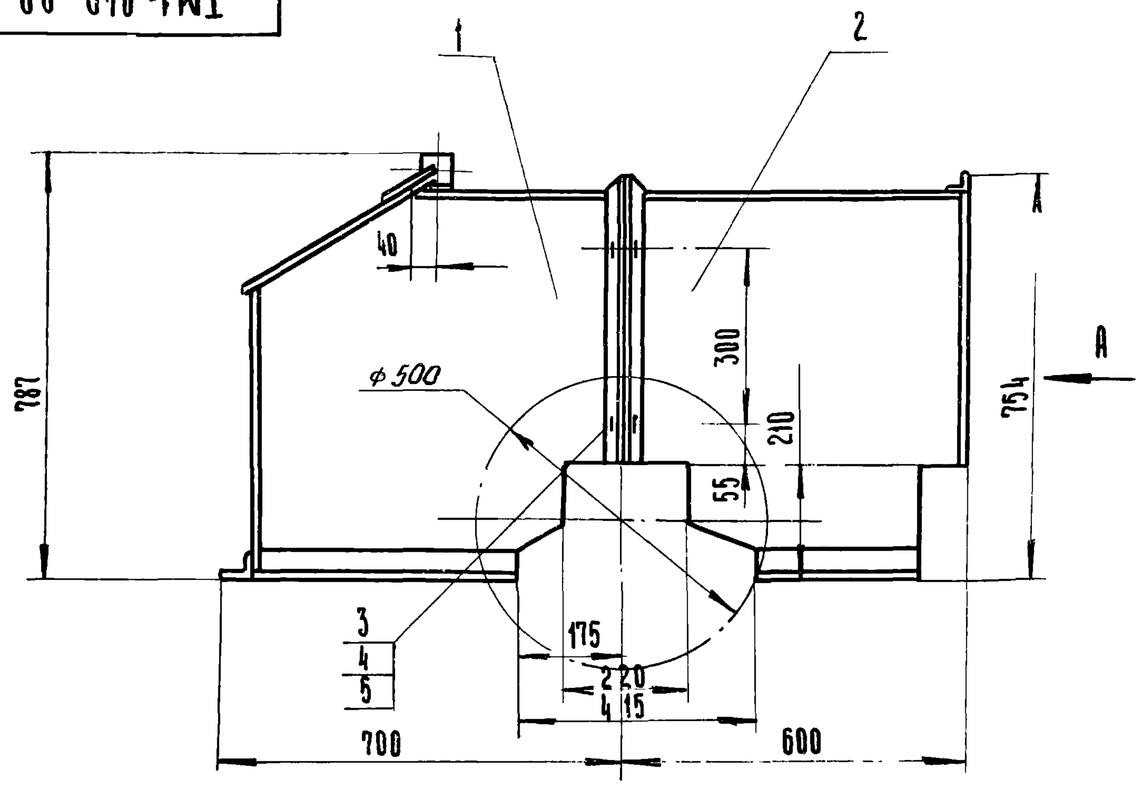


Вид А

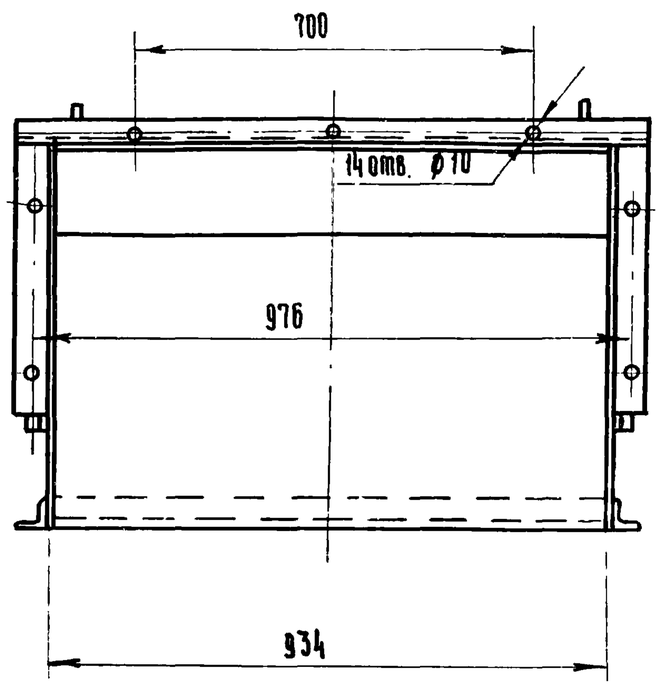


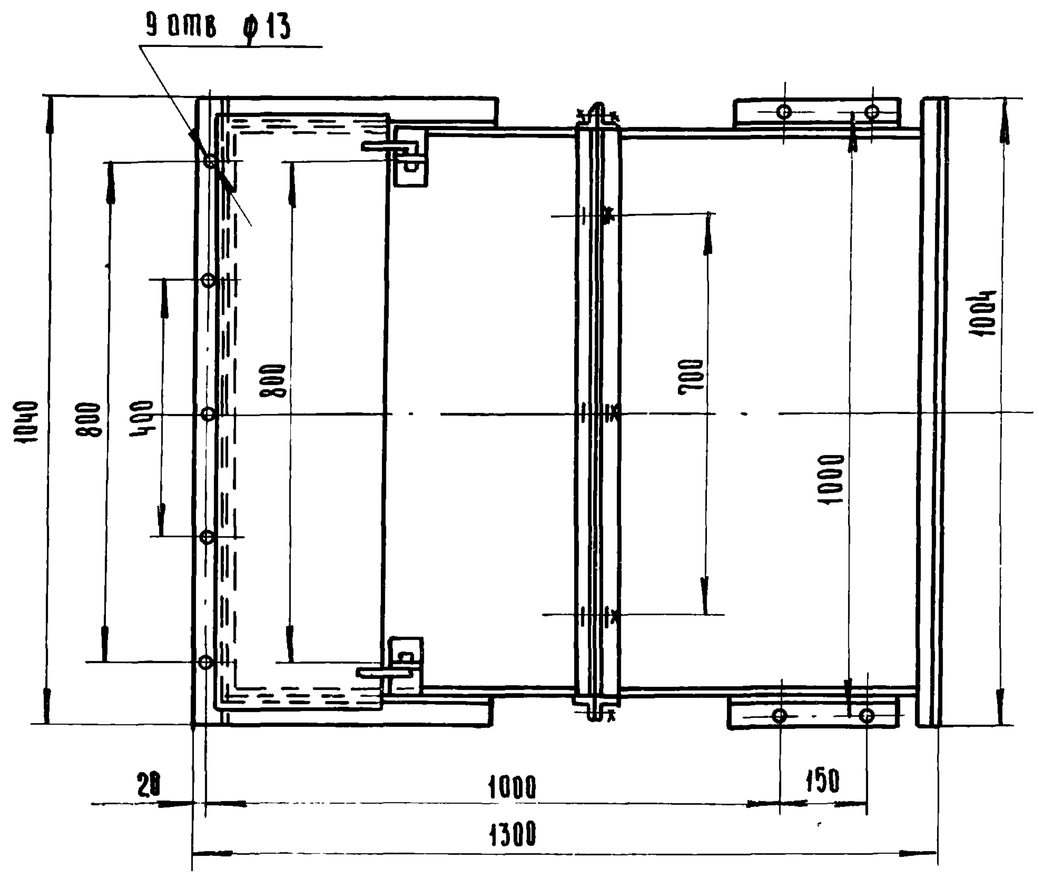


7834/2

| | | | | | | |
|---|---|---|---|---|---|---|
| | | | | | ТМ1-940.00.СБ. ТП 705-1-143 | |
| Изм | Лист | N докум. | Подпись | Дата | Кожух. Сборочный чертеж | Лит: Р; Масса: 96; Масштаб: 1:10 |
| Разраб. | | Гребнева | | IV.79 | | Лист 1 Листов 1 |
| Провери л | | Ковалев | | V.79 | | Госкомсельхозтехника СССР ГИПРОПРОМСЕЛЬСТРОЙ г. Саратов |

Копировал: Ильичева Формат: 12

ТМ1-940.00.СБ

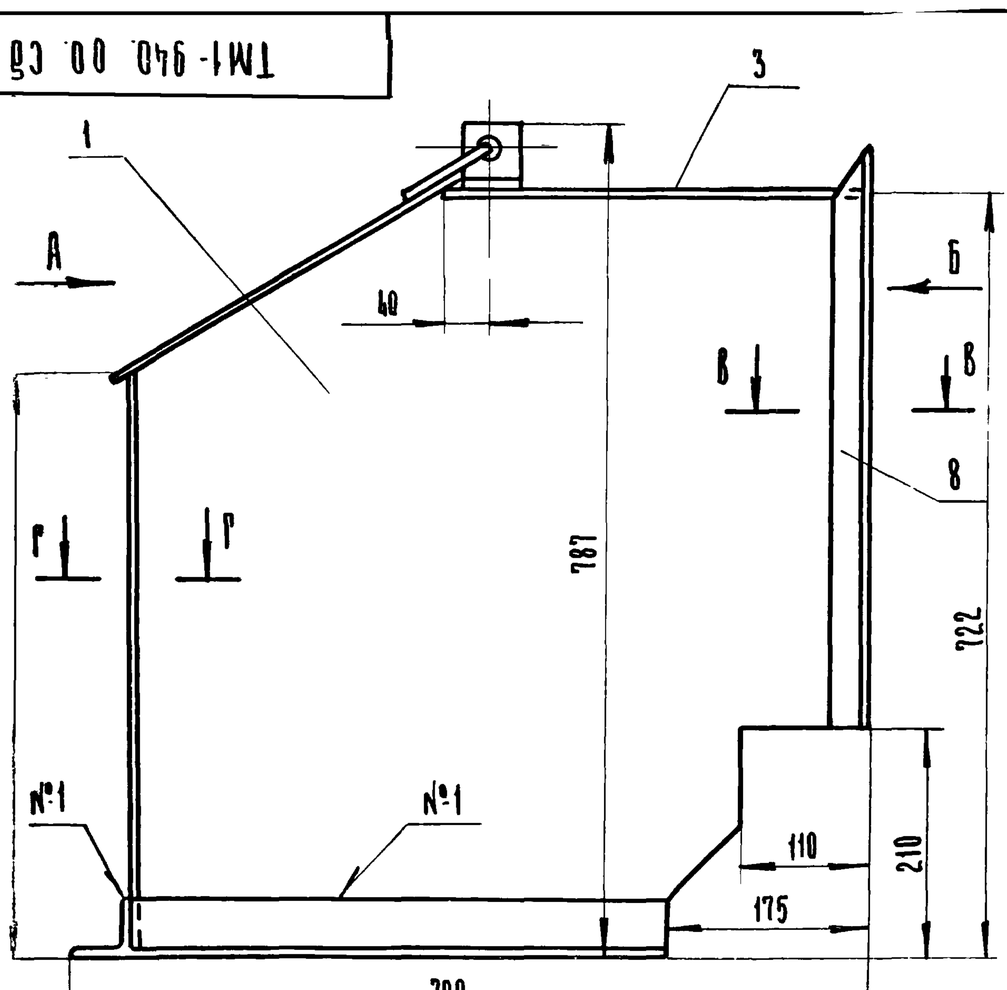


Вид А

Вид Б

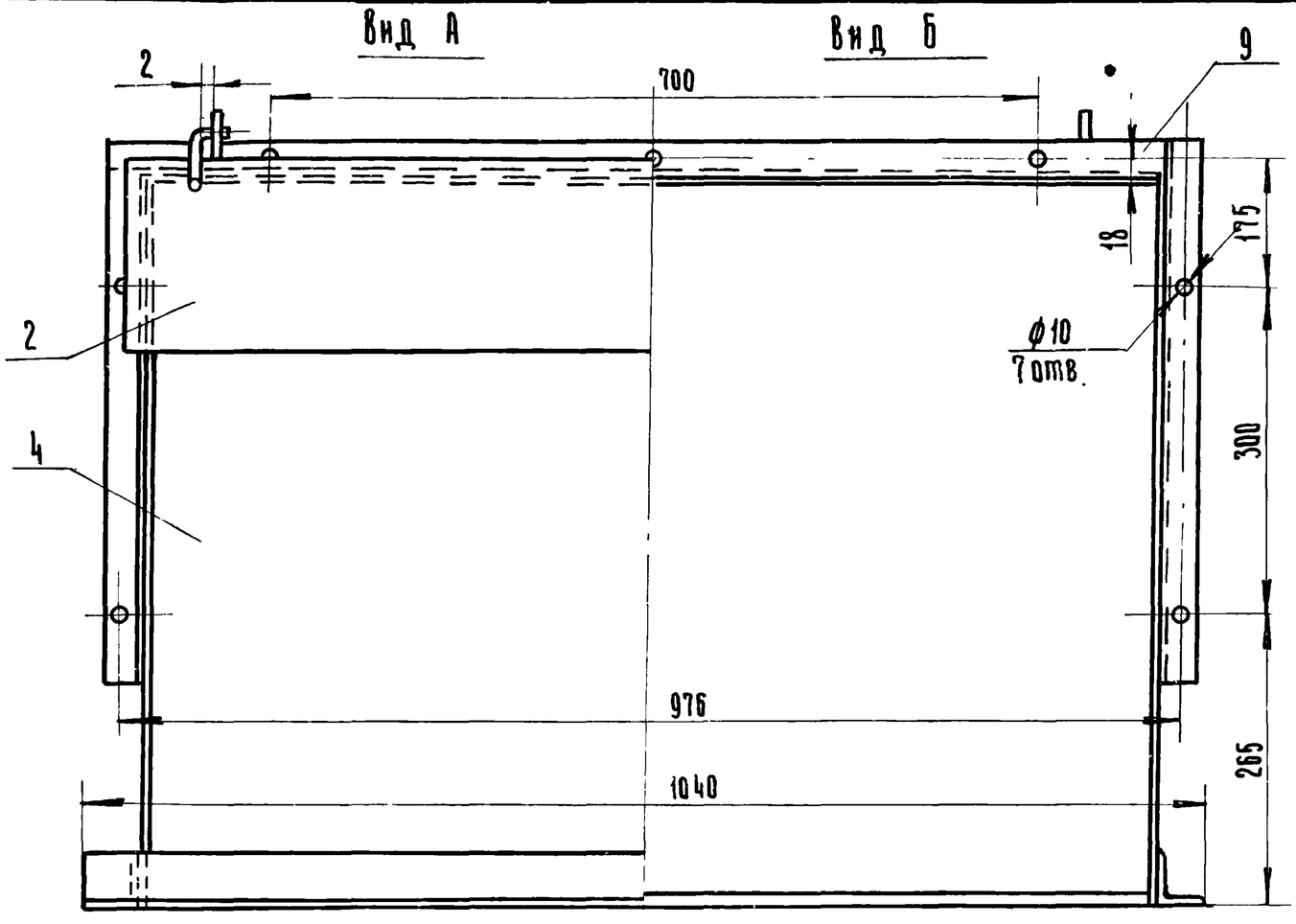


В-В
М1:1

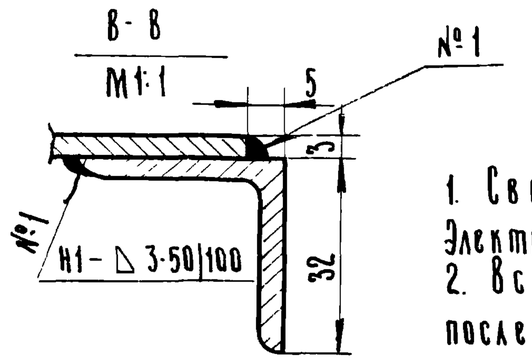


Г-Г
М1:1

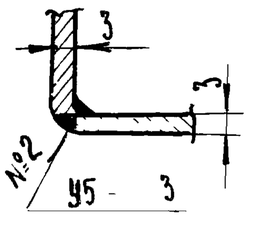


1. Сварные швы выполнить по ГОСТ 5264-69
Электроды типа Э42 ГОСТ 9467-75
2. Все отверстия размечать и сверлить после сварки.

20

7834/2

| | | | | | | |
|---|---|---|---|---|---|---|
| | | | | | ТМ1-940/1.00.СБ. ТП 705-1-143 | |
| Изм | Лист | N докум. | Подпись | Дата | Секция I Сборочный чертеж. | Лит: Р; Масса: 58; Масштаб: 1:5 |
| Разраб. | | Гребнева | | IV.79 | | Лист 1 Листов 1 |
| Провери л | | Ковалев | | VI-79 | | Госкомсельхозтехника СССР ГИПРОПРОМСЕЛЬСТРОЙ г. Саратов |
| Гл инж. отд | | Кабанов | | 02.07.79 | | |
| Нач ОТД | | Зарановская | | 2.07.79 | | |
| РИП | | Гоголев | | 02.79 | | |
| Н. контр | | Есина | | | | |

ТМ1-940/1.01

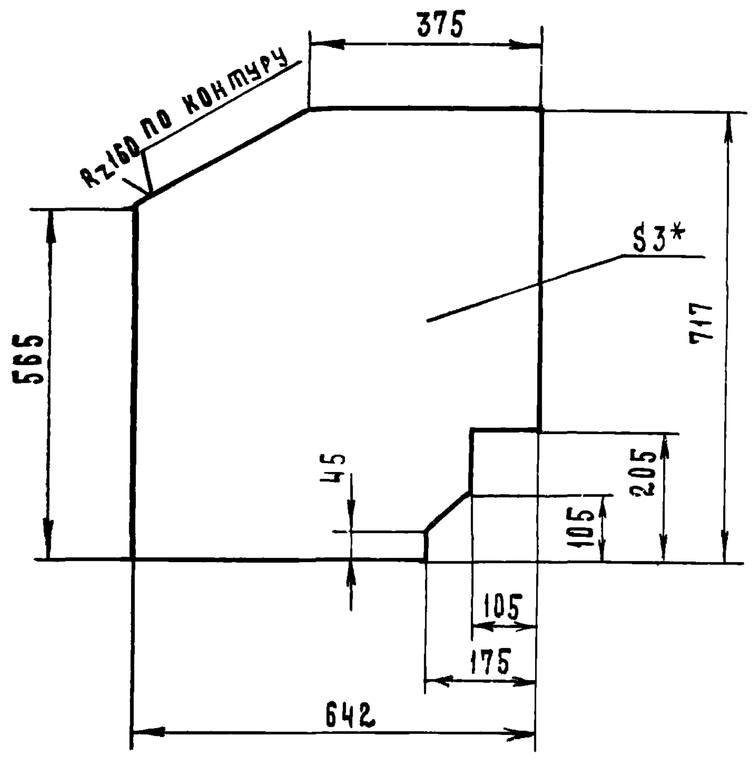


*- Размер для справок

7834/2

| | | | | | | |
|---|---|---|---|---|---|---|
| | | | | ТМ1-940/1.01 | ТП 705-1-143 | |
| Изм. | № докум. | Подпись | Дата | | | |
| Разраб. | Гребнева | | IV.79г. | Лист боковой. | Лит. | Масса | Масштаб |
| Провер. | Ковалев | | IV-79г. | | Р | 10 | 1:10 |
| | | | | | Лист 1 | Листов 1 |
| | | | | Лист 3 ГОСТ 19904-74 / ст.3 ГОСТ 16523-70 | Госкомсельхозтехника СССР ГИПРОПРОМСЕЛЬСТРОЙ г. Саратов | |

Копировал Матвеева

Формат 11

Типовой проект 705-1-143 Альбом II Часть 1

Взам инв № | Инв № дубл | Подп и дата | Инв № подл | Подп и дата

ТМ1-940/1.05

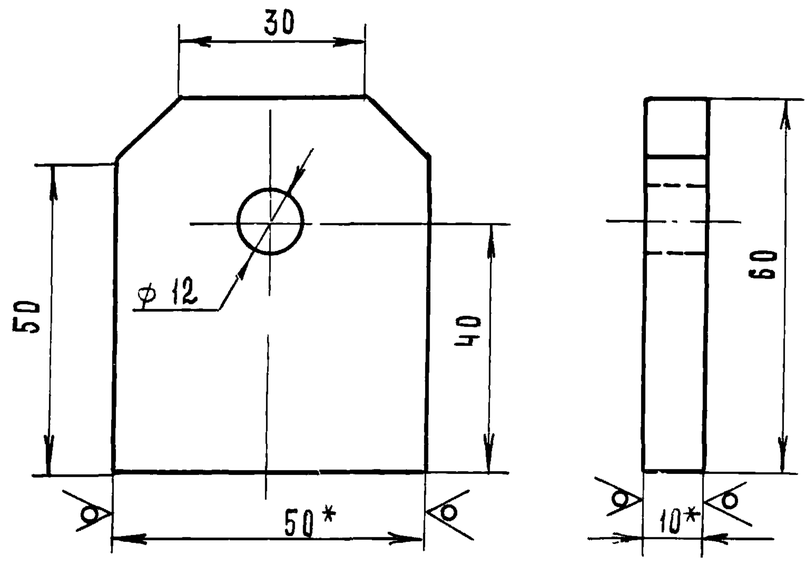


*- Размеры для справок

7834/2

| | | | | | | |
|---|---|---|---|---|---|---|
| | | | | ТМ1-940/1.05 | ТП 705-1-143 | |
| Изм. | Лист | № докум. | Подп. | Дата | | |
| Разраб. | | Гребнева | | IV.79г. | Ушко. | Лит. | Масса | Масштаб |
| Провер. | | Ковалев | | IV-79г. | | Р | 0.2 | 1:1 |
| Гл. инж. отд. | | Кабанов | | 2.07.79 | | Лист 1 | Листов 1 |
| Нач. отд. | | Зараковская | | 2.07.79 | | |
| ГИП | | Гоголев | | 07.79 | Полоса 10х50 ГОСТ 103-76 / ст.3 ГОСТ 535-79 | Госкомсельхозтехника СССР ГИПРОПРОМСЕЛЬСТРОЙ г. Саратов |
| Н. контр. | | Есина | | 7.79 | | |

Копировал Матвеева

Формат 11

| Формат | Зона | Поз. | Обозначение | Наименование | Кол. | Примеч. |
|---|---|---|---|---|---|---|
| | | | | Документация | | |
| | | | ТМ1-940.00.СБ | Сборочный чертеж | | |
| | | | | Сборочные единицы | | |
| | | 1 | ТМ1-940/1.00 | Секция I | 1 | |
| | | 2 | ТМ1-940/2.00 | Секция II | 1 | |
| | | | | Стандартные изделия | | |
| | | 3 | | Болт М8х16.58.09 ГОСТ 7798-70 | 7 | |
| | | 4 | | Гайка М8.5.09 ГОСТ 5915-70 | 7 | |
| | | 5 | | Шайба 8.01.09 ГОСТ 11371-78 | 7 | |

| | | | | | | |
|---|---|---|---|---|---|---|
| | | | | ТМ1-940.00 | 7834/2 ТП 705-1-143 | |
| Изм. | Лист | № докум. | Подпись | Дата | | |
| Разраб. | | Гребнева | | IV-79г. | Кожух | Лит. | Лист | Листов |
| Провер. | | Ковалев | | IV-79г. | | Р | 1 | 1 |
| | | | | | | Госкомсельхозтехника СССР ГИПРОПРОМСЕЛЬСТРОЙ г. Саратов |

| Формат | Зона | Поз. | Обозначение | Наименование | Кол. | Примеч. |
|---|---|---|---|---|---|---|
| | | | | Документация | | |
| 12 | | | ТМ1-940/1.00.СБ | Сборочный чертеж | | |
| | | | | Детали | | |
| 11 | | 1 | ТМ1-940/1.01 | Лист боковой | 2 | |
| Б4 | | 2 | ТМ1-940/1.02 | Лист 3 ГОСТ 19904-74 / ст.3 ГОСТ 16523-70 | | |
| | | | | 350 х 975 | 1 | 8.0 кг |
| Б4 | | 3 | ТМ1-940/1.03 | Лист 3 ГОСТ 19904-74 / ст.3 ГОСТ 16523-70 | | |
| | | | | 380 х 934 | 1 | 8.3 кг |
| Б4 | | 4 | ТМ1-940/1.04 | Лист 3 ГОСТ 19904-74 / ст.3 ГОСТ 16523-70 | | |
| | | | | 565 х 934 | 1 | 12.3 кг |
| 11 | | 5 | ТМ1-940/1.05 | Ушко | 2 | |
| Б4 | | 6 | ТМ1-940/1.06 | Полоса 5х50 ГОСТ 103-76 / ст.3 ГОСТ 535-79 | | |
| | | | | L=100 | 2 | 0.4 кг |
| Б4 | | 7 | ТМ1-940/1.07 | Круг 10 ГОСТ 2590-71 / ст.3 ГОСТ 535-58 L=125 | 2 | 0.14 кг |
| Б4 | | 8 | ТМ1-940/1.08 | Уголок Б-32х32х3 ГОСТ 8509-72 / ст.3 ГОСТ 535-79 | | |
| | | | | L=544 | 2 | 1.5 кг |
| Б4 | | 9 | ТМ1-940/1.09 | Уголок Б-32х32х3 ГОСТ 8509-72 / ст.3 ГОСТ 535-79 | | |
| | | | | L=940 | 1 | 1.3 кг |
| Б4 | | 10 | ТМ1-940/1.10 | Уголок Б-50х50х5 ГОСТ 8509-72 / ст.3 ГОСТ 535-79 | | |
| | | | | L=1040 | 1 | 1.5 кг |
| Б4 | | 11 | ТМ1-940/1.11 | Уголок Б-50х50х5 ГОСТ 8509-72 / ст.3 ГОСТ 535-79 | | |
| | | | | L=475 | 2 | 3.6 кг |



| | | | | | | |
|---|---|---|---|---|---|---|
| | | | | ТМ1-940/1.00 | 7834/2 ТП 705-1-143 | |
| Изм. | Лист | № докум. | Подпись | Дата | | |
| Разраб. | | Гребнева | | IV-79г. | Секция I | Лит. | Лист | Листов |
| Провер. | | Ковалев | | IV-79г. | | Р | 1 | 1 |
| | | | | | | Госкомсельхозтехника СССР ГИПРОПРОМСЕЛЬСТРОЙ г. Саратов |

ТМ1-940/2.00

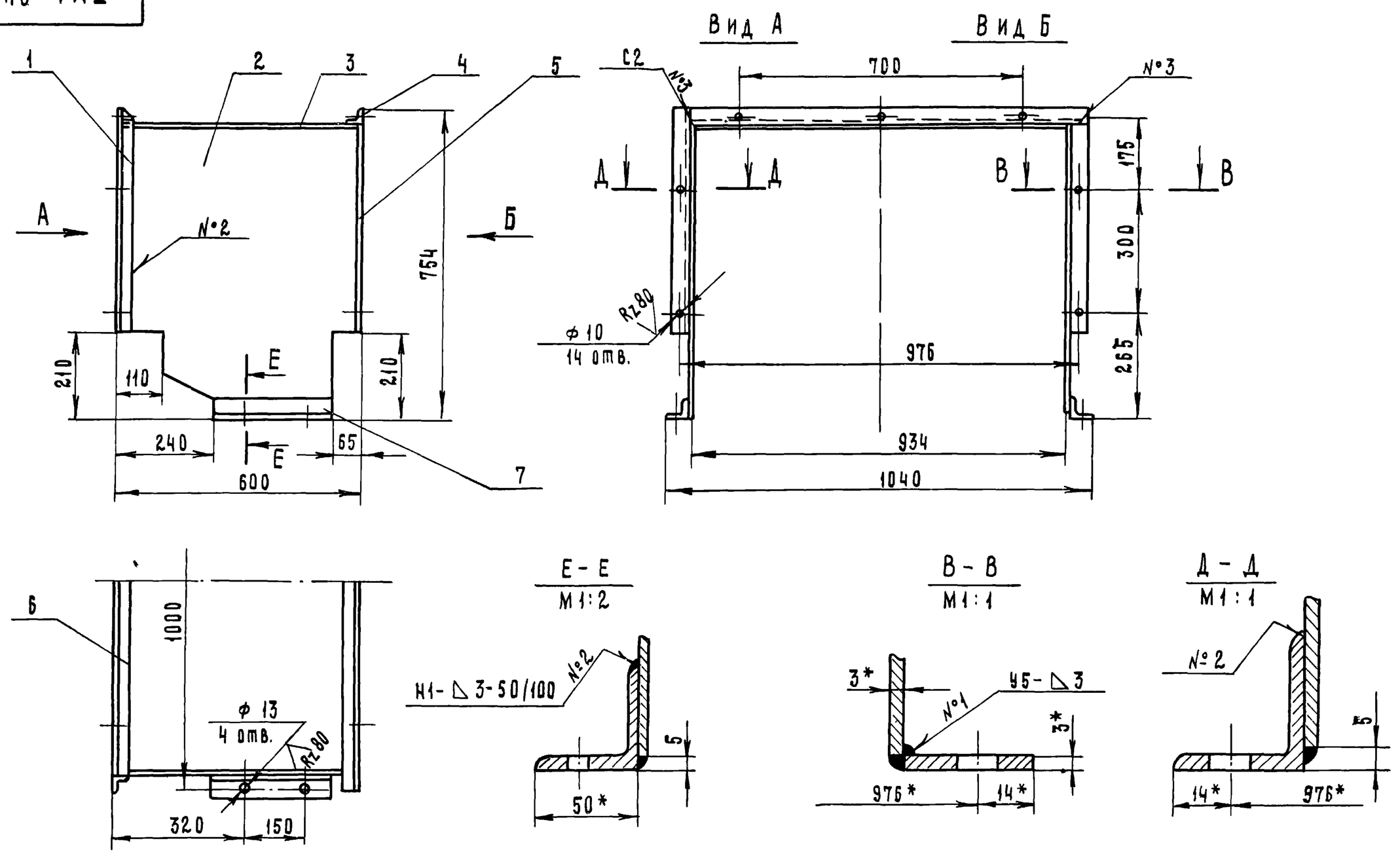


1. Сварные швы выполнить по ГОСТ 5264-69. Электроды типа 942 ГОСТ 9467-75.
2. Все отверстия сверлить после сварки.
3*- Размеры для справок.

7834/2

| | | | | | ТМ1-940/2.00.СБ ТП705-1-143 | | |
|---|---|---|---|---|---|---|---|
| Изм | Лист | №докум. | Подпись | Дата | Секция II Сборочный чертеж | Лит. | Масса | Масштаб |
| Разраб. | | Гребнева | | IV-79г | | Р | 38 | 1:10 |
| Проверил | | Ковалев | | VI-79г | | Лист 1 | Листов 1 | |
| Гл.инж.отд. | | Кабанов | | 20.7.79 | | Госкомсельхозтехника СССР Гипропромсельстрой г. Саратов | | |
| Нач.отд. | | Зараковская | | 20.7.79 | | | | |
| Гип | | Гоголев | | 07.79 | | | | |
| Н.контр. | | Есина | | 7.79 | | | | |

Копировал Матвеева

Формат 11

ТМ1-940/2.02

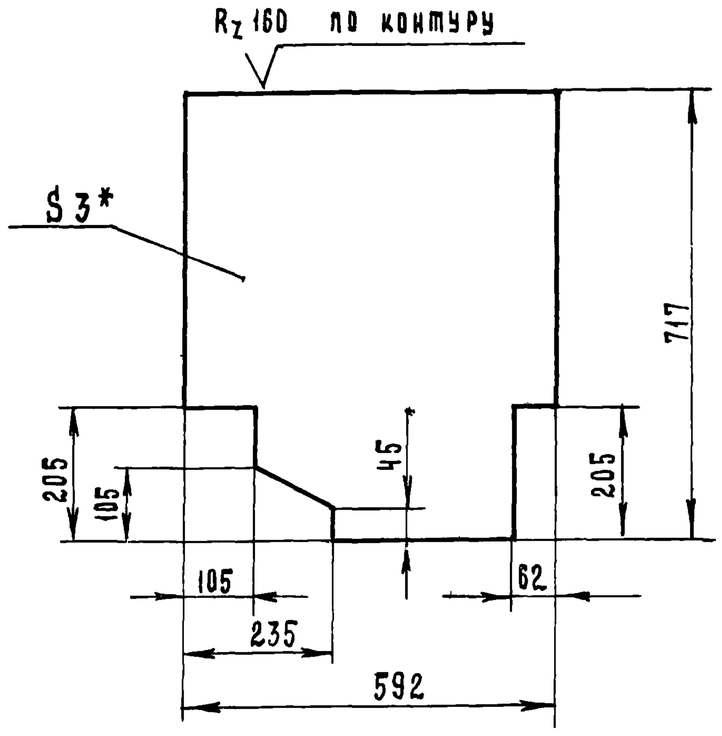


*- Размер для справок

7834/2

| | | | | ТМ1-940/2.02 ТП705-1-143 | | | |
|---|---|---|---|---|---|---|---|
| Изм | Лист | №документа | Подпись | Дата | Лист боковой | Лит | Масса | Масштаб |
| Разраб. | | Гребнева | | IV-79 | | Р | 9.4 | 1:10 |
| Проверил | | Ковалев | | VI-79г | | Лист 1 | Листов 1 | |
| Лист | | 3 ГОСТ 19904-74 / ст 3 ГОСТ 16523-70 | | | Госкомсельхозтехника СССР Гипропромсельстрой г. Саратов | | | |

Типовой проект 705-1-143 Альбом II Часть 1

| Формат | Зона | Поз. | Обозначение | Наименование | Кол | Примеч |
|---|---|---|---|---|---|---|
| | | | | Документация | | |
| 12 | | | ТМ1-940/2.00 СБ | Сборочный чертеж | | |
| | | | | Детали | | |
| Б4 | | 1 | ТМ1-940/2.01 | Уголок $\frac{Б\text{-}32\times32\times3\ ГОСТ\ 8509\text{-}72}{ст.3\ ГОСТ\ 535\text{-}79}$ | | |
| | | | | L=544 | 2 | 1.5 кг |
| 11 | | 2 | ТМ1-940/2.02 | Лист боковой | 2 | |
| Б4 | | 3 | ТМ1-940/2.03 | Лист $\frac{3\ ГОСТ\ 19904\text{-}74}{ст\ 3\ ГОСТ\ 16523\text{-}70}$ | | |
| | | | | 592 x 936 | 1 | 12.5 кг |
| Б4 | | 4 | ТМ1-940/2.04 | Уголок $\frac{Б\text{-}32\times32\times3\ ГОСТ\ 8509\text{-}72}{ст.3\ ГОСТ\ 535\text{-}79}$ | | |
| | | | | L=1004 | 1 | 1.4 кг |
| Б4 | | 5 | ТМ1-940/2.05 | Лента $\frac{3\times32\ ГОСТ\ 8009\text{-}74}{ст\ 3\ ГОСТ\ 535\text{-}79}$ | | |
| | | | | L=512 | 2 | 0.75 кг |
| Б4 | | 6 | ТМ1-940/2.06 | Уголок $\frac{Б\text{-}32\times32\times3\ ГОСТ\ 8509\text{-}72}{ст\ 3\ ГОСТ\ 535\text{-}79}$ | | |
| | | | | L=940 | 1 | 1.3 кг |
| Б4 | | 7 | ТМ1-940/2.07 | Уголок $\frac{Б\text{-}50\times50\times6\ ГОСТ\ 8509\text{-}72}{ст\ 3\ ГОСТ\ 535\text{-}79}$ | | |
| | | | | L=295 | 2 | 2.1 кг |

Подп. и дата | Инв. № дубл. | Взам. инв. № | Подп. и дата | Инв. № подл.

22

7834/2

| | | | | ТМ1-940/2.00 ТП705-1-143 | | | |
|---|---|---|---|---|---|---|---|
| Изм | Лист | №докум | Подпись | Дата | Секция II | Лит | Лист | Листов |
| Разраб. | | Гребнева | | IV-79г | | Р | 1 | 1 |
| Проверил | | Ковалев | | VI-79г | | Госкомсельхозтехника СССР Гипропромсельстрой г. Саратов | | |

ТМ1-600.00 СБ

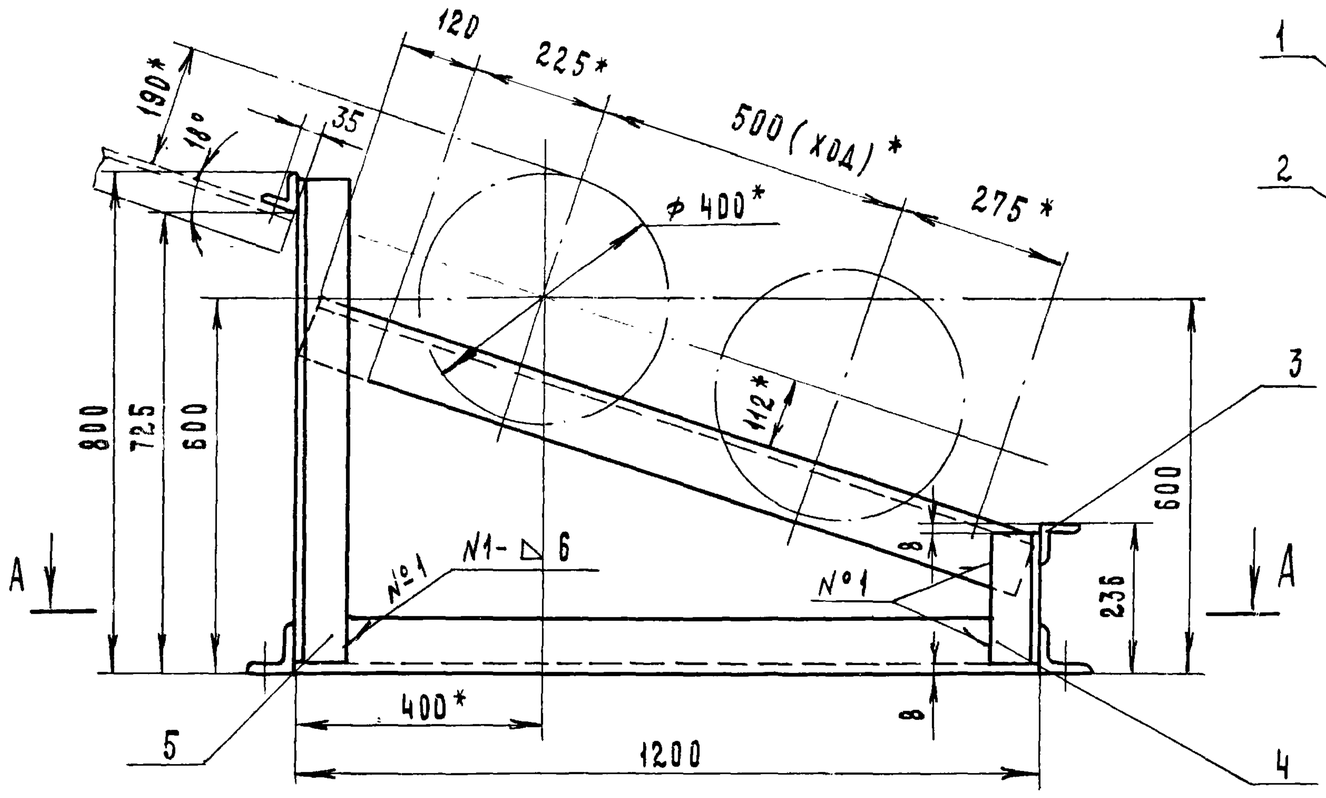


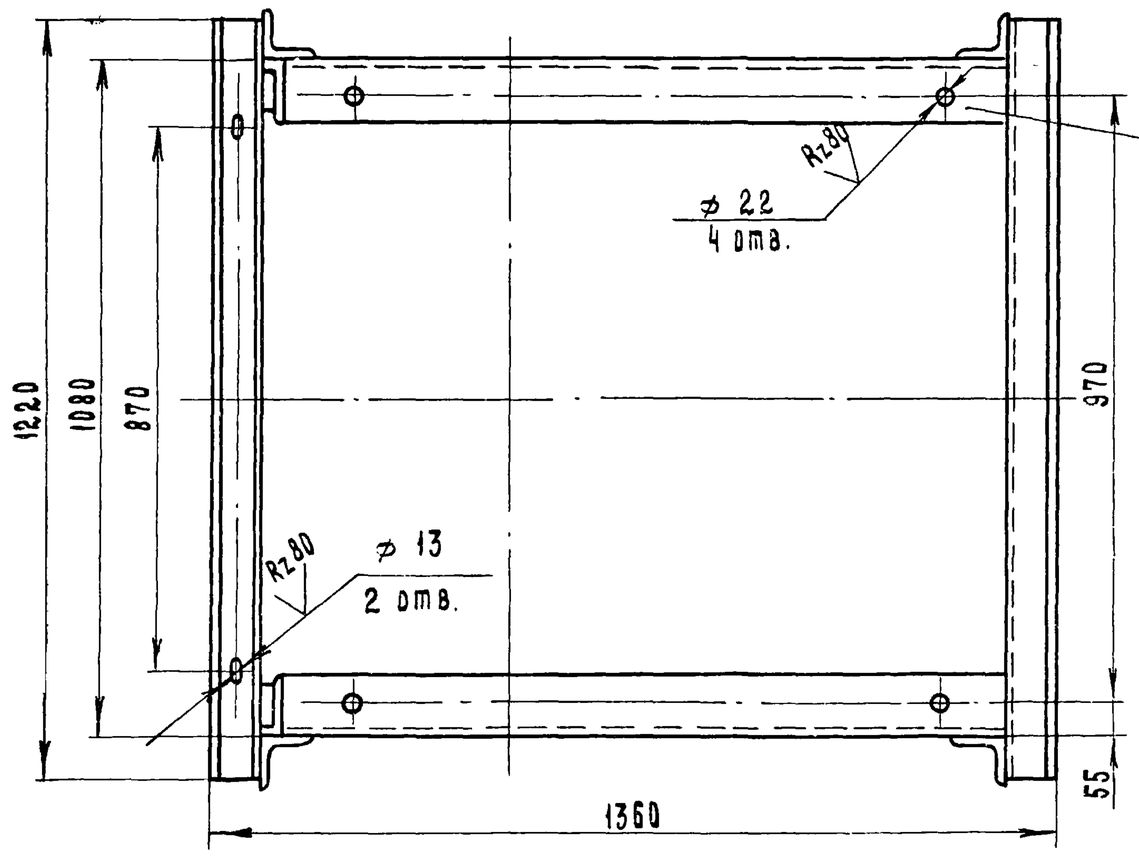


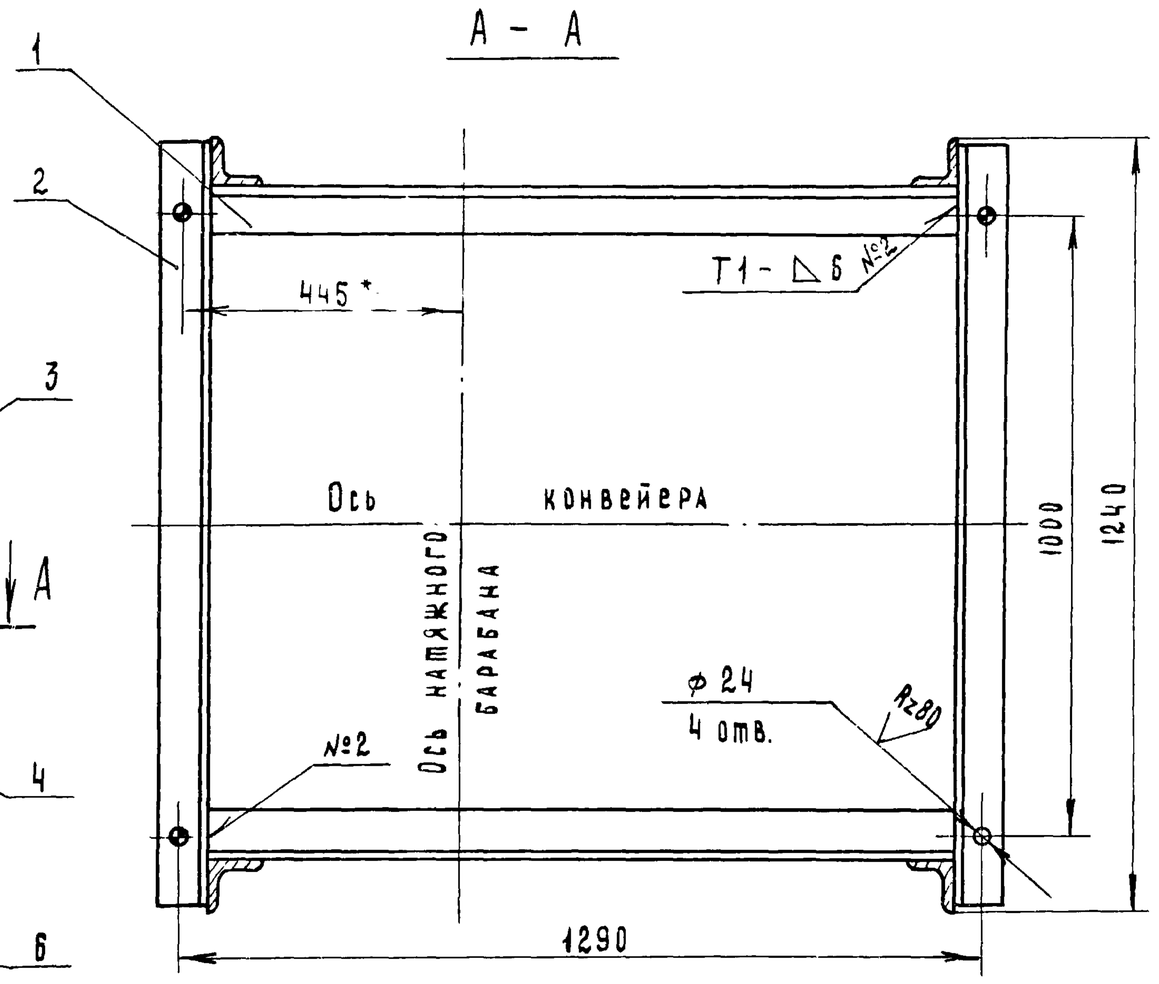


1. Сварные швы выполнить по ГОСТ 5264-69.
2. Все отверстия размечать и сверлить после сварки рамы.
3 *- Размеры для справок.

7834/2

| | | | | | ТМ1-600.00.СБ ТП 705-1-143 | | | |
|---|---|---|---|---|---|---|---|---|
| | | | | | Рама натяжки Сборочный чертеж. | Лит. | Масса | Масштаб |
| Изм | Лист | N докум. | Подпись | Дата | | Р | 117 | 1:10 |
| Разраб. | | Гребнева | | IV-1979 | | Лист 1 | Листов 1 | |
| Проверил | | Ковалев | | IV-79г. | | Госкомсельхозтехника СССР ГИПРОПРОМСЕЛЬСТРОЙ г. Саратов | | |
| Копировал | | Матвеева | | | | Формат 12 | | |

| Формат | Зона | Поз. | Обозначение | Наименование | Кол. | Примеч. |
|---|---|---|---|---|---|---|
| | | | | Документация | | |
| | | | | | | |
| 12 | | | ТМ1-600.00.СБ | Сборочный чертеж | | |
| | | | | | | |
| | | | | Детали | | |
| | | | | | | |
| | | | | Уголок Б-80-80х8 ГОСТ 8509-72 / Ст3 ГОСТ 535-79 | | |
| Б4 | | 1 | ТМ1-600.01 | L = 1200 | 2 | 23 кг |
| Б4 | | 2 | ТМ1-600.02 | L = 1220 | 2 | 23,4 кг |
| | | | | | | |
| Б4 | | 3 | ТМ1-600.03 | Уголок Б-63х63х6 ГОСТ 8509-72 / Ст3 ГОСТ 535-79 | | |
| | | | | L = 1220 | 2 | 14 кг |
| | | | | | | |
| | | | | Уголок Б-80х80х8 ГОСТ 8509-72 / Ст3 ГОСТ 535-79 | | |
| Б4 | | 4 | ТМ1-600.04 | L = 220 | 2 | 4,2 кг |
| Б4 | | 5 | ТМ1-600.05 | L = 785 | 2 | 15,4 кг |
| | | | | | | |
| Б4 | | 6 | ТМ1-600.06 | Уголок Б-100х100х10 ГОСТ 8509-72 / Ст3 ГОСТ 535-79 | | |
| | | | | L = 1230 | 2 | 37 кг |

7834/2

| | | | | | ТМ1-600.00 | | | |
|---|---|---|---|---|---|---|---|---|
| | | | | | Рама натяжки. | Лит. | Лист | Листов |
| Изм | Лист | № докум. | Подпись | Дата | | Р | 1 | 1 |
| Разраб. | | Гребнева | | IV-1979 | | Госкомсельхозтехника СССР ГИПРОПРОМСЕЛЬСТРОЙ г. Саратов | | |
| Проверил | | Ковалев | | IV-79г. | | | | |

Типовой проект 705-1-143 Альбом II Часть 1

Инв. № подл. | Подп. и дата | Взам. инв. № | Инв. № дубл. | Подп. и дата

ТМ1-000.05

Rz40

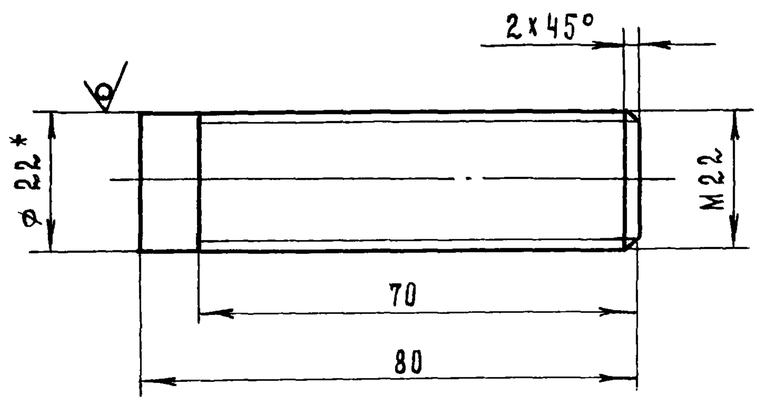


* Размер для справок

23
7834/2

| | | | | | ТМ1-000.05 | | | |
|---|---|---|---|---|---|---|---|---|
| | | | | | Болт специальный | Лит. | Масса | Масштаб |
| Изм | Лист | № докум. | Подп. | Дата | | Р | 0,23 | 1:1 |
| Разраб. | | Гребнева | | IV-1979 | | Лист 1 | Листов 1 | |
| Проверил | | Ковалев | | IV-79 | | Госкомсельхозтехника СССР ГИПРОПРОМСЕЛЬСТРОЙ г. Саратов | | |
| Гл. инж. отд. | | Кабанов | | 2.03.79. | | | | |
| Нач. отд. | | Зараковская | | 2.03.79 | | | | |
| ГИП | | Гоголев | | 02.79 | | | | |
| Н. контр. | | [illegible] | | | | | | |
| Круг | | 22 ГОСТ 2590-71 / 35 ГОСТ 1050-74 | | | | | | |

ТМ1-800.00 СБ

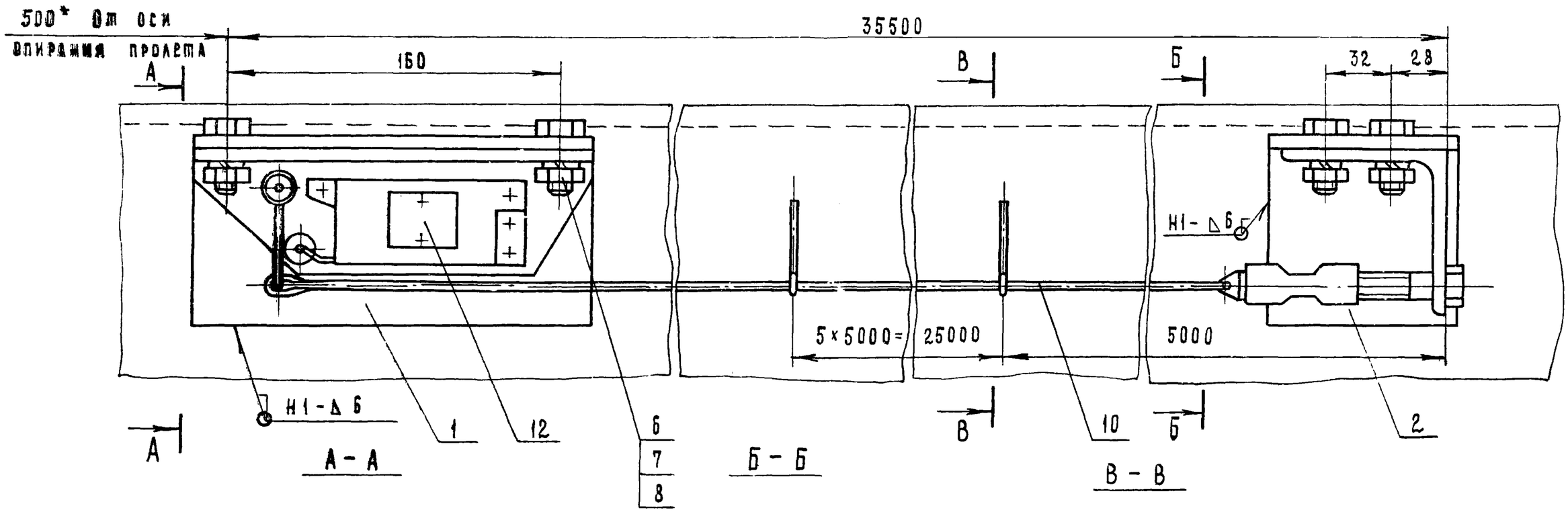


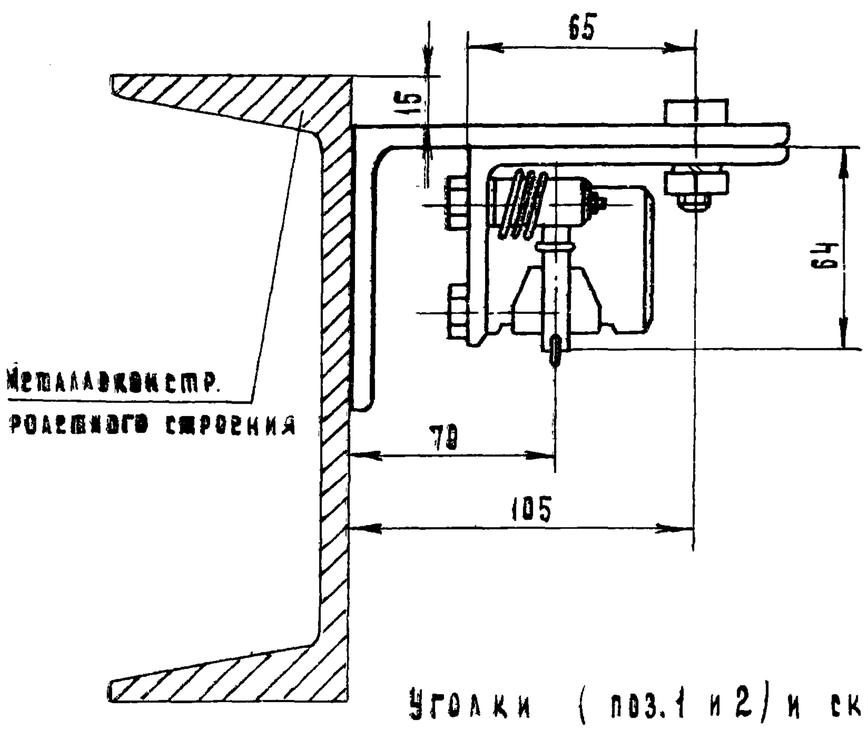


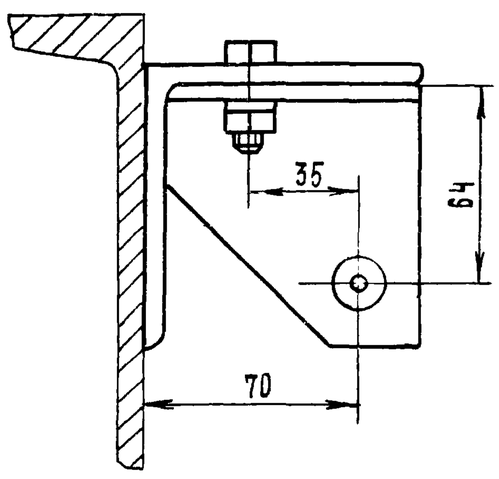


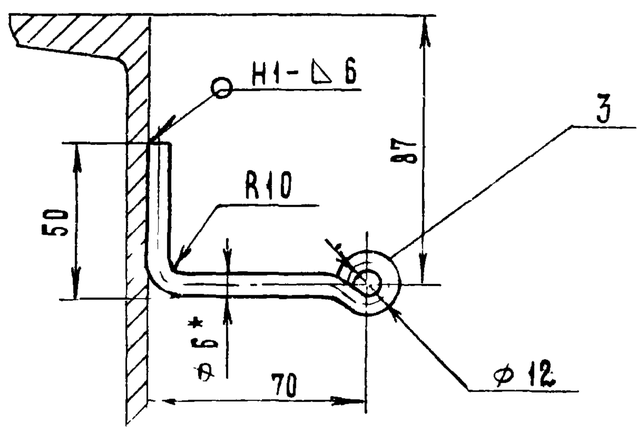


Уголки (поз.1 и 2) и скобы (поз.3) приварить к металлоконструкции пролетного строения по месту по ГОСТ 5264-69.

7834/2

| | | | | | | |
|---|---|---|---|---|---|---|
| | | | | | ТМ1-800.00.СБ. ТП 705-1-143 | |
| Изм. | Лист | № докум. | Подпись | Дата | Установка тросового выключающего устройства. Сборочный чертёж | Лит. / Масса / Масштаб: Р / 7.0 / 1:2 |
| Разраб. | | Гребнева | | IV-79г. | | Лист 1 / Листов 1 |
| Проверил | | Ковалев | | IV-79г. | | Госкомсельхозтехника СССР ГИПРОПРОМСЕЛЬСТРОЙ г. Саратов |
| Гл.инж.отд. | | Кабанов | | 2.03.79 | | |
| Нач.отд. | | Зараковская | | 2.03.79 | | |
| ГИП | | Гоголев | | 02.79 | | |
| Н.контр. | | Есина | | 7.79 | | |

Копировал Матвеева

Формат 12

ТМ1-000.07

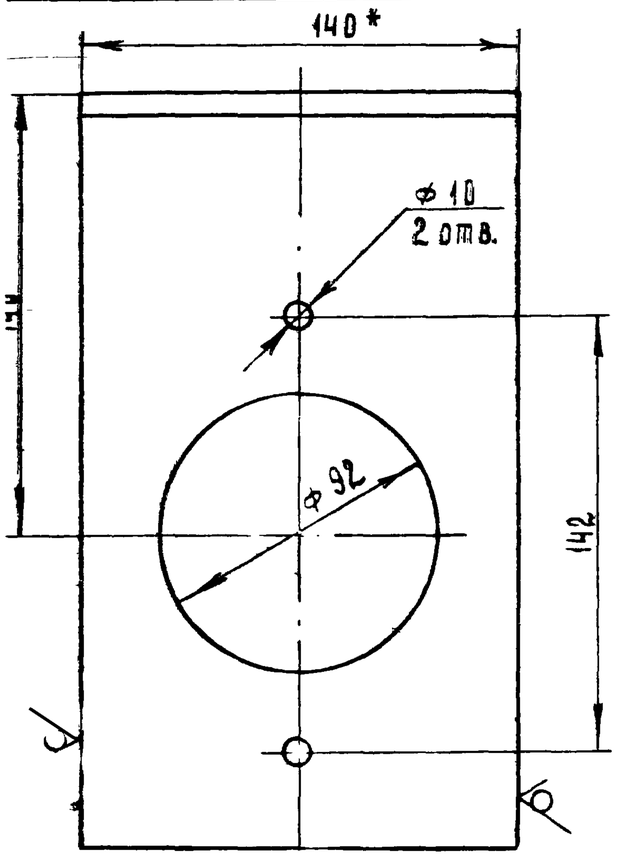


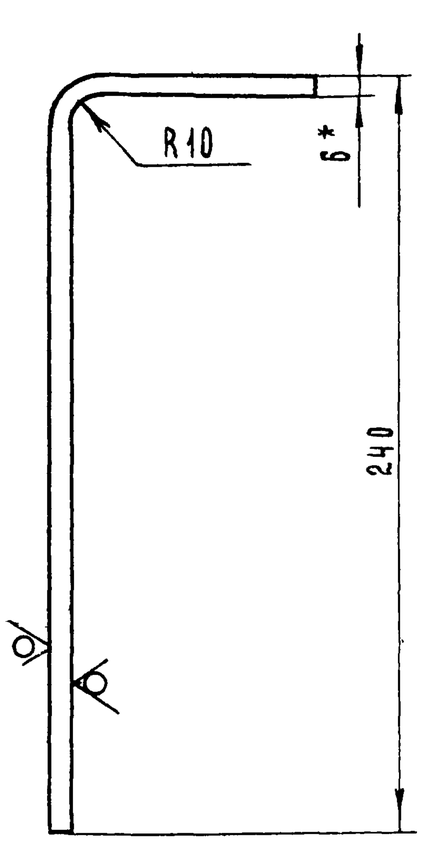


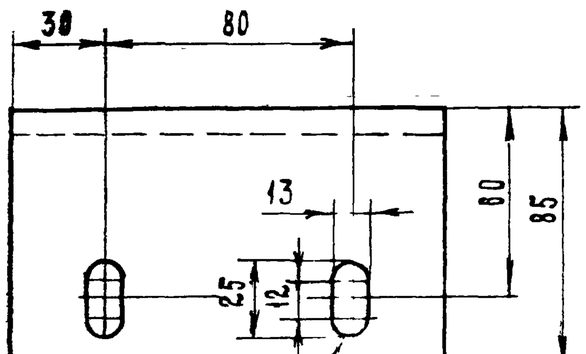


Длина развертки – 325

* Размеры для справок

| | | | | | | |
|---|---|---|---|---|---|---|
| | | | | | ТМ1-000.07 | 7834/2 ТП 705-1-143. |
| Изм. | Лист | № докум. | Подпись | Дата | Кронштейн | Лит. / Масса / Масштаб: Р / 2 / 1:2 |
| Разраб. | | Гребнева | | IV-79г. | | Лист 1 / Листов 1 |
| Проверил | | Ковалев | | IV-79г. | | Госкомсельхозтехника СССР ГИПРОПРОМСЕЛЬСТРОЙ г. Саратов |
| | | | | | Полоса 6×140 ГОСТ 103-76 / ст 3 ГОСТ 535-79 | |

Типовой проект 705-1-143 Альбом II Часть 1

| Формат | Зона | Поз. | Обозначение | Наименование | Кол. | Примеч. |
|---|---|---|---|---|---|---|
| | | | | Документация | | |
| 12 | | | ТМ1-800.00.СБ | Сборочный чертеж | | |
| | | | | Детали | | |
| Б4 | | 1 | ТМ1-800.01 | Уголок Б-140×90×8 ГОСТ 8510-72 / ст.3 ГОСТ 535-79 | | |
| | | | | L=190 | 1 | 2.7 кг |
| Б4 | | 2 | ТМ1-800.02 | Уголок Б-90×90×6 ГОСТ 8509-72 / ст.3 ГОСТ 535-79 | | |
| | | | | L=90 | 1 | 0.7 кг |
| Н | | 3 | ТМ1-800.03 | Круг Б ГОСТ 2590-71 / ст.3 ГОСТ 535-79 | | |
| | | | | L=150 | 6 | |
| | | | | Стандартные изделия | | |
| | | 6 | | Болт М10×30.58.09 | | |
| | | | | ГОСТ 7798-70 | 4 | |
| | | 7 | | Гайка М10.5.09 | | |
| | | | | ГОСТ 5915-70 | 4 | |
| | | 8 | | Шайба 10 65Г.09 | | |
| | | | | ГОСТ 6402-70 | 4 | |
| | | | | Материалы | | |
| | | 10 | | Канат 2-Г-II-Н-160 | | |
| | | | | ГОСТ 3062-69 | п.м. 36 | |
| | | | | Прочие изделия | | |
| | | 12 | Е1-201-68 | Устройство выключающее качающееся L=35.5 | 1 | Сборник Г-64 Часть II Союзпромтяжмашстроя-ниизация |

24

Подп. и дата | Инв.№ дубл. | Взам. инв.№ | Подп. и дата | Инв.№ подл.

| | | | | | | |
|---|---|---|---|---|---|---|
| | | | | | ТМ1-800.00 | 7834/2 ТП 705-1-143 |
| Изм. | Лист | № докум. | Подпись | Дата | Установка тросового выключающего устройства | Лит. / Лист / Листов: Р / 1 / 1 |
| Разраб. | | Гребнева | | IV-79г. | | Госкомсельхозтехника СССР ГИПРОПРОМСЕЛЬСТРОЙ г. Саратов |
| Проверил | | Ковалев | | IV-79г. | | |

ТМ1-300.00.СБ

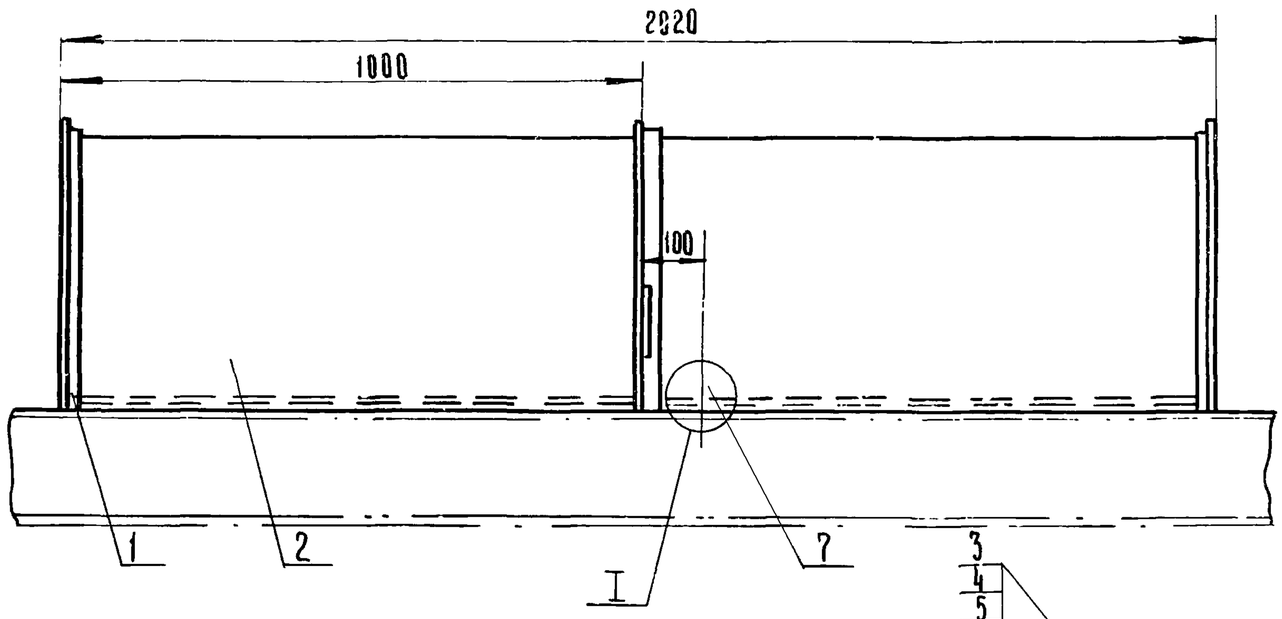


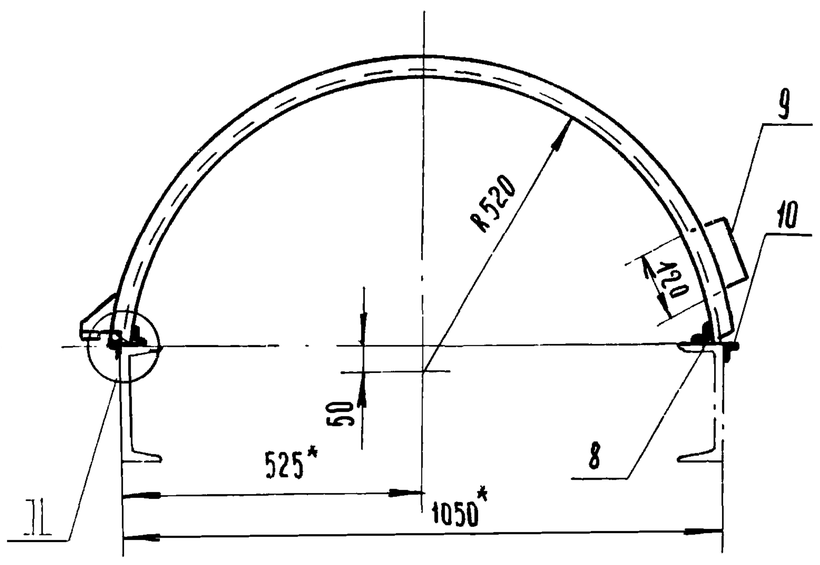


Сечение по стыкам панелей кожухов.

Б - Б
М1:2

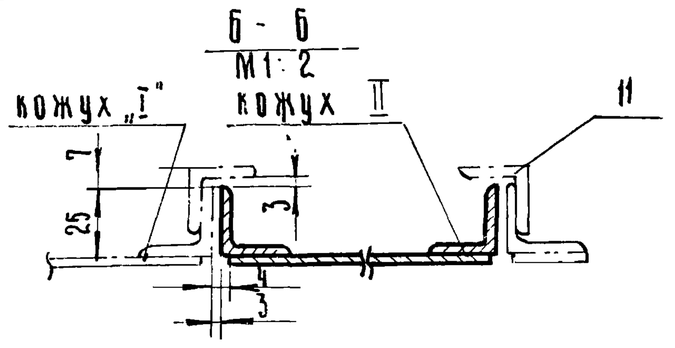


I
М1:2

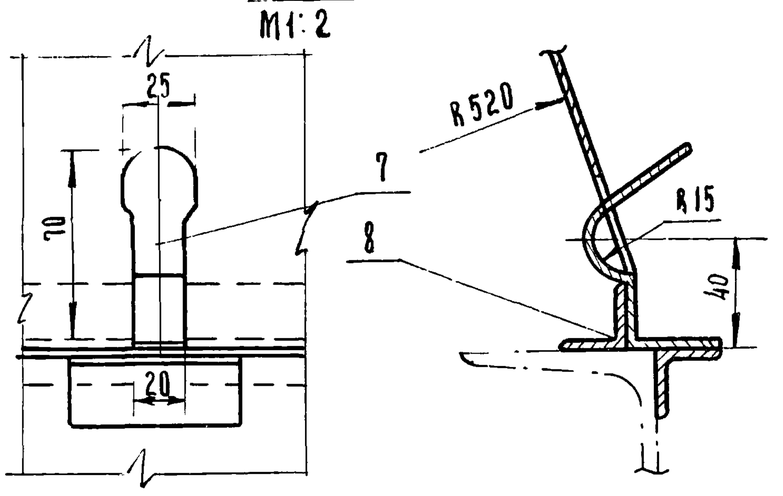


II при закрытом кожухе.
М1:2

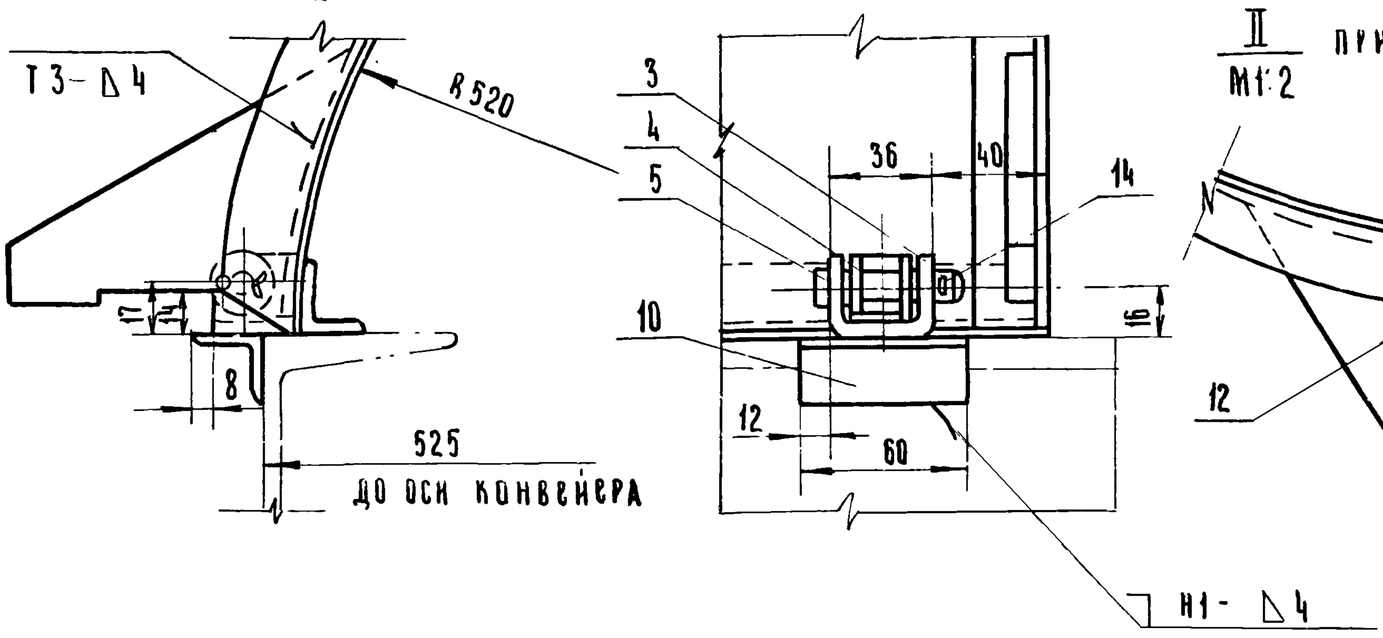


II при открытом кожухе.
М1:2

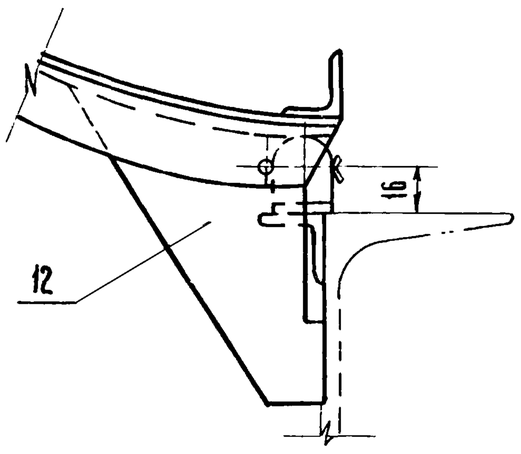


А - А
М1:2

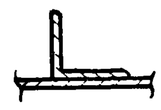

1. По данному чертежу изготавливать кожуха двух типов I и II. Из общего количества кожухов на изделие, изготовить половину кожухов типа I и половину - типа II.
Кожух типа I отличается от кожуха типа II только привариваемым уголком (поз. 11).
2. Детали петли (поз 3 и 4), защелку (поз. 7) и уголок (поз. 10) приварить при уложенных кожухах.
3. Сварные швы выполнить по ГОСТ 5264-69
4.* Размеры для справок.

7834/2 25

| | | | | | | | |
|---|---|---|---|---|---|---|---|
| | | | | | ТМ1-300.00.СБ | | |
| | | | | | ТП 705-1-143 | | |
| Изм. | Лист | N докум. | Подп. | Дата | Кожух. Сборочный чертёж. | Лит. | Масса | Масштаб |
| Разраб. | | Гребнева | | 12-79 | | Р | 38,5 | 1:10 |
| Проверил | | Ковалев | | 11-79 | | Лист 1 | Листов 1 | |
| Гл.инж.отд | | Кабанов | | 2.0279 | | Роскомсельхозтехника СССР ГИПРОПРОМСЕЛЬСТРОЙ г. Саратов | | |
| Нач. отд | | Зараковская | | 2.979 | | | | |
| Рид | | Гоголев | | 02.79 | | | | |
| Н. контр. | | Есина | | 2.79 | | | | |

ТМ1-300.07

Rz80 (✓)

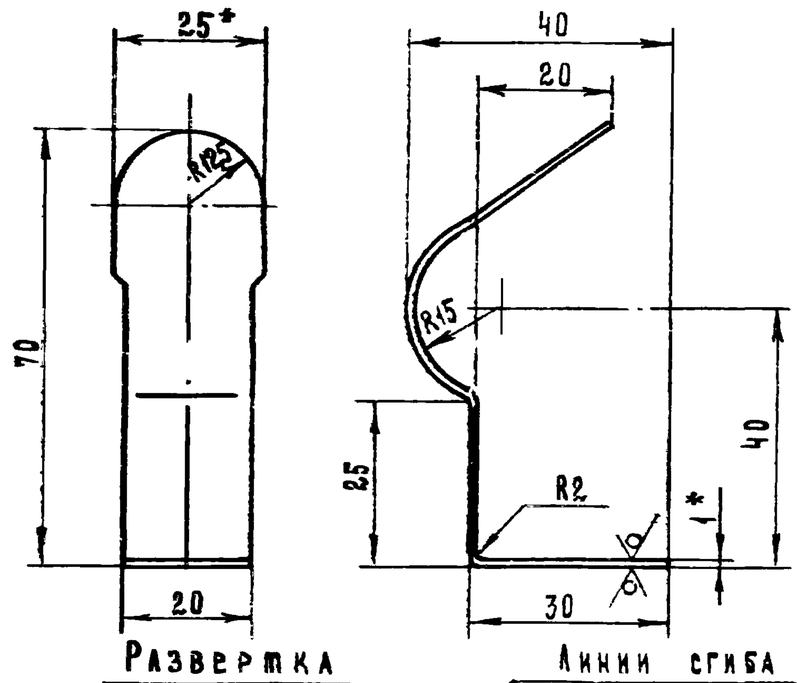


* – Размеры для справок.

7834/2

| | | | | | | | |
|---|---|---|---|---|---|---|---|
| | | | | ТМ1-300.07 ТП 705-1-143 | | | |
| Изм. | Лист | № докум. | Подпись | Дата | | | |
| Разраб. | | Гребнева | | V-79г. | Защелка. | Лит. | Масса | Масштаб |
| Пров. | | Ковалев | | IV-79г. | | Р | 0.025 | 1:1 |
| | | | | | | Лист 1 | Листов 1 |
| Копировал | | Матвеева | | Формат А4 | Лист 1 гост 19904-74 / ст3 гост 16523-70 | Госкомсельхозтехника СССР ГИПРОПРОМСЕЛЬСТРОЙ г. Саратов | |

ТМ1-300.05

Rz80 (✓)

Типовой проект 705-1-143 Альбом II Часть 1

Подп. и дата | Инв. № дубл. | Взам. инв. № | Подп. и дата | Инв. № подл.

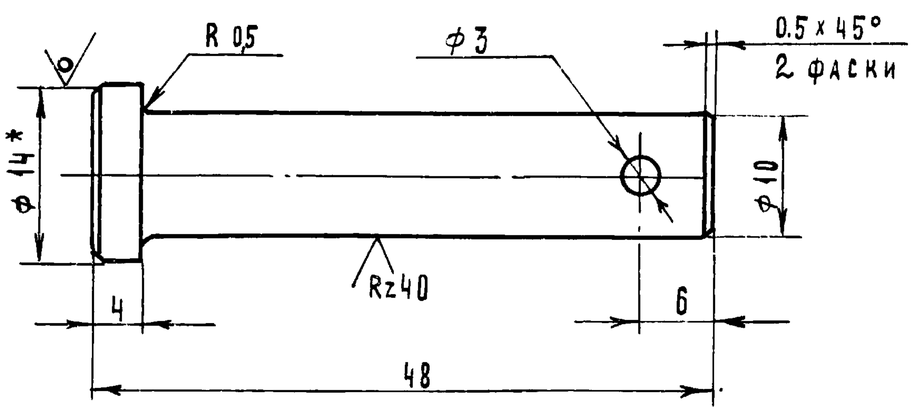


1. Неуказанные предельные отклонения размеров: отверстий – по А7; валов по В7; остальных – по См7.

2* – Размер для справок.

7834/2

| | | | | | | | |
|---|---|---|---|---|---|---|---|
| | | | | ТМ1-300.05 ТП 705-1-143 | | | |
| Изм. | Лист | № докум. | Подпись | Дата | | | |
| Разраб. | | Гребнева | | V-79г. | Ось. | Лит. | Масса | Масштаб |
| Пров. | | Ковалев | | IV-79г. | | Р | 0.03 | 2:1 |
| | | | | | | Лист 1 | Листов 1 |
| Копировал | | Матвеева | | Формат А4 | Круг 14 гост 2590-71 / 45 гост 1050-74 | Госкомсельхозтехника СССР ГИПРОПРОМСЕЛЬСТРОЙ г. Саратов | |

ТМ1-300.03

Rz80 (✓)

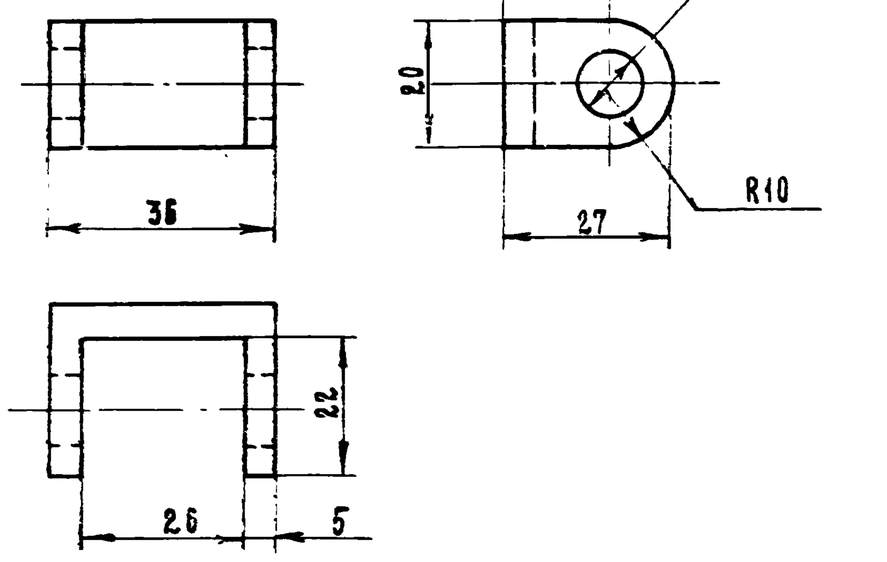


Неуказанные предельные отклонения размеров: отверстий – по А7; валов – по В7; остальных – по См7.

7834/2

| | | | | | | | |
|---|---|---|---|---|---|---|---|
| | | | | ТМ1-300.03 ТП 705-1-143 | | | |
| Изм. | Лист | № докум. | Подпись | Дата | | | |
| Разраб. | | Гребнева | | V-79г. | Скоба | Лит. | Масса | Масштаб |
| Пров. | | Ковалев | | IV-79г. | | Р | 0.06 | 1:1 |
| | | | | | | Лист 1 | Листов 1 |
| | | | | | Сталь 35 гост 1050-74 | Госкомсельхозтехника СССР ГИПРОПРОМСЕЛЬСТРОЙ г. Саратов | |

| Формат | Зона | Поз. | Обозначение | Наименование | Кол. | Примеч. |
|---|---|---|---|---|---|---|
| | | | | Документация | | |
| | | | | | | |
| А2 | | | ТМ1-300.00.СБ | Сборочный чертеж | | |
| | | | | Детали | | |
| | | | | | | |
| А1 | | 1 | ТМ1-300.01 | Уголок | 3 | |
| Б4 | | 2 | ТМ1-300.02 | Лист 07 гост 19904-74 / ст3 гост 16523-70 | | |
| | | | | 2012 х 1490 | 1 | 16 кг |
| А1 | | 3 | ТМ1-300.03 | Скоба | 2 | |
| А1 | | 4 | ТМ1-300.04 | Скоба | 2 | |
| А1 | | 5 | ТМ1-300.05 | Ось | 2 | |
| | | | | | | |
| А1 | | 7 | ТМ1-300.07 | Защелка | 1 | |
| Б4 | | 8 | ТМ1-300.08 | Уголок 5-25х25х4 гост 8509-72 / ст.3 гост 535-79 | | |
| | | | | L = 2012 | 2 | 5.9 кг |
| Б4 | | 9 | ТМ1-300.09 | Круг 10 гост 2590-71 / ст3 гост 535-79 L = 320 | 1 | 0.3 кг |
| Б4 | | 10 | ТМ1-300.10 | Уголок 5-25х25х4 гост 8509-72 / ст.3 гост 535-79 | | |
| | | | | L = 60 | 3 | 0.25 кг |
| А1 | | 11 | ТМ1-300.11 | Уголок | 2 | |
| А1 | | 12 | ТМ1-300.12 | Упор | 3 | |
| | | | | Стандартные изделия | | |
| | | 14 | | Шплинт 3х18 гост 397-79 | 2 | |

26

7834/2

| | | | | | | | |
|---|---|---|---|---|---|---|---|
| | | | | ТМ1-300.00 ТП 705-1-143 | | | |
| Изм. | Лист | № докум. | Подпись | Дата | | | |
| Разраб. | | Гребнева | | V-79г. | Кожух | Лит. | Лист | Листов |
| Пров. | | Ковалев | | IV-79г. | | Р | 1 | 1 |
| | | | | | | Госкомсельхозтехника СССР ГИПРОПРОМСЕЛЬСТРОЙ г. Саратов | |

ТМ1-300.11

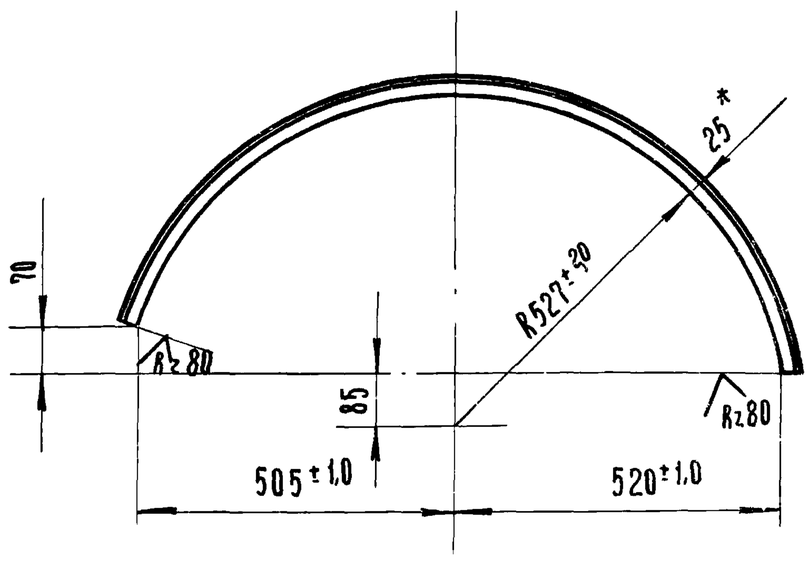


Длина развертки = 1480

*- Размер для справок.

7834/2

| | | | | | | | | |
|---|---|---|---|---|---|---|---|---|
| | | | | | ТМ1-300.11 | | | |
| | | | | | | ТП705-1-143 | | |
| Изм | Лист | N докум. | Подп. | Дата | Уголок | Лит | Масса | Масштаб |
| Разраб. | | Гребнева | Гребнев | V-79 | | Р | 2,16 | 1:10 |
| Пров | | Ковалев | Трудов | VI-79 | | Лист 1 | Листов 1 | |
| | | | | | Уголок Б-25х25х4 ГОСТ 8509-72 / ст.3 ГОСТ 535-79 | Госкомсельхозтехника СССР, ГИПРОПРОМСЕЛЬСТРОЙ г. Саратов | | |

Копировал: Ильичева Формат 11

Типовой проект 705-1-143 Альбом II Часть 1

Инв. N подл. | Подп. и дата | Взам. инв. N | Инв. N дубл. | Подп. и дата

ТМ1-300.01

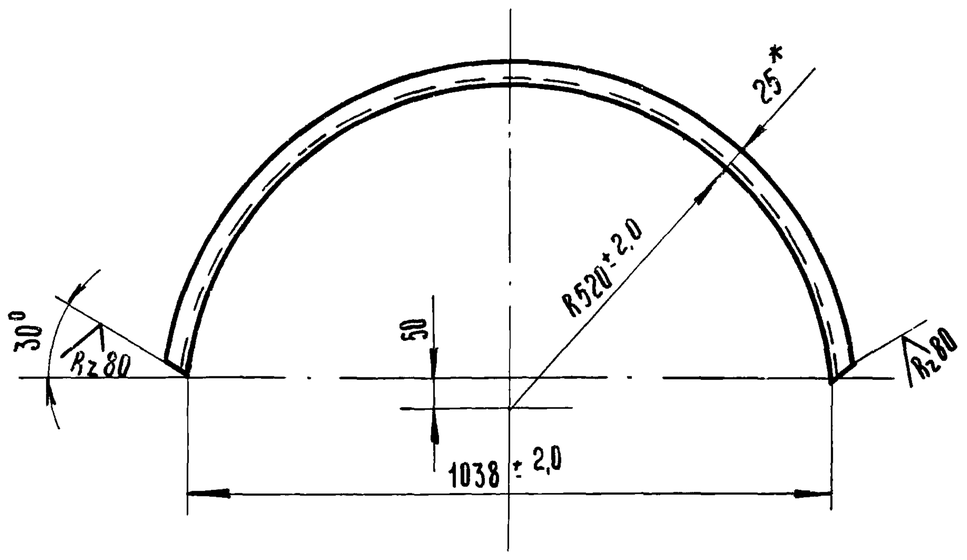


Длина развертки = 1550

*- Размер для справок.

7834/2

| | | | | | | | | |
|---|---|---|---|---|---|---|---|---|
| | | | | | ТМ1-300.01 | | | |
| | | | | | | ТП705-1-143 | | |
| Изм | Лист | N докум. | Подп | Дата | Уголок | Лит | Масса | Масштаб |
| Разраб. | | Гребнева | Гребнев | V-79 | | Р | 2,32 | 1:10 |
| Пров | | Ковалев | Трудов | VI-79 | | Лист 1 | Листов 1 | |
| | | | | | Уголок Б-25х25х4 ГОСТ 8509-72 / ст.3 ГОСТ 535-79 | Госкомсельхозтехника СССР ГИПРОПРОМСЕЛЬСТРОЙ г. Саратов | | |

Копировал: Ильичева Формат 11

ТМ1-300.04

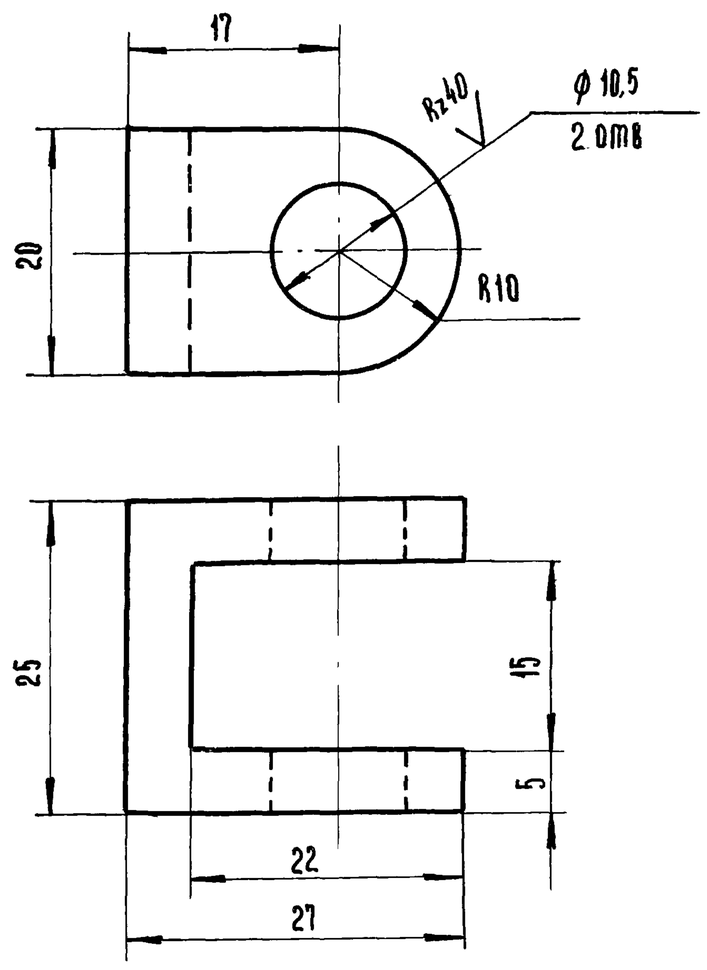


Неуказанные предельные отклонения размеров:
отверстий - по А7; валов - по В7;
остальных - по СМ7

7834/2

| | | | | | | | | |
|---|---|---|---|---|---|---|---|---|
| | | | | | ТМ1-300.04 | | | |
| | | | | | | ТП705-1-143 | | |
| Изм | Лист | N докум. | Подп | Дата | Скоба | Лит | Масса | Масштаб |
| Разраб | | Гребнева | Гребнев | V-79 | | Р | 0,05 | 2:1 |
| Пров. | | Ковалев | Трудов | VI-79 | | Лист 1 | Листов 1 | |
| | | | | | Сталь 35 ГОСТ 1050-74 | Госкомсельхозтехника СССР, ГИПРОПРОМСЕЛЬСТРОЙ г. Саратов | | |

Типовой проект 705-1-143 Альбом II Часть 1

Инв. N подл. | Подп. и дата | Взам. инв. N | Инв. N дубл. | Подп. и дата

ТМ1-300.12

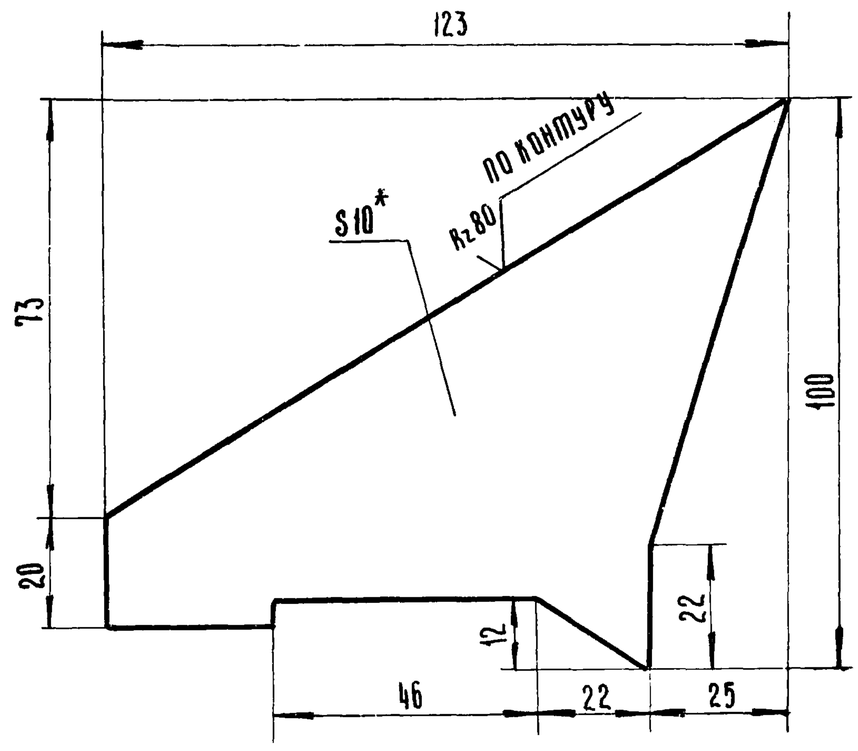


*- Размер для справок.

27

7834/2

| | | | | | | | | |
|---|---|---|---|---|---|---|---|---|
| | | | | | ТМ1-300.12 | | | |
| | | | | | | ТП705-1-143 | | |
| Изм | Лист | N докум. | Подп | Дата | Упор | Лит | Масса | Масштаб |
| Разраб. | | Гребнева | Гребнев | V-79 | | Р | 0,9 | 1:1 |
| Пров. | | Ковалев | Трудов | VI-79 | | Лист 1 | Листов 1 | |
| Гл. инж. отд. | | Кабанов | [illegible] | 2.07.79 | | | | |
| Нач. отд. | | Зараковская | [illegible] | 2.07.79 | | | | |
| Гип. | | Гоголев | [illegible] | 2.7.79 | Полоса 10х100 ГОСТ 103-76 / ст 3 ГОСТ 535-79 | Госкомсельхозтехника СССР ГИПРОПРОМСЕЛЬСТРОЙ г. Саратов | | |
| Н. контр. | | Есина | [illegible] | 7.79 | | | | |

ТМ1-400.00.СБ

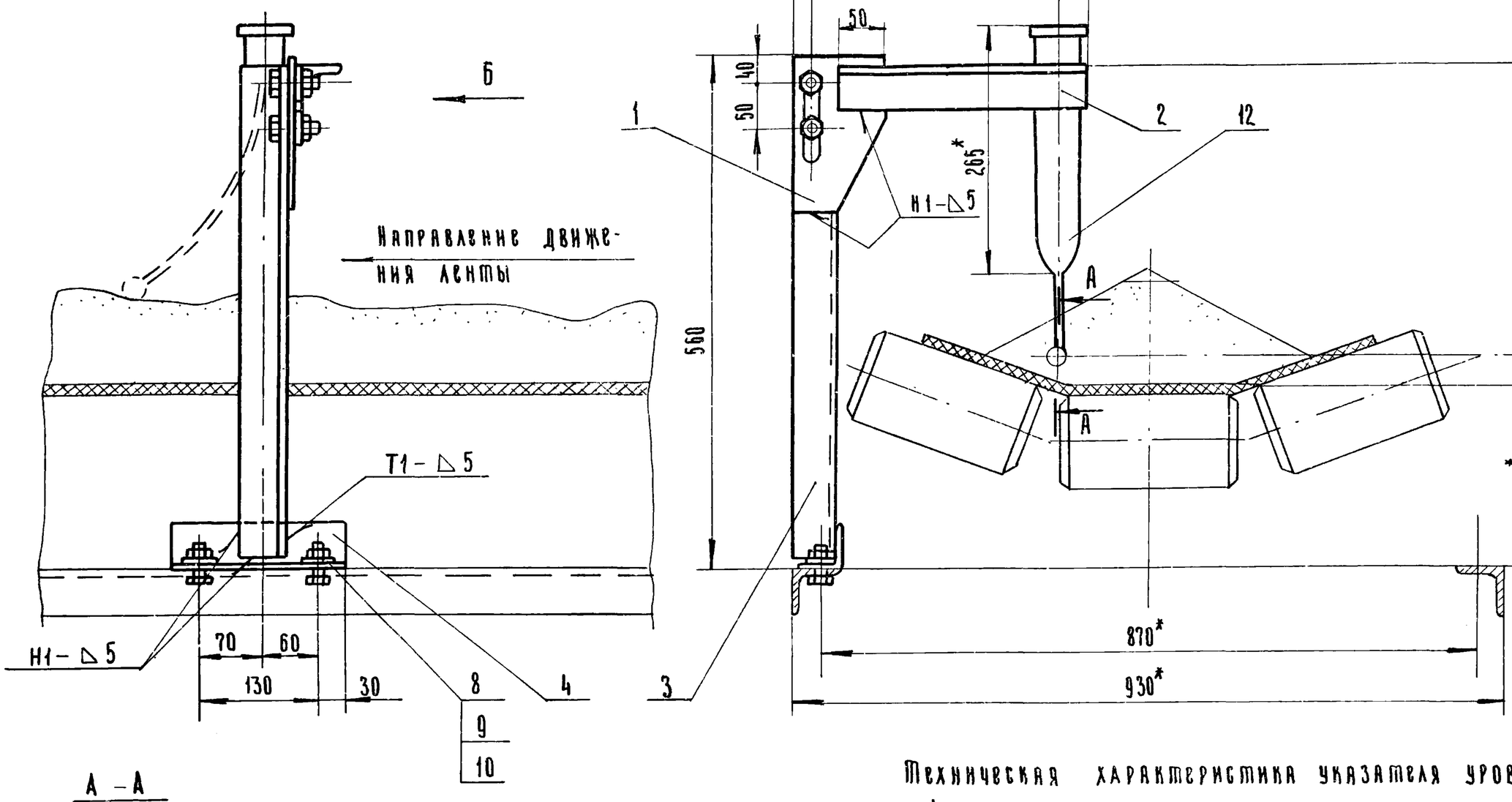


Вид Б

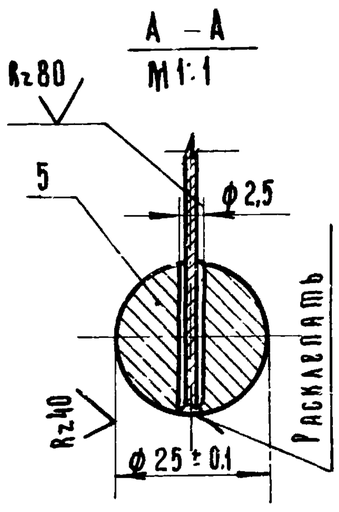


1. Сварные швы выполнить по ГОСТ 5264-69.
Электроды типа Э42 ГОСТ 9467-75
2* Размеры для справок.

Техническая характеристика указателя уровня С-607А.

1. Чувствительность по силе 35÷50 гр.
2. Чувствительность по ходу 120÷20 мм.

7834/2

| | | | | | ТМ1-400.00.СБ | ТП 705-1-143 | | | |
|---|---|---|---|---|---|---|---|---|---|
| Изм | Лист | N докум. | Подп. | Дата | Установка датчика контроля наличия материала на ленте. Сборочный чертеж. | | Лит | Масса | Масштаб |
| Разраб. | | Гребнева | | V-79 | | | Р | 6.0 | 1:5 |
| Пров | | Ковалев | | VI-79 | | | Лист 1 | Листов 1 | |
| Гл. инж. отд. | | Набанов | | 7.07.79 | | | Госкомсельхозтехника СССР ГИПРОПРОМСЕЛЬСТРОЙ г. Саратов | | |
| Нач. отд. | | Зараковская | | 7.79 | | | | | |
| Рук. | | Рогалев | | 07.79 | | | | | |
| Н. контр. | | Есина | | 7.79 | | | | | |

Копировал: Ильичева Формат: 12

ТМ1-400.01

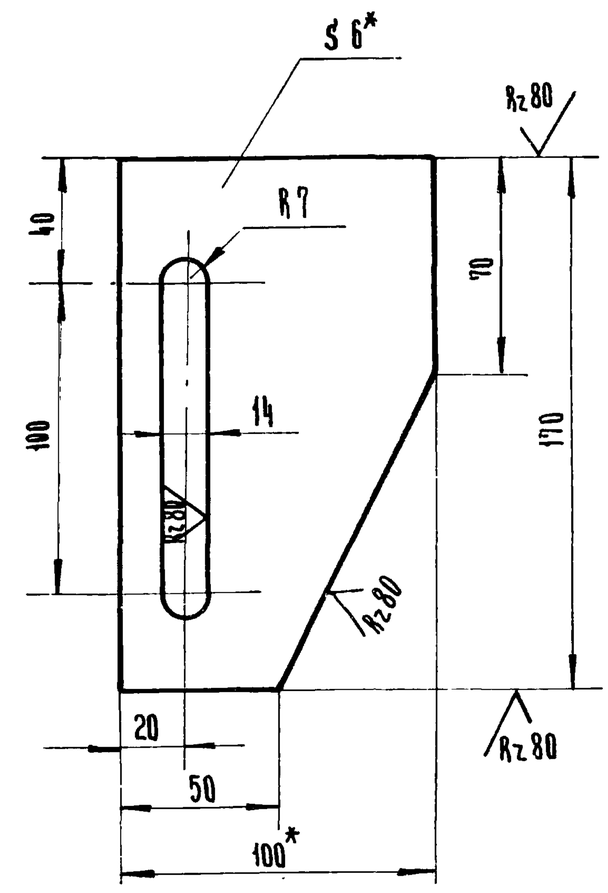


* Размеры для справок.

7834/2

| | | | | | ТМ1-400.01 | ТП 705-1-143 | | | |
|---|---|---|---|---|---|---|---|---|---|
| Изм | Лист | N докум. | Подп. | Дата | Косынка | | Лит. | Масса | Масштаб |
| Разраб. | | Гребнева | | V-79 | | | Р | 0,6 | 1:2 |
| Пров. | | Ковалев | | VI-79г. | | | Лист 1 | Листов | |
| | | | | | Полоса 6х100 ГОСТ 103-76 | | Госкомсельхозтехника СССР ГИПРОПРОМСЕЛЬСТРОЙ | | |

Типовой проект 705-1-143 Альбом II Часть 1

| Формат | Зона | Поз | Обозначение | Наименование | Кол. | Примеч |
|---|---|---|---|---|---|---|
| | | | | Документация | | |
| | | | | | | |
| 12 | | | ТМ1-400.00.СБ | Сборочный чертеж. | | |
| | | | | | | |
| | | | | Детали | | |
| | | | | | | |
| 11 | | 1 | ТМ1-400.01 | Косынка | 1 | |
| 64 | | 2 | ТМ1-400.02 | Уголок Б-50х50х5 ГОСТ 8509-72 / Ст3 ГОСТ 535-79 | | |
| | | | | L=300 | 1 | 1,0 кг |
| 64 | | 3 | ТМ1-400.03 | Уголок Б-50х50х5 ГОСТ 8509-72 / Ст3 ГОСТ 535-79 | | |
| | | | | L=540 | 1 | 2,0 кг |
| 64 | | 4 | ТМ1-400.04 | Уголок Б-50х50х5 ГОСТ 8509-72 / Ст3 ГОСТ 535-79 | | |
| | | | | L=190 | 1 | 0,7 кг. |
| 11 | | 5 | ТМ1-400.05 | Круг 25 ГОСТ 2590-71 / 45 ГОСТ 1050-74 | | |
| | | | | L=26 | 1 | 0,06 кг. |
| | | | | Стандартные изделия | | |
| | | 8 | | Болт М12х35.58.09 | | |
| | | | | ГОСТ 7798-70 | 4 | |
| | | 9 | | Гайка М12.5.09 | | |
| | | | | ГОСТ 5915-70 | 4 | |
| | | 10 | | Шайба 12.01.09 | | |
| | | | | ГОСТ 11371-78 | 4 | |
| | | | | Прочие изделия | | |
| | | 12 | | Указатель уровня С-607А | 1 | 0,8 кг |

Инв. N подл. | Подп. и дата | Взам. инв. N | Инв. N дубл. | Подп. и дата

28

7834/2

| | | | | | ТМ1-400.00 | ТП 705-1-143 | | | |
|---|---|---|---|---|---|---|---|---|---|
| Изм | Лист | N докум. | Подп. | Дата | Установка датчика контроля наличия материала на ленте | | Лит | Лист | Листов |
| Разраб | | Гребнева | | V-79 | | | Р | 1 | 1 |
| Пров | | Ковалев | | VI-79 | | | Госкомсельхозтехника СССР | | |

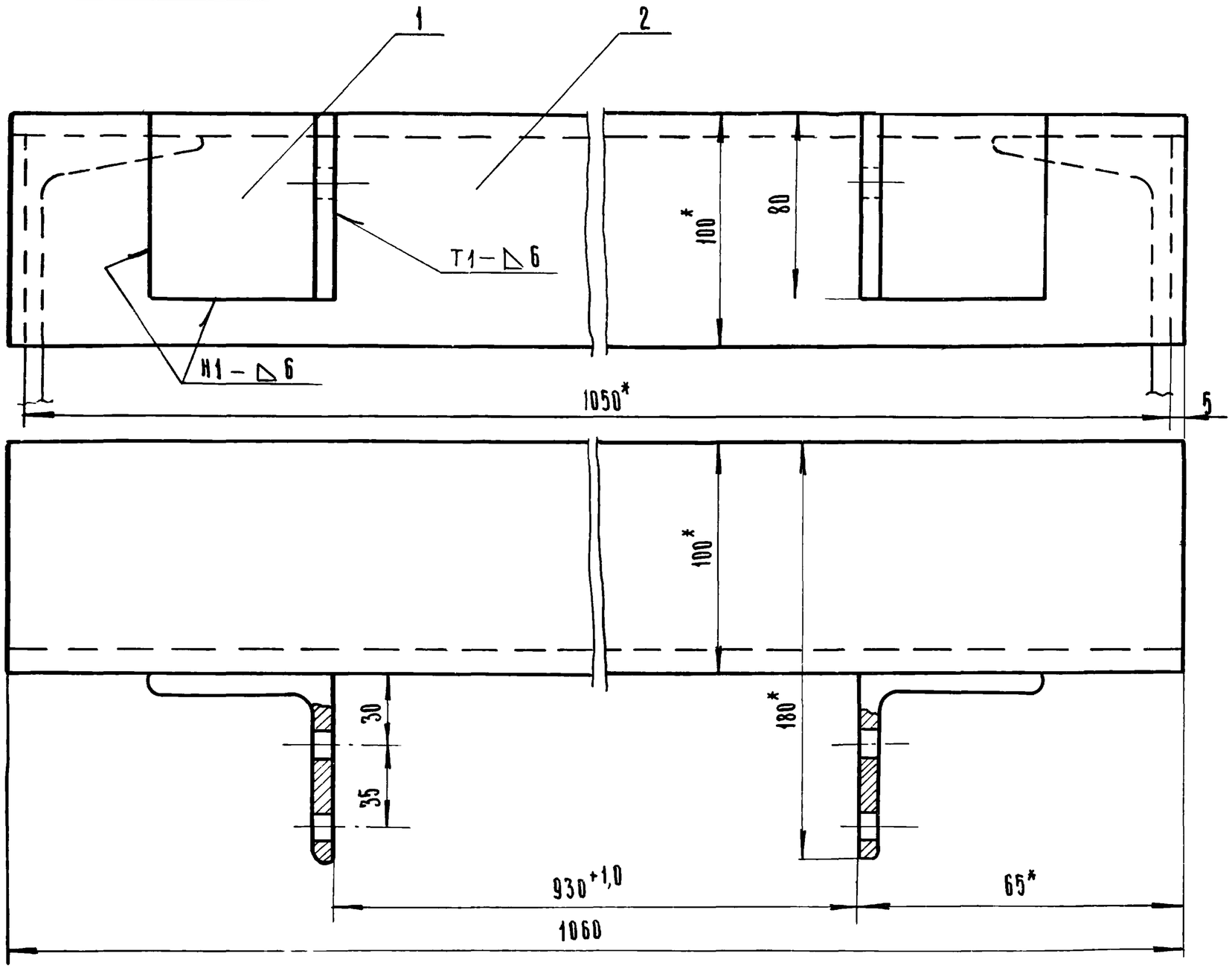


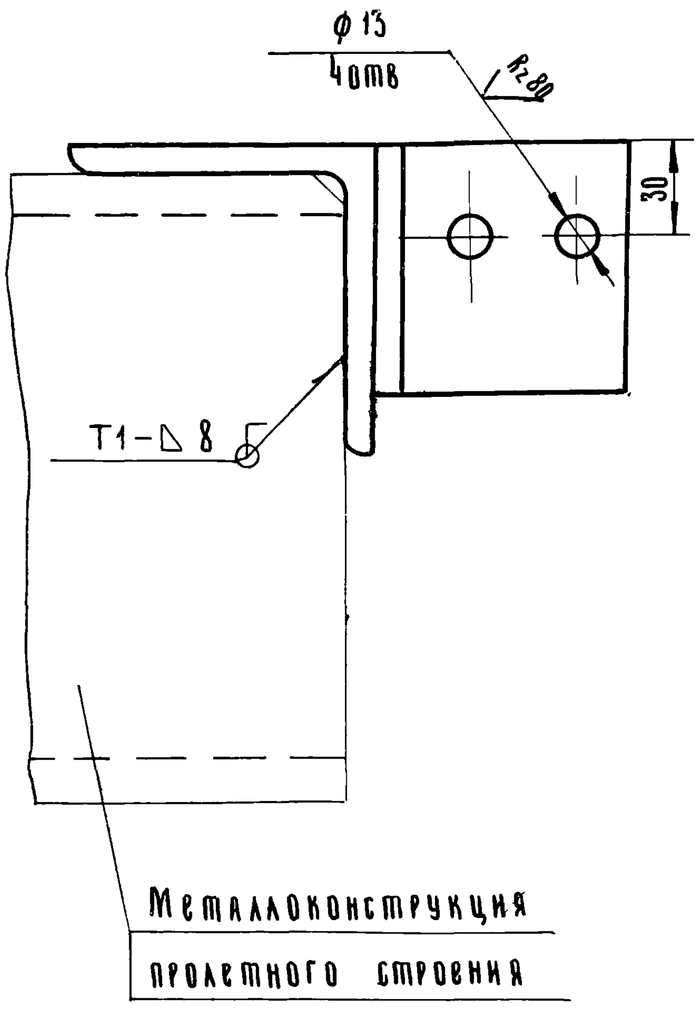


1. Кронштейн приварить к металлоконструкции пролетного строения сплошным нормальным швом при монтаже по ГОСТ 5264-69
Электроды типа Э42 ГОСТ 9467-75
2*- Размеры для справок

7834/2

| Изм | Лист | N докум | Подпись | Дата |
|---|---|---|---|---|
| Разраб | | Гребнева | | V-79 |
| Проверил | | Ковалев | | VI-79 |
| Рук.инж.отд | | Кабанов | | 2.0279 |
| Нач.отд | | Зараховская | | 2.079 |
| ГИП | | Рогалев | | 0279 |
| Н.контр. | | Есина | | 779 |

ТМ1-1000 00 СБ
ТП 705-1-143

Кронштейн
Сборочный чертеж

| Лит | Масса | Масштаб |
|---|---|---|
| Р | 17,6 | 1:2 |
| Лист 1 | Листов 1 | |

Госкомсельхозтехника СССР
ГИПРОПРОМСЕЛЬСТРОЙ
г Саратов

Копировал. Ильичева

Формат. 12



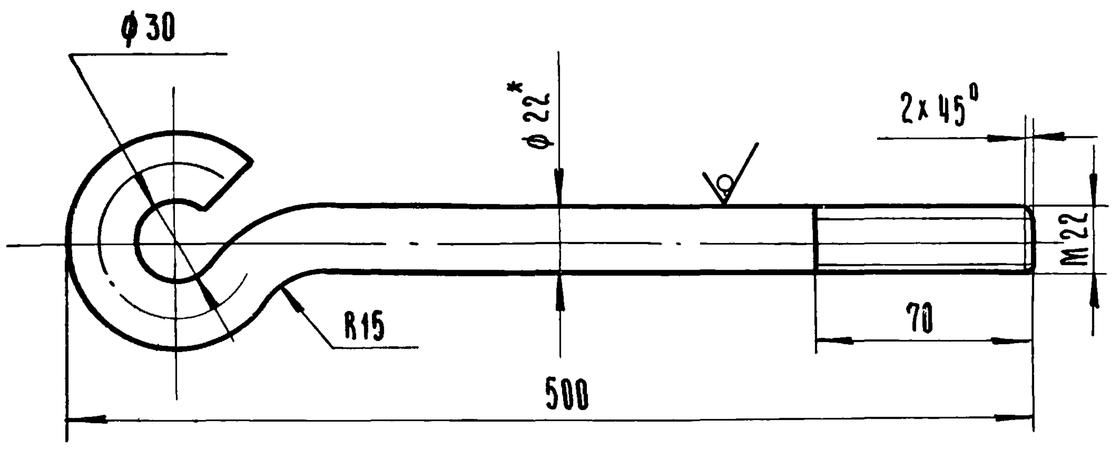


Длина развертки = 590

* Размер для справок

7834/2

| Изм | Лист | N докум | Подп | Дата |
|---|---|---|---|---|
| Разраб | | Гребнева | | V-79 |
| Проверил | | Ковалев | | VI-79 |

ТМ1-000 06
ТП 705-1-143

Болт фундаментный

Круг 22 ГОСТ 2590-71 / 35 ГОСТ 1050-74

| Лит | Масса | Масштаб |
|---|---|---|
| Р | 1,7 | 1:2 |
| Лист 1 | Листов 1 | |

Госкомсельхозтехника СССР
ГИПРОПРОМСЕЛЬСТРОЙ
г Саратов

Типовой проект 705-1-143 Альбом II Часть 1

| Формат | Зона | Поз | Обозначение | Наименование | Кол | Примеч |
|---|---|---|---|---|---|---|
| | | | | Документация | | |
| 12 | | | ТМ1-1000.00.СБ | Сборочный чертеж | | |
| | | | | Детали | | |
| 64 | | 1 | ТМ1-1000 01 | Уголок Б-80х60х6 ГОСТ 8510-72 / Ст 3 ГОСТ 535-79 | | |
| | | | | L=80 | 2 | 1,6 кг |
| 64 | | 2 | ТМ1-1000 02 | Уголок Б-100х100х10 ГОСТ 8509-72 / Ст 3 ГОСТ 535-79 | | |
| | | | | L=1060 | 1 | 16 кг |

Подп. и дата | Взам. инв. N | Инв. N дубл. | Подп. и дата | Инв. N подл.

29

7834/2

ТМ1-1000 00
ТП 705-1-143

| Изм | Лист | N докум | Подп | Дата |
|---|---|---|---|---|
| Разраб | | Гребнева | | V-79 |
| Проверил | | Ковалев | | VI-79 |

Кронштейн

| Лит | Листов | Листов |
|---|---|---|
| Р | 1 | 1 |

Госкомсельхозтехника СССР
ГИПРОПРОМСЕЛЬСТРОЙ
г Саратов

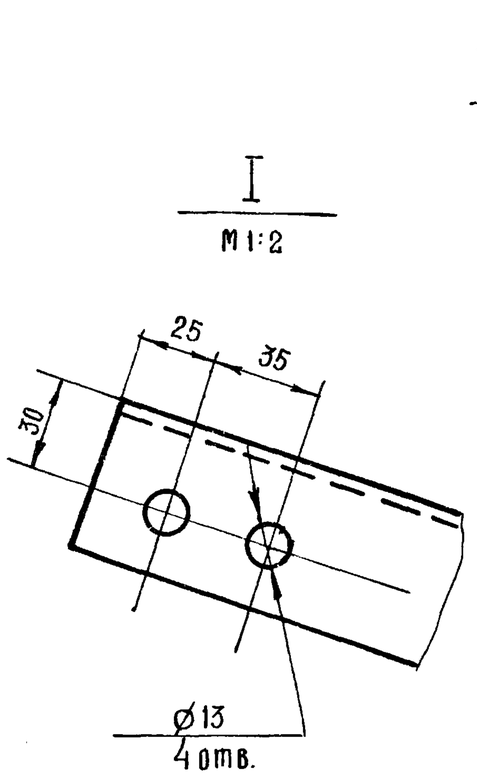


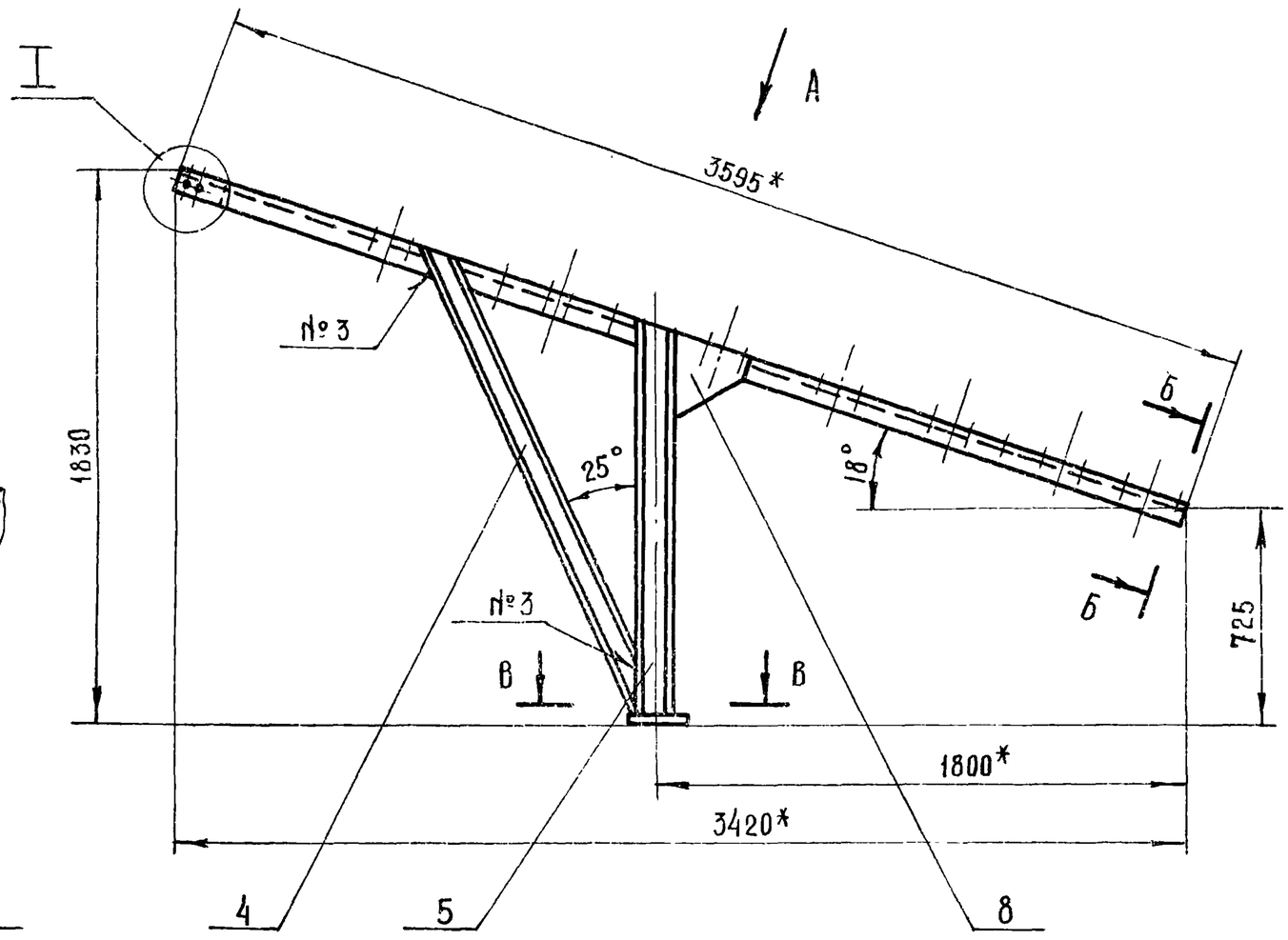


Вид А повернуто

М1:10

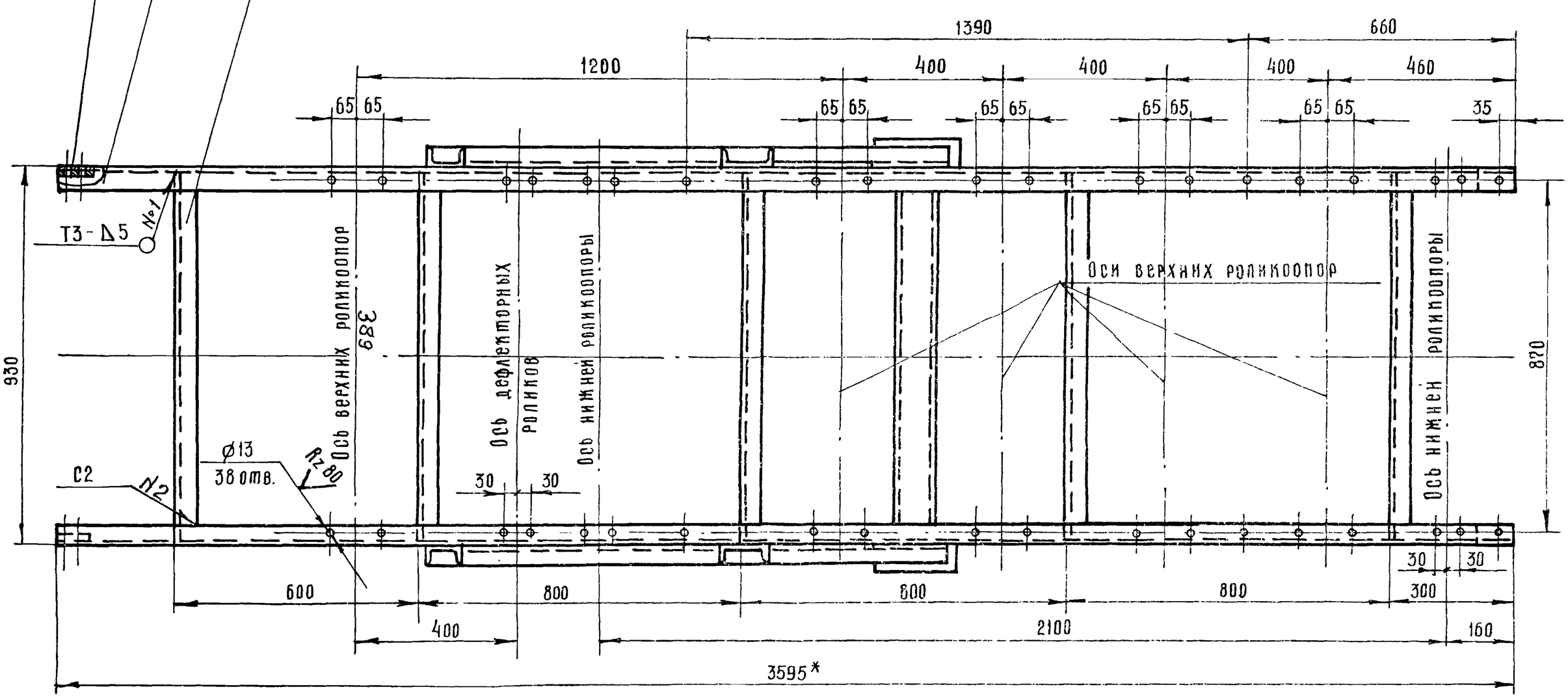


Б - Б повернуто

М1:2

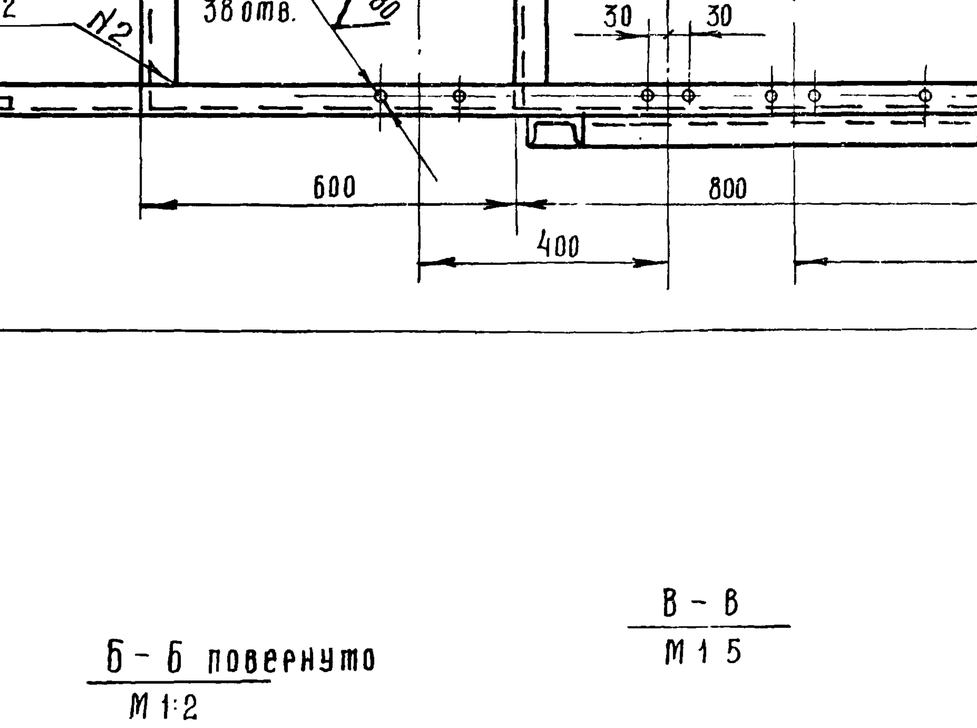


В - В

М1:5

Г - Г

М1:5

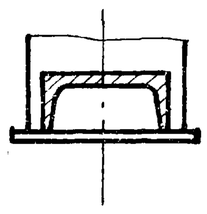

1*- Размеры для справок (уточнить при монтаже).

2. Сварные швы выполнить по ГОСТ 5264-69

Электроды типа 942 ГОСТ 9467-75.

3. Отверстия размечать и сверлить после сварки.

7834/2 30

| | | | | | | |
|---|---|---|---|---|---|---|
| | | | | | ТМ1-700.00.Сб | ТП 705-1-143 |
| Изм | Лист | № докум. | Подпись | Дата | Рама. Концевая. Сборочный чертёж | Лит: Р; Масса: 135; Масштаб: 1:20 |
| Разраб. | | Гребнева | | V-79 | | Лист 1 Листов 1 |
| Провер. | | Ковалев | | 11-79 | | Госкомсельхозтехника СССР ГИПРОПРОМСЕЛЬБЫТРЕМ г. Саратов |
| Гл.инж.отд | | Кабанов | | 2.07.79 | | |
| Нач.отд | | Зараковская | | 2.07.79 | | |
| ГИП | | Гоголев | | 02.79 | | |
| Н.контр | | Есина | | 7.79 | | |

ТМ1 - 700. 03

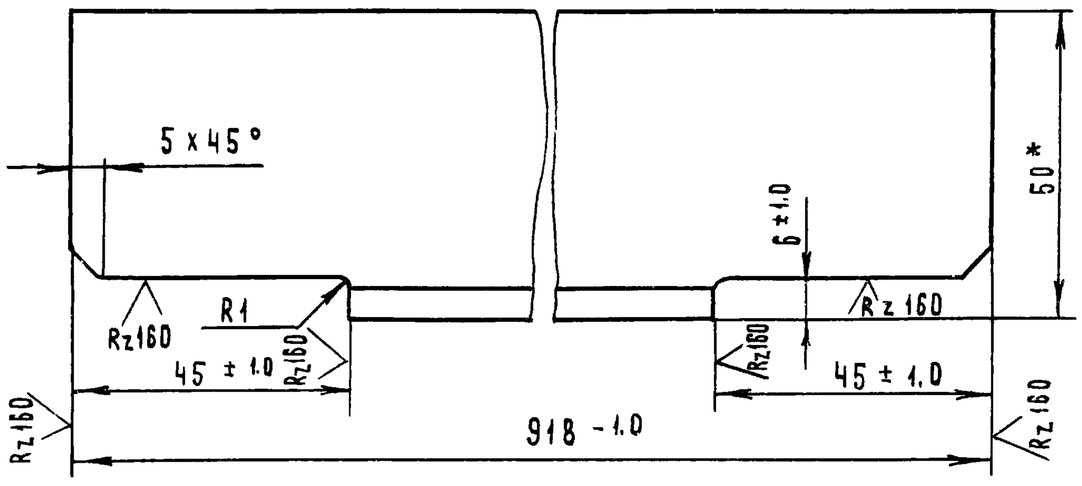


*- Размер для справок

7834/2

| | | | | | | | |
|---|---|---|---|---|---|---|---|
| | | | | ТМ1- 700. 03 | | ТП 705-1-143 | |
| Изм. | Лист | № документа | Подпись | Дата | | | |
| Разраб. | | Гребнева | | V-79 | Связка. | Лит. | Масса | Масштаб |
| Проверил | | Ковалев | | VI-79 | | Р | 3.5 | 1:1 |
| | | | | | | Лист 1 | Листов 1 |
| | | | | | Уголок Б-50х50х5 ГОСТ 8509-72 / ст 3 ГОСТ 535-79 | Госкомсельхозтехника СССР ГИПРОПРОМСЕЛЬСТРОЙ г. Саратов | |

Копировал Матвеева

Формат 11

ТМ1 - 700. 05

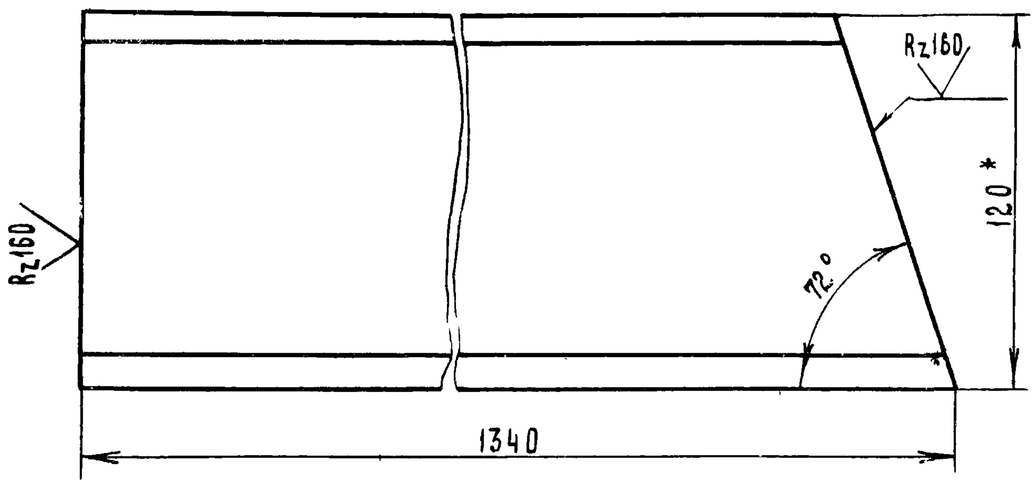


*- Размер для справок

7834/2

| | | | | | | | |
|---|---|---|---|---|---|---|---|
| | | | | ТМ1- 700. 05 | | ТП 705-1-143 | |
| Изм. | Лист | № документа | Подпись | Дата | | | |
| Разраб. | | Гребнева | | V-79 | Стойка. | Лит. | Масса | Масштаб |
| Проверил | | Ковалев | | VI-79 | | Р | 14.0 | 1:2 |
| | | | | | | Лист 1 | Листов 1 |
| | | | | | Швеллер 12 ГОСТ 8240-72 / ст. 3 ГОСТ 535-79 | Госкомсельхозтехника СССР ГИПРОПРОМСЕЛЬСТРОЙ г. Саратов | |

Копировал Матвеева

Формат 11

Типовой проект 705-1-143 Альбом II Часть 1

Подп. и дата | Инв. № дубл. | Взам. инв. № | Подп. и дата | Инв. № подл.

ТМ1 - 700. 04

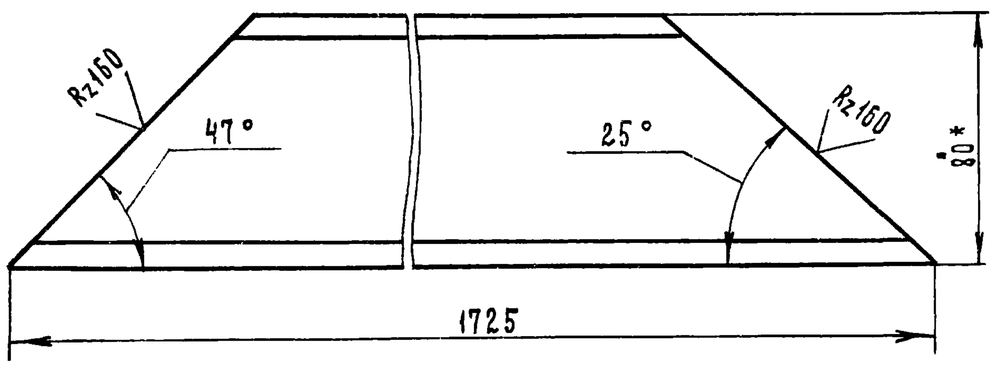


*- Размер для справок

7834/2

| | | | | | | | |
|---|---|---|---|---|---|---|---|
| | | | | ТМ1- 700. 04 | | ТП 705-1-143 | |
| Изм. | Лист | № докум. | Подпись | Дата | | | |
| Разраб. | | Гребнева | | V-1979 | Подкос. | Лит. | Масса | Масштаб |
| Проверил | | Ковалев | | VI-79 | | Р | 12.0 | 1:2 |
| Нач. отд. | | Кабанов | | 2.07.79 | | Лист 1 | Листов 1 |
| Ач. отд. | | Зараковская | | 20.7.79 | Швеллер 8 ГОСТ 8240-72 / ст. 3 ГОСТ 535-79 | Госкомсельхозтехника СССР ГИПРОПРОМСЕЛЬСТРОЙ г. Саратов | |
| ГИП | | Гоголев | | 02.79 | | | |
| Контр | | Есина | | 7.79 | | | |

Копировал Матвеева

Формат 11

Типовой проект 705-1-143 Альбом II Часть 1

| Формат | Зона | Поз. | Обозначение | Наименование | Кол. | Примеч. |
|---|---|---|---|---|---|---|
| | | | | Документация | | |
| | | | | | | |
| А2 | | | ТМ1 - 700. 00. СБ | Сборочный чертеж | | |
| | | | | | | |
| | | | | Детали | | |
| | | | | | | |
| Б4 | | 1 | ТМ1- 700. 01 | Полоса 10х40 ГОСТ 103-76 / ст 3 ГОСТ 535-79 | | |
| | | | | L = 150 | 2 | 0.93 кг |
| Б4 | | 2 | ТМ1 - 700. 02 | Уголок Б-50х50х5 ГОСТ 8509-72 / ст.3 ГОСТ 535-79 | | |
| | | | | L = 3595 | 2 | 27 кг |
| А1 | | 3 | ТМ1- 700. 03 | Связка | 5 | |
| А1 | | 4 | ТМ1- 700. 04 | Подкос | 2 | 1-левый 1-правый |
| А1 | | 5 | ТМ1 - 700. 05 | Стойка | 2 | 1-левая 1-правая |
| Б4 | | 6 | ТМ1 - 700. 06 | Полоса 10х40 ГОСТ 103-76 / ст 3 ГОСТ 535-79 | | |
| | | | | L = 100 | 2 | 0.62 кг |
| Б4 | | 7 | ТМ1 - 700. 07 | Полоса 10х80 ГОСТ 103-76 / ст. 3 ГОСТ 535-79 | | |
| | | | | L = 150 | 2 | 1.9 кг |
| А1 | | 8 | ТМ1- 700. 08 | Косынка | 2 | |
| Б4 | | 9 | ТМ1- 700. 09 | Швеллер 10 ГОСТ 8240-72 / ст.3 ГОСТ 535-79 | | |
| | | | | L = 930 | 1 | 8 кг |
| | | | | | | 31 |

7834/2

| | | | | | | | |
|---|---|---|---|---|---|---|---|
| | | | | ТМ1- 700. 00 | | ТП 705-1-143 | |
| Изм. | Лист | № документа | Подпись | Дата | | | |
| Разраб. | | Гребнева | | V-79 | Рама | Лит. | Лист | Листов |
| Проверил | | Ковалев | | VI-79 | | Р | 1 | 1 |
| | | | | | Концева я. | Госкомсельхозтехника СССР ГИПРОПРОМСЕЛЬСТРОЙ г. Саратов | |

Копировал Матвеева

Формат А4

ТМ1-200.00.СБ

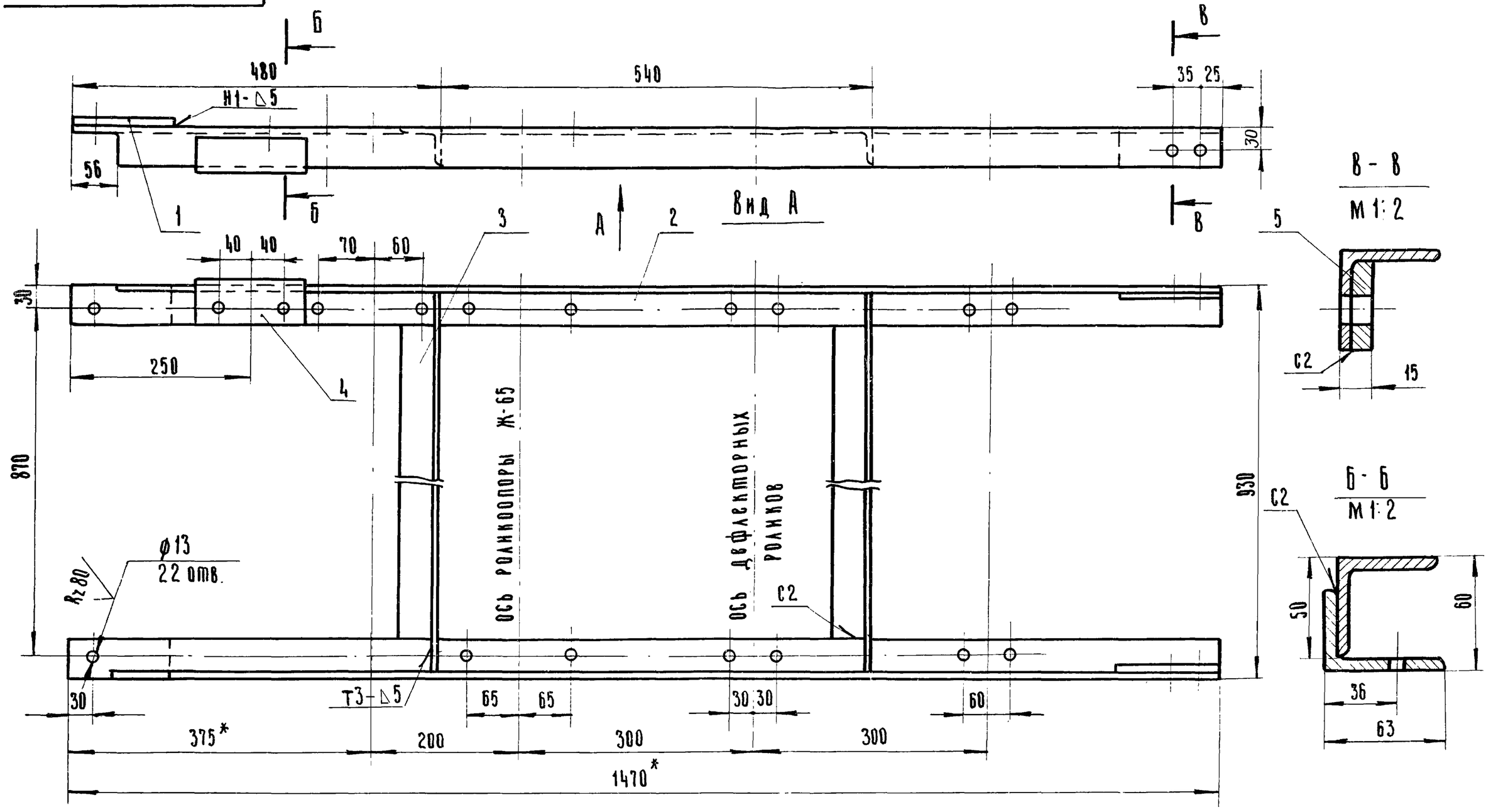


7834/2

1. Размеры отмеченные * уточнить при монтаже.
2. Сварные швы выполнить по ГОСТ 5264-69
Электроды типа Э42 ГОСТ 9467-75.
3. Отверстия размечать и сверлить после сварки рамы.

| Изм. | Лист | N докум. | Подп. | Дата |
|---|---|---|---|---|
| Разраб. | | Гребнева | | V-79 |
| Проверил | | Ковалев | | VI-79 |
| Гл.инж.отд | | Кабанов | | 2.07.79 |
| Нач. отд. | | Зараковская | | 2.07.79 |
| РИП | | Городев | | 02.79 |
| Н.контр. | | Есина | | 7.79 |

ТМ1-200.00.СБ ТП 705-1-143

Рама головная. Сборочный чертёж.

| Лит. | Масса | Масштаб |
|---|---|---|
| Р | 24 | 1:5 |
| Лист 1 | Листов 1 | |

Госкомсельхозтехника СССР ГИПРОПРОМСЕЛЬСТРОЙ г. Саратов

Копировал: Ильичёва Формат: 12

| Зона | Поз. | Обозначение | Наименование | Кол. | Примеч. |
|---|---|---|---|---|---|
| | | | Документация | | |
| | | ТМ1-200.00.СБ | Сборочный чертеж | | |
| | | | Детали | | |
| | 1 | ТМ1-200.01 | Полоса 10х50 ГОСТ 103-76 / Ст.3 ГОСТ 535-79 | | |
| | | | L = 130 | 2 | 2 кг |
| | 2 | ТМ1-200.02 | Уголок Б-50х50х5 ГОСТ 8509-72 / Ст.3 ГОСТ 535-79 | | 1-левый, 1-правый |
| | | | L = 1470 | 2 | 11 кг |
| | 3 | ТМ1-700.03 | Связка | 2 | Повторное применение |
| | 4 | ТМ1-200.04 | Уголок Б-40х63х6 ГОСТ 8509-72 / Ст.3 ГОСТ 535-79 | | |
| | | | L = 140 | 1 | 0,5 кг |
| | 5 | ТМ1-200.05 | Полоса 10х40 ГОСТ 103-76 / Ст.3 ГОСТ 535-79 | | |
| | | | L = 130 | 2 | 1,8 кг |

| Изм. | Лист | N докум. | Подп. | Дата |
|---|---|---|---|---|
| Разраб. | | Гребнева | | V-79 |
| Проверил | | Ковалев | | VI-79 |

ТМ1-200.00 7834/2 ТП 705-1-143

Рама головная.

| Лит. | Масса | Масштаб |
|---|---|---|
| Р | | |
| Лист 1 | Листов 1 | |

Госкомсельхозтехника СССР ГИПРОПРОМСЕЛЬСТРОЙ г. Саратов

Типовой проект 705-1-143 Альбом II Часть 1

Инв. N подл. | Подп. и дата | Взам. инв. N | Инв. N дубл. | Подп. и дата

ТМ1-700.08

V(√)

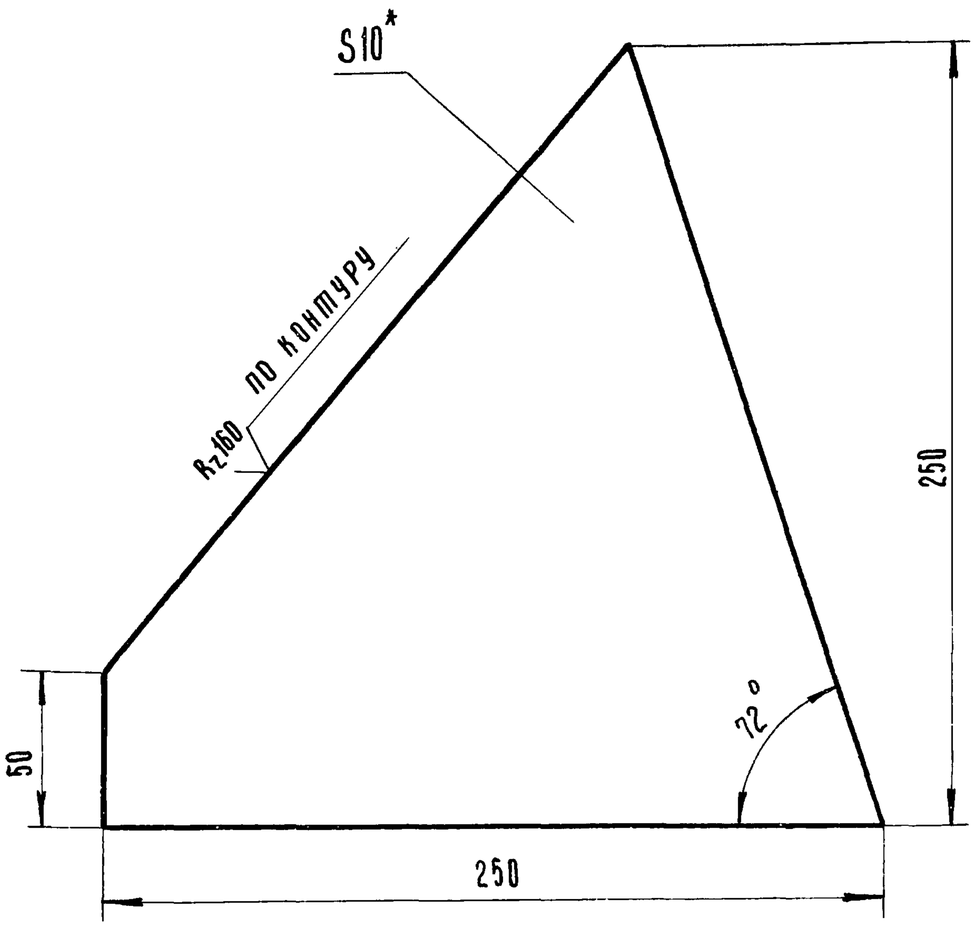


*- Размер для справок.

32
7834/2

| Изм. | Лист | N докум. | Подп. | Дата |
|---|---|---|---|---|
| Разраб. | | Гребнева | | I-79 |
| Проверил | | Ковалев | | VI-79 |

ТМ1-700.08 ТП 705-1-143

Косынка.

| Лит. | Масса | Масштаб |
|---|---|---|
| Р | 2,8 | 1:2 |
| Лист 1 | Листов 1 | |

Лист 10 ГОСТ 19903-74 / Ст.3 ГОСТ 14637-69

Госкомсельхозтехника СССР ГИПРОПРОМСЕЛЬСТРОЙ г. Саратов

| Зона | Поз | Обозначение | Наименование | Кол. | Примеч. |
|---|---|---|---|---|---|
| | | | | | |
| | | | Документация | | |
| | | | | | |
| | | ТМ1-500.00 СБ | Сборочный чертеж | | |
| | | | | | |
| | | | Сборочные единицы | | |
| | | | | | |
| | 1 | ТМ1-510.00 | Стенка боковая | 2 | 1-правая 2-левая |
| | | | | | |
| | 2 | ТМ1-520.00 | Стенка торцевая | 1 | |
| | | | | | |
| | | | | | |
| | | | Детали | | |
| | | | | | |
| | | | | | |
| | 3 | ТМ1-500.01 | Полоса | 2 | |
| | | | | | |
| | 4 | ТМ1-500.02 | Стойка | 2 | |
| | | | | | |
| | 5 | ТМ1-500.03 | Стойка | 2 | |
| | | | | | |
| | 6 | ТМ1-500.04 | Завеса | 1 | |
| | | | | | |
| | 7 | ТМ1-500.05 | Полоса | 16 | |
| | | | | | |
| | 8 | ТМ1-500.06 | Крышка | | |
| | | | Лист 2 ГОСТ 19904-74 / Ст3 ГОСТ 16523-70 | | |
| | | | 580 х 2500 | 1 | 22 кг |

| Изм. | Лист | №документа | Подпись | Дата |
|---|---|---|---|---|
| Разраб. | | Гребнева | | V-79 |
| Пров. | | Ковалев | | VI-79 |

ТМ1-500.00

7834/2

ТП705-1-143

Лоток направляющий

| Литера | Лист | Листов |
|---|---|---|
| Р | 1 | 2 |

Госкомсельхозтехника СССР
ГИПРОПРОМСЕЛЬСТРОЙ
г. Саратов

Копировал Матвеева Формат 11

Типовой проект 705-1-143 Альбом II Часть 1

| Форма | Зона | Поз. | Обозначение | Наименование | Кол | Примеч |
|---|---|---|---|---|---|---|
| | | | | Полоса | | |
| | | | | 4 х 50 ГОСТ 103-76 / Ст 3 ГОСТ 535-79 | | |
| Б.Ч. | | 9 | ТМ1-500.07 | ℓ = 470 | 1 | 0.87 кг |
| Б.Ч. | | 10 | ТМ1-500.08 | ℓ = 100 | 4 | 0.72 кг |
| Б.Ч. | | 11 | ТМ1-500.09 | Полоса 4 х 30 ГОСТ 103-76 / Ст 3 ГОСТ 535-79 | | |
| | | | | ℓ = 2500 | 2 | 4.6 кг |
| | | | | | | |
| Б.Ч. | | 12 | ТМ1-500.10 | Уголок | | |
| | | | | Б-50х50х5 ГОСТ 8509-72 / Ст.3 ГОСТ 535-79 | | |
| | | | | ℓ = 1030 | 2 | 7.4 кг |
| | | | | | | |
| Б.Ч. | | 13 | ТМ1-500.11 | Прокладка | | |
| | | | | Резина пластина 4МБ-А-М ГОСТ 7338-77 | | |
| | | | | 2500 х 50 | 2 | 0.8 кг |
| | | | | | | |
| | | | | Стандартные изделия | | |
| | | 14 | | Болт М12 х 30.58.09 ГОСТ 7798-70 | 90 | |
| | | 15 | | Гайка М12.5.09 ГОСТ 5915-70 | 90 | |
| | | 16 | | Шайба 12 65Г.09 ГОСТ 6402-70 | 90 | |
| | | 17 | | Заклепка 6 х 12 ГОСТ 10299-68 | 16 | |

Подп. и дата | Инв. № дубл. | Взам. инв. № | Подп. и дата | Инв. № подл.

| Изм | Лист | №документа | Подпись | Дата |
|---|---|---|---|---|

ТМ1-500.00

7834/2

ТП705-1-143

Лист 2

Копировал Матвеева Формат 11

ТМ1-500.00 СБ

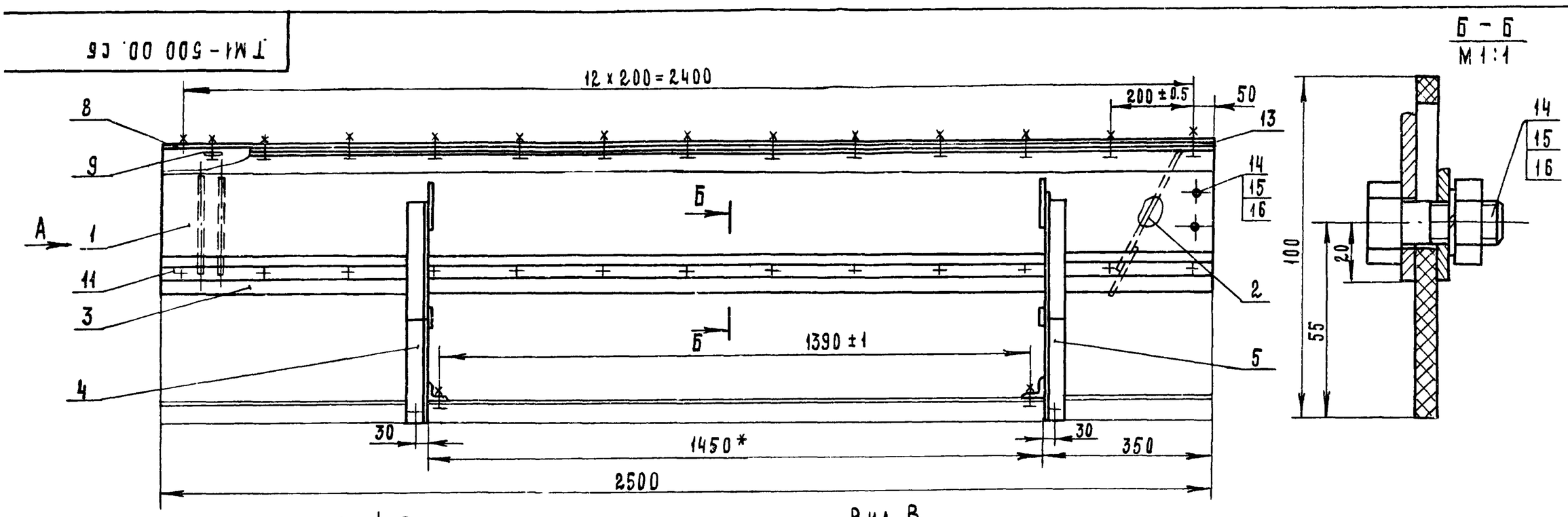


1.* Размер для справок.

2. Отверстия в крышке лотка под течку и вентиляционный отсос выполнить по месту при монтаже.

3. Отверстия в прокладках (поз. 13) и крышке (поз. 8) выполнить по месту при монтаже.

33

7834/2

ТП705-1-143

ТМ1-500.00 СБ

Лоток направляющий
Сборочный чертеж

| Изм. | Лист | №документа | Подпись | Дата |
|---|---|---|---|---|
| Разраб. | | Гребнева | | V-79 |
| Проверил | | Ковалев | | VI-79 |
| Гл. инж. отд | | Кабанов | | |
| Нач. отд. | | Зараковская | | 20.7.79 |
| ГИП | | Гоголев | | 07.79 |
| Н. контр | | Есина | | 07.79 |

| Литера | Масса | Масштаб |
|---|---|---|
| Р | 134 | 1:10 |
| Лист 1 | Листов 1 | |

Госкомсельхозтехника СССР
ГИПРОПРОМСЕЛЬСТРОЙ
г. Саратов

ТМ1 - 520.02

Rz 80 (∨)

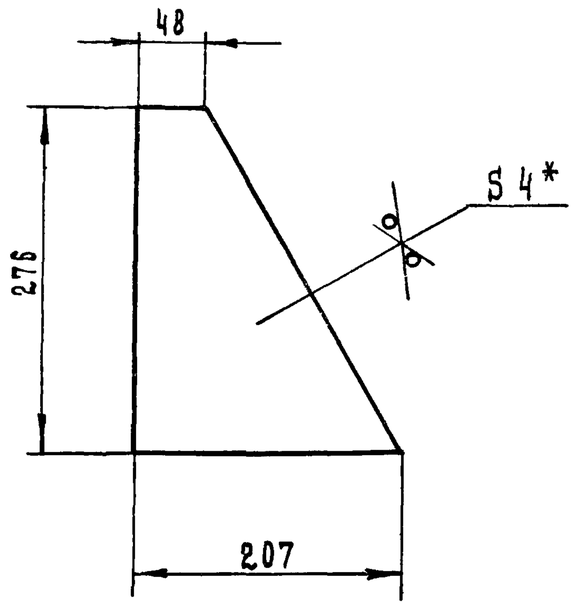


1. * Размер для справок.
2. Неуказанные предельные отклонения размеров: отверстий - по $A_7$, валов - по $B_7$

7834/2

| | | | | | | | |
|---|---|---|---|---|---|---|---|
| | | | | ТМ1 - 520.02 ТП 705-1-143 | | | |
| Лист | № документа | Подпись | Дата | Щека | Лит. | Масса | Масштаб |
| Разраб. | Гребнева | | V-79 | | Р | 1.3 | 1:5 |
| Проверил | Ковалев | | V-79 | | Лист 1 | Листов 1 | |
| | | | | Лист 4 ГОСТ 19903-74 ст.3 ГОСТ 14637-69 | Госкомсельхозтехника СССР ГИПРОПРОМСЕЛЬСТРОЙ г. Саратов | | |

Копировал Матвеева Формат 11

Типовой проект 705-1-143 Альбом II Часть 1

| Формат | Зона | Поз | Обозначение | Наименование | Кол. | Примеч. |
|---|---|---|---|---|---|---|
| | | | | Документация | | |
| 11 | | | ТМ1-520 00 СБ | Сборочный чертеж | | |
| | | | | Детали | | |
| 11 | | 1 | ТМ1-520.01 | Стенка | 1 | |
| 11 | | 2 | ТМ1-520.02 | Щека | 2 | |
| 11 | | 3 | ТМ1-520.03 | Полоса | 1 | |
| Б4 | | 4 | ТМ1-520.04 | Полоса 4х30 ГОСТ 103-76 / ст.3 ГОСТ 535-79 | | |
| | | | | $\ell$ = 454 | 1 | 0.43 |
| | | | | Стандартные изделия | | |
| | | 5 | | Болт М12 х 30.58.09 ГОСТ 7798-70 | 5 | |
| | | 6 | | Гайка М12.5.09 ГОСТ 5915-70 | 5 | |
| | | 7 | | Шайба 12 65Г.09 ГОСТ 6402-70 | 5 | |

Инв.№ подл. | Подп. и дата | Взам. инв.№ | Инв.№ дубл. | Подп. и дата

| | | | | | | | |
|---|---|---|---|---|---|---|---|
| | | | | ТМ1 - 520.00 ТП 705-1-143 | | | |
| Изм | Лист | № докум. | Подпись | Дата | Стенка торцевая. | Лит. | Лист | Листов |
| Разраб. | | Гребнева | | V-79 | | Р | 1 | 1 |
| Проверил | | Ковалев | | V-79 | | Госкомсельхозтехника СССР ГИПРОПРОМСЕЛЬСТРОЙ г. Саратов | | |

Копировал Матвеева Формат 11

ТМ1 - 520.01

Rz 80 (∨)

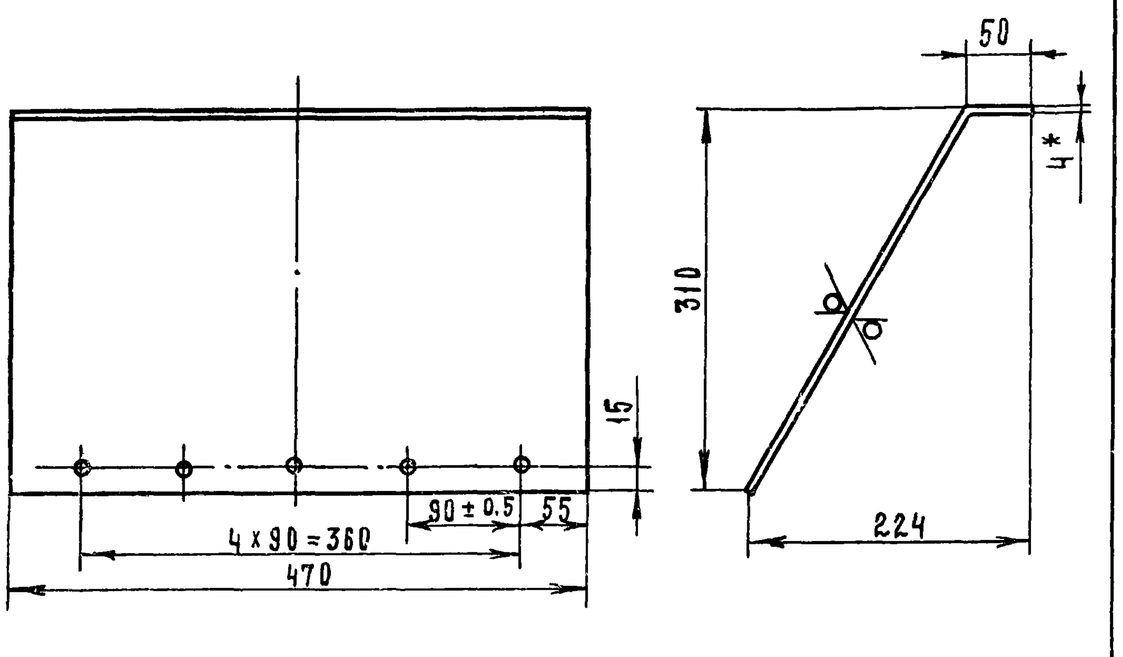


1.* Размер для справок
2. Неуказанные предельные отклонения размеров: отверстий - по $A_7$, валов - по $B_7$.

7834/2

| | | | | | | | |
|---|---|---|---|---|---|---|---|
| | | | | ТМ1 - 520.01 ТП 705-1-143 | | | |
| Лист | № документа | Подпись | Дата | Стенка | Лит. | Масса | Масштаб |
| Разраб. | Гребнева | | V-79 | | Р | 5.9 | 1:5 |
| Проверил | Ковалев | | VI-79 | | Лист 1 | Листов 1 | |
| | | | | Лист 4 ГОСТ 19903-74 | Госкомсельхозтехника СССР ГИПРОПРОМСЕЛЬСТРОЙ | | |

Типовой проект 705-1-143 Альбом II Часть 1

ТМ1 - 520.00 СБ

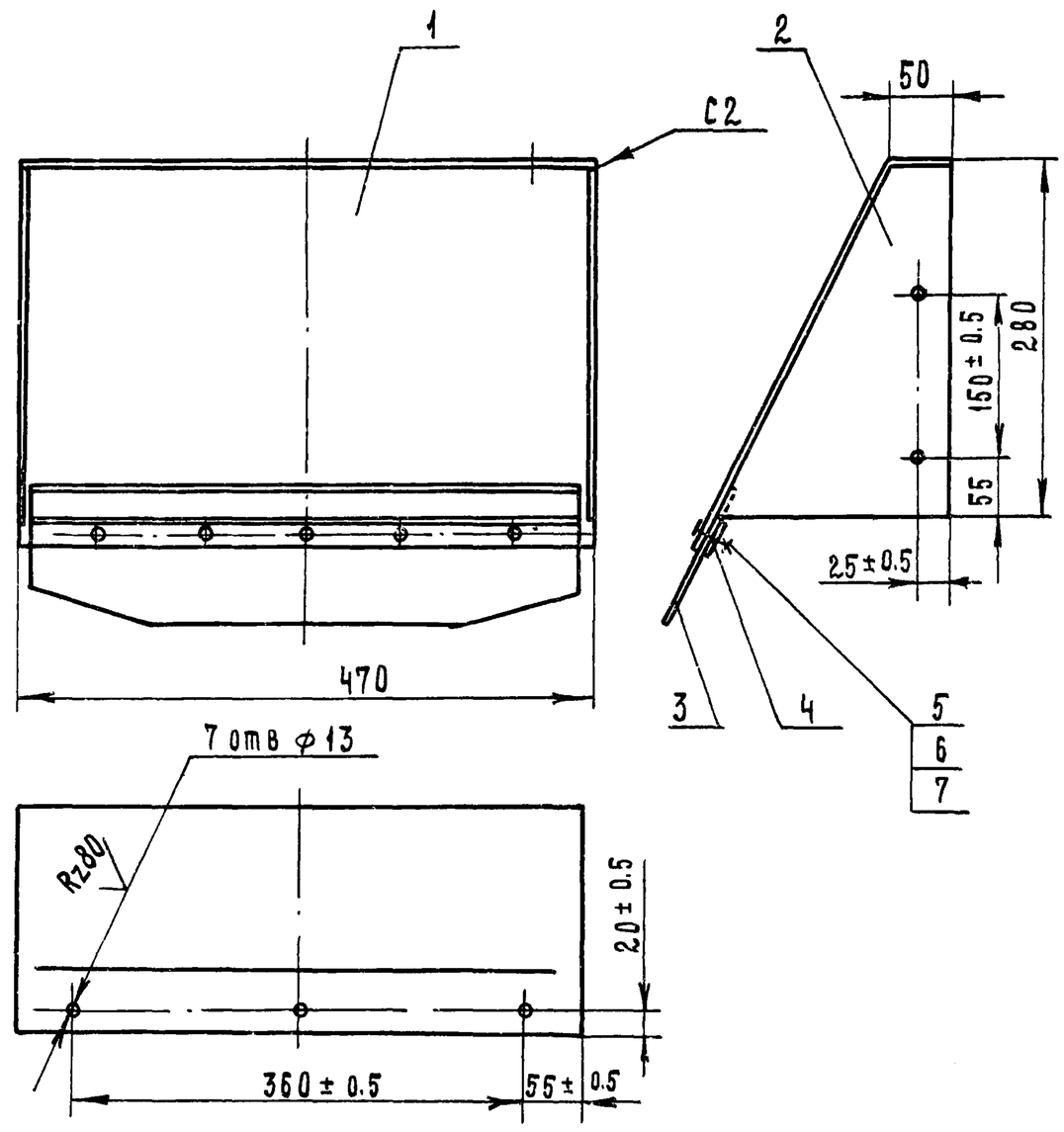


Сварные швы выполнить по ГОСТ 5264-69.

34

7834/2

| | | | | | | | |
|---|---|---|---|---|---|---|---|
| | | | | ТМ1 - 520.00 СБ ТП 705-1-143 | | | |
| Изм | Лист | № документа | Подпись | Дата | Стенка торцевая. Сборочный чертеж. | Лит | Масса | Масштаб |
| Разраб | | Гребнева | | V-79 | | Р | 9.2 | 1:5 |
| Проверил | | Ковалев | | VI-79 | | Лист 1 | Листов 1 | |
| Гл.инж.отд. | | Кабанов | | 2.07.79 | | Госкомсельхозтехника СССР ГИПРОПРОМСЕЛЬСТРОЙ | | |
| Нач.отд. | | Зараковская | | 2.07.79 | | | | |
| Гип | | Гоголев | | 9.7.79 | | | | |

Инв.№ подл. | Подп. и дата | Взам. инв.№ | Инв.№ дубл. | Подп. и дата

ТМ1-500.01

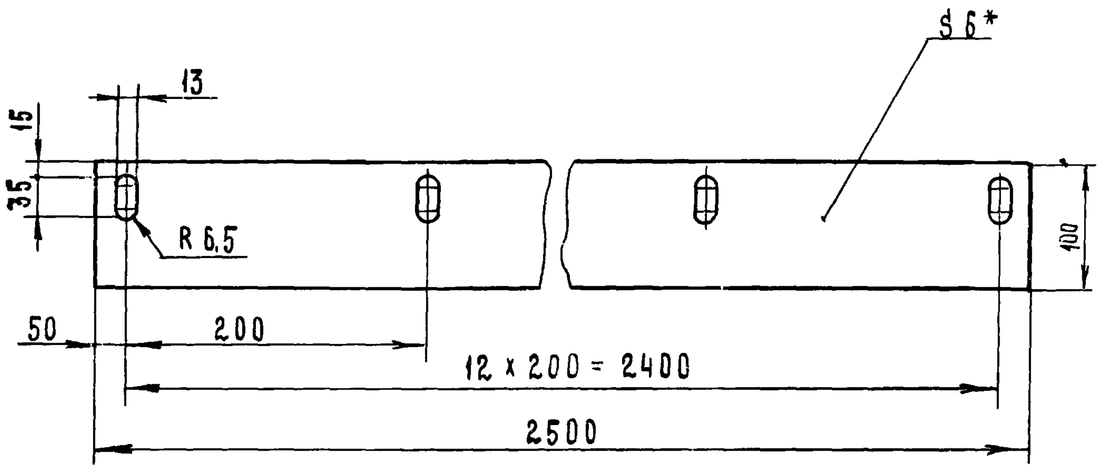


* Размер для справок

7834/2

| Изм | Лист | № документа | Подпись | Дата |
|---|---|---|---|---|
| Разраб. | | Гребнева | | 7.79г. |
| Проверил | | Ковалев | | VI 79 |

ТМ1-500.01 ТП 705-1-143

Полоса

| Лит | Масса | Масштаб |
|---|---|---|
| Р | 1,8 | 1:5 |
| Лист 1 | Листов 1 | |

Резина-пластина
6МБ-А-М ГОСТ 7338-77

Госкомсельхозтехника СССР
ГИПРОПРОМСЕЛЬСТРОЙ
г. Саратов

Копировал Матвеева

Формат 11

Типовой проект 705-1-143 Альбом II Часть I

| Формат | Зона | Поз | Обозначение | Наименование | Кол | Примеч. |
|---|---|---|---|---|---|---|
| | | | | | | |
| | | | | Документация | | |
| | | | | | | |
| 12 | | | ТМ1-510.00 СБ | Сборочный чертеж | | |
| | | | | | | |
| | | | | Детали | | |
| | | | | | | |
| Б4 | | 1 | ТМ1-510 01 | Стенка | | |
| | | | | Лист 4 ГОСТ 19903-74 / Ст3 ГОСТ 14637-69 | | |
| | | | | 2500 x 300 | 1 | 23.5 кг |
| | | | | | | |
| Б4 | | 2 | ТМ1-510.02 | Уголок | | |
| | | | | Б-50x50x5 ГОСТ 8509-72 / Ст3 ГОСТ 535-79 | | |
| | | | | $\ell$ = 2500 | 1 | 9,2 кг |
| | | | | | | |
| 11 | | 3 | ТМ1-510 03 | Косынка | 2 | |

Подп. и дата | Инв. № дубл. | Взам. инв. № | Подп. и дата | Инв. № подл.

| Изм | Лист | № документа | Подпись | Дата |
|---|---|---|---|---|
| Разраб | | Гребнева | | 7.79г. |
| Проверил | | Ковалев | | VI 79г. |

ТМ1-510.00 7834/2 ТП 705-1-143

Стенка боковая

| Лит | Лист | Листов |
|---|---|---|
| Р | 1 | 1 |

Госкомсельхозтехника СССР
ГИПРОПРОМСЕЛЬСТРОЙ
г. Саратов

Копировал Матвеева

Формат 11

ТМ1-510.00 СБ

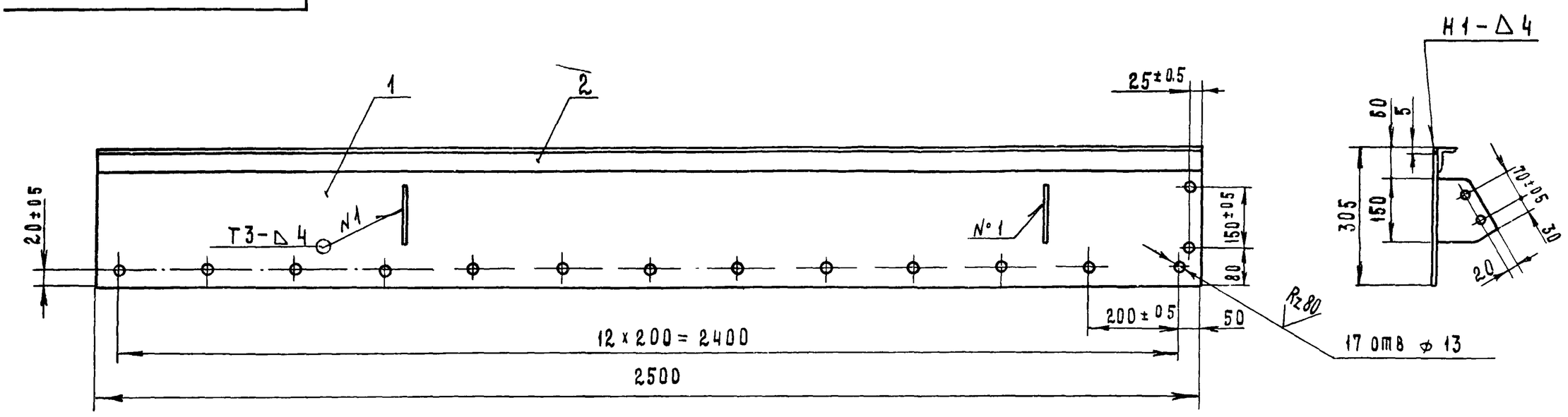


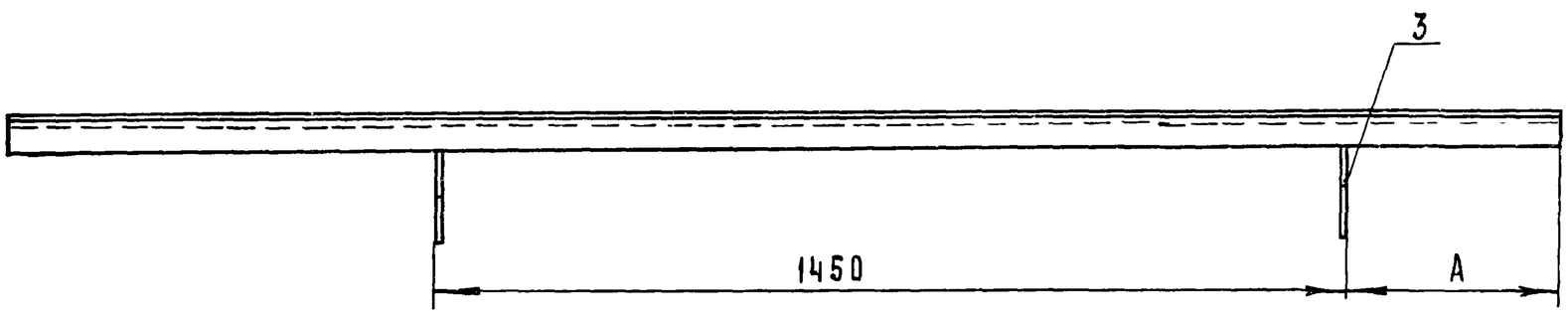


| Исполнение | А мм |
|---|---|
| правое | 350 |
| левое | 700 |

1. Сварные швы выполнить по ГОСТ 5264-69
Электроды типа Э 42 ГОСТ 9467-75
2 Отверстия выполнить после сварки и правки конструкции.

35
7834/2

| Изм | Лист | № документа | Подпись | Дата |
|---|---|---|---|---|
| Разраб | | Гребнева | | 7-79г. |
| Проверил | | Ковалев | | VI 79 |
| Гл.инж.отд | | Кабанов | | 07.79 |
| Нач.отд | | Зараковская | | 7.979 |
| ГИП | | Гоголев | | 08.79 |
| Н.контр. | | Есина | | |

ТМ1-510 00 СБ ТП 705-1-143

Стенка боковая
Сборочный чертеж

| Лит | Масса | Масштаб |
|---|---|---|
| Р | 34 | 1:10 |
| Лист 1 | Листов 1 | |

Госкомсельхозтехника СССР
ГИПРОПРОМСЕЛЬСТРОЙ
г. Саратов

ТМ1 - 500.04

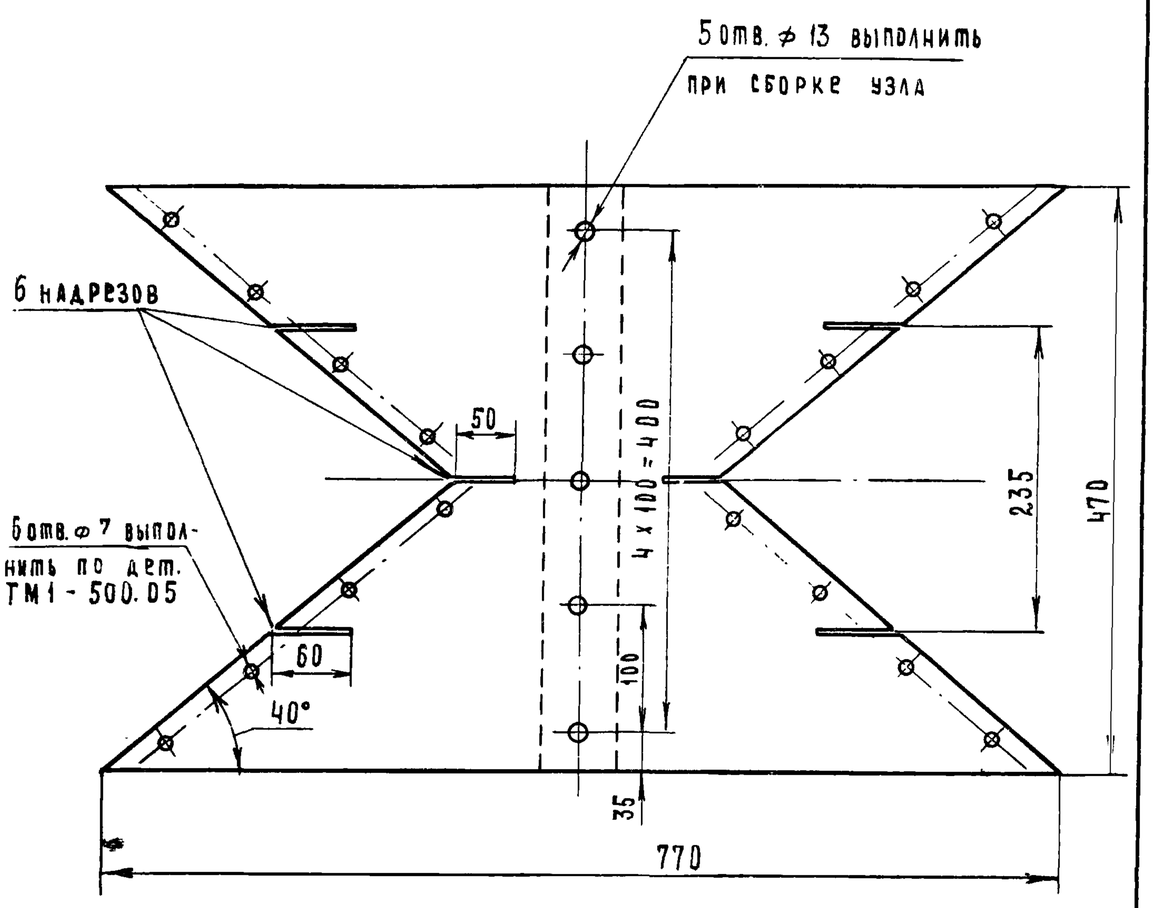


7834/2

| Изм. | Лист | № документа | Подпись | Дата | ТМ1 - 500.04 ТП 705-1-143 | | | |
|---|---|---|---|---|---|---|---|---|
| Разраб. | | Гребнева | | V-1979 | Завеса. | Лит. | Масса | Масштаб |
| Проверил | | Ковалев | | VI-79 | | Р | 0.3 | 1:5 |
| | | | | | | Лист 1 | Листов 1 | |
| | | | | | Брезент | Госкомсельхозтехника СССР ГИПРОПРОМСЕЛЬСТРОЙ г. Саратов | | |

Копировал Матвеева Формат 11

Типовой проект 705-1-143 Альбом II Часть I

Взам. инв. № | Инв. № дубл. | Подп. и дата | Инв. № подл.

ТМ1 - 500.05

Rz 80

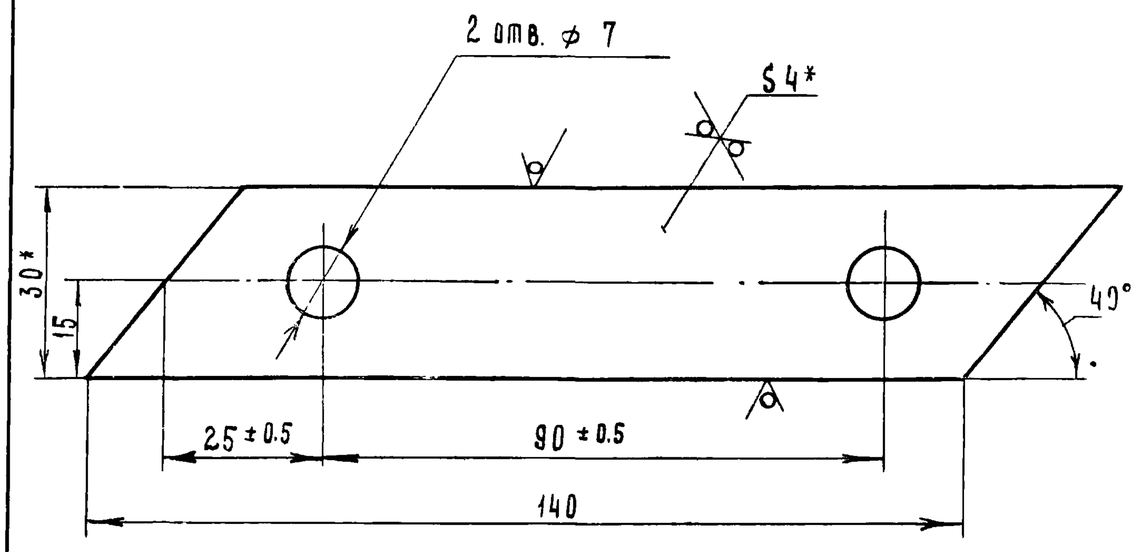


1. * Размер для справок.
2. Неуказанные предельные отклонения размеров: отверстий - по $A_7$; валов - по $B_7$;

7834/2

| Изм. | Лист | № документа | Подпись | Дата | ТМ1 - 500.05 ТП 705-1-143 | | | |
|---|---|---|---|---|---|---|---|---|
| Разраб. | | Гребнева | | V-1979 | Полоса. | Лит. | Масса | Масштаб |
| Проверил | | Ковалев | | VI-79 | | Р | 0.15 | 1:1 |
| | | | | | | Лист 1 | Листов 1 | |
| | | | | | Полоса 4 х 30 ГОСТ 103-76 / Ст 3 ГОСТ 535-79 | Госкомсельхозтехника СССР ГИПРОПРОМСЕЛЬСТРОЙ г. Саратов | | |

Копировал Матвеева Формат 11

ТМ1 - 520.03

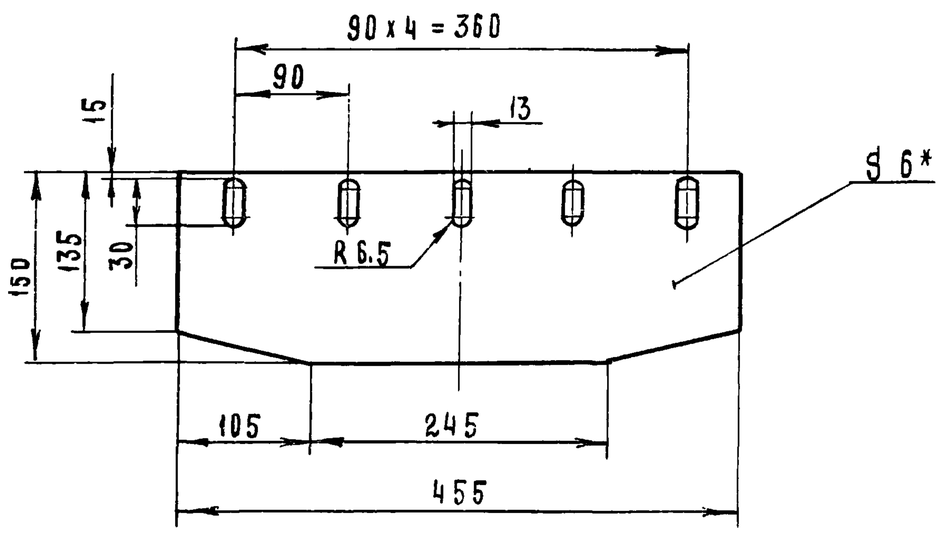


* Размер для справок

7834/2

| Изм. | Лист | № документа | Подпись | Дата | ТМ1 - 520.03 ТП 705-1-143 | | | |
|---|---|---|---|---|---|---|---|---|
| Разраб. | | Гребнева | | V-1979 | Полоса | Лит. | Масса | Масштаб |
| Проверил | | Ковалев | | VI-79 | | Р | 0.6 | 1:5 |
| | | | | | | Лист 1 | Листов 1 | |
| | | | | | Резина - пластина Б МБ - А - М ГОСТ 7338-77 | Госкомсельхозтехника СССР ГИПРОПРОМСЕЛЬСТРОЙ г. Саратов | | |

Копировал Матвеева Формат 11

Типовой проект 705-1-143 Альбом II Часть I

Подп. и дата | Инв. № подл. | Взам. инв. № | Инв. № дубл. | Подп. и дата

ТМ1 - 500.02
ТМ1 - 500.03

Rz 80

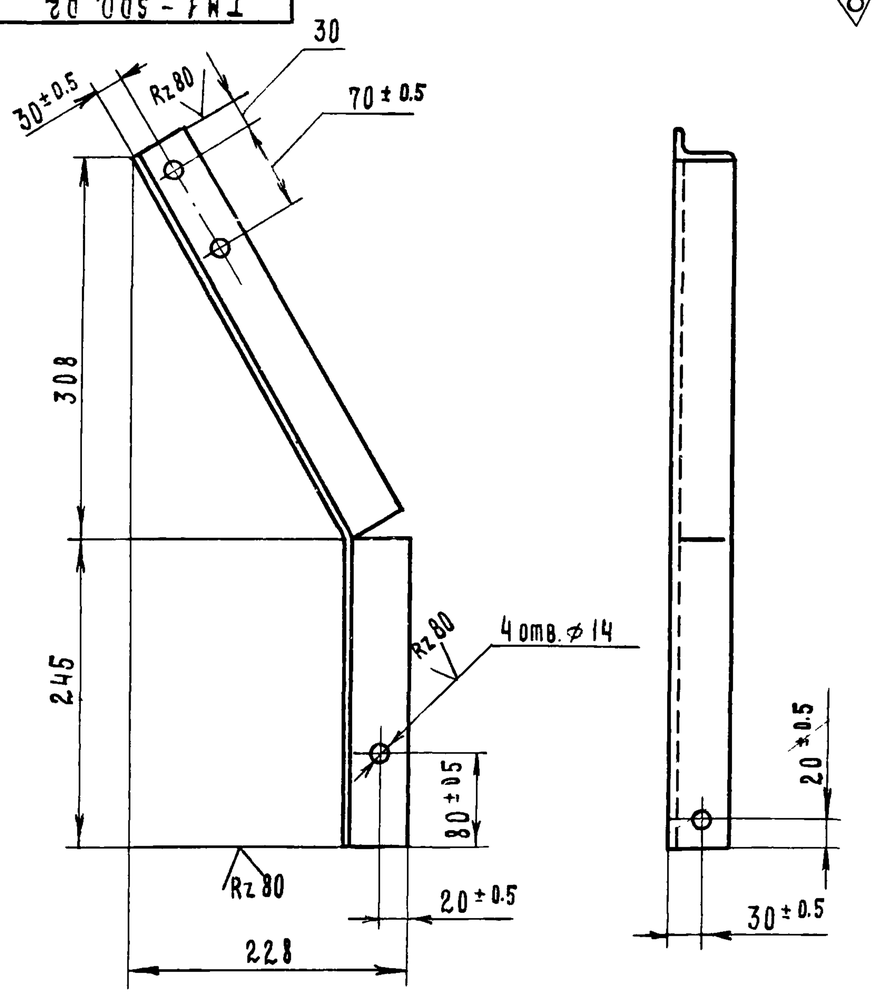


ТМ1 - 500.02 - изображено

ТМ1 - 500.03 - зеркальное изображение

Неуказанные предельные отклонения размеров: отверстий - по $A_7$; валов - по $B_7$; остальных - по $C_{M7}$.

36

7834/2

| Изм. | Лист | № документа | Подпись | Дата | ТМ1 - 500.02; ТМ1 - 500.03 ТП 705-1-143 | | | |
|---|---|---|---|---|---|---|---|---|
| Разраб. | | Гребнева | | V-1979 | Стойка. | Лит. | Масса | Масштаб |
| Проверил | | Ковалев | | VI-79 | | Р | 2,3 | 1:5 |
| Гл. инж. отд. | | Кабанов | | 2.07.79 | | Лист 1 | Листов 1 | |
| Нач. отд. | | Зараковская | | 2.07.79 | | | | |
| ГИП | | Гоголев | | 02.79 | Уголок Б-50х50х5 ГОСТ 8509-72 / Ст 3 ГОСТ 535-79 | Госкомсельхозтехника СССР ГИПРОПРОМСЕЛЬСТРОЙ г. Саратов | | |
| Н. контр. | | Есина | | | | | | |

| № строки | Наименование | Обозначение документа на поставку | Поставщик | Куда входит (обозначение) | Количество: на изделие | Количество: в комплекте | Количество: на регулировку | Количество: всего | Примечание |
|---|---|---|---|---|---|---|---|---|---|
| 1 | Барабан 6550Г-80 | Е1-118-61 | Полевской машиностроительный завод г. Свердловск | ТМ2-000.00 | 1 | | | 1 | |
| 2 | Барабан 6525-40 | Е1-120-61 | | ——— " ——— | 1 | | | 1 | |
| 3 | Роликоопора Ж-65 | Е1-102-61 | | ——— " ——— | 25 | | | 25 | |
| 4 | Роликоопора 65 I | Е1-114-61 | | ——— " ——— | 12 | | | 12 | |
| 5 | Ролик дефлекторный В=650 верхний | Е1-116-61 | | ——— " ——— | 4 | | | 4 | |
| 6 | Ролик дефлекторный В=650 нижний | Е1-117-61 | | ——— " ——— | 4 | | | 4 | |
| 7 | Устройство выключающее канатное | Е1-201-68 | | ТМ2-1000.00 | 1 | | | 1 | |
| 8 | Скребок 650 | Е1-204-66 | | ТМ2-000.00 | 1 | | | 1 | |
| 9 | Натяжка 6540-60-50 | Е1-122-61 | | ——— " ——— | 1 | | | 1 | |
| 10 | Останов храповой Х24-РМ500 | | | ——— " ——— | 1 | | | 1 | |
| 11 | Электродвигатель 4А160S4ХУ3 | ГОСТ 19523-74 | | ——— " ——— | 1 | | | 1 | |
| 12 | Редуктор РМ500-IV-7Ц | | | ——— " ——— | 1 | | | 1 | |
| 13 | Муфта кулачково-дисковая | | | | | | | | |
| 14 | 1600-70-I.1-80-I.2 | ГОСТ 20720-75 | | ——— " ——— | 1 | | | 1 | |
| 15 | Муфта упругая втулочно- | | | | | | | | |
| 16 | пальцевая 710-50-II 1-48-I.1 | ГОСТ 21424-75 | | ——— " ——— | 1 | | | 1 | |
| 17 | | | | | | | | | |
| 18 | | | | | | | | | |
| 19 | Указатель уровня С-607-А | | | ТМ1-400.00 | 1 | | | 1 | |
| 20 | Датчик скорости магнито-индукционный ДМ-2 | | | ТМ2-000.00 | 1 | | | 1 | |
| | Лента ЛМ2-650-56-820-3-1 | ГОСТ 20-76 | | ТМ2-000.00 | 62 пм | | | 62 пм. | |
| | Канат 2-Г-П-Н-160 | ГОСТ 3062-69 | | ТМ2-1000.00 | 25,3 пм | | | 25,3 пм | |
| 24 | | | | | | | | | |
| 25 | | | | | | | | | |
| 26 | | | | | | | | | |
| 27 | | | | | | | | | |
| 28 | | | | | | | | | |
| 29 | | | | | | | | | |
| 30 | | | | | | | | | |

7834/2

| Изм | Лист | № докум | Подпись | Дата | ТМ2-000 00. ВП ТП 705-1-143 | | | |
|---|---|---|---|---|---|---|---|---|
| Разраб. | | Гребнева | | VI-79 | Конвейер ленточный наклонный N3 Ведомость покупных изделий. | Лит | Лист | Листов |
| Проверил | | Ковалев | | VI-79 | | Р | 1 | 3 |
| Гл. инж. отд. | | Кабанов | | 2.07.79 | | Госкомсельхозтехника СССР ГИПРОПРОМСЕЛЬСТРОЙ г. Саратов | | |
| Нач. отд. | | Зараковская | | 2.07.79 | | | | |
| ГИП | | Гоголев | | 02.79 | | | | |

Копировал: Прошина Формат А2

| № строки | Наименование | Обозначение документа на поставку | Поставщик | Куда входит (обозначение) | Количество: на изделие | Количество: в комплекте | Количество: на регулировку | Количество: всего | Примечание |
|---|---|---|---|---|---|---|---|---|---|
| 31 | | | | | | | | | |
| 32 | Болт М8х30.58.09 | ГОСТ 7798-70 | | ТМ2-000.00 | 4 | | | 4 | |
| 33 | М8х16 58.09 | ——— " ——— | | ТМ2-700.00 | 7 | | | 7 | |
| 34 | М10х30.58 09 | ——— " ——— | | ТМ2 1000.00 | 4 | | | 4 | |
| 35 | М12х30.58.09 | ——— " ——— | | ТМ2 000.00 | 64 | | | | |
| 36 | | | | ТМ2-620.00 | 5 | | | 69 | |
| 37 | М12х35.58.09 | ——— " ——— | | ТМ2 000.00 | 245 | | | | |
| 38 | | | | ТМ1-400.00 | 4 | | | 249 | |
| 39 | М16х65.58.09 | ——— " ——— | | ТМ2-000.00 | 10 | | | 10 | |
| 40 | М20х95.58.09 | ——— " ——— | | ТМ2 000.00 | 4 | | | 4 | |
| 41 | М24х90.58.09 | ——— " ——— | | ТМ2-000.00 | 4 | | | 4 | |
| 42 | М14х65.58 09 | ——— " ——— | | ТМ2-000.00 | 4 | | | 4 | |
| 43 | | | | | | | | | |
| 44 | | | | | | | | | |
| 45 | Заклепка 6х13 | ГОСТ 10299-68 | | ТМ2-600.00 | 16 | | | 16 | |
| 46 | | | | | | | | | |
| 47 | Гайка М8.5.09 | ГОСТ 5915-70 | | ТМ2-000.00 | 4 | | | 4 | |
| 48 | | ——— " ——— | | ТМ2-700.00 | 7 | | | 7 | |
| 49 | М10.5.09 | ——— " ——— | | ТМ2-1000.00 | 4 | | | 4 | |
| 50 | М12.5.09 | ——— " ——— | | ТМ2-000.00 | 245 | | | | |
| 51 | | | | ТМ1-400.00 | 4 | | | | |
| 52 | | | | ТМ2-600.00 | 64 | | | 318 | |
| 53 | | | | ТМ2-620.00 | 5 | | | | |
| 54 | М16.5.09 | ——— " ——— | | ТМ2-000.00 | 54 | | | 54 | |
| 55 | М18.5.09 | ——— " ——— | | ——— " ——— | 12 | | | 12 | |
| 56 | М20.5.09 | ——— " ——— | | ——— " ——— | 4 | | | 4 | |
| 57 | М22.5.09 | ——— " ——— | | ——— " ——— | 16 | | | 16 | |
| 58 | М24.5.09 | ——— " ——— | | ——— " ——— | 4 | | | 4 | |
| 59 | М14 5.09 | ——— " ——— | | ——— " ——— | 4 | | | 4 | |
| 60 | | | | | | | | | |

37

7834/2

| Изм | Лист | № докум | Подп | Дата | ТМ2-000.00 ВП ТП 705-1-143 | Лист |
|---|---|---|---|---|---|---|
| | | | | | | 2 |

| Позиция | Наименование | Обозначение документа на поставку | Поставщик | Куда входит (обозначение) | Количество: На изделие | В комплекте | На регулировку | Всего | Примечание |
|---|---|---|---|---|---|---|---|---|---|
| 1 | Шайба 8.65Г.09 | ГОСТ 6402-70 | | ТМ2-000.00 | 4 | | | 4 | |
| 2 | 10.65Г.09 | ——— " ——— | | ТМ2-1000.00 | 4 | | | 4 | |
| 3 | 12.65Г.09 | ——— " ——— | | ТМ2-000.00 | 178 | | | 247 | |
| 4 | | | | ТМ2-600.00 | 64 | | | | |
| 5 | | | | ТМ2-620.00 | 5 | | | | |
| 6 | 16.65Г.09 | ——— " ——— | | ТМ2-000.00 | 10 | | | 10 | |
| 7 | 20.65Г.09 | ——— " ——— | | ТМ2-000.00 | 4 | | | 4 | |
| 8 | 24.65Г.09 | ——— " ——— | | ТМ2-000.00 | 4 | | | 4 | |
| 9 | 14.65Г.09 | ——— " ——— | | ТМ2-000.00 | 4 | | | 4 | |
| 10 | | | | | | | | | |
| 11 | | | | | | | | | |
| 12 | Шайба 8.01.09 | ГОСТ 11371-78 | | ТМ2-000.00 | 4 | | | 4 | |
| 13 | | | | ТМ2-700.00 | 7 | | | 7 | |
| 14 | 12.01.09 | ——— " ——— | | ТМ2-000.00 | 245 | | | 245 | |
| 15 | | | | ТМ1-400.00 | 4 | | | | |
| 16 | 16.01.09 | ——— " ——— | | ТМ2-000.00 | 32 | | | 32 | |
| 17 | 18.01.09 | ——— " ——— | | ——— " ——— | 6 | | | 6 | |
| 18 | 20.01.09 | ——— " ——— | | ——— " ——— | 4 | | | 4 | |
| 19 | 22.01.09 | ——— " ——— | | ——— " ——— | 8 | | | 8 | |
| 20 | 24.01.09 | ——— " ——— | | ——— " ——— | 4 | | | 4 | |
| 21 | 14.01.09 | ——— " ——— | | ——— " ——— | 4 | | | 4 | |
| 22 | | | | | | | | | |
| 23 | | | | | | | | | |
| 24 | | | | | | | | | |
| 25 | | | | | | | | | |
| 26 | | | | | | | | | |
| 27 | | | | | | | | | |
| 28 | | | | | | | | | |
| 29 | | | | | | | | | |

7834/2

| Изм | Лист | № докум. | Подп. | Дата | ТМ2-000.00 ВП ТП 105-1-143 | Лист 3 |
|---|---|---|---|---|---|---|

Копировал: Прошина Формат 12

| Обозначение | Наименование | Куда входит: Обозначение | Кол. | Общее количество | Примечание |
|---|---|---|---|---|---|
| ТМ2-000.00 | Конвейер ленточный наклонный №3 | | | | |
| ТМ2-100.00 | Рама натяжки | ТМ2-600.00 | 1 | 1 | |
| ТМ2-200.00 | Рама концевая | ——— " ——— | 1 | 1 | |
| ТМ2-300.00 | Рама средняя | ——— " ——— | 10 | 10 | |
| ТМ2-400.00 | Рама приводного барабана | ——— " ——— | 1 | 1 | |
| ТМ2-500.00 | Рама головная | ——— " ——— | 1 | 1 | |
| ТМ2-600.00 | Лоток направляющий | ——— " ——— | 1 | 1 | |
| ТМ2-610.00 | Стенка боковая | ТМ2-600.00 | 2 | 2 | |
| ТМ2-620.00 | Стенка торцовая | ТМ2-600.00 | 1 | 1 | |
| ТМ2-700.00 | Кожух | ТМ2-000.00 | 1 | 1 | |
| ТМ2-700/1.00 | Секция I | ТМ2-700.00 | 1 | 1 | |
| ТМ2-700/2.00 | Секция II | ТМ2-700.00 | 1 | 1 | |
| ТМ2-800.00 | Воронка | ТМ2-000.00 | 1 | 1 | |
| ТМ2-900.00 | Рама привода | ——— " ——— | 1 | 1 | |
| ТМ2-1000.00 | Установка тросового выключающего устройства | ——— " ——— | 1 | 1 | |
| ТМ2-1100.00 | Стойка I | ——— " ——— | 1 | 1 | |
| ТМ2-1200.00 | Стойка II | ——— " ——— | 1 | 1 | |
| ТМ2-1300.00 | Стойка III | ——— " ——— | 1 | 1 | |
| ТМ2-1400.00 | Стойка IV | ——— " ——— | 1 | 1 | |
| ТМ2-1500.00 | Стойка V | ——— " ——— | 1 | 1 | |
| ТМ2-1600.00 | Стойка VI | ——— " ——— | 1 | 1 | |
| ТМ1-400.00 | Установка датчика контроля наличия материала на ленте | ТМ1-800.00 | 1 | 1 | Повторное применение |
| ТМ2-1700.00 | Воронка | ТМ2-000.00 | 1 | 1 | |

7834/2 38

| Изм | Лист | № докум | Подпись | Дата | ТМ2-000.00 ВС ТП 105.V-143 | | |
|---|---|---|---|---|---|---|---|
| Разраб | | Гребнева | | IX-79 | Конвейер ленточный наклонный №3 Ведомость спецификаций | Лист Р | Лист 1 | Листов 1 |
| Проверил | | Ковалев | | XI-79 | | Госкомсельхозтехника СССР ГИПРОПРОМСЕЛЬСТРОЙ г. Саратов | | |
| Гл. инж. отд. | | Кабанов | | 2.01.79 | | | | |
| Нач. отд. | | Зараковская | | 2.01.79 | | | | |
| Н. контр. | | Гребнев | | | | | | |

## Геометрическая схема

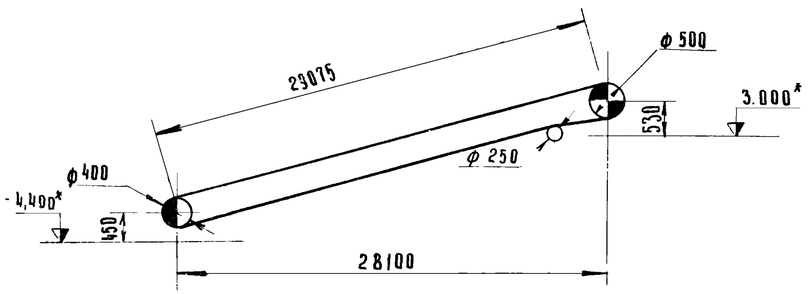


## А - А

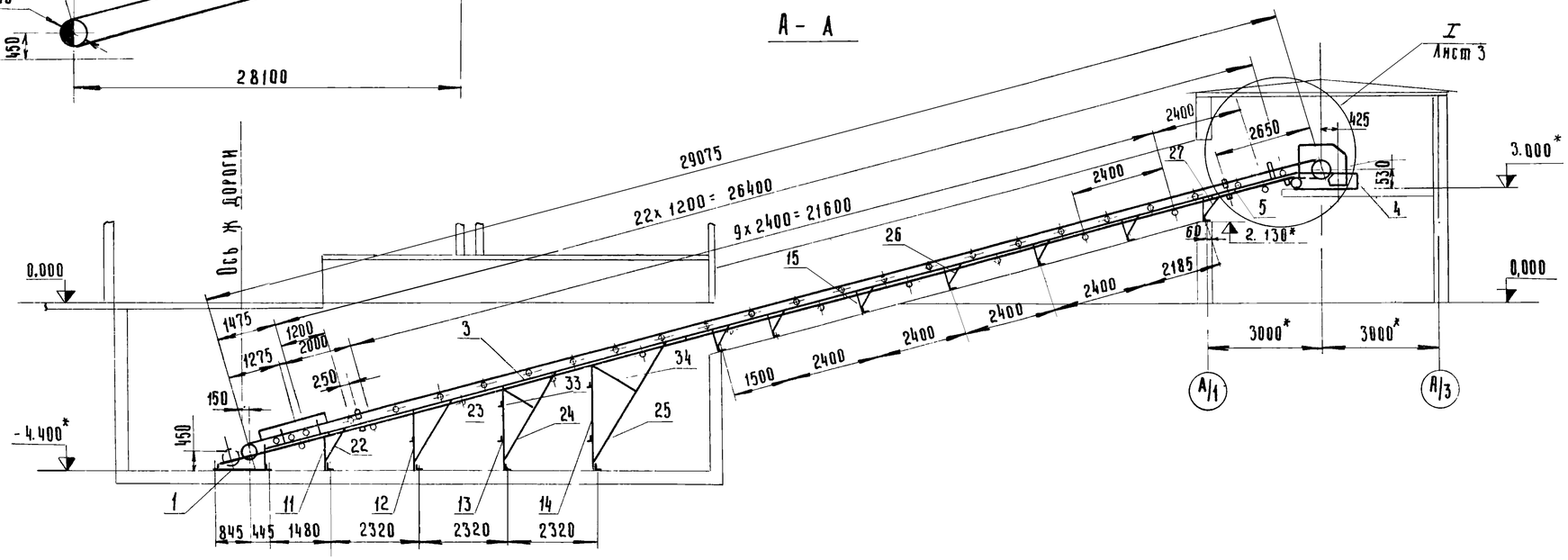


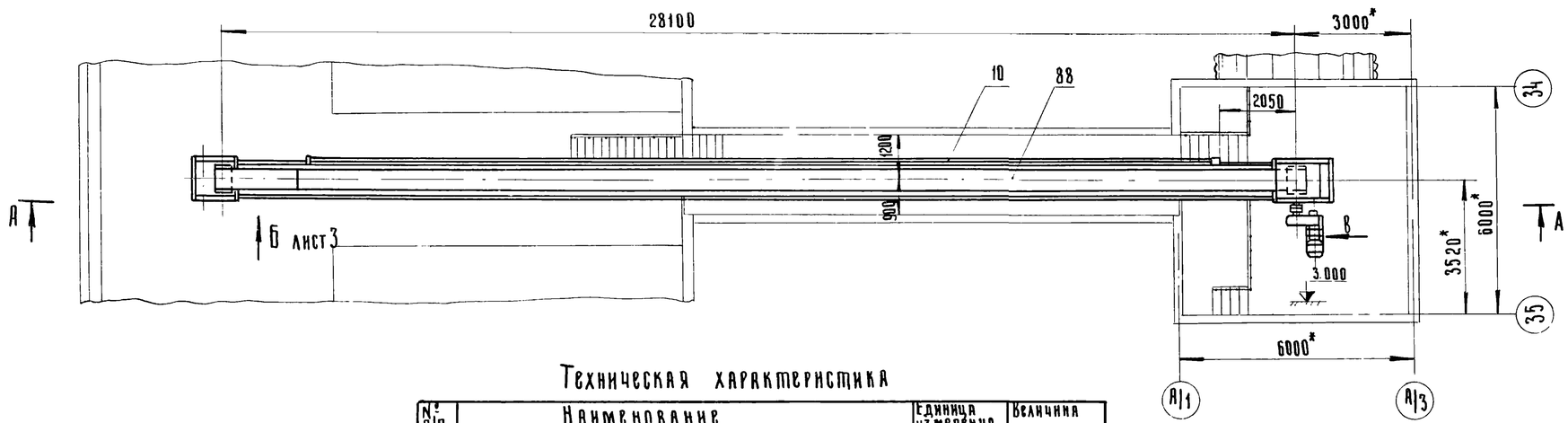


## Вид В

М 1:20

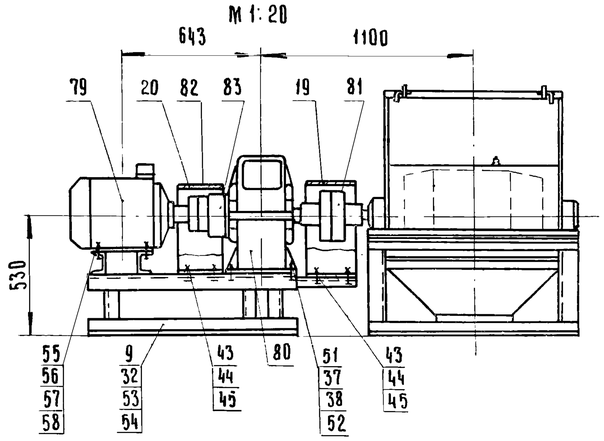


1. Ленту конвейера (поз. 88) клеить с последующей вулканизацией.
2. * – Размеры для справок.

## Техническая характеристика

| № п/п | Наименование | | Единица измерения | Величина |
|---|---|---|---|---|
| 1 | Производительность | | т/час | 198 |
| 2. | Длина конвейера | | мм | 29075 |
| 3. | Ширина ленты | | мм | 650 |
| 4. | Скорость движения ленты | | м/сек. | 1,63 |
| 5. | Угол наклона конвейера | | градус | 15 |
| 6. | Объемный вес материала | | т/м³ | 1,0 |
| 7. | Электродвигатель 4А160S4ХУ3 | Мощность | квт | 15 |
| | | Частота вращения. | об/мин. | 1500 |
| 8 | Редуктор РМ 500-II-8Ц | | | |

39

7834/2

| Изм | Лист | N докум. | Подп. | Дата |
|---|---|---|---|---|
| Разраб | | Гребнева | | V-1979 |
| Пров | | Ковалев | | VI-79 |
| Гл.инж.отд | | Кабанов | | 2.07.79 |
| Нач. отд | | Зараковская | | 2.07.79 |
| ГИП | | Гоголев | | 07.79 |

ТМ2-000 00 СБ

ТП-705-1-143

Конвейер ленточный наклонный N3. Сборочный чертеж.

| Лит | Масса | Масштаб |
|---|---|---|
| Р | 3980 | 1:10 |

Лист 1 | Листов 3

Госкомсельхозтехника СССР ГИПРОПРОМСЕЛЬСТРОЙ

ТМ2-000 00 СБ

ТМ2-000.00.СБ

# План закладных элементов

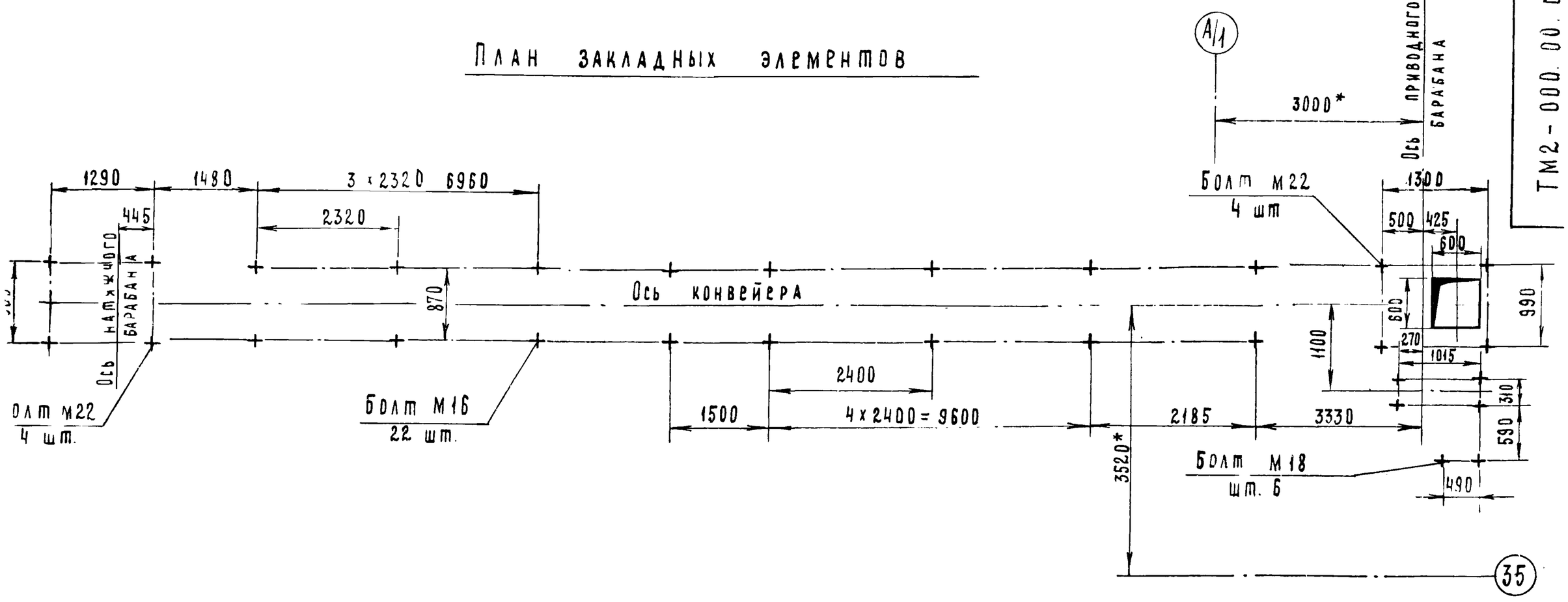


Рама приводного барабана 4420-М.01.02.00.СБ

## Вид Б лист 1

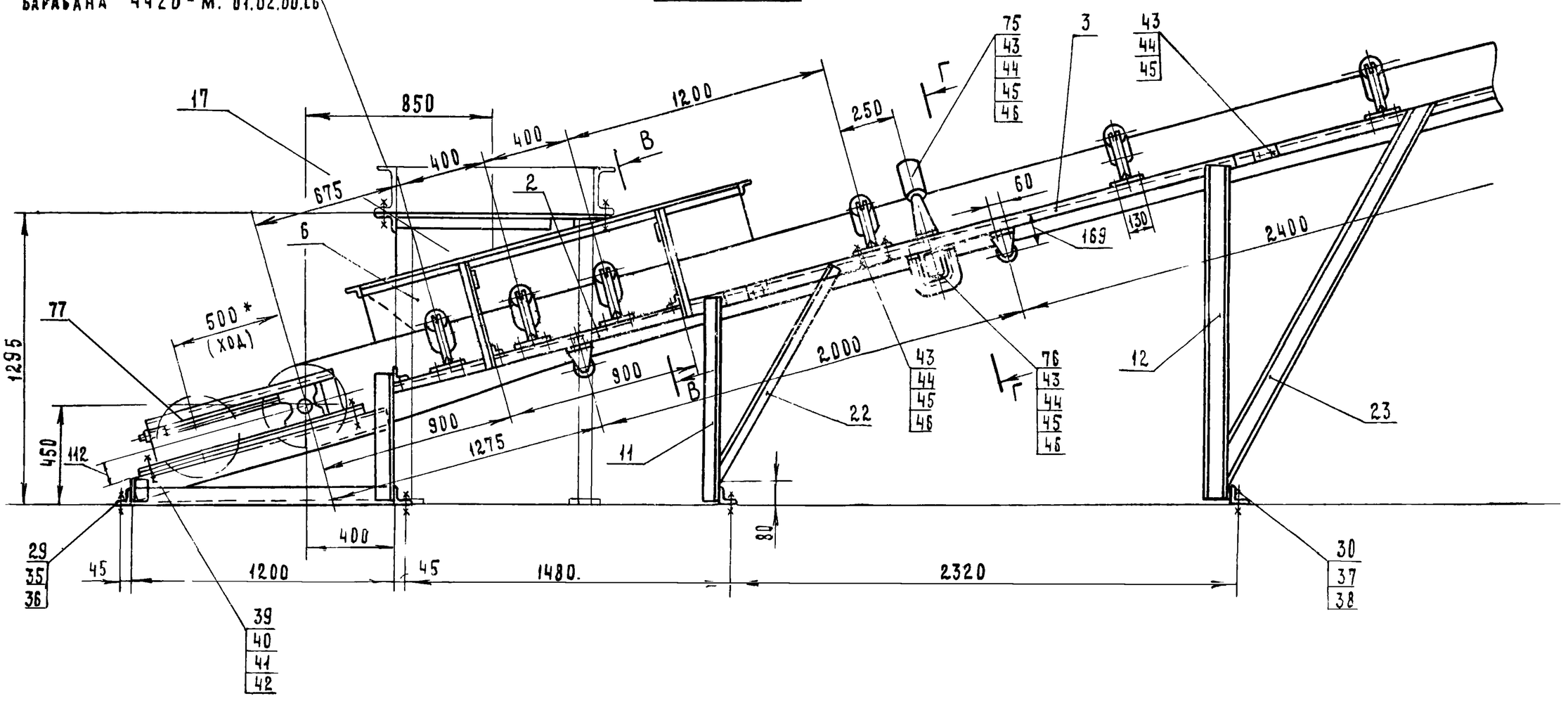


## Г - Г повернуто

М 1:10

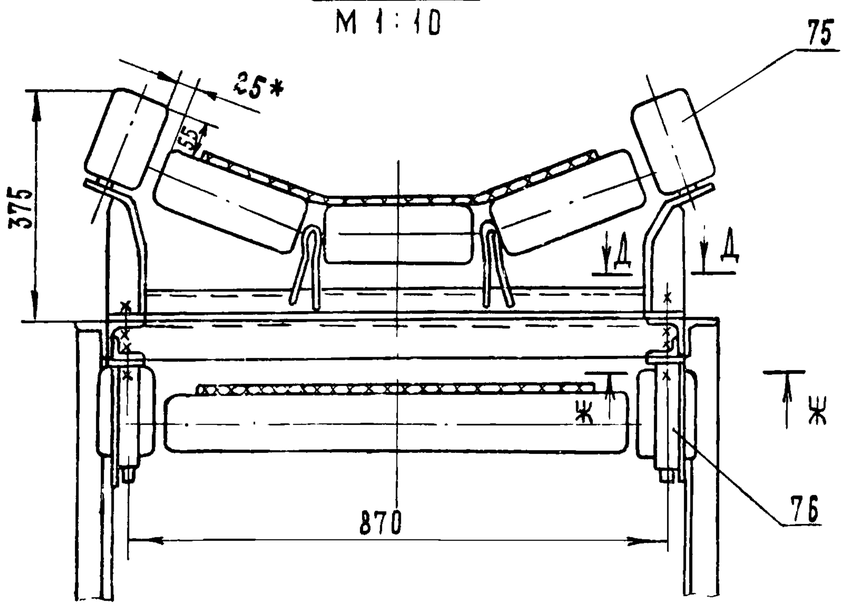


## В - В повернуто

М 1:10

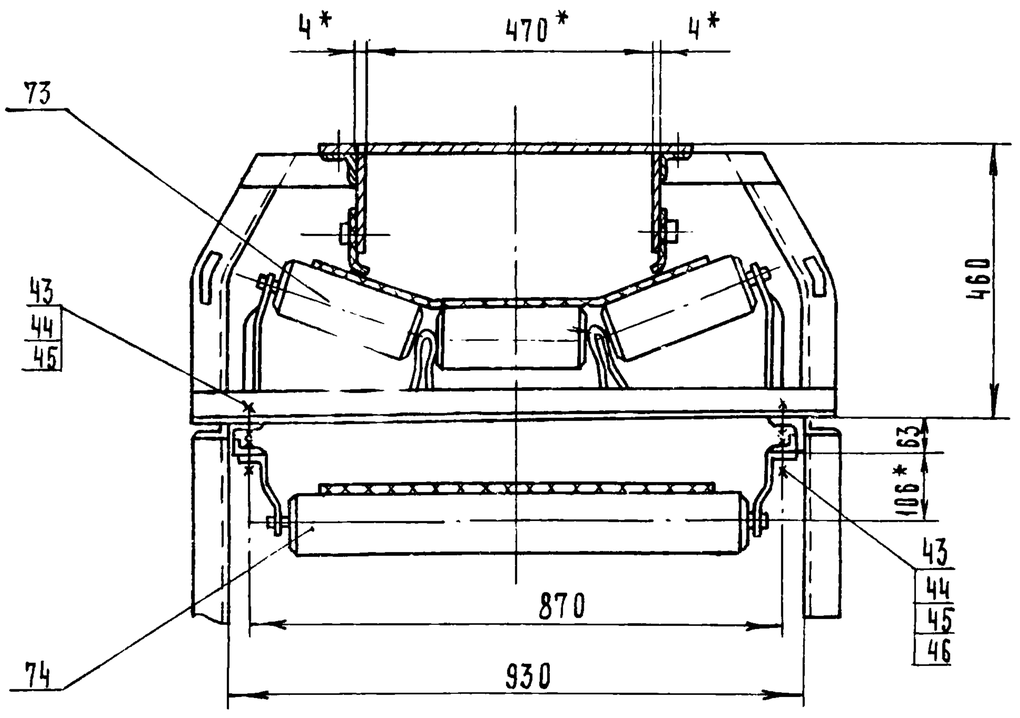


## Д - Д

М 1:5

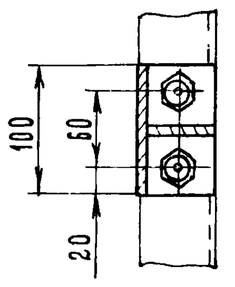


## Ж - Ж

М 1:5

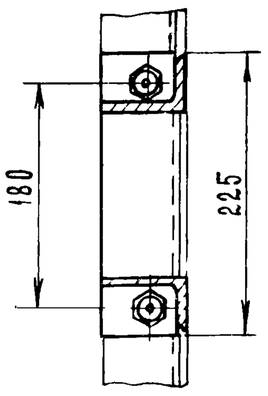


7834/2 40

| | | | | | |
|---|---|---|---|---|---|
| | | | | | ТМ2-000.00 СБ ТП705-1-143 |
| Изм. | Лист | № докум. | Подп. | Дата | Конвейер ленточный наклонный №3. Сборочный чертеж |
| Разраб. | | Гребнева | | V-79 | |
| Проверил | | Ковалев | | V-79 | |
| Гл.инж.отд. | | Кабанов | | 12.07.79 | |
| Нач. отд. | | Зараковская | | 12.07.79 | |
| ГИП | | Гоголев | | 12.07.79 | |

| Лит. | Масса | Масштаб |
|---|---|---|
| Р | — | 1:20 |
| Лист 2 | Листов 3 | |

Госкомсельхозтехника СССР
ГИПРОПРОМСЕЛЬСТРОЙ
г. Саратов

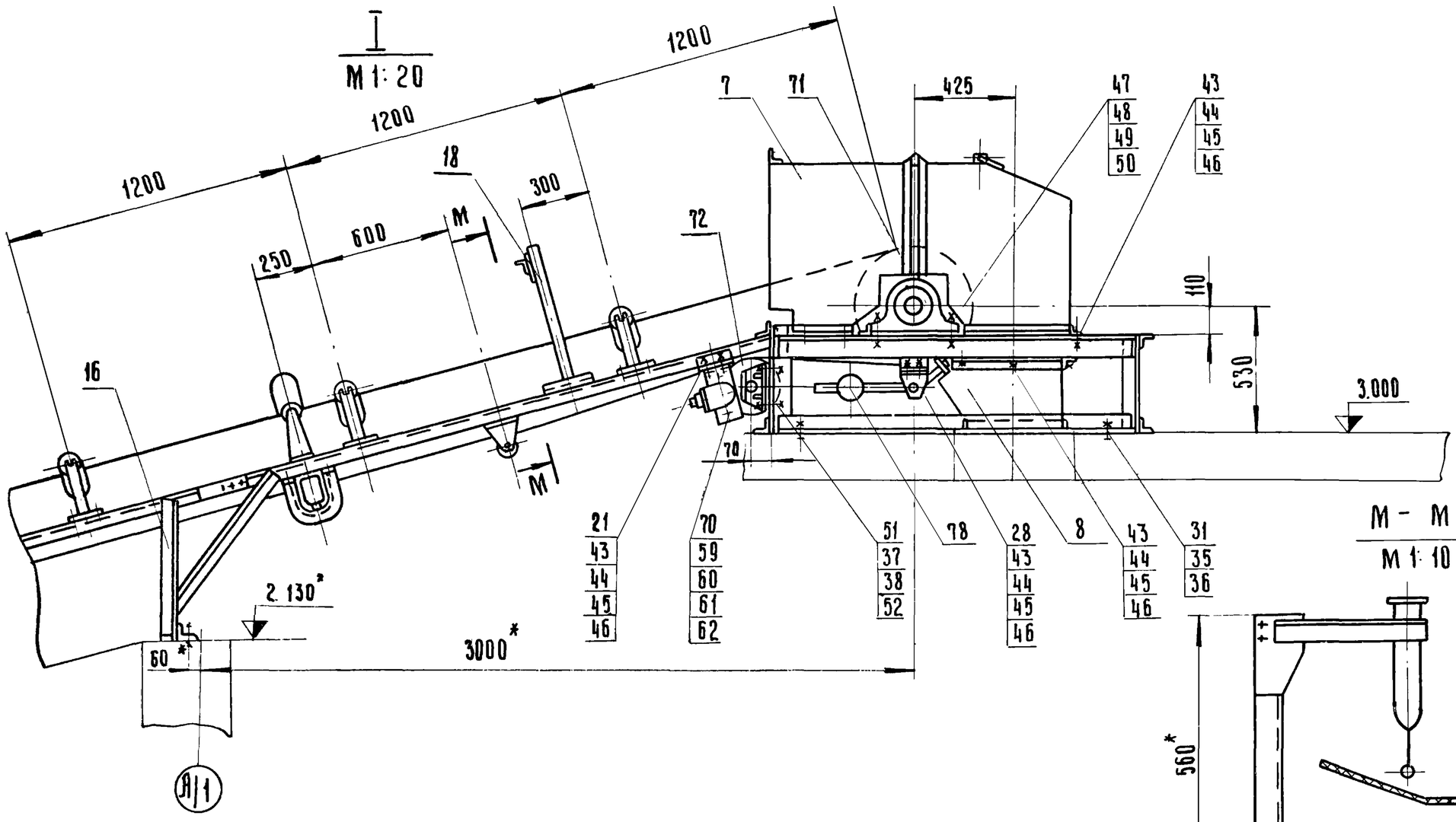


М - М повёрнуто
М 1:10

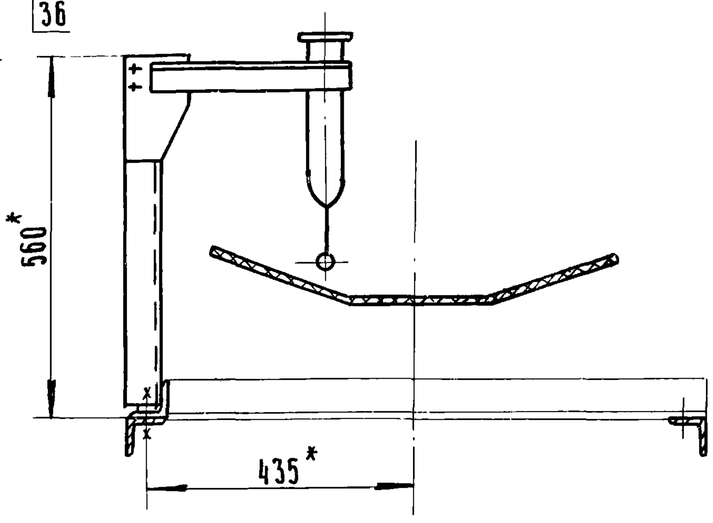


7834/2

| Изм | Лист | N докум. | Подп. | Дата |
|---|---|---|---|---|
| Разраб | | Гребнева | | V-1979 |
| Пров. | | Ковалев | | VI-79 |
| Гл. инж отд | | Кабанов | | 2.07.79 |
| Нач отд | | Зараковская | | 2.07.79 |
| ГИП | | Гоголев | | 07.79 |
| Н. контр. | | Есина | | 7.79 |

ТМ2-000.00.СБ. ТП 705-1-143

Конвейер ленточный наклонный N3. Сборочный чертеж.

| Лит. | Масса | Масштаб |
|---|---|---|
| Р | — | 1:20 |
| Лист 3 | Листов 3 | |

Госкомсельхозтехника СССР ГИПРОПРОМСЕЛЬСТРОЙ г. Саратов

Копировал: Ильичева

Формат: 12

| Формат | Зона | Позиция | Обозначение | Наименование | Кол | Примеч |
|---|---|---|---|---|---|---|
| | | | | Документация | | |
| *) | | | ТМ2-000.00 СБ | Сборочный чертеж | | *) 22, 22,12 |
| *) | | | ТМ2-000.00 Вп | Ведомость покупных изделий | | *) 12, 12,12 |
| 12 | | | ТМ2-000.00 Вс | Ведомость спецификаций. | | |
| | | | | Сборочные единицы | | |
| 12 | | 1 | ТМ2-100.00.СБ | Рама натяжки | 1 | |
| 12 | | 2 | ТМ2-200.00.СБ | Рама концевая | 1 | |
| 12 | | 3 | ТМ2-300.00.СБ | Рама средняя | 10 | |
| 22 | | 4 | ТМ2-400.00.СБ | Рама приводного барабана | 1 | |
| 12 | | 5 | ТМ2-500.00.СБ | Рама головная | 1 | |
| 12 | | 6 | ТМ2-600.00.СБ | Лоток направляющий | 1 | |
| 12 | | 7 | ТМ2-700.00.СБ | Кожух | 1 | |
| 12 | | 8 | ТМ2-800.00.СБ. | Воронка | 1 | |
| 12 | | 9 | ТМ2-900.00.СБ | Рама привода | 1 | |
| 12 | | 10 | ТМ2-1000.00 СБ | Установка тросового выключающего устройства | 1 | |
| 12 | | 11 | ТМ2-1100.00.СБ | Стойка I | 1 | |
| 12 | | 12 | ТМ2-1200.00.СБ | Стойка II | 1 | |
| 12 | | 13 | ТМ2-1300.00.СБ | Стойка III | 1 | |
| 12 | | 14 | ТМ2-1400.00.СБ | Стойка IV | 1 | |
| 12 | | 15 | ТМ2-1500.00.СБ | Стойка V | 6 | |
| 12 | | 16 | ТМ2-1600.00.СБ | Стойка VI | 1 | |
| 12 | | 17 | ТМ2-1700.00.СБ | Воронка | 1 | |
| 12 | | 18 | ТМ1-400.00.СБ | Установка датчика контроля наличия материала на ленте | 1 | повторное применение |
| | | | | Детали | | |
| 11 | | 19 | ТМ1-900 01 | Ограждение муфты | 1 | повторное применение |
| 11 | | 20 | ТМ1-900 02 | Ограждение муфты | 1 | |

| Изм. | Лист | N докум | Подп | Дата |
|---|---|---|---|---|
| Разраб. | | Гребнева | | V-1979 |
| Провер. | | Ковалев | | VI-79 |

ТМ2-000.00 7834/2 ТП 705-1-143

Конвейер ленточный наклонный N3.

| Лит. | Лист | Листов |
|---|---|---|
| Р | 1 | 4 |

Госкомсельхозтехника СССР ГИПРОПРОМСЕЛЬСТРОЙ г. Саратов

Типовой проект 705-1-143 Альбом II Часть 1

| Формат | Зона | Позиция | Обозначение | Наименование | Кол | Примеч |
|---|---|---|---|---|---|---|
| 11 | | 21 | ТМ2-000.01/1 | Кронштейн | 1 | |
| 11 | | 22 | ТМ2-000.01 | Подкос I | 2 | |
| 11 | | 23 | ТМ2-000.02 | Подкос II | 2 | |
| 11 | | 24 | ТМ2-000 03 | Подкос III | 2 | |
| 11 | | 25 | ТМ2-000.04 | Подкос IV | 2 | |
| 11 | | 26 | ТМ2-000.05 | Подкос V | 12 | |
| 11 | | 27 | ТМ2-000.06 | Подкос VI | 2 | |
| 11 | | 28 | ТМ2-000.07 | Кронштейн | 2 | |
| 11 | | 29 | ТМ1-000.06 | Болт фундаментный | 4 | |
| 11 | | 30 | ТМ2-000 08 | Болт фундаментный | 22 | |
| 11 | | 31 | ТМ1-000.05 | Болт специальный | 4 | |
| 11 | | 32 | ТМ2-000.09 | Болт специальный | 6 | |
| 11 | | 33 | ТМ2-000.10 | Подкос VII | 2 | |
| 11 | | 34 | ТМ2-000.11 | Подкос VIII | 2 | |
| | | | | Стандартные изделия | | |
| | | 35 | | Гайка М22.5.09 ГОСТ 5915-70 | 16 | |
| | | 36 | | Шайба 22.01.09 ГОСТ 11371-78 | 8 | |
| | | 37 | | Гайка М16.5.09 ГОСТ 5915-70 | 54 | |
| | | 38 | | Шайба 16.01.09 ГОСТ 11371-78 | 32 | |
| | | 39 | | Болт М20х95.58.09 ГОСТ 7798-70* | 4 | |
| | | 40 | | Гайка М20.5.09 ГОСТ 5915-70 | 4 | |
| | | 41 | | Шайба 20.01.09 ГОСТ 11371-78 | 4 | |
| | | 42 | | Шайба 20.65Г.09 ГОСТ 6402-70 | 4 | |
| | | 43 | | Болт М12х35.58.09 ГОСТ 7798-70* | 245 | |
| | | 44 | | Гайка М12.5.09 ГОСТ 5915-70 | 245 | |
| | | 45 | | Шайба 12.01.09 ГОСТ 11371-78 | 245 | |
| | | 46 | | Шайба 12.65Г.09 ГОСТ 6402-70 | 178 | |
| | | 47 | | Болт М24х90.58.09 ГОСТ 7798-70 | 4 | |
| | | 48 | | Гайка М24.5.09 ГОСТ 5915-70 | 4 | |
| | | 49 | | Шайба 24.01.09 ГОСТ 11371-78 | 4 | |
| | | 50 | | Шайба 24.65Г.09 ГОСТ 6402-70 | 4 | |

Подп. и дата | Инв. N дубл. | Взам. инв. N | Подп. и дата | Инв. N подл.

| Изм | Лист | N докум | Подп | Дата |
|---|---|---|---|---|

ТМ2-000.00 7834/2 ТП 705-1-143

| Позиция | Обозначение | Наименование | Кол. | Примеч. |
|---|---|---|---|---|
| 51 | | Болт М16х65.58.09 ГОСТ 7798-70 | 10 | |
| 52 | | Шайба 16 65Г.09 ГОСТ 6402-70 | 10 | |
| 53 | | Гайка М18.5.09.ГОСТ 5915-70 | 12 | |
| 54 | | Шайба 18.01.09 ГОСТ 11371-78 | 6 | |
| 55 | | Болт М14х65.58.09 ГОСТ 7798-70 | 4 | |
| 56 | | Гайка М14.05.09 ГОСТ 5915-70 | 4 | |
| 57 | | Шайба 14.01.09 ГОСТ 11371-78 | 4 | |
| 58 | | Шайба 14.65Г.09 ГОСТ 6402-70 | 4 | |
| | | | | |
| 59 | | Болт М8х30.58.09 | | |
| | | ГОСТ 7798-70 | 4 | |
| 60 | | Гайка М8.5.09 | | |
| | | ГОСТ 5915-70 | 4 | |
| 61 | | Шайба 8.65Г.09 | | |
| | | ГОСТ 6402-70 | 4 | |
| 62 | | Шайба 8.01.09 | | |
| | | ГОСТ 11371-78 | 4 | |
| | | | | |
| | | | | |
| | | | | |
| | | | | |
| | | | | |
| | | | | |
| | | | | |
| | | | | |
| | | Прочие изделия. | | |
| | | | | |
| 70 | | Датчик скорости магнито- | | |
| | | индукционный ДМ-2 | 1 | |
| 71 | | Барабан 6550Г-80 | | |
| | | Е1-118-61 | 1 | |



Типовой проект 705-1-143 Альбом II Часть 1

| Формат | Зона | Поз | Обозначение | Наименование | Кол | Примеч |
|---|---|---|---|---|---|---|
| | | 72 | | Барабан 6525-40 | | |
| | | | | Е1-120-61 | 1 | |
| | | 73 | | Роликоопора Ж-65 | | |
| | | | | Е1-102-61 | 25 | |
| | | 74 | | Роликоопора 65-I | | |
| | | | | Е1-114-61 | 12 | |
| | | 75 | | Ролик дефлекторный В-650, верхний | | |
| | | | | Е1-116-61 | 4 | |
| | | 76 | | Ролик дефлекторный В=650, нижний | | |
| | | | | Е1-117-61 | 4 | |
| | | 77 | | Натяжка 6540-60-50 | | |
| | | | | Е1-122-61 | 1 | |
| | | 78 | | Скребок-650 | | |
| | | | | Е1-204-66 | 1 | |
| | | 79 | | Электродвигатель 4А160S4Х43 | | |
| | | | | ГОСТ 19523-74 | 1 | |
| | | 80 | | Редуктор РМ500-II-8Ц | 1 | |
| | | 81 | | Муфта кулачково-дисковая | | |
| | | | | 1600-70-I.1-80-I.2 | | |
| | | | | ГОСТ 20720-75 | 1 | |
| | | 82 | | Муфта упругая втулочно-пальцевая | | |
| | | | | 710-50-II.1-48-I.1-У3 | | |
| | | | | ГОСТ 21424-75 | 1 | |
| | | 83 | | Останов храповой | | |
| | | | | Х24-РМ500 | 1 | |
| | | | | | | |
| | | | | Материалы. | | |
| | | 88 | | Лента АМ2-650-56-820-3-1 ГОСТ 20-76 | 62пм | |

Инв. N подл. | Подп. и дата | Взам. инв. N | Инв. N дубл. | Подп. и дата



ТМ2-100.00.00 СБ

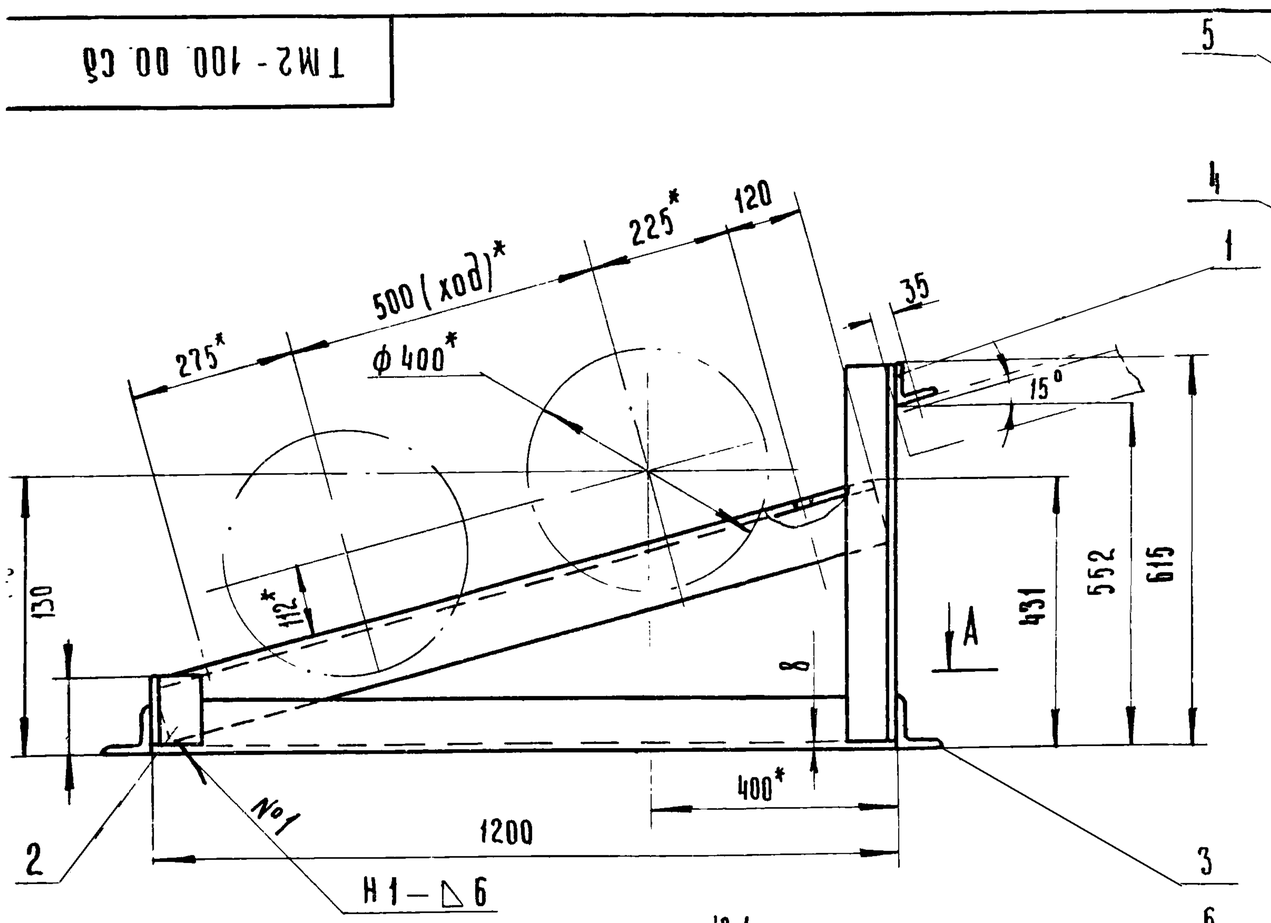


1.* Размеры для справок.
2. Сварные швы выполнить по ГОСТ 5264-69. Электроды типа Э42 ГОСТ 9467-75
3. Отверстия выполнить после сварки.

42

7834/2

| Изм. | Лист | N докум. | Подп. | Дата | ТМ2-100.00 СБ ТП705-1-143 | | | |
|---|---|---|---|---|---|---|---|---|
| Разраб. | | Гребнева | | IV-1979 | Рама натяжки Сборочный чертёж. | Лит. Р | Масса 105 | Масштаб 1:10 |
| Пров | | Ковалев | | VI-79 | | Лист 1 | Листов 1 | |
| Гл.инж.отд. | | Кабанов | | 2.07.79 | | Госкомсельхозтехника СССР ГИПРОПРОМСЕЛЬСТРОЙ г. Саратов | | |
| Нач.отд. | | Зараковская | | 02.07.79 | | | | |
| ГИП | | Гоголев | | 02.79 | | | | |
| Н.контр. | | Ерина | | - | | | | |

Формат А1

ТМ2-200 01

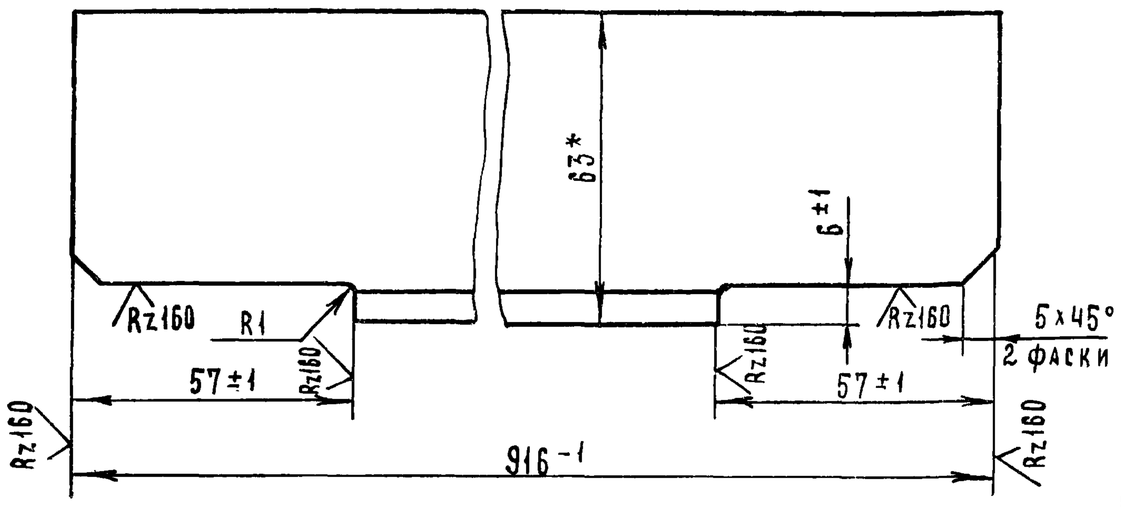


* Размер для справок

7834/2

| Изм | Лист | № докум. | Подп. | Дата |
|---|---|---|---|---|
| Разраб. | | Гребнева | | IV-79г. |
| Проверил | | Ковалев | | IV-79 |

ТМ2-200.01 ТП705-1-143

Связка.

| Лит. | Масса | Масштаб |
|---|---|---|
| Р | 5.2 | 1:1 |
| Лист 1 | Листов 1 | |

Уголок 5-63×63×6 ГОСТ 8509-72 / Ст3 ГОСТ 535-79

Госкомсельхозтехника СССР ГИПРОПРОМСЕЛЬСТРОЙ г. Саратов

Копировал Матвеева Формат А1

Типовой проект 705-1-143 Альбом II Часть 1

| Формат | Зона | Поз | Обозначение | Наименование | Кол. | Примеч. |
|---|---|---|---|---|---|---|
| | | | | Документация | | |
| А2 | | | ТМ2-200.00 СБ | Сборочный чертеж | | |
| | | | | Детали | | |
| А1 | | 1 | ТМ2-200.01 | Связка | 2 | |
| Б4 | | 2 | ТМ2-200.02 | Уголок 5-63×40×5 ГОСТ 8510-72 / Ст3 ГОСТ 535-79 | | |
| | | | | L = 110 | 2 | 0.8 кг |
| Б4 | | 3 | ТМ2-200.03 | Уголок 5-63×63×5 ГОСТ 8509-72 / Ст3 ГОСТ 535-79 | | |
| | | | | L = 1660 | 2 | 19 кг |
| Б4 | | 4 | ТМ2-200.04 | Полоса 10×50 ГОСТ 103-76 / Ст3 ГОСТ 535-79 | | |
| | | | | L = 120 | 2 | 0.94 кг |
| Б4 | | 5 | ТМ2-200.05 | Полоса 10×80 ГОСТ 103-76 / Ст3 ГОСТ 535-79 | | |
| | | | | L = 230 | 2 | 2,16 кг |

Подп. и дата | Инв.№ подл. | Взам. инв.№ | Инв.№ дубл. | Подп. и дата

| Изм | Лист | № докум. | Подп. | Дата |
|---|---|---|---|---|
| Разраб. | | Гребнева | | IV-79г. |
| Проверил | | Ковалев | | IV-79 |

ТМ2-200.00 7834/2 ТП705-1-143

Рама концевая

| Лит. | Лист | Листов |
|---|---|---|
| Р | 1 | 1 |

Госкомсельхозтехника СССР ГИПРОПРОМСЕЛЬСТРОЙ г. Саратов

Копировал Матвеева Формат А1

ТМ2-200.00 СБ

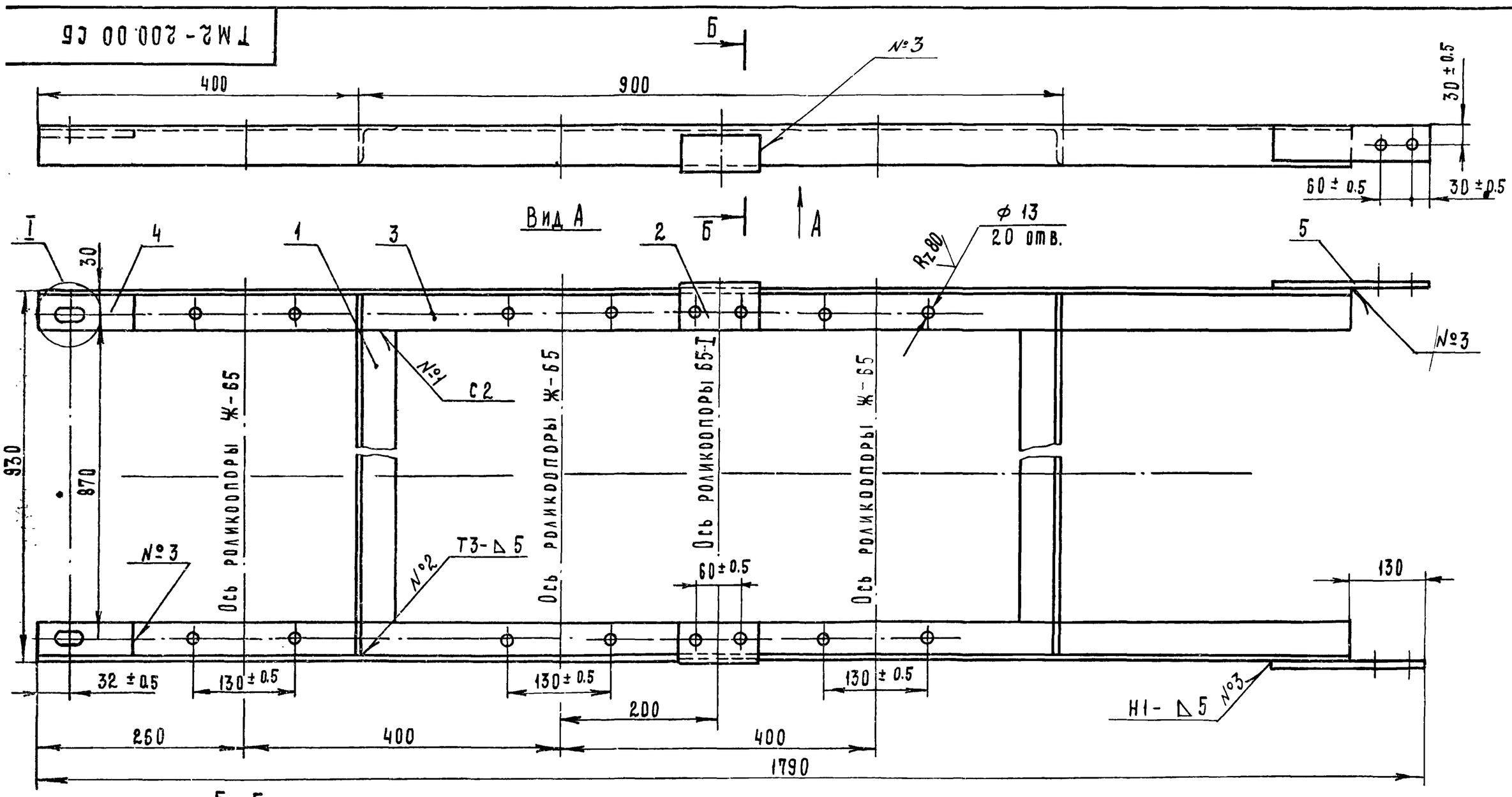


Б-Б
М1:2

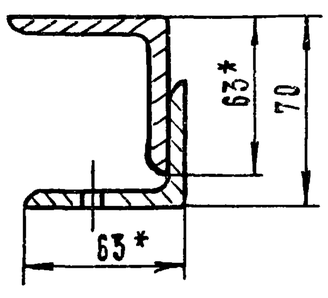


I
М1:2

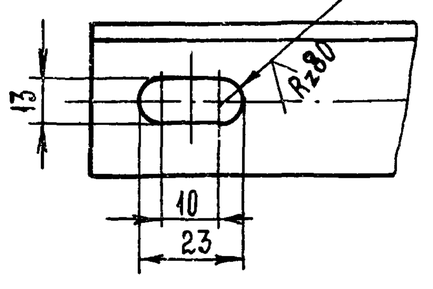


1. Сварные швы выполнить по ГОСТ 5264-69.
2. Отверстия выполнить после сварки.
3. * Размер для справок.

43
7834/2

| Изм. | Лист | № докум. | Подпись | Дата |
|---|---|---|---|---|
| Разраб. | | Гребнева | | IV-79г. |
| Проверил | | Ковалёв | | IV-79г. |
| Гл.инж.отд | | Кабанов | | 2.07.79 |
| Нач.отд | | Зараковская | | 2.07.79 |
| ГИП | | Гоголев | | 02.79 |
| Н.контр. | | Есина | | 79 |

ТМ2-200.00 СБ ТП705-1-143

Рама концевая. Сборочный чертеж.

| Лит. | Масса | Масштаб |
|---|---|---|
| Р | 33 | 1:5 |
| Лист 1 | Листов 1 | |

Госкомсельхозтехника СССР ГИПРОПРОМСЕЛЬСТРОЙ г. Саратов

| Формат | Зона | Поз. | Обозначение | Наименование | Кол. | Примеч. |
|---|---|---|---|---|---|---|
| | | | | Документация | | |
| 12 | | | ТМ2-400.00 СБ | Сборочный чертеж | | |
| | | | | Детали | | |
| 11 | | 1 | ТМ2-400.01 | Уголок Б-40×40×4 ГОСТ 8509-72 / Ст 3 ГОСТ 535-79 | | |
| | | | | L = 100 | 2 | 0,48 кг |
| 54 | | 2 | ТМ2-400.02 | Уголок Б-50×50×5 ГОСТ 8509-72 / Ст 3 ГОСТ 535-79 | | |
| | | | | L = 520 | 2 | 4 кг |
| 54 | | 3 | ТМ2-400.03 | Уголок Б-63×63×5 ГОСТ 8509-72 / Ст 3 ГОСТ 535-79 | | |
| | | | | L = 1020 | 4 | 19,6 кг |
| 54 | | 4 | ТМ2-400.04 | Уголок Б-75×50×5 ГОСТ 8510-72 / Ст 3 ГОСТ 535-79 | | |
| | | | | L = 900 | 1 | 4,3 кг |
| | | | | Уголок Б-80×80×6 ГОСТ 8509-72 / Ст 3 ГОСТ 535-79 | | |
| 54 | | 5 | ТМ2-400.05 | L = 120 | 2 | 1,76 кг |
| 54 | | 6 | ТМ2-400.06 | L = 410 | 2 | 6 кг |
| 54 | | 7 | ТМ2-400.07 | L = 450 | 2 | 6,6 кг |
| 54 | | 8 | ТМ2-400.08 | L = 900 | 1 | 6,6 кг |
| 54 | | 9 | ТМ2-400.09 | L = 1460 | 2 | 21,5 кг |
| 54 | | 10 | ТМ2-400.10 | Уголок Б-100×100×10 ГОСТ 8509-72 / Ст 3 ГОСТ 535-79 | | |
| | | | | L = 1460 | 2 | 44 кг |
| 54 | | 11 | ТМ2-400.11 | Полоса 5×75 ГОСТ 103-76 / Ст 3 ГОСТ 535-79 | | |
| | | | | L = 210 | 2 | 1,2 кг |
| 54 | | 12 | ТМ2-400.12 | Полоса 10×90 ГОСТ 103-76 / Ст 3 ГОСТ 535-79 | | |
| | | | | L = 350 | 2 | 5 кг |

| Изм. | Лист | № докум. | Подп. | Дата |
|---|---|---|---|---|
| Разраб. | | Гребнева | | II-1979 |
| Проверил | | Ковалев | | II-79 |

ТМ2-400.00 — 7834/2 ТП 705-1-143

Рама приводного барабана.

| Лит | Лист | Листов |
|---|---|---|
| Р | 1 | 1 |

Госкомсельхозтехника СССР ГИПРОПРОМСЕЛЬСТРОЙ г. Саратов

Копировал: Прошина Формат 11

Альбом II часть 1 — Типовой проект 705-1-143

| Формат | Зона | Поз | Обозначение | Наименование | Кол | Примеч. |
|---|---|---|---|---|---|---|
| | | | | Документация | | |
| 12 | | | ТМ2-300.00 СБ | Сборочный чертеж | | |
| | | | | Детали | | |
| 11 | | 1 | ТМ2-200.01 | Связка | 2 | |
| 54 | | 2 | ТМ2-300.01 | Уголок Б-63×40×5 ГОСТ 8510-72 / Ст 3 ГОСТ 535-79 | | |
| | | | | L = 110 | 2 | 0,8 кг |
| 54 | | 3 | ТМ2-300.02 | Уголок Б-63×63×6 ГОСТ 8509-72 / Ст 3 ГОСТ 535-79 | | |
| | | | | L = 2400 | 2 | 27,4 кг |
| 54 | | 4 | ТМ2-300.03 | Полоса 10×60 ГОСТ 103-76 / Ст 3 ГОСТ 535-79 | | |
| | | | | L = 230 | 2 | 2,15 кг |

Инв.№ подл. | Подп. и дата | Взам. инв.№ | Инв.№ дубл. | Подп. и дата

| Изм. | Лист | № докум. | Подпись | Дата |
|---|---|---|---|---|
| Разраб. | | Гребнева | | II-1979 |
| Проверил | | Ковалев | | II-79 |

ТМ2-300.00 — 7834/2 ТП 705-1-143

Рама средняя

| Лит | Лист | Листов |
|---|---|---|
| Р | 1 | 1 |

Госкомсельхозтехника СССР ГИПРОПРОМСЕЛЬСТРОЙ г. Саратов

Копировал: Прошина Формат 11

ТМ2-300.00 СБ

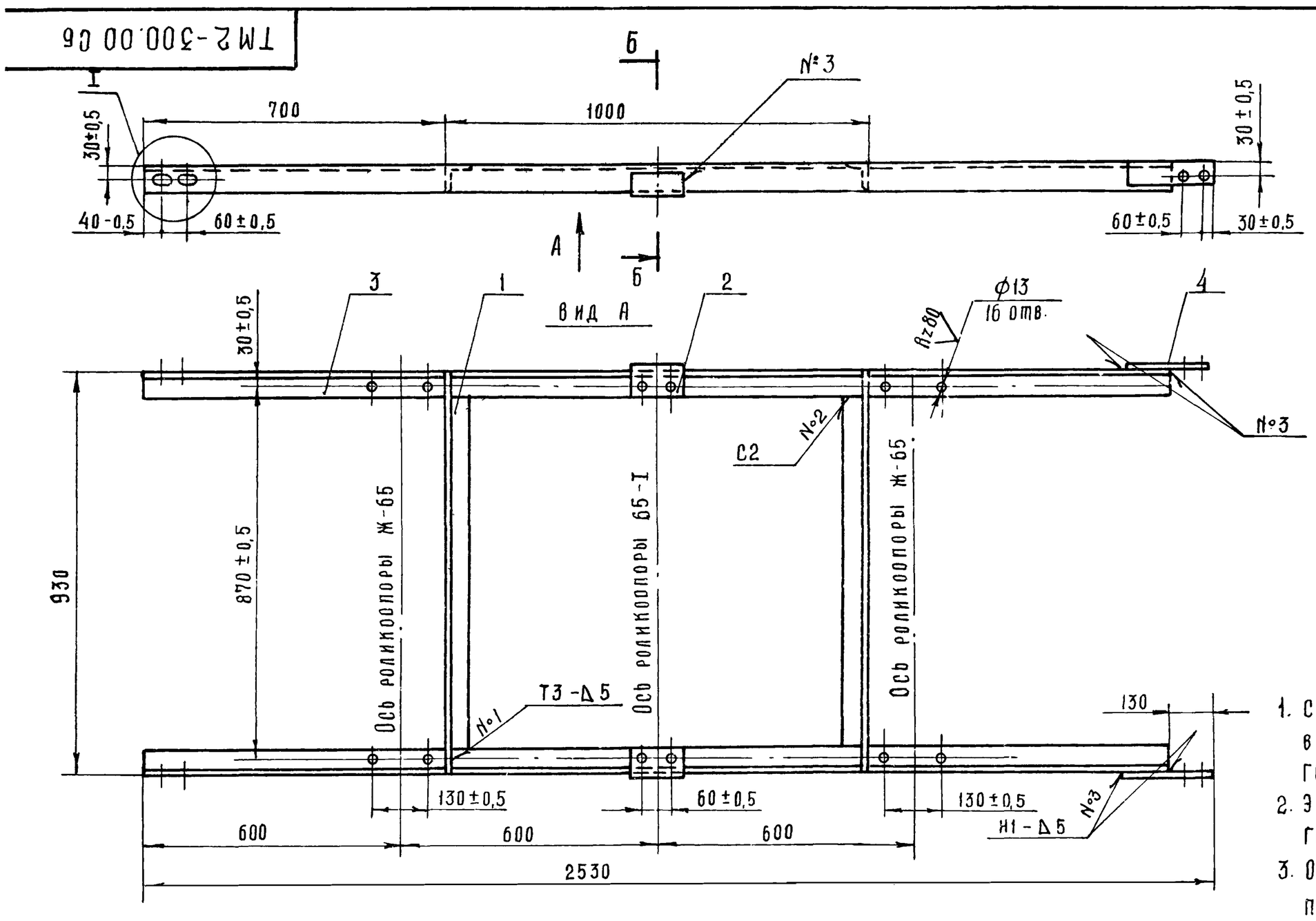


1. Сварные швы выполнить в соответствии с ГОСТ 5264-69.
2. Электроды типа Э42 ГОСТ 9467-75.
3. Отверстия выполнить после сварки.
4* Размер для справок.

7834/2 44

Б-Б
М1:2

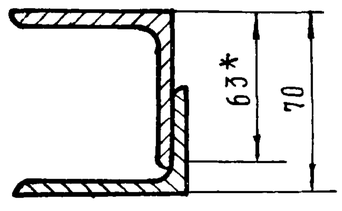


Т
М1:2

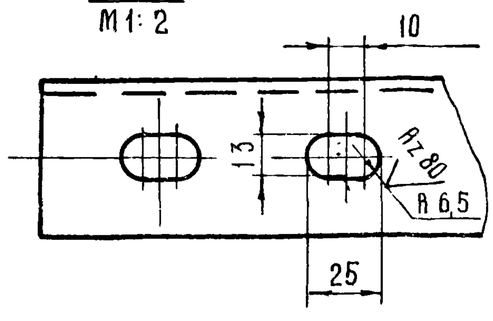


| Изм | Лист | № докум. | Подп | Дата |
|---|---|---|---|---|
| Разраб. | | Гребнева | | II-1979 |
| Проверил | | Ковалев | | VI-79 |
| Гл.инж.отд | | Кабанов | | 2.02.79 |
| Нач.отд | | Зараковская | | 2.07.79 |
| ГИП | | Гоголев | | 02.79 |
| Н.контр. | | Сина | | |

ТМ2-300.00.СБ ТП 705-1-143

Рама средняя. Сборочный чертеж.

| Лит. | Масса | Масштаб |
|---|---|---|
| Р | 40,5 | 1:10 |

| Лист 1 | Листов 1 |
|---|---|

Госкомсельхозтехника СССР ГИПРОПРОМСЕЛЬСТРОЙ г. Саратов

ТМ2-400.00 Сб

Вид А

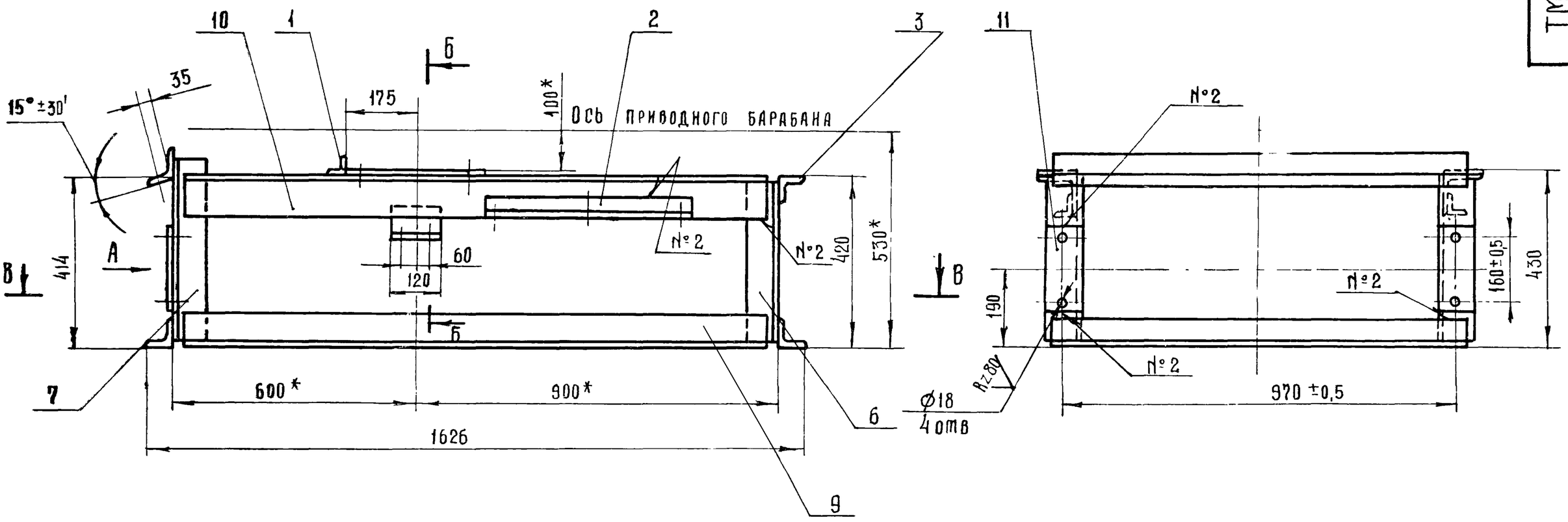


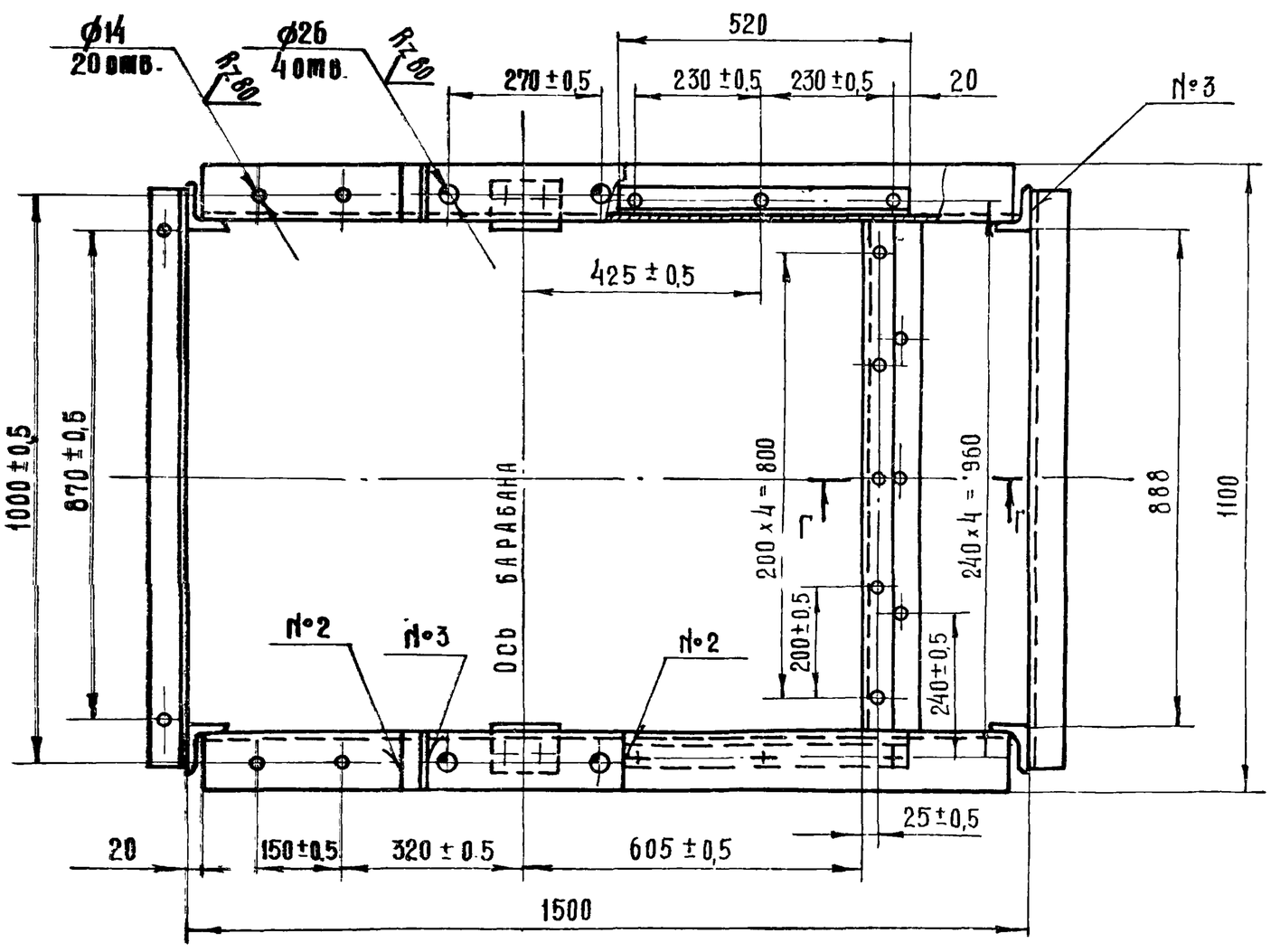


Б - Б
М 1:2,5

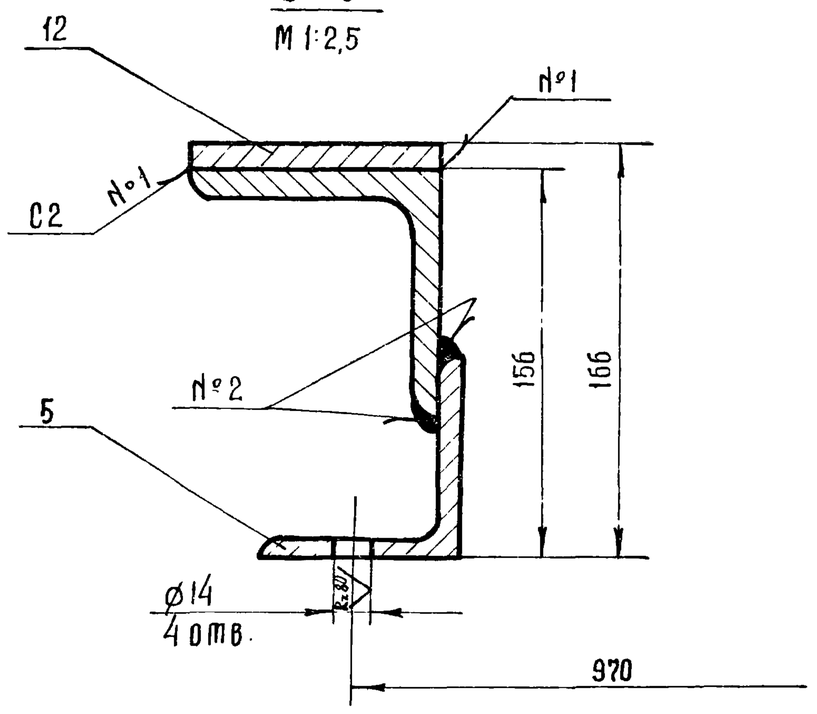


Г - Г
М 1:2 повернуто

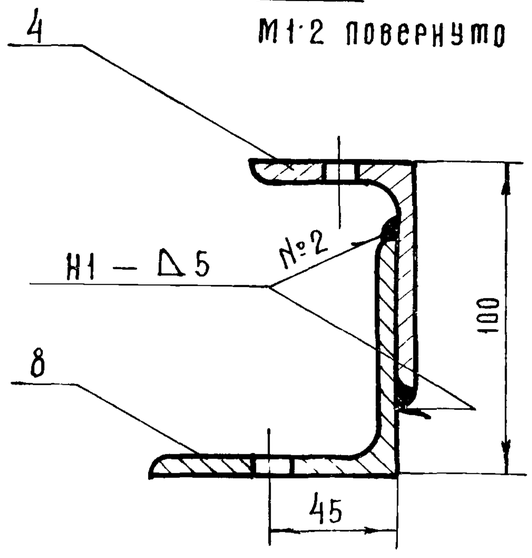


В - В

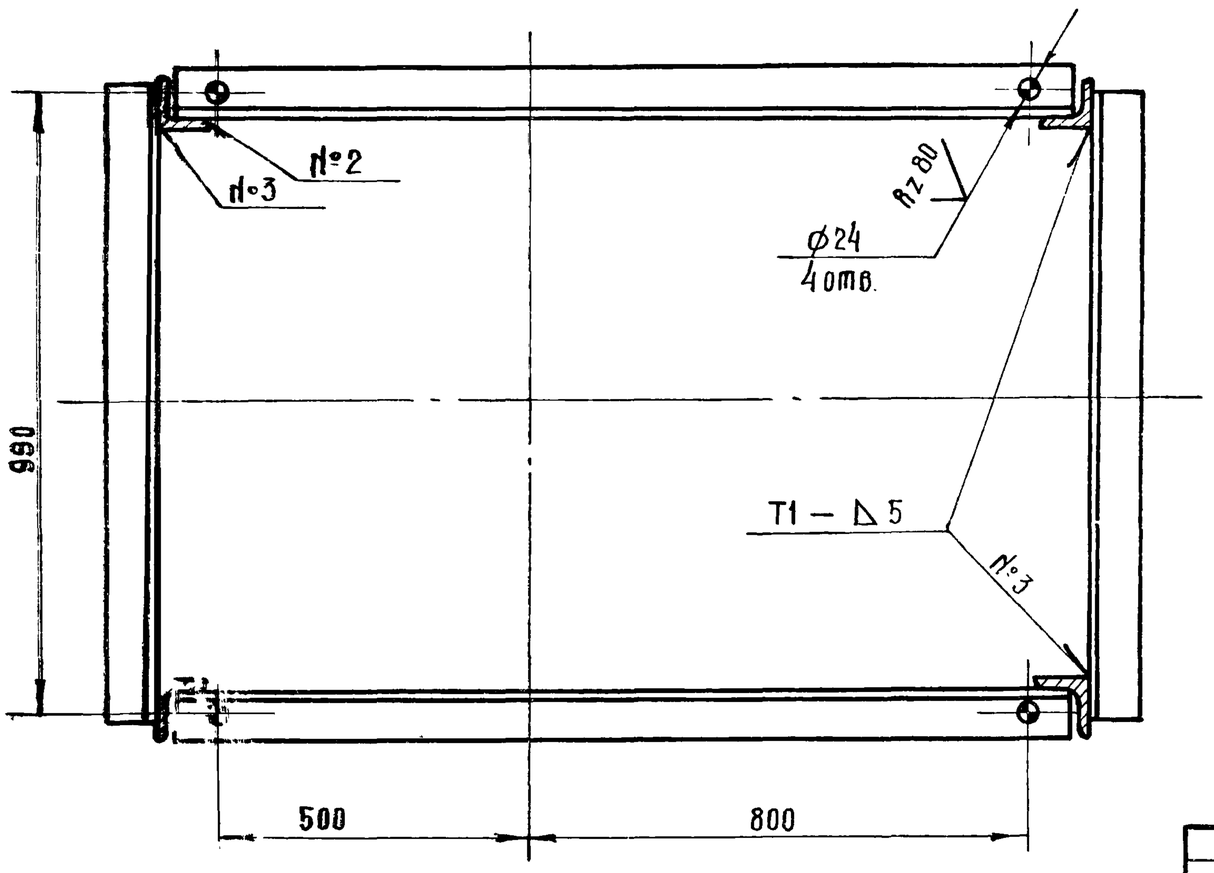


1. * Размеры для справок.
2. Сварные швы выполнить в соответствии с ГОСТ 5264-69.
3. Электроды типа Э42 ГОСТ 9467-75
4. Все отверстия выполнить после сварки.

7834/2 45

| | | | | | | | | |
|---|---|---|---|---|---|---|---|---|
| | | | | | ТМ2-400.00.Сб ТП 705-1-143 | | | |
| Изм. | Лист | № докум | Подп | Дата | Рама приводного барабана. Сборочный чертеж. | Лит | Масса | Масштаб |
| Разраб | | Гребнева | | V-79 | | Р | 121,5 | 1:10 |
| Пров | | Ковалев | | V-79 | | Лист 1 | | Листов 1 |
| Гл.инж.отд | | Кабанов | | 20.7.79 | | | | |
| Нач. отд. | | Зараковская | | 2.07.79 | | Госкомсельхозтехника СССР ГИПРОПРОМСЕЛЬСТРОЙ г. Саратов | | |
| ГИП | | Гоголев | | 07.79 | | | | |
| Н.контр | | Есина | | 7.79 | | | | |

| Формат | Зона | Поз. | Обозначение | Наименование | Кол | Примеч. |
|---|---|---|---|---|---|---|
| | | | | Документация | | |
| 12 | | | ТМ2-100.00 Сб | Сборочный чертеж | | |
| | | | | Детали | | |
| 14 | | 1 | ТМ2-100.01 | Уголок $\frac{Б-63\times63\times6\ ГОСТ\ 8509-72}{Ст\ 3\ ГОСТ\ 535-79}$ | | |
| | | | | L = 1220 | 1 | |
| | | | | Уголок $\frac{Б-80\times80\times8\ ГОСТ\ 8509-72}{Ст\ 3\ ГОСТ\ 535-79}$ | | |
| Б4 | | 2 | ТМ2-100.02 | L = 122 | 2 | |
| Б4 | | 3 | ТМ2-100.03 | L = 608 | 2 | |
| Б4 | | 4 | ТМ2-100.04 | L = 1220 | 2 | |
| Б4 | | 5 | ТМ2-100.05 | L = 1200 | 2 | |
| Б4 | | 6 | ТМ2-100.06 | Уголок $\frac{Б-100\times100\times10\ ГОСТ\ 8509-72}{Ст\ 3\ ГОСТ\ 535-79}$ | | |
| | | | | L = 1220 | 2 | |

| Изм | Лист | № докум. | Подп. | Дата | ТМ2-100.00 | 7834/2 ТП705-1-143 |
|---|---|---|---|---|---|---|
| Разраб. | | Гребнева | | V-79г | Рама натяжки. | Лит. Р / Лист 1 / Листов 1 |
| Пров. | | Ковалев | | VI-79 | | Госкомсельхозтехника СССР ГИПРОПРОМСЕЛЬСТРОЙ г. Саратов |

Копировал: Прошина Формат 11

Альбом II Часть 1

Типовой проект 705-1-143

| Формат | Зона | Поз | Обозначение | Наименование | Кол. | Примеч. |
|---|---|---|---|---|---|---|
| | | | | Документация | | |
| 12 | | | ТМ2-500.00.Сб | Сборочный чертеж | | |
| | | | | Детали | | |
| 11 | | 1 | ТМ2-200.01 | Связка | 2 | |
| Б4 | | 2 | ТМ2-500.02 | Уголок $\frac{Б-63\times40\times5\ ГОСТ\ 8510-72}{Ст\ 3\ ГОСТ\ 535-79}$ | | |
| | | | | L = 230 | 2 | |
| Б4 | | 3 | ТМ2-500.03 | Уголок $\frac{Б-63\times63\times6\ ГОСТ\ 8509-72}{Ст\ 3\ ГОСТ\ 535-79}$ | | |
| | | | | L = 2390 | 2 | |
| | | | | Уголок $\frac{Б-63\times40\times5\ ГОСТ\ 8509-72}{Ст\ 3\ ГОСТ\ 535-79}$ | | |
| Б4 | | 4 | ТМ2-500.04 | L = 110 | 2 | |
| Б4 | | 5 | ТМ2-500.05 | L = 140 | 1 | |
| Б4 | | 6 | ТМ2-500.06 | Полоса $\frac{10\times50\ ГОСТ\ 103-76}{Ст\ 3\ ГОСТ\ 535-79}$ | | |
| | | | | L = 120 | 2 | |

| Изм | Лист | № докум. | Подп. | Дата | ТМ2-500.00 | 7834/2 ТП705-1-143 |
|---|---|---|---|---|---|---|
| Разраб | | Гребнева | | V-79г | Рама головная. | Лит. Р / Лист 1 / Листов 1 |
| Пров. | | Ковалев | | VI-79 | | Госкомсельхозтехника СССР ГИПРОПРОМСЕЛЬСТРОЙ г. Саратов |

Копировал: Прошина Формат 11

ТМ2-500.00.Сб

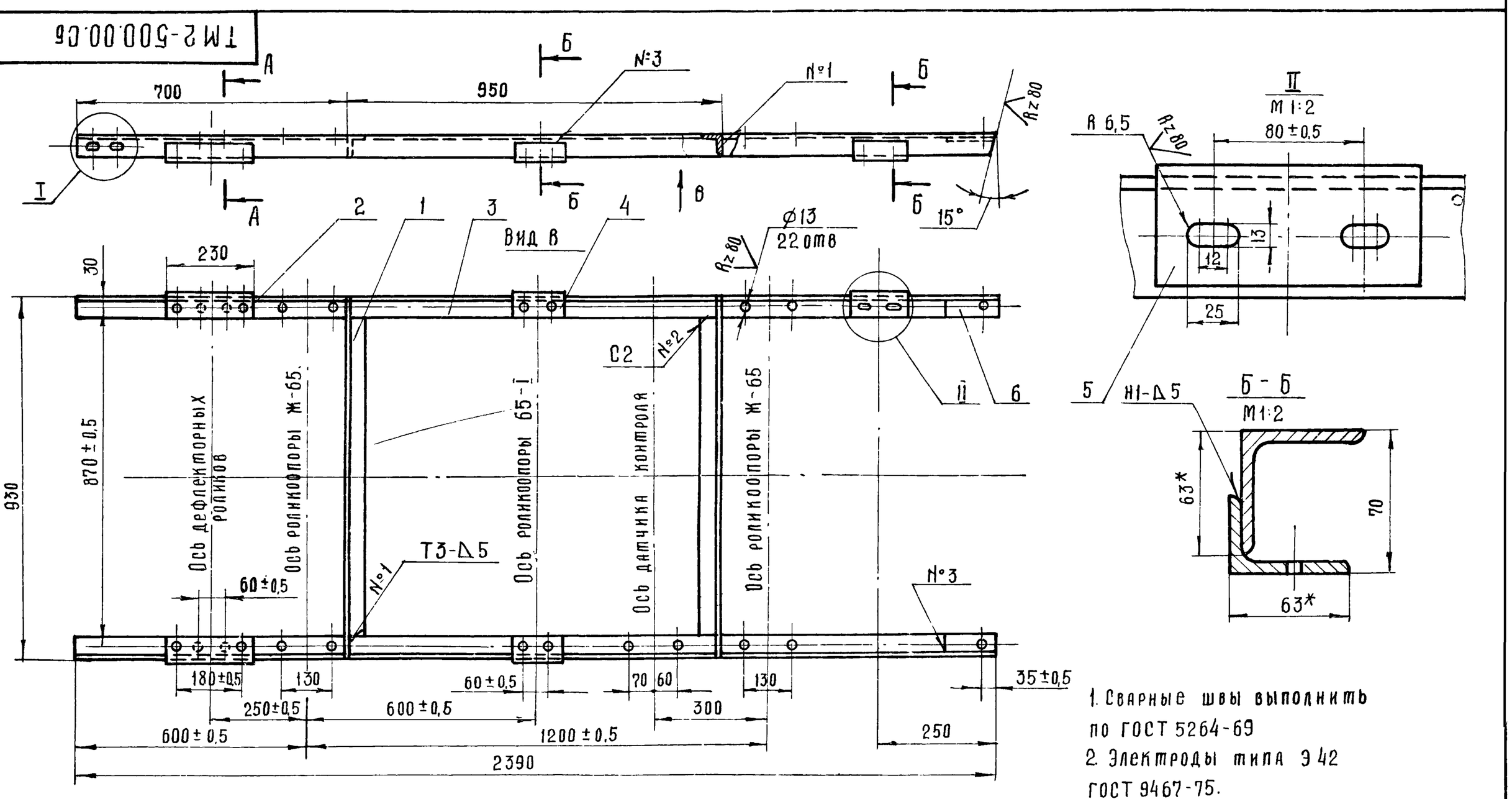


1. Сварные швы выполнить по ГОСТ 5264-69
2. Электроды типа Э42 ГОСТ 9467-75.
3. Отверстия выполнить после сварки.
4*. Размеры для справок.

46

7834/2

| Изм | Лист | № докум. | Подп. | Дата | ТМ2-500.00.Сб ТП705-1-143 | | | |
|---|---|---|---|---|---|---|---|---|
| Разраб. | | Гребнева | | V-79г | Рама головная. Сборочный чертеж. | Лит | Масса | Масштаб |
| Пров | | Ковалев | | VI-79 | | Р | 41 | 1:10 |
| Глинж.отд | | Кабанов | | 2.07.79 | | Лист 1 | Листов 1 | |
| Нач отд. | | Зарановская | | 2.07.79 | | Госкомсельхозтехника СССР ГИПРОПРОМСЕЛЬСТРОЙ г. Саратов | | |
| ГИП | | Гоголев | | 07.79 | | | | |
| Н контр | | Есина | | | | | | |

| Формат | Зона | Поз | Обозначение | Наименование | Кол | Примеч |
|---|---|---|---|---|---|---|
| | | | | **Документация** | | |
| 12 | | | ТМ2-600 00.СБ | Сборочный чертеж | | |
| | | | | **Сборочные единицы** | | |
| 11 | | 1 | ТМ2-610 00 СБ | Стенка боковая | 2 | 1-левая 1-правая |
| 11 | | 2 | ТМ2-620.00.СБ | Стенка торцевая | 1 | |
| | | | | **Детали** | | |
| 11 | | 3 | ТМ2-600.01 | Завеса | 1 | |
| 11 | | 4 | ТМ2-600.02 | Полоса | 8 | |
| 11 | | 5 | ТМ2-600.03 | Стойка | 4 | 2-левых 2-правых |
| 11 | | 6 | ТМ2-600.04 | Полоса | 2 | |
| Б4 | | 7 | ТМ2-600.05 | Крышка | | |
| | | | | Лист 2 ГОСТ 19904-74 / Ст 3 ГОСТ 16523-70 | | |
| | | | | 580 × 1800 | 1 | 16 кг |
| Б4 | | 8 | ТМ2-600.06 | Уголок Б-50×50×5 ГОСТ 8509-72 / Ст 3 ГОСТ 535-79 | | |
| | | | | L = 1030 | 2 | 7,5 кг |
| Б4 | | 9 | ТМ2-600.07 | Полоса 4×60 ГОСТ 103-76 / Ст 3 ГОСТ 535-79 | | |
| | | | | ℓ = 100 | 4 | 0,72 кг |
| Б4 | | 10 | ТМ2-600.08 | ℓ = 470 | 1 | 0,88 кг |
| Б4 | | 11 | ТМ2-600.09 | Полоса 4×30 ГОСТ 103-76 / Ст 3 ГОСТ 535-79 | | |
| | | | | ℓ = 1800 | 2 | 3,6 кг |
| Б4 | | 12 | ТМ2-600.10 | Прокладка | | |
| | | | | Резина-пластина 4МБ-А-М ГОСТ 7338-77 | | |
| | | | | 1800 × 50 | 2 | 1,2 кг |
| | | | | **Стандартные изделия** | | |
| | | 13 | | Болт М12×30.58.09 ГОСТ 7798-70 | 64 | |
| | | 14 | | Гайка М12.5.09 ГОСТ 5915-70 | 64 | |
| | | 15 | | Шайба пруж. 12.65Г.09 ГОСТ 6402-70 | 64 | |
| | | 16 | | Заклепка 6×13 ГОСТ 10299-68 | 16 | |

Альбом II часть 1

Типовой проект 705-1-143

Инв.№ подл. | Подп. и дата | Взам. инв.№ | Инв.№ дубл. | Подп. и дата

| Изм | Лист | № докум. | Подп. | Дата |
|---|---|---|---|---|
| Разраб | | Гребнева | | IV-79 |
| Пров | | Ковалев | | VI-79 |

ТМ2-600.00 7834/2 ТП 705-1-143

Лоток направляющий

| Лит | Лист | Листов |
|---|---|---|
| Р | 1 | 2 |

Госкомсельхозтехника СССР, ГИПРОПРОМСЕЛЬСТРОЙ САРАТОВ

Копировал: Прошина Формат 11

ТМ2-600.00 7834/2 ТП 705-1-143 Лист 2

Копировал: Прошина Формат 11

ТМ2-600.00.СБ

Вид А

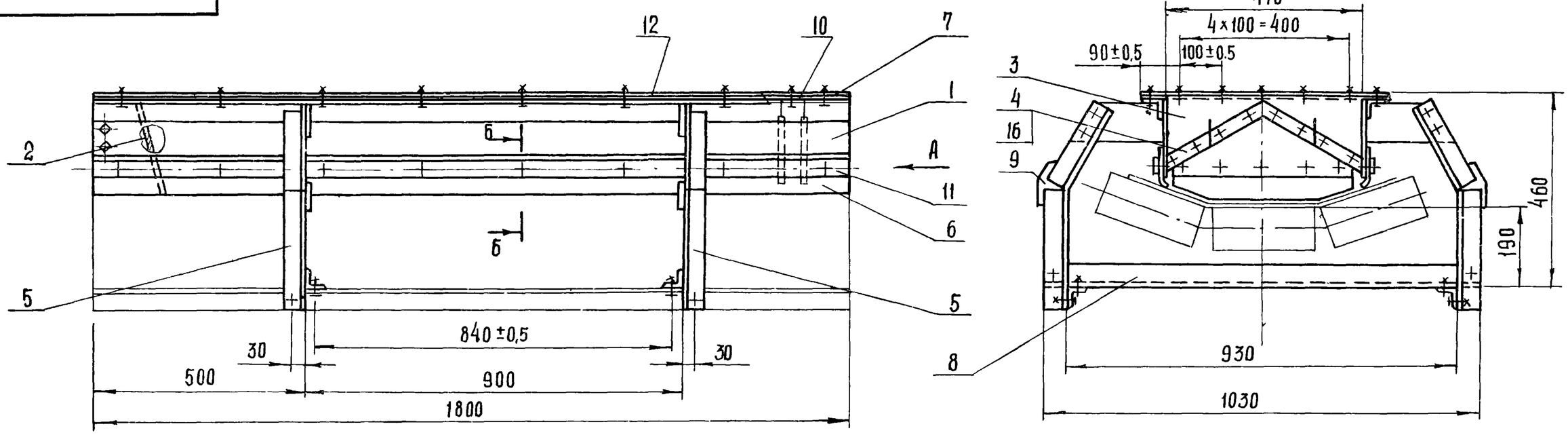


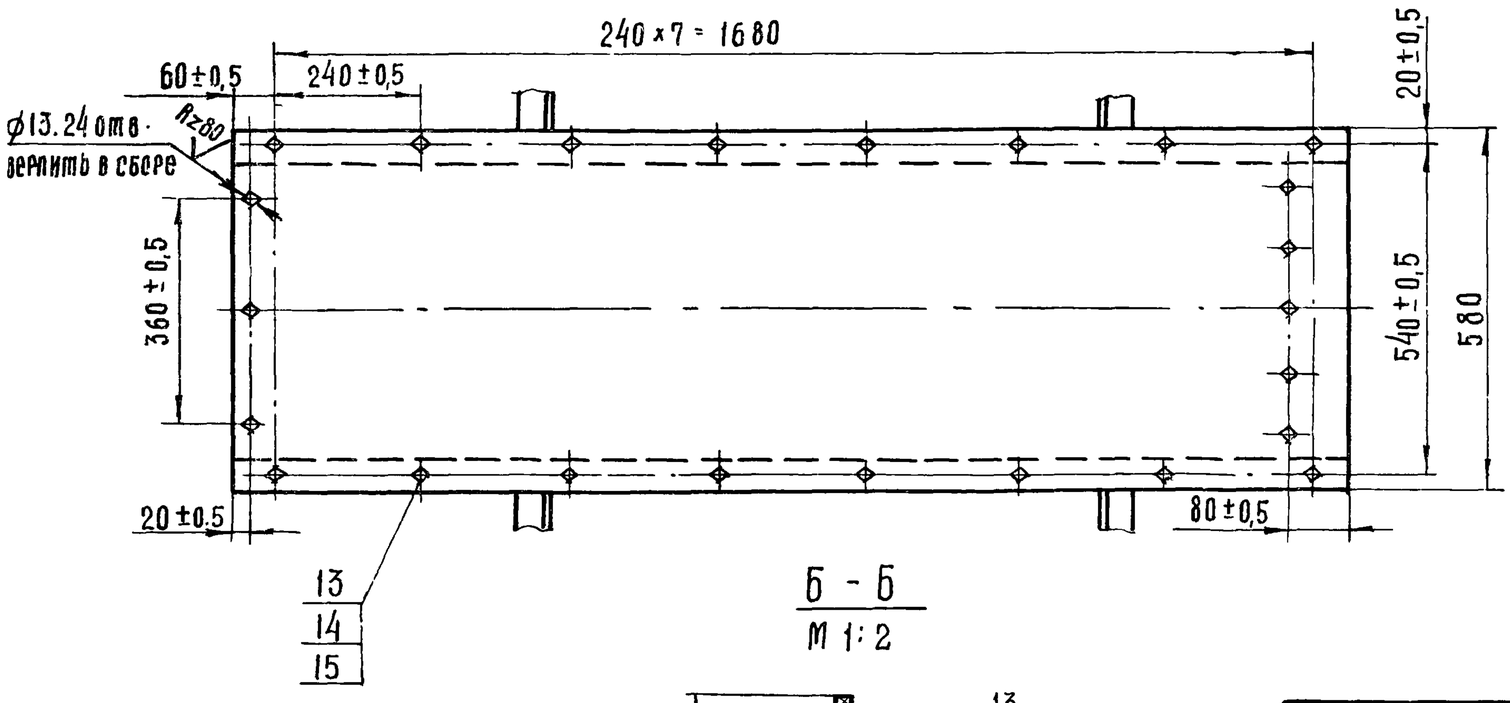


Б - Б
М 1:2

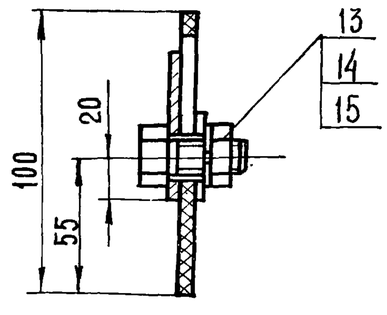


1. Для конвейера ТМ3.000.00.СБ стойки (поз.5) приварить по сборочному чертежу.
2. Отверстия в крышке лотка и прокладках под течку, вентиляционный отсос и болты выполнить по месту при монтаже.

47
7834/2

ТМ2-600.00.СБ ТП 705-1-143

| Изм | Лист | № докум. | Подп. | Дата |
|---|---|---|---|---|
| Разраб. | | Гребнева | | IV-79 |
| Пров. | | Ковалев | | VI-79 |
| Гл. инж. отд. | | Кабанов | | 20.7.79 |
| Нач. отд. | | Зарковская | | 2.07.79 |
| ГИП | | Гоголев | | 04.79 |
| Н. контр. | | Есина | | 7.79 |

Лоток направляющий. Сборочный чертёж

| Лит | Масса | Масштаб |
|---|---|---|
| Р | 85 | 1:10 |
| Лист 1 | Листов 1 | |

Госкомсельхозтехника СССР ГИПРОПРОМСЕЛЬСТРОЙ г. Саратов

ТМ2-610.01

R=160 V(V)

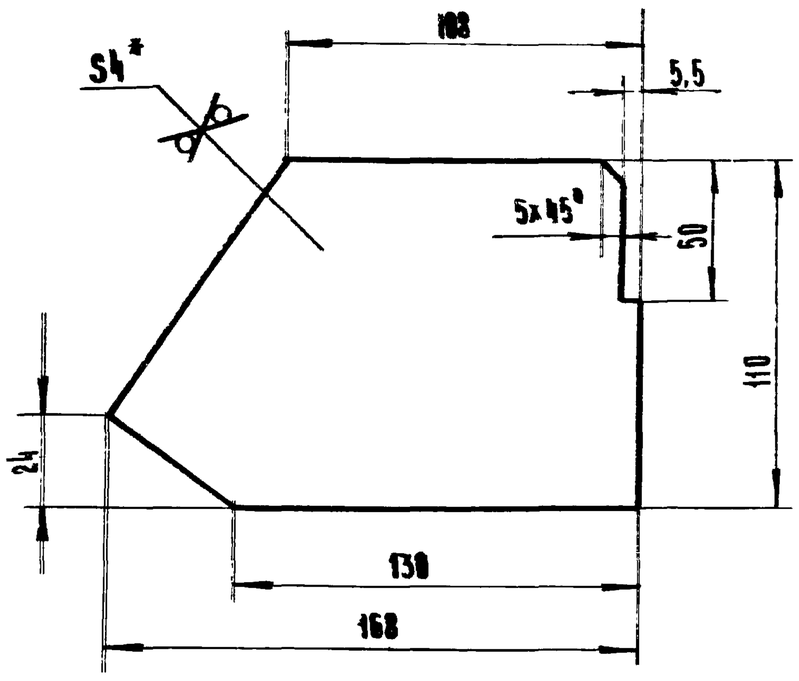


1.* Размер для справок.

2. Неуказанные предельные отклонения размеров: валов по В7, остальных - по СМ7.

7834/2

| Лист | N докум | Подп. | Дата |
|---|---|---|---|
| Разраб. | Гребнева | | IV-79 |
| Пров. | Ковалев | | VI-79 |

ТМ2-610.01 ТП705-1-143

Пластина.

| Лит. | Масса | Масштаб |
|---|---|---|
| Р | 0,53 | 1:2 |

Лист 1 Листов 1

Лист 4 гост 19903-74 / Ст.3 гост 14637-69

Госкомсельхозтехника СССР ГИПРОПРОМСЕЛЬСТРОЙ г. Саратов

Копировал: Ильичева Формат: 11

Типовой проект 705-1-143 Альбом II Часть 1

| Формат | Зона | Позиция | Обозначение | Наименование | Кол. | Примеч |
|---|---|---|---|---|---|---|
| | | | | Документация. | | |
| 12 | | | ТМ2-610.00. СБ | Сборочный чертёж. | | |
| | | | | Детали | | |
| 11 | | 1 | ТМ2-610.01 | Пластина | 2 | |
| 6.4 | | 2 | ТМ2-610.02 | Уголок 6-50x50x5 гост 8509-72 / ст.3 гост 535-79 | | |
| | | | | L=1800 | 1 | 6,7 кг. |
| 6.4 | | 3 | ТМ2-610.03 | Лист 4 гост 19903-74 / ст.3 гост 14637-69 | | |
| | | | | 170x1800 | 1 | 10 кг. |

Подп. и дата | Инв. N дубл. | Взам. инв. N | Подп. и дата | Инв. N подл.

| Изм | Лист | N докум | Подп | Дата |
|---|---|---|---|---|
| Разраб. | | Гребнева | | IV-79 |
| Пров | | Ковалев | | VI-79 |

ТМ-610.00 7834/2 ТП705-1-143

Стенка боковая.

| Лит | Лист | Масштаб |
|---|---|---|
| Р | 1 | 1 |

Госкомсельхозтехника СССР ГИПРОПРОМСЕЛЬСТРОЙ г. Саратов

Копировал: Ильичева Формат: 11

ТМ2-610.00 СБ

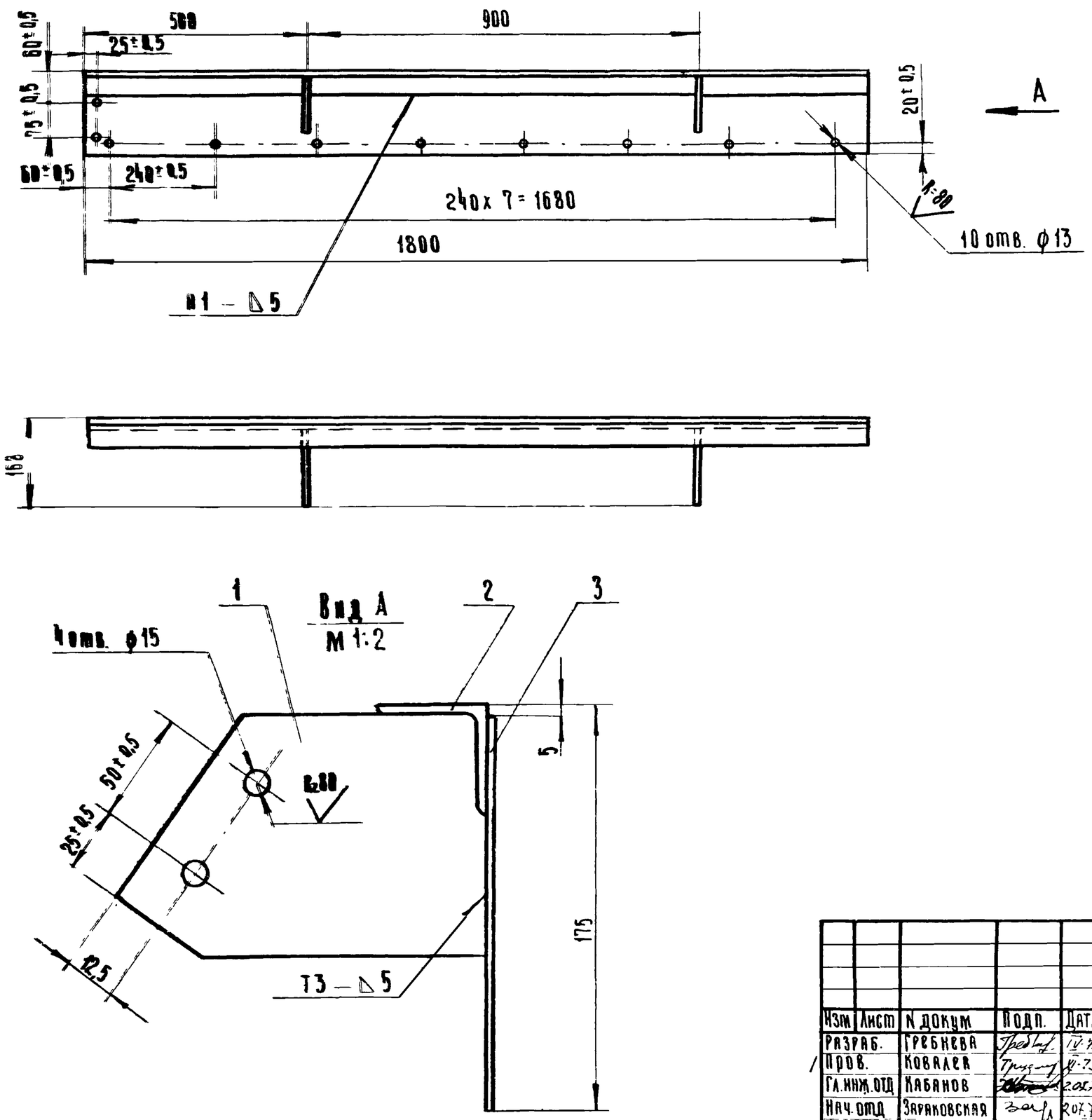


1. Сварные швы выполнить по гост 5264-69

2. Отверстия выполнить после сварки.

3. На изделие изготовить 2 стенки одну - левую; вторую - правую.

7834/2 48

| Изм | Лист | N докум | Подп. | Дата |
|---|---|---|---|---|
| Разраб. | | Гребнева | | IV-79 |
| Пров. | | Ковалев | | VI-79 |
| Гл.инж.отд | | Кабанов | | 2.05.79 |
| Нач.отд | | Зараковская | | 2.07.79 |
| ГИП | | Гоголев | | 07.79 |
| Н.контр | | Есина | | |

ТМ2-610.00 СБ ТП705-1-143

Стенка боковая. Сборочный чертёж.

| Лит | Масса | Масштаб |
|---|---|---|
| Р | 17,8 | 1:10 |

Лист 1 Листов 1

Госкомсельхозтехника СССР ГИПРОПРОМСЕЛЬСТРОЙ г. Саратов

ТМ2-600.01

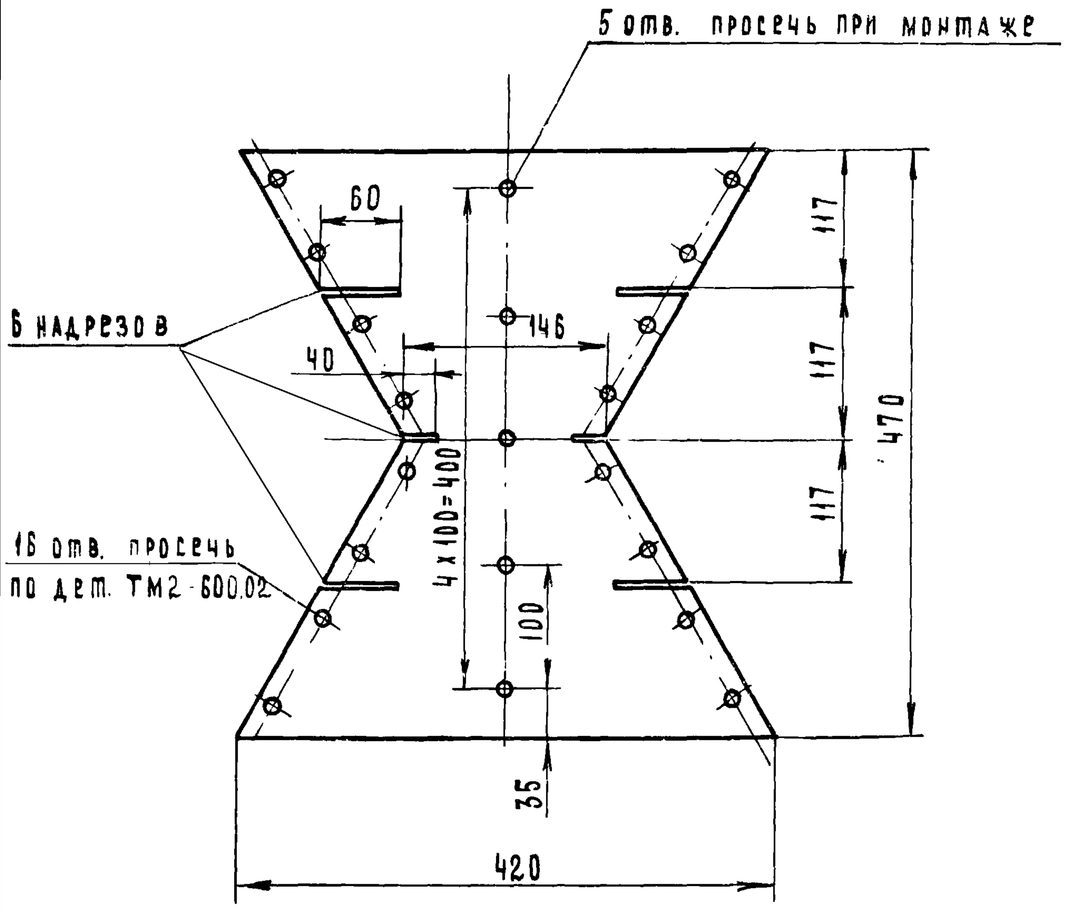


7834/2

| | | | | | | | |
|---|---|---|---|---|---|---|---|
| | | | | | ТМ2-600.01 ТП 705-1-143 | | |
| Изм. | Лист | № докум. | Подп. | Дата | Завеса. | Лит | Масса | Масштаб |
| Разраб. | | Гребнева | | IV-79г. | | Р | 0.2 | 1:5 |
| Проверил | | Ковалев | | IV-79 | | Лист 1 | Листов 1 |
| | | | | | Брезент | Госкомсельхозтехники СССР ГИПРОПРОМСЕЛЬСТРОЙ г. Саратов | |

Копировал Матвеева — Формат 11

Типовой проект 705-1-143 Альбом II часть 1

Подп. и дата | Инв. № подл. | Подп. и дата | Взам. инв. № | Инв. № дубл. | Подп. и дата

ТМ2-600.02

Rz 80

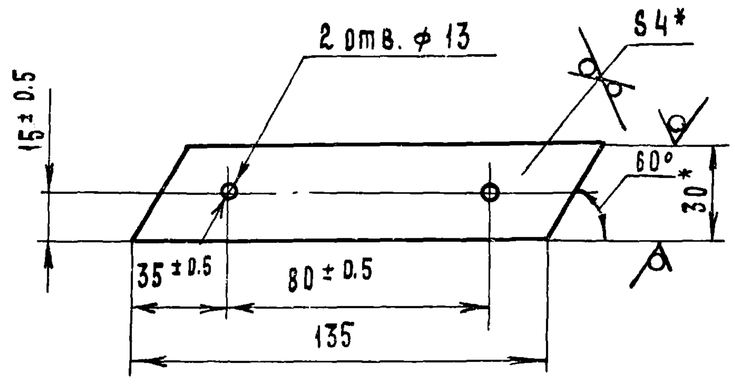


1. * Размеры для справок
2. Неуказанные предельные отклонения размеров: отверстий - по А7 валов - по В7

7834/2

| | | | | | | | |
|---|---|---|---|---|---|---|---|
| | | | | | ТМ2-600.02 ТП 705-1-143 | | |
| Изм. | Лист | № докум. | Подп. | Дата | Полоса. | Лит. | Масса | Масштаб |
| Разраб. | | Гребнева | | IV-79г. | | Р | 0.14 | 1:2 |
| Проверил | | Ковалев | | IV-79г. | | Лист 1 | Листов 1 |
| | | | | | Полоса 4х30 ГОСТ 103-76 / Ст 3 ГОСТ 535-79 | Госкомсельхозтехники СССР ГИПРОПРОМСЕЛЬСТРОЙ г. Саратов | |

Копировал Матвеева — Формат 11

ТМ2-600.03

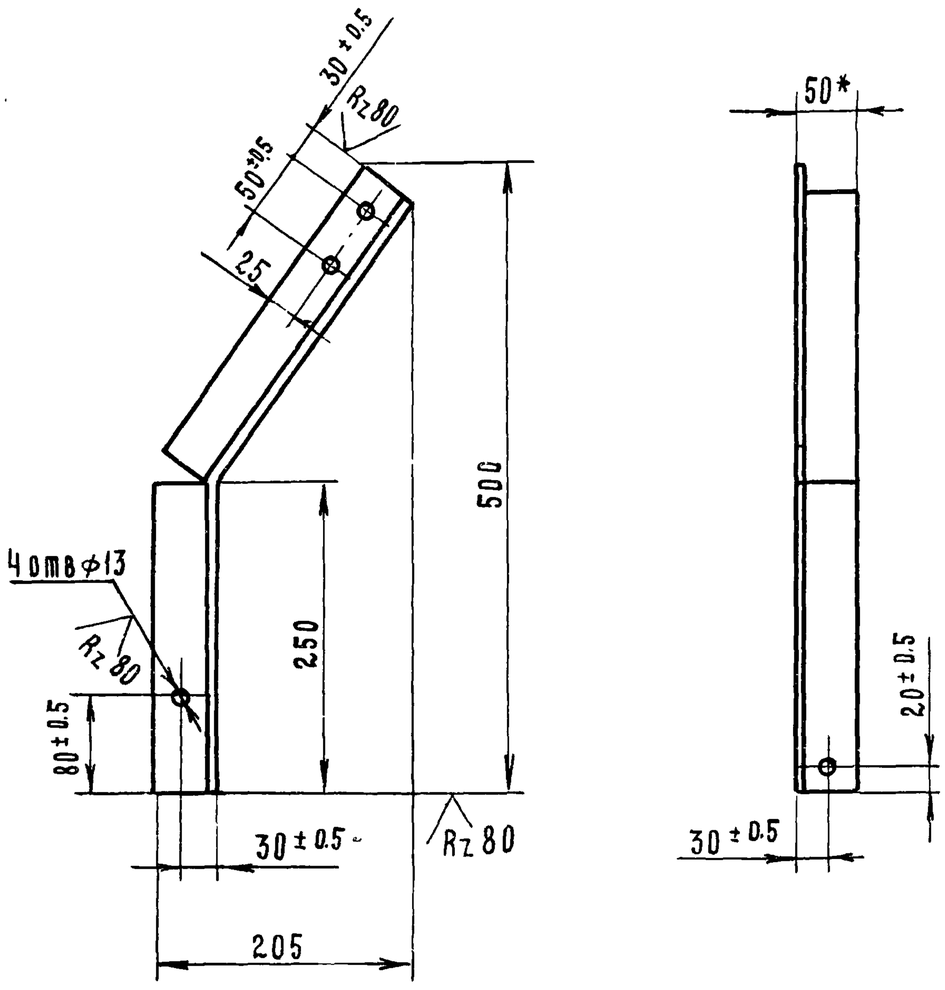


1. * Размер для справок
2. Неуказанные предельные отклонения ±1/2 8 класса.
3. Стойку выполнить в 2-х исполнениях: 1 чю левую, 2 чю правую

7834/2

| | | | | | | | |
|---|---|---|---|---|---|---|---|
| | | | | | ТМ2-600.03 ТП 705-1-143 | | |
| Зм. | Лист | N докум | Подпись | Дата | Стойка | Лит. | Масса | Масштаб |
| Азраб. | | Гребнрва | | IV-79г. | | Р | 2 | 1:5 |
| Роверил | | Ковалев | | VI-79 | | Лист 1 | Листов 1 |
| | | | | | Уголок I-50х50х5 ГОСТ 8509-72 / Ст 3 ГОСТ 535-79 | Госкомсельхозтехника СССР ГИПРОПРОМСЕЛЬСТРОЙ | |

Типовой проект 705-1-143 Альбом II часть 1

Подп. и дата | Инв. № подл. | Подп. и дата | Взам. инв. № | Инв. № дубл. | Подп. и дата

ТМ2-620.04

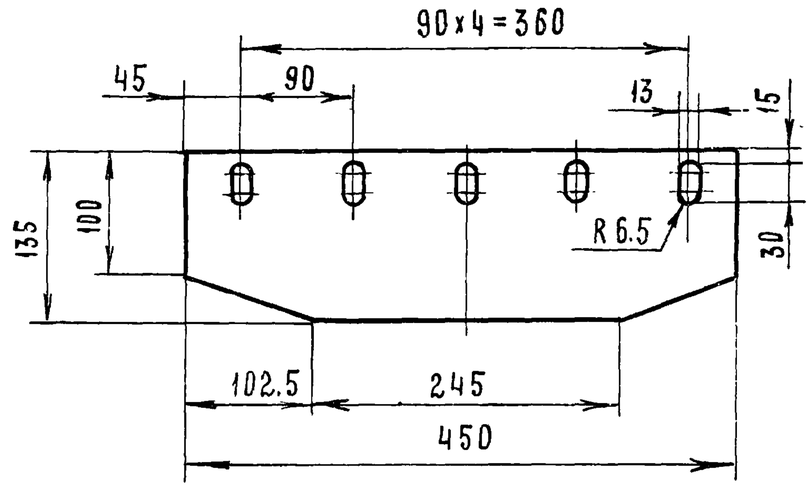


49

7834/2

| | | | | | | | |
|---|---|---|---|---|---|---|---|
| | | | | | ТМ2-620.04 ТП 705-1-143 | | |
| Изм | Лист | № докум. | Подп. | Дата | Пластина. | Лит. | Масса | Масштаб |
| Разраб | | Гребнева | | IV-79г. | | Р | 0.5 | 1:5 |
| Проверил | | Ковалев | | VI-79 | | Лист 1 | Листов 1 |
| Гл. инж. отд | | Кабанов | | 2.07.79 | Резина-пластина БТ-А-Т | Госкомсельхозтехники СССР ГИПРОПРОМСЕЛЬСТРОЙ | |
| Нач. отд | | Зараковская | | 2.07.79 | | | |
| ГИП | | Гоголев | | 2.07.79 | | | |

ТМ2-620 01

Rz 80

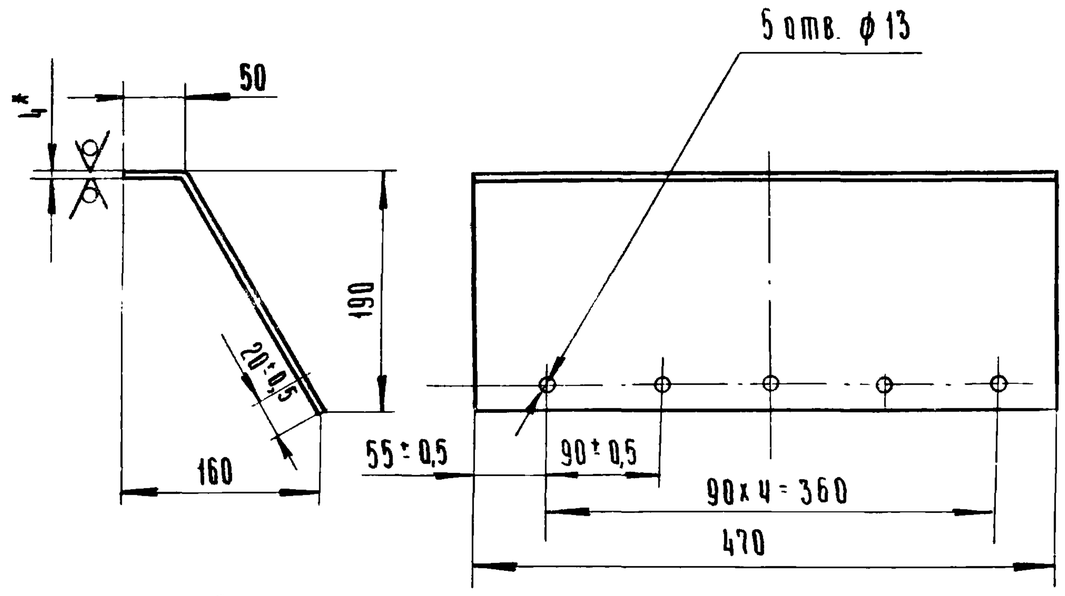


Развёртка

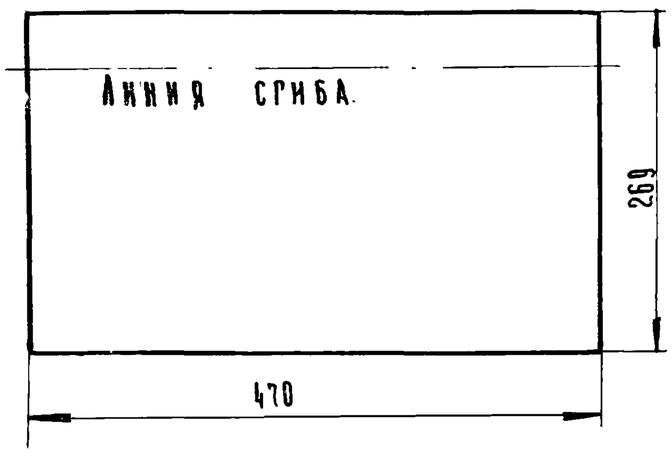


1* Размер для справок
2. Неуказанные предельные отклонения размеров. ±½ допуска 8 класса.

7834/2

| Изм. | Лист | N докум. | Подп. | Дата |
|---|---|---|---|---|
| Разраб. | | Гребнева | | IV-79г. |
| Пров. | | Ковалев | | IV-79 |

ТМ2-620.01 ТП 705-1-143

Стенка.

| Лит | Масса | Масштаб |
|---|---|---|
| Р | 4 | 1:5 |
| Лист 1 | Листов 1 | |

Лист 4 ГОСТ 19903-74 / Ст 3 ГОСТ 14637-69

Госкомсельхозтехника СССР ГИПРОПРОМСЕЛЬСТРОЙ г. Саратов

Копировал: Ильичева Формат: 11

Типовой проект 705-1-143 Альбом II Часть 1

| Формат | Зона | Поз. | Обозначение | Наименование | Кол | Примеч |
|---|---|---|---|---|---|---|
| | | | | Документация | | |
| 11 | | | ТМ2-620.00.СБ | Сборочный чертеж | | |
| | | | | Детали | | |
| 11 | | 1 | ТМ2-620 01 | Стенка | 1 | |
| 11 | | 2 | ТМ2-620. 02 | Стенка | 2 | |
| 6.4 | | 3 | ТМ2-620. 03 | Полоса 4×30 ГОСТ 103-76 / Ст.3 ГОСТ 535-79 | | |
| | | | | ℓ=450 | 1 | 0,42 кг. |
| 11 | | 4 | ТМ2-620.04 | Пластина | 1 | |
| | | | | Стандартные изделия | | |
| | | 5 | | Болт М12×30. 58.09 ГОСТ 7798-70 | 5 | |
| | | 6 | | Гайка М12.5.09 ГОСТ 5915-70 | 5 | |
| | | 7 | | Шайба 12.65Г.09 ГОСТ 6402-70 | 5 | |

Инв. N подл. | Подп. и дата | Инв. N дубл. | Взам. инв. N | Подп. и дата

7834/2

| Изм. | Лист | N докум. | Подп. | Дата |
|---|---|---|---|---|
| Разраб. | | Гребнева | | IV-79 |
| Пров. | | Ковалев | | IV-79 |

ТМ2-620.00 ТП 705-1-143

Стенка торцевая.

| Лит. | Лист. | Листов |
|---|---|---|
| Р | 1 | 1 |

Госкомсельхозтехника СССР, ГИПРОПРОМСЕЛЬСТРОЙ г. Саратов.

Копировал: Ильичева Формат: 11

ТМ2-620 02

Rz 80

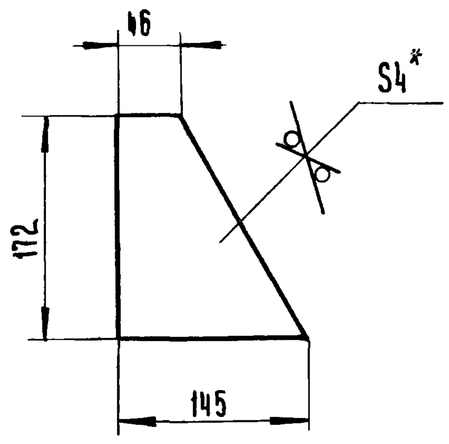


* Размер для справок.

7834/2

| Изм. | Лист | N докум. | Подп. | Дата |
|---|---|---|---|---|
| Разраб. | | Гребнева | | IV-79г. |
| Пров. | | Ковалев | | IV-79 |

ТМ2-620.02 ТП 705-1-143

Стенка

| Лит | Масса | Масштаб |
|---|---|---|
| Р | 0,53 | 1:5 |
| Лист 1 | Листов 1 | |

Лист 4 ГОСТ 19903-74 / Ст 3 ГОСТ 14637-69

Госкомсельхозтехника СССР ГИПРОПРОМСЕЛЬСТРОЙ г Саратов

Типовой проект 705-1-143 Альбом II Часть 1

ТМ2-620.00.СБ

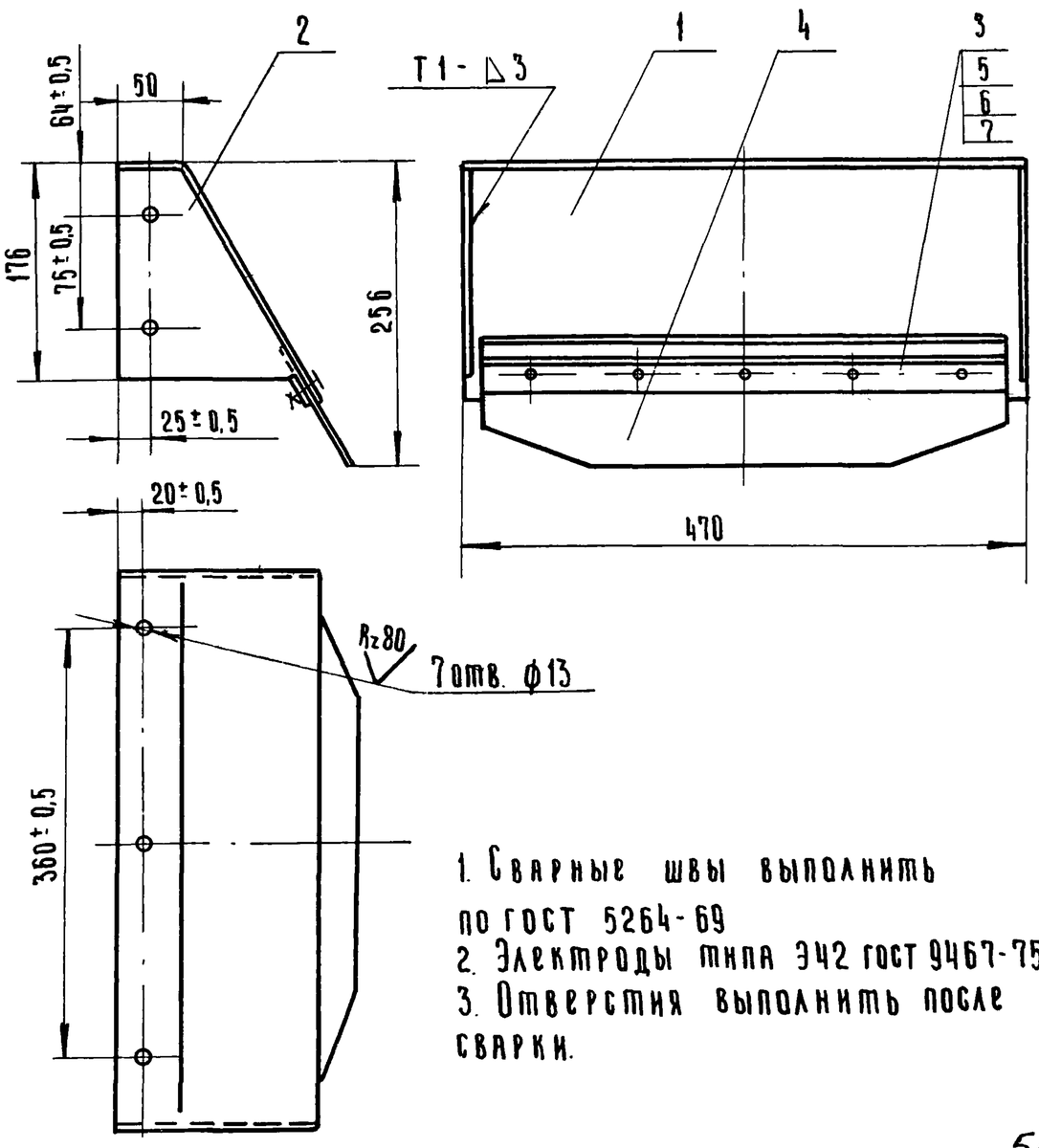


1. Сварные швы выполнить по ГОСТ 5264-69
2. Электроды типа Э42 ГОСТ 9467-75
3. Отверстия выполнить после сварки.

50

7834/2

Инв. N подл. | Подп. и дата | Инв. N дубл. | Взам. инв. N | Подп. и дата

| Изм. | Лист | N докум. | Подп. | Дата |
|---|---|---|---|---|
| Разраб. | | Гребнева | | IV-79г. |
| Пров. | | Ковалев | | IV-79 |
| Гл. инж. отд. | | Кабанов | | 2.09.79 |
| Нач. отд. | | Зарановская | | 07.79 |
| Рнп | | Рогалев | | 07.79 |
| Н. контр. | | Есина | | 7.79 |

ТМ2-620.00.СБ ТП 705-1-143

Стенка торцевая. Сборочный чертёж.

| Литера | Масса | Масштаб |
|---|---|---|
| Р | 6 | 1:5 |
| Лист 1 | Листов 1 | |

Госкомсельхозтехника СССР ГИПРОПРОМСЕЛЬСТРОЙ г Саратов

ТМ2-700.00 СБ

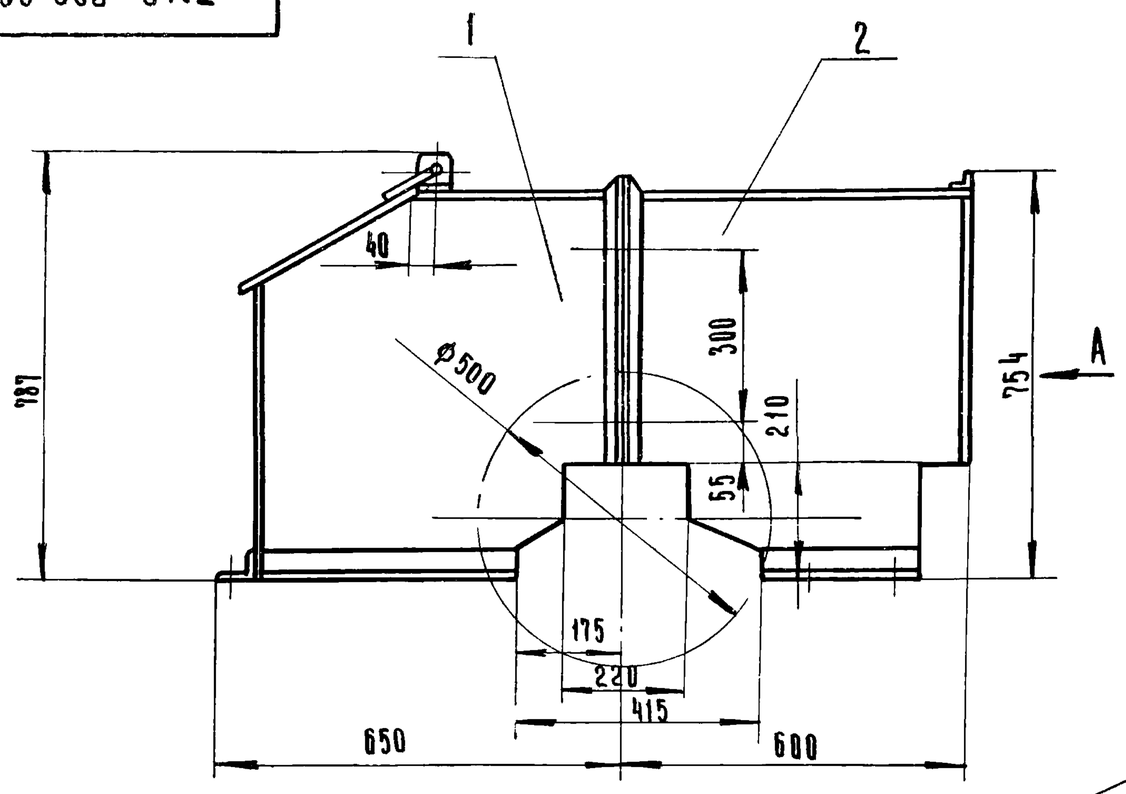


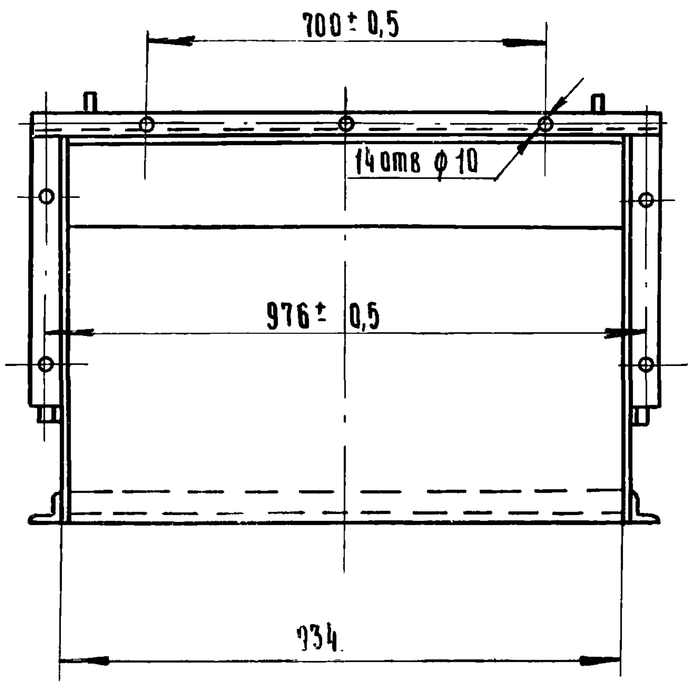


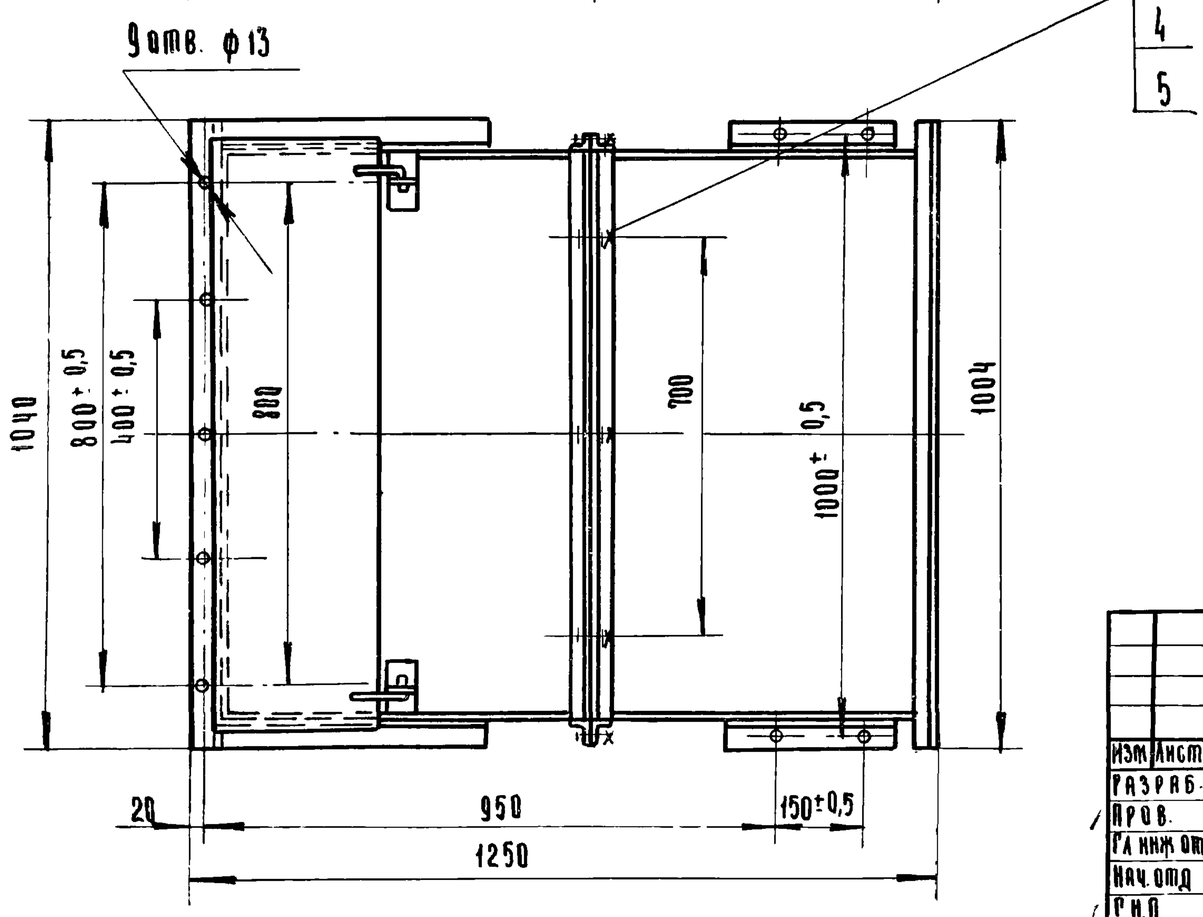


7834/2

| | | | | | | |
|---|---|---|---|---|---|---|
| | | | | | ТМ2-700.00.СБ ТП705-1-143 | |
| Изм. | Лист. | N докум. | Подп. | Дата | Кожух Сборочный чертеж. | Лит. / Масса / Масштаб: Р / 93 / 1:10 |
| Разраб. | | Гребнева | | IV-79 | | Лист 1 / Листов 1 |
| Пров. | | Ковалев | | VI-79 | | Госкомсельхозтехники СССР ГИПРОПРОМСЕЛЬСТРОЙ г. Саратов |
| Гл. инж. отд. | | Кабанов | | 8.08.79 | | |
| Нач. отд. | | Зарановская | | 8.07.79 | | |
| Гл. п. | | Гоголев | | 08.79 | | |
| Н. контр. | | Есина | | 7.79 | | |

Копировал: Ильичева Формат: А2

ТМ2-700/1.00.СБ

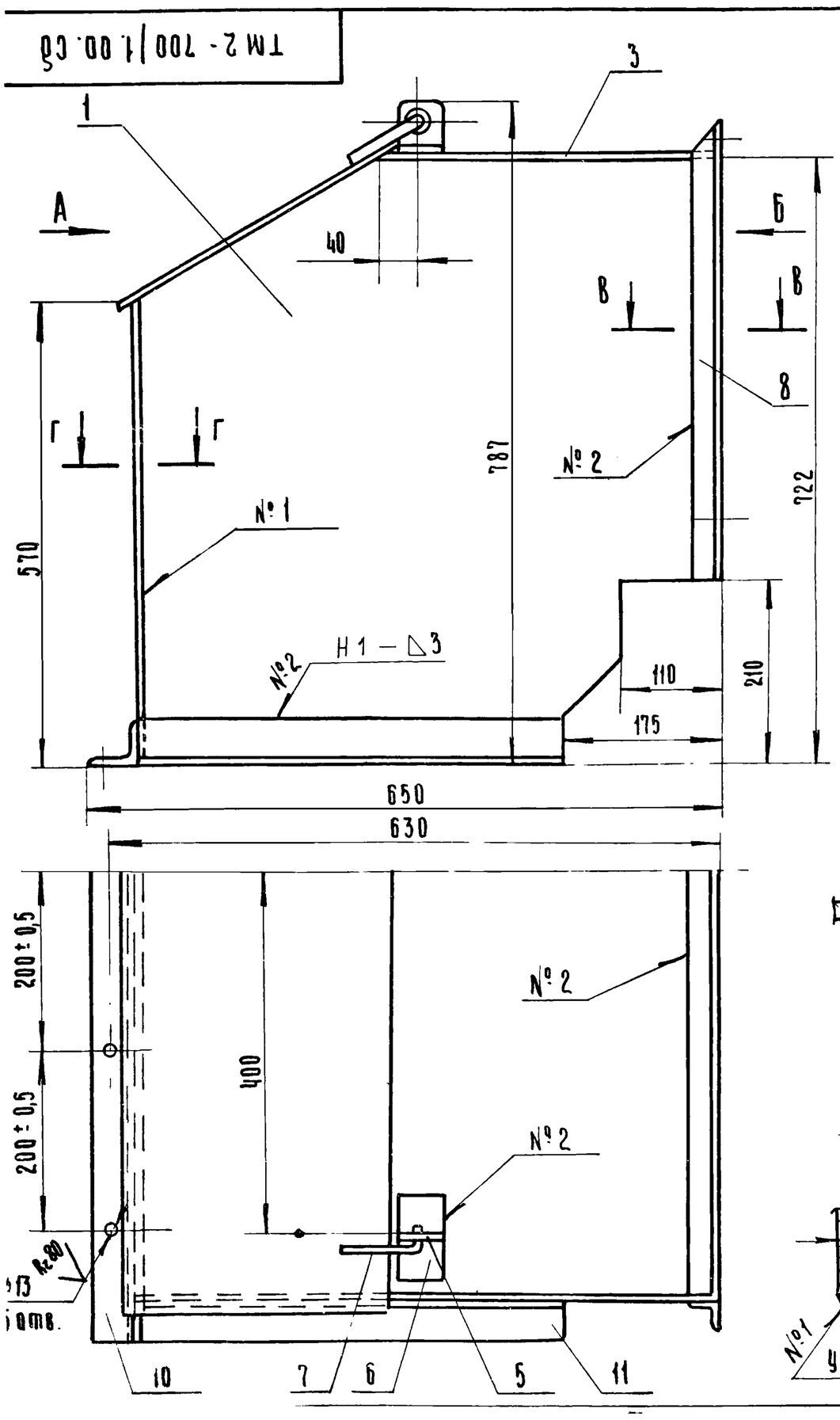


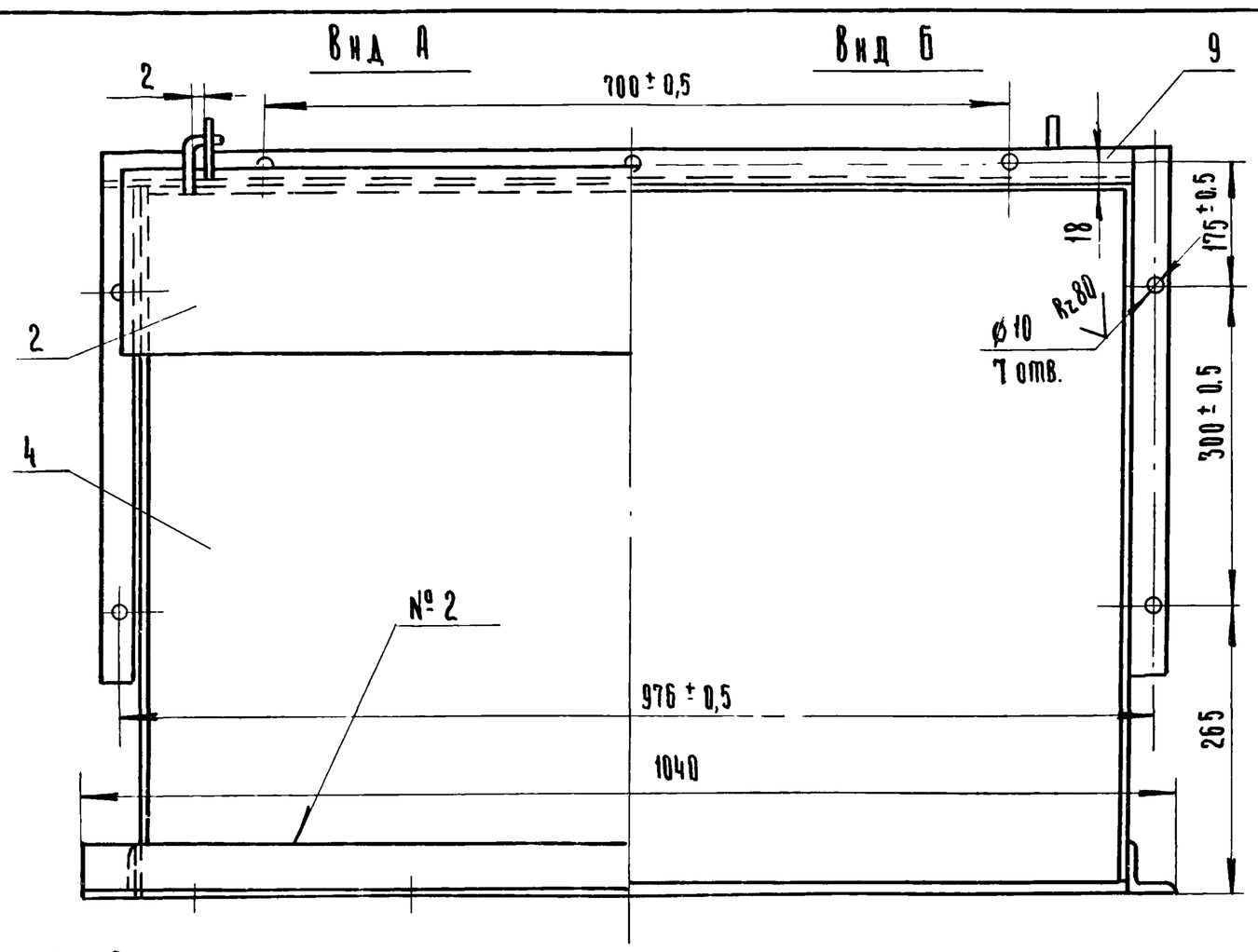


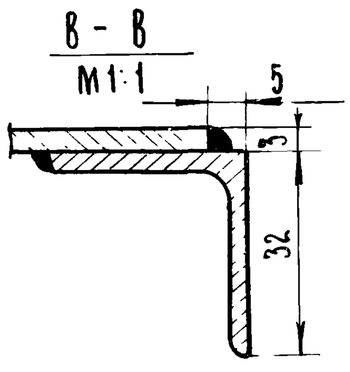


1. Сварные швы выполнить по ГОСТ 5264-69
Электроды типа Э42 ГОСТ 9467-75
2. Все отверстия размечать и сверлить после сварки.

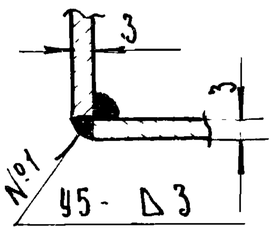


51
7834/2

| | | | | | | |
|---|---|---|---|---|---|---|
| | | | | | ТМ2-700/1.00.СБ ТП705-1-143 | |
| Изм. | Лист | N докум. | Подп. | Дата | Секция I Сборочный чертеж. | Лит / Масса / Масштаб: Р / 55 / 1:5 |
| Разраб. | | Гребнева | | 11.79 | | Лист 1 / Листов 1 |
| Пров. | | Ковалев | | 11.79 | | Госкомсельхозтехники СССР ГИПРОПРОМСЕЛЬСТРОЙ |

Копировал: Ильичева Формат: А2

ТМ2-700/1.01

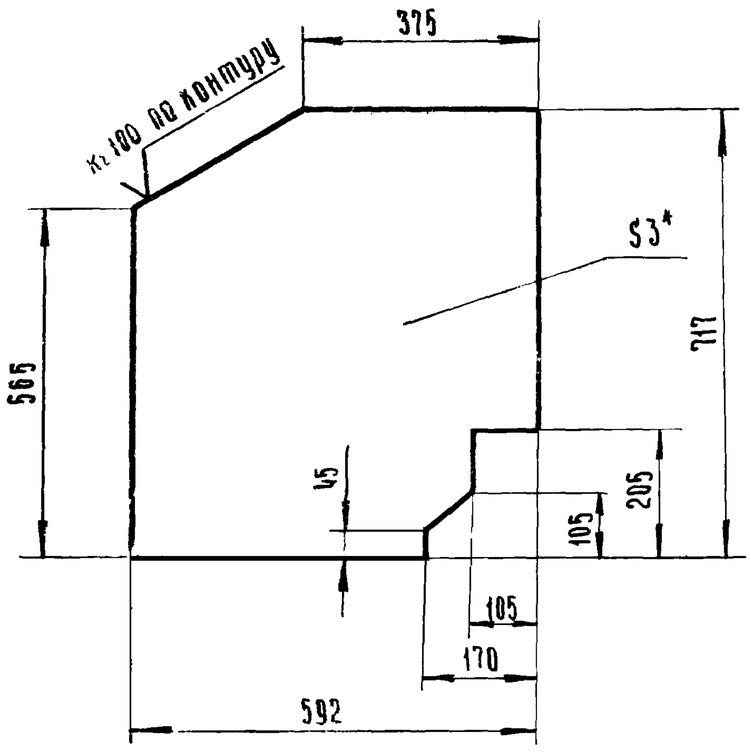


*- Размер для справок.

7834/2

| | | | | | | | |
|---|---|---|---|---|---|---|---|
| | | | | ТМ2-700/1.01 ТП705-1-143 | | | |
| Изм. | Лист | N докум. | Подп. | Дата | Лист боковой | Лит. | Масса | Масштаб |
| Разраб. | | Гребнева | | IV-79г. | | Р | 95 | 1:10 |
| Пров. | | Ковалев | | V-79 | | Лист 1 | Листов 1 |
| Лист | 3 гост 19904-74 / Ст.3 гост 16523-70 | | | | Госкомсельхозтехника СССР ГИПРОПРОМСЕЛЬСТРОЙ г. Саратов | | |

Копировал: Ильичева Формат: 11

ТМ2-700/1.05

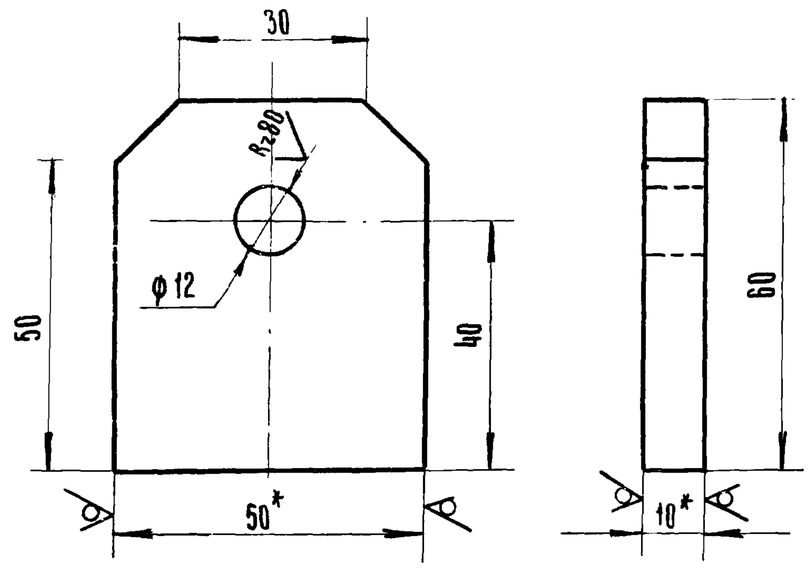


*- Размеры для справок.

7834/2

| | | | | | | | |
|---|---|---|---|---|---|---|---|
| | | | | ТМ2-700/1.05 ТП705-1-143 | | | |
| Изм. | Лист | N докум. | Подп. | Дата | Ушко. | Лит. | Масса | Масштаб |
| Разраб. | | Гребнева | | IV-79г. | | Р | 0,2 | 1:1 |
| Пров. | | Ковалев | | V-79 | | Лист 1 | Листов 1 |
| Гл. инж. отд. | | Кабанов | | 2.07.79 | | | |
| Нач. отд. | | Зараковская | | 2.07.79 | | | |
| Рип | | Гоголев | | 02.79 | Полоса 5х50 гост 103-76 / ст.3 гост 535-79 | Госкомсельхозтехника СССР, ГИПРОПРОМСЕЛЬСТРОЙ г. Саратов | |
| Н. контр. | | Есина | | 7.79 | | | |

Копировал: Ильичева Формат: 11

Типовой проект 705-1-143 Альбом II Часть 1

Подп. и дата | Инв. N подл. | Взам. инв. N | Инв. N дубл. | Подп. и дата

| Формат | Зона | Поз. | Обозначение | Наименование | Кол. | Примеч. |
|---|---|---|---|---|---|---|
| | | | | Документация | | |
| 12 | | | ТМ2-700.00.СБ. | Сборочный чертёж | | |
| | | | | Сборочные единицы | | |
| 12 | | 1 | ТМ2-700/1.00.СБ. | Секция I | | |
| 12 | | 2 | ТМ2-700/2.00.СБ. | Секция II | | |
| | | | | Стандартные изделия. | | |
| | | 3 | | Болт М8х16.58.09 | | |
| | | | | ГОСТ 7798-70 | 7 | 0,09кг |
| | | 4 | | Гайка М8.5.09 | | |
| | | | | ГОСТ 5915-70 | 7 | 0,04 кг |
| | | 5 | | Шайба 8.01.09 | | |
| | | | | ГОСТ 11371-78 | 7 | 0,015кг. |

| | | | | | | | |
|---|---|---|---|---|---|---|---|
| | | | | ТМ2-700.00 ТП705-1-143 | | | 7834/2 |
| Изм. | Лист | N докум. | Подп. | Дата | Кожух. | Лит. | Лист | Листов |
| Разраб. | | Гребнева | | IV-79г. | | Р | 1 | 1 |
| Пров. | | Ковалев | | V-79г. | | Госкомсельхозтехника СССР ГИПРОПРОМСЕЛЬСТРОЙ г. Саратов | | |

| Формат | Зона | Поз. | Обозначение | Наименование | Кол. | Примеч. |
|---|---|---|---|---|---|---|
| | | | | Документация | | |
| 12 | | | ТМ2-700/1.00.СБ | Сборочный чертёж | | |
| | | | | Детали | | |
| 11 | | 1 | ТМ2-700/1.01 | Лист боковой | 2 | |
| 64 | | 2 | ТМ2-700/1.02 | Лист 3 гост 19904-74 / ст.3 гост 16523-70 | | |
| | | | | 320х975 | 1 | 7,5 кг. |
| 64 | | 3 | ТМ2-700/1.03 | Лист 3 гост 19904-74 / ст.3 гост 16523-70 | | |
| | | | | 380х934 | 1 | 8,3 кг. |
| 64 | | 4 | ТМ2-700/1.04 | Лист 3 гост 19904-74 / ст.3 гост 16523-70 | | |
| | | | | 565х934 | 1 | 12,3 кг |
| 11 | | 5 | ТМ2-700/1.05 | Ушко | 2 | |
| 64 | | 6 | ТМ2-700/1.06 | Полоса 5х50 гост 103-76 / ст.3 гост 535-79 | | |
| | | | | L=100 | 2 | 0,4 кг |
| 11 | | 7 | ТМ2-700/1.07 | Скоба | 2 | |
| 64 | | 8 | ТМ2-700/1.08 | Уголок Б-32х32х3 гост 8509-72 / ст.3 гост 535-79 | | |
| | | | | L=544 | 2 | 1,5 кг. |
| 64 | | 9 | ТМ2-700/1.09 | Уголок Б-32-32х3 гост 8509-72 / ст.3 гост 535-79 | | |
| | | | | L=940 | 1 | 1,3 кг. |
| | | 10 | ТМ2-700/1.10 | Уголок Б-50х50х5 гост 8509-72 / ст.3 гост 535-79 | | |
| | | | | L=1040 | 1 | 1,5 кг. |
| 64 | | 11 | ТМ2-700/1.11 | Уголок Б-50х50х5 гост 8509-72 / ст.3 гост 535-79 | | |
| | | | | L=425 | 2 | 3,2 кг. |

52

| | | | | | | | |
|---|---|---|---|---|---|---|---|
| | | | | ТМ2-700/1.00 ТП705-1-143 | | | 7834/2 |
| Изм. | Лист | N докум. | Подп. | Дата | Секция I | Лит. | Лист | Листов |
| Разраб. | | Гребнева | | IV-79г. | | Р | 1 | 1 |
| Пров. | | Ковалев | | V-79 | | Госкомсельхозтехника СССР, ГИПРОПРОМСЕЛЬСТРОЙ г. Саратов | | |

ТМ2-700/2.00 СБ

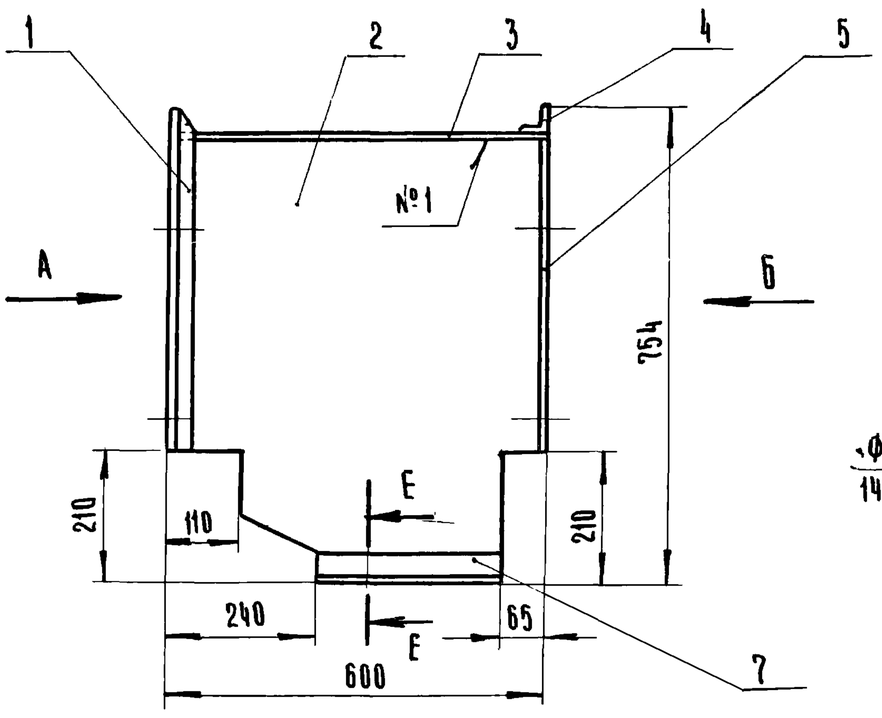


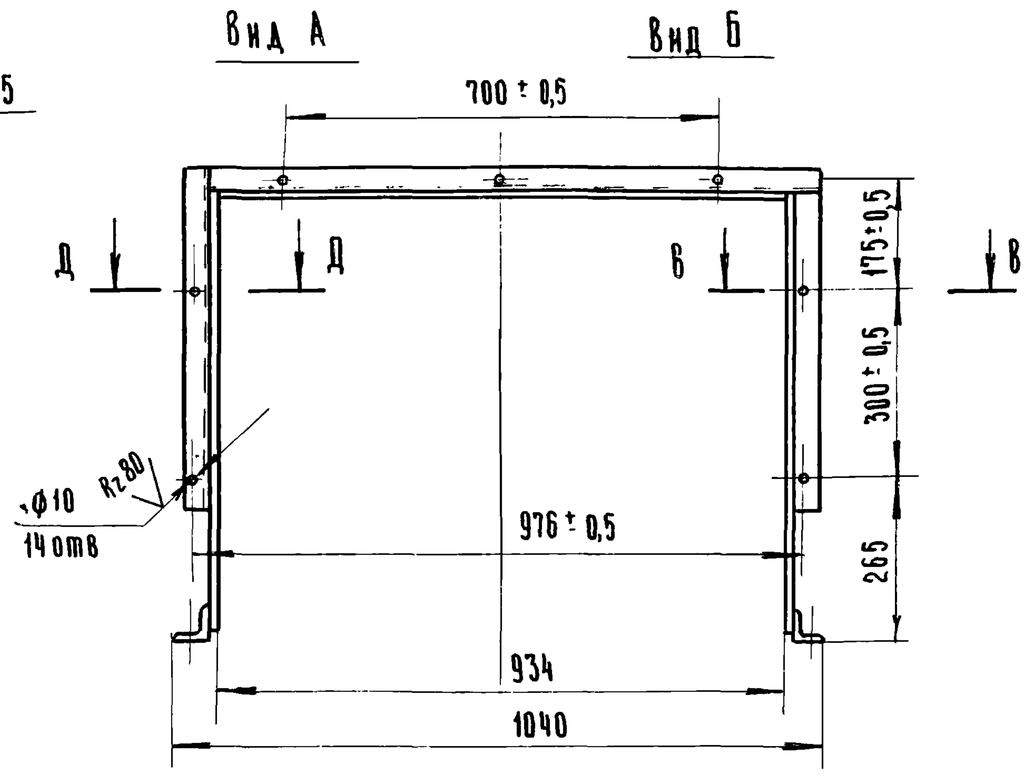


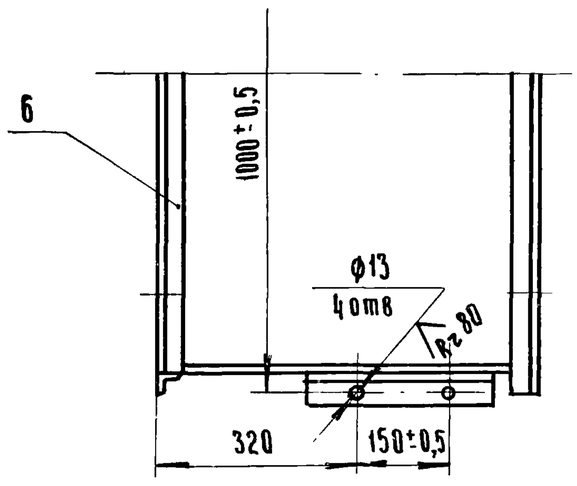


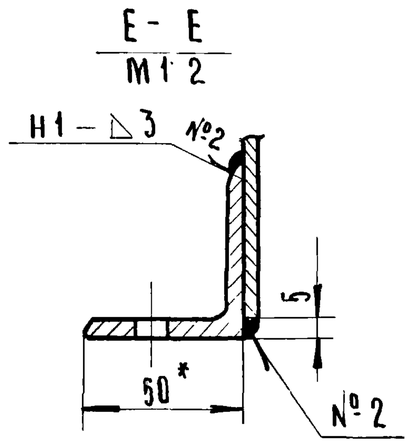


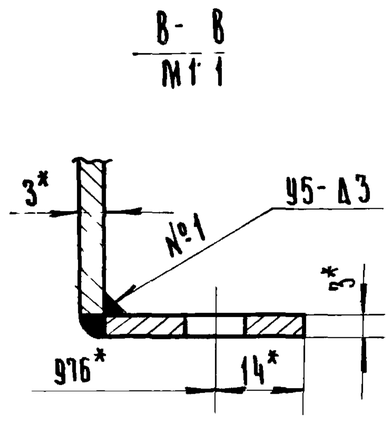


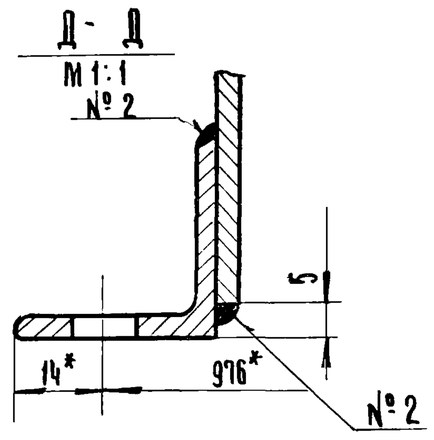


7834/2

1. Сварные швы выполнить по ГОСТ 5264-69
Электроды типа Э42 ГОСТ 9467-75.
2. Все отверстия сверлить после сварки.
3*- Размеры для справок.

| Изм. | Лист | N докум. | Подп. | Дата |
|---|---|---|---|---|
| Разраб. | | Гребнева | | IV-1979 |
| Пров. | | Ковалев | | VI 79 |
| Гл.инж.отд | | Кабанов | | 2.07.79 |
| Нач.отд | | Зараковская | | 2.07.79 |
| ГИП | | Гоголев | | 02.79 |
| Н.контр. | | Есина | | 7.7. |

ТМ2-700/2.00 СБ. ТП 705-1-143

Секция II
Сборочный чертёж

| Лит | Масса | Масштаб |
|---|---|---|
| Р | 38 | 1:10 |
| Лист 1 | Листов 1 | |

Госкомсельхозтехника СССР
ГИПРОПРОМСЕЛЬСТРОЙ
г. Саратов

Копировал: Ильичева Формат: 12

ТМ2-700/2.02

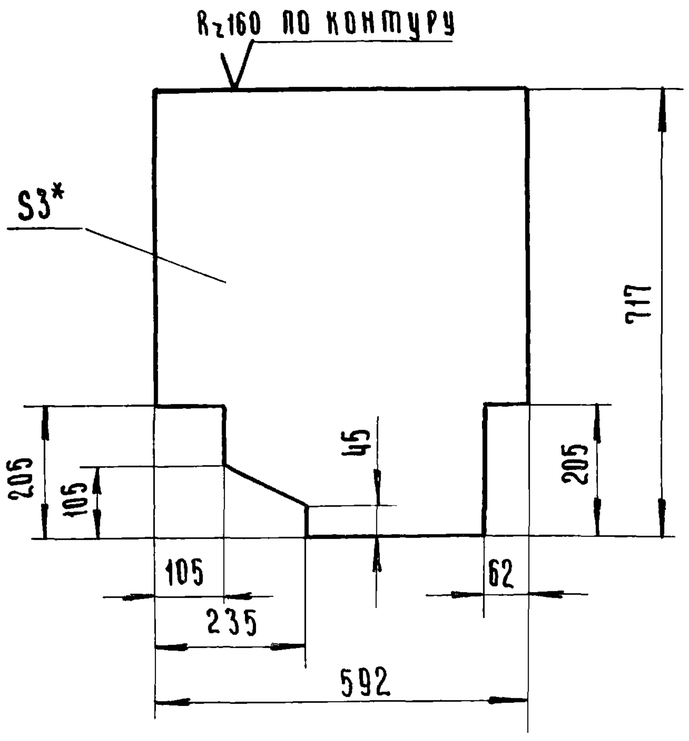


*- Размер для справок.

7834/2

| Изм. | Лист | N докум. | Подп. | Дата |
|---|---|---|---|---|
| Разраб. | | Гребнева | | IV-1979 |
| Пров | | Ковалев | | VI-79 |

ТМ2-700/2.02 ТП 705-1-143

Лист боковой

| Лит | Масса | Масштаб |
|---|---|---|
| Р | 9,4 | 1:10 |
| Лист 1 | Листов 1 | |

Лист 3 ГОСТ 19904-74 / Ст 3 ГОСТ 16523-70

Госкомсельхозтехника СССР
ГИПРОПРОМСЕЛЬСТРОЙ
г. Саратов

Типовой проект 705-1-143 Альбом II часть 1

| Формат | Зона | Поз. | Обозначение | Наименование | Кол. | Примеч. |
|---|---|---|---|---|---|---|
| | | | | Документация. | | |
| | | | | | | |
| 12 | | | ТМ2-700/2.00 СБ | Сборочный чертёж | | |
| | | | | | | |
| | | | | Детали | | |
| | | | | | | |
| Б4 | | 1 | ТМ2-700/2.01 | Уголок Б-32х32х3 ГОСТ 8509-72 / Ст 3 ГОСТ 535-79 | | |
| | | | | L= 544 | 2 | 1,5кг |
| 11 | | 2 | ТМ2-700/2.02 | Лист боковой | 2 | |
| Б4 | | 3 | ТМ2-700/2.03 | Лист 3 ГОСТ 19904-74 / Ст 3 ГОСТ 16523-70 | | |
| | | | | 592х936 | 1 | 12,5 кг |
| Б4 | | 4 | ТМ2-700/2.04 | Уголок Б-32х32х3 ГОСТ 8509-72 / Ст 3 ГОСТ 535-79 | | |
| | | | | L= 1004 | 1 | 1,4 кг |
| Б4 | | 5 | ТМ2-700/2.05 | Лента 3х32 ГОСТ 6009-74 / Ст 3 ГОСТ 535-79 | | |
| | | | | L= 512 | 2 | 0,75 кг |
| Б4 | | 6 | ТМ2-700/2.06 | Уголок Б-32х32х3 ГОСТ 8509-72 / Ст 3 ГОСТ 535-79 | | |
| | | | | L= 940 | 1 | 1,3 кг |
| Б4 | | 7 | ТМ2-700/2.07 | Уголок Б-50х50х5 ГОСТ 8509-72 / Ст 3 ГОСТ 535-79 | | |
| | | | | L= 295 | 2 | 2,1 кг |

Инв. N подл. | Подп. и дата | Взам. инв. N | Инв. N дубл. | Подп. и дата

53

7834/2

| Изм. | Лист | N докум. | Подп. | Дата |
|---|---|---|---|---|
| Разраб. | | Гребнева | | IV-1979 |
| Провер. | | Ковалев | | VI-79 |

ТМ2-700/2.00 ТП 705-1-143

Секция II.

| Лит | Лист | Листов |
|---|---|---|
| Р | 1 | 1 |

Госкомсельхозтехника СССР
ГИПРОПРОМСЕЛЬСТРОЙ
г. Саратов

ТМ2-800.00.СБ

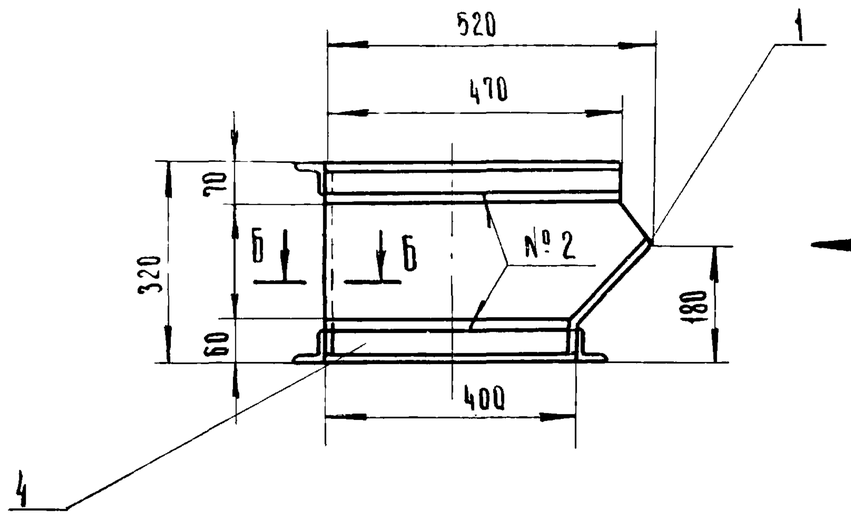


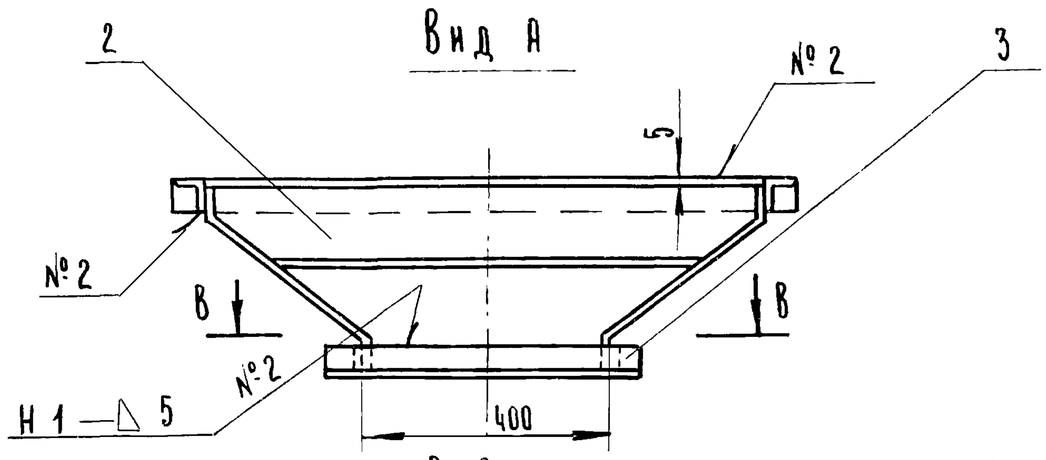


В-В

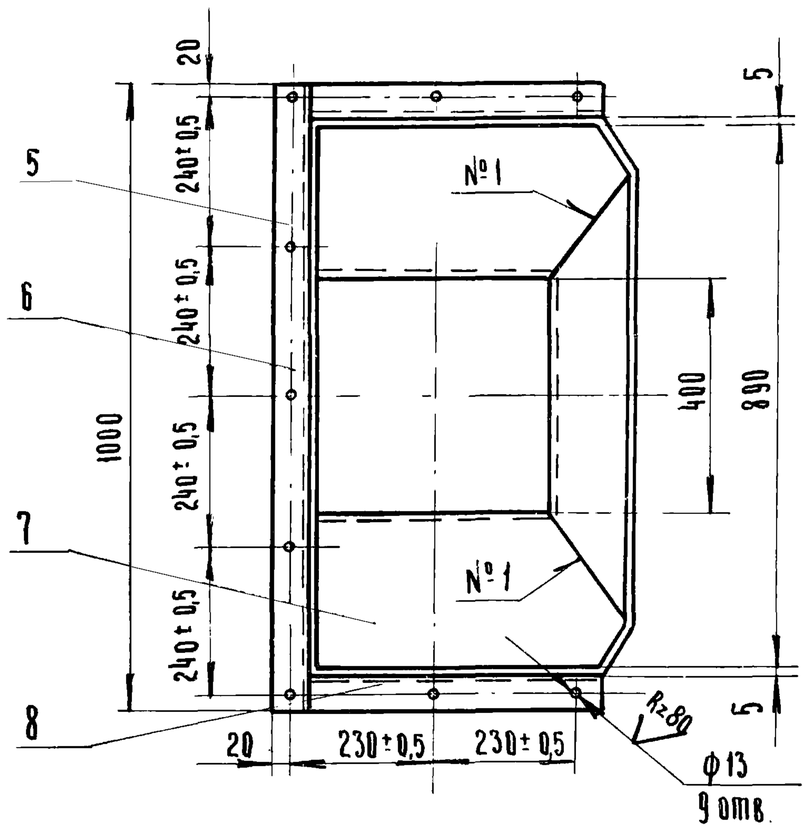


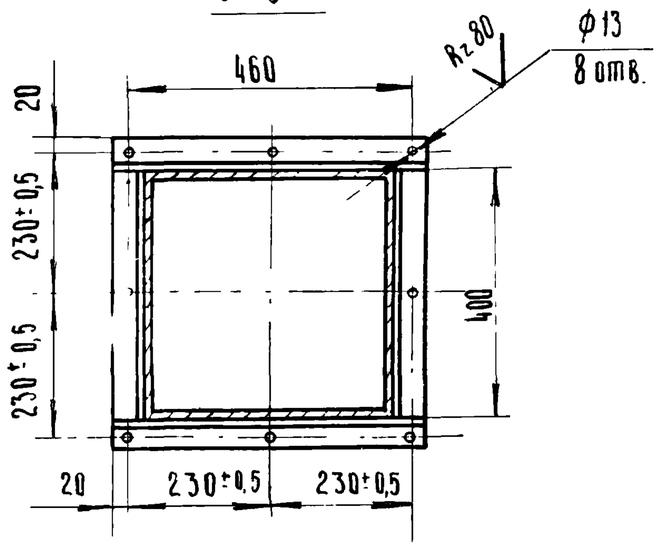


Б-Б
М1:1

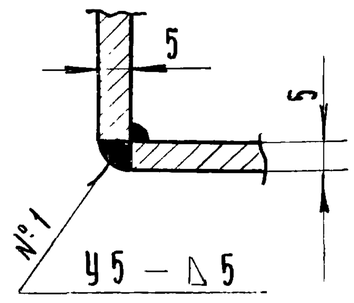


1. Сварные швы выполнить по ГОСТ 5264-69
Электроды типа Э-42 ГОСТ 9467-75
2. Отверстия разметать и сверлить после сварки.

7834/2

| | | | | | ТМ2-800.00.СБ. | ТП 705-1-143 | |
|---|---|---|---|---|---|---|---|
| Изм. | Лист. | N докум. | Подп. | Дата | Воронка. Сборочный чертёж. | Лит. | Масса / Масштаб |
| Разраб. | | Гребнева | | IV-1979 | | Р | 42 / 1:10 |
| Пров. | | Ковалев | | VI-79 | | Лист 1 | Листов 1 |
| Гл.инж.отд. | | Кабанов | | 2.03.79 | | Госкомсельхозтехника СССР ГИПРОПРОМСЕЛЬСТРОЙ г. Саратов | |
| Нач.отд. | | Зараковская | | 2.03.79 | | | |
| ГИП. | | Гоголев | | 02.79 | | | |
| Н.контр. | | Есина | | 7.79 | | | |

Копировал Ильичева Формат: 12

ТМ2-800.07

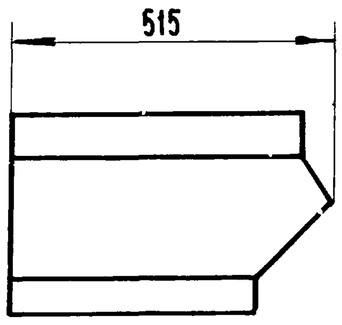


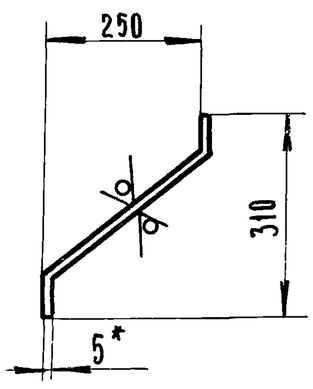


Rz160

Развертка

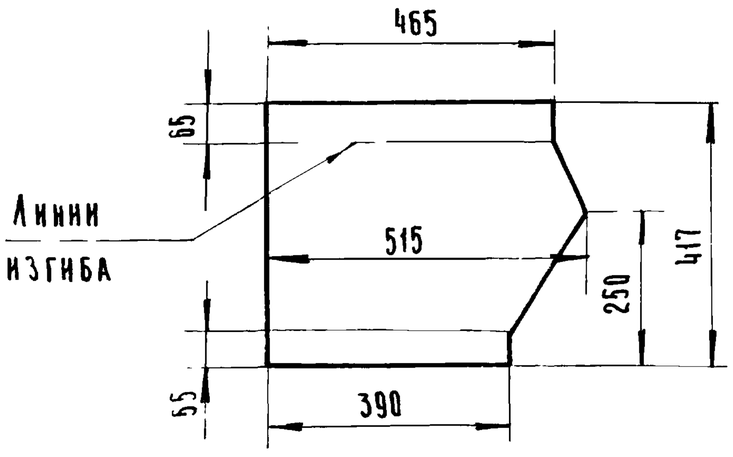


*- Размер для справок.

7834/2

| | | | | | ТМ2-800.07 | ТП 705-1-143 | |
|---|---|---|---|---|---|---|---|
| Изм. | Лист. | N докум. | Подп. | Дата | Стенка левая. | Лит. | Масса / Масштаб |
| Разраб. | | Гребнева | | IV-1979 | | Р | 7,2 / 1:10 |
| Пров. | | Ковалев | | VI-79 | | Лист 1 | Листов 1 |
| Лист 5 ГОСТ 19903-74 / Ст 3 ГОСТ 14637-69 | | | | | | Госкомсельхозтехника СССР ГИПРОПРОМСЕЛЬСТРОЙ г. Саратов | |

Инв.N подл. | Подп. и дата | Взам. инв.N | Инв.N дубл. | Подп. и дата

Типовой проект 705-1-143 Альбом II Часть 1

| Формат | Зона | Поз | Обозначение | Наименование | Кол. | Примеч. |
|---|---|---|---|---|---|---|
| | | | | Документация | | |
| | | | | | | |
| А2 | | | ТМ2 800.00.СБ | Сборочный чертёж | | |
| | | | | | | |
| | | | | Детали | | |
| | | | | | | |
| А1 | | 1 | ТМ2-800.01 | Стенка наклонная | 1 | |
| А1 | | 2 | ТМ2-800.02 | Стенка прямая | 1 | |
| Б4 | | 3 | ТМ2-800.03 | Уголок Б-50х50х5 ГОСТ 8509-72 / Ст.3 ГОСТ 535-79 | | |
| | | | | L=500 | 2 | 3,77кг. |
| Б4 | | 4 | ТМ2-800.04 | Уголок Б-50х50х5 ГОСТ 8509-72 / Ст.3 ГОСТ 535-79 | | |
| | | | | L=400 | 2 | 3,0 кг |
| А1 | | 5 | ТМ2-800.05 | Стенка правая | 1 | |
| Б4 | | 6 | ТМ2-800.06 | Уголок Б-50х50х5 ГОСТ 8509-72 / Ст.3 ГОСТ 535-79 | | |
| | | | | L=1000 | 1 | 3,77кг |
| А1 | | 7 | ТМ2-800.07 | Стенка левая | 1 | |
| Б4 | | 8 | ТМ2-800.08 | Уголок Б-50х50х5 ГОСТ 8509-72 / Ст.3 ГОСТ 535-79 | | |
| | | | | L=470 | 2 | 3,5 кг. |

54

7834/2

| | | | | | ТМ2-800.00 | ТП 705-1-143 | |
|---|---|---|---|---|---|---|---|
| Изм. | Лист | N докум. | Подп. | Дата | Воронка. | Лит. | Лист / Листов |
| Разраб. | | Гребнева | | IV-1979 | | Р | 1 / 1 |
| Пров. | | Ковалев | | VI-79 | | Госкомсельхозтехника СССР ГИПРОПРОМСЕЛЬСТРОЙ г. Саратов | |

ТМ2-800.05

Rz160

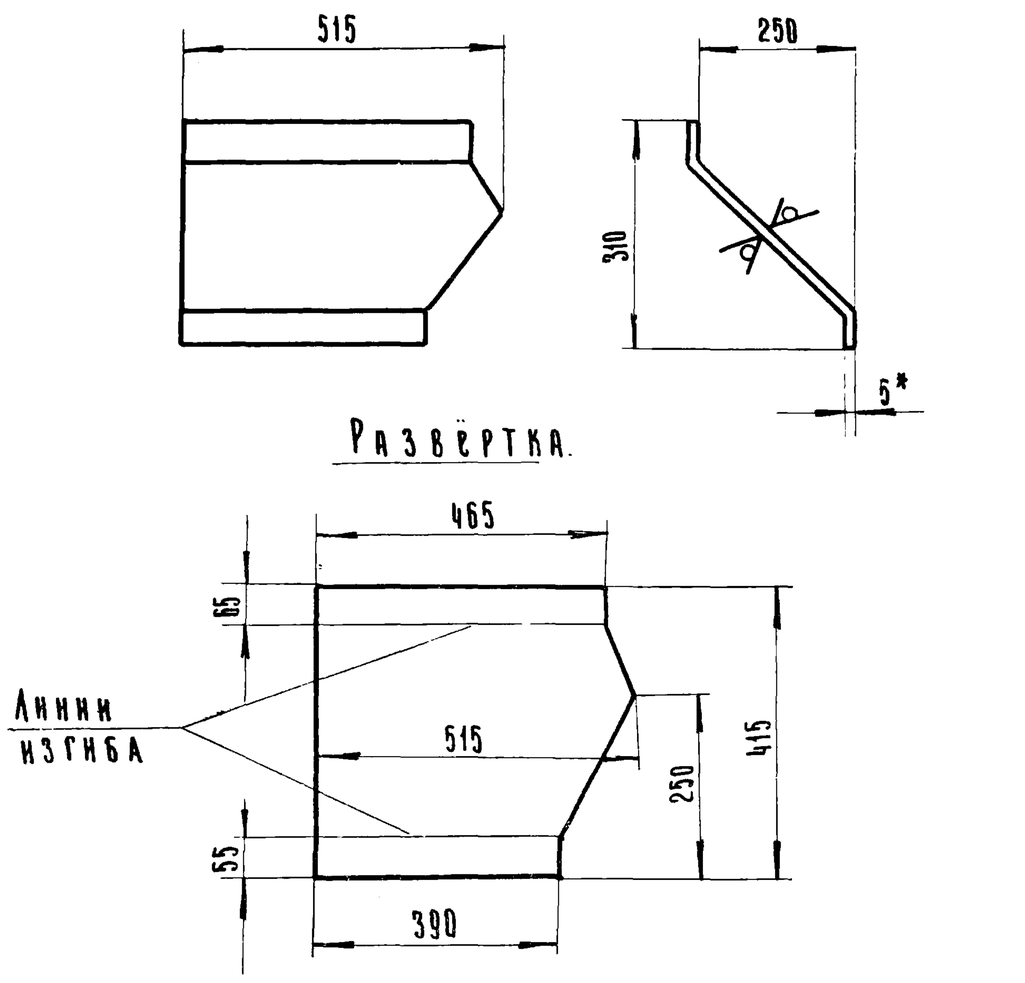


*- Размер для справок.

7834/2

| | | | | | | | |
|---|---|---|---|---|---|---|---|
| ТМ2-800.05 | | | | ТП 705-1-143 | | | |
| Стенка правая. | | | | Лит | Масса | Масштаб | |
| | | | | Р | 7,2 | 1:10 | |
| | | | | Лист 1 | Листов 1 | | |
| Лист | 5 гост 19903-74 / ст 3 гост 14637-69 | | | Госкомсельхозтехника СССР ГИПРОПРОМСЕЛЬСТРОЙ г. Саратов | | | |
| Изм | Лист | N докум. | Подп. | Дата | | | |
| Разраб. | | Гребнева | | IV-79 | | | |
| Пров. | | Ковалев | | VI-79 | | | |

Копировал: Ильичева Формат: 11

Типовой проект 705-1-143 Альбом II Часть 1

Подп. и дата | Инв. N дубл. | Взам. инв. N | Подп. и дата | Инв. N подл.

ТМ2-800.02

Rz160

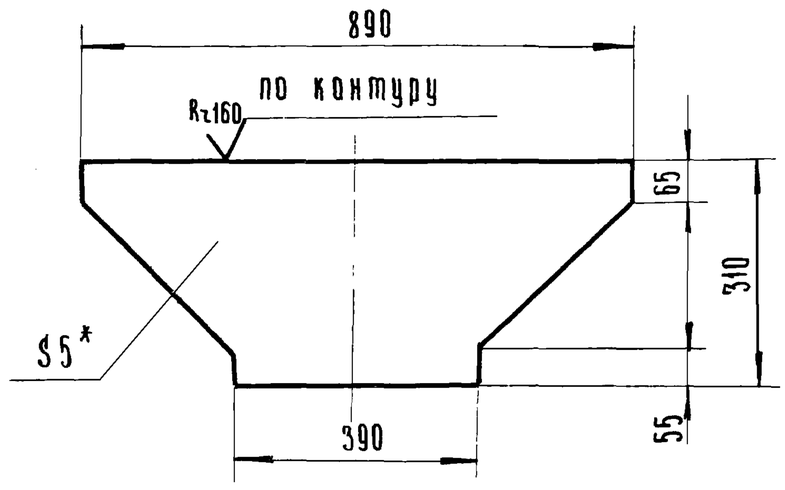


*- Размер для справок.

7834/2

| | | | | | | | |
|---|---|---|---|---|---|---|---|
| ТМ2-800.02 | | | | ТП 705-1-143 | | | |
| Стенка прямая. | | | | Лит. | Масса | Масштаб | |
| | | | | Р | 8,0 | 1:10 | |
| | | | | Лист 1 | Листов 1 | | |
| Лист | 5 гост 19903-74 / ст 3 гост 14637-69 | | | Госкомсельхозтехника СССР ГИПРОПРОМСЕЛЬСТРОЙ г. Саратов | | | |
| Изм | Лист | N докум. | Подп. | Дата | | | |
| Разраб. | | Гребнева | | IV-79 | | | |
| Пров. | | Ковалев | | VI-79 | | | |

Копировал: Ильичева Формат: 11

ТМ2-800.01

Rz160

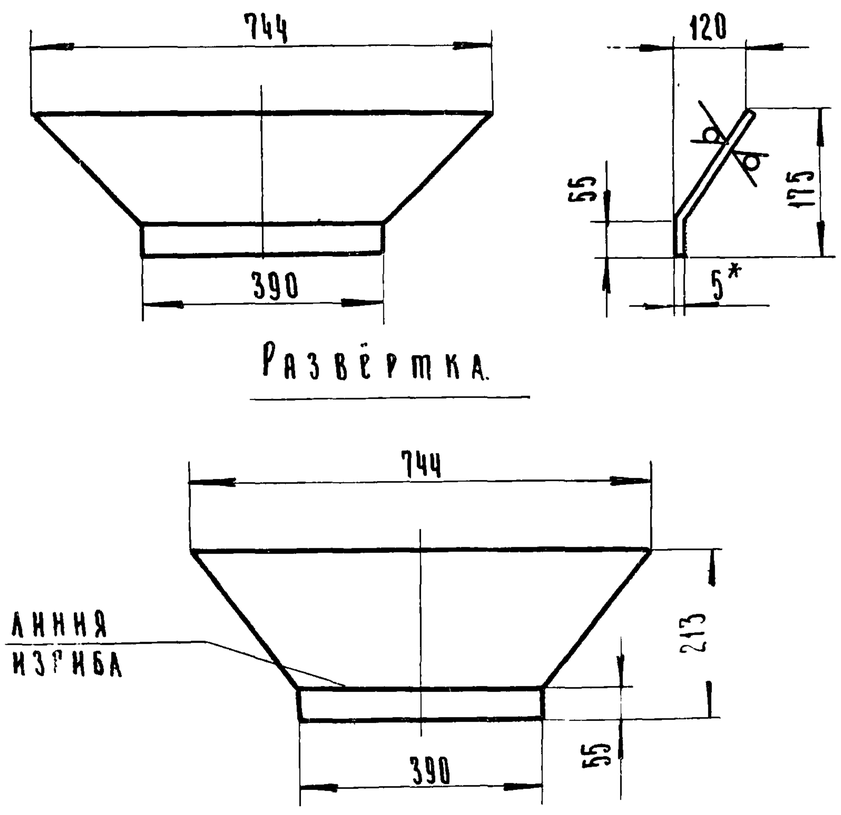


*- Размер для справок.

7834/2

| | | | | | | | |
|---|---|---|---|---|---|---|---|
| ТМ2-800.01 | | | | ТП 705-1-143 | | | |
| Стенка наклонная. | | | | Лит | Масса | Масштаб | |
| | | | | Р | 5,2 | 1:10 | |
| | | | | Лист 1 | Листов 1 | | |
| Лист | 5 гост 19903-74 / ст 3 гост 14637-69 | | | Госкомсельхозтехника СССР ГИПРОПРОМСЕЛЬСТРОЙ г. Саратов | | | |
| Изм | Лист | N докум. | Подп. | Дата | | | |
| Разраб. | | Гребнева | | IV-79 | | | |
| Пров. | | Ковалев | | VI-79 | | | |

Типовой проект 705-1-143 Альбом II Часть 1

Подп. и дата | Инв. N дубл. | Взам. инв. N | Подп. и дата | Инв. N подл.

ТМ2-700/1.07

Rz160

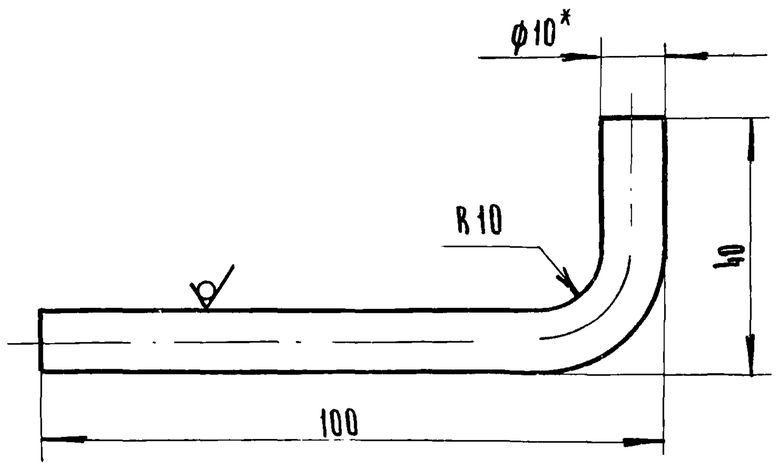


L разв. = 125 мм.

*- Размер для справок

55

7834/2

| | | | | | | | |
|---|---|---|---|---|---|---|---|
| ТМ2-700/1.07 | | | | ТП 705-1-143 | | | |
| Скоба. | | | | Лит | Масса | Масштаб | |
| | | | | Р | 0,07 | 1:1 | |
| | | | | Лист 1 | Листов 1 | | |
| Круг. | 10 гост 2590-71 / ст 3 гост 535-79 | | | Госкомсельхозтехника СССР ГИПРОПРОМСЕЛЬСТРОЙ г. Саратов | | | |
| Изм | Лист | N докум. | Подп. | Дата | | | |
| Разраб. | | Гребнева | | IV-79 | | | |
| Пров. | | Ковалев | | VI-79 | | | |
| Гл. инж. отд. | | Кабанов | | 2.07.79 | | | |
| Нач. отд. | | Зараковская | | 2.07.79 | | | |
| Гип. | | Гоголев | | 0.7.79 | | | |
| Н. контр. | | Есина | | 7.79 | | | |

ТМ2-900 00 СБ

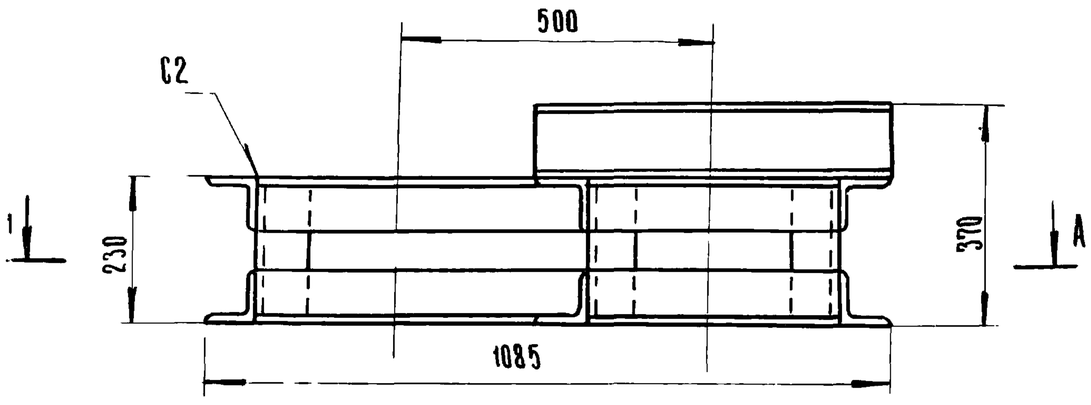


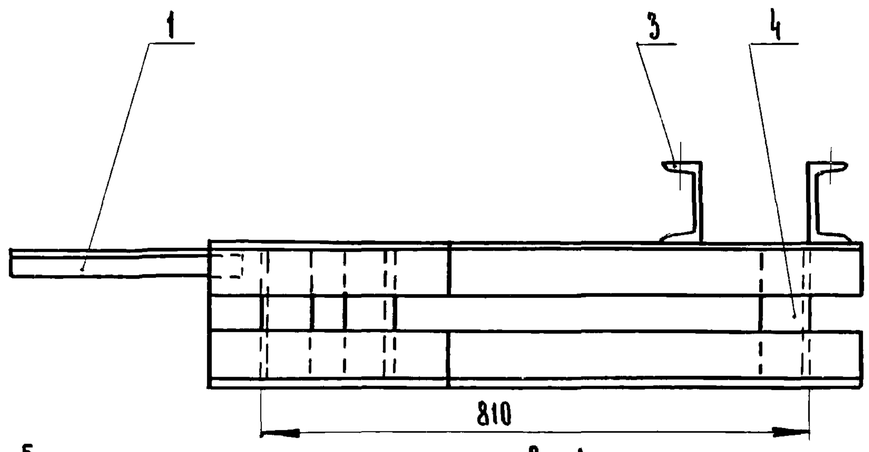


А - А

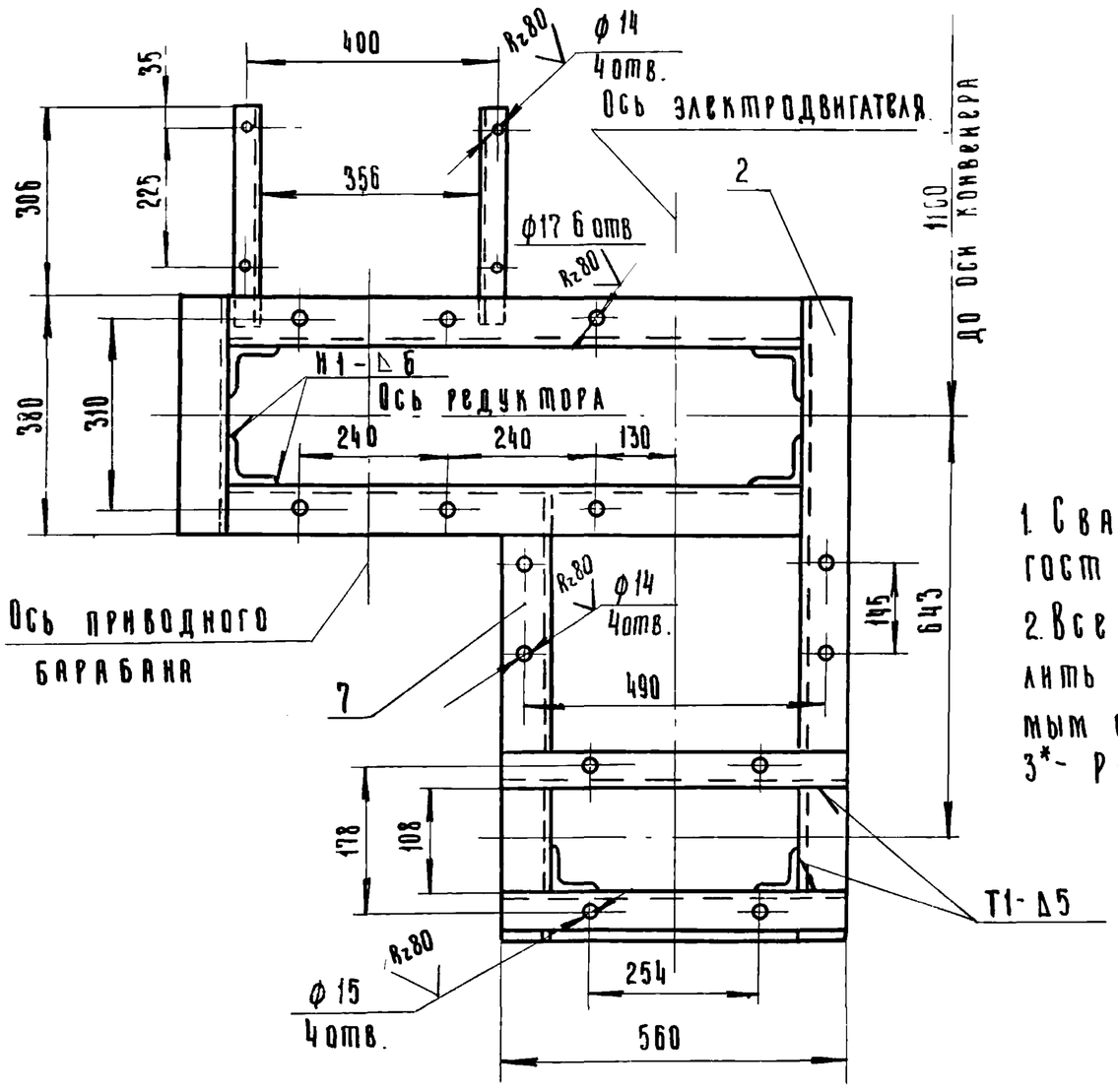


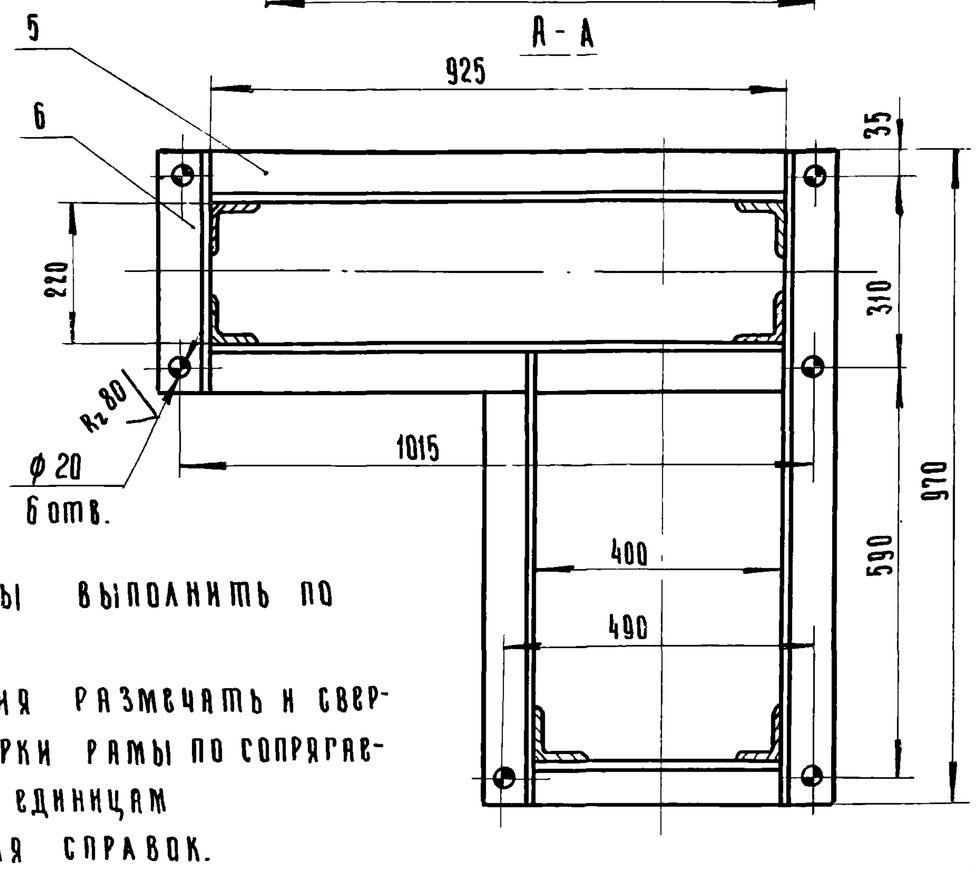


1. Сварные швы выполнить по ГОСТ 5264-69.
2. Все отверстия размечать и сверлить после сварки рамы по сопрягаемым сборочным единицам
3*- Размеры для справок.

7834/2

| Изм | Лист | N докум. | Подп | Дата |
|---|---|---|---|---|
| Разраб. | | Гребнева | | IV-1979 |
| Пров. | | Ковалев | | VI-79 |
| Гл инж отд | | Кабанов | | 2.07.79 |
| Нач. отд | | Зараковская | | 2.07.79 |
| ГИП | | Гоголев | | 07.79 |
| Н. контр | | Есина | | 7.79 |

ТМ2-900.00.СБ. ТП 905-1-143

Рама привода
Сборочный чертёж.

| Лит. | Масса | Масштаб |
|---|---|---|
| Р | 85 | 1:10 |
| Лист 1 | Листов 1 | |

Госкомсельхозтехника СССР
ГИПРОПРОМСЕЛЬСТРОЙ
г. Саратов

Копировал: Ильичева Формат: А2

ТМ2-910 07

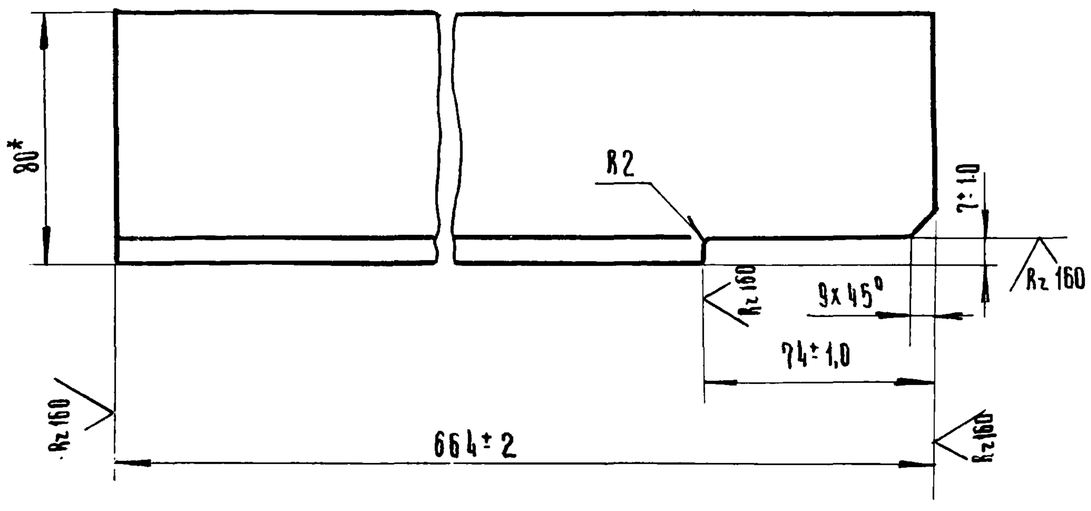


*- Размер для справок.

7834/2

| Изм | Лист | N докум. | Подп. | Дата |
|---|---|---|---|---|
| Разраб. | | Гребнева | | IV-1979 |
| Пров. | | Ковалев | | VI-79 |

ТМ2-910 07 ТП 705-1-143

Связь.

| Лит | Масса | Масштаб |
|---|---|---|
| Р | 4,9 | 1:2 |
| Лист 1 | Листов 1 | |

Уголок Б-80х80х6 ГОСТ 8509-72 / Ст3 ГОСТ 535-79

Госкомсельхозтехника СССР
ГИПРОПРОМСЕЛЬСТРОЙ
г. Саратов

Типовой проект 705-1-143 Альбом II Часть 1

| Формат | Зона | Поз | Обозначение | Наименование | Кол | Примеч |
|---|---|---|---|---|---|---|
| | | | | Документация | | |
| 12 | | | ТМ2-910.00.СБ | Сборочный чертеж | | |
| | | | | Детали. | | |
| Б4 | | 1 | ТМ2-910 01 | Уголок Б 40х40х4 ГОСТ 8509-72 / Ст.3 ГОСТ 535-79 | | |
| | | | | L = 350 | 2 | |
| Б4 | | 2 | ТМ2-910.02 | Уголок Б-80х80х6 ГОСТ 8509-72 / Ст.3 ГОСТ 535-79 | | |
| | | | | L = 970 | 2 | |
| Б4 | | 3 | ТМ2-910.03 | Швеллер 14 ГОСТ 8240-72 / Ст.3 ГОСТ 535-79 | | |
| | | | | L = 560 | 2 | |
| Б4 | | 4 | ТМ2-910 04 | Уголок Б-80х80х6 ГОСТ 8509-72 / Ст 3 ГОСТ 535-79 | | |
| | | | | L = 220 | 6 | |
| Б4 | | 5 | ТМ2-910.05 | Уголок Б-80х80х6 ГОСТ 8509-72 / Ст.3 ГОСТ 535-79 | | |
| | | | | L = 925 | 4 | |
| Б4 | | 6 | ТМ2-910.06 | Уголок Б-80х80х6 ГОСТ 8509-72 / Ст.3 ГОСТ 535-79 | | |
| | | | | L = 380 | 2 | |
| 11 | | 7 | ТМ2-910.07 | Связь | 2 | 1-левая 1-правая |
| Б4 | | 8 | ТМ2-910.08 | Уголок Б-80х80х6 ГОСТ 8509-72 / Ст.3 ГОСТ 535-79 | | |
| | | | | L = 400 | 1 | |

Подп. и дата | Инв. N дубл. | Взам. инв. N | Подп. и дата | Инв. N подл.

56

7834/2

| Изм | Лист | N докум. | Подп. | Дата |
|---|---|---|---|---|
| Разраб. | | Гребнева | | IV-1979 |
| Пров. | | Ковалев | | VI-79 |

ТМ2-900 00. ТП 705-1-143

Рама привода

| Лит | Лист | Листов |
|---|---|---|
| Р | 1 | 1 |

Госкомсельхозтехника СССР
ГИПРОПРОМСЕЛЬСТРОЙ
г. Саратов

ТМ2-900.01

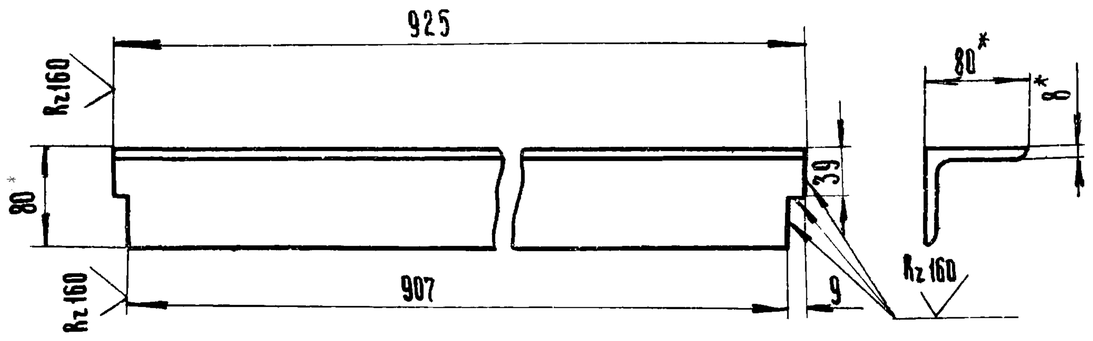


* Размеры для справок.

7834/2

| | | | | | | |
|---|---|---|---|---|---|---|
| Изм. | Лист | N докум. | Подп. | Дата | ТМ2-900.01 ТП 705-1-143 | |
| Разраб. | | Гребнева | | IV-1979 | Уголок. | Литер: Р; Масса: 8,7; Масштаб: 1:5 |
| Проверил | | Ковалев | | VI-79 | | Лист 1; Листов 1 |
| Уголок | | Б-80х80х8 ГОСТ 8509-72 / Ст3 ГОСТ 535-79 | | | | Госкомсельхозтехники СССР ГИПРОПРОМСЕЛЬСТРОЙ г. Саратов |

Копировал Ильичева Формат: А1

Типовой проект 705-1-143 Альбом II Часть 1

Инв. N подл. | Подп. и дата | Взам. инв. N | Инв. N дубл. | Подпись и дата

ТМ2-900.02

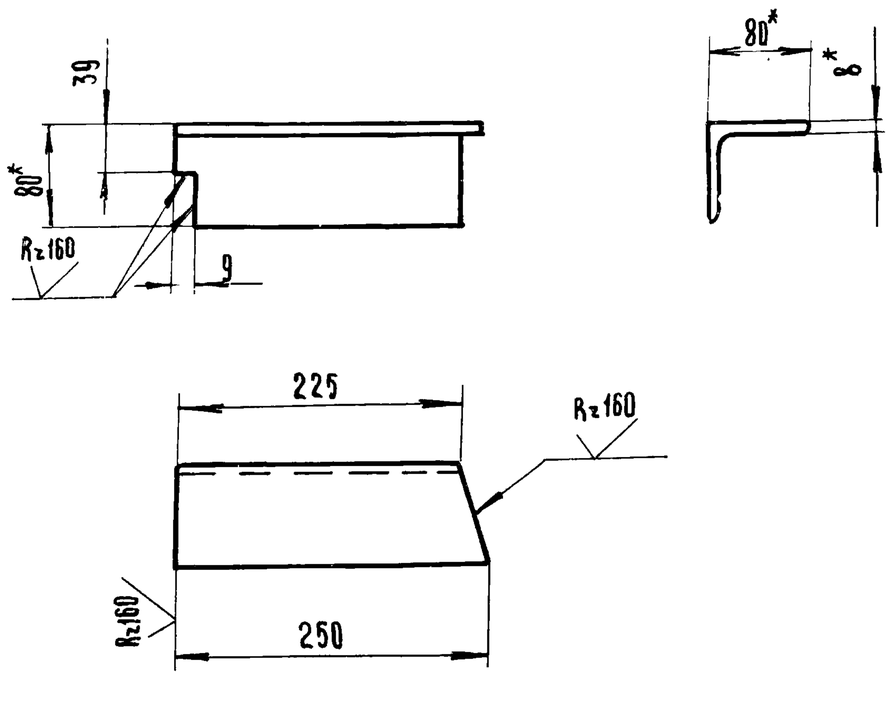


* Размеры для справок.

7834/2

| | | | | | | |
|---|---|---|---|---|---|---|
| Изм. | Лист | N докум. | Подпись | Дата | ТМ2-900.02 ТП 705-1-143 | |
| Разраб. | | Гребнева | | IV-1979 | Уголок. | Литер: Р; Масса: 2,4; Масштаб: 1:5 |
| Проверил | | Ковалев | | VI-79 | | Лист 1; Листов 1 |
| Уголок | | Б-80х80х8 ГОСТ 8509-72 / Ст3 ГОСТ 535-79 | | | | Госкомсельхозтехники СССР, ГИПРОПРОМСЕЛЬСТРОЙ г. Саратов |

Копировал Ильичева Формат: А1

ТМ2-900.04

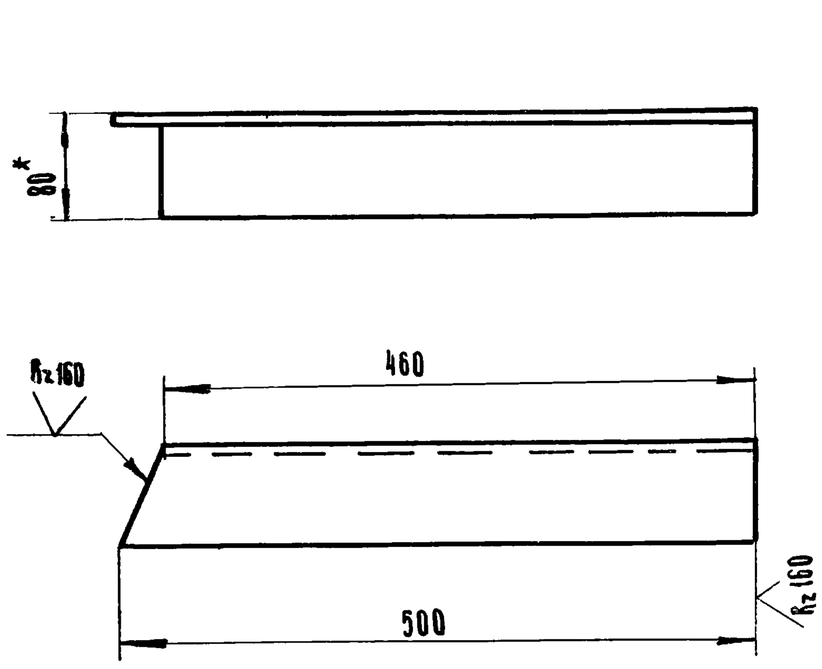


* Размеры для справок.

7834/2

| | | | | | | |
|---|---|---|---|---|---|---|
| Изм. | Лист | N докум. | Подпись | Дата | ТМ2-900.04 ТП 705-1-143 | |
| Разраб. | | Гребнева | | IV-79 | Уголок. | Литера: Р; Масса: 4,8; Масштаб: 1:5 |
| Проверил | | Ковалев | | VI-79 | | Лист 1; Листов 1 |
| Уголок | | Б-80х80х8 ГОСТ 8509-72 / Ст3 ГОСТ 535-79 | | | | Госкомсельхозтехники СССР ГИПРОПРОМСЕЛЬСТРОЙ г. Саратов |

Копировал Ильичева Формат: А1

ТМ2-900.03

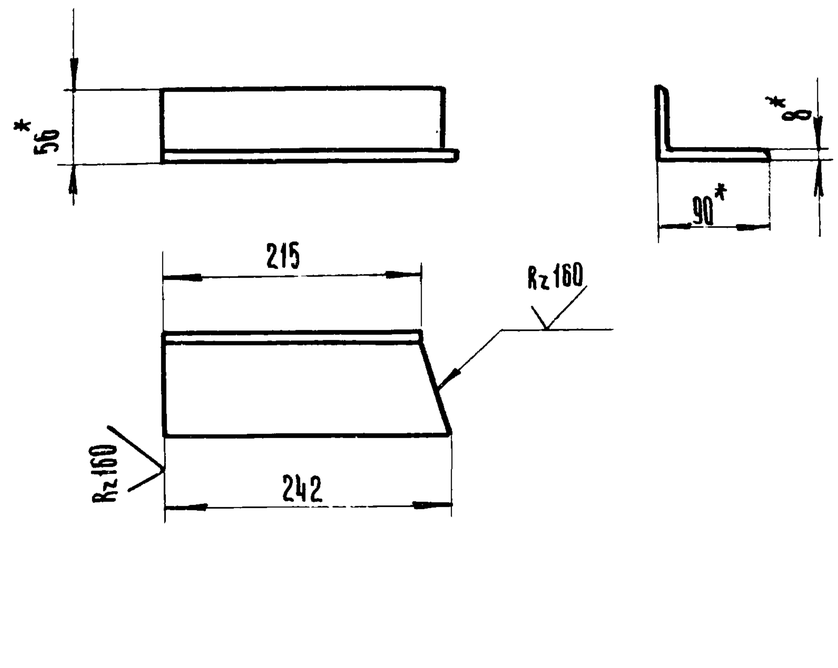


* Размеры для справок.

57

7834/2

| | | | | | | |
|---|---|---|---|---|---|---|
| Изм. | Лист | N докум. | Подпись | Дата | ТМ2-900.03 ТП 705-1-143 | |
| Разраб. | | Гребнева | | IV-79 | Уголок. | Литера: Р; Масса: 2,2; Масштаб: 1:5 |
| Проверил | | Ковалев | | VI-79 | | Лист 1; Листов 1 |
| Гл. инж. отд. | | Кабанов | | 2.07.79 | | |
| Нач. отд. | | Зараковская | | 2.07.79 | | |
| ГИП. | | Гоголев | | VII.79 | | |
| Н. контр. | | Есина | | 7.79 | Уголок Б-90х56х8 ГОСТ 8510-72 / Ст3 ГОСТ 535-79 | Госкомсельхозтехники СССР ГИПРОПРОМСЕЛЬСТРОЙ г. Саратов |

ТМ2-600.04

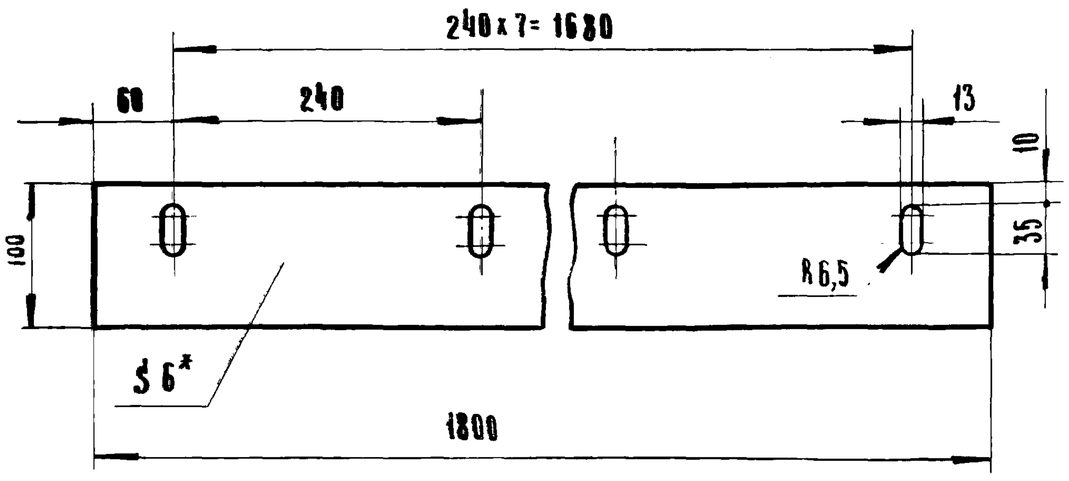


* Размер для справок.

7834/2

| | | | | | | | |
|---|---|---|---|---|---|---|---|
| | | | | ТМ2-600.04 | | ТП 705-1-143 | |
| Изм. | Лист | N докум. | Подп. | Дата | Полоса | Литера | Масса | Масштаб |
| Разраб. | | Гребнева | | | | Р | 1,4 | 1:5 |
| Пров. | | Ковалев | | | | Лист 1 | Листов 1 |
| | | | | | Резина.- пластина БТ-А-Т ГОСТ 7338-77 | Госкомсельхозтехника СССР ГИПРОПРОМСЕЛЬСТРОЙ г. Саратов | |

Копировал: Ильичева Формат А1

Инв. N подл. | Подп. и дата | Взам. инв. N | Инв. N дубл. | Подп. и дата | Типовой проект 705-1-143 Альбом II Часть 1

ТМ2-900.05

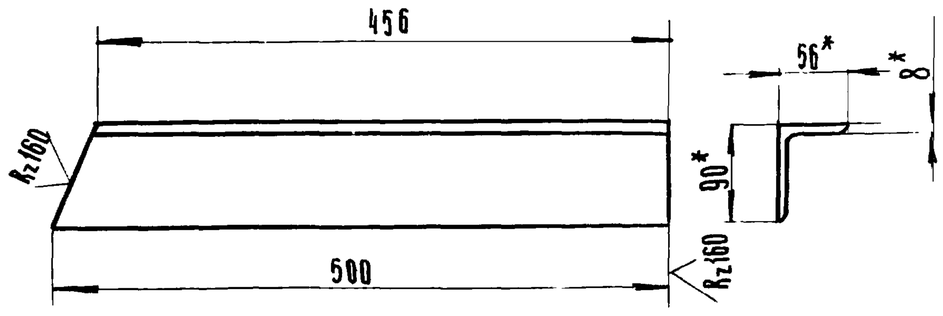


* Размеры для справок.

7834/2

| | | | | | | | |
|---|---|---|---|---|---|---|---|
| | | | | ТМ2-900.05 | | ТП 705-1-143 | |
| Изм. | Лист | N докум. | Подп. | Дата | Уголок | Литера | Масса | Масштаб |
| Разраб. | | Гребнева | | | | Р | 4,4 | 1:5 |
| Пров. | | Ковалев | | | | Лист 1 | Листов 1 |
| | | | | | Уголок Б-90х56х8 ГОСТ 8510-72 / ст.3 ГОСТ 535-79 | Госкомсельхозтехника СССР, ГИПРОПРОМСЕЛЬСТРОЙ г. Саратов | |

Копировал: Ильичева Формат А1

ТМ2-900.06

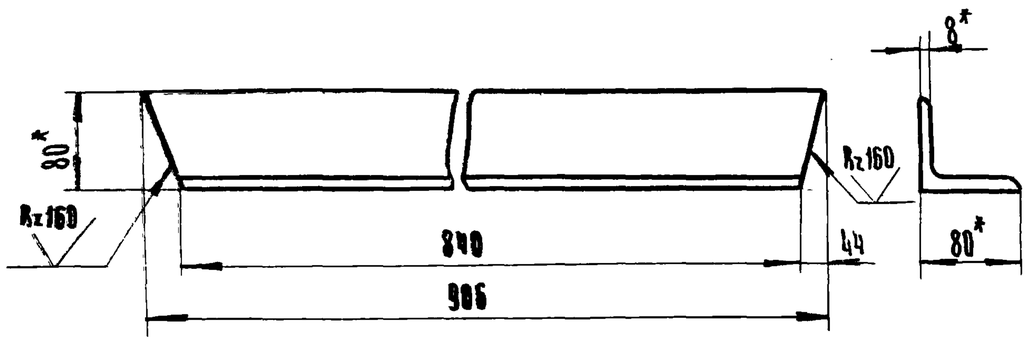


* Размеры для справок.

7834/2

| | | | | | | | |
|---|---|---|---|---|---|---|---|
| | | | | ТМ2-900.06 | | ТП 705-1-143 | |
| Изм. | Лист | N докум. | Подп. | Дата | Уголок | Литера | Масса | Масштаб |
| Разраб. | | Гребнева | | | | Р | 8.7 | 1:5 |
| Пров. | | Ковалев | | | | Лист 1 | Листов 1 |
| | | | | | Уголок Б-80х80х8 ГОСТ 8509-72 / ст.3 ГОСТ 535-79 | Госкомсельхозтехника СССР, ГИПРОПРОМСЕЛЬСТРОЙ г. Саратов | |

Копировал: Ильичева

Инв. N подл. | Подп. и дата | Взам. инв. N | Инв. N дубл. | Подп. и дата | Типовой проект 705-1-143 Альбом II Часть 1

ТМ2-900.07

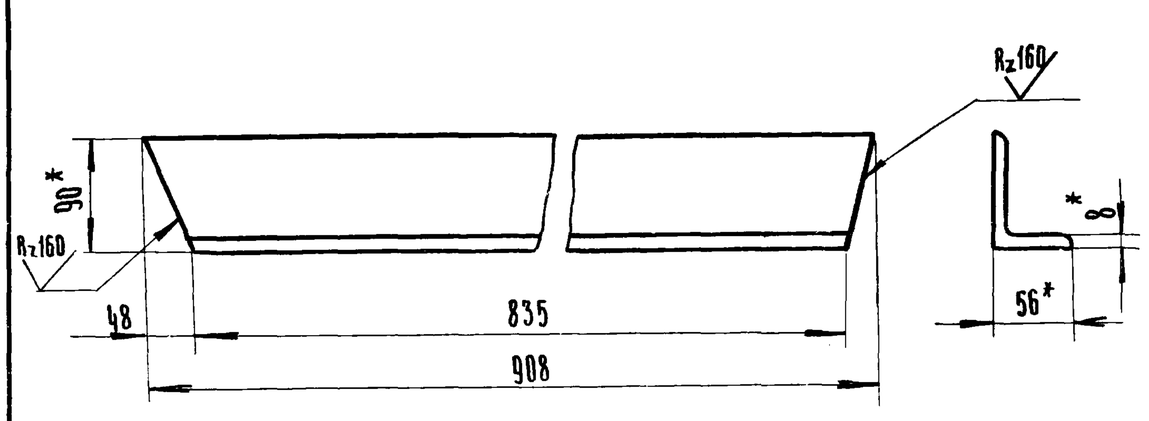


* Размеры для справок.

58

7834/2

| | | | | | | | |
|---|---|---|---|---|---|---|---|
| | | | | ТМ2-900.07 | | ТП 705-1-143 | |
| Изм. | Лист | N докум. | Подп. | Дата | Уголок | Литера | Масса | Масштаб |
| Разраб. | | Гребнева | | | | Р | 7.9 | 1:5 |
| Пров. | | Ковалев | | | | Лист 1 | Листов 1 |
| Рук. отд. | | Кабанов | | 2.07.79 | | | |
| Нач. отд. | | Зараковская | | 2.07.79 | Уголок Б-90х56х8 ГОСТ 8510-72 / ст.3 ГОСТ 535-79 | Госкомсельхозтехника СССР, ГИПРОПРОМСЕЛЬСТРОЙ г. Саратов | |
| ГИП | | Роголев | | 02.79 | | | |
| Н. контр. | | Есина | | 02.79 | | | |

Копировал: Ильичева Формат А1

ТМ2-1000.00 СБ

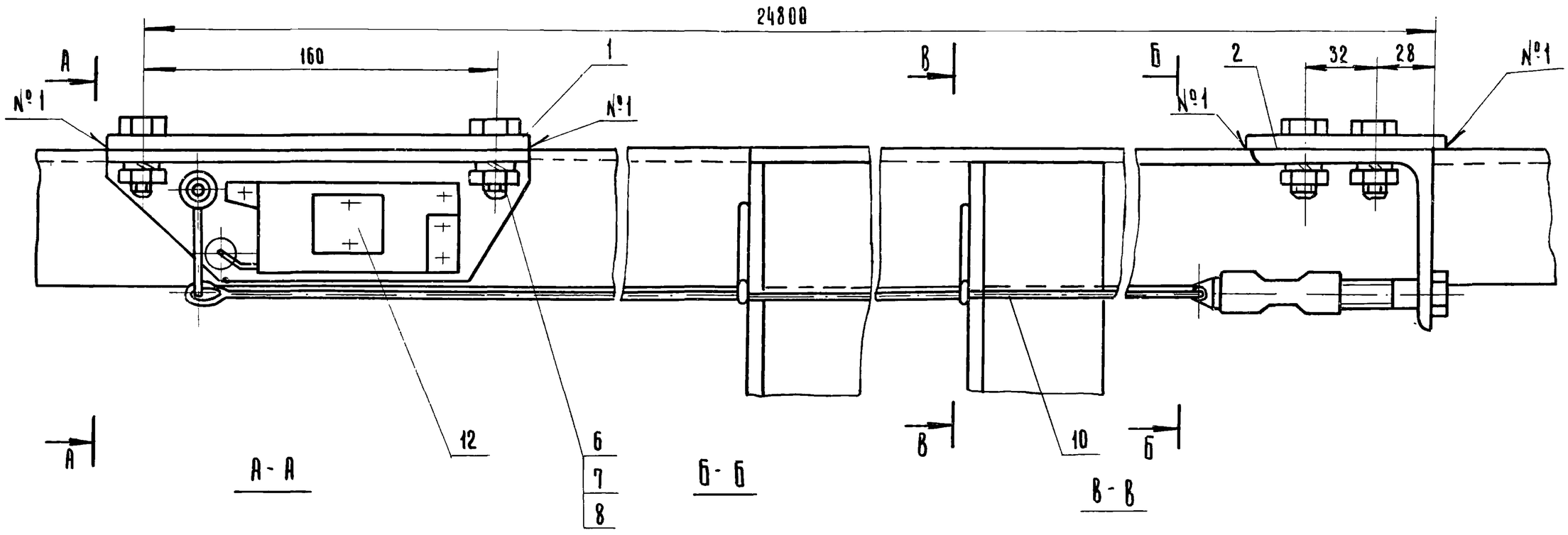


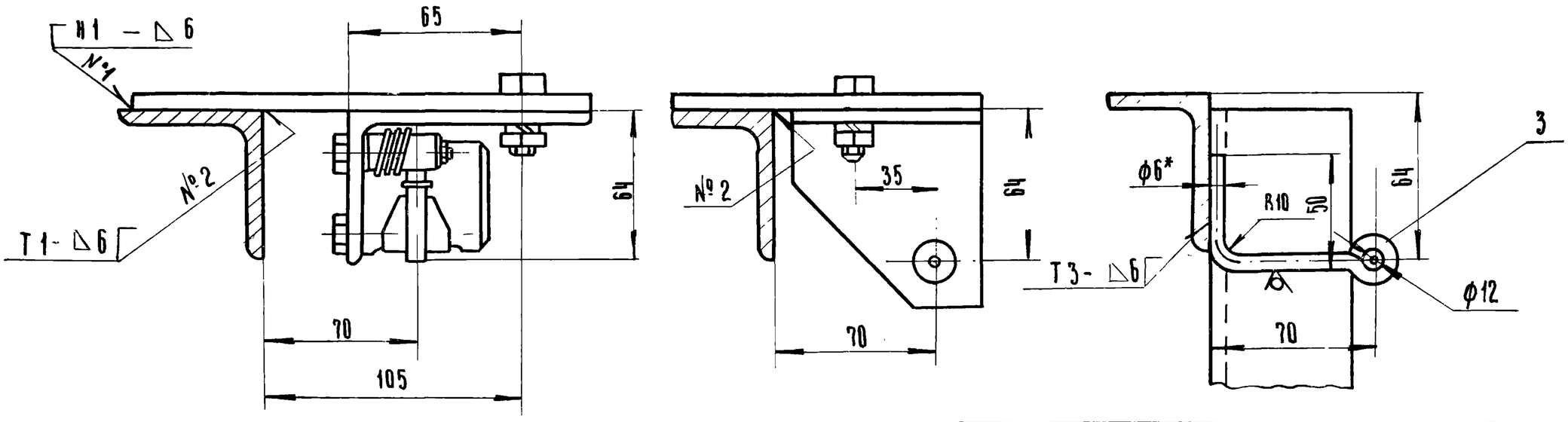


7834/2

Сварные швы выполнить в соответствии с ГОСТ 5264-69

| | | | | | | |
|---|---|---|---|---|---|---|
| | | | | | ТМ2-1000.00.СО | ТП 705-1-143 |
| Изм. | Лист | N докум. | Подп. | Дата | Установка тросового выключающего устройства. Сборочный чертёж. | Литера: Р; Масса: 8,4; Масштаб: 1:2; Лист 1; Листов 1 |
| Разраб. | | Гребнева | | IV-1979 | | |
| Пров. | | Ковалев | | IV-79 | | |
| Гл. инж. отд. | | Кабанов | | 2.07.79 | | |
| Нач. отд. | | Зарановская | | 2.07.79 | | |
| ГИП | | Гоголев | | 04.79 | | |
| Н. контр. | | Есина | | 7.79 | | |
| | | | | | Госкомсельхозтехника СССР ГИПРОПРОМСЕЛЬСТРОЙ г. Саратов | |

Копировал: Ильичева

Формат:

ТМ2-000.01/1

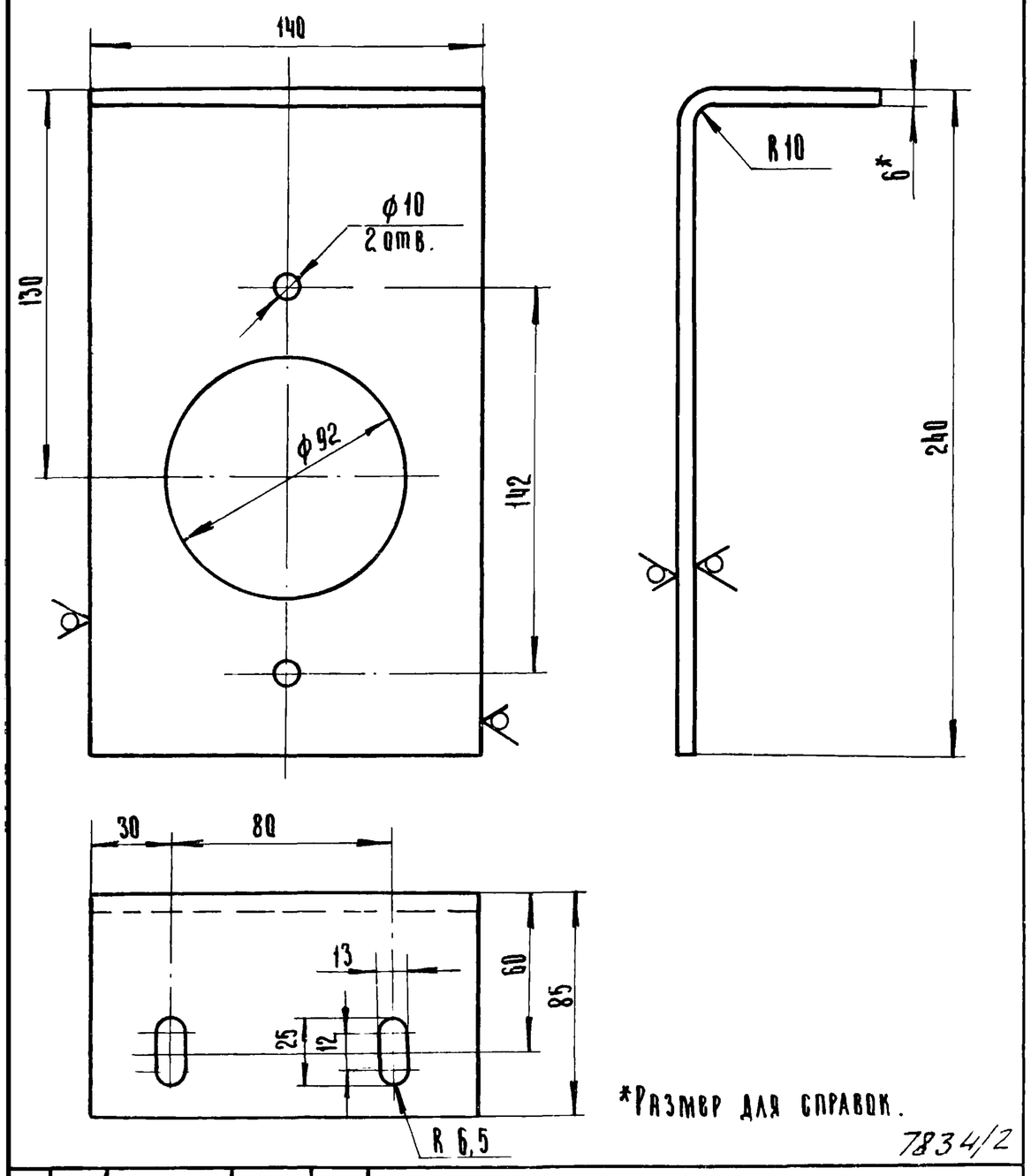


*Размер для справок.

7834/2

| | | | | | | |
|---|---|---|---|---|---|---|
| | | | | | ТМ2-000.01/1 | ТП 705-1-143 |
| Изм. | Лист | N докум. | Подп. | Дата | Кронштейн. | Литера: Р; Масса: 2; Масштаб: 1:2; Лист 1; Листов 1 |
| Разраб. | | Гребнева | | IV-1979 | | |
| Пров. | | Ковалев | | IV-79 | | |
| | | | | | Полоса 6х140 ГОСТ 103-76 / ст 3 ГОСТ 535-79 | Госкомсельхозтехника СССР ГИПРОПРОМСЕЛЬСТРОЙ г. Саратов |

Инв. N подл. | Подп. и дата | Взам. инв. N | Инв. № дубл. | Подп. и дата | Типовой проект 705-1-143 Альбом II Часть I

| Формат | Зона | Поз. | Обозначение | Наименование. | Кол. | Примеч. |
|---|---|---|---|---|---|---|
| | | | | Документация | | |
| | | | | | | |
| 12 | | | ТМ2-1000.00.СО | Сборочный чертеж | | |
| | | | | | | |
| | | | | Детали | | |
| | | | | | | |
| 64 | | 1 | ТМ2-1000.01 | Полоса 10х190 ГОСТ 103-76 / ст.3 ГОСТ 535-79 | | |
| | | | | L = 195 | 1 | 2,9кг. |
| 64 | | 2 | ТМ2-1000.02 | Полоса 10х90 ГОСТ 103-76 / ст.3 ГОСТ 535-79 | | |
| | | | | L = 145 | 1 | 1,03кг |
| 11 | | 3 | ТМ2-1000.03 | Круг б ГОСТ 2590-71 / ст.3 ГОСТ 535-79 | | |
| | | | | L = 150 | 10 | |
| | | | | Стандартные изделия. | | |
| | | 6 | | Болт М10х30.58.09 | | |
| | | | | ГОСТ 7798-70 | 4 | |
| | | 7 | | Гайка М10.5.09 | | |
| | | | | ГОСТ 5915-70 | 4 | |
| | | 8 | | Шайба 10.65Г.09 | | |
| | | | | ГОСТ 6402-70 | 4 | |
| | | | | Материалы | | |
| | | | | | | |
| | | 10 | | Канат 2-Г-II-Н-160 | | |
| | | | | ГОСТ 3062-69 | п.м 25,3 | |
| | | | | Прочие изделия. | | |
| | | | | | | 59 |
| | | 12 | Е1-201-68 | Устройство выключающее канатное L = 24,8м | 1 | Сборник Т-64 Часть VI Союзпром механизация |

| | | | | | | |
|---|---|---|---|---|---|---|
| | | | | | 7834/2 ТМ2-1000.00 | ТП 705-1-143 |
| Изм. | Лист | N докум. | Подп. | Дата | Установка тросового выключающего устройства. | Литера: Р; Лист 1; Листов 1 |
| Разраб. | | Гребнева | | IV-1979 | | |
| Пров. | | Ковалёв | | IV-79 | | |
| | | | | | | Госкомсельхозтехника СССР ГИПРОПРОМСЕЛЬСТРОЙ г. Саратов |

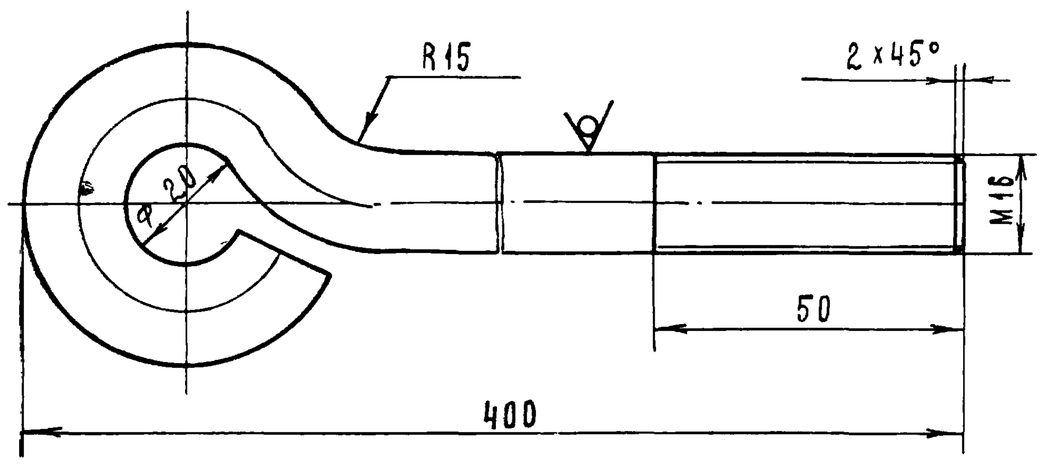


Длина развертки = 460 мм

7834/2

| | | | | | | | |
|---|---|---|---|---|---|---|---|
| | | | | ТМ2 - 000.08 | ТП705-1-143 | | |
| ст | № докум. | подп. | дата | Болт фундаментный | Лит. | Масса | Масштаб |
| Б. | Гребнева | Гребнев | V-79 | | Р | 0.75 | 1:1 |
| | Ковалев | Трудач | VI-79 | | Лист 1 | Листов 1 | |
| | | | | Круг 16 ГОСТ 2590-71 / 3.5 ГОСТ 1050-74 | Госкомсельхозтехника СССР ГИПРОПРОМСЕЛЬСТРОЙ г. Саратов | | |

ировал Матвеева Формат 11

Типовой проект 705-1-143 Альбом II

| | | | | | | |
|---|---|---|---|---|---|---|
| | | | | Наимен. | | |
| | | | | Документация | | |
| 12 | | | ТМ2-1100.00.сб | Сборочный чертеж | | |
| 12 | | | ТМ2-1500.00.сб | | | |
| 12 | | | ТМ2-1600.00.сб | | | |
| | | | | Детали | | |
| 64 | | 1 | ТМ2-1100.01 | Уголок $\frac{Б-63x63x6\ ГОСТ\ 8509-72}{ст3\ ГОСТ\ 535-79}$ | | |
| | | | | L - (см. таблицу) | 2 | |
| 64 | | 2 | ТМ2-1100.02 | Уголок $\frac{Б-50x50x5\ ГОСТ\ 8509-72}{ст3\ ГОСТ\ 535-79}$ | | |
| | | | | L = 1040 | 1 | 3.9 кг |
| 64 | | 3 | ТМ2-1100.03 | Уголок $\frac{Б-63x63x6\ ГОСТ\ 8509-72}{ст.3\ ГОСТ\ 535-79}$ | | |
| | | | | L = 1070 | 1 | 6.1 кг |

Инв. № подл. | Подп. и дата | Взам. инв. № | Инв. № дубл. | Подп. и дата

| | | | | | | | |
|---|---|---|---|---|---|---|---|
| | | | | | ТМ2-1100.00 ТМ2-1500.00 | ТМ2-1600.00 ТП 705-1-143 | 7834/2 |
| Изм. | Лист | № докум. | подп. | дата | | | |
| Разраб. | | Гребнева | Гребнев | V-79 | Стойки I; V; VI | Лит. Р | Лист 1 / Листов 1 |
| Пров. | | Ковалев | Трудач | VI-79 | | Госкомсельхозтехника СССР ГИПРОПРОМСЕЛЬСТРОЙ г. Саратов | |

Копировал Матвеева Формат 11

ТМ2-1100.00.сб.
ТМ2-1500.00.сб
ТМ2-1600.00.сб

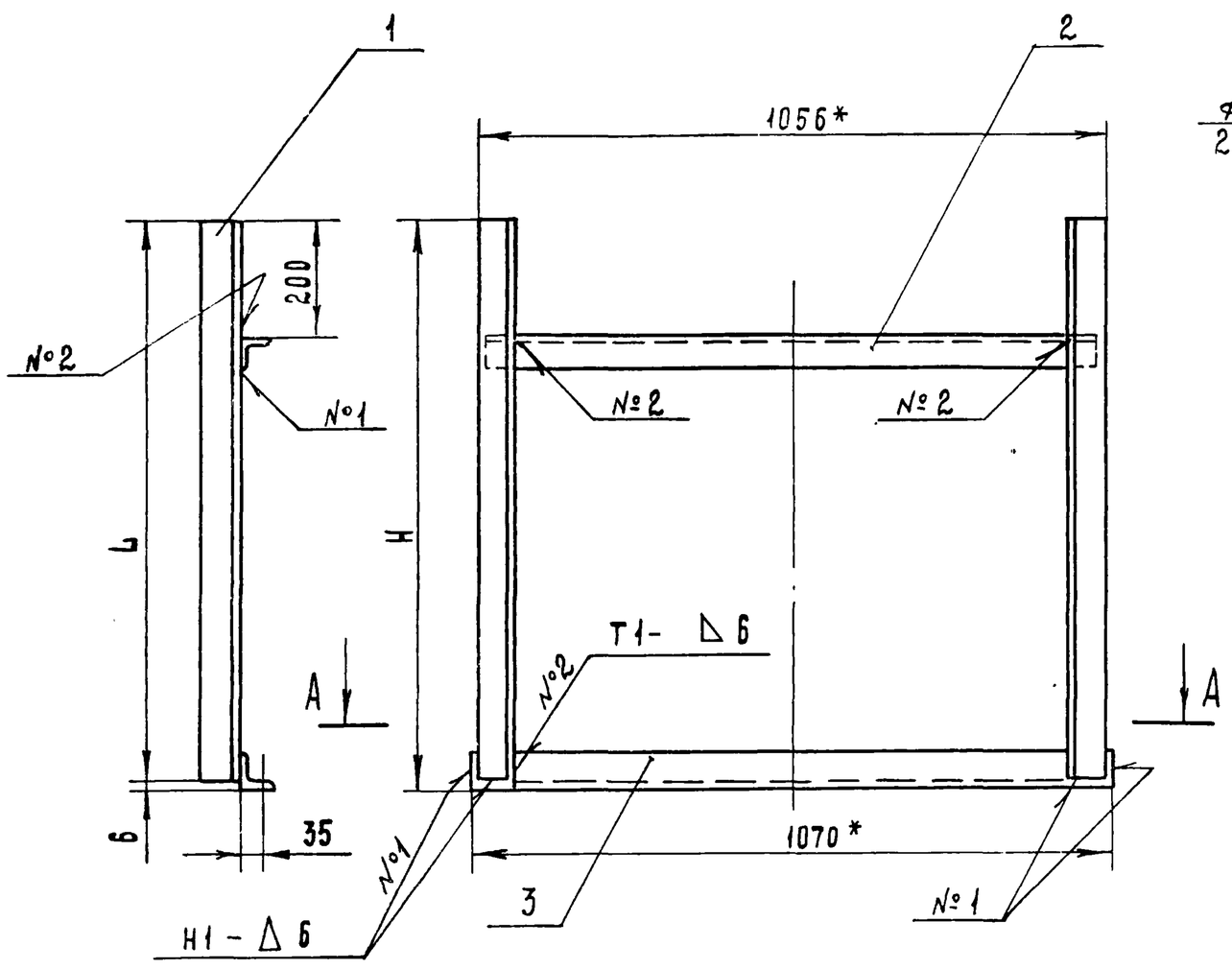


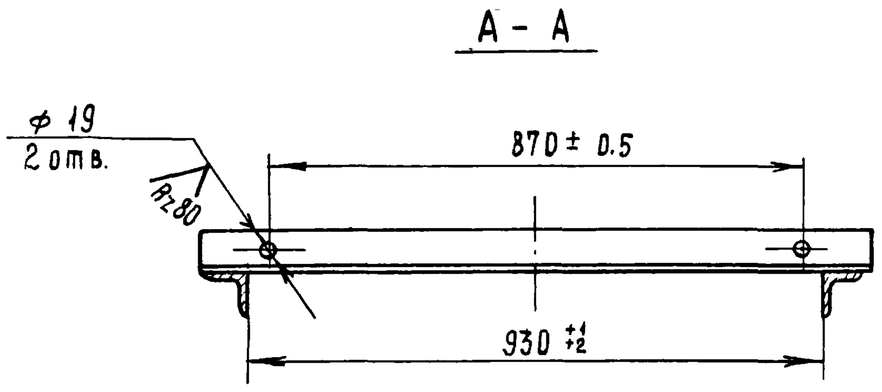


| Обозначение | Наименование | H | L | Масса |
|---|---|---|---|---|
| ТМ2-1100.00.сб. | Стойка I | 945 | 939 | 21 |
| ТМ2-1500.00.сб | Стойка V | 590 | 584 | 17 |
| ТМ2-1600.00.сб | Стойка VI | 610 | 604 | 17.5 |

60

7834/2

1. Сварные швы выполнить по ГОСТ 5264-69. Электроды типа Э42 ГОСТ 9467-75.
2.* Размеры для справок.

| | | | | | | | |
|---|---|---|---|---|---|---|---|
| | | | | | ТМ2-1100.00.сб ТМ2-1500.00.сб | ТП 705-1-143 ТМ2-1600.00.сб | |
| Изм. | Лист | № докум. | подп. | дата | Стойки I; V; VI Сборочный чертеж | Лит. Р | Масса см. табл. / Масштаб 1:10 |
| Разраб. | | Гребнева | Гребнев | V-79 | | Лист 1 | Листов 1 |
| Пров. | | Ковалев | Трудач | VI-79 | | Госкомсельхозтехника СССР ГИПРОПРОМСЕЛЬСТРОЙ г. Саратов | |
| Гл.инж.отд. | | Кабанов | | 2.07.79 | | | |
| Нач.отд. | | Зараковская | | 2.07.79 | | | |
| ГИП | | Гоголев | | 07.79 | | | |
| Н.контр. | | Есина | | | | | |

ТМ2-1200.00 СБ
ТМ2-1300.00 СБ
ТМ2-1400.00 СБ

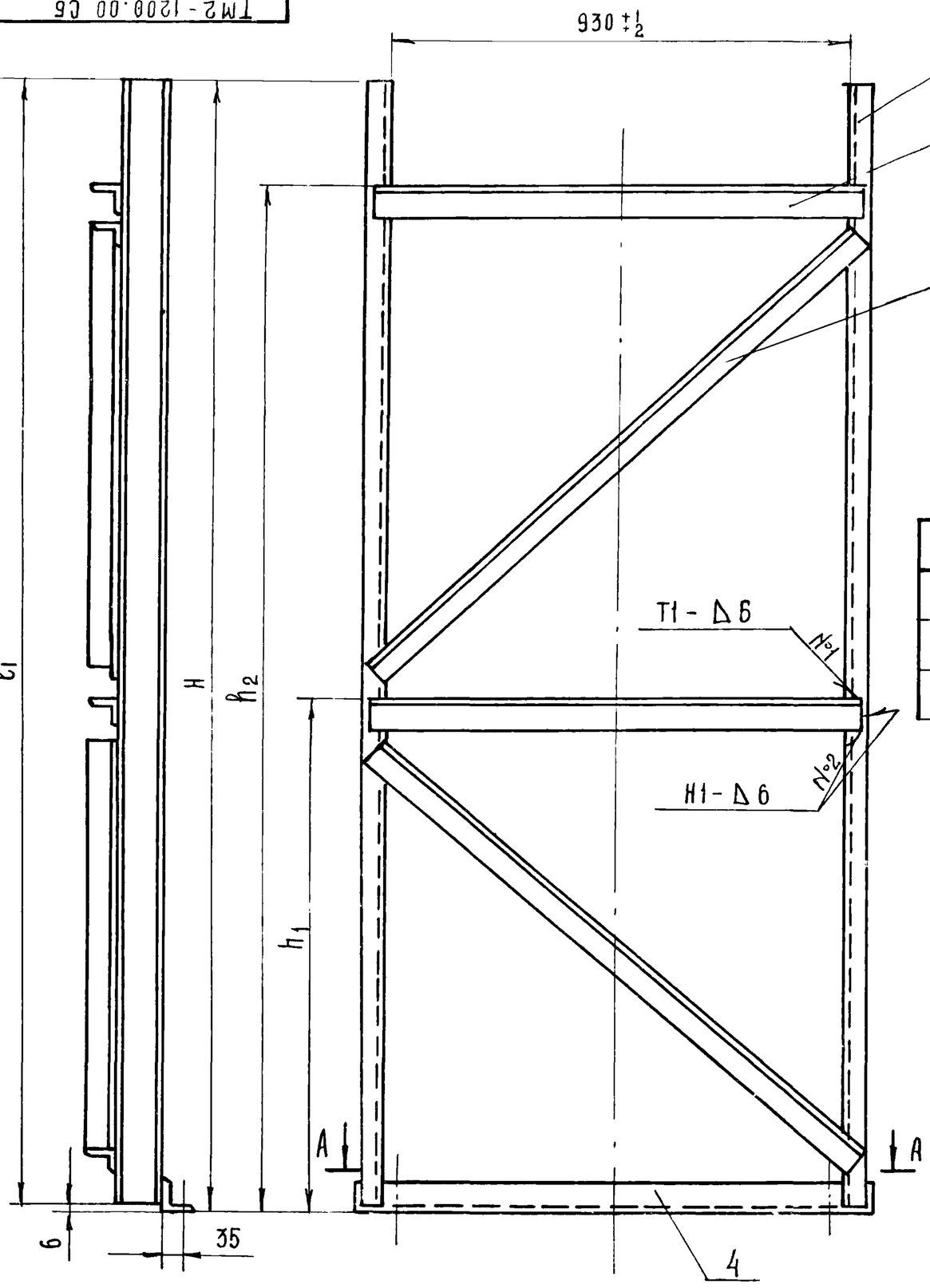


А - А

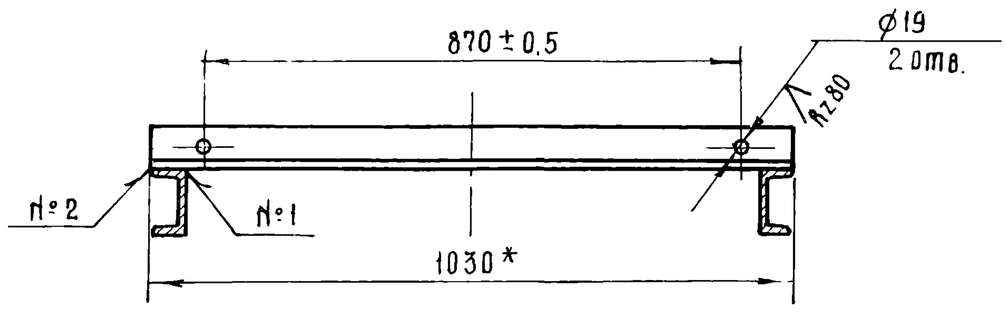


| Обозначение | Наименование | H | $l_1$ | $h_1$ | $h_2$ | Кол. дет. поз 2 | Кол. дет. поз 3 | Масса |
|---|---|---|---|---|---|---|---|---|
| ТМ2-1200 00 СБ | Стойка II | 1610 | 1604 | – | 1400 | 1 | 1 | 46 |
| ТМ2-1300.00.СБ | Стойка III | 2270 | 2264 | 1110 | 2060 | 2 | 2 | 68 |
| ТМ2-1400.00.СБ | Стойка IV | 2930 | 2924 | 1390 | 2720 | 2 | 2 | 82 |

1. Сварные швы выполнить по ГОСТ 5264-69
Электроды типа Э42 ГОСТ 9467-75.
2*-размер для справок.

7834/2

| Изм | Лист | № докум | Подп. | Дата |
|---|---|---|---|---|
| Разраб | | Гребнева | | II-1979 |
| Проверил | | Ковалев | | II-79г |
| Гл инж отд | | Кабанов | | 2.07.79 |
| Нач отд | | Зарановская | | 2.07.79 |
| ГИП | | Гоголев | | 07.79 |
| Н. контр | | Есина | | 7.79 |

ТМ2-1200.00.Сб.
ТМ2-1300.00.Сб.
ТМ2-1400 00.СБ
ТП 705-1-143

Стойки II, III и IV.
Сборочный чертеж.

| Лит | Масса | Масштаб |
|---|---|---|
| Р | См. табл | 1:10 |
| Лист 1 | Листов 1 | |

Госкомсельхозтехника СССР
ТИПРОПРОМСЕЛЬСТРОЙ
г. САРАТОВ

Копировал: Прошина Формат 12

ТМ2-000.07

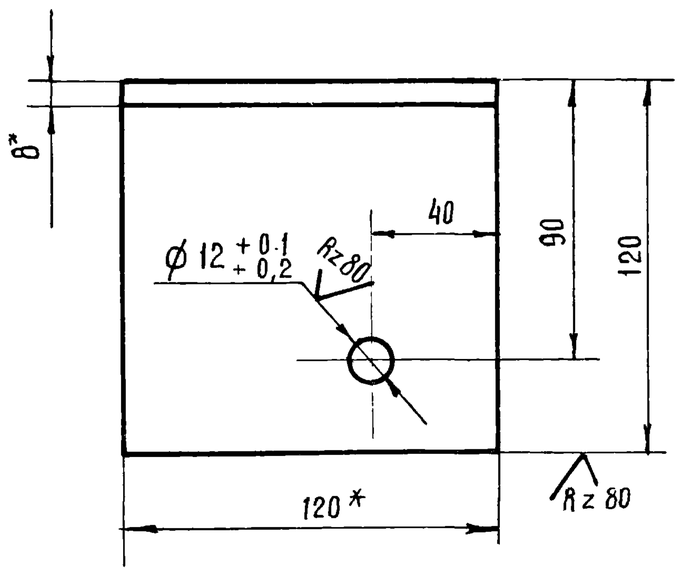


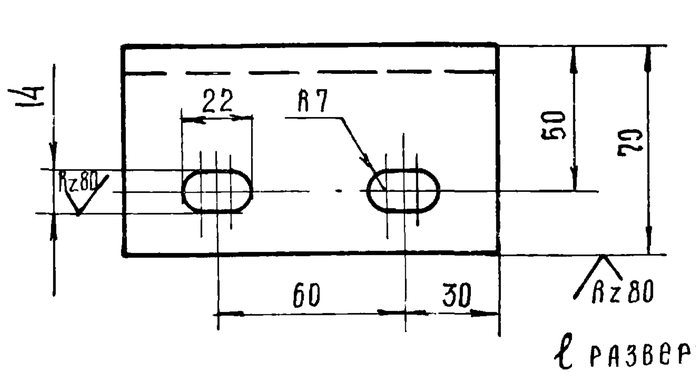


ℓ развертки = 178*

* Размеры для справок

7834/2

| Изм | Лист | № докум | Подп | Дата |
|---|---|---|---|---|
| Разраб | | Гребнева | | IV-1979 |
| Проверил | | Ковалев | | IV-79 |

ТМ2-000 07

Кронштейн.

| Лит | Масса | Масштаб |
|---|---|---|
| Р | 1,25 | 1:2 |
| Лист 1 | Листов 1 | |

Полоса 8×120 ГОСТ 103-76 / Ст 3 ГОСТ 535-79

Госкомсельхозтехника СССР
ГИПРОПРОМСЕЛЬСТРОЙ
г САРАТОВ

Альбом III часть 1
Типовой проект 705-1-143

| Формат | Зона | Поз. | Обозначение | Наименование | Кол. | Примеч. |
|---|---|---|---|---|---|---|
| | | | | Документация | | |
| 12 | | | ТМ2-1200.00.СБ | Сборочный чертеж | | |
| 12 | | | ТМ2-1300.00.СБ | | | |
| 12 | | | ТМ2-1400.00.СБ | | | |
| | | | | Детали | | |
| Б4 | | 1 | ТМ2-1200.01 | Швеллер 10 ГОСТ 8240-72 / Ст 3 ГОСТ 535-79 | | |
| | | | | L-(см таблицу) | 2 | |
| | | | | Уголок Б·63×63×6 ГОСТ 8509-72 / Ст 3 ГОСТ 535-79 | | |
| Б4 | | 2 | ТМ2-1200.02 | L = 1000 | См. табл. | |
| Б4 | | 3 | ТМ2-1200.03 | L = 1300 | См. табл. | |
| Б4 | | 4 | ТМ2-1200.04 | L = 1030 | 1 | 5,8 кг |

Инв. № подл. | Подп. и дата | Взам. инв. № | Инв. № дубл. | Подп. и дата

61

7834/2

| Изм | Лист | № докум. | Подп | Дата |
|---|---|---|---|---|
| Разраб. | | Гребнева | | II-1979 |
| Проверил | | Ковалев | | II-79 |

ТМ2-1200.00
ТМ2-1300.00
ТМ2-1400.00
ТП 705-1-143

Стойки II, III и IV

| Лит | Лист | Листов |
|---|---|---|
| Р | 1 | 1 |

Госкомсельхозтехника СССР
ГИПРОПРОМСЕЛЬСТРОЙ
г САРАТОВ

ТМ2-000.09

Rz40 (▽)

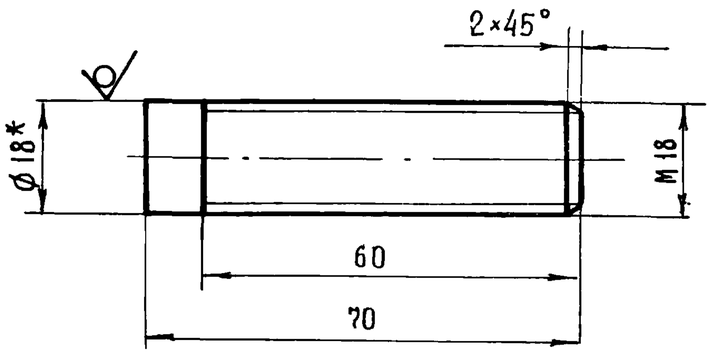


*- Размер для справок

7834/2

ТП 705-1-143

| Изм | Лист | № докум. | Подп. | Дата |
|---|---|---|---|---|
| Разраб. | | Гребнева | | IV-1979 |
| Проверил | | Ковалев | | VI-79 |

ТМ2-000.09

Болт специальный

| Лит. | Масса | Масштаб |
|---|---|---|
| Р | 0.14 | 1:1 |

Лист 1 Листов 1

Круг 18 ГОСТ 2590-71 / 36 ГОСТ 1050-74

Госкомсельхозтехника СССР ГИПРОПРОМСЕЛЬСТРОЙ г. Саратов

Копировал: Прошина Формат 11

Альбом II Часть 1

Типовой проект 705-1-143

Подп. и дата | Взам. инв. № | Инв. № дубл. | Подп. и дата | Инв. № подл.

ТМ2-000.10
ТМ2-000.11

▽(▽)

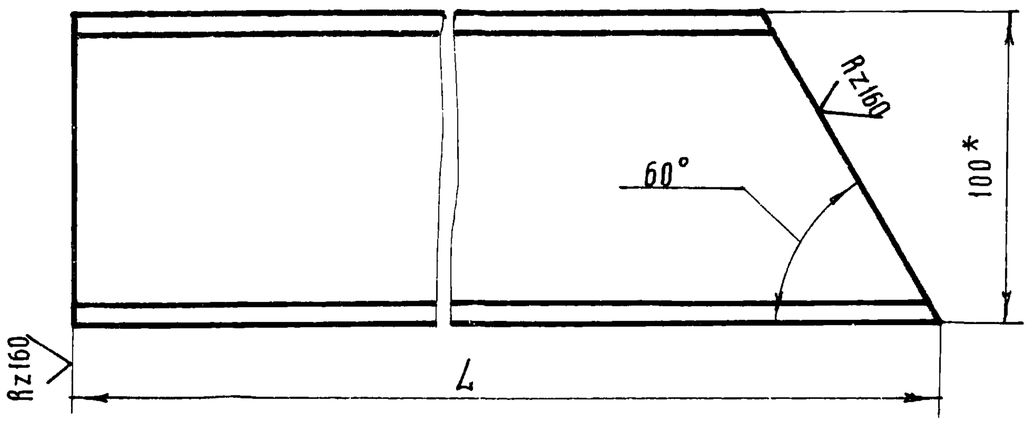


| Обозначение | Наименование | L | Масса | Примеч. |
|---|---|---|---|---|
| ТМ2-000.10 | Подкос VII | 960 | 8,4 | 1-левый 1-правый |
| ТМ2-000.11 | Подкос VIII | 1290 | 11,0 | 1-левый 1-правый |

*-Размер для справок

7834/2

ТП 705-1-143

| Изм | Лист | № докум | Подп. | Дата |
|---|---|---|---|---|
| Разраб. | | Гребнева | | IV-1979 |
| Проверил | | Ковалев | | VI-79 |

ТМ2-000.10 ТМ2-000.11

Подкосы: VII; VIII

| Лит | Масса | Масштаб |
|---|---|---|
| Р | По таблице | 1:2 |

Лист 1 Листов 1

Швеллер 10 ГОСТ 8240-72 / Ст3 ГОСТ 535-79

Госкомсельхозтехника СССР ГИПРОПРОМСЕЛЬСТРОЙ г. Саратов

Копировал Прошина Формат 11

ТМ2-000.02
ТМ2-000.03
ТМ2-000.04

▽(▽)

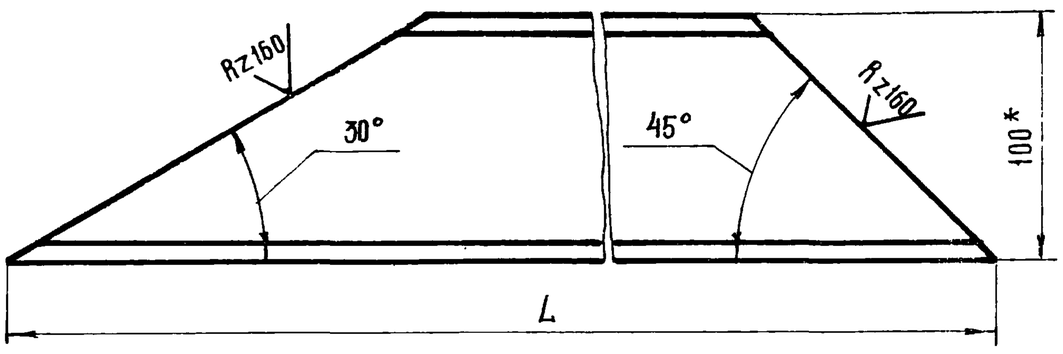


| Обозначение | Наименование | L | Масса | Примеч. |
|---|---|---|---|---|
| ТМ2-000.02 | Подкос II | 2100 | 18,0 | 1-левый 1-правый |
| ТМ2-000 03 | Подкос III | 3010 | 28,5 | 1-левый 1-правый |
| ТМ2-000.04 | Подкос IV | 3900 | 33,0 | 1-левый 1-правый |

*- Размер для справок.

7834/2

ТМ2-000.02
ТМ2-000.03
ТМ2-000.04
ТП 705-1-143

| Изм | Лист | № докум | Подп | Дата |
|---|---|---|---|---|
| Разраб. | | Гребнева | | IV-1979 |
| Проверил | | Ковалев | | VI-79 |

Подкосы II, III, IV.

| Лит. | Масса | Масштаб |
|---|---|---|
| Р | По таблице | 1:25 |

Лист 1 Листов 1

Швеллер 10 ГОСТ 8240-72 / Ст3 ГОСТ 535-79

Госкомсельхозтехника СССР ГИПРОПРОМСЕЛЬСТРОЙ г. Саратов

Альбом II Часть 1

Типовой проект 705-1-143

Подп. и дата | Взам. инв. № | Инв. № дубл. | Подп. и дата | Инв. № подл.

ТМ2-000.01
ТМ2-000.05
ТМ2-000.06

▽(▽)

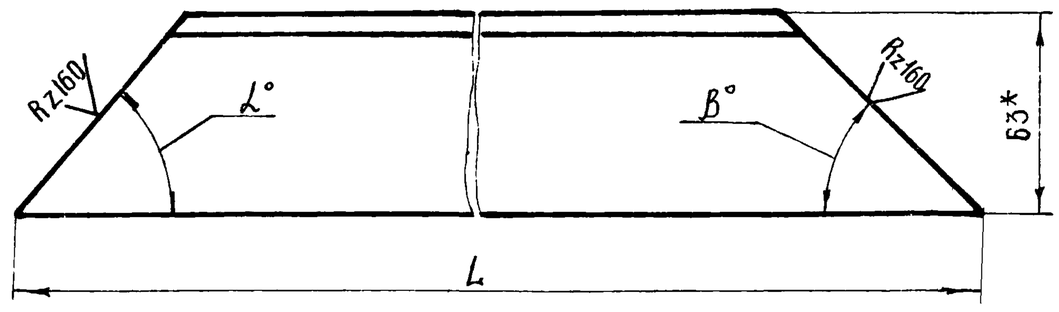


| Обозначение | Наименование | L | α° | β° | Масса | Примеч. |
|---|---|---|---|---|---|---|
| ТМ2-000.01 | Подкос I | 1220 | 30° | 45° | 6,9 | 1-левый 1-правый |
| ТМ2-000.05 | Подкос V | 677 | 40° | 50° | 3,8 | 6-левых 6-правых |
| ТМ2-000.06 | Подкос VI | 915 | 40° | 35° | 5,2 | 1-левый 1-правый |

* Размер для справок.

7834/2 62

ТМ2-000.01, ТМ2-000.05, ТМ2-000.06
ТП 705-1-143

| Изм | Лист | № докум. | Подп. | Дата |
|---|---|---|---|---|
| Разраб. | | Гребнева | | IV-1979 |
| Проверил | | Ковалев | | VI-79 |
| Гл.инж.отд | | Кабанов | | 2.07.79 |
| Нач.отд | | Зараковская | | 2.07.79 |
| ГИП | | Гоголев | | 04.79 |
| Н.контр | | Гнина | | 04.79 |

Подкосы I, V, VI.

| Лит | Масса | Масштаб |
|---|---|---|
| Р | По таблице | 1:2 |

Лист 1 Листов 1

Уголок Б-63×63×6 ГОСТ 8509-72 / Ст3 ГОСТ 535-79

Госкомсельхозтехника СССР ГИПРОПРОМСЕЛЬСТРОЙ г. Саратов

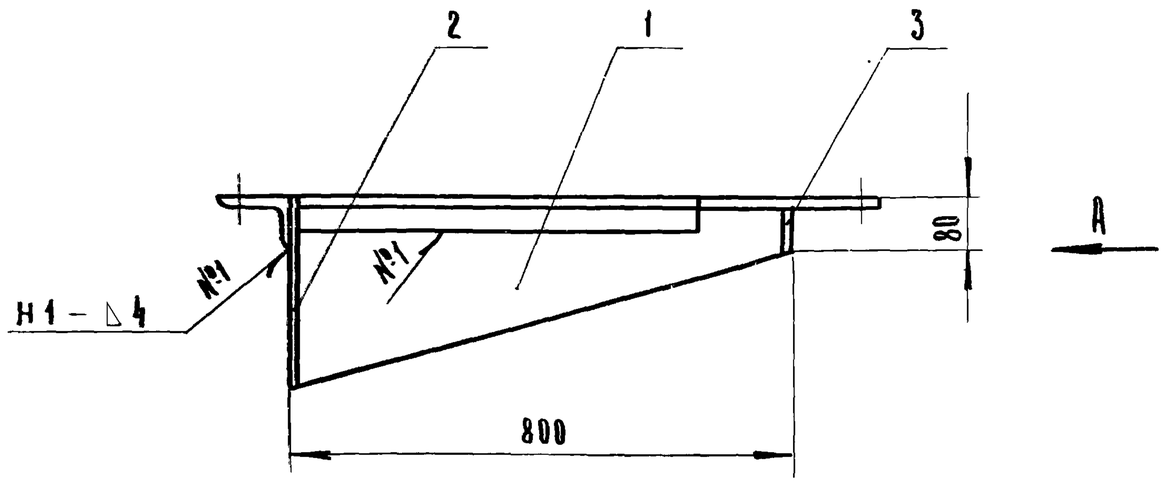


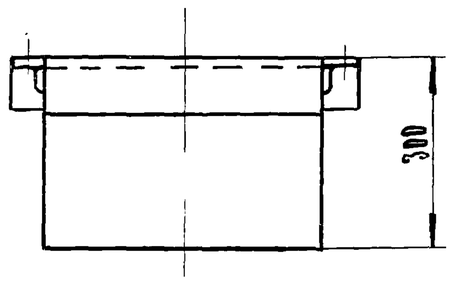


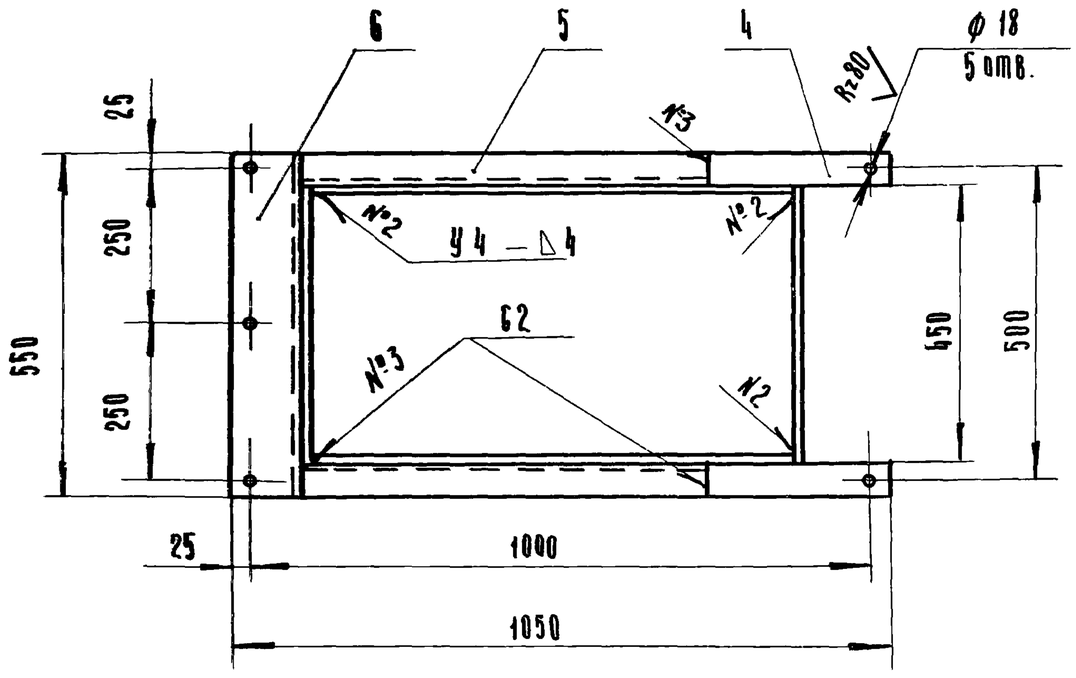


Сварные швы выполнить по ГОСТ 5264-69.
Электроды типа Э42 ГОСТ 9467-75.

7834/2

| | | | | | | |
|---|---|---|---|---|---|---|
| | | | | | ТМ2-1700.00.СБ | ТП 705-1-143 |
| Изм | Лист | N докум. | Подп. | Дата | Воронка. Сборочный чертеж. | Лит. / Масса / Масштаб: Р / 25 / 1:10 |
| Разраб. | | Трудаев | | 5-79 | | Лист 1 · Листов 1 |
| Проверил | | Ковалев | | 5-79 | | Госкомсельхозтехника СССР ГИПРОПРОМСЕЛЬСТРОЙ г. Саратов |
| Копировал: Ильичева | | | | | | Формат: 12 |

| Зона | Поз. | Обозначение | Наименование | Кол. | Примеч. |
|---|---|---|---|---|---|
| | | | Документация | | |
| | | ТМ2-1700.00.СБ. | Сборочный чертёж. | | |
| | | | Деталн. | | |
| | 1 | ТМ2-1700.01 | Боковина | 2 | |
| | | | Материалы | | |
| | 2 | | Лист 4 ГОСТ 19903-74 / Ст3 ГОСТ 14637-69 | | |
| | | | 442х300 | 1 | 4,0кг. |
| | 3 | | Полоса 4х80 ГОСТ 103-76 / Ст.3 ГОСТ 535-79 | | |
| | | | L=442 | 1 | 1,0кг. |
| | 4 | | Полоса 4х50 ГОСТ 103-76 / Ст.3 ГОСТ 535-79 | | |
| | | | L=290 | 2 | 0,45кг. |
| | 5 | | Уголок Б-50х50х4 ГОСТ 8509-72 / Ст.3 ГОСТ 535-79 | | |
| | | | L=650 | 2 | 1,95кг. |
| | 6 | | Уголок Б-110х70х7 ГОСТ 8510-72 / Ст.3 ГОСТ 535-79 | | |
| | | | L=550 | 1 | 5,1кг. |

Типовой проект 705-1-143 Альбом II Часть 1

Инв. N подл. | Подп. и дата | Взам. инв. N | Инв. N дубл. | Подп. и дата

ТМ2-1700.01

(V)

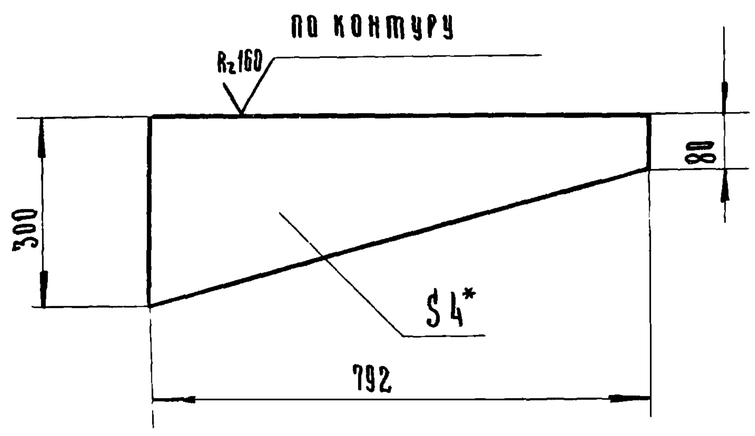


* Размер для справок.

7834/2 63

| | | | | | | |
|---|---|---|---|---|---|---|
| | | | | | ТМ2-1700.01. | ТП 705-1-143 |
| Изм | Лист | N докум | Подп | Дата | Боковина. | Лит. / Масса / Масштаб: Р / 4,9 / 1:10 |
| Разраб. | | Трудаев | | 5-79 | | Лист 1 · Листов 1 |
| Проверил | | Ковалев | | 5-79 | | Госкомсельхозтехника СССР ГИПРОПРОМСЕЛЬСТРОЙ г. Саратов |
| Гл.инж.отд | | Кабанов | | 2.07.79 | | |
| Нач.отд | | Зараковская | | 2.07.79 | Лист | 4 ГОСТ 19903-74 / Ст.3 ГОСТ 14637-69 |
| ГИП | | Гоголев | | 04.7-79 | | |
| Н.контр | | Есина | | -79 | | |

| | | | | | | |
|---|---|---|---|---|---|---|
| | | | | | ТМ2-1700.00. | 7834/2 ТП 705-1-143 |
| Изм | Лист | N докум. | Подп. | Дата | Воронка. | Лит. / Лист / Листов: Р / 1 / 1 |
| Разраб. | | Трудаев | | 5-79 | | Госкомсельхозтехника СССР, ГИПРОПРОМСЕЛЬСТРОЙ г. Саратов |
| Проверил | | Ковалев | | 5-79 | | |

| № строки | Обозначение | Наименование | Куда входит | | Общ. кол. | Примечание |
|---|---|---|---|---|---|---|
| | | | Обозначение | Кол. | | |
| 1 | ТМ4-000.00 | Шибер с электроприводом | | 1 | 1 | |
| 2 | | | | | | |
| 3 | ТМ4-100 00 | Течка | ТМ4-000.00 | 1 | 1 | |
| 4 | | | | | | |
| 5 | ТМ4-200 00 | Крышка | ТМ4-000.00 | 1 | 2 | |
| 6 | | | | | | |
| 7 | ТМ4-300.00 | Шибер | ТМ4-000.00 | 1 | 1 | |
| 8 | | | | | | |
| 9 | ТМ4-400.00 | Сектор зубчатый | ТМ4-000.00 | 1 | 1 | |
| 10 | | | | | | |
| 11 | | | | | | |
| 12 | | | | | | |
| 13 | | | | | | |
| 14 | | | | | | |
| 15 | | | | | | |
| 16 | | | | | | |
| 17 | | | | | | |
| 18 | | | | | | |
| 19 | | | | | | |
| 20 | | | | | | |
| 21 | | | | | | |
| 22 | | | | | | |
| 23 | | | | | | |
| 24 | | | | | | |
| 25 | | | | | | |
| 26 | | | | | | |
| 27 | | | | | | |

7834/2

| Изм | Лист | № докум. | Подп. | Дата | ТМ4-000.00.Вс ТП705-1-143 | | |
|---|---|---|---|---|---|---|---|
| Разраб. | | Гребнева | | IX-1979 | Шибер с электроприводом. Ведомость спецификаций | Лит | Лист | Листов |
| Проверил | | Ковалев | | IX-79 | | Р | 1 | 1 |
| | | | | | | Госкомсельхозтехника СССР, ГИПРОПРОМСЕЛЬСТРОЙ г. Саратов | | |

Копировал: Прошина Формат 12

| № строки | Наименование | Обозначение документа на поставку | Поставщик | Куда входит (обозначение) | Количество | | | | Примечание |
|---|---|---|---|---|---|---|---|---|---|
| | | | | | На изделие | В комплекты | На регулировку | Всего | |
| 1 | Механизм электрический | | | | | | | | |
| 2 | исполнительный | | | | | | | | |
| 3 | типа ИМТМ-4/25 | | | ТМ4-000.00 | 1 | | | 1 | |
| 4 | | | | | | | | | |
| 5 | Масленка В-16 | ГОСТ-19853-74 | | ТМ4-000.00 | 2 | | | 2 | |
| 6 | | | | | | | | | |
| 7 | Кольцо 30 | ГОСТ 2833-77 | | ТМ4-000.00 | 1 | | | 1 | |
| 8 | Кольцо 20 | ГОСТ 2832-77 | | ТМ4-000.00 | 1 | | | 1 | |
| 9 | | | | | | | | | |
| 10 | Шпонка 8×7×45 | ГОСТ 8789-68 | | ТМ4-000.00 | 1 | | | 1 | |
| 11 | Штифт конический 8×60 | ГОСТ 3129-70 | | ТМ4-000.00 | 2 | | | 2 | |
| 12 | | | | | | | | | |
| 13 | Болт М10×30.58.09 | ГОСТ 7796-70 | | ТМ4-000.00 | 4 | | | 4 | |
| 14 | Болт М12×35.58.09 | ГОСТ 7796-70 | | ТМ4-000.00 | 37 | | | 37 | |
| 15 | Винт М6×10.58.09 | ГОСТ 1479-75 | | ТМ4-000.00 | 2 | | | 2 | |
| 16 | Винт М8×25.58.09 | ГОСТ 10338-63 | | ТМ4-000.00 | 24 | | | 24 | |
| 17 | | | | | | | | | |
| 18 | Гайка М12.5.09 | ГОСТ 5915-70 | | ТМ4-000.00 | 37 | | | 37 | |
| 19 | Гайка М20.5.09 | ГОСТ 5915-70 | | ТМ4-000.00 | 1 | | | 1 | |
| 20 | | | | | | | | | |
| 21 | Шайба 10 65Г.09 | ГОСТ 6402-70 | | ТМ4-000.00 | 4 | | | 4 | |
| 22 | Шайба 12.65Г.09 | ГОСТ 6402-70 | | ТМ4-000.00 | 37 | | | 37 | |
| 23 | Шайба 20.65Г.09 | ГОСТ 6402-70 | | ТМ4-000.00 | 1 | | | 1 | |
| 24 | Шайба 20.01.09 | ГОСТ 11371-78 | | ТМ4-000.00 | 1 | | | 1 | |
| 25 | | | | | | | | | |
| 26 | | | | | | | | | |

7834/2 64

| Изм | Лист | № докум | Подп. | Дата | ТМ4-000.00.Вп ТП705-1-143 | | | |
|---|---|---|---|---|---|---|---|---|
| Разраб. | | Гребнева | | IX-1979 | Шибер с электроприводом. Ведомость покупных изделий. | Лит. | Лист | Листов |
| Проверил | | Ковалев | | IX-79 | | Р | 1 | 1 |
| Гл. инж. отд. | | Кабанов | | 2.07.79 | | Госкомсельхозтехника СССР ТИПРОПРОМСЕЛЬСТРОЙ г. Саратов | | |
| Нач. отд. | | Зараковская | | 2.07.79 | | | | |
| ГИП | | Гоголев | | 02.79 | | | | |

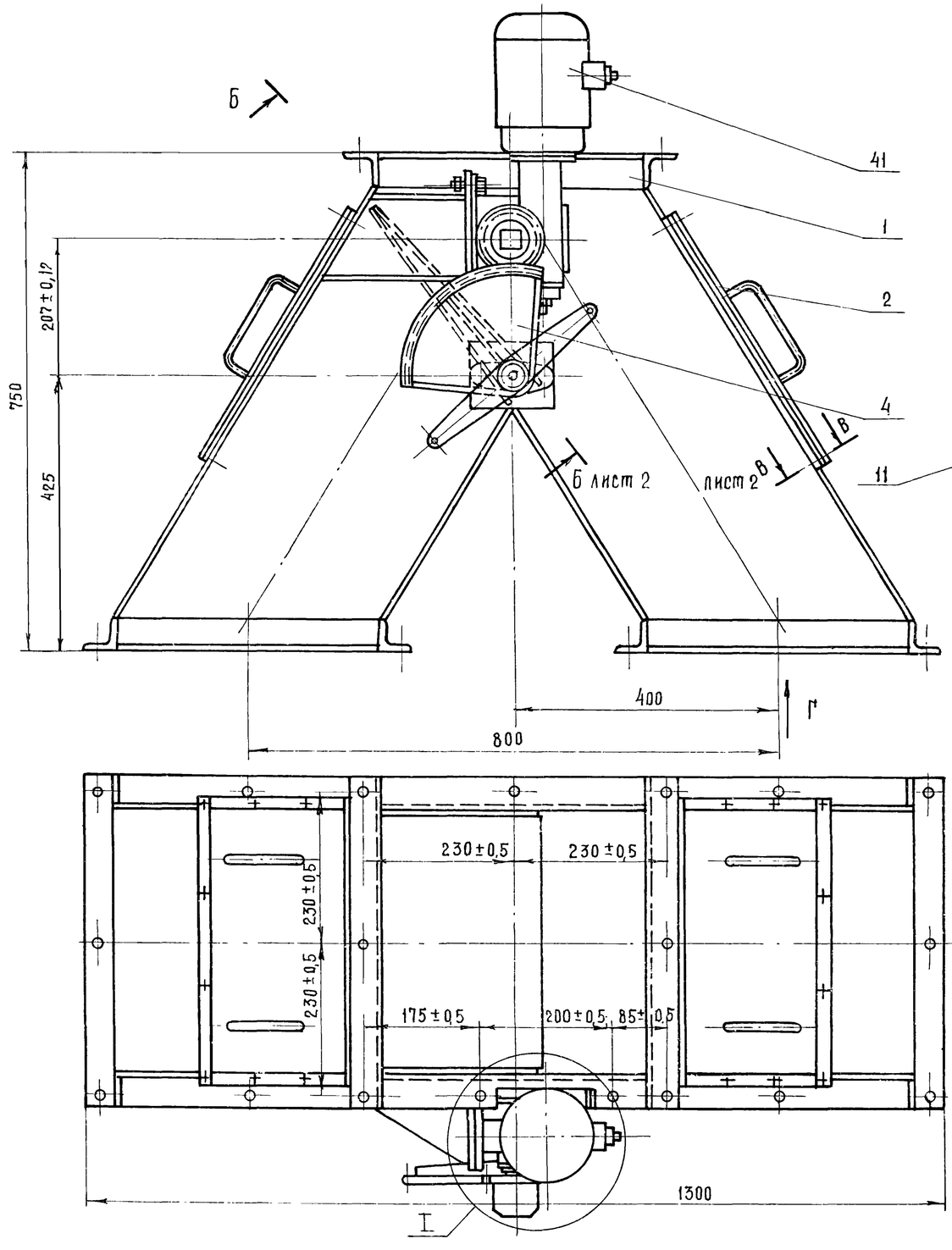


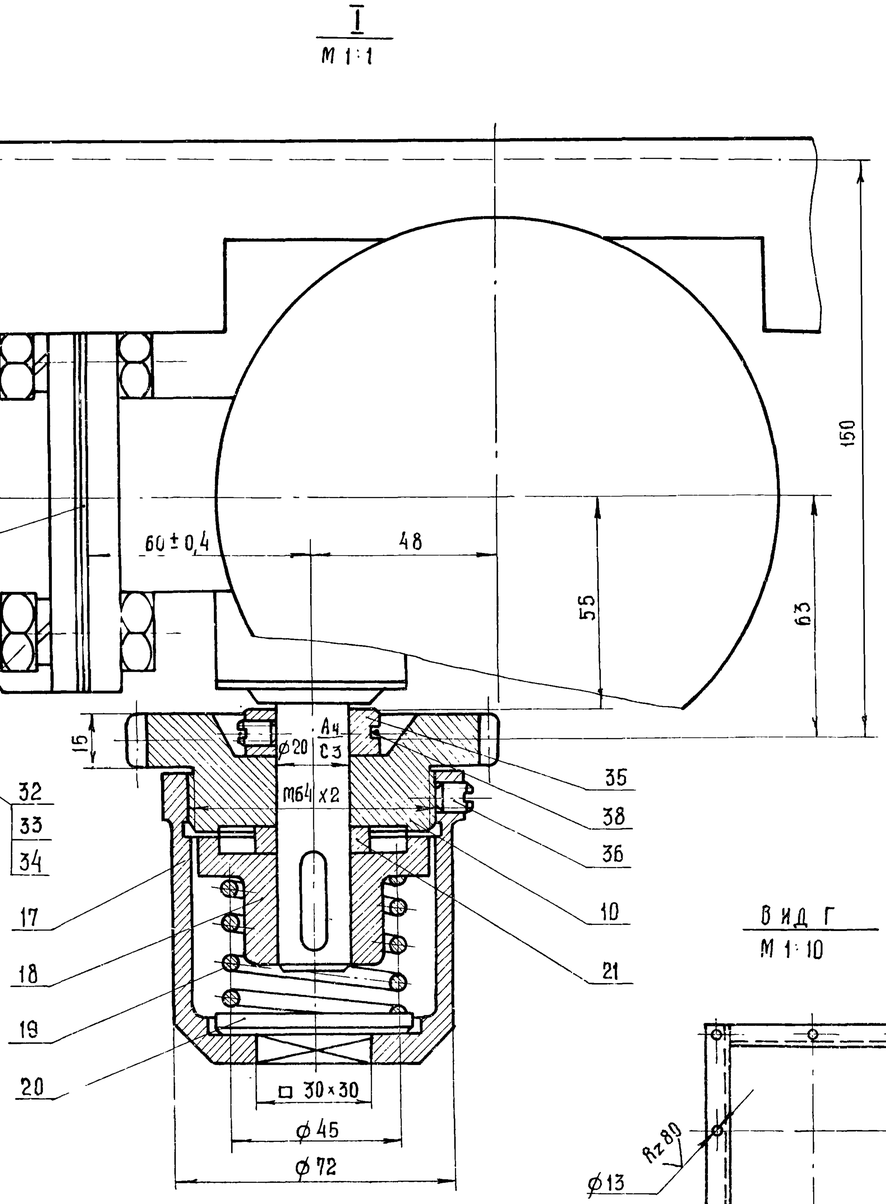


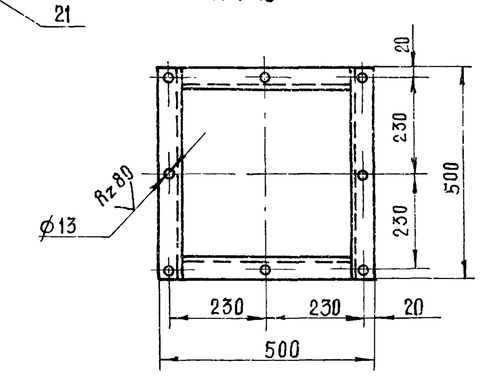


7834/2 65

| | | | | | | | | |
|---|---|---|---|---|---|---|---|---|
| | | | | | ТМ4-000.00.Сб ТП 105-1-143 | | | |
| Изм | Лист | № докум. | Подп. | Дата | Шибер с электроприводом. Сборочный чертеж. | Лит | Масса | Масштаб |
| Разраб. | | Гребнева | | 11 1979 | | Р | 128 | 1:5 |
| Проверил | | Ковалев | | 11-79 | | Лист 1 | Листов 2 | |
| Гл.инж.отд | | Кабанов | | 20.11.79 | | Госкомсельхозтехника СССР | | |
| Нач.отд | | Зарамовская | | 20.11.79 | | | | |
| ГИП | | Гоголев | | | | | | |

ТМ4-000.00.СБ

Б - Б повернуто
лист 1

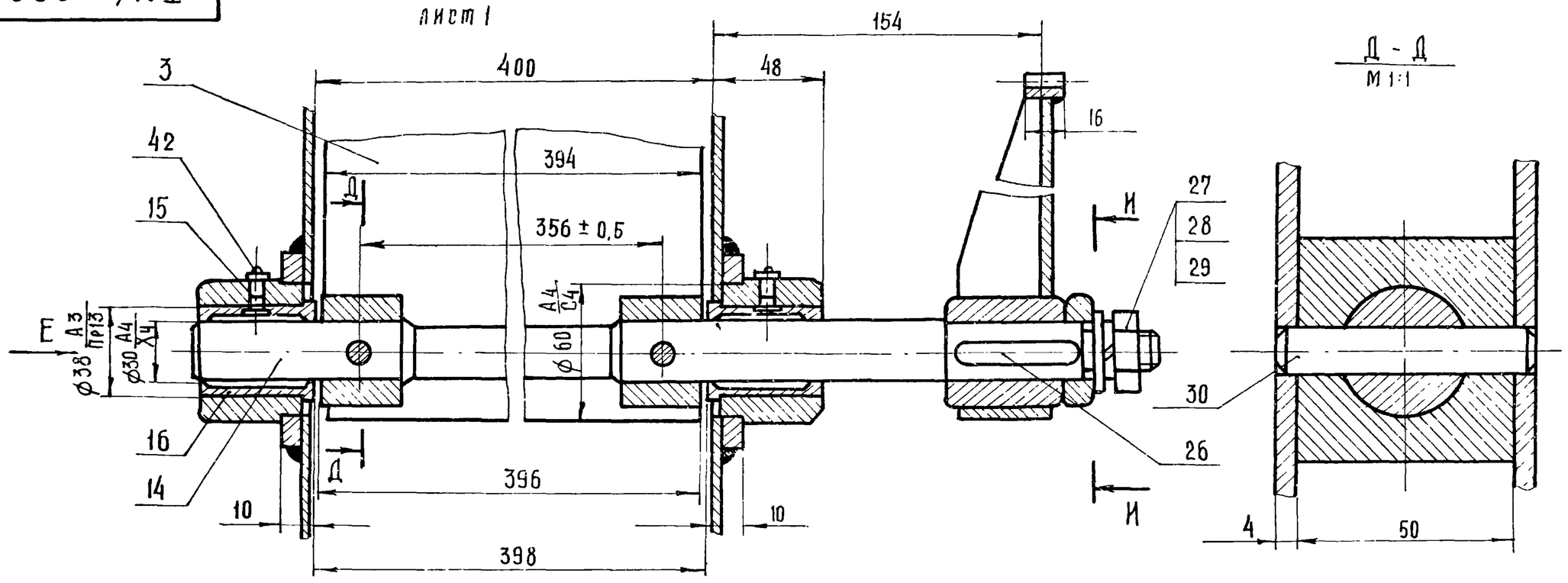


Вид Е

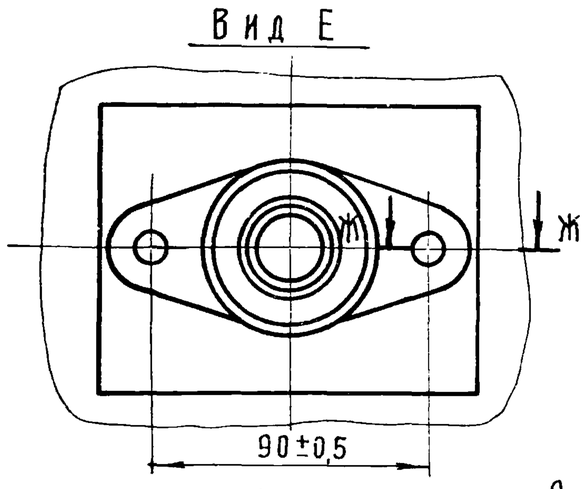


В - В повернуто лист 2
М 1:1

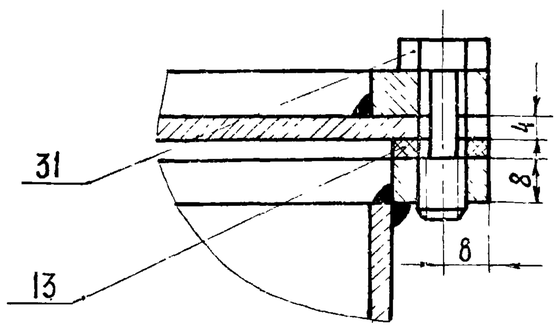


Ж - Ж
М 1:1

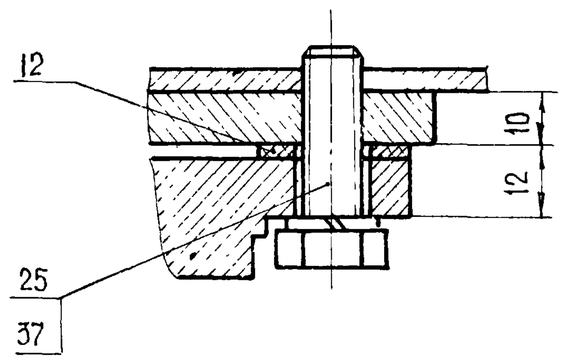


И - И

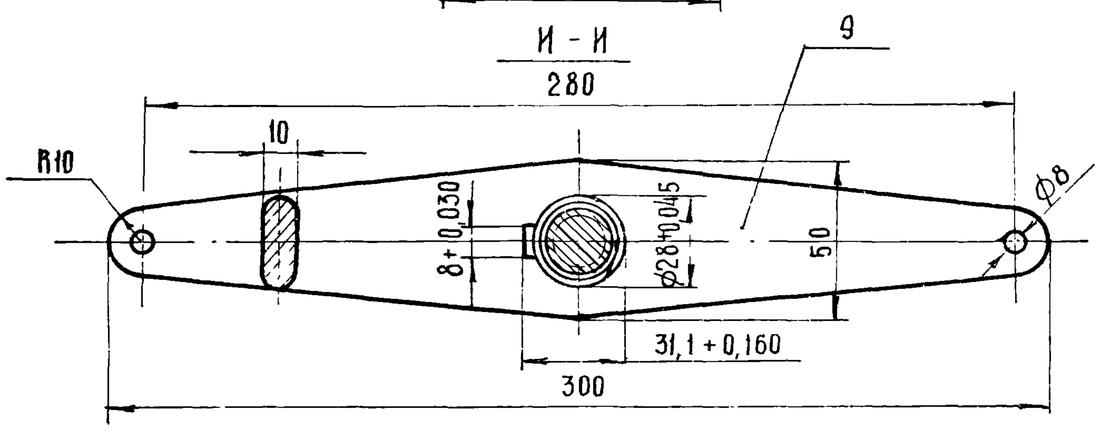


* - размеры уточнить при монтаже

7834/2

| | | | | | ТМ4-000 00.СБ ТП 705-1-143 | | | |
|---|---|---|---|---|---|---|---|---|
| | | | | | Шибер с электроприводом. Сборочный чертёж. | Лит. | Масса | Масштаб |
| Изм | Лист | № докум | Подп | Дата | | Р | – | 1:2 |
| Разраб | | Гребнева | | IV-1979 | | Лист 2 | Листов 2 | |
| Проверил | | Ковалев | | VI-79 | | Госкомсельхозтехника СССР ГИПРОПРОМСЕЛЬСТРОЙ г Саратов | | |
| Гл.инж.отд | | Кабанов | | 2.01.79 | | | | |
| Нач.отд | | Зараковская | | 2.01.79 | | | | |
| ГИП | | Гоголев | | 6.1.79 | | | | |
| Н.контр. | | Есина | | 1.79 | | | | |

Копировал: Прошина Формат 12

| Позиция | Зона | Поз. | Обозначение | Наименование | Кол | Примеч. |
|---|---|---|---|---|---|---|
| | | | | Документация | | |
| *) | | | ТМ4-000.00.СБ | Сборочный чертеж | | *) 12, 22 |
| 2 | | | ТМ4-000.00.ВС | Ведомость спецификаций | | |
| 12 | | | ТМ4-000.00.ВП | Ведомость покупных изделий | | |
| | | | | Сборочные единицы | | |
| 2 | | 1 | ТМ4-100.00 | Течка | 1 | |
| 2 | | 2 | ТМ4-200.00 | Крышка | 2 | |
| 2 | | 3 | ТМ4-300.00 | Шибер | 1 | |
| 12 | | 4 | ТМ4-400.00 | Сектор зубчатый | 1 | |
| | | | | Детали | | |
| 54 | | 9 | ТМ4-000.13 | Коромысло | | |
| | | | | Лист 10 ГОСТ 19903-74 / Ст3 ГОСТ 14637-69 | 1 | |
| 1 | | 10 | ТМ4-000.01 | Шестерня | 1 | |
| 1 | | 11 | ТМ4-000.02 | Прокладка | 2 | |
| 2 | | 12 | ТМ4-000.03 | Прокладка | 4 | |
| 12 | | 13 | ТМ4-000.04 | Прокладка | 8 | |
| 1 | | 14 | ТМ4-000.05 | Вал | 1 | |
| 1 | | 15 | ТМ4-000.06 | Корпус подшипника | 2 | |
| 1 | | 16 | ТМ4-000.07 | Втулка | 2 | |
| 1 | | 17 | ТМ4-000.08 | Стакан | 1 | |
| 1 | | 18 | ТМ4-000.09 | Муфта | 1 | |
| 1 | | 19 | ТМ4-000.10 | Пружина | 1 | |
| 12 | | 20 | ТМ4-000.11 | Шайба | 1 | |
| 1 | | 21 | ТМ4-000.12 | Шайба | 1 | |

| Изм | Лист | № докум | Подп | Дата | ТМ4-000.00 7834/2 ТП 705-1-143 | | | |
|---|---|---|---|---|---|---|---|---|
| Разраб | | Гребнева | | IV-1979 | Шибер с электроприводом | Лит | Лист | Листов |
| Проверил | | Ковалев | | VI-79 | | Р | 1 | 2 |
| | | | | | | Госкомсельхозтехника СССР ГИПРОПРОМСЕЛЬСТРОЙ г Саратов | | |

Альбом III Часть I

| Формат | Зона | Поз. | Обозначение | Наименование | Кол. | Примеч. |
|---|---|---|---|---|---|---|
| | | | | Стандартные изделия | | |
| | | 25 | | Болт М10×30.58.09 ГОСТ 7796-70 | 4 | |
| | | 26 | | Шпонка 8×7×55 ГОСТ 8789-68 | 1 | |
| | | 27 | | Гайка М20.5 ГОСТ 5915-70 | 1 | |
| | | 28 | | Шайба 20 65Г.09 ГОСТ 6402-70 | 1 | |
| | | 29 | | Шайба 20.01 ГОСТ 11371-78 | 1 | |
| | | 30 | | Штифт конический 8×60 ГОСТ 3129-70 | 2 | |
| | | 31 | | Винт М8×25.58.09 ГОСТ 10338-63 | 24 | |
| | | 32 | | Болт М12×35.58.09 ГОСТ 7796-70 | 37 | |
| | | 33 | | Гайка М12.5 ГОСТ 5915-70 | 37 | |
| | | 34 | | Шайба 12 65Г.09 ГОСТ 6402-70 | 37 | |
| | | 35 | | Кольцо 20 ГОСТ 2832-77 | 1 | |
| | | 36 | | Винт М6×10.58.09 ГОСТ 1479-75 | 2 | |
| | | 37 | | Шайба 10.65Г.09 ГОСТ 6402-70 | 4 | |
| | | 38 | | Кольцо 30 ГОСТ 2833-77 | 1 | |
| | | | | Прочие изделия | | |
| | | 41 | | Механизм электрический исполнительный типа ИМТМ-4/2,5 | 1 | 16 кг |
| | | 42 | | Масленка У-16 ГОСТ 19853-74 | 2 | 0,04 кг |

Типовой проект 705-1-143

Подп. и дата | Инв. № дубл. | Взам. инв. № | Подп. и дата | Инв. № подл.

| Изм | Лист | № докум | Подп | Дата | ТМ4.000 00 7834/2 ТП 705-1-143 | Лист 2 |
|---|---|---|---|---|---|---|

66

ТМ4-100.00.СБ

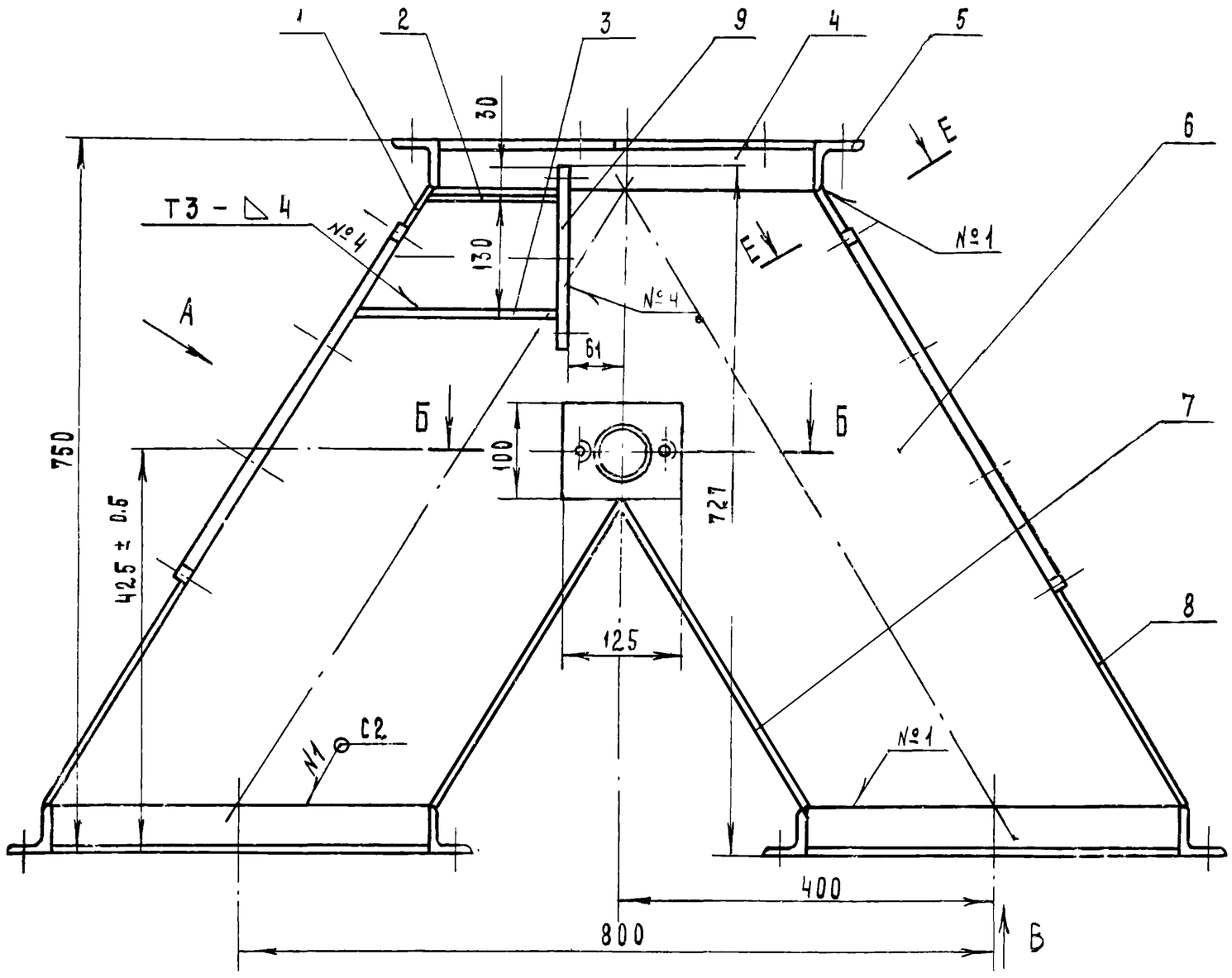


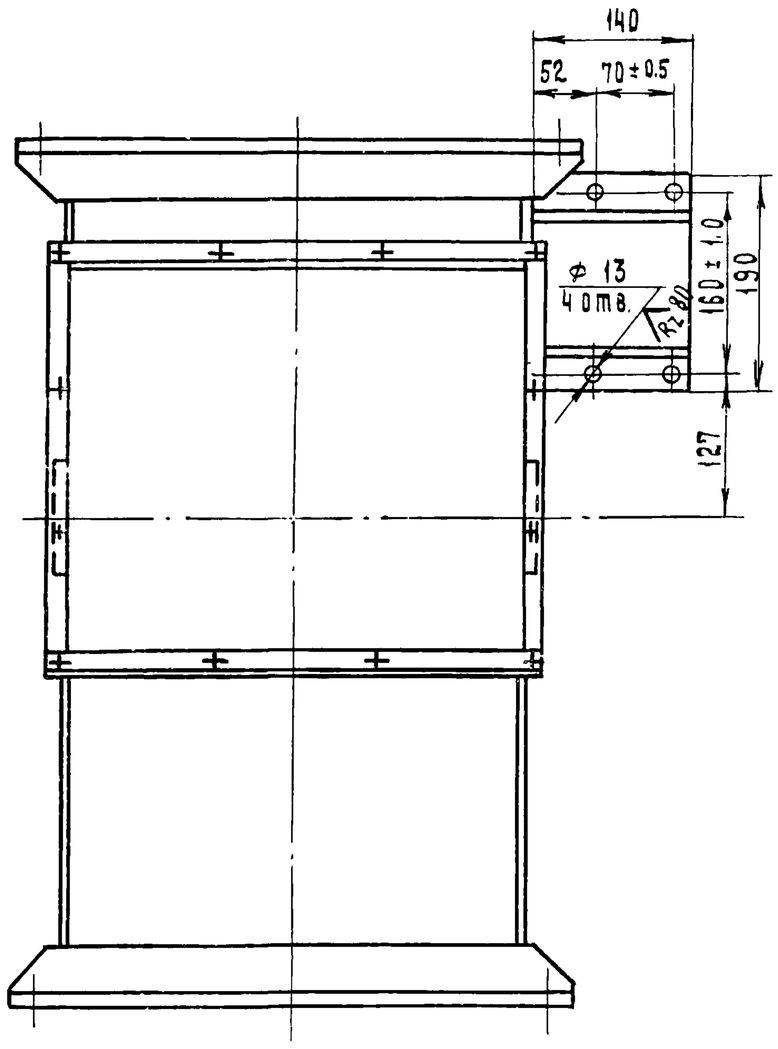


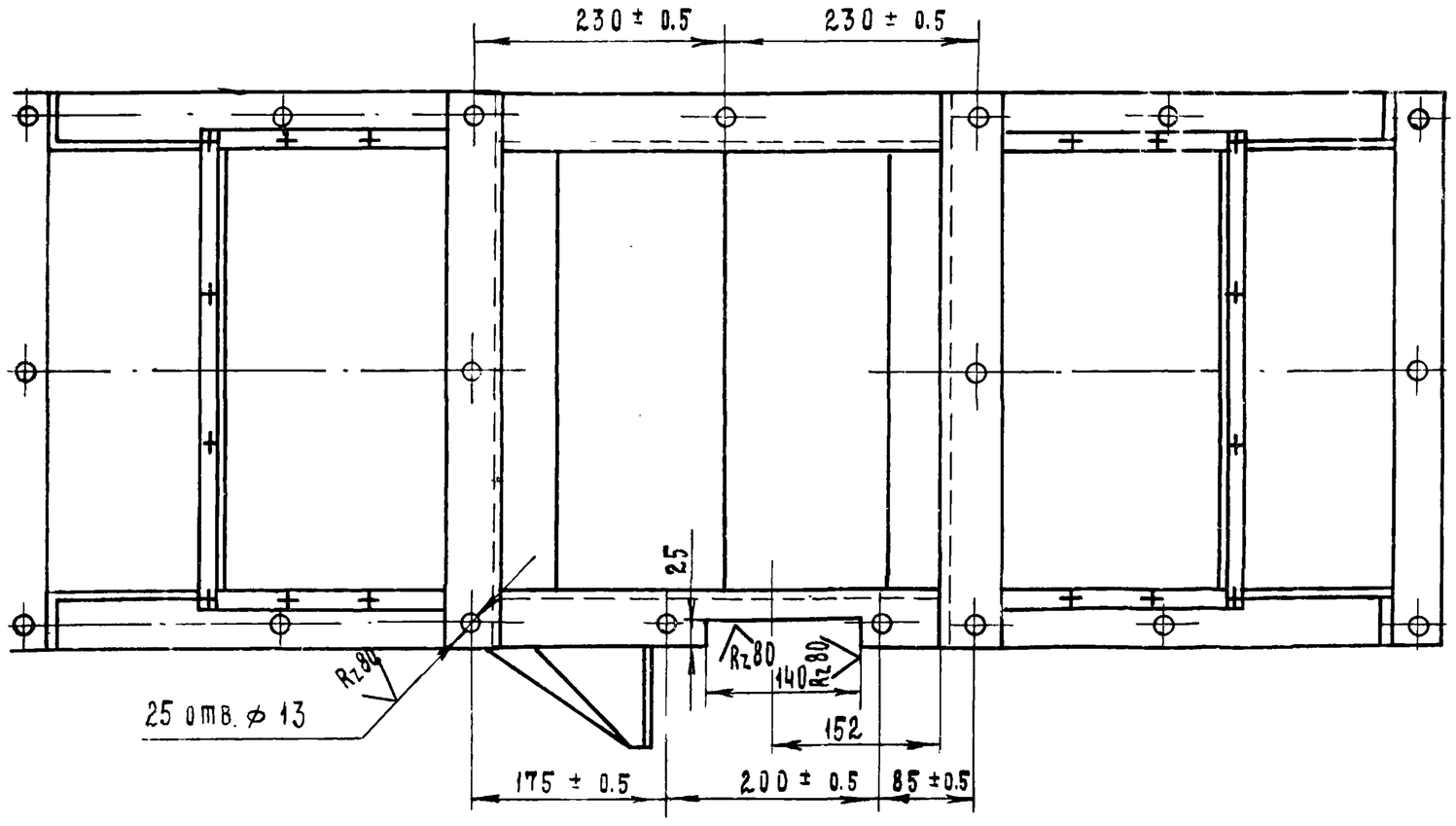


ВИД В
М 1 : 10

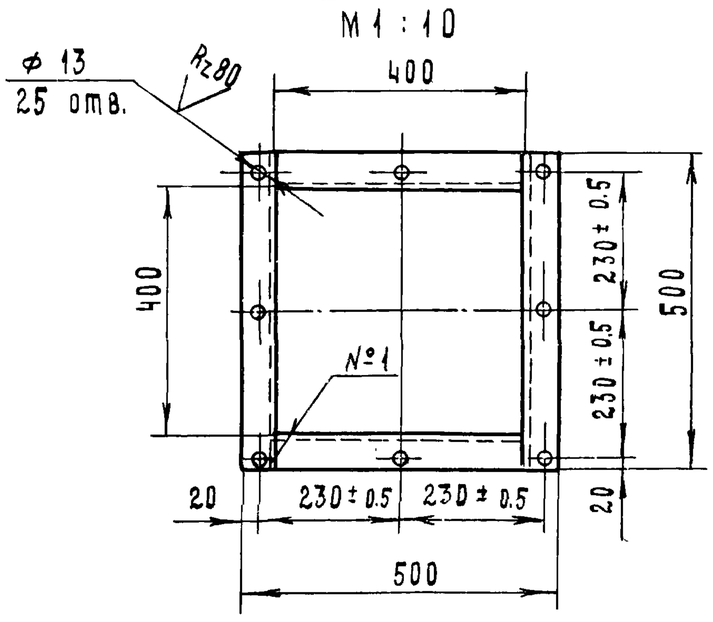


ВИД А повернуто

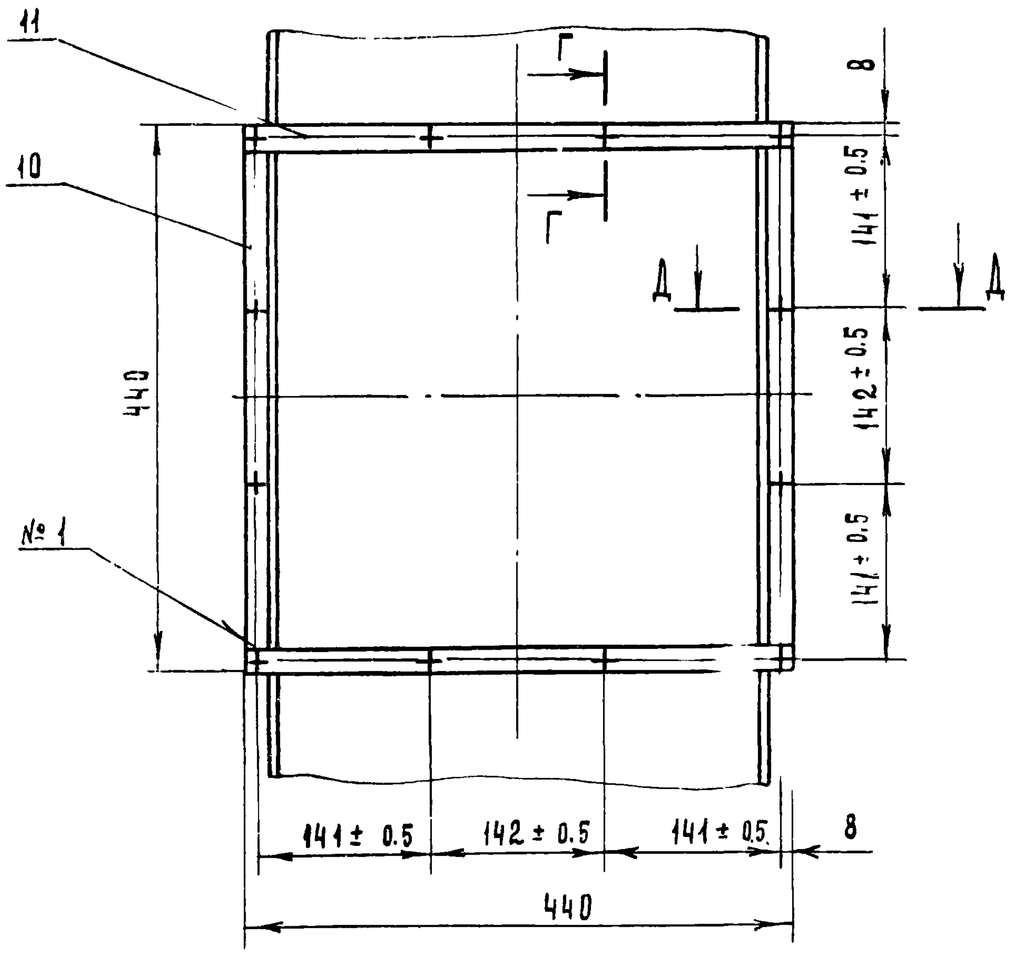


Б - Б
М 1 : 1

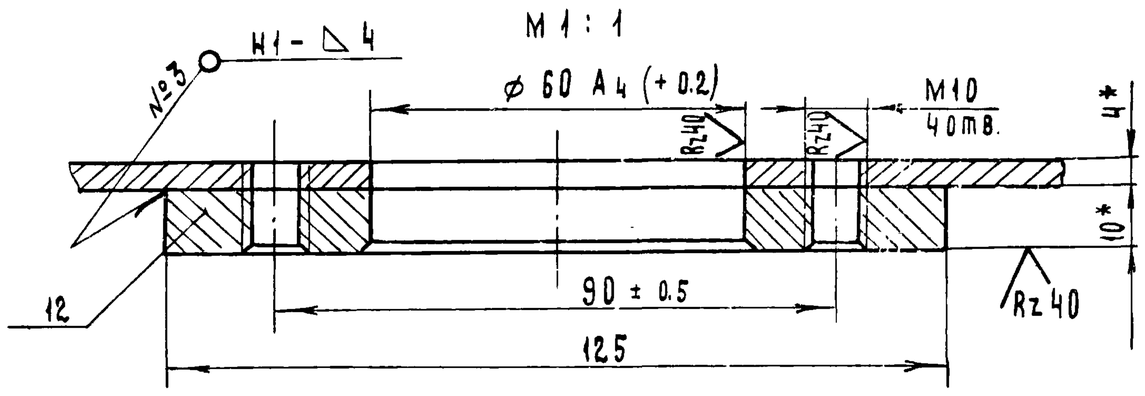


Г - Г
М 1 : 1

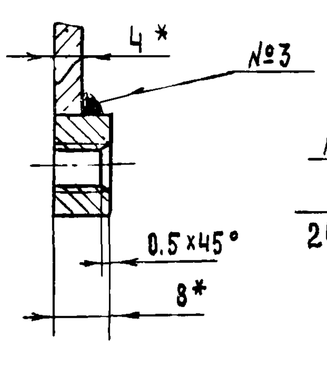


Д - Д
М 1 : 1

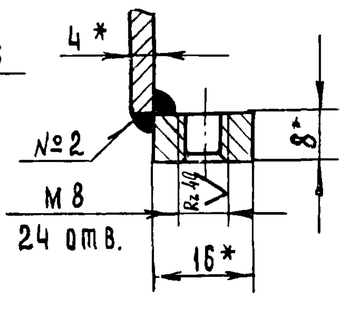


Е - Е повернуто
М 1 : 1

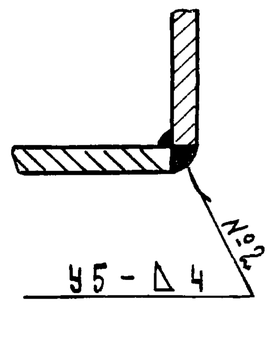


1. Сварные швы выполнить по ГОСТ 5264-69.
Электроды типа Э42 ГОСТ 9467-75
2. Все отверстия размечать и сверлить после сварки.
3.* - Размеры для справок.

7834/2 67

| | | | | | |
|---|---|---|---|---|---|
| | | | | | ТМ4-100.00.СБ ТП 705-1-173 |
| Изм. | Лист | № докум. | Подп. | Дата | Течка. Сборочный чертеж. |
| Разраб. | | Гребнева | | V-79 | |
| Проверил | | Ковалев | | VI 79 | |
| Гл. инж. отд. | | Кабанов | | 2.07.79 | |
| Нач. отд. | | Зараковская | | 2.07.79 | |
| ГИП | | Гоголев | | 02.79 | |
| Н. контр. | | Есина | | 7.79 | |

| Лит. | Масса | Масштаб |
|---|---|---|
| Р | 70 | 1:5 |
| Лист 1 | Листов 1 | |

Госкомсельхозтехника СССР
ГИПРОПРОМСЕЛЬСТРОЙ
г. Саратов

ТМЧ - 100. 02

А(V)

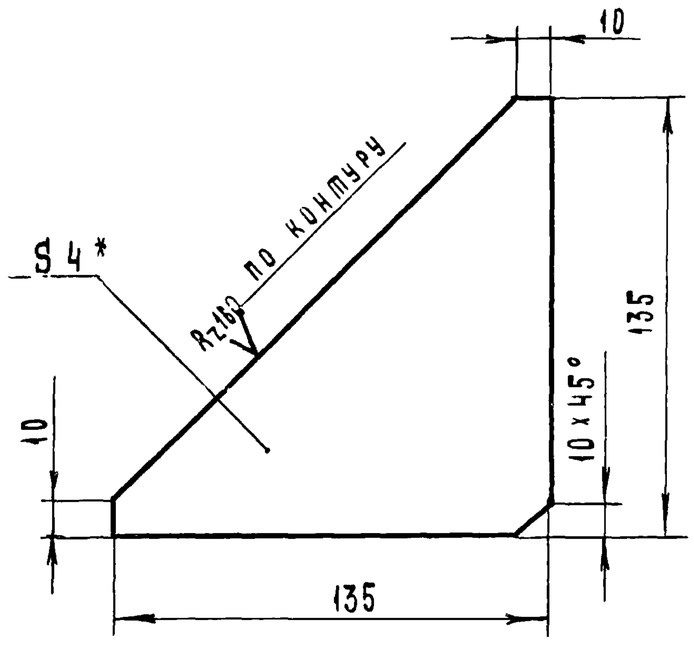


* - Размер для справок.

7834/2

| | | | | | | | | |
|---|---|---|---|---|---|---|---|---|
| | | | | | ТМЧ - 100. 02 ТП 705-1-143 | | | |
| Изм. | Лист | № докум. | Подп. | Дата | Ребро. | Лит. | Масса | Масштаб |
| Разраб. | | Гребнева | | IV-79 | | Р | 0.32 | 1:2 |
| Проверил | | Ковалев | | VI-79 | | Лист 1 | Листов 1 | |
| | | | | | Полоса 4 х 140 ГОСТ 103-76 / ст.3 ГОСТ 535-58 | Госкомсельхозтехника СССР ГИПРОПРОМСЕЛЬСТРОЙ г. Саратов | | |

Копировал Матвеева

Формат 11

Типовой проект 705-1-143 Альбом II Часть 1

Инв. № подл. | Подп. и дата | Взам. инв. № | Инв. № дубл. | Подп. и дата

ТМЧ - 100. 03

А(V)

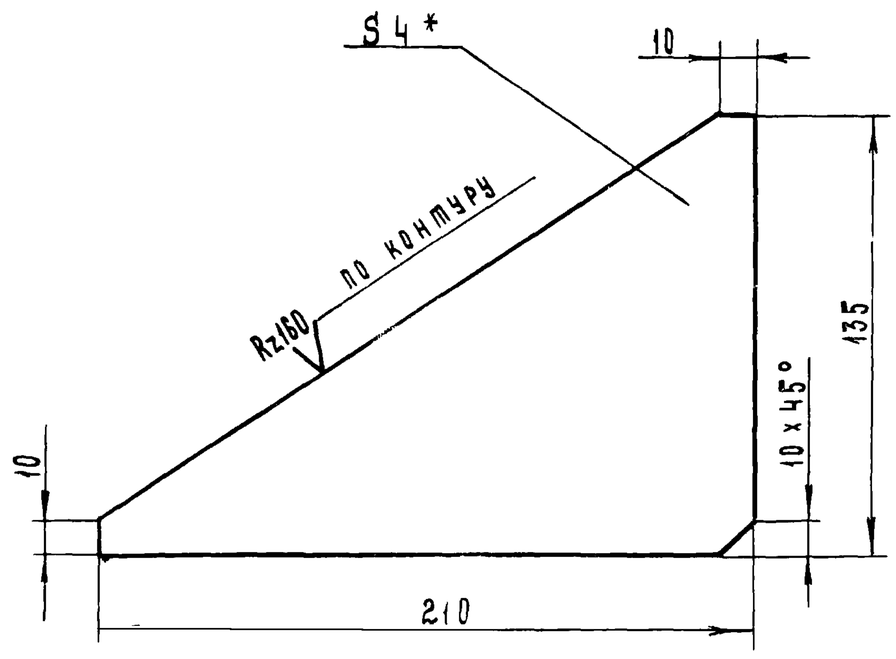


* - Размер для справок.

7834/2

| | | | | | | | | |
|---|---|---|---|---|---|---|---|---|
| | | | | | ТМЧ - 100. 03 ТП 705-1-143 | | | |
| Изм. | Лист | № докум. | Подп. | Дата | Ребро. | Лит. | Масса | Масштаб |
| Разраб. | | Гребнева | | IV-79 | | Р | 0.47 | 1:2 |
| Проверил | | Ковалев | | VI-79 | | Лист 1 | Листов 1 | |
| | | | | | Полоса 4 х 140 ГОСТ 103-76 / ст.3 ГОСТ 535-79 | Госкомсельхозтехника СССР ГИПРОПРОМСЕЛЬСТРОЙ г. Саратов | | |

Копировал Матвеева

Формат 11

ТМЧ - 100. 06

А(V)

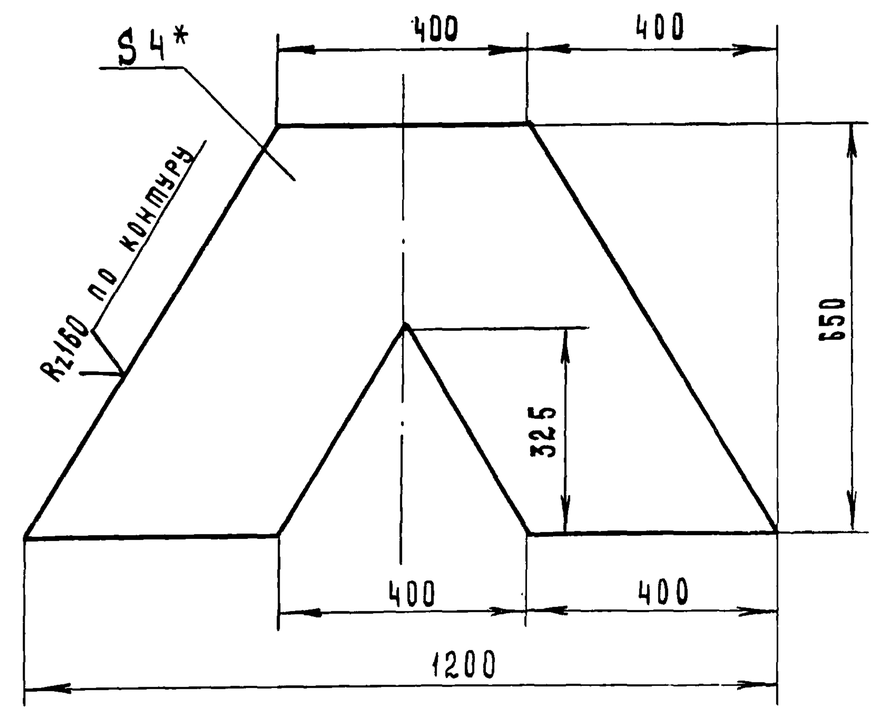


* - Размер для справок.

7834/2

| | | | | | | | | |
|---|---|---|---|---|---|---|---|---|
| | | | | | ТМЧ - 100. 06 ТП 705-1-143 | | | |
| Изм. | Лист | № докум. | Подп. | Дата | Стенка. | Лит. | Масса | Масштаб |
| Разраб. | | Гребнева | | IV-79 | | Р | 14.4 | 1:10 |
| Проверил | | Ковалев | | VI-79 | | Лист 1 | Листов 1 | |
| Гл. инж. отд. | | Кабанов | | 07.79 | | | | |
| Нач. отд. | | Зараковская | | 07.79 | | | | |
| ГИП | | Гоголев | | 7.79 | Лист 4 ГОСТ 19903 - 74 / ст. 3 ГОСТ 14637 - 69 | Госкомсельхозтехника СССР ГИПРОПРОМСЕЛЬСТРОЙ г. Саратов | | |
| Н. контр. | | Есина | | | | | | |

Типовой проект 705-1-143 Альбом II Часть 1

Инв. № подл. | Подп. и дата | Взам. инв. № | Инв. № дубл. | Подп. и дата

| Формат | Зона | Поз. | Обозначение | Наименование | Кол. | Примеч |
|---|---|---|---|---|---|---|
| | | | | Документация | | |
| | | | | | | |
| 22 | | | ТМЧ - 100. 00. СБ | Сборочный чертеж | | |
| | | | | | | |
| | | | | Детали | | |
| | | | | | | |
| Б4 | | 1 | ТМЧ - 100. 01 | Полоса 4 х 50 ГОСТ 103-76 / ст 3 ГОСТ 535-79 | | |
| | | | | L = 400 | 2 | |
| 11 | | 2 | ТМЧ - 100. 02 | Ребро | 1 | |
| 11 | | 3 | ТМЧ - 100. 03 | Ребро | 1 | |
| Б4 | | 4 | ТМЧ - 100. 04 | Уголок Б-50х50х5 ГОСТ 8509-72 / ст 3 ГОСТ 535-79 | | |
| | | | | L = 400 | 6 | |
| Б4 | | 5 | ТМЧ - 100. 05 | Уголок Б-50х50х5 ГОСТ 8509-72 / ст 3 ГОСТ 535-79 | | |
| | | | | L = 500 | 6 | |
| 11 | | 6 | ТМЧ - 100. 06 | Стенка | 2 | |
| Б4 | | 7 | ТМЧ - 100. 07 | Лист 4 ГОСТ 19903-74 / ст 3 ГОСТ 14637-69 | | |
| | | | | 380 х 400 | 2 | |
| Б4 | | 8 | ТМЧ - 100. 08 | Лист 4 ГОСТ 19903-74 / ст 3 ГОСТ 14637-69 | | |
| | | | | 272 х 400 | 2 | |
| Б4 | | 9 | ТМЧ - 100. 09 | Полоса 10 х 140 ГОСТ 103-76 / ст 3 ГОСТ 535-79 | | |
| | | | | L = 190 | 1 | |
| Б4 | | 10 | ТМЧ - 100. 10 | Полоса 8 х 16 ГОСТ 103-76 / ст 3 ГОСТ 535-79 | | |
| | | | | L = 408 | 4 | |
| Б4 | | 11 | ТМЧ - 100. 11 | Полоса 8 х 16 ГОСТ 103-76 / ст. 3 ГОСТ 535-79 | | |
| | | | | L = 440 | 4 | |
| Б4 | | 12 | ТМЧ - 100. 12 | Полоса 12 х 100 ГОСТ 103-76 / ст 3 ГОСТ 535-79 | | |
| | | | | L = 125 | 2 | |

68

| | | | | | | | | |
|---|---|---|---|---|---|---|---|---|
| | | | | | ТМЧ - 100. 00 7834/2 ТП 705-1-143 | | | |
| Изм. | Лист | № докум. | Подп. | Дата | Течка | Лит. | Лист | Листов |
| Разраб. | | Гребнева | | IV-79 | | Р | 1 | 1 |
| Проверил | | Ковалев | | VI-79 | | Госкомсельхозтехника СССР ГИПРОПРОМСЕЛЬСТРОЙ г. Саратов | | |

ТМ-ч · 200. 03

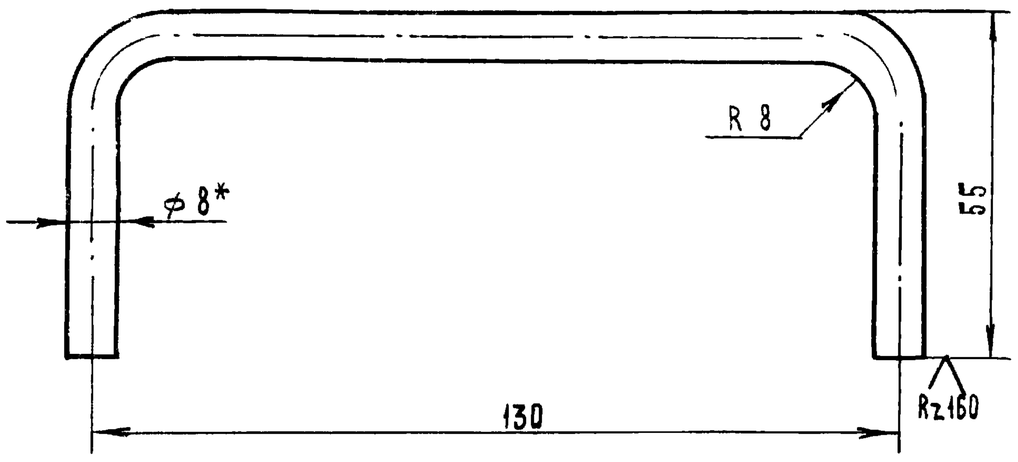


L разв. = 225

*- Размер для справок.

7834/2

| | | | | | | |
|---|---|---|---|---|---|---|
| | | | | ТМ4-200.03 ТП 705-1-143 | | |
| Лист | № докум. | Подп. | Дата | Ручка. | Лит | Масса | Масштаб |
| Раб. | Гребнева | | IX-1979 | | Р | 0.09 | 1:1 |
| Провер. | Ковалев | | VI-79 | | Лист 1 | Листов 1 |
| | | | | Круг 8 ГОСТ 2590-71 / ст.3 ГОСТ 535-79 | Госкомсельхозтехника СССР ГИПРОПРОМСЕЛЬСТРОЙ г. Саратов | |

Опировал Матвеева

Формат 11

Альбом II части! Типовой проект 705-1-143

| Формат | Зона | Поз. | Обозначение | Наименование | Кол. | Примеч. |
|---|---|---|---|---|---|---|
| | | | | Документация | | |
| А2 | | | ТМ4-200.00.СБ | Сборочный чертеж | | |
| | | | | Детали | | |
| Б4 | | 1 | ТМ4-200.01 | Полоса 8х20 ГОСТ 103-76 / ст3 ГОСТ 535-79 | | |
| | | | | L = 400 | 2 | 1 кг |
| Б4 | | 2 | ТМ4-200.02 | Лист 4 ГОСТ 19903-74 / ст3 ГОСТ 14637-69 | | |
| | | | | 440 х 440 | 1 | 6 кг |
| А1 | | 3 | ТМ4-200.03 | Ручка | | |
| Б4 | | 4 | ТМ4-200.04 | Полоса 8х20 ГОСТ 103-76 / ст.3 ГОСТ 535-79 | | |
| | | | | L = 440 | 2 | 1.2 кг |

Инв.№ подл. | Подп. и дата | Взам. инв.№ | Инв.№ дубл. | Подп. и дата

| | | | | | |
|---|---|---|---|---|---|
| | | | | ТМ4-200.00 | 7834/2 ТП 705-1-143 |
| Изм. | Лист | № докум. | Подп. | Дата | Крышка. | Лит. | Лист | Листов |
| Разраб. | Гребнева | | | IX-1979 | | Р | 1 | 1 |
| Провер. | Ковалев | | | VI-79 | | Госкомсельхозтехника СССР ГИПРОПРОМСЕЛЬСТРОЙ г. Саратов | |

Копировал Матвеева

Формат 11

ТМ4-200.00.СБ

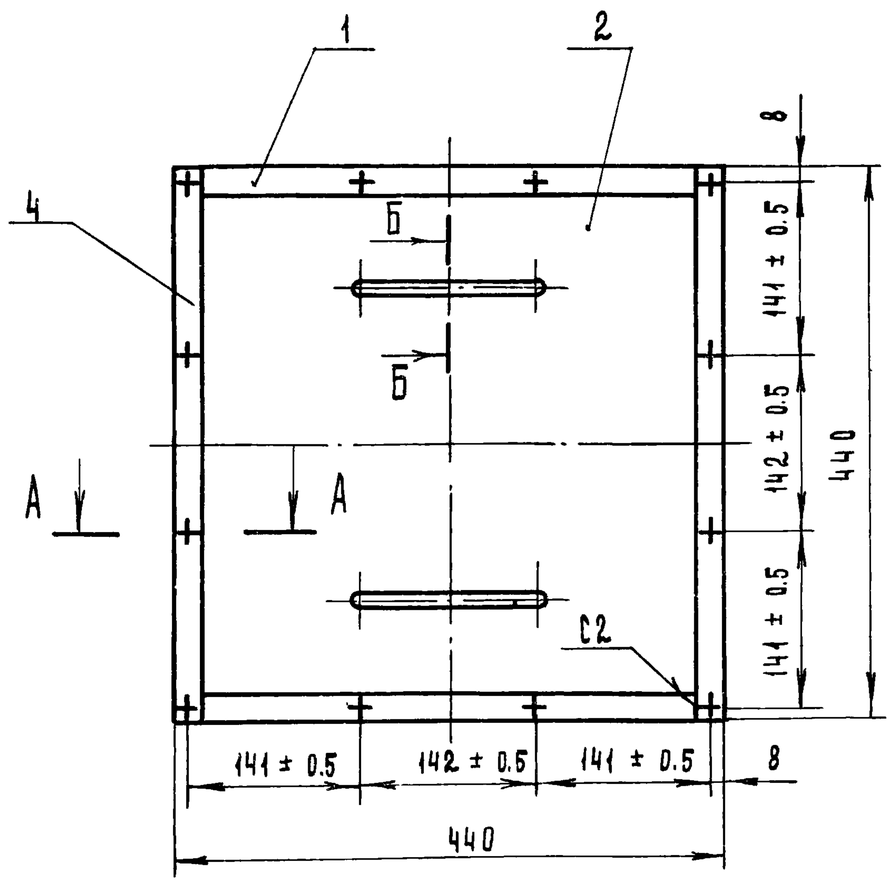


Б - Б
М1:1

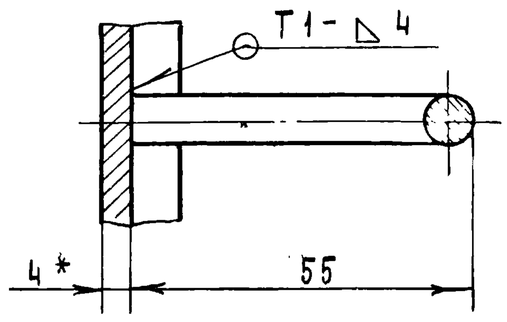


А - А
М1:1

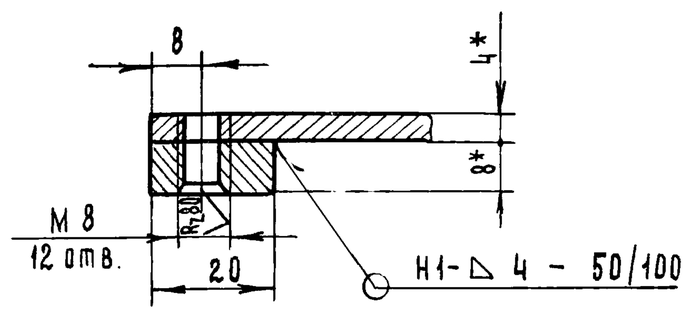


1. Сварные швы выполнить по ГОСТ 5264-69. Электроды типа Э42 ГОСТ 9467-75.
2. Отверстия м 8 - размечать и сверлить
   - сварки крышки
   - Размеры для справок.

7834/2 69

| | | | | | | |
|---|---|---|---|---|---|---|
| | | | | | ТМ4-200.00 СБ ТП 705-1-143 | | | |
| Изм. | Лист | № докум. | Подп. | Дата | Крышка. Сборочный чертеж. | Лит | Масса | Масштаб |
| Разраб. | | Гребнева | | IX.1979 | | Р | 8.2 | 1:5 |
| Провер. | | Ковалев | | VI-79 | | Лист 1 | Листов 1 | |
| Гл.инж.отд | | Кабанов | | 2.07.79 | | Госкомсельхозтехника СССР ГИПРОПРОМСЕЛЬСТРОЙ г. Саратов | | |
| Нач.отд. | | Зараковская | | 2.07.79 | | | | |
| ГИП | | Гоголев | | 02.79 | | | | |
| Н.контр. | | Есина | | 7.79 | | | | |

ТМ4-300.00.СБ

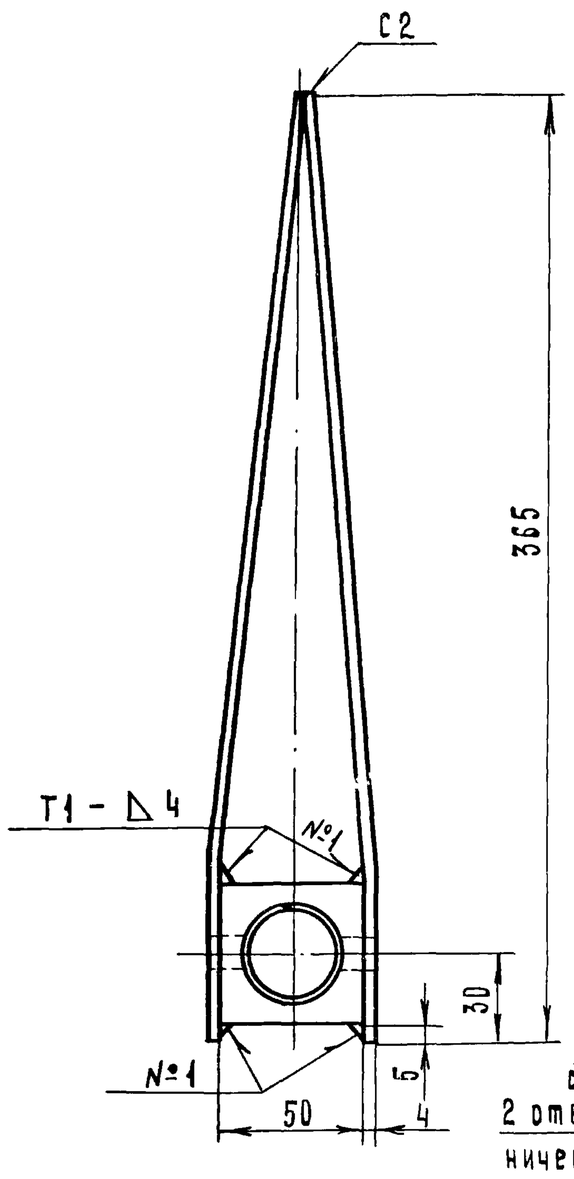


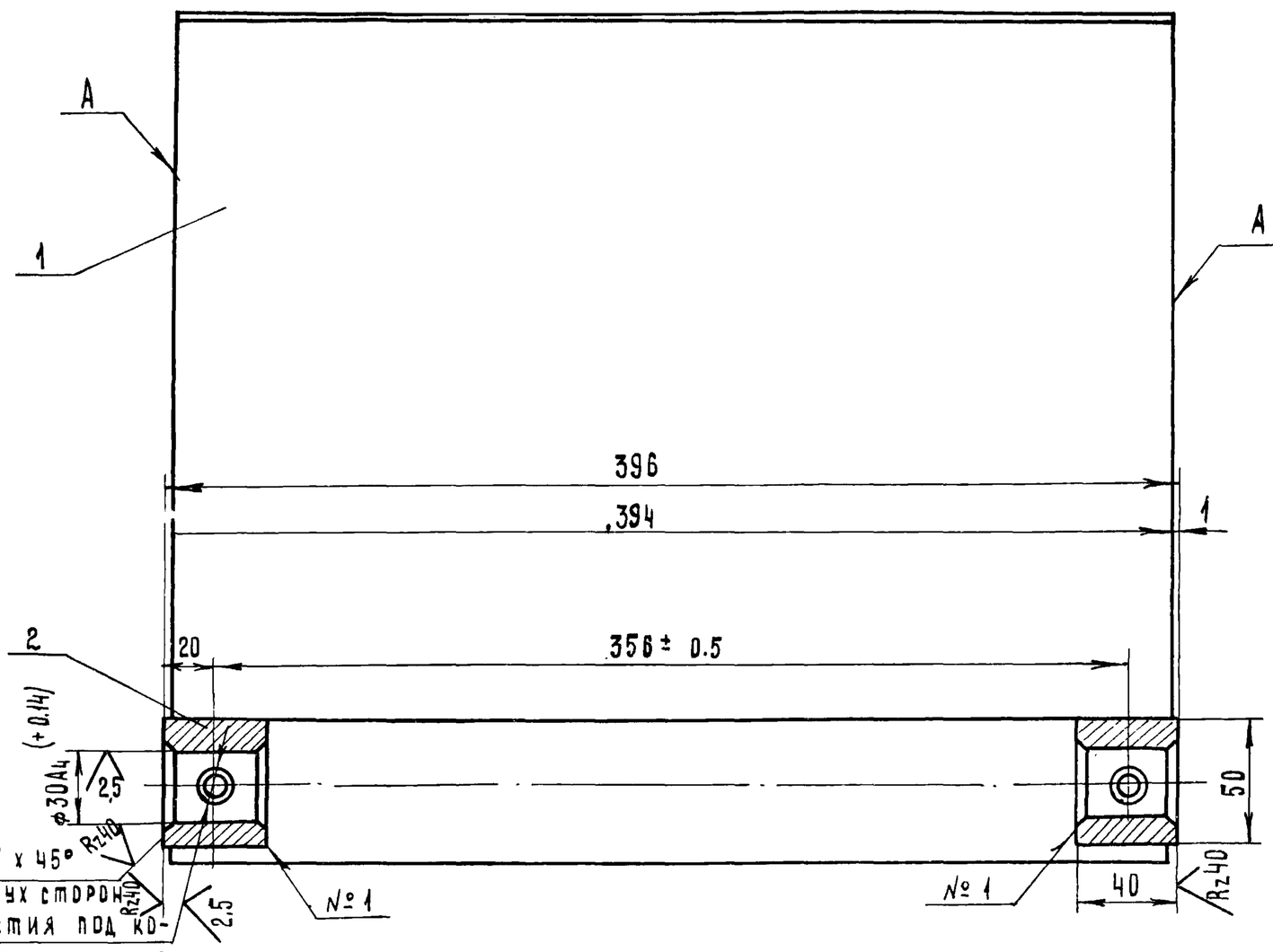


2 отверстия под коническийштифт ф8 ГОСТ 3129-70 обрабатывать совместно с валом ТМ4-000.05

1. Сварные швы выполнить по ГОСТ 5264-69.
2. Все отверстия размечать и обрабатывать после сварки и правки конструкции.
3. Неперпендикулярность оси отверстий ф30А4 к кромкам „А" боковин (поз.1) не более 1мм на всей длине.

7834/2

| | | | | | | |
|---|---|---|---|---|---|---|
| | | | | | ТМ4-300.00.СБ ТП 705-1-143 | |
| Изм | Лист | № докум. | Подп. | Дата | Шибер. Сборочный чертеж | Лит. Р; Масса 10.2; Масштаб 1:2 |
| Разраб. | | Гребнева | | V-79 | | Лист 1 Листов 1 |
| Пров | | Ковалев | | VI-79 | | Госкомсельхозтехника СССР ГИПРОПРОМСЕЛЬСТРОЙ г. Саратов |
| Гл.инж.отд | | Кабанов | | 2.07.79 | | |
| Нач.отд. | | Зараковская | | 2.07.79 | | |
| ГИП | | Гоголев | | 07.79 | | |
| Н.контр. | | Есина | | 7.79 | | |

Копировал Матвеева Формат 12

ТМ4-300.01

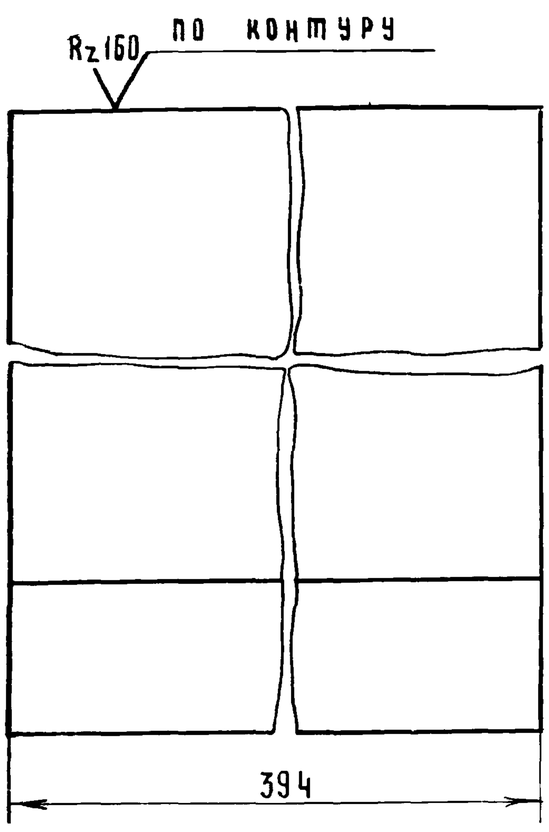


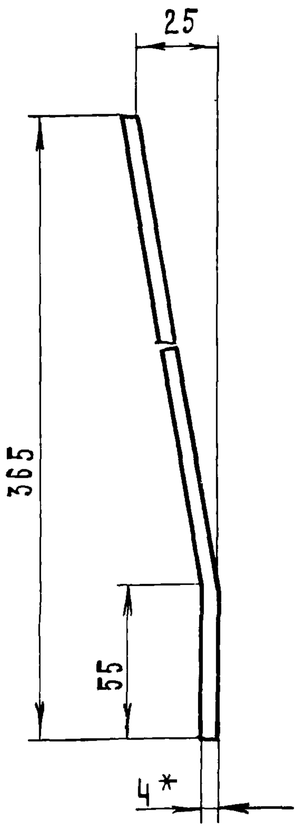


*- Размер для справок

7834/2

| | | | | | | |
|---|---|---|---|---|---|---|
| | | | | | ТМ4-300.01 ТП 705-1-143 | |
| Изм | Лист | № докум. | Подп. | Дата | Боковина | Лит. Р; Масса 4.5; Масштаб 1:2 |
| Разраб. | | Гребнева | | V-79 | | Лист 1 Листов 1 |
| Пров. | | Ковалев | | VI-79 | | Госкомсельхозтехника СССР ГИПРОПРОМСЕЛЬСТРОЙ г. Саратов |
| | | | | | Лист 4 ГОСТ 19903-74 / ст3 ГОСТ 14637-69 | |

Типовой проект 705-1-143 Альбом II Часть 1

| Формат | Зона | Поз. | Обозначение | Наименование | Кол. | Примеч. |
|---|---|---|---|---|---|---|
| | | | | Документация | | |
| 12 | | | ТМ4-300.00.СБ | Сборочный чертеж | | |
| | | | | Детали | | |
| 11 | | 1 | ТМ4-300.01 | Боковина | 2 | |
| Б4 | | 2 | ТМ4-300.02 | Квадрат Б0 ГОСТ 2591-71 / Ст3 ГОСТ 535-79 | | |
| | | | | L = 42 | 2 | 1.2 кг |

70

Инв.№ подл. | Подп. и дата | Взам.инв.№ | Инв.№ дубл. | Подп. и дата

| | | | | | | |
|---|---|---|---|---|---|---|
| | | | | | ТМ4-300.00 ТП 705-1-143 | 7834/2 |
| Изм | Лист | № докум. | Подп. | Дата | Шибер | Лит Р; Лист 1; Листов 1 |
| Разраб. | | Гребнева | | V-79 | | Госкомсельхозтехника СССР ГИПРОПРОМСЕЛЬСТРОЙ г. Саратов |
| Пров. | | Ковалев | | VI-79 | | |

| Зона | Поз | Обозначение | Наименование | Кол. | Примеч. |
|---|---|---|---|---|---|
| | | | Документация | | |
| | | ТМ4-400.00.СБ | Сборочный чертеж | | |
| | | | Детали | | |
| | 1 | ТМ4-400.01 | Венец | 1 | |
| | 2 | ТМ4-400.02 | Сектор | 1 | |
| | 3 | ТМ4-400.03 | Ребро | 1 | |
| | 4 | ТМ4-400.04 | Ребро | 1 | |
| | 5 | ТМ4-400.05 | Ступица | 1 | |

Типовой проект 705-1-143 Альбом II Часть 1

Инв.№ дубл. | Взам. инв.№ | Подп. и дата | Инв.№ подл. | Подп. и дата

| | | | | |
|---|---|---|---|---|
| Изм. | Лист | № докум. | Подп. | Дата |
| Разраб. | | Гребнева | | |
| Проверил | | Ковалев | | |

ТМ4-400.00 7834/2 ТП 705-1-143

Сектор зубчатый.

| Лит. | Лист | Листов |
|---|---|---|
| Р | 1 | 1 |

Госкомсельхозтехника СССР ГИПРОПРОМСЕЛЬСТРОЙ г. Саратов

Копировал Матвеева Формат 11

ТМ4-400.04

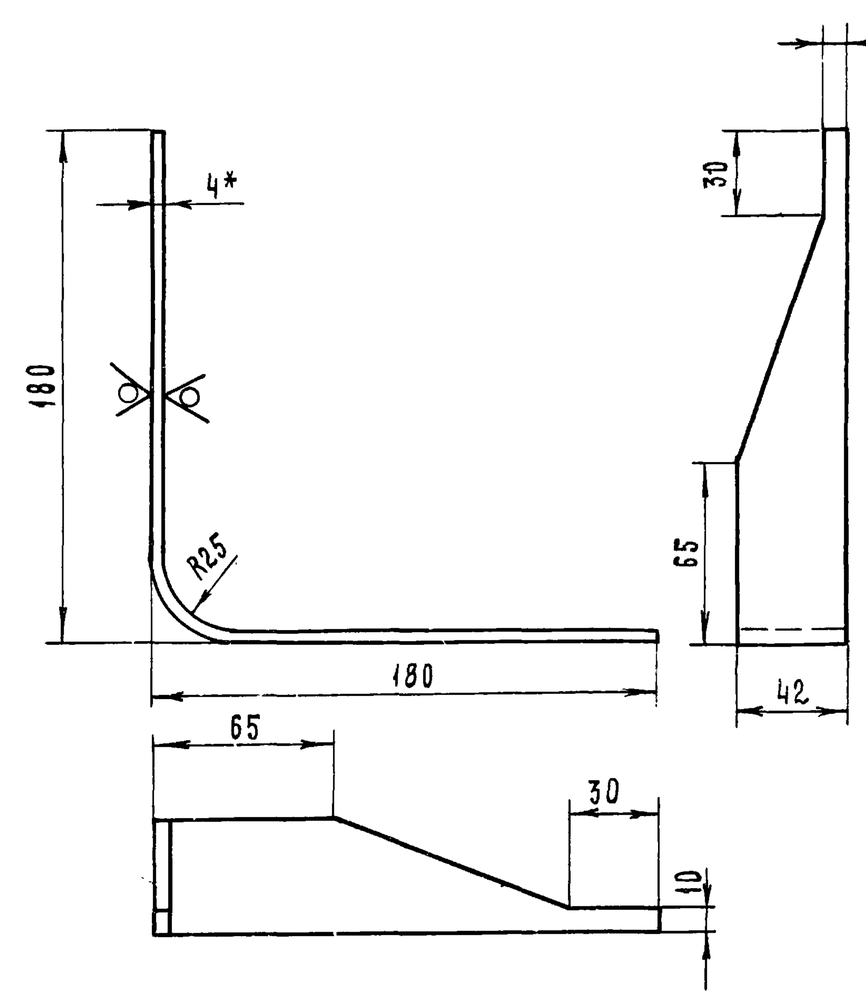


Длина развертки: 348 мм

* Размер для справок

| | | | |
|---|---|---|---|
| Изм. | Лист | № докум. | Подп. | Дата |
| Разраб. | | Гребнева | | |
| Проверил | | Ковалев | | |

ТМ4-400.04 7834/2 ТП 705-1-143

Ребро.

| Лит. | Масса | Масштаб |
|---|---|---|
| Р | 0.31 | 1:2 |
| Лист 1 | Листов 1 | |

Полоса 4х50 ГОСТ 103-76 / Ст3. ГОСТ 535-58

Госкомсельхозтехника СССР ГИПРОПРОМСЕЛЬСТРОЙ г. Саратов

Копировал Матвеева Формат 11

ТМ4-400.00 СБ

| | | |
|---|---|---|
| Модуль нормальный | m | 2 |
| Число зубьев (на ф) | z | 161 |
| Исходный контур | | ГОСТ 13755-68 |
| Коэффициент смещения исходного контура | ξ | 0 |
| Степень точности по ГОСТ 1643-72 | | 8-Х |
| Длина общей нормали | L | 110.6-02 |
| Допуск на колебание длины общей нормали | $\delta_{DL}$ | 0.09 |
| Допуск на радиальное биение зубчатого венца | Fr | 0.11 |
| Допуск на разность окружных шагов | $\delta_t$ | 0.025 |
| Предельное отклонение основного шага | $\Delta t_0$ | ± 0.025 |
| Пятно контакта по высоте | % | ≥ 40 |
| Пятно контакта по длине | % | 50 |

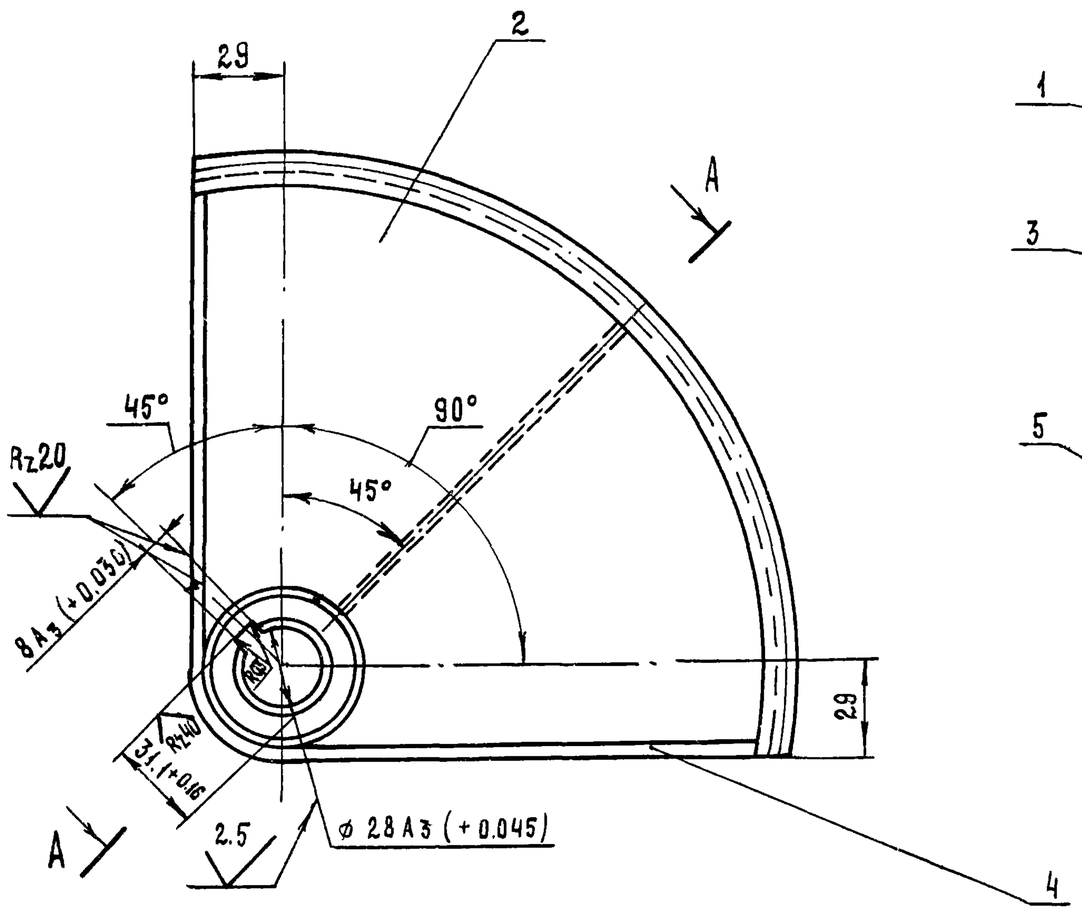


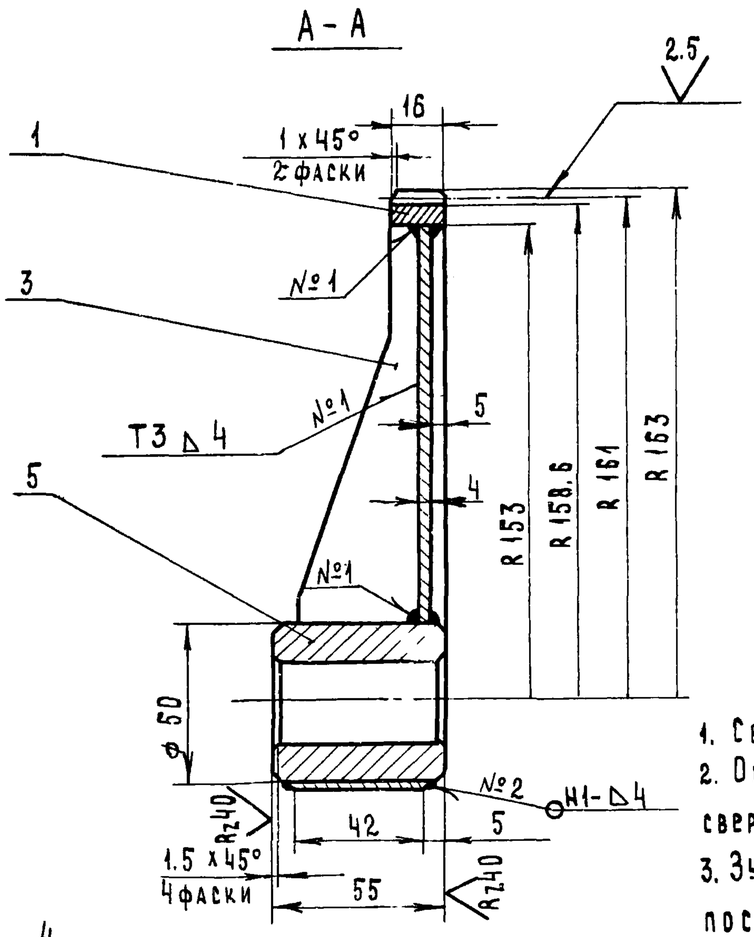


1. Сварные швы по ГОСТ 5264-69.
2. Отверстие ф 28А3 и шпоночный паз сверлить и обрабатывать после сварки.
3. Зубья нарезать и обрабатывать после сварки.
4. Термообработка: зубья сектора цементировать и закалить до твердости HRC 58÷62.

7834/2 71

| Изм. | Лист | № докум. | Подп. | Дата |
|---|---|---|---|---|
| Разраб. | | Гребнева | | V-1979 |
| Проверил | | Ковалев | | VI-79 |
| Гл.инж.отд. | | Кабанов | | 2.07.79 |
| Нач.отд. | | Зараковская | | 2.07.79 |
| ГИП | | Гоголев | | 02.79 |

ТМ4-400.00 СБ ТП 705-1-143

Сектор зубчатый. Сборочный чертеж.

| Лит. | Масса | Масштаб |
|---|---|---|
| Р | 1.75 | 1:2 |
| Лист 1 | Листов 1 | |

Госкомсельхозтехника СССР ГИПРОПРОМСЕЛЬСТРОЙ

ТМ4-400.03

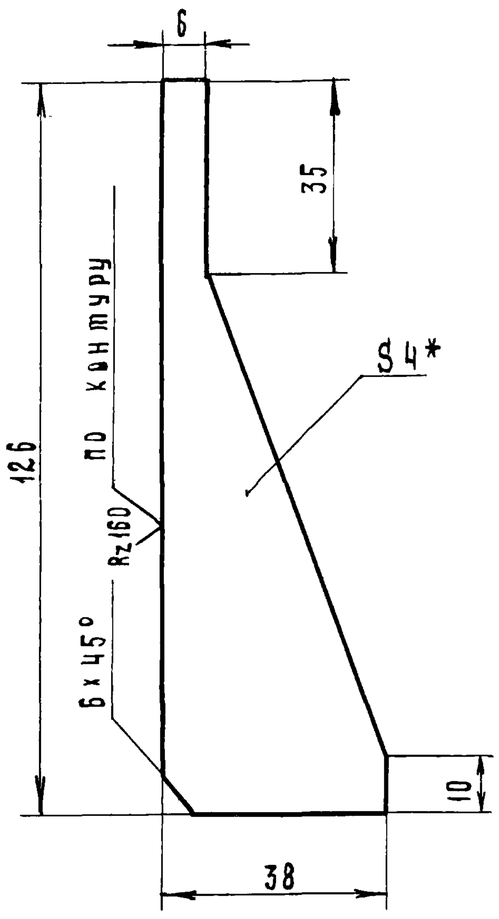


* - Размер для справок

7834/2

| Изм. | Лист | № докум. | Подп. | Дата |
|---|---|---|---|---|
| Разраб. | Гребнева | Гребнева | IV-1979 | |
| Проверил | Ковалев | Трудов | VI-79 | |

ТМ4-400.03 ТП705-1-143

Ребро.

| Лит. | Масса | Масштаб |
|---|---|---|
| Р | 0.1 | 1:1 |

Лист 1 Листов 1

Полоса 4x40 ГОСТ 103-76 / ст3 ГОСТ 535-79

Госкомсельхозтехника СССР ГИПРОПРОМСЕЛЬСТРОЙ г. Саратов

Копировал Матвеева Формат 11

Типовой проект 705-1-143 Альбом II Часть 1

Инв. № подл. | Подп. и дата | Взам. инв. № | Инв. № дубл. | Подп. и дата

ТМ4-400.02

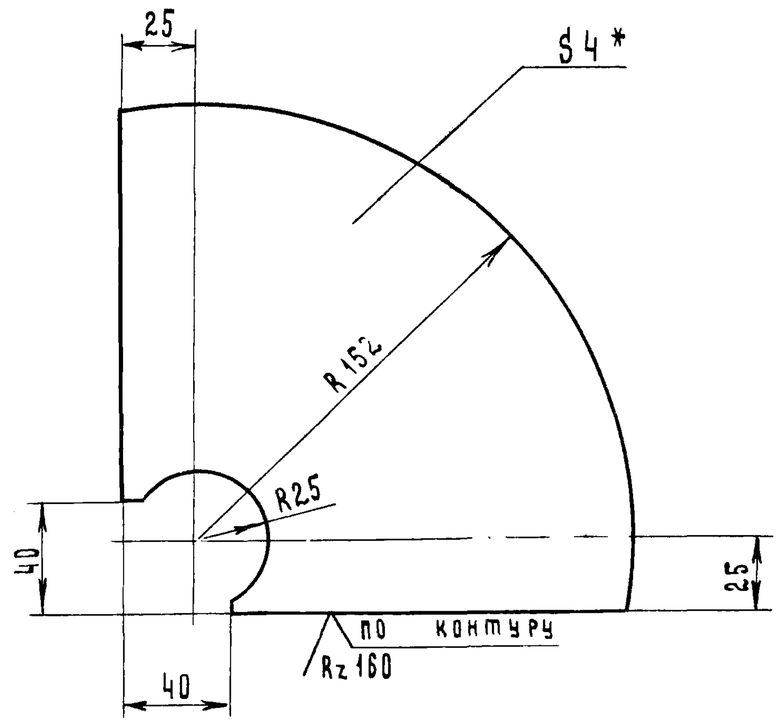


* - Размер для справок.

7834/2

| Изм. | Лист | № докум. | Подп. | Дата |
|---|---|---|---|---|
| Разраб. | Гребнева | Гребнева | IV-1979 | |
| Проверил | Ковалев | Трудов | VI-79 | |

ТМ4-400.02 ТП705-1-143

Сектор.

| Лит. | Масса | Масштаб |
|---|---|---|
| Р | 0.7 | 1:2 |

Лист 1 Листов 1

Полоса 4x200 ГОСТ 103-76 / ст3 ГОСТ 535-79

Госкомсельхозтехника СССР ГИПРОПРОМСЕЛЬСТРОЙ г. Саратов

Копировал Матвеева Формат 11

ТМ4-400.01

Rz40

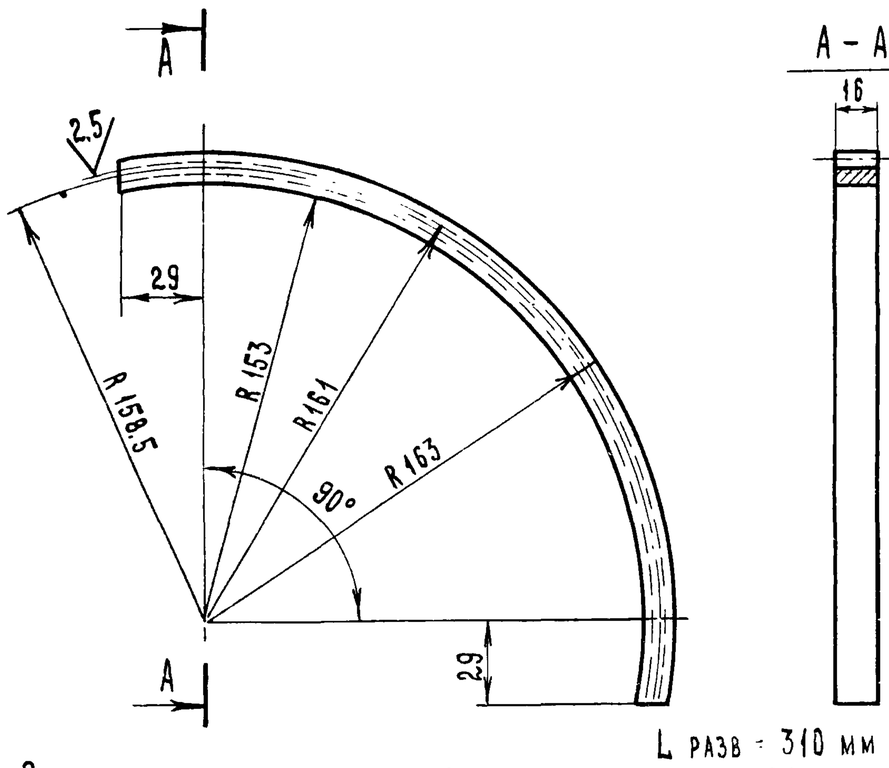


L разв = 310 мм

Зубья нарезать и обработать после сварки и правки по чертежу ТМ4-400.00 сб.

7834/2

| Изм. | Лист | № докум. | Подп. | Дата |
|---|---|---|---|---|
| Разраб. | Гребнева | Гребнева | IV-1979 | |
| Проверил | Ковалев | Трудов | VI-79 | |

ТМ4-400.01 ТП705-1-143

Венец.

| Лит. | Масса | Масштаб |
|---|---|---|
| Р | 0.08 | 1:2 |

Лист 1 Листов 1

Сталь 20 х ГОСТ 4543-71

Госкомсельхозтехника СССР ГИПРОПРОМСЕЛЬСТРОЙ г. Саратов

Типовой проект 705-1-143 Альбом II Часть 1

Инв. № подл. | Подп. и дата | Взам. инв. № | Инв. № дубл. | Подп. и дата

ТМ4-400.05

Rz40

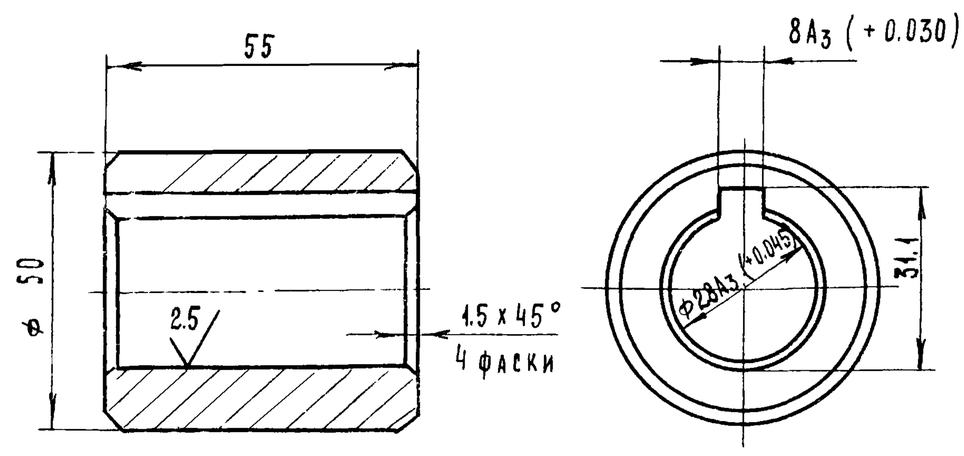


Отверстие ф 28A3 и шпоночный паз обработать после сварки по чертежу ТМ4-400.00 сб.

7834/2 72

| Изм. | Лист | № докум. | Подп. | Дата |
|---|---|---|---|---|
| Разраб. | Гребнева | Гребнева | IV-1979 | |
| Проверил | Ковалев | Трудов | VI-79 | |
| Гл. инж. отд. | Кабанов | | 2.07.79 | |
| Нач. отд. | Зараковская | | 2.07.79 | |
| Гип. | Гоголев | | 02.79 | |
| Н. кон. | Есина | | | |

ТМ4-400.05 ТП705-1-143

Ступица.

| Лит. | Масса | Масштаб |
|---|---|---|
| Р | 0.56 | 1:1 |

Лист 1 Листов 1

Круг 56 ГОСТ 2590-71 / ст3 ГОСТ 535-79

Госкомсельхозтехника СССР ГИПРОПРОМСЕЛЬСТРОЙ г. Саратов

ТМ4 - 000.01

√(√)

| | | | |
|---|---|---|---|
| Модуль нормальный | | m | 2 |
| Число зубьев | | z | 46 |
| Исходный контур | | — | ГОСТ 13755-68 |
| Коэффициент смещения исходного контура | | | 0 |
| Степень точности по ГОСТ 1643-72 | | | 8-х |
| Длина общей нормали | | L | 33.76 -0,14 |
| Допуск на колебание длины общей нормали | | $F_{dL}$ | 0.07 |
| Допуск на радиальное биение зубчатого венца | | $F_D$ | 0.08 |
| Предельное отклонение основного шага | | $f_{tb}$ | ± 0.025 |
| Допуск на разность окружных шагов | | $f_c$ | 0.025 |
| Пятно контакта | по высоте | % | 40 |
| | по ширине | % | 50 |

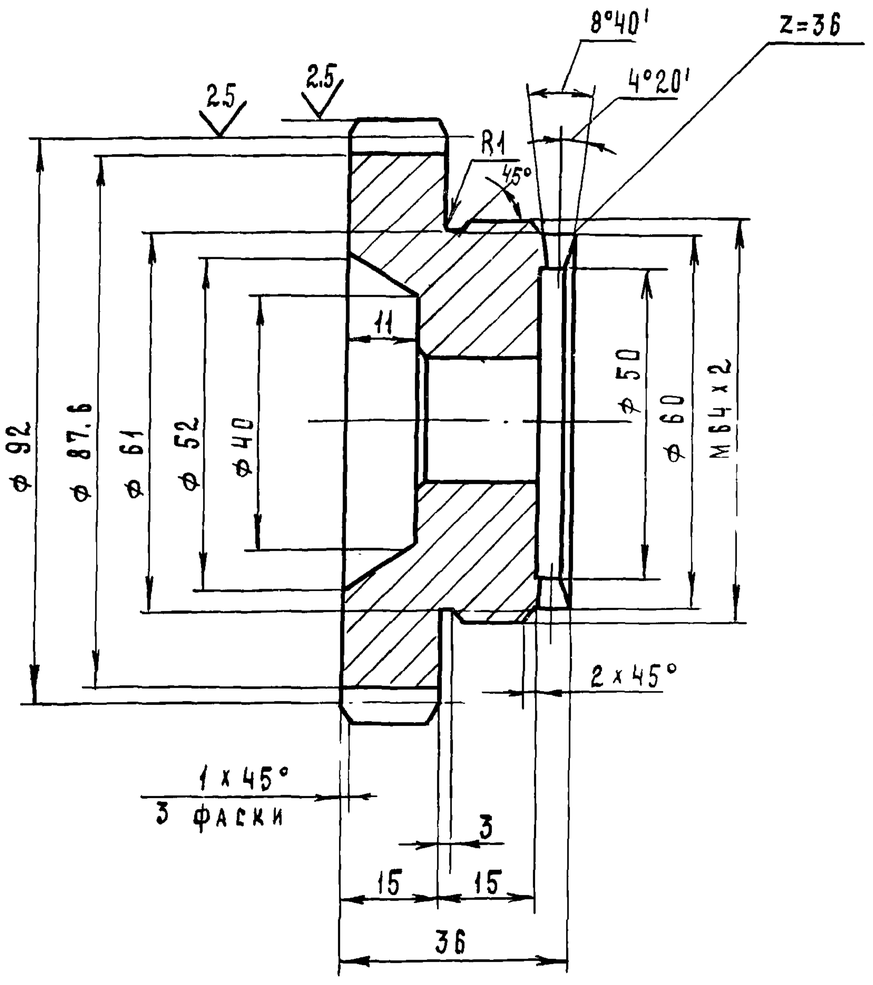


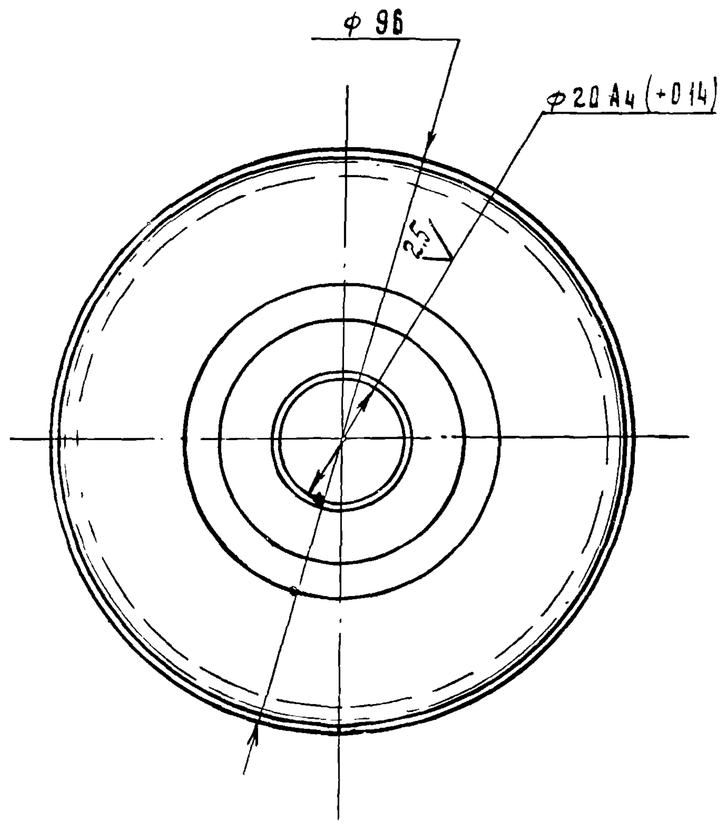


1. Неуказанные предельные отклонения размеров: отверстий по А7, валов - по В7, остальных - по СМ7.
2. Зубья шестерни и кулачки закалить до твердости HRC 38÷48.

Развертка по ф 50

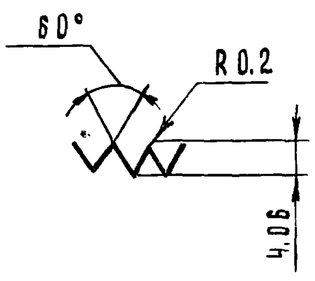


7834/2

| | | | | | | |
|---|---|---|---|---|---|---|
| | | | | | ТМ4 - 000.01 | ТП 705-1-143 |
| Изм. | Лист | №докум. | подп. | дата | Шестерня | Лит. Р; Масса 0.95; Масштаб 1:1; Лист 1; Листов 1 |
| Разраб. | | Гребнева | | X-1975 | | |
| Проверил | | Ковалев | | VI-79 | Сталь 45 ГОСТ 1050-74 | Госкомсельхозтехника СССР ГИПРОПРОМСЕЛЬСТРОЙ г. Саратов |

Копировал Матвеева

Формат 12

ТМ4 - 000.05

Rz40

2 отв. под конический штифт ф 8 ГОСТ 3129-70 сверлить и развертывать совместно с шибером ТМ4 - 300.00

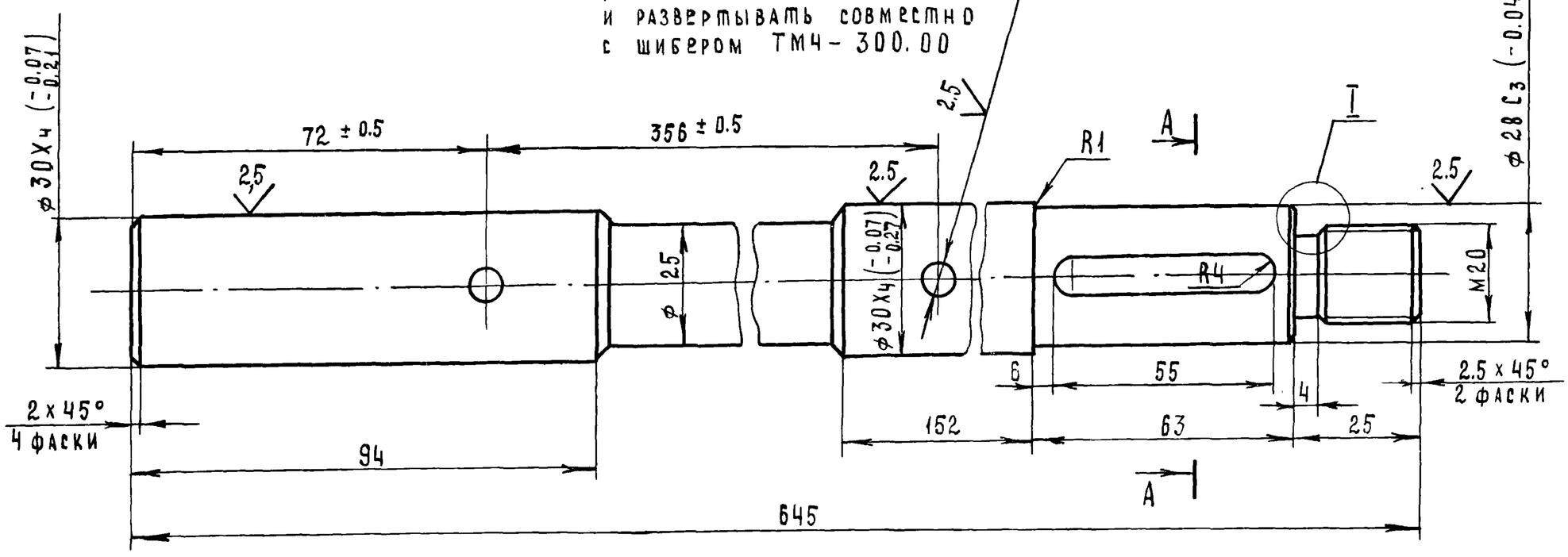


A A

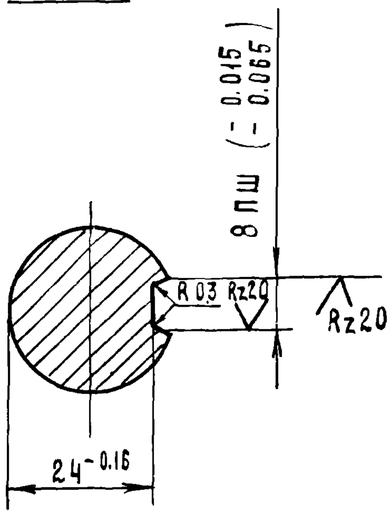


I
М5:1

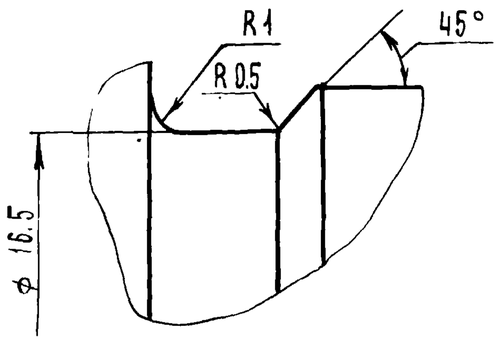


Неуказанные предельные отклонения размеров: отверстий по А7, валов - по В7, остальных - по СМ7.

7834/2 73

| | | | | | | |
|---|---|---|---|---|---|---|
| | | | | | ТМ4 - 000.05 | ТП 705-1-143 |
| Изм. | Лит. | №докум. | подп. | дата | Вал. | Лит. Р; Масса 6.2; Масштаб 1:1; Лист 1; Листов 1 |
| Разраб. | | Гребнева | | X-1975 | | |
| Проверил | | Ковалев | | VI-79 | Сталь 45 ГОСТ 1050-74 | Госкомсельхозтехника СССР ГИПРОПРОМСЕЛЬСТРОЙ г. Саратов |
| Гл.инж.отд. | | Кабанов | | 2.07.79 | | |
| Нач.отд. | | Зараковская | | 2.07.79 | | |
| ГИП | | Гоголев | | 02.79 | | |
| Н.контр. | | Есина | | | | |

ТМ4 - 000.12

Rz40 (V)

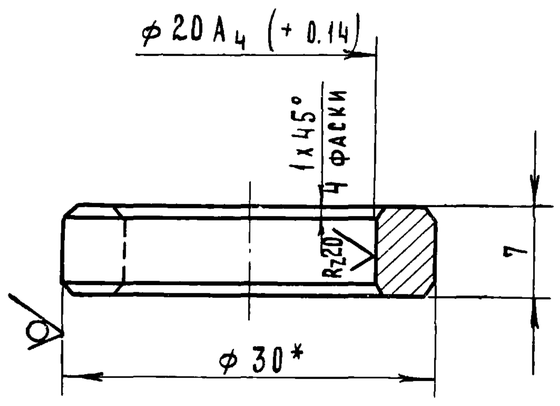


*- Размер для справок

7834/2

| | | | | | | | |
|---|---|---|---|---|---|---|---|
| | | | | | ТМ4 - 000.12 ТП705-1-143 | | |
| Изм. | Лист | № докум. | Подп. | Дата | Шайба | Лит. | Масса | Масштаб |
| Разраб. | | Гребнева | | 11-1979 | | Р | 0.02 | 2:1 |
| Проверил | | Ковалев | | 11-79 | | Лист 1 | Листов 1 |
| | | | | | Круг 30 ГОСТ 2590-71 / Ст 3 ГОСТ 535-79 | Госкомсельхозтехники СССР ГИПРОПРОМСЕЛЬСТРОЙ г. Саратов | |

Копировал Матвеева Формат 11

Типовой проект 705-1-143 Альбом II Часть 1

Подп. и дата | Инв. № подл. | Взам. инв. № | Инв. № дубл. | Подп. и дата

ТМ4 - 000.02

(V)

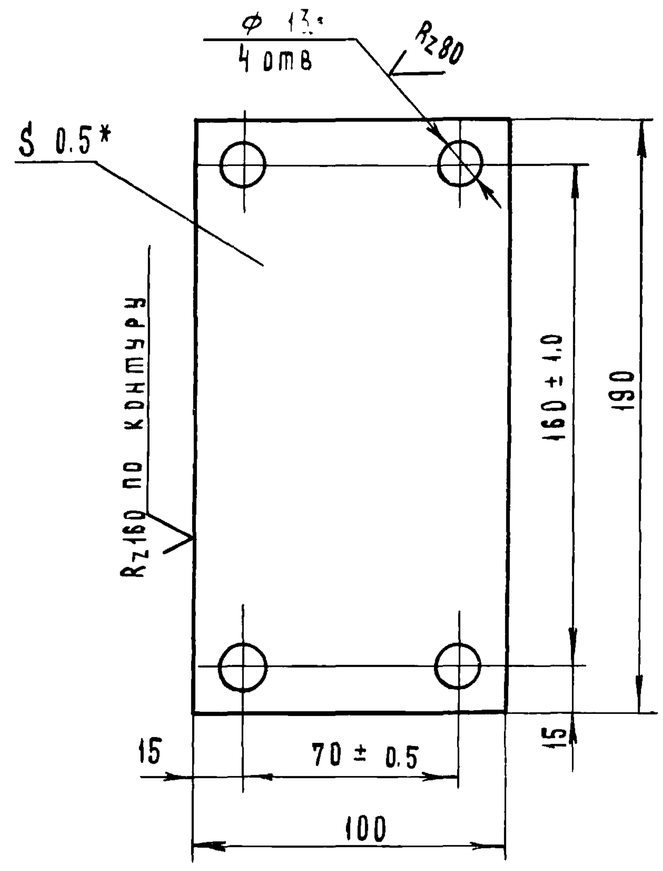


*- Размер для справок

7834/2

| | | | | | | | |
|---|---|---|---|---|---|---|---|
| | | | | | ТМ4 - 000.02 ТП705-1-143 | | |
| Изм. | Лист | № докум. | Подп. | Дата | Прокладка | Лит. | Масса | Масштаб |
| Разраб. | | Гребнева | | 11-1979 | | Р | 0.01 | 1:2 |
| Проверил | | Ковалев | | 11-79 | | Лист 1 | Листов 1 |
| | | | | | Лист 0.5 ГОСТ 19904-74 / Ст 3 ГОСТ 16523-70 | Госкомсельхозтехники СССР ГИПРОПРОМСЕЛЬСТРОЙ г. Саратов | |

Копировал Матвеева Формат 11

ТМ4 - 000.08

Rz40 (V)

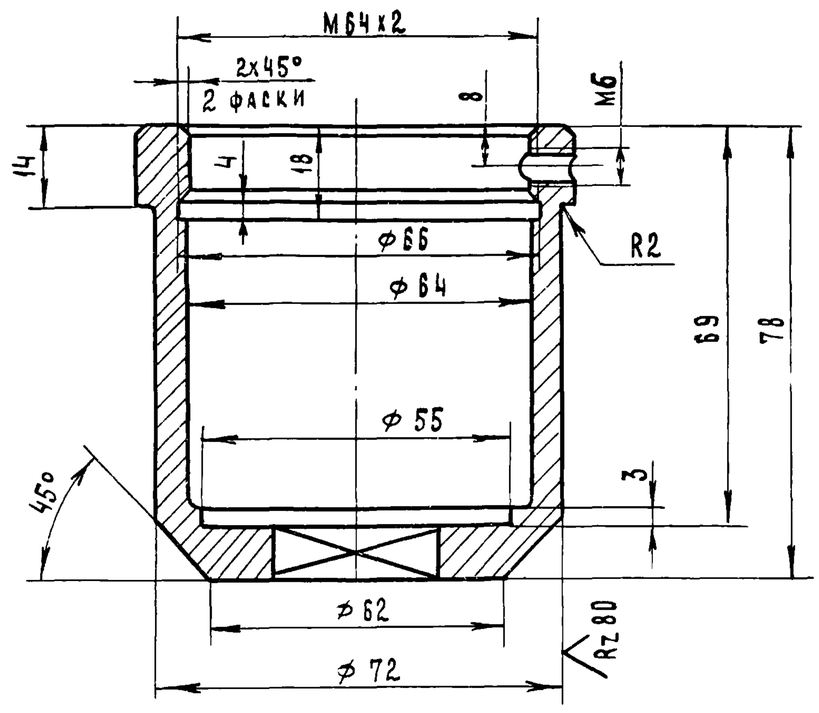


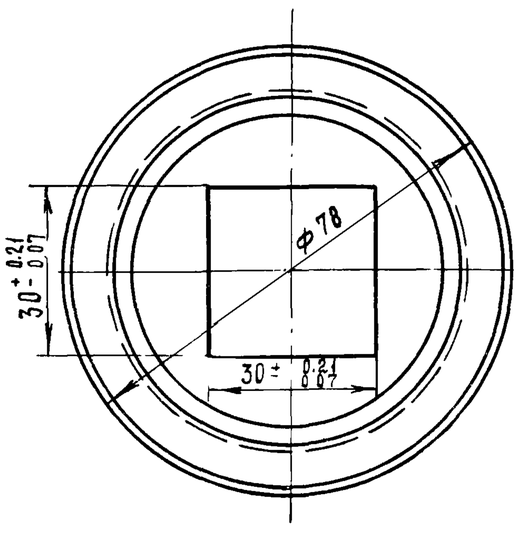


7834/2

| | | | | | | | |
|---|---|---|---|---|---|---|---|
| | | | | | ТМ4 - 000.08 ТП705-1-143 | | |
| Изм. | Лист | № докум. | Подп. | Дата | Стакан | Лит. | Масса | Масштаб |
| Разраб. | | Гребнева | | 11-1979 | | Р | 0.53 | 1:1 |
| Проверил | | Ковалев | | 11-79 | | Лист 1 | Листов 1 |
| | | | | | Круг 80 ГОСТ 2590-71 / 35 ГОСТ 1050-74 | Госкомсельхозтехники СССР ГИПРОПРОМСЕЛЬСТРОЙ г. Саратов | |

Копировал Матвеева Формат 11

Типовой проект 705-1-143 Альбом II Часть 1

Подп. и дата | Инв. № подл. | Взам. инв. № | Инв. № дубл. | Подп. и дата

ТМ4 - 000.04

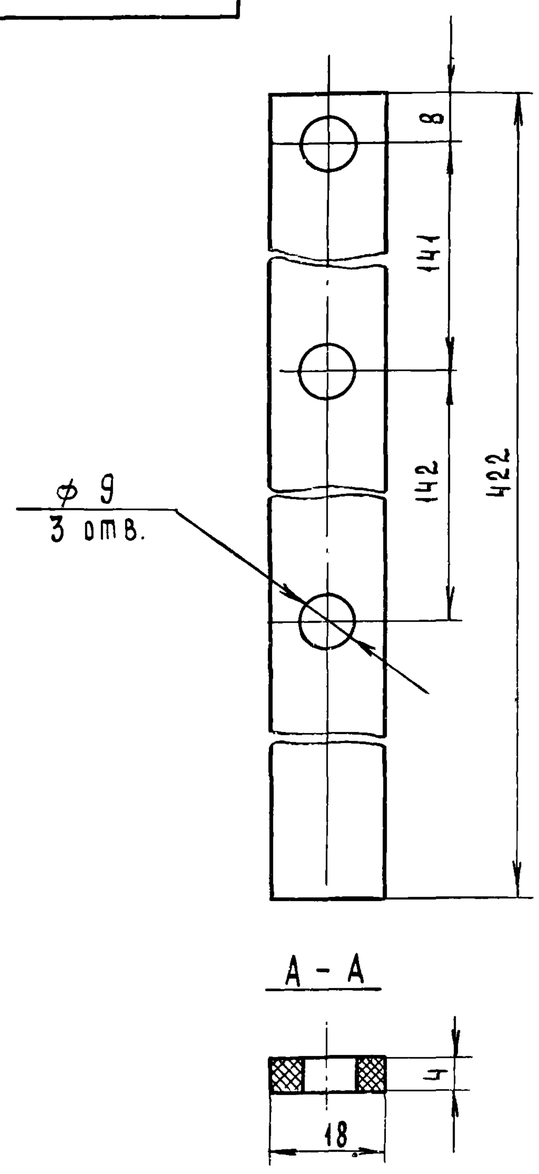


А - А




7834/2 74

| | | | | | | | |
|---|---|---|---|---|---|---|---|
| | | | | | ТМ4 - 000.04 ТП705-1-143 | | |
| Изм. | Лист | № докум. | Подп | Дата | Прокладка | Лит. | Масса | Масштаб |
| Разраб. | | Гребнева | | 11-1979 | | Р | 0.02 | 1:1 |
| Проверил | | Ковалев | | 11-79 | | Лист 1 | Листов 1 |
| Гл. инж. отд | | Кабанов | | 2.02.79 | | | |
| Нач. отд. | | Зараковская | | 2.07.79 | Резина-пластина 4МБ-А-М ГОСТ 7338-77 | Госкомсельхозтехники СССР ГИПРОПРОМСЕЛЬСТРОЙ г. Саратов | |
| ГИП | | Гоголев | | 02.79 | | | |
| Н. контр | | Есина | | 11.79 | | | |

ТМ4-000.06

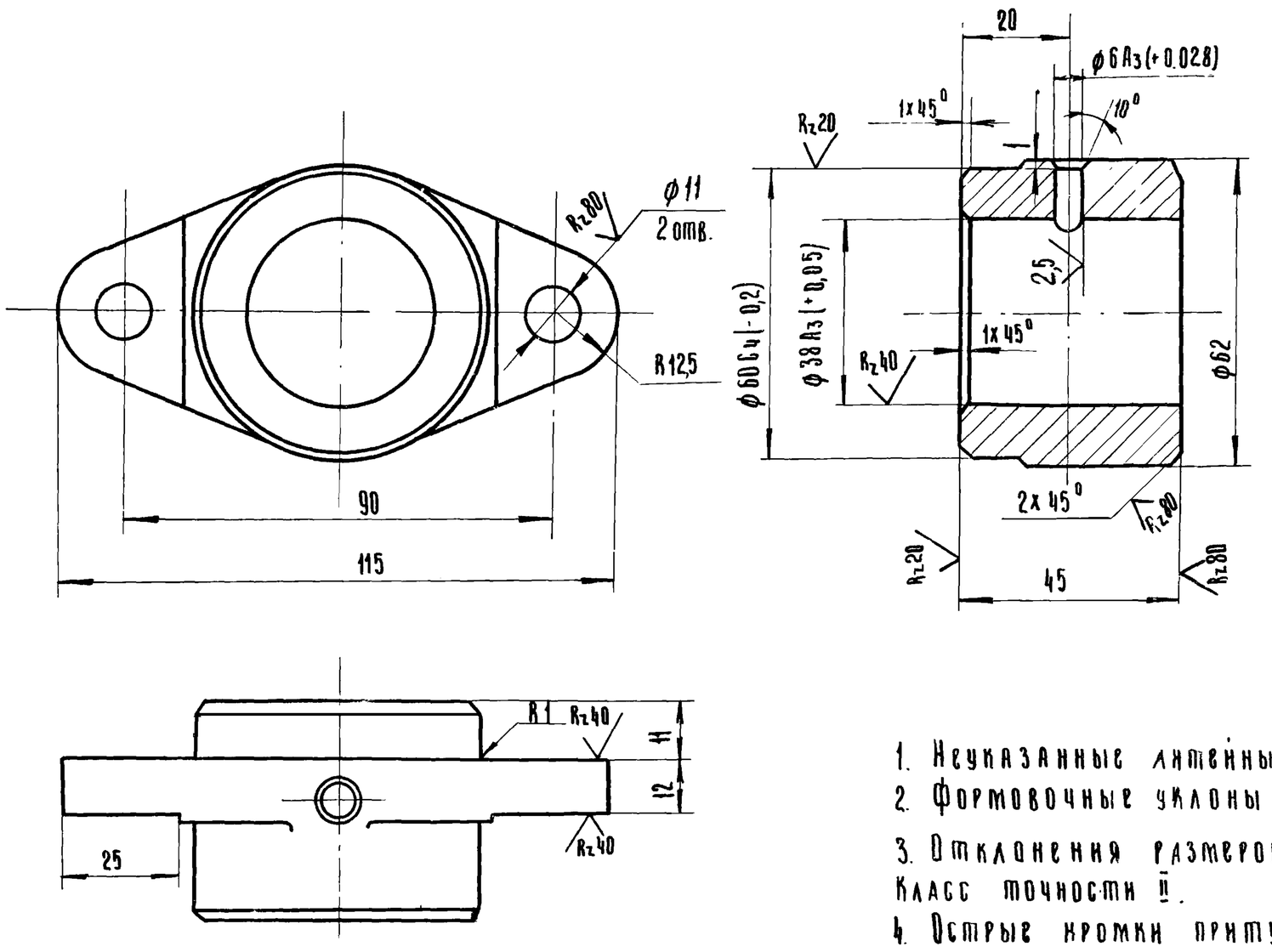


1. Неуказанные литейные радиусы 3÷5
2. Формовочные уклоны по гост 3212-57
3. Отклонения размеров отливки по гост 1855-55 Класс точности II.
4. Острые кромки притупить.
5. Овальность и конусность отверстия ф38А3 не более 0,5 допуска на диаметр

7834/2

| | | | | | | | | |
|---|---|---|---|---|---|---|---|---|
| | | | | | ТМ4-000.06 | | ТП705-1-143 | |
| Изм | Лист | N докум. | Подп. | Дата | Корпус подшипника. | Лит. | Масса | Масштаб |
| Разраб | | Гребнева | | V-1979 | | Р | 0,86 | 1:1 |
| Пров | | Ковалев | | VI-79 | | Лист 1 | Листов 1 | |
| | | | | | СЧ 15-32 гост 1412-70 | Госкомсельхозтехника СССР ГИПРОПРОМСЕЛЬСТРОЙ г. Саратов | | |

Копировал: Ильичева Формат 12

ТМ4-000.08

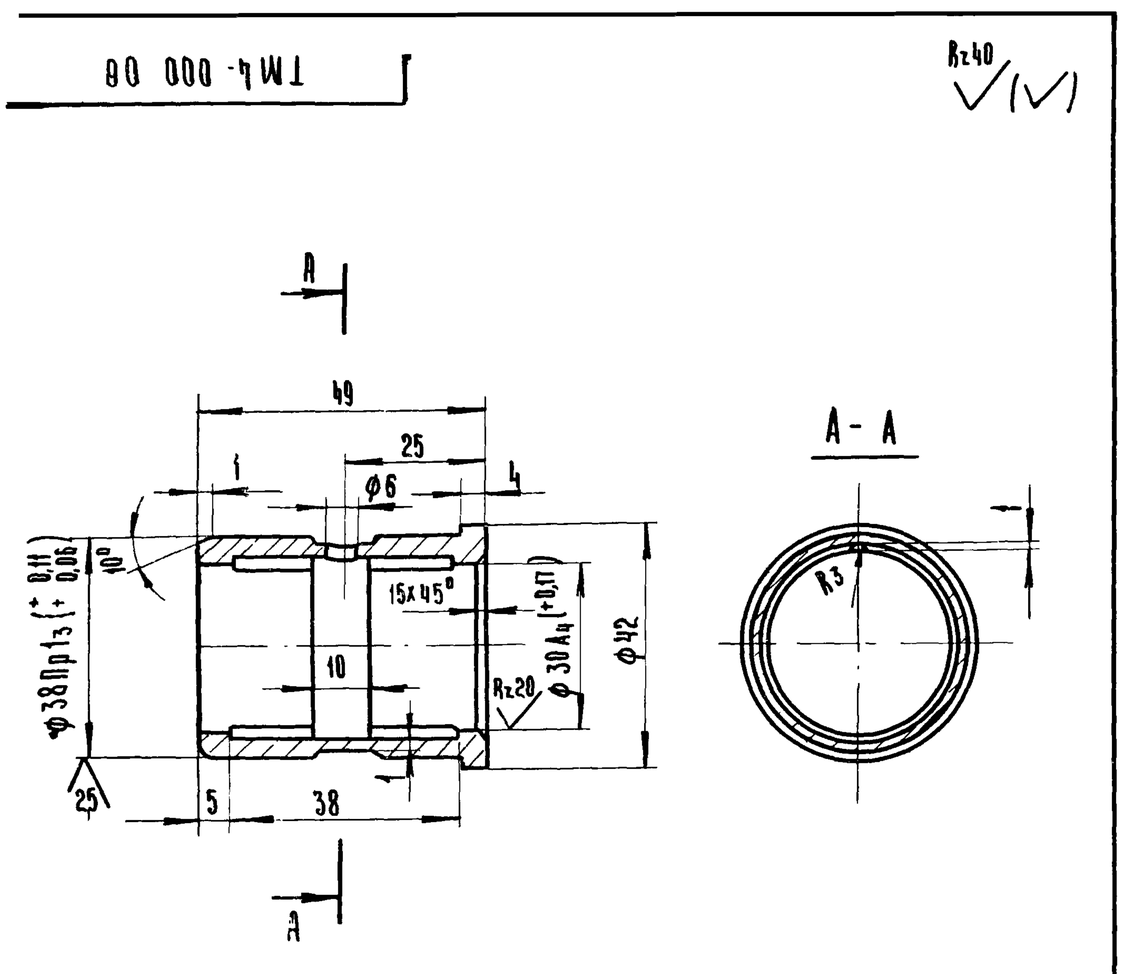


1. Непериендикулярность оси втулки к её торцам не более 0,04:100
2. Отклонение соосности отверстий ф30А4 от ф38Пр1з не более 0,03мм.
3. Овальность и конусность ф38Пр1з не более 0,5 допуска на диаметр.
4. Острые кромки притупить.

7834/2

| | | | | | | | | |
|---|---|---|---|---|---|---|---|---|
| | | | | | ТМ4-000.07 | | ТП705-1-143 | |
| Изм | Лист | N докум. | Подпись | Дата | Втулка. | Лит | Масса | Масштаб |
| Разраб. | | Гребнева | | V-1979 | | Р | 0,16 | 1:1 |
| Проверил | | Ковалев | | VI-79 | | Лист 1 | Листов 1 | |
| | | | | | | Госкомсельхозтехника СССР | | |

Типовой проект 705-1-143 Альбом II Часть 1

Подп. и дата | Инв. N дубл. | Взам. инв. N | Подп. и дата

ТМ4-000.09

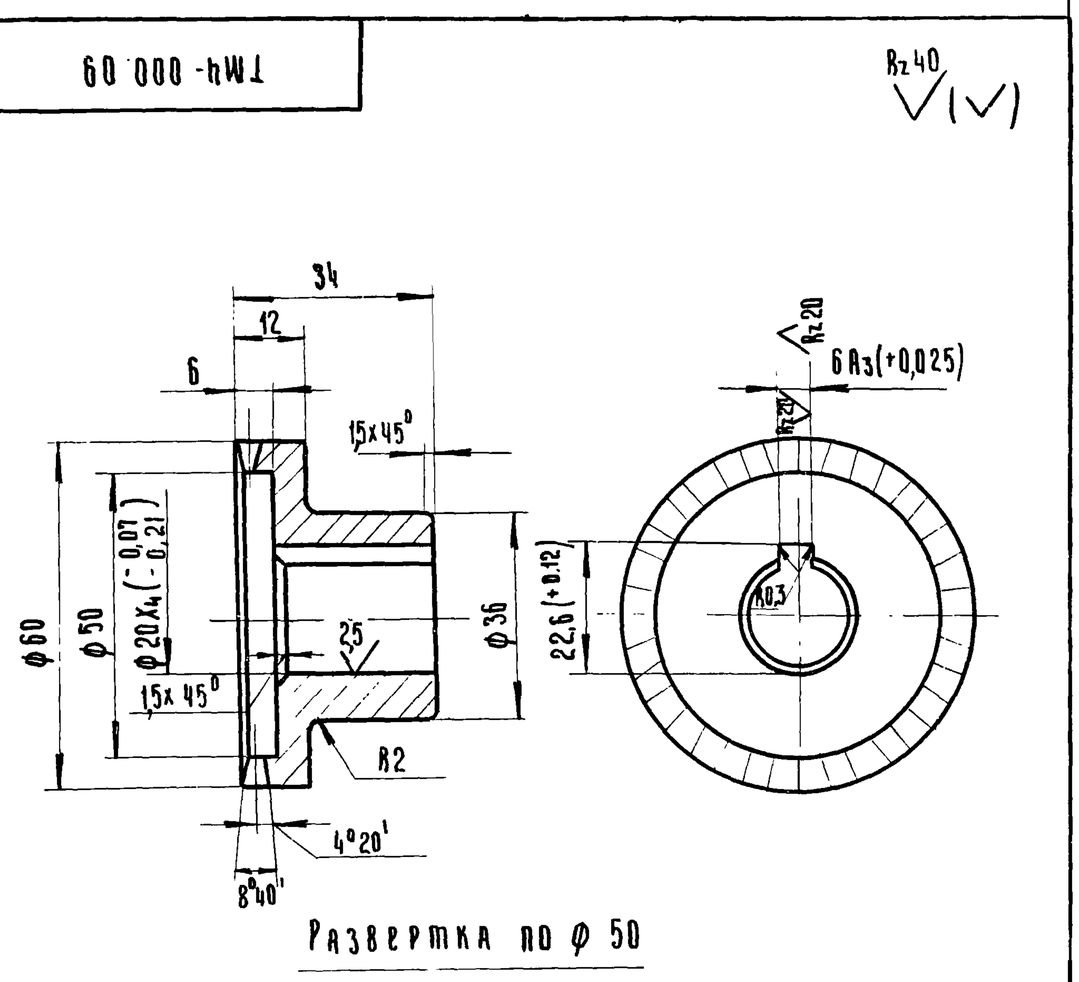


Развертка по ф 50

Число кулачков (зубьев) z = 36

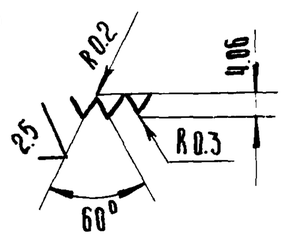


Кулачки муфты закалить до твердости RC 38÷48

7834/2 75

| | | | | | | | | |
|---|---|---|---|---|---|---|---|---|
| | | | | | ТМ4-000.09 | | ТП705-1-143 | |
| Изм | Лист | N докум. | Подп. | Дата | Муфта. | Лит. | Масса | Масштаб |
| Разраб. | | Гребнева | | V-1979 | | Р | 0,25 | 1:1 |
| Проверил | | Ковалев | | VI-79 | | Лист 1 | Листов 1 | |
| Гл. инж. отд. | | Кабанов | | 2.07.79 | | | | |
| Нач. отд. | | Зараковская | | 2.07.79 | 65 гост 2590-71 | Госкомсельхозтехника СССР | | |

ТМ4-000.11

Rz 40

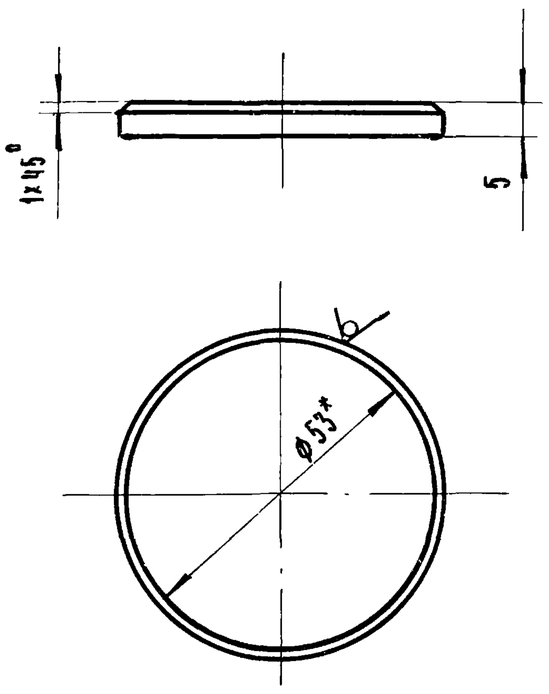


* Размер для справок.

7834/2

| Изм | Лист | N докум. | Подп | Дата |
|---|---|---|---|---|
| Разраб. | | Гребнева | | IV-1979 |
| Проверил | | Ковалев | | VI-79 |

ТМ4-000.11 ТП 705-1-143

Шайба

| Лит | Масса | Масштаб |
|---|---|---|
| Р | 0,08 | 1:1 |

Лист 1 Листов 1

Круг 53 ГОСТ 2590-71 / ст. 3 ГОСТ 535-79

Госкомсельхозтехника СССР ГИПРОПРОМСЕЛЬСТРОЙ г. Саратов

Копировал: Ильичева Формат А1

ТМ4-000.03

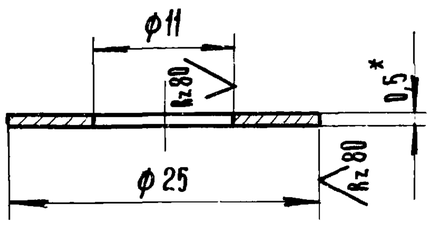


* Размеры для справок.

7834/2

| Изм | Лист | N докум. | Подп. | Дата |
|---|---|---|---|---|
| Разраб. | | Гребнева | | IV-1979 |
| Пров. | | Ковалев | | VI-79 |

ТМ4-000.03 ТП 705-1-143

Прокладка

| Лит | Масса | Масштаб |
|---|---|---|
| Р | 0,001 | 2:1 |

Лист 1 Листов 1

Лист 0,5 ГОСТ 19904-74 / ст. 3 ГОСТ 16523-70

Госкомсельхозтехника СССР ГИПРОПРОМСЕЛЬСТРОЙ г. Саратов

Типовой проект 705-1-143 Альбом II Часть 1

Подп. и дата | Инв. N дубл. | Взам. инв. N | Подп. и дата | Инв. N подл.

ТМ4-000.10

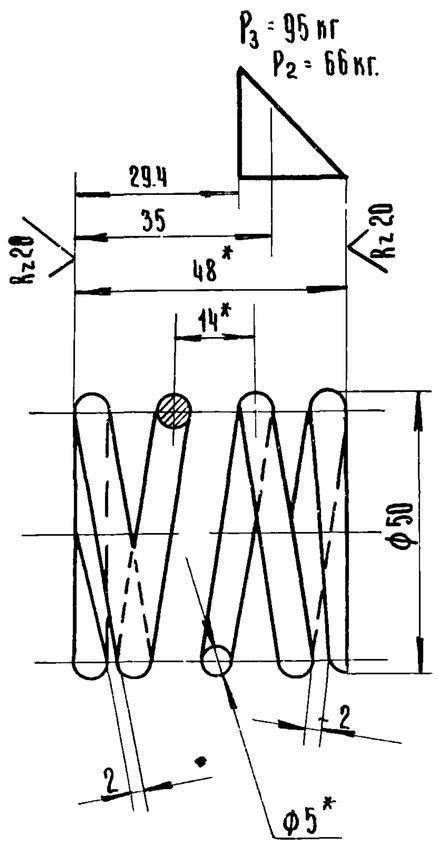


| | | |
|---|---|---|
| Число рабочих витков | n | 3 |
| Число витков полное | n1 | 4.5 |
| Направление навивки пружины | — | Правое |
| Диаметр по гильзе | Дг | 50 |
| Диаметр по стержню | Дс | 38 |
| Длина развернутой пружины | L | 622 |

* Размеры для справок.

76

7834/2

| Изм | Лист | N докум | Подп | Дата |
|---|---|---|---|---|
| Разраб. | | Гребнева | | IV-1979 |
| Проверил | | Ковалев | | VI-79 |
| Гл. инж. отд | | Кабанов | | 20.12.79 |
| Нач. отд. | | Зараковская | | 20.12.79 |
| ГИП | | Гоголев | | 07.79 |
| Н. контр | | Гнина | | |

ТМ4-000.10 ТП 705-1-143

Пружина.

| Лит | Масса | Масштаб |
|---|---|---|
| Р | 0,13 | 1:1 |

Лист 1 Листов 1

Проволока I - 5 ГОСТ 9389-75

Госкомсельхозтехника СССР ГИПРОПРОМСЕЛЬСТРОЙ г. Саратов

ТМ5-000.01

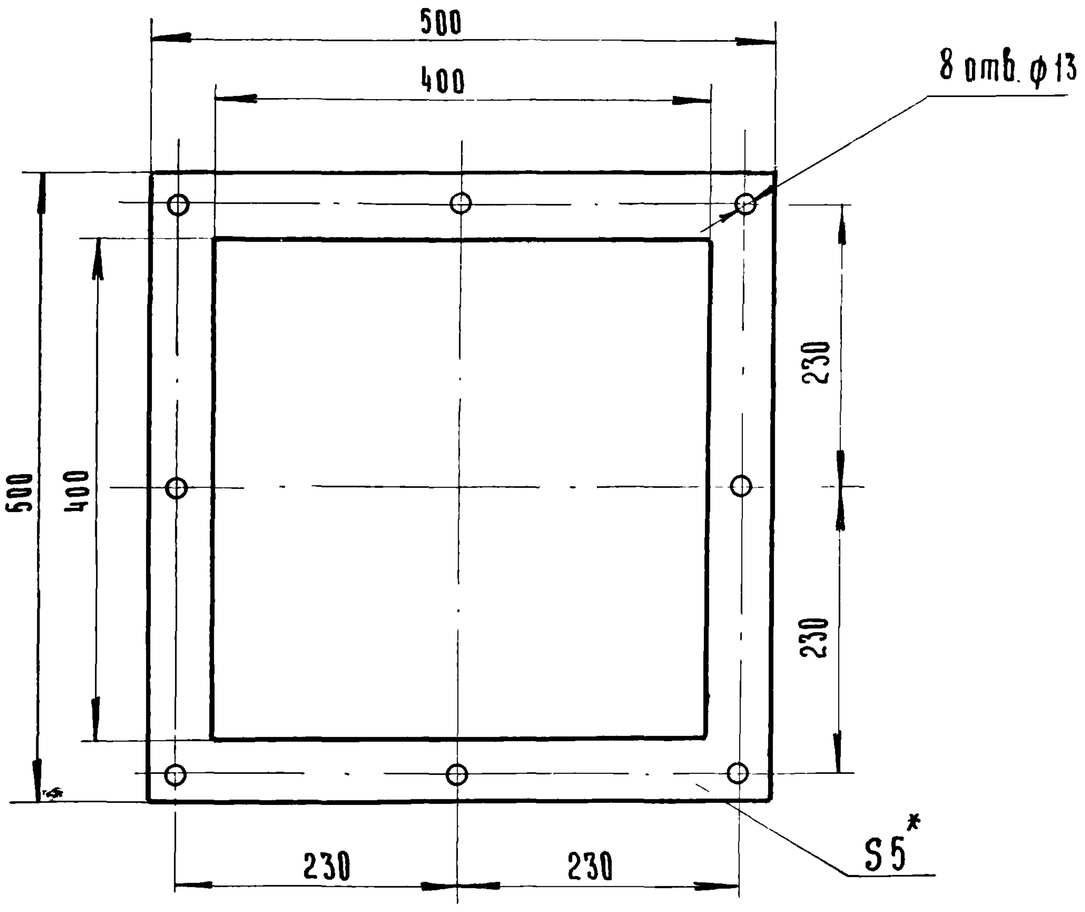


* Размер для справок.

7834/2

| Изм. | Лист | N докум. | Подп | Дата |
|---|---|---|---|---|
| Разраб. | | Гребнева | | IV-79 |
| Пров. | | Ковалев | | VI-79 |

ТМ5-000.01 ТП705-1-143

Прокладка.

| Лит | Масса | Масштаб |
|---|---|---|
| Р | 0,3 | 1:5 |
| Лист 1 | Листов 1 | |

Резина-рулонная
5МБ-А-М
ГОСТ 7338-77

Госкомсельхозтехника СССР
ГИПРОПРОМСЕЛЬСТРОЙ
г Саратов

Копировал: Ильичева Формат: А1

Типовой проект 705-1-143 Альбом II часть 1

| Формат | Зона | Поз | Обозначение | Наименование | Кол | Примеч |
|---|---|---|---|---|---|---|
| | | | | Документация | | |
| | | | | | | |
| 12 | | | ТМ5-000 00 СБ | Сборочный чертёж | | |
| | | | | | | |
| | | | | Сборочные единицы. | | |
| | | | | | | |
| 11 | | 1 | ТМ5-100.00 | Секция I | 1 | |
| | | | | | | |
| 11 | | 2 | ТМ5-200 00 | Секция II | 1 | |
| | | | | | | |
| | | | | Детали. | | |
| | | | | | | |
| 11 | | 3 | ТМ3-000.01 | Прокладка | 1 | |
| | | | | | | |
| | | | | Стандартные изделия | | |
| | | 4 | | Болт М12х35.58.09 ГОСТ 7798-70 | 24 | |
| | | 5 | | Гайка М12.5.09 ГОСТ 5915-70 | 24 | |
| | | 6 | | Шайба 12 65Г.09 ГОСТ 6402-70 | 24 | |

Инв. N подл. | Подп. и дата | Взам. инв. N | Инв. N дубл. | Подп. и дата

| Изм. | Лист | N докум. | Подп | Дата |
|---|---|---|---|---|
| Разраб. | | Гребнева | | IV-79 |
| Пров. | | Ковалев | | VI-79 |

ТМ5-000 00 7834/2 ТП705-1-143

Течка I.

| Лит. | Лист | Листов |
|---|---|---|
| Р | 1 | 1 |

Госкомсельхозтехника СССР
ГИПРОПРОМСЕЛЬСТРОЙ
г Саратов

Копировал: Ильичева Формат: А1

ТМ5-000.00.СБ

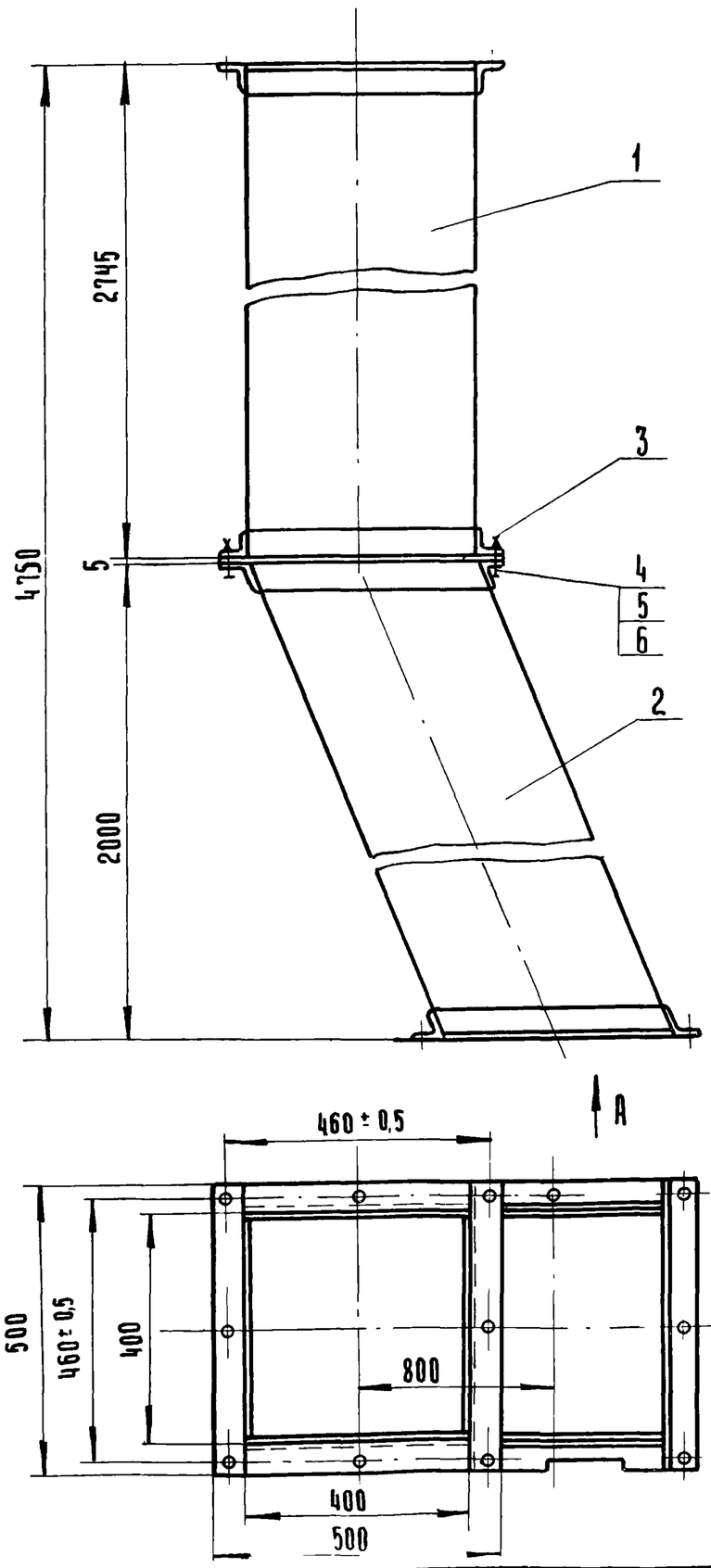


Вид А

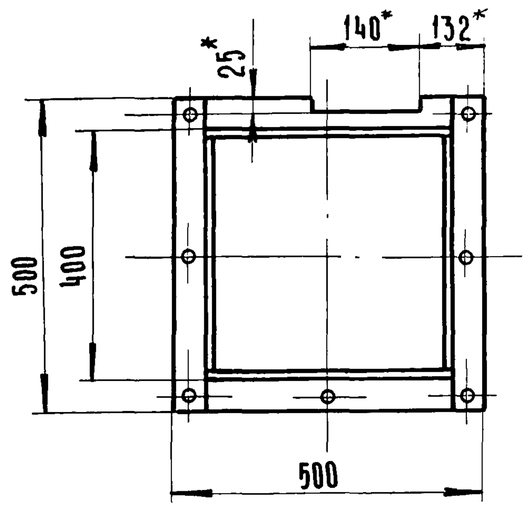


* Размеры для справок.

7834/2 77

| Изм. | Лист | N докум. | Подп | Дата |
|---|---|---|---|---|
| Разраб. | | Гребнева | | IV-79 |
| Пров. | | Ковалев | | VI-79 |
| Гл. инж. отд | | Кабанов | | 2.0279 |
| Нач. отд. | | Зараковская | | 2.0279 |
| ГИП | | Рогалев | | 02.79 |
| Н. контр | | Есина | | |

ТМ5-000.00.СБ ТП705-1-143

Течка I
Сборочный чертёж

| Лит | Масса | Масштаб |
|---|---|---|
| Р | 208 | 1:10 |
| Лист 1 | Листов 1 | |

Госкомсельхозтехника СССР
ГИПРОПРОМСЕЛЬСТРОЙ
г Саратов

| Формат | Зона | Поз. | Обозначение | Наименование | Кол. | Примеч. |
|---|---|---|---|---|---|---|
| | | | | Документация | | |
| | | | ТМ5-100.00.СБ | Сборочный чертёж | | |
| | | | | Материалы. | | |
| | | 1 | | Лист 3 ГОСТ 19904-74 / ст.3 ГОСТ 16523-70 | | |
| | | | | 394х2725 | 4 | 100кг. |
| | | | | Уголок | | |
| | | | | Б-50х50х5 ГОСТ 8509-72 / ст.3 ГОСТ 535-79 | | |
| | | 2 | | L=500 | 4 | 7,54кг |
| | | 3 | | L=400 | 4 | 6кг |

| Изм. | Лист | N докум. | Подп. | Дата |
|---|---|---|---|---|
| Разраб. | Гребнева | | | V-79 |
| Пров. | Ковалев | | | VI-79 |

ТМ5-100.00 7834/2 ТП 705-1-143

Секция I

| Лит. | Лист | Листов |
|---|---|---|
| Р | 1 | 1 |

Госкомсельхозтехника СССР ГИПРОПРОМСЕЛЬСТРОЙ г. Саратов

Копировал: Ильичева. Формат: 11

Типовой проект 705-1-143 Альбом II Часть 1

Инв. N подл. | Подп. и дата | Взам. инв. N | Инв. N дубл. | Подп. и дата

| Формат | Зона | Поз. | Обозначение | Наименование | Кол. | Примеч. |
|---|---|---|---|---|---|---|
| | | | | Документация | | |
| | | | ТМ5-200.00.СБ | Сборочный чертёж. | | |
| | | | | Детали | | |
| | | 1 | ТМ5-200.01 | Стенка | 2 | |
| | | 2 | ТМ5-200.02 | Уголок | 4 | |
| | | | | Материалы. | | |
| | | 3 | | Лист 3 ГОСТ 19904-74 / ст.3 ГОСТ 16523-70 | | |
| | | | | 394х2133 | 2 | 39,4кг. |
| | | 4 | | Уголок Б-50х50х5 ГОСТ 8509-72 / ст.3 ГОСТ 535-79 | | согнуть по месту |
| | | | | L=500 | 4 | 7,54кг. |

| Изм. | Лист | N докум. | Подп. | Дата |
|---|---|---|---|---|
| Разраб. | Гребнева | | | V-79 |
| Пров. | Ковалев | | | VI-79 |

ТМ5-200.00 7834/2 ТП 705-1-143

Секция II

| Лит. | Лист | Листов |
|---|---|---|
| Р | 1 | 1 |

Госкомсельхозтехника СССР ГИПРОПРОМСЕЛЬСТРОЙ г. Саратов.

Копировал: Ильичева Формат: 11

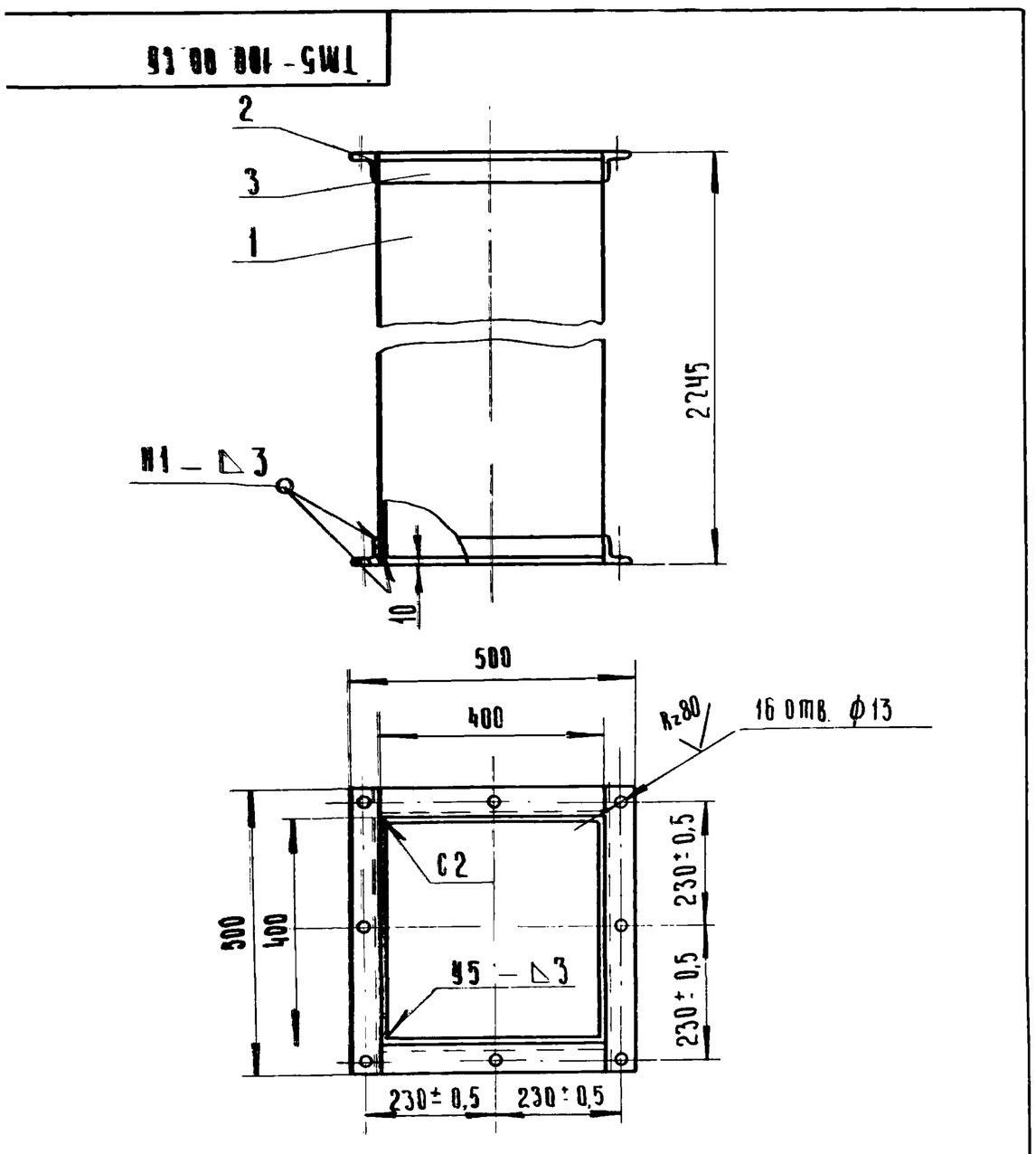


1. Сварные швы выполнить по ГОСТ 5264-69
Электроды типа Э-42 ГОСТ 9467-75
2. Отверстия выполнить после сварки.

7834/2 ТП 705-1-143

| Изм. | Лист | N докум. | Подп. | Дата |
|---|---|---|---|---|
| Разраб. | Гребнева | | | V-79 |
| Пров. | Ковалев | | | VI-79 |

ТМ5-100.00 СБ

Секция I
Сборочный чертёж.

| Лит. | Масса | Масштаб |
|---|---|---|
| Р | 113,6 | 1:10 |
| Лист 1 | Листов 1 | |

Госкомсельхозтехника СССР ГИПРОПРОМСЕЛЬСТРОЙ г. Саратов

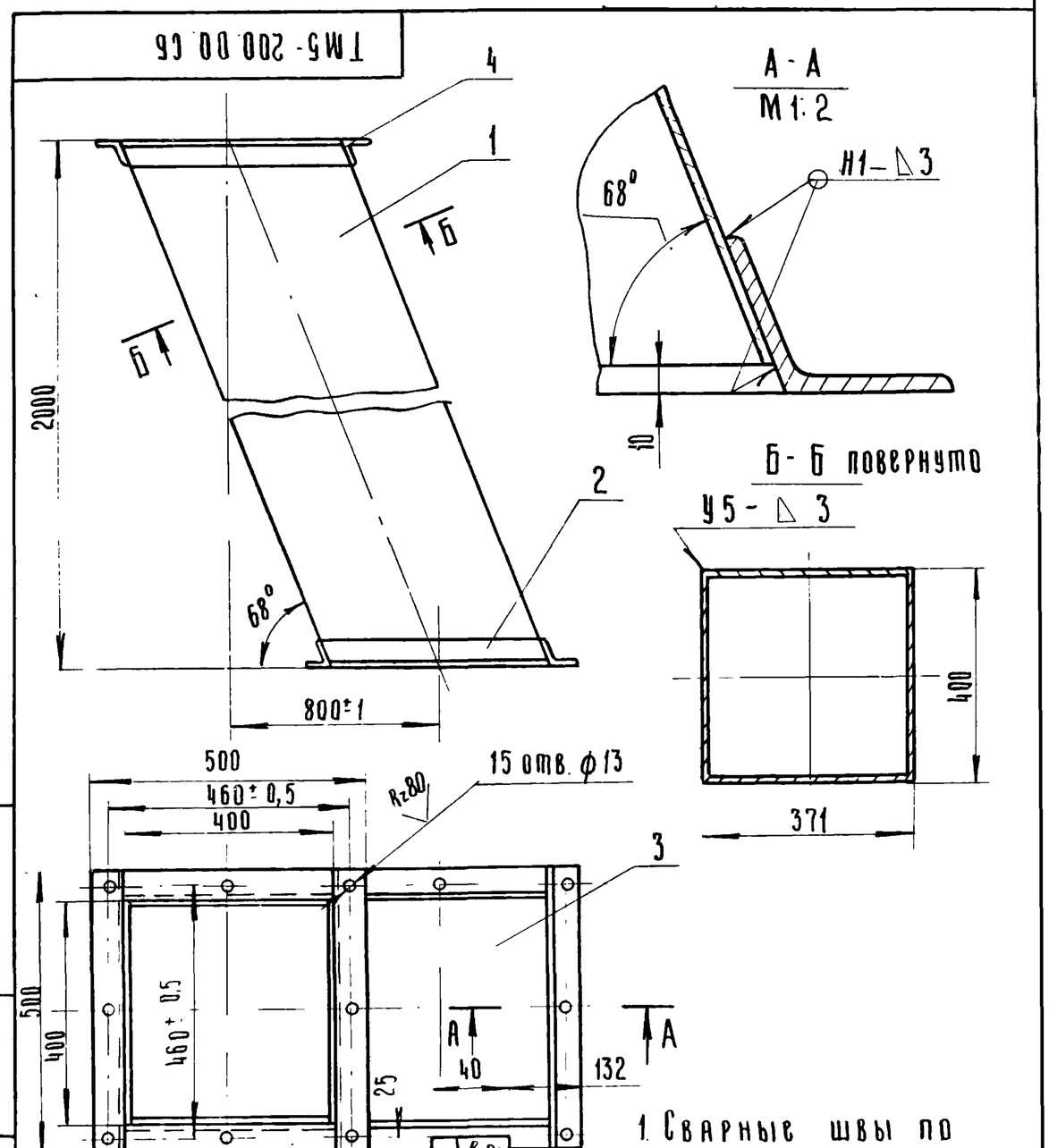


1. Сварные швы по ГОСТ 5264-69
Электроды типа Э42 ГОСТ 9467-75
2. Отверстия выполнить после сварки

78

| Изм. | Лист | N докум. | Подп. | Дата |
|---|---|---|---|---|
| Разраб. | Гребнева | | | V-79 |
| Пров. | Ковалев | | | VI-79 |
| Гл. инж. отд. | Кабанов | | | 20.07.79 |
| Нач. отд. | Зарковская | | | 20.07.79 |
| ГИП | Рогалев | | | 20.07.79 |

ТМ5-200.00 СБ 7834/2 ТП 705-1-143

Секция II
Сборочный чертеж

| Лит. | Масса | Масштаб |
|---|---|---|
| Р | 93 | 1:10 |
| Лист 1 | Листов 1 | |

Госкомсельхозтехника СССР ГИПРОПРОМСЕЛЬСТРОЙ г. Саратов

ТМ5-200.01

Rz80 (✓)

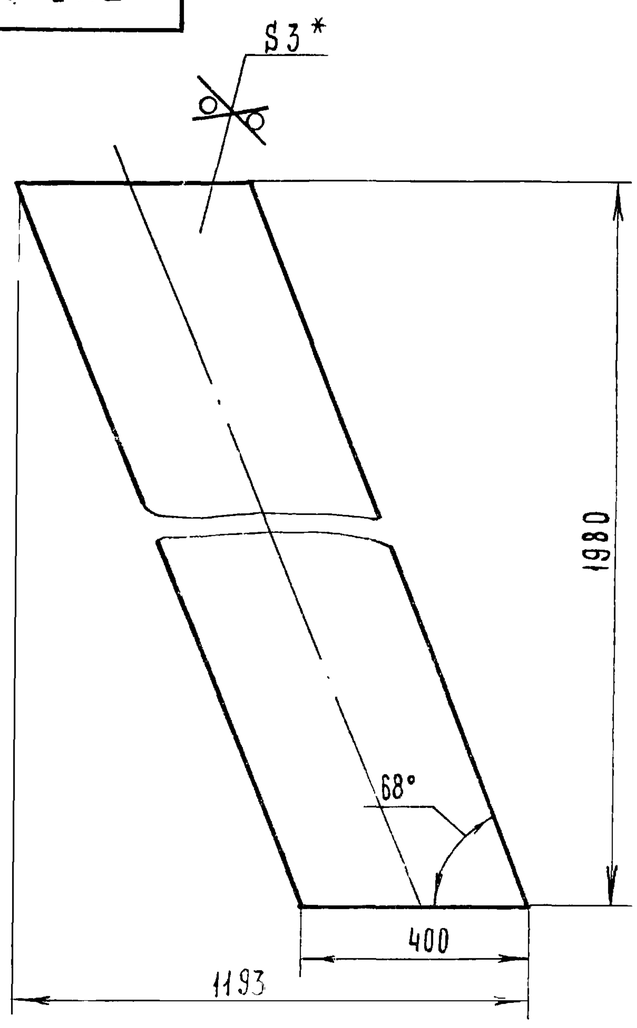


* Размер для справок

7834/2

| | | | | | | |
|---|---|---|---|---|---|---|
| Изм. | Лист | № докум. | Подп. | Дата | ТМ5-200.01 ТП705-1-143 | |
| Разраб. | | Гребнева | | V-79 | Стенка | Лит. Р; Масса 20; Масштаб 1:10 |
| Проверил | | Ковалев | | VI-79 | | Лист 1 Листов 1 |
| Лист 3 ГОСТ 19904-74 / ст 3 ГОСТ 16523- | | | | | | Госкомсельхозтехника СССР ГИПРОПРОМСЕЛЬСТРОЙ г. Саратов |

Копировал Матвеева

ТМ5-200.02

✓✓

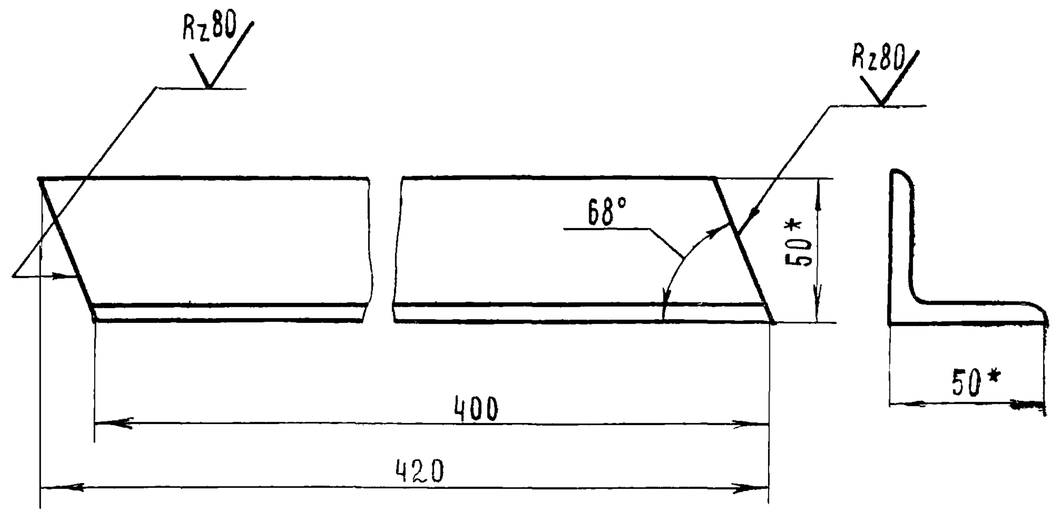


* - Размер для справок

7834/2

| | | | | | | |
|---|---|---|---|---|---|---|
| Изм. | Лист | № докум. | Подпись | Дата | ТМ5-200.02 ТП705-1-143 | |
| Разраб. | | Гребнева | | V-79 | Уголок | Лит. Р; Масса 1.55; Масштаб 1:2 |
| Проверил | | Ковалев | | VI-79 | | Лист 1 Листов 1 |
| Уголок Б-50х50х5 ГОСТ 8509-72 / ст3 ГОСТ 535-79 | | | | | | Госкомсельхозтехника СССР ГИПРОПРОМСЕЛЬСТРОЙ г. Саратов |

Копировал Матвеева

Формат 11

Типовой проект 705-1-143 Альбом III часть 1

Подп. и дата | Инв. № дубл. | Взам. инв. № | Подп. и дата | Инв. № подл.

ТМ6-000.00 СБ

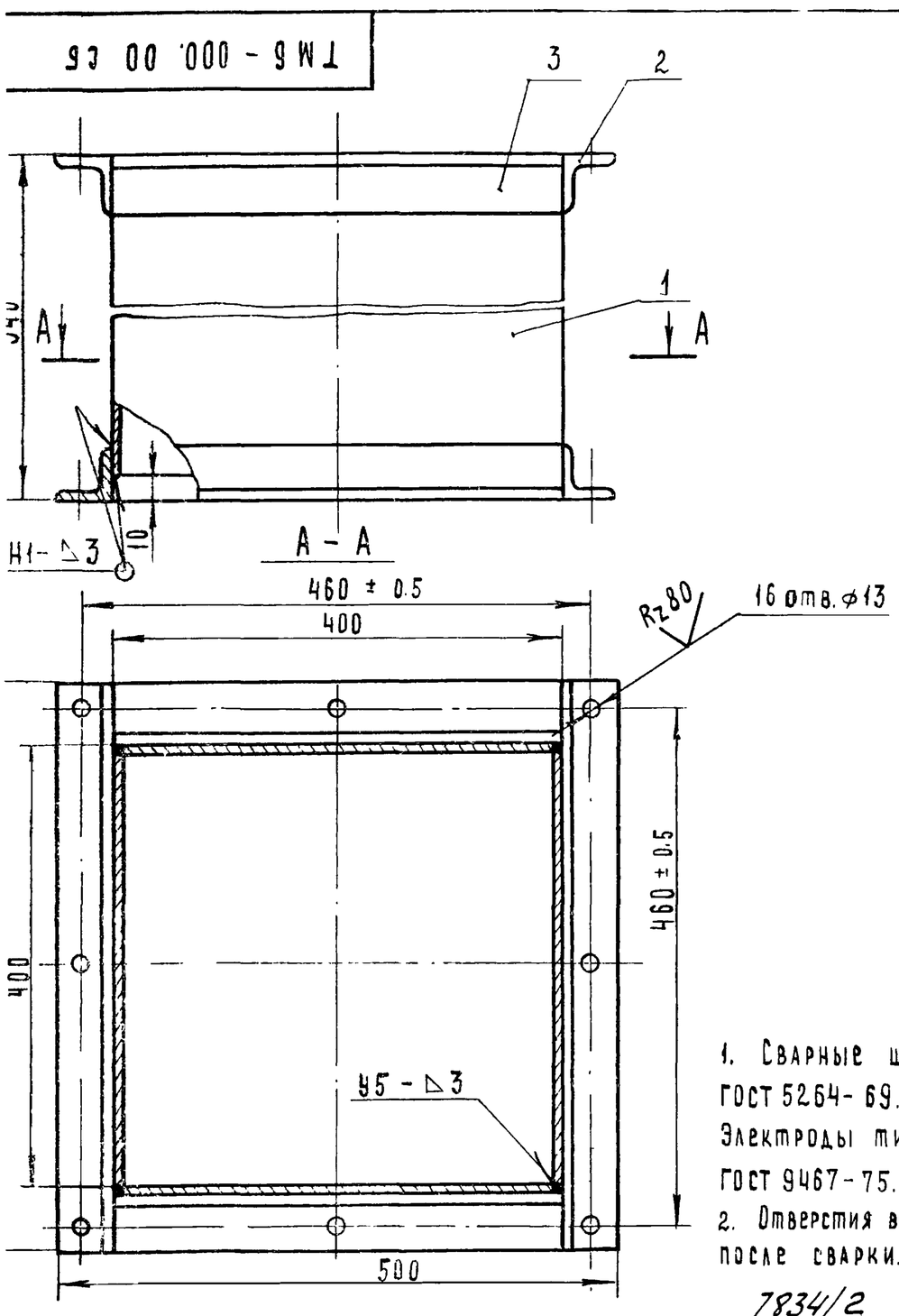


1. Сварные швы по ГОСТ 5264-69. Электроды типа Э-42 ГОСТ 9467-75.
2. Отверстия выполнить после сварки.

7834/2

| | | | | | | |
|---|---|---|---|---|---|---|
| Изм. | Лист | № докум. | Подпись | Дата | ТМ6-000.00 СБ ТП705-1-143 | |
| Разраб. | | Гребнева | | V-79 | Вставка I Сборочный чертеж | Лит. Р; Масса 25; Масштаб 1:5 |
| Проверил | | Ковалев | | VI-79 | | Лист 1 Листов 1 |
| Нач. отд | | Кабанов | | 2.03.79 | | Госкомсельхозтехника СССР ГИПРОПРОМСЕЛЬСТРОЙ г. Саратов |
| Гл. спец. | | Зараковская | | 2.03.79 | | |
| Гл. инж. | | Гоголев | | | | |
| Н. контр. | | [illegible] | | | | |

| Поз. | Обозначение | Наименование | Кол. | Примеч. |
|---|---|---|---|---|
| | | Документация | | |
| 11 | ТМ6-000 00 СБ | Сборочный чертеж | | |
| | | Материалы | | |
| 1 | | Лист 3 ГОСТ 19904-74 / ст.3 ГОСТ 16523-70 | | |
| | | 394 х 320 | 4 | 12.5 кг |
| | | Уголок Б-50х50х4 ГОСТ 8509-72 / ст3 ГОСТ 535-79 | | |
| 2 | | L = 500 | 4 | 6.1 кг |
| 3 | | L = 400 | 4 | 4.8 кг |

79

ТМ6-000.00 7834/2 ТП705-1-143

| | | | | | | |
|---|---|---|---|---|---|---|
| Изм. | Лист | № докум. | Подпись | Дата | ТМ6-000.00 | |
| Разраб. | | Гребнева | | V-79 | Вставка I | Лит. Р; Лист 1; Листов 1 |
| Проверил | | Ковалев | | VI-79 | | Госкомсельхозтехника СССР ГИПРОПРОМСЕЛЬСТРОЙ г. Саратов |

ТМ7-000.Сб

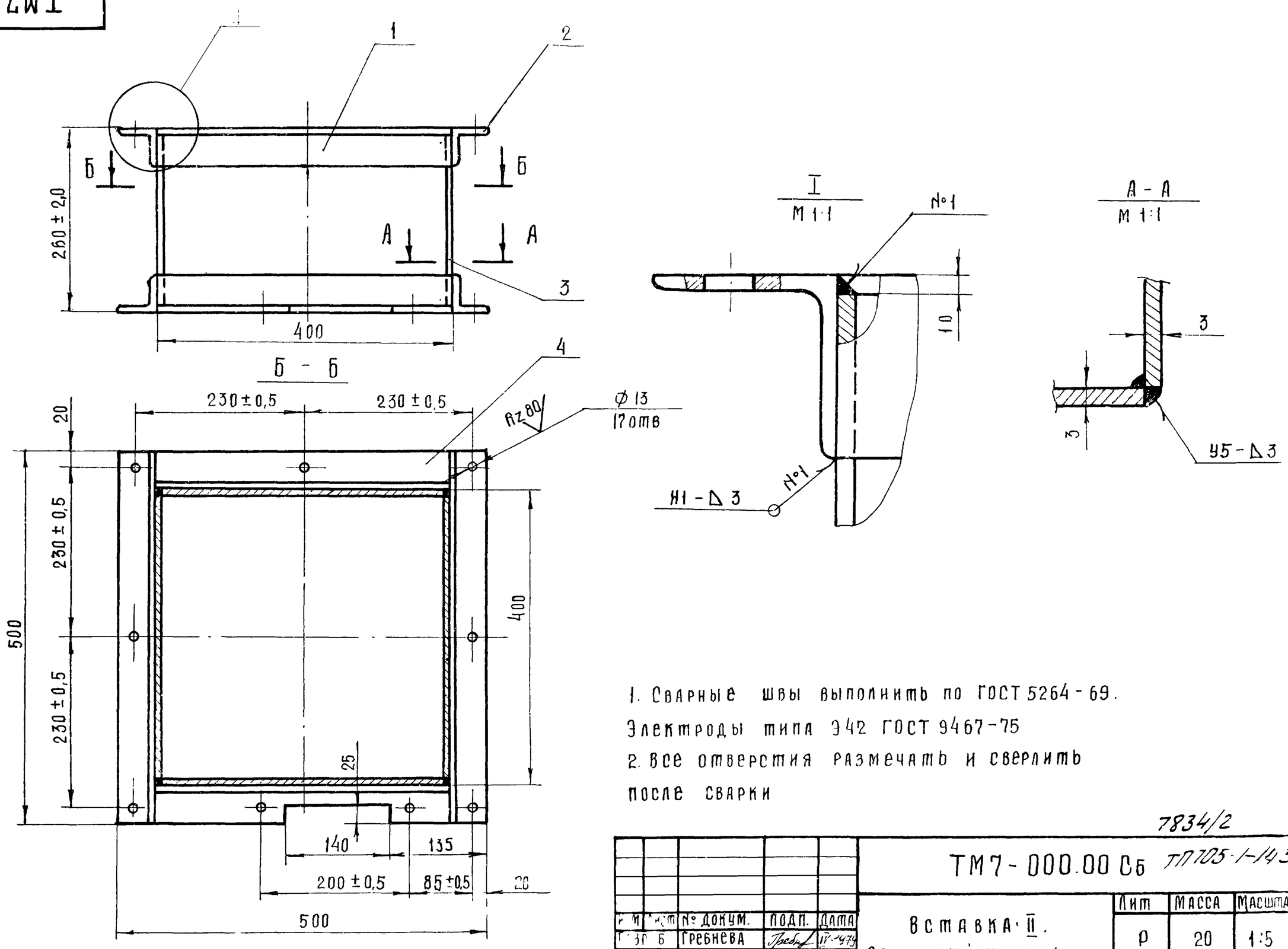


1. Сварные швы выполнить по ГОСТ 5264-69. Электроды типа Э42 ГОСТ 9467-75
2. Все отверстия размечать и сверлить после сварки

7834/2

| | | | | | | | | |
|---|---|---|---|---|---|---|---|---|
| | | | | | ТМ7-000.00 Сб ТП705-1-143 | | | |
| Изм | Лист | № докум. | Подп. | Дата | Вставка II. Сборочный чертеж | Лит | Масса | Масштаб |
| Разраб | | Гребнева | | IV-79 | | Р | 20 | 1:5 |
| Провер. | | Ковалев | | VI-79 | | Лист 1 | Листов 1 | |
| Гл. инж. отд. | | Кабанов | | 2.07.79 | | Госкомсельхозтехника СССР ГИПРОПРОМСЕЛЬСТРОЙ г. Саратов | | |
| Нач. отд. | | Зараковская | | 2.07.79 | | | | |
| Гип | | Гоголев | | 02.79 | | | | |
| Н. контр. | | Есина | | 7.79 | | | | |

Копировал: Прошина Формат 12

ТМ7-000.01

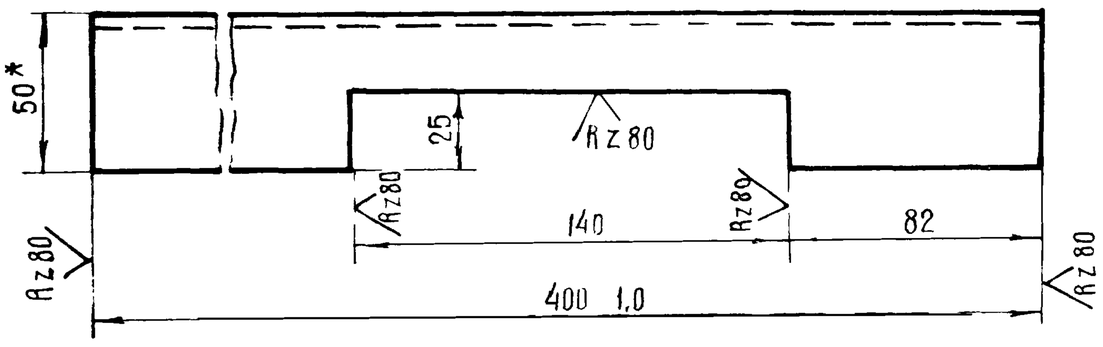


* - Размер для справок

7834/2

| | | | | | | | | |
|---|---|---|---|---|---|---|---|---|
| | | | | | ТМ7-000.01 | | | |
| Изм | Лист | № докум. | Подп. | Дата | Уголок | Лит | Масса | Масштаб |
| Разраб | | Гребнева | | IV-79 | | Р | 1,2 | 1:2 |
| Провер. | | Ковалев | | VI-79 | | Лист 1 | Листов 1 | |
| | | | | | Уголок Б-50×50×5 ГОСТ 8509-72 / Ст 3 ГОСТ 535-79 | Госкомсельхозтехника СССР, ГИПРОПРОМСЕЛЬСТРОЙ г. Саратов | | |

Альбом II Часть 1

Типовой проект 705-1-143

| Формат | Зона | Поз. | Обозначение | Наименование | Кол | Примеч |
|---|---|---|---|---|---|---|
| | | | | Документация | | |
| 12 | | | ТМ7-000.00 Сб | Сборочный чертёж | | |
| | | | | Детали | | |
| 11 | | 1 | ТМ7-000.01 | Уголок | 1 | |
| 64 | | 2 | ТМ7-000.02 | Уголок Б-50×50×4 ГОСТ 8509-72 / Ст 3 ГОСТ 535-79 | | |
| | | | | L = 500 | 4 | 6,1 кг |
| 64 | | 3 | ТМ7-000.03 | Лист 3 ГОСТ 19904-74 / Ст 3 ГОСТ 16523-70 | | |
| | | | | 240 × 394 | 4 | 8,2 кг |
| 64 | | 4 | ТМ7-000.04 | Уголок Б-50×50×4 ГОСТ 8509-72 / Ст 3 ГОСТ 535-79 | | |
| | | | | L = 400 | 3 | 3,6 кг |

80

| | | | | | | | | |
|---|---|---|---|---|---|---|---|---|
| | | | | | ТМ7-000.00 7834/2 ТП 705-1-143 | | | |
| Изм | Лист | № докум. | Подп. | Дата | Вставка II | Лит | Лист | Листов |
| Разраб | | Гребнева | | | | Р | 1 | 1 |
| Провер. | | Ковалев | | | | Госкомсельхозтехника СССР ГИПРОПРОМСЕЛЬСТРОЙ г. Саратов | | |

Подп. и дата | Инв. № дубл. | Взам. инв. № | Подп. и дата | Инв. № подл.

ТМ8-000.00 Сб

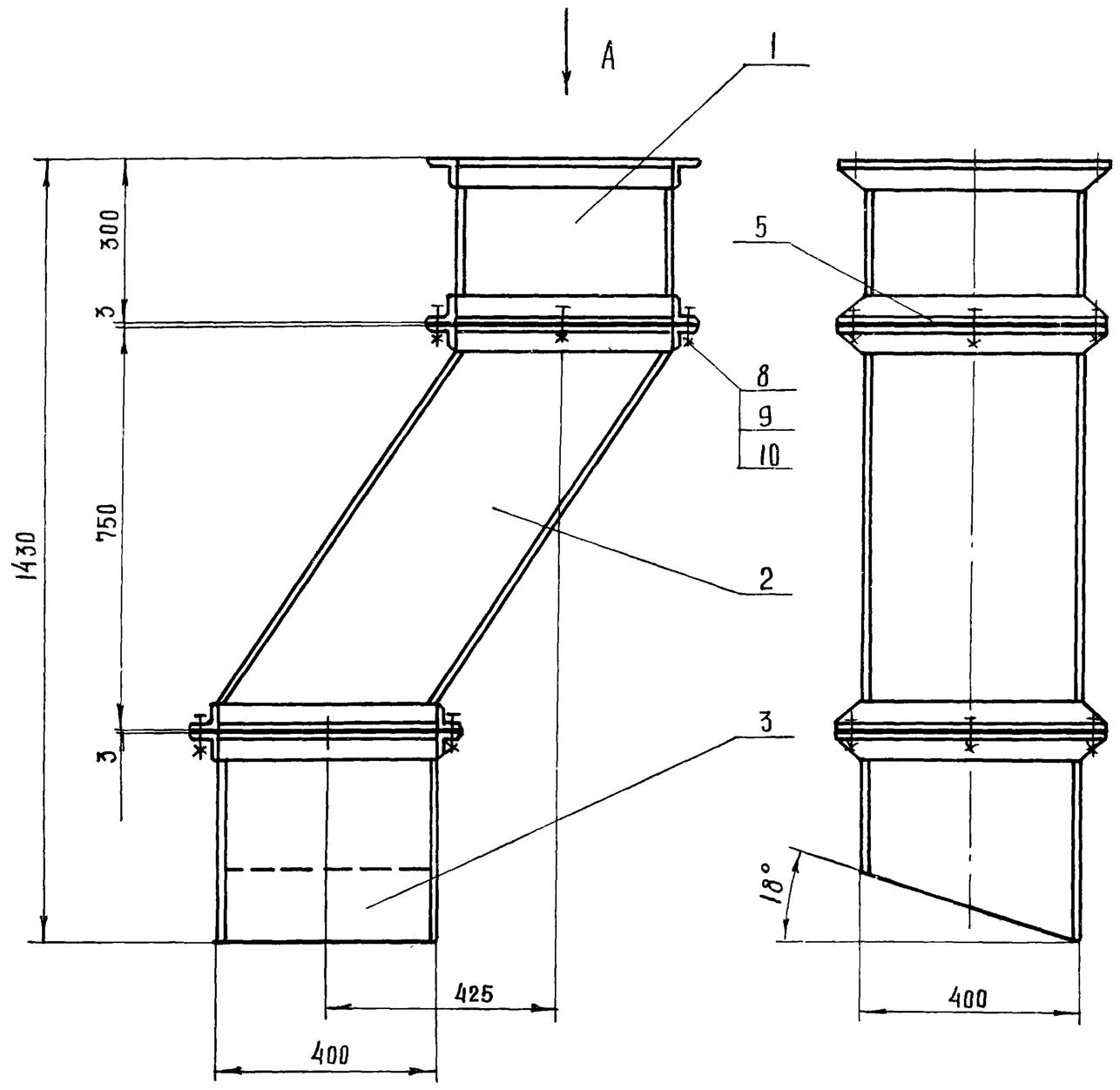


Вид А
М 1:5

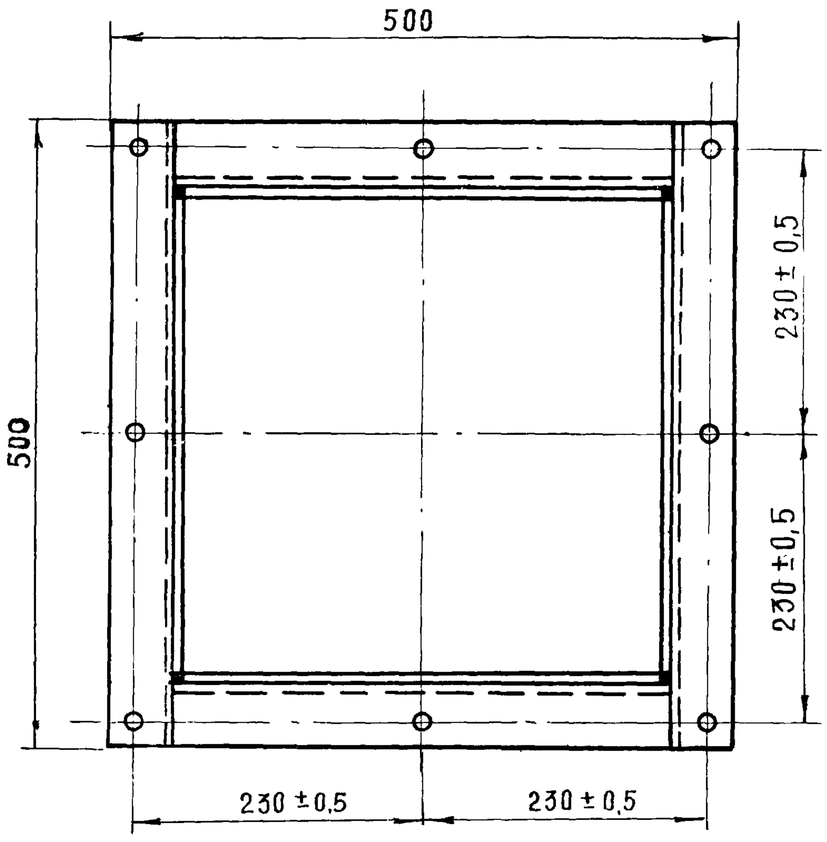


7834/2

| Изм | Лист | № докум. | Подп. | Дата |
|---|---|---|---|---|
| Разраб. | | Гребнева | | IV-1979 |
| Пров. | | Ковалев | | VI-79 |
| Гл. инж. отд | | Кабанов | | 2.07.79 |
| Нач. отд | | Зарковская | | 2.07.79 |
| ГИП | | Гоголев | | 7.79 |
| Н. контр. | | Есина | | 7.79 |

ТМ 8-000.00 Сб ТП 705-1-143

Течка II.
Сборочный чертеж.

| Лит | Масса | Масштаб |
|---|---|---|
| Р | 73 | 1:10 |
| Лист 1 | Листов 1 | |

Госкомсельхозтехника СССР
ГИПРОПРОМСЕЛЬСТРОЙ
г. Саратов

Копировал: Прошина Формат 12

ТМ8-000.01

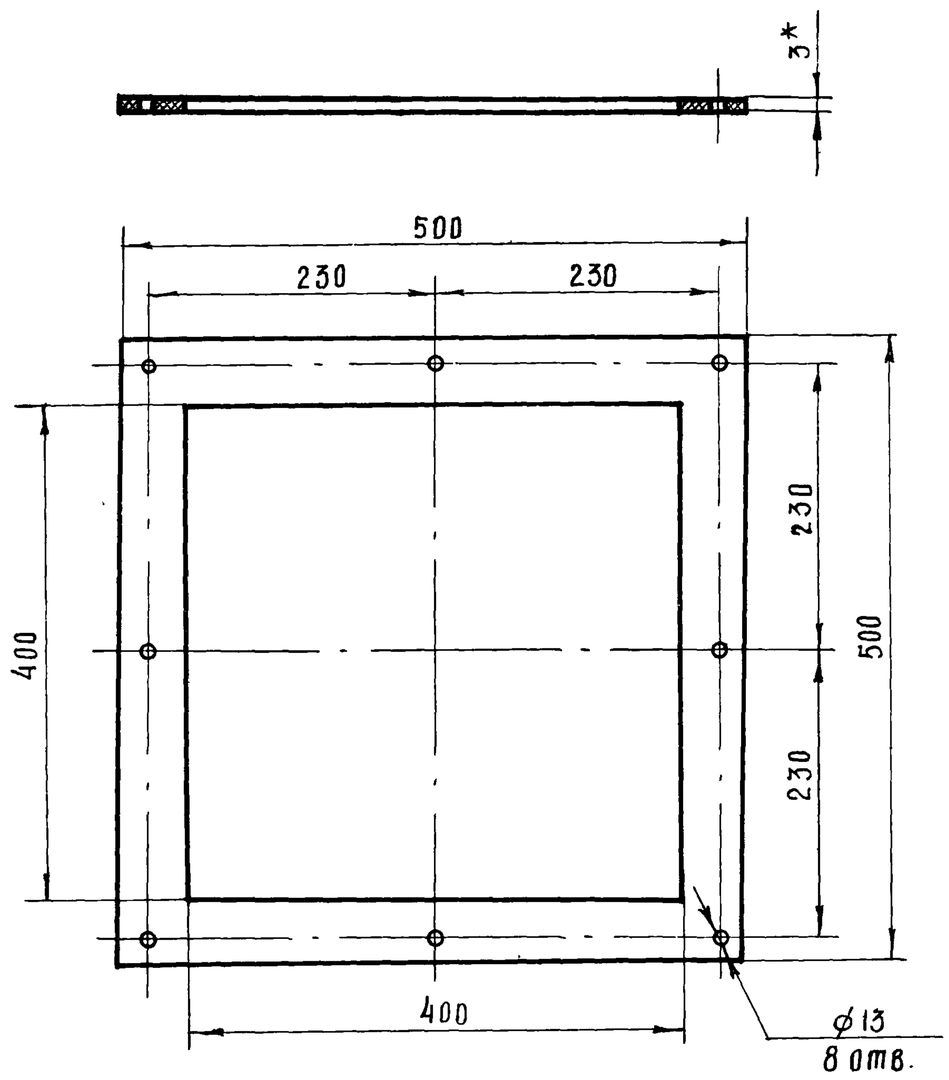


* – размер для справок.

7834/2

| Изм | Лист | № докум. | Подп. | Дата |
|---|---|---|---|---|
| Разраб. | | Гребнева | | IV-1979 |
| Пров. | | Ковалев | | VI-79 |

ТМ.8-000.01 ТП 705-1-143

Прокладка.

| Лит. | Масса | Масштаб |
|---|---|---|
| Р | 0,3 | 1:5 |
| Лист 1 | Листов 1 | |

Резина рулонная
ЗМБ-А-М ГОСТ 7338-77

Госкомсельхозтехника СССР,
ГИПРОПРОМСЕЛЬСТРОЙ
г. Саратов

Альбом III Часть 1

Типовой проект 705-1-143

| Формат | Зона | Поз. | Обозначение | Наименование | Кол. | Примеч. |
|---|---|---|---|---|---|---|
| | | | | Документация | | |
| 12 | | | ТМ8-000.00.Сб | Сборочный чертеж | | |
| | | | | Сборочные единицы | | |
| 12 | | 1 | ТМ8-100.00 | Секция I | 1 | |
| 12 | | 2 | ТМ8-200.00 | Секция II | 1 | |
| 11 | | 3 | ТМ8-300.00 | Секция III | 1 | |
| | | | | Детали | | |
| 11 | | 5 | ТМ8-000.01 | Прокладка | 3 | |
| | | | | Стандартные изделия | | |
| | | 8 | | Болт М12×35 58.09 ГОСТ 7798-70 | 24 | |
| | | 9 | | Гайка М12.5.09 ГОСТ 5915-70 | 24 | |
| | | 10 | | Шайба 12.65Г.09 ГОСТ 6402-70 | 24 | |

Инв. № подл. | Подп. и дата | Взам. инв. № | Инв. № дубл. | Подп. и дата

81

7834/2

ТМ8-000.00 ТП 705-1-143

| Изм | Лист | № докум. | Подп | Дата |
|---|---|---|---|---|
| Разраб. | | Гребнева | | IV-1979 |
| Пров. | | Ковалев | | VI-79 |

Течка II.

| Лит. | Лист | Листов |
|---|---|---|
| Р | 1 | 1 |

Госкомсельхозтехника СССР,
ГИПРОПРОМСЕЛЬСТРОЙ
г. Саратов

Копировал Прошина Формат 11

ТМ8-300.03

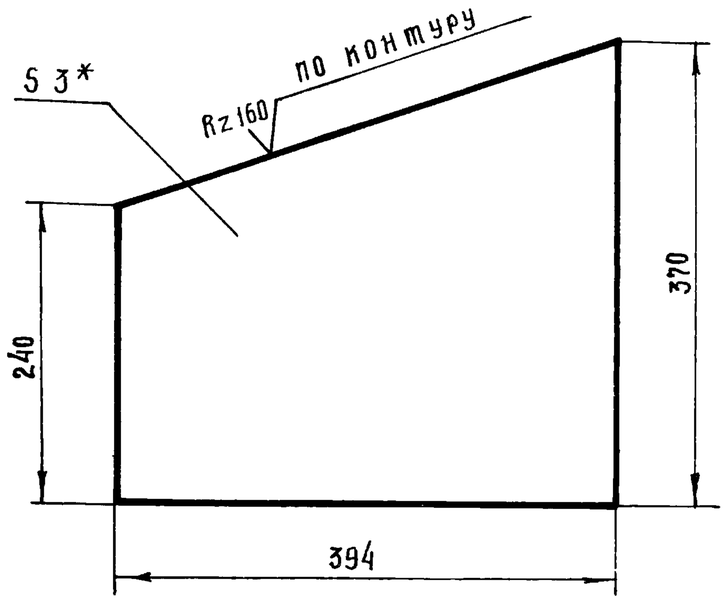


*- Размер для справок

7834/2

| Изм | Лист | № докум. | Подп. | Дата |
|---|---|---|---|---|
| Разраб. | | Гребнева | | IV-1979 |
| Пров. | | Ковалёв | | VI-79 |

ТМ8-300.03 ТП 705-1-143

Лист боковой.

| Лит. | Масса | Масштаб |
|---|---|---|
| Р | 2.8 | 1:5 |

Лист 1 | Листов 1

Лист 3 ГОСТ 19904-74 / Ст 3 ГОСТ 16523-70

Госкомсельхозтехника СССР ГИПРОПРОМСЕЛЬСТРОЙ г. Саратов

Копировал: Прошина Формат А4

Типовой проект 705-1-143 Альбом II Часть 1

Подп. и дата | Инв. № подл. | Взам. инв. № | Инв. № дубл. | Подп. и дата

ТМ8-300.01

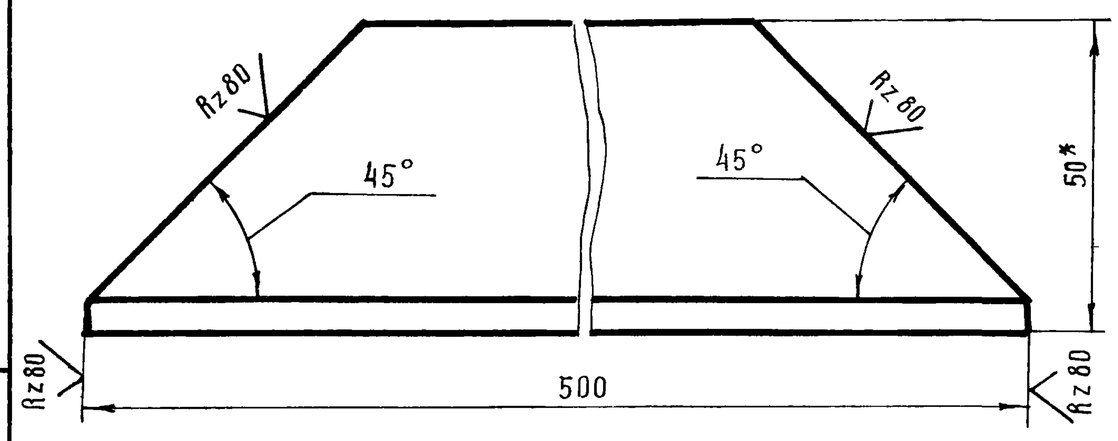


*- Размер для справок

7834/2

| Изм | Лист | № докум. | Подп. | Дата |
|---|---|---|---|---|
| Разраб. | | Гребнева | | IV-1979 |
| Пров. | | Ковалёв | | VI-79 |

ТМ8-300.01 ТП 705-1-143

Уголок.

| Лит | Масса | Масштаб |
|---|---|---|
| Р | 1,2 | 1:1 |

Лист 1 | Листов 1

Уголок Б-50×50×4 ГОСТ 8509-72 / Ст 3 ГОСТ 535-79

Госкомсельхозтехника СССР ГИПРОПРОМСЕЛЬСТРОЙ г. Саратов

Копировал: Прошина Формат А4

| Позиция | Зона | Поз. | Обозначение | Наименование | Кол | Примеч. |
|---|---|---|---|---|---|---|
| | | | | Документация | | |
| | | | | | | |
| 1 | | | ТМ8-300.00.СБ | Сборочный чертёж | | |
| | | | | | | |
| | | | | Детали | | |
| | | | | | | |
| 1 | | 1 | ТМ8-300.01 | Уголок | 2 | |
| | | | | | | |
| Б4 | | 2 | ТМ8-300.02 | Лист 3 ГОСТ 19904-74 / Ст 3 ГОСТ 16523-70 | | |
| | | | | 394 × 240 | 1 | 2,2 кг |
| 1 | | 3 | ТМ8-300.03 | Лист боковой | 2 | |
| | | | | | | |
| Б4 | | 4 | ТМ8-300.04 | Уголок Б-50×50×4 ГОСТ 8509-72 / Ст 3 ГОСТ 535-79 | | |
| | | | | L=400 | 2 | 2,4 кг |
| Б4 | | 5 | ТМ8-300.05 | Лист 3 ГОСТ 19904-74 / Ст 3 ГОСТ 16523-70 | | |
| | | | | 394 × 370 | 1 | 3,4 кг |

| Изм | Лист | № докум | Подп | Дата |
|---|---|---|---|---|
| Разраб | | Гребнева | | IV-1979 |
| Пров. | | Ковалёв | | VI-79 |

ТМ8-300.00 7834/2 ТП 705-1-143

Секция III.

| Лит. | Лист | Листов |
|---|---|---|
| Р | 1 | 1 |

Госкомсельхозтехника СССР, ГИПРОПРОМСЕЛЬСТРОЙ г. Саратов

Типовой проект 705-1-143 Альбом II Часть 1

Подп. и дата | Инв. № подл. | Взам. инв. № | Инв. № дубл. | Подп. и дата

ТМ8-300.00.СБ

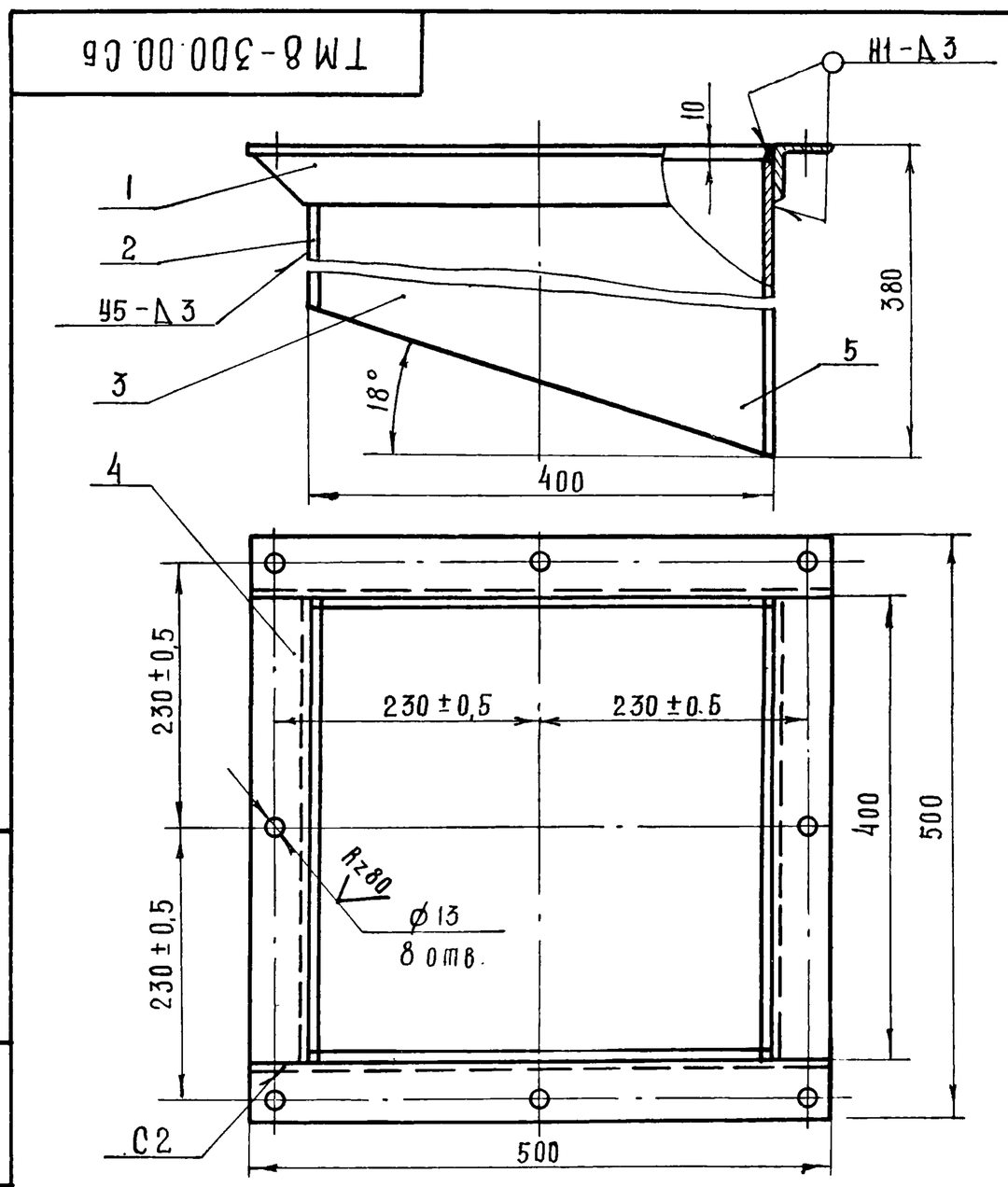


Сварные швы выполнить по ГОСТ 5264-69 электродами типа Э42 ГОСТ 9467-75

7834/2 82

| Изм | Лист | № докум. | Подп | Дата |
|---|---|---|---|---|
| Разраб. | | Гребнева | | IV-1979 |
| Пров. | | Ковалёв | | VI-79 |
| Гл. инж. отд | | Кабанов | | 2.0279 |
| Нач. отд | | Зараковская | | 2.0279 |
| ГИП | | Гоголев | | 02.79 |
| Н. контр. | | Есина | | 7.79 |

ТМ8-300.00.СБ ТП 705-1-143

Секция III. Сборочный чертеж.

| Лит | Масса | Масштаб |
|---|---|---|
| Р | 16 | 1:5 |

Лист 1 | Листов 1

Госкомсельхозтехника СССР ГИПРОПРОМСЕЛЬСТРОЙ г. Саратов

ТМ8-200.01

Rz160 (▽)

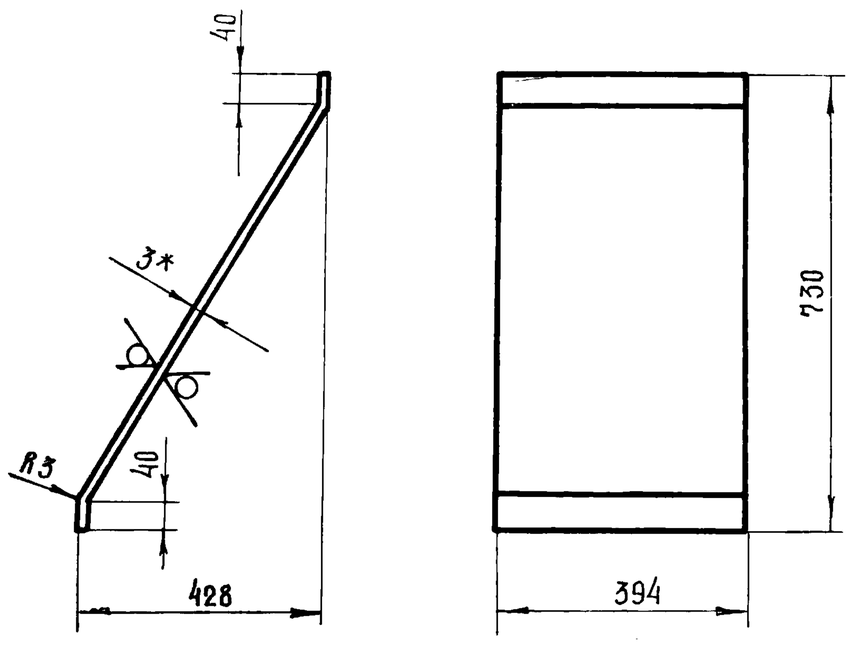


1 Развернутая длина - 860 мм

2* - Размер для справок

7834/2

| Изм | Лист | № докум. | Подп. | Дата |
|---|---|---|---|---|
| Разраб | | Гребнева | | |
| Пров | | Ковалёв | | |

ТМ8-200.01 ТП 705-1-143

Лист наклонный.

| Лит | Масса | Масштаб |
|---|---|---|
| Р | 8.0 | 1:10 |

Лист 1 Листов 1

Лист 3 ГОСТ 19904-74 / Ст.3 ГОСТ 16523-70

Госкомсельхозтехника СССР ГИПРОПРОМСЕЛЬСТРОЙ г. САРАТОВ

Копировал: Прошина Формат 11

Альбом II часть 1

Типовой проект 705-1-143

| Формат | Зона | Поз. | Обозначение | Наименование | Кол. | Примеч |
|---|---|---|---|---|---|---|
| | | | | Документация | | |
| 12 | | | ТМ8-200.00.СБ | Сборочный чертеж | | |
| | | | | Детали | | |
| 11 | | 1 | ТМ8-200.01 | Лист наклонный | 2 | |
| БЧ | | 2 | ТМ8-200.02 | Уголок Б-50х50х4 ГОСТ 8509-72 / Ст3 ГОСТ 535-79 | | |
| | | | | L=400 | 4 | 4,8 кг |
| 11 | | | ТМ8-200.03 | Лист боковой | 2 | |
| 11 | | 4 | ТМ8-300.01 | Уголок | 4 | |

Инв.№ подл. | Подп. и дата | Взам. инв.№ | Инв.№ дубл. | Подп. и дата

| Изм | Лист | № докум. | Подп. | Дата |
|---|---|---|---|---|
| Разраб. | | Гребнева | | IV.1979 |
| Пров. | | Ковалев | | IV-79 |

ТМ8-200.00 7834/2 ТП 705-1-143

Секция II.

| Лит. | Лист | Листов |
|---|---|---|
| Р | 1. | 1 |

Госкомсельхозтехника СССР ГИПРОПРОМСЕЛЬСТРОЙ г. САРАТОВ

Копировал: Прошина Формат 11

ТМ8-200.00 СБ

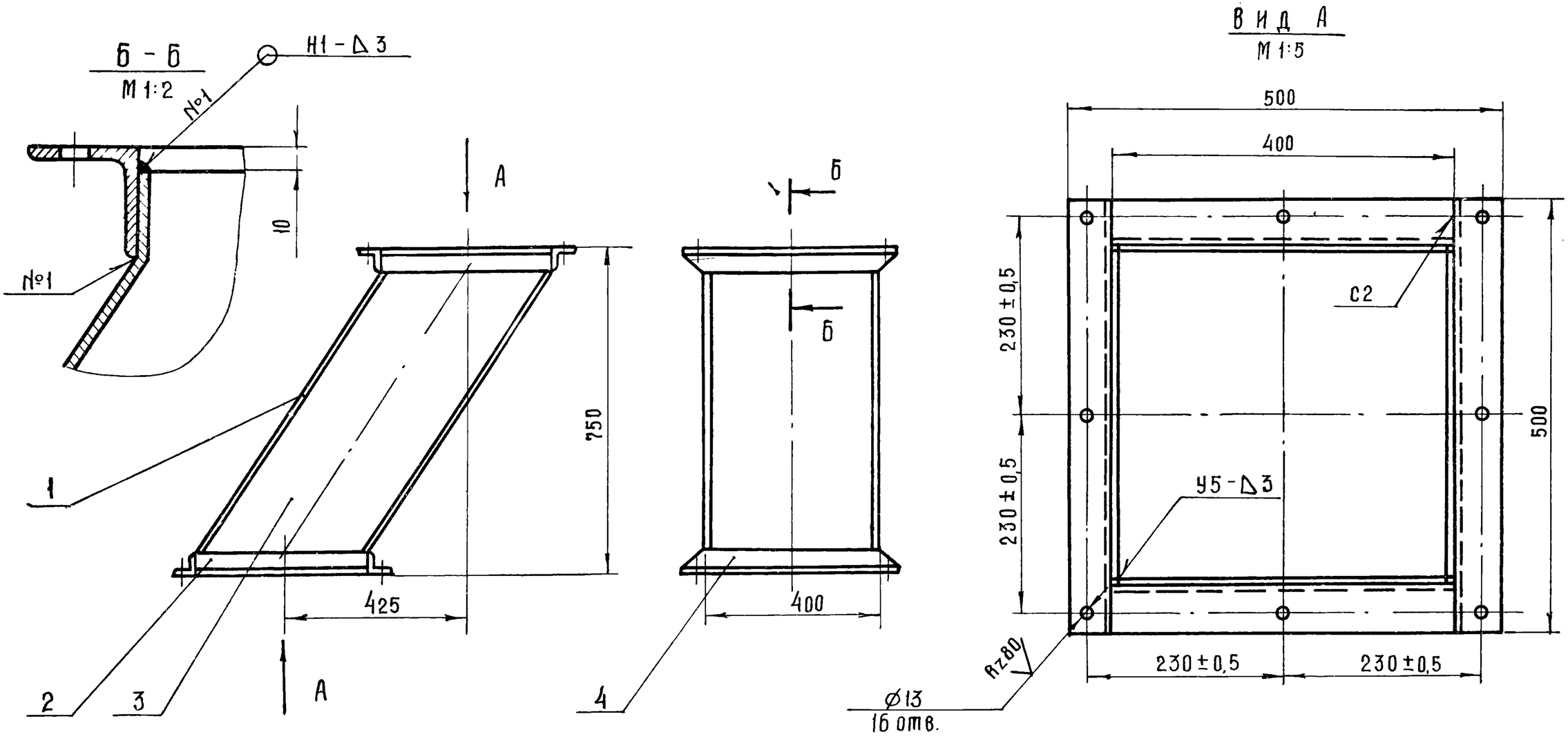


7834/2 83

1. Сварные швы выполнить по ГОСТ 5264-69.
Электроды типа Э42 ГОСТ 9467-75.
2. Отверстия сверлить после сварки и правки.

| Изм | Лист | № докум | Подп. | Дата |
|---|---|---|---|---|
| Разраб | | Гребнева | | IV-1979 |
| Пров. | | Ковалев | | IV-79 |
| Гл инж отд | | Кабанов | | 2.07.79 |
| Нач отд | | Зараковская | | 2.07.79 |
| ГИП | | Гоголев | | 02.79 |
| Н контр | | Ерина | | |

ТМ8-200.00 СБ ТП 705-1-143

Секция II
Сборочный чертёж.

| Лит. | Масса | Масштаб |
|---|---|---|
| Р | 35 | 1:10 |

Лист 1 Листов 1

Госкомсельхозтехника СССР ГИПРОПРОМСЕЛЬСТРОЙ г. САРАТОВ

ТМ8 - 200. 03

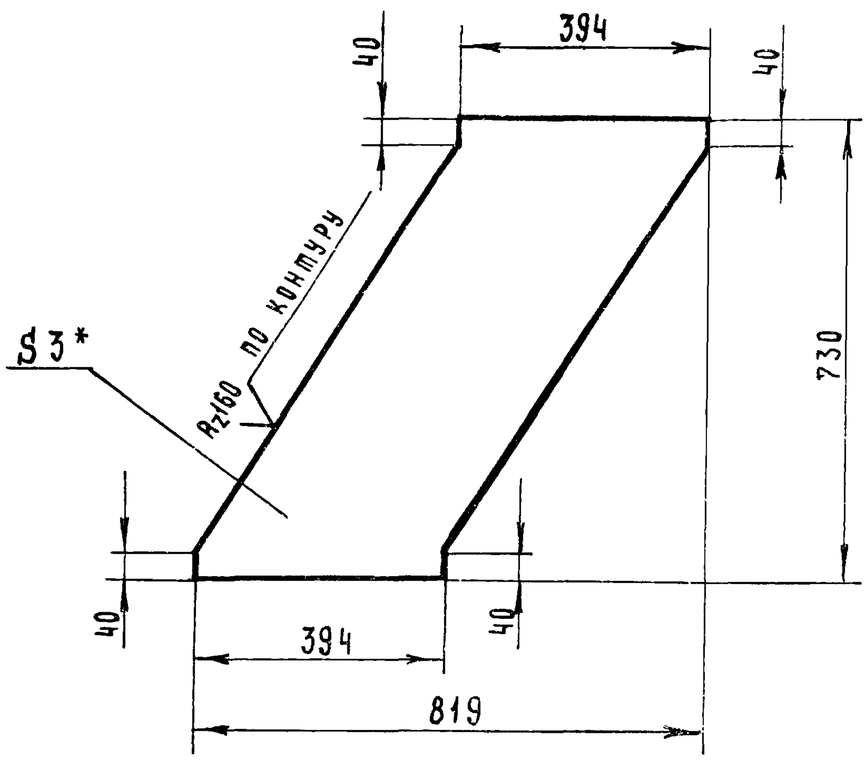


* - Размер для справок

7834/2

| Изм. | Лист | № докум. | Подп. | Дата |
|---|---|---|---|---|
| Разраб. | | Гребнева | | V-79г. |
| Пров. | | Ковалев | | VI-79 |

ТМ8 - 200. 03 ТП 705-1-143

Лист боковой

| Лит. | Масса | Масшт. |
|---|---|---|
| Р | 5.0 | 1:10 |

Лист 3 ГОСТ 19904 - 74 / ст. 3 ГОСТ 16523-70

Листа 1 Листов 1

Госкомсельхозтехника СССР ГИПРОПРОМСЕЛЬСТРОЙ г. Саратов

Копировал Матвеева

Формат А1

Типовой проект 705-1-143 Альбом II Часть 1

| Формат | Зона | Поз. | Обозначение | Наименование | Кол. | Примеч. |
|---|---|---|---|---|---|---|
| | | | | Документация | | |
| А2 | | | ТМ8 - 100. 00. СБ | Сборочный чертеж | | |
| | | | | Детали | | |
| А1 | | 1 | ТМ8 - 300. 01 | Уголок | 4 | |
| Б4 | | 2 | ТМ8 - 100. 01 | Уголок 6-50х50х4 ГОСТ 8509-72 / ст.3 ГОСТ 535-79 | | |
| | | | | L = 400 | 4 | 4.8 кг |
| Б4 | | 3 | ТМ8 - 100. 02 | Лист 3 ГОСТ 19904 - 74 / ст.3 ГОСТ 16523-70 | | |
| | | | | 394 х 280 | 4 | 10.3 кг |

Инв. № подл. | Подп. и дата | Взам. инв. № | Инв. № дубл. | Подп. и дата

| Изм. | Лист | № докум. | Подпись | Дата |
|---|---|---|---|---|
| Разраб. | | Гребнева | | V-79г. |
| Пров. | | Ковалев | | VI-79 |

ТМ8 - 100. 00 7834/2 ТП 705-1-143

Секция I

| Лит. | Лист | Листов |
|---|---|---|
| Р | 1 | 1 |

Госкомсельхозтехника СССР ГИПРОПРОМСЕЛЬСТРОЙ г. Саратов

Копировал Матвеева

Формат А1

ТМ8 - 100. 00 СБ

Вид А

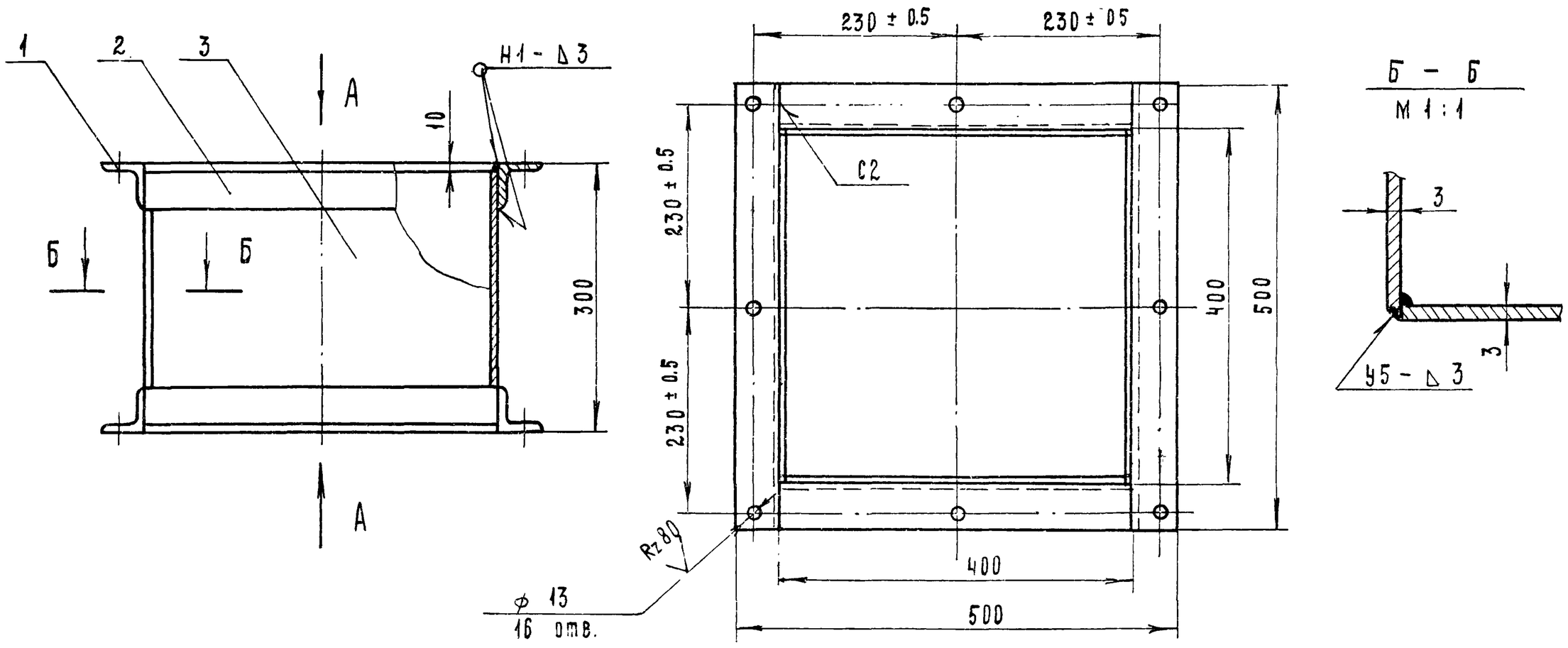


7834/2 84

1. Сварные швы выполнить в соответствии с ГОСТ 5264 - 69. Электроды типа Э-42 ГОСТ 9467 - 75.
2. Отверстия сверлить после сварки и правки.

| Изм. | Лист | № докум. | Подп. | Дата |
|---|---|---|---|---|
| Разраб. | | Гребнева | | V-79г. |
| Пров. | | Козлев | | VI-79 |
| Гл. инж. отд. | | Кабанов | | |
| Нач. отд. | | Зараковская | | |
| ГИП | | Гоголев | | |
| Н. контр. | | Бочкарь | | |

ТМ8 - 100. 00 СБ ТП 705-1-143

Секция I

Сборочный чертеж

| Лит. | Масса | Масштаб |
|---|---|---|
| Р | 20 | 1:5 |

Лист 1 Листов 1

Госкомсельхозтехника СССР ГИПРОПРОМСЕЛЬСТРОЙ г. Саратов

| Обозначение | Наименование | Куда входит | | Общее кол. | Примечание |
|---|---|---|---|---|---|
| | | Обозначение | Кол. | | |
| ТМ9 - 000.00 | Бункер загрузочный | | | | |
| | | | | | |
| ТМ9 - 150.00 | Каркас | ТМ9 - 000.00 | 1 | 1 | |
| | | | | | |
| ТМ9 - 200.00 | Течка | ТМ9 - 000.00 | 1 | 1 | |
| | | | | | |
| ТМ9 - 300.00 | Колесо в сборе | ТМ9 - 000.00 | 1 | 4 | |

7834/2

| Изм | Лист | № докум. | Подп. | Дата | ТМ9- 000.00.ВС ТП705-1-143 | | | |
|---|---|---|---|---|---|---|---|---|
| Разраб | | Трудаев | | IV-1979 | Бункер загрузочный. Ведомость спецификаций. | Лит | Лист | Листов |
| Пров. | | Ковалев | | VI-79 | | Р | 1 | 1 |
| | | | | | | Госкомсельхозтехника СССР ГИПРОПРОМСЕЛЬСТРОЙ Саратов | | |

Копировал: Прошина Формат 12

| Наименование | Обозначение документа на поставку | Поставщик | Куда входит (Обозначение) | Количество | | | | Примечание |
|---|---|---|---|---|---|---|---|---|
| | | | | На изделие | В комплекты | На регулиров | Всего | |
| Масленка I-В | ГОСТ-15853-74 | | ТМ9 300.00 | 2 | | | 8 | |
| | | | | | | | | |
| Болт М8 х 14.58.09 | ГОСТ-7796-70 | | ТМ9 - 300.00 | 2 | | | 8 | |
| | | | | | | | | |
| Болт М10х20.58.09 | ГОСТ-7798-70 | | ТМ9 - 000.00 | 8 | | | 8 | |
| | | | | | | | | |
| Гайка М10.5.09 | ГОСТ 5915 70 | | ТМ9 - 000.00 | 8 | | | 8 | |
| | | | | | | | | |
| Шайба 8.65.Г 09 | ГОСТ 6402-70 | | ТМ9 - 300.00 | 2 | | | 8 | |
| | | | | | | | | |
| Шайба 10.65Г.09 | ГОСТ 6402-70 | | ТМ9 - 000.00 | 8 | | | 8 | |

7834/2 . 85

| Изм | Лист | № докум | Подп. | Дата | ТМ9-000.00.Вп. ТП705-1-143 | | | |
|---|---|---|---|---|---|---|---|---|
| Разраб. | | Трудаев | | IV-1979 | Бункер загрузочный. Ведомость покупных изделий | Лит | Лист | Листов |
| Пров. | | Ковалев | | VI-79 | | Р | 1 | 1 |
| Гл.инж.отд | | Кабанов | | 2.01.79 | | Госкомсельхозтехника СССР ГИПРОПРОМСЕЛЬСТРОЙ г. Саратов | | |
| Нач.отд. | | Зараковская | | 2.01.79 | | | | |
| ГИП | | Гоголев | | 2.01.79 | | | | |

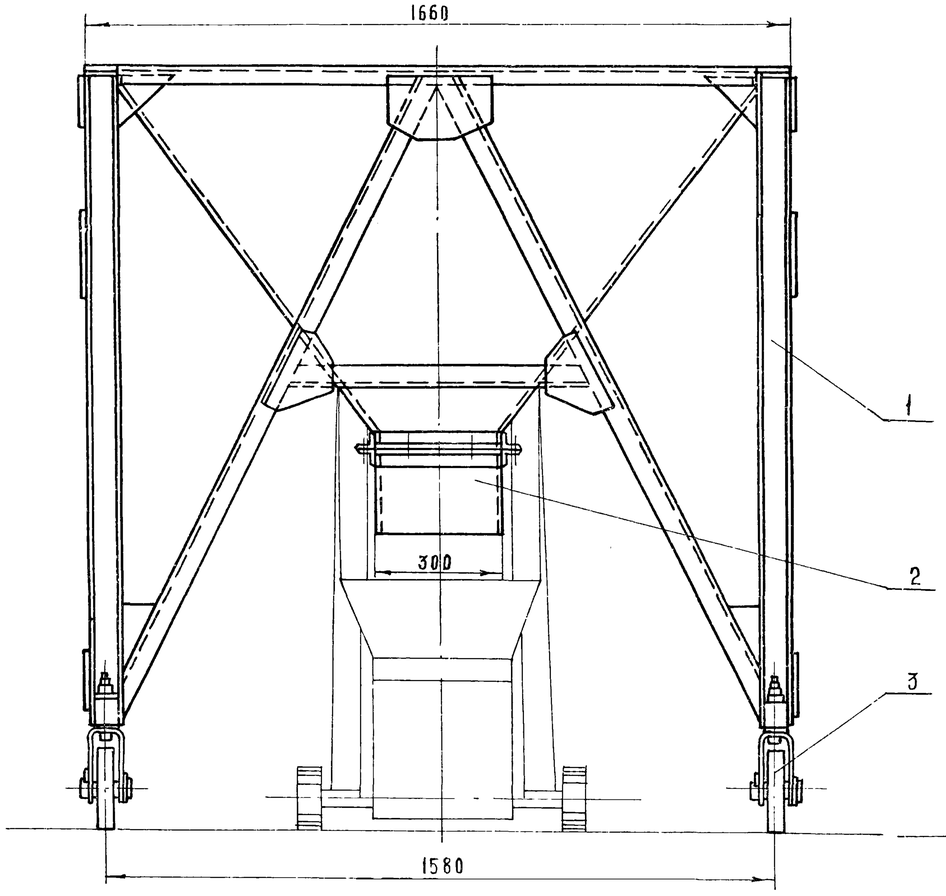


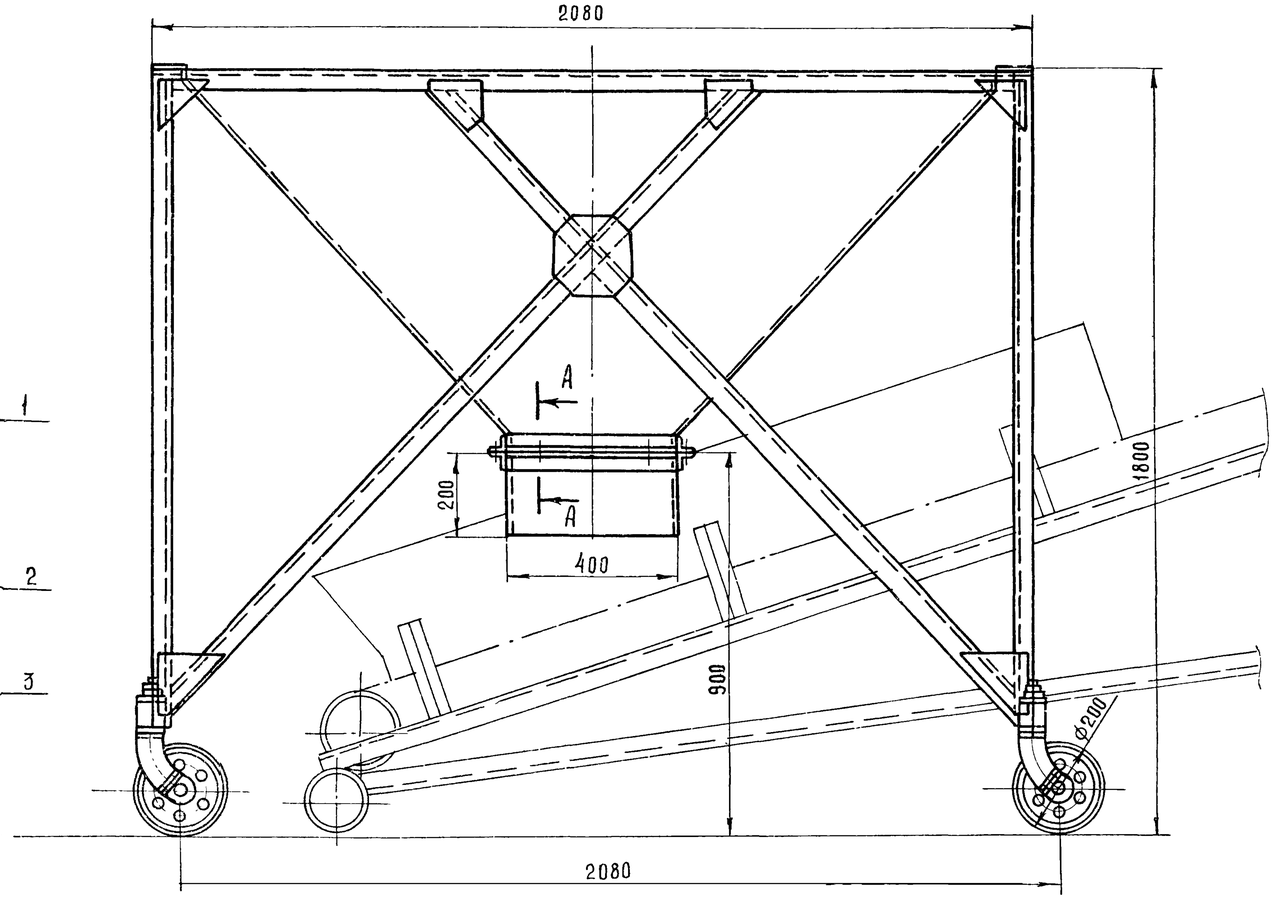


А - А
М1:1

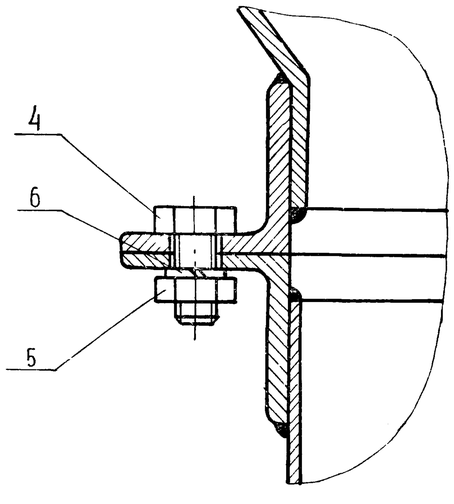


Все открытые поверхности покрыть:
а) перхлорвиниловым грунтом ХСГ-26 в 2 слоя,
б) эмалью ХСЭ-26 по ГОСТ 7313-75 в 4 слоя.

7834/2 86

| | | | | | | | |
|---|---|---|---|---|---|---|---|
| | | | | | ТМ9-000.00.Сб ТП705-1-143 | | |
| Изм. | Лист | № докум. | Подпись | Дата | Бункер загрузочный. Сборочный чертёж | Литера | Масса | Масштаб |
| Разраб. | | Трудаев | | 8.1979 | | Р | 262 | 1:10 |
| Проверил | | Кузалев | | 11.79 | | Лист 1 | Листов 1 |
| Гл. инж. отд. | | Кабанов | | 2.07.79 | | Госкомсельхозтехника СССР ГИПРОПРОМСЕЛЬСТРОЙ | |
| Нач. отд. | | Зарковская | | 2.07.79 | | | |
| ГИП | | Гоголев | | 07.79 | | | |

| Зона | Поз | Обозначение | Наименование | Кол | Примеч. |
|---|---|---|---|---|---|
| | | | Документация | | |
| | | | | | |
| | | ТМ9-000.00 ВС | Ведомость спецификаций | | |
| | | ТМ9-000.00 ВП | Ведомость покупных изделий | | |
| | | ТМ9-000.00 СБ | Сборочный чертеж | | |
| | | | | | |
| | | | Сборочные единицы | | |
| | | | | | |
| | 1 | ТМ9-100.00 | Каркас | 1 | |
| | 2 | ТМ9-200.00 | Течка | 1 | |
| | 3 | ТМ9 300.00 | Колесо в сборе | 4 | |
| | | | | | |
| | | | | | |
| | | | Стандартные изделия | | |
| | | | | | |
| | 4 | | Болт М10х20.58.09 | | |
| | | | ГОСТ 7798-70 | 8 | |
| | 5 | | Гайка М10.5.09 | | |
| | | | ГОСТ 5915-70 | 8 | |
| | 6 | | Шайба 10 65Г.09 | | |
| | | | ГОСТ 6402-70 | 8 | |

Альбом II часть 1

Типовой проект 705-1-143

Подп. и дата | Инв. № дубл. | Взам. инв. № | Подп. и дата | Инв. № подл.

| Изм | Лист | № докум. | Подп. | Дата |
|---|---|---|---|---|
| Разраб. | | Трудаев | | IV-79г. |
| Пров. | | Ковалев | | IV-79 |

ТМ9-000.00 7834/2 ТП 705-1-143

Бункер загрузочный.

| Лит. | Лист | Листов |
|---|---|---|
| Р | 1 | 1 |

Госкомсельхозтехника СССР ГИПРОПРОМСЕЛЬСТРОЙ г. Саратов

Копировал: Прошина Формат II

| Формат | Зона | Поз. | Обозначение | Наименование | Кол. | Примеч |
|---|---|---|---|---|---|---|
| | | | | Документация | | |
| | | | | | | |
| 11 | | | ТМ9-200.00 СБ | Сборочный чертеж | | |
| | | | | | | |
| | | | | Детали | | |
| | | | | | | |
| Б4 | | 1 | ТМ9-200.01 | Лист 2 ГОСТ 19904-74 / Ст 3 ГОСТ 16523-70 | | |
| | | | | 180х400 | 2 | 2.2 кг |
| Б4 | | 2 | ТМ9-200.02 | Лист 2 ГОСТ 19904-74 / Ст 3 ГОСТ 16523-70 | | |
| | | | | 180х295 | 2 | 1.6 кг |
| 11 | | 3 | ТМ9-200.03 | Уголок | 2 | |
| 11 | | 4 | ТМ9-200.04 | Уголок | 2 | |

| Изм | Лист | № докум. | Подп. | Дата |
|---|---|---|---|---|
| Разраб. | | Трудаев | | IV-79г. |
| Пров. | | Ковалев | | IV-79 |

ТМ9-200.00 7834/2 ТП 705-1-143

Течка.

| Лит | Лист | Листов |
|---|---|---|
| Р | 1 | 1 |

Госкомсельхозтехника СССР ГИПРОПРОМСЕЛЬСТРОЙ г. Саратов

Копировал: Прошина. Формат II

По таблице

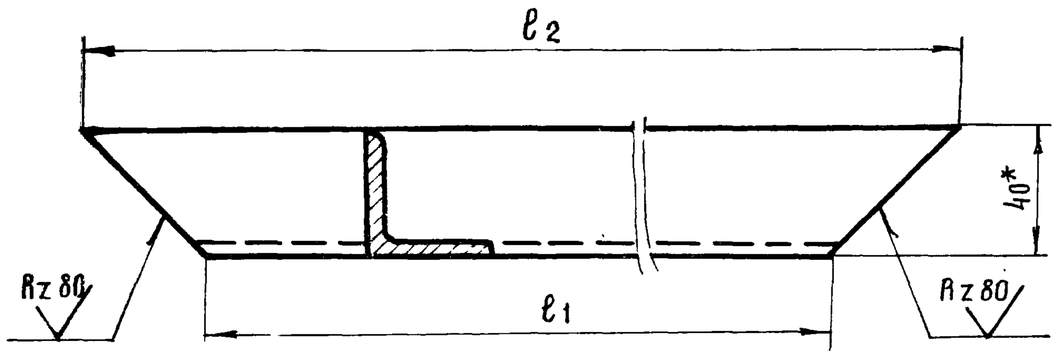


| № п/п | Обозначение | $\ell_1$ | $\ell_2$ | Масса | Примеч. |
|---|---|---|---|---|---|
| 1 | ТМ9-200.03 | 400 | 480 | 1.0 | |
| 2 | ТМ9-200.04 | 300 | 380 | 0.8 | |

* - размер для справок.

| Изм | Лист | № докум. | Подп. | Дата |
|---|---|---|---|---|
| Разраб. | | Трудаев | | IV-79г. |
| Пров. | | Ковалев | | IV-79 |

По таблице 7834/2 ТП 705-1-143

Уголок.

| Лит. | Масса | Масштаб |
|---|---|---|
| Р | по таблице | 1:2 |

| Лист 1 | Листов 1 |
|---|---|

Уголок Б-40х40х4 ГОСТ 8509-72

Госкомсельхозтехника СССР ГИПРОПРОМСЕЛЬСТРОЙ

ТМ9-200.00 СБ

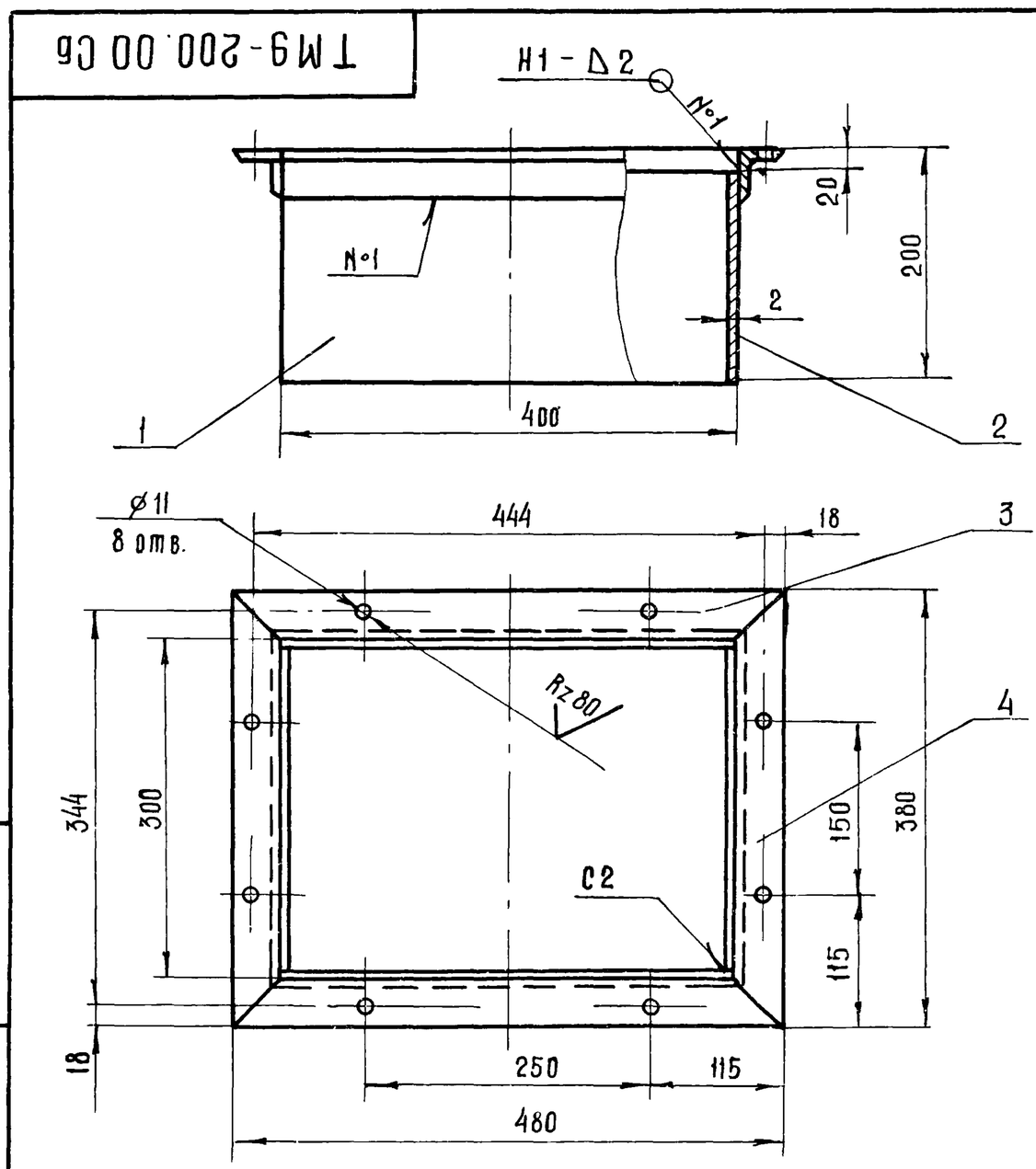


Сварные швы выполнить по ГОСТ 5264-69

87

| Изм | Лист | № докум | Подп | Дата |
|---|---|---|---|---|
| Разраб | | Трудаев | | IV 79г |
| Пров | | Ковалев | | IV 79 |
| Гл инж отд | | Кабанов | | 2.07.79 |
| Нач отд | | Зариковская | | 2.07.79 |
| ГИП | | Гоголев | | |

ТМ9-200.00 СБ 7834/2 ТП 705-1-143

Течка. Сборочный чертеж.

| Лит. | Масса | Масштаб |
|---|---|---|
| Р | 7,5 | 1:5 |

| Лист 1 | Листов 1 |
|---|---|

Госкомсельхозтехника СССР ГИПРОПРОМСЕЛЬСТРОЙ

| Формат | Зона | Поз. | Обозначение | Наименование | Кол | Примеч. |
|---|---|---|---|---|---|---|
| | | | | Документация | | |
| | | | | | | |
| 12 | | | ТМ9-300.00 СБ | Сборочный чертеж | | |
| | | | | | | |
| | | | | Детали | | |
| | | | | | | |
| 11 | | 1 | ТМ9-300 01 | Кольцо стопорное | 1 | |
| 11 | | 2 | ТМ9-300.02 | Ось | 1 | |
| 11 | | 3 | ТМ9-300.03 | Шайба | 2 | |
| 11 | | 4 | ТМ9-300.04 | Вилка | 1 | |
| 12 | | 5 | ТМ9-300.05 | Колесо | 1 | |
| 11 | | 6 | ТМ9-300.06 | Ребро | 1 | |
| 11 | | 7 | ТМ9-300 07 | Планка | 1 | |
| 11 | | 8 | ТМ9-300 08 | Ось | 1 | |
| | | | | | | |
| | | | | | | |
| | | | | Стандартные изделия | | |
| | | | | | | |
| | 11 | | | Болт М8х14.58.09 | | |
| | | | | ГОСТ 7796-70 | 2 | |
| | | | | | | |
| | 12 | | | Шайба 8.65Г 09 | | |
| | | | | ГОСТ 6402-70 | 2 | |
| | | | | | | |
| | | | | Прочие изделия | | |
| | | | | | | |
| | 15 | | | Масленка I-В | | |
| | | | | ГОСТ 19853-74 | 2 | |

| Изм | Лист | № докум. | Подпись | Дата |
|---|---|---|---|---|
| Разраб. | | Трудаев | | V-79г. |
| Проверил | | Ковалев | | VI-79 |

ТМ9-300.00 7834/2 ТП705-1-143

Колесо в сборе

| Лит | Лист | Листов |
|---|---|---|
| Р | 1 | 1 |

Госкомсельхозтехника СССР ГИПРОПРОМСЕЛЬСТРОЙ г. Саратов

Копировал Прошина Формат 11

Типовой проект 705-1-143 Альбом II Часть 1

ТМ9-300.03

Инв. № подл. | Подпись и дата | Взам. инв. № | Инв. № дубл. | Подпись и дата

R 20 (V)

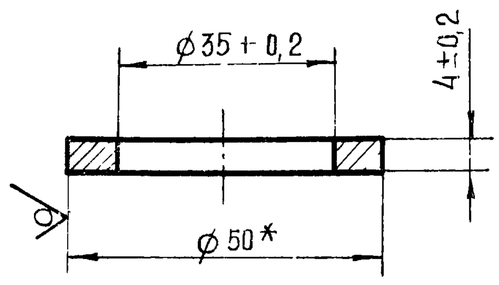


*- размер для справок.

| Изм | Лист | № докум. | Подпись | Дата |
|---|---|---|---|---|
| Разраб. | | Трудаев | | V-79г. |
| Проверил | | Ковалев | | VI-79 |

ТМ9-300.03 7834/2 Т.П. 705-1-143

Шайба

| Лит | Масса | Масштаб |
|---|---|---|
| Р | 0,03 | 1:1 |
| Лист 1 | Листов 1 | |

Круг 50 ГОСТ 2590-71 / Ст 20 ГОСТ 1050-74

Госкомсельхозтехника СССР ГИПРОПРОМСЕЛЬСТРОЙ г. Саратов

Копировал Прошина Формат 11

ТМ9-300.00 СБ

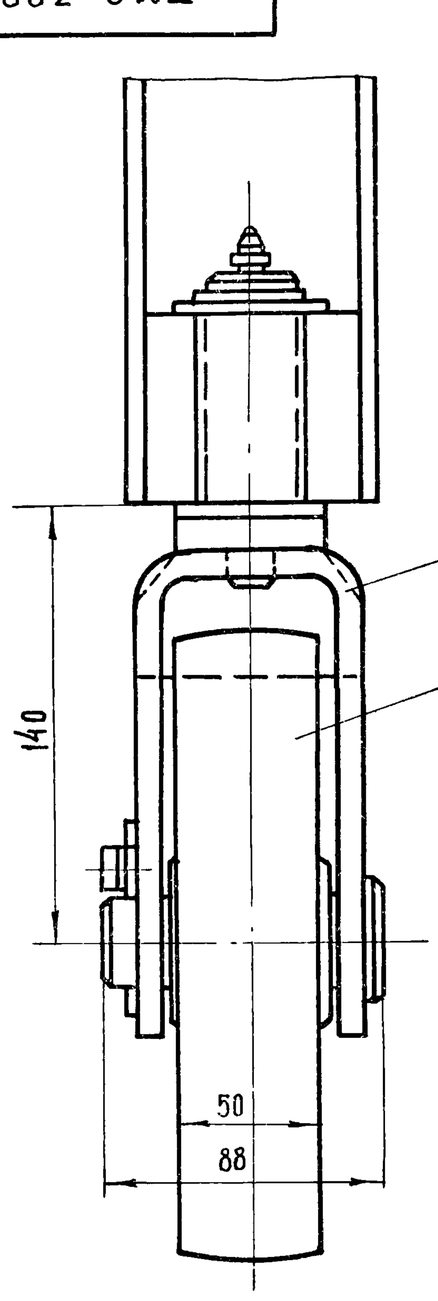


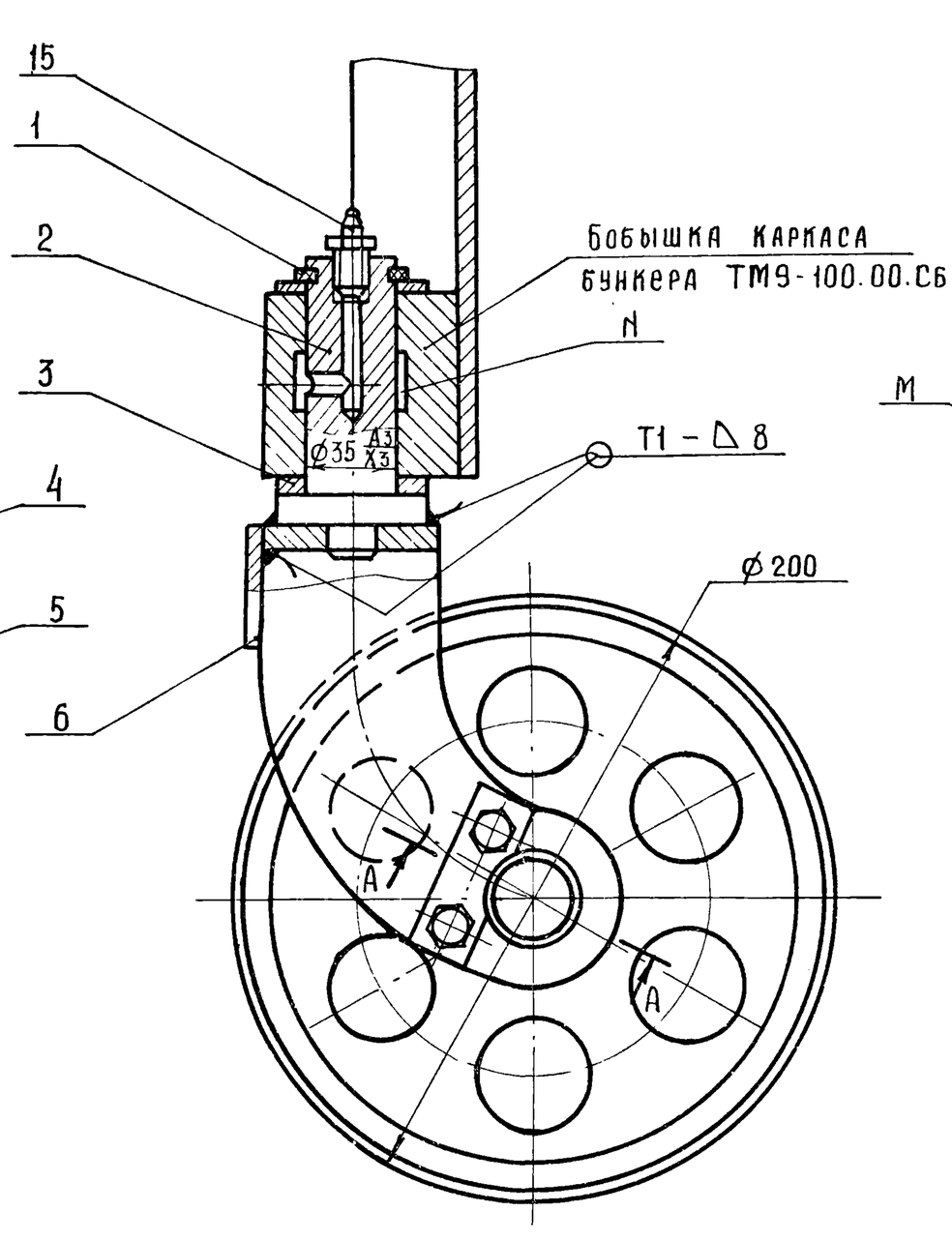


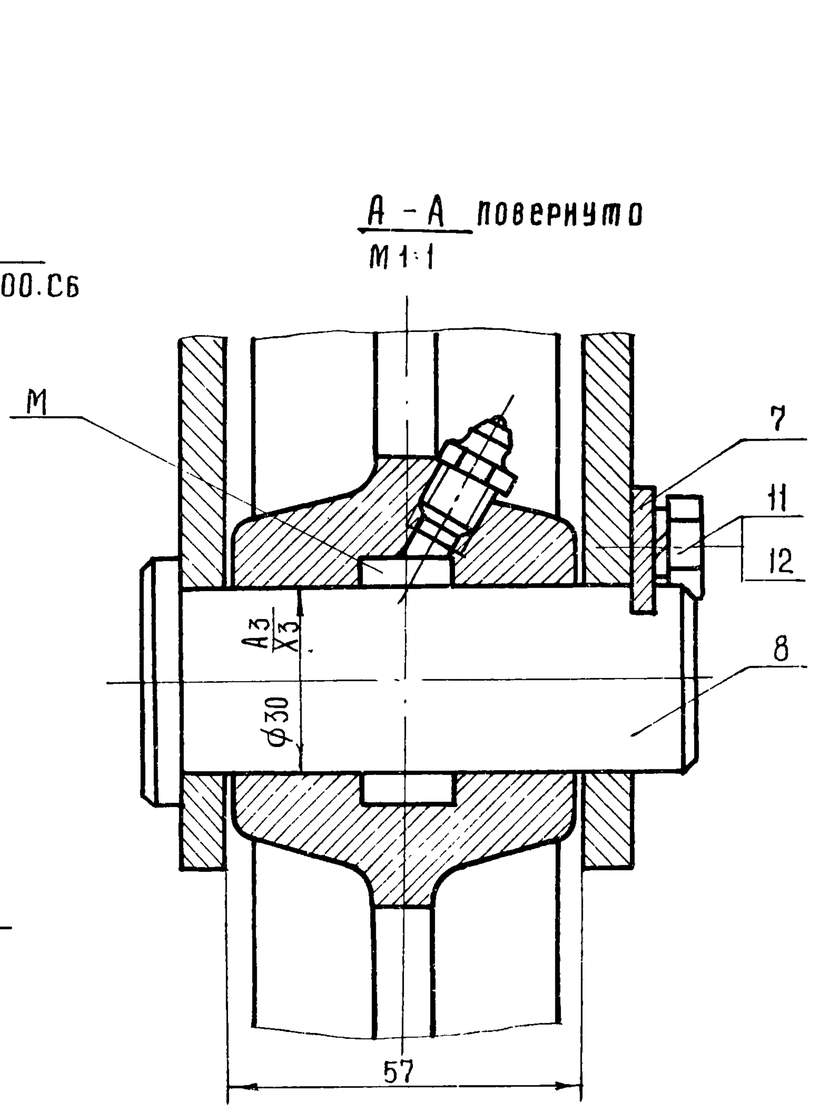


1 Сварные швы выполнить в соответствии с ГОСТ 5264-69.

2 Объемы „М" и „N" заполнить солидолом УСс-2 ГОСТ 4366-76 при сборке.

7834/2. 88

| Изм | Лист | № докум. | Подпись | Дата |
|---|---|---|---|---|
| Разраб. | | Трудаев | | V-79г. |
| Проверил | | Ковалев | | VI-79 |
| Гл. инж. отд. | | Кабанов | | 20.11.79 |
| Нач. отд. | | Зарановская | | 20.11.79 |
| ГИП | | Гоголев | | 04.79 |
| Н. контр. | | Есина | | .79 |

ТМ9-300.00 СБ Т.П. 705-1-143

Колесо в сборе. Сборочный чертёж.

| Лит | Масса | Масштаб |
|---|---|---|
| Р | 7,6 | 1:5 |
| Лист 1 | Листов 1 | |

Госкомсельхозтехника СССР ГИПРОПРОМСЕЛЬСТРОЙ г. Саратов

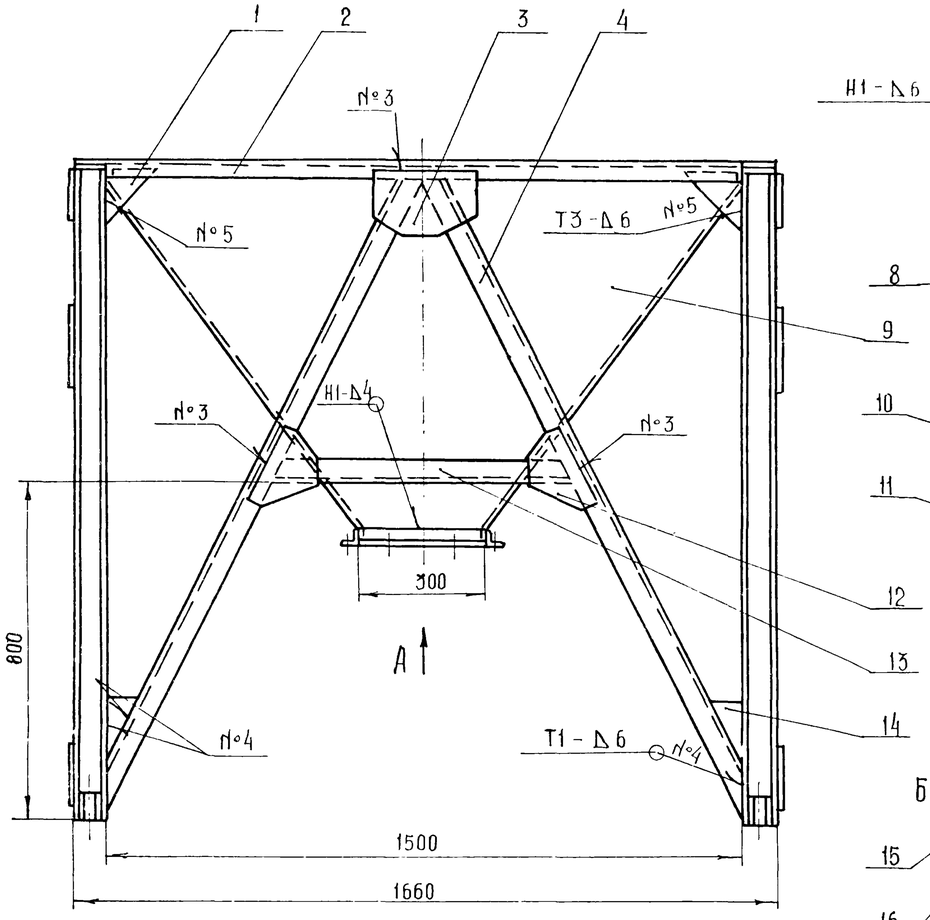


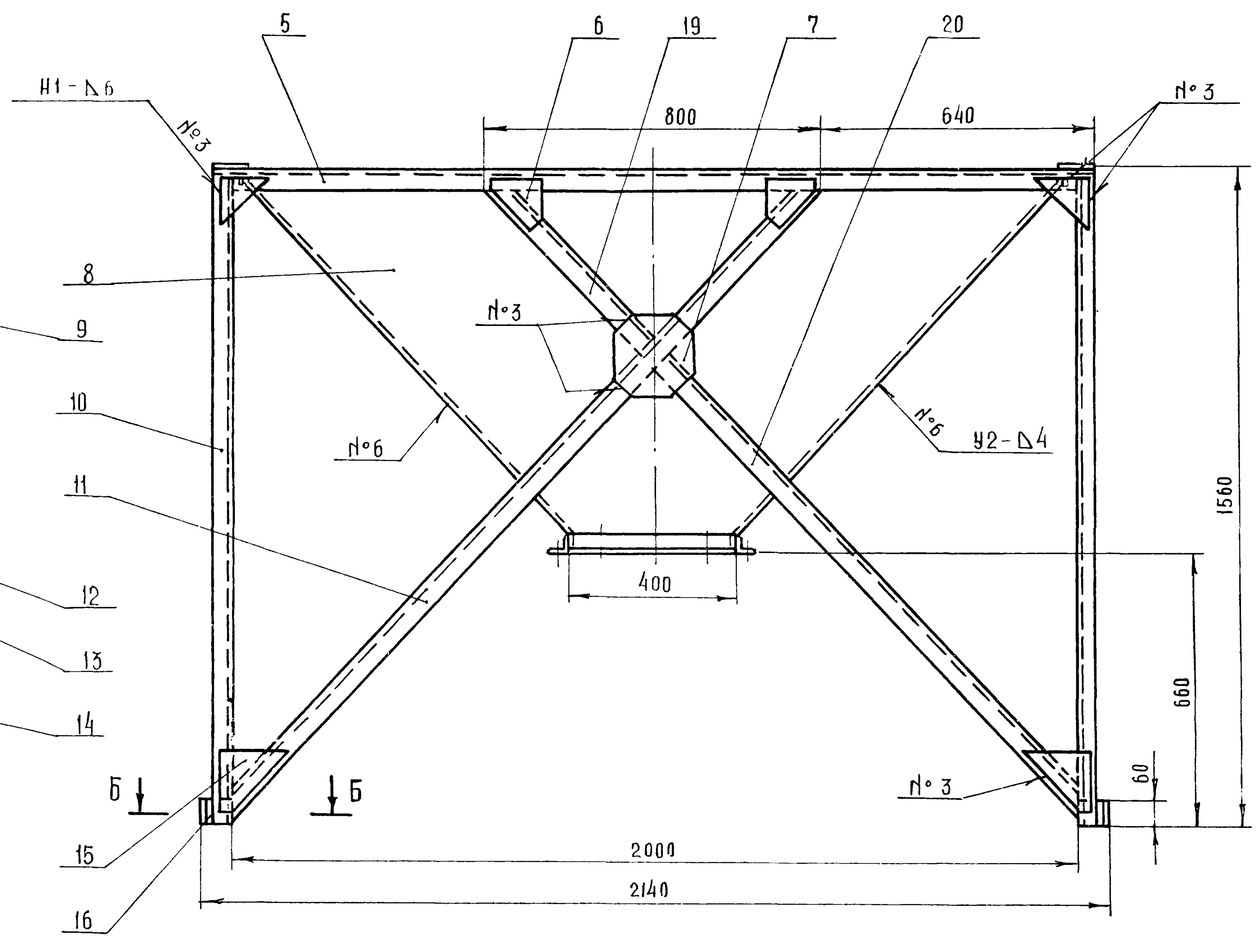


Вид А

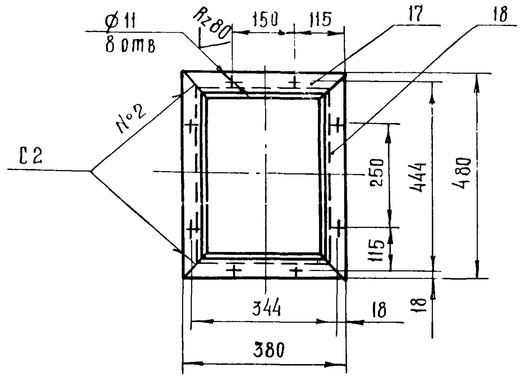


Б - Б
М 1:2

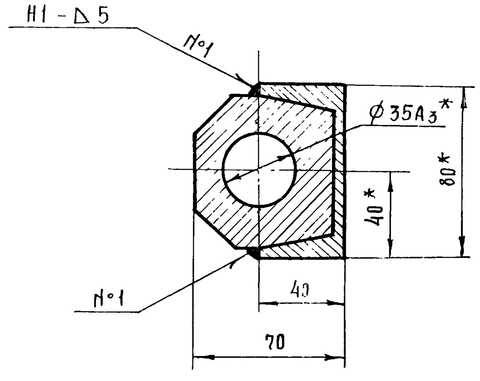


1. Сварные швы выполнить в соответствии с ГОСТ 5264-69 электродами типа Э42 ГОСТ 9467-75
2. *-Размеры для справок.

7834/2 89

| | | | | | | | |
|---|---|---|---|---|---|---|---|
| | | | | | ТМ9-100.00 СБ ТП705-1-143 | | |
| Изм | Лист | № докум. | Подпись | Дата | Каркас. Сборочный чертеж. | Литера | Масса | Масштаб |
| Разраб. | | Гребнева | | 11-1979 | | Р | 224 | 1:10 |
| Проверил | | Ковалев | | 11-79 | | Лист 1 | Листов 1 |
| Гл.инж.отд | | Кабанов | | 12.07.79 | | | |
| Нач.отд. | | Зараковская | | 20.7.79 | | Госкомсельхозтехника СССР ГИПРОПРОМСЕЛЬСТРОЙ г. Саратов | |
| ГИП | | Гоголев | | 07.79 | | | |
| Н.контр | | Есина | | 7.79 | | | |

| Зона | Поз. | Обозначение | Наименование | Кол. | Примеч. |
|---|---|---|---|---|---|
| | | | Документация | | |
| 2 | | ТМ9-100.00 Сб | Сборочный чертеж | | |
| | | | | | |
| | | | Детали | | |
| 1 | 1 | ТМ9-100.01 | Косынка I | 8 | |
| 1 | 2 | ТМ9-100.02 | Швеллер | 2 | |
| | 3 | ТМ9-100.03 | Косынка II | 2 | |
| | 4 | ТМ9-100.04 | Подкос | 4 | |
| | 5 | ТМ9-100.05 | Швеллер | 2 | |
| 1 | 6 | ТМ9-100.06 | Косынка III | 4 | |
| 1 | 7 | ТМ9-100.07 | Косынка IV | 2 | |
| 4 | 8 | ТМ9-100.08 | Стенка | 2 | |
| 1 | 9 | ТМ9-100.09 | Стенка | 2 | |
| 4 | 10 | ТМ9-100.10 | Швеллер 8 ГОСТ 8240-72 / Ст3 ГОСТ 535-79 | | |
| | | | L=1550 | 4 | 44,4 кг |
| 2 | 11 | ТМ9-100.11 | Подкос | 2 | |
| 1 | 12 | ТМ9-100.12 | Косынка V | 4 | |
| 1 | 13 | ТМ9-100.13 | Распорка | 2 | |
| 1 | 14 | ТМ9-100.14 | Косынка VI | 4 | |
| 1 | 15 | ТМ9-100.15 | Косынка VII | 4 | |
| 2 | 16 | ТМ9-100.16 | Бобышка | 4 | |
| 1 | 17 | ТМ9-200.04 | Уголок | 2 | Повторное |
| 1 | 18 | ТМ9-200.03 | Уголок | 2 | применение |
| 1 | 19 | ТМ9-100.17 | Уголок | 2 | |
| 1 | 20 | ТМ9-100.18 | Уголок | 2 | |

| Изм | Лист | № докум. | Подпись | Дата |
|---|---|---|---|---|
| Разраб | | Трудаев | | IV-79 |
| Проверил | | Ковалев | | VI-79 |

ТМ9-100.00 7834/2 ТП705-1-143

Каркас

| Лит. | Лист | Листов |
|---|---|---|
| Р | 1 | 1 |

Госкомсельхозтехника СССР ГИПРОПРОМСЕЛЬСТРОЙ г. Саратов

Копировал: Прошина Формат 11

Типовой проект 705-1-143 Альбом III Часть 1

Инв. № подл. | Подпись и дата | Взам. инв. № | Инв. № дубл. | Подпись и дата

ТМ9-300.07

Rz40 (▽)

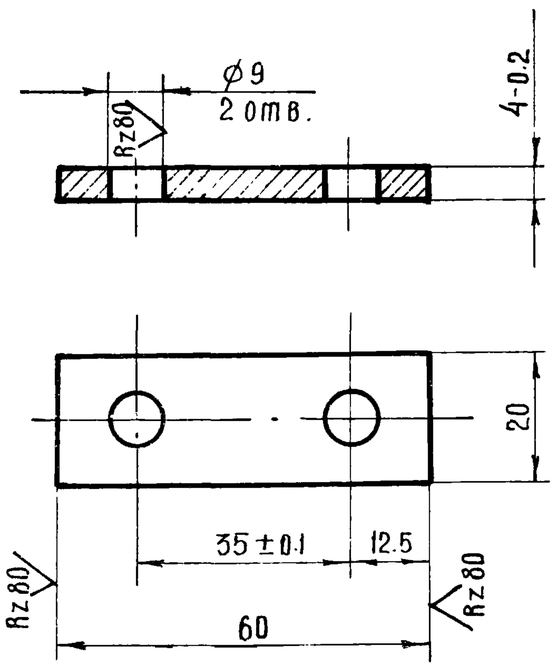


Неуказанные предельные отклонения размеров: отверстий - по A7; остальных - по CM7.

| Изм | Лист | № докум. | Подпись | Дата |
|---|---|---|---|---|
| Разраб | | Трудаев | | IV-79 |
| Проверил | | Ковалев | | VI-79 |

ТМ9-300.07 7834/2 ТП705-1-143

Планка

| Лит. | Масса | Масштаб |
|---|---|---|
| Р | 0,035 | 1:1 |
| Лист 1 | Листов 1 | |

Полоса 5×22 ГОСТ 103-76 / Ст3 ГОСТ 535-79

Госкомсельхозтехника СССР ГИПРОПРОМСЕЛЬСТРОЙ г. Саратов

Копировал: Прошина Формат 11

ТМ9-300.05

(▽)

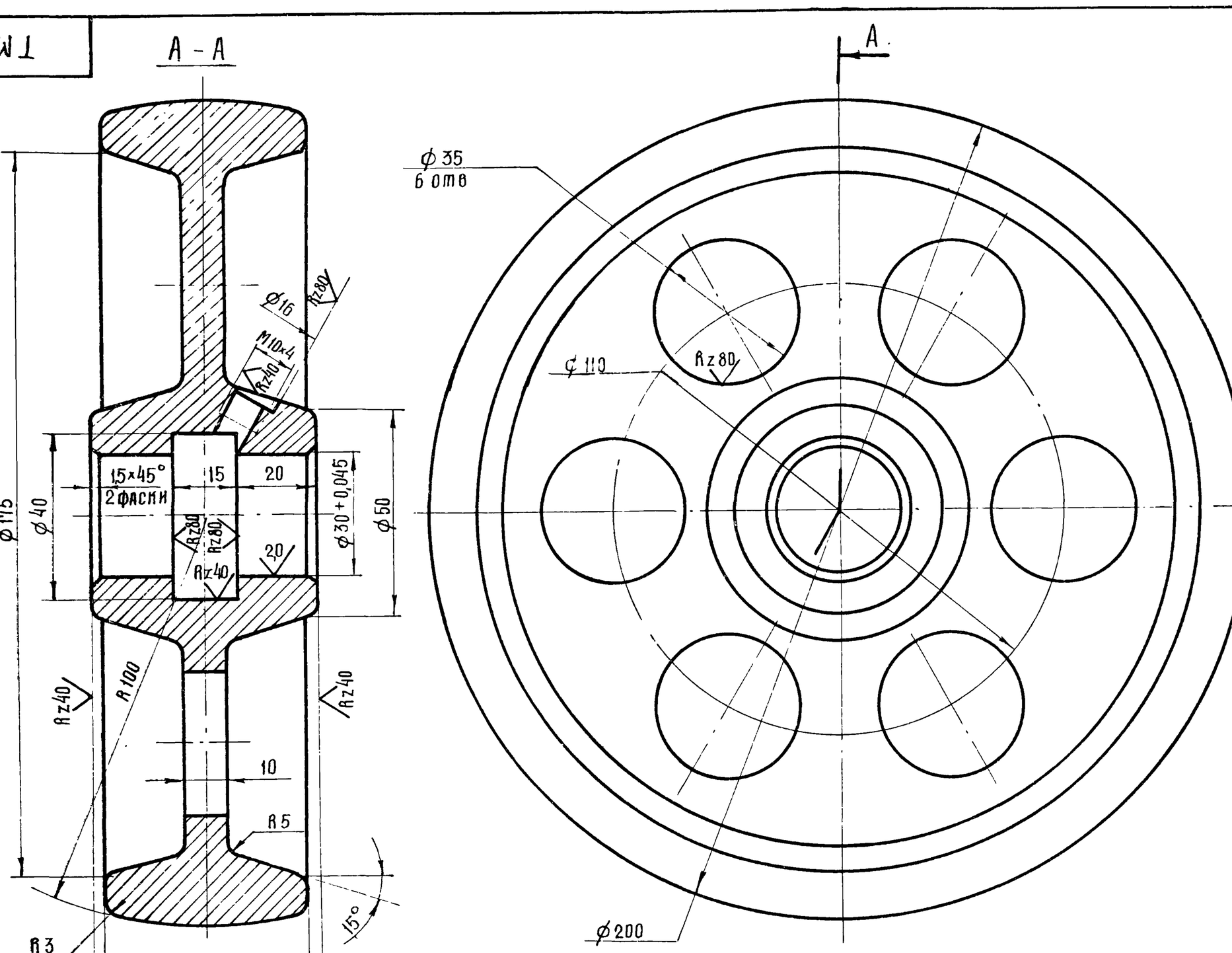


Неуказанные предельные отклонения размеров: отверстий - по A7; валов - по B7; остальных - по CM7.

7834/2 90

| Изм | Лист | № докум. | Подпись | Дата |
|---|---|---|---|---|
| Разраб. | | Трудаев | | IV-79 |
| Проверил | | Ковалев | | VI-79 |
| Гл. инж. отд | | Кабанов | | 2.07.79 |
| Нач. отд | | Зараковская | | 2.07.79 |
| ГИП | | Гоголев | | 02.79 |
| Н. контр | | | | |

ТМ9-300.05 ТП705-1-143

Колесо

| Лит. | Масса | Масштаб |
|---|---|---|
| Р | 5,0 | 1:1 |
| Лист 1 | Листов 1 | |

СЧ 18-36 ГОСТ 1412-70

Госкомсельхозтехника СССР ГИПРОПРОМСЕЛЬСТРОЙ г. Саратов

ТМ9.300.01

Rz20 (V)

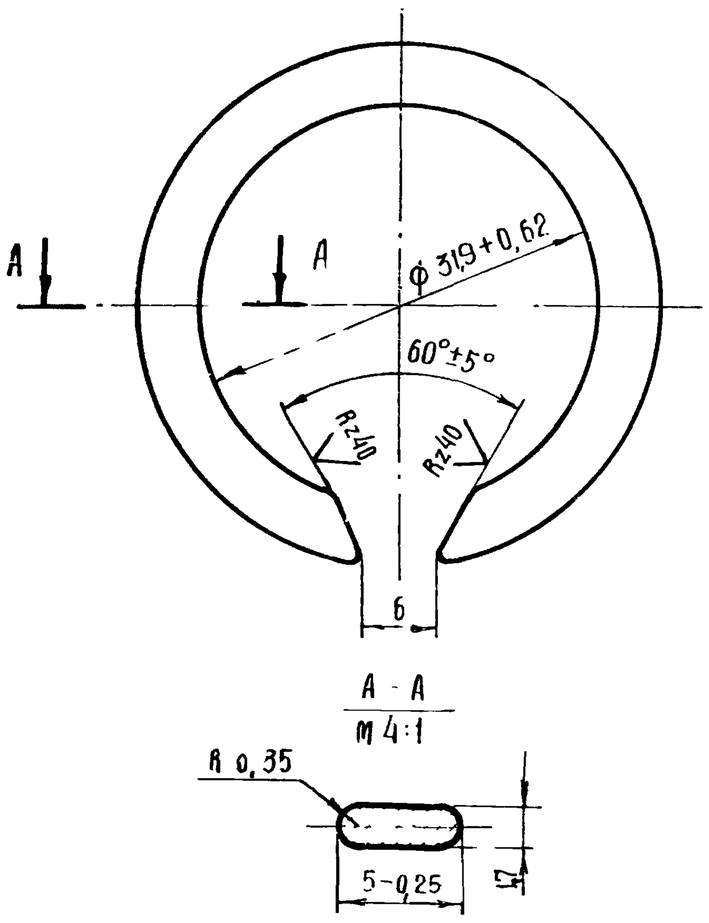


Неуказанные предельные отклонения размеров - по В7

7834/2

| | | | | | | |
|---|---|---|---|---|---|---|
| | | | | ТМ9-300.01 ТП 705-1-143 | | |
| Изм | Лист | № докум. | Подпись | Дата | | |
| Разраб | | Трудаев | | II-79г. | Кольцо стопорное | Литера: Р; Масса: 0,007; Масштаб: 2:1; Лист 1; Листов 1 |
| Проверил | | Ковалев | | II-79 | | |
| | | | | | Сталь 65Г ГОСТ 1050-74 | Госкомсельхозтехника СССР, ГИПРОПРОМСЕЛЬСТРОЙ г. Саратов |

Копировал: Прошина Формат А1

ТМ9.300.06

(V)

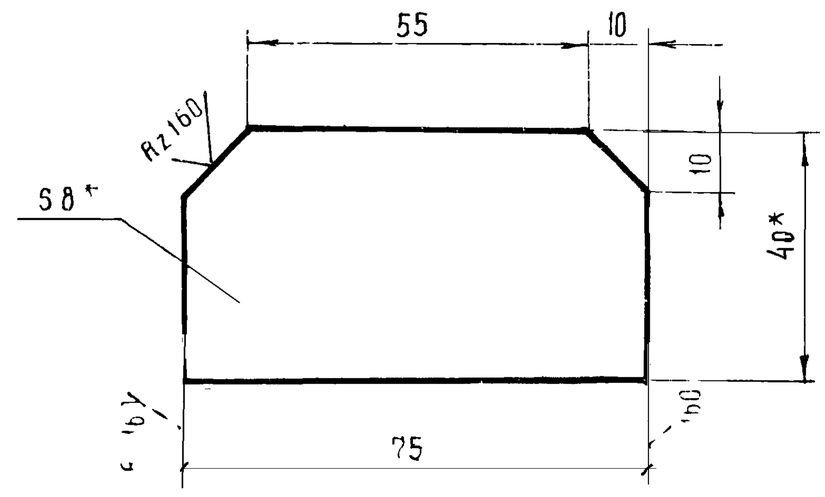


* - размеры для справок

Типовой проект 705-1-143 Альбом III Часть 1

Инв. № подл. | Подпись и дата | Взам. инв. № | Инв. № дубл. | Подпись и дата

7834/2

| | | | | | | |
|---|---|---|---|---|---|---|
| | | | | ТМ9-300.06 ТП 705-1-143 | | |
| Изм | Лист | № докум | Подпись | Дата | | |
| Разраб | | Трудаев | | II-79г. | Ребро | Литера: Р; Масса: 0,1; Масштаб: 1:1; Лист 1; Листов 1 |
| Проверил | | Ковалев | | II-79г. | | |
| | | | | | Полоса 8×40 ГОСТ 103-76 / Ст3 ГОСТ 535-79 | Госкомсельхозтехника СССР, ГИПРОПРОМСЕЛЬСТРОЙ г. Саратов |

Копировал Формат А1

ТМ9.300.08

Rz20 (V)

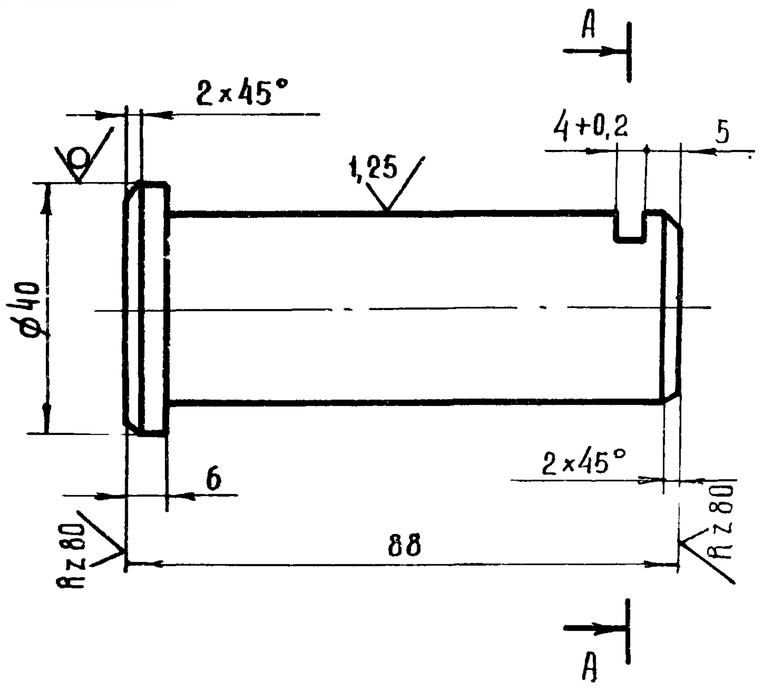


Неуказанные предельные отклонения размеров - по В7

7834/2

| | | | | | | |
|---|---|---|---|---|---|---|
| | | | | ТМ9-300.08 ТП 705-1-143 | | |
| Изм | Лист | № докум. | Подпись | Дата | | |
| Разраб | | Трудаев | | II-79г. | Ось | Литера: Р; Масса: 0,5; Масштаб: 1:1; Лист 1; Листов 1 |
| Проверил | | Ковалев | | II-79 | | |
| | | | | | Круг 40 ГОСТ 2590-71 / 45 ГОСТ 1050-74 | Госкомсельхозтехника СССР, ГИПРОПРОМСЕЛЬСТРОЙ г. Саратов |

Копировал Формат А1

ТМ9.300.02

Rz20 (V)

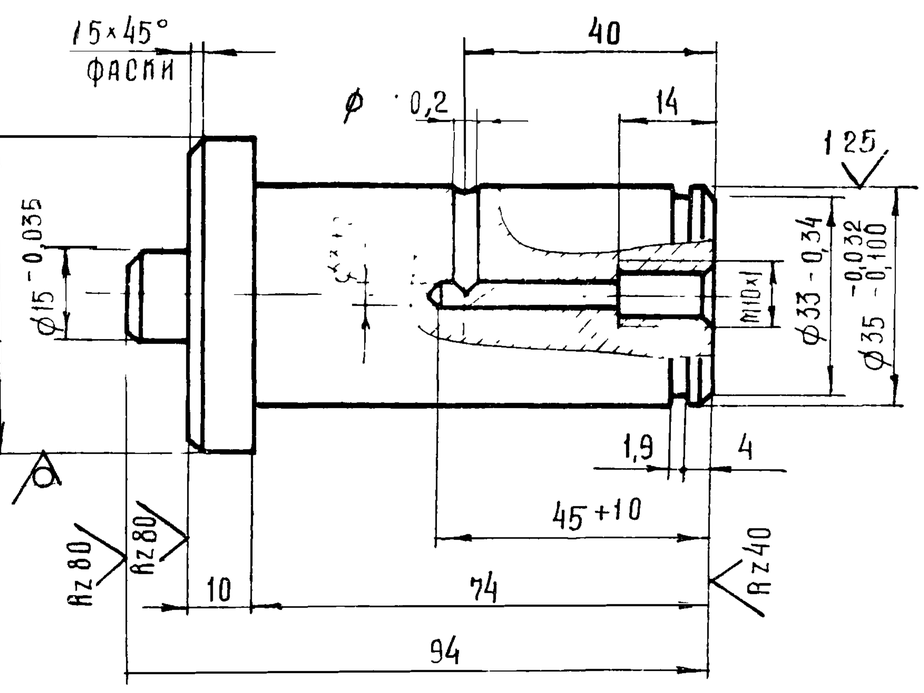


Неуказанные предельные отклонения размеров - по В7

Типовой проект 705-1-143 Альбом III Часть 1

Инв. № подл. | Подпись и дата | Взам. инв. № | Инв. № дубл. | Подпись и дата

7834/2 91

| | | | | | | |
|---|---|---|---|---|---|---|
| | | | | ТМ9-300.02 ТП 705-1-143 | | |
| Изм | Лист | № докум. | Подпись | Дата | | |
| Разраб | | Трудаев | | II-79г. | Ось | Литера: Р; Масса: 0,7; Масштаб: 1:1; Лист 1; Листов 1 |
| Проверил | | Ковалев | | VI-79 | | |
| Гл. инж. отд. | | Иванов | | 12.07.79 | | |
| Нач. отд. | | Зарановская | | 2.07.79 | Круг 50 ГОСТ 2590-71 / Ст 3 ГОСТ 535-79 | Госкомсельхозтехника СССР, ГИПРОПРОМСЕЛЬСТРОЙ г. Саратов |
| | | Гоголев | | 07.79 | | |
| Н. контр. | | Сонина | | 7.79 | | |

ТМ9 - 100.03

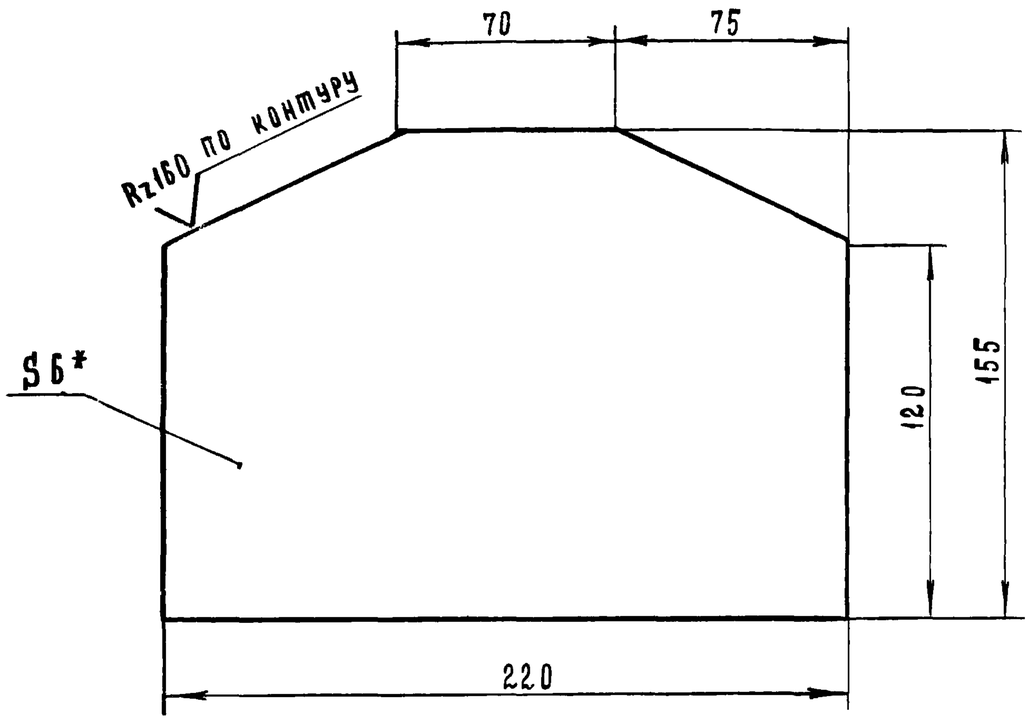


* - Размер для справок

7834/2

| | | | | | | |
|---|---|---|---|---|---|---|
| | | | | ТМ9-100.03 ТП 705-1-143 | | |
| Изм. | Лист | № докум. | Подпись | Дата | | |
| Разраб. | | Трудаев | | V-79г. | Косынка II | Лит. Р; Масса 1,5; Масштаб 1:2 |
| Проверил | | Ковалев | | VI-79 | | Лист 1; Листов 1 |
| Лист 6 ГОСТ 19903-74 / ст.3 ГОСТ 14637-69 | | | | | Госкомсельхозтехники СССР ГИПРОПРОМСЕЛЬСТРОЙ г. Саратов | |

Копировал Матвеева

Формат 11

ТМ9 - 100.14

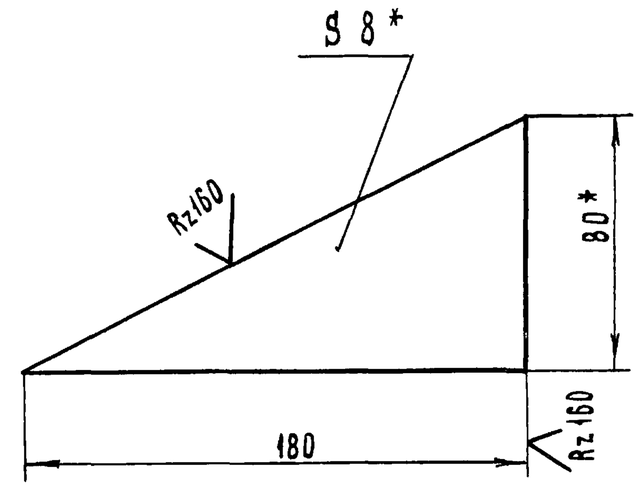


* - Размеры для справок

7834/2

| | | | | | | |
|---|---|---|---|---|---|---|
| | | | | ТМ9-100.14 ТП 705-1-143 | | |
| Изм. | Лист | № докум. | Подпись | Дата | | |
| Разраб. | | Трудаев | | V-79г. | Косынка VI | Лит. Р; Масса 0.4; Масштаб 1:2 |
| Проверил | | Ковалев | | VI-79 | | Лист 1; Листов 1 |
| Полоса 8×80 ГОСТ 103-76 / ст.3 ГОСТ 535-79 | | | | | Госкомсельхозтехники СССР ГИПРОПРОМСЕЛЬСТРОЙ г. Саратов | |

Копировал Матвеева

Формат 11

Типовой проект 705-1-143 Альбом II Часть I

Инв.№ подл. | Подп. и дата | Взам. инв.№ | Инв.№ дубл. | Подп.

ТМ9 - 100.04

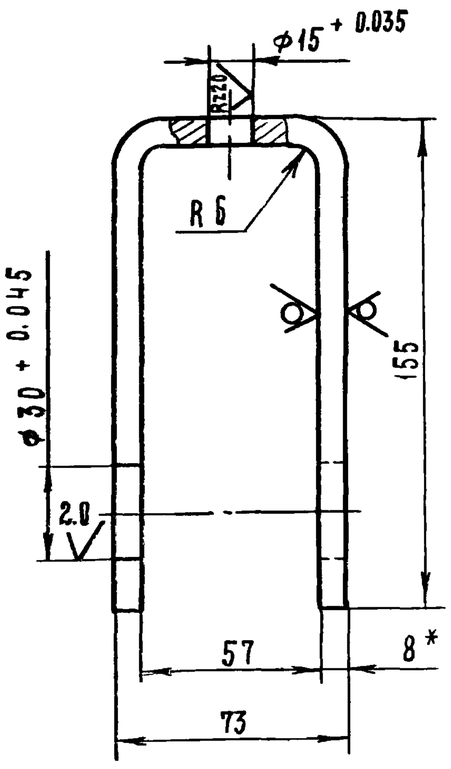


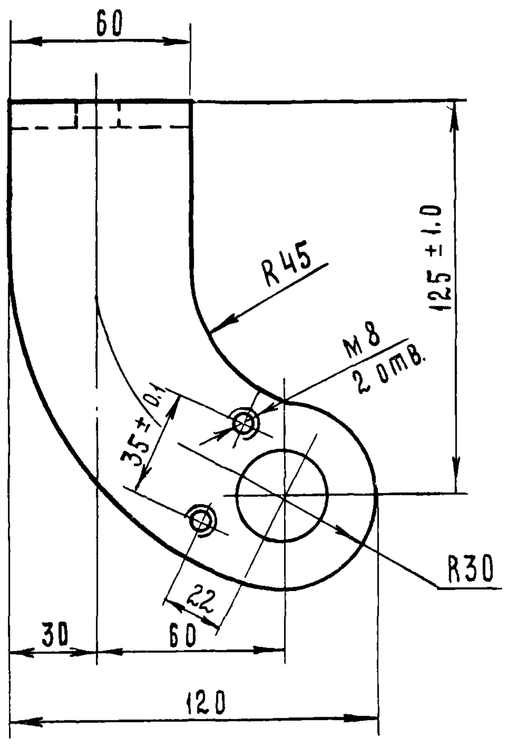


* - Размер для справок

7834/2

| | | | | | | |
|---|---|---|---|---|---|---|
| | | | | ТМ9-300.04 ТП 705-1-143 | | |
| Изм. | Лист | № докум. | Подпись | Дата | | |
| Разраб. | | Трудаев | | V-79г. | Вилка | Лит. Р; Масса 1.3; Масштаб 1:2 |
| Проверил | | Ковалев | | VI-79 | | Лист 1; Листов 1 |
| Лист 8 ГОСТ 19903-74 / ст.3 ГОСТ 14637-69 | | | | | Госкомсельхозтехники СССР ГИПРОПРОМСЕЛЬСТРОЙ г. Саратов | |

Копировал Матвеева

Формат 11

ТМ9 - 100.12

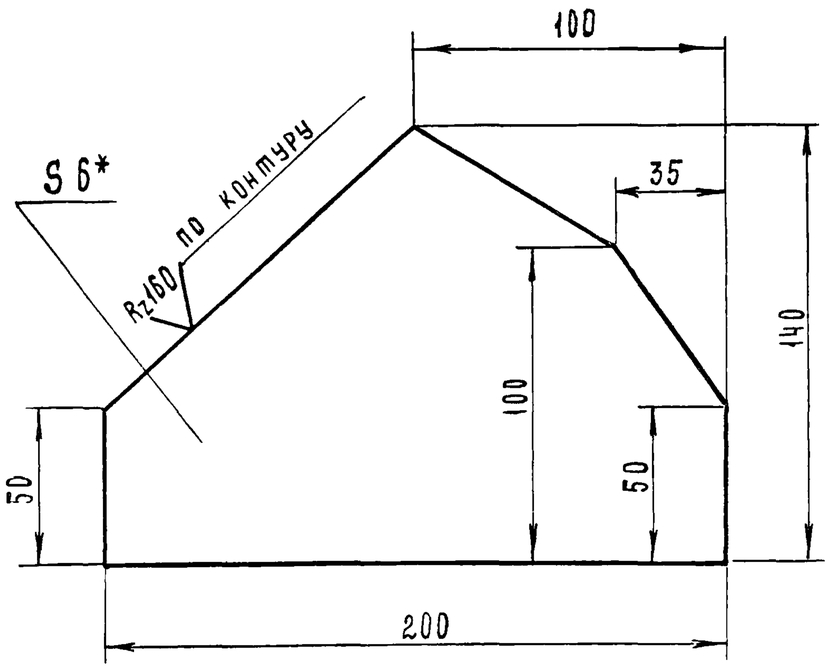


* - Размер для справок

7834/2 92

| | | | | | | |
|---|---|---|---|---|---|---|
| | | | | Т.М9-100.12 ТП 705-1-143 | | |
| Изм. | Лист | № докум. | Подпись | Дата | | |
| Разраб. | | Трудаев | | V-79г. | Косынка V | Лит. Р; Масса 1.0; Масштаб 1:2 |
| Проверил | | Ковалев | | VI-79 | | Лист 1; Листов 1 |
| Гл. инж. отд | | Кабанов | | 20.07.79 | | |
| Нач. отд | | Зараковская | | 20.07.79 | | |
| ГИП | | Гоголев | | 20.07.79 | | |
| Н. контр. | | Есина | | 20.07.79 | Лист 8 ГОСТ 19903-74 / ст.3 ГОСТ 14637-69 | Госкомсельхозтехники СССР ГИПРОПРОМСЕЛЬСТРОЙ г. Саратов |

Rz 80 (√)

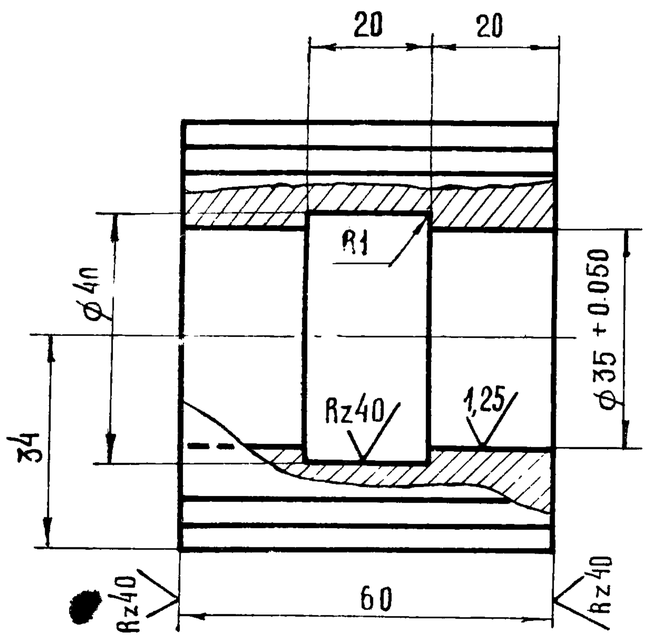


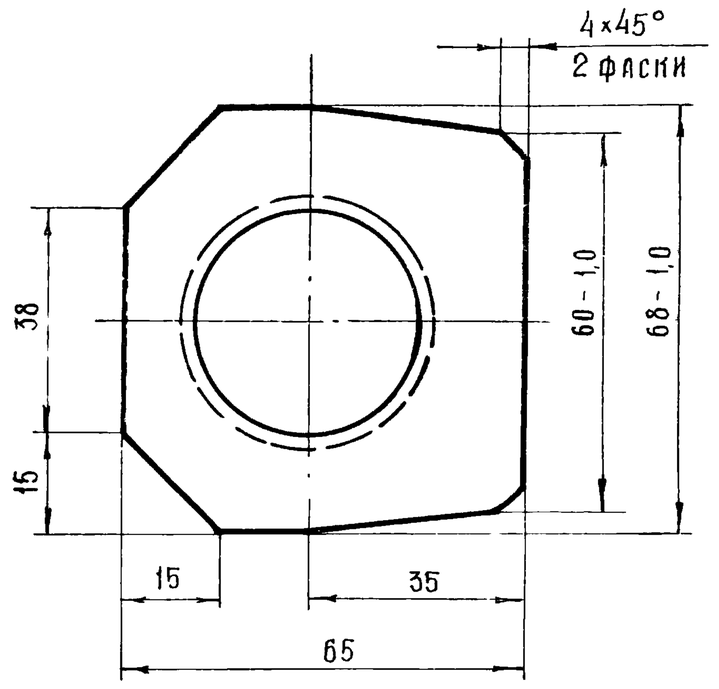


Неуказанные предельные отклонения размеров отверстий - по А7; валов - по В7, остальных - по СМ7

7834/2

| | | | | | ТМ9-100.16 ТП 705-1-143 | | | |
|---|---|---|---|---|---|---|---|---|
| Изм | Лист | № докум. | Подп | Дата | Бобышка | Лит | Масса | Масштаб |
| Разраб. | | Трудаев | | 11-14 | | Р | 1,2 | 1:1 |
| Пров. | | Ковалев | | 11-79 | | Лист 1 | Листов 1 | |
| Квадрат 70 ГОСТ 2591-71 / Ст3 ГОСТ 535-79 | | | | | Госкомсельхозтехника СССР ГИПРОПРОМСЕЛЬСТРОЙ г Саратов | | | |

Копировал: Прошина Формат 1:



∀ (√)

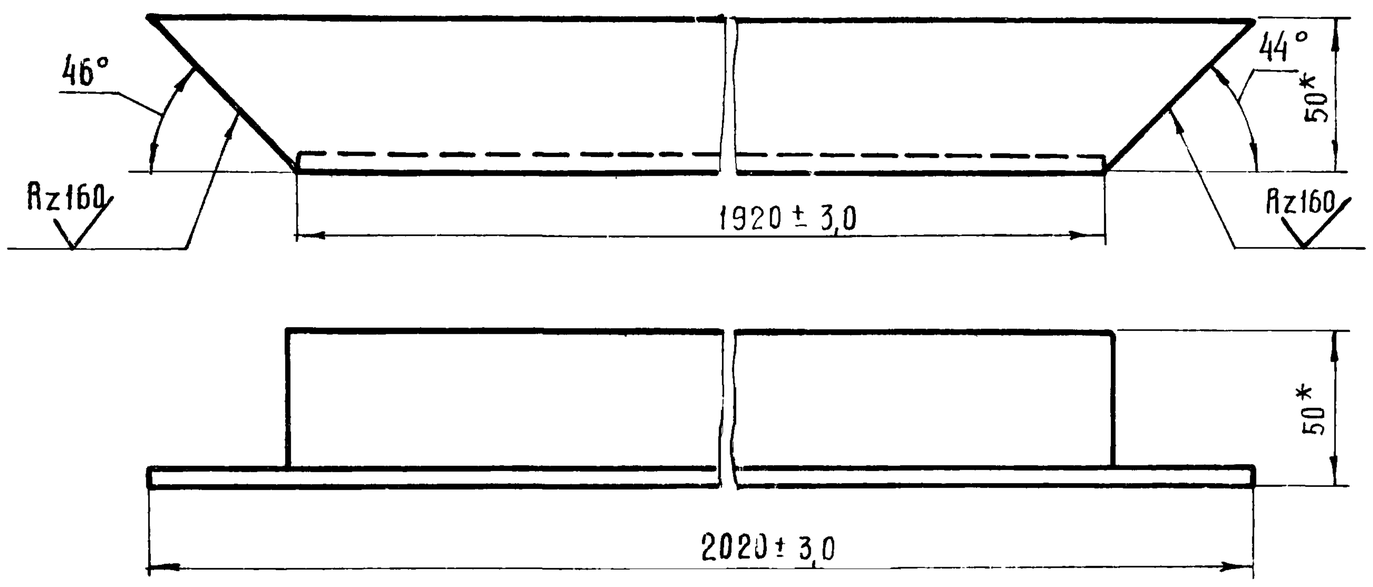


1. На изделие изготовить два подкоса: один - левый, один - правый.
2* Размеры для справок.

7834/2 93

| | | | | | ТМ9-100.11 ТП 705-1-143 | | | |
|---|---|---|---|---|---|---|---|---|
| Изм | Лист | № докум. | Подп. | Дата | Подкос | Лит. | Масса | Масштаб |
| Разраб. | | Трудаев | | 11-1979 | | Р | 7,4 | 1:2 |
| Пров. | | Ковалёв | | 11-79 | | Лист 1 | Листов 1 | |
| Гл. инж. отд | | Кабанов | | 2.07.79 | | | | |
| Нач. отд | | Зараковская | | 2.07.79 | | | | |
| ГИП | | Гоголев | | 02.79 | Уголок Б-50×50×5 ГОСТ 8509-72 / Ст 3 ГОСТ 535-79 | Госкомсельхозтехника СССР ГИПРОПРОМСЕЛЬСТРОЙ г Саратов | | |
| Ч. контр | | Есина | | 7.79 | | | | |

ТМ9 - 100.06

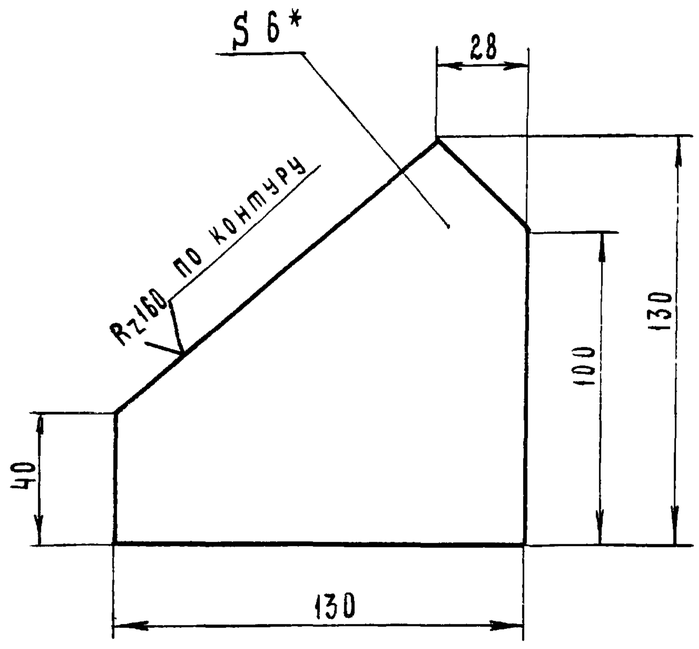


*- Размер для справок

7834/2

| | | | | | | | |
|---|---|---|---|---|---|---|---|
| | | | | ТМ9 - 100.06 ТП705-1-143 | | | |
| Изм. | Лист | № докум. | Подп. | Дата | Косынка III. | Лит. | Масса | Масштаб |
| Разраб. | | Трудаев | | IV-1979 | | Р | 0.54 | 1:2 |
| Проверил | | Ковалев | | VI-79 | | Лист 1 | Листов 1 |
| | | | | | Лист 6 ГОСТ 19903 - 74 / ст3 ГОСТ 14637-69 | Госкомсельхозтехника СССР ГИПРОПРОМСЕЛЬСТРОЙ г. Саратов | |

Копировал Матвеева Формат 11

Типовой проект 705-1-143 Альбом II Часть 1

Инв. № подл. | Подп. и дата | Взам. инв. № | Инв. № дубл. | Подп. и дата

ТМ9 - 100.17

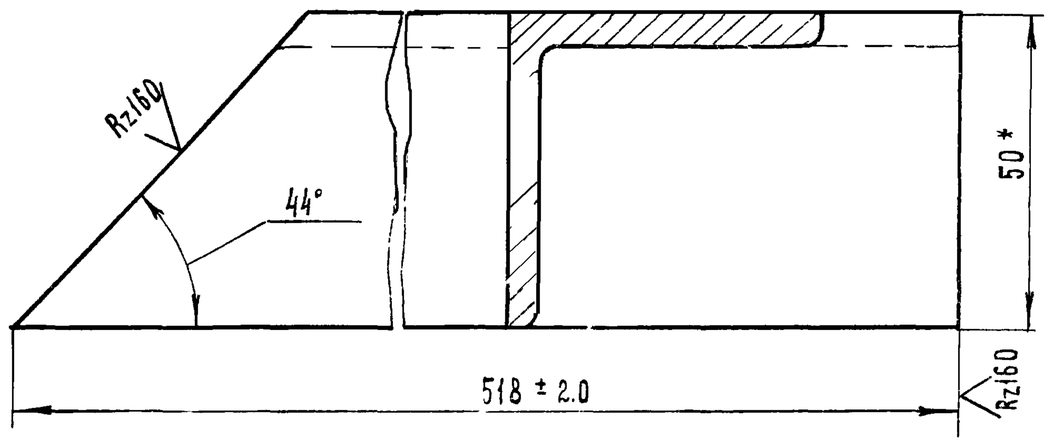


1. На изделие изготовить два уголка: один - левый, второй - правый.
2. *- Размер для справок.

7834/2

| | | | | | | | |
|---|---|---|---|---|---|---|---|
| | | | | ТМ9 - 100.17 ТП 705-1-143 | | | |
| Изм. | Лист | № докум. | Подпись | Дата | Уголок. | Лит. | Масса | Масштаб |
| Разраб. | | Трудаев | | IV-1979 | | Р | 1.9 | 1:1 |
| Проверил | | Ковалев | | VI-79 | | Лист 1 | Листов 1 |
| | | | | | Уголок Б-50х50х5 ГОСТ 8509-72 / ст. 3 ГОСТ 535 - 79 | Госкомсельхозтехника СССР ГИПРОПРОМСЕЛЬСТРОЙ г. Саратов | |

Копировал Матвеева Формат 11

ТМ9 - 100.18

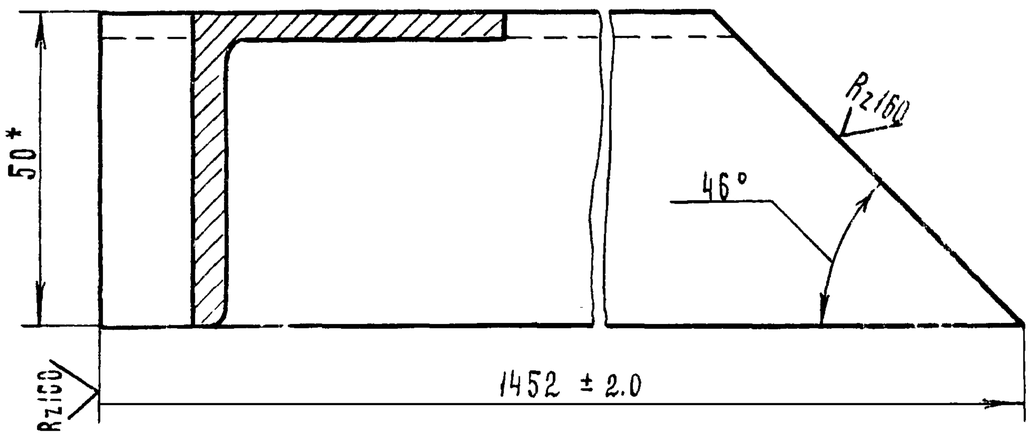


1. На изделие изготовить два уголка: один - левый, второй - правый.
2. *- Размер для справок.

7834/2

| | | | | | | | |
|---|---|---|---|---|---|---|---|
| | | | | ТМ9 - 100.18 ТП 705-1-143 | | | |
| Изм. | Лист | № докум. | Подпись | Дата | Уголок | Лит. | Масса | Масштаб |
| Разраб. | | Трудаев | | IV-1979 | | Р | 5.6 | 1:1 |
| Проверил | | Ковалев | | VI-79 | | Лист 1 | Листов 1 |
| | | | | | Уголок Б-50х50х5 ГОСТ 8509-72 / ст.3 ГОСТ 535 - 79 | Госкомсельхозтехника СССР ГИПРОПРОМСЕЛЬСТРОЙ г. Саратов | |

Типовой проект 705-1-143 Альбом II Часть 1

Инв. № подл. | Подп. и дата | Взам. инв. № | Инв. № дубл. | Подп. и дата

ТМ9 - 100.04

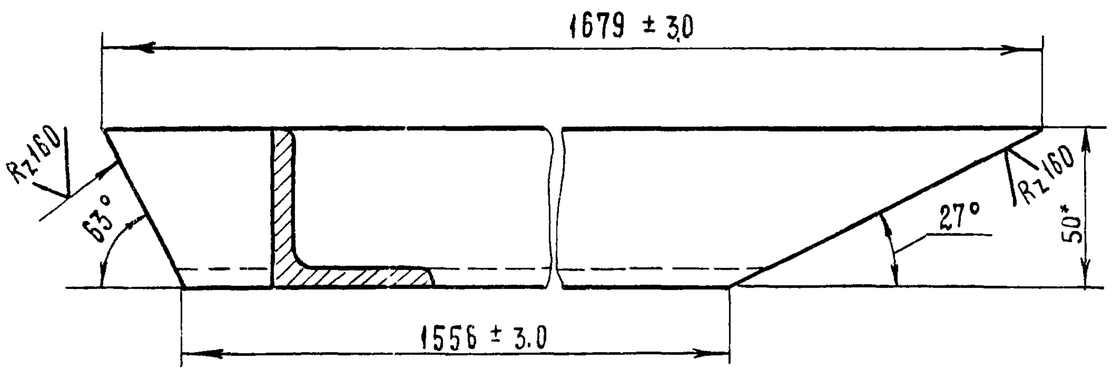


1. На изделие изготовить четыре подкоса: два - левых и два - правых.
2. *- Размер для справок.

7834/2 94

| | | | | | | | |
|---|---|---|---|---|---|---|---|
| | | | | ТМ9 - 100.04 ТП 705-1-143 | | | |
| Изм. | Лист | № докум. | Подпись | Дата | Подкос | Лит. | Масса | Масштаб |
| Разраб. | | Трудаев | | I-1979 | | Р | 60 | 1:2 |
| Проверил | | Ковалев | | VI-79 | | Лист 1 | Листов 1 |
| Гл. инж. отд. | | Кабанов | | 2.07.79 | | | |
| Нач. отд. | | Зараковская | | 2.07.79 | | | |
| Гип | | Гоголев | | | Уголок Б-50х50х5 ГОСТ 8509-72 / ст. 3 ГОСТ 535 - 79 | Госкомсельхозтехника СССР ГИПРОПРОМСЕЛЬСТРОЙ г. Саратов | |
| Н. контр. | | Есина | | | | | |

ТМ9 - 100.01

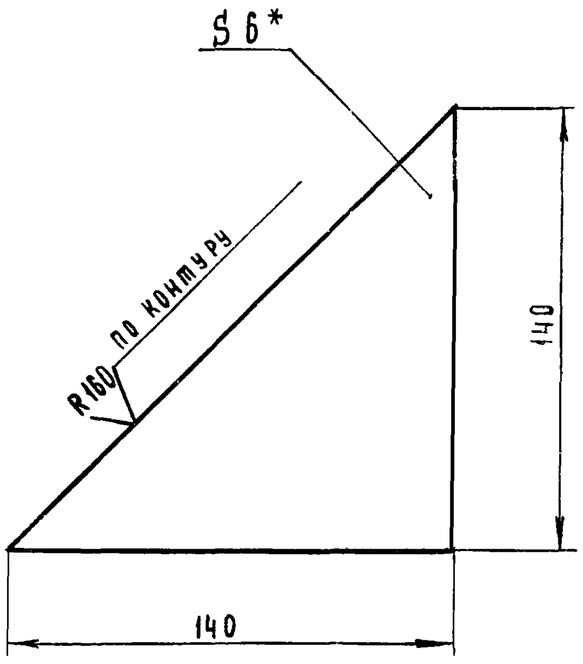


*- Размер для справок

7834/2

| | | | | | | |
|---|---|---|---|---|---|---|
| | | | | ТМ9 - 100.01 ТП 705-1-143 | | |
| Изм. | Лист | № докум. | Подпись | Дата | | |
| Разраб. | | Трудаев | | V-79г. | Косынка I | Лит. / Масса / Масштаб: Р / 1:2 / 0.46 |
| Проверил | | Ковалев | | VI-79 | | Лист 1 / Листов 1 |
| Копировал | | Матвеева | | Формат А1 | 6 ГОСТ 19903 - 74 ст. 3 ГОСТ 14637-69 | Госкомсельхозтехника СССР ГИПРОПРОМСЕЛЬСТРОЙ г. Саратов |

Инв. № подл. | Подп. и дата | Взам. инв. № | Инв. № дубл. | Подп. и дата | Типовой проект 705-1-143 Альбом II Часть 1

ТМ9 - 100.15

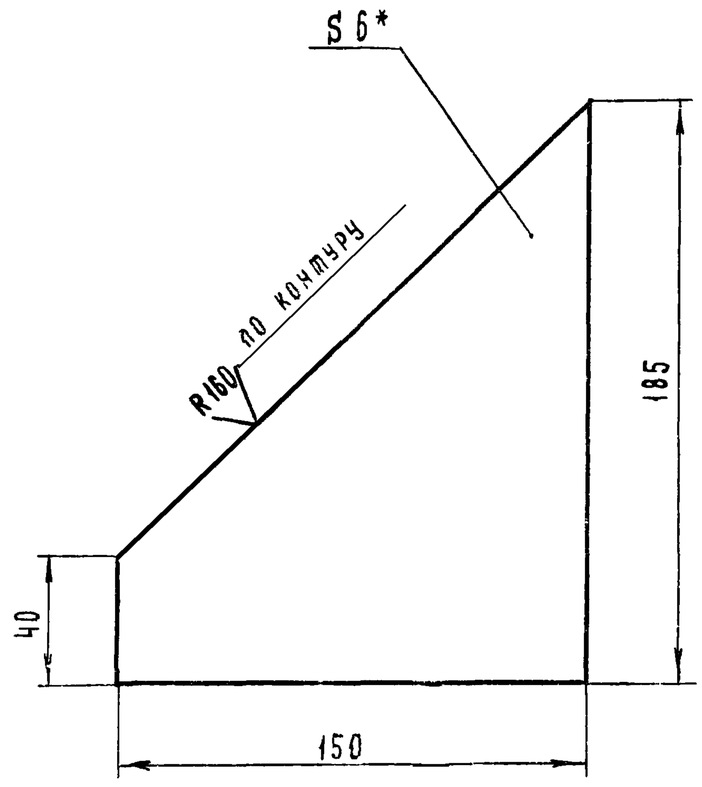


*- Размер для справок

7834/2

| | | | | | | |
|---|---|---|---|---|---|---|
| | | | | ТМ9 - 100.15 ТП 705-1-143 | | |
| Изм. | Лист | № докум. | Подпись | Дата | | |
| Разраб. | | Трудаев | | V-79г. | Косынка VII | Лит. / Масса / Масштаб: Р / 0.8 / 1:2 |
| Проверил | | Ковалев | | VI-79 | | Лист 1 / Листов 1 |
| Копировал | | Матвеева | | Формат А1 | 6 ГОСТ 19903 - 74 ст. 3 ГОСТ 14637-69 | Госкомсельхозтехника СССР ГИПРОПРОМСЕЛЬСТРОЙ г. Саратов |

ТМ9 - 100.13

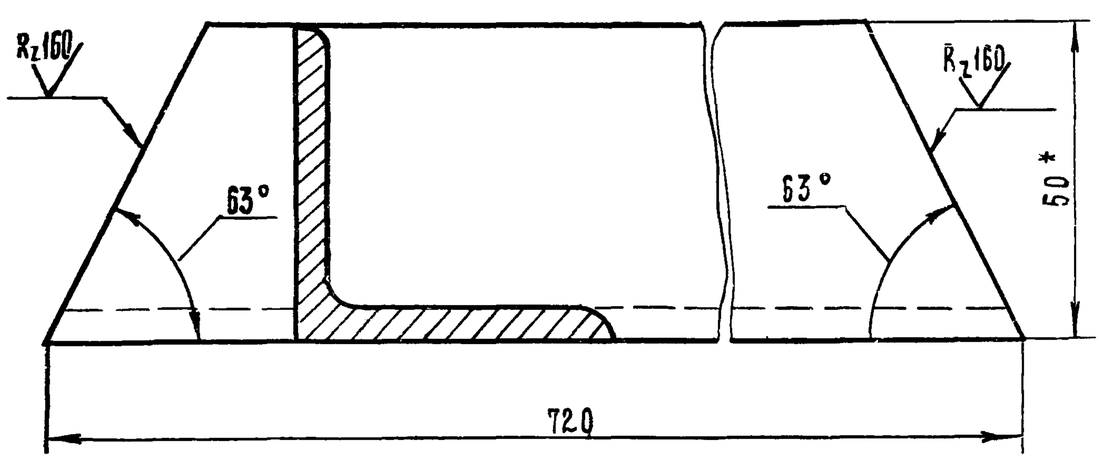


*- Размер для справок

7834/2

| | | | | | | |
|---|---|---|---|---|---|---|
| | | | | ТМ9 - 100.13 ТП 705-1-143 | | |
| Изм. | Лист | № докум. | Подпись | Дата | | |
| Разраб. | | Трудаев | | V-79г. | Распорка | Лит / Масса / Масштаб: Р / 2.7 / 1:1 |
| Проверил | | Ковалев | | VI-79г. | | Лист 1 / Листов 1 |
| | | | | | Б-50×50×5 ГОСТ 8509-72 | Госкомсельхозтехника СССР ГИПРОПРОМСЕЛЬСТРОЙ |

ТМ9 - 100.07

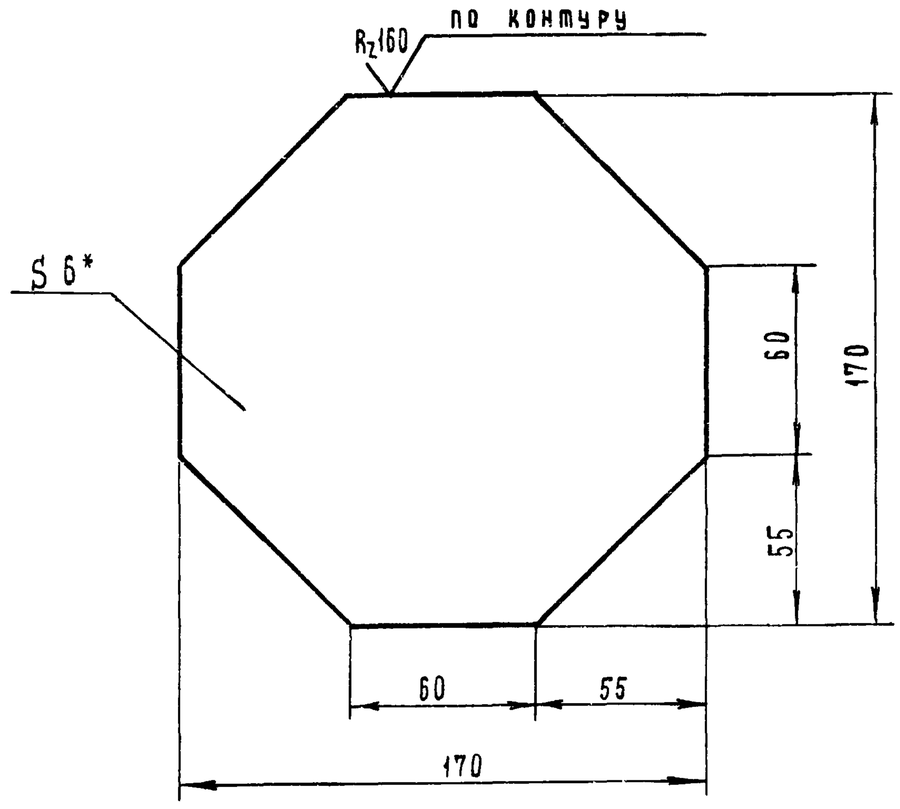


*- Размер для справок

7834/2 95

| | | | | | | |
|---|---|---|---|---|---|---|
| | | | | ТМ9 - 100.07 ТП 705-1-143 | | |
| Изм. | Лист | № докум. | Подпись | Дата | | |
| Разраб. | | Трудаев | | V-79г. | Косынка IV | Лит / Масса / Масштаб: Р / 1.4 / 1:2 |
| Проверил | | Ковалев | | VI-79 | | Лист 1 / Листов 1 |
| Гл. инж. отд | | Кабанов | | 2.07.79 | | |
| Нач. отд | | Зарайская | | 2.07.79 | 6 ГОСТ 19903 - 74 | Госкомсельхозтехника СССР |

ТМ9-100.08
ТМ9-100.09

Rz 160 (V)

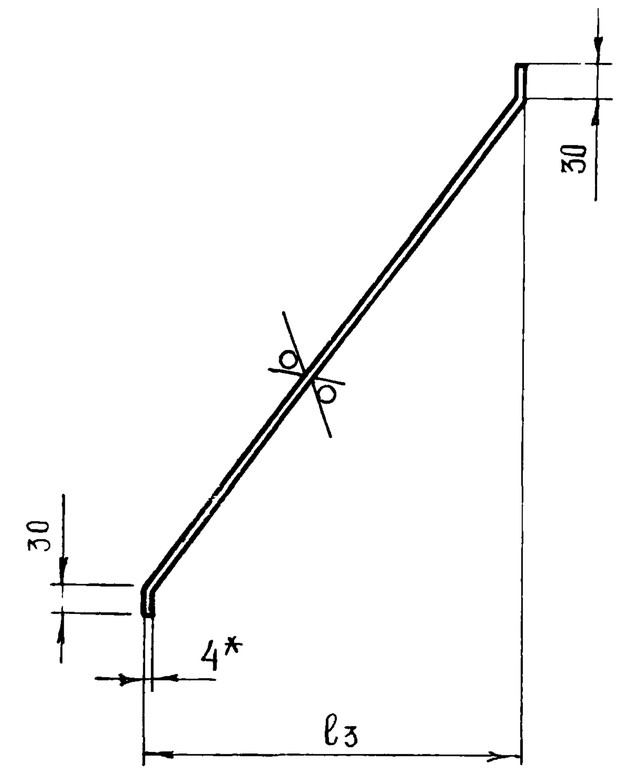


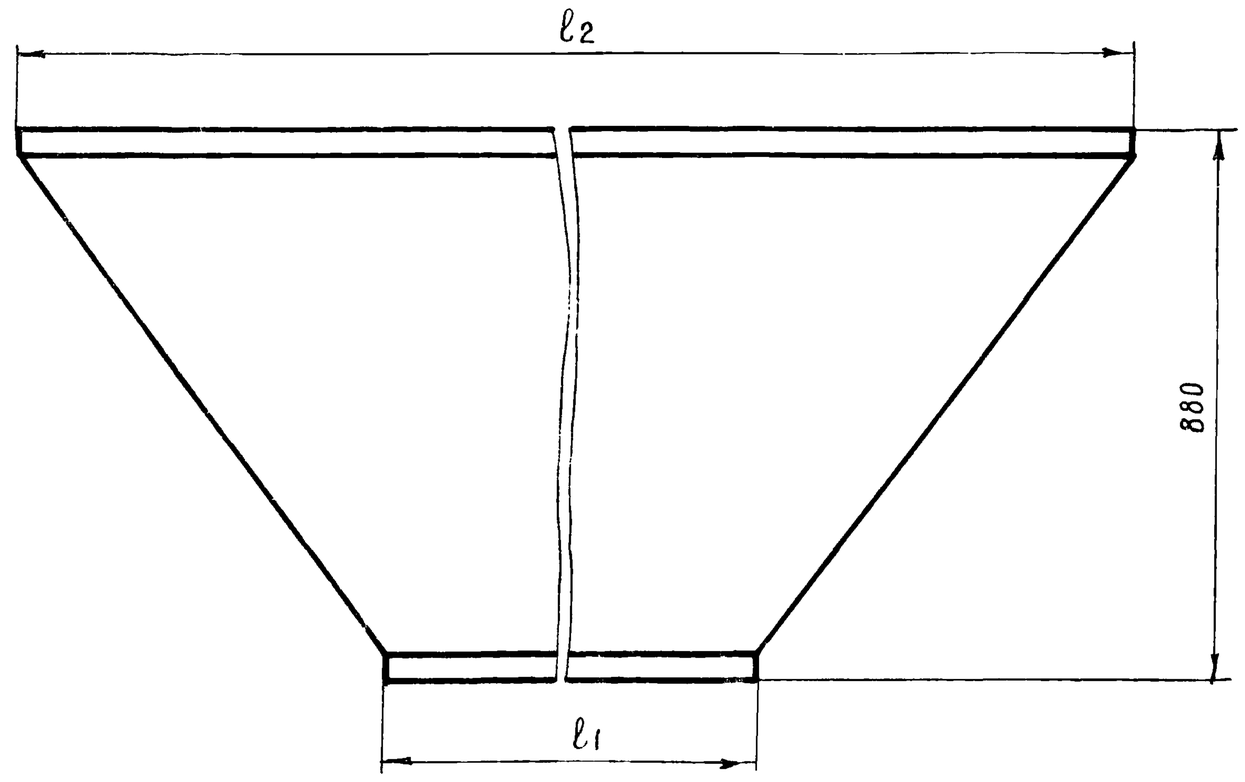


*-Размер для справок.

| № п/п | Обозначение | $l_1$ | $l_2$ | $l_3$ | Масса |
|---|---|---|---|---|---|
| 1 | ТМ9-100.08 | 390 | 1910 | 760 | 40,0 |
| 2 | ТМ9-100.09 | 300 | 1500 | 604 | 31.0 |

7834/2

| Изм | Лист | № докум | Подп. | Дата |
|---|---|---|---|---|
| Разраб. | | Трудаев | | II-1979 |
| Пров | | Ковалев | | II-79 |

ТМ9-100.08
ТМ9-100.09 ТП 705 1-143

Стенка.

| Лит | Масса | Масштаб |
|---|---|---|
| Р | По таблице | 1:10 |

Лист 1 Листов 1

Лист 4 ГОСТ 19903-74 / Ст 3 ГОСТ 14637-69

Госкомсельхозтехника СССР ГИПРОПРОМСЕЛЬСТРОЙ г. Саратов

Копировал: Прошина Формат 12

ТМ9-100.02
ТМ9-100.05

V (V)

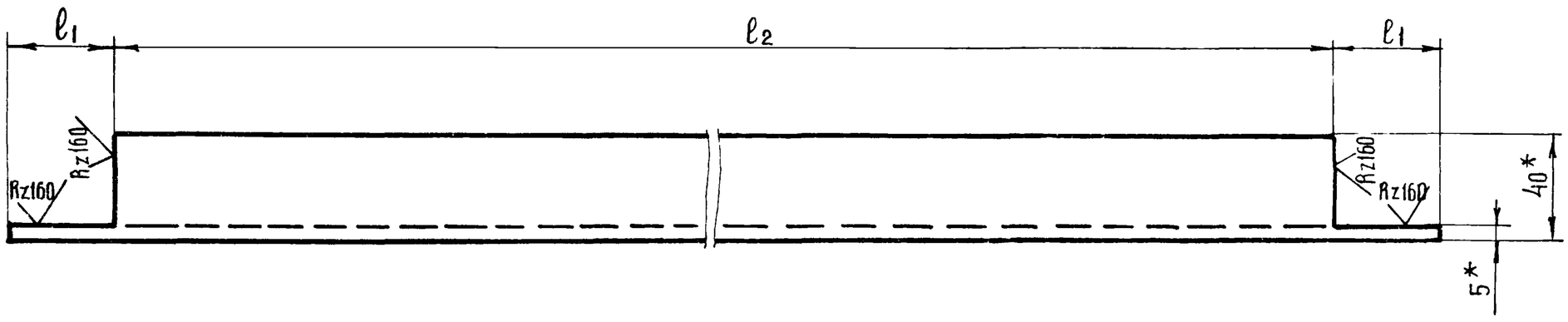


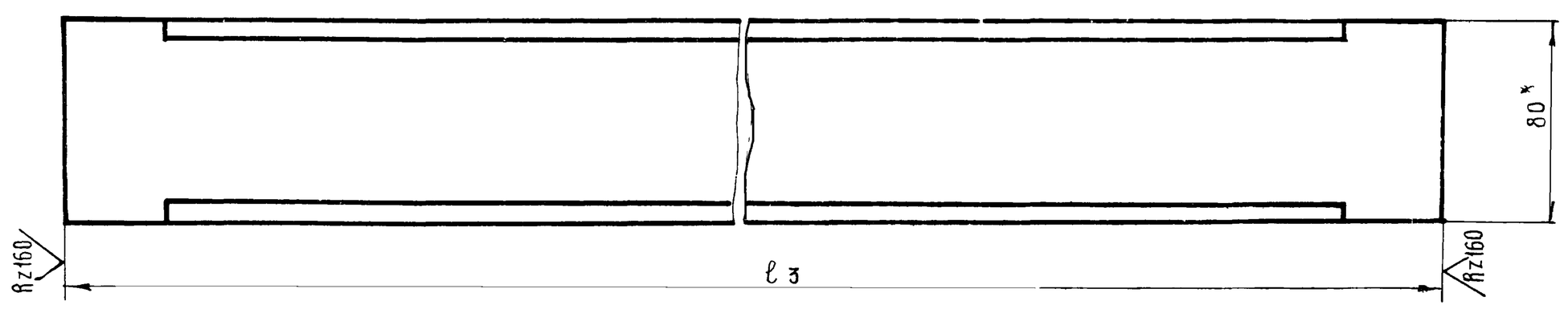


*-Размеры для справок

| № п/п | Обозначение | $l_1$ | $l_2$ | $l_3$ | Масса |
|---|---|---|---|---|---|
| 1 | ТМ9-100.02 | 80 | 1500 | 1660 | 11,0 |
| 2 | ТМ9-100.05 | 40 | 2000 | 2080 | 14,0 |

7834/2 96

| Изм | Лист | № докум | Подп | Дата |
|---|---|---|---|---|
| Разраб. | | Трудаев | | IV-1979 |
| Пров. | | Ковалев | | IV-79 |
| Гл. инж. отд | | Кабанов | | 2.04.79 |
| Нач. отд. | | Загамовская | | 2.04.79 |
| ГИП | | Гоголев | | 02.79 |
| Инспектор | | Есина | | 04.79 |

ТМ9-100.02
ТМ9-100.05 ТП 705-1-143

Швеллер.

| Лит. | Масса | Масштаб |
|---|---|---|
| Р | По таблице | 1:10 |

Лист 1 Листов 1

Швеллер 8 ГОСТ 8240-72 / Ст 3 ГОСТ 535-79

Госкомсельхозтехника СССР ГИПРОПРОМСЕЛЬСТРОЙ г. Саратов

ОВ-15.000.01

Kz 80

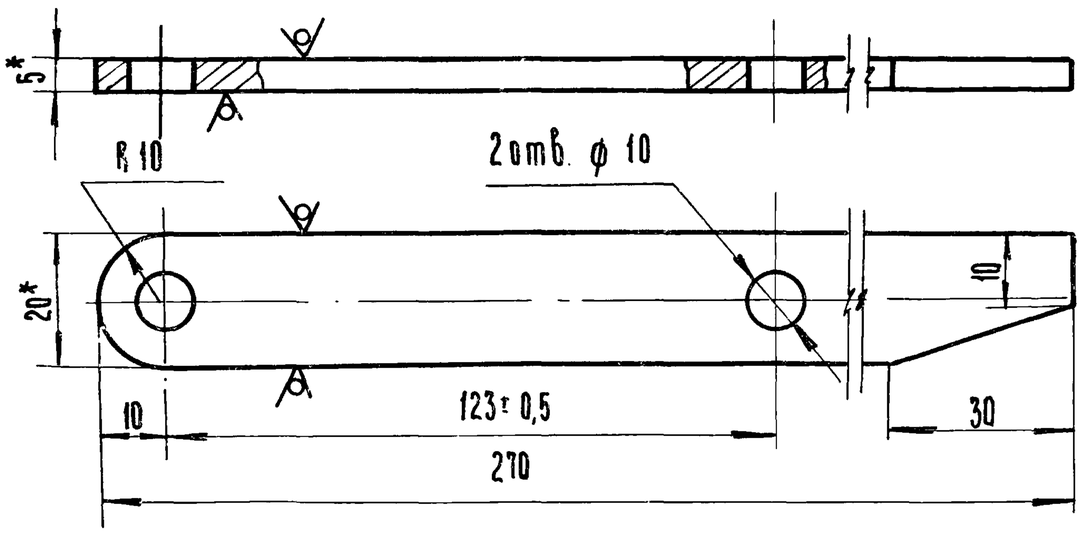


1* Размер для справок
2 Неуказанные предельные отклонения размеров отверстий - по $A_7$, валов - по $B_7$.

7834/2

| Изм. | Лист | N докум. | Подп. | Дата |
|---|---|---|---|---|
| Разраб. | | Гребнева | | V-79 |
| Пров. | | Ковалев | | VI-79 |

ОВ-15.000.01 ТП 705-1-143

Рычаг.

| Лит. | Масса | Масштаб |
|---|---|---|
| Р | 0,215 | 1:1 |
| Лист 1 | Листов 1 | |

Полоса 5х20 ГОСТ 103-76 / ст. 3 ГОСТ 535-79

Госкомсельхозтехника СССР
ГИПРОПРОМСЕЛЬСТРОЙ
г. Саратов

Копировал: Ильичева Формат: 11

Типовой проект 705-1-143 Альбом II Часть 1

| Формат | Зона | Поз. | Обозначение | Наименование | Кол. | Примеч. |
|---|---|---|---|---|---|---|
| | | | | | | |
| | | | | Документация | | |
| | | | | | | |
| 12 | | | ОВ-15.000.00.СБ. | Сборочный чертёж. | | |
| | | | | | | |
| | | | | Детали | | |
| 11 | | 1 | ОВ-15.000 01 | Рычаг | 2 | |
| 11 | | 2 | ОВ-15.000.02 | Ушко | 1 | |
| 11 | | 3 | ОВ-15.000 03 | Ушко | 1 | |
| 11 | | 4 | ОВ-15.000 04 | Распорка | 1 | |
| 11 | | 5 | ОВ-15.000.05 | Ушко | 2 | |
| 11 | | 6 | ОВ-15.000.06 | Ось | 3 | |
| | | | | | | |
| | | | | Стандартные изделие | | |
| | | 7 | | Болт откидной | | |
| | | | | М10х55.Т ГОСТ 3033-79 | 1 | |
| | | 8 | | Барашек М10-Т | | |
| | | | | ГОСТ 3032-76 | 1 | |
| | | 9 | | Шайба 10 01.05.09 | | |
| | | | | ГОСТ 11371-78 | 1 | |
| | | 10 | | Заклепка 5х12-011 | | |
| | | | | ГОСТ 10299-68 | 6 | |
| | | | | Материалы | | |
| | | | | Лист 2 ГОСТ 19904-74 / ст. 3 ГОСТ 16523-70 | | |
| | | 11 | | 220х125 | 1 | |
| | | 12 | | 200х100 | 1 | |
| | | 13 | | Резина ЗМБ-М 220х125 | | |
| | | | | ГОСТ 7338-77 | 1 | |

Инв. N подл. | Подп. и дата | Взам. инв. N | Инв. N дубл. | Подп. и дата

| Изм. | Лист | N докум. | Подпись | Дата |
|---|---|---|---|---|
| Разраб. | | Гребнева | | V-79 |
| Провер. | | Ковалев | | VI-79 |

ОВ-15.000.00 7834/2 ТП 705-1-143

Лючок (200х100) для чистки круглых воздуховодов.

| Лит. | Листов | Листов |
|---|---|---|
| Р | 1 | 1 |

Госкомсельхозтехника СССР
ГИПРОПРОМСЕЛЬСТРОЙ
г. Саратов

Копировал: Ильичева Формат: 11

ОВ-15.000.00.СБ

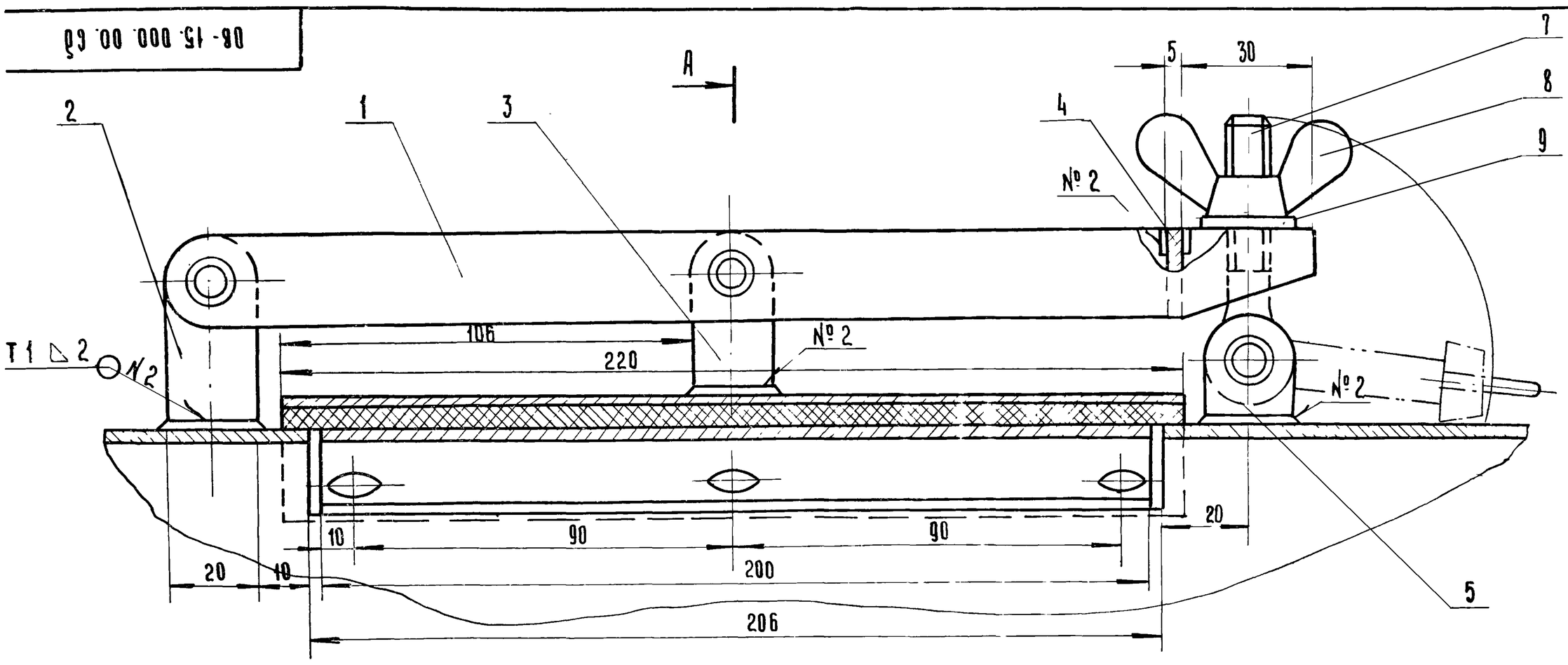


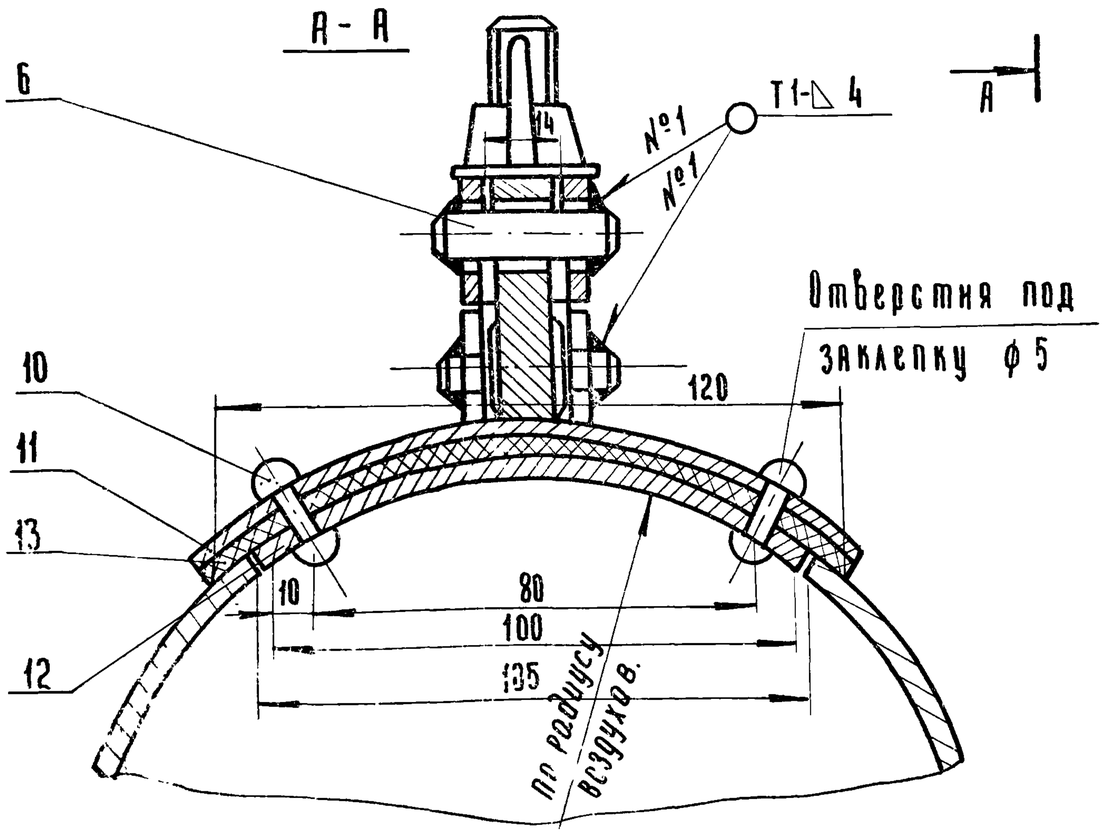


Сварные швы по ГОСТ 5264-69

7834/2 97

| Изм. | Лист | N докум. | Подп. | Дата |
|---|---|---|---|---|
| Разраб. | | Гребнева | | V-79 |
| Пров. | | Ковалев | | VI-79 |
| Гл. инж. отд. | | Кабаков | | 2.07.79 |
| Нач. отд. | | Зараковская | | 2.07.79 |
| ГИП | | Гогоаев | | 02.79 |
| Н. контр. | | Есина | | 7.79 |

ОВ-15.000.00.СБ ТП 705-1-143

Лючок (200х100) для чистки круглых воздуховодов. Сборочный чертеж.

| Лит. | Масса | Масштаб |
|---|---|---|
| Р | 1,6 | 1:1 |
| Лист 1 | Листов 1 | |

Госкомсельхозтехника СССР
ГИПРОПРОМСЕЛЬСТРОЙ
г. Саратов

ОВ-15.000.02

Rz 80 (√)

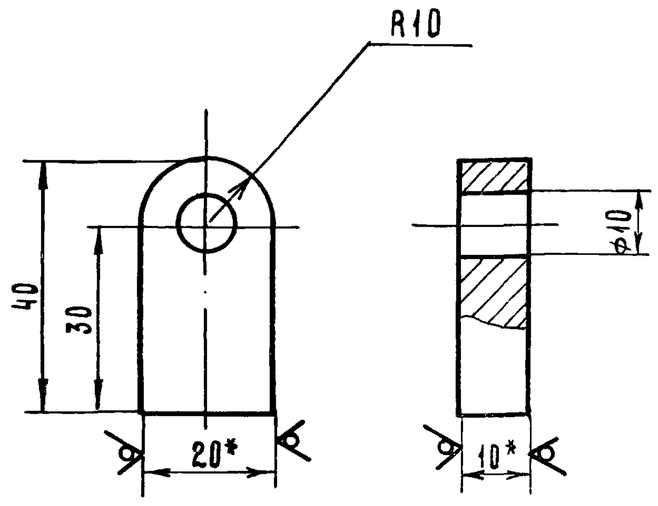


1. * Размеры для справок.
2. Неуказанные предельные отклонения размеров: отверстий - по $A_7$, валов - по $B_7$

7834/2

| | | | | | | | |
|---|---|---|---|---|---|---|---|
| ОВ-15.000.02 ТП 705-1-143 | | | | | | | |
| Изм. | Лист | № докум. | Подпись | Дата | Ушко | Лит. | Масса | Масштаб |
| Разраб. | | Гребнева | | V-79г | | Р | 0.07 | 1:1 |
| Пров. | | Ковалев | | VI-79 | | Лист 1 | Листов 1 | |
| | | | | | Полоса 10×20 ГОСТ 103-76 / ст.3 ГОСТ 535-79 | Госкомсельхозтехника СССР ГИПРОПРОМСЕЛЬСТРОЙ г. Саратов | | |

Копировал Матвеева

Формат 11

Типовой проект 705-1-143 Альбом II Часть 1

Инв. № подл. | Подпись и дата | Взам. инв. № | Инв. № дубл. | Подпись и дата

ОВ-15.000.06

Rz80 (√)

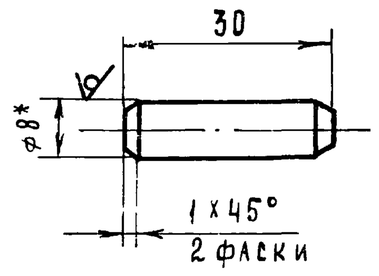


1.* Размер для справок
2. Неуказанные предельные отклонения размеров - по $B_7$

7834/2

| | | | | | | | |
|---|---|---|---|---|---|---|---|
| ОВ-15.000.06 ТП 705-1-143 | | | | | | | |
| Изм. | Лист | № докум. | Подпись | Дата | Ось | Лит. | Масса | Масштаб |
| Разраб. | | Гребнева | | V-79г | | Р | 0.013 | 1:1 |
| Пров. | | Ковалев | | VI-79 | | Лист 1 | Листов 1 | |
| | | | | | Круг 8 ГОСТ 2590-71 / ст.3 ГОСТ 535-79 | Госкомсельхозтехника СССР ГИПРОПРОМСЕЛЬСТРОЙ г. Саратов | | |

Копировал Матвеева

Формат 11

ОВ-15.000.05

Rz80 (√)

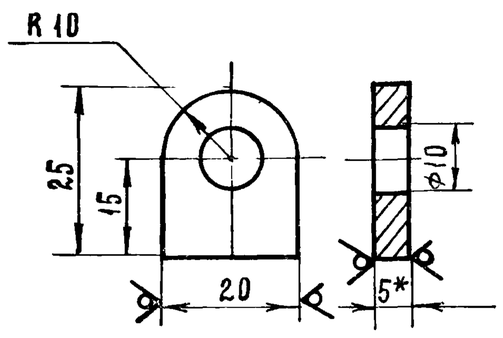


1.* Размер для справок.
2. Неуказанные предельные отклонения размеров отверстий - по $A_7$, валов по $B_7$.

7834/2

| | | | | | | | |
|---|---|---|---|---|---|---|---|
| ОВ-15.000.05 ТП 705-1-143 | | | | | | | |
| Изм. | Лист | № докум. | Подп. | Дата | Ушко | Лит. | Масса | Масштаб |
| Разраб. | | Гребнева | | V-79г | | Р | 0.02 | 1:1 |
| Пров. | | Ковалев | | VI-79г | | Лист 1 | Листов 1 | |
| | | | | | Полоса 5×20 ГОСТ 103-76 / ст 3 ГОСТ 535-79 | Госкомсельхозтехника СССР ГИПРОПРОМСЕЛЬСТРОЙ г. Саратов | | |

Типовой проект 705-1-143 Альбом II Часть 1

Инв. № подл. | Подпись и дата | Взам. инв. № | Инв. № дубл. | Подпись и дата

ОВ-15.000.04

(√)

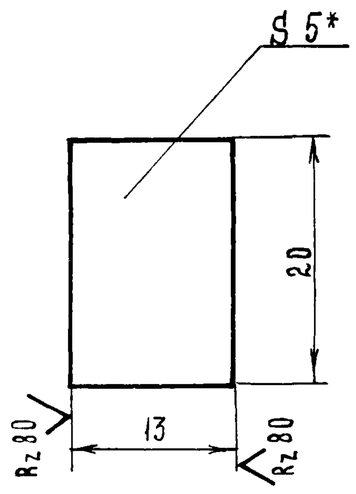


1.* Размер для справок.
2. Неуказанные предельные отклонения размеров - по $B_7$

98

7834/2

| | | | | | | | |
|---|---|---|---|---|---|---|---|
| ОВ-15.000.04 ТП 705-1-143 | | | | | | | |
| Изм. | Лист | № докум. | Подп. | Дата | Распорка | Лит. | Масса | Масштаб |
| Разраб. | | Гребнева | | V-79г | | Р | 0.01 | 2:1 |
| Пров. | | Ковалев | | VI-79 | | Лист 1 | Листов 1 | |
| Гл. инж. отд. | | Кабанов | | 2.07.79 | | | | |
| Нач. отд. | | Зараковская | | 2.07.79 | | | | |
| Гип. | | Гоголев | | 07.79 | Полоса 5×20 ГОСТ 103-76 / ст.3 ГОСТ 535-79 | Госкомсельхозтехника СССР ГИПРОПРОМСЕЛЬСТРОЙ г. Саратов | | |
| Н. контр. | | Есина | | 7.79 | | | | |

ОВ-16.000.03

Rz 80
V(V)

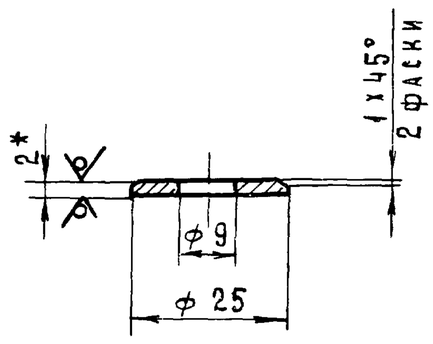


1 * Размер для справок
2 Неуказанные предельные отклонения размеров отверстий по A7; валов- по B7.

7834/2

| Изм. | Лист | № докум. | Подпись | Дата |
|---|---|---|---|---|
| Разраб. | | Гребнева | | V-79 |
| Пров | | Ковалев | | VI-79 |

ОВ-16.000.03 ТП705-1-143

Шайба

| Лит. | Масса | Масштаб |
|---|---|---|
| Р | 0.005 | 1:1 |

Лист 1 Листов 1

Лист 2 ГОСТ 19904-74 / ст. 3 ГОСТ 16523-70

Госкомсельхозтехника СССР ГИПРОПРОМСЕЛЬСТРОЙ г. Саратов

Копировал: Матвеева Формат 11

Альбом II Часть 1 Типовой проект 705-1-143

| Формат | Зона | Поз. | Обозначение | Наименование | Кол. | Примеч. |
|---|---|---|---|---|---|---|
| | | | | Документация | | |
| 11 | | | ОВ-16.000.00 СБ | Сборочный чертеж | | |
| | | | | Детали | | |
| 11 | | 1 | ОВ-16.000.01 | Палец | 1 | |
| 11 | | 2 | ОВ-16.000.02 | Пружина | 1 | |
| 11 | | 3 | ОВ-16.000.03 | Шайба | 1 | |
| 11 | | 4 | ОВ-16.000.04 | Прокладка | 1 | |
| | | | | Стандартные изделия | | |
| | | 5 | | Штифт цилиндрич. 3Г х 20 Гост 3128-70 | 1 | |

Подпись и дата | Взам. инв. № | Инв. № дубл. | Подпись и дата | Инв. № подл.

| Изм. | Лист | № докум. | Подпись | Дата |
|---|---|---|---|---|
| Разраб. | | Гребнева | | V-79 |
| Пров. | | Ковалев | | VI-79 |

ОВ-16.000.00 7834/2 ТП705-1-143

Лючок для замера воздуха

| Лит. | Лист | Листов |
|---|---|---|
| Р | 1 | 1 |

Госкомсельхозтехника СССР ГИПРОПРОМСЕЛЬСТРОЙ г. Саратов

Копировал: Матвеева Формат 11

ОВ-16.000.02

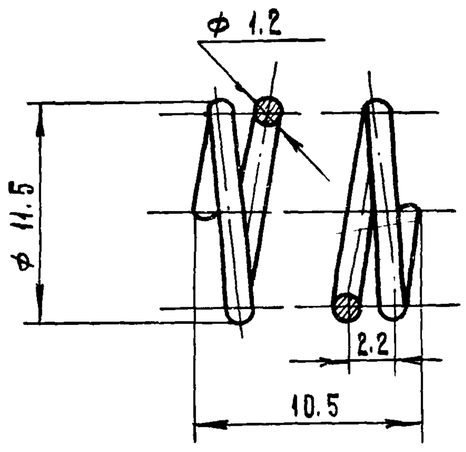


| | | |
|---|---|---|
| Число рабочих витков | n | 4 |
| Число витков полное | $n_1$ | 5 |
| Длина развернутой проволоки | L | 178 |

7834/2

| Изм. | Лист | № докум | Подпись | Дата |
|---|---|---|---|---|
| Разраб. | | Гребнева | | V-79 |
| Пров. | | Ковалев | | VI-79 |

ОВ-16.000.02 ТП705-1-143

Пружина

| Лит. | Масса | Масштаб |
|---|---|---|
| Р | 0.002 | 2:1 |

Лист 1 Листов 1

Проволока $\frac{I}{}$ - 1.2

Госкомсельхозтехника СССР ГИПРОПРОМСЕЛЬСТРОЙ

ОВ-16.000.00 СБ

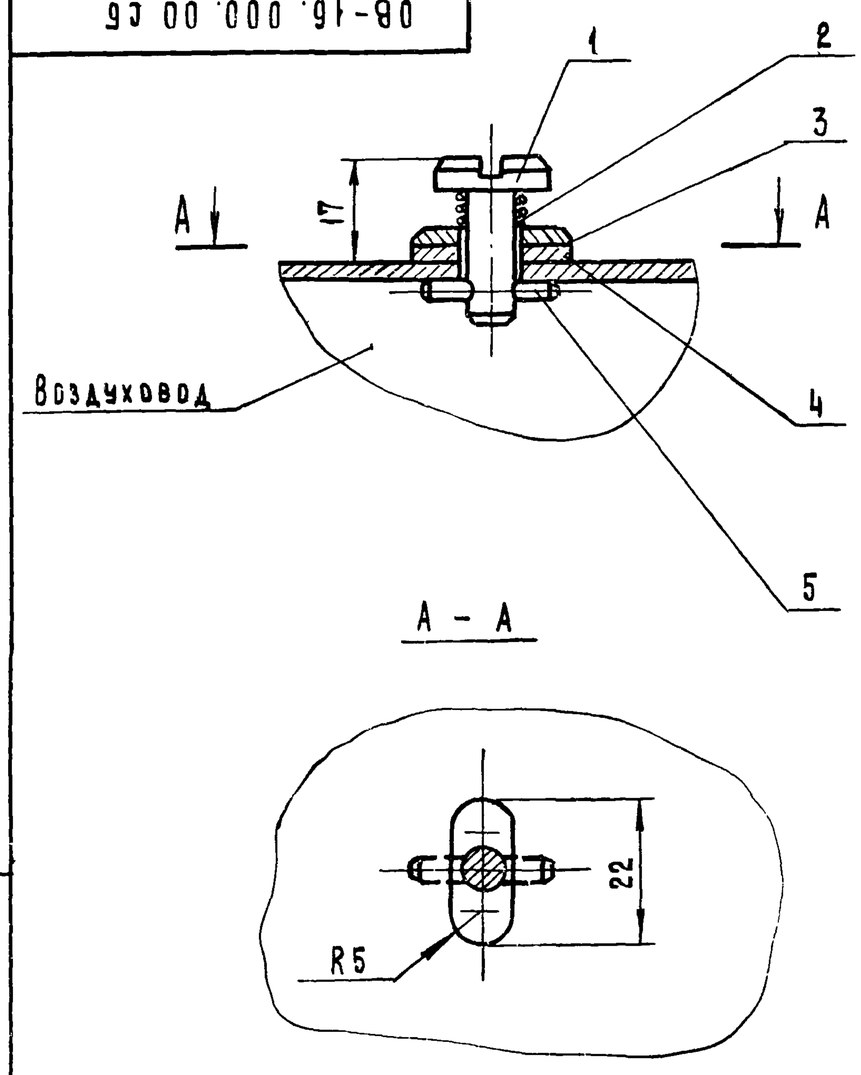


А - А

Альбом II Часть 1 Типовой проект 705-1-143

Подпись и дата | Взам. инв. № | Инв. № дубл. | Подпись и дата | Инв. № подл.

99
7834/2

| Изм. | Лист | № докум. | Подпись | Дата |
|---|---|---|---|---|
| Разраб. | | Гребнева | | V-79 |
| Пров. | | Ковалев | | VI-79 |
| Гл. инж. отд. | | Кабанов | | 20.12.79 |
| Нач. отд. | | Зараковская | | 20.12.79 |
| Гип | | Гоголев | | 08.79 |
| Н. контр. | | Есина | | |

ОВ-16.000.00 СБ ТП705-1-143

Лючок для замера воздуха Сборочный чертеж

| Лит. | Масса | Масштаб |
|---|---|---|
| Р | 0.025 | 1:1 |

Лист 1 Листов 1

Госкомсельхозтехника СССР ГИПРОПРОМСЕЛЬСТРОЙ г. Саратов

Типовой проект 705-1-143 Альбом II Часть 1.

ОВ-16.000.04

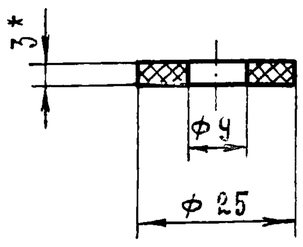


* Размер для справок

7834/2

| | | | | | | |
|---|---|---|---|---|---|---|
| | | | | | ОВ-16.000.04 ТП 705-1-143 | |
| Изм. | Лист | № докум. | Подпись | Дата | | |
| Разраб. | | Гребнева | | V-79г. | Прокладка | Лит. Р; Масса 0.001; Масштаб 1:1 |
| Пров. | | Ковалев | | VI-79 | | Лист 1; Листов 1 |
| | | | | | Резина ЗМБ-М ГОСТ 7338-77 | Госкомсельхозтехника СССР ГИПРОПРОМСЕЛЬСТРОЙ г. Саратов |

Копировал: Матвеева

Формат: А1

Инв.№ подл. | Подпись и дата | Взам. инв.№ | Инв.№ дубл. | Подпись и дата

---

ОВ-16.000.01

Rz 80 (√)

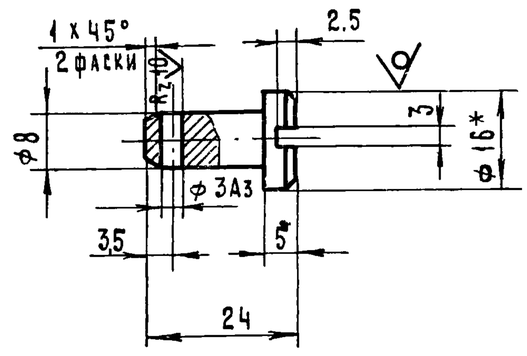


1. *Размер для справок.
2. Неуказанные предельные отклонения размеров - по В7

7834/2

| | | | | | | |
|---|---|---|---|---|---|---|
| | | | | | ОВ-16.000.01 ТП 705-1-143 | |
| Изм. | Лист | № докум. | Подпись | Дата | | |
| Разраб. | | Гребнева | | V-79г. | Палец | Лит. Р; Масса 0.015; Масштаб 1:1 |
| Пров. | | Ковалев | | VI-79г. | | Лист 1; Листов 1 |
| | | | | | Круг 16 ГОСТ 2590-71 / ст.3 ГОСТ 535-79 | Госкомсельхозтехника СССР ГИПРОПРОМСЕЛЬСТРОЙ г. Саратов |

Типовой проект 705-1-143. Альбом II Часть 1

ОВ-15.000.03

Rz 80 (√)

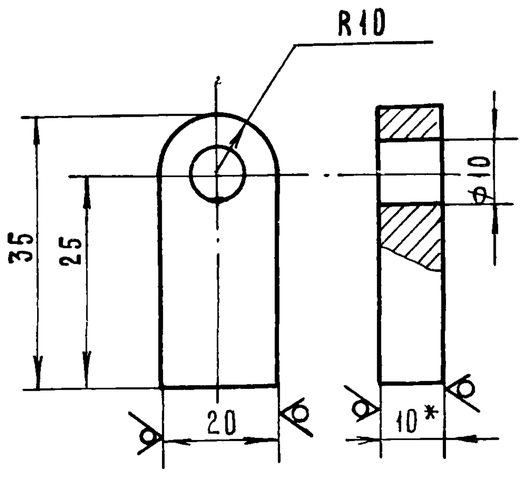


1. *Размер для справок.
2. Неуказанные предельные отклонения размеров отверстий - по А7; валов - по В7.

100

7834/2

| | | | | | | |
|---|---|---|---|---|---|---|
| | | | | | ОВ-15.000.03 ТП 705-1-143 | |
| Изм. | Лист | № докум. | Подпись | Дата | | |
| Разраб. | | Гребнева | | V-79г. | Ушко | Лит. Р; Масса 0.06; Масштаб 1:1 |
| Пров | | Ковалев | | VI-79г. | | Лист 1; Листов 1 |
| Гл.инж.отд | | Кабанов | | 2.02.79 | | |
| Нач.отд. | | Зараковская | | 9.02.79 | | |
| ГИП | | Гоголев | | 9.02.79 | Полоса 10х20 ГОСТ 103-76 / ст 3 ГОСТ 535-79 | Госкомсельхозтехника СССР ГИПРОПРОМСЕЛЬСТРОЙ г. Саратов |
| Н.контр | | Есина | | | | |

Инв.№ подл. | Подпись и дата | Взам. инв.№ | Инв.№ дубл. | Подпись и дата