ТИПОВОЙ ПРОЕКТ

407-1-92.87

АВТОМАТИЗИРОВАННАЯ ДИЗЕЛЬНАЯ ЭЛЕКТРОСТАНЦИЯ МОЩНОСТЬЮ 1×48 кВт

(VI-069-86)

АЛЬБОМ 4

НЕСТАНДАРТИЗИРОВАННЫЕ ИЗДЕЛИЯ

25664-04

Отпускная цена
на момент реализации
указана в счет-накладной

Инв. №

Привязан

Инв. № подл. | Подп. и дата | Взам. инв. № | Инв. № дубл. | Подп. и дата

ТИПОВОЙ ПРОЕКТ

407-1-92.87

АВТОМАТИЗИРОВАННАЯ ДИЗЕЛЬНАЯ ЭЛЕКТРОСТАНЦИЯ МОЩНОСТЬЮ 1×48 кВт

(VI-069-86)

Альбом 4

Состав проекта

Альбом 1	Общая пояснительная записка. Тепломеханическая и электрическая части.
Альбом 2	Архитектурно-строительные решения. Отопление и вентиляция. Вариант здания в кирпиче
Альбом 3	Архитектурно-строительные решения. Отопление и вентиляция. Вариант здания в бетонных блоках
Альбом 4	Нестандартизированные изделия
Альбом 5	Спецификации оборудования
Альбом 6	Сметы. Ведомости потребности в материалах. Вариант здания в кирпиче.
Альбом 7	Сметы. Ведомости потребности в материалах Вариант здания в бетонных блоках

Инв. № подл. | Подп. и дата | Взам. инв. № | Инв. № дубл. | Подп. и дата

Разработан
институтом
Гипросвязь-3
Главный инженер института А.М.Кулеша
Главный инженер проекта В.В. Стеценко

Утвержден Министерством связи СССР
Введён в действие Министерством связи СССР
Приказ № 167.06.04.87г.

Привязан

Инв. №

Содержание альбома
(начало)

Обозначение	Наименование	№ листа
	Содержание	2÷4
КИРГ 5.880.012	Система масляная с	5
	баком емкостью 250л	
КИРГ 5.886.006	Фильтр для заливки	
КИРГ 5.886 006 СБ	Фильтр для заливки	
	Сборочный чертеж	
КИРГ 5.860.012 СБ	Система масляная с	6
	баком емкостью 250л	
КИРГ 5.860.012 ВП	Система масляная с	7
	баком емкостью 250л	
	Ведомость покупных	
	изделий	
КИРГ 8.071.006	Ручка	8
КИРГ 5.887.010	Бак расходный для	
	масла емкостью 250л	
КИРГ 5.887.010 СБ	Бак расходный для	
	масла емкостью 250л	
	Сборочный чертеж	
КИРГ 5.886.007	Фильтр расходный	9
КИРГ 5.886.007 СБ	Фильтр расходный	
	Сборочный чертеж	
КИРГ 5.886.008	Фильтр	
КИРГ 5.886.008 СБ	Фильтр	
	Сборочный чертеж	
КИРГ 8.034.006	Корпус фильтра	10
КИРГ 8.034.007	Корпус фильтра	
КИРГ 8.935.003	Гайка накидная	
КИРГ 8.680.006	Кольцо	
КИРГ 5.887.011	Бак емкостью 250л	11
КИРГ 5.887.011 СБ	Бак емкостью 250л	
	Сборочный чертеж	
КИРГ 8.680.007	Кольцо	
КИРГ 8.030.002	Обечайка	12
КИРГ 8.600.005	Планка	
КИРГ 8.614.006	Дно бака	
КИРГ 8.927002	Шпилька	13
КИРГ 8.220.004	Втулка	
КИРГ 8.680.016	Шайба уплотнительная	
КИРГ 8.927.009	Ерш М16×50 С=250	
КИРГ 9.300.020	Патрубок Ду 32 С=83	14
КИРГ 9 300.021	Патрубок Ду 32 С=74	
КИРГ 8.626.032	Труба Ду 20 С=662	
КИРГ 8.626.033	Труба Ду 20 С=662	
КИРГ 6.173.004	Крышка бака	15
КИРГ 6 173.004 СБ	Крышка бака	
	Сборочный чертеж	
КИРГ 6.173 005	Крышка	
КИРГ 8.680.008	Кольцо	
КИРГ 5. 886.009	Сетка защитная	16
КИРГ 5.886.009 СБ	Сетка защитная	
	Сборочный чертеж	
КИРГ 8. 665.010	Бондаж	

Обозначение	Наименование	№ листа
КИРГ 6.173.006	Крышка	17
КИРГ 8. 665.003	Хомут	
КИРГ 8. 626.034	Труба Ду 25 С=134	
КИРГ 6.135. 006	Кронштейн	18
КИРГ 6.135. 006 СБ	Кронштейн	
	Сборочный чертеж	
КИРГ 9.040. 023	Уголок поперечный	
КИРГ 9.040. 024	Уголок	19
КИРГ 9 040. 025	Уголок	
КИРГ 6.150. 004	Стойка	
КИРГ 8. 604. 015	Косынка	
КИРГ 8. 604. 016	Косынка	20
КИРГ 8. 620. 005	Подкос правый	
КИРГ 8. 620. 006	Подкос левый	
КИРГ 8. 626. 035	Труба Ду 25 С=170	
КИРГ 9. 040. 026	Уголок поперечный	21
КИРГ 9. 040. 027	Уголок поперечный	
КИРГ 9. 040. 028	Уголок	
КИРГ 9. 040. 029	Уголок	
КИРГ 6. 457. 013	Трубопровод	22
	нагнетательный	
КИРГ 6. 457. 013 СБ	Трубопровод	
	нагнетательный	
	Сборочный чертеж	
КИРГ 8. 626. 036	Труба Ду 20 С=530	23
КИРГ 8. 626. 037	Труба Ду 20 С= 613	
КИРГ 8. 626. 038	Труба Ду 20 С=218	
КИРГ 9. 300. 022	Патрубок Ду 20 С=60	
КИРГ 6. 457. 014	Трубопровод всасывающий	24
КИРГ 6. 457. 014 СБ	Трубопровод всасывающий	
	Сборочный чертеж	
КИРГ 9. 300. 023	Патрубок Ду 25 С=100	
КИРГ 9. 300. 024	Патрубок Ду 25 С=100	
КИРГ 6. 457. 015	Трубопровод переливной	25
КИРГ 6. 457. 015 СБ	Трубопровод переливной	
	Сборочный чертеж	
КИРГ 8. 626. 039	Труба Ду 20 С= 1450	
КИРГ 9. 300. 025	Патрубок Ду 20 С=62	26
КИРГ 8. 626. 040	Труба Ду 32 С=130	
КИРГ 8. 626. 041	Труба Ду 32 С=1222	
КИРГ 8. 626. 042	Труба Ду 20 С=745	
КИРГ 6. 457. 016	Трубопровод	27
	расходный	
КИРГ 6. 457. 016 СБ	Трубопровод расходный	
	Сборочный чертеж	
КИРГ 8. 626. 043	Труба Ду 20 С= 617	
КИРГ 8. 668. 012	Скоба для крепления	28
	трех труб	
КИРГ 8. 668. 013	Скоба для крепления	
	четырех труб	

Содержание альбома
(продолжение)

Обозначение	Наименование	№ листа
КИРГ 5.880.01М	Система топливная	29
	с баком емкостью	
	250 л	
КИРГ 8.668.010	Скоба	
КИРГ 5.880.01М СБ	Система топливная	30
	с баком емкостью 250л	
	Сборочный чертеж.	
КИРГ 5.880.01МВМ	Система топливная	31
	с баком емкостью 250л.	
	Ведомость покупных	
	изделий	
КИРГ 6.135.005	Кронштейн	32
КИРГ 6.135.005 СБ	Кронштейн.	
	Сборочный чертеж	
КИРГ 6.150.003	Стойка	33
КИРГ 8.604.013	Косынка	
КИРГ 8.604.014	Косынка	
КИРГ 8.620.003	Подкос левый	
КИРГ 8.620.004	Подкос правый	
КИРГ 9.040.016	Уголок	34
КИРГ 9.040.017	Уголок левый	
КИРГ 9.040.018	Уголок правый	
КИРГ 9.040.019	Уголок	
КИРГ 9.040.020	Уголок поперечный	35
КИРГ 9.040.021	Уголок поперечный	
КИРГ 9.040.022	Уголок поперечный	
КИРГ 8.927.008	Ерш М16×50 С-250	
КИРГ 6.457.009	Трубопровод	36
	слива	
КИРГ 6.457.009 СБ	Трубопровод	
	слива.	
	Сборочный чертеж.	
КИРГ 6.457.010	Трубопровод росходный	
КИРГ 6.457.010 СБ	Трубопровод росходный.	
	Сборочный чертеж.	
КИРГ 6.457.011	Трубопровод переливной	37
КИРГ 6.457.011 СБ	Трубопровод переливной.	
	Сборочный чертеж	
КИРГ 8.665.002	Хомут	
КИРГ 8.665.002 СБ	Хомут.	
	Сборочный чертеж.	
КИРГ 6.457.012	Трубопровод нагнетательный	38
КИРГ 6.457.012 СБ	Трубопровод нагнетательный	
	Сборочный чертеж.	
КИРГ 8.626.021	Труба Ду 50 С=808	
КИРГ 8.626.022	Труба Ду 20 С=88	39
КИРГ 8.626.023	Труба Ду 15 С=115	
КИРГ 8.626.024	Труба Ду 15 С=1256	
КИРГ 8.626.025	Труба Ду25 С=1428	
КИРГ 8.626.026	Труба Ду25 С=495	40
КИРГ 8.626.027	Труба Ду25 С=585	
КИРГ 8.626.028	Труба Ду25 С=185	
КИРГ 8.626.029	Труба Ду25 С=127	

Обозначение	Наименование	№ листа
КИРГ 8.626.030	Труба Ду 25 С=130	41
КИРГ 8.626.031	Труба Ду 25 С=332	
КИРГ 8.668.011	Скоба	
КИРГ 8.927.001	Шпилька	
		42
КИРГ 5.887.012	Бак для воды емкостью	
	60литров с металлической	
	подставкой	
КИРГ 5.887.012 СБ	Бак для воды емкостью 60	
	литров с металлической	
	подставкой. Сборочный	
	чертеж.	
КИРГ 5.887.013	Бак для воды емк. 60 литров	
КИРГ 5.887.014	Бак	
КИРГ 5.887.013 СБ	Бак для воды емк. 60 литров.	43
	Сборочный чертеж	
КИРГ 5.887.014 СБ	Бак. Сборочный чертеж.	
		44
КИРГ 8.665.005 СБ	Подставка. Сборочный чертеж.	
КИРГ 6.173.007	Крышка	
КИРГ 6.173.007 СБ	Крышка. Сборочный чертеж	
КИРГ 8.030.003	Обечойка	45
КИРГ 8.614.007	Дно бака	
КИРГ 6.173.006	Крышка	
КИРГ 8.220.005	Втулка	
КИРГ 8.680.009	Кольцо ограничительное	46
КИРГ 8.680.010	Кольцо	
КИРГ 8.626.045	Распорка	
КИРГ 8.626.046	Распорка	
КИРГ 8.604.017	Накладка	47
КИРГ 8.071.007	Ручка	
КИРГ. 8.665.004	Дуга	
КИРГ 8.665.005	Подставка	
КИРГ 5.887.015	Бак для аварийного	48
	слива масла емкостью	
	250 литров с рамой	
КИРГ 5.887.016	Бак емк. 250 литров	
КИРГ 5.887.015 СБ	Бак для аварийного	
	слива масла емкостью	
	250 литров с рамой.	
	Сборочный чертеж.	
КИРГ 5.887.016 СБ	Бак емк. 250 литров.	49
	Сборочный чертеж	
КИРГ 8.030.004	Обечойка	
КИРГ 8.607.014	Стенка	50
КИРГ 8.626.044	Труба	
КИРГ 9.300.027	Горловина	
КИРГ 9.300.026	Патрубок	
КИРГ 6.180.005	Рама	51
КИРГ 8.600.006	Планка	
КИРГ 8.927.010	Стяжка	
КИРГ 6.173.009	Пробка	

Содержание альбома
(окончание)

Обозначение	Наименование	№ листа
КИРГ 6.457.017	Трубопровод выпускной	52
КИРГ 6.457.017 СБ	Трубопровод выпускной.	
	Сборочный чертеж	
КИРГ 6.135.007	Кронштейн для крепления	53
	глушителя к стене	
КИРГ 6.135.008	Кронштейн	
КИРГ 8.683.011	Прокладка	
КИРГ 8.665.006	Хомут	
КИРГ 8.034.008 СБ	Корпус компенсатора	54
КИРГ 8.034.009	Корпус	
КИРГ 8.230.005	Фланец	
КИРГ 8.680.011	Кольцо упорное	
КИРГ 6.173.010	Крышка поджимная	55
КИРГ 8.680.012	Шайба стопорная	
КИРГ 8.230.006	Фланец	
КИРГ 8.683.012	Прокладка	
КИРГ 5.880.013	Подвеска трубопровода	56
	выпускного	
КИРГ 5.880.013 СБ	Подвеска трубопровода	
	выпускного. Сборочный	
	чертеж	
КИРГ 5.380.014	Амортизатор	
КИРГ 5.880.014 СБ	Амортизатор. Сборочный	
	чертеж	
КИРГ 8.034.010	Корпус	57
КИРГ 8.220.006	Втулка направляющая	
КИРГ 8.680.013	Шайба амортизационная	
КИРГ 8.680.014	Шайба промежуточная	
КИРГ 8.927.011	Стержень	58
КИРГ 8.680.015	Шайба упорная	
КИРГ 6.173.011	Крышка	
КИРГ 8.665.007	Стопор	
КИРГ 8.927.012	Стяжка	59
КИРГ 8.665.008	Хомут	
КИРГ 8.668.014	Скоба	
КИРГ 8.668.015	Скоба	
КИРГ 6.457.018	Труба вытяжная	60
КИРГ 6.457.018 СБ	Труба вытяжная.	
	Сборочный чертеж	
КИРГ 8.230.007	Фланец	61
КИРГ 8.665.009	Хомут	

Обозначение	Наименование	№ листа
КИРГ 4.100.001	Шкаф для 4х аккумуляторных батарей	62
КИРГ 4.100.001 ВП	Шкаф для 4х аккумуляторных батарей. Ведомость	
	покупных изделий	
КИРГ 4.100.001 СБ	Шкаф для 4х аккумуляторных батарей. Сборочный	63
	чертеж	
КИРГ 8.607.001	Обшивка	64
КИРГ 8.607.002	Обшивка	
КИРГ 6.180.006	Рама нижняя	65
КИРГ 6.180.007	Рама верхняя	
КИРГ 9.040.030	Угольник	
КИРГ 6.123.001	Каркас	
КИРГ 6.123.001 СБ	Каркас	66
	Сборочный чертеж	
КИРГ 9.040.031	Угольник	67
КИРГ 9.040.032	Угольник	
КИРГ 9.040.033	Угольник	
КИРГ 8.327.001	Палец	
КИРГ 6.451.001	Задвижка	68
КИРГ 6.451.001 СБ	Задвижка	
	Сборочный чертеж	
КИРГ 8.210.001	Стакан	
КИРГ 8.210.002	Цилиндр	
КИРГ 8.927.013	Стержень	69
КИРГ 8.210.003	Цилиндр	
КИРГ 6.433.001	Дверь правая	
КИРГ 6.433.001 СБ	Дверь правая	70
	Сборочный чертеж	
КИРГ 6.433.003	Дверь левая	71
КИРГ 6.668.016	Скоба	
КИРГ 8.804.018	Косынка	
КИРГ 7.814.001	Плата	72
КИРГ 6.173.012	Крышка	
КИРГ 6.173.012 СБ	Крышка	
	Сборочный чертеж	
КИРГ 6.173.014	Крышка	73
КИРГ 8.927.003	Шпилька контактная	
КИРГ 8.634.001	Кожух	
КИРГ 6.366.001	Тяга	74
КИРГ 8.668.017	Скоба	
КИРГ 6.433.004	Дверь правая	
КИРГ 8.668.018	Скоба	75
КИРГ 8.668.019	Скоба	
КИРГ 8.927.014	Стержень	
КИРГ 8.220.007	Втулка	

409-1-32-87 А4

Инв. № подл. | Подп. и дата | Взам. инв. № | Инв. № дубл. | Подп. и дата

КИРГ 5.880.012СБ

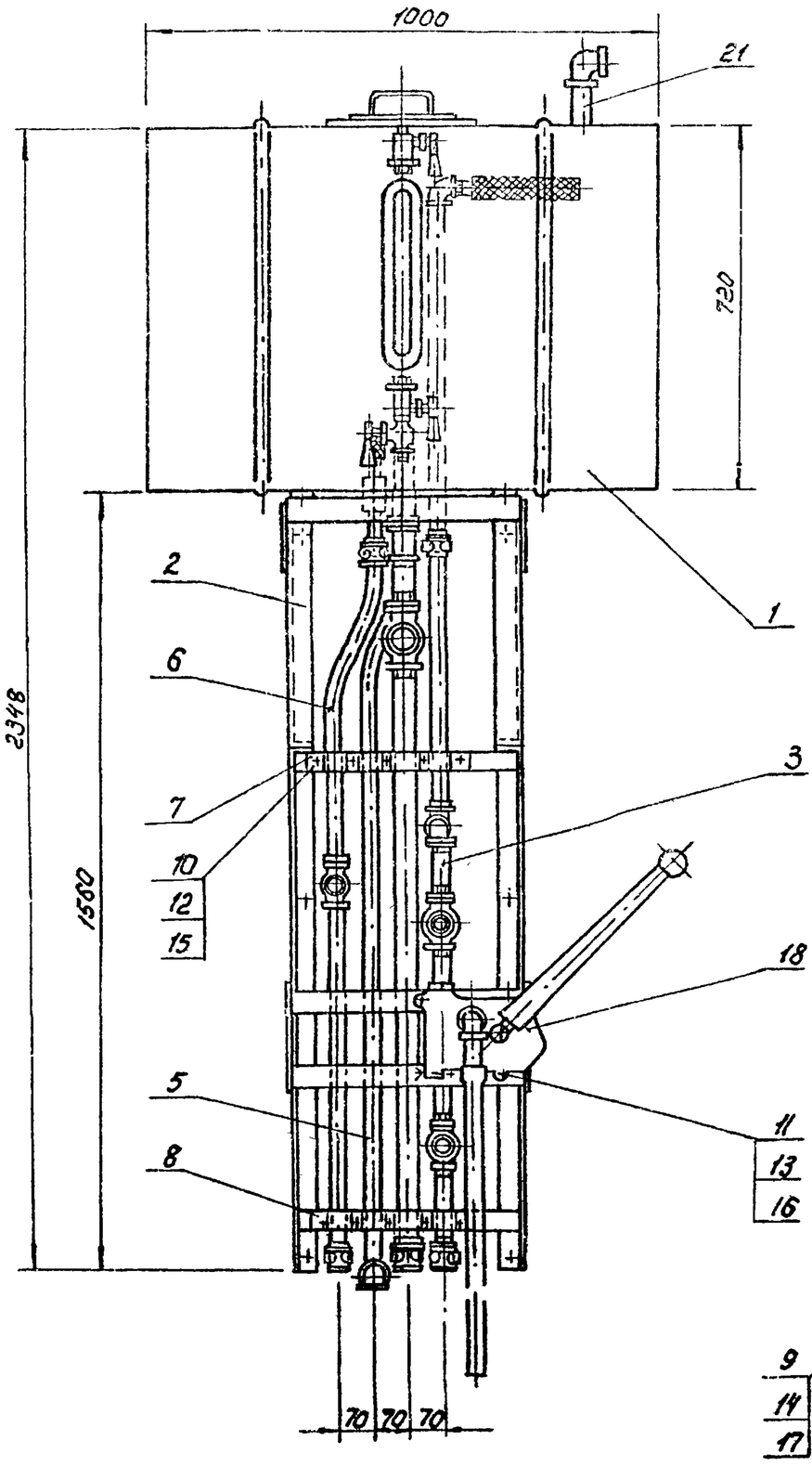

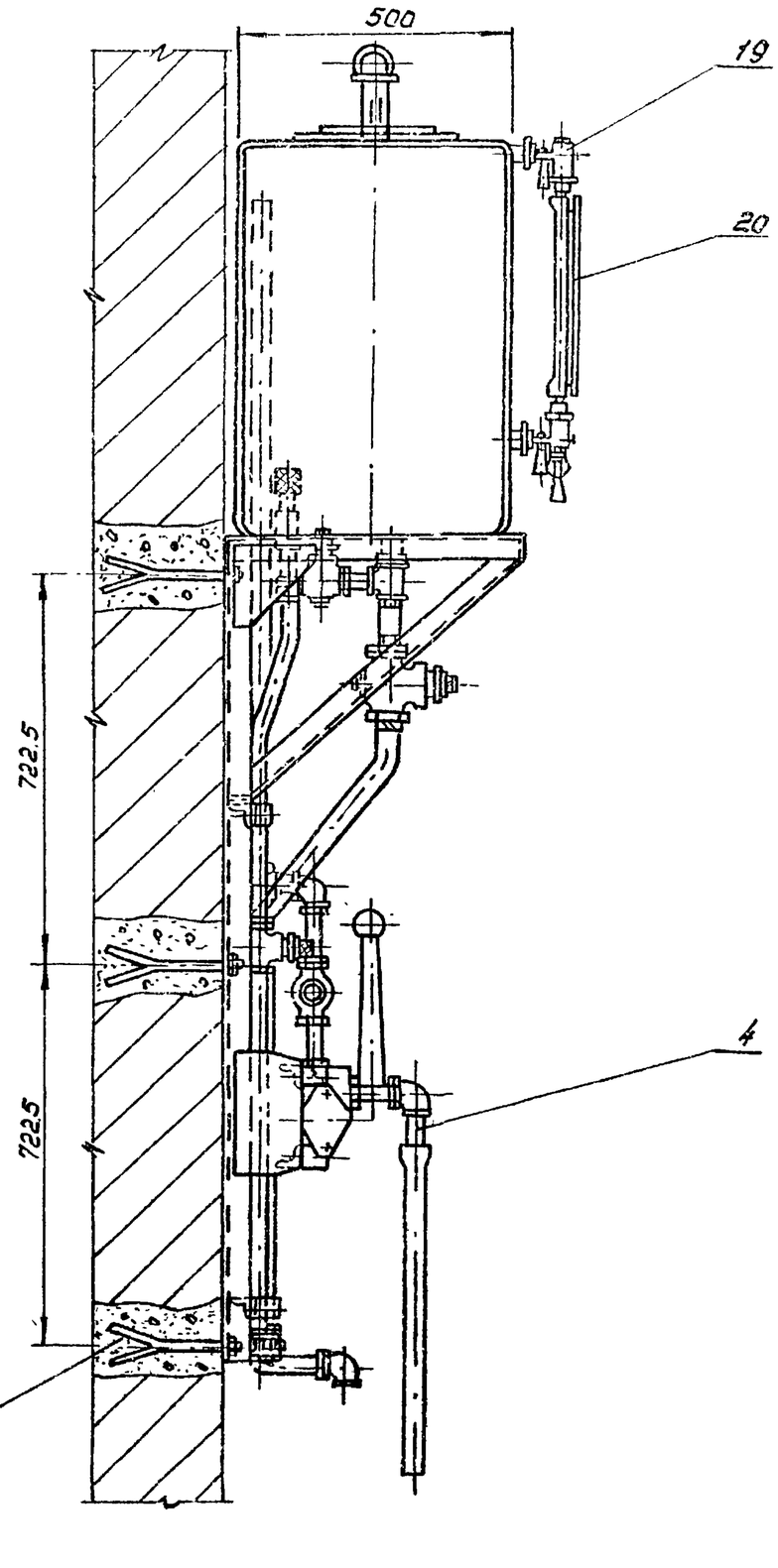

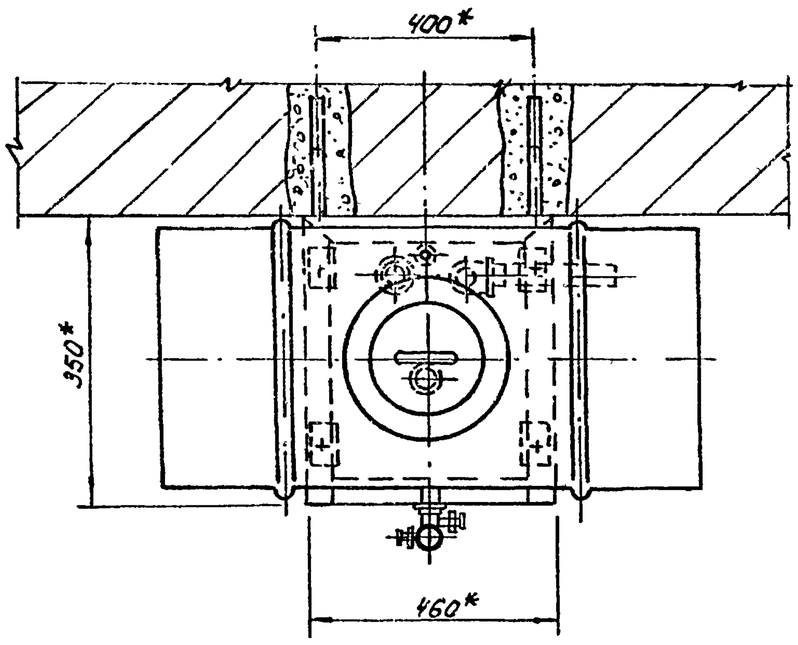

Схема принципиальная

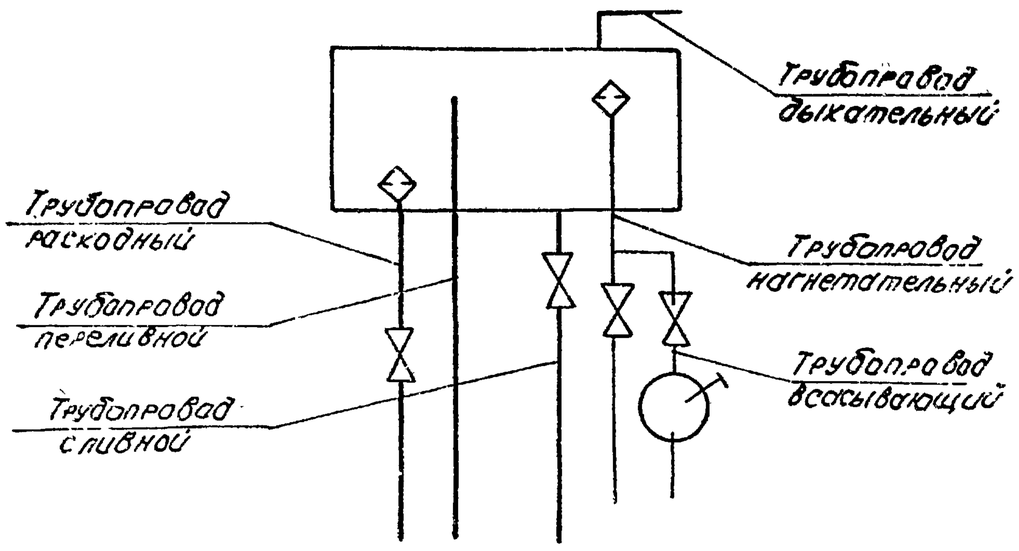

* Размеры для справок.

Инв. № подл. | Подп. и дата | Взам. инв. № | Инв. № дубл. | Подп. и дата

407-1-92-87 А4

Изм.	Лист	№ докум.	Подп.	Дата
Разраб.		Заболнучук		
Пров.		Погребняк		
Рук. гр.		Погребняк		
Нач. отд.		Стеценко		
Н. контр.		Пономарёв		

КИРГ 5.880.012СБ

Система масляная с баком емкостью 250 литров. Сборочный чертеж.

Лит.	Масса	Масштаб
	127.4	1:10
Лист	Листов	

Гипросвязь-3 Киев

Копировал

25664-04 6

Формат А3

Формат	Зона	Поз.	Обозначение	Наименование	Кол.	Примеч.
				Документация		
А2			КИРГ 5.880.012 СБ	Сборочный чертеж		
А3			КИРГ 5.880.012 ВП	Ведомость покупных		
				изделий		
				Сборочные единицы		
А4		1	КИРГ 5.827.010	Бак расходный для		
				масла емкостью		
				250л	1	
А4		2	КИРГ 5.135.006	Кронштейн	1	
А4		3	КИРГ 5.457.013	Трубопровод		
				Нагнетательный	1	
А4		4	КИРГ 5.457.014	Трубопровод		
				Всасывающий	1	
А4		5	КИРГ 5.457.015	Трубопровод		
				переливной	1	
А4		6	КИРГ 5.457.016	Трубопровод		
				расходный	1	
		21	КИРГ 9.300.024	Трубопровод		
				дыхательный	1	
				Детали		
А3		7	КИРГ 8.668.012	Скоба	1	
А3		8	КИРГ 8.668.013	Скоба	1	
А4		9	КИРГ 8.927.009	Ерш М16×50 ℓ=250	6	

Инв.№ подл. | Подпись и дата | Взам. инв.№ | Инв.№ дубл. | Подпись и дата

Изм.	Лист	№ докум.	Подп.	Дата
Разраб.	Забоянчук			
Провер.	Погребняк			
Рук. гр.	Погребняк			
Нач. отд.	Стеценко			
Н. контр.	Пархоменко			

КИРГ 5.880.012

Система масляная с баком емкостью 250 литров

Лит.	Лист	Листов
	1	2

Гипросвязь-3 Киев

Формат А4

Формат	Зона	Поз.	Обозначение	Наименование	Кол.	Примеч.
				Стандартные изделия.		
				Болт ГОСТ 7798-70*		
		10		М6-6g×25.58.016	10	
		11		М14-6g×65.58.019	2	
				Гайка ГОСТ 5915-70*		
		12		М6-6Н.5.016	10	
		13		М14-6Н5.016	2	
		14		М16-6Н.5.016	6	
				Шайба ГОСТ 6402-70*		
		15		6.65Г.016	10	
		16		14.65Г.016	2	
				Шайба 16.01.10.013		
		17		ГОСТ 11371-78*	6	
				Прочие изделия		
		18		Насос „Родник		
				ТУ.26.06.1044-76		
		19		Устройство запор-		
				ное указателя		
				уровня жидкости		
				1-А-20-16		
				ГОСТ 9652-68*	1	
		20		Рамка N 9-25		
				ГОСТ 9853-74*	1	

Инв.№ подл. | Подпись и дата | Взам. инв.№ | Инв.№ дубл. | Подпись и дата

КИРГ 5.880.012

Изм.	Лист	№ докум.	Подп.	Дата

Стр. 2

Формат А4

Формат	Зона	Поз.	Обозначение	Наименование	Кол.	Примеч.
				Документация.		
А4			КИРГ 5.886.006 СБ	Сборочный чертеж		
				Детали		
А4			КИРГ 8.034.006	Корпус фильтра	1	
				Материалы		
				Сетка П48		
				ГОСТ 3187-76*		
		2		(210-0,87)×(85-0,62) мм	1	0,07кг
		3		(ф 26-0,52)	1	0,013кг

407-1-92-87 А4

Инв.№ подл. | Подпись и дата | Взам. инв.№ | Инв.№ дубл. | Подпись и дата

Изм.	Лист	№ докум.	Подп.	Дата
Разраб.	Забоянчук			
Провер.	Погребняк			
Рук. гр.	Погребняк			
Нач. отд.	Стеценко			
Н. контр.	Пархоменко			

КИРГ 5.886.006

Фильтр для заливки

Лит.	Лист	Листов
		1

Гипросвязь-3 Киев.

Формат А4

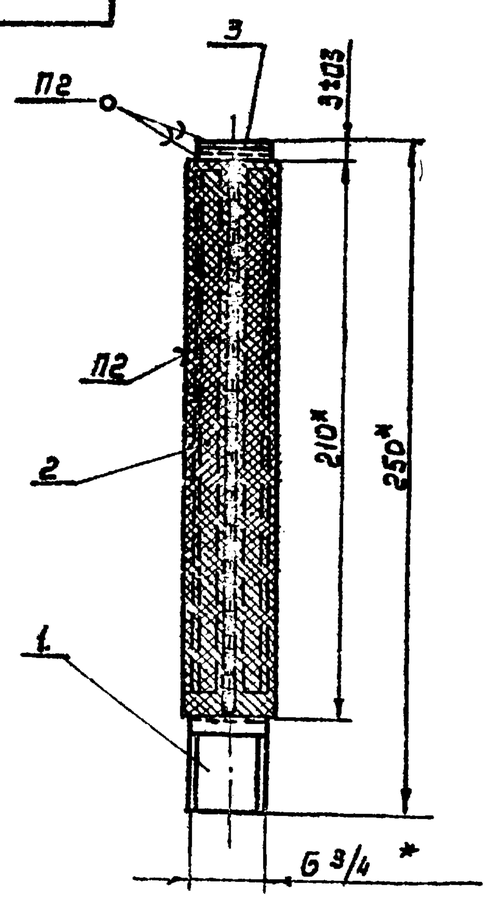

1.* Размеры для справок.
2. Пос 30 ГОСТ 21930-76*
3. Покрытие Эм. ХС-527 НРТУ 6-10-710-67, серый, III, 7/1

Инв.№ подл. | Подпись и дата | Взам. инв.№ | Инв.№ дубл. | Подпись и дата

КИРГ 5.886.006 СБ

Изм.	Лист	№ докум.	Подп.	Дата
Разраб.	Забоянчук			
Провер.	Погребняк			
Рук. гр.	Погребняк			
Нач. отд.	Стеценко			
Н. контр.	Пархоменко			

Фильтр для заливки. Сборочный чертеж

Лит.	Масса	Масштаб
	0,4	1:2
Лист	Листов 1	

Гипросвязь-3 Киев.

25664-04 7

Формат А4

№ строки	Наименование	Обозначение документа на поставку	Поставщик	Куда входит (обозначение)	Количество: на изделие	Количество: в комплекты	Количество: на регулир.	Количество: Всего	Примечание
	Насос ручной поршневой двустороннего действия „Родник"	ТУ-25.06.1044-75	Предприятие ОМ-246/7 г. Сергиев Калининградской обл. ул. Дзержинского д. 12.		1	—	—	1	
	Угольник 90°-1-Ц-20	ГОСТ 8946-75*		КИРГ 5 887.010	1	—	—	1	
				КИРГ 6.457.015	1	—	—	1	
								2	
	90°-1-Ц-25			КИРГ 6.457.014	2	—	—	2	
	90-1-Ц-25×20	ГОСТ 8947-75*		КИРГ 6.457.013	1	—	—	1	
	Тройник О-20	ГОСТ 8948-75*		КИРГ 6.457.013	1	—	—	1	
				КИРГ 6.457.015	1	—	—	1	
								2	
	Тройник -32х20	ГОСТ 8949-75*		КИРГ 6.457.015	1	—	—	1	
	Муфта	ГОСТ 8955-75*							
	Ц-20			КИРГ 6.457.013	2	—	—	2	
				КИРГ 6.457.016	2	—	—	2	
								4	
	Ц-32			КИРГ 6.457.015	1	—	—	1	
	Контргайка	ГОСТ 8961-75*							
	Ц-20			КИРГ 6.457.013	4	—	—	4	
				КИРГ 6.457.015	3	—	—	3	
				КИРГ 6.457.016	3	—	—	3	
								10	

Инв. № подл. | Подпись и дата | Взам. инв. № | Инв. № дубл. | Подпись и дата

Изм. Лист	№ докум.	Подп.	Дата
Разраб.	Заболотник		
Провер.	Переверзяк		
Рук. гр.	Переверзяк		
Нач. отд.	Стеценко		
Н. контр.	Пархомова		

КИРГ 5.880.012 ВП

Система масляная с баком емкостью 250 литров.

Ведомость покупных изделий.

Лит	Лист	Листов

ГИПРОСВЯЗЬ-3 Киев.

Формат А3

№ строки	Наименование	Обозначение документа на поставку.	Поставщик	Куда входит (обозначение)	Количество: на изделие	Количество: в комплекты	Количество: на регулир.	Количество: Всего	Примечание
	Контргайка	ГОСТ 8961-75*							
	Ц-25			КИРГ 6.457.013	3	—	—	3	
				КИРГ 6.457.014	2	—	—	2	
								5	
	Ц-32			КИРГ 5.886.007	1	—	—	1	
				КИРГ 6.457.015	3	—	—	3	
								4	
	Устройство запорное указателя уровня жидкости								
	I-А-20-16	ГОСТ 9652-68*			1	—	—	1	
	Рамка №9-25	ГОСТ 9653-74*			1	—	—	1	
	Кран	ГОСТ 19193-73*							
	2-Ц-20			КИРГ 6.457.013	1	—	—	1	
				КИРГ 6.457.015	1	—	—	1	
				КИРГ 6.457.016	1	—	—	1	
								3	
	2-Ц-25			КИРГ 6.457.013	1	—	—	1	
	2-Ц-32			КИРГ 6.457.015	1	—	—	1	
								2	

4.07-1-92-87 А-4

Инв. № подл. | Подпись и дата | Взам. инв. № | Инв. № дубл. | Подпись и дата

КИРГ 5.880.012 ВП

Лист 2

Кол. 25664-04 8

Формат А3

Форм.	Зона	Поз.	Обозначение	Наименование	Кол.	Примеч.
				Документация		
А3			КИРГ 5.887.010 СБ	Сборочный чертеж		
				Сборочные единицы		
А4		1	КИРГ 5.886.006	Фильтр для заливки	1	
А4		2	КИРГ 5.886.007	Фильтр расходный	1	
А4		3	КИРГ 5.887.011	Бак емкостью		
				250л	1	
А4		4	КИРГ 5.173.004	Крышка бака	1	
А4		5	КИРГ 5.886.009	Сетка защитная	1	
				Стандартные изделия		
		6		Гайка М6-6g×8.58.016		
				ГОСТ 5915-70*	4	
		7		Шайба 8 65Г 016		
				ГОСТ 6402-70*	4	
				Прочие изделия		
		8		Уголь ник		
				90°-1-4-20		
				ГОСТ 8946-75*	1	
		9		Уголь ник 90°-1-4-25		
				ГОСТ 8946-75*	1	

Инв.№ подл. | Подпись и дата | Взам.инв.№ | Инв.№ дубл. | Подпись и дата

Изм.	Лист	№ докум.	Подп.	Дата
Разраб.	Зайдлянчик			
Провер.	Погребняк			
Рук. гр.	Погребняк			
Нач.отд.	Стеценко			
Н. контр.	Пархоменко			

КИРГ 5.887.010

Бак расходный для масла емкостью 250литров

Лит.	Лист	Листов
		1

Гипросвязь-3 Киев

Формат А4

Инв.№ подл. | Подпись и дата | Взам.инв.№ | Инв.№ дубл. | Подпись и дата

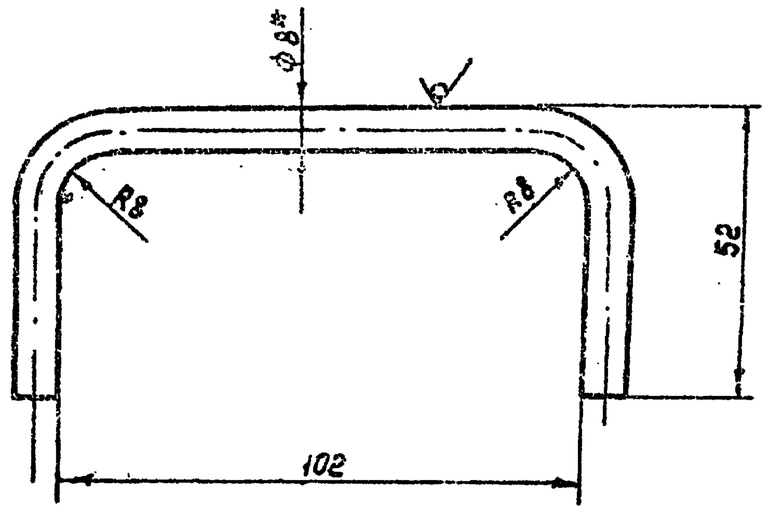

1* Размер для справки

2. Н14; h14.

Изм.	Лист	№ докум.	Подп.	Дата
Разраб.	Зайдлянчик			
Провер.	Погребняк			
Рук. гр.	Погребняк			
Нач.отд.	Стеценко			
Н. контр.	Пархоменко			

КИРГ 8.071.006

Ручка

Лит.	Масса	Масшт.
	0.08	1:1
Лист	Листов 1	

Круг $\frac{\text{В 8 ГОСТ 2590-71*}}{\text{ВСт3-II ГОСТ 535-79*}}$

Гипросвязь-3 Киев

Формат А4

КИРГ 5.887.010СБ

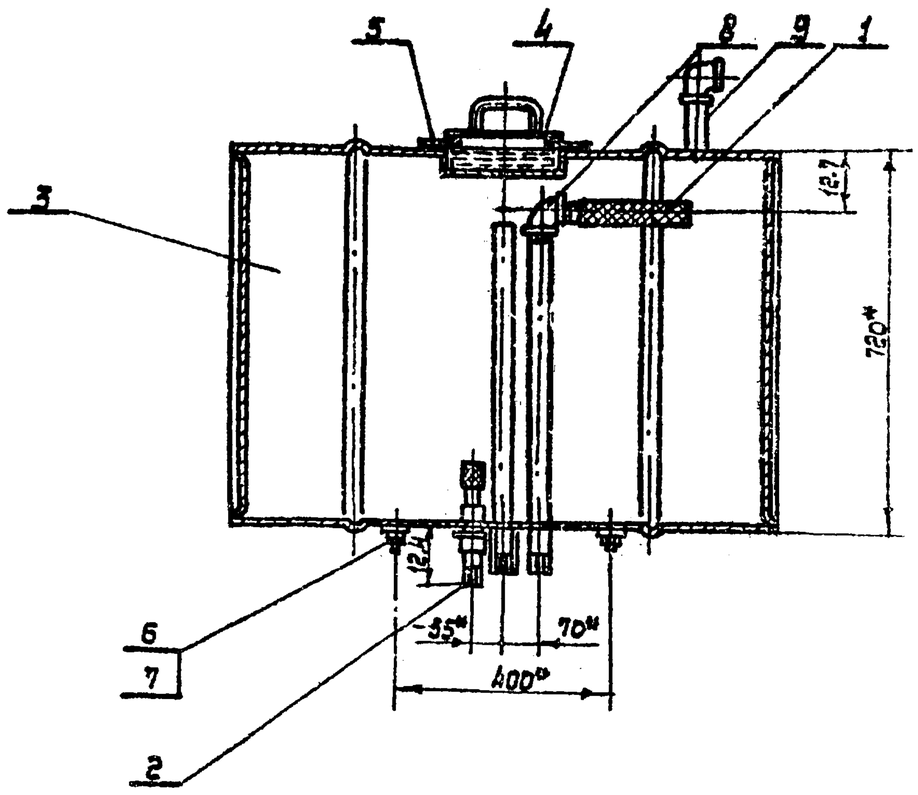

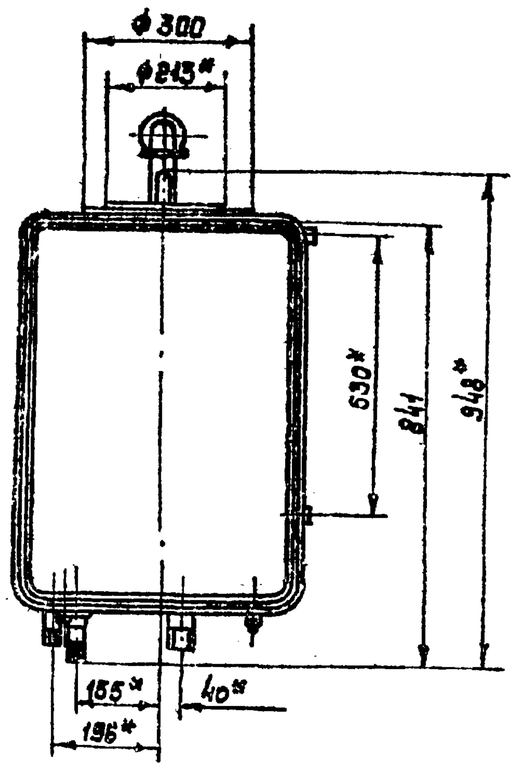

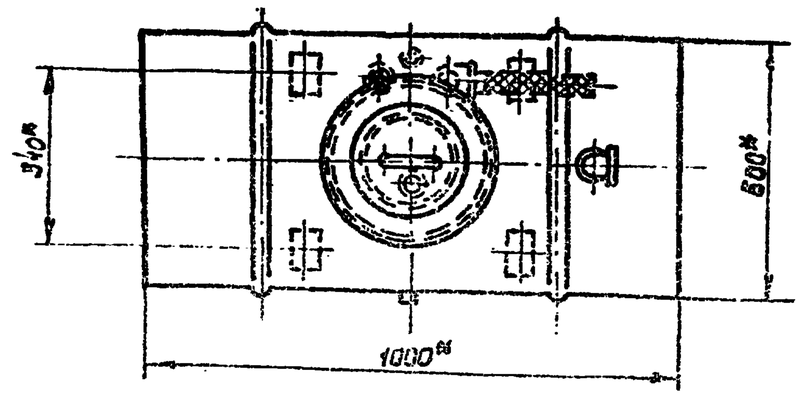

1* Размеры для справок

2. $\pm \frac{IT14}{2}$

Изм.	Лист	№ докум.	Подпись	Дата
Разраб.	Зайдлянчик			
Провер.	Погребняк			
Рук. гр.	Погребняк			
Нач.отд.	Стеценко			
Н. контр.	Пархоменко			

КИРГ 5.887.010 СБ

Бак расходный для масла емкостью 250 литров. Сборочный чертеж.

Лит.	Масса	Масшт.
	58.2	1:10
Лист	Листов	

Гипросвязь-3 Киев.

Копировал Андрюшкова 25664-04 9 Формат А3

407-1-92-87 А-4

Инв.№ подл. | Подпись и дата | Взам.инв.№ | Инв.№ дубл. | Подпись и дата

Формат	Зона	Поз.	Обозначение	Наименование	Кол.	Примеч.
				Документация		
А4			КИРГ 5.886.007 СБ	Сборочный чертеж		
				Сборочные единицы		
А4		1	КИРГ 5.886.008	Фильтр	1	
				Детали		
А4		2	КИРГ 8.935.003	Гайка накидная	1	
А4		3	КИРГ 8.680.016	Шайба	1	
				Прочие изделия		
		4		Контргайка Ц-32		
				ГОСТ 8961	1	

Инв.№ подл. | Подпись и дата | Взам. инв.№ | Инв.№ дубл. | Подпись и дата

Изм.	Лист	№ докум.	Подп.	Дата
Разраб.	Задоянчук			
Провер.	Погребняк			10.87
Рук. гр.	Погребняк			
Нач. отд.	Стеценко			
Н. контр.	Пархомова			

КИРГ 5.886.007

Фильтр расходный

Лит. | Лист | Листов 1

ГИПРОСВЯЗЬ-3 Киев

Формат А4

КИРГ 5.886.007 СБ

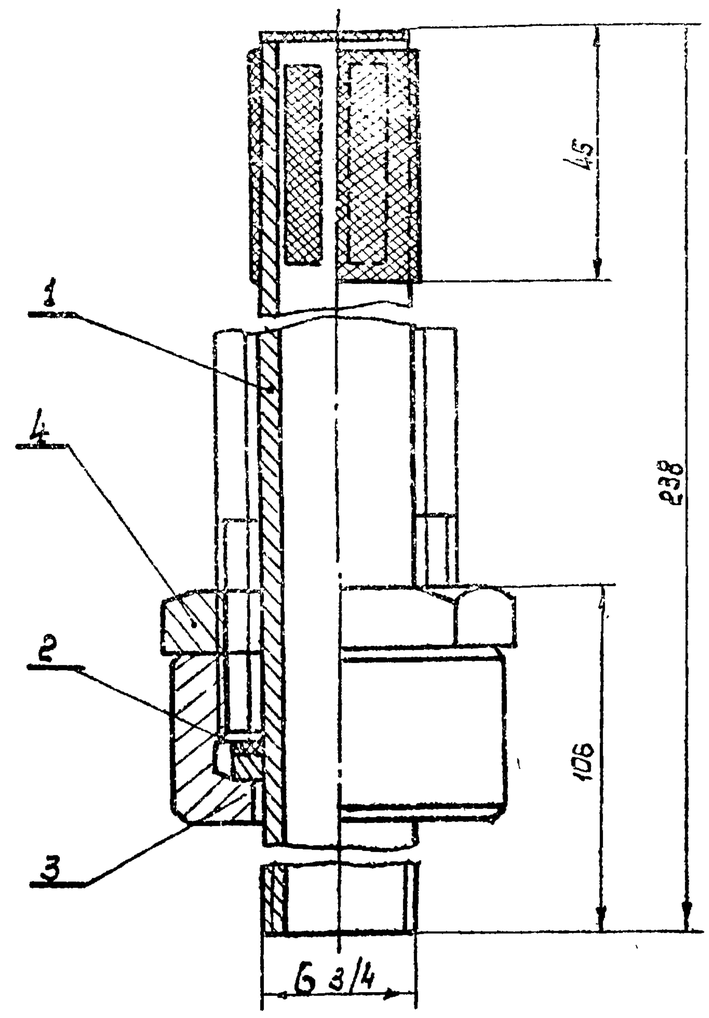

Все размеры для справок.

Инв.№ подл. | Подпись и дата | Взам. инв.№ | Инв.№ дубл. | Подпись и дата

Изм.	Лист	№ докум.	Подп.	Дата
Разраб.	Задоянчук			
Провер.	Погребняк			10.87
Рук. гр.	Погребняк			
Нач. отд.	Стеценко			
Н. контр.	Пархомова			

КИРГ 5.886.007 СБ

Фильтр расходный

Сборочный чертеж

Лит.	Масса	Масшт.
	0.81	1:1

Лист | Листов 1

ГИПРОСВЯЗЬ-3 Киев

Формат А4

407-1-92-87 А-4

Формат	Зона	Поз.	Обозначение	Наименование	Кол.	Примеч.
				Документация		
А4			КИРГ 5.886.008 СБ	Сборочный чертеж		
				Детали		
А4		1	КИРГ 8.034.007	Корпус фильтра	1	
А4		2	КИРГ 8.680.006	Кольцо	1	
				Материалы		
				Сетка П-48		
				ГОСТ 3187-76*		
		3		100 х 42	1	
		4		ф 28	1	

Инв.№ подл. | Подпись и дата | Взам. инв.№ | Инв.№ дубл. | Подпись и дата

Изм.	Лист	№ докум.	Подп.	Дата
Разраб.	Задоянчук			
Провер.	Погребняк			10.87
Рук. гр.	Погребняк			
Нач. отд.	Стеценко			
Н. контр.	Пархомова			

КИРГ 5.886.008

Фильтр

Лит.	Лист	Листов
		1

ГИПРОСВЯЗЬ-3 Киев

Формат А4

КИРГ 5.886.008 СБ

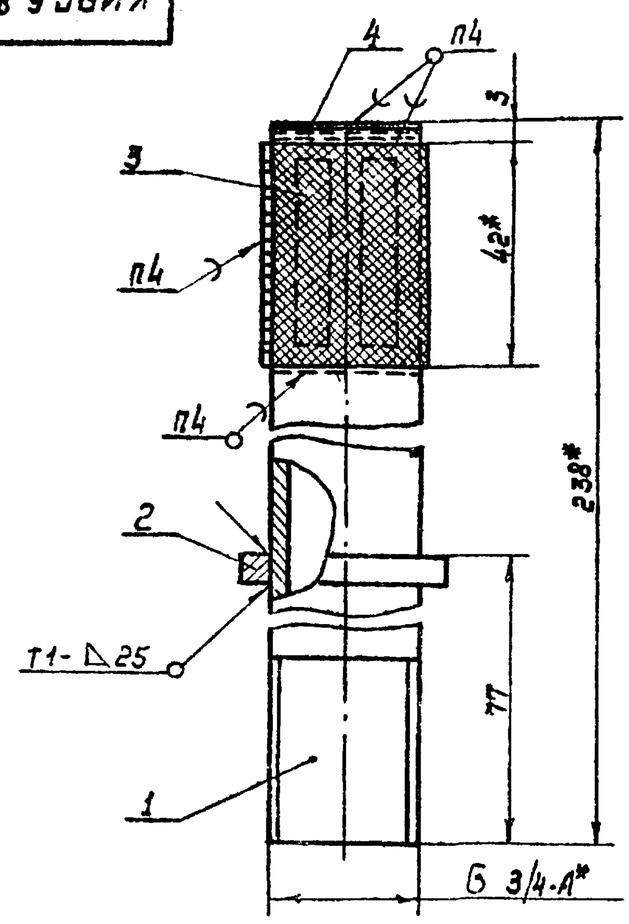

1. * Размеры для справок.
2. $\pm \frac{JT14}{2}$
3. Сварка по ГОСТ 5264-80. Сварные швы $Rz80$
4. ПОС 30 ГОСТ 21930-76*
5. Покрытие: эм. ХС-527 МРТУ 6-10-710-67, серый III.7/1.

Инв.№ подл. | Подпись и дата | Взам. инв.№ | Инв.№ дубл. | Подпись и дата

Изм.	Лист	№ докум.	Подп.	Дата
Разраб.	Задоянчук			
Провер.	Погребняк			10.87
Рук. гр.	Погребняк			
Нач. отд.	Стеценко			
Н. контр.	Пархомова			

КИРГ 5.886.008. СБ

Фильтр

Сборочный чертеж

Лит.	Масса	Масшт.
	0.5	1:1

Лист | Листов 1

ГИПРОСВЯЗЬ-3 Киев.

Коп. 25664-04 10 Формат А4

КИРГ 8.034.006

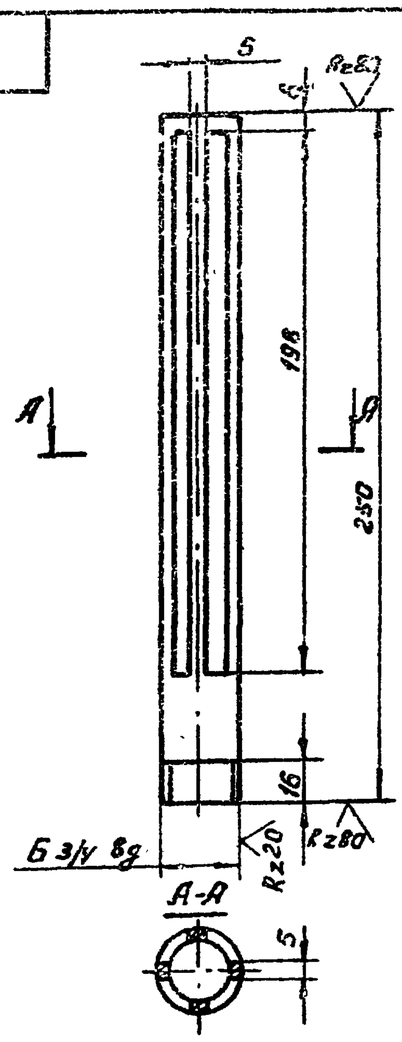

1.* Размер для справок.
2. H12, h12.
3. Покрытие: ЭМ ХС-527 МРТУ 6.10.710-67, серый, III, 7/1.

Изм.	Лист	№ докум.	Подп.	Дата	КИРГ 8.034.006			
Разраб.		Задоянчук			Корпус фильтра	Литера	Масса 0.3	Масшт. 1:2
Пров.		Погребняк		14.04.87		Лист	Листов 1	
Рук. гр.		Погребняк						
Нач. отд.		Стеценко			Труба Ц-20 ГОСТ 3262-75*	Гипросвязь-3 Киев		
Н. контр.		Парамонова						

Копиров. Панич — Формат А4

КИРГ 8.034.007

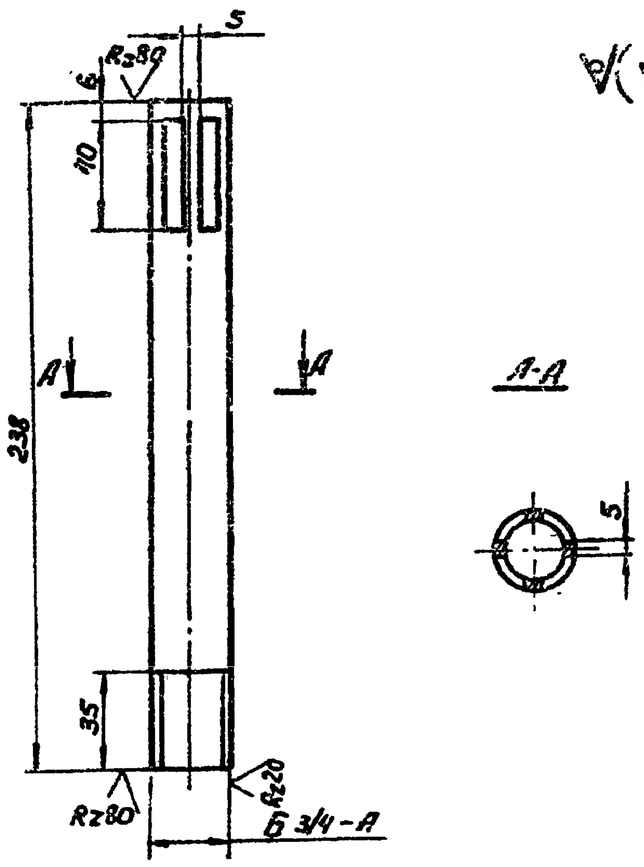

1.* Размер для справок.
2. H12, h12.
3. Покрытие: ЭМ ХС-527 МРТУ 6.10.710-67, серый, III, 7/1.

Изм.	Лист	№ докум.	Подп.	Дата	КИРГ 8.034.007			
Разраб.		Задоянчук			Корпус фильтра	Литера	Масса 0.29	Масшт. 1:2
Пров.		Погребняк		14.04.87		Лист	Листов 1	
Рук. гр.		Погребняк						
Нач. отд.		Стеценко			Труба Ц-20 ГОСТ 3262-75*	Гипросвязь-3 Киев		
Н. контр.		Парамонова						

Копиров. Панич — Формат А4

КИРГ 8.935.003

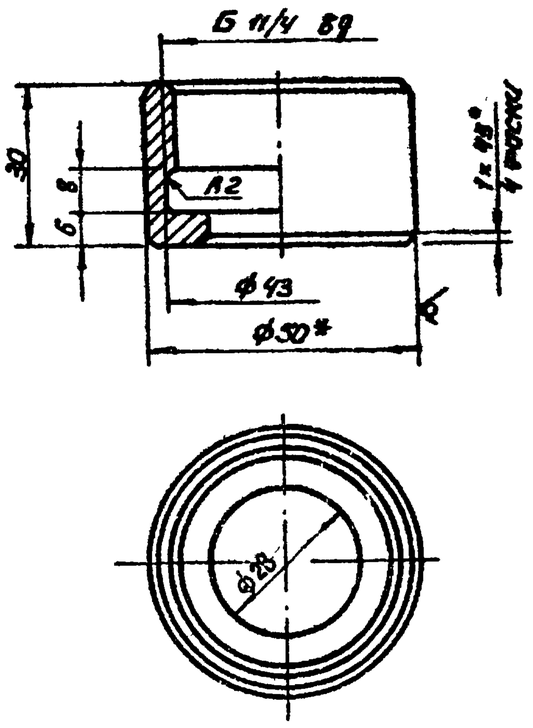

1.* Размер для справки.
2. H12, h12.

Изм.	Лист	№ докум.	Подп.	Дата	КИРГ 8.935.003			
Разраб.		Задоянчук			Гайка накидная	Литера	Масса 0.16	Масшт. 1:1
Пров.		Погребняк		14.04.87		Лист	Листов 1	
Рук. гр.		Погребняк						
Нач. отд.		Стеценко			Круг В 50 ГОСТ 2590-71* / В Ст3-II ГОСТ 535-79*	Гипросвязь-3 Киев		
Н. контр.		Парамонова						

Копиров. Панич — Формат А4

КИРГ 8.680.006

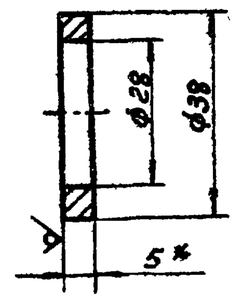

1.* Размер для справок.
2. H14, h14, $\pm \frac{JT14}{2}$.

Изм.	Лист	№ докум.	Подп.	Дата	КИРГ 8.680.006			
Разраб.		Задоянчук			Кольцо	Литера	Масса 0.03	Масшт. 1:1
Пров.		Погребняк		14.04.87		Лист	Листов 1	
Рук. гр.		Погребняк						
Нач. отд.		Стеценко			Лист Б-ПН-НО-5 ГОСТ 19903-74* / 3-IV Ст3 ГОСТ 14637-79	Гипросвязь-3 Киев		
Н. контр.		Парамонова						

Копиров. Панич 25664-04 11 Формат А4

407-1-92-87-А-4

Форм.	Зона	Поз.	Обозначение	Наименование	Кол.	Примеч.
				Документация		
А3			КИРГ 5.887.011 СБ	Сборочный чертеж		
				Детали		
А3		1	КИРГ 8.030.002	Обечайка	1	
А4		2	КИРГ 8.220.004	Втулка	2	
А4		3	КИРГ 8.680.007	Кольцо	1	
А4		4	КИРГ 8.600.005	Планка	4	
А4		5	КИРГ 8.614.006	Дно бака	2	
А4		6	КИРГ 9.300.020	Патрубок Ду32 ℓ=83	1	
А4		7	КИРГ 9.300.021	Патрубок Ду30 ℓ=74	1	
А4		8	КИРГ 8.626.032	Труба Ду20 ℓ=662	1	
А4		9	КИРГ 8.626.033	Труба Ду20 ℓ=662	1	
А4		10	КИРГ 8.927.002	Шпилька	4	

Инв.№ подл. | Подп. и дата | Взам.инв.№ | Инв.№ дубл. | Подп. и дата

Изм.	Лист	№ докум.	Подп.	Дата
Разраб.	Задоянчук			
Пров.	Погребняк			
Рук. гр.	Погребняк			
Нач. отд.	Стеценко			
Н. контр.	Парамонова			

КИРГ 5.887.011

Бак емкостью 250 литров

Лит.	Лист	Листов

ГИПРОСВЯЗЬ-3 Киев

Копиров. Панич Формат А4

КИРГ 8.680.007

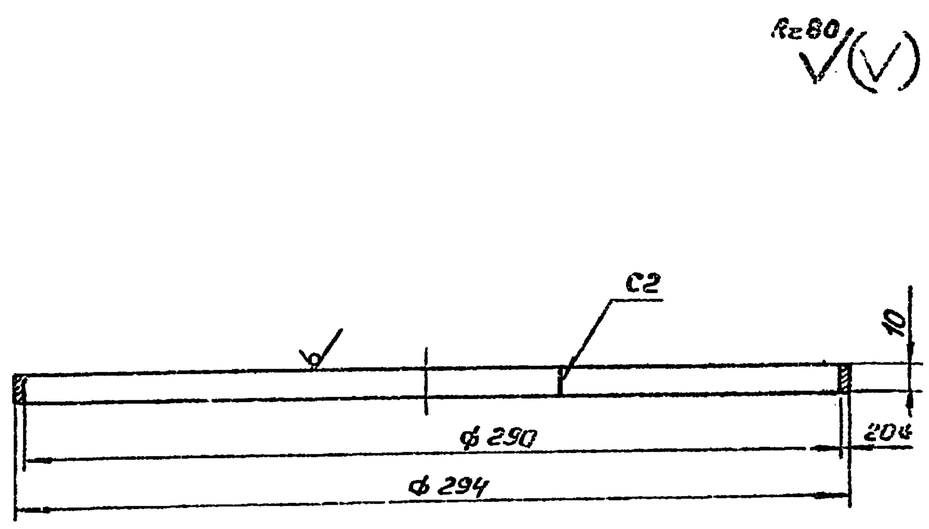

1. *Размер для справок.
2. $H14$, $h14$, $\pm \frac{IT14}{2}$.
3. Сварка электродуговая по ГОСТ 5264-80.

Изм.	Лист	№ докум.	Подп.	Дата
Разраб.	Задоянчук			
Провер.	Погребняк			
Рук. гр.	Погребняк			
Нач. отд.	Стеценко			
Н. контр.	Парамонова			

Кольцо

Лит.	Масса	Масшт.
	0.15	1:2
Лист	Листов 1	

Лист Б-ПН-НО-2 ГОСТ 19903-74* / 3-N-Ст3 ГОСТ 16523-70*

ГИПРОСВЯЗЬ-3 Киев

Копиров. Панич Формат А4

Инв.№ подл. | Подп. и дата | Взам.инв.№ | Инв.№ дубл. | Подп. и дата

КИРГ 5.887.011 СБ

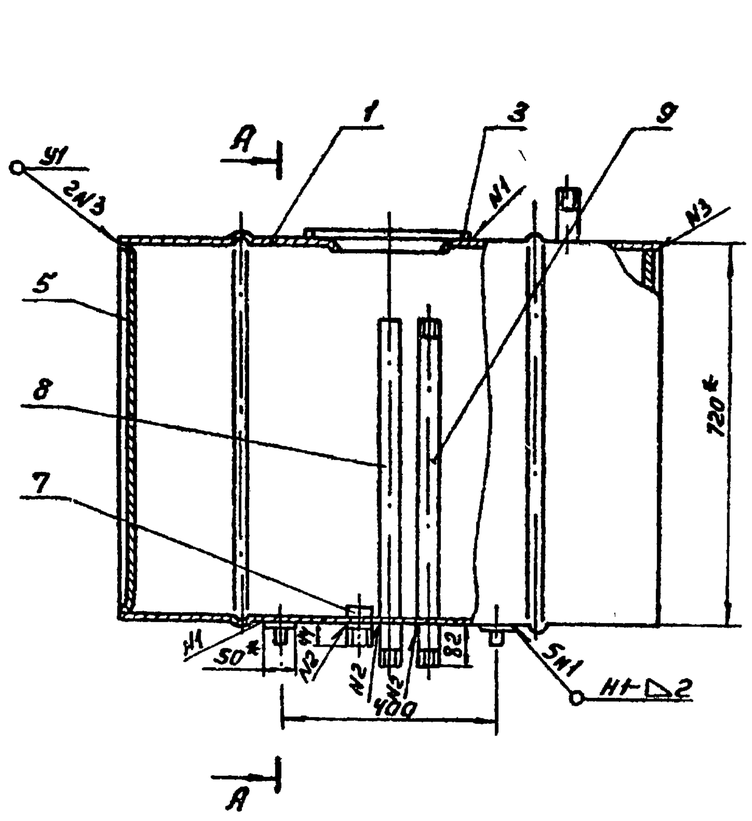

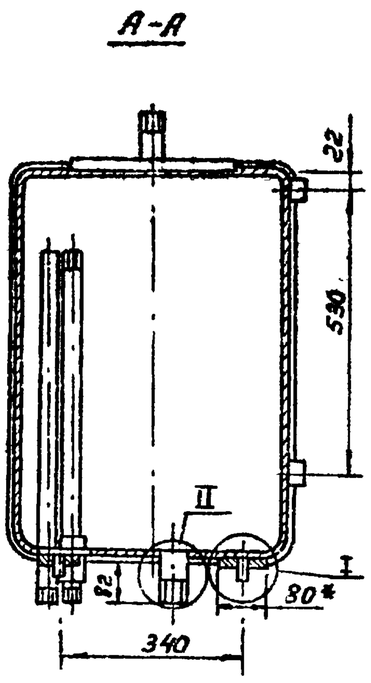

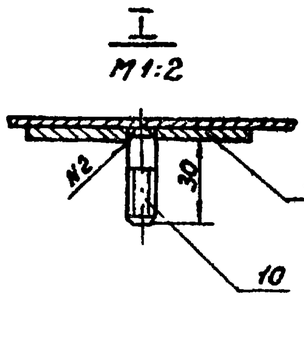

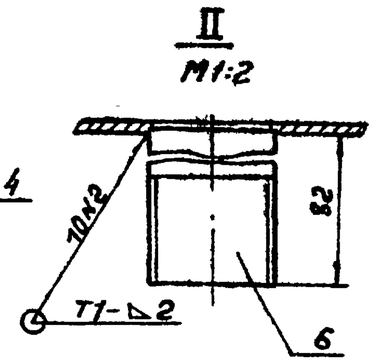

Б-Б
1:2

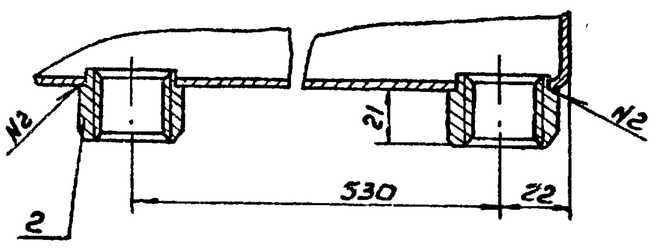

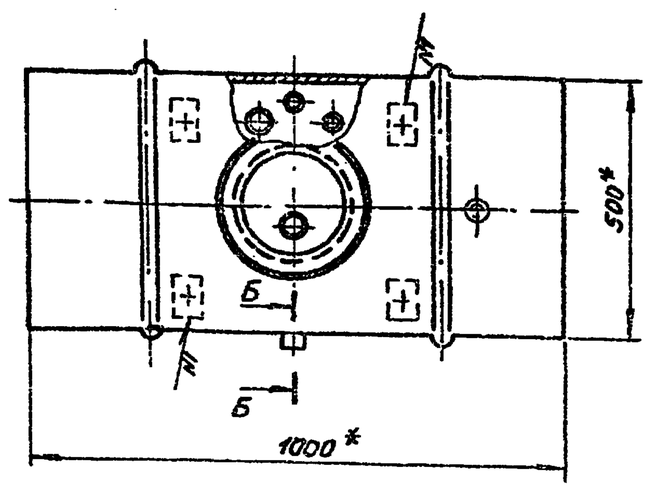

1. *Размеры для справок.
2. $h14$, $\pm \frac{IT14}{2}$.
3. Сварка по ГОСТ 5264-80. Сварочные швы $R_z 80$.
4. Покрытие: Эм.НЦ-25 ГОСТ 5406-84, серый, III 7/1.

Изм.	Лист	№ докум.	Подп.	Дата
Разраб.	Задоянчук			
Провер.	Погребняк			
Рук. гр.	Погребняк			
Нач. отд.	Стеценко			
Н. контр.	Погребняк			

КИРГ 5.887.011 СБ

Бак емкостью 250 литров. Сборочный чертеж

Лит.	Масса	Масшт.
	54.3	1:10
Лист	Листов 1	

Гипросвязь-3 Киев

Копиров. 25664-04 12 Формат А3

407-1-92-87 А-4

Инв.№ подл. | Подп. и дата | Взам.инв.№ | Инв.№ дубл. | Подп. и дата

КИРГ 8.030.002

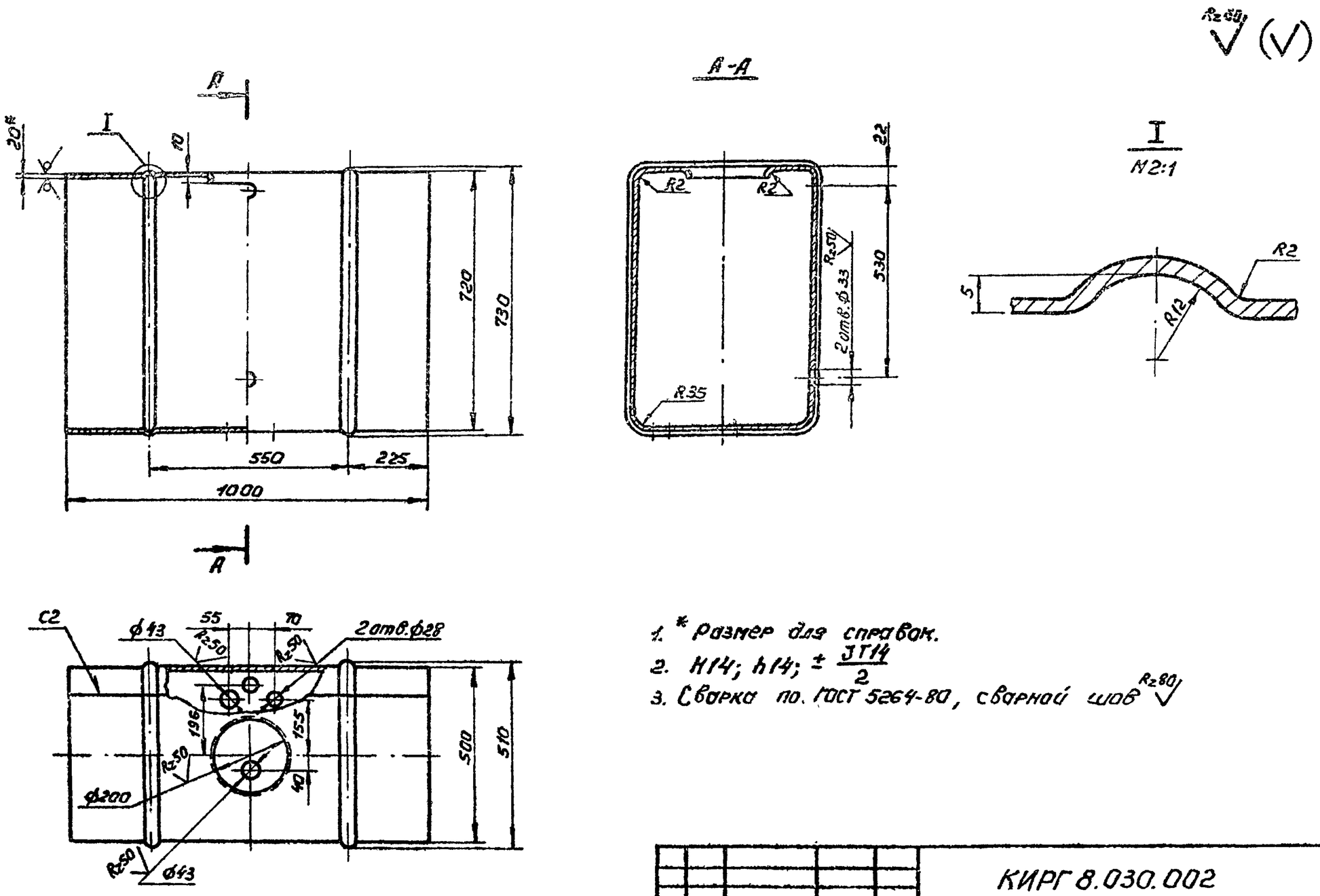

1.* Размер для справок.
2. H14; h14; ± JT14/2
3. Сварка по ГОСТ 5264-80, сварной шов Rz80

Изм.	Лист	№ докум.	Подп.	Дата	КИРГ 8.030.002			
Разраб.	Задоянчук				Обечайка	Лит.	Масса 39	Масшт 1:10
Провер.	Погребняк					Лист	Листов 1	
Рук.гр.	Погребняк							
Нач.отд.	Стеценко				Лист Б-ПН-НО-2 ГОСТ 19903-74* / 3-IV-Ст3 ГОСТ 16523-70*	Гипросвязь-3 Киев		
Н.контр.	Парамонова							

Копиров. Панич — Формат А3

КИРГ 8.600.005

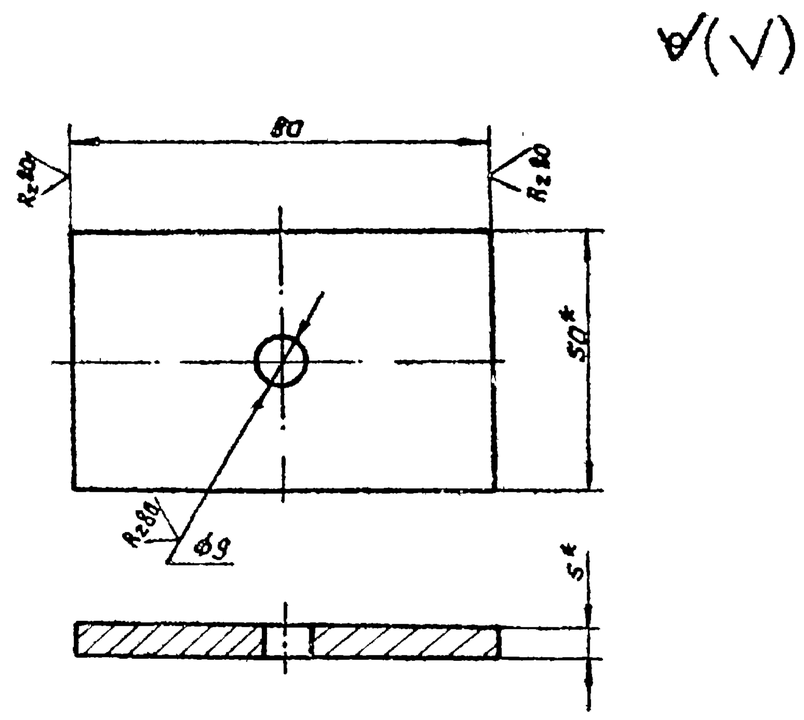

1.* Размеры для справок.
2. H14; h14

Изм.	Лист	№ докум.	Подп.	Дата	КИРГ 8.600.005			
Разраб.	Задоянчук				Планка	Лит.	Масса 0.16	Масшт. 1:1
Провер.	Погребняк					Лист	Листов 1	
Рук.гр.	Погребняк							
Нач.отд.	Стеценко				Полоса 5×50-Б ГОСТ 103-76* / Ст3-I ГОСТ 535-79*	Гипросвязь-3 Киев		
Н.контр.	Парамонова							

Копиров. Панич — Формат А4

КИРГ 8.614.006

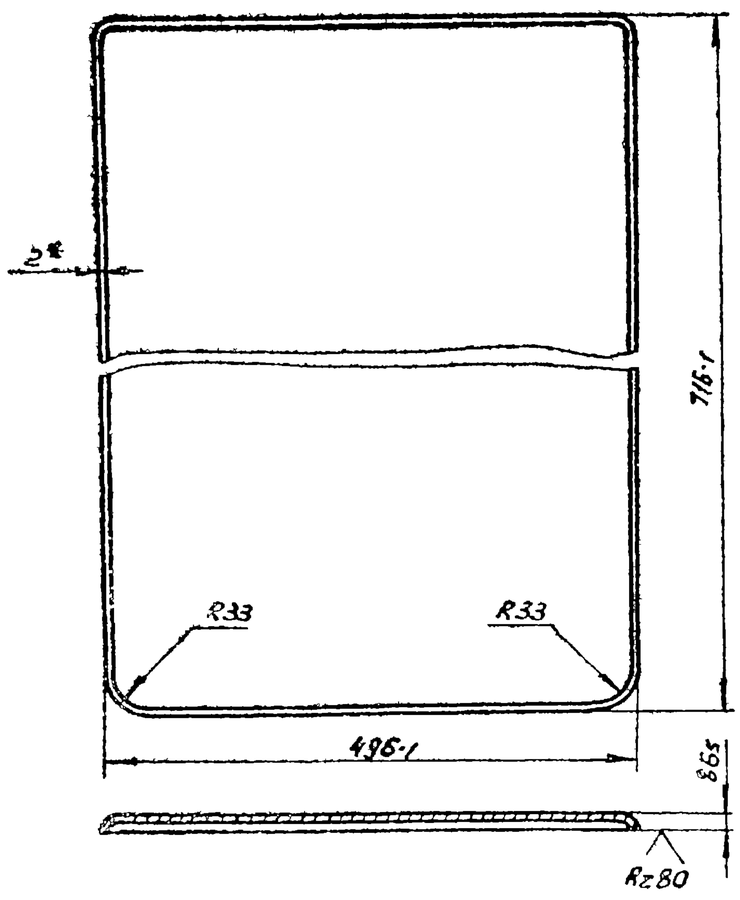

1* Размер для справок.
2. Внутренние радиусы сгибов 2 мм.

Изм.	Лист	№ докум.	Подп.	Дата	КИРГ 8.614.006			
Разраб.	Задоянчук				Дно бака	Лит.	Масса 5.9	Масшт. 1:5
Провер.	Погребняк					Лист	Листов 1	
Рук.гр.	Погребняк							
Нач.отд.	Стеценко				Лист Б-ПНО-2 ГОСТ 19903-74* / 3-IV-Ст3 ГОСТ 16523-70*	Гипросвязь 3 Киев		
Н.контр.	Парамонова							

Копиров. Панич 25664-04 — 13 Формат А4

407-1-92-87 А-4

КИРГ 8.927.002

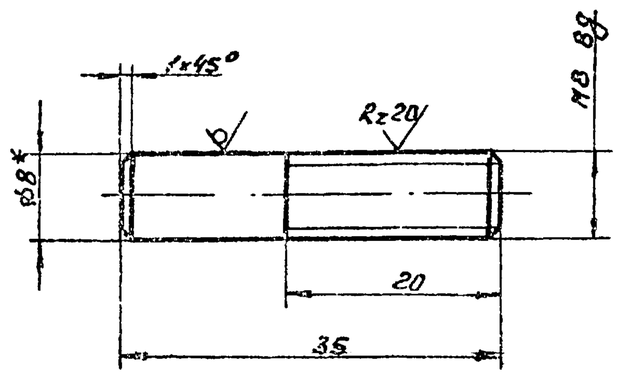

1.* Размер для справки.

2. h12, ± JT12/2.

Изм.	Лист	№ докум.	Подп.	Дата	КИРГ 8.927.002		
Разраб.	Задоянчук				Шпилька	Литера	Масса 0.013	Масшт. 2:1
Пров.	Погребняк					Лист	Листов
Рук. гр.	Погребняк						
Нач. отд.	Стеценко				Круг В8 ГОСТ 2590-71* / Вст3-II ГОСТ 535-79*	Гипросвязь-3 Киев	
Н. контр.	Парамонова						

Копиров. Панич — Формат А4

КИРГ 8.220.004

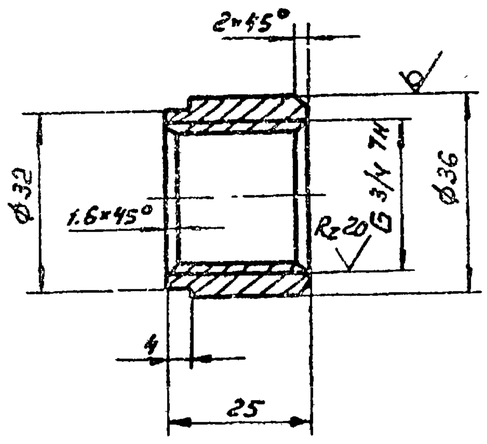

1.* Размеры для справок.

2. H14, h14, ± JT14/2

Изм.	Лист	№ докум.	Подп.	Дата	КИРГ 8.220.004		
Разраб.	Задоянчук				Втулка	Литера	Масса 0.27	Масшт. 1:1
Пров.	Погребняк					Лист	Листов 1
Рук. гр.	Погребняк						
Нач. отд.	Стеценко				Труба 36×7 ГОСТ 8734-75* / Ст20 ГОСТ 8733-74*	Гипросвязь-3 Киев	
Н. контр.	Парамонова						

Копиров. Панич — Формат А4

КИРГ 8.680.016

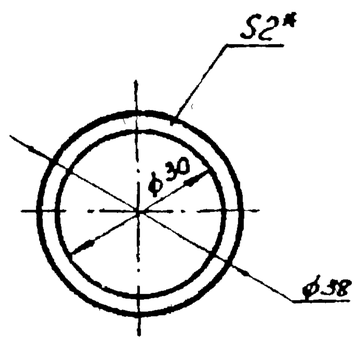

1.* Размер для справки.

2. H12, h12.

Изм.	Лист	№ докум.	Подп.	Дата	КИРГ 8.680.016		
Разраб.	Задоянчук				Шайба	Литера	Масса 0.002	Масшт. 1:1
Пров.	Погребняк					Лист	Листов 1
Рук. гр.	Погребняк						
Нач. отд.	Стеценко				Паронит ПОН2 ГОСТ 481-80*	Гипросвязь-3 Киев	
Н. контр.	Парамонова						

Копиров. Панич — Формат А4

КИРГ 8.927.009

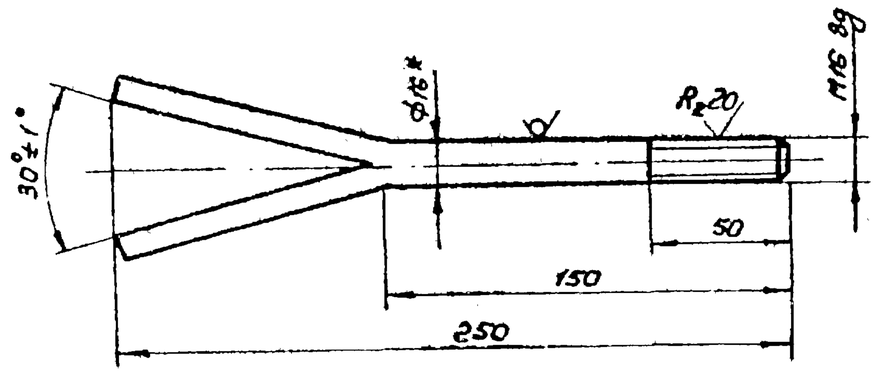

1.* Размер для справки.

2. h14, ± JT14/2.

Изм.	Лист	№ докум.	Подп.	Дата	КИРГ 8.927.009		
Разраб.	Задоянчук				Ерш М16×50 ℓ=250	Литера	Масса 0.4	Масшт. 1:2
Пров.	Погребняк					Лист	Листов 1
Рук. гр.	Погребняк						
Нач. отд.	Стеценко				Круг В15 ГОСТ 2590-71* / Ст3-II ГОСТ 535-79*	Гипросвязь-3 Киев	
Н. контр.	Парамонова						

Копиров. Панич — Формат А4

407-1-92-87 А-4

КИРГ 9.300.020

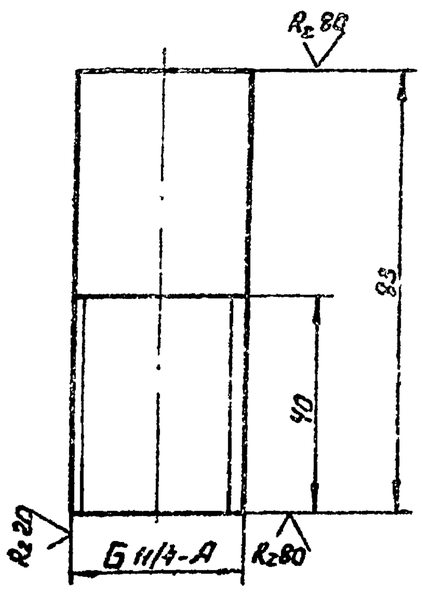

1.* Размер для справок.

2. $h12, \pm \frac{JT12}{2}$.

Изм.	Лист	№ докум.	Подп.	Дата	КИРГ 9.300.020			
Разраб.		Задоянчук			Патрубок Ду 32 ℓ=83	Литера	Масса 0.16	Масшт. 1:1
Пров.		Погребняк				Лист	Листов 1	
Рук. гр.		Погребняк						
Нач. отд.		Стеценко			Труба Ц-32 ГОСТ 3262-75*	Гипросвязь-3 Киев		
Н. контр.		Парамонова						

Копиров. Панич Формат А4

КИРГ 9.300.021

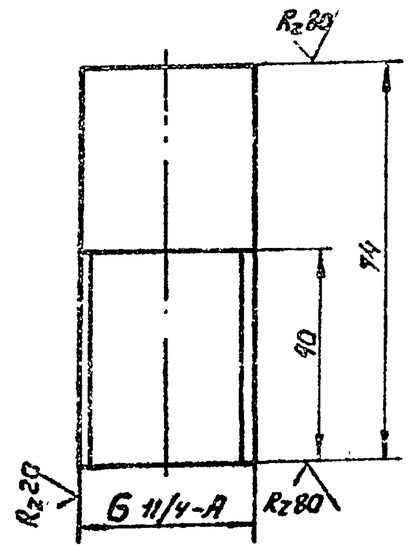

1.* Размер для справок.

2. $h12, \pm \frac{JT12}{2}$.

Изм.	Лист	№ докум.	Подп.	Дата	КИРГ 9.300.021			
Разраб.		Задоянчук			Патрубок Ду 32 ℓ=74	Литера	Масса 0.15	Масшт. 1:1
Пров.		Погребняк				Лист	Листов 1	
Рук. гр.		Погребняк						
Нач. отд.		Стеценко			Труба Ц-32 ГОСТ 3262-75*	Гипросвязь-3 Киев		
Н. контр.		Парамонова						

Копиров. Панич Формат А4

КИРГ 8.626.032

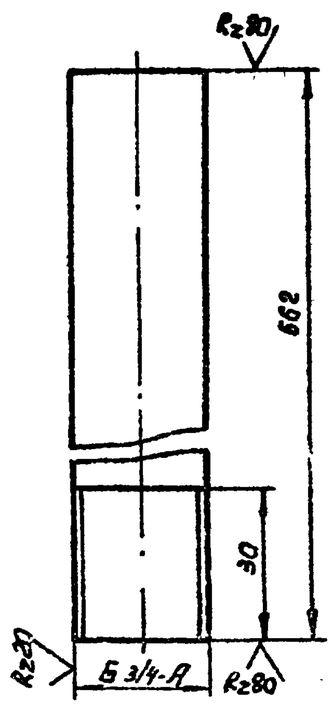

1.* Размер для справок.

2. $h12, \pm \frac{JT12}{2}$.

Изм.	Лист	№ докум.	Подп.	Дата	КИРГ 8.626.032			
Разраб.		Задоянчук			Труба Ду 20 ℓ=662	Литера	Масса 0.87	Масшт. 1:1
Пров.		Погребняк				Лист	Листов 1	
Рук. гр.		Погребняк						
Нач. отд.		Стеценко			Труба Ц-20 ГОСТ 3262-75*	Гипросвязь-3 Киев		
Н. контр.		Парамонова						

Копиров. Панич Формат А4

КИРГ 8.626.033

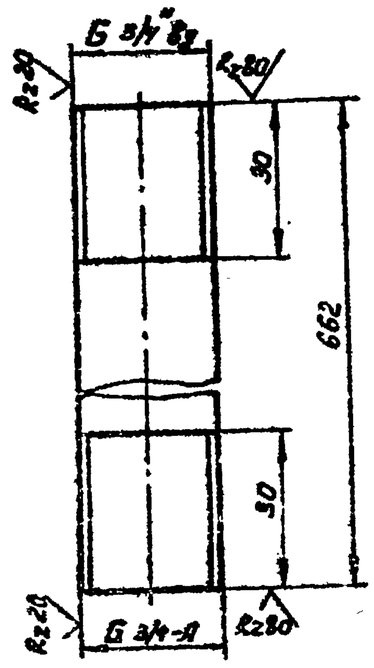

1.* Размер для справок.

2. $h12, \pm \frac{JT12}{2}$

Изм.	Лист	№ докум.	Подп.	Дата	КИРГ 8.626.033			
Разраб.		Задоянчук			Труба Ду 20 ℓ=662	Литера	Масса 0.86	Масшт. 1:1
Пров.		Погребняк				Лист	Листов 1	
Рук. гр.		Погребняк						
Нач. отд.		Стеценко			Труба Ц-20 ГОСТ 3262-75*	Гипросвязь-3 Киев		
Н. контр.		Парамонова						

Копиров. 25664-04 15 Формат А1

407-1-92-87 А-4

Форм.	Зона	Поз.	Обозначение	Наименование	Кол.	Примеч.
				Документация		
А4			КИРГ 6.173.004 СБ	Сборочный чертеж		
				Детали		
А4		1	КИРГ 6.173.005	Крышка	1	
А4		2	КИРГ 8.680.008	Кольцо	1	
А4		3	КИРГ 8.071.006	Ручка	1	

Изм.	Лист	№ докум.	Подп.	Дата
Разраб.		Задоянчук		
Пров.		Погребняк		
Рук. гр.		Погребняк		
Нач. отд.		Стеценко		
Н. контр.		Парамонова		

КИРГ 6.173.004

Крышка бака

Лит.	Лист	Листов
		1

ГИПРОСВЯЗЬ-3 Киев

Копиров. Панич — Формат А4

Инв. № подл. | Подп. и дата | Взам. инв. № | Инв. № дубл. | Подп. и дата

КИРГ 6.173.004 СБ

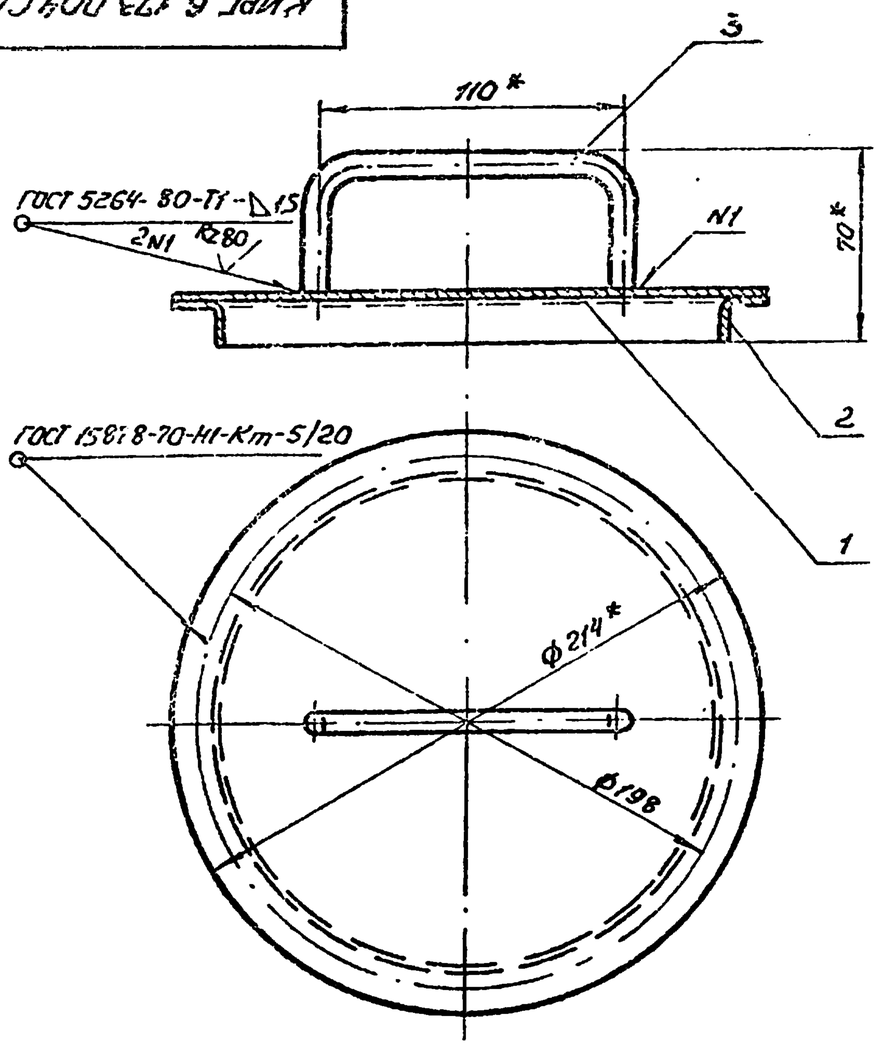

1. * Размеры для справок.
2. Покрытие: Эм. НЦ-25, ГОСТ 5406-84, серый, III.7/1.

Изм.	Лист	№ докум.	Подп.	Дата
Разраб.		Задоянчук		
Провер.		Погребняк		
Рук. гр.		Погребняк		
Нач. отд.		Стеценко		
Н. контр.		Парамонова		

КИРГ 6.173.004 СБ

Крышка бака. Сборочный чертеж.

Лит.	Масса	Масшт.
	1.33	1:2

Лист — Листов 1

ГИПРОСВЯЗЬ-3 Киев

Копиров. Панич — Формат А4

Инв. № подл. | Подп. и дата | Взам. инв. № | Инв. № дубл. | Подп. и дата

КИРГ 6.173.005

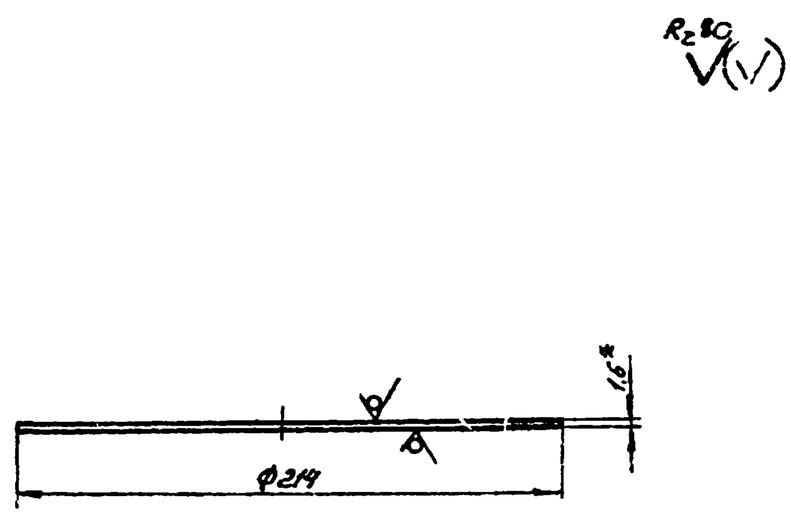

1. * Размер для справок.
2. $h12, \pm \frac{JT12}{2}$.

Изм.	Лист	№ докум.	Подп.	Дата
Разраб.		Задоянчук		
Пров.		Погребняк		
Рук. гр.		Погребняк		
Нач. отд.		Стеценко		
Н. контр.		Парамонова		

КИРГ 6.173.005

Крышка

Лит.	Масса	Масшт.
	1,2	1:2

Лист — Листов 1

Лист 6-ПИ-110-1.6 ГОСТ 19903-74* / 3-IV-Ст3 ГОСТ 16523-70*

ГИПРОСВЯЗЬ-3 Киев

Копиров. Панич — Формат А4

Инв. № подл. | Подп. и дата | Взам. инв. № | Инв. № дубл. | Подп. и дата

КИРГ 8.680.008

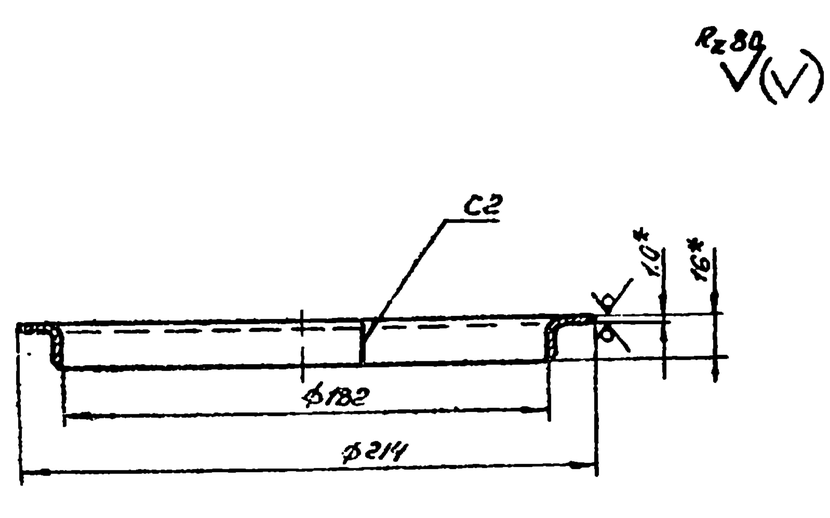

1. * Размеры для справок.
2. $h12, \pm \frac{JT12}{2}$.
3. Сварка электродуговая по ГОСТ 5264-80

Изм.	Лист	№ докум.	Подп.	Дата
Разраб.		Задоянчук		
Пров.		Погребняк		
Рук. гр.		Погребняк		
Нач. отд.		Стеценко		
Н. контр.		Парамонова		

КИРГ 8.680.008

Кольцо

Лит.	Масса	Масшт.
	0.05	1:2

Лист — Листов 1

Уголок 16х16х1-6 ГОСТ 19771-74* / Ст3 ГОСТ 11474-76*

ГИПРОСВЯЗЬ-3 Киев

Копиров. Панич 25664-04 16

407-1-92-87 А-4

КИРГ 8.665.010

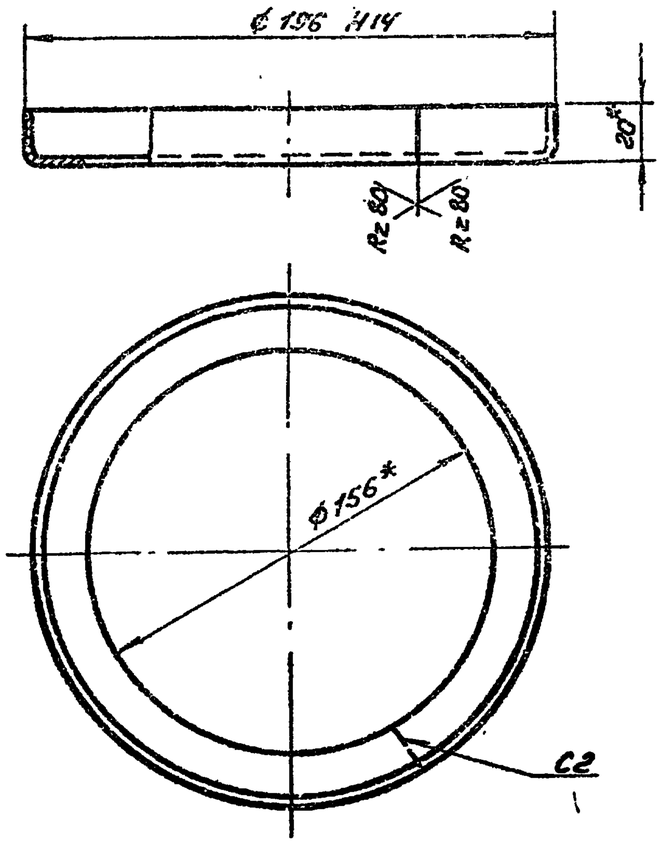

1.* Размеры для справок.
2. Сварка электродуговая по ГОСТ 5264-80, сварные швы зачистить Rz 80.

Изм.	Лист	№ докум.	Подп.	Дата
Разраб.		Задоянчук		
Провер.		Погребняк		
Рук.гр.		Погребняк		
Нач.отд.		Стеценко		
Н. контр.		Пароманова		

КИРГ 8.665.010

Бандаж

Лит.	Масса	Масшт.
	0.27	1:2
Лист	Листов 1	

Уголок 20×20×1,5-6 ГОСТ 19771-74* / В Ст3-II ГОСТ 11474-76*

ГИПРОСВЯЗЬ-3 Киев

Копиров. Папку Формат А4

Инв.№подл. | Подп. и дата | Взам.инв.№ | Инв.№дубл. | Подп. и дата

Поз.	Обозначение	Наименование	Кол.	Примеч.
		Документация		
А3		Сборочный чертеж		
		Детали		
А4	1	КИРГ 6.173.006	Крыжка	1
А4	2	КИРГ 8.665.003	Хомут	3
А4	3		Бандаж	1
		Стандартные изделия		
	4	Винт М4-6g×16.56.016 ГОСТ 17473-80*		3
	5	Гайка М-6Н.5.016 ГОСТ 5916-70*		3
	6	Шайба 4.01.10.019 ГОСТ 11371-78*		3
		Материалы		
	7	Сетка фильтровая П48 ГОСТ 3187-76*	ф 180 h14	0.09 кг
	8		60 h14 × 620 h14	0.15 кг

КИРГ 5.886.009

Сетка защитная

Лит.	Лист	Листов
		2

ГИПРОСВЯЗЬ-3 Киев

Копиров. папку Формат А4

Инв.№подл. | Подп. и дата | Взам.инв.№ | Инв.№дубл. | Подп. и дата

КИРГ 5.886.009 СБ

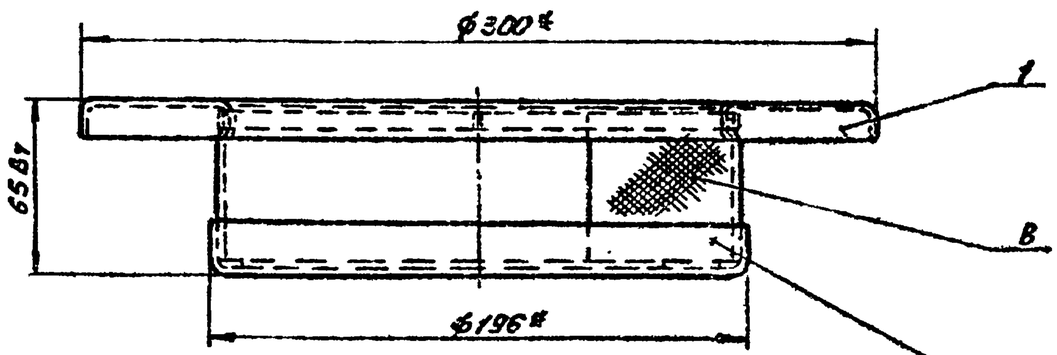

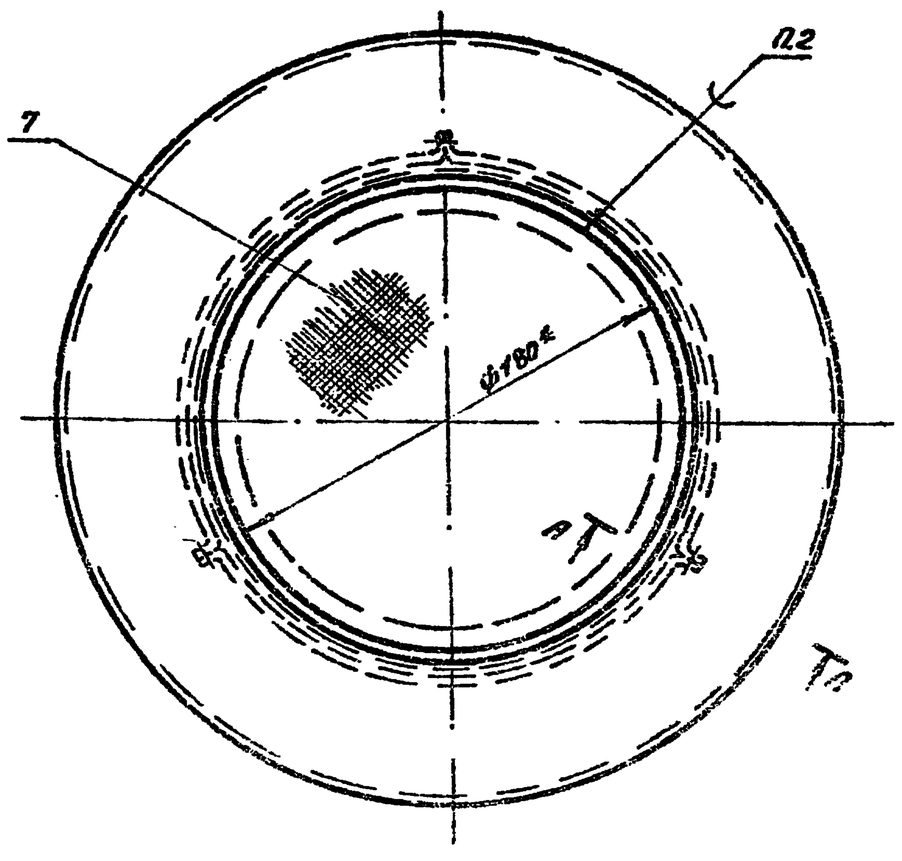

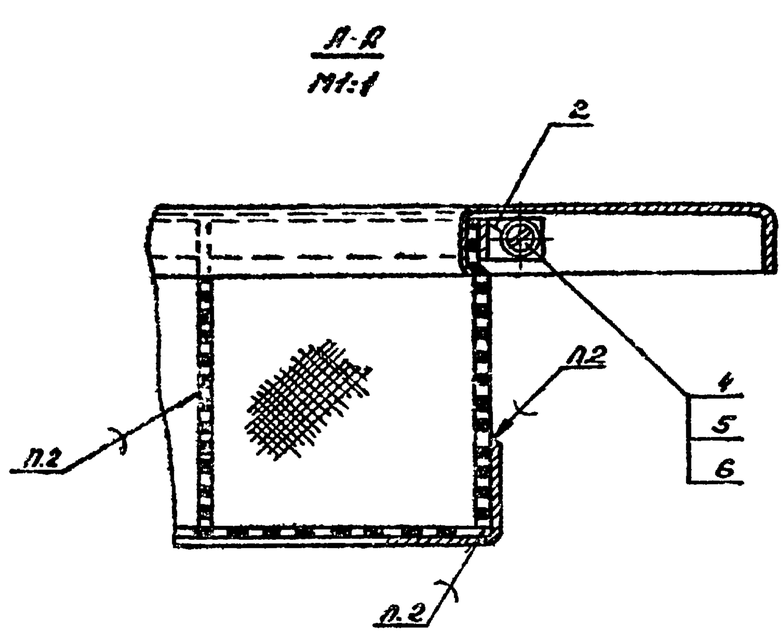

1.* Размеры для справок.
2. ПОС-30 ГОСТ 21930-76*.
3. Покрытие: ЭП КС-527 ГРПУ Б-ВО-710-67, серый III. 7/1.

Изм.	Лист	№ докум.	Подп.	Дата
Разраб.		Задоянчук		
Провер.		Погребняк		
Рук.гр.		Погребняк		
Нач.отд.		Стеценко		
Н. контр.		Пароманова		

КИРГ 5.886.009 СБ

Сетка защитная. Сборочный чертеж

Лит.	Масса	Масшт.
	1.3	1:2
Лист	Листов	

ГИПРОСВЯЗЬ-3 Киев

Копиров. папку 25664-04 17 Формат А3

407-1-92-87 А-4

Инв.№подл. | Подп. и дата | Взам.инв.№ | Инв.№дубл. | Подп. и дата

КИРГ 6.173.006

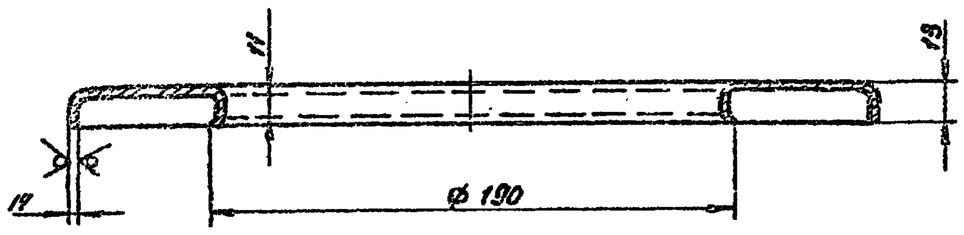

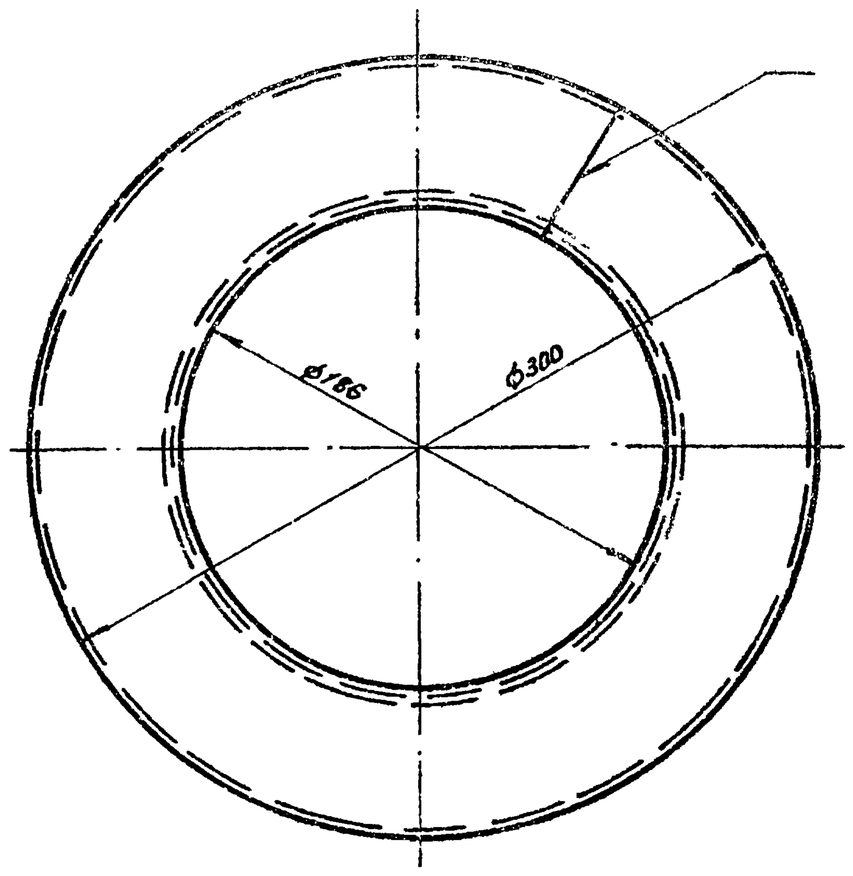

1.* Размер для справки.
2. H14, h14.
3. Сварка электродуговая по ГОСТ 5264-80, сварные швы зачистить Rz 80.
4. Внутренние радиусы сгибов 1мм.

					КИРГ 6.173.006			
Изм.	Лист	№ докум.	Подп.	Дата	Крышка	Лит.	Масса 0.72	Масшт. 1:2
Разраб.		Задоянчук						
Провер.		Погребняк		14.04.87		Лист	Листов 1	
Рук. гр.		Погребняк						
Нач. отд.		Стеценко			Лист 6-ПН-НО-1 ГОСТ 19.903-74* 3-IV-Ст3 ГОСТ 16523-70*	Гипросвязь-3 Киев		
Н. контр.		Парамонова						

Копиров. панич — Формат А3

Инв. № подл. | Подп. и дата | Взам. инв. № | Инв. № дубл. | Подп. и дата

КИРГ 8.665.003

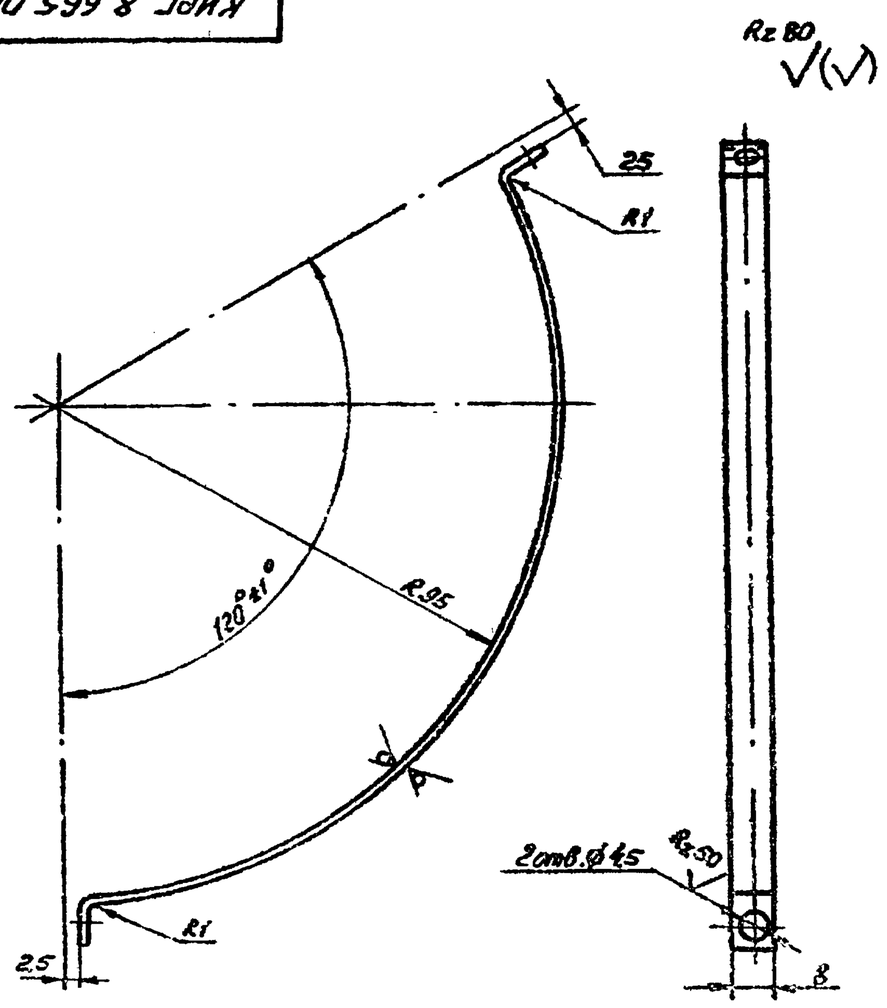

1. H14, h14, ± $\frac{JT14}{2}$.
2. Покрытие: ЭМ. ХС-527 МРТУ 6.10.710-67, серый, III, 7/1.

					КИРГ 8.665.003			
Изм.	Лист	№ докум.	Подп.	Дата	Хомут	Лит.	Масса 0.02	Масшт. 1:1
Разраб.		Задоянчук						
Провер.		Погребняк		14.04.87		Лист	Листов 1	
Рук. гр.		Погребняк						
Нач. отд.		Стеценко			Лист 6-ПН-НО-1.6 ГОСТ 19.903-74* 3-IV-Ст3 ГОСТ 16523-70*	Гипросвязь-3 Киев		
Н. контр.		Парамонова						

Копиров. панич — Формат А4

КИРГ 8.626.034

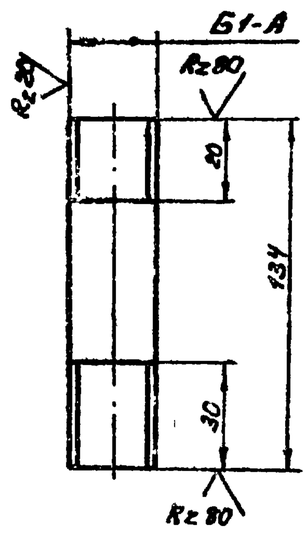

Неуказанные предельные отклонения размеров: h14, ± $\frac{JT14}{2}$.

					КИРГ 8.626.034			
Изм.	Лист	№ докум.	Подп.	Дата	Труба Ду25 ℓ=134	Лит.	Масса 0.27	Масшт. 1:2
Разраб.		Задоянчук						
Провер.		Погребняк		14.04.87		Лист	Листов 1	
Рук. гр.		Погребняк						
Нач. отд.		Стеценко			Труба Ц-25 ГОСТ 3262-75*	Гипросвязь-3 Киев		
Н. контр.		Парамонова						

Копиров. панич 25664-04 18 Формат А4

407-1-92-87 А4

КИРГ 6.135.006 СБ

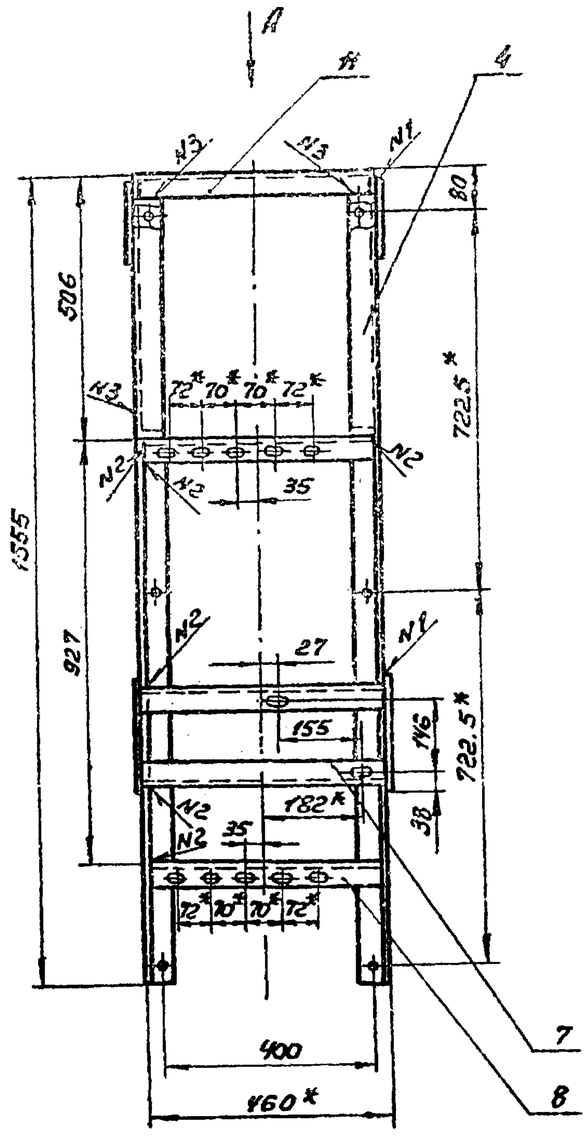

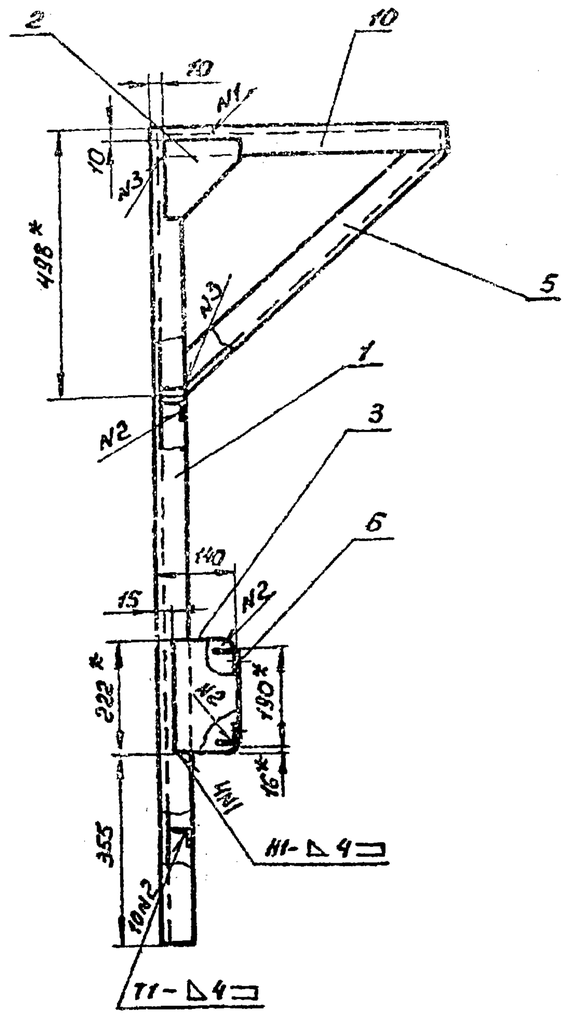

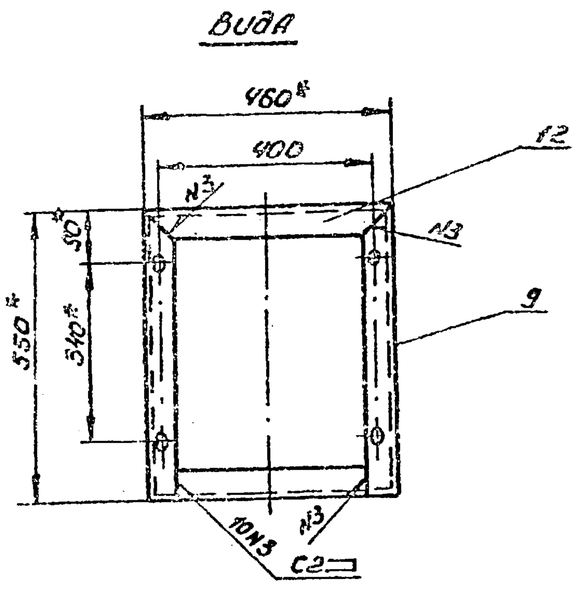

1. * Размеры для справок.
2. h14, ± JT14/2
3. Сварка по ГОСТ 5264-80. Сварные швы Rz80 ✓.
4. Покрытие: ЭМ.НЦ-25 ГОСТ 5406-84, серый III, 7/1.

Изм.	Лист	№ докум.	Подп.	Дата	КИРГ 6.135.006 СБ			
Разраб.		Задоянчук			Кронштейн. Сборочный чертеж.	Лит.	Масса 3.37	Масшт. 1:10
Провер.		Погребняк				Лист	Листов 1	
Рук.гр.		Погребняк				ГИПРОСВЯЗЬ-3 Киев		
Нач.отд.		Стеценко						
Н.контр.		Парамонова						

Копиров Панич — Формат А3

Формат	Зона	Поз.	Обозначение	Наименование	Кол.	Примеч.
				Документация		
А3			КИРГ 6.135.006 СБ	Сборочный чертеж		
				Детали		
А4		1	КИРГ 6.150.004	Стойка	2	
А4		2	КИРГ 8.604.016	Косынка	2	
А4		3	КИРГ 8.604.015	Косынка	2	
А4		4	КИРГ 8.620.005	Подкос правый	1	
А4		5	КИРГ 8.620.006	Подкос левый	1	
А4		6	КИРГ 9.040.026	Угольник	1	
А4		7	КИРГ 9.040.027	Угольник	1	
А4		8	КИРГ 9.040.023	Угольник	2	
А4		9	КИРГ 9.040.024	Угольник	1	
А4		10	КИРГ 9.040.029	Угольник	2	
А4		11	КИРГ 9.040.025	Угольник	1	
А4		12	КИРГ 9.040.028	Угольник	1	

407-1-92-87 А4

Изм.	Лист	№ докум.	Подп.	Дата	КИРГ 6.135.006			
Разраб.		Задоянчук			Кронштейн	Литера	Лист 1	Листов 1
Провер.		Погребняк				Гипросвязь-3 Киев		
Рук.гр.		Погребняк						
Нач.отд.		Стеценко						
Н.контр.		Парамонова						

Копиров. Панич — Формат А4

КИРГ 9.040.023

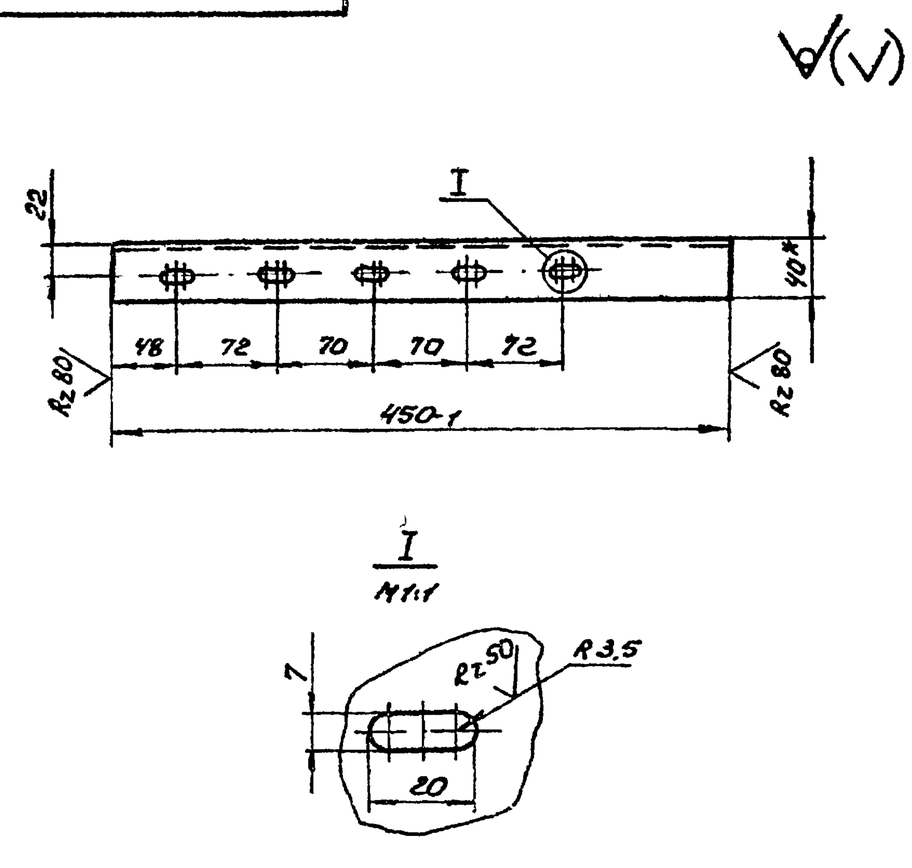

1. * Размеры для справок
2. H14, h14, ± JT14/2.

Изм.	Лист	№ докум.	Подп.	Дата	КИРГ 9.040.023			
Разраб.		Задоянчук			Угольник	Лит.	Масса 1.1	Масшт. 1:4
Провер.		Погребняк				Лист	Листов 1	
Рук.гр.		Погребняк						
Нач.отд.		Стеценко						
Н.контр.		Парамонова						

Уголок 40×40×4-6 ГОСТ 8509-72* / В-Ст3-II ГОСТ 535-79* — Гипросвязь-3 Киев

Копир. Панич 25664-04 19 Формат А4

КИРГ 9.040.024

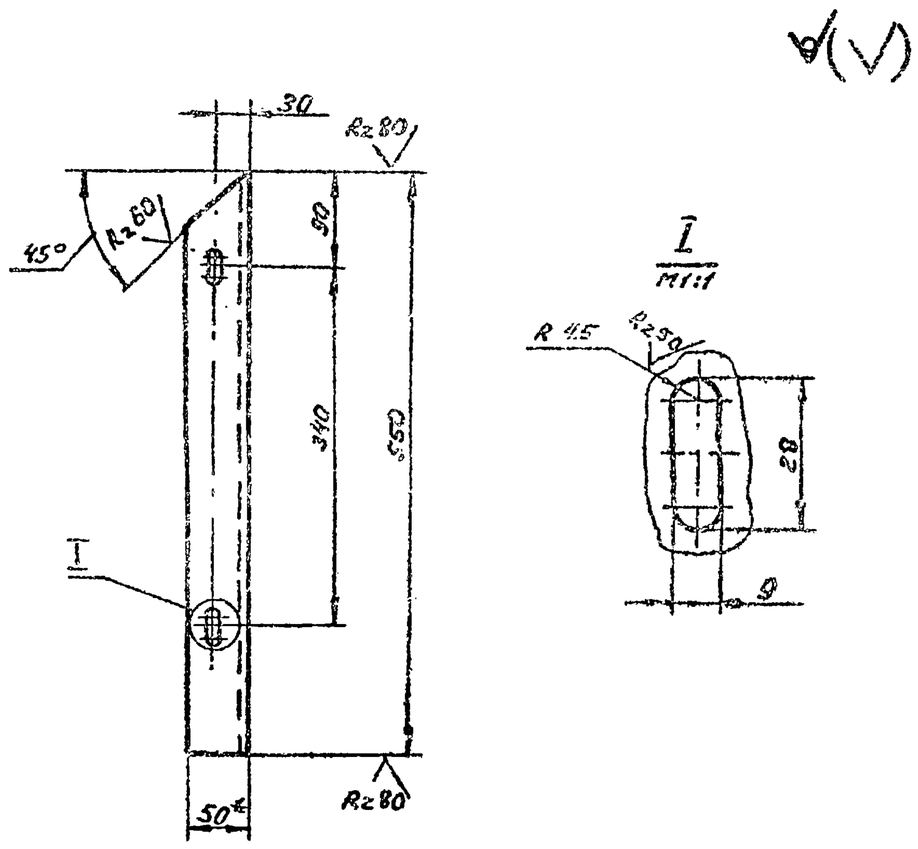

1.* Размеры для справок.

2. H14, h14, ± JT14/2.

Изм.	Лист	№ докум.	Подп.	Дата	КИРГ 9.040.024			
Разраб.		Задоянчук			Уголок	Литера	Масса 2.06	Масшт. 1:5
Пров.		Погребняк		14.04.87		Лист	Листов 1	
Рук. гр.		Погребняк						
Нач. отд.		Стеценко			Уголок 50×50×5-6 ГОСТ 8509-72* / В-Ст3-II ГОСТ 535-79*	Гипросвязь-3 Киев		
Н. контр.		Парамонова						

Копиров. Панич — Формат А4

КИРГ 9.040.025

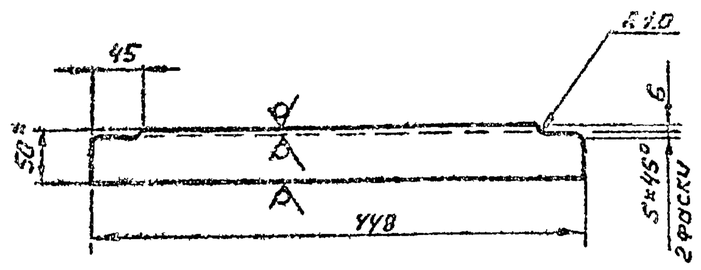

1.* Размеры для справок.

2. h14, ± JT14/2.

Изм.	Лист	№ докум.	Подп.	Дата	КИРГ 9.040.025			
Разраб.		Задоянчук			Уголок	Литера	Масса 1.7	Масшт. 1:5
Пров.		Погребняк		14.04.87		Лист	Листов 1	
Рук. гр.		Погребняк						
Нач. отд.		Стеценко			Уголок 50×50×5-6 ГОСТ 8509-72* / В Ст3-II ГОСТ 535-79*	Гипросвязь-3 Киев		
Н. контр.		Парамонова						

Копиров. Панич — Формат А4

КИРГ 6.150.004

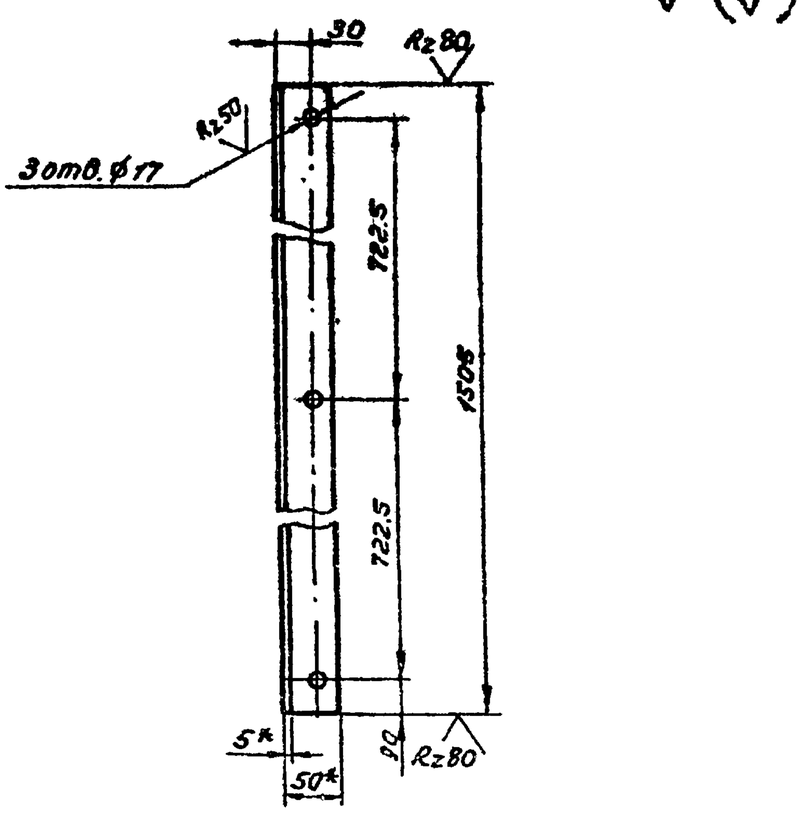

Изм.	Лист	№ докум.	Подп.	Дата	КИРГ 6.150.004			
Разраб.		Задоянчук			Стойка	Литера	Масса 5.76	Масшт. 1:5
Пров.		Погребняк		14.04.87		Лист	Листов 1	
Рук. гр.		Погребняк						
Нач. отд.		Стеценко			Уголок 50×50×5-6 ГОСТ 8509-72* / В-Ст3-II ГОСТ 535-79*	Гипросвязь-3 Киев		
Н. контр.		Парамонова						

Копиров. Панич — Формат А4

КИРГ 8.604.015

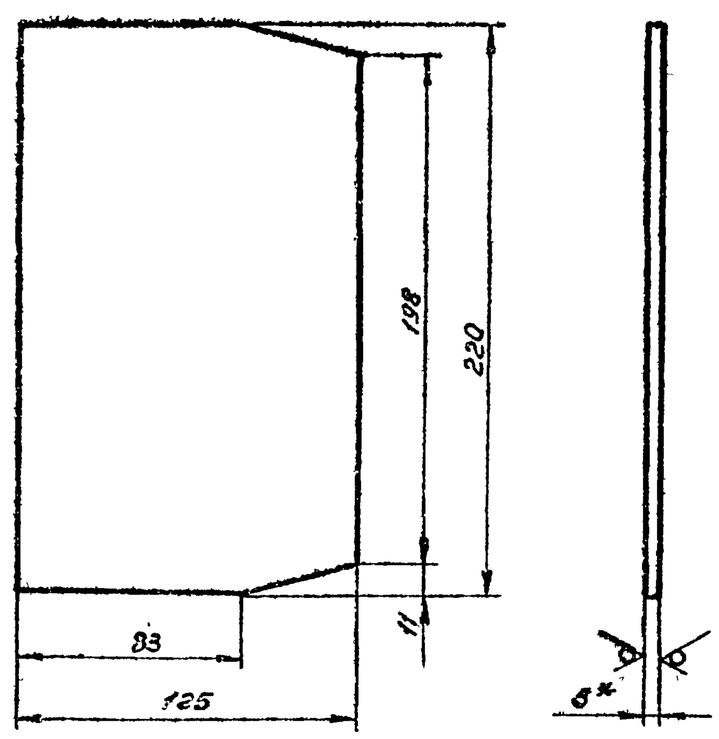

1.* Размер для справок.

2. H14, h14, ± JT14/2.

Изм.	Лист	№ докум.	Подп.	Дата	КИРГ 8.604.015			
Разраб.		Задоянчук			Косынка	Литера	Масса 1.07	Масшт. 1:2
Пров.		Погребняк		14.04.87		Лист	Листов 1	
Рук. гр.		Погребняк						
Нач. отд.		Стеценко			Полоса 5×125-6 ГОСТ 103-76* / 3-IV-Ст3 ГОСТ 535-79*	Гипросвязь-3 Киев		
Н. контр.		Парамонова						

Копиров. 25664-04 20 — Формат А4

КИРГ 8.604.016

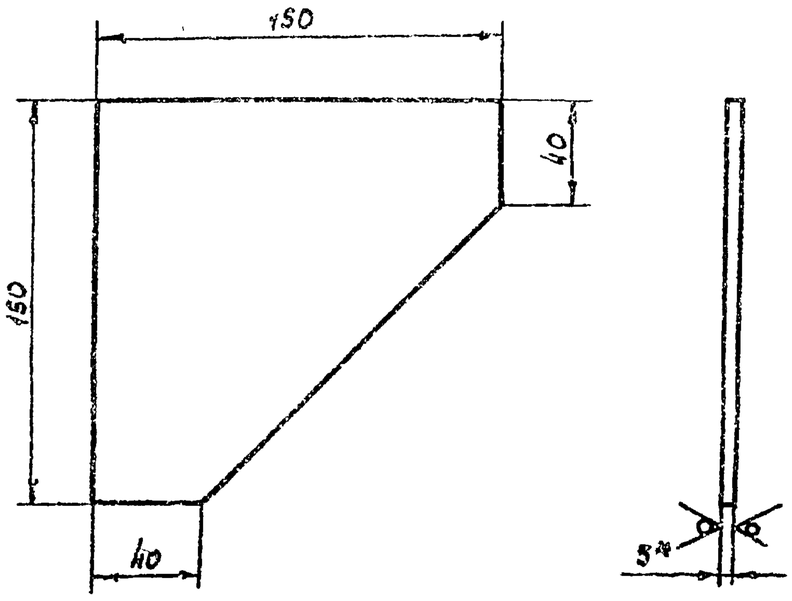

1* Размер для справок

2. H14, h14; $\pm \frac{JT14}{2}$

Изм.	Лист	№ докум.	Подп.	Дата
Разраб.		Задоянчук		
Провер.		Погребняк		14.04.87
Рук. гр.		Погребняк		
Нач. отд.		Стеценко		
Н. контр.		Парамонова		

КИРГ 8.604.016

Косынка

Литера	Масса	Масшт.
	0.8	1:2

Лист | Листов 1

Полоса $\frac{5 \times 125 - Б\ ГОСТ 103-76^*}{В\ Ст3-II\ ГОСТ 535-79^*}$

Гипросвязь-3 Киев

Формат А4

КИРГ 8.620.005

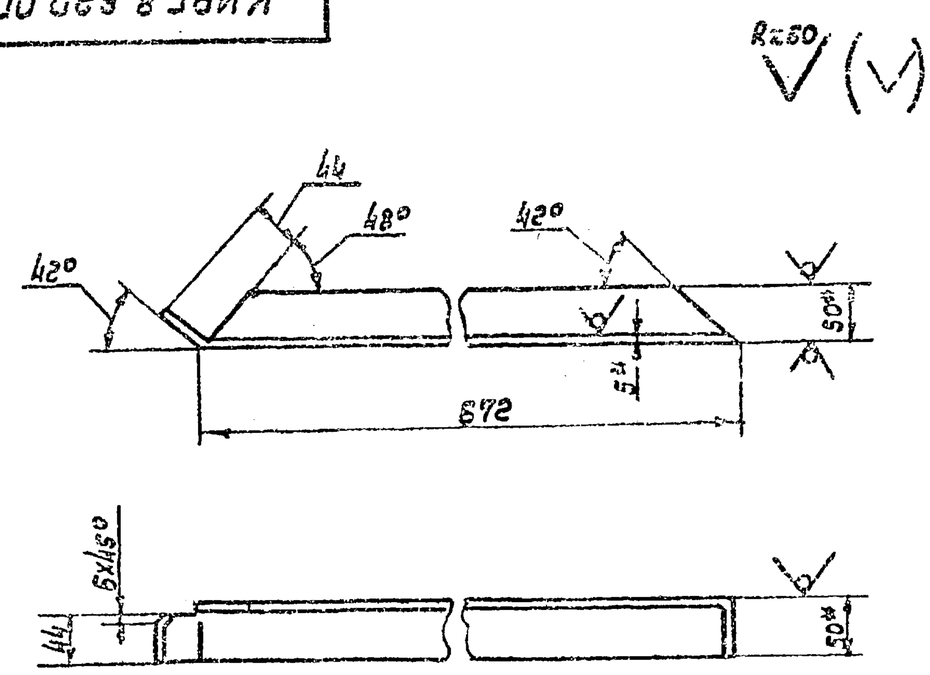

1.* Размеры для справок

2. H14, h14, $\pm \frac{JT14}{2}$

Изм.	Лист	№ докум.	Подп.	Дата
Разраб.		Задоянчук		
Провер.		Погребняк		14.04.87
Рук. гр.		Погребняк		
Нач. отд.		Стеценко		
Н. контр.		Парамонова		

КИРГ 8.620.005

Подкос правый

Литера	Масса	Масшт.
	2.58	1:5

Лист | Листов 1

Уголок $\frac{50 \times 50 \times 5 - Б\ ГОСТ 8509-79^*}{В\ Ст3-II\ ГОСТ 535-79^*}$

Гипросвязь-3 Киев

Формат А4

КИРГ 8.620.006

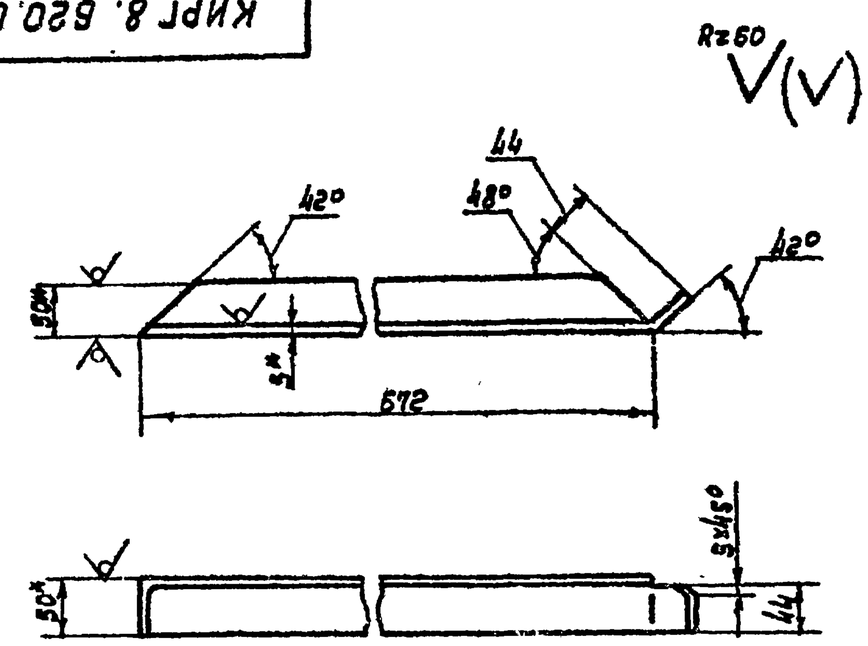

1* Размер для справок

2. H14, h14, $\pm \frac{JT14}{2}$

Изм.	Лист	№ докум.	Подп.	Дата
Разраб.		Задоянчук		
Провер.		Погребняк		14.04.87
Рук. гр.		Погребняк		
Нач. отд.		Стеценко		
Н. контр.		Парамонова		

КИРГ 8.620.006

Подкос левый

Литера	Масса	Масшт.
	2.58	1:5

Лист | Листов 1

Уголок $\frac{50 \times 50 \times 5 - Б\ ГОСТ 8509-72^*}{В\ Ст3-II\ ГОСТ 535-79^*}$

ГИПРОСВЯЗЬ-3 Киев

Формат А4

КИРГ 8.626.035

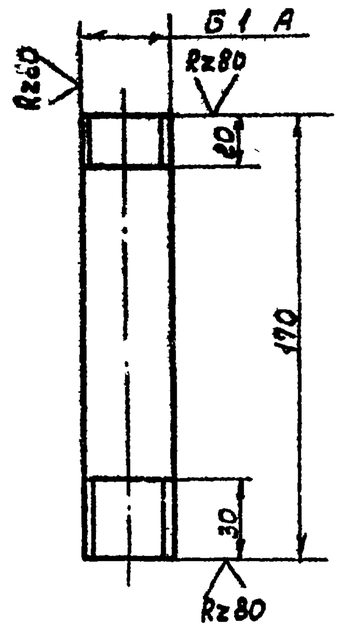

Неуказанные предельные отклонения размеров: h14; $\pm \frac{JT14}{2}$

Изм.	Лист	№ докум.	Подп.	Дата
Разраб.		Задоянчук		
Провер.		Погребняк		14.04.87
Рук. гр.		Погребняк		
Нач. отд.		Стеценко		
Н. контр.		Парамонова		

КИРГ 8.626.035

Труба Ду 25 ℓ = 170

Литера	Масса	Масшт.
	0.34	1:2

Лист | Листов 1

Труба Ц-25 ГОСТ 3262-75*

Гипросвязь-3 Киев

Формат А4

407-1-92-87 А4

Инв. № подл. | Подпись и дата | Взам. инв. № | Инв. № дубл. | Подпись и дата

КИРГ 9. 040. 026

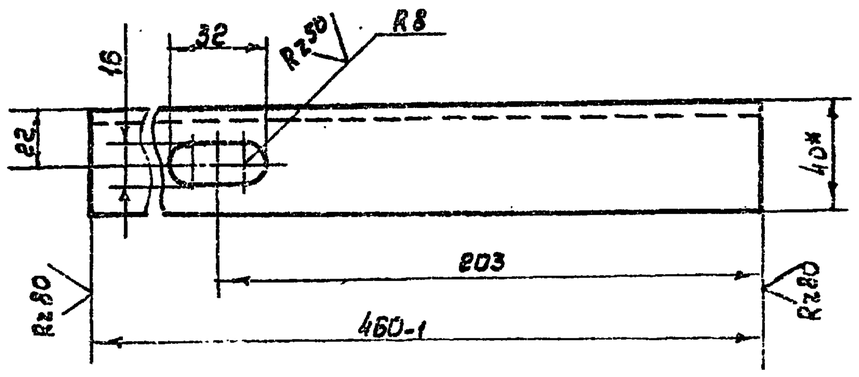

1.* Размеры для справок

г. H14, h14, ± JT14/2

Изм.	Лист	№ докум.	Подп.	Дата	КИРГ 9. 040. 026			
Разраб.		Задоянчук			Уголь ник	Литер.	Масса	Масшт.
Пров.		Погребняк		1 10 87			1.11	1:2
Рук. гр.		Погребняк				Лист	Листов 1	
Нач. отд		Стеценко			Уголок 40×40×4-Б ГОСТ 8509-72* / В Ст3-II ГОСТ 535-79*	Гипросвязь-3 Киев		
Н. контр.		Парамонова						

Инв. № подл. | Подпись и дата | Взам. инв. № | Инв. № дубл. | Подпись и дата

Формат А4

КИРГ 9. 040. 027

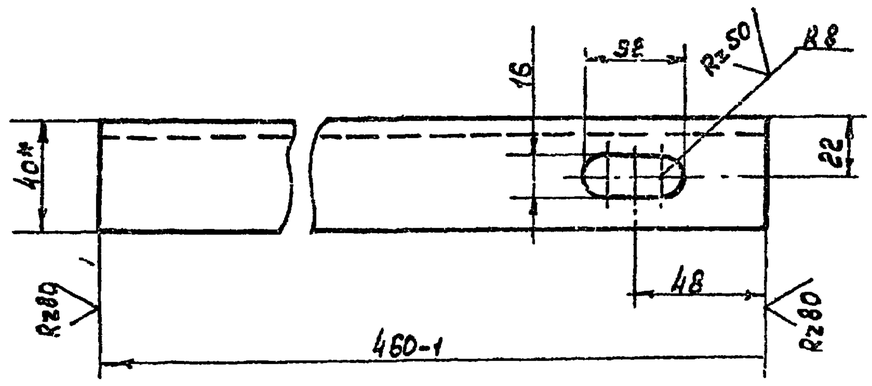

1.* Размеры для справок

г. H14, h14, ± JT14/2

Изм.	Лист	№ докум.	Подп.	Дата	КИРГ 9. 040. 027			
Разраб.		Задоянчук			Уголь ник	Литера	Масса	Масшт.
Пров.		Погребняк		1 10 87			1.11	1:2
Рук. гр.		Погребняк				Лист	Листов 1	
Нач. отд		Стеценко			Уголок 40×40×4-Б ГОСТ 8509-72* / В Ст3-II ГОСТ 535-79*	Гипросвязь-3 Киев		
Н. контр.		Парамонова						

Инв. № подл. | Подпись и дата | Взам. инв. № | Инв. № дубл. | Подпись и дата

Формат А4

КИРГ 9. 040. 028

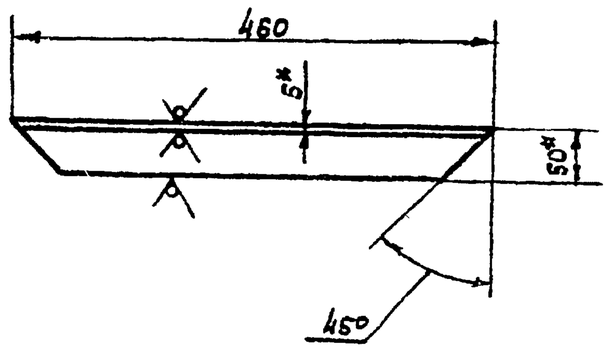

1. * Размеры для справок

г. h14, ± JT14/2

Изм.	Лист	№ докум.	Подп.	Дата	КИРГ 9. 040. 028			
Разраб.		Задоянчук			Уголь ник	Литер.	Масса	Масшт.
Пров.		Погребняк		1 10 87			1.5	1:5
Рук. гр.		Погребняк				Лист	Листов 1	
Нач. отд		Стеценко			Уголок 50×50×5-Б ГОСТ 8509-72* / В Ст3-II ГОСТ 535-79*	Гипросвязь-3 Киев		
Н. контр.		Парамонова						

Инв. № подл. | Подпись и дата | Взам. инв. № | Инв. № дубл. | Подпись и дата

Формат А4

407-1-92-87 А4

КИРГ 9. 040. 029

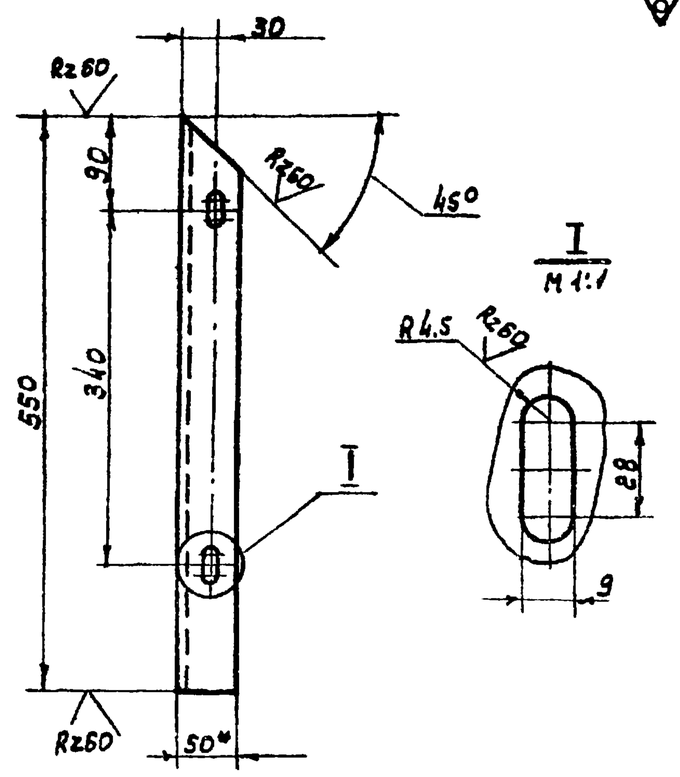

1.* Размеры для справок

г. H14, h14, ± JT14/2

Изм.	Лист	№ докум.	Подп.	Дата	КИРГ 9. 040. 029			
Разраб.		Задоянчук			Уголь ник	Литера	Масса	Масшт.
Пров.		Погребняк					1.8	1:5
Рук. гр.		Погребняк				Лист	Листов 1	
Нач. отд		Стеценко			Уголок 50×50×5-Б ГОСТ 8509-72* / В Ст3-II ГОСТ 535-79*	Гипросвязь-3 Киев		
Н. контр.								

Инв. № подл. | Подпись и дата | Взам. инв. № | Инв. № дубл. | Подпись и дата

Формат А4

Формат	Зона	Поз.	Обозначение	Наименование	Кол.	Примеч.
				Документация		
А3			КИРГ 6.457.013 СБ	Сборочный чертеж		
				Детали		
А4		1	КИРГ 8.626.036	Труба Ду20 ℓ=530	1	
А4		2	КИРГ 8.626.037	Труба Ду20 ℓ=613	1	
А4		3	КИРГ 8 626.038	Труба Ду20 ℓ=218	1	
А4		4	КИРГ 9.300.022	Патрубок Ду20 ℓ=60	1	
А4		5	КИРГ 8.626.034	Труба Ду25 ℓ=134	1	
А4		6	КИРГ 8.626.035	Труба Ду25 ℓ=170	1	
				Прочие изделия		
				Кран ГОСТ 13193-73*		
		7		2-Ц-20	1	
		8		2-Ц-25	1	
				Уголь ник		
		9		90°-1-Ц-25×20×20		
				ГОСТ 8947-75*	1	

Инв. № подл. | Подпись и дата | Взам. инв. № | Инв. № дубл. | Подпись и дата

Изм.	Лист	№ докум.	Подп.	Дата
Разраб.		Забоянчук		
Провер.		Погребняк		Ноябрь
Рук. гр.		Погребняк		
Нач. отд.		Стеценко		
Н. контр.		Парамонова		

КИРГ 6. 457. 013

Трубопровод нагнетательный

Лит.	Лист	Листов
		2

Гипросвязь-3 Киев.

Формат А4

Поз.	Обозначение	Наименование	Кол.	Примеч.
		Тройник		
10		Ц-20 ГОСТ 8948-75*	1	
		Муфта длинная		
11		Ц-20 ГОСТ 8965-75*	2	
		Контргайка		
		ГОСТ 8961-75*		
12		Ц-20	4	
13		Ц-25	3	

Инв. № подл. | Подп. и дата | Взам. инв. № | Инв. № дубл. | Подпись и дата

КИРГ 6. 457. 013

Изм.	Лист	№ докум.	Подп.	Дата

Лист 2

Формат А4

КИРГ 6. 457. 013 СБ

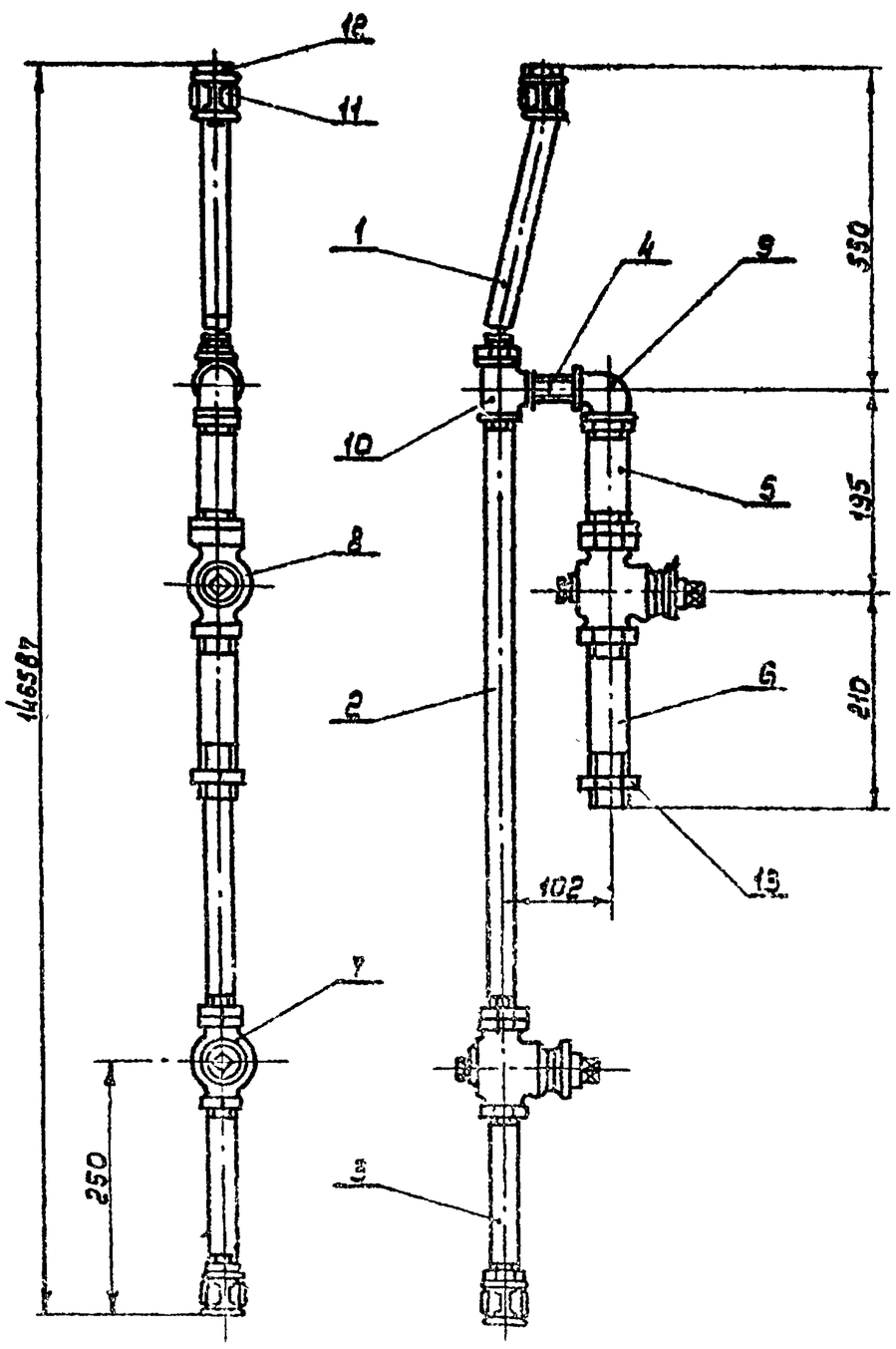

1. ± JT14/2
2. Уплотнительный материал-льняная прядь, пропитанная техническим глицерином (5-10%) и нитрокраской НЦ 624А (90-95%).

407-1-92-87 А4

Инв. № подл. | Подпись и дата | Взам. инв. № | Инв. № дубл. | Подпись и дата

Изм.	Лист	№ докум.	Подп.	Дата
Разраб.		Забоянчук		
Провер.		Погребняк		Ноябрь
Рук. гр.		Погребняк		
Нач. отд.		Стеценко		
Н. контр.		Парамонова		

КИРГ 6. 457. 013 СБ

Трубопровод нагнетательный Сборочный чертеж

Лит.	Масса	Масштаб
	3,2	1:5
Лист	Листов 1	

Гипросвязь-3. Киев

25664-04 23 Коп. Андрюшкова

Формат А3

КИРГ 8.626.038

V(V)

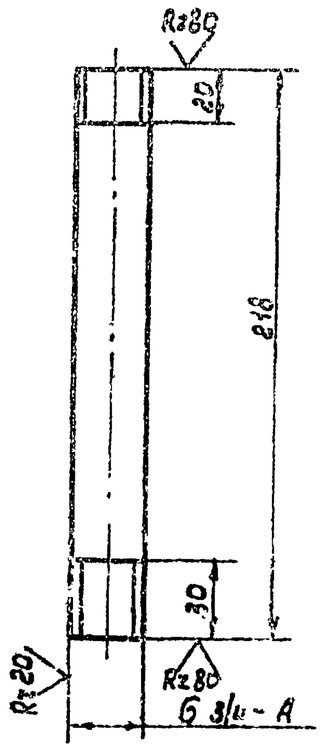

Неуказанные предельные отклонения размеров: h14, ±IT14/2

Изм.	Лист	№ докум.	Подп.	Дата	КИРГ 8.626.038	
Разраб.		Задоянчук			Труба Ду 20 ℓ=218	Литер. / Масса 0.32 / Масшт. 1:2
Провер.		Погребняк				Лист / Листов 1
Рук.гр.		Погребняк			Труба Ц-20 ГОСТ 3262-75*	Гипросвязь-3 Киев
Нач.отд.		Стеценко				
Н. контр.		Парамонова				

Инв.№ подл. | Подпись и дата | Взам.инв.№ | Инв.№ дубл. | Подпись и дата

Формат А4

КИРГ 9.300.022

V(V)

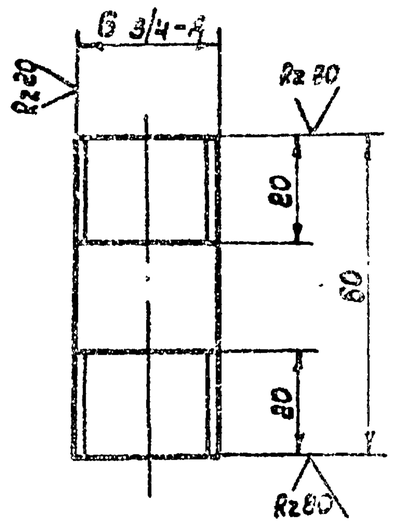

Неуказанные предельные отклонения размеров: h14, ±IT14/2

Изм.	Лист	№ докум.	Подп.	Дата	КИРГ 9.300.022	
Разраб.		Задоянчук			Патрубок Ду 20 ℓ=60	Литера / Масса 0.09 / Масшт. 1:1
Провер.		Погребняк				Лист / Листов 1
Рук.гр.		Погребняк			Труба Ц-20 ГОСТ 3262-75*	Гипросвязь-3 Киев
Нач.отд.		Стеценко				
Н. контр.		Парамонова				

Инв.№ подл. | Подпись и дата | Взам.инв.№ | Инв.№ дубл. | Подпись и дата

Формат А4

КИРГ 8.626.036

V(V)

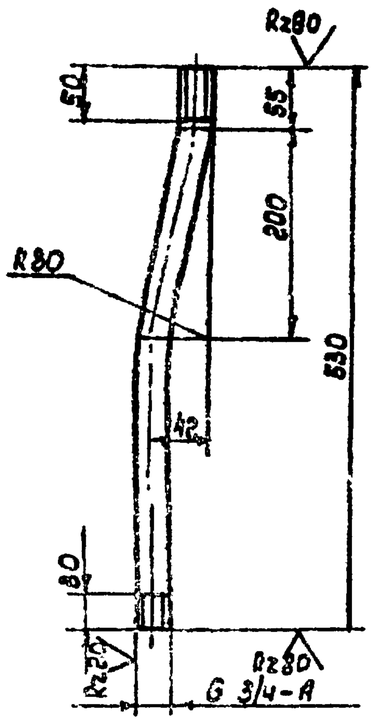

Неуказанные предельные отклонения размеров: h14, ±IT14/2.

Изм.	Лист	№ докум.	Подп.	Дата	КИРГ 8.626.036	
Разраб.		Задоянчук			Труба Ду 20 ℓ= 530	Литер. / Масса 0.77 / Масшт. 1:5
Провер.		Погребняк				Лист / Листов 1
Рук.гр.		Погребняк			Труба Ц-20 ГОСТ3262-75*	ГИПРОСВЯЗЬ-3 Киев
Нач.отд.		Стеценко				
Н. контр.		Парамонова				

407-1-92-87 А4

Инв.№ подл. | Подпись и дата | Взам.инв.№ | Инв.№ дубл. | Подпись и дата

Формат А4

КИРГ 8.626.037

V(V)

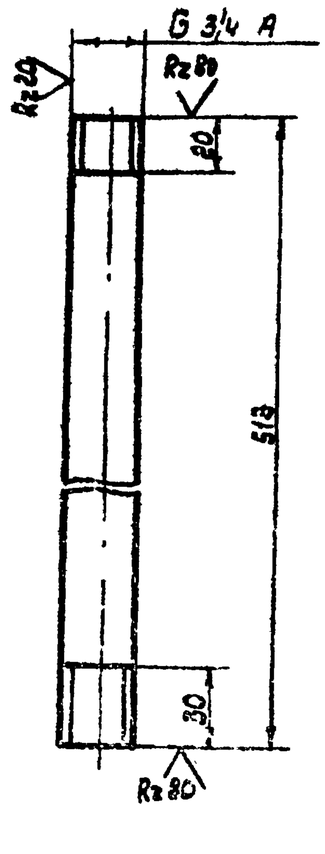

Неуказанные предельные отклонения размеров: h14, ±IT14/2.

Изм.	Лист	№ докум.	Подп.	Дата	КИРГ 8.626.037	
Разраб.		Задоянчук			Труба Ду 20	Литер. / Масса 0.81 / Масшт. 1:2
Провер.		Погребняк				Лист / Листов 1
Рук.гр.		Погребняк			Труба Ц-20 ГОСТ3262-75*	ГИПРОСВЯЗЬ-3 Киев
Нач.отд.		Стеценко				
Н. контр.		Парамонова				

Инв.№ подл. | Подпись и дата | Взам.инв.№ | Инв.№ дубл. | Подпись и дата

Формат А4

Форм.	Зона	Поз.	Обозначение	Наименование	Кол.	Примеч.
				Документация		
А4			КИРГ 6. 457. 014 СБ	Сборочный чертеж		
				Детали		
А4		1	КИРГ 9. 300. 023	Патрубок Ду 25 ℓ=100	1	
А4		2	КИРГ 9. 300. 024	Патрубок Ду 25 ℓ=100	1	
				Прочие изделия		
		3		Угольник 90°-1-Ц-25		
				ГОСТ 8946-75*	1	
		4		Контргайка Ц-25		
				ГОСТ 8961-75*	2	
				Материалы		
		5		Трубка 4		
				ГОСТ 5496-78*	0.4	кг
				ℓ=1000 h14		

Изм.	Лист	№ докум.	Подп.	Дата
Разраб.	Задоянчук			
Пров.	Погребняк			
Рук. гр.	Погребняк			
Нач. отд.	Стеценко			
Н. контр.	Парамонова			

КИРГ 6. 457. 014.

Трубопровод всасывающий

Лит.	Лист	Листов
		1

Гипросвязь-3 Киев

Формат А4

Инв. № подл. | Подпись и дата | Взам. инв. № | Инв. № дубл. | Подпись и дата

КИРГ 6. 457.014 СБ

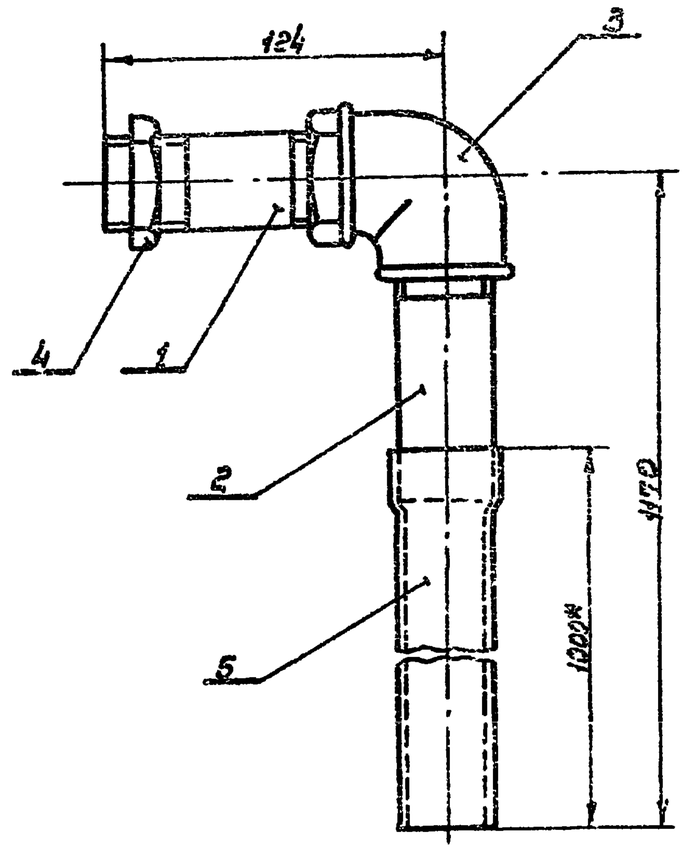

1* Размер для справок

2. Уплотнительный материал - льняная прядь, пропитанная техническим глицерином (5-10%) и нитроэмалью N624А (90-95%)

3. $\pm \frac{JT14}{2}$

Изм.	Лист	№ докум.	Подп.	Дата
Разраб.	Задоянчук			
Пров.	Погребняк			
Рук. гр.	Погребняк			
Нач. отд.	Стеценко			
Н. контр.	Парамонова			

КИРГ 6. 457. 014 СБ

Трубопровод всасывающий. Сборочный чертеж

Литера	Масса	Масшт.
	1.2	1:2

Лист	Листов 1

Гипросвязь-3 Киев

Формат А4

Инв. № подл. | Подпись и дата | Взам. инв. № | Инв. № дубл. | Подпись и дата

КИРГ 9. 300. 024

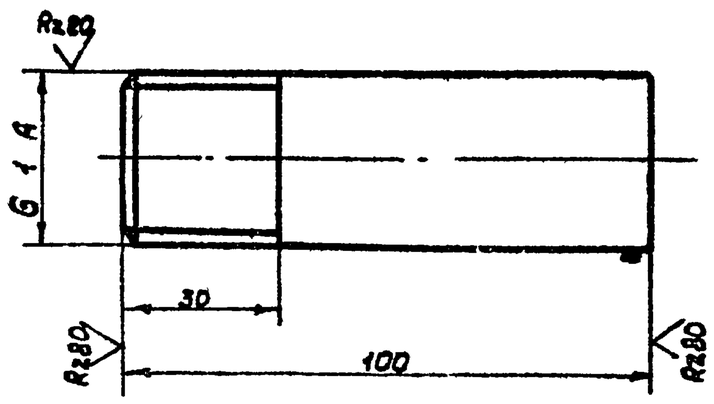

Неуказанные предельные отклонения размеров h 12, $\pm \frac{JT12}{2}$

Изм.	Лист	№ докум.	Подп.	Дата
Разраб.	Задоянчук			
Пров.	Погребняк			
Рук. гр.	Погребняк			
Нач. отд.	Стеценко			
Н. контр.	Парамонова			

КИРГ 9. 300. 024

Патрубок Ду 25 ℓ=100

Литер.	Масса	Масшт.
	0.24	1:2

Лист	Листов 1

Труба Ц-25 ГОСТ 3262-75*

Гипросвязь-3 Киев

Формат А4

Инв. № подл. | Подпись и дата | Взам. инв. № | Инв. № дубл. | Подпись и дата

КИРГ 9. 300. 023

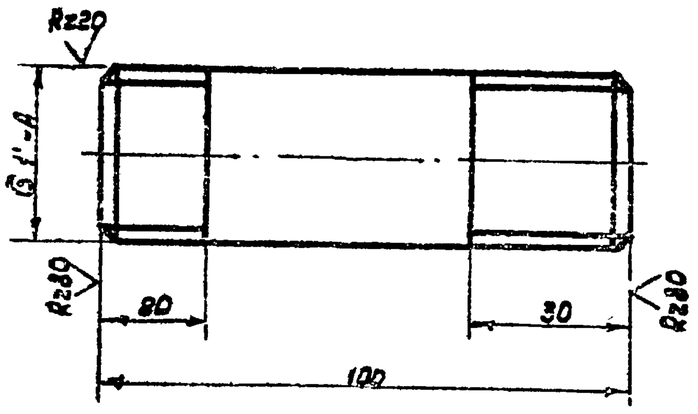

Неуказанные предельные отклонения размеров h 12, $\pm \frac{JT12}{2}$

Изм.	Лист	№ докум.	Подп.	Дата
Разраб.	Задоянчук			
Пров.	Погребняк			
Рук. гр.	Погребняк			
Нач. отд.	Стеценко			
Н. контр.	Парамонова			

КИРГ 9. 300. 023

Патрубок Ду 25 ℓ=100

Литер.	Масса	Масшт.
	0.24	1:2

Лист	Листов 1

Труба Ц-25 ГОСТ 3262-75*

Гипросвязь-3 Киев.

25664-04 25 Коп. Андрушкова Формат А4

407-1-92-87 А4

Форм.	Зона	Поз.	Обозначение	Наименование	Кол.	Примеч.
				Документация		
А3			КИРГ 6.457.015 СБ	Сборочный чертеж		
				Детали		
А4		1	КИРГ 8.626.039	Труба Ду 20	1	
А4		2	КИРГ 8.300.025	Патрубок Ду20 ℓ=62	2	
А4		3	КИРГ 8.626.040	Труба Ду 32 ℓ=130	1	
А4		4	КИРГ 8.626.041	Труба Ду 32 ℓ=1222	1	
				Прочие изделия		
				Кран ГОСТ 19193-73*		
		5		2-Ц-20	1	
		6		2-Ц-32	1	
		7		Угольник 90°-1-Ц-20		
				ГОСТ 8946-75*	1	
		8		Тройник Ц-20		
				ГОСТ 8948-75*	1	
		9		Тройник Ц-32х20		
				ГОСТ 8949-75*	1	
		10		Муфта ялинная		
				Ц-32 ГОСТ 6955-75*	1	
				Контргайка		
				ГОСТ 8961-75		
		11		Ц-20	3	
		12		Ц-32	3	

Инв.№ подл. | Подп. и дата | Взам. инв.№ | Инв.№ дубл. | Подп. и дата

Изм.	Лист	№ докум.	Подп.	Дата
Разраб.		Задорожчук		
Пров.		Погребняк		
Рук.гр.		Погребняк		
Нач.отд.		Стеценко		
Н.контр.		Парамонова		

КИРГ 6.457 015

Трубопровод переливной

Лит.	Масса	Масшт.
Лист	Листов 1	

Гипросвязь-3 Киев

Формат А4

КИРГ 8.626.039

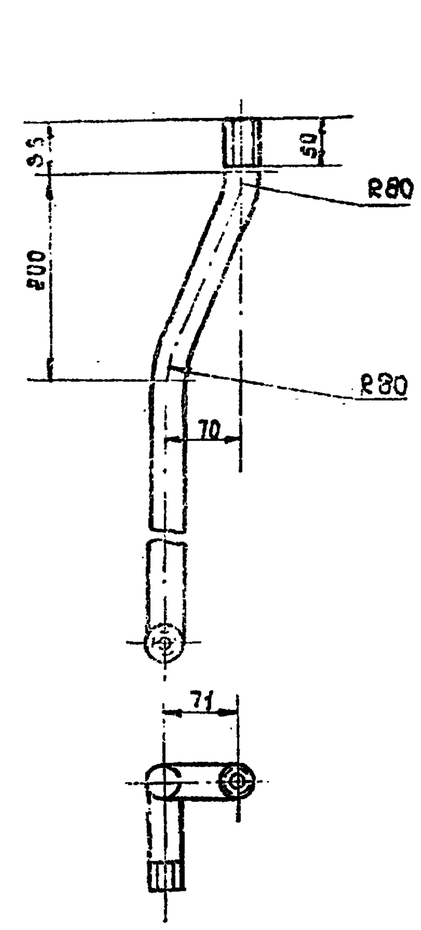

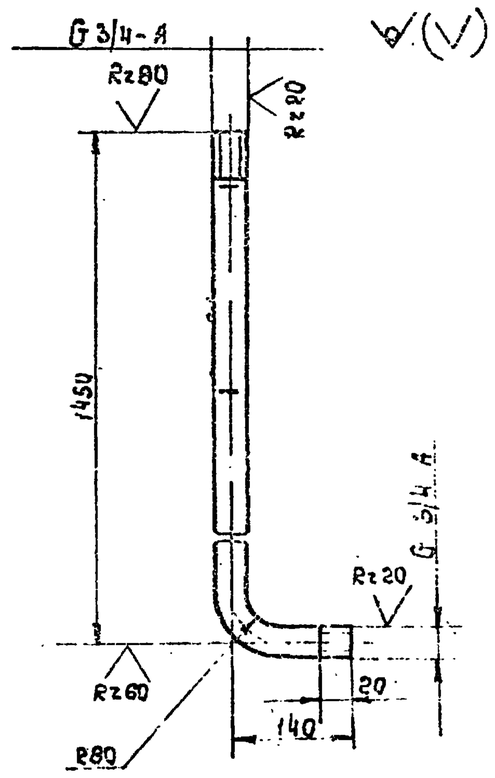

Неуказанные предельные отклонения размеров: h14, $\pm \frac{IT14}{2}$.

Изм.	Лист	№ докум.	Подп.	Дата
Разраб.		Задорожчук		
Пров.		Погребняк		
Рук.гр.		Погребняк		
Нач.отд.		Стеценко		
Н.контр.		Парамонова		

КИРГ 8.626.039.

Труба Ду 20 ℓ=1450

Труба Ц-20 ГОСТ 3262-75*

Лит.	Масса	Масшт.
	2.2	1:5
Лист	Листов 1	

Гипросвязь-3 Киев

Формат А4

Инв.№ подл. | Подп. и дата | Взам. инв.№ | Инв.№ дубл. | Подп. и дата

407-1-92-87 А4

КИРГ 6.457.015 СБ

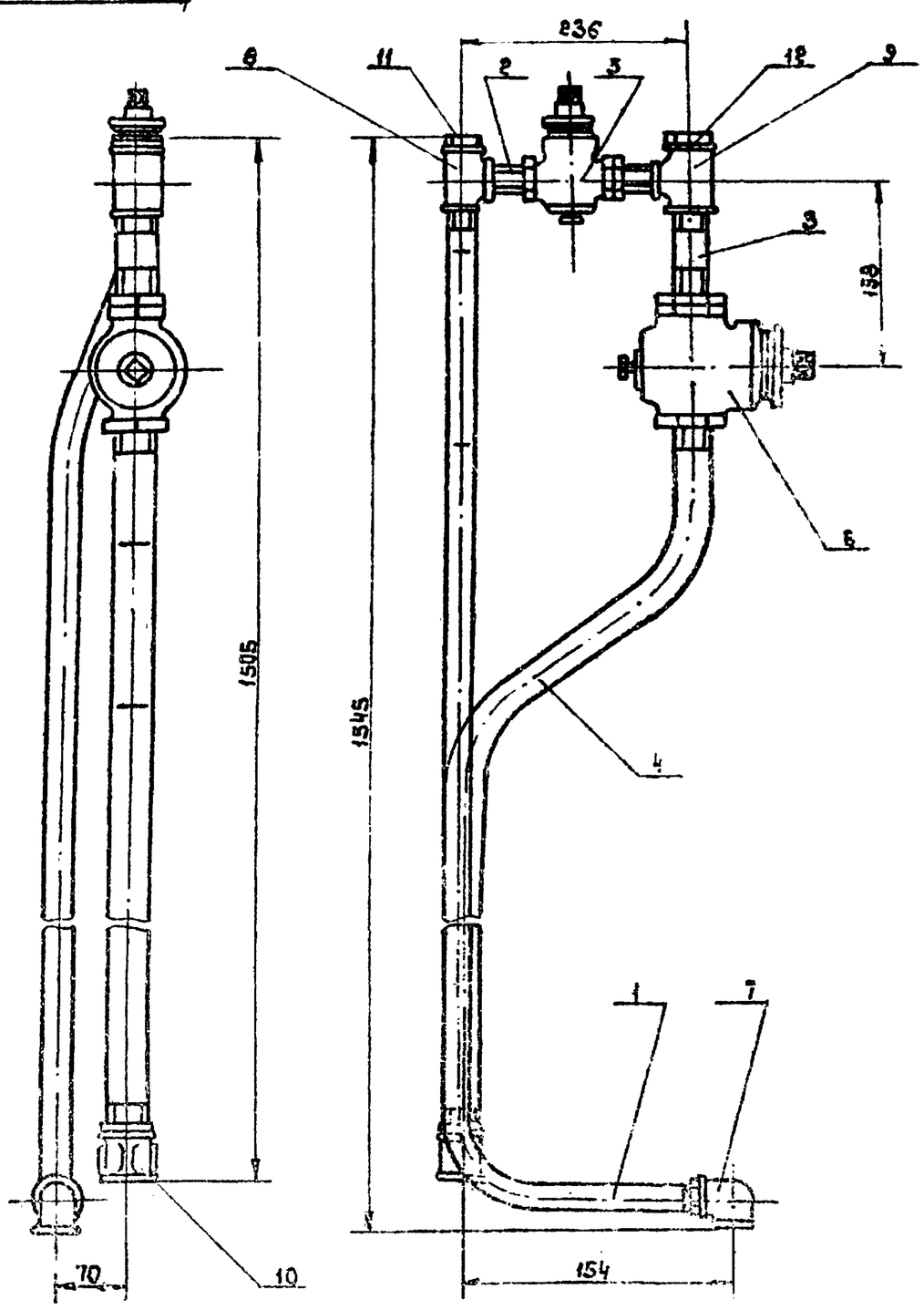

1. $\pm \frac{IT14}{2}$
2. Уплотнительный материал - льняная прядь, пропитанная техническим глицерином (5-10%) и нитрозмалью № 624 А (90-95%).

Изм.	Лист	№ докум.	Подп.	Дата
Разраб.		Задорожчук		
Пров.		Погребняк		
Рук.гр.		Погребняк		
Нач.отд.		Стеценко		
Н.контр.		Парамонова		

КИРГ 6.457.015 СБ.

Трубопровод переливной

Лит.	Масса	Масшт.
	4.5	1:5
Лист	Листов 1	

Гипросвязь-3 Киев

Инв.№ подл. | Подп. и дата | Взам. инв.№ | Инв.№ дубл. | Подп. и дата

КИРГ 9.300.029

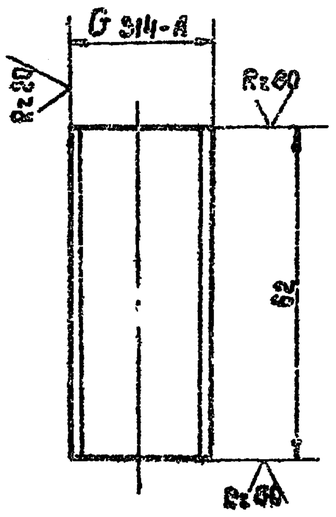

Неуказанные предельные отклонения размеров: h 14, $\pm \frac{IT14}{2}$

Изм.	Лист	N докум.	Подп.	Дата	Труба Ду 20 ℓ = 62	Литера	Масса 0,09	Масштаб 1:1
Разраб.		Задоянчук				Лист	Листов 1	
Пров.		Потребняк				Гипросвязь-3 Киев		
Рук. гр.		Потребняк						
Нач. отд.		Стеценко						
Н. контр.		Пархоменова			Труба Ц-20 ГОСТ 3262-75*			

Инв. N подл. | Подпись и дата | Взам. инв. N | Инв. N дубл. | Подпись и дата

Формат А4

КИРГ 8.626.040.

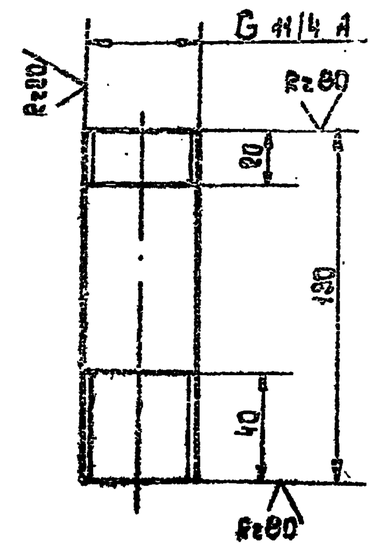

Неуказанные предельные отклонения размеров: h 14, $\pm \frac{IT14}{2}$

Изм.	Лист	N докум.	Подп.	Дата	Труба Ду 32 ℓ = 130	Литера	Масса 0,34	Масштаб 1:2
Разраб.		Задоянчук				Лист	Листов 1	
Пров.		Потребняк				Гипросвязь-3 Киев		
Рук. гр.		Потребняк						
Нач. отд.		Стеценко						
Н. контр.		Пархоменова			Труба Ц-32 ГОСТ 3262-75*			

Инв. N подл. | Подпись и дата | Взам. инв. N | Инв. N дубл. | Подпись и дата

Формат А4

КИРГ 8.626.041

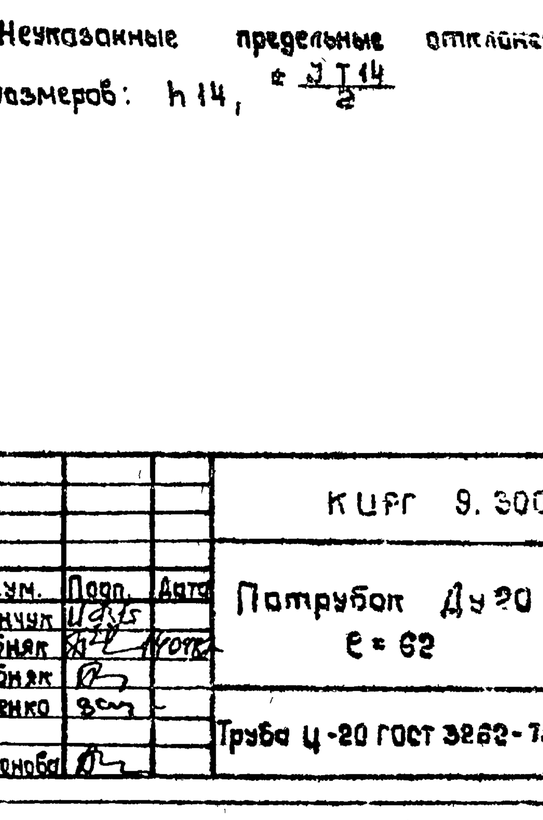

Неуказанные предельные отклонения размеров: h 14, $\pm \frac{IT14}{2}$

Изм.	Лист	N докум.	Подп.	Дата	Труба Ду 32 ℓ = 1222	Литера	Масса 1,12	Масштаб 1:5
Разраб.		Задоянчук				Лист	Листов 1	
Пров.		Потребняк				Гипросвязь-3 Киев		
Рук. гр.		Потребняк						
Нач. отд.		Стеценко						
Н. контр.		Пархоменова			Труба Ц-32 ГОСТ 3262-75*			

407-1-92.87 А4

Инв. N подл. | Подпись и дата | Взам. инв. N | Инв. N дубл. | Подпись и дата

Формат А4

КИРГ 8.626.042

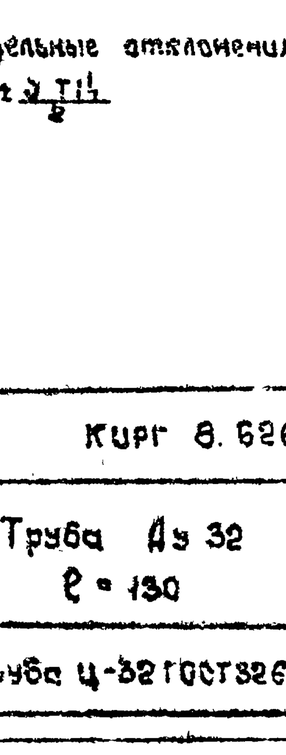

Неуказанные предельные отклонения размеров. h 14, $\pm \frac{IT14}{2}$

Изм.	Лист	N докум.	Подп.	Дата	Труба Ду 20 ℓ = 745	Литера	Масса 1,08	Масштаб 1:2
Разраб.		Задоянчук				Лист	Листов 1	
Пров.		Потребняк				Гипросвязь-3 Киев		
Рук. гр.		Потребняк						
Нач. отд.		Стеценко						
Н. контр.		Пархоменова			Труба Ц-20 ГОСТ 3262-75*			

Инв. N подл. | Подпись и дата | Взам. инв. N | Инв. N дубл. | Подпись и дата

Формат А4

Форм.	Зона	Поз.	Обозначение	Наименование	Кол	Примеч
				Документация		
А3			КИРГ	Сборочный чертеж		
				Детали		
А4		1		Труба Ду 20 ℓ = 617	1	
А4		2		Труба Ду 20 ℓ = 745	1	
				Прочие изделия		
		3		Кран 2-Ц-20 ГОСТ 19193-73*	1	
		4		Муфта длинная Ц-20 ГОСТ 8955-75*	2	
		5		Контргайка Ц-20 ГОСТ 8961-75*		

Изм.	Лист	№ докум.	Подп.	Дата
Разраб.		Задоянчук		
Пров.		Погребняк		14.04.87
Рук. гр.		Погребняк		
Нач. отд.		Стеценко		
Н. контр.		Парамонова		

КИРГ 6.457.016

Трубопровод расходный.

Лит.	Лист	Листов
		1

Гипросвязь-3 Киев

Формат А4

Инв. № подл. | Подпись и дата | Взам. инв. № | Инв. № дубл. | Подпись и дата

КИРГ 8.626.043

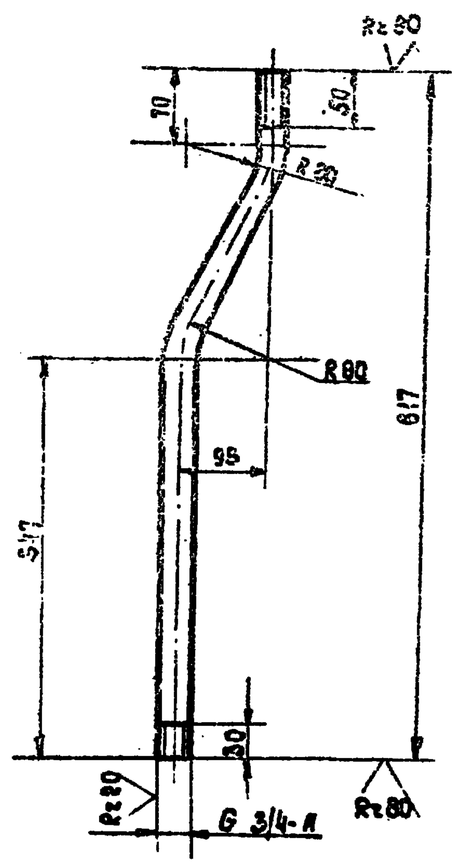

Неуказанные предельные отклонения размеров: h14, $\pm \frac{JT14}{2}$.

Изм.	Лист	№ докум.	Подп.	Дата
Разраб.		Задоянчук		
Пров.		Погребняк		14.04.87
Рук. гр.		Погребняк		
Нач. отд.		Стеценко		
Н. контр.		Парамонова		

КИРГ 8.626.043

Труба Ду 20 ℓ = 617

Лит.	Масса	Масшт.
	0.89	1:5

Лист	Листов 1

Труба Ц-20 ГОСТ 3262-75*

Гипросвязь-3 Киев

Формат А4

Инв. № подл. | Подп. и дата | Взам. инв. № | Инв. № дубл. | Подпись и дата

КИРГ 6.457.016 СБ.

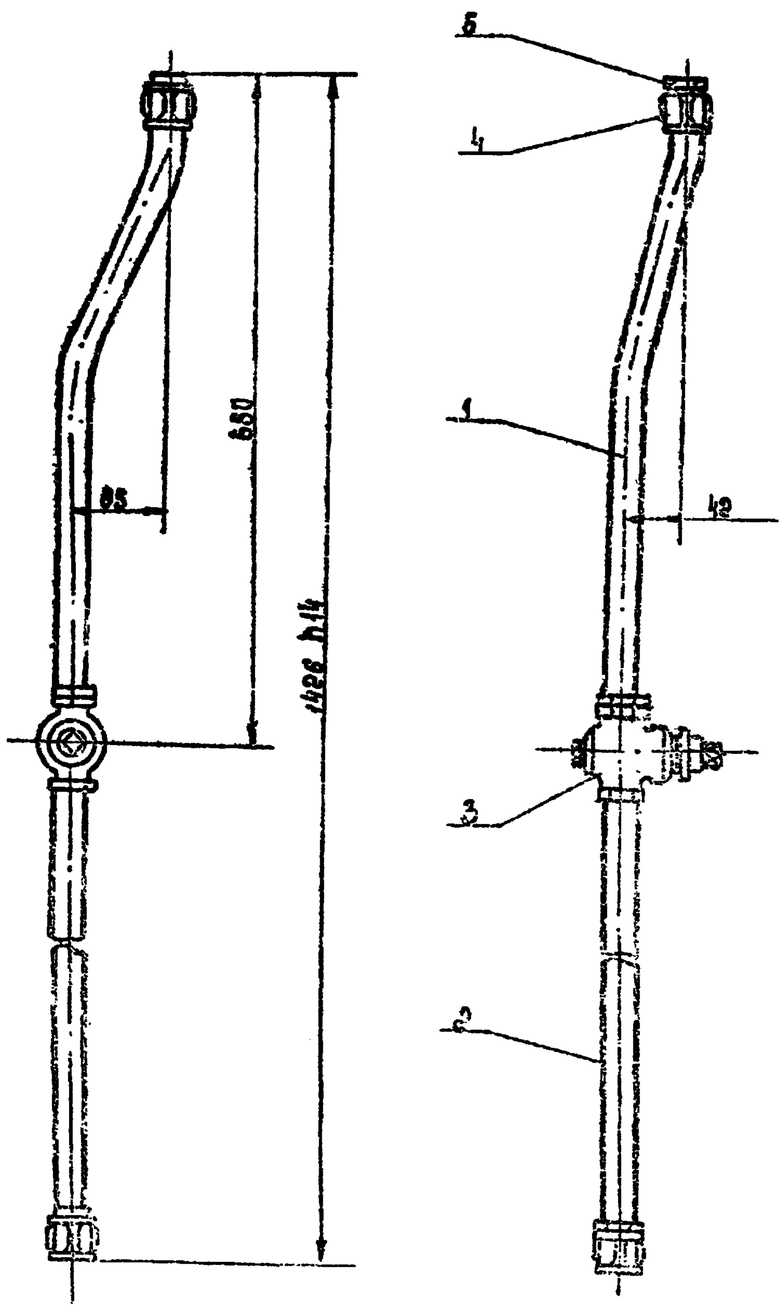

1. $\pm \frac{JT14}{2}$

2. Уплотнительный материал - льняная прядь, пропитанная техническим глицерином (5-10%) и нитроэмалью № 684 А (90-95%).

Изм.	Лист	№ докум.	Подп.	Дата
Разраб.		Задоянчук		
Пров.		Погребняк		
Рук. гр.		Погребняк		
Нач. отд.		Стеценко		
Н. контр.		Парамонова		

КИРГ 6.457.016 СБ.

Трубопровод расходный. Сборочный чертеж.

Лит.	Масса	Масшт.
	2.2	1:5

Лист	Листов 1

Гипросвязь-3 Киев.

Изд. Жилстроя 25664-04 28 формат А3

407-1-92-87 А4

КИРГ 8.668.012

(1)А

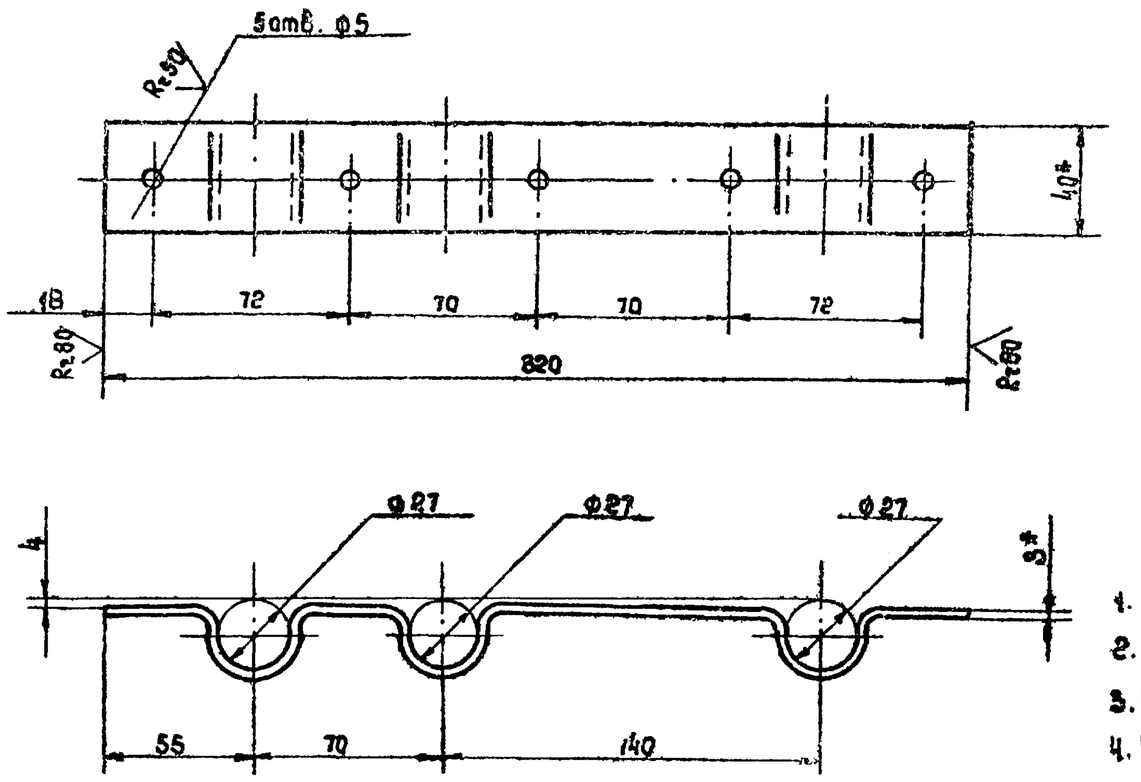

1. *Размеры для справок.
2. H14, h14, ± $\frac{JT14}{2}$.
3. Внутренние радиусы сгибов 3мм.
4. Покрытие: Эм. НЦ-25 ГОСТ 5406-04, серый III 7/1.

					КИРГ 8.668.012		
Изм.	Лист	№ докум.	Подп.	Дата	Скоба для крепления труб	Лит.	Масса 0.38	Масшт. 1:2
Разраб.		Задаянчук				Лист	Листов 1
Провер.		Погребняк					
Рук. гр.		Погребняк			Лента 0,8 кл-3х40 ГОСТ 503-81*	Гипросвязь-3 Киев	
Нач. отд.		Стеценко					
Н. контр.		Пароманова					

формат А3

Инв. № подл. | Подпись и дата | Взам. инв. № | Инв. № дубл. | Подпись и дата

КИРГ 8.668.012.

(1)А

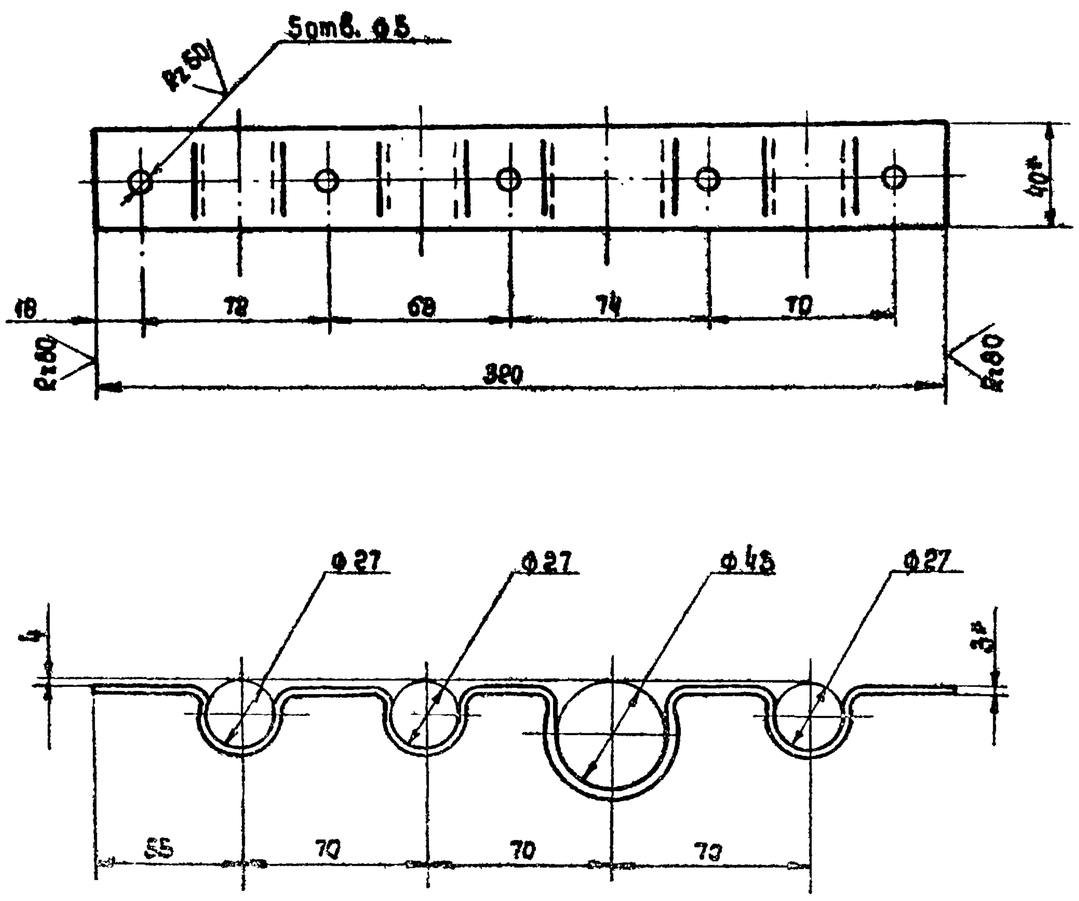

1. * Размеры для справок.
2. H14, h14 ± $\frac{JT14}{2}$.
3. Внутренние радиусы сгибов 3мм.
4. Покрытие: Эм. НЦ-25 ГОСТ 5406-84, серый III, 7/1.

					КИРГ 8.668.013.		
Изм.	Лист	№ докум.	Подп.	Дата	Скоба для крепления трех труб	Лит.	Масса 0.38	Масшт. 1:2
Разраб.		Задаянчук				Лист	Листов 1
Провер.		Погребняк					
Рук. гр.		Погребняк			Лента 0,8 кл-3х40 ГОСТ 503-81*	Гипросвязь-3 Киев	
Нач. отд.		Стеценко					
Н. контр.		Пароманова					

Инв. № подл. | Подпись и дата | Взам. инв. № | Инв. № дубл. | Подпись и дата

407-1-92-87 А4

Формат	Зона	Поз.	Обозначение	Наименование	Кол.	Примеч.
				Документация		
А2			КИРГ 5.880.011 СБ	Сборочный чертеж		
А3			КИРГ 5.880.011 ВП	Ведомость покупных изделий		
				Сборочные единицы		
А4		1	КИРГ 6.135.005	Кронштейн	1	
А4		2	КИРГ 6.457.009	Трубопровод сливной	1	
А4		3	КИРГ 6.457.010	Трубопровод расходный	1	
А4		4	КИРГ 6.457.011	Трубопровод переливной	1	
А4		5	КИРГ 6.457.012	Трубопровод нагнетательный	1	
А4		6	КИРГ 8.665.002	Хомут	2	
				Детали		
А3		7	КИРГ 5.880.010	Скоба	2	
А4		6	КИРГ 8.927.008	Ерш М16×50 ℓ=250	6	
				Стандартные изделия		
				Болт ГОСТ 7798-70*		
		9		М10-6g×25.58.019	10	
		10		М14-6g×65.58.019	2	

Изм.	Лист	№ докум.	Подп.	Дата
Разраб.		Задоянчук		
Пров.		Погребняк		
Рук. гр.		Погребняк		
Нач. отд.		Стеценко		
Н. контр.		Парамонова		

КИРГ 5.880.011

Система топливная с баком емкостью 250 л.

Лит.	Лист	Листов
	1	2

ГИПРОСВЯЗЬ-3 Киев

Формат А4

Формат	Зона	Поз.	Обозначение	Наименование	Кол.	Примеч.
				Гайка ГОСТ 5915-70*		
		11		М10-6Н.5.016	10	
		12		М14-6Н.5.016	2	
		13		М16-6.Н.5.019	6	
				Шайба ГОСТ 6402-78*		
		14		10 65Г.016	10	
		15		14.65Г.016	2	
		16		16.65Г.016	6	
				Шайба 16 01.10.019 ГОСТ 11371-78*	6	
				Прочие изделия		
				Угольник ГОСТ 8946-75*		
		18		90°-1-Ц-15	1	
		19		90°-1-Ц-25	1	
		20		Муфта длинная Ц-25 ГОСТ 8955-75*	1	
		21		Насос „Родник"	1	
				Материалы		
				Труба ГОСТ 3262-75*		
		22		Ц-15×2,8 ℓ=1000	1,66	кг
		23		Ц-25×3,2 ℓ=2500	6	кг
		24		Ц-50×3,5 ℓ=1500	3,6	кг

Изм.	Лист	№ докум.	Подп.	Дата

КИРГ 5.880.011

Лист 2

Формат А4

КИРГ 8.668.010

407-1-92-87 А4

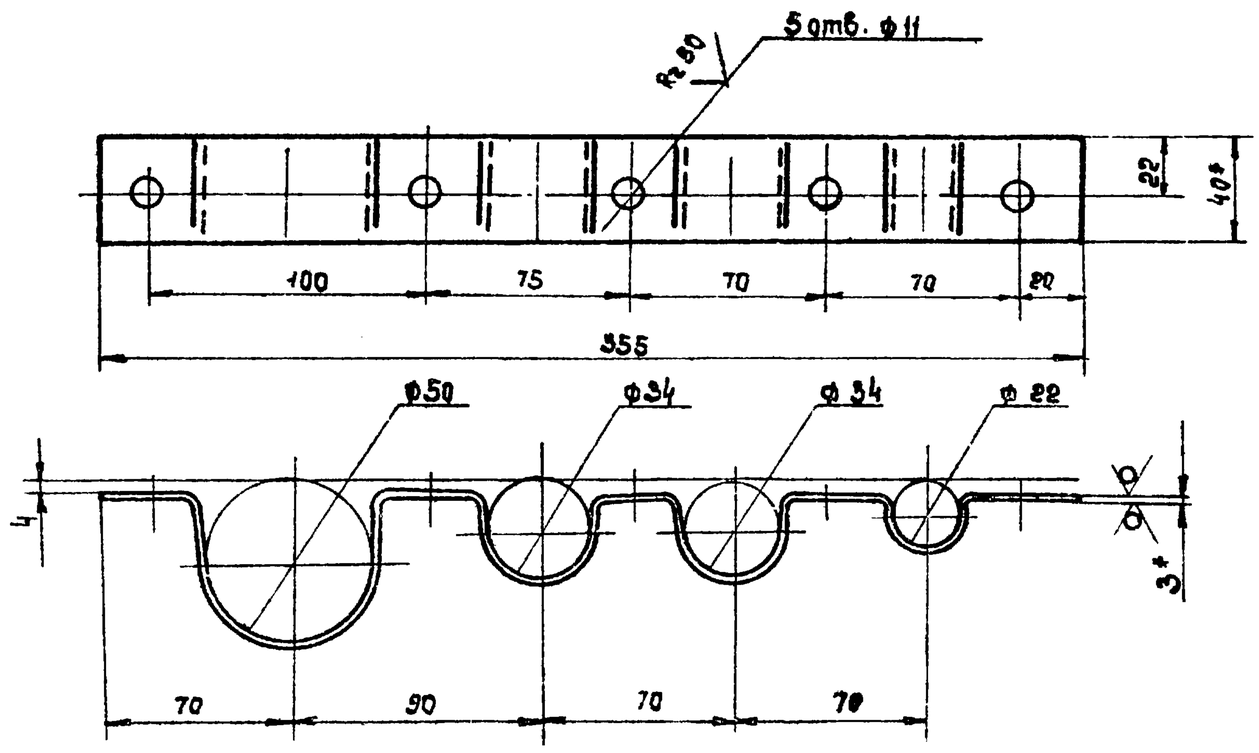

1.* Размеры для справок.
2. H14; h14 ± $\frac{JT14}{2}$
3. Внутренние радиусы сгибов 3 мм.
4. Покрытие: ЭМ.НЦ-25 ГОСТ 5406-84 серый, III, 7/1

Изм.	Лист	№ докум.	Подп.	Дата
Разраб.		Задоянчук		
Пров.		Погребняк		
Рук. гр.		Погребняк		
Нач. отд.		Стеценко		
Н. контр.		Парамонова		

КИРГ 8.668.010

Скоба

Лит.	Масса	Масшт.
	0.6	1:2

Лист | Листов 1

Лента 0.8кг 3×40 ГОСТ 503-81*

ГИПРОСВЯЗЬ-3 Киев

Инв. № подл. | Подп. и дата | Взам. инв. № | Инв. № дубл. | Подп. и дата

Изд. Майстерня 25664-04 30 Формат А3

КИРГ 5.880.011СБ

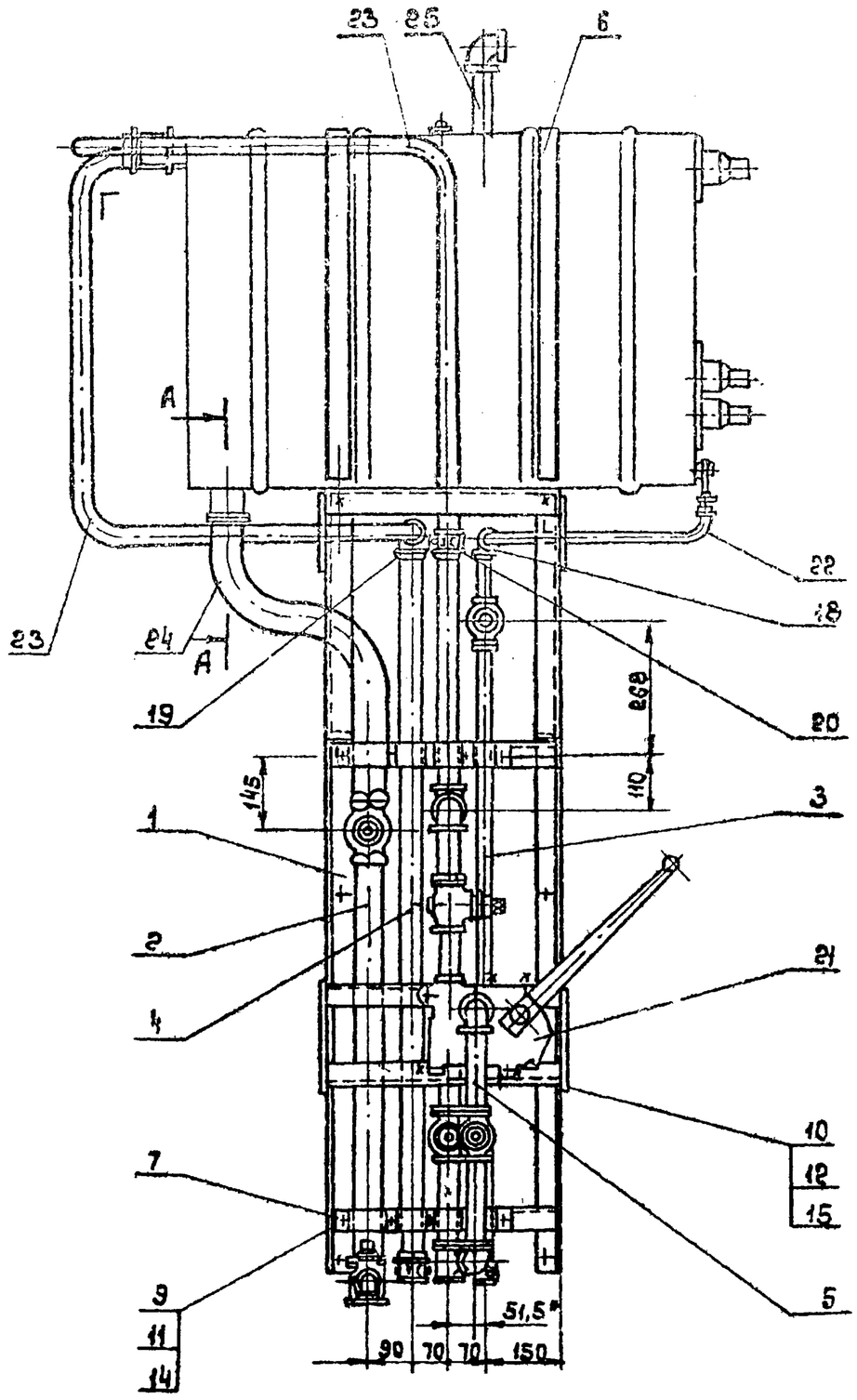

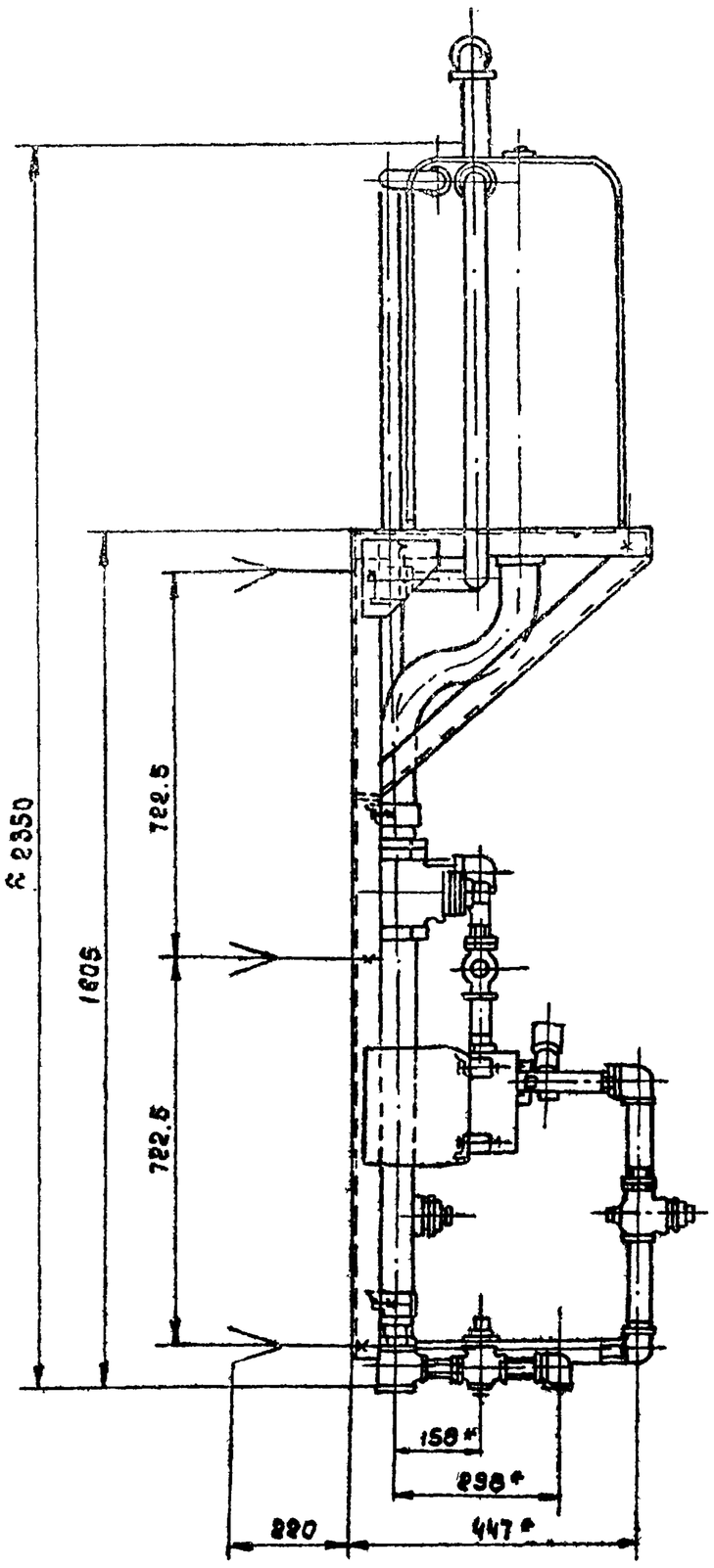

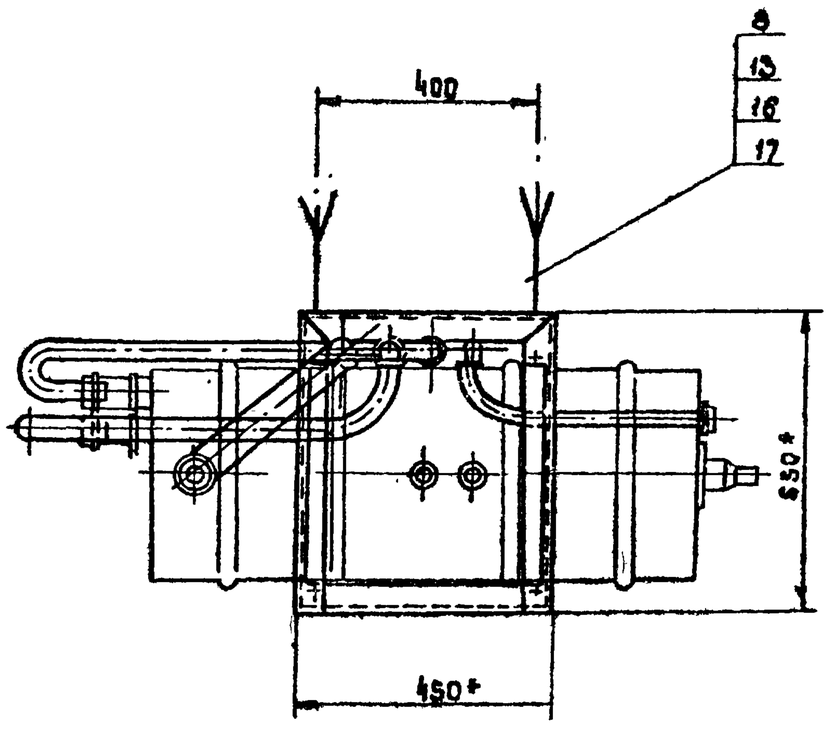

А - А
М 1:2

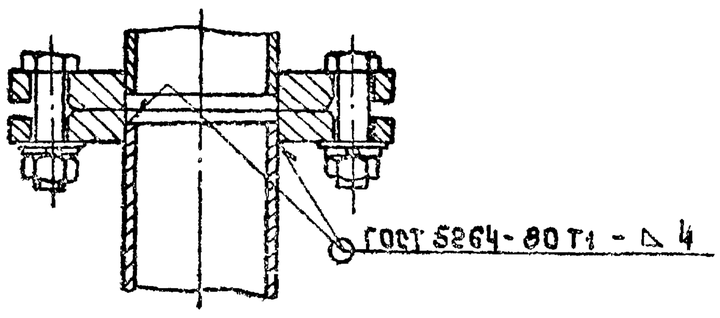

1* Размеры для справок.

2. Н 14 ; ± $\frac{JT14}{2}$

3. Трубы поз. 22,23,24 поставляются заводом-изготовителем.

С одного конца на трубах нарезается резьба: поз. 22 - резьба G 1/2 - A ℓ = 20мм, поз. 23 - резьба G 1 - A, ℓ = 20мм, поз. 24 - резьба 62 - A ℓ = 30мм.

4. Гибка и сварка труб производится при монтаже после установки бака.

Изм.	Лист	№ докум.	Подп.	Дата	КИРГ 5.880.011СБ		
Разраб.		Водолинчук			Система топливная с баком емкостью 250 л. Сборочный чертеж.	Лит.	Масса ≈ 90 / Масшт. 1:10
Пров.		Погребняк				Лист	Листов 1
Рук. гр.		Погребняк				Гипросвязь-3 Киев	
Нач. отд.		Стеценко					
Н. контр.		Подоконова					

Инв. № подл. | Подп. и дата | Взам. инв. № | Инв. № дубл. | Подп. и дата

407-1-92-87 А4

Кол. Мойшурко 25664-04 31 Формат А2

№строки	Наименование	Обозначение документа на поставку	Поставщик	Куда входит (обозначение)	Количество: На изделие	Вкомплект	На регулир	Всего	Примечание
1	Насос ручной поршневой		Предприятие ОН-21617						
2	двустороннего действия		г. Гвардейск Калининград-						
3	„Родник"	ТУ 26-06.1044-76	ской обл.						
4			ул. Дзержинского д. 12		1	—	—	1	
5									
6									
7	Кран	ГОСТ 19183-73*							
8	2-Ц-15			КИРГ 6.457.010	1	—	—	1	
9	2-Ц-20			КИРГ 6.457.009	1	—	—	1	
10									
11	25-6			КИРГ 6.457.012	3	—	—	3	
12	50-6			КИРГ 6.457.009	1			1	
13									
14	Угольник	ГОСТ 8946-75*							
15	90°-1-Ц-15				1	—	—	1	
16	90°-1-Ц-20			КИРГ 6.457.009	1	—	—	1	
17									
18	90°-1-Ц-25			КИРГ 6.457.012	2	—	—	2	
19					3	—	—	3	
20								4	
21	Тройник Ц-25	ГОСТ 8948-75*		КИРГ 6.457.012	2	—	—	2	
22									
23	Тройник Ц-50×20	ГОСТ 8949-75*		КИРГ 6.457.009	1	—	—	1	
24									
25	Сгон Ц-25	ГОСТ 8969-75							

Инв.№ подл. | Подпись и дата | Взам. инв.№ | Инв.№ дубл. | Подпись и дата

Изм.	Лист	№ докум.	Подп.	Дата
Разраб.		Задоянчук		
Пробер.		Погребняк		
Рук. гр.		Погребняк		
Нач. отд.		Стеценко		
Н. контр.		Парамонова		

КИРГ 5.880.011. ВП

Система топливная с баком емкостью 250л. Ведомость покупных изделий

Лит.	Лист	Листов
	1	2

Гипросвязь-3 Киев.

Формат А3

407-1-92-87 А4

№строки	Наименование	Обозначение документа на поставку	Поставщик	Куда входит (обозначение)	Количество: На изделие	Вкомплект	На регулир.	Всего	Примечание
1	Муфта прямая длинная	ГОСТ 8955-75*							
2	Ц-15			КИРГ. 6.457.010	1	—	—	1	
3	Ц-25			КИРГ 6.457.011	1	—	—	1	
4					1	—	—	1	
5								2	
6	Контргайка	ГОСТ 8961-75*							
7	Ц-15			КИРГ 6.457.010	3	—	—	3	
8	Ц-20			КИРГ. 6.457.009	2	—	—	2	
9									
10	Ц-25			КИРГ 6.457.011	2	—	—	2	
11				КИРГ 6.457.012	11	—	—	11	
12								13	
13	Ц-50			КИРГ 6.457.009	2	—	—	2	
14									
15									
16									
17									
18									
19									
20									
21									
22									

Инв.№ подл. | Подпись и дата | Взам. инв.№ | Инв.№ дубл. | Подпись и дата

КИРГ 5.880.011 ВП.

Лист 2

Изм. | Лист | № докум. | Подп. | Дата

Формат	Зона	Поз.	Обозначение	Наименование	Кол	Примеч.
				Документация		
А3			КИРГ 6.135.005 СБ	Сборочный чертеж		
				Детали		
А4		1	КИРГ 6.150.003	Стойка	6	
А4		2	КИРГ 6.604.013	Косынка	2	
А4		3	КИРГ 8.604.014	Косынка	2	
А4		4	КИРГ 8.620.003	Подкос левый	1	
А4		5	КИРГ 8.620.004	Подкос правый	1	
А4		6	КИРГ 9.040.016	Уголок	1	
А4		7	КИРГ 9.040.017	Уголок левый	1	
А4		8	КИРГ 9.040.018	Уголок правый	1	
А4		9	КИРГ 9.040.019	Уголок	1	
А4		10	КИРГ 9.040.020	Уголок поперечный	2	
А4		11	КИРГ 9.040.021	Уголок поперечный	1	
А4		12	КИРГ 9.040.022	Уголок поперечный	1	

Инв.№ подл. | Подп. и дата | Взам. инв.№ | Инв.№ дубл. | Подпись и дата

Изм.	Лист	№ докум.	Подп.	Дата
Разраб.		Задоянчук		
Пров.		Погребняк		
Рук. гр.		Погребняк		
Нач. отд.		Стеценко		
Н. контр.		Пороманова		

КИРГ 6.135.005

Кронштейн

Лит.	Лист	Листов
		1

Гипросвязь-3 Киев

Формат А4

КИРГ 6.150.003

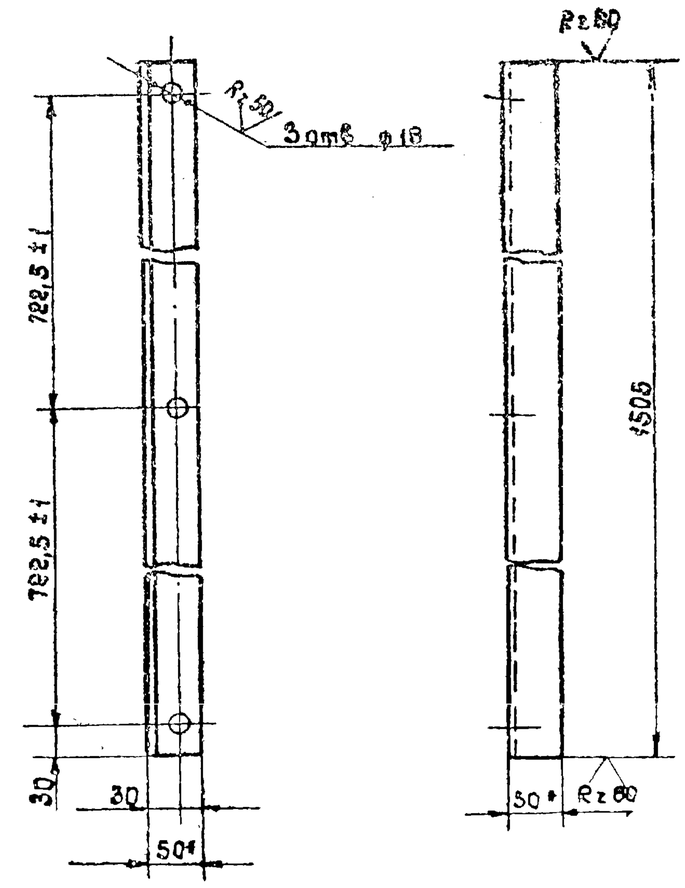

1. * Размеры для справок.
2. $H14; \pm \frac{IT14}{2}$

Инв.№ подл. | Подп. и дата | Взам. инв.№ | Инв.№ дубл. | Подп. и дата

Изм.	Лист	№ докум.	Подп.	Дата
Разраб.		Задоянчук		
Провер.		Погребняк		
Рук. гр.		Погребняк		
Нач. отд.		Стеценко		
Н. контр.		Пороманова		

Стойка

Лит.	Масса	Масштаб
	5.65	1:5
Лист	Листов 1	

Уголок 50×50×5-Б ГОСТ 8509-72 / Б Ст.3-Т ГОСТ 535-79

Гипросвязь-3 Киев

Формат А4

КИРГ 6.135.005 СБ

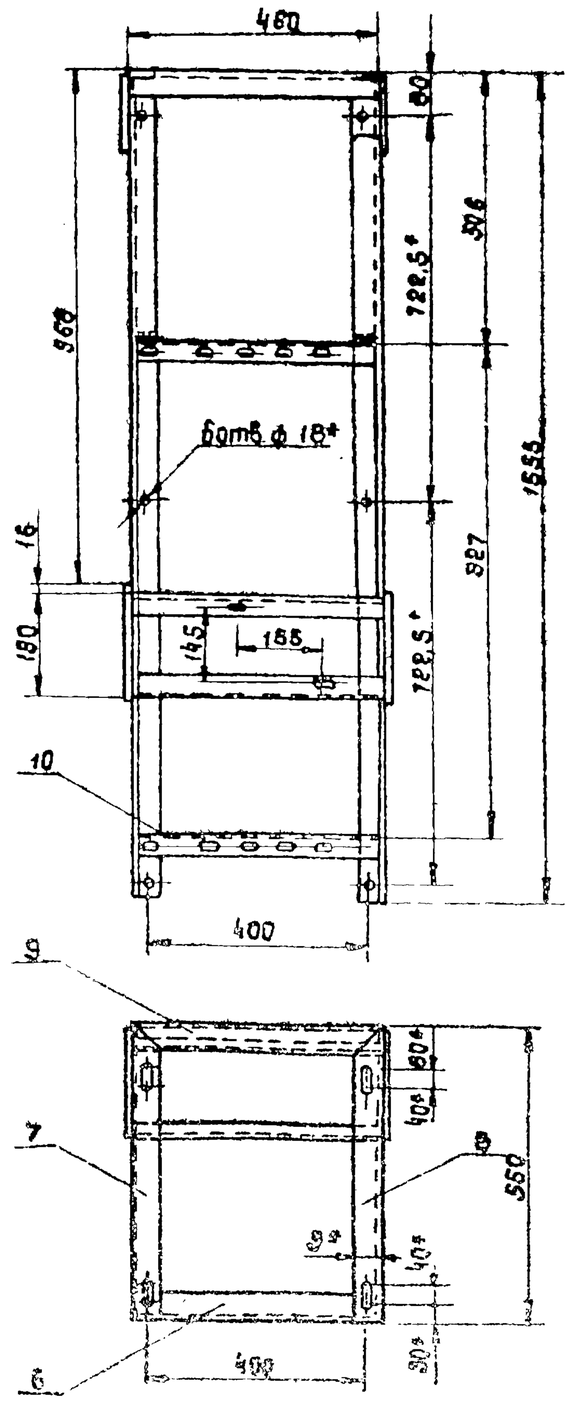

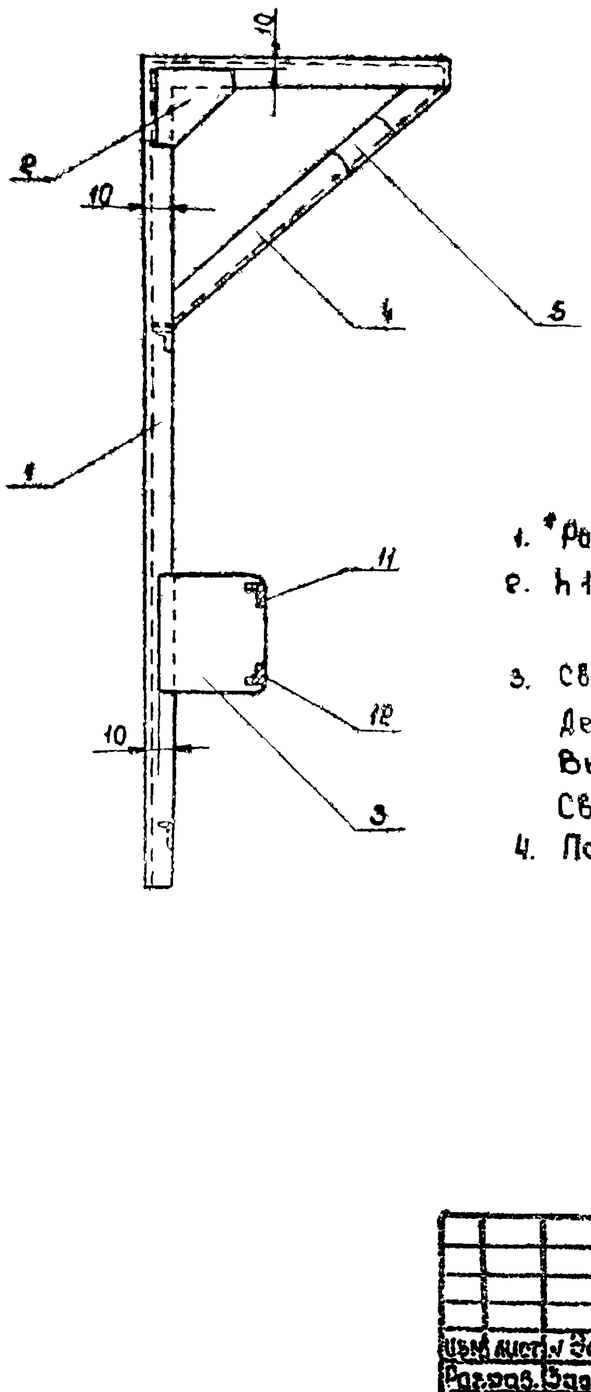

1. * Размеры для справок.
2. $h14; \pm \frac{IT14}{2}$
3. Сварка электродуговая по ГОСТ 5264-80
   Детали варить по контуру прилегания.
   Высота катета шва 5мм.
   Сварные швы зачистить Rz80
4. Покрытие: Эм. НЦ-26 ГОСТ 5406-84 серый, III 1/1.

Инв.№ подл. | Подп. и дата | Взам. инв.№ | Инв.№ дубл. | Подп. и дата

Изм.	Лист	№ докум.	Подп.	Дата
Разраб.		Задоянчук		
Провер.		Погребняк		
Рук. гр.		Погребняк		
Нач. отд.		Стеценко		
Н. контр.		Пороманова		

Кронштейн. Сборочный чертеж

Лит.	Масса	Масштаб
	30,6	1:10
Лист	Листов 1	

Гипросвязь-3 Киев

Инв.№ подл. | Подп. и дата | Взам. инв.№ | Инв.№ дубл. | Подп. и дата

407-1-92.87 А4

КИРГ 8.604.013

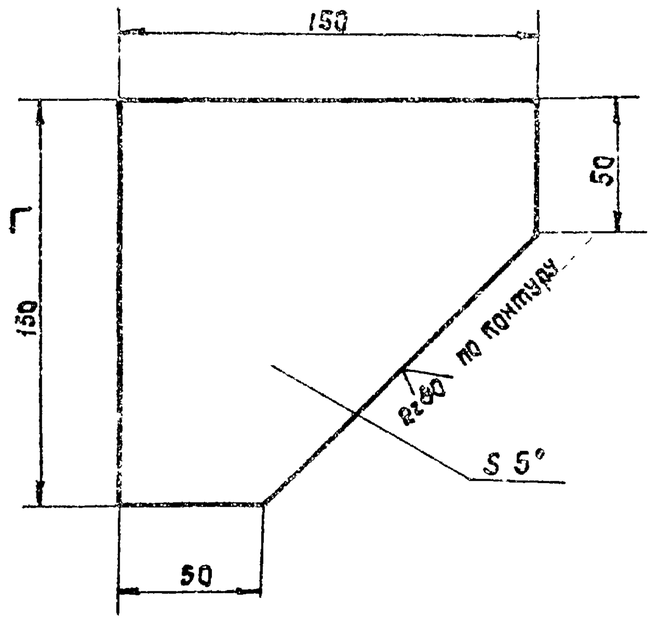

1. * Размеры для справки.
2. h14; ± IT14/2

Изм.	Лист	№ докум.	Подп.	Дата
Разраб.		Задоянчук		
Пров.		Погребняк		
Рук. гр.		Погребняк		
Нач. отд.		Стеценко		
Н. контр.		Пархоменко		

Косынка.

Литера	Масса	Масшт.
	0.7	1:2
Лист	Листов 1	

Лист 5-ПН-НО-5 ГОСТ 19903-79* Вст.3-II ГОСТ 14637-79*

Гипросвязь-3 Киев

Инв.№ подл. | Подп. и дата | Взам. инв.№ | Инв.№ дубл. | Подп. и дата

Формат А4

КИРГ 8.604.014

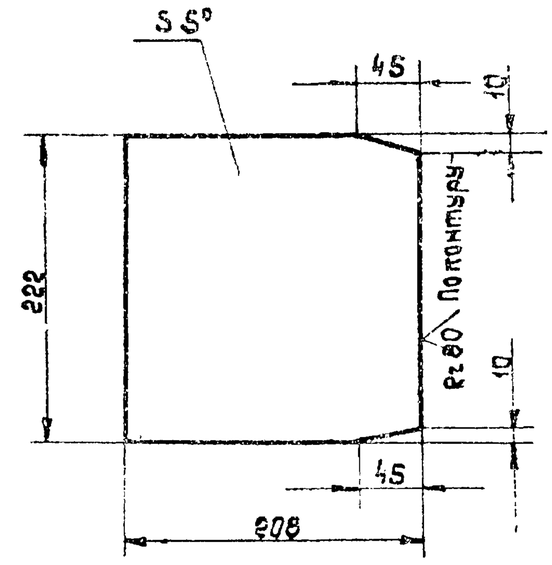

1. * Размер для справки.
2. h14; ± IT14/2

Изм.	Лист	№ докум.	Подп.	Дата
Разраб.		Задоянчук		
Пров.		Погребняк		
Рук. гр.		Погребняк		
Нач. отд.		Стеценко		
Н. контр.		Пархоменко		

Косынка

Литера	Масса	Масшт.
	1.68	1:4
Лист	Листов 1	

Лист 5-ПН-НО-5 ГОСТ 19903-74* Вст.3-II ГОСТ 14637-79*

Гипросвязь-3 Киев

Инв.№ подл. | Подп. и дата | Взам. инв.№ | Инв.№ дубл. | Подп. и дата

Формат А4

КИРГ 8.620.003

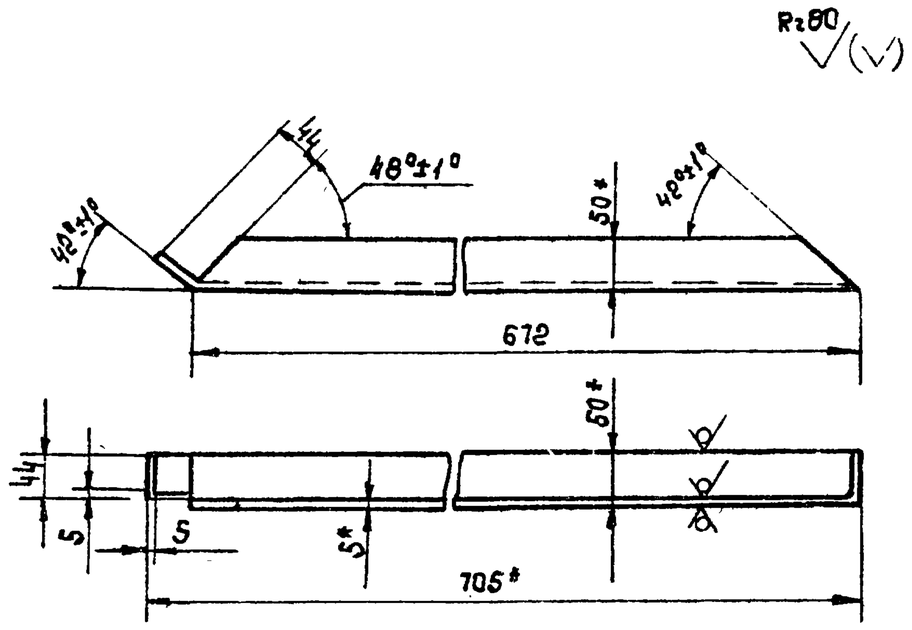

1. * Размеры для справок.
2. h14; ± IT14/2

Изм.	Лист	№ докум.	Подп.	Дата
Разраб.		Задоянчук		
Пров.		Погребняк		
Рук. гр.		Погребняк		
Нач. отд.		Стеценко		
Н. контр.		Пархоменко		

Подкос левый.

Литера	Масса	Масшт.
	2,52	1:5
Лист	Листов 1	

Уголок 50х50х5-6 ГОСТ 8509-72* В-Ст3-II ГОСТ 535-79*

Гипросвязь-3 Киев

Инв.№ подл. | Подп. и дата | Взам. инв.№ | Инв.№ дубл. | Подп. и дата

407-1-92-87 А4

Формат А4

КИРГ 8.620.004

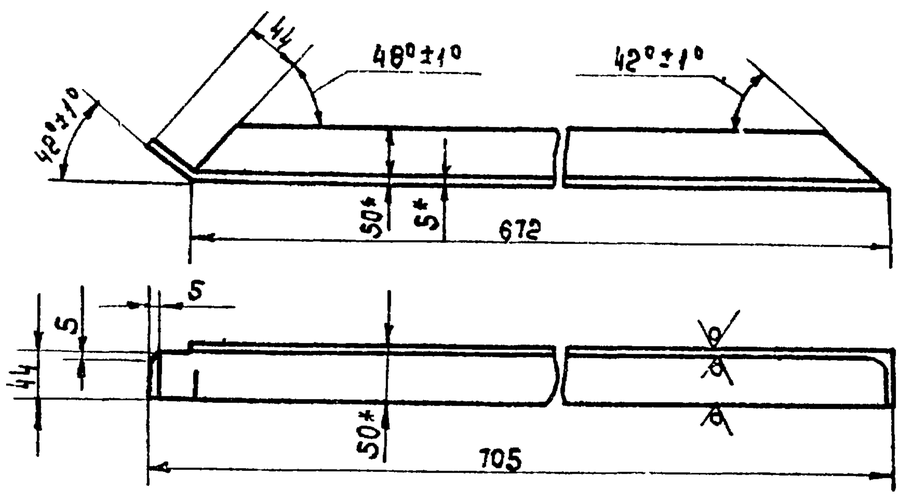

1. * Размеры для справок.
2. h14; ± IT14/2

Изм.	Лист	№ докум.	Подп.	Дата
Разраб.		Задоянчук		
Пров.		Погребняк		
Рук. гр.		Погребняк		
Нач. отд.		Стеценко		
Н. контр.		Пархоменко		

Подкос правый.

Литера	Масса	Масшт.
	2.82	1:5
Лист	Листов 1	

Уголок 50х50х5-6 ГОСТ 8509-72* Б-Ст3-II ГОСТ 535-79*

Гипросвязь-3 Киев

Инв.№ подл. | Подп. и дата | Взам. инв.№ | Инв.№ дубл. | Подп. и дата

Инв.№ подл. 25664-04 34

Формат А4

КИРГ 9.040.016

Rz 80 (√)

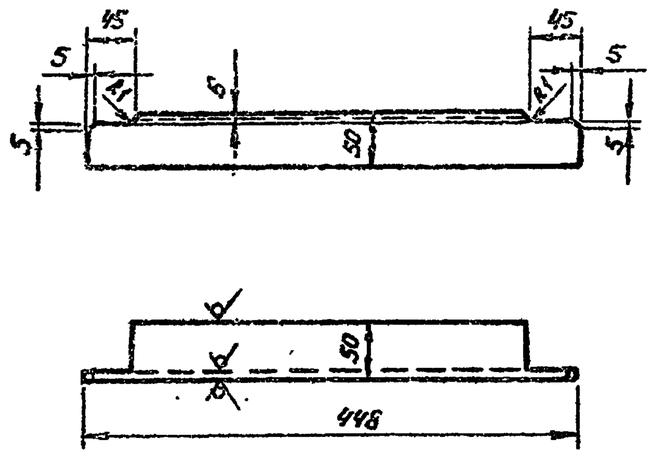

1.* Размеры для справок.
2. h14; ± IT14/2.

Изм.	Лист	№ докум.	Подп.	Дата	КИРГ 9.040.016		
Разраб.		Задорнчук			Уголок	Литера	Масса	Масшт.
Пров.		Погребняк					1.6	1:5
Рук. гр.		Погребняк				Лист	Листов 1
Нач. отд.		Стеценко			Уголок 50×50×5-6 ГОСТ 8509-72* / В-Ст3 II ГОСТ 535-79*	Гипросвязь-3 Киев	
Н. контр.		Пархоменко					

Копировал Панич Формат А4

КИРГ 9.040.017

Rz 80 (√)

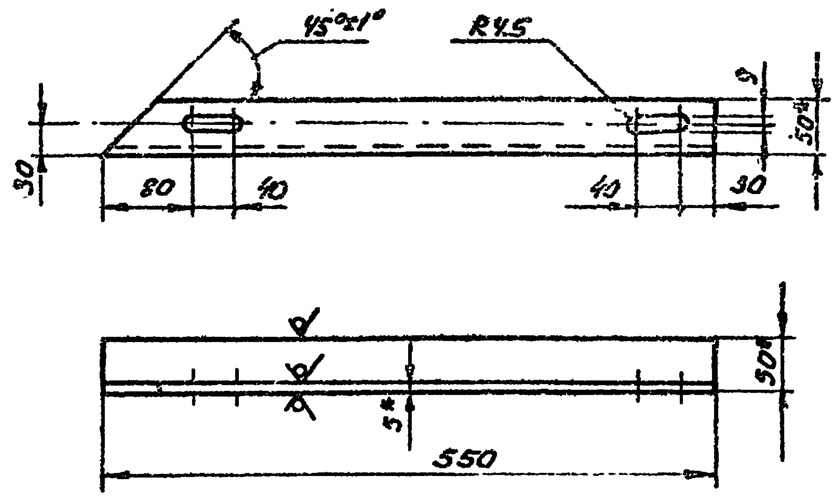

1.* Размеры для справок.
2. h14; h14; ± IT14/2.

Изм.	Лист	№ докум.	Подп.	Дата	КИРГ 9.040.017		
Разраб.		Задорнчук			Уголок левый	Литера	Масса	Масшт.
Пров.		Погребняк					2.0	1:5
Рук. гр.		Погребняк				Лист	Листов 1
Нач. отд.		Стеценко			Уголок 50×50×5-6 ГОСТ 8509-72* / В-Ст3 II ГОСТ 535-79*	Гипросвязь-3 Киев	
Н. контр.		Пархоменко					

Копировал Панич Формат А4

407-1-92-87 А4

КИРГ 9.040.018

Rz 80 (√)

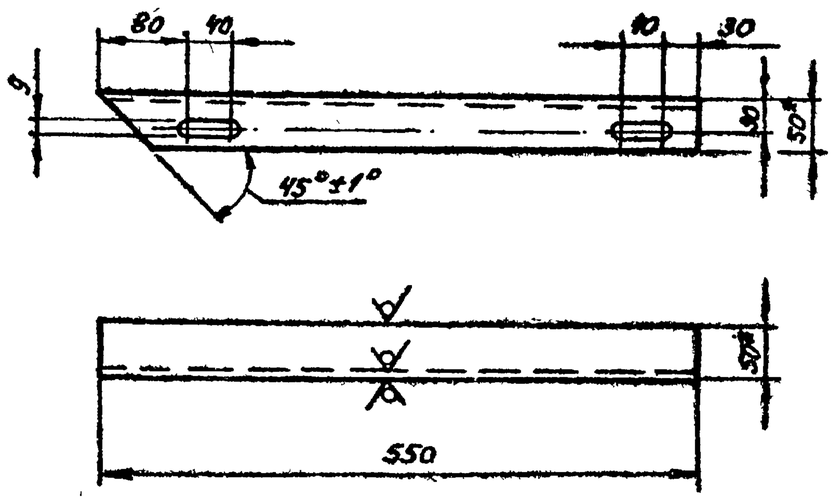

1.* Размеры для справок
2. A14, h14, ± IT14/2.

Изм.	Лист	№ докум.	Подп.	Дата	КИРГ 9.040.018		
Разраб.		Задорнчук			Уголок правый	Литера	Масса	Масшт.
Пров.		Погребняк					2.0	1:5
Рук. гр.		Погребняк				Лист	Листов 1
Нач. отд.		Стеценко			Уголок 50×50×5-6 ГОСТ 8509-72* / В-Ст3-II ГОСТ 535-79*	Гипросвязь-3 Киев	
Н. контр.		Пархоменко					

Копировал Панич Формат А4

КИРГ 9.040.019

Rz 80 (√)

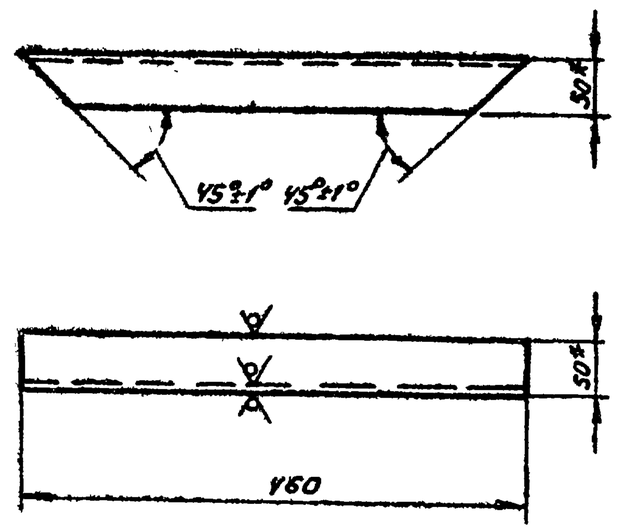

1.* Размеры для справок
2. h14; ± IT14/2.

Изм.	Лист	№ докум.	Подп.	Дата	КИРГ 9.040.019		
Разраб.		Задорнчук			Уголок	Литера	Масса	Масшт.
Пров.		Погребняк					1.64	1:5
Рук. гр.		Погребняк				Лист	Листов 1
Нач. отд.		Стеценко			Уголок 50×50×5-6 ГОСТ 8509-72* / В-Ст3 II ГОСТ 535-79*.	Гипросвязь-3 Киев	
Н. контр.		Пархоменко					

Копировал Панич

Формат А4

КИРГ 9.040.020

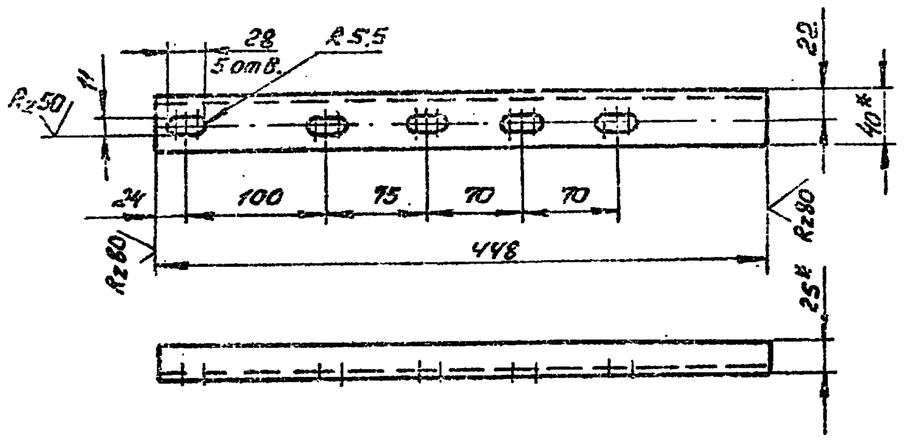

1. *Размеры для справок.
2. H14; h14, ± JT14/2.

Изм.	Лист	№ докум.	Подп.	Дата
Разраб.	Задоянчук			
Пров.	Погребняк			14.04.87
Рук.гр.	Погребняк			
Нач.отд.	Стеценко			
Н.контр.	Парамонова			

КИРГ 9.040.020

Угольник

Литера	Масса	Масшт.
	0.75	1:4

Лист | Листов 1

Уголок 40×25×4-Б ГОСТ 8510-72* / В-Ст3-II ГОСТ 535-79*

ГИПРОСВЯЗЬ-3 Киев

Копиров. Панич — Формат А4

КИРГ 9.040.021

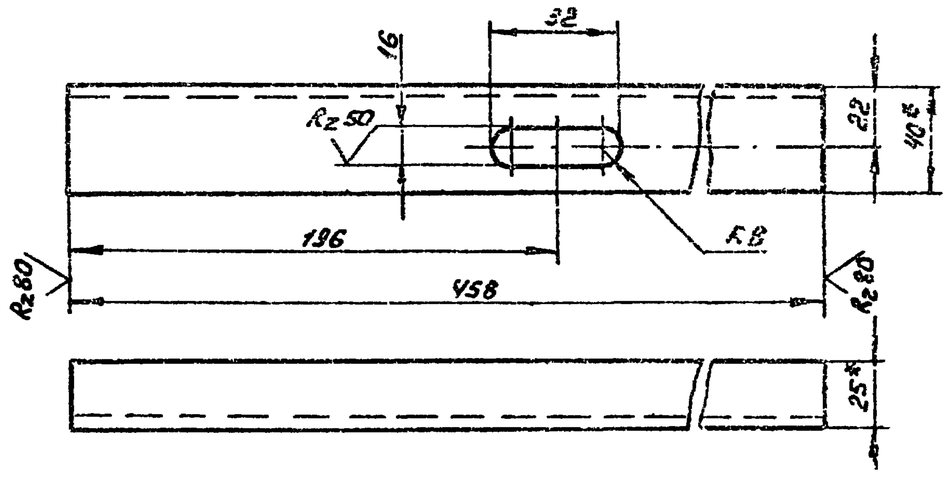

1. *Размеры для справок.
2. H14; h14; ± JT14/2.

Изм.	Лист	№ докум.	Подп.	Дата
Разраб.	Задоянчук			
Пров.	Погребняк			14.04.87
Рук.гр.	Погребняк			
Нач.отд.	Стеценко			
Н.контр.	Парамонова			

КИРГ 9.040.021

Угольник

Литера	Масса	Масшт.
	0.9	1:2

Лист | Листов 1

Уголок 40×25×4-Б ГОСТ 8510-72* / В-Ст3-II ГОСТ 535-79*

ГИПРОСВЯЗЬ-3 Киев

Копиров. Панич — Формат А4

КИРГ 9.040.022

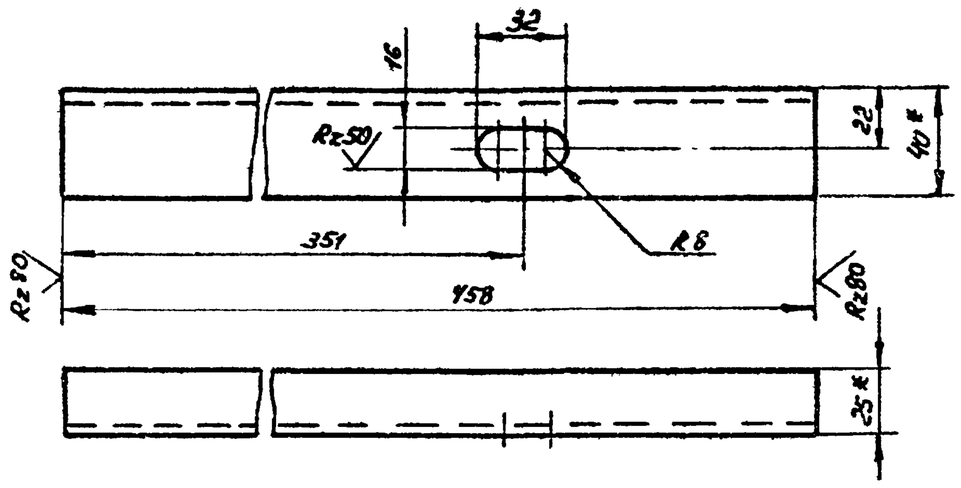

1. *Размеры для справок.
2. H14, h14; ± JT14/2.

Изм.	Лист	№ докум.	Подп.	Дата
Разраб.	Задоянчук			
Пров.	Погребняк			14.04.87
Рук.гр.	Погребняк			
Нач.отд.	Стеценко			
Н.контр.	Парамонова			

КИРГ 9.040.022

Угольник

Литера	Масса	Масшт.
	0.9	1:2

Лист | Листов 1

Уголок 40×25×4-Б ГОСТ 8510-72* / В-Ст3-II ГОСТ 535-79*

ГИПРОСВЯЗЬ-3 Киев

Копиров. Панич — Формат А4

КИРГ 8.927.008

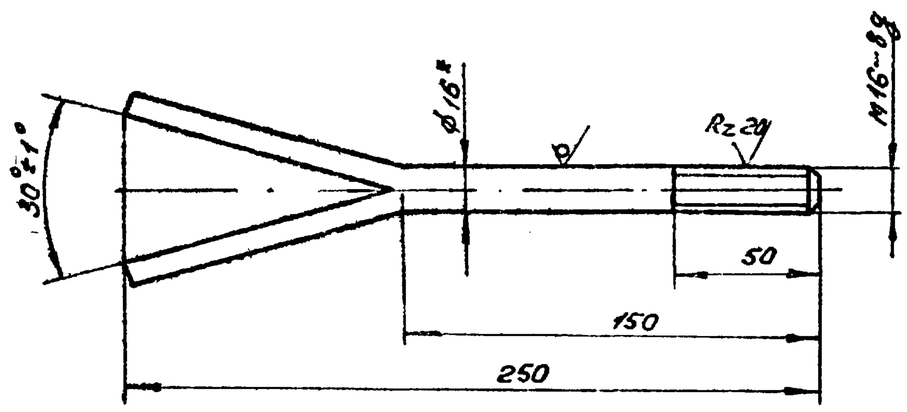

1. *Размер для справки
2. h14; ± JT14/2.

Изм.	Лист	№ докум.	Подп.	Дата
Разраб.	Задоянчук			
Пров.	Погребняк			14.04.87
Рук.гр.	Погребняк			
Нач.отд.	Стеценко			
Н.контр.	Парамонова			

КИРГ 8.927.008

Ерш М16×50 e=250

Литера	Масса	Масшт.
	0.4	1:2

Лист | Листов 1

Круг В16 ГОСТ 2590-71* / В-Ст3-II ГОСТ 535-79*

ГИПРОСВЯЗЬ-3 Киев

Копиров. Панич 25664-04 36

407-1-92-87 А4

Формат	Зона	Поз.	Обозначение	Наименование	Кол.	Примеч.
				Документация		
А4			КИРГ 6.457.009 СБ	Сборочный чертеж		
				Детали		
А4		1	КИРГ 8.626.021	Труба Ду 50 ℓ=808	1	
А4		2	КИРГ 8.626.022	Труба Ду 20 ℓ=88	2	
				Прочие изделия		
				Кран ГОСТ 19193-73*		
		3		2-Ц-20	1	
		4		2-Ц-50	1	
		5		Угольник 90°-1-Ц-20		
				ГОСТ 8946-75*	1	
		6		Тройник Ц-50×20		
				ГОСТ 8949-75*	1	
				Контргайка		
				ГОСТ 8961-75*		
		7		Ц-20	2	
		8		Ц-50	2	

Инв.№ подл. | Подп. и дата | Взам.инв.№ | Инв.№ дубл. | Подп. и дата

Изм.	Лист	№ докум.	Подп.	Дата
Разраб.	Задоянчук			
Пров.	Погребняк			
Рук. гр.	Погребняк			
Нач. отд.	Стеценко			
Н. контр.	Парамонова			

КИРГ 6.457.009

Трубопровод слива

Лит.	Лист	Листов
		1

Гипросвязь-3 Киев

Копиров. Поныч Формат А4

КИРГ 6.457.009 СБ

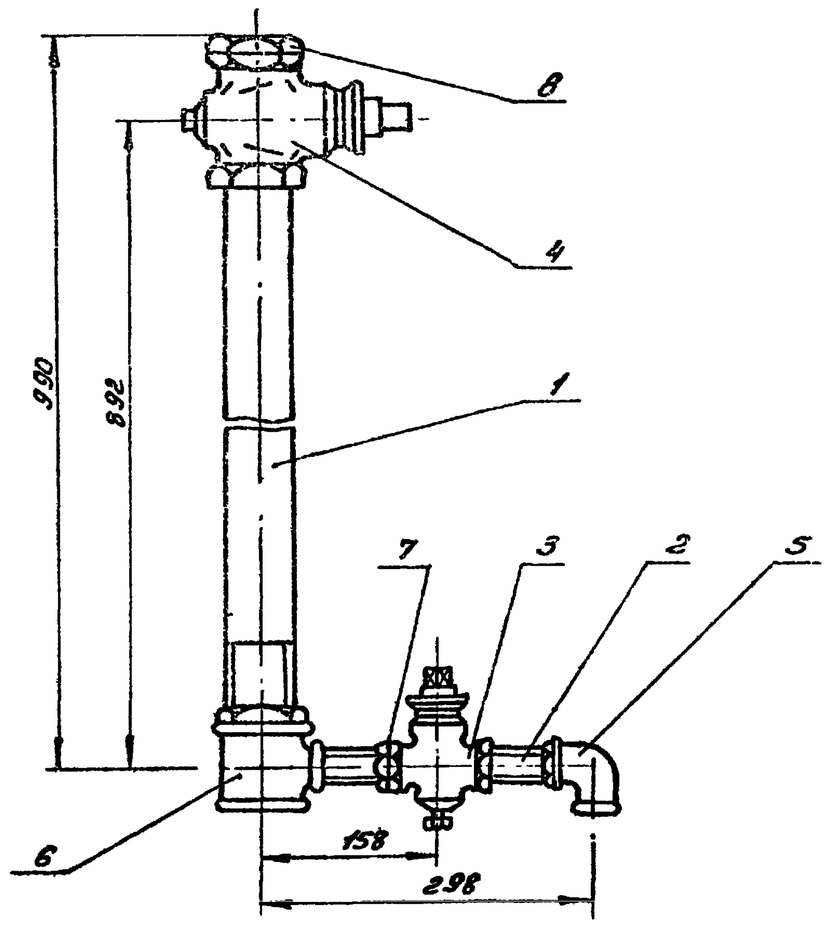

1. *Размер для справки.
2. $\pm \frac{IT14}{2}$.
3. Уплотнительный материал – хлопчатобумажная прядь марки ХБП ГОСТ 5152-84.

Инв.№ подл. | Подп. и дата | Взам.инв.№ | Инв.№ дубл. | Подп. и дата

Изм.	Лист	№ докум.	Подп.	Дата
Разраб.	Задоянчук			
Провер.	Погребняк			
Рук. гр.	Погребняк			
Нач. отд.	Стеценко			
Н. контр.	Парамонова			

КИРГ 6.457.009 СБ

Трубопровод слива. Сборочный чертеж.

Лит.	Масса	Масшт.
	6.0	1:5
Лист	Листов 1	

Гипросвязь-3 Киев

Копиров. Поныч Формат А4

Формат	Зона	Поз.	Обозначение	Наименование	Кол.	Примеч.
				Документация		
А4			КИРГ 6.457.010 СБ	Сборочный чертеж		
				Детали		
А4		1	КИРГ 8.626.023	Труба Ду 15 ℓ=115	1	
А4		2	КИРГ 8.626.024	Труба Ду 15 ℓ=1266	1	
				Прочие изделия		
		3		Кран 2-Ц-15		
				ГОСТ 19193-73*	1	
		4		Муфта У-15		
				ГОСТ 8955-75*	1	
		5		Контргайка У-15		
				ГОСТ 8961-75*	3	

407-1-92-87 А4

Инв.№ подл. | Подп. и дата | Взам.инв.№ | Инв.№ дубл. | Подп. и дата

Изм.	Лист	№ докум.	Подп.	Дата
Разраб.	Задоянчук			
Пров.	Погребняк			
Рук. гр.	Погребняк			
Нач. отд.	Стеценко			
Н. контр.	Парамонова			

КИРГ 6.457.010

Трубопровод расходный

Лит.	Лист	Листов
		1

Гипросвязь-3 Киев

Копиров. Поныч Формат А4

КИРГ 6.457.010 СБ

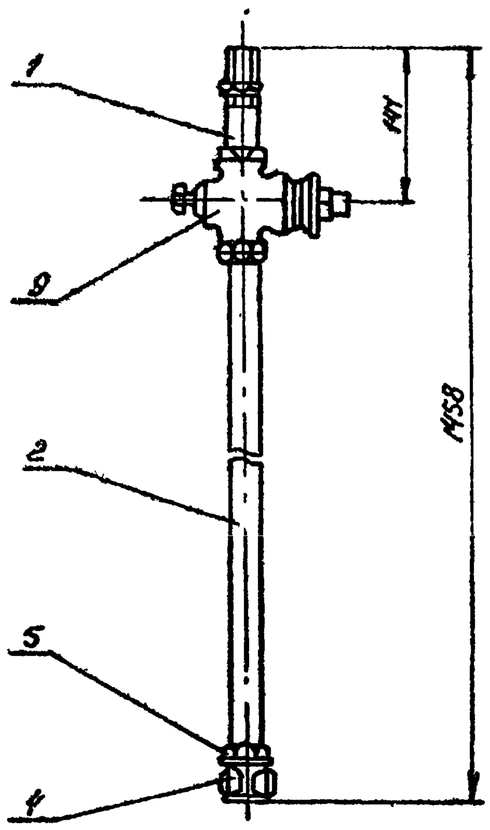

1. $h14; \pm \frac{IT14}{2}$
2. Уплотнительный материал-хлопчатобумажная прядь марки ХБП ГОСТ 5152-84.

Инв.№ подл. | Подп. и дата | Взам.инв.№ | Инв.№ дубл. | Подп. и дата

Изм.	Лист	№ докум.	Подп.	Дата
Разраб.	Задоянчук			
Пров.	Погребняк			
Рук. гр.	Погребняк			
Нач. отд.	Стеценко			
Н. контр.	Парамонова			

КИРГ 6.457.010 СБ

Трубопровод расходный. Сборочный чертеж

Лит.	Масса	Масшт.
	2.3	1:5
Лист	Листов 1	

Гипросвязь-3 Киев

Копиров. Поныч Формат А4

Копиров 25664-04 37

Форм.	Зона	Поз.	Обозначение	Наименование	Кол.	Примеч.
				Документация		
А4			КИРГ 6.457.011 СБ	Сборочный чертеж		
				Детали		
А4		1	КИРГ 8.626.025	Труба $Д_у$ 25 ℓ=1428	1	
				Прочие изделия		
				Муфта У-25		
		2		ГОСТ 8955-75*	1	
		3		Контргайка У-25		
				ГОСТ 8961-75*	2	

Изм.	Лист	№ докум.	Подп.	Дата
Разраб.	Задоянчук			
Пров.	Погребняк			11.04.87
Рук. гр.	Погребняк			
Нач. отд.	Стеценко			
Н. контр.	Пономарёв			

КИРГ 6.457.011

Трубопровод переливной

Лит.	Масса	Масштаб
Лист	Листов 1	

ГИПРОСВЯЗЬ-3 Киев

Копиров. Панич — Формат А4

Инв.№ подл. | Подп. и дата | Взам. инв.№ | Инв.№ дубл. | Подп. и дата

КИРГ 6.457.011СБ

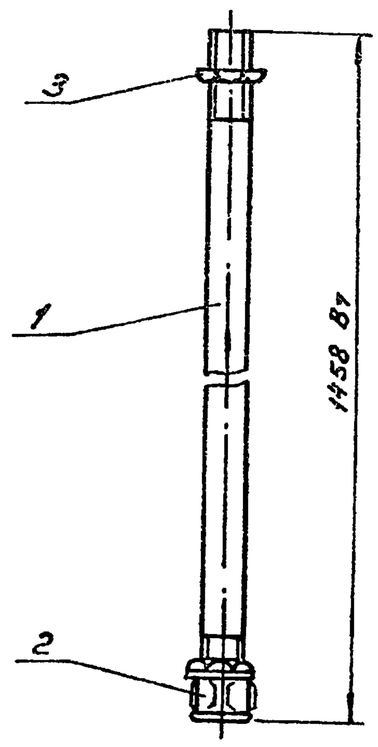

Уплотнительный материал - хлопчатобумажная прядь марки ХБП ГОСТ 5152-84.

Изм.	Лист	№ докум.	Подп.	Дата
Разраб.	Задоянчук			
Пров.	Погребняк			11.04.87
Рук. гр.	Погребняк			
Нач. отд.	Стеценко			
Н. контр.	Пономарёв			

КИРГ 6.457.011 СБ

Трубопровод переливной. Сборочный чертеж

Лит.	Масса	Масштаб
	35	1:5
Лист	Листов 1	

ГИПРОСВЯЗЬ-3 Киев

Копиров. Панич — Формат А4

Форм.	Зона	Поз.	Обозначение	Наименование	Кол.	Примеч.
				Документация		
А4			КИРГ 8.665.002 СБ	Сборочный чертеж		
				Детали		
А4		1	КИРГ 8.668.011	Скоба	1	
А4		2	КИРГ 8.927.001	Шпилька	2	
				Стандартные изделия		
		3		Гайка М8-6Н.5.016		
				ГОСТ 5915-70*	2	
		4		Шайба 8.011.10.016		
				ГОСТ 11371-78*	2	

Изм.	Лист	№ докум.	Подп.	Дата
Разраб.	Задоянчук			
Пров.	Погребняк			11.04.87
Рук. гр.	Погребняк			
Нач. отд.	Стеценко			
Н. контр.	Пономарёв			

КИРГ 8.665.002

Хомут

Лит.	Масса	Масштаб
Лист	Листов 1	

ГИПРОСВЯЗЬ-3 Киев

Копиров. Панич — Формат А4

4ОТ-1-92-87 А4

Инв.№ подл. | Подп. и дата | Взам. инв.№ | Инв.№ дубл. | Подп. и дата

КИРГ 8.665.002СБ

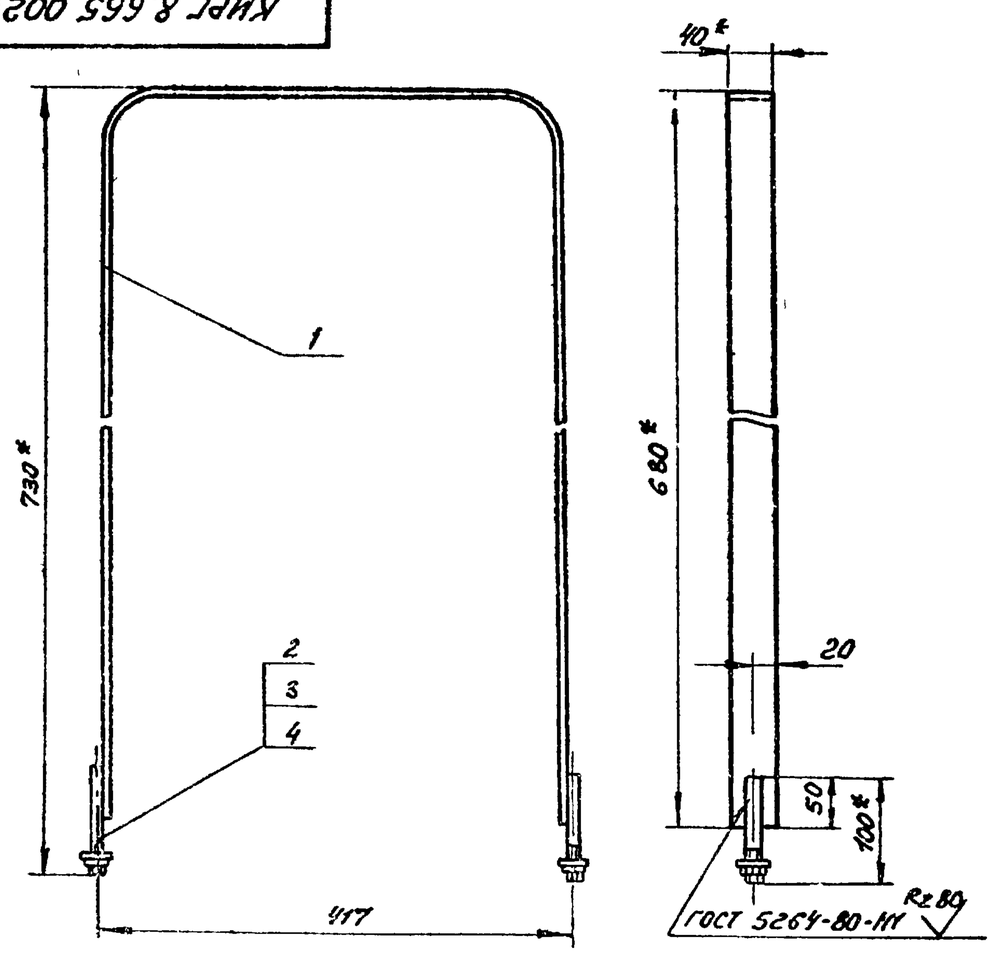

1. * Размеры для справок.
2. $\pm \frac{JT14}{2}$.
3. Покрытие: Эм. Ц6 хр ГОСТ 9.306-85, Ц.хр.

Изм.	Лист	№ докум.	Подп.	Дата
Разраб.	Задоянчук			
Пров.	Погребняк			11.04.87
Рук. гр.	Погребняк			
Нач. отд.	Стеценко			
Н. контр.	Пономарёв			

КИРГ 8.665.002 СБ

Хомут. Сборочный чертеж

Лит.	Масса	Масштаб
	1,2	1:5
Лист	Листов 1	

ГИПРОСВЯЗЬ-3 Киев

Копиров. Панич — Формат А4

Формат	Зона	Поз.	Обозначение	Наименование	Кол.	Примеч.
				Документация		
А3			КИРГ 6.457.012 СБ	Сборочный чертеж		
				Детали		
А4		1	КИРГ 8.626.026	Труба Ду 25 ℓ=495	1	
А4		2	КИРГ 8.626.027	Труба Ду 25 ℓ=585	1	
А4		3	КИРГ 8.626.028	Труба Ду 25 ℓ=185	3	
А4		4	КИРГ 8.626.029	Труба Ду 25 ℓ=127	2	
А4		5	КИРГ 8.626.030	Труба Ду 25 ℓ=130	2	
А4		6	КИРГ 8.626.031	Труба Ду 25 ℓ=332	1	
				Прочие изделия		
		7		Кран 2-Ц-25		
				ГОСТ 19193-73*	3	
		8		Угольник 90°-1-Ц-25		
				ГОСТ 8946-75*	3	
		9		Тройник У-25		
				ГОСТ 8948-75*	2	
		10		Контргайка У-25		
				ГОСТ 8961-75*	11	

Изм.	Лист	№ докум.	Подп.	Дата
Разраб.		Задоянчук		
Провер.		Погребняк		14.04.87
Рук. гр.		Погребняк		
Нач. отд.		Стеценко		
Н. контр.		Парамонова		

КИРГ 6.457.012

Трубопровод магнетательный

Лит.	Масса	Масшт.

Гипросвязь-3 Киев

Копиров. Панич — Формат А4

Инв. № подл. | Подп. и дата | Взам. инв. № | Инв. № дубл. | Подп. и дата

КИРГ 8.626.021

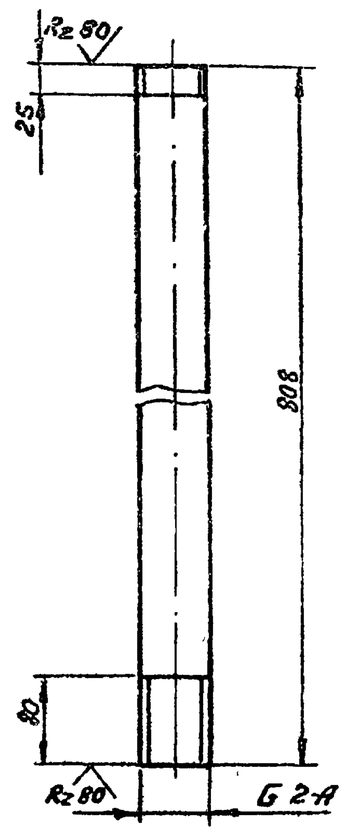

1. h14; ± $\frac{JT14}{2}$

Изм.	Лист	№ докум.	Подп.	Дата
Разраб.		Задоянчук		
Провер.		Погребняк		14.04.87
Рук. гр.		Погребняк		
Нач. отд.		Стеценко		
Н. контр.		Парамонова		

КИРГ 8.626.021

Труба Ду 50 ℓ=808

Лит.	Масса	Масшт.
	3.94	1:5

Лист | Листов 1

Труба У-50 ГОСТ 3262-75*

Гипросвязь-3 Киев

Копиров. Панич — Формат А4

Инв. № подл. | Подп. и дата | Взам. инв. № | Инв. № дубл. | Подп. и дата

КИРГ 6.457.012 СБ

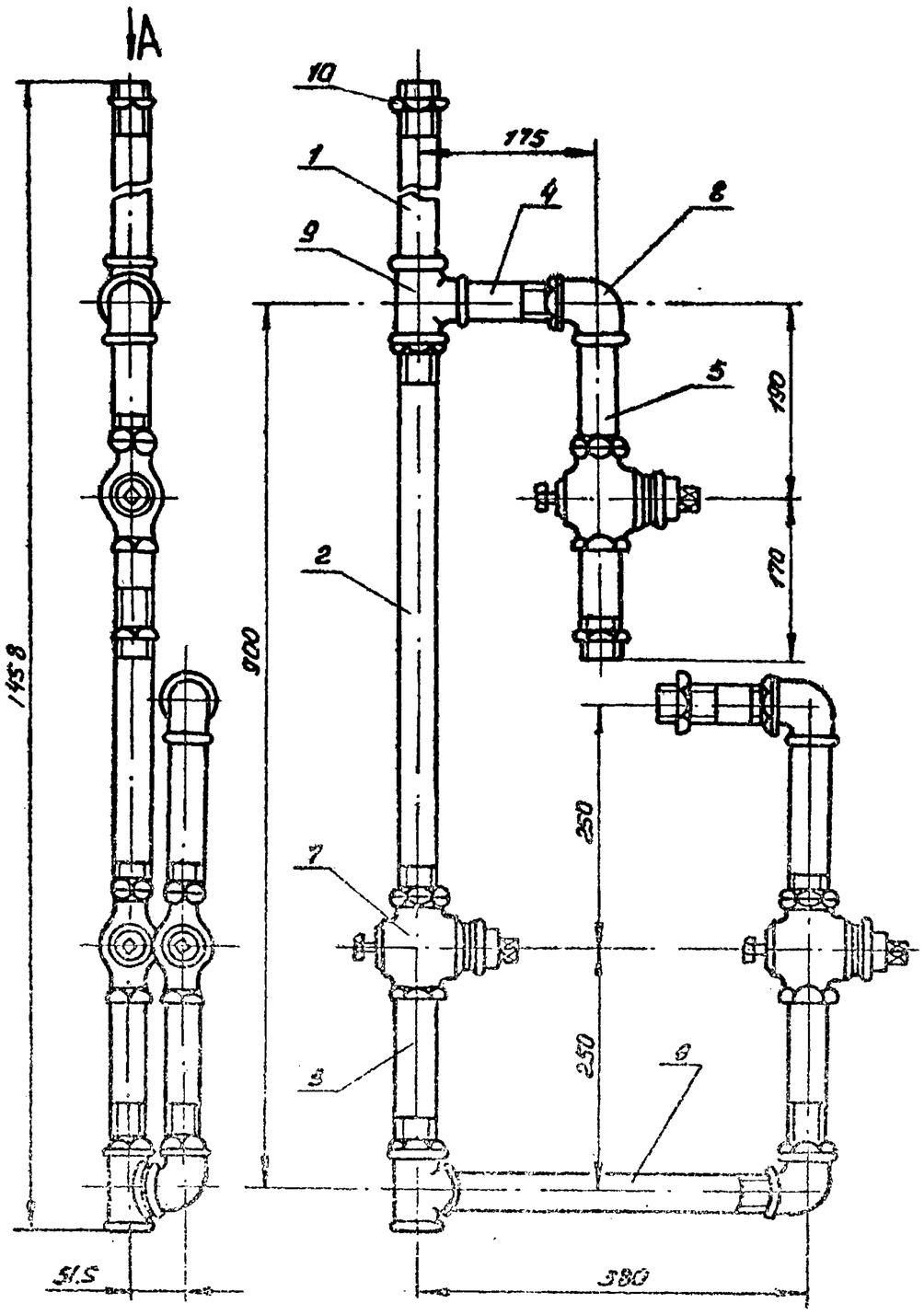

Вид А

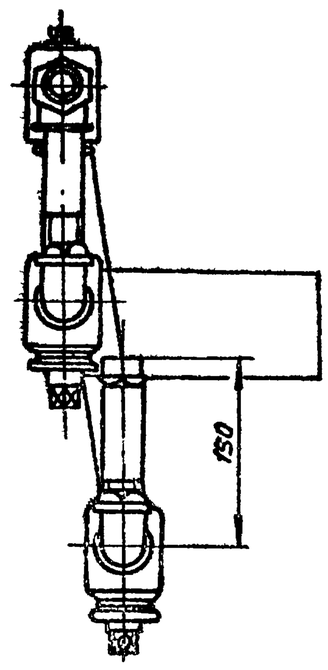

1. h14; ± $\frac{JT14}{2}$.
2. Уплотнительный материал - хлопчато-бумажная прядь марки ХБП ГОСТ 5152-84.

Изм.	Лист	№ докум.	Подп.	Дата
Разраб.		Задоянчук		
Провер.		Погребняк		14.04.87
Рук. гр.		Погребняк		
Нач. отд.		Стеценко		
Н. контр.		Парамонова		

КИРГ 6.457.012 СБ

Трубопровод магнетательный. Сборочный чертеж

Литера	Масса	Масшт.
	9.0	1:5

Лист | Листов 1

Гипросвязь-3 Киев

Копиров. 25664-04 39 Формат А3

407-1-92-87 А4

Инв. № подл. | Подп. и дата | Взам. инв. № | Инв. № дубл. | Подп. и дата

КИРГ 8.626.022

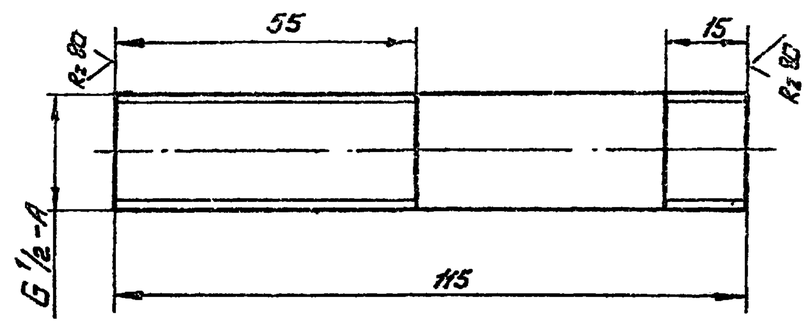

1. h14; ± IT14/2

					КИРГ 8.626.022			
Изм.	Лист	№ докум.	Подп.	Дата	Труба Ду 20 ℓ = 88	Литера	Масса	Масшт.
Разраб.		Задоянчук					0.15	1:2
Пров.		Погребняк		14.01.87		Лист	Листов 1	
Рук. гр.		Погребняк						
Нач. отд.		Стецевко						
Н. контр.		Пархоменко			Труба ц-20 ГОСТ 3262-75*	ГИПРОСВЯЗЬ-3 Киев		

Копиров. Панич — Формат А4

КИРГ 8.626.023

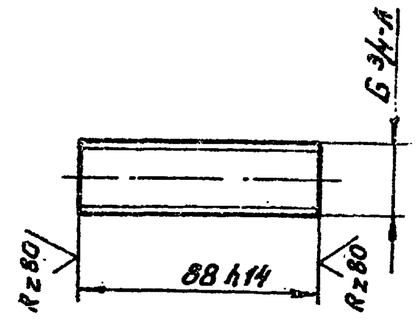

					КИРГ 8.626.023			
Изм.	Лист	№ докум.	Подп.	Дата	Труба Ду 15 ℓ = 115	Литера	Масса	Масшт.
Разраб.		Задоянчук					0.108	1:1
Пров.		Погребняк		14.01.87		Лист	Листов 1	
Рук. гр.		Погребняк						
Нач. отд.		Стецевко						
Н. контр.		Пархоменко			Труба ц-15 ГОСТ 3262-75*	ГИПРОСВЯЗЬ-3 Киев		

Копиров. Панич — Формат А4

КИРГ 8.626.024

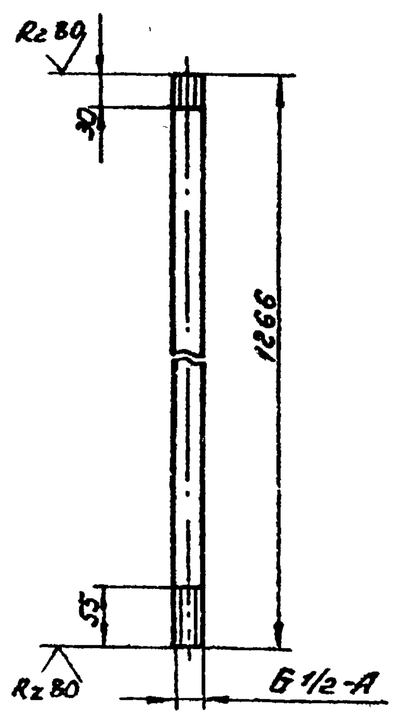

1. h14; ± IT14/2

					КИРГ 8.626.024			
Изм.	Лист	№ докум.	Подп.	Дата	Труба Ду 15 ℓ = 1266	Литера	Масса	Масшт.
Разраб.		Задоянчук					1.62	1:5
Пров.		Погребняк		14.01.87		Лист	Листов 1	
Рук. гр.		Погребняк						
Нач. отд.		Стецевко						
Н. контр.		Пархоменко			Труба ц-15 ГОСТ 3262-75*	ГИПРОСВЯЗЬ-3 Киев		

Копиров. Панич — Формат А4

КИРГ 8.626.025

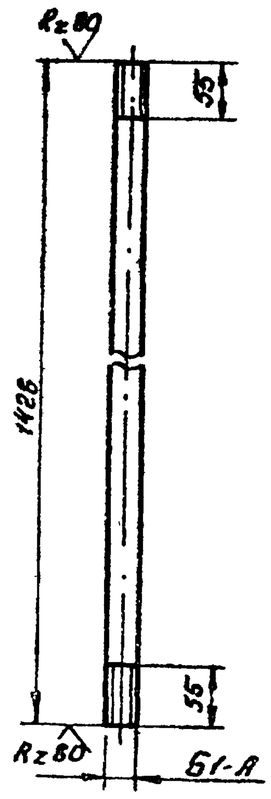

1. h14; ± IT14/2

					КИРГ 8.626.025			
Изм.	Лист	№ докум.	Подп.	Дата	Труба Ду 25 ℓ = 1428	Литера	Масса	Масшт.
Разраб.		Задоянчук					3,4	1:5
Пров.		Погребняк		14.01.87		Лист	Листов 1	
Рук. гр.		Погребняк						
Нач. отд.		Стецевко						
Н. контр.		Пархоменко			Труба ц-25 ГОСТ 3262-75*	ГИПРОСВЯЗЬ-3 Киев		

Копиров. Панич — Формат А4

407-1-92-87 А4

Инв. № подл. | Подп. и дата | Взам. инв. № | Инв. № дубл. | Подп. и дата

КИРГ 8.626.026

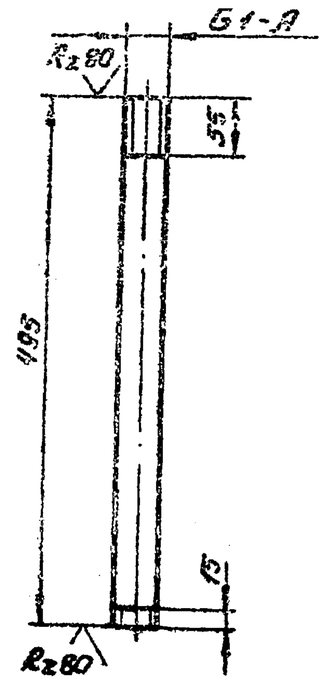

Неуказанные предельные отклонения размеров: $h14; \pm \frac{IT14}{2}$.

Изм.	Лист	№ докум.	Подп.	Дата	КИРГ 8.626.026			
Разраб.		Задорнячук			Труба Ду 25 ℓ = 195	Литера	Масса	Масшт.
Пров.		Погребняк		14.04.87			1.18	1:5
Рук. гр.		Погребняк				Лист	Листов 1	
Нач. отд.		Стеценко			Труба Ц-25 ГОСТ 3262-75*	ГИПРОСВЯЗЬ-3 Киев		
Н. контр.		Парамонова						

Копиров. Панич Формат А4

КИРГ 8.626.027

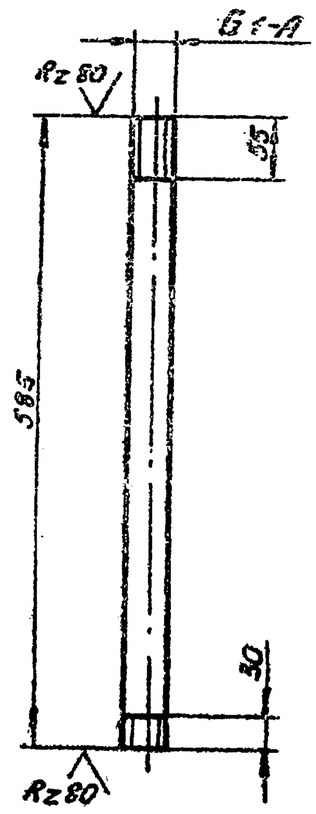

Неуказанные предельные отклонения размеров: $h14; \pm \frac{IT14}{2}$

Изм.	Лист	№ докум.	Подп.	Дата	КИРГ 8.626.027			
Разраб.		Задорнячук			Труба Ду 25 ℓ = 385	Литера	Масса	Масшт.
Пров.		Погребняк		14.04.87			1.4	1:5
Нач. отд.		Стеценко				Лист	Листов 1	
Рук. гр.		Погребняк			Труба Ц-25 ГОСТ 3262-75*	ГИПРОСВЯЗЬ-3 Киев		
Н. контр.		Парамонова						

Копиров. Панич Формат А4

КИРГ 8.626.028

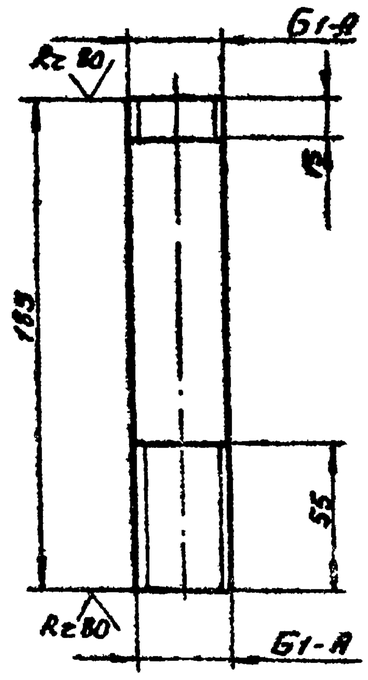

Неуказанные предельные отклонения размеров: $h14; \pm \frac{IT14}{2}$.

Изм.	Лист	№ докум.	Подп.	Дата	КИРГ 8.626.028			
Разраб.		Задорнячук			Труба Ду 25 ℓ = 185	Литера	Масса	Масшт.
Пров.		Погребняк		14.04.87			0.74	1:2
Рук. гр.		Погребняк				Лист	Листов 1	
Нач. отд.		Стеценко			Труба Ц-25 ГОСТ 3262-75*	ГИПРОСВЯЗЬ-3 Киев		
Н. контр.		Парамонова						

Копиров. Панич Формат А4

КИРГ 8.626.029

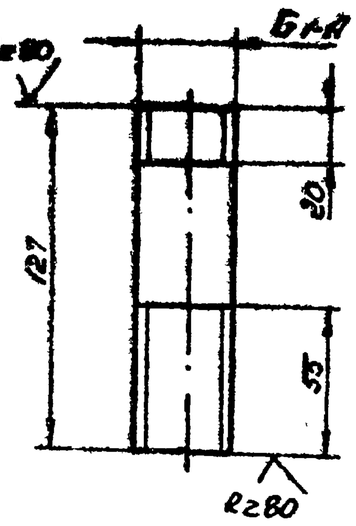

Неуказанные предельные отклонения размеров: $h14; \pm \frac{IT14}{2}$.

Изм.	Лист	№ докум.	Подп.	Дата	КИРГ 8.626.029			
Разраб.		Задорнячук			Труба Ду 25 ℓ = 127	Литера	Масса	Масшт.
Пров.		Погребняк		14.04.87			0.3	1:2
Рук. гр.		Погребняк				Лист	Листов 1	
Нач. отд.		Стеценко			Труба Ц-25 ГОСТ 3262-75*	ГИПРОСВЯЗЬ-3 Киев		
Н. контр.		Парамонова						

Копиров. Панич Формат А4

Инв. № подл. | Подп. и дата | Взам. инв. № | Инв. № дубл. | Подп. и дата

4.07-1-92-87 А4

КИРГ 8.626.030

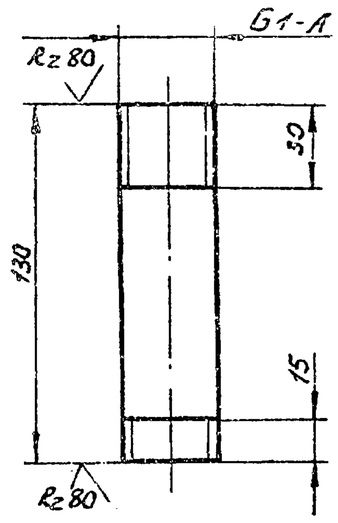

Неуказанные предельные отклонения размеров $h14; \pm \frac{IT14}{2}$.

Изм.	Лист	№ докум.	Подп.	Дата	КИРГ 8.626.030			
Разраб.		Задоянчук			Труба Ду 25 ℓ = 130	Литера	Масса	Масшт.
Пров.		Погребняк		Ноябрь			0.31	1:2
Рук гр.		Погребняк				Лист	Листов 1	
Нач. отд.		Стеценко			Труба Ц-25 ГОСТ 3262-75*	ГИПРОСВЯЗЬ-3 Киев		
Н. контр.		Парамонова						

Подп. и дата | Взам. инв. № | Инв. № дубл. | Подп. и дата | Инв. № подл.

Формат А4

КИРГ 8.626.031

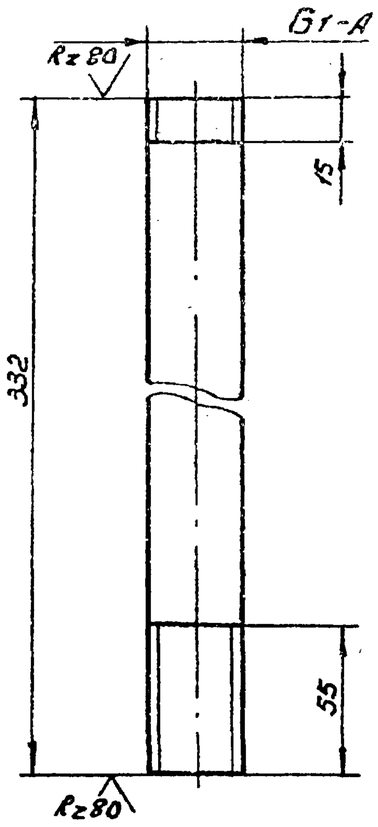

Неуказанные предельные отклонения размеров $h14; \pm \frac{IT14}{2}$.

Изм.	Лист	№ докум.	Подп.	Дата	КИРГ 8.626.031			
Разраб.		Задоянчук			Труба Ду 25 ℓ = 332	Литера	Масса	Масшт.
Пров.		Погребняк		Ноябрь			0.83	1:2
Рук гр.		Погребняк				Лист	Листов 1	
Нач. отд.		Стеценко			Труба Ц-25 ГОСТ 3262-75*	ГИПРОСВЯЗЬ-3 Киев		
Н. контр.		Парамонова						

Подп. и дата | Взам. инв. № | Инв. № дубл. | Подп. и дата | Инв. № подл.

Копиров. Панич

Формат А4

КИРГ 8.668.011

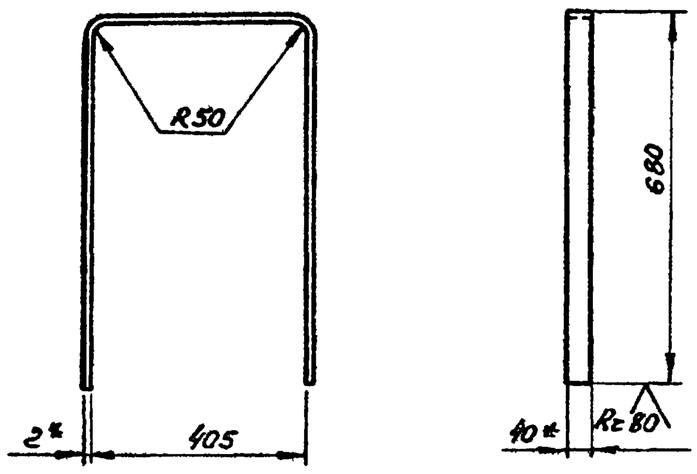

1. * Размеры для справок.
2. $h14; \pm \frac{IT14}{2}$.

Изм.	Лист	№ докум.	Подп.	Дата	КИРГ 8.668.011			
Разраб.		Задоянчук			Скоба	Литера	Масса	Масшт.
Пров.		Погребняк		Ноябрь			1.1	1:10
Рук гр.		Погребняк				Лист	Листов 1	
Нач. отд.		Стеценко			Лента Ц6кп-2×40 ГОСТ 503-81*	ГИПРОСВЯЗЬ-3 Киев		
Н. контр.		Парамонова						

Подп. и дата | Взам. инв. № | Инв. № дубл. | Подп. и дата | Инв. № подл.

4.07-1-92-87 А4

Копиров. Панич

Формат А4

КИРГ 8.927.001

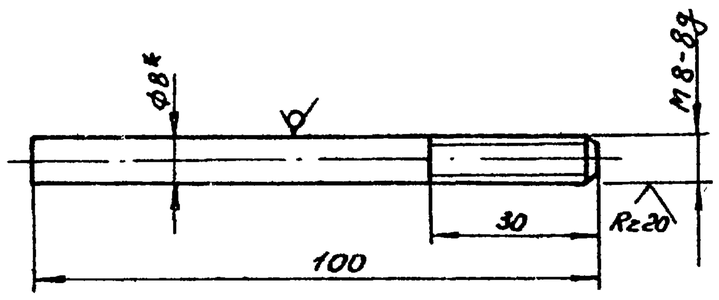

1. * Размер для справок.
2. $h14; \pm \frac{IT14}{2}$.

Изм.	Лист	№ докум.	Подп.	Дата	КИРГ 8.927.001			
Разраб.		Задоянчук			Шпилька	Литера	Масса	Масшт.
Пров.		Погребняк		Ноябрь			0.04	1:1
Рук гр.		Погребняк				Лист	Листов	
Нач. отд.		Стеценко			Прут А 8 ГОСТ 2590-71* / Ст.3-II ГОСТ 535-79*	ГИПРОСВЯЗЬ-3 Киев		
Н. контр.		Парамонова						

Подп. и дата | Взам. инв. № | Инв. № дубл. | Подп. и дата | Инв. № подл.

Копиров. 25664-04 42 Формат А4

Формат	Зона	Поз.	Обозначение	Наименование	Кол.	Примеч.
				Документация		
А4			КИРГ 5.887.012 СБ	Сборочный чертеж		
				Сборочные единицы		
А3		1	КИРГ 5.887.013	Бак для воды		
				емкостью 60 литров	1	
А3		2	КИРГ 8.665.005	Подставка	1	

Изм.	Лист	№ докум.	Подп.	Дата
Разраб.		Задовнчук		
Пров.		Погребняк		
Рук. гр.		Погребняк		
Нач. отд.		Стеценко		
Н. контр.		Пономарёв		

КИРГ 5.887.012

Бак для воды емкостью 60 литров с металлической подставкой

Лит.	Лист	Листов
		1

ГИПРОСВЯЗЬ-3 Киев

Копиров. Панич Формат А4

Инв.№ подл. | Подп. и дата | Взам. инв.№ | Инв.№ дубл. | Подп. и дата

КИРГ 5.887.012 СБ

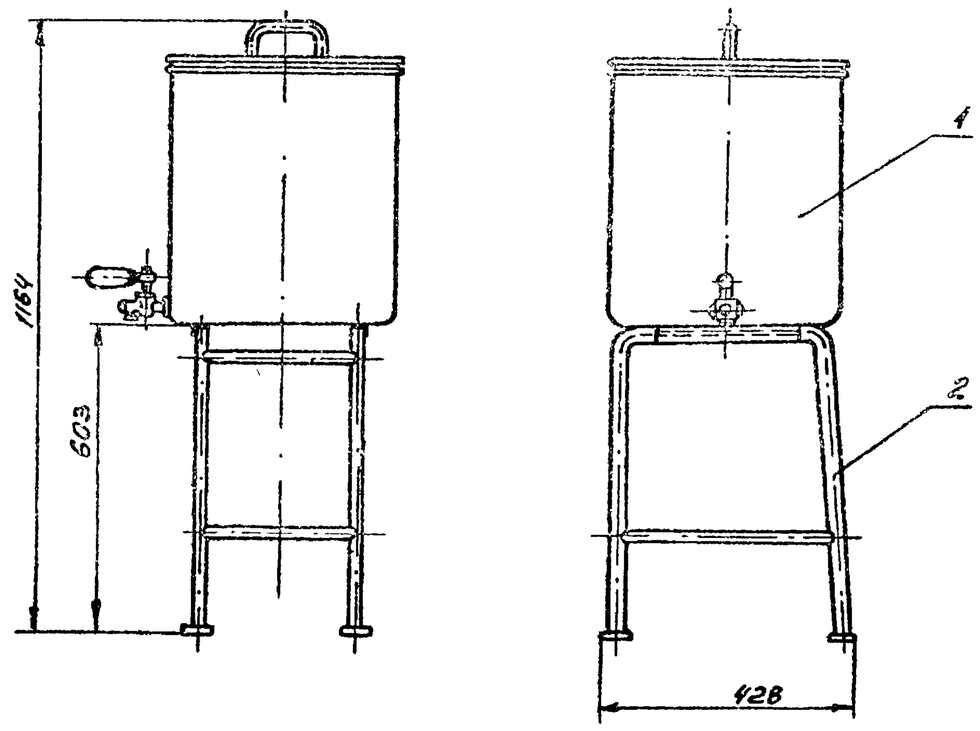

Все размеры для справок.

Изм.	Лист	№ докум.	Подп.	Дата
Разраб.		Задовнчук		
Пров.		Погребняк		
Рук. гр.		Погребняк		
Нач. отд.		Стеценко		
Н. контр.		Пономарёв		

КИРГ 5.887.012 СБ

Бак для воды емкостью 60 литров с металлической подставкой. Сборочный чертеж.

Литера	Масса	Масшт.
	13.8	1:10
Лист 1	Листов 1	

ГИПРОСВЯЗЬ-3 Киев

Копиров. Панич Формат А4

4ОТ-1-92-87 А4

Формат	Зона	Поз.	Обозначение	Наименование	Кол.	Примеч.
				Документация		
А3			КИРГ 5.887.013	Сборочный чертеж		
				Сборочные единицы		
А3		1	КИРГ 5.887.014	Бак	1	
А4		2	КИРГ 6.173.007	Крышка	1	
				Стандартные изделия		
		3		Винт М6-6g×1.25×		
				12.58.016		
				ГОСТ 17473-80*		
				Прочие изделия		
		4		Кран 2-4-25		
				ГОСТ 19193-73	1	

Изм.	Лист	№ докум.	Подп.	Дата
Разраб.		Задовнчук		
Пров.		Погребняк		
Рук. гр.		Погребняк		
Нач. отд.		Стеценко		
Н. контр.		Пономарёв		

КИРГ 5.887.013

Бак для воды емкостью 60 литров

Лит.	Лист	Листов
	1	2

ГИПРОСВЯЗЬ-3 Киев

Копиров. Панич Формат А4

Инв.№ подл. | Подп. и дата | Взам. инв.№ | Инв.№ дубл. | Подп. и дата

Формат	Зона	Поз.	Обозначение	Наименование	Кол.	Примеч.
				Документация		
А4			КИРГ 5.887.014 СБ	Сборочный чертеж		
				Детали		
А4		1	КИРГ 8.030.003	Обечайка	1	
А4		2	КИРГ 8.614.007	Дно бака	1	
А4		3	КИРГ 8.680.010	Кольцо	1	
А4		4	КИРГ 8.604.017	Накладка	1	
А4		5	КИРГ 8.220.005	Втулка	1	
		6		Уголок направля-		
				ющий		
				Уголок 20×20×4-6 ГОСТ 8509-72* / В Ст3-II ГОСТ 535-79*	2	0.5 кг
				ℓ=260		

Изм.	Лист	№ докум.	Подп.	Дата
Разраб.		Задовнчук		
Пров.		Погребняк		
Рук. гр.		Погребняк		
Нач. отд.		Стеценко		
Н. контр.		Пономарёв		

КИРГ 5.887.014

Бак

Лит.	Лист	Листов
	2	2

ГИПРОСВЯЗЬ-3 Киев

Копиров. 25664-04 43 Формат А4

КИРГ 5.887.013 СБ

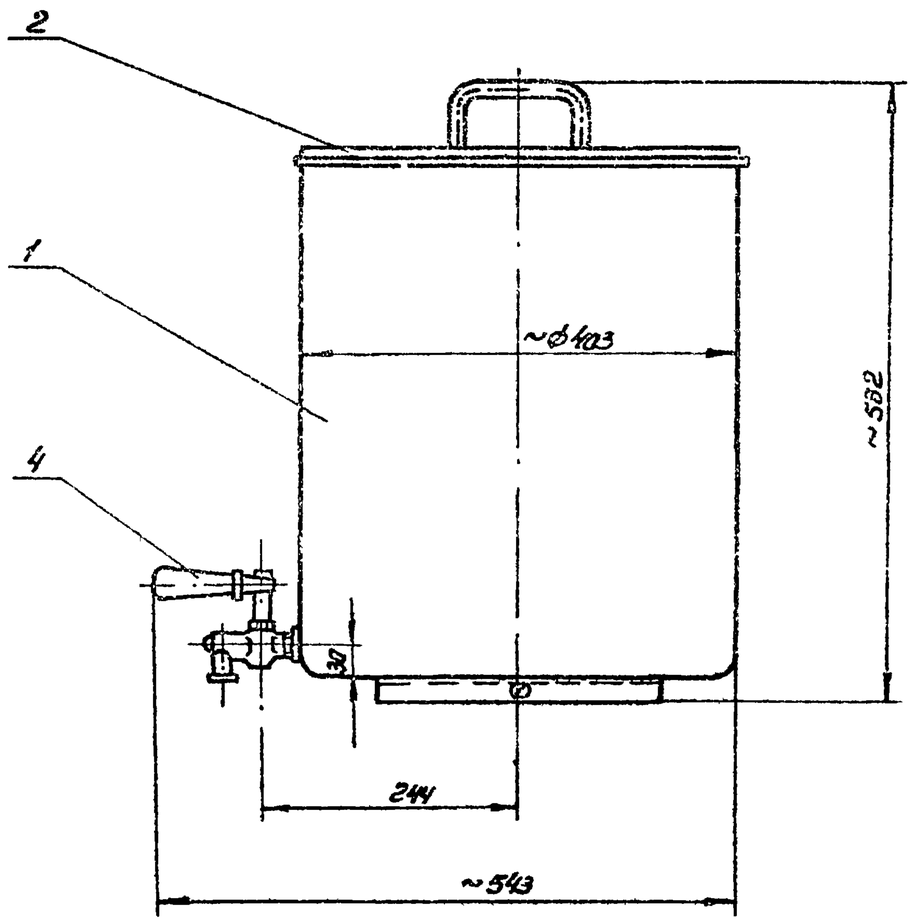

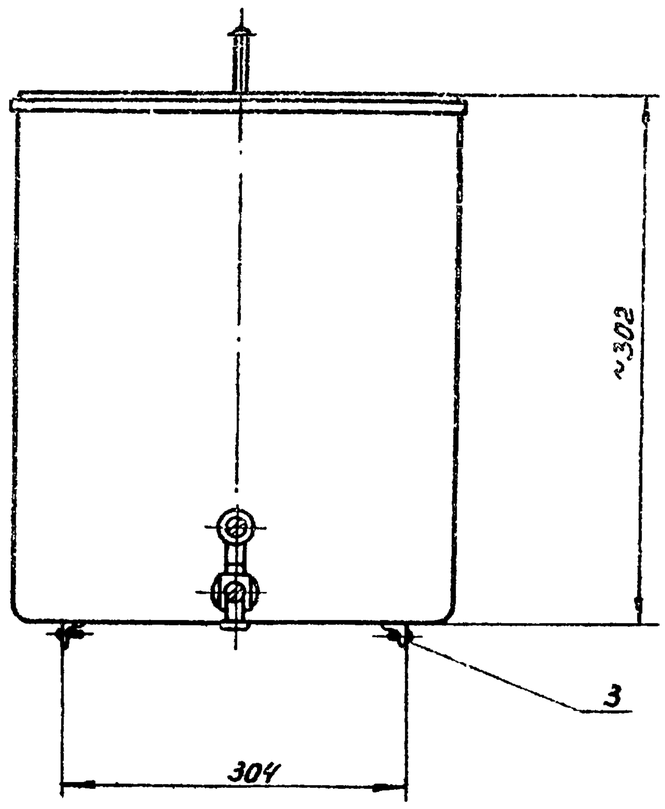

Все размеры для справок.

					КИРГ 5.887.013 СБ	
Изм.	Лист	№ докум.	Подп.	Дата	Бак для воды емкостью 60 литров. Сборочный чертеж.	Лит. / Масса / Масшт.
Разраб.		Зобовнук				12.2 / 1:5
Провер.		Погребняк				Лист 1 / Листов 1
Рук. гр.		Погребняк				
Нач. отд.		Стеценко				ГИПРОСВЯЗЬ-3 Киев
Н. контр.		Логачевская				

Инв. № подл. | Подп. и дата | Взам. инв. № | Инв. № дубл. | Подп. и дата

Формат А3

КИРГ 5.887.014 СБ

407-1-92-87 А4

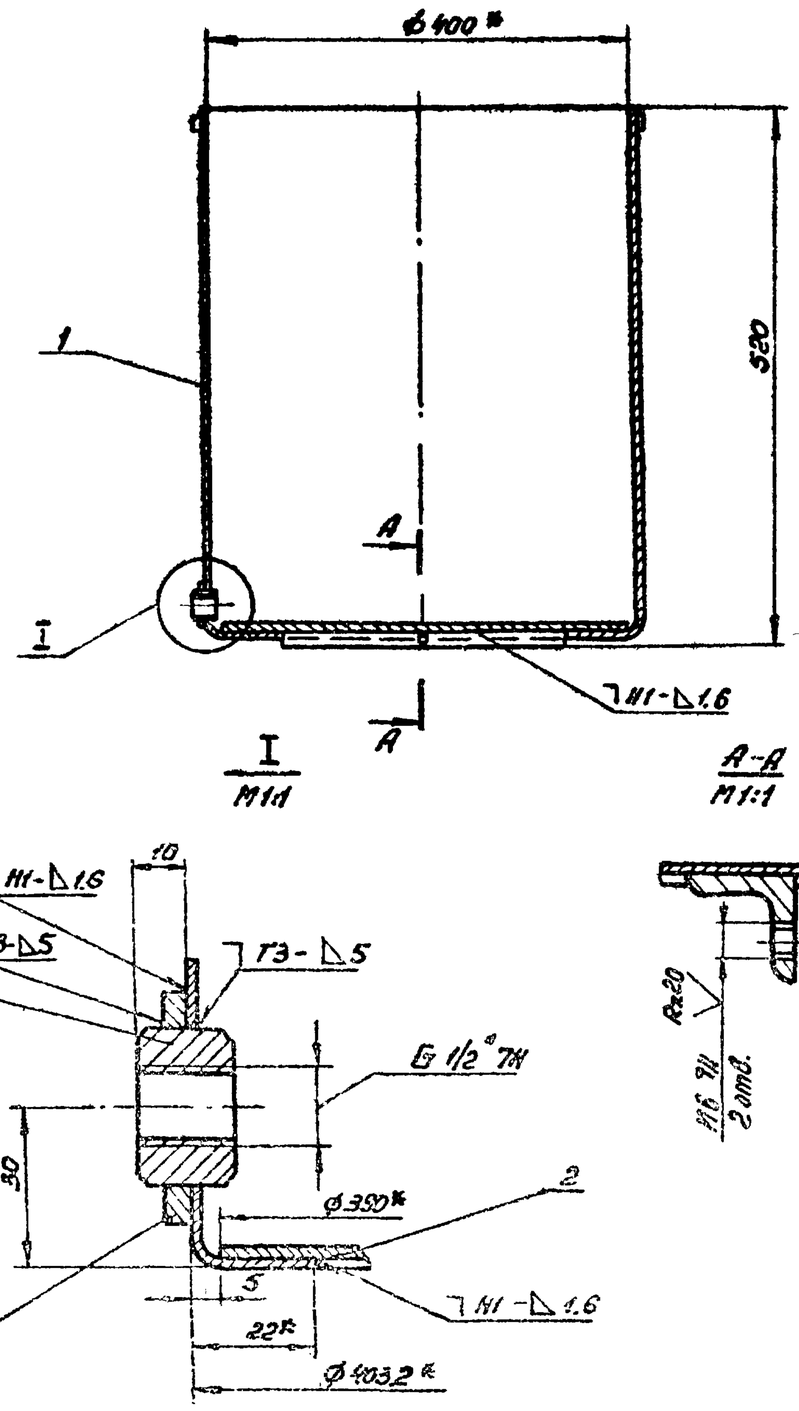

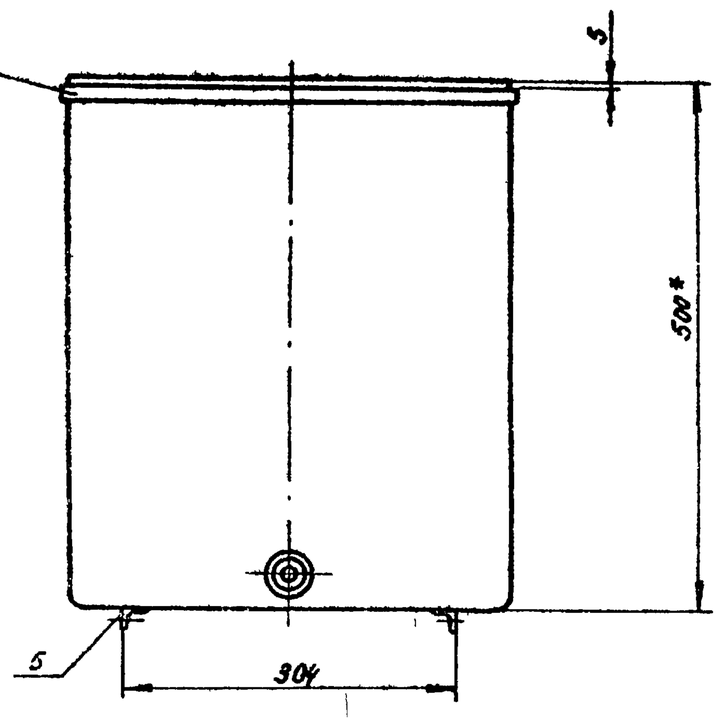

1. * Размеры для справок.
2. $\pm \frac{JT16}{2}$.
3. Сварка газовая. Сварные швы $R_z 80$.
4. Покрытие: Эм НЦ-25 ГОСТ 5406-84, серый, III, У1.

					КИРГ 5.887.014 СБ	
Изм.	Лист	№ докум.	Подп.	Дата	Бак. Сборочный чертеж.	Лит. / Масса / Масшт.
Разраб.		Зобовнук				10.0 / 1:5
Провер.		Погребняк				Лист 1 / Листов 1
Рук. гр.		Погребняк				
Нач. отд.		Стеценко				ГИПРОСВЯЗЬ-3 Киев
Н. контр.		Логачевская				

Копировал 25664-04 44 Формат А4

КИРГ 8. 665. 005 СБ.

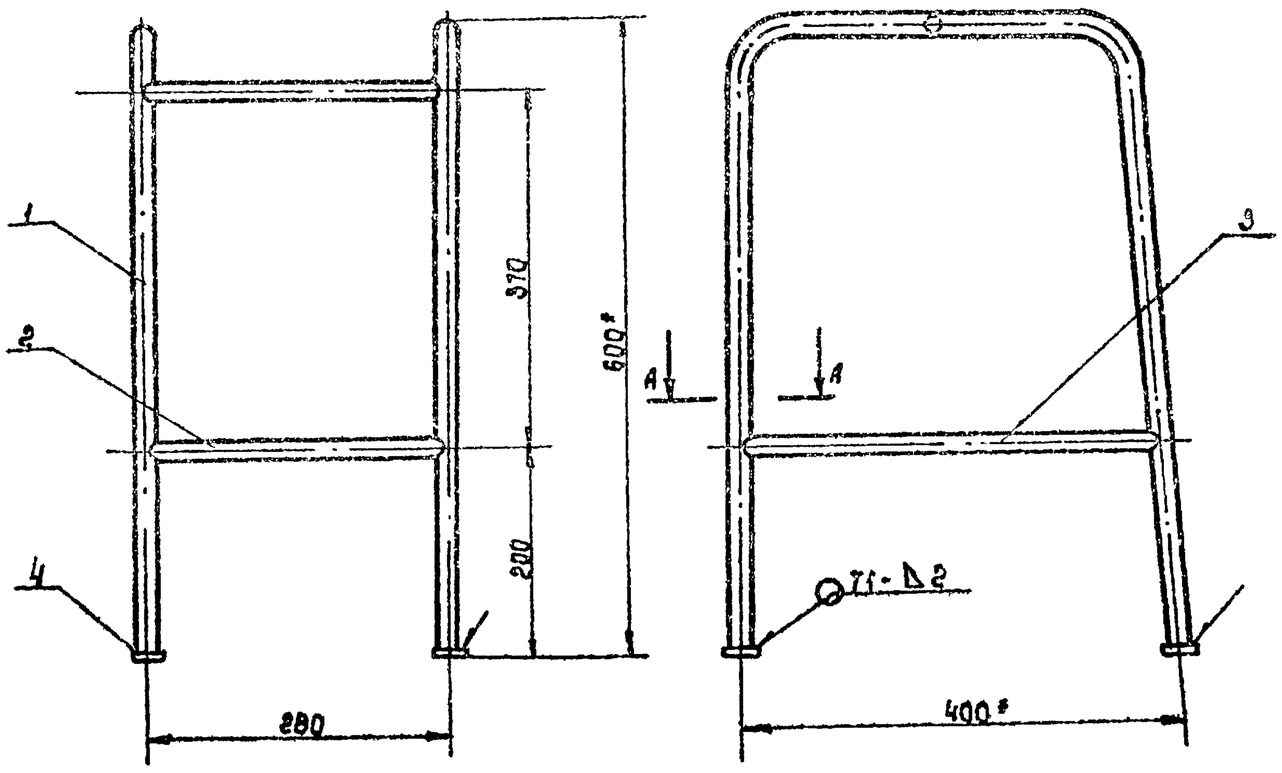

А-А
М 1:1

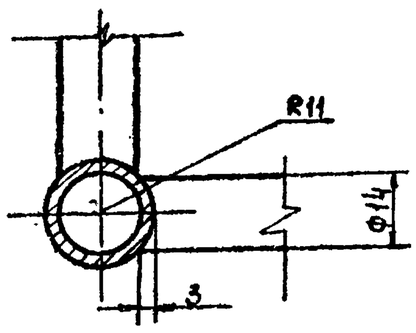

1. * Размеры для справок
2. Сварка газовая. Сварные швы Rz 80
3. Детали поз. 2 и 3 в местах соединений варить по контуру прилегания.
4. $H14; \pm \frac{IT14}{2}$
3. Покрытие: эм. НЦ-25 ГОСТ 5406-84, серый, Ш, 7/1.

Изм.	Лист	№ докум.	Подп.	Дата	КИРГ 8. 665. 005. СБ
Разраб.		Задорнчук			Подставка. Сборочный чертеж.
Провер.		Погребняк			
Рук. гр.		Погребняк			
Нач. отд.		Стеценко			
Н. контр.		Парамонова			

Лит.	Масса	Масшт.
	5,4	1:5
Лист 1	Листов 1	

ГИПРОСВЯЗЬ-3 Киев.

Формат А3

Инв. № подл. | Подп. и дата | Взам. инв. № | Инв. № дубл. | Подп. и дата

Форм.	Зона	Поз.	Обозначение	Наименование	Кол.	Примеч.
				Документация		
А4			КИРГ 8. 173. 007 СБ	Сборочный чертеж		
				Детали		
А4		1	КИРГ 8. 173. 008	Крышка	1	
А4		2	КИРГ 8.680. 008	Кольцо ограничительное	1	
А4		3	КИРГ 8.071. 007	Ручка	1	

407-1-92-87 А4

Изм.	Лист	№ докум.	Подп.	Дата	КИРГ 6. 173. 007
Разраб.		Задорнчук			Крышка.
Пров.		Погребняк			
Рук. гр.		Погребняк			
Нач. отд.		Стеценко			
Н. контр.		Парамонова			

Лит.	Масса	Масшт.

ГИПРОСВЯЗЬ-3 Киев

Формат А4

КИРГ 6. 173. 007 СБ

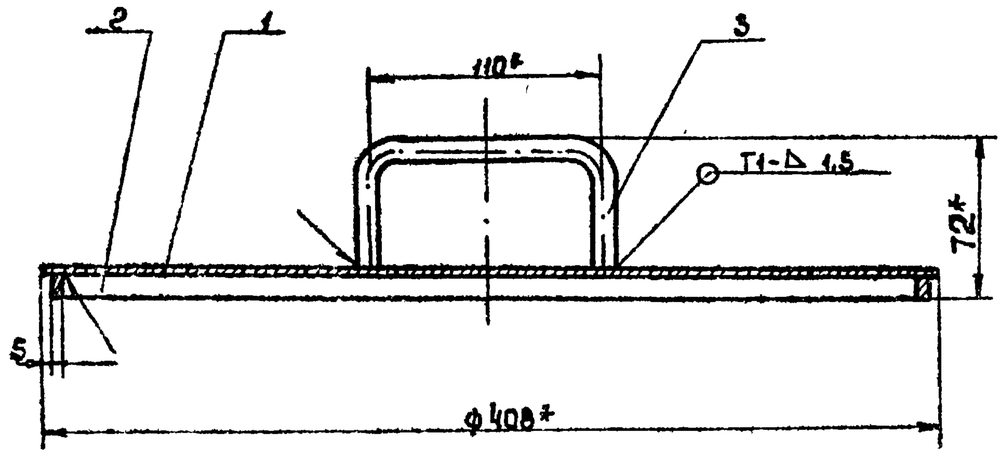

1. * Размеры для справок.
2. $h14; \pm \frac{IT14}{2}$
3. Сварка по ГОСТ 5264-80. Сварные швы Rz 60
4. Покрытие: эм. НЦ-25 ГОСТ 5406-84 серый, Ш 7/1

Изм.	Лист	№ докум.	Подп.	Дата	КИРГ 6. 173. 007. СБ.
Разраб.		Задорнчук			Крышка. Сборочный чертеж.
Пров.		Погребняк			
Рук. гр.		Погребняк			
Нач. отд.		Стеценко			
Н. контр.		Парамонова			

Лит.	Масса	Масшт.
	1,57	1:2,5
Лист 1	Листов 1	

ГИПРОСВЯЗЬ-3 Киев

Инв. № подл. | Подп. и дата | Взам. инв. № | Инв. № дубл. | Подп. и дата

Инв. № подл. 25664-04 45 Формат А4

КИРГ 8.030.003

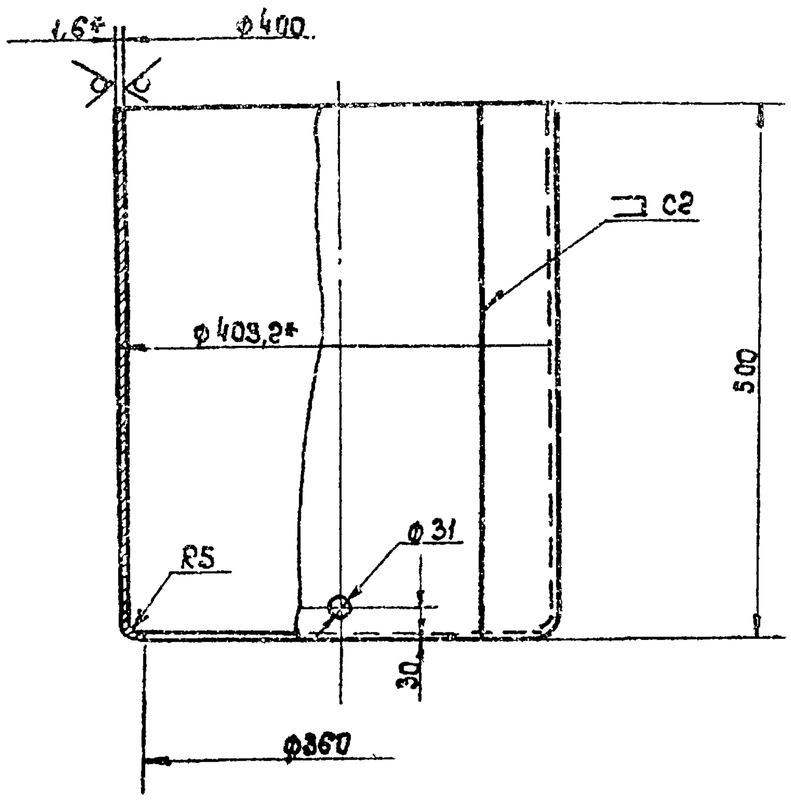

1. * Размер для справок.
2. ± $\frac{JT16}{2}$
3. Сварка газовая. Сварные швы R_z80

Изм.	Лист	№ докум.	Подп.	Дата	КИРГ 8 030 003.		
Разраб.		Задоянчук			Обечайка	Лит.	Масса 7.67	Масшт. 1:5
Пров.		Погребняк				Лист 1	Листов 1
Рук. гр.		Погребняк					
Нач. отд.		Стеценко			Лист Б-ПН-НО-1,6 ГОСТ 19903-74* / 3-IV-Ст. 3 ГОСТ 16523-70*	Гипросвязь-3 Киев	
Н. контр.		Парамонова					

Инв. № подл. | Подп. и дата | Взам. инв. № | Инв. № дубл. | Подп. и дата

формат А4

КИРГ 8.614.007

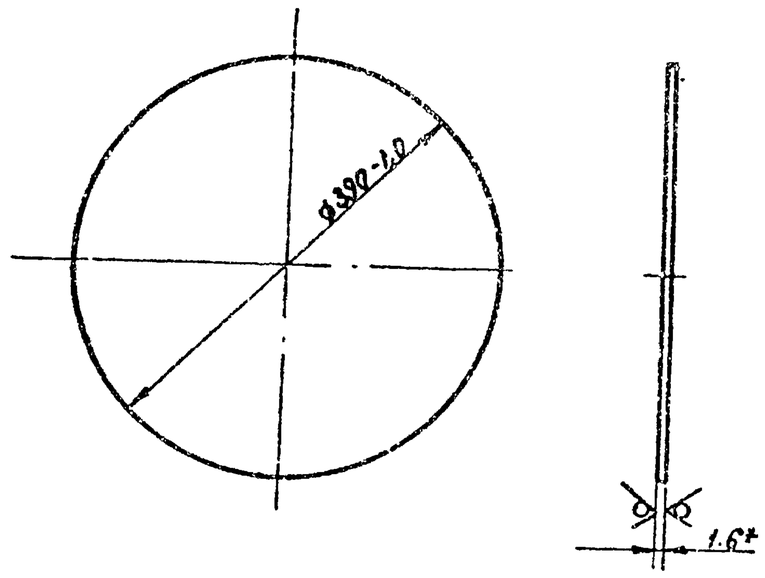

* Размер для справок.

Изм.	Лист	№ докум.	Подп.	Дата	КИРГ 8 614.007		
Разраб.		Задоянчук			Дно бака.	Лит.	Масса 1.77	Масшт. 1:5
Пров.		Погребняк				Лист 1	Листов 1
Рук. гр.		Погребняк					
Нач. отд.		Стеценко			Лист Б-ПН-НО-1,6 ГОСТ 19903-74* / 3-IV-Ст 3 ГОСТ 16523-70*	Гипросвязь-3 Киев	
Н. контр.		Парамонова					

Инв. № подл. | Подп. и дата | Взам. инв. № | Инв. № дубл. | Подп. и дата

формат А4

КИРГ 6.173.008

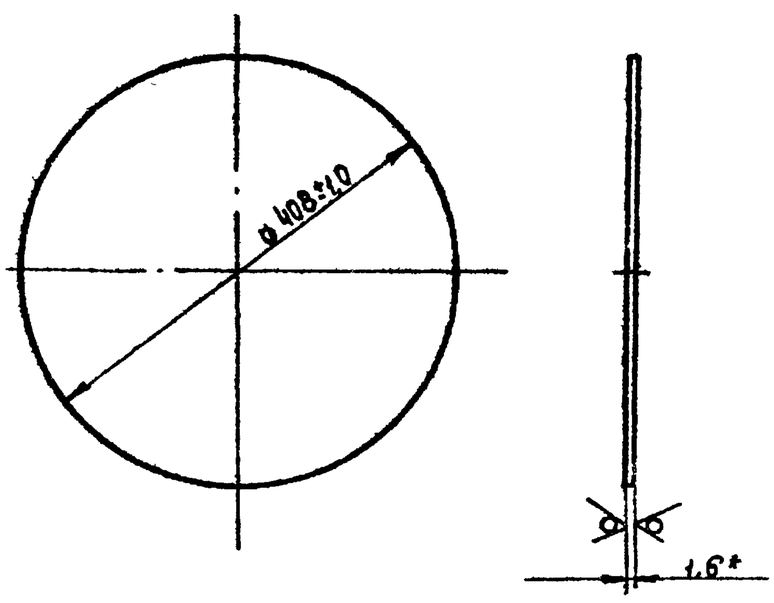

* Размер для справок.

Изм.	Лист	№ докум.	Подп.	Дата	КИРГ 6.173.008.		
Разраб.		Задоянчук			Крышка	Лит.	Масса 1,4	Масшт. 1:5
Пров.		Погребняк				Лист 1	Листов 1
Рук. гр.		Погребняк					
Нач. отд.		Стеценко			Лист Б-ПН-НО-1,6 ГОСТ 19903-74* / 3-IV Ст 3 ГОСТ 16523-70*	Гипросвязь-3 Киев	
Н. контр.		Парамонова					

Инв. № подл. | Подп. и дата | Взам. инв. № | Инв. № дубл. | Подп. и дата

формат А4

КИРГ 8.220.005

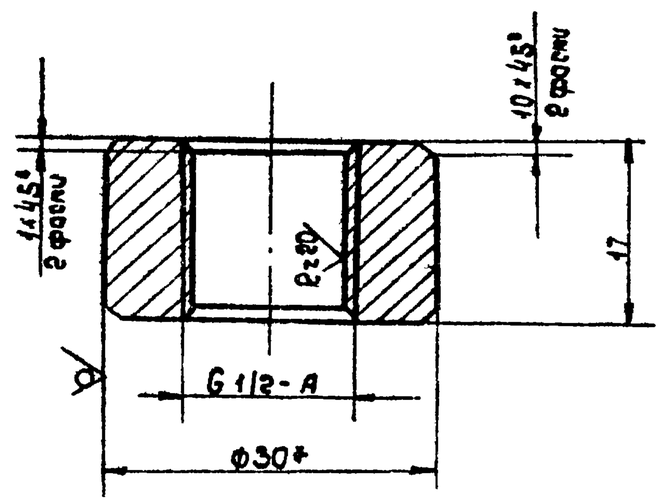

1. * Размеры для справок.
2. H14; ± $\frac{JT14}{2}$

Изм.	Лист	№ докум.	Подп.	Дата	КИРГ 8.220.005		
Разраб.		Задоянчук			Втулка.	Лит.	Масса 0.05	Масшт. 2:1
Пров.		Погребняк				Лист 1	Листов 1
Рук. гр.		Погребняк					
Нач. отд.		Стеценко			Круг В30 ГОСТ 2590-71* / Ст. 3-II ГОСТ 535-79*	Гипросвязь-3 Киев	
Н. контр.		Парамонова					

Инв. № подл. | Подп. и дата | Взам. инв. № | Инв. № дубл. | Подп. и дата

Кол. Найдтерка 25664-04 46 формат А4

407-1-92-87 А4

КИРГ 8.680.009

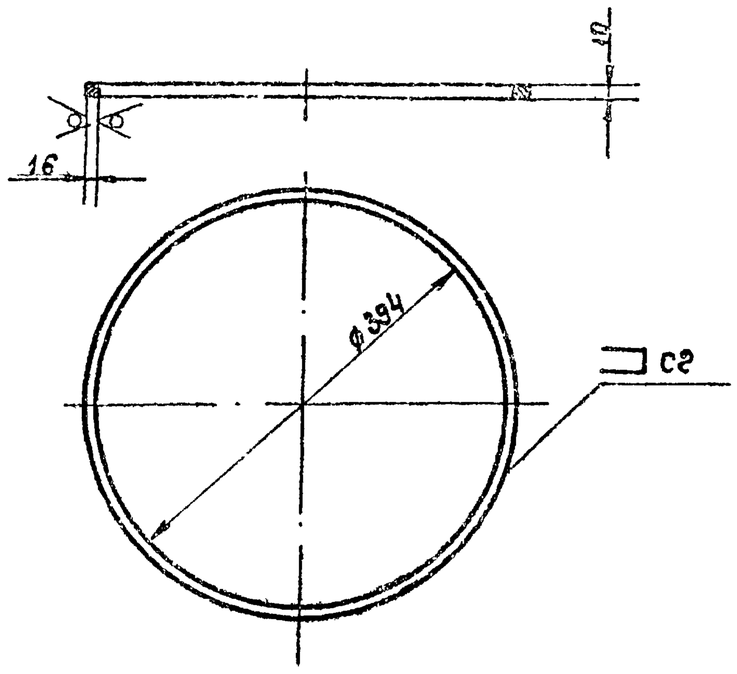

1* Размеры для справок.

2. H14; ± IT14/2

3. Сварка газовая. Сварные швы Rz80

Изм.	Лист	№ докум.	Подп.	Дата
Разраб.	Задоянчук			
Пров.	Погребняк			
Рук. гр.	Погребняк			
Нач. отд.	Стеценко			
Н. контр.	Пароманова			

Кольцо ограничительное

Лит.	Масса	Масшт.
	0.13	1:5
Лист 1	Листов 1	

Лист Б-ПН-НО-1.6 ГОСТ 19903-74* / 3-IV-Ст.3 ГОСТ 16523-70*

Гипросвязь-3 Киев

Формат А4

КИРГ 8.680.010

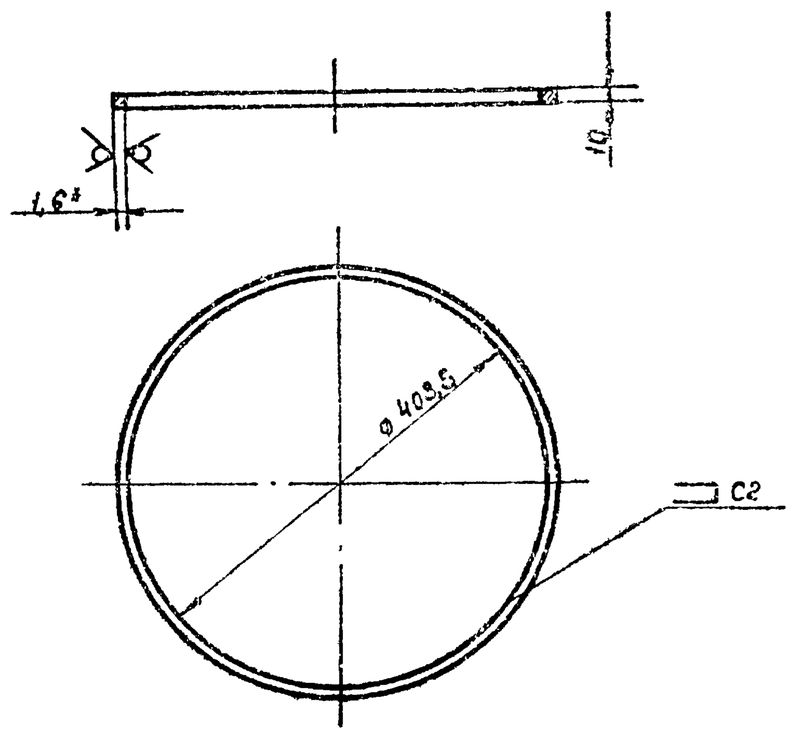

1. * Размер для справок.

2. H14; ± IT14/2

3. Сварка газовая. Сварные швы. Rz80

Изм.	Лист	№ докум.	Подп.	Дата
Разраб.	Задоянчук			
Пров.	Погребняк			
Рук. гр.	Погребняк			
Нач. отд.	Стеценко			
Н. контр.	Пароманова			

Кольцо

Лит.	Масса	Масшт.
	0.13	1:5
Лист 1	Листов 1	

Лист Б-ПН-НО-1.6 ГОСТ 19903-74* / 3-IV Ст.3 ГОСТ 16523-70*

Гипросвязь-3 Киев

Формат А4

КИРГ 8.626.045

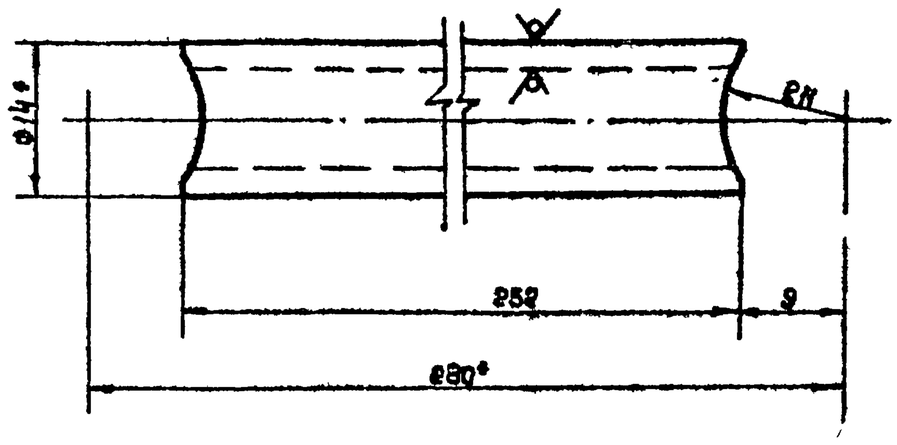

1.* Размеры для справок.

2. H14; ± IT14/2

Изм.	Лист	№ докум.	Подп.	Дата
Разраб.	Задоянчук			
Пров.	Погребняк			
Рук. гр.	Погребняк			
Нач. отд.	Стеценко			
Н. контр.	Пароманова			

Распорка

Лит	Масса	Масшт.
	0.21	2:1
Лист	Листов	

Труба Ц-14х25-20-А ГОСТ 8734-75*

Гипросвязь-3 Киев

Формат А4

КИРГ 8.626.046

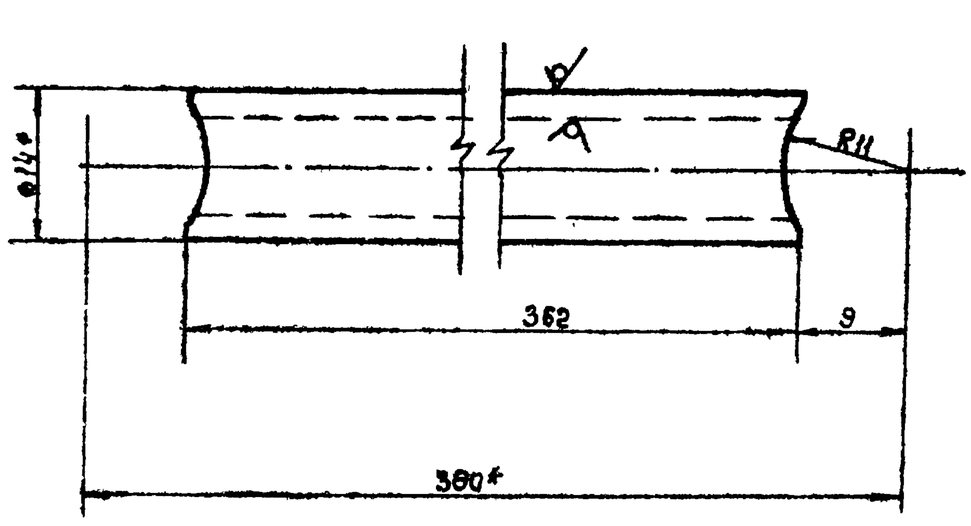

1.* Размеры для справок.

2. H14; ± IT14/2

Изм.	Лист	№ докум.	Подп.	Дата
Разраб.	Задоянчук			
Пров.	Погребняк			
Рук. гр.	Погребняк			
Нач. отд.	Стеценко			
Н. контр.	Пароманова			

Распорка

Лит.	Масса	Масшт.
	0.26	2:1
Лист	Листов	

Труба Ц-14х25-20-А ГОСТ 8734-75*

Гипросвязь-3 Киев

Инв. № подл. | Подп. и дата | Взам. инв. № | Инв. № дубл. | Подп. и дата

407-1-92-87 А4

КИРГ 8.604.017

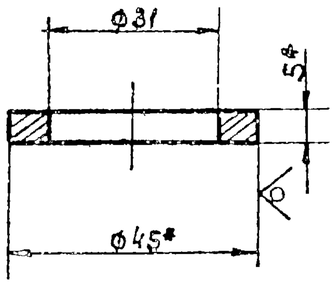

1. Размеры для справок.

e. H14; h14.

Изм.	Лист	N докум.	Подп.	Дата	КИРГ 8.604.017		
Разраб.		Задоянчук			Накладка	Лит.	Масса 0.03	Масшт. 1:1
Пров.		Погребняк				Лист 1	Листов 1
Рук. гр.		Погребняк					
Нач. отд.		Стеценко			Круг В45 ГОСТ 2590-71* / Ст. 3-II ГОСТ 535-79*	ГИПРОСВЯЗЬ-3 Киев	
Н. контр.		Парамонова					

Инв. N подл. | Подп. и дата | Взам. инв. N | Инв. N дубл. | Подп. и дата

Формат А4

КИРГ 8.071.007

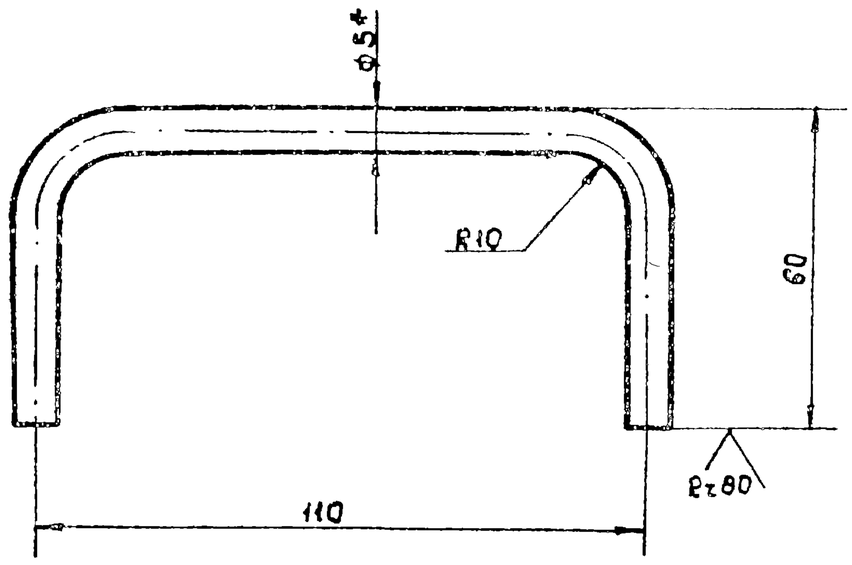

1. Размеры для справок.

e. H14; $\pm \frac{JT14}{2}$

Изм.	Лист	N докум.	Подп.	Дата	КИРГ 8.071.007		
Разраб.		Задоянчук			Ручка	Лит.	Масса 0,1	Масшт. 1:1
Пров.		Погребняк				Лист 1	Листов 1
Рук. гр.		Погребняк					
Нач. отд.		Стеценко			Круг В8 ГОСТ 2590-71* / Ст. 3-II ГОСТ 535-79*	ГИПРОСВЯЗЬ-3 Киев	
Н. контр.		Парамонова					

Инв. N подл. | Подп. и дата | Взам. инв. N | Инв. N дубл. | Подп. и дата

Формат А4

КИРГ 8665.004

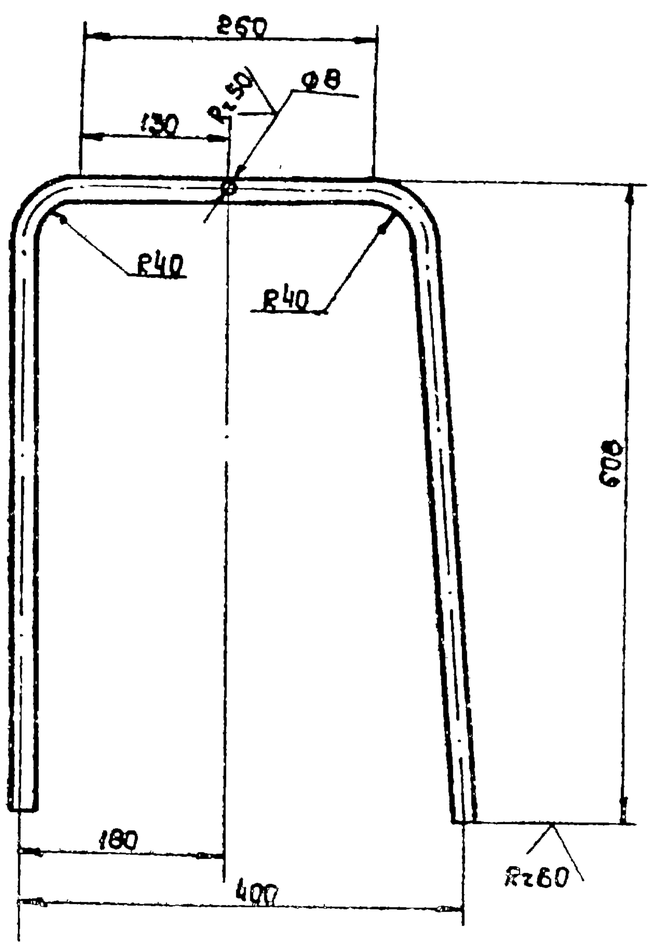

409-1-92-87 А4

Изм.	Лист	N докум.	Подп.	Дата	КИРГ 8.665.004		
Разраб.		Задоянчук			Дуга	Лит.	Масса 2.0	Масшт. 1:5
Пров.		Погребняк				Лист	Листов
Рук. гр.		Погребняк					
Нач. отд.		Стеценко			Труба Ц-22х2,5 ГОСТ 8734-75*	ГИПРОСВЯЗЬ-3 Киев	
Н. контр.		Парамонова					

Инв. N подл. | Подп. и дата | Взам. инв. N | Инв. N дубл. | Подп. и дата

Формат А4

Форм.	Зона	Поз.	Обозначение	Наименование	Кол.	Примеч.
				Документация		
А4			КИРГ 8.665.005 СБ	Сборочный чертеж		
				Детали		
А4		1	КИРГ 8.665.004	Дуга		
А4		2	КИРГ 8.626.045	Распорка		
А4		3	КИРГ 8.626.046	Распорка		
				Материалы		
		4		Лист Б-ПН-НО-10 ГОСТ 19903-74* / 3-IV Ст. 3 ГОСТ 14637-79		
				28 h14 х 28 h14	4	0,03 кг

Изм.	Лист	N докум.	Подп.	Дата	КИРГ 8.665.005		
Разраб.		Задоянчук			Подставка	Лит.	Лист 1	Листов 1
Пров.		Погребняк						
Рук. гр.		Погребняк						
Нач. отд.		Стеценко				ГИПРОСВЯЗЬ-3 Киев		
Н. контр.		Парамонова						

Инв. N подл. | Подп. и дата | Взам. инв. N | Инв. N дубл. | Подп. и дата

Инв. № подл. 25664-04

Формат А4

Формат	Зона	Поз.	Обозначение	Наименование	Кол.	Примеч.
				Документация		
А3			КИРГ 5.887.015 СБ	Сборочный чертеж		
				Сборочные единицы		
А3		1	КИРГ 5.887.016	Бак емкостью 250		
				литров	1	
				Детали		
А4		2	КИРГ 6.180.005	Рама	1	
А4		3	КИРГ 8.600.006	Планка	2	
А4		4	КИРГ 8.927.010	Стяжка	4	
А4		5	КИРГ 6 173.009	Пробка	1	

Инв.№ подл. | Подп. и дата | Взам.инв.№ | Инв.№ дубл. | Подп. и дата

Изм.	Лист	№ докум.	Подп.	Дата
Разраб.	Задоянчук			
Пров.	Погребняк			
Рук. гр.	Погребняк			
Нач. отд.	Стеценко			
Н. контр.	Парамонова			

КИРГ 5.887.015

Бак для аварийного слива масла емкостью 250 литров с рамой.

Лит.	Лист	Листов
	1	2

Гипросвязь-3 Киев

Формат А4

Формат	Зона	Поз.	Обозначение	Наименование	Кол.	Примеч.
				Документация		
А3			КИРГ 5.887.016	Сборочный чертеж		
				Детали		
А3		1	КИРГ 8.030.004	Обечайка	1	
А4		2	КИРГ. 8.607.014	Стенка	2	
А4		3	КИРГ. 8.626.044	Труба	1	
А4		4	КИРГ 9.300.027	Горловина	1	
А4		5	КИРГ 9.300.026	Патрубок	1	

Инв.№ подл. | Подп. и дата | Взам.инв.№ | Инв.№ дубл. | Подп. и дата

Изм.	Лист	№ докум.	Подп.	Дата
Разраб.	Задоянчук			
Пров.	Погребняк			04.87
Рук. гр.	Погребняк			
Нач. отд.	Стеценко			
Н. контр.	Парамонова			

КИРГ 5.887.016

Бак емкостью 250 литров

Лит.	Лист	Листов
	2	2

Гипросвязь-3 Киев

Формат А4

КИРГ 5.887.015 СБ

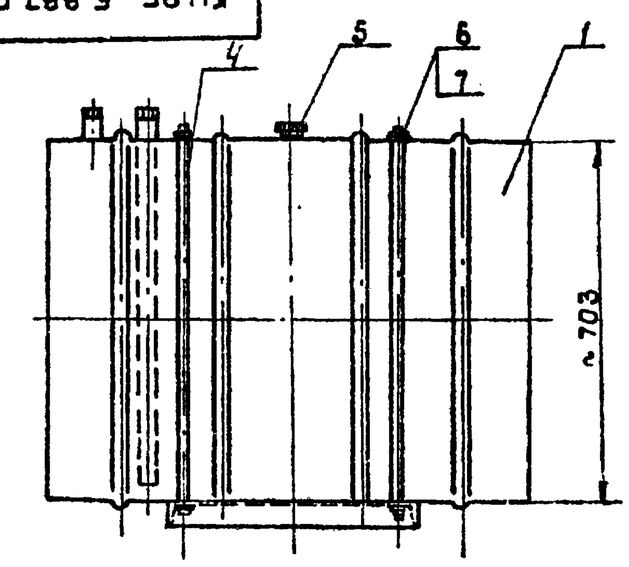

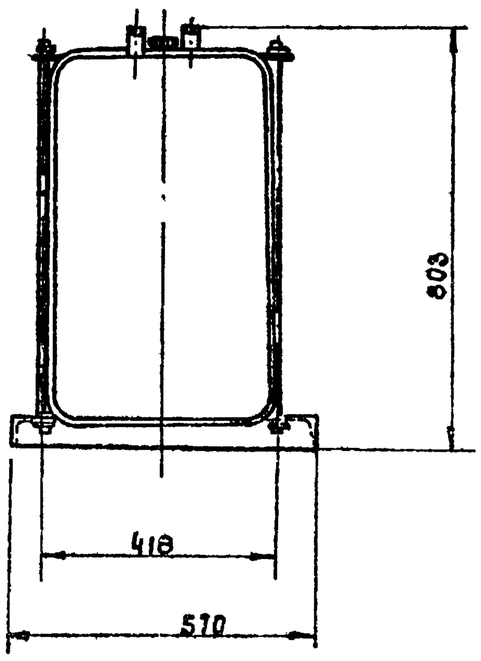

Размеры для справок.

407-1-92.87 Ал

Инв.№ подл. | Подп. и дата | Взам.инв.№ | Инв.№ дубл. | Подп. и дата

Изм.	Лист	№ докум.	Подп.	Дата
Разраб.	Задоянчук			
Пров.	Погребняк			04.87
Рук. гр.	Погребняк			
Нач. отд.	Стеценко			
Н. контр.	Парамонова			

КИРГ. 5.887.015 СБ.

Бак для аварийного слива масла емкостью 250 литров с рамой. Сборочный чертеж.

Лит.	Масса	Масшт.
	47,2	1:10
Лист	Листов	

Гипросвязь-3 Киев

КИРГ 5.887.010 СБ

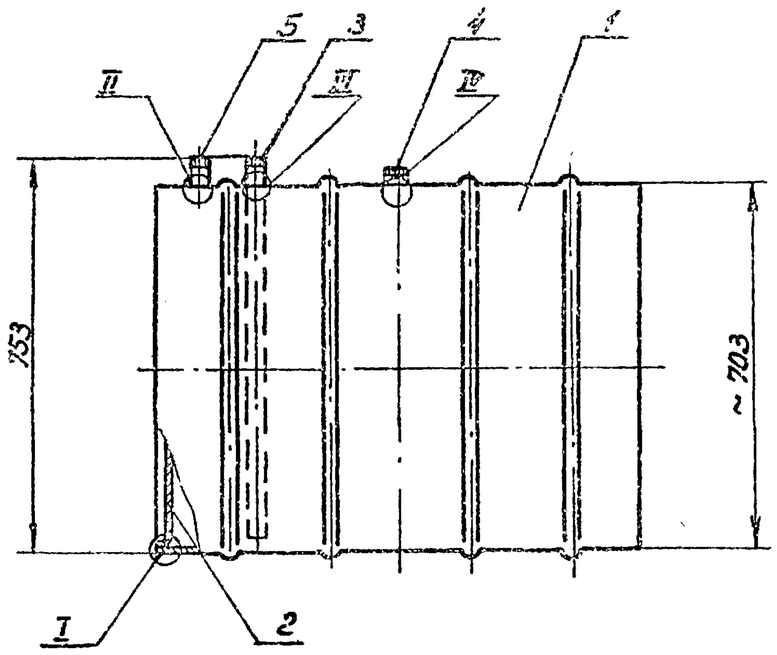

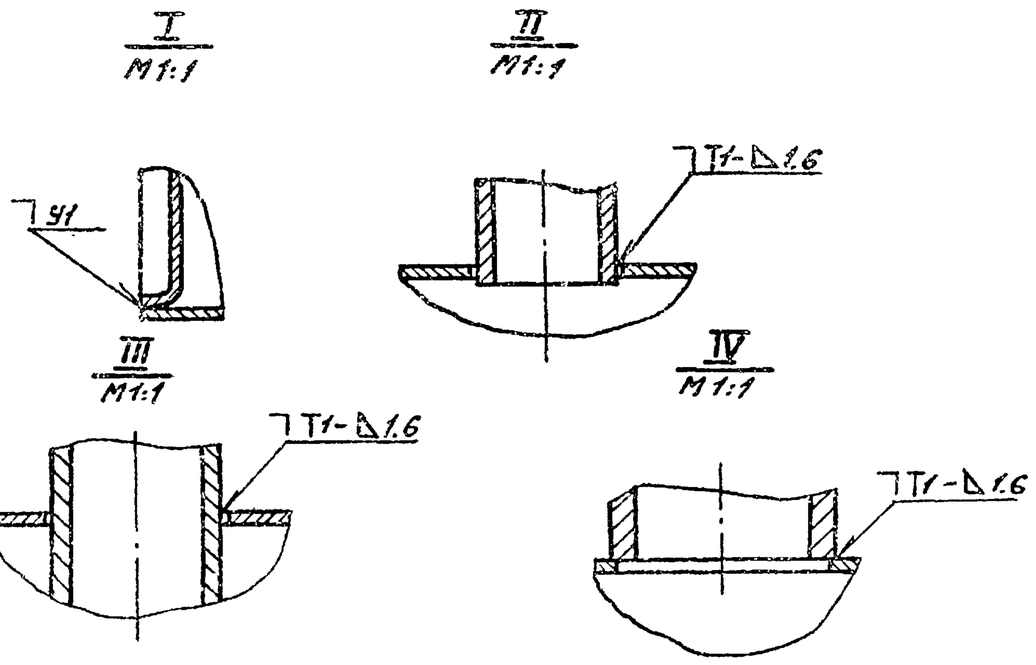

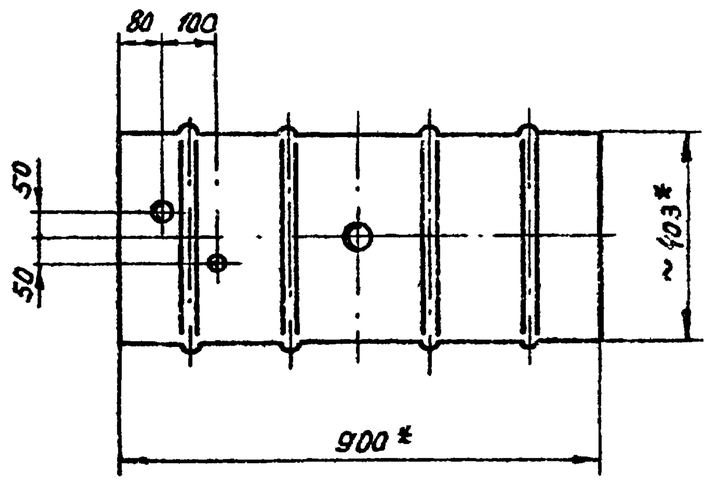

1.* Размеры для справок.
2. H14; h14; ± JT14/2.
3. Сварка по ГОСТ 5264-80. Сварные швы Rz 80.
4. Покрытие: ЭМ.НЦ-25 ГОСТ 5406-84 серый, III, 7/1.

Изм.	Лист	№ докум.	Подп.	Дата	КИРГ 5.887.016 СБ		
Разраб		Загайнук			Бак емкостью 250 литров. Сборочный чертеж.	Лит.	Масса 34	Масшт. 1:10
Провер.		Погребняк		10.87		Лист	Листов	
Рук.гр.		Погребняк				Гипросвязь-3 Киев		
Нач.отд.		Стеценко						
Н.контр.		Пономарёв						

Копиров. Полич Формат А3

КИРГ 8.030.004

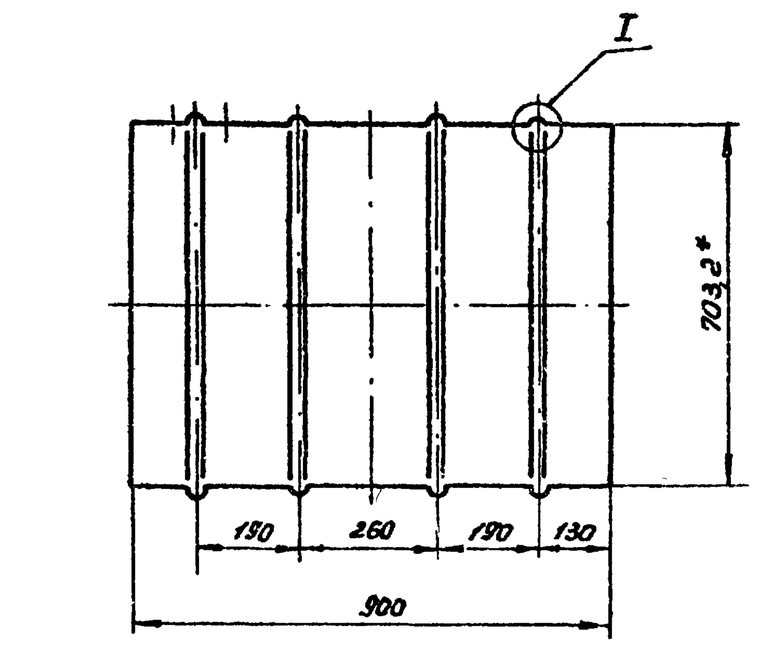

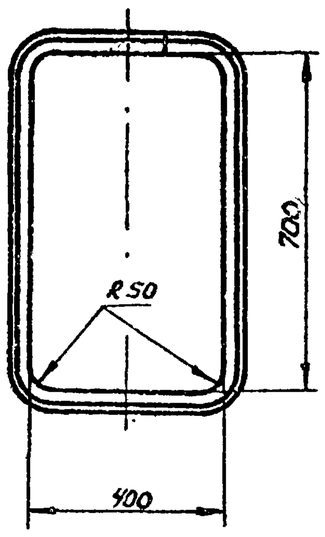

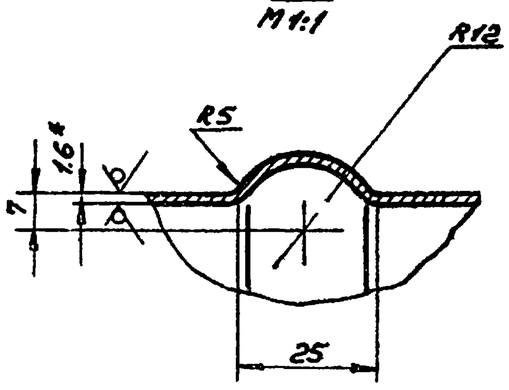

1.* Размеры для справок.
2. h14; ± JT14/2.
3. Сварка по ГОСТ 5264-80. Сварные швы Rz 80.
4. Допускается только один шов в верхней части обечайки.

Изм.	Лист	№ докум.	Подп.	Дата	КИРГ 8.030.004		
Разраб		Загайнук			Обечайка	Лит.	Масса 24	Масшт. 1:10
Провер.		Погребняк				Лист	Листов	
Рук.гр.		Погребняк				Гипросвязь-3 Киев		
Нач.отд.		Стеценко						
Н.контр.		Пономарёв			Лист Б-ОН-НО-1.6 ГОСТ 19903-74* ВСт3-II ГОСТ 16523-70*			

Инв.№ подл. | Подп. и дата | Взам. инв.№ | Инв.№ дубл. | Подп. и дата

407-1-92-87 А4

Копиров. 25664-04 50 Формат А3

КИРГ 8.607.014

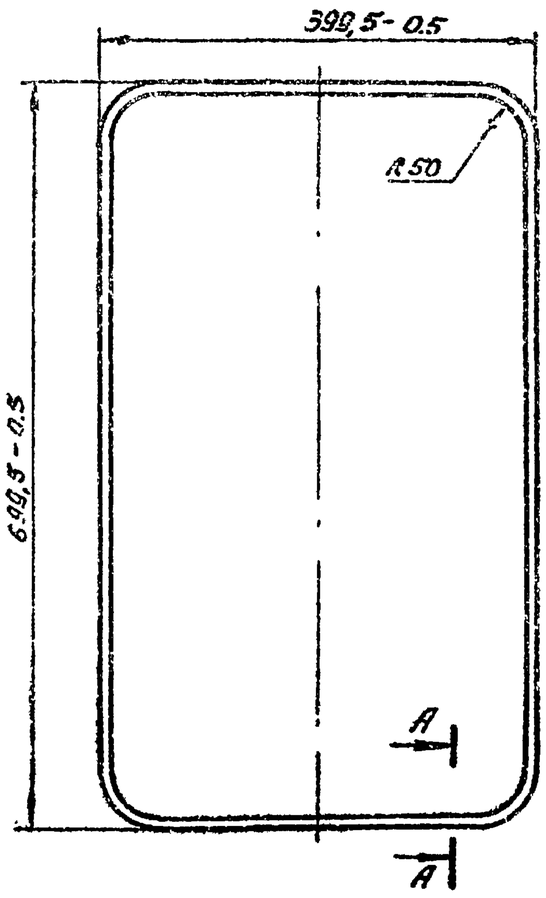

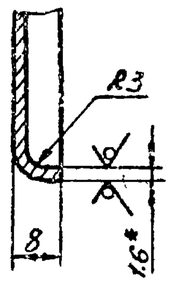

Rz 60

А-А
М 1:1

1. * Размер для справок.
2. Н14; h14.

Изм.	Лист	№ докум.	Подп.	Дата	КИРГ 8.607.014			
Разраб.		Задорнчук			Стенка	Литера	Масса	Масшт.
Пров.		Погребняк		4.04.87			4.15	1:5
Рук.гр.		Погребняк				Лист	Листов	
Нач.отд.		Стеценко			Лист 6-ПШ 40-1.6 ГОСТ 19903.74* / 3-IV-Ст3 ГОСТ 16523-70*	ГИПРОСВЯЗЬ-3 Киев		
Н. контр.		Парамонова						

Копиров. Панич — Формат А4

КИРГ 8.626.044

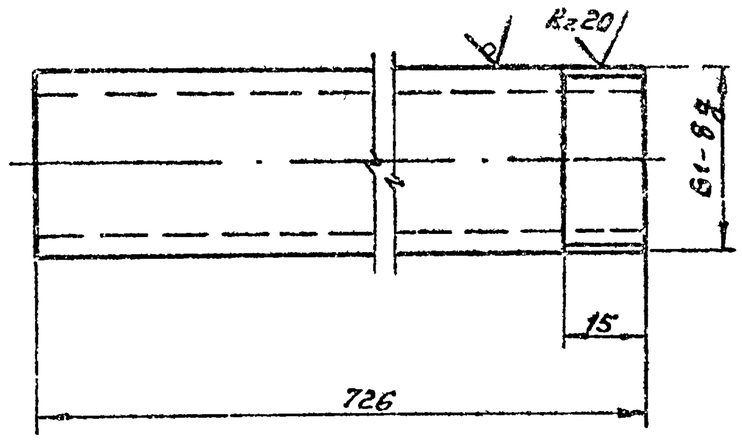

Изм.	Лист	№ докум.	Подп.	Дата	КИРГ 8.626.044			
Разраб.		Задорнчук			Труба	Литера	Масса	Масшт.
Пров.		Погребняк		4.04.87			1.74	1:1
Рук.гр.		Погребняк				Лист	Листов	
Нач.отд.		Стеценко			Труба Ц-25 ГОСТ 3262-75*	ГИПРОСВЯЗЬ-3 Киев		
Н. контр.		Парамонова						

Копиров. Панич — Формат А4

КИРГ 9.300.027

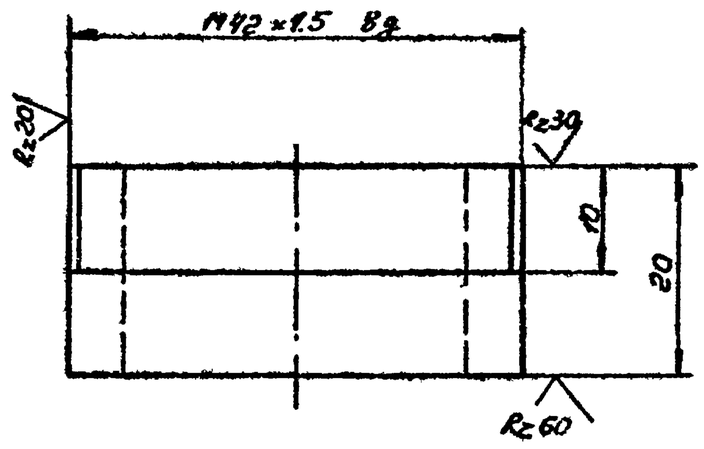

h14; ± IT14/2

Изм.	Лист	№ докум.	Подп.	Дата	КИРГ 9.300.027			
Разраб.		Задорнчук			Горловина	Литера	Масса	Масшт.
Пров.		Погребняк		4.04.87			0.06	2:1
Рук.гр.		Погребняк				Лист	Листов	
Нач.отд.		Стеценко			Труба Ц-32 ГОСТ 3262-75*	ГИПРОСВЯЗЬ-3 Киев		
Н. контр.		Парамонова						

Копиров. Панич — Формат А4

КИРГ 9.300.026

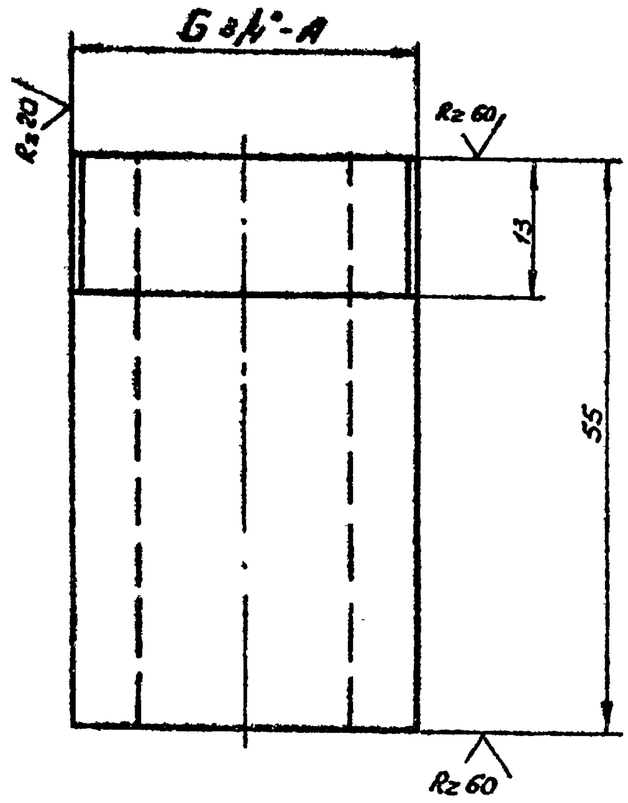

h14; ± IT14/2

Изм.	Лист	№ докум.	Подп.	Дата	КИРГ 9.300.026			
Разраб.		Задорнчук			Патрубок	Литера	Масса	Масшт.
Пров.		Погребняк		4.04.87			0.08	2:1
Рук.гр.		Погребняк				Лист	Листов	
Нач.отд.		Стеценко			Труба Ц-20 ГОСТ 3262-75*	ГИПРОСВЯЗЬ-3 Киев		
Н. контр.		Парамонова						

Копиров. Панич — Формат А4

КИРГ 6.180.005

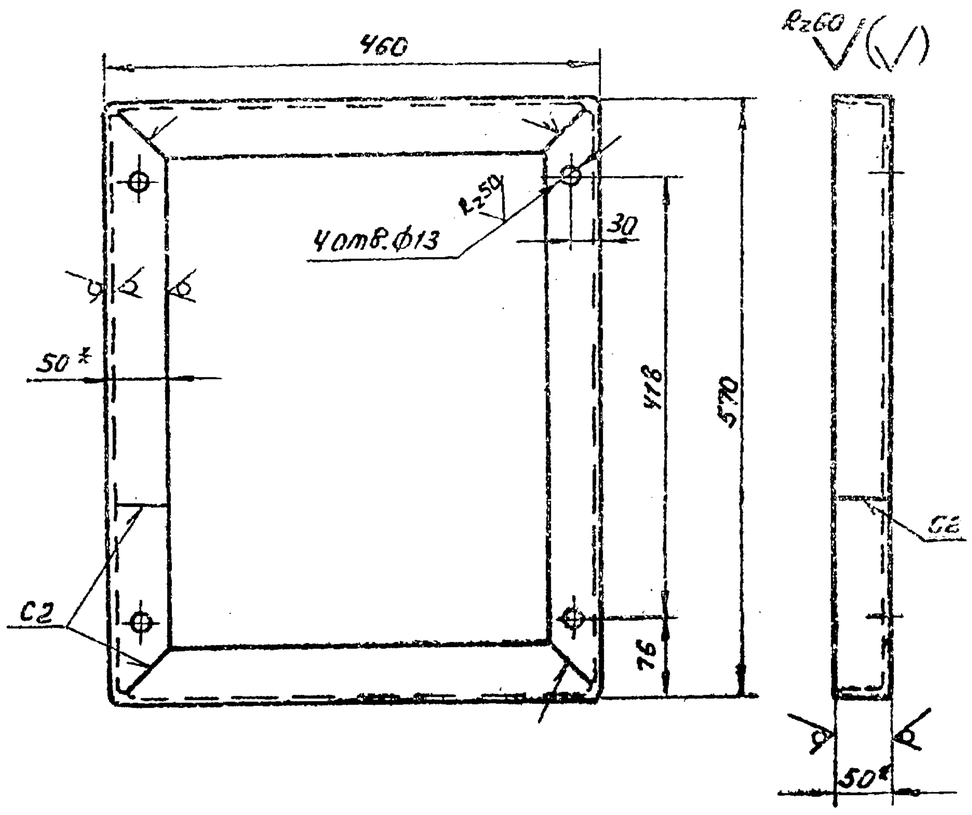

1. * Размеры для справок.
2. H14; h14; ± JT14/2.
3. Внутренние радиусы сгибов 5 мм.
4. Сварка по ГОСТ 5264-80. Сварные швы Rz 80.
5. Покрытие: ЭМ.НЦ-25 ГОСТ 5406-84 серый, III, 7/1.

Изм.	Лист	№ докум.	Подп.	Дата	КИРГ 6.180.005		
Разраб.		Задоянчук			Рама	Литера	Масса	Масшт.
Пров.		Погребняк					7.8	1:5
Рук.гр.		Погребняк				Лист 1	Листов 1
Нач.отд.		Стеценко			Уголок 50×50×5 - Б ГОСТ 8509-72* / В Ст3-II ГОСТ 535-79*	ГИПРОСВЯЗЬ-3 Киев	
Н.контр.		Пароменов					

Инв.№ подл. | Подп. и дата | Взам. инв.№ | Инв.№ дубл. | Подп. и дата

Формат А4

КИРГ 8.600.006

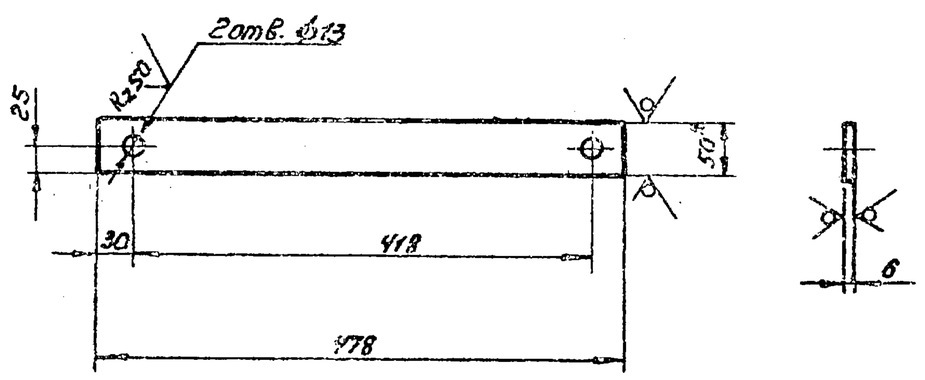

1. * Размеры для справок.
2. H14, h14; ± JT14/2.
3. Покрытие: ЭМ.НЦ-25 ГОСТ 5406-84 серый, III, 7/1.

Изм.	Лист	№ докум.	Подп.	Дата	КИРГ 8.600.006		
Разраб.		Задоянчук			Планка	Литера	Масса	Масшт.
Пров.		Погребняк					0.94	1:5
Рук.гр.		Погребняк				Лист 1	Листов 1
Нач.отд.		Стеценко			Полоса 5*50 - Б ГОСТ 103-76* / Ст3-II ГОСТ 535-79*	ГИПРОСВЯЗЬ-3 Киев	
Н.контр.		Пароменов					

Инв.№ подл. | Подп. и дата | Взам. инв.№ | Инв.№ дубл. | Подп. и дата

Копиров. Полиу

Формат А4

407-1-92-87 А4

КИРГ 6.173.009

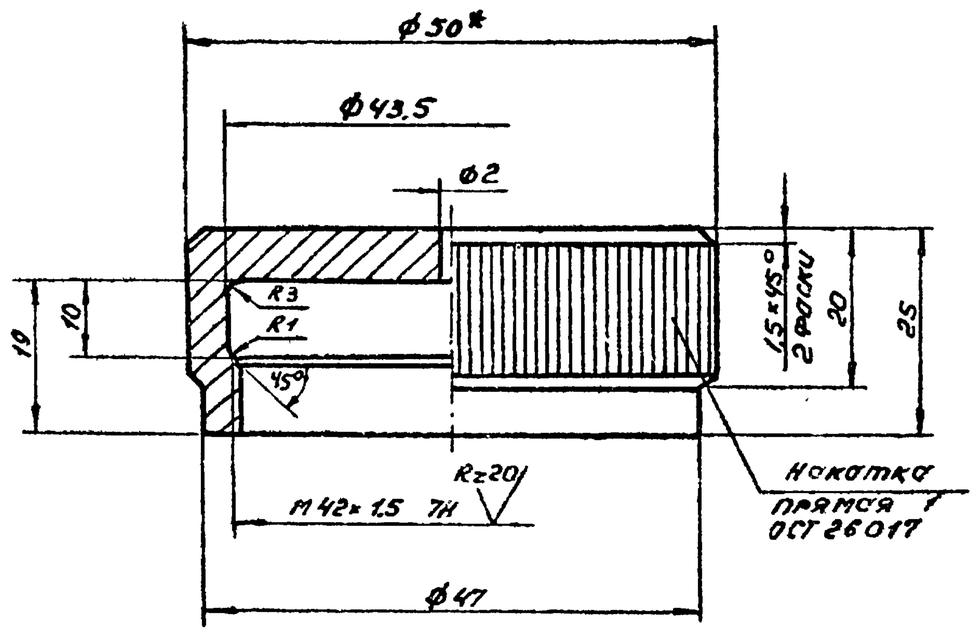

1. * Размер для справок.
2. H14; h14; ± JT14/2.
3. Покрытие: Ц9.ХР.

Изм.	Лист	№ докум.	Подп.	Дата	КИРГ 6.173.009		
Разраб.		Задоянчук			Пробка	Литера	Масса	Масшт.
Пров.		Погребняк					0.25	2:1
Рук.гр.		Погребняк				Лист 1	Листов 1
Нач.отд.		Стеценко			Круг В50 ГОСТ 2590-71* / Ст3-II ГОСТ 535-79*	ГИПРОСВЯЗЬ-3 Киев	
Н.контр.		Пароменов					

Инв.№ подл. | Подп. и дата | Взам. инв.№ | Инв.№ дубл. | Подп. и дата

Копиров. Полиу

Формат А4

КИРГ 8.924.010

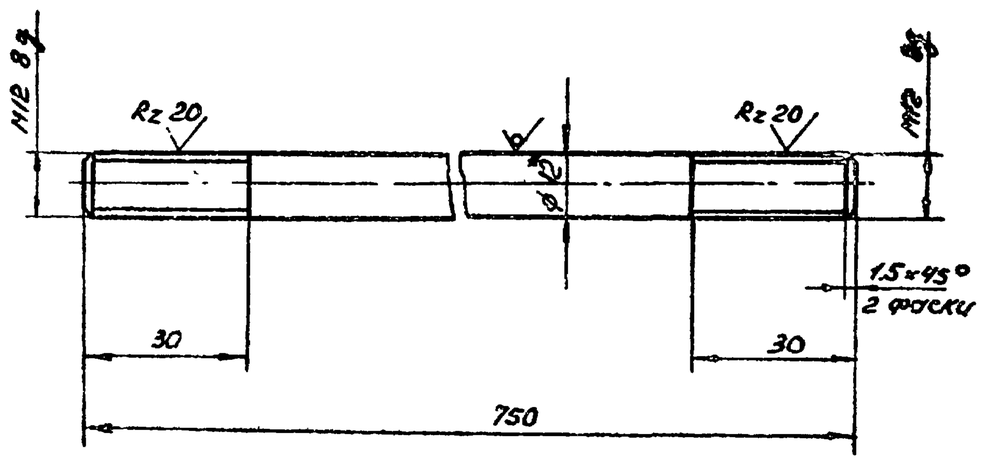

1. * Размер для справок.
2. H14; h14.
3. Покрытие: Ц9.ХР.

Изм.	Лист	№ докум.	Подп.	Дата	КИРГ 8.924.010		
Разраб.		Задоянчук			Стяжка	Литера	Масса	Масшт.
Пров.		Погребняк					0.69	1:1
Рук.гр.		Погребняк				Лист 1	Листов 1
Нач.отд.		Стеценко			Круг В12 ГОСТ 2590-71* / Ст3-II ГОСТ 535-79*	ГИПРОСВЯЗЬ-3 Киев	
Н.контр.		Пароменов					

Инв.№ подл. | Подп. и дата | Взам. инв.№ | Инв.№ дубл. | Подп. и дата

Копиров. Полиу

Формат	Зона	Поз.	Обозначение	Наименование	Кол.	Примеч.
				Документация		
			КИРГ 6.457.016	Сборочный чертеж		
				Сборочные единицы		
		1	КИРГ 6.135.007	Кронштейн для крепления глушителя к стене	1	
		2	КИРГ 8.037.008	Корпус компенсатора	1	
				Детали		
		3	КИРГ 8.680.011	Кольцо упорное	1	
		4	КИРГ 6.173.010	Крышка поджимная	1	
		5	КИРГ 8.680.012	Шайба стопорная	4	
		6		Труба	1	
				Труба 70×3.5 ГОСТ 10704-76*		
				L = 1720		
		7		Труба	1	
				Труба 70×3.5 ГОСТ 10704-76*		
				L = 3300		
		8		Труба	1	
				Труба 70×3.5 ГОСТ 10704-76*		
				L = 1250		
		9		Труба	1	
				Труба 70×3.5 ГОСТ 10704-76*		
				L = 1500		
		10	КИРГ 8.230.006	Фланец	2	

Инв.№ подл. | Подп. и дата | Взам.инв.№ | Инв.№ дубл. | Подп. и дата

Изм.	Лист	№ докум.	Подп.	Дата
Разраб.	Красноярская			
Пров.	Погребняк			
Рук. гр.	Погребняк			
Нач. отд.	Стеценко			
Н. контр.	Гаранжова			

КИРГ 6.457.017

Трубопровод выпускной

Лит.	Лист	Листов
	1	2

ГИПРОСВЯЗЬ-3 Киев

Копиров. Панич — Формат А4

Поз.	Обозначение	Наименование	Кол.	Примеч.
11		Болт	1	
		Лист Б-ПК-НО-2 ГОСТ 19904-74* / 3-IV-Ст3 ГОСТ 16523-70* ф256		
12		Скоба	4	
		Лист Б-ПК-НО-3 ГОСТ 19904-74* / 3-IV-Ст3 ГОСТ 16523-70* 135×20		
13	КИРГ 8.683.012	Прокладка	3	
		Стандартные изделия		
		Болты ГОСТ 7798-70*		
14		М10-6g×70.58.016	8	
15		М12-6g×40.58.016	12	
		Гайки ГОСТ 5915-70*		
16		М10-6Н.5.016	8	
17		М12-6Н.5.016	12	
18		Шайба 12.65Г.016 ГОСТ 6402-70*	12	
		Материалы		
19		Шнур асбестовый 6 ГОСТ 1179-83	1.6м	

Инв.№ подл. | Подп. и дата | Взам.инв.№ | Инв.№ дубл. | Подп. и дата

Изм.	Лист	№ докум.	Подп.	Дата

КИРГ 6.457.017

Лист 2

Копиров. Панич — Формат А4

КИРГ 6.457.017СБ

407-1-92.87 А4

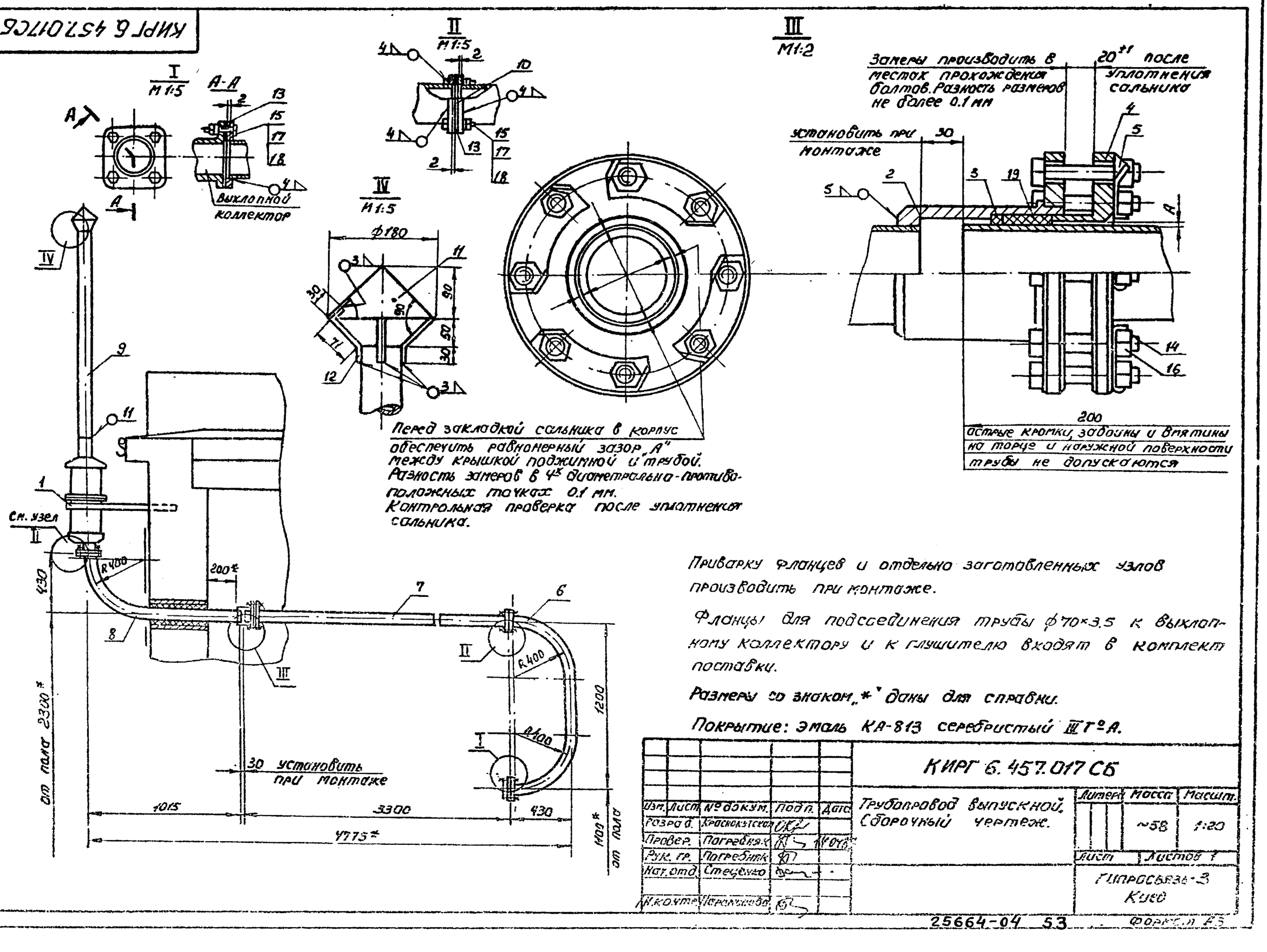

Приварку фланцев и отдельно заготовленных узлов производить при монтаже.

Фланцы для подсоединения трубы ф70×3.5 к выхлопному коллектору и к глушителю входят в комплект поставки.

Размеры со знаком "*" даны для справки.

Покрытие: эмаль КА-813 серебристый ТУ №А.

Изм.	Лист	№ докум.	Подп.	Дата
Разраб.	Красноярская			
Провер.	Погребняк			
Рук. гр.	Погребняк			
Нач. отд.	Стеценко			
Н. контр.	Гаранжова			

КИРГ 6.457.017СБ

Трубопровод выпускной. Сборочный чертеж.

Литера	Масса	Масштаб
	~58	1:20
Лист	Листов 1	

ГИПРОСВЯЗЬ-3 Киев

Формат А3

КИРГ 6. 135. 007

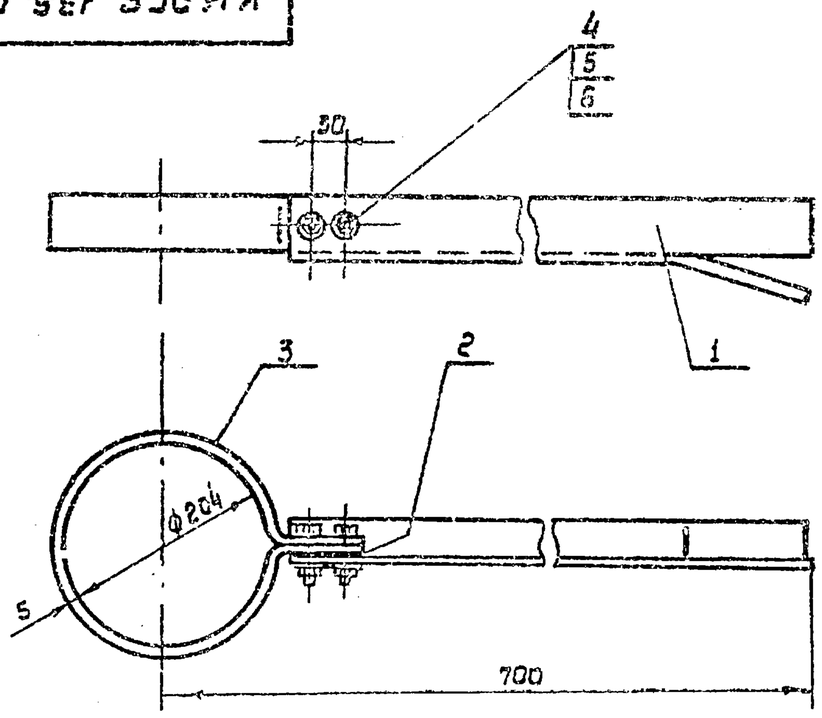

Покрытие: Лак ПФ-170 с 10% примесью алюминиевой пудры ПАК-3-4 ТУ А.

Форм.	Зона	Поз.	Обозначение	Наименование	Кол.	Примечание
				Детали		
			КИРГ 6. 135. 008	Кронштейн	1	
			КИРГ 8. 683. 011	Прокладка	1	
			КИРГ 8. 665. 006	Хомут	1	
				Стандартные детали		
				Болт М12-6g×40.58.016 ГОСТ 7798-70*	2	
				Шайба 12.65Г.016 ГОСТ 6402-70*	2	
				Гайка М12-6Н.5.016 ГОСТ 5915-70*	2	

Инв. № подл. | Подпись и дата | Взам. инв. № | Инв. № дубл. | Подпись и дата

Изм.	Лист	№ докум.	Подп.	Дата
Разраб.		Краснокутская		
Провер.		Погребняк		
Рук. гр.		Погребняк		
Нач. отд.		Стеценко		
Н. контр.		Парамонова		

КИРГ 6. 135. 007

Кронштейн для крепления глушителя к стене

Лит.	Масса	Масшт.
	~3.82	1:5
Лист	Листов 1	

Гипросвязь-3 Киев

Формат А4

КИРГ 6. 135. 008

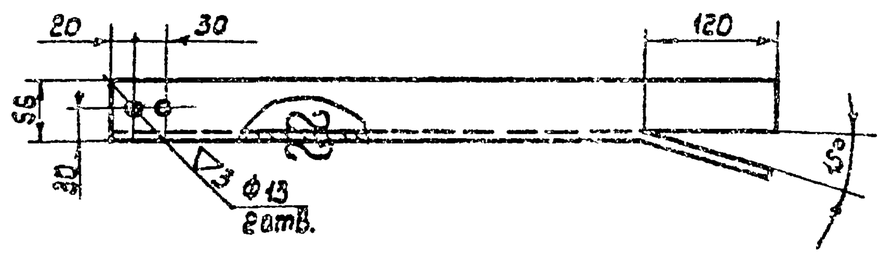

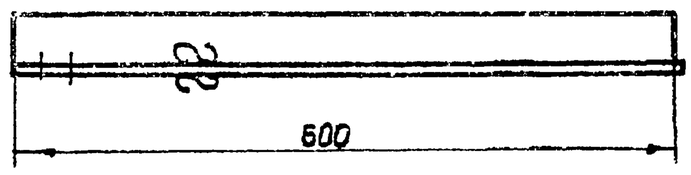

Неуказанные предельные отклонения размеров H14, h14

Инв. № подл. | Подпись и дата | Взам. инв. № | Инв. № дубл. | Подпись и дата

Изм.	Лист	№ докум.	Подп.	Дата
Разраб.		Краснокутская		
Пров.		Погребняк		
Рук. гр.		Погребняк		
Нач. отд.		Стеценко		
Н. контр.		Парамонова		

КИРГ 6. 135. 008

Кронштейн

Лит.	Масса	Масшт.
	2,2	1:5
Лист	Листов 1	

Уголок 56×56×5-Б ГОСТ 8509-72* в Ст.3-II ГОСТ 535-79*

Гипросвязь-3 Киев

Формат А4

КИРГ 8. 683. 011

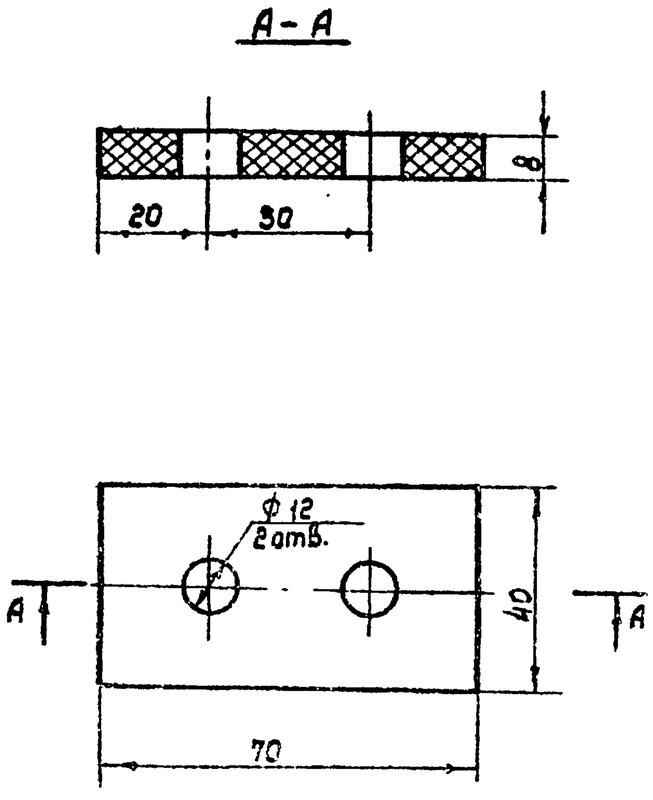

407-1-92-87 А4

Инв. № подл. | Подпись и дата | Взам. инв. № | Инв. № дубл. | Подпись и дата

Изм.	Лист	№ докум.	Подп.	Дата
Разраб.		Краснокутская		
Пров.		Погребняк		
Рук. гр.		Погребняк		
Нач. отд.		Стеценко		
Н. контр.		Парамонова		

КИРГ 8. 683. 011

Прокладка

Лит.	Масса	Масшт.
	0.02	1:1
Лист	Листов 1	

Пластина I, лист ПМБ-М-2-4.8 ГОСТ 7338-77

Гипросвязь-3 Киев

Формат А4

КИРГ 8. 665. 006

(V) 2

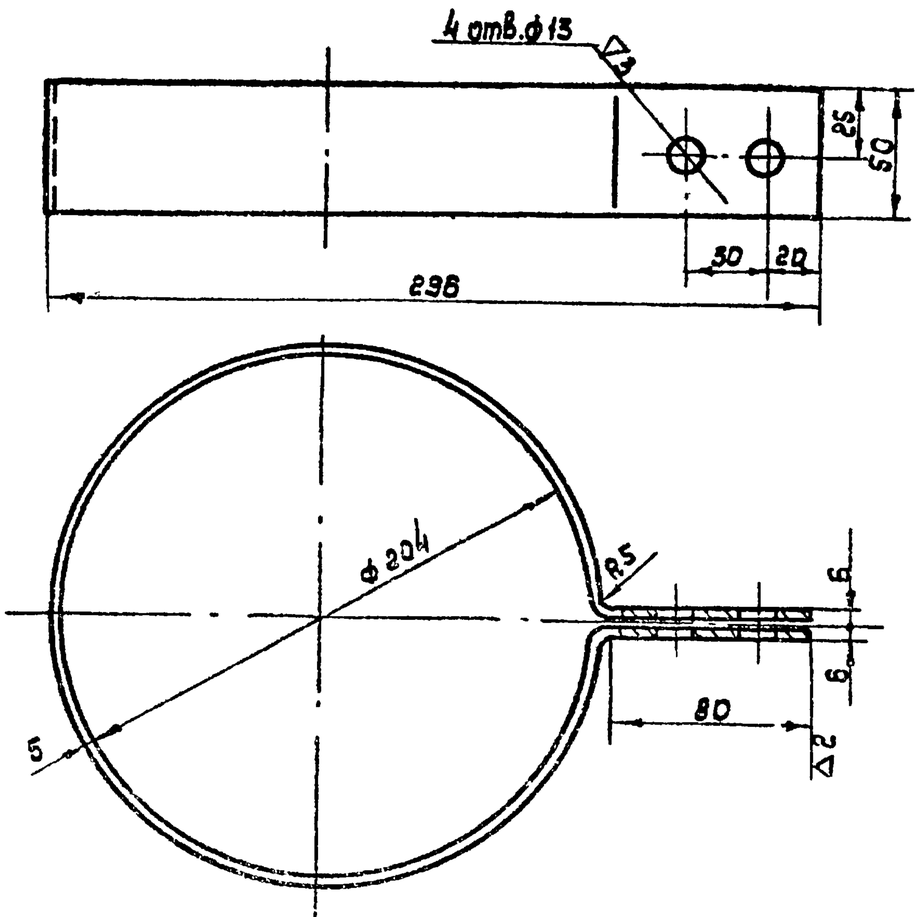

Неуказанные предельные отклонения размеров H14, h14.

Инв. № подл. | Подпись и дата | Взам. инв. № | Инв. № дубл. | Подпись и дата

Изм.	Лист	№ докум.	Подп.	Дата
Разраб.		Краснокутская		
Пров.		Погребняк		
Рук. гр.		Погребняк		
Нач. отд.		Стеценко		
Н. контр.		Парамонова		

КИРГ 8. 665. 006

Хомут

Лит.	Масса	Масшт.
	1.6	1:2
Лист	Листов 1	

Полоса 6-ПН-40-50 ГОСТ 103-76* Ст.3 ГОСТ 14637-79*

Гипросвязь-3 Киев

КИРГ 8.034.008СБ

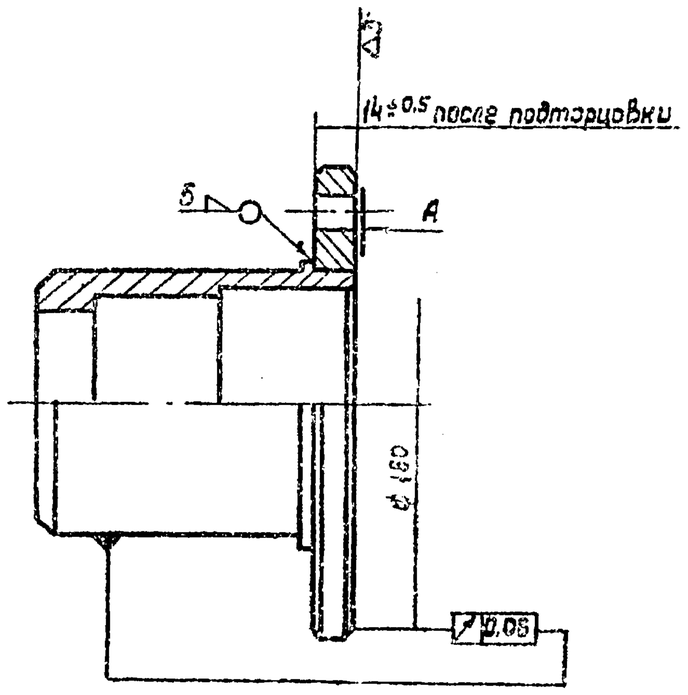

Торцовое биение фланца ф180 относительно наружной поверхности корпуса проверить после сварки.
Допускается окончательная подторцовка поверхности „А" в сварном узле

Форм.	Зона	Поз.	Обозначение	Наименование	Кол.	Примечание
				Детали		
			КИРГ 8.034.009	Корпус	1	
			КИРГ 8.230.005	Фланец	1	

КИРГ 8.034.008 СБ

Изм.	Лист	№ докум.	Подп.	Дата
Разраб.		Красноцутская		
Пров.		Погребняк		11.07.87
Рук. гр.		Погребняк		
Нач. отд.		Стеценко		
Н. контр.		Пономарева		

Корпус конденсатора

Лит.	Масса	Масштаб
	3.5	1:2
Лист	Листов 1	

ГИПРОСВЯЗЬ-3 Киев

Формат А4

КИРГ 8.034.009

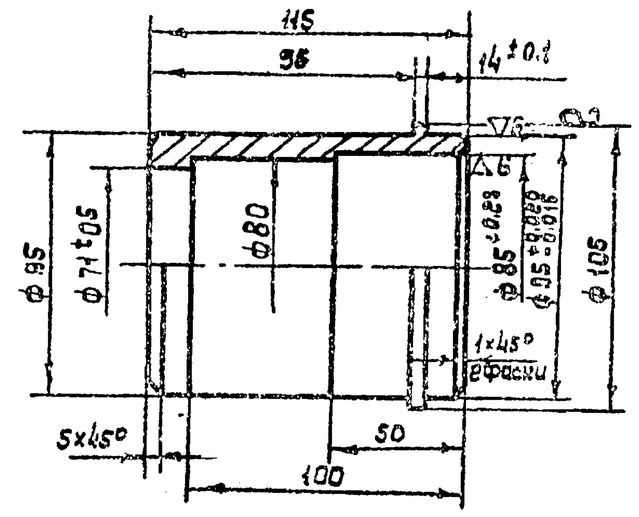

1. Деталь обработать с одной установки.
2. Неуказанные предельные отклонения размеров H14, h14.

КИРГ 8.034.009

Изм.	Лист	№ докум.	Подп.	Дата
Разраб.		Красноцутская		
Пров.		Погребняк		11.07.87
Рук. гр.		Погребняк		
Нач. отд.		Стеценко		
Н. контр.		Пономарева		

Корпус

Круг В 105 ГОСТ 2590-71* / Ст.3-II ГОСТ 535-79*

Лит.	Масса	М – б
	2.2	1:2
Лист	Листов 1	

ГИПРОСВЯЗЬ-3 Киев

Формат А4

КИРГ 8.230.005

Rz 50

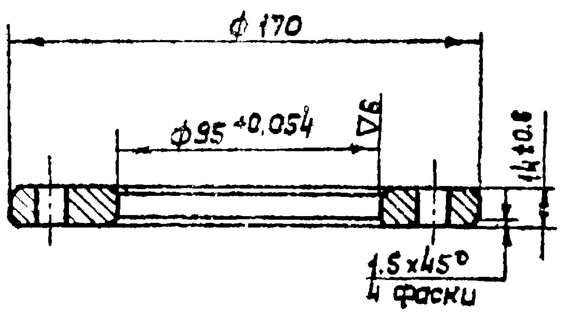

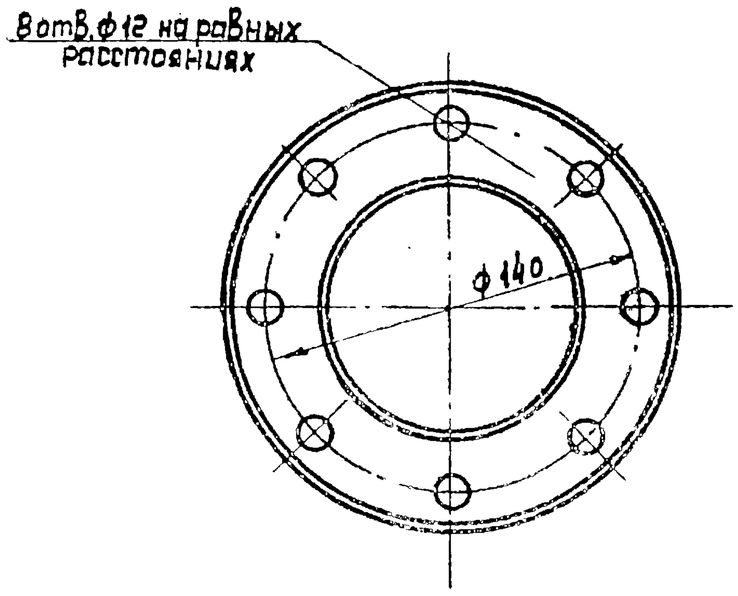

Неуказанные предельные отклонения размеров H14, h14.

КИРГ 8.230.005

Изм.	Лист	№ докум.	Подп.	Дата
Разраб.		Красноцутская		
Пров.		Погребняк		11.07.87
Рук. гр.		Погребняк		
Нач. отд.		Стеценко		
Н. контр.		Пономарева		

Фланец

Лит.	Масса	Масштаб
	1.3	1:2
Лист	Листов 1	

Лист Б-ПК-ИО-14 ГОСТ 19903-74* / 3-IV Ст 3 ГОСТ 535-79*

ГИПРОСВЯЗЬ-3 Киев

Формат А4

КИРГ 8.680.011

Rz 50

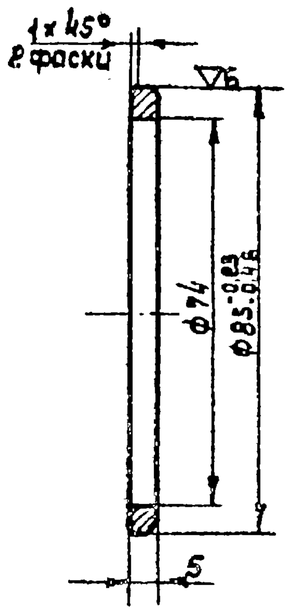

Неуказанные предельные отклонения размеров H14, h14.

КИРГ 8.680.011

Изм.	Лист	№ докум.	Подп.	Дата
Разраб.		Красноцутская		
Пров.		Погребняк		11.07.87
Рук. гр.		Погребняк		
Нач. отд.		Стеценко		
Н. контр.		Пономарева		

Кольцо упорное

Лит.	Масса	Масштаб
	0.9	1:1
Лист	Листов 1	

Круг В 85 ГОСТ 2590-71* / Ст.3-II ГОСТ 535-79*

ГИПРОСВЯЗЬ-3 Киев

Формат А4

Инв. № подл. | Подпись и дата | Взам. инв. № | Инв. № дубл. | Подпись и дата

407-1-92-87 А4

КИРГ 6.173.010

Rz 50

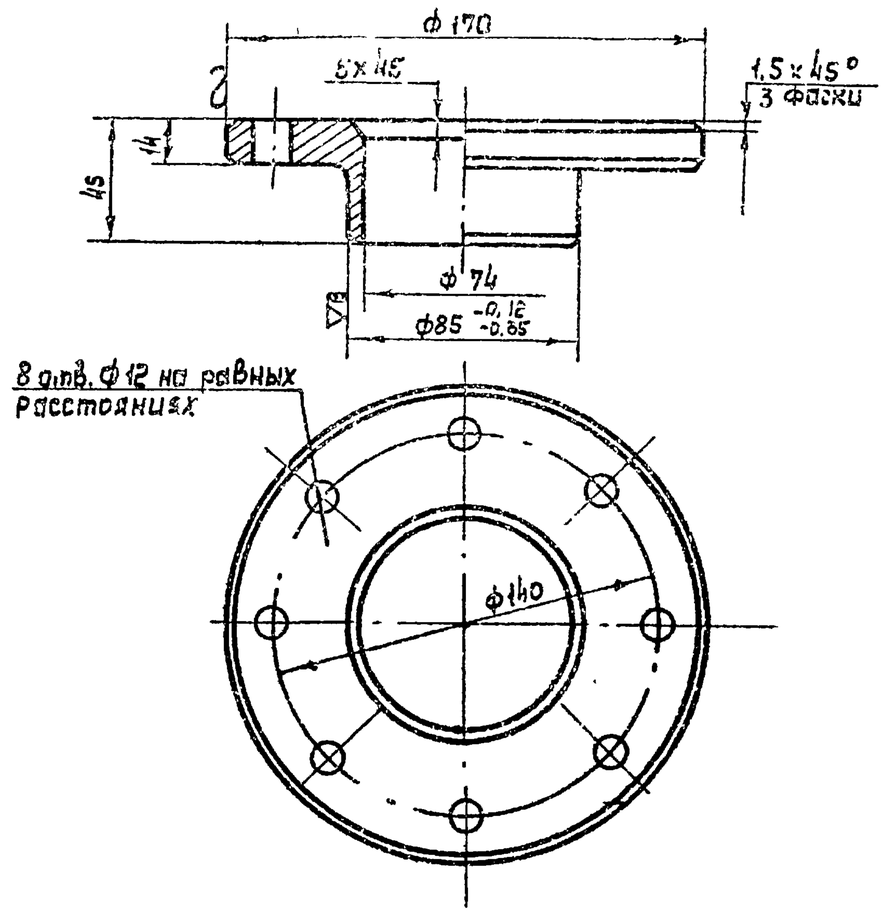

Неуказанные предельные отклонения размеров H12, h12.

Изм.	Лист	№ докум.	Подп.	Дата	КИРГ 6.173.010			
Разраб.		Краснокутская			Крышка поджимная	Лит.	Масса 1.9	Масшт. 1:2
Пров.		Погребняк				Лист	Листов 1	
Рук. гр.		Погребняк						
Нач. отд.		Стеценко			Круг В170 ГОСТ 2590-71* / Ст3-II ГОСТ 535-79*	ГИПРОСВЯЗЬ-3 Киев		
Н. контр.		Парамонова						

Формат А4

КИРГ 8.680.012

Rz 100

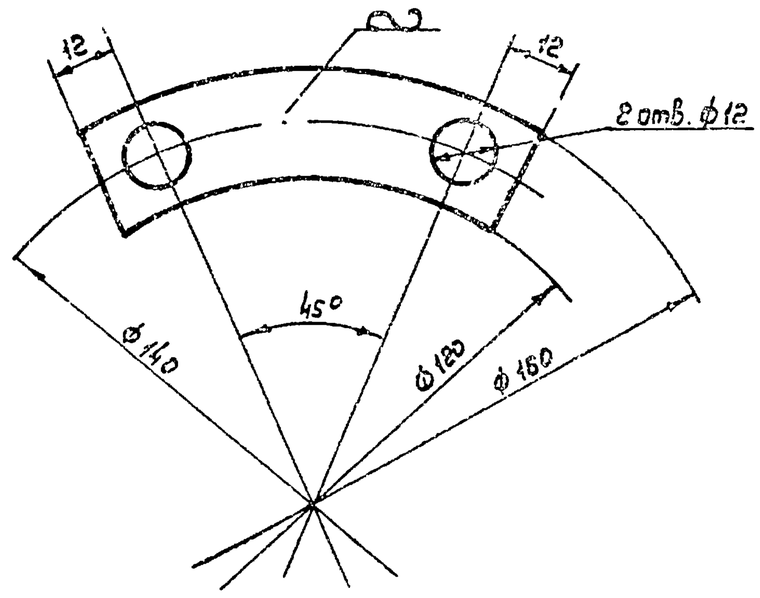

1. Заусенцы снять, острые кромки притупить.

2. Неуказанные предельные отклонения размеров H14, h14.

Изм.	Лист	№ докум.	Подп.	Дата	КИРГ 8.680.012			
Разраб.		Краснокутская			Шайба стопорная	Лит.	Масса 0.01	Масшт. 1:1
Пров.		Погребняк				Лист	Листов 1	
Рук. гр.		Погребняк						
Нач. отд.		Стеценко			Лист Б-ПН-110-1 ГОСТ 19904-74* / Э-IV Ст3 ГОСТ 16523-70*	ГИПРОСВЯЗЬ-3 Киев		
Н. контр.		Парамонова						

Формат А4

КИРГ 8.230.006

Rz 50

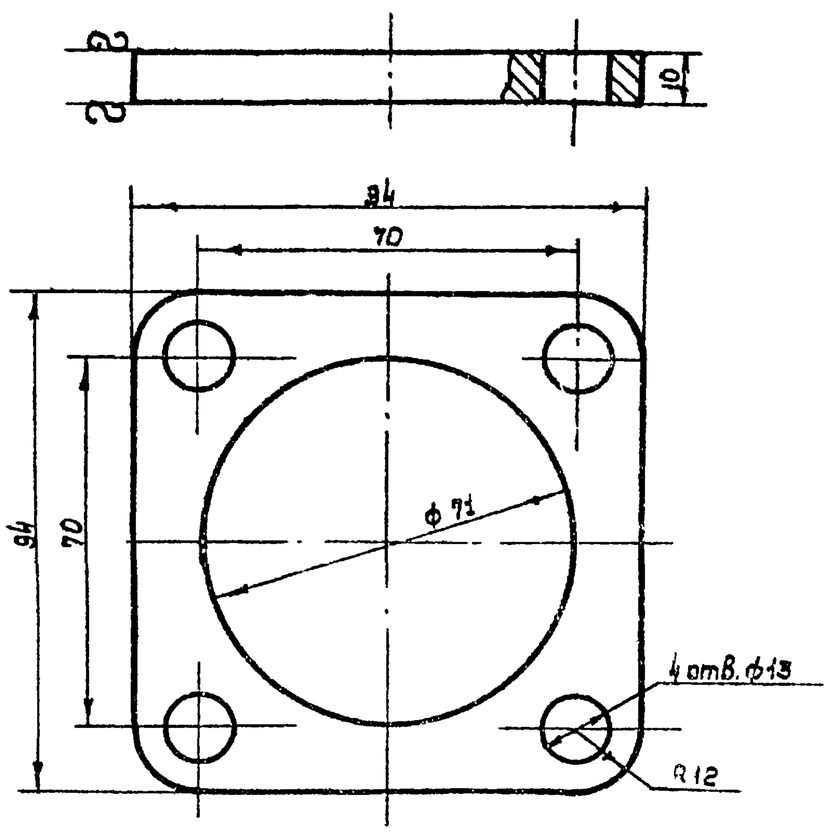

Неуказанные предельные отклонения размеров H14, h14.

Изм.	Лист	№ докум.	Подп.	Дата	КИРГ 8.230.006			
Разраб.		Краснокутская			Фланец	Лит.	Масса 0.4	Масшт. 1:1
Пров.		Погребняк				Лист	Листов	
Рук. гр.		Погребняк						
Нач. отд.		Стеценко			Лист Б-ПН-110-10 ГОСТ 19903-74* / Э-IV Ст3 ГОСТ 535-79*	ГИПРОСВЯЗЬ-3 Киев		
Н. контр.		Парамонова						

Формат А4

КИРГ 8.683.012

Rz 50

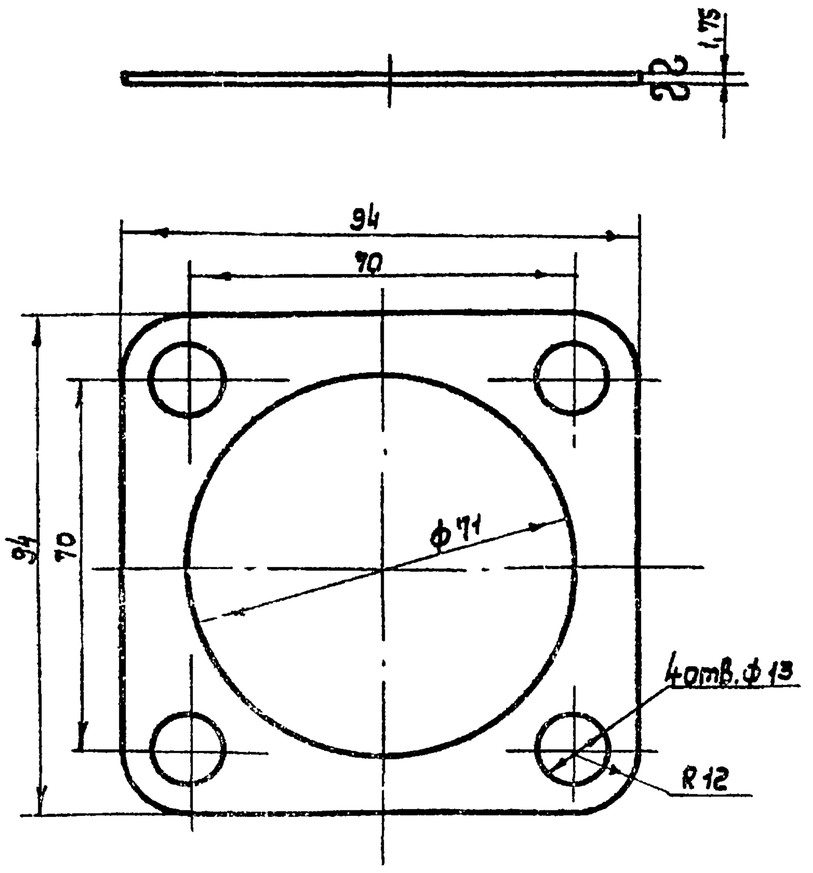

Неуказанные предельные отклонения размеров H14, h14.

Изм.	Лист	№ докум.	Подп.	Дата	КИРГ 8.683.012			
Разраб.		Краснокутская			Прокладка	Лит.	Масса	Масшт. 1:1
Пров.		Погребняк				Лист	Листов 1	
Рук. гр.		Погребняк						
Нач. отд.		Стеценко			Лист асбостальной 1,75 ГОСТ 12856-84	ГИПРОСВЯЗЬ-3 Киев		
Н. контр.		Парамонова						

Формат А4

407-1-92-87 А4

Инв. № подл. | Подпись и дата | Взам. инв. № | Инв. № дубл. | Подпись и дата

Формат	Зона	Поз.	Обозначение	Наименование	Кол.	Примеч.
				Документация		
			КИРГ 5.880.013 СБ	Сборочный чертеж		
				Сборочные единицы		
		1	КИРГ 5.880.014.СБ	Амортизатор	1	
				Детали		
		2	КИРГ 8.927.012	Стяжка	1	
		3	КИРГ 8.665.008	Хомут	1	
		4	КИРГ 8.668.014	Скоба	1	
		5	КИРГ 8.668.015	Скоба	1	
				Стандартные детали		
		6		Болт М12-6g×40.58.016	1	
				ГОСТ 7798-70*		
		7		Гайка М12-6Н.5.016 ГОСТ 5915-70*	3	
		8		Шайба 12.65Г.016 ГОСТ 6402-70*	3	
		9		Дюбель ДГ-3×70	4	
				МРТУ-14-6-13-66		

Инв. № подл. | Подпись и дата | Взам. инв. № | Инв. № дубл. | Подпись и дата

Изм.	Лист	№ докум.	Подп.	Дата
Разраб.	Краснокутская			
Провер.	Погребняк			11.87
Рук. гр.	Погребняк			
Нач. отд.	Стеценко			
Н. контр.	Парамонова			

КИРГ 5.880.013

Подвеска трубопровода выпускного

Лит.	Лист	Листов
	1	1

ГИПРОСВЯЗЬ-3 Киев

Формат А4

КИРГ 5.880.013 СБ

Изм.	Лист	№ докум.	Подп.	Дата
Разраб.	Краснокутская			
Пров.	Погребняк			11.87
Рук. гр.	Погребняк			
Нач. отд.	Стеценко			
Н. контр.	Парамонова			

Подвеска трубопровода выпускного. Сборочный чертеж

Стадия	Масса	Масштаб
	~4.65	1:5
Лист 1	Листов 1	

ГИПРОСВЯЗЬ-3 Киев

Формат А4

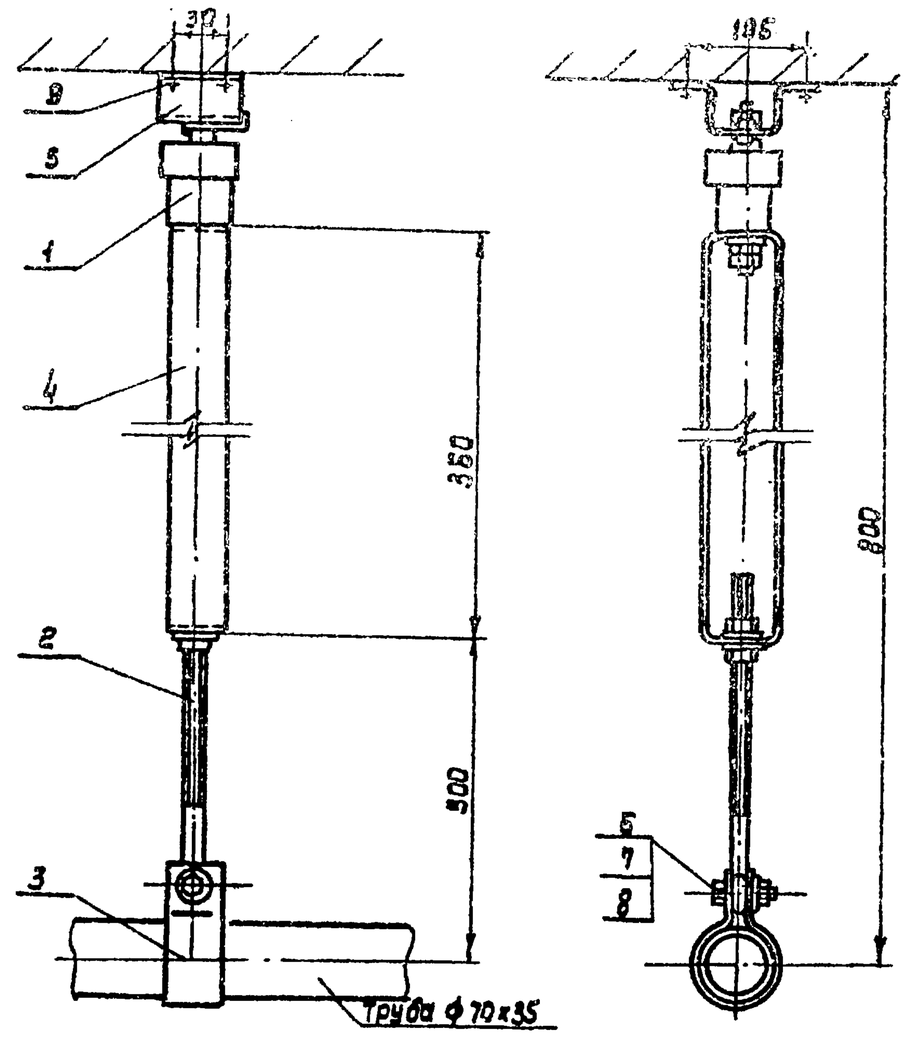

Формат	Зона	Поз.	Обозначение	Наименование	Кол.	Примеч.
				Документация		
			КИРГ 5.880.014 СБ	Сборочный чертеж		
				Детали		
		1	КИРГ 8.034.010	Корпус	1	
		2	КИРГ 8.220.006	Втулка направляющая	1	
		3	КИРГ 8.680.013	Шайба амортизационная	10	
		4	КИРГ 8.680.014	Шайба промежуточная	8	
		5	КИРГ 8.927.011	Стержень	1	
		6	КИРГ 8.680.015	Шайба упорная	1	
		7	КИРГ 6.173.011	Крышка	1	
		8	КИРГ 8.665.007	Стопор	1	
				Стандартные детали		
		9		Гайка М10-6Н.5.016	2	
				ГОСТ 5915-70*		
		10		Шайба 16.65Г.016	2	
				ГОСТ 6402-70*		
		11		Гайка М16-6Н.5.016	2	
				ГОСТ 5915-70*		

407-1-92-87 А4

Инв. № подл. | Подпись и дата | Взам. инв. № | Инв. № дубл. | Подпись и дата

Изм.	Лист	№ докум.	Подп.	Дата
Разраб.	Краснокутская			
Пров.	Погребняк			11.87
Рук. гр.	Погребняк			
Нач. отд.	Стеценко			
Н. контр.	Парамонова			

КИРГ 5.880.014

Амортизатор

Лит.	Лист	Листов
	1	1

ГИПРОСВЯЗЬ-3 Киев

Формат А4

КИРГ 5.880.014 СБ

Изм.	Лист	№ докум.	Подп.	Дата
Разраб.	Краснокутская			
Пров.	Погребняк			11.87
Рук. гр.	Погребняк			
Нач. отд.	Стеценко			
Н. контр.	Парамонова			

Амортизатор. Сборочный чертеж

Стадия	Масса	Масштаб
	1.14	4:1
Лист 1	Листов 1	

ГИПРОСВЯЗЬ-3 Киев.

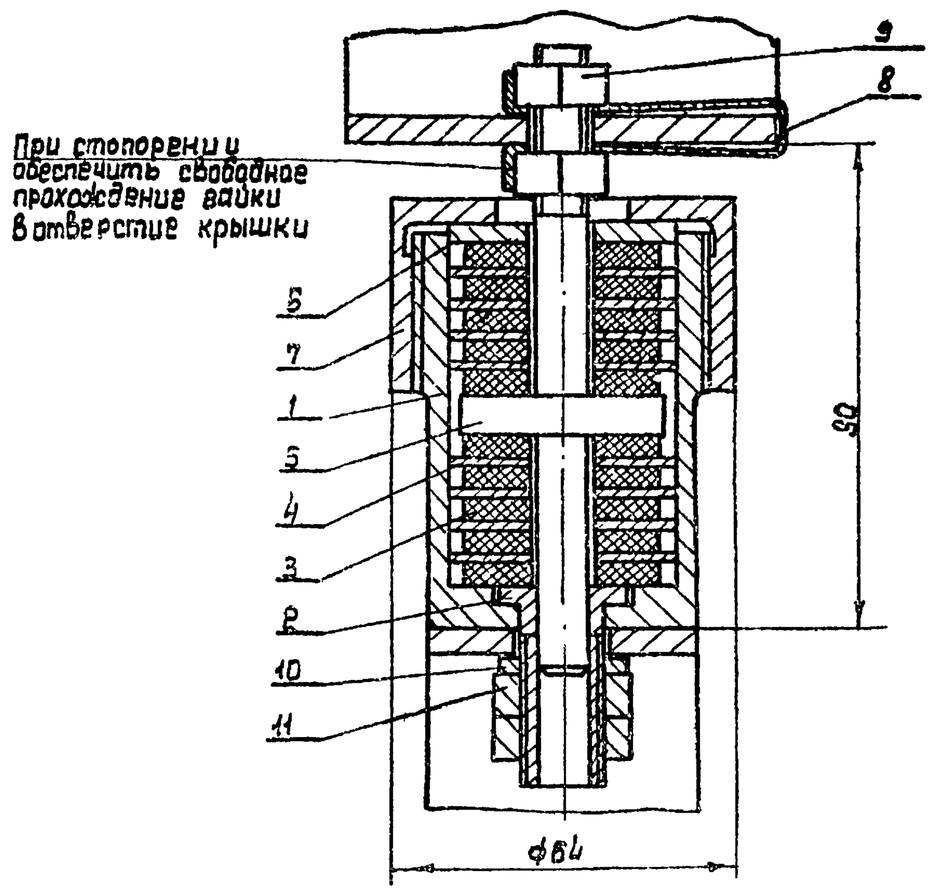

КИРГ 8.034.010

Rz 25 (▽)

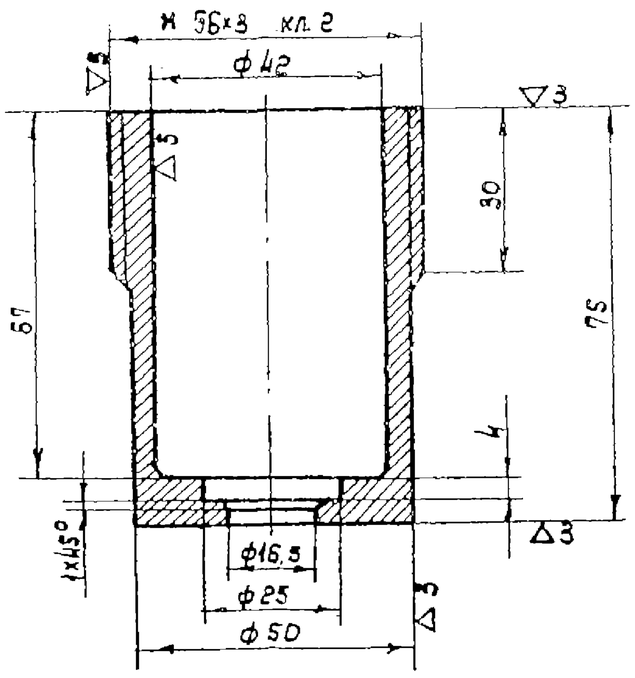

Неуказанные предельные отклонения размеров H12, h12.

Изм.	Лист	№ докум.	Подп.	Дата	КИРГ 8.034.010			
Разраб.		Краснокутская			Корпус	Литера	Масса	Масшт.
Пров.		Погребняк					0.6	1:1
Рук. гр.		Погребняк				Лист	Листов 1	
Нач. отд.		Стеценко			Круг В56 ГОСТ 2590-71* Ст3-II ГОСТ 535-79*	ГИПРОСВЯЗЬ-3 Киев		
Н. контр.		Пархоменова						

Формат А4

КИРГ 8.220.006

Rz 25 (▽)

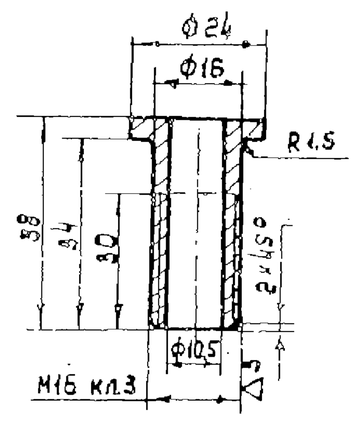

Неуказанные предельные отклонения размеров H12, h12.

Изм.	Лист	№ докум.	Подп.	Дата	КИРГ 8.220.006			
Разраб.		Краснокутская			Втулка направляющая	Литера	Масса	Масшт.
Пров.		Погребняк					0.05	1:1
Рук. гр.		Погребняк				Лист	Листов 1	
Нач. отд.		Стеценко			Круг В24 ГОСТ 2590-71* Ст3-II ГОСТ 535-79*	ГИПРОСВЯЗЬ-3 Киев		
Н. контр.		Пархоменова						

Формат А4

КИРГ 8.680.013

Rz 12,5

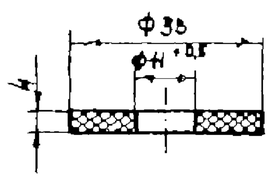

Неуказанные предельные отклонения размеров H12, h12.

Изм.	Лист	№ докум.	Подп.	Дата	КИРГ 8.680.013			
Разраб.		Краснокутская			Шайба амортизационная	Литера	Масса	Масшт.
Пров.		Погребняк					0.004	1:1
Рук. гр.		Погребняк				Лист	Листов 1	
Нач. отд.		Стеценко			Резина теплостойкая кзекая ГОСТ 7338-68*	ГИПРОСВЯЗЬ-3 Киев		
Н. контр.		Пархоменова						

Формат А4

КИРГ 8.680.014

Rz 50 (▽)

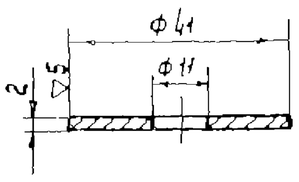

Острые кромки округлить R_1

Неуказанные предельные отклонения размеров H12, h12.

Изм.	Лист	№ докум.	Подп.	Дата	КИРГ 8.680.014			
Разраб.		Краснокутская			Шайба промежуточная	Литера	Масса	Масшт.
Пров.		Погребняк					0.013	1:1
Рук. гр.		Погребняк				Лист	Листов 1	
Нач. отд.		Стеценко			Круг В42 ГОСТ 2590-71* Ст3-II ГОСТ 535-79*	ГИПРОСВЯЗЬ-3 Киев		
Н. контр.		Пархоменова						

Формат А4

Инв. № подл. | Подпись и дата | Взам. инв. № | Инв. № дубл. | Подпись и дата

407-1-92-87 А4

КЧРГ 8.927.011

Rz 12,5

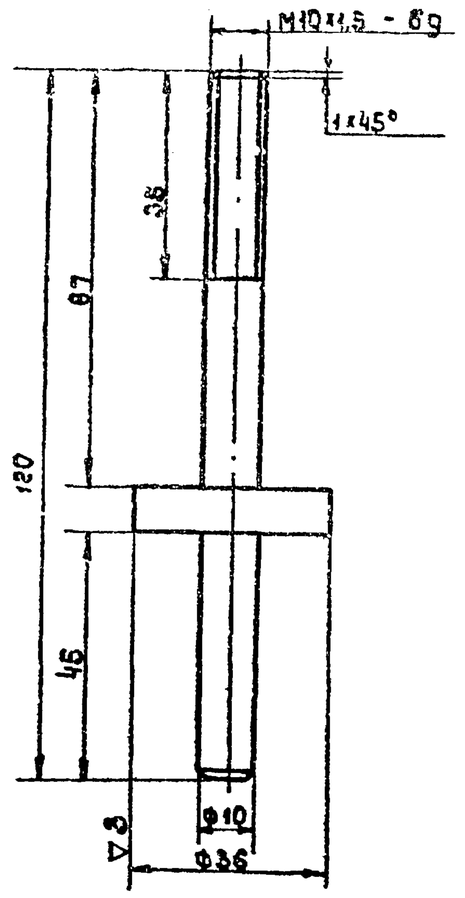

Неуказанные предельные отклонения размеров H12, h12.

Изм.	Лист	N докум.	Подп.	Дата	КЧРГ 8.927.011		
Разраб.	Краснокутская				Стержень	Лит.	Масса 0.16	Масшт. 1:1
Пров.	Погребняк					Лист	Листов 1
Рук. гр.	Погребняк				Круг В36 ГОСТ 2590-71* / Ст.3-II ГОСТ 535-79*	ГИПРОСВЯЗЬ-3 Киев	
Нач. отд.	Стеценко						
Н. контр.	Пархоменко						

Инв.№ подл. | Подп. и дата | Взам. инв.№ | Инв.№ дубл. | Подп. и дата

Формат А4

КЧРГ 8.680.015

Rz 50

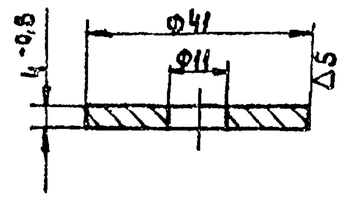

Острые кромки округлить R1.

Неуказанные предельные отклонения размеров H12, h12

Изм.	Лист	N докум.	Подп.	Дата	КЧРГ 8.680.015		
Разраб.	Краснокутская				Шайба упорная	Лит.	Масса 0.035	Масшт. 1:1
Пров.	Погребняк					Лист	Листов 1
Рук. гр.	Погребняк				Круг В42 ГОСТ 2590-71* / Ст.3-II ГОСТ 535-79*	ГИПРОСВЯЗЬ-3 Киев	
Нач. отд.	Стеценко						
Н. контр.	Пархоменко						

Инв.№ подл. | Подп. и дата | Взам. инв.№ | Инв.№ дубл. | Подп. и дата

Формат А4

КЧРГ 6.173.011

Rz 25

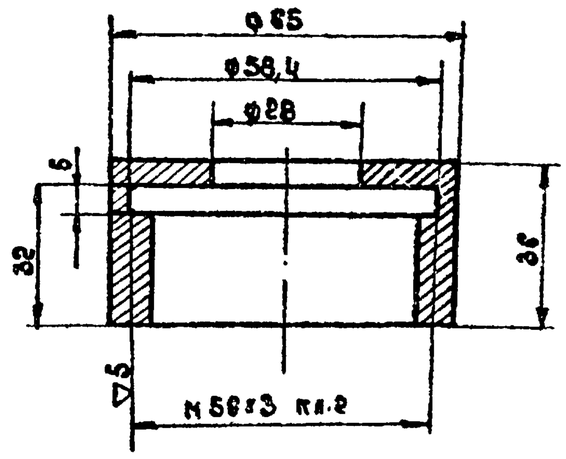

Неуказанные предельные отклонения размеров H12, h12.

Изм.	Лист	N докум.	Подп.	Дата	КЧРГ 6.173.011		
Разраб.	Краснокутская				Крышка.	Лит.	Масса 0.20	Масшт. 1:1
Пров.	Погребняк					Лист	Листов 1
Рук. гр.	Погребняк				Круг В65 ГОСТ 2590-71* / Ст 3-II ГОСТ 535-79*	ГИПРОСВЯЗЬ-3 Киев	
Нач. отд.	Стеценко						
Н. контр.	Пархоменко						

Инв.№ подл. | Подп. и дата | Взам. инв.№ | Инв.№ дубл. | Подп. и дата

Формат А4

КЧРГ 8.665.007

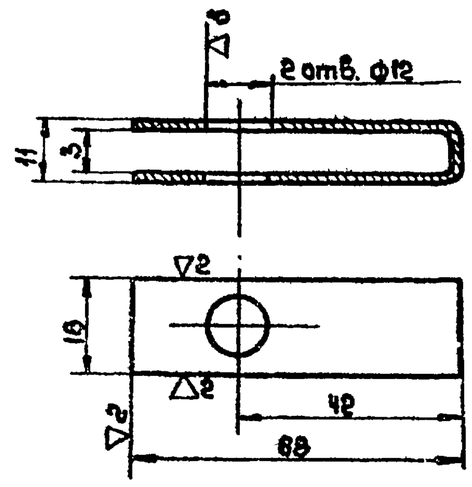

Неуказанные предельные отклонения размеров H14, h14

Изм.	Лист	N докум.	Подп.	Дата	КЧРГ 8.665.007		
Разраб.	Краснокутская				Стопор	Лит.	Масса 0,015	Масшт. 1:1
Пров.	Погребняк					Лист	Листов 1
Рук. гр.	Погребняк				Лист Б-ПН-НО-1.5 ГОСТ 19904-74* / 3-IV-ст.3 ГОСТ 16523-78*	ГИПРОСВЯЗЬ-3 Киев	
Нач. отд.	Стеценко						
Н. контр.	Пархоменко						

Инв.№ подл. | Подп. и дата | Взам. инв.№ | Инв.№ дубл. | Подп. и дата

Формат А4

КИРГ 8.927.012

Rz 50 (▽)

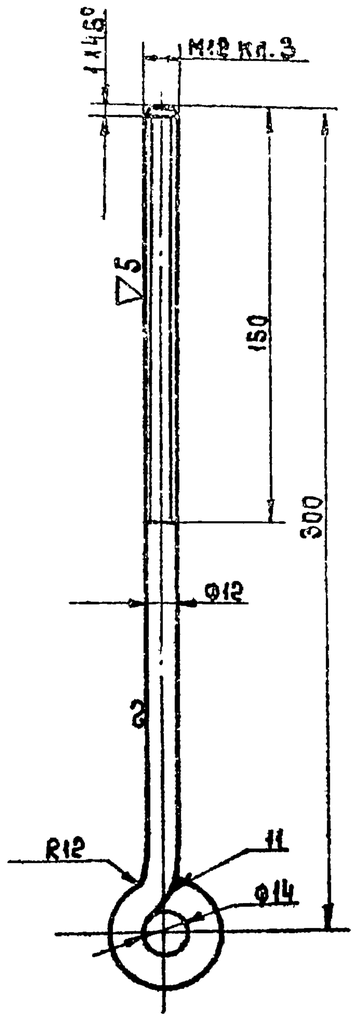

Сварка электродуговая. Варить в месте, указанном на чертеже.

Неуказанные предельные отклонения размеров H12, h12

Изм.	Лист	N докум.	Подп.	Дата	КИРГ 8.927.012		
Разраб.		Краснопутская			Стяжка	Литера	Масса 0.29 / Масшт. 1:2
Пров.		Краснопутская				Лист	Листов 1
Рук. гр.		Погребняк					
Нач. отд.		Стеценко			Круг В12 ГОСТ 2590-71* / Ст.3-II ГОСТ 535-79*	ГИПРОСВЯЗЬ-3 Киев	
Н. контр.		Парамонова					

Инв.N подл. | Подп. и дата | Взам. инв.N | Инв.N дубл. | Подп. и дата

Формат А4

КИРГ 8.665.008

Rz 100 (▽)

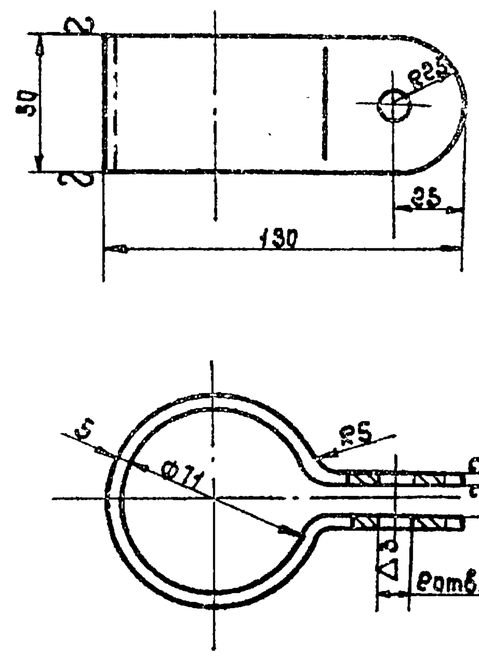

Неуказанные предельные отклонения размеров H12, h12

Изм.	Лист	N докум.	Подп.	Дата	КИРГ 8.665.008		
Разраб.		Краснопутская			Хомут	Лит.	Масса 0,4 / Масшт. 1:2
Пров.		Погребняк				Лист	Листов 1
Рук. гр.		Погребняк					
Нач. отд.		Стеценко			Полоса 5×50-Б ГОСТ 103-76* / Ст.3-II ГОСТ 535-79*	ГИПРОСВЯЗЬ-3 Киев	
Н. контр.		Парамонова					

Инв.N подл. | Подп. и дата | Взам. инв.N | Инв.N дубл. | Подп. и дата

Формат А4

КИРГ 8.668.014

Rz 50 (▽)

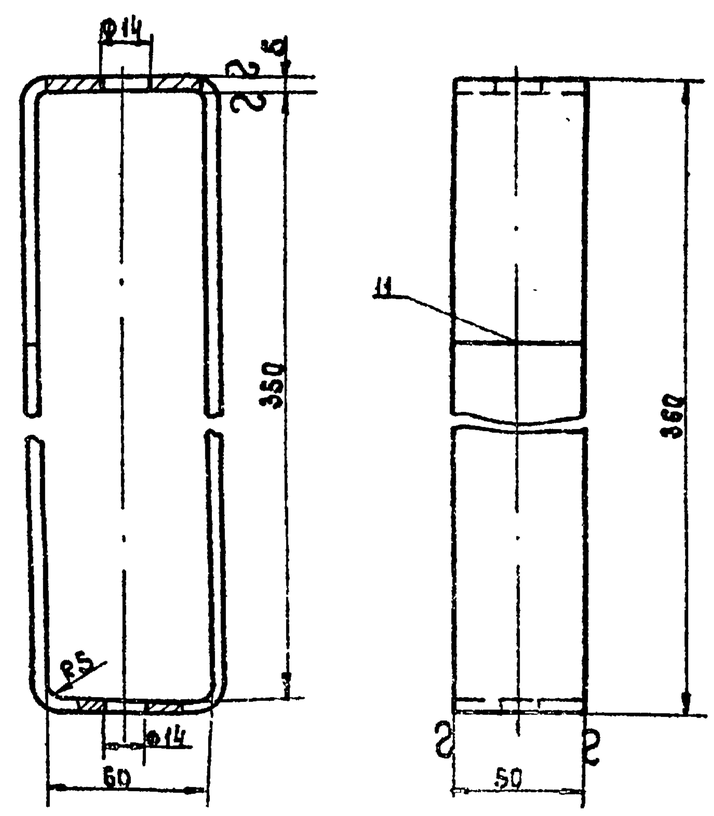

Сварка электродуговая. Варить в месте, указанном на чертеже. После сварки шов зачистить

Неуказанные предельные отклонения размеров H12, h12.

Изм.	Лист	N докум.	Подп.	Дата	КИРГ 8.668.014.		
Разраб.		Краснопутская			Скоба.	Лит.	Масса 2,1 / Масшт. 1:2
Пров.		Погребняк				Лист	Листов 1
Рук. гр.		Погребняк					
Нач. отд.		Стеценко			Полоса 5×50-Б ГОСТ 103-76* / Ст.3-II ГОСТ 535-79*	ГИПРОСВЯЗЬ-3 Киев	
Н. контр.		Парамонова					

Инв.N подл. | Подп. и дата | Взам. инв.N | Инв.N дубл. | Подп. и дата

Формат А4

4.07-1-92-87 А4

КИРГ 8.668.015

Rz 50 (▽)

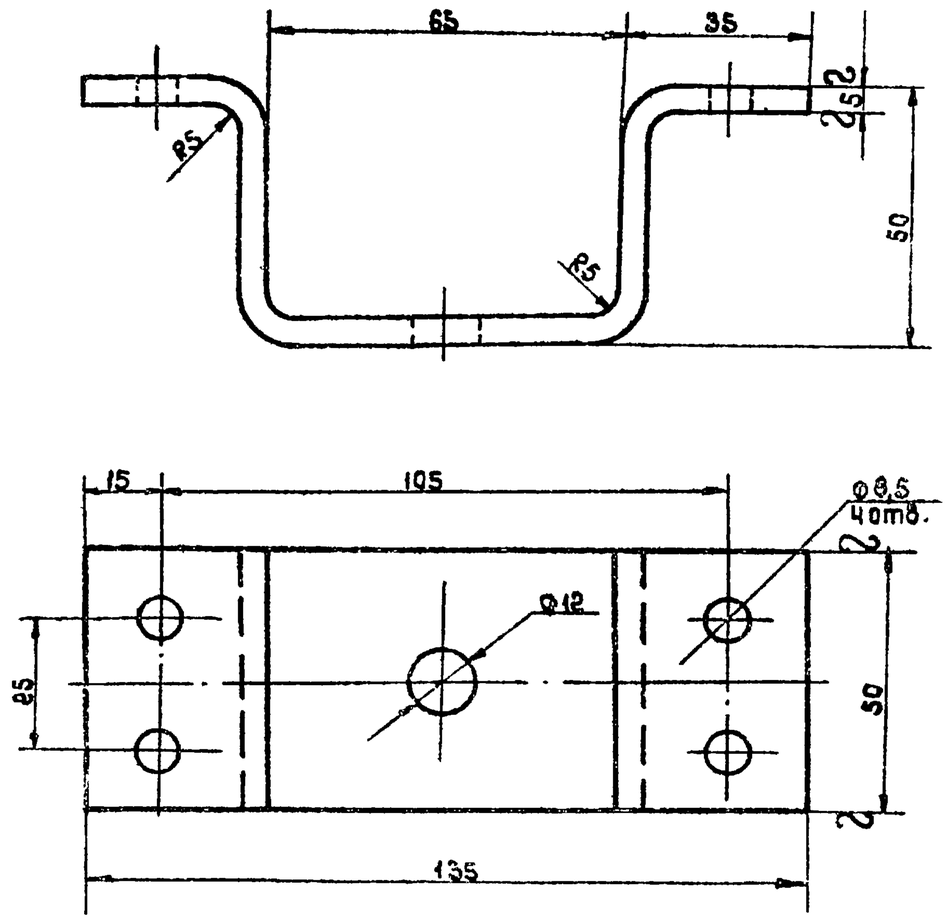

Неуказанные предельные отклонения размеров H12, h12.

Изм.	Лист	N докум.	Подп.	Дата	КИРГ 8.668.015.		
Разраб.		Краснопутская			Скоба.	Лит.	Масса 0.6 / Масшт. 1:1
Пров.		Погребняк				Лист	Листов 1
Рук. гр.		Погребняк					
Нач. отд.		Стеценко			Полоса 5×50-Б ГОСТ 103-76* / Ст.3-II ГОСТ 535-79*	ГИПРОСВЯЗЬ-3 Киев	
Н. контр.		Парамонова					

Инв.N подл. | Подп. и дата | Взам. инв.N | Инв.N дубл. | Подп. и дата

Формат А4

Поз.	Обозначение	Наименование	Кол.	Примеч.
		Документация		
		Сборочный чертеж		
		Детали		
1	КИРГ 6.230.007	Фланец	4	
2	КИРГ 6.665.009	Хомут	1	
3		Прокладка	2	
		Паронит ПОН-3 ГОСТ 481-80*		
4		Патрубок	1	
		Труба 95х2,5 ГОСТ 10704-76*		
		L = 230		
5		Отвод сварной 255х255	1	
		Труба 95х2,5 ГОСТ 10704-76		
		L = 420		
6		Труба	1	
		Труба 95х2,5 ГОСТ 10704-76*		
		L = 3600		
7		Зонт	1	
		Лист Б-ПН-НО-2 ГОСТ 19904-74* / Э-IV-Ст.3 ГОСТ 16523-70*		
		Ф 310		
8		Скоба	1	
		Лист Б-ПН-НО-3 ГОСТ 19904-74* / Э-IV-Ст3 ГОСТ 16523-70*		

Поз.	Обозначение	Наименование	Кол.	Примеч.
		Стандартные изделия		
		Болт М10-6g х 40.58.019 ГОСТ 7798-70*	12	
		Шайба 12.01.10.С19 ГОСТ 11371-78*	12	
		Гайка М10-6Н.5.016 ГОСТ 5915-70*	12	

Инв.№ подл. | Подп. и дата | Взам. инв.№ | Инв.№ дубл. | Подп. и дата

Изм.	Лист	№ докум.	Подп.	Дата	КИРГ 6.457.018		
Разраб.	Краснокутская				Труба вытяжная	Лит.	Лист 1	Листов 2
Пров.	Погребняк					Гипросвязь-3 Киев	
Рук. гр.	Погребняк						
Нач. отд.	Стеценко						
Н. контр.	Пархоменова						

Формат А4

Инв.№ подл. | Подп. и дата | Взам. инв.№ | Инв.№ дубл. | Подп. и дата

Изм.	Лист	№ докум.	Подп.	Дата	КИРГ 6.457.018	Лист

Формат А4

КИРГ 6.457.018 СБ

407-1-92-87 А4

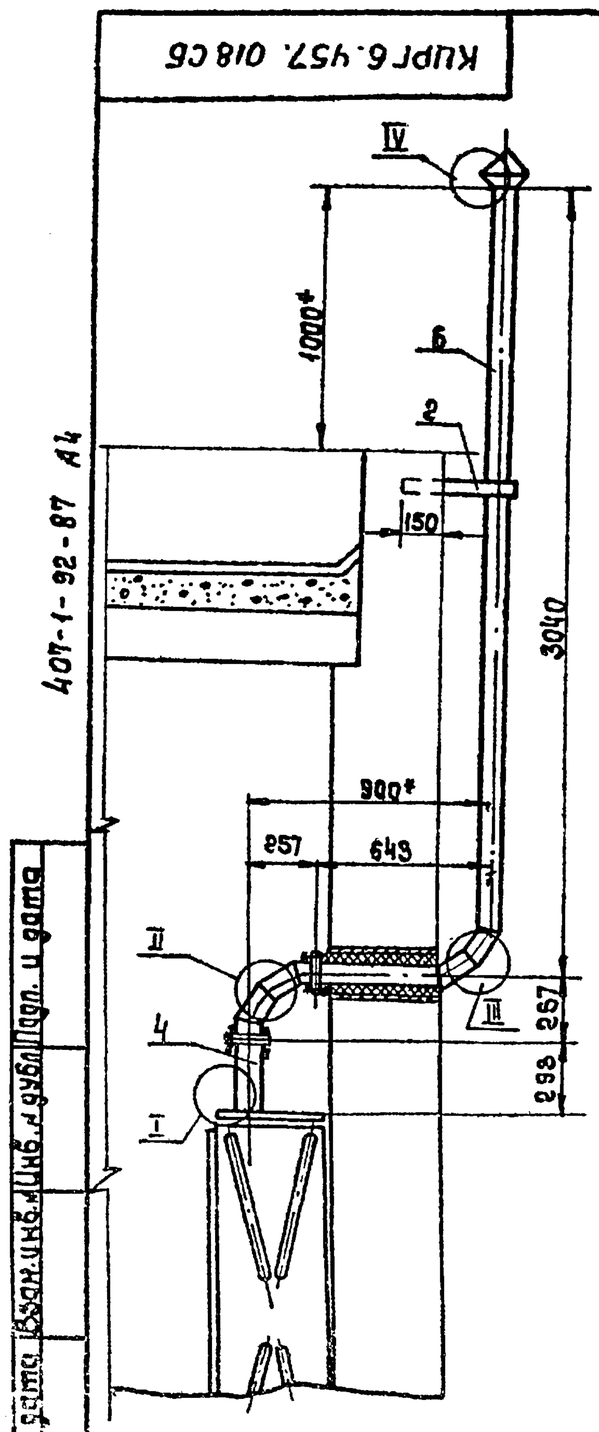

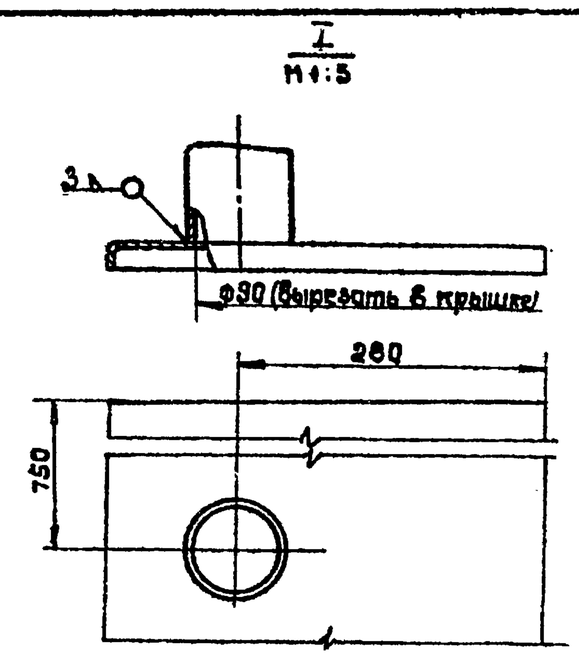

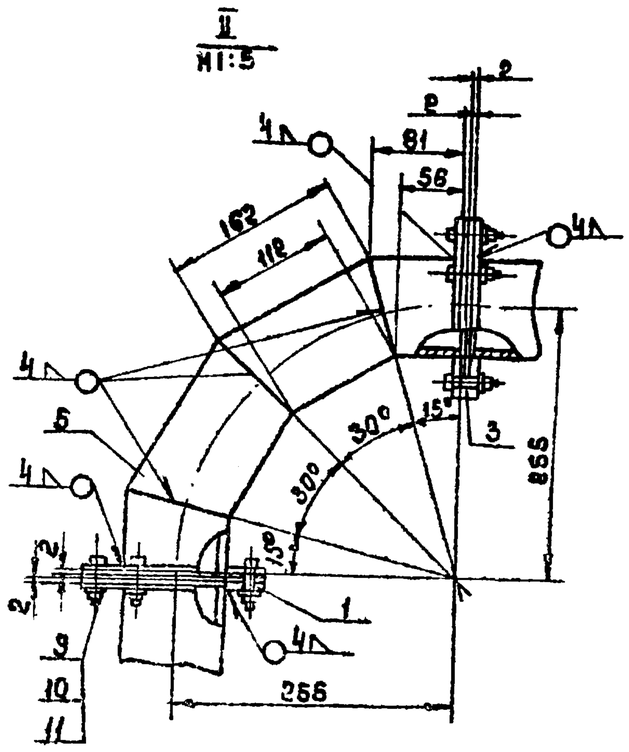

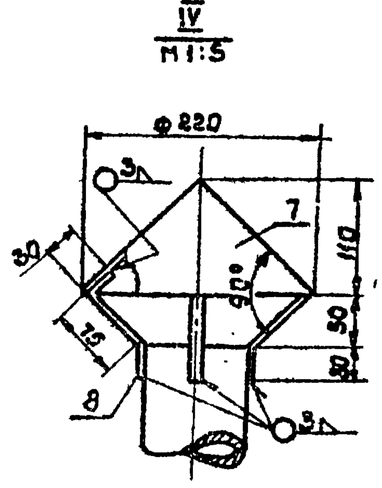

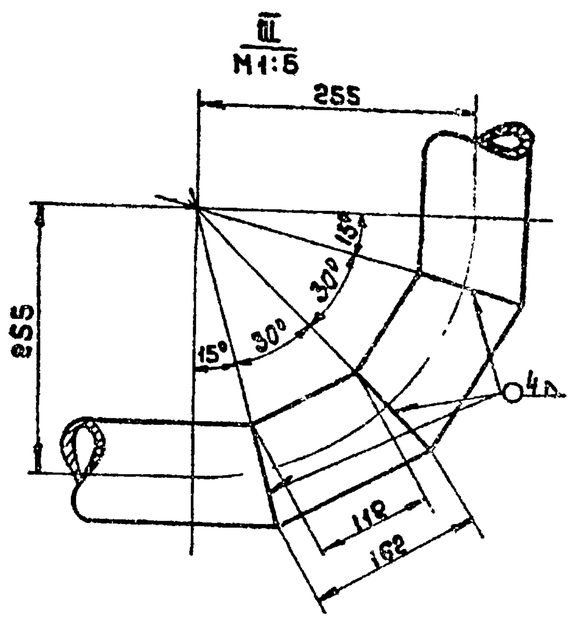

Приварку фланцев производить при монтаже.

Размеры со знаком „*" даны для справки.

Покрытие: лак ПФ-170 с 10% примесью алюминиевой пудры ПАК-3-4, ТУ.

Зазор между гильзой, заложенной в стене и вытяжной трубы заполнить паклей и зачеканить цементом.

Изм.	Лист	№ докум.	Подп.	Дата	КИРГ 6.457.018 СБ			
Разраб.	Краснокутская				Труба вытяжная. Сборочный чертеж	Лит.	Масса ~33	Масшт. 1:20
Пров.	Погребняк					Лист	Листов 1	
Рук. гр.	Погребняк					Гипросвязь-5 Киев		
Нач. отд.	Стеценко							
Н. контр.	Пархоменова							

Инв.№ подл. | Подп. и дата | Взам. инв.№ | Инв.№ дубл. | Подп. и дата

КИРГ 8.230.007

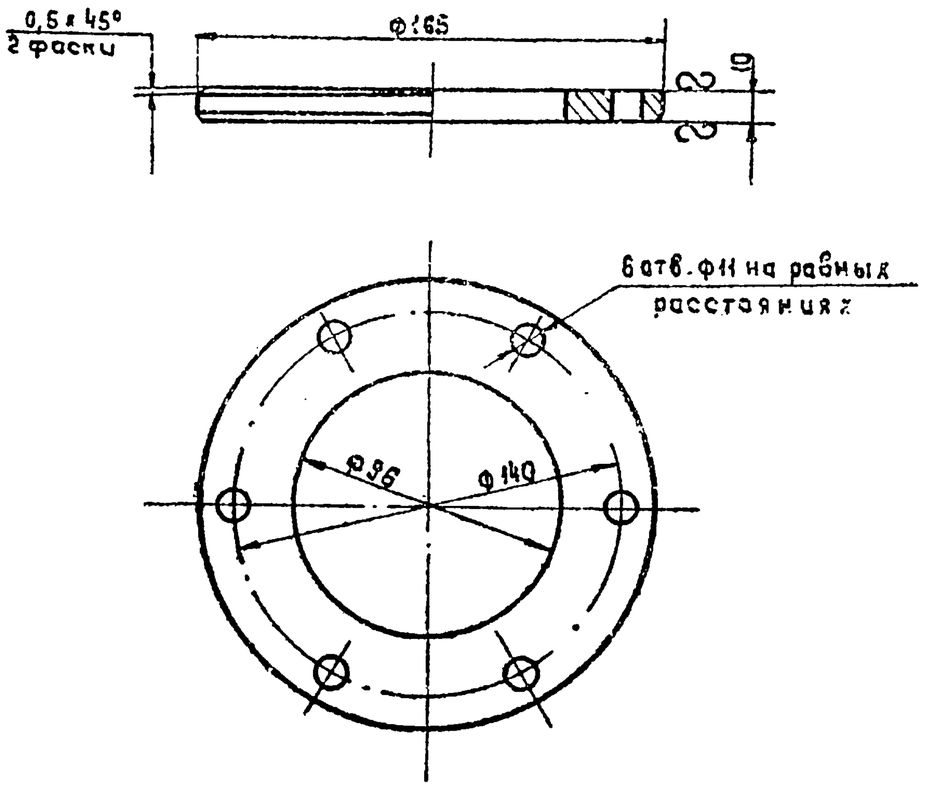

Неуказанные предельные отклонения размеров H12, h12.

Изм.	Лист	N докум.	Подп.	Дата	КИРГ 8.230.007	
Разраб.		Красноухов			Фланец	Лит. / Масса 1.0 / Масшт. 1:2
Пров.		Погребняк				Лист / Листов 1
Рук. гр.		Погребняк				
Нач. отд.		Стеценко			Лист Б-ПН-Н0-10 ГОСТ 19903-74* / 3-IV-Ст.3 ГОСТ 535-79*	Гипросвязь-3 Киев
Н. контр.		Пономарева				

Инв. N подл. | Подп. и дата | Взам. инв. N | Инв. N дубл. | Подп. и дата

Формат А4

КИРГ 8.665.009

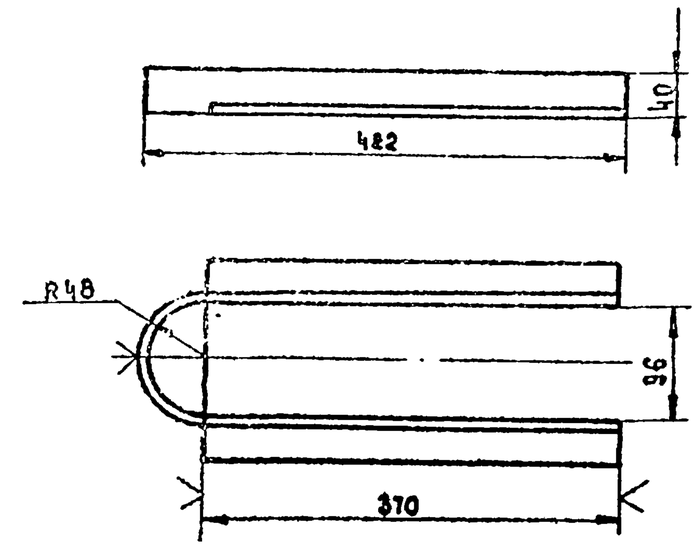

Неуказанные предельные отклонения размеров H14, h14

Изм.	Лист	N докум.	Подп.	Дата	КИРГ 8.665.009	
Разраб.		Красноухов			Хомут	Лит. / Масса 1,8 / Масшт. 1:5
Пров.		Погребняк				Лист / Листов 1
Рук. гр.		Погребняк				
Нач. отд.		Стеценко			Уголок 40х40х4-Б ГОСТ 8509-72* / Ст.3-II ГОСТ 535-79*	Гипросвязь-3 Киев
Н. контр.		Пономарева				

Инв. N подл. | Подп. и дата | Взам. инв. N | Инв. N дубл. | Подп. и дата

Коп. Мойстерко

Формат А4

407-1-92-87 А4

Изм.	Лист	N докум.	Подп.	Дата		
Разраб.						Лит. / Масса / Масшт.
Пров.						
Рук. гр.		Погребняк				Лист / Листов
Нач. отд.		Стеценко				Гипросвязь-3 Киев
Н. контр.		Пономарева				

Инв. N подл. | Подп. и дата | Взам. инв. N | Инв. N дубл. | Подп. и дата

Изм.	Лист	N докум.	Подп.	Дата		
Разраб.						Лит. / Масса / Масшт.
Пров.						
Рук. гр.		Погребняк				Лист / Листов
Нач. отд.		Стеценко				Гипросвязь-3 Киев
Н. контр.		Пономарева				

Инв. N подл. | Подп. и дата | Взам. инв. N | Инв. N дубл. | Подп. и дата

Форм.	Зона	Поз.	Обозначение	Наименование	Кол.	Примеч.
				Документация		
А2			КИРГ 4. 100. 001 СБ	Сборочный чертеж		
А3			КИРГ 4. 100. 001 ВП	Ведомость покупных		
				изделий		
				Сборочные единицы		
А4		1	КИРГ 6. 123. 001	Каркас	1	
А4		2	КИРГ 6. 173 012	Крышка	1	
А4		3	КИРГ 6. 433. 001	Дверь правая	1	
				Детали		
А4		4	КИРГ 8. 240. 002	Цилиндр	6	
А4		5	КИРГ 8. 210. 001	Стакан	4	
А4		6	КИРГ 8. 607. 001	Обшивка	1	
А4		7	КИРГ 8. 607. 002	Обшивка	2	
А3		8	КИРГ 6. 433. 003	Дверь левая	1	
А4		9	КИРГ 8. 668. 016	Скоба	2	

Инв.№ подл. | Подпись и дата | Взам. инв.№ | Инв.№ дубл. | Подпись и дата

Изм.	Лист	№ докум.	Подп.	Дата	КИРГ 4. 100. 001		
Разраб.		Задоянчук			Шкаф для 4-х аккумуляторных батарей	Лит.	Лист 1	Листов 2
Пров.		Погребняк				ГИПРОСВЯЗЬ-3 Киев	
Т.контр.		Погребняк					
Нач.отд.		Стеценко					
Н.контр.		Парамонова					

Формат А4

Форм.	Зона	Поз.	Обозначение	Наименование	Кол.	Примеч.
				Стандартные		
				изделия		
				Болт М6-6g×60 58.016		
				ГОСТ 7798-70*	6	
				Винт М5×8g 58.016		
				ГОСТ 17473-80*	64	

Инв.№ подл. | Подп. и дата | Взам. инв.№ | Инв.№ дубл. | Подп. и дата

Изм.	Лист	№ докум.	Подп.	Дата	КИРГ 4. 100. 001	Лист 2

Формат А4

407-1-92-87 А4

№ строки	Наименование	Обозначение документа на поставку.	Поставщик	Куда входит (обозначение)	Количество: на изделие	в компл.	на регулир.	Всего	Примечание
1									
2	Замок	284. 404. 022 СП	Майкопский з-д	КИРГ 6. 433. 001	1	—	—	1	МЗК
3									
4									
5									
6	Обечайка	К 68. 010. 933	2-й Мостовский з-д	КИРГ 6. 433. 001	1	—	—	1	МЗК
7									
8									
9									
10									
11									
12									
13									
14									
15									
16									
17									
18									
19									
20									
21									
22									
23									
24									

Инв.№ подл. | Подп. и дата | Взам. инв.№ | Инв.№ дубл. | Подпись и дата

Изм.	Лист	№ докум.	Подп.	Дата	КИРГ 4. 100. 001 ВП		
Разраб.		Задоянчук			Шкаф для 4-х аккумуляторных батарей. Ведомость покупных изделий	Лит.	Лист	Листов 1
Пров.		Погребняк				ГИПРОСВЯЗЬ-3 Киев	
Т.контр.		Погребняк					
Нач.отд.		Стеценко					
Н.контр.		Парамонова					

Инв.№ подл. | Подпись и дата | Взам. инв.№ | Инв.№ дубл. | Подпись и дата

КИРГ 4.100.001 СБ

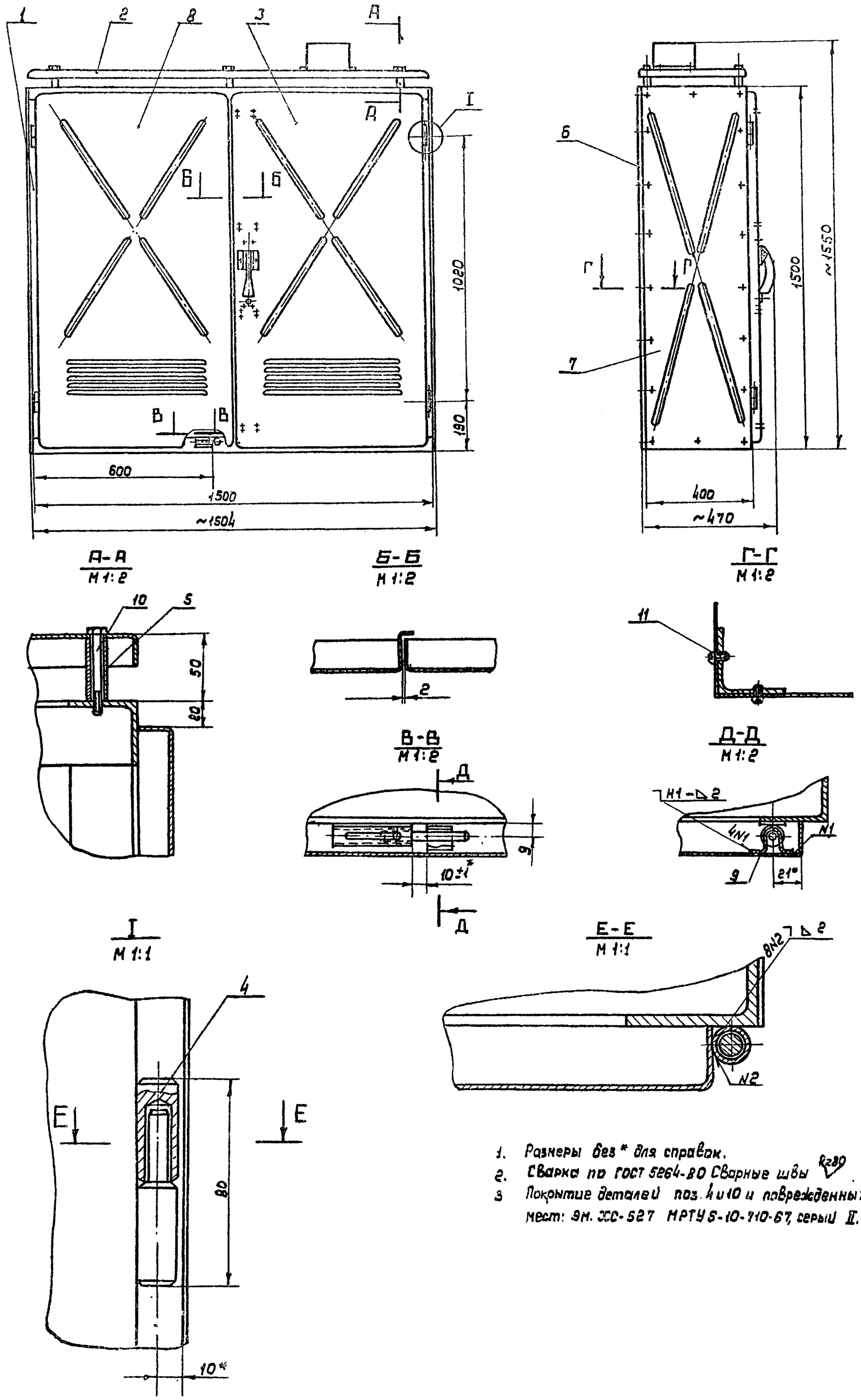

1. Размеры без * для справок.
2. Сварка по ГОСТ 5264-80 Сварные швы R≥80
3. Покрытие деталей поз. 4 и 10 и поврежденных мест: ЭМ. ЖС-527 МРТУ 5-10-710-67, серый II.7/1

Изм.	Лист	№ докум.	Подп.	Дата	КИРГ 4.100.001 СБ			
Разраб.		Задоянчук			Шкаф для 4х аккумуляторных батарей. Сборочный чертеж	Лит.	Масса	Масшт.
Пров.		Погребняк					~185	1:10
Рук. гр.		Погребняк				Лист	Листов 1	
Нач. отд.		Стеценко				ГИПРОСВЯЗЬ-3 Киев		
Н. контр.		Парамонова						

25664-04 64 Коп. Андрушкова Формат А2

407-1-92-87 А4

Инв. № подл. | Подпись и дата | Взам. инв. № | Инв. № дубл. | Подпись и дата

КИРГ 8.607.001

Rz 80 (V)

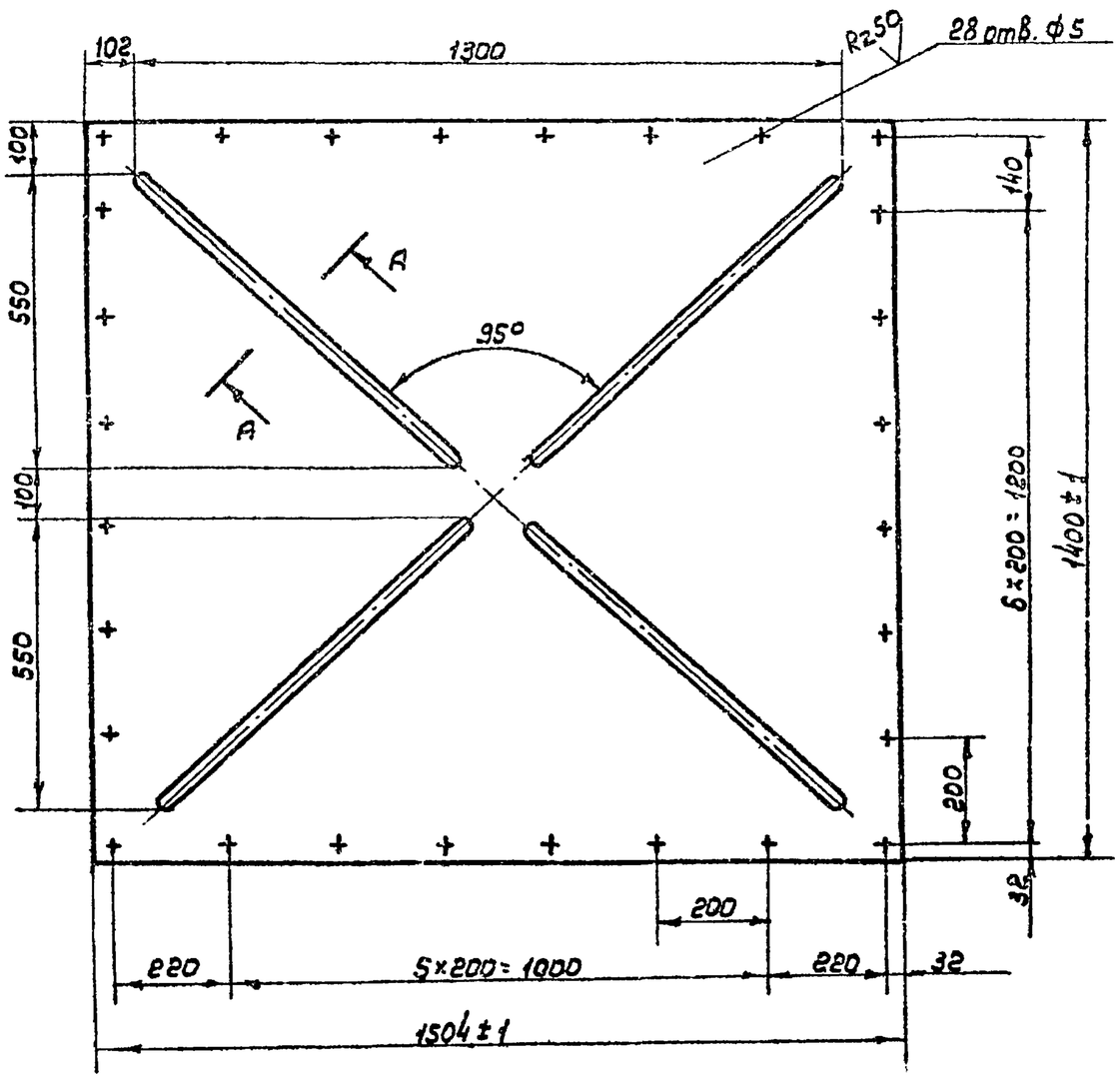

А-А повернуто
М 1:1

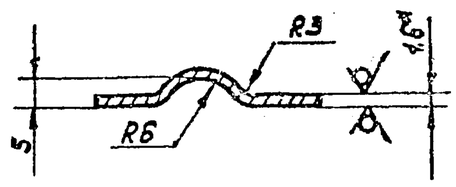

1. * Размер для справок
2. Н14, h14, ± IT14/2
3. Покрытие: эм. ХС-527. МРТУ6-10-710-67, серый, II, 7/1.

Изм.	Лист	№ докум.	Подп.	Дата
Разр.		Забоянчук		
Пров.		Погребняк		
Рук. гр.		Погребняк		
Нач. отд.		Стеценко		
Н. контр.		Пархоменко		

КИРГ 8.607.001

Обшивка

Лит.	Масса	Масшт.
	~28	1:10
Лист	Листов 1	

Лист Б-ПН-НО-1,6 ГОСТ 19903-74*
3-IV-Ст.3 ГОСТ 16523-70*

ГИПРОСВЯЗЬ-3 Киев

Формат А3

Инв. № подл. | Подпись и дата | Взам. инв. № | Инв. № дубл. | Подпись и дата

КИРГ 8.607.002

407-1-92-87 А4

Rz 63 (V)

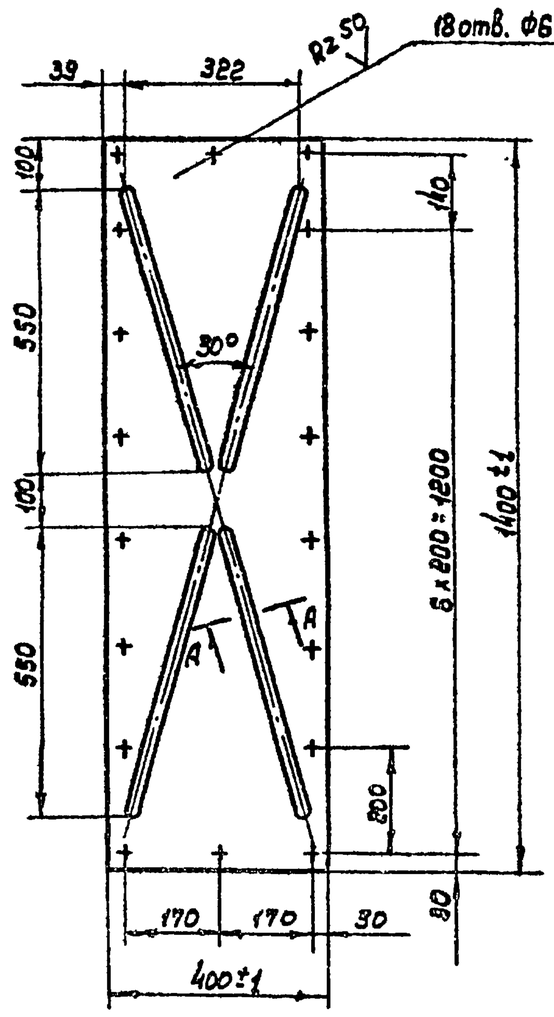

А-А повернута
М 1:1

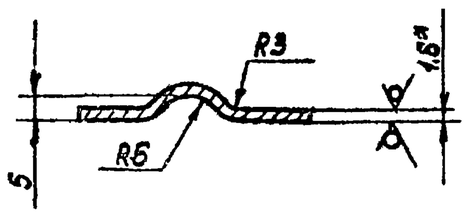

1. * Размер для справок
2. Н14, h14, ± IT14/2
3. Покрытие: эм. ХС-527 МРТУ6-10-710-67, серый, II, 7/1

Изм.	Лист	№ докум.	Подп.	Дата
Разраб.		Забоянчук		
Провер.		Погребняк		
Рук. гр.		Погребняк		
Нач. отд.		Стеценко		
Н. контр.		Пархоменко		

КИРГ 8.607.002

Обшивка

Лит.	Масса	Масшт.
	7.6	1:10
Лист	Листов 1	

Лист Б-ПН-НО-1,6 ГОСТ 19903-74*
3-IV-Ст.3 ГОСТ 16523-70*

ГИПРОСВЯЗЬ-3 Киев

КИРГ6. 180. 006

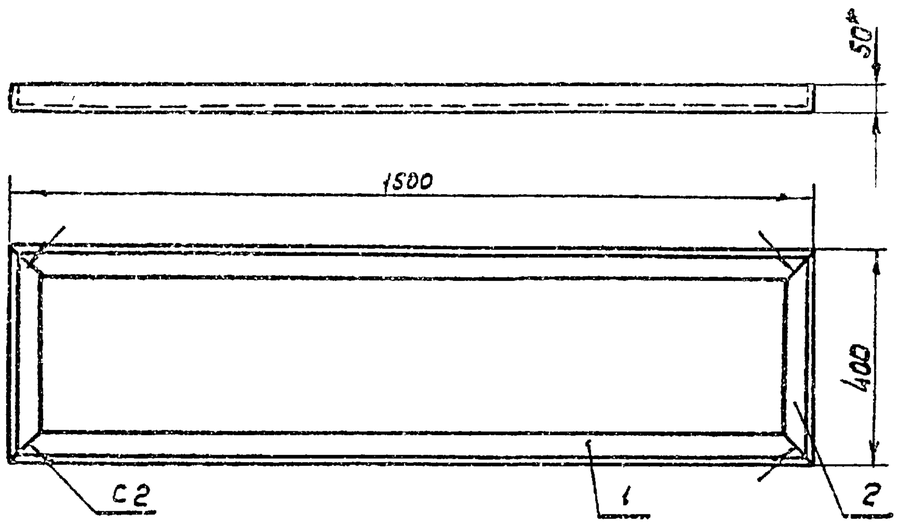

1 * Размер для справок.

2. $\pm \frac{JT14}{2}$.

3. Сварка по ГОСТ 5264-80. Сварные швы Rz80

Форм.	Зона	Поз.	Обозначение	Наименование	Кол.	Примеч.
				Детали		
А4		1	КИРГ 9.040.030	Уголь ник	2	
А4		2	КИРГ 6. 123. 001	Каркас	2	

КИРГ 6. 180. 006

Изм.	Лист	№ докум.	Подп.	Дата
Разраб.		Задоянчук		
Провер.		Погребняк		
Рук. гр.		Погребняк		
Нач. отд.		Стеценко		
Н. контр.		Пароноова		

Рама нижняя

Лит.	Масса	Масшт.
	11.64	1:10
Лист	Листов 1	

ГИПРОСВЯЗЬ-3 Киев

Формат А4

КИРГ 6. 180. 007

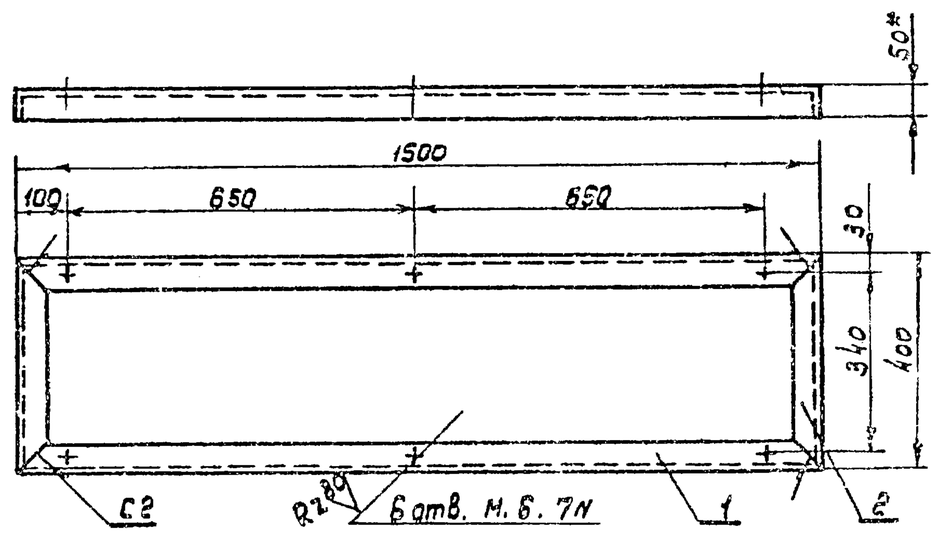

1.* Размер для справок

2. H14, $\pm \frac{JT14}{2}$

3. Сварка по ГОСТ 5264-80. Сварные швы Rz80

Форм.	Зона	Поз.	Обозначение	Наименование	Кол.	Примеч.
				Детали		
А4		1	КИРГ 9.040.030	Уголь ник	2	
А4		2	КИРГ 6. 123. 001	Каркас	2	

КИРГ 6. 180. 007

Изм.	Лист	№ докум.	Подп.	Дата
Разраб.		Задоянчук		
Провер.		Погребняк		
Рук. гр.		Погребняк		
Нач. отд.		Стеценко		
Н. контр.		Пароноова		

Рама верхняя

Лит.	Масса	Масшт.
	11.6	1:10
Лист	Листов 1	

ГИПРОСВЯЗЬ-3 Киев

Формат А4

КИРГ 9. 040. 030

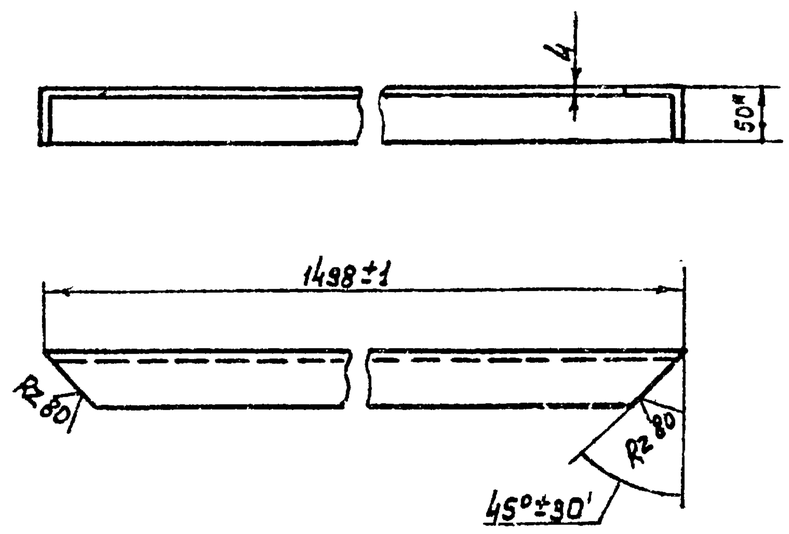

* Размеры для справок

Форм.	Зона	Поз.	Обозначение	Наименование	Кол.	Примеч.
				Документация.		
А2			КИРГ 4. 100. 001 СБ	Сборочный чертеж		
				Сборочные единицы		
А4		1	КИРГ 6. 180. 006	Рама нижняя	1	
А4		2	КИРГ 6. 180. 007	Рама верхняя	1	
А4		3	КИРГ 6. 451. 001	Задвижка	2	
				Детали		
А4		4	КИРГ 8. 327. 001	Палец	4	
А4		5	КИРГ 8. 604. 018	Косынка	4	
А4		6	КИРГ 9. 040. 030	Уголь ник	4	
А4		7	КИРГ 6. 123. 001	Уголь ник	1	
		8		Материалы Уголок 50×50×4-Б ГОСТ 8509-72* / В-Ст3-II ГОСТ 535-79*		
				ℓ = 1298 h14	4	16.0 кг
		9		Швеллер 55 ГОСТ 8240-72* / В-Ст3-II-ГОСТ 535-79*		
				ℓ = 1500 h14	4	35.4 кг
				Лист Б-ПН-НО-1.6 ГОСТ 19903-74* / 3-15-Ст3 ГОСТ 16523-70*		
				1420 h14 × 380 h14	1	6.02 кг

КИРГ 6. 123. 001

Изм.	Лист	№ докум.	Подп.	Дата
Разраб.		Задоянчук		
Пров.		Погребняк		
Рук. гр.		Погребняк		
Нач. отд.		Стеценко		
Н. контр.		Пароноова		

Каркас

Лит.	Лист	Листов
		1

ГИПРОСВЯЗЬ-3 Киев

КИРГ 9. 040. 030

Изм.	Лист	№ докум.	Подп.	Дата
Разраб.		Задоянчук		
Провер.		Погребняк		
Рук. гр.		Погребняк		
Нач. отд.		Стеценко		
Н. контр.		Пароноова		

Уголь ник

Лит.	Масса	Масшт.
	4.6	1:5
Лист	Листов 1	

Уголок 50×50×4-В ГОСТ 8509-72* / В Ст3-II ГОСТ 535-79*

ГИПРОСВЯЗЬ-3 Киев

Формат А4

407-1-92-87 А4

Инв. № подл. | Подпись и дата | Взам. инв. № | Инв. № дубл. | Подпись и дата

КИРГ6.123.001 СБ

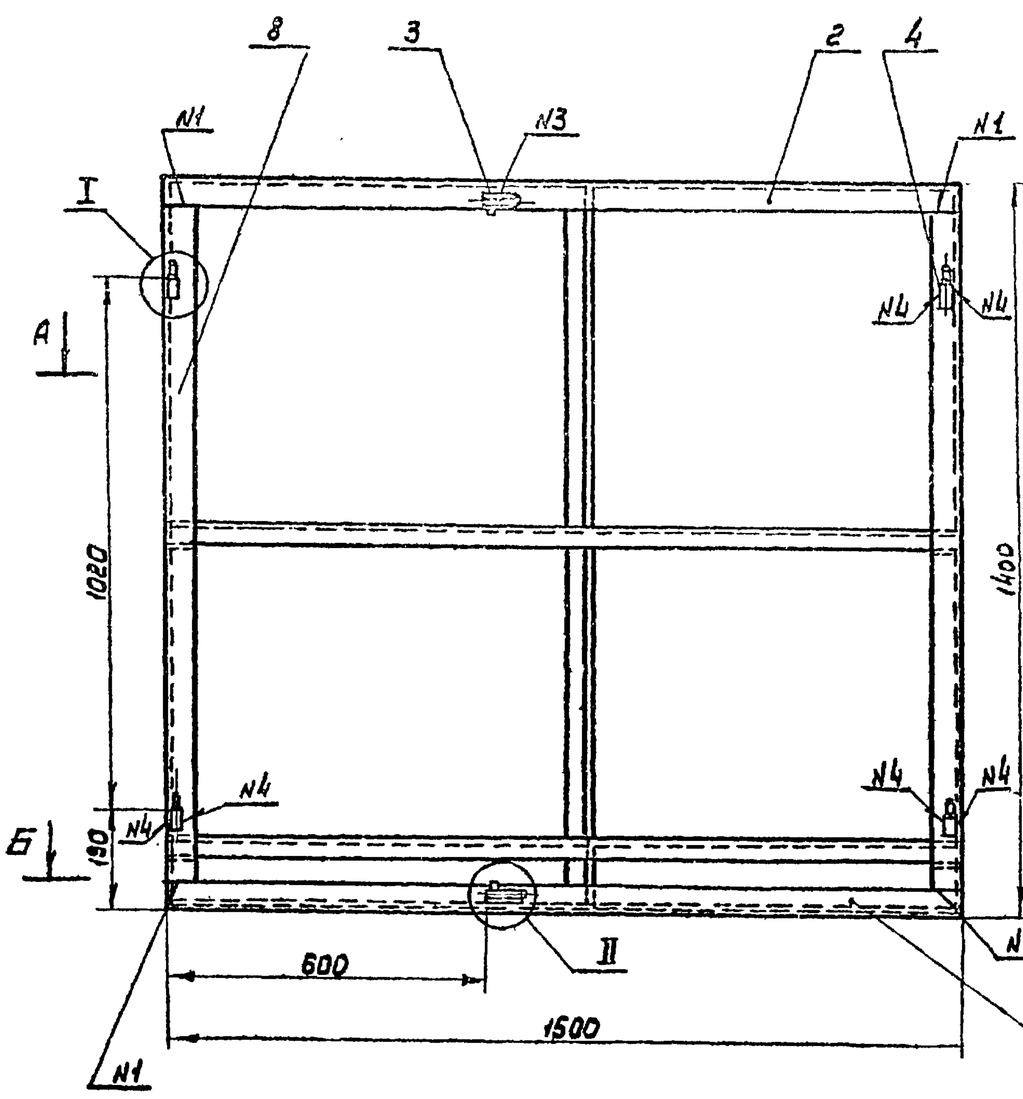

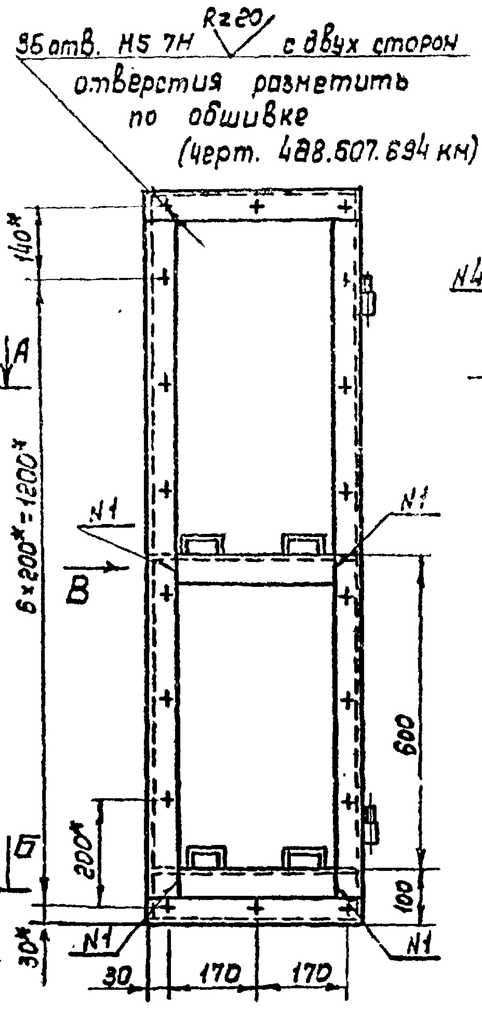

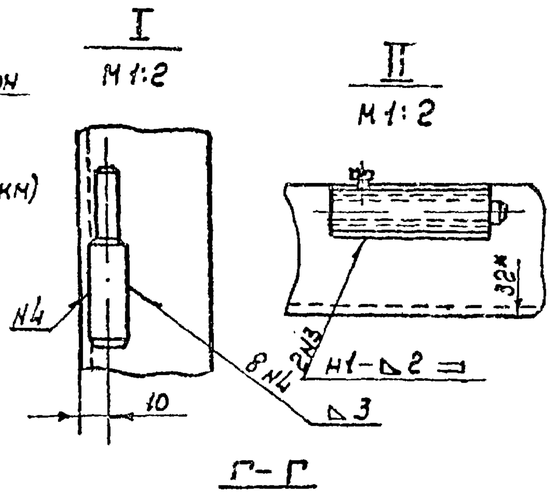

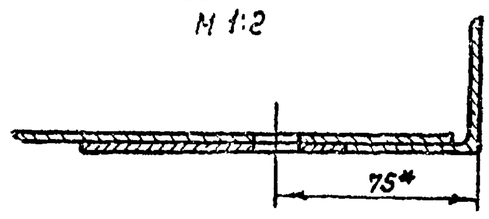

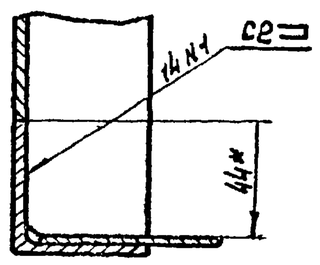

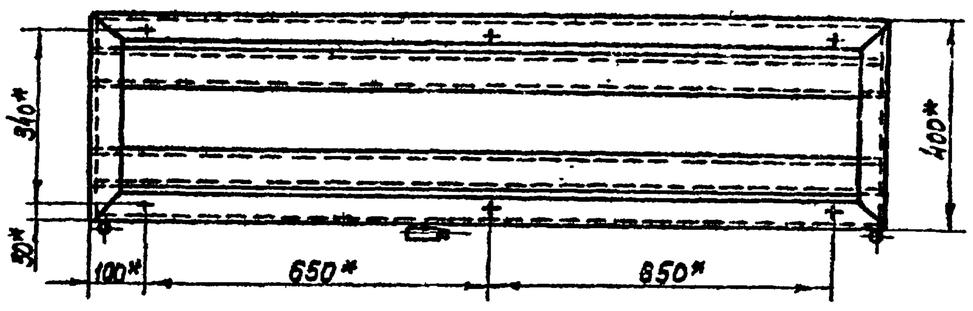

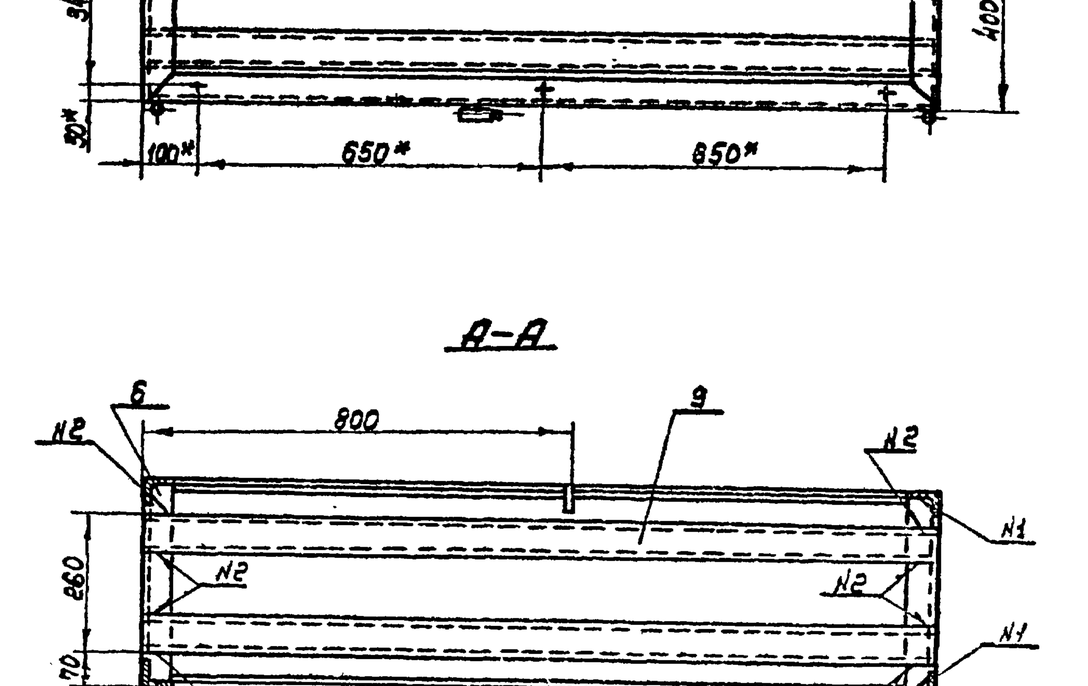

Вид В

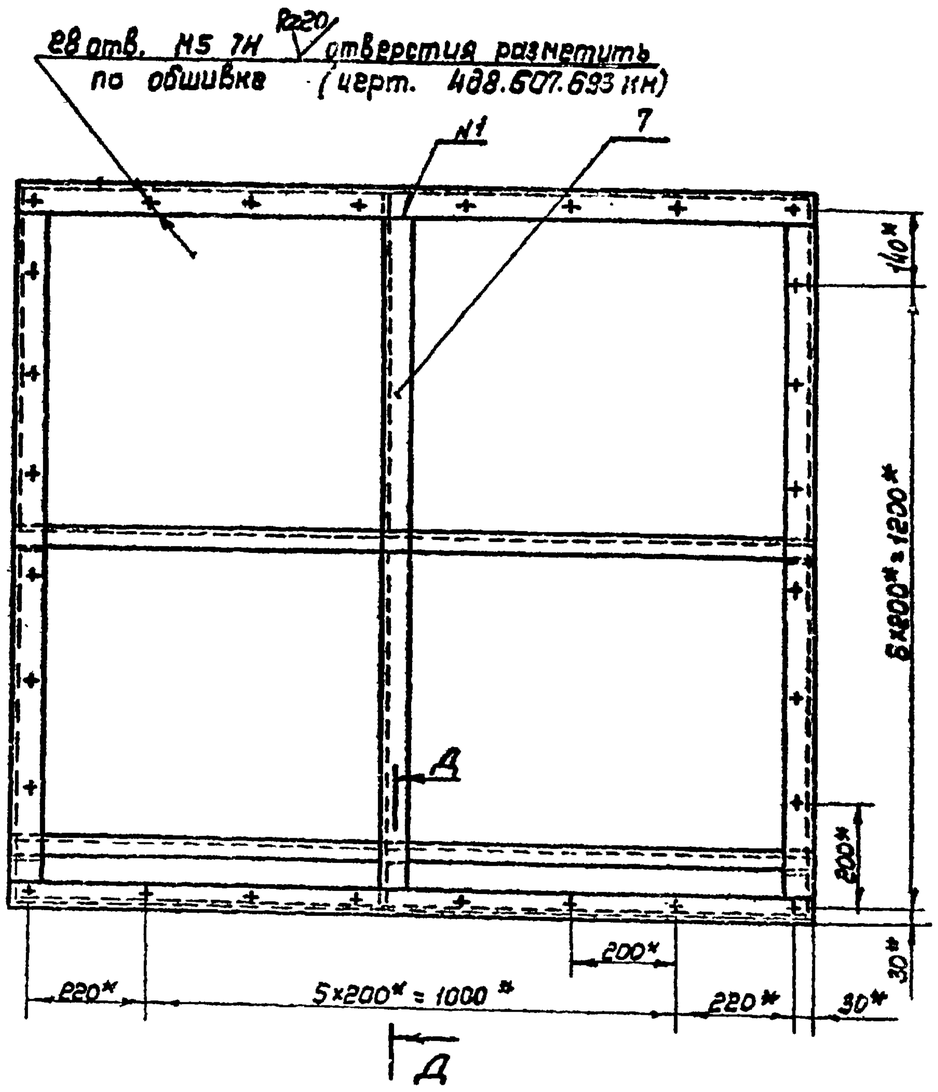

1. * Размеры для справок.

2. $H_{14}, h_{14}, \pm \frac{IT14}{2}$

					КИРГ6.123.001.СБ			
Изм.	Лист	№ докум.	Подп.	Дата				
Разраб.		Забозничук			Каркас Сборочный чертеж	Лит.	Масса	Масштаб
Пров.		Погребняк					~93.0	1:10
Рук. гр.		Погребняк				Лист	Листов 1	
Нач. отд.		Стеценко				ГИПРОСВЯЗЬ-3 Киев		
Н. контр.		Пугачев						

Коп Аборушко Зэ 25664-04 67 Формат А2

407-1-92-87 А4

Инв. № подл. | Подпись и дата | Взам. инв. № | Инв. № дубл. | Подпись и дата

КИРГ 9.040.031

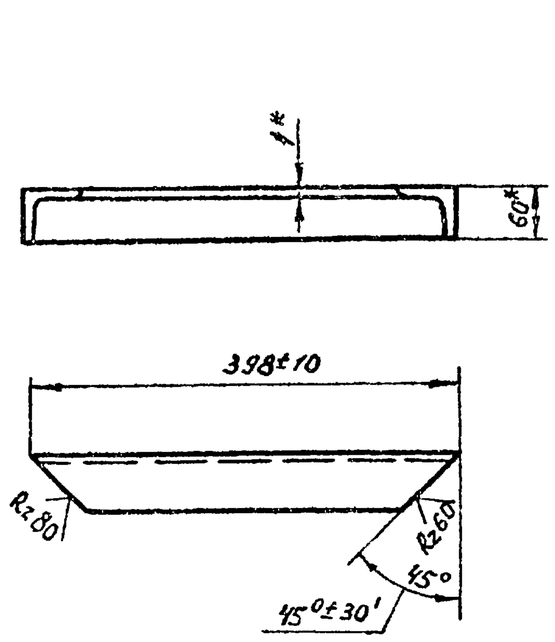

1.* Размеры для справок.
2. $h14; \pm \frac{IT14}{2}$

Изм.	Лист	№ докум.	Подп.	Дата	КИРГ 9.040.031		
Разраб.		Задоянчук			Угольник	Литера	Масса 1.22 / Масшт. 1:5
Пров.		Погребняк				Лист	Листов 1
Рук.гр.		Погребняк					
Нач.отд.		Стеценко			Уголок 50×50×4-Б ГОСТ 8509-72* / В-Ст3-II ГОСТ 535-79*	ГИПРОСВЯЗЬ-3 Киев	
Н.контр.		Пархоменко					

Копиров. Панич Формат А4

КИРГ 9.040.032

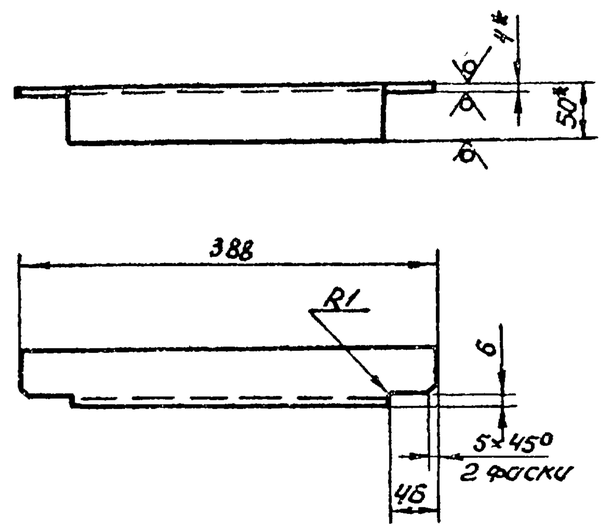

1.* Размеры для справок.
2. $h_{14}, \pm \frac{IT14}{2}$.

Изм.	Лист	№ докум.	Подп.	Дата	КИРГ 9.040.032		
Разраб.		Задоянчук			Угольник	Литера	Масса 1.22 / Масшт. 1:6
Пров.		Погребняк				Лист	Листов 1
Рук.гр.		Погребняк					
Нач.отд.		Стеценко			Уголок 50×50×4-Б ГОСТ 8509-72* / В-Ст3-II ГОСТ 535-79*	ГИПРОСВЯЗЬ-3 Киев	
Н.контр.		Пархоменко					

Копиров. Панич Формат А4

КИРГ 9.040.033

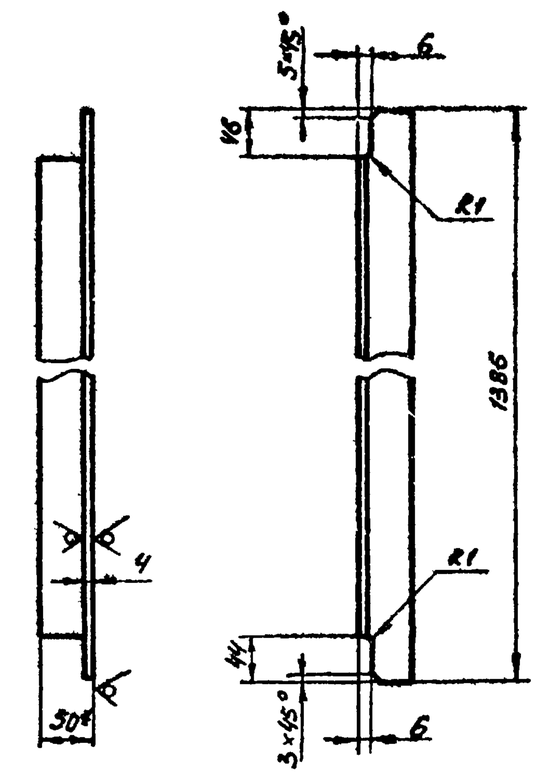

1.* Размеры для справок.
2. $h14; \pm \frac{IT14}{2}$.

Изм.	Лист	№ докум.	Подп.	Дата	КИРГ 9.040.033		
Разраб.		Задоянчук			Угольник	Литера	Масса 4.25 / Масшт. 1:5
Пров.		Погребняк				Лист	Листов 1
Рук.гр.		Погребняк					
Нач.отд.		Стеценко			Уголок 50×50×5-Б ГОСТ 8509-72* / В-Ст3-II ГОСТ 535-79*	ГИПРОСВЯЗЬ-3 Киев	
Н.контр.		Пархоменко					

Копиров. Панич Формат А4

КИРГ 8.327.001

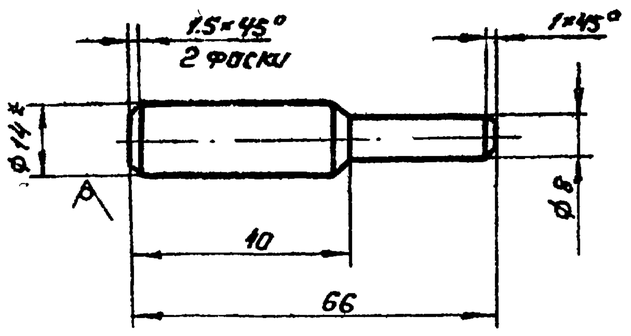

1.* Размер для справок
2. $h14; \pm \frac{IT14}{2}$.

Изм.	Лист	№ докум.	Подп.	Дата	КИРГ 8.327.001		
Разраб.		Задоянчук			Палец	Литера	Масса 0.06 / Масшт. 1:4
Пров.		Погребняк				Лист	Листов 1
Рук.гр.		Погребняк					
Нач.отд.		Стеценко			Круг В14 ГОСТ 2590-71* / Ст3 II ГОСТ 535-79*	ГИПРОСВЯЗЬ-3 Киев	
Н.контр.		Пархоменко					

Копиров. Панич

407-1-92-87 А4

Инв.№ подл. | Подп. и дата | Взам.инв.№ | Инв.№ дубл. | Подп. и дата

Формат	Зона	Поз.	Обозначение	Наименование	Кол.	Примеч.
				Документация		
А4			КИРГ 6.451.001 СБ	Сборочный чертеж		
				Детали		
А4		1	КИРГ 8.927.013	Стержень		
А4		2	КИРГ 8.210.003	Цилиндр		
				Стандартные		
				изделия		
		3		Винт М3×16-6g.58.016		
				ГОСТ 1491-80*	1	
				Материалы		
		4		Лист 6-ПН-НО-2 ГОСТ 19903-74* / 3-IV-Ст3 ГОСТ 16523-70*		
				$60_{h14} \times 18_{h14}$	1	0.016 кг

Инв.№ подл. | Подп. и дата | Взам. инв.№ | Инв.№ дубл. | Подп. и дата

Изм.	Лист	№ докум.	Подп.	Дата
Разраб.	Задоянчук			
Пров.	Погребняк			
Рук. гр.	Погребняк			
Нач. отд.	Стеценко			
Н. контр.	Парамонова			

КИРГ 6.451.001

Задвижка

Лит.	Лист	Листов
		1

ГИПРОСВЯЗЬ-3 Киев

Копиров. Панич Формат А4

КИРГ 6.451.001 СБ

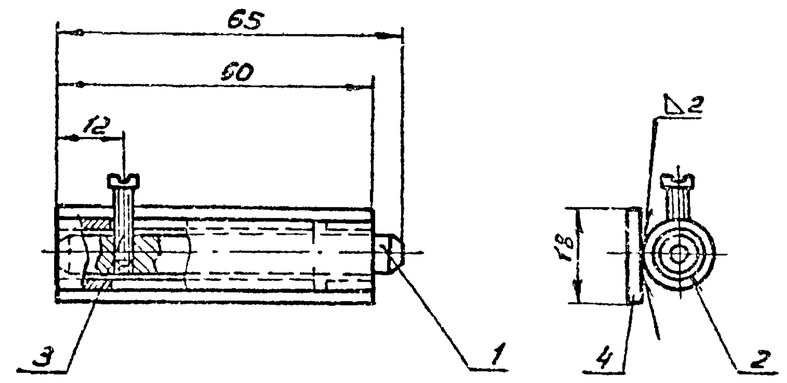

1. * Размеры для справок.
2. Сварка по ГОСТ 5264-69. Сварные швы $R_z 80$ ✓.
3. Покрытие кроме поз. 1 и 3: Эм XC-527 МРТУ 6-10-710-67, серый, III, 7/1.

Изм.	Лист	№ докум.	Подп.	Дата
Разраб.	Задоянчук			
Пров.	Погребняк			
Рук. гр.	Погребняк			
Нач. отд.	Стеценко			
Н. контр.	Парамонова			

Задвижка. Сборочный чертеж

Литера	Масса	Масшт.
	0.12	1:1
Лист	Листов 1	

ГИПРОСВЯЗЬ-3 Киев

Копиров. Панич Формат А4

КИРГ 8.210.001

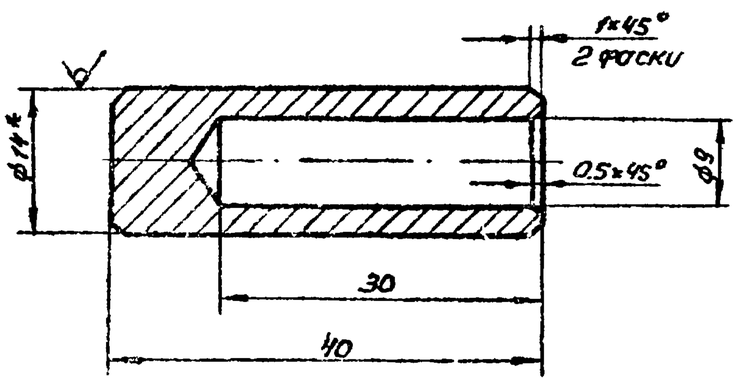

1. * Размер для справок.
2. h_{14}; h_{14}; $\pm \frac{IT14}{2}$.

Изм.	Лист	№ докум.	Подп.	Дата
Разраб.	Задоянчук			
Пров.	Погребняк			
Рук. гр.	Погребняк			
Нач. отд.	Стеценко			
Н. контр.	Парамонова			

Стакан

Литера	Масса	Масшт.
	0.033	2:1
Лист	Листов 1	

Круг В14 ГОСТ 2590-71* / В-Ст3-IV ГОСТ 535-79*

ГИПРОСВЯЗЬ-3 Киев

Копиров. Панич Формат А4

КИРГ 8.210.012

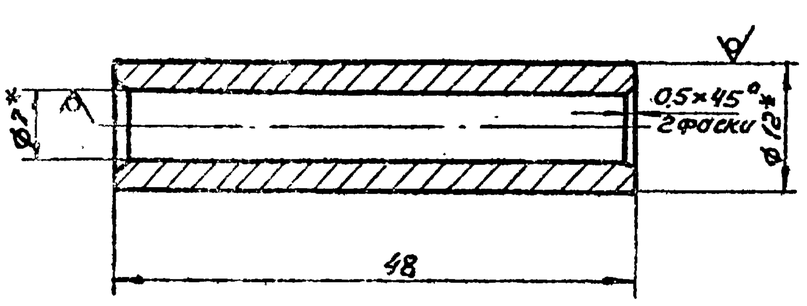

1. * Размеры для справок
2. h_{14}, $\pm \frac{IT14}{2}$

Изм.	Лист	№ докум.	Подп.	Дата
Разраб.	Задоянчук			
Пров.	Погребняк			
Рук. гр.	Погребняк			
Нач. отд.	Стеценко			
Н. контр.	Парамонова			

Цилиндр

Литера	Масса	Масшт.
	0.028	2:1
Лист	Листов 1	

Труба 12×2,5 ГОСТ 8734-75* / Ст3 ГОСТ 8733-78*

ГИПРОСВЯЗЬ-3 Киев

Копиров. Панич Формат А4

КИРГ 8.927.013

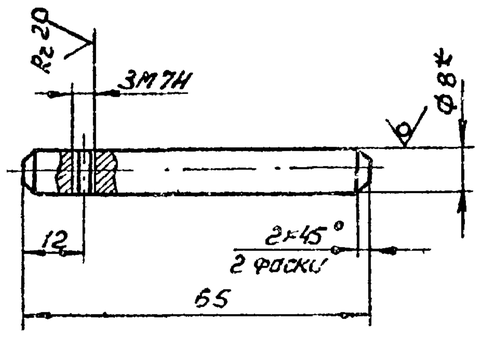

1. *Размер для справок.
2. $H_{14}, h_{14}, \pm \frac{IT14}{2}$.
3. Покрытие: ЭМ. ХС-527 МРТУ 6.10.710-67, серый, III, 7/1.

Изм.	Лист	№ докум.	Подп.	Дата
Разраб.	Задоянчук			
Провер.	Погребняк			
Рук. гр.	Погребняк			
Нач. отд.	Стеценко			
Н. контр.	Парамонова			

КИРГ 8.927.013

Стержень

Лит.	Масса	Масшт.
	0.026	1:1
Лист	Листов 1	

Круг $\frac{В\ 8\ ГОСТ\ 2590}{В\text{-}Ст3\text{-}II\ ГОСТ\ 535\text{-}79^*}$

ГИПРОСВЯЗЬ-3 Киев

Копиров. Панич — Формат А4

КИРГ 8.210.003

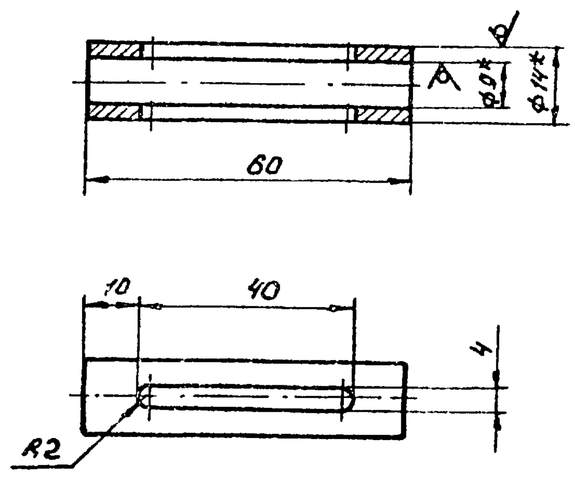

1. *Размеры для справок.
2. $H_{14}, h_{14}, \pm \frac{IT14}{2}$

Изм.	Лист	№ докум.	Подп.	Дата
Разраб.	Задоянчук			
Провер.	Погребняк			
Рук. гр.	Погребняк			
Нач. отд.	Стеценко			
Н. контр.	Парамонова			

КИРГ 8.210.003

Цилиндр

Лит.	Масса	Масшт.
	0.04	1:1
Лист	Листов 1	

Труба $\frac{14\times2.5\ ГОСТ\ 8734\text{-}75^*}{Ст10\ ГОСТ\ 8733\text{-}74^*}$

ГИПРОСВЯЗЬ-3 Киев

Копиров. Панич — Формат А4

407-1-92-87 А4

Формат	Зона	Поз.	Обозначение	Наименование	Кол.	Примеч.
				Документация		
А2			КИРГ 6.433.001 СБ	Сборочный чертеж		
				Сборочные единицы		
А4		1	КИРГ 6.366.001	Тяга	2	
				Детали		
А3		2	КИРГ 6.433.004	Дверь правая	1	
А4		3	КИРГ 8.668.017	Скоба	2	
А4		4	КИРГ 8.668.018	Скоба	2	
А4		5	КИРГ 8.668.019	Скоба	4	
				Стандартные изделия		
		6		Винт М3х6g.58.016		
				ГОСТ 17473-80*	8	
		7		Винт М3х10		
				ГОСТ 17473-80*	4	
		8		Гайка М3-6Н.5.016		
				ГОСТ 5915-70*	4	

Изм.	Лист	№ докум.	Подп.	Дата
Разраб.	Задоянчук			
Пров.	Погребняк			
Рук. гр.	Погребняк			
Нач. отд.	Стеценко			
Н. контр.	Парамонова			

КИРГ 6.433.001

Дверь правая

Лит.	Лист	Листов
	1	2

ГИПРОСВЯЗЬ-3 Киев

Копиров. панич — Формат А4

Формат	Зона	Поз.	Обозначение	Наименование	Кол.	Примеч.
		9		Шайба 3.01.10.016		
				ГОСТ 11371-78*	4	
		10		Заклепка 3х10		
				ГОСТ 10299-80*	16	
				Прочие изделия		
		11	2Д4.404.022 Сп	Замок	1	МЗК
		12	КБ 8.010.933	Обечайка	1	МЗК

Изм.	Лист	№ докум.	Подп.	Дата

КИРГ 6.433.001

Лист 2

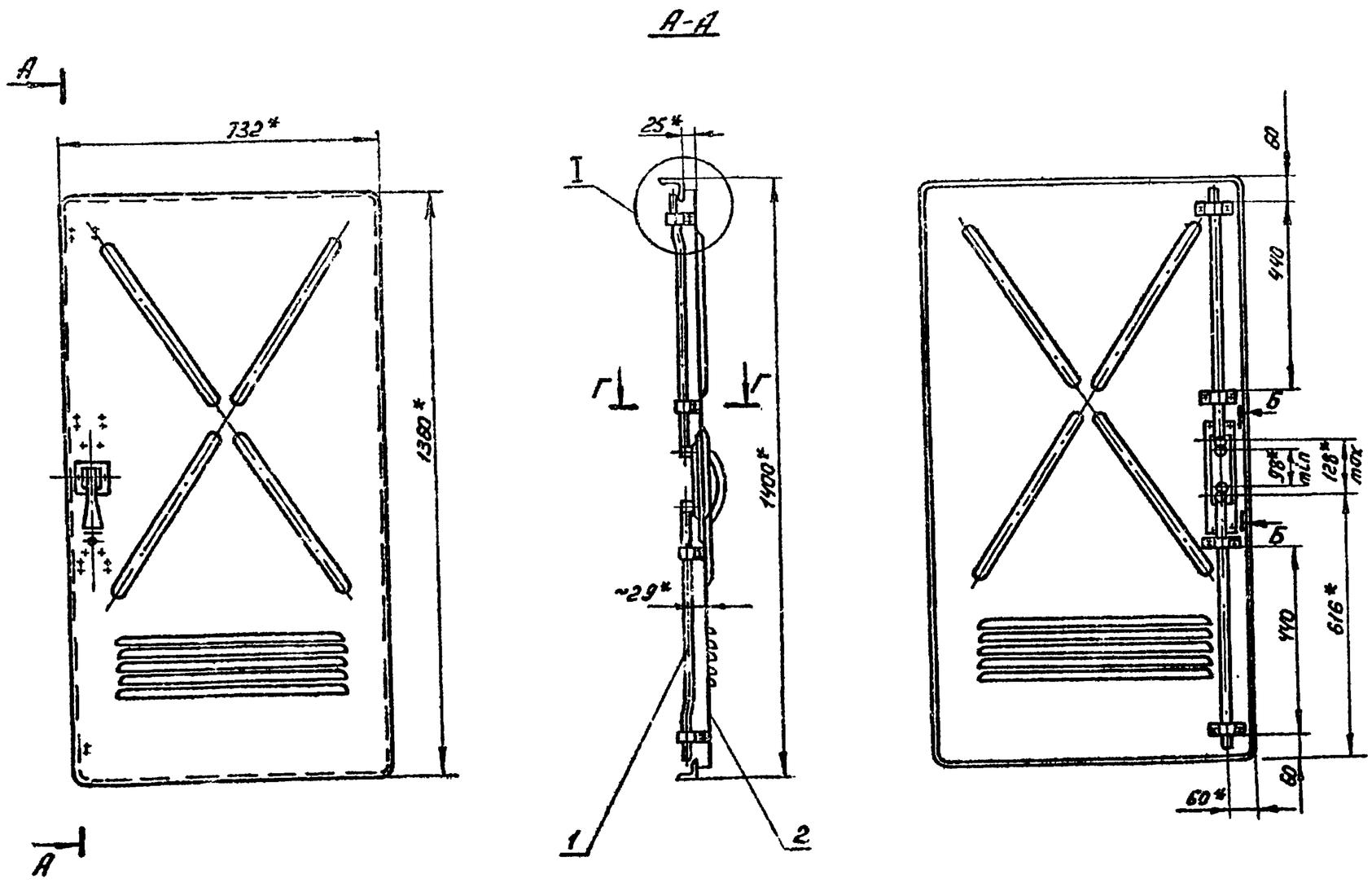

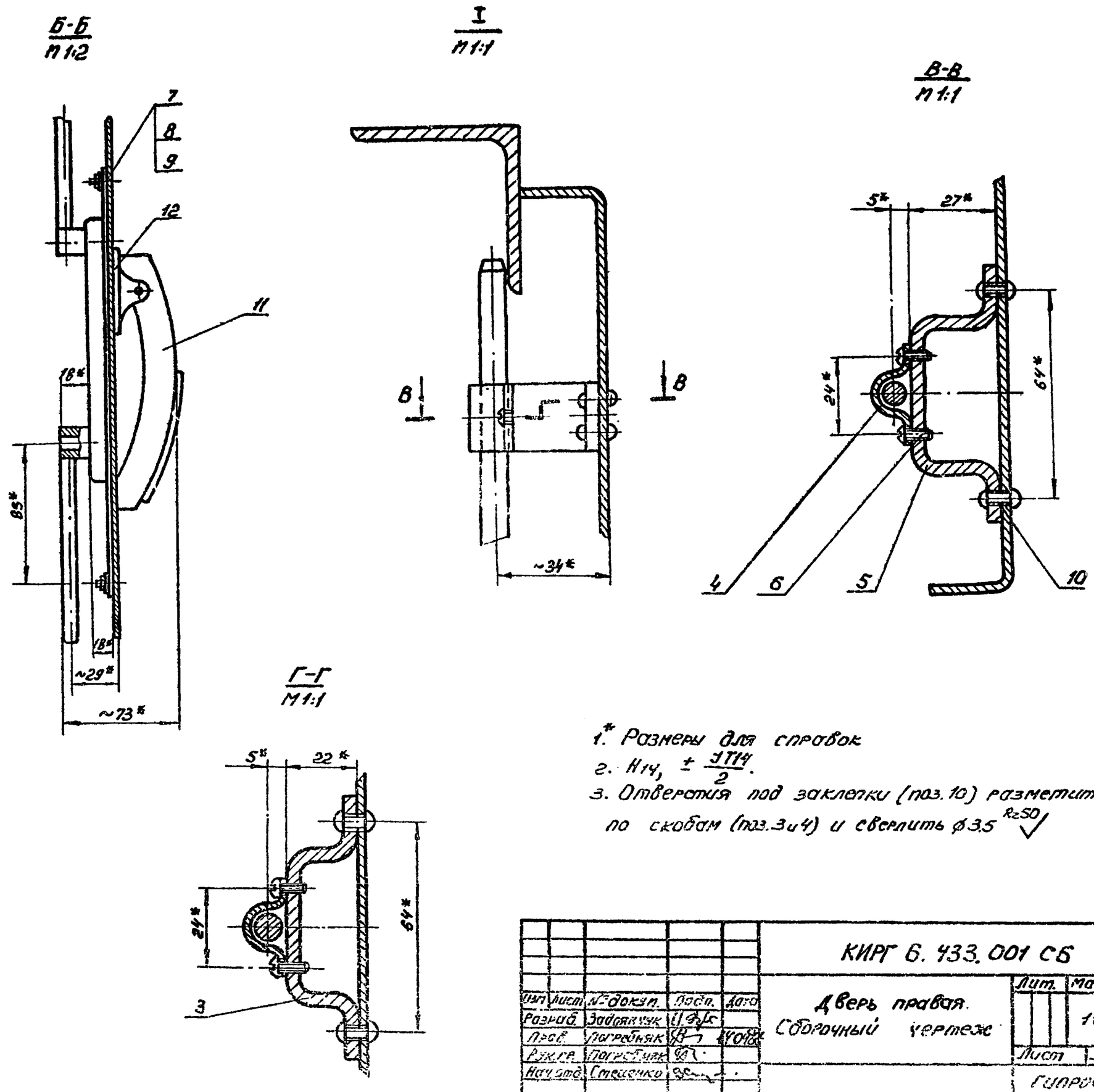

1.* Размеры для справок
2. H_{14}, $\pm \frac{JT14}{2}$.
3. Отверстия под заклепки (поз. 10) разметить по скобам (поз. 3 и 4) и сверлить ⌀3.5 Rz50

					КИРГ 6.433.001 СБ		
Изм.	Лист	№ докум.	Подп.	Дата	Дверь правая. Сборочный чертеж	Лит.	Масса 18.7	Масшт. 1:10
Разраб.		Задоянчук				Лист	Листов 1
Пров.		Погребняк				Гипросвязь-3 Киев	
Рук.гр.		Погребняк					
Нач.отд.		Стеценко					
Н.контр.		Парамонова					

Копиров. 25664-04 71 Формат 12

407-1-92-87 А4

Подп. и дата | Взам.инв.№ | Инв.№дубл. | Подп. и дата

КИРГ 6.433.003

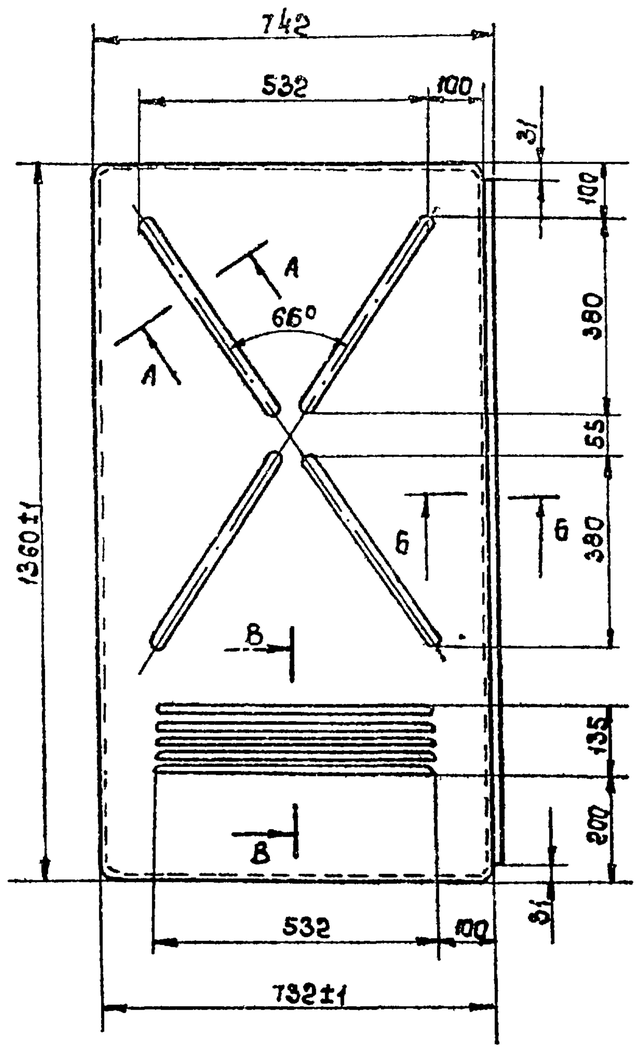

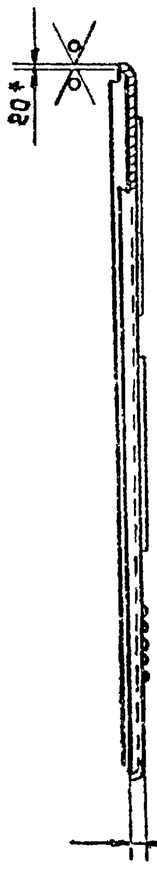

А-А
М 1:1

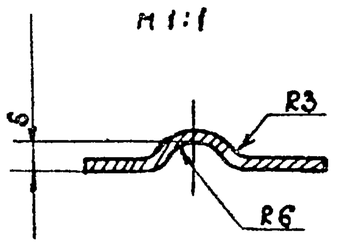

Б-Б
М 1:1

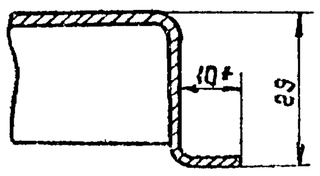

В-В
М 1:2

Rz 50
V (V)

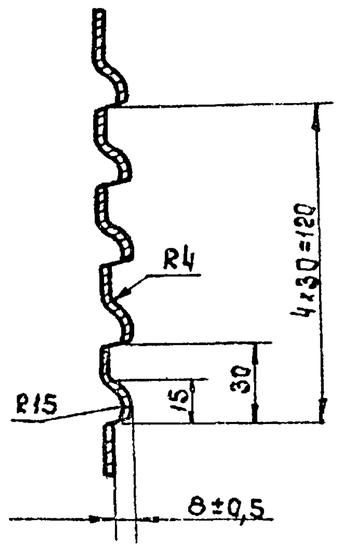

1. *Размеры для справок.
2. Внутренние радиусы сгибов 2мм.
3. H 14, h14, $\pm \frac{JT14}{2}$
4. Покрытие: Эм.ХС-527 МРТУ6 10.110-67 серый, Ш, 7/1.

Изм.	Лист	№ докум.	Подп.	Дата	КИРГ 6.433.003			
Разраб.		Задоянчук			Дверь левая	Лит.	Масса	Масшт.
Пров.		Погребняк					16.7	1:10
Рук. гр.		Погребняк				Лист	Листов 1	
Нач. отд.		Стеценко			Лист 6-ПН-НО-2 ГОСТ 19903-74* 3-IV-Ст.3 ГОСТ 16523-70*	Гипросвязь-3 Киев		
Н. контр.		Пархоменко						

Инв.№ подл. | Подп. и дата | Взам. инв.№ | Инв.№ дубл. | Подп. и дата

Формат А3

КИРГ 8.668.016

Rz 80
V (V)

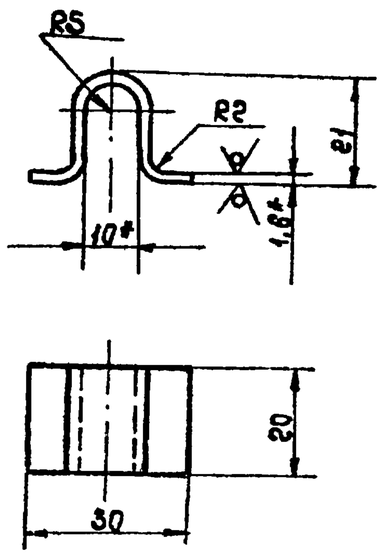

1. * Размеры для справок.
2. H14, h14, $\pm \frac{JT14}{2}$
3. Покрытие: Эм.ХС-527 МРТУ 6.10.710-67, серый, Ш, 7/1.

Изм.	Лист	№ докум.	Подп.	Дата	КИРГ 8.668.016			
Разраб.		Задоянчук			Скоба	Лит.	Масса	Масшт.
Пров.		Погребняк					0.01	1:1
Рук. гр.		Погребняк				Лист	Листов 1	
Нач. отд.		Стеценко			Лист 6-ПН-НО-1,6 ГОСТ 19903-74* 3-IV-Ст.3 ГОСТ 16523-70*	Гипросвязь-3 Киев		
Н. контр.		Пархоменко						

Инв.№ подл. | Подп. и дата | Взам. инв.№ | Инв.№ дубл. | Подп. и дата

Формат А4

КИРГ 8.604.016

Rz 80
V (V)

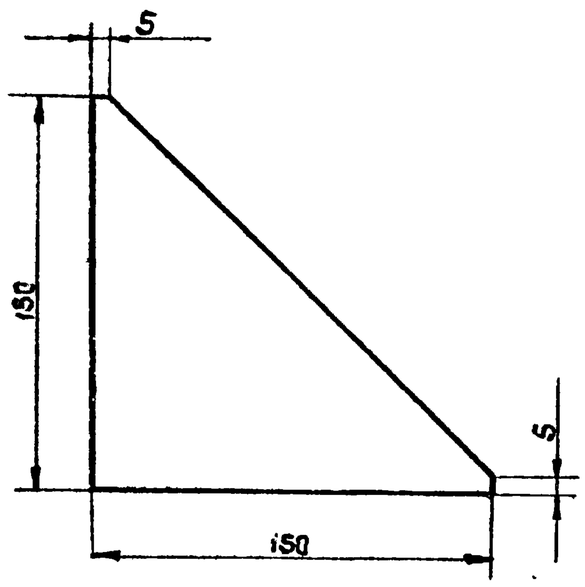

1. * Размер для справок.
2. h 14, $\pm \frac{JT14}{2}$

Изм.	Лист	№ докум.	Подп.	Дата	КИРГ 8.604.016			
Разраб.		Задоянчук			Косынка	Лит.	Масса	Масшт.
Пров.		Погребняк					0.37	1:2
Рук. гр.		Погребняк				Лист	Листов 1	
Нач. отд.		Стеценко			Лист 6-ПН-НО-4 ГОСТ 19903-74* 3-IV-Ст.3 ГОСТ 16523-70*	Гипросвязь-3 Киев		
Н. контр.		Пархоменко						

Инв.№ подл. | Подп. и дата | Взам. инв.№ | Инв.№ дубл. | Подп. и дата

Формат А4

			Обозначение	Наименование	Кол.	Примеч.
				Документация		
А2			КИРГ 6.173.012 СБ	Сборочный чертеж		
				Детали		
А4		1	КИРГ 8.927.003	Шпилька		
				контактная	4	
А4		2	КИРГ 7.814.001	Плата	1	
А4		3	КИРГ 6.173.014	Крышка	1	
А3		4	КИРГ 8.634.001	Кожух	1	
				Стандартные изделия		
		5		Винт 2М4х8.58.016		
				ГОСТ 17473-80*	8	
		6		Гайка М12-6Нх5.016		
				ГОСТ 5915-70*	16	
		7		Шайба 12.01.10.019		
				ГОСТ 11371-78*	16	

Изм.	Лист	№ докум.	Подп.	Дата
Разраб.		Задоянчук		
Пров.		Погребняк		
Рук. гр.		Погребняк		
Нач. отд.		Стеценко		
Н. контр.		Парамонова		

КИРГ 6.173.012

Крышка

Лит.	Лист	Листов
		1

ГИПРОСВЯЗЬ-3 Киев

формат А4

Инв. № подл. | Подп. и дата | Взам. инв. № | Инв. № дубл. | Подп. и дата

КИРГ 7.814.001

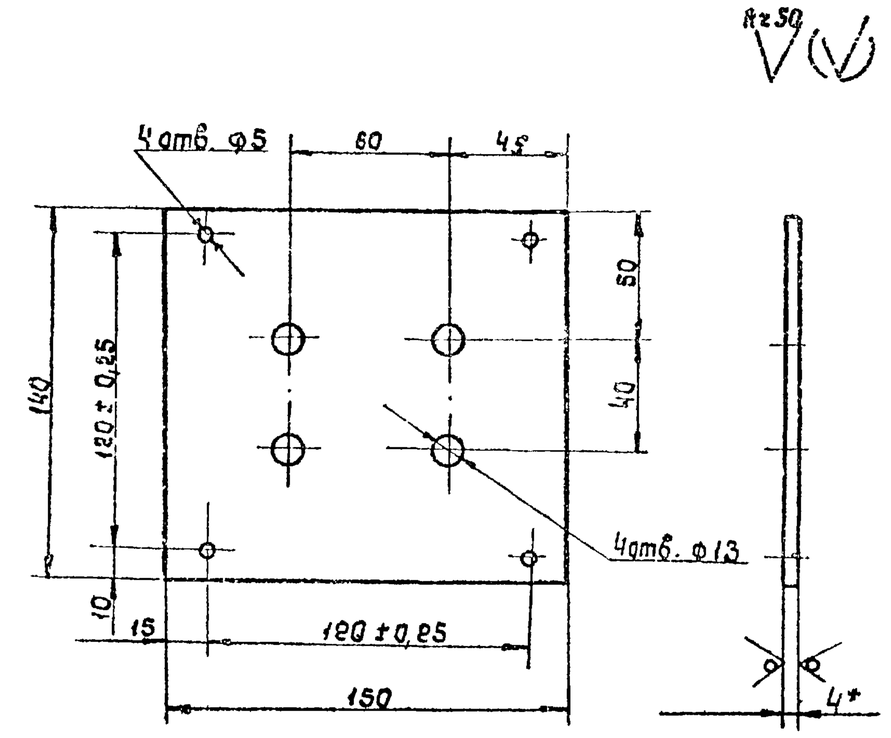

1.* Размер для справок.

2. H14, h14, ± $\frac{JT14}{2}$

3. Покрытие: Лак СБ-1с ТУ МХП 2785-63.

Изм.	Лист	№ докум.	Подп.	Дата
Разраб.		Задоянчук		
Пров.		Погребняк		
Рук. гр.		Погребняк		
Нач. отд.		Стеценко		
Н. контр.		Парамонова		

КИРГ 7.814.001.

Плата.

Лит.	Масса	Масшт.
	0.01	1:2

Лист | Листов 1

Текстолит Г-4,0 ГОСТ 2910-74*

ГИПРОСВЯЗЬ-3 Киев

формат А4

Инв. № подл. | Подп. и дата | Взам. инв. № | Инв. № дубл. | Подп. и дата

КИРГ 6.173.012 СБ

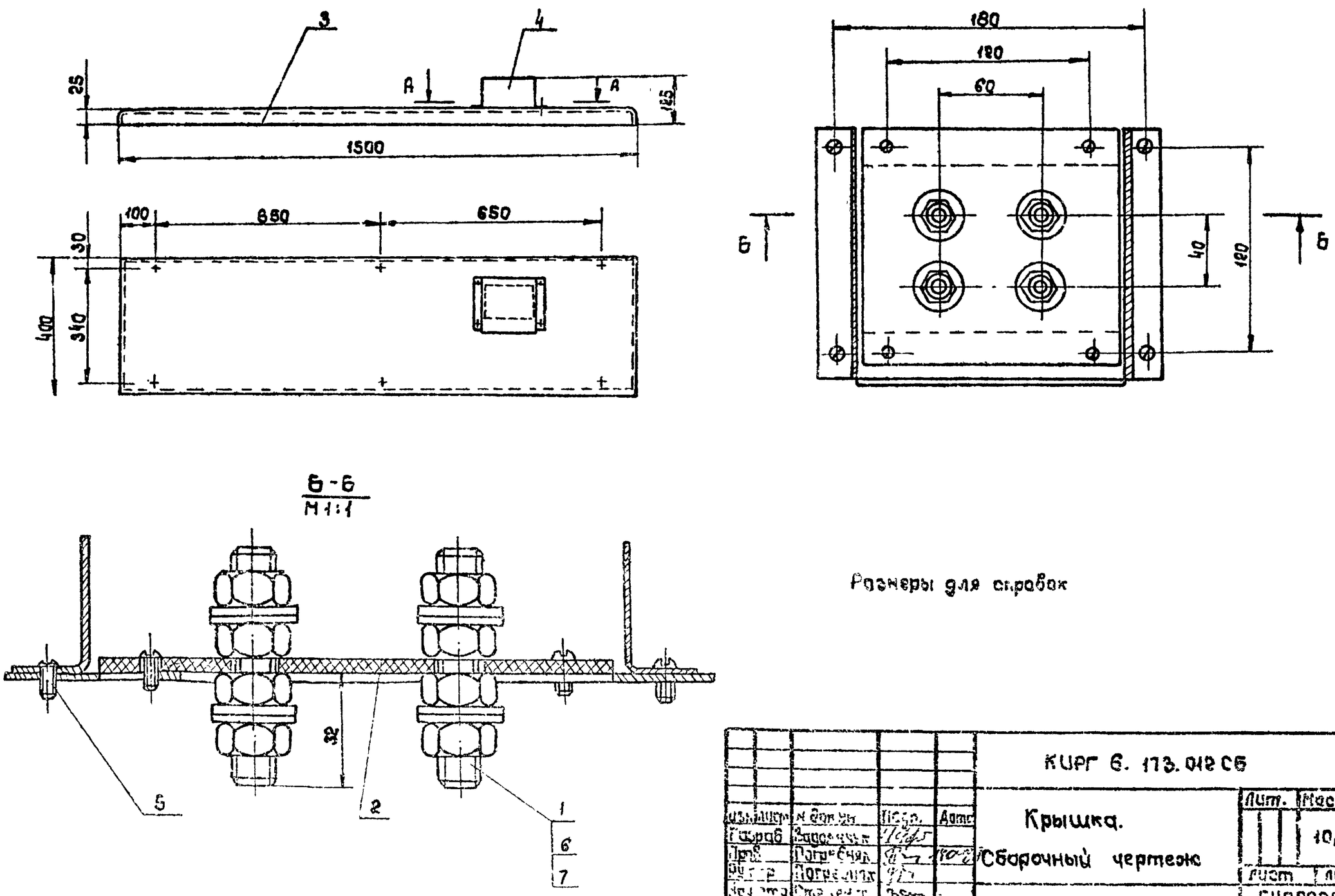

Размеры для справок

Изм.	Лист	№ докум.	Подп.	Дата
Разраб.		Задоянчук		
Пров.		Погребняк		
Рук. гр.		Погребняк		
Нач. отд.		Стеценко		
Н. контр.		Парамонова		

КИРГ 6.173.012 СБ

Крышка.

Сборочный чертеж

Лит.	Масса	Масшт.
	10,2	1:10

Лист | Листов 1

ГИПРОСВЯЗЬ-3 Киев

Инв. № подл. | Подп. и дата | Взам. инв. № | Инв. № дубл. | Подп. и дата

407-1-92-87 А4

Тип. Мойстенко 25664-04 73 формат А3

КИРГ 6.173.014

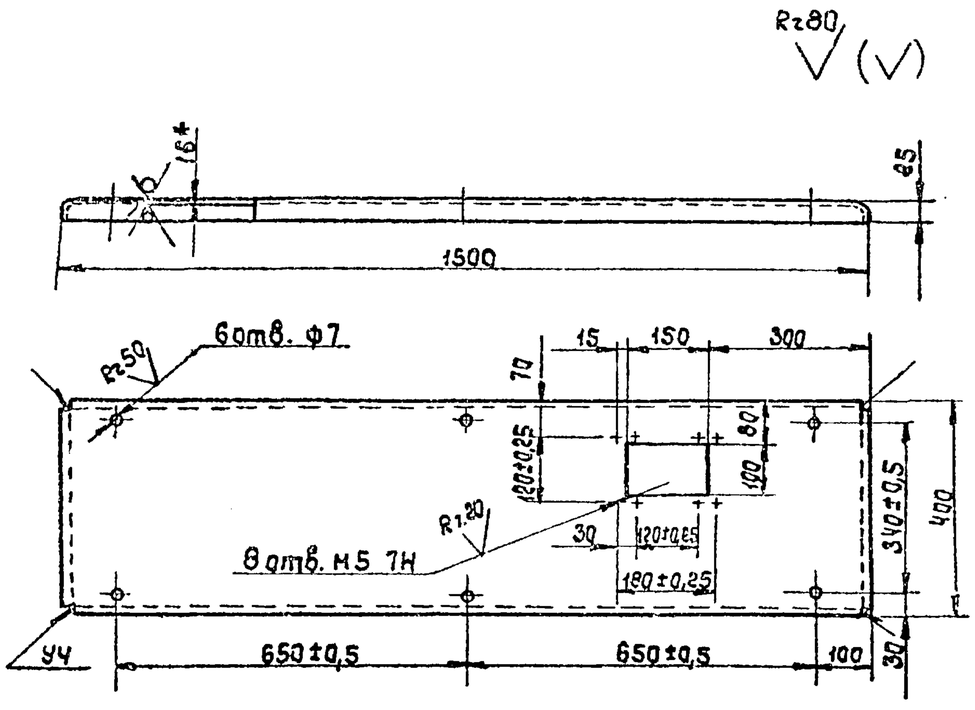

1. *Размер для справок.
2. Внутренние радиусы сгибов 2мм.
3. Н14, h14, $\pm\frac{JT14}{2}$
4. Сварка по ГОСТ 5264-80. Сварочные швы Rz80 V.
5. Покрытие: Эм. ХС-527. МРТУ 6.10.710.67, серый, II, 7/1.

Изм.	Лист	N докум.	Подп.	Дата	КИРГ 6.173.014		
Разраб.		Задоянчук			Крышка	Лит.	Масса 8,7	Масшт. 1:10
Пров.		Погребняк				Лист	Листов
Рук. гр.		Погребняк					
Нач. отд.		Стеценко			Лист Б-ПН-НО-1,6 ГОСТ 19903-74* / 3-IV-Ст. ГОСТ 16523-70*	ГИПРОСВЯЗЬ-3 Киев	
Н. контр.		Парамонова					

формат А4

КИРГ 8.927.003

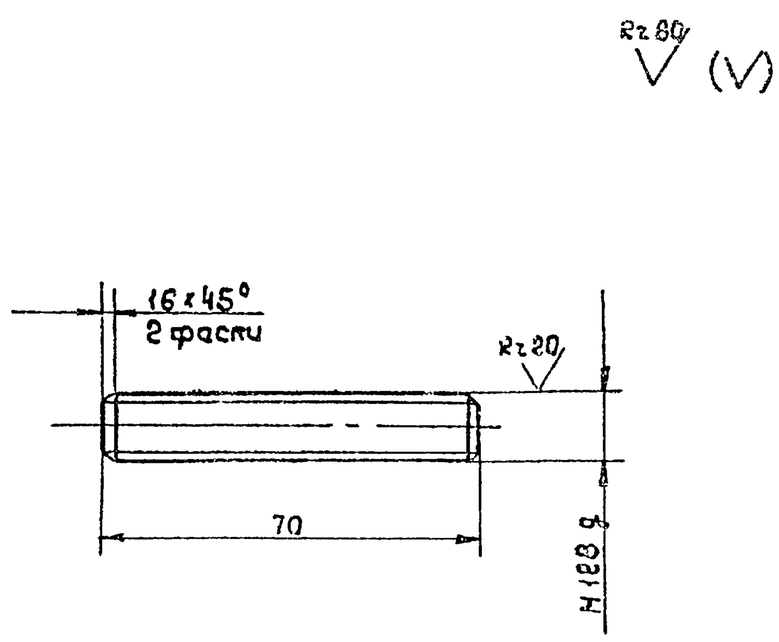

1. h14, $\pm\frac{JT14}{2}$
2. Покрытие: токопроводящие

Изм.	Лист	N докум.	Подп.	Дата	КИРГ 8.927.003		
Разраб.		Задоянчук			Шпилька контактная	Лит.	Масса 0.03	Масшт. 1:1
Пров.		Погребняк				Лист	Листов
Рук. гр.		Погребняк					
Нач. отд.		Стеценко			Круг В12 ГОСТ 2590-71* / Ст. 3-IV ГОСТ 535-79*	ГИПРОСВЯЗЬ-3 Киев	
Н. контр.		Парамонова					

формат А4

КИРГ 8.634.001

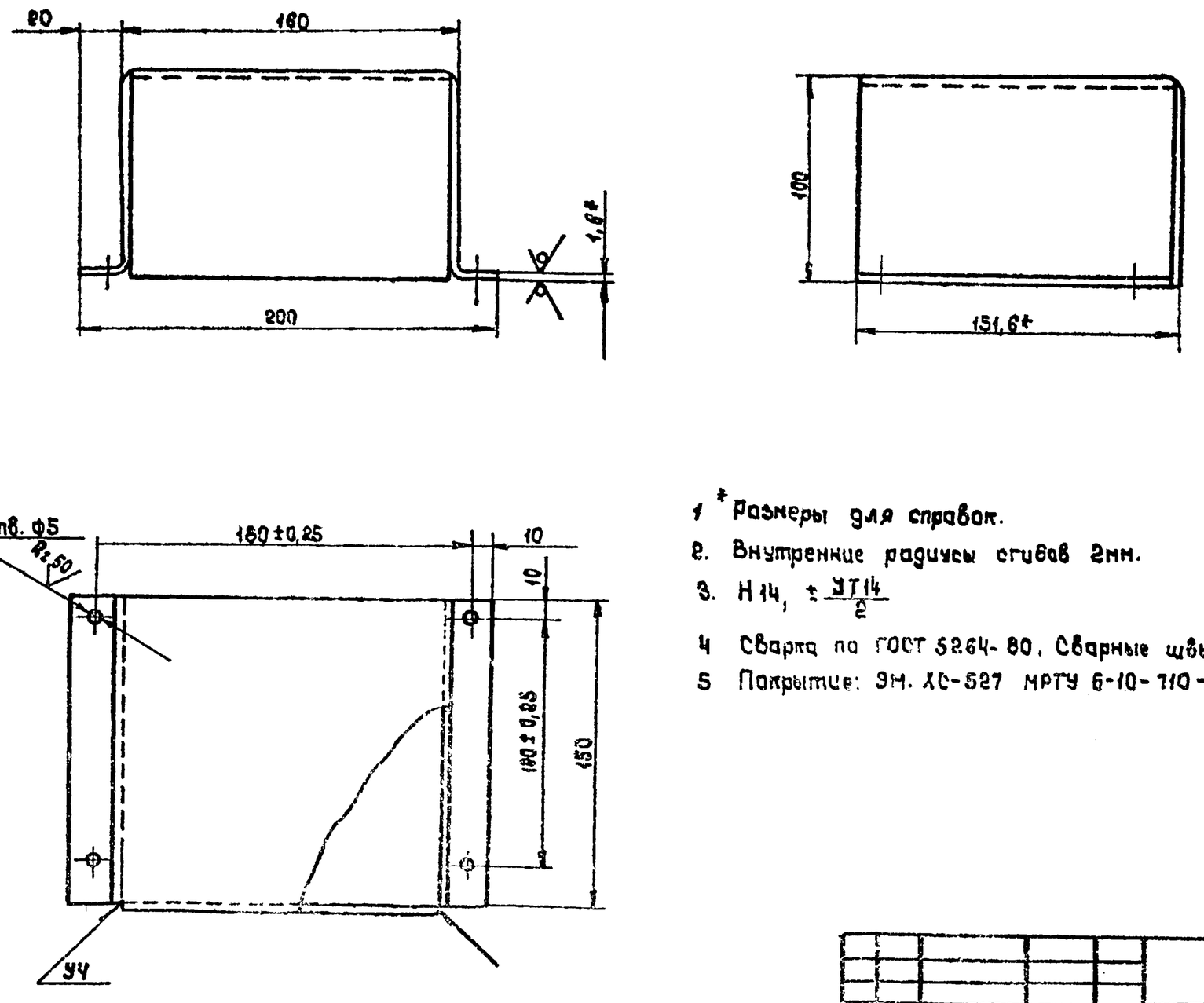

1. *Размеры для справок.
2. Внутренние радиусы сгибов 2мм.
3. Н14, $\pm\frac{JT14}{2}$
4. Сварка по ГОСТ 5264-80. Сварные швы Rz80 V
5. Покрытие: Эм. ХС-527 МРТУ 6-10-710-67, серый, II. 7/1.

Изм.	Лист	N докум.	Подп.	Дата	КИРГ 8.634.001		
Разраб.		Задоянчук			Кожух	Лит.	Масса 1.25	Масшт. 1:2
Пров.		Погребняк				Лист	Листов
Рук. гр.		Погребняк					
Нач. отд.		Стеценко			Лист Б-ПН-НО-1,6 ГОСТ 19903-79* / 3-IV-Ст 3 ГОСТ 16523-70*	ГИПРОСВЯЗЬ-3 Киев	
Н. контр.		Парамонова					

Инв. N подл. | Подп. и дата | Взам. инв. N | Инв. N дубл. | Подп. и дата

Кирг 6.366.001

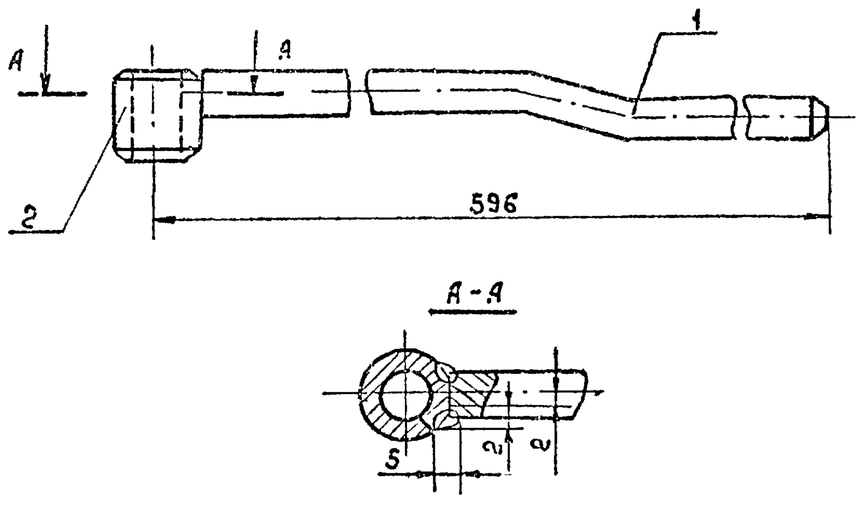

1. $\pm \frac{JT12}{2}$
2. Сварка по ГОСТ 5264-80. Сварные швы $\overset{2\times80}{\vee}$
3. Покрытие: Эм. ХС-527 МРТУ 6.10.710-67, серый, III, 7/1

Форм.	Зона	Поз.	Обозначение	Наименование	Кол.	Примеч.
				Детали		
А4		1	Кирг 8.927.014	Стержень	1	
А4		2	Кирг 8.220.007	Втулка	1	

Кирг 6.366.001.

Изм.	Лист	№ докум.	Подп.	Дата
Разраб.		Задоянчук		
Пров.		Погребняк		14.04.87
Рук. гр.		Погребняк		
Нач. отд.		Стеценко		
Н. контр.		Парамонова		

Тяга.

Лит.	Масса	Масшт.
	0,25	1:1

Лист | Листов 1

ГИПРОСВЯЗЬ-3 Киев

формат А4

Кирг 8.668.017

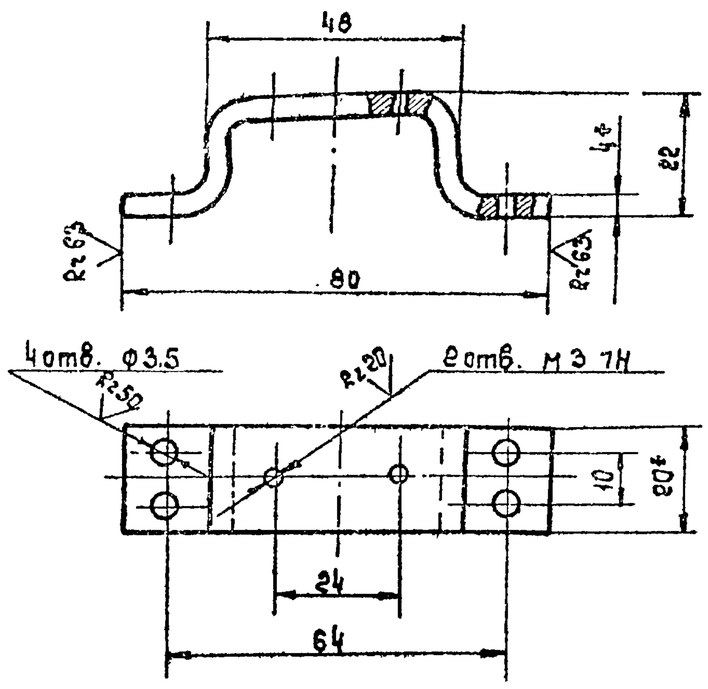

1. * Размеры для справок.
2. Внутренние радиусы сгибов 4мм.
3. H14, h14, $\pm \frac{JT14}{2}$
4. Покрытие: Эм. ХС 527 МРТУ 6.10.710-67, серый, III, 7/1.

Кирг 8.668.017

Изм.	Лист	№ докум.	Подп.	Дата
Разраб.		Задоянчук		
Пров.		Погребняк		14.04.87
Рук. гр.		Погребняк		
Нач. отд.		Стеценко		
Н. контр.		Парамонова		

Скоба.

Лит.	Масса	Масшт.
	0.07	1:1

Лист | Листов 1

Полоса $\frac{4\times20\text{-}6\ ГОСТ\ 103\text{-}76^*}{Ст.3\text{-}I\ ГОСТ\ 535\text{-}79^*}$

ГИПРОСВЯЗЬ-3 Киев

формат А4

Кирг 6.433.001

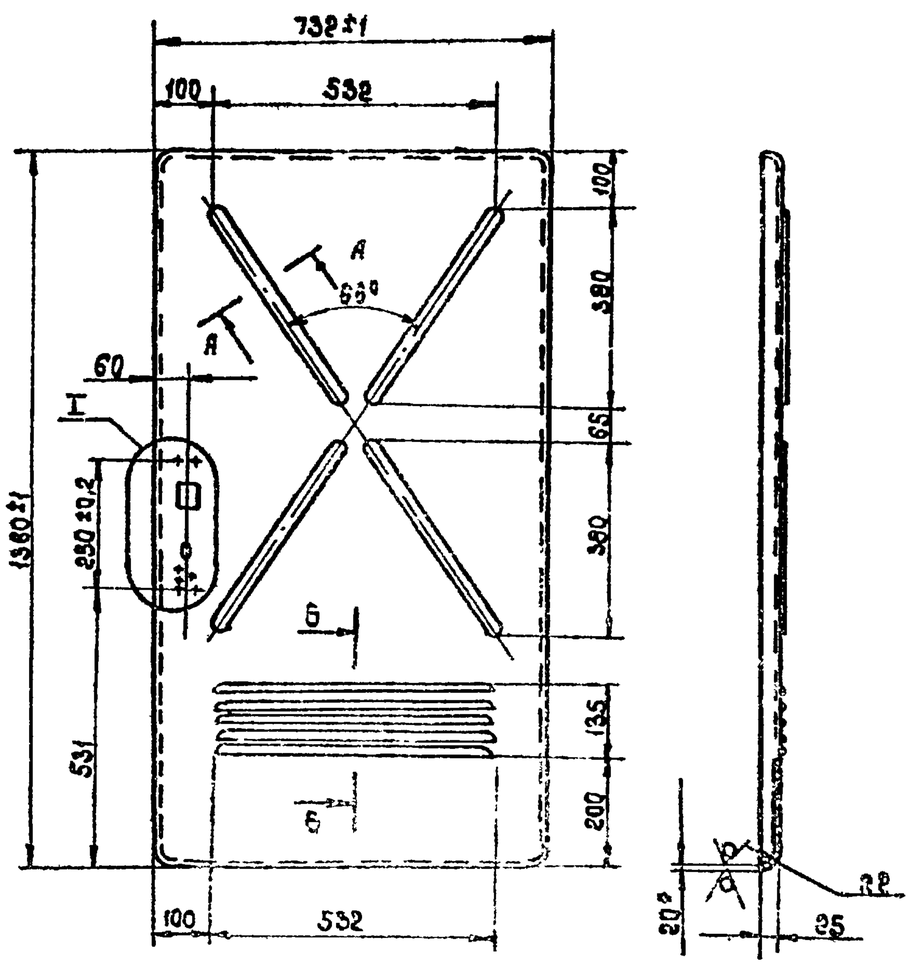

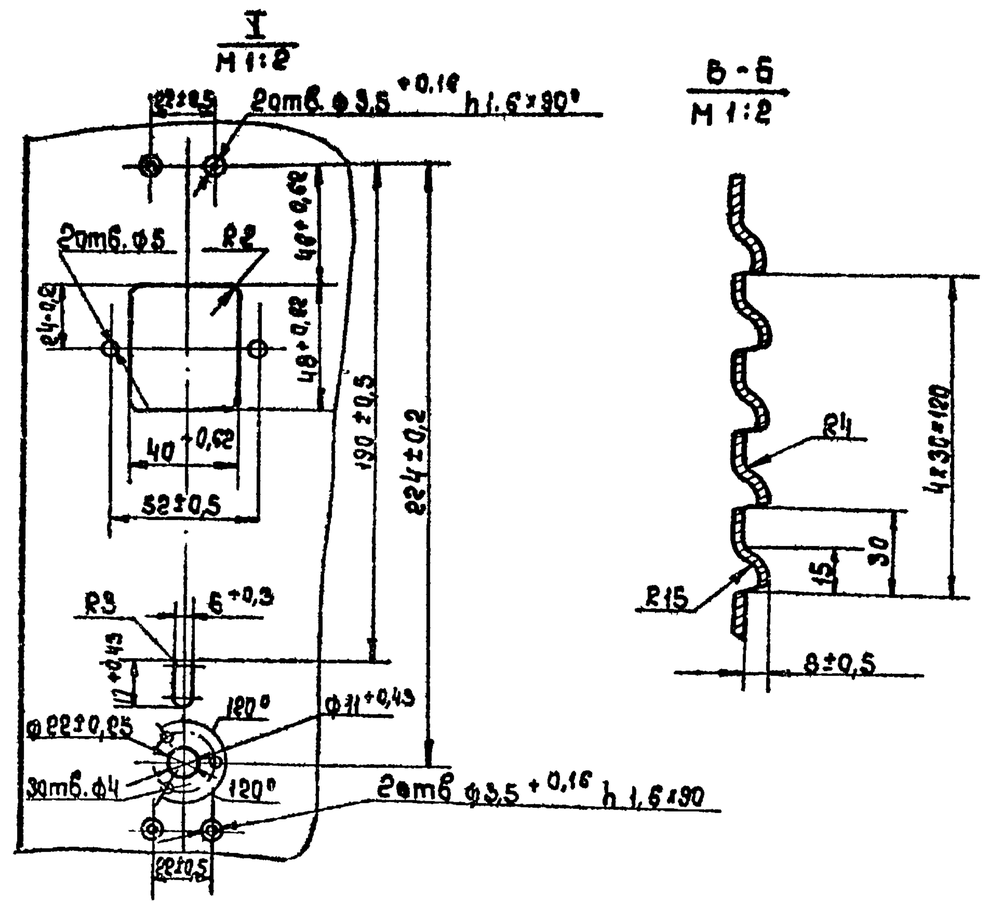

1. * Размер для справок.
2. H14, h14, $\pm \frac{JT14}{2}$
3. Покрытие: Эм. ХС-527. МРТУ 6.10.710-67. серый, III. 7/1.

А-А повернуто
M 1:1

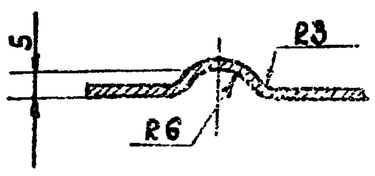

Кирг 6.433.001

Изм.	Лист	№ докум.	Подп.	Дата
Разраб.		Задоянчук		
Пров.		Погребняк		14.04.87
Рук. гр.		Погребняк		
Нач. отд.		Стеценко		
Н. контр.		Парамонова		

Дверь правая.

Лит.	Масса	Масшт.

Лист | Листов 1

Лист Б-ПН-НО-2 ГОСТ 19903-74*
3-IV-Ст.3 ГОСТ 16523-70*

ГИПРОСВЯЗЬ-3 Киев

Коп. Майстерко. 25664-04 75 формат А3

407-1-92-87 А4

КИРГ 8.668.018

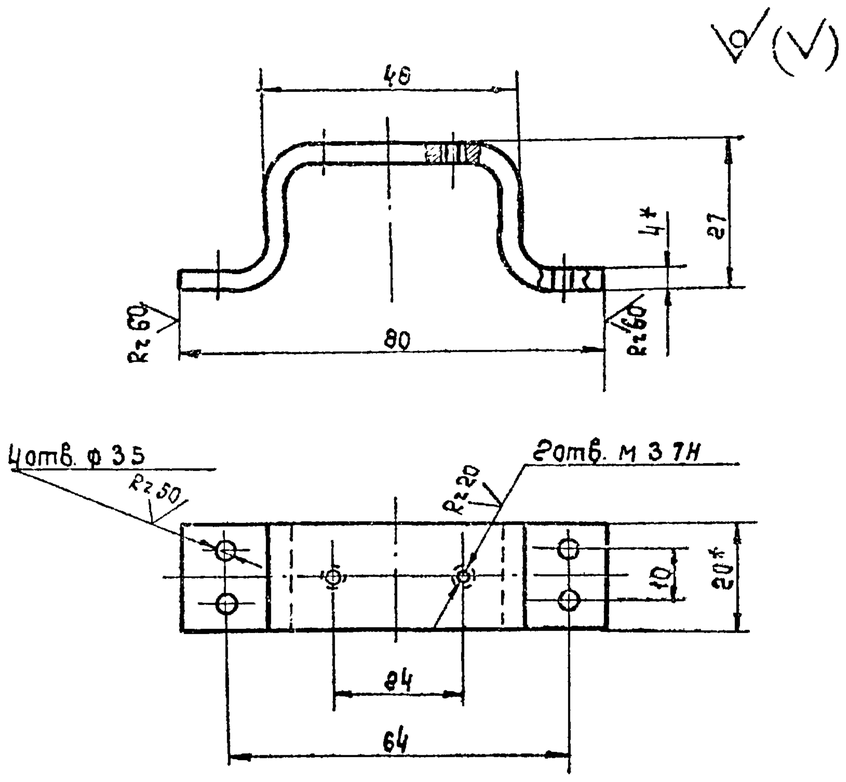

1. *Размеры для справок.
2. Внутренние радиусы сгибов 4мм.
3. H14; h14; ± JT14/2
4. Покрытие: Эм. ХС-527 МРТУ 6-10-710-67, серый, III 7/1.

Изм.	Лист	N докум.	Подп.	Дата	Кирг 8.668.018.		
Разраб.		Задоянчук			Скоба.	Лит.	Масса 0.08	Масшт. 1:1
Провер.		Погребняк				Лист	Листов 1
Рук. гр.		Погребняк					
Нач. отд.		Стеценко			Полоса 4×20-6 ГОСТ 103-76* / Ст.3-II ГОСТ 535-79*	Гипросвязь-3 Киев.	
Н. контр.		Парамонова					

Инв. N подл. | Подп. и дата | Взам. инв. N | Инв. N дубл. | Подп. и дата

формат А4

КИРГ 8.668.019

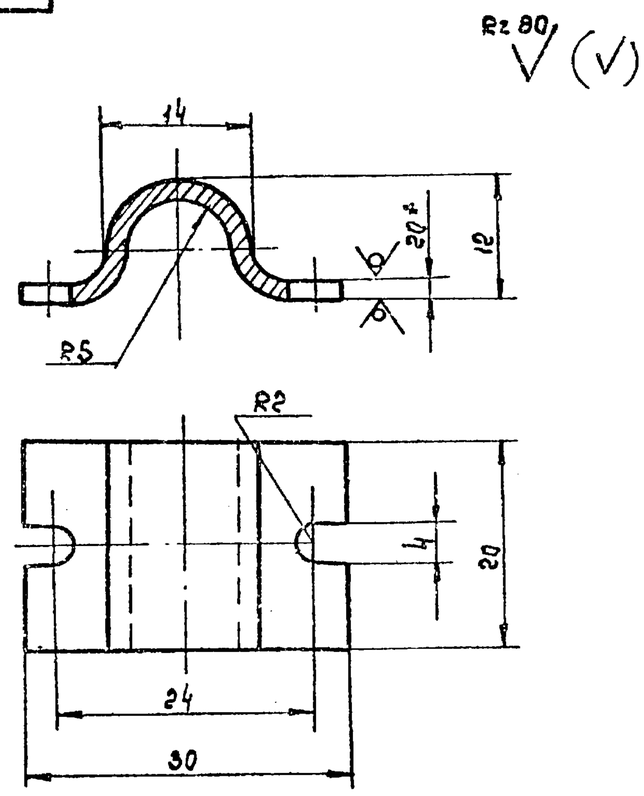

1. *Размер для справок.
2. Внутренние радиусы сгибов 2мм.
3. H14; h14; ± JT14/2
4. Покрытие: Эм. ХС-527 МРТУ 6-10-710-6,7, серый, III, 7/1

Изм.	Лист	N докум.	Подп.	Дата	Кирг 8.668.019.		
Разраб.		Задоянчук			Скоба.	Лит.	Масса 0.04	Масшт. 2:1
Провер.		Погребняк				Лист	Листов 1
Рук. гр.		Погребняк					
Нач. отд.		Стеценко			Лист 6-ПН-НО-20ГОСТ19903-74* / 3-IV-Ст 3 ГОСТ16523-70*	Гипросвязь-3 Киев	
Н. контр.		Парамонова					

Инв. N подл. | Подп. и дата | Взам. инв. N | Инв. N дубл. | Подп. и дата

формат А4

КИРГ 8.927.014

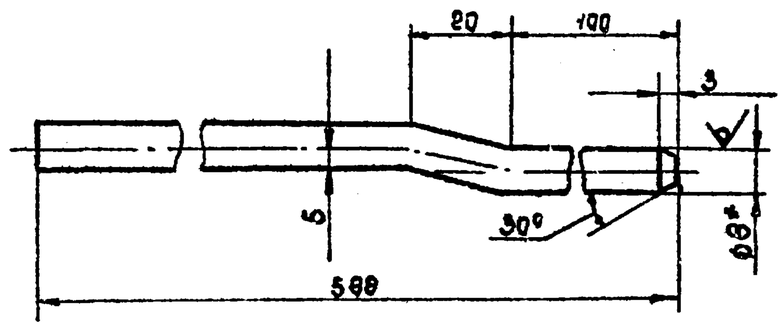

1. * Размер для справок.
2. Внутренние радиусы сгибов 8мм.
3. H14, ± JT14/2

Изм.	Лист	N докум.	Подп.	Дата	Кирг 8.927.014.		
Разраб.		Задоянчук			Стержень.	Лит.	Масса 0.24	Масшт. 1:1
Провер.		Погребняк				Лист	Листов 1
Рук. гр.		Погребняк					
Нач. отд.		Стеценко			Круг В8 ГОСТ 2590-71* / Ст.3-II ГОСТ 535-79*	Гипросвязь-3 Киев	
Н. контр.		Парамонова					

Инв. N подл. | Подп. и дата | Взам. инв. N | Инв. N дубл. | Подп. и дата

формат А4

КИРГ 8.220.007

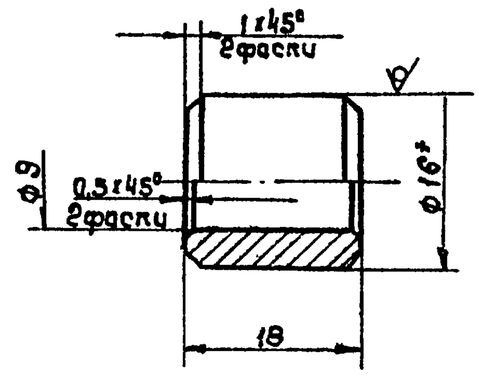

1* Размер для справок.
2. H14; h14; ± JT14/2

Изм.	Лист	N докум.	Подп.	Дата	Кирг 8 220.007		
Разраб.		Задоянчук			Втулка	Лит.	Масса 0.02	Масшт. 2:1
Провер.		Погребняк				Лист	Листов 1
Рук. гр.		Погребняк					
Нач. отд.		Стеценко			Круг В16 ГОСТ 2590-71* / Ст. 3-IV ГОСТ 535-79*	Гипросвязь-3 Киев	
Н. контр.		Парамонова					

Инв. N подл. | Подп. и дата | Взам. инв. N | Инв. N дубл. | Подп. и дата

407-1-92-87 А4