ТИПОВОЙ ПРОЕКТ

903-1-2 12.84

ПОЛНОСБОРНАЯ КОТЕЛЬНАЯ С 4 КОТЛАМИ Е-1/9-1-Т

ДЛЯ СЕЛЬСКОХОЗЯЙСТВЕННОГО СТРОИТЕЛЬСТВА

ТОПЛИВО-КАМЕННЫЕ И. БУРЫЕ УГЛИ

АЛЬБОМ II

ЧЕРТЕЖИ НЕТИПОВЫХ КОНСТРУКЦИЙ

ЧАСТЬ II

I9452-03
ЦЕНА 5-32

				Привязан:
Инв. №				

Копир.

Д21Б.110.110 СБ

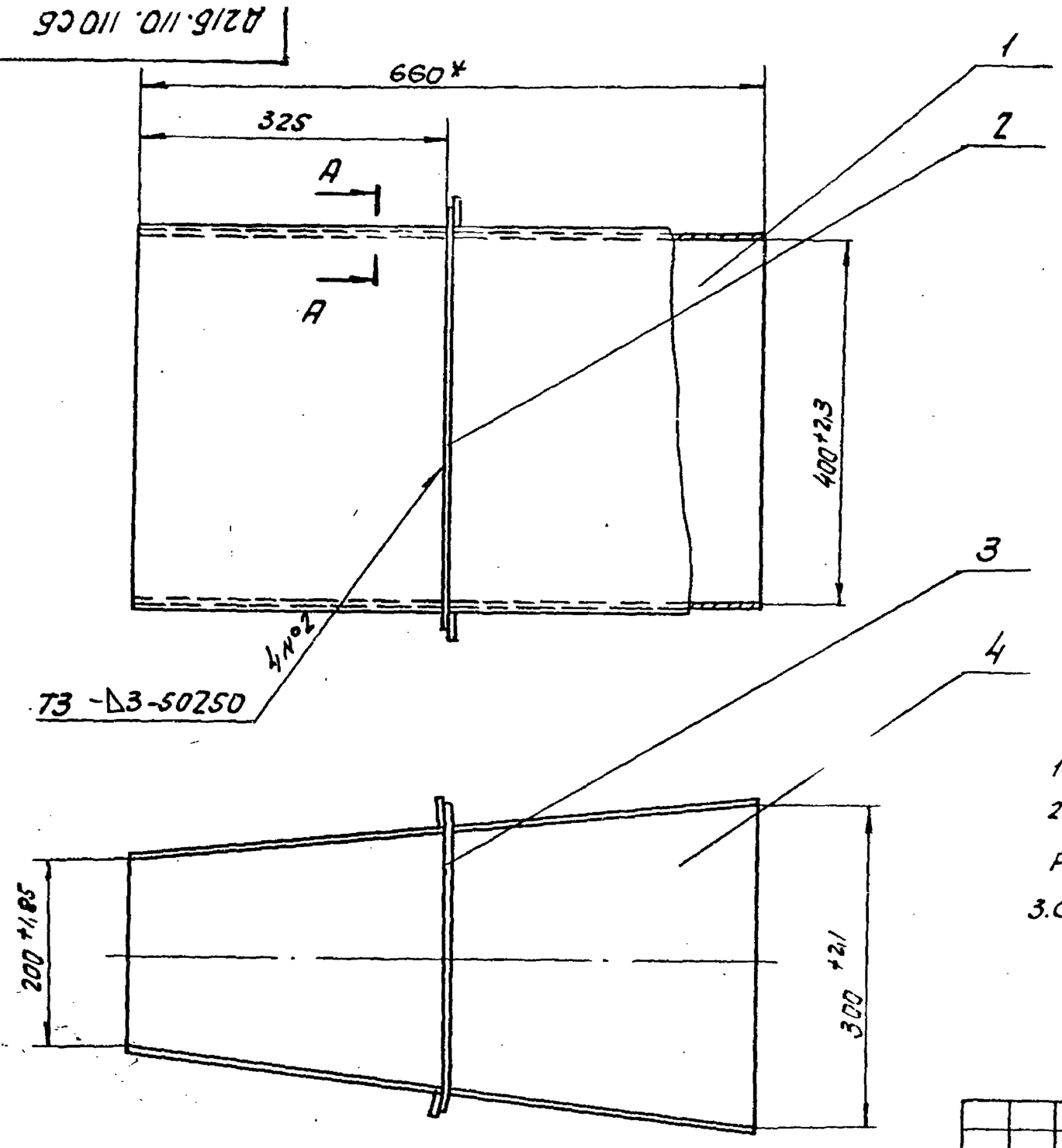

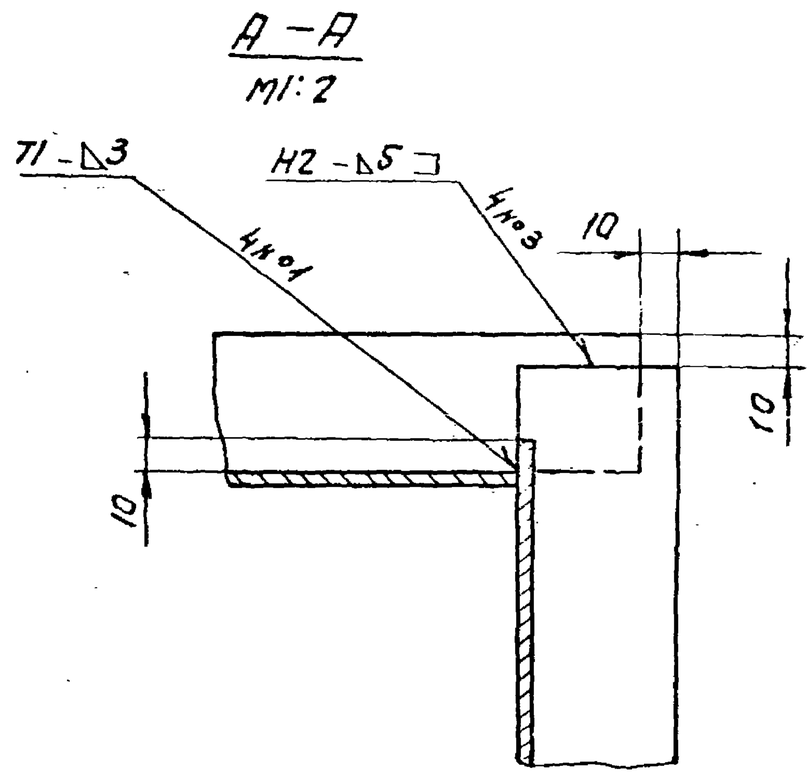

1.* Размеры для справок.

2. Неуказанные предельные отклонения размеров $\pm \frac{IT16}{2}$

3. Сварные швы по ГОСТ 5264-80.

Изм	Лист	№ докум.	Подп.	Дата	Д21Б.110.110 СБ			
Разраб.		Бердышева		3.12.87	Короб	Лит.	Масса	Масштаб
Пров.		Корчков				И	20,4	1:5
Т.контр.						Лист	Листов 1	
Нач.отд.		Вольский				Госстрой СССР ГПИ Горьковский Сантехпроект		
Н.контр.		Мюнтер						
Утв.								

Копировал: Формат А3

Д21Б.110.056

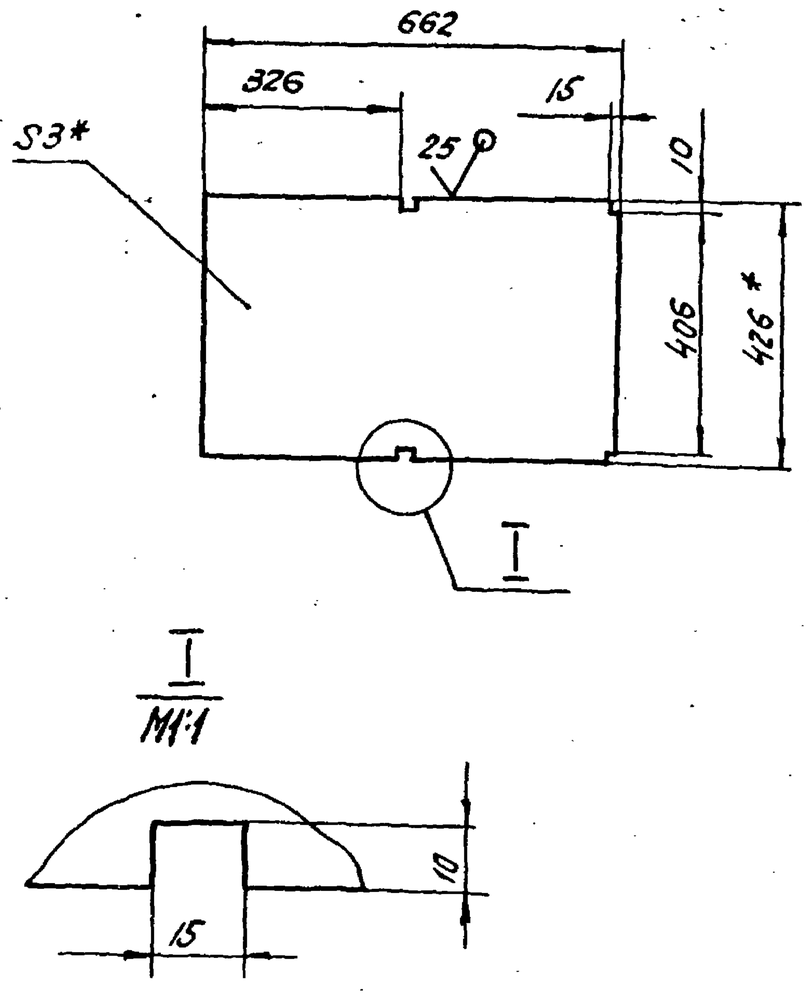

1.* Размеры для справок.

2. Неуказанные предельные отклонения размеров $\pm \frac{IT16}{2}$.

Формат	Зона	Поз.	Обозначение	Наименование	Кол.	Примечание
				Документация		
А3			Д21Б.110.110 СБ	Сборочный чертеж		
				Детали		
А4		1	Д21Б.110.056	Стенка	2	
Б4		2	Д21Б.110.057	Ребро		
				Полоса Б-2 5×50 ГОСТ 103-76		
				В Ст3сп ГОСТ-535-79		
				L=486 h16 25	2	1,0 кг
Б4		3	Д21Б.110.058	Ребро		
				Полоса Б-2 5×50 ГОСТ 103-76		
				В Ст3сп ГОСТ 535-79		
				L=336 h16 25	2	0,75 кг
А4		4	Д21Б.110.059	Стенка	2	

Изм	Лист	№ докум.	Подп.	Дата	Д21Б.110.056			
Разраб.		Бердышева		4.12.87	Стенка	Лит.	Масса	Масштаб
Пров.		Корчков				И	6,5	1:10
Т.контр.						Лист	Листов 1	
Н.контр.		Мюнтер			Лист Б-ЛН-3,0 ГОСТ 9903-74; 5-Б-Н-В Ст3сп ГОСТ 16523-70	Госстрой СССР ГПИ Горьковский Сантехпроект		
Утв.								

Копировал: Формат А4

Изм	Лист	№ докум.	Подп.	Дата	Д21Б.110.110			
Разраб.		Бердышева		4.12.87	Короб	Лит.	Лист	Листов
Пров.		Корчков				И		1
Нач.отд.						Госстрой СССР ГПИ Горьковский Сантехпроект		
Н.контр.		Мюнтер						
Утв.								

Подпись и дата | Взам. инв. № | Инв. № дубл. | Подпись и дата

19452-03 2

Копировал: Формат А4

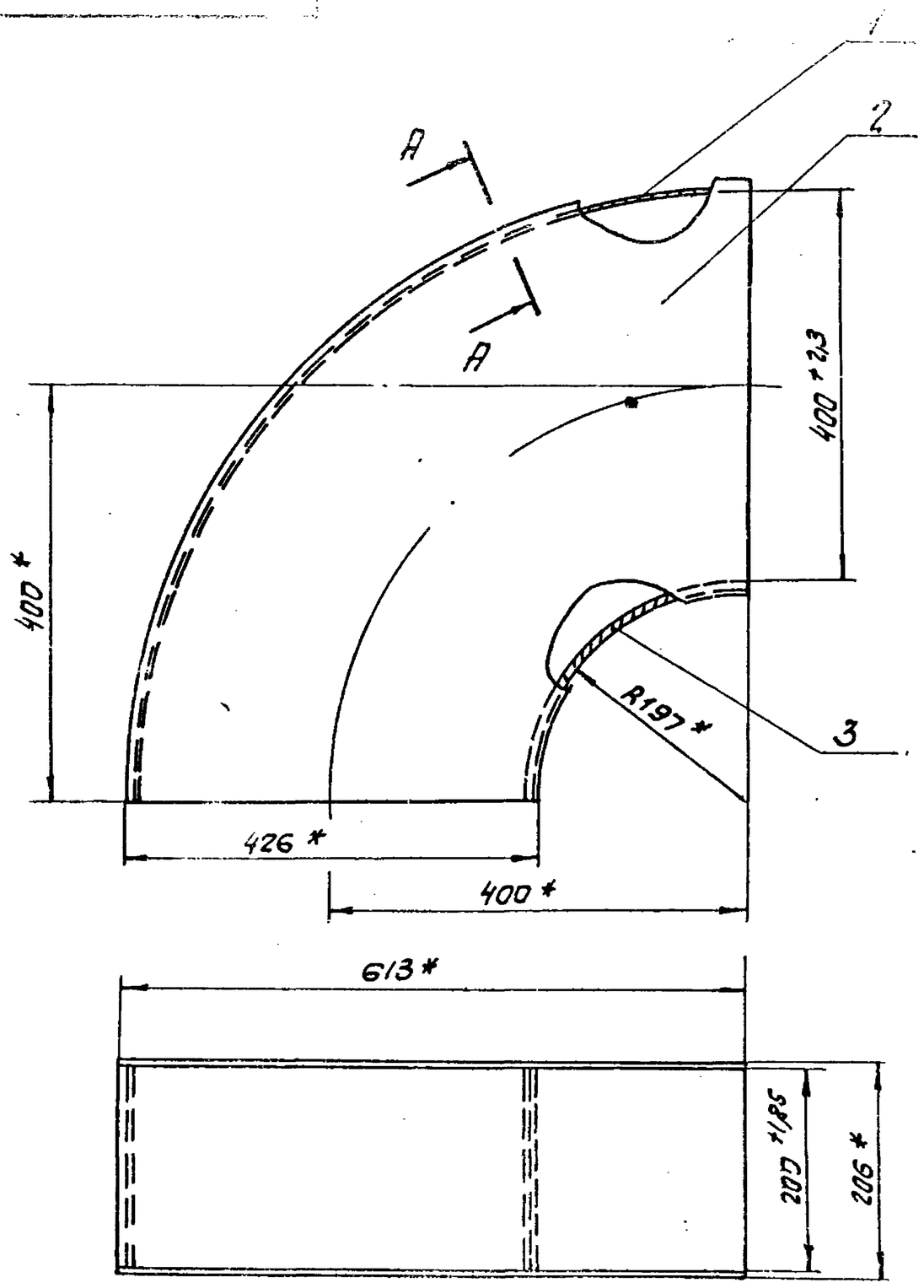

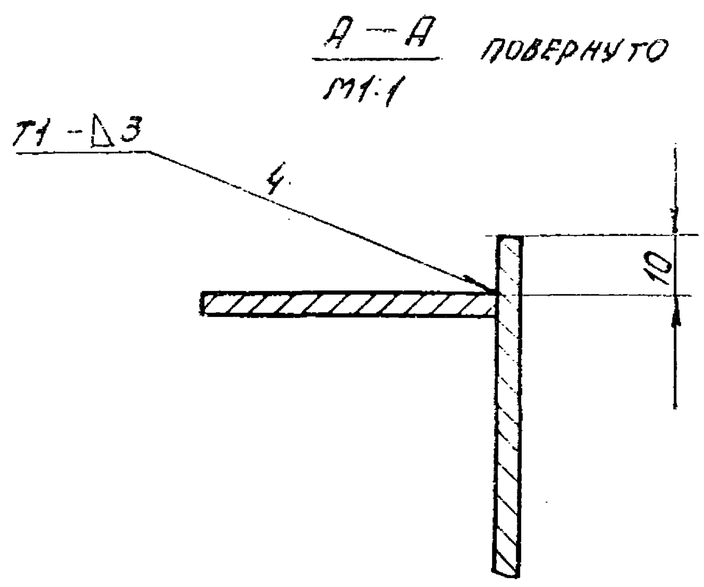

1. * Размеры для справок.
2. Неуказанные предельные отклонения размеров $\pm \frac{IT16}{2}$.
3. Сварные швы по ГОСТ 5264-80.

Изм.	Лист	№ докум.	Подп.	Дата	Д216.110.120 СБ			
Разраб.		Бердышева		3.12.82	Короб	Лит.	Масса	Масштаб
Пров.		Корчков				И	25.	1:5
Т. контр.						Лист	Листов 1	
Нач. отд.						Госстрой СССР ГПИ Горьковский Сантехпроект		
Н. контр.		Мюнтер						
Утв.								

Копировал: Формат А3

Формат	Зона	Поз.	Обозначение	Наименование	Кол.	Примечание
				Документация		
А3			Д216.110.120 СБ	Сборочный чертеж		
				Детали		
А4		1	Д216.110.061	Стенка	1	
А4		2	Д216.110.062	Стенка	2	
А4		3	Д216.110.063	Стенка	1	

Изм.	Лист	№ докум.	Подп.	Дата	Д216.110.120			
Разраб.		Бердышева		3.12.82	Короб	Лит.	Лист	Листов
Пров.		Корчков				И		1
Нач. отд.						Госстрой СССР ГПИ Горьковский Сантехпроект		
Н. контр.		Мюнтер						
Утв.								

Копировал: Формат А4

Д216.110.059

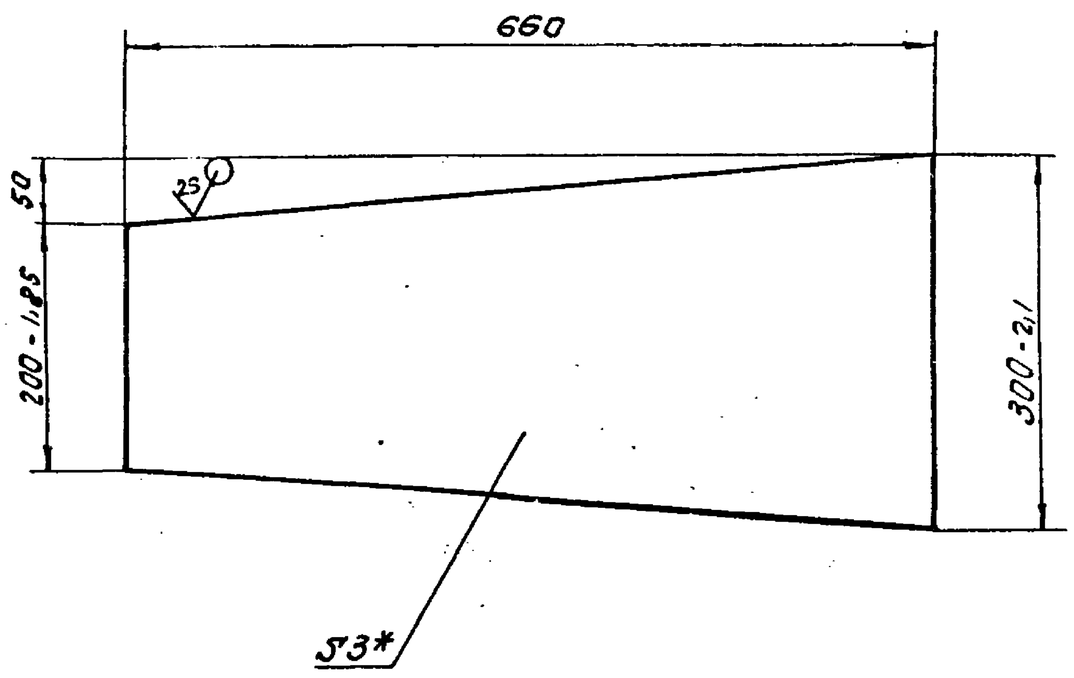

1. * Размеры для справок
2. Неуказанные предельные отклонения размеров $\pm \frac{IT16}{2}$.

Изм.	Лист	№ докум.	Подп.	Дата	Д216.110.059			
Разраб.		Бердышева		4.12.82	Стенка	Лит.	Масса	Масштаб
Пров.		Корчков				И	3,9	1:10
Т. контр.						Лист	Листов 1	
Н. контр.		Мюнтер			Лист Б-ПН-3,0 ГОСТ 19903-74 / 5-IV-Н-В Ст3сп ГОСТ 16523-70	Госстрой СССР ГПИ Горьковский Сантехпроект		
Утв.								

Инв. № подл. | Подпись и дата | Взам. инв. № | Инв. № дубл. | Подпись и дата

19452-03 3

Копировал: Формат А4

Формат	Зона	Поз.	Обозначение	Наименование	Кол.	Приме-чание
				Документация		
А3			Д216.110.130 СБ	Сборочный чертеж		
				Детали		
Б4		1	Д 216.110.065	Стенка		
				Лист Б-ПН-3,0 ГОСТ 19903-74		
				5-IV-Н-В Ст3сп ГОСТ 16523-70	2	17,3 кг
Б4		2	Д216.110.066	Ребро		
				Полоса Б-2 5х50 ГОСТ 103-76		
				В Ст3сп ГОСТ 535-79		
				L=486 h16 ▽25	6	1,0 кг
Б4		3	Д216.110.067	Ребро		
				Полоса Б-2 5х50 ГОСТ 103-76		
				В Ст3сп ГОСТ 535-79		
				L=286 h16 ▽25	6	0,56 кг
Б4		4	Д216.110.068	Стенка		
				Лист Б-ПН-3,0 ГОСТ 19903-74		
				5-IV-НВ Ст3сп ГОСТ 16523-70		
				(200х2594) h15 ▽25	2	7,85 кг

Изм.	Лист	№ докум.	Подп.	Дата
Разраб.		Бердышева		3.12.82
Пров.		Корчков		
Нач. отд.				
Н. контр.		Мюнтер		
Утв.				

Д216.110.130

Короб

Лит.	Лист	Листов
И		1

Госстрой СССР ГПИ Горьковский САНТЕХПРОЕКТ

Копировал

Формат А4

Инв. № подл. | Подпись и дата | Взам. инв. № | Инв. № дубл. | Подпись и дата

Д216.110.063

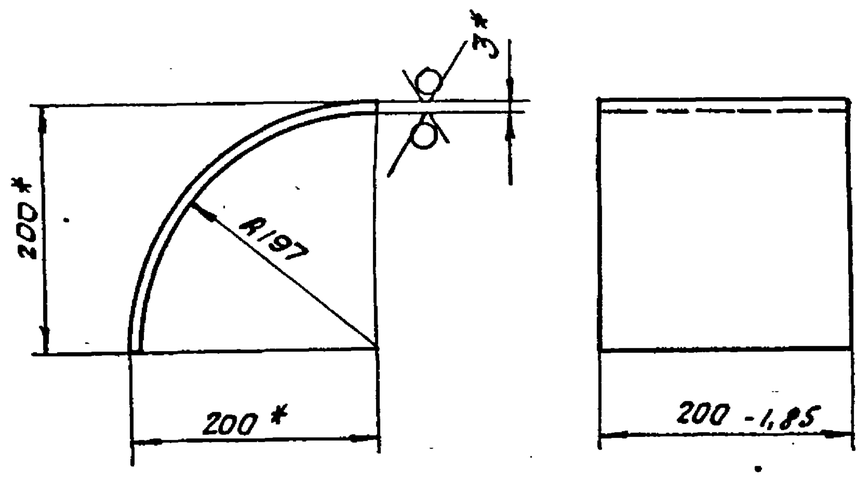

Длина развертки – 312 мм.

1.* Размеры для справок.

2. Неуказанные предельные отклонения размеров $\pm \frac{IT16}{2}$.

Изм.	Лист	№ докум.	Подп.	Дата
Разраб.		Бердышева		3.12.82
Пров.		Корчков		
Т. контр.				
Н. контр.		Мюнтер		
Утв.				

Стенка.

Лит.	Масса	Масштаб
И	1,4	1:5
Лист	Листов 1	

Лист Б-ПН-3,0 ГОСТ 19903-74 / 5-IV-Н-В Ст3сп ГОСТ 16523-70

Госстрой СССР ГПИ Горьковский САНТЕХПРОЕКТ

Формат А4

Д216.110.062

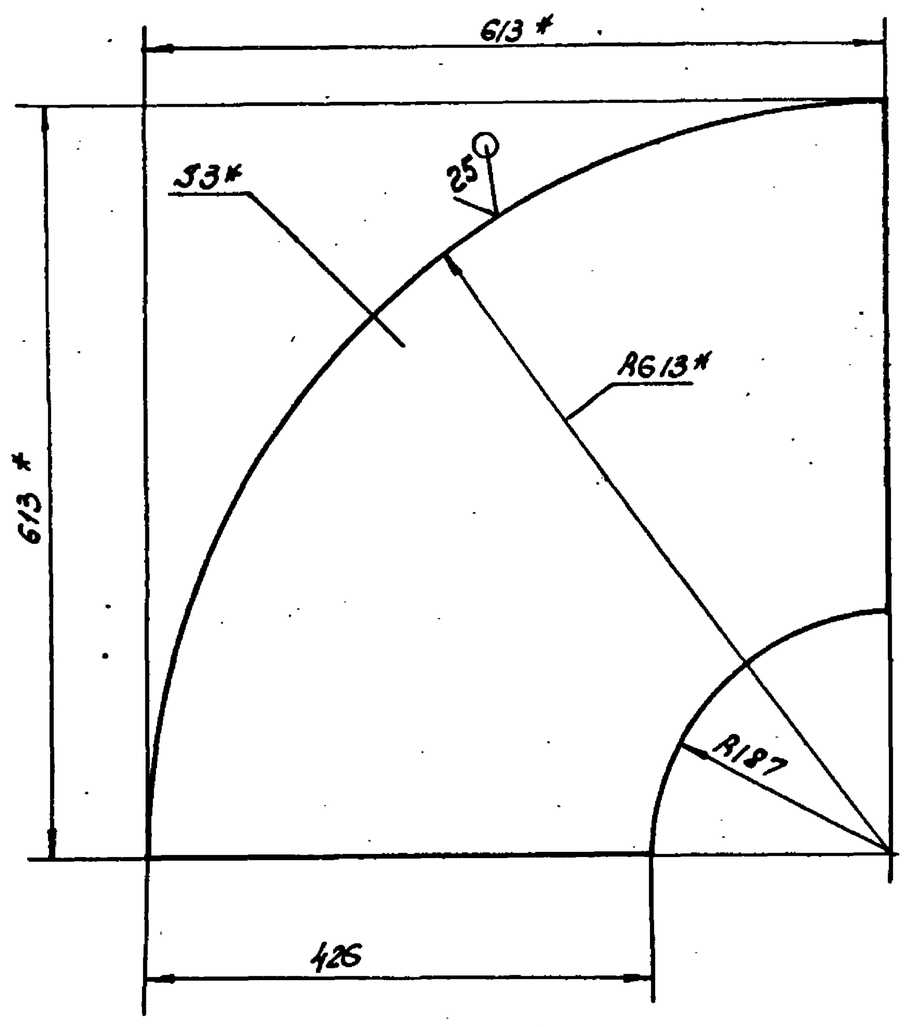

1.* Размеры для справок.

2. Неуказанные предельные отклонения размеров $\pm \frac{IT16}{2}$.

Изм.	Лист	№ докум.	Подп.	Дата
Разраб.		Бердышева		3.12.82
Пров.		Корчков		
Т. контр.				
Н. контр.		Мюнтер		
Утв.				

Стенка.

Лит.	Масса	Масштаб
И	9,6	1:10
Лист	Листов 1	

Лист Б-ПН-3,0 ГОСТ 19903-74 / 5-IV-Н-В Ст3сп ГОСТ 16523-70

Госстрой СССР ГПИ Горьковский САНТЕХПРОЕКТ

Д216.110.061

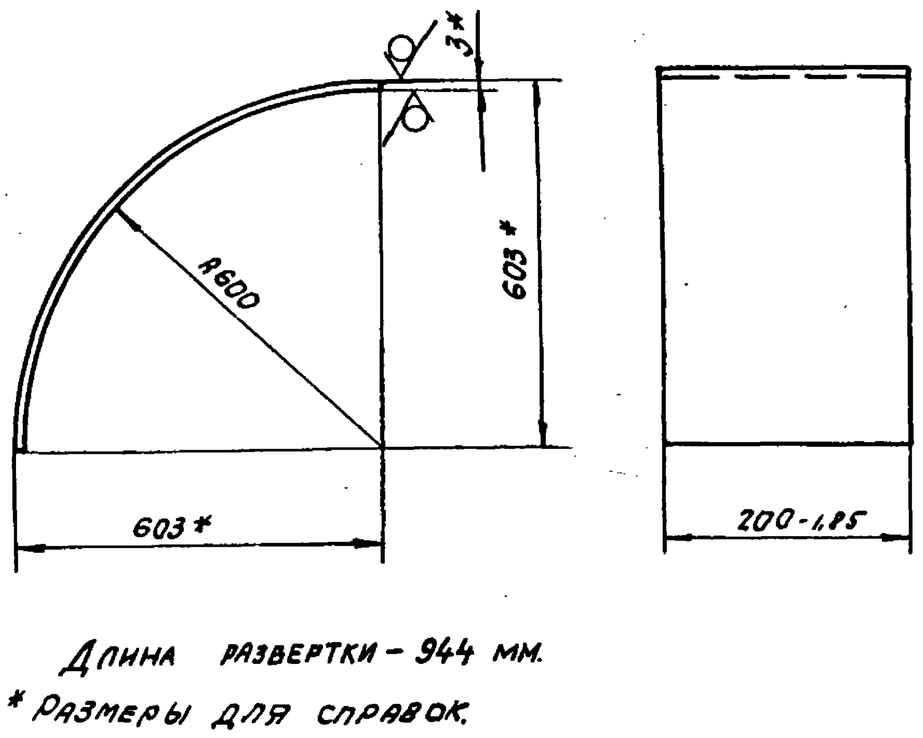

Длина развертки – 944 мм.

1.* Размеры для справок.

2. Неуказанные предельные отклонения размеров $\pm \frac{IT16}{2}$.

Изм.	Лист	№ докум.	Подп.	Дата
Разраб.		Бердышева		3.12.82
Пров.		Корчков		
Т. контр.				
Н. контр.		Мюнтер		
Утв.				

Стенка.

Лит.	Масса	Масштаб
И	4,5	1:10
Лист	Листов 1	

Лист Б-ПН-3,0 ГОСТ 19903-74 / 5-IV-Н-В Ст3сп ГОСТ 16523-70

Госстрой СССР ГПИ Горьковский САНТЕХПРОЕКТ

Инв. № подл. | Подпись и дата | Взам. инв. № | Инв. № дубл. | Подпись и дата

Д216.110.072

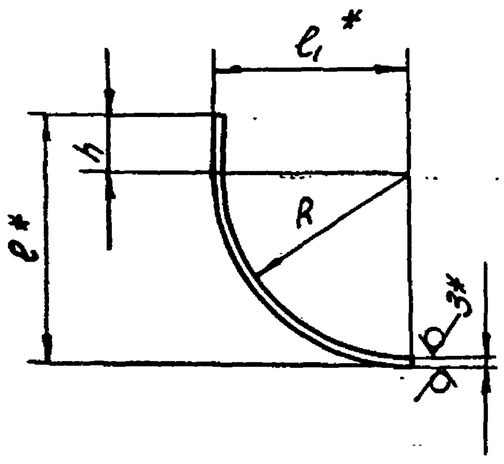

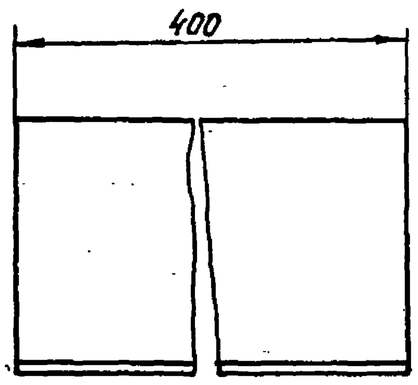

Обозначение	Размеры, мм				Масса, кг
	R	ℓ*	ℓ_1*	h	
Д216.110.072	147	190	150	40	0,54
-01	350	393	353	40	1,3
-02	147	184	150	34	0,53
-03	350	387	353	34	1,29

1.* Размеры для справок.

2. Неуказанные предельные отклонения размеров $\pm \frac{IT16}{2}$.

Изм.	Лист	№ докум.	Подп.	Дата
Разраб.		Панова		2.11.82
Пров.		Корчков		
Т. контр.				
Н. контр.		Мюнтер		
Утв.				

Д216.110.072

Лист

Лит.	Масса	Масштаб
И	См. табл.	—
Лист	Листов 1	

Лист Б-ПН-3,0 ГОСТ 19903-74 / Б-Б-Н-В Ст3сп ГОСТ 16523-70

Госстрой СССР ГПИ Горьковский Сантехпроект

Копировал: СЛ Формат А4

Формат	Зона	Поз.	Обозначение	Наименование	Кол.	Примечание
				Документация		
А3			Д216.110.140 СБ	Сборочный чертеж		
				Детали		
Б4		1	Д216.110.071	Лист		
				Лист Б-ПН-3,0 ГОСТ 19903-74 / Б-Б-Н-В Ст3сп ГОСТ 16523-70	2	1,9кг
А4		2	Д216.110.072	Лист	1	
		3	-01	Лист	1	

Инв. № подл. | Подпись и дата | Взам. инв. № | Инв. № дубл. | Подпись и дата

Изм.	Лист	№ докум.	Подп.	Дата
Разраб.		Панова		2.11.82
Пров.		Корчков		
Нач. отд.				
Н. контр.		Мюнтер		
Утв.				

Д216 110.140

Короб

Лит.	Лист	Листов
И		1

Госстрой СССР ГПИ Горьковский Сантехпроект

Копировал: СЛ Формат А4

Д216.110.130СБ

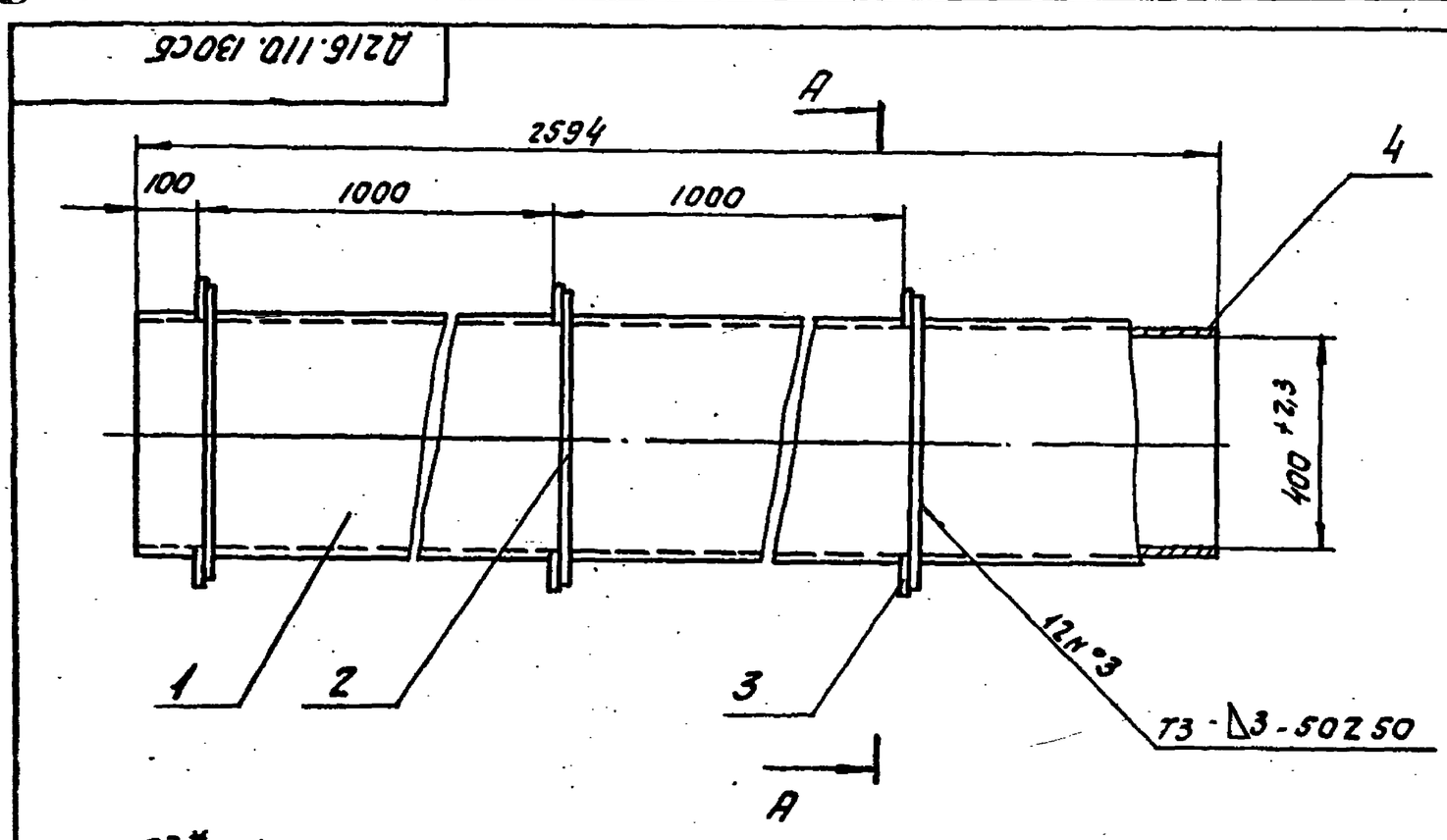

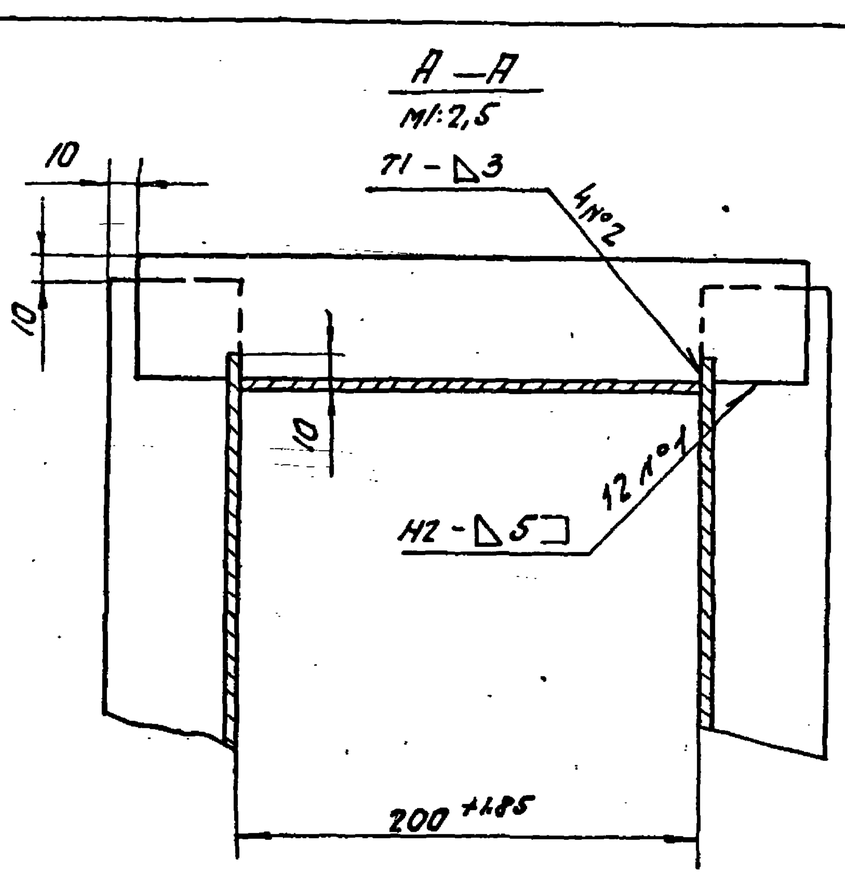

1. * Размеры для справок.

2. Неуказанные предельные отклонения размеров $\pm \frac{IT16}{2}$.

3. Сварные швы по ГОСТ 5264-80.

Изм.	Лист	№ докум.	Подп.	Дата
Разраб.		Бердышева		4.12.82
Пров.		Корчков		
Т. контр.				
Нач. отд.				
Н. контр.		Мюнтер		
Утв.				

Д216.110.130СБ

Короб.

Лит.	Масса	Масштаб
И	60	1:10
Лист	Листов 1	

Госстрой СССР ГПИ Горьковский Сантехпроект

Копировал: СЛ Формат А3

Д 216.110.074

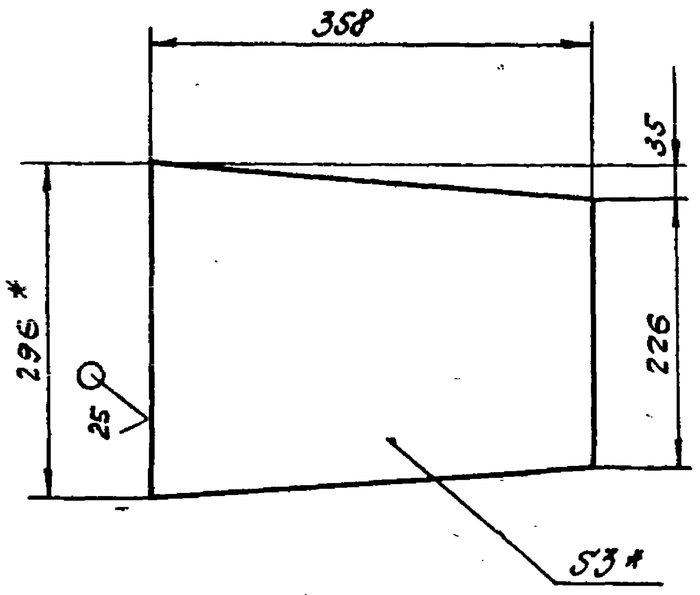

1. * Размеры для справок.
2. Неуказанные предельные отклонения размеров $\pm \frac{1T16}{2}$

Изм	Лист	№ докум	Подп.	Дата
Разраб.		Панова		2.11.82
Пров.		Корчков		
Т.контр.				
Н.контр.		Мюнтер		
Утв.				

Д 216.110.074

Лист

Лит.	Масса	Масштаб
И	2,2	1:5

Лист | Листов 1

Лист Б-ЛН-3.0 ГОСТ 19903-74 / 5-IV-Н-8 Ст 3 сп ГОСТ 16523-70

Госстрой СССР ГПИ Горьковский Сантехпроект

Формат А4

Формат	Зона	Поз.	Обозначение	Наименование	Кол.	Примечание
				Документация		
А3			Д 216.110.150 СБ	Сборочный чертеж		
				Детали		
А4		1	Д 216.110.074	Лист	2	
А4		2	Д 216.110.075	Лист	2	
Б4		3	Д 216.110.076	Полоса		
				Полоса Б-2 6×30 ГОСТ 103-76 / В Ст 3 сп ГОСТ 535-79		
				L=270 h 16 25	2	0,5кг
Б4		4	Д 216.110.077	Полоса		
				Полоса Б-2 6×30 ГОСТ 103-76 / В Ст 3 сп ГОСТ 535-79		
				L=660 h 16 25	2	1,24кг

Инв. № подл. | Подпись и дата | Взам. инв. № | Инв. № дубл. | Подпись и дата

Изм.	Лист	№ докум.	Подп.	Дата
Разраб.		Панова		2.11.82
Пров.		Корчков		
Нач.отд.				
Н.контр.		Мюнтер		
Утв.				

Д 216.110.150

Короб.

Лит.	Лист	Листов
И		1

Госстрой СССР ГПИ Горьковский Сантехпроект

Копировал: Сб

Формат А4

Д 216.110.140 СБ

Вид Б

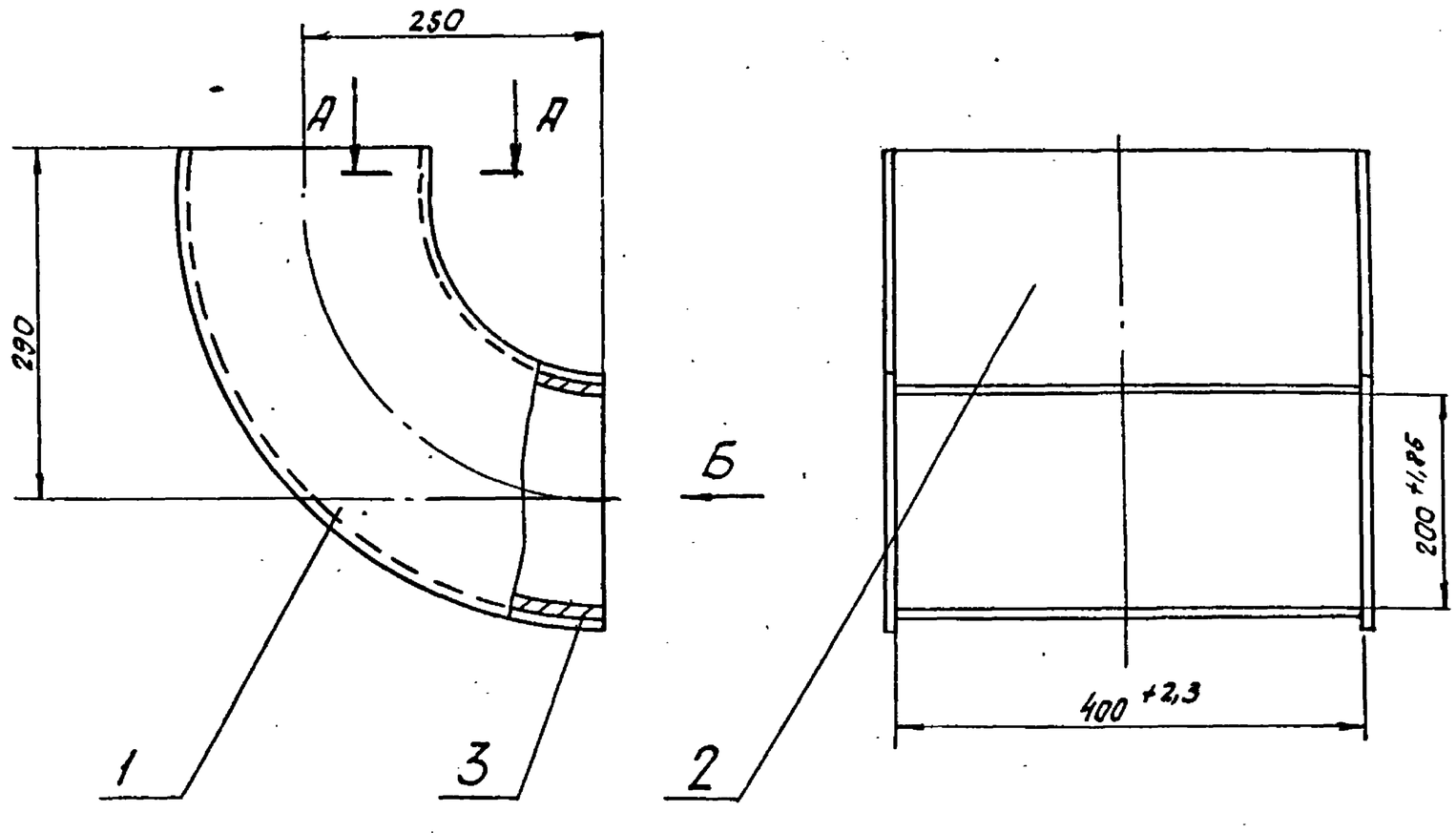

А-А
М1:1

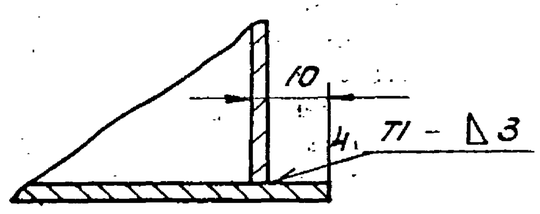

Поз. 1

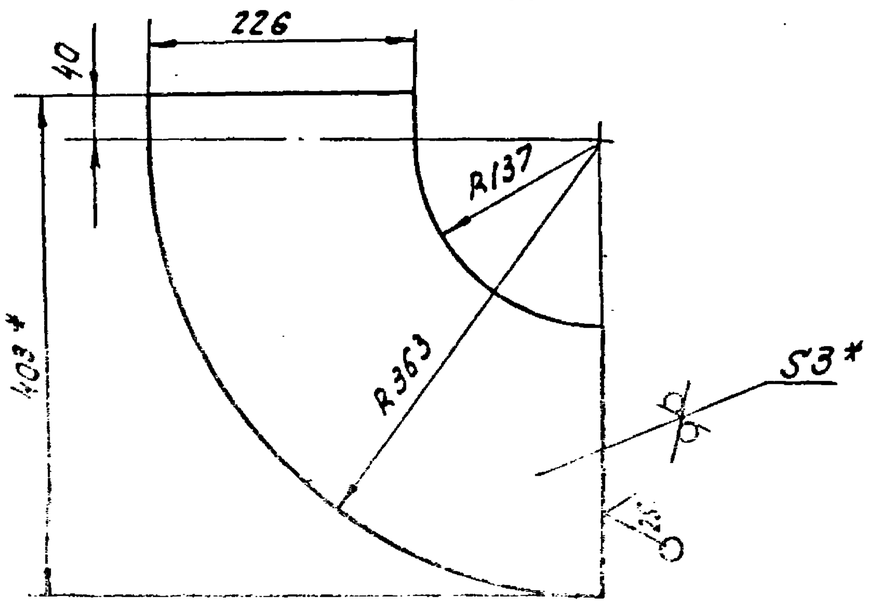

1. * Размеры для справок.
2. Неуказанные предельные отклонения размеров $\pm \frac{1T16}{2}$.
3. Сварные швы по ГОСТ 5264-80.

Изм.	Лист	№ докум.	Подп.	Дата
Разраб.		Панова		2.11.82
Пров.		Корчков		
Т.контр.				
Н.контр.		Мюнтер		
Утв.				

Д 216.110.140 СБ

Короб

Лит.	Масса	Масштаб
И	5,6	1:5

Лист | Листов

Госстрой СССР ГПИ Горьковский Сантехпроект

19452-03 6 Копировал: Сб Формат А3

Формат	Зона	Поз.	Обозначение	Наименование	Кол	Примечание
				Документация		
А3			Д216.110.160СБ	Сборочный чертеж		
				Детали		
Б4		1	Д216.110.079	Лист		
				Лист Б-ПН-3,0 ГОСТ19903-74 / 5-IV-Н-В Ст 3сп ГОСТ16523-70	2	17,55 кг
Б4		2	Д216.110.081	Ребро		
				Полоса Б-2 5×50 ГОСТ103-76 / Ст 3сп ГОСТ 535-79		
				L=486 h16 25	4	0,95 кг
Б4		3	Д216.110.082	Лист		
				Лист Б-ПН-3.0 ГОСТ19903-74 / 5-IV-Н-В Ст 3сп ГОСТ16523-70		
				(200×1750) h15 25	2	8,2 кг
Б4		4	Д216.110.083	Ребро		
				Полоса Б-25×50 ГОСТ103-76 / Ст 3сп ГОСТ 535-79		
				L=286 h16 25	4	0,56 кг

Изм.	Лист	№ докум.	Подп.	Дата
Разраб.		Панова		
Пров.		Корчков		
Нач. отд.				
Н. контр.		Монтер		
Утв.				

Д216.110.160

Короб

Лит. | Лист | Листов 1

Госстрой СССР ГПИ Горьковский Сантехпроект

Копировал: | Формат А4

Инв. № подл. | Подпись и дата | Взам. инв. № | Инв. № дубл. | Подпись и дата

Д216.110.075

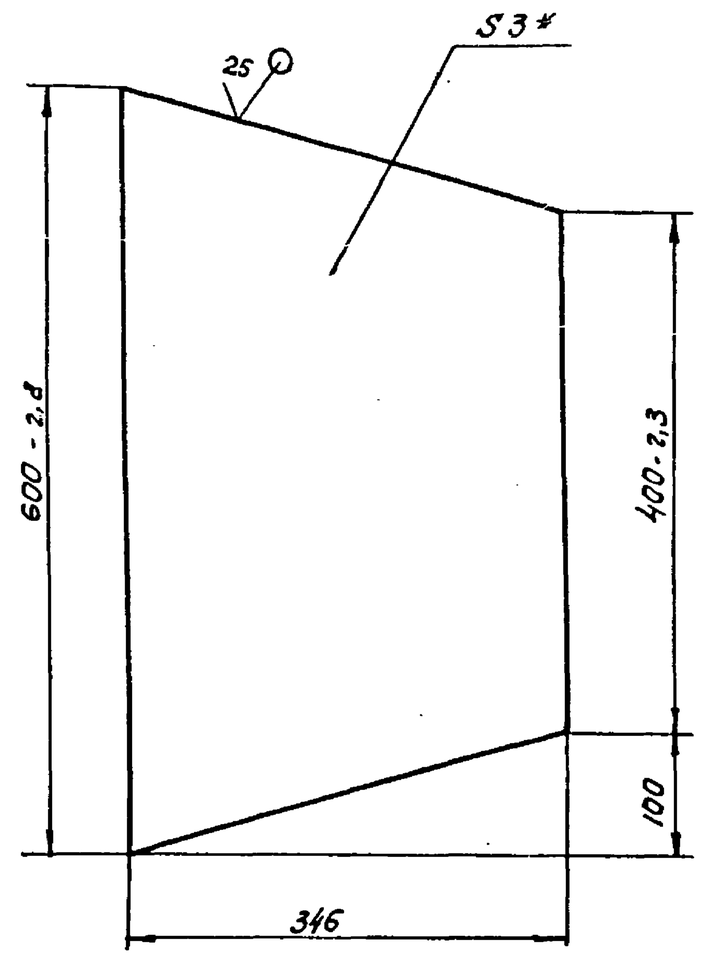

1. * Размер для справок.
2. Неуказанные предельные отклонения размеров $\pm \frac{IT16}{2}$.

Изм.	Лист	№ докум.	Подп.	Дата
Разраб.		Панова		
Пров.		Корчков		
Т. контр.				
Н. контр.		Монтер		
Утв.				

Д216.110.075

Лист

Лит. | Масса | Масштаб: 4,1 | 1:5

Лист | Листов 1

Лист Б-ПН-3.0 ГОСТ19903-74 / Б-IV-Н-В Ст 3сп ГОСТ16523-70

Госстрой СССР ГПИ Горьковский Сантехпроект

Копировал: | Формат А4

Д216.110.150СБ

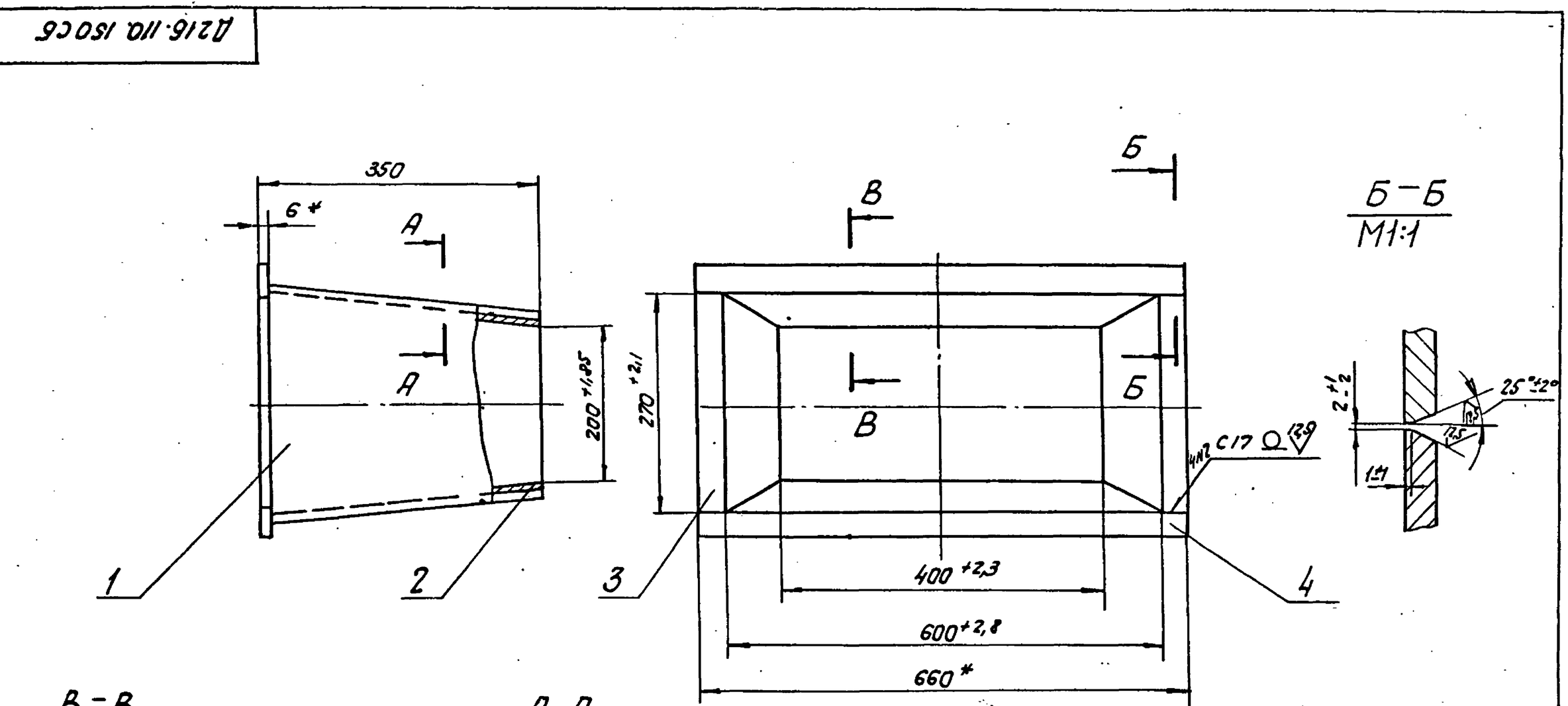

1. * Размеры для справок.
2. Неуказанные предельные отклонения размеров $\pm \frac{IT16}{2}$.
3. Сварные швы по ГОСТ 5264-80, кроме указанных особо.

Изм.	Лист	№ докум.	Подп.	Дата
Разраб.		Панова		
Пров.		Корчков		
Т. контр.				
Н. контр.		Монтер		
Утв.				

Д216.110.150СБ

Короб

Лит. | Масса: 16 | Масштаб: 1:5

Лист | Листов 1

Госстрой СССР ГПИ Горьковский Сантехпроект

19452-03 7 | Копировал: | Формат А3

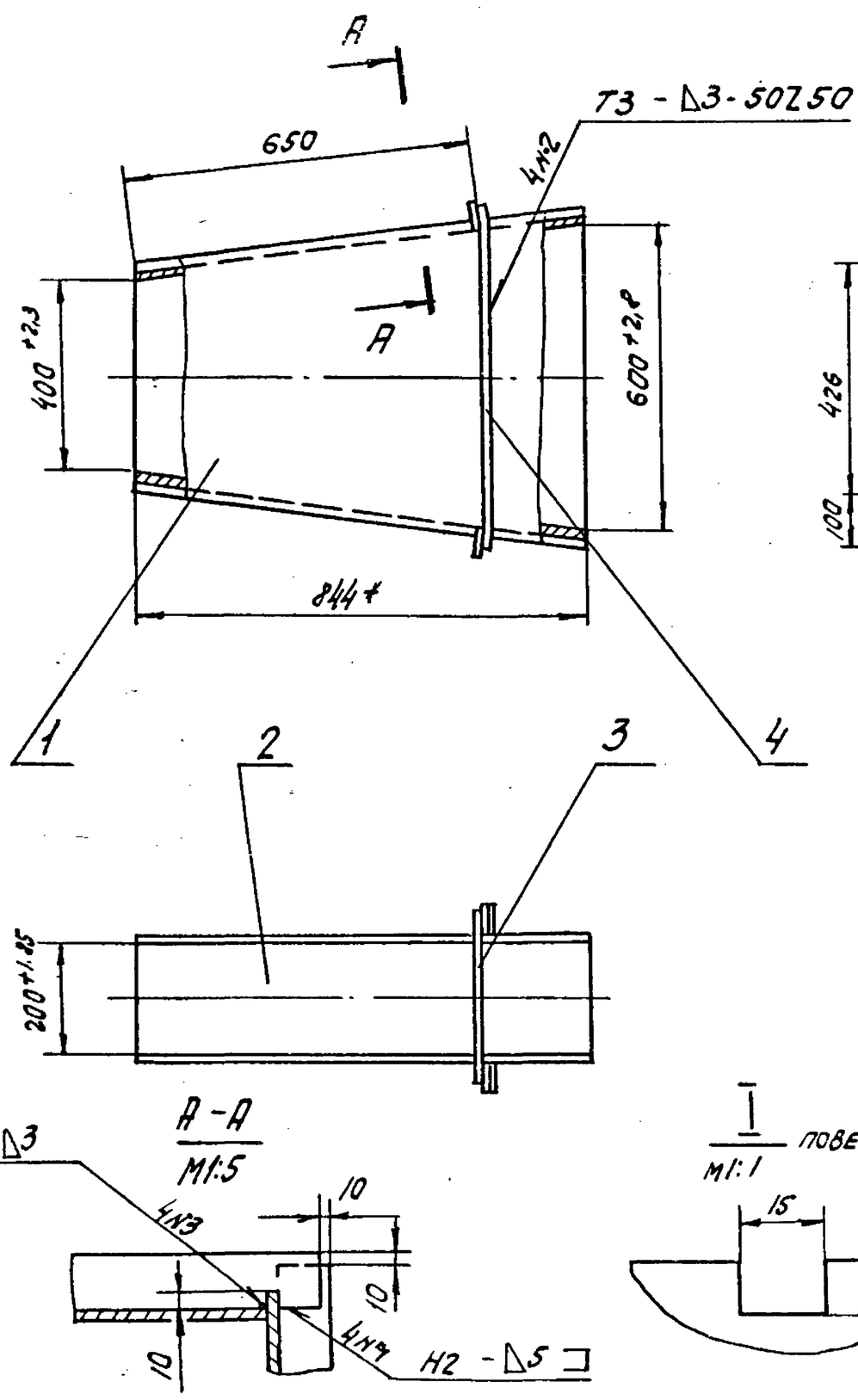

Поз. 1

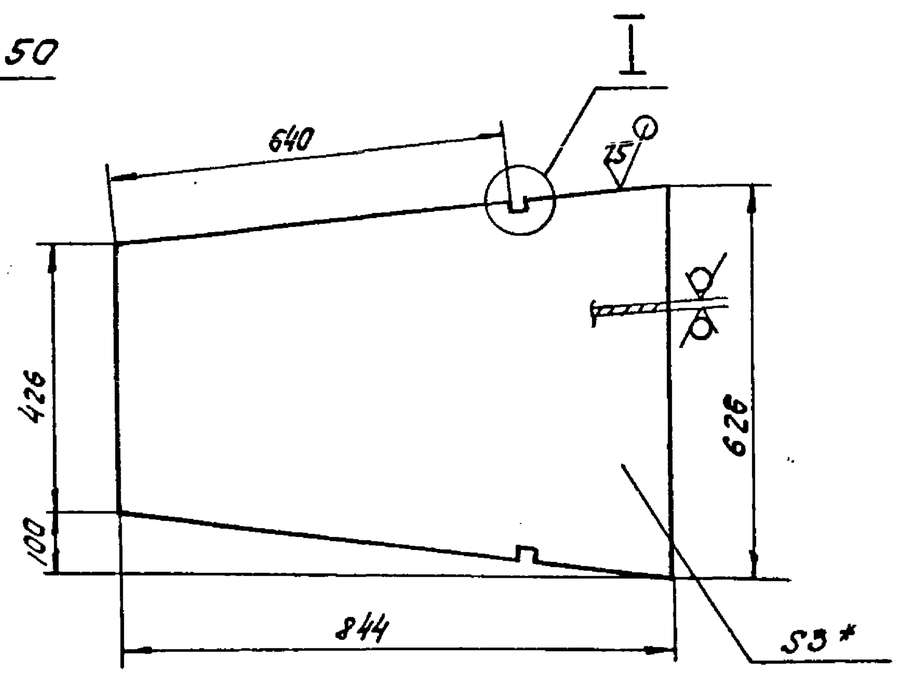

I повернуто
М1:1

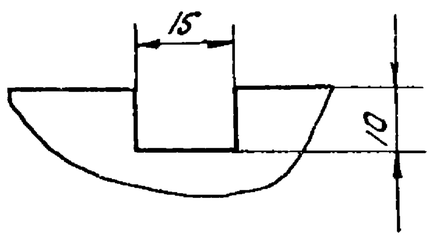

Поз. 4

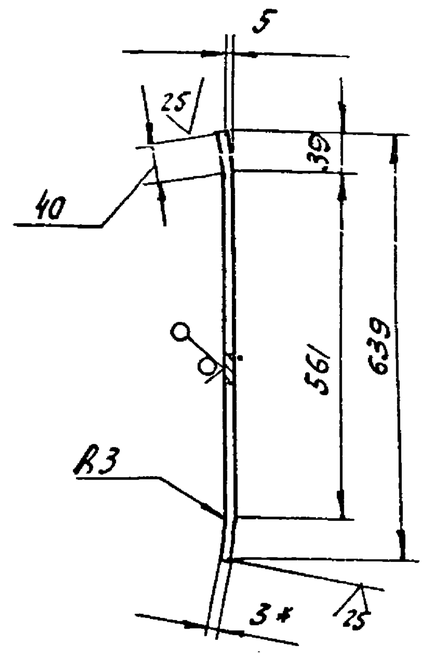

1. * Размеры для справок.
2. Неуказанные предельные отклонения размеров $\pm \frac{IT16}{2}$
3. Сварные швы по ГОСТ 5264-80

Изм.	Лист	№ докум.	Подп.	Дата	Д216.110.170 СБ	
Разраб.		Панова		2.11.82	Короб	Лит. / Масса / Масштаб
Пров.		Корчков				И / 29 / 1:10
Т.контр.						Лист / Листов 1
Н.контр.		Мюнтер				Госстрой СССР ГПИ Горьковский Сантехпроект
Утв.						

Копировал: [illegible] Формат А3

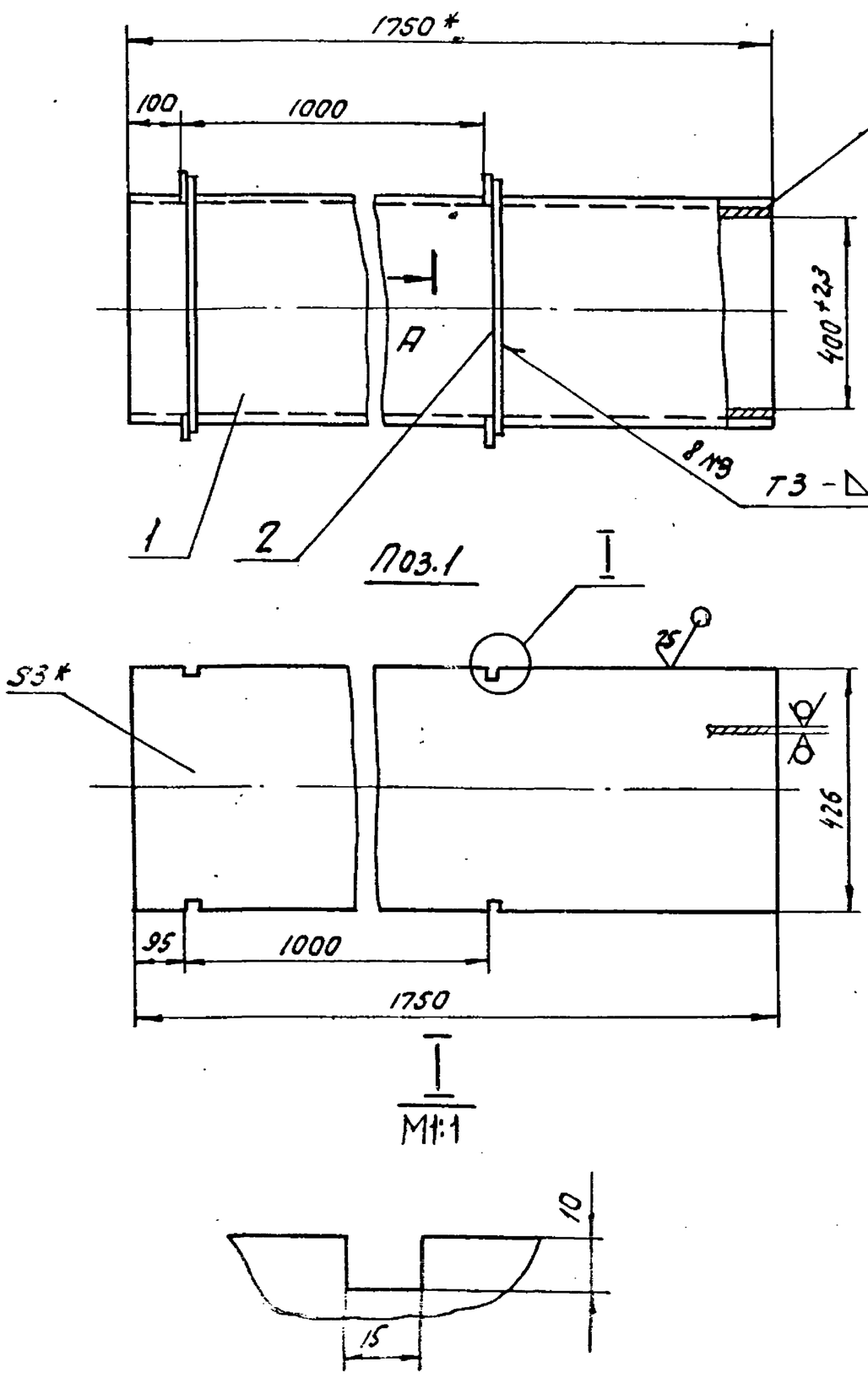

А - А
М1:2,5

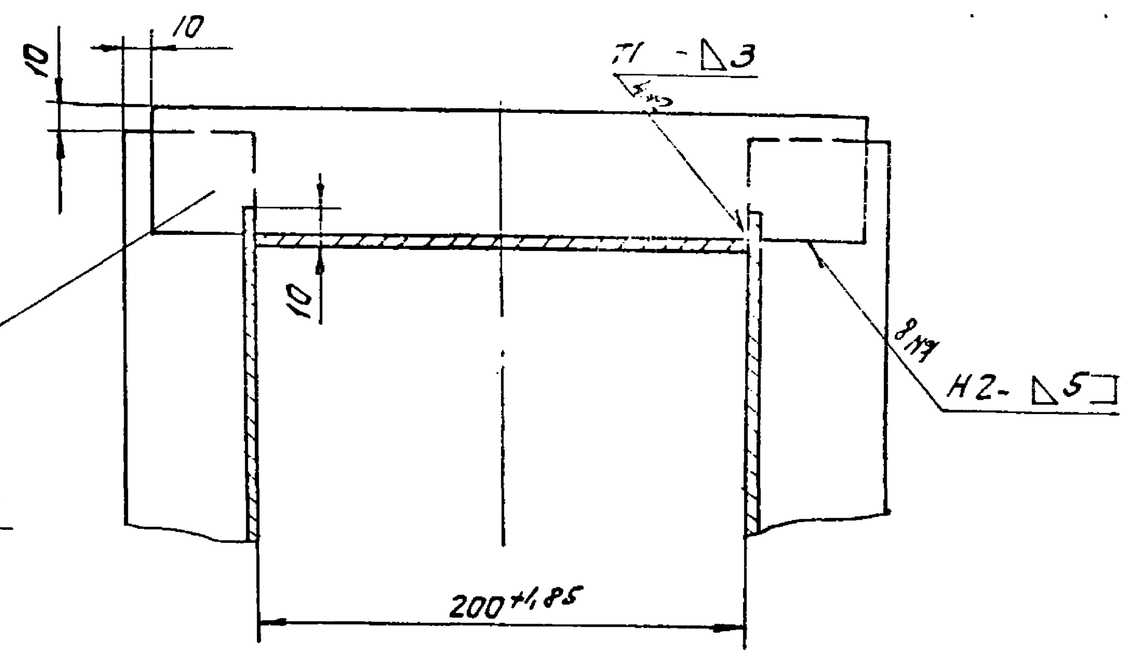

1. * Размеры для справок.
2. Неуказанные предельные отклонения размеров $\pm \frac{IT16}{2}$
3. Сварные швы по ГОСТ 5264-80.

Изм.	Лист	№ докум.	Подп.	Дата	Д216.110.160 СБ	
Разраб.		Панова		2.11.82	Короб.	Лит. / Масса / Масштаб
Пров.		Корчков				И / 57 / 1:10
Т.контр.						Лист / Листов 1
Н.контр.		Мюнтер				Госстрой СССР ГПИ Горьковский Сантехпроект
Утв.						

19452 3 8 Копировал: [illegible] Формат А3

Д 215.110.180 СБ

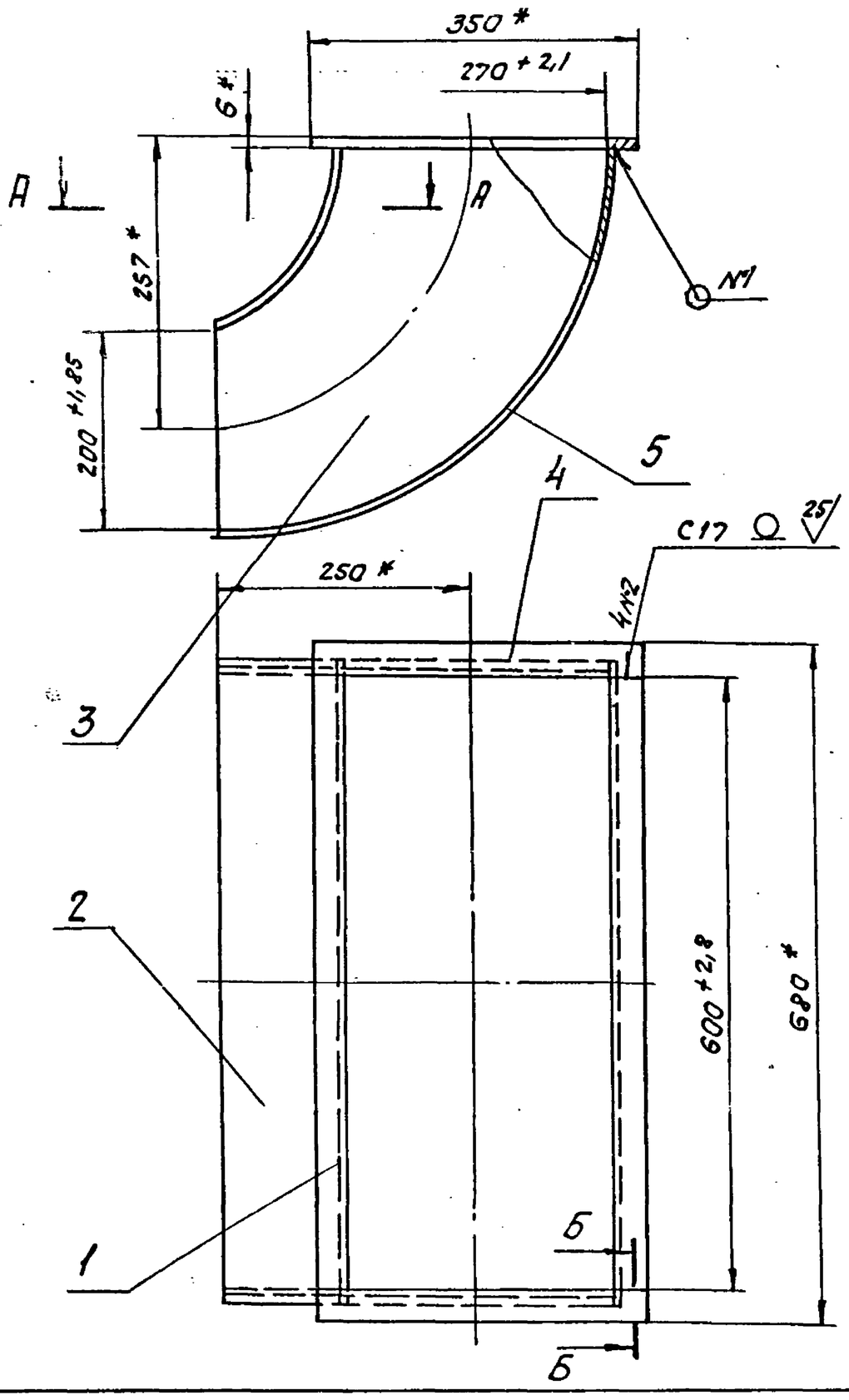

А - А

М 1:1

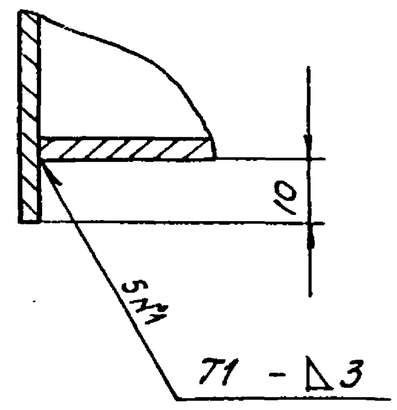

Б - Б

М 1:1

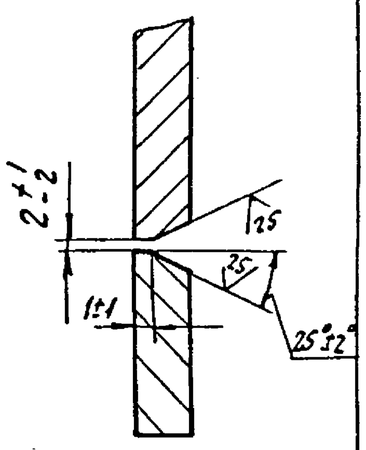

1.* Размеры для справок.

2. Неуказанные предельные отклонения размеров $\pm \frac{IT16}{2}$

3. Сварные швы по ГОСТ 5264-80.

					Д 215.110.180 СБ
Изм.	Лист	№ докум.	Подп.	Дата	
Разраб.		Панова		2.11.82	Короб.
Пров		Корчков			
Т.контр.					
Н.контр.		Мюнтер			
Утв.					

Лит.	Масса	Масштаб
И	19	1:5
Лист	Листов 1	

Госстрой СССР ГПИ. Горьковский САНТЕХПРОЕКТ

Копировал: СС Формат А3

Формат	Зона	Поз.	Обозначение	Наименование	Кол.	Примечание
				Документация		
А3			Д 215.110.170 СБ	Сборочный чертеж		
				Детали		
Б4		1	Д 215.110.085	Лист		
				Лист Б-ПН-3,0 ГОСТ 19903-74 / 5-Ру-Н-В Ст3сп ГОСТ 16523-70	2	9,5 кг
Б4		2	Д 215.110.086	Лист		
				Лист Б-ПН-3,0 ГОСТ 19903-74 / 5-Ру-Н-В Ст3сп ГОСТ 16523-70		
				(200 × 850) h 15 ▽25	2	4 кг
Б4		3	Д 215.110.087	Ребро		
				Полоса Б-2 5×50 ГОСТ 103-76 / В Ст3сп ГОСТ 535-79		
				L = 286 h 16 ▽25	2	0,56 кг
Б4		4	Д 215.110.088	Ребро		
				Полоса Б-2 5×50 ГОСТ 103-76 / В Ст3сп ГОСТ 535-79	2	1,25 кг

					Д 215.110.170
Изм.	Лист	№ докум.	Подп.	Дата	
Разраб.		Панова		2.11.82	Короб
Пров		Корчков			
Нач.отд.					
Н.контр.		Мюнтер			
Утв.					

Лит.	Лист	Листов
И		1

Госстрой СССР ГПИ Горьковский САНТЕХПРОЕКТ

Копировал: СС Формат А4

Формат	Зона	Поз.	Обозначение	Наименование	Кол.	Примечание
				Документация		
А3			Д 215.110.180 СБ	Сборочный чертеж		
				Детали		
Б4		1	Д 215.110.091	Фланец		
				Полоса Б-2 6×40 ГОСТ 103-76 / В Ст3сп ГОСТ 535-79		
				L = 600 h 16 ▽25	2	0,24 кг
А4		2	Д 215.110.092	Лист	1	
А4		3	Д 215.110.093	Лист	2	
Б4		4	Д 215.110.094	Фланец		
				Полоса Б-2 6×40 ГОСТ 103-76 / В Ст3сп ГОСТ 535-79		
				L = 350 h 16 ▽25	2	0,46 кг
А4		5	Д 215.110.095	Лист	1	

Инв.№ подл. | Подпись и дата | Взам.инв.№ | Инв.№ дубл. | Подпись и дата

					Д 215.110.180
Изм.	Лист	№ докум.	Подп.	Дата	
Разраб.		Панова		2.11.82	Короб
Пров		Корчков			
Нач.отд.					
Н.контр.		Мюнтер			
Утв.					

Лит.	Лист	Листов
И		1

Госстрой СССР ГПИ Горьковский САНТЕХПРОЕКТ

Копировал: СС Формат А4

Д216.110.101

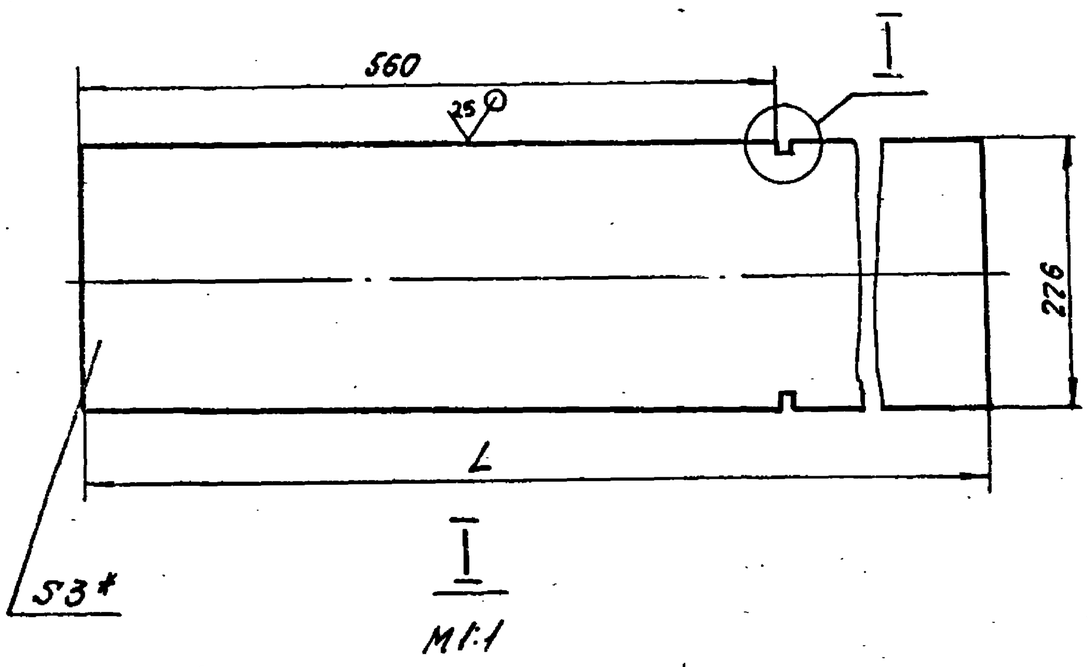

Обозначение	L, мм	Масса, кг
Д216.110.101	635	4,5
-01	1018	6

1. * Размер для справок
2. Неуказанные предельные отклонения размеров $\pm \frac{IT16}{2}$

Изм.	Лист	№ докум.	Подп.	Дата
Разраб.		Панова		2.11.82
Пров.		Корчков		
Т.контр.				
Н.контр.		Мюнтер		
Утв.				

Д216.110.101

Лист | Лит. И | Масса: см. табл. | Масштаб: —

Лист | Листов 1

Лист Б-ПН-3,0 ГОСТ 19903-74 / 5-II-Н-8 Ст 3сп ГОСТ 16523-70

Госстрой СССР ГПИ Горьковский САНТЕХПРОЕКТ

Формат А4

Д216.110.095

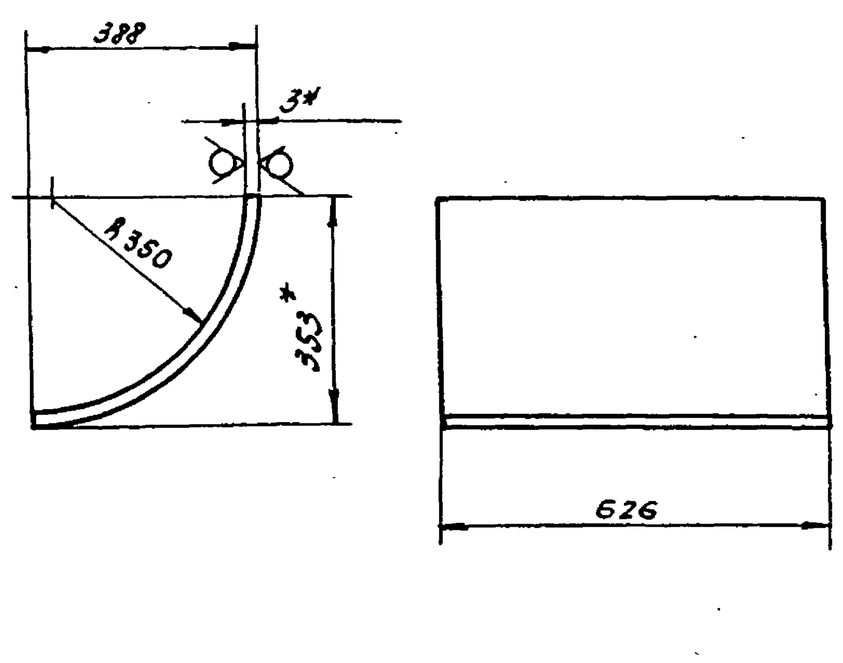

Длина развертки – 588 мм.

1. * Размер для справок
2. Неуказанные предельные отклонения размеров $\pm \frac{IT16}{2}$.

Изм.	Лист	№ докум.	Подп.	Дата
Разраб.		Панова		2.11.82
Пров.		Корчков		
Т.контр.				
Н.контр.		Мюнтер		
Утв.				

Д216.110.095

Лист | Лит. И | Масса: 8 | Масштаб: 1:10

Лист | Листов 1

Лист Б-ПН-3,0 ГОСТ 19903-74 / 5-II-Н-8 Ст 3сп ГОСТ 16523-70

Госстрой СССР ГПИ Горьковский САНТЕХПРОЕКТ

Формат А4

Д216.110.093

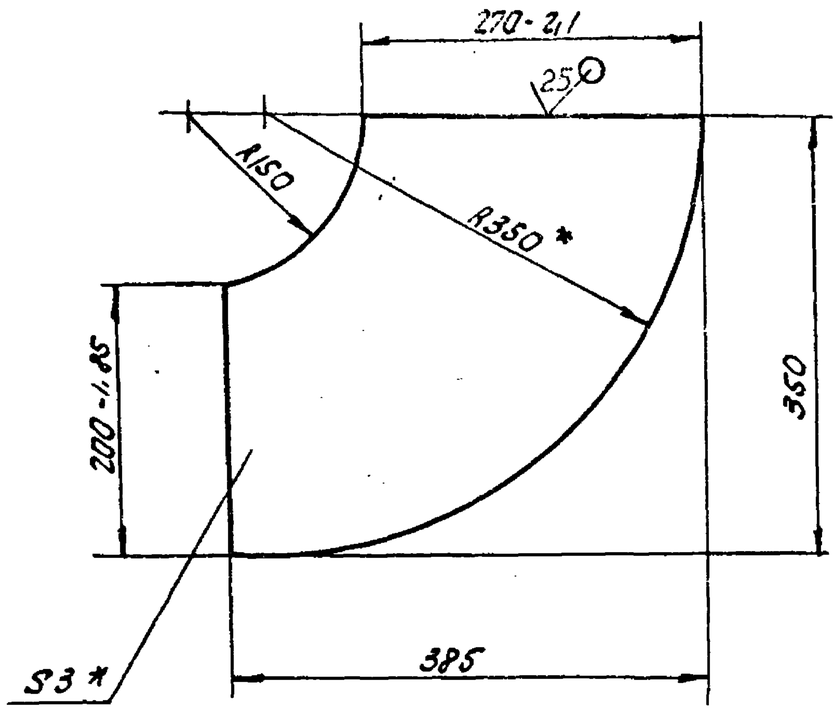

1. * Размер для справок.
2. Неуказанные предельные отклонения размеров $\pm \frac{IT16}{2}$

Изм.	Лист	№ докум.	Подп.	Дата
Разраб.		Панова		2.11.82
Пров.		Корчков		
Т.контр.				
Н.контр.		Мюнтер		
Утв.				

Д216.110.093

Лист | Лит. И | Масса: 2,3 | Масштаб: 1:5

Лист | Листов 1

Лист Б-ПН-3,0 ГОСТ 19903-74 / 5-II-Н-8 Ст 3 сп ГОСТ 16523-70

Госстрой СССР ГПИ Горьковский САНТЕХПРОЕКТ

Формат А4

Д216.110.092

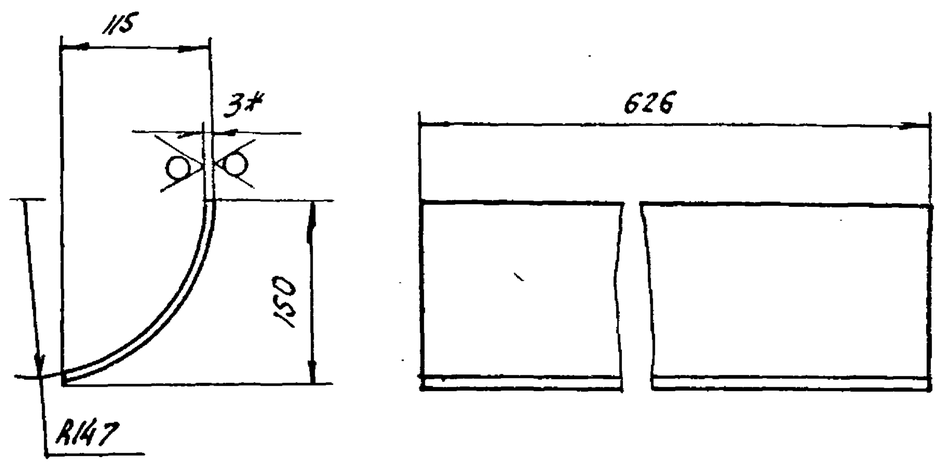

Длина развертки – 188 мм.

1. * Размер для справок.
2. Неуказанные предельные отклонения размеров $\pm \frac{IT16}{2}$

Изм.	Лист	№ докум.	Подп.	Дата
Разраб.		Панова		2.11.82
Пров.		Корчков		
Т.контр.				
Н.контр.		Мюнтер		
Утв.				

Д216.110.092

Лист | Лит. И | Масса: 3,5 | Масштаб: 1:5

Лист | Листов 1

Лист Б-ПН-3,0 ГОСТ 19903-74 / 5-II-Н-8 Ст 3сп ГОСТ 16523-70

Госстрой СССР ГПИ Горьковский САНТЕХПРОЕКТ

Формат А4

1952-03 10 Копировал: СЧ

Д216.110.190 СБ

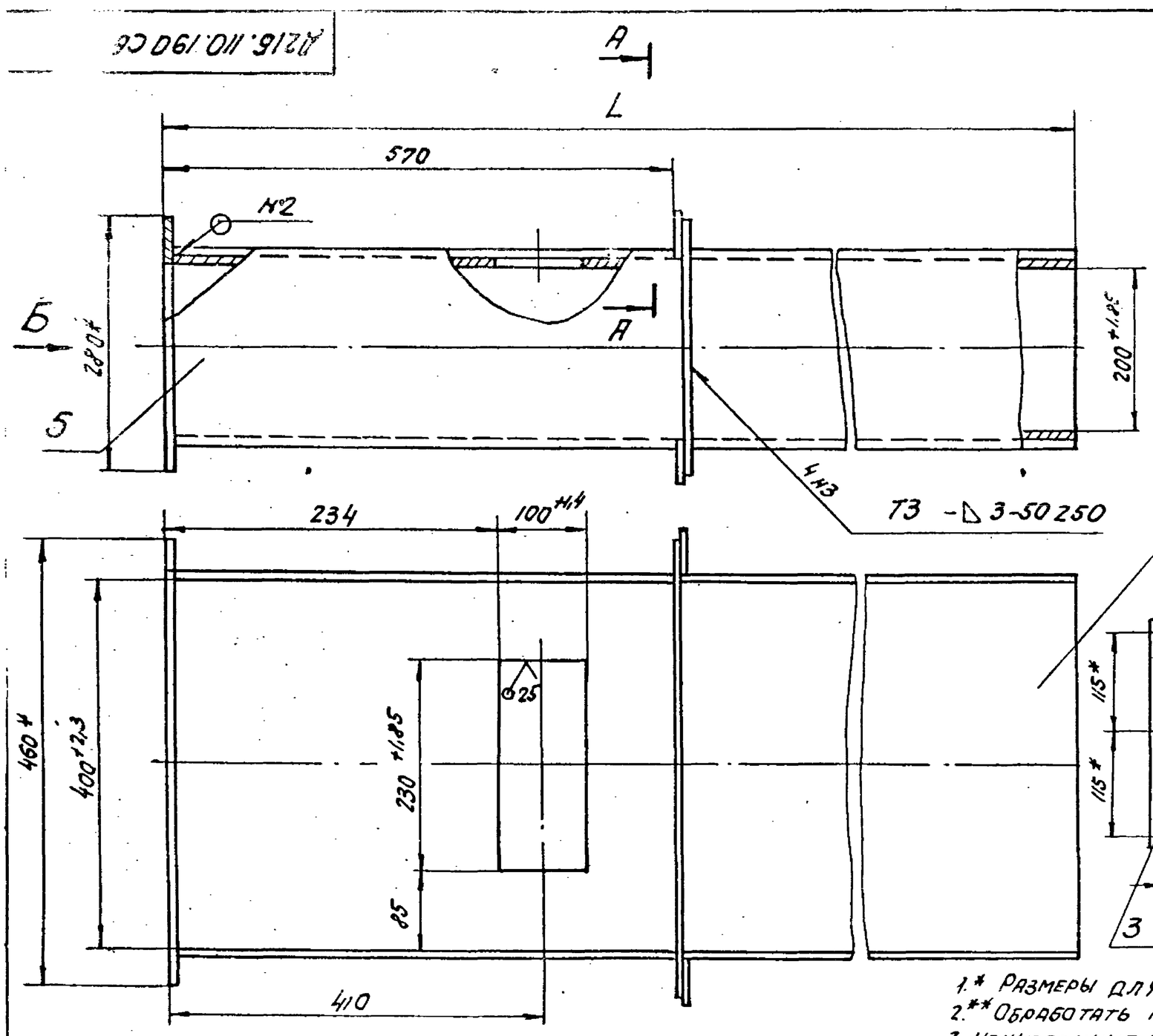

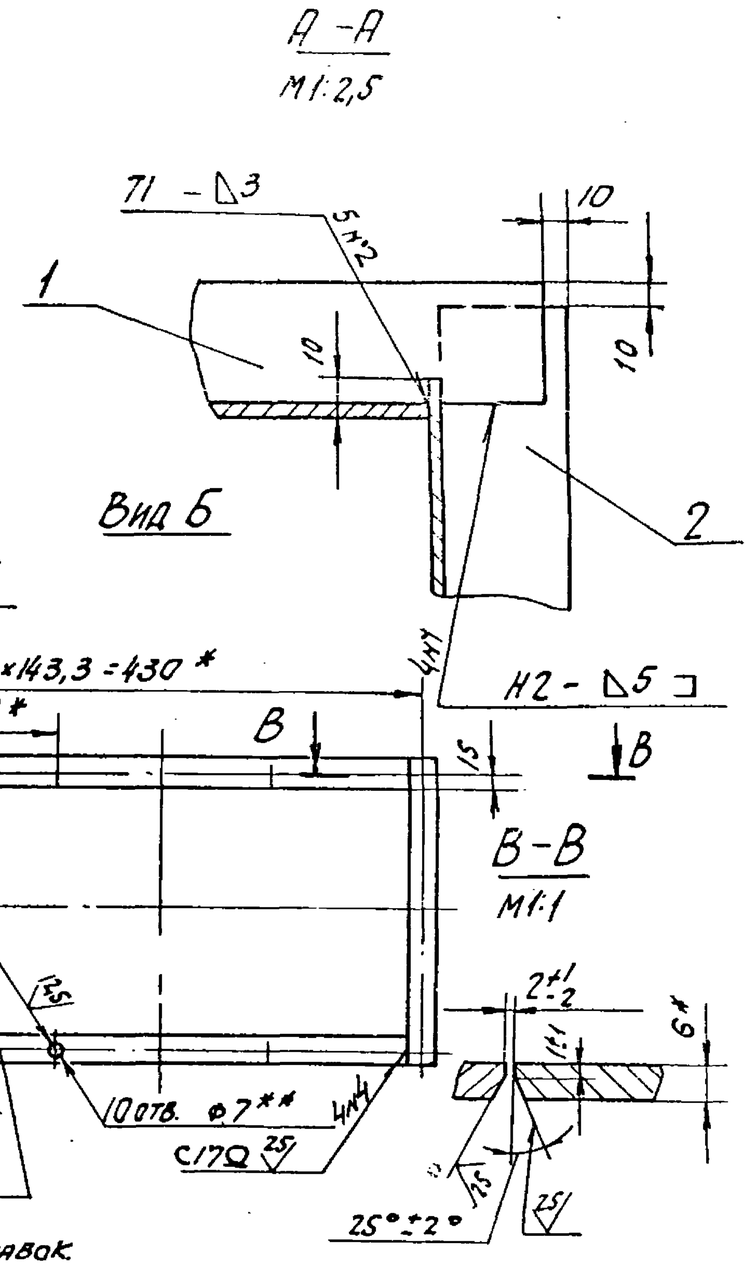

1.* Размеры для справок.
2.** Обработать по сопрягаемой детали.
3. Неуказанные предельные отклонения размеров ± IT16/2

Обозначение	L, мм	Масса, кг
Д216.110.190	641	30
-01	1024	39

4. Сварные швы по ГОСТ 5264-80.

Изм.	Лист	№ докум.	Подп.	Дата
Разраб.	Панова			2.11.87
Пров.	Коруков			
Т. контр.				
Н. контр.	Мюнтер			
Утв.				

Д216.110.190 СБ

Короб

Лит.	Масса	Масштаб
А	См. табл.	—
Лист	Листов 1	

Госстрой СССР ГПИ Горьковский Сантехпроект

Копировал: СБ Формат А3

Формат	Зона	Поз.	Обозначение	Наименование	Кол.	Примечание
			Переменные данные	для исполнений		
				Д216.110.190		
				Детали		
А4		5	Д216.110.101	Лист	2	
Б4		6	Д216.110.102	Лист		
				Лист Б-ПН-3,0 ГОСТ 19903-74 / Б-Ⅴ-Н-В Ст3сп ГОСТ 16523-70		
				(400×635) h15	2	8 кг
				Д216.110.190-01		
				Детали		
А4		5	Д216.110.101 -01	Лист	2	
Б4		6	Д216.110.103	Лист		
				Лист Б-ПН-3,0 ГОСТ 19903-74 / Б-Ⅴ-Н-В Ст3сп ГОСТ 16523-70		
				(400×1028) h16	2	11 кг

Изм.	Лист	№ докум.	Подп.	Дата

Д216.110.190

Лист 2

Копировал: СБ Формат А4

Формат	Зона	Поз.	Обозначение	Наименование	Кол.	Примечание
				Документация		
А3			Д216.110.190 СБ	Сборочный чертеж		
				Детали		
Б4		1	Д216.110.096	Ребро		
				Полоса Б-2 5×50 ГОСТ 103-76 / Вст3сп ГОСТ 535-79		
				L=486 h16	2	0,95 кг
Б4		2	Д216.110.097	Ребро		
				Полоса Б-2 5×50 ГОСТ 103-76 / Вст3сп ГОСТ 535-79		
				L=286 h16	2	0,56 кг
Б4		3	Д216.110.098	Полоса		
				Полоса Б-2 6×40 ГОСТ 103-76 / Вст3сп ГОСТ 535-79		
				L=280 h15	2	0,48 кг
Б4		4	Д216.110.099	Полоса		
				Полоса Б-2 6×40 ГОСТ 103-76 / Вст3сп ГОСТ 535-79		
				L=400 h15	2	0,75 кг

Инв. № подл. | Подпись и дата | Взам. инв. № | Инв. № дубл. | Подпись и дата

Изм.	Лист	№ докум.	Подп.	Дата
Разраб.	Панова			11.88
Пров.	Корчков			
Нач. отд.				
Н. контр.	Мюнтер			
Утв.				

Д216.110.190

Короб

Лит.	Масса	Масштаб
И	1	2

Госстрой СССР ГПИ Горьковский Сантехпроект

19452-03 11 Копировал: СБ Формат А4

Д216 110.200СБ

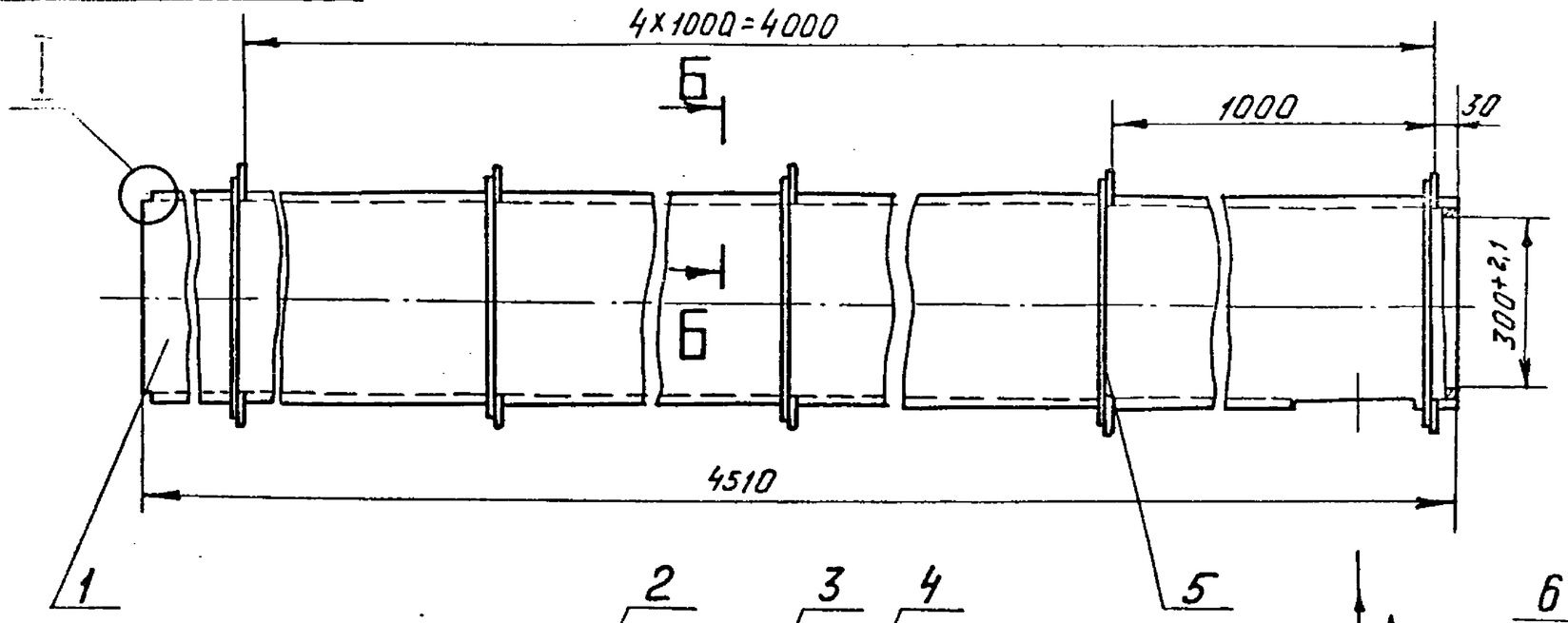

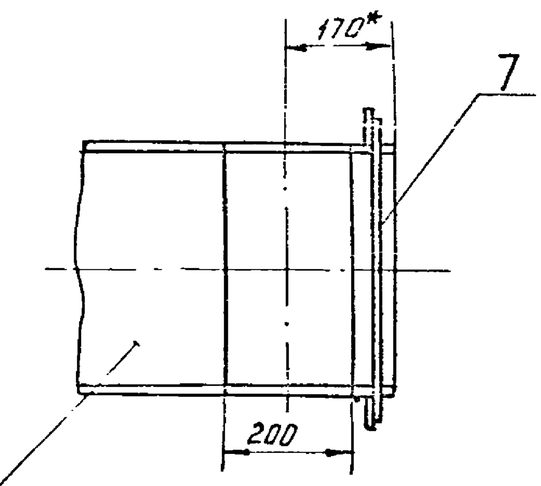

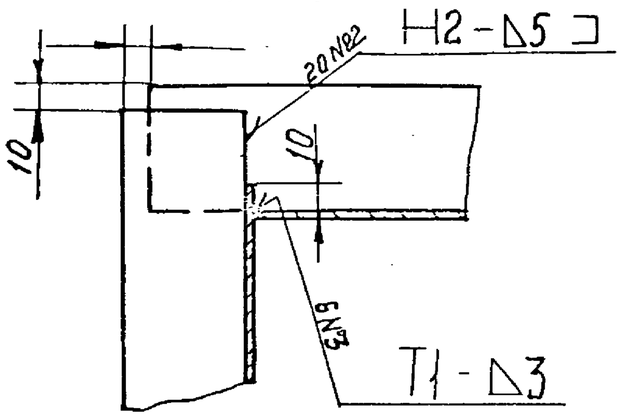

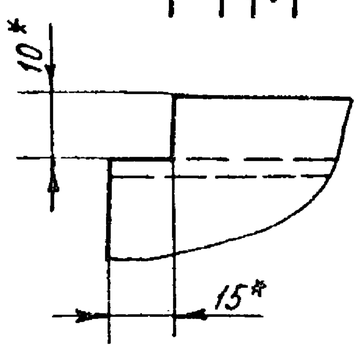

I
М1:1

А

Б-Б
М1:2,5

1. * Размеры для справок.
2. Неуказанные предельные отклонения размеров $\pm \frac{IT\,16}{2}$
3. Сварные швы по ГОСТ 5264-80

				Д216 110.200СБ	
Изм.	Лист	№докум.	Подп.	Дата	
Разраб.	Панова				Короб
Пров.	Корчков				
Т.контр.					
Н.контр.	Мюнтер				
Утв.					

Лит	Масса	Масштаб
И	167	1:10
Лист	Листов 1	

Госстрой СССР ГПИ Горьковский САНТЕХПРОЕКТ

Формат А3

Формат	Зона	Поз.	Обозначение	Наименование	Кол.	Примеч.
Б4		6	Д216 110.111	Лист		
				Лист Б-ПН-3,0 ГОСТ 19903-74 / 5-IV-Н-ВСт3Сп ГОСТ 16523-70		
				(400х4240) h15	1	40 кг
Б4		7	Д216 110.112	Лист		
				Лист Б-ПН-3,0 ГОСТ 19903-74 / 5-IV-Н-ВСт3Сп ГОСТ 16523-70		
				(400х70) h16	1	0,65 кг.

Д216 110.200 Лист 2

Формат	Зона	Поз.	Обозначение	Наименование	Кол.	Примеч.
				Документация		
А3			Д216 110.200СБ	Сборочный чертеж		
				Детали		
А4		1	Д216 110.105	Лист	2	
Б4		2	Д216 110.106	Ребро		
				Полоса Б-25х50 ГОСТ 103-76 / ВСт3Сп ГОСТ 535-79		
				L=170 h16	2	0,33кг.
А4		3	Д216 110.107-01	Лист	1	
Б4		4	Д216 110.108	Ребро		
				Полоса Б-25х50 ГОСТ 103-76 / ВСт3Сп ГОСТ 535-79		
				L=486 h16	9	0,95кг
Б4		5	Д216 110.109	Ребро		
				Полоса Б-25х50 ГОСТ 103-76 / ВСт3Сп ГОСТ 535-79		
				L=386 h16	10	0,75кг.

Взам. инв. № | Инв. № дубл. | Подп. и дата | Инв. № подл. | Подп. и дата

				Д216 110.200	
Изм.	Лист	№докум.	Подп.	Дата	
Разраб.	Панова				Короб
Пров.	Корчков				
Нач. отд.					
Н. контр.	Мюнтер				

Лит	Лист	Листов
И	1	2

Госстрой СССР ГПИ Горьковский

Формат	Зона	Поз	Обозначение	Наименование	Кол	Примеч.
Б4		6	Д21Б.110.118	Ребро		
				Полоса $\frac{Б\text{-}25\times50\ ГОСТ\ 103\text{-}76}{ВСт3сп\ ГОСТ\ 535\text{-}79}$		
				L=170 h16 $\sqrt{25}$	2	0,33кг
Б4		7	Д21Б 110.119	Лист		
				Лист $\frac{Б\text{-}ПН\text{-}3,0\ ГОСТ\ 19903\text{-}74}{5\text{-}IV\text{-}Н\text{-}ВСт3сп\ ГОСТ\ 16523\text{-}70}$		
				(400×1355) h15 $\sqrt{25}$	1	13кг.

Изм	Лист	№ докум.	Подп.	Дата	Д21Б 110.210	Лист 2

Формат	Зона	Поз	Обозначение	Наименование	Кол.	Примеч.
				Документация		
А3			Д21Б110..210 СБ	Сборочный чертеж		
				Детали		
А4		1	Д21Б 110.107	Лист	2	
Б4		2	Д21Б 110.114	Ребро		
				Полоса $\frac{Б\text{-}2\ 5\times50\ ГОСТ\ 103\text{-}76}{ВСт3сп\ ГОСТ\ 535\text{-}79}$		
				L=386 h16 $\sqrt{25}$	6	0,75кг
Б4		3	Д21Б 110.115	Лист		
				Лист $\frac{Б\text{-}ПН\text{-}3,0\ ГОСТ\ 19903\text{-}74}{5\text{-}IV\text{-}Н\text{-}ВСт3сп\ ГОСТ\ 16523\text{-}70}$		
				(400×900) h15 $\sqrt{25}$	1	8кг
Б4		4	Д21Б 110.116	Ребро		
				Полоса $\frac{Б\text{-}25\times50\ ГОСТ\ 103\text{-}76}{ВСт3сп\ ГОСТ\ 535\text{-}79}$		
				L=486 h16 $\sqrt{25}$	5	0,95кг
А4		5	Д21Б.110.117	Лист	1	

Взам. инв. № | Инв. № дубл. | Подп. и дата | Инв. № подл. | Подп. и дата

Изм	Лист	№ докум.	Подп.	Дата
Разраб.	Панова			9.11.82
Пров.	Корчков			
Нач. отд.				
Н. контр.	Мюнтер			
Утв.				

Короб

Лит.	Лист	Листов
И	1	2

Госстрой СССР ГПИ Горьковский Сантехпроект

Формат А4

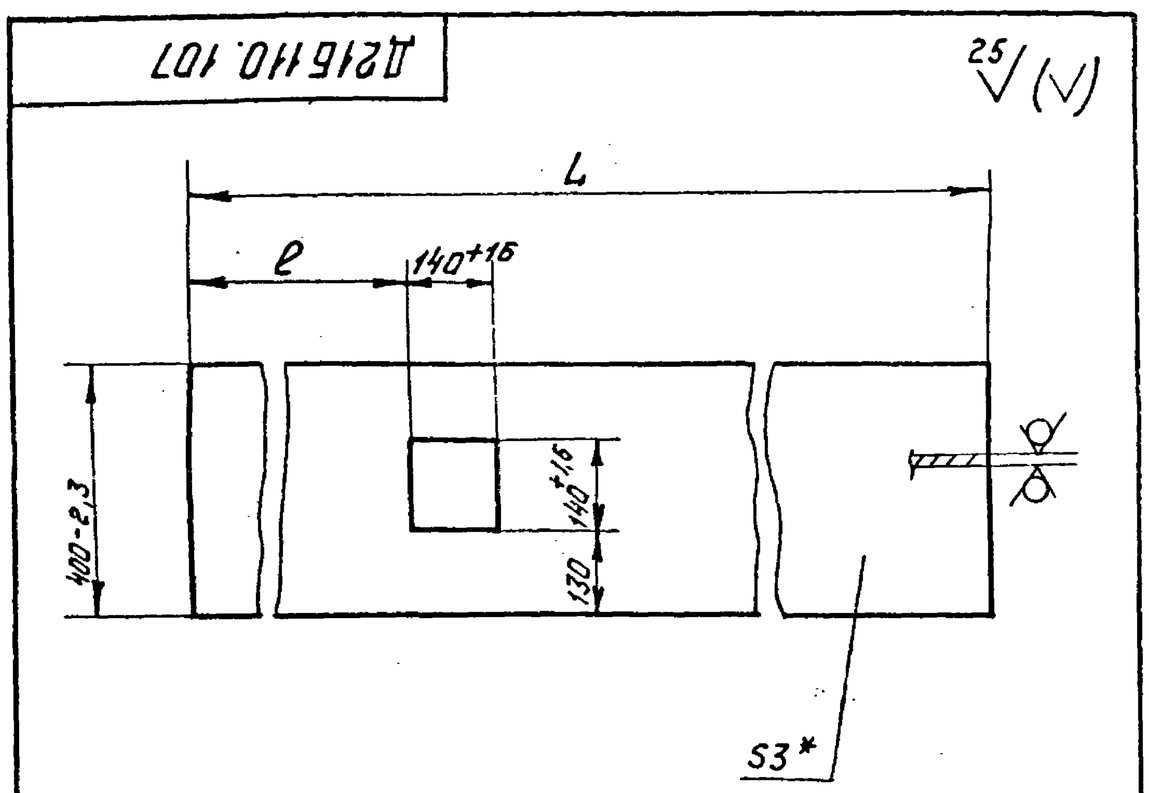

Обозначение	Размеры, мм L	ℓ	Масса, кг
Д21Б 110.107	2455	100	23
-01	4510	1440	42

1.* Размер для справок.

2. Неуказанные предельные отклонения размеров $\pm\frac{IT16}{2}$

Изм	Лист	№ докум.	Подп.	Дата	Д21Б 110.107			
Разраб.	Панова			9.11.82	Лист	Лит. И	Масса см. табл.	Масштаб —
Пров.	Корчков					Лист	Листов 1	
Т. контр.					Лист $\frac{Б\text{-}ПН\text{-}3,0\ ГОСТ\ 19903\text{-}74}{5\text{-}IV\text{-}Н\text{-}ВСт3сп\ ГОСТ\ 16523\text{-}70}$	Госстрой СССР ГПИ Горьковский Сантехпроект		
Н. контр.	Мюнтер							
Утв.								

Формат А4

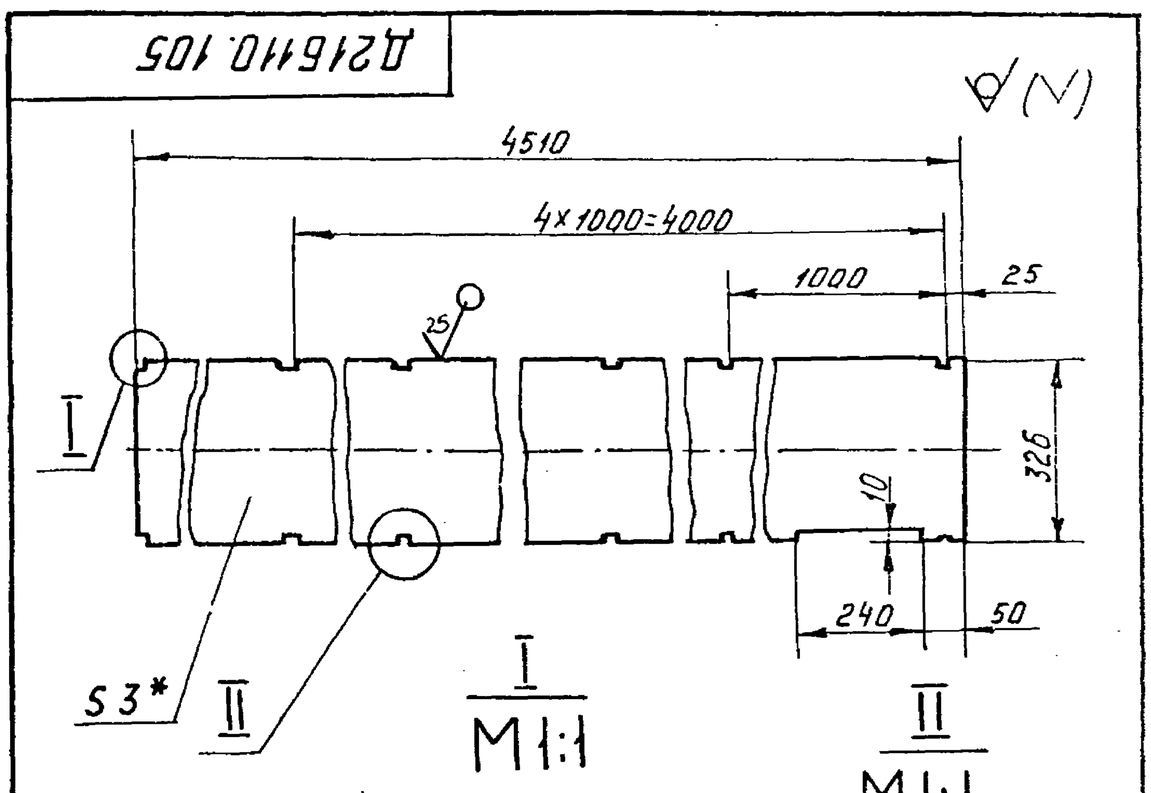

1.* Размер для справок

2. Неуказанные предельные отклонения размеров $\pm\frac{IT16}{2}$.

Изм	Лист	№ докум.	Подп.	Дата	Д21Б 110.105			
Разраб.	Панова			9.11.82	Лист	Лит. И	Масса 34	Масштаб 1:10
Пров.	Корчков					Лист	Листов 1	
Т. контр.					Лист $\frac{Б\text{-}ПН\text{-}3,0\ ГОСТ\ 19903\text{-}74}{5\text{-}IV\text{-}Н\text{-}ВСт3сп\ ГОСТ\ 16523\text{-}70}$	Госстрой СССР ГПИ Горьковский Сантехпроект		
Н. контр.	Мюнтер							
Утв.								

Формат А4

Формат	Зона	Поз.	Обозначение	Наименование	Кол.	Примеч.
				Документация		
А3			Д21Б 110. 220СБ	Сборочный чертеж		
				Детали		
А4		1	Д21Б 110. 122	Лист	2	
А4		2	Д21Б 110. 123	Лист	2	

Изм.	Лист	N докум.	Подп.	Дата
Разраб.		Панова		2.11.82
Пров.		Корчков		
Нач. отд.				
Н. контр.		Мюнтер		
Утв.				

Д21Б 110. 220

Короб

Лит	Лист	Листов
И		1

Госстрой СССР ГПИ Горьковский Сантехпроект

Формат А4

Подп. и дата | Инв. N дубл. | Взам. инв. N | Подп. и дата | Инв. N подл.

Д21Б 110. 117

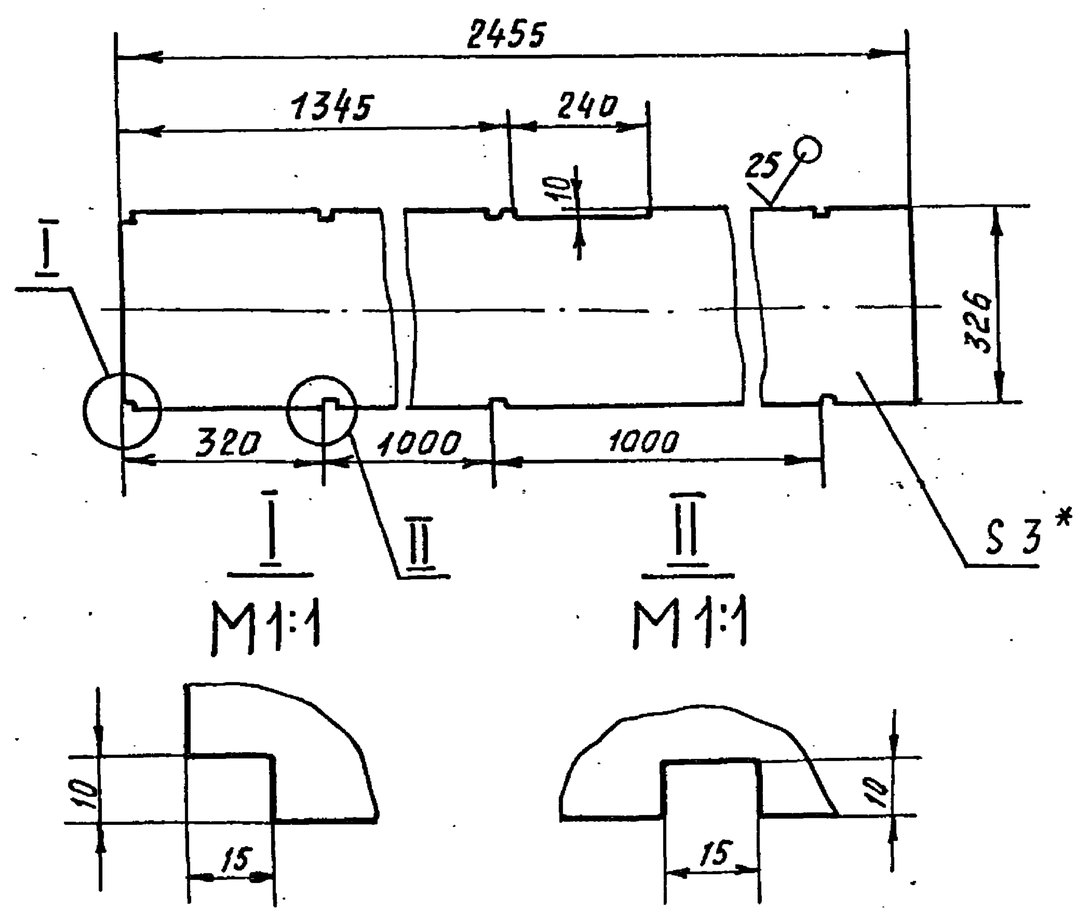

1. * Размер для справок.
2. Неуказанные предельные отклонения размеров $\pm \frac{1T16}{2}$

Изм.	Лист	N докум.	Подп.	Дата
Разраб.		Панова		2.11.82
Пров.		Корчков		
Т. контр.				
Н. контр.		Мюнтер		
Утв.				

Д21Б 110. 117

Лист

Лит	Масса	Масштаб
И	18	1:10
Лист	Листов 1	

Лист Б-ПН-3,0 ГОСТ 19903-74 / 5-N-Н-ВСт3спГОСТ16523-76

Госстрой СССР ГПИ Горьковский Сантехпроект

Формат А4.

Д21Б 110. 210СБ

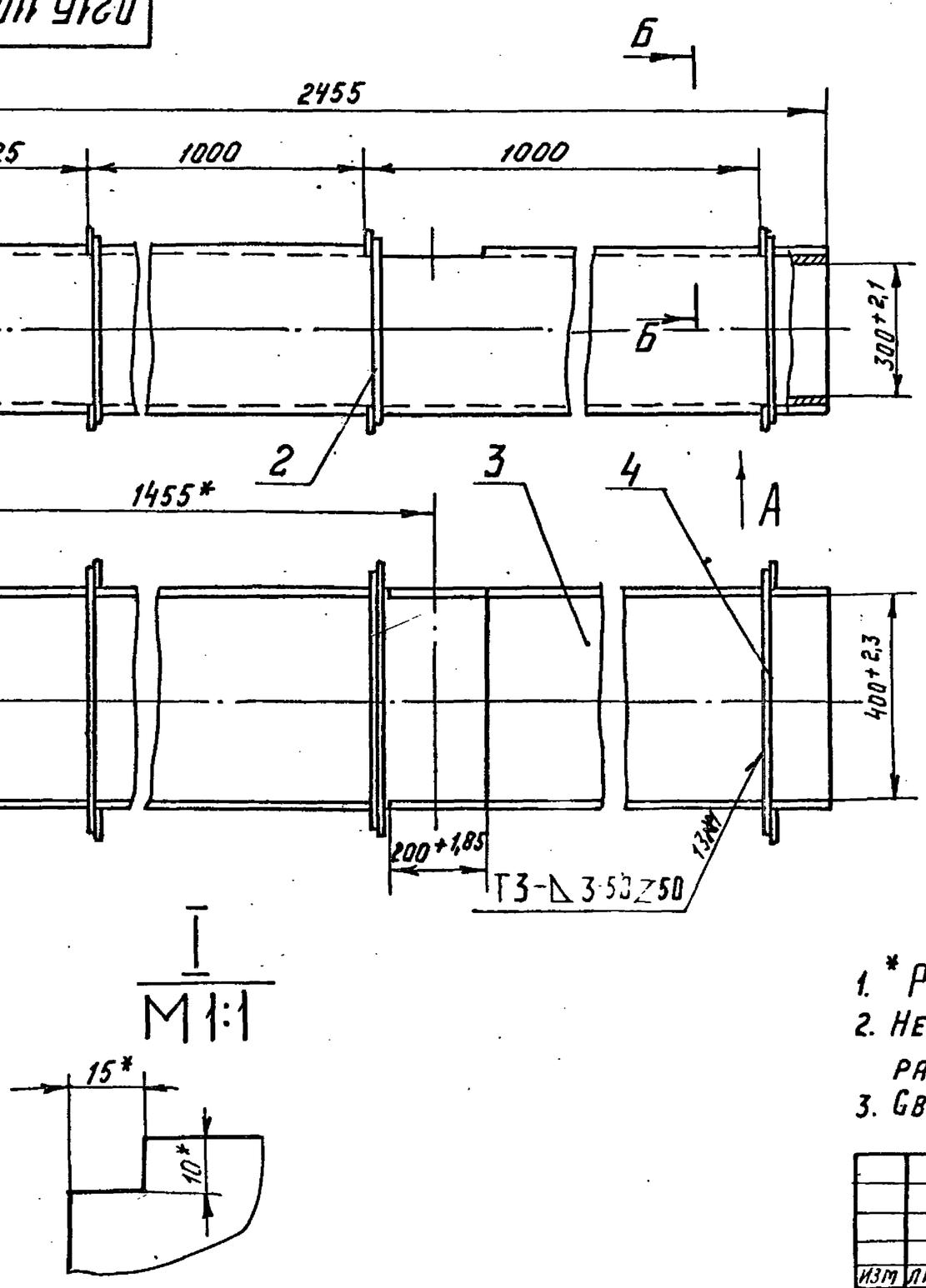

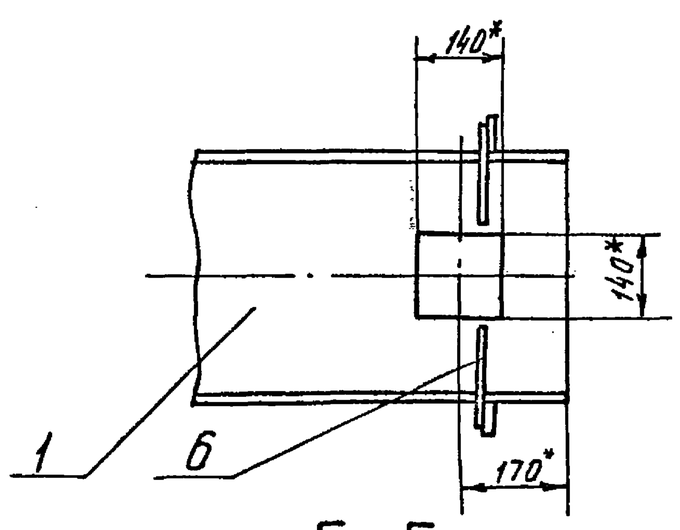

Б-Б

M1:2.5

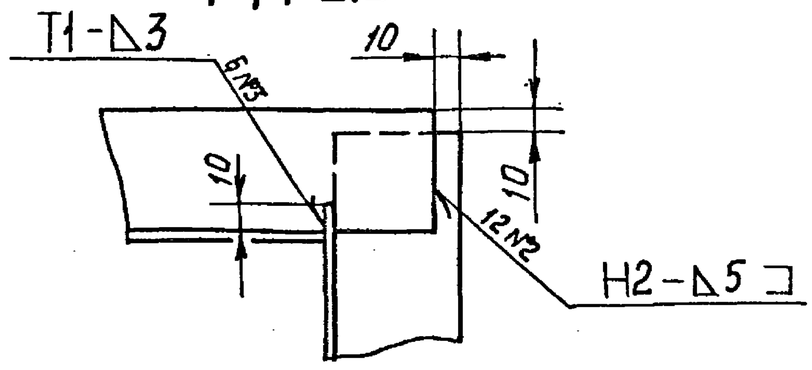

1. * Размеры для справок.
2. Неуказанные предельные отклонения размеров $\pm \frac{1T16}{2}$
3. Сварные швы по ГОСТ 5264-80.

Изм.	Лист	N докум.	Подп.	Дата
Разраб.		Панова		2.11.82
Пров.		Корчков		
Т. контр.				
Н. контр.		Мюнтер		
Утв.				

Д21Б 110. 210СБ

Короб

Лит	Масса	Масштаб
И	90	1:10
Лист	Листов 1	

Госстрой СССР ГПИ Горьковский Сантехпроект

Формат А3.

Типовой проект 903-1-212.84 Альбом III Часть 2

Инв. № подл. | Подп. и дата | Взам. инв. № | Инв. № дубл. | Подп. и дата

Д216110.123

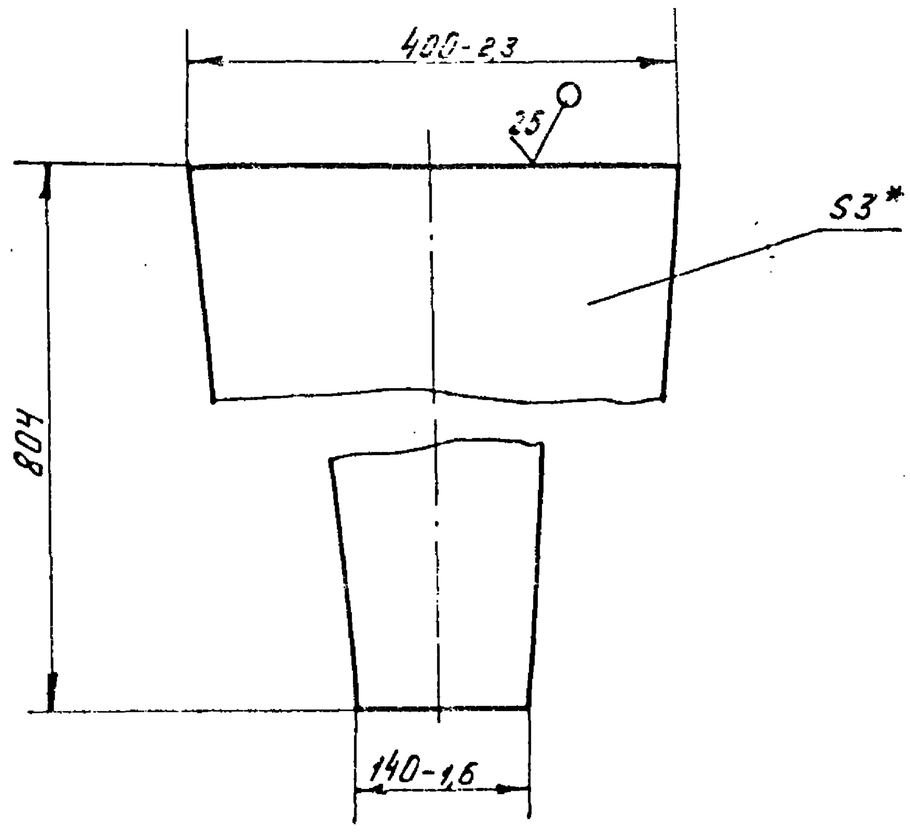

1.* Размер для спра справок.
2. Неуказанные предельные отклонения размеров $\pm \frac{IT16}{2}$;

Изм.	Лист	№ докум.	Подп.	Дата
Разраб.		Панова		2.11.82
Пров.		Корчков		
Т. контр.				
Н. контр.		Мюнтер		
Утв.				

Д216110.123

Лит.	Масса	Масштаб
И	5,1	1:5
Лист	Листов 1	

Лист Б-ПН-3,0 ГОСТ 19903-74
5-IV-Н-ВСт3сп ГОСТ 16523-70

Госстрой СССР ГПИ Горьковский Сантехпроект

Формат А4

Д216110.122

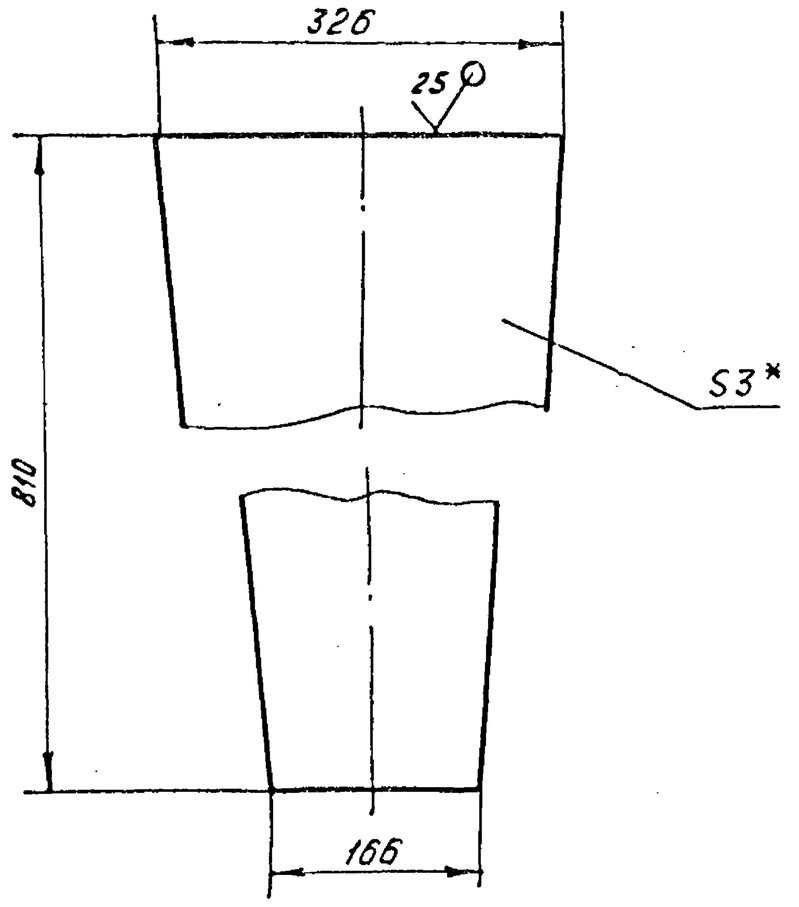

1.* Размер для справок.
2. Неуказанные предельные отклонения размеров $\pm \frac{IT16}{2}$

Изм.	Лист	№ докум.	Подп.	Дата
Разраб.		Панова		2.11.82
Пров.		Корчков		
Т. контр.				
Н. контр.		Мюнтер		
Утв.				

Д216110.122

Лит.	Масса	Масштаб
И	4,7	1:5
Лист	Листов 1	

Лист Б-ПН-2,0 ГОСТ 19903-74
5-IV-Н-ВСт3сп ГОСТ 16523-70

Госстрой СССР ГПИ Горьковский Сантехпроект

Формат А4

Д216110.220СБ

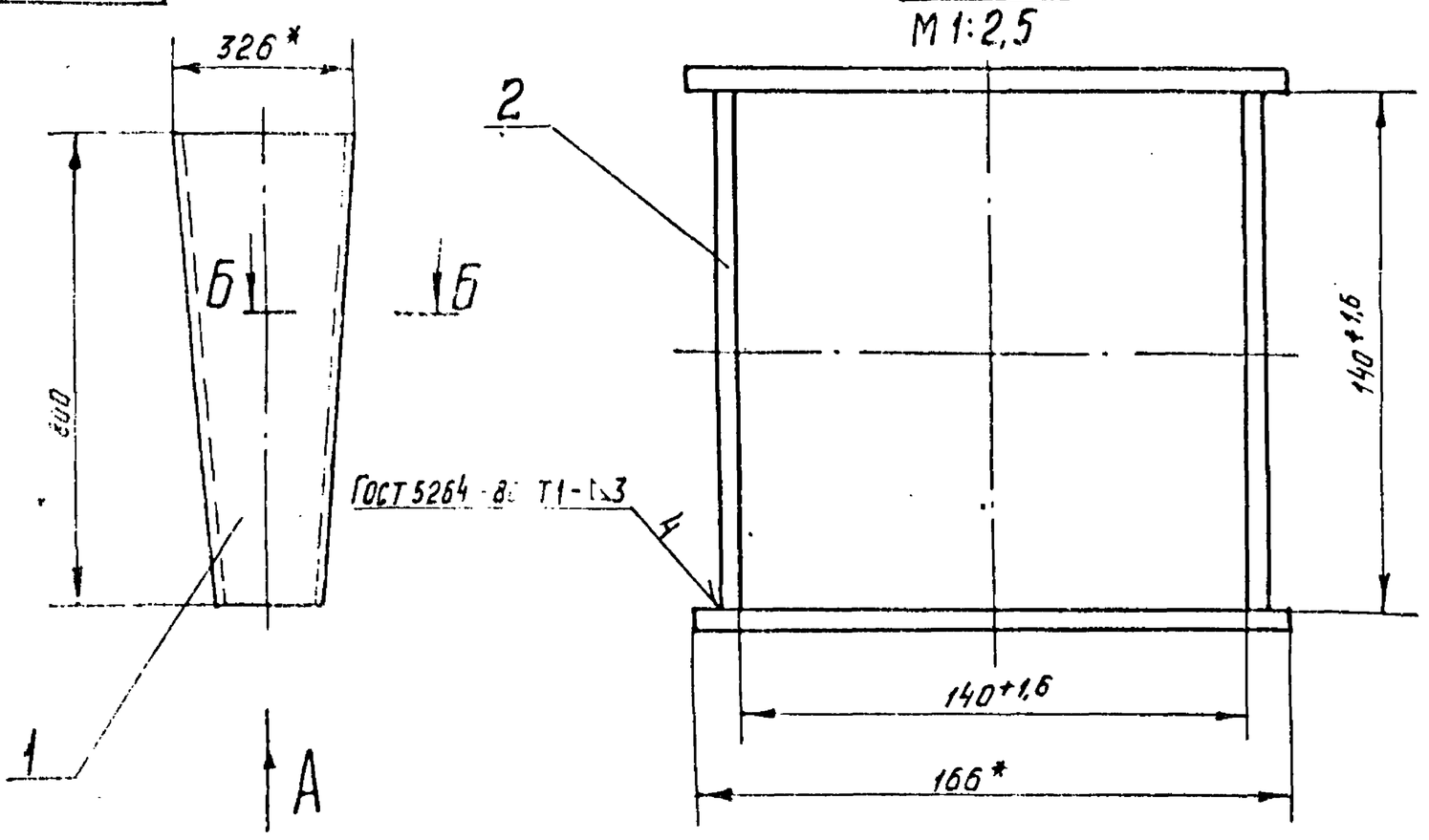

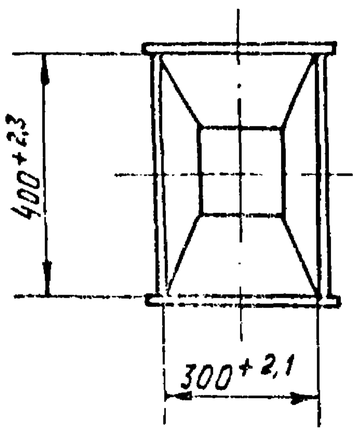

1.* Размер для справок
2. Неуказанные предельные отклонения размеров $\pm \frac{IT16}{2}$

Изм.	Лист	№ докум.	Подп.	Дата
Разраб.		Панова		2.11.82
Пров.		Корчков		
Т. контр.				
Н. контр.		Мюнтер		
Утв.				

Д216110 220СБ

Короб

Лит.	Масса	Масштаб
И	19,6	1:10
Лист	Листов 1	

Госстрой СССР - ГПИ Горьковский Сантехпроект

19452-03 15 Копировал Мельц

Формат А3

Д21б 110. 230СБ

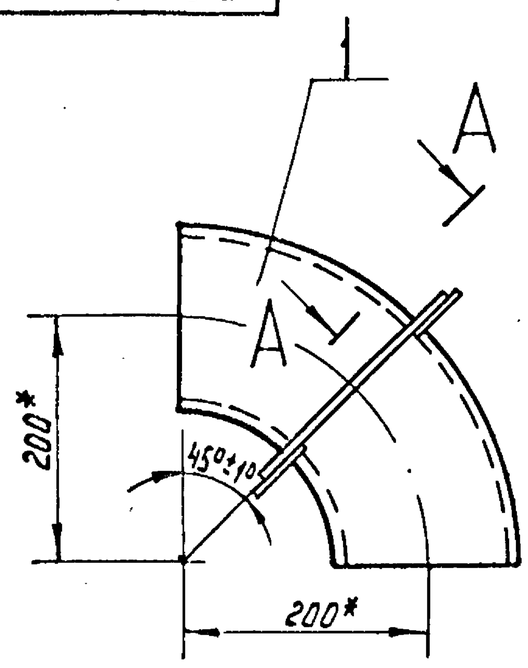

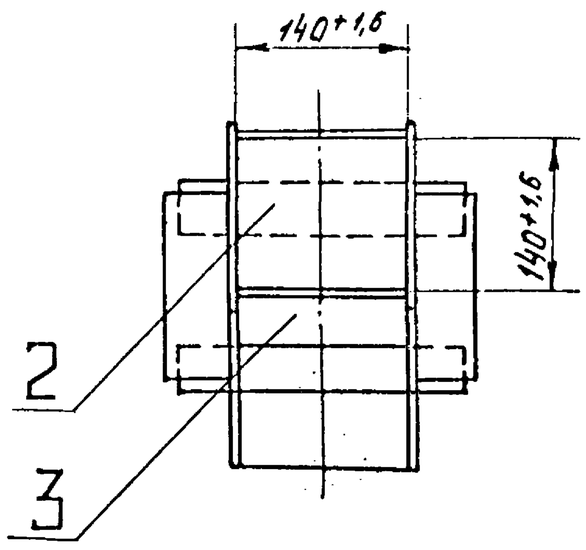

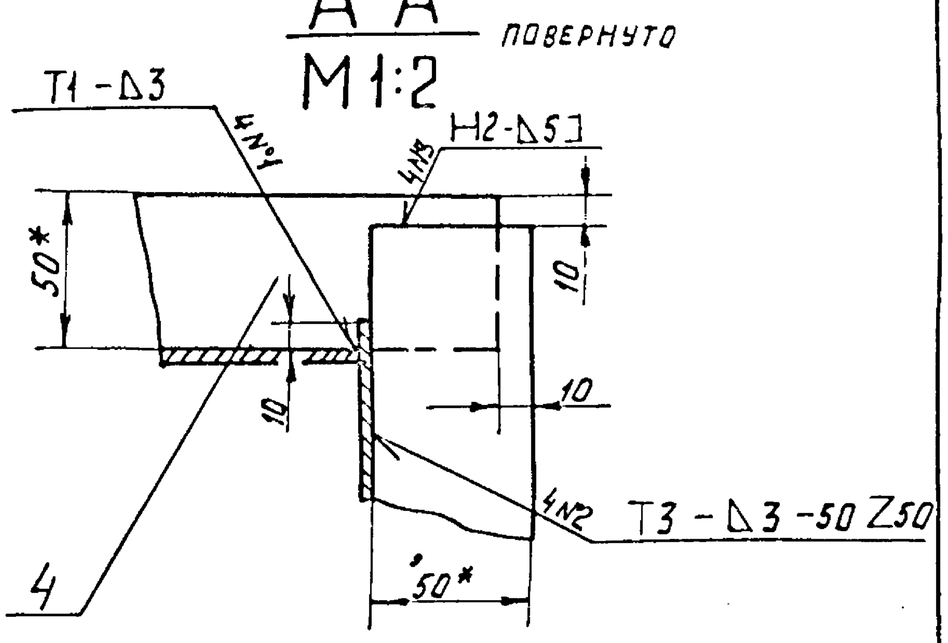

Поз. 2

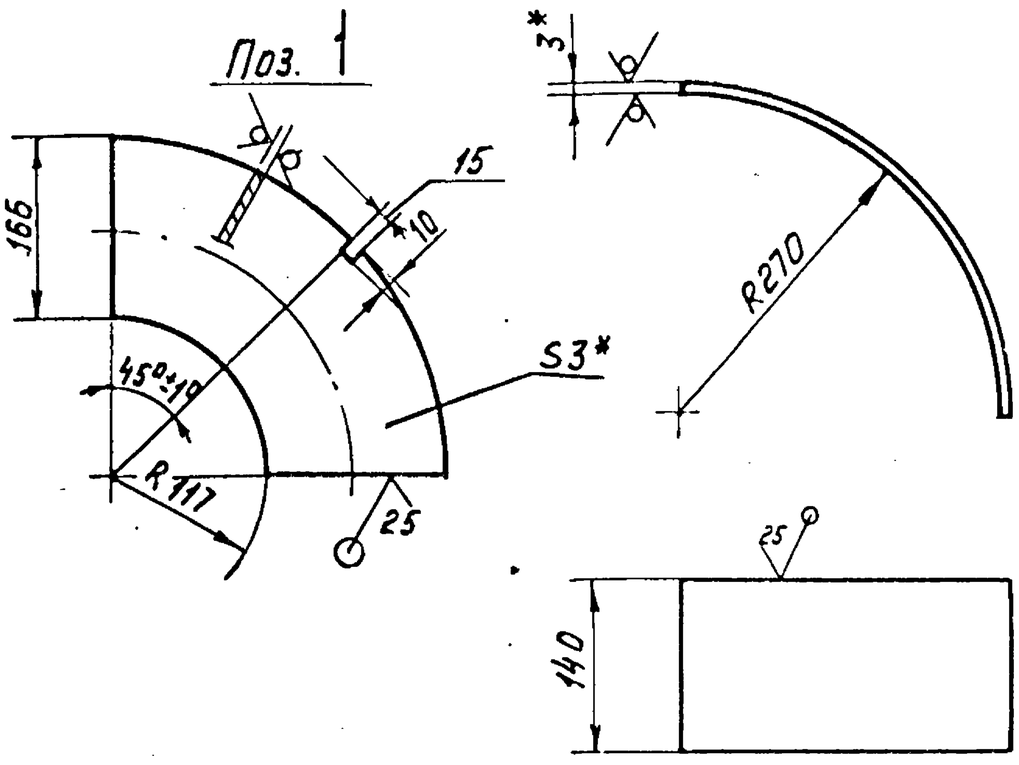

Длина развертки – 426 мм.

1.* Размеры для справок.

2. Неуказанные предельные отклонения размеров $\pm \frac{IT16}{2}$

3. Сварные швы по ГОСТ 5264-80

Изм	Лист	№докум.	Подп.	Дата	Д21б 110. 230СБ			
Разраб.		Панова		2.11.83	Короб	Лит	Масса	Масштаб
Пров.		Корчков				И	6,4	1:5
Т. контр.						Лист	Листов 1	
Н. контр.		Мюнтер				Госстрой СССР ГПИ Горьковский САНТЕХПРОЕКТ		
Утв.								

Формат А3

Д216 110. 127

25 (V)

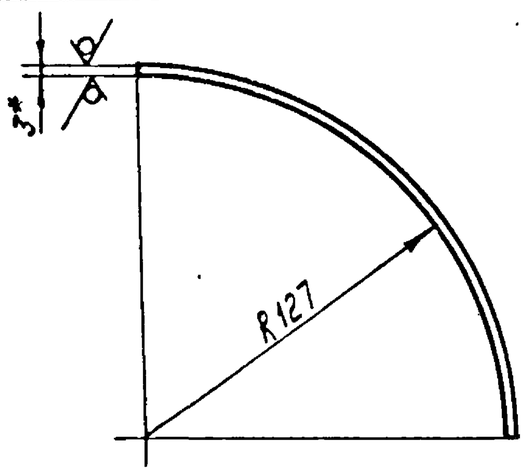

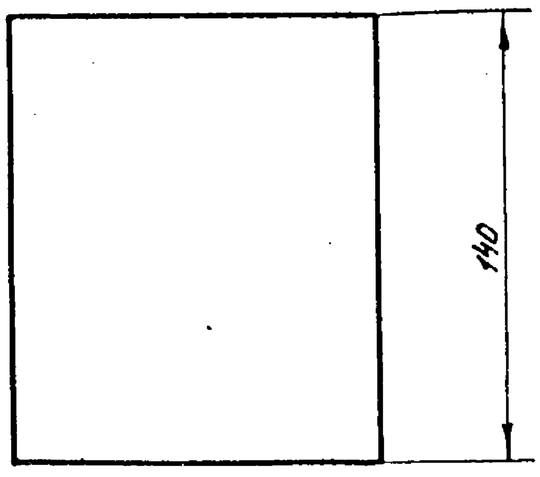

Длина развертки – 202 мм.

1.* Размер для справок.

2. Неуказанные предельные отклонения размеров $\pm \frac{IT16}{2}$

Изм	Лист	№докум.	Подп.	Дата	Д21б 110. 127			
Разраб.		Панова		2.11.83	Лист	Лит.	Масса	Масштаб
Пров.		Корчков				И	0,68	1:2
Т. контр.						Лист	Листов 1	
Н. контр.		Мюнтер			Лист Б-ПН-3,0 ГОСТ 19903-74 / 5-IV-Н-ВСт3Сп ГОСТ 16523-70	Госстрой СССР ГПИ Горьковский САНТЕХПРОЕКТ		
Утв.								

Формат А4

Формат	Зона	Поз.	Обозначение	Наименование	Кол.	Примеч.
				Документация		
А4			Д21б 110. 230СБ	Сборочный чертеж		
				Детали		
Б4		1	Д21б 110. 125	Лист		
				Лист Б-ПН-3,0 ГОСТ 19903-74 / 5-IV-Н-ВСт3Сп ГОСТ 16523-70	2	1,22 кг.
Б4		2	Д21б 110. 126	Лист		
				Лист Б-ПН-3,0 ГОСТ 19903-74 / 5-IV-Н-ВСт3Сп ГОСТ 16523-70	1	1,5 кг
А4		3	Д21б 110. 127	Лист	1	
Б4		4	Д21б 110. 128	Ребро		
				Полоса Б-25×50 ГОСТ 103-76 / ВСт3Сп ГОСТ 535-79		
				L=226 h16 (25)	4	0,45 кг.

Инв. № подл. | Подп. и дата | Взам. инв. № | Инв. № дубл. | Подп. и дата

Изм	Лист	№докум.	Подп.	Дата	Д21б 110. 230			
Разраб.		Панова		2.11.83	Короб	Лит	Лист	Листов
Пров.		Корчков				И		1
Нач. отд.						Госстрой СССР - ГПИ Горьковский САНТЕХПРОЕКТ		
Н. контр.		Мюнтер						
Утв.								

19452-03 16 Копировал

Формат А4

Д 21Б.110.240 СБ

Типовой проект 903-1-212.84 Альбом III часть 2

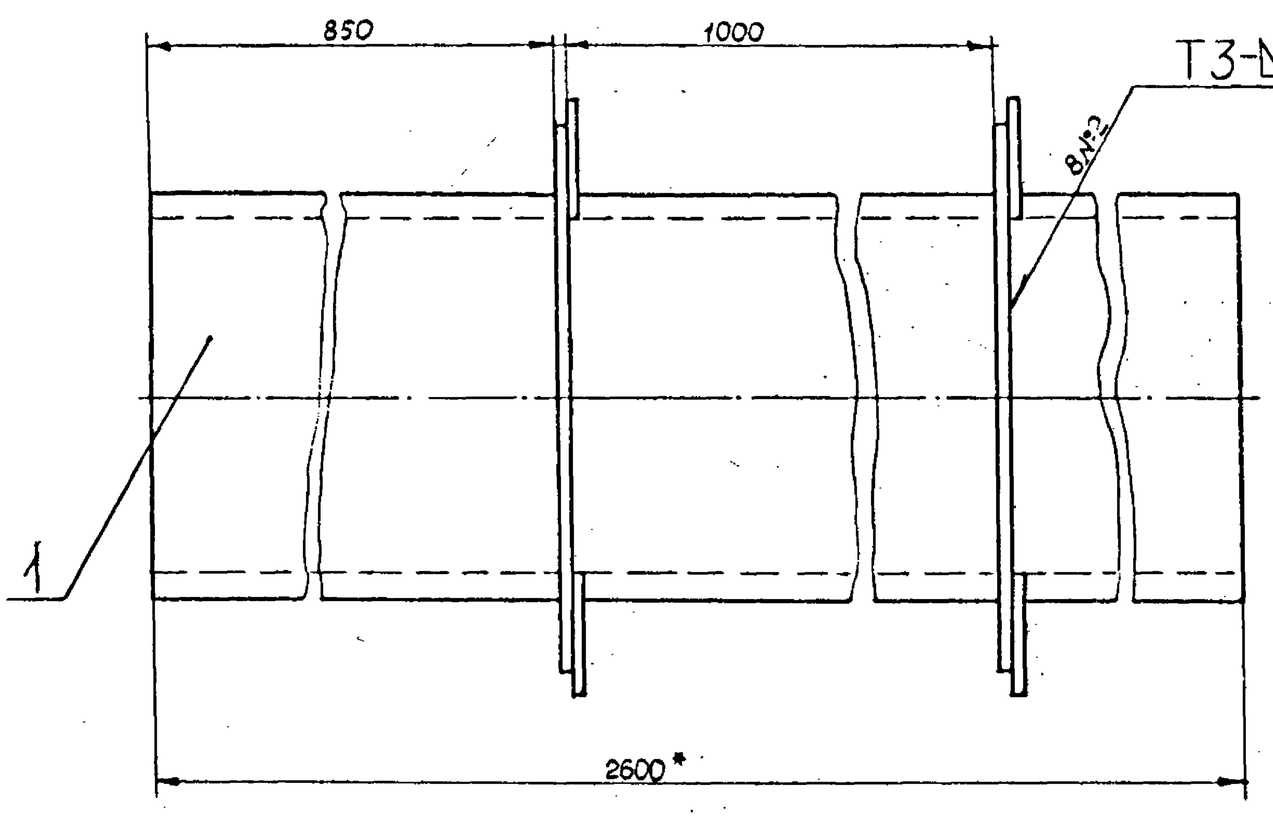

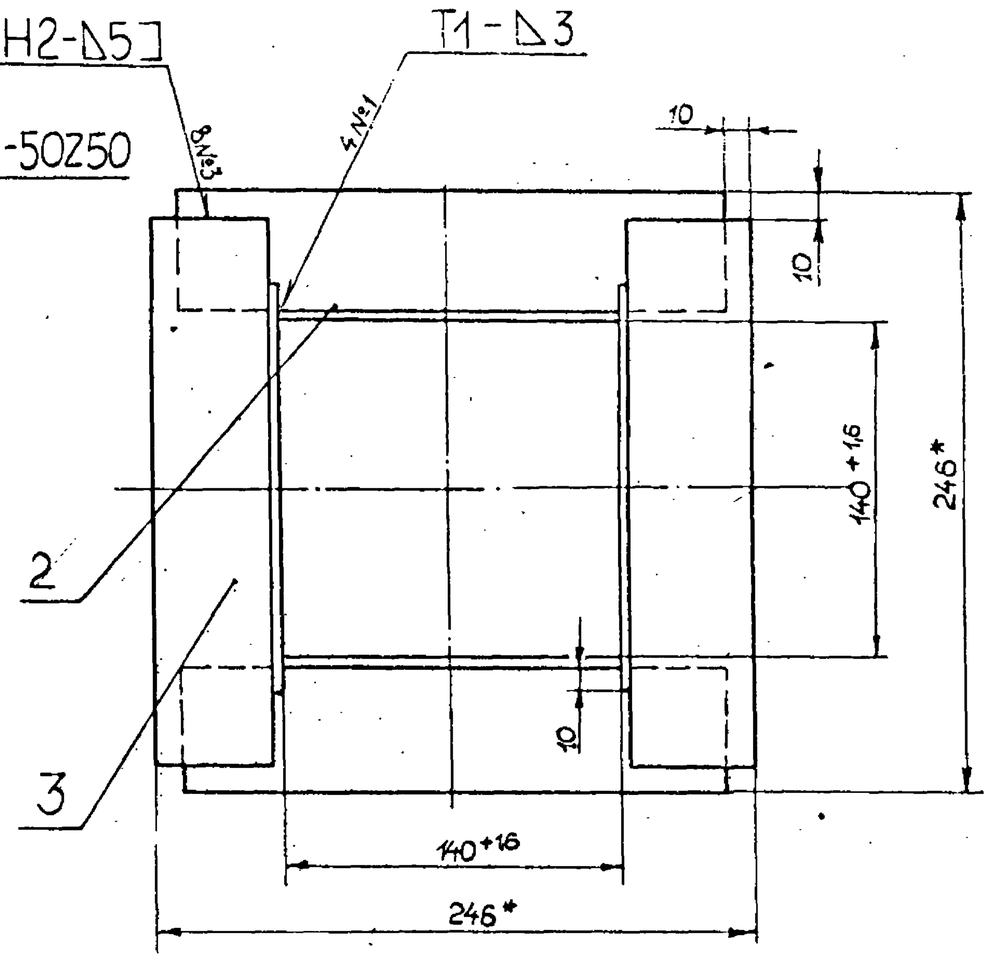

Поз. 1

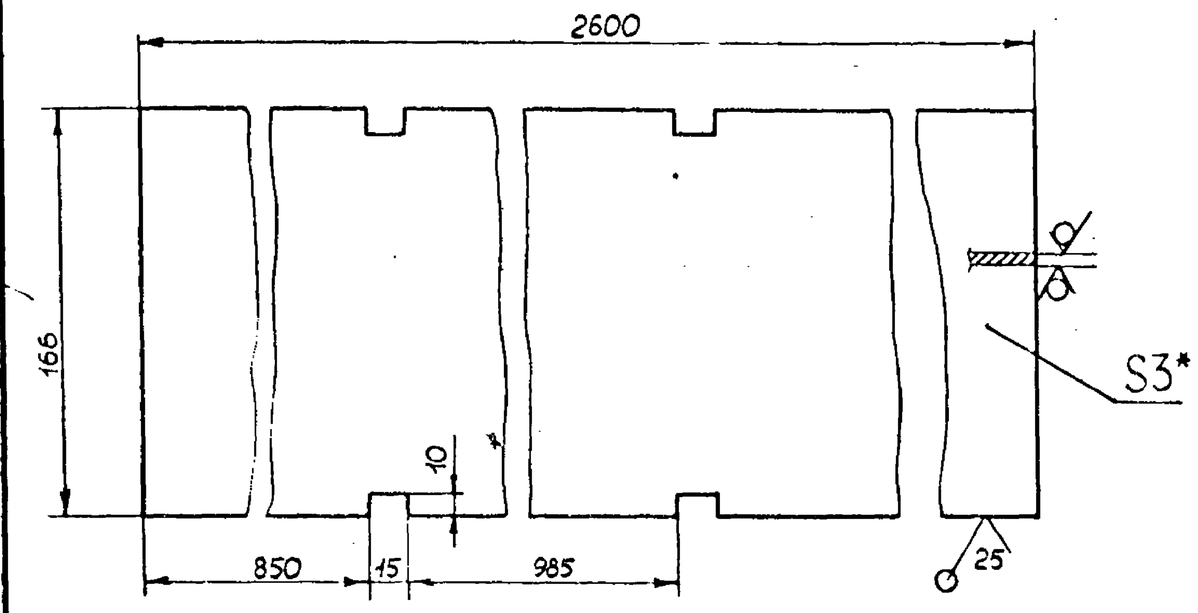

1. *Размеры для справок.
2. Неуказанные предельные отклонения размеров $\pm \frac{IT16}{2}$.
3. Сварные швы по ГОСТ 5264-80.

Изм.	Лист	№ докум.	Подп.	Дата
Разраб.		Панова		2.11.82
Пров.		Корчков		
Т. контр.				
Н. контр.		Мюнтер		
Утв.				

Д21Б.110.240 СБ

Короб

Лит.	Масса	Масштаб
И	40	1:25
Лист	Листов 1	

Госстрой СССР ГПИ Горьковский САНТЕХПРОЕКТ

Копировал Малкина Формат А3

Формат А3

Формат	Зона	Поз.	Обозначение	Наименование	Кол.	Примечание
				Документация		
А4			Д21Б.110.250 СБ	Сборочный чертеж		
				Детали		
Б4		1	Д21Б.110.135	Лист Б-ПН-3,0 ГОСТ19903-74 / 5-IV-Н-ВСт3сп ГОСТ16523-70	2	6,79 кг
Б4		2	Д21Б.110.136	Лист Б-ПН-3,0 ГОСТ19903-74 / 5-IV-Н-ВСт3сп ГОСТ16523-70		
				(140×1738) h15 25	2	5,7 кг
Б4		3	Д21Б.110.137	Ребро		
				Полоса Б-2 5×50 ГОСТ103-76 / ВСт3сп ГОСТ 535-79		
				L=226 h16 25	4	0,45 кг

Изм.	Лист	№ докум.	Подп.	Дата
Разраб.		Панова		2.11.82
Пров.		Корчков		
Т. контр.				
Н. контр.		Мюнтер		
Утв.				

Д21Б.110.250

Короб

Лит.	Лист	Листов
И		1

Госстрой СССР ГПИ Горьковский САНТЕХПРОЕКТ

Копировал Малкина Формат А4

Формат	Зона	Поз.	Обозначение	Наименование	Кол.	Примечание
				Документация		
А4			Д21Б.110.240 СБ	Сборочный чертеж		
				Детали		
Б4		1	Д21Б.110.131	Лист Б-ПН-3,0 ГОСТ19903-74 / 5-IV-Н-ВСт3сп ГОСТ16523-70	2	
Б4		2	Д21Б.110.132	Лист Б-ПН-3,0 ГОСТ 19903-74 / 5-IV-Н-ВСт3сп ГОСТ16523-70		
				(140×2600) h15 25	2	8,5 кг
Б4		3.	Д21Б.110.133	Ребро		
				Полоса Б-2 5×50 ГОСТ103-76 / ВСт3сп ГОСТ 535-79		
				L=226 h16 25	8	0,42 кг

Инв. № подл. | Подп. и дата | Взам. инв. № | Инв. № дубл. | Подп. и дата

Изм.	Лист	№ докум.	Подп.	Дата
Разраб.		Панова		2.11.82
Пров.		Корчков		
Нач. отд.				
Н. контр.		Мюнтер		
Утв.				

Д21Б.110.240

Короб

Лит.	Лист	Листов
И		1

Госстрой СССР ГПИ САНТЕХПРОЕКТ

19452-03 17

Копировал Малкина Формат А4

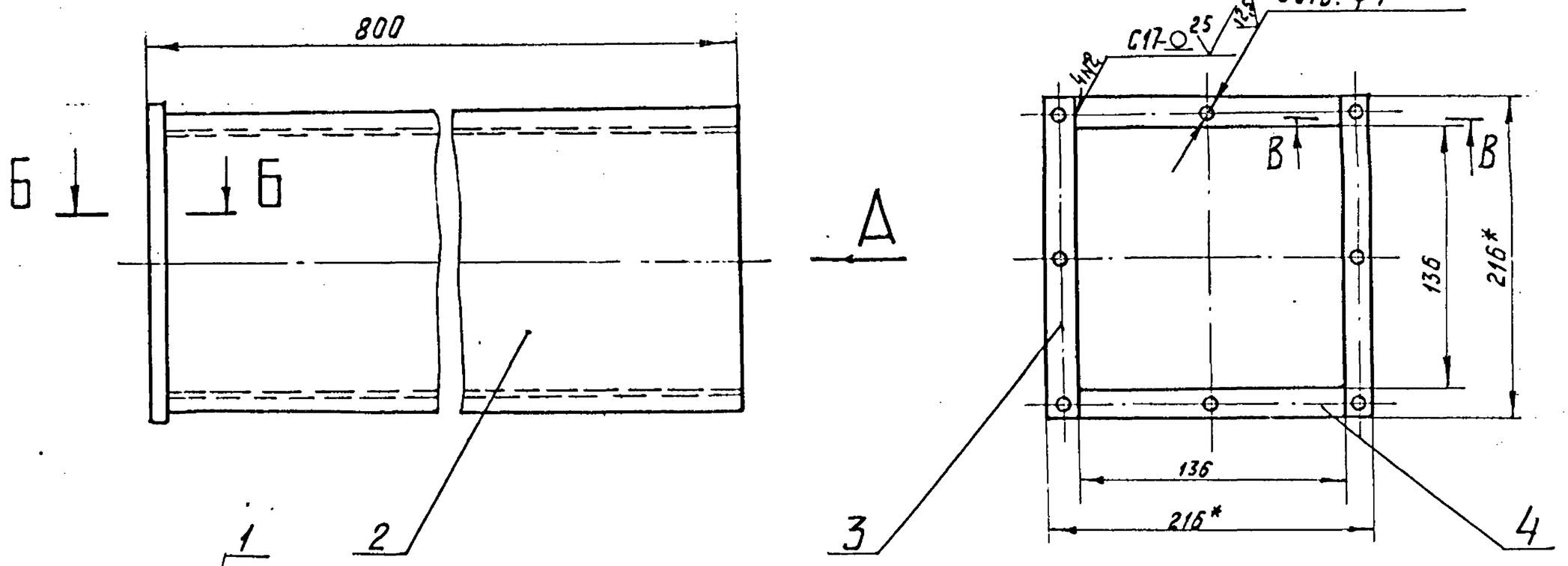

Вид А

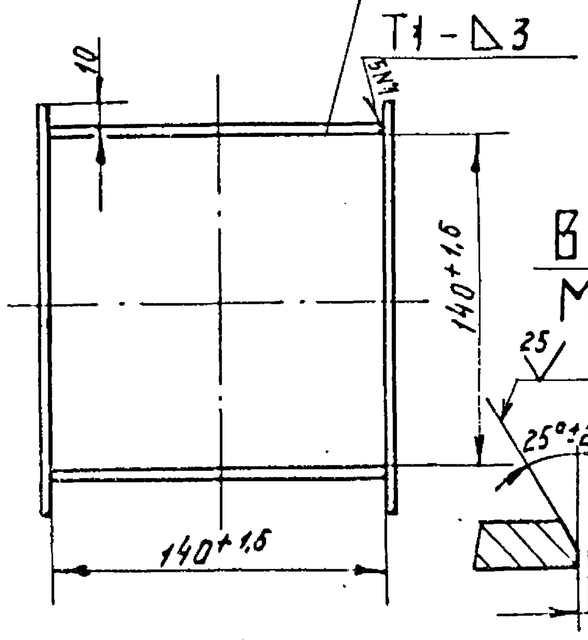

Б-Б
М1:1

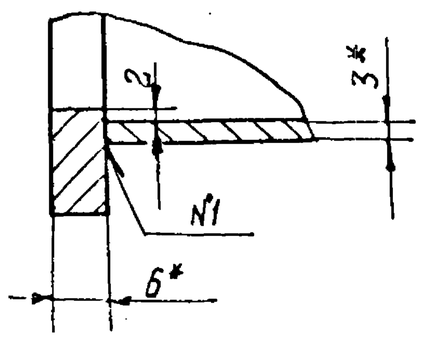

В-В
М1:1

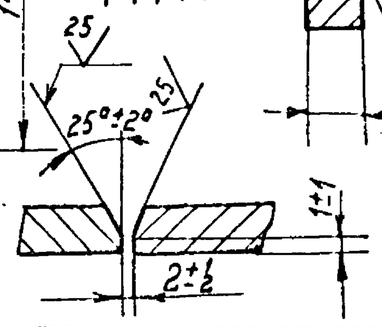

1. *Размеры для справок.
2. **Обработать по сопрягаемой детали.
3. Неуказанные предельные отклонения размеров $\pm \frac{IT16}{2}$
4. Сварные швы по ГОСТ 5264-80.

					Д216 110.260 СБ			
Изм	Лист	№докум.	Подп.	Дата				
Разраб		Панова		3.11.82	Короб	Лит	Масса	Масштаб
Пров.		Корчков				И	12	1:2,5
Т.контр.						Лист	Листов 1	
Н.контр.		Мюнтер				Госстрой СССР ГПИ Горьковский Сантехпроект		
Утв.								

Формат А3

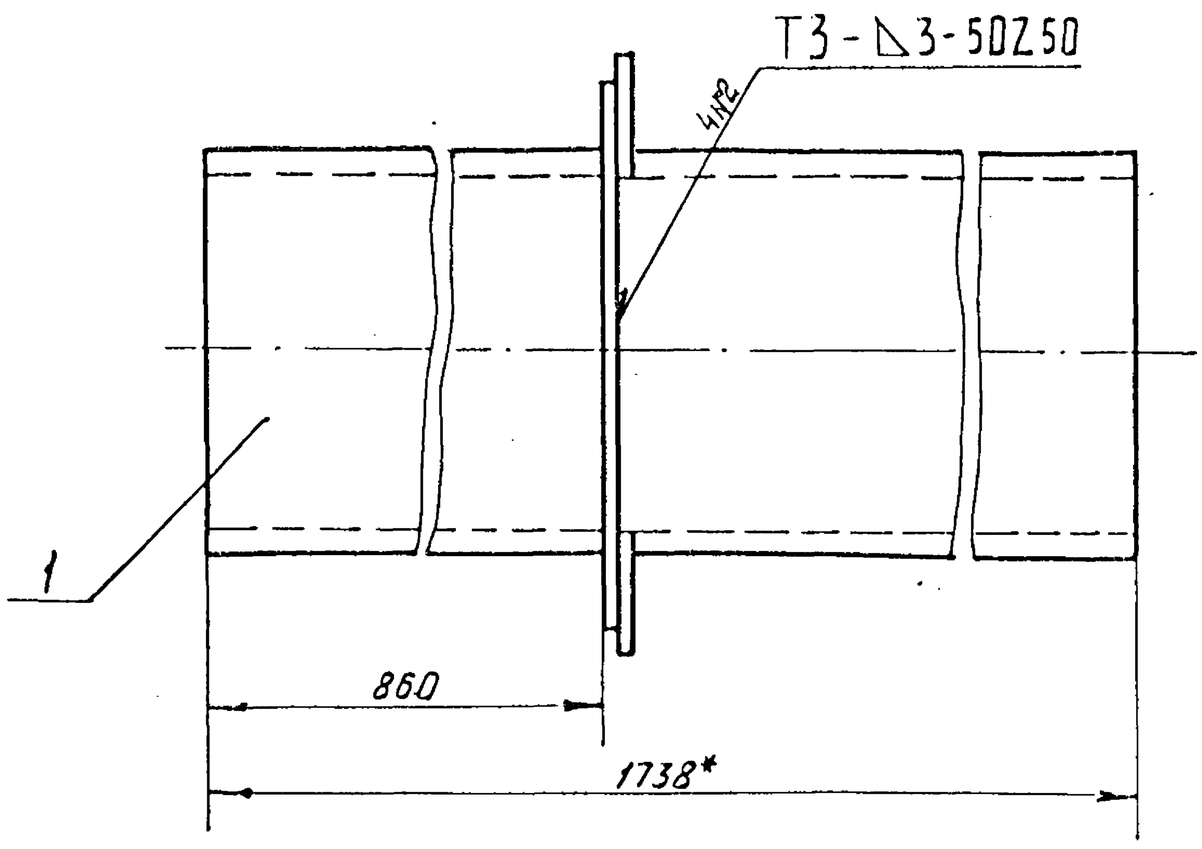

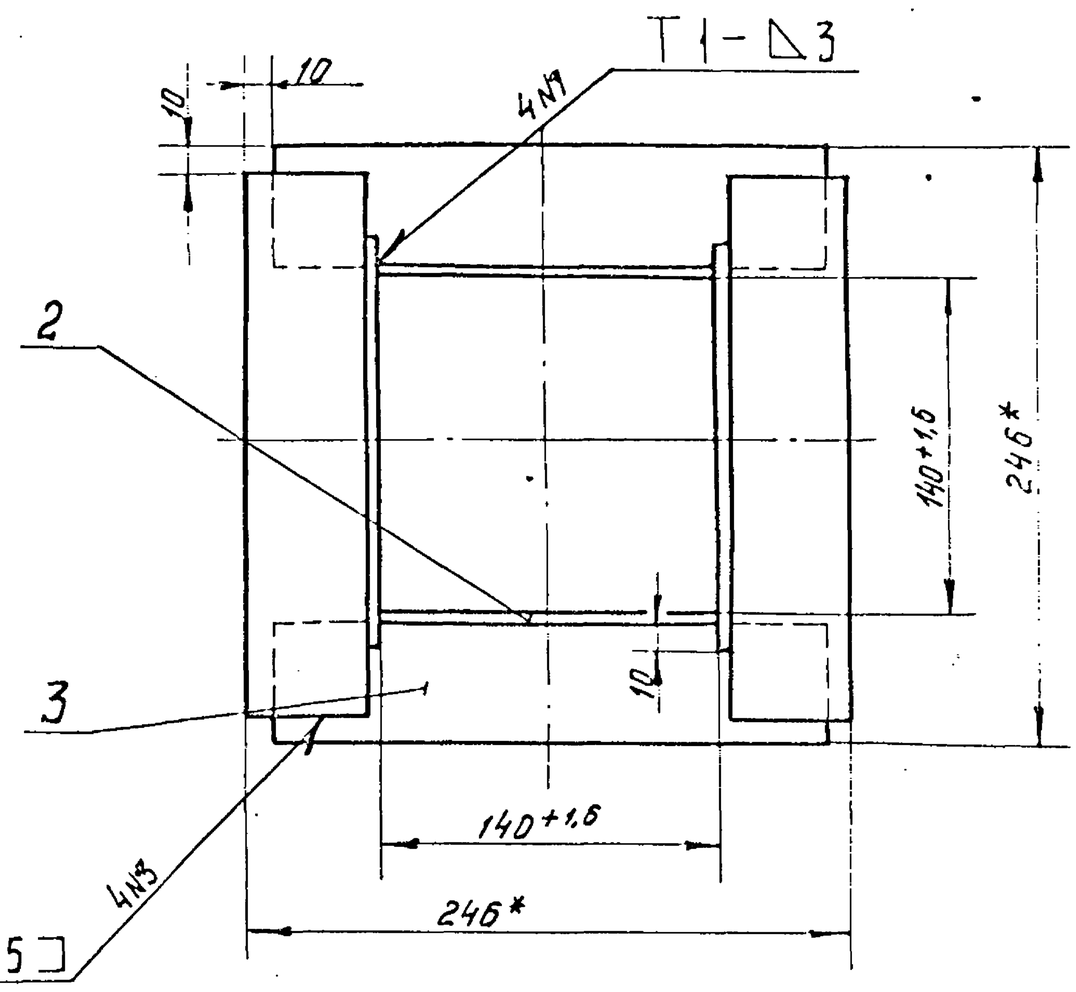

Поз. 1

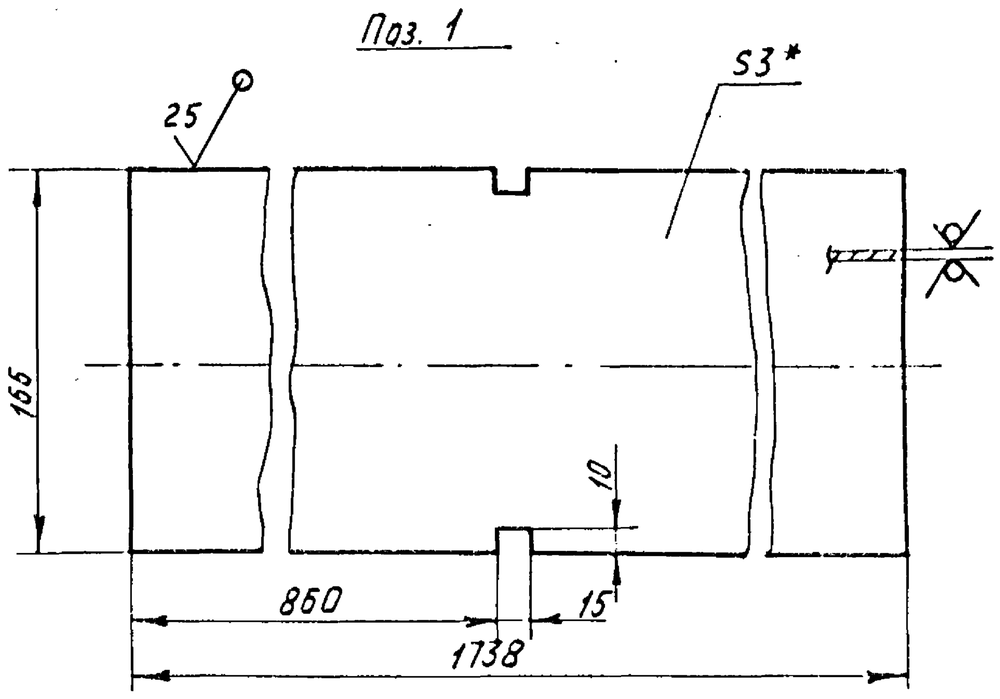

1. *Размеры для справок.
2. Неуказанные предельные отклонения размеров $\pm \frac{IT16}{2}$
3. Сварные швы по ГОСТ 5264-80.

					Д216 110.250 СБ			
Изм	Лист	№докум.	Подп.	Дата				
Разраб		Панова		3.11.82	Короб	Лит	Масса	Масштаб
Пров.		Корчков				И	26	1:2,5
Т.контр.						Лист	Листов 1	
Н.контр.		Мюнтер				Госстрой СССР ГПИ Горьковский Сантехпроект		
Утв.								

Формат А3

Типовой проект 903-1-212.84 Альбом II Часть 2

Формат	Зона	Поз.	Обозначение	Наименование	Кол.	Примеч.
			Переменные данные	для исполнений		
				Д21Б.110.290		
				Детали		
Б4		6	Д21Б.110.157	Тяга		
				Круг В-12 ГОСТ 2590-71 / Ст3сп ГОСТ 535-79		
				L=3272 h16	2	9,4кг.
			Д21Б.110.290-01			
				Детали		
Б4		6	Д21Б.110.158	Тяга		
				Круг В-12 ГОСТ 2590-71 / Ст3сп ГОСТ 535-79		
				L=1752 h16	2	1,8кг.

Изм. Лист №докум. Подп. Дата — Д21Б.110.290 — Лист 2

Формат А4.

Формат	Зона	Поз.	Обозначение	Наименование	Кол.	Примеч.
				Документация		
А3			Д21Б 110.290СБ	Сборочный чертеж		
				Детали		
Б4		1	Д21Б.110.156	Накладка		
				Лист Б-ПН-6,0 ГОСТ 19903-74 / Ст3Сп ГОСТ 14637-79		
				(70×180) h16	2	1,7кг
				Стандартные изделия		
		2		Ушко 2-02 ОСТ34300-75	4	0,12кг.
		3		Тяга левая 2-49 ОСТ34281-75	2	0,35кг
		4		Плавник 4-010 ОСТ34281-75	4	0,3кг
		5		Муфта 4,1-0,2 ОСТ34281-75	2	0,26кг.

Инв.№подл. | Подп. и дата | Взам. инв.№ | Инв.№дубл. | Подп. и дата

Изм.	Лист	№докум.	Подп.	Дата	Д21Б 110.290			
Разраб.		Бердышева			Подвеска	Лит.	Лист	Листов
Пров.		Корчков				И	1	2
Нач. отд.						Госстрой СССР ГПИ Горьковский САНТЕХПРОЕКТ		
Н. контр.		Мюнтер						
Утв.								

Формат А4.

Формат	Зона	Поз.	Обозначение	Наименование	Кол.	Примеч.
				Документация		
А2			Д21Б 110.270СБ	Сборочный чертеж.		
				Детали		
Б4		1	Д21Б 110.145	Труба		
				Труба 38×2,5 ГОСТ 8732-78		
				L=2120 h15	1	4,6кг
				Стандартные изделия		
		2		Винт М6×12.36 ГОСТ 1476-75	1	
				Прочие изделия		
		3		Привод рычажный 01МВН 467-63	1	
		4		Рычаг с вилкой 02 МВН 483-63	1	
		5		Шпонка клиновая 01 МВН 681-63	1	

Изм.	Лист	№докум.	Подп.	Дата	Д21Б 110. 270			
Разраб.		Клинников		6.82	Привод рычажный	Лит.	Лист	Листов
Пров.		Корчков				И		1
Нач. отд.						Госстрой СССР ГПИ Горьковский САНТЕХПРОЕКТ		
Н. контр.		Мюнтер						
Утв.								

Формат А4.

Формат	Зона	Поз.	Обозначение	Наименование	Кол.	Примеч.
				Документация		
А4			Д21Б 110. 260 СБ	Сборочный чертеж		
				Детали		
Б4		1	Д21Б 110. 139	Лист		
				Лист Б-ПН-3,0 ГОСТ 19903-74 / 5-IV-Н-Ст3сп ГОСТ 16523-70		
				(140×794) h16	2	2,6кг.
Б4		2	Д21Б 110. 141	Лист		
				Лист Б-ПН-3,0 ГОСТ 19903-74 / 5-IV-Н-Ст3сп ГОСТ 16523-70		
				(166×794) h16	2	3,1кг.
Б4		3	Д21Б 110.142	Полоса		
				Полоса Б-2 6×40 ГОСТ 103-76 / Ст3Сп ГОСТ 535-79		
				L=216 h16	2	0,4кг.
Б4		4	Д21Б 110. 143	Полоса		
				Полоса Б-2 6×40 ГОСТ 103-76 / Ст3сп ГОСТ 535-79		
				L=136 h16	2	0,25кг

Инв.№подл. | Подп. и дата | Взам. инв.№ | Инв.№дубл. | Подп. и дата

Изм.	Лист	№докум.	Подп.	Дата	Д21Б 110. 260			
Разраб.		Панова		8.83	Короб	Лит.	Лист	Листов
Пров.		Корчков				И		1
Нач. отд.						Госстрой СССР ГПИ Горьковский САНТЕХПРОЕКТ		
Н. контр.		Мюнтер						
Утв.								

Формат А4.

Д21Б 110.270СБ

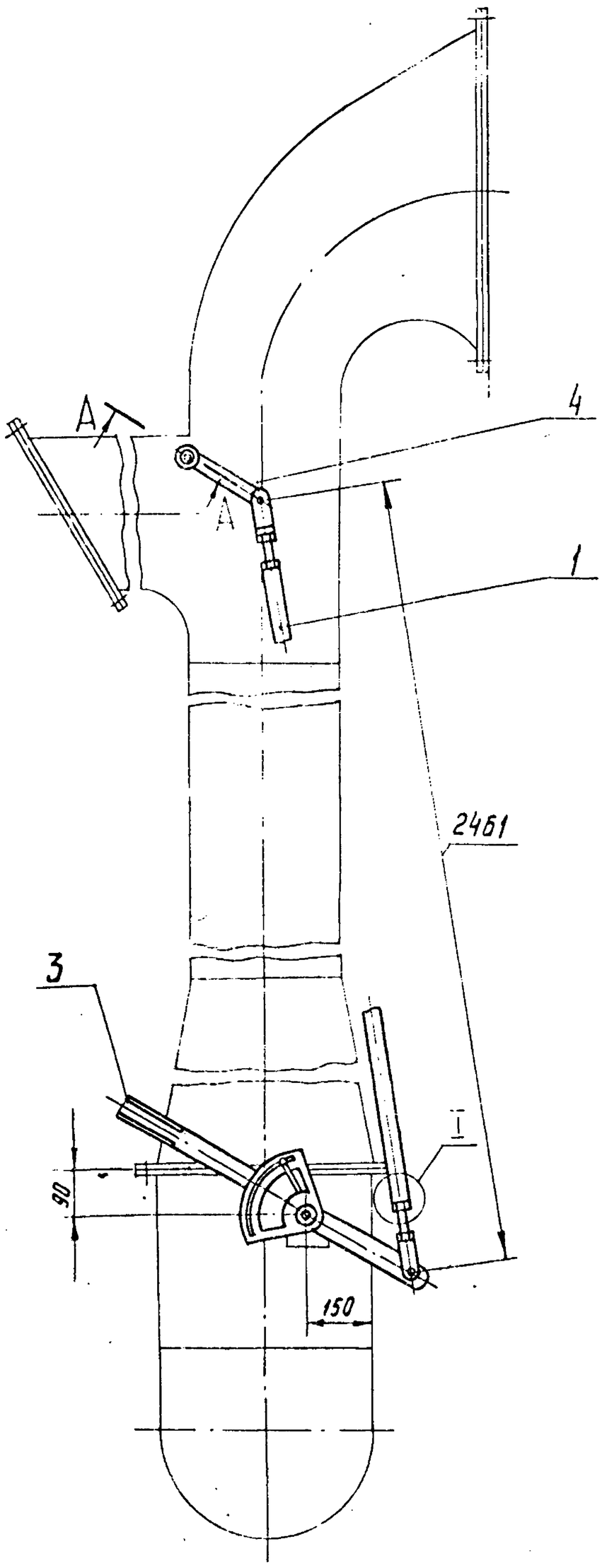

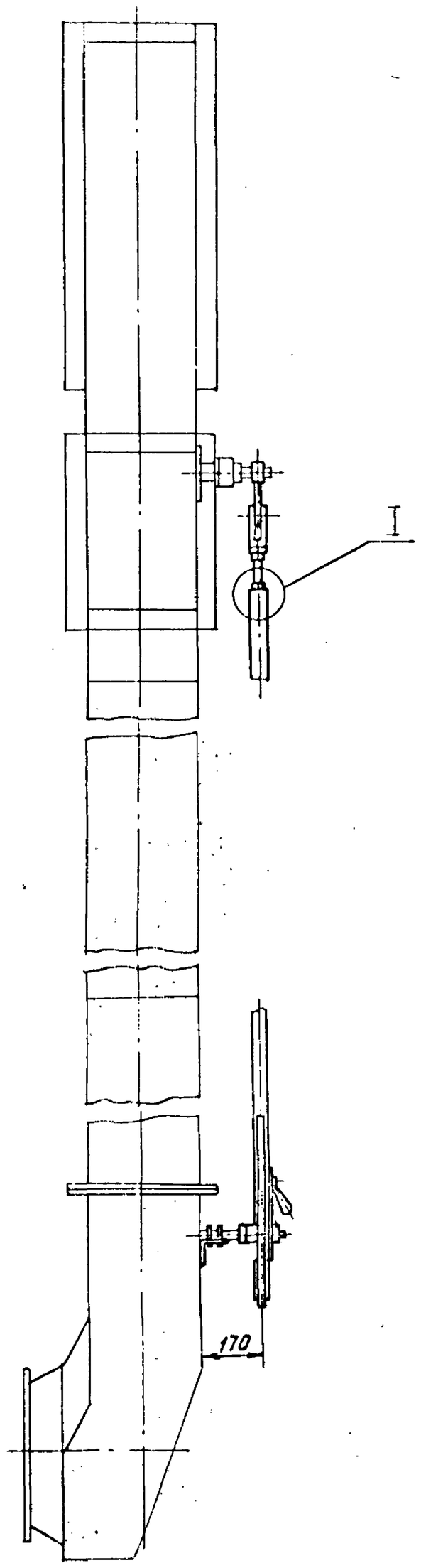

I
М1:2

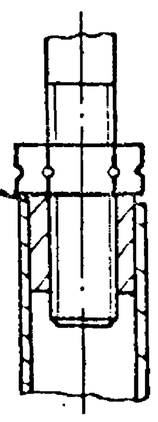

А – А ПОВЕРНУТО
М1:1

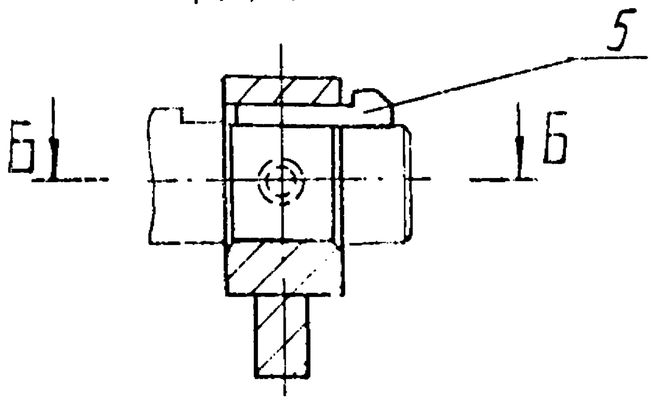

Б - Б
М1:1

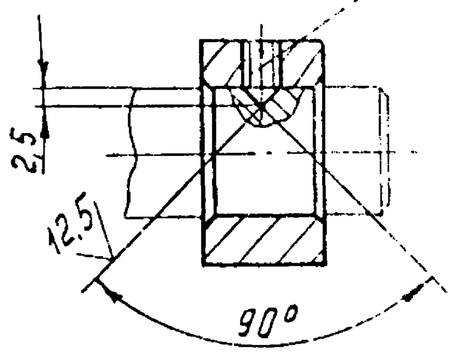

Неуказанные предельные отклонения размеров $\pm \frac{IT\,15}{2}$

					Д21Б 110.270СБ		
Изм.	Лист	№докум.	Подп.	Дата	Привод рычажный	Лит.	Масса	Масштаб
Разраб.		Глинников		1.11.82		И	15,2	1:10
Пров.		Корчков				Лист	Листов 1
Т.контр.						Госстрой СССР ГПИ Горьковский Сантехпроект	
Нач. отд.							
Н.контр.		Мюнтер					
Утв.							

Д216 110.164

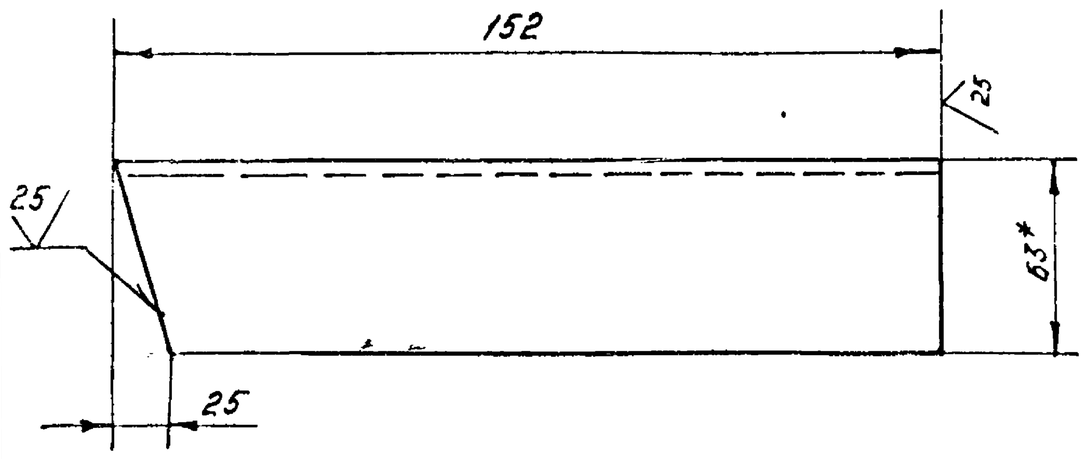

1. *Размеры для справок.

2. Неуказанные предельные отклонения размеров ±IT16/2

Изм	Лист	№докум.	Подп.	Дата	Д216 110.164			
Разраб.		Бердышева		11.82	Стойка	Лит.	Масса	Масштаб
Пров.		Корчков				И	1,45	1:2
Т.контр.						Лист	Листов 1	
Н.контр.		Мюнтер			Уголок Б-63х63х5 ГОСТ 8509-72 / ВСт3сп ГОСТ 535-79	ГОССТРОЙ СССР ГПИ ГОРЬКОВСКИЙ САНТЕХПРОЕКТ		
Утв.								

Формат А4.

Формат	Зона	Поз.	Обозначение	Наименование	Кол.	Примеч.
				Д216 110. 280-03		
				Детали		
Б4		6	Д216 110. 152	Тяга		
				Круг В12 ГОСТ 2590-71 / ВСт3сп ГОСТ 535-79		
				L=2820 h16 (25)	1	
				Д216. 110. 280-04		
				Детали		
Б4		6	Д216 110. 153	Тяга		
				Круг В12 ГОСТ 2590-71 / ВСт3сп ГОСТ 535-79		
				L=2765 h16 (25)	1	
				Д216 110. 280-05		
				Детали		
Б4		6	Д216 110. 154	Тяга		
				Круг В12 ГОСТ 2590-71 / ВСт3сп ГОСТ 535-79		
				L=2695 h16 (25)	1	

Инв. № подл. | Подп. и дата | Взам. инв. № | Инв. № дубл. | Подп. и дата

Изм	Лист	№докум.	Подп.	Дата	Д216 110. 280	Лист 3

Формат А4

Формат	Зона	Поз.	Обозначение	Наименование	Кол.	Примеч.
			Переменные данные	для исполнений		
				Д216. 110. 280		
				Детали		
Б4		6	Д216. 110. 148	Тяга		
				Круг В12 ГОСТ 2590-71 / ВСт3сп ГОСТ 535-79		
				L=2895 h16 (25)	1	
				Д216. 110. 280-01		
				Детали		
Б4		6	Д216 110. 149	Тяга		
				Круг В12 ГОСТ 2590-71 / ВСт3сп ГОСТ 535-79		
				L=2800 h16 (25)	1	
				Д216 110. 280-01		
				Детали		
Б4		6	Д216 110. 151	Тяга		
				Круг В12 ГОСТ 2590-71 / ВСт3сп ГОСТ 535-79		
				L=2680 h16 (25)	1	

Изм	Лист	№докум.	Подп.	Дата	Д216 110. 280	Лист 2

Формат А4

Формат	Зона	Поз.	Обозначение	Наименование	Кол.	Примеч.
				Документация		
А3			Д216 110. 280СБ	Сборочный чертеж		
				Детали		
Б4		1	Д216 110. 147	Накладка		
				Лист Б-ПН-6,0 ГОСТ 19903-74 / ВСт3сп ГОСТ 14637-79		
				(120х120) h16 (25)	1	0,7кг.
				Стандартные изделия		
		2		Ушко		
				2-02 ОСТ 34300-75	2	0,12кг
		3		Тяга левая		
				2-49 ОСТ 34281-75	1	0,35кг.
		4		Плавник		
				4-01 ОСТ 34281-75	2	0,3кг.
		5		Муфта		
				4.1-02 ОСТ 34281-75	1	0,26кг.

Инв. № подл. | Подп. и дата | Взам. инв. № | Инв. № дубл. | Подп. и дата

Изм	Лист	№докум.	Подп.	Дата	Д216 110. 280			
Разраб.		Бердышева		11.82	Подвеска	Лит.	Лист 1	Листов 3
Пров.		Корчков				И		
Нач. отд.						ГОССТРОЙ СССР ГПИ ГОРЬКОВСКИЙ САНТЕХПРОЕКТ		
Н. контр.		Мюнтер						
Утв.								

Формат А4.

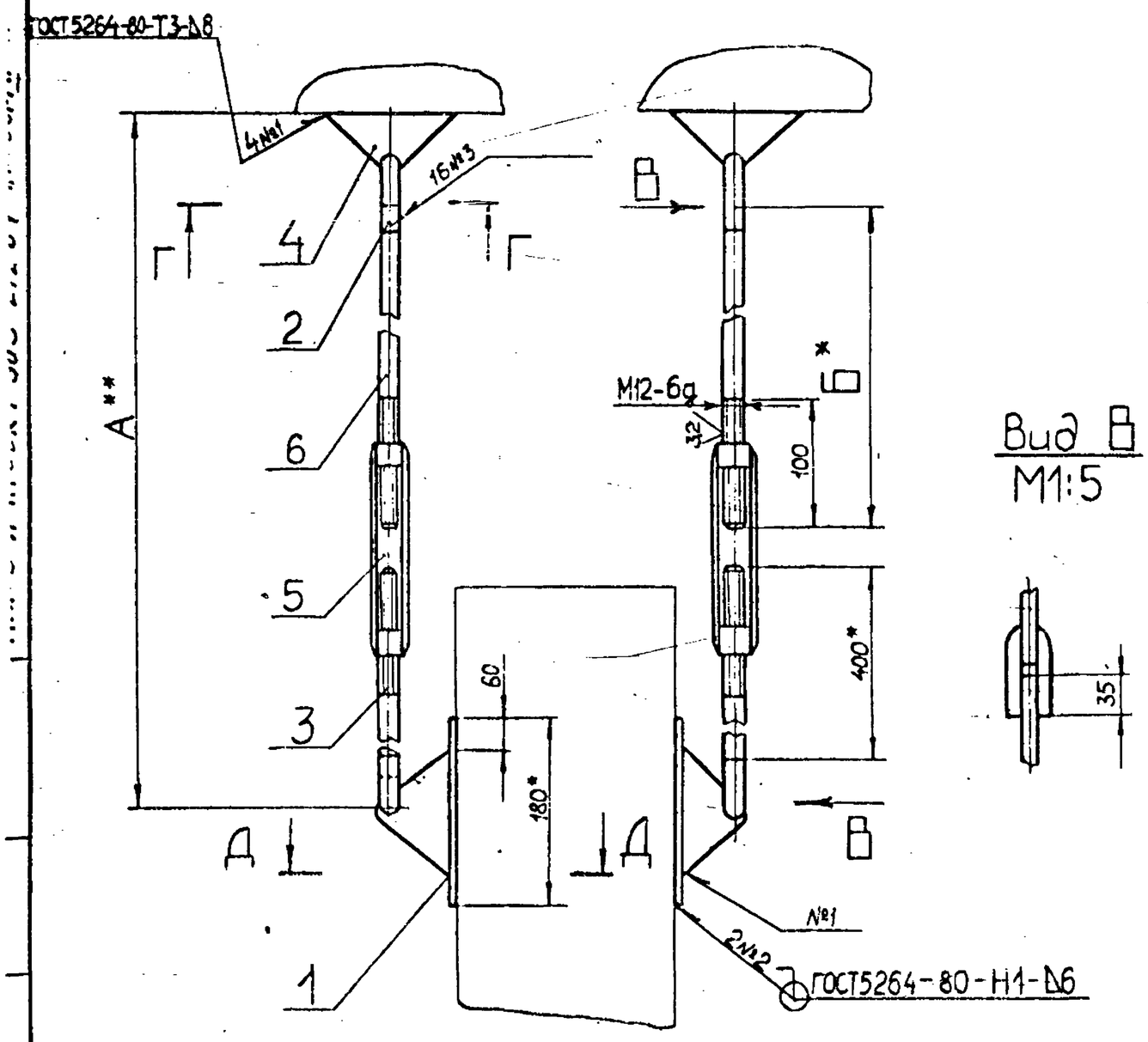

Вид В
М1:5

Обозначение	Размеры, мм			Масса, кг
	А*	Б*		
Д21Б.110.290	3790	3272		12,8
-01	2270	1752		9,4

1.* Размеры для справок.

2. Неуказанные предельные отклонения размеров $\pm \frac{IT16}{2}$.

3. Сварка ручная дуговая.

4.** Размер уточнить при монтаже.

Г-Г
М1:1
повернута

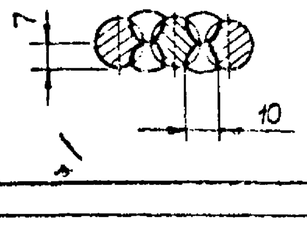

Д-Д
М1:2

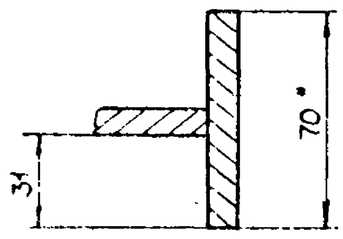

Изм.	Лист	№ докум.	Подп.	Дата
Разраб		Бердышева		1.11.82
Пров.		Корчков		
Т.контр.				
Н. контр.		Мюнтер		
Утв.				

Д 21Б.110.290 СБ

Подвеска

Лит.	Масса	Масштаб
И	см. табл.	—
Лист	Листов 1	

Госстрой СССР ГПИ Горьковский ГАНТЕХПРОЕКТ

Формат А3

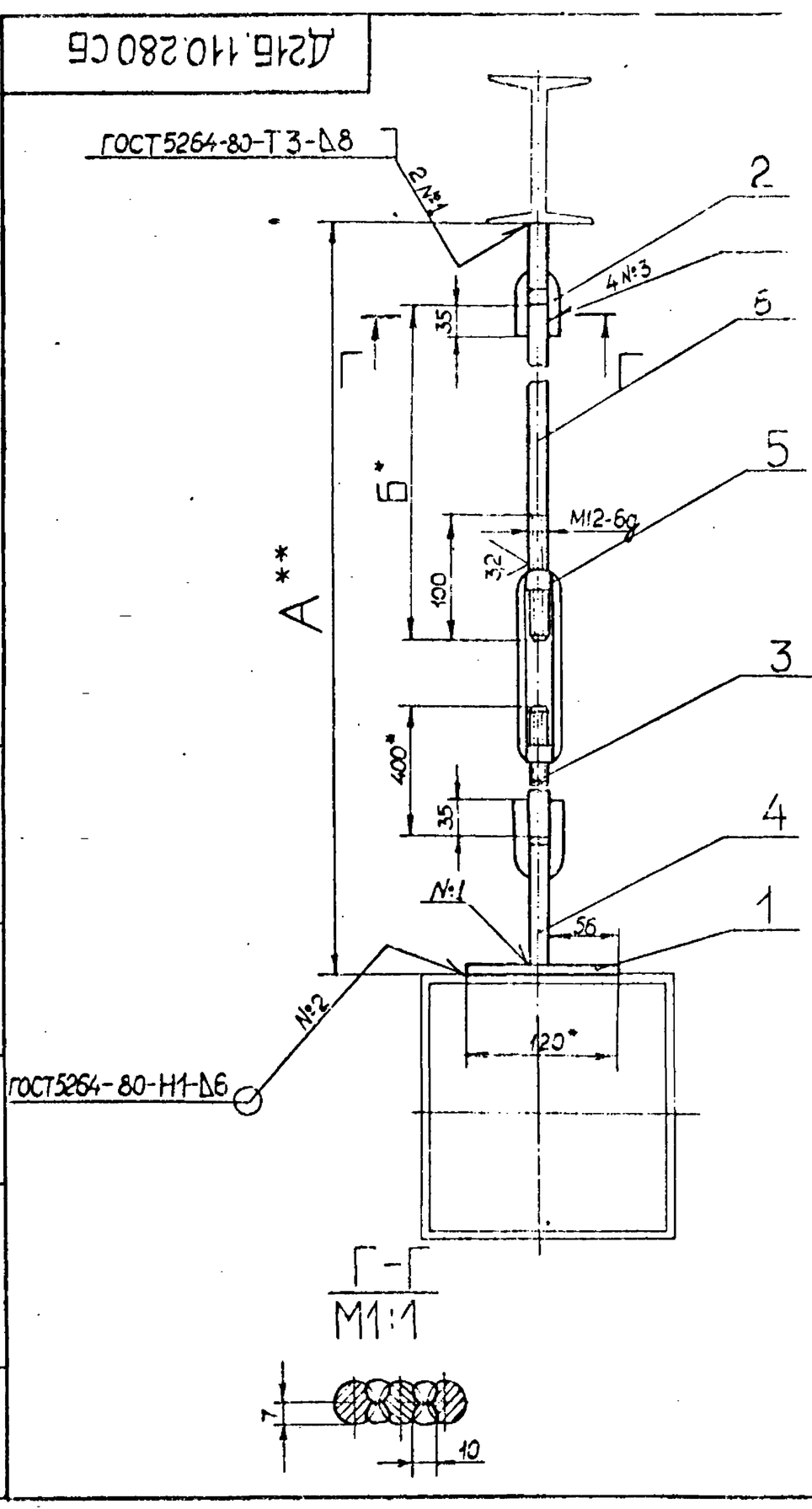

Обозначение	Размеры, мм			Масса, кг
	А**	Б*		
Д21Б.110.280	3469	2895		4,65
-01	3384	2800		4,5
-02	3264	2680		4,45
-03	3394	2820		4,55
-04	3339	2765		4,5
-05	3269	2695		4,48

1.* Размеры для справок.

2. Неуказанные предельные отклонения размеров $\pm \frac{IT16}{2}$.

3. Сварка ручная дуговая.

4.** Размер уточнить при монтаже.

Г-Г
М1:1

Изм.	Лист	№ докум.	Подп.	Дата
Разраб		Бердышева		1.11.82
Пров		Корчков		
Т.контр				
Н.контр		Мюнтер		
Утв				

Д 21Б.110.280 СБ

Подвеска

Лит.	Масса	Масштаб
И	см. табл.	—
Лист	Листов 1	

Госстрой СССР ГПИ Горьковский ГАНТЕХПРОЕКТ

Д216110.300СБ

Типовой проект 903-1-212.84 Альбом II часть 2

Инв.№подл. | Подп. и дата | Взам. инв.№ | Инв.№дубл. | Подп. и дата

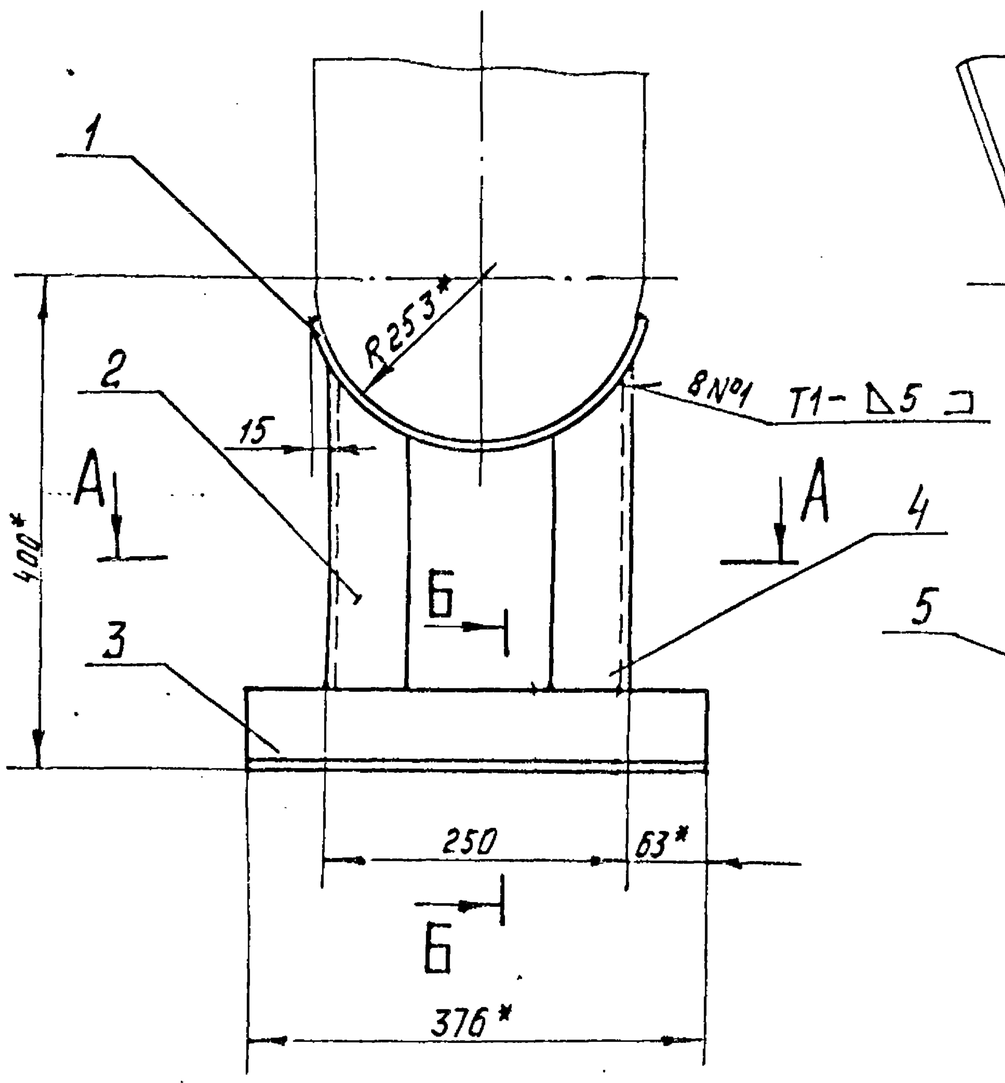

А-А

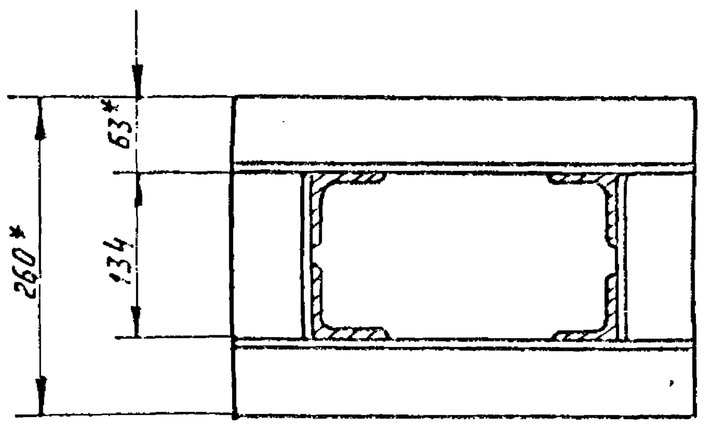

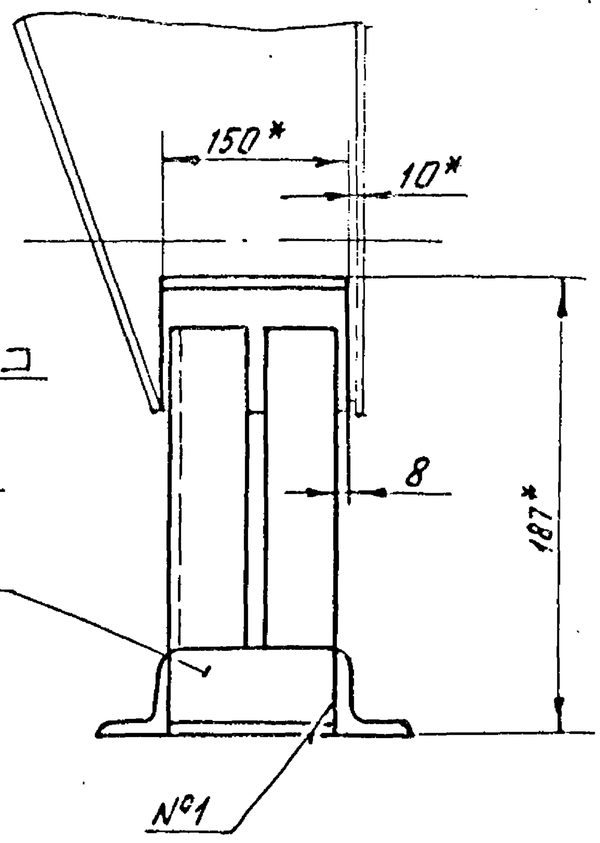

Б-Б

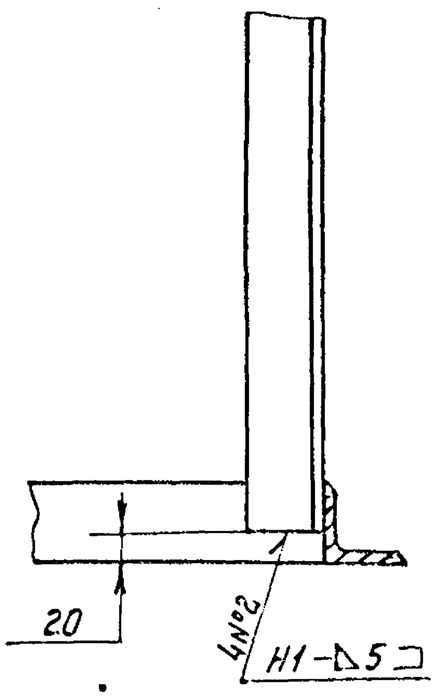

1. *Размеры для справок.
2. Неуказанные предельные отклонения размеров $\pm \frac{IT16}{2}$
3. Сварные швы по ГОСТ 5264-80

Изм	Лист	№докум.	Подп.	Дата	Д216110.300СБ			
Разраб.		Бердышева		3.12.82	Опора	Лит	Масса	Масштаб
Пров.		Корчков				И	16,5	1:5
Т.контр.						Лист	Листов 1	
Рук.гр.		Корчков				Госстрой СССР ГПИ Горьковский Сантехпроект		
Н.контр.		Мюнтер						
Утв.								

Формат А3

Формат	Зона	Поз.	Обозначение	Наименование	Кол.	Примеч.
				Документация		
А3			Д216110.310СБ	Сборочный чертеж		
				Детали		
А4		1	Д216110.072-02	Лист	1	
		2	-03	Лист	1	
К4		3	Д216110.167	Лист		
				Лист Б-ПН-3,0 ГОСТ 19903-74 / ВСт3Сп ГОСТ 16523-70	2	1,9кг.
Б4		4	Д216110.168	Полоса		
				Полоса Б-26х40 ГОСТ 103-76 / ВСт3Сп ГОСТ 535-79		
				L=280 h16	2	0,48кг.
Б4		5	Д216110.169	Полоса		
				Полоса Б-2 6х40 ГОСТ 103-76 / ВСт3сп ГОСТ 535-79		
				L=400 h16	2	0,75кг.

Изм	Лист	№докум.	Подп.	Дата	Д216110.310			
Разраб.		Панова		3.12.82	Короб	Лит	Лист	Листов
Пров.		Корчков				И		1.
Нач.отд.						Госстрой СССР ГПИ Горьковский Сантехпроект		
Н.контр.		Мюнтер						
Утв.								

Формат А4

Формат	Зона	Поз.	Обозначение	Наименование	Кол.	Примеч.
				Документация		
А3			Д216.110.300СБ	Сборочный чертеж		
				Детали		
А4		1	Д216110.161	Лист	1	
А4		2	Д216110.162	Стойка	2	
Б4		3	Д216110.163	Полка		
				Уголок Б-63х63х5 ГОСТ 8509-72 / ВСт3сп ГОСТ 535-79		
				L=375 h16	2	1,9кг
А4		4	Д216110.164	Стойка	2	
Б4		5	Д216110.165	Связь		
				Уголок Б-63х63х5 ГОСТ 8509-72 / ВСт3сп ГОСТ 535-79		
				L=134 h16	2	0,6кг.

Изм	Лист	№докум.	Подп.	Дата	Д216110.300			
Разраб.		Бердышева		3.12.82	Опора	Лит	Лист	Листов
Пров.		Корчков				И		1
Нач.отд.						Госстрой СССР ГПИ Горьковский Сантехпроект		
Н.контр.		Мюнтер						
Утв.								

1945-2-03 23 Копировал

Формат А4

Д216.110.310СБ

Типовой проект 903-1-212 Альбом II часть 2

Вид А

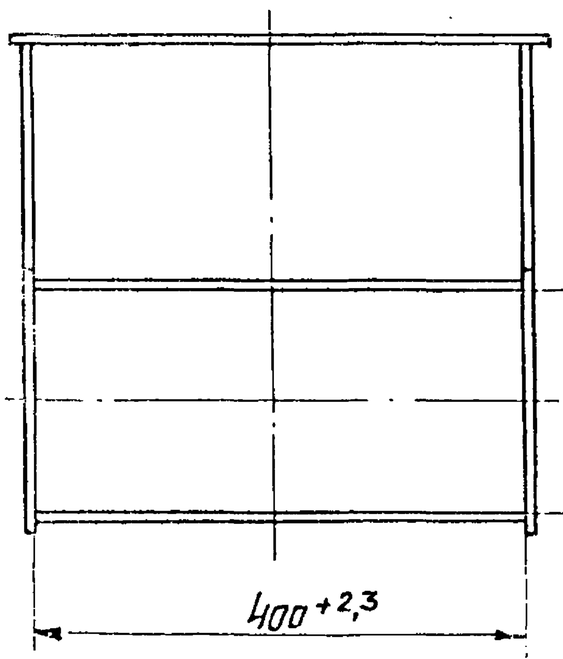

В-В
М1:1

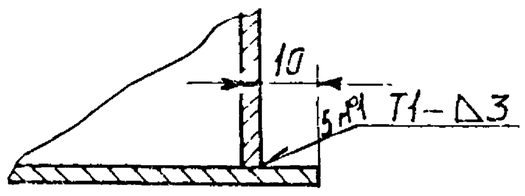

Вид Б

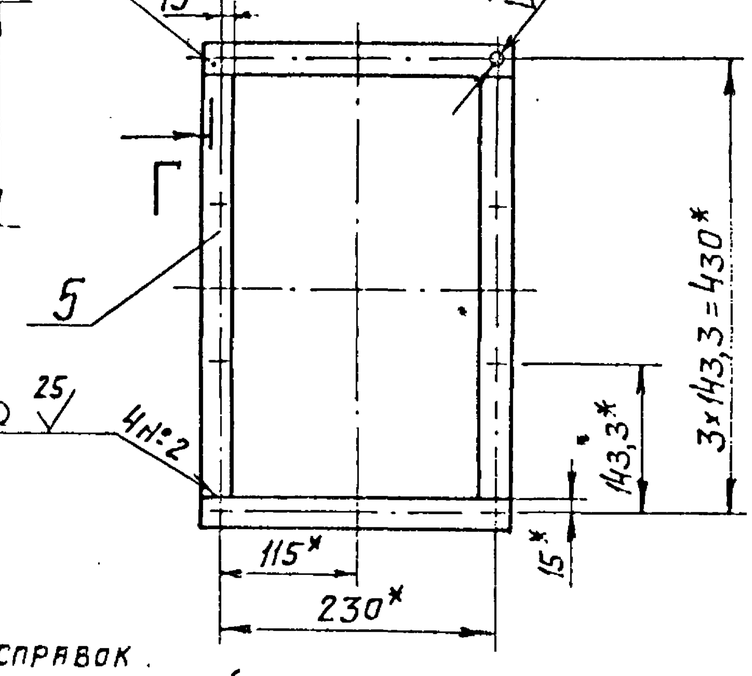

Б

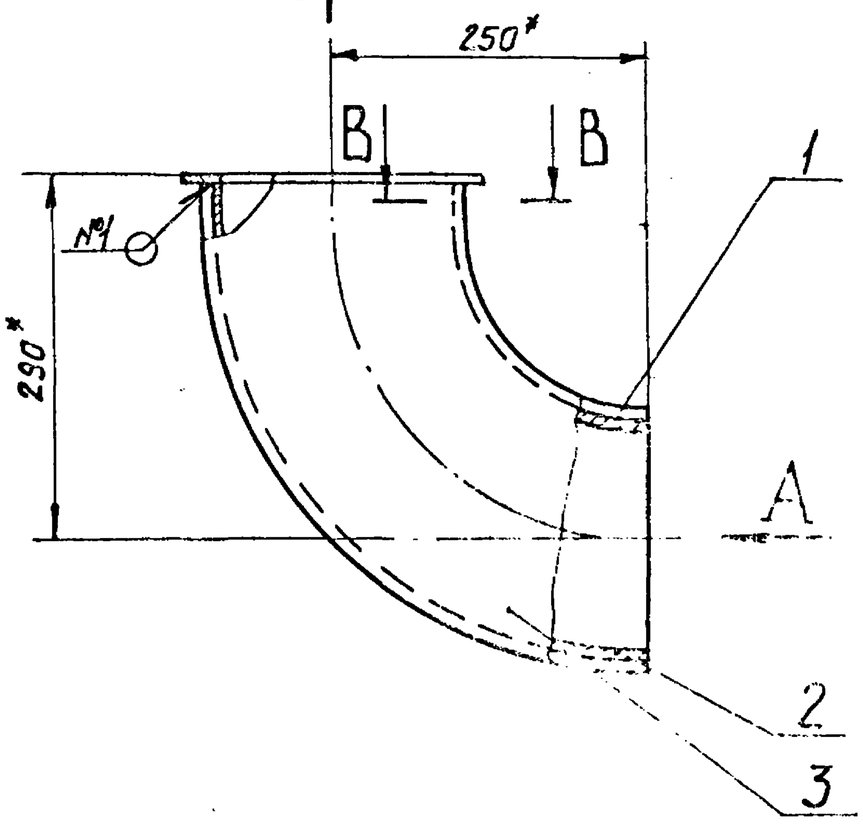

Паз. 3

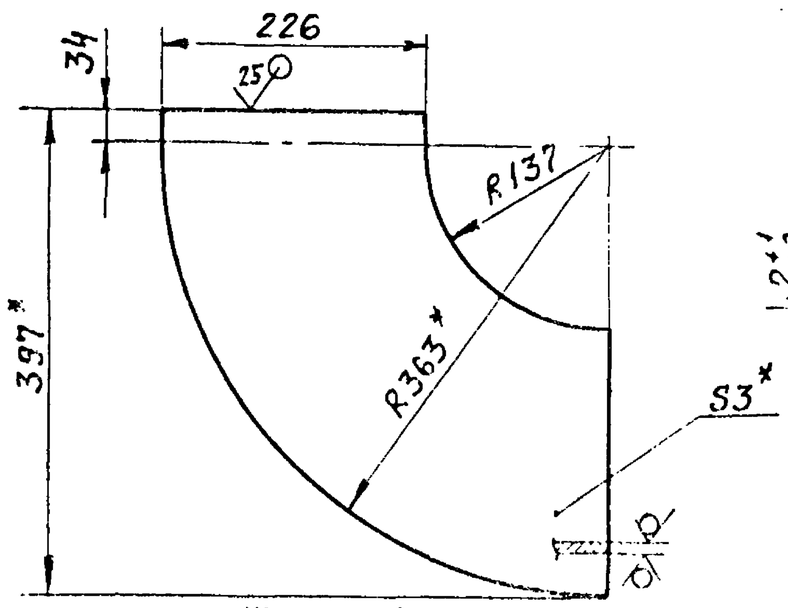

Г-Г
М1:1

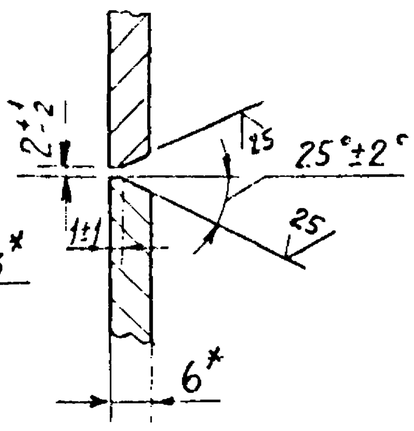

1* Размеры для справок.
2** Обработать по сопрягаемой детали.
3. Неуказанные предельные отклонения размеров $\pm \frac{IT16}{2}$.
4. Сварные швы по ГОСТ 5264-80.

Изм.	Лист	№ докум.	Подп.	Дата
Разраб.		Панова		
Пров.		Корчков		
Т. контр.				
Н. контр.		Мюнтер		
Утв.				

Д21Б.110.310СБ

Короб

Лит	Масса	Масштаб
И	8	1:5

Лист | Листов 1

Госстрой СССР ГПИ Горьковский САНТЕХПРОЕКТ

Копировал: Панова Формат А3

Д216.110.162

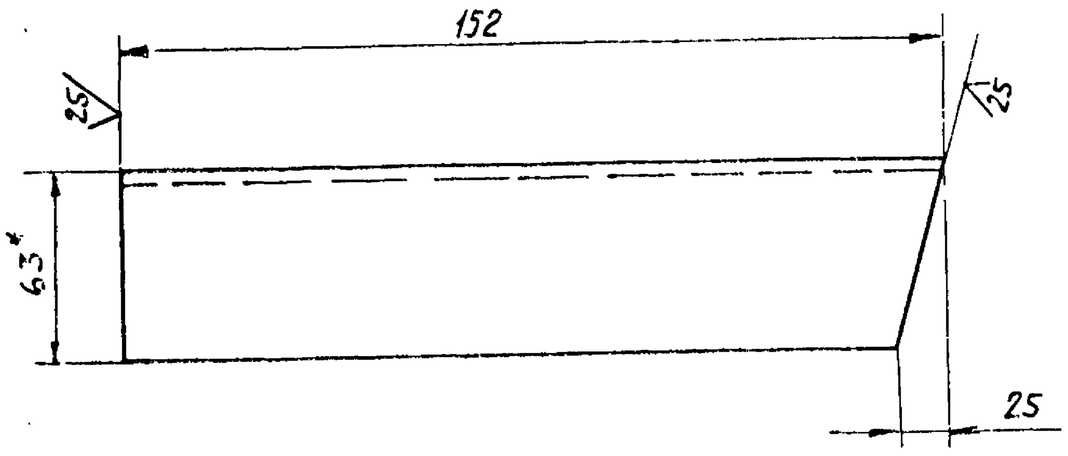

1* Размеры для справок

2 Неуказанные предельные отклонения размеров $\pm \frac{IT16}{2}$

Изм.	Лист	№ докум.	Подп.	Дата
Разраб.		Бердышева		4.12.81
Пров.		Корчков		
Т. контр.				
Н. контр.		Мюнтер		
Утв.				

Д21Б.110.162

Стойка

Лит.	Масса	Масштаб
И	1,45	1:2

Лист | Листов 1

Уголок Б-63х63х5 ГОСТ 8509-72 / Ст3Сп ГОСТ 535-79

Госстрой СССР ГПИ Горьковский САНТЕХПРОЕКТ

Копировал: Панова Формат А4

Д216.110.161

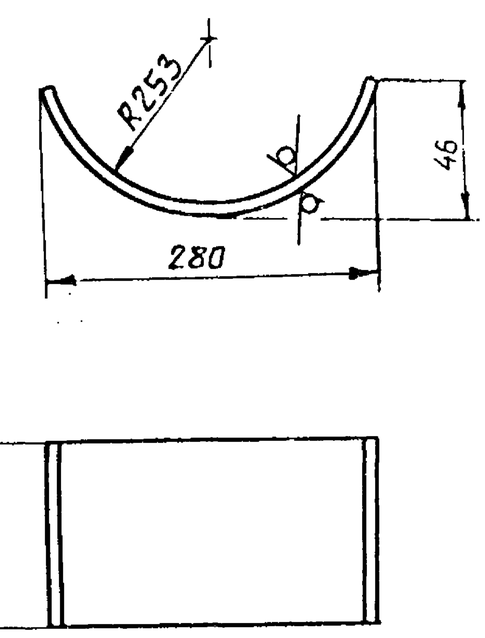

Длина развертки — 300 мм.

Неуказанные предельные отклонения размеров $\pm \frac{IT16}{2}$.

Изм.	Лист	№ докум.	Подп.	Дата
Разраб.		Бердышева		4.12.81
Пров.		Корчков		
Т. контр.				
Н. контр.		Мюнтер		
Утв.				

Д21Б.110.161

Лист

Лит.	Масса	Масштаб
И	5,3	1:5

Лист | Листов 1

Лист Б-ПН-6 ГОСТ 19903-74 / Ст3 сп ГОСТ 14637-79

Госстрой СССР ГПИ Горьковский САНТЕХПРОЕКТ

Инв. № подл. | Подпись и дата | Взам. инв. № | Инв. № дубл. | Подпись и дата

19452-03 24 Копировал: Панова Формат А4

Инв.№подл. | Подпись и дата | Взам.инв.№ | Инв.№дубл. | Подпись и дата

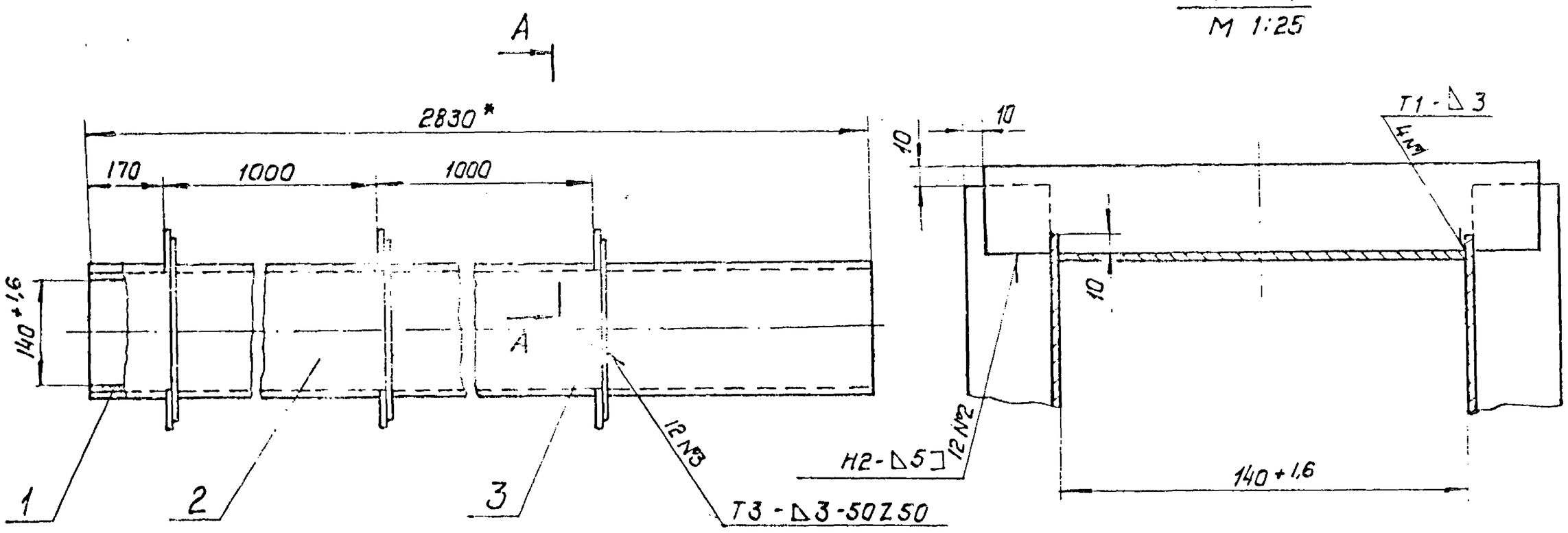

Поз. 2

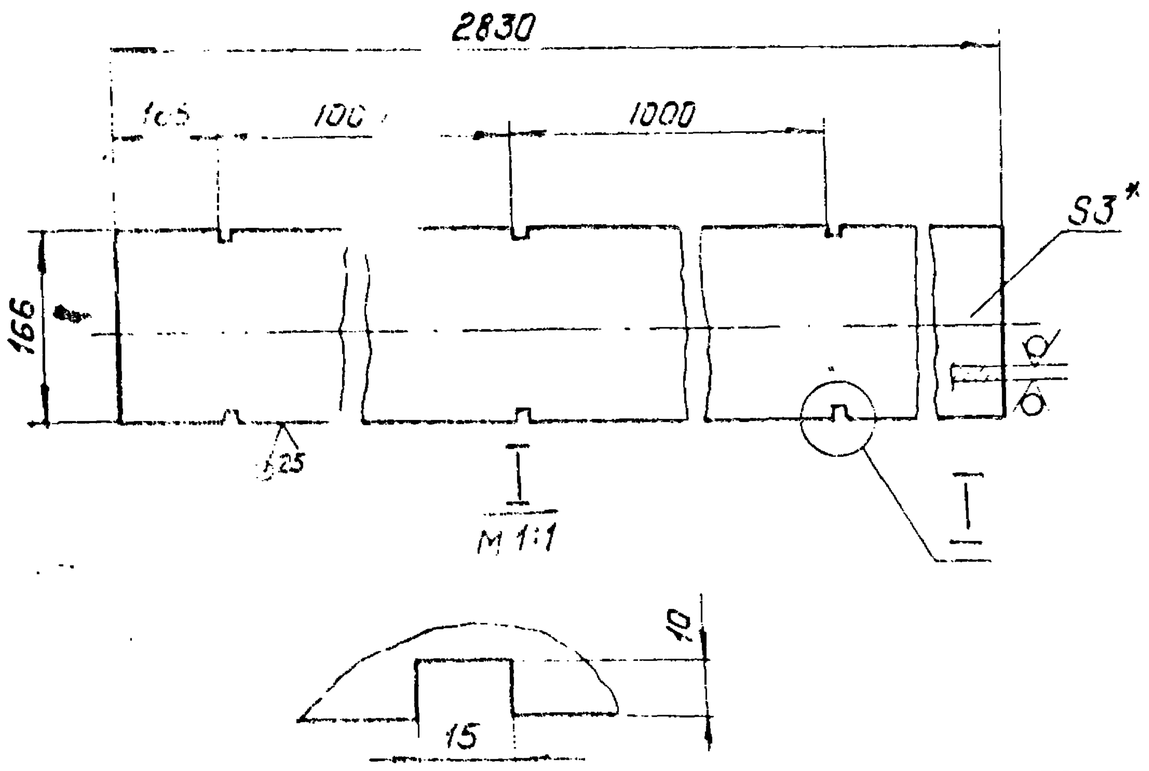

1. *Размеры для справок
2. Неуказанные предельные отклонения размеров ± IT16/2
3. Сварные швы по ГОСТ 5264-80.

Изм.	Лист	№ докум.	Подп.	Дата
Разраб.		Панова		2.11.82
Пров.		Корчков		
Т. контр.				
Н. контр.		Мюнтер		
Утв.				

Д21Б.110.320 СБ

Короб

Лит.	Масса	Масштаб
И	45	1:5
Лист	Листов 1	

Госстрой СССР ГПИ Горьковский Сантехпроект

Формат А3

25 (V)

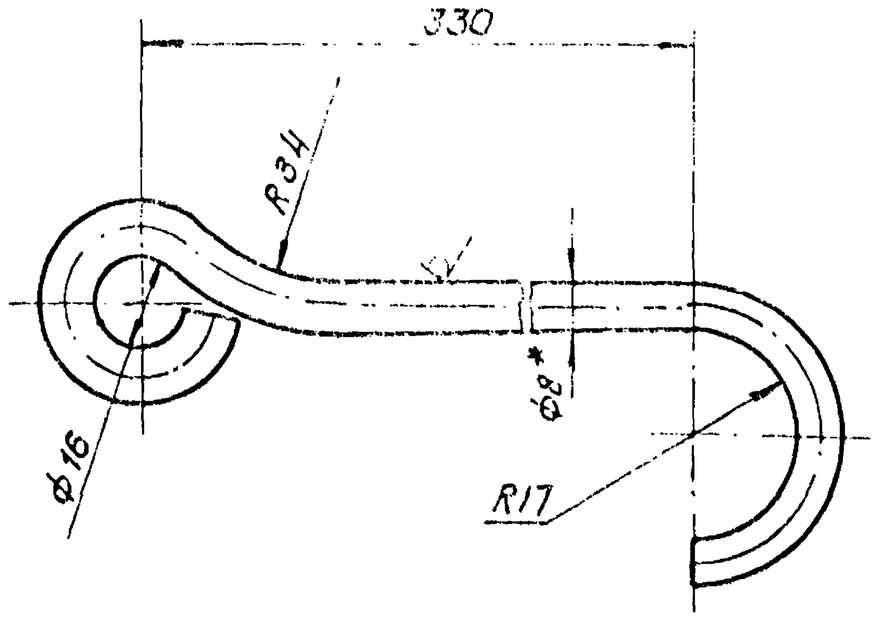

Длина развертки — 453 мм.

1. *Размеры для справок
2. Неуказанные предельные отклонения размеров: H16, ± IT16/2

Изм.	Лист	№ докум.	Подп.	Дата
Разраб.		Прыткова		2.11.82
Пров.		Козина		
Т. контр.				
Н. контр.		Мюнтер		
Утв.				

Д22Г.033.001

Фиксатор

Лит.	Масса	Масштаб
И	0,2	1:1
Лист	Листов 1	

Круг В-8 ГОСТ 2590-71 / ВСт3сп ГОСТ 535-79

Госстрой СССР ГПИ Горьковский Сантехпроект

Формат А4

Формат	Зона	Поз.	Обозначение	Наименование	Кол.	Примеч.
				Документация		
А3			Д21Б.110.320.СБ	Сборочный чертеж		
				Детали		
Б4		1	Д21Б.110.172	Лист		
				Лист Б-ПН-3,0 ГОСТ 19903-74 / 5-IV-НВ Г3сп ГОСТ 16523-70		
				(140×2830) h 15 25 V	2	9,3 кг
Б4		2	Д21Б.110.173	Лист		
				Лист Б-ПН-3,0 ГОСТ 19903-74 / 5-IV-Н-80-3сп ГОСТ 16523-70	2	
Б4		3	Д21Б.110.174	Ребро		
				Полоса Б-25×50 ГОСТ 103-76 / ВСт3сп ГОСТ 535-79		
				L = 226 h16 25 V	12	0,42 кг

Изм.	Лист	№ докум.	Подп.	Дата
Разраб.		Панова		2.11.82
Пров.		Корчков		
Нач. отд.				
Н. контр.		Мюнтер		
Утв.				

Д21Б.110.320

Короб

Лит.	Лист	Листов
И		1

Госстрой СССР ГПИ Горьковский Сантехпроект

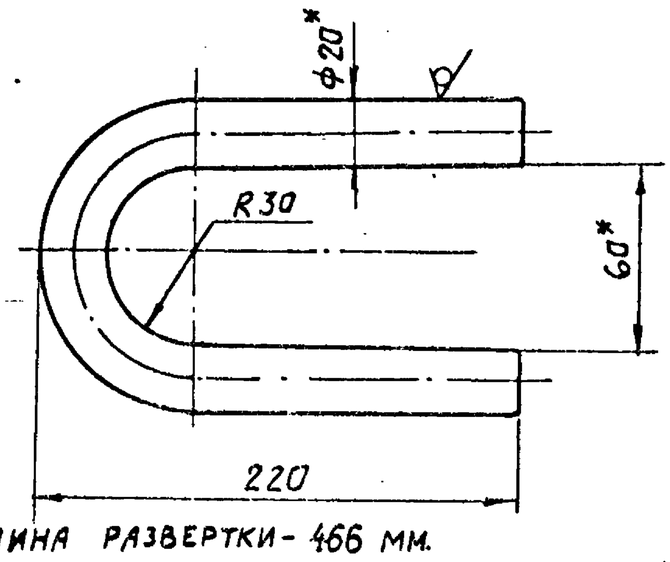

Длина развертки - 466 мм.

1* Размеры для справок.

2. Неуказанные предельные отклонения размеров $\pm \frac{IT16}{2}$.

Изм	Лист	Nодокум.	Подп.	Дата
Разраб.	Прыткова			1.11.82
Пров.	Козина			
Т. контр.				
Н. контр.	Мюнтер			
Утв.				

Д22Г.033.006

Серьга

Лит	Масса	Масштаб
И	0,85	1:2
Лист	Листов 1	

Круг В-20 ГОСТ 2590-71 / В Ст3Сп ГОСТ 535-79

Госстрой СССР ГПИ Горьковский САНТЕХПРОЕКТ

Копировал Формат А4

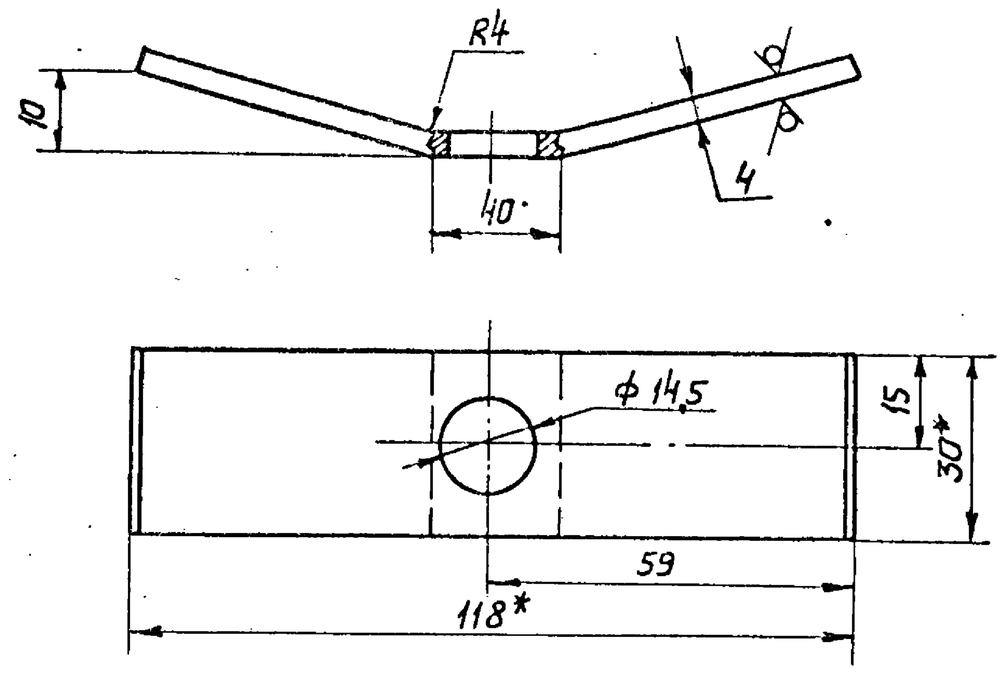

Длина развертки - 121 мм.

1* Размеры для справок.

2. Неуказанные предельные отклонения размеров: $H16, \pm \frac{IT16}{2}$.

Изм	Лист	Nодокум.	Подп.	Дата
Разраб.	Прыткова			1.11.82
Пров.	Козина			
Т. контр.				
Н. контр.	Мюнтер			
Утв.				

Д22Г.033.002

Замок

Лит.	Масса	Масштаб
И	0,13	1:1
Лист	Листов 1	

Лист 5-ПН-4,0 ГОСТ 19903-74 / В Ст3Сп ГОСТ 14637-79

Госстрой СССР ГПИ Горьковский САНТЕХПРОЕКТ

Копировал Формат А4

Формат	Зона	Поз.	Обозначение	Наименование	Кол.	Примеч.
		9		Гайка М12.4		
				ГОСТ 5915-70	2	
		10		Шайба 12.65Г		
				ГОСТ 6402-70	2	
				Шайба ГОСТ 9649-78		
		11		12.01	18	
		12		16.01	16	
				Шплинт ГОСТ 397-79		
		13		3,2х20	16	
		14		4х25	16	

Изм	Лист	Nодокум.	Подп.	Дата

Д22Г.033.000

Лист 2

Копировал Формат А4

Формат	Зона	Поз.	Обозначение	Наименование	Кол.	Примеч.
				Документация		
А2			Д22Г.033.000СБ	Сборочный чертеж		
				Сборочные единицы		
А4		1	Д22Г.033.010	Корпус контейнера	1	
А4		2	Д22Г.033.020	Дверка	2	
А4		3	Д22Г.033.030	Дверка	2	
				Детали		
А4		4	Д22Г.033.001	Фиксатор	2	
А4		5	Д22Г.033.002	Замок	2	
				Стандартные изделия		
				Ось ГОСТ 9650-80		
		6		2-12h11х40Ст3сп	2	
		7		2-12h11х120Ст3сп	6	
		8		2-16h11х120Ст3сп	8	

Изм	Лист	Nодокум.	Подп.	Дата
Разраб.	Козина			1.11.82
Пров.	Козина			
Нач.отд.	Вольский			
Н. контр.	Мюнтер			
Утв.				

Д22Г.033.000

Контейнер для угля $V = 0,7 м^3$

Лит.	Лист	Листов
И	1	2

Госстрой СССР ГПИ Горьковский САНТЕХПРОЕКТ

Копировал Формат А4

Инв.№подл. | Подпись и дата | Взам.инв.№ | Инв.№дубл. | Подпись и дата

Д 22Г. 033.000 СБ

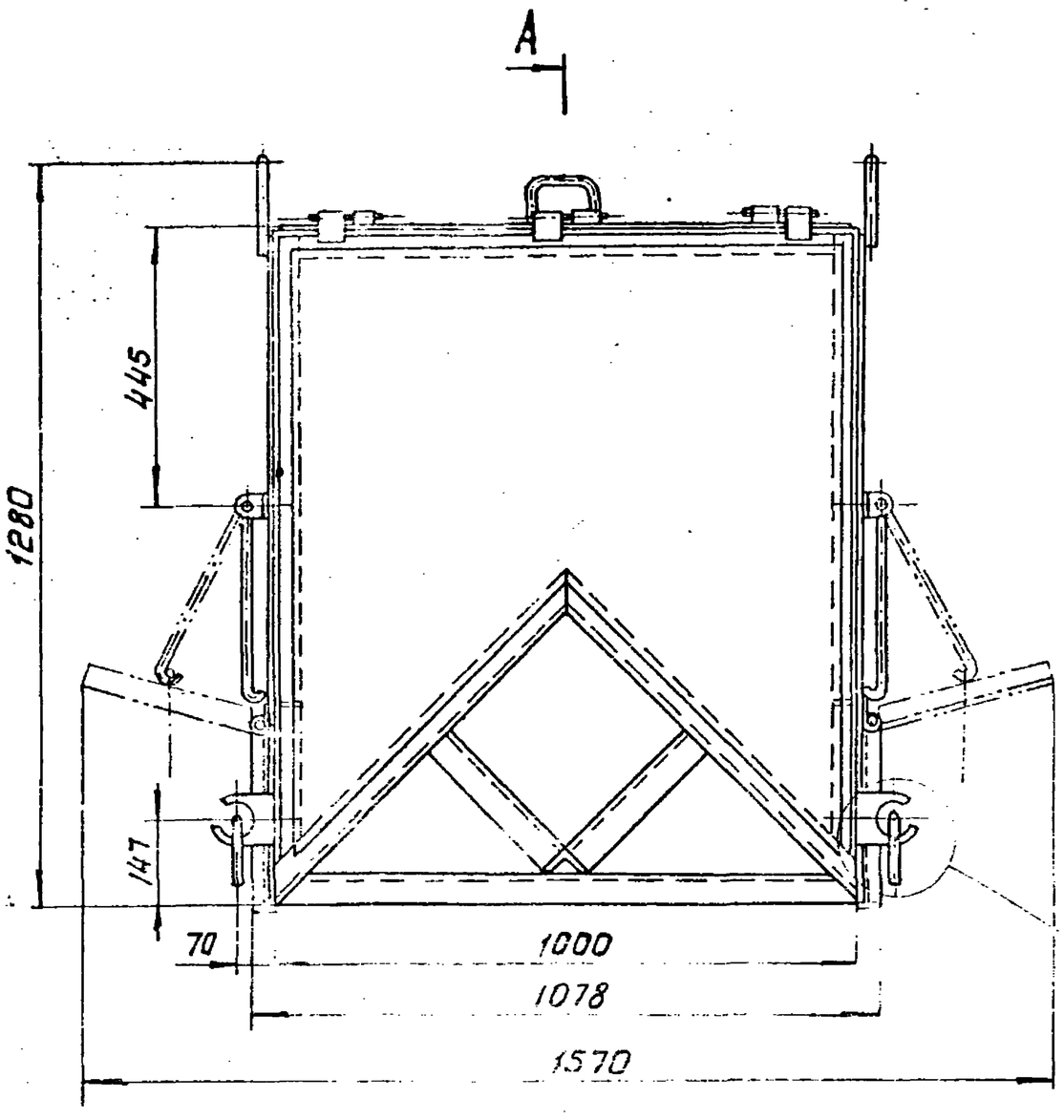

A

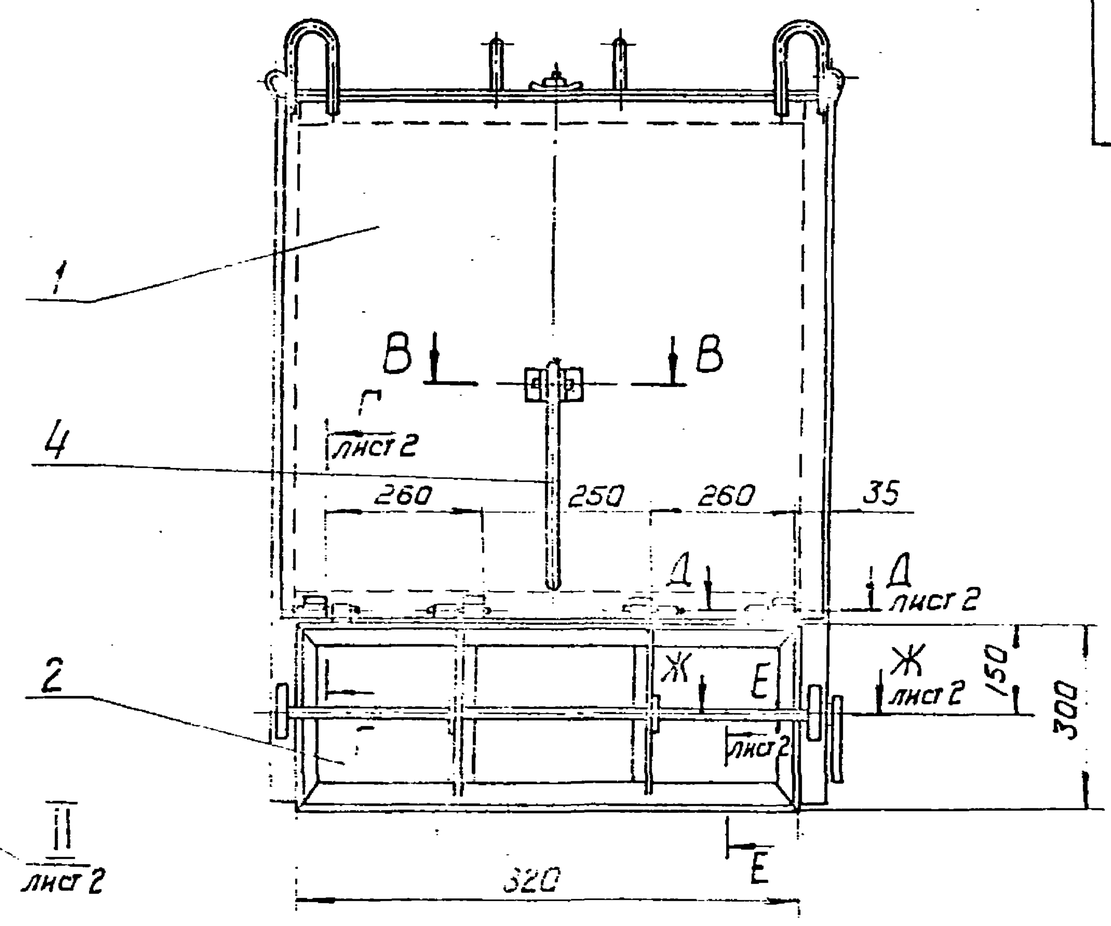

Б – Б
М 1:2 повернуто

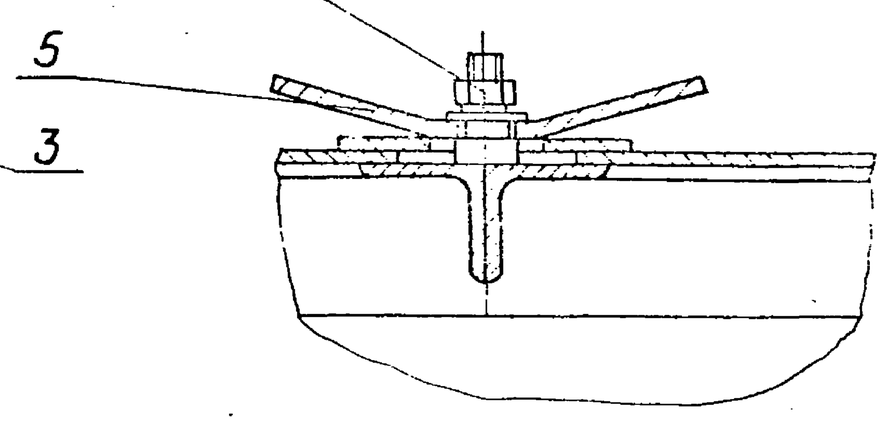

В – В
М 1:1

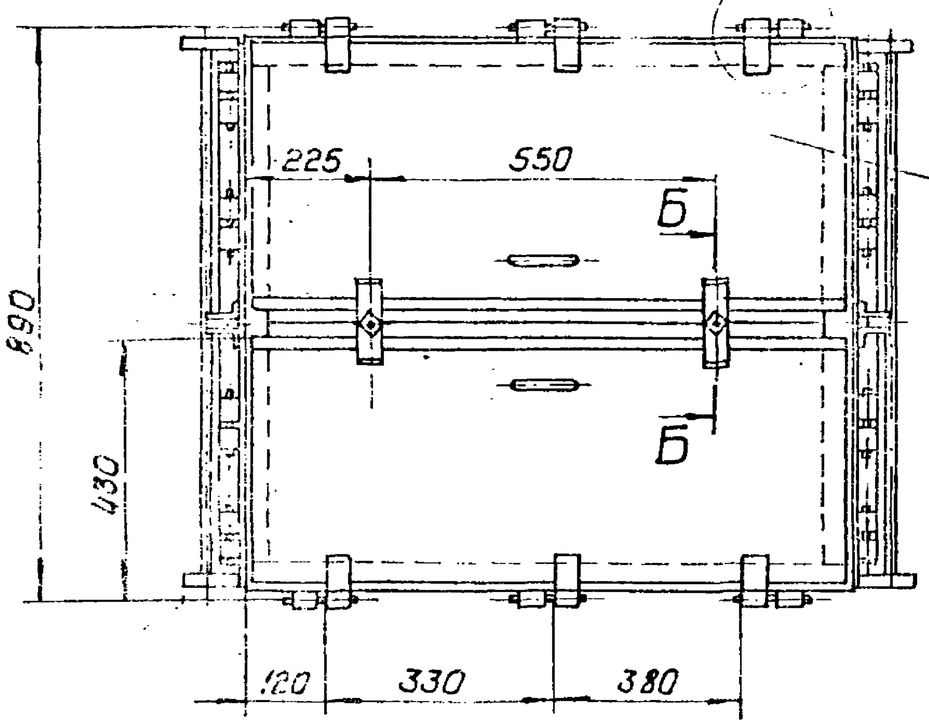

А – А

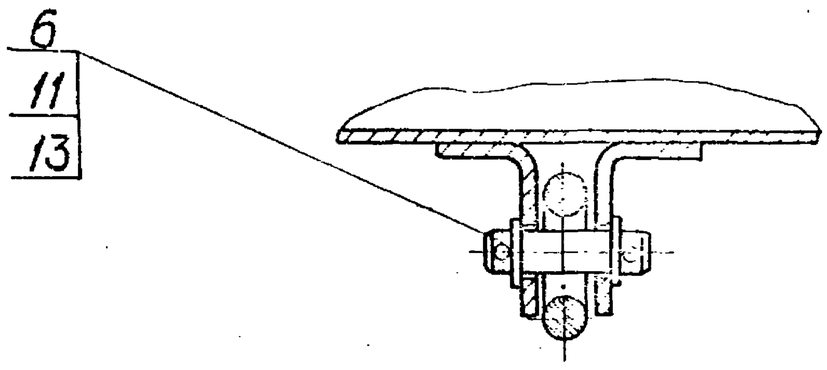

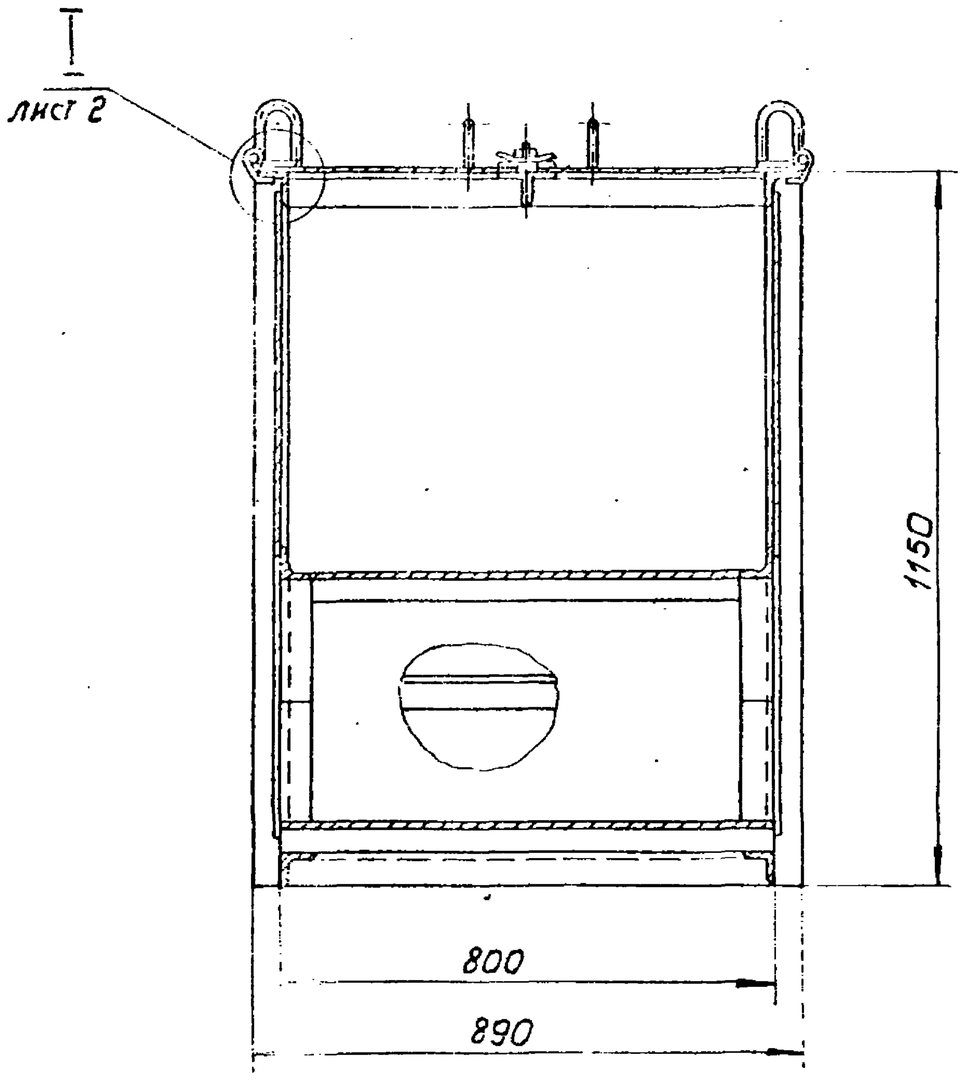

1. Размеры для справок
2. Покрытие: эмаль Эм ГФ-230, черный, II.П ГОСТ 64-77.

Изм.	Лист	№ докум.	Подп.	Дата	Д22Г. 033.000 СБ
Разраб.		Кожина		2.11.82	Контейнер для угля V=0,7м³
Пров.		Кожина			Лит. И; Масса 407; Масштаб 1:10
Т.контр.					Лист 1; Листов 2
Нач.отд.		Волосский			Госстрой СССР ГПИ Горьковский Сантехпроект
Н.контр.		Мюнтер			
Утв.					

1982-03 27 копировал Формат А2

Г – Г
М 1:1 лист 1

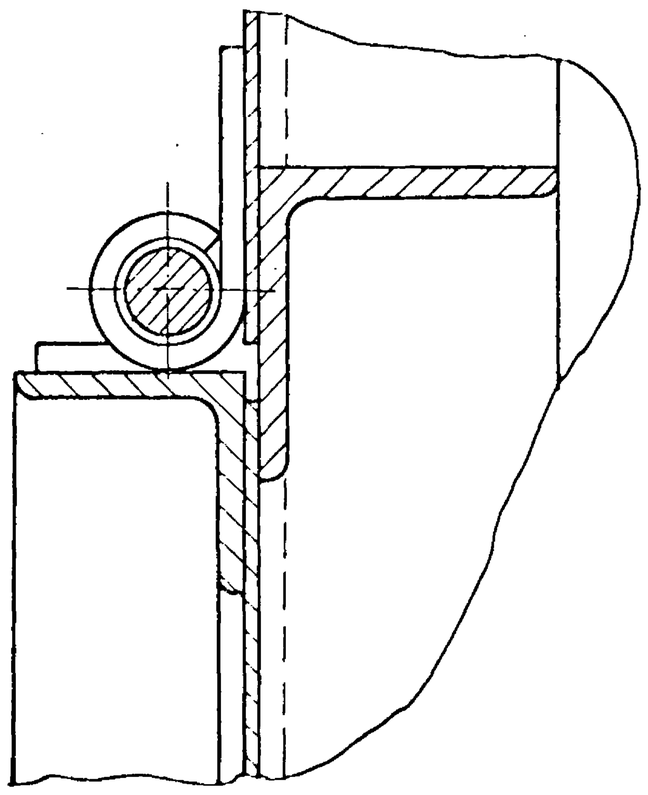

Д Д
М 1:1 лист 1

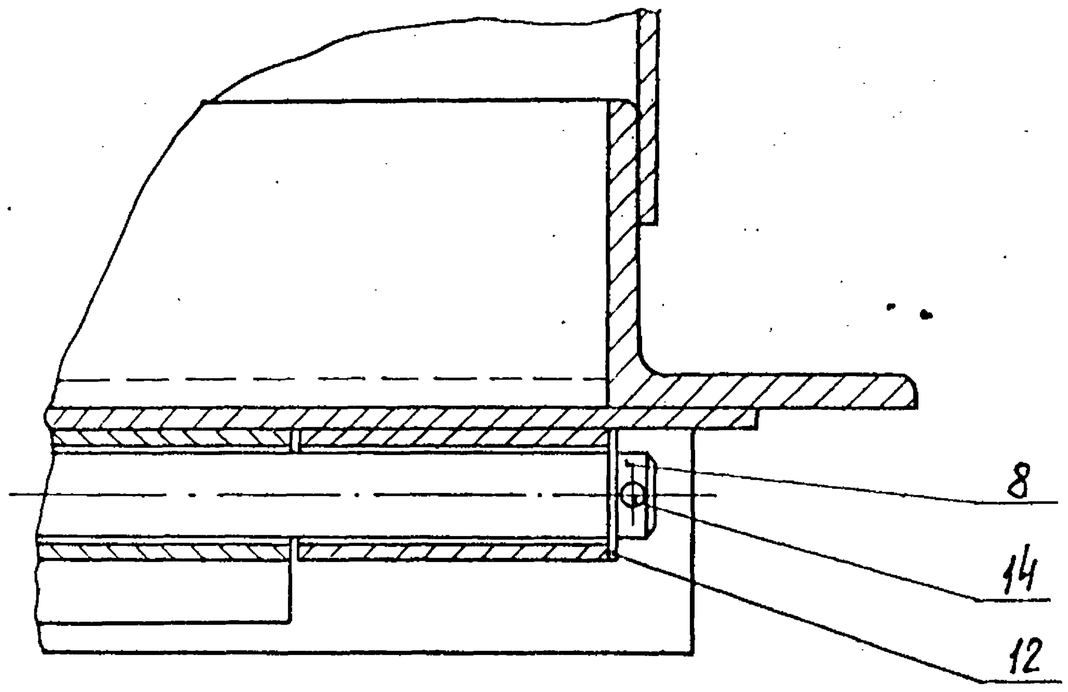

I
М 1:1 лист 1

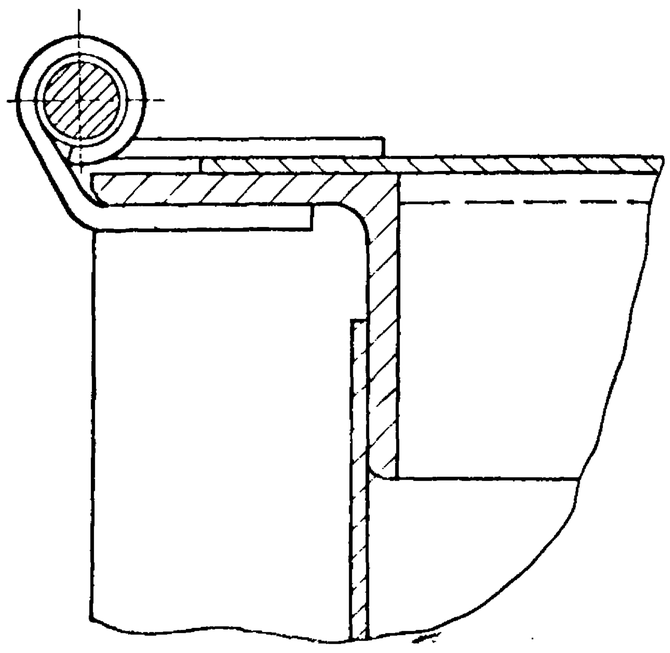

II
М 1:2 лист 1

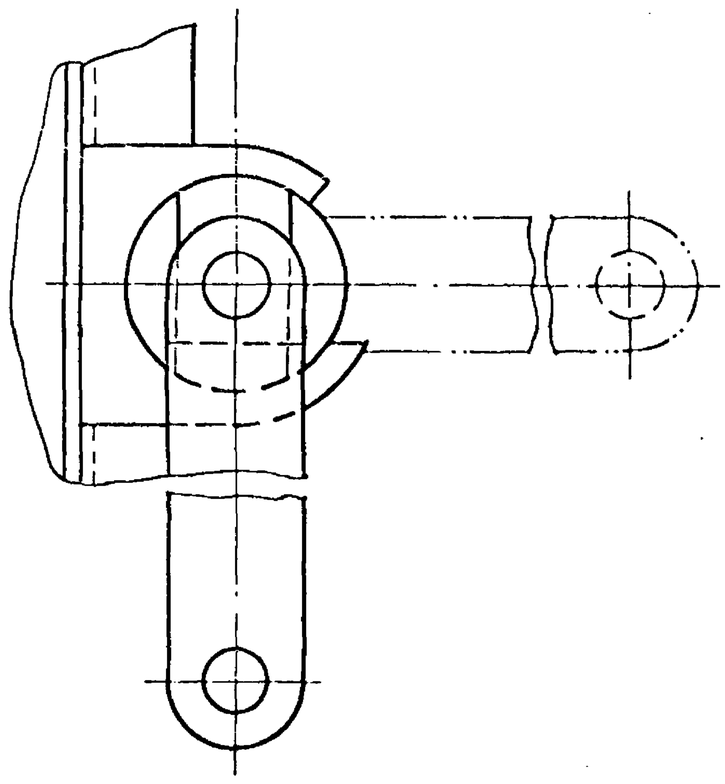

Ж – Ж
М 1:2 лист 1

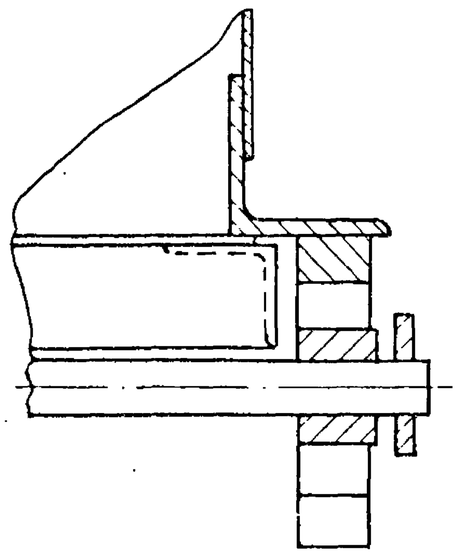

Е – Е
М 1:1 лист 1

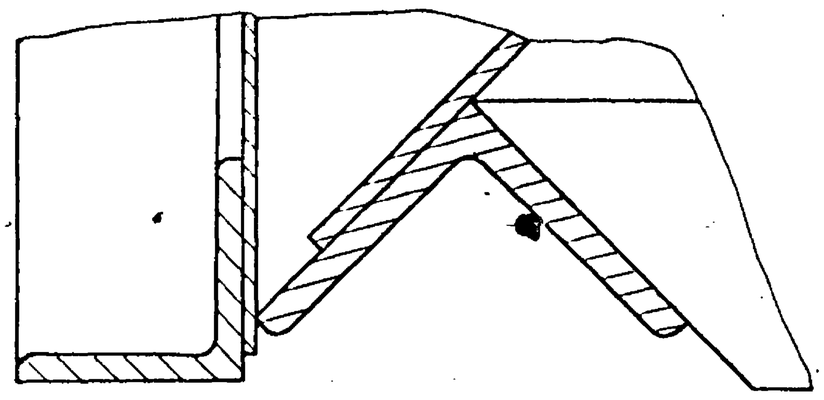

III
М 1:2 лист 1

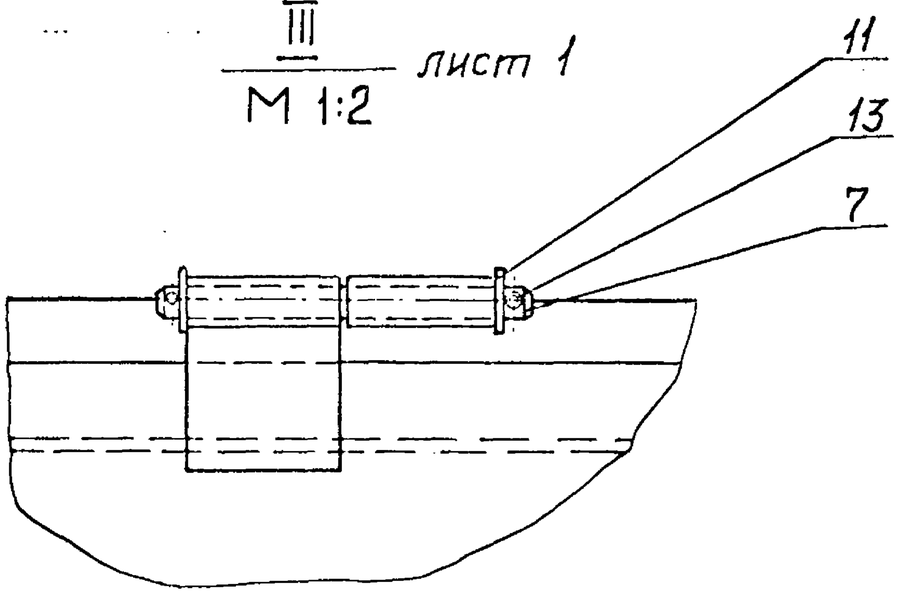

Изм	Лист	№ докум.	Подп.	Дата	Д 22Г. 033. 000 СБ	Лист 2
		10452-03 28				

Д22Г.033.009

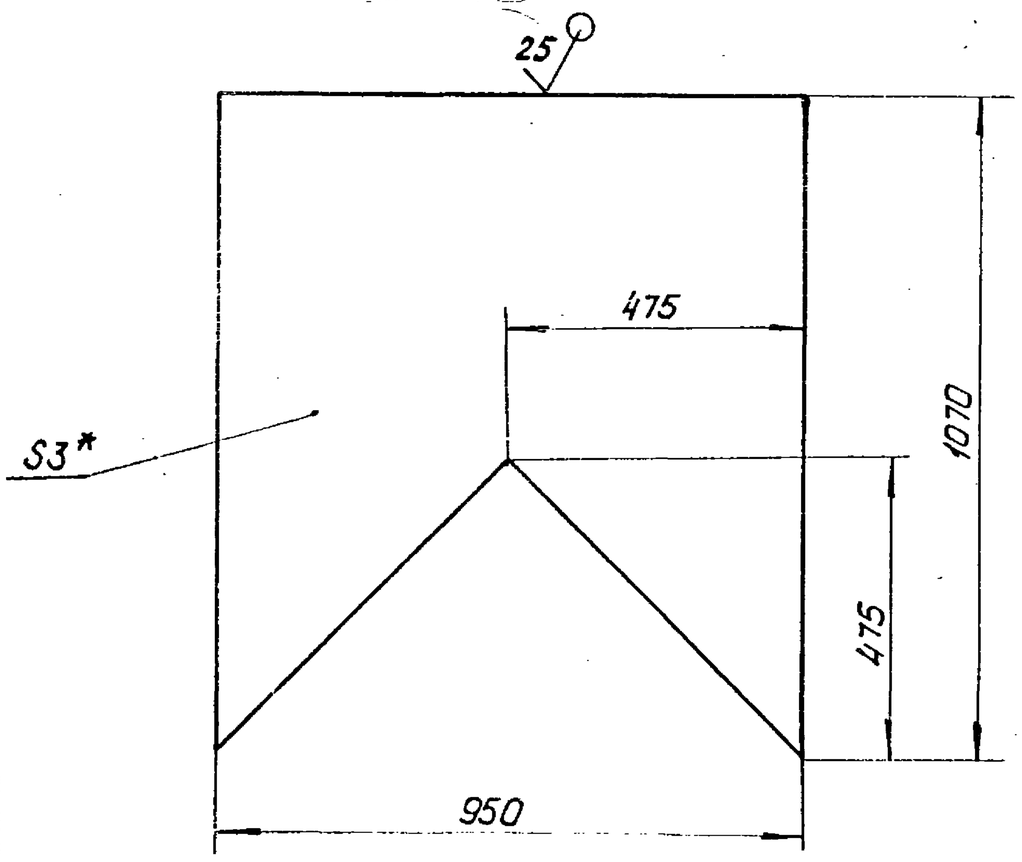

1. * Размеры для справок
2. Неуказанные предельные отклонения размеров $\pm \frac{IT16}{2}$

Изм.	Лист	N докум.	Подп.	Дата	Д22Г.033.009	
Разраб.	Прыткова			1.11.82	Лист	Лит. И; Масса 18,84; Масштаб 1:10
Пров.	Козина					Лист; Листов 1
Т. контр.					Лист Б-ПН-3,0 ГОСТ 19903-74 / 5-IV-Н-ВСт3сп ГОСТ 16523-70	Госстрой СССР ГПИ Горьковский Сантехпроект
Н. контр.	Мюнтер					
Утв.						

Формат А4

Д22Г.033.008

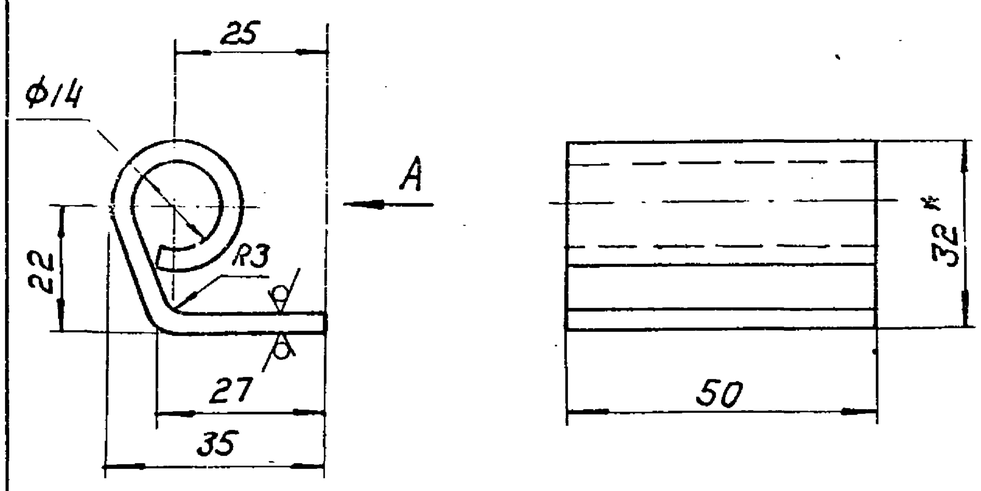

Длина развертки — 93 мм.

Неуказанные предельные отклонения размеров $\pm \frac{IT16}{2}$.

Изм.	Лист	N докум.	Подп.	Дата	Д22Г.033.008	
Разраб.	Прыткова			1.11.82	Петля	Лит. И; Масса 0,1; Масштаб 1:1
Пров.	Козина					Лист; Листов 1
Т. контр.					Лист Б-ПН-3,0 ГОСТ 19903-74 / 5-IV-Н-ВСт3сп ГОСТ 16523-70	Госстрой СССР ГПИ Горьковский Сантехпроект
Н. контр.	Мюнтер					
Утв.						

Формат А4

Инв. N подл. | Подп. и дата | Взам. инв. N | Инв. N дубл. | Подп. и дата

Формат	Зона	Поз.	Обозначение	Наименование	Кол.	Примеч.
А4		9	Д22Г.033.015	Ушко	4	
Б4		10	Д22Г.033.016	Лист		
				Лист Б-ПН-3,0 ГОСТ 19903-74 / 5-IV-Н-ВСт3сп ГОСТ 16523-70		
				(750×655) h 16 ▽25	2	10,9 кг
А4		11	Д22Г.033.017	Уголок	2	
А4		12	Д22Г.033.018	Уголок	2	
Б4		13	Д22Г.033.019	Уголок		
				Уголок Б-50×50×5 ГОСТ 8509-72 / ВСт3сп ГОСТ 535-79		
				L = 790 h 16 ▽25	4	2,9 кг
А4		14	Д22Г.033.021	Петля	8	
А4		15	Д22Г.033.022	Уголок	2	
А4		16	Д22Г.033.023	Уголок	2	
А4		17	Д22Г.033.024	Уголок	2	
А4		18	Д22Г.033.025	Болт	2	
А4		19	Д22Г.033.026	Уголок	2	
Б4		20	Д22Г.033.027	Уголок		
				Уголок Б-50×50×5 ГОСТ 8509-72 / ВСт3сп ГОСТ 535-79		
				L = 285 h 16 ▽25	4	1,1 кг
Б4		21	Д22Г.033.028	Уголок		
				Уголок Б-50×50×5 ГОСТ 8509-72 / ВСт3сп ГОСТ 535-79		
				L = 800 h 16 ▽25	1	3,0 кг

Изм.	Лист	N докум.	Подп.	Дата	Д22Г.033.010	Лист 2

Формат А4

Формат	Зона	Поз.	Обозначение	Наименование	Кол.	Примеч.
				Документация		
А2			Д22Г.033.010 СБ	Сборочный чертеж		
				Детали		
А4		1	Д22Г.033.006	Серьга	4	
Б4		2	Д22Г.033.007	Лист		
				Лист Б-ПН-3,0 ГОСТ 19903-74 / 5-IV-НВСт3сп ГОСТ 16523-70		
				(820×840) h 16 ▽25	2	15,7 кг
А4		3	Д22Г.033.008	Петля	6	
А4		4	Д22Г.033.009	Лист	2	
А4		5	Д22Г.033.011	Ушко	4	
А4		6	Д22Г.033.012	Уголок	2	
Б4		7	Д22Г.033.013	Уголок		
				Уголок Б-50×50×5 ГОСТ 8509-72 / ВСт3сп ГОСТ 535-79		
				L = 700 h 16 ▽25	1	2,6 кг
А4		8	Д22Г.033.014	Уголок	2	

Взам. инв. N | Инв. N дубл. | Подп. и дата | Инв. N подл. | Подп. и дата

Изм.	Лист	N докум.	Подп.	Дата	Д22Г.033.010	
Разраб.	Козина			1.11.82	Корпус контейнера	Лит. И; Лист 1; Листов 2
Пров.						Госстрой СССР ГПИ Горьковский Сантехпроект
Нач. отд.						
Н. контр.	Мюнтер					
Утв.						

19452-03 29 Копировал

Формат А4

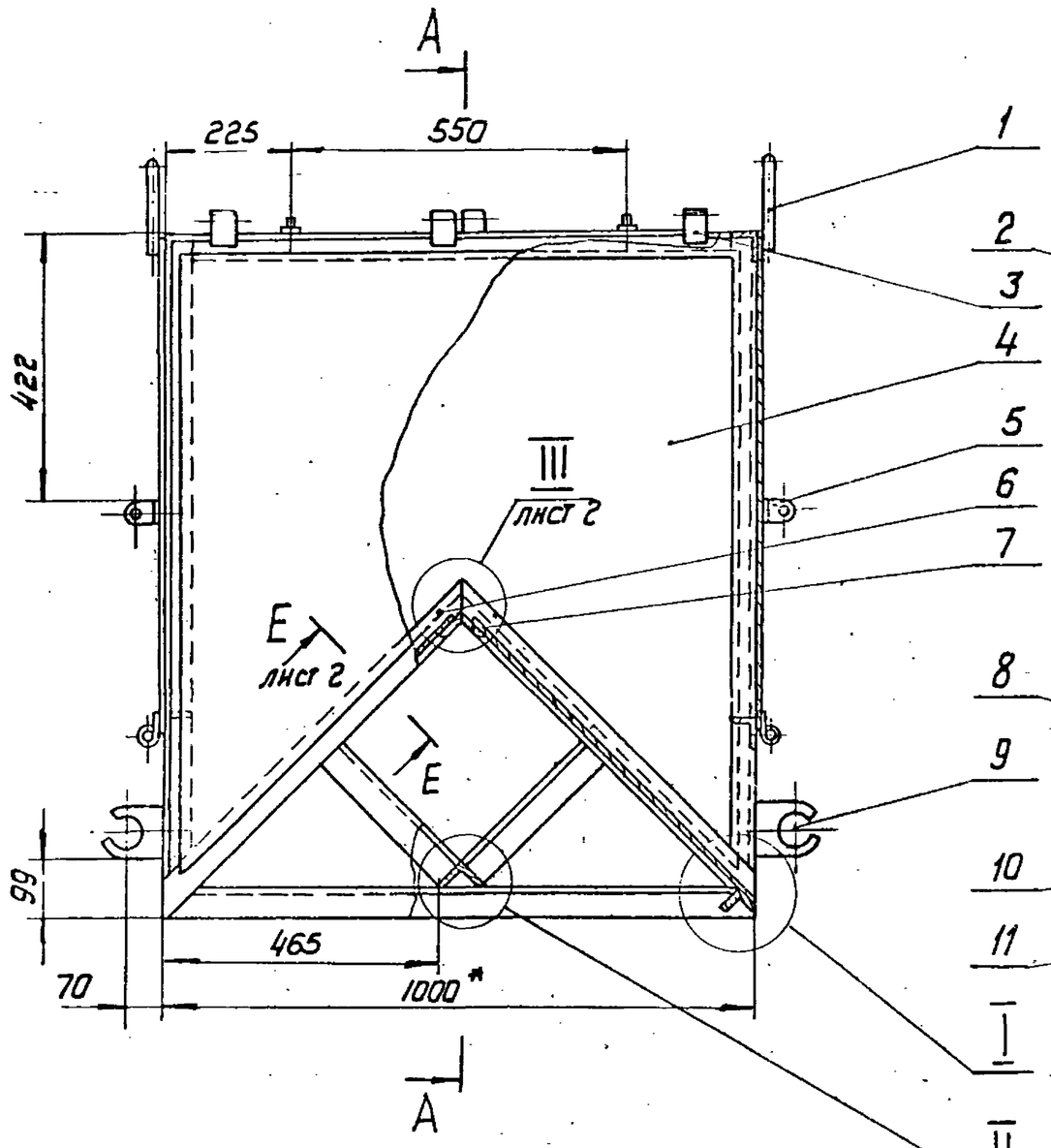

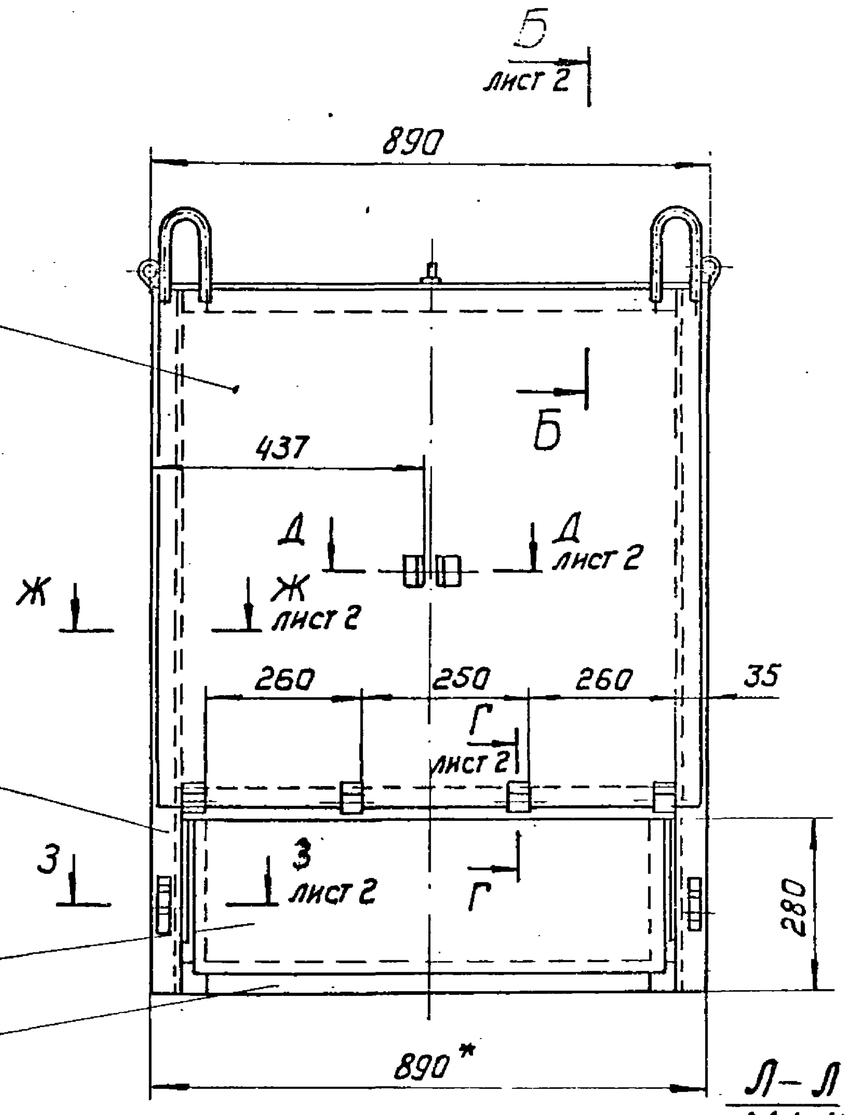

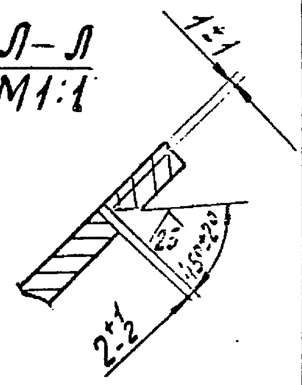

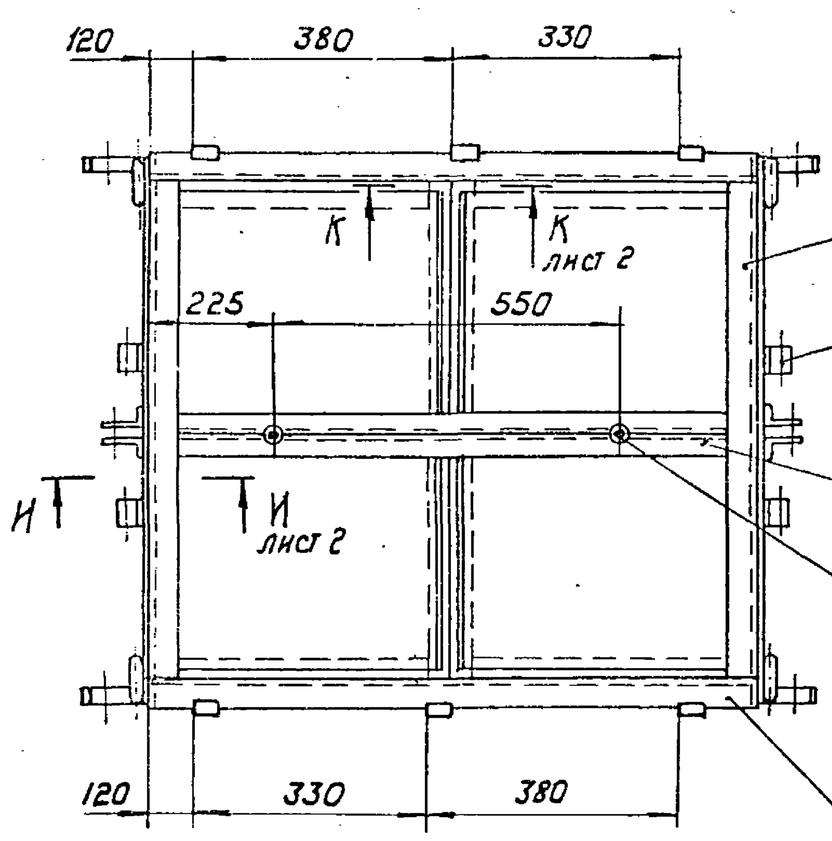

I
М 1:2

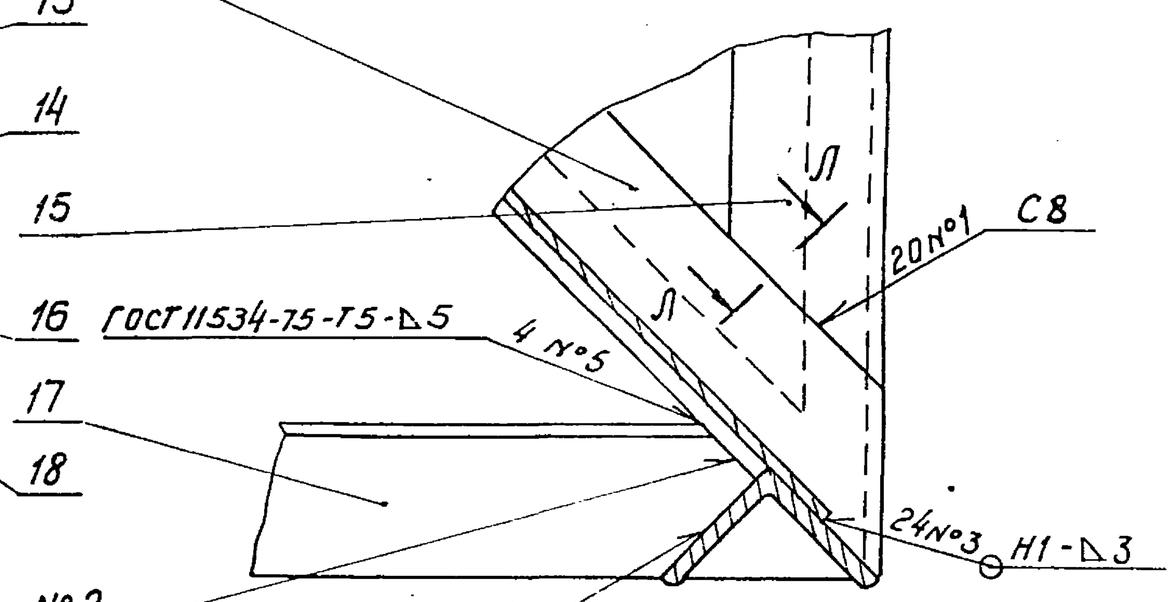

II
М 1:2

А - А

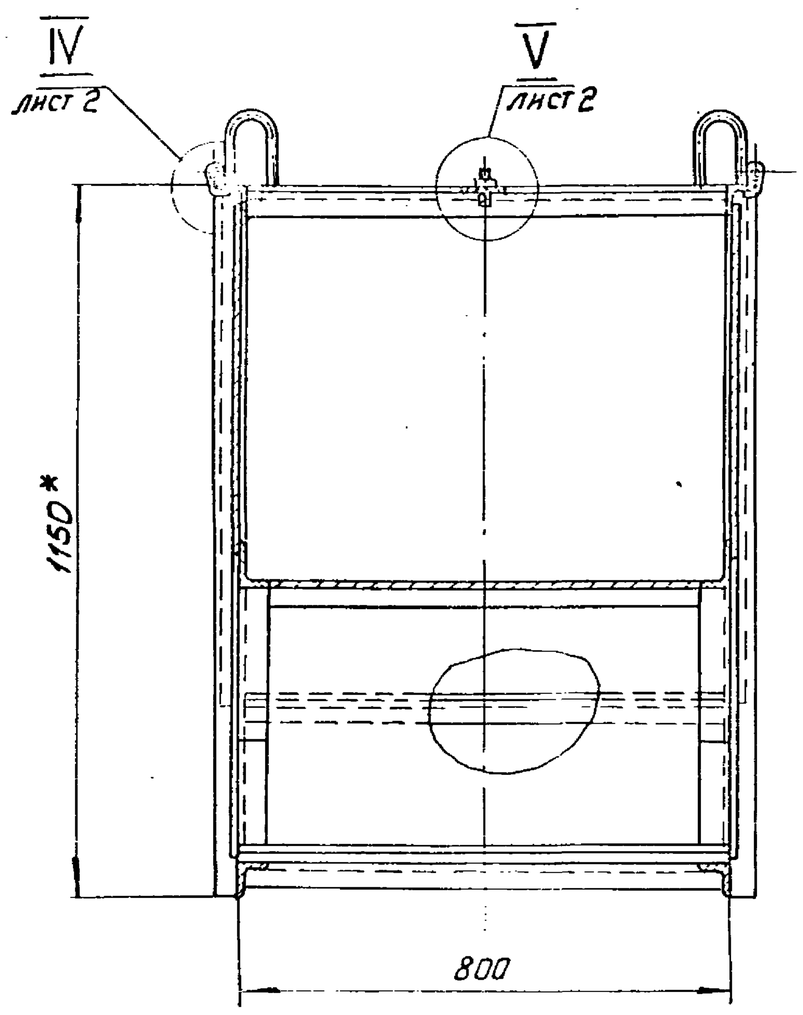

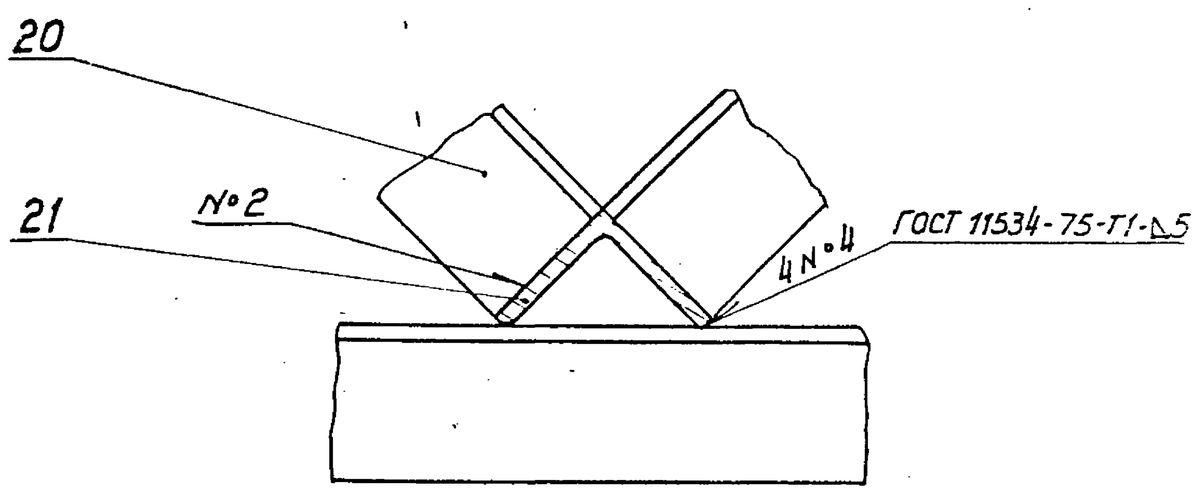

1. *Размеры для справок
2. Неуказанные предельные отклонения размеров $\pm \frac{IT14}{2}$.
3. Сварные швы по ГОСТ 5264-80, кроме указанных особо.
4. Сварка ручная дуговая.

					Д22Г.033.010СБ		
Изм.	Лист	№ докум.	Подп.	Дата	Корпус контейнера	Лит.	Масса	Масштаб
Разраб.		Казина		11.82		И	183,3	1:10
Пров.						Лист 1	Листов 2	
Т. контр.						Госстрой СССР ГПИ Горьковский Сантехпроект		
Н. контр.		Мюнтер						
Утв.								

19452-03 30 Копировал Формат А2

III
М 1:2 лист 1

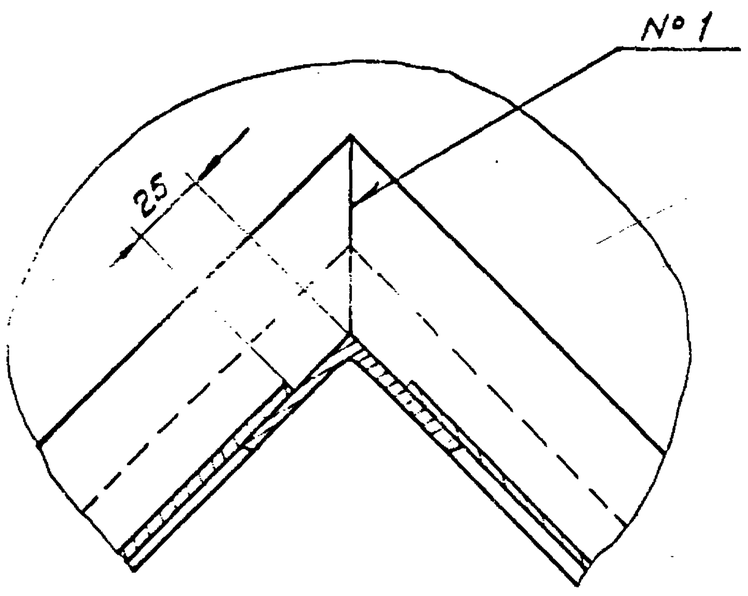

IV
М 1:2 лист 1

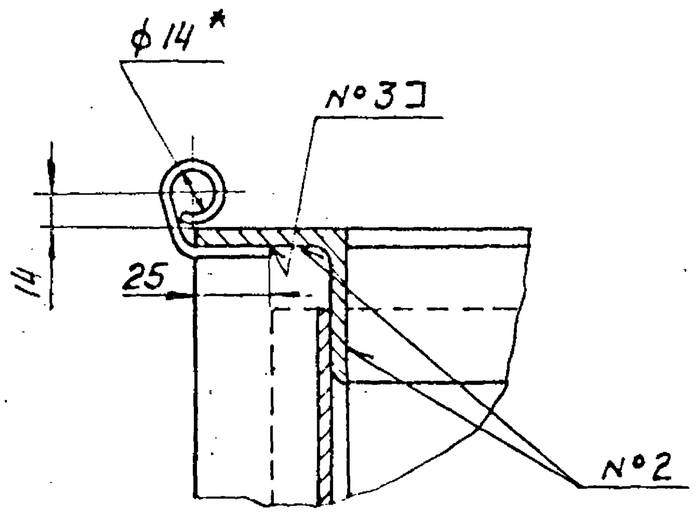

В-В
М 1:1

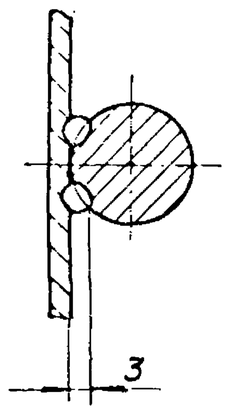

Б-Б
М 1:2 лист 1

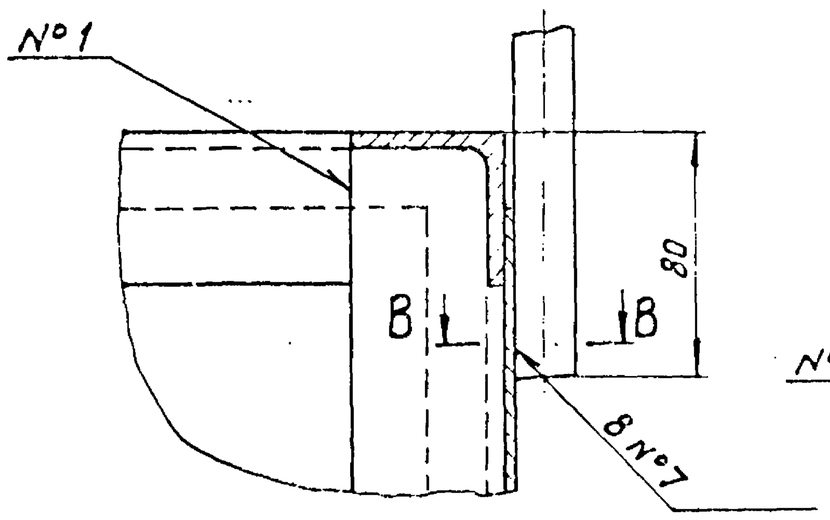

Г-Г
М 1:2 лист 1

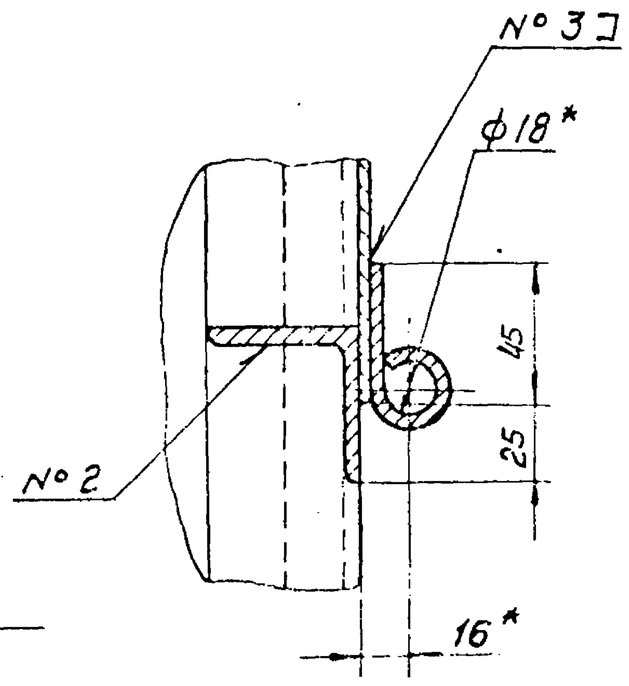

V
М 1:2 лист 1

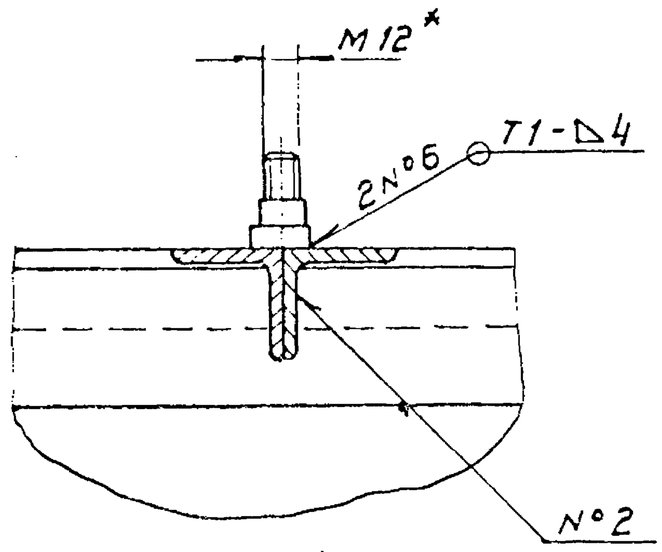

Д-Д
М 1:2 лист 1

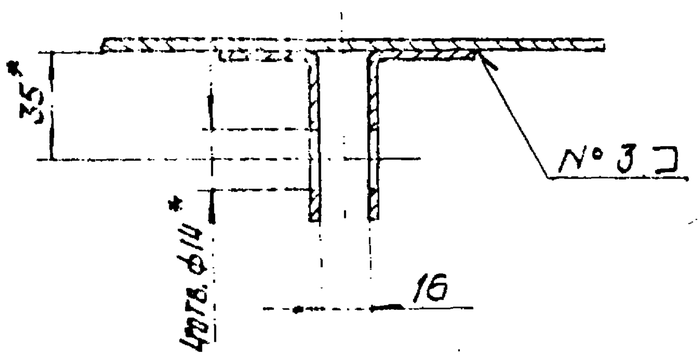

Е-Е
М 1:2 повернуто, лист 1

Ж-Ж
М 1:2 лист 1

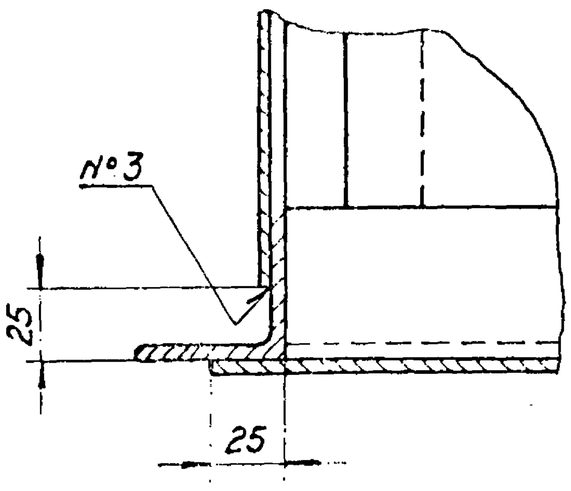

З-З
М 1:2 лист 1

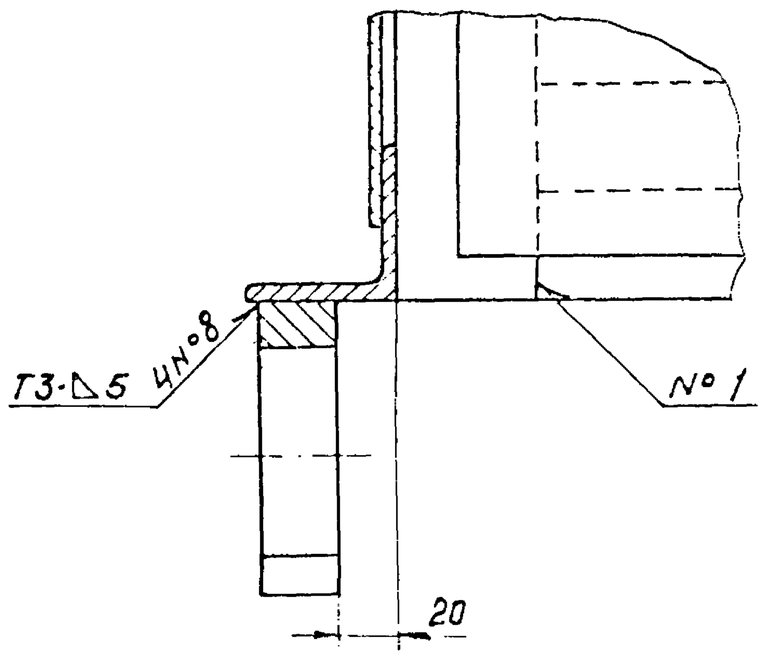

И-И
М 1:2 лист 1

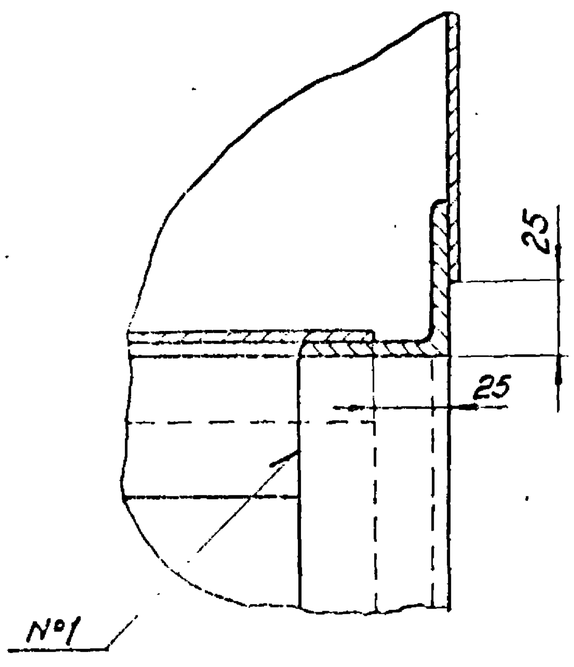

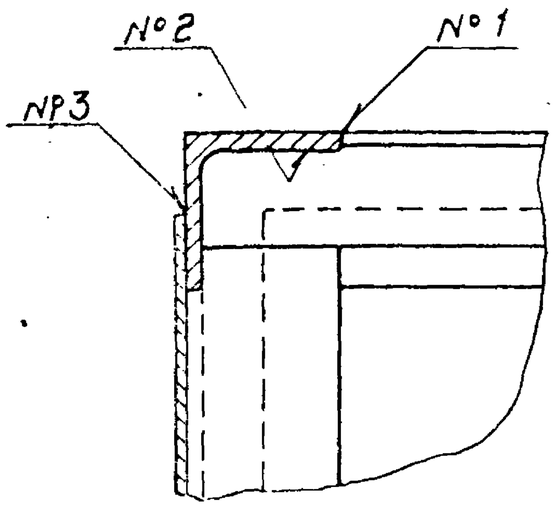

К-К
М 1:2 лист 1

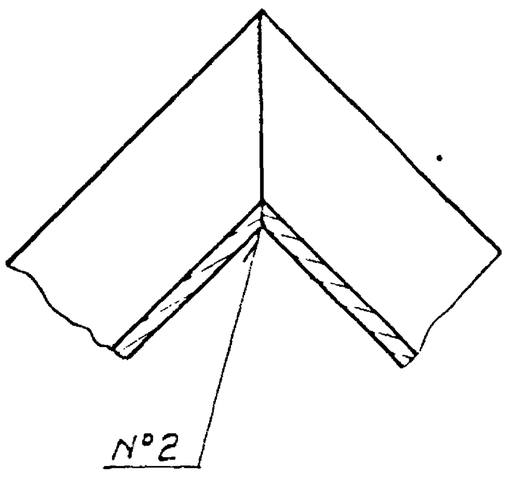

Изм.	Лист	№докум.	Подп.	Дата	Д22Г.033.010СБ	Лист 2

Д 22Г. 033. 015

(√) 12,5

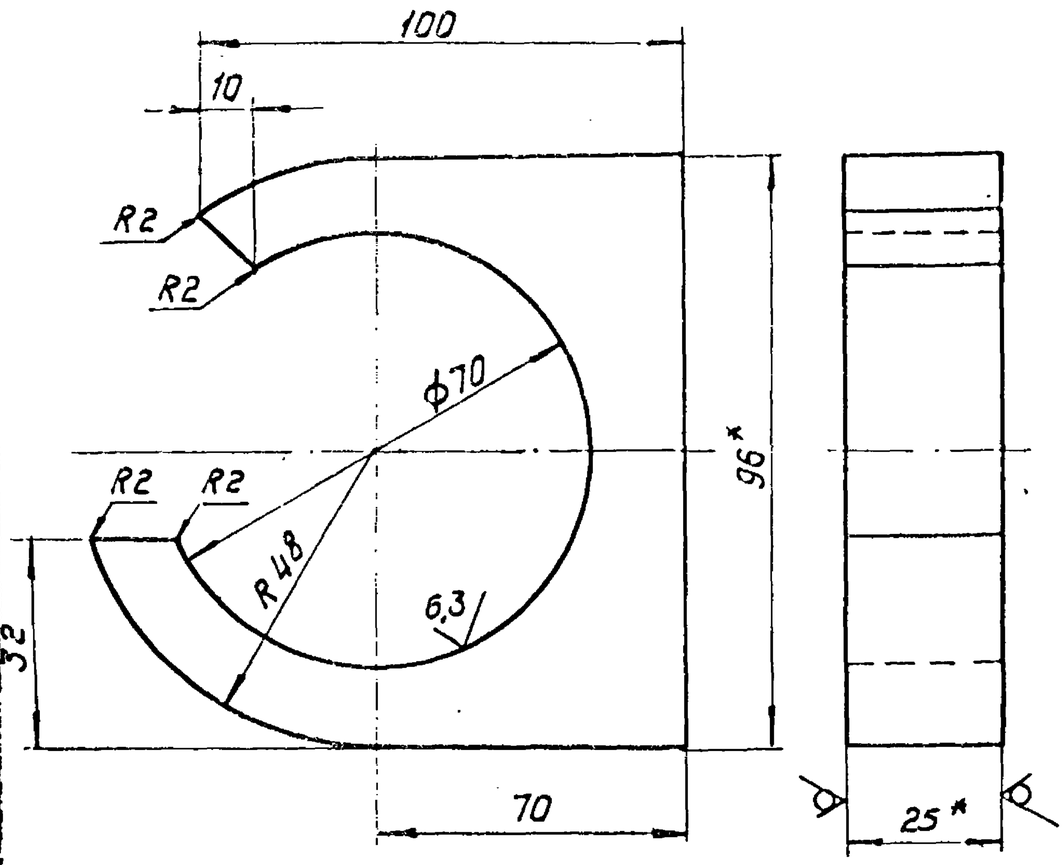

1. * Размеры для справок
2. Неуказанные предельные отклонения размеров $\pm \frac{IT14}{2}$.

Изм.	Лист	№докум.	Подп.	Дата	Д 22Г. 033. 015			
Разраб.		Пройткова		11.82	Ушко	Лит.	Масса	Масштаб
Пров.		Козина				И	0,95	1:1
Т. контр.						Лист	Листов 1	
Н. контр.		Мюнтер			Лист Б-ПН-25,0 ГОСТ 19903-74 / ВСт.3сп ГОСТ 14637-79	Госстрой СССР ГПИ Горьковский САНГЕХПРОЕКТ		
Утв.								

Формат А4

Д 22Г. 033. 014

(√) 25

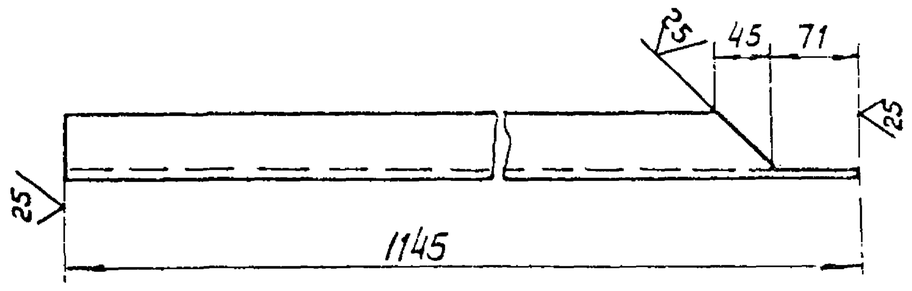

Неуказанные предельные отклонения размеров: h16, $\pm \frac{IT16}{2}$.

Изм.	Лист	№докум.	Подп.	Дата	Д 22Г. 033. 014			
Разраб.		Пройткова		11.82	Уголок	Лит.	Масса	Масштаб
Пров.		Козина				И	4,4	1:5
Т. контр.						Лист	Листов 1	
Н. контр.		Мюнтер			Уголок Б-50×50×5 ГОСТ 8509-72 / ВСт.3сп ГОСТ 535-79	Госстрой СССР, ГПИ Гороховский САНГЕХПРОЕКТ		
Утв.								

Формат А4

Инв. № подл. | Подпись и дата | Взам. инв. № | Инв. № дубл. | Подпись и дата

Д 22Г. 033. 012

(√)

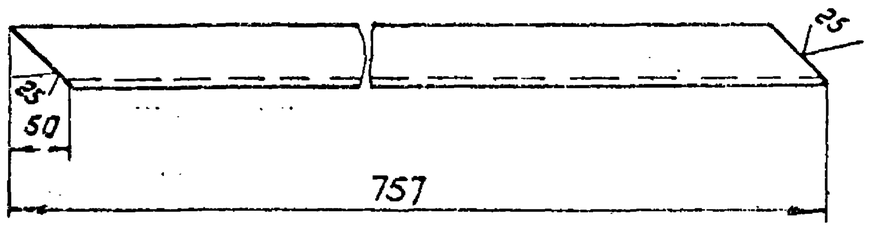

Неуказанные предельные отклонения размеров: h16, $\pm \frac{IT16}{2}$.

Изм.	Лист	№докум.	Подп.	Дата	Д 22Г. 033. 012			
Разраб.		Пройткова		11.82	Уголок	Лит.	Масса	Масштаб
Пров.		Козина				И	2,65	1:5
Т. контр.						Лист	Листов 1	
Н. контр.		Мюнтер			Уголок Б-50×50×5 ГОСТ 8509-72 / ВСт.3сп ГОСТ 535-79	Госстрой СССР, ГПИ Горьковский САНГЕХПРОЕКТ		
Утв.								

Формат А4

Д 22Г. 033. 011

25/ (√)

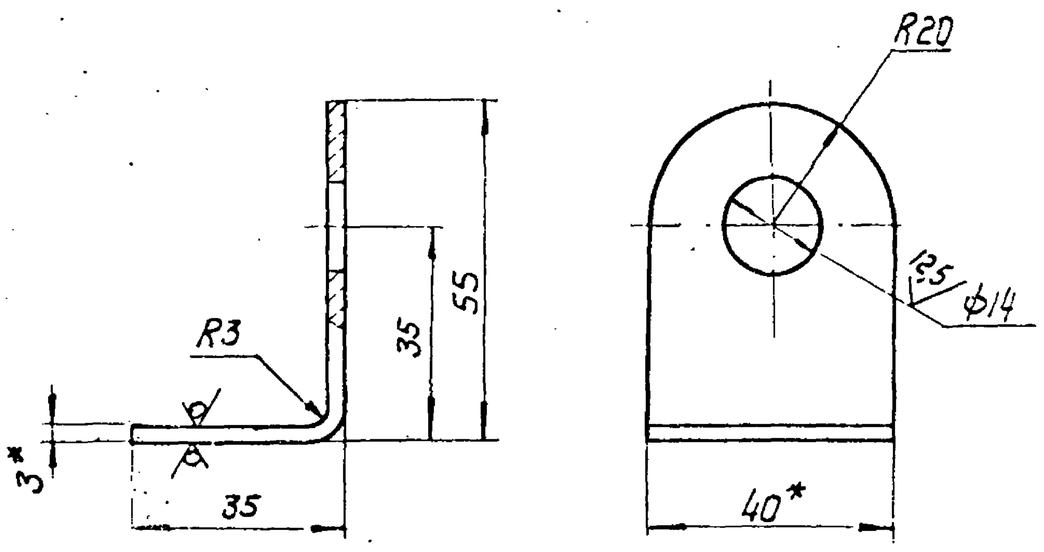

1. * Размеры для справок
2. Неуказанные предельные отклонения размеров: H14, $\pm \frac{IT14}{2}$.

Изм.	Лист	№докум.	Подп.	Дата	Д 22Г. 033. 011			
Разраб.		Пройткова		11.82	Ушко	Лит.	Масса	Масштаб
Пров.		Козина				И	0,08	1:1
Т. контр.						Лист	Листов 1	
Н. контр.		Мюнтер			Лист Б-ПН-3,0 ГОСТ 19903-74 / 5-IV-Н-8Ст.3сп ГОСТ 16523-70	Госстрой СССР, ГПИ Горьковский САНГЕХПРОЕКТ		
Утв.								

Формат А4

Д22Г.033.022

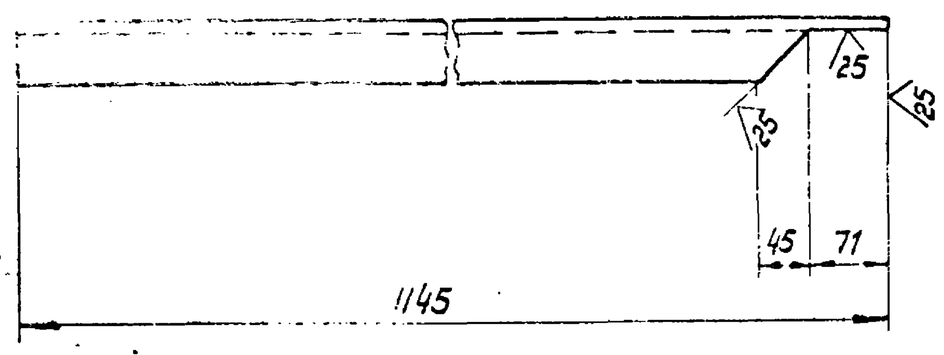

Неуказанные предельные отклонения размеров h16

Изм.	Лист	№ докум.	Подп.	Дата
Разраб.		Пробткова		1.11.82
Пров.		Козина		
Т. контр.				
Н. контр.		Мюнтер		
Утв.				

Д22Г.033.022

Уголок

Лит.	Масса	Масштаб
И	4,4	1:5
Лист	Листов 1	

Уголок Б-50х50х5 ГОСТ 8509-72 / Ст3Сп ГОСТ 535-79

Госстрой СССР ГПИ Горьковский Сантехпроект

Формат А4

Д22Г.033.021

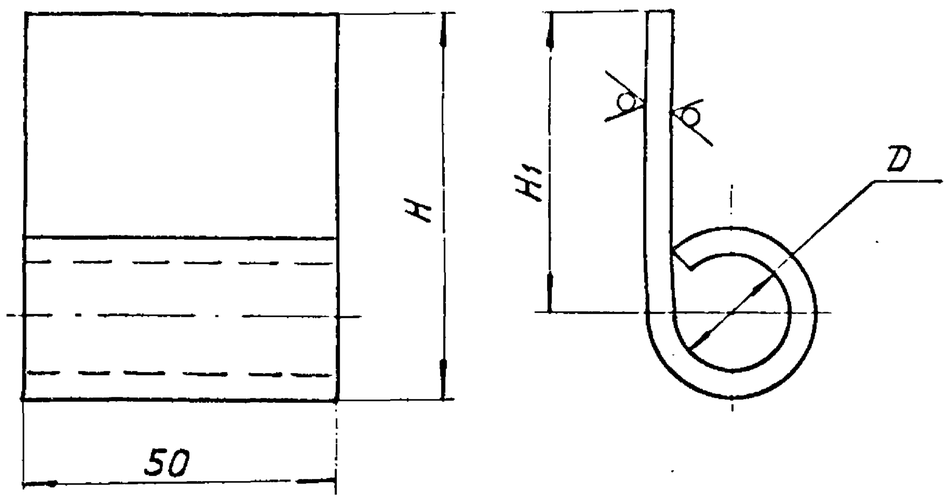

Обозначение	Размеры, мм			Длина развертки мм	Масса, кг
	D	H	H1		
Д22Г.033.021	18	53	40	100	0,16
-01		32	19	79	0,12
-02	14	66	55	104	0,2

Неуказанные предельные отклонения размеров $\pm \frac{IT14}{2}$.

Изм.	Лист	№ докум.	Подп.	Дата
Разраб.		Пробткова		1.11.82
Пров.		Козина		
Т. контр.				
Н. контр.		Мюнтер		
Утв.				

Д22Г.033.021

Петля

Лит.	Масса	Масштаб
И	См. табл.	—
Лист	Листов 1	

Лист Б-ПН-4.0 ГОСТ 19903-74 / ВСт3Сп ГОСТ 14637-79

Госстрой СССР ГПИ Горьковский Сантехпроект

Формат А4

Инв.№ подл. | Подпись и дата | Взам. инв.№ | Инв.№ дубл. | Подпись и дата

Д22Г.033.018

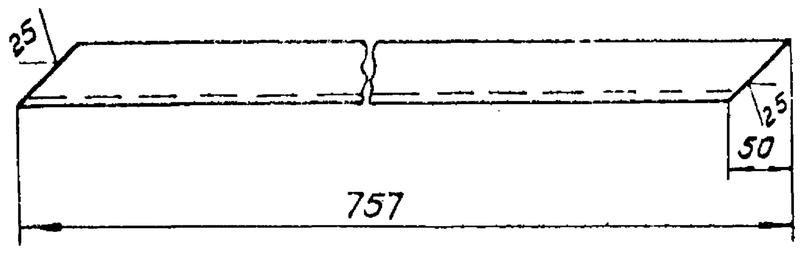

Неуказанные предельные отклонения размеров h16

Изм.	Лист	№ докум.	Подп.	Дата
Разраб.		Пробткова		1.11.82
Пров.		Козина		
Т. контр.				
Н. контр.		Мюнтер		
Утв.				

Д22Г.033.018

Уголок

Лит.	Масса	Масштаб
И	2,65	1:5
Лист	Листов 1	

Уголок Б-50х50х5 ГОСТ 8509-72 / Ст3Сп ГОСТ 535-79

Госстрой СССР ГПИ Горьковский Сантехпроект

Формат А4

Д22Г.033.017

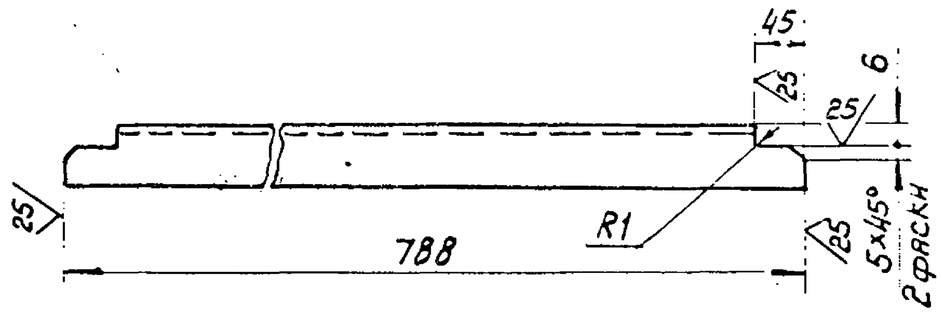

Неуказанные предельные отклонения размеров: h16, $\pm \frac{IT16}{2}$

Изм.	Лист	№ докум.	Подп.	Дата
Разраб.		Пробткова		1.11.82
Пров.		Козина		
Т. контр.				
Н. контр.		Мюнтер		
Утв.				

Д22Г.033.017

Уголок

Лит.	Масса	Масштаб
И	2,75	1:5
Лист	Листов 1	

Уголок Б-50х50х5 ГОСТ 8509-72 / ВСт3Сп ГОСТ 535-79

Госстрой СССР ГПИ Горьковский Сантехпроект

Формат А4

Д22Г.033.026

(√)

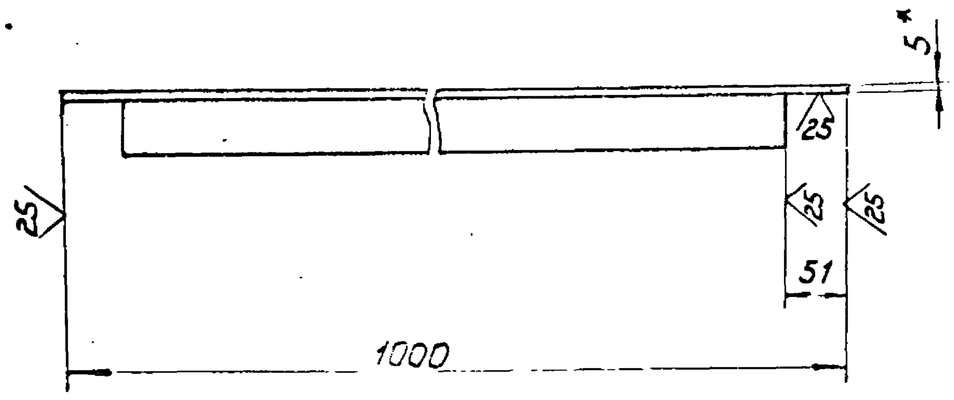

1. *Размеры для справок
2. Неуказанные предельные отклонения размеров h16

Изм.	Лист	№ докум.	Подп.	Дата	Д22Г.033.026			
Разраб.		Прыткова		1.11.82	Уголок	Лит.	Масса	Масштаб
Пров.		Козина				И	8,6	1:5
Т. контр.						Лист	Листов 1	
Н. контр.		Мюнтер			Уголок Б-50×50×5 ГОСТ 8509-72 / В Ст 3сп ГОСТ 535-79	Госстрой СССР ГПИ Горьковский Сантехпроект		
Утв.								

Инв. № подл. | Подпись и дата | Взам. инв. № | Инв. № дубл. | Подпись и дата

Формат А4

Д22Г.033.025

(12,5) (√)

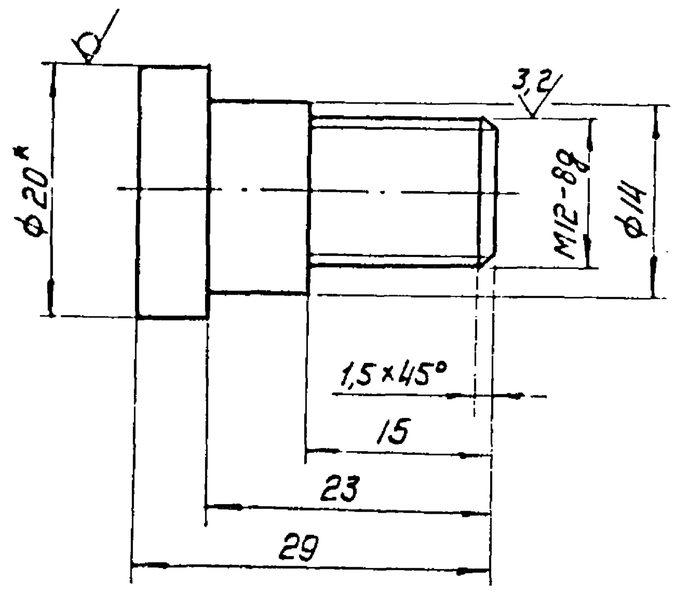

1. *Размеры для справок
2. Неуказанные предельные отклонения размеров: h16, ± IT16/2.

Изм.	Лист	№ докум.	Подп.	Дата	Д22Г.033.025			
Разраб.		Прыткова		1.11.82	Болт	Лит.	Масса	Масштаб
Пров.		Козина				И	0,03	2:1
Т. контр.						Лист	Листов 1	
Н. контр.		Мюнтер			Круг В 20 ГОСТ 2590-71 / В Ст 3сп ГОСТ 535-79	Госстрой СССР ГПИ Горьковский Сантехпроект		
Утв.								

Инв. № подл. | Подпись и дата | Взам. инв. № | Инв. № дубл. | Подпись и дата

Формат А4

Д22Г.033.024

(√)

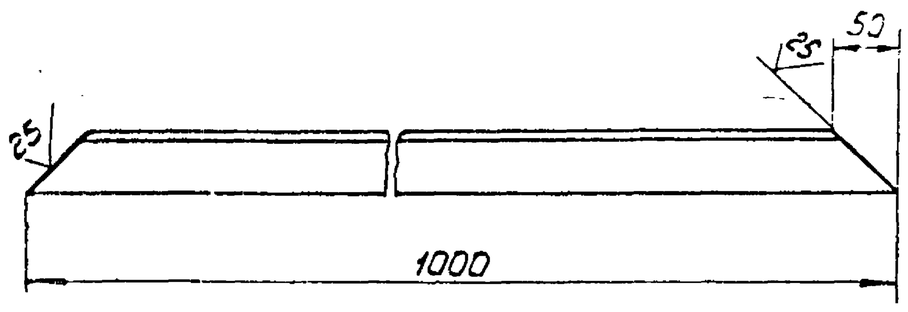

Неуказанные предельные отклонения размеров h16.

Изм.	Лист	№ докум.	Подп.	Дата	Д22Г.033.024			
Разраб.		Прыткова		1.11.82	Уголок	Лит.	Масса	Масштаб
Пров.		Козина				И	3,6	1:5
Т. контр.						Лист	Листов 1	
Н. контр.		Мюнтер			Уголок Б-50×50×5 ГОСТ 8509-72 / В Ст 3сп ГОСТ 535-79	Госстрой СССР ГПИ Горьковский Сантехпроект		
Утв.								

Инв. № подл. | Подпись и дата | Взам. инв. № | Инв. № дубл. | Подпись и дата

Формат А4

Д22Г.033.023

(√)

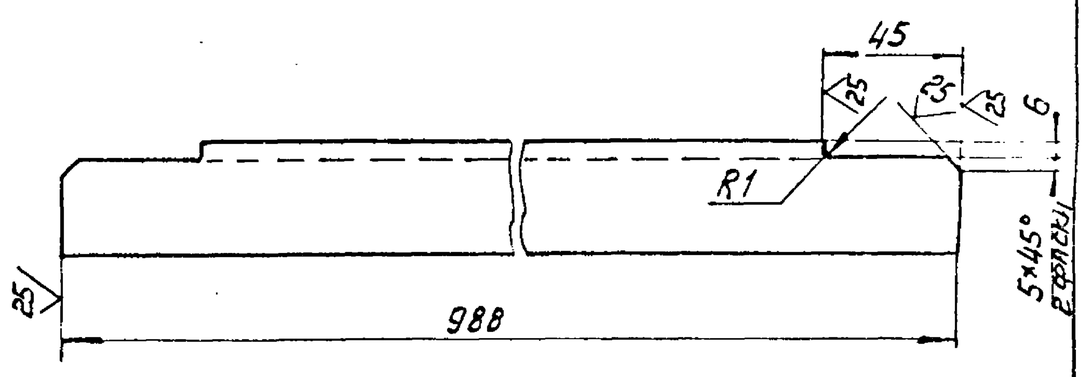

Неуказанные предельные отклонения размеров: h16, ± IT16/2.

Изм.	Лист	№ докум.	Подп.	Дата	Д22Г.033.023			
Разраб.		Прыткова		1.11.82	Уголок	Лит.	Масса	Масштаб
Пров.		Козина				И	2,13	1:2
Т. контр.						Лист	Листов 1	
Н. контр.		Мюнтер			Уголок Б-36×36×4 ГОСТ 8509-72 / В Ст 3сп ГОСТ 535-79	Госстрой СССР ГПИ Горьковский Сантехпроект		
Утв.								

Инв. № подл. | Подпись и дата | Взам. инв. № | Инв. № дубл. | Подпись и дата

Д22Г.033.034

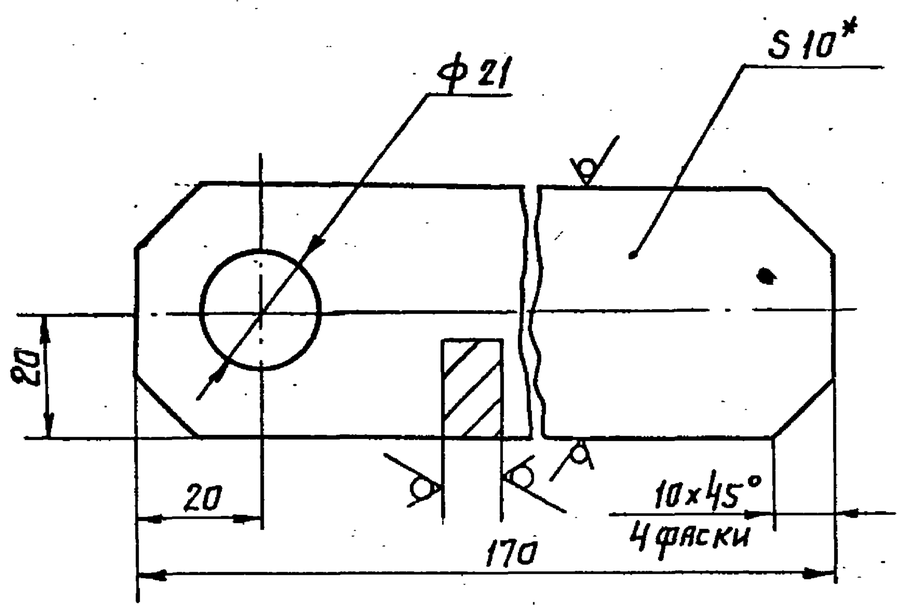

1.* Размеры для справок.
2. Неуказанные предельные отклонения размеров: H16; $\pm \frac{IT16}{2}$

Изм.	Лист	№ докум.	Подп.	Дата	Д22Г.033.034			
Разраб.		Прыткова		1.11.82	Рукоятка	Лит.	Масса	Масштаб
Пров.		Козина				И	0,5	1:1
Т. контр.						Лист	Листов 1	
Н. контр.		Мюнтер			Полоса Б-2 10×40 ГОСТ 103-76 / В Ст3сп ГОСТ 535-79	Госстрой СССР ГПИ Горьковский САНТЕХПРОЕКТ		
Утв.								

Копировал: Формат А4

Д22Г.033.033

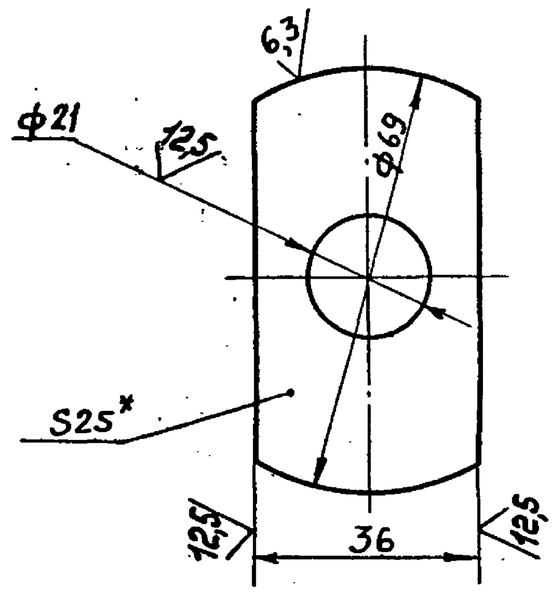

1.* Размеры для справок.
2. Неуказанные предельные отклонения размеров: H16, h16, $\pm \frac{IT16}{2}$.

Изм.	Лист	№ докум.	Подп.	Дата	Д22Г.033.033			
Разраб.		Прыткова		1.11.82	Кулачок	Лит.	Масса	Масштаб
Пров.		Козина				И	0,45	1:1
Т. контр.						Лист	Листов 1	
Н. контр.		Мюнтер			Лист Б-ПН-25 ГОСТ 19903-74 / В Ст3сп ГОСТ 14637-79	Госстрой СССР ГПИ Горьковский САНТЕХПРОЕКТ		
Утв.								

Копировал: Формат А4

Инв.№ подл. | Подп. и дата | Взам. инв.№ | Инв.№ дубл. | Подпись и дата

Д22Г.033.031

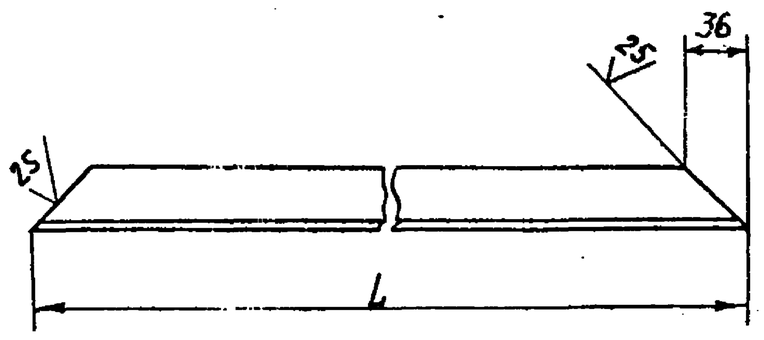

Обозначение	L, мм	Масса, кг
Д22Г.033.031	820	1,75
-01	300	0,60

Неуказанные предельные отклонения размеров: h16; $\pm \frac{IT16}{2}$

Изм.	Лист	№ докум.	Подп.	Дата	Д22Г.033.031			
Разраб.		Прыткова		1.11.82	Уголок	Лит.	Масса	Масштаб
Пров.		Козина				И	См. табл.	—
Т. контр.						Лист	Листов 1	
Н. контр.		Мюнтер			Уголок Б-36×36×4 ГОСТ 8509-72 / В Ст3сп ГОСТ 535-79	Госстрой СССР ГПИ Горьковский САНТЕХПРОЕКТ		
Утв.								

Копировал: Формат А4

Формат	Зона	Поз.	Обозначение	Наименование	Кол.	Примеч.
				Документация		
А2			Д22Г.033.020СБ	Сборочный чертеж		
				Детали		
А4		1	Д22Г.033.021-01	Петля	4	
А4		2	Д22Г.033.031	Уголок	2	
		3	-01	Уголок	2	
Б4		4	Д22Г.033.032	Ось		
				Круг В-20 ГОСТ 2590-71 / В Ст3сп ГОСТ 535-79		
				L=930 h16 25/	1	2,3 кг
А4		5	Д22Г.033.033	Кулачок	2	
А4		6	Д22Г.033.034	Рукоятка	1	
Б4		7	Д22Г.033.035	Лист		
				Лист Б-ПН-3,0 ГОСТ 19903-74 / S-IV-Н-В Ст3сп ГОСТ 16523-70		
				(290×810) h16 25/	1	5,4 кг
А4		8	Д22Г.033.036	Ушко	2	
А4		9	Д22Г.033.037	Уголок	2	—

Инв.№ подл. | Подп. и дата | Взам. инв.№ | Инв.№ дубл. | Подпись и дата

Изм.	Лист	№ докум.	Подп.	Дата	Д22Г.033.020			
Разраб.		Козина		1.11.82	Дверка	Лит.	Лист	Листов
Пров.						И		1
Нач. отд.						Госстрой СССР ГПИ Горьковский САНТЕХПРОЕКТ		
Н. контр.		Мюнтер						
Утв.								

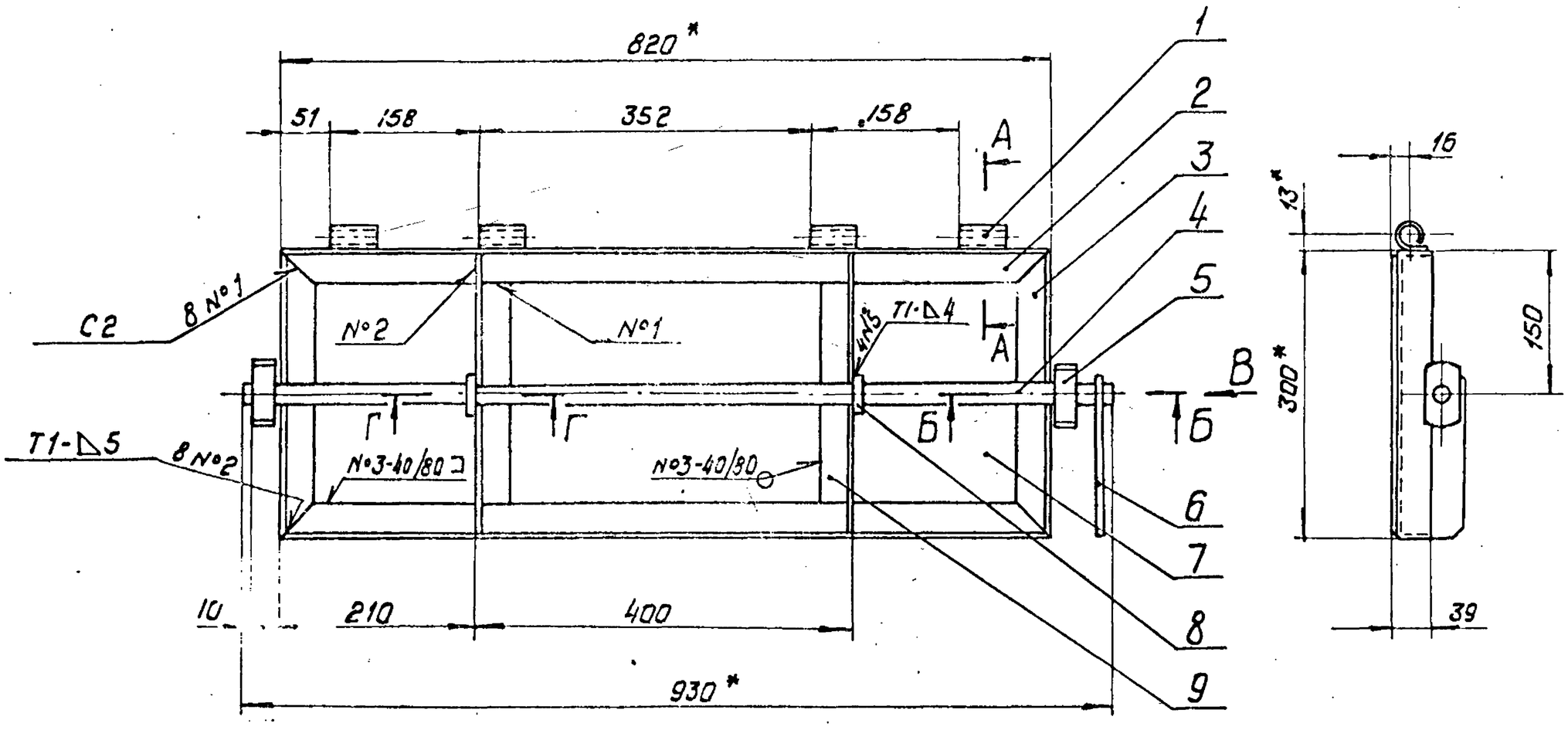

А - А
М 1:1

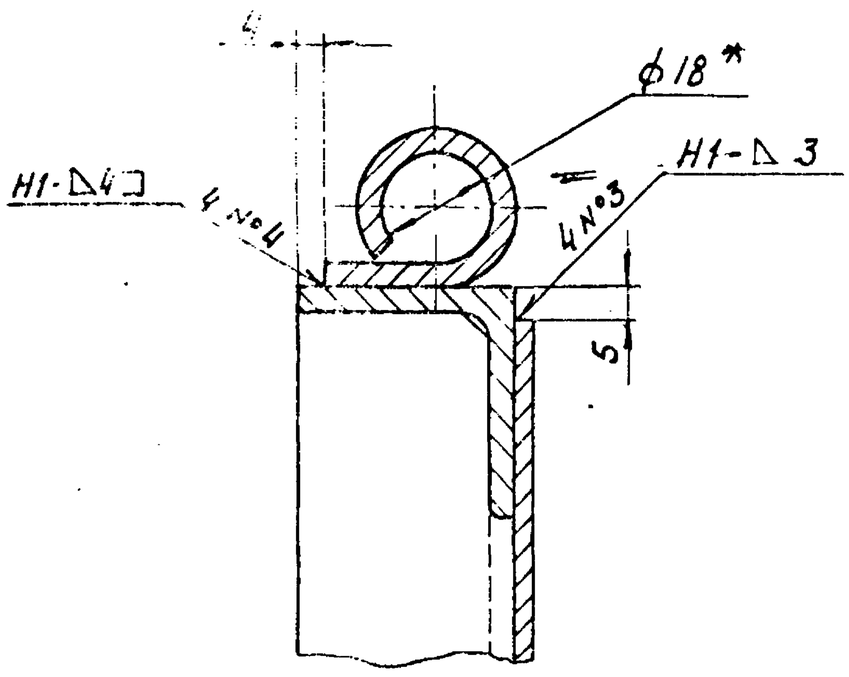

Б - Б
М 1:1

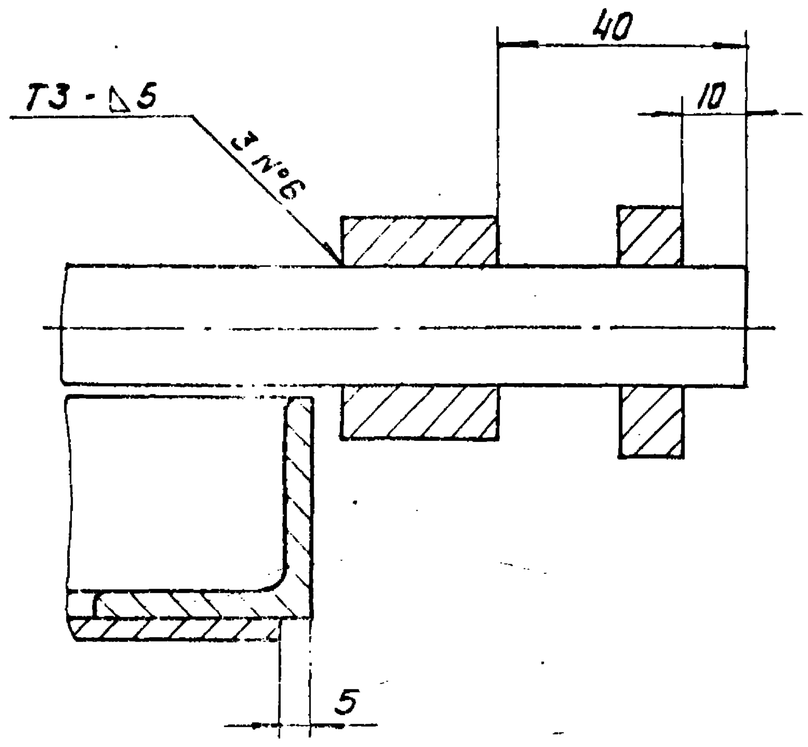

Вид В
М 1:1

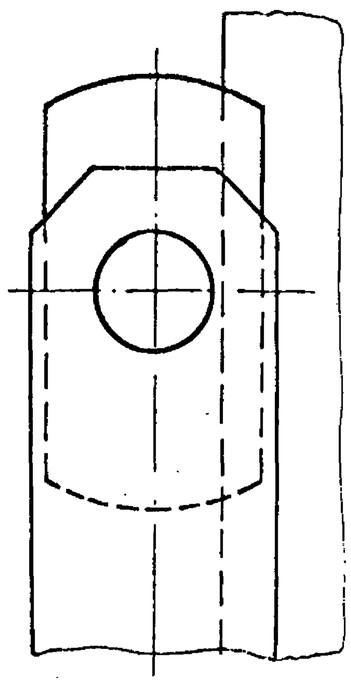

Г - Г
М 1:1

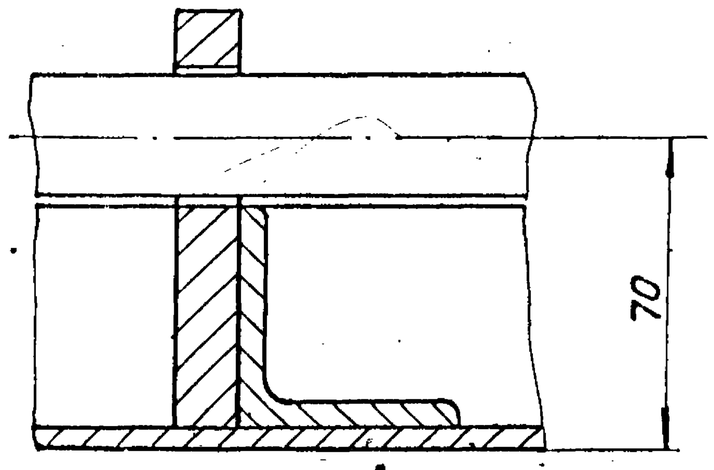

1. * Размеры для справок
2. Неуказанные предельные отклонения размеров $\pm \frac{IT14}{2}$.
3. Сварные швы по ГОСТ 5264-80

Изм.	Лист	№ докум.	Подп.	Дата	Д22Г.033.020 СБ		
Разраб.		Козина			Дверка	Лит.	Масса 15 / Масштаб 1:5
Пров.						Лист	Листов 1
Т. контр.						Госстрой СССР, ГПИ Горьковский Сантехпроект	
Н. контр.		Мюнтер					
Утв.							

Д22Г.033.039

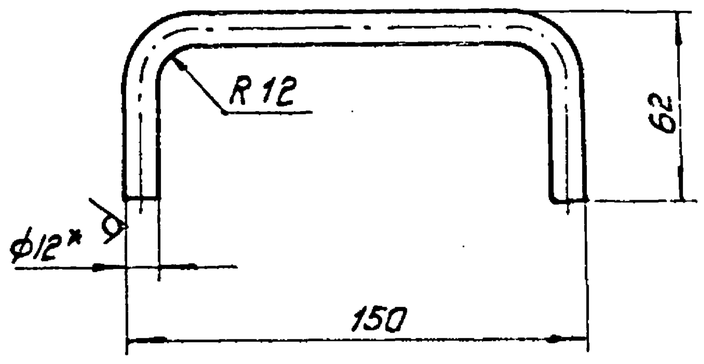

1. *Размеры для справок
2. Неуказанные предельные отклонения размеров ±IT14/2

Изм.	Лист	№ докум.	Подп.	Дата
Разраб.		Цимбалина		1.11.82
Пров.		Кознина		
Т. контр.				
Н. контр.		Мюнтер		
Утв.				

Д22Г.033.039

Ручка

Лит.	Масса	Масштаб
И	0,22	1:2
Лист	Листов 1	

Круг В-12 ГОСТ 2590-71 / ВСт.3сп ГОСТ 535-79

Госстрой СССР ГПИ Горьковский Сантехпроект

Формат А4

Формат	Зона	Поз.	*Обозначение	Наименование	Кол.	Примеч.
				Документация		
А3			Д22Г.033.030СБ	Сборочный чертеж		
				Детали		
А4		1	Д22Г.033.021-02	Петля	3	
Б4		2	Д22Г.033.038	Лист		
				Лист Б-ПН-3,0 ГОСТ 19903-74 / 5-IV-Н-ВСт3сп ГОСТ 16523-70		
				(405×980) h16	1	9,3 кг
А4		3	Д22Г.033.039	Ручка	1	
Б4		4	Д22Г.033.041	Полоса		
				Лист Б-ПН-3,0 ГОСТ 19903-74 / 5-IV-Н-ВСт3сп ГОСТ 16523-70		
				(980×30) h16	1	0,7 кг

Инв.№подл. | Подп. и дата | Взам.инв.№ | Инв.№дубл. | Подп. и дата

Д22Г.033.030

Дверка

Изм.	Лист	№ докум.	Подп.	Дата
Разраб.		Кознна		1.11.82
Пров.				
Нач. отд.				
Н. контр.		Мюнтер		
Утв.				

Лит.	Лист	Листов
И		1

Госстрой СССР ГПИ Горьковский Сантехпроект

Формат А4

Д22Г.033.037

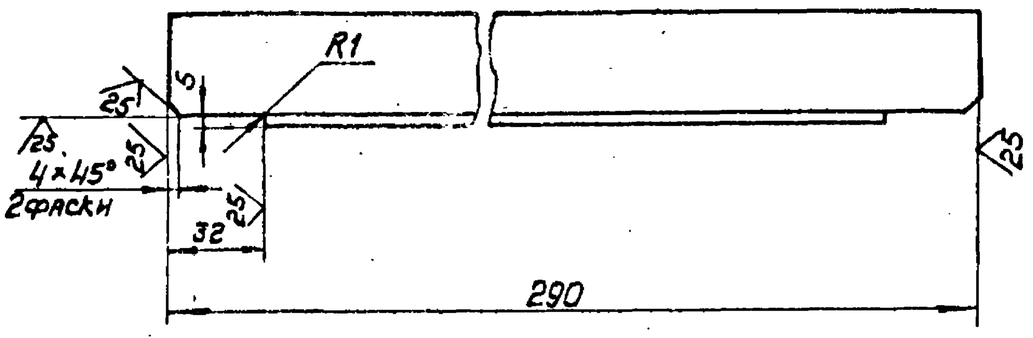

Неуказанные предельные отклонения размеров: h16, ±IT16/2.

Изм.	Лист	№ докум.	Подп.	Дата
Разраб.		Пробткова		1.11.82
Пров.		Кознна		
Т. контр.				
Н. контр.		Мюнтер		
Утв.				

Д22Г.033.037

Уголок

Лит.	Масса	Масштаб
И	0,58	1:2
Лист	Листов 1	

Уголок 6-36×36×4 ГОСТ 8509-72 / ВСт.3сп ГОСТ 535-79

Госстрой СССР ГПИ Горьковский Сантехпроект

Формат А4

Д22Г.033.036

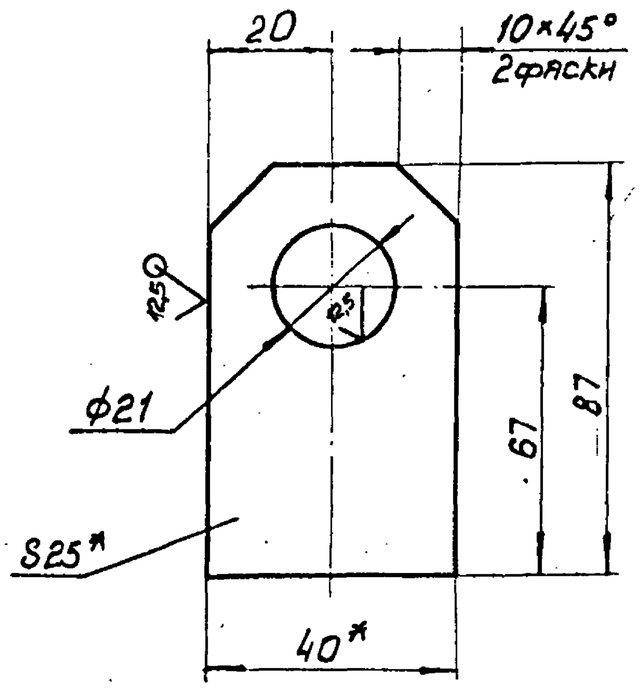

1. * Размеры для справок
2. Неуказанные предельные отклонения размеров: H16, ±IT16/2.

Инв.№подл. | Подпись и дата | Взам.инв.№ | Инв.№дубл. | Подпись и дата

Изм.	Лист	№ докум.	Подп.	Дата
Разраб.		Пробткова		1.11.82
Пров.		Кознна		
Т. контр.				
Н. контр.		Мюнтер		
Утв.				

Д22Г.033.036

Ушко

Лит	Масса	Масштаб
И	0,21	1:1
Лист	Листов 1	

Лист Б-ПН-25 ГОСТ 19903-74 / ВСт3сп ГОСТ 14637-79

Госстрой СССР ГПИ Горьковский Сантехпроект

Формат А4

Копировал

№строки	Обозначение	Наименование	Куда входит: Обозначение	Куда входит: Кол.	Общ. количество	Примечание
1	Д22Г. 034. 000	Контейнер для золы V = 0,3м³			1	
2						
3	Д22Г. 034. 010	Бункер			1	
4	Д22Г. 034. 020	Корпус бункера	Д22Г. 034. 010	1	1	
5	Д22Г. 034. 030	Фильтр	Д22Г. 034. 010	1	1	
6	Д22Г. 034. 040	Рама	Д22Г. 034. 030	1	1	
7	Д22Г. 034. 050	Рамка	Д22Г. 034. 050	1	1	
8	Д22Г. 034. 060	Затвор	Д22Г. 034. 010	1	1	
9	Д22Г. 034. 070	Тележка			1	
10	Д22Г. 034. 080	Колесо	Д22Г. 034. 070	2	2	
11	Д22Г. 034. 090	Колесо с вилкой	Д22Г. 034. 070	1	2	
12	Д22Г. 034. 100	Вилка	Д22Г. 034. 090	1	1	
13	Д22Г. 034. 110	Колесо	Д22Г. 034. 090	1	1	
14	Д22Г. 034. 120	Рама	Д22Г. 034. 070	1	1	
15	Д22Г. 034. 130	Кронштейн	Д22Г. 034. 120	2	2	
16						
17						
18						
19						
20						
21						
22						
23						
24						
25						

Изм.	Лист	№ докум.	Подп.	Дата
Разраб.	Гольденберг			1.11.82
Пров.	Мюнтер			
Нач. отд.	Гольский			
Н. контр.	Мюнтер			
Утв.				

Д22Г.034.000ВС

Контейнер для золы V = 0,3м³
Ведомость спецификаций

Лит.	Лист	Листов
И		1

Госстрой СССР ГПИ Горьковский Сантехпроект

Формат А3

Д22Г.033.030СБ

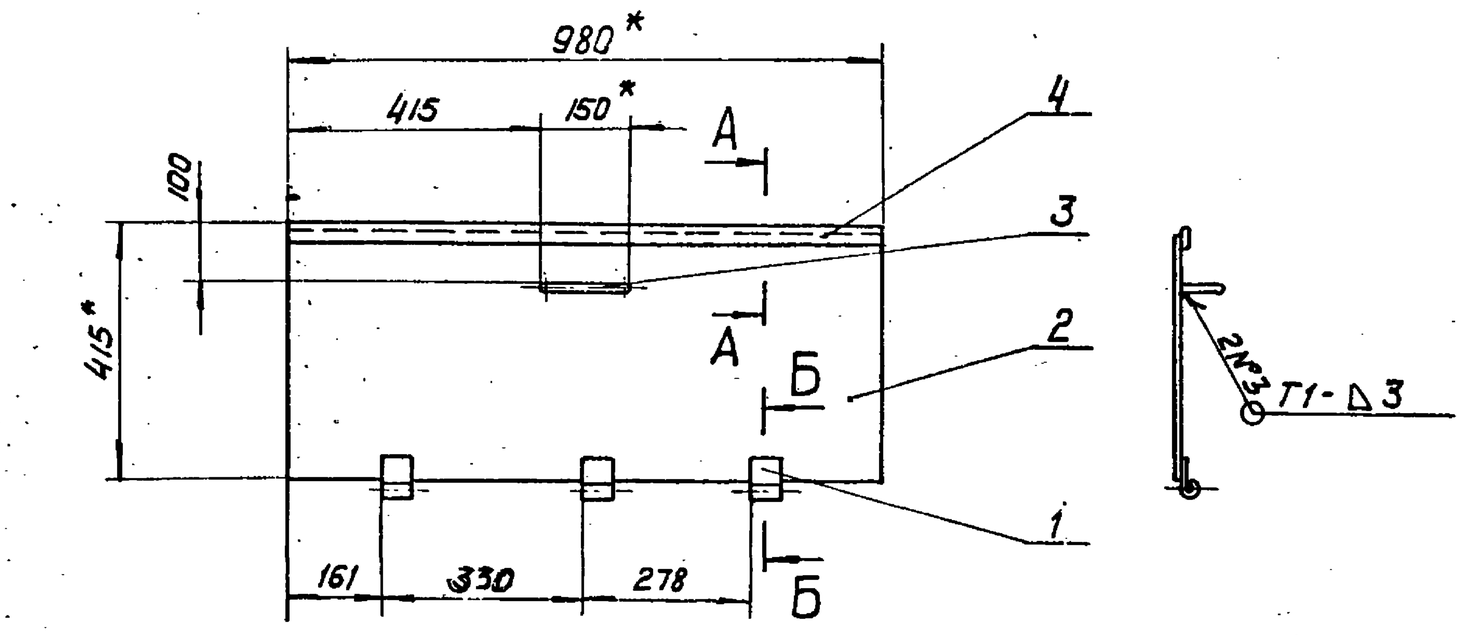

А - А
М 1:1

Б - Б
М 1:1

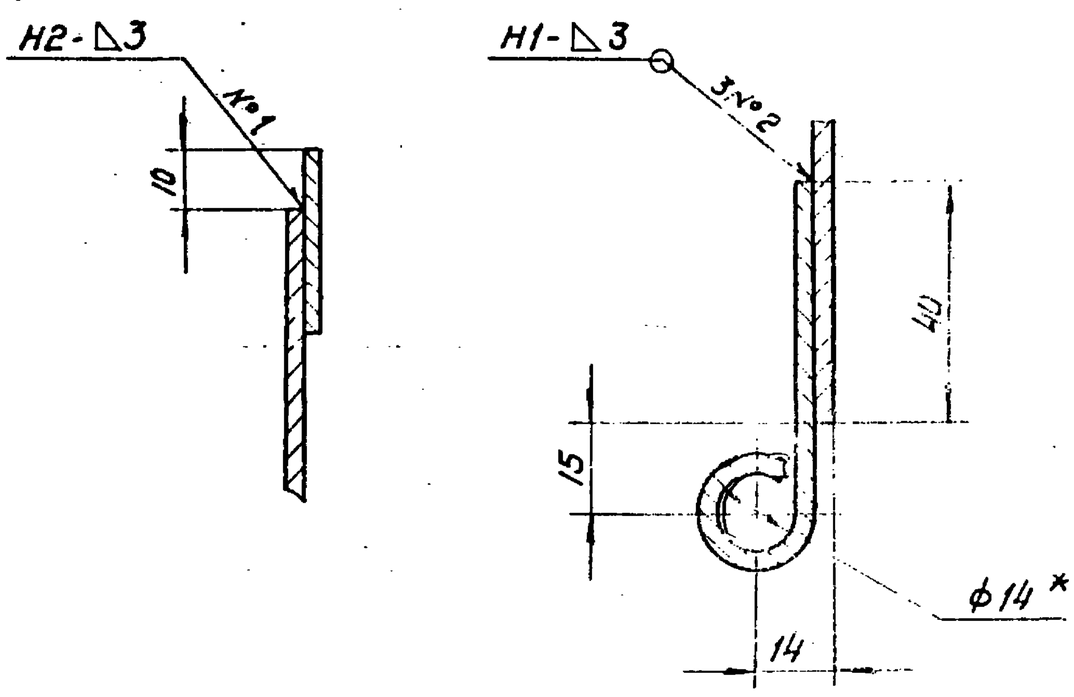

1. * Размеры для справок
2. Неуказанные предельные отклонения размеров ± IT16/2
3. Сварные швы по ГОСТ 5264-80.

Изм.	Лист	№ докум.	Подп.	Дата
Разраб.	Козина			1.11.82
Пров.	Козина			
Т. контр.				
Н. контр.	Мюнтер			
Утв.				

Д22Г.033.030СБ

Дверка

Лит.	Масса	Масштаб
И	11	1:10

Лист	Листов 1

Госстрой СССР ГПИ Горьковский Сантехпроект

Д22Г. 034. 001

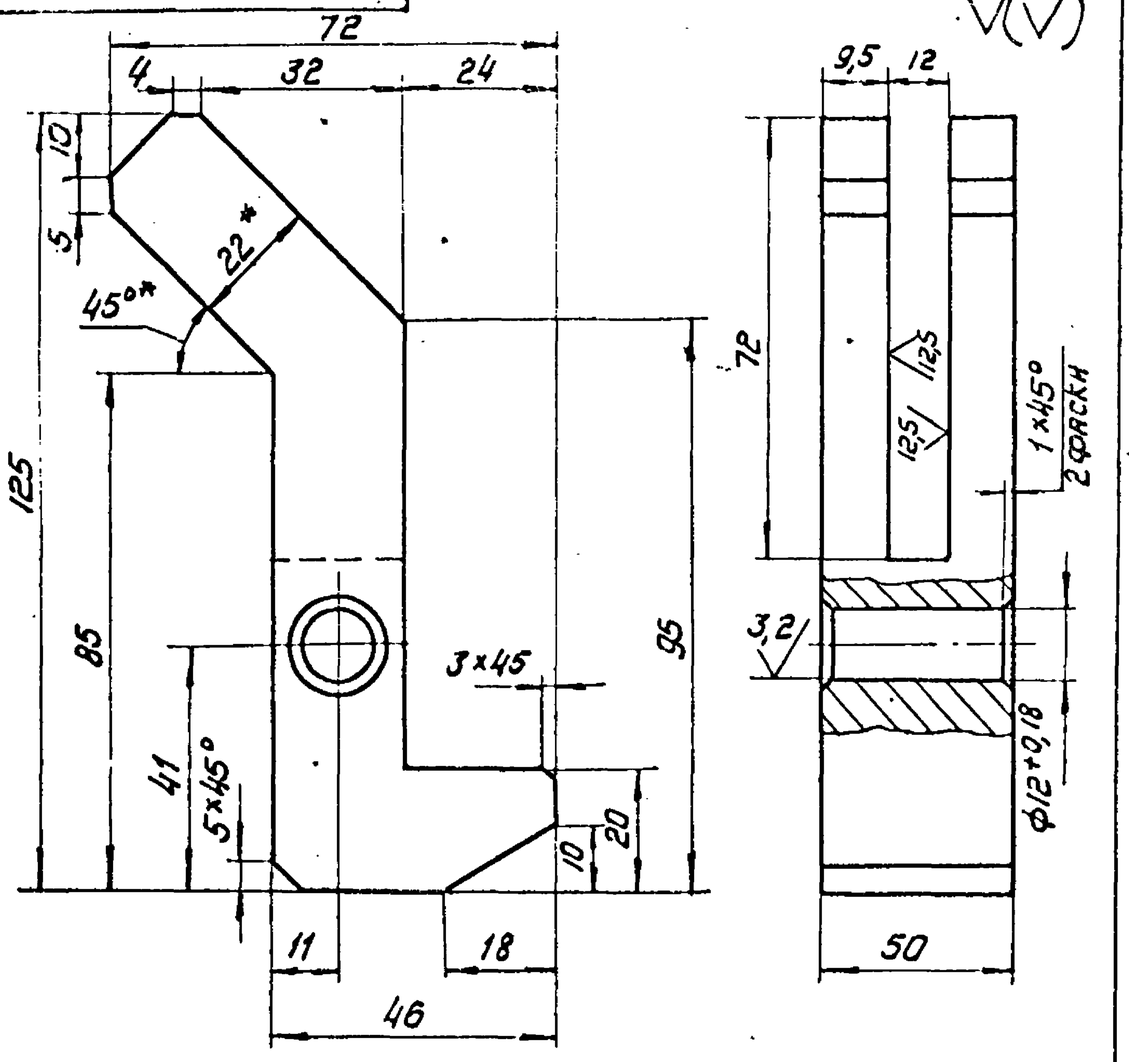

1.* Размеры для справок

2. Неуказанные предельные отклонения размеров: H16, h16, $\pm \frac{IT16}{2}$.

Изм.	Лист	№ докум.	Подп.	Дата
Разраб.		Гольденберг		1.11.82
Пров.		Мюнтер		
Т. контр.				
Н. контр.		Мюнтер		
Утв.				

Д22Г. 034. 001

Крючок

Лит.	Масса	Масштаб
И	0,8	1:1

Лист | Листов 1

8 Ст.3 сп ГОСТ 380-71

Госстрой СССР ГПИ Горьковский Сантехпроект

Формат А4

Инв. № подл. | Подп. и дата | Взам. инв. № | Инв. № дубл. | Подп. и дата

Формат	Зона	Поз.	Обозначение	Наименование	Кол.	Примеч.
				Документация		
А2			Д22Г. 034. 000 СБ	Сборочный чертеж		
А3			Д22Г. 034. 000 ВС	Ведомость спецификаций		
А3			Д22Г. 034. 000 ВП	Ведомость покупных изделий		
				Сборочные единицы		
А4		1	Д22Г. 034. 010	Бункер	1	
А4		2	Д22Г. 034. 070	Тележка	1	

Изм.	Лист	№ докум.	Подп.	Дата
Разраб.		Гольденберг		1.11.82
Пров.		Мюнтер		
Нач. отд.				
Н. контр.		Мюнтер		
Утв.				

Д22Г. 034. 000

Контейнер для золы V = 0,3 м³

Лит.	Лист	Листов
И		1

Госстрой СССР ГПИ Горьковский Сантехпроект

Формат А4

№ строки	Наименование	Обозначение документа на поставку	Поставщик	Куда входит (обозначение)	Количество: на изделие	в комплекте	на регулир.	Всего	Примечания
1	Ось 6-12 В 12×65 Ст 3 Сп	ГОСТ 9650-80		Д22Г. 034. 010	1			1	
2	Кольцо 1А 25	ГОСТ 13940-68		Д22Г. 034. 070	2			2	
3	Подшипник 305	ГОСТ 8338-75		Д22Г. 034. 070	2			2	
4				Д22. 034. 090	1			2	
5								4	
6	Кольца СГ 30-19-3,5	ГОСТ 6418-81		Д22Г. 034. 090	1			2	
7	СГ 44-31-5			Д22Г. 034. 070	2			2	
8				Д22Г. 034. 090	1			2	
9								4	
10	Крепежные изделия								
11									
12	Шайба 7019-0393	ГОСТ 13438-68		Д22Г. 034. 010	1			1	
13	Болт М6×25.36.	ГОСТ 7798-70		Д22Г. 034. 010	2			2.	
14	М8×16.36			Д22Г. 034. 090	2			2	
15	Винт М6×16.36	ГОСТ 1491-80		Д22Г. 034. 070	8			8	
16				Д22Г. 034. 090	4			4	
17								12	
18	Винт М6×16.36	ГОСТ 17475-80		Д22Г. 034. 030	12			12	
19	Гайка М6.4	ГОСТ 5915-70		Д22Г. 034. 030	12			12	
20	М24.4	ГОСТ 5927-70		Д22Г. 034. 070	2			2	
21	Шплинт 3,2×20	ГОСТ 397-79		Д22Г. 034. 010	2			2	
22	5×60			Д22Г. 034. 070	2			2	
23	Шайба 8.65Г	ГОСТ 6402-70		Д22Г. 034. 090	2			2	
24	12.01	ГОСТ 9649-78		Д22Г. 034. 010	2			2	
25	6.01	ГОСТ 11371-78		Д22Г. 034. 030.	12			12	
	24.01			Д22Г. 034. 070	2			2	

Изм.	Лист	№ докум.	Подп.	Дата
Разраб.		Гольденберг		1.11.82
Пров.		Мюнтер		
Нач. отд.		Вольский		
Н. контр.		Мюнтер		
Утв.				

Д22Г. 034. 000 ВП

Контейнер для золы V = 0,3 Ведомость покупных изделий

Лит.	Лист	Листов
И		1

Госстрой СССР ГПИ Горьковский Сантехпроект

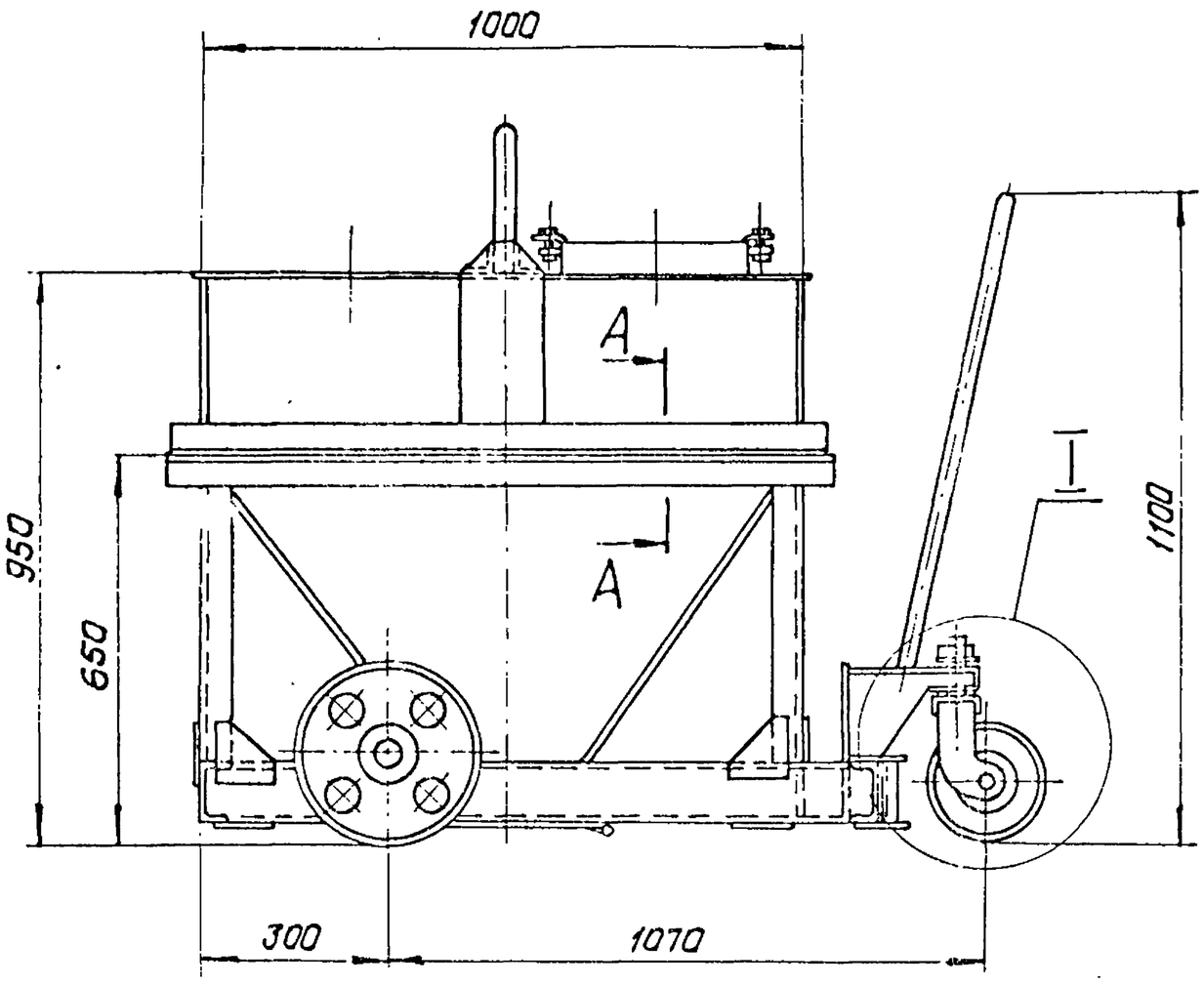

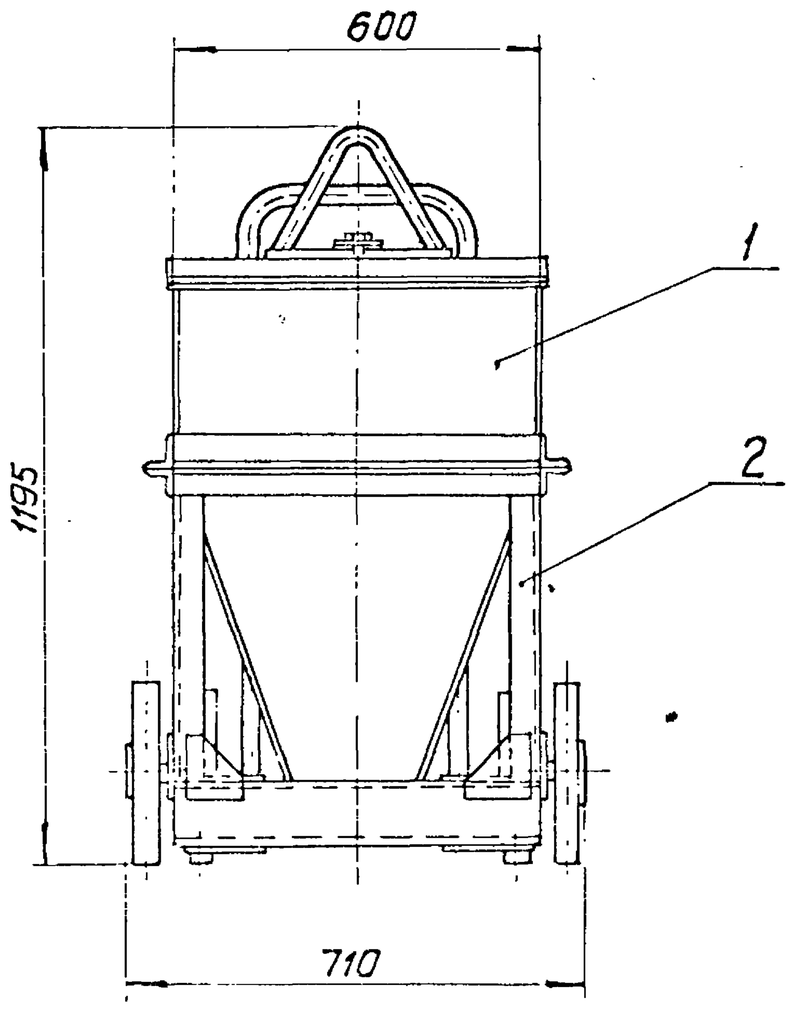

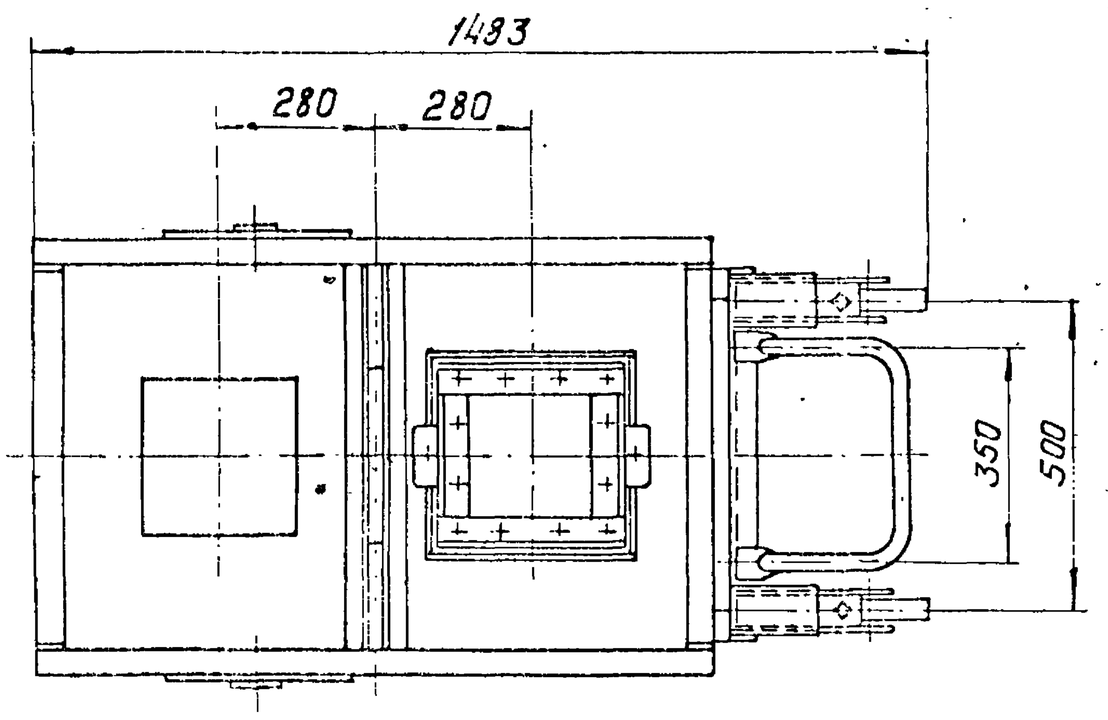

I
М 1:4

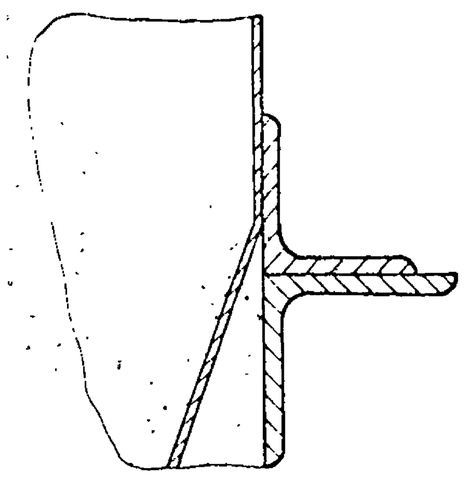

А-А
М 1:2

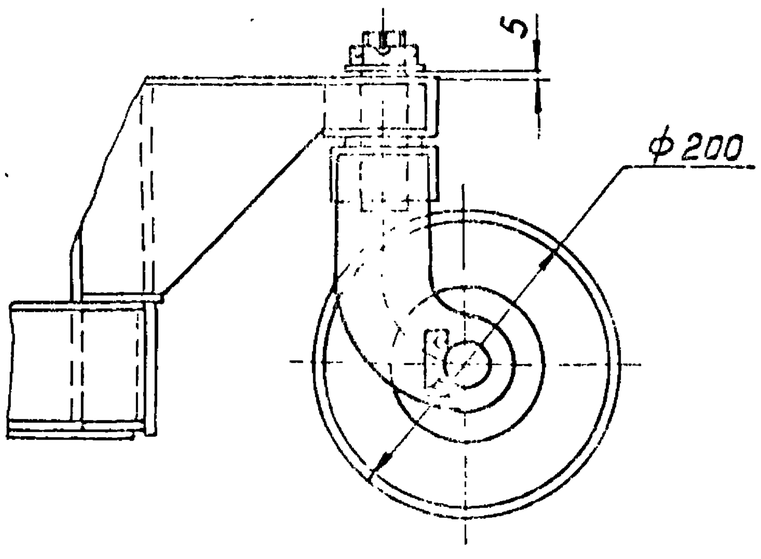

Размеры для справок

Изм.	Лист	№ докум.	Подп.	Дата	Д22Г.034.000СБ	
Разраб.		Сладенев		1.1982	Контейнер для золы V=0,3м³	Лит. / Масса / Масштаб: И / 230 / 1:10
Пров.		Корчков				Лист / Листов
Т.контр.						Госстрой СССР, ГПИ Горьковский Сантехпроект
Нач.отд.		Вольский				
Н.контр.		Мюнтер				
Утв.						

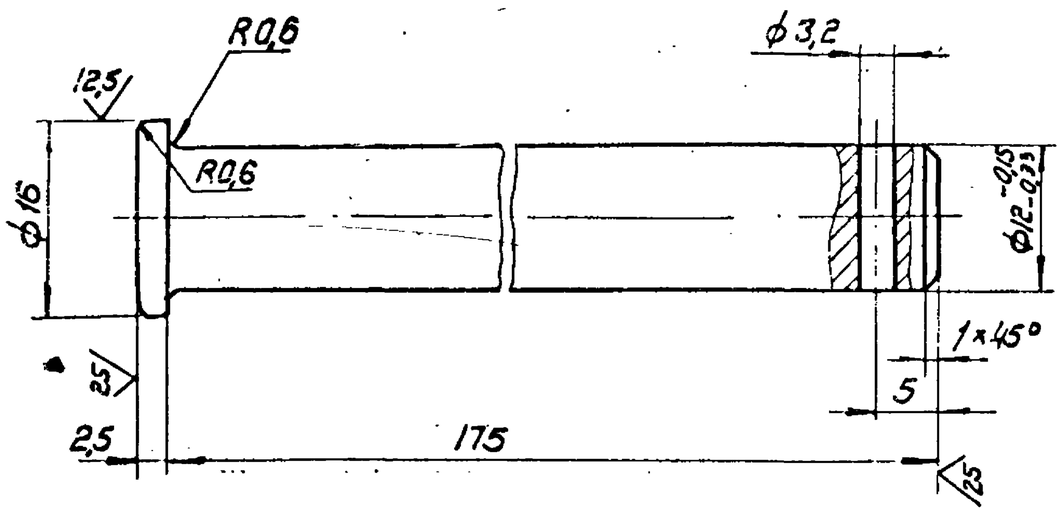

Неуказанные предельные отклонения размеров:
H16, h16, $\pm \frac{IT16}{2}$.

Изм.	Лист	№докум.	Подп.	Дата	Д22Г.034.003			
Разраб.		Шилина		1.11.82	Ось	Лит.	Масса	Масштаб
Пров.		Мюнтер				И	0,3	2:1
Т. контр.						Лист	Листов 1	
Рук. гр.		Мюнтер			Круг В-17 ГОСТ 2590-71 / В Ст.3 Сп ГОСТ 535-79	Госстрой СССР ГПИ Горьковский Сантехпроект		
Н. контр.		Мюнтер						
Утв.								

Формат А4

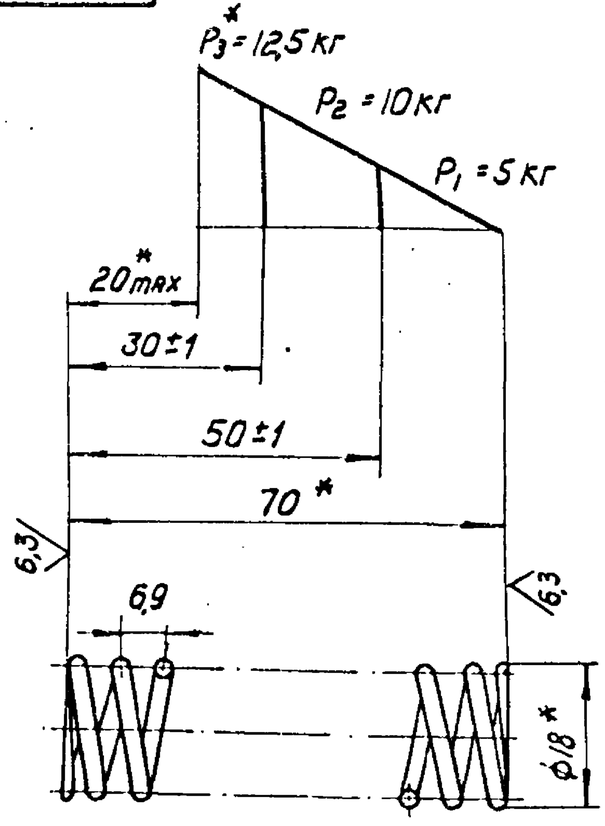

1. Пружина №329 ГОСТ 13770-68.
2. Направление навивки пружины - правое.
3. Число рабочих витков n - 10
4. Число витков полное - n1 - 11,5
5. Покрытие - Хим. окс. прм.
6. *Размеры для справок

Инв.№подл. | Подпись и дата | Взам. инв.№ | Инв.№дубл. | Подпись и дата

Изм.	Лист	№докум.	Подп.	Дата	Д22Г.034.002			
Разраб.		Бердышева		1.11.82	Пружина	Лит.	Масса	Масштаб
Пров.		Мюнтер				И	0,005	1:1
Т. контр.						Лист	Листов 1	
Н. контр.		Мюнтер			Проволока II-1,8 ГОСТ 9389-75	Госстрой СССР ГПИ Горьковский Сантехпроект		
Утв.								

Формат А4

Формат	Зона	Поз.	Обозначение	Наименование	Кол.	Примеч.
		8		Болт М6×25.36		
				ГОСТ 7798-70	2	
		9		Шайба 12.01		
				ГОСТ 9649-78	2	
		10		Шайба 7019-0393		
				ГОСТ 13438-68	1	
		11		Шплинт 3,2×20		
				ГОСТ 397-79	2	
				Материалы		
		12		Войлок ППр А5		
				ГОСТ 6308-71	0,1	кг

Изм.	Лист	№докум.	Подп.	Дата	Д22Г.034.010	Лист 2

Формат А4

Формат	Зона	Поз.	Обозначение	Наименование	Кол.	Примеч.
				Документация		
А2			Д22Г.034.010 СБ	Сборочный чертеж		
				Сборочные единицы		
А4		1	Д22Г.034.020	Корпус бункера	1	
А4		2	Д22Г.034.030	Фильтр	1	
А4		3	Д22Г.034.060	Затвор	1	
				Детали		
А4		4	Д22Г.034.001	Крючок	1	
А4		5	Д22Г.034.002	Пружина	1	
А4		6	Д22Г.034.003	Ось	1	
				Стандартные изделия		
		7		Ось 6-12 В 12×65 Г 3 Сп ГОСТ 9650-80	1	

Инв.№подл. | Подпись и дата | Взам. инв.№ | Инв.№дубл. | Подпись и дата

Изм.	Лист	№докум.	Подп.	Дата	Д22Г.034.010			
Разраб.		Гольденберг		1.11.82	Бункер	Лит.	Лист	Листов
Пров.		Мюнтер				И	1	2
Нач. отд.						Госстрой СССР, ГПИ Горьковский Сантехпроект		
Н. контр.		Мюнтер						
Утв.								

Формат А4

Д22Г. 034. 010 СБ

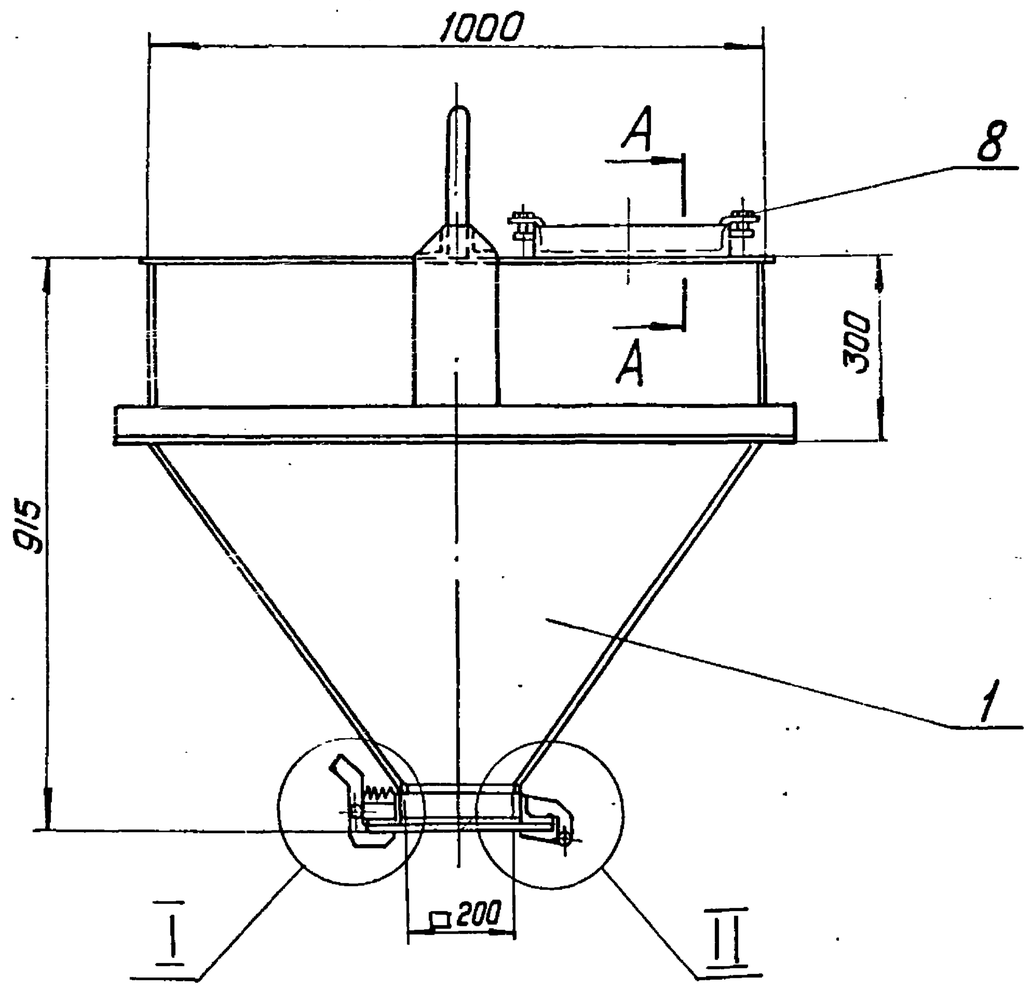

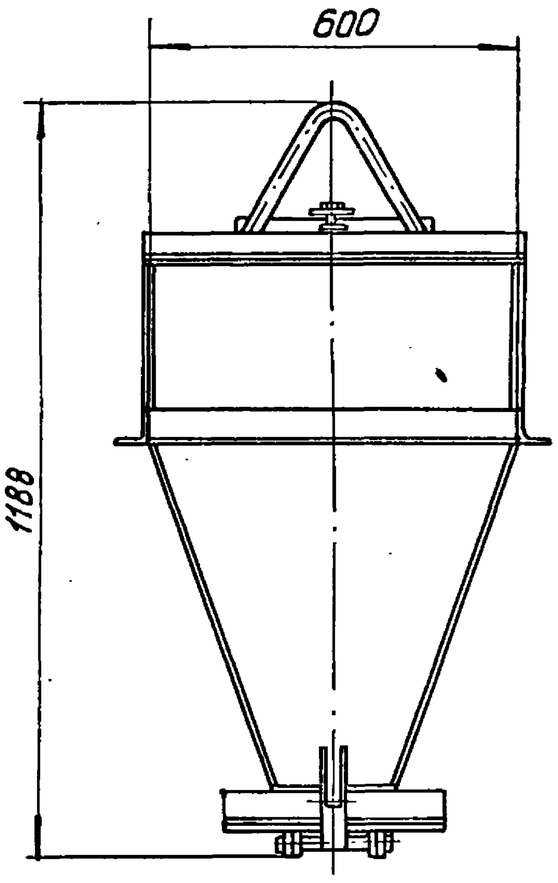

А-А
М 1:2

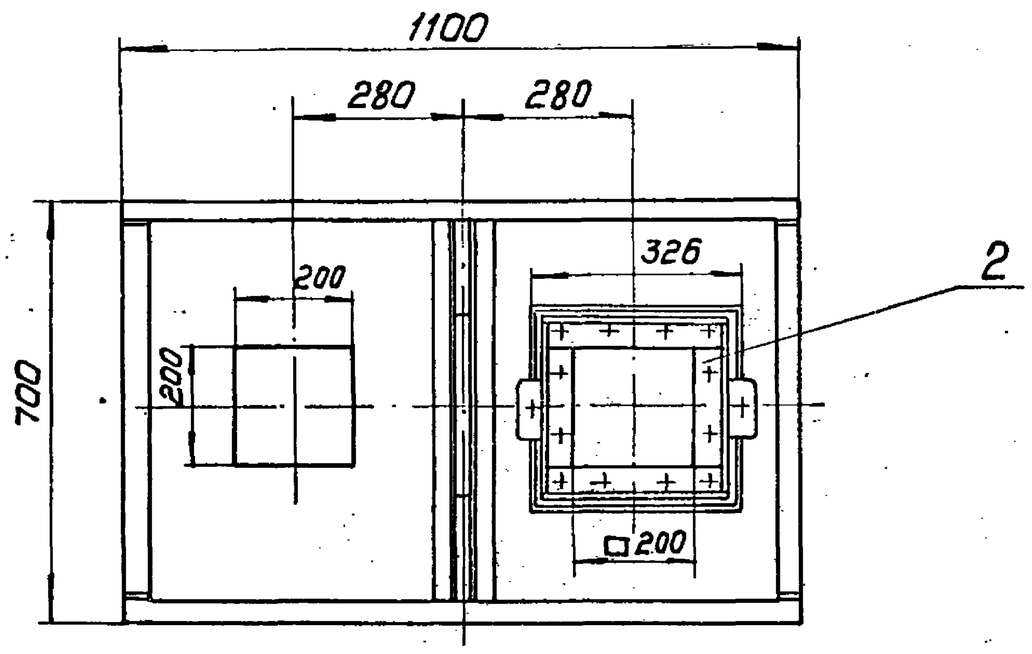

I
М 1:1

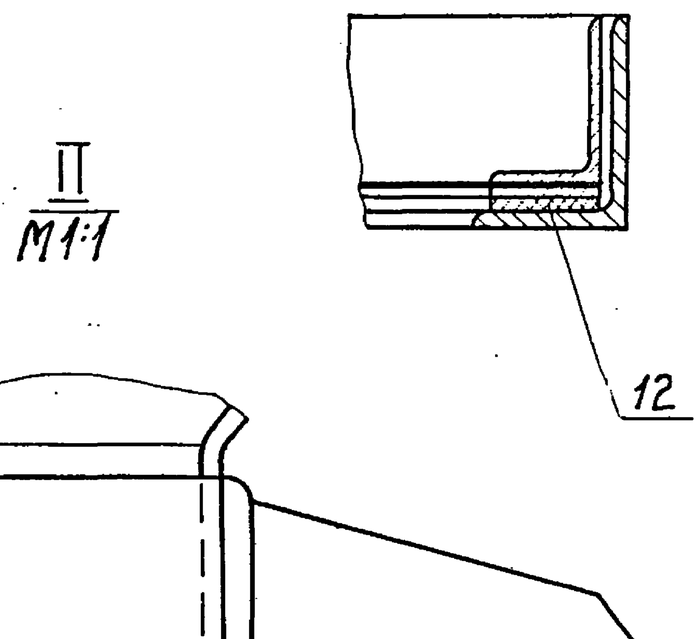

II
М 1:1

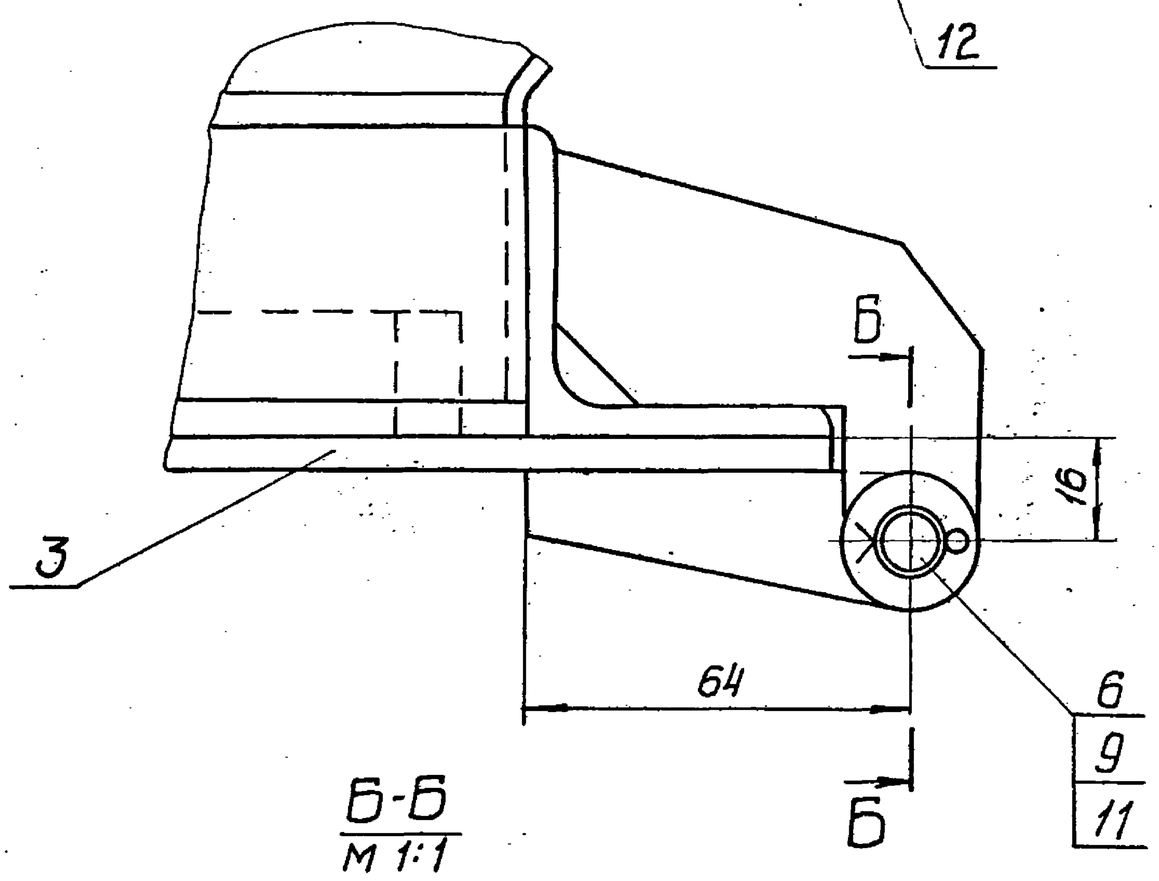

Б-Б
М 1:1

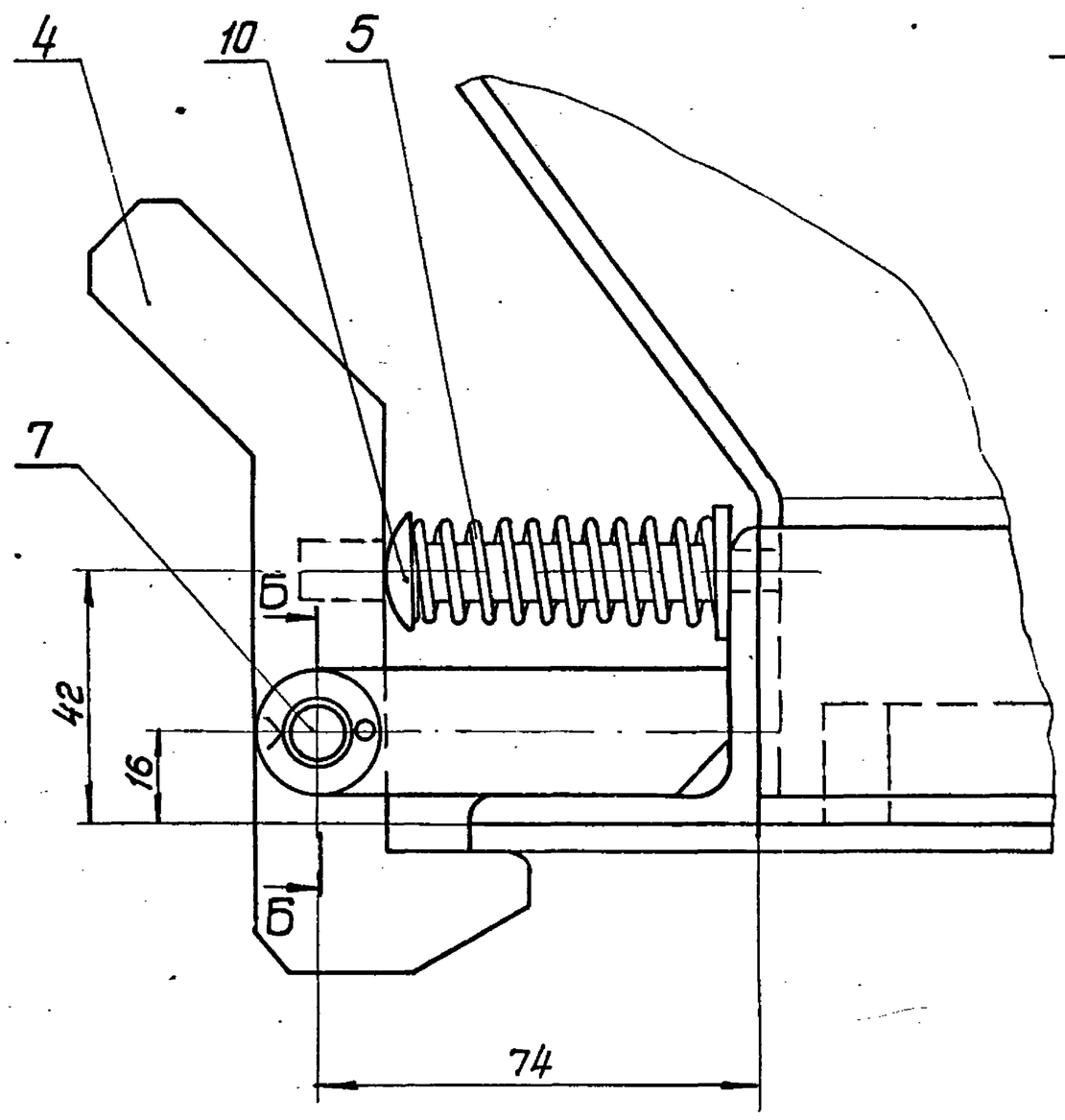

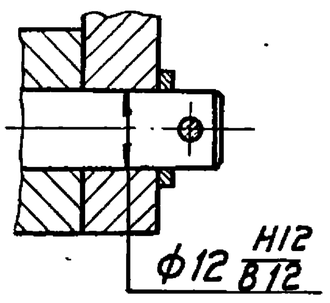

Размеры для справок

				Д22Г. 034. 010 СБ		
Изм.	Лист	№док.	Подп.	Дата		
Разраб.		Гольденберг		1.11.82	Бункер	Лит. / Масса / Масштаб: И / 140 / 1:10
Пров.		Корчков				Лист / Листов 1
Т.контр.						Госстрой СССР, ГПИ Гарьковский Сантехпроект
Н.контр.		Мюнтер				
Утв.						

Типовой проект 903-1-212.84 Альбом II Часть 2

Д22Г.034.005

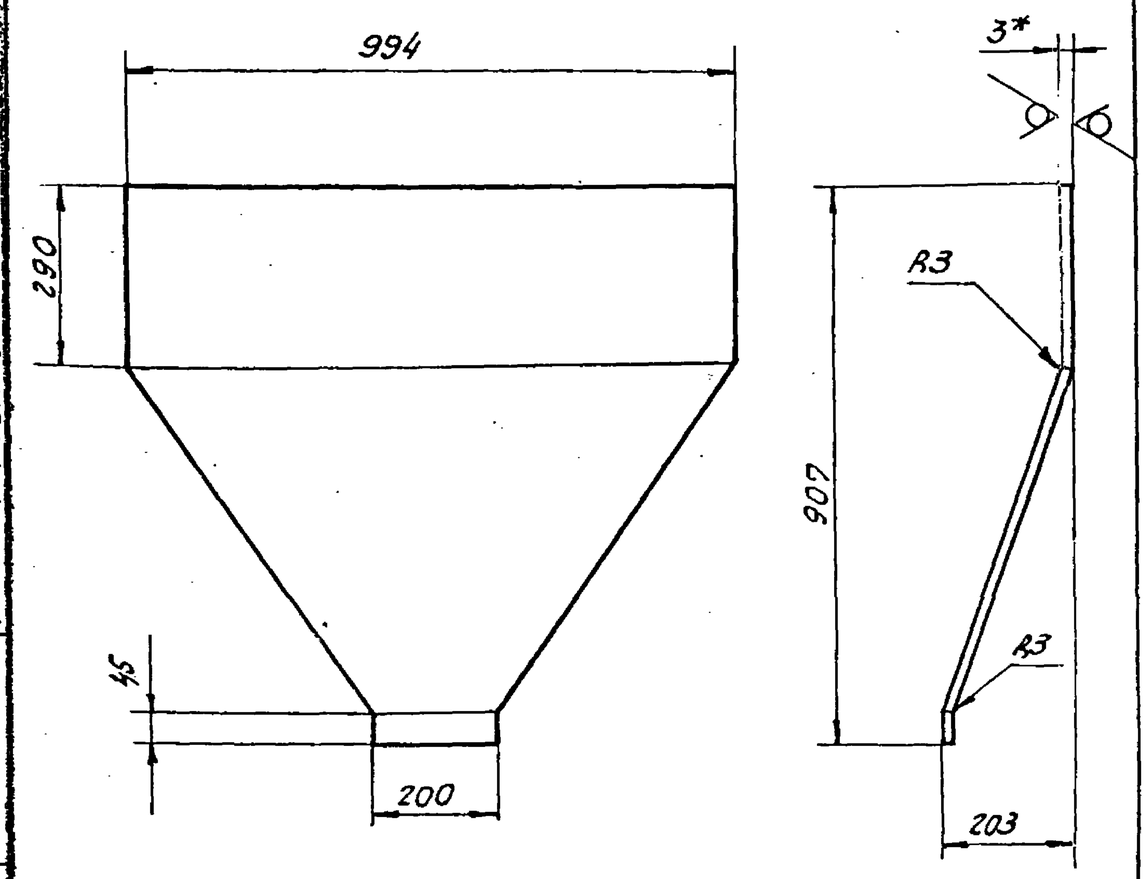

1.* Размеры для справок.

2. Неуказанные предельные отклонения размеров $\pm \frac{IT16}{2}$

Изм.	Лист	№ докум.	Подп.	Дата
Разраб.		Бердышева		4.12.82
Пров.		Корчков		
Т. контр.				
Н. контр.		Мюнтер		
Утв.				

Стенка.

Лит.	Масса	Масштаб
И	18,5	1:10
Лист	Листов 1	

Б-ПН-3 ГОСТ 19903-74
Лист 5-IV-Н-ВСт3сп ГОСТ 16523-70

Госстрой СССР ГПИ Горьковский САНТЕХПРОЕКТ

Копировал: СЧ Формат А4

Д22Г.034.004

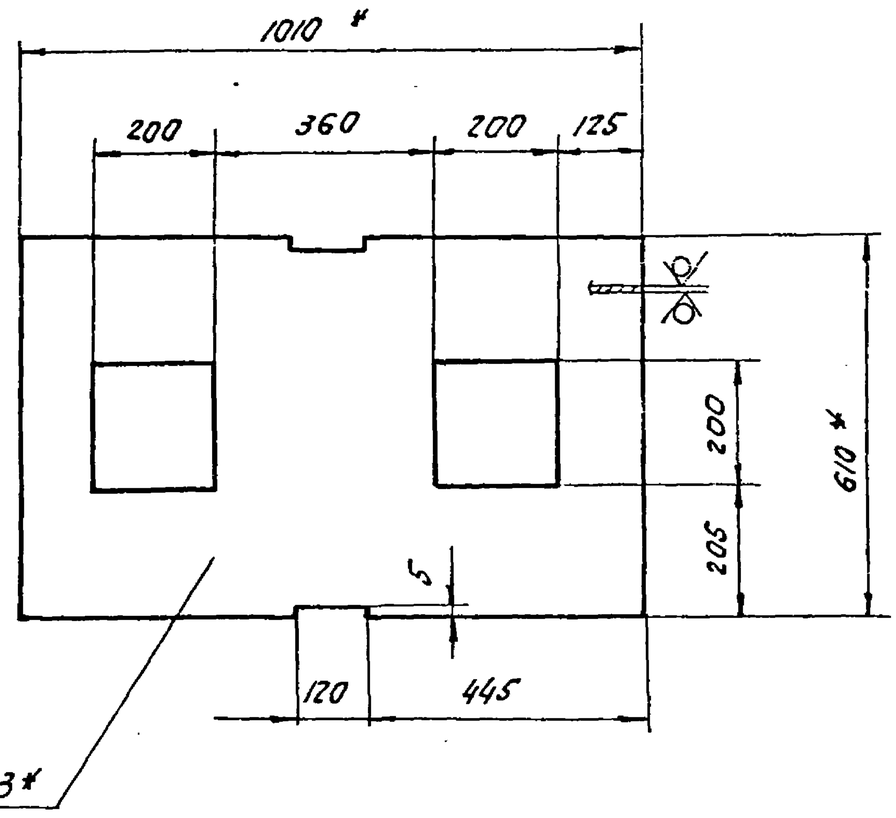

1.* Размеры для справок.

2. Неуказанные предельные отклонения размеров $\pm \frac{IT16}{2}$

Инв. № подл. | Подпись и дата | Взам. инв. № | Инв. № дубл. | Подпись и дата

Изм.	Лист	№ докум.	Подп.	Дата
Разраб.		Бердышева		4.12.82
Пров.		Корчков		
Т. контр.				
Н. контр.		Мюнтер		
Утв.				

Крышка

Лит.	Масса	Масштаб
И	12,5	1:10
Лист	Листов 1	

Б-ПН-3,0 ГОСТ 19903-74
Лист 5-IV-Н-ВСт3сп ГОСТ 16523-70

Госстрой СССР ГПИ Горьковский САНТЕХПРОЕКТ

Копировал: СЧ Формат А4

Поз.	Обозначение	Наименование	Кол.	Примечание
7	Д22Г.034.011	Уголок		
		Уголок Б-50×50×5 ГОСТ 8509-72 / ВСт3сп ГОСТ 535-79		
		L = 206 h16	2	0,78 кг
8	Д22Г.034.012	Петля	2	
9	Д22Г.034.013	Штырь	1	
10	Д22Г.034.014	Ухо	2	
11	Д22Г.034.015	Уголок		
		Уголок Б-75×50×5 ГОСТ 8510-72 / ВСт3сп ГОСТ 535-79		
		L = 310 h16	2	1,48 кг
12	Д22Г.034.016	Уголок	2	
13	Д22Г.034.017	Ухо	1	
14	Д22Г.034.018	Уголок		
		Уголок Б-50×50×5 ГОСТ 8509-72 / ВСт3сп ГОСТ 535-79		
		L = 600 h16	2	2,3 кг
15	Д22Г.034.019	Упор		
		Лист Б-ПН-10 ГОСТ 19903-74 / ВСт3сп ГОСТ 14637-79		
		(16×40) h16	2	0,05 кг
16	Д22Г.034.021	Планка	2	

Инв. № подл. | Подпись и дата | Взам. инв. № | Инв. № дубл. | Подпись и дата

Изм.	Лист	№ докум.	Подп.	Дата
Разраб.		Гольденберг		1.11.82
Пров.		Корчков		
Нач. отд.				
Н. контр.		Мюнтер		
Утв.				

Корпус бункера

Лит.	Лист	Листов
И	1	2

Госстрой СССР ГПИ Горьковский САНТЕХПРОЕКТ

Д22Г.034.020

Копировал: СЧ Формат А4

Формат	Поз.	Обозначение	Наименование	Кол.	Примечание
			Документация		
А2		Д22Г.034.020 СБ	Сборочный чертеж		
			Детали		
А4	1	Д22Г.034.004	Крышка	1	
А4	2	Д22Г.034.005	Стенка	2	
А4	3	Д22Г.034.006	Стенка	2	
Б4	4	Д22Г.034.007	Уголок		
			Уголок Б-50×50×5 ГОСТ 8509-72 / ВСт3сп ГОСТ 535-79		
			L = 600 h16	2	2,26 кг
Б4	5	Д22Г.034.008	Уголок		
			Уголок Б-50×50×5 ГОСТ 8509-72 / ВСт3сп ГОСТ 535-79		
			L = 1100 h16	2	4,1 кг
Б4	6	Д22Г.034.009	Уголок		
			Уголок Б-50×50×5 ГОСТ 8509-72 / ВСт3сп ГОСТ 535-79		
			L = 306 h16	2	1,15 кг

Д22Г.034.020СБ

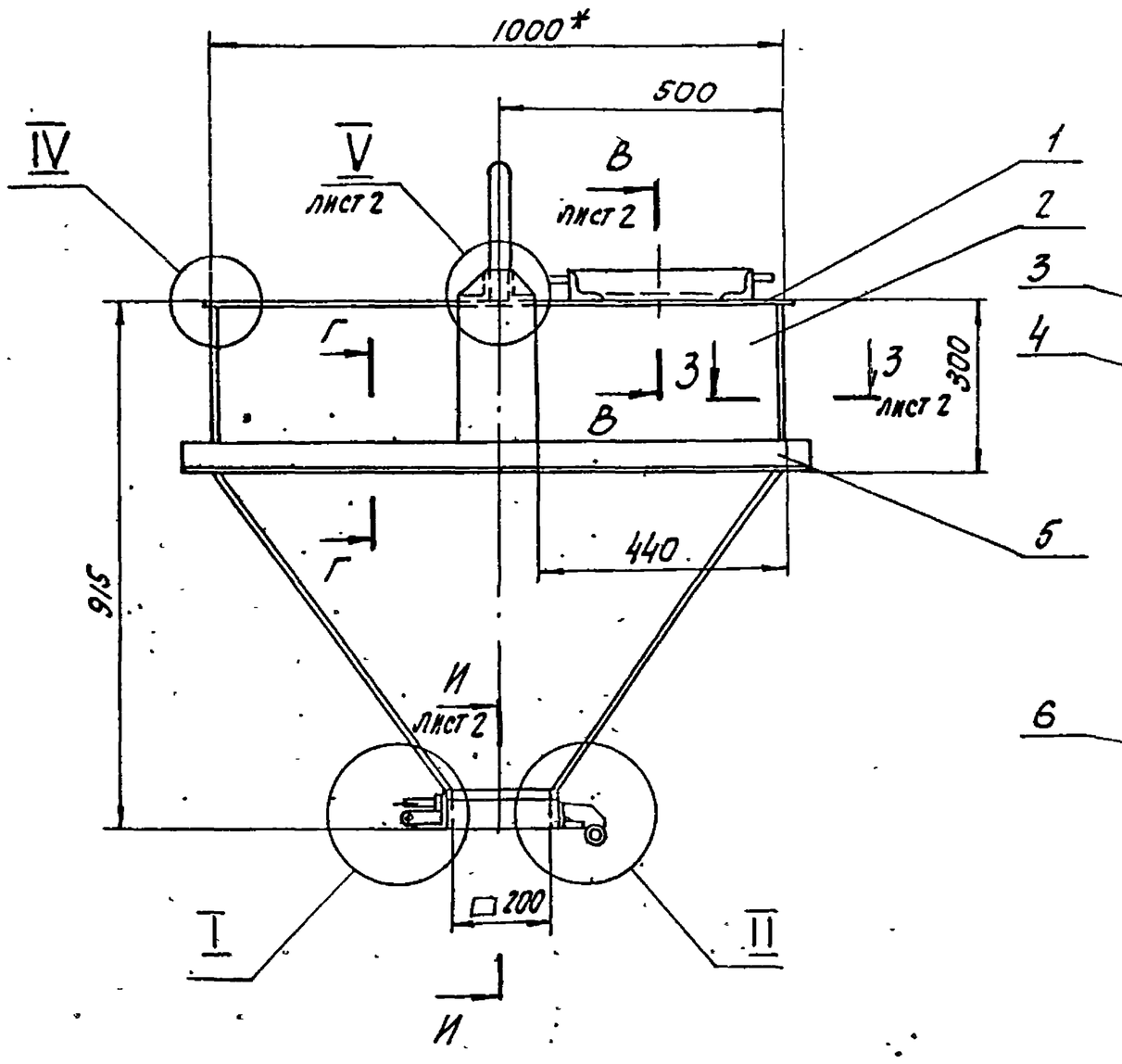

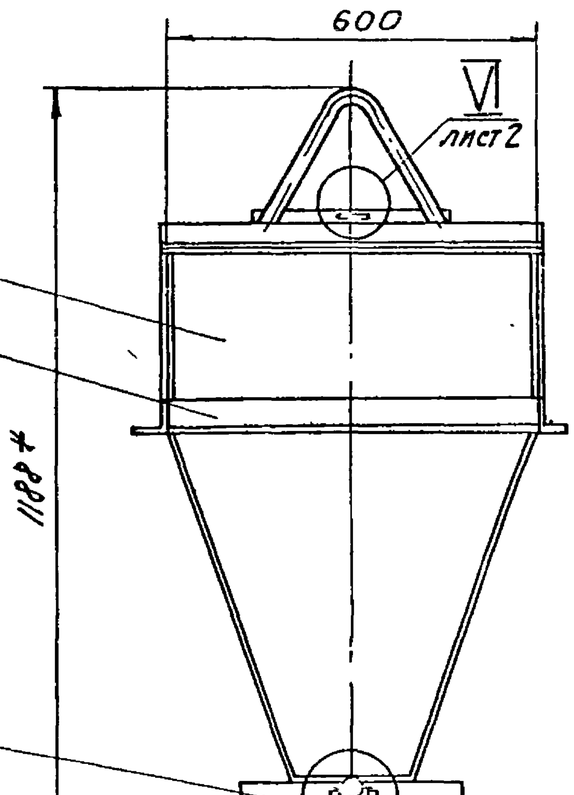

II
М1:1

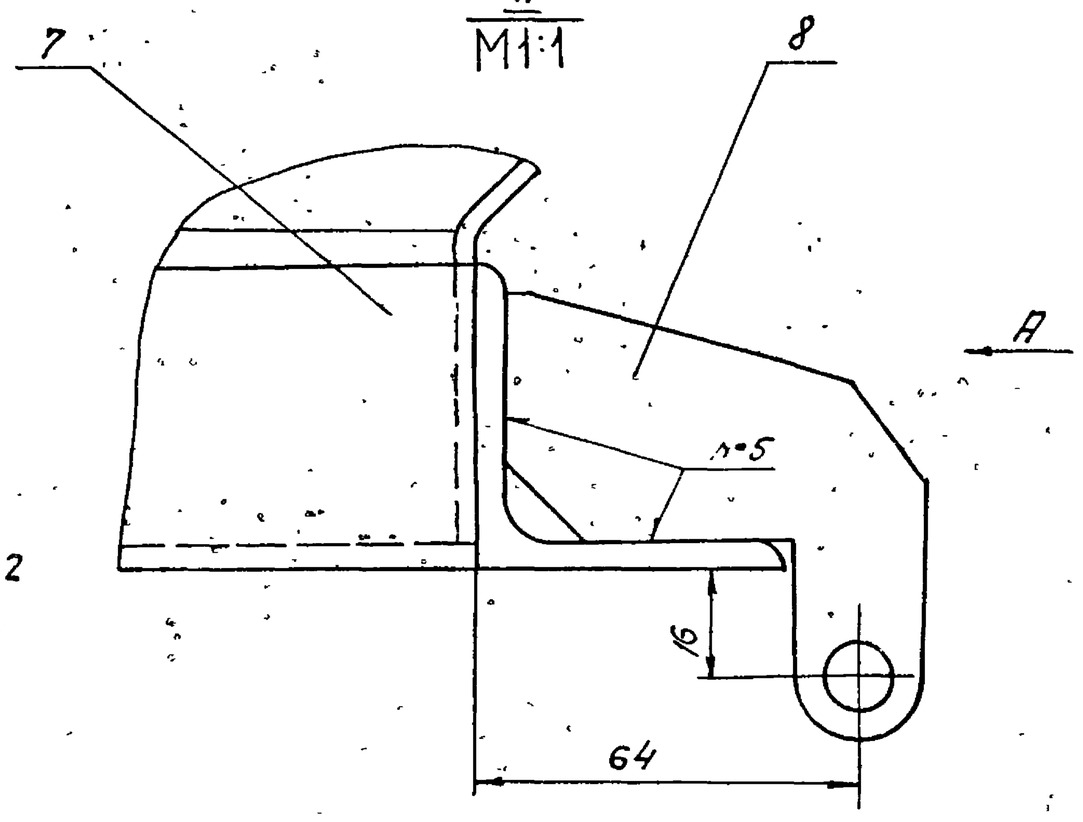

Вид А
М1:2

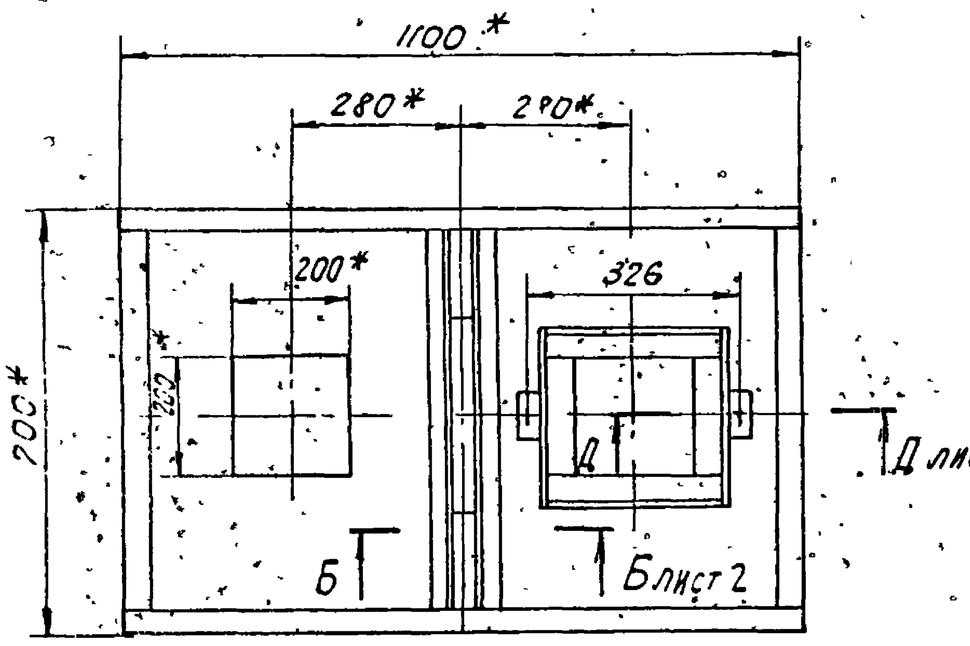

I
М1:1

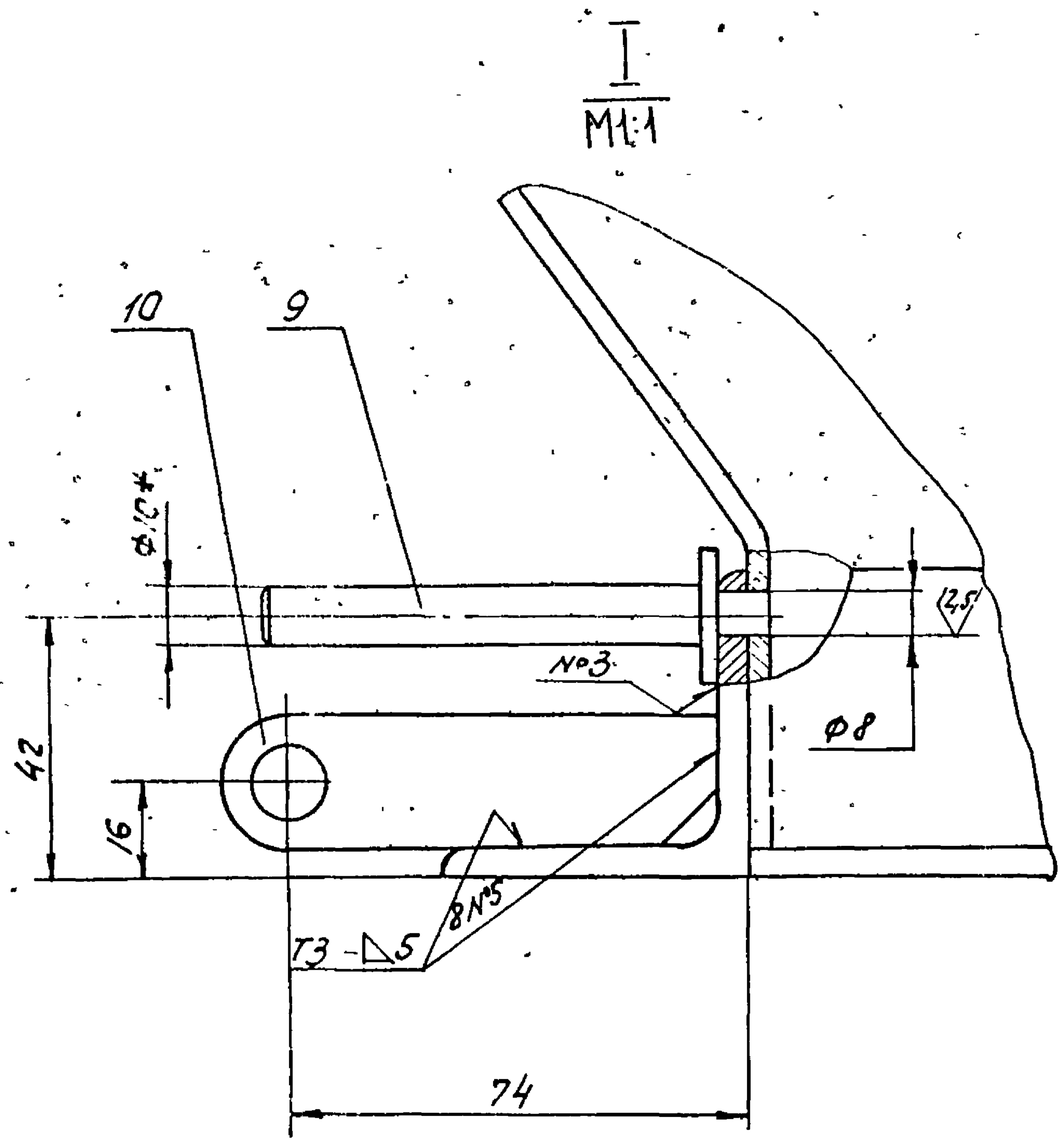

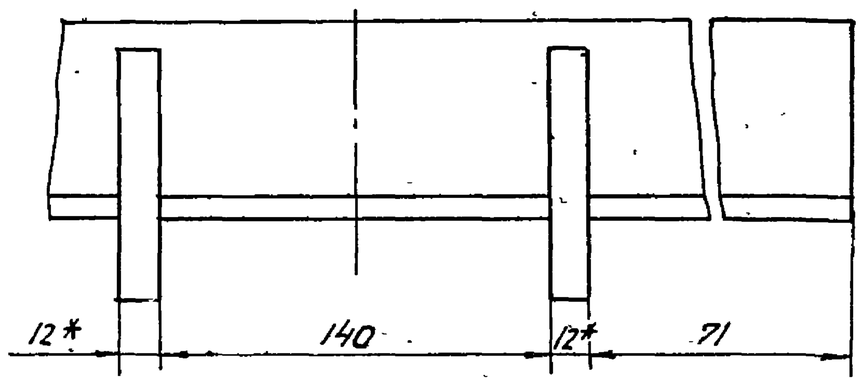

1. * Размеры для справок.
2. ** Обработать по сопрягаемой детали.
3. Неуказанные предельные отклонения размеров: H16, h16, $\pm \frac{IT16}{2}$
4. Сварные швы по ГОСТ 5264-80.
5. Сварка ручная дуговая.

					Д22Г.034.020СБ	
Изм.	Лист	№ докум.	Подп.	Дата	Корпус бункера.	Лит. / Масса / Масштаб
Разраб.		Гольденберг		11.82		И / 131 / 1:10
Пров.		Корчков				Лист 1 / Листов 2
Т.контр.						Госстрой СССР ГПИ Горьковский Сантехпроект
Н.контр.		Мюнтер				
Утв.						

III
М1:2 лист1

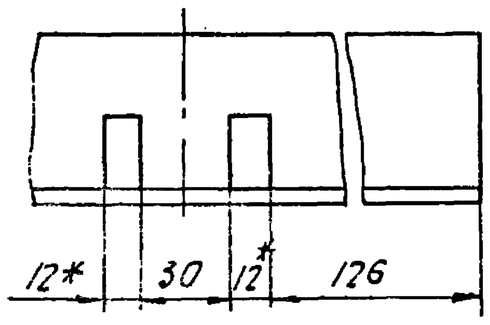

В-В
М1:2 лист1

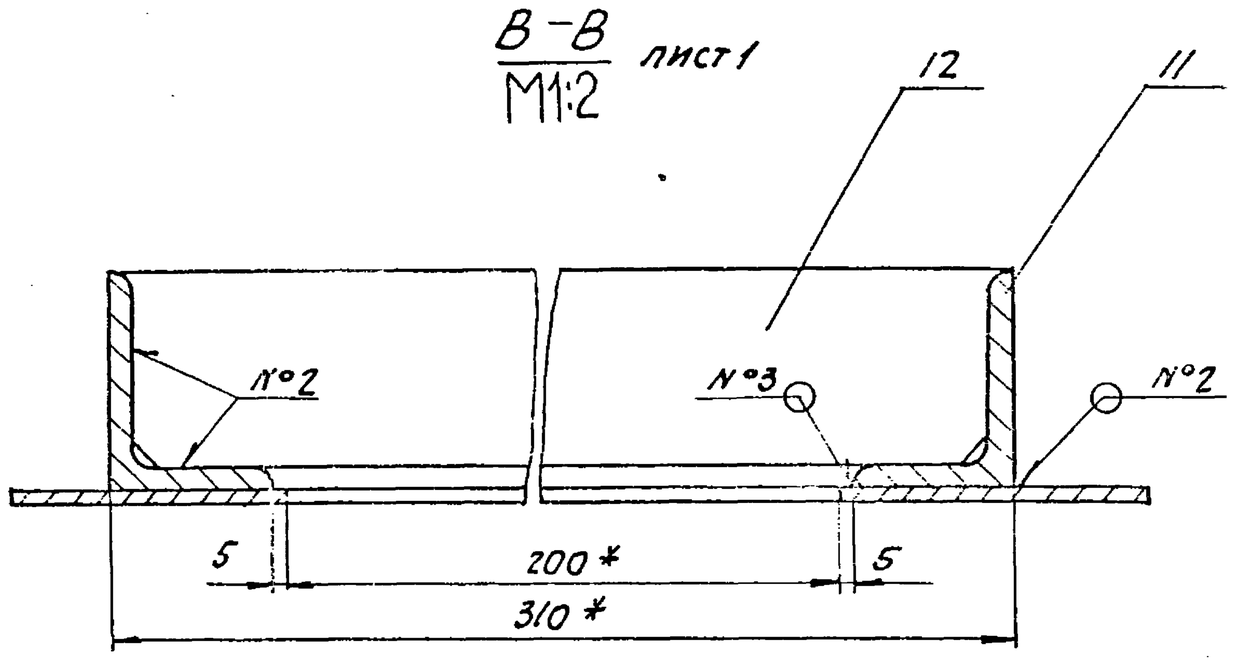

Г-Г
М1:1 лист1

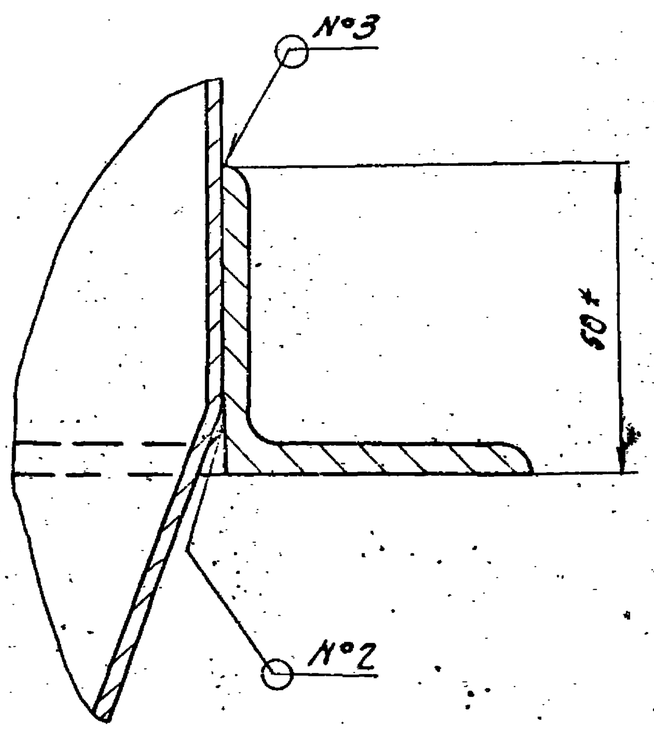

Б-Б
М1:2 лист1

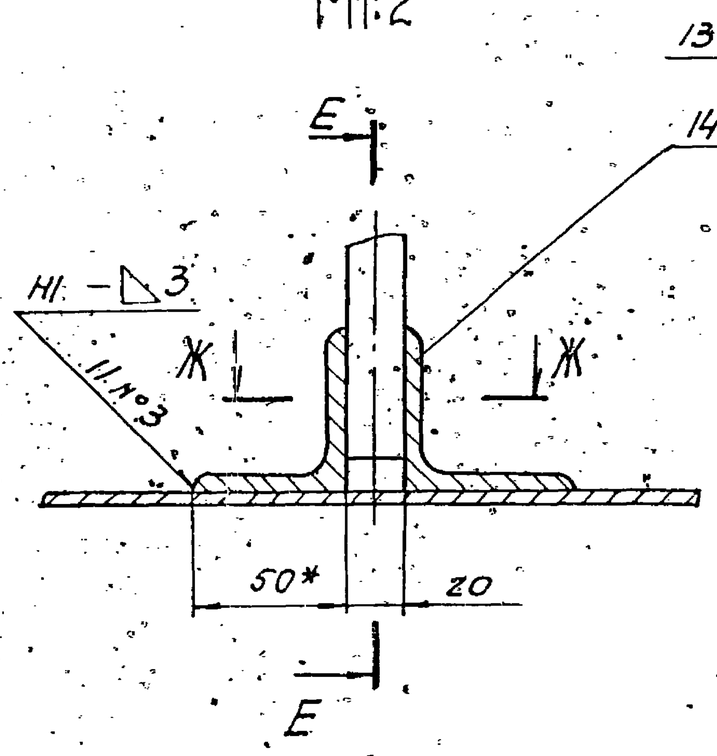

Е-Е
М1:5

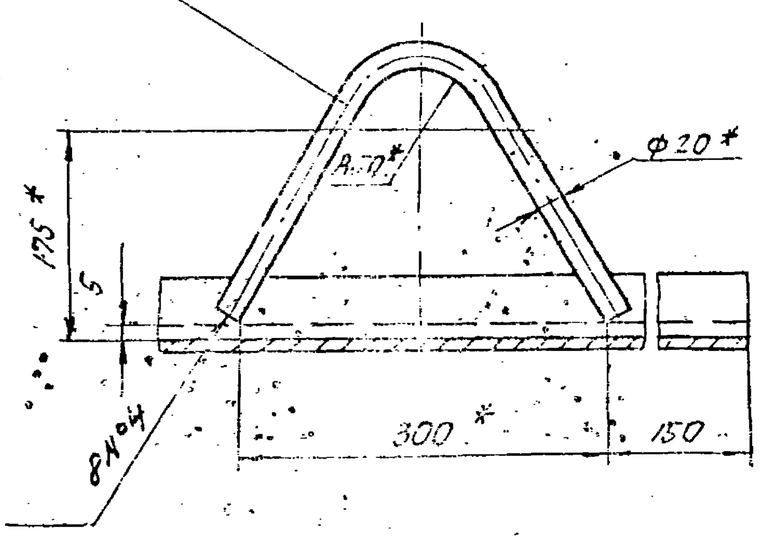

Д-Д
М1:1 лист1

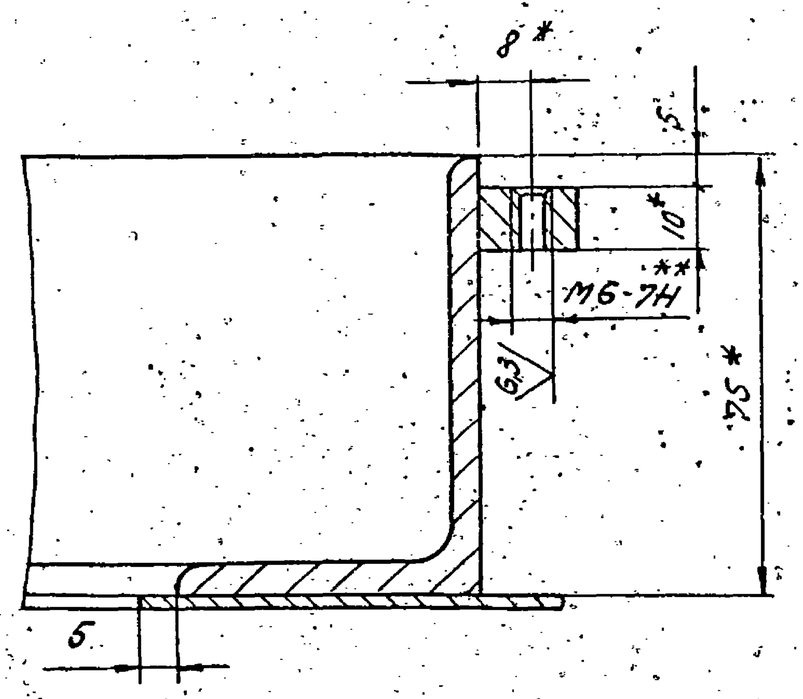

IV
М1:1 лист1

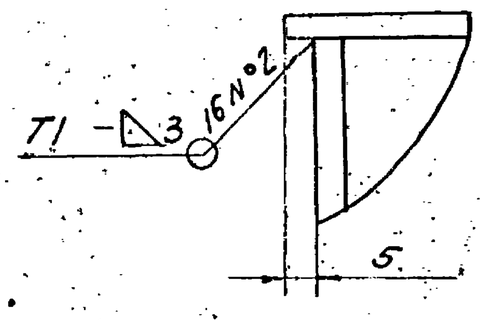

Ж-Ж
М1:1

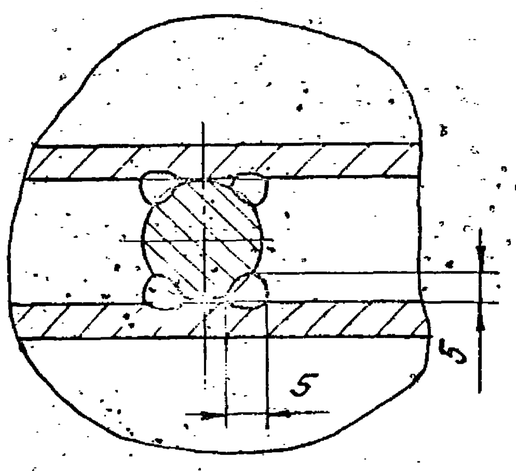

И-И
М1:1 лист1

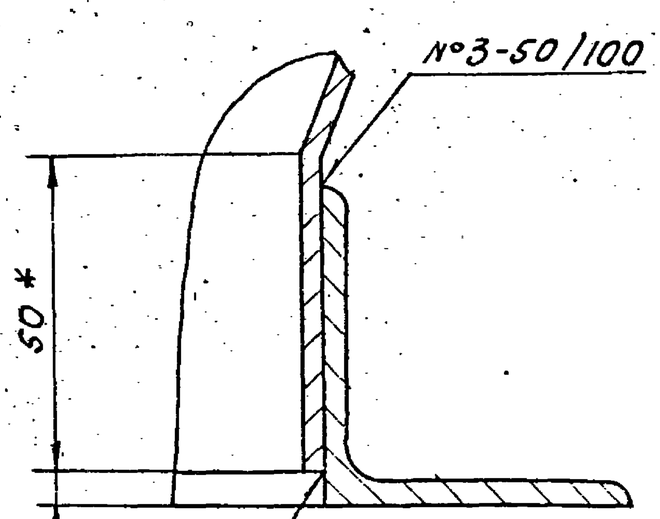

3-3
М1:1 лист1

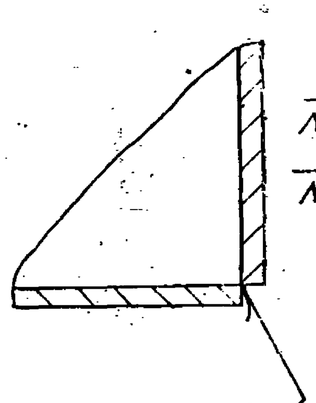

V
М1:2 лист1

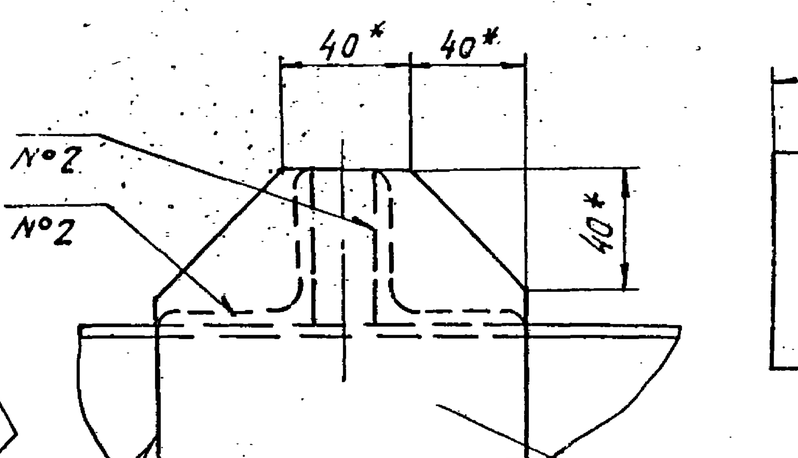

VI
М1:2 лист1

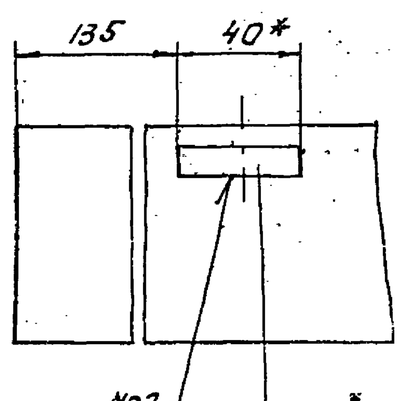

Изм	Лист	№ докум.	Подп.	Дата	Д22Г.034.020СБ	Лист 2

Д22Г.034.014

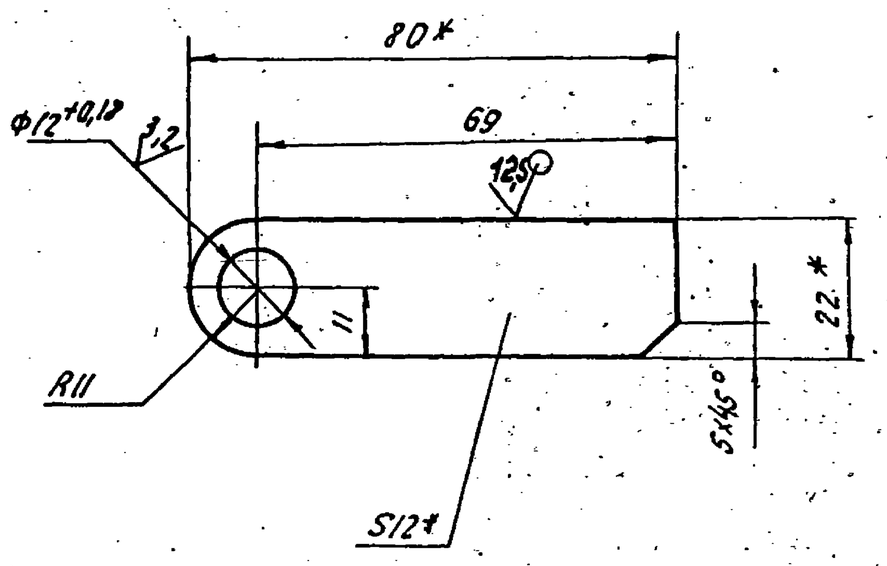

1.* Размеры для справок.

2. Неуказанные предельные отклонения размеров: H16, h16, $\pm \frac{IT16}{2}$

Изм.	Лист	№ докум.	Подп.	Дата	Д22Г.034.014			
Разраб.		Бердышева		1.12.82	Ухо	Лит.	Масса	Масштаб
Пров.		Корчков				И	0,16	1:1
Т.контр.						Лист	Листов 1	
Н.контр.		Мюнтер			Лист Б-ЛН-12 ГОСТ 19903-74 / В Ст3сп ГОСТ 14637-79	Госстрой СССР ГПИ Горьковский САНТЕХПРОЕКТ		
Утв.								

Копировал: СЧ Формат А4

Д22Г.034.013

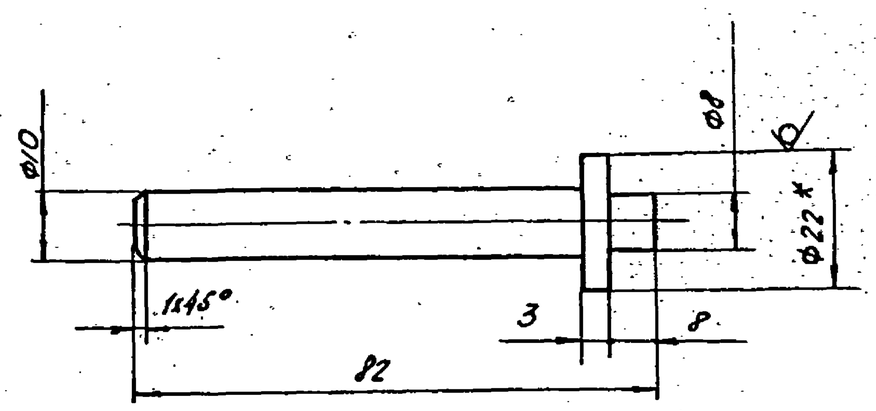

Неуказанные предельные отклонения размеров: H16, h16, $\pm \frac{IT16}{2}$

Изм.	Лист	№ докум.	Подп.	Дата	Д22Г.034.013			
Разраб.		Бердышева		1.12.82	Штырь	Лит.	Масса	Масштаб
Пров.		Корчков				И	0,1	1:1
Т.контр.						Лист	Листов 1	
Н.контр.		Мюнтер			Куг В-22 ГОСТ 2590-71 / В Ст3сп ГОСТ 535-79	Госстрой СССР ГПИ Горьковский САНТЕХПРОЕКТ		
Утв.								

Копировал: Формат А4

Инв.№ подл. | Подпись и дата | Взам. инв.№ | Инв.№ дубл. | Подпись и дата

Д22Г.034.012

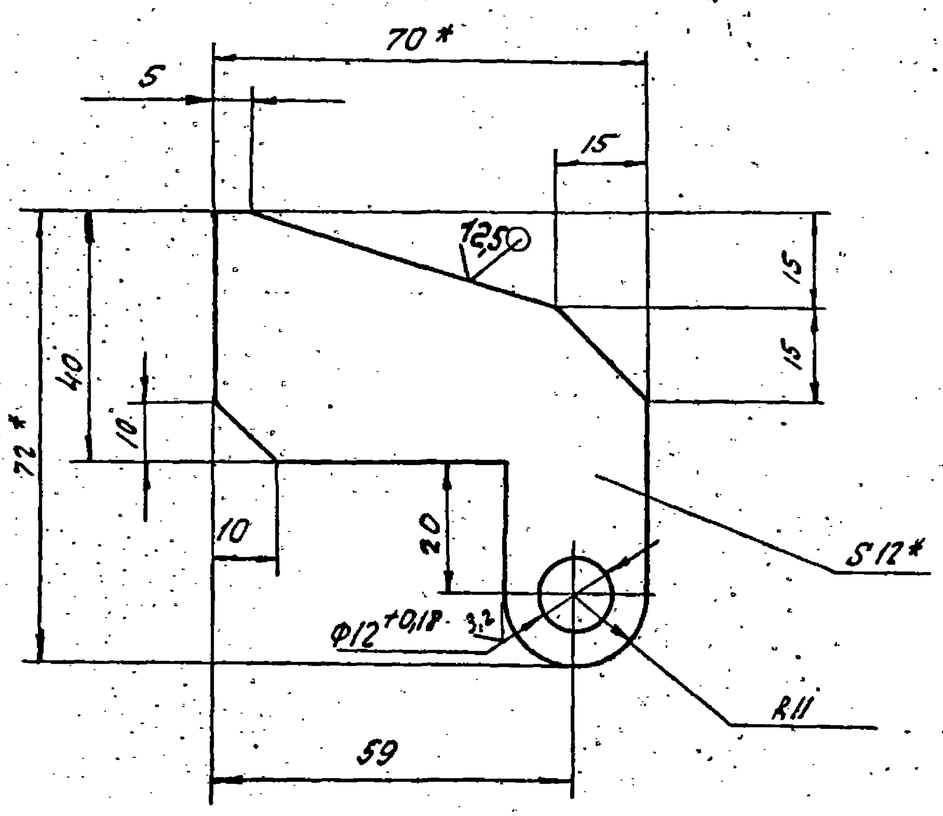

1.* Размеры для справок.

2. Неуказанные предельные отклонения размеров: h16, $\pm \frac{IT16}{2}$

Изм.	Лист	№ докум.	Подп.	Дата	Д22Г.034.012			
Разраб.		Бердышева		1.12.82	Петля	Лит.	Масса	Масштаб
Пров.		Корчков				И	0,2	1:1
Т.контр.						Лист	Листов 1	
Н.контр.		Мюнтер			Лист Б-ЛН-12 ГОСТ 19903-74 / В Ст3сп ГОСТ 14637-79	Госстрой СССР ГПИ Горьковский САНТЕХПРОЕКТ		
Утв.								

Копировал: Формат А4

Д22Г.034.006

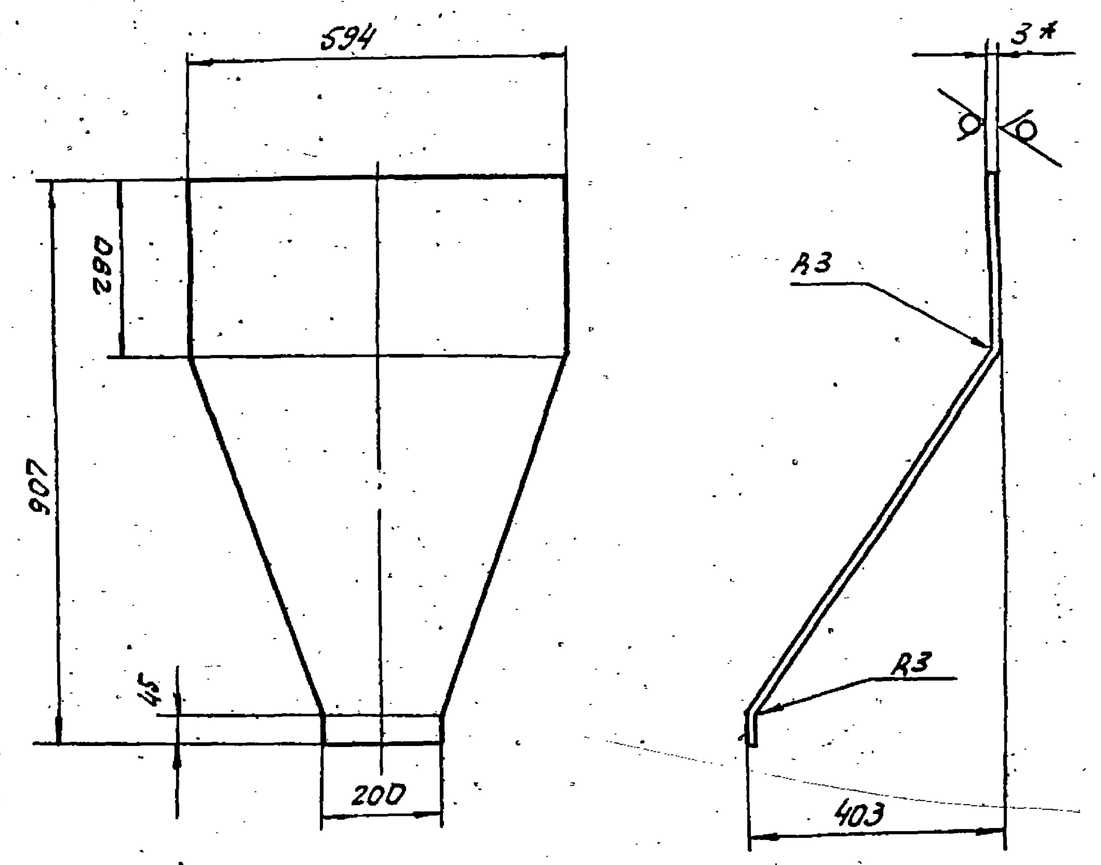

1.* Размеры для справок.

2. Неуказанные предельные отклонения размеров $\pm \frac{IT16}{2}$

Изм.	Лист	№ докум.	Подп.	Дата	Д22Г.034.006			
Разраб.		Бердышева		1.12.82	Стенка	Лит.	Масса	Масштаб
Пров.		Корчков				И	14,8	1:10
Т.контр.						Лист	Листов 1	
Н.контр.		Мюнтер			Лист Б-ЛН-3 ГОСТ 19903-74 / S-IV-Н-В Ст3сп ГОСТ 16523-70	Госстрой СССР ГПИ Горьковский САНТЕХПРОЕКТ		
Утв.								

Копировал: Формат А4

Фор.			Обозначение	Наименование	Кол.	Примечание
				Документация		
А3			Д22Г.034.030 СБ	Сборочный чертеж		
				Сборочные единицы		
А4		1	Д22Г.034.040	Рама	1	
А4		2	Д22Г.034.050	Рамка	1	
				Стандартные изделия		
		3		Винт М6 х16.36 ГОСТ 17475-72	12	
		4		Гайка М6.4 ГОСТ 5915-70	12	
		5		Шайба 6.01 ГОСТ 11371-78	12	
				Материалы		
		6		Сукно фильтровальное N2 ГОСТ 6986-69	0,5	м2

Д22Г.034.030

Изм.	Лист	№ докум.	Подп.	Дата
Разраб.		Гольденберг		1.11.82
Пров.		Коруков		
Нач. отд.				
Н. контр.		Мюнтер		
Утв.				

Фильтр

Лит.	Лист	Листов
И		1

Госстрой СССР ГПИ Горьковский Сантехпроект

Копировал: Формат А4

Д22Г.034.021

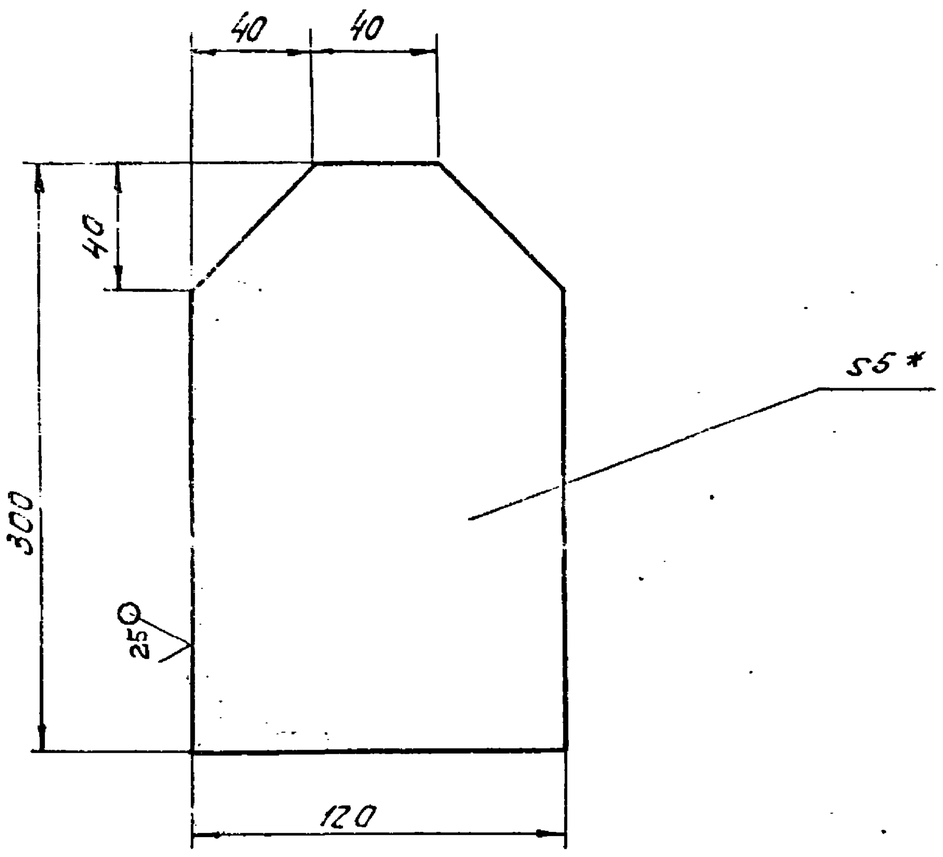

1.* Размеры для справок.

2. Неуказанные предельные отклонения размеров $\pm \frac{IT16}{2}$

Д22Г.034.021

Изм.	Лист	№ докум.	Подп.	Дата
Разраб.		Бердышева		1.12.82
Пров.		Коруков		1.1
Т. контр.				
Н. контр.		Мюнтер		
Утв.				

Планка.

Лит.	Масса	Масштаб
И	1,3	1:2

Лист | Листов 1

Лист Б-ПН-5 ГОСТ 19903-74 / В Ст 3сп ГОСТ 14637-79

Госстрой СССР ГПИ Горьковский Сантехпроект

Копировал: Формат А4

Д22Г.034.017

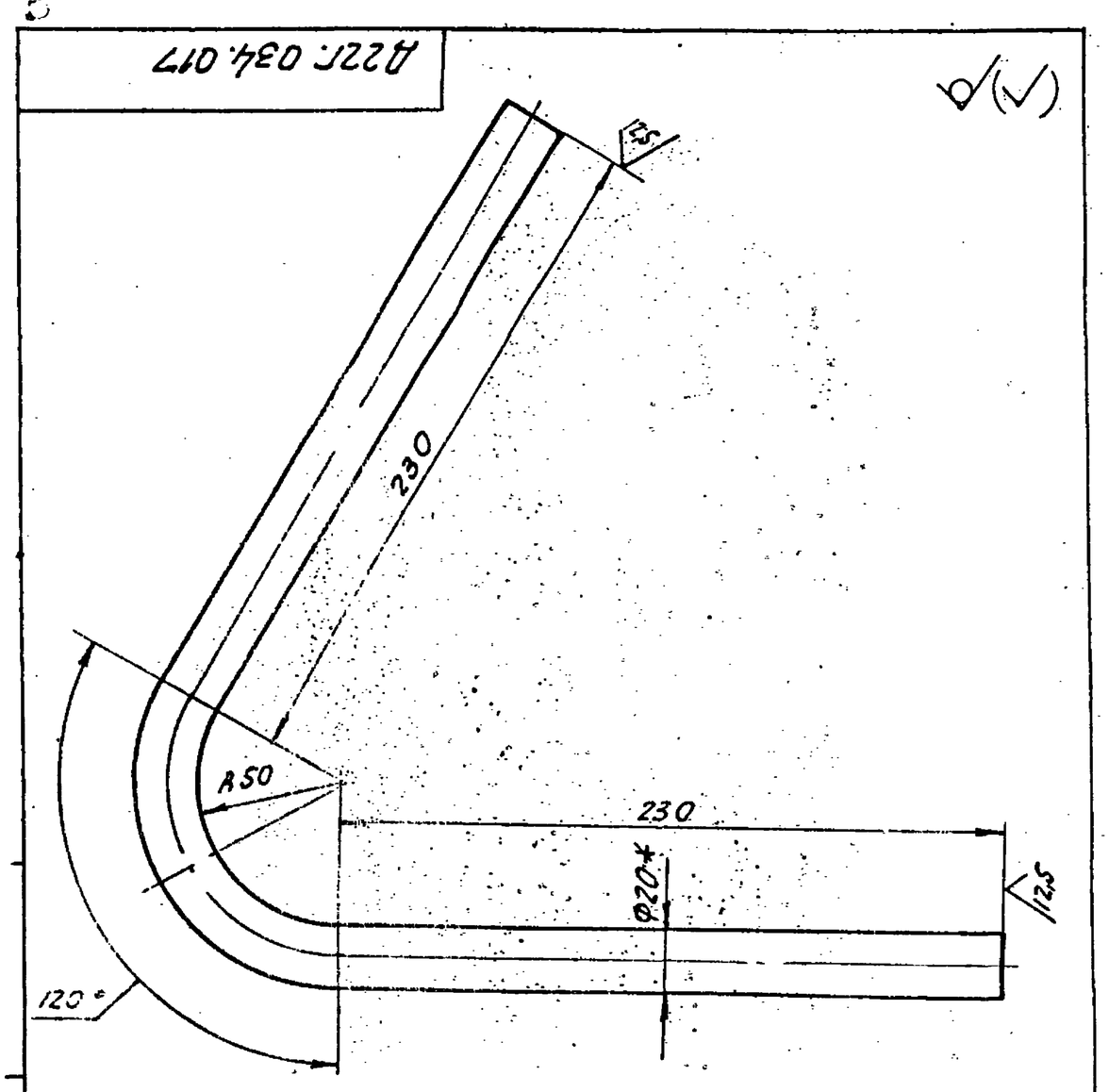

1.* Размеры для справок.

2. Неуказанные предельные отклонения размеров $\pm \frac{IT16}{2}$

Д22Г.034.017

Изм.	Лист	№ докум.	Подп.	Дата
Разраб.		Бердышева		1.12.82
Пров.		Коруков		
Т. контр.				
Н. контр.		Мюнтер		
Утв.				

Ухо

Лит.	Масса	Масштаб
И	1,5	1:2

Лист | Листов 1

Круг В-20 ГОСТ 2590-71 / В Ст 3сп ГОСТ 535-79

Госстрой СССР ГПИ Горьковский Сантехпроект

Копировал: Формат А4

Д22Г.034.016

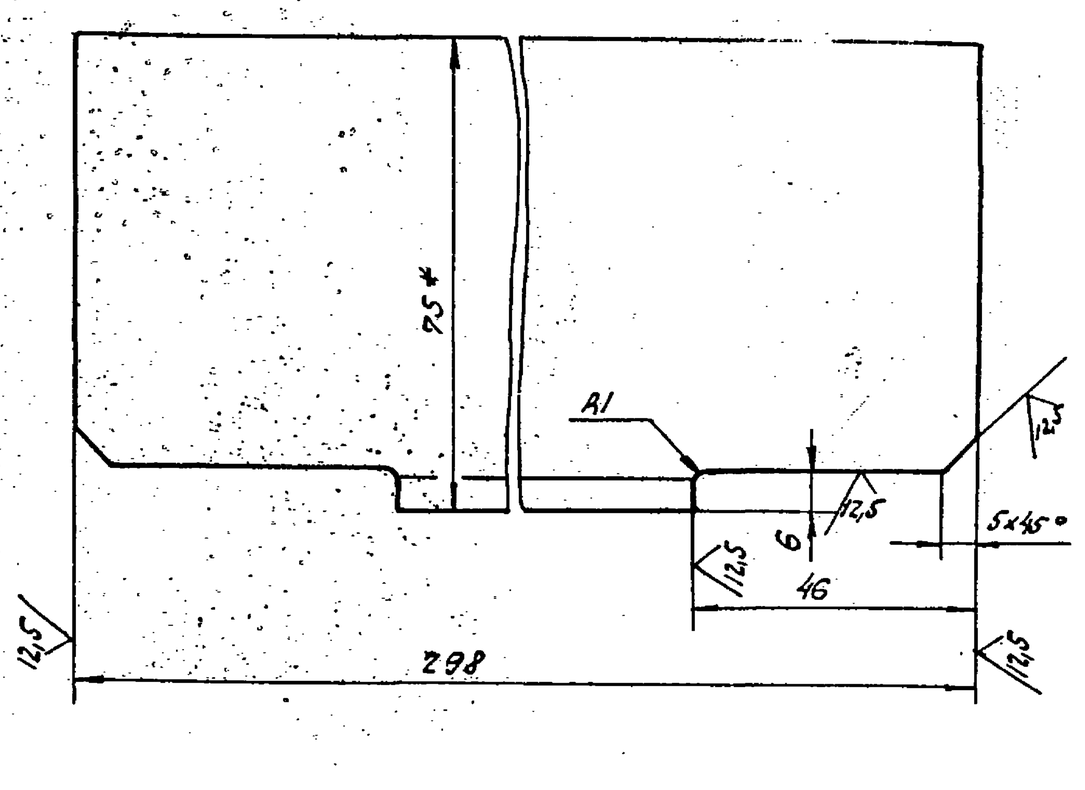

1.* Размеры для справок.

2. Неуказанные предельные отклонения размеров $\pm \frac{IT16}{2}$

Д22Г.034.016

Изм.	Лист	№ докум.	Подп.	Дата
Разраб.		Бердышева		1.12.82
Пров.		Коруков		
Т. контр.				
Н. контр.		Мюнтер		
Утв.				

Уголок.

Лит.	Масса	Масштаб
И	11,0	1:1

Лист | Листов 1

Уголок Б-75х50х5 ГОСТ 8510-72 / В Ст 3сп ГОСТ 535-79

Госстрой СССР ГПИ Горьковский Сантехпроект

Копировал: Формат А4

Д22Г. 034. 030СБ

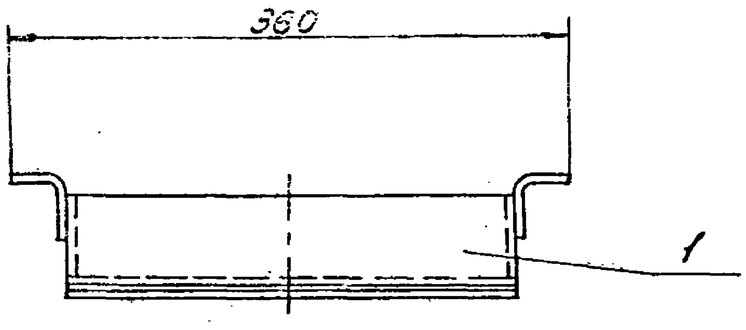

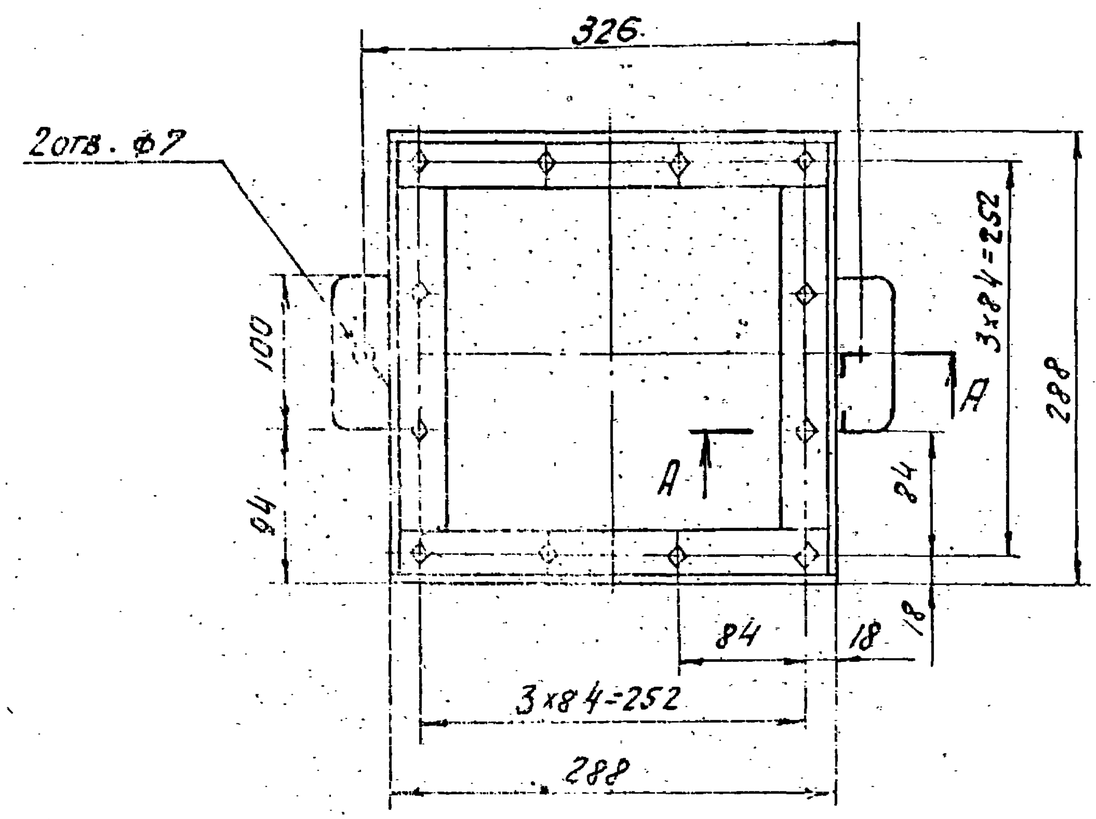

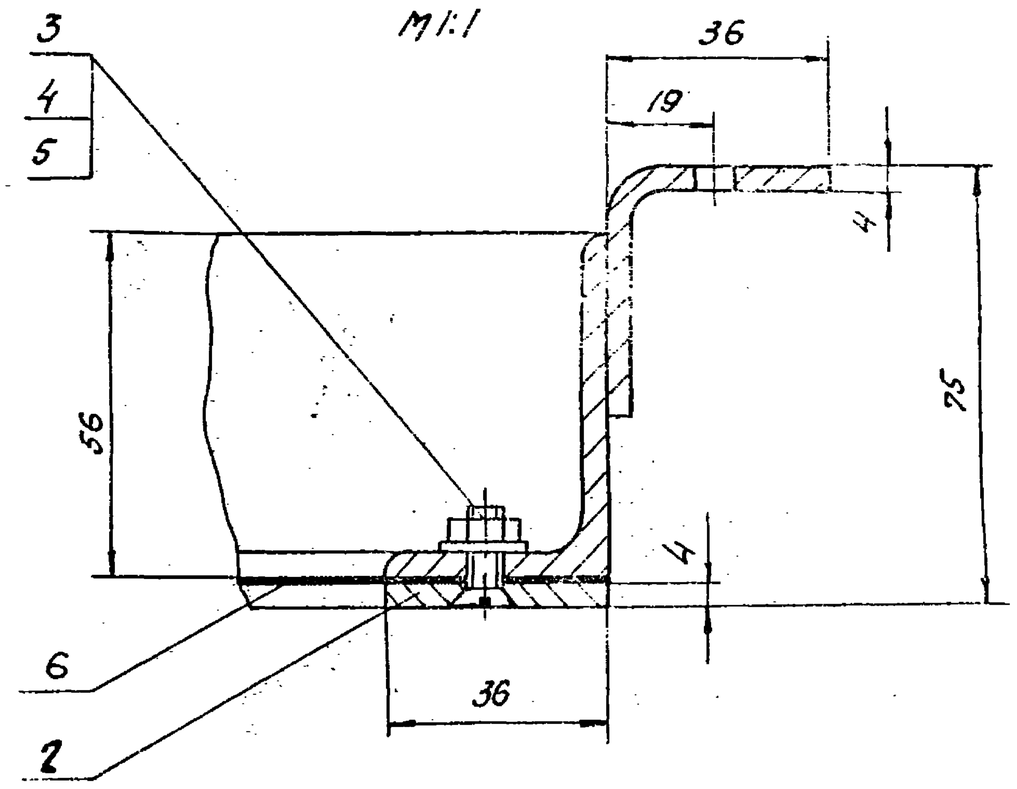

Размеры для справок.

Изм.	Лист	№ докум.	Подп.	Дата	Д22Г. 034. 030СБ
Разраб.		Гольденгер		11.92	Фильтр
Пров.		Корчков			Лит. Масса Масштаб
Т.контр.					У 5,0 1:4
Н.контр.		Монтер			Лист Листов 1
Утв.					Госстрой СССР ГПИ Горьковский Сантехпроект

Копировал: Формат А3

Д22Г. 034. 040СБ

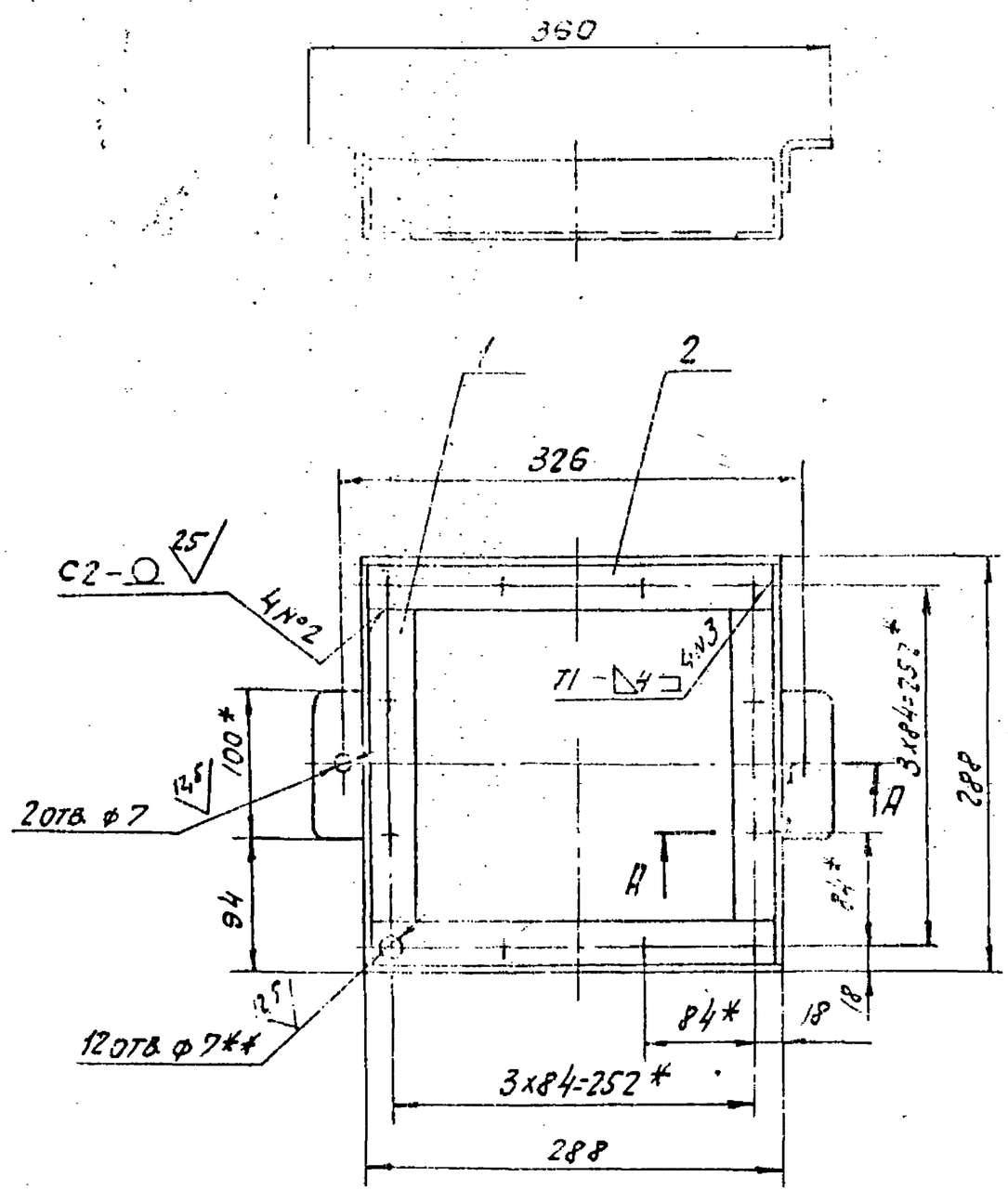

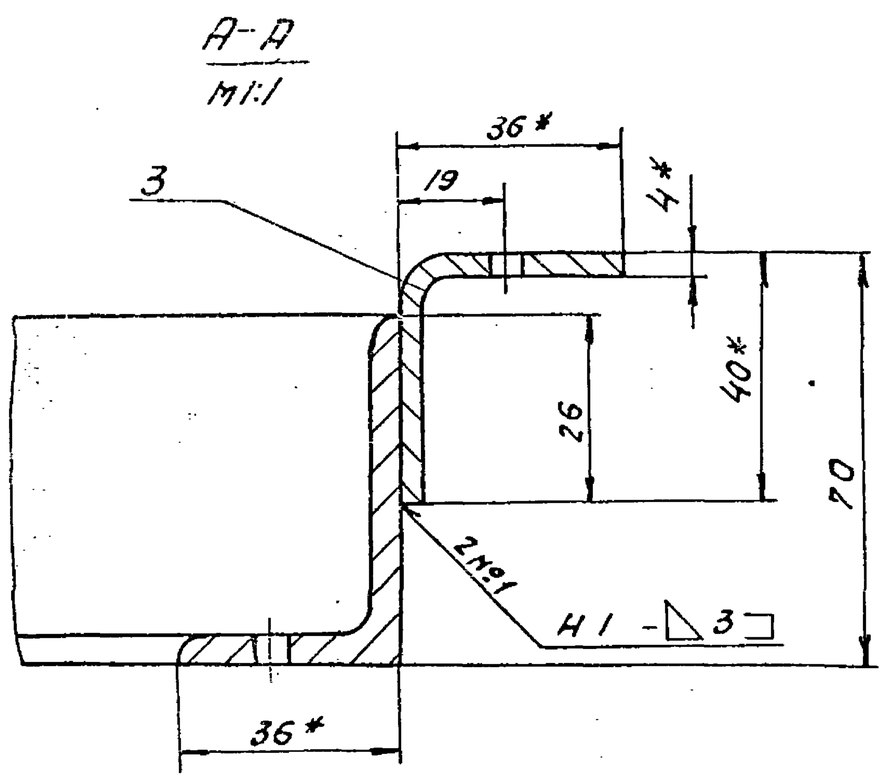

1. * Размеры для справок.
2. ** Обработать по сопрягаемой детали.
3. Неуказанные предельные отклонения размеров: $H16, \pm \frac{IT16}{2}$
4. Сварные швы по ГОСТ 5264-80

Изм.	Лист	№ докум.	Подп.	Дата	Д22Г. 034. 040СБ
Разраб.		Гольденгер		11.92	Рама
Пров.		Корчков			Лит. Масса Масштаб
Т.контр.					У 3,6 1:4
Н.контр.		Монтер			Лист Листов 1
Утв.					Госстрой СССР ГПИ Горьковский Сантехпроект

19452-03 48 Копировал: Формат А3

Формат	Зона	Поз.	Обозначение	Наименование	Кол.	Примечание
				Документация		
А4			Д22Г. 034. 050 СБ	Сборочный чертеж		
				Детали		
Б4		1	Д22Г. 034.026	Планка		
				Полоса $\frac{Б\text{-}2\ 4\times36\ ГОСТ103\text{-}76}{В\ Ст\ 3сп\ ГОСТ\ 535\text{-}79}$		
				L=288 h16 ▽25	2	0,33кг
Б4		2	Д22Г. 034. 027	Планка		
				Полоса $\frac{Б\text{-}2\ 4\times36\ ГОСТ103\text{-}76}{В\ Ст\ 3сп\ ГОСТ\ 535\text{-}79}$		
				L=216 h16 ▽25	2	0,25кг

Изм.	Лист	№ докум.	Подп.	Дата	Д22Г. 034. 050			
Разраб.		Гольденберг		1.11.82	Рамка	Лит.	Лист	Листов
Пров.		Корчков				И		1
Гл. спец. отд.						Госстрой СССР ГПИ Горьковский САНТЕХПРОЕКТ		
Н. контр.		Мюнтер						
Утв.								

Копировал: С1 Формат А4

Инв. № подл. | Подпись и дата | Взам. инв. № | Инв. № дубл. | Подпись и дата

Д22Г. 034. 024

25 (▽)

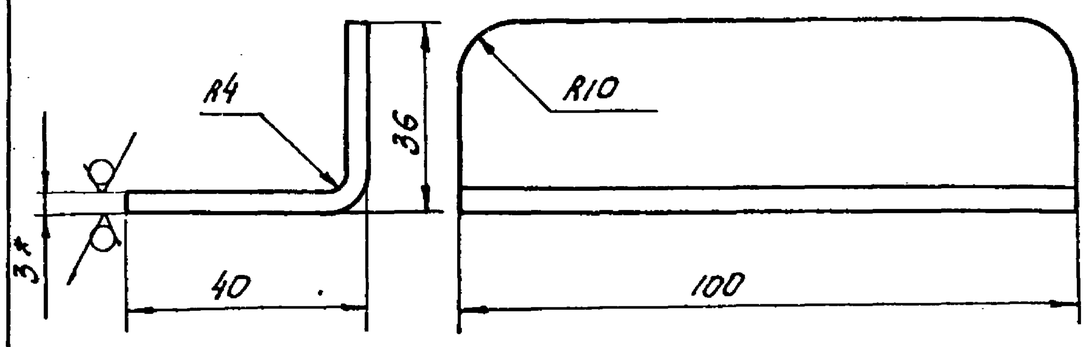

1.* Размеры для справок.

2. Неуказанные предельные отклонения размеров $\pm \frac{IT16}{2}$

Изм.	Лист	№ докум.	Подп.	Дата	Д22Г. 034. 024			
Разраб.		Сердышева		1.11.82	Упор	Лит.	Масса	Масштаб
Пров.		Корчков				И	0,17	1:1
Т. контр.						Лист	Листов 1	
Н. контр.		Мюнтер			Е-ПН-4,0 ГОСТ 19903-74 / В Ст 3сп ГОСТ 14637-79	Госстрой СССР ГПИ Горьковский САНТЕХПРОЕКТ		
Утв.								

Формат А4

Д22Г. 034. 022

25 (▽)

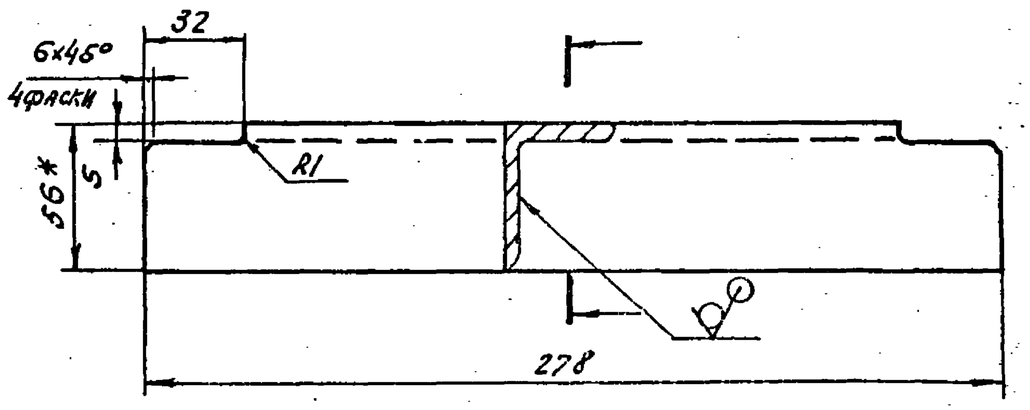

1.* Размеры для справок.

2. Неуказанные предельные отклонения размеров $\pm \frac{IT16}{2}$.

Изм.	Лист	№ докум.	Подп.	Дата	Д22Г. 034. 022			
Разраб.		Гольденберг		1.11.82	Уголок	Лит.	Масса	Масштаб
Пров.		Корчков				И	0,78	1:2
Т. контр.						Лист	Листов 1	
Н. контр.		Мюнтер			Уголок $\frac{Б\text{-}56\times36\times4\ ГОСТ8510\text{-}72}{В\ Ст\ 3сп\ ГОСТ\ 535\text{-}79}$	Госстрой СССР ГПИ Горьковский САНТЕХПРОЕКТ		
Утв.								

Копировал: СК Формат А4

Формат	Зона	Поз.	Обозначение	Наименование	Кол.	Примечание
				Документация		
А3			Д22Г. 034. 040 СБ	Сборочный чертеж		
				Детали		
А4		1	Д22Г. 034. 022	Уголок	2	
Б4		2	Д22Г. 034. 023	Уголок		
				Уголок $\frac{Б\text{-}56\times36\times4\ ГОСТ8510\text{-}72}{В\ Ст\ 3сп\ ГОСТ\ 535\text{-}79}$		
				L=288 h16 ▽25	2	0,82кг
А4		3	Д22Г. 034. 024	Упор	2	

Изм.	Лист	№ докум.	Подп.	Дата	Д22Г. 034. 040			
Разраб.		Гольденберг		1.11.82	Рама	Лит.	Лист	Листов
Пров.		Корчков				И		1
Нач. отд.						Госстрой СССР ГПИ Горьковский САНТЕХПРОЕКТ		
Н. контр.		Мюнтер						
Утв.								

Инв. № подл. | Подпись и дата | Взам. инв. № | Инв. № дубл. | Подпись и дата

Копировал: С1 Формат А4

Д22Г.034.060СБ

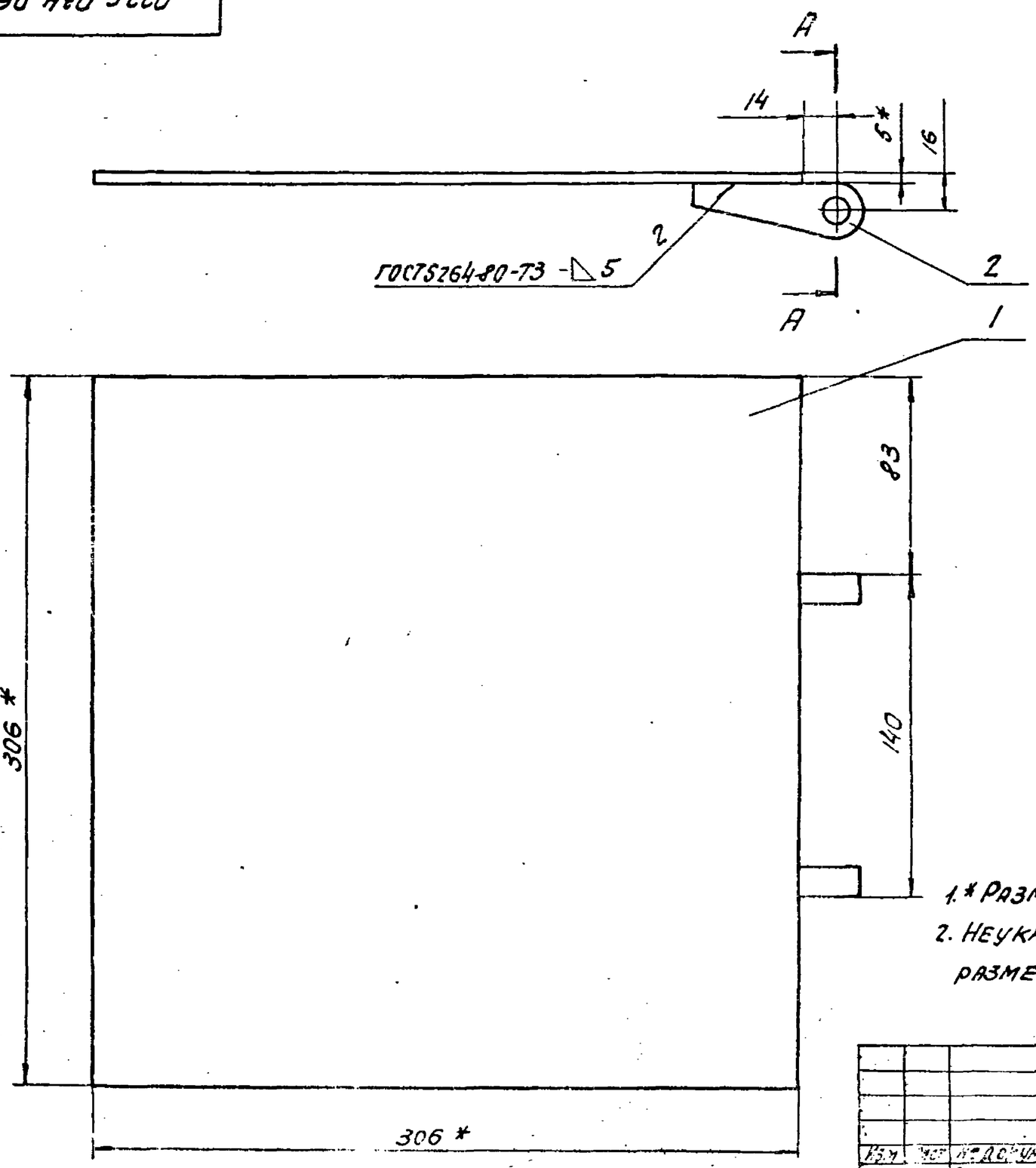

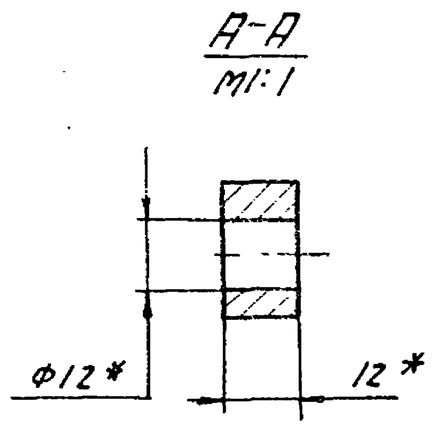

1.* Размеры для справок.

2. Неуказанные предельные отклонения размеров $\pm \frac{IT16}{2}$

Изм.	Лист	№ докум.	Подп.	Дата	Д22Г.034.060СБ
Разраб.		Гольденберг		1.11.82	Затвор.
Пров.		Мюнтер			Лит. И; Масса 4,0; Масштаб 1:2; Лист; Листов 1
Т.контр.					Госстрой СССР ГПИ Горьковский Сантехпроект
Н.контр.		Мюнтер			
Утв.					

Копировал: [illegible] Формат А3

Формат	Зона	Поз.	Обозначение	Наименование	Кол.	Примечание
				Документация:		
А3			Д22Г. 034.060СБ	Сборочный чертеж		
				Детали		
Б4		1	Д 22Г. 034. 028	Плита		
				Лист Б-ПН-5 ГОСТ19903-74 ВСт3сп ГОСТ14637-79		
				(305х306) h16	1	3,6 кг
А4		2	Д22Г. 034. 029	Ухо	2	

Изм.	Лист	№ докум.	Подп.	Дата	Д22Г.034.060
Разраб.		Гольденберг		1.11.82	Затвор
Пров.		Мюнтер			Лит. И; Лист; Листов 1; Госстрой СССР ГПИ Горьковский Сантехпроект
Т.контр.					
Н.контр.		Мюнтер			
Утв.					

Копировал: [illegible] Формат А4

Д22Г.034.060СБ

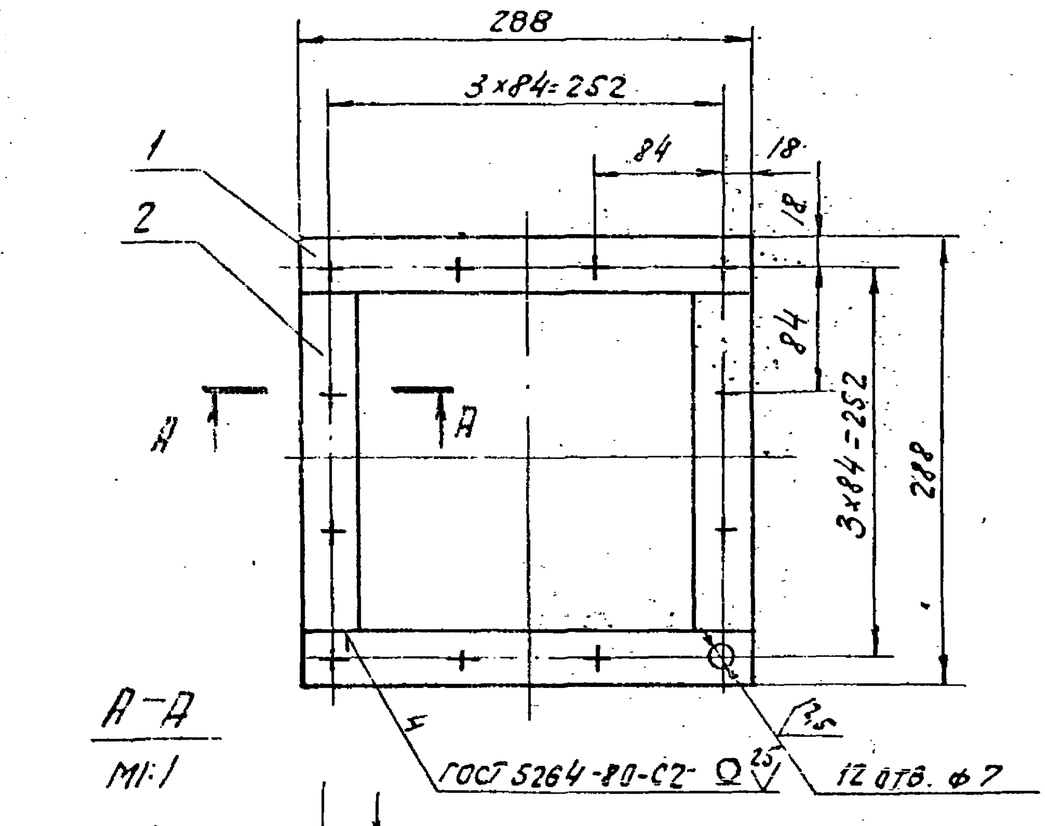

1.* Размеры для справок.

2. Неуказанные предельные отклонения размеров: $H16, \pm \frac{IT16}{2}$

Изм.	Лист	№ докум.	Подп.	Дата	Д 22Г. 034.050 СБ
Разраб.		Гольденберг		1.11.82	Рамка.
Пров.		Корчков			Лит. И; Масса 1,2; Масштаб 1:4; Лист; Листов 1
Т.контр.					Госстрой СССР ГПИ Горьковский Сантехпроект
Н.контр.		Мюнтер			
Утв.					

Копировал: [illegible] Формат А4

Инв.№ подл. | Подп. и дата | Взам.инв.№ | Инв.№ дубл. | Подп. и дата

19452-03 50

Альбом проект 503-1-21.84 Альбом II ТМ5 04

Формат	Зона	Поз.	Обозначение	Наименование	Кол.	Примечание
				Стандартные		
				изделия		
		9		Кольцо 1А25		
				ГОСТ 13940-68	2	
		10		Подшипник 305		
				ГОСТ 8338-75	2	
		11		Винт М6х16.36		
				ГОСТ 1491-80	8	
		12		Гайка М24.4		
				ГОСТ 5927-70	2	
		13		Шайба 24.01		
				ГОСТ 11371-78	2	
		14		Шплинт 5х60		
				ГОСТ 397-79	2	
		15		Кольцо СГ44-31-5		
				ГОСТ 6418-81	2	

Изм	Лист	№ докум.	Подп.	Дата	Д 22Г. 034. 070	Лист 2

Копировал: [illegible] Формат А4

Д 22Г. 034. 031

4 отв. ф7 **

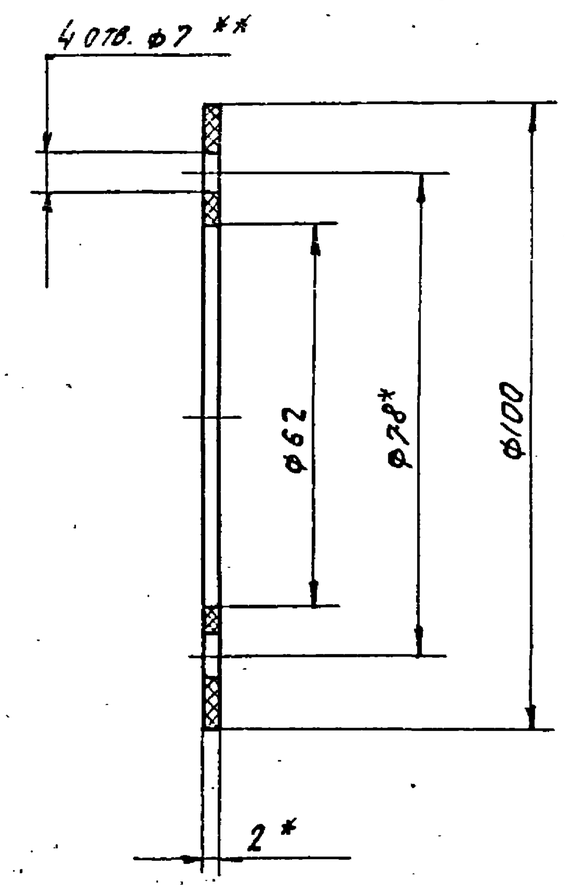

1.* Размеры для справок

2.** Обработать по сопрягаемой детали.

Инв.№ подл. | Подпись и дата | Взам.инв.№ | Инв.№ дубл. | Подпись и дата

Изм.	Лист	№ докум.	Подп.	Дата	Д 22Г. 034. 031			
Разраб.		Шиманна		1.11.82	Прокладка.	Лит.	Масса	Масштаб
Пров.		Мюнтер				И	0,001	1:1
Т.контр.						Лист	Листов 1	
Рук.гр.		Мюнтер			Картон прокладочный марки А-2 ГОСТ 9347-74	Госстрой СССР ГПИ Горьковский САНТЕХПРОЕКТ		
Н.контр.		Мюнтер						
Утв.								

Формат А4

Формат	Зона	Поз.	Обозначение	Наименование	Кол.	Примечание
				Документация		
А2			Д 22Г. 034. 070 СБ	Сборочный чертеж		
				Сборочные единицы		
А4		1	Д 22Г. 034. 080	Колесо	2	
А4		2	Д 22Г. 034. 090	Колесо с вилкой	2	
А4		3	Д 22Г. 034. 120	Рама	1	
				Детали		
А4		4	Д 22Г. 034. 031	Прокладка	2	
А4		5	Д 22Г. 034. 032	Крышка	2	
А4		6	Д 22Г. 034. 033	Ось	2	
А4		7	Д 22Г. 034. 034	Шайба	2	
Б4		8	Д 22Г. 034. 035	Пругок		
				Круг $\frac{\text{В-10 ГОСТ 2590-71}}{\text{В Ст3сп ГОСТ 535-79}}$		
				L=45 h16 25	4	0,03 кг

Изм	Лист	№ докум.	Подп.	Дата	Д 22Г. 034. 070.		
Разраб.		Гольденберг		1.11.82	Тележка	Лит.	Лист 1	Листов 2
Пров.		Мюнтер				И		
Нач.отд.						Госстрой СССР ГПИ Горьковский САНТЕХПРОЕКТ		
Н.контр.		Мюнтер						
Утв.								

Копировал: [illegible] Формат А4

Д 22Г. 034. 029

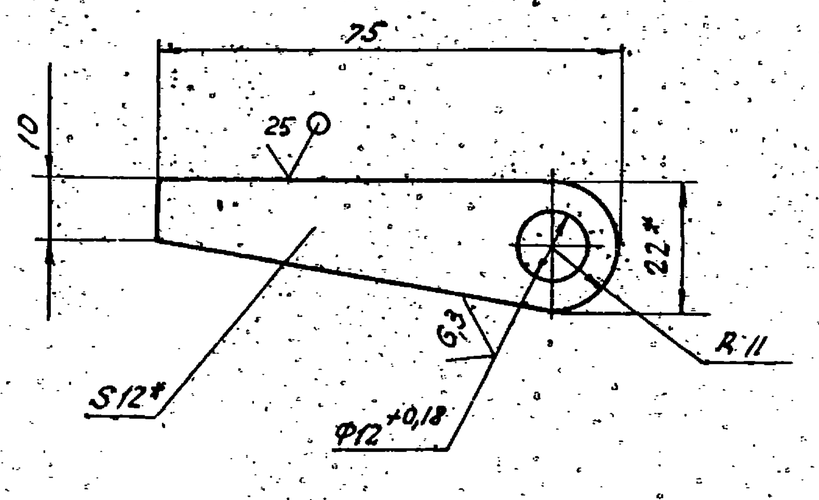

1.* Размеры для справок.

2. Неуказанные предельные отклонения размеров $\pm \frac{IT16}{2}$.

Инв.№ подл. | Подпись и дата | Взам.инв.№ | Инв.№ дубл. | Подпись и дата

Изм.	Лист	№ докум.	Подп.	Дата	Д 22Г. 034. 029			
Разраб.		Гольденберг		1.11.82	Ухо	Лит.	Масса	Масштаб
Пров.		Мюнтер				И	0,11	1:1
Т.контр.						Лист	Листов 1	
Н.контр.		Мюнтер			Лист б ЛН-12 ГОСТ 19903-74 / В Ст3сп ГОСТ 14637-79	Госстрой СССР ГПИ Горьковский САНТЕХПРОЕКТ		
Утв.								

19452-03 51 Копировал: [illegible] Формат А4

Д22Г.034.070СБ

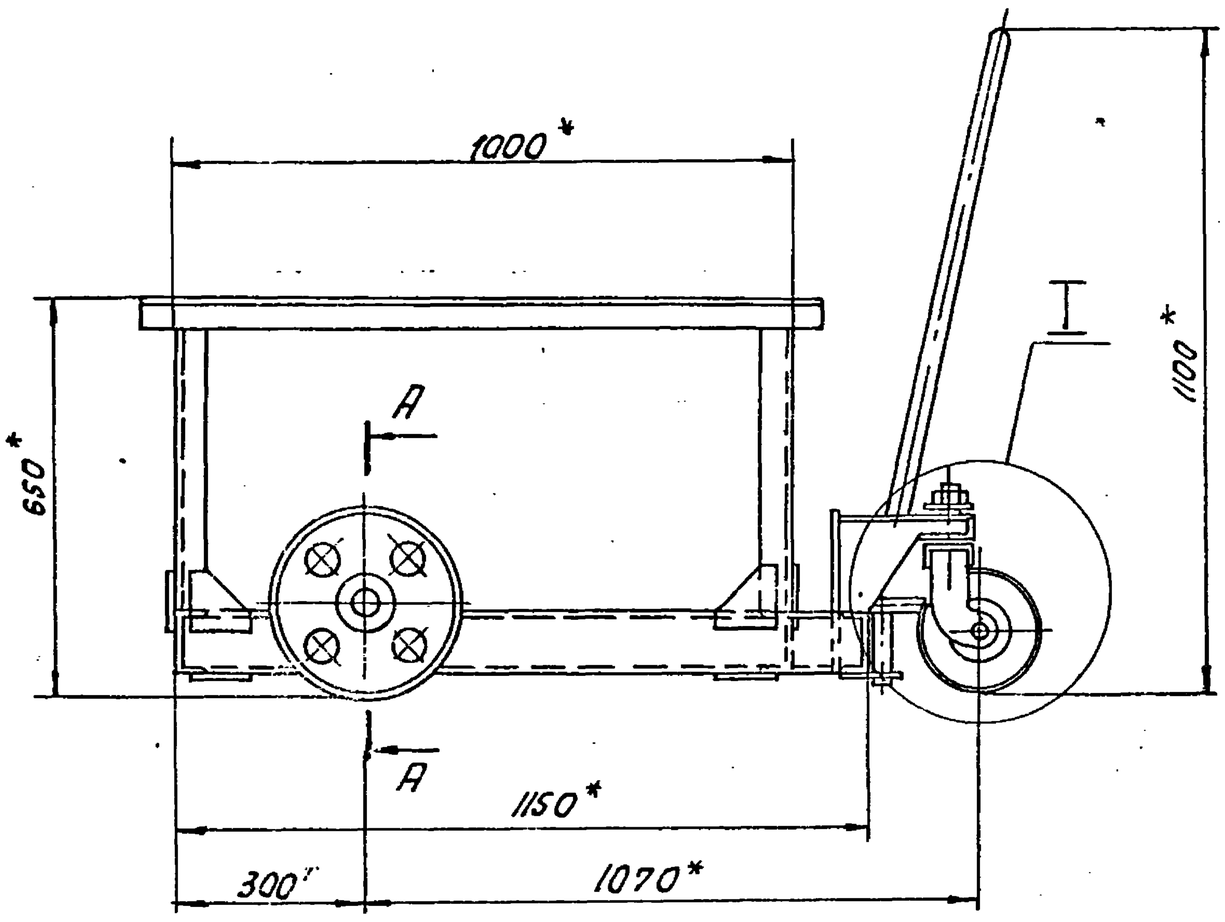

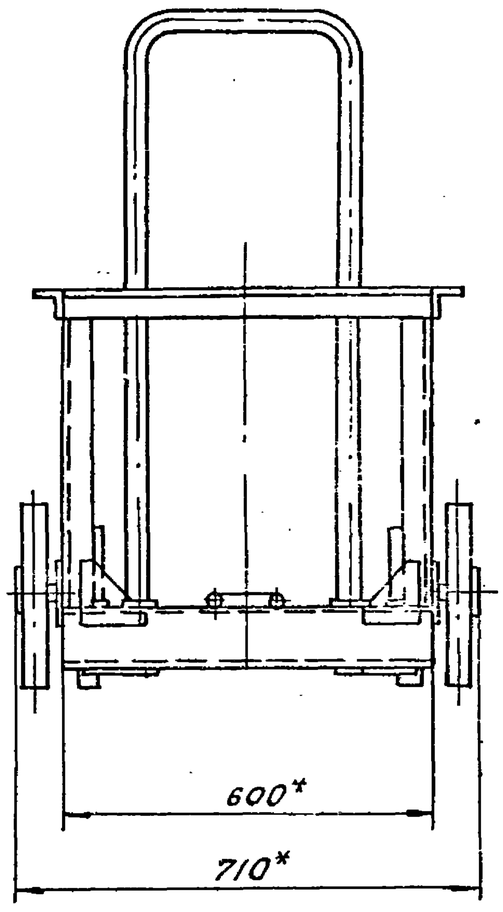

А-А
М1:2

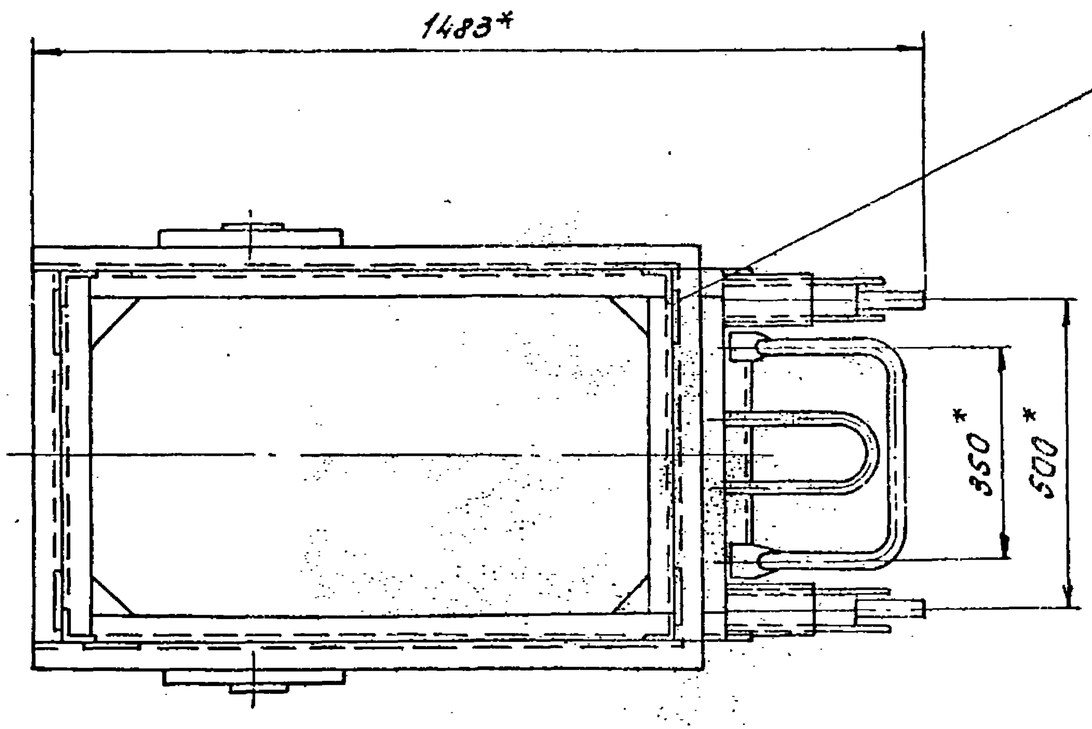

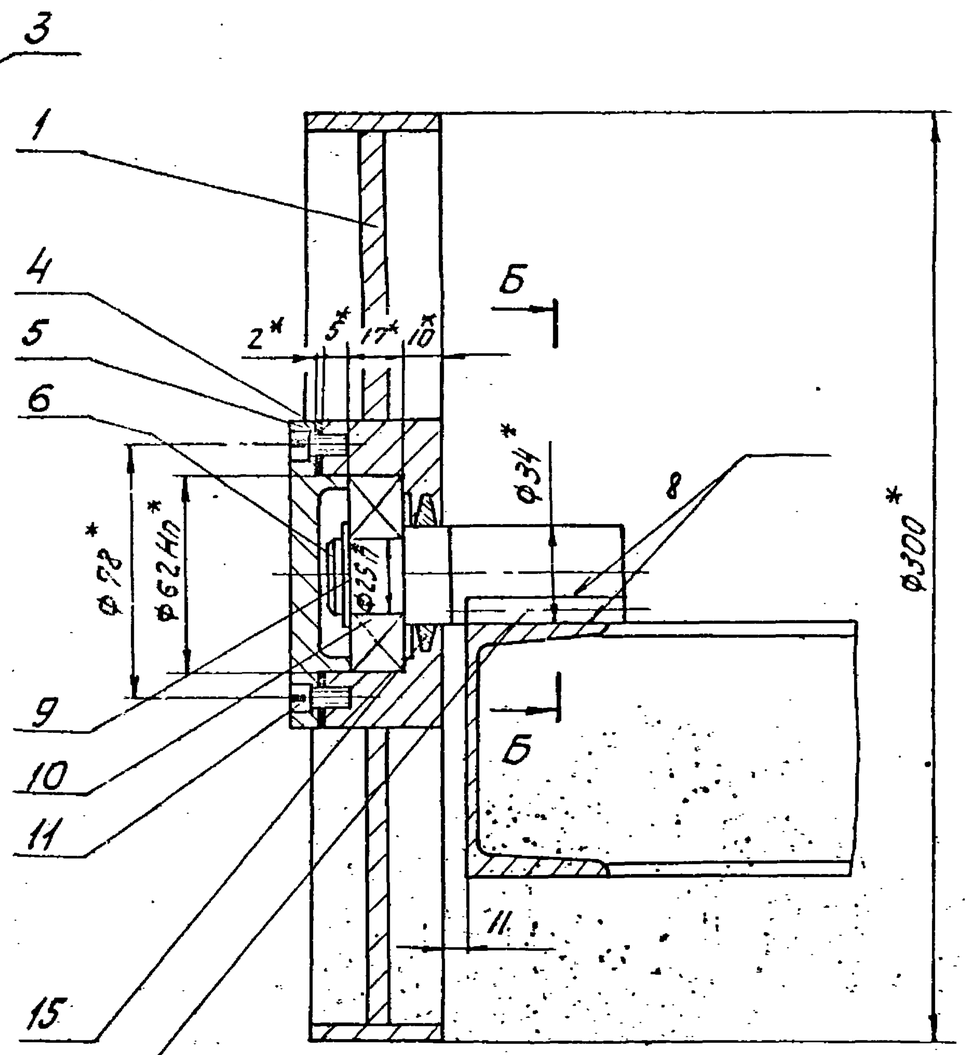

I
М1:4

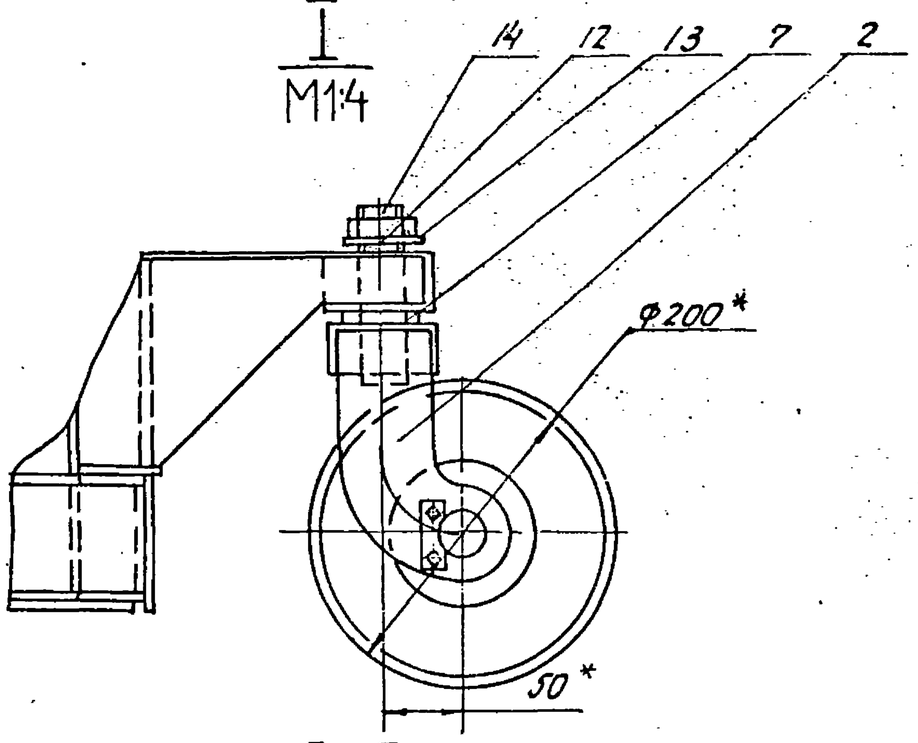

Б-Б
М1:1

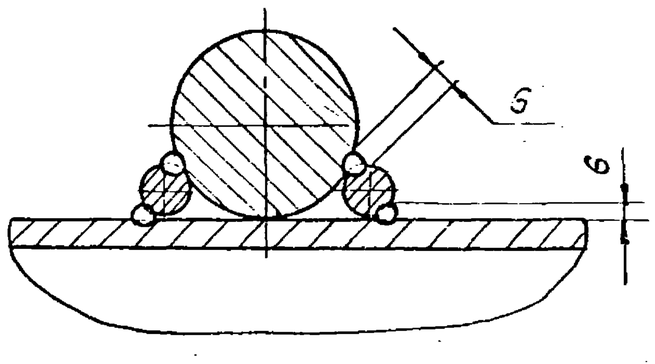

1. * Размеры для справок.
2. Неуказанные предельные отклонения размеров $\pm \frac{IT14}{2}$
3. Сварка ручная дуговая.
4. Перед сборкой трущиеся поверхности покрыть смазкой ЦИАТИМ-221 ГОСТ 9433-80.
5. Покрытие: эмаль ЭМ, ГФ-230, черный, V, П ПОСТ 64-77.

Изм.	Лист	№ докум.	Подп.	Дата
Разраб.		Гольденберг		1.11.82
Пров.		Мюнтер		
Т.контр.				
Н.контр.		Мюнтер		
Утв.				

Д22Г.034.070СБ

Тележка.

Лит.	Масса	Масштаб
И	86	1:10
Лист	Листов 1	

Госстрой СССР ГПИ Гипроховский Сантехпроект

Д22Г.034.034

12,5

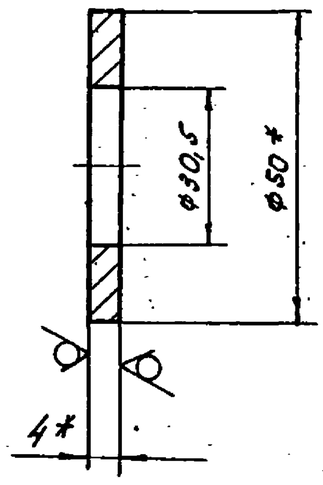

1. * РАЗМЕРЫ ДЛЯ СПРАВОК.

2. НЕУКАЗАННЫЕ ПРЕДЕЛЬНЫЕ ОТКЛОНЕНИЯ РАЗМЕРОВ H16.

Изм.	Лист	№ докум.	Подп.	Дата	Д22Г.034.034			
Разраб.		Шилина		1.11.82	Шайба	Лит.	Масса	Масштаб
Пров.		Мюнтер				И	0,04	1:1
Т.контр.						Лист	Листов 1	
Рук.гр.		Мюнтер			Пруток ГКР НП50КД4.0 БрАЖ9-4 ГОСТ 1628-78	Госстрой СССР ГПИ Горьковский САНТЕХПРОЕКТ		
Н.контр.		Мюнтер						
Утв.								

Копировал: СК Формат А4

Д22Г.034.033

63

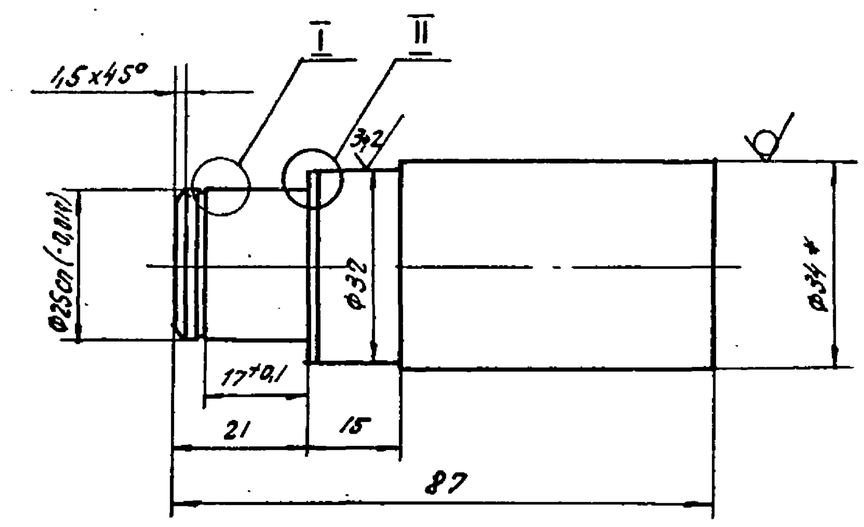

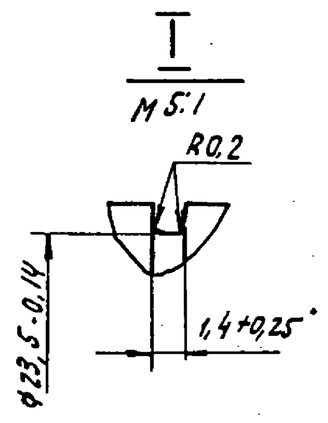

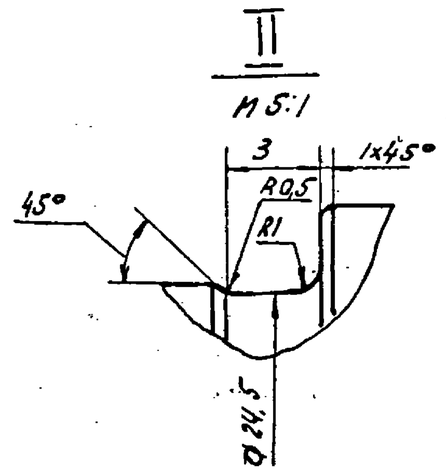

1. * РАЗМЕРЫ ДЛЯ СПРАВОК.

2. НЕУКАЗАННЫЕ ПРЕДЕЛЬНЫЕ ОТКЛОНЕНИЯ РАЗМЕРОВ: H14, $h14, \pm \frac{IT14}{2}$

Изм.	Лист	№ докум.	Подп.	Дата	Д22Г.034.033			
Разраб.		Шилина		1.11.82	Ось	Лит.	Масса	Масштаб
Пров.		Мюнтер				И	0,33	1:1
Т.контр.						Лист	Листов 1	
Рук.гр.		Мюнтер			Круг В34 ГОСТ 2590-71 / В Ст 3сп ГОСТ 535-79	Госстрой СССР ГПИ Горьковский САНТЕХПРОЕКТ		
Н.контр.		Мюнтер						
Утв.								

Копировал: СК Формат А4

Инв.№ подл. | Подпись и дата | Взам.инв.№ | Инв.№ дубл. | Подпись и дата

Д22Г.034.032

25

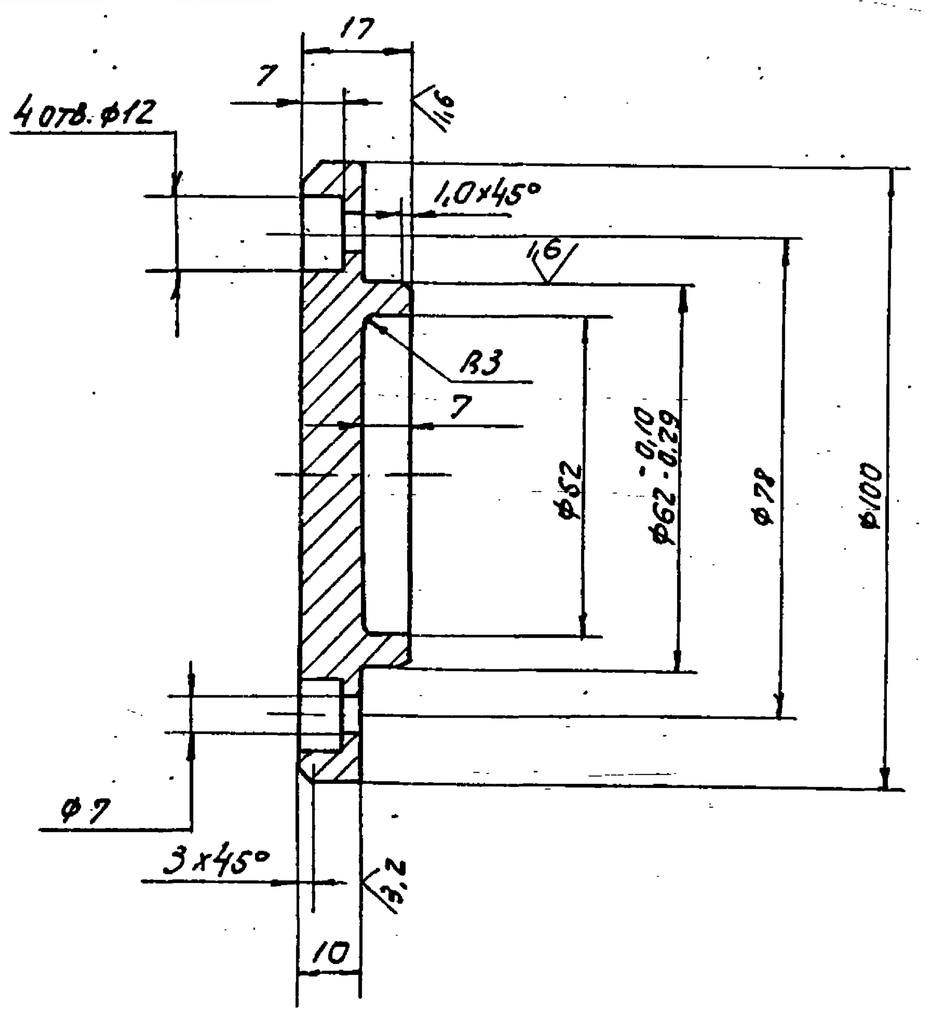

НЕУКАЗАННЫЕ ПРЕДЕЛЬНЫЕ ОТКЛОНЕНИЯ РАЗМЕРОВ:
H14, $h14, $\pm \frac{IT14}{2}$

Изм.	Лист	№ докум.	Подп.	Дата	Д22Г.034.032			
Разраб.		Шилина		1.11.82	Крышка	Лит.	Масса	Масштаб
Пров.		Мюнтер				И	0,38	1:1
Т.контр.						Лист	Листов 1	
Рук.гр.		Мюнтер			В Ст 3сп ГОСТ 380-71	Госстрой СССР. ГПИ Горьковский САНТЕХПРОЕКТ		
Н.контр.		Мюнтер						
Утв.								

Копировал: СК Формат А4

Формат	Зона	Поз.	Обозначение	Наименование	Кол.	Примечание
				Документация		
А3			Д22Г.034.080СБ	Сборочный чертеж		
				Детали		
А4		1	Д22Г.034.036	Ступица	1	
А4		2	Д22Г.034.037	Диск	1	
А4		3	Д22Г.034.038	Обод	1	

Инв.№ подл. | Подпись и дата | Взам.инв.№ | Инв.№ дубл. | Подпись и дата

Изм.	Лист	№ докум.	Подп.	Дата	Д22Г.034.080			
Разраб.		Гольденберг		1.11.82	Колесо	Лит.	Лист	Листов
Пров.		Мюнтер				И		1
Нач.отд.						Госстрой СССР. ГПИ Горьковский САНТЕХПРОЕКТ		
Н.контр.		Мюнтер						
Утв.								

19452-03 53 Копировал: СК Формат А4

Д22Г.034.037

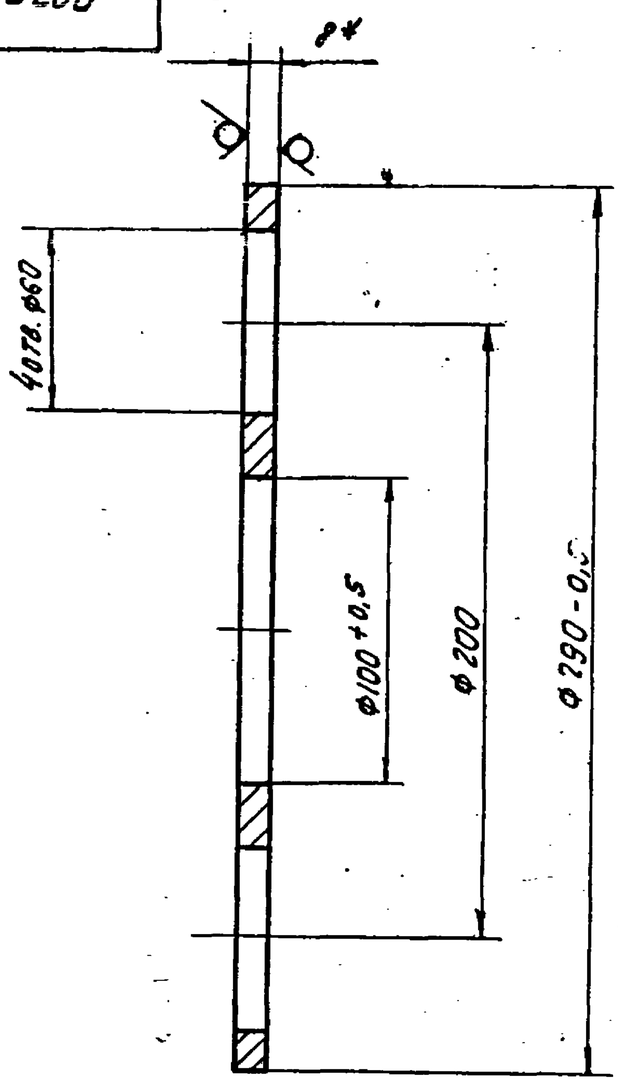

1. * Размеры для справок

2. Неуказанные предельные отклонения размеров:

H16, h16, $\pm \frac{IT16}{2}$

Изм.	Лист	№ докум.	Подп.	Дата
Разраб.		Шилина		1.11.82
Пров.		Корчков		
Т.контр.				
Рук.гр.		Корчков		
Н.контр.		Мюнтер		
Утв.				

Диск

Лит.	Масса	Масштаб
И	2,9	1:2
Лист	Листов 1	

Лист: Б-IIН-8 ГОСТ19903-74 / ВСт3сп ГОСТ14637-79

Госстрой СССР ГПИ Горьковский Сантехпроект

Формат А4

Д22Г.034.036

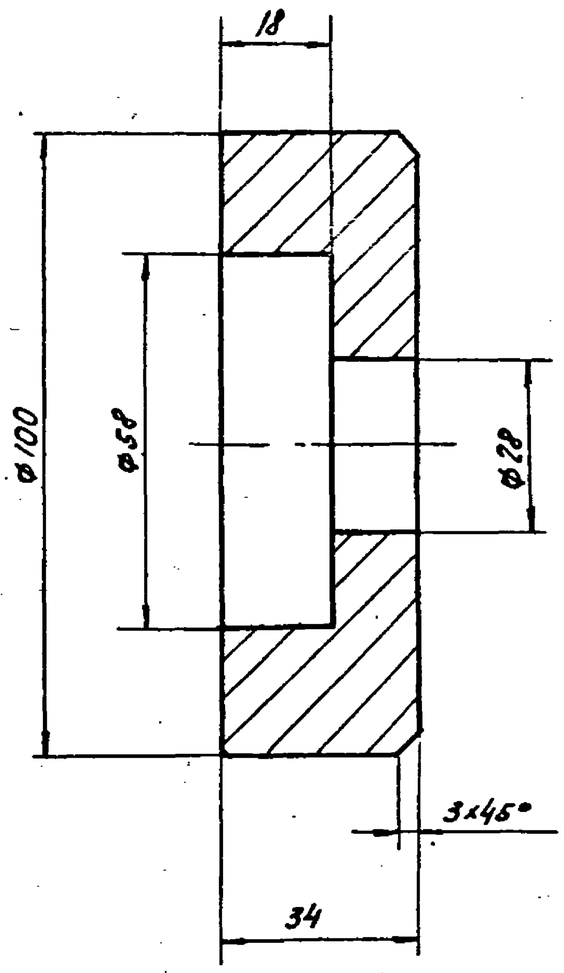

Неуказанные предельные отклонения размеров: H16, $\pm \frac{IT16}{2}$

Изм.	Лист	№ докум.	Подп.	Дата
Разраб.		Шилина		1.11.82
Пров.		Корчков		
Т.контр.				
Рук.гр.		Корчков		
Н.контр.		Мюнтер		
Утв.				

Ступица

Лит.	Масса	Масштаб
И	1,3	1:1
Лист	Листов 1	

Сталь 3 ГОСТ 380-71

Госстрой СССР ГПИ Горьковский Сантехпроект

Копировал: СК

Формат А4

Инв.№ подл. | Подпись и дата | Взам.инв.№ | Инв.№ дубл. | Подпись и дата

Д22Г.034.080СБ

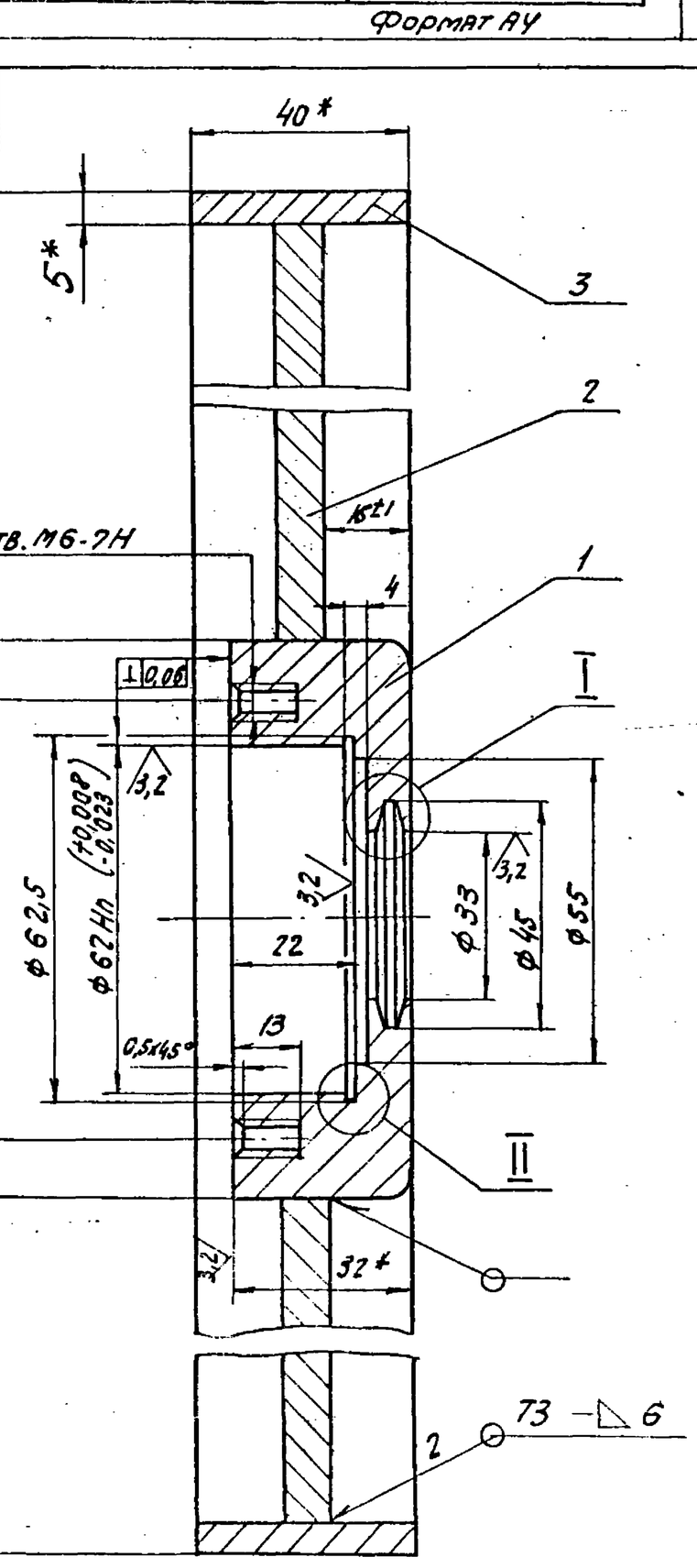

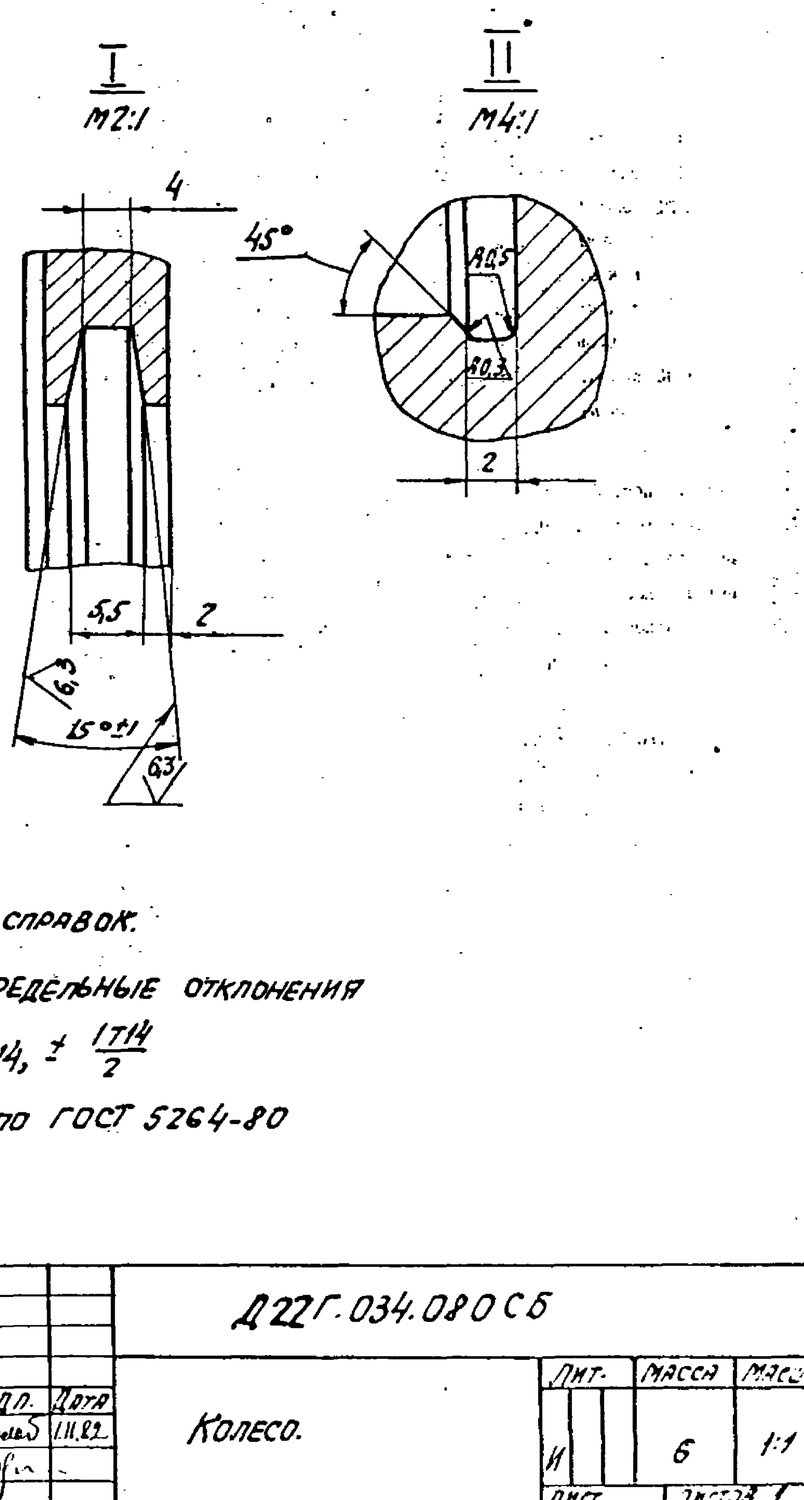

1* Размеры для справок.

2. Неуказанные предельные отклонения размеров: H14, h14, $\pm \frac{IT14}{2}$

3. Сварные швы по ГОСТ 5264-80

Изм.	Лист	№ докум.	Подп.	Дата
Разраб.		Гольденберг		1.11.82
Пров.		Корчков		
Т.контр.				
Н.контр.		Мюнтер		
Утв.				

Колесо.

Лит.	Масса	Масштаб
И	6	1:1
Лист	Листов 1	

Госстрой СССР ГПИ Горьковский Сантехпроект

19452-03 54 Копировал: СК Формат А3

Д22Г.034.041

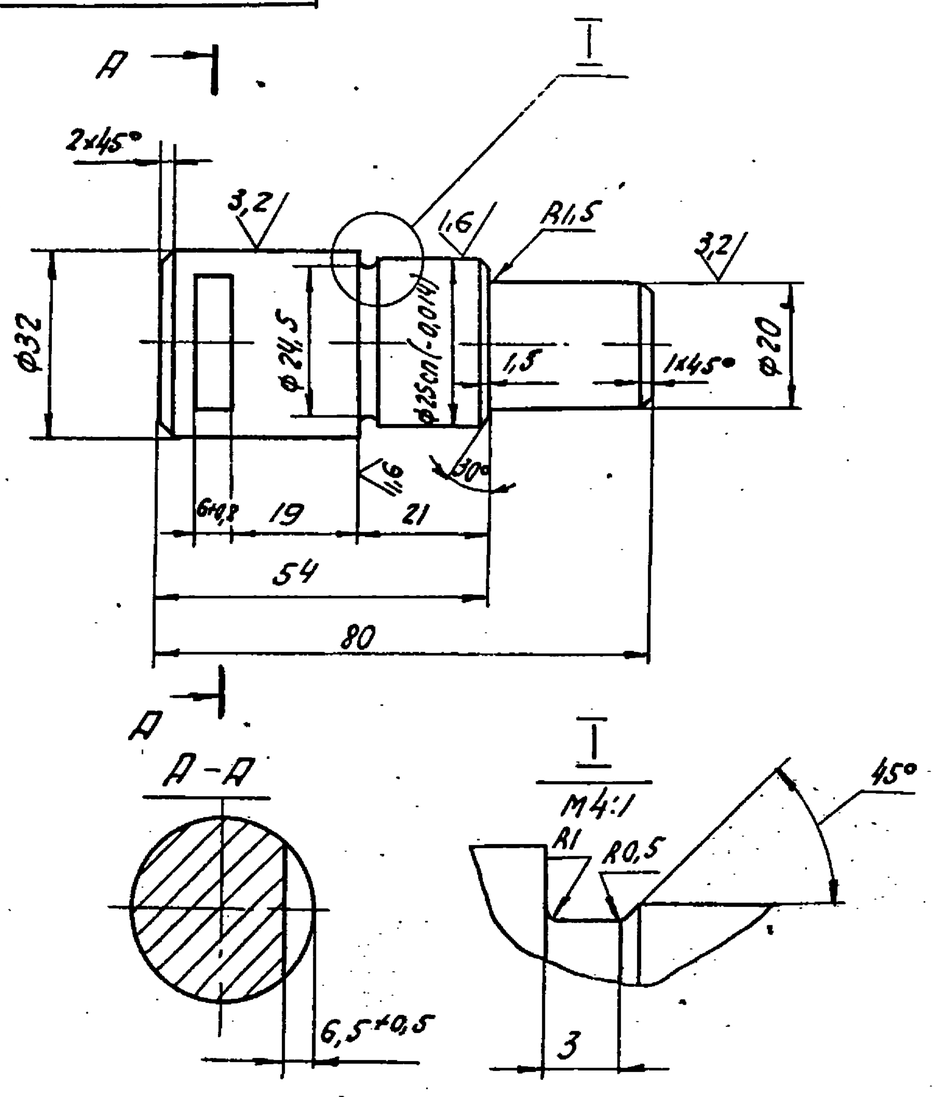

Неуказанные предельные отклонения размеров H14, h14, $\pm \frac{IT14}{2}$.

Изм	Лист	№ докум.	Подп.	Дата
Разраб.	Шилина			1.11.82
Пров.	Мюнтер			
Контр.				
Рук.гр.	Мюнтер			
Н.контр.	Мюнтер			
Утв.				

Д22Г.034.041

Ось

Лит.	Масса	Масштаб
И	0,35	1:1
Лист	Листов 1	

Круг В-34 ГОСТ 2590-71 / В Г3 сп ГОСТ 535-79

Госстрой СССР ГПИ Горьковский САНТЕХПРОЕКТ

Формат А4

Формат	Зона	Поз.	Обозначение	Наименование	Кол.	Примечание
		7		Крышка 1×62×21		
				ГОСТ 11641-73	1	
		8		Болт М8×16.36		
				ГОСТ 7798-70	2	
		9		Винт М6×16.36		
				ГОСТ 1491-80	4	
		10		Шайба 8.65Г		
				ГОСТ 6402-70	2	
		11		Кольцо СГ30-19-3,5		
				ГОСТ 6418-81	1	
		12		Кольцо СГ 44-31-5		
				ГОСТ 6418-81	1	

Инв.№ подл. | Подпись и дата | Взам.инв.№ | Инв.№ дубл. | Подпись и дата

Изм	Лист	№ докум.	Подп.	Дата

Д22Г.034.090

Лист 2

Копировал: СС

Формат А4

Формат	Зона	Поз.	Обозначение	Наименование	Кол.	Примечание
				Документация		
А3			Д22Г.034.090 СБ	Сборочный чертеж		
				Сборочные единицы		
А4		1	Д22Г.034.100	Вилка	1	
А4		2	Д22Г.034.110	Колесо	1	
				Детали		
А4		3	Д22Г.034.031	Прокладка	1	
А4		4	Д22Г.034.041	Ось	1	
А4		5	Д22Г.034.042	Планка	1	
				Стандартные изделия		
		6		Подшипник 305		
				ГОСТ 8338 – 75	1	

Инв.№ подл. | Подпись и дата | Взам.инв.№ | Инв.№ дубл. | Подпись и дата

Изм	Лист	№ докум.	Подп.	Дата
Разраб.	Гольденберг			1.11.82
Пров.	Мюнтер			
Нач.отд.				
Н.контр.	Мюнтер			
Утв.				

Д22Г.034.090

Колесо с вилкой

Лит.	Лист	Листов
И	1	2

Госстрой СССР ГПИ Горьковский САНТЕХПРОЕКТ

Копировал: СС

Формат А4

Д22Г.034.038

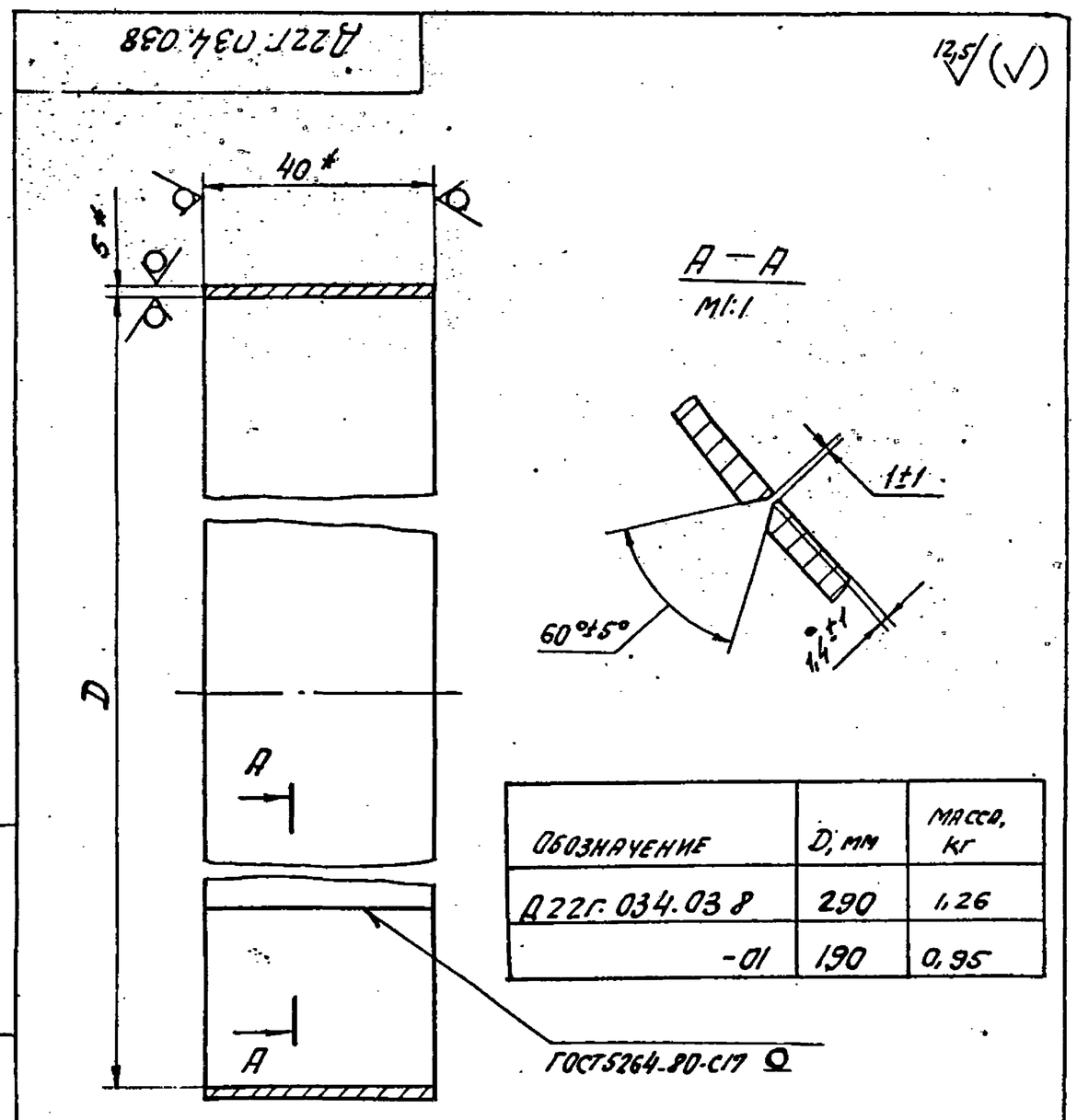

Обозначение	D, мм	Масса, кг
Д22Г.034.038	290	1,26
-01	190	0,95

1.* Размеры для справок.

2. Неуказанные предельные отклонения размеров: H16, $\pm \frac{IT16}{2}$.

Инв.№ подл. | Подпись и дата | Взам.инв.№ | Инв.№ дубл. | Подпись и дата

Изм	Лист	№ докум.	Подп.	Дата
Разраб.	Шилина			1.11.82
Пров.	Мюнтер			
Т.контр.				
Рук.гр.	Мюнтер			
Н.контр.	Мюнтер			
Утв.				

Д22Г.034.038

Обод

Лит.	Масса	Масштаб
И	См. табл.	–
Лист	Листов 1	

Полоса Б-25×40 ГОСТ-103-76 / ВСт3сп ГОСТ 535-79

Госстрой СССР ГПИ Горьковский САНТЕХПРОЕКТ

19452-03 55

Копировал: СС

Формат А4

Типовой проект 901-7-11.84 Альбом II Часть 4

Формат	Зона	Поз	Обозначение	Наименование	Кол.	Примечание
				Документация		
А4			Д22Г.034.100СБ	Сборочный чертеж		
				Детали		
А4		1	Д22Г.034.043	Ось	1	
А4		2	Д22Г.034.044	Сухарь	1	
А4		3	Д22Г.034.045	Щека левая	1	
А4		4	Д22Г.034.046	Щека правая	1	

Изм.	Лист	№ докум.	Подп.	Дата
Разраб.		Гольденберг		1.11.82
Пров.		Мюнтер		
Нач. отд.				
Н. контр.		Мюнтер		
Утв.				

Д22Г.034.100

Вилка

Лит. | Лист | Листов 1

Госстрой СССР ГПИ Горьковский САНТЕХПРОЕКТ

Формат А4

Инв.№ подл. | Подпись и дата | Взам. инв.№ | Инв.№ дубл. | Подпись и дата

Д22Г.034.042

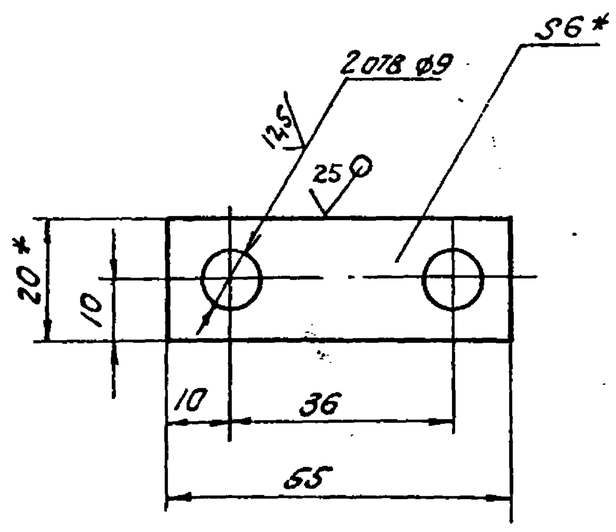

1.* Размеры для справок.

2. Неуказанные предельные отклонения размеров: $h16$, $h16$, $\pm \frac{IT16}{2}$

Изм.	Лист	№ докум.	Подп.	Дата
Разраб.		Шилина		1.11.82
Пров.		Мюнтер		
Т. контр.				
Рук. гр.		Мюнтер		
Н. контр.		Мюнтер		
Утв.				

Планка.

Полоса $\frac{6-26\times20\ ГОСТ\ 103-76}{Ст\ 3сп\ ГОСТ\ 535-79}$

Лит.	Масса	Масштаб
И	0,05	1:1
Лист	Листов 1	

Госстрой СССР ГПИ Горьковский САНТЕХПРОЕКТ

Формат А4

Д22Г.034.090СБ

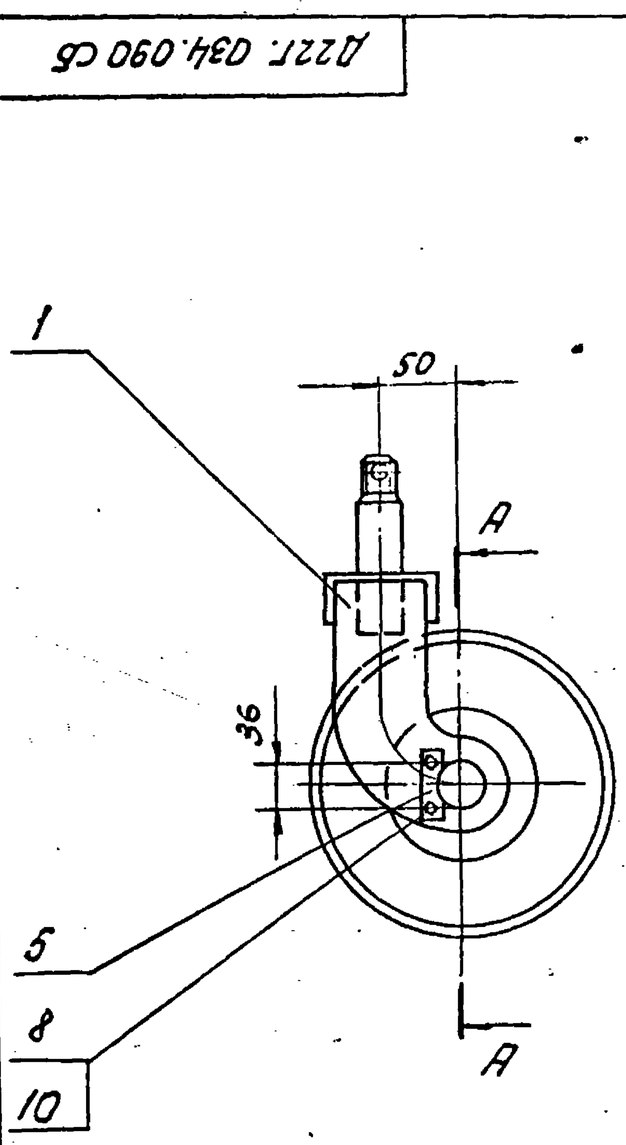

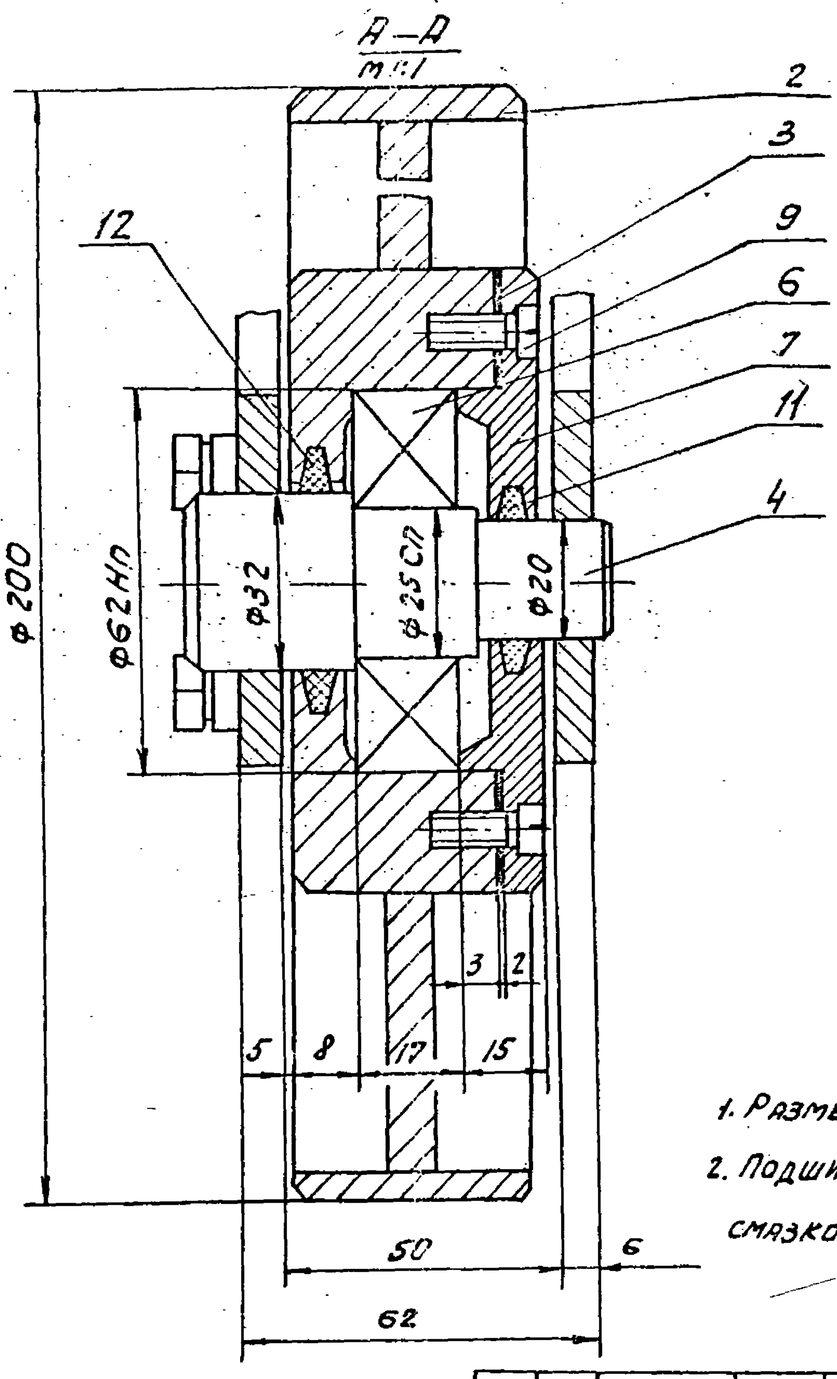

1. Размеры для справок.

2. Подшипниковый узел набить консистентной смазкой ЦИАТИМ-221 ГОСТ 9433-80

Изм.	Лист	№ докум.	Подп.	Дата
Разраб.		Гольденберг		1.11.82
Пров.		Мюнтер		
Т. контр.				
Н. контр.		Мюнтер		
Утв.				

Д22Г.034.090СБ

Колесо с вилкой

Лит.	Масса	Масштаб
И	7	1:4
Лист	Листов 1	

Госстрой СССР ГПИ Горьковский САНТЕХПРОЕКТ

Д22Г.034.045

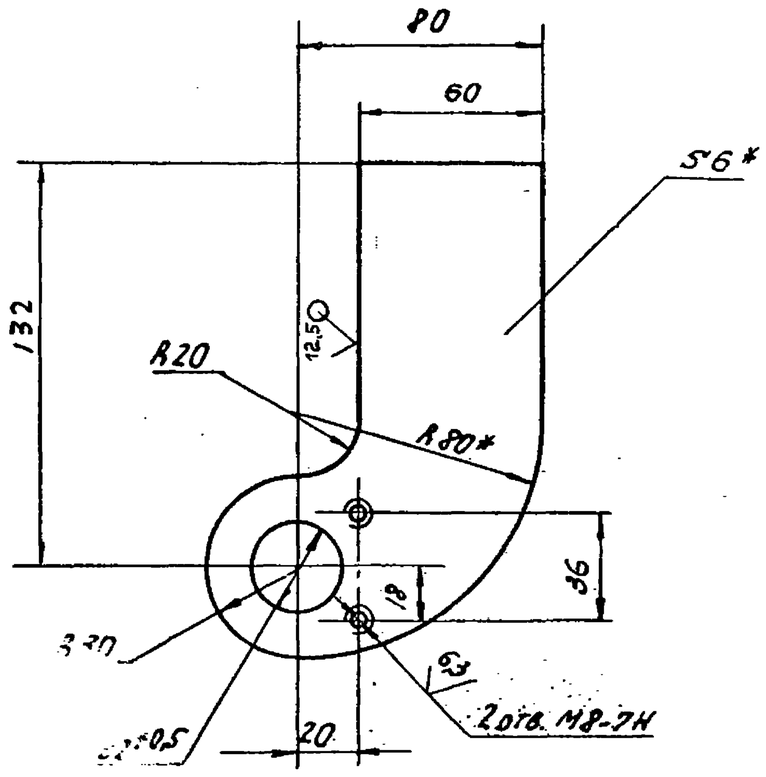

1.* Размеры для справок.

2. Неуказанные предельные отклонения размеров H14, h14, $\pm \frac{IT14}{2}$.

Изм.	Лист	№ докум.	Подп.	Дата	Д22Г.034.045			
Разраб.		Шилина		1.11.82	Щека левая	Лит. И	Масса 0,38	Масштаб 1:2
Пров.		Мюнтер				Лист	Листов 1	
Т.контр.					Лист Б-ПН-6.0 ГОСТ 19903-74 / В Ст3сп ГОСТ 14637-79	Госстрой СССР ГПИ Горьковский САНТЕХПРОЕКТ		
Рук.гр.		Мюнтер						
Н.контр.		Мюнтер						
Утв.								

Формат А4

Д22Г.034.044

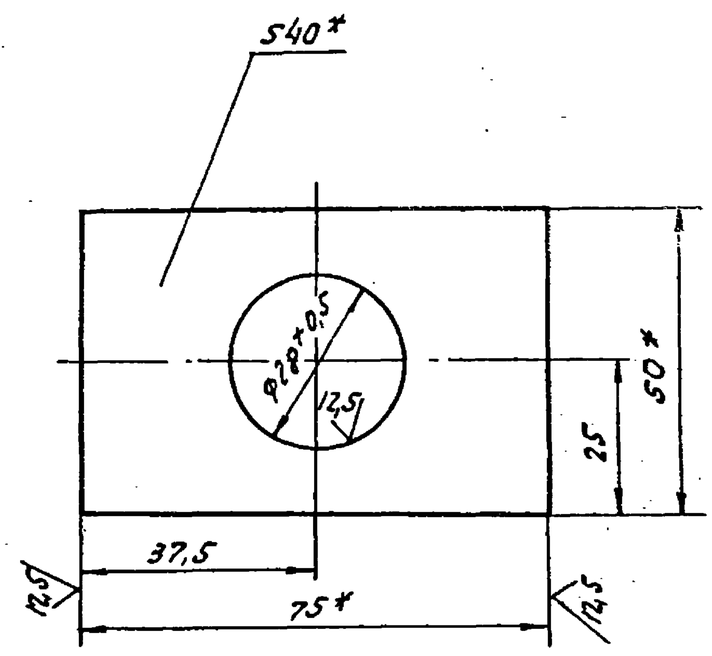

1.* Размеры для справок.

2. Неуказанные предельные отклонения размеров: H16, h16, $\pm \frac{IT16}{2}$.

Изм.	Лист	№ докум.	Подп.	Дата	Д22Г.034.044			
Разраб.		Шилина		6.11.82	Сухарь	Лит. И	Масса 0,9	Масштаб 1:1
Пров.		Мюнтер				Лист	Листов 1	
Т.контр.					Полоса 6-2 40х50 ГОСТ 103-76 / В Ст3сп ГОСТ 535-79	Госстрой СССР ГПИ Горьковский САНТЕХПРОЕКТ		
Рук.гр.		Мюнтер						
Н.контр.		Мюнтер						
Утв.								

Копировал: СБ Формат А4

Инв.№подл. | Подпись и дата | Взам.инв.№ | Инв.№дубл. | Подпись и дата

Д22Г.034.043

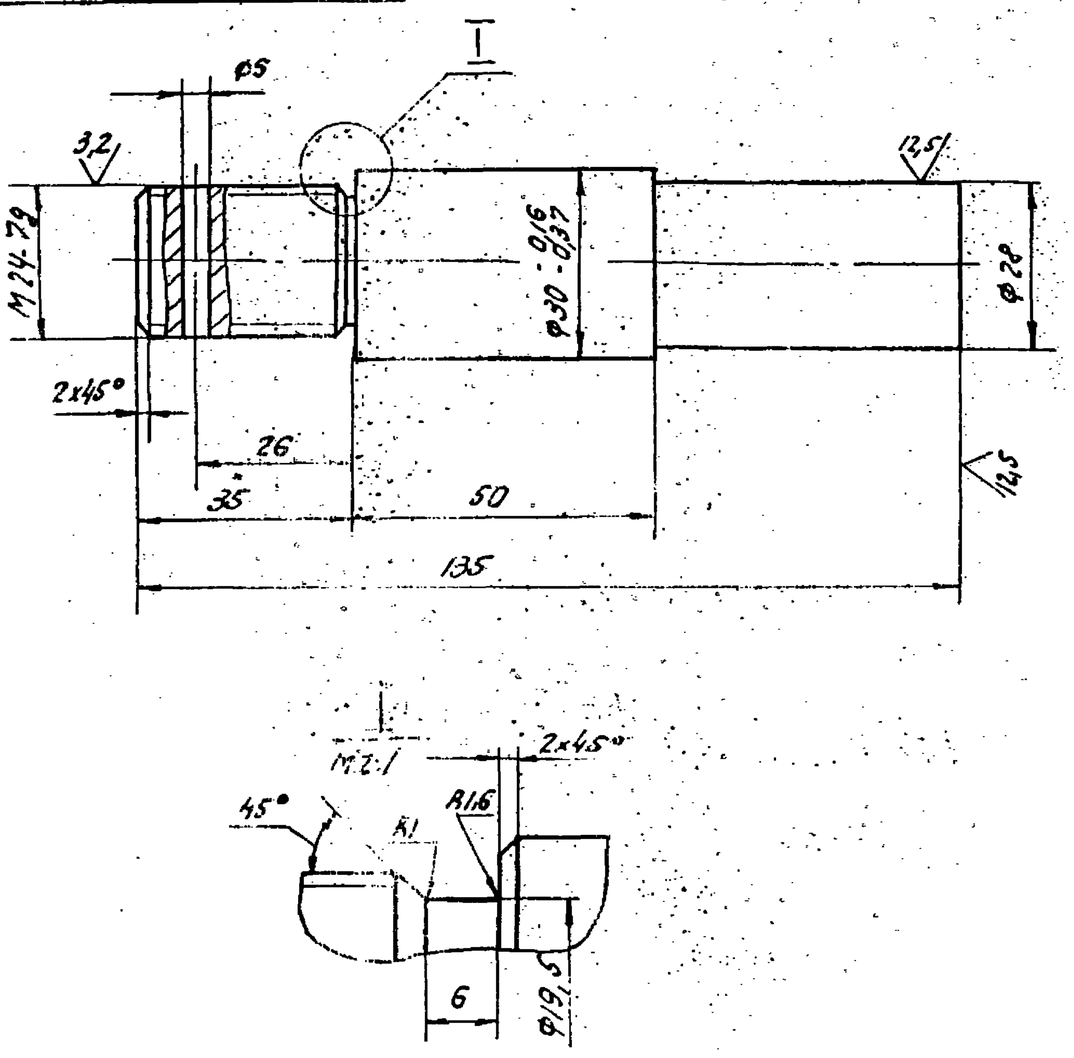

Неуказанные предельные отклонения размеров: h14, h14, $\pm \frac{IT14}{2}$

Изм.	Лист	№ докум.	Подп.	Дата	Д22Г.034.043			
Разраб.		Шилина		1.11.82	Ось	Лит. И	Масса 0,75	Масштаб 1:1
Пров.		Мюнтер				Лист	Листов 1	
Т.контр.					Круг В-32 ГОСТ 2590-71 / В Ст3сп ГОСТ 535-79	Госстрой СССР ГПИ Горьковский САНТЕХПРОЕКТ		
Рук.гр.		Мюнтер						
Н.контр.		Мюнтер						
Утв.								

Формат А4

Д22Г.034.100СБ

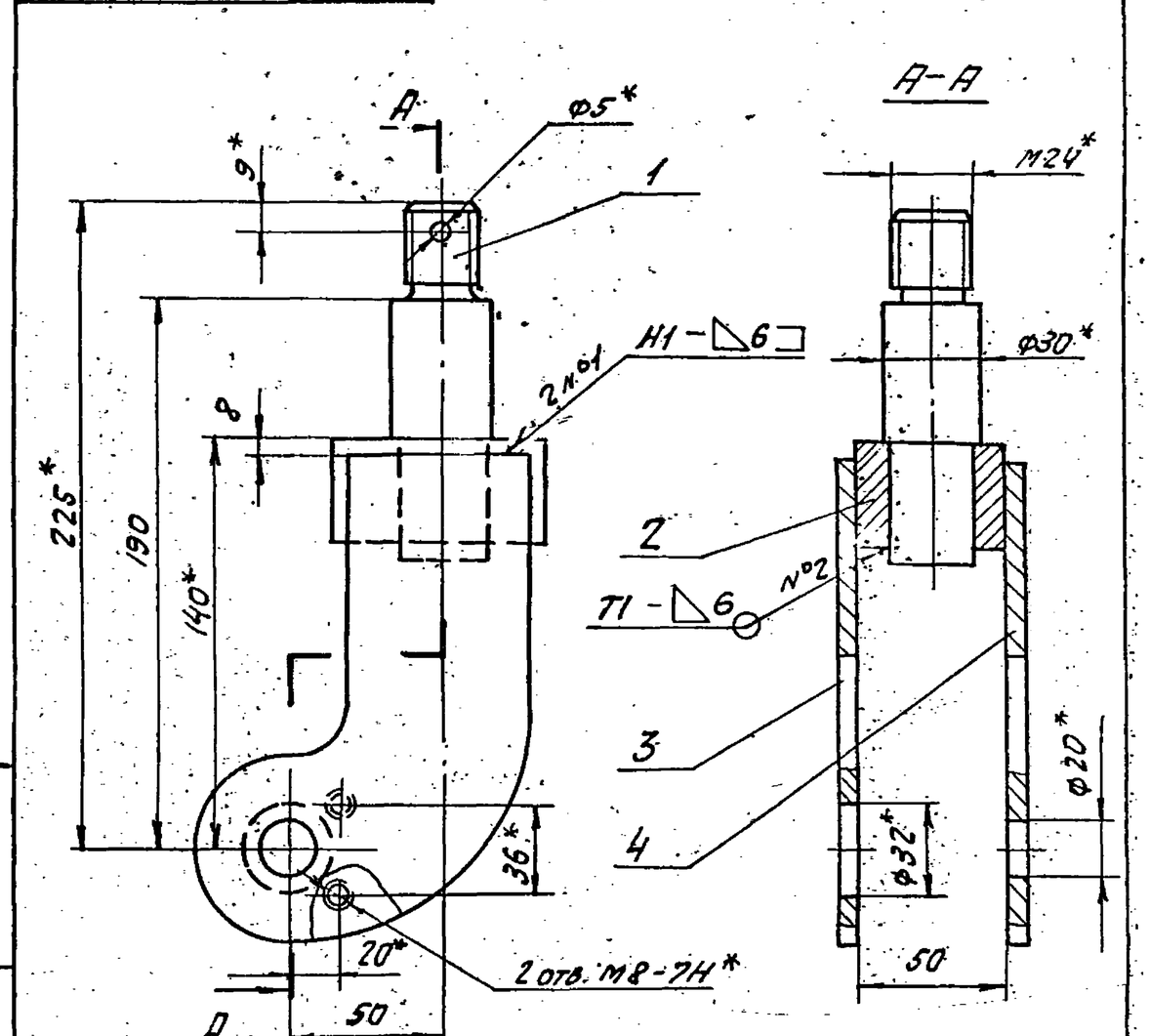

1.* Размеры для справок.

2. Неуказанные предельные отклонения размеров: H16, h16, $\pm \frac{IT16}{2}$.

3. Сварные швы по ГОСТ 5264-80.

Изм.	Лист	№ докум.	Подп.	Дата	Д22Г.034.100СБ			
Разраб.		Гольденберг		1.11.82	Вилка	Лит. И	Масса 2,5	Масштаб 1:2
Пров.		Мюнтер				Лист	Листов 1	
Т.контр.						Госстрой СССР. ГПИ Горьковский САНТЕХПРОЕКТ		
Н.контр.		Мюнтер						
Утв.								

19452-03 57 Копировал: СБ Формат А4

12,5

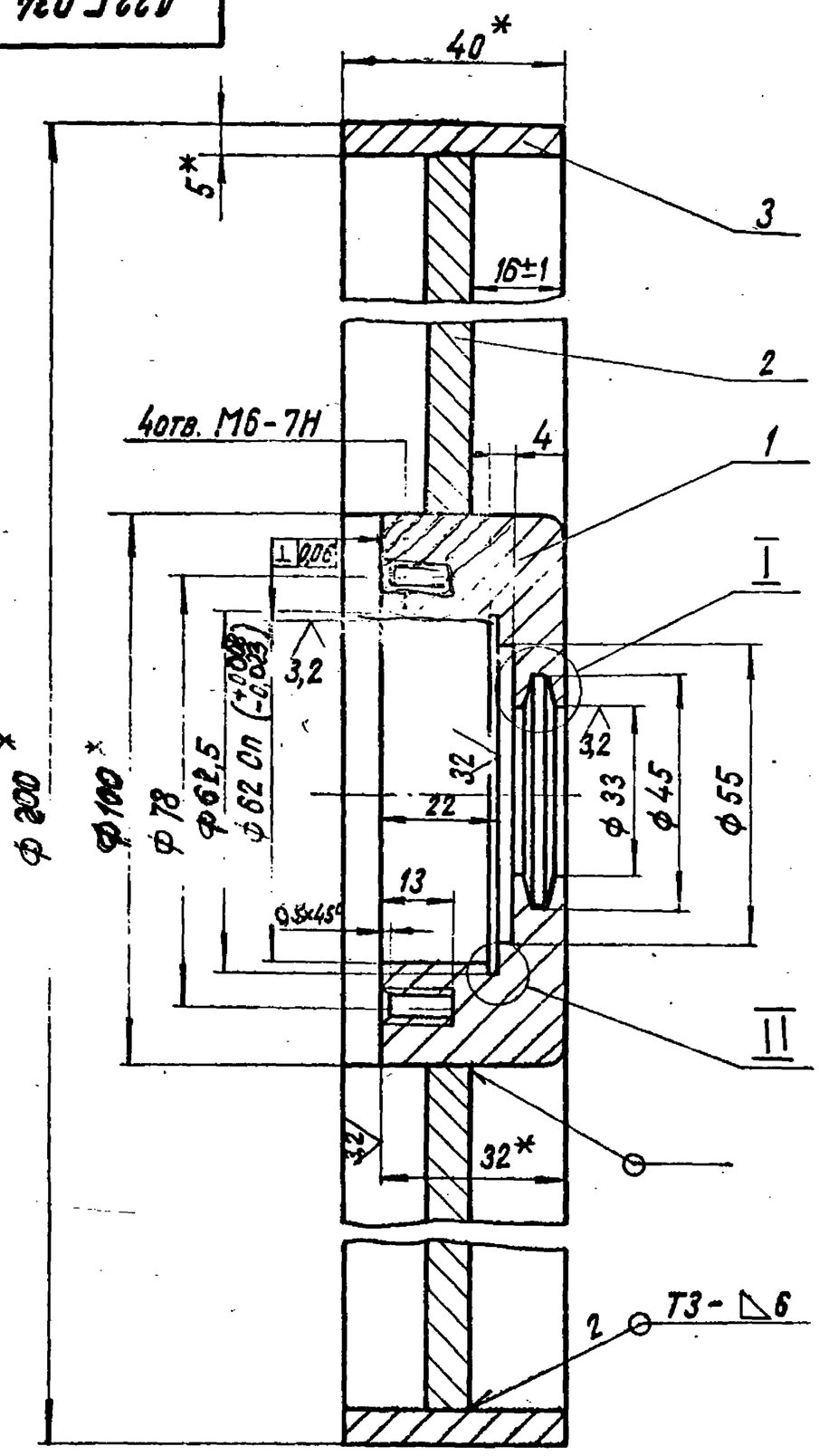

I
М2:1

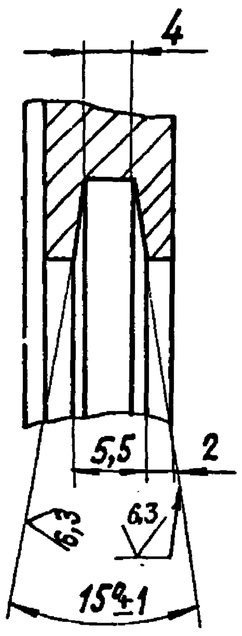

II
М4:1

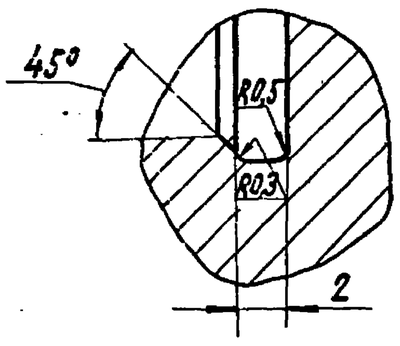

1.* Размеры для справок.

2. Неуказанные предельные отклонения размеров: $H14, h14, \pm\frac{IT14}{2}$.

3. Сварные швы по ГОСТ 5264-80.

				Д22Г 034. 110СБ	
Изм. Лист	№ докум.	Подп.	Дата	Колесо	Лит. / Масса / Масштаб
Разраб.	Гольденберг		1.11.82		И / 3,5 / 1:1
Пров.	Мюнтер				Лист / Листов 1
Т. контр.					Госстрой СССР, ГПИ Горьковский САНТЕХПРОЕКТ
Н. контр.	Мюнтер				
УТВ.					

Копировала: Крапкина Формат А3

12,5

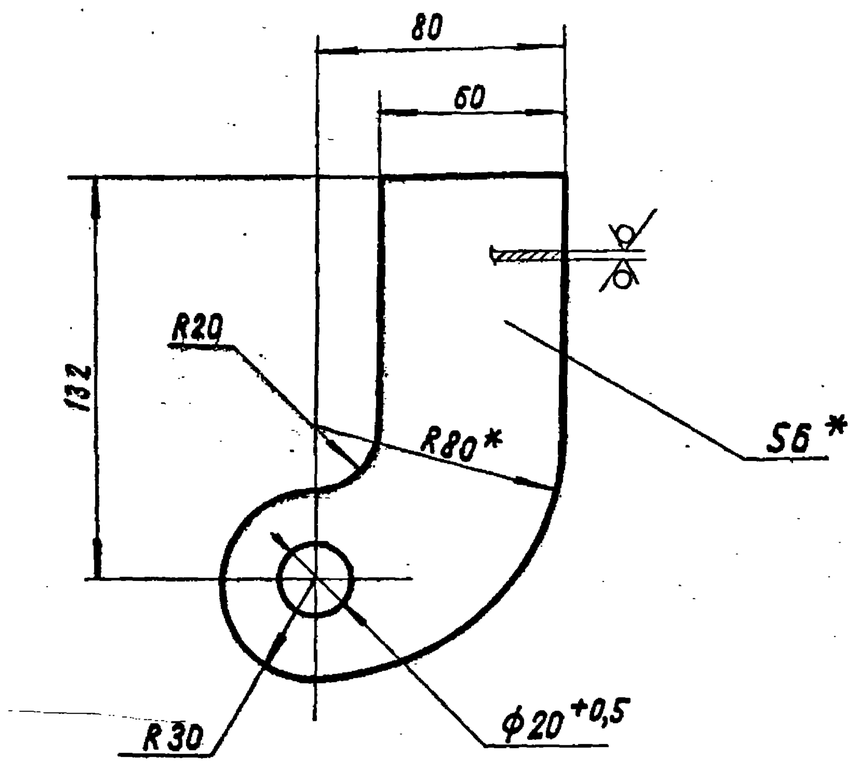

1.* Размеры для справок.

2. Неуказанные предельные отклонения размеров: $H14, h14, \pm\frac{IT14}{2}$.

				Д22Г. 034.046	
Изм. Лист	№ докум.	Подп.	Дата	Щека правая	Лит. / Масса / Масштаб
Разраб.	Шилина		1.11.82		И / 0,38 / 1:2
Пров.	Мюнтер				Лист / Листов 1
Т. контр.					Госстрой СССР, ГПИ Горьковский САНТЕХПРОЕКТ
Рук. гр.	Мюнтер				
Н. контр.	Мюнтер				
Утв.					

Лист Б-ПН-6,0 ГОСТ 19903-74 / В Ст 3сп ГОСТ 14637-79

Копировала: Крапкина Формат А4

Поз.	Обозначение	Наименование	Кол.	Примеч.
		Документация		
А3	Д22Г. 034. 110СБ	Сборочный чертеж		
		Детали		
А4	1 Д22Г. 034. 036	Ступица	1	
А4	2 Д22Г. 034. 038-01	Обод	1	
А4	3 Д22Г. 034. 048	Диск	1	

Инв. № подл. | Подпись и дата | Взам. инв. № | Инв. № дубл. | Подпись и дата

Д22Г. 034. 110

Изм. Лист	№ докум.	Подп.	Дата	Колесо	Лит. / Лист / Листов
Разраб.	Гольденберг		1.11.82		И / / 1
Пров.	Мюнтер				Госстрой СССР, ГПИ САНТЕХПРОЕКТ
Нач. отд.					
Н. контр.	Мюнтер				
Утв.					

19452-03 58 Копировала: Крапкина Формат А4

Д22Г.034.052

12,5 √(✓)

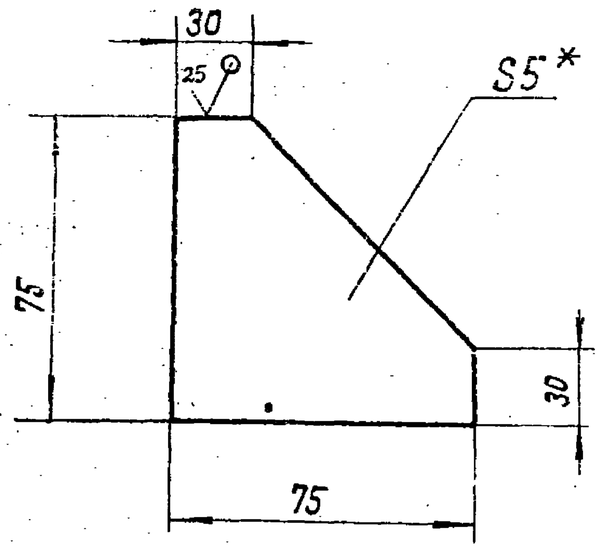

1.* Размеры для справок

2. Неуказанные предельные отклонения размеров ± IT16/2

Изм.	Лист	№ докум.	Подп.	Дата
Разраб.	Шилина			1.11.82
Пров.	Мюнтер			
Т. контр.				
Рук. гр.	Мюнтер			
Н. контр.	Мюнтер			
Утв.				

Д22Г. 034. 052

Косынка

Лит.	Масса	Масштаб
И	0,25	1:2
Лист	Листов 21	

Лист Б-ПН-5,0 ГОСТ 19903-74 / ВСт 3сп ГОСТ 14637-79

Госстрой СССР ГПИ Горьковский САНТЕХПРОЕКТ

Копировала: Крайлина Формат А4

Формат	Зона	Поз.	Обозначение	Наименование	Кол.	Примечание
				Документация		
А2			А22Г.034. 120СБ	Сборочный чертёж		
				Сборочные единицы		
А4		1	Д22Г. 034. 130	Кронштейн	2	
				Детали		
А4		2	Д22Г. 034. 052	Косынка	12	
А4		3	Д22Г. 034. 053	Ручка	1	
А4		4	Д22Г. 034. 054	Скоба	1	
А4		5	Д22Г. 034. 055	Планка	4	
А4		6	Д22Г. 034. 056	Швеллер	1	
А4		7	Д22Г. 034. 056-01	Швеллер	2	
Б4		8	Д22Г. 034. 057	Стойка		
				Уголок Б-50х50х5 ГОСТ 8509-72 / ВСт 3сп ГОСТ 535-79		
				L = 505 h16 (25 √)	4	1,9 кг
Б4		9	Д22Г. 034. 058	Уголок		
				Уголок Б-63х63х5 ГОСТ 8509-72 / ВСт 3сп ГОСТ 535-79		
				L = 1126 h16 (25 √)	2	5,4 кг
Б4		10	Д22Г. 034. 059	Связь		
				Швеллер 8 ГОСТ 8240-72 / ВСт 3сп ГОСТ 535-79		
				L = 600 h16 (25 √)	2	4,2 кг
Б4		11	Д22Г. 034. 061	Уголок		
				Уголок Б-63х63х5 ГОСТ 8509-72 / ВСт 3сп ГОСТ 535-79		
				L = 600 h16 (25 √)	2	2,8 кг

Инв. № подл. | Подпись и дата | Взам. инв. № | Инв. № дубл. | Подпись и дата

Изм.	Лист	№ докум.	Подп.	Дата
Разраб.	Гольденберг			1.11.82
Пров.	Мюнтер			
Нач. отд.				
Н. контр.	Мюнтер			
Утв.				

Д22Г. 034. 120

Рама

Лит.	Лист	Листов
И	1	2

Госстрой СССР ГПИ Горьковский САНТЕХПРОЕКТ

Копировала: Крайлина Формат А4

Д22Г.034.048

12,5 √(✓)

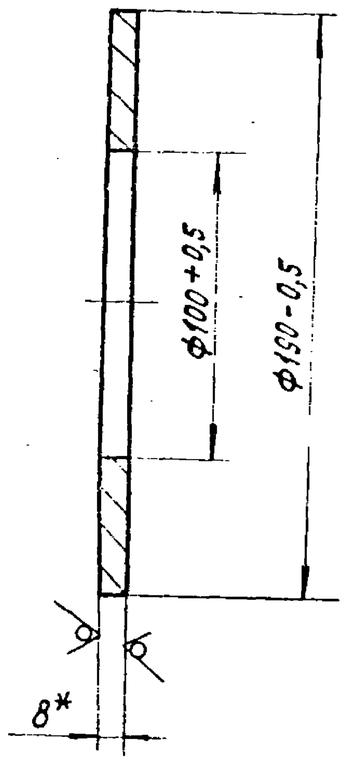

1.* Размеры для справок.

2. Неуказанные предельные отклонения размеров: H16, h16, ± IT16/2

Изм.	Лист	№ докум.	Подп.	Дата
Разраб.	Шилина			1.11.82
Пров.	Мюнтер			
Т. контр.				
Рук. гр.	Мюнтер			
Н. контр.	Мюнтер			
Утв.				

Д22Г. 034. 048

Диск

Лит.	Масса	Масштаб
И	0,96	1:2
Лист	Листов 1	

Лист Б-ПН-8,0 ГОСТ 19903-74 / ВСт 3сп ГОСТ 14637-79

Госстрой СССР ГПИ Горьковский САНТЕХПРОЕКТ

Инв. № подл. | Подпись и дата | Взам. инв. № | Инв. № дубл. | Подпись и дата

19452-03 59 Копировала: Крайлина Формат А4

Д22Г.034.120СБ

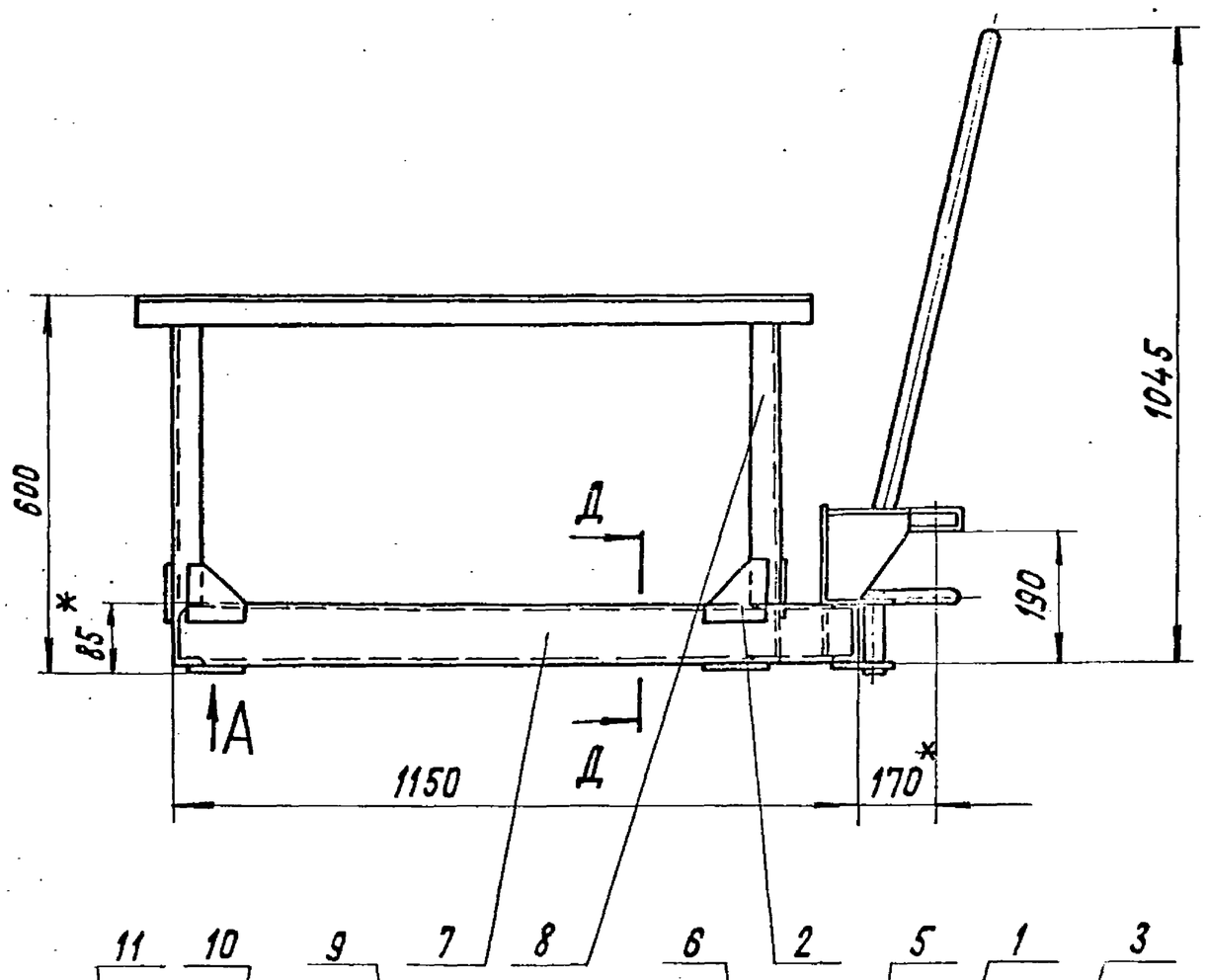

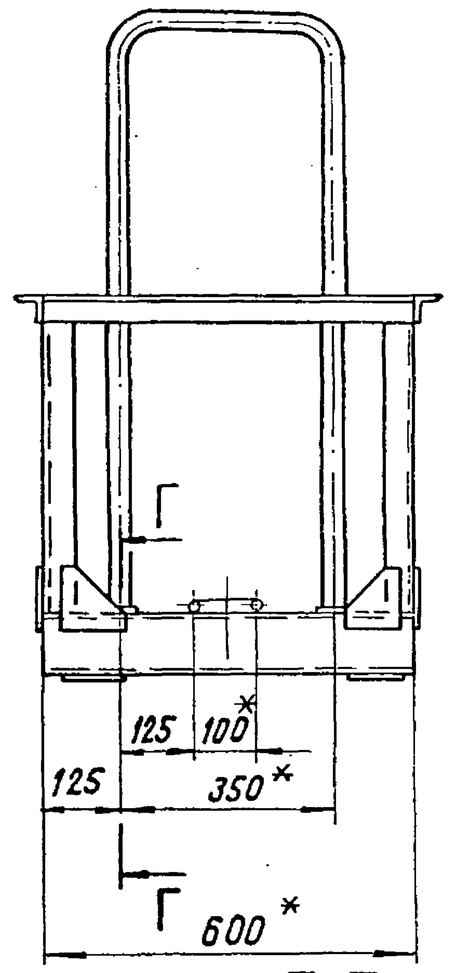

Б-Б
М1:2 повернуто

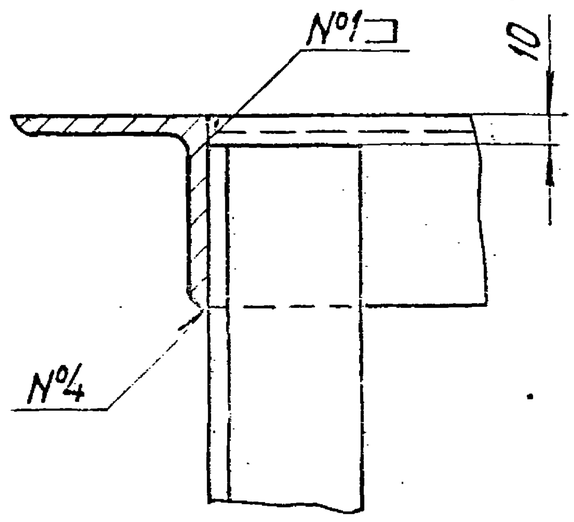

Д-Д
М1:2

В-В
М1:2

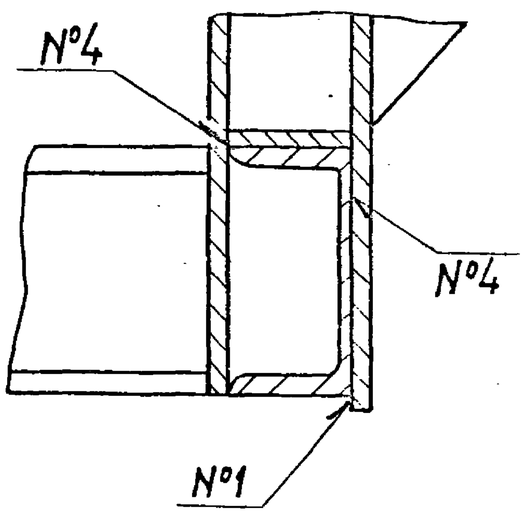

Г-Г
М1:2

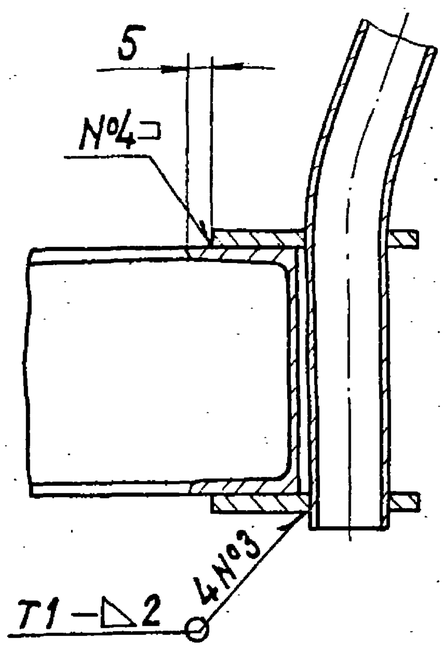

Е-Е
М1:1

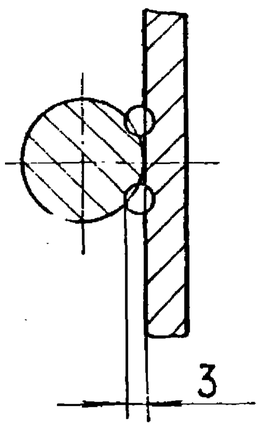

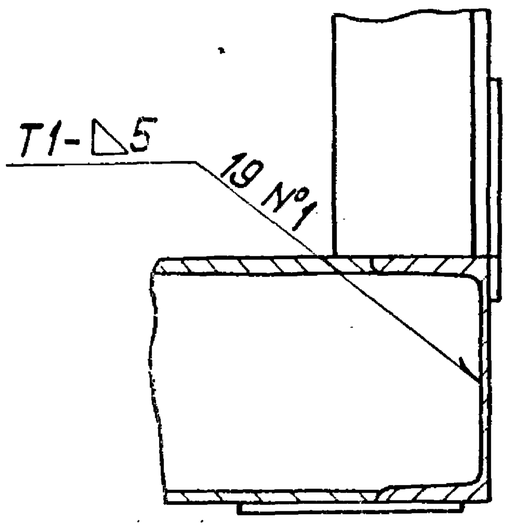

Вид А
М1:2

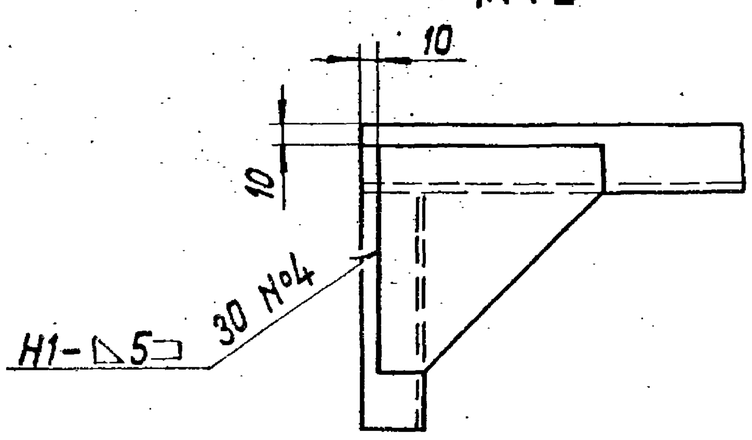

1.* Размеры для справок
2. Неуказанные предельные отклонения размеров $\pm \frac{IT14}{2}$
3. Сварные швы по ГОСТ 5264-80
4. Сварка ручная дуговая.

					Д22Г.034.120СБ
Изм.	Лист	№ докум.	Подп.	Дата	
Разраб.		Гольденберг		1.11.22	Рама
Пров.		Мюнтер			
Т.контр.					
Н.контр.		Мюнтер			
Утв.					

Лит.	Масса	Масштаб
И	60	1:10
Лист	Листов 1	

Госстрой СССР, ГПИ Горьковский Сантехпроект

Д22Г.034.056

125/(√)

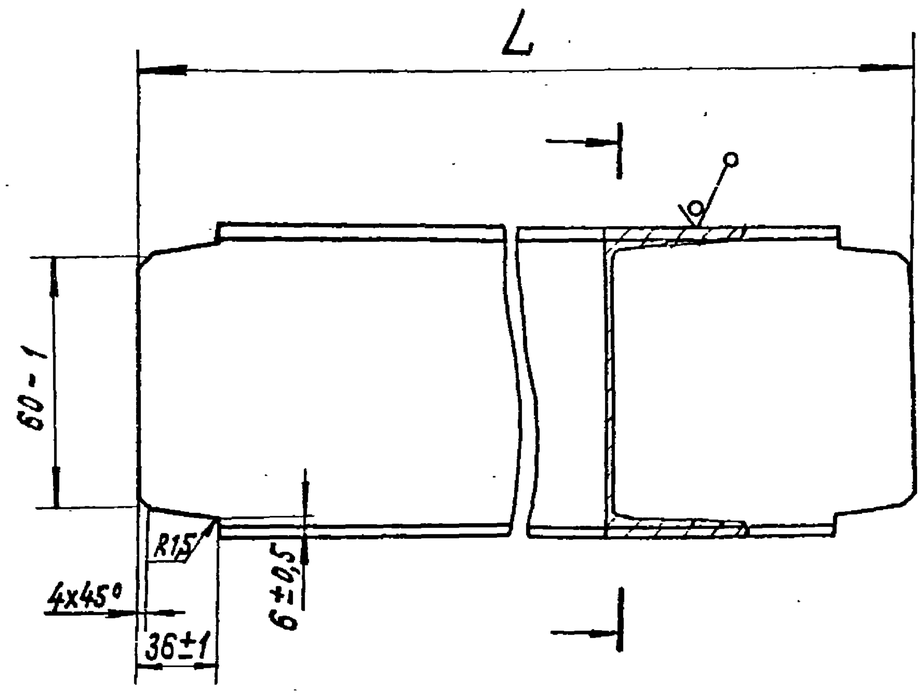

Обозначение	L, мм	Масса, кг
Д22Г.036.056	588	4,2
-01	1138	7,0

Неуказанные предельные отклонения размеров $\pm \frac{IT16}{2}$

Изм.	Лист	№ докум.	Подп.	Дата
Разраб.		Шилина		1.11.82
Пров.		Мюнтер		
Т.контр.				
Рук.гр.		Мюнтер		
Н.контр.		Мюнтер		
Утв.				

Д22Г.034.056

Швеллер

Лит. | Масса | Масштаб: И | см. табл. | —

Лист | Листов 1

Швеллер 8 ГОСТ 8240-72 / В Ст 3сп ГОСТ 535-79

Госстрой СССР ГПИ Горьковский Сантехпроект

Копировала: Крайлина

Формат А4

Д22Г.034.055

125/(√)

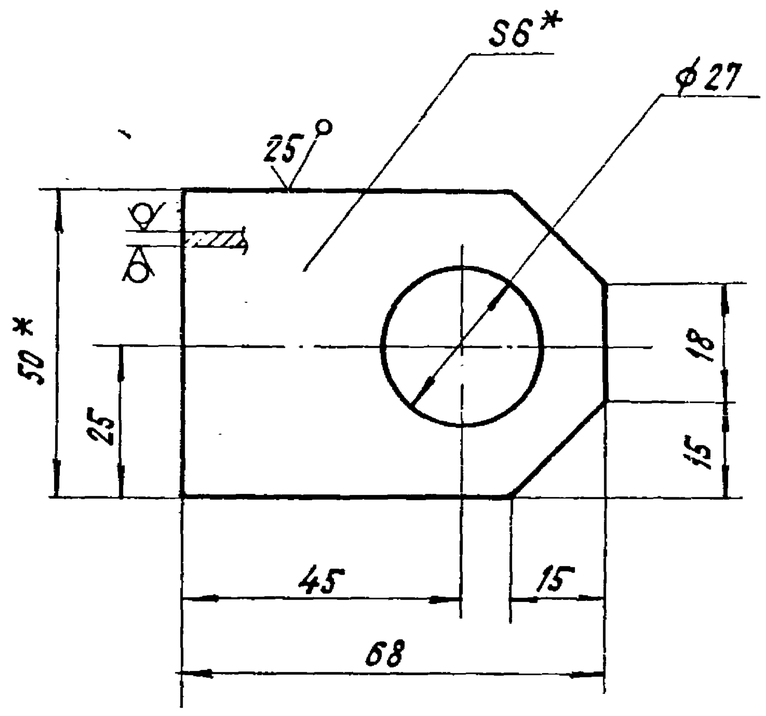

1.* Размеры для справок.

2. Неуказанные предельные отклонения размеров: $H16, h16, \pm \frac{IT16}{2}$

Изм.	Лист	№ докум.	Подп.	Дата
Разраб.		Шилина		1.11.82
Пров.		Мюнтер		
Т.контр.				
Рук.гр.		Мюнтер		
Н.контр.		Мюнтер		
Утв.				

Планка

Лит. | Масса | Масштаб: И | 0,11 | 1:1

Лист | Листов 1

Лист Б-ПН-6.0 ГОСТ 19903-74 / В Ст 3сп ГОСТ 14637-79

Госстрой СССР ГПИ Горьковский Сантехпроект

Копировала: Крайлина

Формат А4

Инв.№ подл. | Подпись и дата | Взам.инв.№ | Инв.№ дубл. | Подпись и дата

Д22Г.034.054

25/(√)

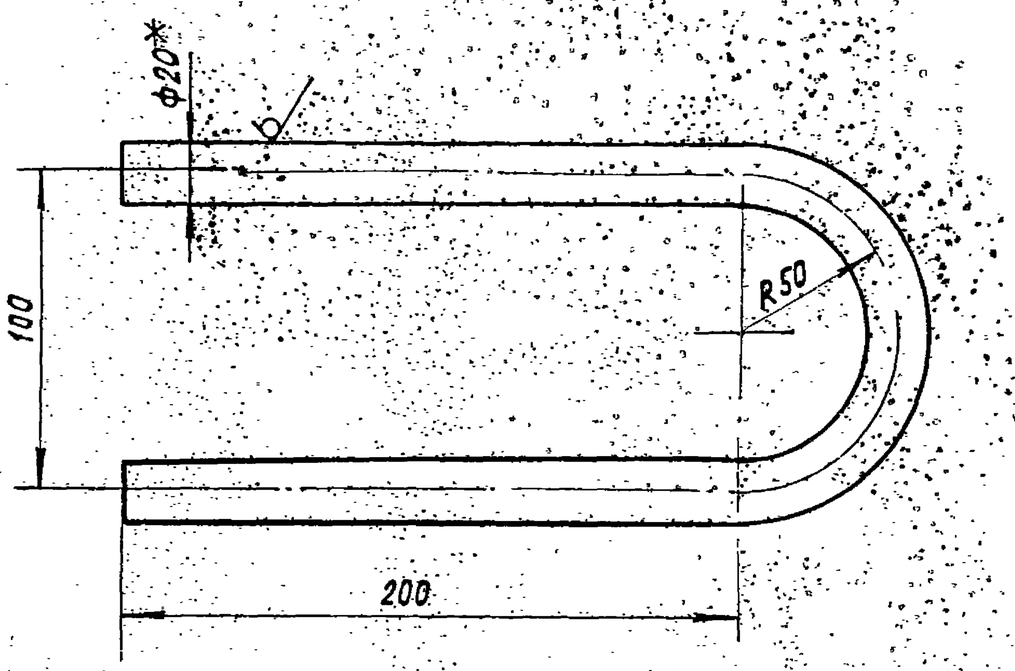

1.* Размеры для справок.

2. Неуказанные предельные отклонения размеров $\pm \frac{IT16}{2}$

Изм.	Лист	№ докум.	Подп.	Дата
Разраб.		Шилина		1.11.82
Пров.		Мюнтер		
Т.контр.				
Рук.гр.		Мюнтер		
Н.контр.		Мюнтер		
Утв.				

Д22Г.034.054

Скоба

Лит. | Масса | Масштаб: И | 1,4 | 1:2

Лист | Листов 1

Круг В-20 ГОСТ 2590-71 / В Ст 3сп ГОСТ 535-79

Госстрой СССР ГПИ Горьковский Сантехпроект

Копировала: Крайлина

Формат А4

Д22Г.034.053

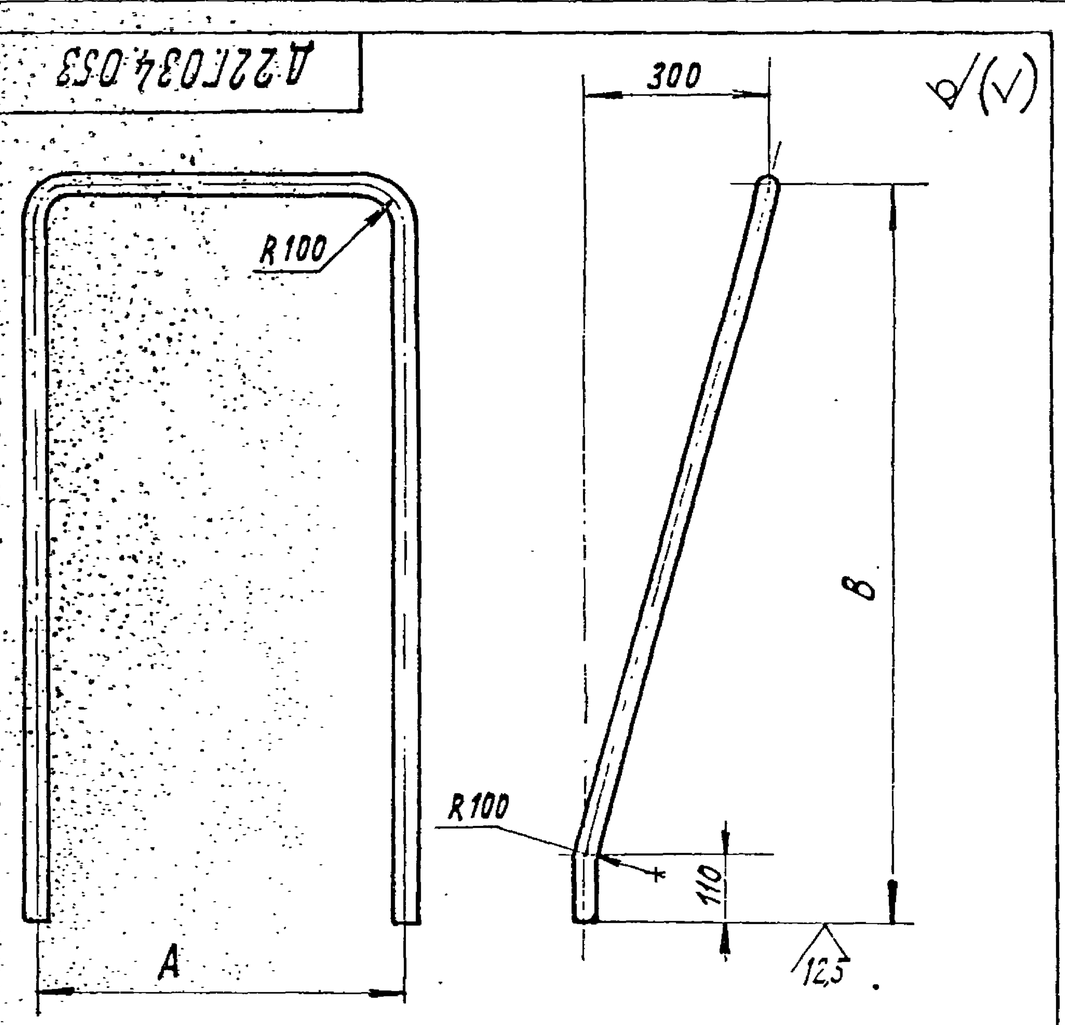

Обозначение	A, мм	B, мм	Масса, кг
Д22Г.034.053	350	1053	3,8
-01	600	1247	5,0

Неуказанные предельные отклонения размеров: $H16, h16, \pm \frac{IT16}{2}$

Изм.	Лист	№ докум.	Подп.	Дата
Разраб.		Шилина		1.11.82
Пров.		Мюнтер		
Т.контр.				
Рук.гр.		Мюнтер		
Н.контр.		Мюнтер		
Утв.				

Д22Г.034.053

Ручка

Лит. | Масса | Масштаб: И | см. табл. | —

Лист | Листов 1

Труба 20х2,8 ГОСТ 3262-75

Госстрой СССР ГПИ Горьковский Сантехпроект

Копировала: Крайлина

Формат А4

Д22Г.034.130СБ

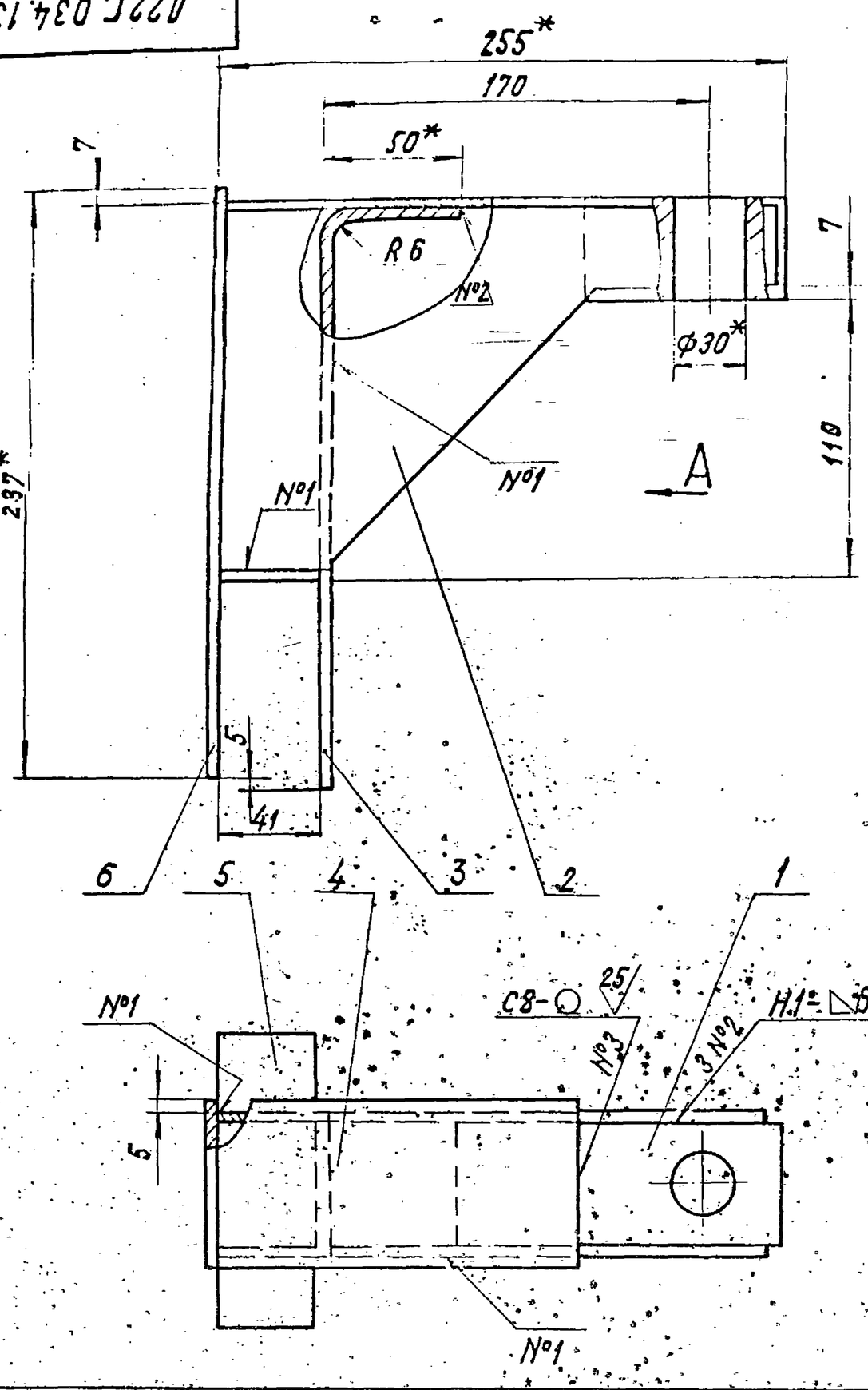

Вид А

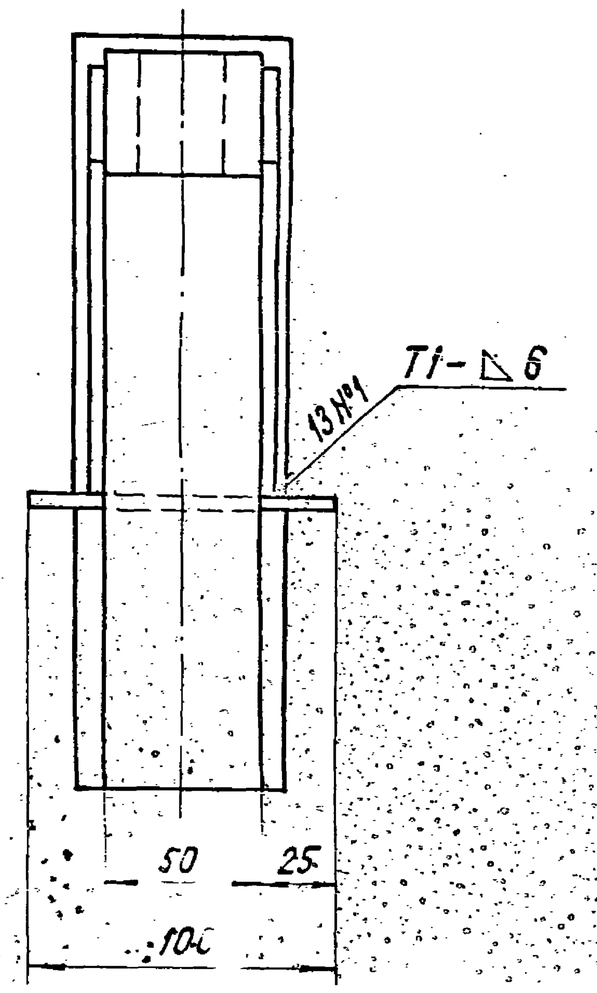

1. * Размеры для справок.
2. Неуказанные предельные отклонения размеров: $H16, h16, \pm \frac{IT16}{2}$
3. Сварные швы по ГОСТ 5264-80

Изм.	Лист	№ докум.	Подп.	Дата
Разраб.		Гольденберг		1.11.82
Пров.		Мюнтер		
Т. контр.				
Н. контр.		Мюнтер		
Утв.				

Д22Г.034.130СБ

Кронштейн

Лит.	Масса	Масштаб
И	5,5	1:2

Лист | Листов 1

Госстрой СССР ГПИ Горьковский САНТЕХПРОЕКТ

Копировала: Крайлина Формат А3

Д22Г.034.063

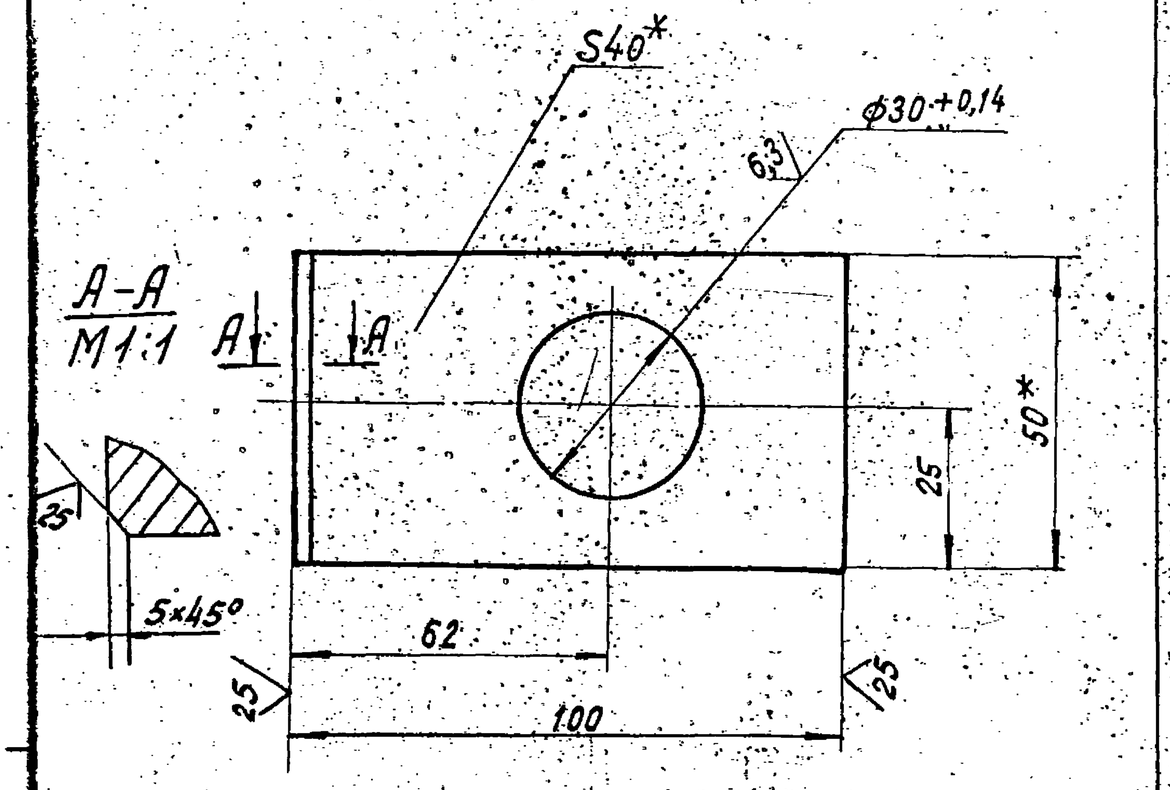

1. * Размеры для справок.
2. Неуказанные предельные отклонения размеров $\pm \frac{IT16}{2}$

Изм.	Лист	№ докум.	Подп.	Дата
Разраб.		Шилина		1.11.82
Пров.		Мюнтер		
Т. контр.				
Рук. гр.		Мюнтер		
Н. контр.		Мюнтер		
Утв.				

Планка

Лит.	Масса	Масштаб
И	1,2	1:1

Лист | Листов 1

Полоса $\frac{Б\text{-}240\times50\ ГОСТ\ 103\text{-}76}{ВСт3сп\ ГОСТ\ 535\text{-}79}$

Госстрой СССР ГПИ Горьковский САНТЕХПРОЕКТ

Копировала: Крайлина Формат А4

Формат	Зона	Поз.	Обозначение	Наименование	Кол.	Примеч.
				Документация		
А3			Д22Г.034.130СБ	Сборочный чертеж		
				Детали		
А4		1	Д22Г.034.063	Планка	1	
А4		2	Д22Г.034.064	Косынка	2	
А4		3	Д22Г.034.065	Лист	1	
Б4		4	Д22Г.034.066	Лист		
				Лист Б-ПН-6,0 ГОСТ 19903-74 В Ст 3сп ГОСТ 14637-79		
				(72×149) h16	1	0,5кг
Б4		5	Д22Г.034.067	Лист		
				Лист Б-ПН-6,0 ГОСТ 19903-74 В Ст 3сп ГОСТ 14637-79		
				(41×100) h16	1	0,15кг
Б4		6	Д22Г.034.068	Лист		
				Лист Б-ПН-6,0 ГОСТ 19903-74 В Ст 3сп ГОСТ 14637-79		
				(72×238) h16	1	0,32кг

Инв.№ подл. | Подп. и дата | Взам. инв.№ | Инв.№ дубл. | Подп. и дата

Изм.	Лист	№ докум.	Подп.	Дата
Разраб.		Гольденберг		1.11.82
Пров.		Мюнтер		
Нач. отд.				
Н. контр.		Мюнтер		
Утв.				

Д 22Г.034.130

Кронштейн

Лит.	Лист	Листов
И		1

Госстрой СССР САНТЕХПРОЕКТ

Копировала: Крайлина Формат А4

Формат	Поз.	Обозначение	Наименование	Кол.	Примеч.
Б4	8	Д22Г.036.001	Пруток		
			Круг В-10 ГОСТ 2590-71		
			В Ст3сп ГОСТ 535-79		
			L = 45 h16 (25)	4	0,03 кг
			Стандартные изделия		
	9		Кольцо 1 А25		
			ГОСТ 13940-68	2	
	10		Подшипник 305		
			ГОСТ 8338-75	2	
	11		Винт М6х16.36		
			ГОСТ 1491-80	8	
	12		Гайка М24.4		
			ГОСТ 5927-70	2	
	13		Шайба 24.01		
			ГОСТ 11371-78	2	
	14		Шплинт 5х60		
			ГОСТ 397-79	2	
	15		Кольцо СГ 44-31-5		
			ГОСТ 6418-81	2	

Изм.	Лист	№ докум.	Подп.	Дата	Д22Г.036.000	Лист 2

Копировала: Краилина Формат А4

Формат	Зона	Поз.	Обозначение	Наименование	Кол.	Примеч.
				Документация		
А2			Д22Г.036.000СБ	Сборочный чертеж		
А3			Д22Г.036.000ВС	Ведомость спецификаций		
А3			Д22Г.036.000ВП	Ведомость покупных изделий		
				Сборочные единицы		
А4		1	Д22Г.034.080	Колесо	2	
А4		2	Д22Г.034.090	Колесо с вилкой	2	
А4		3	Д22Г.036.010	Рама	1	
				Детали		
А4		4	Д22Г.034.031	Прокладка	2	
А4		5	Д22Г.034.032	Крышка	2	
А4		6	Д22Г.034.033	Ось	2	
А4		7	Д22Г.034.034	Шайба	2	

Инв.№ подл. | Подп. и дата | Взам. инв.№ | Инв.№ дубл. | Подпись и дата

Изм.	Лист	№ докум.	Подп.	Дата	Д22Г.036.000	Лит.	Лист	Листов
Разраб.	Козина			1.11.82	Тележка для контейнера V=0,7м3	И	1	2
Пров.	Козина					Госстрой СССР ГПИ Горьковский Сантехпроект		
Нач.отд.	Вольский							
Н.контр.	Мюнтер							
Утв.								

Копировала: Краилина Формат А4

А22Г.034.065

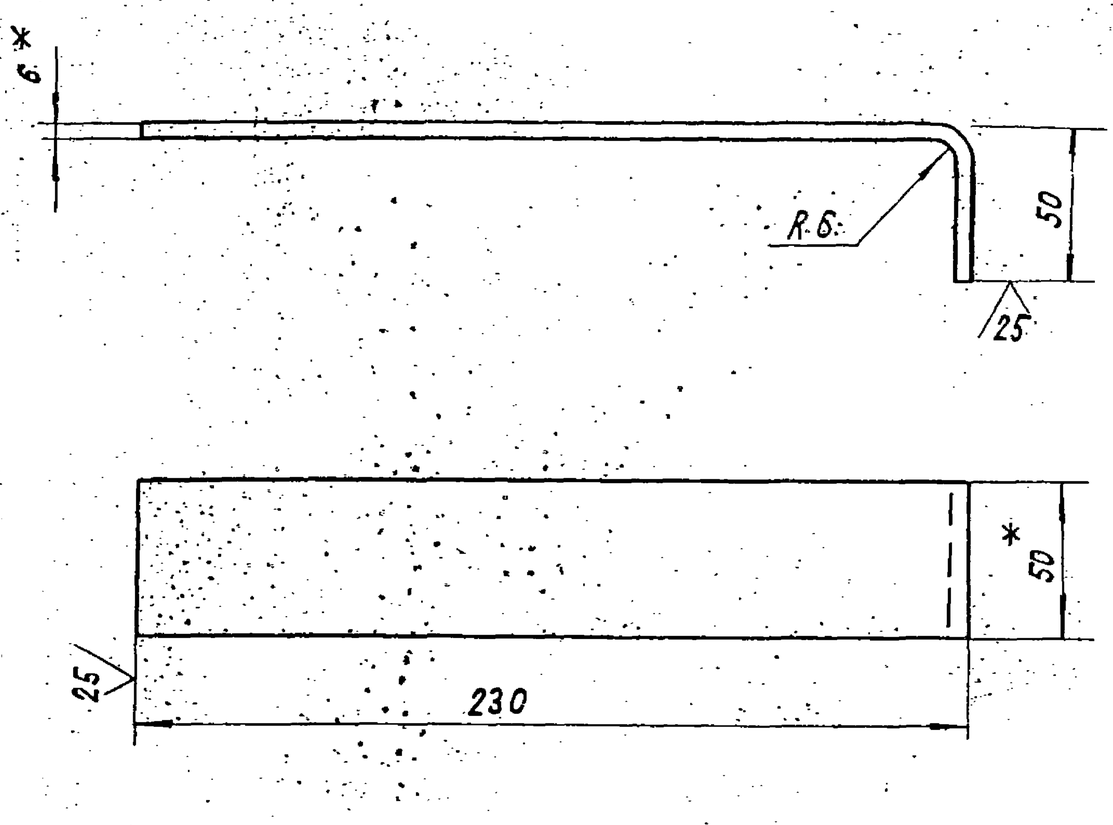

1. *Размеры для справок.
2. Неуказанные предельные отклонения размеров $\pm \frac{IT16}{2}$

Изм.	Лист	№ докум.	Подп.	Дата	Д22Г.034.065	Лит.	Масса	Масштаб
Разраб.	Шилина			1.11.82	Лист	И	0,68	1:2
Пров.	Мюнтер					Лист	Листов 1	
Т.контр.					Полоса Б-2 6х50 ГОСТ 103-76 / В Ст3сп ГОСТ 535-79	Госстрой СССР, ГПИ Горьковский Сантехпроект		
Рук.гр.	Мюнтер							
Н.контр.	Мюнтер							
Утв.								

Копировала: Краилина Формат А4

А22Г.034.064

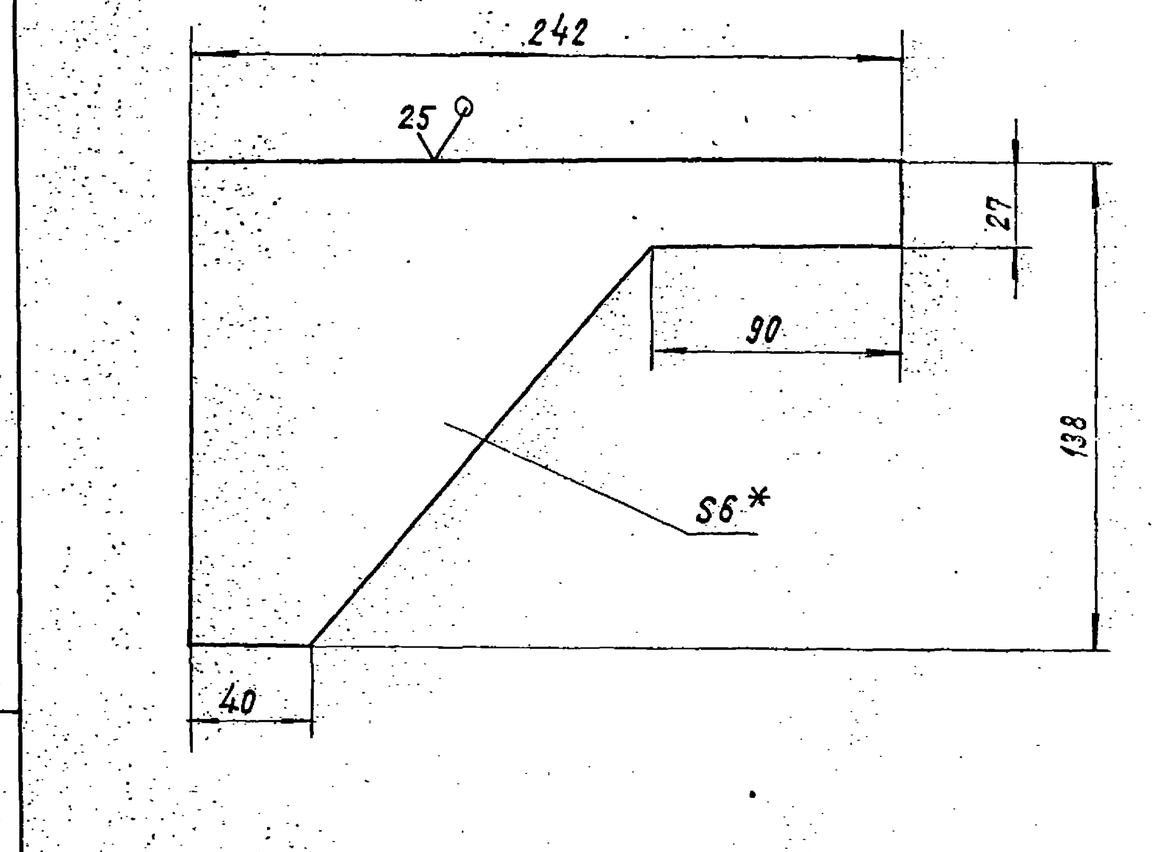

1. *Размеры для справок.
2. Неуказанные предельные отклонения размеров $\pm \frac{IT16}{2}$

Изм.	Лист	№ докум.	Подп.	Дата	Д22Г.034.064	Лит.	Масса	Масштаб
Разраб.	Шилина			1.11.82	Косынка	И	1,0	1,2
Пров.	Мюнтер					Лист	Листов 1	
Т.контр.					Лист Б-ПН-6,0 ГОСТ 19903-74 / В Ст.3сп ГОСТ 14637-79	Госстрой СССР ГПИ Горьковский Сантехпроект		
Рук.гр.	Мюнтер							
Н.контр.	Мюнтер							
Утв.								

Формат А4

Инв. № подл. | Подпись и дата | Взам. инв. №

№ строки	Наименование	Обозначение документа на поставку	Поставщик	Куда входит (обозначение)	Количество: На изделие	Количество: В комплекте	Количество: На регулир.	Количество: Всего	Примечание
1	Кольцо 1А25	ГОСТ 13940-68			2			2	
2	Подшипник 305	ГОСТ 8338-75			2			2	
3				Д22Г.034.090	1			2	
4								4	
5	Кольцо СГ30-19-3,5	ГОСТ 6418-81		Д22Г.034.090	1			2	
6	СГ44-31-5				2			2	
7				Д22Г.034.090	1			2	
8								4	
9									
10	Крепежные изделия								
11									
12	Болт М8×16.36	ГОСТ 7798-70		Д22Г.034.090	2			2	
13	Винт М6×16.36	ГОСТ 1491-80			8			8	
14				Д22Г.034.090	4			4	
15								12	
16	Гайка М24.4	ГОСТ 5927-70			2			2	
17	Шплинт 5×60	ГОСТ 397-79			2			2	
18	Шайба 8.65Г	ГОСТ 6402-70		Д22Г.034.090	2			2	
19	Шайба 24.01	ГОСТ 11371-78			2			2	
20									
21									
22									
23									
24									
25									

Изм.	Лист	№ докум.	Подп.	Дата
Разраб.		Козина		1.11.82
Пров.				
Нач. отд.		Вольский		
Н. контр.		Мюнтер		
Утв.				

Д22Г.036.000ВП

Тележка для контейнера V=0,7м³. Ведомость покупных изделий.

Лит.	Лист	Листов
И		1

Госстрой СССР ГПИ Горьковский Сантехпроект

Копировал: Формат А3

№ строки	Обозначение	Наименование	Куда входит: Обозначение	Куда входит: Кол.	Общее количество	Примечание
1	Д22Г.036.000	Тележка для контейнера V=0,7м³			1	
2	Д22Г.034.080	Колесо			2	
3	Д22Г.034.090	Колесо с вилкой			2	
4	Д22Г.036.010	Рама			1	
5	Д22Г.034.130	Кронштейн	Д22Г.036.010		2	
6						
7						
8						
9						
10						
11						
12						
13						
14						
15						
16						
17						
18						
19						
20						
21						
22						
23						
24						
25						

Изм.	Лист	№ докум.	Подп.	Дата
Разраб.		Козина		1.11.82
Пров.		Козина		1.11.82
Нач. отд.		Вольский		
Н. контр.		Мюнтер		
Утв.				

Д22Г.036.000ВС

Тележка для контейнера V=0,7м³. Ведомость спецификаций.

Лит.	Лист	Листов
И		1

Госстрой СССР ГПИ Горьковский Сантехпроект

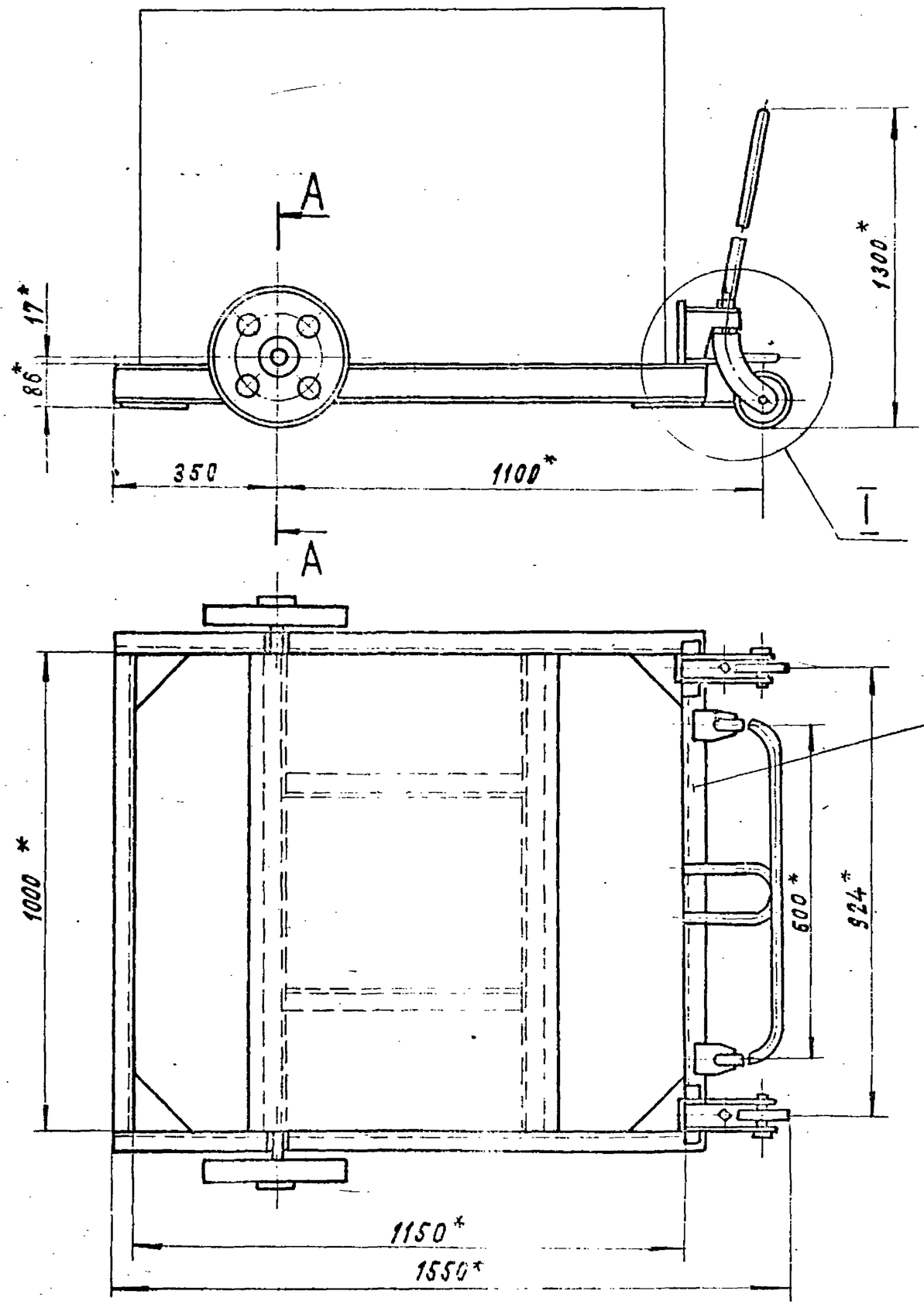

А – А
М 1:2

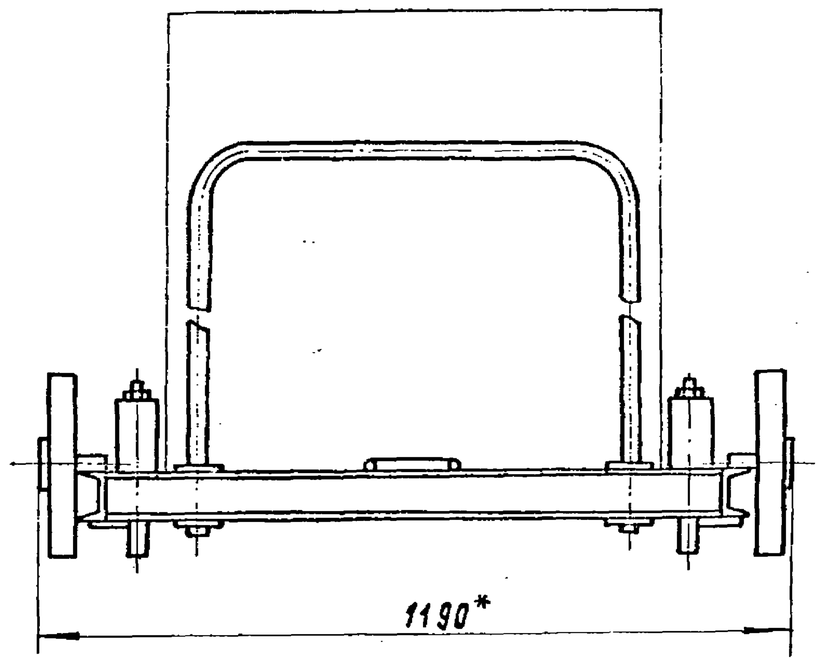

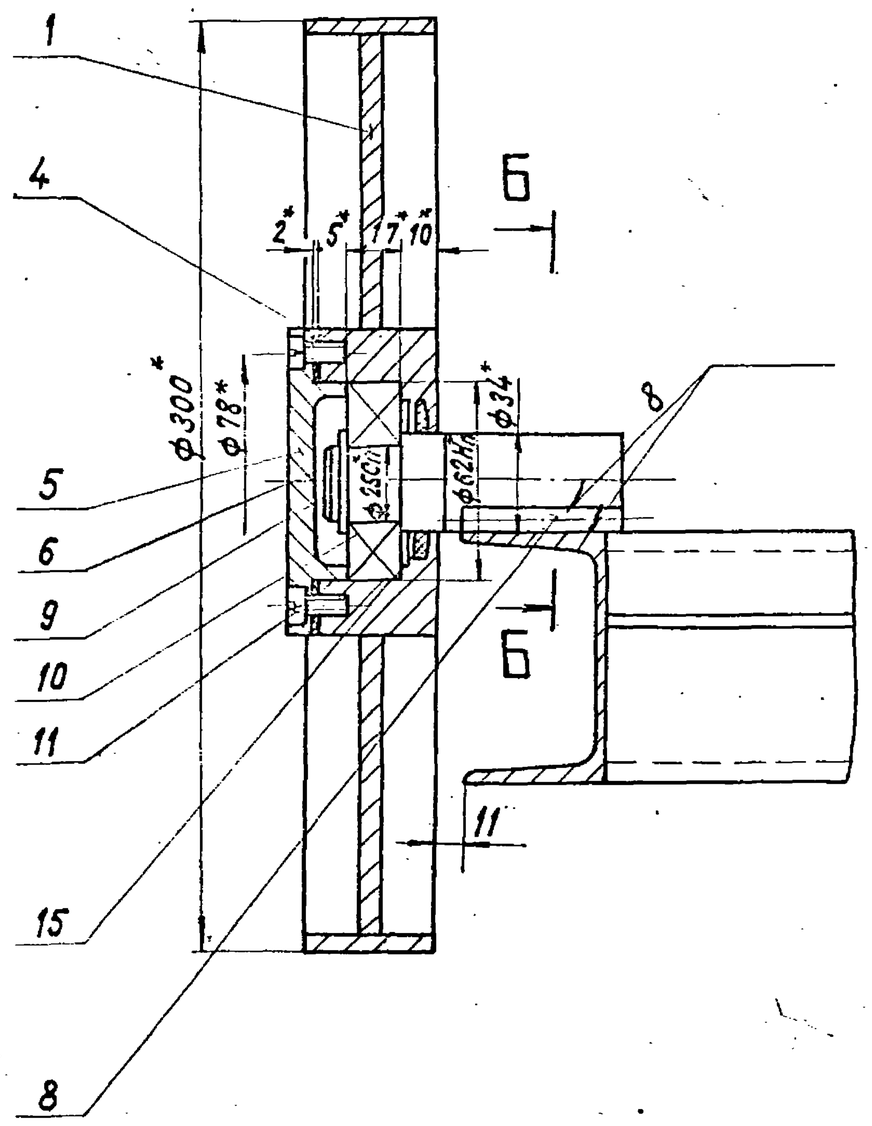

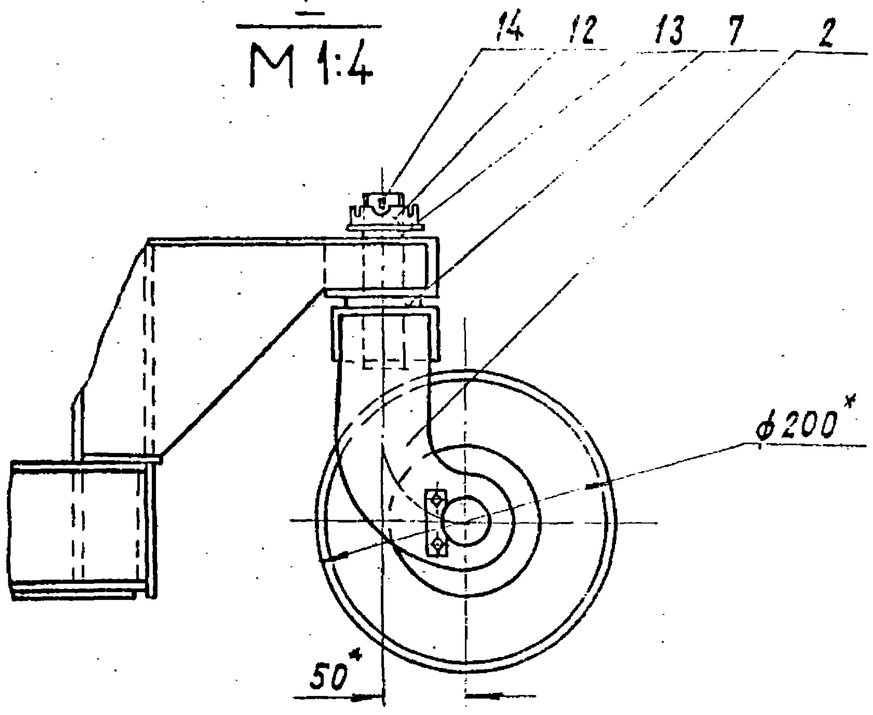

Б – Б
М 1:1

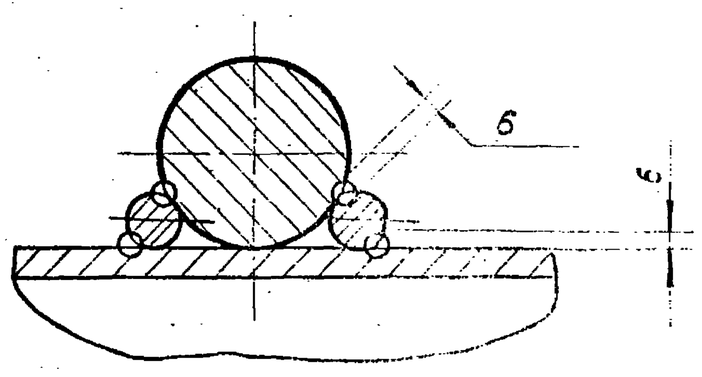

1. * Размеры для справок.
2. Неуказанные предельные отклонения размеров $\pm \frac{IT14}{2}$
3. Сварка ручная дуговая
4. Перед сборкой трущиеся поверхности покрыть смазкой ЦИАТИМ-221 ГОСТ 9433-80.
5. Покрытие: эмаль Эм. ГФ-230, черный. II. П ГОСТ 54-77

Изм.	Кол.уч.	№ докум.	Подп.	Дата	Д 22 Г. 036. 000 СБ
Разраб.		Козина		1.11.85	Тележка для контейнера V=0,7м3
Пров.		Козина			Лит. И; Масса 105; Масштаб 1:10
Т.контр.					Лист; Листов 1
Нач.отд.		Вольский			Госстрой СССР ГПИ Горьковский САНТЕХПРОЕКТ
Н.контр.		Минтер			
Утв.					

19452-03 65 Копировала: Крайлина Формат А2

Формат	Зона	Поз.	Обозначение	Наименование	Кол.	Примеч.
		6		Винт М6х12,36		
				ГОСТ 17473-72	4	
		7		Гайка М8.4		
				ГОСТ 5915-70	2	
		8		Шайба 6.65Г		
				ГОСТ 6402-70	4	
		9		Шайба 8.65Г		
				ГОСТ 6402-70	2	
		10		Шайба 8		
				ГОСТ 10906-78	2	
		11		Шайба 6		
				ГОСТ 11371-78	2	
		12		Шайба		
				ГОСТ 11371-78	2	

Изм.	Лист	№ докум.	Подп.	Дата	Д 12В.131.000	Лист 2

Копировал Формат А4

Формат	Зона	Поз.	Обозначение	Наименование	Кол.	Примеч.
				Документация		
А2			Д 12В. 131. 000 СБ	Сборочный чертеж		
				Детали		
А3		1	Д 12В. 131. 001	Кронштейн	1	
А4		2	Д 12В. 131. 002	Упор	1	
Б4		3	Д 12В. 131. 003	Платик		
				Лист Б-ПН-6,0 ГОСТ 19903-74 / В Ст 3 Сп ГОСТ 14637-79		
				(96×120) h16	1	0,55 кг
				Стандартные изделия		
		4		Болт М6×20,36 ГОСТ 7798-70	2	
		5		Болт М8×45,36 ГОСТ 7798-70	2	

Инв. № подл. | Подпись и дата | Взам. инв. № | Инв. № дубл. | Подпись и дата

Изм.	Лист	№ докум.	Подп.	Дата	Д 12В 131.000			
Разраб.		Ляпин		11.11	Установка конечного выключателя	Лит.	Лист 1	Листов 2
Пров.		Ляпин				И		
Нач. отд.		Вольский				Госстрой СССР ГПИ Горьковский Сантехпроект		
Н. контр.		Мюнтер						
Утв.								

Копировал Формат А4

Формат	Зона	Поз.	Обозначение	Наименование	Кол.	Примеч.
Б4		8	Д 22Г. 036. 004	Уголок		
				Уголок Б-50×50×5 ГОСТ 8509-72 / В Ст3сп ГОСТ 535-79		
				L = 1000 h 16	2	3,77 кг
Б4		9	Д 22Г. 036. 005	Уголок		
				Уголок Б-50×50×5 ГОСТ 8509-72 / В Ст3сп ГОСТ 535-79		
				L = 500 h 16	2	1,9 кг
Б4		10	Д 22Г. 036. 006	Лист		
				Лист Б-ПН-3,0 ГОСТ 19903-74 / 5-IV-Н-В Ст3сп ГОСТ 16523-70		
				(1000×650) h 16	1	15,0 кг

Изм.	Лист	№ докум.	Подп.	Дата	Д 22Г. 036. 010	Лист 2

Копировал: Формат А4

Формат	Зона	Поз.	Обозначение	Наименование	Кол.	Примеч.
				Документация		
А2			Д 22Г. 036. 010 СБ	Сборочный чертеж		
				Сборочные единицы		
А4		1	Д 22Г. 034. 130	Кронштейн	2	
				Детали		
А4		2	Д 22Г. 034. 052	Косынка	4	
А4		3	Д 22Г. 034. 053-01	Ручка	1	
А4		4	Д 22Г. 034. 054	Скоба	1	
А4		5	Д 22Г. 034. 055	Планка	4	
Б4		6	Д 22Г. 036. 002	Швеллер		
				Швеллер 8 ГОСТ 8240-72 / В Ст3сп ГОСТ 535-79		
				L = 1000 h 16	2	7,1 кг
Б4		7	Д 22Г. 036. 003	Швеллер		
				Швеллер 8 ГОСТ 8240-72 / В Ст3сп ГОСТ 535-79		
				L = 1230 h 16	2	8,5 кг

Инв. № подл. | Подпись и дата | Взам. инв. № | Инв. № дубл. | Подпись и дата

Изм.	Лист	№ докум.	Подп.	Дата	Д 22Г. 036. 010			
Разраб.		Козина		1.11.82	Рама	Лит.	Лист 1	Листов 2
Пров.						И		
Нач. отд.						Госстрой СССР ГПИ Горьковский Сантехпроект		
Н. контр.		Мюнтер						
Утв.								

19452-03 66 Копировал: Формат А4

Д22Г.036.01ОСБ

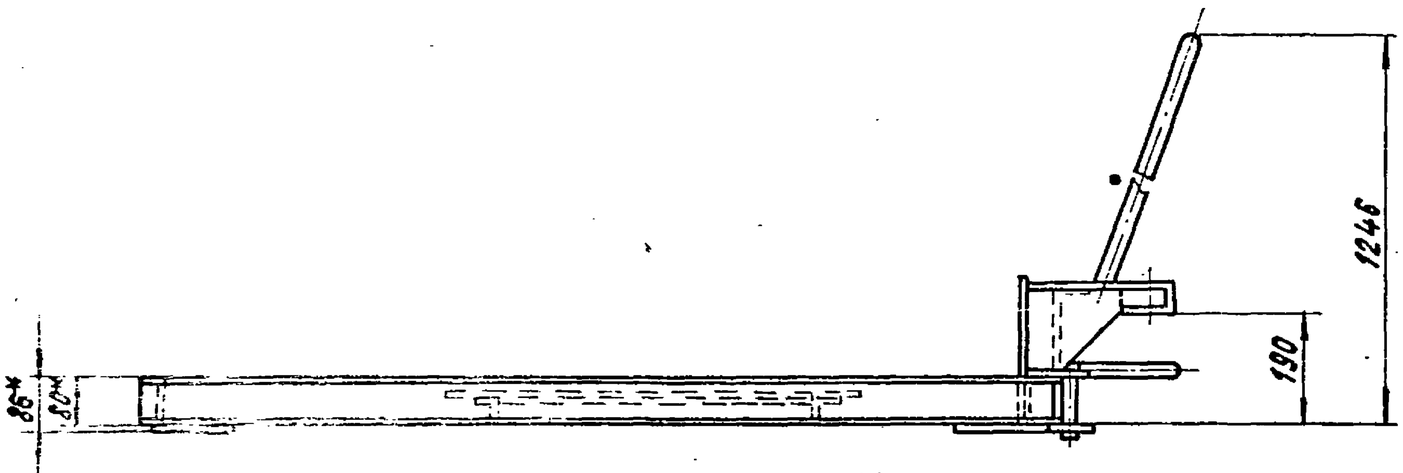

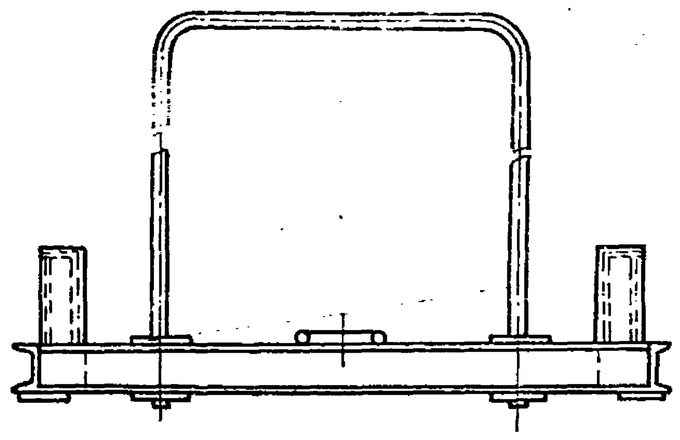

Ж

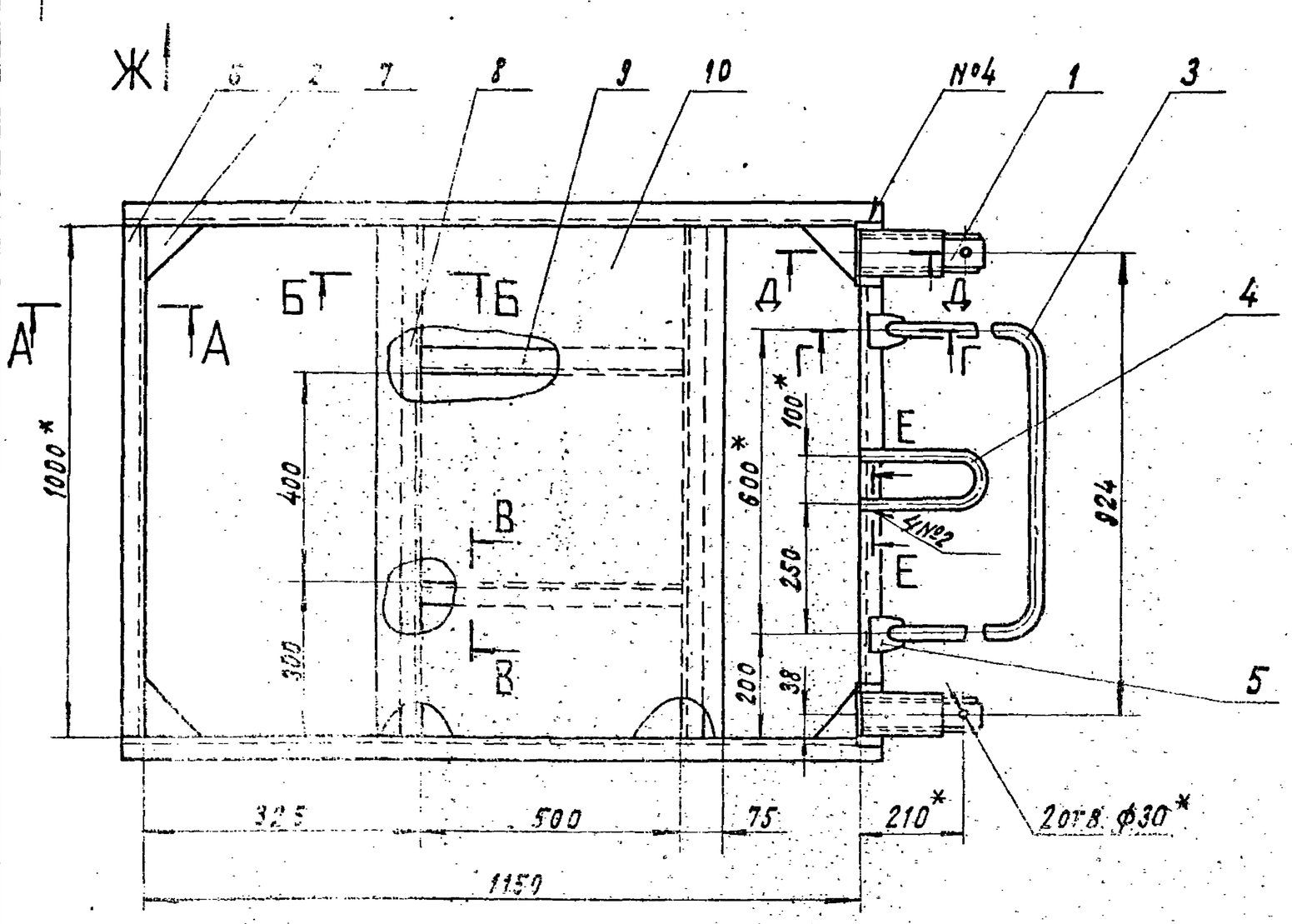

А – А
М 1:2

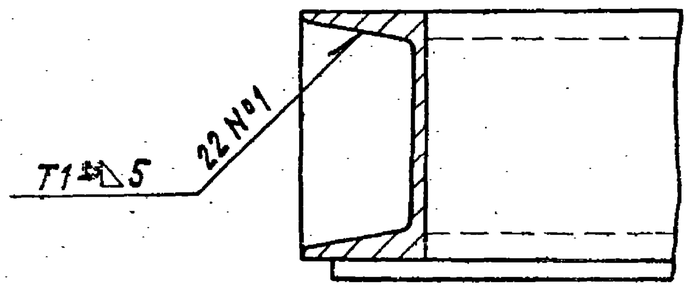

Б – Б
М 1:2

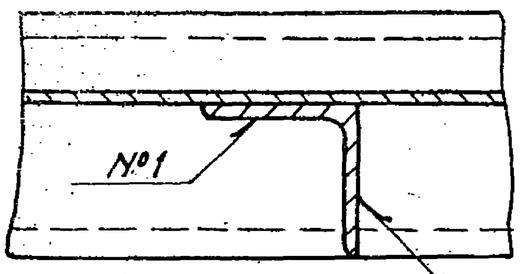

В – В повернуто
М 1:2

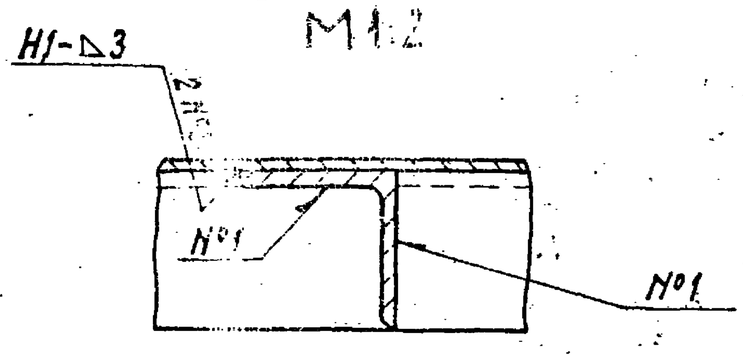

Г – Г
М 1:2

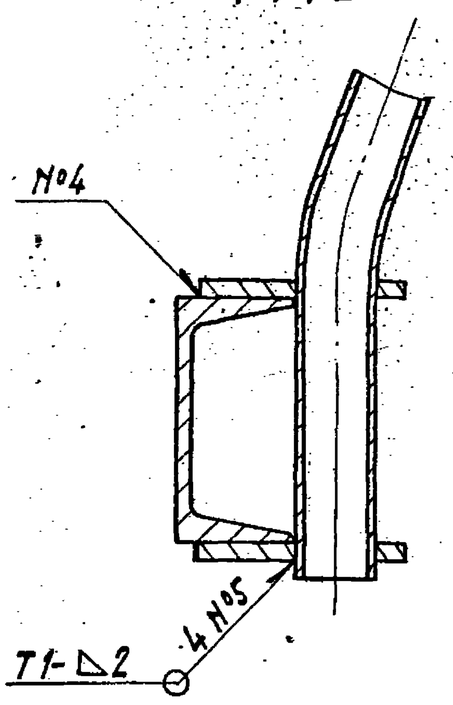

Е – Е
М 1:1

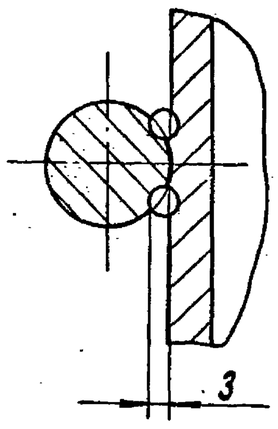

Д – Д
М 1:2

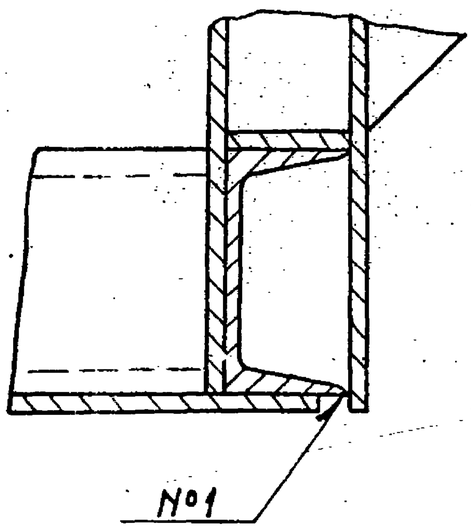

Вид Ж
М 1:2

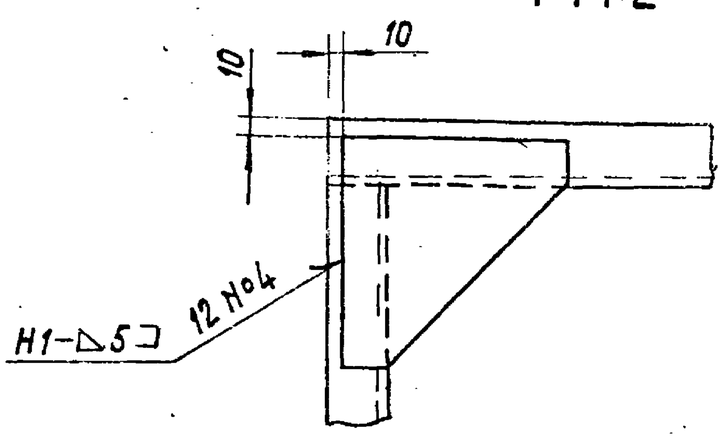

1. *Размеры для справок.
2. Неуказанные предельные отклонения размеров $\pm \frac{IT14}{2}$
3. Сварные швы по ГОСТ 5264-80
4 Сварка ручная дуговая.

Изм.	Лист	№ докум.	Подп.	Дата	Д22Г.036.01ОСБ		
Разраб.		Козина		1.11.83	Рама	Лит	Масса 76	Масштаб 1:10
Пров.		Козина				Лист	Листов 1
Т.контр.						Госстрой СССР, ГПИ Горьковский	
Н.контр.		Мэйтер					

Д 12 В. 131.000 СБ

Б

655*

6*

51*

10±1

2 отв. ф 10 +0,36

6,3

40*

40*

1

2

Д

В

В

Вид Б

150*

110*

20*

40*

Выключатель конечный типа ВК 211Б

Таль электрическая ТЭ 100-511 ГОСТ 22584-77

5
7
9
10
12

4
11

3

Вид А

45°

80±2

120*

61±0,2

11±1

74±0,2

96*

240*

ГОСТ 5264-80 - Н1-▷5

В - В

М 1:1

6
8

3,2

М6-7Н**

4 отв.

1. * Размеры для справок.

2. ** Обработать по сопрягаемой детали.

Изм.	Лист	№ докум.	Подп.	Дата
Разраб.		Ляпин		11.78
Пров.		Ляпин		
Т. контр.				
Нач. отд.		Вольский		
Н. контр.		Мюнтер		
Утв.				

Д 12 В. 131.000 СБ

Установка конечного выключателя

Лит.	Масса	Масштаб
И	4,5	1:2

Лист | Листов 1

Госстрой СССР ГПИ Горьковский Сантехпроект

19452-03 68 Копировала: Крапивина Формат А2

Д12В.131.002

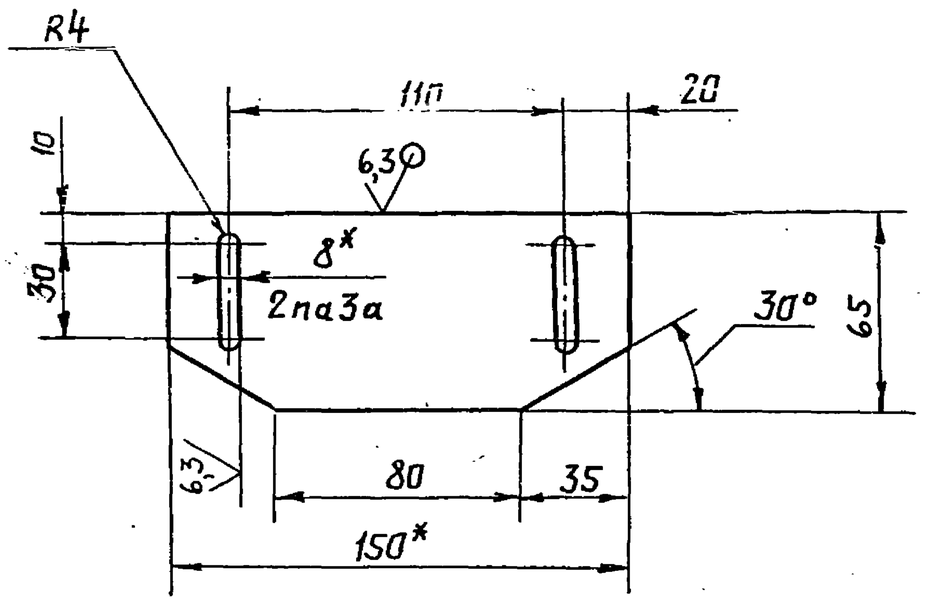

1.* Размеры для справок.

2. Неуказанные предельные отклонения размеров: $H14, h14, \pm \frac{IT16}{2}$

Изм	Лист	№ докум.	Подп.	Дата
Разраб.		Ляпин		1.12.82
Пров.		Ляпин		
Т. контр.				
Рук. гр.		Ляпин		
Н. контр.		Мюнтер		
Утв.				

Д12В.131.002

Упор

Лит.	Масса	Масштаб
И	0,75	1:2
Лист	Листов 1	

Лист 6-ПН-10,0 ГОСТ 19903-74
В Ст3сп ГОСТ 14637-79

Госстрой СССР ГПИ Горьковский САНТЕХПРОЕКТ

Копировал: Тамо

Формат А4

Инв. № подл. | Подп. и дата | Взам. инв. № | Инв. № дубл. | Подпись и дата

Д12В.131.001

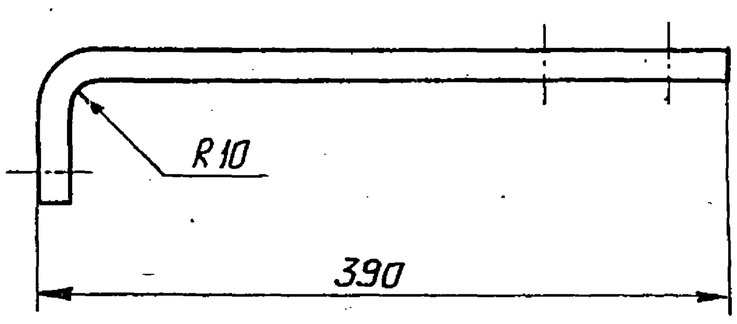

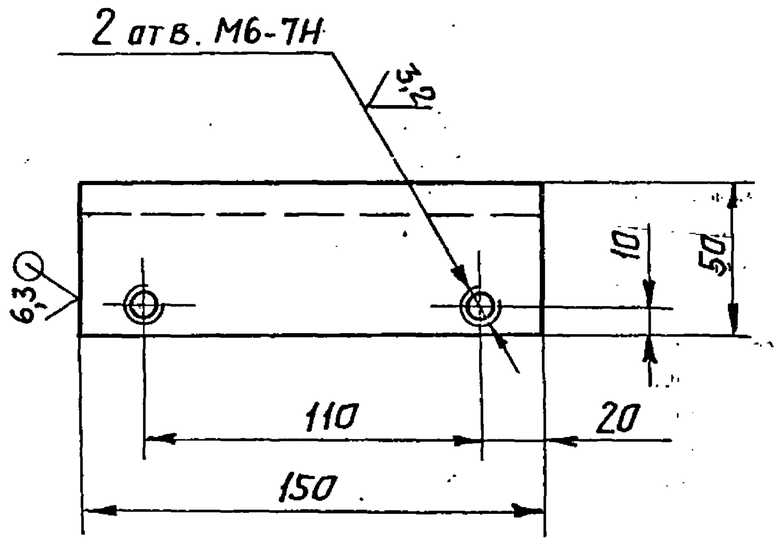

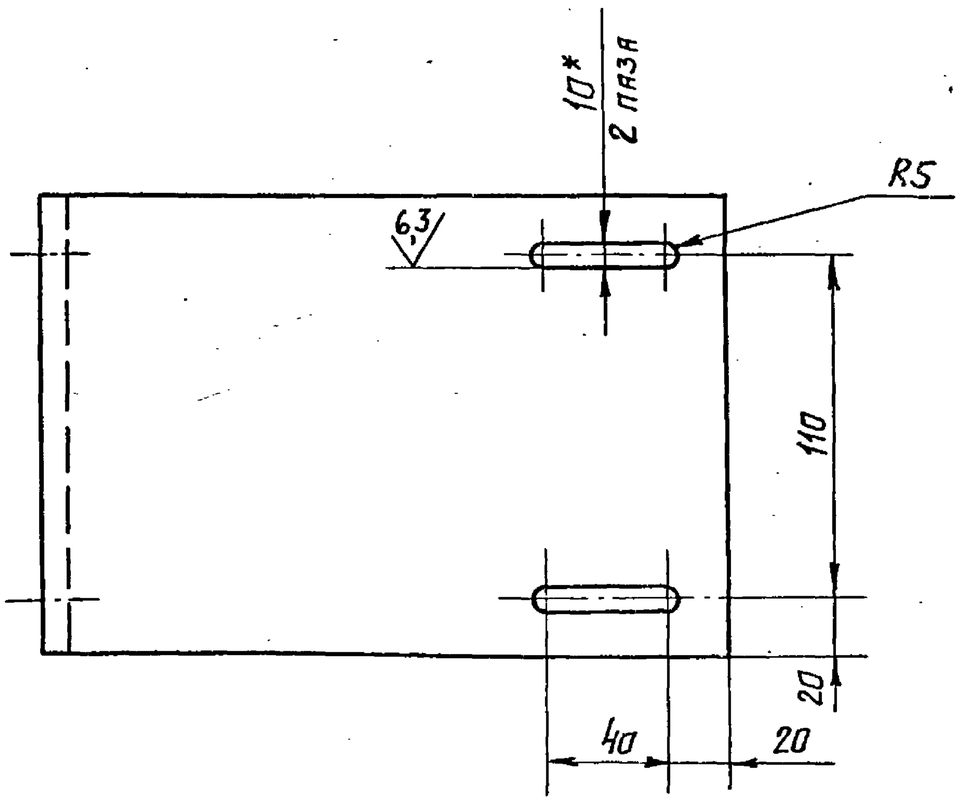

1.* Размеры для справок.

2. Неуказанные предельные отклонения размеров: $H14, h14, \pm \frac{IT16}{2}$

Изм.	Лист	№ докум.	Подп.	Дата
Разраб.		Ляпин		1.12.82
Пров.		Ляпин		
Т. контр.				
Рук. гр.		Ляпин		
Н. контр.		Мюнтер		
Утв.				

Д12В.131.001

Кронштейн

Лит.	Масса	Масштаб
И	3,0	1:2
Лист	Листов 1	

Лист Б-ПН-10,0 ГОСТ 19903-74
В Ст3сп ГОСТ 14637-79

Госстрой СССР ГПИ Горьковский САНТЕХПРОЕКТ

Копировал Тамо

Формат А4

ЦЕНТРАЛЬНЫЙ ИНСТИТУТ ТИПОВОГО ПРОЕКТИРОВАНИЯ
ГОССТРОЯ СССР
КИЕВСКИЙ ФИЛИАЛ
г. Киев-57 ул. Эжена Потье № 12

99/16
Заказ № 6472 Инв. № 19452-03 Тираж 200

Сдано в печать 27/8 1984г Цена 5-32