ТИПОВОЙ ПРОЕКТ

903-1-212.84

ПОЛНОСБОРНАЯ КОТЕЛЬНАЯ С 4 КОТЛАМИ Е-1/9-1-Т

ДЛЯ СЕЛЬСКОХОЗЯЙСТВЕННОГО СТРОИТЕЛЬСТВА

ТОПЛИВО-КАМЕННЫЕ И БУРЫЕ УГЛИ

АЛЬБОМ II

ЧЕРТЕЖИ НЕТИПОВЫХ КОНСТРУКЦИЙ

ЧАСТЬ I

1.212-09

ДСНА 5-09

Привязан:

ТИПОВОЙ ПРОЕКТ

903-1-2.12.84

ПОЛНОСБОРНАЯ

КОТЕЛЬНАЯ С 4 КОТЛАМИ Е-1/9-1-Т

ДЛЯ СЕЛЬСКОХОЗЯЙСТВЕННОГО СТРОИТЕЛЬСТВА

ТОПЛИВО-КАМЕННЫЕ И БУРЫЕ УГЛИ

СОСТАВ ПРОЕКТА:

№ альбомов	Наименование альбомов
I	Тепломеханическая часть
II и г	Чертежи нетиповых конструкций
III	Архитектурно-строительная и санитарно-техническая части
IV	Индустриальные строительные конструкции и изделия
V	Электротехническая часть
VI	Контроль и регулирование
VII	Заказные спецификации
VIII	Технико-экономическая часть и сметы Книги 1, 2
IX	Ведомости потребности в материалах

Примененные материалы

Типовой проект 301-2-247 Альбомы I, II	Металлические трубы для отвода дымовых газов с температурой до +350°С с надземным примыканием газоходов на отметке +0.500м. Поставщик: ЦИТП г. Москва
Типовой проект 704-1-162.13 Альбомы I, III, V, IX, X, II	Резервуар стальной горизонтальный для нефтепродуктов емкостью 50м.³ Поставщик: Казахский филиал ЦИТП г. Алма-Ата
Типовой проект 901-4-57-83. Альбомы I, III, IV, V	Резервуар для воды ёмк. 50м³ железобетонный прямоугольный заглублённый из сборных унифицированных конструкций заводского изготовления Поставщик: Тбилисский филиал ЦИТП

АЛЬБОМ II

Главный инженер Ю.П. Фалалеев

Главный инженер проекта О.П. Соловьёв

Утверждён МСХ СССР приказ №11-30 от 13.05.84г. и введён в действие ВО Союзсантехпроект приказ № 81 от 24.05.84г.

Разработан Государственным проектным институтом Горьковский Сантехпроект Главпромстройпроекта Госстроя СССР

Привязан:

Инв. №

Содержание альбома

Обозначение	Наименование	Стр.
	Содержание проекта	2,3,4
Д21Б. 109. 000	Газоходы	5
Д21Б 109. 010	Короб	
Д21Б. 109. 000СБ	Газоходы	6,7,8,9
Д21Б. 109. 000ВС	Газоходы. Ведомость спецификаций	9
Д21Б. 109. 000 ВП.	Газоходы. Ведомость покупных изделий	10
Д21Б. 109. 001	Лист боковой	
Д21Б. 109. 002	Лист	
Д21Б. 109. 010СБ	Короб	11
Д21Б. 109. 020	Отвод	12
Д21Б. 109. 020СБ	Отвод	
Д21Б. 109. 008	Лист боковой	
Д21Б. 109. 009	Лист	13
Д21Б. 109. 030	Отвод	
Д21Б. 109. 030СБ	Отвод	
Д21Б. 109. 040	Короб	14
Д21Б 109. 040СБ	Короб	
Д21Б. 109. 017	Лист	
Д21Б. 109. 050	Короб	15
Д21Б 109. 050 СБ	Короб	
Д21Б 109. 019	Лист	
Д21Б. 109. 021	Лист боковой	16
Д21Б. 109. 060	Переход	
Д21Б. 109. 060 СБ	Переход	
Д21Б. 109. 025	Лист передний	17
Д21Б 109. 026	Лист боковой	
Д21Б. 109. 070	Подвеска	
Д21Б. 109. 080	Короб	
Д21Б. 109. 070СБ	Подвеска	18
Д21Б 109 080СБ	Короб	
Д21Б. 109. 033	Лист боковой	19
Д21Б. 109. 090	Короб	
Д21Б. 109. 090 СБ	Короб	
Д21Б 109. 038	Лист боковой	20
Д21Б 109. 039	Лист	
Д21Б. 109. 100	Переход	21
Д21Б. 109. 044	Стенка	
Д21Б. 109. 045	Стенка	
Д21Б. 109. 110	Короб	
Д21Б. 109. 100СБ	Переход	22
Д21Б. 109. 110СБ	Короб	
Д21Б. 109. 047	Лист передний	23
Д21Б. 109. 048	Лист боковой	
Д21Б. 109. 049	Лист задний	
Д21Б. 109. 120	Опора	24
Д21Б. 109. 120 СБ	Опора	
Д21Б. 109. 054	Уголок	25
Д21Б. 109 130	Опора	
Д21Б. 109. 069	Лист боковой	
Д21Б. 109. 130СБ	Опора	26
Д21Б. 109. 140	Короб	27
Д21Б. 109. 140СБ	Короб	
Д21Б. 109. 150	Короб	
Д21Б. 109. 071	Лист боковой	28
Д21Б. 109 072	Лист боковой	
Д21Б. 109 075	Лист	29
Д21Б 109. 150СБ	Короб	
Д21Б. 109. 077	Лист боковой	30
Д21Б. 109. 078	Лист боковой	
Д21Б. 109. 079	Лист	
Д21Б. 109. 083	Лист	
Д21Б. 109 160	Короб	31
Д21Б. 109. 160СБ	Короб	
Д21Б. 109. 085	Лист боковой	
Д21Б. 109 086	Лист	32
Д21Б. 109. 170	Карман всасывающий	
Д21Б. 109. 091	Конфузор	
Д21Б. 109. 092	Фланец	
Д21Б. 109. 170СБ	Карман всасывающий	33
Д21Б. 109. 093	Обечайка	34
Д21Б. 109 094	Вставка	
Д21Б. 109. 095	Стенка	
Д21Б. 109. 096	Стенка задняя	35
Д21Б. 109. 098	Стенка передняя	
Д21Б. 109. 180	Короб	36
Д21Б. 109. 180СБ	Короб	
Д21Б. 109. 190	Короб	
Д21Б. 109. 190СБ	Короб	37
Д21Б. 109. 106	Лист боковой	
Д21Б 109. 107	Лист верхний	
Д21Б. 109. 108	Лист нижний	38
Д21Б. 109. 200	Опора	
Д21Б. 109. 200 СБ	Опора	
Д21Б. 109. 113	Лист	39
Д21Б. 109. 114	Ребро	
Д21Б. 109. 115	Ребро	
Д21Б. 109. 116	Ребро	
Д21Б. 110. 000	Воздуховоды	40
Д21Б. 110. 001	Крышка	
Д21Б. 110. 000ВС	Воздуховоды. Ведомость спецификаций	41
Д21Б. 110. 000ВП	Воздуховоды. Ведомость покупных изделий	42
Д21Б. 110. 000 СБ	Воздуховоды	43÷46
Д21Б. 110. 010	Тройник с заслонкой	47
Д21Б. 110. 002	Подшипник	
Д21Б. 110. 003	Крышка сальника	
Д21Б. 110. 010СБ	Тройник с заслонкой	48,49
Д21Б. 110 004	Валик	49
Д21Б. 110. 005	Подшипник	50
Д21Б. 110. 008	Прокладка	
Д21Б. 110. 009	Прокладка	
Д21Б. 110. 020	Тройник	51
Д21Б 110. 013	Стенка	
Д21Б. 110. 020СБ	Тройник	52
Д21Б. 110. 014	Стенка	53
Д21Б. 110. 017	Стенка	
Д21Б. 110. 018	Стенка	
Д21Б. 110. 021	Ребро	54
Д21Б. 110. 030	Заслонка	
Д21Б. 110. 030СБ	Заслонка	
Д21Б. 110. 022	Лист	55
Д21Б. 110. 023	Лист	
Д21Б. 110. 024	Ребро	
Д21Б. 110 040	Фланец	
Д21Б 110 040СБ	Фланец	55

Содержание альбома

Обозначение	Наименование	Стр
Д21Б. 110. 050	Фланец	56
Д21Б. 110. 050 СБ	Фланец	
Д21Б. 110. 060	Короб	
Д21Б. 110. 060 СБ	Короб	57
Д21Б. 110. 032	Стенка	
Д21Б. 110. 034	Стенка	
Д21Б. 110. 070	Короб	58
Д21Б. 110. 037	Стенка	
Д21Б. 110. 039	Стенка	
Д21Б. 110. 080	Карман всасывающий	
Д21Б. 110. 070 СБ	Короб	59
Д21Б. 110. 080 СБ	Карман всасывающий	60
Д21Б. 110. 043	Вставка	61
Д21Б. 110. 044	Фланец	
Д21Б. 110. 047	Переход	
Д21Б. 110. 045	Стенка	62
Д21Б. 110. 046	Стенка	
Д21Б. 110. 042	Стенка	63
Д21Б. 110. 090	Короб	
Д21Б. 110. 053	Стенка	
Д21Б. 110. 090 СБ	Короб	64
Д21Б. 110. 100	Короб	
Д21Б. 110. 054	Стенка	
Д21Б. 110. 100 СБ	Короб	65
Д21Б. 110. 110	Короб	66
Д21Б. 110. 110 СБ	Короб	
Д21Б. 110. 056	Стенка	
Д21Б. 110. 059	Стенка	67
Д21Б. 110. 120	Короб	
Д21Б. 110. 120 СБ	Короб	
Д21Б. 110. 061	Стенка	68
Д21Б. 110. 062	Стенка	
Д21Б. 110. 063	Стенка	
Д21Б. 110. 130	Короб	
Д21Б. 110. 130 СБ	Короб	69
Д21Б. 110. 140	Короб	
Д21Б. 110. 072	Лист	
Д21Б. 110. 140 СБ	Короб	70
Д21Б. 110. 150	Короб	
Д21Б. 110. 074	Лист	
Д21Б. 110. 150 СБ	Короб	71
Д21Б. 110. 075	Лист	
Д21Б. 110. 160	Короб	
Д21Б. 110. 160 СБ	Короб	72
Д21Б. 110. 170 СБ	Короб	
Д21Б. 110. 170	Короб	73
Д21Б. 110. 180	Короб	
Д21Б. 110. 180 СБ	Короб	
Д21Б. 110. 092	Лист	74
Д21Б. 110. 093	Лист	
Д21Б. 110. 095	Лист	
Д21Б. 110. 101	Лист	
Д21Б. 110. 190	Короб	75
Д21Б. 110. 190 СБ	Короб	
Д21Б. 110. 200	Короб	76
Д21Б. 110. 200 СБ	Короб	
Д21Б. 110. 105	Лист	77
Д21Б. 110. 107	Лист	

Обозначение	Наименование	Стр
Д21Б. 110. 210	Короб	77
Д21Б. 110. 210 СБ	Короб	78
Д21Б. 110. 117	Лист	
Д21Б. 110. 220	Короб	
Д21Б. 110. 220 СБ	Короб	79
Д21Б. 110. 122	Лист	
Д21Б. 110. 123	Лист	
Д21Б. 110. 230	Короб	80
Д21Б. 110. 230 СБ	Короб	
Д21Б. 110. 127	Лист	
Д21Б. 110. 240	Короб	81
Д21Б. 110. 240 СБ	Короб	
Д21Б. 110. 250	Короб	
Д21Б. 110. 250 СБ	Короб	82
Д21Б. 110. 260 СБ	Короб	
Д21Б. 110. 260	Короб	81
Д21Б. 110. 270	Привод рычажный	
Д21Б. 110. 290	Подвеска	
Д21Б. 110. 270 СБ	Привод рычажный	84
Д21Б. 110. 280	Подвеска	85
Д21Б. 110. 164	Стойка	
Д21Б. 110. 280 СБ	Подвеска	86
Д21Б. 110. 290 СБ	Подвеска	
Д21Б. 110. 300	Опора	87
Д21Б. 110. 310	Короб	
Д21Б. 110. 300 СБ	Опора	
Д21Б. 110. 161	Лист	88
Д21Б. 110. 162	Стойка	
Д21Б. 110. 310 СБ	Короб	
Д21Б. 110. 320	Короб	89
Д21Б. 110. 320 СБ	Короб	
Д22Г. 033. 001	Фиксатор	
Д22Г. 033. 000	Контейнер для угля V=0,7м³	90
Д22Г. 033. 002	Замок	
Д22Г. 033. 006	Серьга	
Д22Г. 033 000 СБ	Контейнер для угля V=0,7м³	91, 92
Д22Г. 033. 010	Корпус контейнера	93
Д22Г. 033. 008	Петля	
Д22Г. 033. 009	Лист	
Д22Г. 033. 010 СБ	Корпус контейнера	94, 95
Д22Г. 033. 011	Ушко	96
Д22Г. 033. 012	Уголок	
Д22Г. 033. 014	Уголок	
Д22Г. 033. 015	Ушко	
Д22Г. 033. 017	Уголок	97
Д22Г. 033. 018	Уголок	
Д22Г. 033. 021	Петля	
Д22Г. 033. 022	Уголок	
Д22Г. 033. 023	Уголок	98
Д22Г. 033. 024	Уголок	
Д22Г. 033. 025	Болт	
Д22Г. 033. 026	Уголок	
Д22Г. 033. 020	Дверка	99
Д22Г. 033. 031	Уголок	
Д22Г. 033. 033	Кулачек	
Д22Г. 033. 034	Рукоятка	
Д22Г. 033. 020. СБ	Дверка	100
Д22Г. 033. 036	Ушко	101

Содержание альбома

Обозначение	Наименование	Стр.
Д22Г. 033. 037	Уголок	101
Д22Г. 033. 030	Дверка	
Д22Г. 033. 039	Ручка	
Д22Г. 033. 030СБ	Дверка	102
Д22Г. 034. 000ВС	Контейнер для золы V=0,3м³	
	Ведомость спецификаций	
Д22Г. 034. 000 ВП	Контейнер для золы V=0,3м³	103
	Ведомость покупных изделий	
Д22Г. 034. 000	Контейнер для золы V=0,3м³	
Д22Г. 034. 001	Крючок	
Д22Г. 034. 000СБ	Контейнер для золы V=0,3м³	104
Д22Г. 034. 010	Бункер	105
Д22Г. 034. 002	Пружина	
Д22Г. 034. 003	Ось	
Д22Г. 034. 010СБ	Бункер	106
Д22Г. 034. 020	Корпус бункера	107
Д22Г. 034. 004	Крышка	
Д22Г. 034. 005	Стенка	
Д22Г. 034. 020СБ	Корпус бункера	108.109
Д22Г. 034. 006	Стенка	110
Д22Г. 034. 012	Петля	
Д22Г. 034. 013	Штырь	
Д22Г. 034. 014	Ухо	
Д22Г. 034. 016	Уголок	111
Д22Г. 034. 017	Ухо	
Д22Г. 034. 021	Планка	
Д22Г. 034. 030	Фильтр	
Д22Г. 034. 030 СБ	Фильтр	112
Д22Г. 034. 040 СБ	Рама	
Д22Г. 034. 040	Рама	113
Д22Г. 034. 022	Уголок	
Д22Г. 034. 024	Упор	
Д22Г. 034. 050	Рамка	
Д22Г. 034. 050 СБ	Рамка	114
Д22Г. 034. 060	Затвор	
Д22Г. 034. 060 СБ	Затвор	
Д22Г. 034. 029	Ухо	115
Д22Г. 034. 070	Тележка	
Д22Г. 034. 031	Прокладка	
Д22Г. 034. 070 СБ	Тележка	116
Д22Г. 034. 032	Крышка	117
Д22Г. 034. 033	Ось	
Д22Г. 034. 034	Шайба	
Д227. 034. 080	Колесо	
Д022Г. 034. 080СБ	Колесо	118
Д22Г. 034. 036	Ступица	
Д22Г. 034. 037	Диск	
Д22Г. 034. 038	Обод	119
Д22Г. 034. 090	Колесо с вилкой	
Д22Г. 034. 041	Ось	
Д22Г. 034. 090СБ	Колесо с вилкой	120
Д22Г. 034. 042	Планка	
Д22Г. 034. 100	Вилка	
Д22Г. 034. 100СБ	Вилка	121
Д22Г. 034. 043	Ось	
Д22Г. 034. 044	Сухарь	
Д22Г. 034. 045	Щека левая	
Д22Г. 034. 046	Щека правая	122

Обозначение	Наименование	Стр.
Д22Г. 034. 110	Колесо	122
Д22Г. 034. 110СБ	Колесо	
Д22Г. 034. 048	Диск	123
Д22Г. 034. 120	Рама	
Д22Г. 034. 052	Косынка	
Д22Г. 034. 120 СБ	Рама	124
Д22Г. 034. 053	Ручка	125
Д22Г. 034. 054	Скоба	
Д22Г. 034. 055	Планка	
Д22Г. 034. 056	Швеллер	
Д22Г. 034. 130	Кронштейн	126
Д22Г. 034. 130 СБ	Кронштейн	
Д22Г. 034. 063	Планка	
Д22Г. 034. 064	Косынка	127
Д22Г. 034. 065	Лист	
Д22Г. 036. 000	Тележка для контейнера V=0,7м³	
Д22Г. 036. 000 ВС	Тележка для контейнера V=0,7м³.	128
	Ведомость спецификаций	
Д22Г. 036. 000 ВП	Тележка для контейнера V=0,7м³	
	Ведомость покупных изделий	
Д22Г. 036. 000 СБ	Тележка для контейнера V=0,7м³	129
Д22Г. 036. 010	Рама	130
Д128. 131. 000	Установка конечного выключателя	
Д22Г. 034. 010СБ	Рама	131
Д128. 131. 000 СБ	Установка конечного выключателя	132
Д128. 131. 001	Кронштейн	133
Д128. 131. 002	Упор	

Формат	Зона	Поз.	Обозначение	Наименование	Кол.	Примеч.
				Документация		
А2			Д21Б 109.010 СБ	Сборочный чертеж		
				Детали		
А4		1	Д21Б109.001	Лист боковой	4	
А4		2	Д21Б109.002	Лист	4	
Б4		3	Д21Б109.003	Уголок		
				Уголок Б-50х50х5 ГОСТ 8509-72		
				ВСт3сп ГОСТ 535-79		
				L=1370 h16 $\overset{25}{\vee}$	4	5,16кг.
Б4		4	Д21Б109.004	Уголок		
				Уголок Б-50х50х5 ГОСТ8509-72 / ВСт3сп ГОСТ 535-79		
				L=1180 h16 $\overset{25}{\vee}$	2	4,45кг.
Б4		5	Д21Б109.005	Уголок		
				Уголок Б-50х50х5 ГОСТ8509-72 / ВСт3сп ГОСТ 535-79		
				L=400 h16 $\overset{25}{\vee}$	4	0,97кг.
Б4		6	Д21Б109.006	Уголок		
				Уголок Б-50х50х5 ГОСТ8509-72 / ВСт3сп ГОСТ 535-79		
				L=480 h16 $\overset{25}{\vee}$	4	1,76кг.

Изм.	Лист	№докум.	Подп.	Дата	Д21Б109.010			
Разраб.		Абашин		1.11.82	Короб	Лит	Лист	Листов
Пров.						И		1
Нач. отд.						Госстрой СССР ГПИ Горьковский Сантехпроект		
Н. контр.		Мюнтер						
Утв.								

Формат А4.

Формат	Зона	Поз.	Обозначение	Наименование	Кол.	Примечание
А4		13	Д21Б109.130	Опора	2	
А4		14	Д21Б109.140	Короб	1	
А4		15	Д21Б109.150	Короб	1	
А4		16	Д21Б109.160	Короб	2	
А4		17	Д21Б109.170	Карман всасывающий	2	
А4		18	Д21Б109.180	Короб	1	
		19	-01	Короб	1	
А4		20	Д21Б109.190	Короб	2	
А4		21	Д21Б109.200	Опора	2	
				Стандартные изделия		
				Болт ГОСТ 7798-70		
		22		М6х30.36	128	
		23		М10х30.36	136	
		24		М12х30.36	104	
				Гайки ГОСТ 5915-70		
		25		М6.4	128	
		26		М10.4	136	
		27		М12.4	104	
				Прочие изделия		
		29		Компенсатор 300х400		ЦНТИ г.Ленинград
				-1-01 ПГВУ-247-76	4	

Изм.	Лист	№докум.	Подп.	Дата	Д21Б109.000 СБ	Лист 2

Формат А4

Формат	Зона	Поз.	Обозначение	Наименование	Кол.	Примечание
		30		Компенсатор 300х500		ЦНТИ г.Ленинград
				-1-02 ПГВУ-247-76	1	
		31		Компенсатор 500х800		То же
				-1-08 ПГВУ 247-76	2	
		32		Заслонка Р400х400		Серия 5.900-13 вып. 1-1 Д3.002.000-13
				Материалы		
		33		Картон асбестовый КАОН-1-5		
				ГОСТ 2850-80	5,5	м².

Изм.	Лист	№докум.	Подп.	Дата	Д21Б.109.000 СБ	Лист 3

Формат А4

Формат	Зона	Поз.	Обозначение	Наименование	Кол.	Примечание
				Документация		
*			Д21Б109.000СБ	Сборочный чертеж		*) А2,А3
А3			Д21Б109.000ВС	Ведомость спецификаций		
А3			Д21Б109.000ВП	Ведомость покупных изделий		
				Сборочные единицы		
А4		1	Д21Б109.010	Короб	2	
А4		2	Д21Б109.020	Отвод	2	
А4		3	Д21Б109.030	Отвод	2	
А4		4	Д21Б109.040	Короб	2	
А4		5	Д21Б.109.050	Короб	2	
А4		6	Д21Б109.060	Переход	2	
А4		7	Д21Б109.070	Подвеска	14	
А4		8	Д21Б109.080	Короб	3	
А4		9	Д21Б109.090	Короб	1	
А4		10	Д21Б.109.100	Переход	4	
А4		11	Д21Б.109.110	Короб	4	
А4		12	Д21Б109.120	Опора	2	

Изм.	Лист	№докум.	Подп.	Дата	Д21Б109.000			
Разраб.		Абашин		1.11.82	Газоходы	Лит.	Лист	Листов
Пров.						И	1	3
Нач. отд.		Вальский				Госстрой СССР ГПИ Горьковский Сантехпроект		
Н. контр.		Мюнтер						
Утв.								

Копировал Мельникова 19452-02 6 Формат А4

Д21Б109.000 СБ

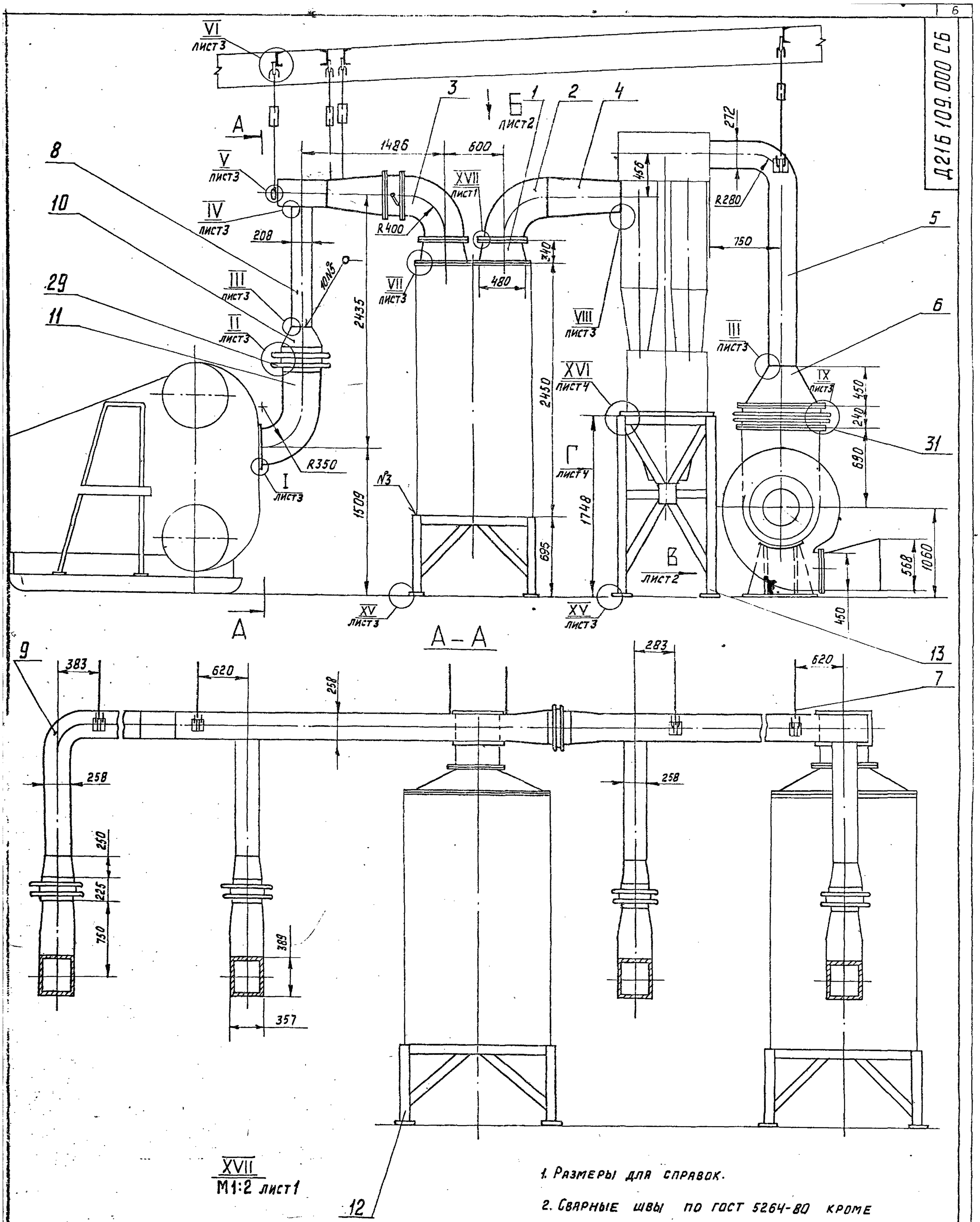

1. Размеры для справок.

2. Сварные швы по ГОСТ 5264-80 кроме указанных особо.

Изм	Лист	№докум.	Подп.	Дата	Д21Б109.000 СБ			
Разраб.		Абашин			Газоходы	Литера	Масса	Масштаб
Пров.						И	2932	1:25
Тех. контр.						Лист 1	Листов 4	
Нач. отд.		Волоский				Госстрой СССР ГПИ Горьковский Сантехпроект		
Н. контр.		Мантер						
Утв.								

Копировал Мельник 19452-02 7 Формат А2

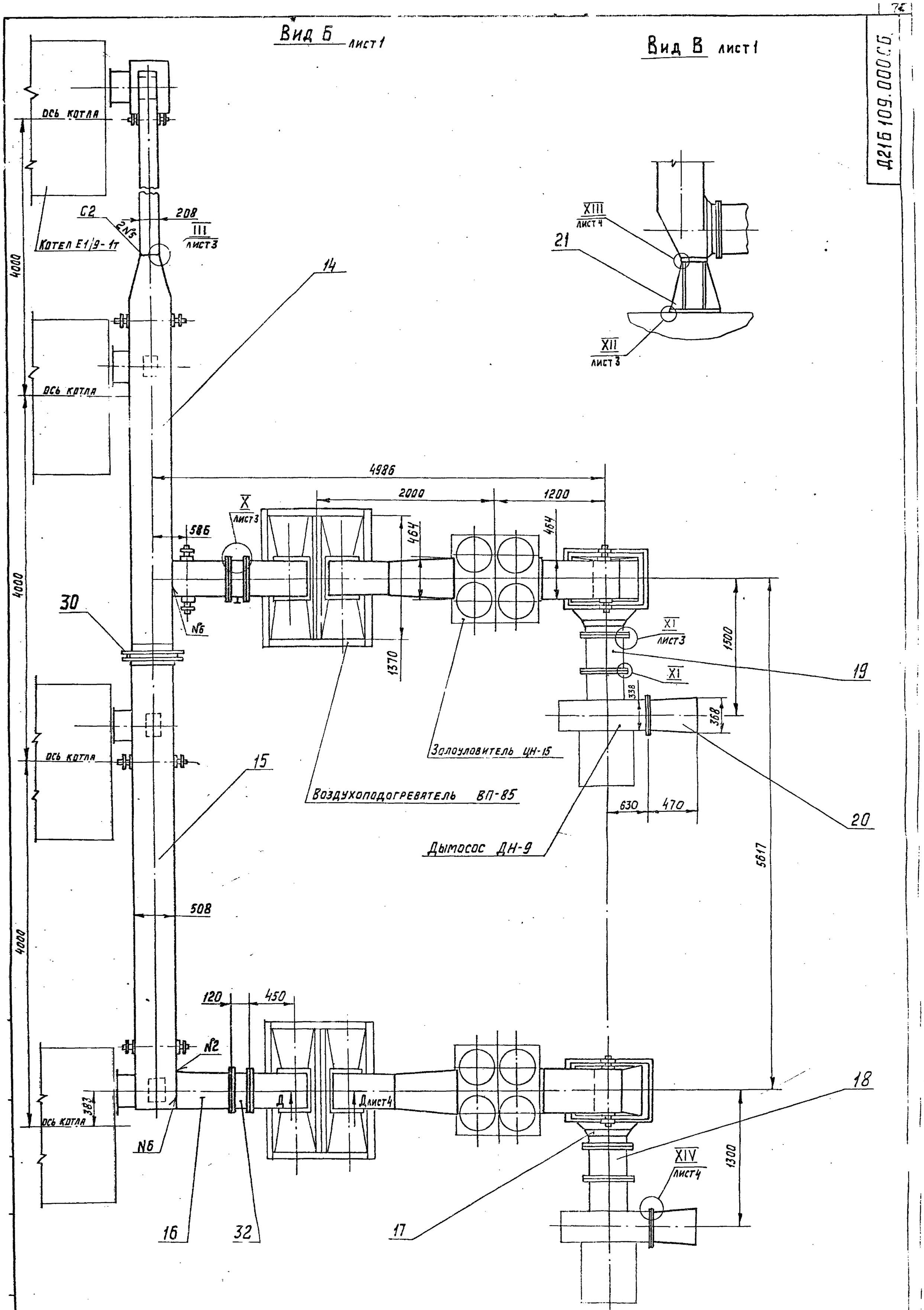
Вид Б лист 1
Вид В лист 1
Ось котла
Котел Е1/9-1т
С2
208
2N5
III
лист 3
4000
14
4986
2000
1200
X
лист 3
586
464
464
30
N6
1370
XI
лист 3
XI
1500
19
338
368
Золоуловитель ЦН-15
15
Воздухоподогреватель ВП-85
630
470
20
Дымосос ДН-9
5617
508
120
450
N2
383
Д
Д лист 4
18
XIV
лист 4
1300
16
32
17
XIII
лист 4
21
XII
лист 3

I / М1:1 лист 1

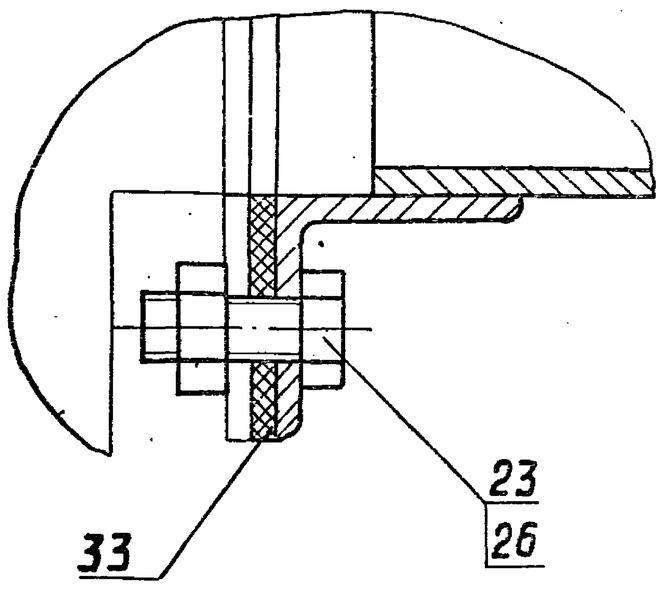

II / М1:2 лист 1

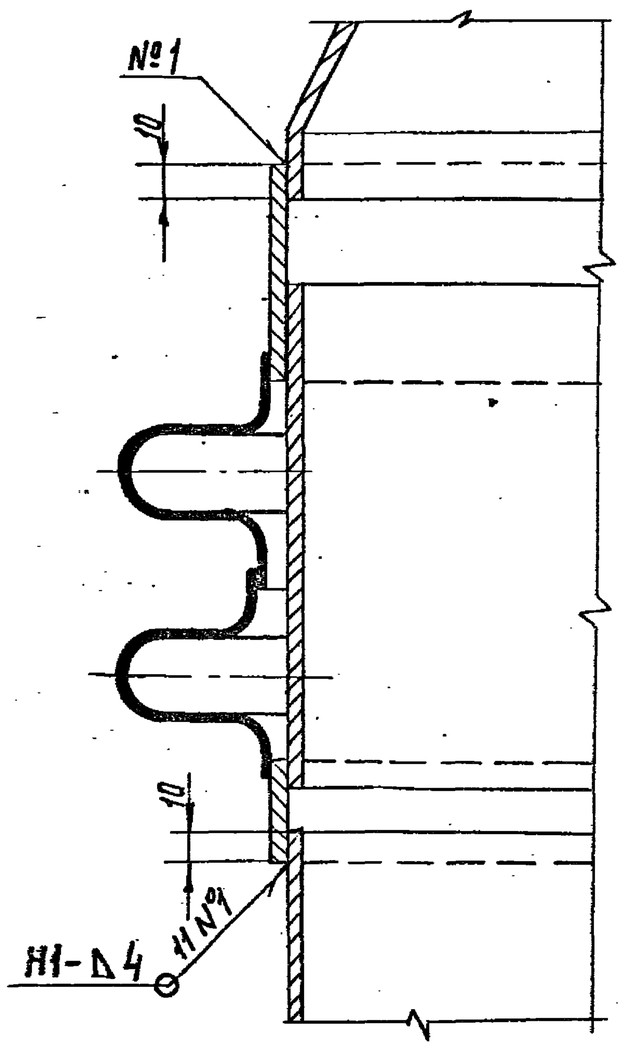

III / М1:1 лист 1

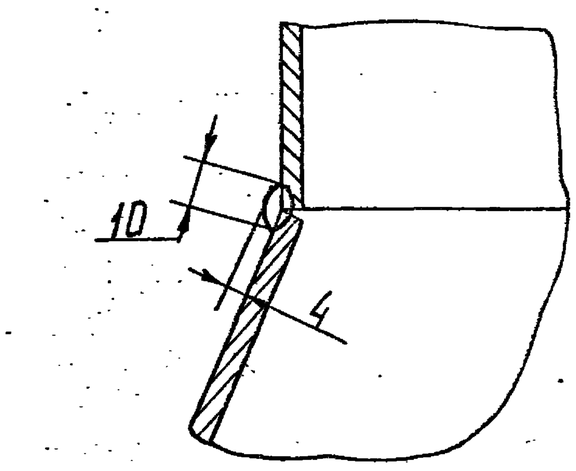

IV / М1:1 лист 1

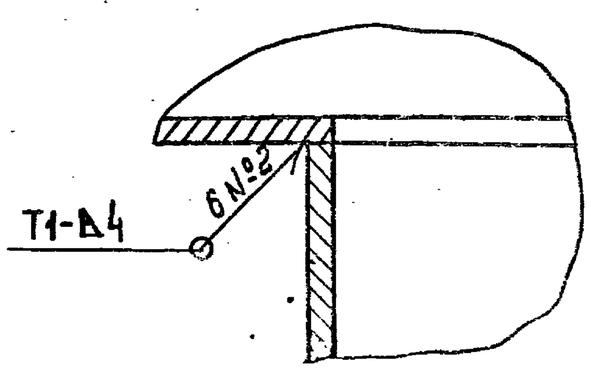

V / М1:5 лист 1

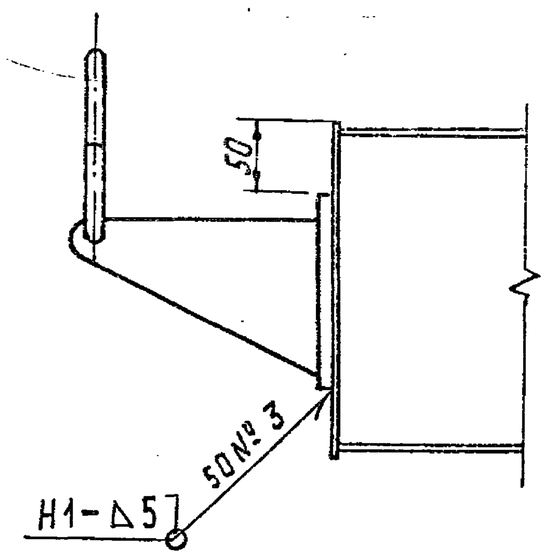

VI / М1:5 лист 1

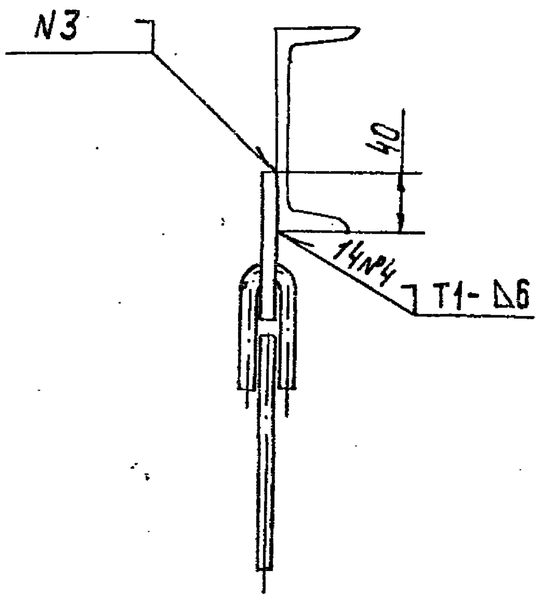

VII / М1:2 лист 1

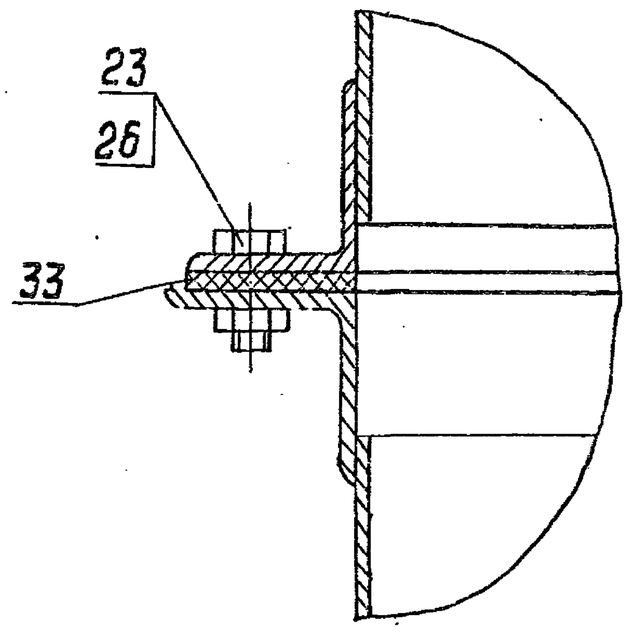

VIII / М1:1 лист 1

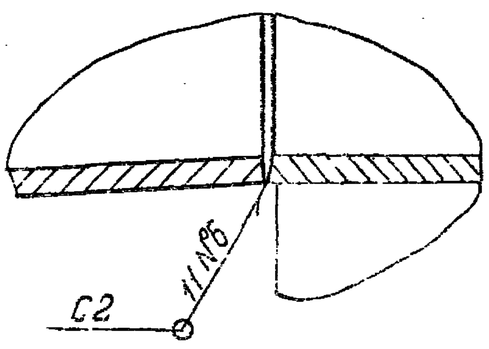

IX / М1:2 лист 1

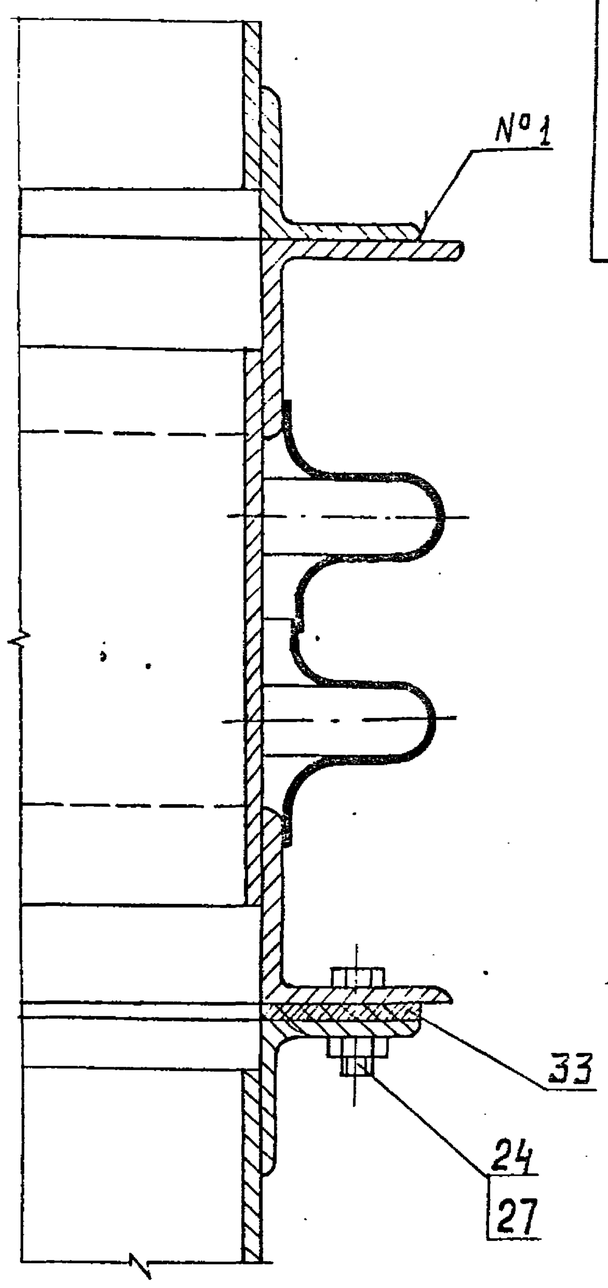

X / М1:2 лист 2

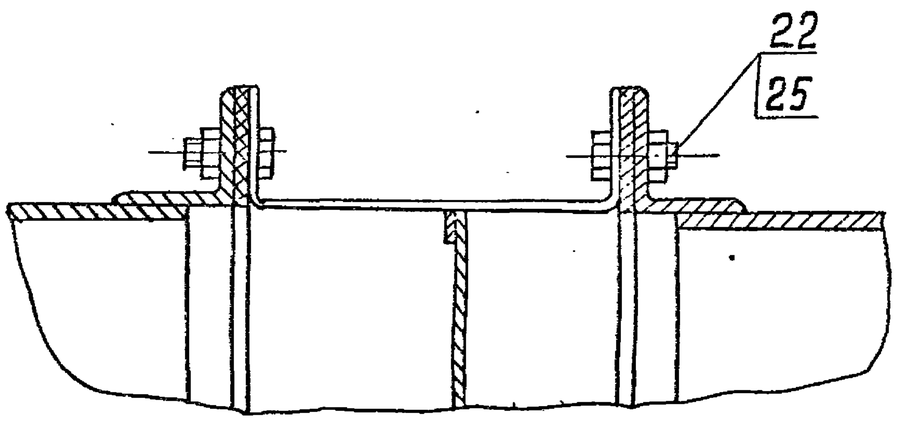

XI / М1:2 лист 2

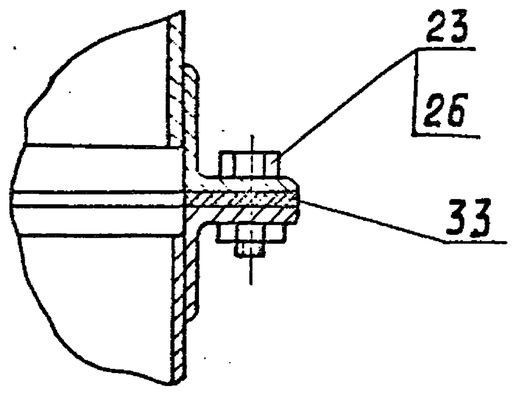

XII / М1:1 лист 2

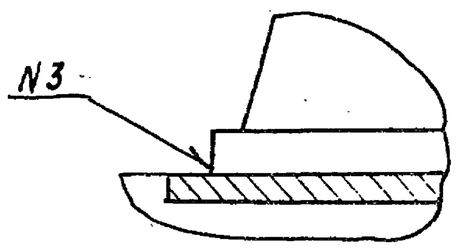

Изм.	Лист	№ докум.	Подп.	Дата	Д216.109.000СБ	Лист 3

Д216109.000СБ

Д — Д
М1:2 лист 2

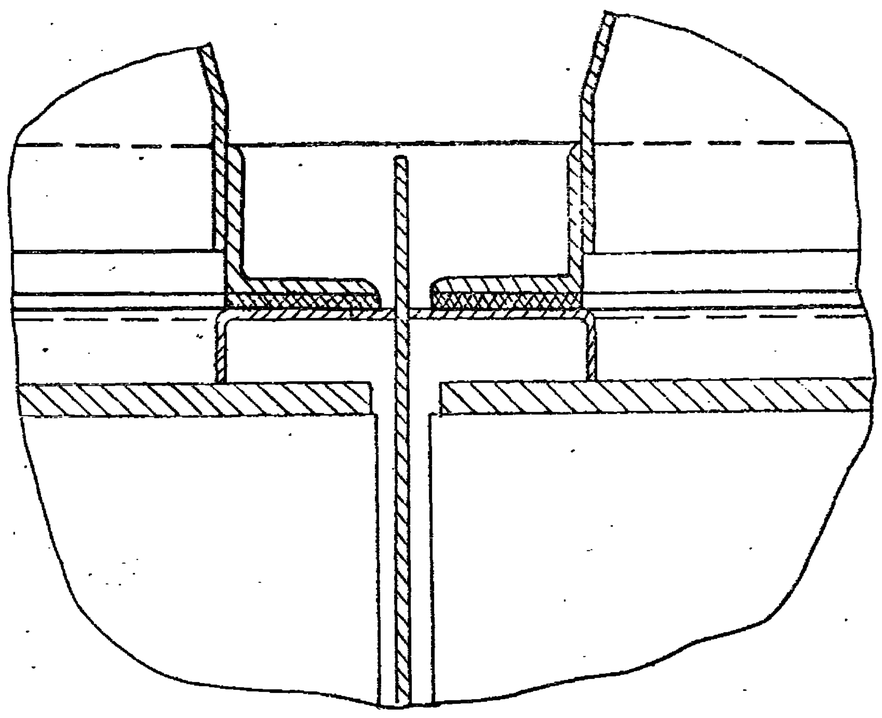

Вид Г лист 1

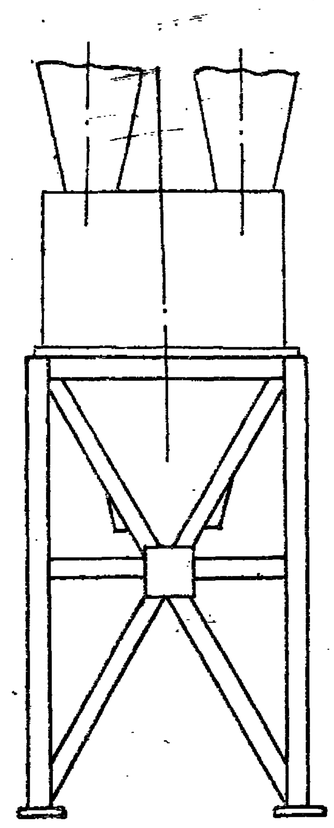

XVI
М1:2 лист 1

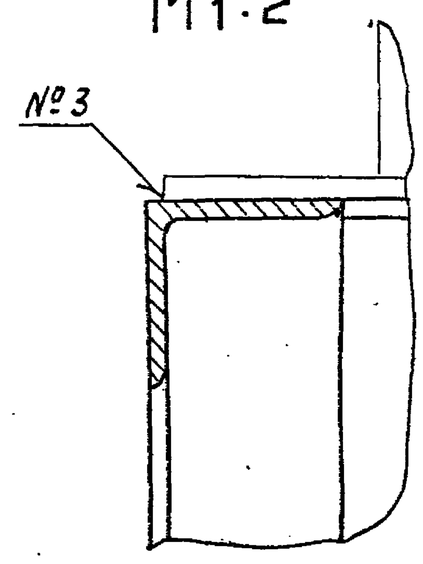

XIII
М1:1 лист 2

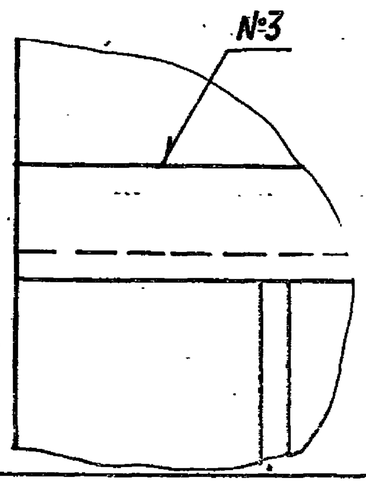

XIV
М1:2 лист 2

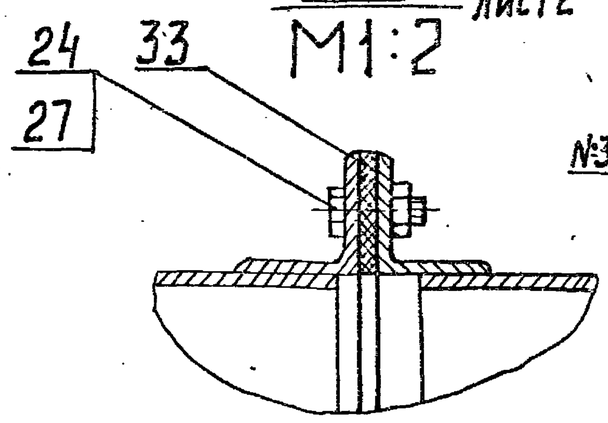

XV
М1:2 лист 1

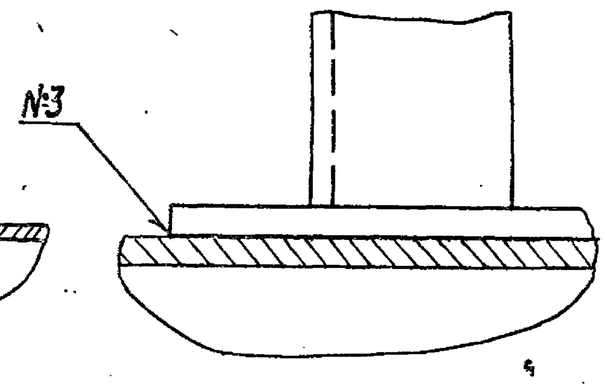

Изм	Лист	№докум.	Подп.	Дата	Д216109.000СБ	Лист 4

Формат А2

№строки	Обозначение	Наименование	Куда входит: Обозначение	Куда входит: Кол.	Общее количество	Примечание
1						
2	Д216 109 000	Газоходы			1	
3	Д216 109 010	Короб			2	
4	Д216 109 020	Отвод			2	
5	Д216 109.030	Отвод			2	
6	Д216 109.040	Короб			2	
7	Д216 109.050	Короб			2	
8	Д216 109.060	Переход			2	
9	Д216 109.070	Подвеска			14	
10	Д216 109.080	Короб			3	
11	Д216 109.090	Короб			1	
12	Д216 109.100	Переход			4	
13	Д216 109.110	Короб			4	
14	Д216-109.120	Опора			2	
15	Д216 109.130	Опора			2	
16	Д216 109.140	Короб			1	
17	Д216 109.150	Короб			1	
18	Д216 109.160	Короб			2	
19	Д216 109.170	Карман всасывающий			2	
20	Д216 109.180	Короб			1	
21	-01	Короб			1	
22	Д216 109.190	Короб			2	
23	Д216 109.200	Опора			2	
24						
25						

Изм	Лист	№докум.	Подп.	Дата	Д216 109.000ВС		
Разраб.		Абашин		1.1.82	Газоходы	Лит.	Лист / Листов
Пров.						И	1
Нач.отд.		Вольский			Ведомость спецификаций	Госстрой СССР. ГПИ Горьковский Сантехпроект	
Н.контр.		Мюнтер					
Утв.							

Копировал Мельникова 19452-02 10 Формат А3

Д216 109 001

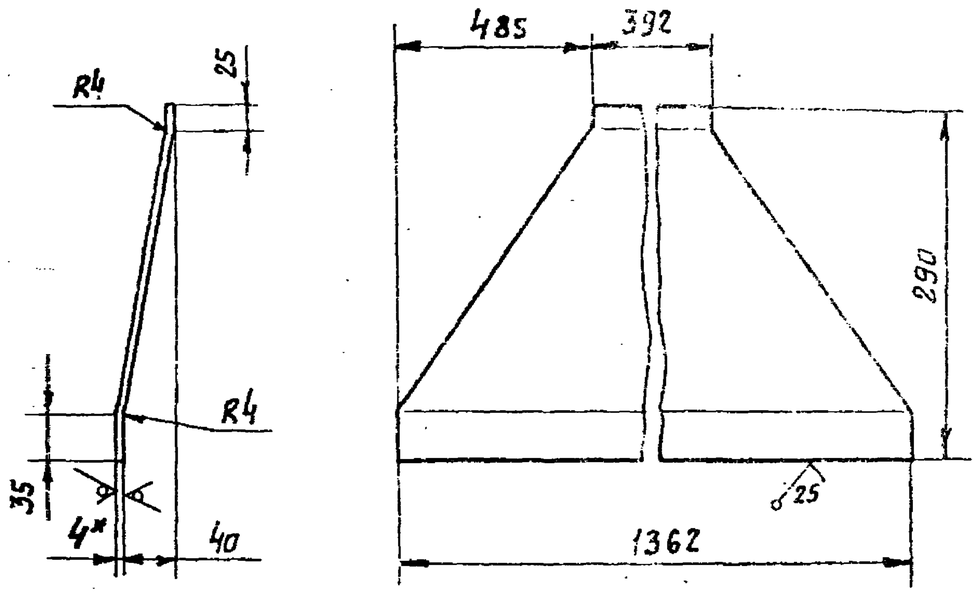

Длина развертки – 293 мм.

1.* Размеры для справок.

2. Неуказанные предельные отклонения размеров: $h16$, $\pm\frac{IT16}{2}$.

Изм.	Лист	N докум.	Подп.	Дата	Д216109001			
Разраб.		Абашин			Лист боковой	Лит.	Масса	Масштаб
Пров.						И	8,2	1:5
Т. контр.						Лист	Листов 1	
Н. контр.		Мюнтер			Лист Б-ПН-4,0 ГОСТ 19903-74 / В Ст3сп ГОСТ 14637-79	Госстрой СССР ГПИ Горьковский Сантехпроект		
Утв.								

Копировал: Формат А4

Д216 109 002

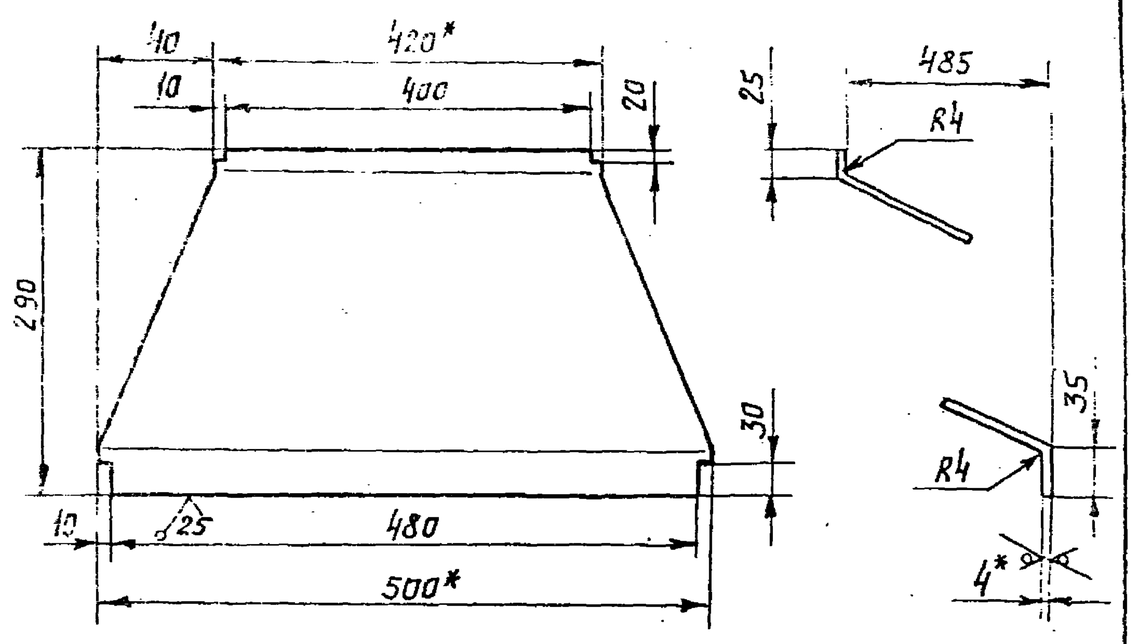

Длина развертки – 597 мм.

1* Размеры для справок.

2. Неуказанные предельные отклонения размеров: $h16$, $\pm\frac{IT16}{2}$.

Изм.	Лист	N докум.	Подп.	Дата	Д216109002			
Разраб.		Абашин			Лист	Лит.	Масса	Масштаб
Пров.						И	8,65	1:5
Т. контр.						Лист	Листов	
Н. контр.		Мюнтер			Лист Б-ПН-4,0 ГОСТ 19903-74 / В Ст3сп ГОСТ 14637-79	Госстрой СССР ГПИ Горьковский Сантехпроект		
Утв.								

Копировал Формат А4

Подпись и дата | Инв. N дубл. | Взам. инв. N | Подпись и дата | Инв. N подл.

№ строки	Наименование	Обозначение документа на поставку	Поставщик	Куда входит (обозначение)	Количество: На изделие	В комплекте	На регулир	Всего	Примечание
	Компенсатор 300×400-1-01	ПГВУ-247-76			4			4	ЦНТИ г. Ленинград
	Компенсатор 300×500-1-02	ПГВУ-247-76			1			1	То же
	Компенсатор 500×800-1-08	—"—			2			2	—"—
	Заслонка Р 400×400	Серия 5.904-13 вып. 1-1			2			2	
	Плавник-4-01	ОСТ 34281-75		Д216109070	1			14	
	Плавник 1.1а-01	ОСТ 34284-75		—"—	1			14	
	Муфта 4.1-02	ОСТ 34281-75		—"—	1			14	
	Тяга 2-49	ОСТ 34281-75		—"—	1			14	
	Тяга 2-07	ОСТ 34300-75		—"—	1			14	
	Ушко 2-02	ОСТ 34300-75		—"—	2			28	
	Крепежные изделия								
	Болт М6×30..36	ГОСТ 7798-70			128			128	
	М10×30..36				136			136	
	М12×30.36				104			104	
	Гайка М6.4	ГОСТ 5915-70			128			128	
	М10.4				136			136	
	М12.4				104			104	

Изм.	Лист	N докум.	Подпись	Дата	Д216109000 ВП		
Разраб.		Абашин			Газоходы. Ведомость покупных изделий.	Лит.	Лист / Листов
Пров.						И	
Н. контр.		Вольский				Госстрой СССР ГПИ Горьковский	
Утв.		Мюнтер					

Д216109 010 СБ

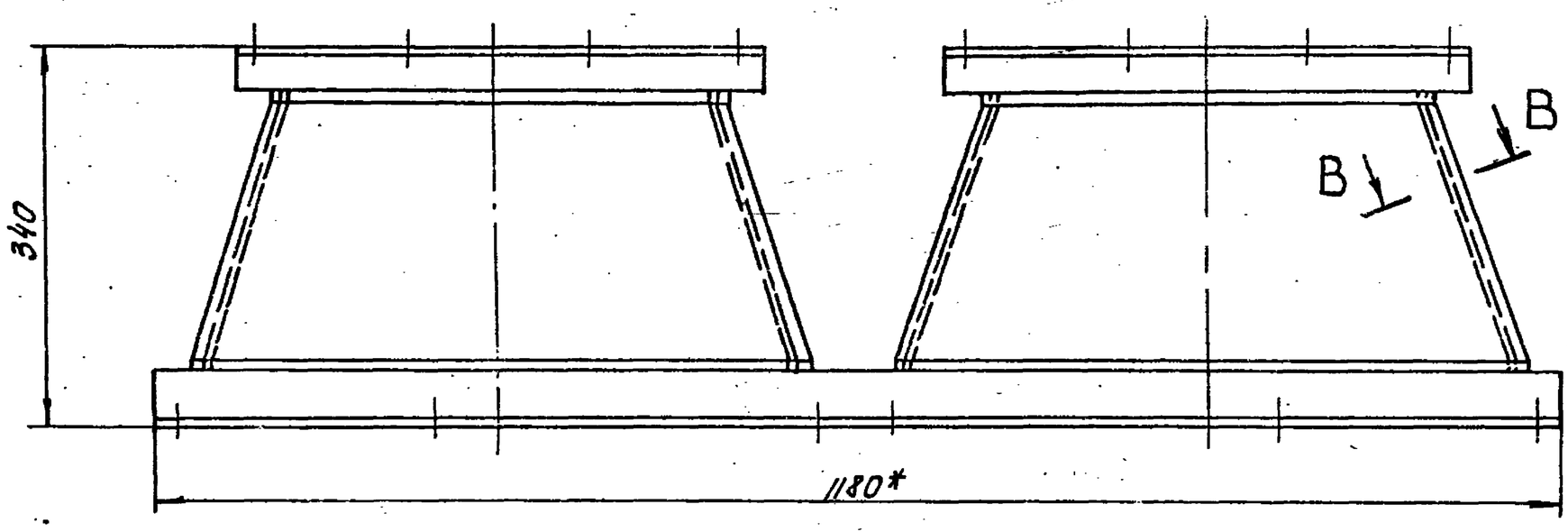

В-В
М1:1
повернуто

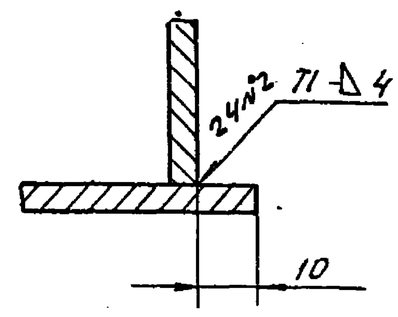

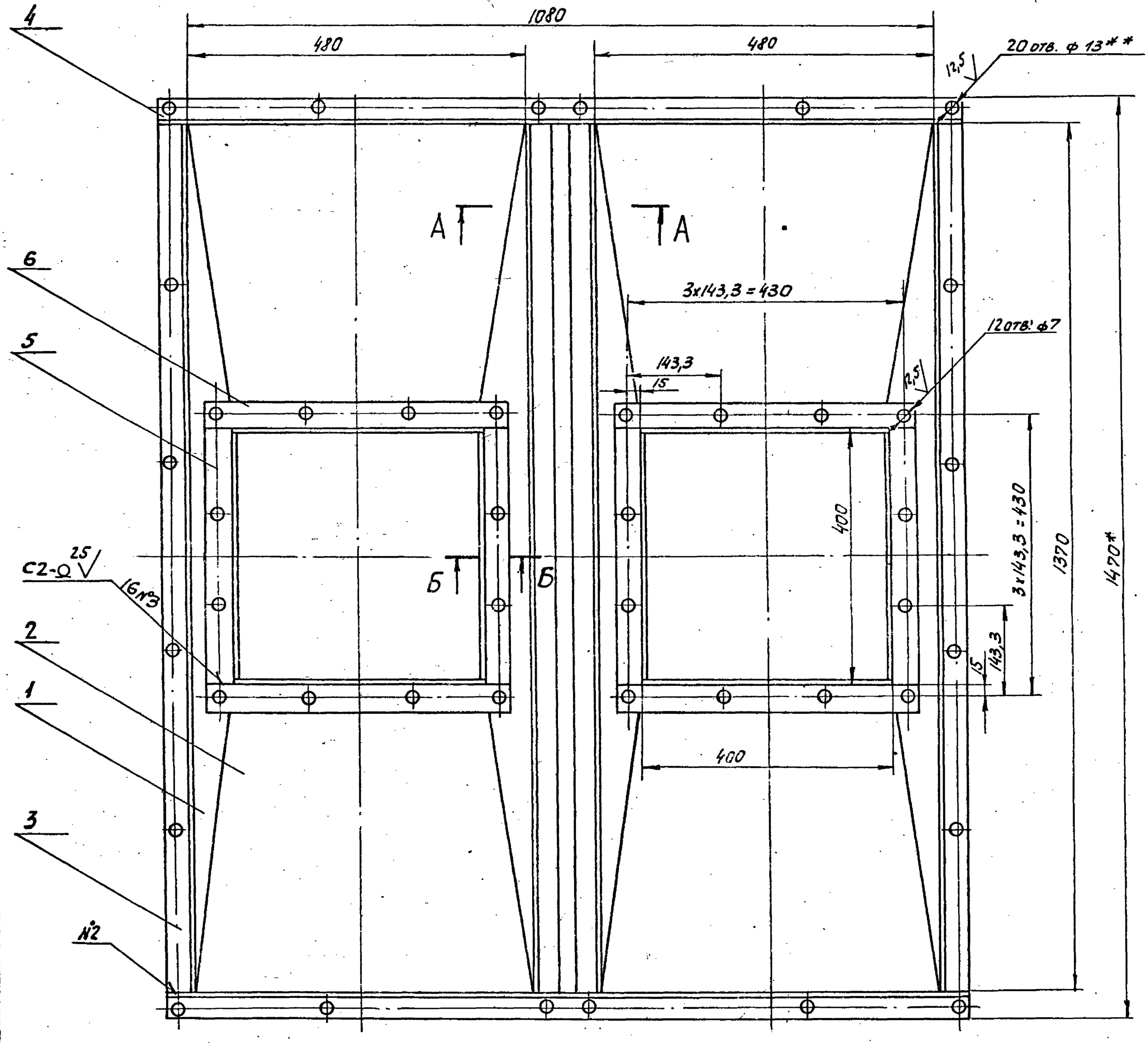

А – А
М1:2

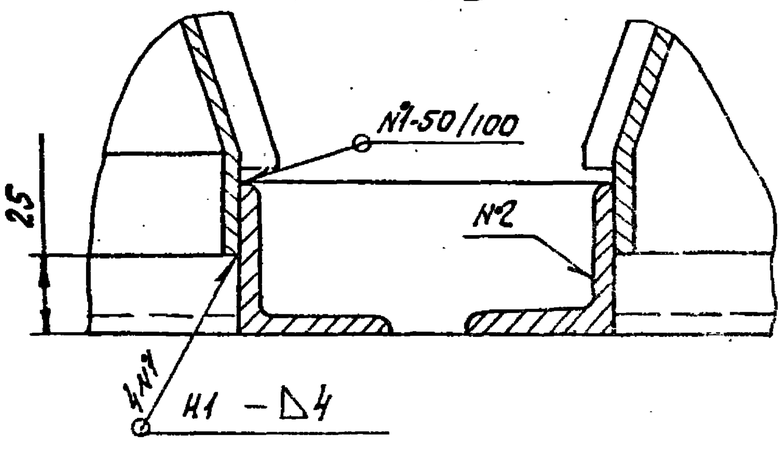

Б – Б
М1:2

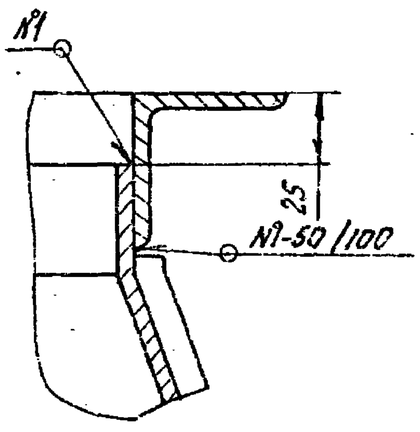

1.* Размеры для справок.

2.** Обработать по сопрягаемой детали.

3. Неуказанные предельные отклонения размеров: Н14, h16, ± IT16/2.

4. Сварные швы по ГОСТ 5264-80.

Изм.	Лист	№ докум.	Подп.	Дата
Разраб.		Абашин		1.11.82
Пров.				
Т.контр.				
Нач. отд.				
Н.контр.		Мюнтер		
Утв.				

Д216109010СБ

Короб.

Лит.	Масса	Масштаб
И	81	1:5
Лист	Листов 1	

Госстрой СССР
ГПИ Горьковский
Сантехпроект

Д216109020СБ

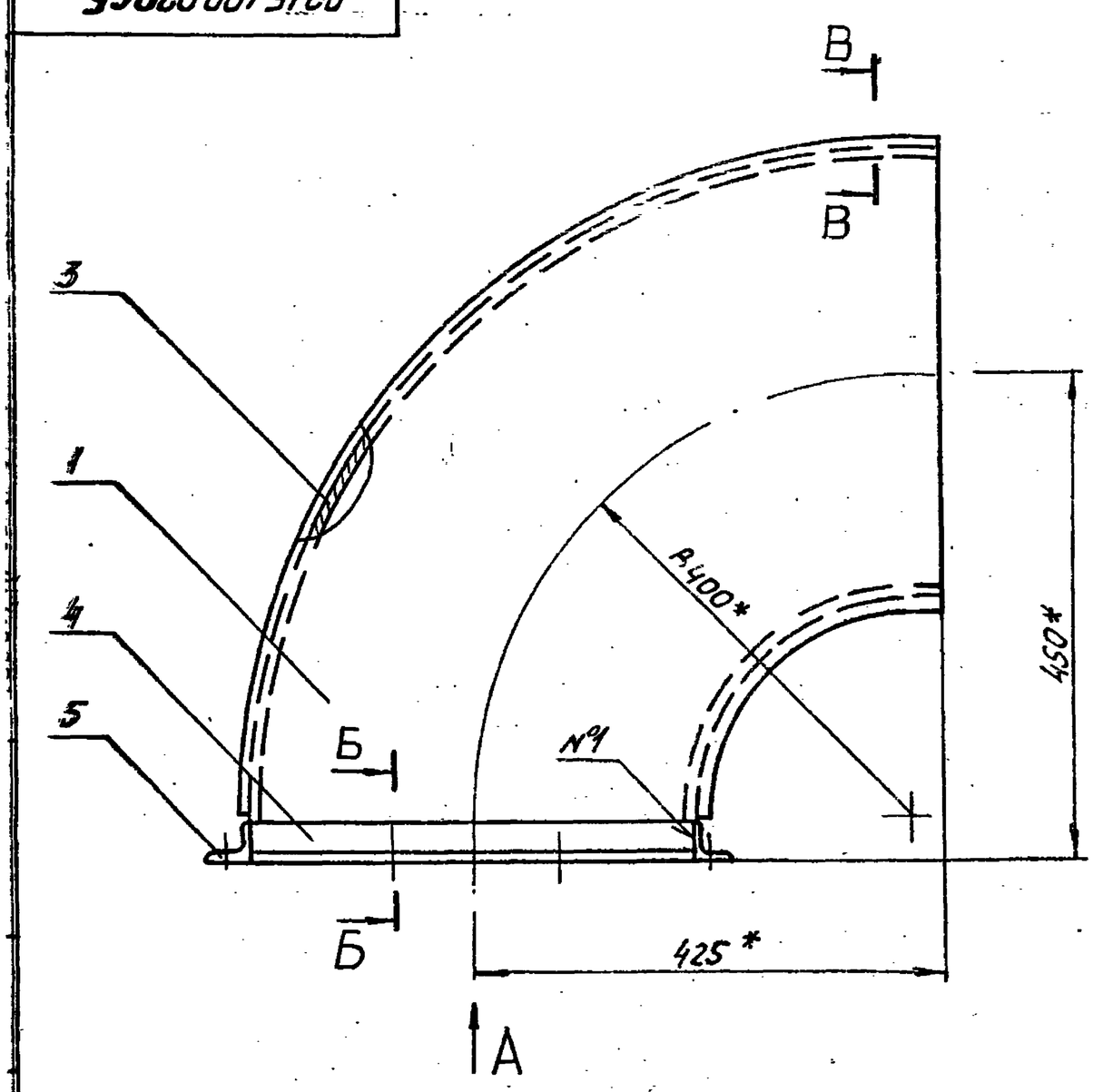

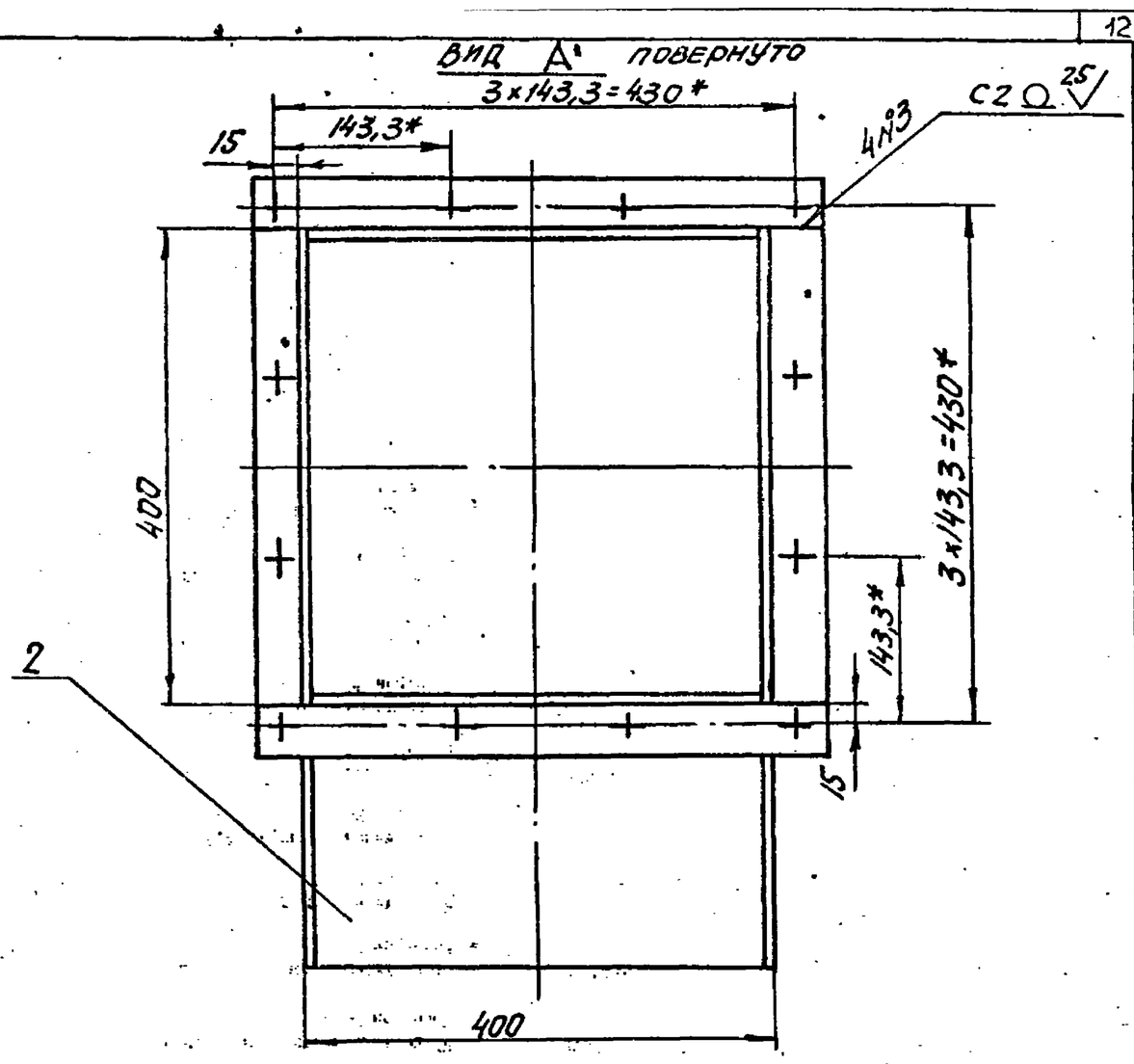

1.* Размеры для справок.

2.** Обработать по сопрягаемой детали.

3. Неуказанные предельные отклонения размеров: $H14, h16, \pm\frac{IT16}{2}$.

4. Сварные швы по ГОСТ 5264-80.

Б-Б повернуто
М1:2

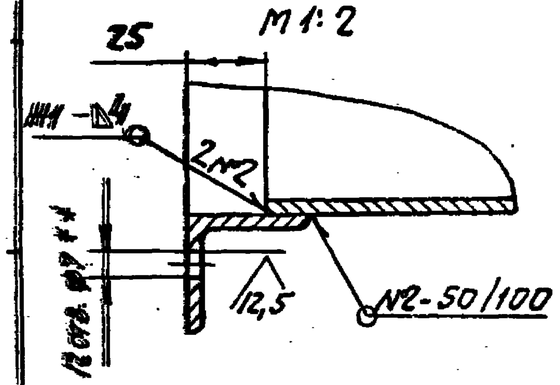

В-В
М1:1

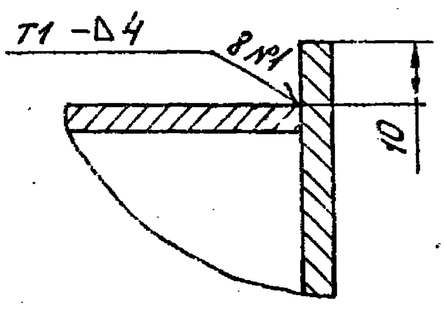

Изм.	Лист	№ докум.	Подп.	Дата	Д216109020СБ			
Разраб.		Абашин		1.11.82	Отвод	Лит.	Масса	Масштаб
Пров.						И	47	1:5
Т.контр.						Лист	Листов 1	
Нач.отд.						Госстрой СССР ГПИ Горьковский Сантехпроект		
Н.контр.		Мюнтер						
Утв.								

Копировал: СЛ Формат А3

Д216109008

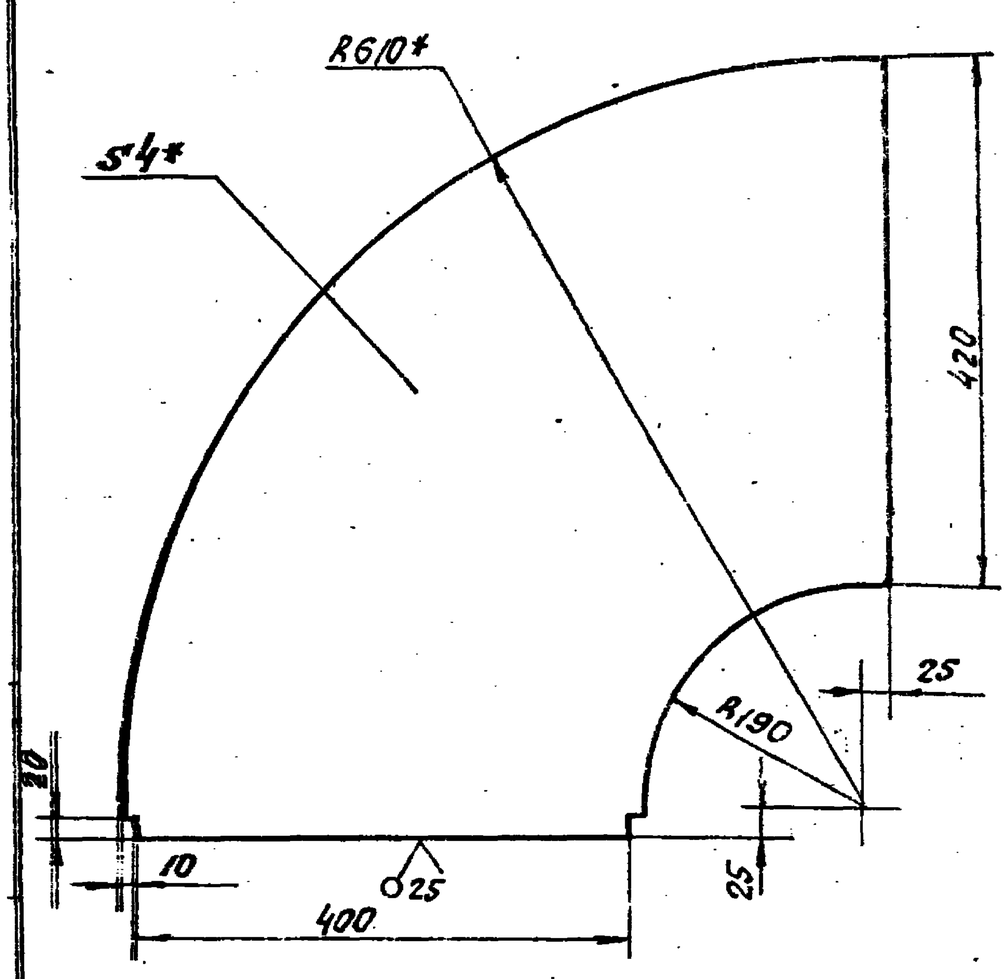

1.* Размеры для справок.

2. Неуказанные предельные отклонения размеров: $h16, \pm\frac{IT16}{2}$.

Изм.	Лист	№ докум.	Подп.	Дата	Д216109008			
Разраб.		Абашин		1.11.82	Лист боковой	Лит.	Масса	Масштаб
Пров.						И	4,7	1:5
Т.контр.						Лист	Листов 1	
Утв.						Госстрой СССР ГПИ Горьковский Сантехпроект		

Лист 6 ГОСТ 19903-74
Ст3 ГОСТ 14637-79

Копировал: СЛ Формат А4

Формат	Зона	Поз.	Обозначение	Наименование	Кол.	Примеч.
				Документация		
А3			Д216109020СБ	Сборочный чертеж		
				Детали		
А4		1	Д216109008	Лист боковой	2	
А4		2	Д216109009	Лист	1	
		3	-01	Лист	1	
Б4		4	Д216109011	Уголок		
				Уголок Б-40×40×4 ГОСТ 8509-72 / ВСт3сп ГОСТ 535-79		
				L=400 h16 ∇25	2	0,97кг
Б4		5	Д216109012	Уголок		
				Уголок Б-40×40×4 ГОСТ 8509-72 / ВСт3сп ГОСТ 535-79		
				L=480 h16 ∇25	2	1,16кг

Подпись и дата | Взам. инв. № | Инв. № подл. | Подпись и дата | Инв. № подл.

Изм.	Лист	№ докум.	Подп.	Дата	Д216109020			
Разраб.		Абашин		1.11.82	Отвод	Лит.	Лист	Листов
Пров.						И		1
Нач.отд.						ГПИ Горьковский Сантехпроект		
Н.контр.								
Утв.								

Копировал: СЛ 19452-02 13 Формат А4

Д216 109 030СБ

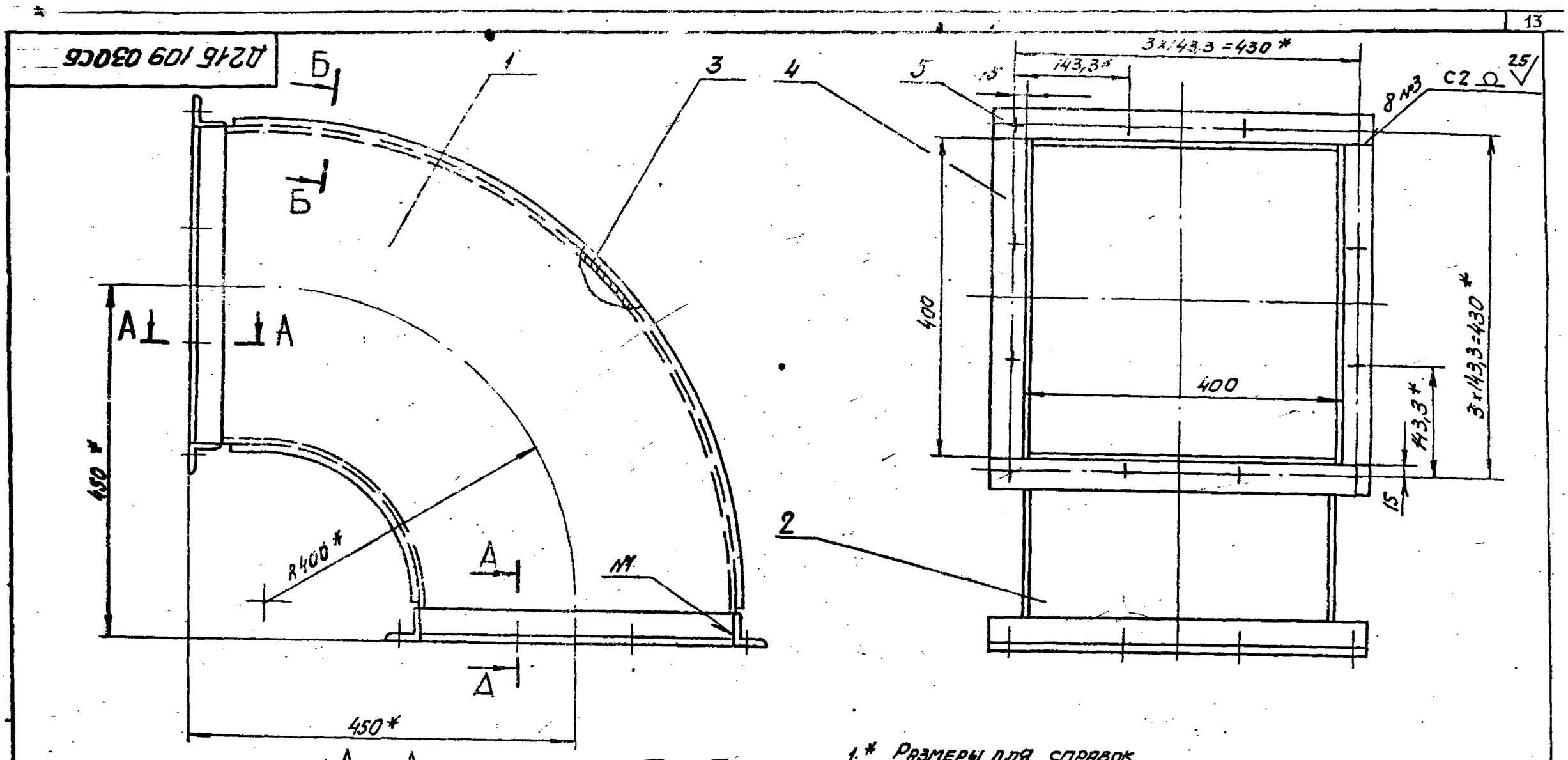

1.* Размеры для справок.

2.** Обработать по сопрягаемой детали.

3. Неуказанные предельные отклонения размеров: $H14, h16, \pm\frac{IT16}{2}$.

4. Сварные швы по ГОСТ 5264-80.

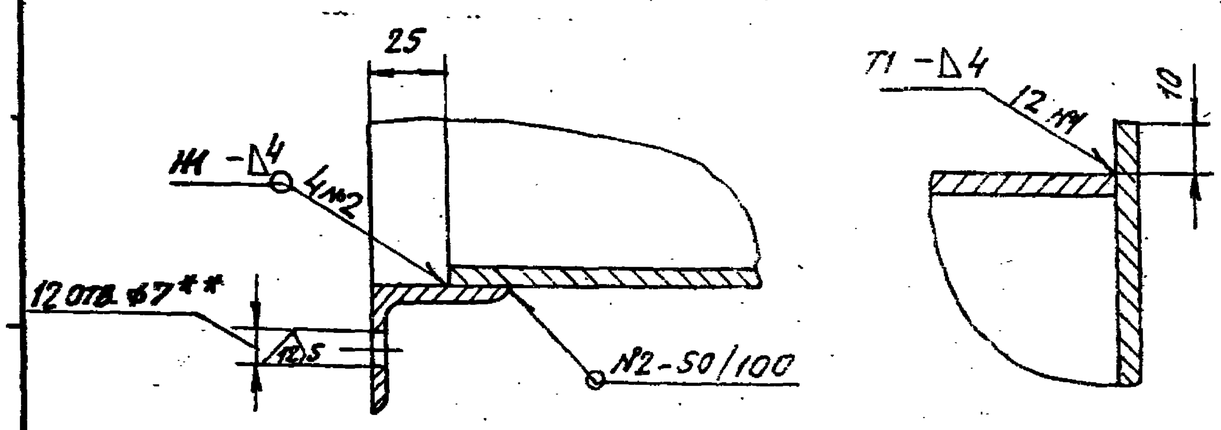

Изм.	Лист	№ докум.	Подп.	Дата	Д21Б109 030СБ
Разраб.		Абашин		1.11.82	Отвод
Пров.					Лит. И; Масса 51,3; Масштаб 1:5
Т.контр.					Лист; Листов 1
Н.контр.		Мюнтер			Госстрой СССР ГПИ Горьковский Сантехпроект
Утв.					

Копировал: СС Формат А3

Формат	Зона	Поз.	Обозначение	Наименование	Кол.	Примеч.
				Документация		
А4			Д21Б109 030 СБ	Сборочный чертеж		
				Детали		
А4		1	Д21Б109 008	Лист боковой	2	
А4		2	Д21Б109 009	Лист	1	
		3	-01	Лист	1	
А4		4	Д21Б109 014	Уголок		
				Уголок Б-40×40×4 ГОСТ 8509-72 / ВСт3сп ГОСТ 535-79		
				L=400 h16 ▽25	4	0,97 кг
А4		5	Д21Б109 015	Уголок		
				Уголок Б-40×40×4 ГОСТ 8509-72 / ВСт3сп ГОСТ 535-79		
				L=480 h16 ▽25	4	1,16 кг

Изм.	Лист	№ докум.	Подп.	Дата	Д21Б 109 030
Разраб.		Абашин		1.11.82	Отвод
Пров.					Лит. И; Лист; Листов 1
Т.контр.					Госстрой СССР ГПИ Горьковский Сантехпроект
Н.контр.		Мюнтер			
Утв.					

Копировал: СС Формат А4

Д21Б109 009

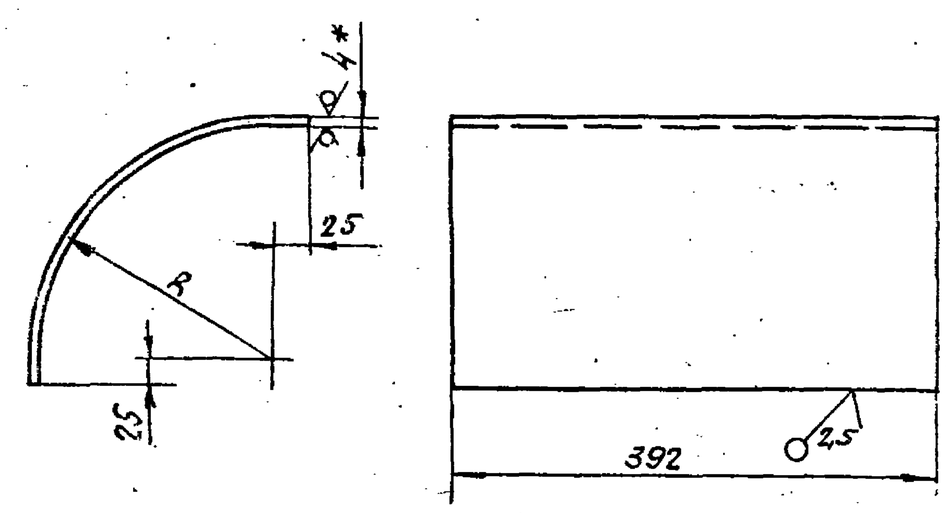

Обозначение	R, мм	Длина развертки, мм	Масса, кг
Д21Б109 009	200	367	4,5
-01	596	989	12,2

1.* Размеры для справок.

2. Неуказанные предельные отклонения размеров: $h16; \pm\frac{IT16}{2}$.

Изм.	Лист	№ докум.	Подп.	Дата	Д21Б 109 009
Разраб.		Абашин		1.11.82	Лист
Пров.					Лит. И; Масса См. табл.; Масштаб —
Т.контр.					Лист; Листов 1
Н.контр.		Мюнтер			Госстрой СССР ГПИ Горьковский Сантехпроект
Утв.					

Лист $\frac{5\text{-}\Delta H\text{-}4{,}0}{\text{ВСт3сп ГОСТ 14637-79}}$ ГОСТ 19903-74

Копировал: СС Формат А4

Подпись и дата | Инв. № дубл. | Взам. инв. № | Подпись и дата

Д216109040СБ

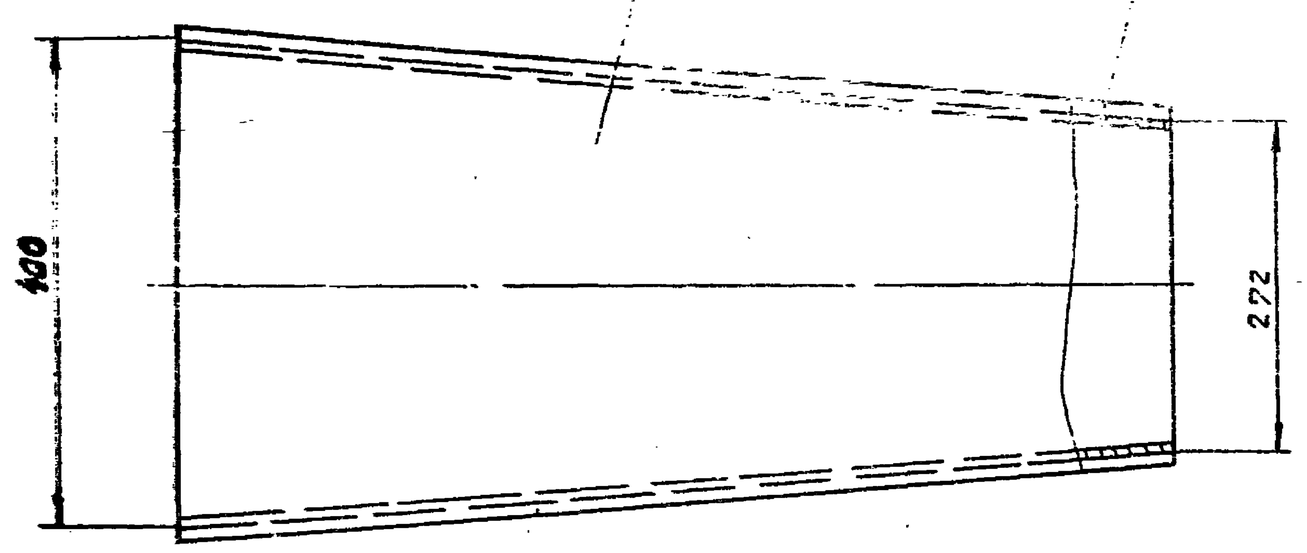

А – А повернуто
М 1:1

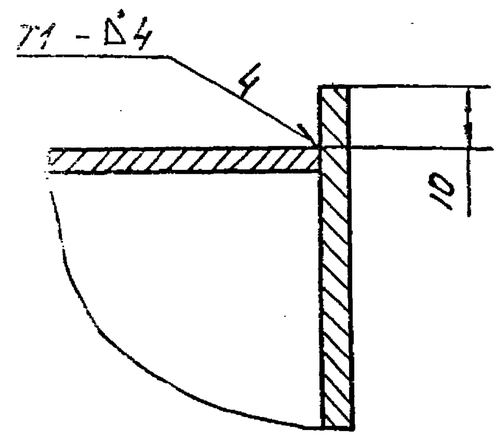

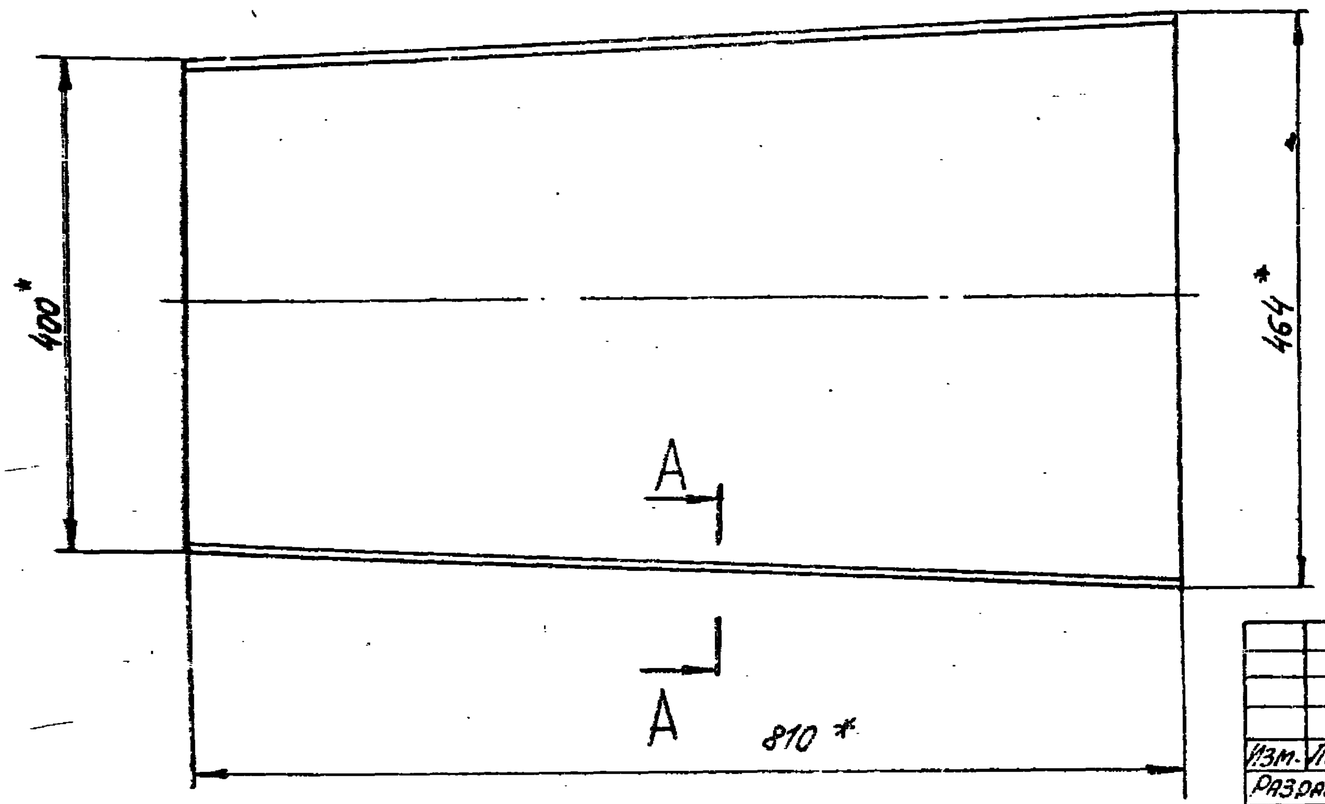

1. * Размеры для справок.
2. Неуказанные предельные отклонения размеров: h16; ± IT16/2.
3. Сварные швы по ГОСТ 5264-80.

Изм.	Лист	№ докум.	Подп.	Дата	Д216109040СБ			
Разраб.		Абашин		1.11.82	Короб	Лит.	Масса	Масштаб
Пров.						И	40,2	1:5
Т.контр.						Лист	Листов 1	
Рук.гр.						Госстрой СССР ГПИ Горьковский Сантехпроект		
Н.контр.		Монтер						
Утв.								

Копировал: Формат А3

Д216109017

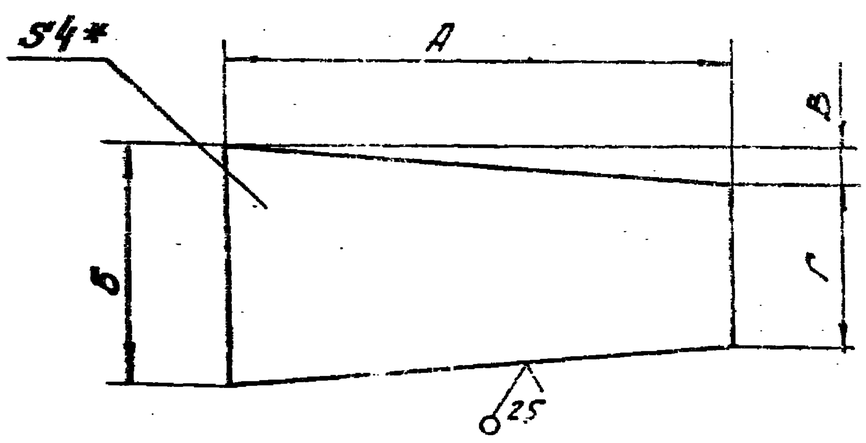

Обозначение	Размеры, мм				Масса, кг
	А	Б	В	Г	
Д216109017	811	420	64	292	9,2
-01	813	456	32	392	10,9

1. * Размеры для справок.
2. Неуказанные предельные отклонения размеров h16, ± IT16/2.

Изм.	Лист	№ докум.	Подп.	Дата	Д216109017			
Разраб.		Абашин		1.11.82	Лист	Лит.	Масса	Масштаб
Пров.						И	Ст.3 ГОСТ	—
Т.контр.						Лист	Листов 1	
Н.контр.		Монтер			Лист Б-ПН-4,0 ГОСТ 19903-74 / В Ст3сп ГОСТ 14637-79	Госстрой СССР ГПИ Горьковский Сантехпроект		
Утв.								

Копировал: Формат А4

Формат	Зона	Поз.	Обозначение	Наименование	Кол.	Примечание
				Документация		
А3			Д216109040СБ	Сборочный чертеж		
				Детали		
А4		1	Д216109017	Лист	2	
		2	-01	Лист	2	

Изм.	Лист	№ докум.	Подп.	Дата	Д216109040			
Разраб.		Абашин		1.11.82	Короб	Лит.	Лист	Листов
Пров.						И		1
Т.контр.						ГПИ Госстрой СССР Горьковский Сантехпроект		
Н.контр.		Монтер						
Утв.								

Копировал: Формат А4

Инв. № подл. | Подпись и дата | Взам. инв. № | Инв. № дубл. | Подпись и дата

Д216109050

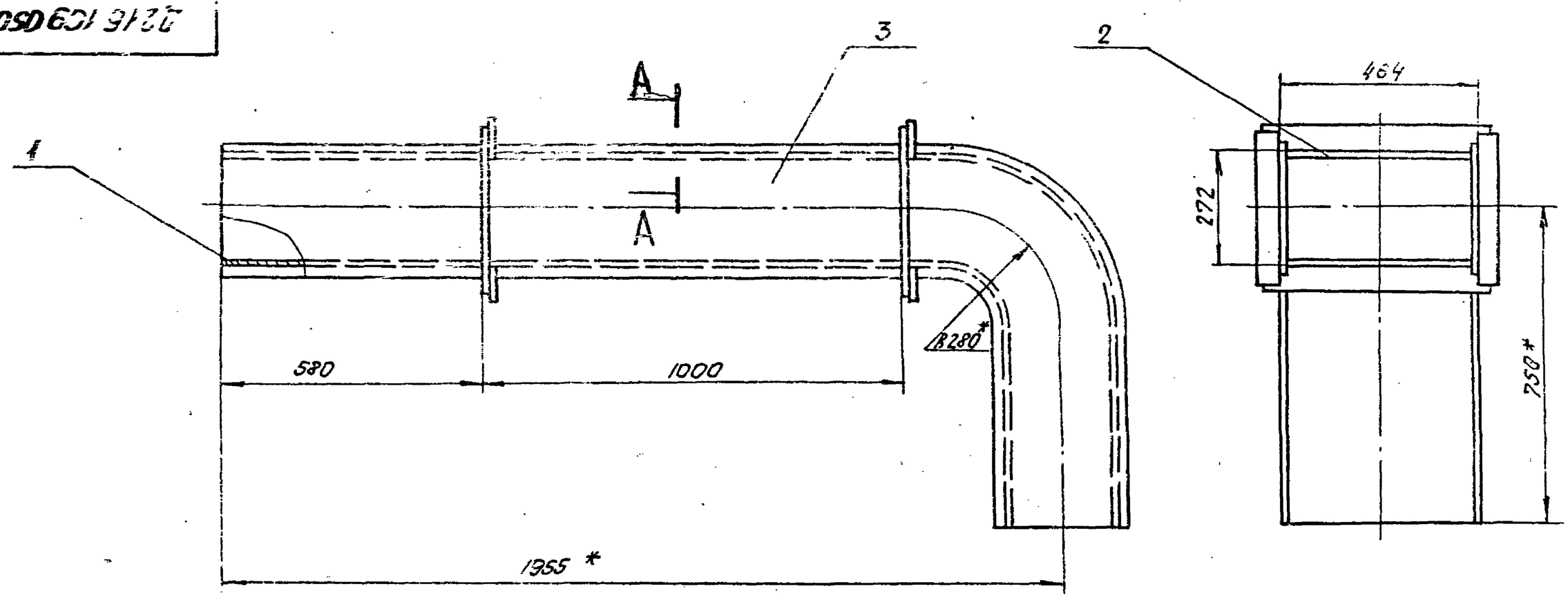

1.* Размеры для справок.

2. Неуказанные предельные отклонения размеров: $h16, \pm \frac{IT16}{2}$.

3. Сварные швы по ГОСТ 5264-80

А — А

М1:2

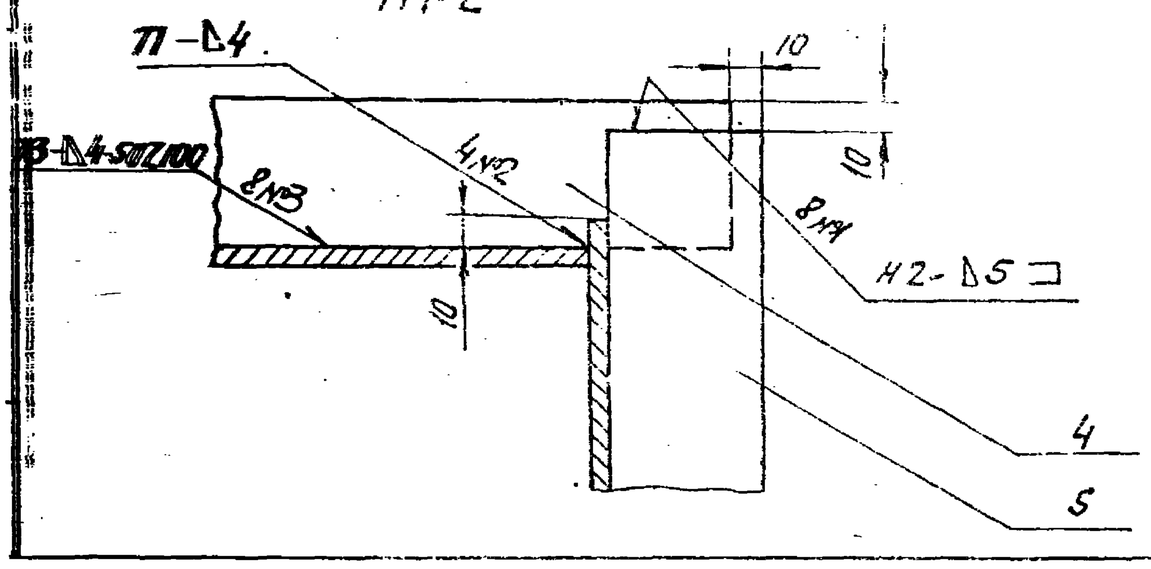

Изм	Лист	№ докум.	Подп.	Дата	Д216109050 СБ			
Разраб.		Абашин		1.11.82	Короб	Лит.	Масса	Масштаб
Пров.						И	132	1:10
Т. контр.						Лист	Листов 1	
Рук. гр.							Госстрой СССР ГПИ Горьковский Сантехпроект	
Н. контр.		Монтер						
Утв.								

Копировал:

Формат А3

Д216109 019

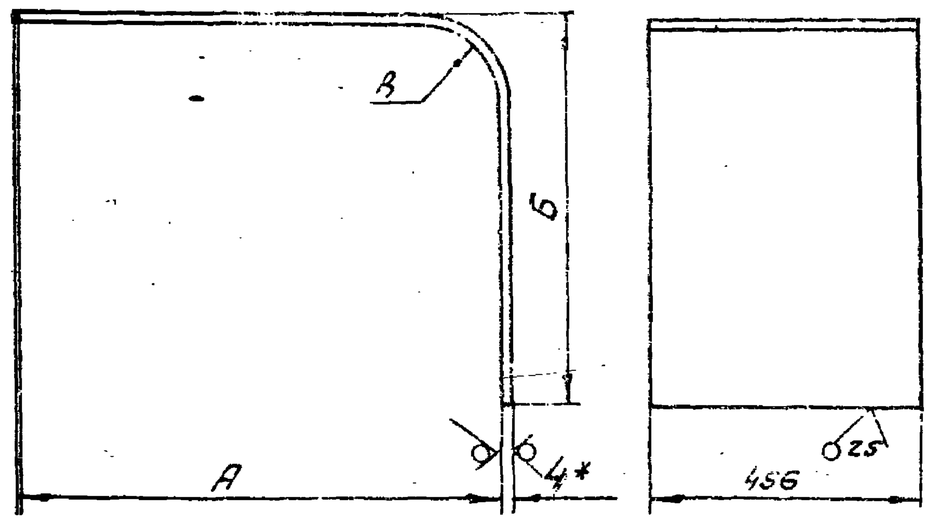

Обозначение	Размеры, мм			Длина развертки, мм	Масса, кг
	А	Б	R		
Д216109019	1819	618	144	2374	32,2
-01	2087	886	412	2795	43,1

1.* Размеры для справок

2. Неуказанные предельные отклонения размеров: $h16, \pm \frac{IT16}{2}$.

Изм	Лист	№ докум.	Подп.	Дата	Д216109019			
Разраб.		Абашин		1.11.82	Лист	Лит.	Масса	Масштаб
Пров.						И	См. табл.	—
Т. контр.						Лист	Листов 1	
Н. контр.		Монтер			Лист Б-1.4-4,0 ГОСТ 19903-74 / 8 Ст3сп ГОСТ 14637-79		Госстрой СССР ГПИ Горьковский Сантехпроект	
Утв.								

Формат	Зона	Поз.	Обозначение	Наименование	Кол.	Примечание
				Документация		
А3			Д216109050СБ	Сборочный чертеж		
				Детали		
А4		1	Д216109019	Лист	1	
		2	-01	Лист	1	
А4		3	Д216109021	Лист боковой	2	
Б4		4	Д216109022	Ребро		
				Полоса Б-25×50 ГОСТ 103-76 / 8 Г3сп ГОСТ 535-79		
				L=544 h16 25	4	1,10 кг
Б4		5	Д216109023	Ребро		
				Полоса Б-25×50 ГОСТ 103-76 / 8 Г3сп ГОСТ 535-79		
				L=352 h16 25	4	0,7 кг

Инв. № подл. | Подпись и дата | Взам. инв. №

Изм	Лист	№ докум.	Подп.	Дата	Д216109050			
Разраб.		Абашин			Короб	Лит.	Лист	Листов
Пров.						И		1
Нач. отд.						Госстрой СССР ГПИ Горьковский Сантехпроект		
Н. контр.		Монтер						
Утв.								

Д216109060СБ

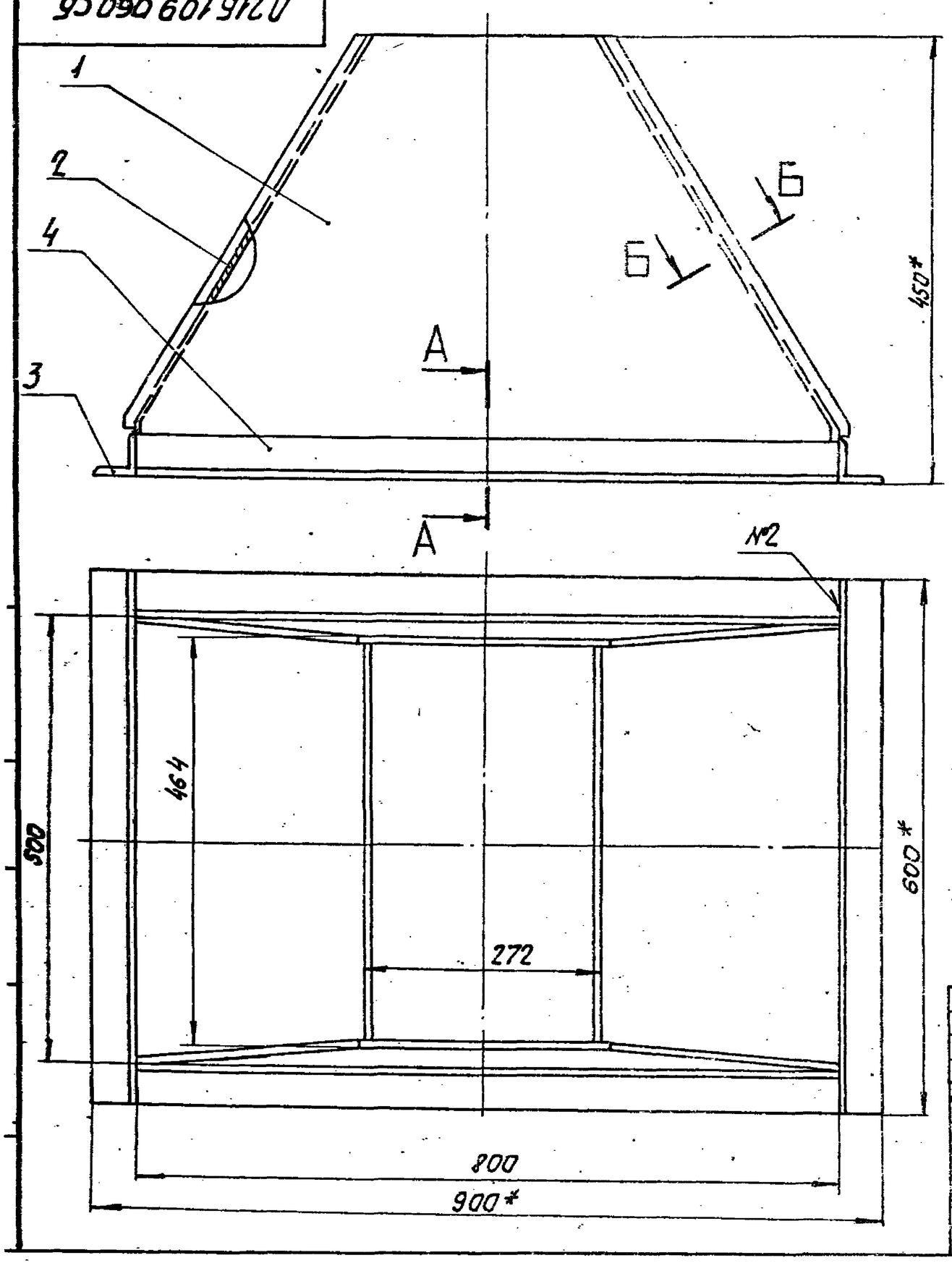

А – А
М1:2

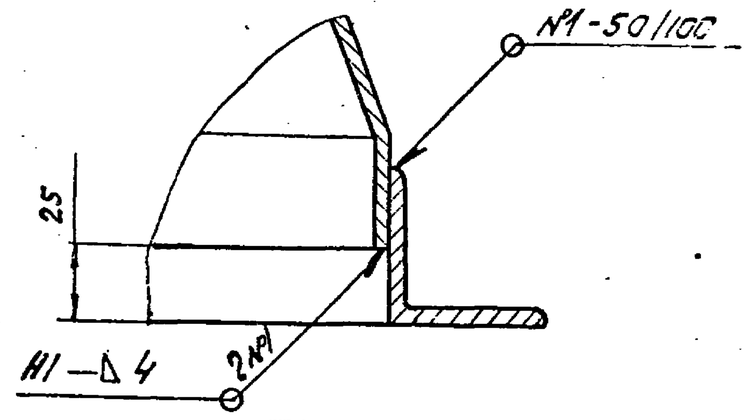

Б – Б
М1:1
повернуто

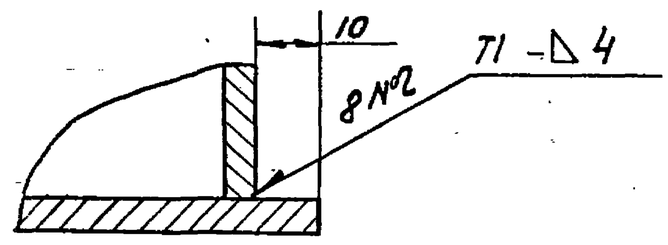

1.* Размеры для справок.

2. Неуказанные предельные отклонения размеров: $h16, \pm \frac{IT16}{2}$.

3. Сварные швы по ГОСТ 5264-80.

					Д216109060СБ			
Изм	Лист	№докум.	Подп.	Дата	Переход	Лит.	Масса	Масштаб
Разраб.		Абашин		11.82		И	42	1:5
Пров.						Лист	Листов 1	
Т.контр.						Госстрой СССР ГПИ Горьковский Сантехпроект		
Н.контр.		Мюнтер						
Утв.								

Формат А3

Формат	Зона	Поз.	Обозначение	Наименование	Кол.	Примеч.
				Документация		
В			Д216109060СБ	Сборочный чертеж		
				Детали		
А4		1	Д216109025	Лист передний	2	
А4		2	Д216109026	Лист боковой	2	
А4		3	Д216109027	Уголок		
				Уголок Б-50х50х5 ГОСТ 8509-72		
				ВСт3сп ГОСТ 535-79		
				L=600, h16 25	2	2,26кг
А4		4	Д216109.028	Уголок		
				Уголок Б-50х50х5 ГОСТ 8509-72		
				ВСт3сп ГОСТ 535-79		
				L=800 h16 25	2	3кг

					Д216109060			
Изм	Лист	№докум.	Подп.	Дата	Переход	Лит.	Лист	Листов
Разраб.		Абашин		11.82		И		1
Пров.						Госстрой СССР ГПИ Горьковский Сантехпроект		
Гл.инж.отд.								
Н.контр.		Мюнтер						
Утв.								

Копировал

Формат А4

Инв.№ подл. | Подпись и дата | Взам.инв.№ | Инв.№ дубл. | Подпись и дата

Д216109021

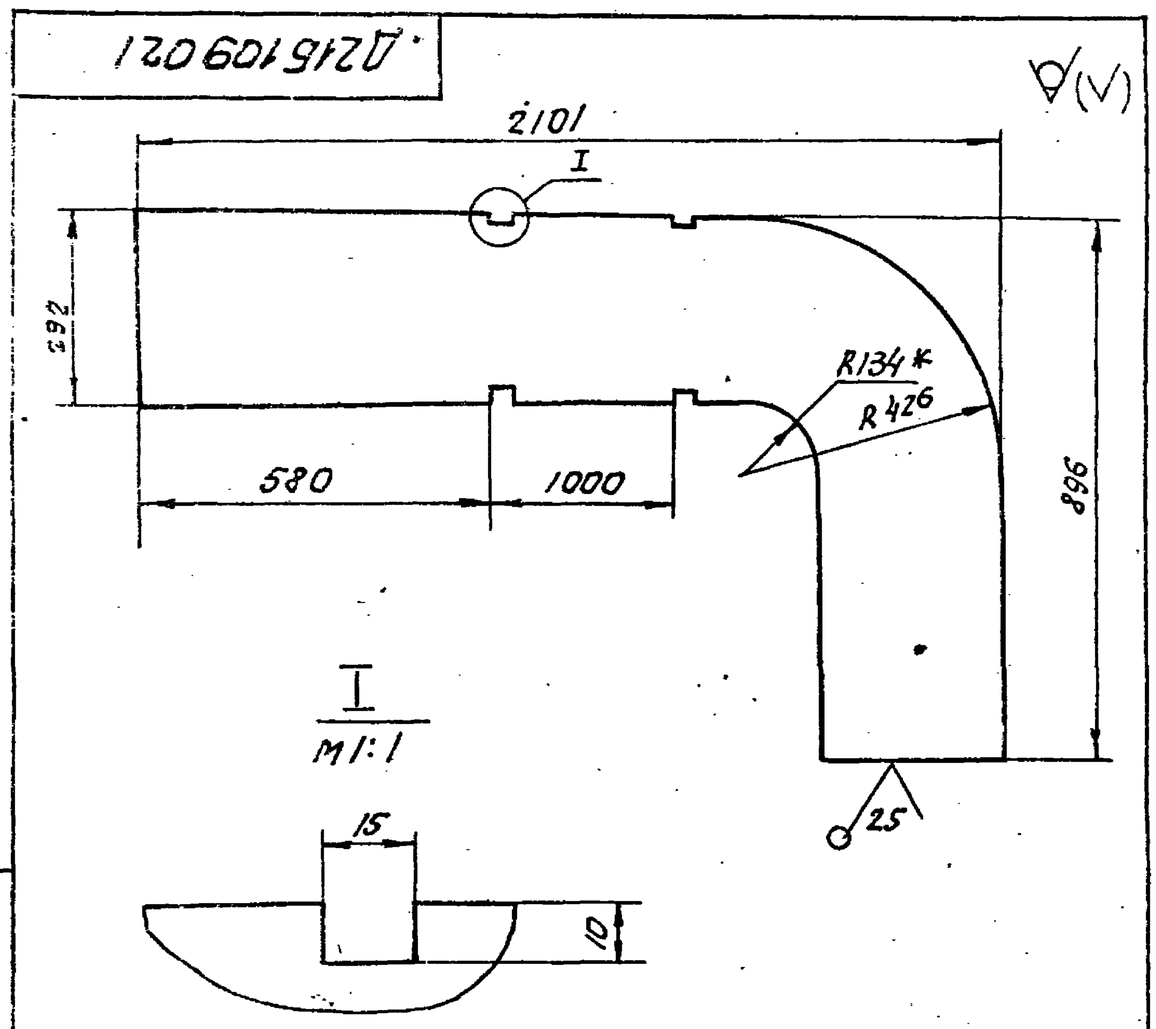

I
М1:1

1.* Размеры для справок.

2. Неуказанные предельные отклонения размеров: $h16, \pm \frac{IT16}{2}$.

					Д216109021			
Изм	Лист	№докум.	Подп.	Дата	Лист боковой.	Лит.	Масса	Масштаб
Разраб.		Абашин		11.82		И	24,76	1:10
Пров.						Лист	Листов 1	
Т.контр.						Госстрой СССР ГПИ Горьковский Сантехпроект		
Н.контр.		Мюнтер			Лист Б-ПН-4,0 ГОСТ 19903-74 / ВСт3 Сп ГОСТ 14637-79			
Утв.								

Копировал: Сб/9452-02 17 Формат А4

Формат	Зона	Поз.	Обозначение	Наименование	Кол.	Примечание
				Документация		
А3			Д216109 080 СБ	Сборочный чертеж		
				Детали		
А4		1	Д216109033	Лист боковой	2	
Б4		2	Д216109034	Лист		
				Лист Б-ПН-4,0 ГОСТ19903-74		
				ВСт3сп ГОСТ 14637-79		
				(250×1210) h16 25	2	9,5кг
Б4		3	Д216109035	Ребро		
				Полоса Б-2 5х50 ГОСТ103-76		
				ВСт3сп ГОСТ535-79		
				L=288 h16 25	2	0,576кг
Б4		4	Д216109036	Ребро		
				Полоса Б-2 5х50 ГОСТ103-76		
				ВСт3сп ГОСТ535-79		
				L=338 h16 25	2	0,676кг

Д216109 080

Изм	Лист	№ докум.	Подп.	Дата		Лит.	Лист	Листов
Разраб.		Абашин		1.11.82	Короб	И		1
Пров.						Госстрой СССР ГПИ Горьковский Сантехпроект		
Нач.отд.								
Н.контр.		Мюнтер						
Утв.								

Копировал: СА Формат А4

Формат	Зона	Поз.	Обозначение	Наименование	Кол.	Примечание
				Документация		
А3			Д216.109.070СБ	Сборочный чертеж		
				Детали		
Б4		1	Д216.109.031	Накладка		
				Лист Б-ПН-8 ГОСТ19903-74		
				ВСт3сп ГОСТ 14637-79		
				(50×180) h16 25	1	0,56кг
				Стандартные изделия		
		2		Плавник 4-01		
				ОСТ 34281-75	1	
		3		Муфта 4.1-02		
				ОСТ 34281-75	1	
		4		Тяга 2-49		
				ОСТ 34281-75	1	
		5		Плавник 1.1а-01		
				ОСТ 34284-75	1	
		6		Ушко 2-02 ОСТ34300-75	2	
		7		Тяга 2-07 ОСТ 34300-75	1	

Д216.109.070

Изм	Лист	№ докум.	Подп.	Дата		Лит.	Лист	Листов
Разраб.		Пачова			Подвеска	И		1
Пров.		Абашин		1.11.82		Госстрой СССР ГПИ Горьковский Сантехпроект		
Нач.отд.								
Н.контр.		Мюнтер						
Утв.								

Копировал: СА Формат А4

Д216109026

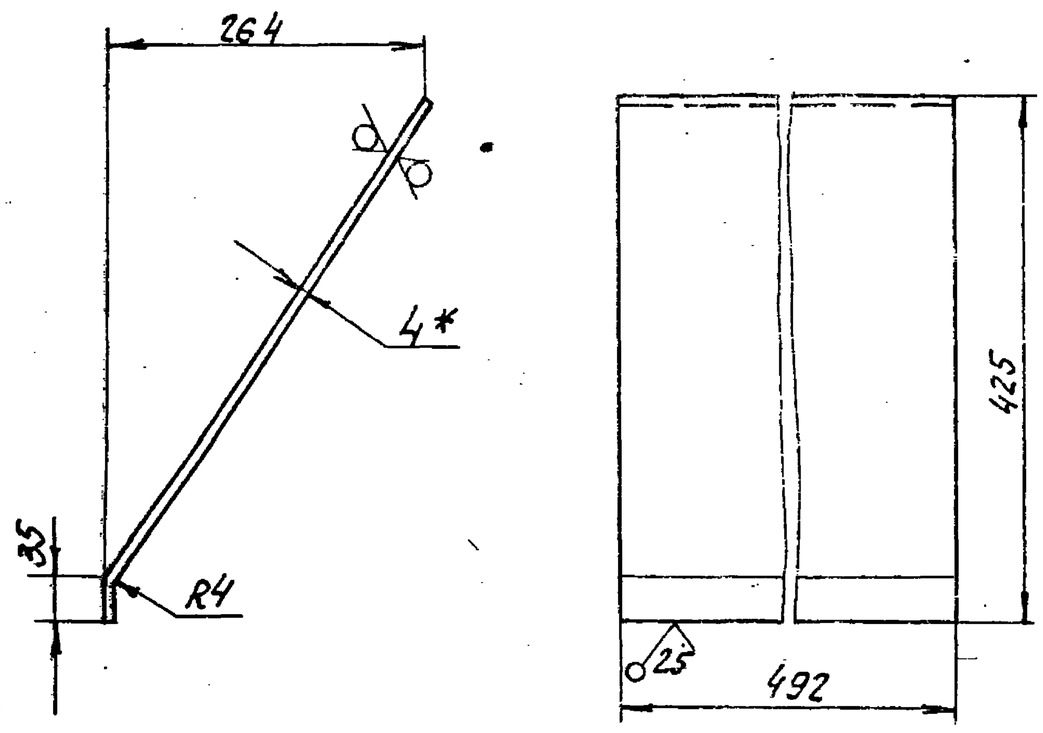

Длина развертки — 506 мм.

1* Размеры для справок.

2. Неуказанные предельные отклонения размеров: $h16, \pm \frac{IT16}{2}$.

Д216109 026

Изм	Лист	№ докум.	Подп.	Дата		Лит.	Масса	Масштаб
Разраб.		Абашин			Лист боковой	И	7,9	1:5
Пров.						Лист	Листов 1	
Т.контр.					Лист Б-ПН-4,0 ГОСТ19903-74 ВСт3сп ГОСТ14637-79	Госстрой СССР ГПИ Горьковский Сантехпроект		
Н.контр.		Мюнтер						
Утв.								

Д216109025

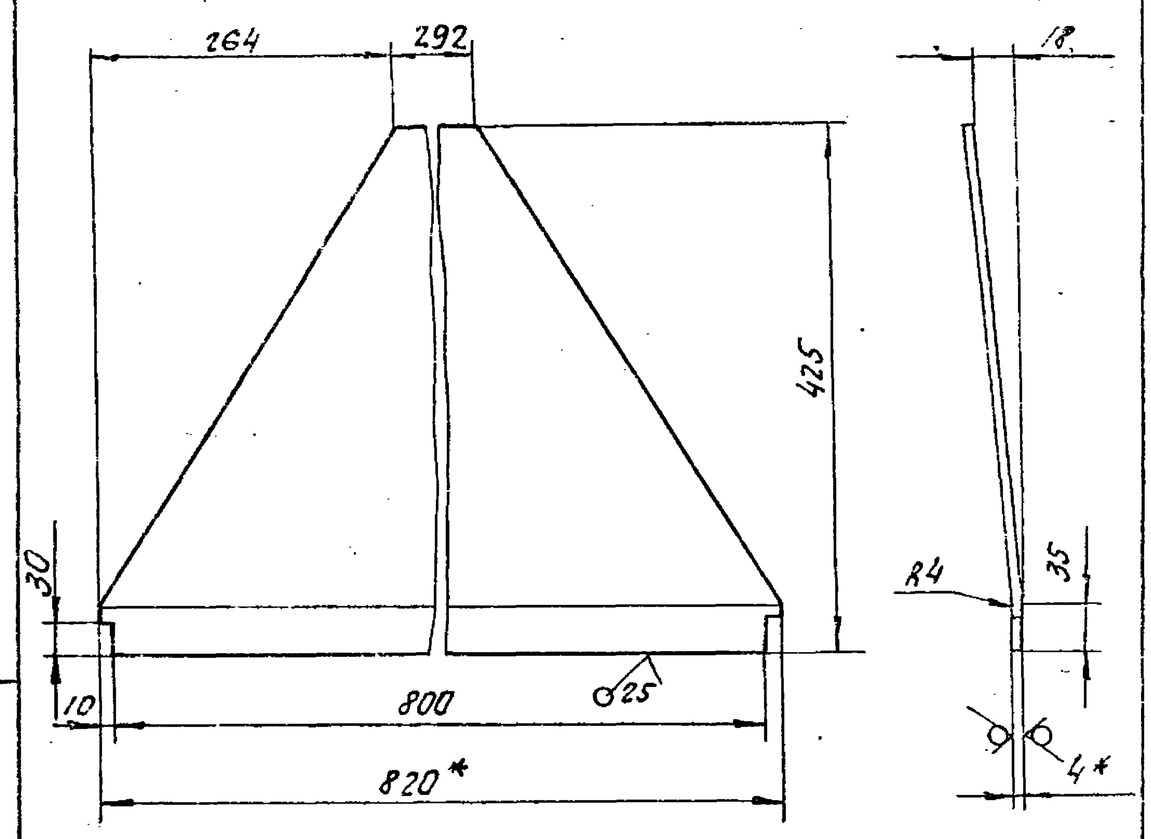

Длина развертки — 426 мм.

1.* Размеры для справок.

2. Неуказанные предельные отклонения размеров: $h16, \pm \frac{IT16}{2}$.

Д216109 025

Изм	Лист	№ докум.	Подп.	Дата		Лит.	Масса	Масштаб
Разраб.		Абашин			Лист передний	И	7,48	1:5
Пров.						Лист	Листов 1	
Т.контр.					Лист Б-ПН-4,0 ГОСТ19903-74 ВСт3сп ГОСТ14637-79	Госстрой СССР ГПИ Горьковский Сантехпроект		
Н.контр.		Мюнтер						
Утв.								

Инв. № подл. | Подпись и дата | Взам. инв. № | Инв. № дубл. | Подпись и дата

Д216109080СБ

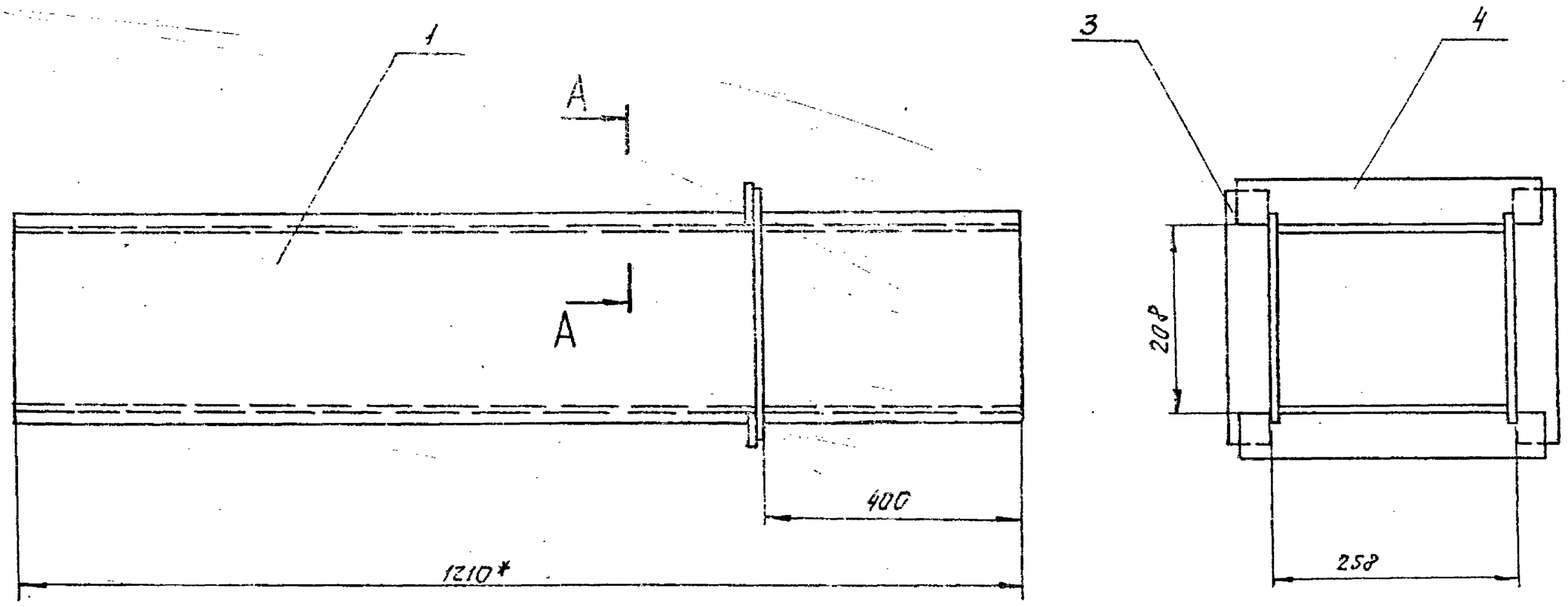

А — А
М1:2

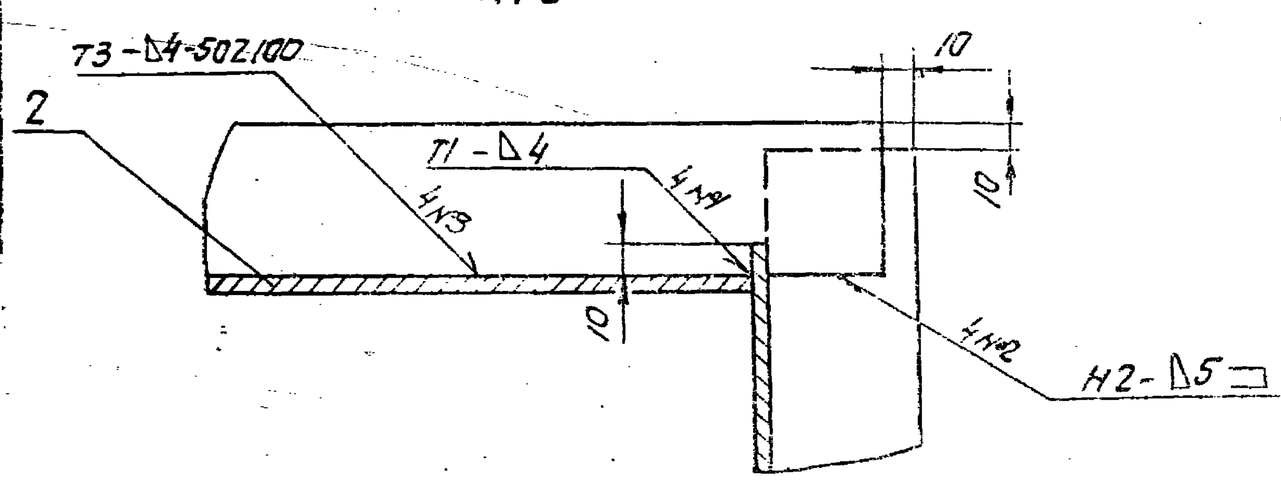

1.* Размеры для справок.

2. Неуказанные предельные отклонения размеров: $h16$, $\pm \frac{IT16}{2}$.

3. Сварные швы по ГОСТ 5264-80.

					Д216109080СБ			
Изм	Лист	№ докум.	Подп.	Дата	Короб	Лит.	Масса	Масштаб
Разраб.		Абашин		11.82		И	40	1:5
Пров.						Лист	Листов 1	
Т.контр.						Госстрой СССР ГПИ Горьковский Сантехпроект		
Н.контр.		Мастер						
Утв.								

Копировал: Формат А5

Д216.109.070СБ

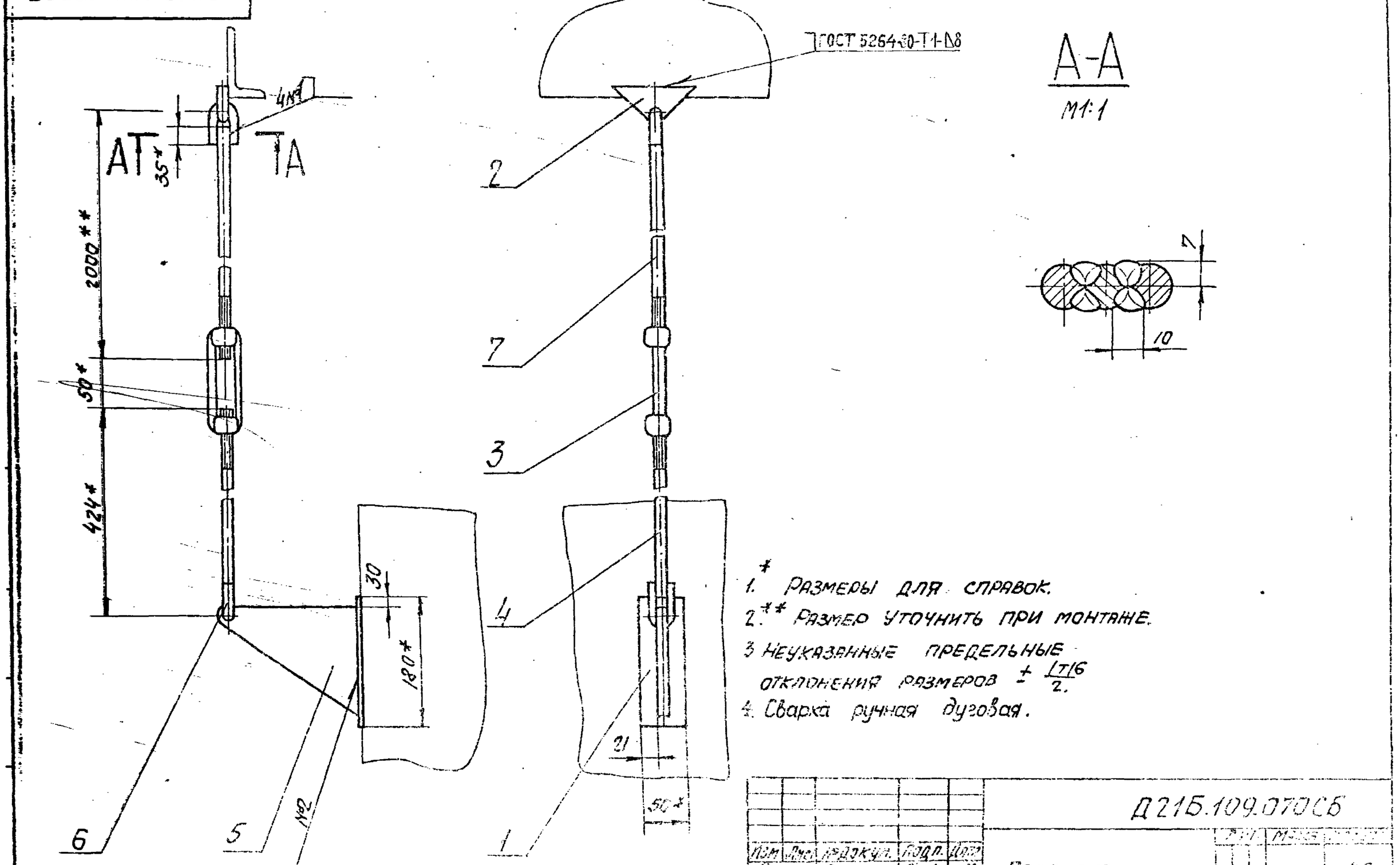

1.* Размеры для справок.

2.** Размер уточнить при монтаже.

3 Неуказанные предельные отклонения размеров $\pm \frac{IT16}{2}$.

4. Сварка ручная дуговая.

					Д216.109.070СБ			
Изм	Лист	№ докум.	Подп.	Дата	Подвеска.	Лит.	Масса	Масштаб
Разраб.		Попов		11.82		И	6	1:5
Пров.		Абашин				Лист	Листов	
Т.контр.						Госстрой СССР ГПИ Горьковский Сантехпроект		
Н.контр.		Мастер						
Утв.								

Копировал: Формат А5

Д216109090СБ

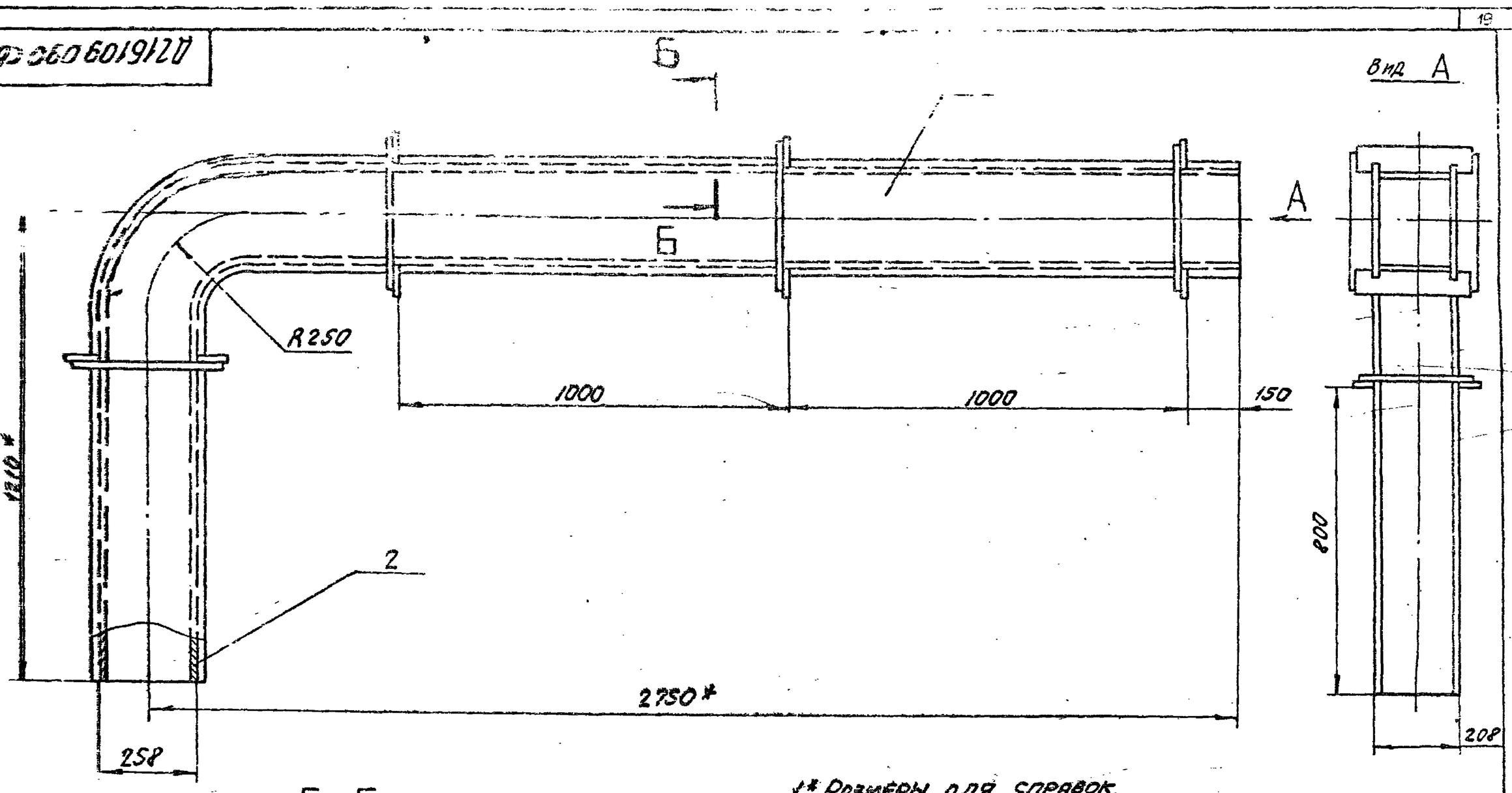

Б–Б
М1:2

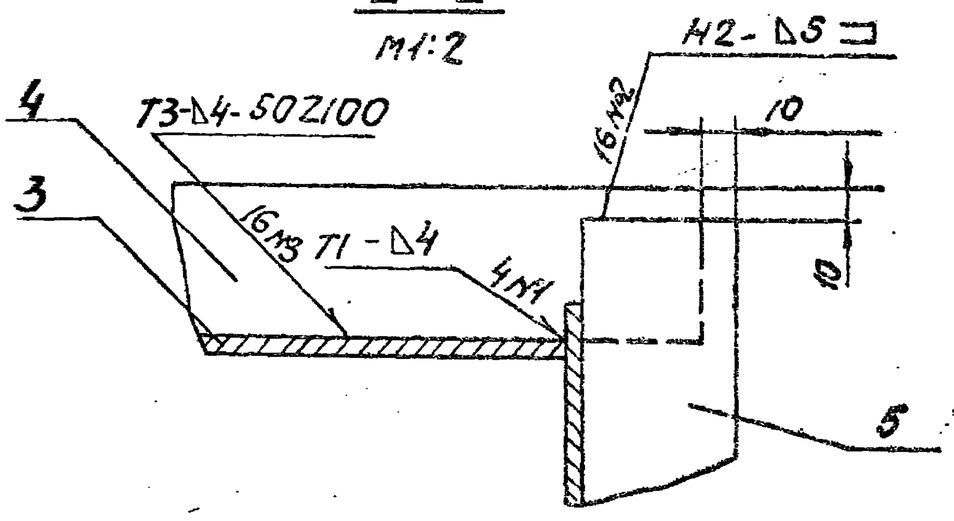

1.* Размеры для справок.

2. Неуказанные предельные отклонения размеров: $h16, \pm \frac{IT16}{2}$.

3. Сварные швы по ГОСТ 5264-80.

					Д216109090СБ			
Изм.	Лист	№ докум.	Подп.	Дата	Короб	Лит.	Масса	Масштаб
Разраб.		Абашин		1.11.82		И	126	1:10
Пров.						Лист	Листов 1	
Т.контр.						Госстрой СССР ГПИ Горьковский Сантехпроект		
Н.контр.		Мюнтер						
Утв.								

Формат А3

Позиция	Зона	Поз.	Обозначение	Наименование	Кол.	Примеч.
				Документация		
			Д216109090СБ	Сборочный чертеж		
				Детали		
		1	Д216109038	Лист боковой	2	
		2	Д216109.039	Лист	1	
		3		Лист	1	
		4	Д216109041	Ребро		
				Полоса Б-2.5×50 ГОСТ103-76		
				В Ст3сп ГОСТ535-79		
				L=288 h16 $\overset{25}{\vee}$	8	0,676кг
		5	Д216109042	Ребро		
				Полоса Б-25×50 ГОСТ103-76		
				В Ст3сп ГОСТ535-79		
				L=338 h16 $\overset{25}{\vee}$	8	0,676кг

					Д216109090			
Изм.	Лист	№ докум.	Подп.	Дата	Короб	Лит.	Лист	Листов
Разраб.		Абашин		1.11.82		И		1
Пров.						Госстрой СССР ГПИ Горьковский Сантехпроект		
Т.контр.								
Н.контр.		Мюнтер						
Утв.								

Копировал: Формат А4

Д216109033

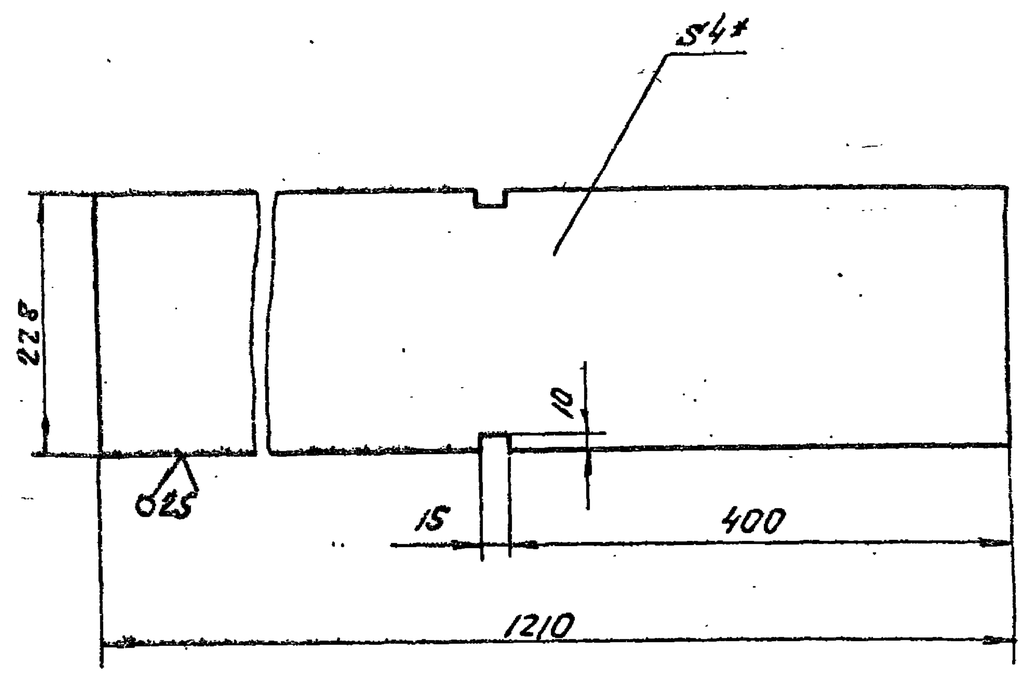

1.* Размеры для справок.

2. Неуказанные предельные отклонения размеров: $h16, \pm \frac{IT16}{2}$.

					Д216109033			
Изм.	Лист	№ докум.	Подп.	Дата	Лист боковой	Лит.	Масса	Масштаб
Разраб.		Абашин		1.11.82		И	8,66	1:5
Пров.						Лист	Листов 1	
Т.контр.					Лист Б-ПН-4,0 ГОСТ19903-74 / В Ст3сп ГОСТ14637-79	Госстрой СССР ГПИ Горьковский Сантехпроект		
Н.контр.		Мюнтер						
Утв.								

Копировал: 19452-02 20 Формат А4

Д216109039

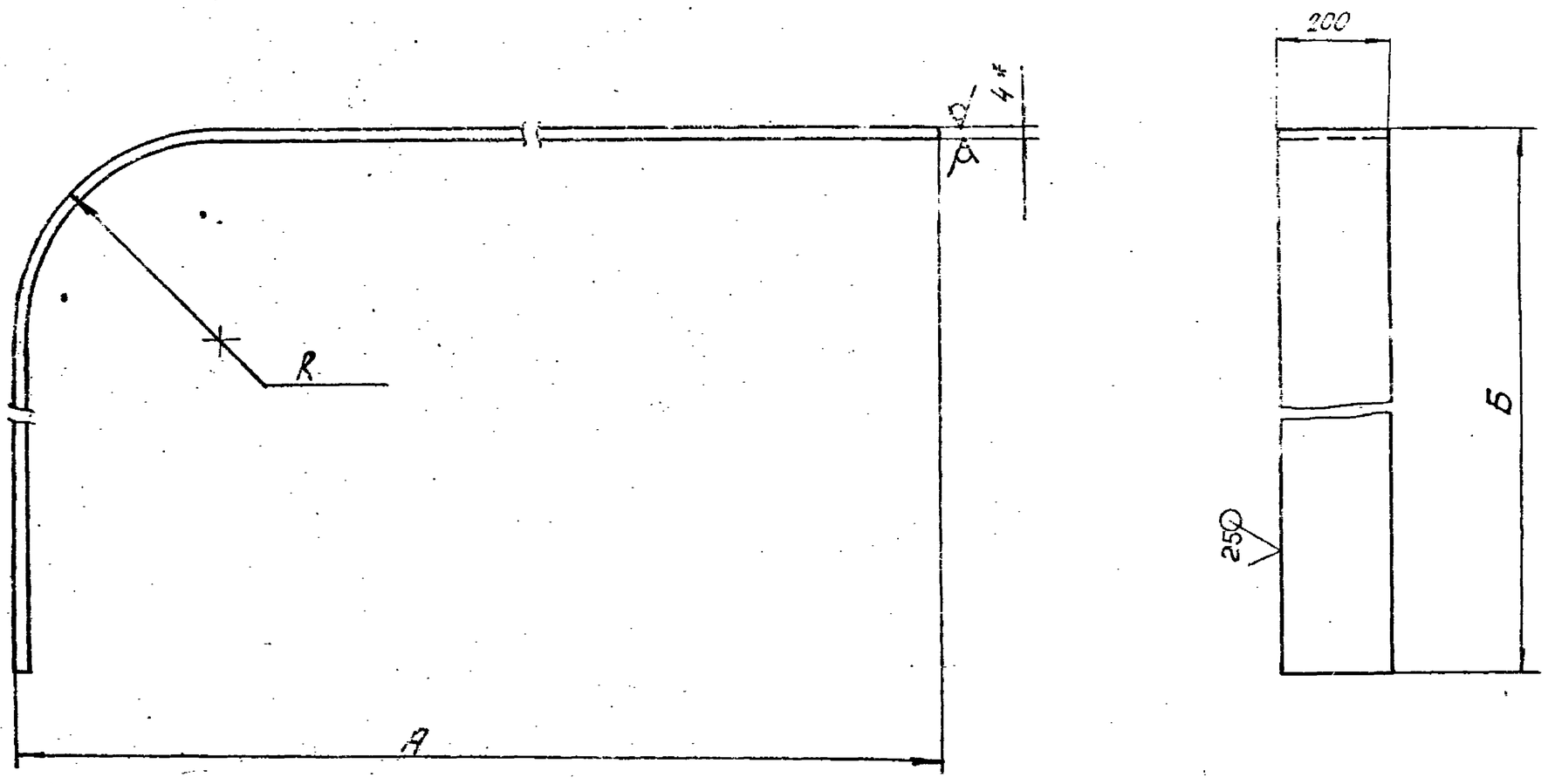

Обозначение	Размеры, мм			Длина развертки, мм	Масса, кг
	А	Б	R		
Д216109039	2625	1085	125	3653	23
-01	2879	1339	379	4052	25,5

1. * Размеры для справок.
2. Неуказанные предельные отклонения размеров: $h16$, $\pm \frac{IT16}{2}$.

Изм.	Лист	№ докум.	Подп.	Дата	Д216109039
Разраб.		Абашин			Лист
Пров.					
Т.контр.					
Н.контр.		Мюнтер			Лист 6-ПН-4,0 ГОСТ19903-74 / 3Ст3сп ГОСТ14637-79
Утв.					

Лит. | Масса | Масштаб: Сч.табл.
Лист | Листов 1
Госстрой СССР ГПИ Горьковский Сантехпроект
Копировал: СЦ Формат А3

Д216109038

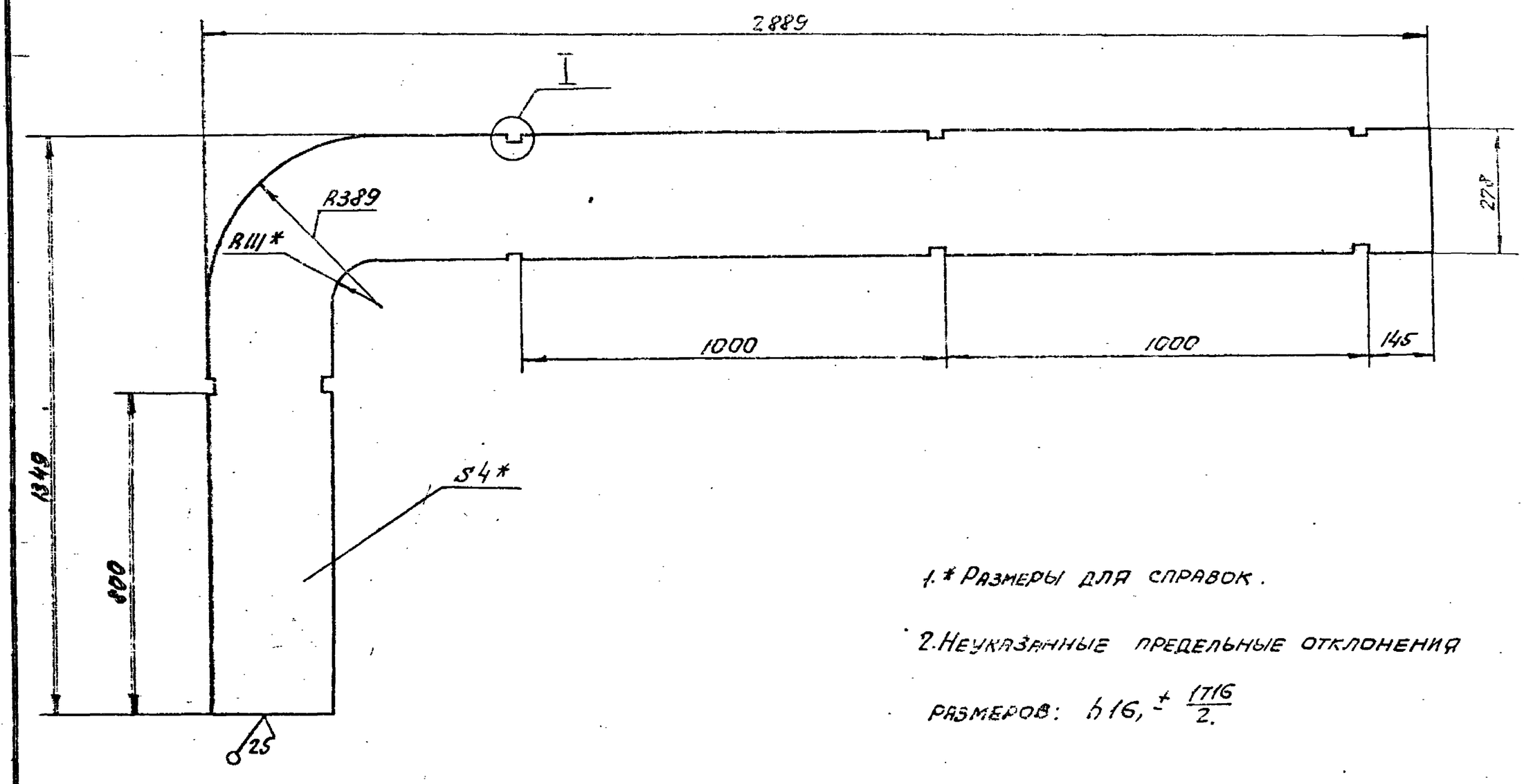

1. * Размеры для справок.
2. Неуказанные предельные отклонения размеров: $h16$, $\pm \frac{IT16}{2}$.

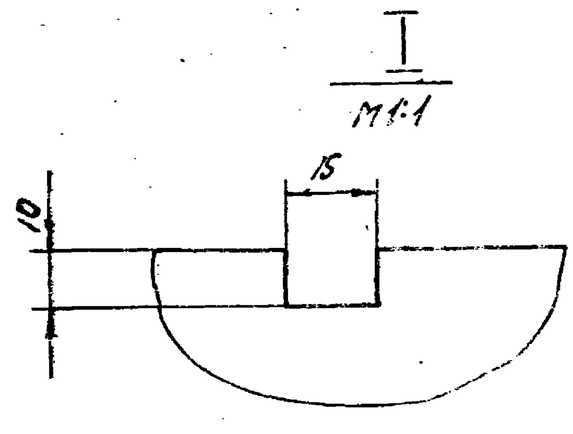

Изм.	Лист	№ докум.	Подп.	Дата	Д216109038
Разраб.		Абашин			Лист боковой
Пров.					
Т.контр.					
Н.контр.		Мюнтер			Лист 6-ПН-4,0 ГОСТ19903-74 / 8Ст3сп ГОСТ14637-79
Утв.					

Лит. | Масса: 33,6 | Масштаб: 1:10
Лист | Листов 1
Госстрой СССР ГПИ Горьковский Сантехпроект

Формат	Зона	Поз.	Обозначение	Наименование	Кол.	Примечание
				Документация		
А3			Д21Б 109.110 СБ	Сборочный чертеж		
				Детали		
А4		1	Д21Б 109.047	Лист передний	1	
А3		2	Д21Б 109.048	Лист боковой	1	
		3	-01	Лист боковой	1	
А4		4	Д21Б.109.049	Лист задний	1	
Б4		5	Д21Б.109.051	Уголок		
				Уголок Б-40×40×4 ГОСТ 8509-72 / ВСт3сп ГОСТ 535-79		
				L = 437 h16 ▽25	2	1,345кг
Б4		6	Д21Б 109.052	Уголок		
				Уголок Б-40×40×4 ГОСТ 8509-72 / ВСт3сп ГОСТ 535-79		
				L = 388 h16 ▽25	2	1,2 кг

Изм.	Лист	№докум.	Подп.	Дата	Д21Б 109 110			
Разраб.		Абашин		1.11.82	Короб	Лит.	Лист	Листов
Пров.						И		1
Нач.отд.		Волынский				Госстрой СССР; ГПИ Горьковский Сантехпроект		
Н.контр.		Мюнтер						
Утв.								

Формат А4

Д21Б.109.044

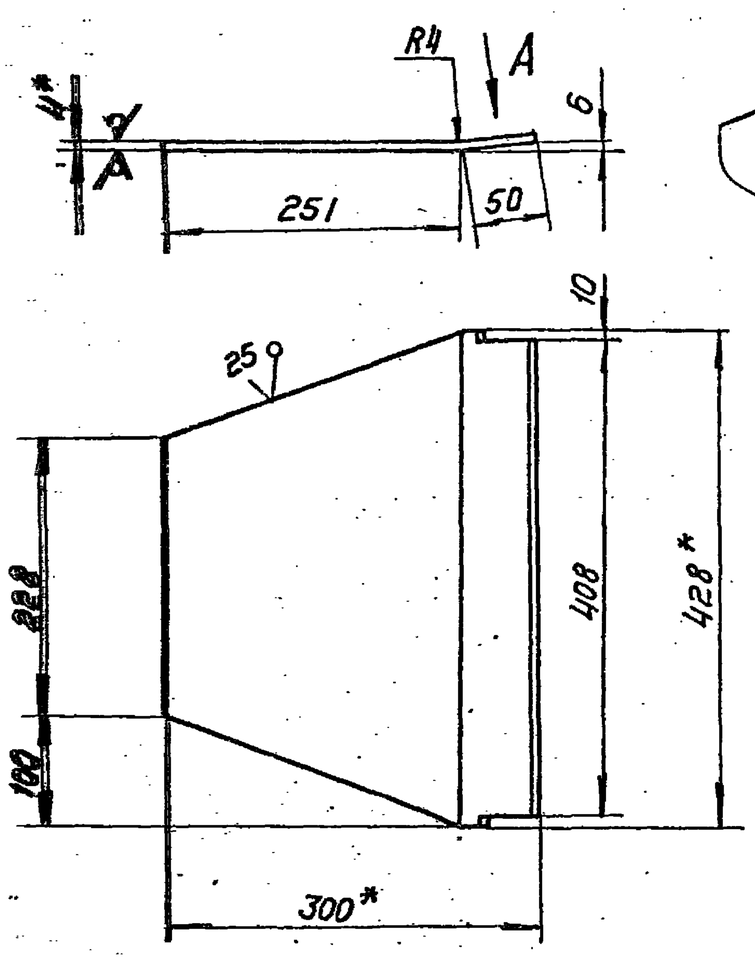

1. * Размеры для справок
2. Неуказанные предельные отклонения размеров: $h16, \pm \frac{IT16}{2}$

Изм.	Лист	№докум.	Подп.	Дата	Д21Б 109.044			
Разраб.		Абашин		1.11.82	Стенка	Лит.	Масса	Масштаб
Пров.						И	3,15	1:5
Т.контр.						Лист	Листов 1	
Нач.отд.		Волынский			Лист Б-ПН-4,0 ГОСТ 19903-74 / ВСп3сп ГОСТ 14637-79	Госстрой СССР ГПИ Горьковский Сантехпроект		
Н.контр.		Мюнтер						
Утв.								

Д21Б.109.045

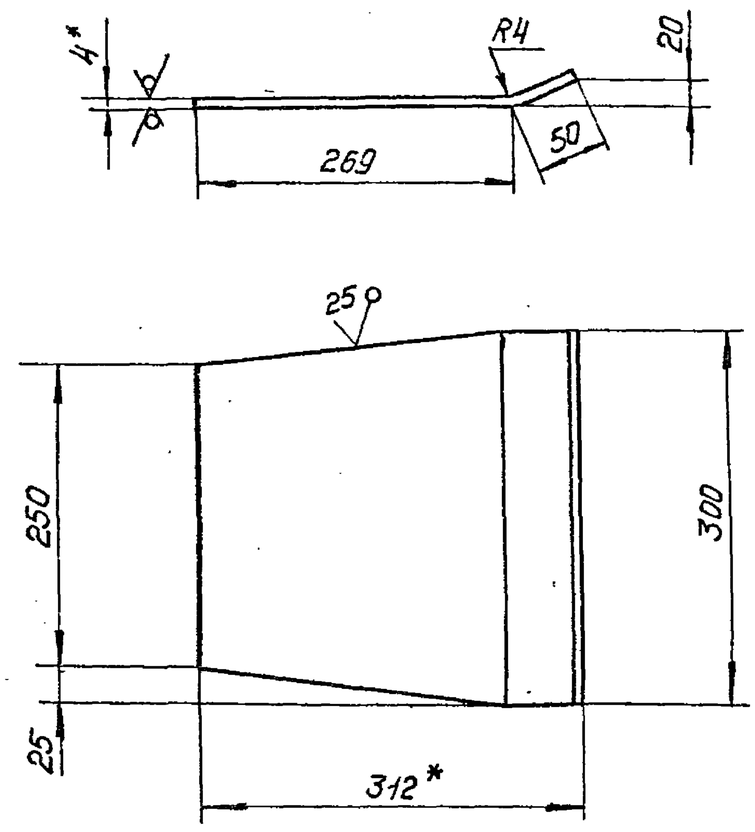

1. * Размеры для справок
2. Неуказанные предельные отклонения размеров: $h16, \pm \frac{IT16}{2}$

Изм.	Лист	№докум.	Подп.	Дата	Д21Б 109.045			
Разраб.		Абашин		1.11.82	Стенка	Лит.	Масса	Масштаб
Пров.						И	2,8	1:5
Т.контр.						Лист	Листов 1	
Н.контр.		Мюнтер			Лист Б-ПН-4,0 ГОСТ 19903-74 / ВСт3сп ГОСТ 14637-79	Госстрой СССР ГПИ Горьковский Сантехпроект		
Утв.								

Формат А4

Формат	Зона	Поз.	Обозначение	Наименование	Кол.	Примеч.
				Документация		
А3			Д21Б 109.100 СБ	Сборочный чертеж		
				Детали		
А4		1	Д21Б.109.044	Стенка	2	
А4		2	Д21Б.109.045	Стенка	2	

Изм.	Лист	№докум.	Подп.	Дата	Д21Б 109.100			
Разраб.		Абашин		1.11.82	Переход	Лит.	Лист	Листов
Пров.						И		1
Нач.отд.						Госстрой СССР ГПИ Горьковский Сантехпроект		
Н.контр.		Мюнтер						
Утв.								

Д21б 109.110 СБ

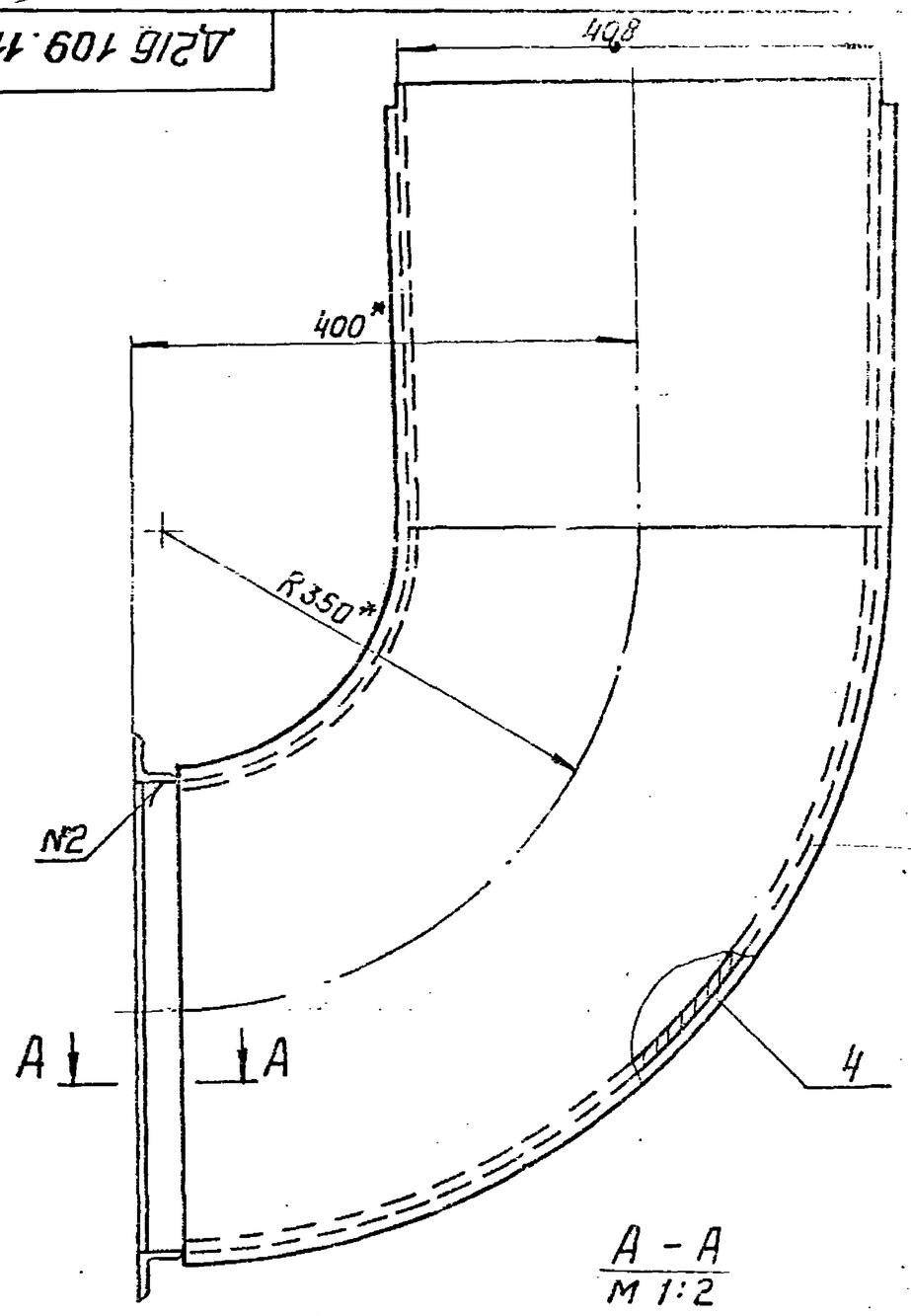

А – А
М 1:2

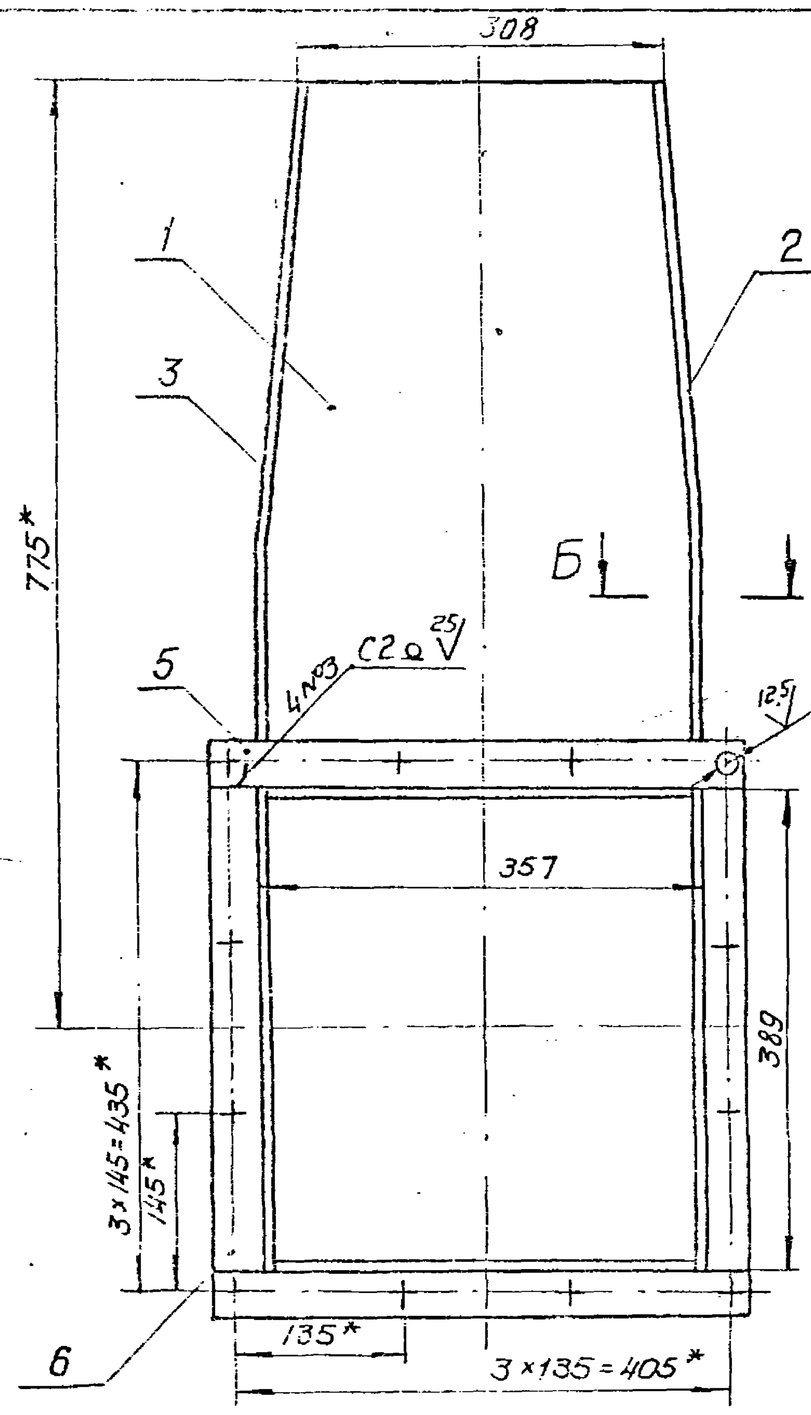

Б – Б
М 1:1

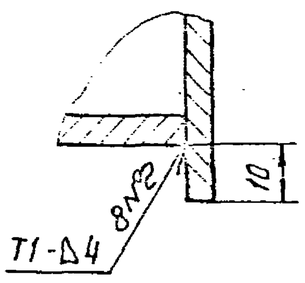

1. * Размеры для справок
2. ** Обработать по сопрягаемой детали.
3. Неуказанные предельные отклонения размеров: H14, h16, ± IT16/2.
4. Сварные швы по ГОСТ 5264-80.

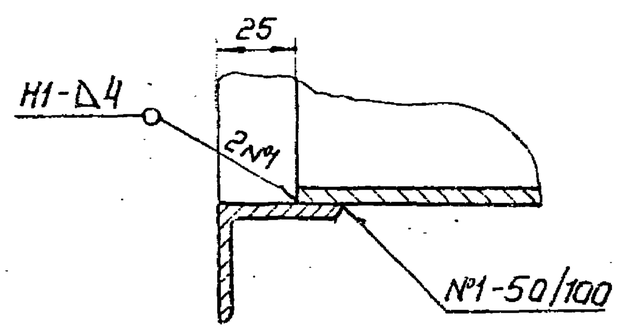

Изм.	Лист	№докум.	Подп.	Дата	Д21Б109.110 СБ		
Разраб.		Абашин			Короб	Лит.	Масса	Масштаб
Пров.						А	41,3	1:5
Т.контр.						Лист	Листов 1	
Н.контр.		Мюнгер				Госстрой СССР ГПИ Горьковский Сантехпроект		
Утв.								

Формат А3

Д21б 109.100 СБ

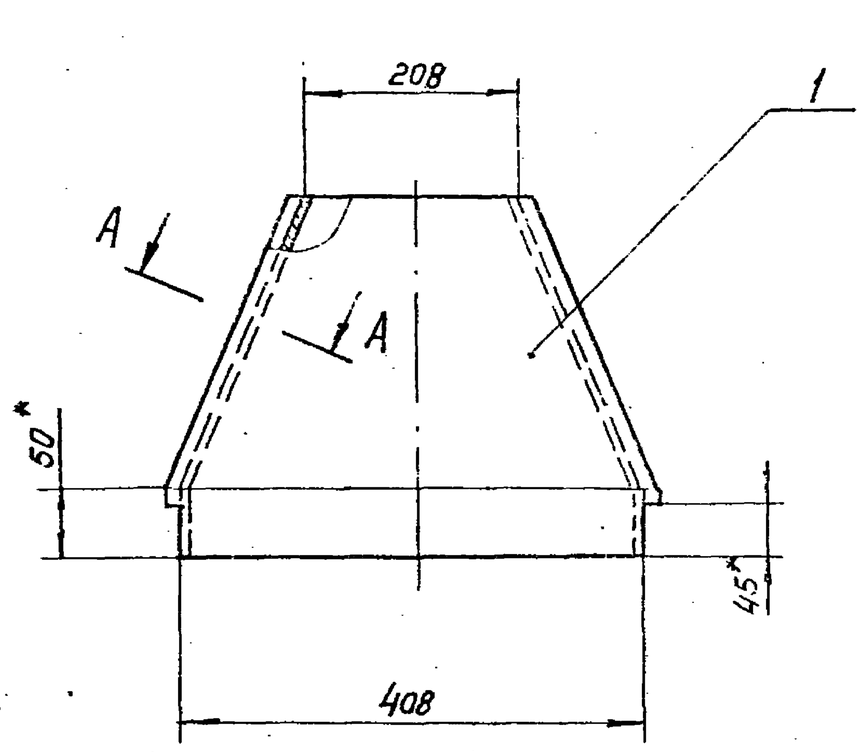

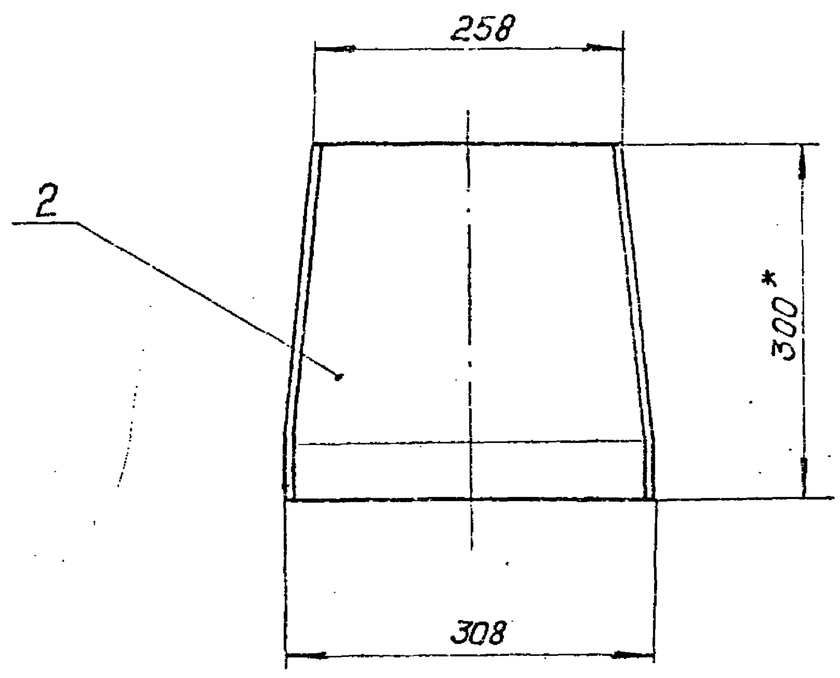

А – А
М 1:1
повернуто

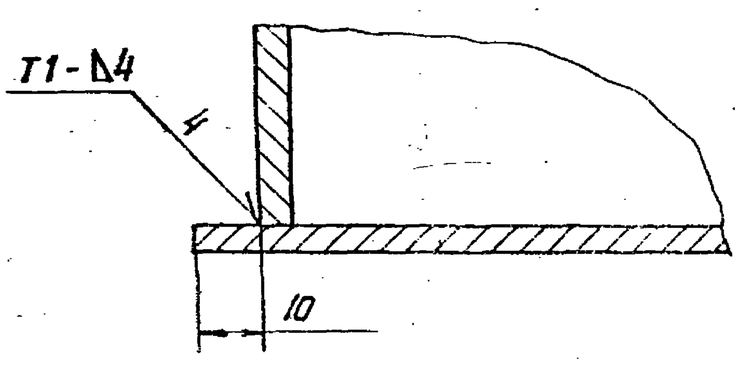

1. * Размеры для справок
2. Неуказанные предельные отклонения размеров: h16, ± IT16/2.
3. Сварные швы по ГОСТ 5264-80.

Изм.	Лист	№докум.	Подп.	Дата	Д21Б109.100 СБ		
Разраб.		Абашин			Переход	Литер	Масса	Масштаб
Пров.						А	12	1:5
Т.контр.						Лист	Листов 1	
Н.контр.		Мюнгер				Госстрой СССР ГПИ Горьковский Сантехпроект		
Утв.								

Копировал 19452-02 23 Формат А3

Д21Б 109.048

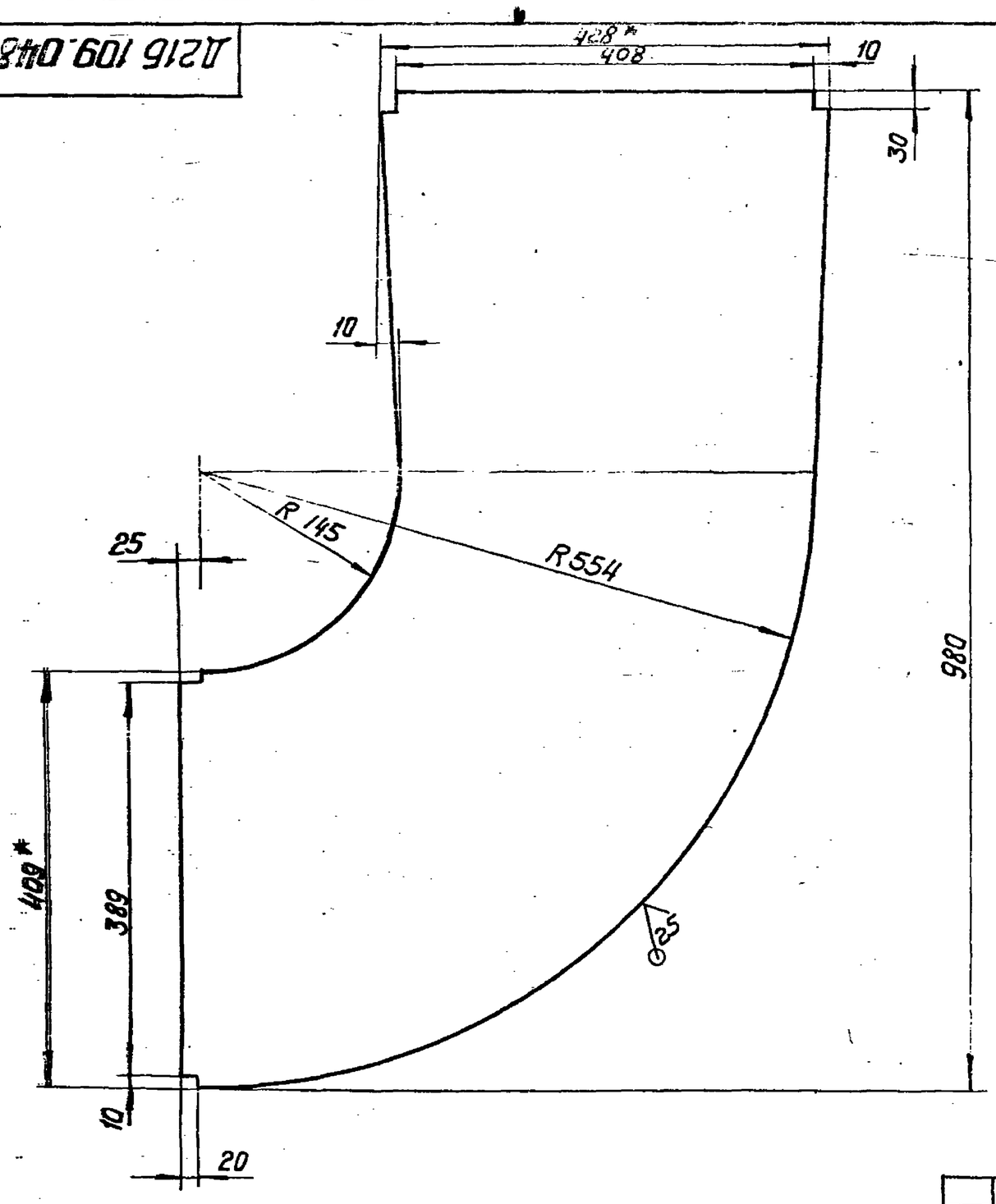

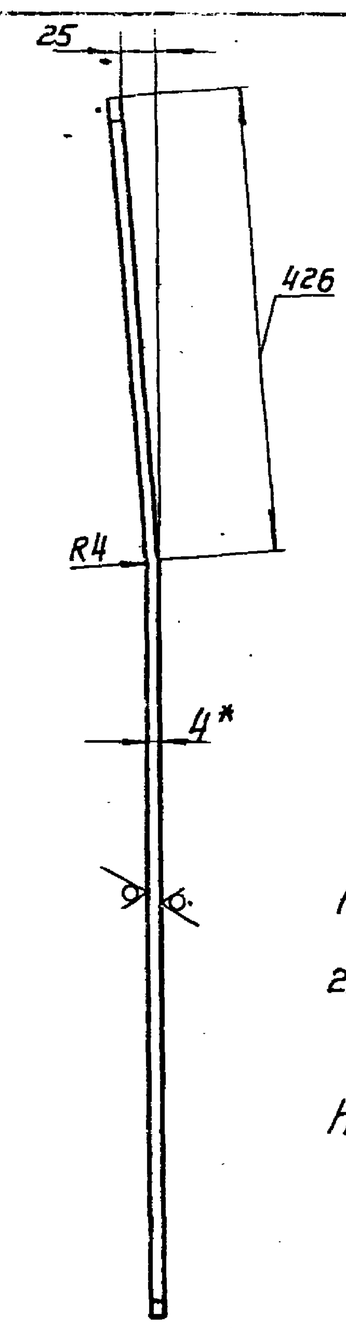

Д21Б 109.048 изображено

Д21Б 109.048-01 зеркальное отражение

1.* Размеры для справок

2. Неуказанные предельные отклонения размеров: $h16, \pm \frac{IT16}{2}$

Длина развертки – 980 мм.

Изм.	Лист	№ докум.	Подп.	Дата	Д21Б.109.048			
Разраб.		Абашин		1.11.82	Лист боковой	Лит.	Масса	Масштаб
Пров.						И	9,4	1:5
Т. контр.						Лист	Листов 1	
Н. контр.		Мюнтер			Лист Б-ПН-4,0 ГОСТ 19903-74 / ВСт3сп ГОСТ 14637-79	Госстрой СССР ГПИ Горьковский Сантехпроект		
Утв.								

Формат А3

Д21Б 109.049

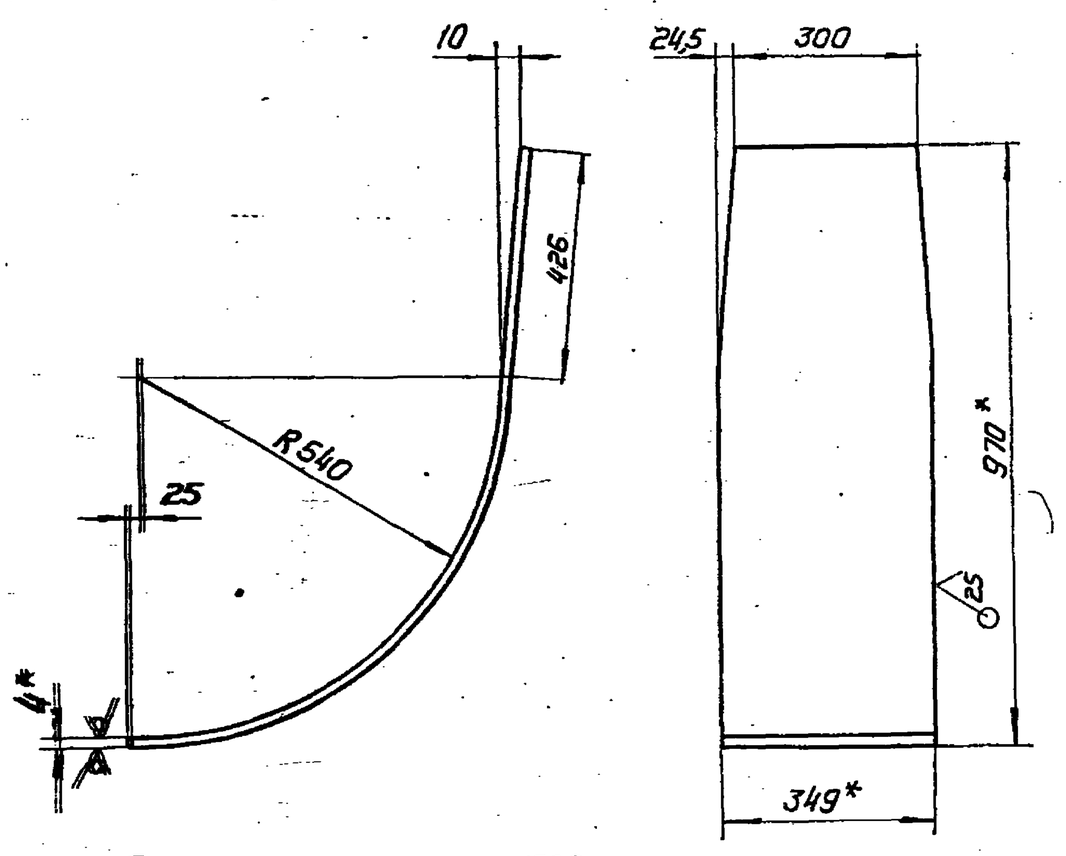

Длина развертки – 1302 мм.

1.* Размеры для справок

2. Неуказанные предельные отклонения размеров: $h16, \pm \frac{IT16}{2}$

Изм.	Лист	№ докум.	Подп.	Дата	Д21Б 109.049			
Разраб.		Абашин		1.11.82	Лист задний	Лит.	Масса	Масштаб
Пров.						И	12	1:10
Т. контр.						Лист	Листов 1	
Н. контр.		Мюнтер			Лист Б-ПН-4,0 ГОСТ 19903-74 / ВСт3сп ГОСТ 14637-79	Госстрой СССР ГПИ Горьковский Сантехпроект		
Утв.								

Формат А3

Д21Б 109.047

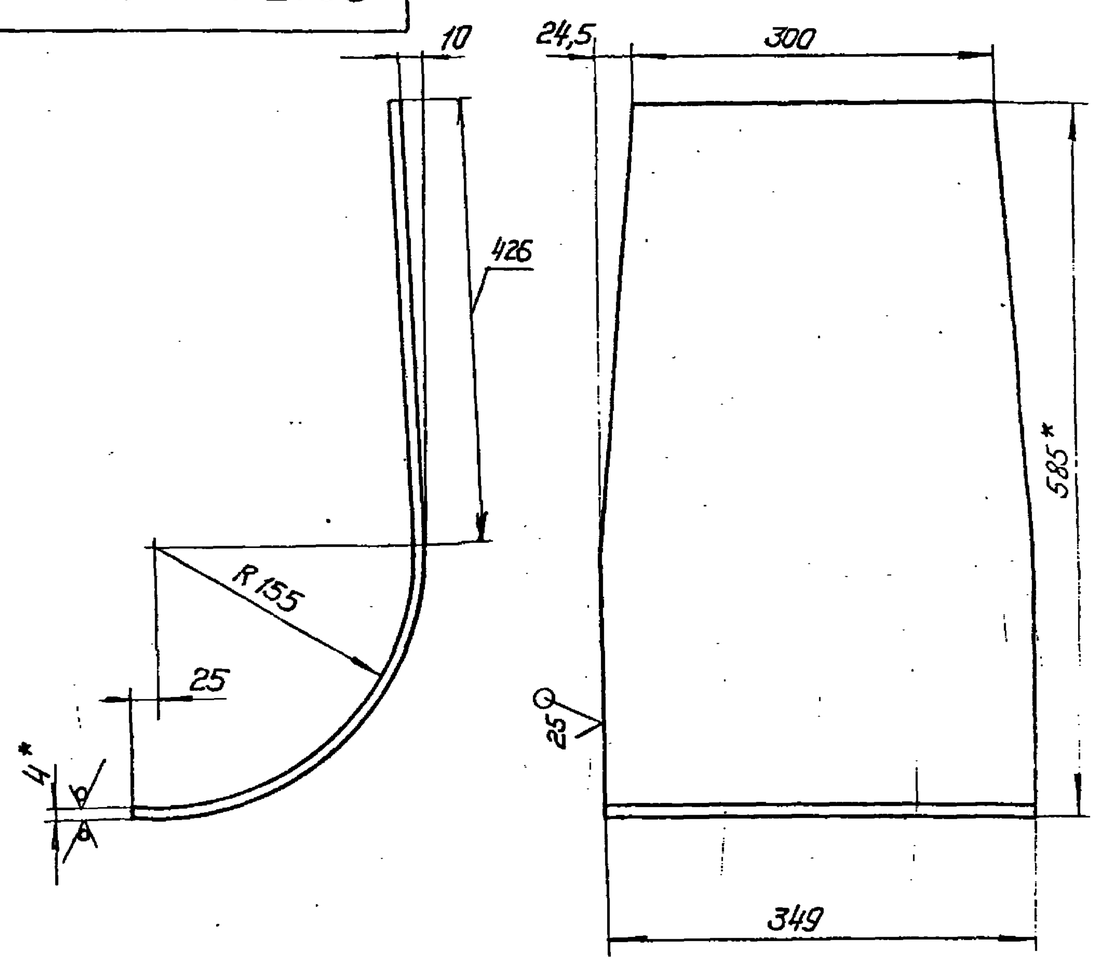

Длина развертки – 697 мм.

1.* Размеры для справок

2. Неуказанные предельные отклонения размеров: $h16, \pm \frac{IT16}{2}$

Изм.	Лист	№ докум.	Подп.	Дата	Д21Б 109.047			
Разраб.		Абашин		1.11.82	Лист передний	Лит.	Масса	Масштаб
Пров.						И	5,37	1:5
Т. контр.						Лист	Листов 1	
Н. контр.		Мюнтер			Лист Б-ПН-4,0 ГОСТ 19903-74 / ВСт3сп ГОСТ 14637-79	Госстрой СССР ГПИ Горьковский Сантехпроект		
Утв.								

Формат А3

Подпись и дата | Взам. инв. № | Инв. № подл. | Подпись и дата | Инв. № подл.

Копировал

Д21Б.109.120СБ

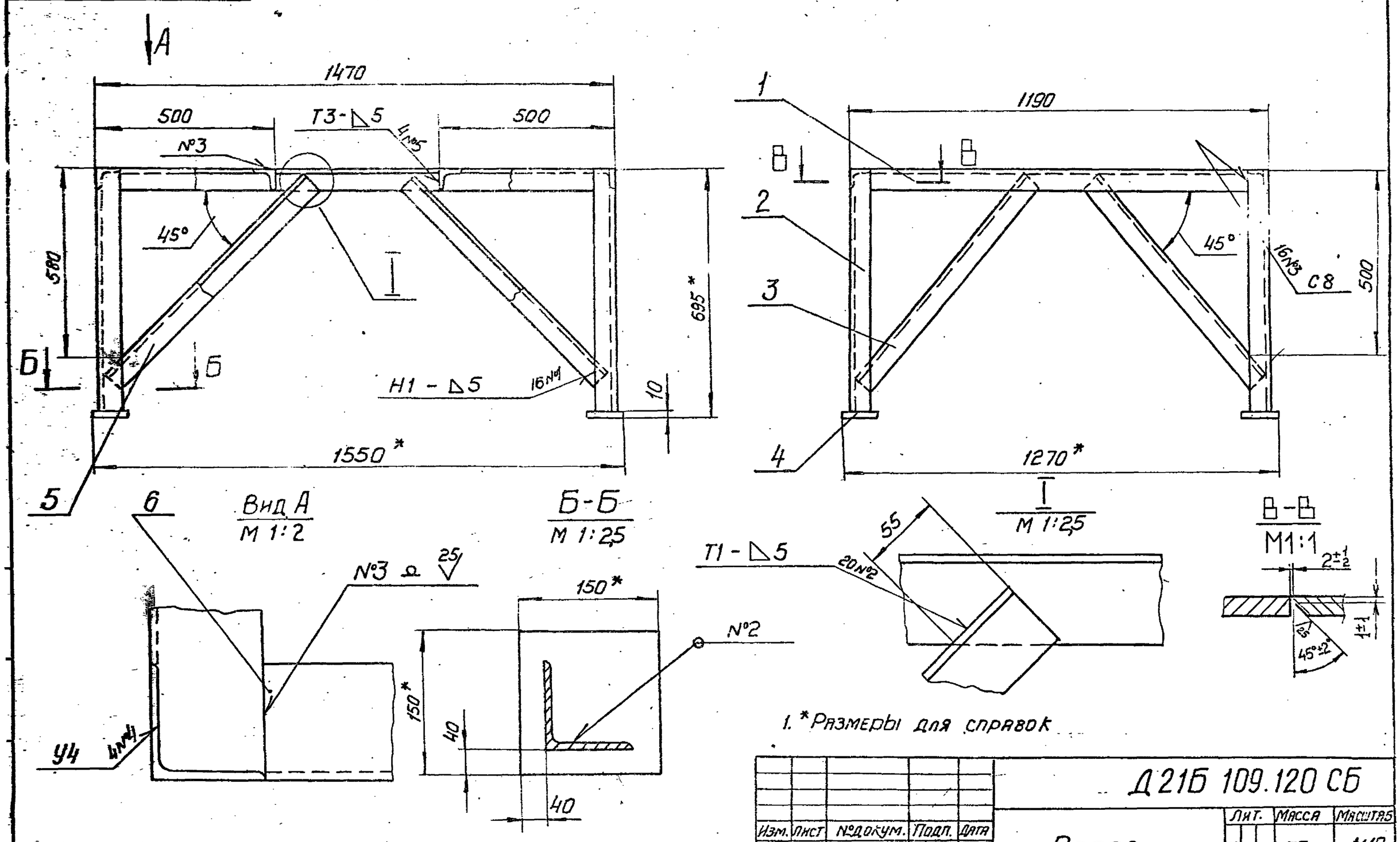

1. *Размеры для справок

2. Неуказанные предельные отклонения размеров: h16, ± IT16/2

3. Сварные швы по ГОСТ 5264-80.

Изм.	Лист	№докум.	Подп.	Дата	Д21Б 109.120 СБ			
Разраб.		Панова		1.11.82	Опора	Лит.	Масса	Масштаб
Пров.		Абашин				И	75	1:10
Т. контр.						Лист	Листов 1	
Н. контр.		Мюнтер				Госстрой СССР ГПИ Горьковский Сантехпроект		
Утв.								

Формат А3

Формат	Зона	Поз.	Обозначение	Наименование	Кол.	Примечание
Б4		6	Д21Б. 109.059	Уголок		
				Уголок Б-63×63×5 ГОСТ 8509-72 / ВСт3сп ГОСТ 535-79		
				L = 1344 h16 25	2	6,5 кг

Изм.	Лист	№докум.	Подп.	Дата	Д21Б.109.120	Лист
						2

Формат А4

Формат	Зона	Поз.	Обозначение	Наименование	Кол.	Примечание
				Документация		
А3			Д21Б. 109.120 СБ	Сборочный чертеж		
				Детали		
А4		1	Д21Б. 109.054	Уголок	4	
Б4		2	Д21Б. 109.055	Стойка		
				Уголок Б-63×63×5 ГОСТ 8509-72 / ВСт3сп ГОСТ 535-79		
				L = 685 h16 25	4	3,3 кг
Б4		3	Д21Б. 109.056	Уголок		
				Уголок Б-50×50×5 ГОСТ 8509-72 / ВСт3сп ГОСТ 535-79		
				L = 720 h16 25	4	2,7 кг
Б4		4	Д21Б. 109.057	Плита		
				Лист Б-ПН-10 ГОСТ 19903-74 / ВСт3сп ГОСТ 14637-79		
				(150×150) h16 25	4	1,7 кг
Б4		5	Д21Б. 109.058	Уголок		
				Уголок Б-50×50×5 ГОСТ 8509-72 / ВСт3сп ГОСТ 535-79		
				L = 860 h16 25	4	3,2 кг

Инв. № подл. | Подпись и дата | Взам. инв. № | Инв. № дубл. | Подпись и дата

Изм.	Лист	№докум.	Подп.	Дата	Д21Б.109.120			
Разраб.		Панова			Опора	Лит.	Лист	Листов
Пров.		Абашин				И	1	2
Нач. отд.						Госстрой СССР ГПИ Горьковский Сантехпроект		
Н. контр.		Мюнтер						
Утв.								

Копировал [illegible] 19452-02 25 Формат А4

Д21Б.109.069

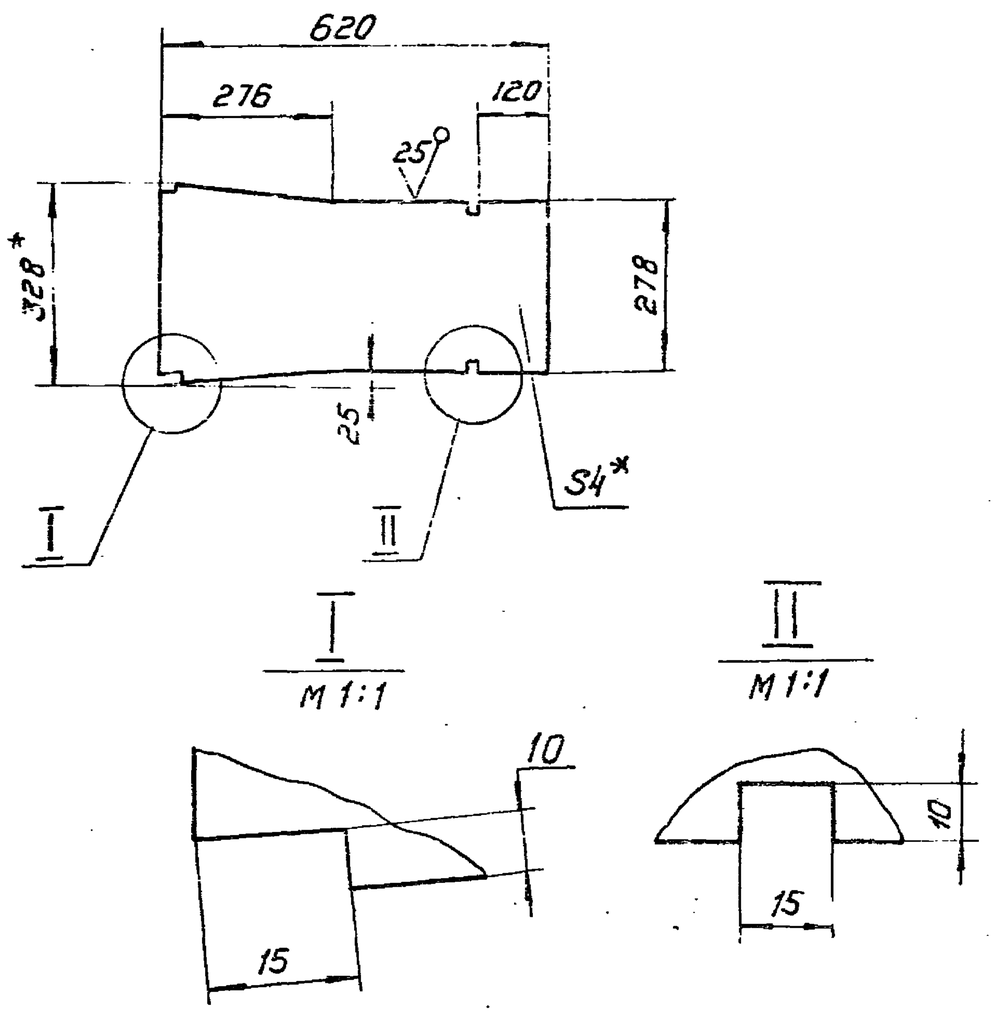

1.* Размеры для справок

2. Неуказанные предельные отклонения размеров: $H16, h16, \pm \frac{IT16}{2}$

Изм.	Лист	№докум.	Подп.	Дата	Д21Б.109.069			
Разраб.		Шилина		1.11.82	Лист боковой	Лит.	Масса	Масштаб
Пров.		Абашин				И	6	1:10
Т. контр.						Лист	Листов 1	
Рук. гр.		Абашин			Лист Б-ПН-4,0 ГОСТ 19903-74 / ВСт3сп ГОСТ 14637-79	Госстрой СССР ГПИ Горьковский Сантехпроект		
Н. контр.		Мюнтер						
Утв.								

Формат А4

Формат	Зона	Поз.	Обозначение	Наименование	Кол.	Примеч.
Б4		6	Д21Б.109.065	Уголок		
				Уголок Б-63×63×5 ГОСТ 8509-72 / ВСт3сп ГОСТ 535-79		
				L = 1134 h16 25	2	5,45 кг
Б4		7	Д21Б.109.066	Уголок		
				Уголок Б-50×50×5 ГОСТ 8509-72 / ВСт3сп ГОСТ 535-79		
				L = 1334 h16 25	2	5 кг
Б4		8	Д21Б.109.067	Уголок		
				Уголок Б-50×50×5 ГОСТ 8509-72 / ВСт3сп ГОСТ 535-79		
				L = 1194 h16 25	2	4,5 кг
Б4		9	Д21Б.109.068	Накладка		
				Лист Б-ПН-5,0 ГОСТ 19903-74 / ВСт3сп ГОСТ 14637-79		
				(300×300) h16 25	4	3,5 кг

Инв. № подл. | Подпись и дата | Взам. инв. № | Взам. инв. № дубл. | Подпись и дата

Изм. Лист №докум. Подп. Дата — Д21Б.109.130 — Лист 2

Формат А4

Д21Б.109.054

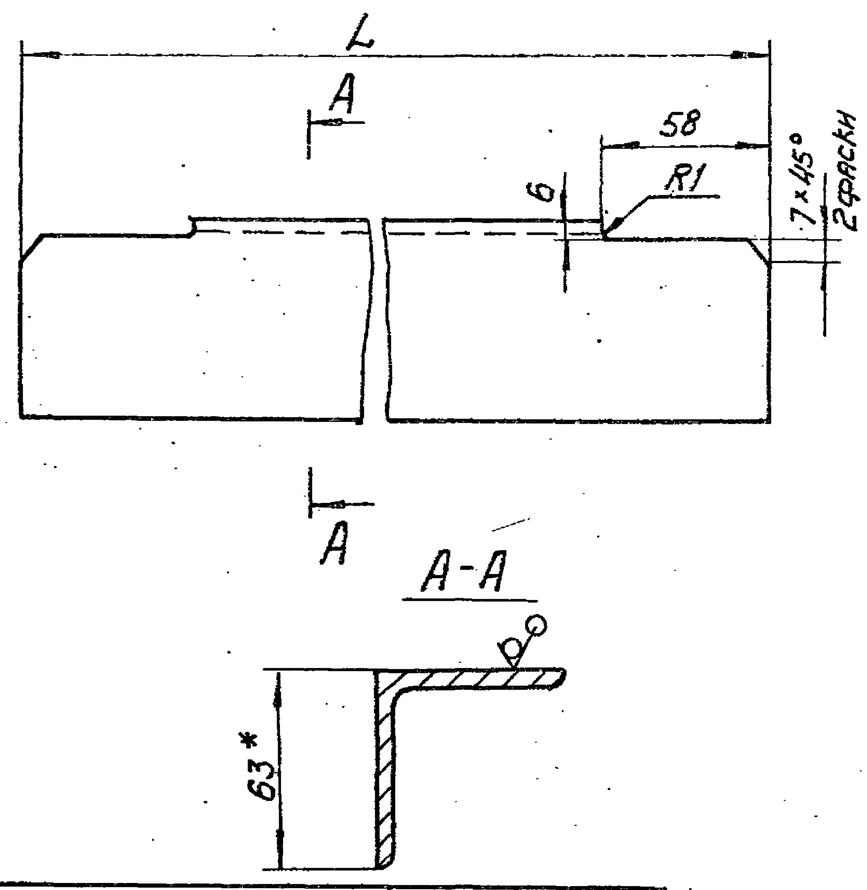

Обозначение	L, мм	Масса, кг
Д21Б.109.054	1178	5,5
-01	1388	6,5

1.* Размеры для справок

2. Неуказанные предельные отклонения размеров: $h16, \pm \frac{IT16}{2}$

Изм.	Лист	№докум.	Подп.	Дата	Д21Б.109.054			
Разраб.		Панова		1.11.82	Уголок	Лит.	Масса	Масштаб
Пров.		Абашин				И	см. табл.	—
Т. контр.						Лист	Листов 1	
Н. контр.		Мюнтер			Уголок Б-63×63×5 ГОСТ 8509-72 / ВСт3сп ГОСТ 535-79	Госстрой СССР ГПИ Горьковский Сантехпроект		
Утв.								

Формат А4

Формат	Зона	Поз.	Обозначение	Наименование	Кол.	Примеч.
				Документация		
А2			Д21Б 109.130 СБ	Сборочный чертеж		
				Детали		
А4		1	Д21Б 109.054-01	Уголок	2	
Б4		2	Д21Б.109.061	Стойка		
				Уголок Б-63×63×4 ГОСТ 8509-72 / ВСт3сп ГОСТ 535-79		
				L = 1738 h16 25	4	8,3 кг
Б4		3	Д21Б.109.062	Уголок		
				Уголок Б-50×50×5 ГОСТ 8509-72 / ВСт3сп ГОСТ 535-79		
				L = 765 h16 25	8	2,9 кг
Б4		4	Д21Б.109.063	Плита		
				Лист Б-ПН-10 ГОСТ 19903-74 / ВСт3сп ГОСТ 14637-79		
				(150×150) h16 25	4	1,7 кг
Б4		5	Д21Б.109.064	Уголок		
				Уголок Б-50×50×5 ГОСТ 8509-72 / ВСт3сп ГОСТ 535-79		
				L = 865 h16 25	8	3,3 кг

Инв. № подл. | Подпись и дата | Взам. инв. № | Инв. № дубл. | Подпись и дата

Изм.	Лист	№докум.	Подп.	Дата	Д21Б.109.130			
Разраб.		Панова		1.11.82	Опора	Лит.	Лист	Листов
Пров.		Абашин				И	1	2
Нач. отд.						Госстрой СССР ГПИ Горьковский Сантехпроект		
Н. контр.		Мюнтер						
Утв.								

19452-02 26 Копировал — Формат А4

Д21Б.109.130 СБ

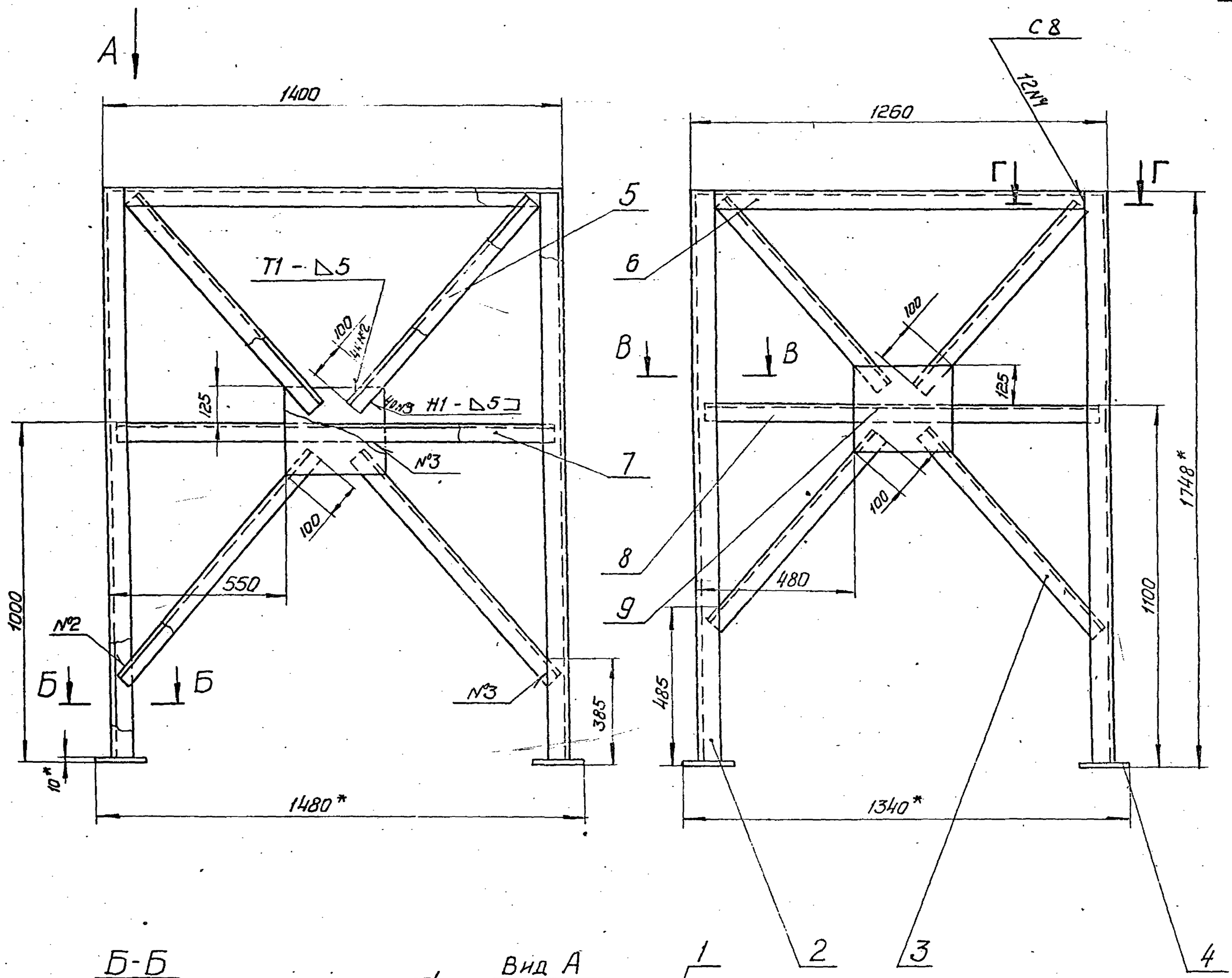

Б-Б
М 1:2

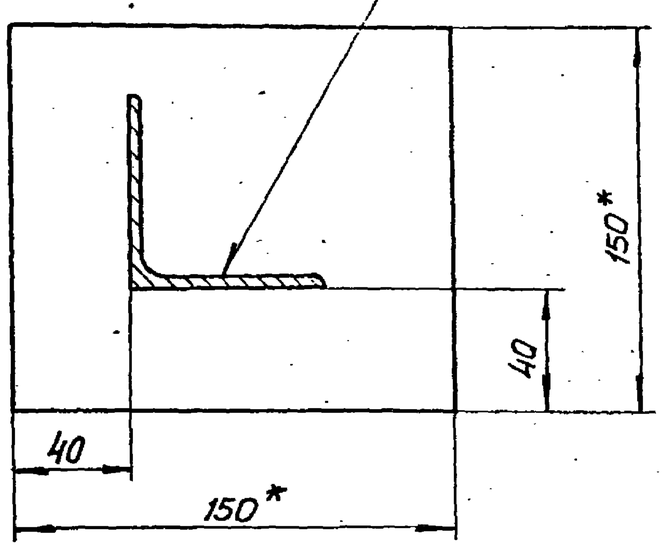

Вид А
М 1:2

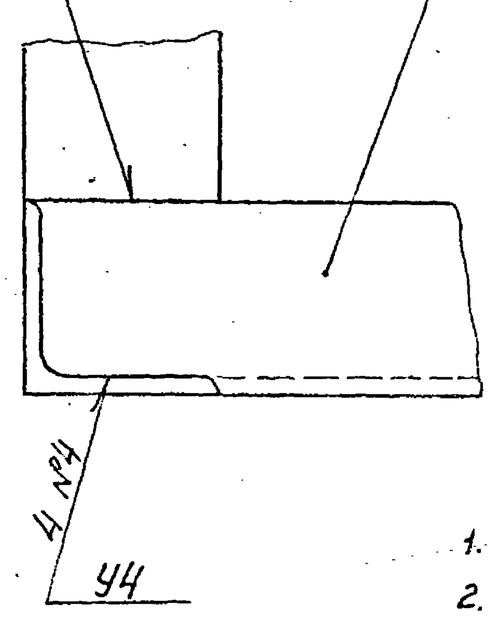

Г-Г
М 1:1

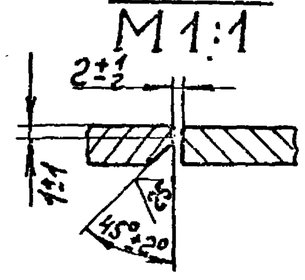

В-В
М 1:2

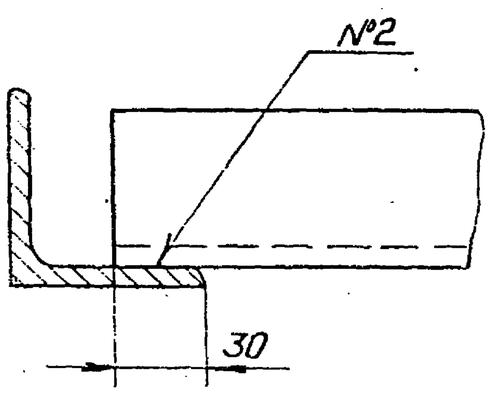

1. *Размеры для справок
2. Неуказанные предельные отклонения размеров $\pm \frac{IT16}{2}$
3. Сварные швы по ГОСТ 5264-80.

Изм.	Лист	№докум.	Подп.	Дата	Д21Б.109.130 СБ			
Разраб.		Панова		1.11.86	Опора	Лит.	Масса	Масштаб
Пров.		Абашин				И	1.47	1:10
Т.контр.						Лист	Листов 1	
Н.контр.		Мюктер				Госстрой СССР ГПИ Горьковский Сантехпроект		
Утв.								

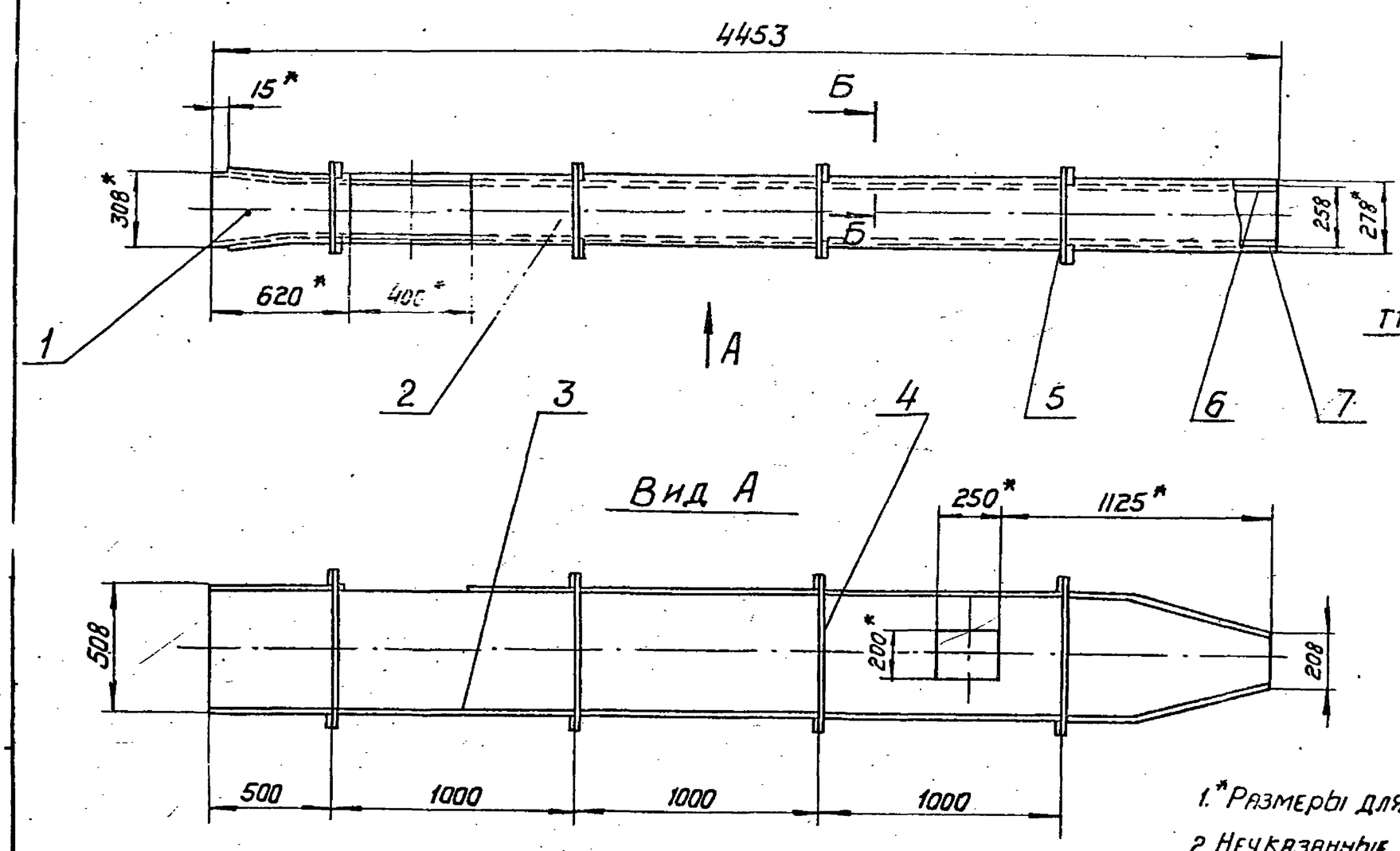

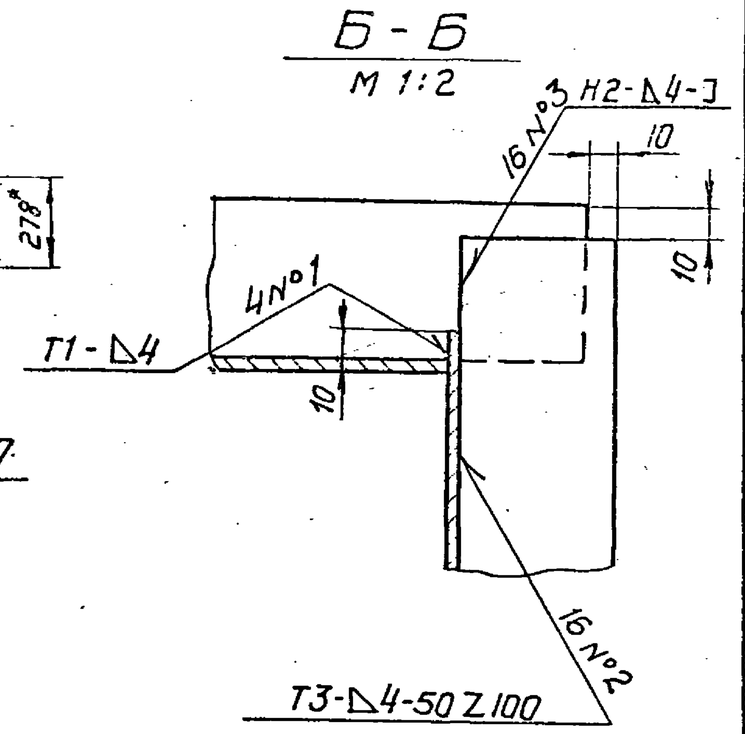

1. *Размеры для справок
2. Неуказанные предельные отклонения размеров: $h\,16$, $\pm\frac{IT16}{2}$
3. Сварные швы по ГОСТ 5264-80

Изм.	Лист	№ докум.	Подп.	Дата	Д21Б.109.140СБ		
Разраб.		Шилина		1.11.82	Короб	Лит.	Масса	Масштаб
Пров.		Абашин				И	230	1:20
Т.контр.						Лист	Листов 1	
Рук.гр.		Абашин				Госстрой СССР, ГПИ Горьковский Сантехпроект		
Н.контр.		Мюнтер						
Утв.								

Формат А3

Формат	Зона	Поз.	Обозначение	Наименование	Кол.	Примеч.
				Документация		
А3			Д21Б.109.150 СБ	Сборочный чертеж		
				Детали		
А4		1	Д21Б.109.077	Лист боковой	1	
А4		2	Д21Б.109.078	Лист боковой	1	
А4		3	Д21Б.109.079	Лист	1	
Б4		4	Д21Б.109.081	Ребро		
				Полоса Б-2 5×50 ГОСТ 103-76 / ВСт3сп ГОСТ 535-79		
				L=338 h16 25	8	0,66 кг
Б4		5	Д21Б.109.082	Ребро		
				Полоса Б-2 5×50 ГОСТ 103-76 / ВСт3сп ГОСТ 535-79		
				L=588 h16 25	8	
А4		6	Д21Б.109.083	Лист	1	1,18 кг

Изм.	Лист	№ докум.	Подп.	Дата	Д21Б.109.150		
Разраб.		Шилина		1.11.82	Короб	Лит.	Лист	Листов
Пров.		Абашин				И		1
Нач.отд.						Госстрой СССР, ГПИ Горьковский Сантехпроект		
Н.контр.		Мюнтер						
Утв.								

Формат А4

Формат	Зона	Поз.	Обозначение	Наименование	Кол.	Примеч.
				Документация		
А3			Д21Б.109.140 СБ	Сборочный чертеж		
				Детали		
А4		1	Д21Б.109.069	Лист боковой	1	
А3		2	Д21Б.109.071	Лист боковой	1	
А3		3	Д21Б.109.072	Лист боковой	1	
Б4		4	Д21Б.109.073	Ребро		
				Полоса Б-2 5×50 ГОСТ 103-76 / ВСт3сп ГОСТ 535-79		
				L=588 h16 25	8	1,18 кг
Б4		5	Д21Б.109.074	Ребро		
				Полоса Б-2 5×50 ГОСТ 103-76 / ВСт3сп ГОСТ 635-79		
				L=338 h16 25	8	0,66 кг
А3		6	Д21Б.109.075	Лист	1	
		7	-01	Лист	1	

Изм.	Лист	№ докум.	Подп.	Дата	Д21Б.109.140		
Разраб.		Шилина		1.11.82	Короб	Лит.	Лист	Листов
Пров.		Абашин				И		1
Нач.отд.						Госстрой СССР, ГПИ Горьковский Сантехпроект		
Н.контр.		Мюнтер						
Утв.								

Подпись и дата | Инв. № дубл. | Взам. инв. № | Подпись и дата | Инв. № подл.

Копировал 19452-02 28 Формат А4

Д21Б. 109. 072

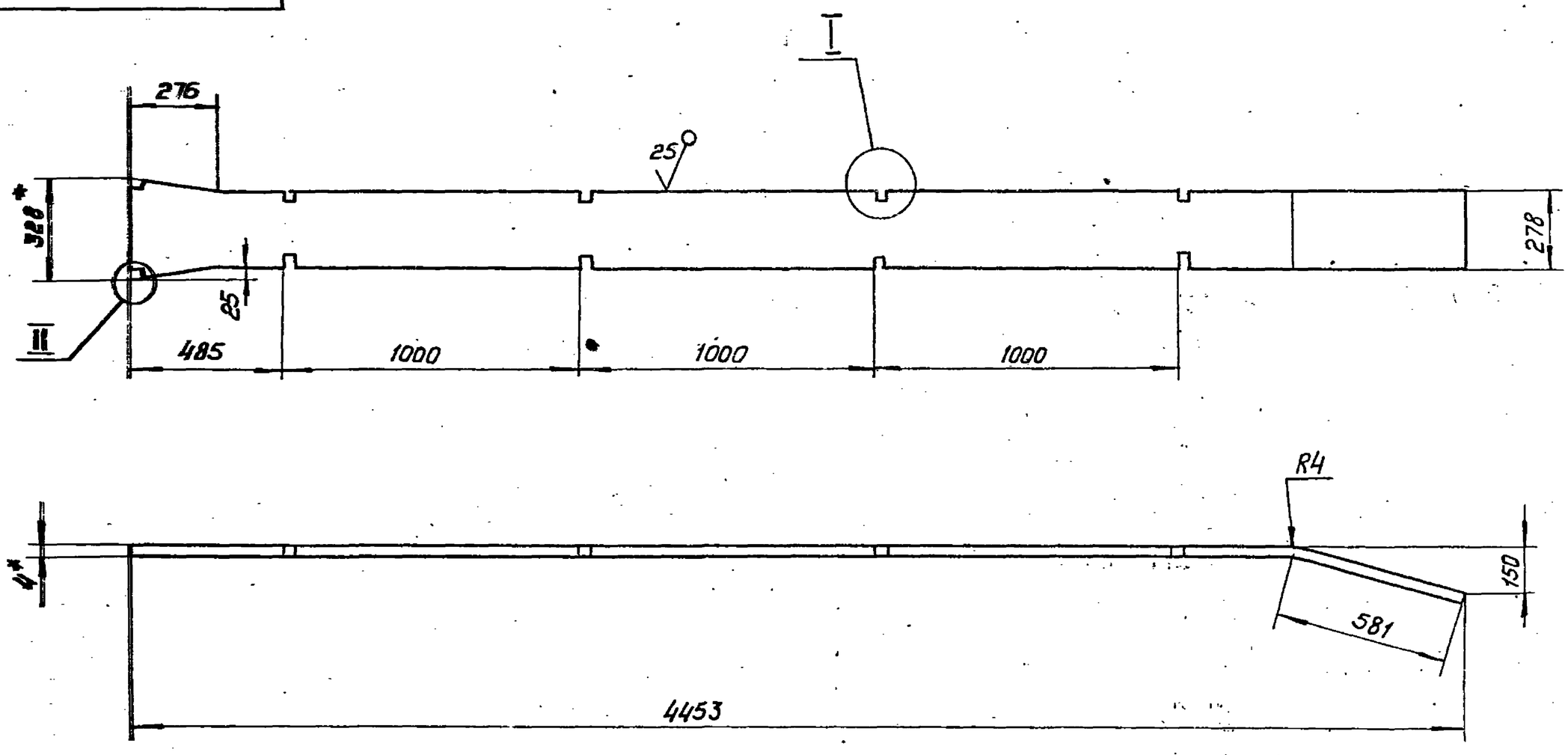

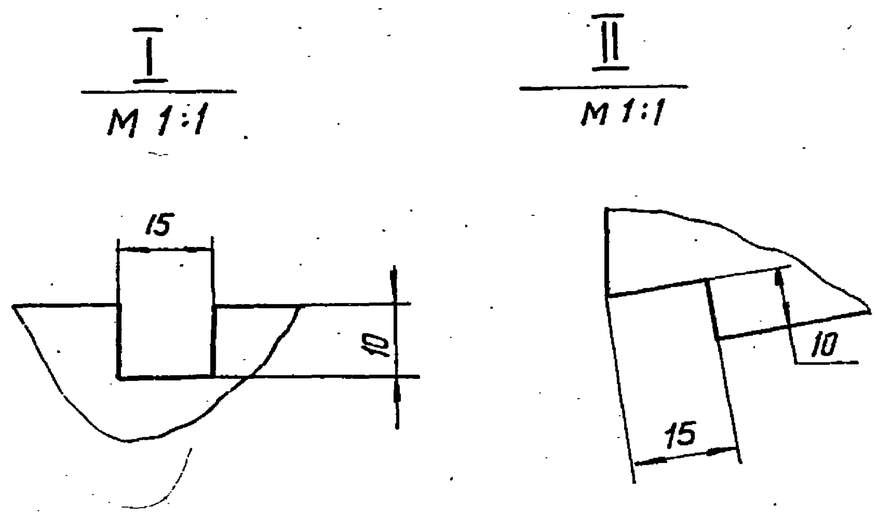

Длина развертки — 4473 мм.

1. *Размеры для справок
2. Неуказанные предельные отклонения размеров: H16, h16, $\pm \frac{IT16}{2}$

Изм.	Лист	№докум.	Подп.	Дата	Д21Б. 109.072			
Разраб.		Шилина		1.11.82	Лист боковой	Лит.	Масса	Масштаб
Пров.		Абашин				И	38,5	1:15
Т. контр.						Лист	Листов 1	
Рук. гр.		Абашин			Лист 5-пн-4,0 ГОСТ 19903-74 / В Ст3сп ГОСТ 14637-79	Госстрой СССР ГПИ Горьковский Сантехпроект		
Н. контр.		Мюнтер						
Утв.								

Формат А3

Д216. 109. 071

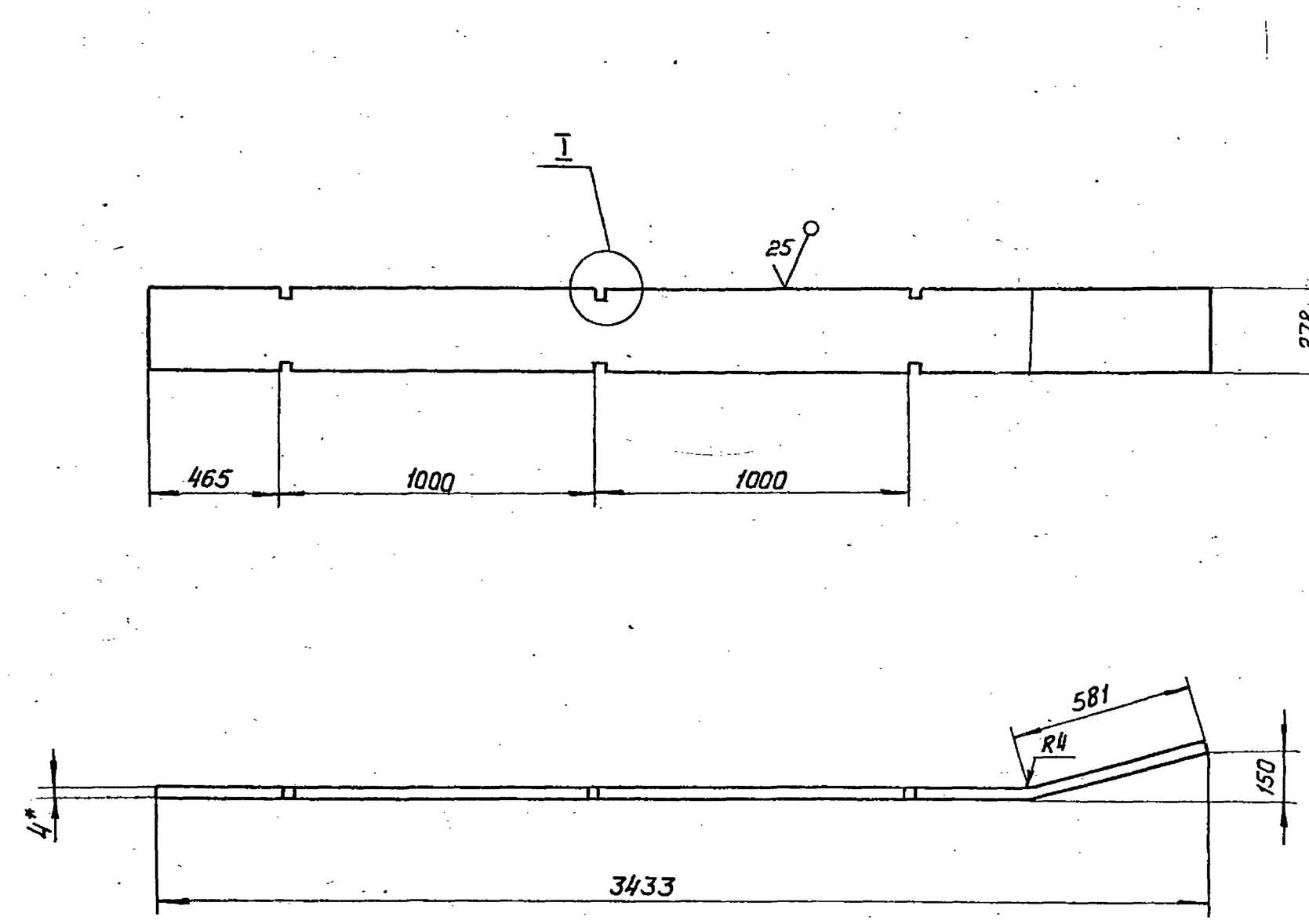

1. *Размеры для справок
2. Неуказанные предельные отклонения размеров: H16, h16 $\pm \frac{IT16}{2}$

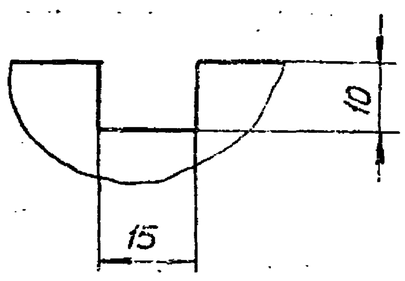

Длина развертки — 3453 мм.

Изм.	Лист	№докум.	Подп.	Дата	Д21Б. 109.071			
Разраб.		Шилина		1.11.82	Лист боковой	Лит.	Масса	Масштаб
Пров.		Абашин				И	29	1:15
Т. контр.						Лист	Листов 1	
Рук. гр.		Абашин			Лист 6-пн-4,0 ГОСТ 19903-74 / 8 Ст3сп ГОСТ 14637-79	Госстрой СССР ГПИ Горьковский Сантехпроект		
Н. контр.		Мюнтер						
Утв.								

Д21Б.109.150СБ

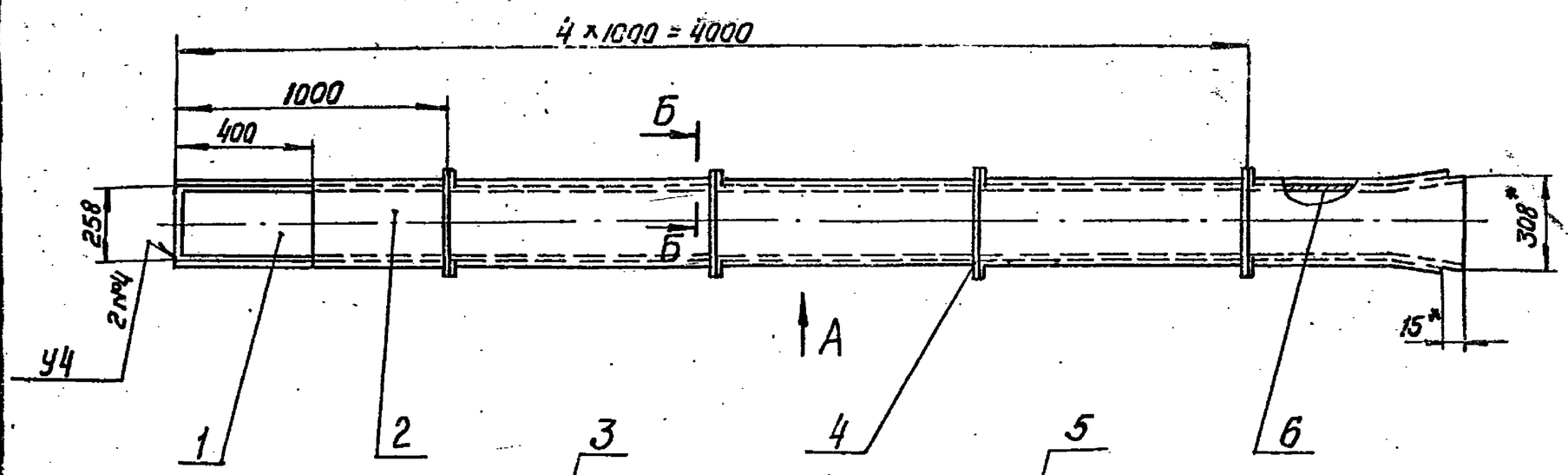

Вид А

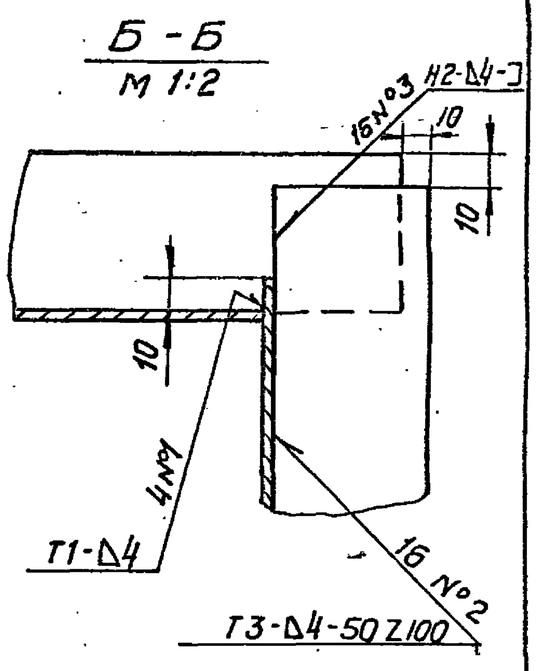

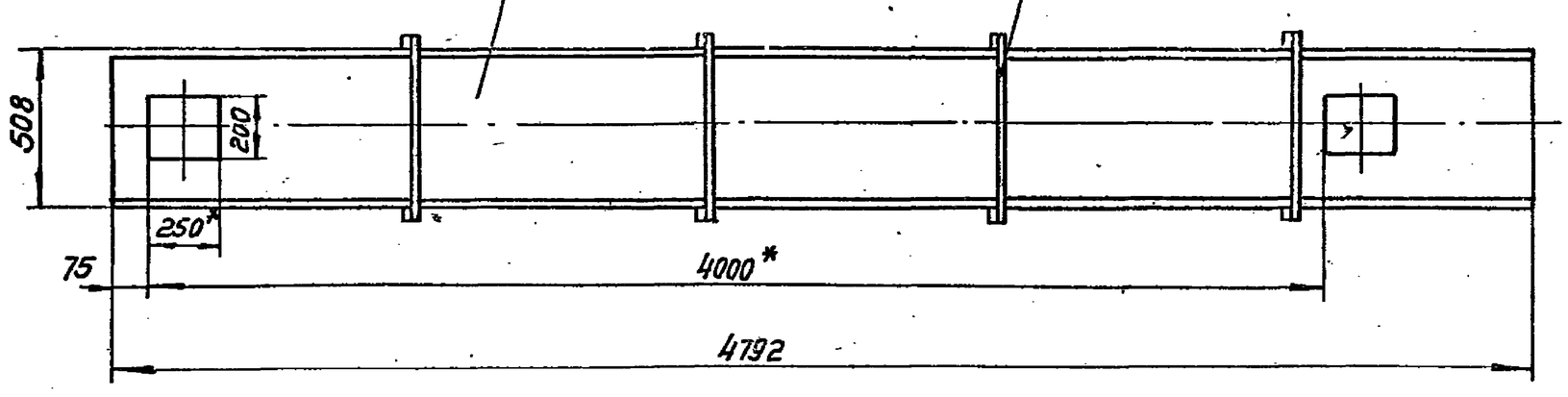

1.* Размеры для справок

2. Неуказанные предельные отклонения размеров: $h16$, $\pm \frac{IT16}{2}$

3. Сварные швы по ГОСТ 5264-80

Изм.	Лист	№докум.	Подп.	Дата	Д21Б.109.150СБ			
Разраб.		Шилина		11.88	Короб	Лит.	Масса	Масштаб
Пров.		Абашин				И	238	1:20
Т.контр.						Лист	Листов 1	
Рук.гр.		Абашин				Госстрой СССР ГПИ Горьковский Сантехпроект		
Н.контр.		Мюнгер						
Утв.								

Формат А3

Д21Б.109.075

25 √(√)

Рис. 1

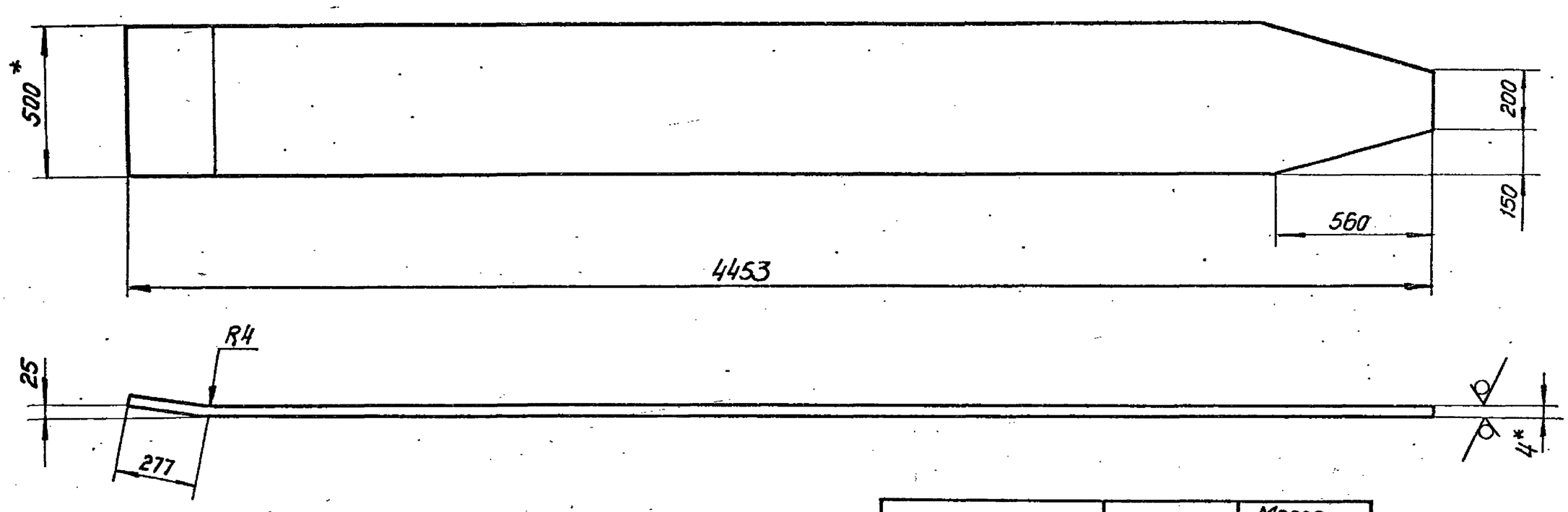

Обозначение	Рис.	Масса, кг
Д21Б.109.075	1	71,6
-01	2	70

Рис. 2

Остальное см. Рис. 1

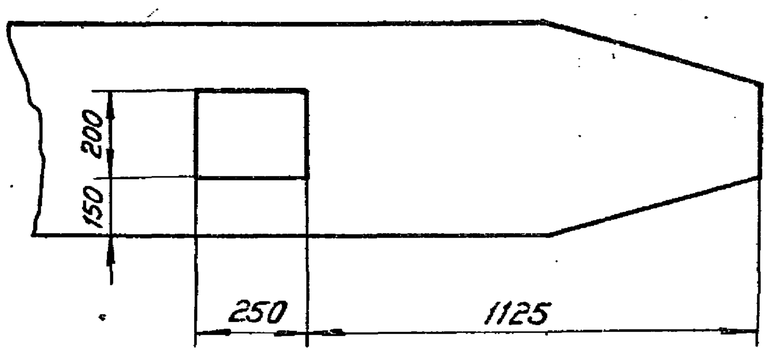

1.* Размеры для справок

2. Неуказанные предельные отклонения размеров: $h16$, $\pm \frac{IT16}{2}$

Изм.	Лист	№докум.	Подп.	Дата	Д21Б.109.075			
Разраб.		Шилина		11.88	Лист	Лит.	Масса	Масштаб
Пров.		Абашин				И	см. табл.	1:15
Т.контр.						Лист	Листов 1	
Рук.гр.		Абашин			Лист Б-ПН-4,0 ГОСТ 19903-74 / ВСт3сп ГОСТ 14637-79	Госстрой СССР ГПИ Горьковский Сантехпроект		
Н.контр.		Мюнгер						
Утв.								

Д216.109.083

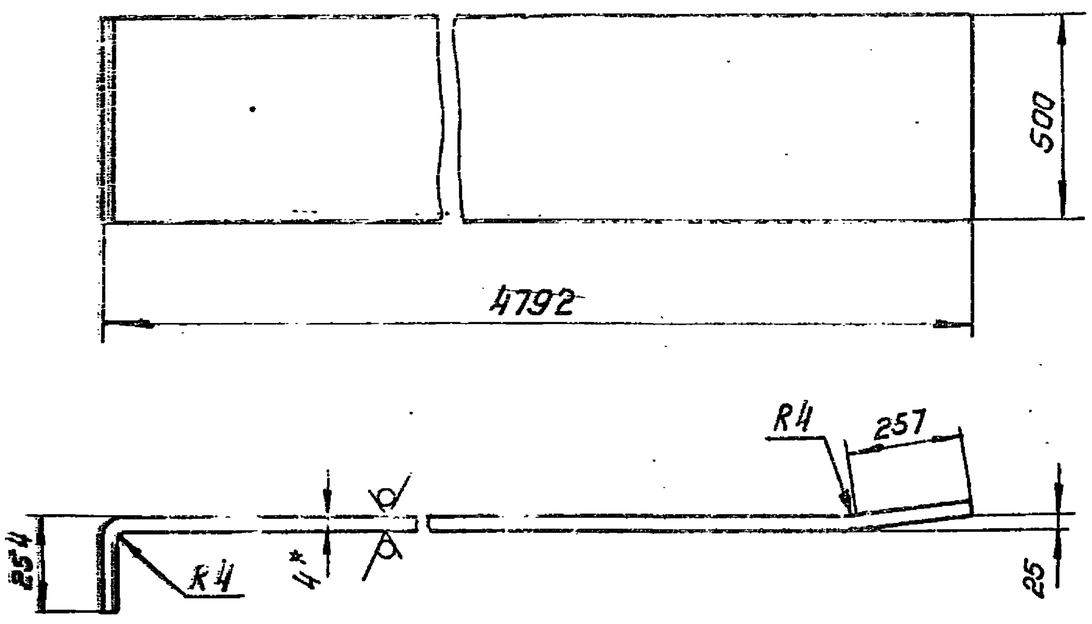

1.* Размеры для справок

2. Неуказанные предельные отклонения размеров: $h16, \pm\frac{IT16}{2}$.

Изм.	Лист	№докум.	Подп.	Дата	Д21Б.109.083			
Разраб.	Шилина			1.11.83	Лист	Лит. И	Масса 76	Масштаб 1:15
Пров.	Абашин					Лист	Листов 1	
Т.контр.								
Рук.гр.	Абашин				Лист Б-ПН-4,0 ГОСТ 19903-74 / ВСт3сп ГОСТ 14637-79	Госстрой СССР, ГПИ Горьковский Сантехпроект		
Н.контр.	Мюнтер							
Утв.								

Формат А4

Д216.109.079

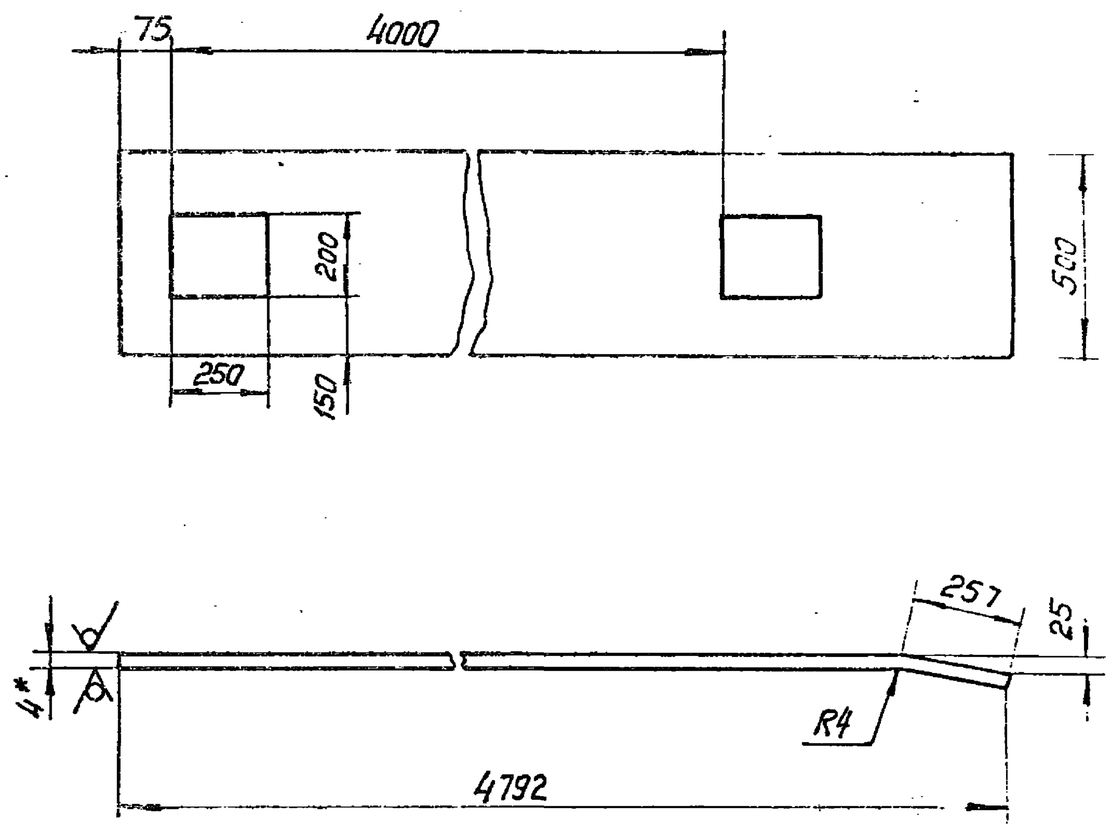

1.* Размеры для справок

2. Неуказанные предельные отклонения размеров: $H16, h16, \frac{IT16}{2}$.

Изм.	Лист	№докум.	Подп.	Дата	Д21Б.109.079			
Разраб.	Шилина			1.11.83	Лист	Лит. И	Масса 72,8	Масштаб 1:15
Пров.	Абашин					Лист	Листов 1	
Т.контр.								
Рук.гр.	Абашин				Лист Б-ПН-4,0 ГОСТ 19903-74 / ВСт3сп ГОСТ 14637-79	Госстрой СССР, ГПИ Горьковский Сантехпроект		
Н.контр.	Мюнтер							
Утв.								

Формат А4

Д216.109.078

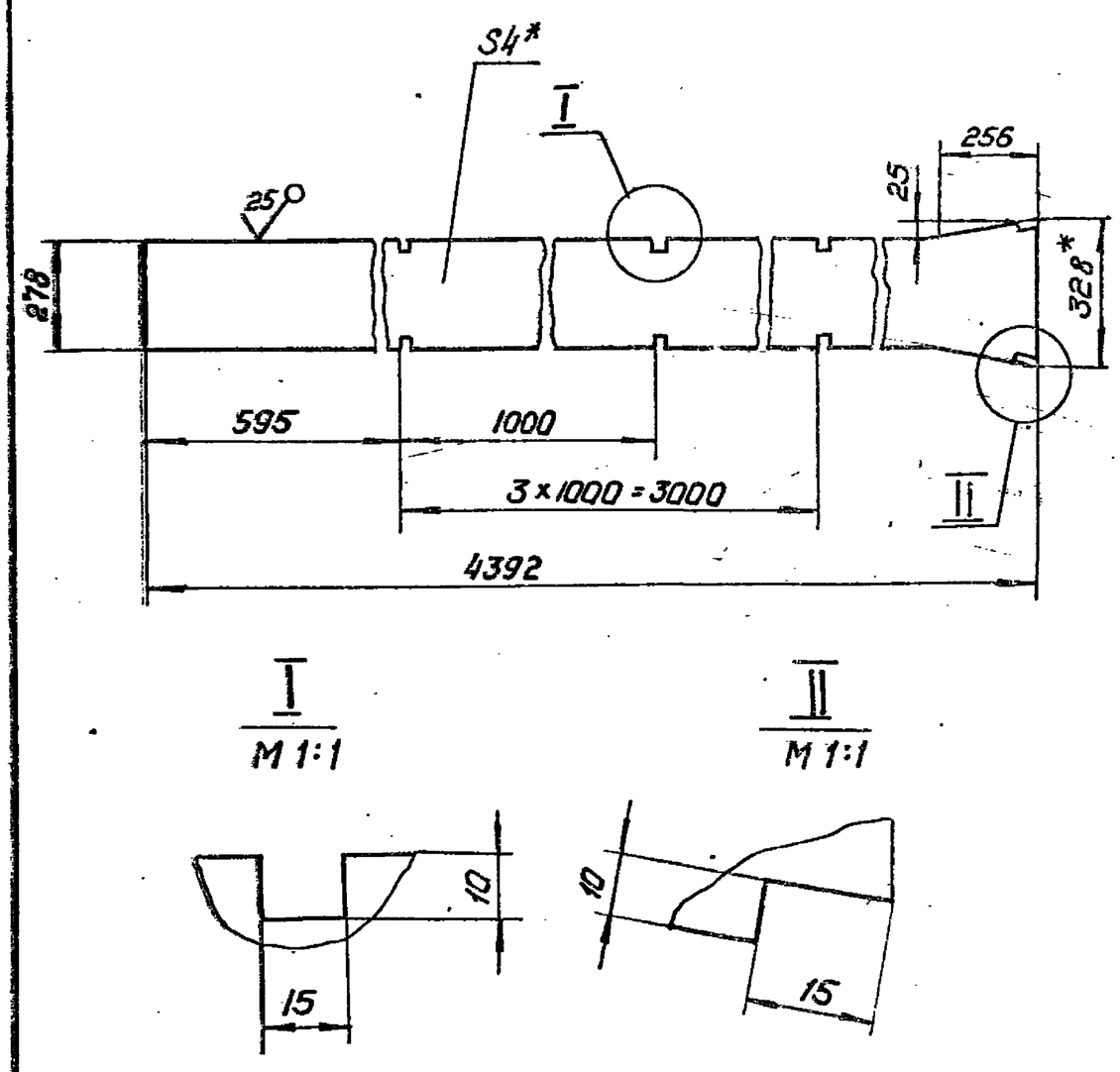

1.* Размеры для справок

2. Неуказанные предельные отклонения размеров: $H16, h16, \frac{IT16}{2}$.

Изм.	Лист	№докум.	Подп.	Дата	Д21Б.109.078			
Разраб.	Шилина			1.11.83	Лист боковой	Лит. И	Масса 35,6	Масштаб 1:15
Пров.	Абашин					Лист	Листов 1	
Т.контр.								
Рук.гр.	Абашин				Лист Б-ПН-4,0 ГОСТ 19903-74 / ВСт3сп ГОСТ 14637-79	Госстрой СССР, ГПИ Горьковский Сантехпроект		
Н.контр.	Мюнтер							
Утв.								

Формат А4

Д216.109.077

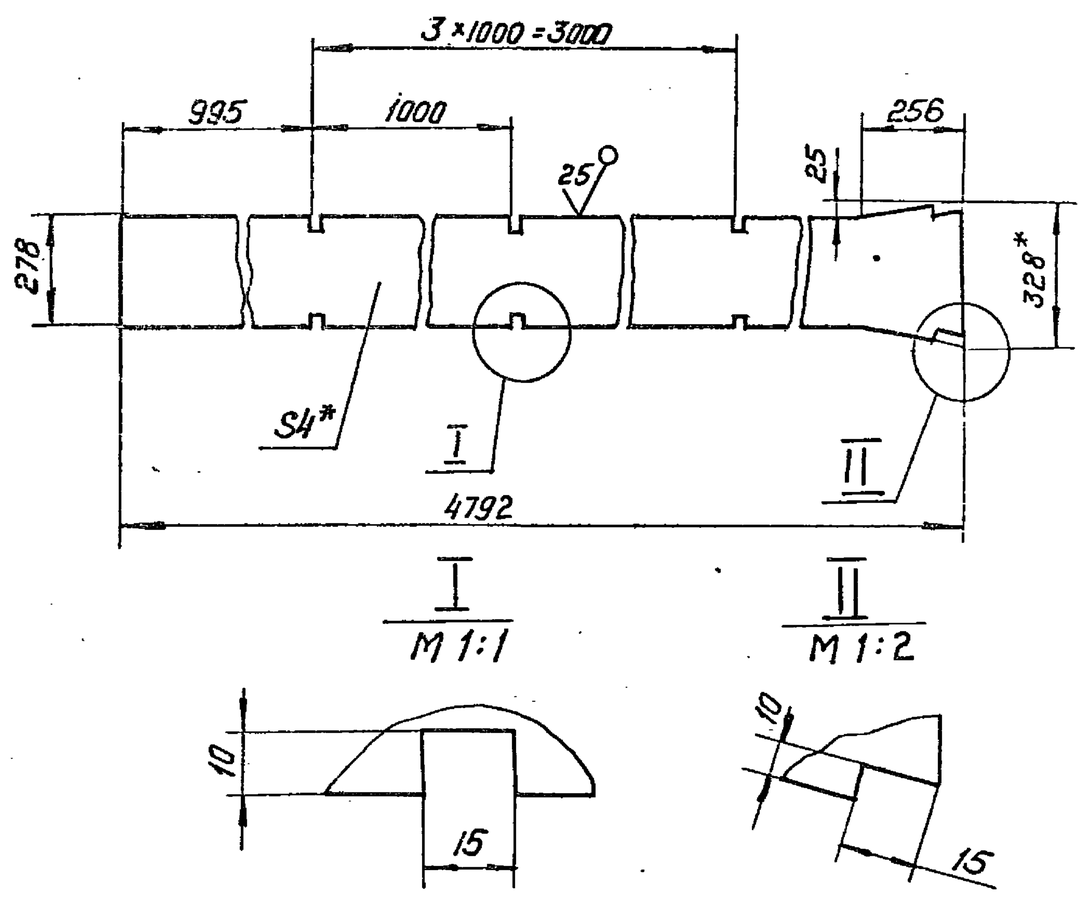

1.* Размеры для справок

2. Неуказанные предельные отклонения размеров: $H16, h16, \pm\frac{IT16}{2}$

Изм.	Лист	№докум.	Подп.	Дата	Д21Б.109.077			
Разраб.	Шилина			1.11.83	Лист боковой	Лит. И	Масса 39,2	Масштаб 1:15
Пров.	Абашин					Лист	Листов 1	
Т.контр.								
Рук.гр.	Абашин				Лист Б-ПН-4,0 ГОСТ 19903-74 / ВСт3сп ГОСТ 14637-79	Госстрой СССР, ГПИ Горьковский Сантехпроект		
Н.контр.	Мюнтер							
Утв.								

Формат А4

Инв.№подл. | Подпись и дата | Взам.инв.№ | Инв.№дубл. | Подпись и дата

Д216.109.160СБ

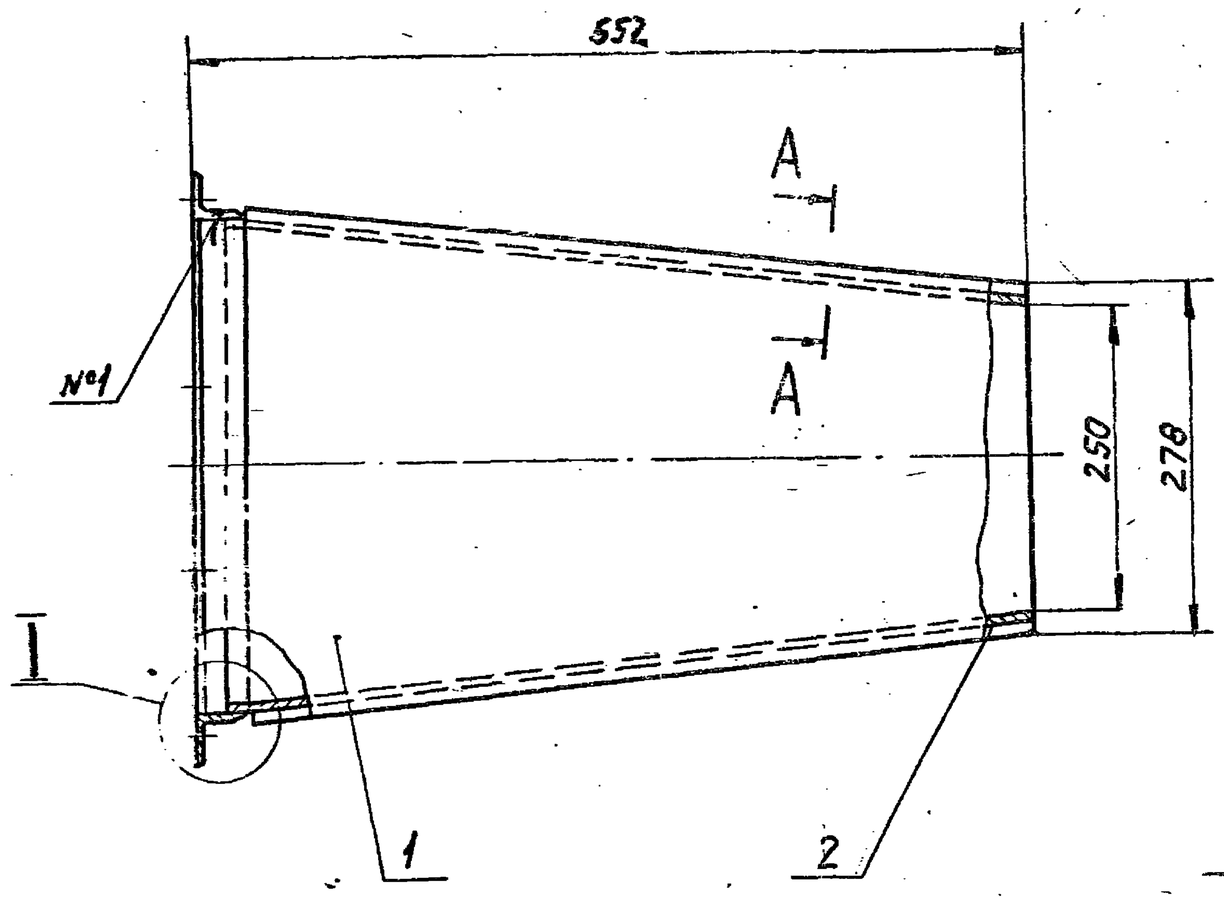

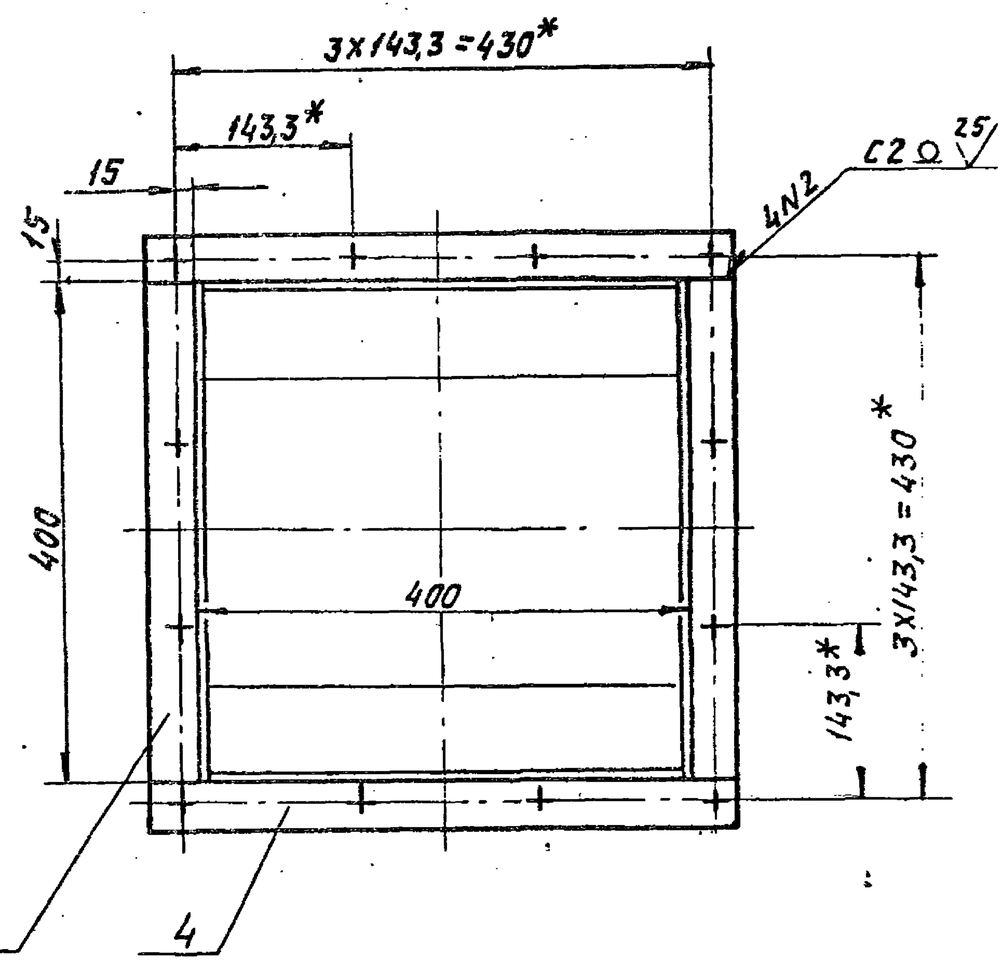

1. * Размеры для справок.
2. ** Обработать по сопрягаемой детали
3. Неуказанные предельные отклонения размеров: $H14$, $h16$, $\pm\frac{IT16}{2}$
4. Сварные швы по ГОСТ 5264-80

I

М1:2

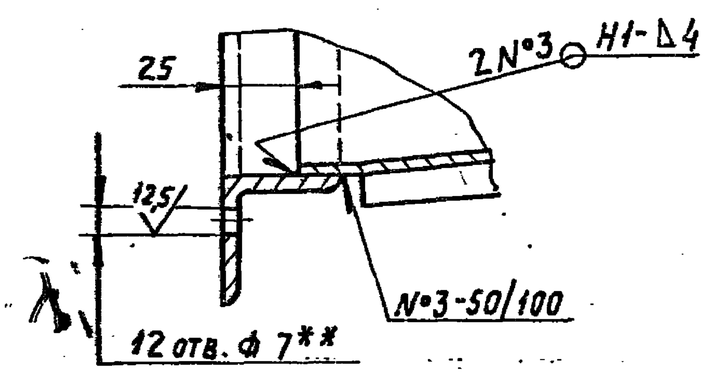

А–А повернуто

М1:2

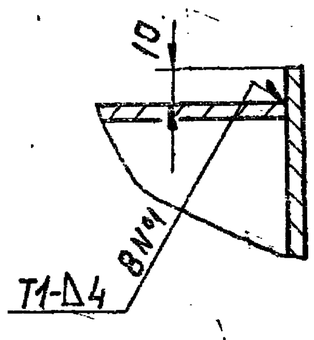

Изм.	Лист	№докум.	Подп.	Дата	Д21Б.109.160СБ		
Разраб.		Шилина		1.11.82	Короб	Лит. И	Масса 35 / Масштаб 1:5
Пров.		Абашина				Лист / Листов 1	
Т.контр.						Госстрой СССР ГПИ Горьковский Сантехпроект	
Рук.гр.		Абашин					
Н.контр.		Мюнтер					
Утв.							

Копировал: Формат А3

Д216.109.085

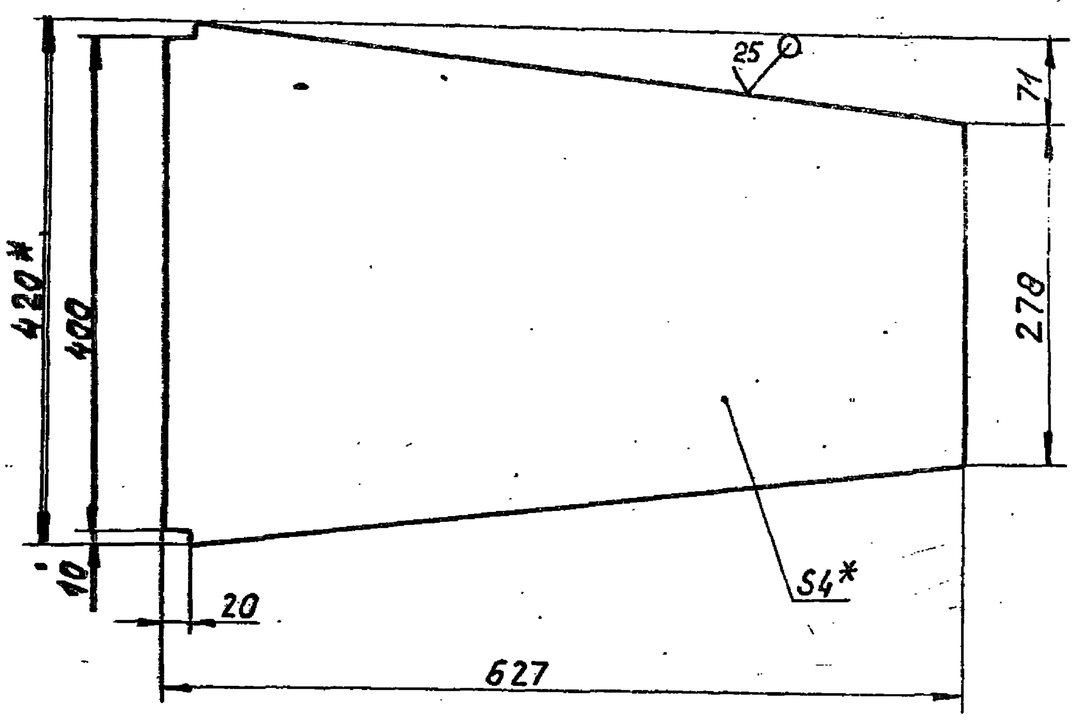

1.* Размеры для справок.

2. Неуказанные предельные отклонения размеров: $h16$, $\pm\frac{IT16}{2}$

Изм.	Лист	№докум.	Подп.	Дата	Д21Б.109.085		
Разраб.		Шилина		1.11.82	Лист боковой	Лит. И	Масса 7,2 / Масштаб 1:5
Пров.		Абашин				Лист / Листов 1	
Т.контр.					Лист Б-ПН-4.0 ГОСТ 19903-74 / ВСт3сп ГОСТ 14637-79	Госстрой СССР ГПИ Горьковский Сантехпроект	
Рук.гр.		Абашин					
Н.контр.		Мюнтер					
Утв.							

Копировал: Формат А4

Формат	Зона	Поз.	Обозначение	Наименование	Кол.	Примеч.
				Документация		
А3			Д21Б.109.160СБ	Сборочный чертеж		
				Детали		
А4		1	Д21Б.109.085	Лист боковой	2	
А4		2	Д21Б.109.086	Лист	2	
Б4		3	Д21Б.109.087	Уголок		
				Уголок Б-40х40х4 ГОСТ 8509-72 / ВСт3сп ГОСТ 535-79		
				L=400 h16	2	0,97кг
Б4		4	Д21Б.109.088	Уголок		
				Уголок Б-40х40х4 ГОСТ 8509-72 / ВСт3сп ГОСТ 535-79		
				L=480 h16	2	1,16кг

Взам. инв. № | Подп. и дата | Инв. № дубл. | Подп. и дата

Изм.	Лист	№докум.	Подп.	Дата	Д21Б.109.160		
Разраб.		Шилина			Короб	Лит.	Масса / Масштаб
Пров.		Абашин				Лист / Листов	
Нач.отд.						Госстрой СССР ГПИ Горьковский Сантехпроект	
Н.контр.		Мюнтер					
Утв.							

Копировал: Формат А4

Д216.109092

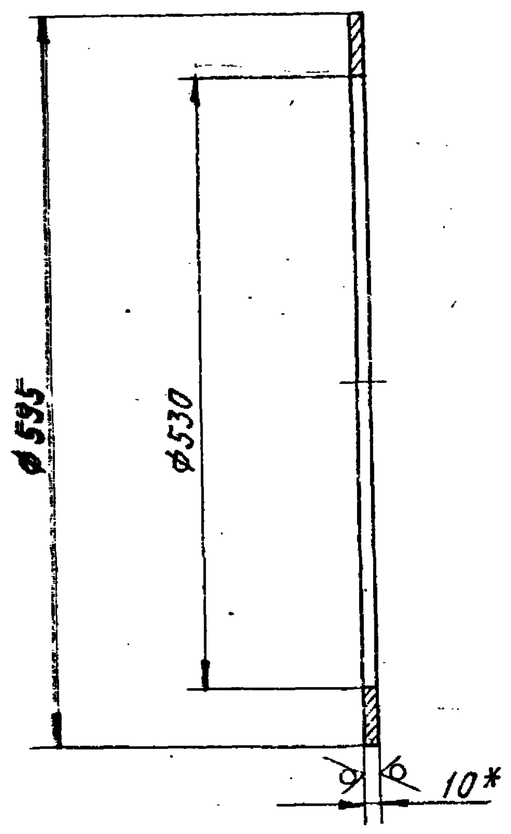

1. * Размеры для справок.
2. Неуказанные предельные отклонения размеров: H14, h14.

Изм. Лист	№докум.	Подп.	Дата	Д216.109.092
Разраб.	Яблонин		1.11.82	Фланец
Пров.				
Т. контр.				
Н. контр.	Мюнтер			
Утв.				

Лит. И | Масса 4,5 | Масштаб 1:5 | Лист | Листов 1

Госстрой СССР ГПИ Горьковский Сантехпроект

Б-ПН-10 ГОСТ 19903-74 / В Ст3сп ГОСТ 14637-79

Копировал: Дол Формат А4

Д216.109091

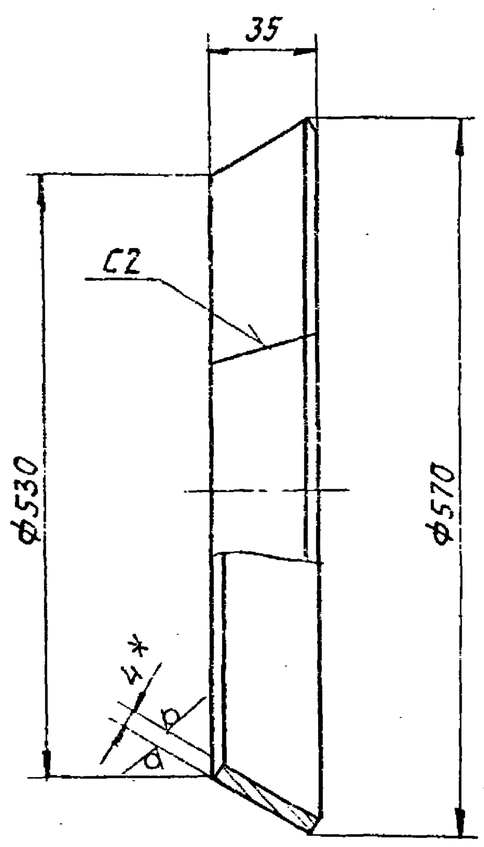

1. * Размеры для справок.
2. Неуказанные предельные отклонения размеров h16.
3. Сварной шов по ГОСТ 5264-80.

Изм. Лист	№докум.	Подп.	Дата	Д216.109.091
Разраб.	Яблонин		1.11.82	Конфузор
Пров.				
Т. контр.				
Н. контр.	Мюнтер			
Утв.				

Лит. И | Масса 1,9 | Масштаб 1:5 | Лист | Листов 1

Госстрой СССР ГПИ Горьковский Сантехпроект

Б-ПН-4,0 ГОСТ 19903-74 / В Ст3сп ГОСТ 14637-79

Копировал: Дол Формат А4

Инв.№ подл. | Подп. и дата | Взам. инв.№ | Инв.№ дубл. | Подп. и дата

Формат	Зона	Поз.	Обозначение	Наименование	Кол.	Примеч.
				Документация		
А2			Д216.109.170 СБ	Сборочный чертеж		
				Детали		
А4		1	Д216.109.091	Конфузор	1	
А4		2	Д216.109.092	Фланец	1	
А4		3	Д216.109.093	Обечайка	1	
А4		4	Д216.109.094	Вставка	1	
А3		5	Д216.109.095	Стенка	1	
А3		6	Д216.109.096	Стенка задняя	1	
БН		7	Д216.109.097	Уголок		
				Уголок Б-50х50х5 ГОСТ 8509-72		
				В Ст3сп ГОСТ 535-79		
				L = 608 h16 25/	2	2,3кг
А3		8	Д216.109.098	Стенка передняя	1	
БН		9	Д216.109.099	Уголок		
				Уголок Б-50х50х5 ГОСТ 8509-72		
				В Ст3сп ГОСТ 535-79		
				L = 808 h16 25/	2	3,05кг

Изм. Лист	№докум.	Подп.	Дата	Д216.109.170
Разраб.	Яблонин		1.11.82	Карман всасывающий
Пров.				
Т. контр.				
Н. контр.	Мюнтер			
Утв.				

Лит. И | Лист | Листов 1

Госстрой СССР ГПИ Горьковский Сантехпроект

Копировал: Дол Формат А4

Д216.109086

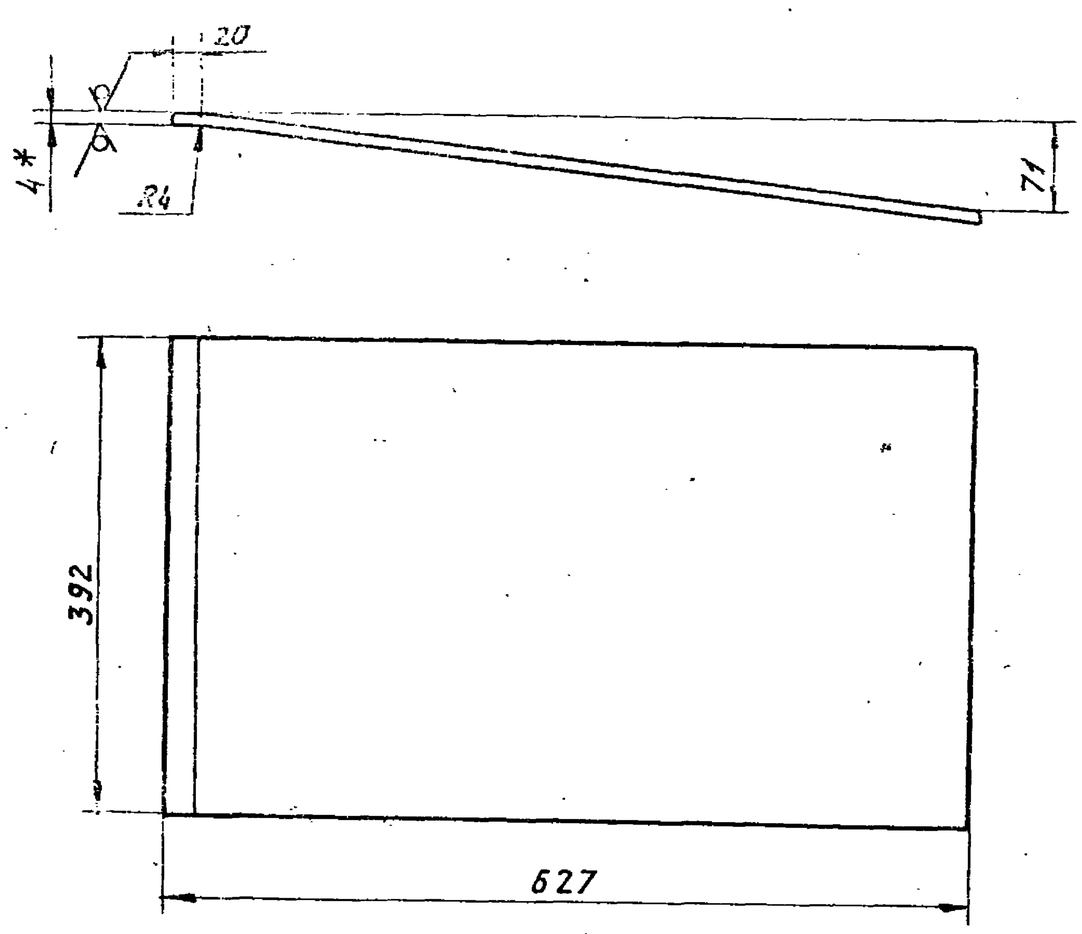

1. * Размеры для справок.
2. Неуказанные предельные отклонения размеров: $h16, \pm \frac{IT16}{2}$.

Изм. Лист	№докум.	Подп.	Дата	Д216.109.086
Разраб.	Шилина		1.11.82	Лист
Пров.	Яблонин			
Т. контр.				
Н. контр.	Мюнтер			
Утв.				

Лит. И | Масса 6,2 | Масштаб 1:5 | Лист | Листов 1

Госстрой СССР ГПИ Горьковский Сантехпроект

Б-ПН-4,0 ГОСТ 19903-74 / В Ст3сп ГОСТ 14637-79

Копировал: Дол Формат А4

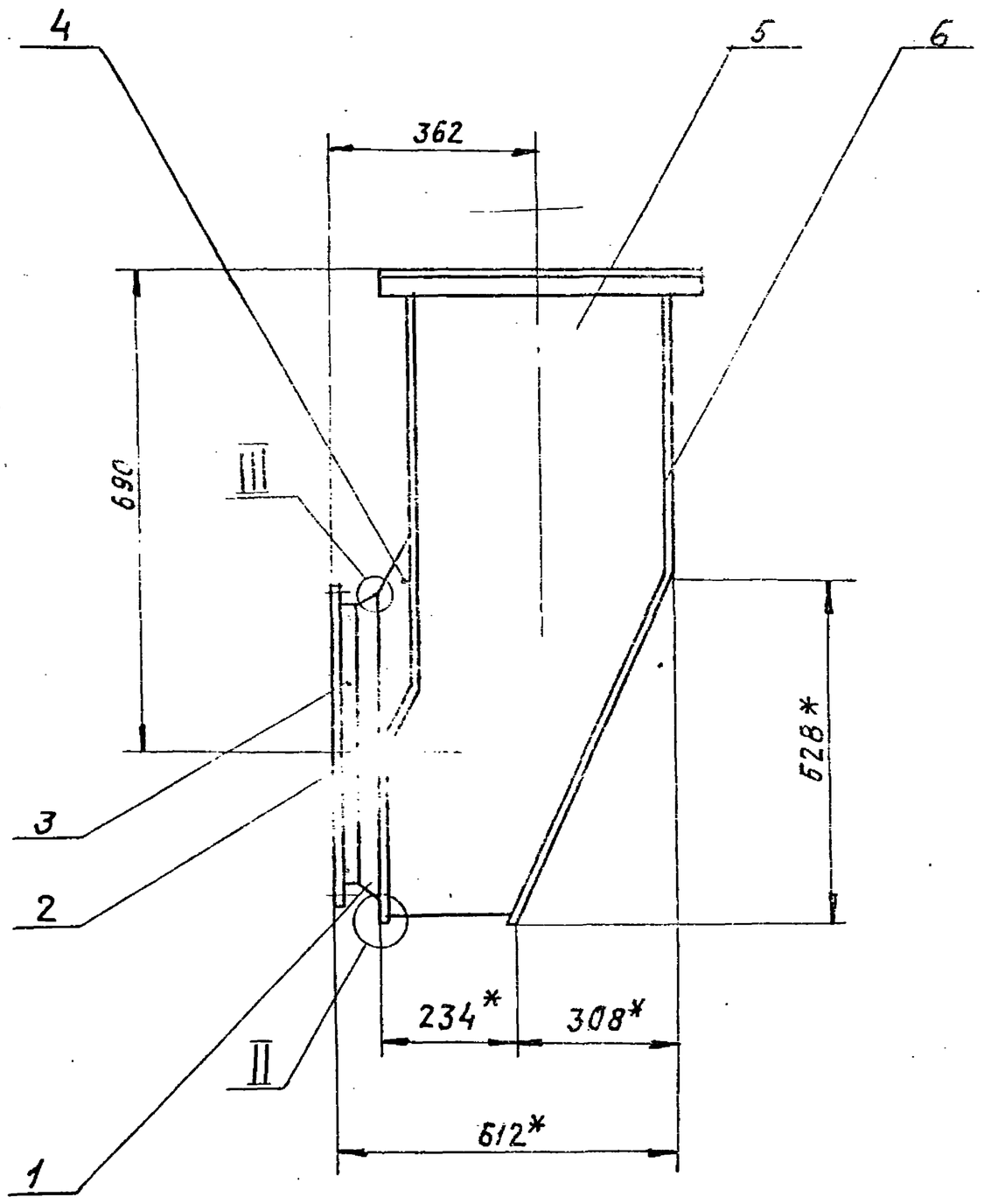

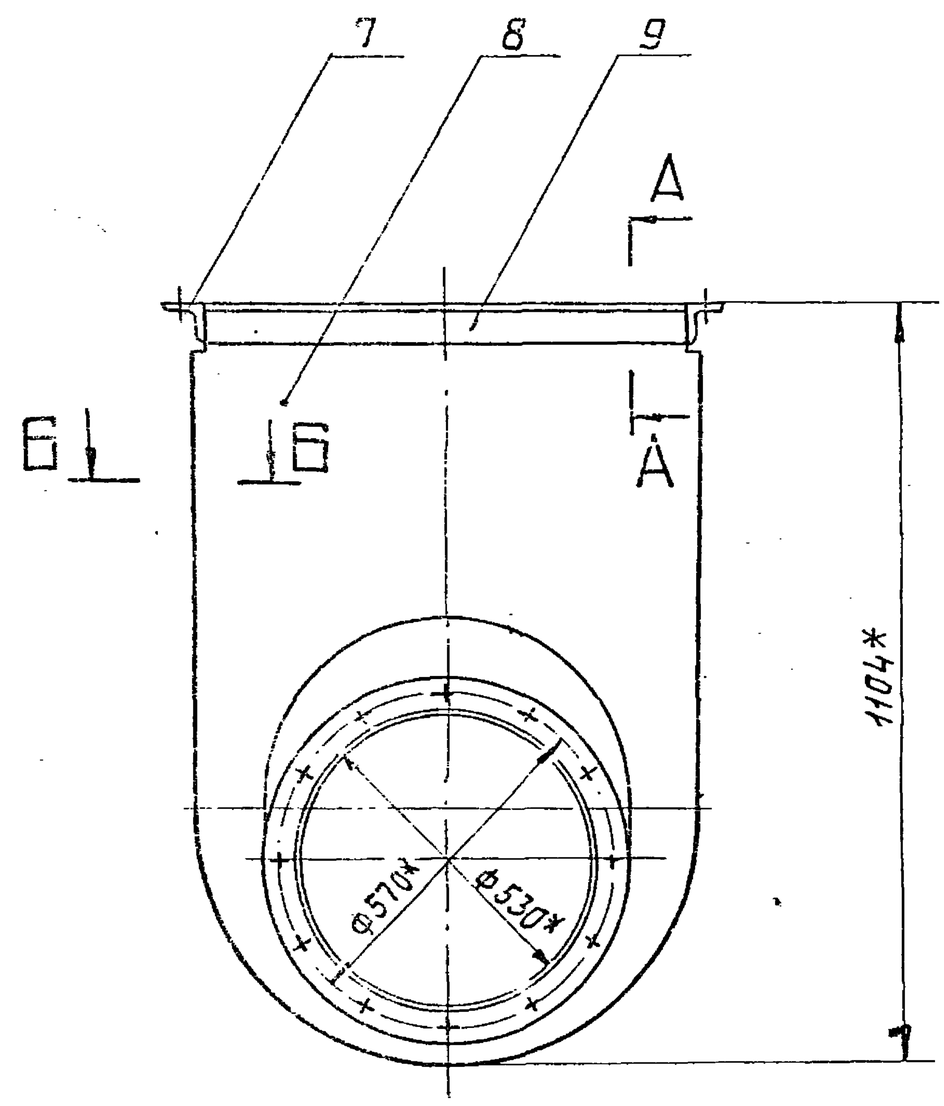

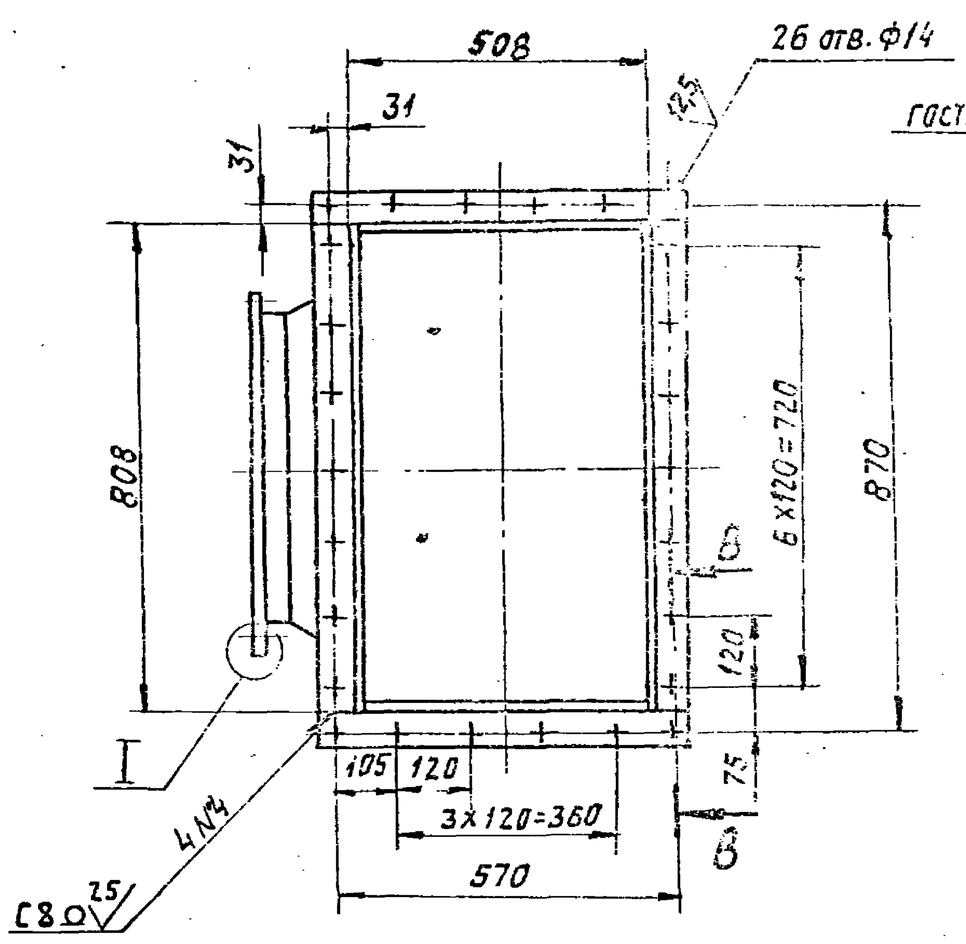

А - А
М1:2

Б - Б
М1:1

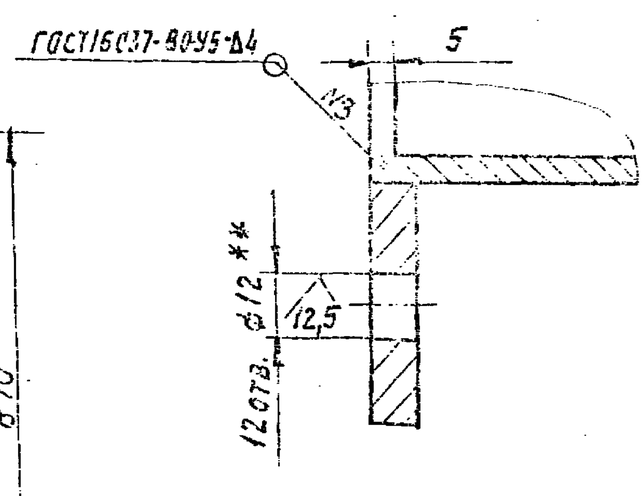

I
М1:1

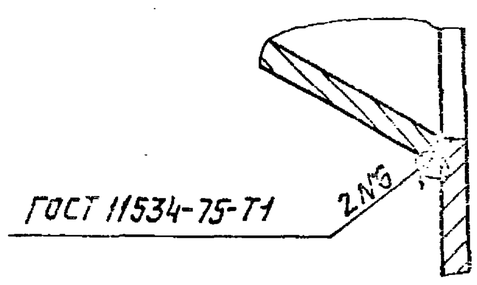

II
М1:1

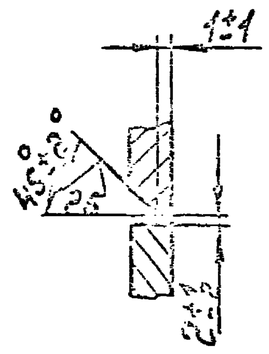

В - В
М1:1

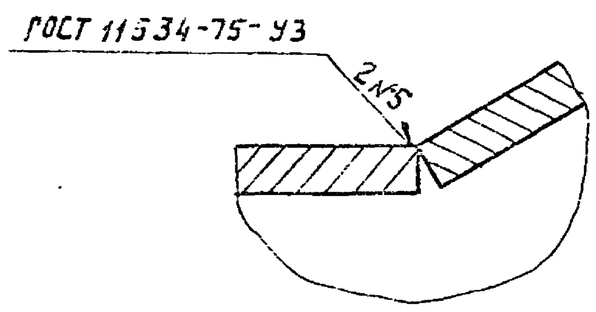

III
М2:1

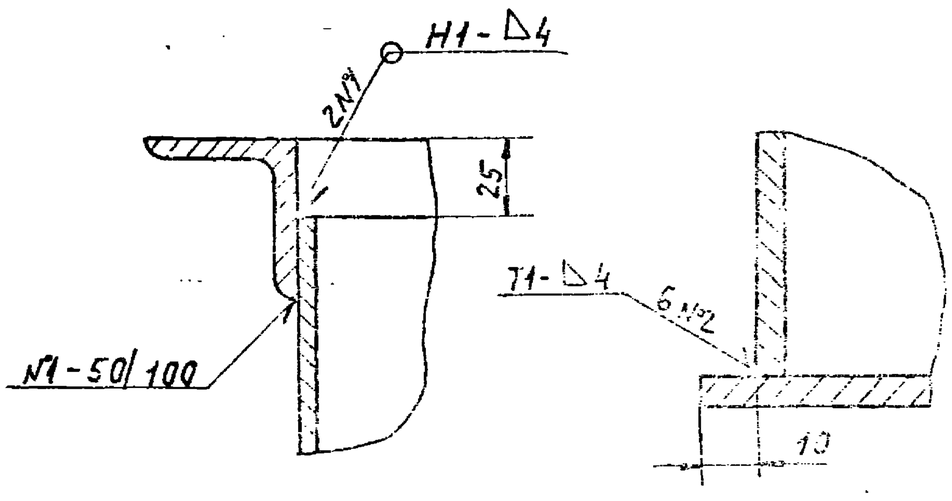

1.* Размеры для справок.

2.** Обработать по сопрягаемой детали.

3. Неуказанные предельные отклонения размеров: $H14$, $h16$, $\pm\frac{IT16}{2}$

4. Сварка ручная дуговая.

5. Сварные швы по ГОСТ 5264-80, кроме указанных особо.

Разраб.	Новицкий		Карман сбрасывающий.	Лит.	Лист	Листов
Пров.	Гонта				1	1
Н.контр.	Мыльников			Копировал	Формат А3
Утв.					

Д 21.6.109.170 СБ

Д 21.6.109.170

Д216.109.095

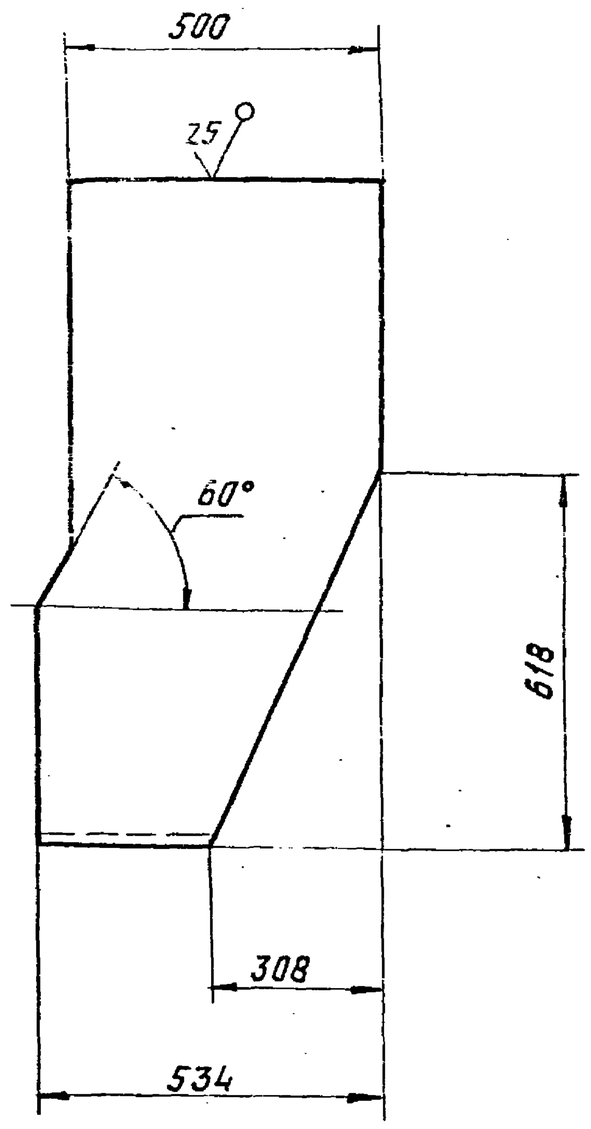

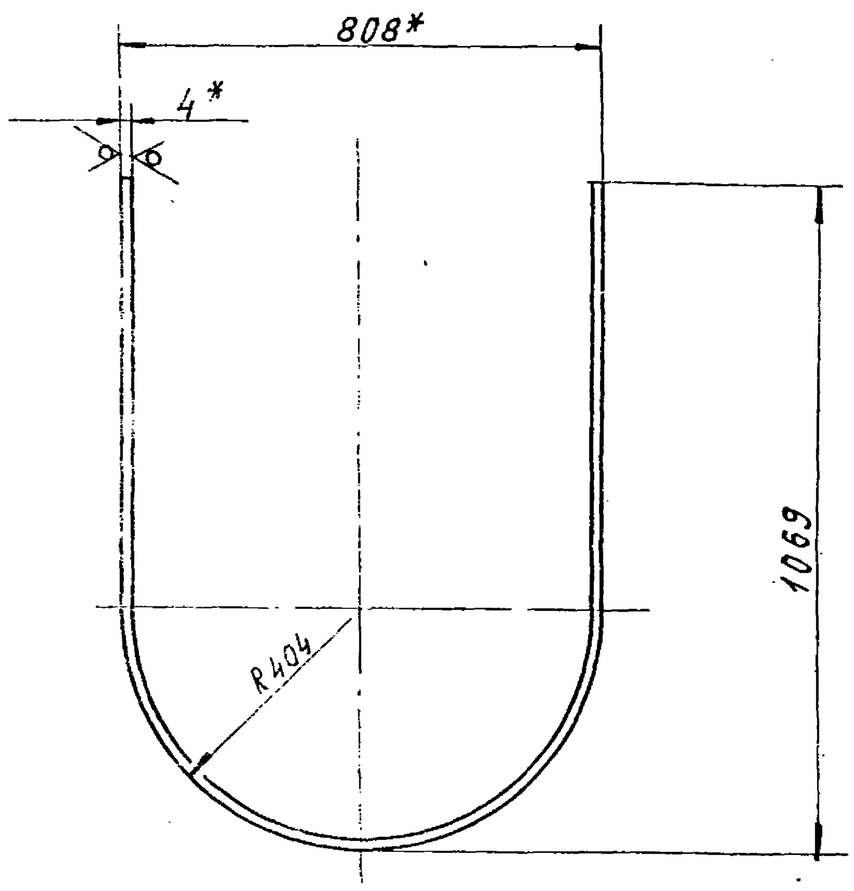

1. * Размеры для справок
2. Неуказанные предельные отклонения размеров: $h16$, $\pm \frac{IT16}{2}$

Длина развертки — 2592 мм.

Изм.	Лист	№докум.	Подп.	Дата	Д216.109.095			
Разраб.		Абашин		1.XI.82	Стенка	Лит.	Масса	Масштаб
Пров.						И	41	1:10
Т. контр.						Лист	Листов 1	
Н. контр.		Мюнтер			Лист 6-ПН-4,0 ГОСТ 19903-74 / ВСт3сп ГОСТ 14637-79	Госстрой СССР ГПИ Горьковский Сантехпроект		
Утв.								

Копировал: Формат А3

Д216.109.094

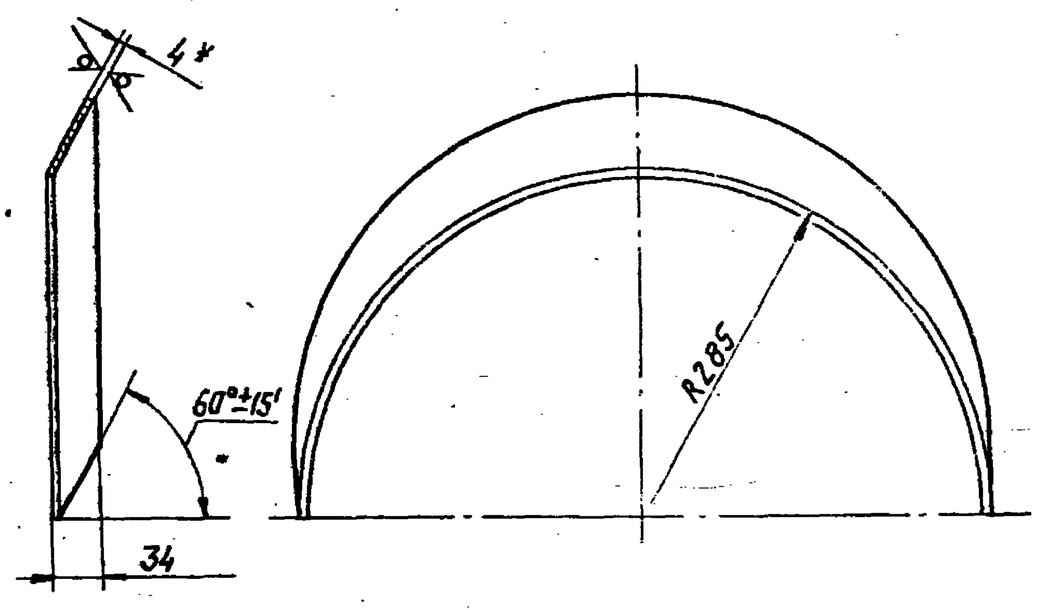

Развертка
М1:10

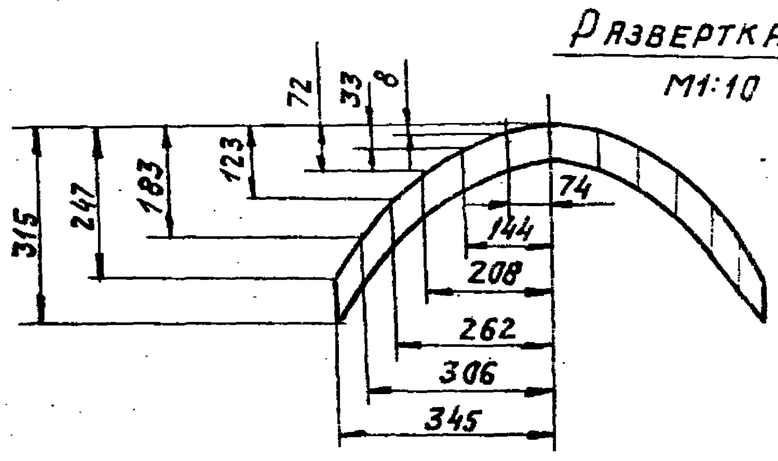

1* Размеры для справок.
2. Неуказанные предельные отклонения размеров: $h16$, $\pm \frac{IT16}{2}$

Изм.	Лист	№докум.	Подп.	Дата	Д216.109.094			
Разраб.		Абашин		1.11.82	Вставка	Лит.	Масса	Масштаб
Пров.						И	1,0	1:5
Т. контр.						Лист	Листов 1	
Н. контр.		Мюнтер			Лист 6-ПН-4,0 ГОСТ 19903-74 / ВСт3сп ГОСТ 14637-79	Госстрой СССР ГПИ Горьковский Сантехпроект		
Утв.								

Копировал: Формат А4

Д216.109.093

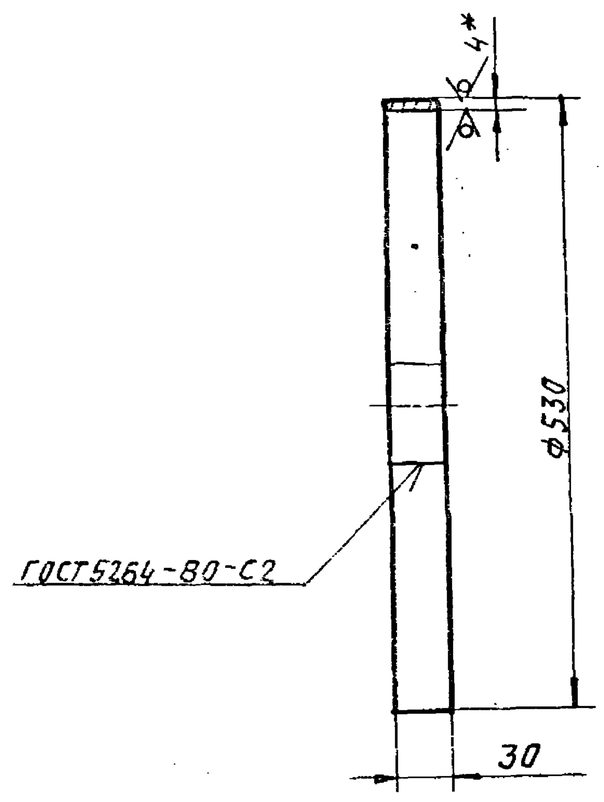

Длина развертки — 4791 мм.

1. * Размеры для справок.
2. Неуказанные предельные отклонения размеров: $h16$, $\pm \frac{IT16}{2}$

Изм.	Лист	№докум.	Подп.	Дата	Д216.109.093			
Разраб.		Абашин		1.11.82	Обечайка	Лит.	Масса	Масштаб
Пров.						И	1,6	1:5
Т. контр.						Лист	Листов 1	
Н. контр.		Мюнтер			Лист 6-ПН-4,0 ГОСТ 19903-74 / ВСт3сп ГОСТ 14637-79	Госстрой СССР ГПИ Горьковский Сантехпроект		
Утв.								

Копировал: Формат А4

Инв. № подл. | Подпись и дата | Взам. инв. №

19152-02 35

Д216109.098

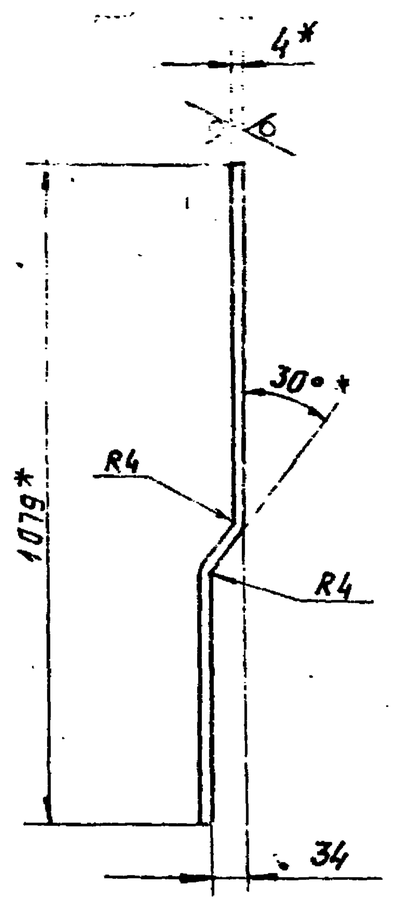

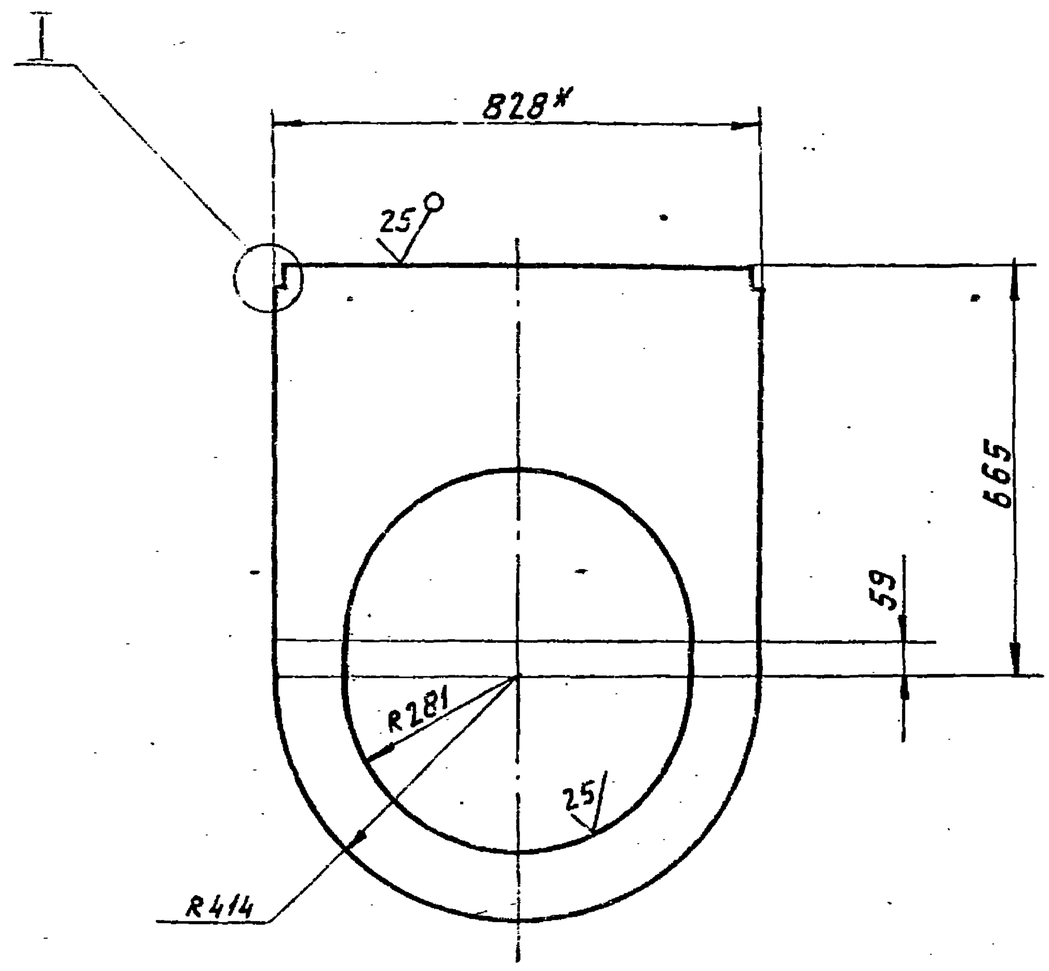

I
М1:1

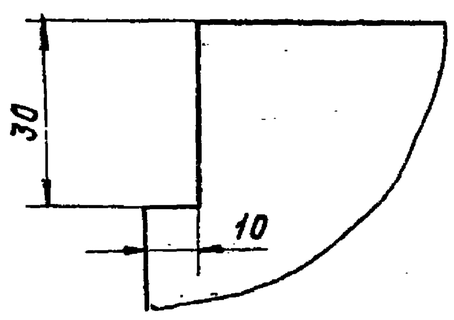

1 * Размеры для справок.

2. Неуказанные предельные отклонения размеров:

$H16,\ h16,\ \pm\frac{IT16}{2}$

Изм.	Лист	№докум.	Подп.	Дата	Д216.109.098			
Разраб.		Абашин		1.11.92	Стенка передняя	Лит. И	Масса 17	Масштаб 1:10
Пров.						Лист	Листов 1	
Т.контр.						Госстрой СССР ГПИ Горьковский Сантехпроект		
Н.контр.		Мюнтер			Лист 6-ПН-4,0 ГОСТ 19903-74 ВСт3сп ГОСТ 14637-79			
Утв.								

Копировал: Ф.А. Формат А3

Д216109096

Вид А повернуто

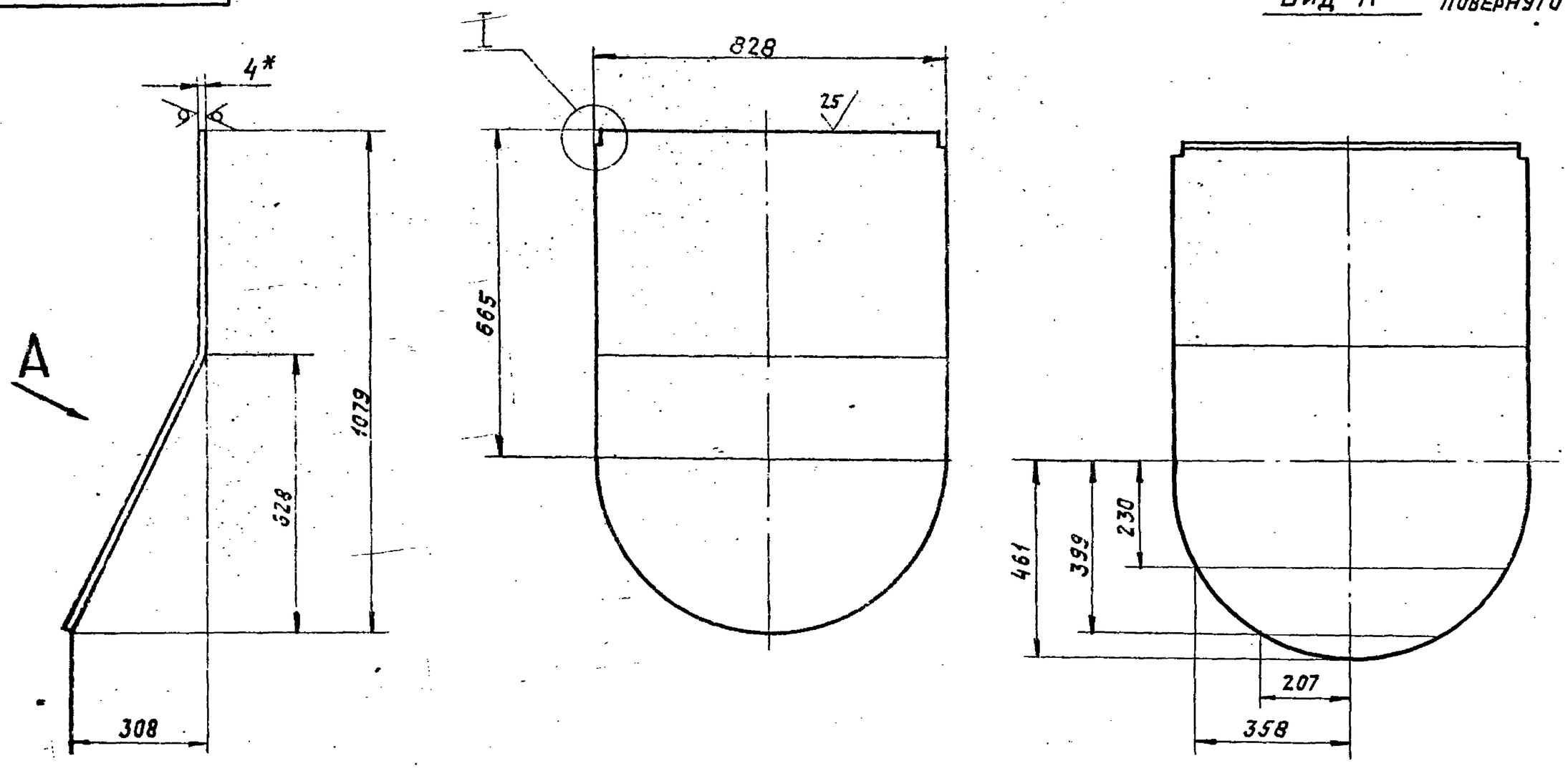

1. * Размеры для справок

2. Неуказанные предельные отклонения размеров: $h16,\ \pm\frac{IT16}{2}$

I
М1:1

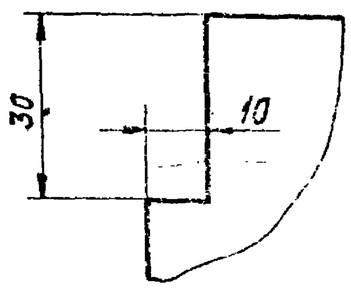

Изм.	Лист	№докум.	Подп.	Дата	Д216.109.096			
Разраб.		Абашин		1.11.92	Стенка задняя	Лит. А	Масса 29	Масштаб 1:10
Пров.						Лист	Листов 1	
Т.контр.						Госстрой СССР ГПИ Горьковский Сантехпроект		
Н.контр.		Мюнтер			Лист 6-ПН-4,0 ГОСТ 19903-74 ВСт3сп ГОСТ 14637-79			
Утв.								

Копировал: Ф.А. 19452-02 Зб Формат А3

Д21Б.109.180СБ

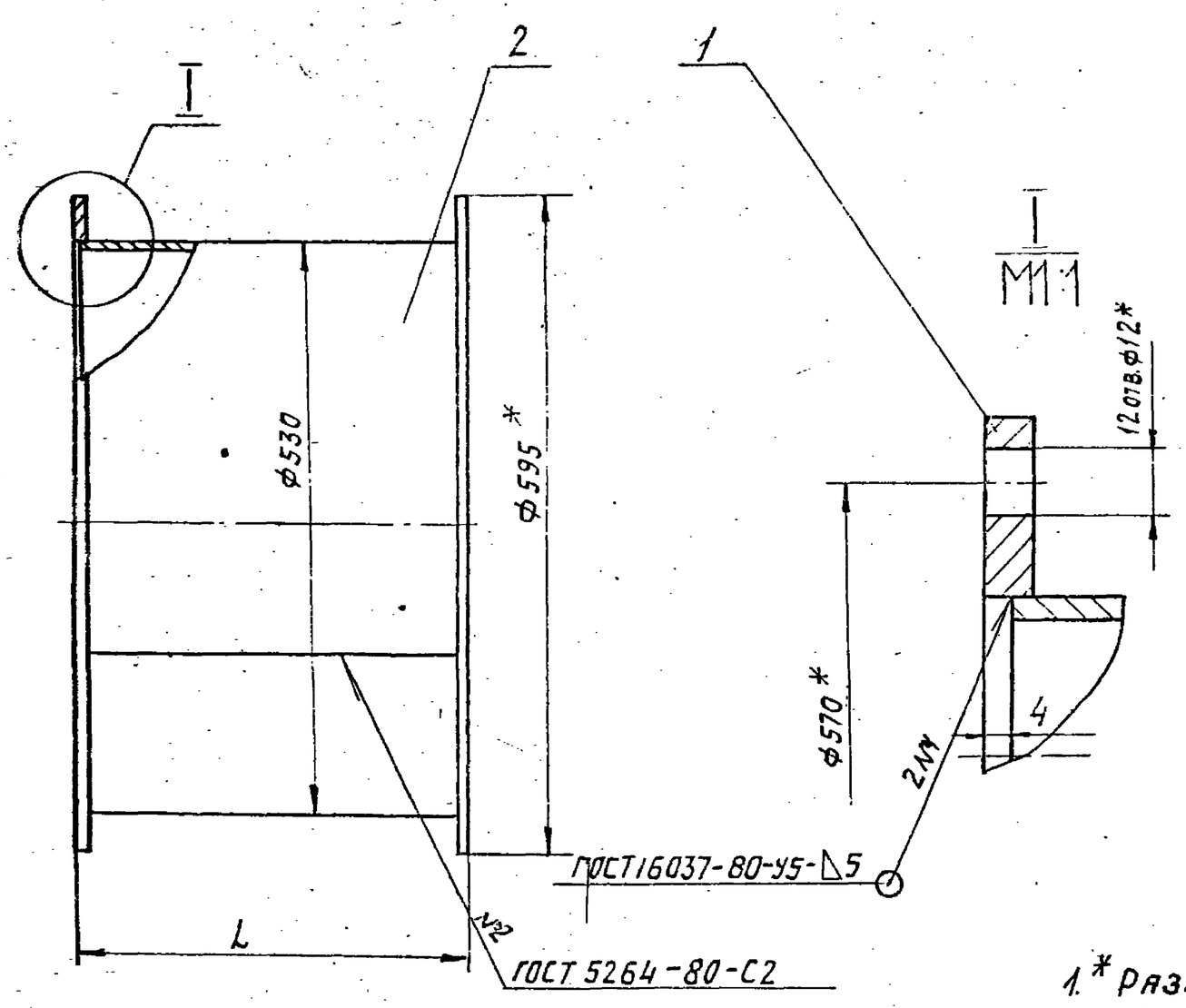

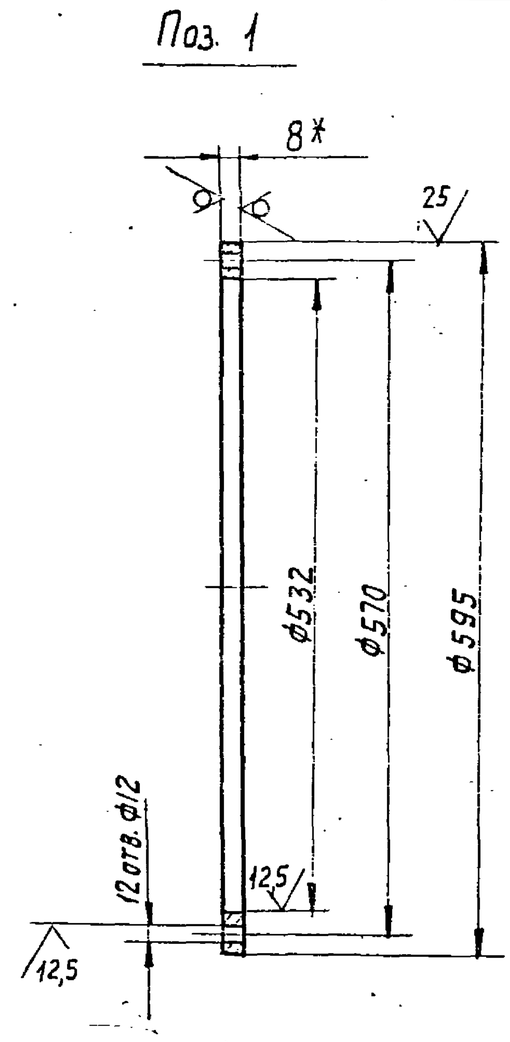

1. * Размеры для справок.
2. Неуказанные предельные отклонения размеров: $H14$; $h14$, $\pm \frac{IT16}{2}$

Обозначение	L, мм	Масса, кг
Д21Б. 109. 180	448	30,2
-01	648	40,7

Изм	Лист	№ докум.	Подп.	Дата	Д21Б. 109. 180 СБ			
Разраб.		Панова		9.11.82	Короб	Лит.	Масса	Масштаб
Пров.		Абашин				И	см. табл.	—
Т.контр.						Лист	Листов 1	
Н.контр.		Мюнтер				Госстрой СССР ГПИ Горьковский Сантехпроект		
Утв.								

Копировал: Формат А3

Формат	Зона	Поз.	Обозначение	Наименование	Кол.	Примеч.
				Документация		
А3			Д21Б.109.190 СБ	Сборочный чертеж		
				Детали		
А4		1	Д21Б. 109. 106	Лист боковой	2	
А4		2	Д21Б. 109. 107	Лист верхний	1	
А4		3	Д21Б. 109. 108	Лист нижний	1	
Б4		4	Д21Б. 109. 109	Уголок		
				Уголок Б-50х50х5 ГОСТ 8509-72		
				ВСт3сп ГОСТ 535-79		
				L=550 h16 ▽25	2	2кг
Б4		5	Д21Б.109. 111	Уголок		
				Уголок Б-50х50х5 ГОСТ 8509-72		
				ВСт3сп ГОСТ 535-79		
				L=338 h16 ▽25	2	1,27кг

Изм	Лист	№ докум.	Подп.	Дата	Д21Б 109.190			
Разраб.		Панова			Короб	Лит.	Лист	Листов
Пров.						И		1
Н.контр.		Бобский				Госстрой СССР ГПИ Горьковский Сантехпроект		
Н.контр.		Мюнтер						

Копировал: Формат А3

Формат	Зона	Поз.	Обозначение	Наименование	Кол.	Примеч.
				Документация		
А3			Д21Б. 109. 180 СБ	Сборочный чертеж		
				Детали		
Б4		1	Д21Б. 109.102	Фланец		
				Лист Б-ПН-8 ГОСТ 19903-74		
				ВСт3сп ГОСТ 14637-79	2	3,5кг
			Переменные данные для исполнений			
				Д21Б. 109. 180		
				Детали		
Б4		2	Д21Б. 109. 103	Обечайка		
				Лист Б-ПН-4,0 ГОСТ 19903-74		
				ВСт3сп ГОСТ 14637-79		
				(440х1677) h16 ▽25	1	23,2кг
				Д21Б. 109. 180-01		
				Детали		
Б4		2	Д21Б. 109. 104	Обечайка		
				Лист Б-ПН-4,0 ГОСТ 19903-74		
				ВСт3сп ГОСТ 14637-79		
				(640х1677) h16	1	37,7кг

Изм	Лист	№ докум.	Подп.	Дата	Д21Б.109.180			
Разраб.		Панова			Короб	Лит.	Лист	Листов
Пров.		Абашин				И		1
Н.контр.		Мюнтер				Госстрой СССР ГПИ Горьковский Сантехпроект		
Утв.								

Копировал: Формат А3

Д216.109.106

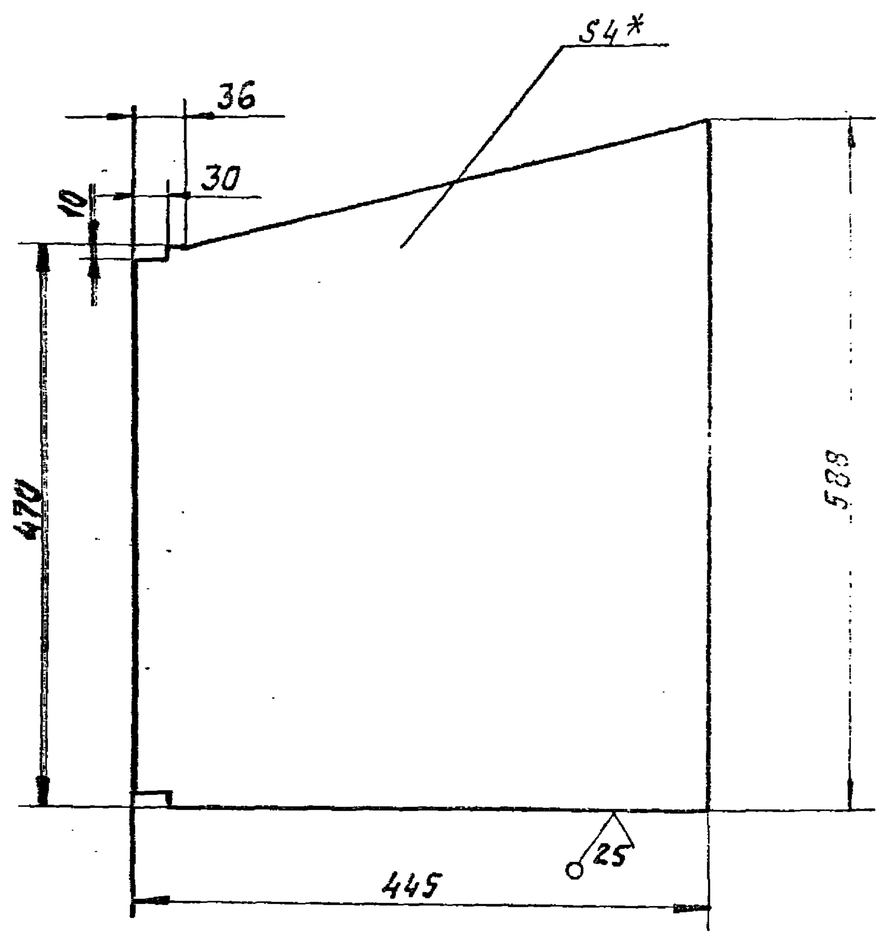

1. * Размеры для справок.
2. Неуказанные предельные отклонения размеров: $h\,16$, $\pm\frac{IT16}{2}$

Изм. Лист	№докум.	Подп.	Дата	Д216.109.106	
Разраб.	Абашин		1.11.82	Лист боковой	Лит. И; Масса 7,35; Масштаб 1:5
Пров.					Лист; Листов 1
Т.контр.					
Н.контр.	Мюнтер			Лист 5-ПН-4,0 ГОСТ 19903-74 / ВСт3сп ГОСТ 14637-79	Госстрой СССР ГПИ Горьковский Сантехпроект
Утв.					

Копировал: Формат А4

Д216.109.107

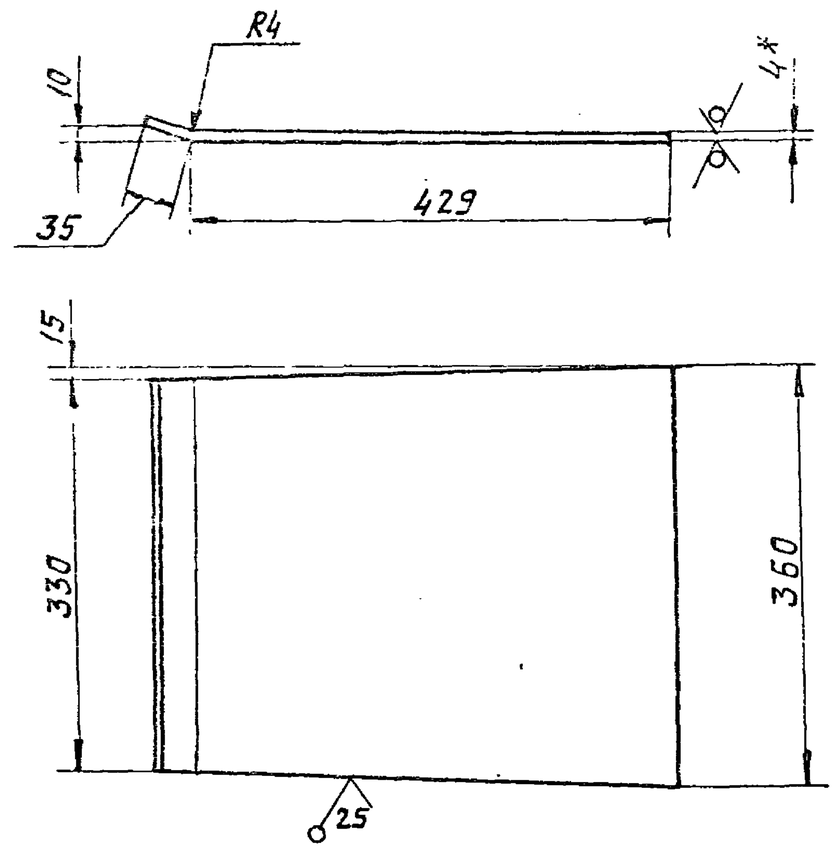

1. * Размеры для справок.
2. Неуказанные предельные отклонения размеров: $h\,16$, $\pm\frac{IT16}{2}$

Изм. Лист	№докум.	Подп.	Дата	Д216.109.107	
Разраб.	Абашин		1.11.82	Лист верхний	Лит. И; Масса 5,02; Масштаб 1:5
Пров.					Лист; Листов 1
Т.контр.					
Н.контр.	Мюнтер			Лист 5-ПН-4,0 ГОСТ 19903-74 / ВСт3сп ГОСТ 14637-79	Госстрой СССР ГПИ Горьковский Сантехпроект
Утв.					

Копировал: Формат А4

Подпись и дата | Инв. №дубл. | Взам. инв. № | Подпись и дата | Инв. №подл.

Д216.109.190СБ

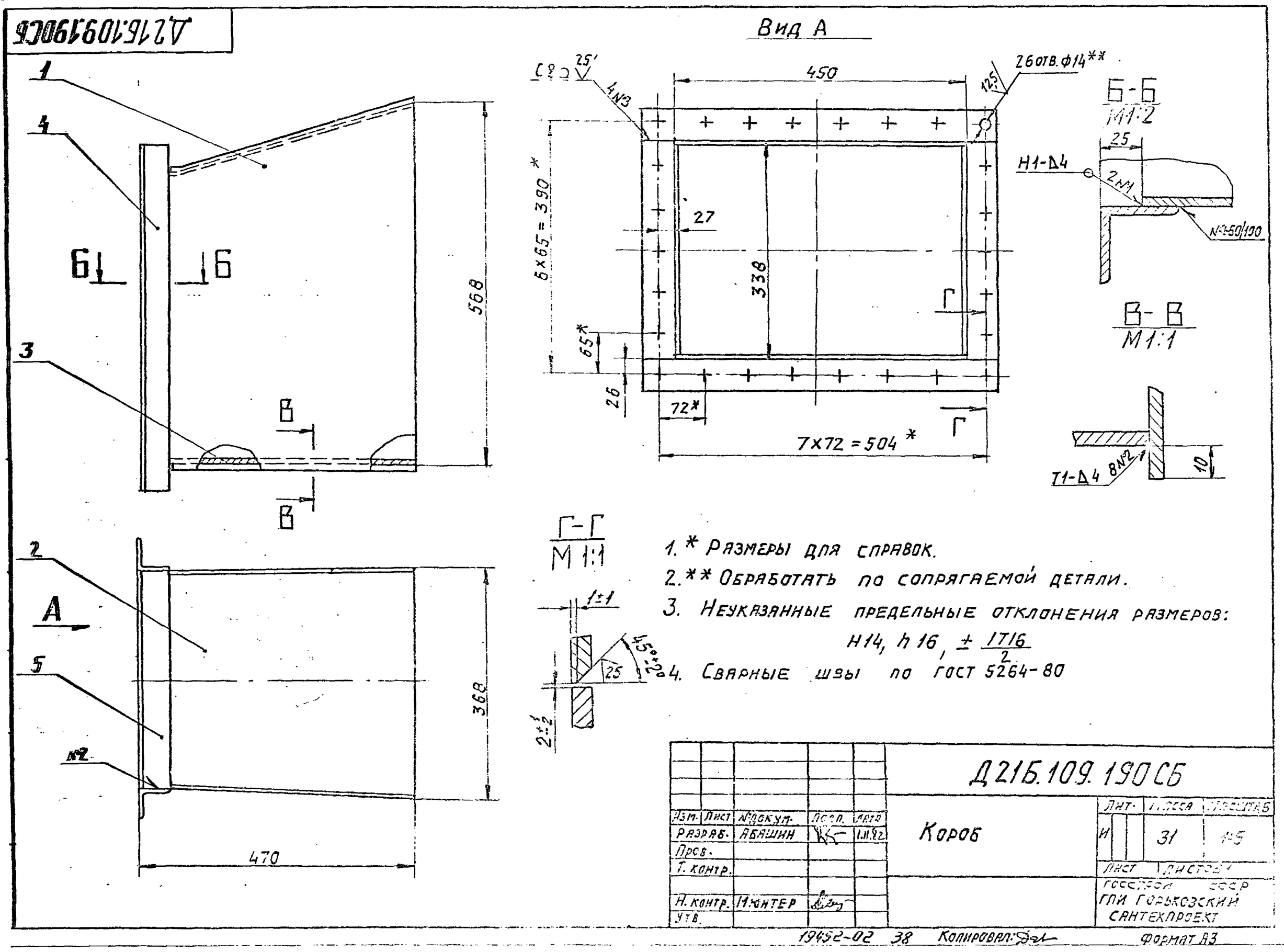

1. * Размеры для справок.
2. ** Обработать по сопрягаемой детали.
3. Неуказанные предельные отклонения размеров: $H14$, $h\,16$, $\pm\frac{IT16}{2}$
4. Сварные швы по ГОСТ 5264-80

Изм. Лист	№докум.	Подп.	Дата	Д216.109.190СБ	
Разраб.	Абашин		1.11.82	Короб	Лит. И; Масса 31; Масштаб 1:5
Пров.					Лист; Листов 1
Т.контр.					
Н.контр.	Мюнтер				Госстрой СССР ГПИ Горьковский Сантехпроект
Утв.					

Д216.109.200СБ

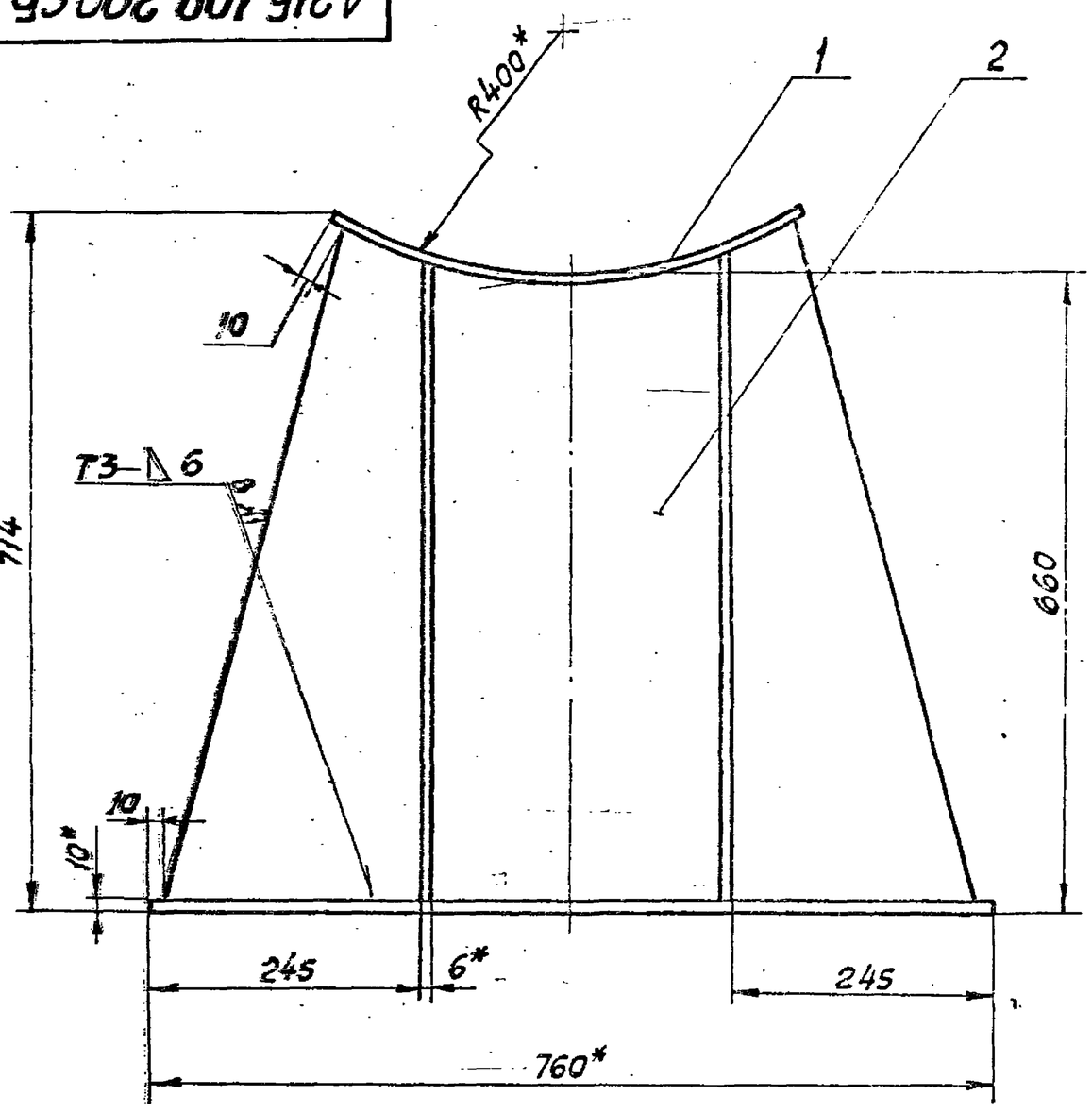

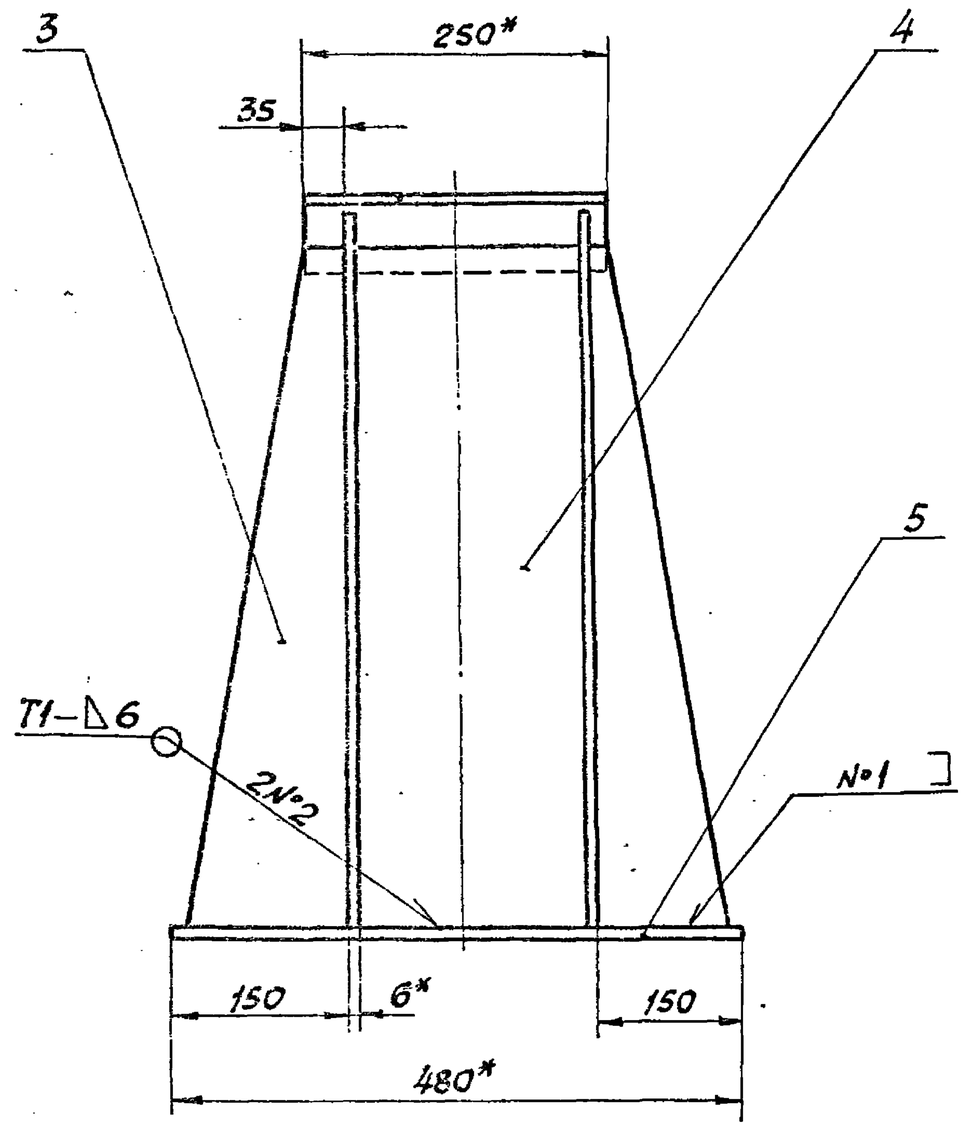

1.* Размеры для справок

2. Неуказанные предельные отклонения размеров: $h16, \pm \frac{IT16}{2}$

3. Сварные швы по ГОСТ 5264-80

Изм.	Лист	№ докум.	Подп.	Дата	Д21Б.109.200СБ			
разраб.		Панова		2.11.82	Опора	Лит.	Масса	Масштаб
Пров.		Абашин				И	79	1:5
Т. контр.						Лист	Листов 1	
Н. контр.		Мянтер				Госстрой СССР ГПИ Горьковский САНТЕХПРОЕКТ		
Утв.								

Копировал Сезова формат А3

Формат	Зона	Поз.	Обозначение	Наименование		Примеч.
				Документация		
А3		1	Д21Б.109.200СБ	Сборочный чертеж		
				Детали		
А4		1	Д21Б.109.113	Лист	1	
А4		2	Д21Б.109.114	Ребро	2	
А4		3	Д21Б.109.115	Ребро	4	
А4		4	Д21Б.109.116	Ребро	2	
Б4		5	Д21Б.109.117	Плита		
				Лист Б-ПН-10 ГОСТ 19903-74		
				ВСт3сп ГОСТ 14637-79		
				(480×760) h16 25/	1	26кг

Изм.	Лист	№ докум.	Подп.	Дата	Д21Б.109.200			
Разраб.		Панова		2.11.82	Опора	Лит.	Лист	Листов 1
Пров.		Абашин						
Т. контр.						Госстрой СССР ГПИ Горьковский САНТЕХПРОЕКТ		
Н. контр.		Мянтер						
Утв.								

Копировал Сезова формат А4

Д21Б.109.108

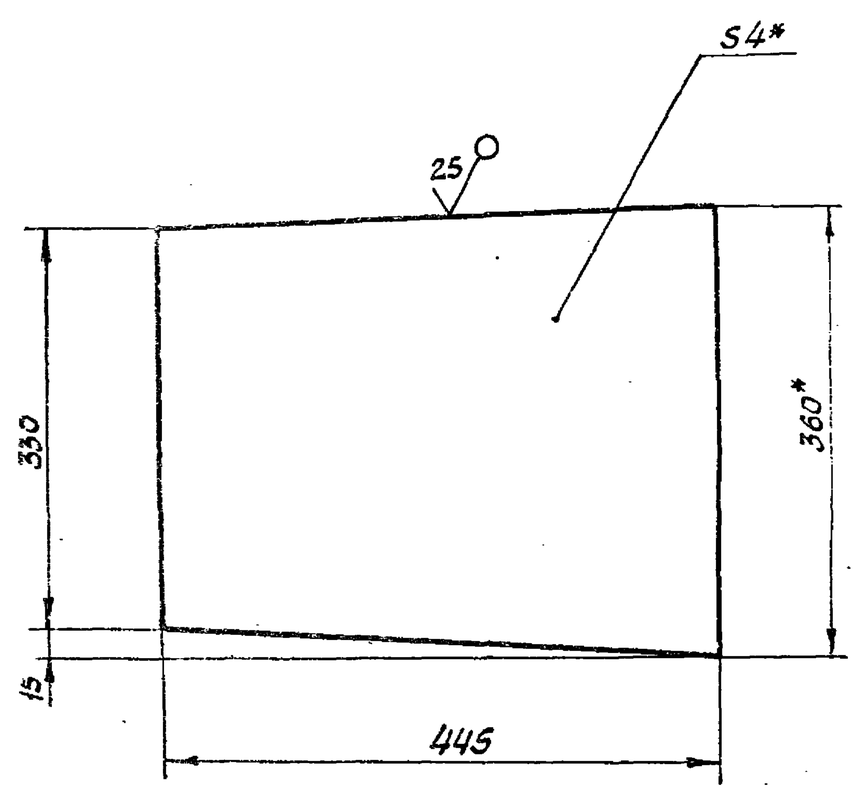

1.* Размеры для справок.

2. Неуказанные предельные отклонения размеров: $h16, \pm \frac{IT16}{2}$

Изм.	Лист	№ докум.	Подп.	Дата	Д21Б.109.108			
Разраб.				2.11.82	Лист нижний	Лит.	Масса	Масштаб
Пров.						И	4,82	1:5
Т. контр.						Лист	Листов 1	
Н. контр.		Мянтер			Лист Б-ПН-4 ГОСТ 19903-74 ВСт3сп ГОСТ 14637-79	Госстрой СССР ГПИ Горьковский САНТЕХПРОЕКТ		
Утв.								

Инв. № подл. | Подп. и дата | Взам. инв. № | Инв. № дубл. | Подп. и дата

Д216.109.115

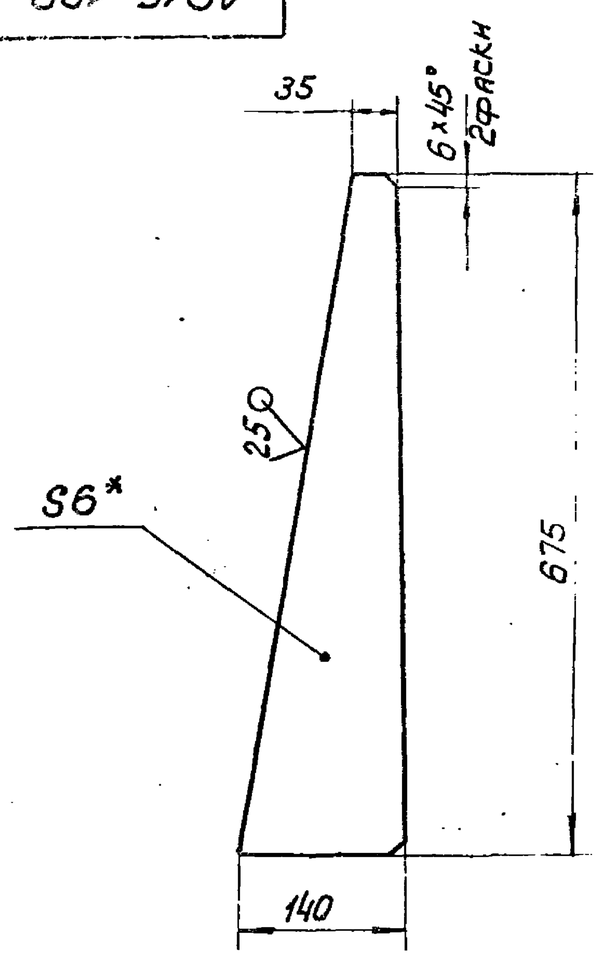

1. *Размеры для справок
2. Неуказанные предельные отклонения размеров: $h16, \pm \frac{IT16}{2}$.

Изм. Лист	№докум.	Подп.	Дата	Д21Б.109.115			
Разраб.	Панова		2.11.82	Ребро	Лит.	Масса	Масштаб
Пров.	Абашин				И	2,2	1:5
Т. контр.					Лист	Листов 1	
Н. контр.	Мюнтер			Лист Б-ПН-6,0 ГОСТ 19903-74 / ВСт3сп ГОСТ 14637-79	Госстрой СССР ГПИ Горьковский Сантехпроект		
Утв.							

Формат А4

Д216.109.116

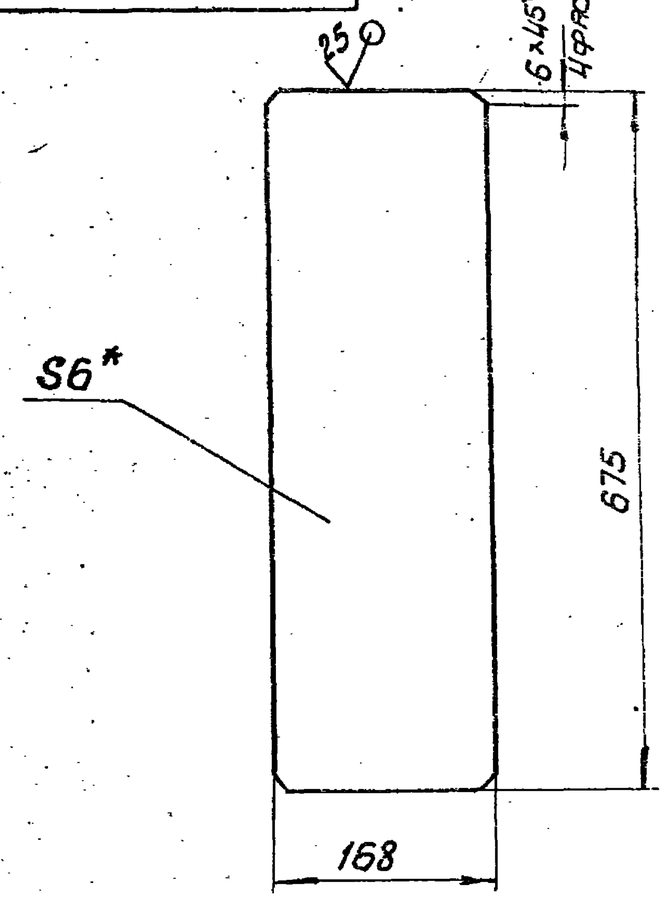

1. *Размеры для справок
2. Неуказанные предельные отклонения размеров: $h16, \pm \frac{IT16}{2}$.

Изм. Лист	№докум.	Подп.	Дата	Д21Б.109.116			
Разраб.	Панова		2.11.82	Ребро	Лит.	Масса	Масштаб
Пров.	Абашин				И	4,7	1:5
Т. контр.					Лист	Листов 1	
Н. контр.	Мюнтер			Лист Б-ПН-6 ГОСТ 19903-74 / ВСт3сп ГОСТ 14637-79	Госстрой СССР ГПИ Горьковский Сантехпроект		
Утв.							

Формат А4

Инв. N подл. | Подпись и дата | Взам. инв. N | Инв. N дубл. | Подпись и дата

Д216.109.114

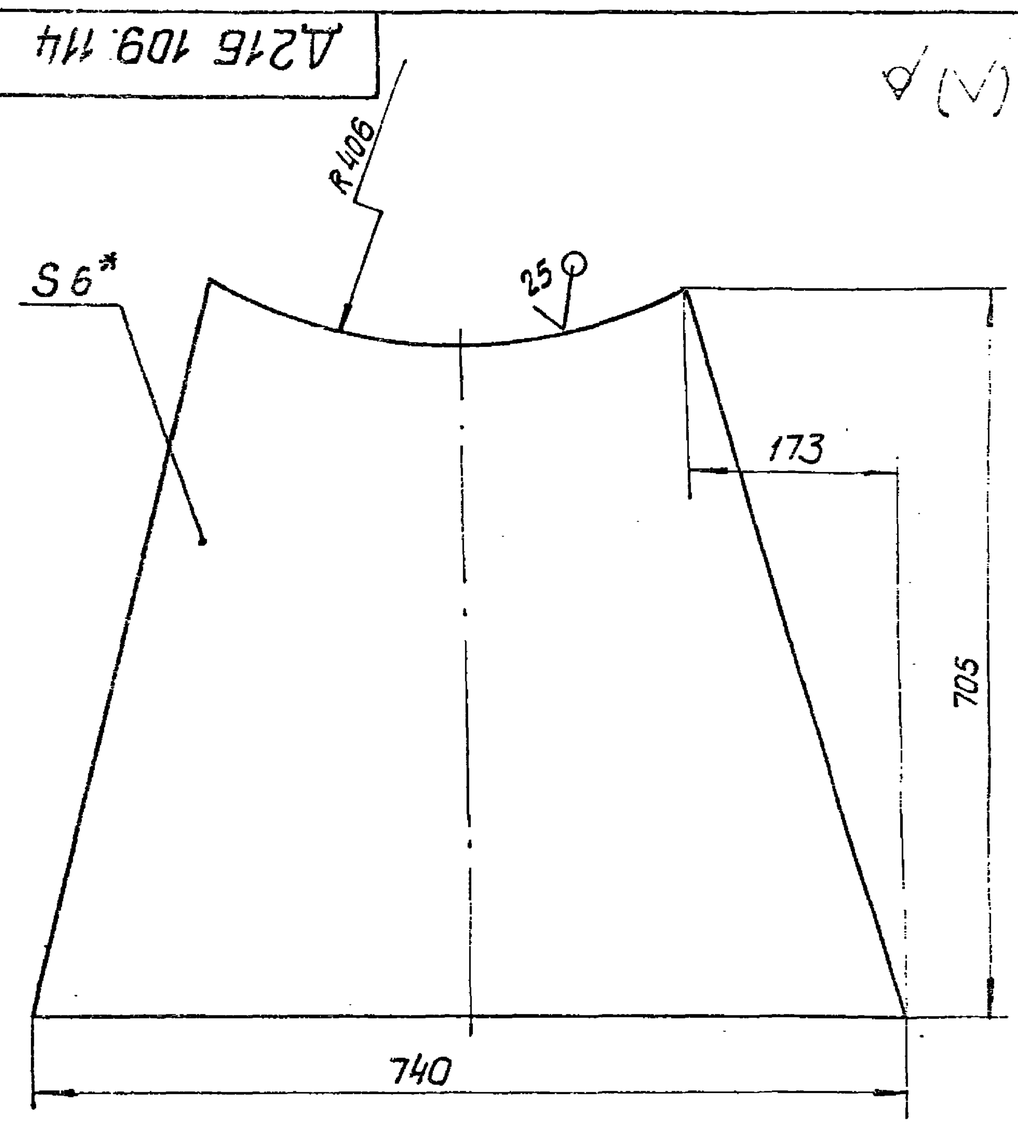

1. *Размер для справок
2. Неуказанные предельные отклонения размеров: $h16, \pm \frac{IT16}{2}$.

Изм. Лист	№докум.	Подп.	Дата	Д21Б.109.114			
Разраб.	Панова		2.11.82	Ребро	Лит.	Масса	Масштаб
Пров.	Абашин				И	15	1:5
Т. контр.					Лист	Листов 1	
Н. контр.	Мюнтер			Лист Б-ПН-6,0 ГОСТ 19903-74 / ВСт3сп ГОСТ 14637-79	Госстрой СССР ГПИ Горьковский Сантехпроект		
Утв.							

Формат А4

Д216.109.113

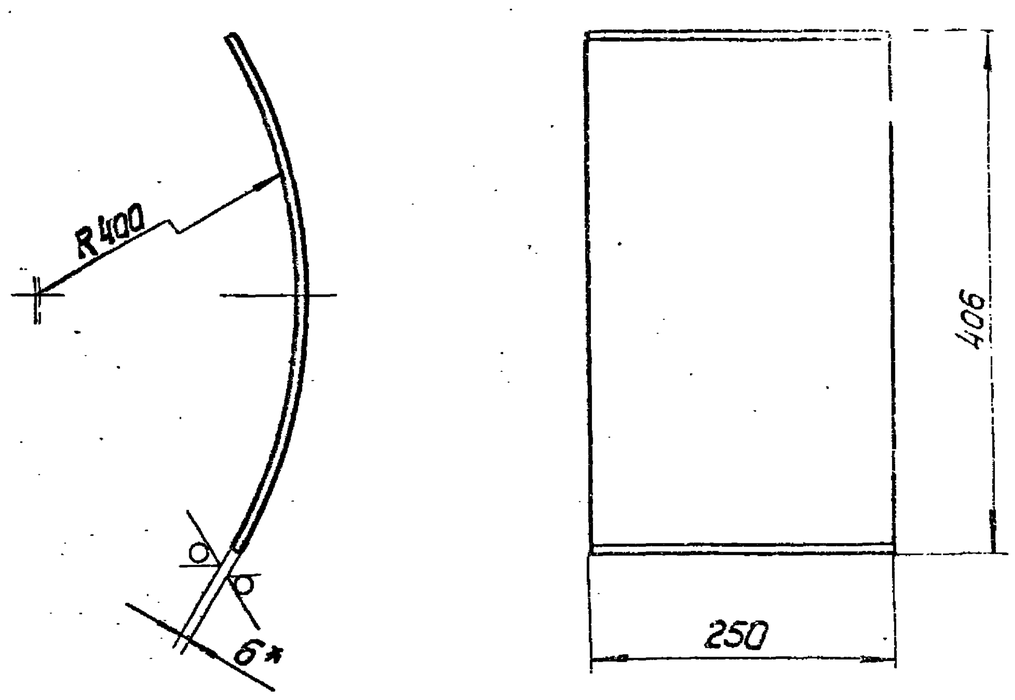

Длина развертки — 425мм.

1. *Размер для справок
2. Неуказанные предельные отклонения размеров: $h16, \pm \frac{IT16}{2}$.

Изм. Лист	№докум.	Подп.	Дата	Д21Б.109.113			
Разраб.	Панова		2.11.82	Лист	Лит.	Масса	Масштаб
Пров.	Абашин				И	5	1:5
Т. контр.					Лист	Листов 1	
Н. контр.	Мюнтер			Лист Б-ПН-6,0 ГОСТ 19903-74 / ВСт3сп ГОСТ 14637-79	Госстрой СССР ГПИ Горьковский Сантехпроект		
Утв.							

Формат А4

Д216.110.001

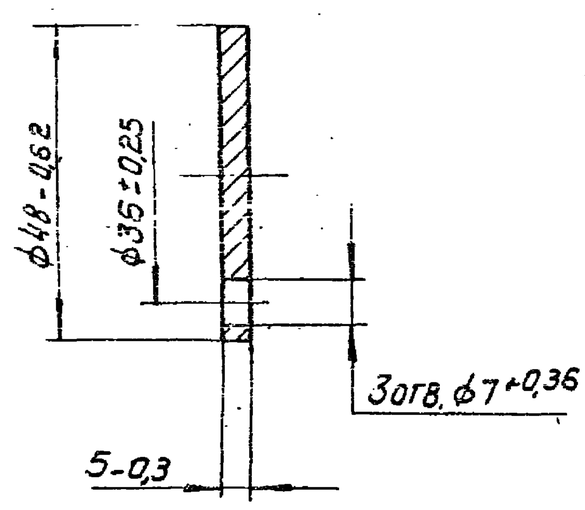

Изм.	Лист	№докум.	Подп.	Дата	Д21Б.110.001			
Разраб.		Плинникова		11.82	Крышка	Лит. И	Масса 0,07	Масштаб 1:1
Пров.		Корчков				Лист	Листов 1	
Т.контр.						Госстрой СССР ГПИ Горьковский Сантехпроект		
Н.контр.		Мюнтер			8Ст3сп ГОСТ 380-71			
Утв.								

Формат А4

Формат	Зона	Поз.	Обозначение	Наименование	Кол.	Примеч.
				Стандартные изделия		
				Болты ГОСТ 7798-70		
		37		М6×25.36	112	
		39		М12×35.36	40	
				Гайки ГОСТ 5915-70		
		40		М6.4	112	
		42		М12.4	40	
		43		Шайба 6.65Г ГОСТ 6402-70	40	
				Прочие изделия		
		44		Компенсатор 300×400-1-01 ПГВУ 247-76	3	ЦНТИ г.Ленинград
		45		Заслонка воздушная Р200×400 Р	2	Типовая серия 5.904-13 Выпуск 1-1
				Материалы		
		46		Картон асбестовый КАОН-1-5 ГОСТ 2850-80	1,0	м²

Подпись и дата | Инв.№ подл. | Взам.инв.№ | Подпись и дата

Д21Б.110.000 Лист 3

Изм. Лист №докум. Подп. Дата

Формат А4

Формат	Зона	Поз.	Обозначение	Наименование	Кол.	Примеч.
А4		1	Д21Б.110.150	Короб	3	
А4		12	Д21Б.110.160	Короб	1	
А4		13	Д21Б.110.170	Короб	1	
А4		14	Д21Б.110.180	Короб	1	
А4		15	Д21Б.110.190	Короб	1	
		16	-01	Короб	1	
А4		17	Д21Б.110.200	Короб	1	
А4		18	Д21Б.110.210	Короб	1	
А4		19	Д21Б.110.220	Короб	2	
А4		20	Д21Б.110.230	Короб	10	
А4		21	Д21Б.110.240	Короб	4	
А4		22	Д21Б.110.250	Короб	4	
А4		23	Д21Б.110.260	Короб	4	
А4		24	Д21Б.110.270	Привод рычажный	2	
А4		25	Д21Б.110.280	Подвеска	2	
		26	-01	Подвеска	2	
		27	-02	Подвеска	3	
		28	-03	Подвеска	1	
		29	-04	Подвеска	4	
		30	-05	Подвеска	4	
А4		31	Д21Б.110.290	Подвеска	2	
		32	-01	Подвеска	2	
А4		33	Д21Б.110.300	Опора	2	
А4		34	Д21Б.110.310	Короб	2	
А4		35	Д21Б.110.320	Короб	1	

Изм. Лист №докум. Подп. Дата Д21Б.110.000 Лист 2

Формат А4

Формат	Зона	Поз.	Обозначение	Наименование	Кол.	Примеч.
				Документация		
А2			Д21Б.110.000СБ	Сборочный чертеж		
А3			Д21Б.110.000ВС	Ведомость спецификаций		
А3			Д21Б.110.000ВП	Ведомость покупных изделий.		
				Сборочные единицы		
А4		1	Д21Б.110.010	Тройник с заслонкой	1	
А4		2	Д21Б.110.060	Короб	2	
А4		3	Д21Б.110.070	Короб	2	
А4		4	Д21Б.110.080	Карман всасывающий	2	
А4		5	Д21Б.110.090	Короб	2	
А4		6	Д21Б.110.100	Короб	2	
А4		7	Д21Б.110.110	Короб	2	
А4		8	Д21Б.110.120	Короб	2	
А4		9	Д21Б.110.130	Короб	1	
А4		10	Д21Б.110.140	Короб	1	

Подпись и дата | Инв.№ дубл. | Взам.инв.№ | Подпись и дата | Инв.№ подл.

Изм.	Лист	№докум.	Подп.	Дата	Д21Б.110.000			
Разраб.		Корчков		11.82	Воздуховоды	Лит. И	Лист 1	Листов 3
Пров.		Корчков		11.82		Госстрой СССР ГПИ Горьковский Сантехпроект		
Нач.отд.		Волынский						
Н.контр.		Мюнтер						
Утв.								

19452-02 41 Копировал Формат А4

№ строки	Обозначение	Наименование	Куда входит: Обозначение	Куда входит: Кол.	Общее количество	Примечание
1	Д21Б. 110. 250	Короб			4	
2	Д21Б. 110. 260	Короб			4	
3	Д21Б. 110. 270	Привод рычажный			2	
4	Д21Б. 110. 280	Подвеска			2	
5	Д21Б. 110. 290	Подвеска			2	
6	Д21Б. 110. 300	Опора			2	
7	Д21Б. 110. 310	Короб			2	
8	Д21Б. 110. 320	Короб			1	

Изм	Лист	№ докум.	Подп.	Дата

Д21Б. 110. 000 ВС

Лист 2

Копировал: Лапова Формат А3

№ строки	Обозначение	Наименование	Куда входит: Обозначение	Куда входит: Кол.	Общее количество	Примечание
1						
2	Д21Б. 110. 000	Воздуховоды			1	
3	Д21Б. 110. 010	Тройник с заслонкой			1	
4	Д21Б. 110. 020	Тройник	Д21Б. 110. 010	1	1	
5	Д21Б. 110. 030	Заслонка	Д21Б. 110. 010	1	1	
6	Д21Б. 110. 040	Фланец	Д21Б. 110 010	1	1	
7	Д21Б. 110. 050	Фланец	Д21Б. 110. 010	1	1	
8	Д21Б. 110. 060	Короб			2	
9	Д21Б. 110. 070	Короб			2	
10	Д21Б. 110. 080	Карман всасывающий			2	
11	Д21Б. 110. 090	Короб			2	
12	Д21Б. 110. 100	Короб			2	
13	Д21Б. 110. 110	Короб			2	
14	Д21Б. 110. 120	Короб			2	
15	Д21Б. 110. 130	Короб			1	
16	Д21Б. 110. 140	Короб			1	
17	Д21Б. 110. 150	Короб			3	
18	Д21Б. 110. 160	Короб			1	
19	Д21Б. 110. 170	Короб			1	
20	Д21Б. 110. 180	Короб			1	
21	Д21Б. 110. 190	Короб			1	
22	Д21Б. 110. 200	Короб			1	
23	Д21Б. 110. 210	Короб			1	
24	Д21Б. 110. 220	Короб			2	
25	Д21Б. 110. 230	Короб			10	
26	Д21Б. 110. 240	Короб			4	

Изм	Лист	№ докум.	Подп.	Дата
Разраб.		Гольденберг		11.82
Пров.				
Нач.отд.		Зольский		
Н.контр.		Мюнтер		
Утв.				

Д21Б. 110. 000 ВС

Воздуховоды. Ведомость спецификаций

Лит.	Лист	Листов
И	1	2

Госстрой СССР ГПИ Горьковский Сантехпроект

1945С-02 42 Копировал: Лапова Формат А3

№строки	Наименование	Обозначение документа на поставку	Поставщик	Куда входит (обозначение)	Количество: На изделие	В комплекты	На регулир.	Всего	Примечание
1	М10х24.36			Д21Б.110.010	4			4	
2	М12х35.36				40			40	
3	Гайка	ГОСТ 5915-70							
4	М6.4				112			112	
5				Д21Б.110.010	38			38	
6								150	
7	М8.4			Д21Б.110.010	3			3	
8	М10.4			Д21Б.110.010	4			4	
9	М12.4				40			40	
10	Шайба 6.65Г	ГОСТ 6402-70			40			40	
11				Д21Б.110.010	3			3	
12								43	
13									
14									
15									
16									
17									
18									
19									
20									
21									
22									
23									
24									
25									
26									
27									
28									

Изм	Лист	№Докум.	Подп.	Дата	Д21Б.110.000 ВП	Лист 2

Копировал: Такой Формат А3

№строки	Наименование	Обозначение документа на поставку	Поставщик	Куда входит (обозначение)	Количество: На изделие	В комплекте	На регулир.	Всего	Примечание
1	Заслонка воздушная Р200х400Р	Типовая серия 5.904-13 выпуск 1-1			2			2	
2	Компенсатор 300х400-1-01	ЛГВУ 247-76			3			3	ЦНТИ г. Ленинград
3	Муфта 4.1-02	ОСТ 34281-75		Д21Б.110.280	1			16	
4				Д21Б.110.290	2			8	
5								24	
6	Плавник 4-01	ОСТ 34281-75		Д21Б.110.280	2			32	
7				Д21Б.110.290	4			16	
8								48	Ленинград ЦКИ и КИПиА
9	Привод рычажный 01	МВН 467-63		Д21Б.110.270	1			2	То же
10	Рычаг с вилкой 02	МВН 483-63		Д21Б.110.270	1			2	
11	Тяга левая 2-49	ОСТ 34281-75		Д21Б.110.280	1			16	
12				Д21Б.110.290	2			8	
13								24	
14	Ушко 2-02	ОСТ 34300-75		Д21Б.110.280	2			32	
15				Д21Б.110.290	4			16	
16								48	
17	Шпонка 01	МВН 681-63		Д21Б.110.270	1			2	Ленинград ЦКИ и КИПиА
18									
19	Крепежные изделия								
20	Винт М6х12.36	ГОСТ 1476-75		Д21Б.110.270	2			2	
21	Болт	ГОСТ 7798-70							
22	М6х16.36			Д21Б.110.010	3			3	
23	М6х25.36				112			112	
24	М6х30.36			Д21Б.110.010	38			38	
25	М8х24.36			Д21Б.110.010	5			5	

Изм	Лист	№докум.	Подп.	Дата	Д21Б.110.000 ВП	Лит.	Лист	Листов
Разраб.		Гинзбург		1.11.85	Воздуховоды. Ведомость покупных изделий.		1	2
Пров.						Госстрой СССР ГПИ Горьковский Сантехпроект		
Нач.отд.		Борский						
Н.контр.		Мюнтер						
Утв.								

19452-02 43 Копировал: Формат А3

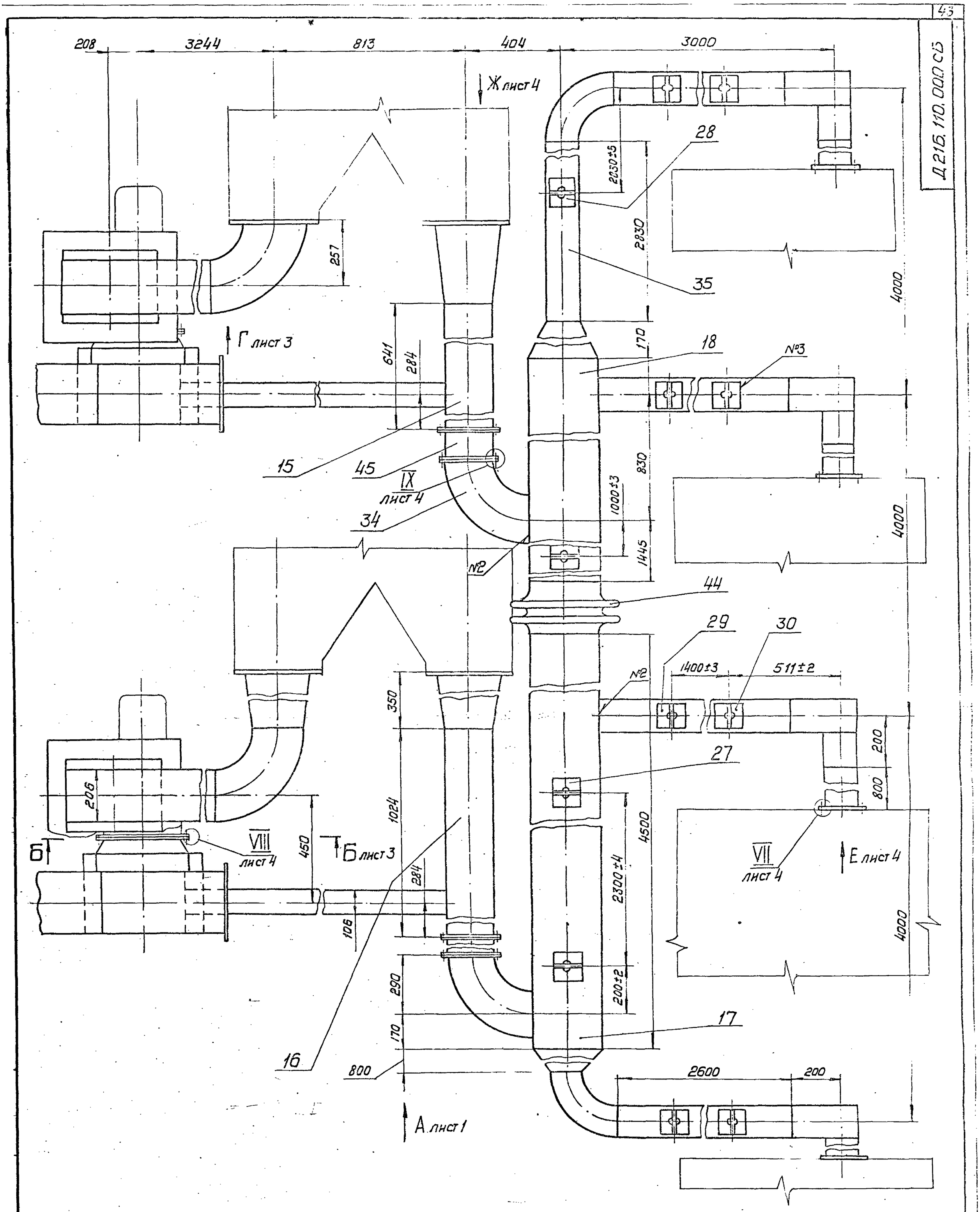

1. Размеры без допусков для справок
2. Сварные швы по ГОСТ 5264-80

					Д 215 110.000 СБ			
Изм.	Лист	N докум.	Подп.	Дата	Воздуховоды	Лит.	Масса	Масштаб
Разраб.		Корчков		1.11.82		И	1687	1:10
Пров.		Корчков				Лист 1	Листов 4	
Т. контр.		Корчков				Госстрой СССР ГПИ Горьковский Сантехпроект		
Н. контр.		Мюнтер						
Утв.								

Д21Б. 110. 000 СБ

Вид А лист 1

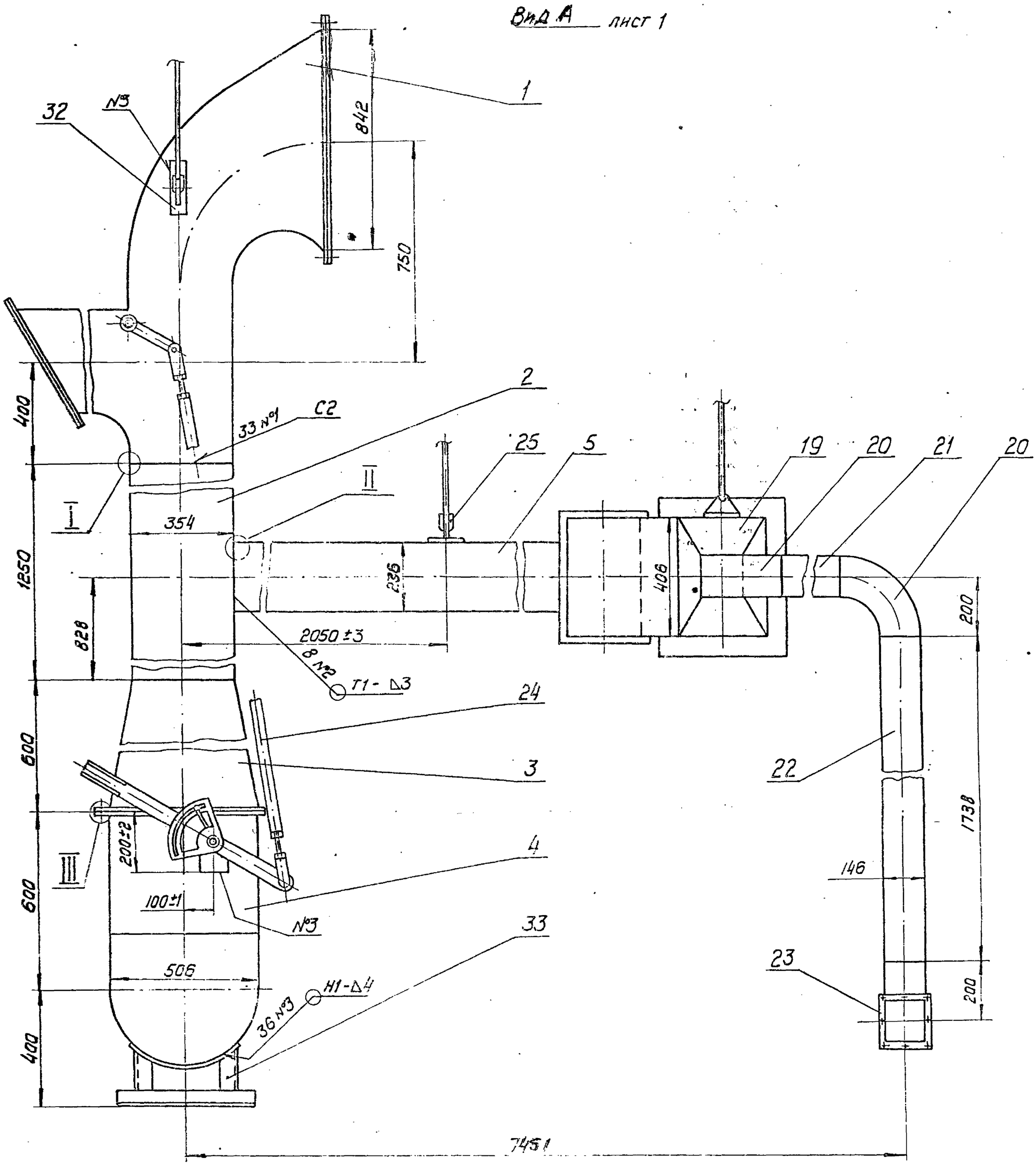

III повернуто
М1:1

I повернуто
М2:1

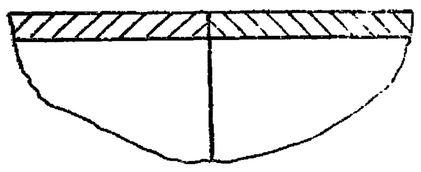

II
М2:1

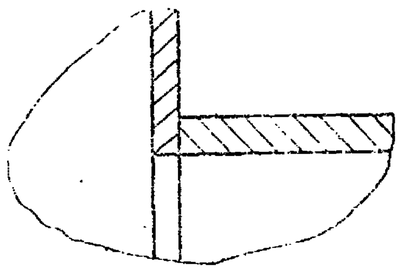

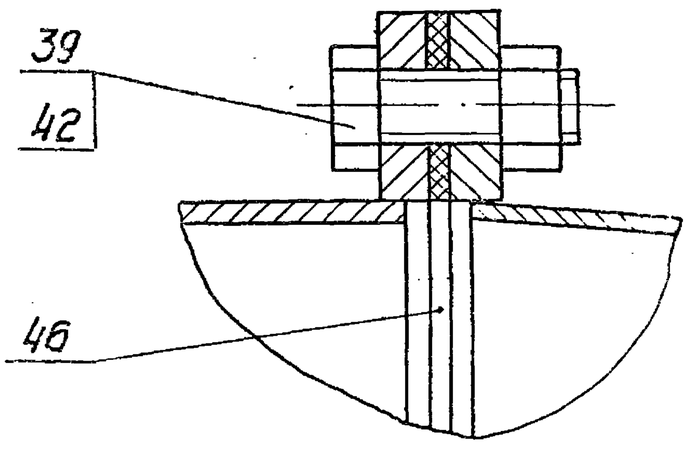

				Д21Б. 110.000 СБ	Лист 2
Изм.	Кол.уч.	№ докум.	Подп.	Дата	

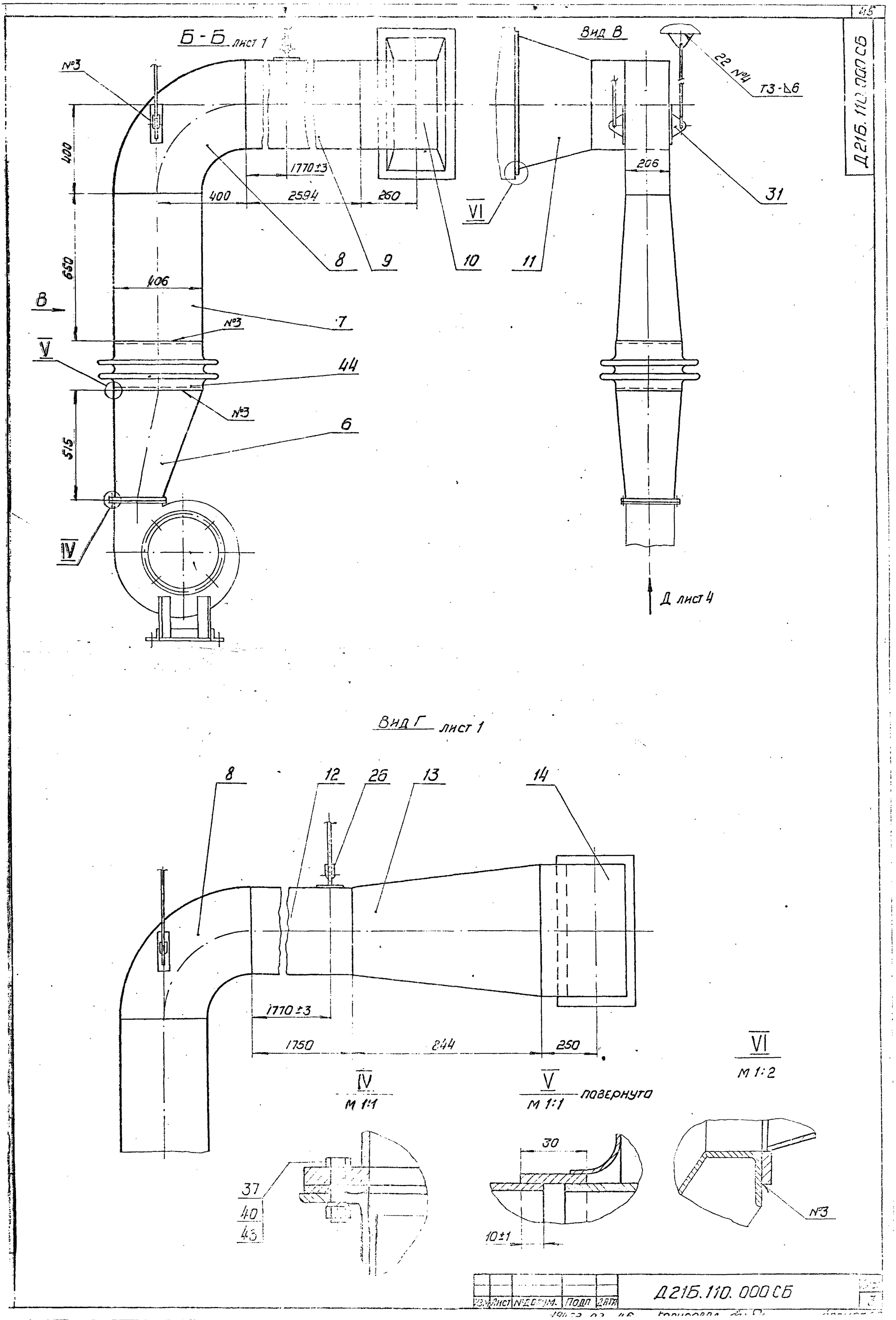
Б-Б лист 1
№3
400
650
515
400
2594
260
1770±3
406
В
№3
7
V
44
№3
6
IV
8
9
10
11
VI
Вид В
22 №4
ТЗ-Δ6
206
31
Д лист 4
Вид Г лист 1
8
12
26
13
14
1770±3
1750
844
250
IV
М 1:1
V
М 1:1
повернуто
VI
М 1:2
37
40
45
30
10±1
№3
Д215.110.000СБ

Вид Д
М 1:2 лист 3

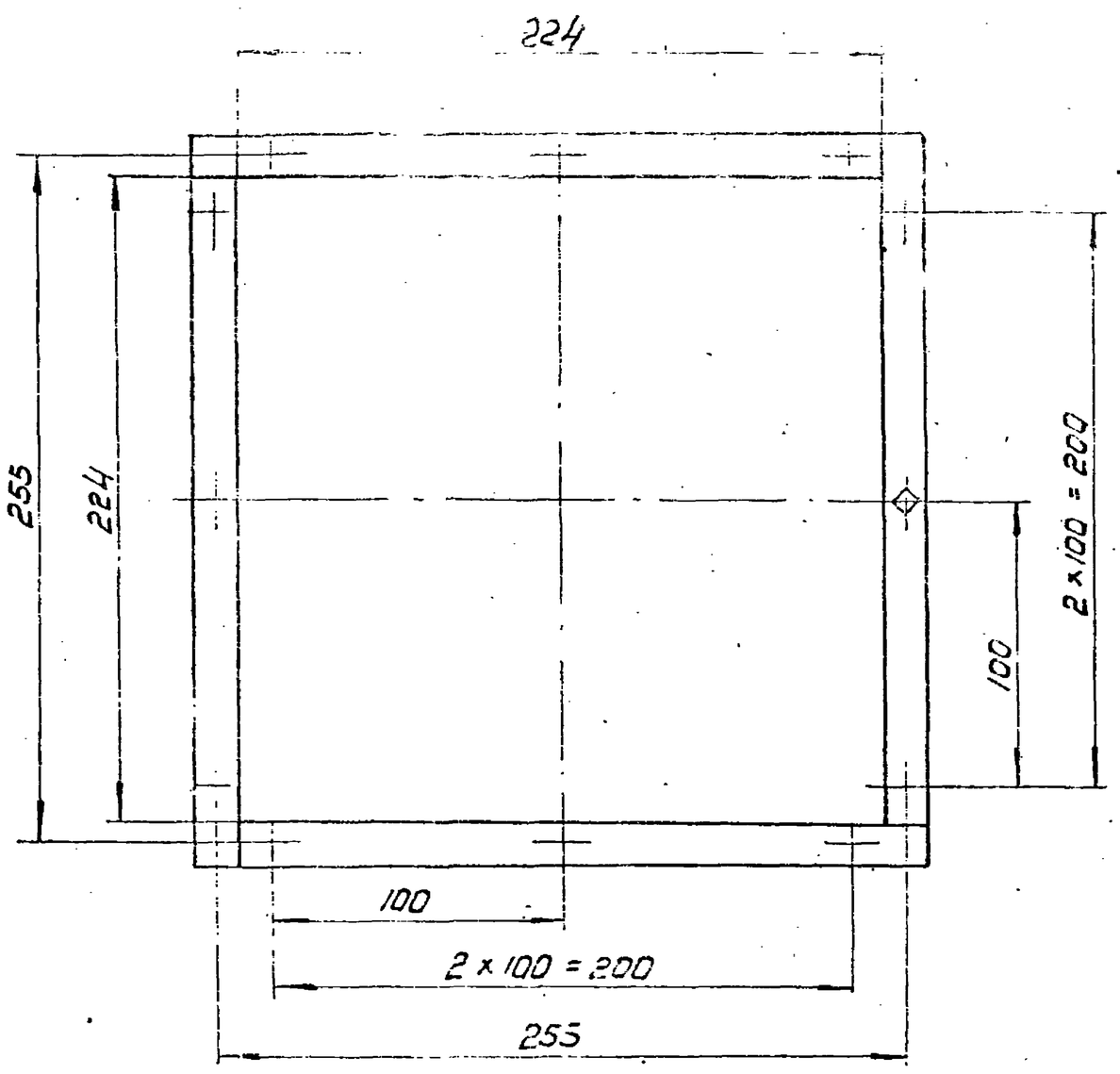

Вид Е
М 1:2 лист 1

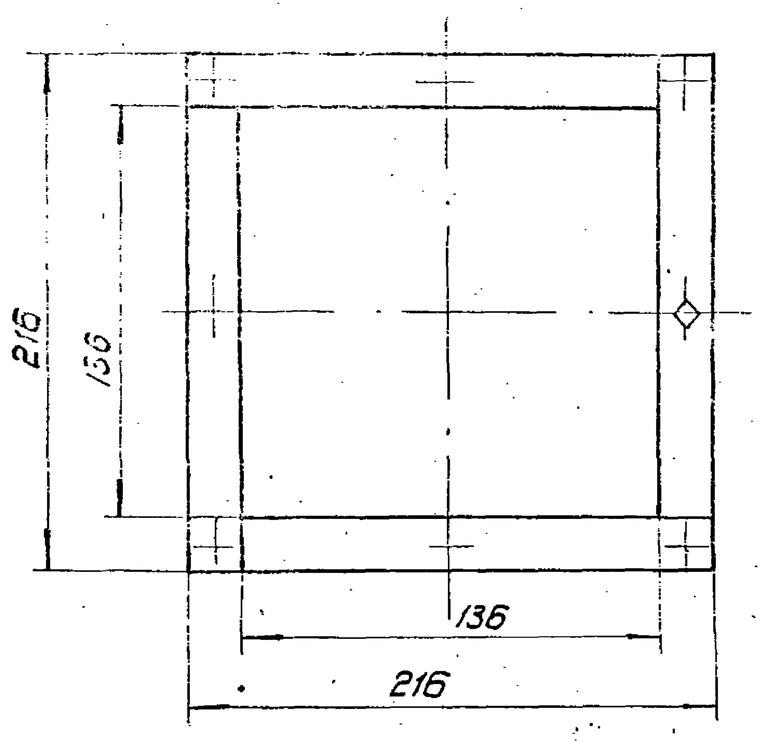

VII
М 1:1 лист 1

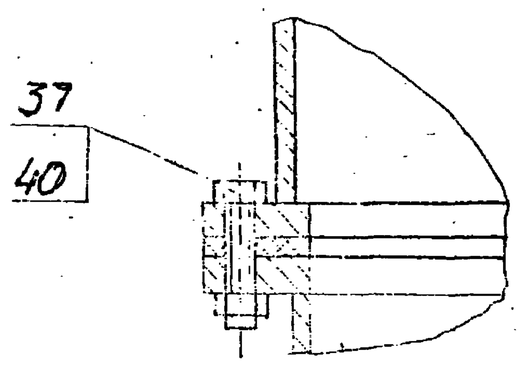

VIII
М 1:1 лист 1

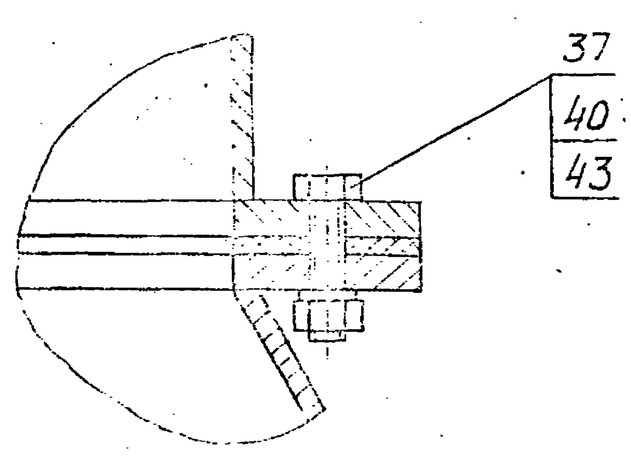

IX
М 1:1 лист 1

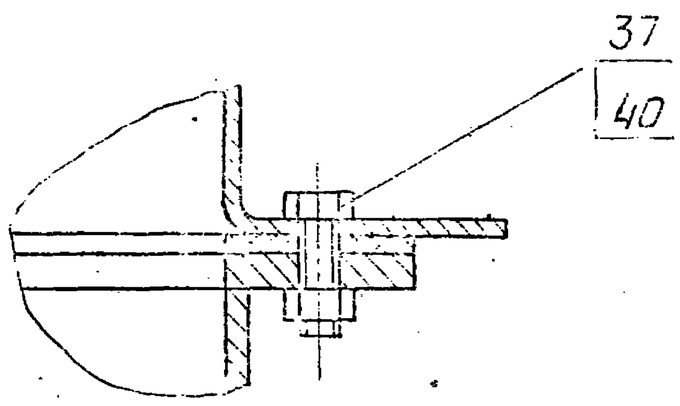

Вид Ж
М 1:4 лист 1

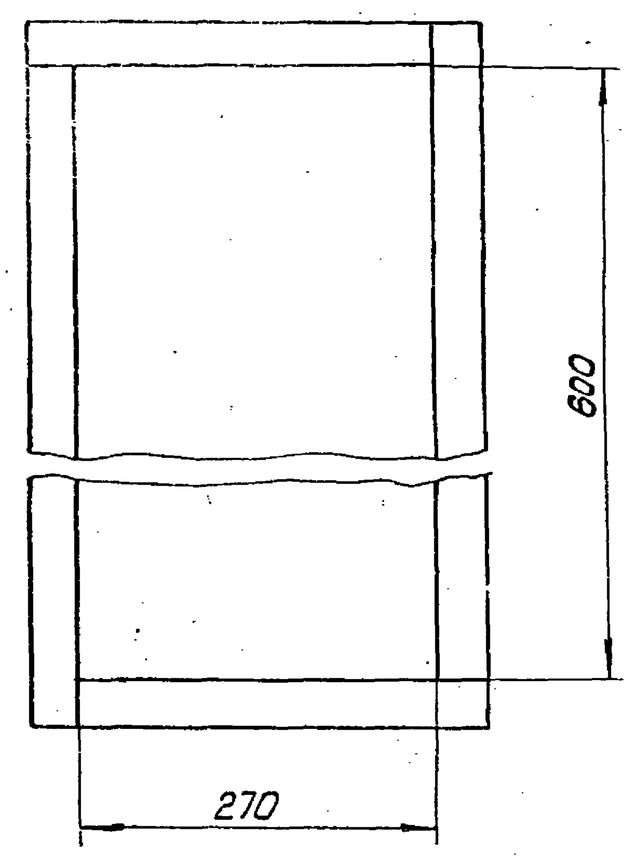

Д21Б.110.003

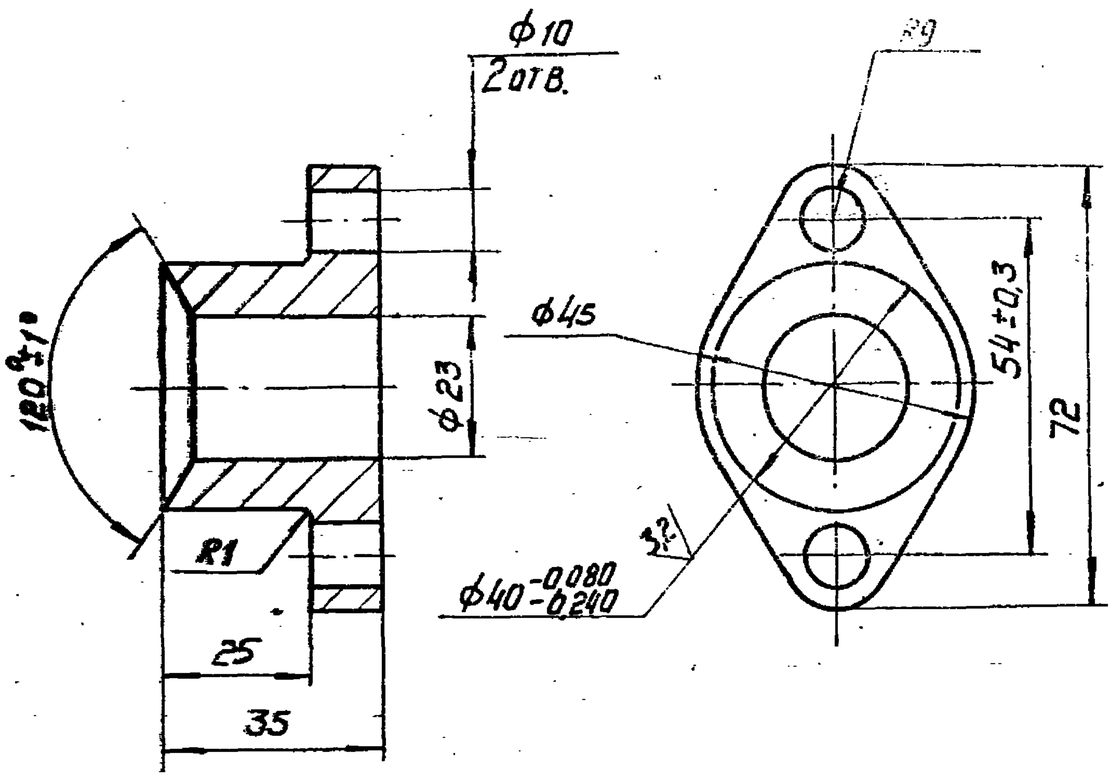

Неуказанные предельные отклонения размеров: H14, h14, $\pm \frac{IT14}{2}$.

Изм.	Лист	N докум.	Подп.	Дата	Д21Б.110.003			
Разр.	Глинникова			1.11.82	Крышка сальника	Лит.	Масса	Масштаб
Пров.	Корчков					И	0,28	1:1
Т.контр.						Лист	Листов 1	
Н.контр.	Мюнтер				С4.18-36 ГОСТ 1412-79	Госстрой СССР, ГПИ Горьковский Сантехпроект		
Утв.								

Формат А4

Д21Б.110.002

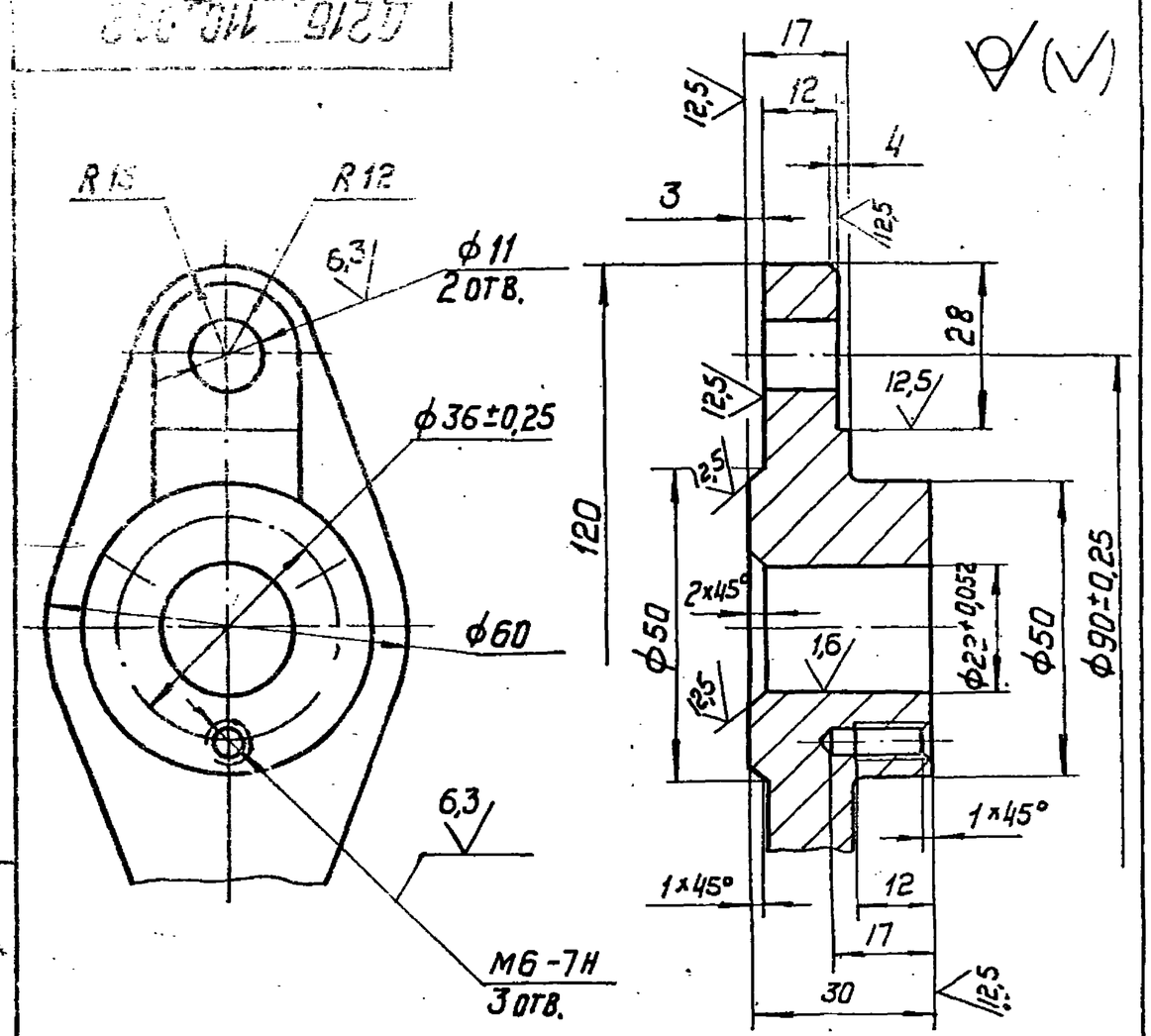

1. Литейные радиусы 3... 5 мм.
2. Формовочные уклоны по ГОСТ 3212-57.
3. Неуказанные предельные отклонения размеров: H14, h14, $\pm \frac{IT14}{2}$.

Изм.	Лист	N докум.	Подп.	Дата	Д21Б.110.002			
Разраб.	Глинникова			1.11.82	Подшипник	Лит.	Масса	Масштаб
Пров.	Корчков					И	0,48	1:1
Т.контр.						Лист	Листов 1	
Н.контр.	Мюнтер				С4 18-36 ГОСТ 1412-79	Госстрой СССР, ГПИ Горьковский Сантехпроект		
Утв.								

Формат А4

Инв.N подл. | Подп. и дата | Взам.инв.N | Инв.N дубл. | Подп. и дата

Формат	Зона	Поз.	Обозначение	Наименование	Кол.	Примеч.
А4		11	Д21Б.110.007	Сетка		
				Сетка № 18-28		
				ГОСТ 12184-66		
				354×504	1	1,7 кг
А4		12	Д21Б.110.008	Прокладка	1	
А4		13	Д21Б.110.009	Прокладка	1	
				Стандартные изделия		
				Болты ГОСТ 7798-70		
		14		М6×16.36	3	
		15		М6×30.36	38	
		16		М8×24.36	5	
		17		М10×24.36	4	
				Гайки ГОСТ 5915-70		
		18		М6.4	38	
		19		М8.4	3	
		20		М10.4	4	
		21		Шайба 6.65Г ГОСТ 6402-70	3	
				Материалы		
		22		Набивки плетеные		
				марки АДД-10		
				ГОСТ 5152-77	0,17	кг

Изм.	Лист	N докум.	Подп.	Дата	Д21Б.110.010		
						Лист	2

Формат А4

Формат	Зона	Поз.	Обозначение	Наименование	Кол.	Примеч.
				Документация		
*			Д21Б.110.010 СБ	Сборочный чертеж		*) А3, А2
				Сборочные единицы		
А4		1	Д21Б.110.020	Тройник	1	
А4		2	Д21Б.110.030	Заслонка	1	
А4		3	Д21Б.110.040	Фланец	1	
А4		4	Д21Б.110.050	Фланец	1	
				Детали		
А4		5	Д21Б.110.001	Крышка	1	
А4		6	Д21Б.110.002	Подшипник	1	
А4		7	Д21Б.110.003	Крышка сальника	1	
А4		8	Д21Б.110.004	Вал	1	
А3		9	Д21Б.110.005	Подшипник	1	
Б4		10	Д21Б.110.006	Сетка		
				Сетка №18-28 ГОСТ 12184-66 354×842	1	2,2 кг

Изм.	Лист	N докум.	Подп.	Дата	Д21Б.110.010		
Разраб.	Глинникова			1.11.82	Тройник с заслонкой	Лит.	Лист	Листов
Пров.	Корчков					И	1	2
Т.контр.						Госстрой СССР ГПИ Горьковский Сантехпроект		
Н.контр.	Мюнтер							
Утв.								

Формат А4

Д21Б.110.010СБ

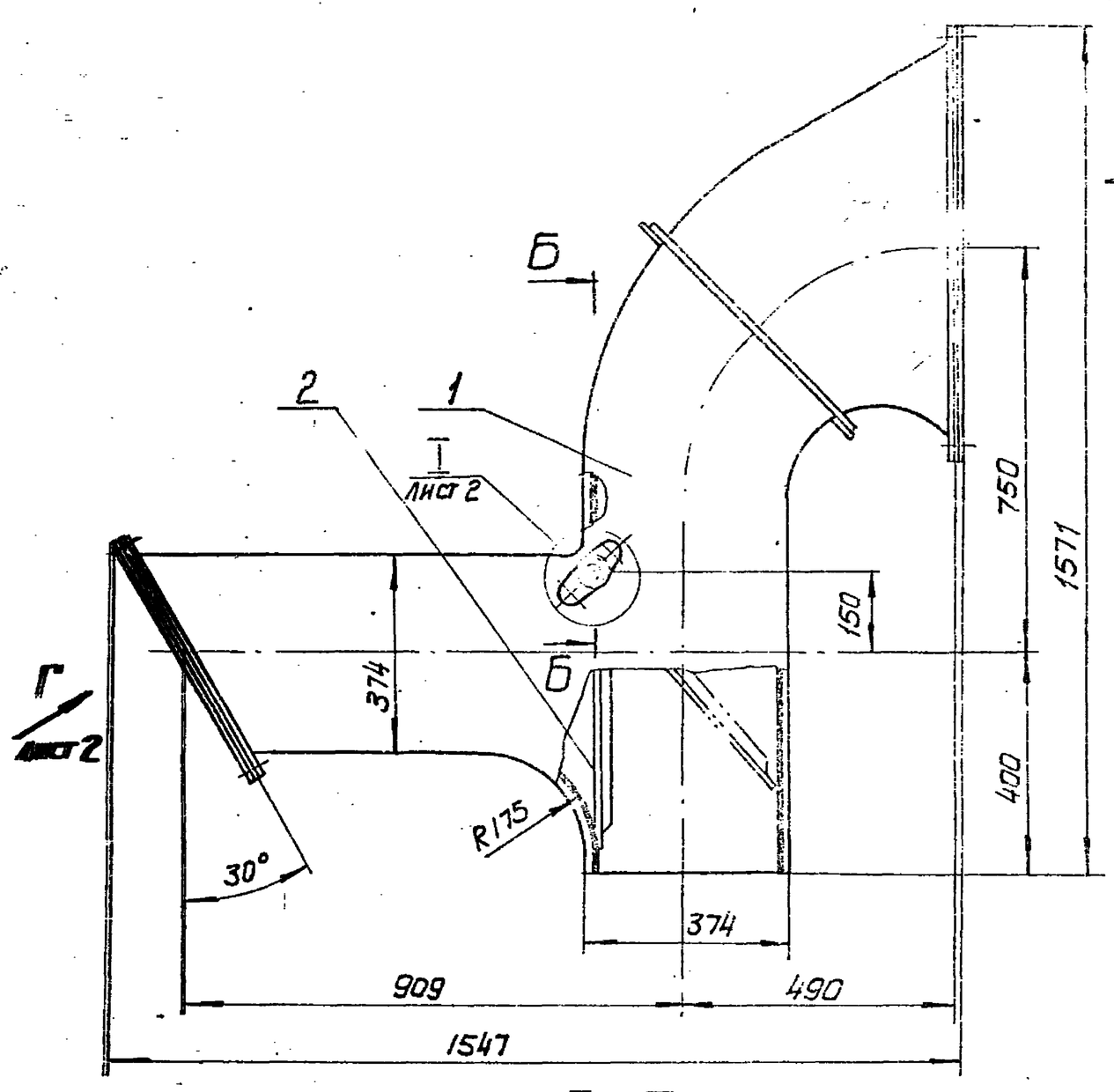

Вид А

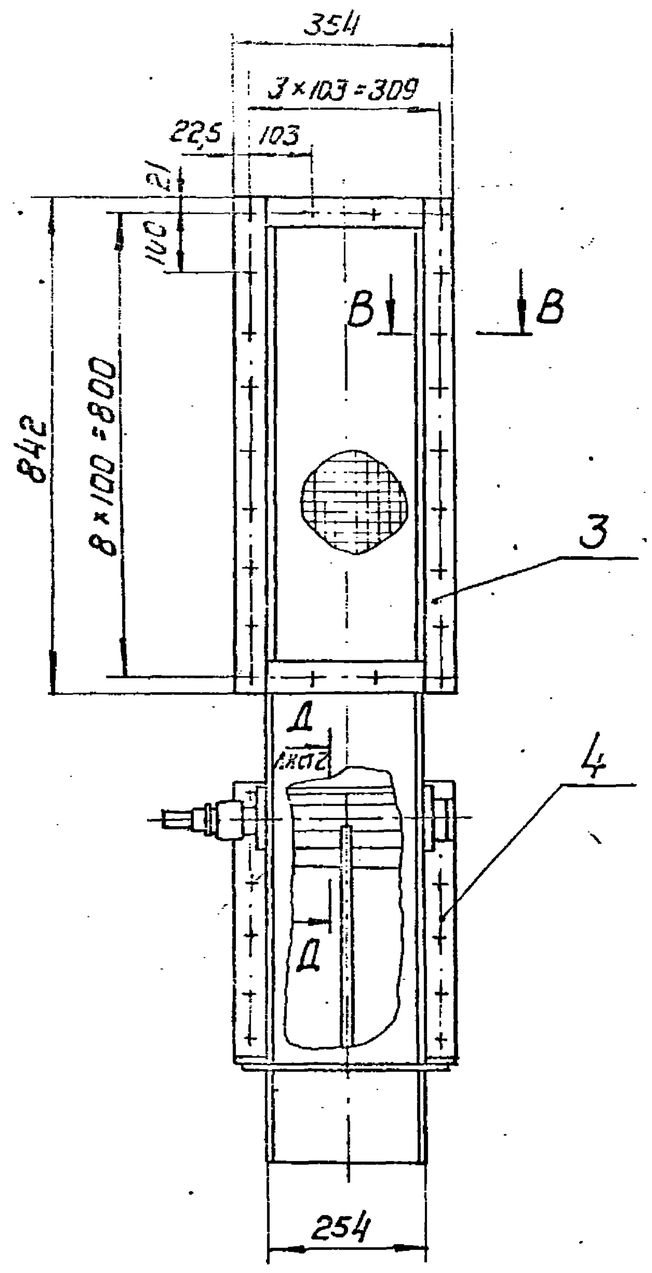

Б-Б
М 1:2

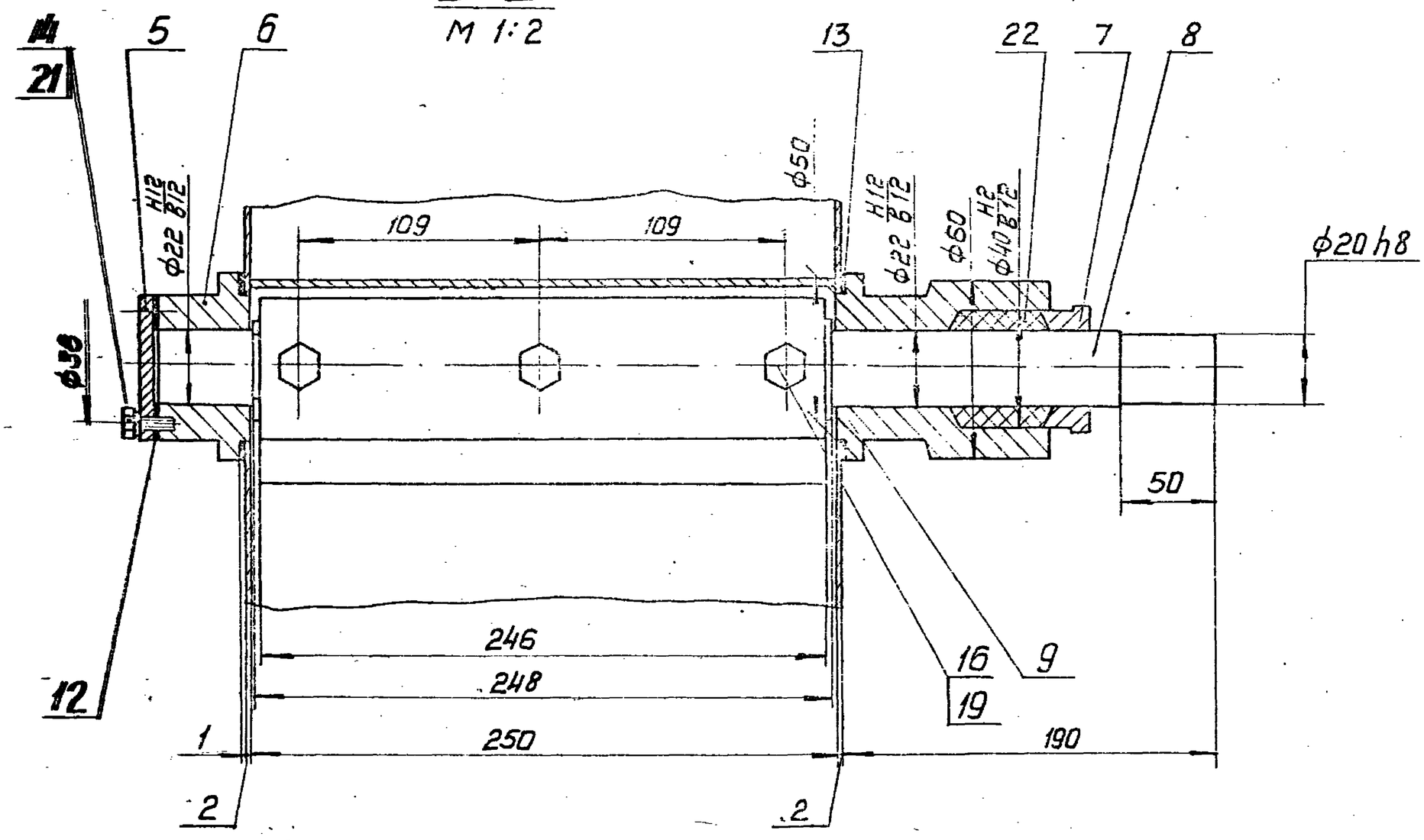

В-В
М 1:2

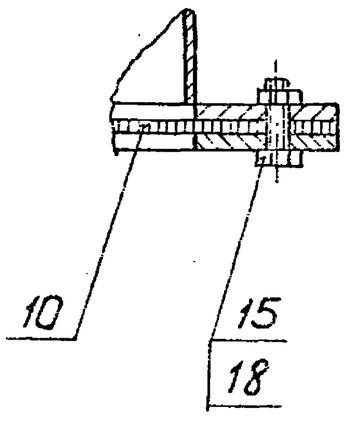

1. Размеры для справок
2. Подшипники набить пластичной смазкой ЦИАТИМ-221 ГОСТ 8551-74

					Д 21Б.110.010СБ			
Изм.	Лист	№ докум.	Подп.	Дата	Тройник с заслонкой	Лит.	Масса	Масштаб
Разраб.		Глинников		1982		Н	80	1:10
Пров.		Корчков				Лист 1	Листов 2	
Т.контр.						Госстрой СССР ГПИ Горьковский Сантехпроект		
Нач.отд.								
Н.контр.		Мюнтер						
Утв.								

19452-02 49 Копировал — Формат А2

Д 21Б 110.004

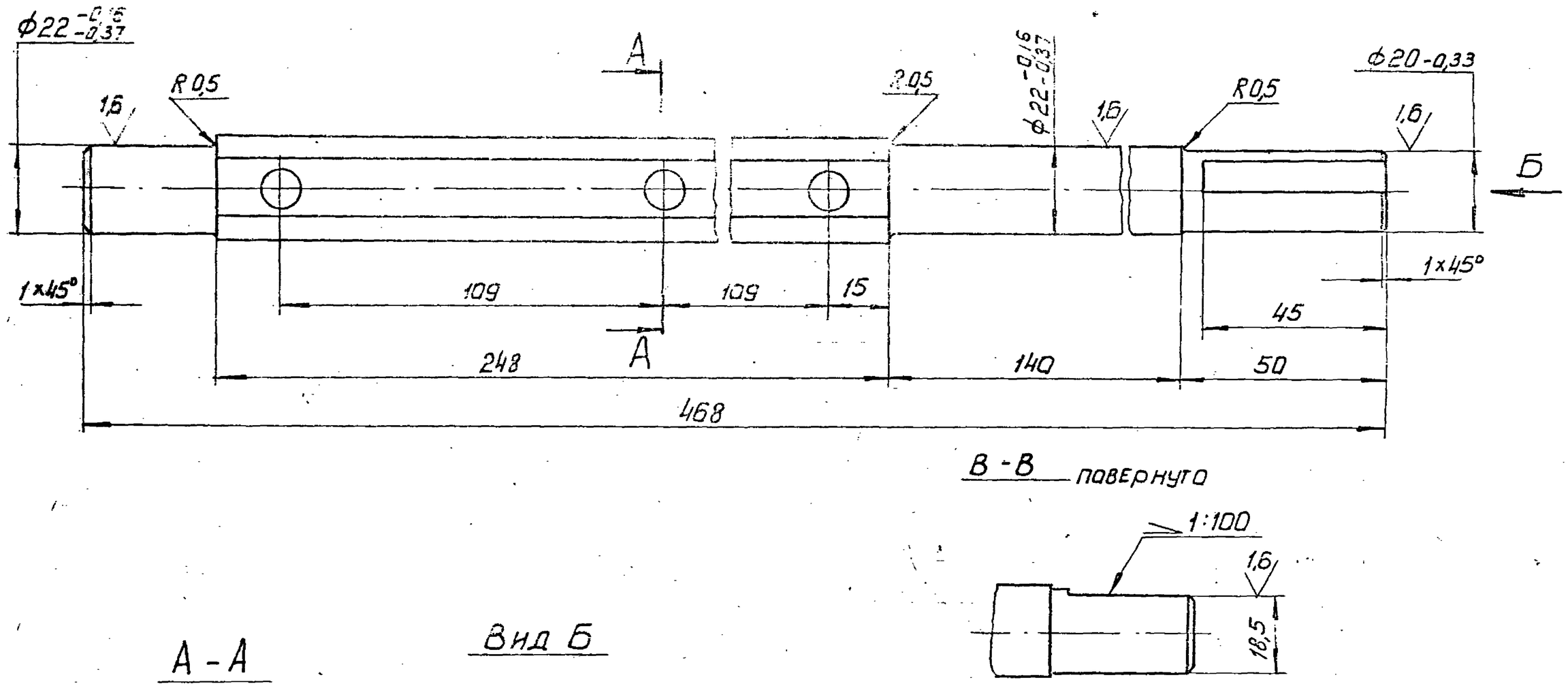

Неуказанные предельные отклонения размеров: $H14, h14, \pm \frac{IT14}{2}$.

					Д21Б.110.004			
Изм.	Лист	№докум.	Подп.	Дата	Валик	Лит.	Масса	Масштаб
Разраб.	Ганнинова					И	1,4	1:1
Пров.	Корчков					Лист	Листов 1	
Т. контр.								
Н. контр.	Мюнтер				ВСт3сп ГОСТ 380-71	Госстрой СССР ГПИ Горьковский Сантехпроект		
Утв.								

Формат А3

Д216.110.010СБ

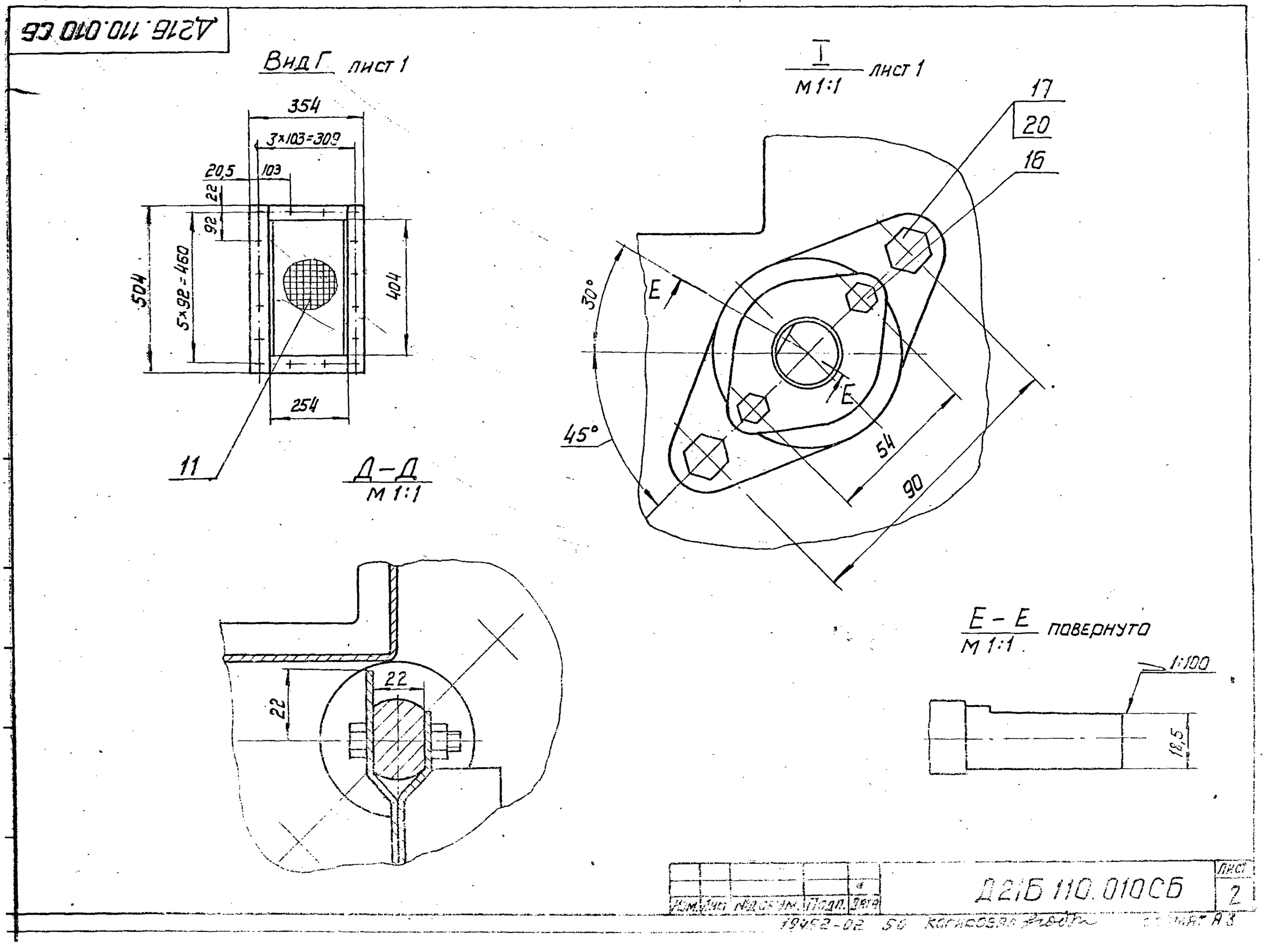

					Д21Б 110.010СБ		Лист 2
Изм.	Лист	№докум.	Подп.	Дата			

19452-02 50 Колесова

Формат А3

Д21Б.110.009

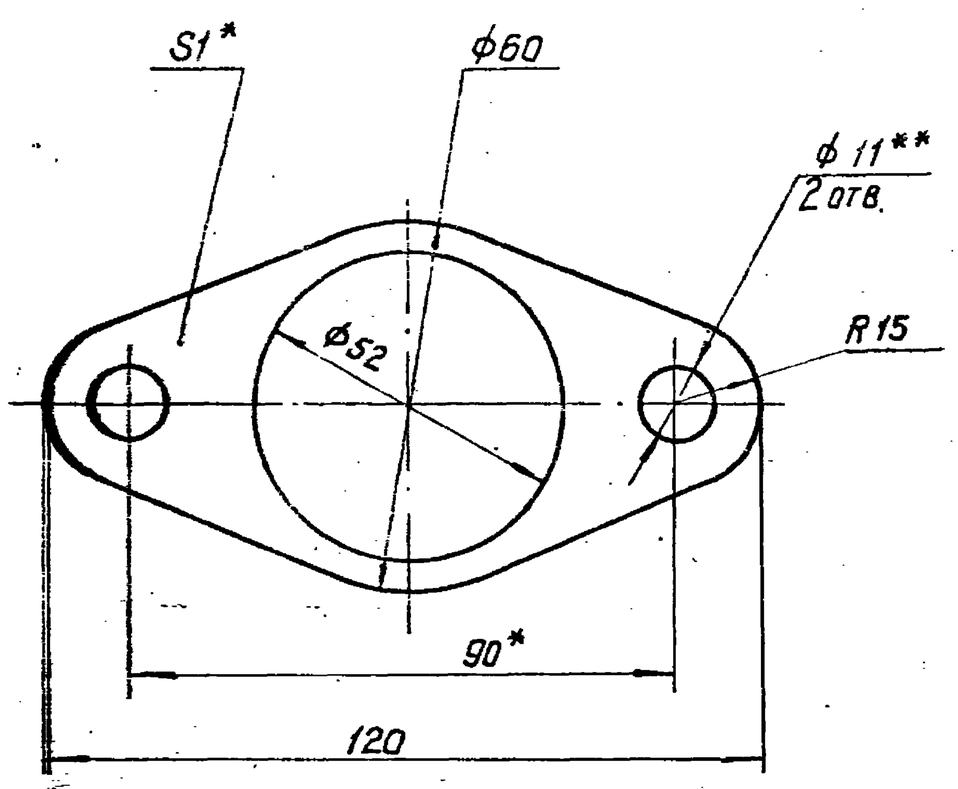

1.* Размеры для справок

2.** Обработать по сопрягаемой детали

Изм.	Лист	N докум.	Подп.	Дата	Д21Б.110.009	
Разраб.	Глинникова				Прокладка	Лит. И; Масса 0,05; Масштаб 1:1
Пров.	Корчков					Лист; Листов 1
Т. контр.					Картон Т-1-1,0Т ГОСТ 20376-74	Госстрой СССР ГПИ Горьковский Сантехпроект
Н. контр.	Мюнтер					
Утв.						

Формат А4

Д21Б.110.008

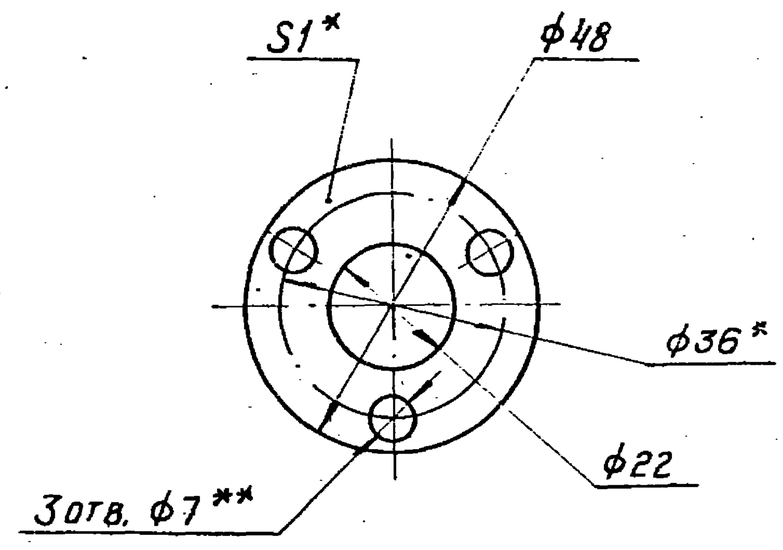

1.* Размеры для справок

2.** Обработать по сопрягаемой детали.

Изм.	Лист	N докум.	Подп.	Дата	Д21Б.110.008	
Разраб.	Глинникова				Прокладка	Лит. И; Масса 0,01; Масштаб 1:1
Пров.	Корчков					Лист; Листов 1
Т. контр.					Картон Т-1-1,0Т ГОСТ 20376-74	Госстрой СССР, ГПИ Горьковский Сантехпроект
Н. контр.	Мюнтер					
Утв.						

Формат А4

Подпись и дата | Инв. N дубл. | Взам. инв. N | Подпись и дата | Инв. N подл.

Д21Б.110.005

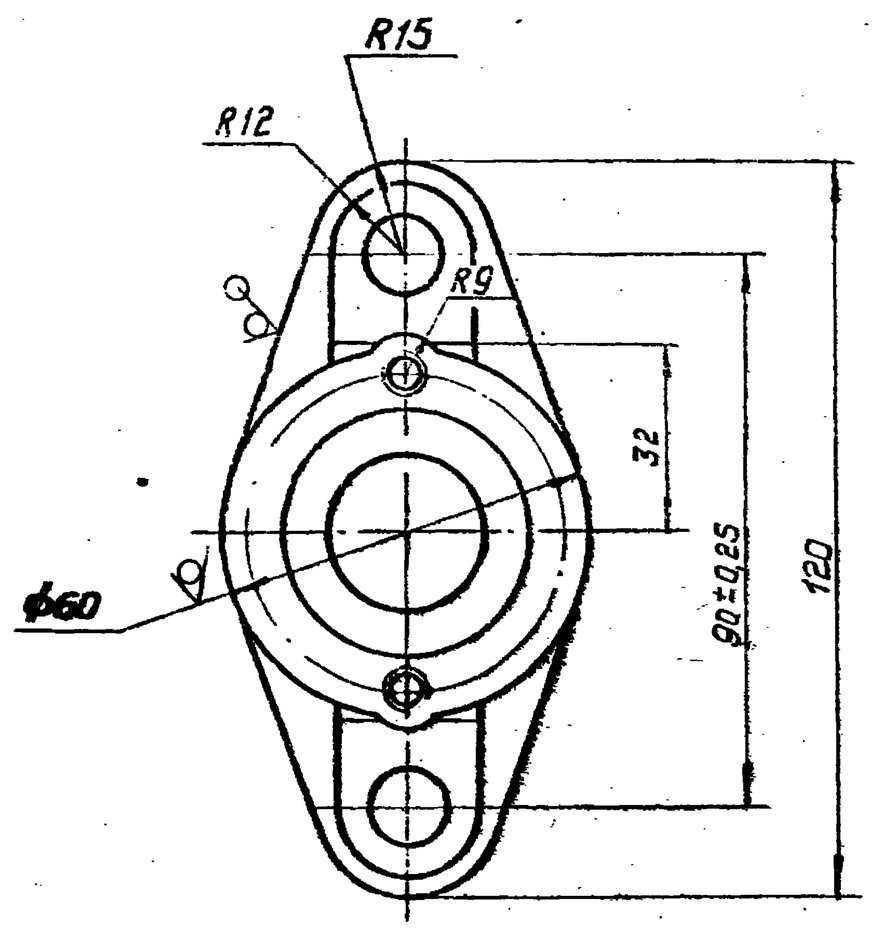

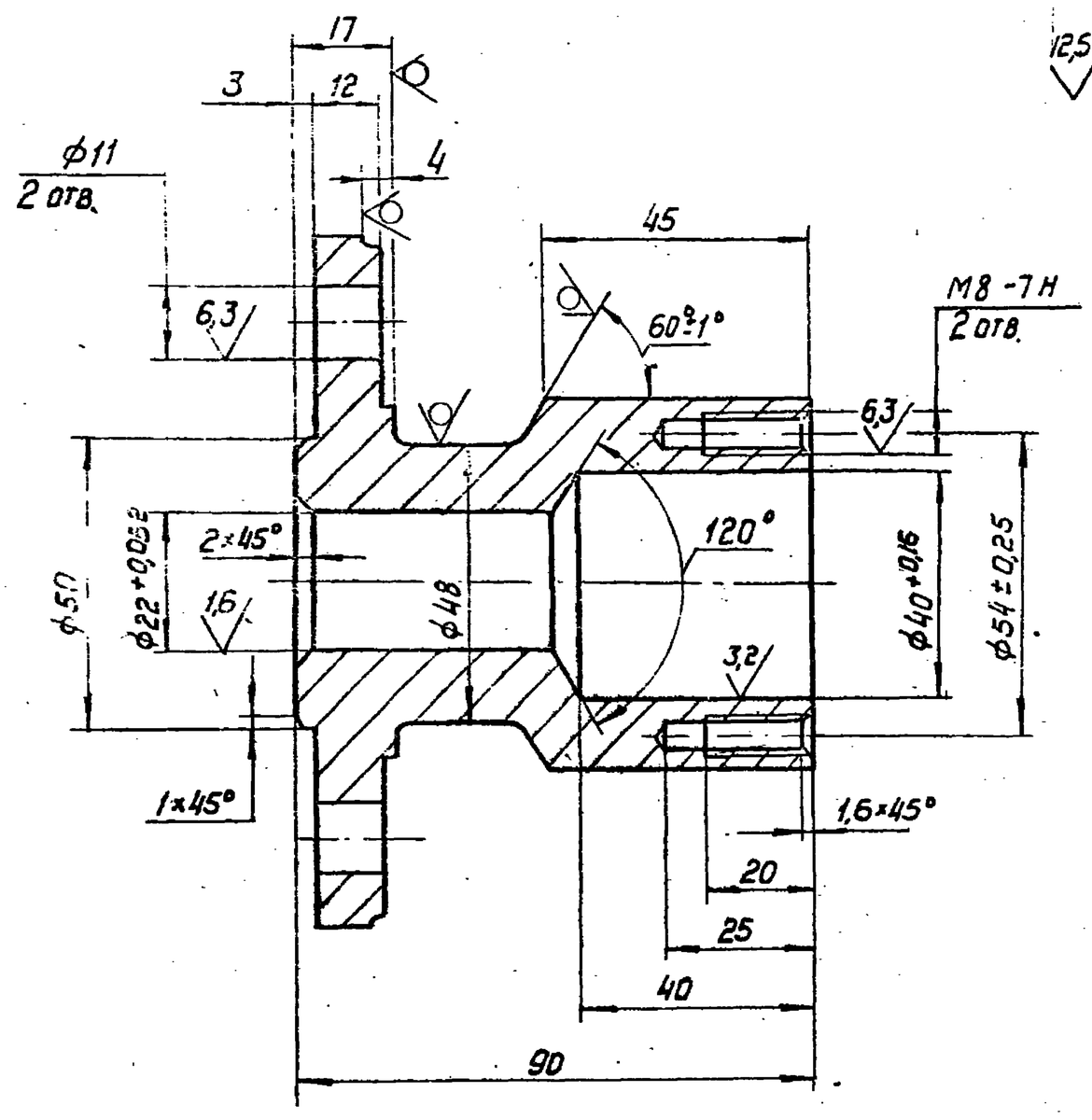

1. Литейные радиусы 3 ... 5 мм

2. Формовочные уклоны по ГОСТ 3212-57.

3. Неуказанные предельные отклонения размеров: H14, h14, $\pm\frac{IT14}{2}$.

Изм.	Лист	N докум.	Подп.	Дата	Д21Б.110.005	
Разраб.	Глинникова				Подшипник	Лит. И; Масса 1,1; Масштаб 1:1
Пров.	Корчков					Лист; Листов 1
Т. контр.						
Н. контр.	Мюнтер				С4.18-36 ГОСТ 1412-79	Госстрой СССР, ГПИ Горьковский Сантехпроект
Утв.						

Копировал; Формат А3

Д216.110.013

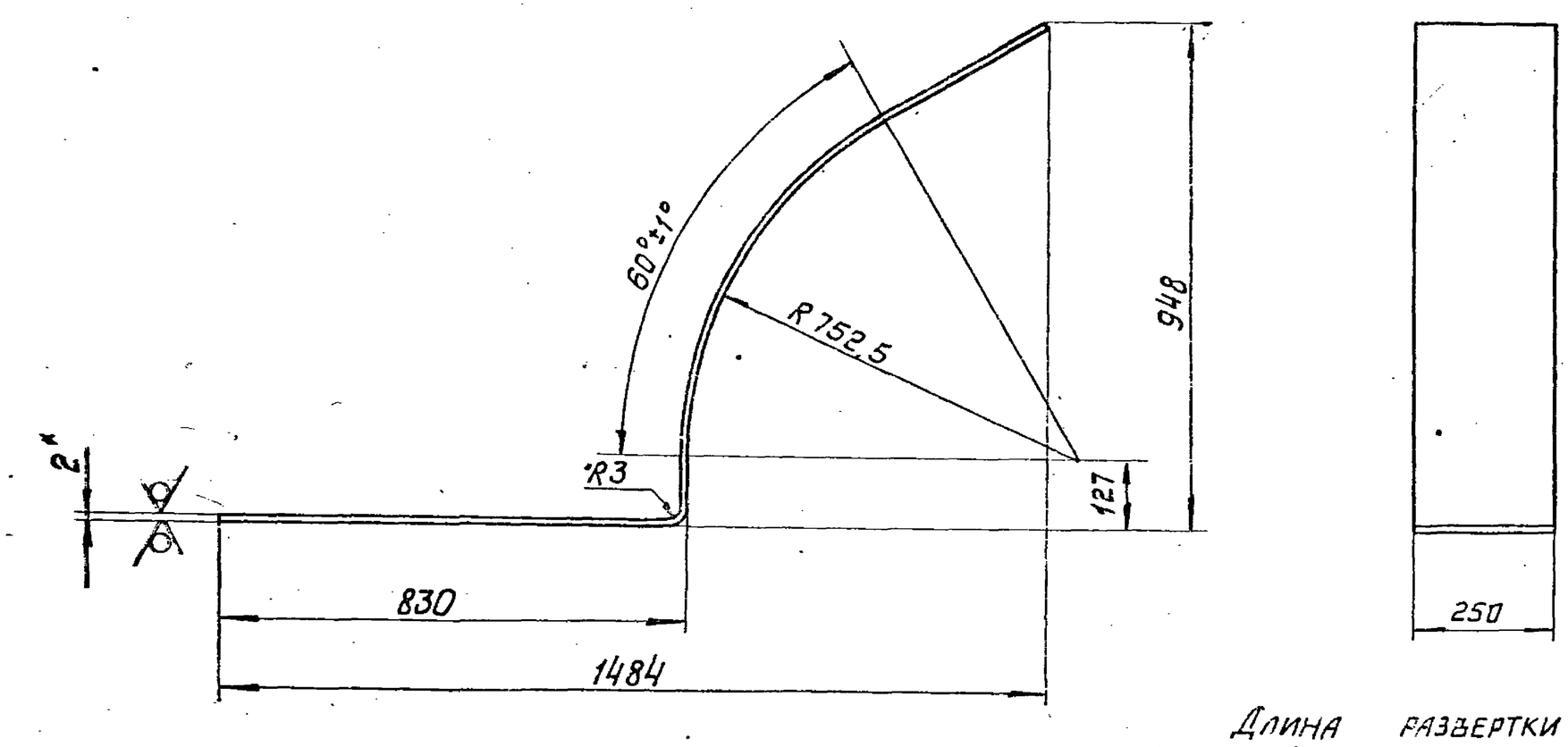

Длина развертки — 2160 мм

1. *Размеры для справок

2. Неуказанные предельные отклонения размеров: $h14$, $\pm\frac{IT14}{2}$.

Изм.	Лист	N докум.	Подп.	Дата	Д21Б.110.013		
Разраб.	Ланкова				Стенка	Лит. И	Масса 3,14 / Масштаб 1:10
Пров.	Корчков					Лист / Листов 1	
Т.контр.							
Н.контр.	Мюнтер				Лист 5-IV-Н-6Ст3сп ГОСТ 19903-74 / 5-IV-Н-6Ст3сп ГОСТ 16523-70	Госстрой СССР ГПИ Горьковский Сантехпроект	
Утв.							

Формат А3

Формат	Зона	Поз.	Обозначение	Наименование	Кол.	Примеч.
Б4		6	Д21Б.110.016	Планка		
				Полоса $\frac{Б\text{-}2\ 6\times50\ ГОСТ\ 103\text{-}76}{ВСт3сп\ ГОСТ\ 535\text{-}79}$		
				L=254 h14 25	4	0,78 кг
Б4		7	Д21Б.110.017	Стенка	1	
Б4		8	Д21Б.110.018	Стенка	1	
Б4		9	Д21Б.110.019	Планка		
				Полоса $\frac{Б\text{-}2\ 6\times50\ ГОСТ\ 103\text{-}76}{ВСт3сп\ ГОСТ\ 535\text{-}79}$		
				L=504 h14 25	2	1,57 кг
Б4		10	Д21Б.110.021	Ребро	2	

Изм. | Лист | N докум. | Подп. | Дата — Д21Б.110.020 — Лист 2

Формат А4

Формат	Зона	Поз.	Обозначение	Наименование	Кол.	Примеч.
				Документация		
А2			Д21Б.110.020 СБ	Сборочный чертеж		
				Детали		
Б4		1	Д21Б.110.011	Ребро		
				Полоса $\frac{Б\text{-}2\ 5\times50\ ГОСТ\ 103\text{-}76}{ВСт3сп\ ГОСТ\ 535\text{-}79}$		
				L=334 h14 25	4	0,66 кг
Б4		2	Д21Б.110.012	Ребро		
				Полоса $\frac{Б\text{-}2\ 5\times50\ ГОСТ\ 103\text{-}76}{ВСт3сп\ ГОСТ\ 535\text{-}79}$		
				L=530 h14 25	2	1,12 кг
А3		3	Д21Б.110.013	Стенка	1	
А3		4	Д21Б.110.014	Стенка	2	
Б4		5	Д21Б.110.015	Планка		
				Полоса $\frac{Б\text{-}2\ 6\times50\ ГОСТ\ 103\text{-}76}{ВСт3сп\ ГОСТ\ 535\text{-}79}$		
				L=842 h14 25	2	2,66 кг

Подп. и дата | Взам. инв. N | Инв. N дубл. | Подп. и дата

Изм.	Лист	N докум.	Подп.	Дата	Д21Б.110.020		
Разраб.	Ланкова			11.82	Тройник	Лит. И	Лист 1 / Листов 2
Пров.	Корчков					Госстрой СССР ГПИ Горьковский Сантехпроект	
Н.пч.отд.							
Н.контр.	Мюнтер						
Утв.							

19452-02 52 Копировал — Формат А4

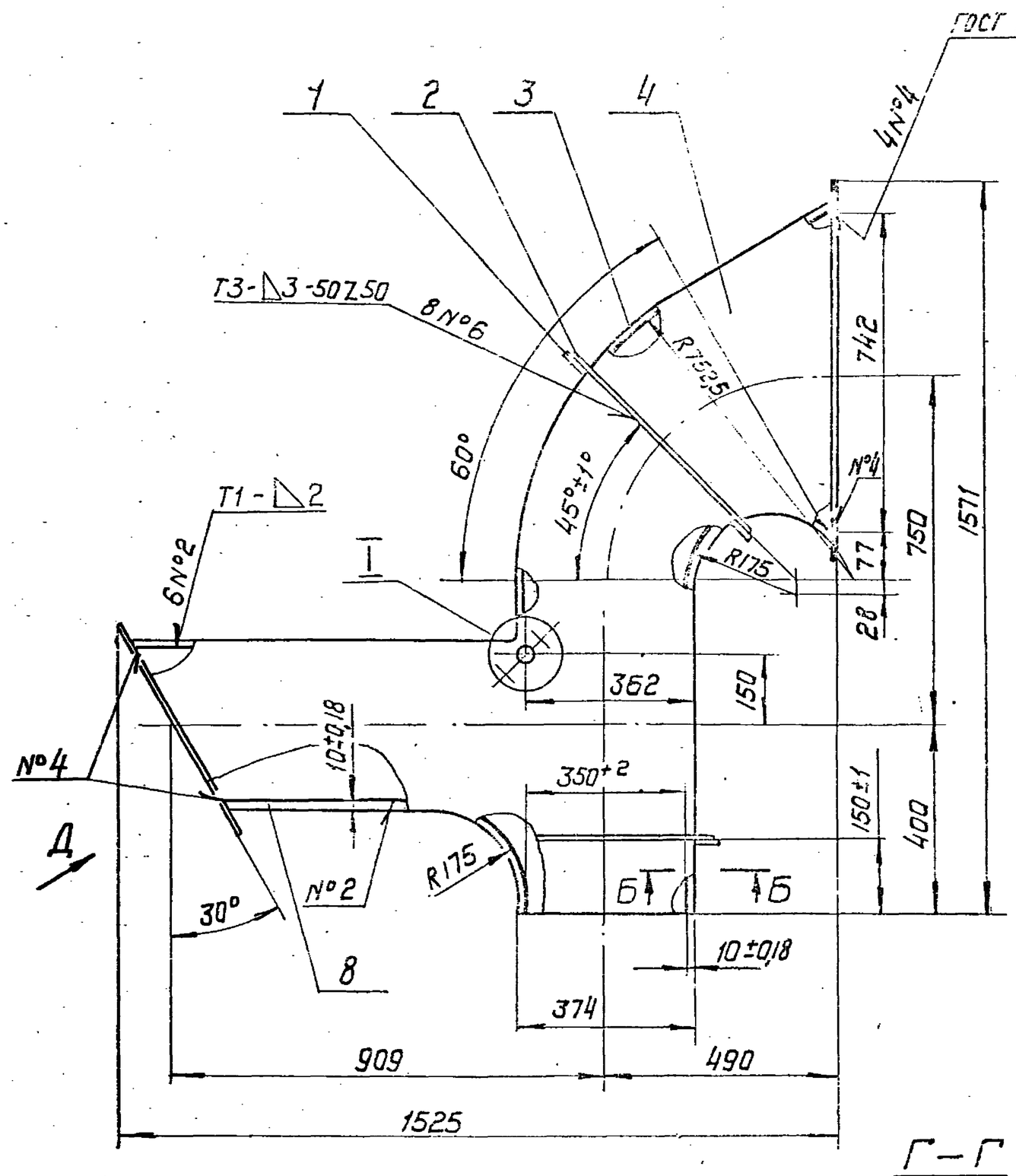

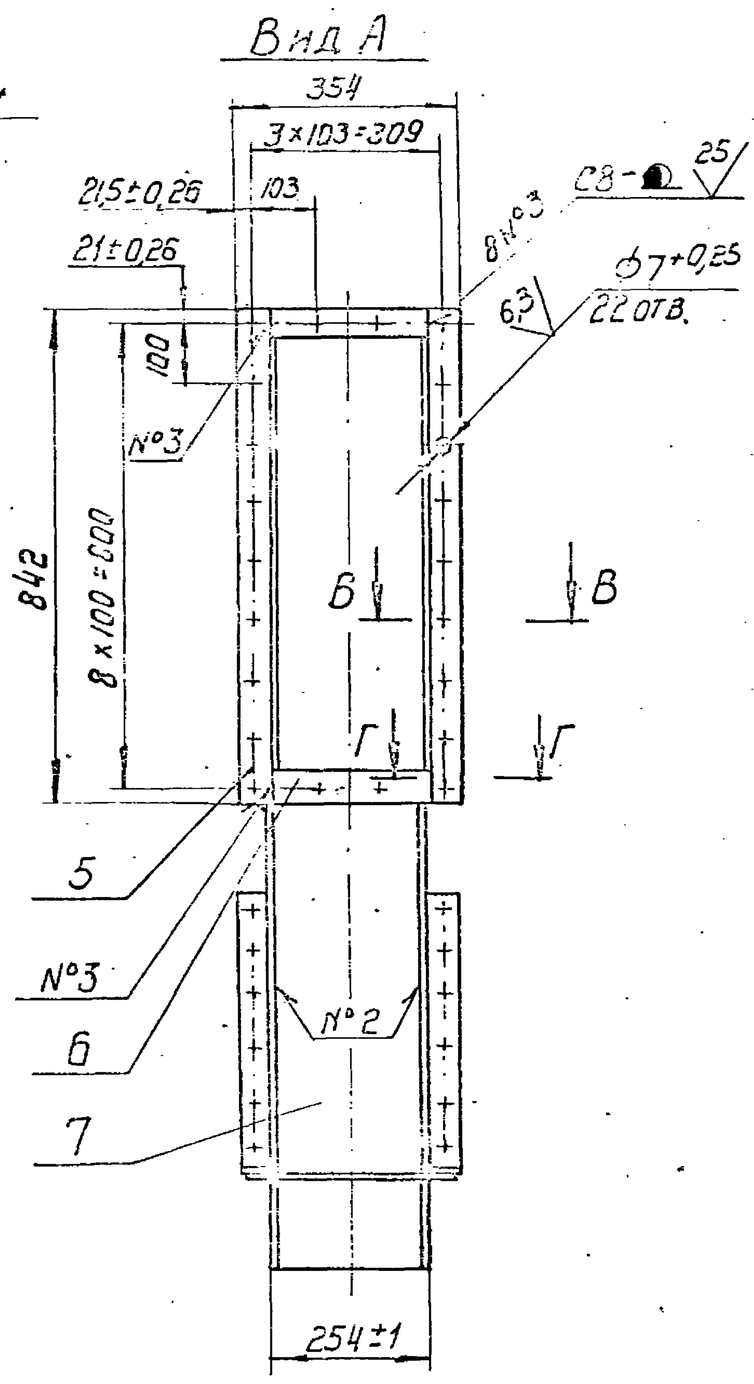

Г–Г
М 1:1

Вид Д повернуто

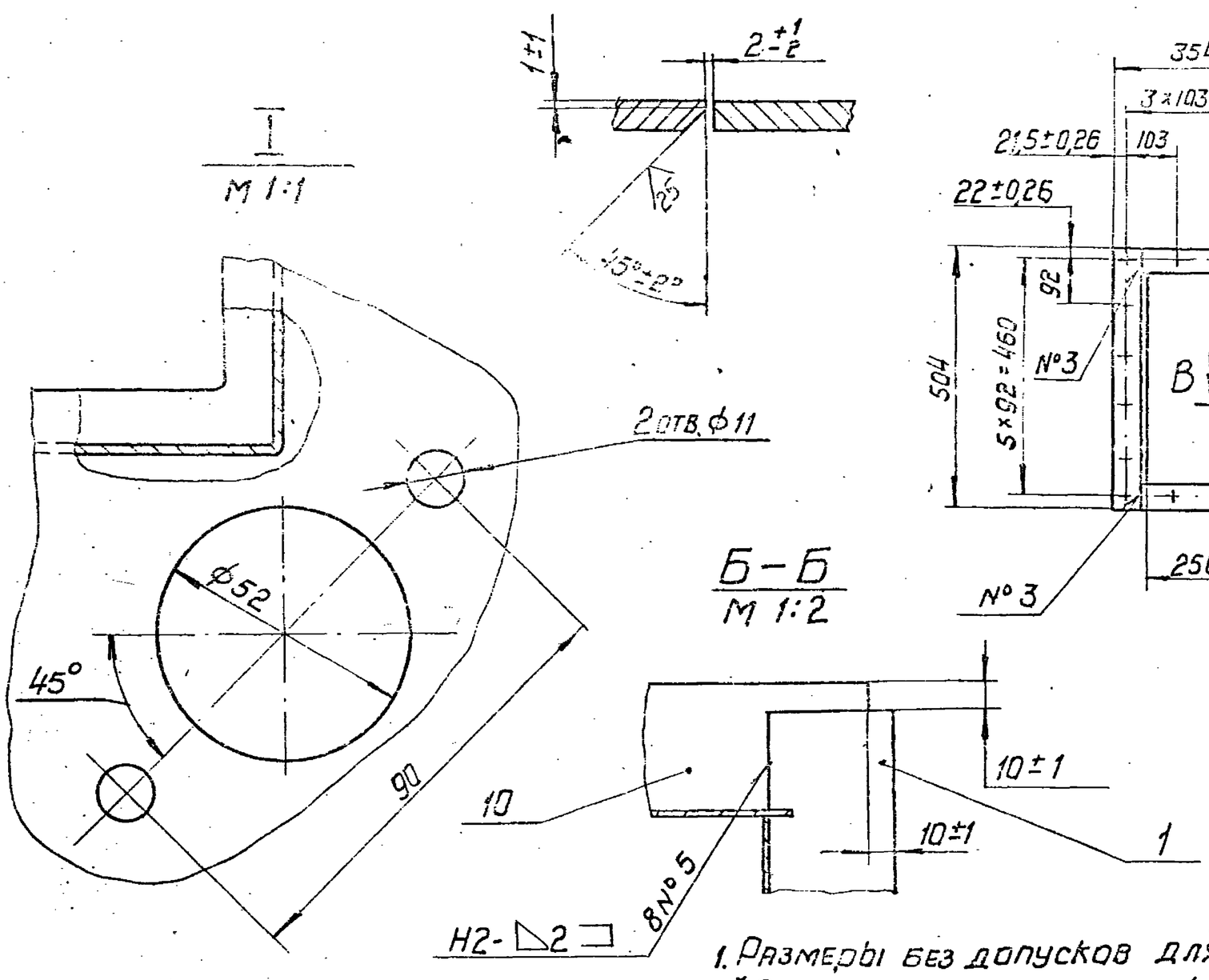

Б–Б
М 1:2

В–В
М 1:2

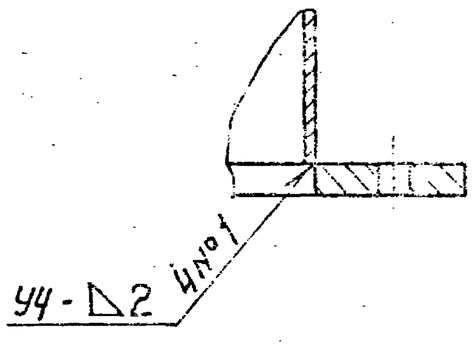

1. Размеры без допусков для справок
2. *Обработать по сопрягаемой детали.
3. Сварные швы по ГОСТ 5264-80, кроме указанных особо.

					Д21Б.110.020 СБ		
Изм.	Лист	N докум.	Подп.	Дата	Тройник	Лит.	Масса / Масштаб
Разраб.		Гринберг					53 / 1:10
Пров.		Корчков				Лист	Листов
Т.контр.						Утв.	
Нач. отд.							
Н.контр.		Мюнтер					
Утв.							

19452-02 53 Копировал

Д215.110.017

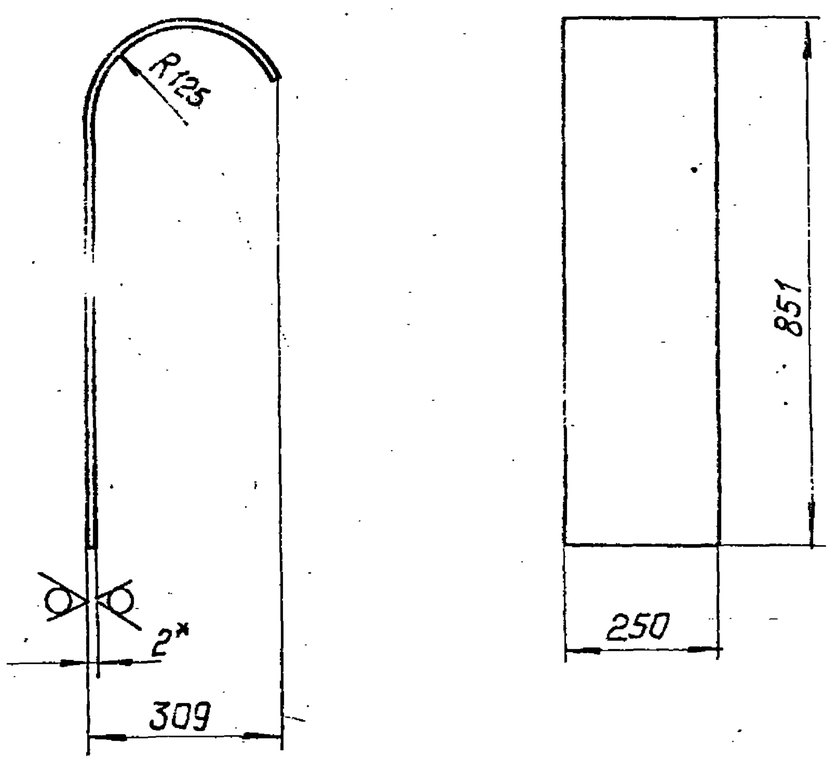

Длина развертки – 1655 мм.

1.* Размеры для справок

2. Неуказанные предельные отклонения размеров: h14, ± IT14/2.

Изм.	Лист	N докум.	Подп.	Дата	Д215.110.017			
Разраб.	Шинкоян				Стенка	Лит.	Масса	Масштаб
Пров.	Корчков						4,43	1:10
Т.контр.						Лист	Листов 1	
Н.контр.	Мюнтер				Лист 5-IV-Н-20 ГОСТ 19903-74 / 5-IV-Н-20Г3сп ГОСТ 16523-70	Госстрой СССР, ГПИ Горьковский Сантехпроект		
Утв.								

Формат А4

Подп. и дата | Взам. инв. N | Инв. N дубл. | Подп. и дата | Инв. N подл.

Д215.110.018

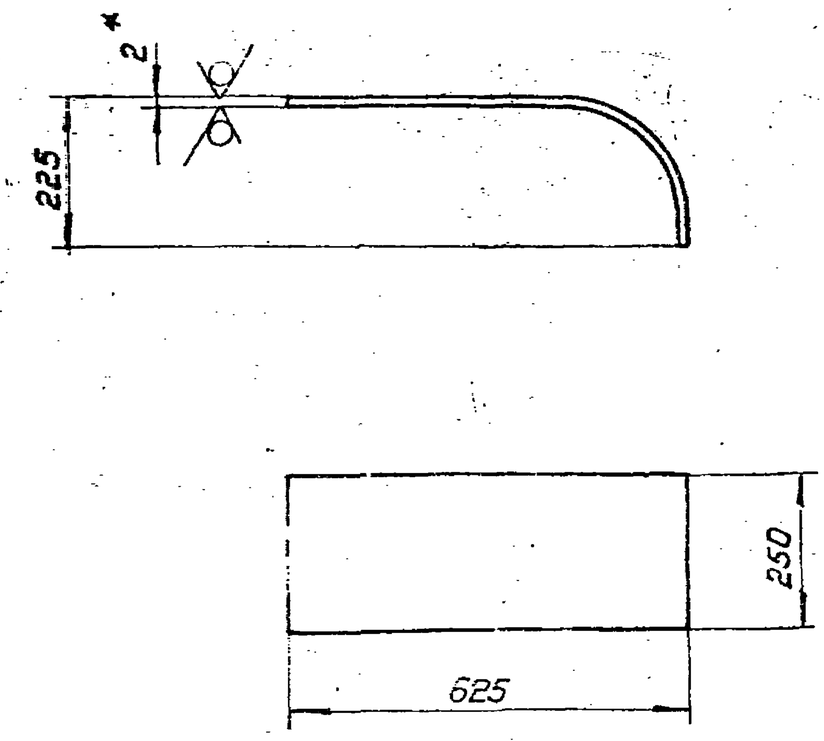

Длина развертки – 724 мм.

1.* Размеры для справок

2. Неуказанные предельные отклонения размеров: h14, ± IT14/2.

Изм.	Лист	N докум.	Подп.	Дата	Д215.110.018			
Разраб.	Шинкоян				Стенка	Лит.	Масса	Масштаб
Пров.	Корчков						3,3	1:10
Т.контр.						Лист	Листов 1	
Н.контр.	Мюнтер				Лист 5-IV-Н-20 ГОСТ 19903-74 / 5-IV-Н-20Г3сп ГОСТ 16523-70	Госстрой СССР, ГПИ Горьковский Сантехпроект		
Утв.								

Формат А4

Д215.110.014

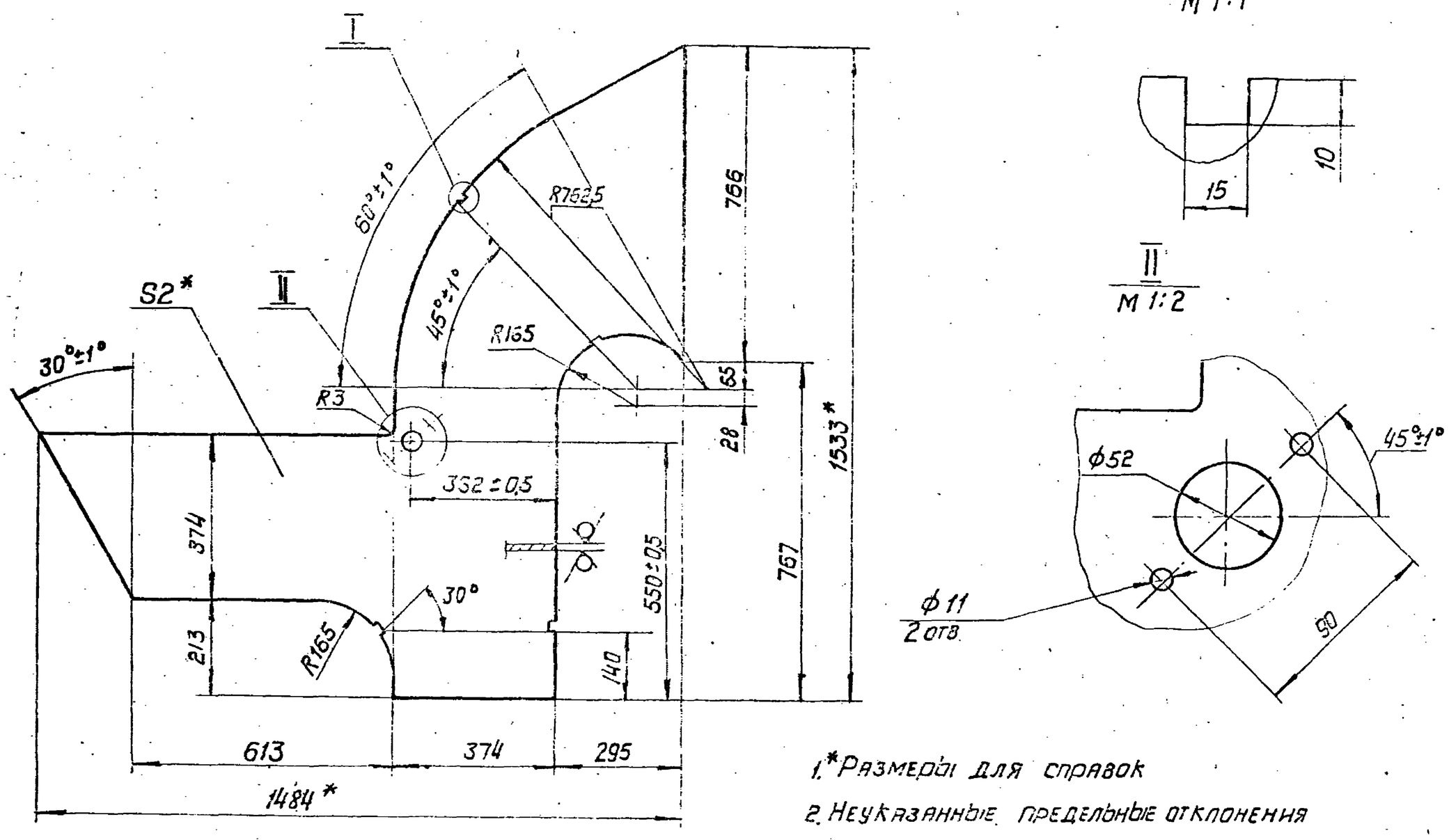

1.* Размеры для справок

2. Неуказанные предельные отклонения размеров: H14, h14, ± IT14/2.

Изм.	Лист	N докум.	Подп.	Дата	Д215.110.014			
Разраб.	Шинкоян				Стенка	Лит.	[illegible]	[illegible]
Пров.	Корчков							
Т.контр.								
Н.контр.	Мюнтер				Лист 5-IV-Н-20 ГОСТ 19903-74 / 5-IV-Н-20Г3сп ГОСТ 16523-70	Госстрой СССР, ГПИ Горьковский Сантехпроект		
Утв.								

Д216.110.030.СБ

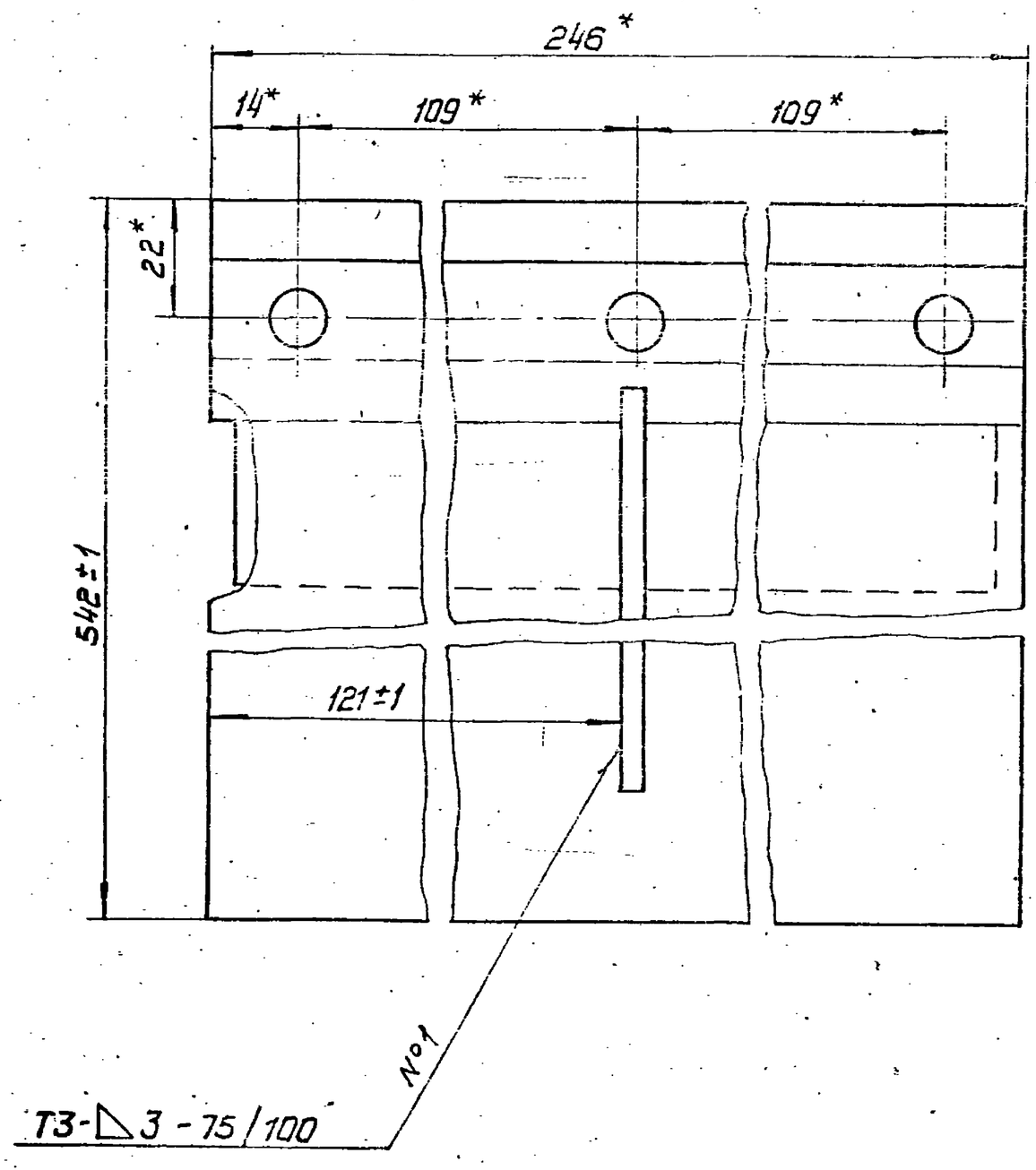

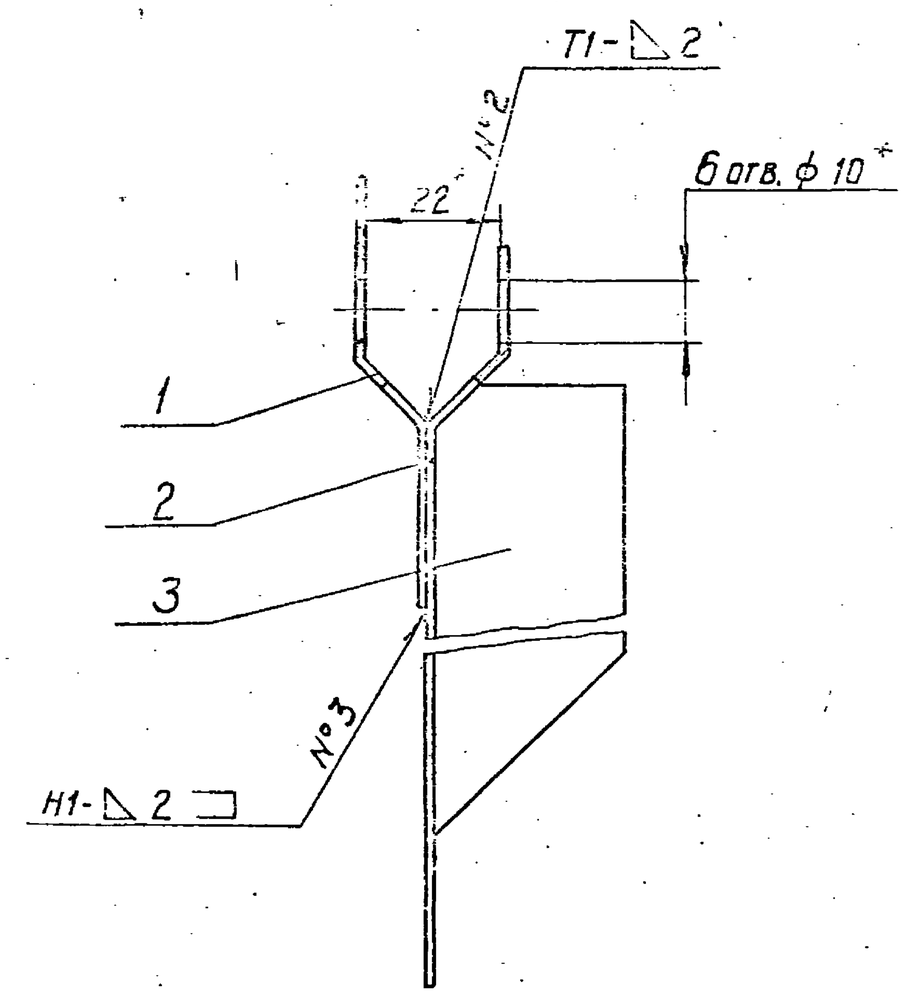

1.* Размеры для справок.

2. Сварные швы по ГОСТ 5264-80

					Д21Б.110.030 СБ		
Изм. Лист	N докум.	Подп.	Дата	Заслонка	Лит.	Масса	Масштаб
Разраб.	Линникова		1.11.92		И	2,60	1:1
Пров.	Корчков				Лист	Листов 1	
Т. контр.					Госстрой СССР ГПИ Горьковский Сантехпроект		
Н. контр.	Мюнтер						
Утв.							

Формат А3

Формат	Зона	Поз.	Обозначение	Наименование	Кол.	Примеч.
				Документация		
А3			Д21Б.110.030 СБ	Сборочный чертеж		
				Детали		
А4		1	Д21Б.110.022	Лист	1	
А4		2	Д21Б.110.023	Лист	1	
А4		3	Д21Б.110.024	Ребро	1	

					Д21Б.110.030		
Изм. Лист	N докум.	Подп.	Дата	Заслонка	Лит.	Масса	Масштаб
Разраб.	Линникова		1.11.92		И		
Пров.	Корчков				Лист	Листов 1	
Т. контр.					Госстрой СССР ГПИ Горьковский Сантехпроект		
Н. контр.	Мюнтер						
Утв.							

Формат А4

Д216.110.021

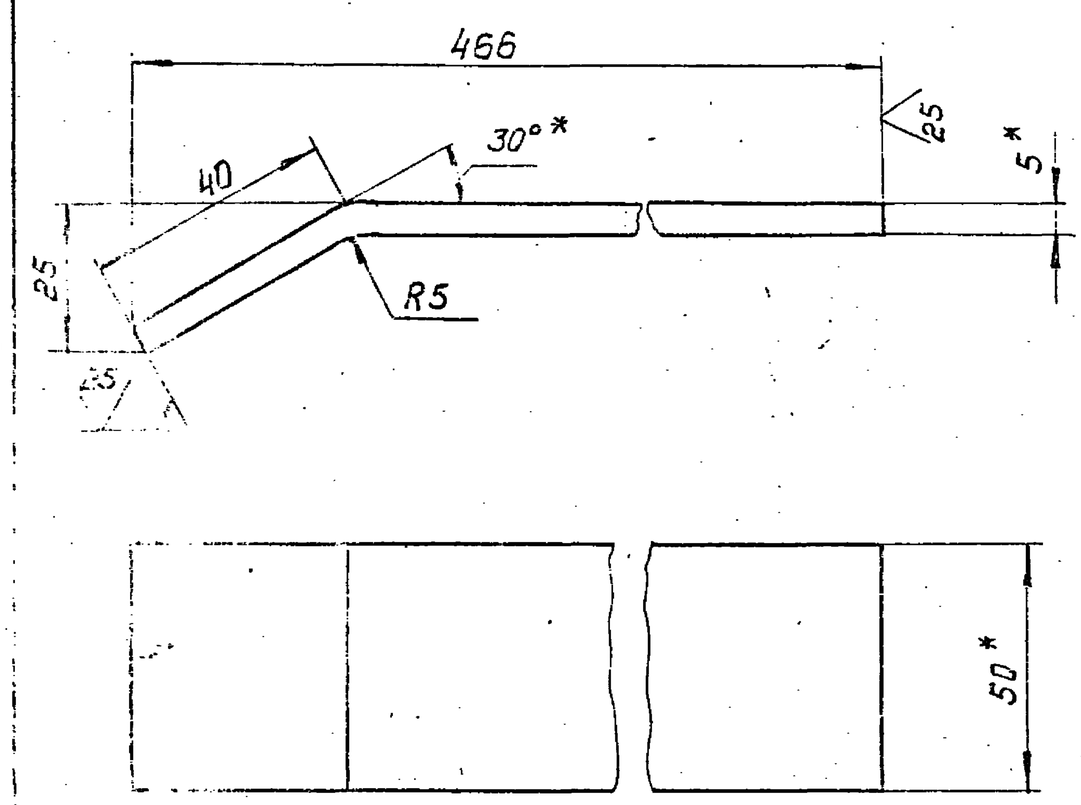

Длина развертки — 471 мм.

1.* Размеры для справок

2. Неуказанные предельные отклонения размеров: $h14$, $\pm\frac{IT14}{2}$

					Д21Б.110.021		
Изм. Лист	N докум.	Подп.	Дата	Ребро	Лит.	Масса	Масштаб
Разраб.	Линникова		1.11.92		И	0,91	1:1
Пров.	Корчков				Лист	Листов 1	
Т. контр.				Полоса Б-25×50 ГОСТ 103-76 / ВСт3сп ГОСТ 535-79	Госстрой СССР ГПИ Горьковский Сантехпроект		
Н. контр.	Мюнтер						
Утв.							

Инв. № подл. | Подп. и дата | Взам. инв. № | Инв. № дубл. | Подп. и дата

19452-02 55 Копировал ... Формат А4

Формат	Зона	Поз.	Обозначение	Наименование	Кол.	Примеч.
				Документация		
А4			Д21Б.110.040 СБ	Сборочный чертеж		
				Детали		
Б4		1	Д21Б.110.026	Планка		
				Полоса Б-2 6×50 ГОСТ 103-76 / ВСт3сп ГОСТ 535-79		
				L=254 h14 25	2	0,78 кг
Б4		2	Д21Б.110.027	Планка		
				Полоса Б-2 6×50 ГОСТ 103-76 / ВСт3сп ГОСТ 535-79		
				L=842 h14 25	2	2,66 кг

Изм. Лист	N докум.	Подп.	Дата	Д21Б.110.040	
Разраб.	Шишикова		11.82	Фланец	Лит. / Лист / Листов 1
Пров.	Корчков				И / 1
Нач.отд.					Госстрой СССР ГПИ Горьковский Сантехпроект
Н.контр.	Мюнтер				
Утв.					

Формат А4

Д216.110.024

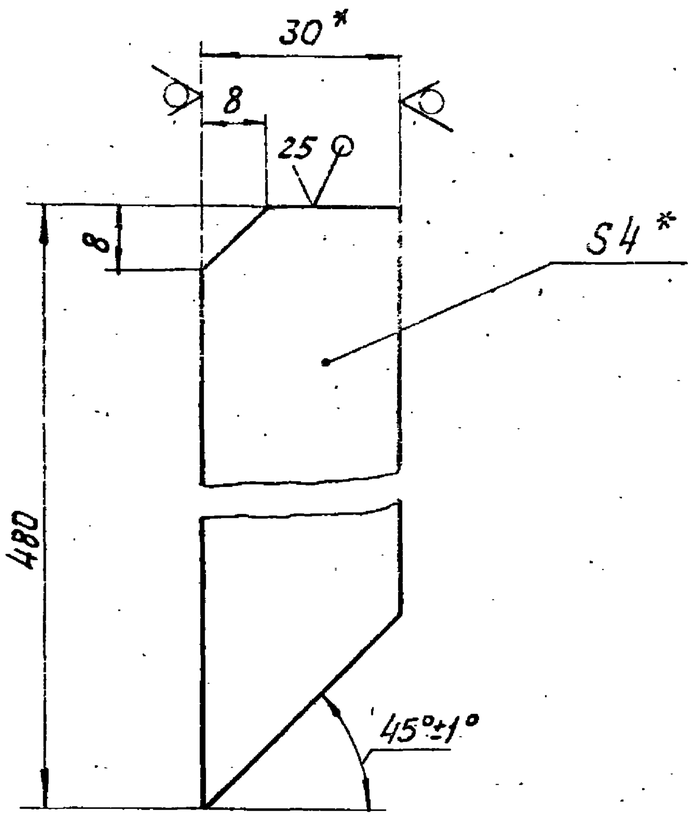

1. *Размеры для справок
2. Неуказанные предельные отклонения размеров: $h14, \pm\frac{IT14}{2}$

Изм. Лист	N докум.	Подп.	Дата	Д21Б.110.024	
Разраб.	Шишикова		11.82	Ребро	Лит. / Масса / Масштаб
Пров.	Корчков				И / 0,4 / 1:1
Т.контр.					Лист / Листов 1
Н.контр.	Мюнтер			Полоса Б-2 4×30 ГОСТ 103-76 / ВСт3сп ГОСТ 535-79	Госстрой СССР ГПИ Горьковский Сантехпроект
Утв.					

Формат А4

Д216.110.023

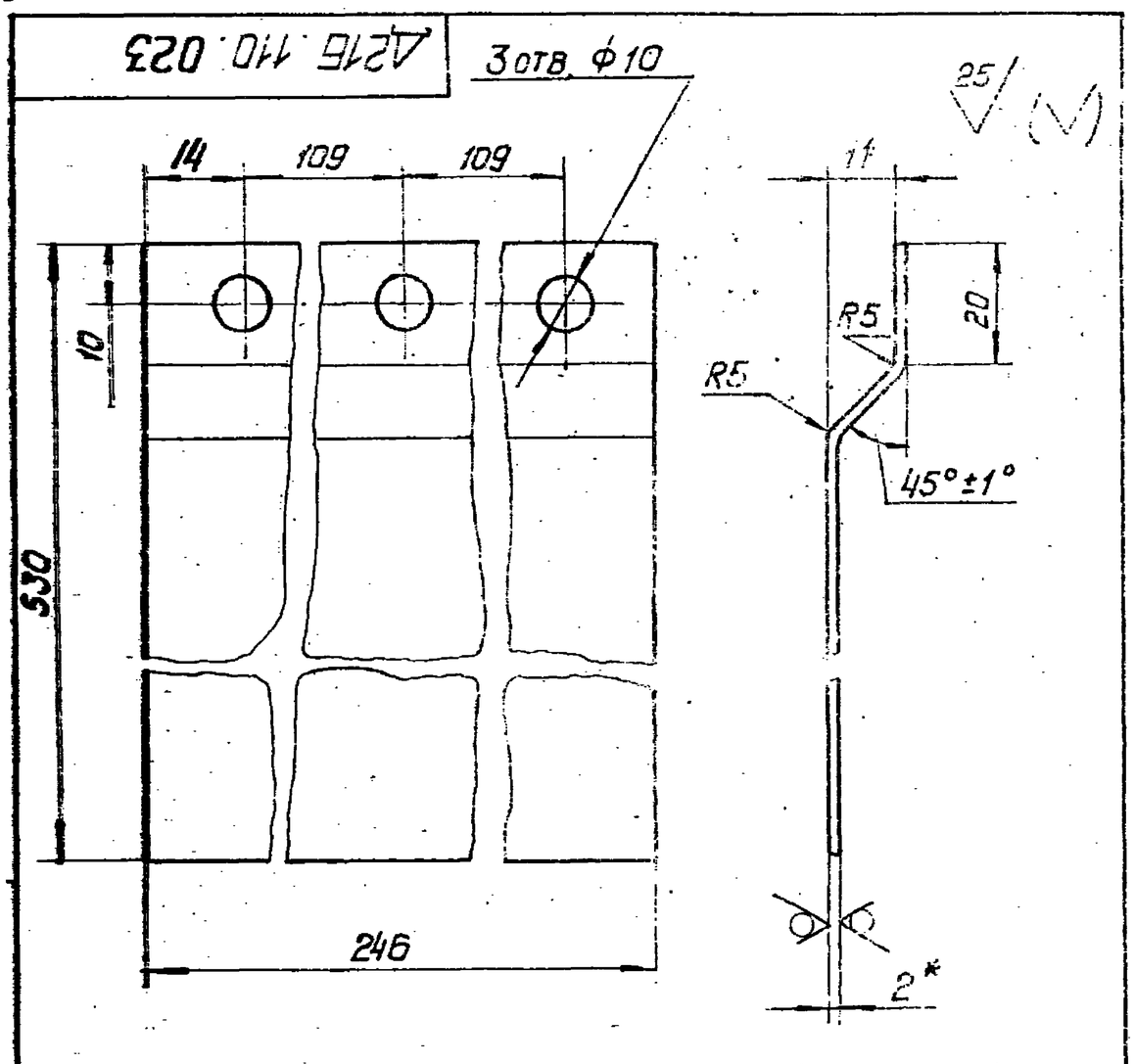

1. *Размеры для справок
2. Неуказанные предельные отклонения размеров: $H14, h14, \pm\frac{IT14}{2}$.

Изм. Лист	N докум.	Подп.	Дата	Д21Б.110.023	
Разраб.	Шишикова		11.82	Лист	Лит. / Масса / Масштаб
Пров.	Корчков				И / 1,95 / 1:1
Т.контр.					Лист / Листов 1
Н.контр.	Мюнтер			Лист Б-ВК-20 ГОСТ 19903-74 / 5-Ф-Н-ВСт3сп ГОСТ 8023-70	Госстрой СССР ГПИ Горьковский Сантехпроект
Утв.					

Формат А4

Д216.110.022

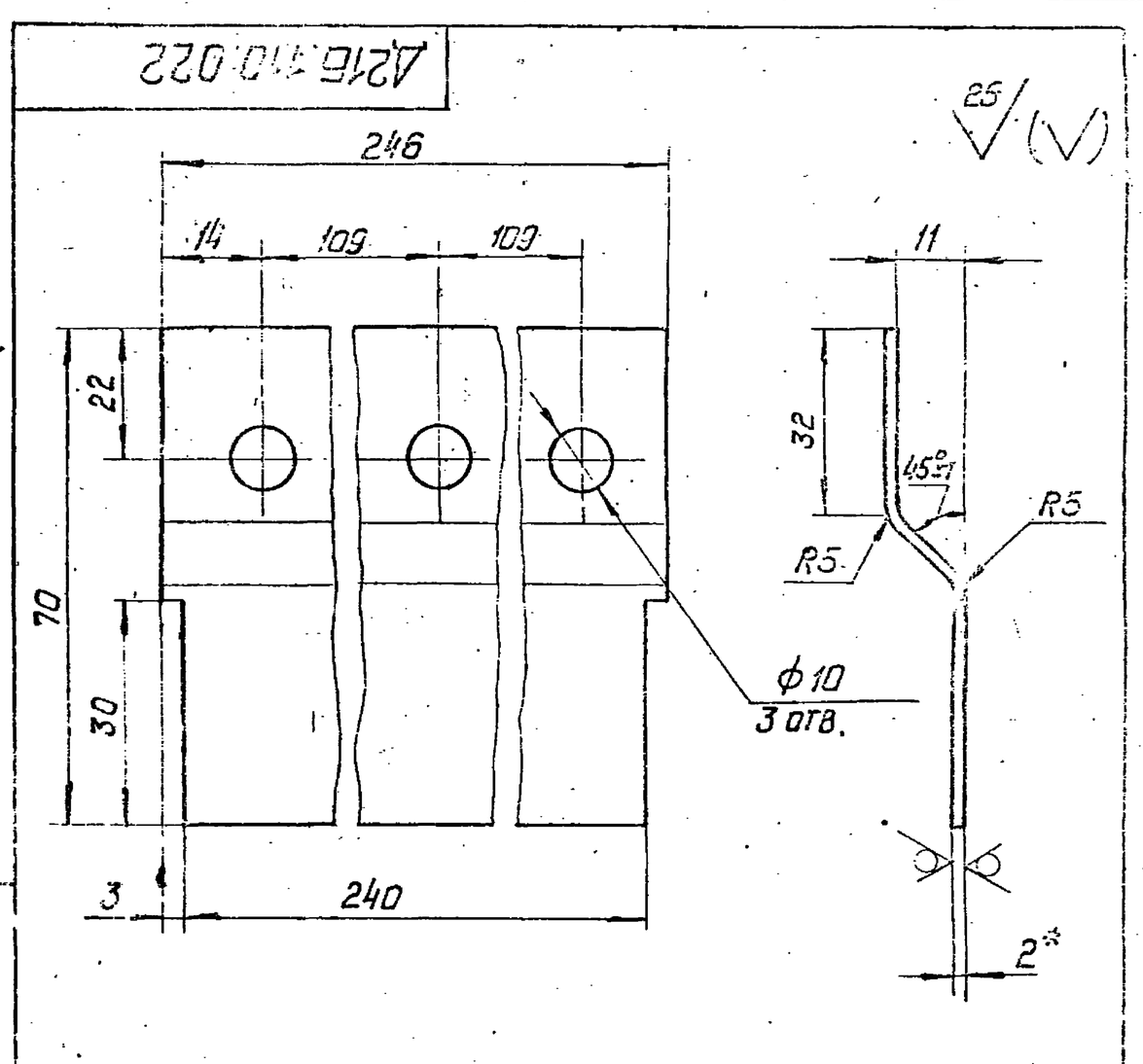

1. *Размеры для справок
2. Неуказанные предельные отклонения размеров: $H14, h14, \pm\frac{IT14}{2}$.

Изм. Лист	N докум.	Подп.	Дата	Д21Б.110.022	
Разраб.	Шишикова		11.82	Лист	Лит. / Масса / Масштаб
Пров.	Корчков				И / 0,26 / 1:1
Т.контр.					Лист / Листов 1
Н.контр.	Мюнтер			Лист Б-ВК-20 ГОСТ 19903-74 / 5-Ф-Н-ВСт3сп ГОСТ 8023-70	Госстрой СССР ГПИ Горьковский Сантехпроект
Утв.					

Формат А4

Формат	Зона	Поз.	Обозначение	Наименование	Кол.	Примеч.
				Документация		
А3			Д21Б.110.060 СБ	Сборочный чертеж		
				Детали		
Б4		1	Д21Б.110.031	Ребро		
				Полоса Б-2 5х50 ГОСТ 103-76		
				ВСт3сп ГОСТ 535-79		
				L = 434 h14 25	2	0,8 кг
А4		2	Д21Б.110.032	Стенка	2	
Б4		3	Д21Б.110.033	Ребро		
				Полоса Б-2 5х50 ГОСТ 103-76		
				ВСт3сп ГОСТ 535-79		
				L = 334 h14 25	2	0,7 кг
А4		4	Д21Б.110.034	Стенка	1	
Б4		5	Д21Б.110.035	Стенка		
				Лист Б-ПН-2,0 ГОСТ 19903-74		
				5-IV-Н-ВСт3сп ГОСТ 16523-70		
				(250х1250) h14 25	1	5,0 кг

Изм.	Лист	N докум.	Подп.	Дата	Д21Б.110.060			
Разраб.		Глинникова		11.92	Короб	Лит.	Лист	Листов
Пров.		Корчков				И		1
Нач. отд.						Госстрой СССР ГПИ Горьковский Сантехпроект		
Н. контр.		Мюнтер						
Утв.								

Копировал: Ба Формат А4

Формат	Зона	Поз.	Обозначение	Наименование	Кол.	Примеч.
				Документация		
А4			Д21Б.110.050 СБ	Сборочный чертеж		
				Детали		
Б4		1	Д21Б.110.028	Планка		
				Полоса Б-2 6х50 ГОСТ 103-76		
				ВСт3сп ГОСТ 535-79		
				L = 254 h14 25	2	0,78 кг
Б4		2	Д21Б.110.029	Планка		
				Полоса Б-2 5х50 ГОСТ 103-76		
				ВСт3сп ГОСТ 535-79		
				L = 504 h14 25	2	1,57 кг

Изм.	Лист	N докум.	Подп.	Дата	Д21Б.110.050			
Разраб.		Глинникова		11.92	Фланец	Лит.	Лист	Листов
Пров.		Корчков				И		1
Нач. отд.						Госстрой СССР ГПИ Горьковский Сантехпроект		
Н. контр.		Мюнтер						
Утв.								

Копировал: Ба Формат А4

Д21Б.110.050СБ

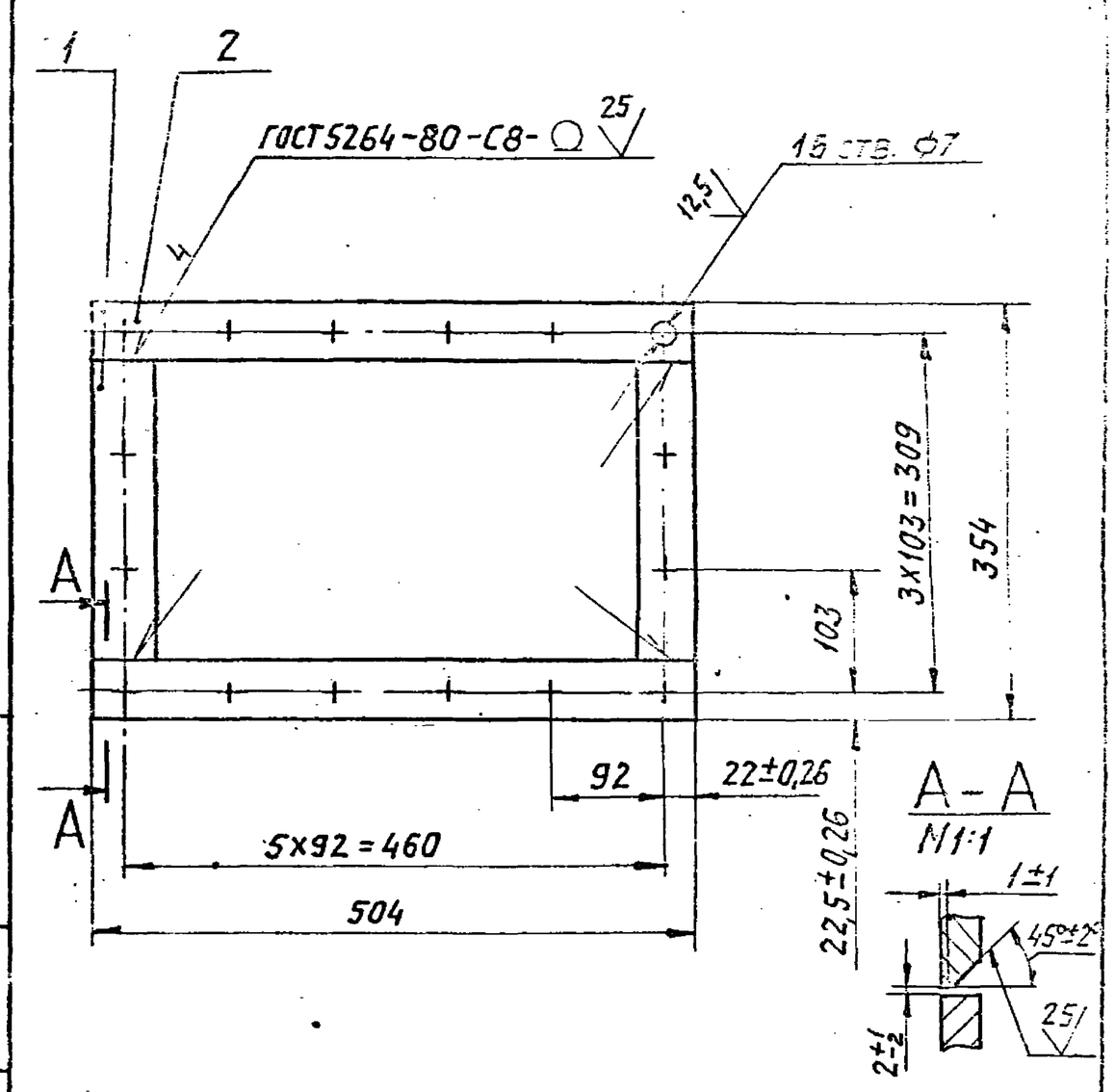

Неуказанные предельные отклонения размеров $\pm \frac{IT14}{2}$

Изм.	Лист	N докум.	Подп.	Дата	Д21Б.110.050СБ			
Разраб.		Глинникова		11.92	Фланец	Лит.	Масса	Масш.
Пров.		Корчков				И	4,7	1:5
Т. контр.						Лист	Листов 1	
Н. контр.		Мюнтер				Госстрой СССР ГПИ Горьковский Сантехпроект		
Утв.								

Копировал: Ба Формат А4

Формат	Зона	Поз.	Обозначение	Наименование	Кол.	Примеч.
				Документация		
А4			Д21Б.110.040 СБ	Сборочный чертеж		
				Детали		
Б4		1	Д21Б.110.027	Планка		
				Полоса Б-2 6х50 ГОСТ 103-76		
				ВСт3сп ГОСТ 535-79		
				L = 354 h14 25	2	1,1 кг
Б4		2	Д21Б.110.029	Планка		
				Полоса Б-2 5х50 ГОСТ 103-76		
				ВСт3сп ГОСТ 535-79		
				L = 504 h14 25	2	1,57 кг

Изм.	Лист	N докум.	Подп.	Дата	Д21Б.110.040			
Разраб.		Глинникова		11.92	Короб	Лит.	Лист	Листов
Пров.		Корчков				И		1
Нач. отд.						Госстрой СССР ГПИ Горьковский Сантехпроект		
Н. контр.		Мюнтер						
Утв.								

Копировал: Ба Формат А4

Д21Б.110.040СБ

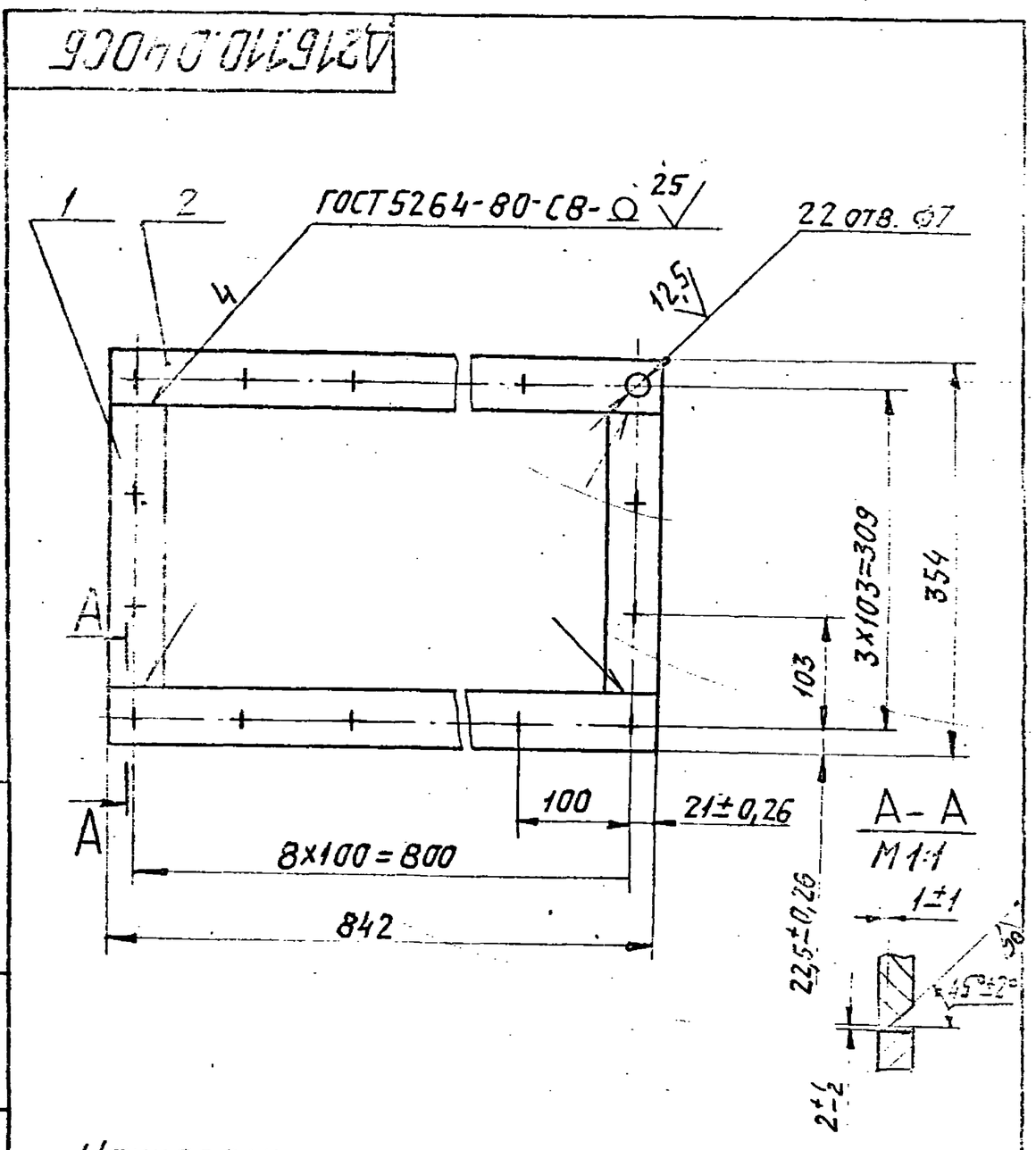

Неуказанные предельные отклонения размеров $\pm \frac{IT14}{2}$

Изм.	Лист	N докум.	Подп.	Дата	Д21Б.110.040СБ			
Разраб.		Глинникова		11.92	Фланец	Лит.	Масса	Масш.
Пров.		Корчков				И	6,88	1:5
Т. контр.						Лист	Листов 1	
Н. контр.		Мюнтер				Госстрой СССР ГПИ Горьковский Сантехпроект		
Утв.								

19452-02 57 Копировал: Ба Формат А4

Подп. и дата | Инв. N дубл. | Взам. инв. N | Подп. и дата | Инв. N подл.

Д216.110.034

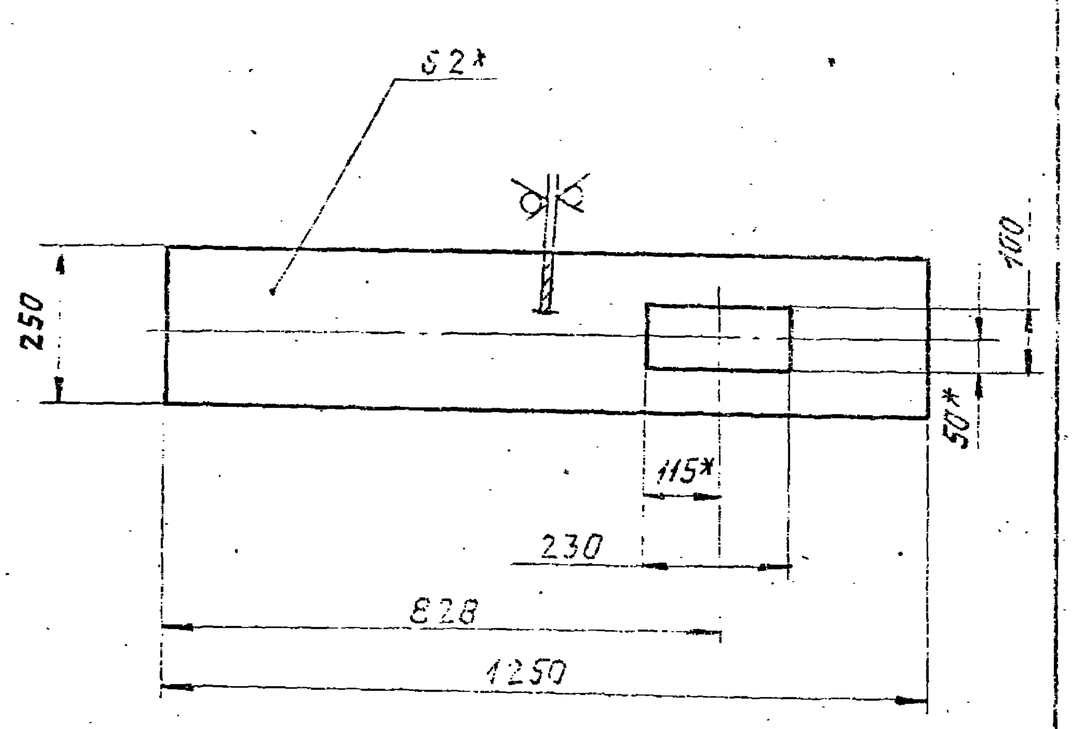

1.* Размеры для справок.

2. Неуказанные предельные отклонения размеров: $H14$, $h14$, $\pm \frac{IT14}{2}$

					Д216.110.034		
Изм.	Лист	N докум.	Подп.	Дата	Стенка	Лит.	Масса	Масштаб
Разраб.		Глинникова				И	4,7	1:10
Пров.		Корчков				Лист	Листов 1	
Т. контр.								
Н. контр.		Мюнтер			Лист 6-ПН-2,0 ГОСТ 19903-74 5-IV-Н-8Ст3сп ГОСТ 16523-70	Госстрой СССР ГПИ Горьковский Сантехпроект	
Утв.							

Копировал: Формат А4

Подпись и дата | Инв. N дубл. | Взам. инв. N | Подпись и дата | Инв. N подл.

Д216.110.032

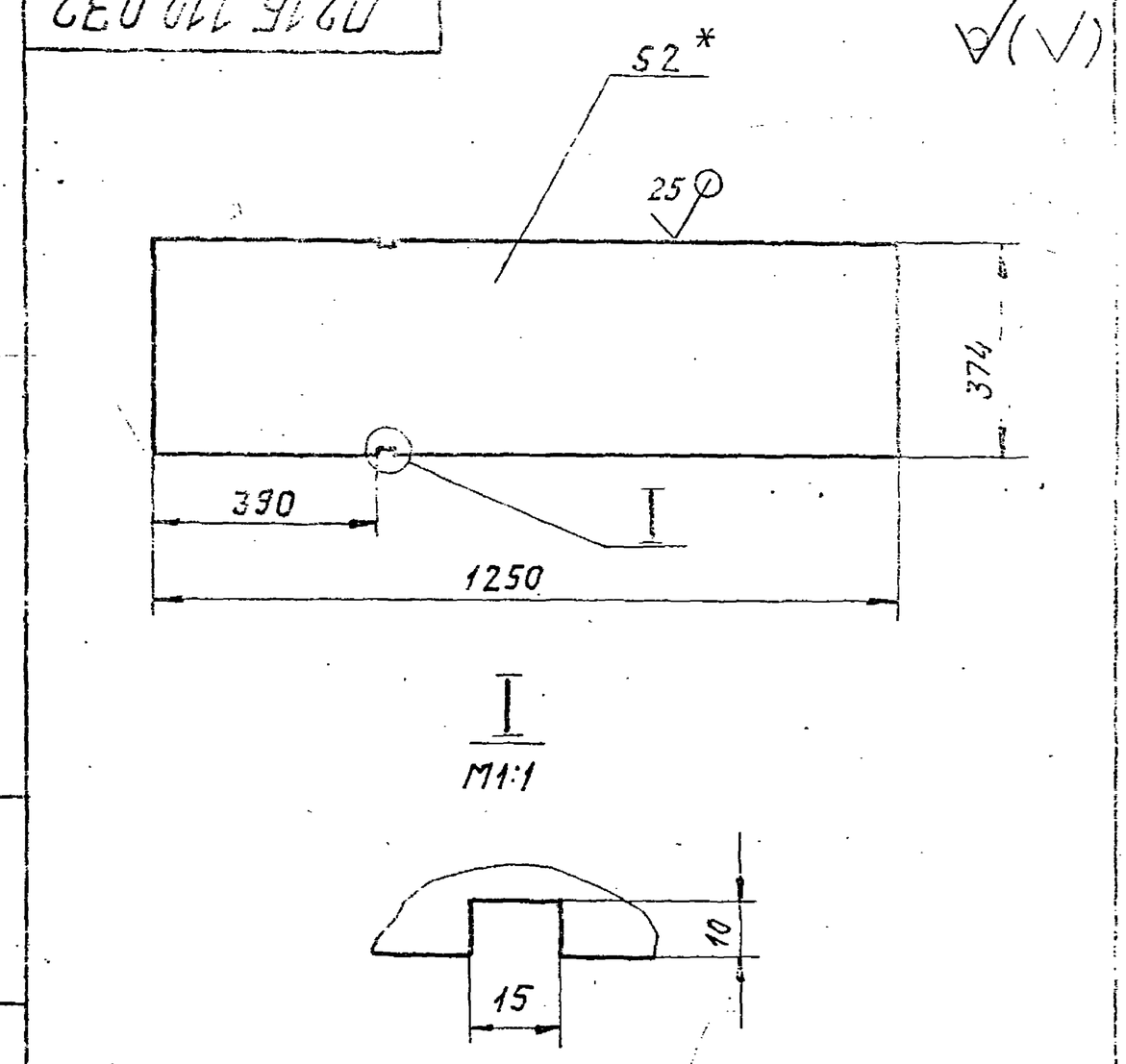

1.* Размеры для справок.

2. Неуказанные предельные отклонения размеров: $H14$, $h14$, $\pm \frac{IT14}{2}$

					Д216.110.032		
Изм.	Лист	N докум.	Подп.	Дата	Стенка	Лит.	Масса	Масштаб
Разраб.		Глинникова				И	7,3	1:10
Пров.		Корчков				Лист	Листов 1	
Т. контр.								
Н. контр.		Мюнтер			Лист 6-ПН-2,0 ГОСТ 19903-74 5-IV-Н-8Ст3сп ГОСТ 16523-70	Госстрой СССР ГПИ Горьковский Сантехпроект	
Утв.							

Копировал: Формат А4

Д216.110.060СБ

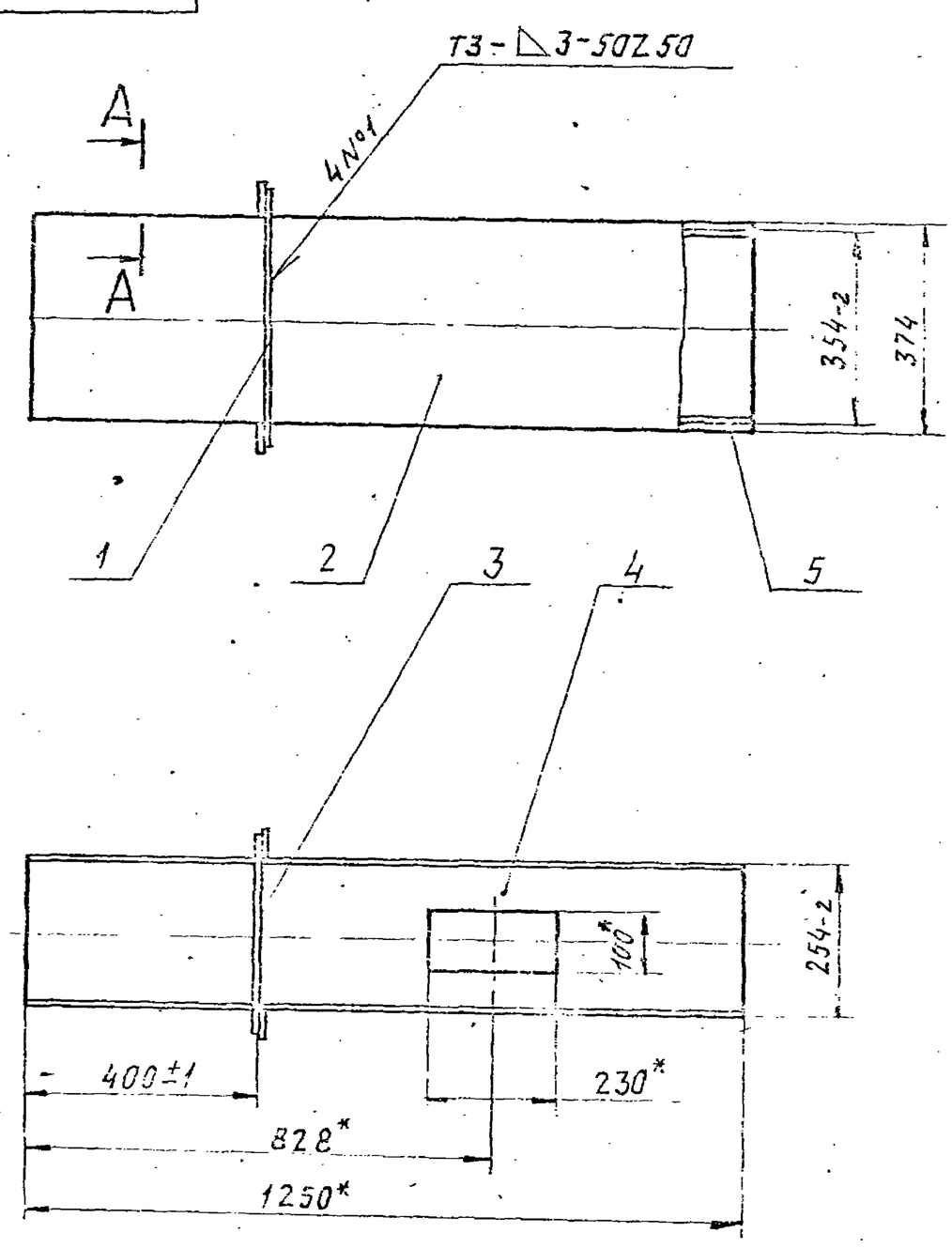

A–A
M1:2

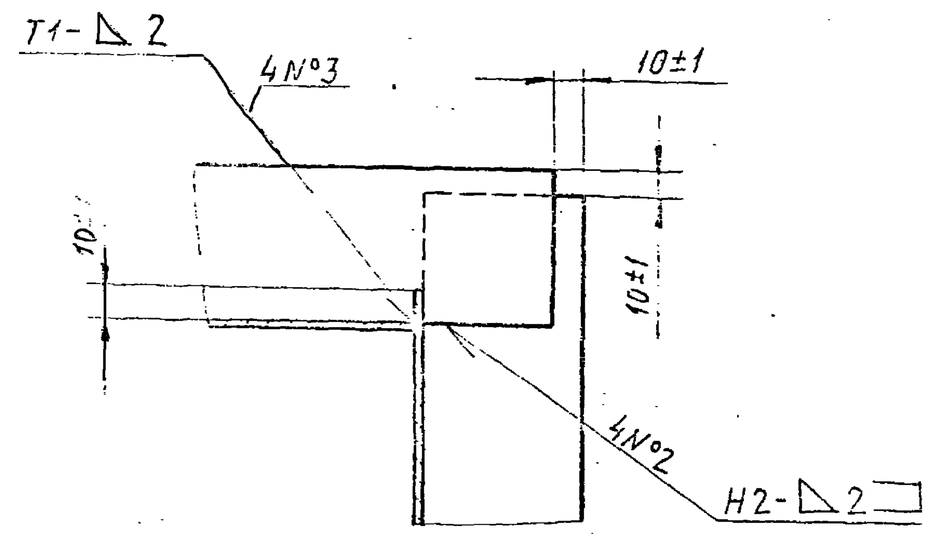

1.* Размеры для справок.

2. Сварные швы по ГОСТ 5264-80.

					Д216.110.060СБ		
					Короб	Лит.	Масса	Масштаб
							27,3	
						Лист	Листов	
						Госстрой СССР ГПИ Горьковский Сантехпроект	

Формат	Зона	Поз.	Обозначение	Наименование	Кол.	Примеч.
				Документация		
А2			Д21Б.110.080 СБ	Сборочный чертеж		
				Детали		
А3		1	Д21Б.110.042	Стенка	1	
А3		2	Д21Б.110.043	Вставка	1	
А4		3	Д21Б.110.044	Фланец	1	
А3		4	Д21Б.110.045	Стенка	1	
А3		5	Д21Б.110.046	Стенка	1	
А4		6	Д21Б.110.047	Переход	1	
Б4		7	Д21Б.110.048	Уголок		
				Уголок $\frac{Б\text{-}50\times50\times5\ ГОСТ\ 8509\text{-}72}{ВСт3сп\ ГОСТ\ 535\text{-}79}$		
				L=356 h14 $\overset{25}{\vee}$	2	1,3кг
Б4		8	Д21Б.110.049	Уголок		
				Уголок $\frac{Б\text{-}50\times50\times5\ ГОСТ\ 8509\text{-}72}{ВСт3сп\ ГОСТ\ 535\text{-}79}$		
				L=506 h14 $\overset{25}{\vee}$	2	1,8кг

Д21Б.110.000

Изм. Лист N докум. Подп. Дата
Разраб. Глинникова
Пров. Корчков
Нач. отд.
Н. контр. Мюнтер
Утв.

Карман всасывающий

Лит. Лист Листов
И 1

Госстрой СССР, ГПИ Горьковский Сантехпроект

Копировал: Формат А4

Д21Б.110.039

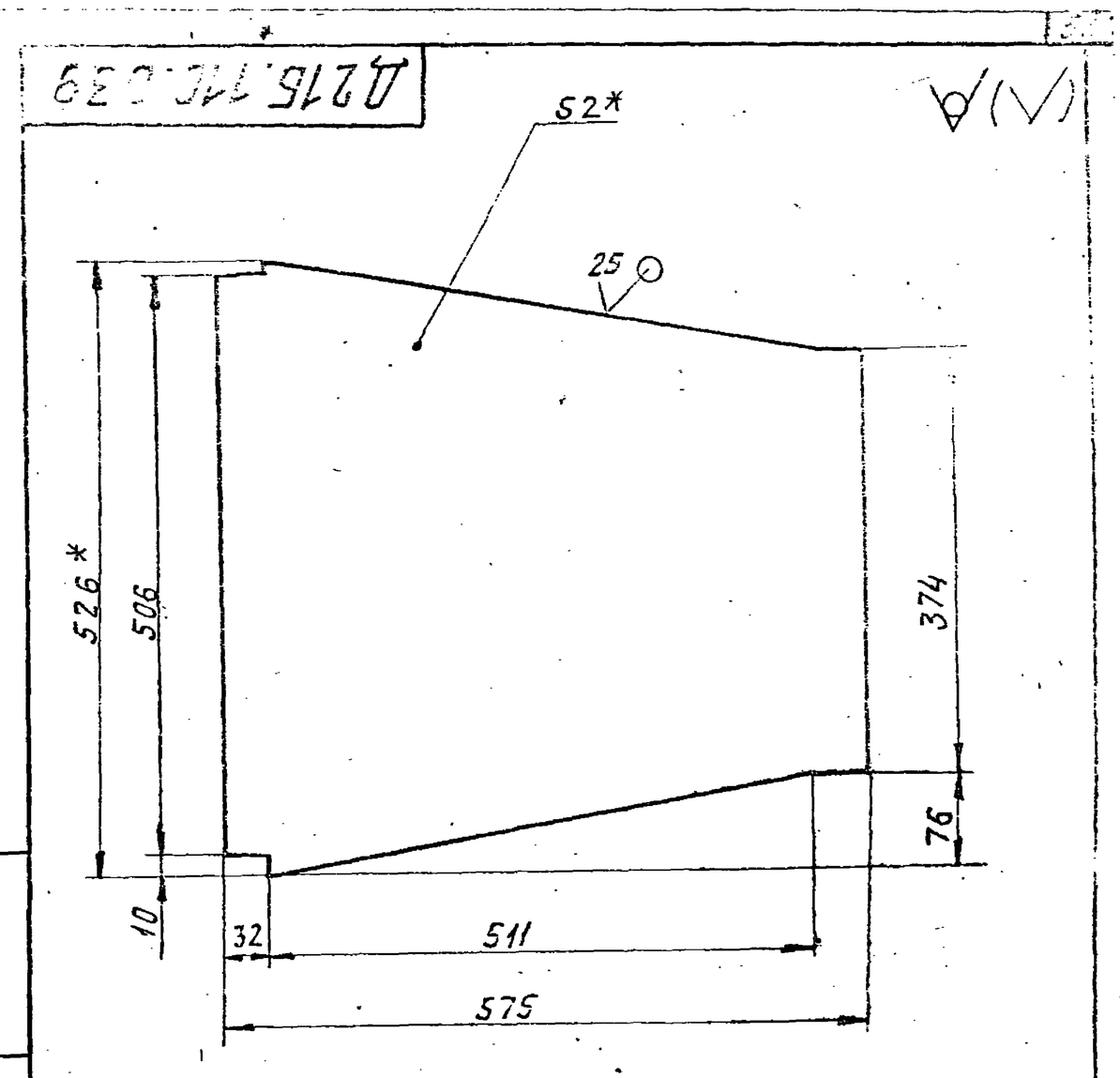

1. * Размеры для справок.
2. Неуказанные предельные отклонения размеров: h14, $\pm\frac{IT14}{2}$

Д21Б.110.039

Изм. Лист N докум. Подп. Дата
Разраб. Глинникова
Пров. Корчков
Т. контр.
Н. контр. Мюнтер
Утв.

Стенка

Лит. Масса Масштаб
И 4,3 1:5

Лист Листов 1

Лист $\frac{Б\text{-}ОН\text{-}2\ ОГОСТ\ 19903\text{-}74}{Б\text{-}IV\text{-}Н\text{-}8\ Ст3сп\ ГОСТ\ 16523\text{-}70}$

Госстрой СССР ГПИ Горьковский Сантехпроект

Копировал: Формат А4

Д21Б.110.037

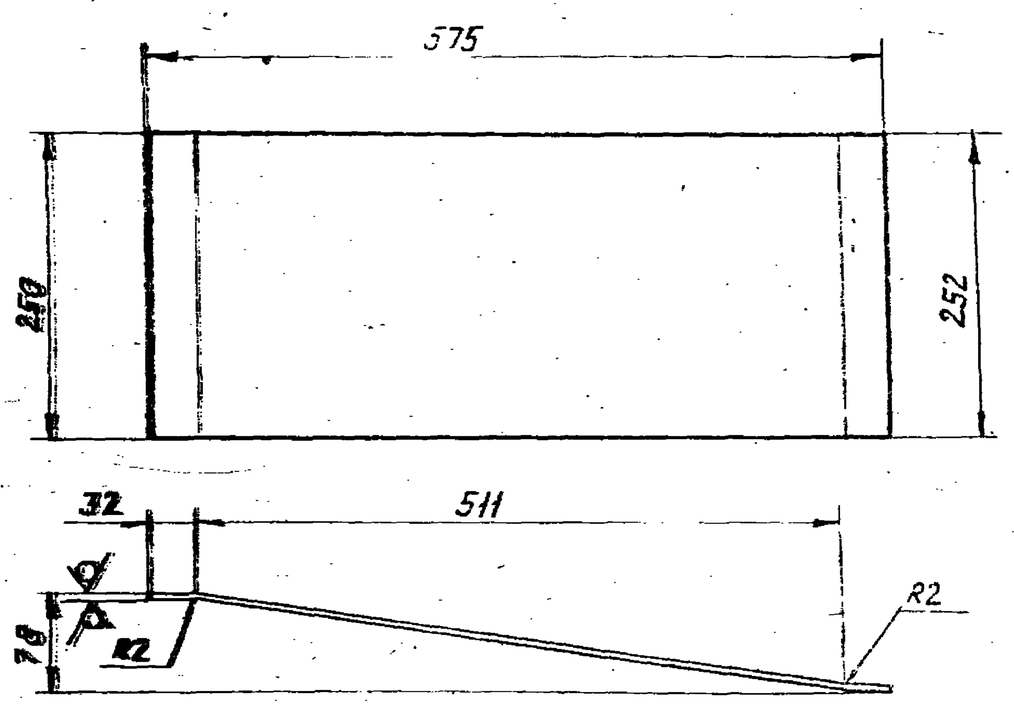

Длина развертки — 580 мм

1. * Размеры для справок.
2. Неуказанные предельные отклонения размеров: h14, $\pm\frac{IT14}{2}$

Д21Б.110.037

Изм. Лист N докум. Подп. Дата
Разраб. Глинникова
Пров. Корчков
Т. контр.
Н. контр. Мюнтер
Утв.

Стенка

Лит. Масса Масштаб
И 2,2 1:5

Лист Листов 1

Лист $\frac{Б\text{-}ОН\text{-}2\ ОГОСТ\ 19903\text{-}74}{Б\text{-}IV\text{-}Н\text{-}8\ Ст3сп\ ГОСТ\ 16523\text{-}70}$

Госстрой СССР, ГПИ Горьковский Сантехпроект

Копировал: Формат А4

Формат	Зона	Поз.	Обозначение	Наименование	Кол.	Примеч.
				Документация		
А2			Д21Б.110.070 СБ	Сборочный чертеж		
				Детали		
А4		1	Д21Б.110.037	Стенка	2	
Б4		2	Д21Б.110.038	Уголок		
				Уголок $\frac{Б\text{-}50\times50\times5\ ГОСТ\ 8509\text{-}72}{ВСт3сп\ ГОСТ\ 535\text{-}79}$		
				L=356 h14 $\overset{25}{\vee}$	2	1,3кг
А4		3	Д21Б.110.039	Стенка	2	
Б4		4	Д21Б.110.041	Уголок		
				Уголок $\frac{Б\text{-}50\times50\times5\ ГОСТ\ 8509\text{-}72}{ВСт3сп\ ГОСТ\ 535\text{-}79}$		
				L=506 h14 $\overset{25}{\vee}$	2	1,8кг

Д21Б.110.070

Изм. Лист N докум. Подп. Дата
Разраб. Глинникова
Пров. Корчков
Нач. отд.
Н. контр. Мюнтер
Утв.

Короб

Лит. Лист Листов

Госстрой СССР ГПИ Горьковский Сантехпроект

Копировал: Формат А4

Д 21Б 110.070СБ

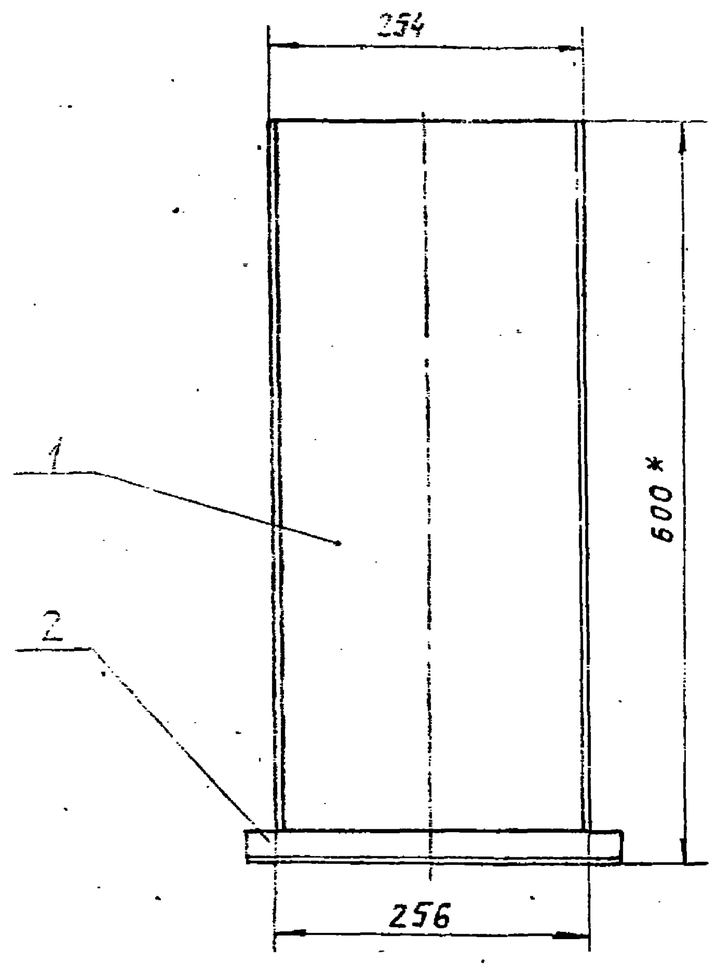

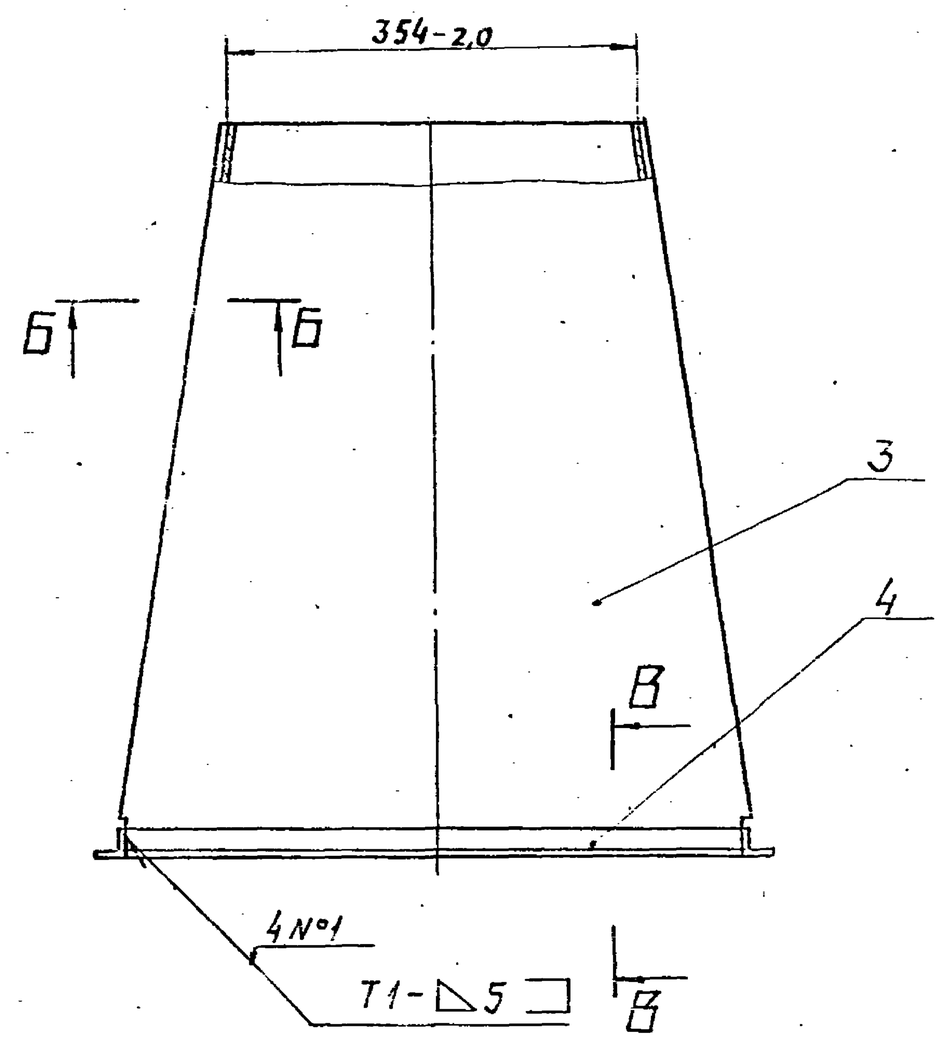

Б-Б
М1:1

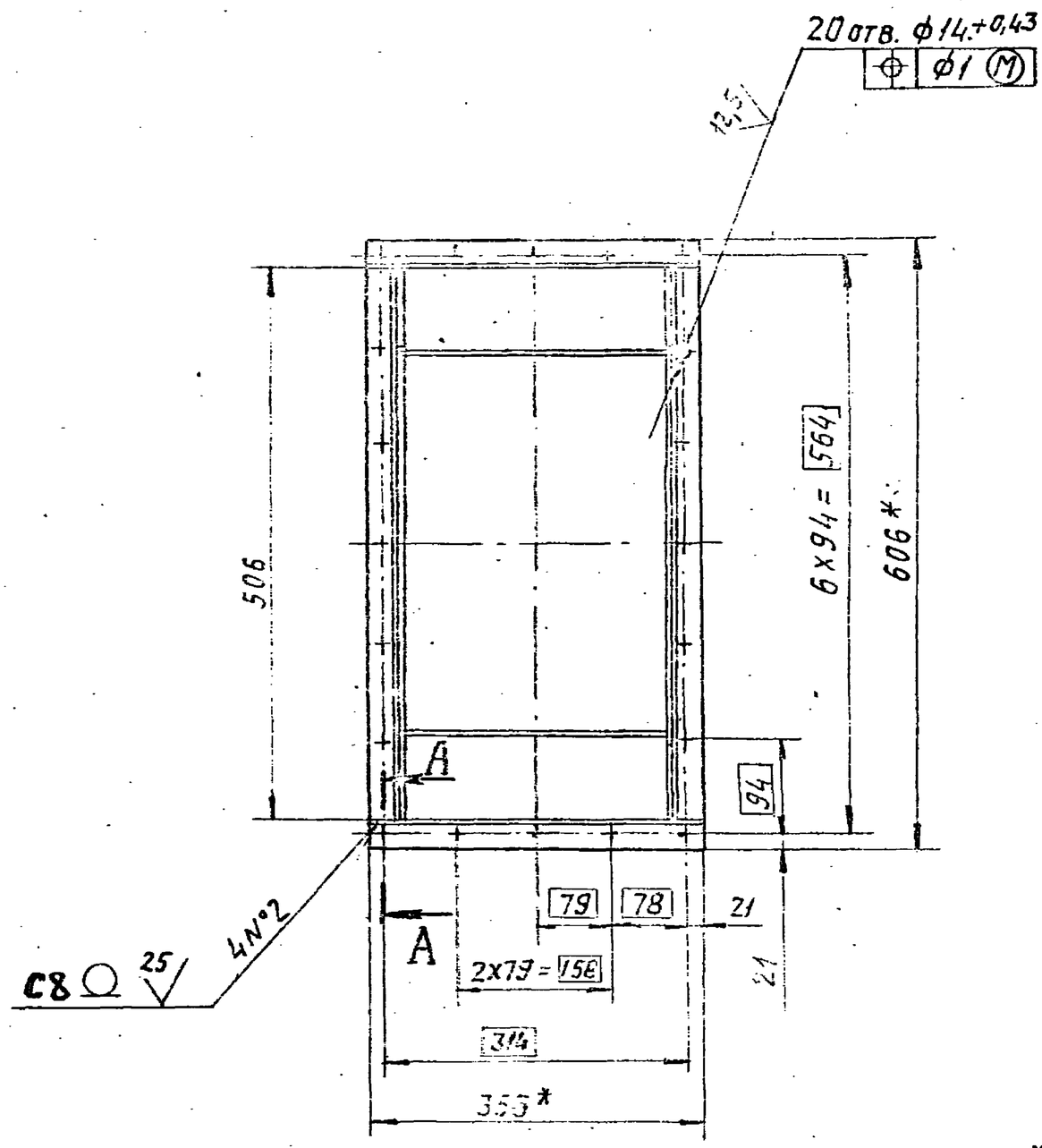

А-А
М1:1

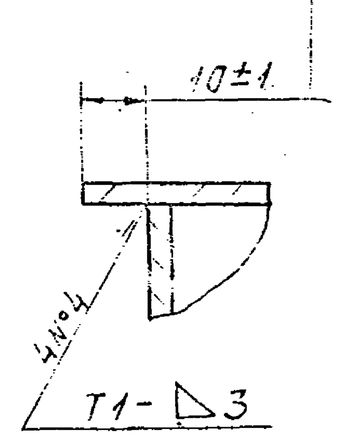

В-В
М1:2

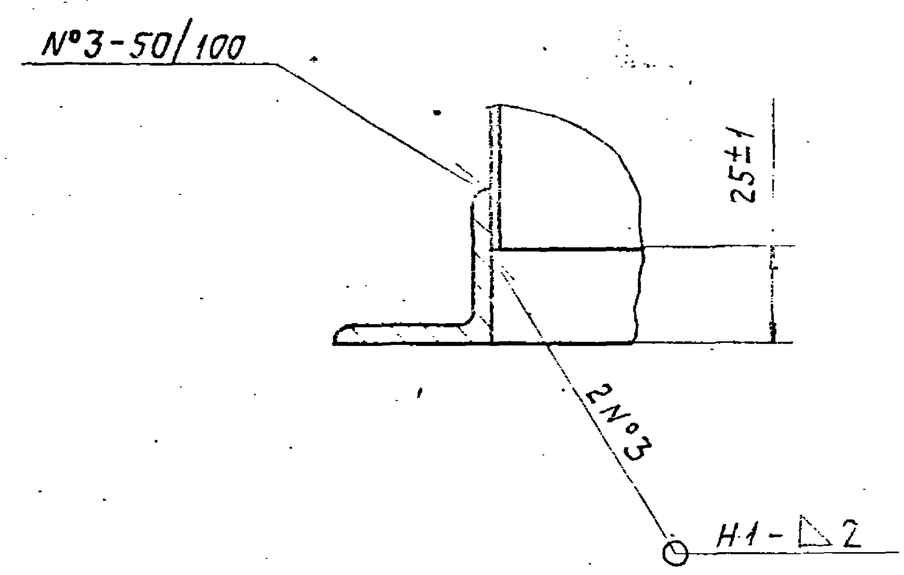

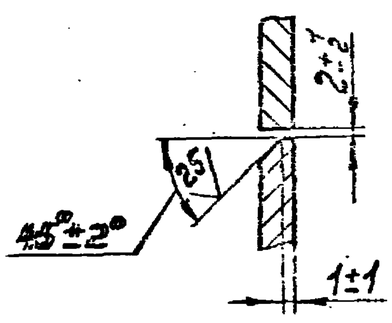

1. * Размеры для справок.
2. Неуказанные предельные отклонения размеров $\pm \frac{IT14}{2}$.
3. Сварные швы по ГОСТ 5264-80.

					А21Б 110.070СБ			
Изм.	Лист	№ докум.	Подп.	Дата	Короб	Лит.	Масса	Масштаб
Разраб.		Линникова				И	12,4	1:5
Пров.		Корчков				Лист	Листов 1	
Т.контр.						Госстрой СССР ГПИ Горьковский Сантехпроект		
Нач.отд.								
Н.контр.		Мюнтер						
Утв.								

19452-02 60 Копировал: Формат А2

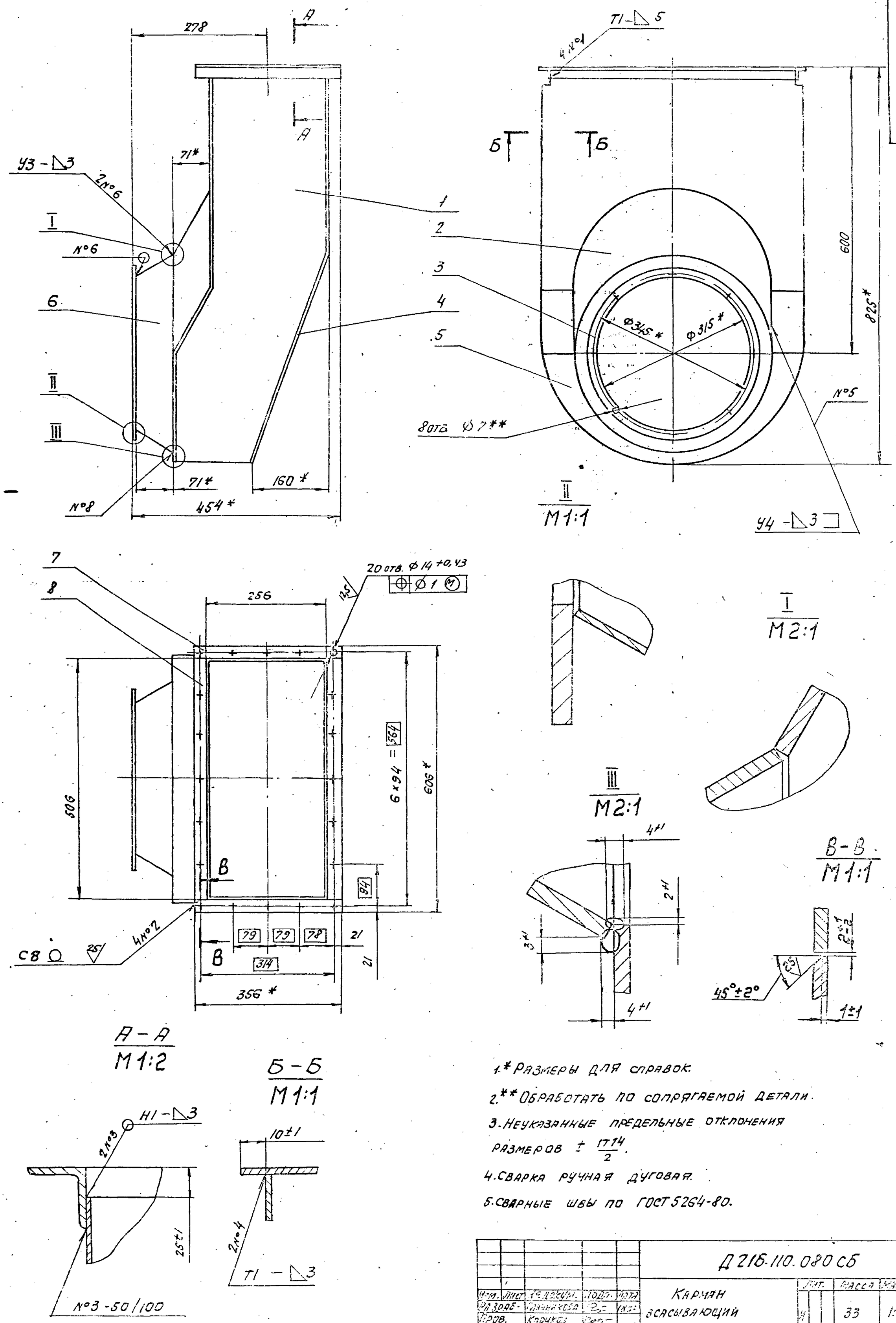

1.* Размеры для справок.

2.** Обработать по сопрягаемой детали.

3. Неуказанные предельные отклонения размеров $\pm \frac{IT14}{2}$.

4. Сварка ручная дуговая.

5. Сварные швы по ГОСТ 5264-80.

					Д 216-110.080 СБ			
Изм.	Лист	№ докум.	Подп.	Дата	Карман всасывающий	Лит.	Масса	Масштаб
Разраб.		Шинникова				Я	33	1:5
Пров.		Карчков				Лист	Листов 1	
Т.контр.						Госстрой СССР ГПИ Горьковский Сантехпроект		
Нач.отд.								
Н.контр.		Жуков						
Утв.								

Копировал: Сапунов Р.-02 М.Ф.

Д216.110.044

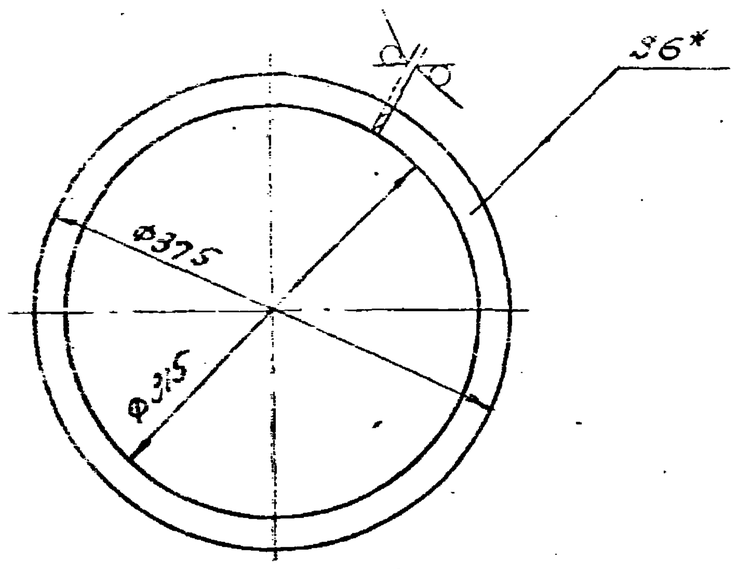

1.* Размеры для справок.

2. Неуказанные предельные отклонения размеров: H14, h14.

Изм. Лист	№ докум.	Подп.	Дата	Д216.110.044	
Разраб.	Шинкова			Фланец	Лит. / Масса / Масштаб: И / 2 / 1:5
Пров.	Корчков				Лист / Листов 1
Т.контр.					
Н.контр.	Монтер			Б-ВН-6,0 ГОСТ 19903-74 / Б-3сп ГОСТ 14637-79	Госстрой СССР ГПИ Горьковский Сантехпроект
Утв.					

Формат А4

Д216.110.047

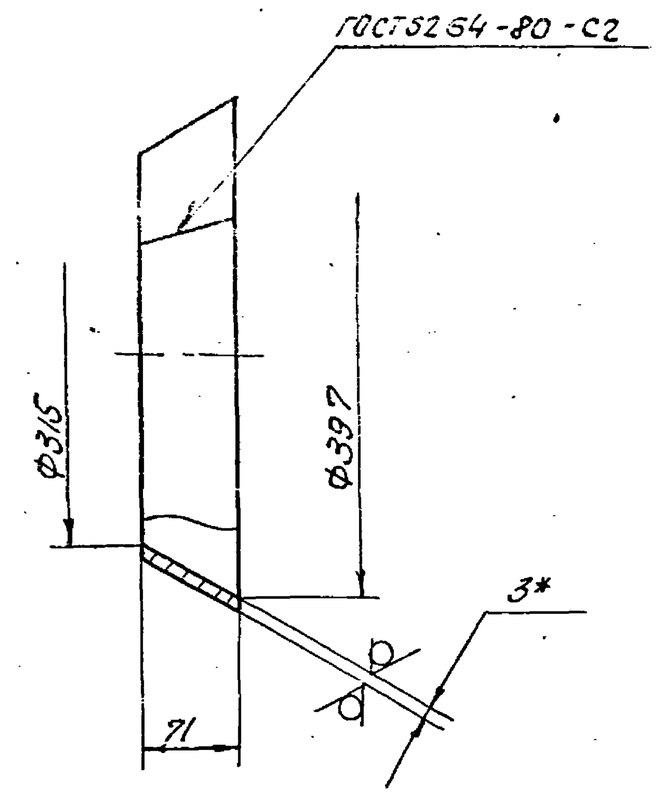

1.* Размеры для справок.

2. Неуказанные предельные отклонения размеров: H14, h14.

				Д216.110.047	
				Переход	Лит. / Масса / Масштаб: И / 1,1 / 1:5
Разраб.					Лист / Листов 1
Пров.	Корчков				
Т.контр.					
Н.контр.	Монтер			Б-ВН-3,0 ГОСТ 19903-74 / Б-IV-Н-0,6-3сп ГОСТ 16523-70	Госстрой СССР ГПИ Горьковский Сантехпроект
Утв.					

Копировал: Формат А4

Д216.110.043

Развертка

М1:4

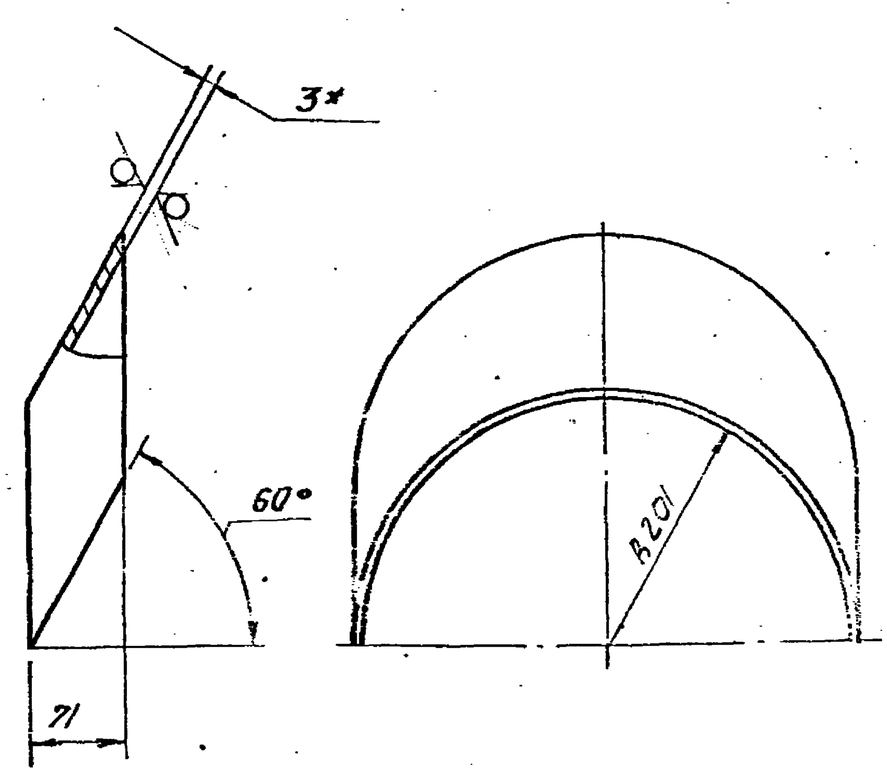

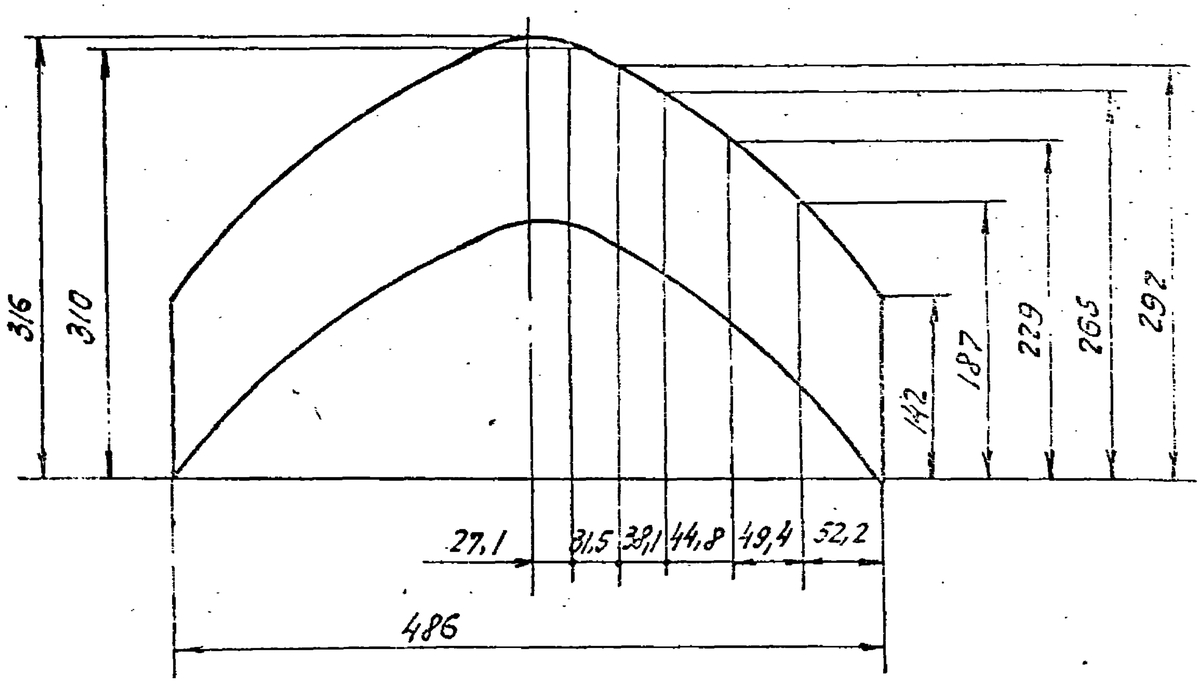

1.* Размеры для справок.

2. Неуказанные предельные отклонения размеров: h14, $\pm\frac{IT14}{2}$.

				Д216.110.043	
Изм. Лист	№ докум.	Подп.	Дата	Вставка	Лит. / Масса / Масштаб: / 13 / 1:5
Разраб.	Шинкова				
Пров.	Корчков				
Т.контр.					
Н.контр.	Монтер			Б-ВН-3,0 ГОСТ 19903-74 / Б-IV-Н-0,6-3сп ГОСТ 16523-70	
Утв.					

Копировал: Формат А4

Д21б.110.045

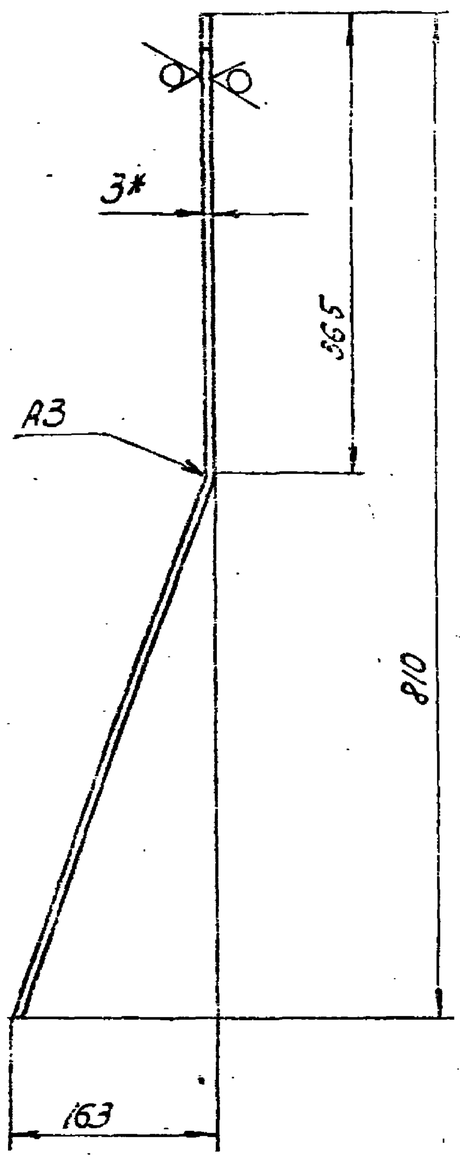

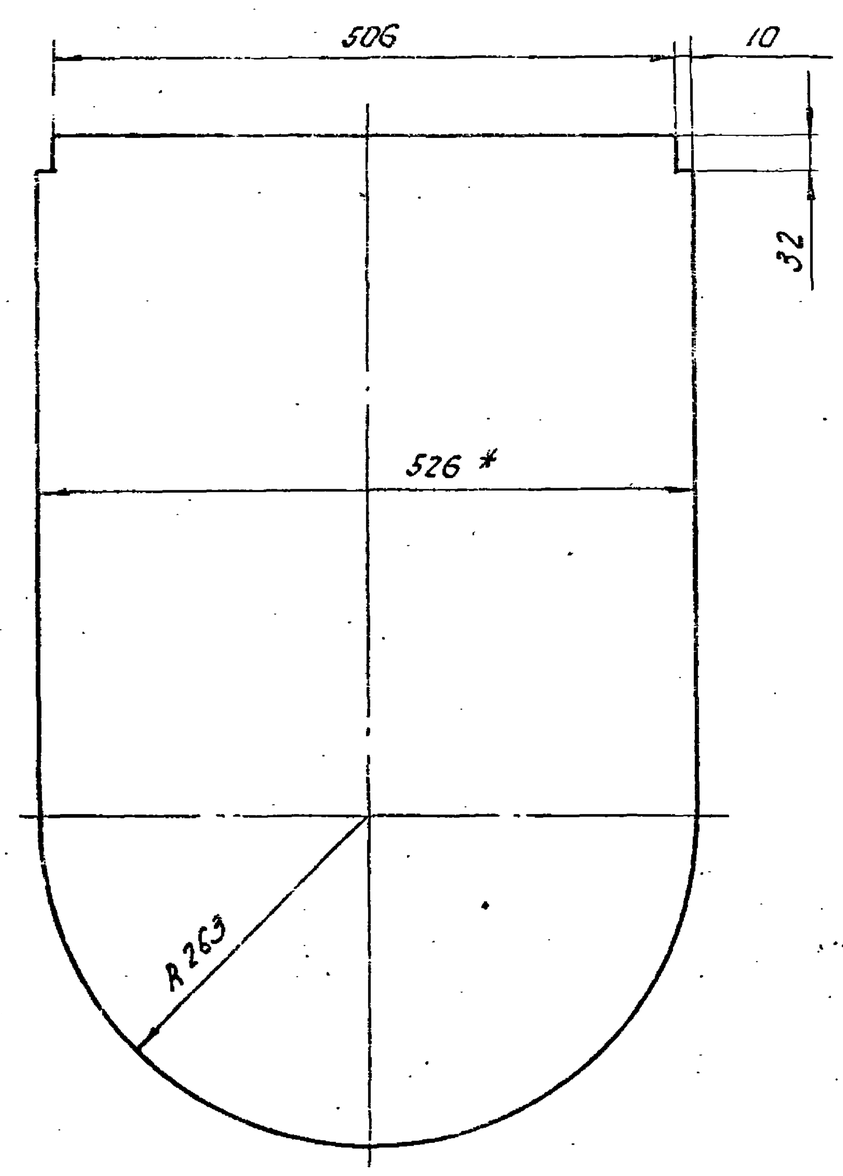

Длина развертки – 843 мм.

1.* Размеры для справок.

2. Неуказанные предельные отклонения размеров: $h14, \pm \frac{IT14}{2}$

					Д21б-110.045			
Изм.	Лист	№докум.	Подп.	Дата	Стенка	Лит.	Масса	Масштаб
Разраб.		Ганникова				Н	9,2	1:5
Пров.		Корчков				Лист	Листов 1	
Т.контр.								
Н.контр.		Мюнтер			Лист 5-ПН-3,0 ГОСТ 19903-74 / 5-Ф-Н-ВСт3сп ГОСТ 16523-70	Госстрой СССР ГПИ Горьковский Сантехпроект		
Утв.								

Копировал: Ск Формат А3

Д21б.110.046

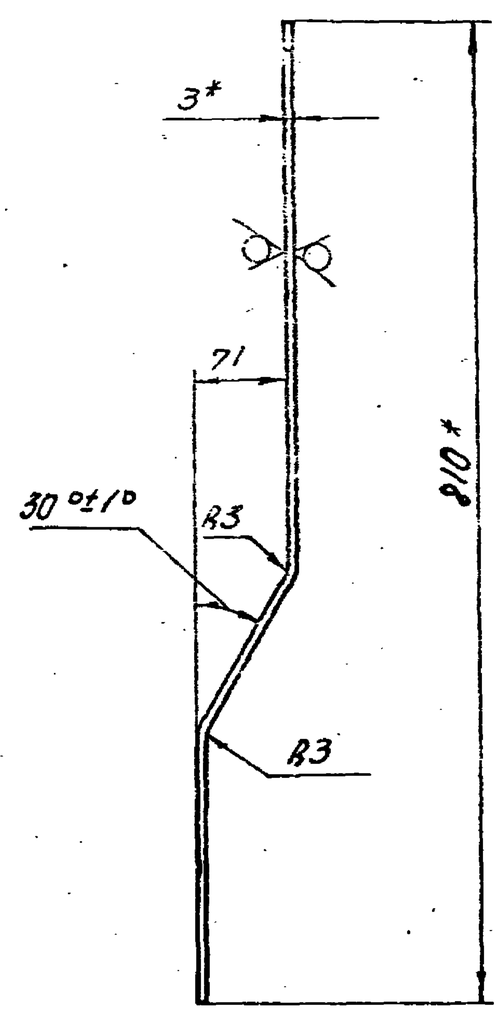

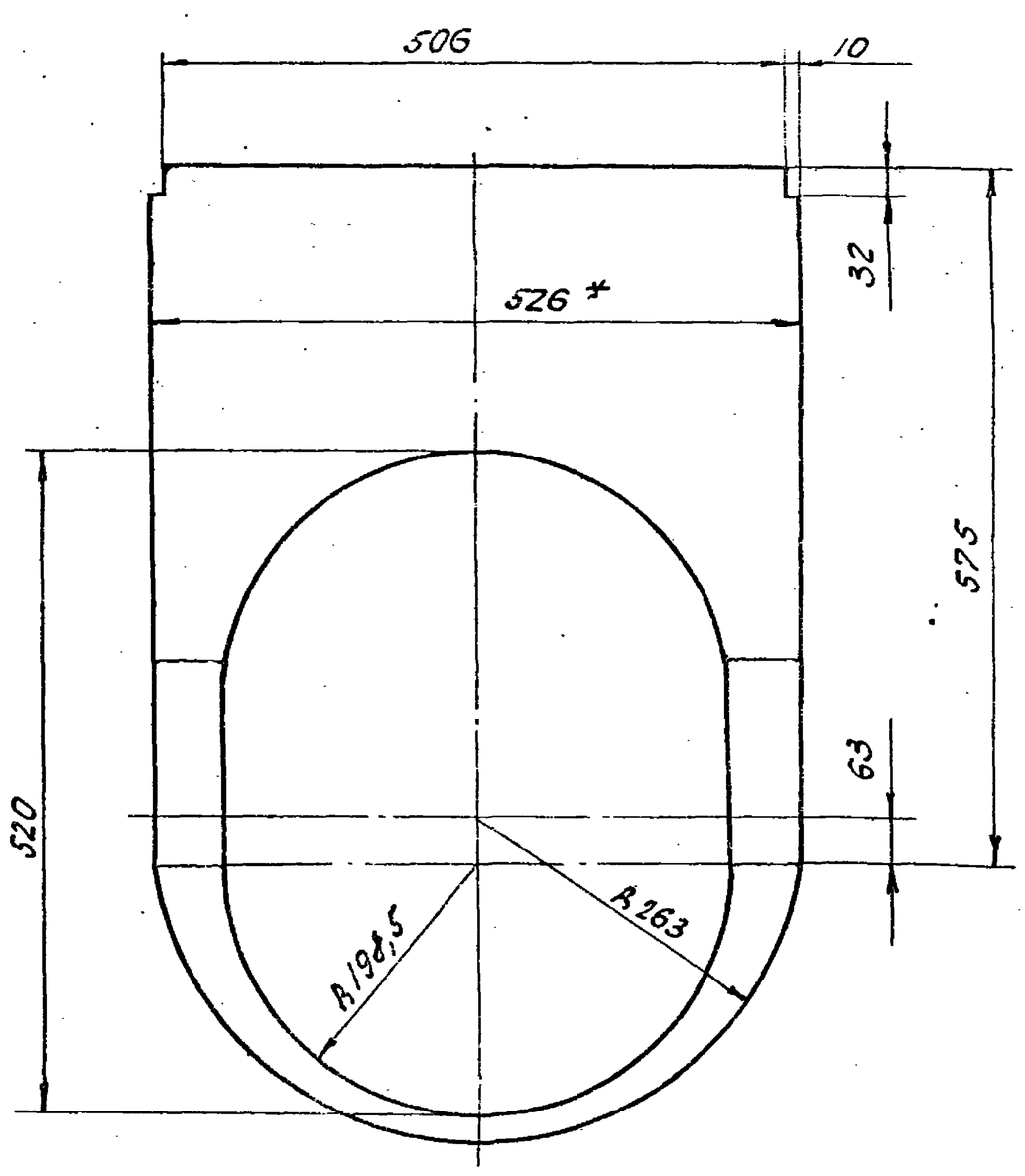

Длина развертки – 829 мм.

1.* Размеры для справок.

2. Неуказанные предельные отклонения размеров: $h14, \pm \frac{IT14}{2}$.

					Д21б-110.046			
Изм.	Лист	№докум.	Подп.	Дата	Стенка	Лит.	Масса	Масштаб
Разраб.		Ганникова				Н	4,3	1:5
Пров.		Корчков				Лист	Листов 1	
Т.контр.								
Н.контр.		Мюнтер			Лист 5-ПН-3,0 ГОСТ 19903-74 / 5-Ф-Н-ВСт3сп ГОСТ 16523-70	Госстрой СССР ГПИ Горьковский Сантехпроект		
Утв.								

19492-02 63 Копировал: Ск Формат А3

Д216.110.053

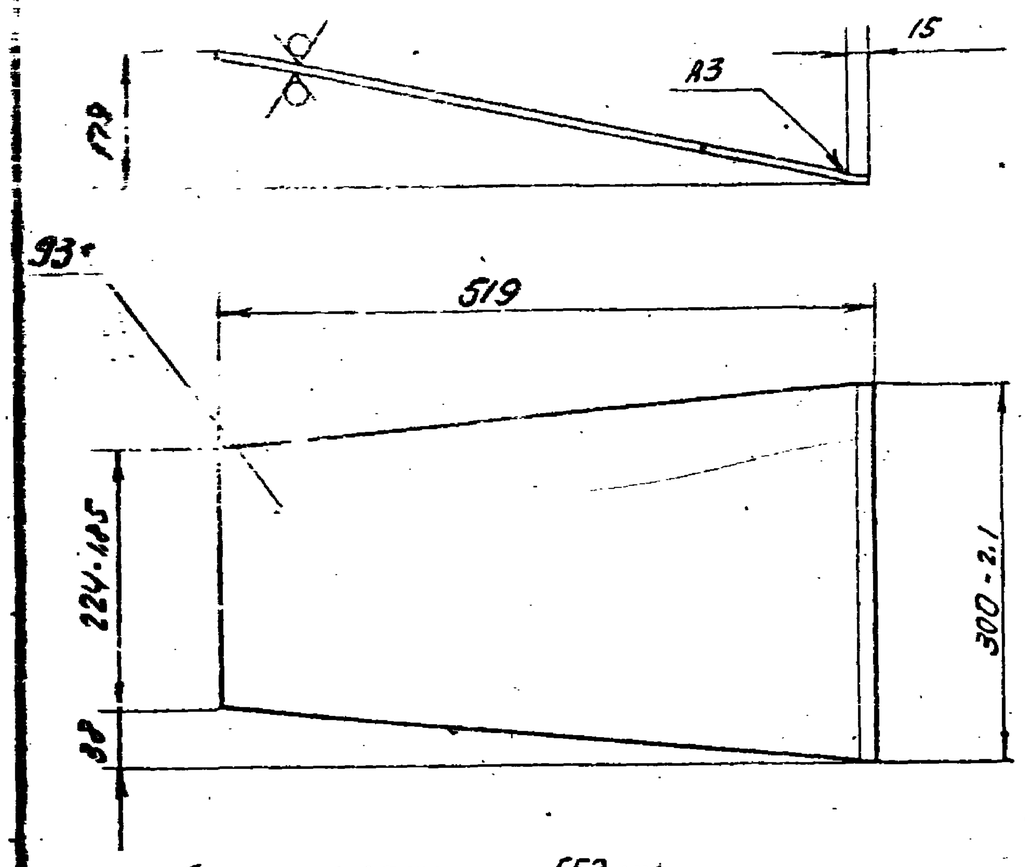

Длина развертки – 552 мм.

1.* Размеры для справок.

2. Неуказанные предельные отклонения размеров $\pm \frac{IT16}{2}$.

Изм.	Лист	№ докум.	Подп.	Дата	Д216-110.053			
Разраб.		Бердышева		2.11.83	Стенка.	Лит.	Масса	Масштаб
Пров.		Корчков				И	3,23	1:5
Т.контр.						Лист	Листов 1	
Н.контр.		Мюнтер			Лист 6-ПН-3,0 ГОСТ 19903-74 / 5-IV-Н-8 Ст3сп ГОСТ 16523-70	Госстрой СССР ГПИ Горьковский Сантехпроект		
Утв.								

Формат А4

Формат	Зона	Поз.	Обозначение	Наименование	Кол.	Примечание
				Документация		
А3			Д216.110.090СБ	Сборочный чертеж		
				Детали		
Б4		1	Д216.110.046	Лист		
				Лист Б-ПН-3,0 ГОСТ 19903-74 / 5-IV-Н-8 Ст3сп ГОСТ 16523-70		
				(100×3772) Л15 25/	2	9 кг
Б4		2	Д216.110.047	Полоса		
				Полоса Б-2 5×50 ГОСТ 103-76 / 8 Ст3сп ГОСТ 535-79		
				L=186 h16 25/	6	0,36 кг
Б4		3	Д216.110.048	Полоса		
				Полоса Б-2 5×50 ГОСТ 103-76 / 8 Ст3сп ГОСТ 535-79		
				L=316 h16 25/	6	0,6 кг
Б4		4	Д216.110.049	Лист		
				Лист Б-ПН-3,0 ГОСТ 19903-74 / 5-IV-Н-8 Ст3сп ГОСТ 16523-70	2	23 кг

Подпись и дата | Инв. № дубл. | Взам. инв. № | Подпись и дата | Инв. № подл.

Изм.	Лист	№ докум.	Подп.	Дата	Д216-110.090			
Разраб.		Панова		2.11.83	Короб.	Лит.	Лист	Листов
Пров.		Корчков				А		1
Н.-отд.						Госстрой СССР ГПИ Горьковский Сантехпроект		
Н.контр.		Мюнтер						
Утв.								

Копировал: ОК Формат А4

Д216.110.042

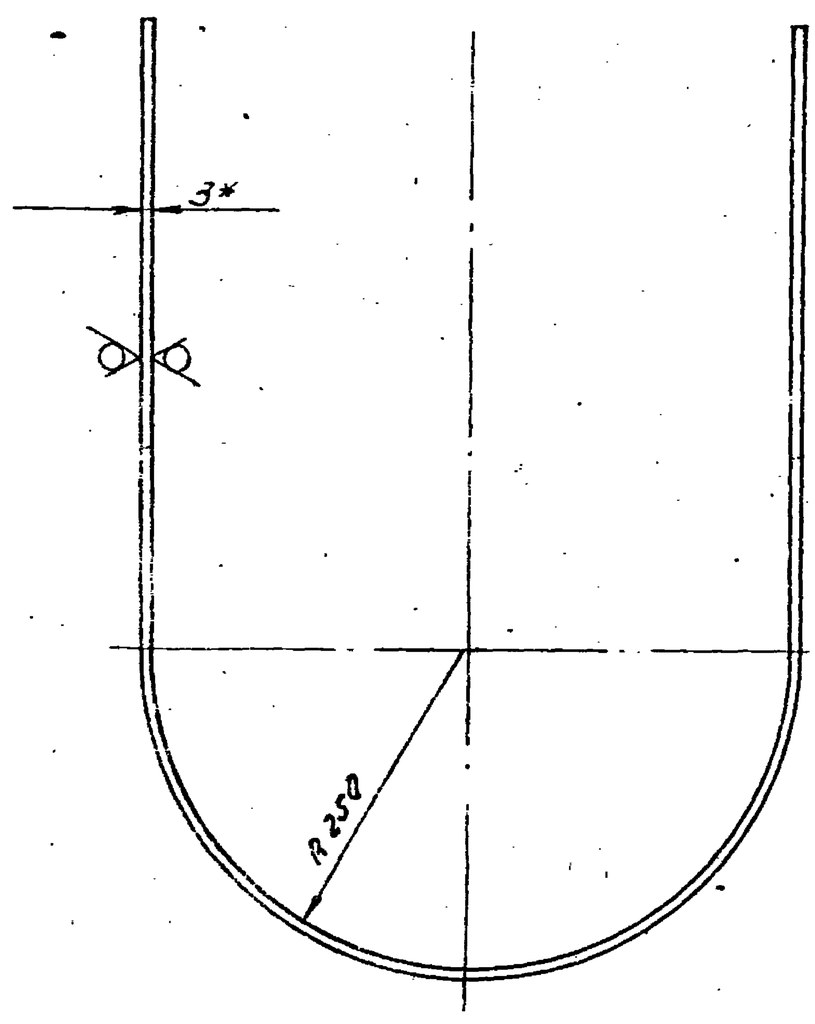

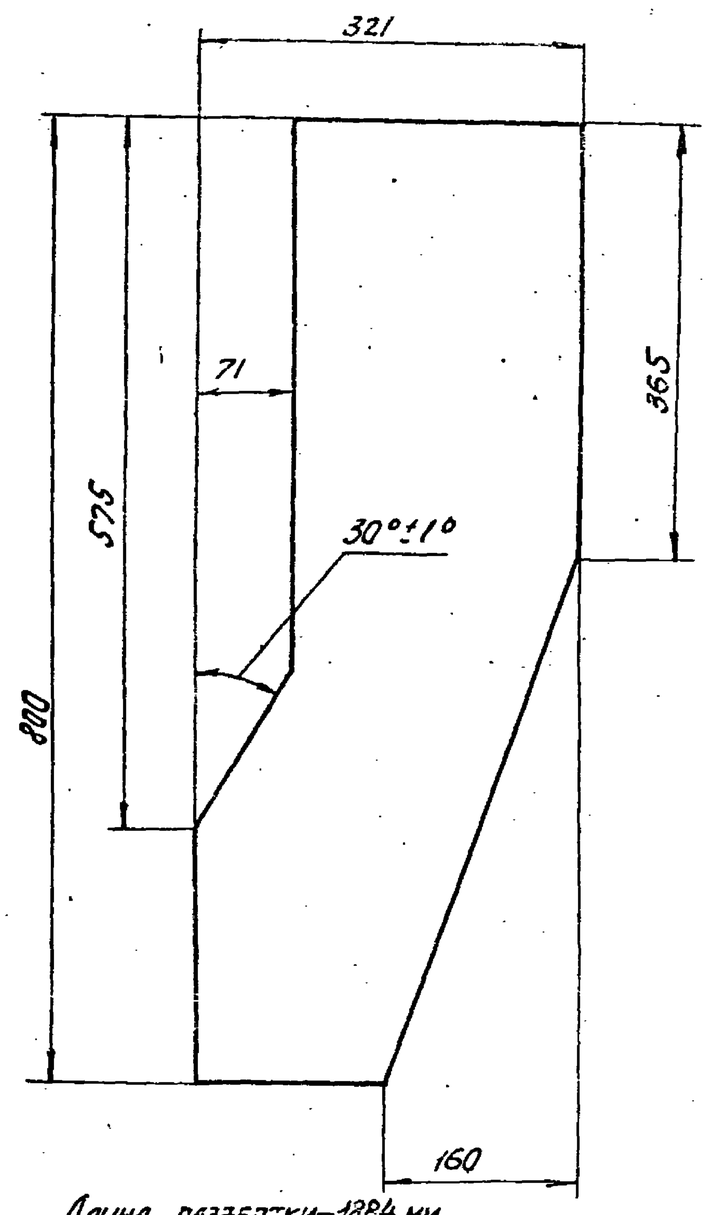

Длина развертки – 1884 мм.

1.* Размеры для справок.

2. Неуказанные предельные отклонения размеров: $h14 \pm \frac{IT14}{2}$.

Изм.	Лист	№ докум.	Подп.	Дата	Д216-110.042			
Разраб.		Глинникова		2.11.83	Стенка	Лит.	Масса	Масштаб
Пров.		Корчков				И	8,7	1:5
Т.контр.						Лист	Листов 1	
Н.контр.		Мюнтер			Лист 6-ПН-3,0 ГОСТ 19903-74 / 5-IV-Н-8 Ст3сп ГОСТ 16523-70	Госстрой СССР ГПИ Горьковский Сантехпроект		
Утв.								

19452-02 64 Копировал: ОК Формат А3

Д216.110 054

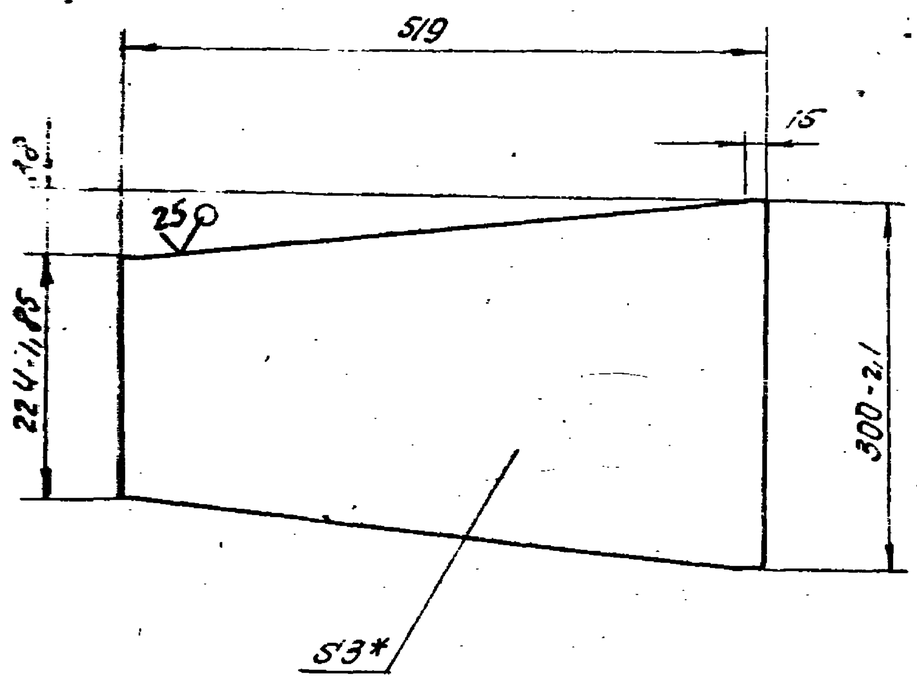

1. * Размеры для справок.
2. Неуказанные предельные отклонения размеров $\pm \frac{IT16}{2}$.

Изм	Лист	№ докум.	Подп.	Дата
Разраб.		Бердышева		3.12.82
Пров.		Корчков		
Т.контр.				
Н.контр.		Монтер		
Утв.				

Д216.110.054

Стенка

Лит.	Масса	Масштаб
И	3,1	1:5

Лист | Листов 1

Лист 5-ПН-3.0 ГОСТ19903-74 / 5-Ф-Н-В Ст3сп ГОСТ16523-70

Госстрой СССР ГПИ Горьковский Сантехпроект

Формат А4

Копировал:

Формат	Зона	Поз.	Обозначение	Наименование	Кол.	Примечание
				Документация		
А2			Д216.110.100СБ	Сборочный чертеж		
				Детали		
Б4		1	Д216.110.051	Полка		
				Полоса Б-2 6×40 ГОСТ103-76 / В Ст3сп ГОСТ 535-79		
				L=264 h16	4	0,4кг
Б4		2	Д216.110.052	Стенка		
				Лист 5-ПН-2 ГОСТ19903-74 / 5-Ф-Н-В Ст3сп ГОСТ16523-70	2	
А4		3	Д216.110.053	Стенка	1	
А4		4	Д216.110.054	Стенка	1	

Подпись и дата | Инв. № дубл. | Взам. инв. № | Подпись и дата | Инв. № подл.

Изм	Лист	№ докум.	Подп.	Дата
Разраб.		Бердышева		1.12.82
Пров.		Корчков		
Нач.отд.				
Н.контр.		Монтер		
Утв.				

Д216.110.100

Короб

Лит.	Лист	Листов
И		1

Госстрой СССР ГПИ Горьковский Сантехпроект

Копировал: Формат А4

Д216.110.090СБ

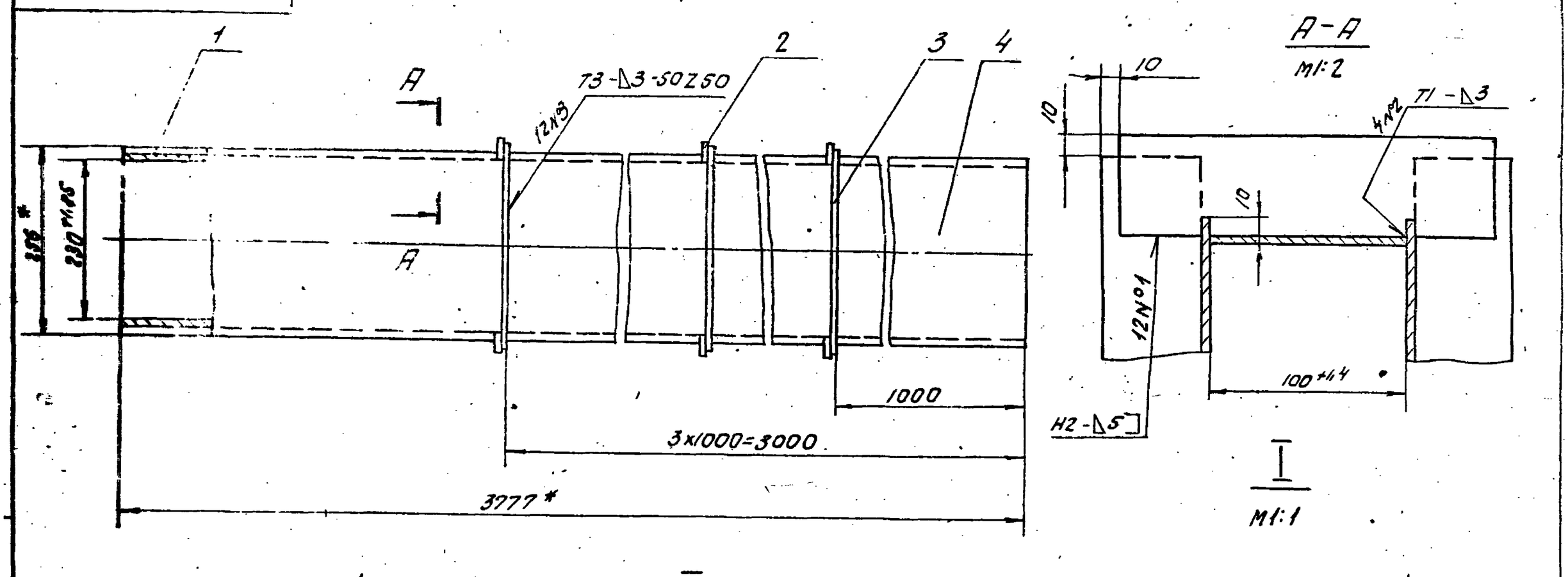

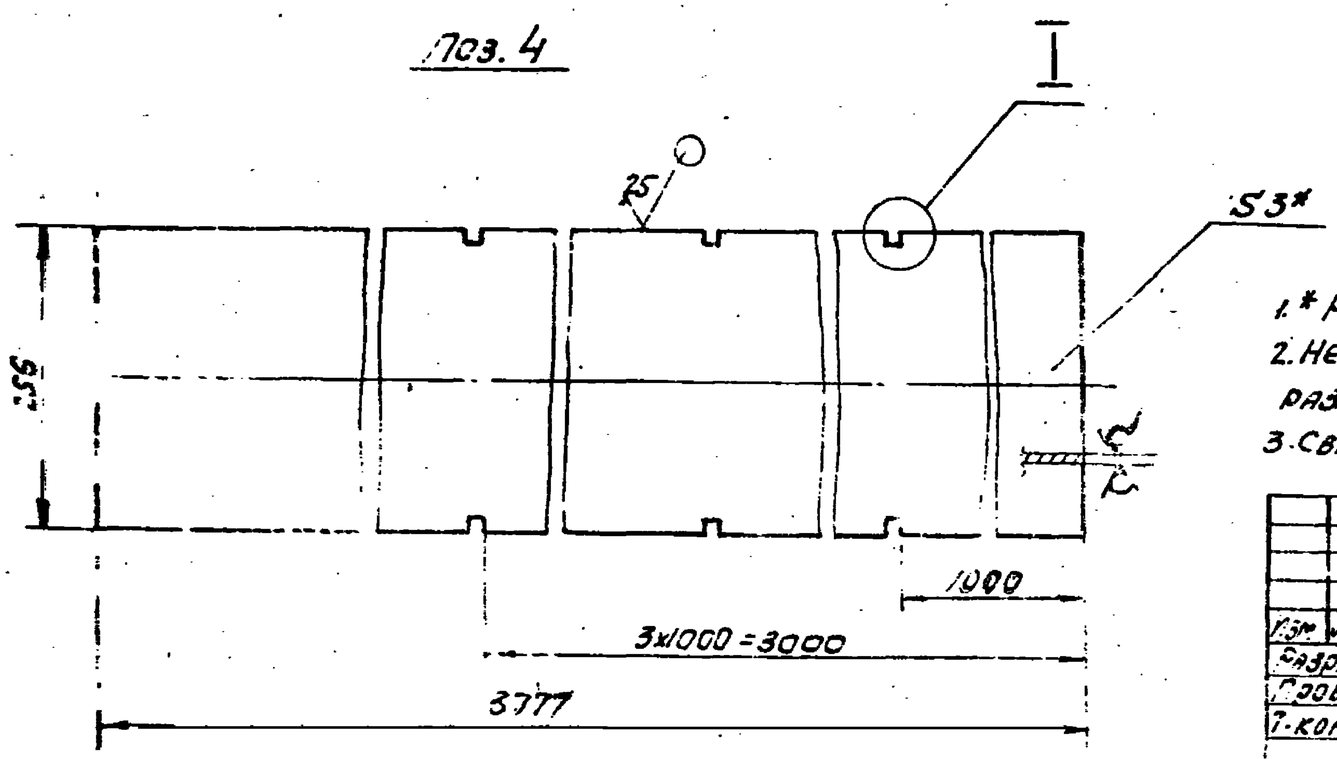

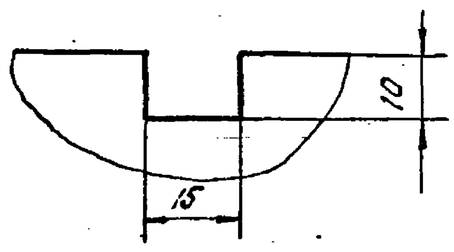

1. * Размеры для справок.
2. Неуказанные предельные отклонения размеров $\pm \frac{IT16}{2}$
3. Сварные швы по ГОСТ 5264-80.

Изм	Лист	№ докум.	Подп.	Дата
Разраб.		Панова		
Пров.		Корчков		
Т.контр.				
Н.контр.		Монтер		
Утв.				

Д216.110.090СБ

Короб.

Лит.	Масса	Масштаб
И	66	1:5

Лист | Листов 1

Госстрой СССР ГПИ Горьковский Сантехпроект

Копировал: Формат А3

Д216.110.100 СБ

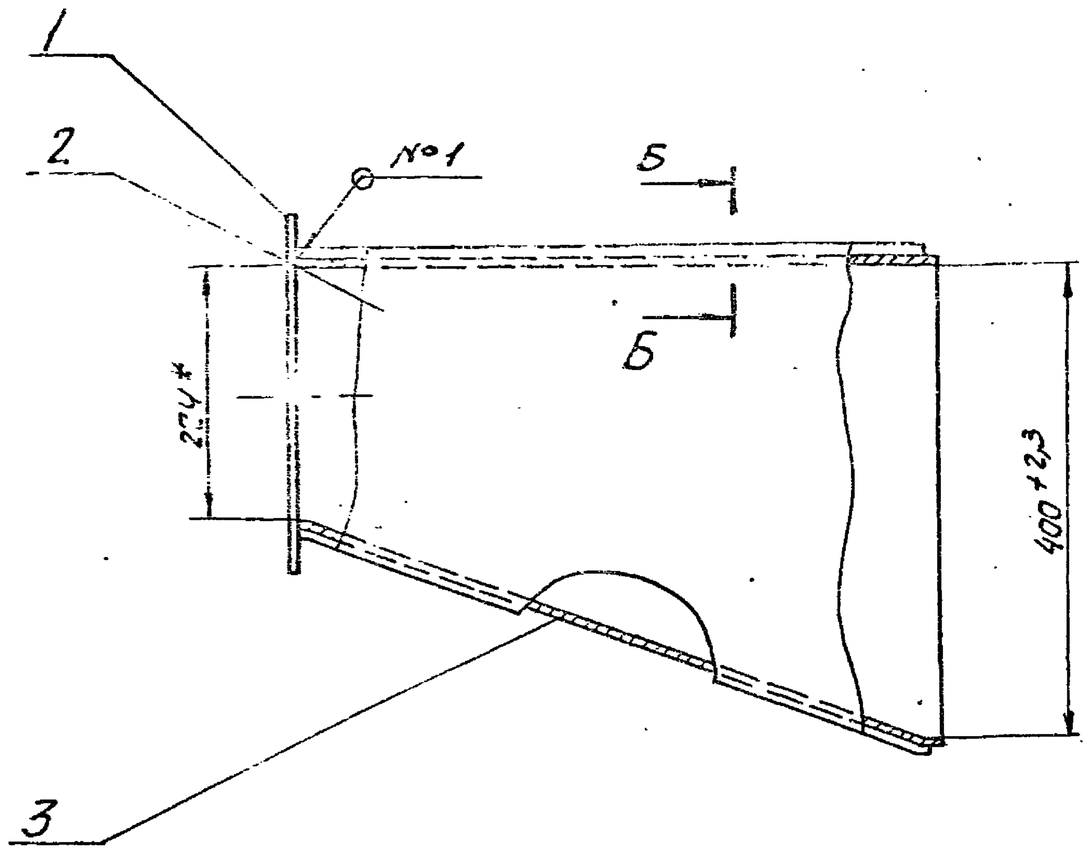

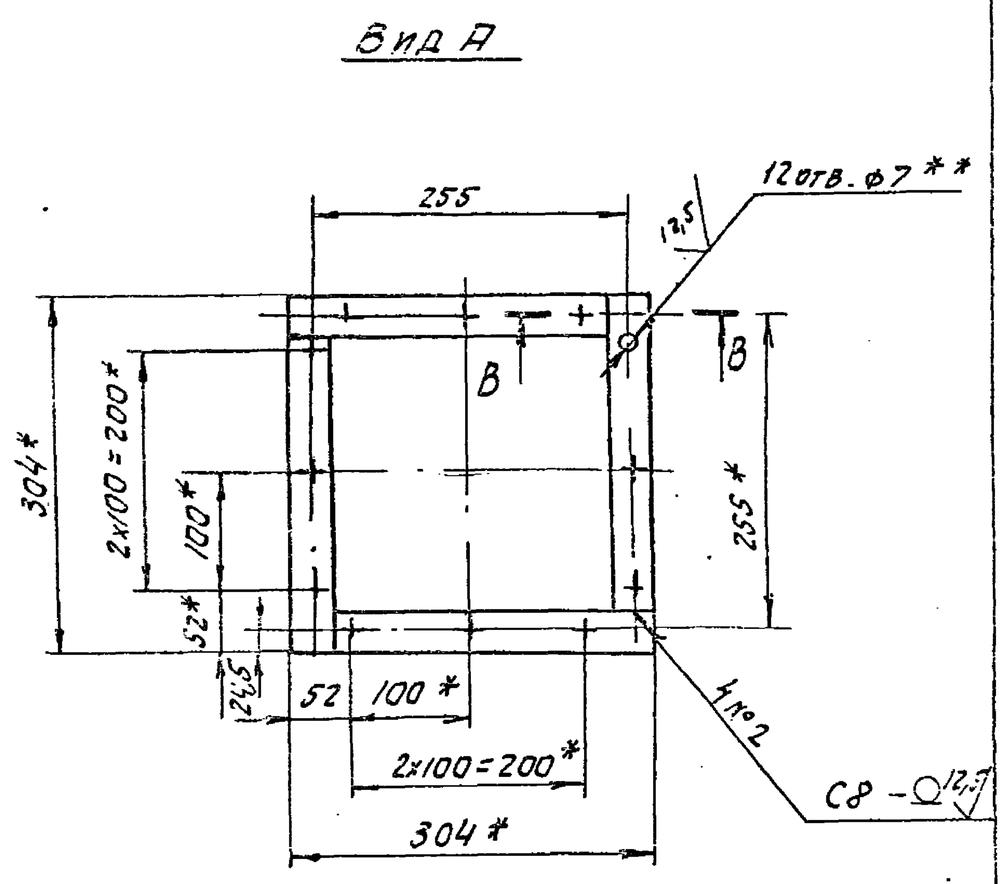

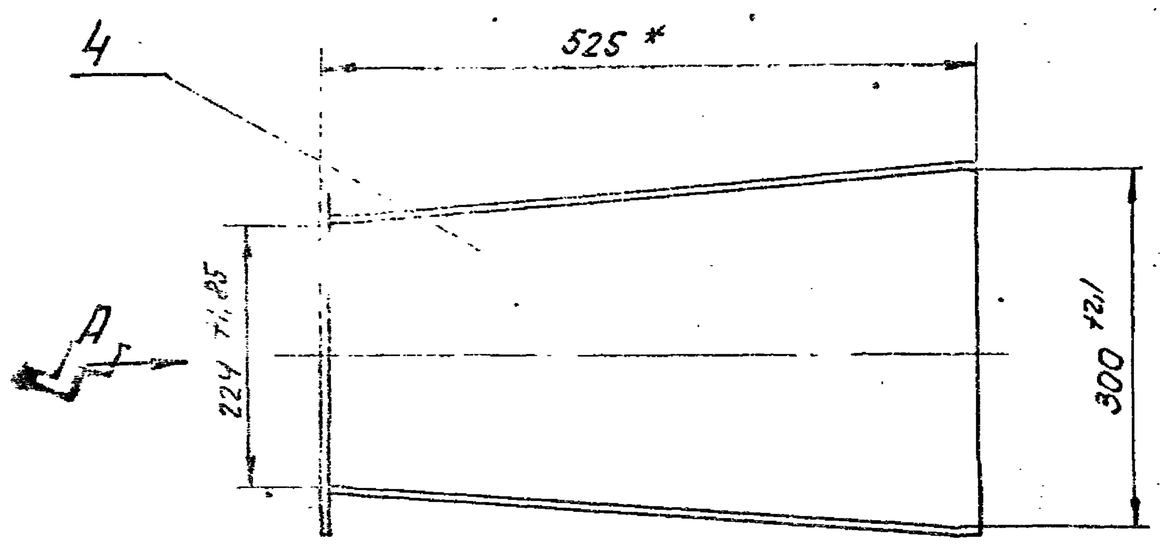

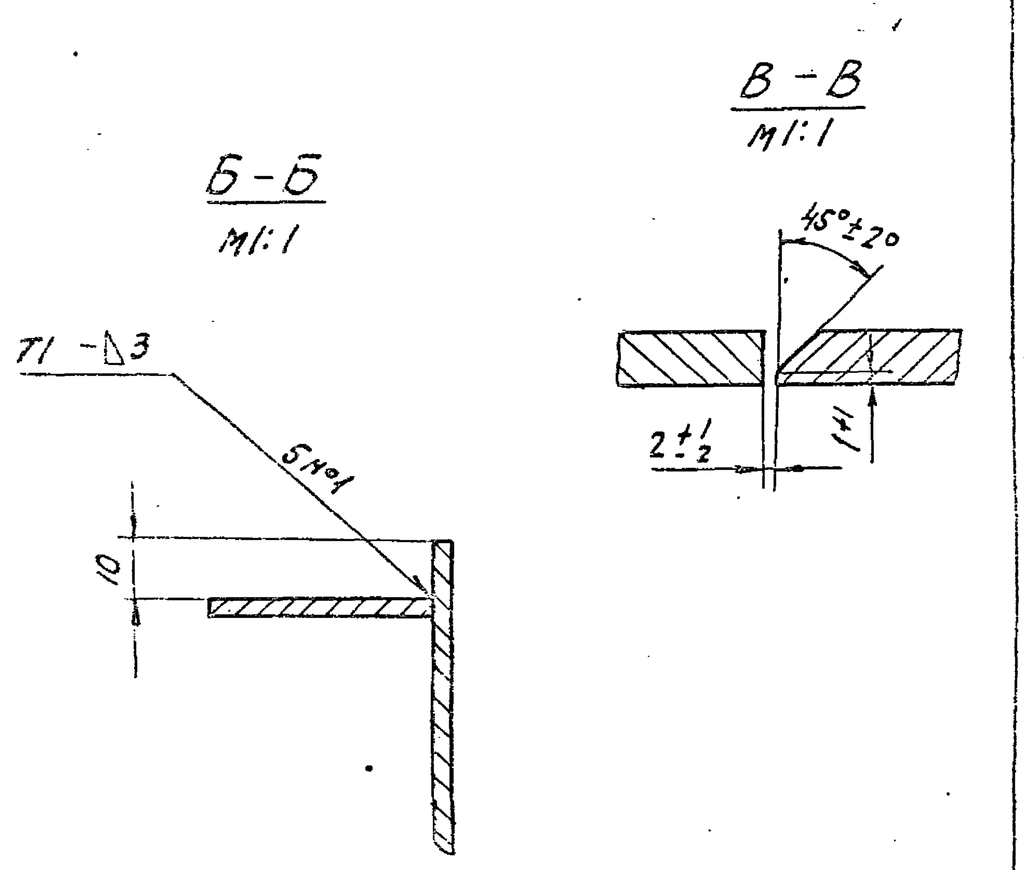

Поз. 2

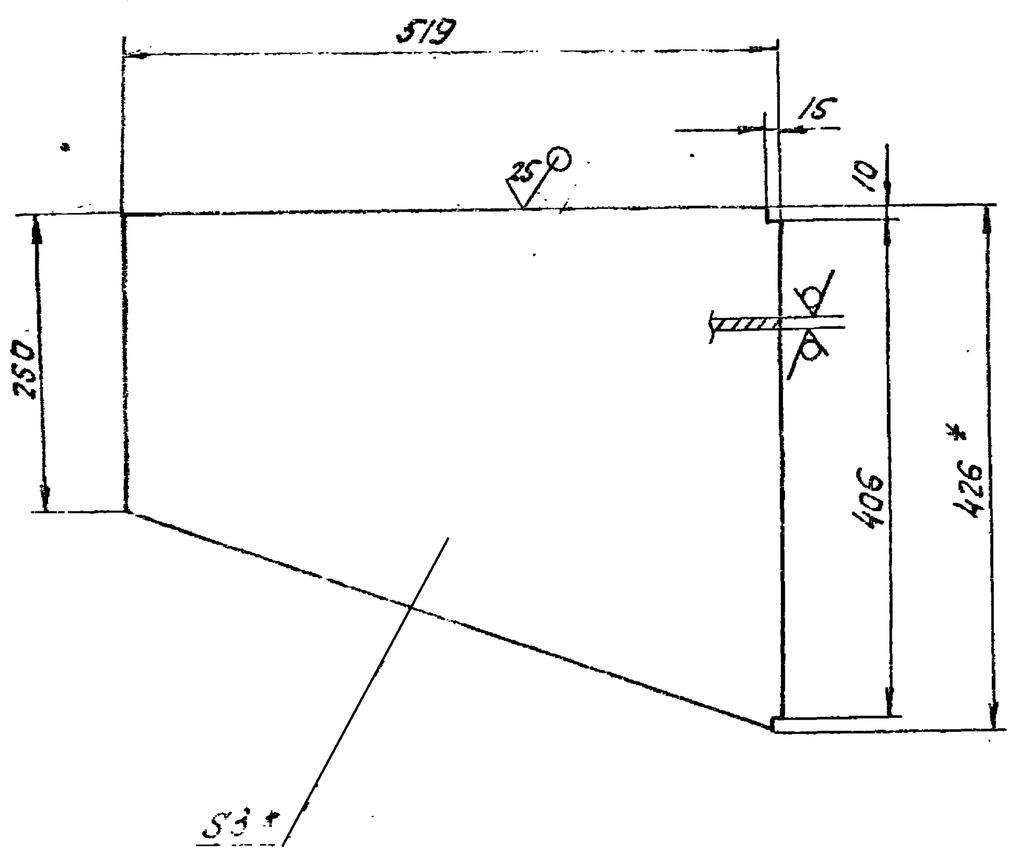

1. * Размеры для справок.
2. ** Обработать по сопрягаемой детали.
3. Неуказанные предельные отклонения размеров $\pm \frac{IT16}{2}$.
4. Сварные швы по ГОСТ 5264-80.

				Д216.110.100СБ			
Изм.	Лист	№ докум.	Подп.	Дата	Короб.	Лит.	Масса / Масштаб
Разраб.		Бердыев		5.12.86		У	15 / 1:5
Пров.		Корчков				Лист	Листов 1
Т.контр.						Госстрой СССР, ГПИ Горьковский Сантехпроект	
Н.контр.							
Утв.		Монтер					

9452-02 (66) Копировал: Формат А2.

ЦЕНТРАЛЬНЫЙ ИНСТИТУТ ТИПОВОГО ПРОЕКТИРОВАНИЯ
ГОССТРОЯ СССР
КИЕВСКИЙ ФИЛИАЛ
г. Киев-57 ул. Эжена Потье № 12

99/15
Заказ № 6471 Инв. № 19452-02 Тираж 200

Сдано в печать 27/8 1984 г. Цена 5-09