а. III

Типовой проект
902-2-221

Очистные сооружения для сточных вод от мойки автомобилей с расходом до 1,5 л/сек.

Состав проекта:

Альбом I - Пояснительная записка. Технологические чертежи. Архитектурно-строительные чертежи.

Альбом II - Сметы. Заказные спецификации.

Альбом III - Нестандартизированное оборудование.

Альбом III

Разработан
институтом Гипроавтотранс
Минавтотранса РСФСР
13116-03
Цена 1-36

Утверждён и введен в действие
Минавтотрансом РСФСР с 20 апреля 1974
протокол № 37 от 1 апреля 1974 г.

ЦЕНТРАЛЬНЫЙ ИНСТИТУТ ТИПОВОГО ПРОЕКТИРОВАНИЯ
ГОССТРОЯ СССР

Москва, А-445, Смольная ул., 22

Сдано в печать 1975 года

Заказ №1833 Тираж 1400 экз.

Альбом III

Типовой проект

Содержание альбома

Наименование чертежей	№№ лист	№№ страниц альбома
Содержание альбома	1	2
Ведомость спецификаций	ОС-0000000ВС	4
Ведомость покупных деталей	ОС-0000000ВП	4
Спецификация на общий вид	ОС-0000000	7
Общий вид	ОС-0000000СБ	3
Технические условия	ОС-ТУ	5; 6; 7
Спецификация на бадью	ОС-0100000	8
Сборочный чертеж бадьи	ОС-0100000СБ	10
Спецификация на ванну	ОС-0101000	8
Сборочный чертеж ванны	ОС-0101000СБ	11
Спецификация на кронштейн	ОС-0101100	9
Чертеж кронштейна	ОС-0101100СБ	16
Чертеж щеки	ОС-0101101	15
Чертеж ребра	ОС-0101102	15
Чертеж оси	ОС-0101001	14
Чертеж прокладки	ОС-0101002	14
Чертеж уголка верхнего	ОС-0101003	14
Чертеж листа бокового	ОС-0101004	14
Чертеж уголка нижнего	ОС-0101005	17
Чертеж уголка	ОС-0101007	17
Чертеж уголка	ОС-0101009	17
Спецификация на коромысло	ОС-0102000	9
Сборочный чертеж коромысла	ОС-0102000СБ	12
Чертеж оси коромысла	ОС-0102001	13
Чертеж полки	ОС-0102002	13
Спецификация штанги в сборе	ОС-0103000	9
Сборочный чертеж штанги в сборе	ОС-0103000СБ	12

Наименование чертежей	№№ лист	№№ страниц альбома
Содержание альбома	2	2
Чертеж штанги	ОС-0103001	13
Чертеж втулки	ОС-0103002	13
Спецификация запора	ОС-0104000	9
Сборочный чертеж запора	ОС-0104000СБ	16
Чертеж рычага	ОС-0104001	15
Чертеж оси	ОС-0104002	15
Чертеж пружины	ОС-0100001	17
Спецификация шибера	ОС-0200000	7
Сборочный чертеж шибера	ОС-0200000СБ	18
Чертеж плиты	ОС-0200001	19
Чертеж ручки	ОС-0200002	19
Руководство по эксплуатации	ОС-РЭ	19; 20
Паспорт	ОС-ПС	20; 21.

Примечание: Конструкция в производстве не испытана.

РСФСР МИНАВТОТРАНС ГИПРОАВТОТРАНС г. Москва 1973 г.	Общепроектные данные.	ТИПОВОЙ ПРОЕКТ 902-2-221
Очистные сооружения для сточных вод от мойки автомобилей с расходом до 1,5 л/сек.	Содержание альбома.	АЛЬБОМ III
		ЛИСТ 1

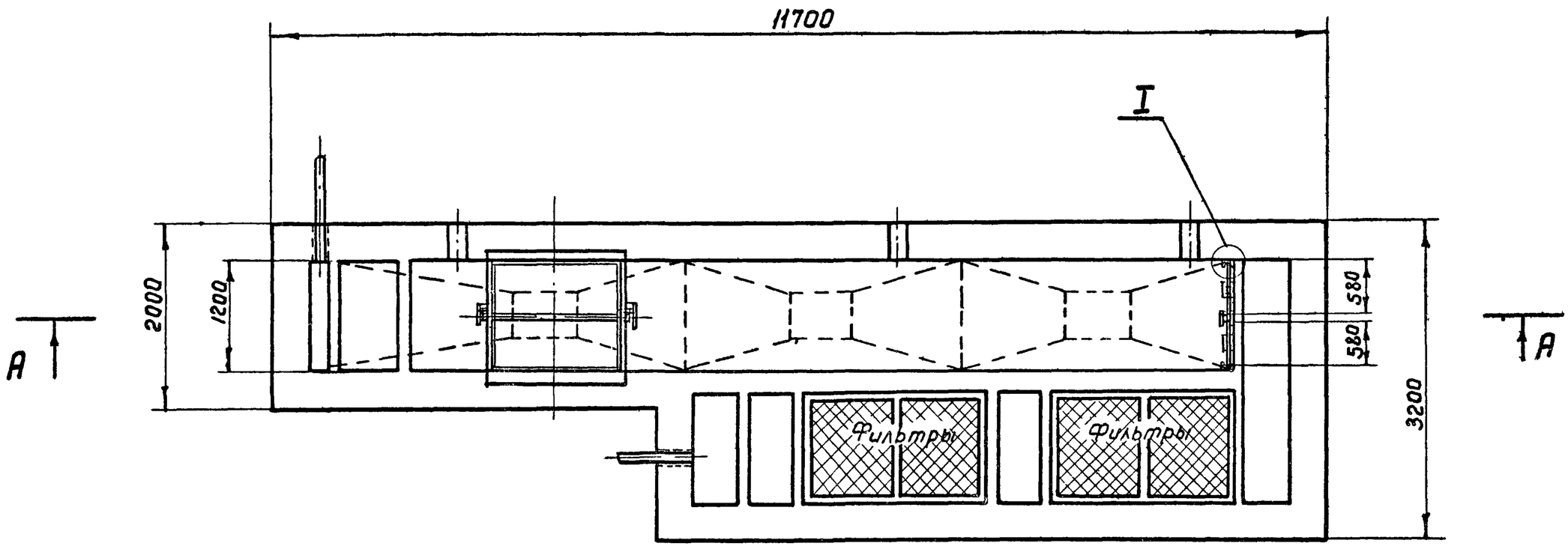

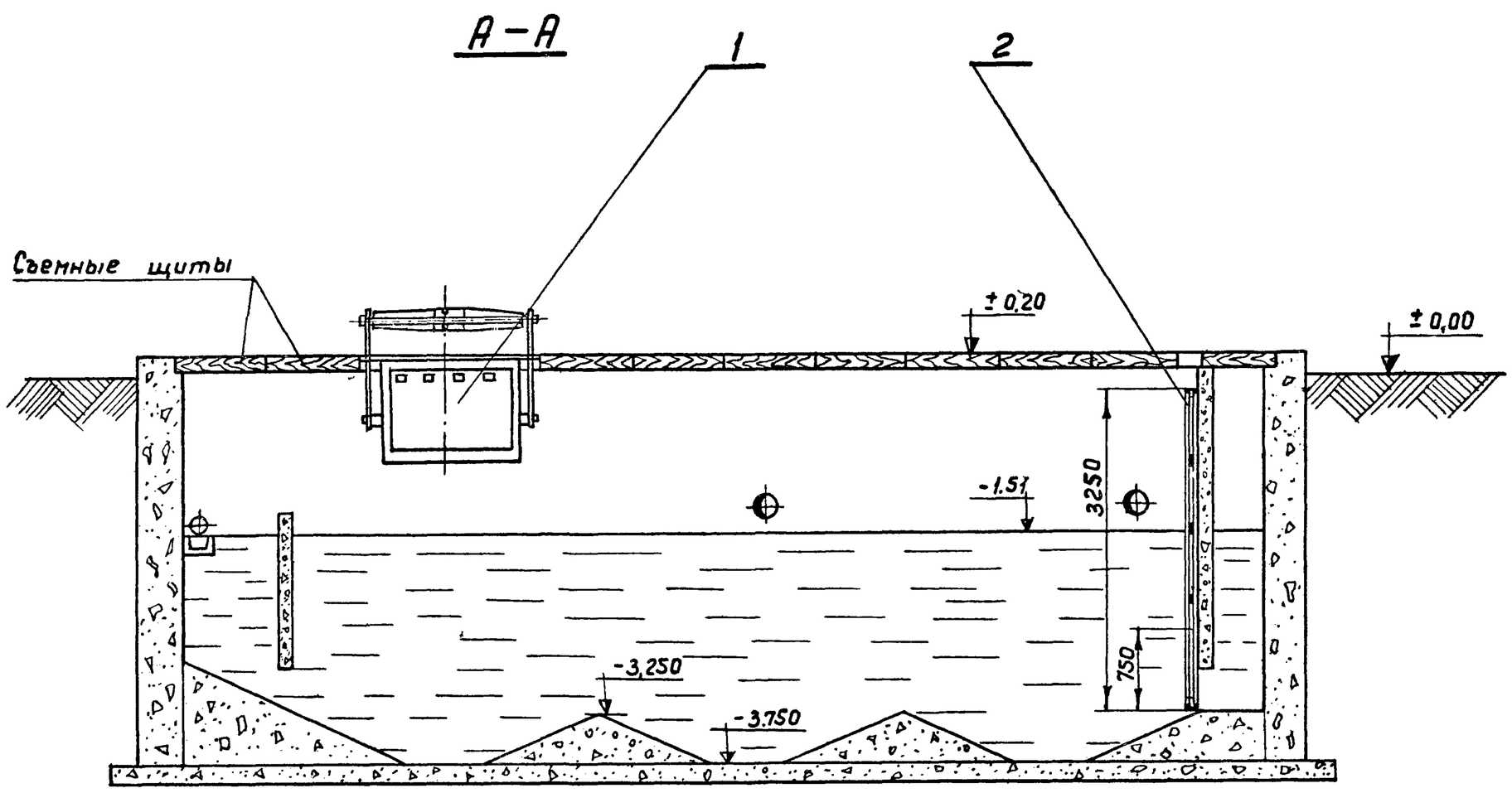

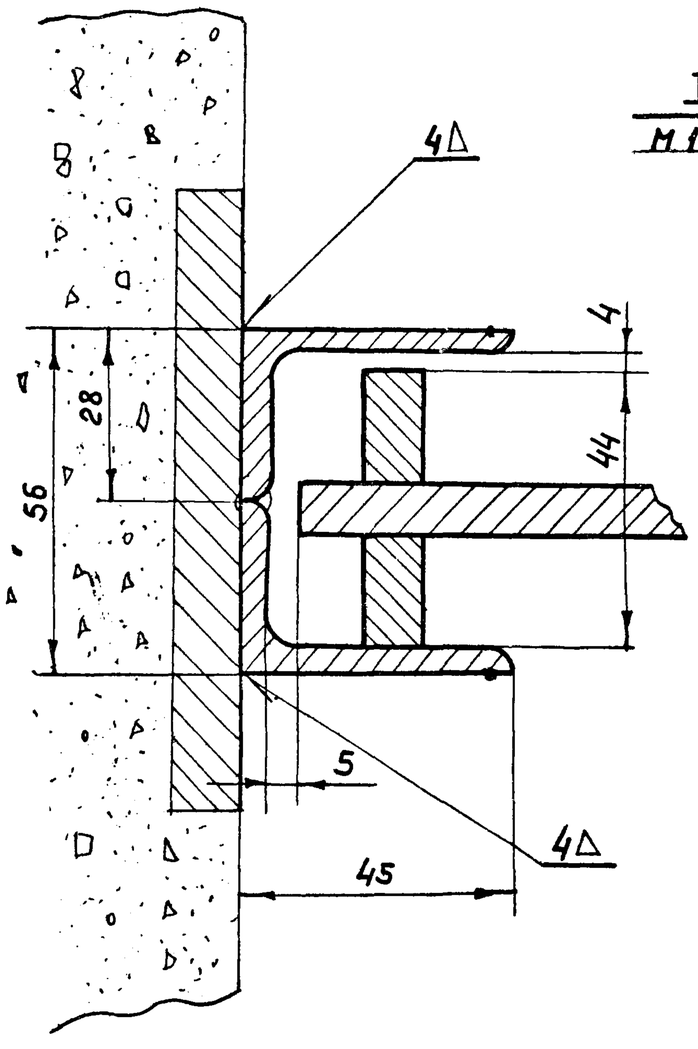

Изм.	Лист.	№ докум.	Подп.	Дата	ОС-0000000СБ		
Разраб.		Козлов		12.73	Очистные сооружения для сточных вод от мойки автомобилей с расходом до 1,5 л/сек.	Лит. / Масса / Масштаб 1:50	
Пров.		Шалманов				Л ст	Листов 1
Т.контр.		Тюрин			Общий вид.	Гипроавтотранс	
Н.контр.		Хусид					
Утв.		Шалманов					

Типовой проект 902-2-221 Альбом III

Подп. и дата | Инв. № дубл. | Взам. инв. № | Подп. и дата | Инв. № подл. 88133

№ строки	Обозначение	Наименование	Куда входит: Обозначение	Куда входит: Кол.	Общее кол-во	Примечание
1	ОС 0000000	Очистные сооружения для сточных вод от мойки автомобилей с расходом до 3,0 л/сек.				
2	ОС-0100000	Бадья	ОС — 0000000	1	1	
3	ОС-0101000	Ванна	ОС — 0100000	1	1	
4	ОС-0102000	Коромысло	ОС — 0100000	1	1	
5	ОС-0103000	Штанга в сборе	ОС — 0100000	2	2	
6	ОС-0104000	Запор	ОС — 0100000	1	1	
7	ОС-0101100	Кронштейн	ОС — 0101000	2	2	
8	ОС-0200000	Шибер	ОС — 0000000	2	2	
9	ВП	Ведомость покупки изделий		1	1	

Изм.	Лист	№ докум.	Подп.	Дата	ОС-0000000 ВС			
Разраб.		Елонист			Очистные сооружения для сточных вод от мойки автомобилей с расходом до 1,5 л/сек.	Лит.	Лист	Листов 1
Провер.		Козлов		1X 73		Гипроавтотранс		
Н.контр.		Хусид						
Утв.		Шалманов						

Копировал

Формат 12

№ строки	Наименование	Обозначение документа на поставку	Поставщик	Куда входит (обозначение)	Количество: на изделие	в комплекты	на регулир.	Всего	Примечан.
1	Гайка М16 кл.2-011	ГОСТ 5935-73		ОС 0100000	2			2	
2	Гайка М30-011	ГОСТ 5935-73		—— » ——	2			2	
3	Шайба 10-011	ГОСТ 11371-68		—— » ——	1			1	
4	Шайба 16-011	ГОСТ 11371-68		—— » ——	2			2	
5	Шайба 30-011	ГОСТ 11371-68		—— » ——	2			2	
6	Шплинт 2.5×16	ГОСТ 397-66		—— » ——	1			1	
7	Шплинт 4,0×30	ГОСТ 397-66		—— » ——	2			2	
8	Шплинт 6.3×60	ГОСТ 397-66		—— » ——	2			2	

Изм.	Лит.	№ докум.	Подп.	Дата	ОС-0000000 ВП			
Разраб.		Елонист			Очистные сооружения для сточных вод от мойки автомобилей с расходом до 1,5 л/сек.	Лит.	Лист	Листов 1
Пров.		Козлов		1X 73		Гипроавтотранс		
Н.контр.		Хусид						
Утв.		Шалманов						

Настоящие технические условия распространяются на бадью и шибер очистных сооружений для сточных вод от мойки автомобилей

1. Технические требования

Бадья и шибер должны соответствовать требованиям настоящих технических условий и комплекта документации согласно ОС-0000000.

2. Технические данные

Бадья

2.1. Тип – переносная для сбора осадков, со сливом отстоявщейся воды

2.2. Объем, $м^3$ — 1,7

2.3. Габаритные размеры:

длина, мм — 1700
ширина, мм — 1290
высота, мм — 1570

2.4 Вес, кг — 321,5

Шибер

2.1 Тип – ручной, для слива воды из отстойника.

2.2. Габаритные размеры:

Альбом III

Типовой проект

Инв. № подл. 88133 | Подп. и дата | Взам. инв. № | Инв. № дубл. | Подп. и дата

ширина, мм — 580
высота, мм — 3250

2.3. вес, кг — 50 кг.

3 Характеристика

3.1 Все детали, узлы и изделие в целом должны изготавливаться по техническому процессу, обеспечивающему выполнение требований утвержденных чертежей и настоящих технических условий

3.2.2. Материалы, используемые для изготовления изделия, сварка грунтовка и окраска, методы контроля, прием и сдача, хранение должны соответствовать общим техническим требованиям ОНС7. 636.64, утвержденным Министерством 18 декабря 1964 г.

1.2.3. Изделие должно соответствовать „Требованиям техники безопасности к гаражному и ремонтному оборудованию", утвержденным Министерством 31 июля 1963 г. и согласованным с ЦК профсоюза работников связи, рабочих автотранспорта и шоссейных дорог 7 июля 1963 г

1.2.4. Изделие должно быть окрашено в соответствии с требованиями общих технических условий ОН С7. 636. 64 с применением следующих материалов:

для грунтовки ФЛ-03К ГОСТ 9109-59. окраску следует производить нитроглифталевой эмалью НЦ-132 ГОСТ 6631-65

4. Комплектность

Изделия поставляются заказчику в следующей комплектности

4.1. Бадья
4.2. Шибер
4.3. Техническая документация:
а. паспорт шт. – 1
б. руководство по эксплуатации, шт. – 1

5. Маркировка

5.1. На бадье принятой ОТК завода-изготовителя, на лицевой части должна быть укреплена фирменная табличка, в которой указывается наименование Министерства, объединения, завода-изготовителя, заводской номер изделия, год выпуска и клеймо ОТК.

5.2. Способ нанесения надписи на фирменной табличке выбирается заводом-изготовителем

Альбом III

Типовой проект

Инв. № подл. 88133 | Подп. и дата | Взам. инв. № | Инв. № дубл. | Подп. и дата

6. Упаковка

6.1. Бадья и шибер должны быть упакованы в деревянный ящик, изготовленный по чертежам завода.

Внутренняя поверхность ящика выстилается пергамином ГОСТ 2697-64.

6.2. Перед упаковкой цепь тяговая должна быть законсервирована.

Консервация должна обеспечить сохранность тяговой цепи не менее 12 месяцев.

Для консервации применять смазку УНЗ ГОСТ 3005-51 или К17 ГОСТ 10877-64

Консервация изделия производится согласно требованиям ГОСТ 13168-68 „Консервация металлических изделий"

6.3. Упаковка технической документации, отправляемой вместе с тяговой цепью, должна обеспечить полную ее сохранность при транспортировке.

6.4. На боковых сторонах ящика трафаретным способом наносится: индекс изделия, наименование отправителя, адрес грузополучателя, масса (брутто, нетто) и предупреди-

тельные знаки, указывающие верх и осторожность при погрузке.

6.5. Применяемая при упаковке тара, должна удовлетворять требованиям ГОСТ 18617-73.

6.6 Пиломатериалы, применяемые для изготовления ящиков должны иметь влажность не более 20% абс. по ГОСТ 8486-65.

7. Правила приемки

7.1. После окончания сборки, контроля и регулировки всех механизмов бадья и шибер подвергаются проверке и приемке ОТК завода.

7.2. Во время проверки контролируются отделка и окраска изделия, сборка и регулировка узлов и технические данные.

7.3. При невыполнении требований чертежей и настоящих Т.У. бадья и шибер бракуется и предъявляется к повторной приемке после устранения дефектов

7.4. На принятые ОТК завода бадью и шибер составляется свидетельство о при-

емке, один экземпляр которого находится в паспорте изделия.

8. Методы контроля

8.1. Проверка внешнего вида изделия, чистоты обработки и отделки, а также качество сборки производится внешним осмотром.

8.2. Проверка размеров с указанными в них допусками производится универсальными мерительными инструментами.

9. Транспортирование и хранение

9.1. Транспортировка бадьи и шибера может производиться автомобильным, железнодорожным или водным транспортом, при условии выполнения требований действующих инструкций.

9.2. Принятые ОТК завода бадья и шибер до отправки их потребителю должны храниться в условиях, обеспечивающих их сохранность и исключающих коррозию и снижение качества.

10. Указания по эксплуатации

Монтаж и эксплуатация бадьи и шибера должны производиться в соответствии с „Руководством по эксплуатации",

входящими в комплект технической документации, отправляемой потребителю вместе с изделием.

11. Гарантии поставщика

Бадья и шибер должны быть приняты техническим контролем предприятия - изготовителя.

Изготовитель гарантирует соответствие бадьи и шибера требованиям настоящих технических условий при соблюдении потребителем условий эксплуатации, транспортирования и хранения, установленных техническими условиями

Срок гарантии устанавливается в течение 1 года со дня отгрузки

Опись чертежей

№	Наименование	Номер чертежа	Кол. листов
1	Общий вид		2

Внесенные изменения

Пункт	Изменения	Дата	Основание	Согласование

Альбом III

Типовой проект

Инв. № подл. 88133 | Подп. и дата | Взам. инв. № | Подп. и дата

Приложение 1

Перечень документов, на которые даны ссылки в технических условиях

ГОСТ 9754-61 – эмали МП-12

ГОСТ 2697-64 – пергамин

ГОСТ 8486-66 – пиломатериалы

ГОСТ 3005-51 – смазка пушечная

ГОСТ 9109-59 – грунт ФЛ-03К

ГОСТ 18617-73 – ящики деревянные неразборные для промышленной продукции

ГОСТ 10877-64 – смазка консервационная

ГОСТ 13168-69 – консервация металлических изделий.

Отраслевая нормаль О.Н.СТ 636-64 „Общие технические требования на изготовление и приемку гаражного оборудования, дорожной техники, автоподвижного состава и других изделий", выпускаемых предприятиями Министерства автомобильного транспорта. „Требования техники безопасности к гаражному и ремонтному оборудованию, утвержденные Министерством 31 июня 1963 года и согласованные с ЦК профсоюза работников связи, рабочих автотранспорта и шоссейных дорог 7 июня 1963 года

Формат	Зона	Поз.	Обозначение	Наименование	Кол.	Примечание
				Документация		
22			ОС — 0000000 СБ	Сборочный чертеж		
*			ОС — 0000000 ВС	Ведомость спецификаций		
			ОС — 0000000 ВП	Ведомость покупных изделий		
			ОС — 0000000 ТУ	Технические условия		
				Сборочные единицы		
11		1	ОС — 0100000	Бадья	1	
11		2	ОС — 0200000	Шибер	2	
				Комплекты		
			ОС — 0000000 РЭ	Руководство по эксплуатации		
			ОС — 0000000 ПС	Паспорт		

Альбом III

Типовой проект

Заказ 4411

Инв. № подл. 88133 | Подп. и дата | Взам. инв. № | Инв. № дубл. | Подп. и дата

Формат	Зона	Поз.	Обозначение	Наименование	Кол.	Примечание
				Документация		
22			ОС - 0200000 СБ	Сборочный чертеж		
				Детали		
11		1	ОС - 0200001	Плита	1	
11		2	ОС - 0200002	Ручка	1	
Б/4		3	ОС — 0200003	Ребро	4	
				Полоса $\frac{10\times18\ ГОСТ\ 103\text{-}57}{Ст.3\ ГОСТ\ 535\text{-}58}$		
				L = 750		
Б/4		4	ОС — 0200004	Связь	2	
				Полоса $\frac{8\times20\ ГОСТ\ 103\text{-}57}{Ст.3\ ГОСТ\ 535\text{-}58}$		
				L = 165		
Б/4		5	ОС — 0200005	Связь	1	
				Полоса $\frac{8\times16\ ГОСТ\ 103\text{-}57}{Ст3\ ГОСТ\ 535\text{-}58}$		
				L = 80		

Формат	Зона	Поз.	Обозначение	Наименование	Кол.	Примечание
				Документация		
22			ОС – 0100000СБ	Сборочный чертеж		
				Сборочные единицы		
11		1	– 0101000	Ванна	1	
11		2	– 0102000	Коромысло	1	
11		3	– 0103000	Штанга в сборе	2	
11		4	– 0104000	Запор	1	
				Детали		
11		5	– 0100001	Пружина	1	
				Стандартные изделия		
		6		Шайба 10 - 011	1	
				ГОСТ 11371 - 68		
		7		Шплинт 25×16	1	
				ГОСТ 397 - 66		
		8		Шплинт 4,0×30	2	
				ГОСТ 397 - 66		
		9		Гайка М16 кл2-011	2	
				ГОСТ 5935 - 73		

Изм.	Лист	№ докум.	Подп.	Дата	ОС - 0100000		
Разраб.		Козлов		11.73	Бадья	Лит.	Лист 1 / Листов 2
Провер.		Шалманов				Гипроавтотранс	
Н.контр.		Хусид					
Утв.		Шалманов					

Копировал

Формат 11

Формат	Зона	Поз.	Обозначение	Наименование	Кол.	Примечание
		10		Шайба 16 - 011	2	
				ГОСТ 11371-68		
		11		Шплинт 6,3×60	2	
				ГОСТ 397-66		
		12		Гайка М30 - 011	2	
				ГОСТ 5935 - 73		
		13		Шайба 30 - 011	2	
				ГОСТ 11371 - 68		

Альбом III

Типовой проект

Инв. № подл. | Подп. и дата | Взам. инв. № | Инв. № подл. | Подп. и дата

88133

Изм.	Лист	№ докум.	Подп.	Дата	ОС - 0100000	Лист 2

Копировал

Формат 11

Формат	Зона	Поз.	Обозначение	Наименование	Кол.	Примечание
				Документация		
22			ОС–0101000СБ	Сборочный чертеж		
				Сборочные единицы		
11		1	ОС – 0101100	Кронштейн	2	
				Детали		
11		2	ОС – 0101001	Ось	2	
11		3	ОС – 0101002	Прокладка	4	
11		4	ОС – 0101003	Уголок верхний	2	
11		5	ОС – 0101004	Лист боковой	2	
11		6	ОС – 0101005	Уголок нижний	2	
Б/4		7	ОС – 0101006	Уголок	4	
				Уголок $\frac{32\times32\times4\ ГОСТ\ 8509-72}{ст.3\ ГОСТ\ 535-58}$		
				L = 964		
11		8	ОС – 0101007	Уголок	2	
Б/2		9	ОС – 0101008	Лист	2	
				Лист $\frac{4\ ГОСТ\ 5681-57}{ст.3\ ГОСТ\ 500-58}$		
				965 × 1460		
11		10	ОС – 0101009	Уголок	2	

Изм.	Лист	№ докум.	Подп.	Дата	ОС - 0101000		
Разраб.		Козлов		11.73	Ванна	Лит.	Лист 1 / Листов 2
Провер.		Шалманов				Гипроавтотранс	
Н.контр.		Хусид					
Утв.		Шалманов					

Копировал

Формат 11

Формат	Зона	Поз.	Обозначение	Наименование		Примечание
Б/4		11	ОС – 0101010	Днище	1	
				Лист $\frac{4\ ГОСТ\ 5681-57}{ст.3\ ГОСТ\ 535-58}$		
				1110 × 1460		
Б/2		12	ОС – 0101011	Упор	1	
				Лист $\frac{5\ ГОСТ\ 5681-57}{ст.3\ ГОСТ\ 535-58}$		
				20 × 20		

Альбом III

Типовой проект

Инв. № подл. | Подпись и дата | Инв. № дубл. | Взам. инв. № | Подп. и дата

88133

Изм.	Лист	№ докум.	Подп.	Дата	ОС - 0101000	Лист 2

Копировал

Формат 11

Формат	Зона	Поз.	Обозначение	Наименование	Кол.	Примечание
				Документация		
12			ОС - 0102000 СБ	Сборочный чертеж	1	
				Детали		
11		1	- 0102001	Ось коромысла	1	
11		2	- 0102002	Полка	2	
6/2		3	- 0102003	Пластина	4	0,8 кг.
				Лист 5 ГОСТ 5681-57 / Ст.3 ГОСТ 500-58		
				100 × 200		

Изм.	Лист	№ докум.	Подп.	Дата
Разраб.		Козлов		12.73
Пров.		Шалманов		
Н. контр.		Хусид		
Утв.		Шалманов		

ОС-0102000

Коромысло

Лит.	Лист.	Листов
		1

Гипроавтотранс

Копировал

Формат 11

Формат	Зона	Поз.	Обозначение	Наименование	Кол.	Примечание
				Документация		
12			ОС - 0103000 СБ	Сборочный чертеж		
				Детали		
11		1	- 0103001	Штанга	1	
11		2	- 0103002	Втулка	1	

Альбом III

Типовой проект

Подп. и дата | Инв. № дубл. | Взам. инв. № | Подп. и дата | Инв. № подл. 88133

Изм.	Лист	№ докум.	Подп.	Дата
Разраб.		Козлов		12.73
Пров.		Шалманов		
Н. контр.		Хусид		
Утв.		Шалманов		

ОС-0103000

Штанга в сборе

Лит	Лист	Листов
		1

Гипроавтотранс

Копировал

Формат 11

Формат	Зона	Поз.	Обозначение	Наименование	Кол.	Примечание
				Документация		
12			ОС - 0104000 СБ	Сборочный чертеж		
				Детали		
11		1	- 0104001	Рычаг	1	
11		2	- 0104002	Ось	1	

Изм.	Лист	№ докум.	Подп	Дата
Разраб.		Козлов		12.73
Пров.		Шалманов		
Н.контр.		Хусид		
Утв.		Шалманов		

ОС-0104000

Запор

Лит.	Лист	Листов
		1

Гипроавтотранс

Формат	Зона	Поз.	Обозначение	Наименование	Кол.	Примечание
				Документация		
12			ОС - 0101100 СБ	Сборочный чертеж		
				Детали		
11		1	- 0101101	Щека	2	
11		2	- 0101102	Ребро	2	
6/2		3	- 0101103	Пластина	1	0,4 кг.
				Лист 5 ГОСТ 5681-57 / Ст.3 ГОСТ 500-58		
				50 × 155		

Альбом III

Типовой проект

Подп. и дата | Инв. № дубл. | Взам. инв. № | Подп. и дата | Инв. № подл. 88133

Изм.	Лист	№ докум.	Подп.	Дата
Разраб.		Козлов		12.73
Пров.		Шалманов		
Н. контр.		Хусид		
Утв.		Шалманов		

ОС-0101100

Кронштейн

Лит	Лист	Листов
		1

Гипроавтотранс

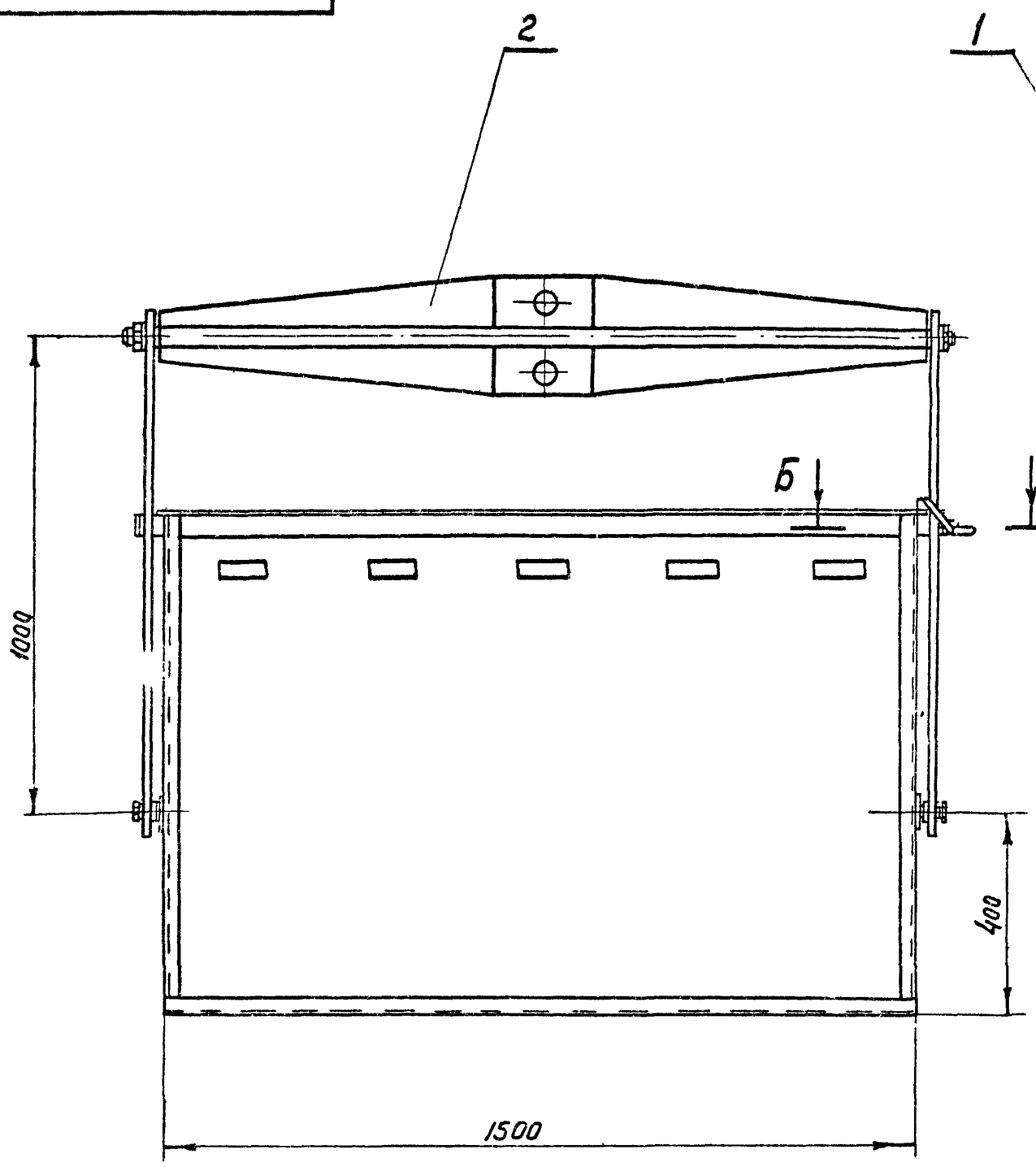

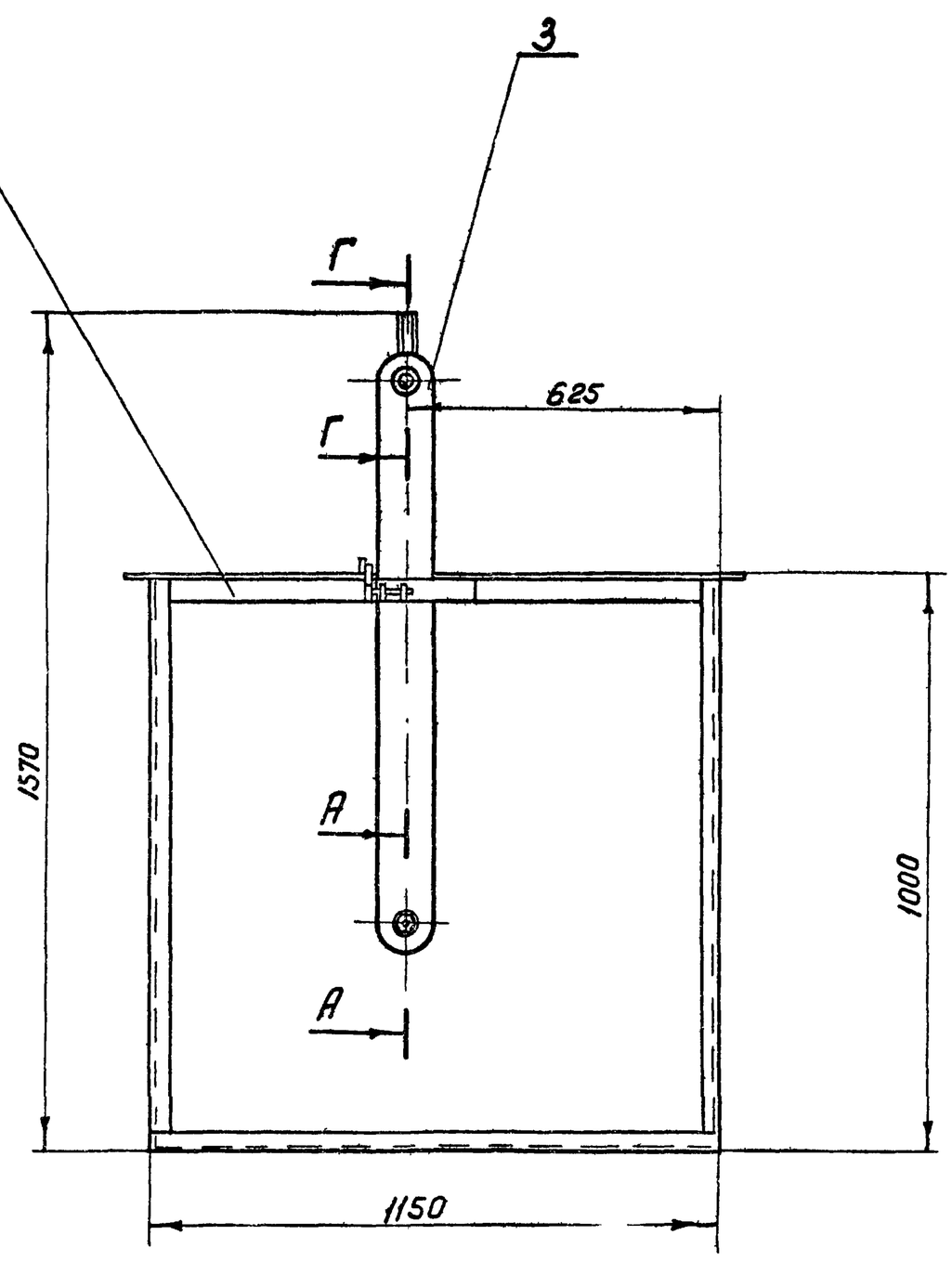

А-А
М 1:1

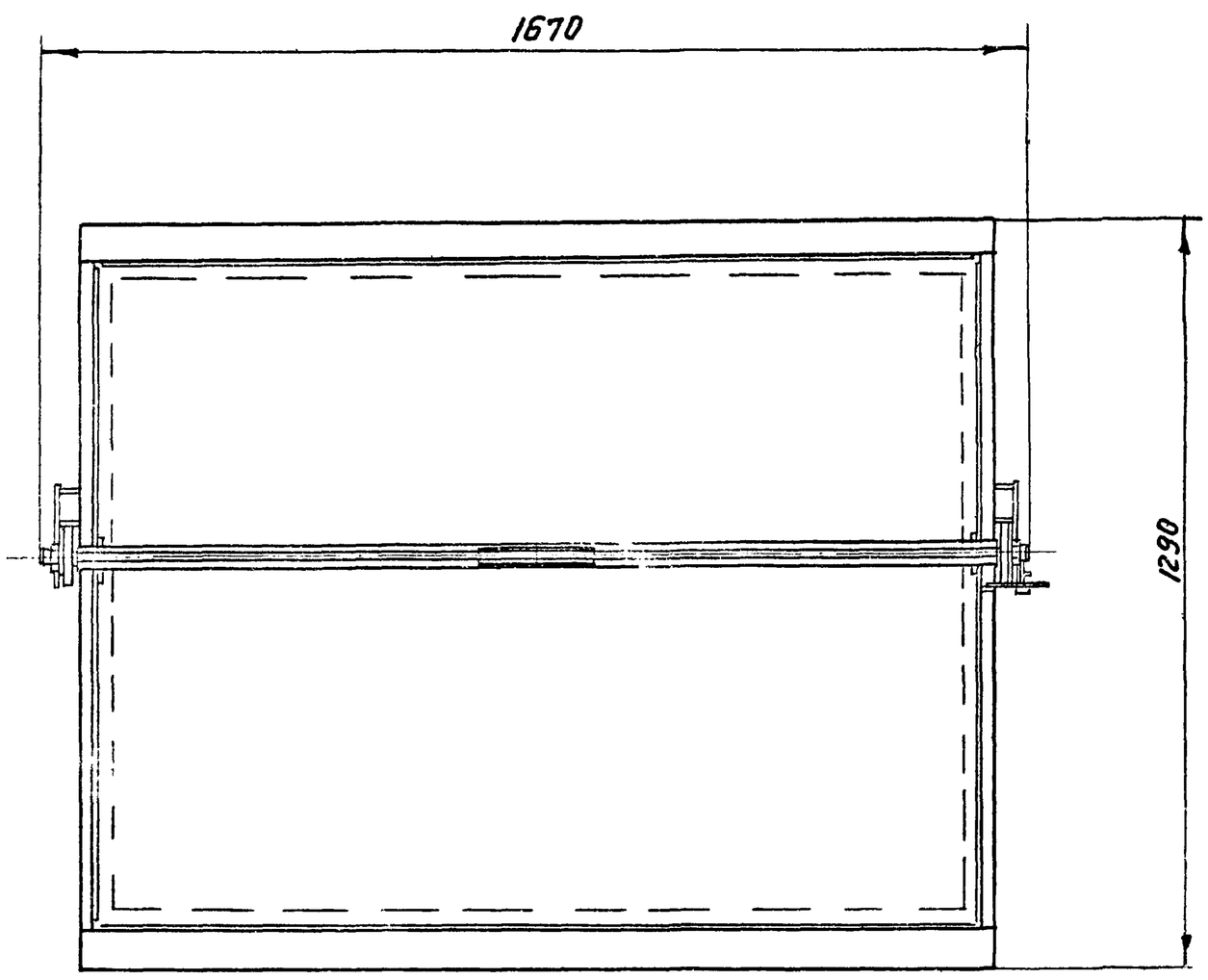

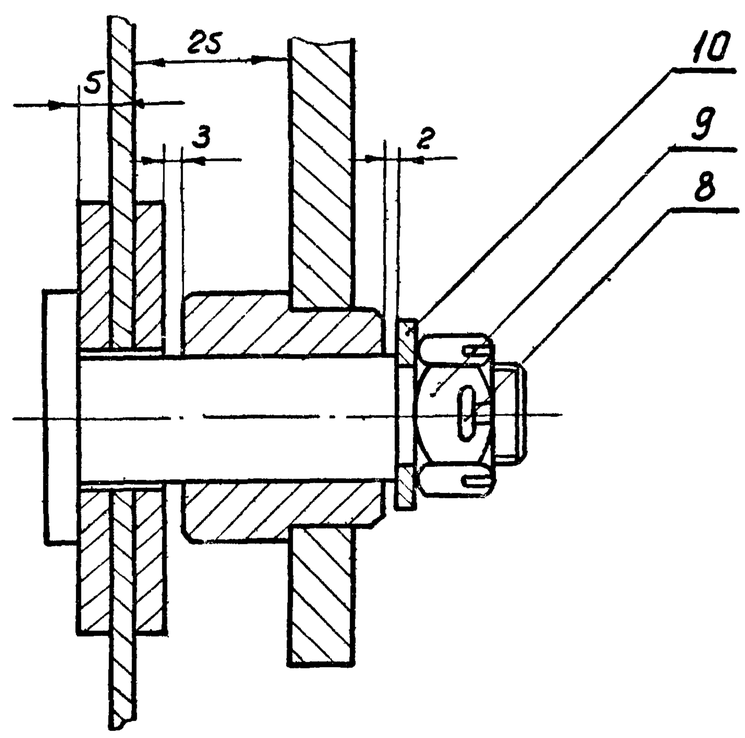

Г-Г
М 1:2

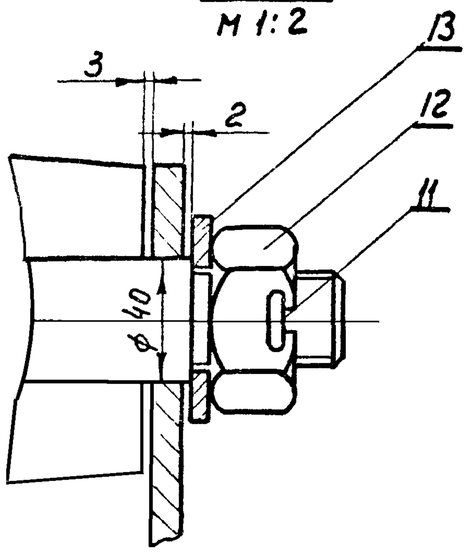

Б-Б
М 1:1

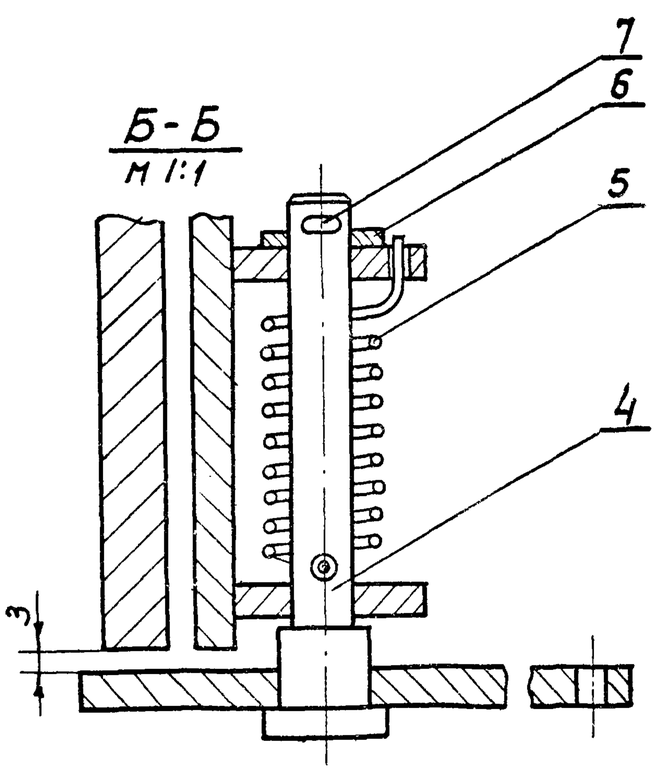

Техническая характеристика

1. Тип – переносная, для сбора осадков, со сливом отстоявшейся воды.
2. Объем м³ — 1.7
3. Габаритные размеры:
   - длина, мм — 1700
   - ширина, мм — 1290
   - высота, мм — 1570
4. Вес, кг — 321.5

					ОС – 0100000СБ			
Изм.	Лист.	N докум.	Подп.	Дата	Бадья	Лит.	Масса	Масштаб
Разраб.		Козлов		11.73			321.5	1:10
Пров.		Шалманов				Лист	Листов 1	
Т.контр.		Тюрин				Гипроавтотранс		
Н.контр.		Хусид						
Утв.		Шалманов						

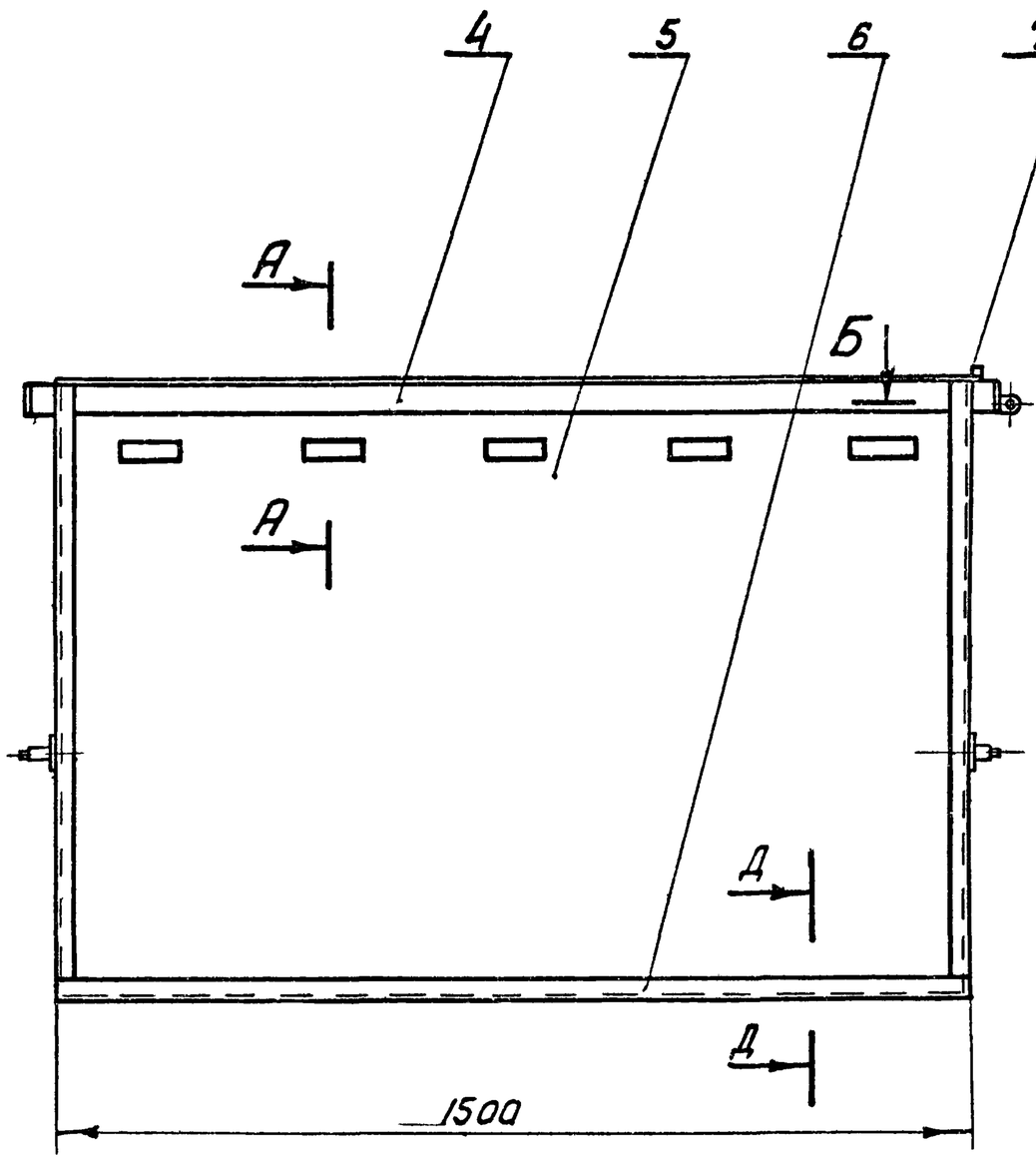

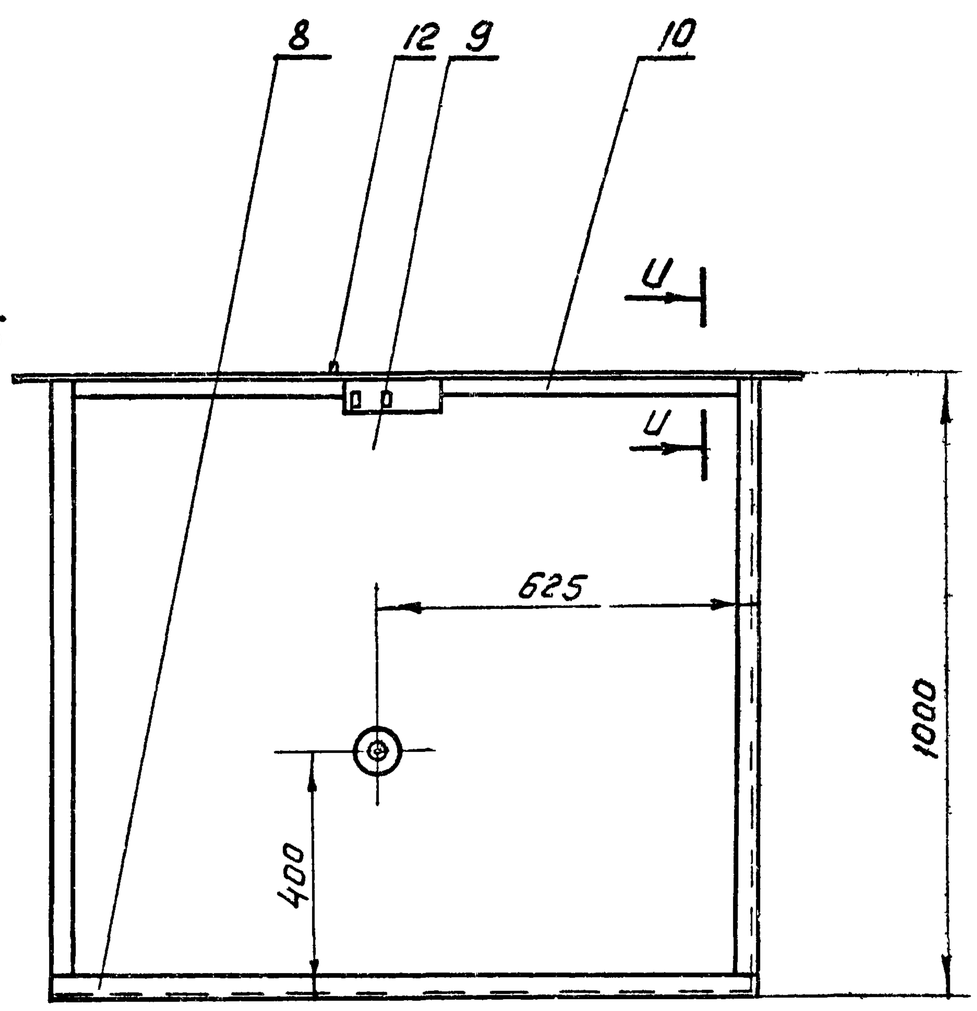

Б-Б
М 1:1

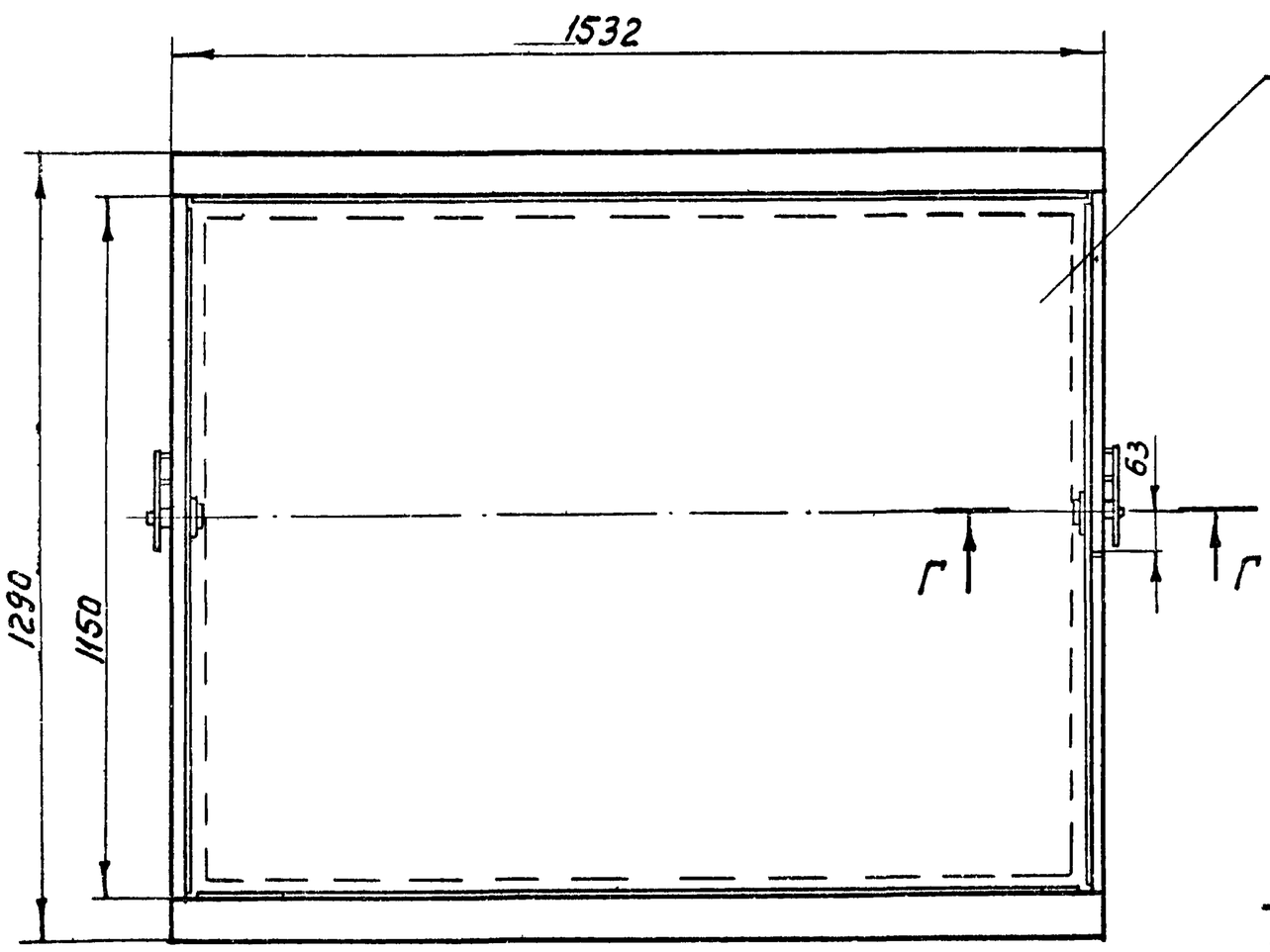

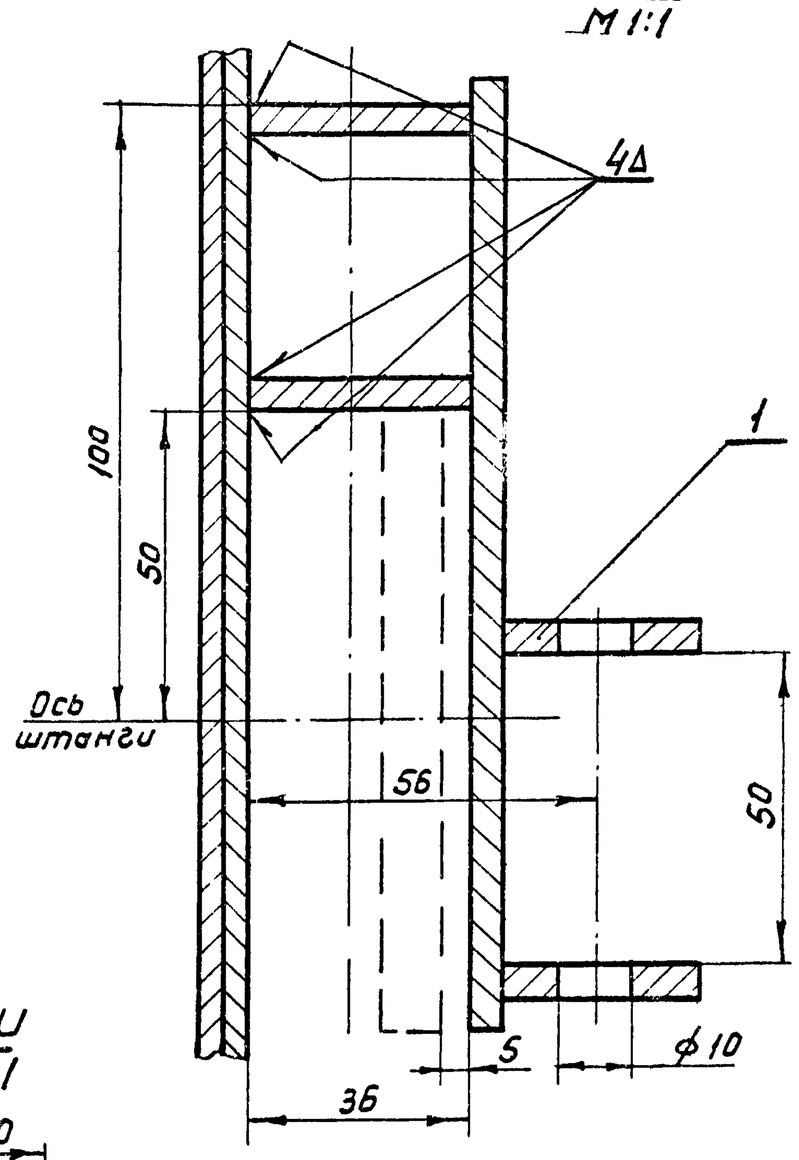

И-И
М 1:1

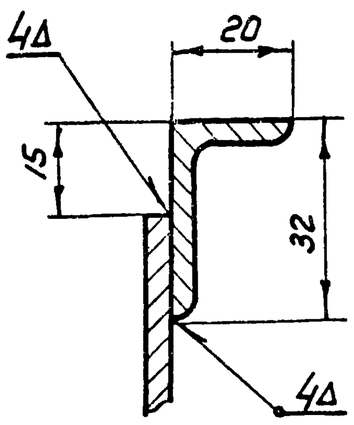

А-А
М 1:2

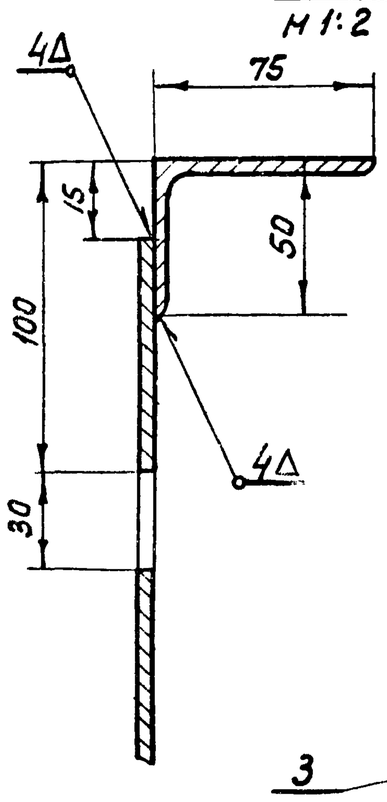

Г-Г
М 1:1

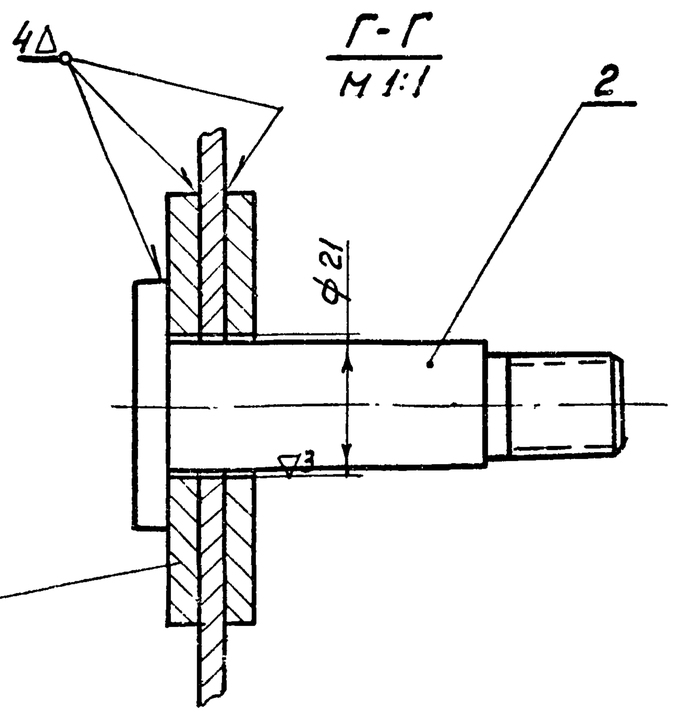

Д-Д
М 1:1

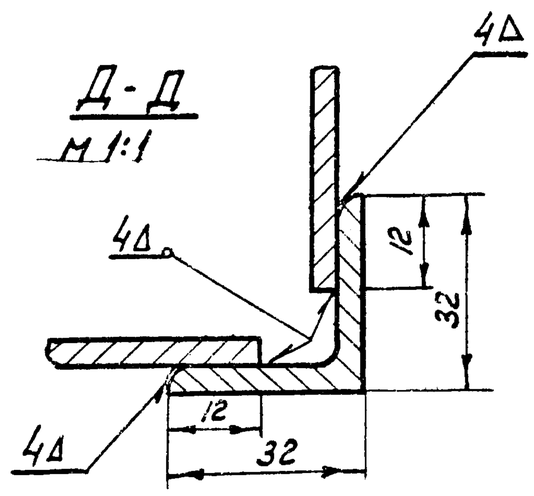

1. Неуказанные предельные отклонения размеров по 7кл.

Изм.	Лист	N докум.	Подп.	Дата	ОС-0101000СБ		
Разраб.		Козлов		IX 73	Ванна	Лит.	Масса 274,0	Масштаб 1:10
Пров.		Шолманов				Лист	Листов 1
Т.контр.		Тюрин				Гипроавтотранс	
Н.контр.		Хусид					
Утв.		Шолманов					

ОС-0102000СБ

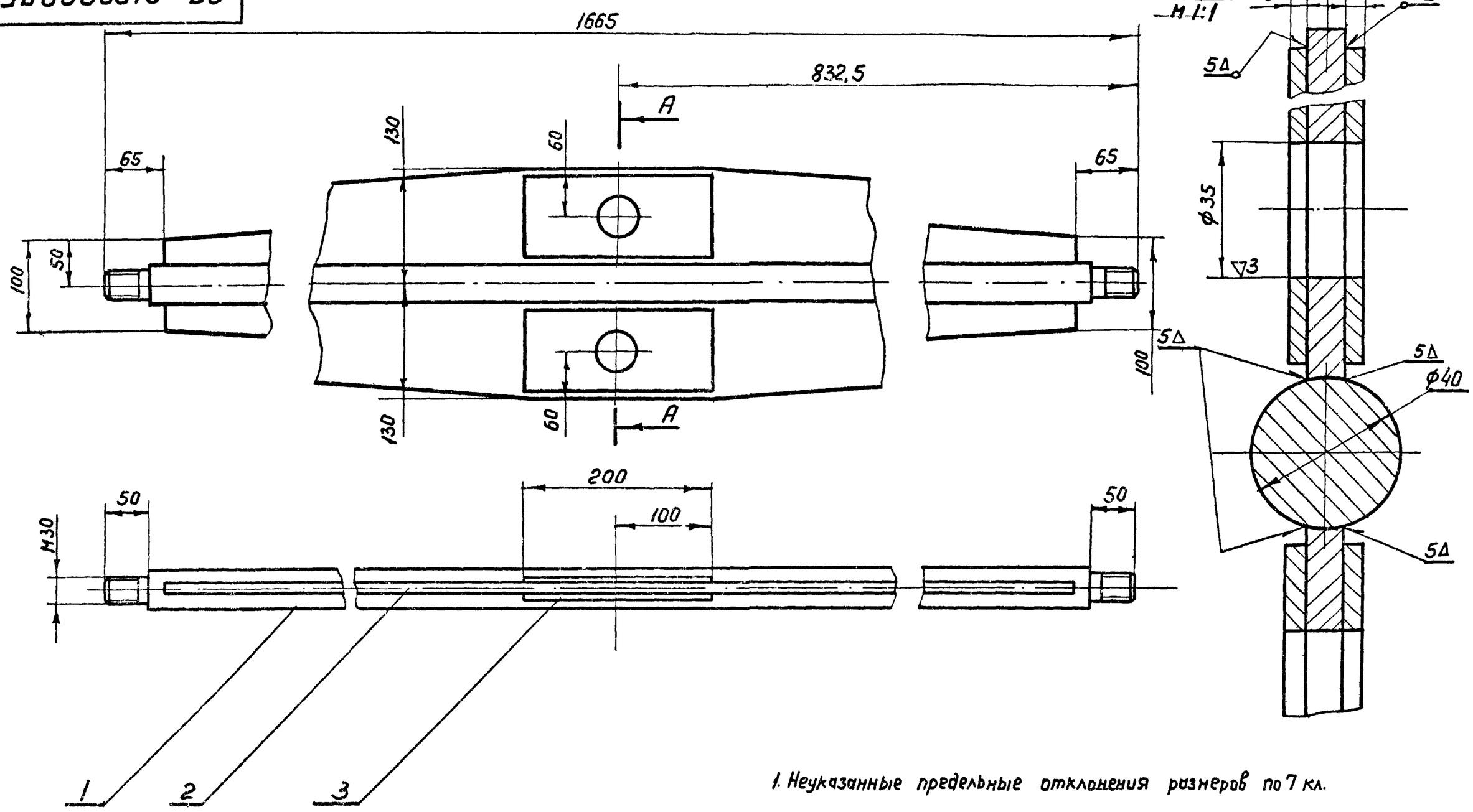

1. Неуказанные предельные отклонения размеров по 7 кл.

Изм.	Лист	№ докум.	Подп.	Дата	ОС-0102000СБ		
Разраб.		Козлов		18.7.3	Коромысло	Лит.	Масса 31.3 / Масштаб 1:4
Пров.		Шалманов				Лист	Листов 1
Т.контр.		Тюрин				Гипроавтотранс	
Н.контр.		Хусид					
Утв.		Шалманов					

Формат 12

ОС-0103000СБ

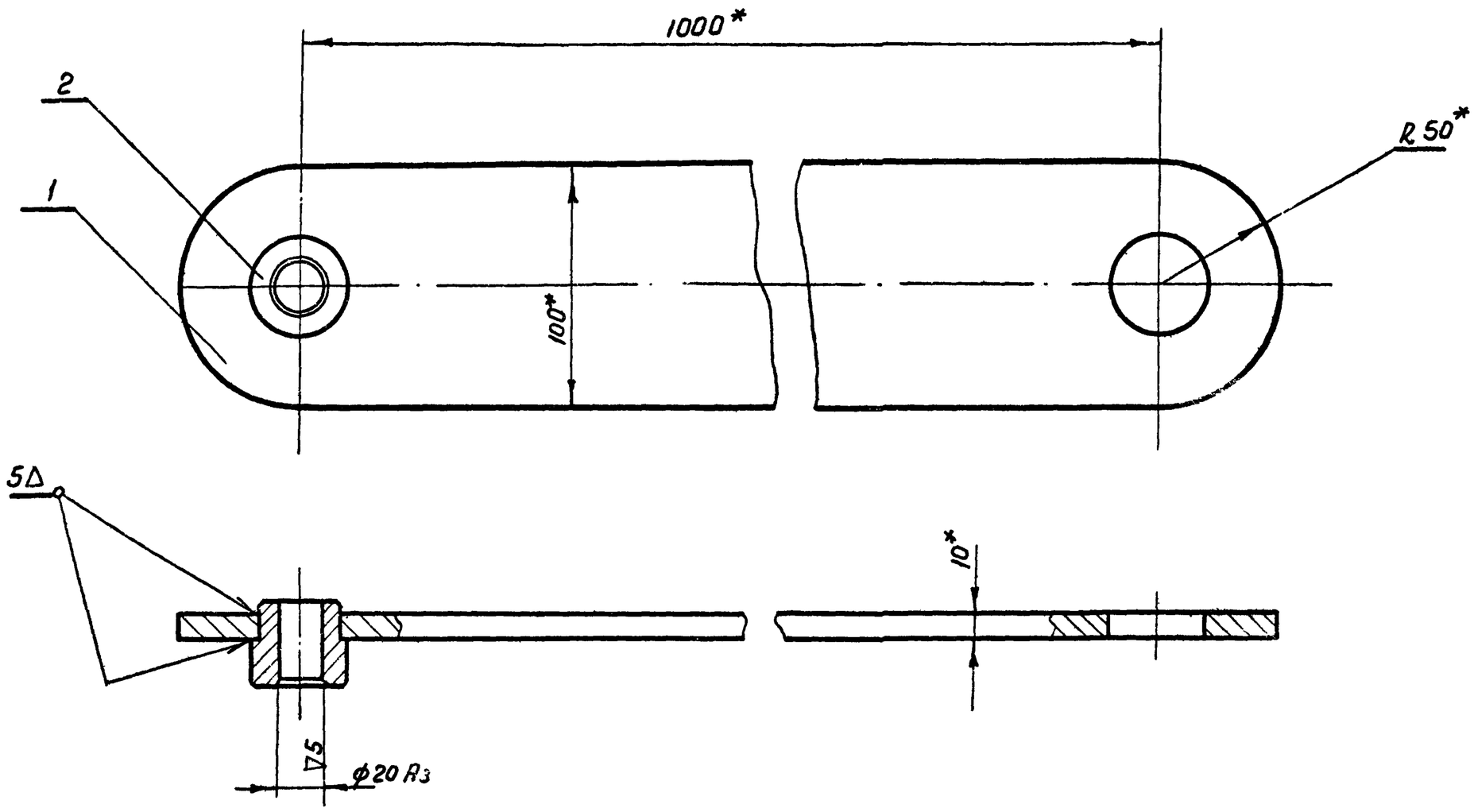

1. Неуказанные предельные отклонения размеров по 7 кл.
2. * Размеры для справок

Изм.	Лист	№ докум.	Подп.	Дата	ОС-0103000СБ		
Разраб.		Козлов		18.7.3	Штанга в сборе	Лит.	Масса 7.6 / Масштаб 1:2
Пров.		Шалманов				Лист	Листов 1
Т.контр.		Тюрин				Гипроавтотранс	
Н.контр.		Хусид					
Утв.		Шалманов					

ОС-0102001

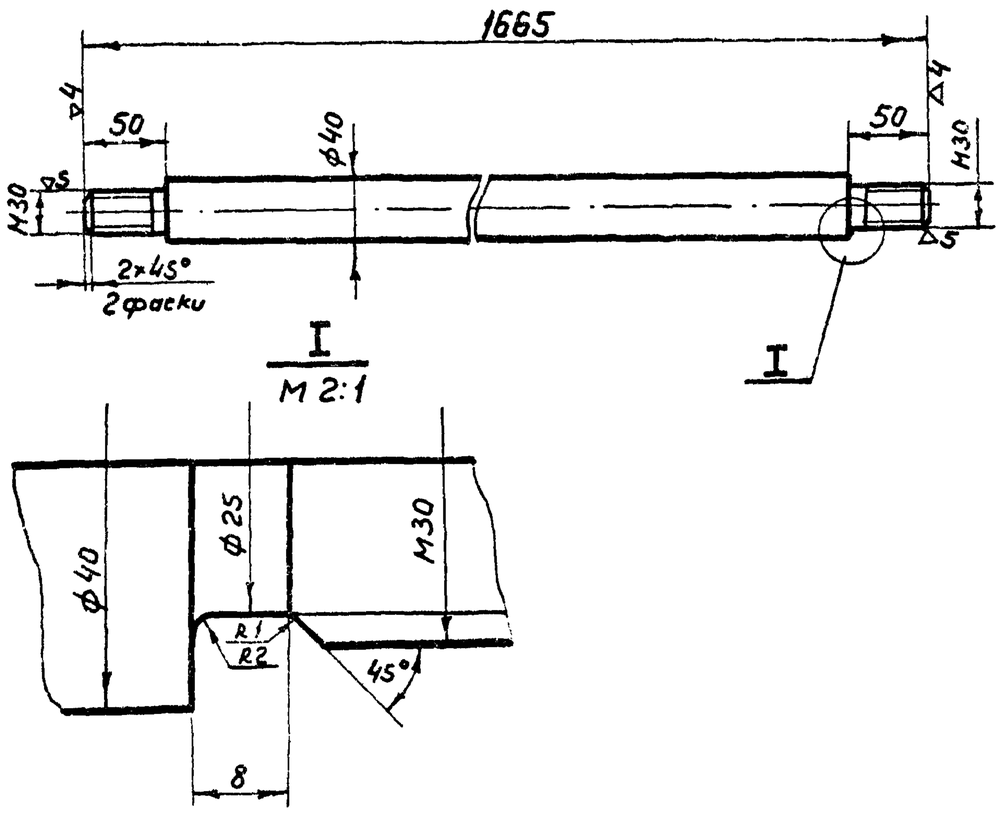

Неуказанные предельные отклонения размеров по 7 кл.

Изм.	Лист	N докум.	Подп.	Дата	ОС-0102001		
Разраб.		Еломист			Ось коромысла	Лит.	Масса 14.7 / Масштаб 1:4
Пров.		Козлов		11.73		Лист	Листов 1
Т.контр.		Тюрин					
Н.контр.		Хусид			Круг 42 ГОСТ 2590-71 / Ст.3 ГОСТ 535-58	Гипроавтотранс	
Утв.		Шалманов					

Формат 11

ОС-0102002

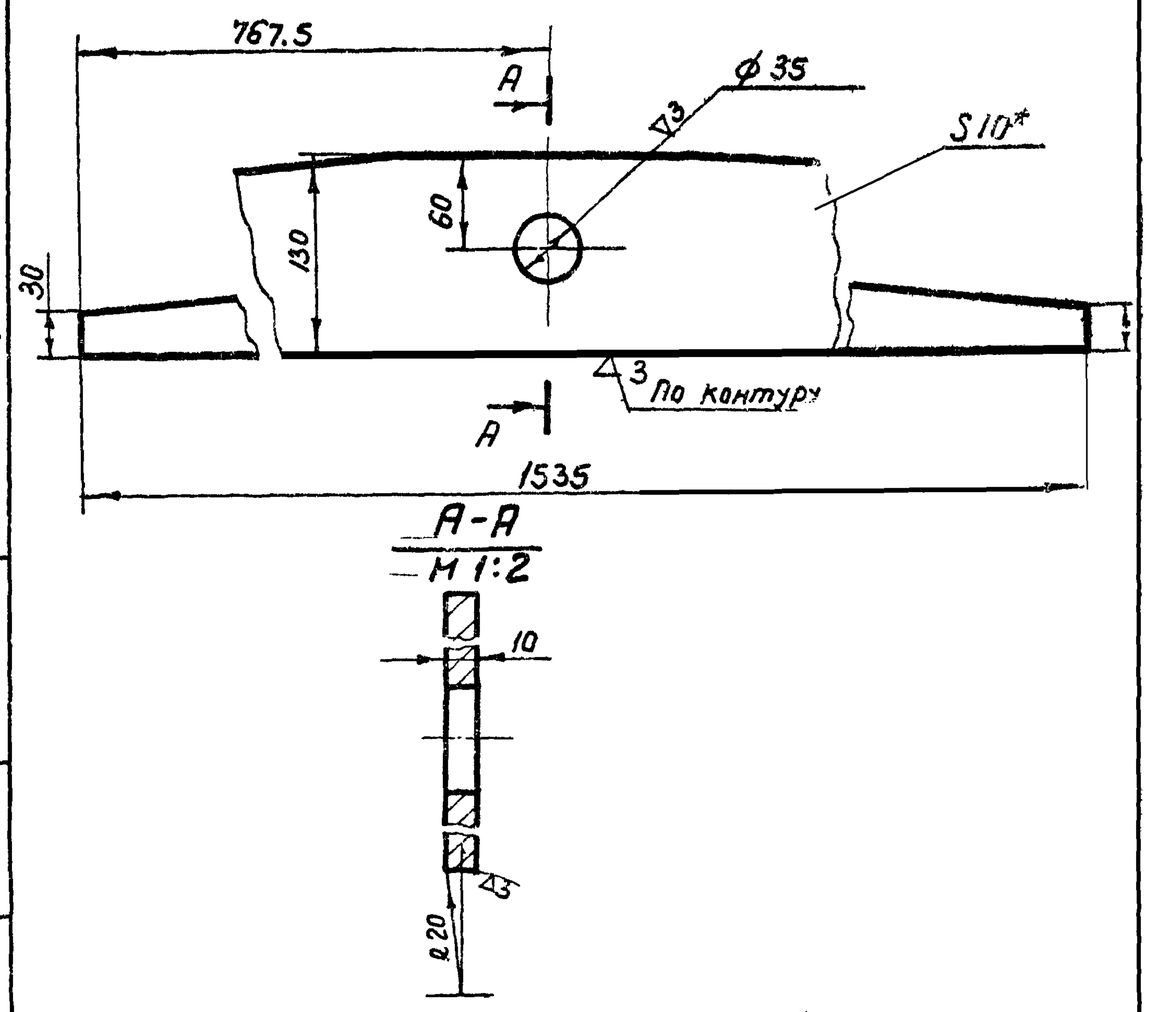

1. Неуказанные предельные отклонения размеров по 7 кл.
2* Размер для справок

Изм.	Лист	N докум.	Подп.	Дата	ОС-0102002		
Разраб.		Еломист			Полка	Лит.	Масса 7.9 / Масштаб 1:4
Пров.		Козлов		11.73		Лист	Листов 1
Т.контр.		Тюрин					
Н.контр.		Хусид			Лист 10 ГОСТ 5681-57 / Ст.3 ГОСТ 500-58	Гипроавтотранс	
Утв.		Шалманов					

Формат 11

Альбом III

Типовой проект

Подп. и дата | Инв. N дубл. | Взам. инв. N | Подп. и дата | Инв. N подл. 88133

ОС-0103001

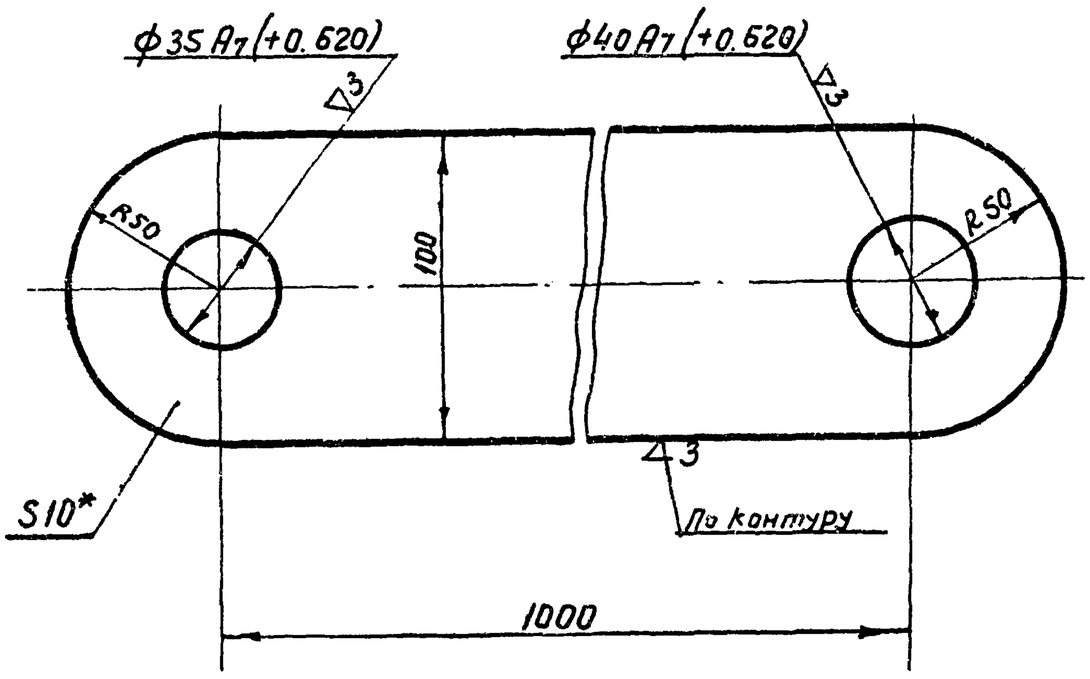

1. Неуказанные предельные отклонения размеров по 7 кл.
2* Размер для справки.

Изм.	Лист	N докум.	Подп.	Дата	ОС-0103001		
Разраб.		Еломист			Штанга	Лит.	Масса 7.4 / Масштаб 1:2
Пров.		Козлов		11.73		Лист	Листов 1
Т.контр.		Тюрин					
Н.контр.		Хусид			Лист 10 ГОСТ 5681-57 / Ст.3 ГОСТ 500-58	Гипроавтотранс	
Утв.		Шалманов					

ОС-0103002

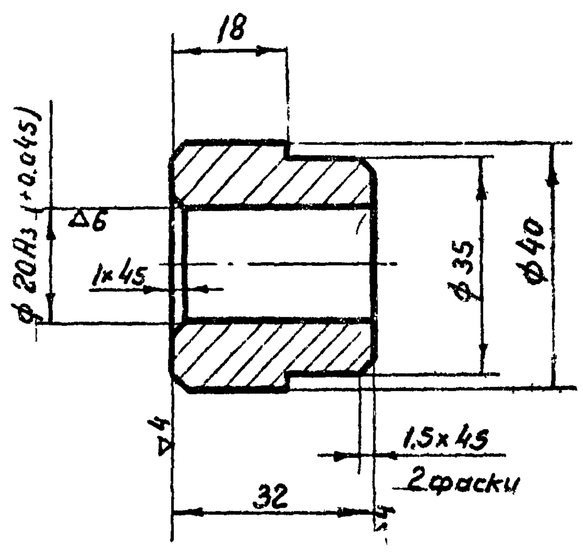

Неуказанные предельные отклонения размеров по 7 кл.

Изм.	Лист	N докум.	Подп.	Дата	ОС-0103002		
Разраб.		Еломист			Втулка	Лит.	Масса 0.2 / Масштаб 1:1
Пров.		Козлов		11.73		Лист	Листов 1
Т.контр.		Тюрин					
Н.контр.		Хусид			Круг 42 ГОСТ 2590-71 / Ст 3 ГОСТ 535-58	Гипроавтотранс	
Утв.		Шалманов					

ОС-0101001

▽3(▽)

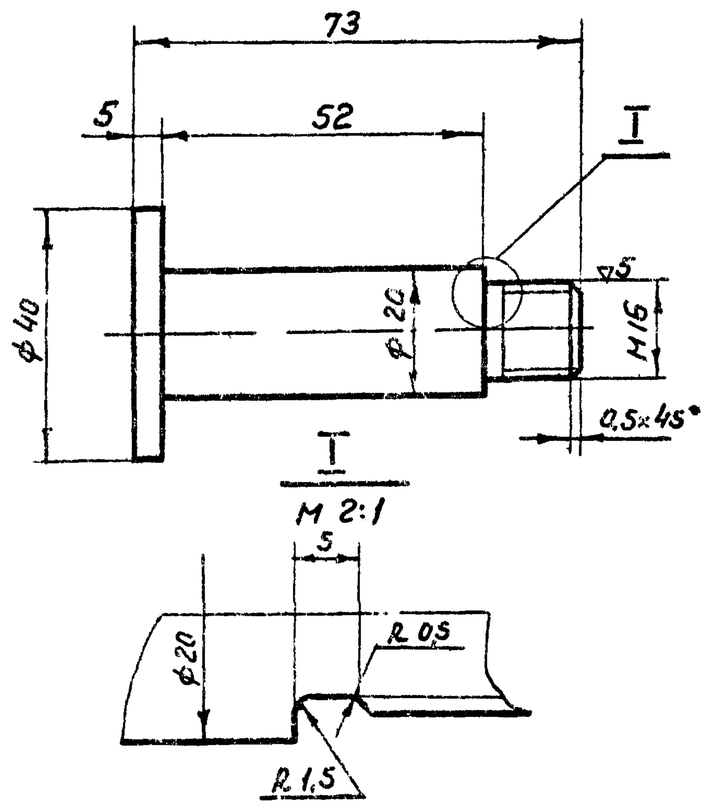

Неуказанные предельные отклонения размеров по 7 кл.

					ОС-0101001			
Изм.	Лист	№ докум.	Подп.	Дата	Ось	Лит.	Масса	Масштаб
Разраб.		Еломист					0,2	1:1
Пров.		Козлов		IX 73		Лист	Листов 1	
Т.контр.		Тюрин			Круг 42 ГОСТ 2590-71 / Ст.3 ГОСТ 535-58	Гипроавтотранс		
Н.контр.		Хусид						
Утв.		Шалманов						

Формат 11

ОС-0101002

~(▽)

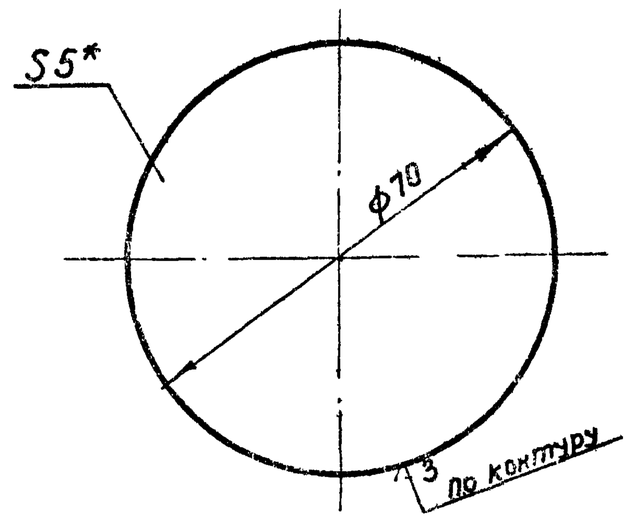

1. Неуказанные предельные отклонения размеров по 7 кл.
2* Размер для справок.

					ОС-0101002			
Изм.	Лист	№ докум.	Подп.	Дата	Прокладка	Лит	Масса	Масштаб
Разраб.		Еломист					0,9	1:1
Пров.		Козлов		IX 73		Лист	Листов 1	
Т.контр.		Тюрин			Лист 5 ГОСТ 5681-57 / Ст.3 ГОСТ 500-58	Гипроавтотранс		
Н.контр.		Хусид						
Утв.		Шалманов						

Формат 11

Альбом III

Типовой проект

Подп. и дата | Инв. № дубл. | Взам. инв. № | Подп. и дата | Инв. № подл. 88133

ОС-0101004

▽3 (▽)

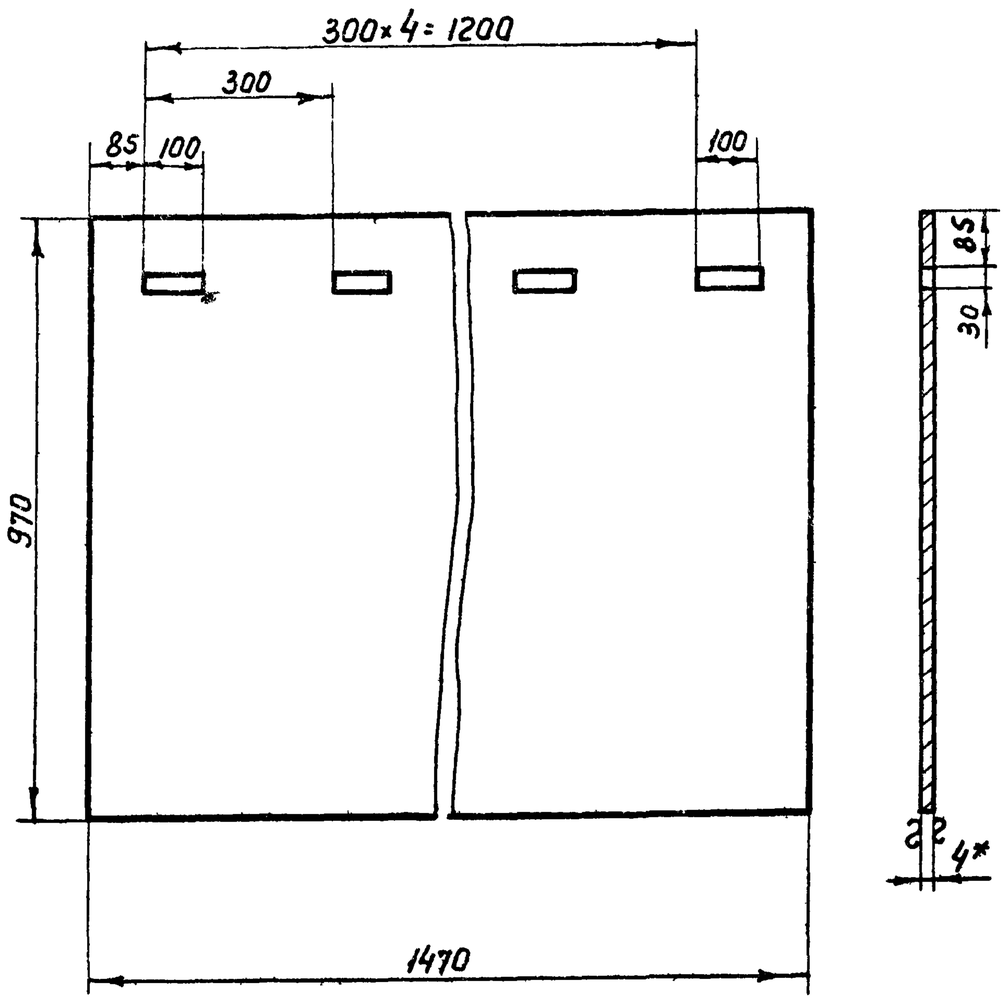

1. Неуказанные предельные отклонения размеров по 7 кл.
2* Размер для справок

					ОС-0101004			
Изм.	Лист.	№ докум.	Подп.	Дата	Лист боковой	Лит.	Масса	Масштаб
Разраб		Еломист					47,0	1:10
Пров.		Козлов		IX 73		Лист	Листов 1	
Т контр.		Тюрин			Лист 4 ГОСТ 5681-57 / Ст.3 ГОСТ 500-58	Гипроавтотранс		
Н.контр.		Хусид						
Утв.		Шалманов						

ОС-0101003

~(▽)

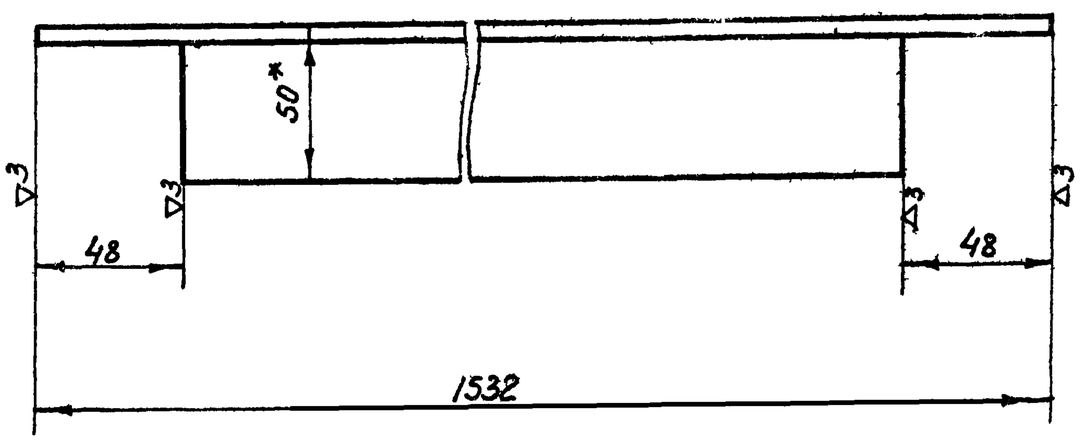

1. Неуказанные предельные отклонения размеров по 7 кл.
2* Размер для справок

					ОС-0101003			
Изм.	Лист	№ докум.	Подп.	Дата	Уголок верхний	Лит	Масса	Масштаб
Разраб.		Еломист					7,2	1:2
Пров.		Козлов		IX 73		Лист	Листов 1	
Т.контр.		Тюрин			Уголок 75×50×5 ГОСТ 8510-72 / Ст.3 ГОСТ 535-58	Гипроавтотранс		
Н.контр.		Хусид						
Утв.		Шалманов						

ОС-0104002

▽3 (▽)

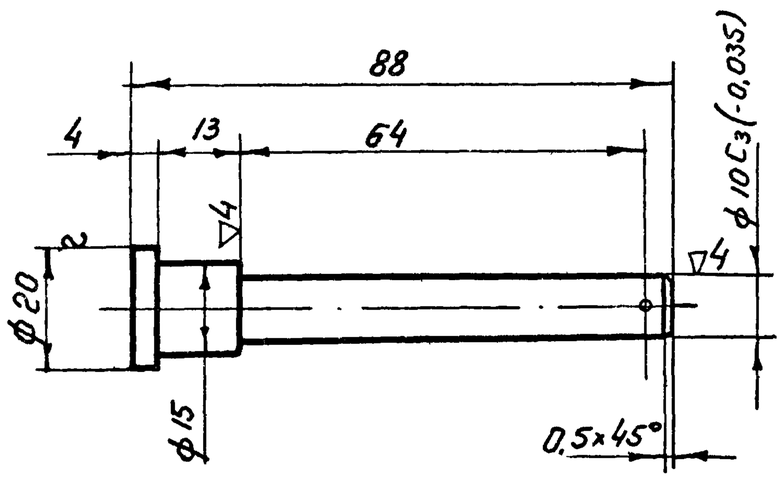

Неуказанные предельные отклонения размеров по 7кл.

Изм.	Лист	N докум.	Подп.	Дата	ОС-0104002			
Разраб.		Козлов		11.73	Ось	Лит.	Масса	Масштаб
Пров.		Шалманов					0,002	1:1
Т.контр.		Тюрин				Лист	Листов: 1	
Н.контр.		Хусид			Круг 20 ГОСТ 2590-71 / ст.3 ГОСТ 535-58	Гипроавтотранс		
Утв.		Шалманов						

Формат 11

ОС-0104001

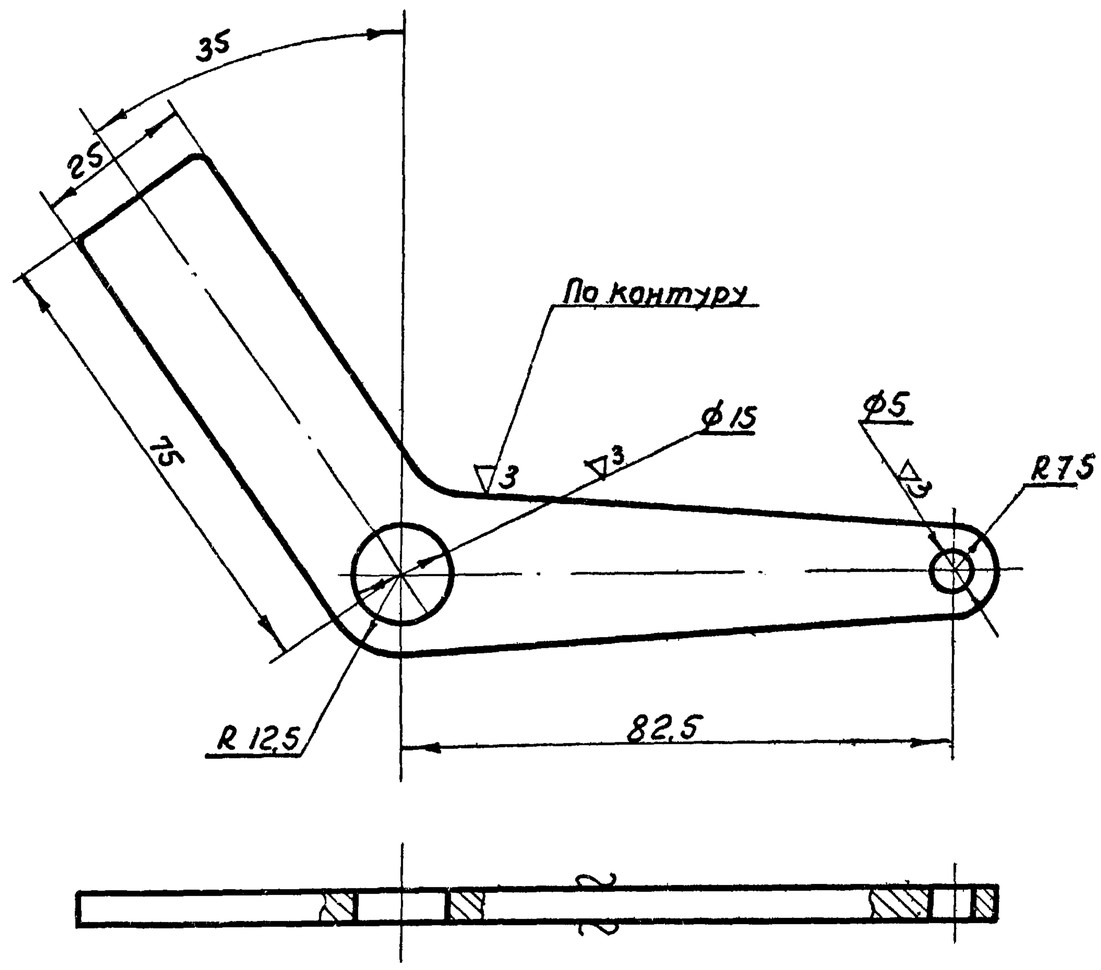

Неуказанные предельные отклонения размеров по 7кл.

Изм.	Лист	N докум.	Подп.	Дата	ОС-0104001			
Разраб.		Козлов		11.73	Рычаг	Лит.	Масса	Масштаб
Пров.		Шалманов					0,15	1:1
Т.контр.		Тюрин				Лист	Листов	
Н.контр.		Хусид			Лист 5 ГОСТ 5681-57 / ст.3 ГОСТ 500-58	Гипроавтотранс		
Утв.		Шалманов						

Формат 11

Альбом III

Типовой проект

Подп. и дата | Инв. №дубл. | Взам. инв. № | Подп. и дата | Инв. №подл. 88133

ОС-0101001

~ (▽)

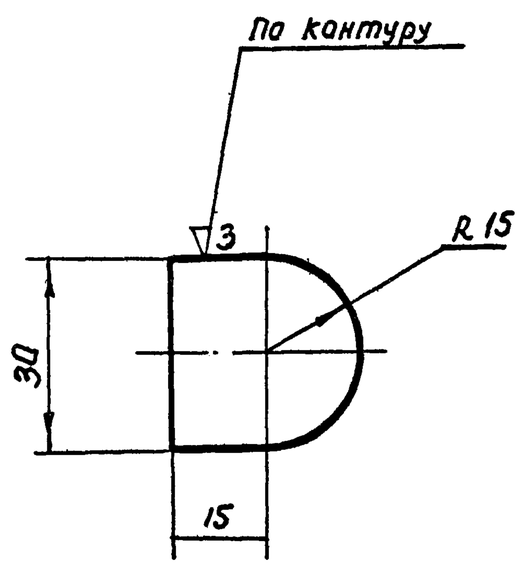

Неуказанные предельные отклонения размеров по 7кл.

Изм.	Лист.	№ докум.	Подп.	Дата	ОС-0101101			
Разраб.		Козлов		11.73	Щека	Лит.	Масса	Масштаб
Пров.		Шалманов					0,004	1:1
Т.контр.		Тюрин				Лист	Листов: 1	
Н.контр.		Хусид			Лист 5 ГОСТ 5681-57 / ст.3 ГОСТ 500-58	Гипроавтотранс		
Утв.		Шалманов						

ОС-0101002

~ (▽)

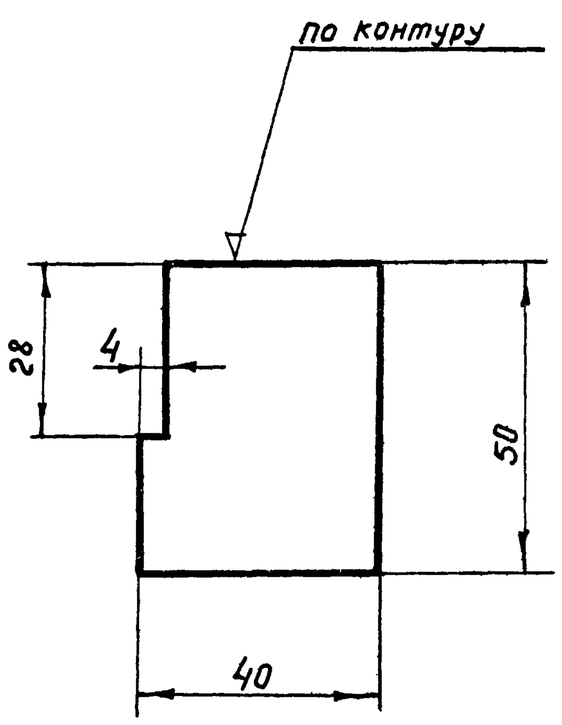

Неуказанные предельные отклонения размеров по 7кл.

Изм.	Лист	№ докум.	Подп.	Дата	ОС-0101102			
Разраб.		Козлов		11.73	Ребро	Лит.	Масса	Масштаб
Пров.		Шалманов					0,075	1:1
Т.контр.		Тюрин				Лист	Листов: 1	
Н.контр.		Хусид			Лист 5 ГОСТ 5081-57 / ст.3 ГОСТ 500-58	Гипроавтотранс		
Утв.		Шалманов						

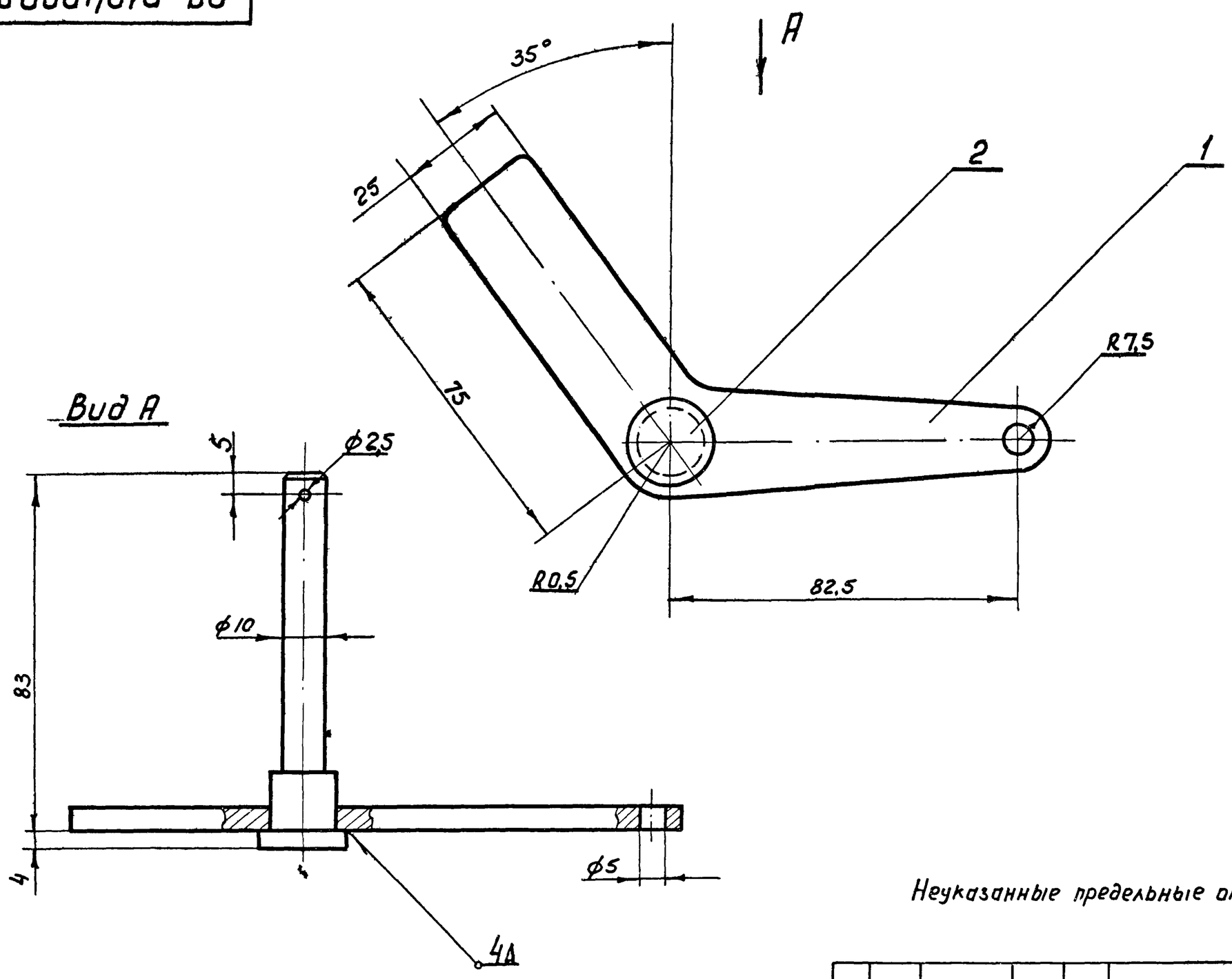

Неуказанные предельные отклонения размеров по 7кл.

Изм.	Лист	№ докум.	Подп.	Дата	ОС-010400СБ			
Разраб.		Козлов		17.11.73	Запор	Лит.	Масса	Масштаб
Пров.		Шалманов					0,152	1:1
Т.контр.		Тюрин				Лист	Листов	
Н.контр.		Хусид			Гипроавтотранс			
Утв.		Шалманов						

Формат 12

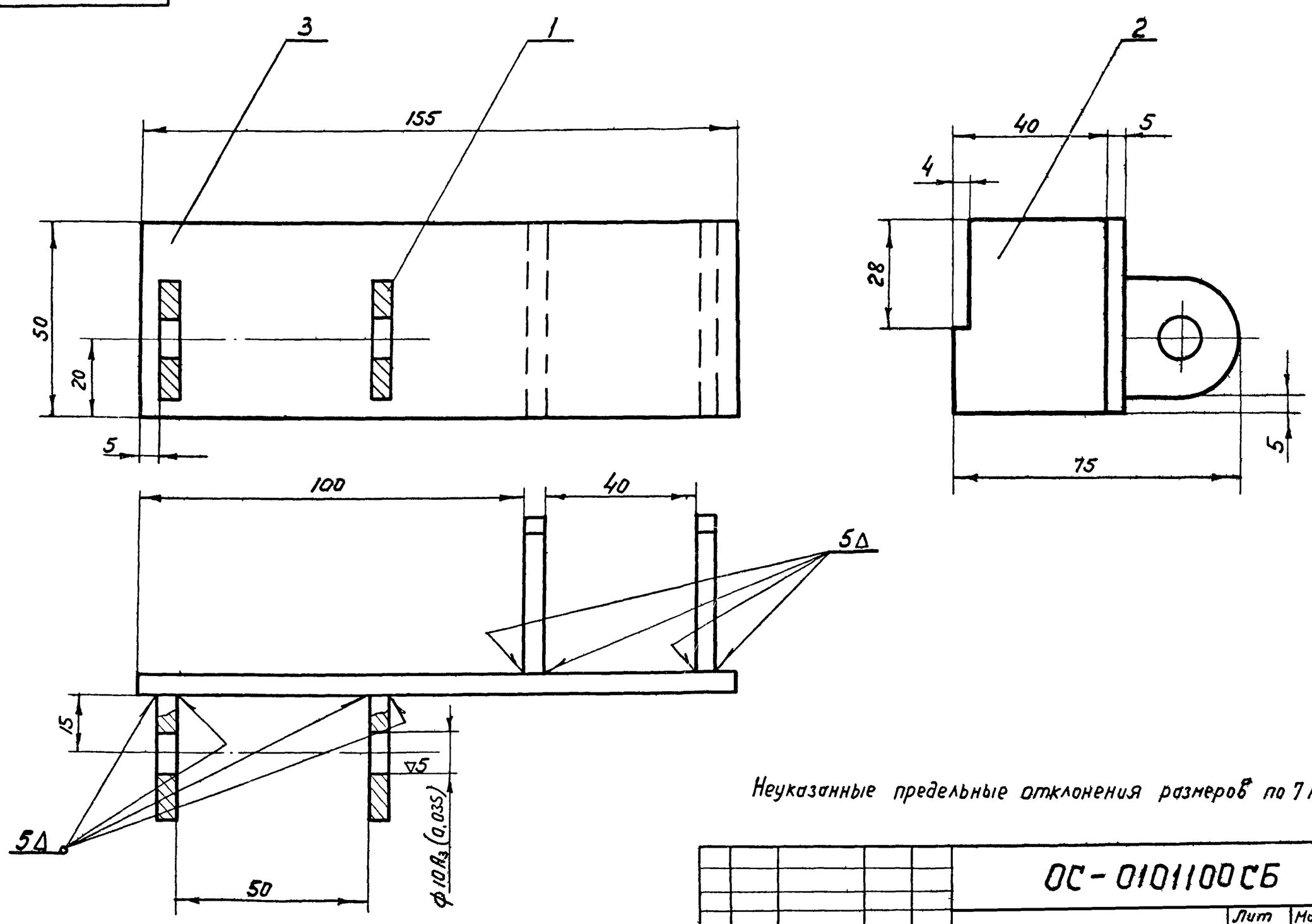

Неуказанные предельные отклонения размеров по 7 кл.

Изм.	Лист	№ докум.	Подп.	Дата	ОС-0101100СБ			
Разраб.		Козлов		IX 73	Кронштейн	Лит	Масса	Масштаб
Пров.		Шалманов					0,54	1:1
Т.контр.		Тюрин				Лист	Листов 1	
Н.контр.		Хусид			Гипроавтотранс			
Утв.		Шалманов						

ОС-0101005

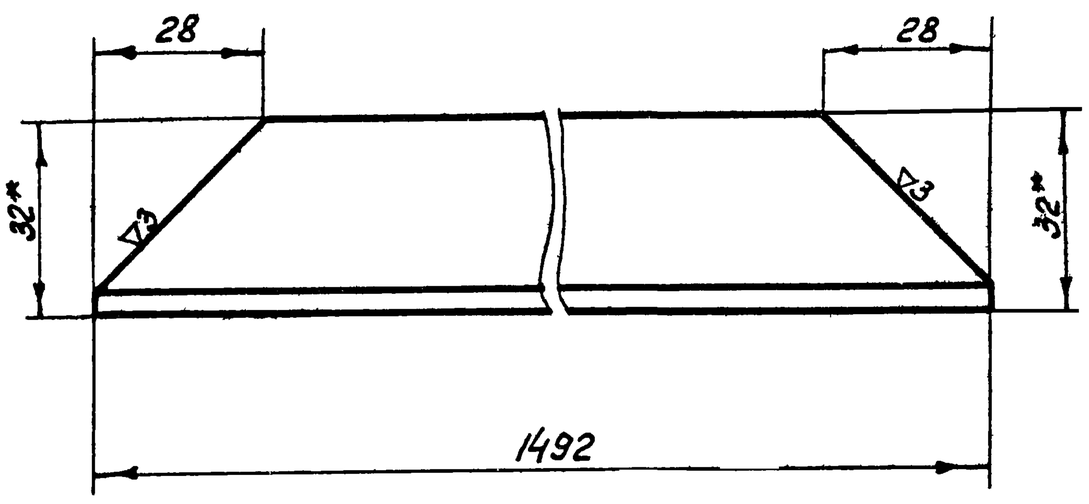

1. Неуказанные предельные отклонения размеров по 7кл.
2. * Размеры для справок.

Изм.	Лист	N докум.	Подп.	Дата	ОС-0101005		
Разраб.		Еломист			Уголок нижний	Лит.	Масса. 2,9 / Масштаб 1:1
Пров.		Козлов		12.73		Лист	Листов: 1
Т.контр.		Тюрин			Угол 32×32×4 ГОСТ 8509-72 / Ст.3 ГОСТ 535-58	Гипроавтотранс	
Н.контр.		Хусид					
Утв.		Шалманов					

Формат 11

ОС-0101007

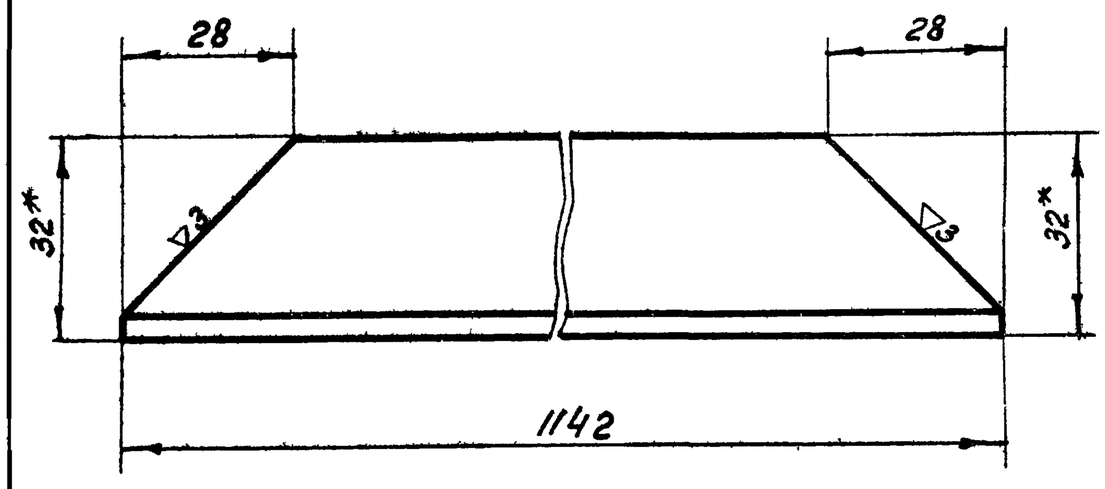

1. Неуказанные предельные отклонения размеров по 7кл.
2. * Размеры для справок.

Изм	Лист	N докум	Подп	Дата	ОС-0101007		
Разраб.		Еломист			Уголок	Лит	Масса 2,2 / Масштаб 1:1
Пров.		Козлов		12.73		Лист	Листов: 1
Т.контр.		Тюрин			Угол 32×32×4 ГОСТ 8509-72 / Ст.3 ГОСТ 535-58	Гипроавтотранс	
Н.контр.		Хусид					
Утв.		Шалманов					

Формат 11

ОС-0101009

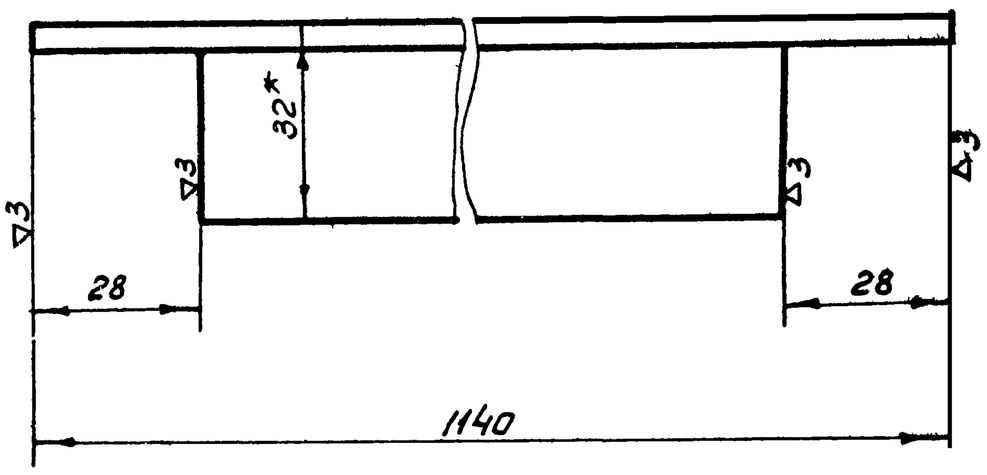

1. Неуказанные предельные отклонения размеров по 7кл.
2. * Размер для справок.

Изм.	Лист	N докум.	Подп.	Дата	ОС-0101009		
Разраб.		Еломист			Уголок	Лит.	Масса 1,8 / Масштаб 1:1
Пров.		Козлов		12.73		Лист	Листов: 1
Т. контр.		Тюрин			Угол 32×20×4 ГОСТ 8510-72 / Ст.3 ГОСТ 535-58	Гипроавтотранс	
Н.контр.		Хусид					
Утв.		Шалманов					

ОС-0100001

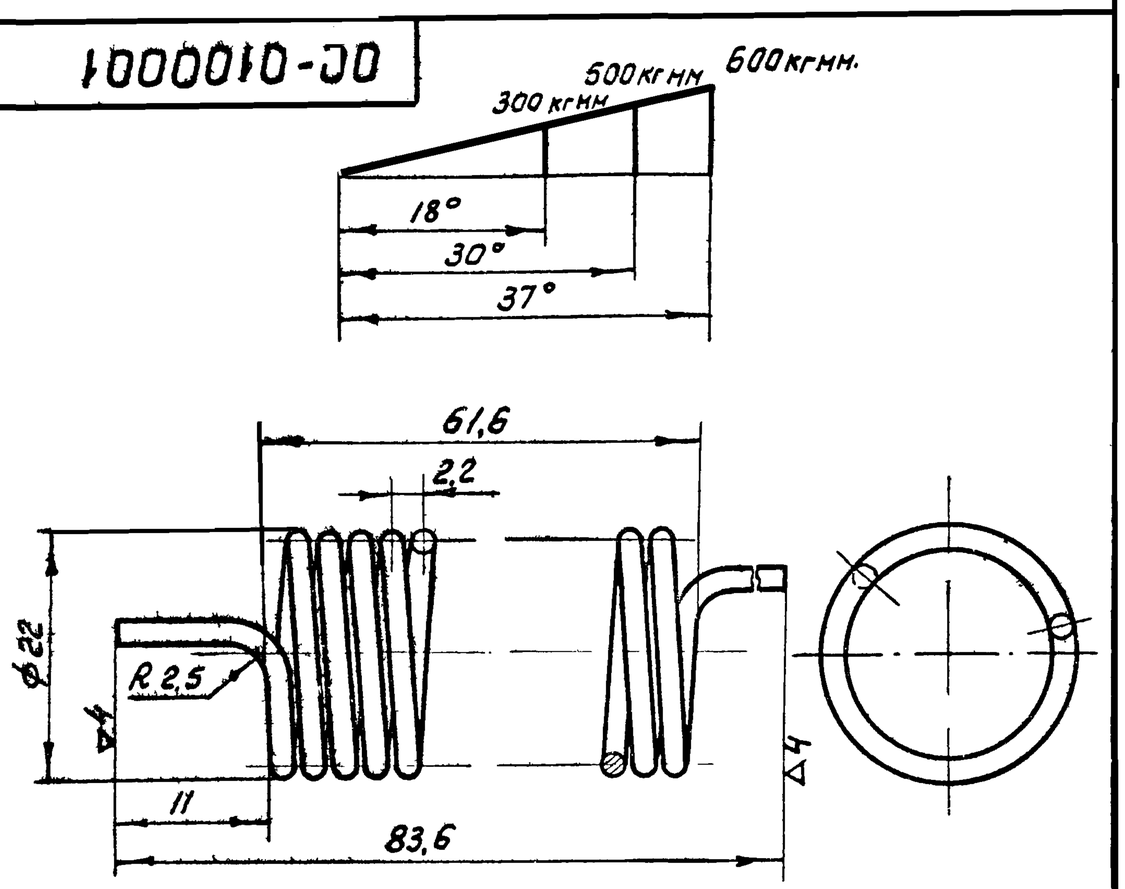

1. Модуль упругости $E = 2 \cdot 10^6$ кгс/мм².
2. Твердость HRC 229.
3. Напряжение нормальное при изгибе (максимальное $\sigma_з = 45$ кг/мм².
4. Длина развернутой пружины $L = 1780$.
5. Число рабочих витков $n = 28$.
6. Направление навивки правое.

Изм	Лист	N докум	Подп	Дата	ОС-0100001		
Разраб.		Еломист			Пружина	Лит	Масса 0,04 / Масштаб 2:1
Пров.		Козлов		12.73		Лист	Листов: 1
Т.контр.		Тюрин			Проволока I-2,0 ГОСТ 9389-60	Гипроавтотранс	
Н.контр.		Хусид					
Утв.		Шалманов					

Альбом III

Типовой проект

Инв. N подл. | Подп. и дата | Взам. инв. N | Инв. N дубл. | Подп. и дата | Инв. N подл. 88133

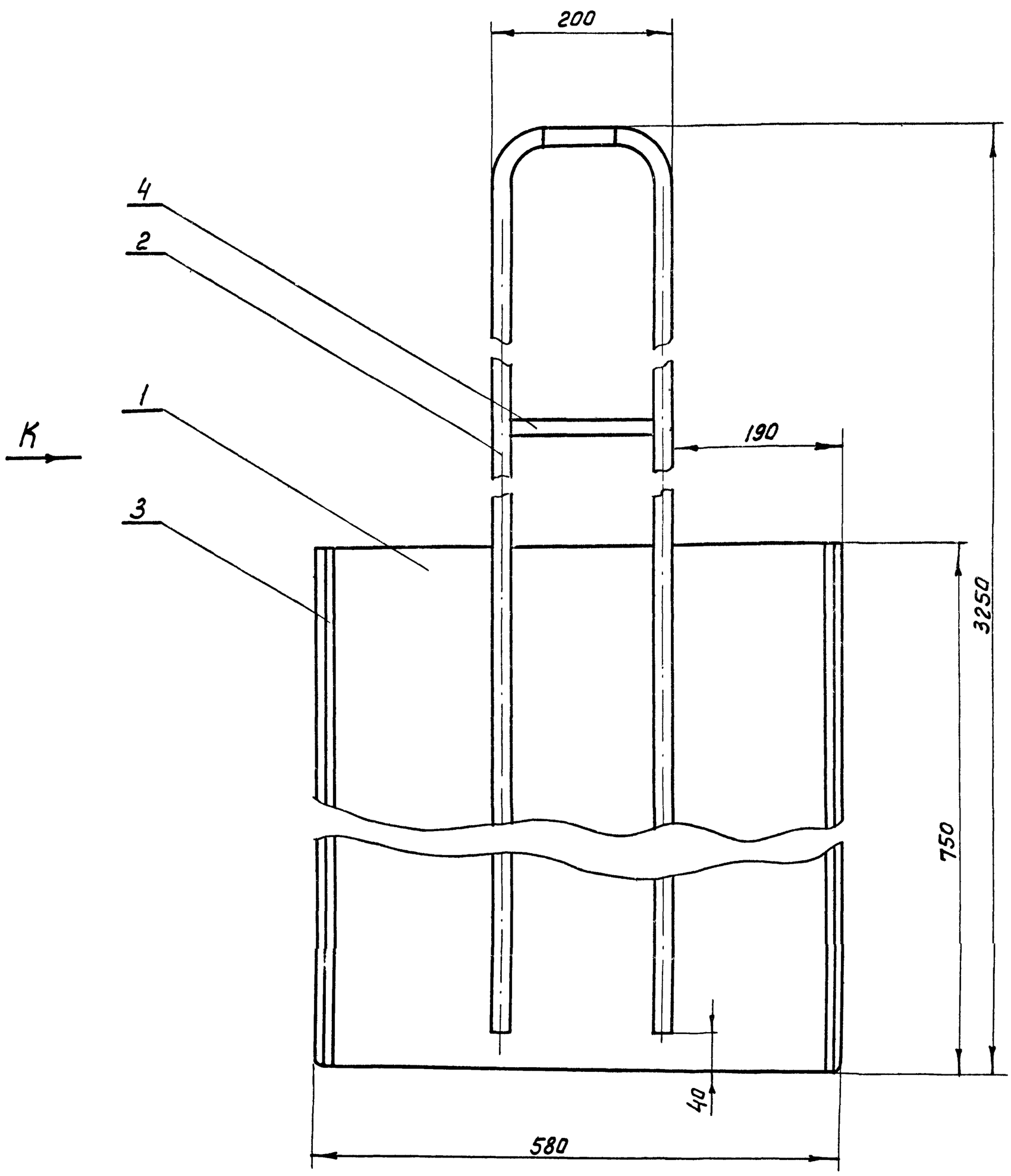

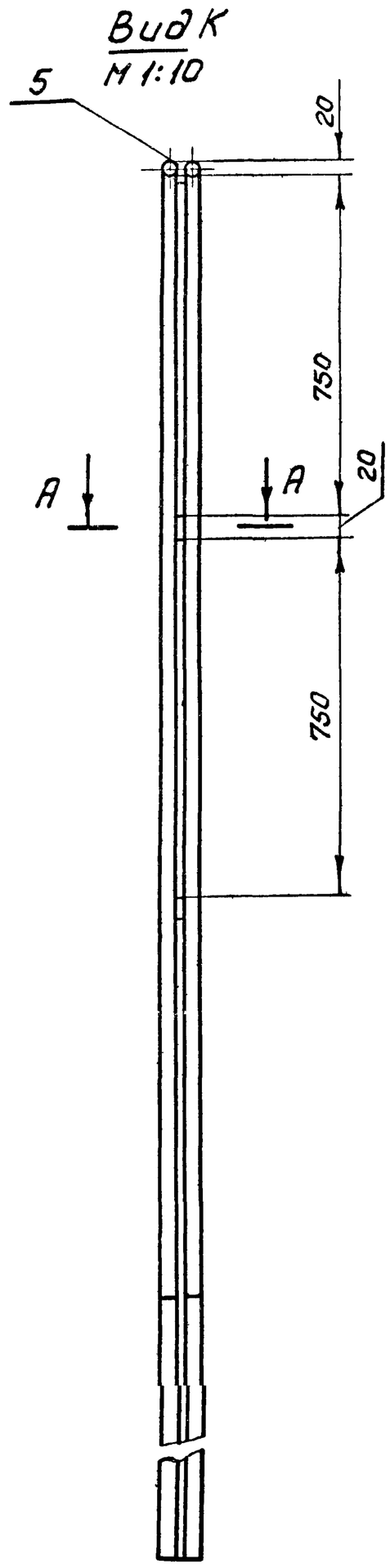

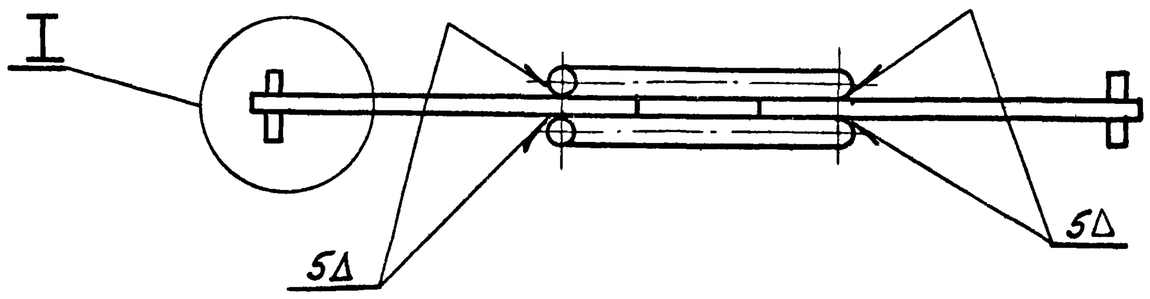

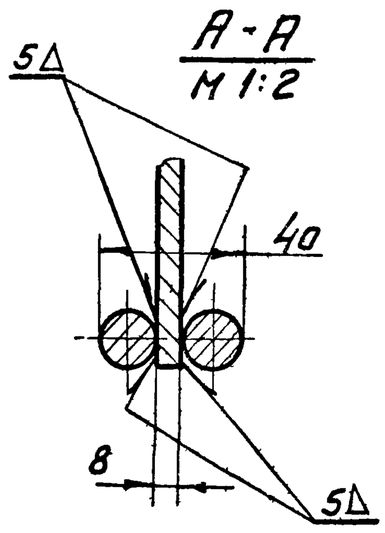

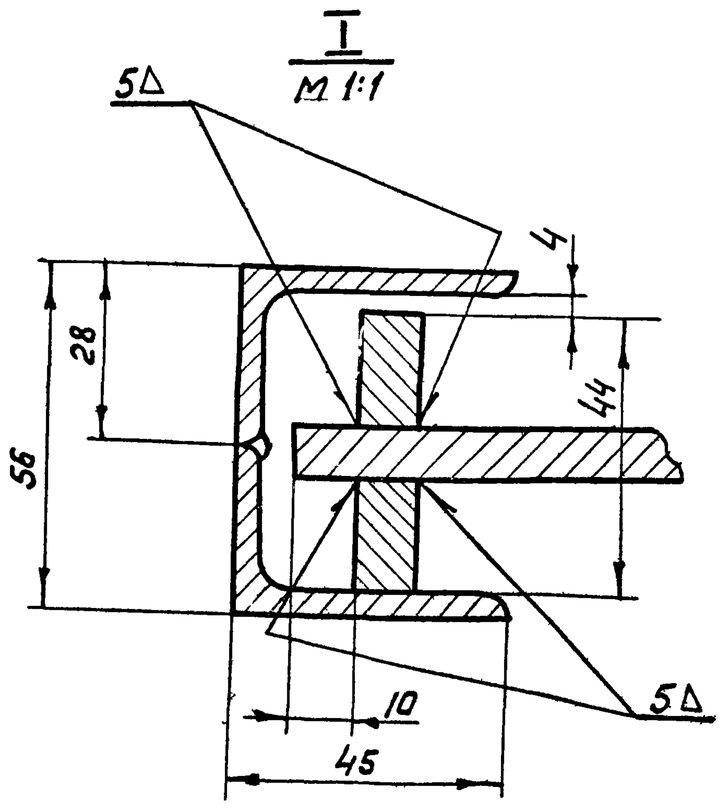

Техническая характеристика

1. Тип - ручной, для слива воды из отстойника.
2. Габаритные размеры:
   - ширина, мм — 580
   - высота, мм — 3250
3. Вес, кг. — 50 кг.

					ОС-0200000СБ			
Изм.	Лист.	Ндокум.	Подп.	Дата	Шибер	Лит	Масса	Масштаб
Разраб.		Козлов		12.73			50	1:4
Пров.		Шалманов				Лист	Листов 1	
Т. контр.		Тюрин				Гипроавтотранс		
Н. контр.		Хусид						
Утв.		Шалманов						

ОС-0200001

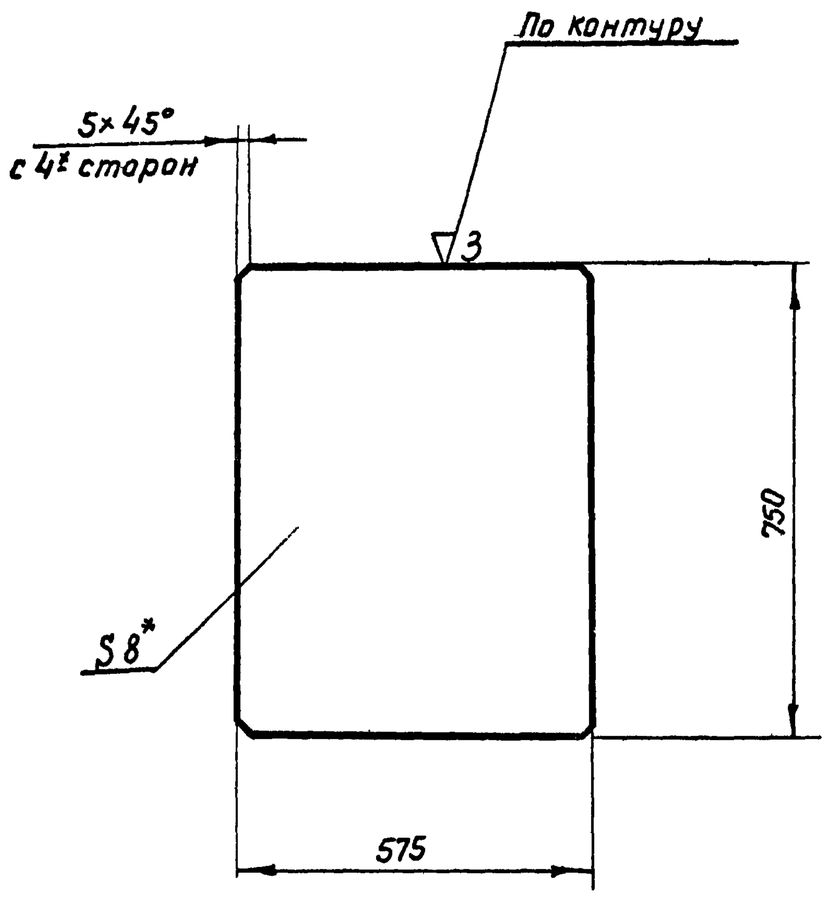

1. Неуказанные предельные отклонения размеров по 7кл
2. * Размеры для справок

Изм.	Лист	№ докум.	Подп.	Дата	ОС-0200001		
Разраб.		Козлов		IX 73	Плита	Лит.	Масса 26,8 / Масштаб 1:1
Пров.		Шалманов				Лист	Листов 1
Т.контр.		Тюрин			Лист 8 ГОСТ 5681-57 / Ст.3 ГОСТ 500-58	Гипроавтотранс	
Н.контр.		Хусид					
Утв.		Шалманов					

Копировал Формат 11

ОС-0200002

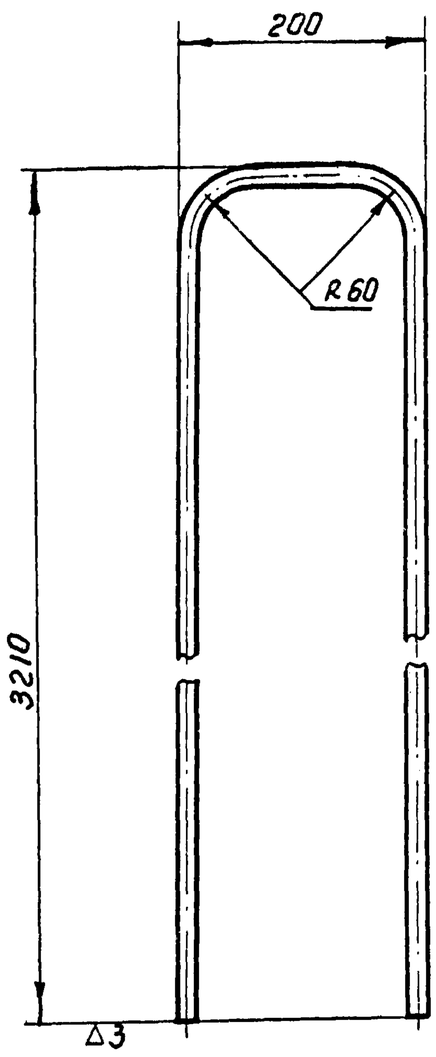

Развернутая длина заготовки L=6650 мм.
Неуказанные предельные отклонения размеров по 7 кл.

Изм.	Лист	№ докум.	Подп.	Дата	ОС-0200002		
Разраб.		Козлов		IX 73	Ручка	Лит.	Масса 10,02 / Масштаб 1:5
Пров.		Шалманов				Лист	Листов 1
Т.контр.		Тюрин			Круг 16 ГОСТ 2590-71 / Ст 3 ГОСТ 535-58	Гипроавтотранс	
Н.контр.		Хусид					
Утв.		Шалманов					

Копировал Формат 11

Альбом III — Типовой проект

Подп. и дата | Инв. № дубл. | Взам. инв. № | Подп. и дата | Инв. № подл. 88133

1. Назначение

Бадья предназначена для сбора осадка со сливом отстоявшейся воды.
Шибер предназначен для отделения емкости отстойника от камеры фильтров во время удаления нефтепродуктов.

2. Технические данные

Бадья

2.1. Тип – переносная для сбора осадков, со сливом отстоявшейся воды.
2.2. Объем, $м^3$ — 1,7
2.3. Габаритные размеры:
длина, мм — 1700
ширина, мм — 1290
высота, мм — 1570
2.4. Вес, кг — 321.5

Шибер

2.1 Тип – ручной, для разделения отстойника и фильтров.
2.2. Габаритные размеры:
ширина, мм — 580
высота, мм — 3250
2.3. Вес, кг. — 50 кг.

Изм.	Лист	№ докум.	Подп.	Дата	ОС-РЭ		
Разраб		Козлов		IX 73	Очистные сооружения для сточных вод от мойки автомобилей с расходом до 3,5 л/сек	Лит.	Лист 1 / Листов 4
Провер.		Шалманов				Гипроавтотранс	
Н.контр.		Хусид					
Утв.		Шалманов					

3. Устройство и работа изделий

3.1 Устройство бадьи и шибера

Бадья для сбора осадков состоит из следующих основных узлов:

а) ванны
б) коромысла
в) двух штанг
г) запора

Ванна представляет собой металлическую сварную конструкцию из уголков и листового железа толщиной 4 мм. На двух коротких боковых сторонах приварены две оси вокруг которых поворачивается бадья при сбросе осадков в емкость. На этих же сторонах приварены кронштейн запора бадьи.

Коромысло служит для подъема бадьи и представляет собой конструкцию, сваренную из круглого прутка и толстолистового проката.

Штанга сварена из полосовой стали толщиной 10 мм и втулки. Она служит для удержания бадьи в рабочем положении при подъеме ее и при закрытом запоре. Запор представляет собой механизм состоящий из рычага для запора пружины

Изм.	Лист	№ докум.	Подп.	Дата	ОС-РЭ	Лист 2

и кронштейна приваренного к ванне.
Он служит для удержании бадьи в рабочем положении при подъеме.
Шибер служит для задержания воды в отстойнике Он состоит из металлической плиты толщиной 8 мм, ребер и ручки, приваренных к плите.

3.2. Работа с бадьей и шибером

Перед загрузкой бадьи осадками ее устанавливают или на щиты отстойника или же в сам отстойник, на боковые верхние ребра бадьи. После установки, из отстойника насосом начинают закачивать в бадью шлам. После того как бадья будет загружена осадком до сливных отверстий или ниже она готова для перевозки и опорожнения. Для опорожнении бадьи следует нажать на рычаг запора. Возвращение бадьи в рабочее положение происходит вручную.
Для того чтобы слить воду из отстойника необходимо приподнять шибер с помощью любого подъемного механизма с усилием не менее 150 кг.

Альбом III

Типовой проект

Инв. № подл. 88133 | Подп. и дата | Взам. инв. № | Инв. № дубл. | Подпись и дата

4. Указание мер безопасности

Запрещается применять бадью при наличии следующих неисправностей,
а) при плохой приварке осей, служащих для подъема бадьи, при наличии на осях, коромысле, штанге трещин и других механических повреждений.
б) при неисправности запора.

5 Техническое обслуживание

В конце каждой смены бадью очищать от остатков шлама и грязи.
Постоянно следить за исправностью всех узлов и деталей.
Шибер и направляющие, по которым он передвигается, очищать после каждого слива воды из отстойника
При полной очистке и ремонте сооружений.

1. Общие сведения об изделиях

Бадья предназначена для сбора осадка, со сливом отстоявшейся воды.
Шибер предназначен для отделения емкости отстойника от камеры фильтров во время удаления нефтепродуктов.

2. Технические данные

Бадья

2.1. Тип – переносная для сбора осадков со сливом отстоявшейся воды.
2.2. Объем $м^3$ — 1,7
2.3. Габаритные размеры:
длина, мм — 1700
ширина, мм — 1290
высота, мм — 1570
2,4 Вес, кг — 321,5

Шибер

2.1. Тип – ручной, для слива воды из отстойника
2.2. Габаритные размеры:
ширина, мм — 580
высота, мм — 3250
2.3. Вес, кг — 50 кг.

Альбом III

Типовой проект

Инв. № подл. 88133 | Подп. и дата | Взам. инв. № | Инв. № дубл. | Подп. и дата

3. Комплект поставки

Изделия поставляются заказчику в следующей комплектности.

1. Бадья
2. Шибер
3. Техническая документация
   а. Паспорт
   б. Руководства по эксплуатации.

4. Гарантийные обязательства

Завод-изготавитель гарантирует исправную работу изделия в течение одного года со дня получения заказчиком при условии эксплуатации его в точном соответствии с руководством по эксплуатации.
В течение гарантийного срока завод обязан безвозмездно заменять или ремонтировать преждевременно вышедшие из строя детали и узлы

5 Сведения о рекламациях

Детали и узлы заменяются заводом-изготовителем при условии представления акта рекламации с полным обоснованием причины поломки.

Акт на обнаруженные недостатки должен быть составлен при участии лиц, возглавляющих предприятие в пятидневный срок с момента обнаружения дефекта и направлен заводу одновременно с поврежденными деталями не позднее 20 дней с момента составления акта.

В акте должны быть указаны: номер изделия, год выпуска, время и место появления дефекта, а так же подробно описаны обстоятельства, при которых обнаружен дефект.

При несоблюдении указанного порядка завод рекламации не принимает

Альбом III

Типовой проект

Подп. и дата | Инв. № дубл. | Взам. инв. № | Подп. и дата | Инв. № подл. 88133

Вопросы, связанные с некомплектностью изделия, полученного потребителем, решаются в установленом порядке.

Рекламации следует направлять по адресу

6 Свидетельство о приемке

Бадья, шибер. Заводской номер
Свидетельствует техническим условиям N... .
и признаны годными к эксплуатации

Дата выпуска

Контрольный мастер ОТК

197 г.

Начальник цеха

197 г.

7. Учет работы и сведения о работе

Дата	Отработано часов	Наименование и обозначение составной части изделия	Основание для сдачи в ремонт	Должность Фамилия Подпись

Альб. № III

Типовой проект

Подп. и дата | Взам. инв. № | Подп. и дата | Инв. № подл. 88133

8. Особые отметки