ТИПОВОЙ ПРОЕКТ

902-2-384.85

ФЛОТАТОР

ЗАВОДСКОГО ИЗГОТОВЛЕНИЯ

ПРОИЗВОДИТЕЛЬНОСТЬЮ 5 КУБ.М В ЧАС

Альбом VIII

Типовой проект
902-2-384.85

Флотатор заводского изготовления производительностью 5 куб. м в час

Альбом VIII

Состав проекта:

Альбом I Пояснительная записка. Ведомость объемов строительных и монтажных работ. Показатели результатов применения научно-технических достижений в строительных решениях.

Альбом II Технологическая и электротехническая части. Отопление и вентиляция

Альбом III Архитектурно- строительные решения. Конструкции железобетонные и металлические. Внутренние водопровод и канализация.

Альбом IV Строительные изделия.

Альбом V Задание заводу изготовителю на электротехнические щиты

Альбом VI Ведомости потребности в материалах

Альбом VII Спецификации оборудования.

Альбом VIII Конструкторская документация.

Альбом IX Сметы.

Разработан
проектным институтом
Союзводоканалпроект"
Гл. инженер института Михайлов А.Н
Гл. инженер проекта Гит Ф.М

Утвержден Госстроем СССР
протокол от 26.XII.84г. N 40
и введен в действие
в/о „Союзводоканалниипроект"
с 1 июня 1985 г
приказ от 22.05 1985г. №134

СОДЕРЖАНИЕ АЛЬБОМА

Типовой проект 902-2-384.85 Альбом VIII

Наименование	Обозначение чертежа	№ № стр
Содержание альбома		2,3
Флотатор заводского изготовления производительностью 5 м³/ч	ТМ 80.00 00.00	4,5
Корпус	ТМ 80 01.00.00	6
Кронштейн	ТМ 80.01.01.00	7
Рама	ТМ 80.02.00.00	7
Смеситель	ТМ 80.03. 00.00	7
Змеевик	ТМ 80.04 00 00	8
Механизм сгребания пены	ТМ 80.05.00.00	8
Звездочка z=32 t=19.05	ТМ 80.05.01.00	9
Звездочка z=32 t=19.05	ТМ 80.05 02.00	9
Звездочка z=13 t=19.05	ТМ 80.05.03.00	9
Скребок	ТМ 80.05.04.00	9
Кронштейн	ТМ80.05.05.00	10
Кронштейн	ТМ80.05.06.00	10
Кронштейн	ТМ80.05.07.00	10
Кронштейн	ТМ 80.05.08.00	11
Муфта	ТМ80.05.09.00	11
Муфта	ТМ80.05.10.00	11
Бак для коагулянта	ТМ80.06.00.00	11,12
Бак напорный емк. 0,1 м³	ТМ80.07.00.00	12
Цилиндр	ТМ80.07.01.00	13
Вставка	ТМ80.07.02.00	13
Бак для флокулянта	ТМ 80.08.00.00	13,14
Сетка	ТМ80.08.01.00	14
Эжектор	ТМ 80.09.00.00	14
Коллектор	ТМ 80.10.00.00	14
Щит	ТМ 80 11.00.00	15
Щит	ТМ 80.12.00.00	15
Щит	ТМ 80.13.00.00	15
Щит	ТМ80.14.00.00	15
Щит	ТМ80.15.00.00	16
Щит	ТМ80.16.00.00	16
Боковина	ТМ80.17 00 00	16
Перекрытие	ТМ 80.18.00.00	16
Труба	ТМ 80.19.00.00	17
Патрубок	ТМ80.20.00 00	17
Труба. Сборочный чертеж	ТМ 80.19 00.00 СБ	17
Змеевик. Сборочный чертеж	ТМ 80.04.00 00 СБ	17
Флотатор заводского изготовления производительностью 5 м³/ч. Сборочный чертеж	ТМ80.00.00.00 СБ	18-24
Гайка нажимная	ТМ80.00.00.01	25
Диафрагма	ТМ.80.00.00.02	25
Кронштейн	ТМ 80.00.00.03	25
Кронштейн	ТМ80.00.00.04	25
Штуцер	ТМ 80.00.00.05	26
Переход	ТМ 80.08.00.06	26
Фланец	ТМ80.00.00.07	26
Диафрагма	ТМ 80.00.00.08	26
Сгон	ТМ 80.00.00.11	27
Уплотнение	ТМ80.00.00.12	27
Линейка	ТМ 80.00.00.13	27
Щиток	ТМ80.00.00.14	27
Направляющая	ТМ 80.00 00 15	28
Перемычка	ТМ 80.00 00.19	28
Стойка	ТМ80.00.00.21	28
Стойка	ТМ80.00.00.22	28
Стойка	ТМ 80.00.00.23	29
Прокладка	ТМ 80.00.00 25	29
Планка	ТМ80.00.00.26	29
Стойка	ТМ 80.05.04.02	29
Корпус. Сборочный чертеж	ТМ 80.01.00.00 СБ	30,31
Стенка	ТМ80.01.00.01	32
Стенка	ТМ 80.01.00.02	32
Стенка	ТМ 80.01.00 03	33
Перегородка	ТМ80.01.00.05	33
Кронштейн	ТМ80.01.01.00	33
Ребро	ТМ 80.01.01.01	33
Дно	ТМ80.01.00.04	34
Стенка	ТМ80.01.00.06	34
Дно	ТМ 80.01.00.07	34
Стенка	ТМ 80.01.00.09	34
Шпилька	ТМ 80.01.00.11	35
Ушка	ТМ80.01.00.12	35
Планка	ТМ 80.01.00.13	35
Бабышка	ТМ80.01.00.14	35
Дно	ТМ 80.01.00.08	36
Бабышка	ТМ 80.01.00.15	36
Сгон	ТМ80.01.00.16	36
Хомут	ТМ80.01.00.17	36
Патрубок	ТМ80.01.00.18	37
Косынка	ТМ80.01.00.19	37
Бабышка	ТМ 80.01.00.21	37
Перегородка	ТМ 80.01.00.22	37
Рама. Сборочный чертеж	ТМ 80.02.00.00 СБ	38-39
Перекладина	ТМ 80.02.00.01	40
Петля	ТМ80.02.00.02	40
Петля	ТМ80.02.00.03	40
Косынка	ТМ80.02.00.06	40
Смеситель. Сборочный чертеж	ТМ80.03.00.00 СБ	41
Патрубок	ТМ80.03.00.01	42
Конус	ТМ80.03.00.02	42
Цилиндр	ТМ80.03.00.03	42
Косынка	ТМ80.03.00.04	43
Лапа	ТМ80.03.00.05	43
Дно	ТМ80.03.00.06	43
Патрубок	ТМ80.03.00.07	43
Механизм сгребания пены. Сборочный чертеж	ТМ80.05.00.00 СБ	44,45
Вал	ТМ80.05.00.01	46
Вал	ТМ80.05.00.02	46
Пластик	ТМ80.05.00.03	47
Валик	ТМ80.05.00.04	47
Упор	ТМ80.05.00.05	47
Щека	ТМ80.05.04.01	47
Лист	ТМ80.05.00.07	48
Пластина	ТМ80.05.00.08	48
Скребок. Сборочный чертеж	ТМ80.05.04.00 СБ	48
Звездочка z=32; t=19.05		
Сборочный чертеж	ТМ80.05.01.00 СБ	49
Звездочка z=13; t=19.05		
Сборочный чертеж	ТМ80.05.03.00 СБ	49
Звездочка z=32; t=19.05		
Сборочный чертеж	ТМ80.05.02.00 СБ	50
Кронштейн. Сборочный чертеж	ТМ80.05.07.00 СБ	50
Ступица	ТМ80.05.01.01	51
Диск	ТМ80.05.01.02	51
Основание	ТМ80.05.06.06	51
Ребро	ТМ80.05.08.04	51
Платик	ТМ80.05.00.11	52
Ступица	ТМ80.05.02.01	52
Втулка	ТМ80.05.02.02	52
Втулка	ТМ80.05.03.01	52
Кронштейн. Сборочный чертеж	ТМ80.05.05.00 СБ	53
Лист	ТМ80 05.05.01	54
Уголок	ТМ80.05.05.02	54
Уголок	ТМ80.05.05.03	54
Уголок	ТМ80.05.03.04	54
Кронштейн. Сборочный чертеж	ТМ80.05.06.00 СБ	55
Кронштеин. Сборочный чертеж	ТМ80.05.08.00 СБ	55
Втулка	ТМ80.03.08.02	56
Втулка	ТМ80.05.06.03	56
Ребро	ТМ80.05.06.04	56
Ребро	ТМ80.05.06.05	56
Втулка	ТМ80.05.07.01	57
Ребро	ТМ80.05.07.02	57
Ребро	ТМ80.05.07.03	57
Основание	ТМ80.05.07.04	57
Бобышка	ТМ80.05.06.01	58
Втулка	ТМ80.05.08.01	58

Втулка	ТМ 80.05.08.02	58
Ребро	ТМ 80.05.08.03	58
Муфта. Сборочный чертеж	ТМ 80.05.09.00 СБ	59
Муфта. Сборочный чертеж	ТМ80.05.10.00 СБ	59
Полумуфта	ТМ 80.05.10.01	59
Крестовина	ТМ 80.05.10.02	59
Полумуфта	ТМ 80.05.09.01	60
Крестовина	ТМ 80.05.09.02	60
Полумуфта	ТМ 80.05.09.03	60
Полумуфта	ТМ 80.05.10.03	60
Бак для коагулянта		
Сборочный чертеж	ТМ 80.06.00.00.СБ	61
Дно	ТМ 80.06.00.01	62
Платик	ТМ80.06.00.02	62
Фланец	ТМ 80.06.00.03	62
Фланец	ТМ 80.06.00.04	62
Бак напорный емк. 0,1 м^3		
Сборочный чертеж	ТМ 80.07.00.00 СБ	63
Днище	ТМ 80.07.00.01	64
Днище	ТМ 80.07.00.03	64
Цилиндр. Сборочный чертеж	ТМ 80.07.01.00 СБ	65
Цилиндр	ТМ 80.07.01.01	65
Цилиндр	ТМ 80.07.00.02	65
Сопло	ТМ 80.07.00.04	65
Пятка	ТМ 80.07.00.05	66
Патрубок	ТМ 80.07.00.06	66
Патрубок	ТМ 80.07.00.07	66
Штуцер	ТМ 80.07.00.08	66
Вставка. Сборочный чертеж	ТМ 80.07.02.00 СБ	67
Труба	ТМ 80.07.02.01	67
Фланец	ТМ 80.07.02.02	67
Сетка. Сборочный чертеж	ТМ 80.08.01.00 СБ	67
Патрубок. Сборочный чертеж	ТМ80.20.00.00СБ	68
Труба	ТМ80.20.00.01	68
Патрубок	ТМ80.20.00.02	68
Штуцер	ТМ80.20.00.03	68
Бак для флокулянта.		
Сборочный чертеж	ТМ 80.08.00.00 СБ	69
Дно	ТМ80.08.00.01	70
Колено	ТМ80.08.00.02	70
Патрубок	ТМ 80.08.00.03	70
Платик	ТМ 80.08.00.04	70

Болт	ТМ 80.05.00.09	71
Ось	ТМ 80.05.00.06	71
Эжектор. Сборочный чертеж	ТМ80.09.00.00.СБ	71
Конус входной	ТМ80.09.00.01	72
Корпус	ТМ80.09.00.02	72
Конус входной	ТМ 80.09.00.03	72
Сопло	ТМ 80.09.00.04	72
Коллектор. Сборочный чертеж	ТМ80.10 00.00 СБ	73
Патрубок	ТМ 80.10.00.05	73
Патрубок	ТМ80.10.00.06	73
Труба	ТМ80.10.00.01	74
Труба	ТМ 80.10.00.02	74
Труба	ТМ 80.10.00.03	74
Труба	ТМ 80.10.00.04	74
Щит. Сборочный чертеж	ТМ 80.11.00.00.СБ	75
Щит. Сборочный чертеж	ТМ80.12.00.00 СБ	75
Щит. Сборочный чертеж	ТМ80.13.00.00 СБ	76
Щит. Сборочный чертеж	ТМ80.14.00.00 СБ	76
Щит. Сборочный чертеж	ТМ80.15.00.00 СБ	76
Перекрытие. Сборочный чертеж	ТМ80.18.00.00.СБ	76
Ручка	ТМ80.11.00.01	77
Накладка	ТМ80.15.00.02	77
Щит. Сборочный чертеж	ТМ80.16.00.00 СБ	77
Боковина. Сборочный чертеж	ТМ 80.17.00.00 СБ	77
Технические условия	ТМ80.00.00.00ТУ	78,79
Ведомость покупных изделий	ТМ80 00.00.00ВП	80,81, 82

Альбом VIII

Типовой проект 902-2-384.85

Формат	Зона	Поз	Обозначение	Наименование	Кол	Примечание
				Документация		
22			ТМ 80.00.00.00 СБ	Сборочный чертеж		7 листов
				Сборочные единицы		
11		1	ТМ 80.01.00.00	Корпус	1	
11		2	ТМ 80.02.00.00	Рама	1	
11		3	ТМ 80.03.00.00	Смеситель	1	
11		4	ТМ 80.04.00.00	Змеевик	1	
11		5	ТМ 80.05.00.00	Механизм сгребания пены	1	
11		6	ТМ 80.06.00.00	Бак для коагулянта	1	
11		7	ТМ 80.07.00.00	Напорный бак	1	
11		8	ТМ 80.08.00.00	Бак для флокулянта	1	
11		9	ТМ 80.09.00.00	Эжектор	1	
11		10	ТМ 80.10.00.00	Коллектор	1	
11		11	ТМ 80.11.00.00	Щит	1	
		12	-01	Щит	1	
11		13	ТМ 80.12.00.00	Щит	2	
		14	-01	Щит	2	
11		15	ТМ 80.13.00.00	Щит	1	
11		16	ТМ 80.14.00.00	Щит	1	

Инв.№ подл. | Подпись и дата | Взам. инв.№ | Инв.№ дубл. | Подпись и дата

Изм.	Лист	№ докум.	Подпись	Дата
Разраб.		Еремина		
Провер.		Целковикова		
Т. контр.		Гадзишевская		
Н. контр.		Семенова		
Утв.		Авдеев		

ТМ 80.00.00.00

Флотатор заводского изготовления производительностью 5 м³/ч

Лит	Лист	Листов
И	1	8

Госстрой СССР
СОЮЗВОДОКАНАЛПРОЕКТ
г. Москва

Формат 11

Формат	Зона	Поз	Обозначение	Наименование	Кол	Примечания
11		17	ТМ 80.15.00.00	Щит	1	
11		18	ТМ 80.16.00.00	Щит	1	
11		19	ТМ 80.17.00.00	Боковина	2	
11		20	ТМ 80.18.0.0.00	Перекрытие	2	
		21	-01	Перекрытие	2	
		22	-02	Перекрытие	2	
11		23	ТМ 80.19.00.00	Труба	8	
11		24	ТМ 80.20.00.00	Патрубок	1	
				Детали		
11		29	ТМ 80.00.00.01	Гайка	1	
11		30	ТМ 80.00.00.02	Диафрагма	1	
11		31	ТМ 80.00.00.03	Кронштейн	1	
11		32	ТМ 80.00.00.04	Кронштейн	1	
11		33	ТМ 80.00.00.05	Штуцер	8	
11		34	ТМ 80.00.00.06	Переход	2	
11		35	ТМ 80.00.00.07	Фланец	12	
11		36	ТМ 80.00.00.08	Диафрагма	2	
11		38	ТМ 80.00.00.11	Сгон	7	
11		39	ТМ 80.00.00.12	Уплотнение	4	
11		40	ТМ 80.00.00.13	Линейка	1	
11		41	ТМ 80.00.00.14	Щиток	1	
11		42	ТМ 80.00.00.15	Направляющая	2	
64		43	ТМ 80.00.00.16	Направляющая		

Инв.№ подл. | Подпись, дата | Взам. инв.№ | Инв.№ дубл. | Подпись, дата

Изм.	Лист	№ докум.	Подпись	Дата

ТМ 80.00.00.00

Лист 2

Формат 11

Формат	Зона	Поз.	Обозначение	Наименование	Кол.	Примечание
64		63	ТМ 80.00.00.35	Днар = 70; Двн = 40	1	0.01 кг
64		64	ТМ 80.00.00.36	Шайба		
				Лист Б-3,0 ГОСТ 19903-74 / Ст.3 ГОСТ 16523-70		
				Днар = 45; Двн = 35	1	0,01 кг
				Стандартные изделия		
				Болты ГОСТ 7798-70		
		68		М 8×20.58.01 15	7	
		69		М 10×25.58.01 15	8	
		70		М 12×25.58.01 15	16	
		71		М 12×50.58.01 15	36	
		72		М 16×60.58.01 15	48	
		73		М 16×65.58.01 15	4	
		74		Винт В1М6-8g×858.0115 ГОСТ 17473-80	100	
		75		Винт ВМ5-8g×658.0115 ГОСТ 1491-80	2	
				Гайки ГОСТ 5915-70		
		78		М 8.5.0115	7	
		79		М 10.5.0115	8	
		80		М 12.5.0115	44	
		81		М 16.5.0115	48	

Инв.№ подл. | Подпись и дата | Инв.№ дубл. | Взам. инв.№ | Подпись, дата

Изм.	Лист	№ докум.	Подпись	Дата

ТМ 80.00.00.00

Лист 4

Формат 11

Формат	Зона	Поз.	Обозначение	Наименование	Кол.	Примечание
				Уголок Б40×40×4 ГОСТ 8509-72 / Ст.3 ГОСТ 535-79 L = 3350	2	8,1 кг
64		45	ТМ 80.00.00.18	Кронштейн		
				Уголок Б-20×32×4 ГОСТ 8510-72 / Ст.3 ГОСТ 535-79		
				L = 100	1	0,16 кг
11		46	ТМ 80.00.00.19	Перемычка	8	
11		47	ТМ 80.00.00.21	Стойка	2	
		48	-01	Стойка	2	
11		49	ТМ 80.00.00.22	Стойка	2	
		50	-01	Стойка	2	
11		51	ТМ 80.00.00.23	Стойка	2	
		52	-01	Стойка	2	
64		53	ТМ 80.00.00.24	Связь		
				Уголок Б-20×32×4 ГОСТ 8510-72 / Ст.3 ГОСТ 535-79		
				L = 2576	4	3,95 кг
11		54	ТМ 80.00.00.25	Прокладка	1	
11		55	ТМ 80.00.00.26	Планка	1	
64		56	ТМ 80.00.00.27	Кольцо		
				Лист Б-3,0 ГОСТ 19903-74 / Ст.3 ГОСТ 16523-70 Днар = 30 Двн = 26	1	0,02 кг
				Прокладка		
				Резина пластина1		
				Лист МБС-М-3		
				ГОСТ 7338-77		
64		57	ТМ 80.00.00.28	Днар. = 58; Двн = 20	4	0,01 кг
64		58	ТМ 80.00.00.29	Днар. = 58; Двн = 30	2	0,01 кг
64		59	ТМ 80.00.00.31	Днар. = 45; Двн = 34	2	0,01 кг
64		60	ТМ 80.00.00.32	Днар. = 138; Двн = 91	10	0,02 кг
64		61	ТМ 80.00.00.33	Днар. = 158; Двн = 110	2	0,02 кг
64		62	ТМ 80.00.00.34	Днар. = 47; Двн = 22	1	0,01 кг

Инв.№ подл. | Подпись и дата | Инв.№ дубл. | Взам. инв.№ | Подпись, дата

Изм.	Лист	№ докум.	Подпись	Дата

ТМ 80.00.00.00

Лист 3

Формат 11

Формат	Зона	Поз.	Обозначение	Наименование	Кол.	Примеч.
		85		Шайба 10.65Г.0115		
				ГОСТ 8402-70	8	
		86		Шайба 16.65Г.0115		
				ГОСТ 6402-70	4	
		88		Шайба 12.02.0115		
				ГОСТ 10906-78	2	
		90		Шайба 10.02.0115		
				ГОСТ 11371-78	12	
		91		Шайба 12.02.0115 ГОСТ 11371-78	24	
		93		Втулка ПВД 25С		
				ОСТ-6-05-367-74	6	
				Фланцы ГОСТ 12820-80		
		95		1-15-10	1	
		96		1-80-10	5	
		97		1-100-10	1	
		98		Отбод 90°45х2.5		
				ГОСТ-17375-77	1	
		99		Отбод 90°57х3.0		
				ГОСТ 17375-77	3	
		100		Отбод 90°76х3.5		
				ГОСТ 17375-77	2	
		101		Отбод 90°89х3.5		
				ГОСТ 17375-77	2	
		102		Отбод 90°108х4		
				ГОСТ 17375-77	1	
		103		Переход К 57х4.0-		
				-45х2.5 ГОСТ 17378-77	1	

Изм. Лист № докум. Подпись Дата

ТМ80.00.00.00

Лист 5

Формат А4

Формат	Зона	Поз.	Обозначение	Наименование	Кол.	Примеч.
		104		Переход К 57х4-38х2 ГОСТ 11378-77	1	
				Муфты короткие		
				ГОСТ 8954-75		
		105		Муфта Ц-15	12	
		106		Муфта Ц-25	1	
		107		Муфта Ц-32	3	
		108		Муфта Ц-50	2	
				Контргайки ГОСТ 8961-75		
		110		Контргайка Ц-15	12	
		111		Контргайка Ц-25	1	
		112		Контргайка Ц-32	3	
		113		Контргайка Ц-50	2	
		115		Колпак Ц-15 ГОСТ 8962-75	1	
		117		Сгон 15-Ц ГОСТ 8969-75	12	
		118		Сгон 32-Ц ГОСТ 8969-75	2	
		119		Сгон 50-Ц ГОСТ 8969-75	2	
		120		Сгон 25-Ц ГОСТ 8969-75	1	
		121		Ротаметр местный		
				Типа РМ-IV ГОСТ 13045-81	1	
		122		Насос - дозатор		
				НД 2.5 40/25 К-14 А	1	
				ОСТ 26-06-2003-77	1	
		123		Насос - дозатор		
				НД 2.5 16/63-14 А		
				ОСТ 26-06-2003-77	1	

Инв. № подл. | Подпись и дата | Взам. инв. № | Инв. № дубл. | Подпись и дата

Изм. Лист № докум. Подпись Дата

ТМ80.00.00.00

Лист 6

Формат А4

Формат	Зона	Поз.	Обозначение	Наименование	Кол.	Примеч.
				Материалы		
		140		Труба 15х2.5		
				ГОСТ 3262-75	15м	
		141		Труба 25х2.8		
				ГОСТ 3262-75	3м	
		142		Труба 32х2.8		
				ГОСТ 3262-75	3.5м	
		143		Труба 50х3.0		
				ГОСТ 3262-75	2м	
		144		Труба 65х3.2		
				ГОСТ 3262-75	1м	
		145		Труба 80х3.5		
				ГОСТ 3262-75	1.5	
		146		Труба ПВД 25С		
				ГОСТ 18599-83	4м	
		148		Полоса Б-2-4х32 ГОСТ 103-76		
				Ст3 ГОСТ 535-79	30м	
		149		Трубка 20-3.0		
				ГОСТ 8446-74	0.34м	
		150		Набивка сальниковая		
				крученая марки АП8		
				ГОСТ 5152-77		

Изм. Лист № докум. Подпись Дата

ТМ80.00.00.00

Лист 8

Формат А4

Формат	Зона	Поз.	Обозначение	Наименование	Кол.	Примеч.
				Прочие изделия		
		125		Насос х8/60-2-А-СД-У2		
				ТУ 26-06-1089-77	1	
		126		Вентиль ду 15		
				Ру16 15ч 8р2	12	
		127		Вентиль ду 25		
				Ру16 15ч 8р2	1	
		128		Вентиль ду 32		
				Ру16 15ч 8р2	1	
		129		Вентиль ду 50		
				Ру16 15ч 8р2	3	
		130		Вентиль ду 20		
				Ру16 15ч 93эм	1	
		132		Задвижка ду 80		
				Ру10 30ч 6бк II	5	
		133		Задвижка ду 100		
				Ру10 30ч 6бк	1	
		135		Клапан обратный		
				ду 15 Ру16 16кч11р	1	
		136		Клапан обратный		
				ду 32 Ру16 16кч11р	1	
		137		Запорное устройство		
				указателя уровня		
				ду 20 Ру16 12Б1бк.	1	

Инв. № подл. | Подпись и дата | Взам. инв. № | Инв. № дубл. | Подпись и дата

Изм. Лист № докум. Подпись Дата

ТМ80.00.00.00

Лист 7

Копировал: Доценко. 20396-08 6 Формат А4

Типовой проект 902-2384.85

Форм.	Зона	Поз.	Обозначение	Наименование	Кол.	Прим.
				Документация		
22			ТМ 80.01.00.00 СБ	сборочный чертеж		
				Сборочные единицы		
11		1	ТМ 80.01.01.00	Кронштейн	2	
				Детали		
12		3	ТМ 80.01.00.01	Стенка	1	
12		4	ТМ 80.01.00.02	Стенка	1	
11		5	ТМ 80.01.00.03	Стенка	1	
11		6	ТМ 80.01.00.04	Дно	1	
11		7	ТМ 80.01.00.05	Перегородка	2	
11		8	ТМ 80.01.00.06	Стенка	1	
11		9	ТМ 80.01.00.07	Дно	1	
11		10	ТМ 80.01.00.08	Дно	1	
11		11	ТМ 80.01.00.09	Стенка	1	
11		12	ТМ 80.01.00.11	Шпилька	8	
		13	-01	Шпилька	4	
11		14	ТМ 80.01.00.12	Ушко	4	
11		15	ТМ 80.01.00.13	Планка	4	
11		16	ТМ 80.01.00.14	Бобышка	2	

Подп. и дата | Взам. инв. № | Инв. № дубл. | Подп. и дата | Инв. № подл.

Изм	Лист	№ докум.	Подп.	Дата
Разраб.		Дубинская		
Пров.		Целковикова		
Т. Контр.		Гадзишевская		
Н. Контр		Семенова		
Утв.		Авдеев		

ТМ 80.01.00.00

Корпус

Лит.	Лист	Листов
И	1	4

Госстрой СССР
Союзводоканалпроект
г. Москва

Формат 11

Форм.	Зона	Поз.	Обозначение	Наименование	Кол.	Прим.
11		17	ТМ 80.01.00.15	Бобышка	8	
11		18	ТМ 80.01.00.16	Сгон	1	
11		19	ТМ 80.01.00.17	Хомут	1	
11		20	ТМ 80.01.00.18	Патрубок	1	
11		21	ТМ 80.01.00.19	Косынка	1	
11		22	ТМ 80.01.00.21	Бобышка	1	
11		23	ТМ 80.01.00.22	Перегородка	3	
Б4		24	ТМ 80.01.00.23	Отвод		
				Труба 32×2,8		
				ГОСТ 3262-75. L=465	1	1,35кг
Б4		25	ТМ 80.01.00.24	Перегородка		
				Лист Б-2,0 ГОСТ 19903-74		
				Ст. 3 ГОСТ 16523-70		
				942×1300	1	19,2кг
Б4		26	ТМ 80.01.00.25	Перемычка		
				Уголок Б-28×28×3 ГОСТ 8509-72		
				Ст. 3 ГОСТ 535-79		
				L=942	5	1,2кг
Б4		27	ТМ 80.01.00.26	Дно		
				Лист Б-3,0 ГОСТ 19903-74		
				Ст. 3 ГОСТ 16523-70		
				955×4103	1	92,2кг
Б4		28	ТМ 80.01.00.27	Стенка		
				Лист Б-3,0 ГОСТ 19903-74		
				Ст. 3 ГОСТ 16523-70		
				952×400	1	8,9кг

Подп. и дата | Инв. № дубл. | Взам. инв. № | Подп. и дата | Инв. № подл.

Изм	Лист	№ докум.	Подп.	Дата

ТМ 80.01.00.00

Лист 2

Формат 11

Форм.	Зона	Поз.	Обозначение	Наименование	Кол.	Прим.
Б4		37	ТМ 80.01.00.37	Угольник		
				Уголок Б-63×63-4 ГОСТ 8509-72		
				Ст. 3 ГОСТ 535-79 L=5000	2	19,5кг
Б4		38	ТМ 80.01.00.38	Патрубок		
				Труба 108×3 ГОСТ 10704-76		
				Д ГОСТ 10705-80 L=60	1	0,47кг
				Стандартные изделия		
		42		Гайка М5.5.0115		
				ГОСТ 5915-70	2	
				Фланцы ГОСТ 12820-80		
		43		1-32-2,5	1	0,79кг
		44		1-80-10	1	1,84кг
		45		1-100-10	1	2,14кг

Подп. и дата | Инв. № дубл. | Взам. инв. № | Подп. и дата | Инв. № подл.

Изм	Лист	№ докум.	Подп.	Дата

ТМ 80.01.00.00

Лист 4

Формат 11

Форм.	Зона	Поз.	Обозначение	Наименование	Кол.	Прим.
Б4		29	ТМ 80.01.00.28	Патрубок		
				Труба 15×2,5		
				ГОСТ 3262-75, L=75	1	0,08кг
Б4		30	ТМ 80.01.00.29	Труба		
				Труба 65×3,2		
				ГОСТ 3262-75		
				L=1005	1	5,45кг
Б4		31	ТМ 80.01.00.31	Стенка		
				Лист Б-2,0 ГОСТ 19903-74		
				Ст. 3 ГОСТ 16523-70		
				285×846	1	3,8кг
Б4		32	ТМ 80.01.00.32	Патрубок		
				Труба 50×3,0		
				ГОСТ 3262-75		
				L=65	2	0,27кг
Б4		33	ТМ 80.01.00.33	Патрубок		
				Труба 25×2,8		
				ГОСТ 3262-75		
				L=30	8	0,06кг
Б4		34	ТМ 80.01.00.34	Патрубок		
				Труба 80×3,5		
				ГОСТ 3262-75 L=70	1	0,5кг
Б4		35	ТМ 80.01.00.35	Патрубок		
				Труба 80×3,5		
				ГОСТ 3262-75 L=65	4	0,48кг
Б4		36	ТМ 80.01.00.36	Поперечина		
				Уголок Б-63×63-4 ГОСТ 8509-72		
				L=1076 Ст. 3 ГОСТ 535-79	2	4,2кг

Подп. и дата | Инв. № дубл. | Взам. инв. № | Подп. и дата | Инв. № подл.

Изм	Лист	№ докум.	Подп.	Дата

ТМ 80.01.00.00

Лист 3

Обозначение	Наименование	Кол	Примеч
	Документация		
ТМ 80 01.01.00 СБ	Сборочный чертеж		
	Детали		
ТМ 80.01.01.01	Ребро		
ТМ 80.01.01.02	Платик		
	Полоса Б2-4×80 ГОСТ 103-76 Ст. 3 ГОСТ 535-79		
	L = 310	1	0.8 кг
ТМ 80.01.01.03	Накладка		
	Полоса Б-2-4×80 ГОСТ 103-76 Ст. 3 ГОСТ 535-79		
	L = 200	1	0.5 кг

Изм	Лист	N докум.	Подп	Дата
Разраб	Марченко			
Пров	Дубинская			
Гл инж пр	Годзишевская			
Н контр	Целковикова			
Утв	Авдеев			

ТМ 80.01.01.00

Кронштейн

Лит	Лист	Листов
И		1

Госстрой СССР
СОЮЗВОДОКАНАЛПРОЕКТ
г. Москва

Формат А1

Форм	Зона	Поз	Обозначение	Наименование	Кол	Прим
				Документация		
22			ТМ 80 02 00 00 СБ	Сборочный чертеж		
				Детали		
11		1	ТМ 80 02 00.01	Прокладина	6	
11		2	ТМ 80 02 00.02	Петля	2	
11		3	ТМ 80.02 00 03	Петля	2	
БЧ		4	ТМ 80.02 00.04	Балка		
				Швеллер 10 ГОСТ 8240-72 Ст. 3 ГОСТ 535-79		
				L = 4008	3	34.43 кг
БЧ		5	ТМ 80.02.00 05	Балка		
				Швеллер 10 ГОСТ 8240-72 Ст 3 ГОСТ 535-79		
				L = 1650	2	14.2 кг
11		6	ТМ 80.02.00 06	Ребро	8	
БЧ		7	ТМ 80.02 00.07	Балка		
				Уголок 50×50×5 ГОСТ 8509-72 Ст 3 535-79		
				L = 4100	1	12.5 кг
БЧ		8	ТМ 80 02.00.08	Опора		
				Уголок 63×63×4 ГОСТ 8509-72 Ст. 3 ГОСТ 535-79		
				L = 654	9	2.6 кг

Инв N подл | Подпись, дата | Взам инв N | Инв N дубл | Подпись, дата

Изм	Лист	N докум	Подп	Дата
Разроб	Дубинская			
Пров	Целковикова			
Гл инж пр	Годзишевская			
Н контр	Семенова			
Утв	Авдеев			

ТМ 80.02.00.00

Рама

Лит	Лист	Листов
И	1	2

Госстрой СССР
СОЮЗВОДОКАНАЛПРОЕКТ
г. Москва

Формат А1

Форм	Зона	Поз	Обозначение	Наименование	Кол	Примеч
				Документация		
22			ТМ 80 03 00.00 СБ	Сборочный чертеж		
				Детали		
11		1	ТМ 80. 03. 00 01	Патрубок	1	
12		2	ТМ 80 03 00 02	Конус	1	
11		3	ТМ 80 03 00 03	Цилиндр	1	
11		4	ТМ 80 03 00 04	Косынка	2	
11		5	ТМ 80 03 00 05	Лапа	2	
11		6	ТМ 80. 03 00.06	Дно	1	
11		7	ТМ 80. 03 00.07	Патрубок	1	
				Стандартные изделия		
		8		Фланец 1-32-6 ГОСТ 12820-80	1	

Изм	Лист	N докум	Подп	Дата
Разроб	Марченко			
Пров	Семенова			
Гл инж пр	Годзишевская			
Н контр	Блоков			
Утв	Авдеев			

ТМ 80. 03. 00 00

Смеситель

Лит	Лист	Листов
И		1

Госстрой СССР
СОЮЗВОДОКАНАЛПРОЕКТ
г. Москва

Формат А1

Форм	Зона	Поз	Обозначение	Наименование	Кол	Примеч
БЧ		9	ТМ 80 02 00 09	Опора		
				Уголок 63×63×4 ГОСТ 8509-72 Ст 3 ГОСТ 535-79		
				L = 450	2	1.76 кг
БЧ		10	ТМ 80 02 00.10	Планка		
				Полоса Б-4×60 ГОСТ 103-76 Ст 3 ГОСТ 535-79		
				L = 700	8	1.3 кг

Инв N подл | Подпись и дата | Взам инв N | Инв N дубл | Подпись и дата

Изм	Лист	N докум	Подпись	Дата

ТМ 80 02.00.00

Лист 2

Форм.	Зона	Поз.	Обозначение	Наименование	Кол.	Прим.
				Документация		
11			ТМ80.04.00.00 СБ	Сборочный чертеж		
				Детали		
Б4		1	ТМ80.04.00.01	Труба		
				Труба 25×2,8		
				ГОСТ 3262-75		
				$L_р$ = 1890	1	3.8 кг
Б4		2	ТМ80.04.00.02	Шайба		
				Лист Б-4.0 ГОСТ 19903-74		
				Ст.3 ГОСТ 14637-79		
				$D_{нар.}$ = 45; $D_{вн}$ = 35	1	0.02 кг

Подп. и дата | Инв. N дубл. | Взам. инв. N | Подп. и дата | Инв. N подл.

Изм.	Лист	N докум.	Подп.	Дата
Разраб.	Марченко			
Провер.	Дубинская			
Т. Контр.	Годзишевская			
Н. Контр.	Цековикова			
Утв.	Авдеев			

ТМ 80.04.00.00

Змеевик

Лит	Лист	Листов
И		1

Госстрой СССР
СОЮЗВОДОКАНАЛПРОЕКТ
г. Москва

Формат 11

Форм.	Зона	Поз.	Обозначение	Наименование	Кол.	Прим.
22			ТМ80.05.00.00 СБ	Сборочный чертеж		2 листа
				Сборочные единицы		
11		1	ТМ80.05.01.00	Звездочка Z=32; t=19.05	2	
11		2	ТМ80.05.02.00	Звездочка Z=32; t=19.05	2	
11		3	ТМ80.05.03.00	Звездочка Z=13; t=19.05	2	
11		4	ТМ80.05.04.00	Скребок	4	
11		5	ТМ80.05.05.00	Кронштейн	1	
11		6	ТМ80.05.06.00	Кронштейн	2	
11		7	ТМ80.05.07.00	Кронштейн	2	
11		8	ТМ80.05.08.00	Кронштейн	2	
11		9	ТМ80.05.09.00	Муфта	1	
11		10	ТМ80.05.10.00	Муфта	1	
				Детали		
12		13	ТМ80.05.00.01	Вал	1	
12		14	ТМ80.05.00.02	Вал	4	
11		15	ТМ80.05.00.03	Платик	2	
11		16	ТМ80.05.00.04	Валик	2	
11		17	ТМ80.05.00.05	Упор	16	
11		18	ТМ80.05.00.06	Ось	4	
11		19	ТМ80.05.00.07	Лист	4	
11		20	ТМ80.05.00.08	Пластина	2	
11		21	ТМ80.05.00.09	Болт	2	

Подп. и дата | Инв. N дубл. | Взам. инв. N | Подп. и дата | Инв. N подл.

Изм.	Лист	N докум.	Подп.	Дата
Разраб.	Дубинская			
Пров.	Решетникова			
Гл. инж. пр.	Целковикова			
Н. Контр.	Годзишевская			
Утв.	Авдеев			

ТМ80.05.00.00

Механизм сгребания пены

Лит	Лист	Листов
И	1	3

Госстрой СССР
СОЮЗВОДОКАНАЛПРОЕКТ
г. Москва

Формат 11

Форм.	Зона	Поз.	Обозначение	Наименование	Кол.	Прим.
		47		Масленка 1.6 ГОСТ 20905-75	6	
		48		Муфта упругая		
				Втулочно-пальцевая		
				16-11-1.2-16-11.2-		
				-У3 ГОСТ 21424-75	1	
				Прочие изделия		
		49		Редуктор		
				24-40-20-52-2-2	1	
		50		Редуктор		
				24-63-50-51-1-2	1	
		51		Электродвигатель		
				4AA E56 A4У		
				0.06 кВт 1500 об/мин.		
				220В	1	
		52		Цепь ПРЛ-19.05-2950		
				ГОСТ 13568-75	9м	

Подп. и дата | Инв. N дубл. | Взам. инв. N | Подп. и дата | Инв. N подл.

Изм.	Лист	N докум.	Подп.	Дата

ТМ80.05.00.00

Лист 3

Формат 11

Форм.	Зона	Поз.	Обозначение	Наименование	Кол.	Прим.
11		22	ТМ80.05.00.11	Платик	2	
Б4		23	ТМ80.05.00.12	Пробка ф4 d 8×5		
				Ст. 3 ГОСТ 380-71	4	
				Стандартные изделия		
				Болты ГОСТ 7798-70		
		26		М10×30.58.0115	12	
		27		М10×25.58.0115	6	
		28		М10×16.58.0115	32	
				Шпильки ГОСТ 22032-76		
		29		М12-6д×25.58	8	
		30		М5-6д×16.58	4	
				Гайки ГОСТ 5915-70		
		31		М16.5.0115	2	
		32		М12.5.0115	8	
		33		М10.5.0115	18	
		34		М6.5.0115	32	
		35		М5.5.0115	4	
				Гайки ГОСТ 11871-80		
		36		ВМ20×2.7Н.05.05	2	
		37		ВМ20×2.7Н.05.05	2	
				Шайбы ГОСТ 6402-70		
		38		20.65Г	2	
		39		18.65Г	2	
		40		12.65Г	8	
		41		10.65Г	18	
		42		6.65Г	32	
		43		5.65Г	4	
		44		Шплинт 1.6×10 ГОСТ 379-79	16	
				Шпонки ГОСТ 23360-78		
		45		8×7×32	2	
		46		8×7×28	1	

Подп. и дата | Инв. N дубл. | Взам. инв. N | Подп. и дата | Инв. N подл.

Изм.	Лист	N докум.	Подп.	Дата

ТМ80.05.00.00

Лист 2

Формат 11

			Обозначение	Наименование		Примечание
				Документация		
12			ТМ 80.05.01 00СБ	Сборочный чертеж		
				Детали		
11		1	ТМ 80. 05 01.01	Ступица	1	
11		2	ТМ 80. 05.01.02	Диск	1	

Изм	Лист	№ докум.	Подпись	Дата	ТМ 80. 05.01.00		
Разраб		Марченко			Звездочка Z=32 t=1905	Лит.	Лист	Листов
Провер.		Дубинская				И	-	1
Т контр.		Годзишевская				Госстрой СССР Союзводоканалпроект г Москва		
Н контр.		Щелкобикова						
Утв		Абдеев						

Формат 11

			Обозначение	Наименование		Примечание
				Документация		
12			ТМ 80 .05.02.00СБ	Сборочный чертеж		
				Детали		
11		1	ТМ80. 05.02.01	Ступица	1	
11		2	ТМ80.05.02.02	Втулка	1	
11		3	ТМ80 .05.01.02	Диск	1	

Инв. № подл. | Подпись и дата | Взам инв № | Инв. № дубл. | Подпись и дата

Изм	Лист	№ докум.	Подпись	Дата	ТМ 80.05.02.00		
Разраб		Марченко			Звездочка Z=32 t=19.05	Лит	Лист	Листов
Пров		Решетникова				И	-	1
Т.контр.		Годзишевская				Госстрой СССР Союзводоканалпроект г Москва		
Н.контр.		Дубинская						
Утв.		Абдеев						

Формат 11

			Обозначение	Наименование	Кол.	Примечание
				Документация		
12			ТМ 80.05.04.00 СБ	Сборочный чертеж		
				Детали		
11	11		ТМ 80. 05. 04.01	Щека	2	
11	11		ТМ 80. 05. 04.02	Стойка	1	

Изм.	Лист	№ докум	Подпись	Дата	ТМ 80.05.0400		
Разраб		Марченко			Скребок	Лит	Лист	Листов
Проб.		Дубинская				И		1
Т контр		Годзишевская				Госстрой СССР СОЮЗВОДОКАНАЛПРОЕКТ г Москва		
Н контр		Щелкобикова						
Утв		Абдеев						

Формат 11

			Обозначение	Наименование		Примечание
				Документация		
12			ТМ 80. 05. 03 00 СБ	Сборочный чертеж		
				Детали		
11		1	ТМ 80 05 03.01	Втулка	1	
6Ч		2	ТМ 80 05.03 02	Звездочка		
				Сталь 45 ГОСТ 1050-74	1	0,67 кг

Инв. № подл. | Подпись и дата | Взам инв № | Инв. № дубл. | Подпись и дата

Изм	Лист	№ докум.	Подпись	Дата	ТМ 80. 05.03.00		
Разраб		Марченко			Звездочка Z=13 t=19.05	Лит	Лист	Листов
Проб		Дубинская				И		1
Т контр		Годзишевская				Госстрой СССР СОЮЗВОДОКАНАЛПРОЕКТ г Москва		
Н контр.		Щелкобикова						
Утв		Абдеев						

Альбом VIII

Типовой проект 902-2-384.85

Формат	Зона	Поз.	Обозначение	Наименование	Кол	Прим
				Документация		
22			ТМ 80. 05. 05.00 СБ	Сборочный чертеж		
				Детали		
11		1	ТМ 80. 05.05.01	Лист	1	
11		2	ТМ 80. 0.5 05.02	Уголок	1	
11		3	-01	Уголок	1	
11		4	ТМ 80. 05.05.03	Уголок	1	
11		5	-01	Уголок	1	
11		6	ТМ 80. 05. 05.04	Уголок	1	
БЧ		7	ТМ 80. 05. 05. 05	Уголок		
				Уголок Б-40×40×5 ГОСТ 8509-72 / Ст.3 ГОСТ 535-79		
				L = 450	2	1.3
БЧ		8	ТМ 80. 05. 05. 06	Уголок		
				Уголок Б-40×40×5 ГОСТ 8509-72 / Ст.3 ГОСТ 535-79		
				L = 340	1	1.0

Инв.№ подл. | Подпись и дата | Взам. инв.№ | Инв.№ дубл. | Подпись и дата

Изм.	Лист	№ докум.	Подпись	Дата
Разраб.		Марченко		
Провер.		Дубинская		
Т.контр.		Годзишевская		
Н.контр.		Целковикова		
Утв.		Авдеев		

ТМ 80.05 05.00

Кронштейн

Лит	Лист	Листов
И	—	2

Госстрой СССР
СОЮЗВОДОКАНАЛПРОЕКТ
г. Москва

Формат А1

Формат	Зона	Поз.	Обозначение	Наименование	Кол.	Прим.
БЧ		9	ТМ 80. 05. 05. 07	Планка		
				Б-218×40 ГОСТ 103-76		
				Полоса Ст.3 ГОСТ 535-79		
				L = 230	2	1.3
БЧ		10	ТМ 80. 05. 05.08	Планка		
				Полоса Б-218×40 ГОСТ 103-76		
				Ст.3 ГОСТ 535-79		
				L = 110	2	0.62
БЧ		11	ТМ 80. 05. 05.09	Планка		
				Б-32.0 ГОСТ 19903-74		
				Лист Ст. 3 ГОСТ 14637-79		
				40 × 190	2	1.9
БЧ		12	ТМ 80. 05. 05. 10	Швеллер		
				Швеллер 6.5 ГОСТ 8240-72		
				Ст.3 ГОСТ 535-29		
				L = 110	2	0.65 кг

Инв.№ подл. | Подпись и дата | Взам. инв.№ | Инв.№ дубл. | Подпись и дата

Изм	Лист	№ докум.	Подпись	Дата

ТМ80.05.05.00

Лист 2

Формат А1

Формат	Зона	Поз.	Обозначение:	Наименование	Кол.	Прим.
				Документация		
12			ТМ80. 05.07. 00 СБ	Сборочный чертеж		
				Детали		
11		1	ТМ80. 05.07.01	Втулка	1	
11		2	ТМ80.05 .07.02	Ребро	1	
11		3	ТМ80. 05.07.03	Ребро	1	
11		4	ТМ 80. 05.07.04	Основание	1	
11		5	ТМ 80. 05. 06. 01	Бобышка	1	

Инв.№ подл. | Подпись и дата | Взам. инв.№ | Инв.№ дубл. | Подпись и дата

Изм.	Лист	№ докум.	Подпись	Дата
Разраб.		Марченко		
Пров.		Дубинская		
Т.контр.		Годзишевская		
Н.контр.		Целковикова		
Утв.		Авдеев		

ТМ80.05.07.00

Кронштейн

Лит	Лист	Листов
И		1

Госстрой СССР
СОЮЗВОДОКАНАЛПРОЕКТ
г. Москва

Формат А1

Формат	Зона	Поз.	Обозначение	Наименование	Кол.	Прим.
				Документация		
12			ТМ 80. 05. 06.00	Сборочный чертеж		
				Детали		
11		1	ТМ80. 05.06. 01	Бобышка	1	
11		2	ТМ80. 05.06.02	Втулка	1	
11		3	ТМ80. 05.06.03	Втулка	1	
11		4	ТМ80. 05.06.04	Ребро	1	
11		5	ТМ80. 05.06.05	Ребро	1	
11		6	ТМ80. 05.06.06	Основание	1	

Инв.№ подл. | Подпись и дата | Взам. инв.№ | Инв.№ дубл. | Подпись и дата

Изм.	Лист	№ докум	Подпись	Дата
Разраб.		Марченко		
Пров		Дубинская		
Т контр		Годзишевская		
Н.контр.		Целковикова		
Утв		Авдеев		

ТМ8 005.06. 00

Кронштейн

Лит	Лист	Листов
И		1

Госстрой СССР
СОЮЗВОДОКАНАЛПРОЕКТ
г. Москва

Формат А1

Формат	Зона	Поз.	Обозначение	Наименование	Кол	Примечание
				Документация		
12			ТМ80. 05.08. 00 СБ	Сборочный чертеж		
				Детали		
11		1	ТМ80. 05.08.01	Втулка	1	
11		2	ТМ80. 05.08.02	Втулка	1	
11		3	ТМ80. 05.08.03	Ребро	1	
11		4	ТМ80. 05.08.04	Ребро	1	
11		5	ТМ80. 05.06.01	Бобышка	1	
11		6	ТМ80. 05.06 06	Основание	1	

Изм.	Лист	№ докум.	Подпись	Дата	ТМ80. 05.08 00			
Разраб.		Марченко			Кронштейн	Лит	Лист	Листов
Провер.		Дубинская				И	1	— / 1
Т.контр		Годзишевская				Госстрой СССР СОЮЗВОДОКАНАЛПРОЕКТ г Москва		
Н.контр.		Щелкобикова						
Утв.		Авдеев						

Формат 11

Формат	Зона	Поз	Обозначение	Наименование	Кол.	Примечания
				Документация		
11			ТМ80. 05.09.00 СБ	Сборочный чертеж		
				Детали		
11		1	ТМ80. 05.09.01	Полумуфта	1	
11		2	ТМ80 05.09.02	Крестовина	1	
11		3	ТМ80 05.09.03	Полумуфта	1	

Инв. № подл. | Подпись и дата | Взам инв. № | Инв. № дубл. | Подпись и дата

Изм.	Лист	№ докум	Подпись	Дата	ТМ80. 05.09 00			
Разраб		Марченко			Муфта	Лит	Лист	Листов
Провер.		Дубинская				И	—	1
Т контр		Годзишевская				Госстрой СССР СОЮЗВОДОКАНАЛПРОЕКТ г Москва		
Н контр		Щелкобикова						
Утв		Авдеев						

Формат 11

Формат	Зона	Поз.	Обозначение	Наименование		Примечание
				Документация		
22			ТМ80.06.00.00 СБ	Сборочный чертеж		
				Детали		
11		1	ТМ 80.06.00.01	Дно	1	
11		2	ТМ 80.06.00.02	Платик	4	
11		3	ТМ80. 06.00.03	Фланец	1	
11		4	ТМ 80.06.00.04	Фланец	1	
БЧ		5	ТМ80.06.00.05	Стенка		
				Лист Б-3.0 ГОСТ 19903-74 / Ст3 ГОСТ 16523-70		
				394 × 743	2	6.9
БЧ		6	ТМ80.06.00.06	Стенка		
				Лист Б-3.0 ГОСТ 19903-74 / Ст3 ГОСТ 16523-70		
				494 × 743	2	8.6
БЧ		7	ТМ80.05.00.07	Поперечина		
				Уголок Б-40×40×4 ГОСТ 8509-72 / Ст3 ГОСТ 535-79		
				L = 480	4	1.16
БЧ		8	ТМ80.06.00.08	Связь		
				Уголок Б-40×40×4 ГОСТ 8509-72 / Ст.3 ГОСТ 535-79		
				L = 500	4	1.21

Изм.	Лист	№ докум	Подпись	Дата	ТМ 80. 06.00.00			
Разраб.		Марченко			Бак для коагулянта	Лит	Лист	Листов
Пров.		Щелкобикова				И	1	3
Т. контр.		Годзишевская				Госстрой СССР СОЮЗВОДОКАНАЛПРОЕКТ г Москва		
Н. контр		Семенова						
Утв		Авдеев						

Формат 11

Формат	Зона	Поз.	Обозначение	Наименование	Кол	Примечание
				Документация		
11			ТМ 80. 05 10.00 СБ	Сборочный чертеж		
				Детали		
11		1	ТМ 80. 05.10.01	Полумуфта	1	
11		2	ТМ80 05.10.02	Крестовина	1	
11		3	ТМ 80. 05. 10.03	Полумуфта	1	

Инв. № подл. | Подпись и дата | Взам. инв. № | Инв. № дубл. | Подпись и дата

Изм.	Лист	№ докум.	Подпись	Дата	ТМ80. 05.10.00			
Разраб		Марченко			Муфта	Лит	Лист	Листов
Пробер		Дубинская				И	—	1
Т контр		Годзишевская				Госстрой СССР СОЮЗВОДОКАНАЛПРОЕКТ г Москва		
Н контр		Щелкобикова						
Утв.		Авдеев						

Типовой проект 902-2-384.85 Альбом VIII

Формат	Зона	Поз.	Обозначение	Наименование	Кол.	Примеч.
Б4		9	ТМ80.06.00.09	Прокладка		
				Резина, пластина, 1		
				лист ТМКЩ-М-3		
				ГОСТ 7338-77		
				Днар = 58, Двн = 20	1	0.01 кг.
Б4		10	ТМ80.06.00.11	Прокладка		
				Резина, пластина. 1		
				лист, ТМКЩ-М-3		
				ГОСТ 7338-77		
				Днар.=102, Двн=50	1	0.02 кг.
Б4		11	ТМ80.06.00.12	Лапа		
				Уголок Б-40×40×4 ГОСТ 8509-72 / Ст3 ГОСТ 535-79		
				L = 755	4	1.8 кг.
				Стандартные изделия		
		12		Шпилька М12-6g×50.58.0115		
				ГОСТ 22034-76	4	
		13		Шпилька М16-6g×50.58.0115		
				ГОСТ 22034-76	4	
		14		Гайка М12.5.0115		
				ГОСТ 5915-70	4	
		15		Гайка М16.5.0115		
				ГОСТ 5915-70	4	
				Прочие изделия		
		16		Вентиль диафрагмовый эмалированный		
				Фланцевый		
				15ч 93эм, Ду 20		
				Ру 1.6 МПа (16 кгс/см²)	1	
		17		Вентиль диафрагмовый эмалированный		
				Фланцевый		
				15ч 94эм, Ду 50		
				Ру 1 МПа (10 кгс/см²)	1	
				Материалы		
		18		Резина 1976		Гуммирование для агрессивной среды - сернокислого алюминия

Инв. № подл. | Подпись и дата | Взам. инв. № | Инв. № дубл. | Подпись и дата

Изм. Лист № докум. Подпись Дата

ТМ 80.06.00.00

Лист 2

Формат 11

Лист 3

Формат 11

Формат	Зона	Поз.	Обозначение	Наименование.	Кол.	Примечание.
				Стандартные изделия		
		13		Болт М16×60 58.0115		
				ГОСТ 7798-70	8	
		14		Гайка М16 5.01.15		
				ГОСТ 5915-70	8	
				Покупные изделия		
		15		Манометр показывающий общего назначения шкала 0-16 кгс/см²		
				ОБМ1-100		
				Томский манометровый завод	1	

Инв. № подл. | Подпись и дата | Взам инв. № | Инв. № дубл. | Подпись и дата

Изм. Лист № докум Подпись Дата

ТМ 80.07.00.00

Лист 2

Формат 11

Формат	Зона	Поз.	Обозначение	Наименование	Кол.	Примечание.
				Документация		
22			ТМ80.07.00.00СБ	Сборочный чертеж.		
				Сборочные единицы		
11		1	ТМ80.07.01.00	Цилиндр	1	
11		2	ТМ80.07.02.00	Вставка	1	
				Детали		
12		3	ТМ80.07.00.01	Днище	1	
11		4	ТМ 80.07.00.02	Цилиндр	1	
12		5	ТМ 80.07.00.03	Днище	1	
11		6	ТМ 80.07.00.04	Сопло	1	
11		7	ТМ 80.07.00.05	Пятка	4	
11		8	ТМ 80.07.00.06	Патрубок	1	
11		9	ТМ 80.07.00.07	Патрубок	1	
11		10	ТМ 80.07.00.08	Штуцер	1	
Б4		11	ТМ 80.07.00.09	Лапа		
				Уголок Б-40×40×5 ГОСТ 8509-72 / Ст.3 ГОСТ 535-79		
				L = 414	4	1.22 кг
Б4		12	ТМ 80.07.00.10	Прокладка		
				Пластина I, лист		
				МБС-М-3 ГОСТ 7338-77		
				Днар.=202; Двн.=61	1	0,02 кг

Инв. № подл. | Подпись и дата | Взам инв. № | Инв. № дубл. | Подпись и дата

Изм. Лист № докум. Подпись Дата

ТМ 80.07.00.00

Разраб. Марченко

Пров Дубинская

Т контр Годзишевская

Н контр. Щелкобикова

Утв. Авдеев

Бак напорный емк. 0.1 м³ V=0,1 м³; Ру=0,6 МПа (6 кгс/см²)

Лит. | Лист. 1 | Листов 2

Госстрой СССР Союзводоканалпроект г. Москва

20396-08 13

Формат 11

Формат	Зона	Поз.	Обозначение	Наименование	Кол.	Прим.
				Документация		
А4			ТМ 80.07.01.00 СБ	Сборочный чертеж		
				Детали		
А4		1	ТМ 80.07.01.01	Цилиндр	1	
				Стандартные изделия		
		2		Фланец 1-150-6 ГОСТ 12820-80	1	

Изм.	Лист	N докум.	Подп.	Дата	ТМ 80.07.01.00			
Разраб.		Марченко			Цилиндр	Лит	Лист	Листов
Провер.		Дубинская				И		1
Гл. инж. пр.		Годзишевская				Госстрой СССР Союзводоканалпроект г. Москва		
Н. Контр.		Целковикова						
Утв.		Авдеев						

Формат А1

Формат	Зона	Поз.	Обозначение	Наименование	Кол.	Прим.
				Документация		
А4			ТМ 80.07.02.00 СБ	Сборочный чертеж		
				Детали		
А4		1	ТМ 80.07.02.01	Труба	1	
А1		2	ТМ 80.07.02.02	Фланец	1	

Изм.	Лист	N докум.	Подп.	Дата	ТМ 80.07.02.00			
Разраб.		Марченко			Вставка	Лит	Лист	Листов
Пров.		Дубинская				И		1
Гл. инж. пр.		Годзишевская				Госстрой СССР Союзводоканалпроект г. Москва		
Н. Контр.		Целковикова						
Утв.		Авдеев						

Инв. N подл. | Подп. и дата | Взам. инв. N | Инв. N дубл. | Подп. и дата

Формат А1

Формат	Зона	Поз.	Обозначение	Наименование	Кол.	Примеч.
Б4		11	ТМ 80.08.00.08	Стойка		
				Уголок 40×40×4 ГОСТ 8509-72 Ст.3 ГОСТ 535-79		
				L=814	4	2,0кг
Б4		12	ТМ 80.08.00.09	Связка		
				Уголок Б-40×40×4 ГОСТ 8509-72 Ст.3 ГОСТ 535-79		
				L=806	4	2,0кг
Б4		13	ТМ 80.08.00.10	Связка		
				Уголок Б-40×40×4 ГОСТ 8509-72 Ст.3 ГОСТ 535-79		
				L=486	4	1,0кг
Б4		14	ТМ 80.08.00.11	Угольник		
				Уголок 40×40×4 ГОСТ 8509-72 Ст.3 ГОСТ 535-79		
				L=100	1	0,24кг
Б4		15	ТМ 80.08.00.12	Подкладка Резина-пластина I, Лист, ТМКЩ-М-5 ГОСТ 7338-77, 100×100мм	1	0,07кг
Б4		16	ТМ 80.08.00.13	Патрубок		
				Труба 50×3 ГОСТ 3262-75		
				L=60	2	0,3кг
Б4		17	ТМ 80.08.00.14	Угольник		
				Уголок 20×20×3 ГОСТ 8509-72 Ст.3 ГОСТ 535-79		
				L=400	2	0,4кг
Б4		18	ТМ 80.08.00.15	Прокладка Резина-пластина I, Лист, ТМКЩ-М3 ГОСТ 7338-77		
				Dнар.=100 Dвн=55	2	0,04кг

Изм.	Лист	N докум.	Подп.	Дата	ТМ 80.08.00.00	Лист 2

Формат А1

Формат	Зона	Поз.	Обозначение	Наименование	Кол.	Примеч.
				Документация		
А2			ТМ 80.08.00.00 СБ	Сборочный чертеж		
				Сборочные единицы		
А1		1	ТМ 80.08.01.00	Сетка	1	
				Детали		
А1		3	ТМ 80.08.00.01	Дно	1	
А1		4	ТМ 80.08.00.02	Колено	1	
		5	-01	Колено	1	
А1		6	ТМ 80.08.00.03	Патрубок	1	
А1		7	ТМ 80.08.00.04	Платик	4	
Б4		8	ТМ 80.08.00.05	Стенка		
				Лист Б-3,0 ГОСТ 19903-74 Ст.3 ГОСТ 16523-70 625×400	2	6,0кг
Б4		9	ТМ 80.08.00.06	Стенка		
				Лист Б-3,0 ГОСТ 19903-74 Ст.3 ГОСТ 16523-70 802×625	2	12,0кг
Б4		10	ТМ 80.08.00.07	Перемычка		
				Лист Б-3,0 ГОСТ 19903-74 Ст.3 ГОСТ 16523-70 630×400	1	6,0кг

Инв. N подл. | Подп. и дата | Взам. инв. N | Инв. N дубл. | Подп. и дата

Изм.	Лист	N докум.	Подп.	Дата	ТМ 80.08.00.00			
Разраб.		Марченко			Бак для флокулянта	Лит.	Лист	Листов
Пров.		Рубинская				И	1	3
Гл. инж. пр.		Блохин				Госстрой СССР Союзводоканалпроект г. Москва		
Н. Контр.		Целковикова						
Утв.		Авдеев						

Формат А1

Альбом VIII

Типовой проект 902-2-394.85

Формат	Зона	Поз.	Обозначение	Наименование	Кол.	Прим.
Б4		19		Угольник		
				Уголок 20х20х3 ГОСТ 8509-72		
				L=360 Ст 3 ГОСТ 535-79	2	0,3 кг
				Стандартные изделия		
		22		Болт М12х50.58.0115		
				ГОСТ 7798-70	8	
		23		Гайка М12.5.0115		
				ГОСТ 5915-70	8	
		24		Фланец 1-50-2,5		
				ГОСТ 12820-80	2	
		25		Ниппель 32		
				ГОСТ 8958-75	1	
		26		Муфта длинная 32		
				ГОСТ 8955-75	1	
		27		Контргайка 32		
				ГОСТ 8961-75	1	
				Прочие изделия		
		30		Вентиль муфтовый		
				15Ч8р Ду 32	1	
		31		Вентиль фланцевый		
				15Ч9р2 Ду 50	2	
		32		Переносная мешал-		
				ка 2-0.4-0.4		
				n = 300 об/мин с		
				электродвигателем		
				ВАО 072-4 (или В63В4)	1	

Подп. и дата | Инв. № подл.

Изм	Лист	N докум	Подп	Дата	ТМ 80.08.00.00	Лист 3

Формат 11

Формат	Зона	Поз	Обозначение	Наименование	Кол.	Прим.
				Документация		
11			ТМ 80.08 01 00 СБ	Сборочный чертеж		
				Детали		
Б4		1	ТМ 80.08 01 01	Лист		
				Лист Б-3,0 ГОСТ 19903-74 / Ст 3 ГОСТ 16523-70	1	3,4
Б4		2	ТМ 80.08.01 02	Скоба		
				Круг В5 ГОСТ 2590-71 / Ст 3 ГОСТ 535-70		
				L = 510	2	0,08

Подп. и дата | Взам. инв. № | Инв. № дубл. | Подп. и дата

Изм	Лист	N докум	Подп	Дата	ТМ80.08.01.00		
Разраб.	Марченко				Сетка	Лит. И	Лист	Листов 1
Пров	Дубинская					Госстрой СССР Союзводоканалпроект г. Москва		
Гл инж пр	Гадзишевская							
Н Контр	Целковикова							
Утв	Авдеев							

Инв. № подл.

Формат 11

Формат	Зона	Поз	Обозначение	Наименование	Кол.	Прим.
				Документация		
12			ТМ 80.10.00.00 СБ	Сборочный чертеж		
				Детали		
11		1	ТМ 80. 10. 00.01	Труба	1	
11		2	ТМ 80 10. 00 02	Труба	1	
11		3	ТМ 80. 10. 00. 03	Труба	1	
11		4	ТМ 80. 10. 00. 04	Труба	1	
11		5	ТМ 80. 10. 00 05	Патрубок	5	
11		6	ТМ 80. 10. 00. 06	Патрубок	1	
Б4		7	ТМ 80. 10 00 07	Заглушка		
				Лист Б-3,0 ГОСТ 19903-71 / Ст 3 ГОСТ 16523-70		
				ф 102	1	0,03
				Стандартные изделия		
		9		Фланец 1-80-6		
				ГОСТ 12820-80	4	
		10		Отвод 90° 89х3,5		
				ГОСТ 17375-77	4	

Подп. и дата | Инв. № дубл. | Взам. инв. № | Подп. и дата | Инв. № подл.

Изм	Лист	N докум	Подп	Дата	ТМ 80. 10. 00. 00		
Разраб.	Марченко				Коллектор	Лит. И	Лист	Листов 1
Пров.	Дубинская					Госстрой СССР Союзводоканалпроект г Москва		
Гл инж пр	Гадзишевская							
Н Контр	Целковикова							
Утв.	Авдеев							

Формат 11

Формат	Зона	Поз	Обозначение	Наименование	Кол.	Прим.
				Документация		
12			ТМ80 09.00.00 СБ	Сборочный чертеж		
				Детали		
11		1	ТМ80 09 00 01	Конус входной	1	
11		2	ТМ 80.09.00.02	Корпус	1	
11		3	ТМ 80.09.00.03	Конус выходной	1	
11		4	ТМ 80.01 00 04	Сопло	1	
				Стандартные изделия		
		5		Кран пробно-спускной		
				сальниковый с прямым		
				спуском и ниппелем		
				10б19бк ГОСТ 22595-77	1	

Подп. и дата | Инв. № дубл. | Взам. инв. № | Подп. и дата | Инв. № подл.

Изм	Лист	N докум	Подп	Дата	ТМ 80. 09. 00. 00		
Разраб	Марченко				Эжектор	Лит. И	Лист	Листов 1
Пров	Дубинская					Госстрой СССР Союзводоканалпроект г Москва		
Гл инж пр	Гадзишевская							
Н Контр	Целковикова							
Утв	Авдеев							

Формат 11

Форм.	Зона	Поз.	Обозначение	Наименование	кол	Примеч
				Документация		
12			ТМ 80.11.00.00 СБ	Сборочный чертеж		
				Детали		
11		1	ТМ 80.11.00.01	Ручка	2	
БЧ		2	ТМ 80.11.00.02	Лист		
				Лист Б-0.8 ГОСТ 19903-74		
				Ст. 3 ГОСТ 16523-70	1	2.9 кг
				Стандартные изделия		
		3		Заклепка 4×12		
				ГОСТ 10299-80	4	

Изм	Лист	№ докум.	Подп.	Дата
Разраб.		Марченко		
Пров.		Семенова		
Т.конт.		Годзишевская		
Н.конт.		Цетковикова		
Утв.		Авдеев		

ТМ 80.11.00.00

Щит

Лит	Лист	Листов
И		1

Госстрой СССР
СОЮЗВОДОКАНАЛПРОЕКТ
г. Москва

Формат 11

Форм	Зона	Поз	Обозначение	Наименование	Кол.	Прим
				Документация		
12			ТМ80 12.00 00 СБ	Сборочный чертеж		
				Детали		
11		1	ТМ80 11.00 01	Ручка	2	
БЧ		2	ТМ80 12 00.01	Лист		
				Лист Б-0.8 ГОСТ 19903-74		
				Ст 3 ГОСТ 16523-70	1	2,7кг
БЧ		3	ТМ80 12.00.02	Стекло		
				СтеклоТОСНБ бесцветное		
				прозрочное ГОСТ 17622-72		
				290×590	1	0.4кг
				Стандартные изделия		
		4		Заклепка 4×12 ГОСТ 10299-80	4	
				Прочие изделия		
		5		Резина ТУ38-5-204-65, Пр-2	1	Мосгавс. з-д, Каучук"
		6		Резина ТУ38-5-204-65, Пр-13		
				L=1800	1	Мосгавс з-д Каучук

Подпись, дата | Инв. № подл. | Взам. инв. № | Инв. № дубл. | Подпись, дата

Изм	Лист	№ докум.	Подп.	Дата
Разраб		Марченко		
Пров		Семенова		
Т конт		Годзишевская		
Н конт		Цетковикова		
Утв		Авдеев		

ТМ 80.12.00.00

Щит.

Лит	Лист	Листов
И		1

Госстрой СССР
СОЮЗВОДОКАНАЛПРОЕКТ
г. Москва

Формат 11

Форм.	Зона	Поз.	Обозначение	Наименование	кол.	Прим.
				Документация		
11			ТМ 80.14.00.00 СБ	Сборочный чертеж		
				Детали		
11		1	ТМ80.11.00.01	Ручка	2	
БЧ		2	ТМ 80.14.00.01	Лист		
				Лист Б-0.8 ГОСТ 19903-74		
				Ст.3 ГОСТ 16523-70	1	3,7кг
				Стандартные изделия		
		3		Заклепка 4×12		
				ГОСТ 10299-80	4	

Изм	Лист	№ докум.	Подп.	Дата
Разраб		Марченко		
Пров.		Семенова		
Т конт.		Годзишевская		
Н конт.		Цетковикова		
Утв.		Авдеев		

ТМ 80.14.00.00

Щит.

Лит	Лист	Листов
И		1

Госстрой СССР
СОЮЗВОДОКАНАЛПРОЕКТ
г. Москва

Формат 11

Форм	Зона	Поз	Обозначение	Наименование	Кол.	Примеч
				Документация		
11			ТМ 80. 13.00 00 СБ	Сборочный чертеж		
				Детали		
11		1	ТМ. 80 11. 00 01	Ручка	2	
БЧ		2	ТМ 80 13 00.01	Лист		
				Лист Б-0.8 ГОСТ 19903-79		
				Ст 3 ГОСТ 16523-70	1	3.7кг
БЧ		3	ТМ 80 13 00 02	Фланец		
				Лист Б-2.0 ГОСТ 19903-79		
				Ст 3 ГОСТ 16523-70	1	0.6
				Стандартные изделия		
		4		Заклепка 4×12		
				ГОСТ 10299-80	4	

Подп. и дата | Инв. № дубл. | Взам. инв. № | Инв. № подл. | Подпись, дата

Изм	Лист	№ докум	Подп.	Дата
Разраб		Марченко		
Провер		Семенова		
Т конт		Годзишевская		
Н конт		Цетковикова		
Утв		Авдеев		

ТМ 80. 13. 00. 00

Щит

Лит	Лист	Листов
И		1

Госстрой СССР
СОЮЗВОДОКАНАЛПРОЕКТ
г Москва

Формат 11

Альбом VIII

Типовой проект 902-2-384.85

Форм.	Зона	Поз.	Обозначение	Наименование	Кол	Прим
				Документация		
11			ТМ 80.15.00.00 СБ	Сборочный чертеж		
				Детали		
11		1	ТМ 80.11.00.01	Ручка	2	
11		2	ТМ 80.15.00.01	Накладка	1	
Б4		3	ТМ 80.15.00.02	Лист		
				Лист Б-0.8 ГОСТ 19903-74 / Ст.3 ГОСТ 16523-70	1	3.04 кг
Б4		4	ТМ 80.15.00.03	Планка		
				Лист Б-2.0 ГОСТ 19903-74 / Ст.3 ГОСТ 16523-70		
				20×440	2	0.14 кг
Б4		5	ТМ 80.15.00.04	Планка		
				Лист Б-2.0 ГОСТ 19903-74 / Ст.3 ГОСТ 16523-70		
				20×200	2	0.07 кг
				Стандартные изделия		
		6		Винт В1 М6-8g×8.0115 ГОСТ 17473-80	3	
		7		Заклепка 4×12 ГОСТ 10299-80	4	

Подпись и дата | Инв. N подл. | Взам. инв. N | Инв. N дубл. | Подпись и дата

Изм	Лист	N докум	Подп	Дата
Разраб.		Марченко		
Пров.		Семенова		
Т. Контр.		Годзишевская		
Н. Контр.		Целковикова		
Утв.		Авдеев		

ТМ 80.15.00.00

Щит

Лит	Лист	Листов
И		1

Госстрой СССР
СОЮЗВОДОКАНАЛПРОЕКТ
г. Москва

Формат II

Форм	Зона	Поз	Обозначение	Наименование	Кол.	Прим.
				Документация		
11			ТМ 80.16.00.00 СБ	Сборочный чертеж		
				Детали		
11		1	ТМ 80.11.00.01	Ручка	2	
Б4		2	ТМ 80.16.00.01	Лист		
				Лист Б-0.8 ГОСТ 19903-74 / Ст.3 ГОСТ 16523-70	1	2,4 кг
				Стандартные изделия		
		3		Заклепка 4×12 ГОСТ 10299-80	4	

Подпись и дата | Инв. N дубл. | Взам. инв. N | Подпись и дата | Инв. N подл.

Изм	Лист	N докум	Подп	Дата
Разраб.		Марченко		
Пров.		Семенова		
Гл. инж. пр.		Годзишевская		
Н. Контр.		Целковикова		
Утв.		Авдеев		

ТМ 80.16.00.00

Щит

Лит	Лист	Листов
И		1

Госстрой СССР
СОЮЗВОДОКАНАЛПРОЕКТ
г. Москва

Формат II

Формат	Зона	Поз	Обозначение	Наименование	Кол.	Прим.
				Документация		
11			ТМ 80.18.00.00 СБ	Сборочный чертеж		
				Детали		
11		1	ТМ 80.11.00.01	Ручка	2	
			Переменные данные для исполнений			
				ТМ 80.18.00.00		
Б4		2	ТМ 80.18.00.01	Лист		
				Лист Б-0.8 ГОСТ 19903-74 / Ст.3 ГОСТ 16523-70	1	3.2 кг
				ТМ 80.18.00.00-01		
Б4		2	ТМ 80.18.00.01-01	Лист		
				Лист Б-0.8 ГОСТ 19903-74 / Ст.3 ГОСТ 16523-70	1	5.8 кг
				ТМ 80 18.00.00-02		
Б4		2	ТМ 80.18.00.01-02	Лист		
				Лист Б-0.8 ГОСТ 19903-74 / Ст.3 ГОСТ 16523-70	1	7.5 кг

Подпись и дата | Инв. N дубл. | Взам. инв. N | Подпись и дата | Инв. N подл.

Изм	Лист	N докум.	Подп.	Дата
Разраб		Марченко		
Пров.		Семенова		
Т. Контр.		Годзишевская		
Н. Контр.		Целковикова		
Утв		Авдеев		

ТМ 80.18.00.00

Перекрытие

Лит.	Лист	Листов
И		1

Госстрой СССР
СОЮЗВОДОКАНАЛПРОЕКТ
г. Москва

Формат II

Формат	Зона	Поз.	Обозначение	Наименование	Кол.	Прим.
				Документация		
11			ТМ 80.17.00.00 СБ	Сборочный чертеж		
				Детали		
11		1	ТМ 80.11.00.01	Ручка	2	
Б4		2	ТМ 80.17.00.01	Лист		
				Лист Б-0.8 ГОСТ 19903-74 / Ст.3 ГОСТ 16523-70	1	2,4 кг
Б4		3	ТМ 80.17.00.02	Стекло		
				Стекло ТОСН5 бесцветное Прозрачное ГОСТ 11622-72		
				250×590	1	0.4 кг
				Стандарные изделия		
		4		Заклепка 4×12 ГОСТ 10299-80	4	
				Прочие изделия		
		5		Резина ТУ38-5-204-65, Пр-2	1	Московский з-д "Каучук"
		6		Резина ТУ38-5-204-65 Пр-13 L=1800	1	Московский з-д "Каучук"

Подпись и дата | Инв. N дубл. | Взам. инв. N | Подпись и дата | Инв. N подл.

Изм	Лист	N докум	Подп	Дата
Разраб		Марченко		
Пров		Семенова		
Т. Контр		Годзишевская		
Н. Контр		Целковикова		
Утв		Авдеев		

ТМ 80.17.00.00

Боковина

Лит	Лист	Листов
И		1

Госстрой СССР
СОЮЗВОДОКАНАЛПРОЕКТ
г. Москва

Копир. Лаврукина

Формат II

Формат	Зона	Поз	Обозначение	Наименование	Кол.	Примечание
				Документация		
11			ТМ 80.19.00.00 СБ	Сборочный чертеж		
				Детали		
Б4		1	ТМ 80.19.00.01	Труба		
				Труба 15×2,5		
				ГОСТ 3262-75; L=902	1	1,04кг
Б4		2	ТМ 80.19.00.02	Заглушка		
				Лист Б-3,0 ГОСТ 19903-74		
				Ст 3 ГОСТ 16523-70		
				ф 16	1	0,005кг

Изм	Лист	№ докум	Подпись	Дата
Разраб.		Марченко		
Пров		Семенова		
Т. контр.		Годзишевская		
Н контр.		Целковикова		
Утв		Авдеев		

ТМ 80.19.00.00

Труба

Лит.	Лист	Листов
И		1

Госстрой СССР
СОЮЗВОДОКАНАЛПРОЕКТ
г. Москва

Формат А1

Формат	Зона	Поз.	Обозначение	Наименование	Кол	Примечание
				Документация		
11			ТМ 80.20.00.00 СБ	Сборочный чертеж		
				Детали		
11		1	ТМ 80.20.00.01	Труба	1	
11		2	ТМ 80.20.00.02	Патрубок	2	
11		3	ТМ 80 20 00.03	Штуцер	1	

Инв. № подл. | Подпись и дата | Взам. инв. № | Инв. № дубл. | Подпись и дата

Изм	Лист	Подпись	Подпись	Дата
Разраб		Марченко		
Пров		Семенова		
Т. контр		Годзишевская		
Н контр		Целковикова		
Утв.		Авдеев		

ТМ.80.20.00.00

Патрубок

Лит	Лист	Листов
И		1

Госстрой СССР
СОЮЗВОДОКАНАЛПРОЕКТ
г. Москва

Формат А1

ТМ80.19.00.00СБ

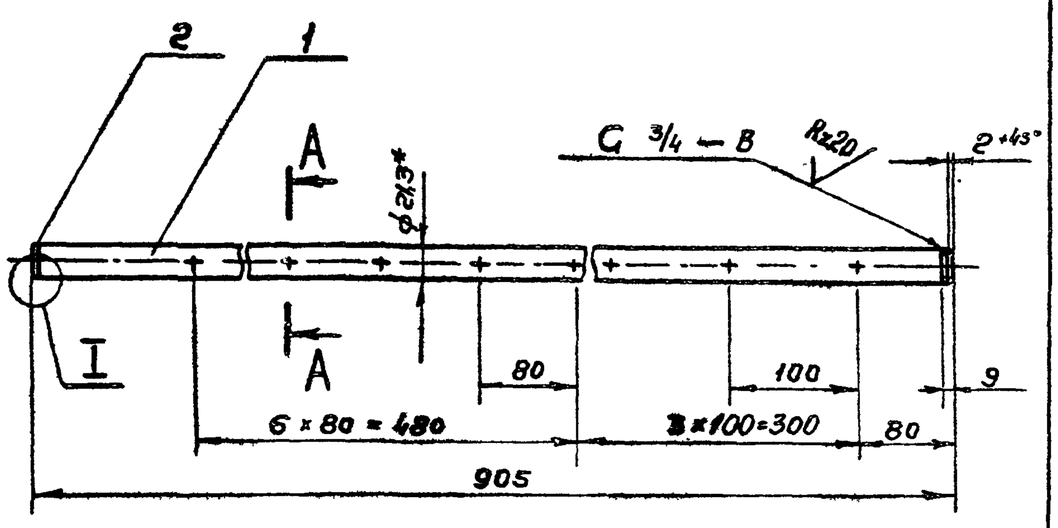

A–A
М 1:1

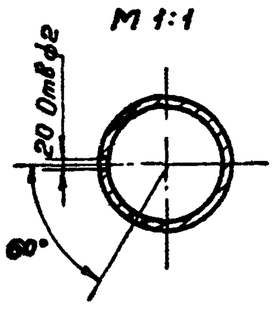

I
М 1:1

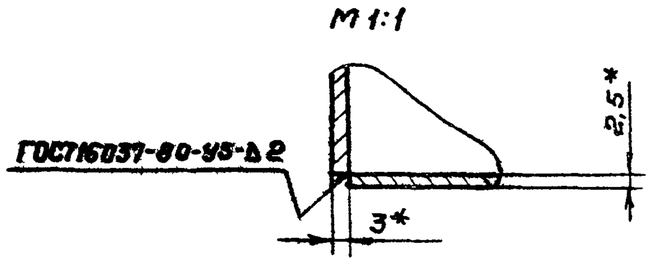

1. Предельные отклонения размеров : $\pm \frac{JT14}{2}$
2. Шероховатость обрабатываемых поверхностей деталей без чертежа Rz80
3*. Размеры для справок.

Изм	Лист	№ докум.	Подпись	Дата
Разраб.		Марченко		
Пров.		Целковикова		
Т. контр.		Годзишевская		
Гл. инж. пр		Блоков		
Н контр.		Семенова		
Утв.		Авдеев		

ТМ 80.19.00.00 СБ

Труба
Сборочный чертеж

Лит	Масса	Масштаб
И	1,0	1:5
Лист	Листов 1	

Госстрой СССР
СОЮЗВОДОКАНАЛПРОЕКТ
г Москва

Формат А1

ТМ 80.04.00.00 СБ

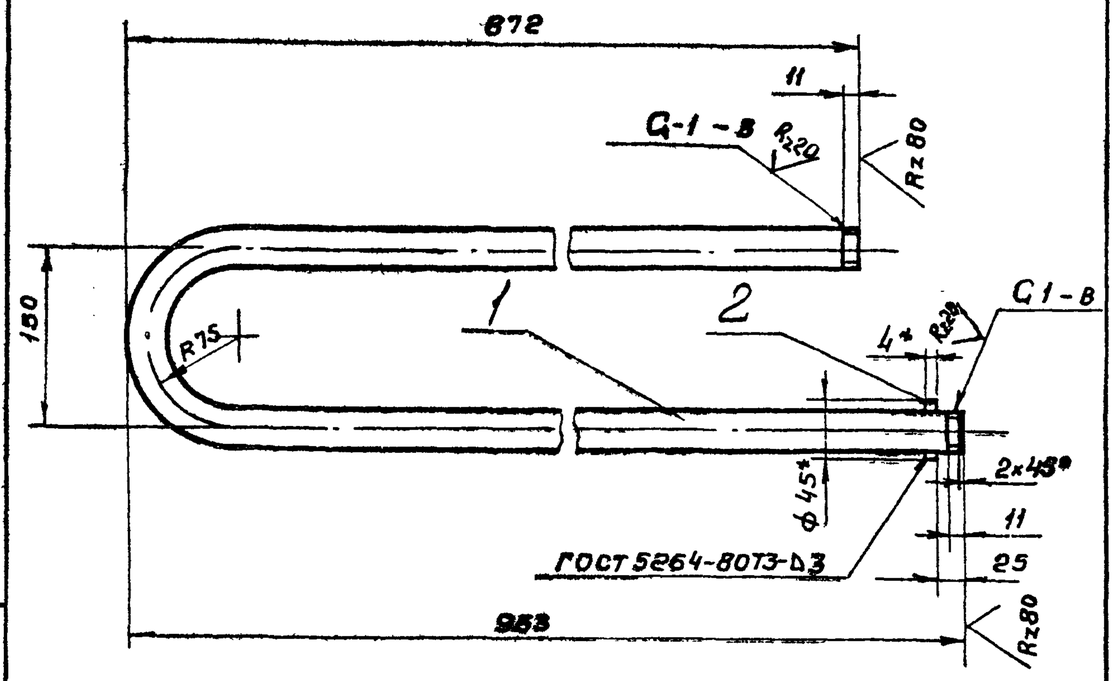

1 Неуказанные предельные отклонения размеров $\pm \frac{JT14}{2}$
2* Размеры для справок

Изм	Лист	№ докум.	Подпись	Дата
Разраб.		Марченко		
Пров		Целковикова		
Т. контр		Годзишевская		
Гл инж пр		Блоков		
Н контр		Семенова		
Утв		Авдеев		

ТМ 80.04.00.00 СБ

Змеевик
Сборочный чертеж

Лит.	Масса	Масштаб
И	3,9	1:5
Лист	Листов 1	

Госстрои СССР
СОЮЗВОДОКАНАЛПРОЕКТ
г Москва

Инв. № подл. | Подпись и дата | Взам. инв. № | Инв. № дубл. | Подпись и дата

Формат А1

ТМ 80.00.00.00.СБ

Руководитель лаборатории ВНИИ ЖТ Резник Н.Ф. Типовой проект 902-2-39485 Альбом VIII

Согласовано:

Инв.№ подл. | Подп. и дата | Взам. инв.№ | Инв.№ дубл. | Подп. и дата

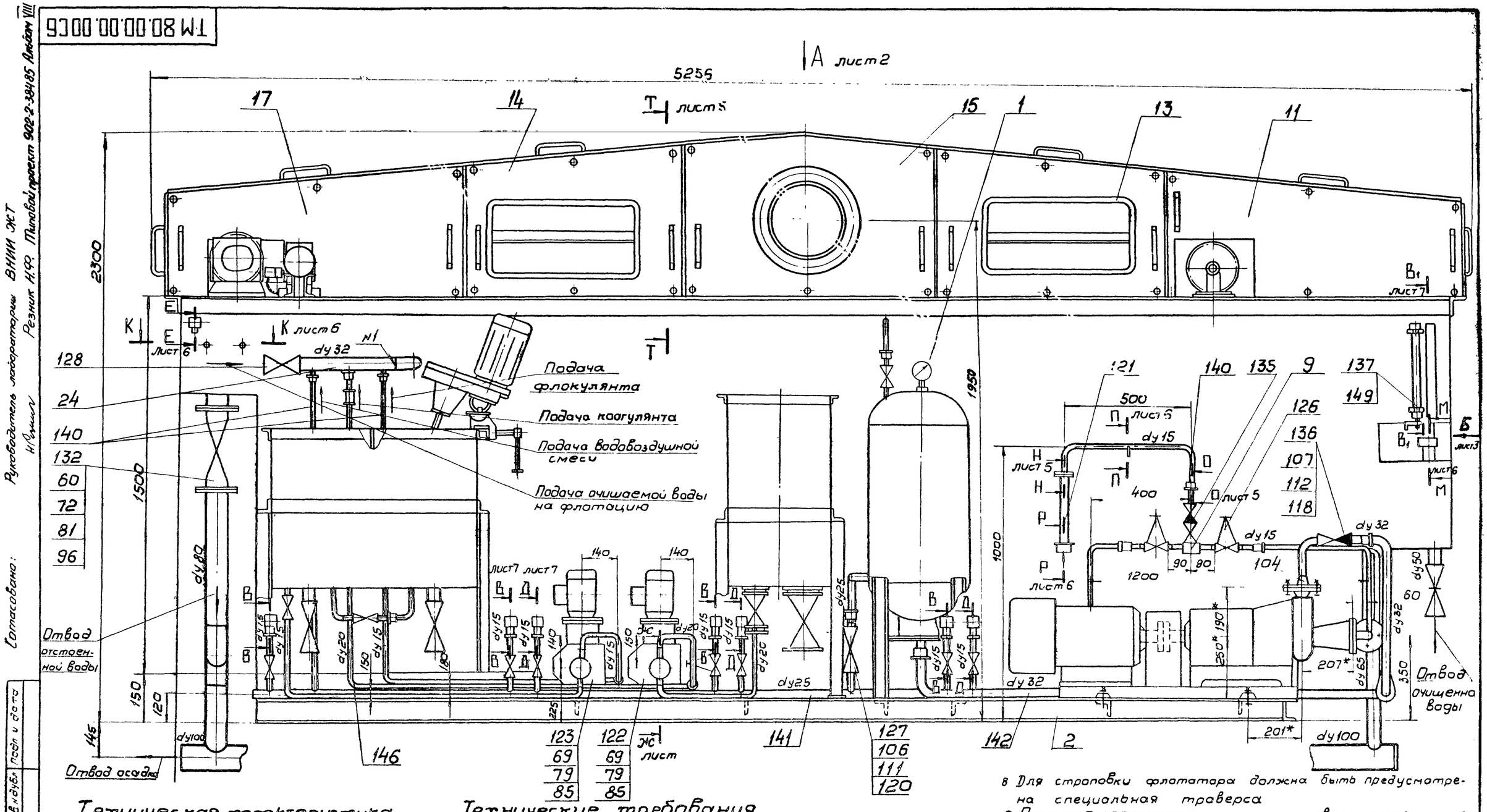

Техническая характеристика

1. Производительность — 5 м³/ч
2. Установленная мощность электродвигателей — 15,96 квт
3. Габарит поставки:
   - длина — 5256 мм
   - ширина — 1740 мм
   - высота — 2360 мм
4. Масса — 2465 кг.

Технические требования

1. Предельные отклонения размеров $\pm\frac{2T14}{2}$
2. Шероховатость обрабатываемых поверхностей деталей без чертежа $R_z 80$
3. Сварка - по ГОСТ 5264-80, кроме мест, указанных особо.
4. Отверстия М6-6Н сверлить при сборке по соответствующим щитам (поз 11-18) боковинам (поз. 19) перекрытиям (поз. 20-22)
5. Резьбовые соединения трубопроводов и арматуры собрать на подмотке с суриком ГОСТ 8135-74, разведенном на олифе ГОСТ 9731-79, взятой в количестве 30% от веса сурика.
6. Проверить плотность соединений змеевика (поз.4) с подводящими трубами давлением воды 5 кг/см². Течь не допускается.
7. Линейку (поз. 4а) градуировать и тарировать по расходу воды при установке флотатора.
8. Для строповки флотатора должна быть предусмотрена специальная траверса
9. Покрытие неокрашенных наружных поверхностей - масляная краска, серая, ГОСТ 8292-75, два слоя.
10. Коллектор (поз 10) задвижки (поз 133, 134) отводы (поз 100, 101 102) фланцы (поз. 96, 97, 98) собрать на месте при монтаже
11* Размеры для справок.

Изм.	Лист	№ докум.	Подп.	Дата
Разраб		Еремина		
Провер		Целковникова		
Т. контр.		Вадзишевский		
Гл. инж. пр.		Блакев		
Н. контр.		Семенова		
Утв.		Авдеев		

ТМ 80.00.00.00.СБ

Флотатор заводского изготовления производительностью 5 м³/ч. Сборочный чертеж

Лит	Масса	Масштаб
И	2465	1 10

Лист 1 Листов 7

Госстрой СССР
СОЮЗВОДОКАНАЛПРОЕКТ
г. Москва

Формат А2

ТМ80.00.00.00 СБ

Вид А лист 1

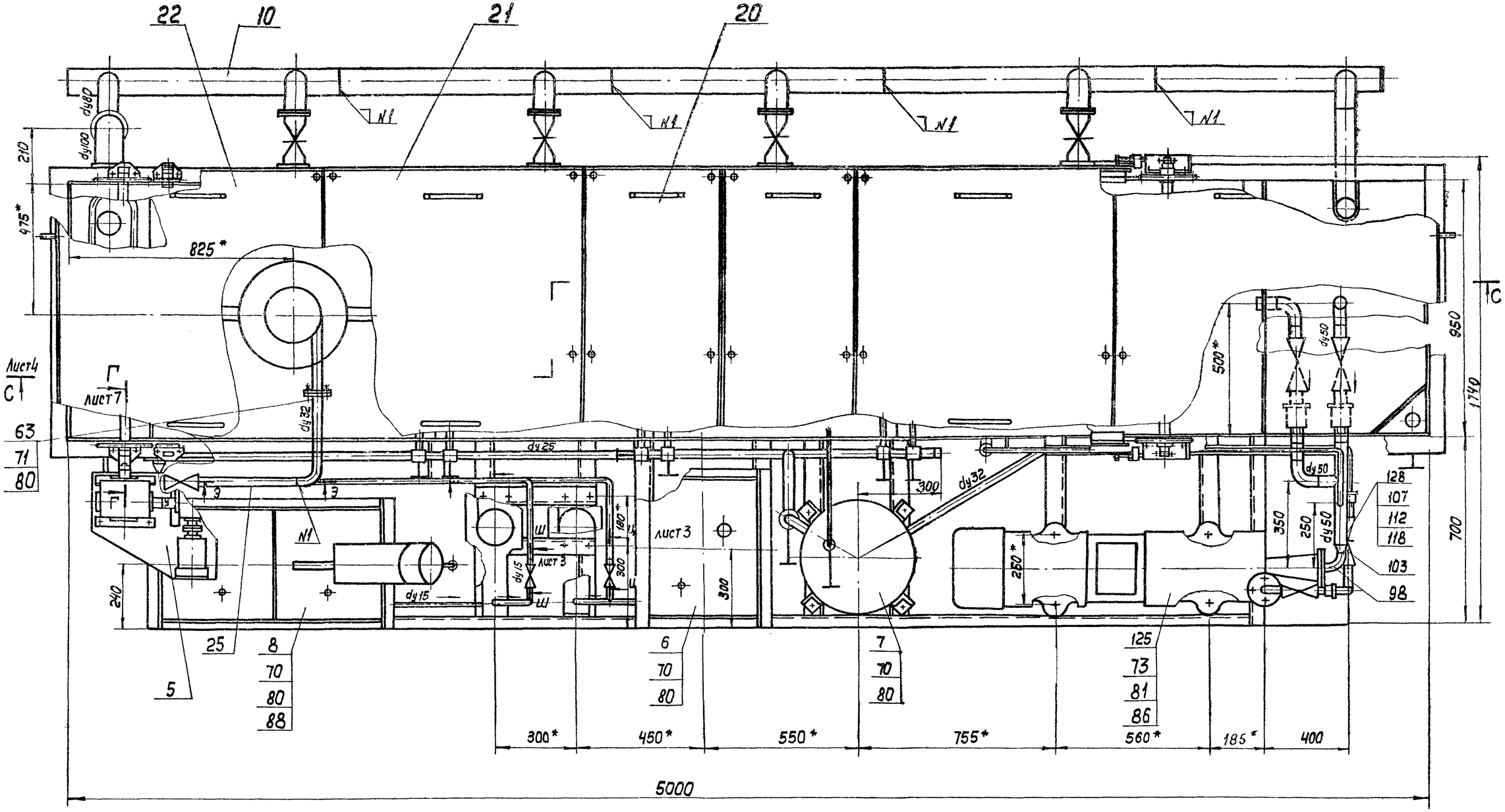

Изм.	Лист	N докум.	Подп.	Дата
Разраб.		Еремина		
Пров		Целковикова		
Т. Контр.		Подзишевская		
Гл. инж. пр.		Блаков		
Н. Контр.		Семенова		
Утв.		Авдеев		

ТМ80.00.00.00 СБ

Флотатор заводского изготовления производительностью 5 м³/час

Сборочный чертеж

Лит	Масса	Масшт.
И	—	1:10

Лист 2 | Листов

Госстрой СССР

СОЮЗВОДОКАНАЛПРОЕКТ г. Москва

Формат 22

Альбом VIII

Типовой проект 902-2-38485

Инв. N подл.	Подп. и дата	Взам. инв. N	Инв. N дубл.	Подп. и дата

20396-08

20

19

ТМ 80.00.00.000СБ

Типовой проект 902-2-384-85 Альбом VIII

Инв.№ подл. | Подп. и дата | Взам.инв.№ | Инв.№ дубл. | Подп. и дата

20356-02 21

Вид Б
М 1:10 лист 1

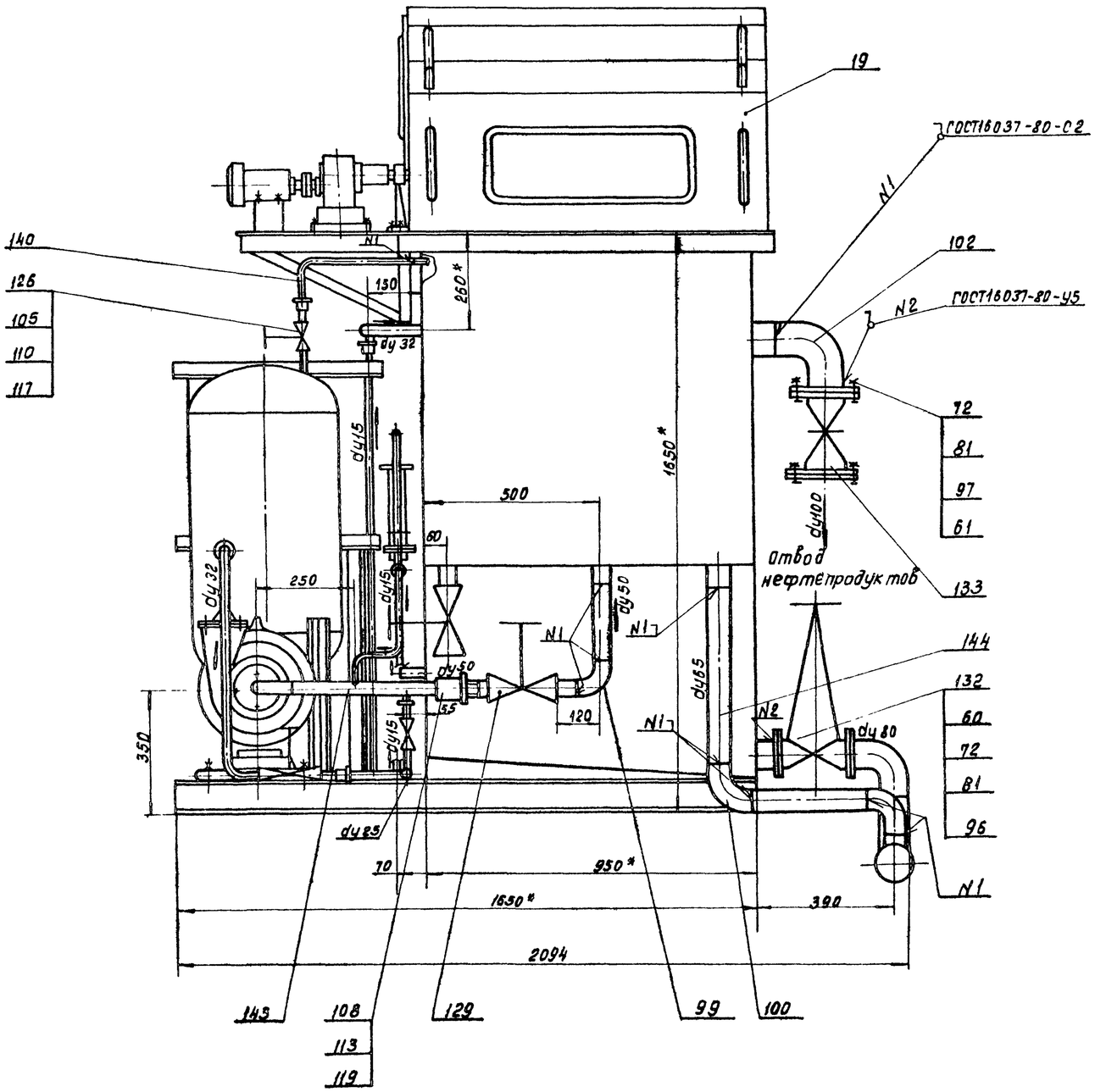

Ц – Ц
М 1:2 повернуто лист 2

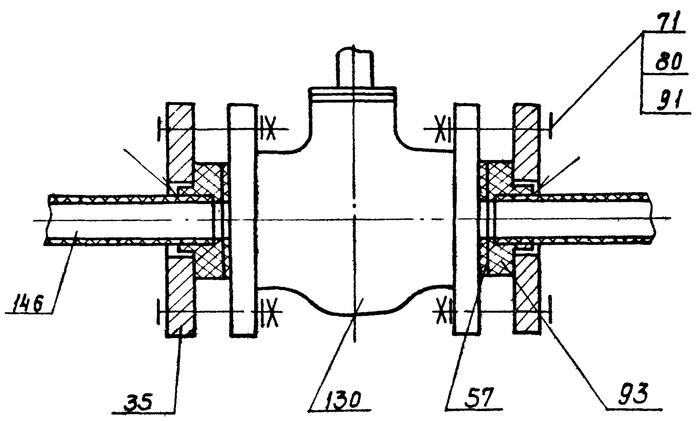

Ш – Ш
М 1:2 повернуто лист 2

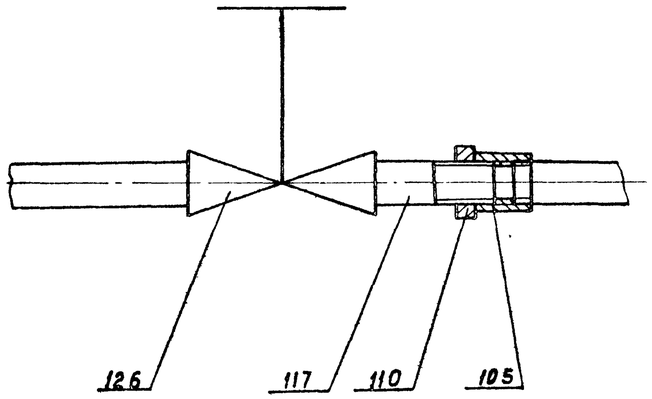

Изм.	Лист	№ докум.	Подп.	Дата
Разраб.		Еремина		
Пров.		Целковикова		
Т.контр.		Радзишевский		
Гл.инж.пр.		Блоков		
Н.контр.		Семенова		
Утв.		Авдеев		

ТМ 80.00.00.000СБ

Флотатор заводского изготовления производительностью 5 м³/ч
Сборочный чертеж.

Лит	Масса	Масштаб
И	—	—

Лист 3 Листов

Госстрой СССР
СОЮЗВОДОКАНАЛПРОЕКТ
г. Москва

Копировал: Доценко

Формат А2

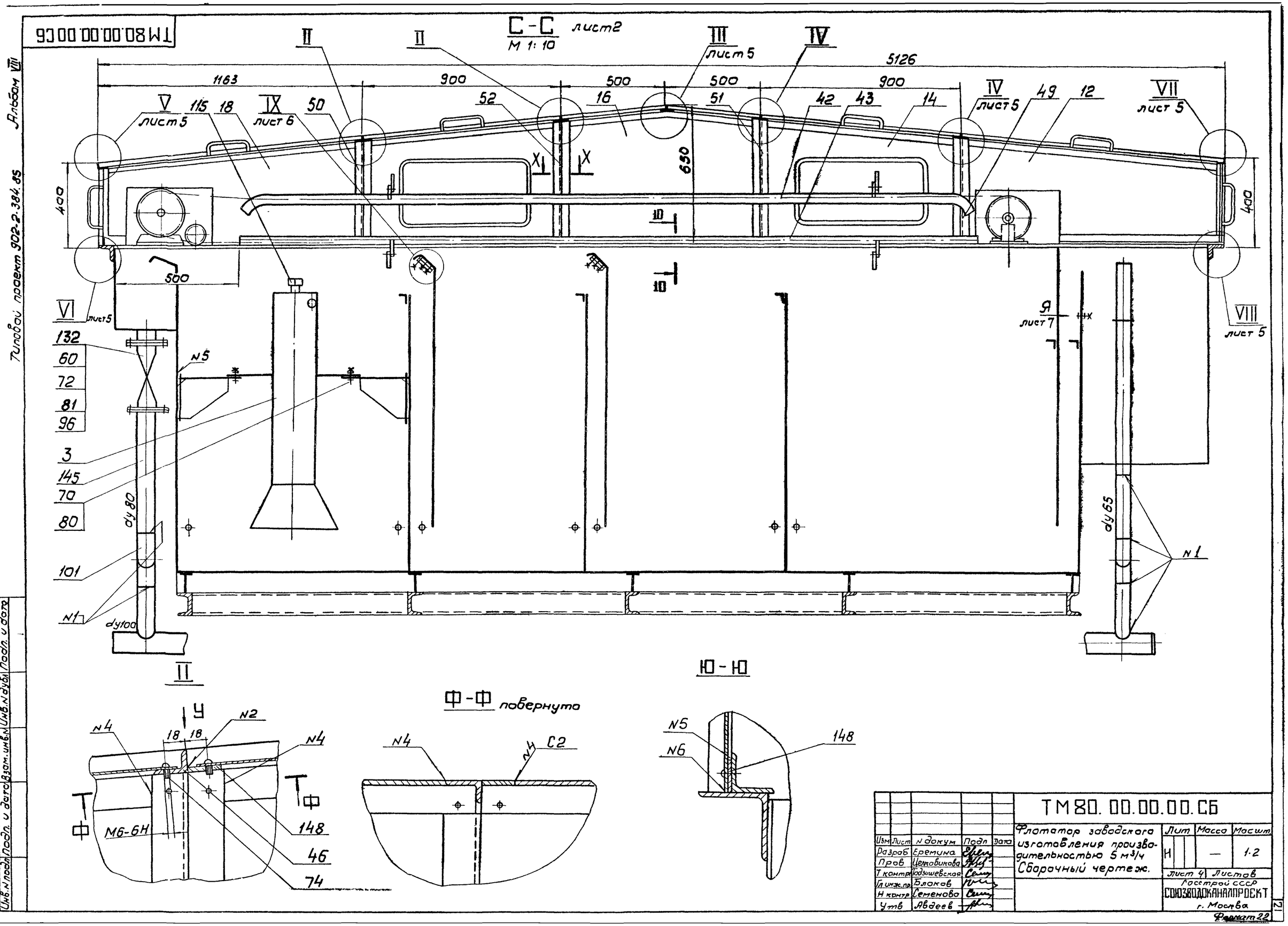

ТМ80.00.00.00СБ
С-С лист2
М 1:10
5126
1163
900
500
500
900
II
III лист 5
IV
V лист 5
IX лист 6
VII лист 5
VI лист 5
VIII лист 5
Я лист 7
115
18
50
52
16
51
42
43
14
49
12
650
400
500
132
60
72
81
96
3
145
70
80
101
N1
N5
dy80
dy100
dy65
Ф-Ф повернуто
Ю-Ю
N4
N2
18
18
M6-6H
148
46
74
C2
N6
Альбом VIII
Типовой проект 902-2-384.85
Инв.N подл. | Подп. и дата | Взам.инв.N | Инв.N дубл. | Подп. и дата
20396-08
22
ТМ80.00.00.00.СБ
Флотатор заводского изготовления производительностью 5 м³/ч
Сборочный чертеж.
Изм | Лист | N докум | Подп | Дата
Разраб | Еремина
Пров | Целковикова
Т контр | Годзишевская
Гл инж.пр | Блоков
Н контр | Семенова
Утв | Авдеев
Лит | Масса | Масшт.
Н | — | 1:2
Лист 4 | Листов
Госстрой СССР
СОЮЗВОДОКАНАЛПРОЕКТ
г. Москва
Формат 22

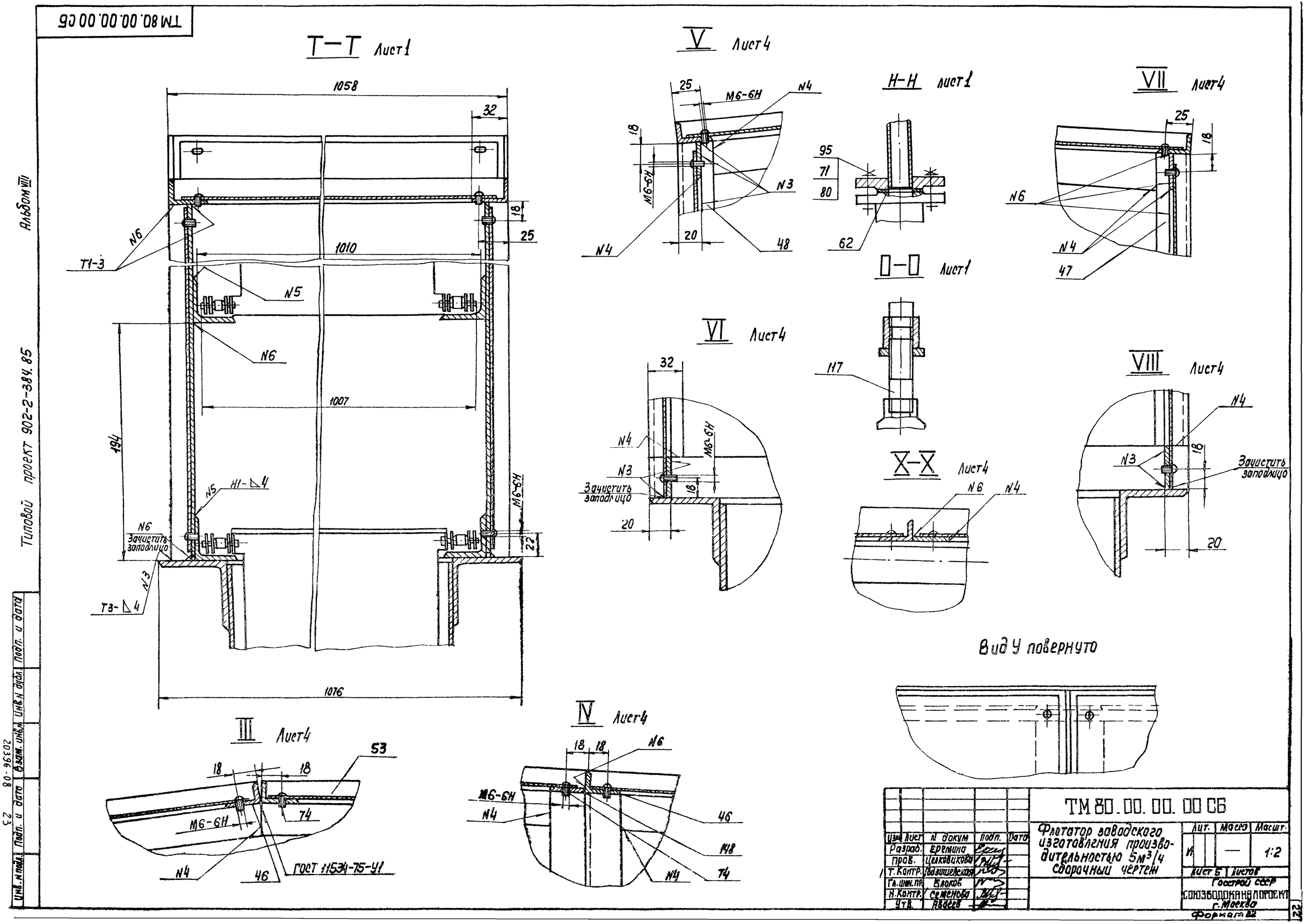

Изм.	Лист	№ докум.	Подп.	Дата
Разраб.		Еремина		
Пров.		Целковикова		
Т. Контр.		Подзишевская		
Гл. инж. пр.		Блоков		
Н. Контр.		Семенова		
Утв.		Авдеев		

ТМ 80.00.00.00 СБ

Флотатор заводского изготовления производительностью 5м³/ч сборочный чертеж

Лит.	Масса	Масшт.
И	—	1:2

Лист 5 | Листов

Госстрой СССР
СОЮЗВОДОКАНАЛПРОЕКТ
г. Москва

Формат 82

Альбом VIII

Типовой проект 902-2-384.85

Инв. № подл. | Подп. и дата | Взам. инв. № | Инв. № дубл. | Подп. и дата

20396-08 23

ТМ 80.00.00.00 СБ

Альбом VIII

Типовой проект 902-2-384.85

Инв.№ подл. | Подп. и дата | Взам.инв.№ | Инв.№ дубл. | Подп. и дата

20396-08 47

Е-Е лист 1

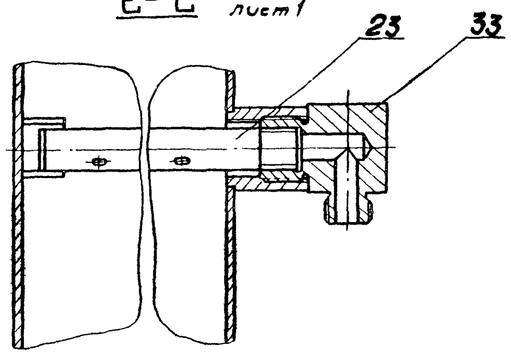

Ж-Ж лист 1

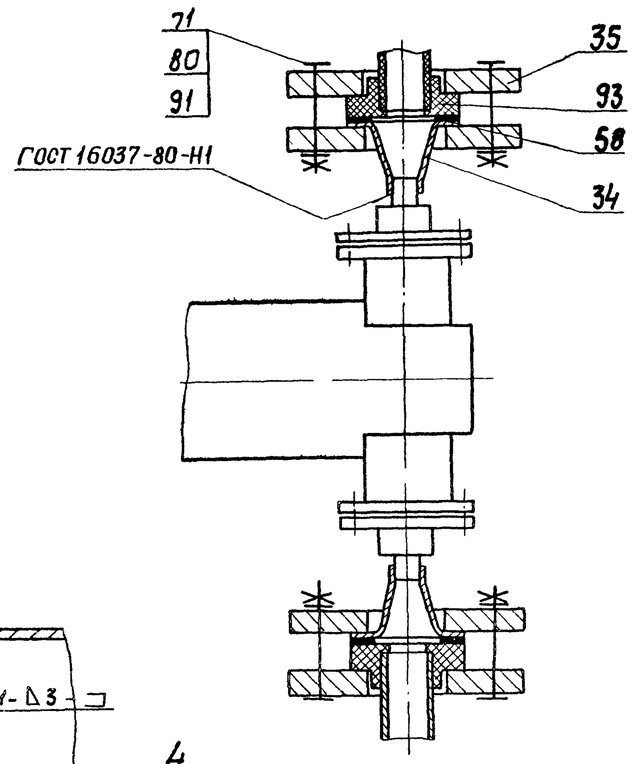

IX лист

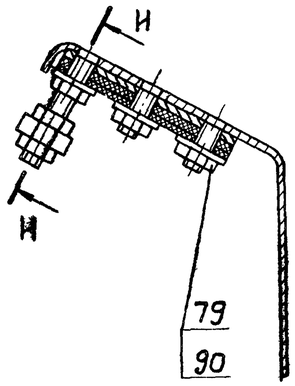

И-И

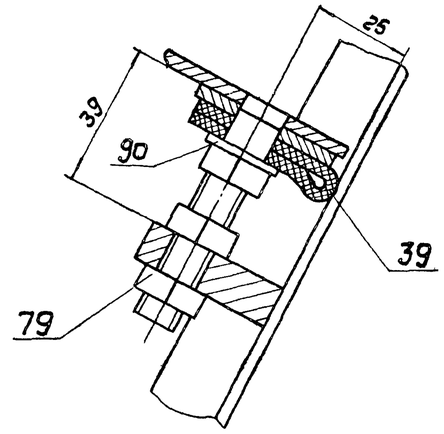

К-К лист 1

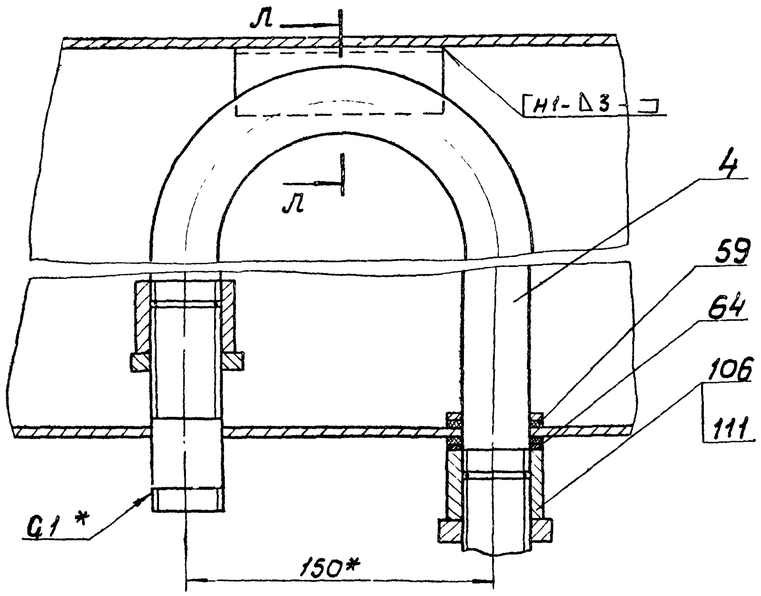

М-М лист 1

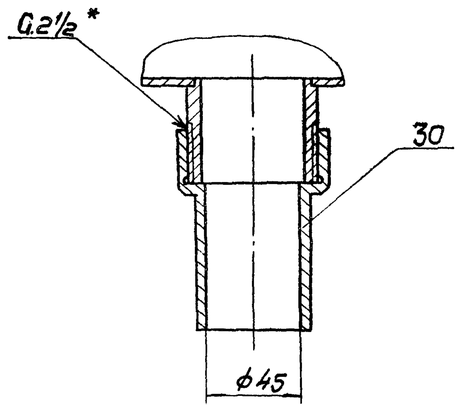

З-З лист 2

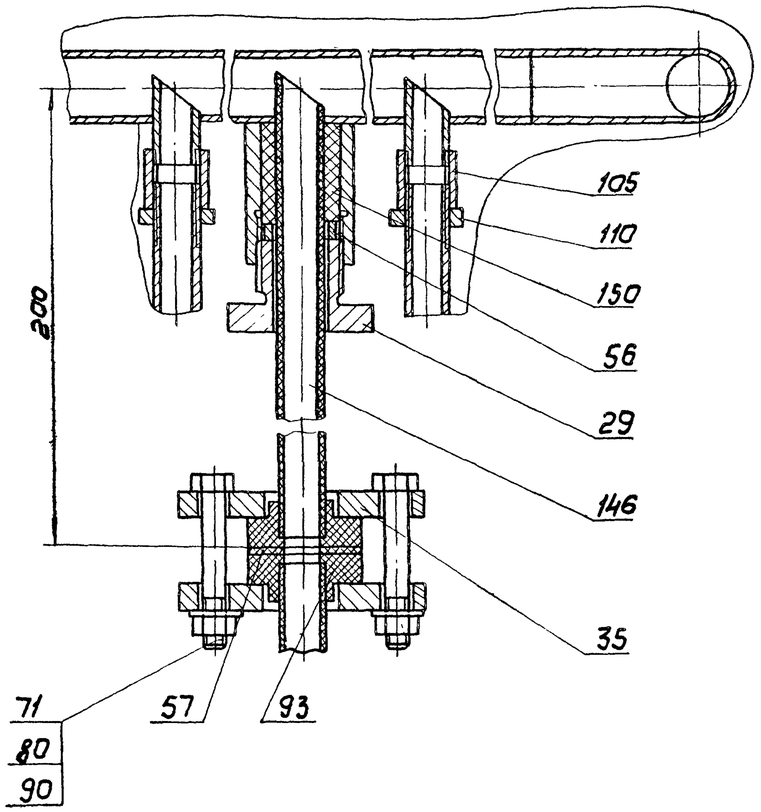

П-П лист 1

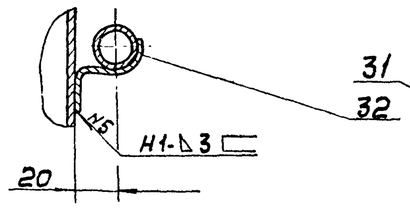

Р-Р лист 1

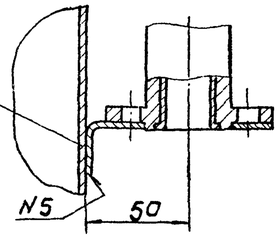

Л-Л повернуто

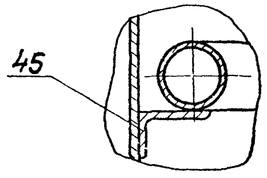

Изм.	Лист	N докум.	Подп.	Дата
Разраб.		Еремина		
Пров.		Целковникова		
Т. контр.		Подзишевская		
Гл. инж. пр.		Блоков		
Н. контр.		Семенова		
Утв.		Авдеев		

ТМ 80.00.00.00 СБ

Флотатор заводского изготовления производительностью 5м³/ч

Сборочный чертеж

Лит.	Масса	Масшт.
К	—	1:2
Лист 6	Листов	

Госстрой СССР
СОЮЗВОДОКАНАЛПРОЕКТ
г. Москва

Формат А2

ТМ 80.00.00.00 СБ

Типовой проект 902-2-384.85 Альбом VIII

В-В лист 1
М 1:2

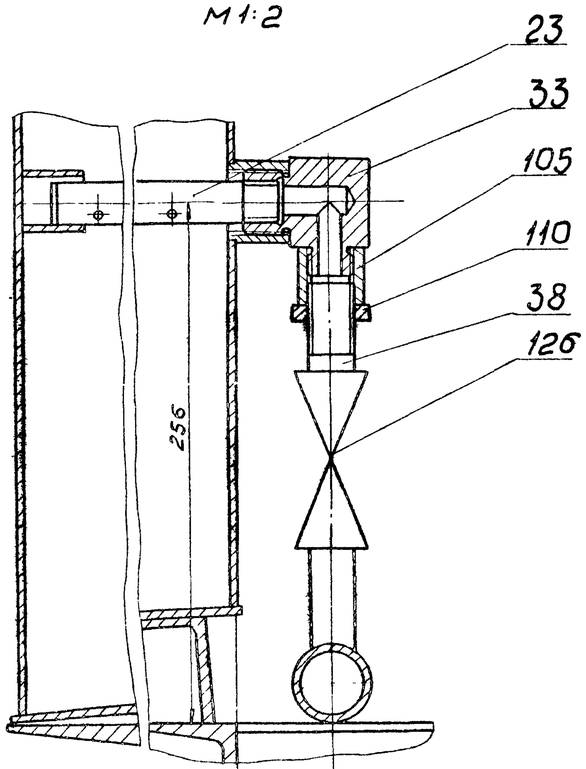

Д-Д лист 1
М 1:2

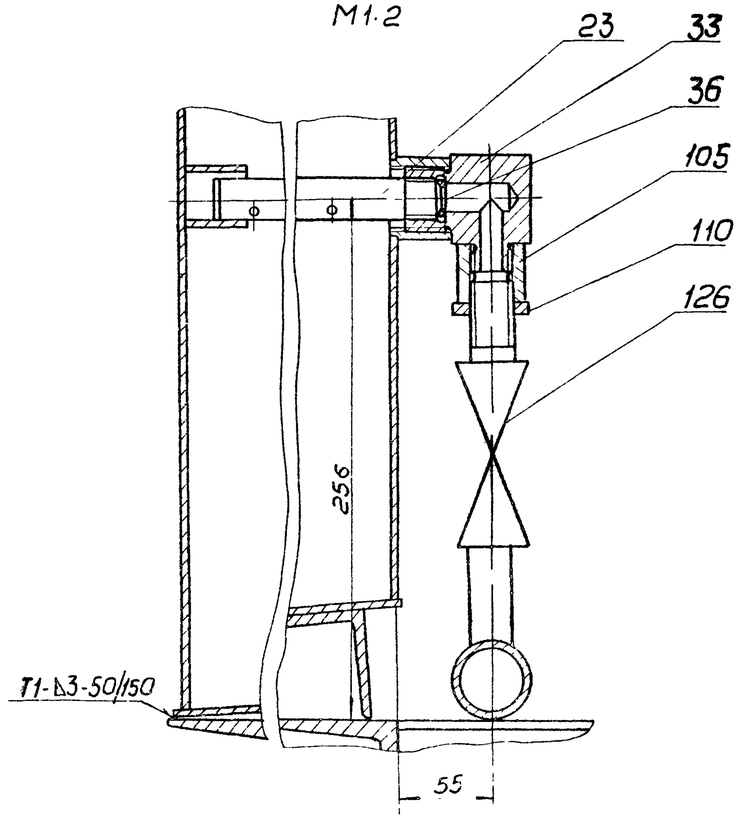

Г-Г лист 2
М 1:2

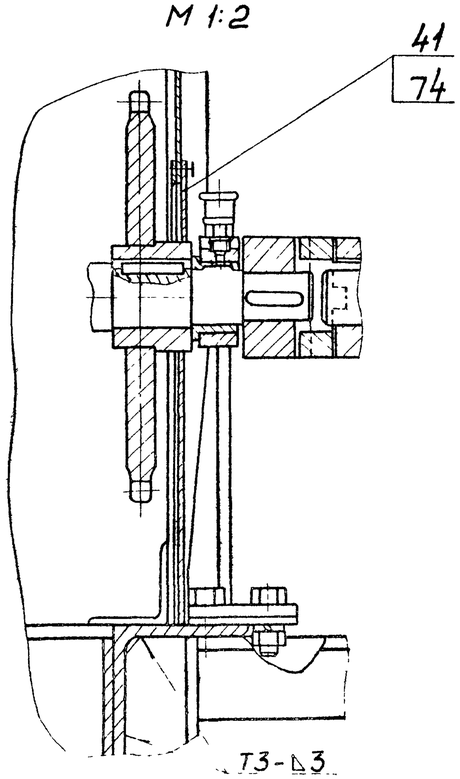

Вид Я лист 4
М 1:10

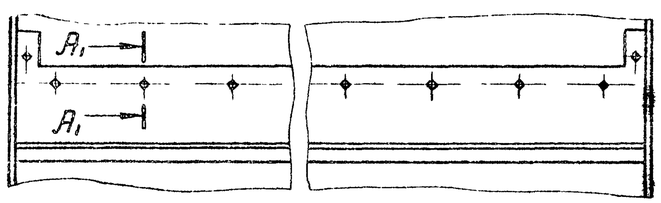

А1-А1
М 1:2

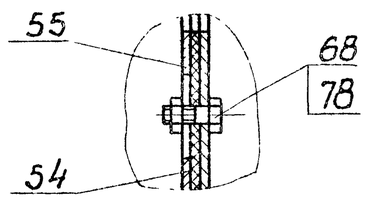

В1-В1 лист 1
М 1:1

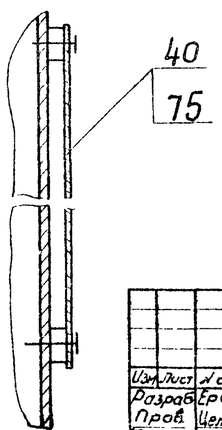

Б1-Б1 лист 3
М 1:1

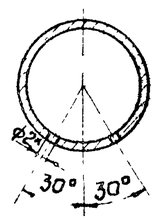

Изм.	Лист	№ докум.	Подп.	Дата
Разраб.		Еремина		
Пров.		Целковиков		
Т.контр.		Годзишевская		
Гл.инж.пр.		Блоков		
Н.контр.		Семенова		
Утв.		Авдеев		

ТМ 80.00.00.00 СБ

Флотатор заводского изготовления производительностью 5 м³/ч

Сборочный чертеж

Лит.	Масса	Масштаб
И	—	—

Лист 1 Листов

Госстрой СССР
СОЮЗВОДОКАНАЛПРОЕКТ
г. Москва

Формат А2Г

Инв.№ подл. | Подп. и дата | Взам. инв.№ | Инв.№ дубл. | Подп. и дата

20396-08 25

ТМ80.00.00.03

Rz80 (√)

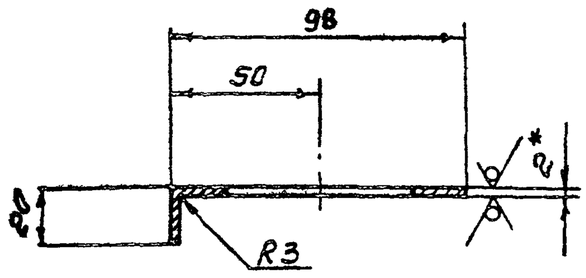

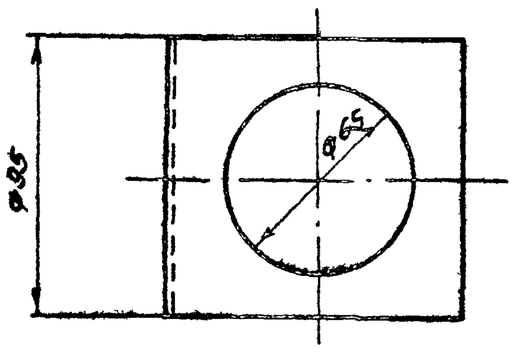

1. Предельные отклонения размеров: отверстий H14, остальных ± JT14/2
2. Длина развернутая ~119мм
3*. Размер для справок

Изм.	Лист	N: докум.	Подпись	Дата	ТМ80.00.00.03			
Разраб.		Марченко			Кронштейн	Лит	Масса	Масштаб
Пров.		Семенова				И	0.12	1:2
Т. контр.		Годзишевская				Лист	Листов 1	
Гл. инж. пр.		Блоков				Госстрой СССР		
Н. контр.		Целковикова			Лист 5-2.0 ГОСТ 19903-74 / Ст.3 ГОСТ 16523-70	Союзводоканалпроект г. Москва		
Утв.		Авдеев						

Формат А1

ТМ80.00.00.04

Rz80 (√)

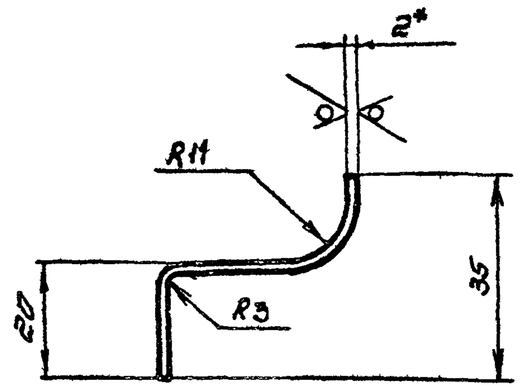

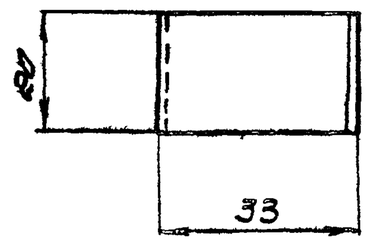

1. Предельные отклонения размеров: JT14/2
2. Длина развернутая ~70мм
3*. Размер для справок

Инв. N подл. | Подпись и дата | Взам. инв. N | Инв. N дубл. | Подпись

Изм.	Лист	N: докум.	Подпись	Дата	ТМ80.00.00.04			
Разраб.		Марченко			Кронштейн	Лит	Масса	Масштаб
Пров.		Семенова				И	0.02	1:1
Т. контр.		Годзишевская				Лист	Листов 1	
Гл. инж. пр.		Блоков				Госстрой СССР		
Н. контр.		Целковикова			Лист 5-2.0 ГОСТ 19903-74 / Ст.3 ГОСТ 16523-70	Союзводоканалпроект г. Москва		
Утв.		Авдеев						

Формат А1

ТМ80.00.00.02

Rz80 (√)

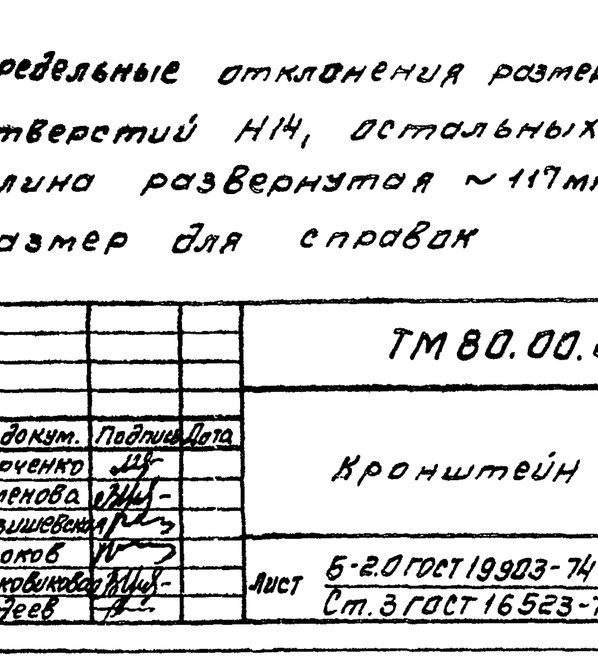

1. Неуказанные предельные отклонения размеров: отверстий H14, остальных ± JT14/2
2*. Размер для справок

Изм.	Лист	N: Докум.	Подпись	Дата	ТМ80.00.00.02			
Разраб.		Марченко			Диафрагма	Лит.	Масса	Масштаб
Пров.		Семенова				И	2,5	1:2
Т. контр.		Годзишевская				Лист	Листов 1	
Гл. инж. пр.		Блоков				Госстрой СССР		
Н. контр.		Целковикова			Круг В85 ГОСТ 2590-71 / Ст.3 ГОСТ 535-79	Союзводоканалпроект г. Москва		
Утв.		Авдеев						

Формат А1

ТМ80.00.00.01

Rz80 (√)

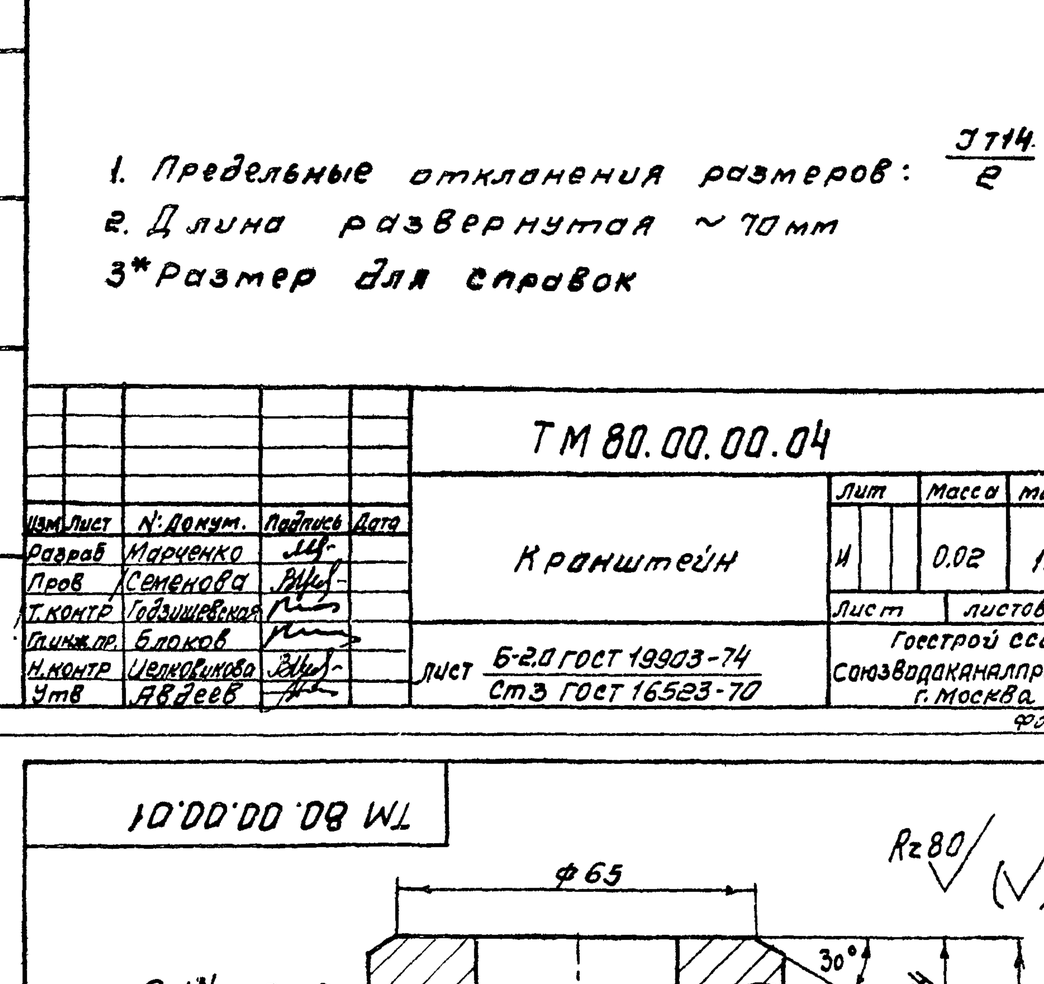

1. Неуказанные предельные отклонения размеров: отверстий H14, остальных ± JT14/2
2*. Размеры для справок

Инв. N подл. | Подпись и дата | Взам. инв. N | Инв. N дубл. | Подпись

Изм.	Лист	N: докум.	Подпись	Дата	ТМ80.00.00.01			
Разраб.		Марченко			Гайка нажимная	Лит.	Масса	Масштаб
Пров.		Семенова				И	0.8	1:1
Т. контр.		Годзишевская				Лист	Листов 1	
Гл. инж. пр.		Блоков				Госстрой СССР		
Н. контр.		Целковикова			Шестигранник 70 ГОСТ 2879-69 / 20 ГОСТ 1050-74	Союзводоканалпроект г. Москва		
Утв.		Авдеев						

Копировал Синицына

Типовой проект 902-2-384.85 Альбом VIII

ТМ 80.00.00.08

$R_z 80$ (✓)

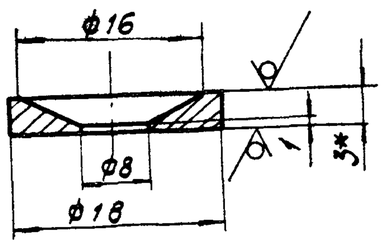

1. Предельные отклонения размеров: отверстий H14, остальных ± IT14/2.
2.* Размер для справок.

Изм.	Лист	N докумен.	Подпись	Дата
Разраб.		Марченко		
Пров.		Семенова		
Т. контр.		Годзишевская		
Гл. инж. пр.		Блоков		
Н. контр.		Целковикова		
Утв.		Авдеев		

ТМ 80.00.00.08

Диафрагма

Лит	Масса	Масштаб
И	0,01	2:1
Лист	Листов 1	

Б-3,0 ГОСТ 19903-74
Лист Ст 3 ГОСТ 16523-70

Госстрой СССР
СОЮЗВОДОКАНАЛПРОЕКТ
г. Москва

Формат 11

Инв. N подл. | Подпись, дата | Взам. инв. N | Инв. N дубл. | Подпись, дата

ТМ 80.00.00.07

✓ (✓)

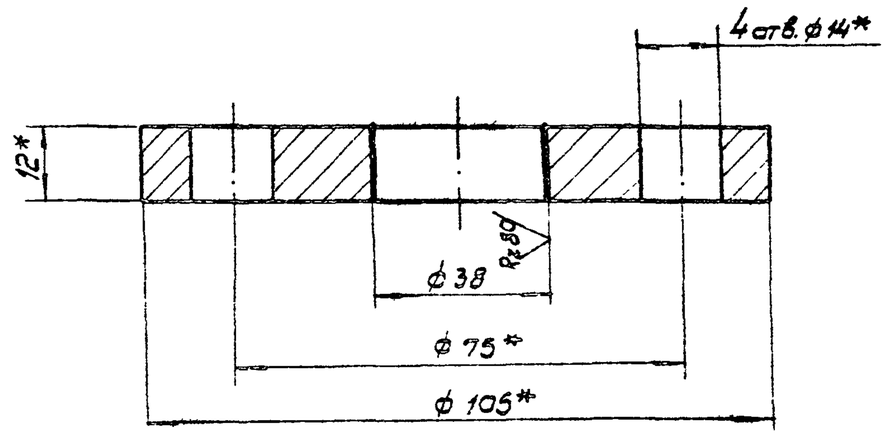

1. Предельные отклонения размеров: IT14/2
2.* Размеры для справок.

Изм.	Лист	N докум.	Подпись	Дата
Разраб.		Марченко		
Пров.		Семенова		
Т. контр.		Годзишевская		
Гл. инж. пр.		Блоков		
Н. контр.		Целковикова		
Утв.		Авдеев		

ТМ 80.00.00.07

Фланец

Лит	Масса	Масштаб
И	0,6	1:1
Лист	Листов 1	

Заготовка
20-16-В Ст. 3 сп ГОСТ 12822-80

Госстрой СССР
СОЮЗВОДОКАНАЛПРОЕКТ

Формат 11

ТМ80.00.00.06

$R_z 80$ (✓)

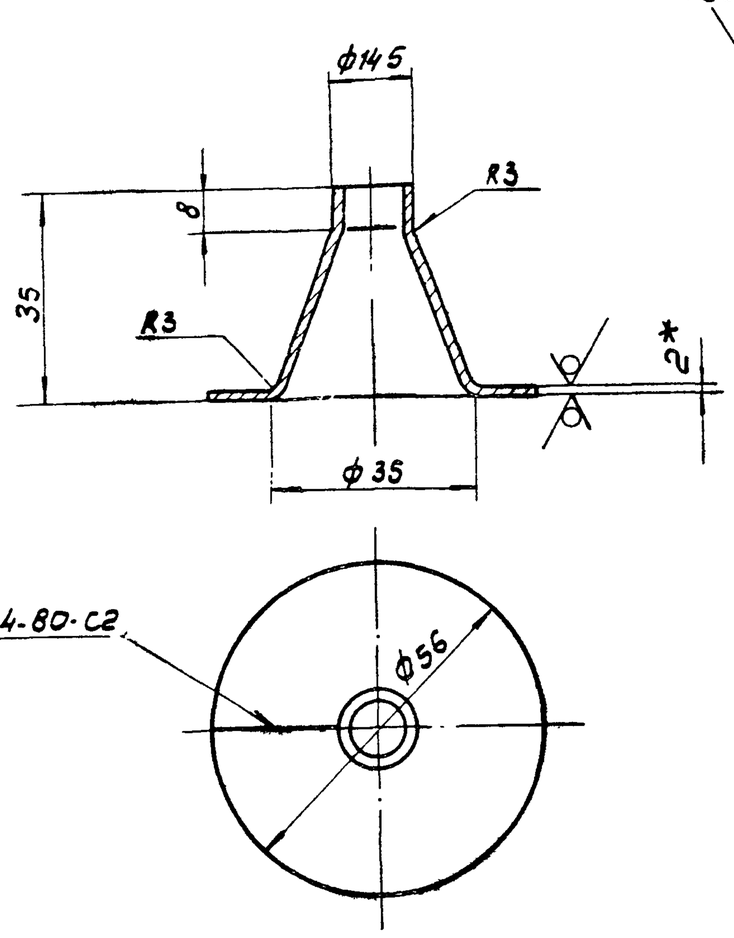

1. Предельные отклонения размеров: ± IT14/2
2.* Размер для справок

Изм.	Лист	N докум.	Подпись	Дата
Разраб.		Марченко		
Пров.		Семенова		
Т. контр.		Годзишевская		
Гл. инж. пр.		Блоков		
Н. контр.		Целковикова		
Утв.		Авдеев		

ТМ 80.00.00.06

Переход

Лит	Масса	Масшт.
И	0,01	1:1
Лист	Листов 1	

Б-20 ГОСТ 19903-74
Лист Ст. 12х18Н10Т ГОСТ 16523-70

Госстрой СССР
СОЮЗВОДОКАНАЛПРОЕКТ
г. Москва

Формат 11

Инв. N подл. | Подпись, дата | Взам. инв. N | Инв. N дубл. | Подпись, дата

ТМ80.00.00.05

$R_z 40$ (✓)

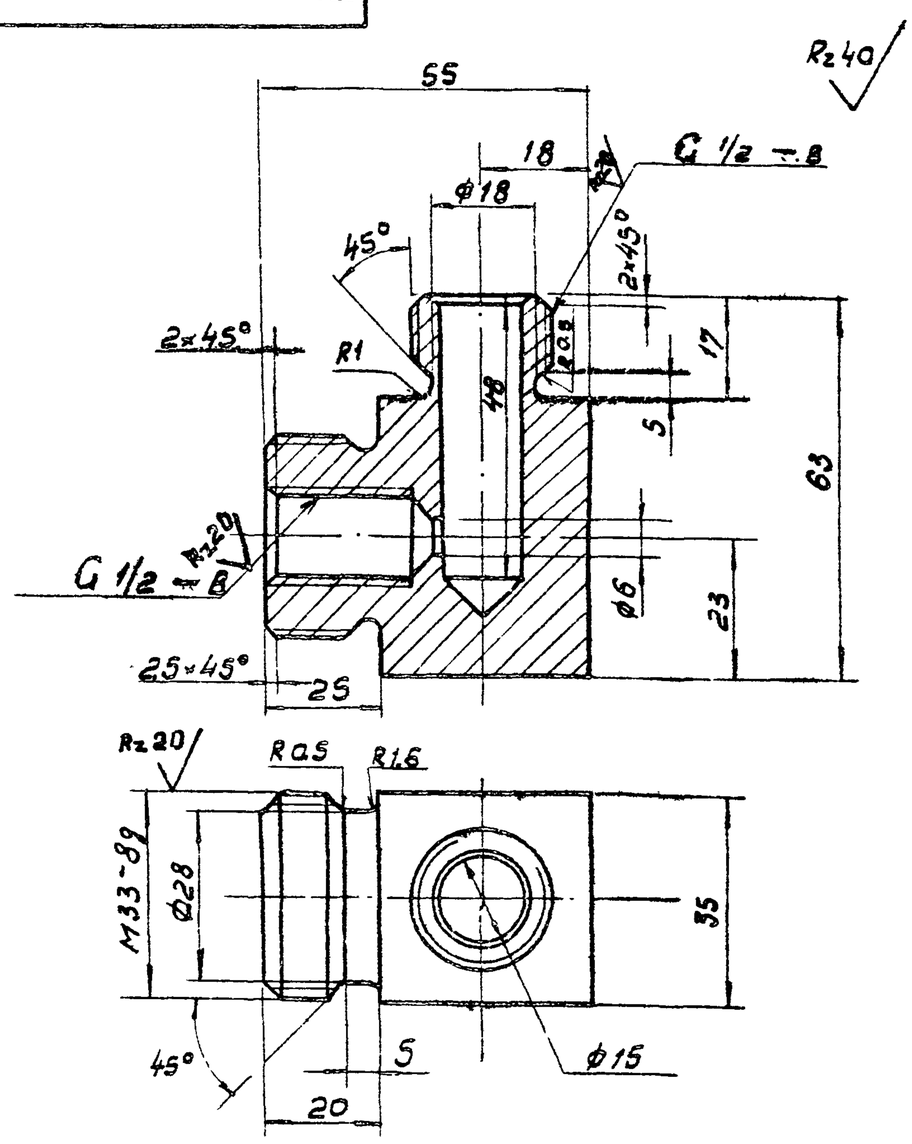

1. Неуказанные предельные отклонения размеров: отверстий H14, валов h14, остальных ± IT14/2.
2.* Размеры для справок.

Изм.	Лист	N докум.	Подпись	Дата
Разраб.		Марченко		
Пров.		Целковикова		
Т. контр.		Годзишевская		
Гл. инж. пр.		Блоков		
Н. контр.		Семенова		
Утв.		Авдеев		

ТМ 80.00.00.05

Штуцер.

Лит	Масса	Масшт.
И	0,5	1:1
Лист	Листов 1	

Ст. 3 ГОСТ 380-71

Госстрой СССР
СОЮЗВОДОКАНАЛПРОЕКТ
г. Москва

Формат 11

ТМ 80. 00. 00. 13

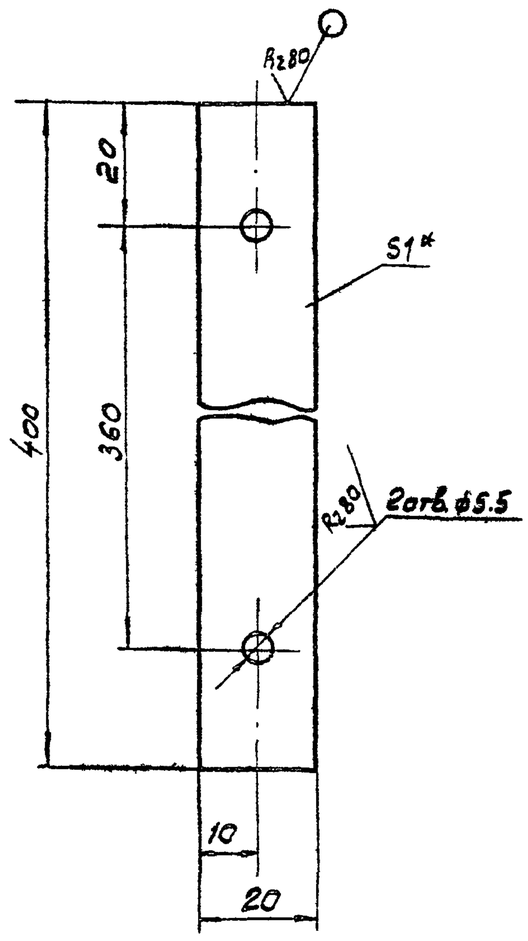

1. Предельные отклонения размеров: отверстий H14, остальных $\pm \frac{IT14}{2}$
2*. Размер для справок

		ТМ80. 00. 00. 13						
Изм.	Лист	N докум.	Подп.	Дата	Линейка	Лит	Масса	Масшт
Разраб.		Марченко				И	0,06	1:1
Пров.		Семенова				Лист	Листов 1	
Т. контр.		Годзишевская						
Гл. инж. пр.		Блоков						
Н. контр.		Целковникова			Лист Б-1,0 ГОСТ 19903-74 / Сталь 35 ГОСТ 16523-70	Госстрой СССР СОЮЗВОДОКАНАЛПРОЕКТ г. Москва		
Утв.		Авдеев						

Формат А1

ТМ 80. 00. 00. 14

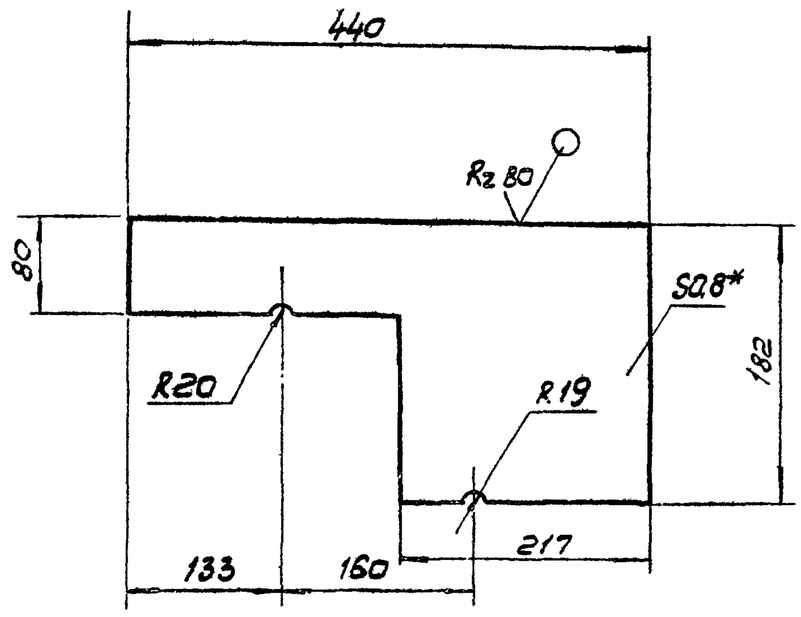

1. Предельные отклонения размеров: отверстий H14, остальных $\pm \frac{IT14}{2}$
2* Размер для справок

		ТМ80. 00. 00. 14						
Изм.	Лист	N докум	Подп	Дата	Щиток	Лит	Масса	Масшт.
Разраб		Марченко				И	0,4	1:5
Пров		Семенова				Лист	Листов 1	
Т контр		Годзишевская						
Гл инж пр		Блоков						
Н контр		Целковникова			Лист АП1-1 ГОСТ 21631-76	Госстрой СССР СОЮЗВОДОКАНАЛПРОЕКТ г Москва		
Утв		Авдеев						

Формат А1

Инв. N подл. | Подп. и дата | Взам. инв. N | Инв. N дубл. | Подп. и дата

ТМ 80. 00. 00. 12

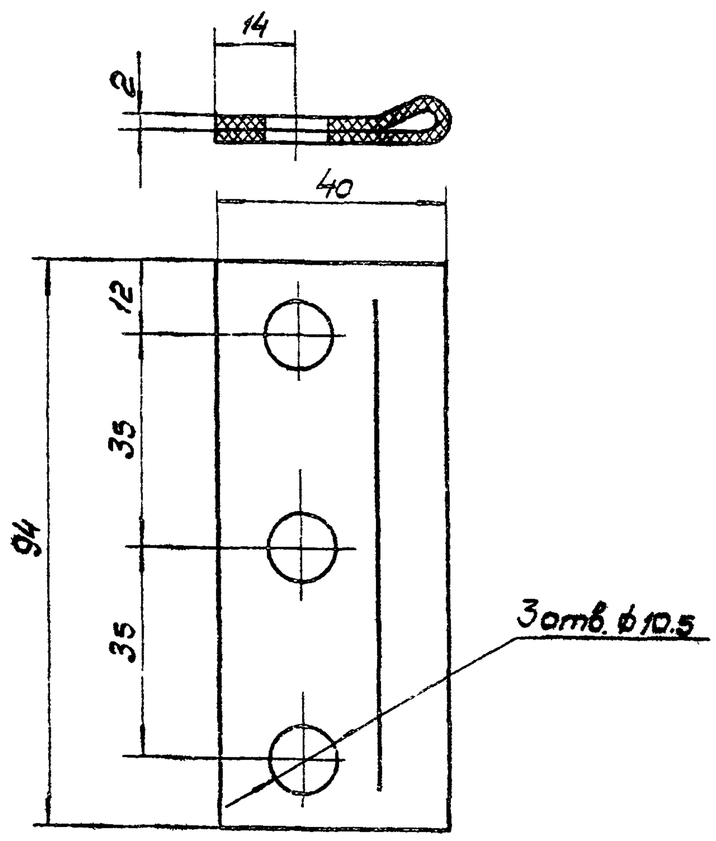

Длина развернутая ~ 82мм

		ТМ80. 00. 00. 12						
Изм.	Лист	N докум	Подп	Дата	Уплотнение	Лит	Масса	Масшт
Разраб.		Марченко				И	0,02	1:1
Пров.		Семенова				Лист	Листов 1	
Т контр.		Годзишевская						
Гл инж пр		Блоков						
Н контр.		Семенова			Пластина I, лист МБС-М-3 ГОСТ 7338-77	Госстрой СССР СОЮЗВОДОКАНАЛПРОЕКТ г. Москва		
Утв.		Авдеев						

Формат А1

ТМ 80. 00. 00. 11

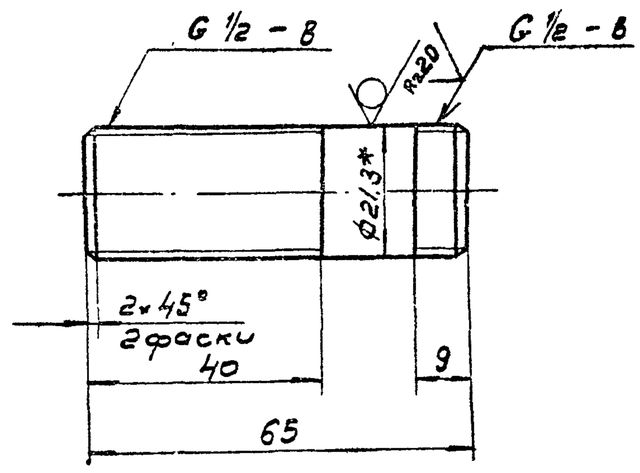

1. Неуказанные предельные отклонения размеров $\frac{IT14}{2}$
2.* Размер для справок.

		ТМ80. 00. 00. 11						
Изм	Лист	N докум	Подп	Дата	Сгон	Лит	Масса	Масшт.
разраб.		Марченко				И	0,08	1:1
Пров		Семенова				Лист	Листов 1	
Т контр		Годзишевская						
Гл инж пр		Блоков						
Н контр		Целковникова			Труба 25×2,5 ГОСТ 3262-75	Госстрой СССР СОЮЗВОДОКАНАЛПРОЕКТ г Москва		
Утв		Авдеев						

Инв. N подл. | Подп. и дата | Взам. инв. N | Инв. N дубл. | Подп. и дата

ТМ80.00.00.15

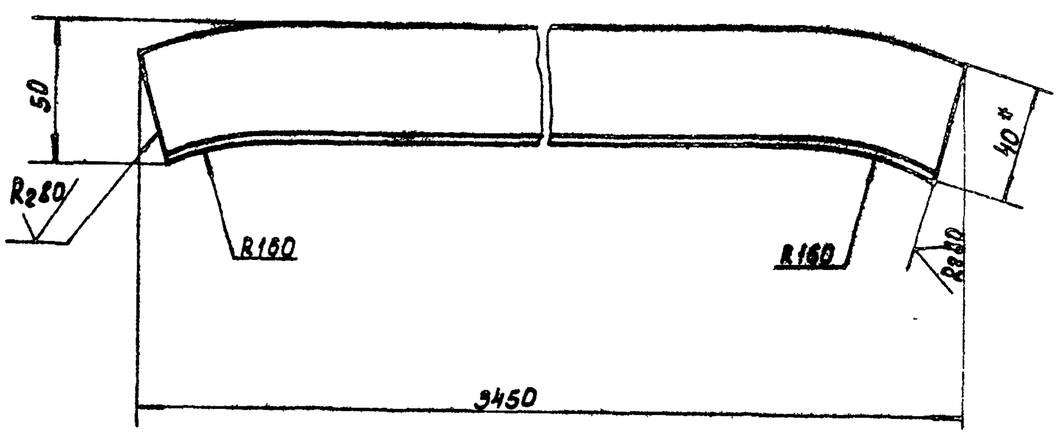

1. Предельные отклонения размеров: ± IT14/2
2.* Размер для справок.

Изм	Лист	№ докум.	Подпись	Дата	ТМ 80.00.00.15			
Разраб		Марченко			Направляющая	Лит	Масса	Масштаб
Пров		Семенова				И	8.3	1:2
Т.конт.		Годзишевская				Лист	Листов 1	
Гл.инж.пр		Блоков			Уголок Б-40х40х4 ГОСТ 8509-72 / Ст.3 ГОСТ 535-79	Госстрой СССР СОЮЗВОДОКАНАЛПРОЕКТ г. Москва		
Н.Контр.		Целковикова						
Утв.		Абдеев						

Формат А1

ТМ80.00.00.19

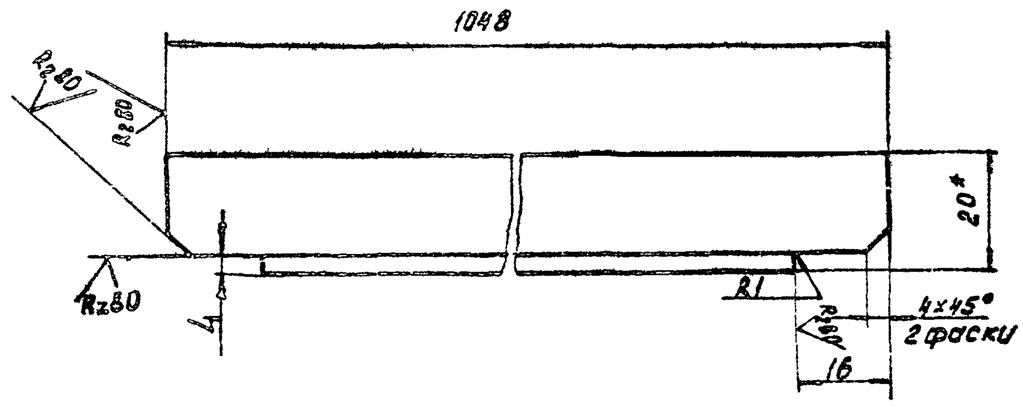

1. Предельные отклонения размеров: ± IT14/2
2.* Размер для справок

Инв.№ подл.	Подпись и дата	Взам. инв.№	Инв.№ дубл.	Подпись и дата	Изм	Лист	№ докум.	Подпись	Дата	ТМ 80.00.00.19			
					Разраб		Марченко			Перемычка	Лит	Масса	Масштаб
					Пров.		Семенова				И	3.6	1:2
					Т.Контр.		Годзишевская				Лист	Листов 1	
					Гл.инж.пр.		Блоков			Уголок Б-32х20х4 ГОСТ 8510-72 / Ст3 ГОСТ 535-79	Госстрой СССР СОЮЗВОДОКАНАЛПРОЕКТ г. Москва		
					Н.Контр.		Целковикова						
					Утв.		Абдеев						

Формат А1

ТМ80.00.00.22

ТМ 80.00.00.22

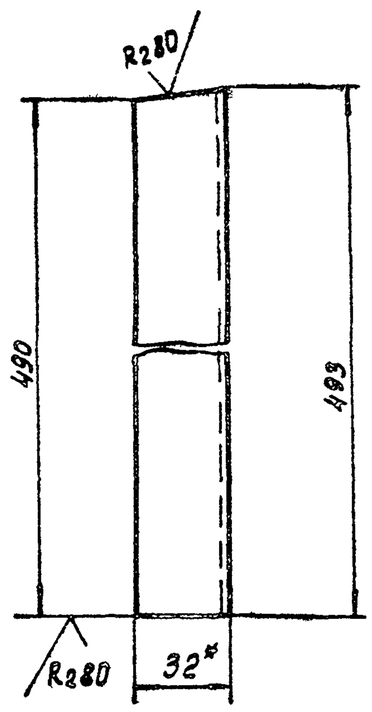

ТМ80.00.00.22-01

Зеркальное отражение
Остальное см. ТМ80.00.00.22

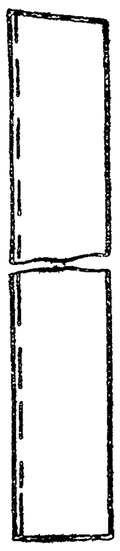

1. Предельные отклонения размеров: ± IT14/2
2.* Размер для справок

Изм	Лист	№ докум.	Подпись	Дата	ТМ 80.0000.22			
Разраб.		Марченко			Стойка	Лит	Масса	Масштаб
Пров.		Семенова				И	0.7	1:2
Т. контр.		Годзишевская				Лист	Листов 1	
Гл.инж.пр		Блоков			Уголок Б-32х20х4 ГОСТ 18510-72 / Ст.3 ГОСТ 535-79	Госстрой СССР СОЮЗВОДОКАНАЛПРОЕКТ г. Москва		
Н.Контр		Целковикова						
Утв.		Абдеев						

Формат А1

ТМ80.00.00.21

ТМ 80.00.00.21

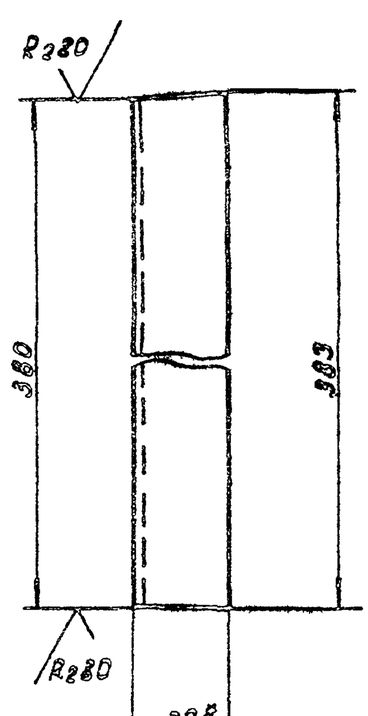

ТМ80.00.0021 -01-

Зеркальное отражение
Остальное см. ТМ80.00.00.21

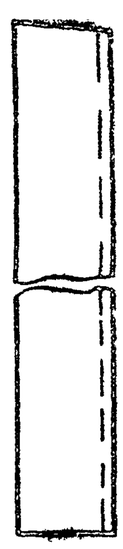

1. Предельные отклонения размеров: ± IT14/2
2.* Размер для справок

Инв.№ подл.	Подпись и дата	Взам. инв.№	Инв.№ дубл.	Подпись и дата	Изм	Лист	№ докум.	Подпись	Дата	ТМ 80.00.00.21			
					Разраб		Марченко			Стойка	Лит	Масса	Масштаб
					Пров.		Семенова				И	0.57	1:2
					Т. Контр.		Годзишевская				Лист	Листов 1	
					Гл инж.пр		Блоков			Уголок Б-32х20х4 ГОСТ 8510-72 / Ст 3 ГОСТ 535-79	Госстрой СССР СОЮЗВОДОКАНАЛПРОЕКТ г. Москва		
					Н контр.		Целковикова						
					Утв.		Абдеев						

Формат А1

ТМ 80.00.00.23

ТМ 80.00.00.23

ТМ 80.00.00.23-01
Зеркальное отражение
Остальное см. ТМ 80.00.00.23

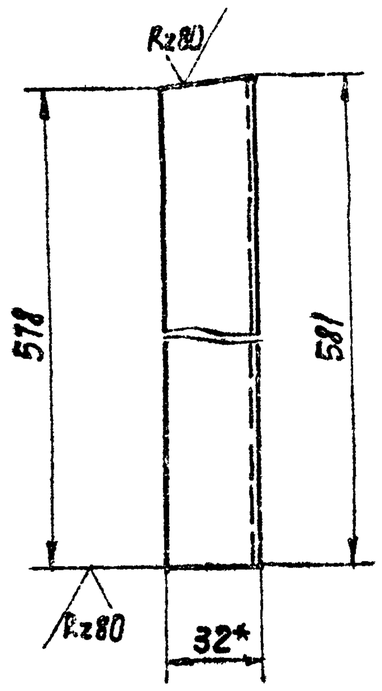

1. Предельные отклонения размеров: $\pm \frac{JT14}{2}$
2.* Размер для справок.

Изм.	Лист	N докум.	Подпись	Дата	ТМ 80.00.00.23	
Разраб.		Марченко			Стойка	Лит. И; Масса 0,88; Масштаб 1:2
Пров.		Семенова				Лист; Листов 1
Т. Контр.		Гадзишевская				
Гл. инж. пр.		Блоков			Госстрой СССР СОЮЗВОДОКАНАЛПРОЕКТ г. Москва	
Н. Контр.		Целковикова				
Утв.		Авдеев				

Уголок 6-32×20×4 ГОСТ 8510-72 ст. 3 ГОСТ 535-79

Формат II

ТМ 80.05.04.02

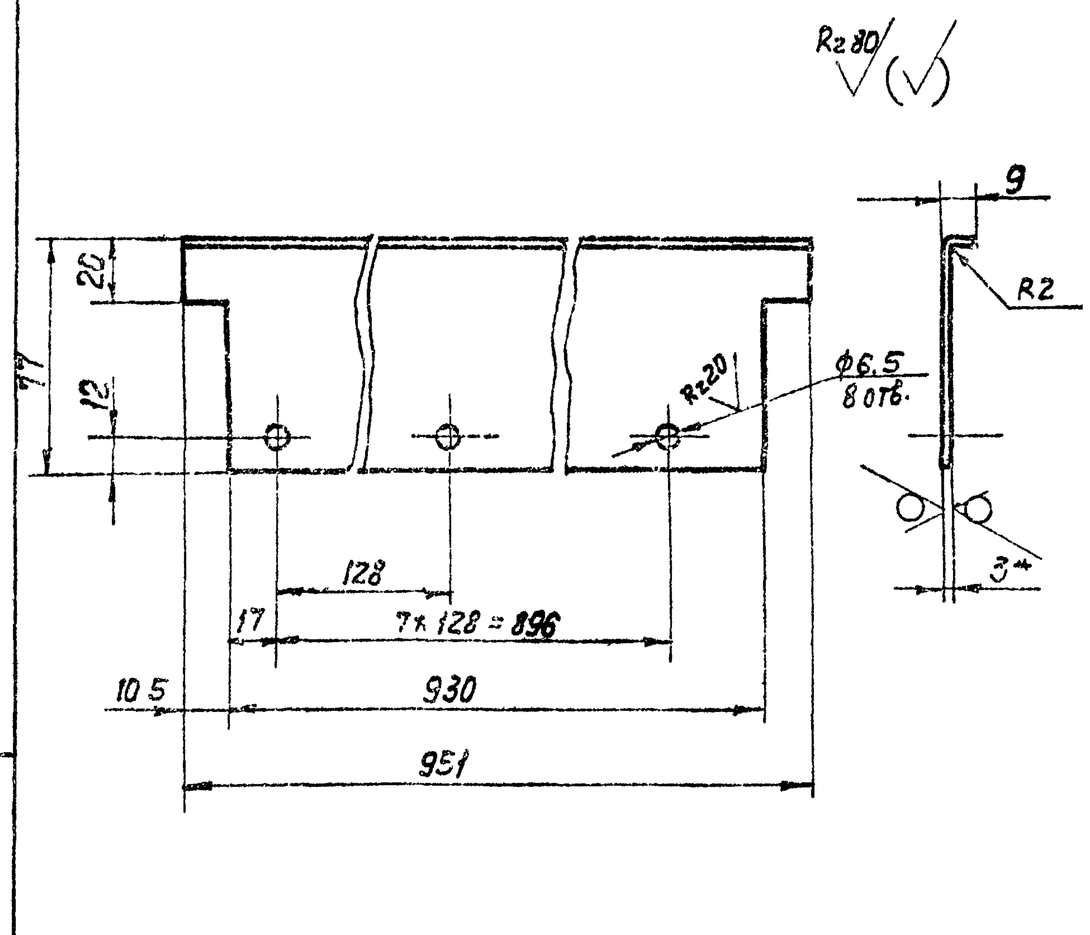

1. Предельные отклонения размеров: отверстий H14, h14, остальных $\pm \frac{JT14}{2}$
2*. Размер для справок.

Изм.	Лист	N докум.	Подпись	Дата	ТМ 80.05.04.02	
Разраб.		Марченко			Стойка	Лит. И; Масса 19; Масштаб 1:2
Пров.		Решетникова				Лист; Листов 1
Т. Контр.		Гадзишевская				
Гл. инж. пр.		Блоков			Госстрой СССР СОЮЗВОДОКАНАЛПРОЕКТ г. Москва	
Н. Контр.		Дубинская				
Утв.		Авдеев				

Лист 6-3.0 ГОСТ 19903-74 ст. 3 ГОСТ 16523-70

Формат II

Инв. N подл. | Подпись и дата | Взам. инв. N | Инв. N дубл. | Подпись и дата

ТМ 80.00.00.25

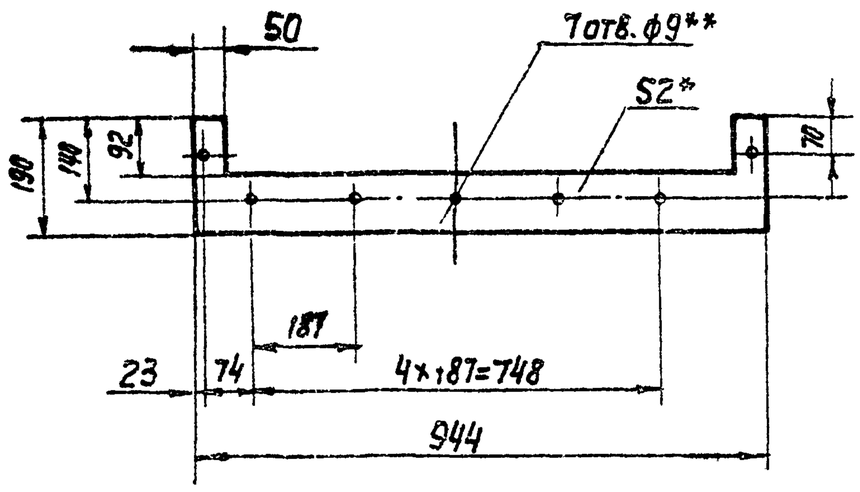

1.* Размер для справок.
2.** Согласовать с деталью ТМ 80.01.00.06

Изм.	Лист	N докум.	Подпись	Дата	ТМ 80.00.00.25	
Разраб.		Марченко			Прокладка	Лит. И; Масса 0,3; Масштаб 1:10
Пров.		Семенова				Лист; Листов 1
Т. Контр.		Гадзишевская				
Гл. инж. пр.		Блоков			Госстрой СССР СОЮЗВОДОКАНАЛПРОЕКТ г. Москва	
Н. Контр.		Целковикова				
Утв.		Авдеев				

Пластина I, лист МБС-М-3 ГОСТ 7338-77

Формат II

ТМ 80.00.00.26

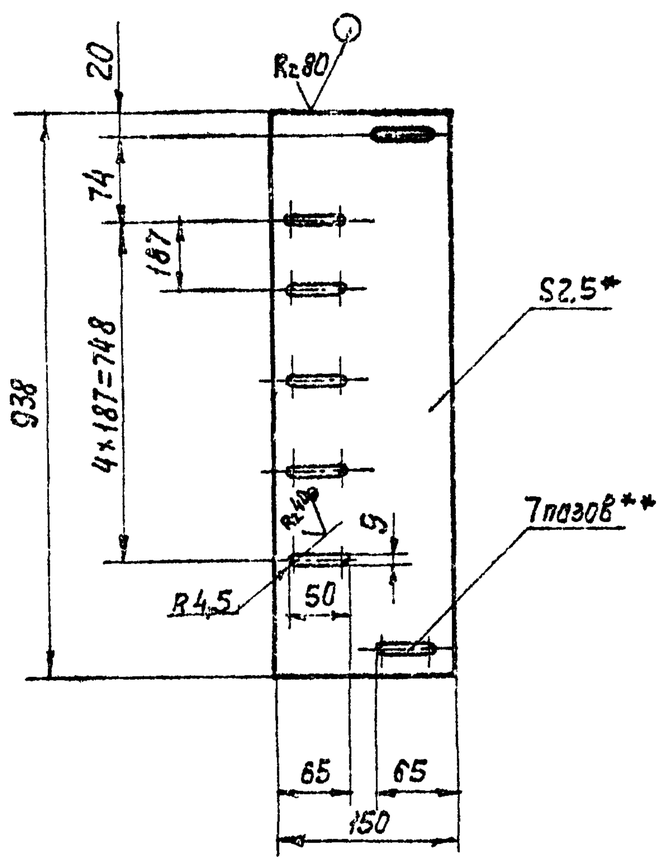

1. Предельные отклонения размеров: $\pm \frac{JT14}{2}$
2.* Размер для справок.
3.** Согласовать с деталью ТМ 80.01.00.06

Изм.	Лист	N докум.	Подпись	Дата	ТМ 80.00.00.26	
Разраб.		Марченко			Планка	Лит. И; Масса 2,8; Масшт. 1:5
Пров.		Семенова				Лист; Листов 1
Т. Контр.		Гадзишевская				
Гл. инж. пр.		Блоков			Госстрой СССР СОЮЗВОДОКАНАЛПРОЕКТ г. Москва	
Н. Контр.		Целковикова				
Утв.		Авдеев				

Лист 6-2,5 ГОСТ 19903-74 ст. 3 ГОСТ 16523-70

Копир Лаврухина

ТМ80.01.00.00.СБ

Альбом VIII

Типовой проект 902-2-384.85

Инв.№ подл. | Подп. и дата | Взам. инв.№ | Инв.№ дубл. | Подп. и дата

А – А

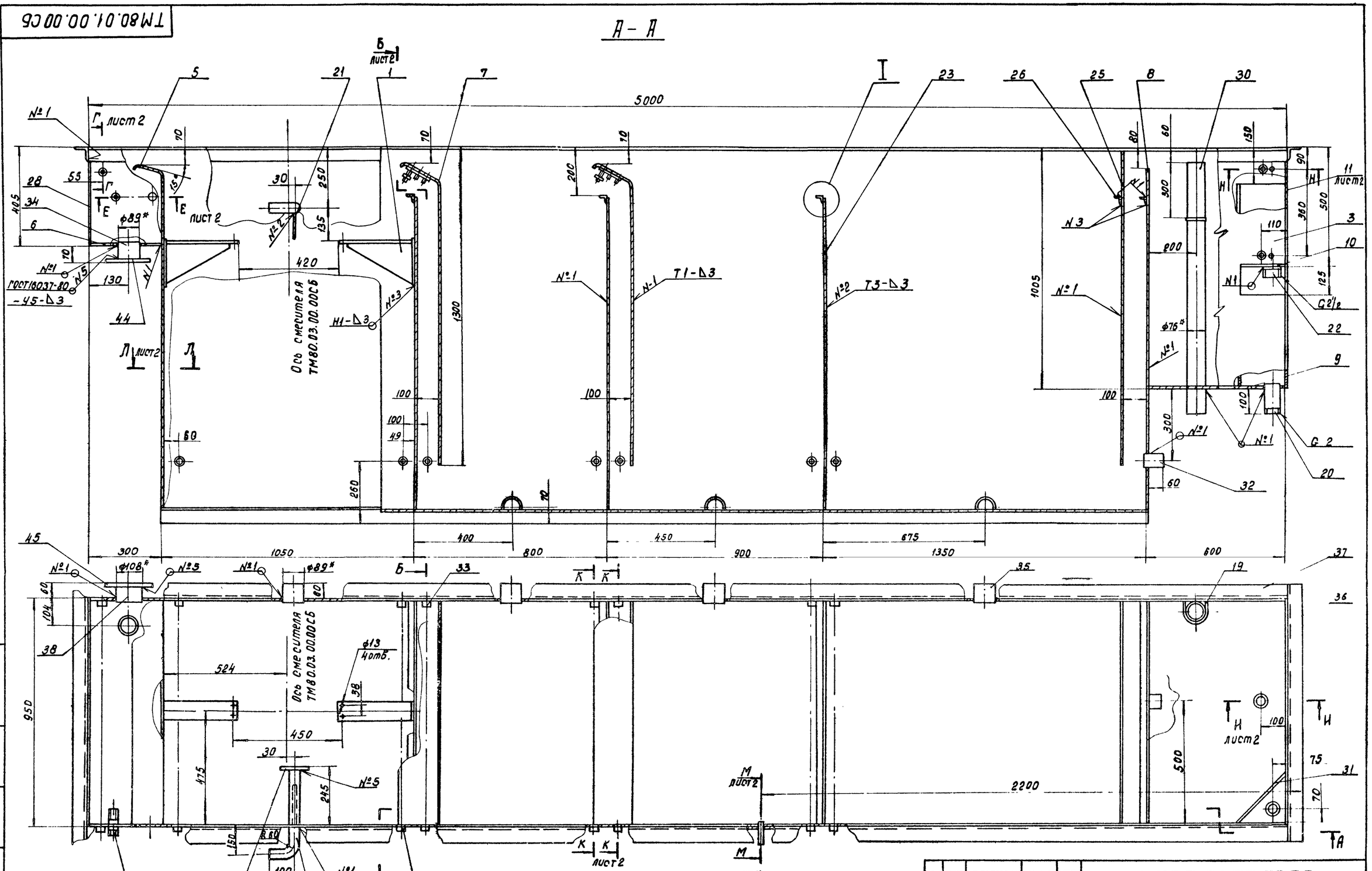

1. Предельные отклонения размеров: $\pm \frac{IT14}{2}$
2. Шероховатость обрабатываемых поверхностей деталей без чертежа – $R_z 80$
3. Сварка – по ГОСТ 5264 -80, кроме мест указанных особо.
4. Покрытие: наружные поверхности – краска масляная, серая ГОСТ 8292-75, два слоя; внутренние поверхности – три слоя эмали ХС-710 и три слоя лака ХС-16 по двум слоям грунта ХС-010, ГОСТ 9355-81.

Изм.	Лист	№ докум.	Подп.	Дата
Разраб.		Губинская		
Пров.		Целковикова		
Т.контр.		Годзишевская		
Гл.инж.пр.		Блоков		
Н.контр.		Семенова		
Утв.		Авдеев		

ТМ80.01.00.00.СБ

Корпус
Сборочный чертеж.

Лит	Масса	Масштаб
И	785	1:10
Лист	Листов 2	

Госстрой СССР
СОЮЗВОДОКАНАЛПРОЕКТ
г. Москва.

Формат А2

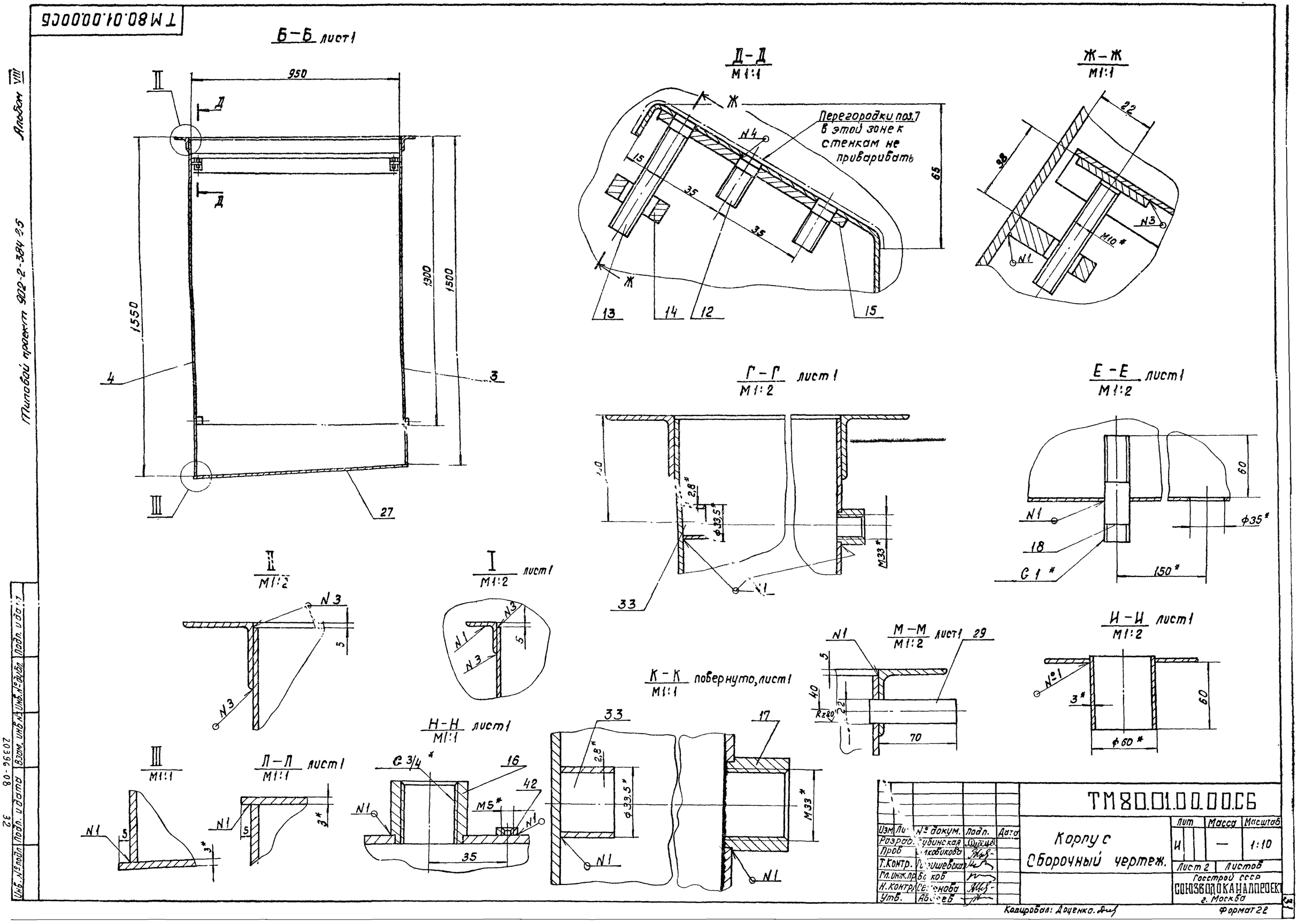

ТМ80.01.00.00СБ
Б-Б лист1
950
1550
1300
1500
27
Д-Д
М1:1
Перегородки поз.7 в этой зоне к стенкам не приваривать
65
35
15
13
14
12
15
Ж-Ж
М1:1
22
98
М10*
Г-Г лист1
М1:2
2,8*
ф33,5*
М33*
33
Е-Е лист1
М1:2
60
ф35*
18
150*
С1*
II
М1:2
I
М1:2 лист1
М-М
М1:2 лист1
29
70
40
22
К-К повернуто, лист1
М1:1
Н-Н лист1
М1:1
С3/4*
16
42
М5*
35
17
Л-Л лист1
М1:1
3*
Н-Н лист1
М1:1
3*
60
ф60*
ТМ80.01.00.00.СБ
Корпус
Сборочный чертеж.
Лит
Масса
Масштаб
И
—
1:10
Лист 2
Листов
Госстрой СССР
СОЮЗВОДОКАНАЛПРОЕКТ
г. Москва
Изм. Лист № докум. Подп. Дата
Разраб. Рубинская
Пров. Лковикова
Т.Контр. Гришевская
Гл.инж.пр. Блоков
Н.Контр. Семенова
Утв. Авдеев
Копировал: Доценко
Формат 22
Альбом VIII
Типовой проект 902-2-384 2.5
Инв. № подл. Подп. и дата Взам. инв. № Инв. № дубл. Подп. и дата
20396-08
32

ТМ80.01.00.02

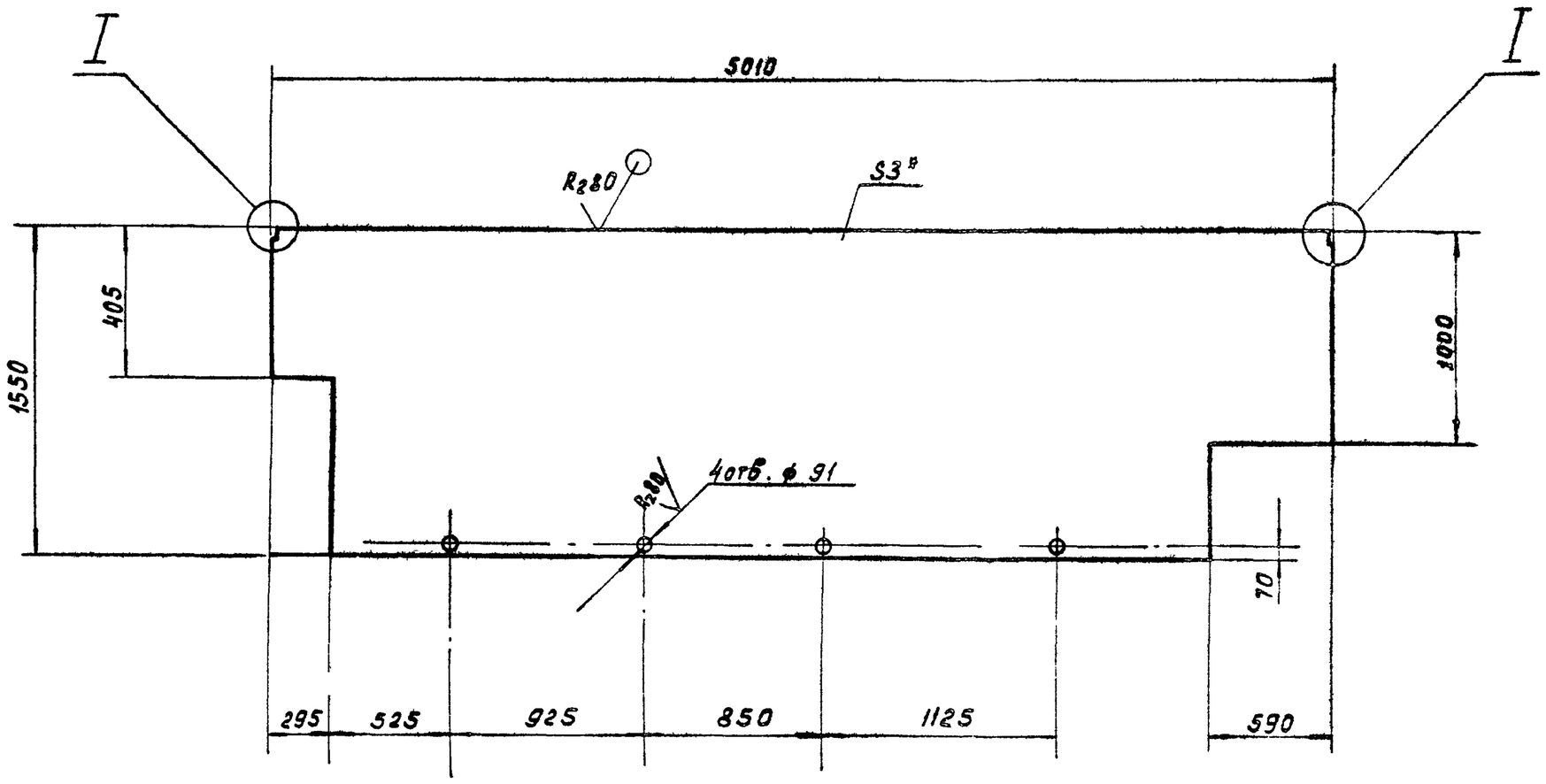

I
М 1:2

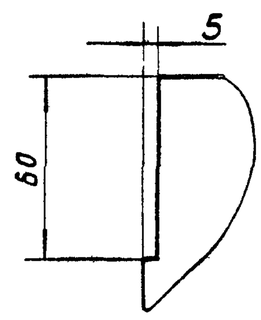

1. Предельные отклонения размеров: отверстий H14, остальных $\pm \frac{IT14}{2}$
2*. Размер для справок

					ТМ80.01.00.02	
Изм.	Лист	№ докум.	Подп.	Дата	Стенка	Лит. И; Масса 167; Масштаб 1:25
Разраб.		Марченко				Лист; Листов 1
Пров.		Семенова			Лист Б-3.0 ГОСТ 19903-74 / Ст.3 ГОСТ 16523-70	Госстрой СССР, Союзводоканалпроект, г. Москва
Т. контр.		Годзишевская				
Гл. инж. пр.		Блоков				
Н. контр.		Целкобикова				
Утв.		Абдеев				

Формат 12

ТМ80.01.00.01

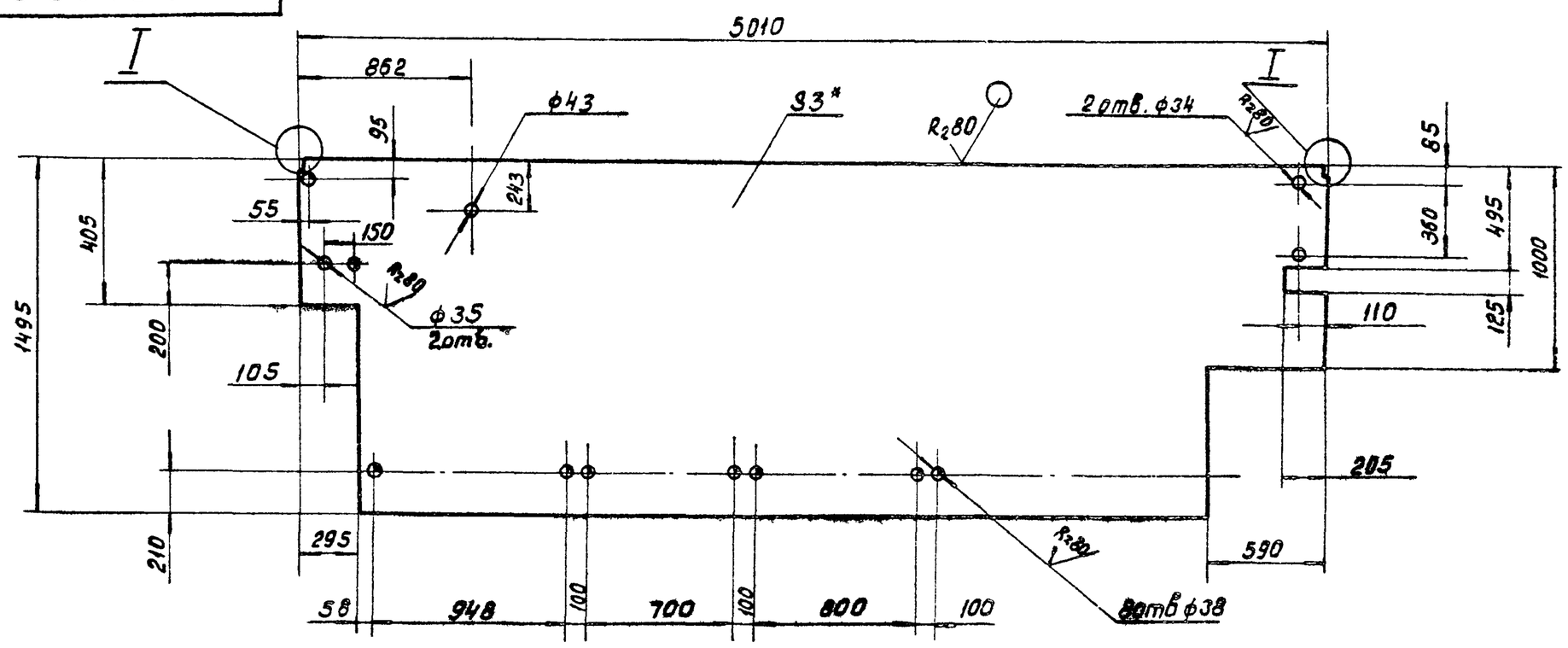

I
М 1:2

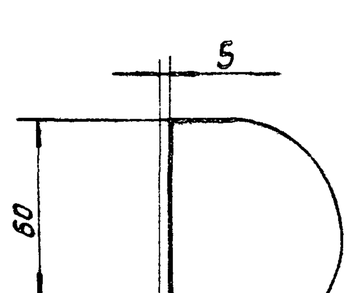

1. Предельные отклонения размеров: отверстий H14, остальных $\pm \frac{IT14}{2}$
2*. Размер для справок.

					ТМ80.01.00.01	
Изм.	Лист	№ докум.	Подпись	Дата	Стенка	Лит. И; Масса 157.4; Масштаб 1:25
Разраб.		Марченко				Лист; Листов 1
Пров.		Семенова			Лист Б-3.0 ГОСТ 19903-74 / Ст ГОСТ 16523-70	Госстрой СССР, Союзводоканалпроект, г. Москва
Т. контр.		Годзишевская				
Гл. инж. пр.		Блоков				
Н. контр.		Целкобикова				
Утв.		Абдеев				

20396-08 33 Формат 12

ТМ 80.01.00.03

R_z80 (√)

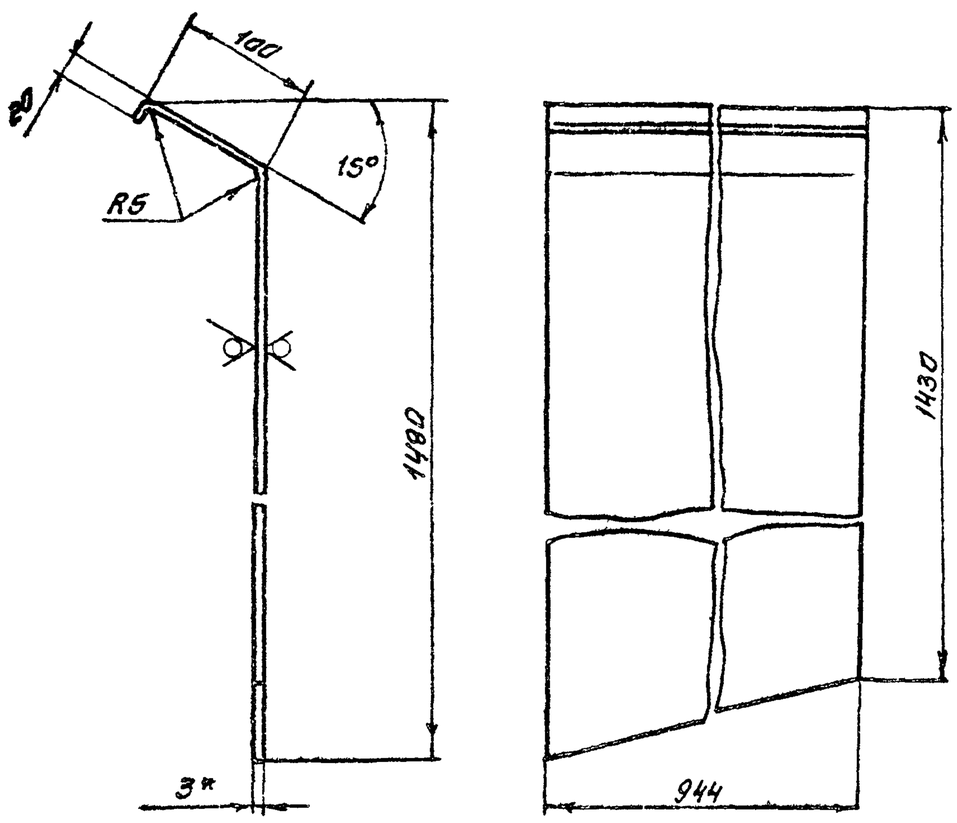

1 Предельные отклонения размеров: $\pm \frac{JT14}{2}$
2. Длина развернутая – 1550 мм
3.* Размер для справок

Изм	Лист	N: докум.	Подпись	Дата
Разраб.	Марченко			
Пров.	Семенова			
Т. контр.	Годзишевская			
Гл. инж. пр.	Блоков			
Н. контр	Целковикова			
Утв	Авдеев			

ТМ 80.01.00.03

Стенка

Лит	Масса	Масштаб
И	34.4	1:5
Лист	Листов 1	

Б-3.0 ГОСТ 19903-74
Лист Ст 3 ГОСТ 16523-70

Госстрой СССР
СОЮЗВОДОКАНАЛПРОЕКТ
г. Москва

Формат 11

ТМ 80.01.00.05

R_z80 (√)

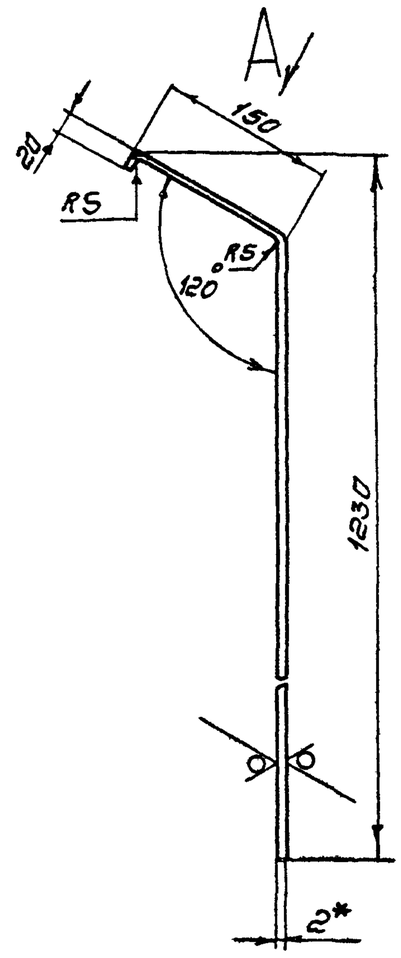

Вид А повернуто

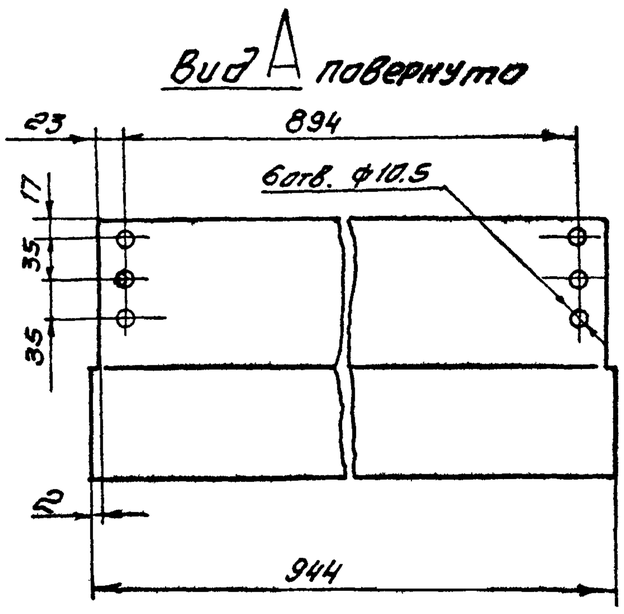

1 Предельные отклонения размеров: отверстий H14, остальных $\pm \frac{JT14}{2}$
2 Длина развернутая – 1302 мм
3.* Размер для справок

Подпись и дата | Инв. № дубл. | Взам. инв. N | Подпись и дата | Инв. N подл.

Изм	Лист	N: докум	Подпись	Дата
Разраб	Марченко			
Пров.	Семенова			
Т. контр	Годзишевская			
Гл. инж. пр	Блоков			
Н. контр	Целковикова			
Утв.	Авдеев			

ТМ 80.01.00.05

Переегородка

Лит.	Масса	Масштаб
И	19.4	1:5
Лист	Листов 1	

Б-2.0 ГОСТ 19903-74
Лист Ст.3 ГОСТ 16523-70

Госстрой СССР
СОЮЗВОДОКАНАЛПРОЕКТ
г. Москва

Формат 11

ТМ 80.01.04.04

ϕ (√)

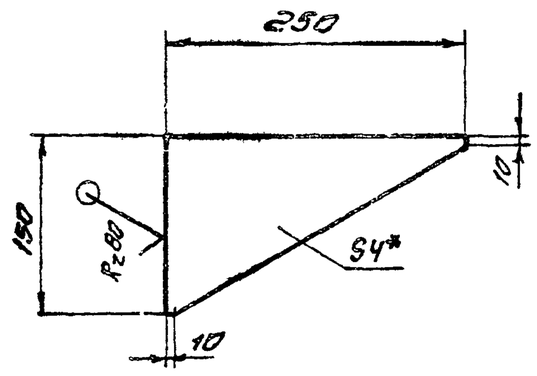

1 Предельные отклонения размеров: $\pm \frac{JT14}{2}$
2* Размер для справок

Изм	Лист	№ докум	Подпись	Дата
Разраб	Марченко			
Пров	Семенова			
Т. контр	Годзишевская			
Гл. инж. пр	Блоков			
Н. контр	Целковикова			
Утв	Авдеев			

ТМ 80.01.01.01

Ребро

Лит.	Масса	Масштаб
И	0.6	1:5
Лист	Листов 1	

Б-4.0 ГОСТ 19903-74
Лист Ст 3 ГОСТ 14 637-79

Госстрой СССР
СОЮЗВОДОКАНАЛПРОЕКТ
г. Москва

Формат 11

ТМ 80.01.01.00 СБ

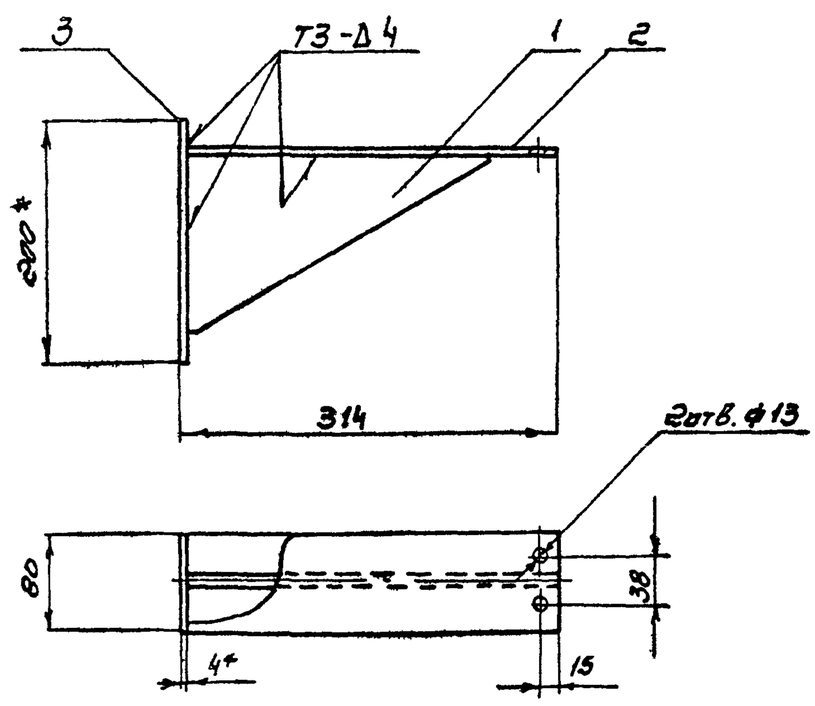

Подпись и дата | Инв. N дубл. | Взам. инв. N | Подпись и дата | Инв. N подл.

1 Предельные отклонения размеров: отверстий H14, остальных $\pm \frac{JT14}{2}$
2. Шероховатость обрабатываемых поверхностей деталей без чертежа – R_z80
3. Сварные швы по ГОСТ 5264-80
4.* Размеры для справок

Изм	Лист	№ докум	Подпись	Дата
Разраб	Марченко			
Пров	Семенова			
Т. контр	Годзишевская			
Гл. инж. пр	Блоков			
Н контр	Целковикова			
Утв	Авдеев			

ТМ 80. 01. 01.00 СБ

Кронштейн
Сборочный чертеж

Лит.	Масса	Масштаб
И	1.9	1:5
Лист	Листов 1	

Госстрой СССР
СОЮЗВОДОКАНАЛПРОЕКТ
г. Москва

Копировал Синицына

Альбом VIII

Типовой проект 902-2-384.85

Инв. № подл. | Подпись и дата | Взам. инв. № | Инв. № дубл. | Подпись и дата

ТМ80.01.00.07

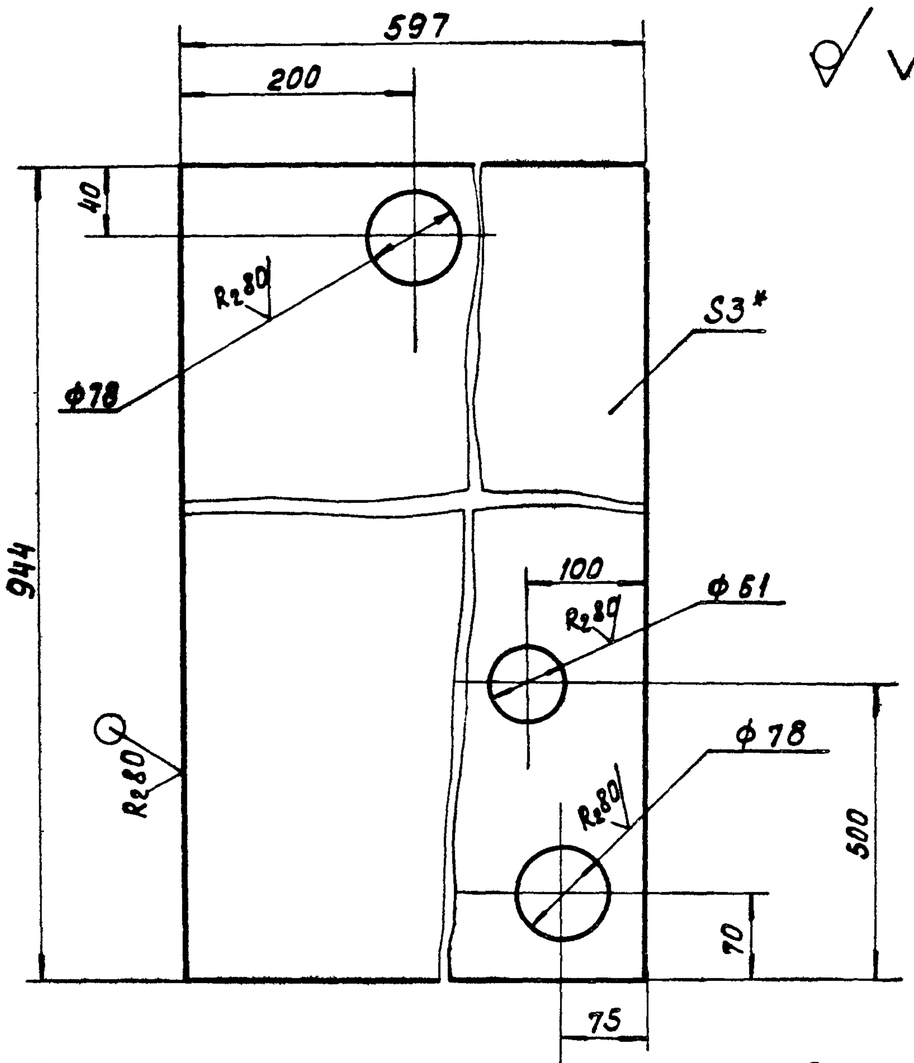

1. Предельные отклонения размеров, отверстий H14 остальных $\pm \frac{IT14}{2}$
2.* Размер для справок

Изм	Лист	№ докум.	Подпись	Дата
Разраб		Марченко		
Пров		Семенова		
Т. контр.		Годзишевская		
Гл инж пр		Блоков		
Н контр		Целковикова		
Утв.		Абдеев		

ТМ80.01.00.07

Дно

Лит	Масса	Масштаб
И	13	1:5
Лист	Листов 1	

Лист Б-3.0 ГОСТ 19903-74 / Ст. 3 ГОСТ 16523-70

Госстрой СССР СОЮЗВОДОКАНАЛПРОЕКТ г. Москва

Формат 11

Инв. № подл. | Подпись и дата | Взам. инв. № | Инв. № дубл. | Подпись и дата

ТМ80.01.00.06

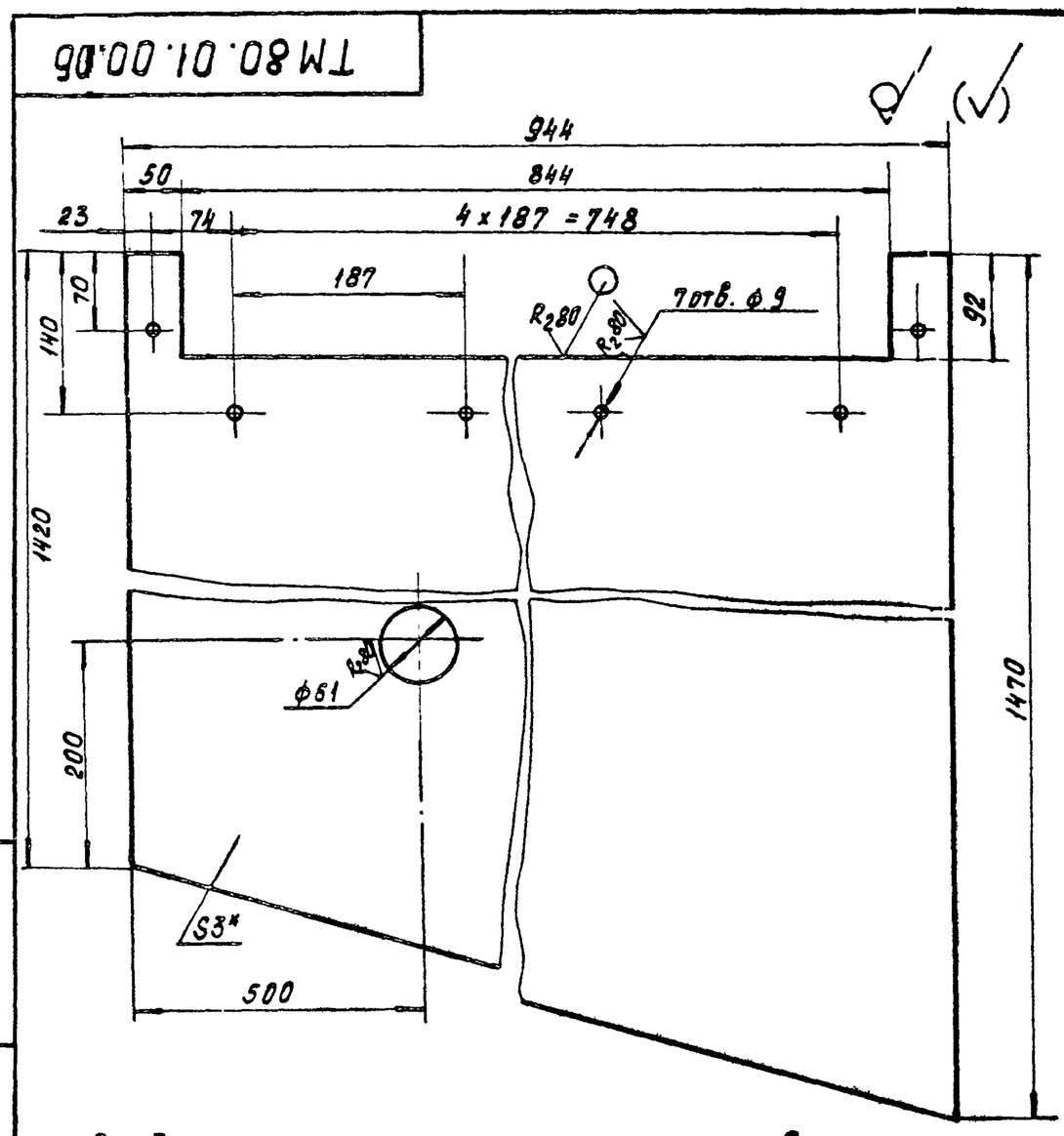

1. Предельные отклонения размеров: отверстий H14, остальных $\pm \frac{IT14}{2}$
2.* Размер для справок

Изм.	Лист	№ докум.	Подпись	Дата
Разра.		Марченко		
Пров		Семенова		
Т. контр.		Годзишевская		
Гл инж пр.		Блоков		
Н контр.		Целковикова		
Утв.		Абдеев		

ТМ80.01.00.06

Стенка

Лит	Масса	Масштаб
И	30	1:5
Лист	Листов 1	

Лист Б-3.0 ГОСТ 19903-74 / Ст. 3 ГОСТ 16523-70

Госстрой СССР СОЮЗВОДОКАНАЛПРОЕКТ г. Москва.

Формат 11

Инв. № подл. | Подпись и дата | Взам. инв. № | Инв. № дубл. | Подпись и дата

ТМ80.01.00.04

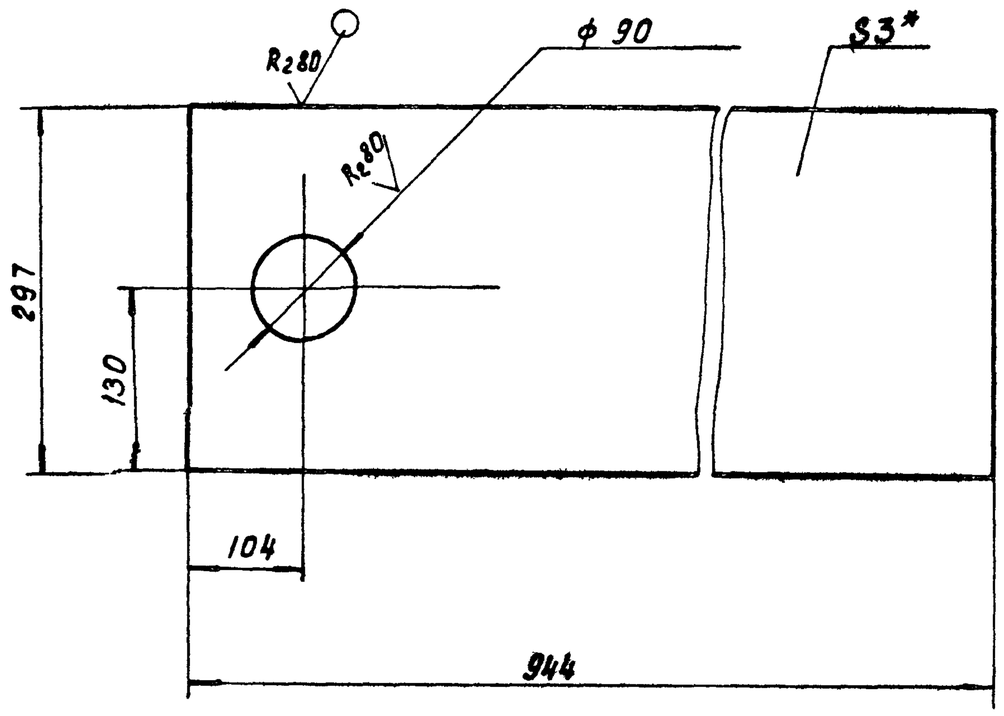

1. Предельные отклонения размеров: отверстий H14, остальных $\pm \frac{IT14}{2}$
2.* Размер для справок.

Изм	Лист	№ докум.	Подпись	Дата
Разраб		Марченко		
Пров.		Семенова		
Т. Контр.		Годзишевская		
Гл инж пр.		Блоков		
Н контр		Целковикова		
Утв.		Абдеев.		

ТМ80.01.00.04

Дно

Лит	Масса	Масштаб
И	65	1:5
Лист	Листов 1	

Лист Б-3.0 ГОСТ 19903-74 / Ст. 3 ГОСТ 16523-70

Госстрой СССР СОЮЗВОДОКАНАЛПРОЕКТ г. Москва.

Формат 11

Инв. № подл. | Подпись и дата | Взам. инв. № | Инв. № дубл. | Подпись и дата

ТМ80.01.00.09

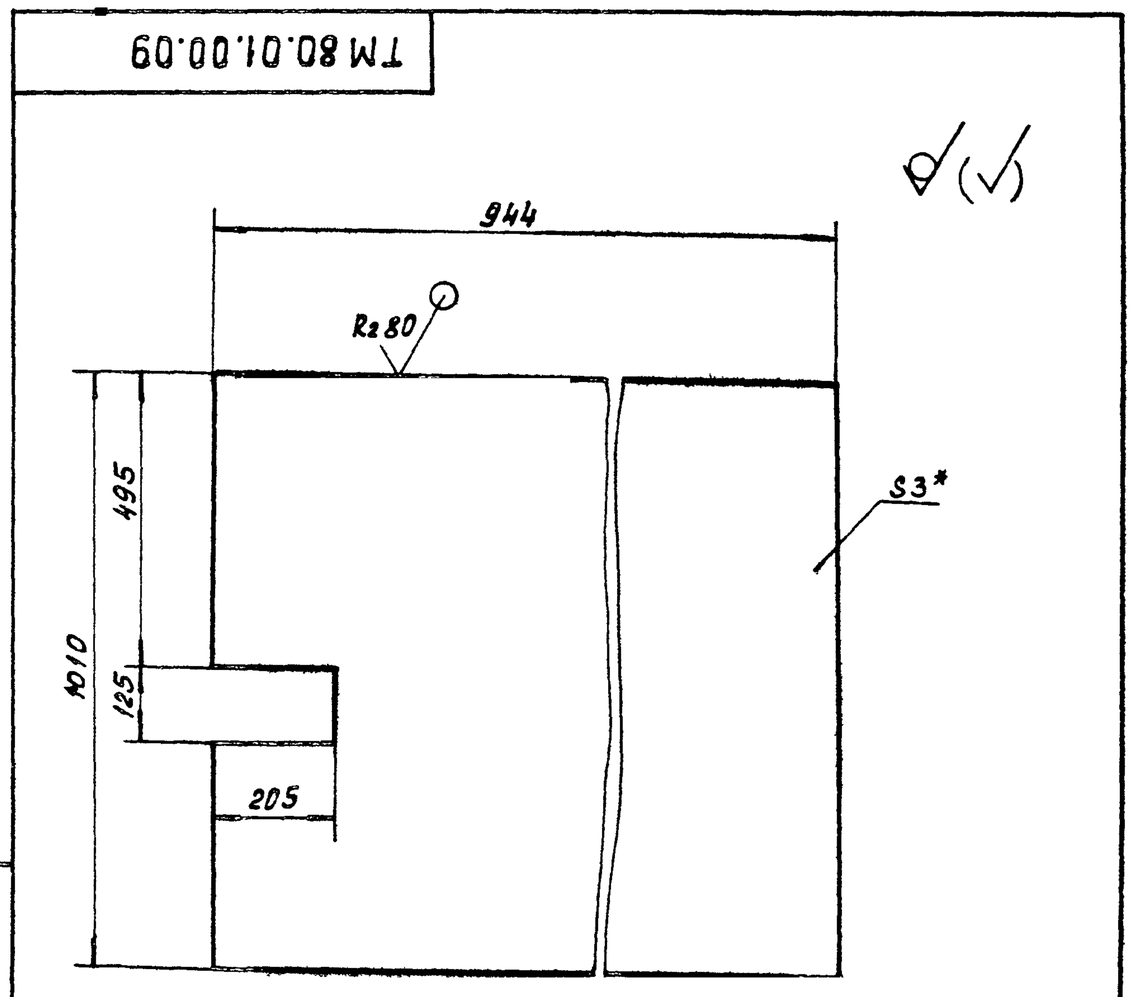

1. Предельные отклонения размеров: $\pm \frac{IT14}{2}$
2.* Размер для справок.

Изм	Лист	№ докум.	Подпись	Дата
Разраб		Марченко		
Провер.		Семенова		
Т контр		Годзишевская		
Гл инж пр		Блоков		
Н контр		Целковикова		
Утв		Абдеев		

ТМ80.01.00.09

Стенка

Лит	Масса	Масштаб
И	22	1:10
Лист	Листов 1	

Лист Б-3.0 ГОСТ 19903-74 / Ст. 3 ГОСТ 16523-70

Госстрой СССР СОЮЗВОДОКАНАЛПРОЕКТ г. Москва

Формат 11

ТМ 80.01.00.12

$R_z 80$ (√)

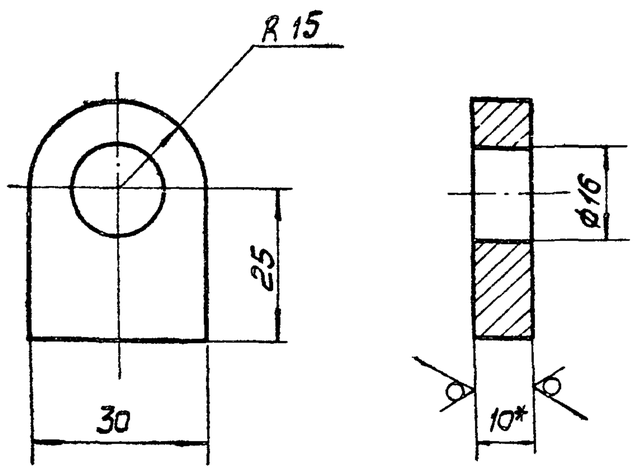

1. Предельные отклонения размеров: отверстий H 14, остальных $\pm \frac{IT14}{2}$
2* Размер для справок

Изм	Лист	N докум	Подпись	Дата	ТМ 80.01.00 12	
Разраб		Марченко			Ушко	Лит: Н; Масса: 0,07; Масшт: 1:1
Пров		Семенова				Лист; Листов 1
Т. контр		Годзишевская				
Глин пр		Блоков			Лист Б-10 о ГОСТ 19903-74 / Ст 3 ГОСТ 14637-79	Госстрой СССР СОЮЗВОДОКАНАЛПРОЕКТ г Москва
Н конт		Целковикова				
Утв		Авдеев				

Формат 11

ТМ 80 01 00 13

$R_z 80$ (√)

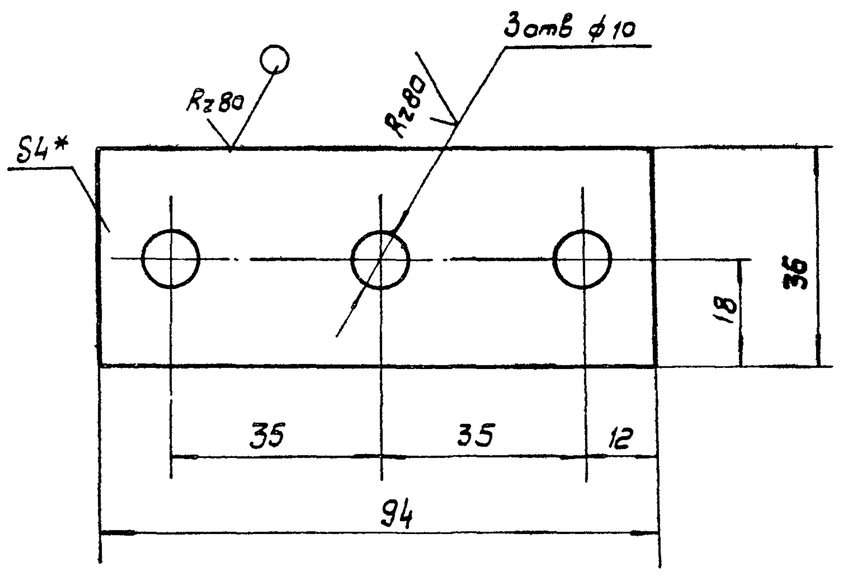

1. Предельные отклонения размеров: отверстий H 14, остальных $\pm \frac{IT14}{2}$
2* Размер для справок

Изм	Лист	N докум	Подпись	Дата	ТМ 80. 01. 00 13	
Разраб		Марченко			Планка	Лит: И; Масса: 0,1; Масштаб: 1:1
Пров		Семенова				Лист; Листов 1
Т. контр		Годзишевская				
Глин пр		Блоков			Лист Б-40 ГОСТ 19903-74 / Ст 3 ГОСТ 14637-79	Госстрой СССР СОЮЗВОДОКАНАЛПРОЕКТ г Москва
Н контр		Целковикова				
Утв		Авдеев				

Формат 11

Инв. № подл. | Подпись и дата | Взам. инв. № | Инв. № дубл. | Подпись и дата

ТМ 80.01.00.11

$R_z 80$ (√)

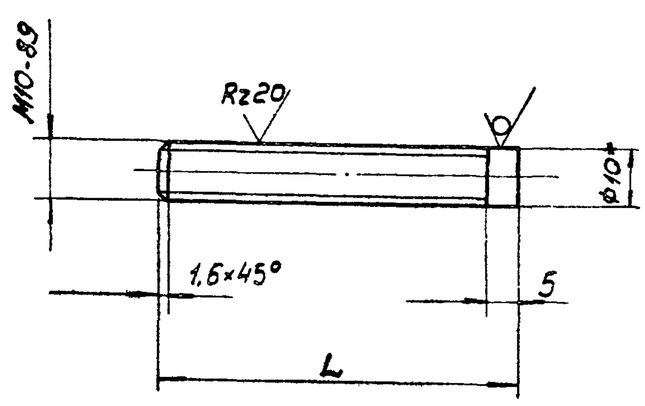

Обозначение	L	Масса кг
ТМ 80.01 00 11	23	0,01
-01	60	0,03

1. Неуказанные предельные отклонения размеров $\pm \frac{IT14}{2}$.
2* Размер для справок.

Изм	Лист	N докум	Подпись	Дата	ТМ 80.01.00.11	
Разраб		Марченко			Шпилька	Лит: И; Масса: См табл; Масшт: 1:1
Провер		Семенова				Лист; Листов 1
Т. контр		Годзишевская				
Гл ин пр		Блоков			Круг 10-В-ГОСТ 2590-71 / Ст 3 ГОСТ 535-79	Госстрой СССР СОЮЗВОДОКАНАЛПРОЕКТ г Москва
Н. контр		Целковикова				
Утв		Авдеев				

Формат 11

ТМ 80.01.00.14

$R_z 80$ (√)

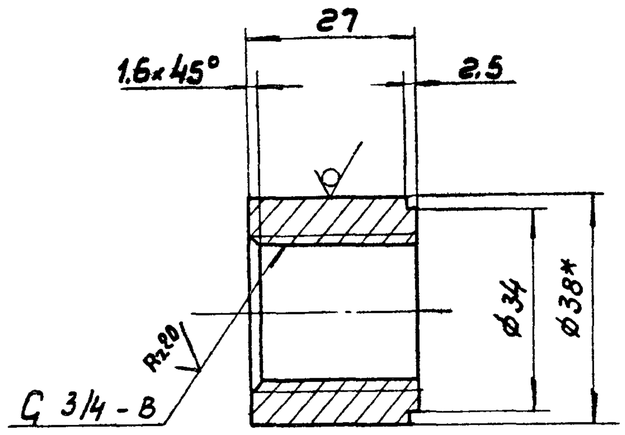

1. Неуказанные предельные отклонения размеров: валов h 14, остальных $\pm \frac{IT14}{2}$.
2* Размер для справок

Изм	Лист	N докум	Подпись	Дата	ТМ 80.01.00 14	
Разраб		Марченко			Бобышка	Лит.: И; Масса: 0.13; Масштаб: 1:1
Пров		Семенова				Лист; Листов 1
Т контр		Годзишевская				
Гл ин пр		Блоков			Круг 38-В-ГОСТ 2590-71 / Ст 3 ГОСТ 535-79	Госстрой СССР СОЮЗВОДОКАНАЛПРОЕКТ г Москва
Н контр		Целковикова				
Утв		Авдеев				

Типовой проект 902-2-384.85 Альбом VIII

Инв.№ подл. | Подпись и дата | Взам. инв.№ | Инв.№ дубл. | Подпись и дата

ТМ80.01.00.08

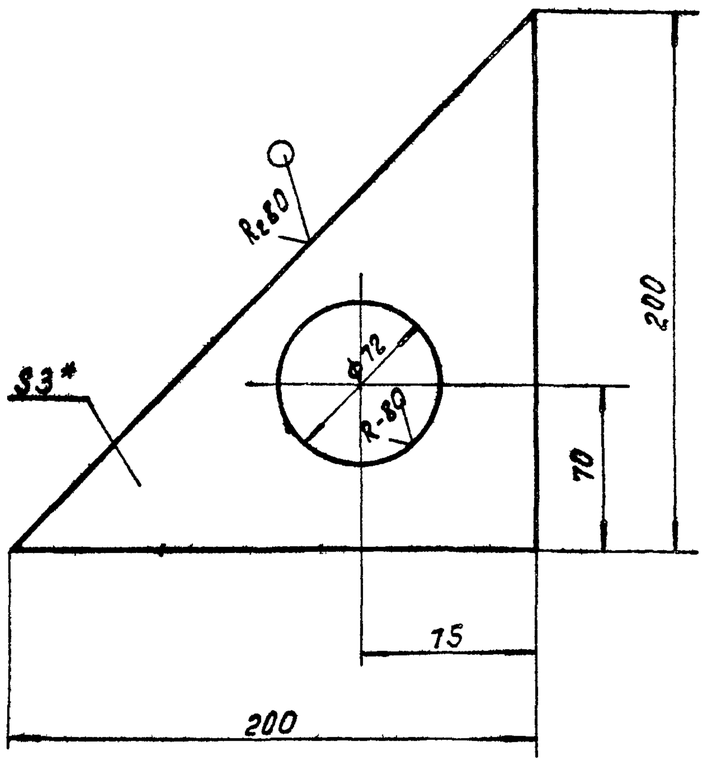

1. Предельные отклонения размеров: отверстий H14. остальных ± IT14/2
2.* Размер для справок.

Изм	Лист	№ докум.	Подпись	Дата	ТМ 80.01.00.08			
Разраб		Марченко			Дно	Лит	Масса	Масштаб
Пров		Семенова				И	0.4	1:2.5
Т контр		Годзишевская				Лист	Листов 1	
Гл инж пр		Блоков			Лист Б-3.0 ГОСТ 19903-74 / Ст.3 ГОСТ 16523-70	Госстрой СССР СОЮЗВОДОКАНАЛПРОЕКТ г. Москва		
Н контр		Целковикова						
Утв		Авдеев						

Формат А1

ТМ80.01.00.15

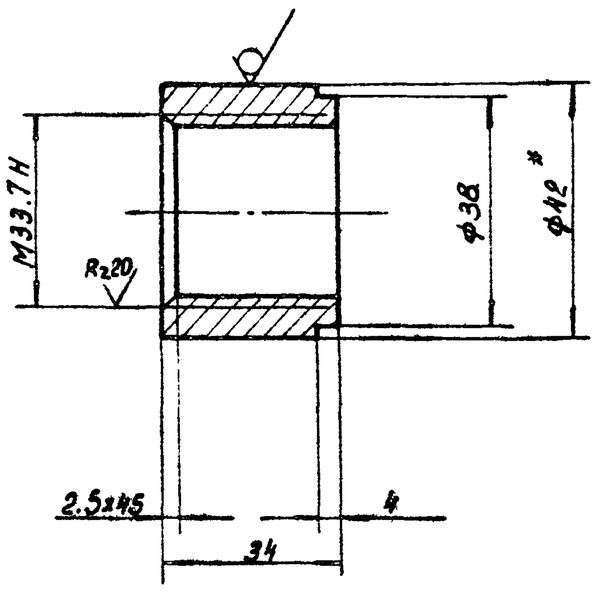

1. Неуказанные предельные отклонения размеров: валов h14. остальных ± IT14/2
2.* Размер для справок.

Изм	Лист	№ докум.	Подпись	Дата	ТМ 80.01.00.15			
Разраб.		Марченко			Бобышка	Лит	Масса	Масштаб
Провер.		Семенова				И	0.2	1:1
Т контр.		Годзишевская				Лист	Листов 1	
Гл инж пр		Блоков			Круг В42 ГОСТ 2590-71 / Ст.3 ГОСТ 535-79	Госстрой СССР СОЮЗВОДОКАНАЛПРОЕКТ г. Москва		
Н.контр.		Целковикова						
Утв.		Авдеев						

Формат А1

ТМ80.01.00.17

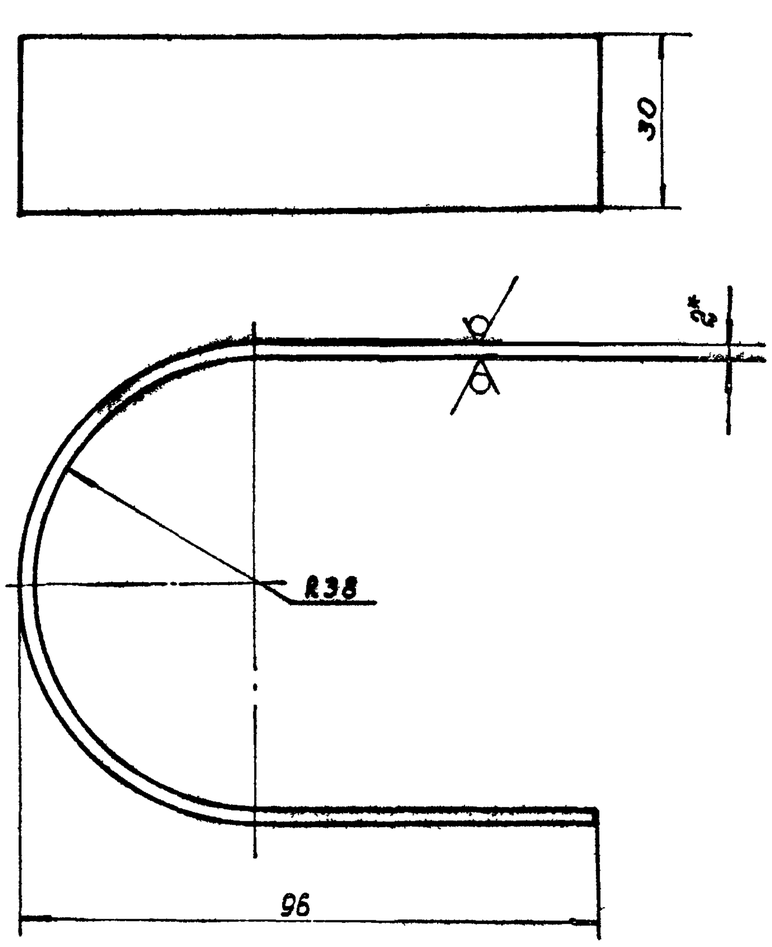

1. Предельные отклонения размеров: ± IT14/2
2. Длина развернутая – 235 мм.
3.* Размер для справок.

Изм	Лист	№ докум	Подпись	Дата	ТМ 80.01.00.17			
Разраб.		Марченко			Хомут	Лит	Масса	Масштаб
Провер		Семенова				И	0.2	1:1
Т контр		Годзишевская				Лист	Листов 1	
Гл. инж.пр		Блоков			Лист Б-2.0 ГОСТ 19903-74 / Ст3 ГОСТ 16523-70	Госстрой СССР СОЮЗВОДОКАНАЛПРОЕКТ г. Москва		
Н. Контр.		Целковикова						
Утв.		Авдеев						

Формат А1

ТМ80.01.00.16

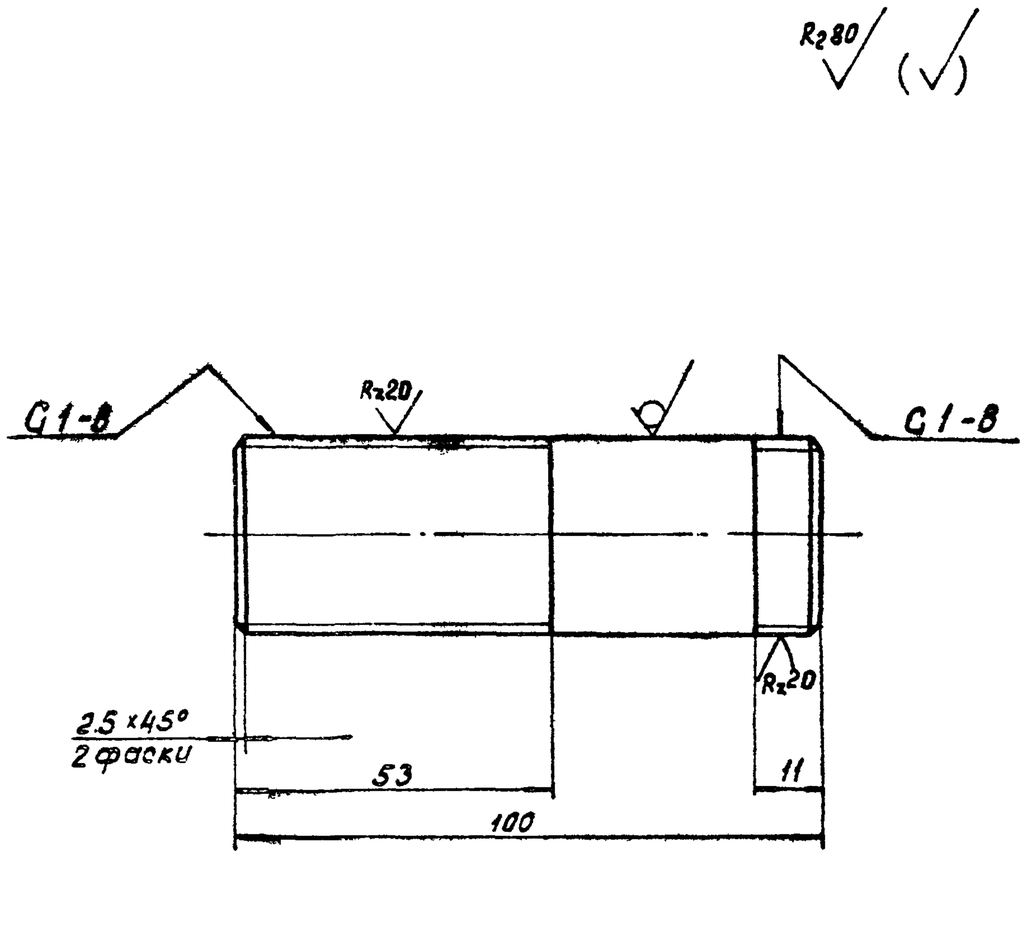

1. Неуказанные предельные отклонения размеров: валов h14, остальных ± IT14/2

Изм	Лист	№ докум.	Подпись	Дата	ТМ 80.01.00.16			
Разраб.		Марченко			Сгон	Лит	Масса	Масштаб
Провер.		Семенова				И	0.12	1:1
Т контр		Годзишевская				Лист	Листов 1	
Гл. инж.пр		Блоков			Труба 25х3.2 ГОСТ 3262-75	Госстрой СССР СОЮЗВОДОКАНАЛПРОЕКТ г. Москва		
Н контр		Целковикова						
Утв.		Авдеев						

Формат А1

ТМ 80.01.00 22

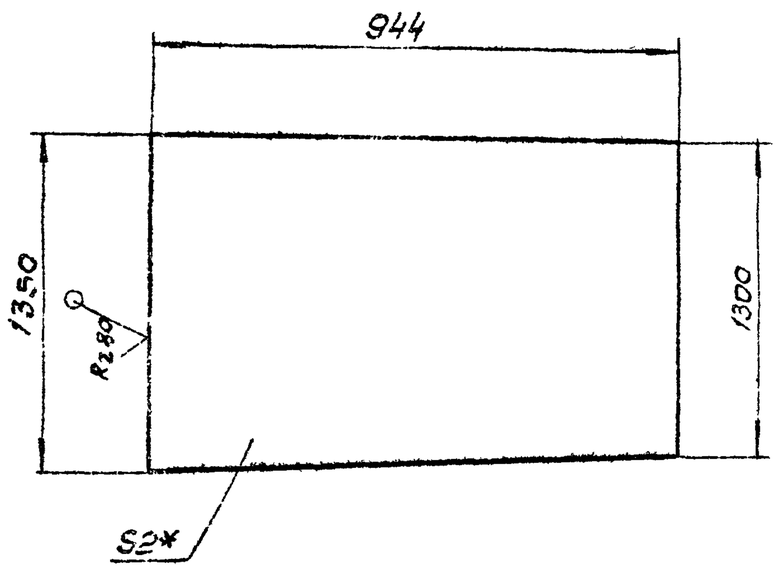

1. Предельные отклонения размеров $\pm \frac{JT14}{2}$

2* Размер для справок

Изм	Лист	N докум	Подпись	Дата
Разраб		Марченко		
Пров		Семенова		
Т контр		Годзишевская		
Гл инж пр		Блоков		
Н контр		Целковикова		
Утв		Авдеев		

ТМ 80.01.00 22

Перегородка

Лит	Масса	Листов
И	20,6	1:25

Лист | Листов 1

Лист Б-20 ГОСТ 19903-74 / Ст 3 ГОСТ 16523-70

Госстрой СССР СОЮЗВОДОКАНАЛПРОЕКТ г. Москва

Формат 11

ТМ 80.01.00 21

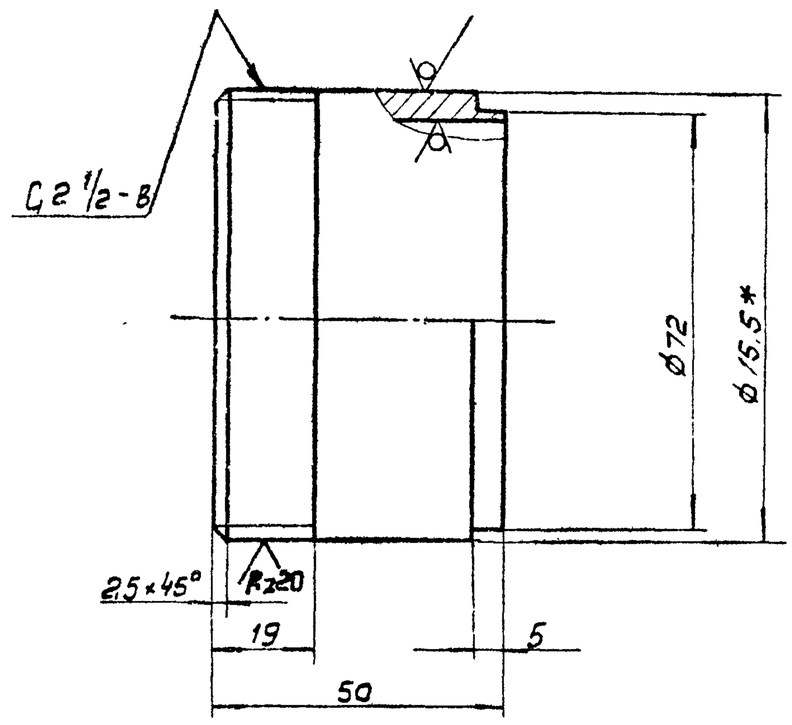

1. Неуказанные предельные отклонения размеров. валов h14, остальных $\pm \frac{JT14}{2}$

2* Размер для справок,

Изм	Лист	N докум	Подпись	Дата
Разраб		Марченко		
Пров		Семенова		
Т контр		Годзишевская		
Гл ин пр		Блоков		
Н контр		Целковикова		
Утв		Авдеев		

ТМ 80.01.00 21

Бобышка

Лит	Масса	Масштаб
И	0,2	1:1

Лист | Листов 1

Труба 65×3,2 ГОСТ 3262-75

Госстрой СССР СОЮЗВОДОКАНАЛПРОЕКТ г. Москва

Формат 11

ТМ 80.01.00 18

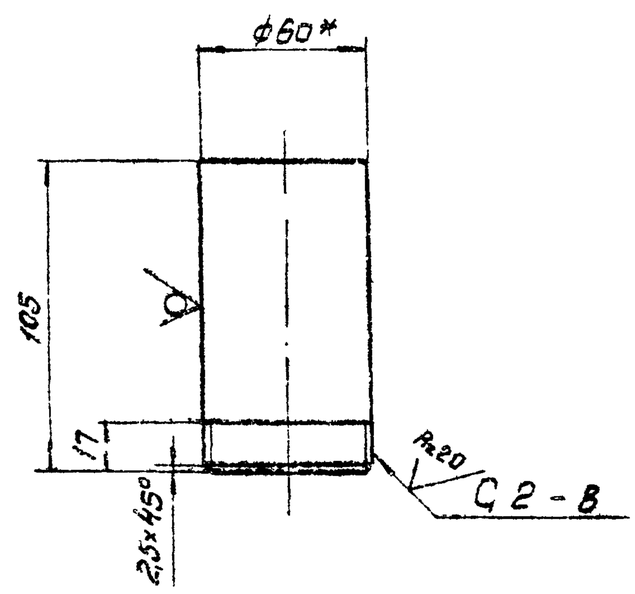

1. Неуказанные предельные отклонения размеров: $\pm \frac{JT14}{2}$

2* Размер для справок.

Изм	Лист	N докум	Подп	Дата
Разраб		Марченко		
Пров		Семенова		
Т конт		Годзишевская		
Гл ин пр		Блоков		
Н контр		Целковикова		
Утв		Авдеев		

ТМ 80.01.00 18

Патрубок

Лит	Масса	Масштаб
И	0,43	1:2

Лист | Листов 1

Труба 50×3 ГОСТ 3262-75

Госстрой СССР СОЮЗВОДОКАНАЛПРОЕКТ г. Москва

Формат 11

ТМ 80.01.00 19

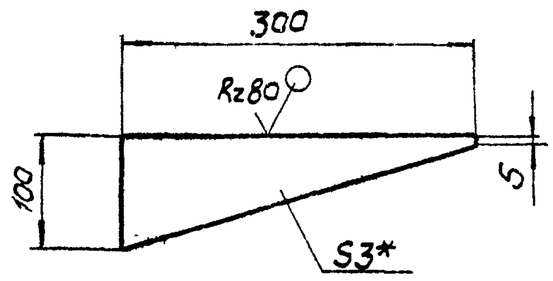

1. Предельные отклонения размеров: $\frac{JT14}{2}$

2* Размер для справок

Изм	Лист	N докум	Подп	Дата
Разраб		Марченко		
Пров		Семенова		
Т контр		Годзишевская		
Гл инж пр		Блоков		
Н контр		Целковикова		
Утв		Авдеев		

ТМ 80.01.00 19

Косынка

Лит	Масса	Масштаб
И	0,35	1:5

Лист | Листов 1

Лист Б-3,0 ГОСТ 19903-74 / Ст 3 ГОСТ 16523-70

Госстрой СССР СОЮЗВОДОКАНАЛПРОЕКТ г. Москва

Формат 11

Подпись и дата | Инв N дубл | Взам инв N | Подпись и дата | Инв N подл

ТМ 80. 02.00. 00 СБ

Альбом VIII

Типовой проект 902-2-384.85

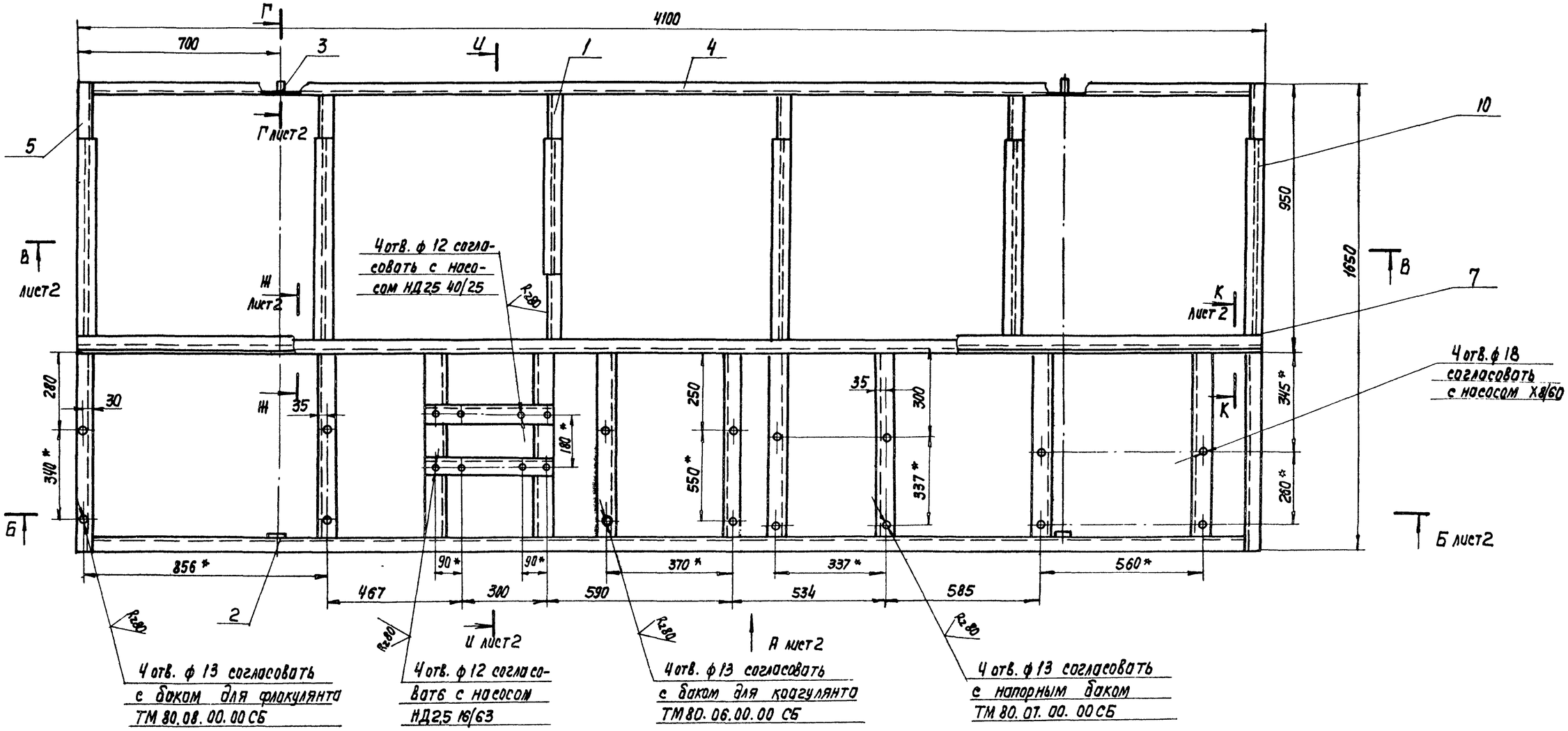

1. Предельные отклонения размеров: отв. Н14, остальных $\pm \frac{IT14}{2}$.
2. Сварные швы - по ГОСТ 5264-80.
3. * Размеры для справок.

Изм. Лист	N докум.	Подп.	Дата	ТМ80 02.00.00 СБ	
Разраб.	Дудинская			Рама сварочный чертеж.	Лит. М / Масса 235 / Масштаб 1:10
Пров.	Целовальникова				Лист 1 Листов 2
Т. Контр.	Гайшшевская				Госстрой СССР Союзводоканалпроект г. Москва
Н. контр.	Блохов				
Н. контр.	Семенова				
Утв.	Исаев				

Инв. N подл. | Подп. и дата | Взам. инв. N | Инв. N дубл. | Подп. и дата

20396-08

Формат А2

Альбом VIII

Типовой проект 902-2-384.85

Вид А

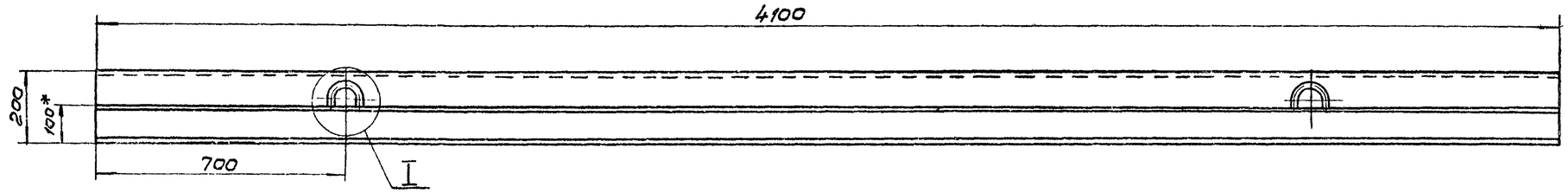

Б-Б

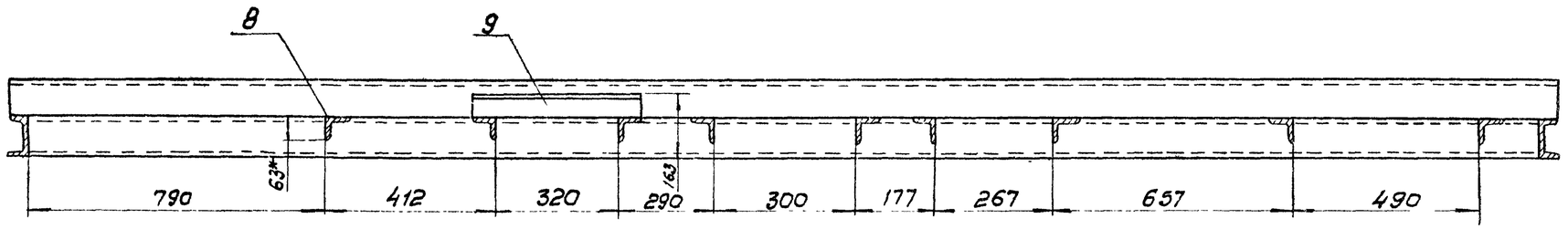

В-В

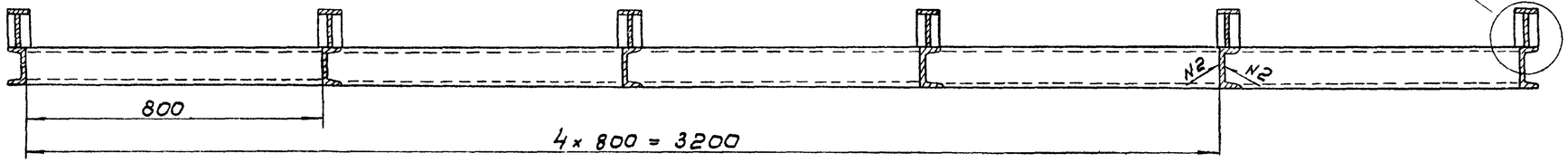

К-К / М1:5 повернуто, лист 1

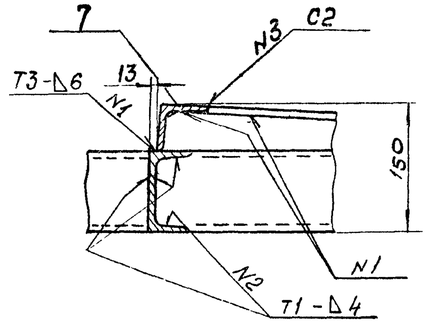

II / М1:2

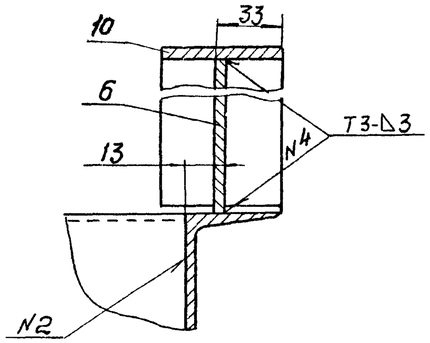

И-И

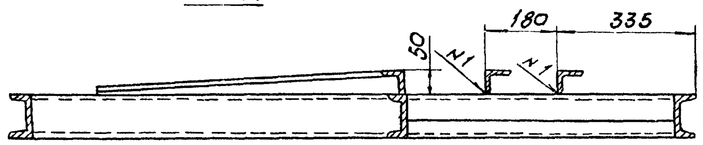

I / М1:5

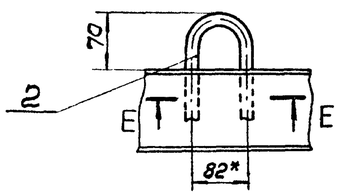

Е-Е / М1:2

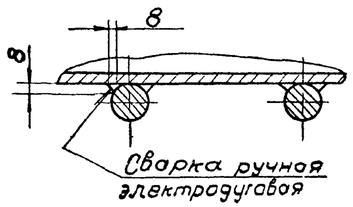

Г-Г / М1:5 лист 1

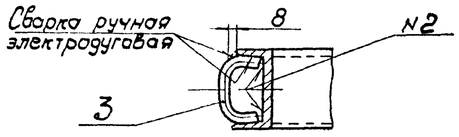

Ж-Ж / М1:5 повернуто, лист 1

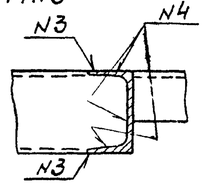

Изм	Лист	N докум	Подп.	Дата
Разраб		Дубинская		
Пров		Целковикова		
Т.контр.		Годзишевская		
Гл.инж.пр		Блоков		
Н.контр		Семенова		
Утв.		Авдеев		

ТМ 80.02.00.00 С6

Рама

Сборочный чертеж.

Лит	Масса	Масштаб
И	—	1:10

Лист 2 Листов

Госстрой СССР

СОЮЗВОДОКАНАЛПРОЕКТ

г. Москва

Формат 22

Инв. N подл. | Подп. и дата | Взам. инв. N | Инв. N дубл. | Подп. и дата

20396-08

40

39

Типовой проект 902-2-384.85 Альбом VIII

Инв.№ подл. | Подп. и дата | Взам. инв.№ | Инв.№ дубл. | Подп. и дата

ТМ80.02.00.03

Rz80 (√)

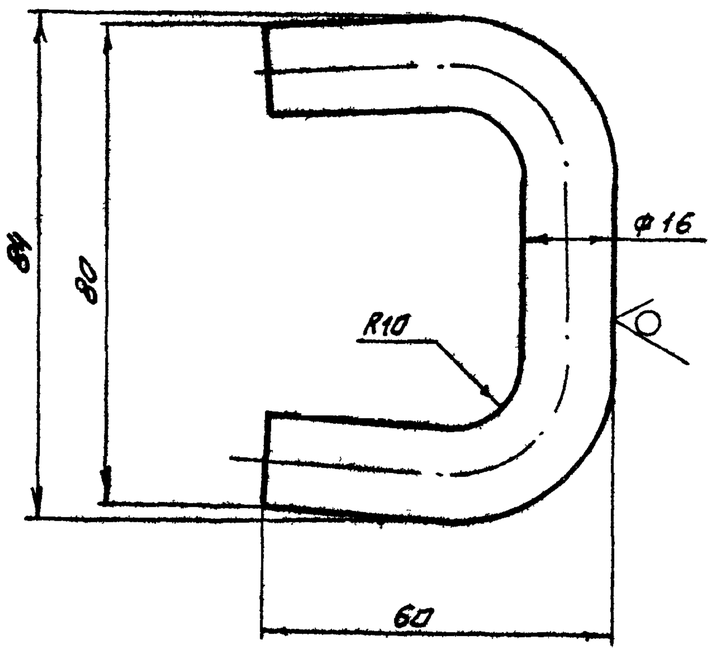

1. Предельные отклонения размеров: ± JT14/2
2. Длина развернутая ~ 154мм
3* Размер для справок

Изм	Лист	№ докум.	Подп.	Дата	ТМ80.02.0003			
Разраб		Марченко			Петля	Лит	Масса	Масштаб
Пров.		Семенова				И	0,2	1:1
Т.контр		Годзишевская				Лист	Листов 1	
Гл.инж.пр		Блоков			Круг 16-В-ГОСТ 2590-71 / Ст.3 ГОСТ 535-79	Госстрой СССР СОЮЗВОДОКАНАЛПРОЕКТ г.Москва		
Н.контр		Блоков						
Утв		Авдеев						

Формат А1

ТМ80.02.00.02

Rz80 (√)

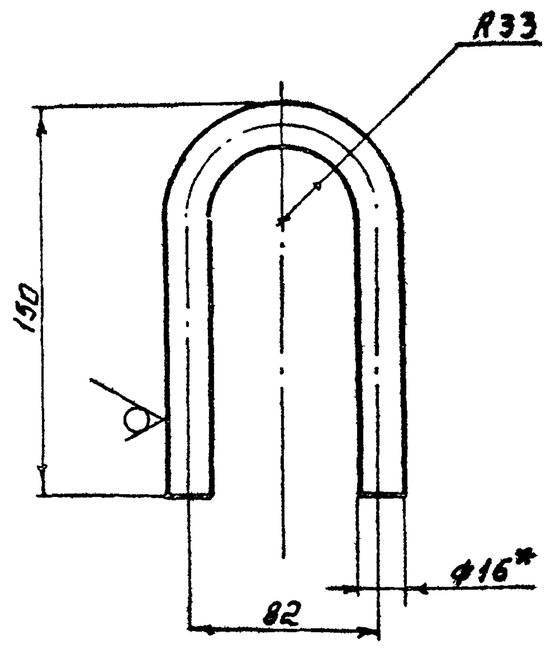

1. Предельные отклонения размеров: ± JT14/2
2. Длина развернутая ~ 320мм.
3* Размер для справок

Изм	Лист	№ докум.	Подп.	Дата	ТМ80.02.0002			
Разраб		Марченко			Петля	Лит.	Масса	Масштаб
Пров		Семенова				И	0.4	1:2
Т.контр		Годзишевская				Лист	Листов 1	
Гл.инж.пр		Блоков			Круг 16-В-ГОСТ 2590-71 / Ст3 ГОСТ 535-79	Госстрой СССР СОЮЗВОДОКАНАЛПРОЕКТ г.Москва		
Н.контр		Блоков						
Утв.		Авдеев						

Формат А1

ТМ80.02.00.06

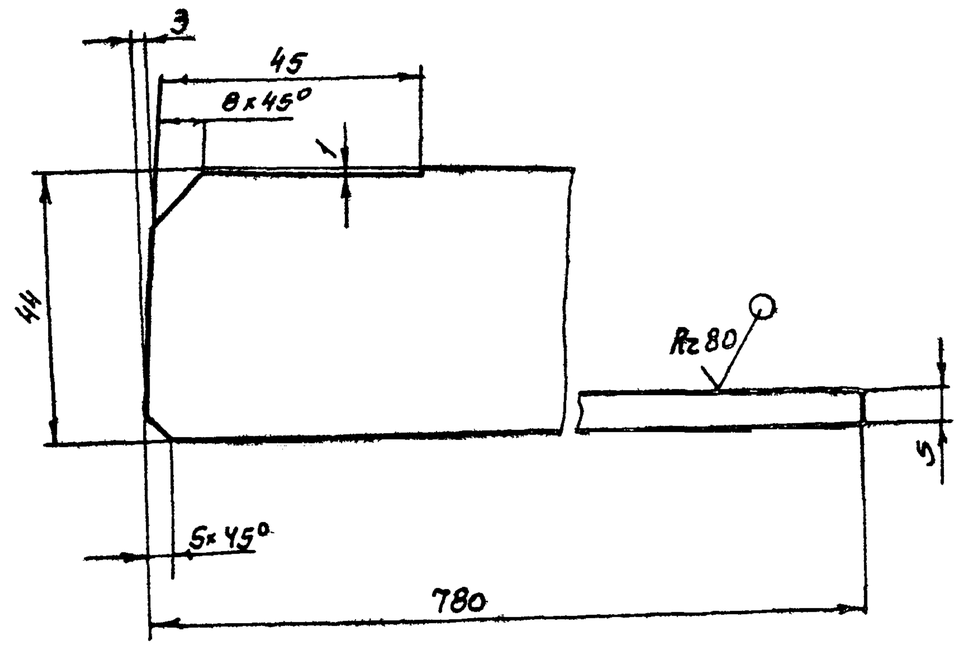

1. Предельные отклонения размеров: ± JT14/2
2* Размер для справок

Изм	Лист	№ докум.	Подп.	Дата	ТМ80.02.0006			
Разр		Марченко			Косынка	Лит	Масса	Масштаб
Пров		Семенова				И	0,6	1:2
Т.контр		Годзишевская				Лист	Листов 1	
Гл.инжпр		Блоков			Лист Б-4,0 ГОСТ 19903-74 / Ст3 ГОСТ 14637-79	Госстрой СССР СОЮЗВОДОКАНАЛПРОЕКТ г.Москва		
Н.контр		Блоков						
Утв		Авдеев						

Формат А1

ТМ80.02.00.01

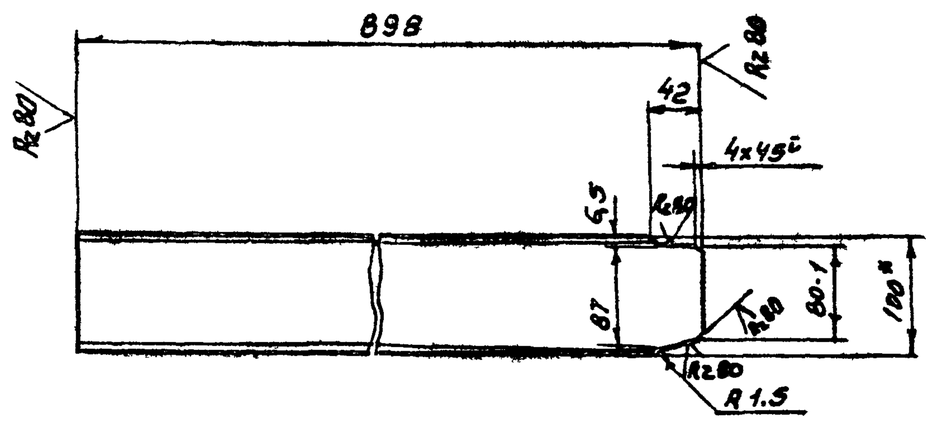

1. Предельные отклонения размеров: ± JT14/2
2* Размер для справок

Изм	Лист	№ докум.	Подп.	Дата	ТМ80.02.0001			
Разраб		Марченко			Переkладина	Лит	Масса	Масштаб
Провер.		Семенова				И	7,7	1:5
Т.контр		Годзишевская				Лист	Листов 1	
Гл.инжпр		Блоков			Швеллер 10 ГОСТ 8240-72 / Ст.3 ГОСТ 535-79	Госстрой СССР СОЮЗВОДОКАНАЛПРОЕКТ г.Москва		
Н.контр		Блоков						
Утв		Авдеев						

Копировал Синицына

ТМ 80.03.00.00 СБ

Типовой проект 902-2-384.85 Альбом VIII

Инв.№ подл. | Подп. и дата | Взам. инв.№ | Инв.№ дубл. | Подп. и дата

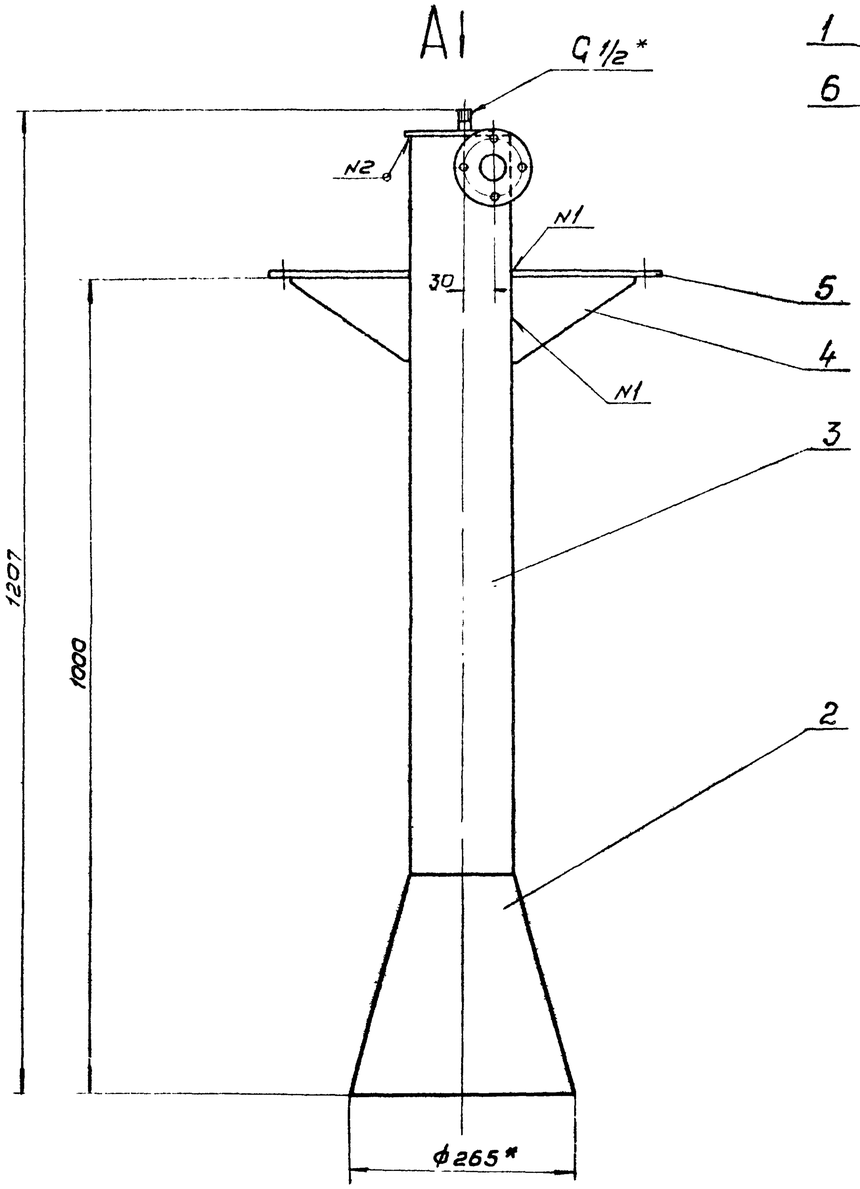

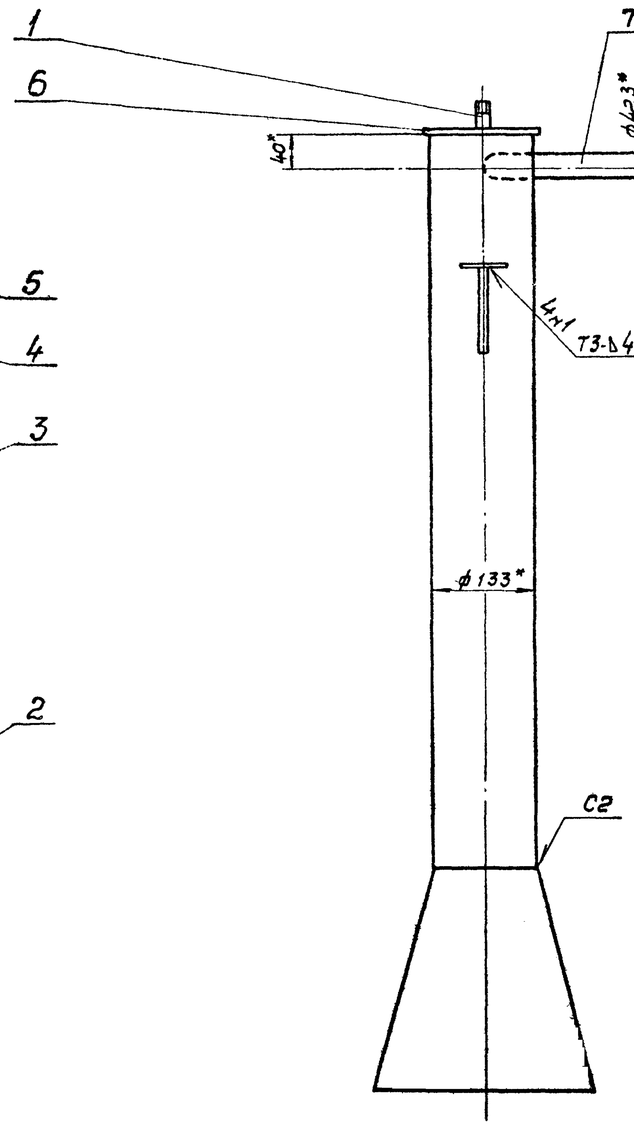

Вид А

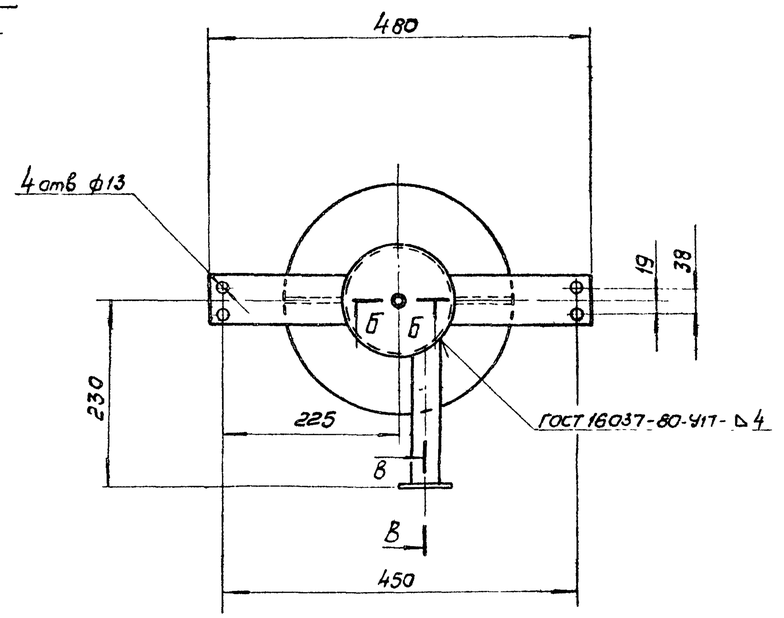

1. Предельные отклонения размеров: отверстий - Н14, остальных $\pm \frac{IT14}{2}$
2. Сварные швы по ГОСТ 5264-80.
3. Покрытие: три слоя эмали ХС-710 и три слоя лака ХС-76 по двум слоям грунта ХС-010, ГОСТ 9355-81.
4* Размеры для справок.

Б - Б
М1:1

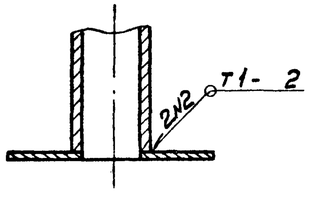

В - В
М1:1

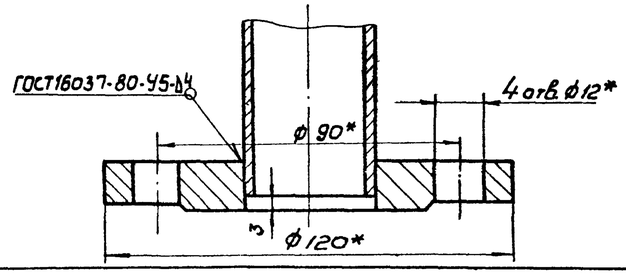

Изм.	Лист	№ докум.	Подп.	Дата	ТМ80.03.00.00 СБ		
Разраб.		Марченко			Смеситель	Лит	Масса	Масшт
Пров.		Семенова				И	9,7	1:5
Т.контр.		Годзишевский			Сборочный чертеж.	Лист	Листов 1	
Гл.инж.пр.		Блохов				Госстрой СССР		
Н.контр.		Блохов				СОЮЗВОДОКАНАЛПРОЕКТ г. Москва		
Утв.		Авдеев						

Формат А2

ТМ 80.03.00.02

Альбом VIII

Типовой проект 902-2-384.85

Инв. № подл. | Подпись. дата | Взам. инв. № | Инв. № дубл. | Подпись.

Развертка

М 1:5

Rz 80

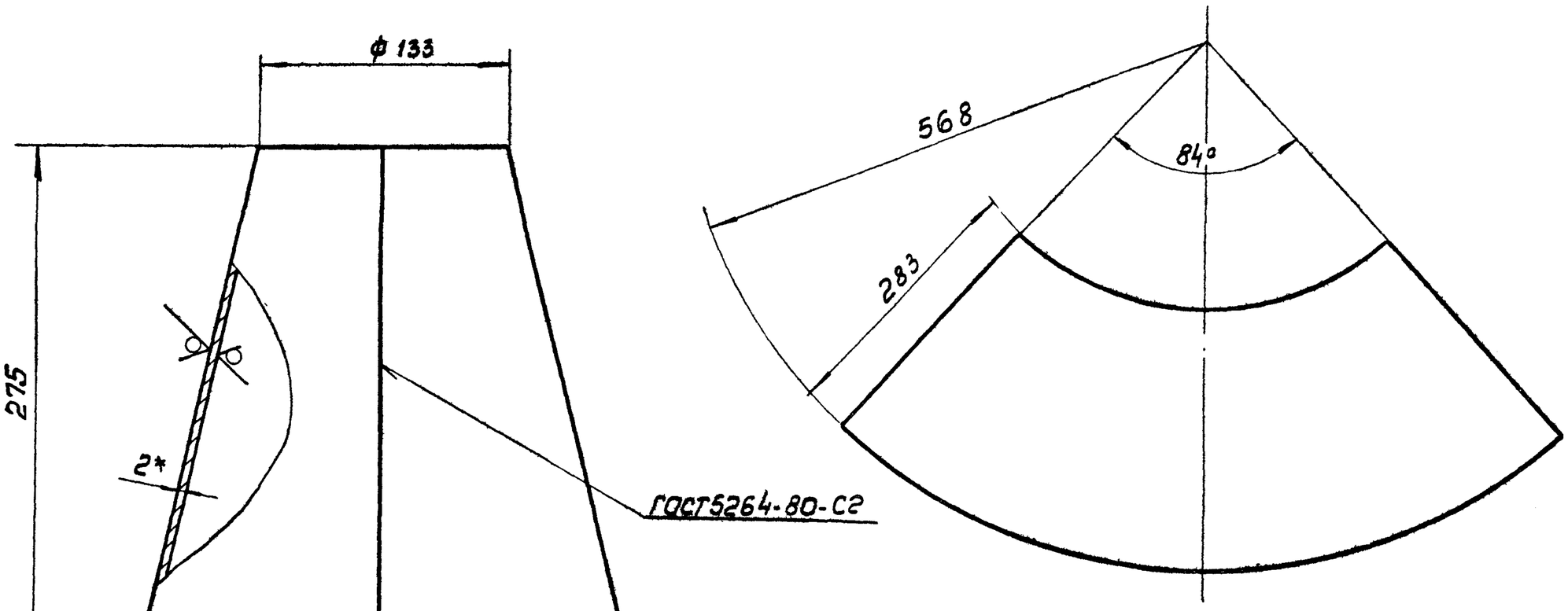

1. Предельные отклонения размеров: $\pm \frac{JT14}{2}$

2.* Размер для справок.

					ТМ 80.03.00.02	
Изм	Лист	№ докумен	Подпись	Дата		
Разраб		Марченко			Конус	Лит: И; Масса: 2.5; Масшт.: 1:2.5
Провер		Семенова				Лист; Листов 1
Т.контр		Годзишевская			Труба Б-2,0 ГОСТ 19903-74 / Ст.3 ГОСТ 16523-70	Госстрой СССР СОЮЗВОДОКАНАЛПРОЕКТ г. Москва
Гл.ин.пр		Блоков				
Н.контр		Блоков				
Утв.		Авдеев				

Формат А2

ТМ 80.03.00.03

Rz 80 (√)

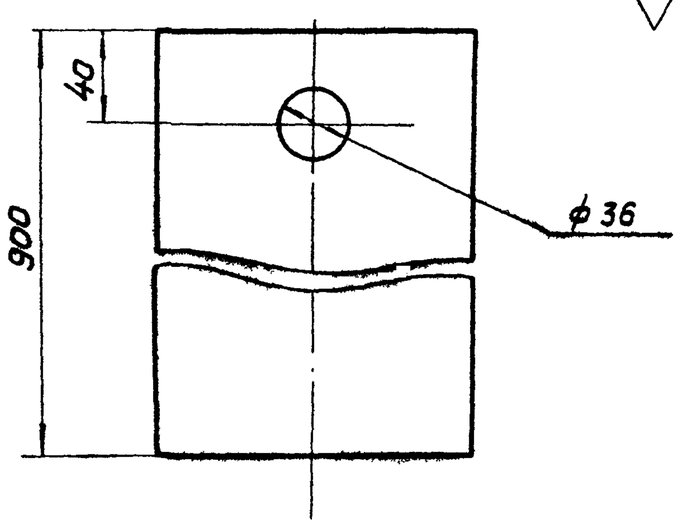

1. Предельные отклонения размеров отверстий H14, остальных $\pm \frac{JT14}{2}$

2* Размеры для справок.

					ТМ 80.03.00.03	
Изм	Лист	N докум	Подпись	Дата		
Разраб		Марченко			Цилиндр	Лит: И; Масса: 2,0; Масшт: 1:2,5
Пров		Семенова				Лист; Листов 1
Т.конт		Годзишевская			Труба 133×3,2 ГОСТ 10704-76 / Ст.3 ГОСТ 10705-80	Госстрой СССР СОЮЗВОДОКАНАЛПРОЕКТ г. Москва
Гл.ин.пр		Блоков				
Н.конт		Блоков				
Утв.		Авдеев				

Формат А2

ТМ 80.03.00.01

Rz 80 (√)

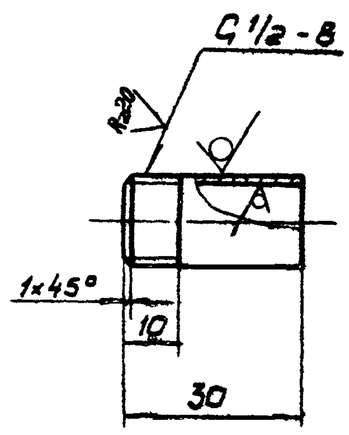

Предельные отклонения размеров: $\pm \frac{JT14}{2}$

					ТМ 80.03.00.01	
Изм	Лист	N докум	Подпись	Дата		
Разраб		Марченко			Патрубок	Лит: И; Масса: 0,04; Масшт: 1:1
Провер		Семенова				Лист; Листов 1
Т контр		Годзишевская			Труба 15×2,5 ГОСТ 3262-75	Госстрой СССР СОЮЗВОДОКАНАЛПРОЕКТ г. Москва
Гл инж пр		Блоков				
Н контр		Блоков				
Утв		Авдеев				

ТМ 80.03.00.06

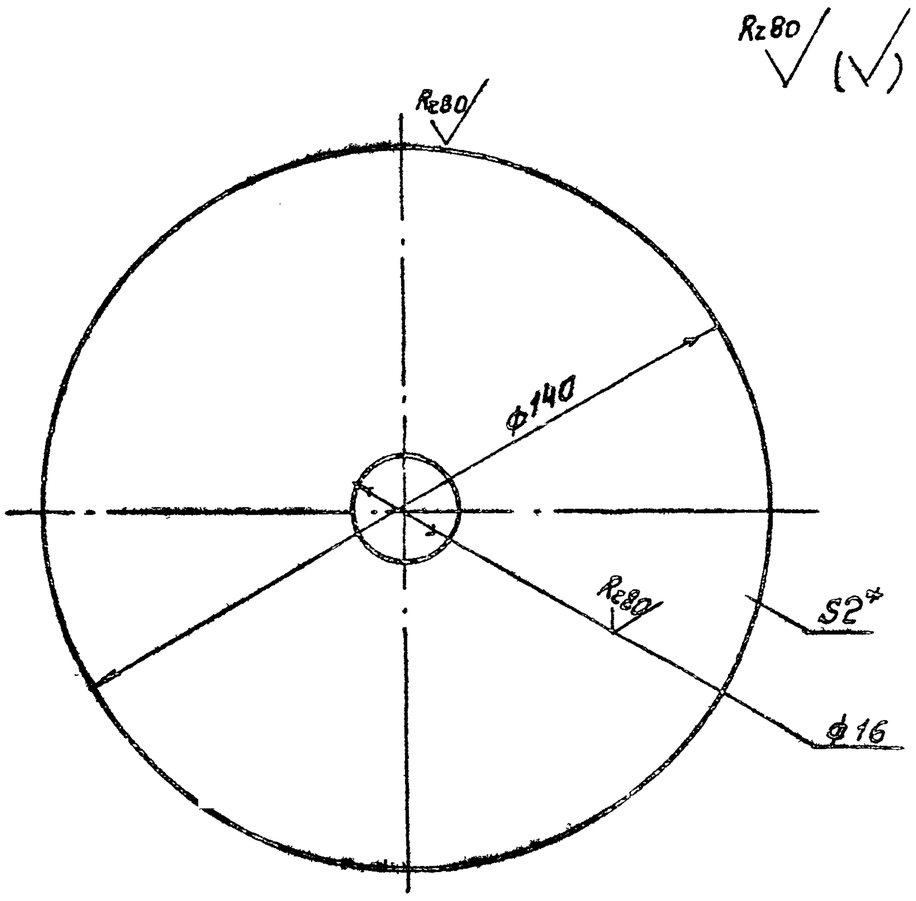

1. Предельные отклонения размеров: $\pm \frac{IT14}{2}$
2* Размер для справок

Изм.	Лист	N докум.	Подп.	Дата
Разраб.		Марченко		
Пров.		Семенова		
Т. контр.		Годзишевская		
Гл. инж. пр.		Блоков		
Н. контр.		Блоков		
Утв.		Авдеев		

ТМ 80.03.00.06

Днo

Лит	Масса	Масштаб
И	0.2	1:2
Лист	Листов	

Лист Б-2.0 ГОСТ 19903-74 / Ст3 ГОСТ 16523-70

Госстрой СССР СОЮЗВОДОКАНАЛПРОЕКТ г. Москва

Формат А1

ТМ 80.03.00.07

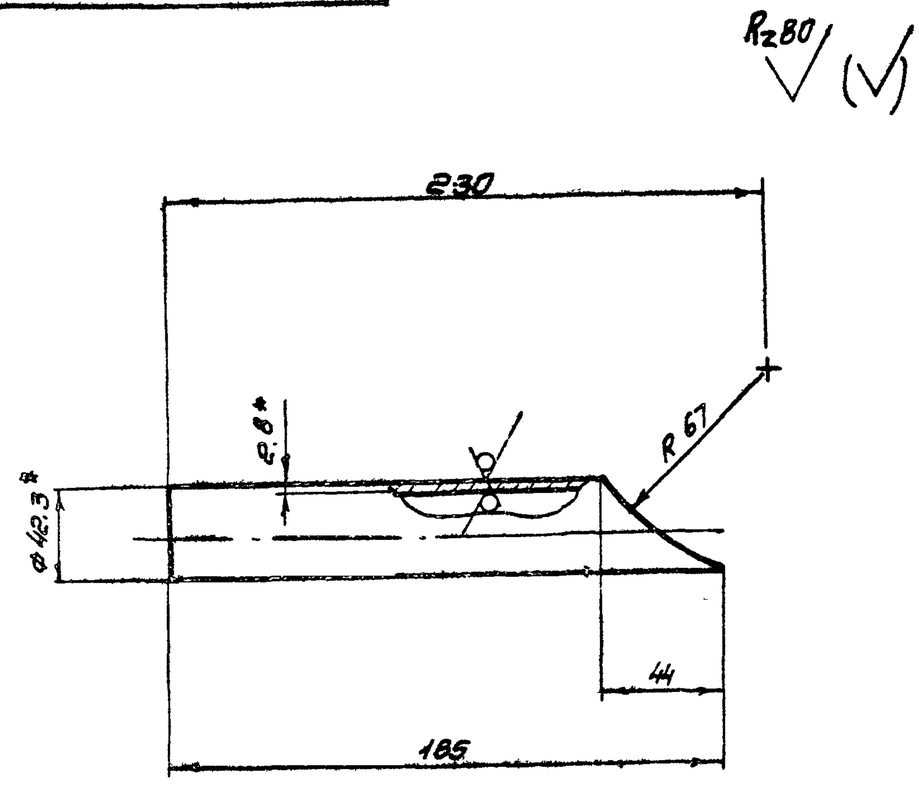

1. Предельные отклонения размеров: $\pm \frac{IT14}{2}$
2* Размеры для справок

Изм.	Лист	N докум.	Подп.	Дата
Разраб.		Марченко		
Пров.		Семенова		
Т. контр.		Годзишевская		
Гл. инж. пр.		Блоков		
Н. контр.		Блоков		
Утв.		Авдеев		

ТМ 80.03.00 07

Патрубок

Лит	Масса	Масштаб
И	0.5	1:2
Лист	Листов 1	

Труба 32×2,8 ГОСТ 3269-75

Госстрой СССР СОЮЗВОДОКАНАЛПРОЕКТ г. Москва

Формат А1

ТМ 80.03.00.05

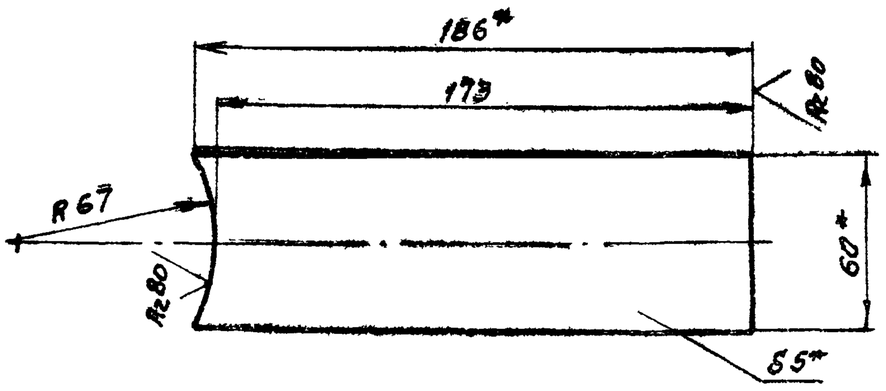

1 Предельные отклонения размеров: $\pm \frac{IT14}{2}$
2* Размеры для справок

Изм.	Лист	№ докум.	Подп.	Дата
Разраб.		Марченко		
Пров.		Семенова		
Т. контр.		Годзишевская		
Гл. инж. пр.		Блоков		
Н. контр.		Блоков		
Утв.		Авдеев		

ТМ80.03.00.05

Лапа

Лит	Масса	Масштаб
И	0.4	1:2
Лист	Листов 1	

Полоса Б-2-5×60 ГОСТ 103-76 / Ст3 ГОСТ 535-79

Госстрой СОЮЗВОДОКАНАЛПРОЕКТ г. Москва

Формат А1

ТМ 80.03.00.04

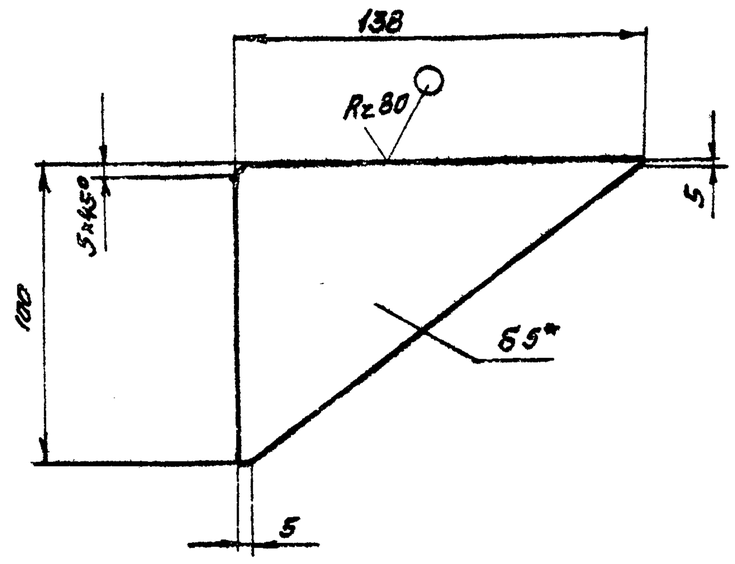

1. Предельные отклонения размеров: $\pm \frac{IT14}{2}$
2.* Размер для справок

Изм.	Лист	№ докум.	Подп.	Дата
Разраб.		Марченко		
Пров.		Семенова		
Т. контр.		Годзишевская		
Гл. инж. пр.		Блоков		
Н. контр.		Блоков		
Утв.		Авдеев		

ТМ 80.03.00.04

Косынка

Лит	Масса	Масштаб
И	0.2	1:2
Лист	Листов 1	

Лист Б-5.0 ГОСТ 19903-74 / Ст 3 ГОСТ 14637-79

Госстрой СССР СОЮЗВОДОКАНАЛПРОЕКТ г. Москва

Инв. № подл. | Подп. и дата | Взам. инв. № | Инв. № дубл. | Подп. и дата

Копировал Синицына

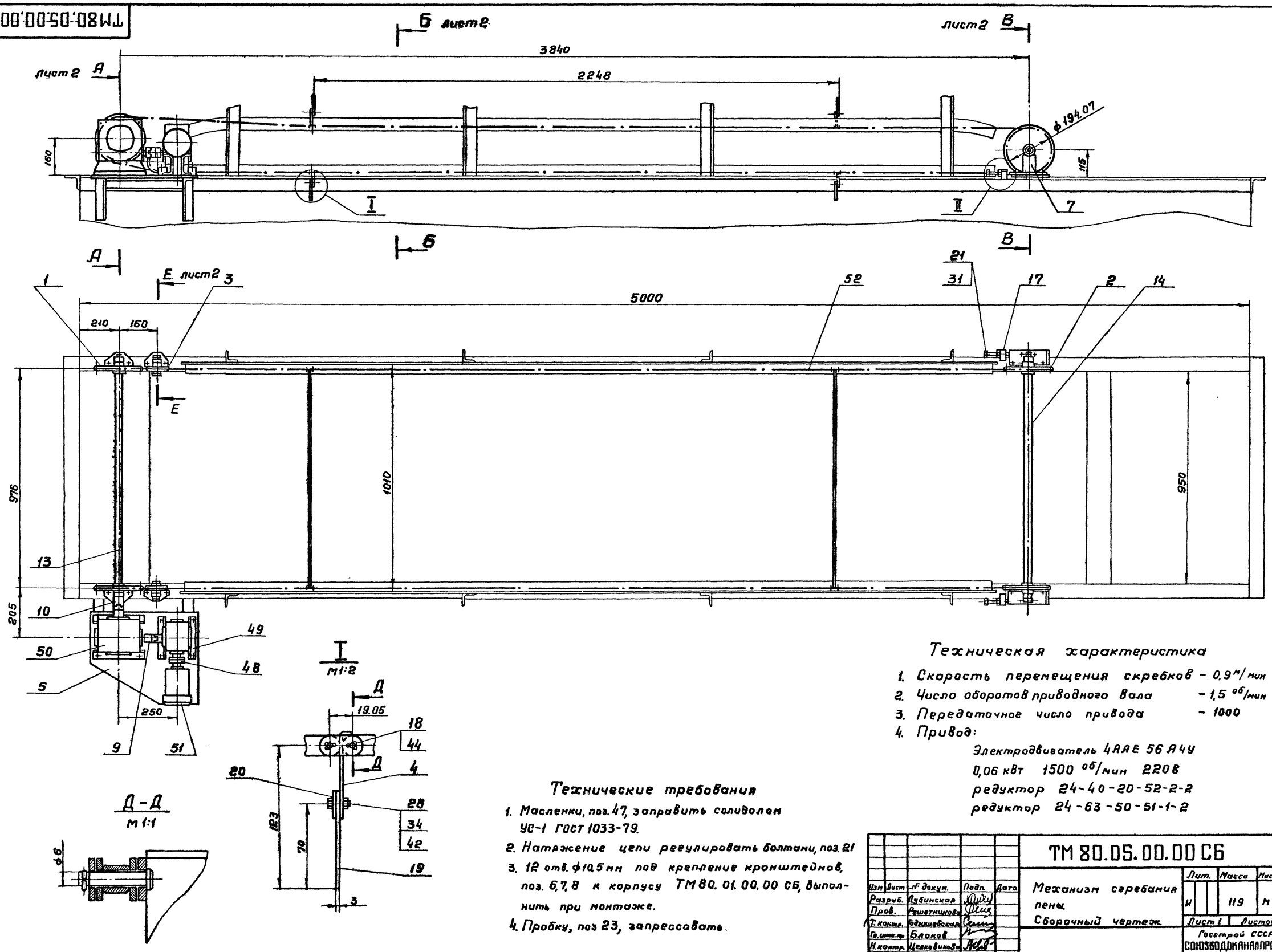

Техническая характеристика

1. Скорость перемещения скребков – 0,9 м/мин
2. Число оборотов приводного вала – 1,5 об/мин
3. Передаточное число привода – 1000
4. Привод:

Электродвигатель 4АА Е 56 А4У
0,06 кВт 1500 об/мин 220 В
редуктор 24-40-20-52-2-2
редуктор 24-63-50-51-1-2

Технические требования

1. Масленки, поз. 47, заправить солидолом УС-1 ГОСТ 1033-79.
2. Натяжение цепи регулировать болтами, поз. 21
3. 12 отв. ф10,5 мм под крепление кронштейнов, поз. 6, 7, 8 к корпусу ТМ80.01.00.00 СБ, выполнить при монтаже.
4. Пробку, поз 23, запрессовать.

Изм	Лист	№ докум.	Подп.	Дата
Разраб.		Дубинская		
Пров.		Решетникова		
Т. контр.		Годзишевская		
Гл. инж. пр.		Блоков		
Н. контр.		Целковикова		
Утв.		Авдеев		

ТМ 80.05.00.00 СБ

Механизм сгребания пены. Сборочный чертеж.

Лит.	Масса	Масштаб
И	119	М 1:10

Лист 1 | Листов 2

Госстрой СССР
СОЮЗВОДОКАНАЛПРОЕКТ
г. Москва

Формат 22

Альбом VIII

Типовой проект 902-2-384.85

Инв. № подл.	Подп. и дата	Взам. инв. №	Инв. № дубл.	Подп. и дата

20396-08 45

Типовой проект 902-2-584.85 Альбом VIII

ТМ80.05.00.00СБ

А-А лист 1

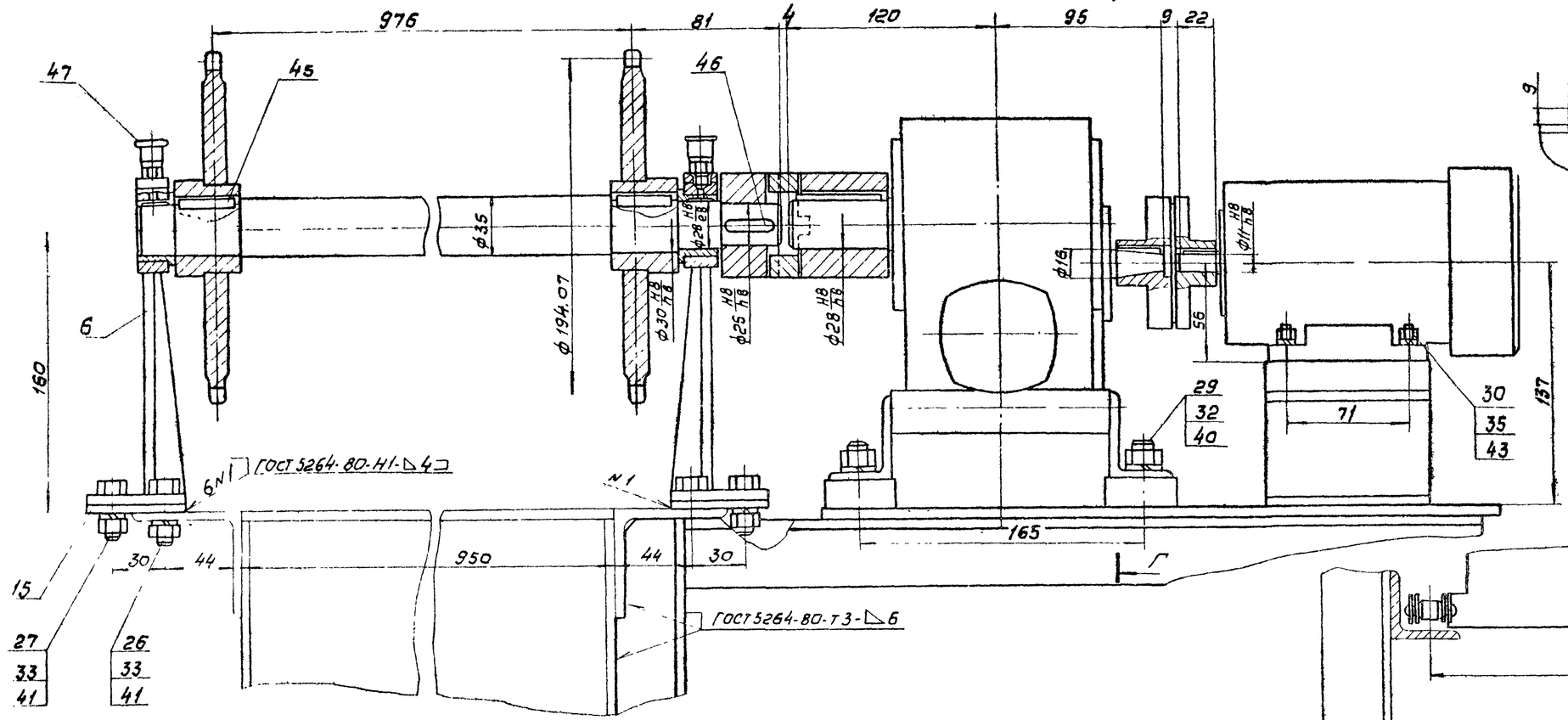

Г-Г

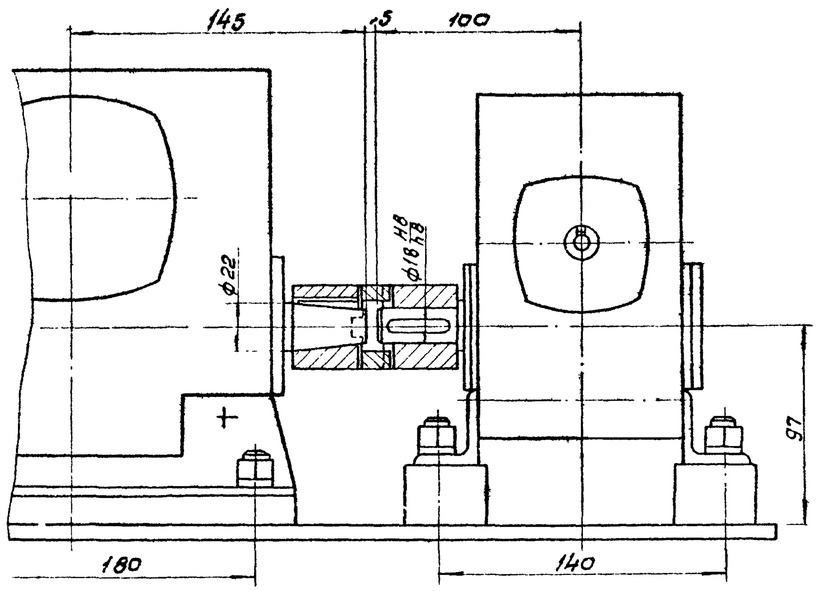

В-В лист 1

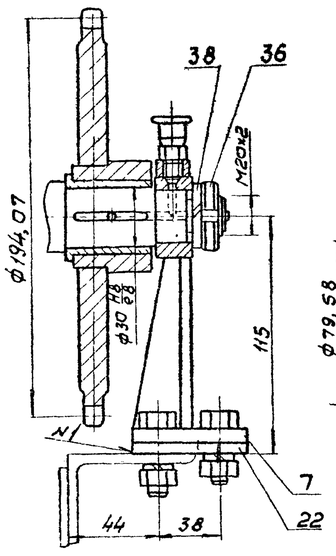

Е-Е лист 1 повернуто

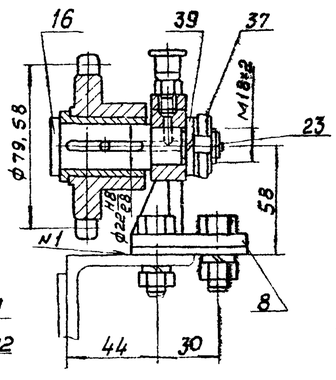

II лист 1

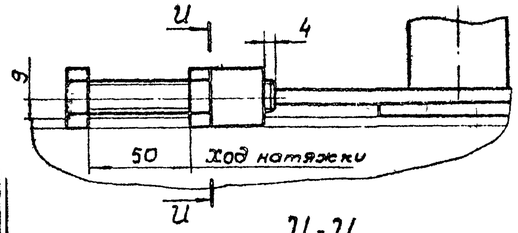

И-И

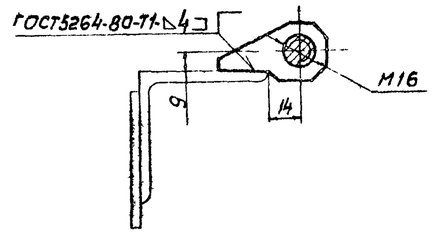

Б-Б лист 1

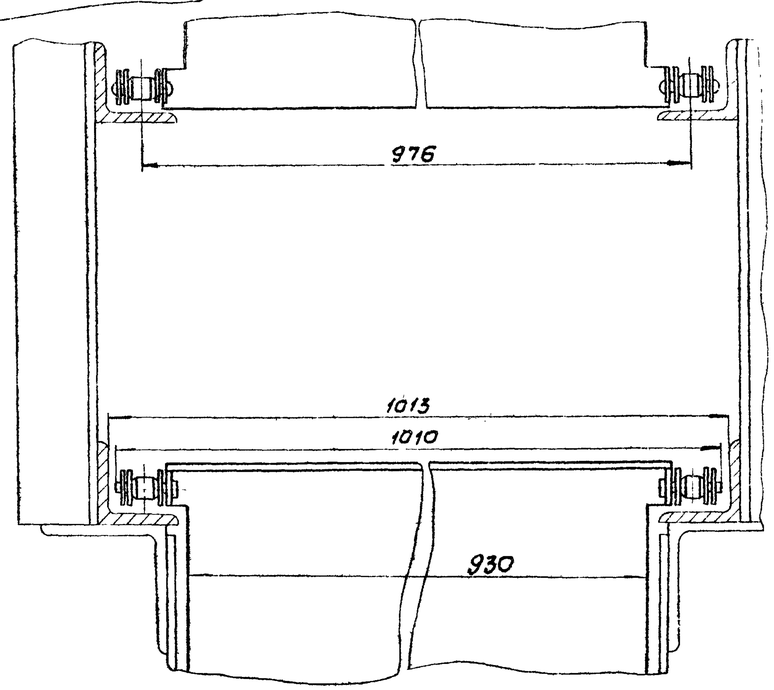

Изм	Лист	№ докум.	Подпись	Дата	ТМ80.05.00.00СБ		
Разраб		Дубинская			Механизм сгребания пены. Сборочный чертеж	Лит	Масса	Масштаб
Пров		Решетникова				И	–	1:2
Т.контр		Сазшевский				Лист 2	Листов	
Гл.инж.пр		Блохов				Госстрой СССР		
Н.контр		Цетковикова				СОЮЗВОДОКАНАЛПРОЕКТ г. Москва		
Утв		Авдеев						

Инв.№ подл. | Подп. и дата | Взам.инв.№ | Инв.№ дубл. | Подп. и дата

96 80-96202

Формат А2

ТМ80.05.00.02

Типовой проект 902-2-384.85 Альбом VIII

$R_z 40$ (√)

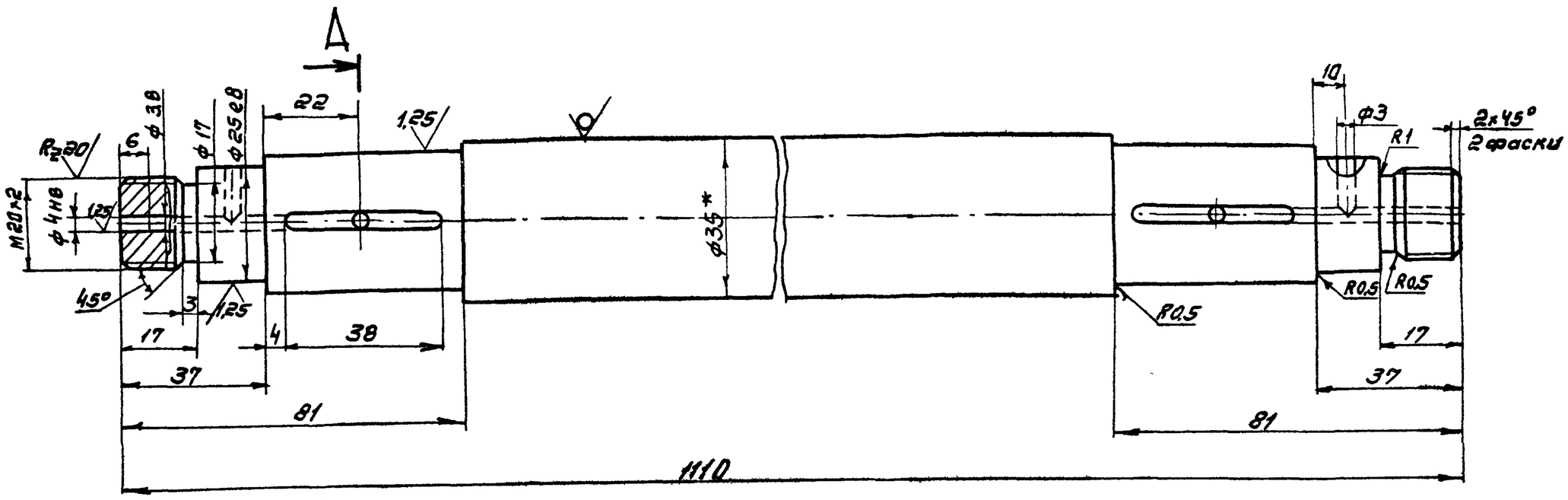

А – А

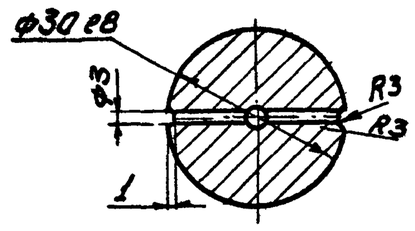

1. Неуказанные предельные отклонения размеров: отверстий H14, валов h14, остальных $\pm \frac{JT14}{2}$.
2. Термообработка: улучшение НВ = 194÷222.
3. * Размер для справок.

					ТМ 80.05.00 02	
Изм.	Лист	№ докум.	Подпись	Дата		
Разраб.		Марченко			Вал	Лит. / Масса / Масштаб: И / 7.87 / 1:1
Пров.		Решетникова				Лист / Листов 1
Т. контр.		Годзишевская				Госстрой СССР, Союзводоканалпроект, г. Москва
Гл. инж. пр.		Блоков			Круг $\frac{В35\ ГОСТ\ 2590\text{-}71}{45\text{-}Б\text{-}4\ ГОСТ\ 1050\text{-}74}$	
Н. контр.		Дубинская				
Утв.		Авдеев				

Инв. № подл. | Подпись и дата | Взам. инв. № | Инв. № дубл. | Подп. и дата

ТМ80.05.00.01

$R_z 40$ (√)

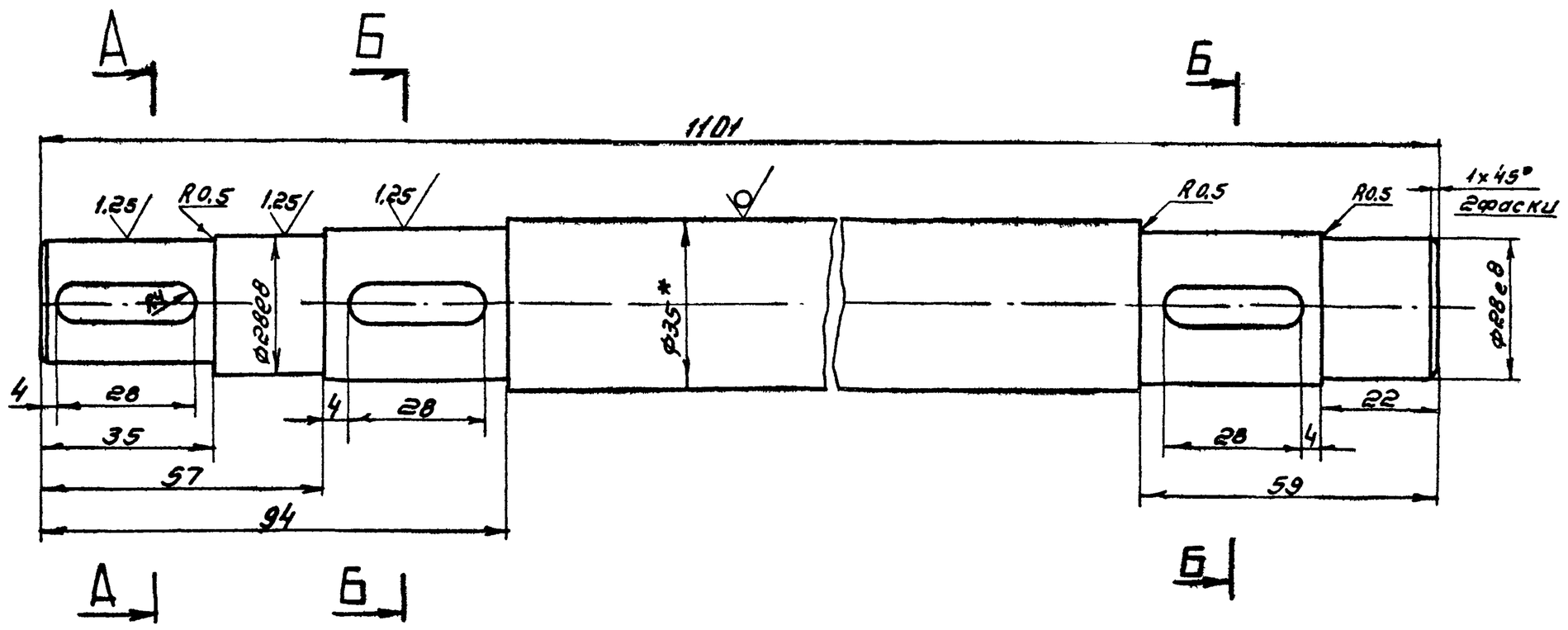

А – А

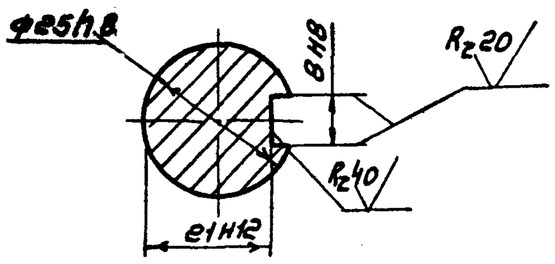

Б – Б

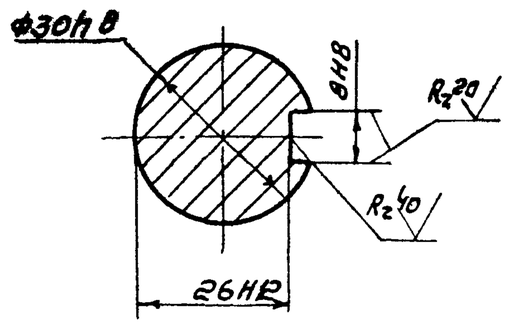

1. Неуказанные предельные отклонения размеров: отверстий H14, валов h14, остальных $\pm \frac{JT14}{2}$
2. Термообработка: улучшение НВ = 194÷222
3. * Размер для справок.

					ТМ 80.05.00 01	
Изм.	Лист	№ докум.	Подпись	Дата		
Разраб.		Марченко			Вал	Лит. / Масса / Масштаб: И / 7.8 / 1:1
Пров.		Решетникова				Лист / Листов 1
Т. контр.		Годзишевская				Госстрой СССР, Союзводоканалпроект, г. Москва
Гл. инж. пр.		Блоков			Круг $\frac{В35\ ГОСТ\ 2590\text{-}71}{45\text{-}Б\text{-}4\ ГОСТ\ 1050\text{-}74}$	
Н. контр.		Дубинская				
Утв.		Авдеев				

Инв. № подл. | Подпись и дата | Взам. инв. № | Инв. № дубл. | Подп. и дата

ТМ80.05.00.05

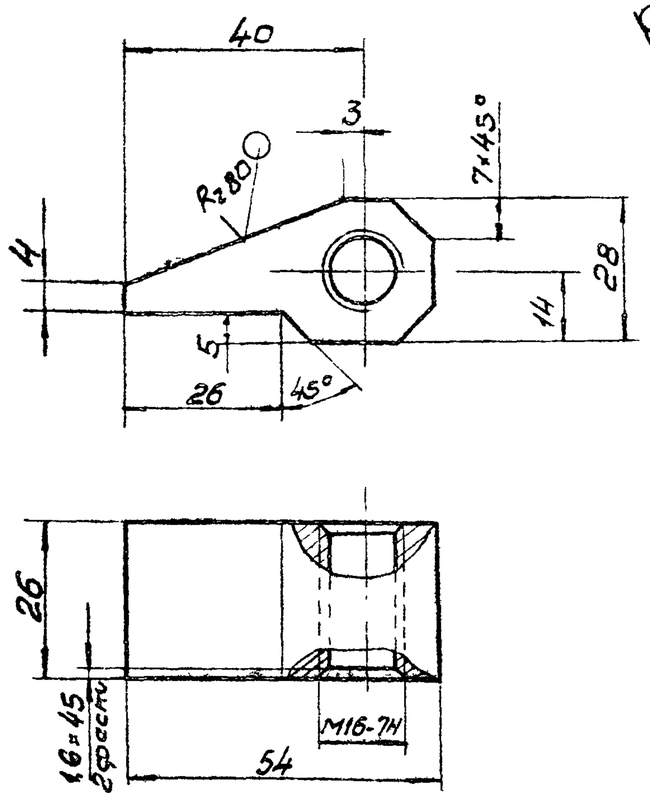

Неуказанные предельные отклонения размеров: $\pm \frac{IT14}{2}$

					ТМ80.05.00.05	
Изм	Лист	N докум.	Подпись	Дата		
Разраб		Марченко			Упор	Лит: И; Масса: 0.15; Масшт: 1:1
Пров		Решетникова				Лист; Листов 1
Т контр		Бодзишевская			Ст.3 ГОСТ 380-71	Госстрой СССР СОЮЗВОДОКАНАЛПРОЕКТ г Москва
Гл инж пр		Блоков				
Н контр		Дубинская				
Утв		Авдеев				

Формат 11

ТМ80.05.00.03

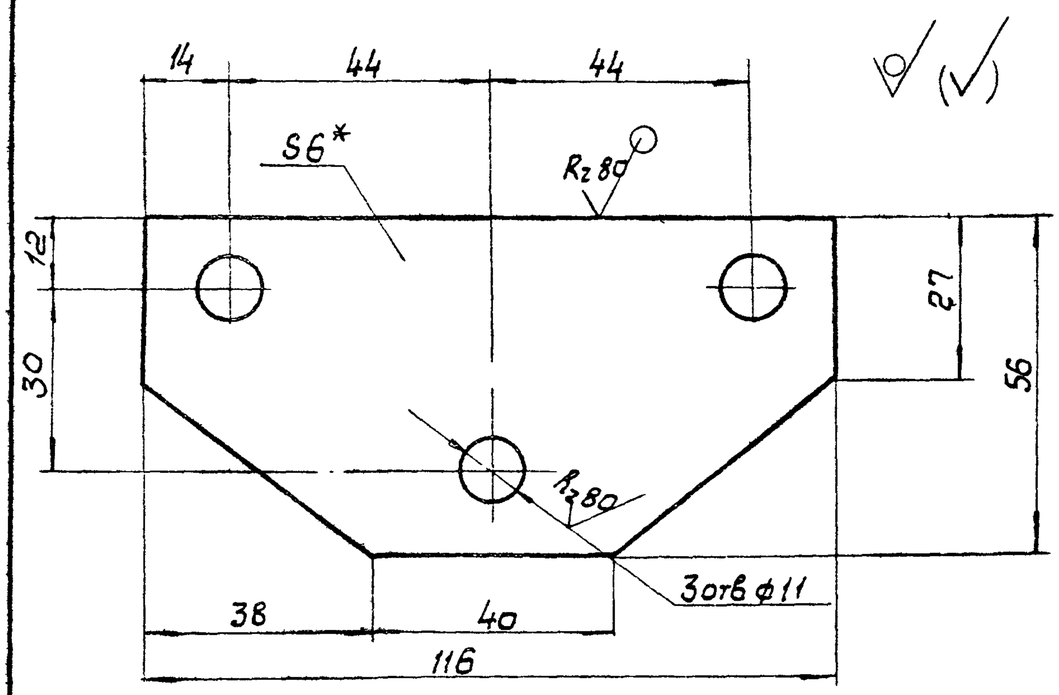

1. Предельные отклонения размеров: отверстий H14, валов h 14, остальных $\pm \frac{IT14}{2}$
2*. Размер для справок

Подпись и дата | Инв. № дубл. | Взам. инв. № | Подпись и дата | Инв. № подл.

					ТМ80.05.00.03	
Изм	Лист	N докум	Подпись	Дата		
Разраб		Марченко			Платик	Лит: И; Масса: 0.13; Масшт: 1:1
Пров		Решетникова				Лист; Листов 1
Т контр		Бодзишевская			Б-6.0 ГОСТ 19903-74 / Ст.3 ГОСТ 14637-79	Госстрой СССР СОЮЗВОДОКАНАЛПРОЕКТ г Москва
Гл инж пр		Блоков				
Н контр		Дубинская				
Утв.		Авдеев				

Формат 11

ТМ80.05.04.01

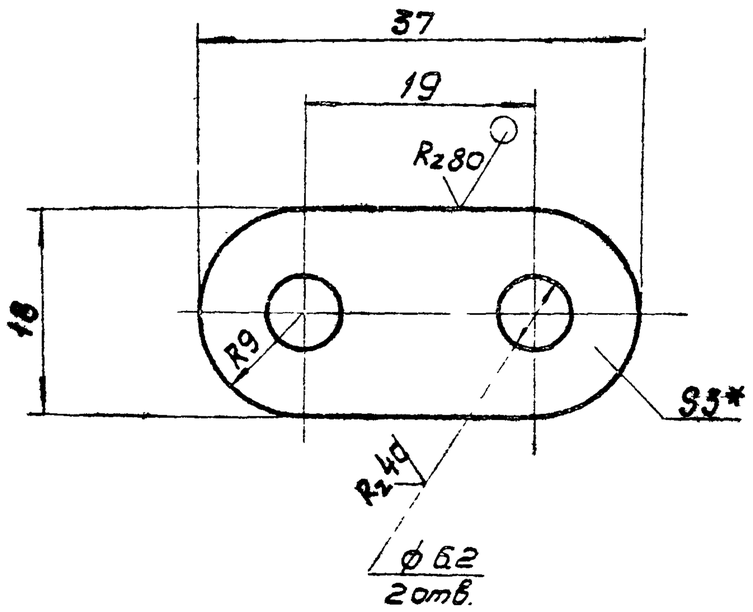

1. Предельные отклонения размеров. $\pm \frac{IT14}{2}$
2* Размер для справок

					ТМ80.05.04.01	
Изм	Лист	N докум	Подпись	Дата		
Разраб		Марченко			Щека	Лит: И; Масса: 0,014; Масшт: 2:1
Пров		Решетникова				Лист; Листов 1
Т контр		Бодзишевская			Лист Б-30 ГОСТ 19903-74 / Ст 3 ГОСТ 16523-70	Госстрой СССР СОЮЗВОДОКАНАЛПРОЕКТ г Москва
Гл инж пр		Блоков				
Н контр		Дубинская				
Утв		Авдеев				

ТМ80.05.00.04

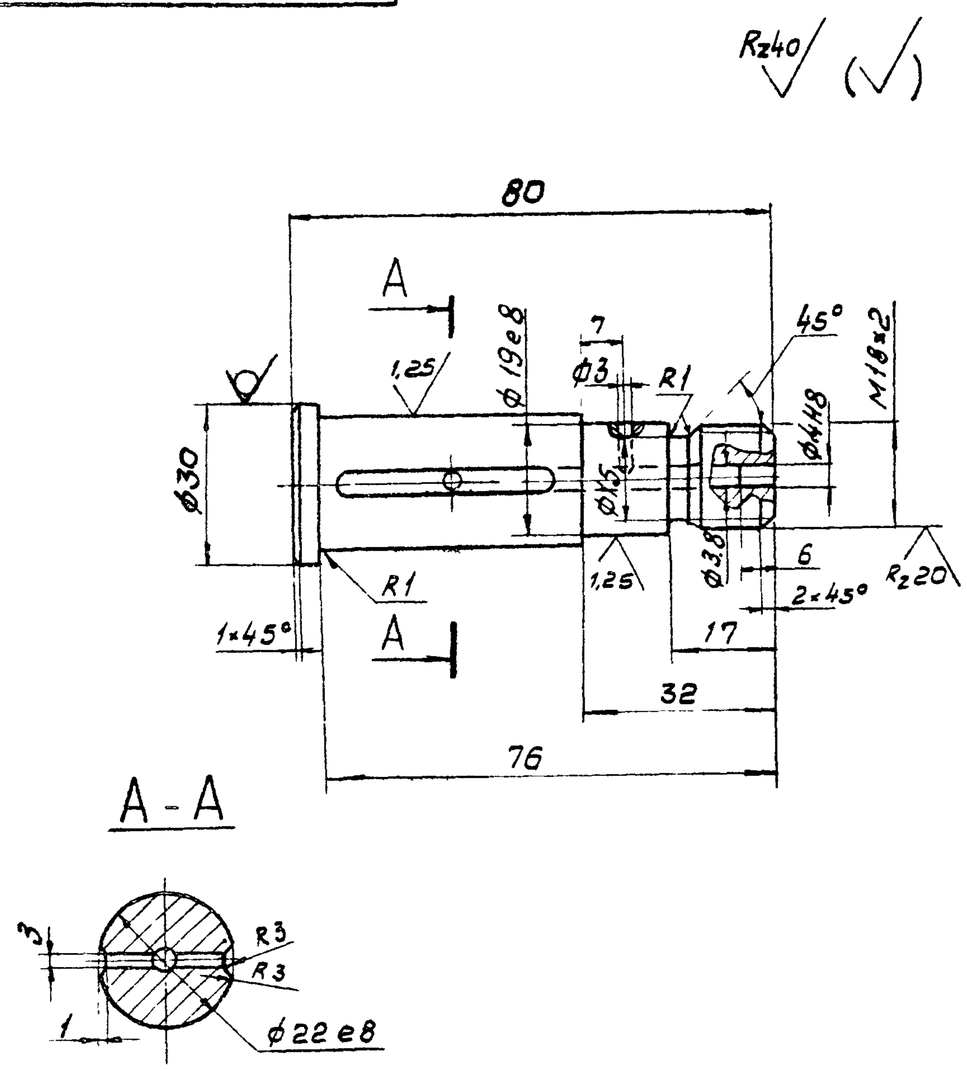

1. Неуказанные предельные отклонения размеров отверстий H14, валов h14, остальных: $\pm \frac{IT14}{2}$

Подпись и дата | Инв. № дубл. | Взам. инв. № | Подпись и дата | Инв. № подл.

					ТМ80.05.00.04	
Изм	Лист	N докум	Подпись	Дата		
Разраб		Марченко			Валик	Лит: И; Масса: 0,2; Масшт: 1:1
Пров		Решетникова				Лист; Листов 1
Т контр		Бодзишевская			Круг В30 ГОСТ 2590-71 / 45-Б-4 ГОСТ 1050-74	Госстрой СССР СОЮЗВОДОКАНАЛПРОЕКТ г Москва
Гл инж пр		Блоков				
Н контр		Дубинская				
Нач отд		Авдеев				

ТМ 80.05.00.08

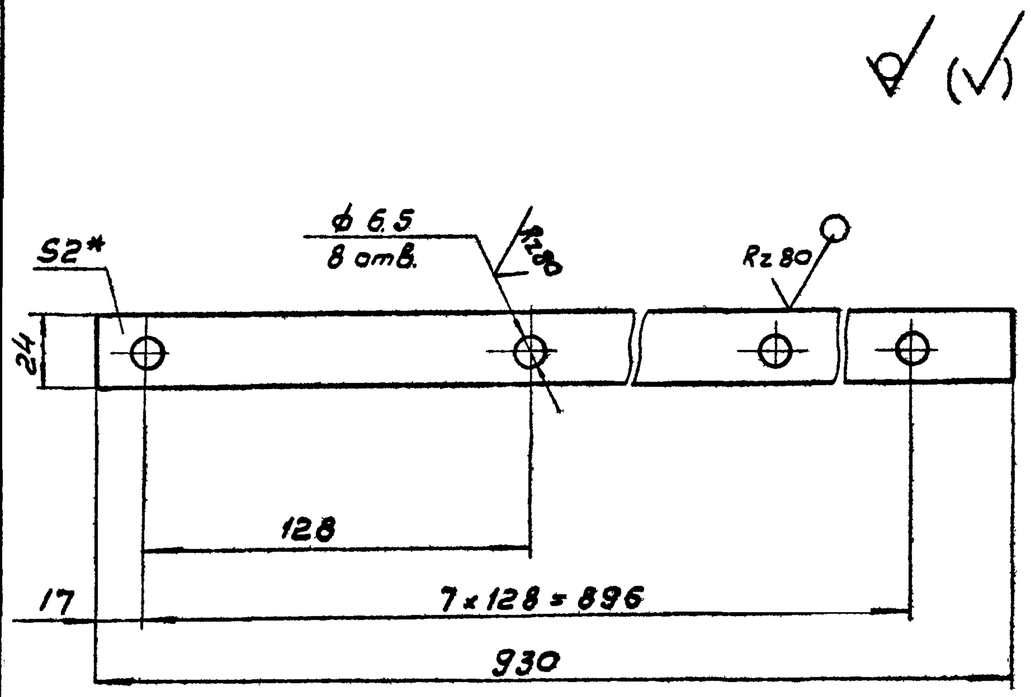

1. Предельные отклонения размеров: отверстий H14, валов h 14, остальных $\pm \frac{JT14}{2}$

2* Размер для справок.

Изм	Лист	N докум.	Подпись	Дата
Разраб		Марченко		
Провер		Решетникова		
Т. контр		Годзишевская		
Гл. инж. пр		Блоков		
Н. контр		Дубинская		
Утв.		Авдеев		

ТМ 80.05.00.08

Пластина

Лит	Масса	Масшт.
И	0,34	1:2

Лист | Листов 1

Лист Б-20 ГОСТ 19903-74 / Ст. 3 ГОСТ 16523-70

Госстрой СССР СОЮЗВОДОКАНАЛПРОЕКТ г. Москва

Формат 11

ТМ 80.05.00.07

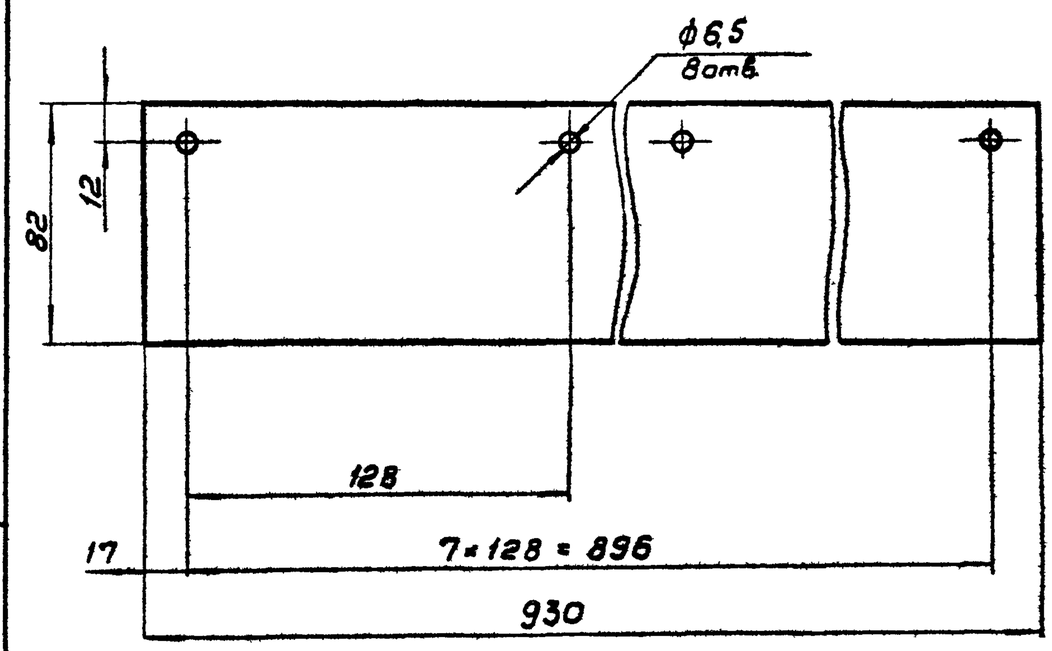

Предельные отклонения размеров: отверстий H14 валов h 14, остальных $\pm \frac{JT14}{2}$

Изм	Лист	N докум	Подпись	Дата
Разраб		Марченко		
Провер		Решетникова		
Т. конт.		Годзишевская		
Гл. инж. пр		Блоков		
Н. контр		Дубинская		
Утв.		Авдеев		

ТМ 80.05.00.07

Лист

Лит	Масса	Масшт.
И	0,2	1:2

Лист | Листов 1

Полипропилен лист 4 ТУ 38-102-88-75

Госстрой СССР СОЮЗВОДОКАНАЛПРОЕКТ г. Москва

Формат 11

Инв. N подл. | Подпись и дата | Взам. инв. N | Инв. N дубл. | Подпись и дата

ТМ 80.05.04.00 СБ

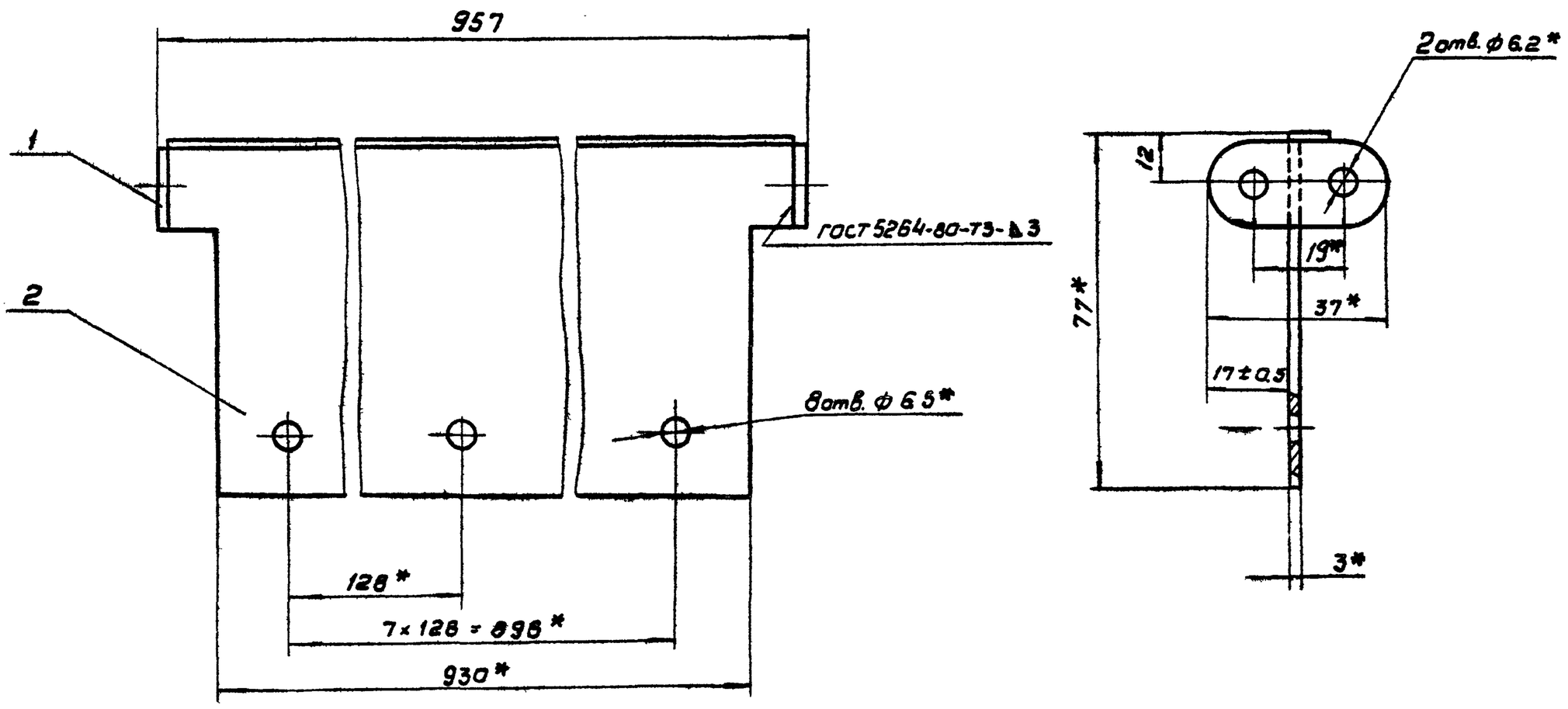

1. Предельные отклонения размеров: $\pm \frac{JT14}{2}$

2* Размеры для справок

Изм	Лист	N докум	Подпись	Дата
Разраб		Марченко		
Пров		Решетников		
Т. контр.		Годзишевская		
Гл. инж. пр		Блоков		
Н. конт.		Дубинская		
Утв.		Авдеев		

ТМ 80.05.04.00 СБ

Скребок. Сборочный чертеж

Лит	Масса	Масшт.
	1,9	1:1

Лист | Листов 1

Госстрой СССР СОЮЗВОДОКАНАЛПРОЕКТ г. Москва

20396-08 49 Формат 12

ТМ80.05.03.00СБ

Rz80 √ (√)

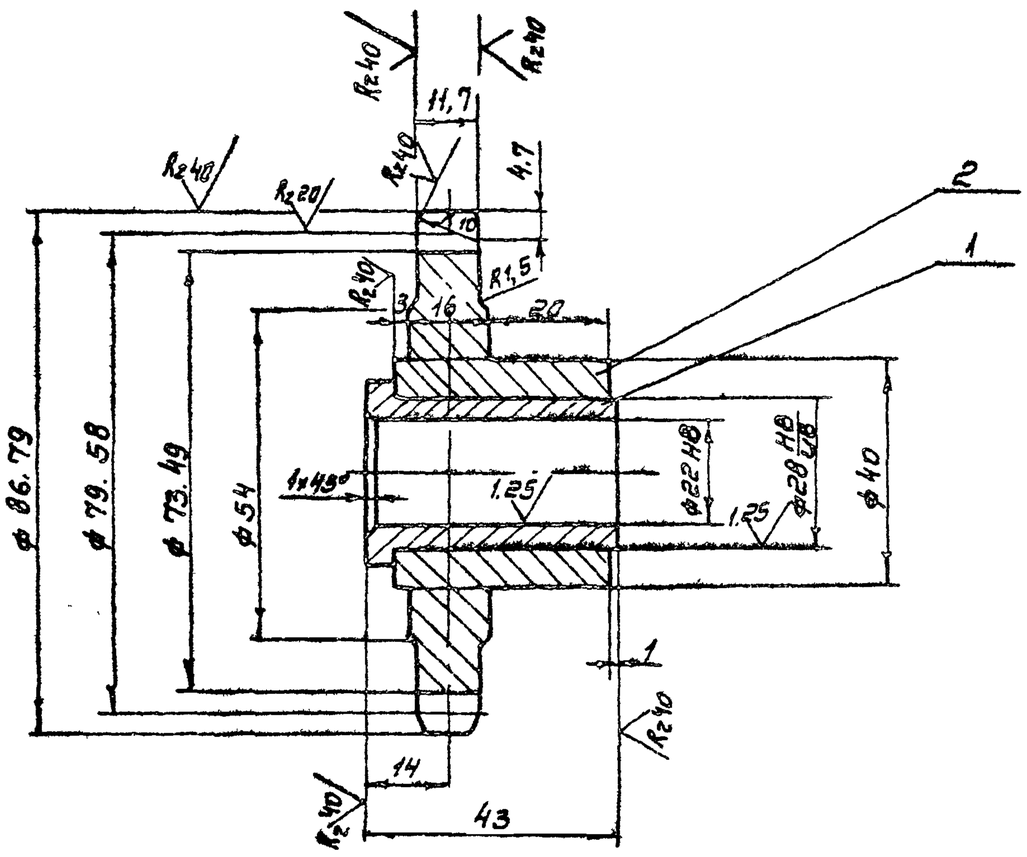

Цепь ПРЛ-19,05-2950 ГОСТ 13568-75		
Числа зубьев		13
Профиль зуба	Стандарт	ГОСТ 591-69
	Смещение	0,57
Класс точности		—
Радиус впадины		3,045
Радиус сопряжения		7,813
Радиус головки зуба		4,04
Половина угла впадины		50°23'
Угол сопряжения		13°23'

Неуказанные предельные отклонения размеров. Валов h14, остальных ± JT14/2

					ТМ80.05.03.00 СБ	
Изм	Лист	№ докум	Подп	Дата	Звездочка Z=13 t=19,05 Сборочный чертеж	Лит: И; Масса: 0,77; Масштаб: 1:1
Разраб		Марченко				Лист; Листов 1
Пров		Решетников				Госстрой СССР Союзводоканалпроект г. Москва
Т. контр		Годзишевская				
Гл. инж. пр.		Блоков				
Н. контр.		Дубинская				
Утв		Авдеев				

Формат А2

ТМ80.05.01.00 СБ

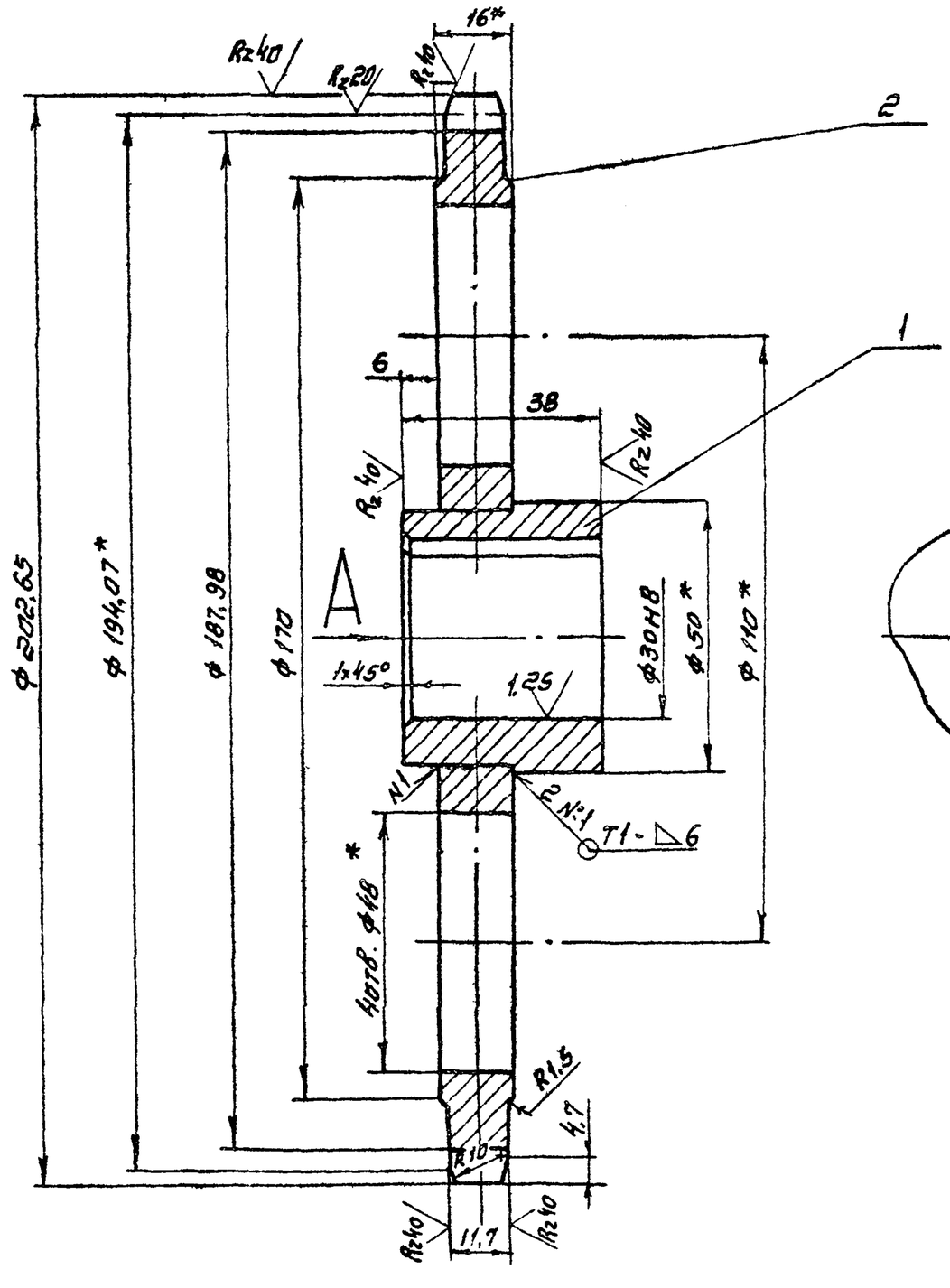

Вид А

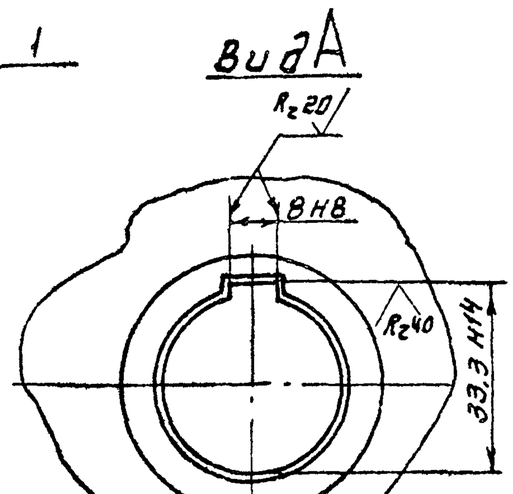

Цепь ПРЛ-19,05-2950 ГОСТ 13568-75		
Числа зубьев		32
Профиль зуба	Стандарт	ГОСТ 591-69
	Смещение	0,57
Класс точности		—
Радиус впадины		3,045
Радиус сопряжения		7,813
Радиус головки зуба		3,95
Половина угла впадины		53°8'
Угол сопряжения		16°8'

1. Неуказанные предельные отклонения размеров: валов h14, остальных ± JT14/2.
2. Сварные швы по ГОСТ 5264-80
3. *Размеры для справок

					ТМ80.05.01.00 СБ	
Изм	Лист	№ докум	Подп	Дата	Звездочка Z=32 t=19,05 Сборочный чертеж	Лит.: И; Масса: 2,98; Масштаб: 1:1
Разраб		Марченко				Лист; Листов 1
Пров		Решетникова				Госстрой СССР Союзводоканалпроект г. Москва
Т контр		Годзишевская				
Гл.инж.пр.		Блоков				
Н контр.		Дубинская				
Утв		Авдеев				

Копировал. Синицына

Типовой проект 902-2-384.85 Альбом VIII

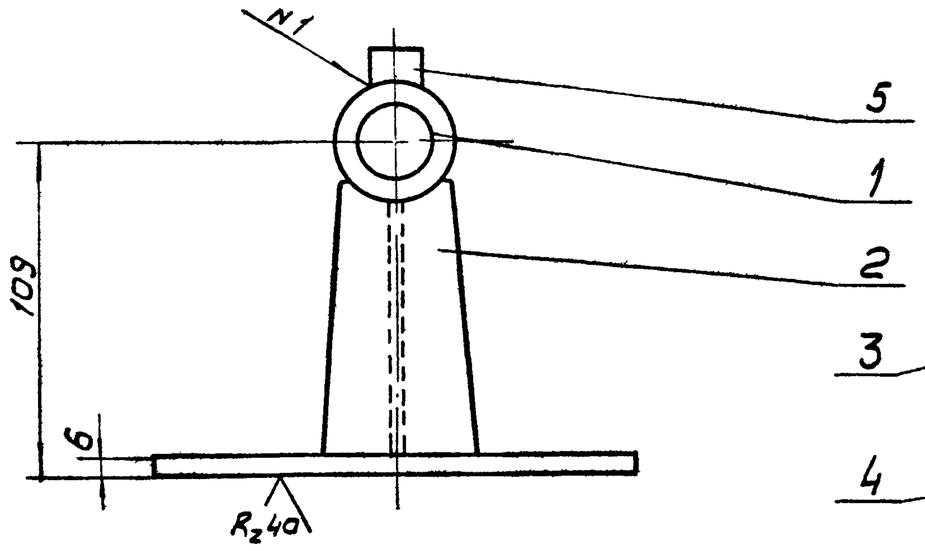

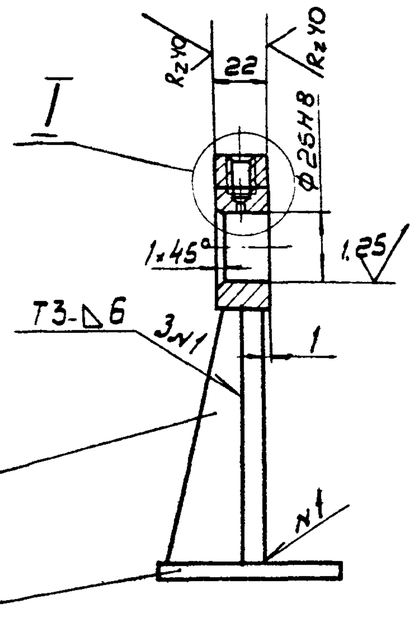

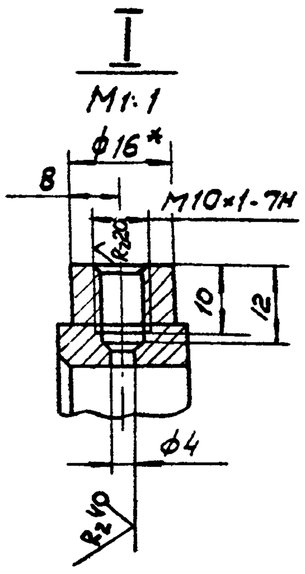

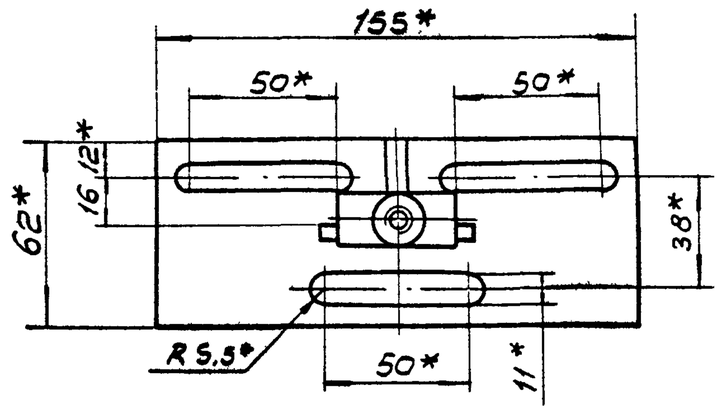

1. Неуказанные предельные отклонения размеров: отверстий H14, валов h 14, остальных ± $\frac{IT14}{2}$
2. Сварные швы по ГОСТ 5264-80.
3*. Размеры для справок.

					ТМ 80. 05. 07. 00 СБ
Изм.	Лист	N докум.	Подп.	Дата	Кронштейн. Сборочный чертеж.
Разраб.		Марченко			Лит: И; Масса: 0,8; Масшт.: 1:2
Пров.		Решетникова			Лист; Листов 1
Т.контр.		Гоздишевская			Госстрой СССР СОЮЗВОДОКАНАЛПРОЕКТ г. Москва
Гл.инж.пр.		Блоков			
Н.контр.		Дубинская			
Утв.		Авдеев			

Формат 12

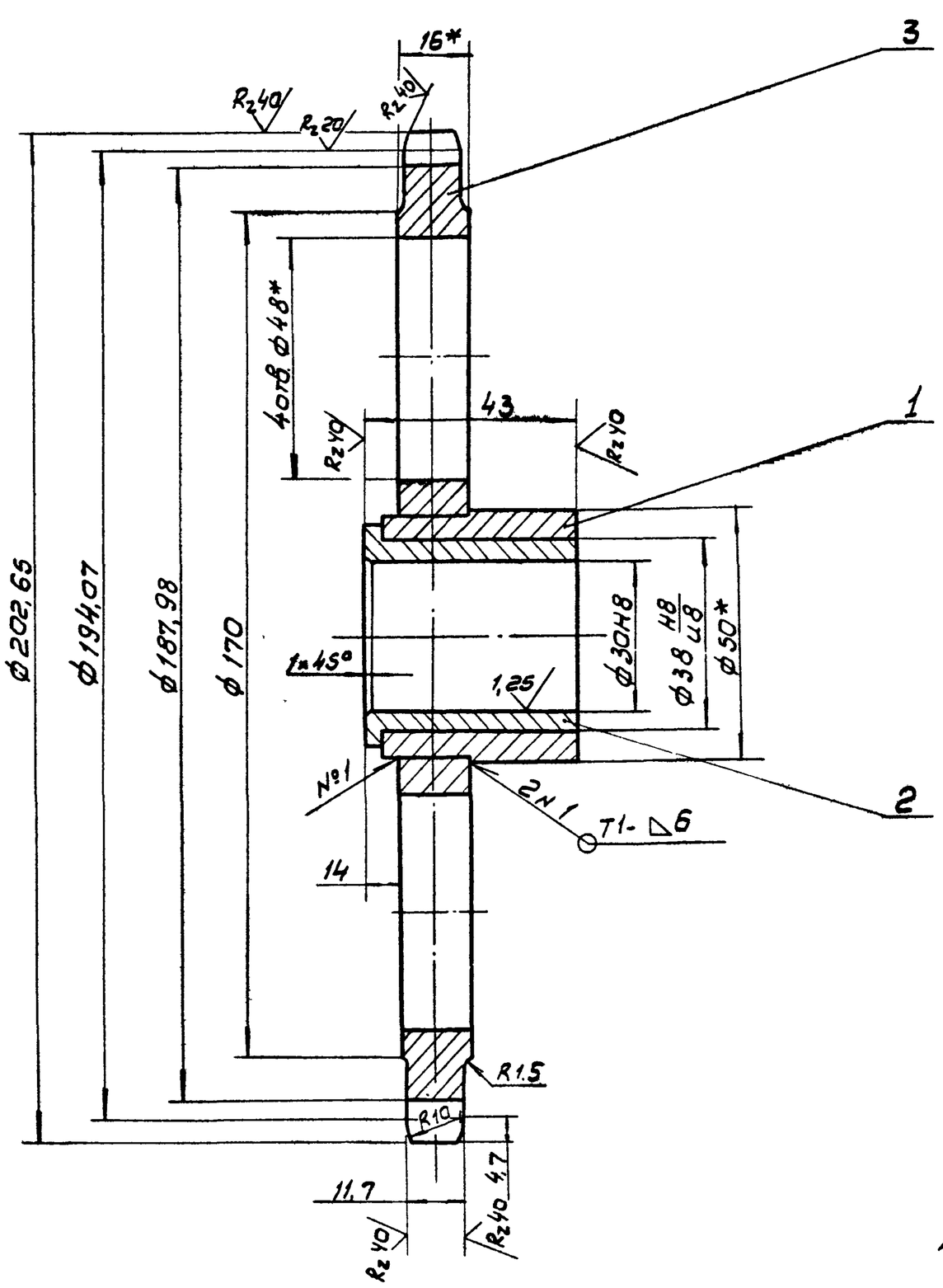

Цепь ПРЛ-19,05-2590 ГОСТ 13568-75		
Числа зубьев		32
Профиль зуба	Стандарт	ГОСТ 591-69
	Смещение	0,57
Класс точности		—
Радиус впадины		3,045
Радиус сопряжения		7,813
Радиус головки зуба		3,95
Половина угла впадины		53°8′
Угол сопряжения		16°8′

1 Неуказанные предельные отклонения размеров: валов h 14, остальных ± $\frac{IT14}{2}$
2. Сварные швы по ГОСТ 5264-80.
3* Размеры для справок

					ТМ 80. 05. 02. 00 СБ
Изм.	Лист	N докум.	Подп.	Дата	Звездочка Z=32 t=19,05 Сборочный чертеж.
Разраб.		Марченко			Лит: И; Масса: 30; Масшт.: 1:1
Пров.		Решетникова			Лист; Листов 1
Т.контр.		Гоздишевская			Госстрой СССР СОЮЗВОДОКАНАЛПРОЕКТ г. Москва
Гл.инж.пр.		Блоков			
Н.контр.		Дубинская			
Утв.		Авдеев			

Копир В Филиппова 20396-08 51 Формат 12

Инв.№ подл. | Подп. и дата | Взам. инв.№ | Инв.№ дубл. | Подп. и дата

ТМ80.05.01.01

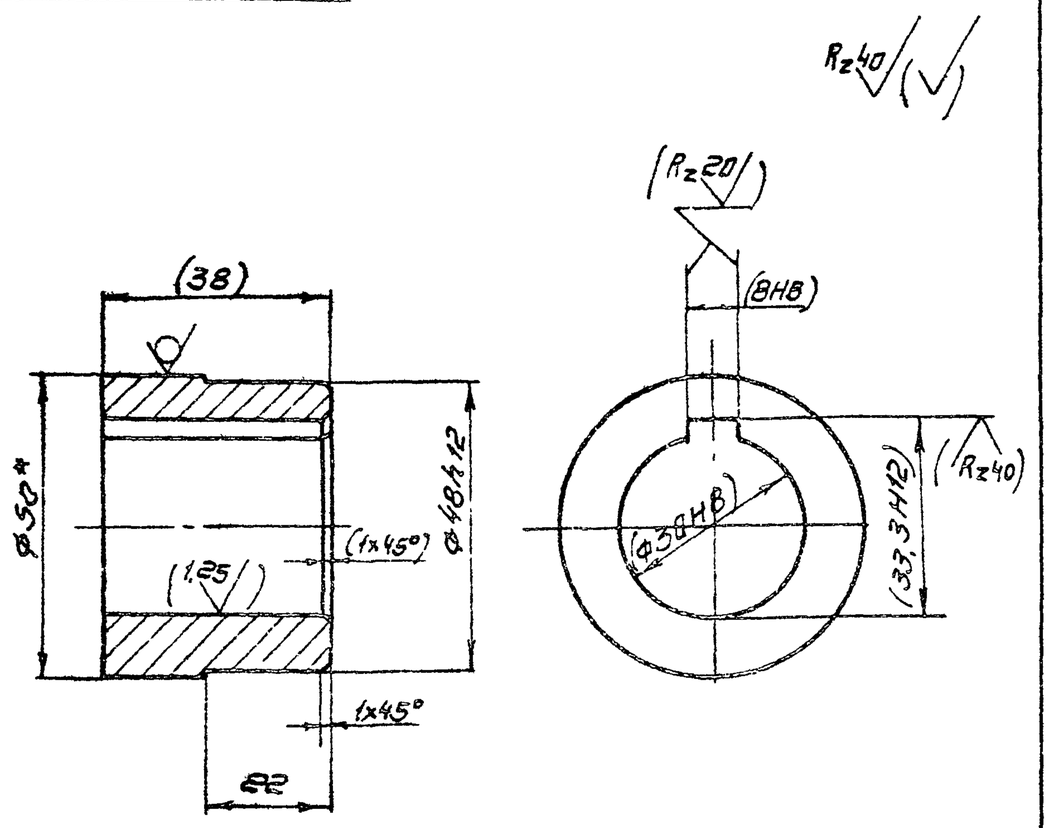

1. Размеры и обработка в скобках - после сварки
2. Неуказанные предельные отклонения размеров: $\pm \frac{JT14}{2}$
3. * Размер для справок

					ТМ80.05.01.01	
Изм.	Лист	N: докум.	Подпись	Дата		
Разраб.		Марченко			Ступица	Лит. И; Масса 0,35; Масштаб 1:1
Пров.		Решетникова				Лист; Листов 1
Т. контр.		Годзишевская				
Гл. инж. пр.		Блоков			Круг 50-В ГОСТ 2590-71 / 45-б-ГОСТ 1050-74	Госстрой СССР СОЮЗВОДОКАНАЛПРОЕКТ г. Москва
Н. контр.		Дубинская				
Утв.		Авдеев				

Формат А1

ТМ80.05.01.02

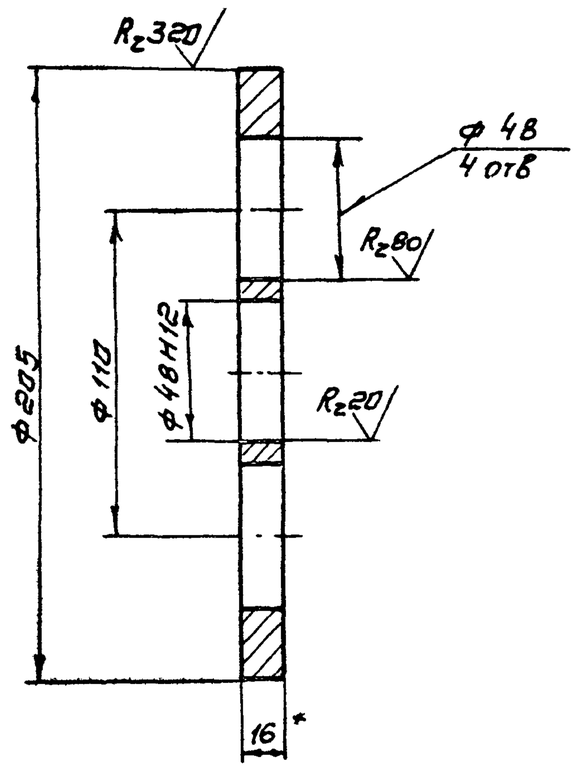

1. Неуказанные предельные отклонения размеров: $\pm \frac{JT14}{2}$
2. Размер для справок

Подпись и дата | Инв. № подл. | Взам. инв. № | Инв. № дубл. | Подпись и дата

					ТМ80.05.01.02	
Изм.	Лист	N: докум.	Подпись	Дата		
Разраб.		Марченко			Диск	Лит. И; Масса 2.63; Масштаб 1:2
Пров.		Дубинская				Лист; Листов 1
Т. контр.		Годзишевская				
Гл. инж. пр.		Блоков			Лист Б-16 ГОСТ 19903-74 / Сталь 45 ГОСТ 1050-74	Госстрой СССР СОЮЗВОДОКАНАЛПРОЕКТ г. Москва
Н. контр.		Целковникова				
Утв.		Авдеев				

Формат А1

ТМ80.05.06.06

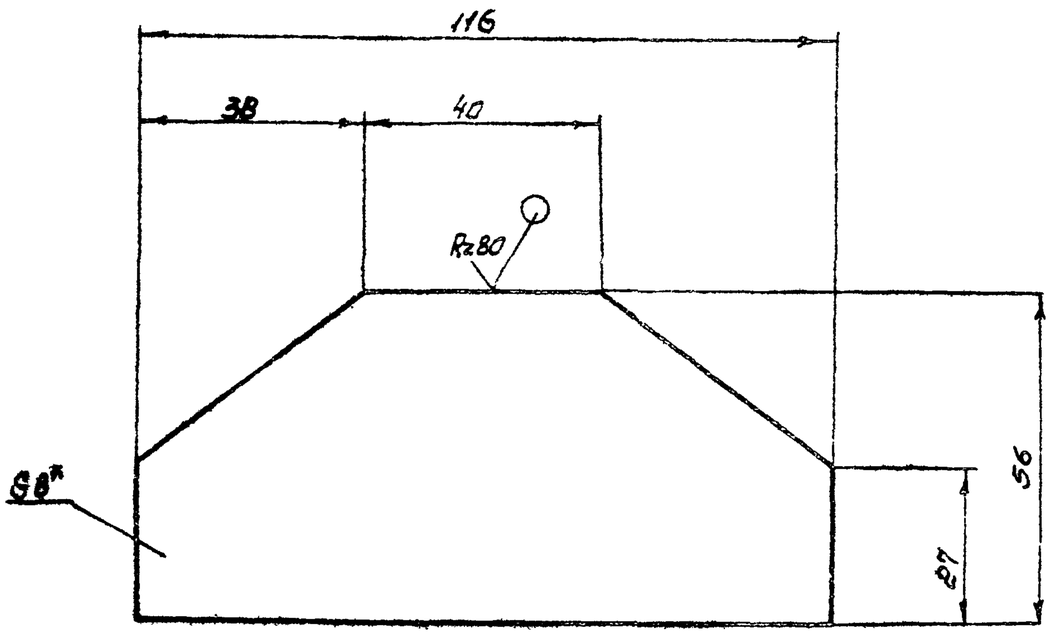

1. Предельные отклонения размеров: $\pm \frac{JT14}{2}$
2. * Размер для справок

					ТМ80.05.06.06	
Изм.	Лист	N: докум.	Подпись	Дата		
Разраб.		Марченко			Основание	Лит. И; Масса 0.33; Масшт. 1:1
Пров.		Решетникова				Лист; Листов 1
Т. контр.		Годзишевская				
Гл. инж. пр.		Блоков			Лист Б-80 ГОСТ 19903-74 / Ст. 3 ГОСТ 14637-79	Госстрой СССР СОЮЗВОДОКАНАЛПРОЕКТ г. Москва
Н. контр.		Дубинская				
Утв.		Авдеев				

Формат А1

ТМ80.05.08.04

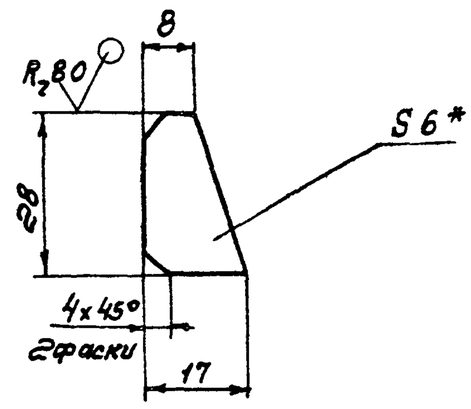

1. Предельные отклонения размеров: $\pm \frac{JT14}{2}$
2. * Размер для справок

Подпись и дата | Инв. N: подл. | Взам. инв. N | Инв. N: дубл. | Подпись и дата

					ТМ80.05.08.04	
Изм.	Лист	N: докум.	Подпись	Дата		
Разраб.		Марченко			Ребро	Лит. И; Масса 0.02; Масштаб 1:1
Пров.		Решетникова				Лист; Листов 1
Т. контр.		Годзишевская				
Гл. инж. пр.		Блоков			Лист Б-6.0 ГОСТ 19903-74 / Ст. 3 ГОСТ 14637-79	Госстрой СССР СОЮЗВОДОКАНАЛПРОЕКТ г. Москва
Н. контр.		Дубинская				
Утв.		Авдеев				

Формат А1

Типовой проект 902-2-384.85 Альбом VIII

ТМ80.05.02.01

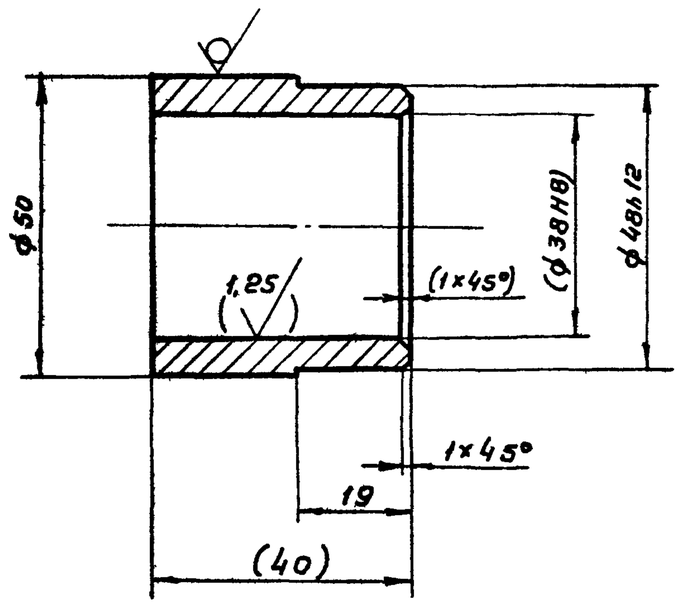

1. Размеры и обработка в скобках – после сварки.
2. Предельные отклонения размеров: валов h 14, остальных ± JT14/2

Изм	Лист	№ докум.	Подп.	Дата	ТМ80.05.02.01			
Разраб.		Марченко			Ступица	Лит.	Масса	Масшт.
Пров.		Решетникова				И	0,2	1:1
Т. контр.		Годзишевская				Лист	Листов 1	
Гл. инж. пр.		Блоков			Круг 50-в-ГОСТ 2590-71 / 45-в-ГОСТ 1050-74	Госстрой СССР СОЮЗВОДОКАНАЛПРОЕКТ г. Москва		
Н. контр.		Дубинская						
Утв.		Авдеев						

Подп. и дата | Инв. № дубл. | Взам. инв. № | Подп. и дата | Инв. № подл.

Формат 11

ТМ80.05.02.02

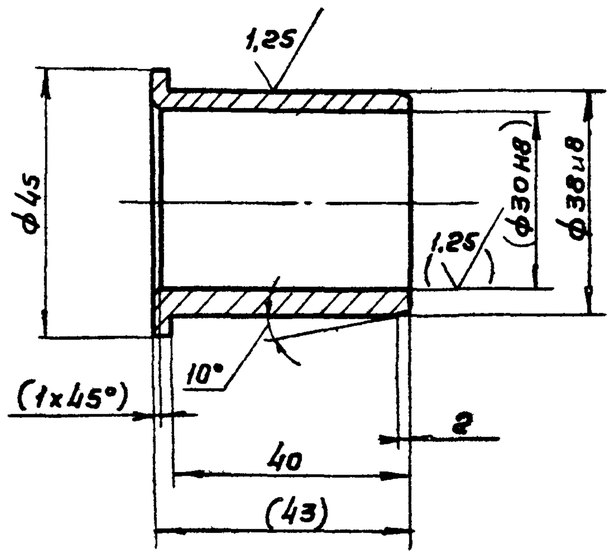

1. Неуказанные предельные отклонения: ± JT14/2
2. Размеры и обработка в скобках – после сварки.

Изм	Лист	№ докум.	Подп.	Дата	ТМ80.05.02.02			
Разраб.		Марченко			Втулка	Лит.	Масса	Масшт.
Пров.		Решетникова				И	0,1	1:1
Т. контр.		Годзишевская				Лист	Листов 1	
Гл. инж. пр.		Блоков			Бр. АЖ-9-4 ГОСТ 18175-78	Госстрой СССР СОЮЗВОДОКАНАЛПРОЕКТ г. Москва		
Н. контр.		Дубинская						
Утв.		Авдеев						

Подп. и дата | Инв. № дубл. | Взам. инв. № | Подп. и дата | Инв. № подл.

Формат 11

ТМ80.05.00.11

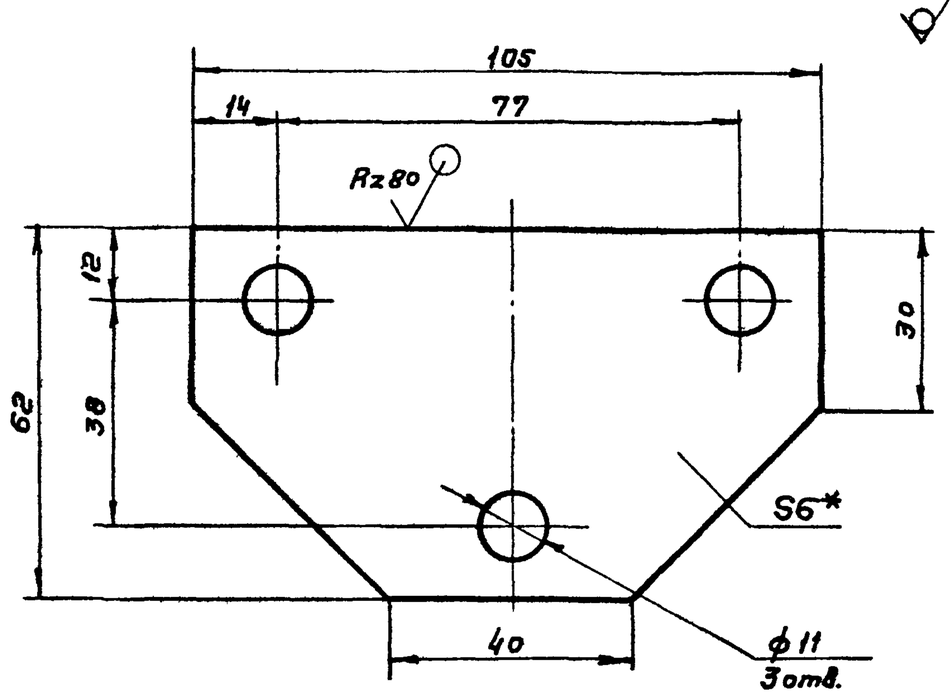

1. Предельные отклонения размеров: отверстий H14, остальных ± JT14/2
2.* Размер для справок.

Изм	Лист	№ докум.	Подп.	Дата	ТМ80.05.00.11			
Разраб.		Марченко			Платик	Лит.	Масса	Масшт.
Пров.		Решетникова				И	0,14	1:1
Т. контр.		Годзишевская				Лист	Листов 1	
Гл. инж. пр.		Блоков			Лист Б-6,0 ГОСТ 19903-74 / Ст. 3. ГОСТ 14637-79	Госстрой СССР СОЮЗВОДОКАНАЛПРОЕКТ г. Москва		
Н. контр.		Дубинская						
Утв.		Авдеев						

Подп. и дата | Инв. № дубл. | Взам. инв. № | Подп. и дата | Инв. № подл.

Формат 11

ТМ80.05.03.01

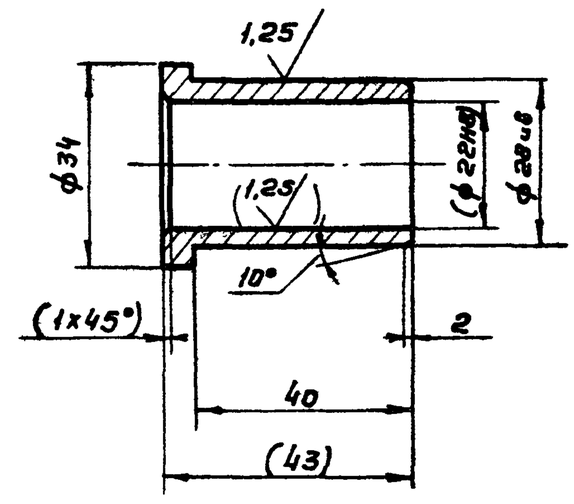

1. Неуказанные предельные отклонения: ± JT14/2
2. Размеры и обработка в скобках – после сварки

Изм	Лист	№ докум.	Подп.	Дата	ТМ80.05.03.01			
Разраб.		Марченко			Втулка	Лит.	Масса	Масшт.
Пров.		Решетникова				И	0,1	1:1
Т. контр.		Годзишевская				Лист	Листов 1	
Гл. инж. пр.		Блоков			Бр. АЖ-9-4 ГОСТ 18175-78	Госстрой СССР СОЮЗВОДОКАНАЛПРОЕКТ г. Москва		
Н. контр.		Дубинская						
Утв.		Авдеев						

Подп. и дата | Инв. № дубл. | Взам. инв. № | Подп. и дата | Инв. № подл.

Формат 11

ТМ 80.05.05.00 СБ

Альбом VIII

Типовой проект 902-2-384 85

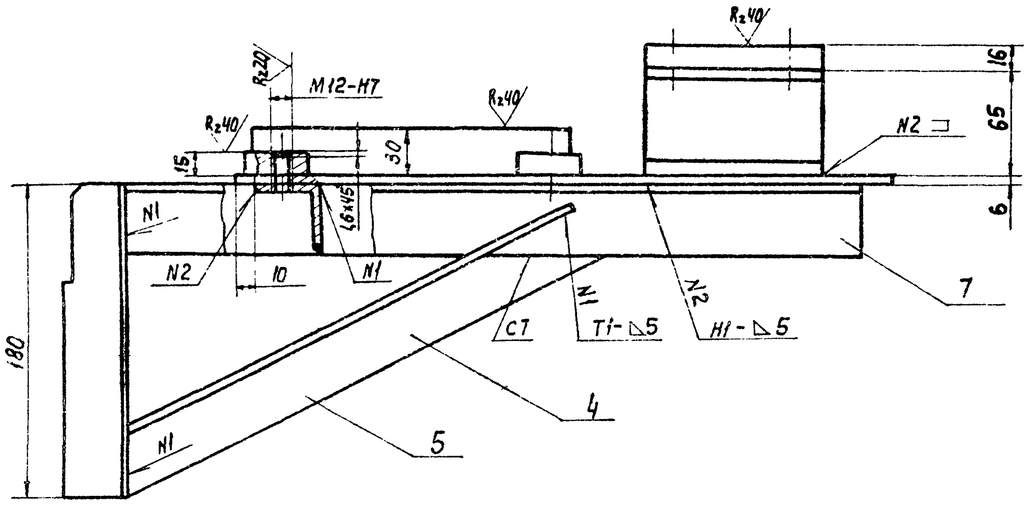

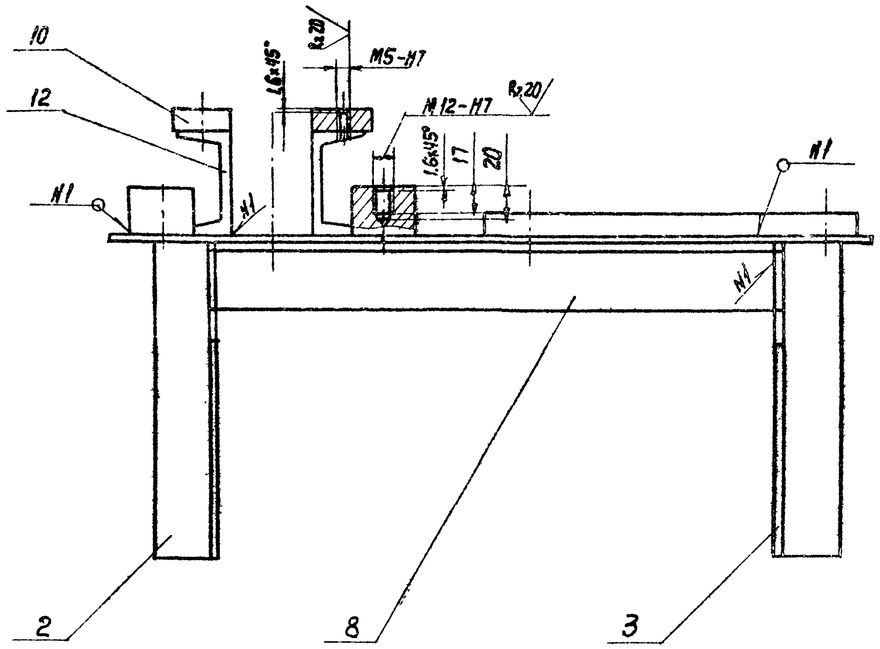

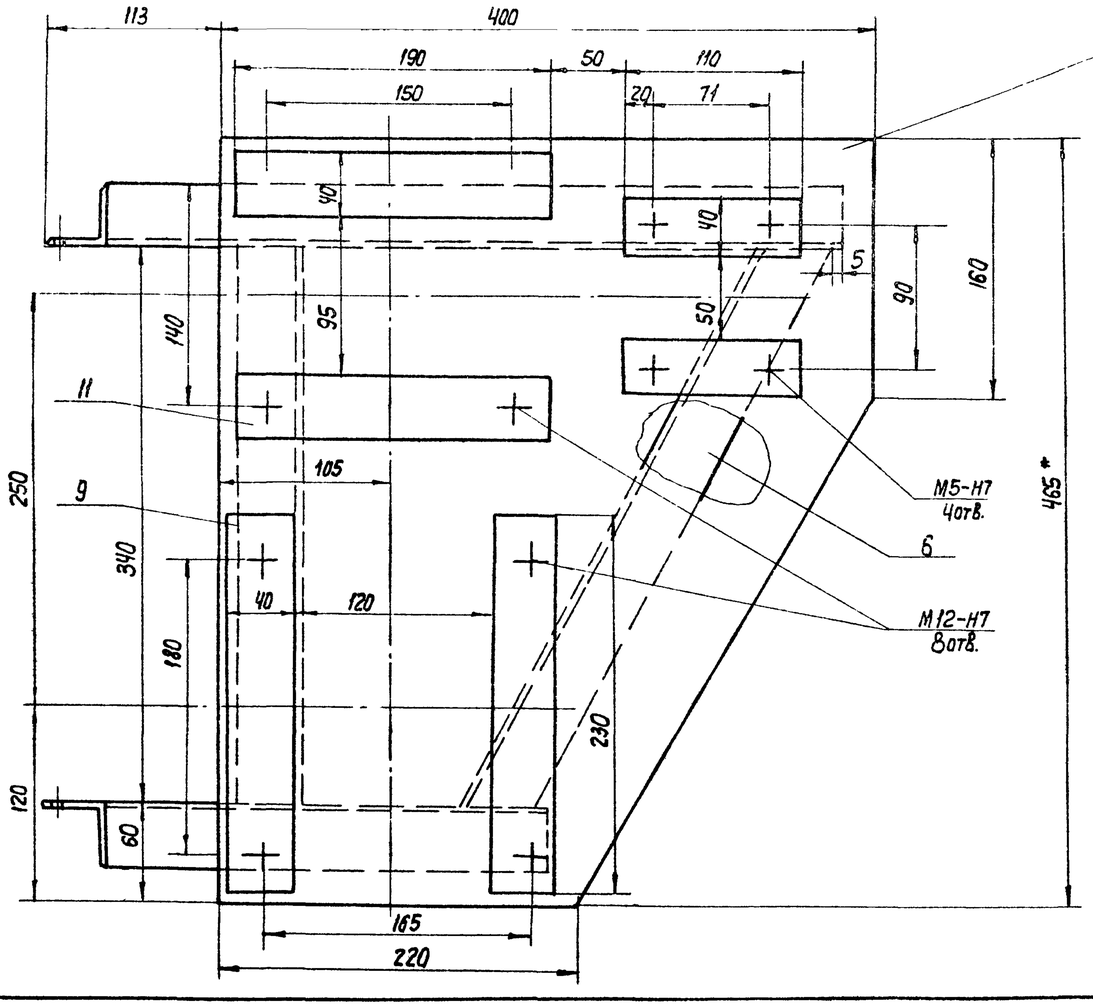

1. Предельные отклонения размеров: валов h14, остальных $\pm\frac{JT14}{2}$
2. Сварные швы - по ГОСТ5264-80.
3.* Размеры для справок.

Изм.	Лист	N докум	Подпись	Дата
Разраб.		Марченко		
Провер.		Решетникова		
Т. Контр.		Годзишевская		
Гл. инж. пр.		Блоков		
Н. Контр.		Дубинская		
Утв.		Авдеев		

ТМ 80.05.05.00.СБ

Кронштейн
Сборочный чертеж

Лит.	Масса	Масшт.
И	22,3	1:2,5

Лист | Листов 1

Госстрой СССР
СОЮЗКОМСТРОЙНАВАРСЕКТ
г. Москва

Формат 22

Инв. N подл. | Подп. и дата | Взам. инв. N | Инв. N дубл. | Подп. и дата

20396-08 54

53

ТМ 80.05.05.03

ТМ 80.05.05.05

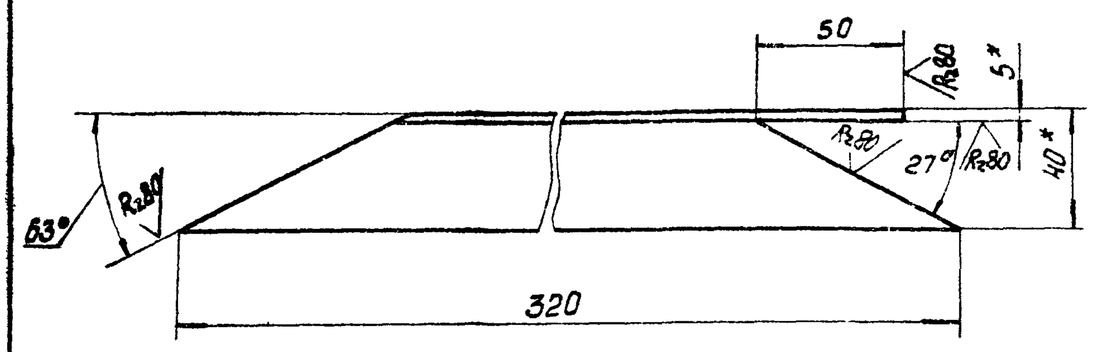

ТМ80.05.05.05-01 зеркальное отражение
Остальное см. ТМ80.05.05.05.

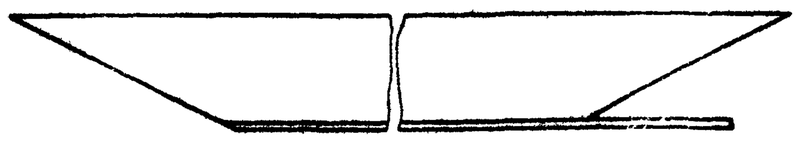

1. Предельные отклонения размеров: $\pm \frac{JT14}{2}$
2.* Размеры для справок

Изм	Лист	№ докум.	Подпись	Дата	ТМ 80.05.05.03			
Разраб.		Марченко			Уголок	Лит	Масса	Масштаб
Провер.		Решетникова				И	0,4	1:2
Т. контр		Годзишевская				Лист	Листов 1	
Гл. инж пр		Блоков			Уголок Б-40×40×5 ГОСТ 8509-72 / Ст 3 ГОСТ 535-79	Госстрой СССР СОЮЗВОДОКАНАЛПРОЕКТ г. Москва		
Н. контр		Дубинская						
Утв		Авдеев						

Формат 11

ТМ 80.05.05.04

ТМ 80.05.05.04

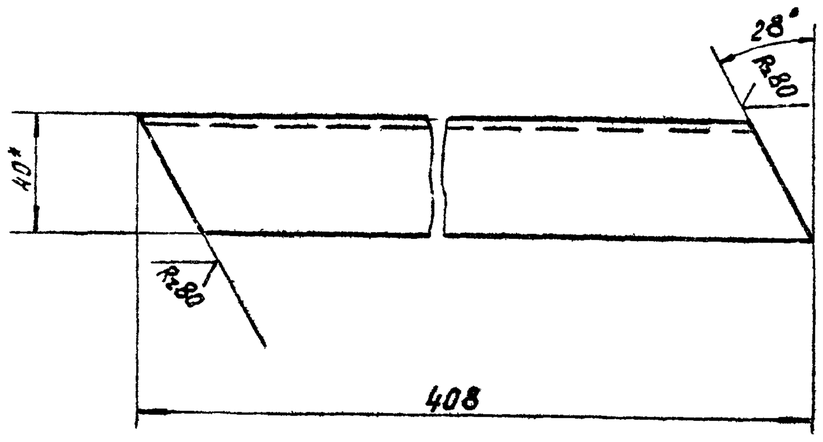

1. Предельные отклонения размеров: $\pm \frac{JT14}{2}$
2.* Размер для справок

Изм	Лист	№ докум	Подпись	Дата	ТМ 80.05.05.04			
Разраб		Марченко			Уголок	Лит	Масса	Масштаб
Пров.		Решетникова				И	1,1	1:2
Т. контр		Годзишевская				Лист	Листов 1	
Гл инж пр		Блоков			Уголок Б-40×40×5 ГОСТ 8509-72 / Ст.3 ГОСТ 535-79	Госстрой СССР СОЮЗВОДОКАНАЛПРОЕКТ г. Москва		
Н контр.		Дубинская						
Утв		Авдеев						

Формат 11

Инв. № подл. | Подпись и дата | Взам. инв. № | Инв. № дубл. | Подпись и дата

ТМ 80.05.05.02

ТМ 80.05.05.02

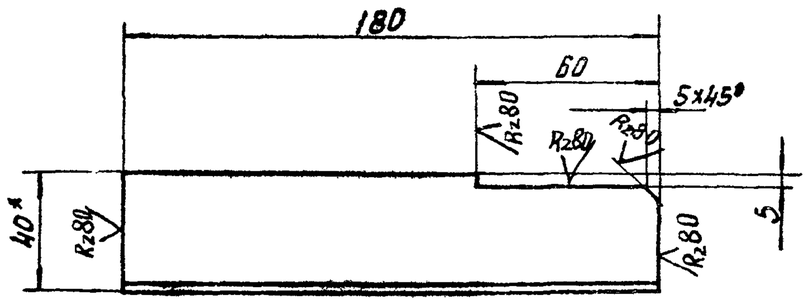

ТМ 80.05.05.02-01 -
- зеркальное отражение
Остальное см. ТМ80.05.05.02

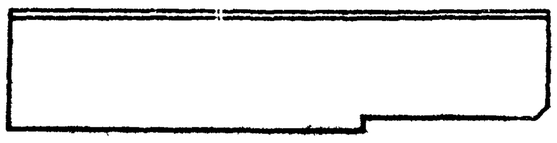

1. Предельные отклонения размеров: $\pm \frac{JT14}{2}$
2.* Размер для справок

Изм	Лист	№ докум	Подпись	Дата	ТМ 80.05.05.02			
Разраб		Марченко			Уголок	Лит	Масса	Масштаб
Пров		Решетникова				И	0,8	1:2
Т контр.		Годзишевская				Лист	Листов 1	
Гл инж пр		Блоков			Уголок Б-40×40×5 ГОСТ 8509-72 / Ст.3 ГОСТ 535-79	Госстрой СССР СОЮЗВОДОКАНАЛПРОЕКТ г. Москва		
Н контр.		Дубинская						
Утв.		Авдеев						

Формат 11

ТМ 80.05.05.01

ТМ 80.05.05.01

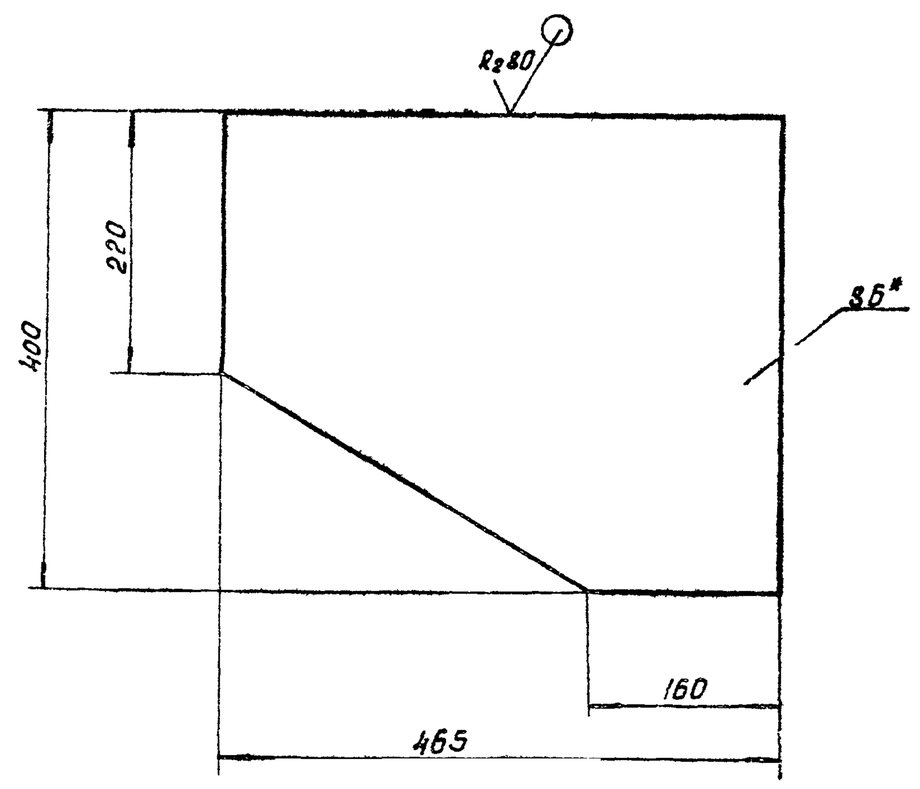

1. Предельные отклонения размеров: $\pm \frac{JT14}{2}$
2.* Размер для справок

Изм	Лист	№ докум	Подпись	Дата	ТМ 80.05.05.01			
Разраб		Марченко			Лист	Лит	Масса	Масштаб
Пров.		Решетникова				И	6,2	1:5
Т контр		Годзишевская				Лист	Листов 1	
Гл инж пр		Блоков			Лист Б-6.0 ГОСТ 19903-74 / Ст.3 ГОСТ 14637-79	Госстрой СССР СОЮЗВОДОКАНАЛПРОЕКТ г. Москва		
Н. контр.		Дубинская						
Утв.		Авдеев						

Формат 11

ТМ80.05.08.00СБ

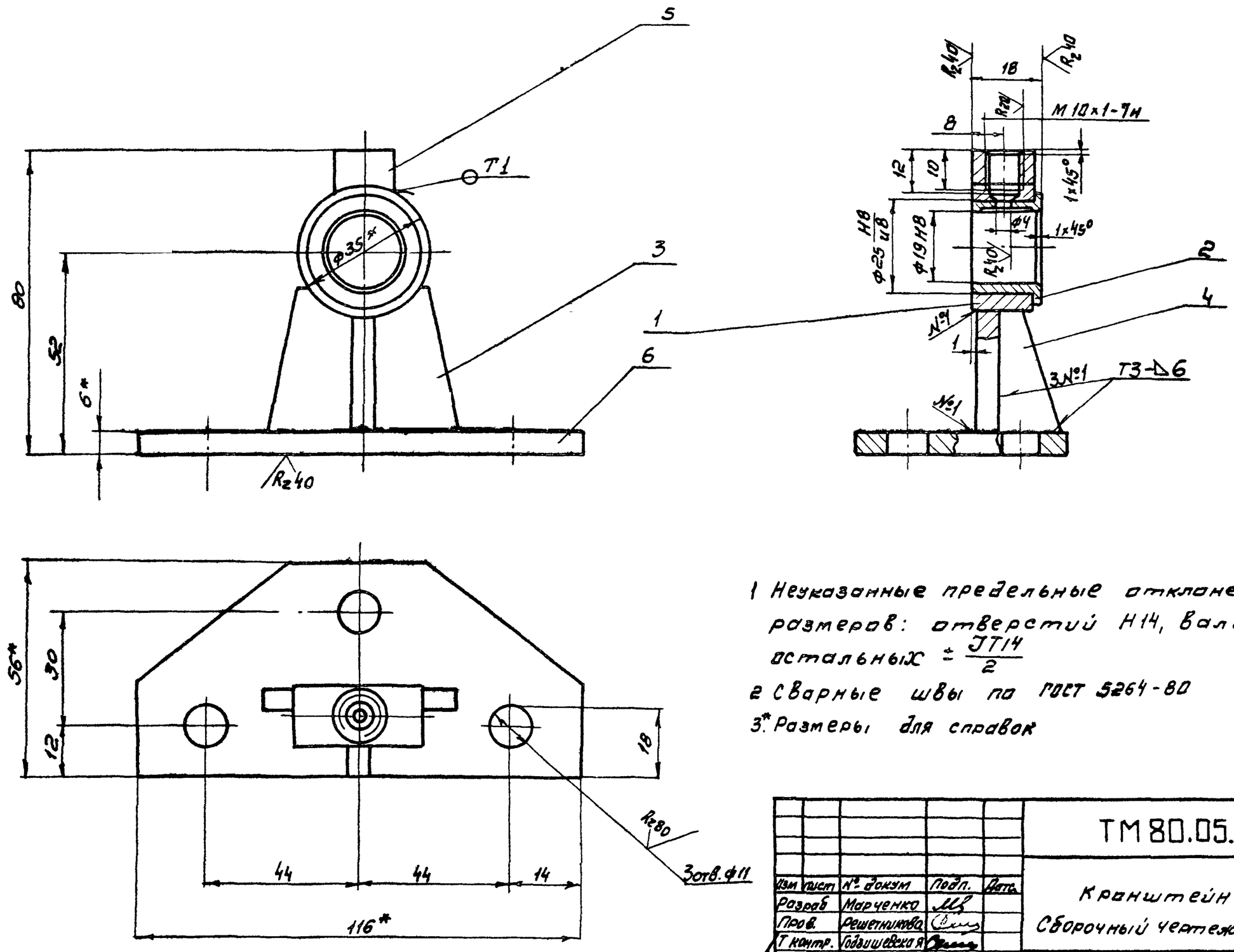

1 Неуказанные предельные отклонения размеров: отверстий H14, валов h14, остальных $\pm \frac{JT14}{2}$

2 Сварные швы по ГОСТ 5264-80

3* Размеры для справок

					ТМ 80.05.08.00 СБ			
Изм	Лист	№ докум	Подп.	Дата	Кронштейн Сборочный чертеж	Лит	Масса	Масштаб
Разраб		Марченко				И	0,47	1:1
Пров.		Решетникова				Лист	Листов 1	
Т контр.		Годзишевская				Госстрой СССР СОЮЗВОДОКАНАЛПРОЕКТ г. Москва		
Гл инж пр		Блоков						
Н. контр		Дубинская						
Утв		Авдеев						

Формат 12

ТМ80.05.06.00СБ

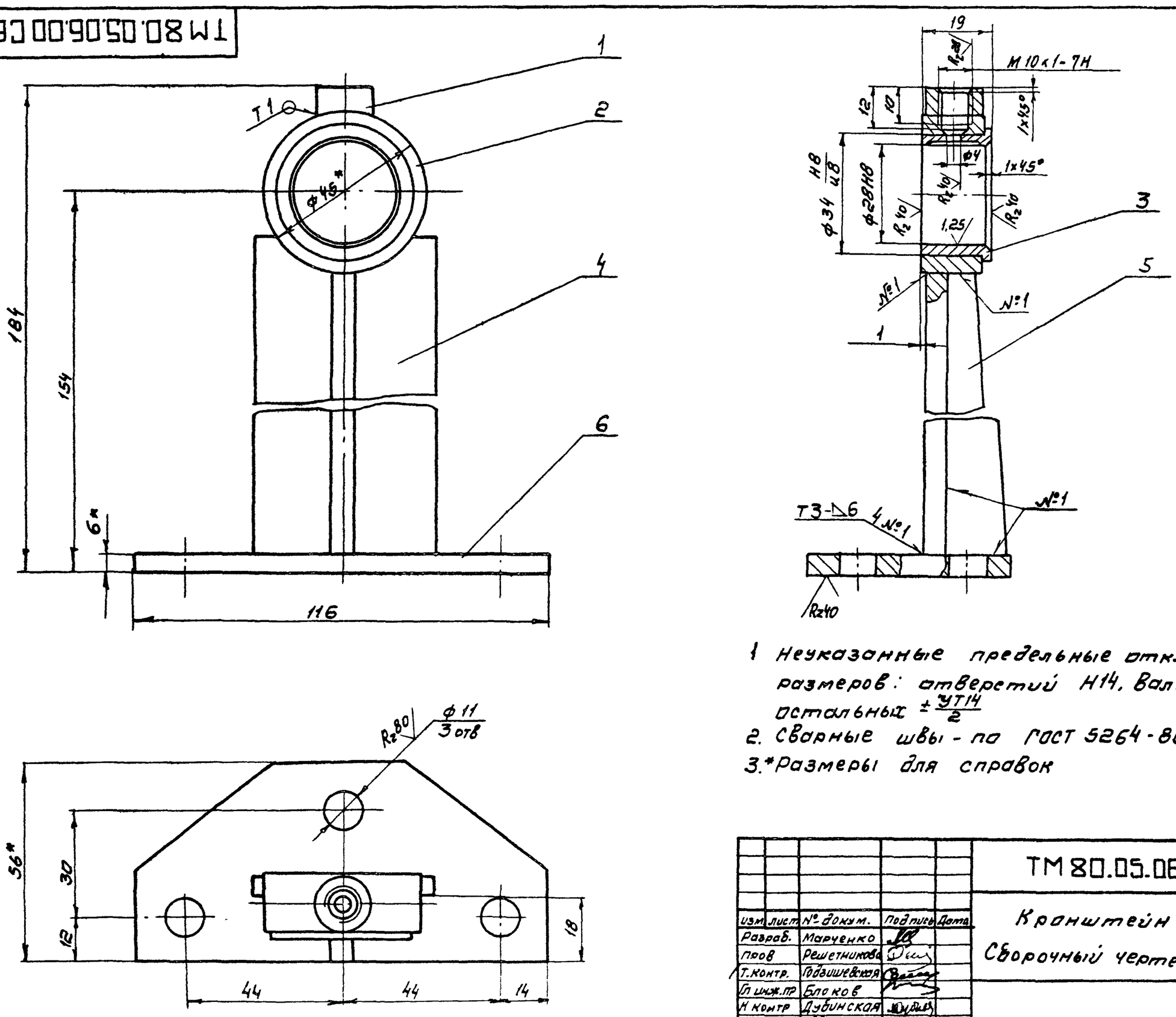

1 Неуказанные предельные отклонения размеров: отверстий H14, валов h14, остальных $\pm \frac{УТ14}{2}$

2. Сварные швы - по ГОСТ 5264-80

3.* Размеры для справок

					ТМ 80.05.06.00 СБ			
Изм	Лист	№ докум.	Подпись	Дата	Кронштейн Сборочный чертеж	Лит	Масса	Масштаб
Разраб.		Марченко				И	0,76	1:1
Пров		Решетникова				Лист	Листов 1	
Т.контр.		Годзишевская				Госстрой СССР СОЮЗВОДОКАНАЛПРОЕКТ г. Москва		
Гл инж.пр		Блоков						
Н контр		Дубинская						
Утв		Авдеев						

Альбом VIII

Типовой проект 902-2-384.85

ТМ80. 05.06. 05

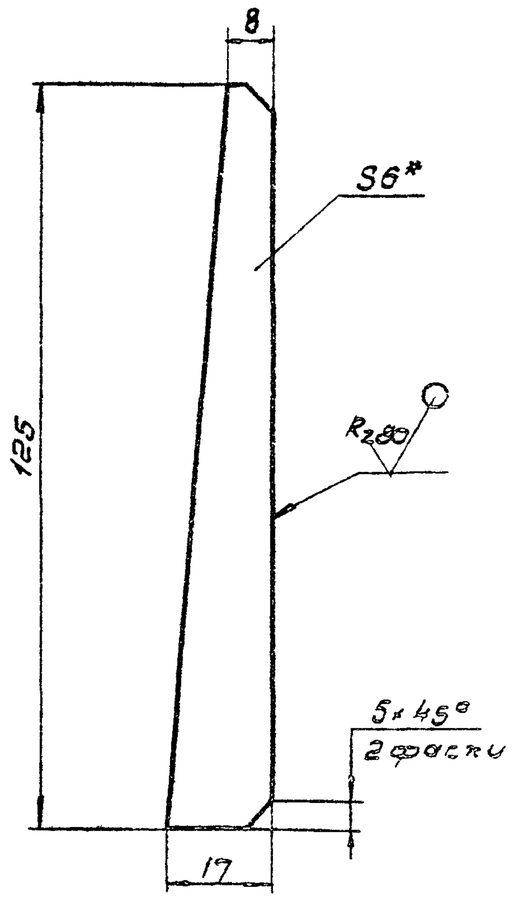

1. Предельные отклонения размеров: $\pm \frac{JT14}{2}$
2* Размер для справок

					ТМ 80 05.06.05	
Изм	Лист	N докум	Подпись	Дата		
Разраб		Марченко			Ребро	Лит: и; Масса: 0,08; Масшт: 1:1
Пров		Решетникова				Лист; Листов 1
Т контр		Гадзишевская			Б-6 ГОСТ 19903-74 / Лист Ст3 ГОСТ 14637-79	Госстрой СССР СОЮЗВОДОКАНАЛПРОЕКТ г. Москва
Гл инж пр		Блоков				
Н контр		Дубинская				
Утв		Авдеев				

Формат А1

ТМ80. 05. 06. 03

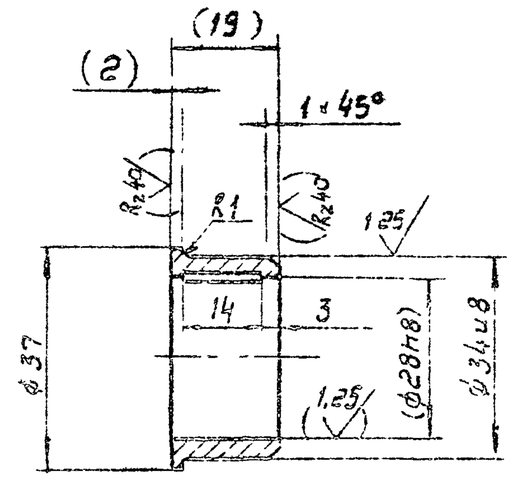

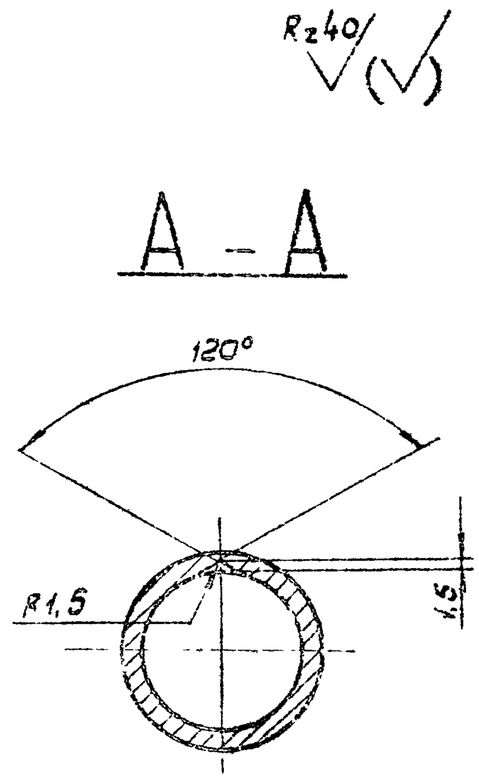

А

1. Неуказанные предельные отклонения размеров: валов h14 остальных $\pm \frac{JT14}{2}$
2. Размеры и обработка в скобках - после сварки.

					ТМ 80. 05. 06. 03	
Изм	Лист	N докум	Подпись	Дата		
Разраб		Марченко			Втулка	Лит: и; Масса: 0,05; Масшт: 1:1
Пров		Решетникова				Лист; Листов 1
Т контр		Гадзишевская			Бр АЖ 9-4 ГОСТ 18175-78	Госстрой СССР СОЮЗВОДОКАНАЛПРОЕКТ г. Москва
Гл инж пр		Блоков				
Н контр		Дубинская				
Утв		Авдеев				

Формат А1

ТМ80. 05. 06. 04

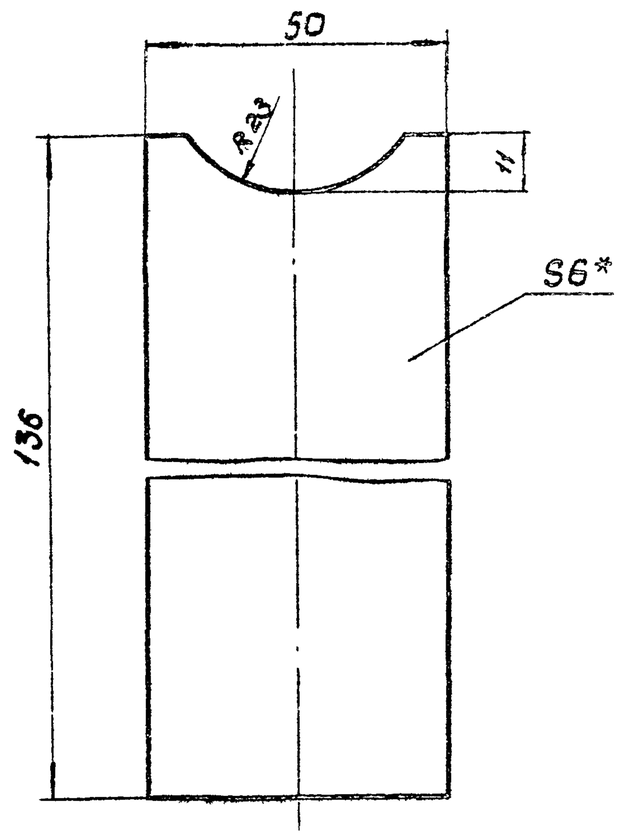

1. Предельные отклонения размеров: $\pm \frac{JT14}{2}$
2. Размер для справок.

					ТМ 80. 05. 06. 04	
Изм	Лист	N докум	Подп	Дата		
Разраб.		Марченко			Ребро	Лит: и; Масса: 0,3; Масшт: 1:1
Пров		Решетникова				Лист; Листов 1
Т контр		Гадзишевская			Б-6 ГОСТ 19903-74 / Лист Ст3 ГОСТ 14637-79	Госстрой СССР СОЮЗВОДОКАНАЛПРОЕКТ г. Москва
Гл инж пр		Блоков				
Н контр		Дубинская				
Утв		Авдеев				

Формат А1

ТМ80 05. 06. 02

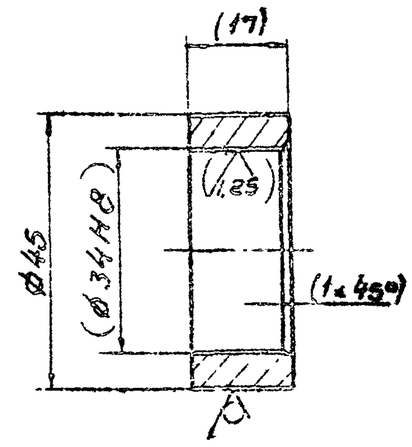

1. Предельные отклонения размеров валов h14, остальных $\pm \frac{JT14}{2}$
2. Размеры в скобках - после сварки
3* Размер для справок.

					ТМ 80. 05. 06. 02	
Изм	Лист	N докум	Подпись	Дата		
Разраб		Марченко			Втулка	Лит: и; Масса: 0,09; Масшт: 1:1
Пров		Решетникова				Лист; Листов 1
Т контр		Гадзишевская			Круг В45 ГОСТ 2590-71 / Ст3 ГОСТ 535-79	Госстрой СССР СОЮЗВОДОКАНАЛПРОЕКТ г. Москва
Гл инж пр		Блоков				
Н контр		Дубинская				
Утв		Авдеев				

Инв. № подл. | Подп. и дата | Взам. инв. № | Инв. № дубл. | Подпись и дата

ТМ80.05.07.02

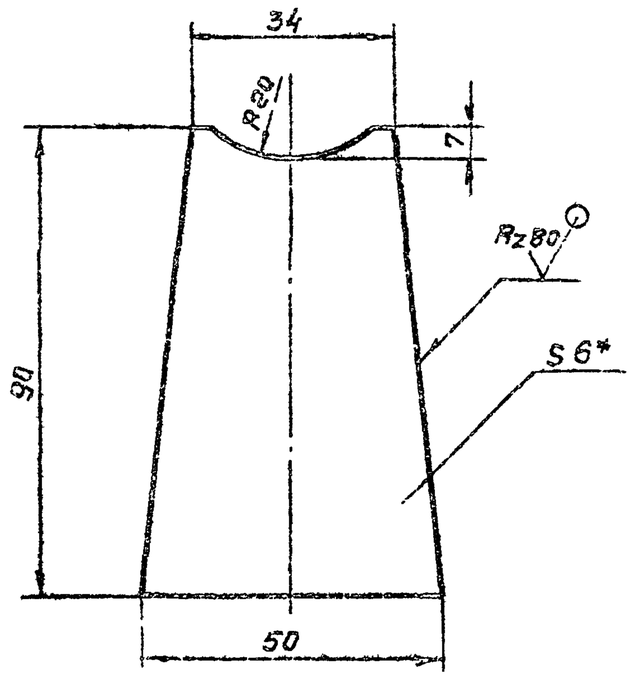

1. Предельные отклонения размеров: ± JT14/2
2. Размер для справок

Изм.	Лист	№ докум.	Подп.	Дата
Разраб		Марченко		
Пров		Решетникова		
Т.контр.		Годзишевская		
Гл.инжен.		Блоков		
Н.контр.		Дубинская		
Утв.		Авдеев		

ТМ 80.05.07.02

Ребро

Лит	Масса	Масшт
И	0,16	1:1
Лист	Листов 1	

Лист: Б-6,0 ГОСТ 19903-74 / Ст 3 ГОСТ 14637-79

Госстрой СССР СОЮЗВОДОКАНАЛПРОЕКТ г. Москва

Формат А1

ТМ80.05.07.01

Rz40 (√)

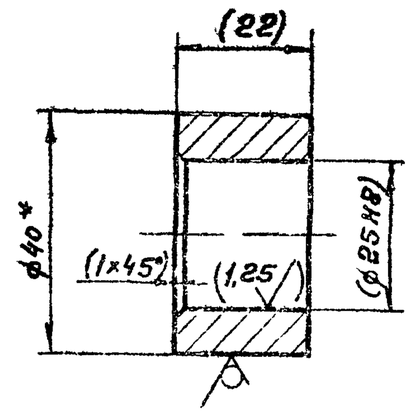

1. Неуказанные предельные отклонения размеров: ± JT14/2
2. Размеры и обработка в скобках - после сварки.
3* Размер для справок.

Изм.	Лист	№ докум.	Подп.	Дата
Разраб		Марченко		
Пров		Решетникова		
Т.контр.		Годзишевская		
Гл.инжен.		Блоков		
Н.контр.		Дубинская		
Утв.		Авдеев		

ТМ80.05.07.01

Втулка

Лит.	Масса	Масшт.
И	0,11	1:1
Лист	Листов 1	

Круг Б40 ГОСТ 2590-71 / Ст 3 ГОСТ 535-79

Госстрой СССР СОЮЗВОДОКАНАЛПРОЕКТ г. Москва

Формат А1

Инв. № подл. | Подп. и дата | Взам. инв. № | Инв. № дубл. | Подп. и дата

ТМ80.05.07.03

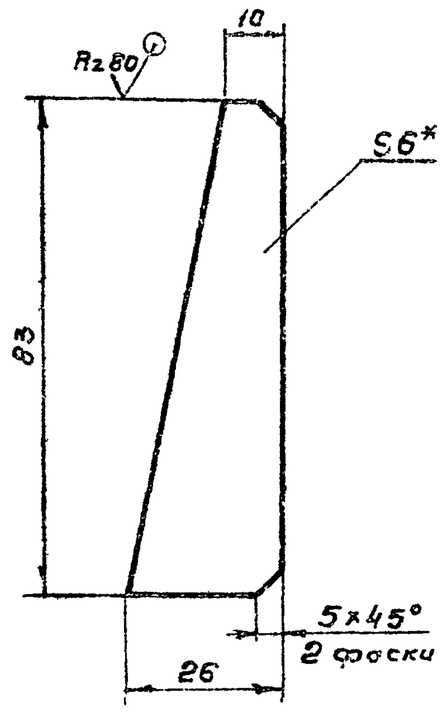

1. Предельные отклонения размеров ± JT14/2
2. Размер для справок

Изм.	Лист	№ докум.	Подп	Дата
Разраб		Марченко		
Пров		Решетникова		
Т.контр		Годзишевская		
Гл.инж.пр		Блоков		
Н.контр.		Дубинская		
Утв		Авдеев		

ТМ 80.05.07.03

Ребро

Лит	Масса	Масшт
И	0,07	1:1
Лист	Листов 1	

Лист: Б-6,0 ГОСТ 19903-74 / Ст 3 ГОСТ 14637-79

Госстрой СССР СОЮЗВОДОКАНАЛПРОЕКТ г. Москва

Формат А1

ТМ80.05.07.04

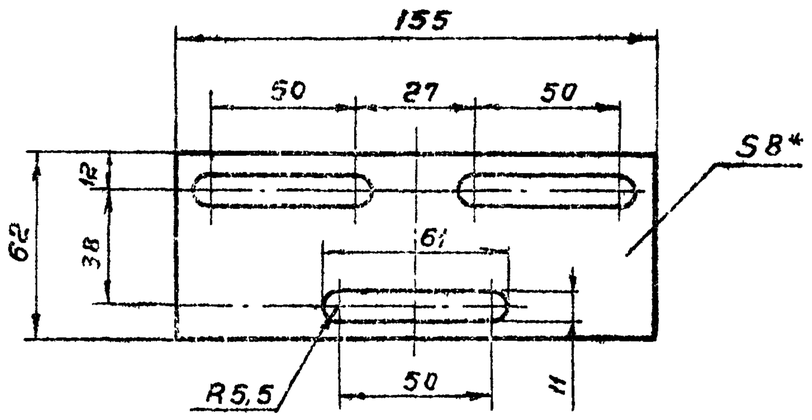

1. Предельные отклонения размеров: Валов h14, остальных ± JT14/2
2.* Размер для справок

Изм.	Лист	№ докум.	Подп	Дата
Разраб		Марченко		
Пров		Решетникова		
Т.контр		Годзишевская		
Гл.инж.пр		Блоков		
Н.контр.		Дубинская		
Утв		Авдеев		

ТМ80.05.07.04

Основание

Лит	Масса	Масшт.
И	0,37	1:2
Лист	Листов 1	

Лист: Б-8,0 ГОСТ 19903-74 / Ст 3 ГОСТ 14637-79

Госстрой СССР СОЮЗВОДОКАНАЛПРОЕКТ г. Москва

Типовой проект 902-2-384.85 Альбом VIII

ТМ80.05.08.01

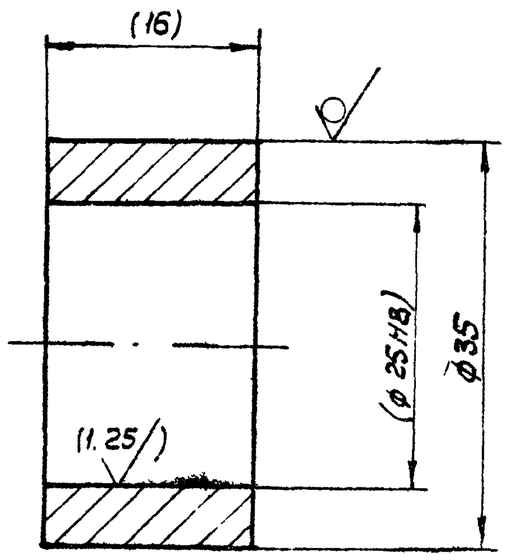

1. Предельные отклонения размеров: валов h14
2. Размеры и обработка в скобках – после сварки

Изм.	Лист	N докум.	Подп.	Дата
Разраб		Марченко		
Пров		Решетникова		
Т Контр		Гадзишевская		
Гл инж пр		Блоков		
Н Контр		Дубинская		
Утв		Авдеев		

ТМ80.05.08.01 — Втулка

Лит.	Масса	Масшт.
И	0.07	2:1
Лист	Листов 1	

Круг В35 ГОСТ 2590-71 / ст.3 ГОСТ 535-79

Госстрой СССР СОЮЗВОДОКАНАЛПРОЕКТ г. Москва

Формат 11

ТМ80.05.08.03

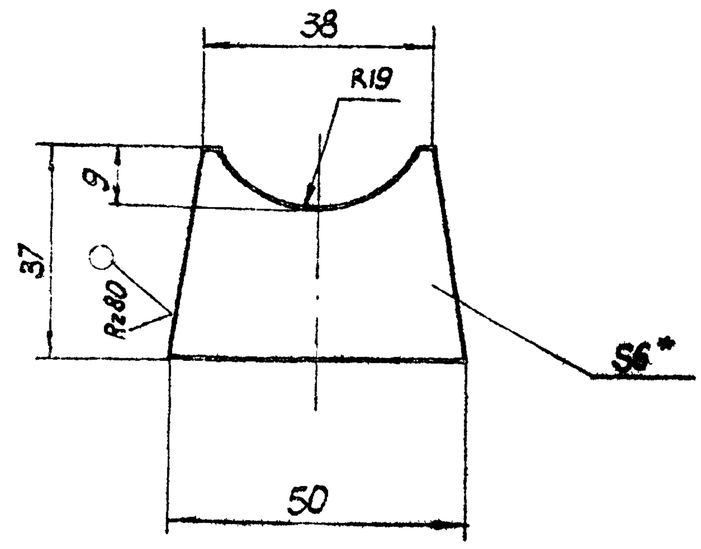

1. Предельные отклонения размеров: $\pm \frac{JT14}{2}$
2. * Размер для справок

Изм.	Лист	N докум.	Подп.	Дата
Разраб		Марченко		
Пров.		Решетникова		
Т Контр.		Гадзишевская		
Гл. инж. пр.		Блоков		
Н. Контр.		Дубинская		
Утв.		Авдеев		

ТМ80.05.08.03 — Ребро

Лит.	Масса	Масшт.
И	0.1	1:1
Лист	Листов 1	

Лист Б-6.0 ГОСТ 19903-74 / ст.3 ГОСТ 14637-79

Госстрой СССР СОЮЗВОДОКАНАЛПРОЕКТ г. Москва

Формат 11

ТМ80.05.08.02

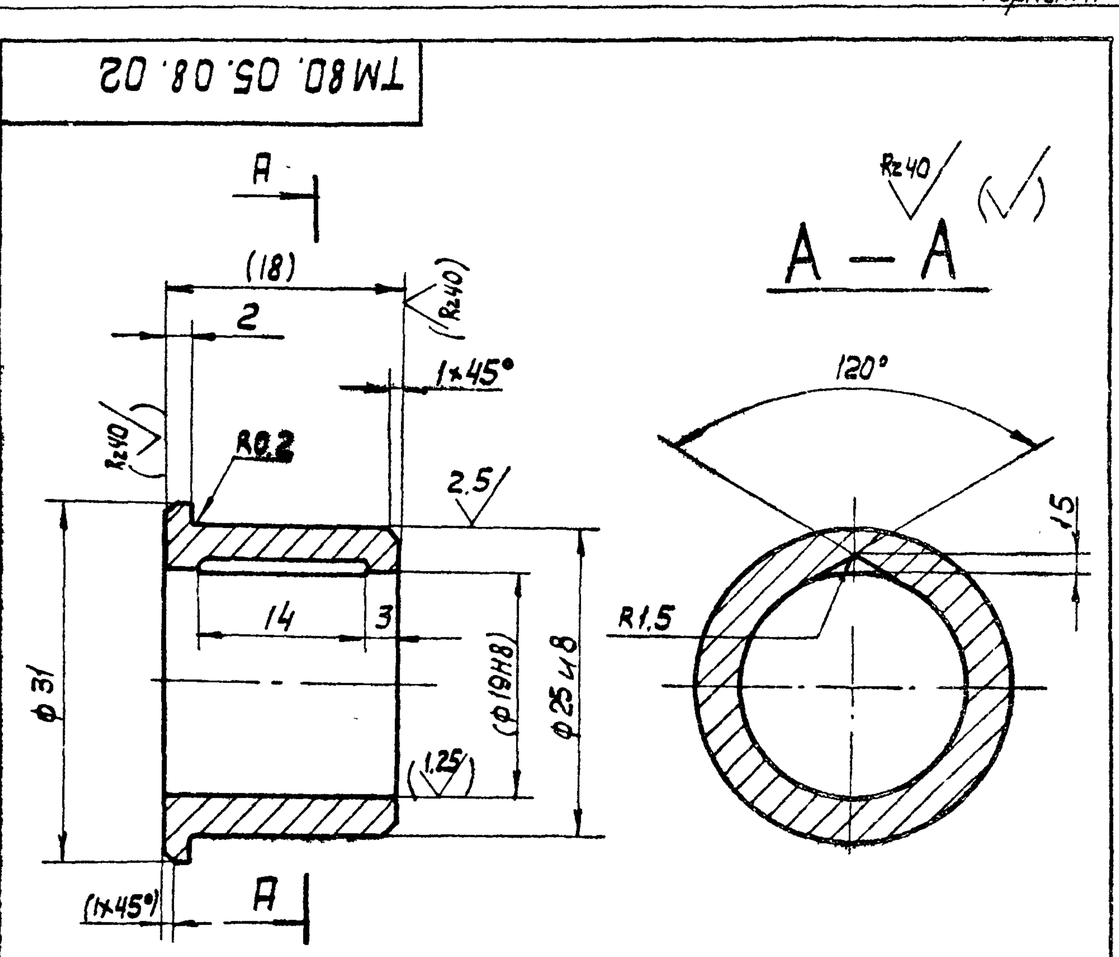

1. Неуказанные предельные отклонения размеров: валов h14, остальных $\pm \frac{JT14}{2}$
2. Размеры и обработка в скобках – после сварки

Изм.	Лист	N докум.	Подп.	Дата
Разраб.		Марченко		
Провер		Решетникова		
Т. Контр.		Гадзишевская		
Гл инж.пр.		Блоков		
Н Контр.		Дубинская		
Утв.		Авдеев		

ТМ80.05.08.02 — Втулка

Лит.	Масса	Масшт.
И	0.04	2:1
Лист	Листов 1	

Бр. АЖ9-4 ГОСТ 18175-78

Госстрой СССР СОЮЗВОДОКАНАЛПРОЕКТ г. Москва

Формат 11

ТМ80.05.06.01

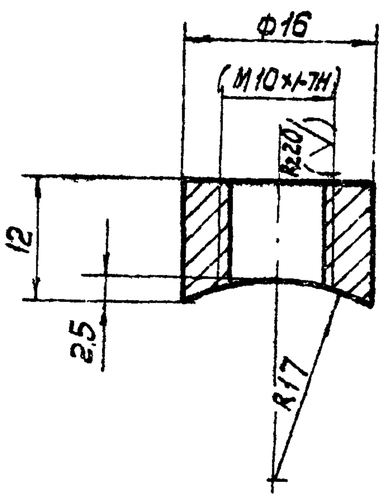

1. Предельные отклонения размеров: $\frac{JT14}{2}$
2. Размеры и обработка в скобках – после сварки

Изм.	Лист	N докум	Подп.	Дата
Разраб		Марченко		
Пров		Решетникова		
Т Контр		Гадзишевская		
Гл инж пр		Блоков		
Н Контр		Дубинская		
Утв		Авдеев		

ТМ80.05.06.01 — Бобышка

Лит.	Масса	Масшт.
И	0.01	2:1
Лист	Листов 1	

Ст. 3 ГОСТ 380-71

Госстрой СССР СОЮЗВОДОКАНАЛПРОЕКТ г. Москва

Формат 11

ТМ 80. 05. 10. 01

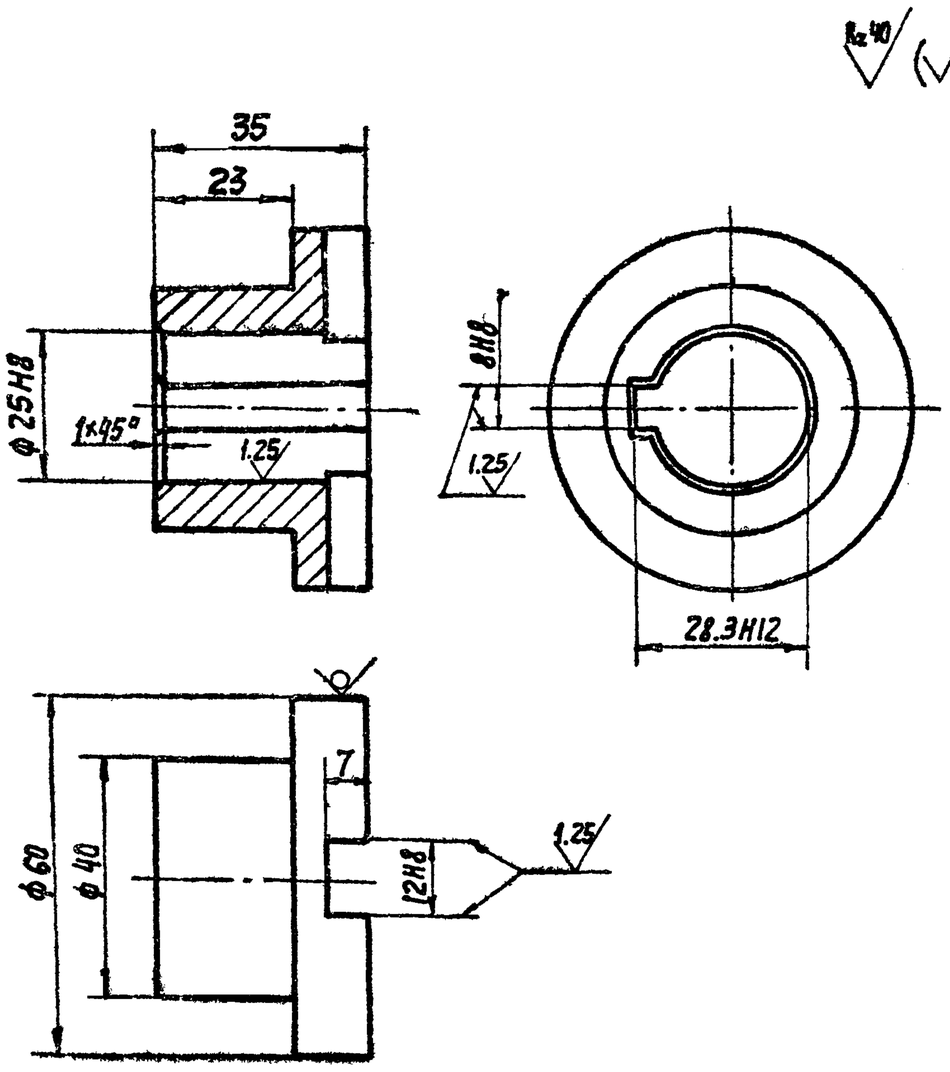

1. Неуказанные предельные отклонения размеров: валов h 14, остальных ± JT14/2
2. * Размер для справок

Изм.	Лист	N докум.	Подпись	Дата	ТМ 80.05.10.01			
Разраб.		Марченко			Полумуфта	Лит.	Масса	Масштаб
Пров.		Решетникова				И	0.35	1:1
Т. Контр.		Гадзишевская				Лист	Листов 1	
Гл. инж. пр.		Блоков			Круг 60-В-ГОСТ 2590-71 / 45-Б-ГОСТ 1050-71	Госстрой СССР Союзводоканалпроект г. Москва		
Н. Контр.		Дубинская						
Утв.		Авдеев						

Формат А1

ТМ 80. 05. 10. 02

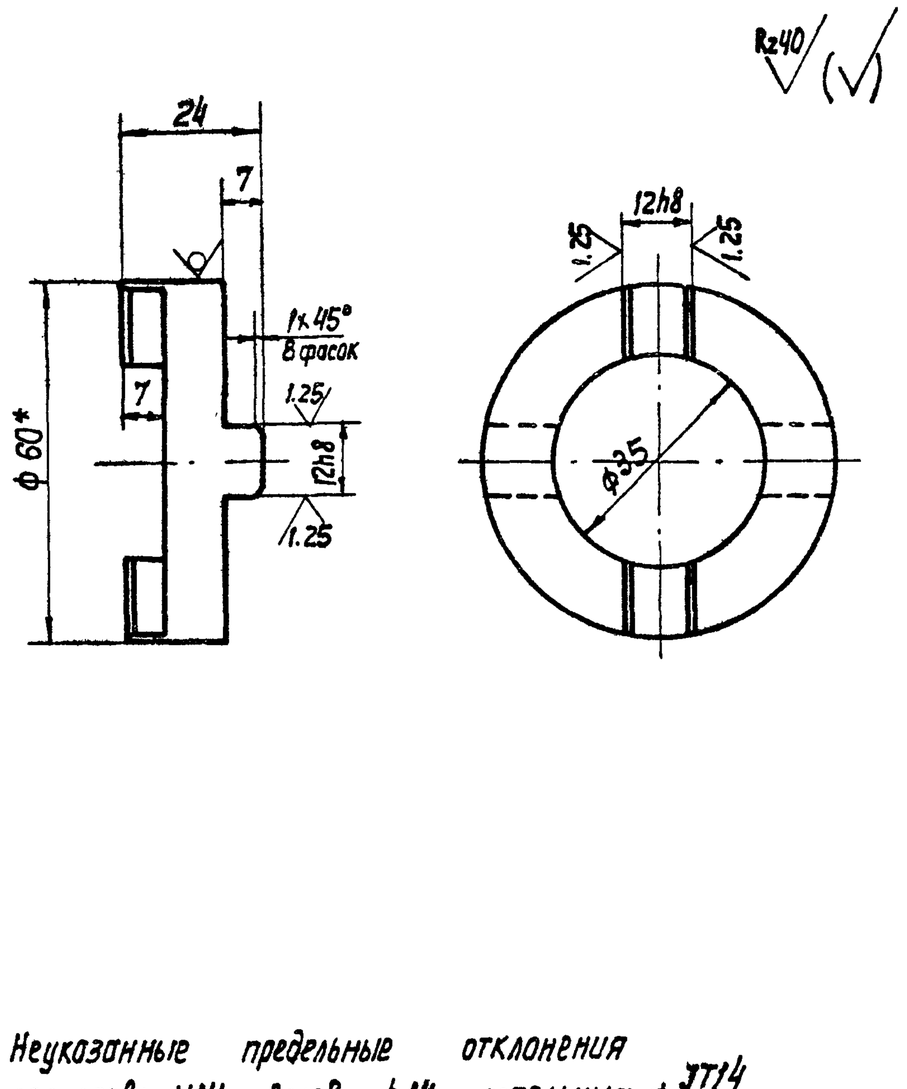

1. Неуказанные предельные отклонения размеров: H14, валов h14, остальных ± JT14/2
2. * Размер для справок.

Изм.	Лист	N докум.	Подпись	Дата	ТМ 80.05.10.02			
Разраб.		Марченко			Крестовина	Лит.	Масса	Масштаб
Пров.		Решетникова				И	0.18	1:1
Т. Контр.		Гадзишевская				Лист	Лист 1	
Гл. инж. пр		Блоков			Круг 60-В ГОСТ 2590-71 / 45-Б ГОСТ 1050-71	Госстрой СССР Союзводоканалпроект г. Москва		
Н. Контр.		Дубинская						
Утв		Авдеев						

Формат А1

Инв. N подл. | Подпись и дата | Взам. инв. N | Инв. N дубл. | Подпись и дата

ТМ 80. 05. 09. 00 СБ

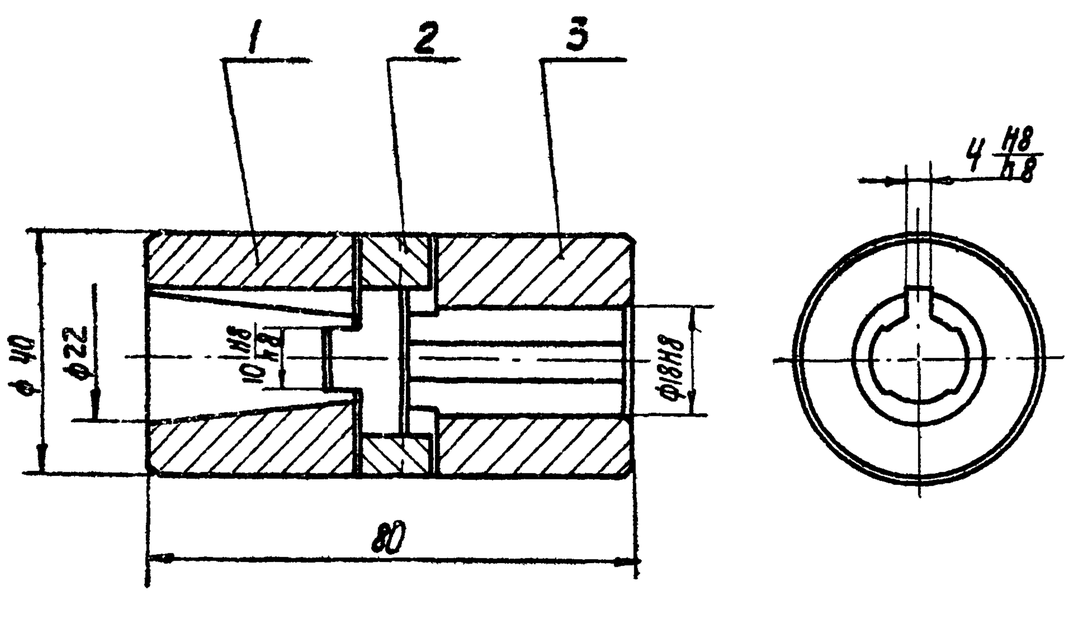

Размеры для справок

Изм.	Лист	N докум	Подпись	Дата	ТМ 80.05.09.00 СБ			
Разраб.		Марченко			Муфта сборочный чертеж	Лит.	Масса	Масштаб
Пров.		Решетникова				И	0.6	1:1
Т. Контр.		Гадзишевская				Лист	Листов 1	
Гл. инж. пр.		Блоков				Госстрой СССР Союзводоканалпроект г. Москва		
Н. Контр.		Дубинская						
Утв.		Авдеев						

ТМ 80. 05. 10. 00 СБ

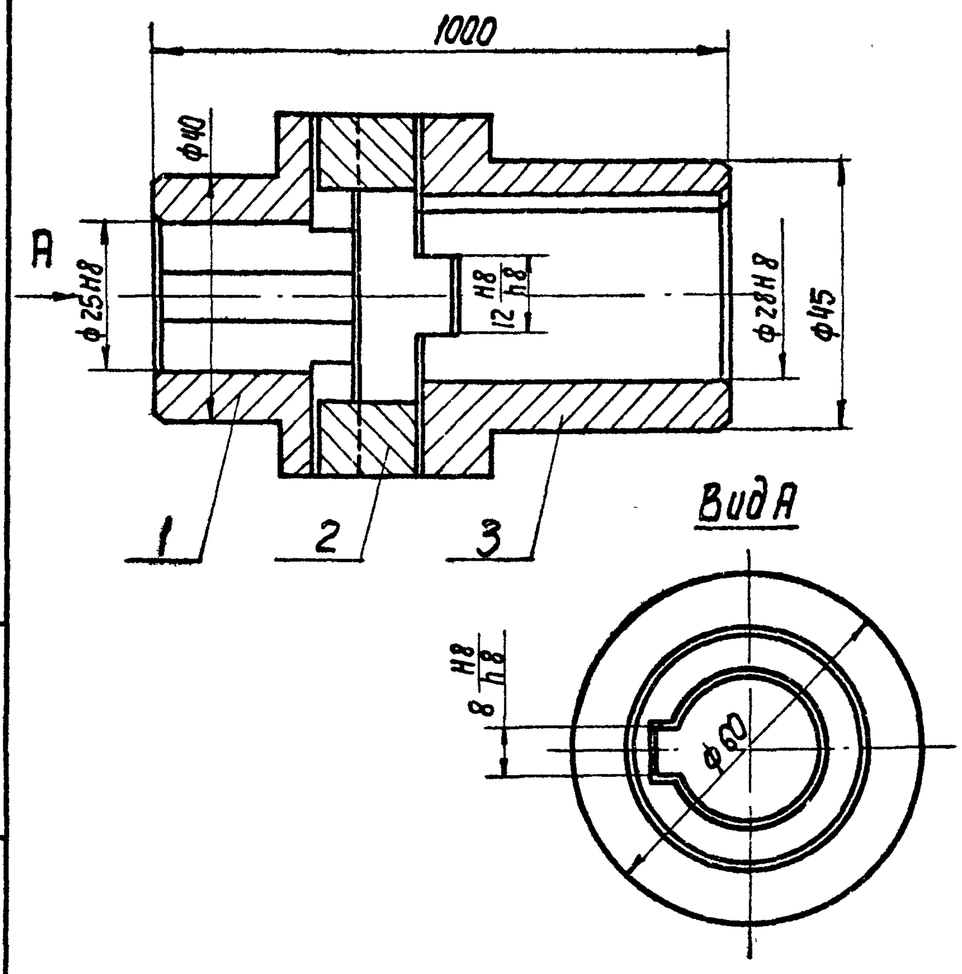

Размеры для справок.

Изм.	Лист	N докум.	Подпись	Дата	ТМ80. 05. 10. 00 СБ			
Разраб.		Марченко			Муфта сборочный чертеж	Лит	Масса	Масштаб
Пров.		Решетникова				И	1.2	1:1
Т Контр.		Гадзишевская				Лист	Листов 1	
Гл. инж. пр.		Блоков				Госстрой СССР Союзводоканалпроект г. Москва		
Н. Контр.		Дубинская						
Утв		Авдеев						

Копир. Лаврушина

Альбом VIII

Типовой проект 902-2-384.85

Инв. № подл. | Подпись и дата | Взам. инв. № | Инв. № дубл. | Подпись и дата

ТМ80 05.09.02

Rz40 (√)

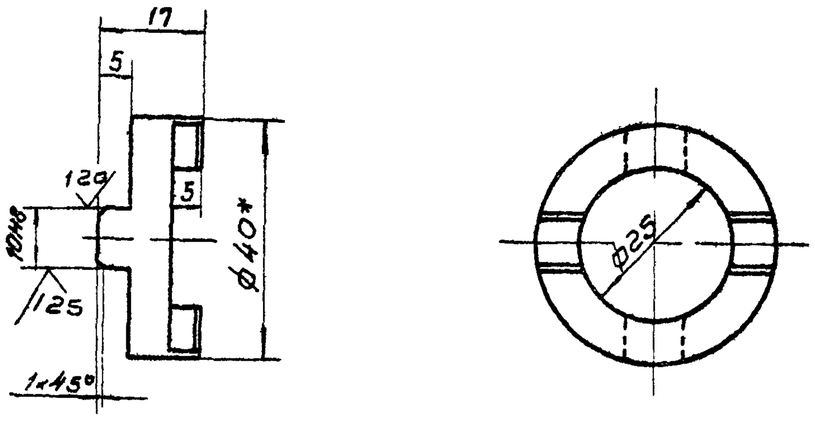

1. Неуказанные предельные отклонения размеров отверстий H14, валов h14, остальных ± IT14/2
2.* Размер для справок

Изм	Лист	N докум	Подп	Дата	ТМ80.05.09.02			
Разраб		Марченко			Крестовина	Лит	Масса	Масшт.
Провер		Решетникова				И	0,07	1:1
Т. контр		Годзишевская				Лист	Листов 1	
Гл. инж. пр		Блоков			Круг 40-В-ГОСТ 2590-71 / 45-Б-ГОСТ 1050-74	Госстрой СССР СОЮЗВОДОКАНАЛПРОЕКТ г. Москва		
Н. контр		Дубинская						
Утв		Авдеев						

Формат 11

ТМ80.05.09.03

Rz40 (√)

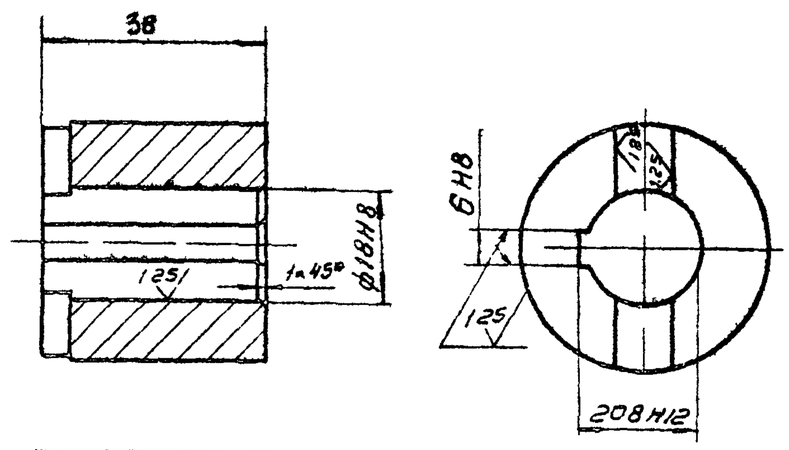

1. Неуказанные предельные отклонения размеров: валов h 14, остальных ± IT14/2
2.* Размер для справок.

Изм	Лист	N докум	Подп	Дата	ТМ80.05.09.03			
Разраб		Марченко			Палумуфта	Лит	Масса	Масшт.
Провер		Решетникова				И	0,28	1:1
Т. контр		Годзишевская				Лист	Листов 1	
Гл. инж. пр		Блоков			Круг 40-В-ГОСТ 2590-71 / 45-Б-ГОСТ 1050-74	Госстрой СССР СОЮЗВОДОКАНАЛПРОЕКТ г. Москва		
Н. контр		Дубинская						
Утв		Авдеев						

Формат 11

ТМ80 05.09.01

Rz40 (√)

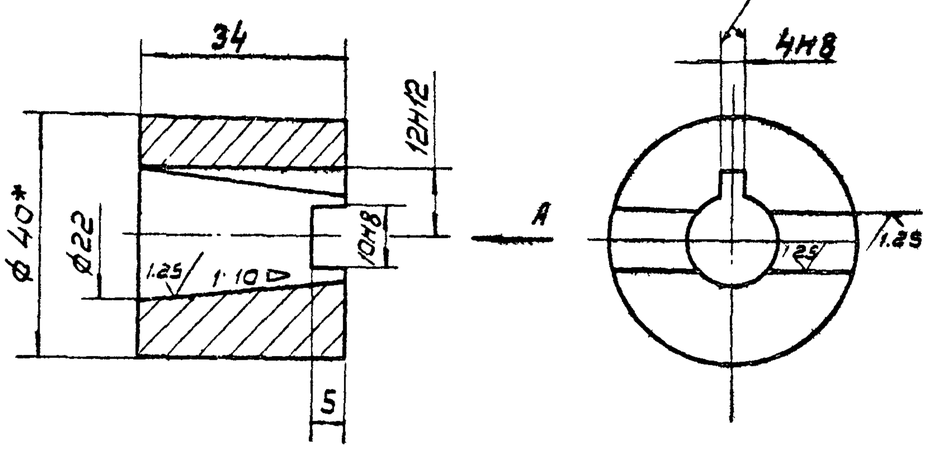

1. Неуказанные предельные отклонения размеров: валов h 14, остальных ± IT14/2
2.* Размер для справок.

Изм	Лист	N докум	Подп	Дата	ТМ80 05.09.01			
Разраб		Марченко			Полумуфта	Лит	Масса	Масшт.
Провер		Решетникова				И	0,25	1:1
Т. контр		Годзишевская				Лист	Лист 1	
Гл. инж. пр		Блоков			Круг 40-В ГОСТ 2590-71 / 45-Б ГОСТ 1050-74	Госстрой СССР СОЮЗВОДОКАНАЛПРОЕКТ г. Москва		
Н. контр		Дубинская						
Утв		Авдеев						

Формат 11

ТМ80.05.10.03

Rz40 (√)

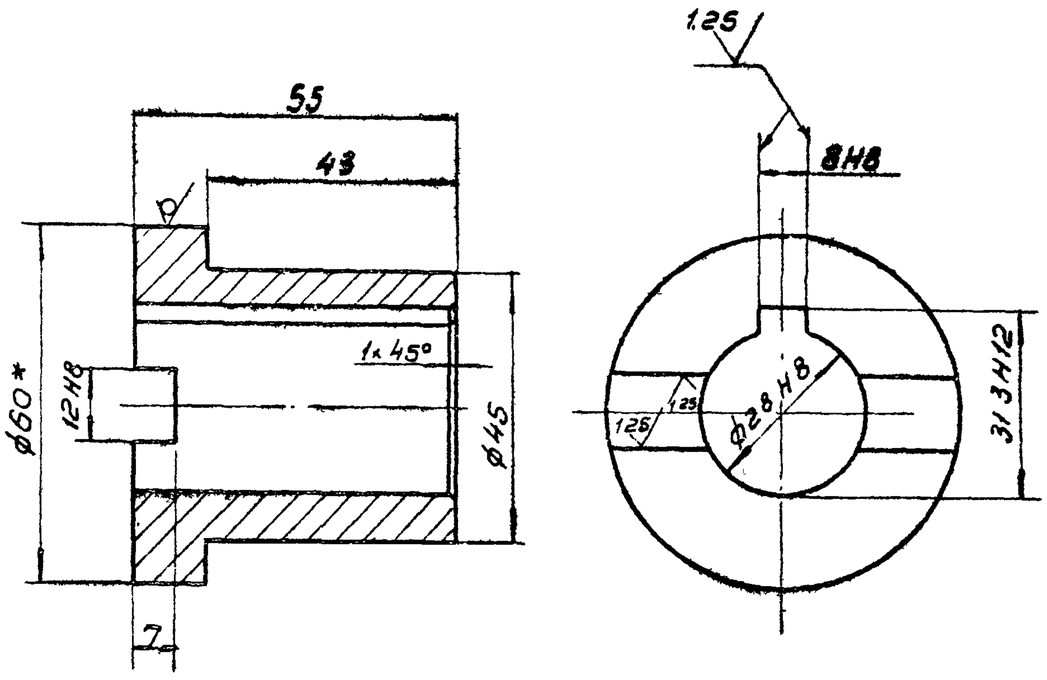

1. Неуказанные предельные отклонения размеров: валов h14, остальных ± IT14/2
2* Размер для справок.

Изм	Лист	N докум	Подпись	Дата	ТМ80.05.10.03			
Разраб		Марченко			Полумуфта	Лит	Масса	Масшт.
Пров		Решетникова				И	0,52	1:1
Т. контр		Годзишевская				Лист	Листов 1	
Гл. инж. пр		Блоков			Круг 60-В ГОСТ 2590-71 / 45-Б ГОСТ 1050-74	Госстрой СССР СОЮЗВОДОКАНАЛПРОЕКТ г. Москва		
Н. контр		Дубинская						
Утв		Авдеев						

Формат 11

ТМ 80.06.00.00 СБ

Альбом VIII

Типовой проект 902-2-394.85

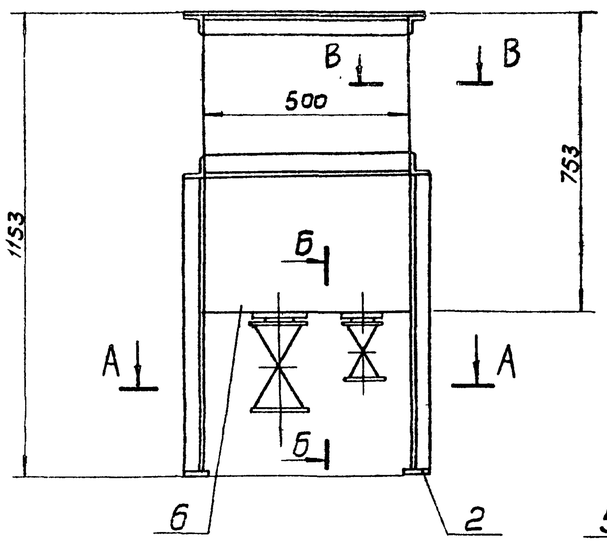

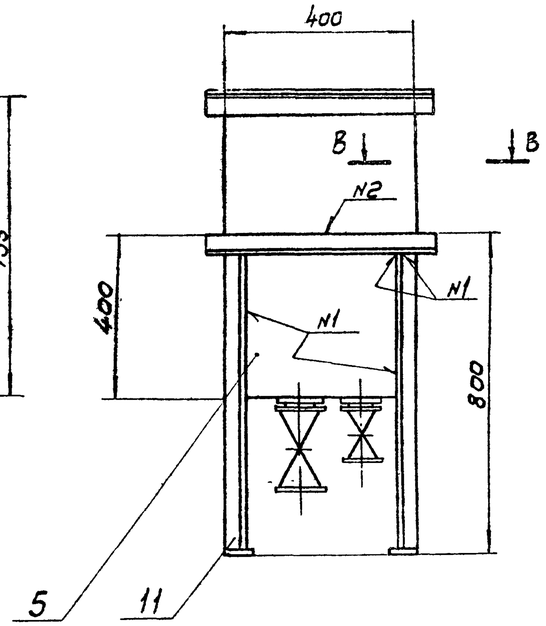

Г – Г

М 1:2

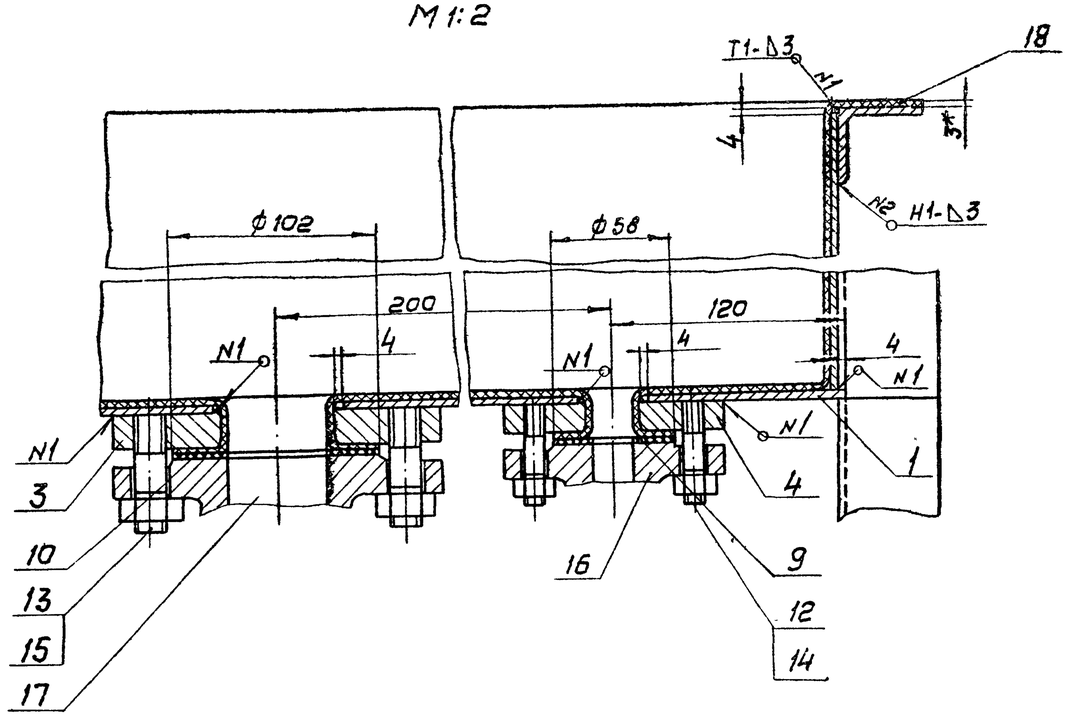

А-А

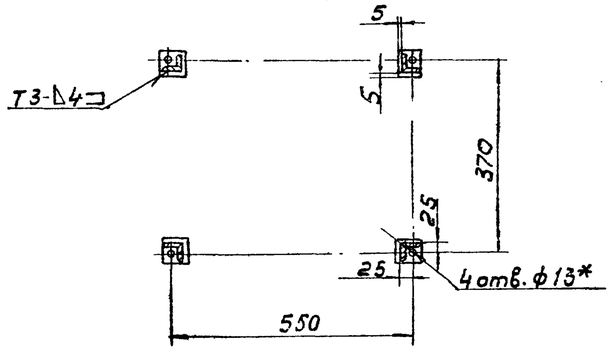

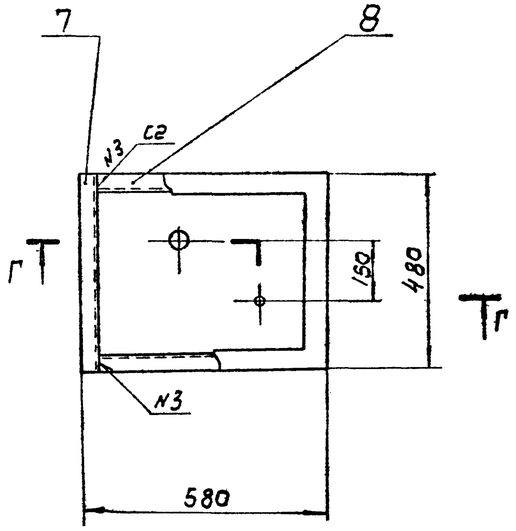

Б-Б

М1:1

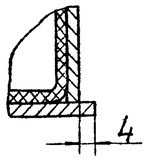

В-В

М 1:1

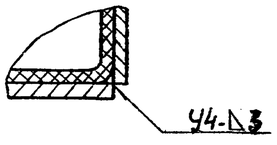

1. Предельные отклонения размеров: $\pm \frac{IT14}{2}$
2. Шероховатость обрабатываемых деталей без чертежа – $R_z 80$
3. Сварка - по ГОСТ 5264-80.
4. Проверить на герметичность наливом воды.
5. Внутреннюю поверхность бака и отверстия гуммировать. Допускаются другие виды покрытия, стойкие к коррозионной среде.
6. Покрытие: наружные поверхности - краска масляная, серая, ГОСТ 8292-75, два слоя.

7* Размеры для справок.

					ТМ 80.06.00.00 СБ		
Изм.	Лист	N докум.	Подп.	Дата			
Разраб.		Марченко			Бак для коагулянта. Сборочный чертеж.	Лит	Масса 105	Масшт 1:10
Пров.		Семенова				Н		
Т.контр.		Годзишевская				Лист	Листов 1	
Гл.инж.пр.		Блохов				Госстрой СССР СОЮЗВОДОКАНАЛПРОЕКТ г. Москва		
Н.контр.		Целковикова						
Утв.		Авдеев						

Инв.№ подл. | Подп. и дата | Взам.инв.№ | Инв.№ дубл. | Подп. и дата

20396-08

29

Формат А2

79

Типовой проект 902-2-384.85 Альбом VIII

ТМ 80.06.00.03

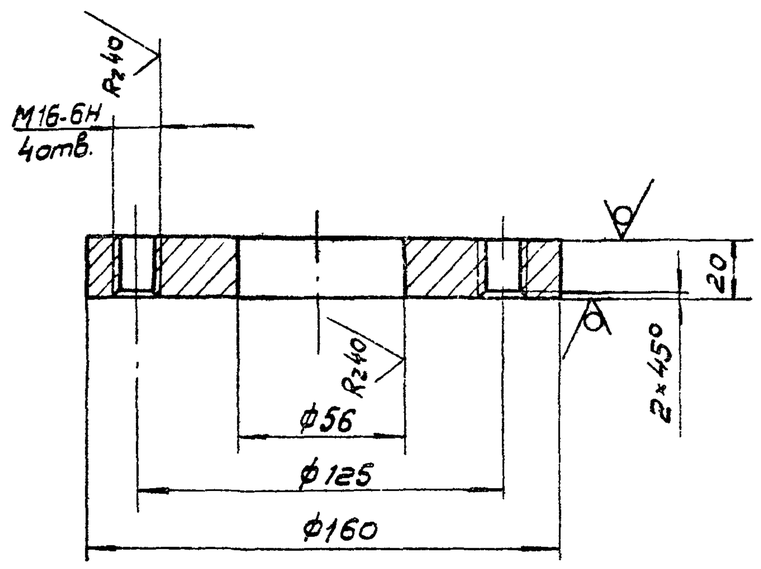

1. Предельные отклонения размеров: отверстий H14, остальных ± JT14/2
2.* Размер для справок.

Изм	Лист	N докум	Подп	Дата
Разраб		Марченко		
Провер		Целковикова		
Т.контр		Бодзишевская		
Гл инж пр		Блоков		
Н контр		Семенова		
Утв		Авдеев		

ТМ80.06 00. 03

Фланец

Лит	Масса	Масшт
И	7.7	1:2
Лист	Листов 1	

Лист Б-20.0 ГОСТ 19903-74 / Ст. 3 ГОСТ 14637-79

Госстрой СССР СОЮЗВОДОКАНАЛПРОЕКТ г. Москва

Формат А1

ТМ 80 06 00.04

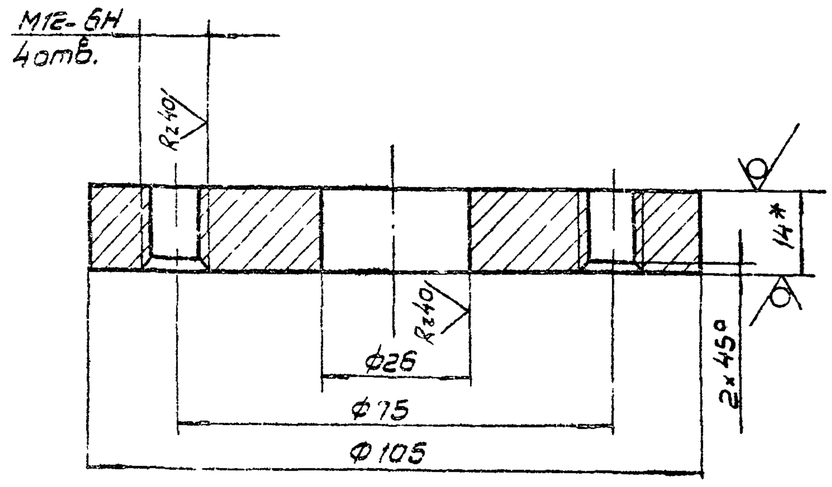

1. Предельные отклонения размеров: отверстий H14, остальных ± JT14/2
2.* Размер для справок

Изм	Лист	N докум.	Подп.	Дата
Разроб.		Марченко		
Пров.		Целковикова		
Т.конт		Бодзишевская		
Гл инж пр		Блоков		
Н.контр.		Семенова		
Утв.		Авдеев		

ТМ80.06.00.04

Фланец

Лит	Масса	Масшт.
И	3.6	1:1
Лист	Листов 1	

Лист Б-14.0 ГОСТ 19903-74 / Ст.3 ГОСТ 14637-79

Госстрой СССР СОЮЗВОДОКАНАЛПРОЕКТ г. Москва

Формат А1

ТМ 80.06.00.04

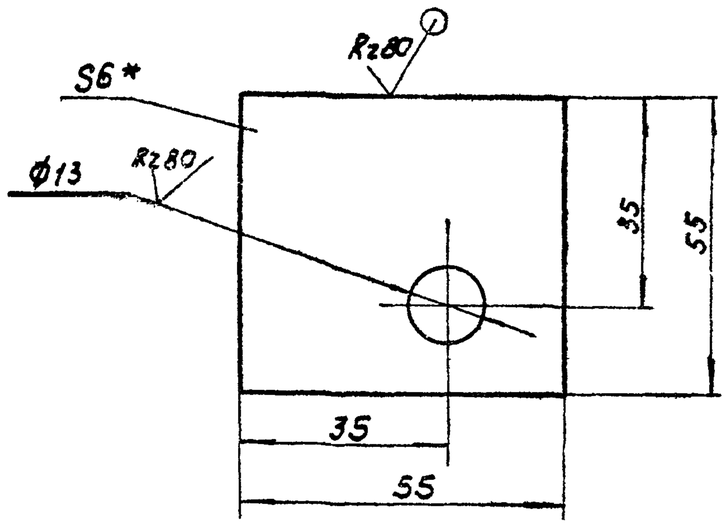

1. Предельные отклонения размеров: отверстий H14, остальных ± JT14/2
2.* Размер для справок.

Изм	Лист	N докум	Подп.	Дата
Разраб		Марченко		
Провер		Целковикова		
Т.контр		Бодзишевская		
Гл.инж.пр		Блоков		
Н контр		Семенова		
Утв		Авдеев		

ТМ80.06.00.02

Платик

Лит	Масса	Масшт.
И	0.14	1:1
Лист	Листов 1	

Лист Б-5.0 ГОСТ 19903-74 / Ст. 3 ГОСТ 14637-79

Госстрой СССР СОЮЗВОДОКАНАЛПРОЕКТ г. Москва

ТМ 80. 06. 00. 01

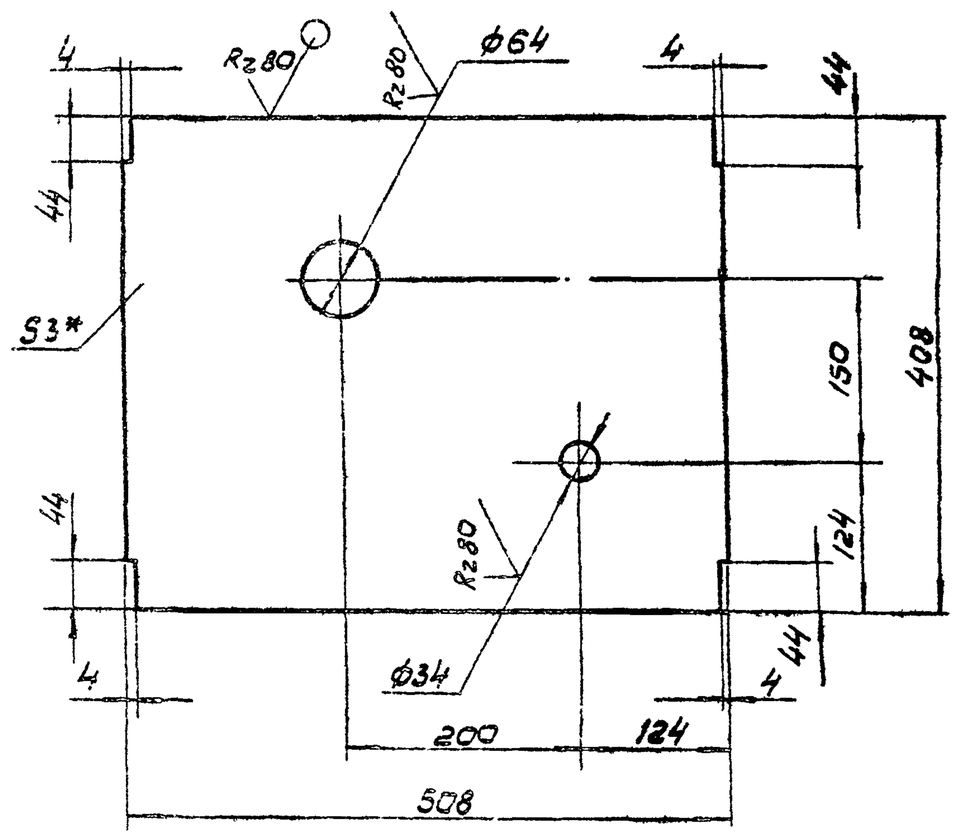

1. Предельные отклонения размеров: отверстий H14, остальных ± JT14/2
2* Размер для справок.

Изм	Лист	N докум	Подп	Дата
Разраб		Марченко		
Провер.		Целковикова		
Т.контр		Бодзишевская		
Гл инж.пр		Блоков		
Н контр.		Семенова		
Утв		Авдеев		

ТМ80.06.00.01

Дно

Лит	Масса	Масшт
И	4.8	1:5
Лист	Листов 1	

Лист Б-3.0 ГОСТ 19903-74 / Ст. 3 ГОСТ 16523-70

Госстрой СССР СОЮЗВОДОКАНАЛПРОЕКТ г. Москва

ТМ 80.07.00.00СБ

Альбом VIII

Типовой проект 902-2-384.85

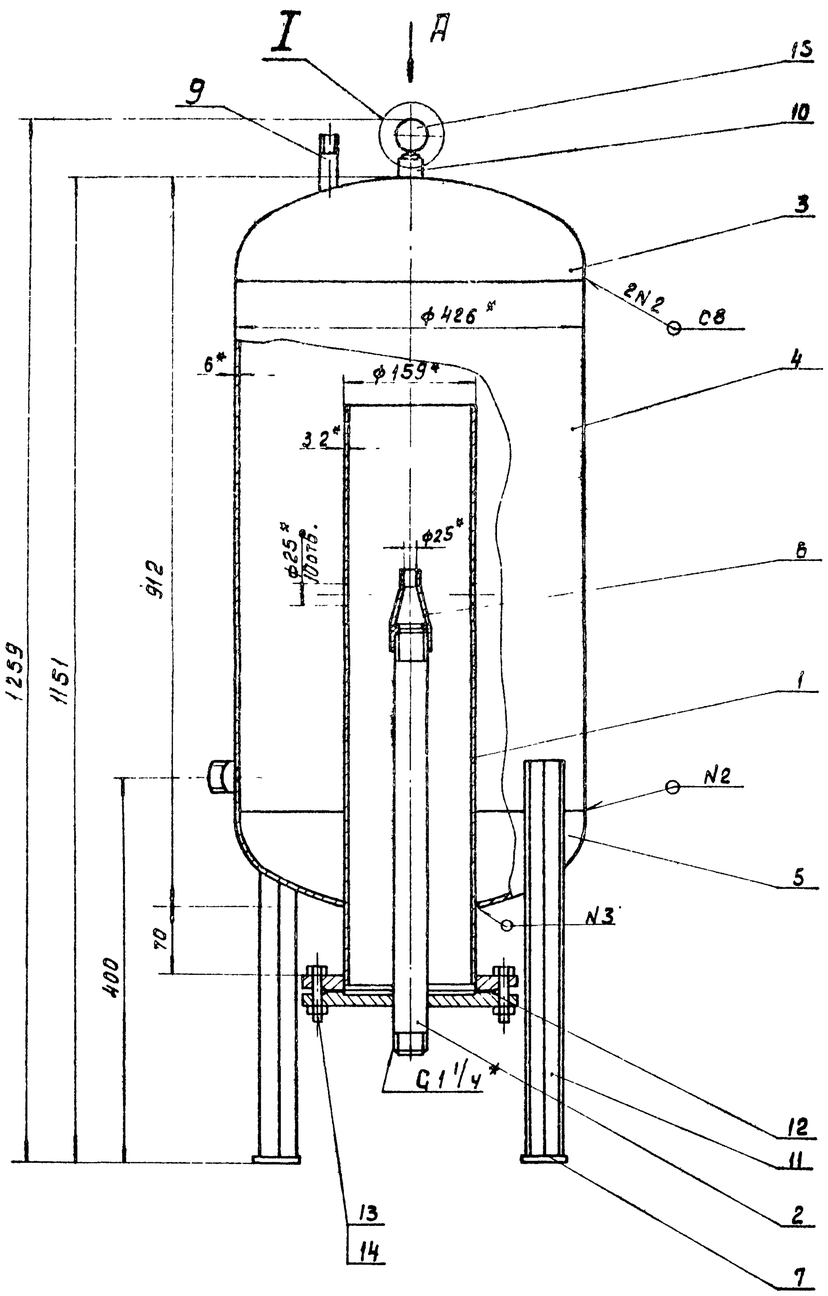

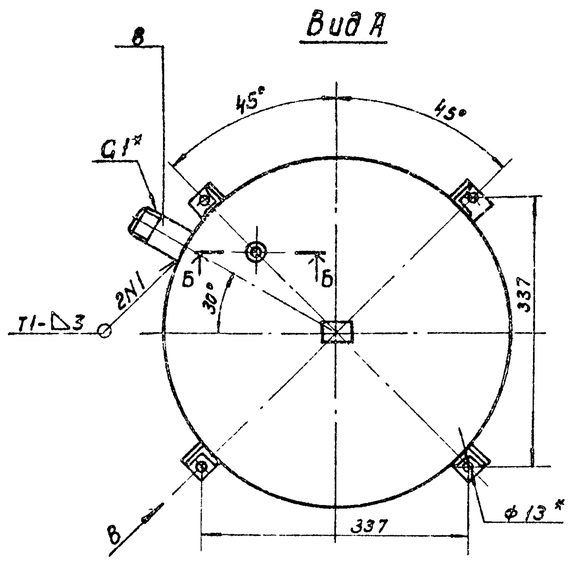

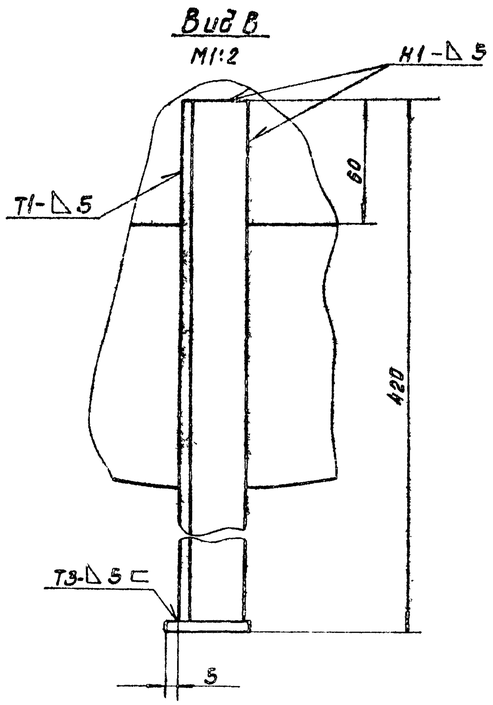

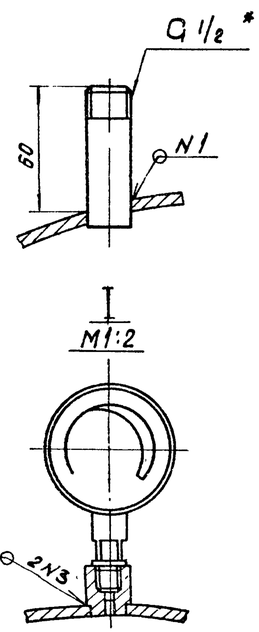

1. Предельные отклонения размеров: $\pm \frac{JT14}{2}$
2. Шероховатость обрабатываемых поверхностей деталей без чертежа – R_z 80
3. Сварные швы по ГОСТ 5264-80.
4. Проверить на герметичность водой давлением 6 кгс/см².
5. Покрытие: наружные поверхности – краска масляная, серая, ГОСТ 8292-75, два слоя; внутренние поверхности – три слоя эмали ХС-710 и три слоя лака ХС-76 по двум слоям грунта ХС-010, ГОСТ 9355-81.
6. * Размеры для справок

Изм.	Лист	№ докум.	Подп.	Дата	ТМ 80.07.0000 СБ		
Разраб.		Марченко			Бак напорный V=0,1 м³, Ру=0,6 МПа (6 кгс/см²) Сборочный чертеж	Лит.	Масса	Масштаб
Пров.		Дубинская				Н	90.0	1:5
Т.контр.		Годзишевская				Лист	Листов 1	
Гл.инж.пр		Блоков				Госстрой СССР СОЮЗВОДОКАНАЛПРОЕКТ г. Москва		
Н.контр.		Целковикова						
Утв.		Абдеев						

Копировал: Доценко

Формат 22 Г

Инв. № подл. | Подп. и дата | Взам. инв. № | Инв. № дубл. | Подп. и дата

20396-08

42

63

ТМ 80.07.00.03

Альбом VIII

Типовой проект 902-2-384.85

Rz 80

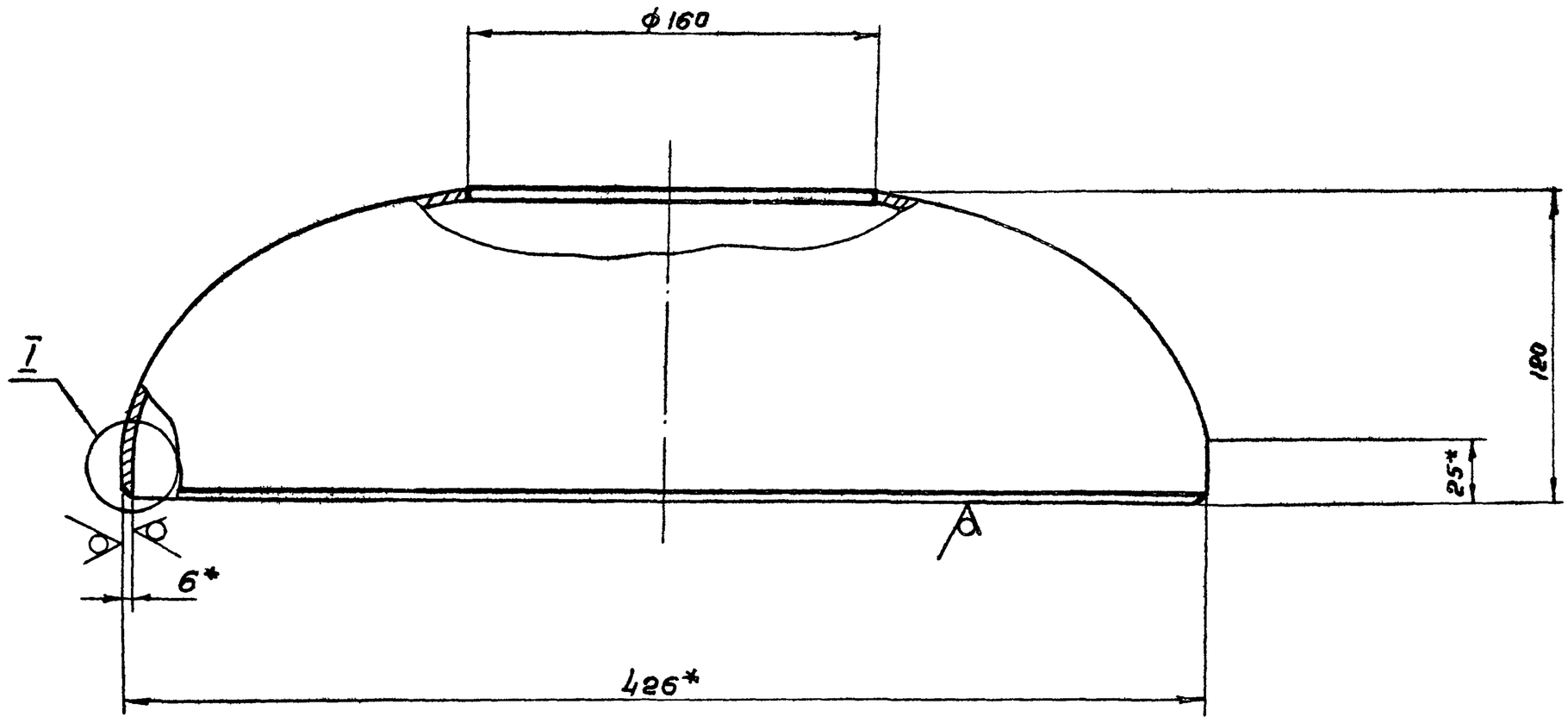

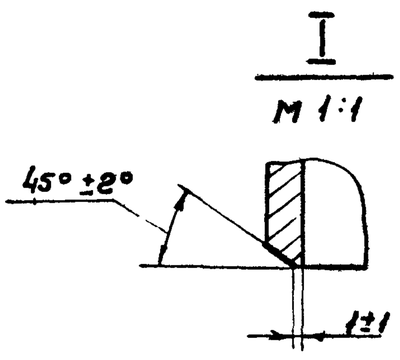

1. Предельные отклонения размеров: $\pm\frac{IT14}{2}$
2. Размеры для справок.

					ТМ 80.07.00.03			
Изм	Лист	№ докум.	Подп	Дата	Днище	Лит.	Масса	Масштаб
Разраб		Марченко				И	9.5	1:2
Пров		Дубинская				Лист	Листов 1	
Т контр		Годзишевская			Заготовка Днище 126-6 ГОСТ 6533-78	Госстрой СССР СОЮЗВОДОКАНАЛПРОЕКТ г. Москва		
Гл инжпр		Блоков						
Н.контр		Целковикова						
Утв.		Авдеев						

Формат 12

ТМ 80.07.00.01

Rz 80

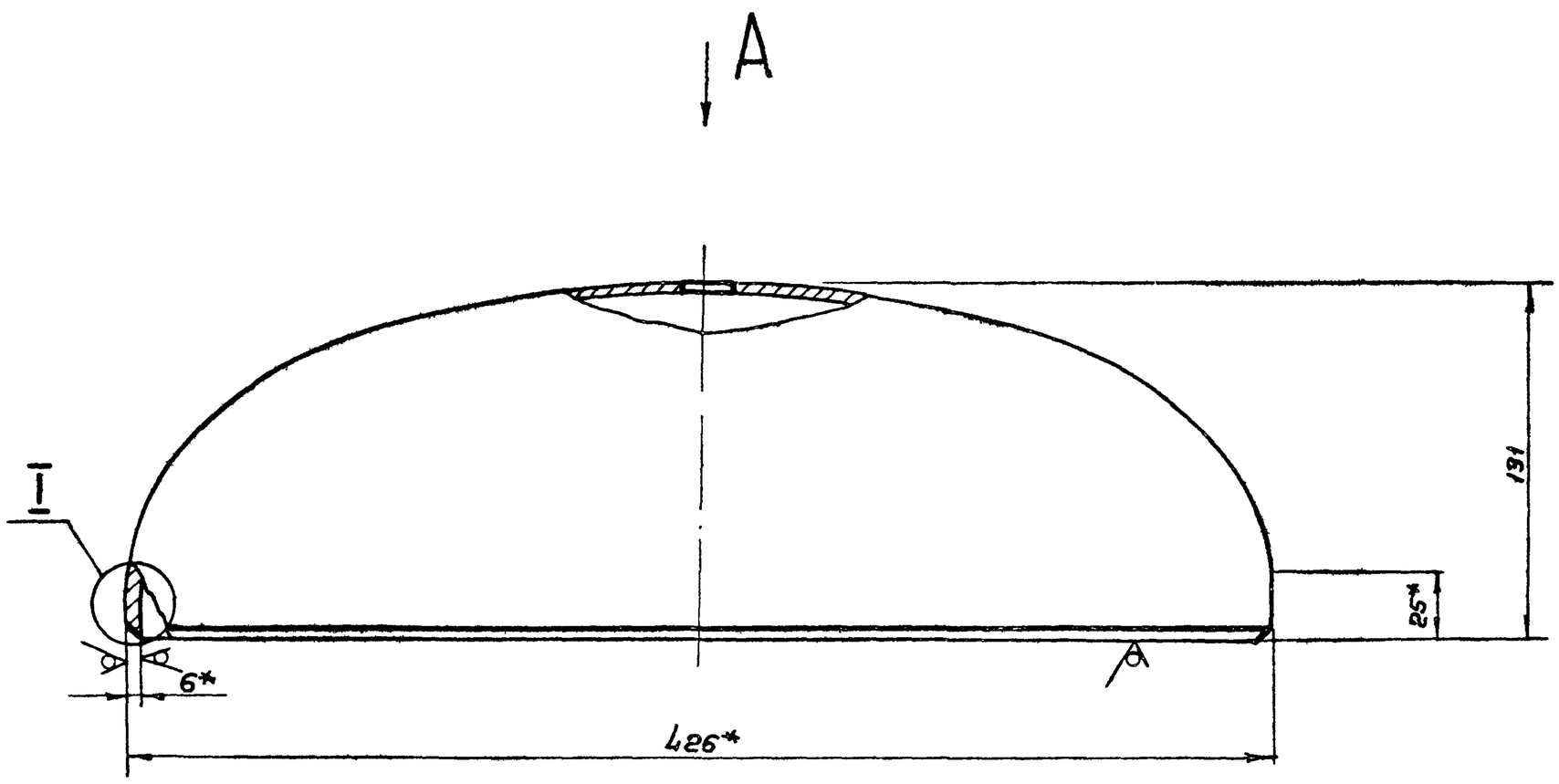

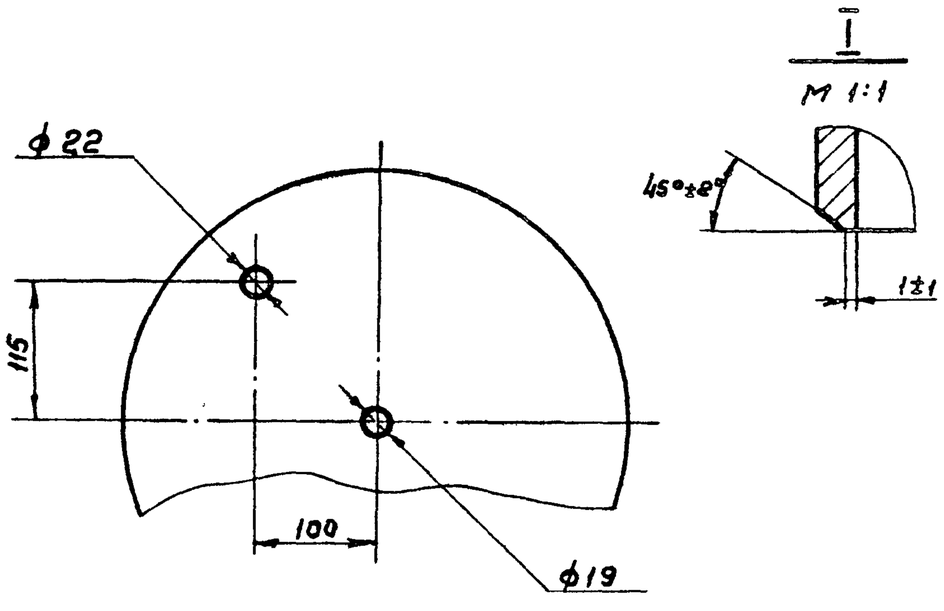

1. Предельные отклонения размеров: $\pm\frac{IT14}{2}$
2. Размеры для справок.

					ТМ 80.07.00.01			
Изм	Лист	№ докум.	Подп	Дата	Днище	Лит.	Масса	Масштаб
Разраб		Марченко				И	10.4	1:2
Пров.		Дубинская				Лист	Листов 1	
Т контр		Годзишевская			Заготовка Днище 426-6 ГОСТ 6533-78	Госстрой СССР СОЮЗВОДОКАНАЛПРОЕКТ г. Москва		
Гл инжпр		Блоков						
Н контр.		Целковикова						
Утв		Авдеев						

20396-08 65

Формат 12

ТМ 80.07.00.02

Rz 80

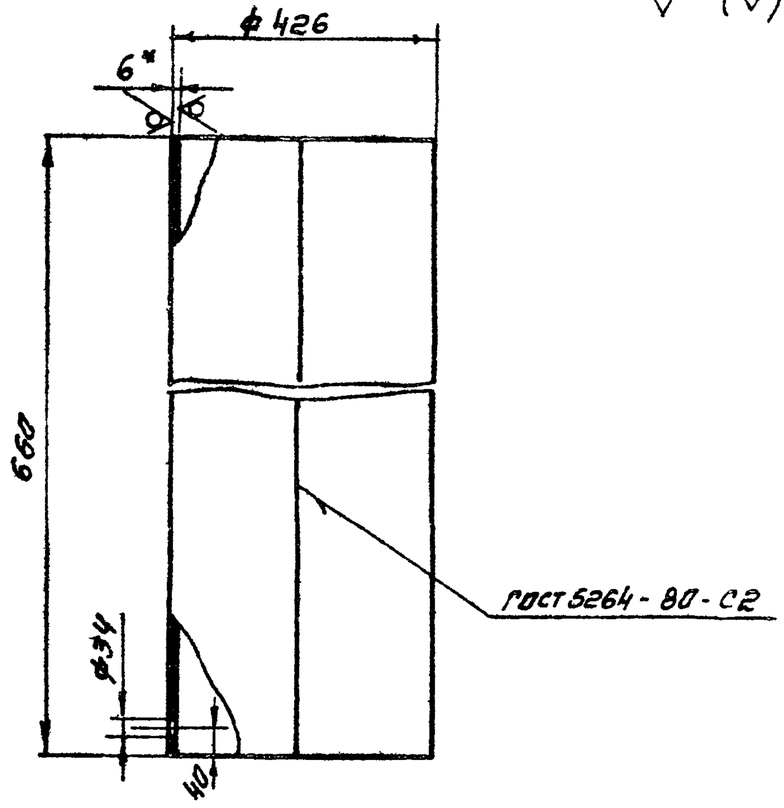

1. Предельные отклонения размеров:
   отверстия Н14 остальных ± IT14/2
2. Длина развертки - 1338 мм
3 * размер для справок

Изм.	Лист	№ докум.	Подпись	Дата
Разраб.		Марченко		
Пров.		Дубинская		
Т. контр.		Годзишевская		
Гл. инж. пр.		Блоков		
Н. контр.		Целковикова		
Утв.		Авдеев		

ТМ80.07.00.02

Цилиндр

Лит.	Масса	Масштаб
И	41,6	1:10
Лист	Листов 1	

Лист Б-6.0 ГОСТ 19903-74 / Ст 3 ГОСТ 14637-79

Госстрой СССР
Союзводоканалпроект
г. Москва

Формат 11

ТМ80.07.00.04

Rz 40

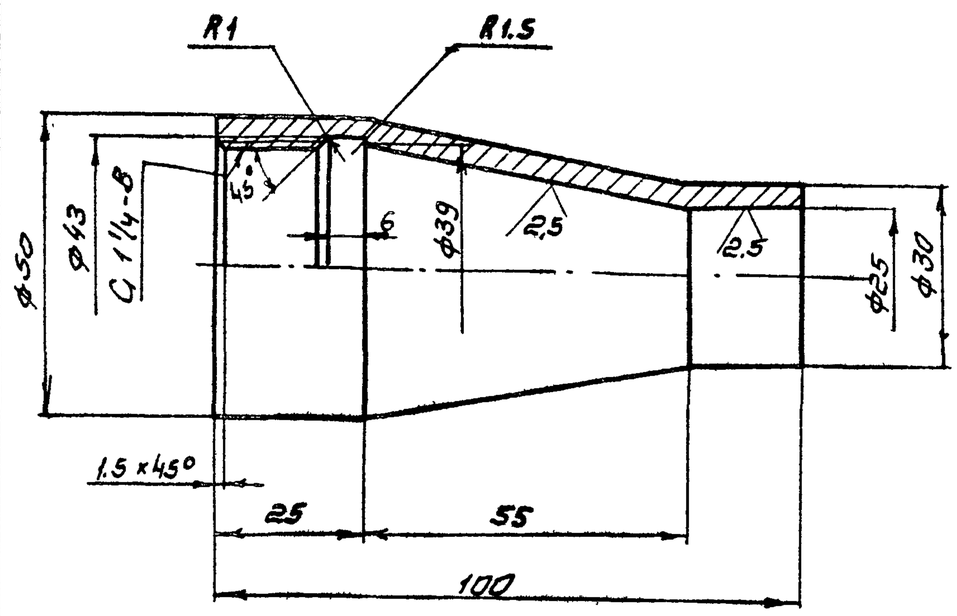

1. Предельные отклонения размеров:
   отверстий Н14, валов h14,
   остальных ± IT14/2

Взам. инв. N: | Подпись и дата | Инв. N подл.

Изм.	Лист	№ Докум.	Подпись	Дата
Разраб.		Марченко		
Пров.		Дубинская		
Т. контр.		Годзишевская		
Гл. инж. пр.		Блоков		
Н. контр.		Целковикова		
Утв.		Авдеев		

ТМ80.07.00.04

Сопло

Лит	Масса	Масштаб
И	0.4	1:1
Листов	Листов 1	

Ст.3 ГОСТ 380 - 71

Госстрой СССР
Союзводоканалпроект
г. Москва

Формат 11

ТМ80.07.01.01

Rz 80

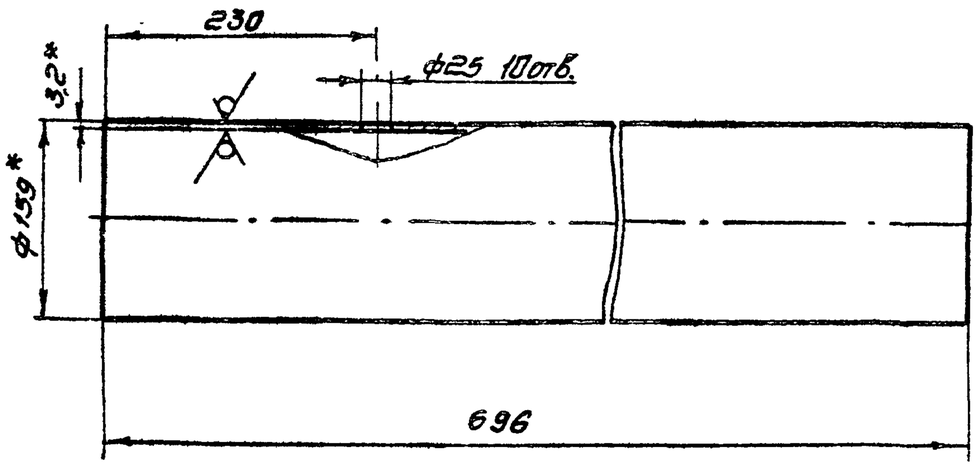

1. Предельные отклонения размеров:
   отверстий Н14,
   остальных ± IT14/2
2* Размеры для справок

Изм.	Лист	N: Докум.	Подпись	Дата
Разраб.		Марченко		
Пров.		Дубинская		
Т. контр.		Годзишевская		
Гл. инж. пр.		Блоков		
Н. контр.		Целковикова		
Утв.		Авдеев		

ТМ80.07.01.01

Цилиндр

Лит	Масса	Масштаб
И	8,6	1:5
Лист	Листов 1	

Труба 159х3,2 ГОСТ 10704-76 / Д ГОСТ 10705-76

Госстрой СССР
Союзводоканалпроект
г. Москва

Формат 11

ТМ80.07.01.00СБ

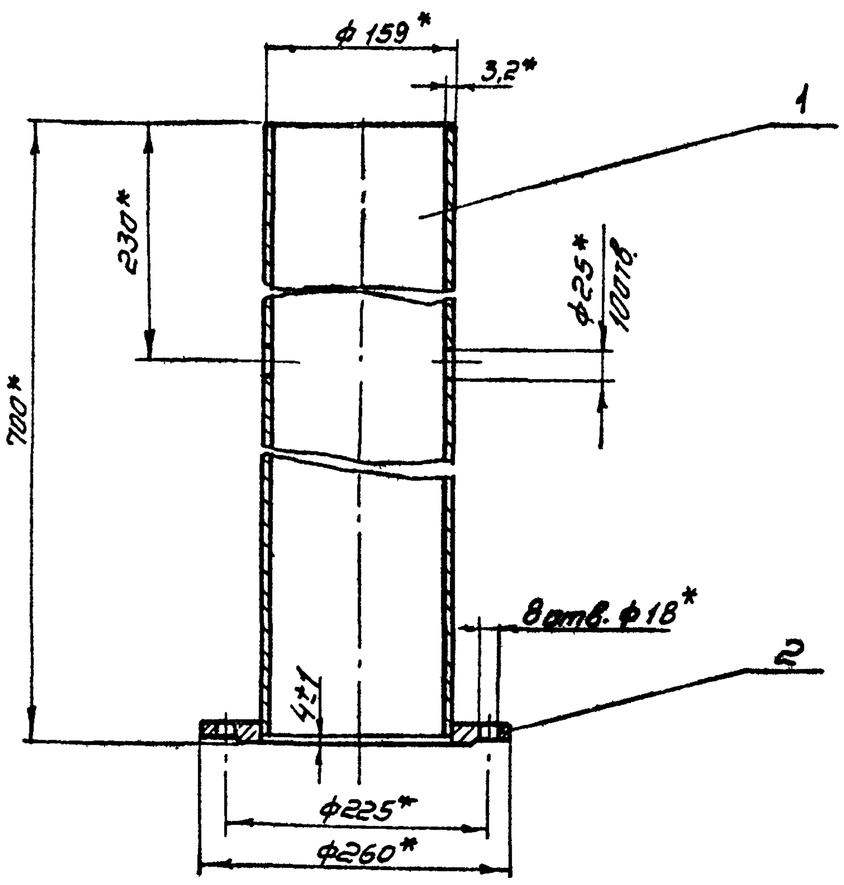

1. Сварной шов - по ГОСТ 16037-80-У5-Д3
2* Размеры для справок

Подпись и дата | Инв. N дубл. | Взам. инв. N | Подпись и дата | Инв. N подл.

Изм.	Лист	N: Докум	Подпись	Дата
Разраб.		Марченко		
Пров.		Дубинская		
Т. контр		Годзишевская		
Гл инж пр		Блоков		
Н контр		Целковикова		
Утв		Авдеев		

ТМ80 07.01.00 СБ

Цилиндр
Сборочный чертеж

Лит	Масса	Масштаб
И	13.0	1:5
Лист	Листов 1	

Госстрой СССР
Союзводоканалпроект
г. Москва

ТМ 80.07.00.08

Rz 40

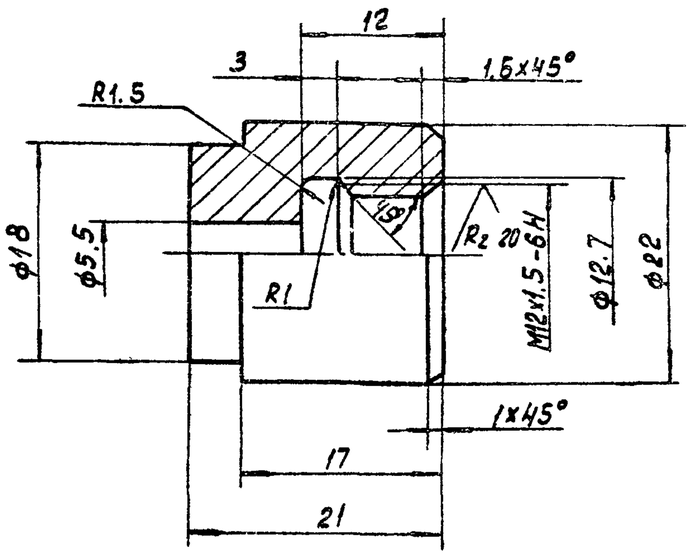

Предельные отклонения размеров:
отверстий H14, валов h14,
остальных $\pm \frac{IT14}{2}$

Изм.	Лист	№ докум.	Подп.	Дата	ТМ 80.07.00.08			
Разраб.		Марченко			Штуцер	Лит	Масса	Масштаб
Проб.		Дубинская				И	0.04	2:1
Т. контр.		Годзишевская				Лист	Листов 1	
Гл. инж. пр.		Блоков			Ст. 3 ГОСТ 380-71	Госстрой СССР СОЮЗВОДОКАНАЛПРОЕКТ г. Москва		
Н. контр.		Целковикова						
Утв.		Абдеев						

Формат А1

ТМ 80.07.00.05

Rz 80 (✓)

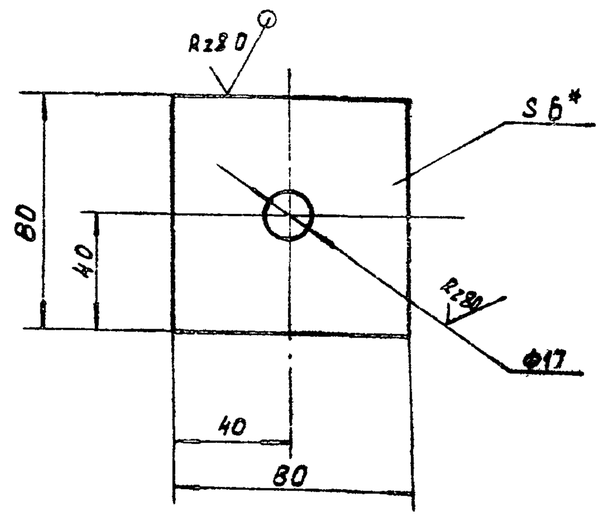

1. Предельные отклонения размеров:
отверстий H14, валов h14, остальных $\pm \frac{IT14}{2}$
2.* Размер для справок.

Изм.	Лист	№ докум.	Подпись	Дата	ТМ 80.07.00.05			
Разраб.		Марченко			Пятка	Лит	Масса	Масштаб
Проб.		Дубинская				И	0.24	1:2
Т. контр.		Годзишевская				Лист	Листов 1	
Гл. инж. пр.		Блоков			Лист 5-6.0 ГОСТ 19903-74 / Ст. 3 ГОСТ 14637-79	Госстрой СССР СОЮЗВОДОКАНАЛПРОЕКТ г. Москва		
Н. контр.		Целковикова						
Утв.		Абдеев						

Формат А1

ТМ 80.07.00.07

Rz 80 (✓)

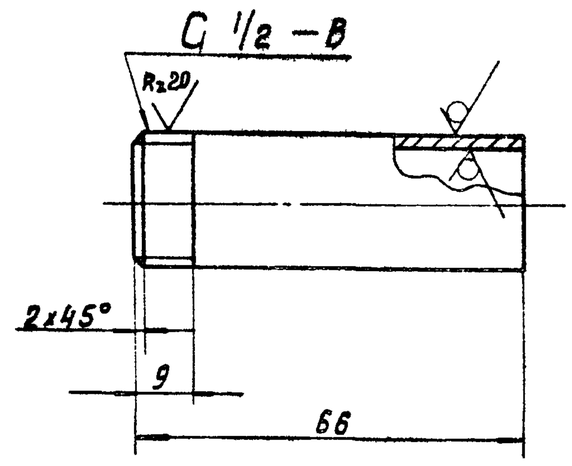

Предельные отклонения размеров $\pm \frac{IT14}{2}$

Изм.	Лист	№ докум.	Подпись	Дата	ТМ 80.07.00.07			
Разраб.		Марченко			Патрубок	Лит	Масса	Масштаб
Проб.		Дубинская				И	0.09	1:1
Т. контр.		Годзишевская				Лист	Листов 1	
Гл. инж. пр.		Блоков			Труба 15х2.5 ГОСТ 3262-75	Госстрой СССР СОЮЗВОДОКАНАЛПРОЕКТ г. Москва		
Н. Контр.		Целковикова						
Утв.		Абдеев						

ТМ 80.07.00.06

Rz 80 (✓)

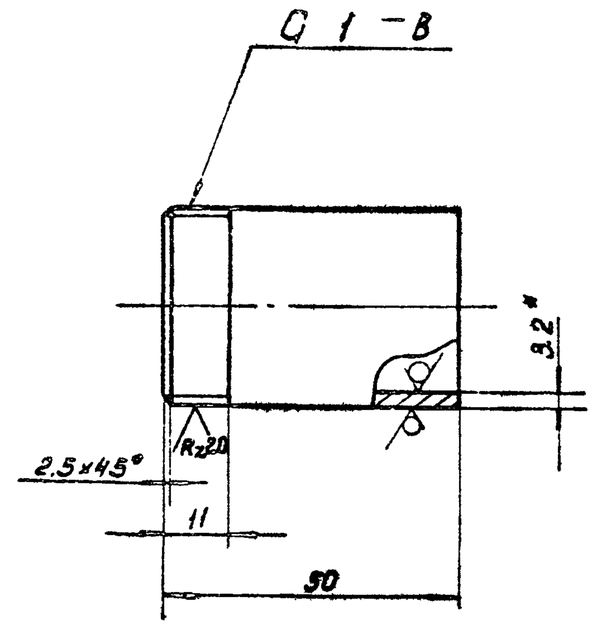

1. Предельные отклонения размеров $\pm \frac{IT14}{2}$
2.* Размер для справок.

Изм.	Лист	№ докум.	Подпись	Дата	ТМ 80.07.00.06			
Разраб.		Марченко			Патрубок	Лит	Масса	Масштаб
Пров.		Семенова				И	0.12	1:1
Т. контр.		Годзишевская				Лист	Листов 1	
Гл. инж. пр.		Блоков			Труба 25х3.2 ГОСТ 3262-75	Госстрой СССР СОЮЗВОДОКАНАЛПРОЕКТ г. Москва		
Н. контр.		Целковикова						
Утв.		Абдеев						

Инв. № подл. | Подпись и дата | Взам. инв. № | Инв. № дубл. | Подпись и дата | Типовой проект 902-2-384.85 Альбом VIII

Копировал: Доценко 20396-08

ТМ80.07.02.02

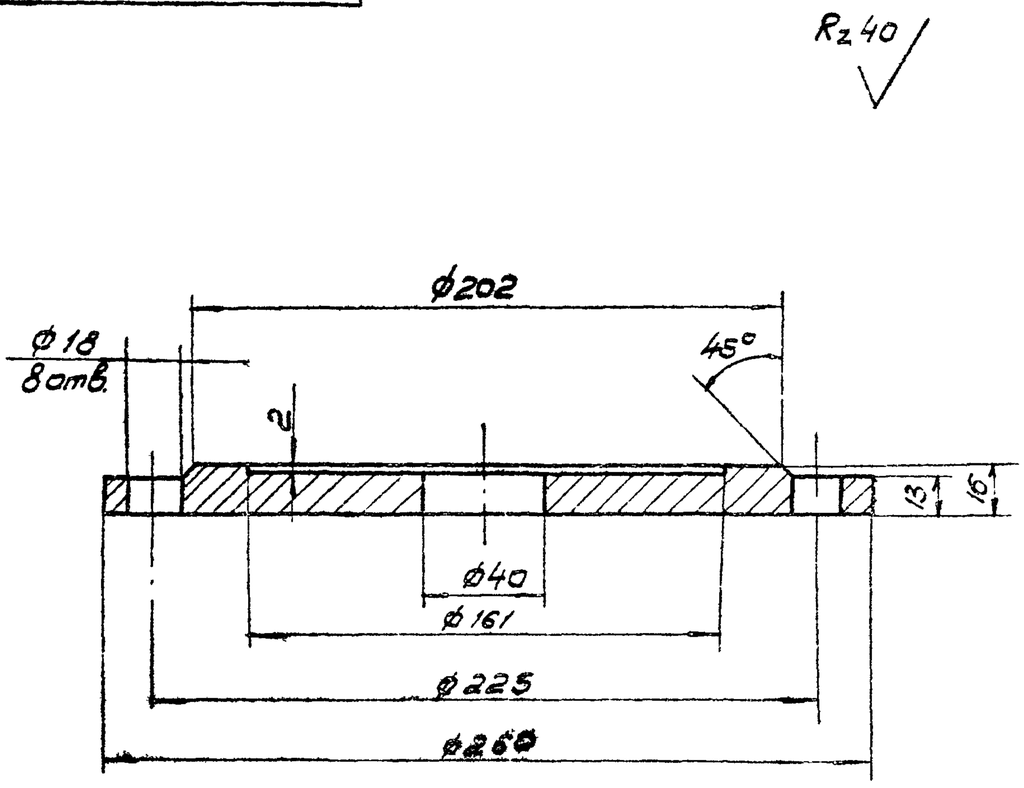

1. Предельные отклонения размеров: отверстий H14, остальных ± JT14/2

Изм.	Лист	N докум.	Подп.	Дата	ТМ 80. 07. 02. 02			
Разраб.		Марченко			Фланец	Лит	Масса	Масшт.
Пров.		Дубинская				И	6,6	1:2
Т. контр.		Годзишевская				Лист	Листов 1	
Гл. инж. пр.		Блоков			Ст.3 ГОСТ 380-71	Госстрой СССР СОЮЗВОДОКАНАЛПРОЕКТ г. Москва		
Н. контр.		Целковикова						
Утв.		Авдеев						

Формат 11

ТМ80.08.01.00СБ

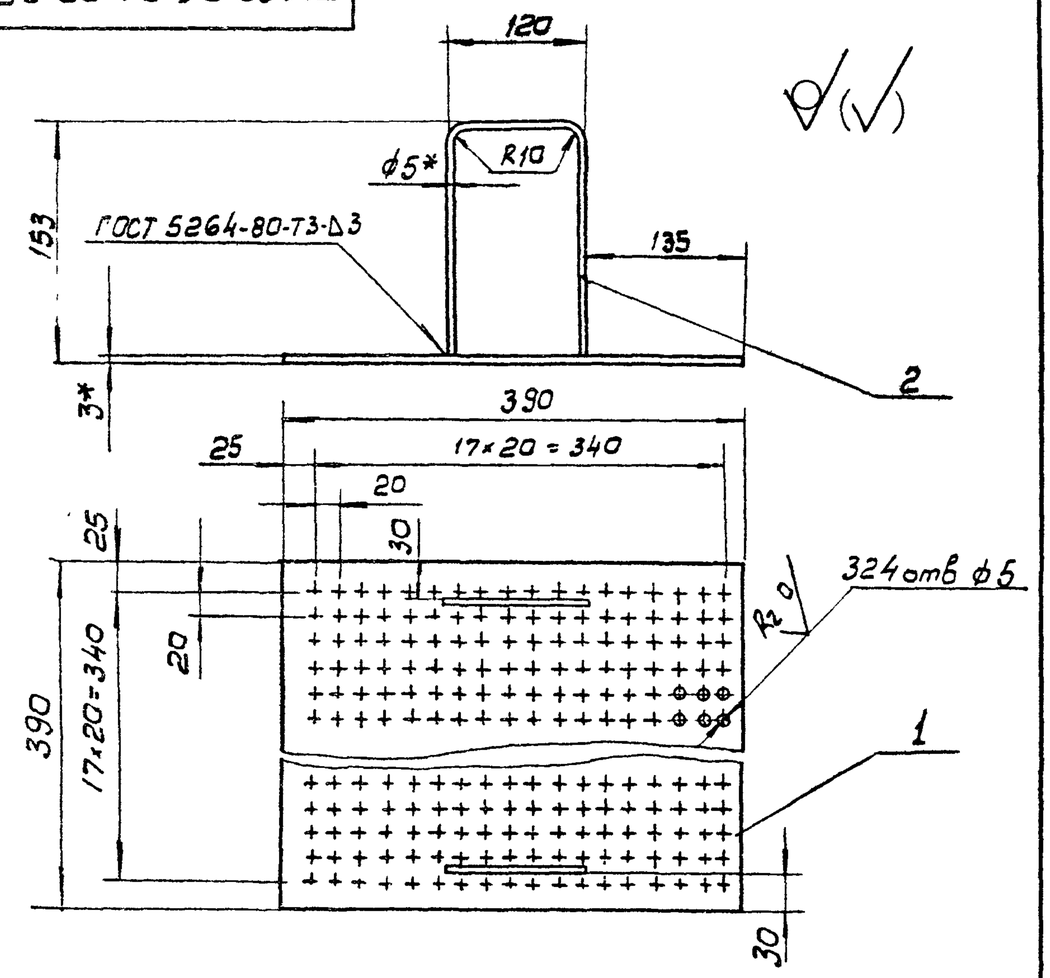

1. Предельные отклонения размеров ± JT14/2
2. Шероховатость обрабатываемых поверхностей деталей без чертежа — Rz 80
3*. Размеры для справок.

Инв.N подл. | Подпись, дата | Взам.инв.N | Инв.N дубл. | Подпись, дата

Изм.	Лист	N докум.	Подп.	Дата	ТМ 80. 08. 01. 00 СБ			
Разраб.		Марченко			Сетка. Сборочный чертеж	Лит	Масса	Масшт
Пров.		Дубинская				И	3,56	1:5
Т. контр		Годзишевская				Лист	Листов 1	
Гл инж пр		Блоков				Госстрой СССР СОЮЗВОДОКАНАЛПРОЕКТ г. Москва		
Н контр.		Целковикава						
Утв		Авдеев						

Формат А

ТМ80.07.02.01

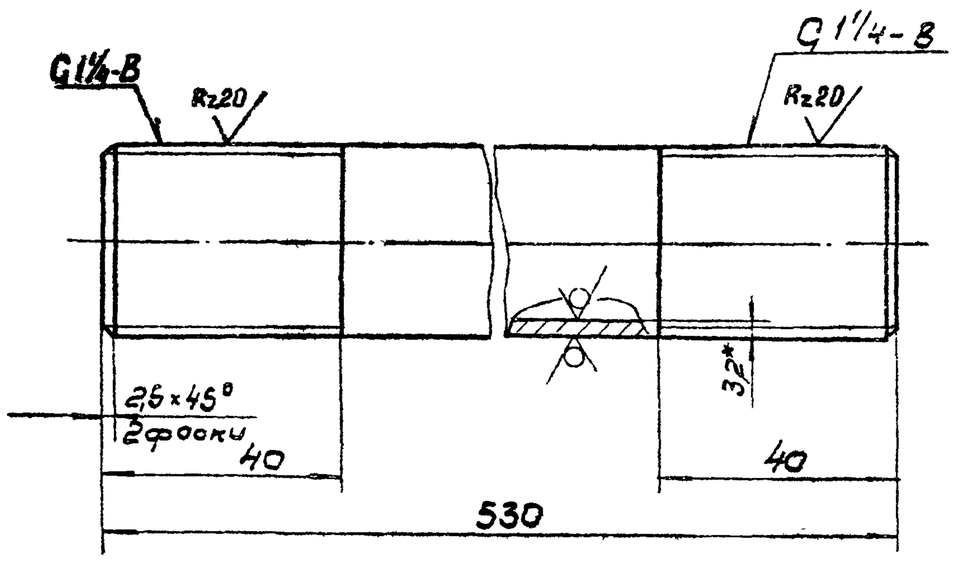

1. Предельные отклонения размеров ± JT14/2
2.* Размер для справок

Инв.N подл. | Подпись, дата | Взам.инв.N | Инв.N дубл. | Подпись, дата

Изм.	Лист	N докум.	Подп.	Дата	ТМ 80. 07. 02. 01			
Разраб		Марченко			Труба	Лит	Масса	Масшт
Провер.		Дубинская				Н	1,6	1:1
Т контр		Годзишевская				Лист	Листов 1	
Гл инж пр		Блоков			Труба 32×3,2 ГОСТ 3262-75	Госстрой СССР СОЮЗВОДОКАНАЛПРОЕКТ г. Москва		
Н. контр		Целковикова						
Утв.		Авдеев						

Формат 11

ТМ80.07.02.00СБ

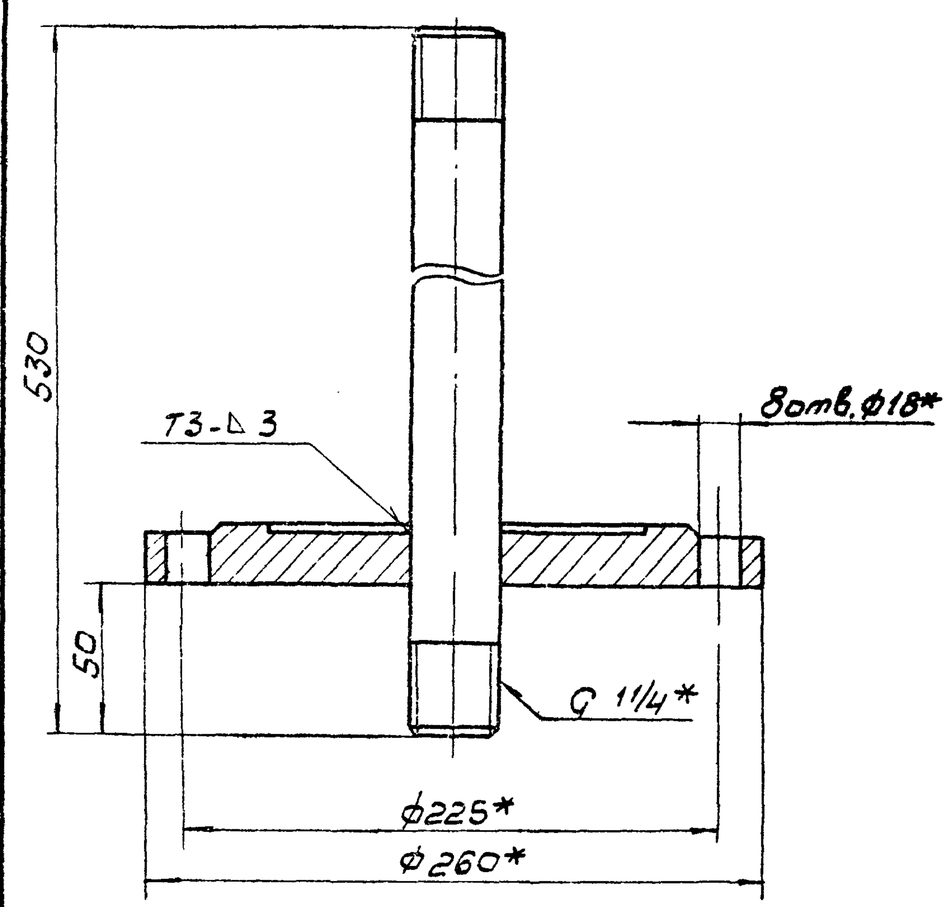

1. Предельные отклонения размеров: ± JT14/2
2. Сборной шов по ГОСТ 5264-80.
3*. Размеры для справок.

Инв.N подл. | Подпись, дата | Взам инв.N | Инв.N дубл. | Подпись, дата

Изм.	Лист	N докум	Подп	Дата	ТМ 80. 07. 02. 00 СБ			
Разраб		Марченко			Вставка Сборочный чертеж.	Лит	Масса	Масшт.
Пров		Дубинская				И	8,2	1:2,5
Т контр		Годзишевская				Лист	Листов 1	
Гл инж пр		Блоков				Госстрой СССР СОЮЗВОДОКАНАЛПРОЕКТ г. Москва		
Н. контр		Целковикова						
Утв.		Авдеев						

Типовой проект 902-2-384.85 Альбом VIII

ТМ 80.20.00.02

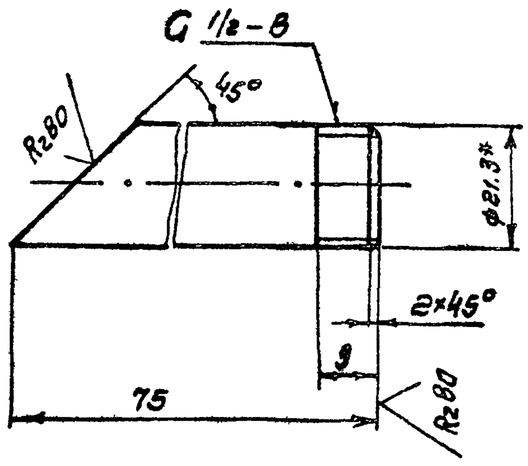

1. Неуказанные предельные отклонения размеров: $\pm \frac{JT14}{2}$
2* Размер для справок.

Изм.	Лист	№ докум.	Подпись	Дата
Разраб.		Марченко		
Пров.		Семенова		
Т. контр.		Годзишевская		
Гл. инж. пр.		Блоков		
Н. контр.		Целковникова		
Утв.		Авдеев		

ТМ 80.20.00.02

Патрубок

Лит.	Масса	Масштаб
И	0.05	1:1
Лист	Листов 1	

Труба 15×2.5 ГОСТ 3262-75

Госстрой СССР Союзводоканалпроект г. Москва

Формат II

ТМ 80.20.00.03

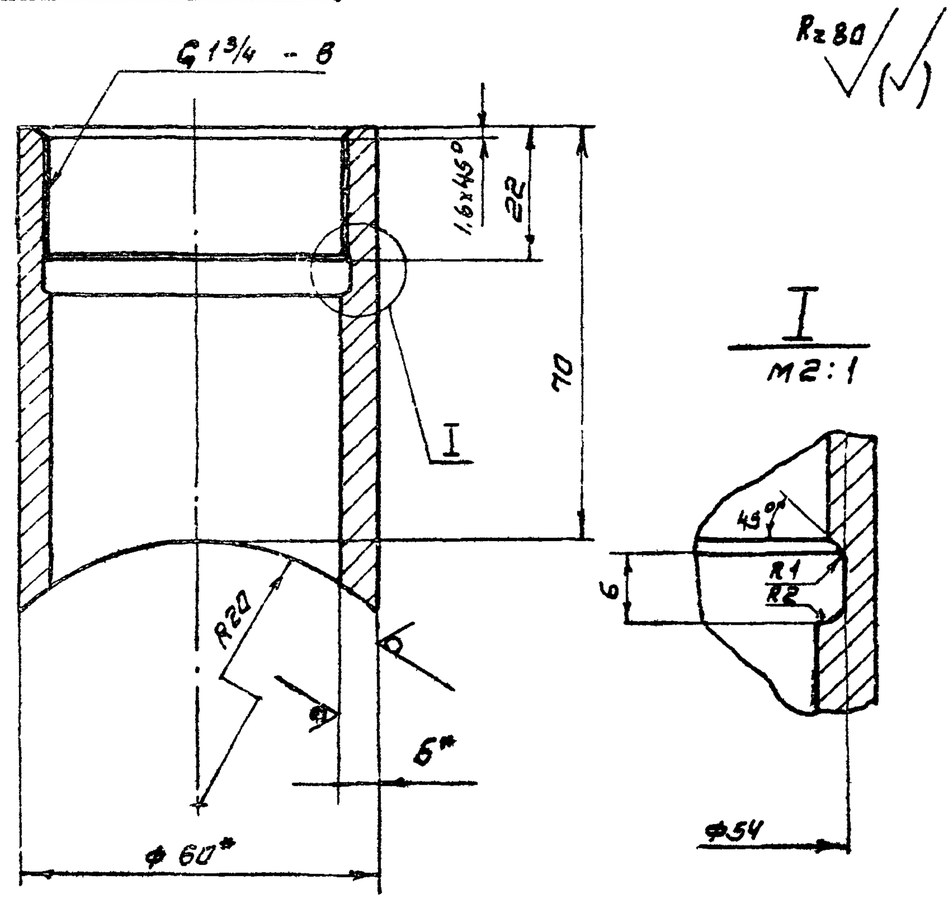

1. Неуказанные предельные отклонения размеров: $\pm \frac{JT14}{2}$
2* Размеры для справок

Изм.	Лист	№ докум.	Подпись	Дата
Разраб.		Марченко		
Пров.		Семенова		
Т. контр.		Годзишевская		
Гл. инж. пр.		Блоков		
Н. контр.		Целковникова		
Утв.		Авдеев		

ТМ 80.20.00.03

Штуцер

Лит.	Масса	Масштаб
И	0.5	1:1
Лист	Листов 1	

Труба 60×5 ГОСТ 8732-70 / Ст 3 ГОСТ 8731-74

Госстрой СССР Союзводоканалпроект г. Москва

Формат II

ТМ 80.20.00.01

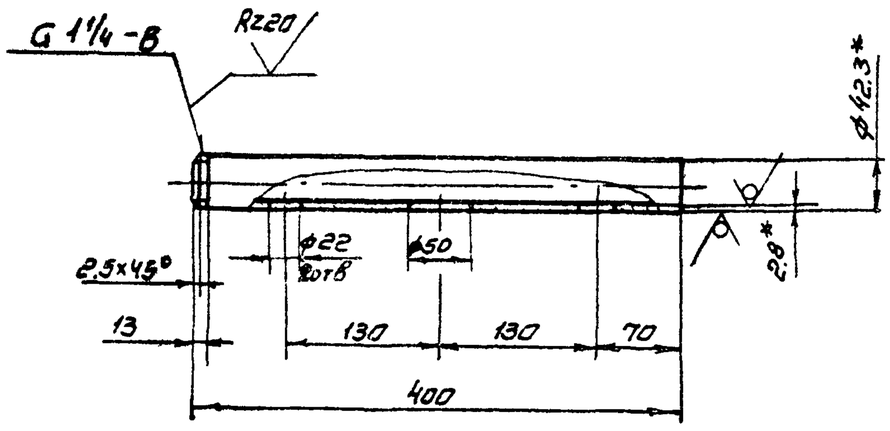

1. Неуказанные предельные отклонения размеров: отверстий H14, остальных $\pm \frac{JT14}{2}$
2* Размеры для справок

Изм.	Лист	N: докум.	Подп.	Дата
Разраб.		Марченко		
Пров.		Семенова		
Гл. конст.		Годзишевская		
Гл. инж. пр.		Блоков		
Н. контр.		Целковникова		
Утв.		Авдеев		

ТМ 80.20.00.01

Труба

Лит.	Масса	Масштаб
И	1.03	1:5
Лист	Листов 1	

Труба 32×2.8 ГОСТ 3262-75

Госстрой СССР Союзводоканалпроект г. Москва

Формат II

ТМ 80.20.00.00 СБ

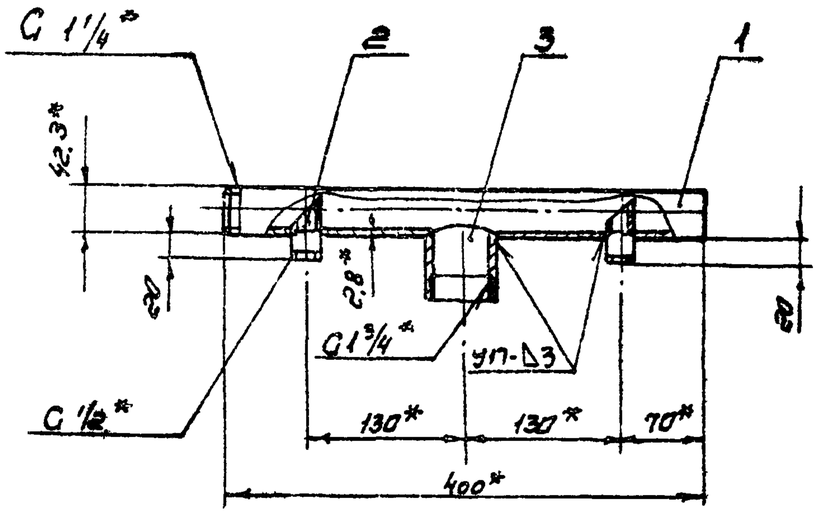

1. Предельные отклонения размеров: $\pm \frac{JT14}{2}$
2 Сварные швы - по ГОСТ 16037-80
3* Размеры для справок

Изм.	Лист	N: Докум.	Подпись	Дата
Разраб.		Марченко		
Пров.		Семенова		
Т. контр.		Годзишевская		
Гл. инж. пр.		Блоков		
Н. контр.		Целковникова		
Утв.		Авдеев		

ТМ 80.20.00.00 СБ

Патрубок
Сборочный чертеж

Лит.	Масса	Масштаб
И	1.69	1:5
Лист	Листов 1	

Госстрой СССР Союзводоканалпроект г. Москва

Копировала Синицына

Формат II

ТМ80.08.00.00СБ

Типовой проект 902-2-384.85 Альбом VIII

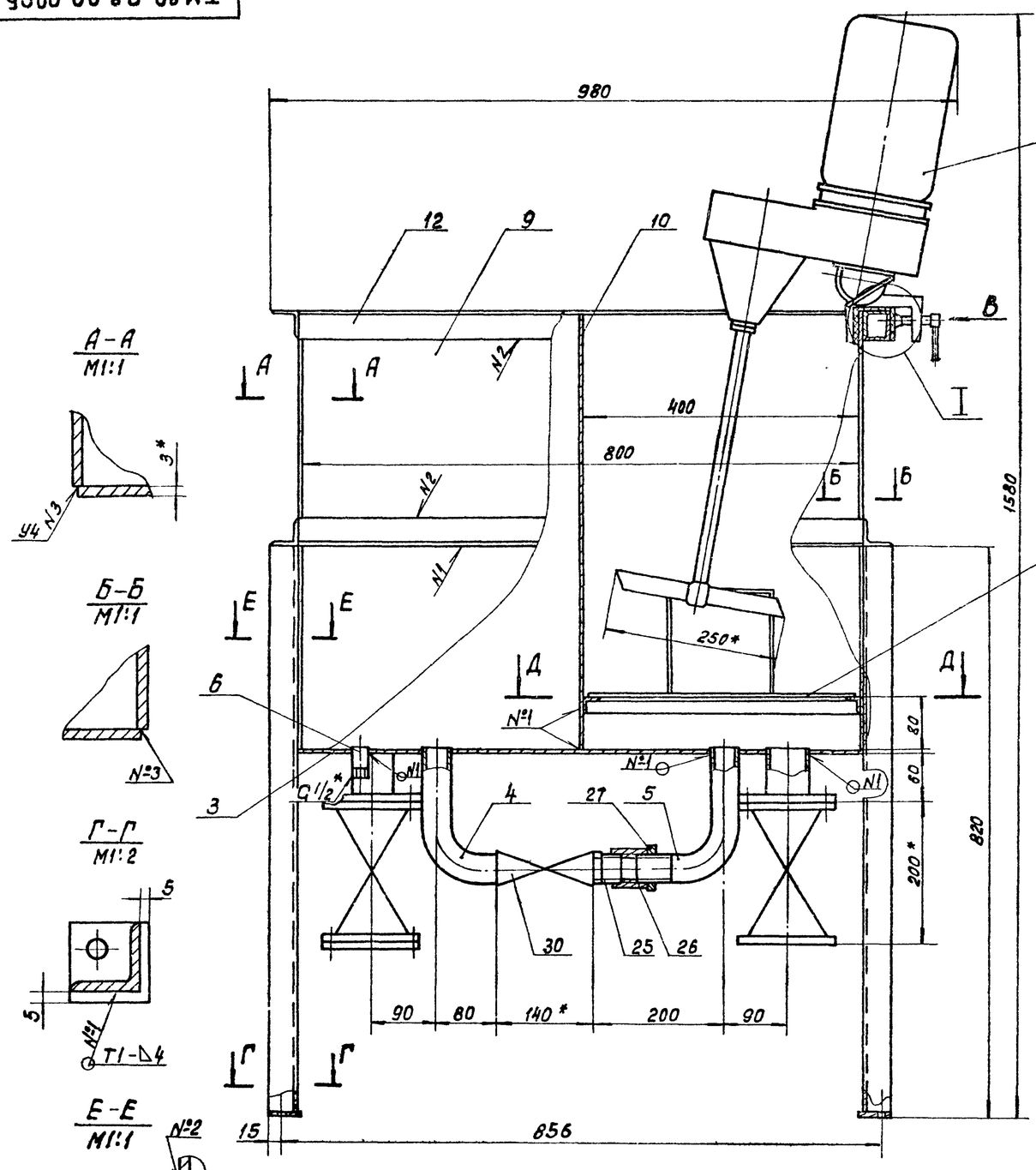

1. Предельные отклонения размеров: $\pm \frac{JT14}{2}$.
2. Шероховатость обрабатываемых поверхностей деталей без чертежа $R_z 20$.
3. Сварка - по ГОСТ 5264-80, кроме мест указанных особо.
4. Проверить на герметичность наливом воды.
5. Подкладку, поз.15, приклеить клеем БФ-6 ГОСТ 12172-74
6. Покрытие: наружные поверхности - краска масляная, серая ГОСТ 8292-75, 2 слоя; внутренние поверхности - 3 слоя эмали ХС-710 и 3 слоя лака ХС-76 по 2м слоям грунта ХС-010, ГОСТ 9355-81.
7. * Размеры для справок.

Изм.	Лит	№ докум.	подп.	дата	ТМ80.08.00.00СБ
Разраб.		Дубинская			Бак для флокулянта. Сборочный чертеж.
Пров.		Семенова			Лит И; Масса 152; Масштаб 1:5
Т.контр.		Подшивейская			Лист; Листов 1
Гл.инж.пр.		Блоков			Госстрой СССР СОЮЗВОДОКАНАЛПРОЕКТ г.Москва
Н.контр.		Блоков			
Утв.		Авдеев			

Формат 22Г

Инв.№ подл. | Подп. и дата | Взам. инв.№ | Инв.№ дубл. | Подп. и дата

20396-08 ТО

ТМ 80.08.00.04

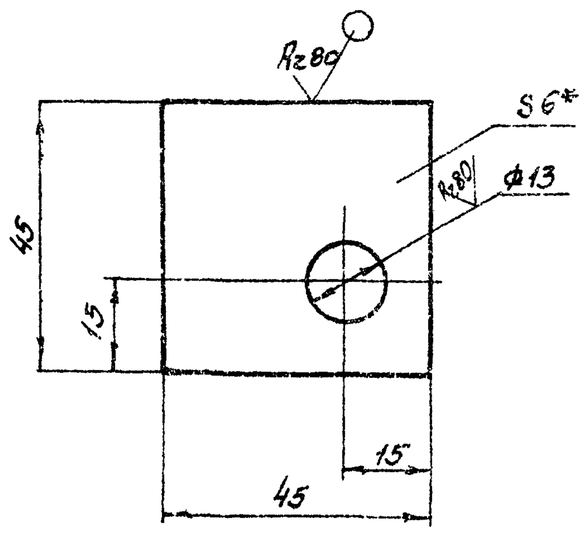

1. Предельные отклонения размеров: отверстий H14, остальных $\pm \frac{IT14}{2}$
2* Размер для справок.

Изм	Лист	N: Докум	Подпись	Дата	ТМ 80.08.00.04			
Разраб.		Марченко			Платик	Лит. И	Масса 0.09	Масштаб 1:1
Пров		Семенова				Лист	Листов 1	
Т. контр.		Годзишевская				Госстрой СССР		
Гл. инж. пр.		Блоков			Лист Б-6.0 ГОСТ 19903-74 / Ст 3 ГОСТ 14637-79	СОЮЗВОДОКАНАЛПРОЕКТ г. Москва		
Н. контр.		Блоков						
Утв.		Авдеев						

Формат 11

ТМ 80.08.00.03

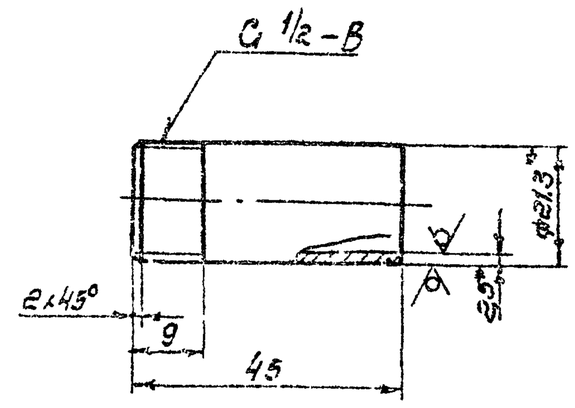

1. Неуказанные предельные отклонения размеров: $\pm \frac{IT14}{2}$.
2* Размеры для справок.

Изм	Лист	N: Докум.	Подпись	Дата	ТМ 80.08.00.03			
Разраб.		Марченко			Патрубок	Лит. И	Масса 0,05	Масштаб 1:1
Пров		Семенова				Лист	Листов 1	
Т. контр.		Годзишевская				Госстрой СССР		
Гл. инж. пр.		Блоков			Труба 15×2,5 ГОСТ 3262-75	СОЮЗВОДОКАНАЛПРОЕКТ г. Москва		
Н. контр.		Блоков						
Утв.		Авдеев						

Формат 11

ТМ 80.08.00.02

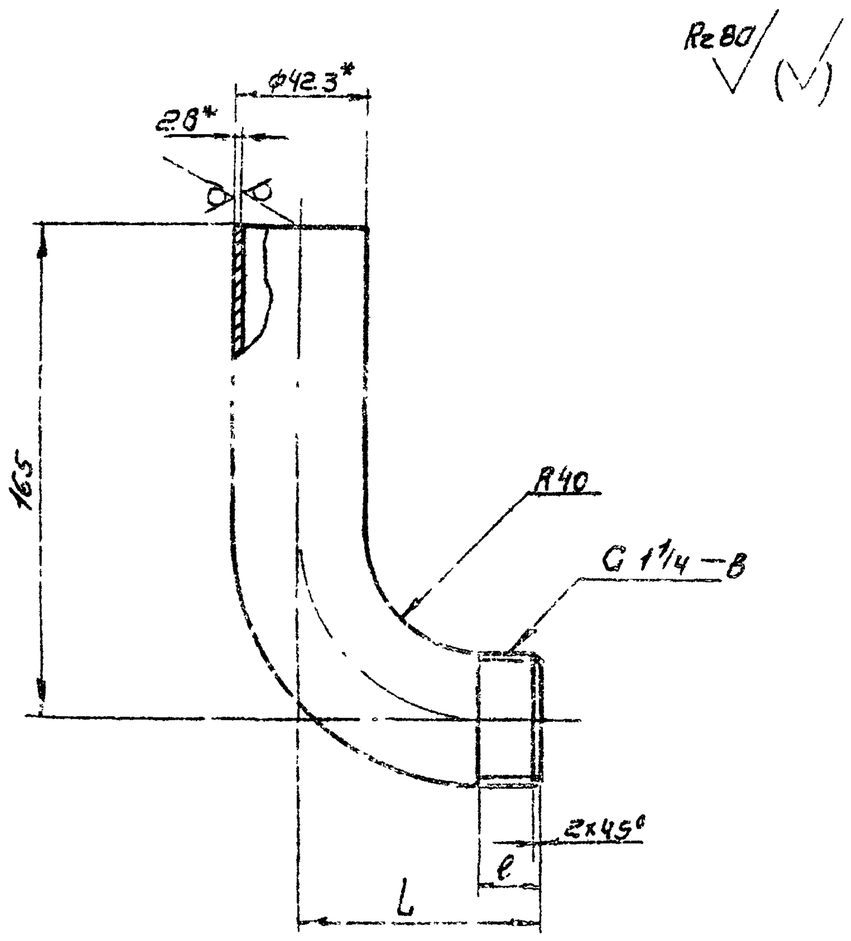

Обозначение	L	l	Масса, кг
ТМ 80.08.00.02	80	13	0.7
—01	145	65	0.8

1. Неуказанные предельные отклонения размеров: $\pm \frac{IT14}{2}$
2* Размеры для справок

Изм	Лист	N: Докум.	Подпись	Дата	ТМ 80.08.00.02			
Разраб.		Марченко			Колено	Лит. И	Масса см. табл.	Масштаб 1:2
Пров		Семенова				Лист	Листов 1	
Т. контр.		Годзишевская				Госстрой СССР		
Гл. инж. пр.		Блоков			Труба 32×2,8 ГОСТ 3262-75	СОЮЗВОДОКАНАЛПРОЕКТ г. Москва		
Н. контр.		Блоков						
Утв.		Авдеев						

Формат 11

ТМ 80.08.00.01

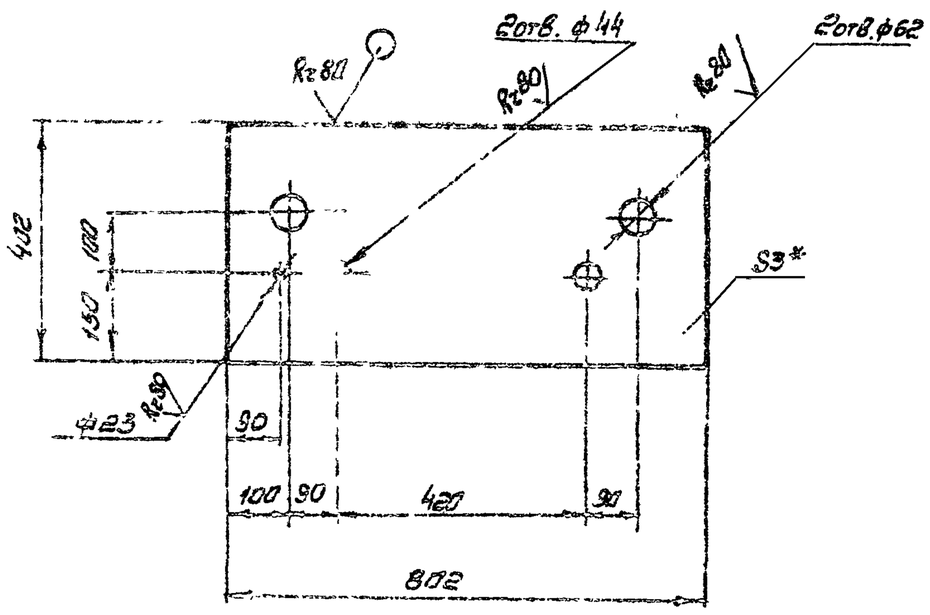

1. Предельные отклонения размеров: отверстий H14, остальных $\pm \frac{IT14}{2}$.
2* Размер для справок.

Изм	Лист	N: Докум	Подпись	Дата	ТМ 80.08.00.01			
Разраб.		Марченко			Дно	Лит. И	Масса 7.4	Масштаб 1:10
Пров		Семенова				Лист	Листов 1	
Т. контр.		Годзишевская				Госстрой СССР		
Гл. инж. пр.		Блоков			Лист Б-6.0 ГОСТ 19903-74 / Ст 3 ГОСТ 16523-71	СОЮЗВОДОКАНАЛПРОЕКТ г. Москва		
Н. контр.		Блоков						
Утв.		Авдеев						

Копировал. Синицына 2035 05 71 Формат 11

ТМ 80.09.00.00 СБ

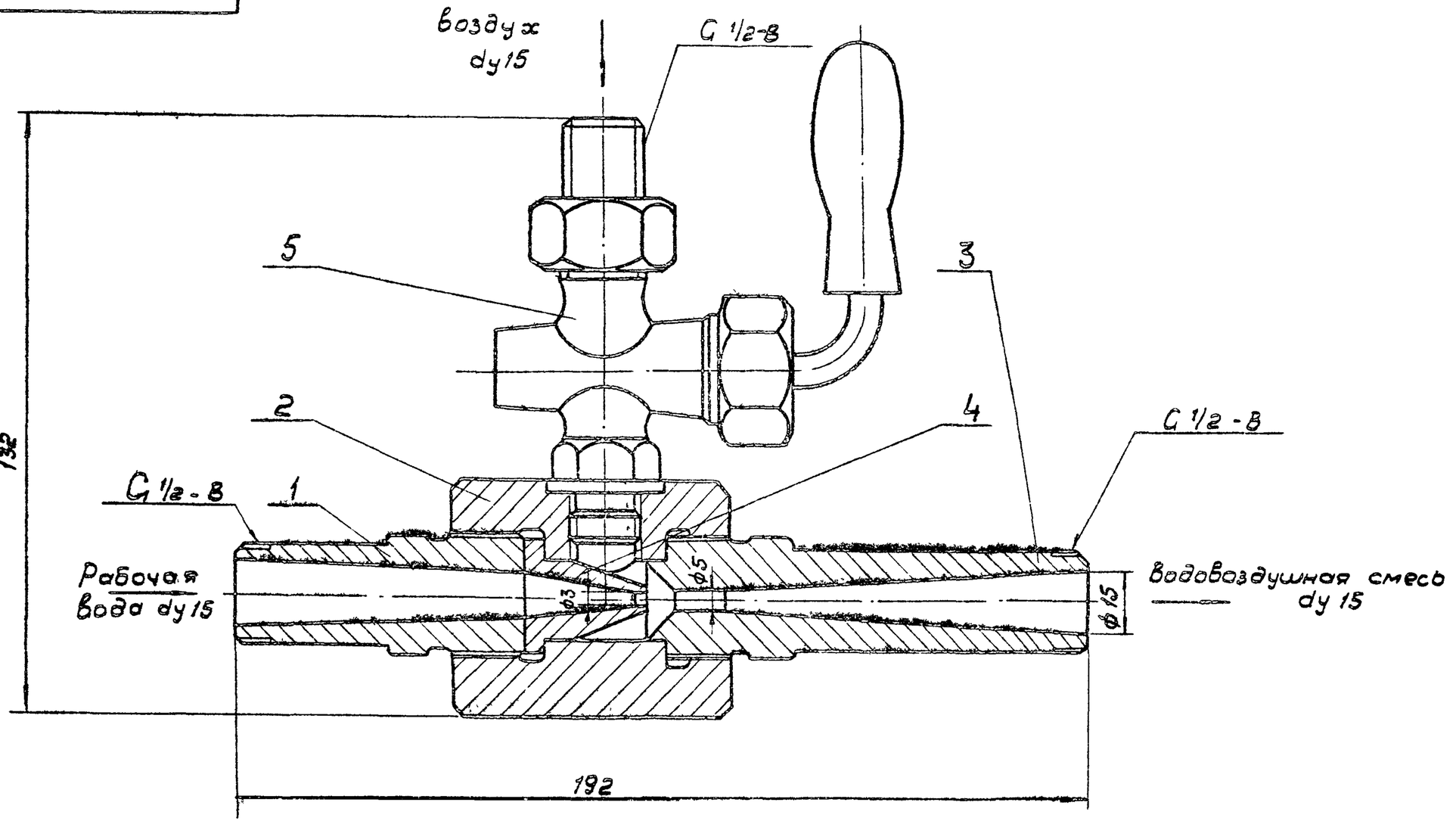

Технические требования

1. Резьбовые соединения собрать на сурике ГОСТ 8135 - 74, разведенном на олифе ГОСТ 7931 - 76, взятой в количестве 30% от веса сурико.
2. Размеры для справок.

Техническая хорактеристика

1. Производительность (по воздуху) - 0,6 м³/ч.
2. Давление рабочей воды - 6 кгс/см²

Изм.	Лист	N докум.	Подп.	Дата	ТМ 80. 09. 00. 00 СБ			
Разраб		Марченко			Эжектор	Лит	Масса	Масшт.
Провер		Дубинская				И	1,6	1:1
Т. контр		Годзишевская				Лист	Листов 1	
Гл инж пр		Блоков			Сборочный чертеж.	Госстрой СССР СОЮЗВОДОКАНАЛПРОЕКТ г. Москва		
Н контр		Блоков						
Утв		Авдеев						

Формат 12

ТМ 80. 05. 00. 09

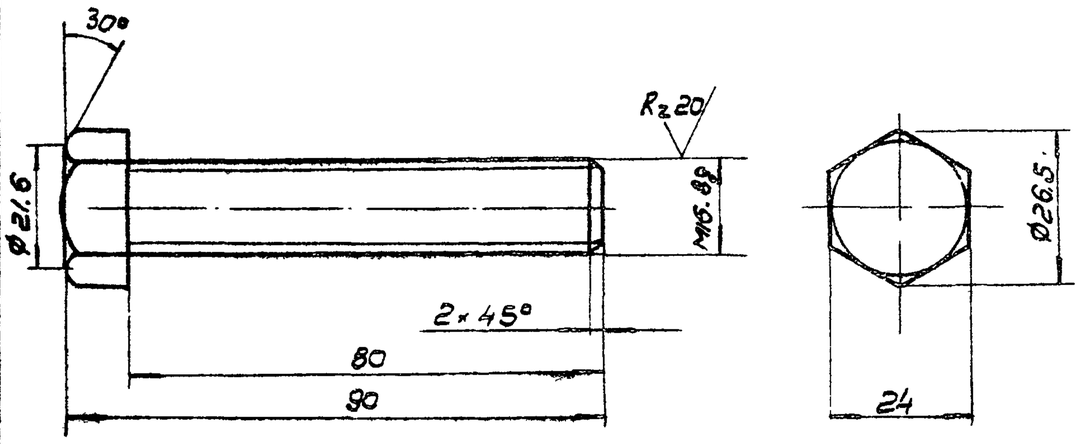

Неуказонные предельные отклонения розмеров: волов h 14, остольных ± IT14/2

Изм.	Лист	N докум.	Подп.	Дата	ТМ 80. 05. 00. 09			
Разраб		Марченко			Болт	Лит	Масса	Масшт
Провер		Решетникова				И	0.16	1:1
Т. контр		Годзишевская				Лист	Листов 1	
Гл. инж. пр		Блоков			Ст 3 ГОСТ 380-71	Госстрой СССР СОЮЗВОДОКАНАЛПРОЕКТ г. Москва		
Н. контр		Дубинская						
Утв.		Авдеев						

Формат 11

ТМ 80. 05. 00. 06

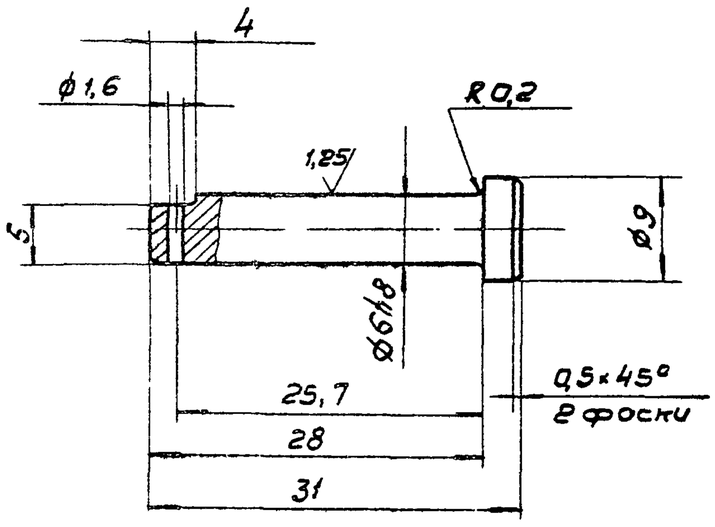

Неуказонные предельные отклонения розмеров: отверстий H14, волов h14, остольных ± IT14/2

Инв. N подл. | Подпись и дата | Взам. инв. N | Инв. N дубл. | Подпись и дата

Изм.	Лист	N докум.	Подп.	Дата	ТМ 80. 05. 00. 06			
Разраб		Марченко			Ось	Лит	Масса	Масшт.
Пров.		Решетникова				И	0,007	2:1
Т контр		Годзишевская				Лист	Листов 1	
Гл инж пр		Блоков			Сталь 45 ГОСТ 1050-74	Госстрой СССР СОЮЗВОДОКАНАЛПРОЕКТ г. Москва		
Н контр		Дубинская						
Утв		Авдеев						

Формат 11

Типовой проект 902-2-38485 Альбом VIII

ТМ80.09.00.03

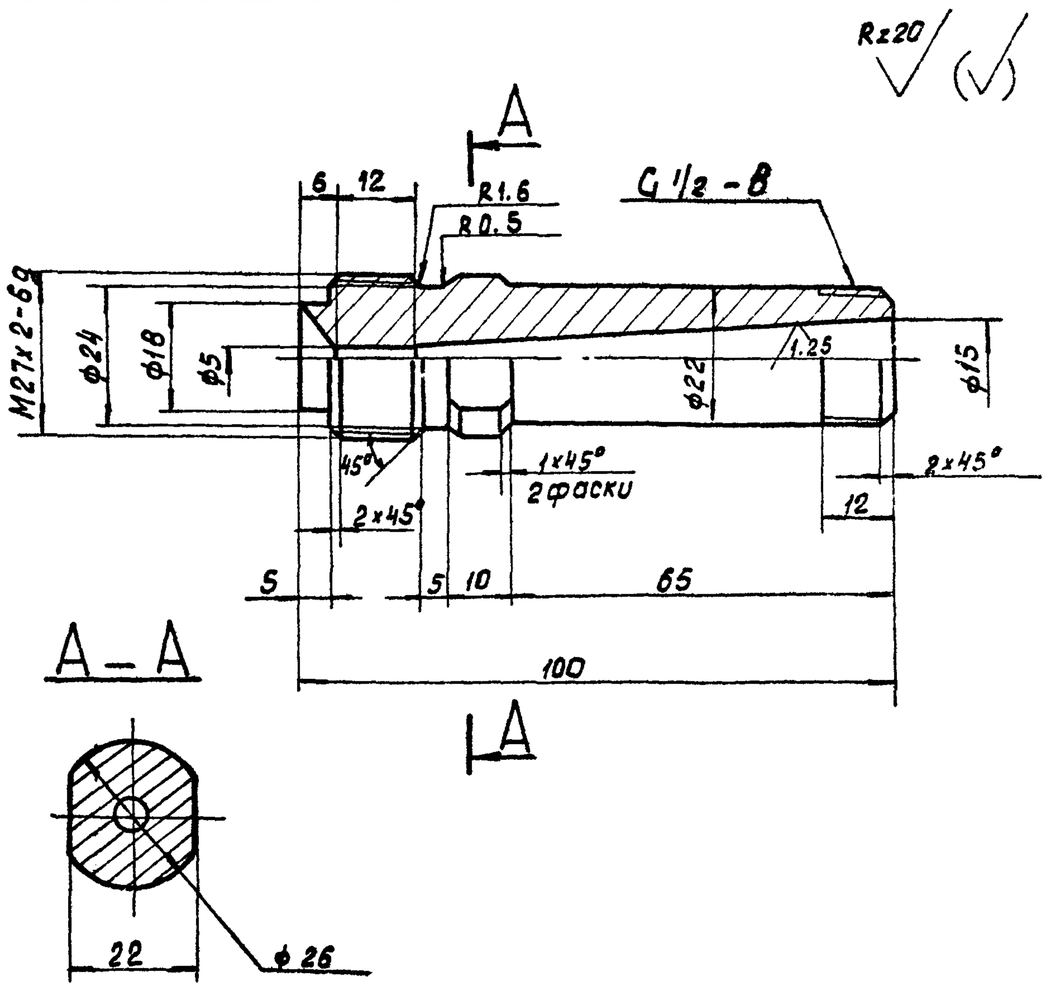

Неуказанные предельные отклонения размеров: отверстий H14, валов h14, остальных $\pm \frac{JT14}{2}$.

					ТМ.80.09.00.03		
Изм.	Лист	№ докум.	Подпись	Дата	Конус выходной	Лит	Масса 0.25 / Масштаб 1:1
Разраб.		Марченко				Лист	Листов 1
Пров.		Дубинская			Ст3 ГОСТ 380-71	Госстрой СССР СОЮЗВОДОКАНАЛПРОЕКТ г. Москва	
Т. Контр.		Годзишевская					
Гл. инж. пр.		Блоков					
Н. Контр.		Целковикова					
Утв.		Абдеев					

Формат А1

ТМ80.09.00.04

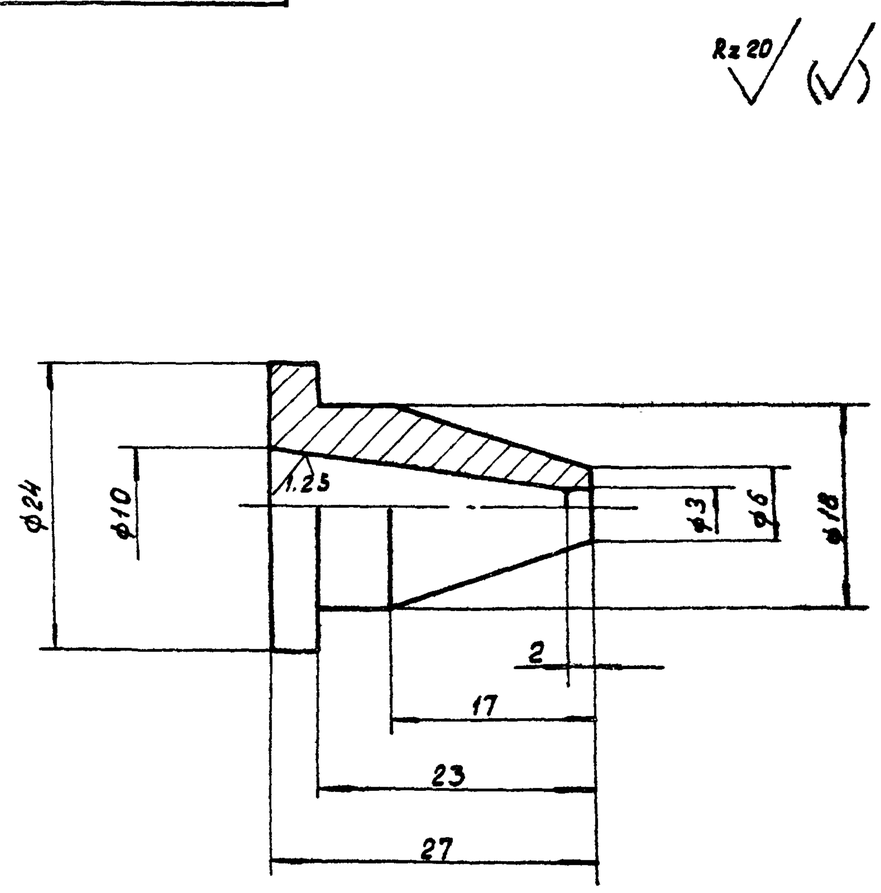

Предельные отклонения размеров: отверстий H14, валов h14, остальных $\pm \frac{JT14}{2}$

					ТМ 80.09.00.04		
Изм.	Лист	№ докум.	Подпись	Дата	Сопло	Лит	Масса 0.03 / Масштаб 2:1
Разраб.		Марченко				Лист	Листов 1
Пров.		Дубинская			Ст3 ГОСТ 380-71	Госстрой СССР СОЮЗВОДОКАНАЛПРОЕКТ г. Москва	
Т. Контр.		Годзишевская					
Гл. инж. пр.		Блоков					
Н. Контр.		Целковикова					
Утв.		Абдеев					

Формат А2

ТМ80.09.00.02

Неуказанные предельные отклонения размеров: отверстий H14, валов h14, остальных $\pm \frac{JT14}{2}$

					ТМ 80.09.00.02		
Изм.	Лист	№ докум.	Подп.	Дата	Корпус	Лит	Масса 0.8 / Масштаб 1:1
Разраб.		Марченко				Лист	Листов 1
Провер.		Дубинская			Ст. 3 ГОСТ 380-71	Госстрой СССР СОЮЗВОДОКАНАЛПРОЕКТ	
Т. Контр.		Годзишевская					
Гл. инж. пр.		Блоков					
Н. Контр.		Целковикова					
Утв.		Абдеев					

Формат А1

ТМ80.09.00.01

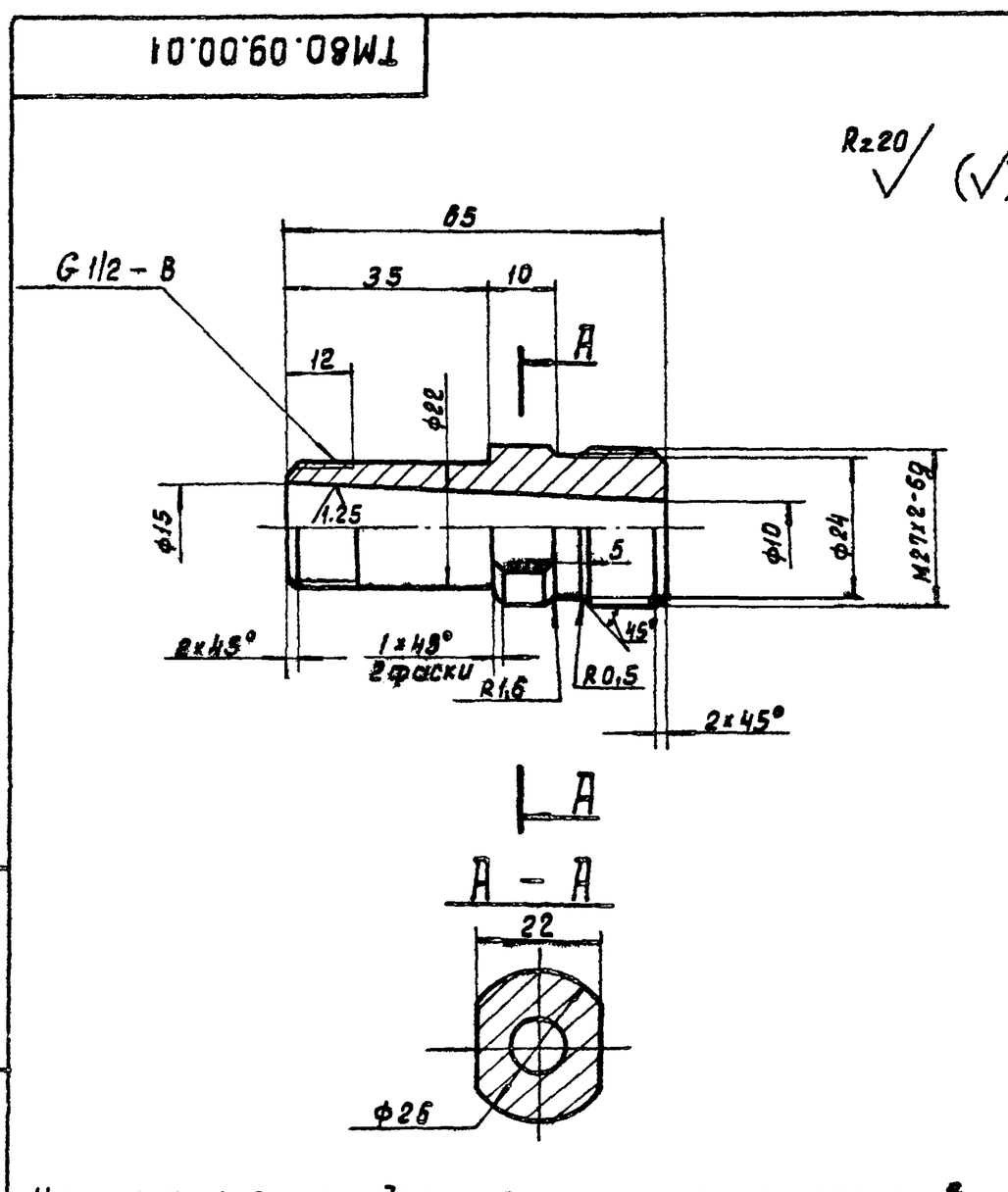

Неуказанные предельные отклонения размеров: отверстий H14, валов h14, остальных $\pm \frac{JT14}{2}$

					ТМ80.09.00.01		
Изм.	Лист	№ докум.	Подпись	Дата	Конус Входной.	Лит	Масса 0.2 / Масштаб 1:1
Разраб		Дубинская				Лист	Листов 1
Провер.		Годзишевская			Ст. 3 ГОСТ 380-71	Госстрой СССР СОЮЗВОДОКАНАЛПРОЕКТ г. Москва.	
Т контр.		Блоков					
Гл инж.пр.		Блоков					
Н контр.		Целковикова					
Утв.		Абдеев					

Инв. № подл. | Подпись и дата | Взам. инв. № | Инв. № дубл. | Подпись и дата

Копировал: Авдеенко — 20396-08

Формат А1

ТМ80.10.00.00СБ

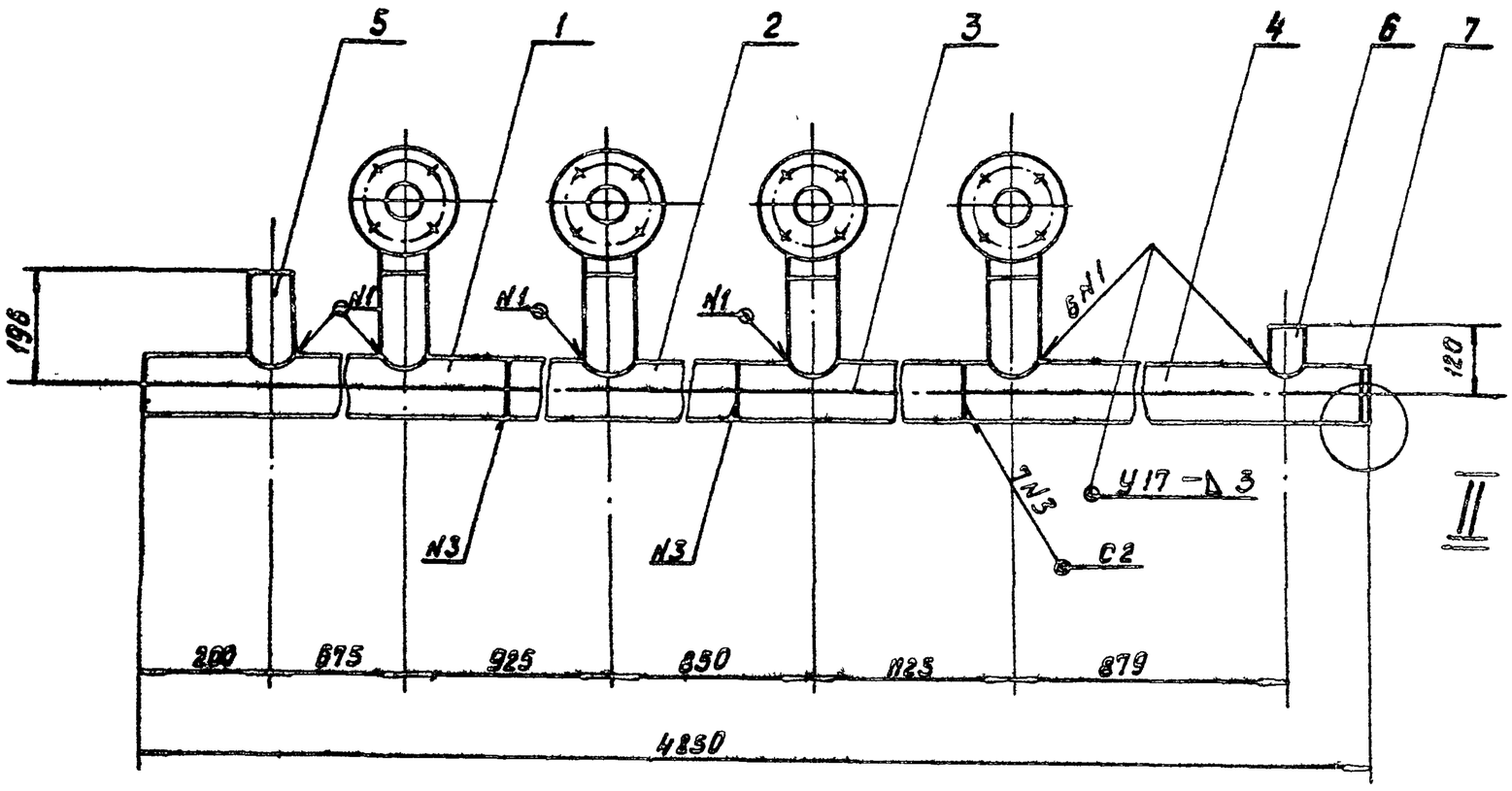

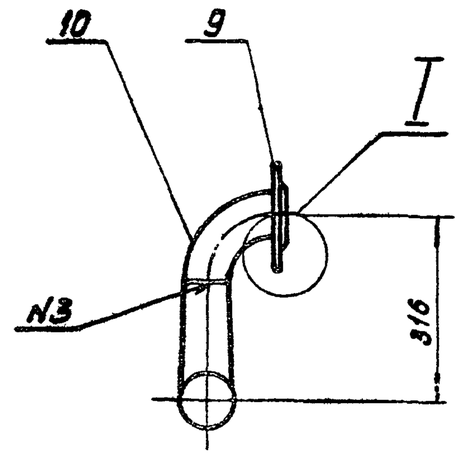

I
М1:25

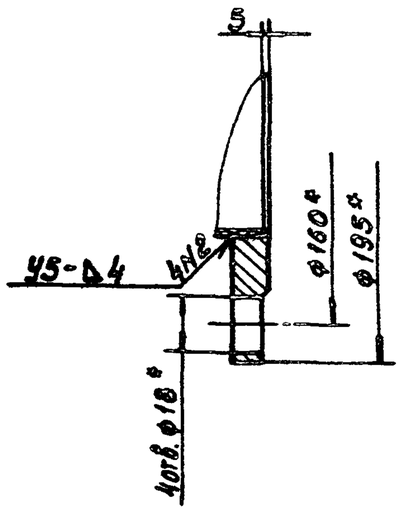

II
М1:1

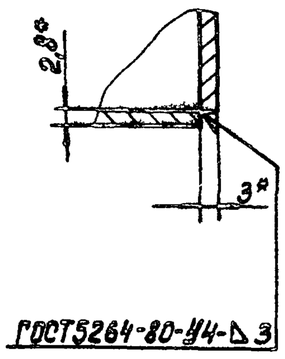

1. Предельные отклонения размеров: $\pm \frac{JT14}{2}$
2. Сварные швы - по ГОСТ 16037-80, кроме мест, указанных особо.
3. * Размеры для справок.

Изм.	Лист	№ докум.	Подп.	Дата	ТМ 80.10.00.00 СБ			
Разраб.		Марченко			Коллектор сборочный чертеж.	Лит	Масса	Масштаб
Пров.		Семенова				И	61.0	1:10
Т. контр.		Гадзишевская				Лист	Листов 1	
Гл. инж. пр.		Блоков				Госстрой СССР СОЮЗВОДОКАНАЛПРОЕКТ г. Москва		
Н. контр.		Блоков						
Утв.		Авдеев						

Формат А1

ТМ80.10.00.06

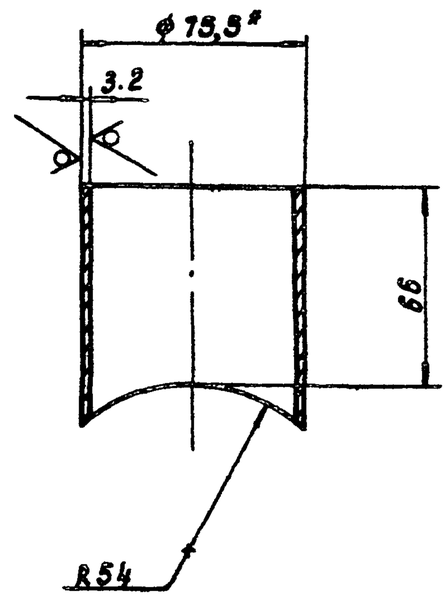

1. Предельные отклонения размеров: $\pm \frac{JT14}{2}$
2. * Размеры для справок.

Изм.	Лист	№ докум.	Подпись	Дата	ТМ 80.10.00.06			
Разраб.		Марченко			Патрубок	Лит	Масса	Масштаб
Пров.		Семенова				И	0.4	1:2
Т. контр.		Гадзишевская				Лист	Листов 1	
Гл. инж. пр.		Блоков				Госстрой СССР СОЮЗВОДОКАНАЛПРОЕКТ г. Москва		
Н. контр.		Блоков						
Утв.		Авдеев						

Труба 65×3.2 ГОСТ 3262-75

Формат А1

ТМ 80.10.00.05

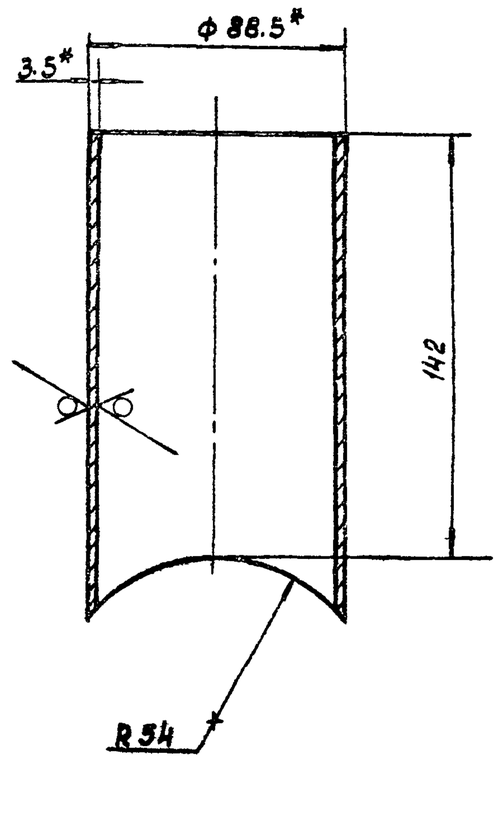

1. Предельные отклонения размеров: $\pm \frac{JT14}{2}$
2. * Размеры для справок.

Изм.	Лист	№ докум.	Подпись	Дата	ТМ 80.10.00.05			
Разраб.		Марченко			Патрубок	Лит	Масса	Масштаб
Пров.		Семенова				Н	1.04	1:2
Т. контр.		Гадзишевская				Лист	Листов 1	
Гл. инж. пр.		Блоков				Госстрой СССР СОЮЗВОДОКАНАЛПРОЕКТ г. Москва		
Н. контр.		Блоков						
Утв.		Авдеев						

Труба 80×3.5 ГОСТ 3262-75

Инв. № подл. | Подпись и дата | Взам. инв. № | Инв. № дубл. | Подпись и дата

ТМ 80.10.00.03

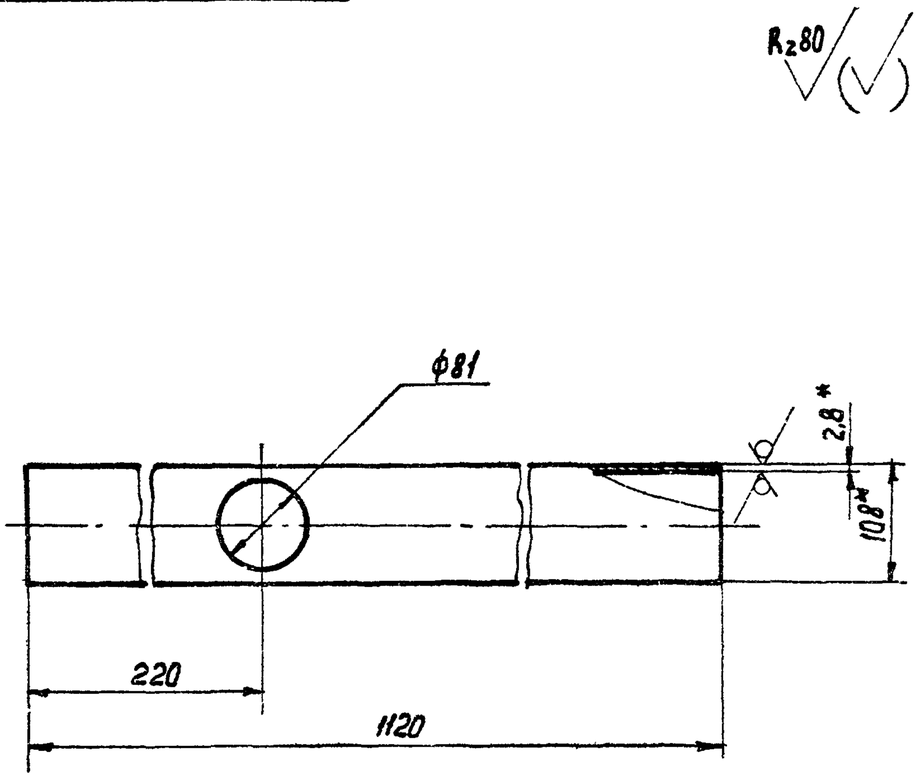

1. Предельные отклонения размеров: $\pm \frac{JT14}{2}$
2.* Размеры для справок.

Изм.	Лист	N докум.	Подпись	Дата
Разраб.		Марченко		
Пров.		Семенова		
Т. Контр.		Гадзишевская		
Гл. инж. пр.		Блоков		
Н. Контр.		Блоков		
Утв.		Авдеев		

ТМ80.10.00.03

Труба

Лит.	Масса	Масштаб
И	9,1	1:5
Лист	Листов 1	

Труба 108х2,8 ГОСТ 10704-76 / Д ГОСТ 10705-80

Госстрой СССР СОЮЗВОДОКАНАЛПРОЕКТ г. Москва

Формат А1

ТМ 80.10.00.04

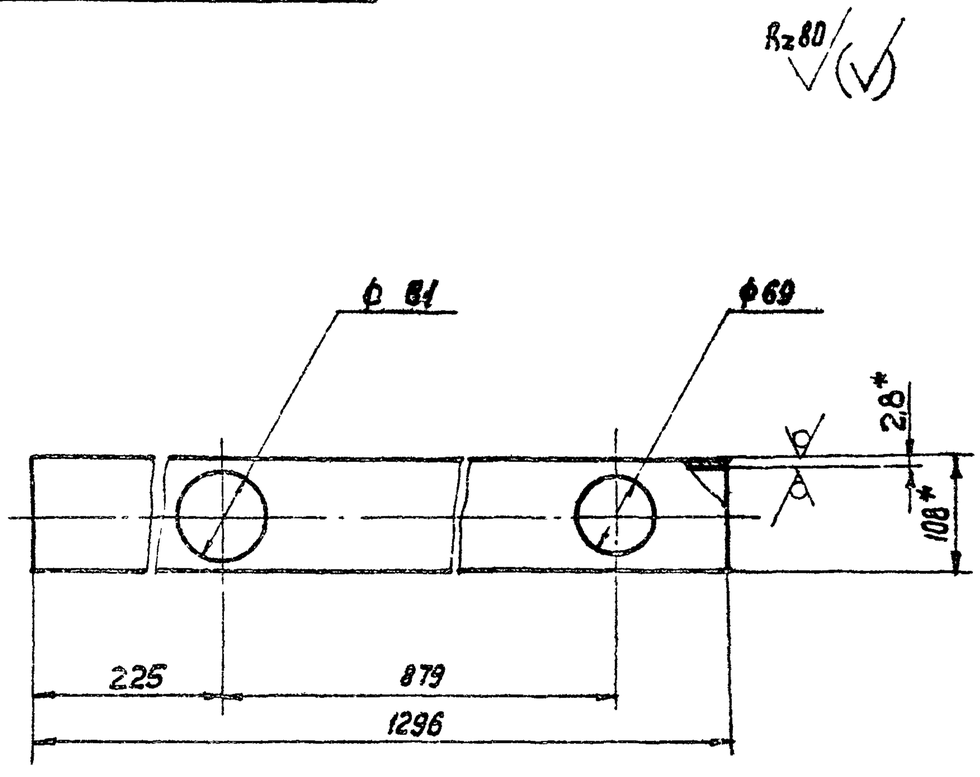

1. Предельные отклонения размеров: $\pm \frac{JT14}{2}$
2.* Размеры для справок

Изм.	Лист	N докум.	Подпись	Дата
Разраб.		Марченко		
Провер.		Семенова		
Т. Контр.		Гадзишевская		
Гл. инж. пр.		Блоков		
Н. Контр.		Блоков		
Утв.		Авдеев		

ТМ 80.10.00.04

Труба

Лит.	Масса	Масштаб
И	9,3	1:5
Листов	Листов 1	

Труба 108х2,8 ГОСТ 10704-76 / Д ГОСТ 10705-80

Госстрой СССР СОЮЗВОДОКАНАЛПРОЕКТ г. Москва

Формат А1

ТМ 80.10.00.02

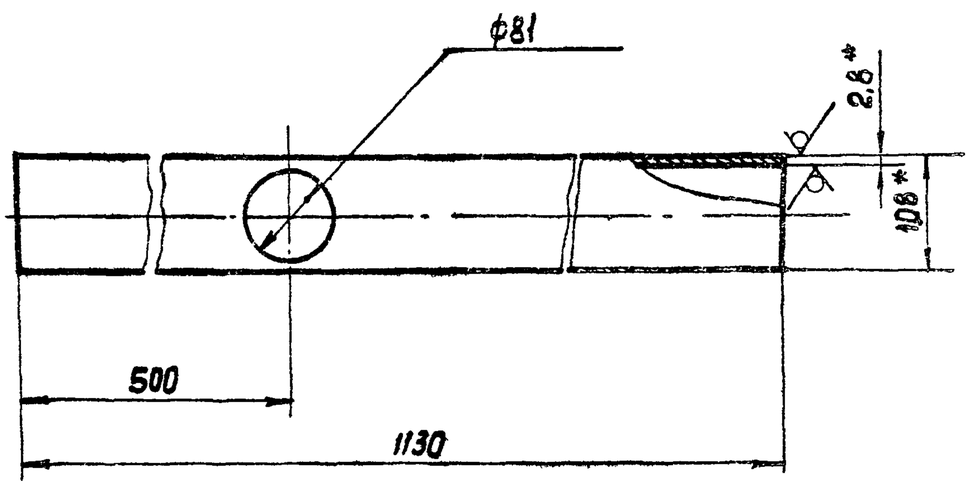

1. Предельные отклонения размеров $\pm \frac{JT14}{2}$
2.* Размеры для справок.

Изм.	Лист	N докум.	Подпись	Дата
Разраб.		Марченко		
Пров.		Семенова		
Т. Контр.		Гадзишевская		
Гл. инж. пр.		Блоков		
Н. Контр.		Блоков		
Утв.		Авдеев		

ТМ20.10.00.02

Труба

Лит	Масса	Масштаб
И	9.2	1:5
Лист	Листов 1	

Труба 108х2,8 ГОСТ 10704-76 / Д ГОСТ 10705-80

Госстрой СССР СОЮЗВОДОКАНАЛПРОЕКТ г Москва

Формат А4

ТМ 80.10.00.01

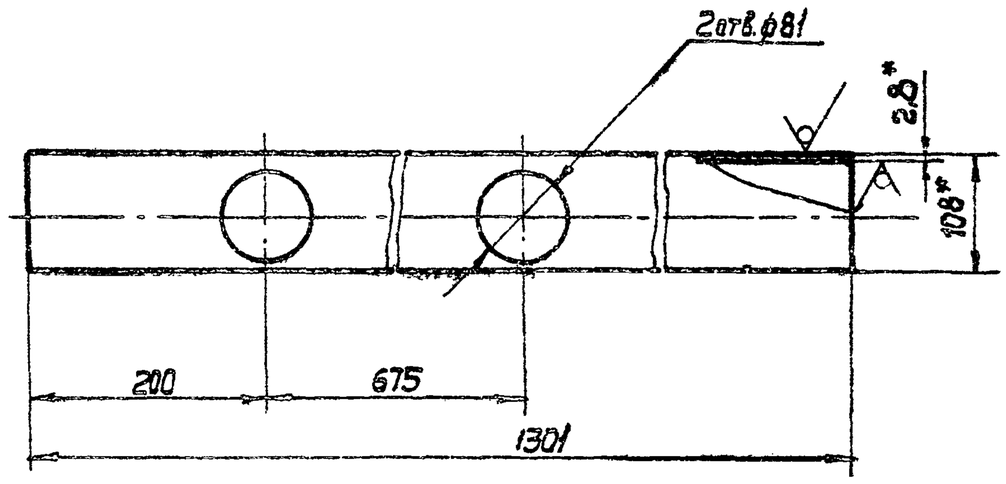

1. Предельные отклонения размеров: $\pm \frac{JT14}{2}$
2.* Размеры для справок.

Изм.	Лист	N докум.	Подпись	Дата
Разраб.		Марченко		
Пров.		Семенова		
Т. Контр.		Гадзишевская		
Гл. инж. пр.		Блоков		
Н. Контр.		Блоков		
Утв.		Авдеев		

ТМ 80.10.00.01

Труба

Лит.	Масса	Масштаб
И	9.3	1:5
Лист	Листов 1	

Труба 108х2,8 ГОСТ 10704-76 / Д ГОСТ 10705-80

Госстрой СССР СОЮЗВОДОКАНАЛПРОЕКТ г. Москва

ТМ 80.12.00.00 СБ

ТМ 80.12.00.00 СБ

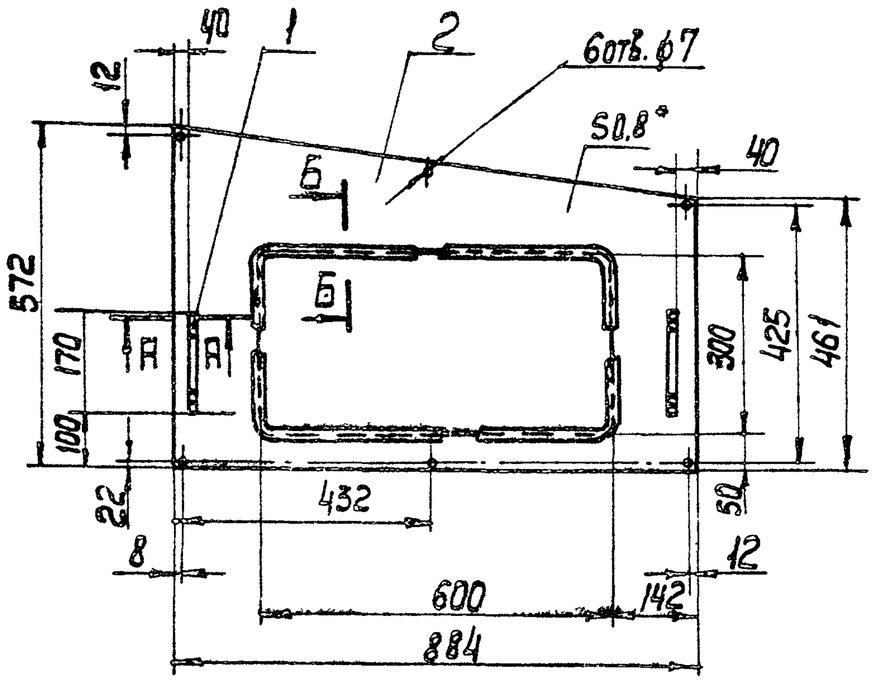

ТМ 80.12.00.00 СБ-01 зеркальное отражение
Остальное см. ТМ 80.12.00.00 СБ

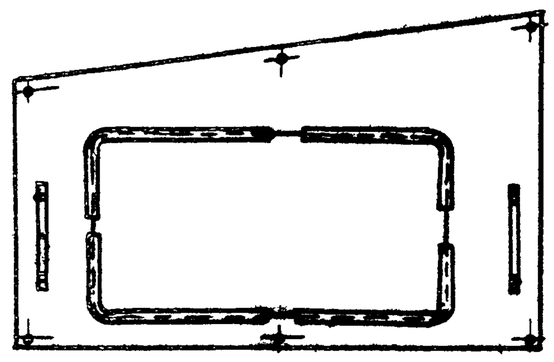

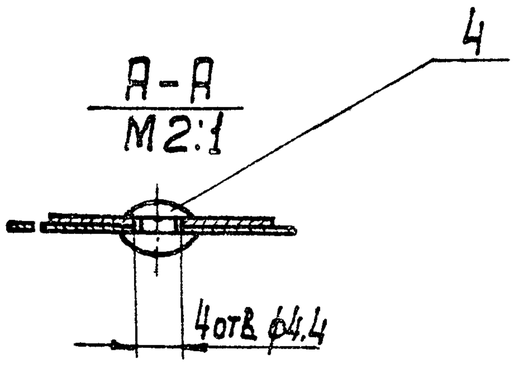

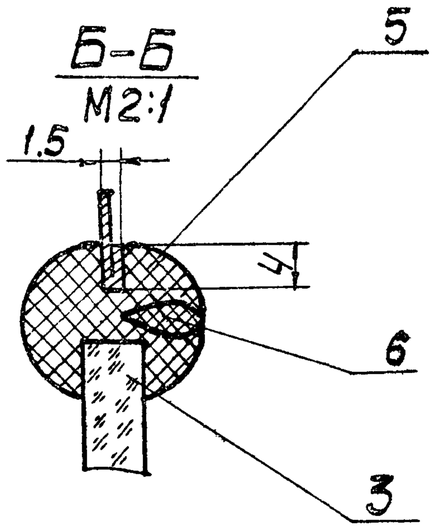

1. Предельные отклонения размеров: отверстий H14, остальных $\pm \frac{JT14}{2}$.
2. Шероховатость обрабатываемых поверхностей деталей без чертежа — $R_z 80$
3. * Размеры для справок.

Изм.	Лист	N докум.	Подп.	Дата	ТМ 80.12.00.00 СБ			
Разраб.		Марченко			Щит сборочный чертеж	Лит.	Масса	Масштаб
Пров.		Семенова				И	3.2	1:10
Т. Контр.		Годзишевская				Лист	Листов 1	
Гл. инж. пр.		Блоков				Госстрой СССР Союзводоканалпроект г. Москва		
Н. Контр.		Целковикова						
Чтв.		Авдеев						

Формат 12

ТМ 80.11.00.00 СБ

ТМ 80.11.00.00 СБ

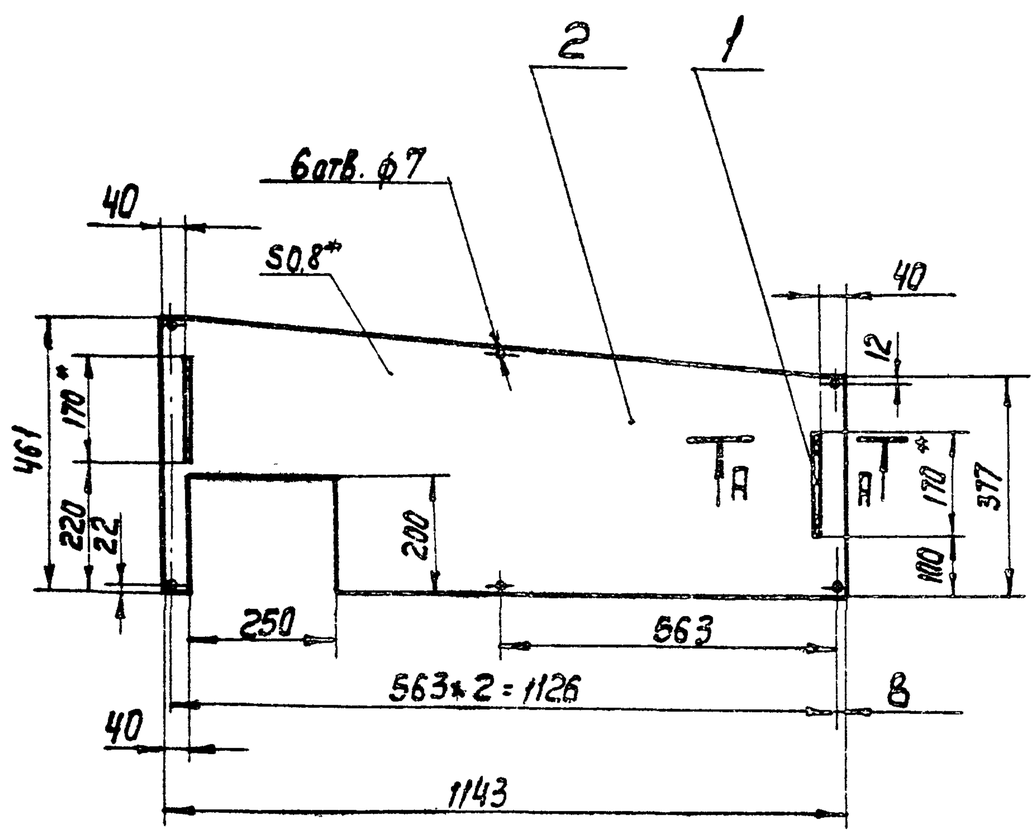

ТМ 80.11.00.00 СБ-01- зеркальное отражение
Остальное см. ТМ 80.11.00.00 СБ

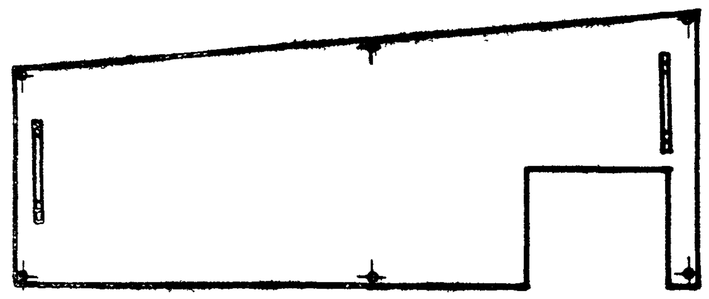

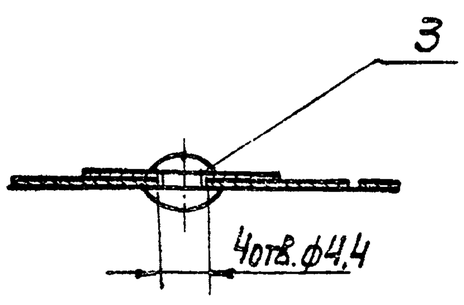

1. Предельные отклонения размеров: отверстий H14, остальных $\pm \frac{JT14}{2}$
2. Шероховатость обрабатываемых поверхностей деталей без чертежа — $R_z 80$
3. * Размеры для справок.

Изм.	Лист	N докум.	Подп.	Дата	ТМ80.11.00.00 СБ			
Разраб.		Марченко			Щит сборочный чертеж.	Лит.	Масса	Масштаб
Пробер.		Семенова				И	3.0	1:10
Т. Контр.		Годзишевская				Лист	Листов 1	
Гл. инж. пр.		Блоков				Госстрой СССР Союзводоканалпроект г. Москва		
Н. Контр.		Целковикова						
Чтв.		Авдеев						

Типовой проект 902-2-384.85 Альбом VIII

ТМ80.15.00.00СБ

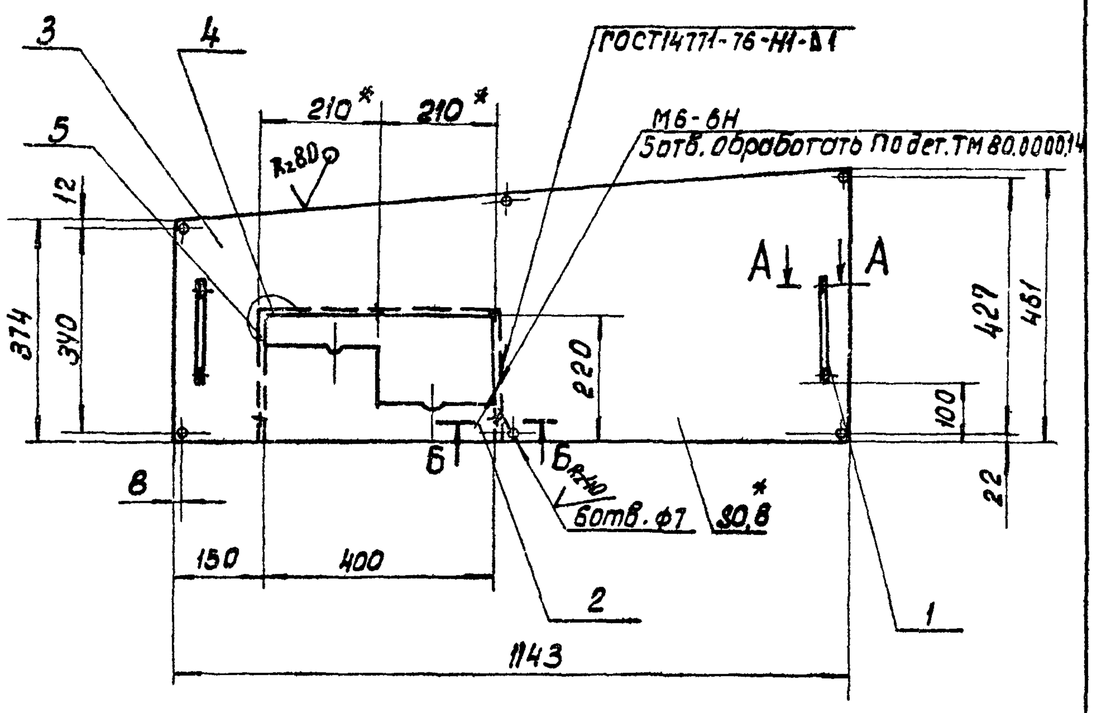

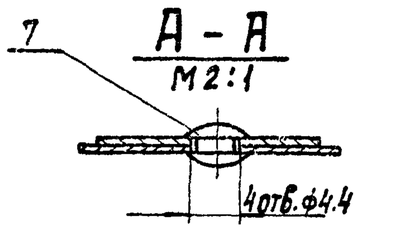

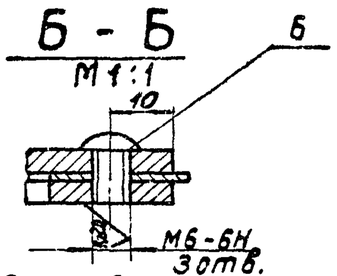

1. Предельные отклонения размеров: отверстий H14, остальных $\pm \frac{IT14}{2}$
2. *Размеры для справок.

Изм.	Лист	№ докум.	Подп.	Дата
Разраб.		Марченко		
Пров.		Семенова		
Т.контр.		Годзишевская		
Гл.инж.пр.		Блоков		
Н.контр.		Целковикова		
Утв.		Абдеев		

ТМ80.15.00.00СБ

Щит сборочный чертеж.

Лит.	Масса	Масштаб
И	3.6	1:10
Лист	Листов 1	

Госстрой СССР СОЮЗВОДОКАНАЛПРОЕКТ г. Москва

Формат А1

Взам. инв.№ | Инв.№ дубл. | Подпись и дата | Инв.№ подл. | Подпись и дата

ТМ80.18.00.00СБ

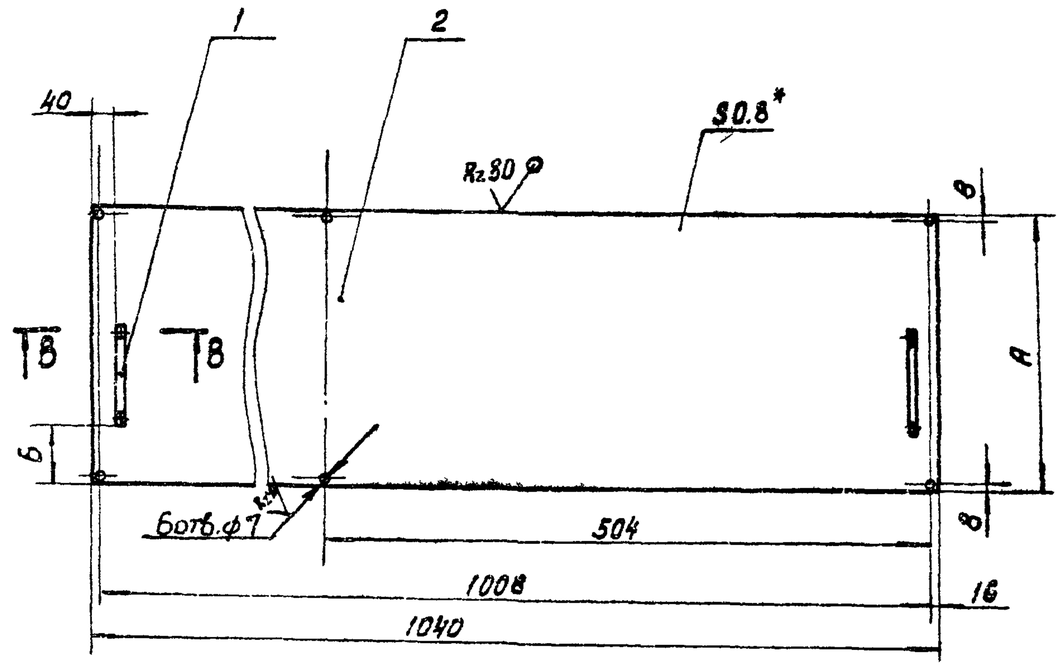

Обозначение	А	Б	Масса, кг
ТМ 80.16.00.00 СБ	483	150	3.3
-01	885	350	5.9
-02	1150	485	7.6

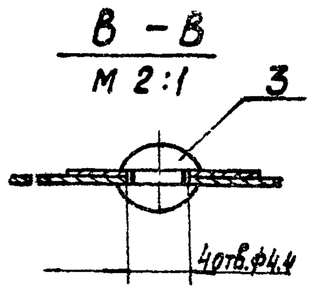

1. Предельные отклонения размеров: отверстий H14, остальных $\pm \frac{IT14}{2}$
2. *Размер для справок.

Изм.	Лист	№ докум.	Подпись	Дата
Разраб.		Марченко		
Пров.		Семенова		
Т. Контр.		Годзишевская		
Гл инж.пр.		Блоков		
Н. контр.		Целковикова		
Утв.		Абдеев		

ТМ80.18.00.00СБ

Перекрытие Сборочный чертеж

Лит	Масса	Масштаб
	см. таблицу	1:10
Лист	Листов 1	

Госстрой СССР СОЮЗВОДОКАНАЛПРОЕКТ

Формат А1

ТМ80.14.00.00СБ

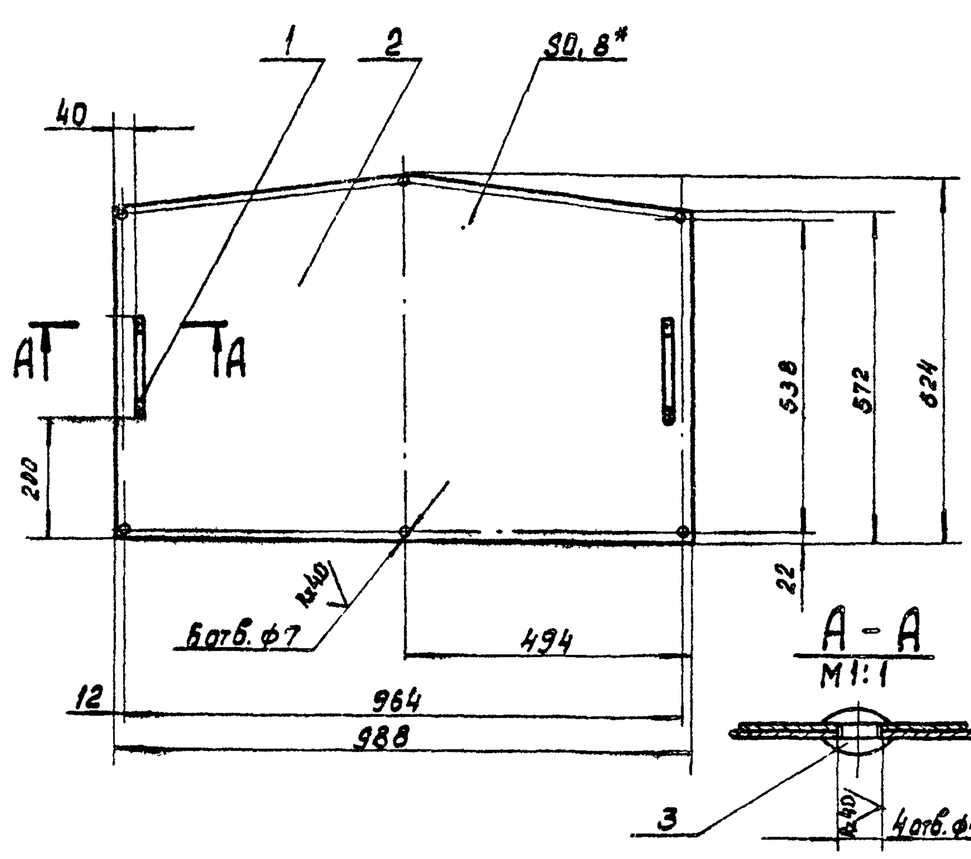

1. Предельные отклонения размеров: отверстий H14, остальных $\pm \frac{IT14}{2}$
2. Шероховатость обрабатываемых поверхностей детали без чертежа — $Rz80$
3. *Размер для справок.

Изм.	Лист	№ докум.	Подп.	Дата
Разраб.		Марченко		
Пров.		Семенова		
Т.контр.		Годзишевская		
Гл.инж.пр.		Блоков		
Н.контр.		Целковикова		
Утв.		Абдеев		

ТМ80.14.00.00СБ

Щит сборочный чертеж.

Лит	Масса	Масштаб
И	3.8	1:10
Лист	Листов 1	

Госстрой СССР СОЮЗВОДОКАНАЛПРОЕКТ

Формат А1

ТМ80.13.00.00СБ

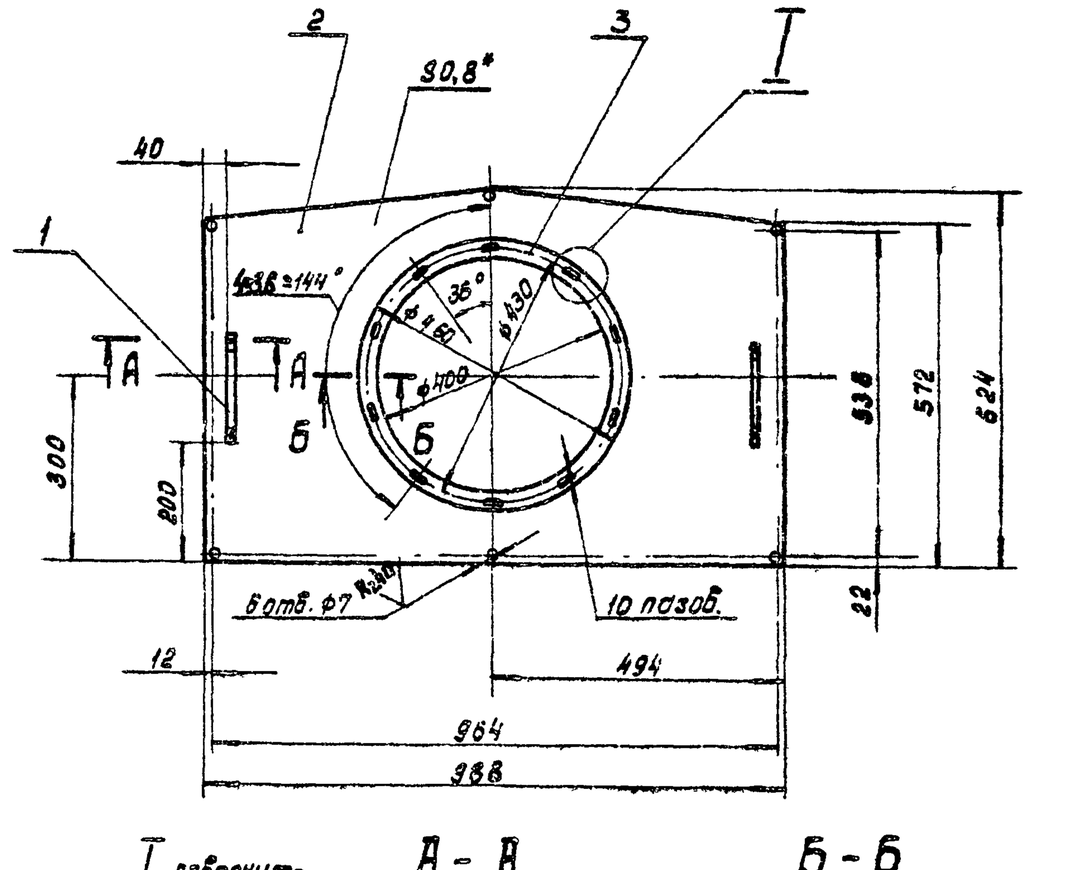

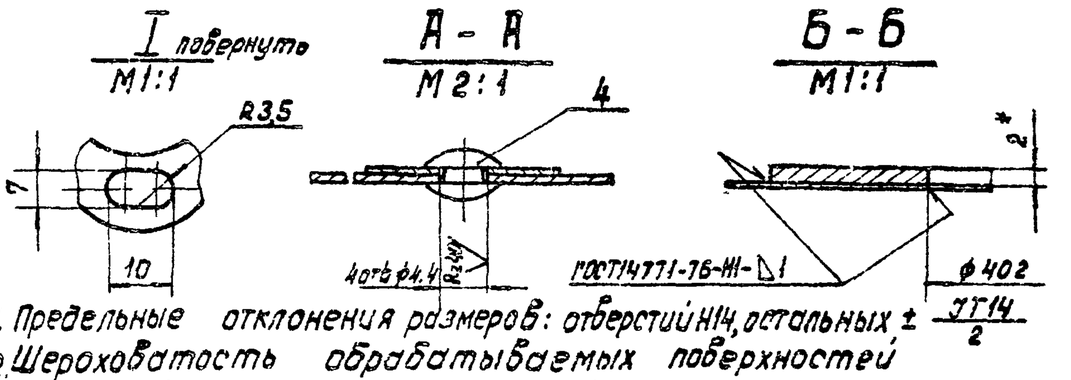

1. Предельные отклонения размеров: отверстий H14, остальных $\pm \frac{IT14}{2}$
2. Шероховатость обрабатываемых поверхностей деталей без чертежа — $Rz80$
3. *Размеры для справок

Изм.	Лист	№ докум.	Подп	Дата
Разраб.		Марченко		
Пров.		Семенова		
Т.контр.		Годзишевская		
Гл.инж.пр.		Блоков		
Н.контр.		Целковикова		
Утв.		Абдеев		

ТМ80.13.00.00СБ

Щит сборочный чертеж.

Лит	Масса	Масштаб
	4.4	1:10
Лист	Листов 1	

Госстрой СССР СОЮЗВОДОКАНАЛПРОЕКТ г. Москва

Копировал: Доценко 20396-08

77 Формат А1

Инв.№ подл. | Подпись и дата | Взам. инв.№ | Инв.№ дубл. | Подпись и дата

ТМ80.17.00.00СБ

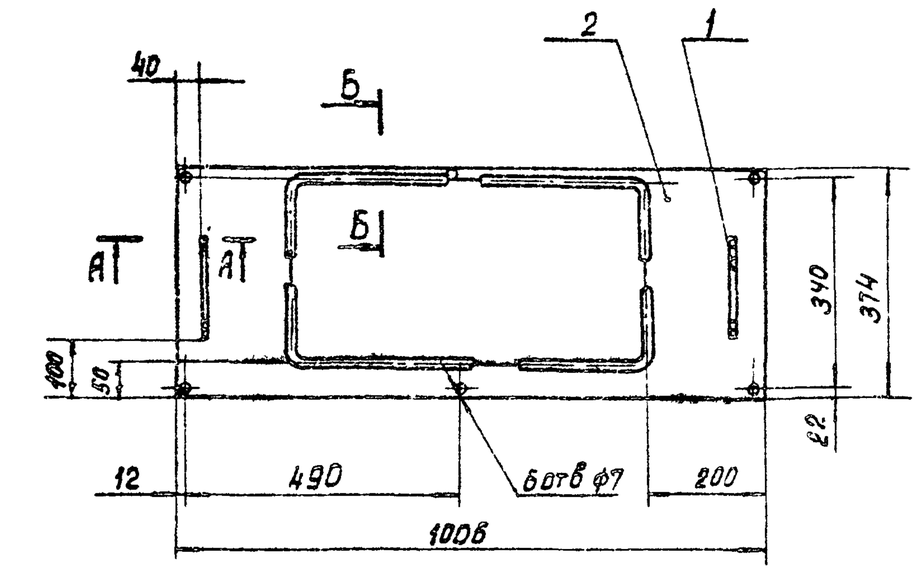

А – А
М2:1

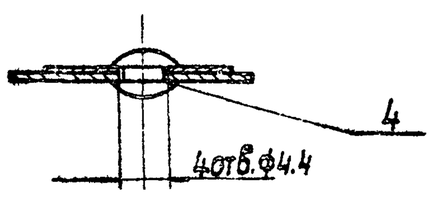

Б – Б
М2:1

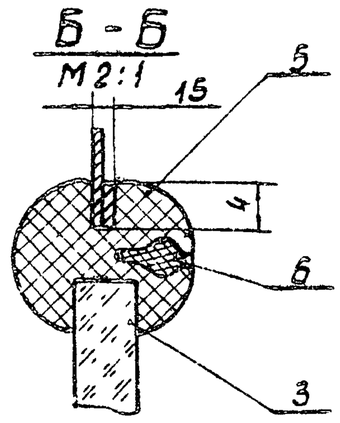

1. Предельные отклонения размеров: отверстий Н14, остальных ± JT14/2
2. * Размер для справок

Изм.	Лист	№ докум.	Подп.	Дата	ТМ 80.17.00.00СБ			
Разраб.		Марченко			Боковина Сборочный чертеж.	Лит.	Масса	Масштаб
Пров.		Семенова				И	3,0	1:10
Т.контр.		Годзишевская				Лист	Листов 1	
Гл.инж.пр		Блоков				Госстрой СССР СОЮЗВОДОКАНАЛПРОЕКТ г. Москва		
Н.Контр		Целкобикова						
Утв.		Абдеев						

Формат А1

ТМ80.16.00.00СБ

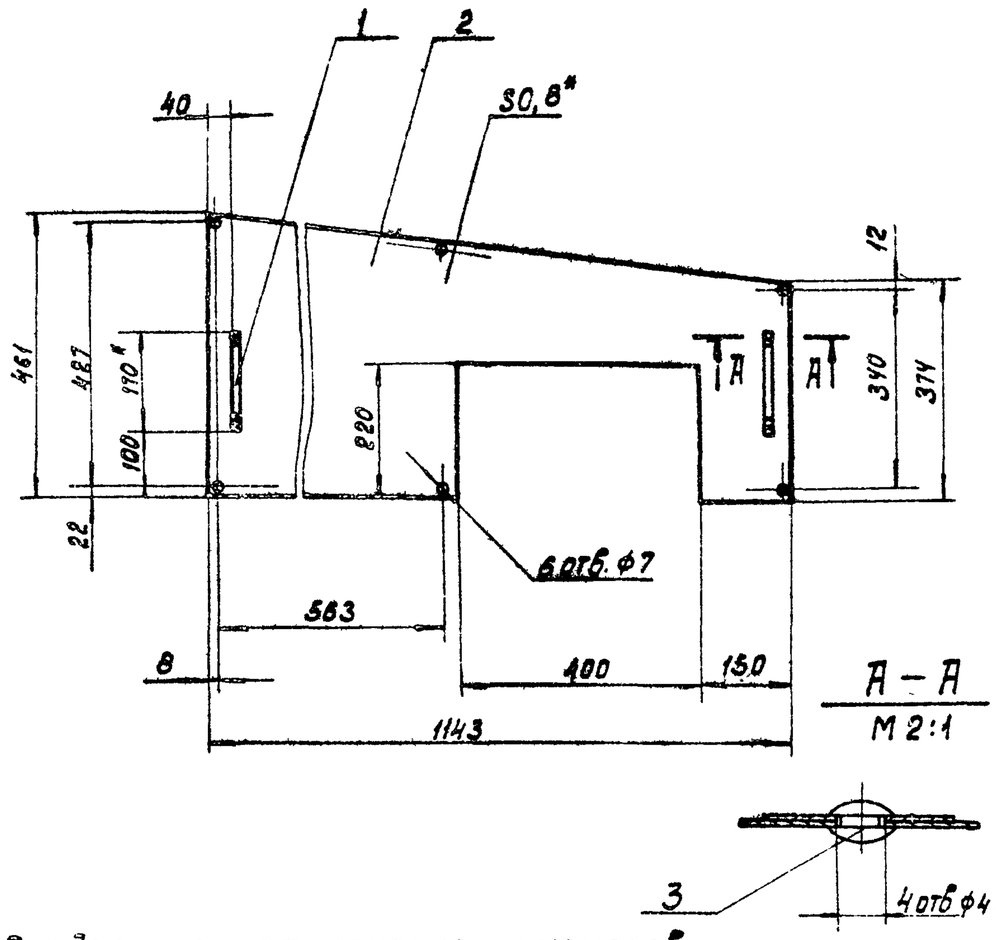

1. Предельные отклонения размеров: отверстий Н14, остальных ± JT14/2
2. Шероховатость обрабатываемых поверхностей деталей без чертежа – Ra 12,5
3. * Размеры для справок.

Изм.	Лист	№ докум.	Подп.	Дата	ТМ80.16.00.00СБ			
Разраб.		Марченко			Щит Сборочный чертеж.	Лит.	Масса	Масштаб
Пров.		Семенова				И	2,6	1:10
Т.контр.		Годзишевская				Лист	Листов 1	
Гл.инж.пр		Блоков				Госстрой СССР СОЮЗВОДОКАНАЛПРОЕКТ г. Москва		
Н.контр.		Целкобикова						
Утв.		Абдеев						

Подпись и дата | Взам. инв. № | Инв. № дубл. | Подпись и дата | Инв. № подл.

Формат А1

ТМ80.15.00.02

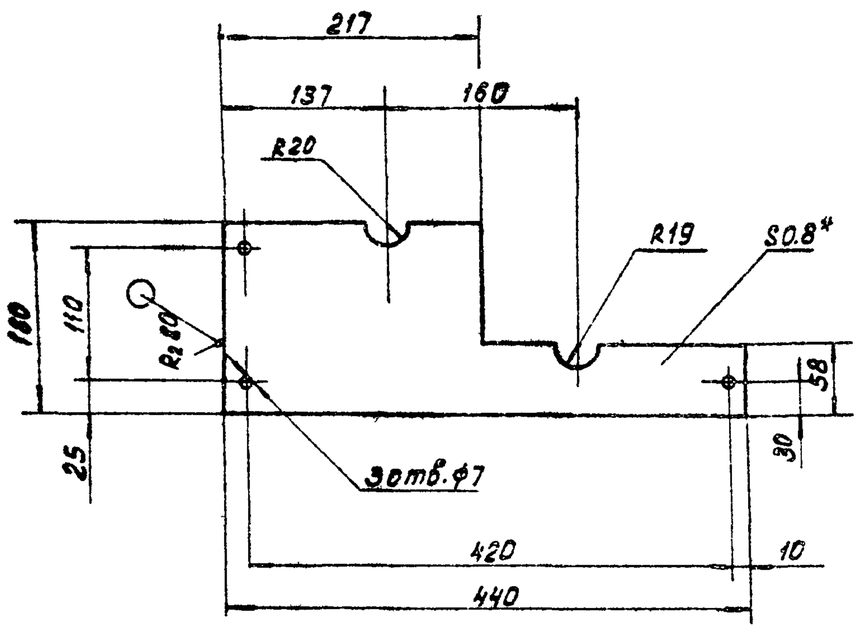

1. Предельные отклонения размеров: отверстий Н14, остальных ± JT14/2
2. * Размер для справок.

Изм.	Лист	№ докум.	Подпись	Дата	ТМ 80.15.00.02			
Разраб.		Марченко			Накладка	Лит	Масса	Масштаб
Провер.		Семенова				И	0,46	1:5
Т.контр.		Годзишевская				Лист	Листов 1	
Гл.инж.пр		Целкобикова				Госстрой СССР СОЮЗВОДОКАНАЛПРОЕКТ г. Москва		
Н.Контр.		Целкобикова			Лист АД 1-1 ГОСТ 21631-76			
Утв.		Абдеев						

Формат А1

ТМ80.11.00.01

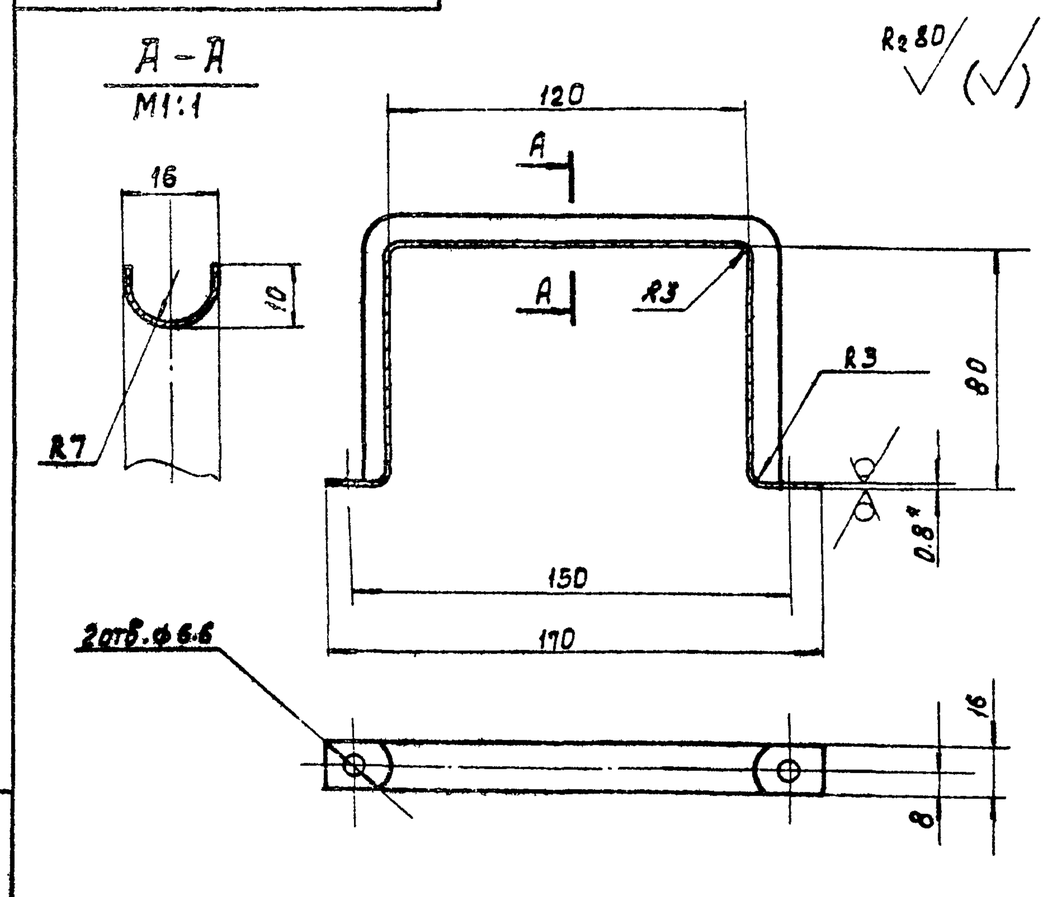

1. Предельные отклонения размеров: отверстий Н14, остальных ± JT14/2
2. Длина развернутая ~ 330мм.
3. * Размер для справок.

Изм.	Лист	N докум.	Подпись	Дата	ТМ80.11.00.01			
Разраб.		Марченко			Ручка	Дата	Масса	Масштаб
Провер.		Семенова				И	0,03	1:2
Т.контр.		Годзишевская				Лист	Листов 1	
Гл инж.Пр		Блоков			Лист Б-0.8 ГОСТ 19903-74 / Ст 3 ГОСТ 16523-70	Госстрой СССР СОЮЗВОДОКАНАЛПРОЕКТ г. Москва		
Н Контр.		Целкобикова						
Провер		Авдеев						

Подпись и дата | Взам. инв. № | Инв. № дубл. | Подпись и дата | Инв. № подл.

Копировал: Доценко 20396-08

1.4 Комплектность и упаковка.

1.4.1. Флотатор заводского изготовления поставляется единым поставочным блоком полностью собранным на одной общей раме на заводе-изготовителе и упакованным в один общий деревянный ящик, изготовленный по ГОСТ 10198-78.

1.4.2. Завод-изготовитель с каждым флотатором направляет заказчику один комплект технической и товаросопроводительной документации.

1.4.3. Комплект технической документации должен включать:

— настоящие технические условия;
— комплект сборочных чертежей флотатора, чертежей всех сборочных единиц и деталировачные чертежи;
— паспорт завода-изготовителя на флотатор;
— акт о проведении испытания флотатора.

1.4.4. Комплект товаросопроводительной документации должен состоять из:

— упаковочного листа;
— компектовочный ведомости;
— Ведомости покупных изделий.

1.4.5. Техническая и товаросопроводительная документация, обернутая в водонепроницаемую бумагу помещается в водонепроницаемый ящик и упаковывается в общий упаковочный ящик флотатора.

Изм.	Лист	N докум.	Подп.	Дата	ТМ 80.00.00.00 ТУ	Лист 4

Формат А4

1.2.6. Цепь скребков механизма для сбора пены должна быть натянута минимально, так чтобы не была проскальзывания по ведущим звездочкам.

1.2.7. Проверить плотность соединений змеевика с подводящими трубами давлением воды 5 кг/см². Течь не допускается.

1.2.8. Водомерное стекло градуировать и тарировать по расходу воды при установке флотатора.

1.3. Требования безопасности.

1.3.1. Основными источниками опасности при работе и эксплуатации флотатора являются:

— подвижные вращающиеся части привода механизма для сгребания пены и приводов насосов;
— источник электрического тока, напряжением V=220В;
— высота флотационной камеры, равная 2,3 м.

1.3.2. Основными требованиями для обеспечения безопасности работающих являются:

— вращающиеся части всех приводов имеют ограждения;
— электрооборудование всех приводов заземляется;
— флотационная камера ограждена и накрыта съемным секционным коробом.

Изм.	Лист	N докум.	Подп.	Дата	ТМ 80.00.00.00 ТУ	Лист 3

Формат А4

Высота 2360 мм

1.2. Общие технические требования

1.2.1. Детали, сборочные единицы и все изделие в целом должны соответствовать рабочей конструкторской документации ТМ 80.00.00.00, техническим требованиям на чертежах, действующим ГОСТ'ам и настоящим техническим условиям.

1.2.2. Применяемые покупные изделия должны соответствовать установленным на них стандартам и техническим условиям и перед установкой на место должны быть проверены на исправность в работе.

1.2.3. Все изделия с резьбой выполняются по III классу точности. Отклонения межцентровых и базовых размеров принять ± половина допуска на данный размер по 5 классу точности.

1.2.4. Резьбовые соединения трубопроводов и арматуры собрать на подмотке с суриком, разведенном на олифе, взятой в количестве 30% от массы сурика.

1.2.5. Предлагаемые на чертежах изделия и его сборочных единиц антикоррозионные покрытия могут быть заменены любыми другими покрытиями, стойкими к воздействию слабого раствора серной кислоты, что соответствует воздействию применяемого коагулянта - серно-кислого глинозема.

Изм.	Лист	N докум.	Подп.	Дата	ТМ 80.00.00.00 ТУ	Лист 2

Формат А4

Настоящие технические условия распространяются на флотаторы заводского изготовления производительностью 5 м³/ч, предназначенные для очистки производственных сточных вод промышленных и транспортных предприятий от нефти, нефтепродуктов, масел, жиров, минеральных и органических взвесей.

Флотаторы могут применяться на всей территории Советского Союза в различных климатических условиях с температурой от -40° до +50°С.

Обозначение флотаторов при заводском заказе-флотатор заводского изготовления производительностью 5м³/ч - ТМ 80.00.00.00 ТУ.

1. Технические требования.

Флотаторы должны соответствовать требованиям настоящих технических условий и комплекта рабочей технической документации - ТМ80.00.00.00.

1.1. Основные параметры и размеры

1.1.1.	Производительность	5 м³/ч
1.1.2.	Установленная мощность	15.96 кВт
1.1.3.	Масса	2465 кг
1.1.4.	Габаритные размеры:	
	длина	5256 мм
	ширина	1740 мм

Изм.	Лист	N докум.	Подпись	Дата	ТМ80.00.00.00 ТУ		
Разраб		Шабунина			Флотатор заводского изготовления производительностью 5м³/ч Технические условия	Лит.	Лист 1	Листов 8
Провер		Блоков				Госстрой СССР СОЮЗВОДОКАНАЛПРОЕКТ г. Москва		
Н.контр.		Решетникова						
Утв		Авдеев						

Формат А4

направить в адрес заказчика уведомление, в котором указывается дата отгрузки, являющаяся началом гарантийного срока.

3. Гарантии поставщика.

3.1. Завод-изготовитель гарантирует качество изготовления флотатора в соответствии с требованиями настоящих ТУ и исправную работу его в течение 18 месяцев со дня отгрузки потребителю, при условии правильного хранения и обслуживания в соответствии с существующими правилами.

3.2. В течение гарантийного срока завод-изготовитель обязуется безвозмездно заменить или отремонтировать вышедшие из строя детали и сборные единицы.

3.3. Установленный срок службы флотатора – 10 лет.

дистик паспортным данным.

1.7.6. Проверить сопротивление заземления, величина которого должна быть не более 4 ом, величина сопротивления изоляции между любыми проводами, а также между любым проводам и землей должна быть не менее 1 ом.

1.7.7. Для выявления дефектов сварные швы подлежат внешнему осмотру по методике ГОСТ 3242-79.

1.7.8. Акт результатов заводских испытаний должен быть подписан ОТК завода-изготовителя.

2. Транспортировка и хранение.

2.1. Погрузку и крепление упакованного флотатора производить в соответствии с требованиями „Технических условий погрузки и крепления грузов МПС".

2.2. Погрузочно-разгрузочные работы должны производиться без резких толчков и ударов и обеспечивать сохранность флотатора и упаковки.

2.3. Хранение флотатора должно производиться на ровной площадке под навесом, предохраняющим флотатор от атмосферных осадков и от механических повреждений.

2.4. При отгрузке флотатора и технической документации завод – изготовитель должен

быть высушен и все неокрашенные поверхности, резьбовые соединения должны быть законсервированы (покрыты солидолом и обвязаны бумагой).

1.6.2. Консервация должна производиться в соответствии с ГОСТ 13168-69 и обеспечить защиту флотатора при транспортировке, хранении и монтаже сроком не менее двух лет с момента отгрузки.

1.7. Требования к заводским испытаниям флотаторов.

1.7.1. Проверить правильность сборки всех основных механизмов и частей флотатора в соответствии со сборочными чертежами ТМ 80.00.00.00 СБ (листы 1-7).

1.7.2. Проверить работоспособность насосов по производительности и развиваемому давлению

1.7.3. Проверить работу скребков механизма для сгребания пены. Скребки должны перемещаться без шума, плавно, без рывков, не цепляясь металлическими частями за корпус флотатора.

1.7.4. Проверить работу эжекторов и гидроэлеватора по производительности и напору.

1.7.5. Проверить правильность электрических соединений и работу всех электроаппаратов и соответствие их технических характе-

1.5. Маркировка.

1.5.1. К флотатору должна быть прикреплена на видном месте прямоугольная табличка по ГОСТ 12971-67*, содержащая:

- наименование: флотатор заводского изготовления производительностью 5 м³/ч;
- производительность 5 м³/ч;
- наименование завода изготовителя;
- масса флотатора без воды (уточняется на заводе-изготовителе);
- потребляемая мощность 15,96 кВт;
- дата изготовления
- заводской номер (номер заводского заказа)
- клейма ОТК.

1.5.2. То же самое должен содержать и деревянный ящик, где содержание маркировки наносится эмалью марки НЦ-1320 по ГОСТ 6631-79 по трафарету.

1.5.2. На упаковочном ящике должны быть указаны также:

- места строповки;
- расположение центра тяжести по
- ГОСТ 14192-79;
- знаки: верх, низ, не кантовать.

1.6. Консервация.

1.6.1. Перед упаковкой флотатор должен

	Наименование	Код ОКП	Обозначение документа на поставку	Поставщик	Куда входит (обозначение)	Количество				Примечание
						на изделие	в комплекты	на регулир.	Всего	
1	Насос-дозатор									
2	НД 2,5 40/25К-14А		ОСТ 26-06-2003-77		ТМ 80.00.00.00	1			1	
3										
4	Насос-дозатор									
5	НД 2,5 16/63-14А		ОСТ 26-06-2003-77		ТМ 80.00.00.00	1			1	
6										
7	Насос Х 8/60-2-А-СД-У2		ТУ 26-06-1089-77		ТМ 80.00.00.00	1			1	
8										
9	Электродвигатель									
10	4АА Е56А4У N=0,06 кВт									
11	n=1500 об/мин 220В				ТМ 80.05.00.00	1			1	
12										
13	Редуктор									
14	24-40-20-52-2-2	41 6141 5110	ТУ 2-056-177-79		ТМ 80.05.00.00	1			1	
15										
16	Редуктор									
17	24-63-50-51-1-2	41 6141 5110	ТУ 2-056-177-79		ТМ 80.05.00.00	1			1	
18										
19	Муфта упругая									
20	втулочно-пальцевая									
21	16-11-1.2-16-11.2-У3		ГОСТ 21424-75		ТМ 80.05.00.00	1			1	

Изм	Лист	N докум	Подп	Дата	ТМ 80 00.00.00 ВП		
Разраб	Решетников				Флотатор заводского изготовления производительностью 5 м³/ч. Ведомость покупных изделий	Лит	Лист 1	Листов 6
Пров	Шабунина					И		
Н контр	Шабунина					Госстрой СССР СОЮЗВОДОКАНАЛПРОЕКТ г. Москва		
Утв	Авдеев							

Формат 12

№ строки	Наименование	Код ОКП	Обозначение документа на поставку	Поставщик	Куда входит (обозначение)	Количество				Примечание
						на изделие	в комплекты	на регулир.	Всего	
1	Масленка 1,6		ГОСТ 20905-76		ТМ 80.05.00.00	6			6	
2										
3	Переносная мешалка			Дмитровградский						
4	2-0.4-0.4 n=300об/мин			завод химическо-						
5	с электродвигателем			го машино-						
6	ВАО 072-4 (или В6384)			строения	ТМ 80.08.00.00	1			1	
7										
8	Кран пробно-спуск-									
9	ной сальниковый									
10	с прямым спуском									
11	и ниппелем 10Б 19Бк		ГОСТ 22595-77		ТМ 80.09.00.00	1			1	
12										
13	Манометр показы-			Томский ма-						
14	вающий общего наз.			нометровый						
15	ночения Шкало 0-16 кгс/см²			завод	ТМ 80.06.00.00	1			1	
16	ОБМ1-100									
17										
18	Ротаметр местный									
19	типа РМ-Гv		ГОСТ 13045-81		ТМ 80.00.00.00	1			1	
20										
21	Запорное устройство									
22	указателя уровня									
23	ду 20 Ру 16 12Б16к.									

Изм	Лист	N докум	Подп	Дата	ТМ 80.00.00.00 ВП	Лист 2

№строки	Наименование	Код ОКП	Обозначение документа на поставку	Поставщик	Куда входит (обозначение)	Количество				Примечание
						На изделие	В комплекты	На регулир.	Всего	
1	Вентиль муфтовый									
2	dy 15 15кч8р	372211 1005	ГОСТ 5761-74		ТМ 80.08.00.00	1			1	
3										
4	Вентиль фланцевый									
5	dy 50 15ч9р 2	372214 1015	ГОСТ 5761-74		ТМ 80.08.00.00	2			2	
6										
7	Цепь ПРЛ-19.05-2950		ГОСТ 13568-75		ТМ 80.05.00.00	9м			9м	
8										
9	Муфты короткие		ГОСТ 8954-75							
10	Ц-15				ТМ 80.00.00.00	12			12	
11	Ц-25				ТМ 80.00.00.00	1			1	
12	Ц-32				ТМ 80.00.00.00	3			3	
13	Ц-50				ТМ 80.00.00.00	2			2	
14										
15	Муфта длинная		ГОСТ 8955-75		ТМ 80.08.00.00	1			1	
16	Ц-32									
17										
18	Ниппель 32		ГОСТ 8958-75		ТМ 80.08.00.00	1			1	
19										
20	Контргайки		ГОСТ 8961-75							
21	Ц-15				ТМ 80.00.00.00	12			12	
22	Ц-25				ТМ 80.00.00.00	1			1	
23	Ц-50				ТМ 80.00.00.00	2			2	

Изм	Лист	N докум.	Подп.	Дата	ТМ 80.00.00.00 ВП	Лист 4

Формат 12

№строки	Наименование	Код ОКП	Обозначение документа на поставку	Поставщик	Куда входит (обозначение)	Количество				Примечание
						На изделие	В комплекты	На регулир.	Всего	
1	Клапан обратный									
2	dy 15 Py 10 16кч11р	37 3231 1008	ГОСТ 11823-74		ТМ 80.00.00.00	1			1	
3										
4	Клапан обратный									
5	dy 32 Py 10 16кч 11р	37 3232 1015	ГОСТ 11823-74		ТМ 80.00.00.00	1			1	
6										
7	Задвижки									
8	dy 80 Py 10 30ч6бк II	37 2115 1021	ГОСТ 8437-75		ТМ 80.00.00.00	5			5	
9	dy 100 Py 10 30ч6бк	37 2115 1022	ГОСТ 8437-75		ТМ 80.00.00.00	1			1	
10										
11	Вентили									
12	dy 15 Py 16 15ч8р2	37 2211 1010	ГОСТ 5761-74		ТМ 80.00.00.00	12			12	
13	dy 20 Py 16 15ч93эм	37 2212 4031	ТУ 26-07-1117-79		ТМ 80.00.00.00	1			1	
14	dy 25 Py 16 15ч8р2	37 2212 1010	ГОСТ 5761-74		ТМ 80.00.00.00	1			1	
15	dy 32 Py 16 15ч8р2	37 2213 1009	ГОСТ 5761-74		ТМ 80.00.00.00	1			1	
16	dy 50 Py 16 15ч8р2	37 2214 1034	ГОСТ 5761-74		ТМ 80.00.00.00	3			3	
17										
18	Вентиль диафрагмо-									
19	вый эмалированный									
20	Фланцевый									
21	dy 20 Py 1,6 (16) 15ч93эм	37 2212 4031	ТУ 26-07-1117-79		ТМ 80.06.00.00	1			1	
22	dy 50 Py 1(10) 15ч94эм	37 2214 4031	ТУ 26-07-1117-79		ТМ 80.06.00.00	1			1	
23										

Изм	Лист	N докум	Подп	Дата	ТМ 80.00.00.00 ВП	Лист 5

Инв. № подл. | Подпись и дата | Взам. инв. №

№ строки	Наименование	Код ОКП	Обозначение документа на поставку	Поставщик	Куда входит (обозначение)	Количество				Примечание
						На изделие	В компл.	На регулир.	Всего	
1	Отводы		ГОСТ 17375-77							
2	90° 45×2.5				ТМ 80.00.00.00	1			1	
3	90° 57×3.0				ТМ 80.00.00.00	3			3	
4					ТМ 80.01.00.00	1			1	
5									4	
6	90° 76×3.5				ТМ 80.00.00.00	2			2	
7	90° 89×3.5				ТМ 80.00.00.00	2			2	
8					ТМ 80.10.00.00	4			4	
9									6	
10	90° 108×4				ТМ 80.00.00.00	1			1	
11										
12	Переходы		ГОСТ 17378-77							
13	К 57×4 - 45×2.5				ТМ 80.00.00.00	1			1	
14	К 57×4-38×2.0				ТМ 80.00.00.00	1			1	
15										
16										
17										
18										
19										
20										
21										
22										
23										

Изм. | Лист | № докум. | Подп. | Дата

ТМ 80.00.00.00 ВП

Лист 6

Формат А2

№ строки	Наименование	Код ОКП	Обозначение документа на поставку	Поставщик	Куда входит (Обозначение)	Количество				Примечание
						На изделие	В компл.	На регулир.	Всего	
1	Ц-32				ТМ 80.00.00.00	3			3	
2					ТМ 80.08.00.00	1			1	
3									4	
4	Колпак		ГОСТ 8962-75		ТМ 80.00.00.00	1			1	
5										
6	Сгон 15-Ц		ГОСТ 8969-75		ТМ 80.00.00.00	12			12	
7	Сгон 25-Ц		ГОСТ 8969-75		ТМ 80.00.00.00	1			1	
8	Сгон 32-Ц		ГОСТ 8969-75		ТМ 80.00.00.00	2			2	
9	Сгон 50-Ц		ГОСТ 8969-75		ТМ 80.00.00.00	2			2	
10										
11	Фланцы		ГОСТ 12820-80							
12	1-15-10	3799414114 09			ТМ 80.00.00.00	1			1	
13	1-50-2.5	37 9941 4064 08			ТМ 80.08.00.00	2			2	
14	1-32-2.5	37 9941 4062 10			ТМ 80.01.00.00	1			1	
15	1-32-6	37 9941 4091 05			ТМ 80.03.00.00	1			1	
16	1-80-6	37 9941 4095 01			ТМ 80.10.00.00	4			4	
17	1-80-10	37 9941 4121 05			ТМ 80.00.00.00	5			5	
18					ТМ 80.01.00.00	1			1	
19									6	
20	1-100-10	37 9941 4122 04			ТМ 80.00.00.00	1			1	
21					ТМ 80.01.00.00	1			1	
22									2	
23	1-150-6	37 9941 4098 09			ТМ 80.07.00.00	1			1	

Изм. | Лист | № докум. | Подп. | Дата

ТМ 80.00.00.00 ВП

Лист 5