ТИПОВОЙ ПРОЕКТ
902-2-384.85

ФЛОТАТОР

ЗАВОДСКОГО ИЗГОТОВЛЕНИЯ
ПРОИЗВОДИТЕЛЬНОСТЬЮ 5 КУБ.М В ЧАС

Альбом V

Типовой проект
902-2-384.85

Флотатор заводского изготовления производительностью 5 куб. м в час

Альбом V

Состав проекта

Альбом I Пояснительная записка. Ведомость объемов строительных и монтажных работ. Показатели результатов применения научно-технических достижений в строительных решениях.

Альбом II Технологическая и электротехническая части. Отопление и вентиляция

Альбом III Архитектурно-строительные решения. Конструкции железобетонные и металлические. Внутренние водопровод и канализация.

Альбом IV Строительные изделия.

Альбом V Задание заводу-изготовителю на электротехнические щиты.

Альбом VI Ведомости потребности в материалах.

Альбом VII Спецификации оборудования.

Альбом VIII Конструкторская документация

Альбом IX Сметы.

Утвержден Госстроем СССР
протокол от 26.XII.84 г. №40
и введен в действие
в/о „Союзводоканалниипроект"
с 01.06.1985 г. приказ от 22.05.1985 г. №134

Разработан
проектным институтом
„Союзводоканалпроект"
Гл. инженер института Михайлов А.Н
Гл. инженер проекта Гит Ф.М

				Привязан	
Инв. №					

Марка	Наименование	NN страниц
	Титульный лист	
	Состав проекта	1
ТП 902-2-384.85 – АЭМ$_{зз}$ С	Содержание.	2
	Задание заводу-на щит защищенный 1щщ.	
ТП 902-2-384.85 – АЭМ$_{зз}$ КУ	Перечень комплектных устройств.	3
ТП 902-2-384.85 – АЭМ$_{зз}$ ТД	Щит защищенный 1щщ. Технические данные аппаратов.	3
ТП 902-2-384.85 – АЭМ$_{зз}$ ОВ	Щит защищенный 1щщ. Общий вид.	4,5
ТП 902-2-384.85 – АЭМ$_{зз}$ ПН	Щит защищенный 1щщ. Таблица перечня надписей.	6
ТП 902-2-384.85 – АЭМ$_{зз}$ СХ	Щит защищенный 1щщ. Схема электрическая соединений.	7÷12
ТП 902-2-384.85 – АЭМ$_{зз}$ МС	Щит защищенный 1щщ. Таблица межпанельных соединений.	6
	Задание заводу-на щит КИП.	
ТП 902-2-384.85 – ЭК$_{зз}$ ПМ	Перечень материалов для заказа щитов автоматизации.	13
ТП 902-2-384.85 – ЭК$_{зз}$ СО2	Спецификация щитов и электроаппаратуры,	
Лист 1	поставляемой комплектно со щитом.	13
ТП 902-2-384.85 – ЭК$_{зз}$	Щит КИП. Общий вид.	14,15
Лист 2÷6		
ТП 902-2-384.85 – ЭК$_{зз}$	Соединения проводок	16,17
Лист 7÷11		
ТП 902-2-384.85 – ЭК$_{зз}$	Подключения проводок.	17,18
Лист 12÷15		

Привязан

Инв. №

Изм.	Лист	№ докум.	Подп.	Дата
Н контр.		Дмитриева		
Провер		Гон		
Ст техник		Зойцева		
Рук бр.		Гон		
Нач отд.		Кильметов		

ТП 902-2-384.85 – АЭМ$_{зз}$ С

Флотатор заводского изготовления производительностью-5куб.м. в час

Лит	Масса	Масштаб
Р		б/с
Лист 1	Листов 1	

Содержание.

Госстрой СССР
СОЮЗВОДОКАНАЛПРОЕКТ
г. Москва.

			Обозначение	Наименование	Кол.	Примеч.
				Документация		
			ТП-902-2-384.85-АЭМ33 ОВ	Общий вид		
			ТМ 902-2-384.85-АЭМ33 СХ	Схема электрическая соединений		
			ТП 902-2-384.85-АЭМ33 ПН	Таблица перечня надписей.		
				Сборочные единицы		
				Блоки.		
	1	01		БОУ5430-2474-УХЛ4Б	02	
		03		БОУ5130-3274-УХЛ4Б	01	
	2	04		БОУ5130-2474-УХЛ4Б	02	
		05		БОУ5130-1874-УХЛ4Б	02	
		06		БОУ5130-3574-УХЛ4Б	01	
		07		БОУ5130-20 4-УХЛ4Б	03	
				Н1 01		
	1	08		Выключатель АЕ2026-		
				-10НУ3 отс 12		
				Iр 1,6А пп	01	QF2
		09		Выключатель АЕ2036-		
				-10НУ3 отс 12 Iр 16А пп	01	QF3

Изм	Лист	N докум.	Подпись	Дата
Разраб		Зайцева		
Пров.		Ган		
Рук. бр		Ган		
Н.контр		Дмитриева		
Утв.		Кильметов		

ТП 902-2-384.85-АЭМ33 ТД

Щит защищенный 1ШЩ
Технические данные аппаратов

Лит	Лист	Листов
Р	1	3

Госстрой СОЮЗВОДОКАНАЛПРОЕКТ г. Москва

Альбом I. Типовой проект 902-2-384.85. Подпись и дата. Инв. N дубл. Взам. инв. N. Подпись и дата. Инв. N подл.

			Обозначение	Наименование	Кол.	Примеч.
	1	10		Выключатель АЕ2026-		
				-10НУ3 отс 12 Iр4А пп	01	QF7
		11		Выключатель АЕ2056-		
				10НУ3 отс 12 Iр 100А пп	01	QF1
				Н2 01		
	2	12		Реле РПЛ14004 U~220В	01	К1
		13		Приставка контактная		
				ПКЛ 1104	01	К1
		14		Реле РП-12У4 U~220В	02	К4, К5
		15		Реле ВЛ-43-У4 U~220В		КТ3
				ВВ 10С	02	КТ1
		16		Реле ВЛ-45-У4 U~220В		
				ВВ 10С	01	КТ2
		17		Реле РПЛ12204 U~220В	03	14KV, К2 15KV
		18		Резистор ПЭВР-100		
				R470ом допуск 10%	01	Rр
		19		Выключатель		
				АЕ2026-10НУ3 отс 12		
				Iр 4А пп	01	QF4
		20		Выключатель АЕ2026-		
				-10НУ3 отс 12 Iр2,5А пп	01	QF5
		21		Выключатель АВ3М-У3		
				Iр25 отс 5 U~220В	01	SF6
				Н51 01		
	1	22		Табло ТСБ U~220В	04	HL1, HL2 HL3, HL4
		23		Реле РУ1-11У3 Iср0,16А	05	КН1, КН2, КН14, КН5, КН13
		24		Арматура АС120 11У2 U-220В	03	7HL, 11HL1 10HL1
		25		Арматура АС12013 У2 U~220В	02	10HL2 11HL2

ТП 902-2-384.85-АЭМ33 ТД

Лист 2

Позиц.	Зона	Поз.	Обозначение	Наименование	Кол.	Примеч.
		26		Арматура АС12014У2	02	10HL3 11HL3
		27		Переключатель		
				УП5311-С225У3		7SA
				рук. овал	03	10SA, 11SA
		28		Кнопка КЕ011У3		10SB4, 10SB5
				исполн 4 штифт черн.	04	11SB4 11SB5
		29		Кнопка КЕ011У3		10SB6
				исполн. 5 штифт красн.	02	11SB6
				Н52 01		
		30		Арматура АС12011У2		13HL, 1HL
				U~220В	03	12HL
		31		Кнопка КЕ011У3		12SB1
				исполн. 4 штифт черный	04	SB1 SB2, 1SB3
		32		Кнопка КЕ011У3 исполн. 5 штифт красный	02	1SB4 12SB2
		33		Переключатель УП5311-С225У3 рук. рев	01	1SA
				Н53 01		
		34		Реле РУ1-1143Iр0,16А	09	КН3, КН14 КН6-КН12
		35		Арматура АС12011У2		14HL, 4HL
				U~220В	03	15HL
		36		Переключатель		
				УП5313-С70У3 рук рев	01	SA1
		37		Переключатель		14SA 15SA, SA2
				УП5311-С225У3 рук овал	07	2SA, 3SA 4SA, 5SA
		38		Кнопка КЕ011У3		14SB1, 15SB1
				исполн 4 штифт черн	06	2SB1-5SB1
				Кнопка КЕ011У3		14SB2 15SB2
				исполн. 5 штифт красн	06	2SB2÷ 5SB2
				Звонок ЗВП-220 U~220В	01	НА
				Блок зажимов		
				Б324-4П25-8/ВУ3-10	15	

ТП 902-2-384.85 АЭМ33 ТД

Лист 3

Альбом I. Типовой проект 902-2-384.85. Подпись и дата. Инв. N дубл. Взам. инв. N. Подпись и дата. Инв. N подл.

Наименование	Кол. НКУ	Кол. приведенных панелей	Обозначение таблицы аппаратов	Примечание
Щит защищенный 1ШЩ	1	8	ТП 902-2-АЭМ33 ТД	

Изм	Лист	N докум	Подпись	Дата
Разраб		Зайцева		
Пров		Ган		
Рук бр		Ган		
Н.конт		Дмитриева		
Утв		Кильметов		

ТП 902-2-384.85-АЭМ33 КУ

Щит защищенный 1ШЩ
Перечень комплектных устройств

Лит	Лист	Листов
Р	1	1

Госстрой СССР СОЮЗВОДОКАНАЛПРОЕКТ г. Москва

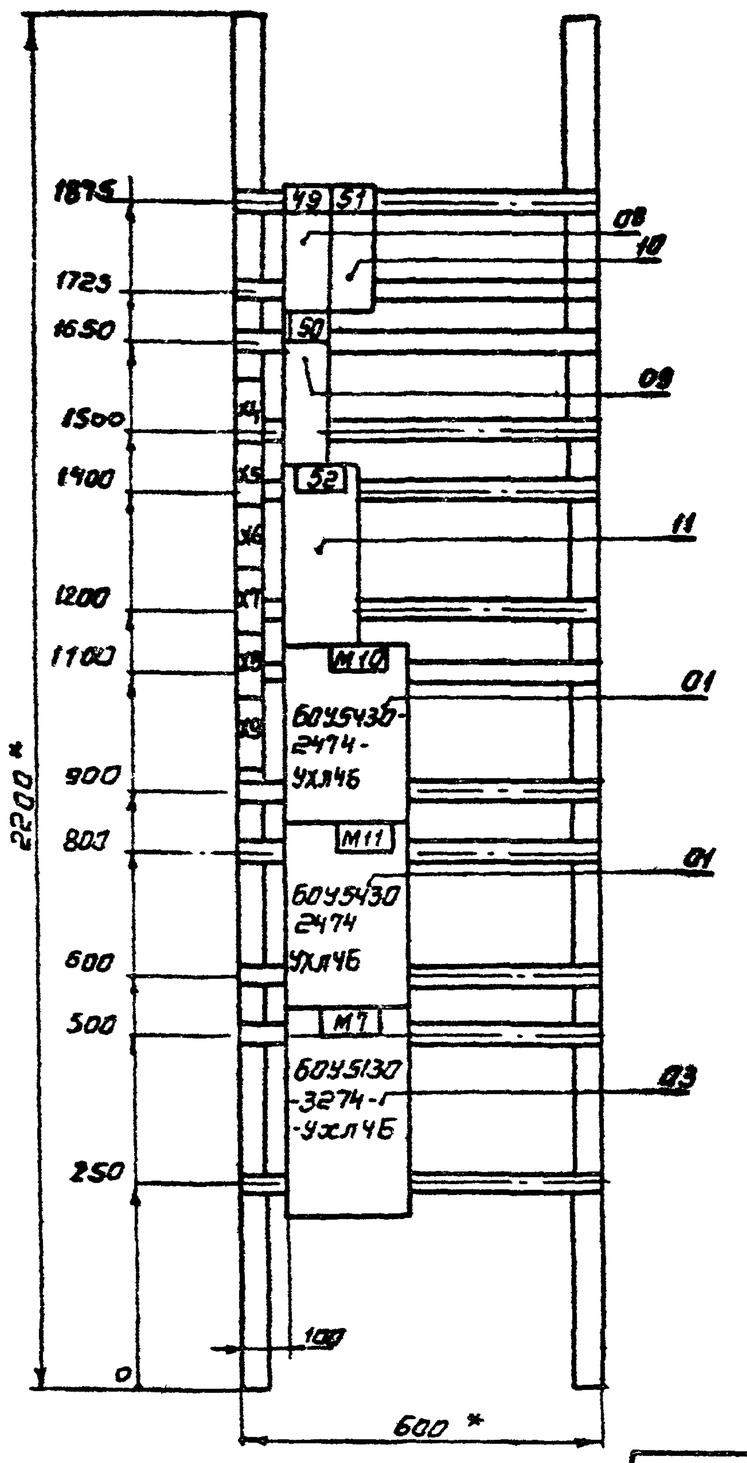

Панель 1 (набор Н1)

Привязан				ТП 902-2-384.85 АЗМ33 ОВ	
				Флотатор заводского изготовления производительностью 5 куб.м в час	Лит: Р; Масса: ; Масштаб: 1:10
			Н. контр. Дмитриева		Лист 2; Листов 3
			Провер. Ган	Щит защищенный 1 шщ. Общий вид	Госстрой СССР СОЮЗВОДОКАНАЛПРОЕКТ г. Москва
			Ст техн. Зайцева		
			Рук бр. Ган		
Инв. №			Нач. отд. Кильметов		

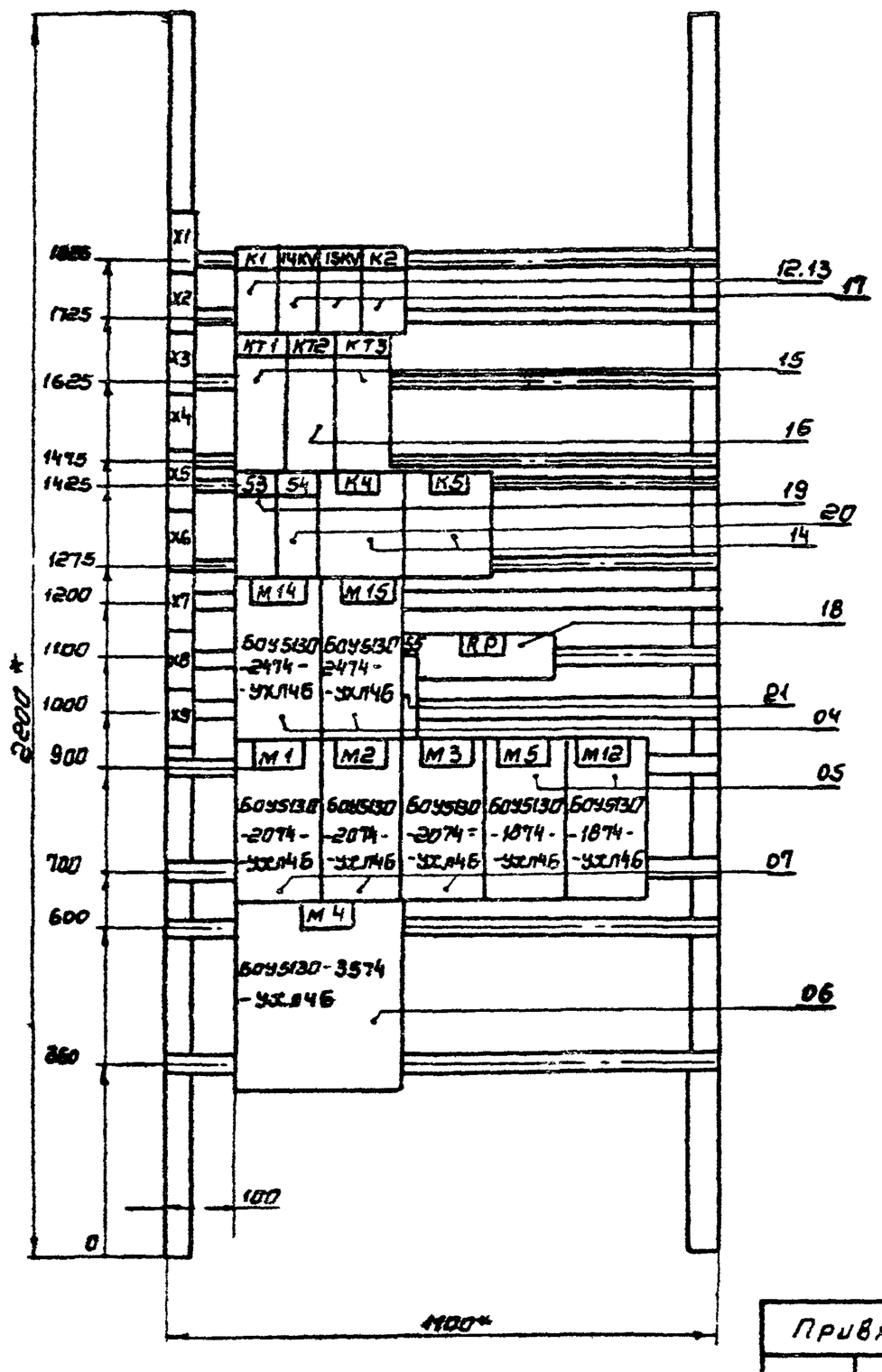

Панель 2. (набор Н2)

Привязан				ТП 902-2-384.85 АЗМ33 ОВ	
				Флотатор заводского изготовления производительностью 5 куб.м в час	Лит.: Р; Масса: ; Масштаб: 1:10
			Н. контр. Дмитриева		Лист 3; Листов 3
			Провер. Ган	Щит защищенный 1 шщ. Общий вид	Госстрой СССР СОЮЗВОДОКАНАЛПРОЕКТ г. Москва
			Ст техн. Зайцева		
			Рук бр. Ган		
Инв. №			Нач. отд. Кильметов		

Панель	Строка	Надпись	Поз. обозначение	Место надписи	Текст	Кол	Вид шрифта	Заготовка
1		1		Табличка	4,7-Насосы	1		
1		2		То же	10,11-Задвижки	1		
1		3		"	Усреднитель I секции	1		
1		4		"	Усреднитель II-секции	1		
1		5	HL1 HL3	Табло	Нижний уровень	2		
1		6	HL2 HL4	То же	Верхний уровень	2		
1		7	KH2 KH4	Табличка	Аварийный уровень	2		
1		8	KH1	То же	Авар. уров. в резер-ре очищ.ст.	1		
2		9	—	"	Аварийное отключение	4		
1		10	KH13	"	Резерв	1		
1		11	KH5	"	Пониж. t° оборотн. воды до 25°	1		
1		12	—	"	Насос 7	1		
1,2		13	—	"	Включен	4		
1,2		14	—	"	Управление	8		
1,2		15	1SA,10SA 11SA,15A	на ключе	Дист-О-Опроб.	4		
1		16		Табличка	Задвижка 10	1		
1		17		То же	Задвижка 11	1		
1		18		"	Открыта	2		
1		19		"	Закрыта	2		
1		20		"	Заклинило	2		
2		21		"	Насос 1. Сигнализация	1		
1		22		"	Открыть	2		
1		23		"	Закрыть	2		
1,2		24		"	Стоп	3		
2		25	12S1	"	Пуск	1		
2		26		"	Насос 1	1		

Изм	Лист	№ докум.	Подп.	Дата	ТП902-2-384.85-АЭМзз ПН			
Разраб		Зойцева			Флотатор забодского изготовления производительностью 5куб.м в час. Щит защищенный 1 шт. Таблица перечня надписей.	Лит	Лист	Листов
Пров.		Гон				Р	1	3
Рук.бр.		Гон				Госстрой СССР СОЮЗВОДОКАНАЛПРОЕКТ г.Москва		
Н.контр.		Дмитриева						
Утв		Кильметов						

Альбом V

Типовой проект 902-2-384.85

Инв.№ подл. | Подпись и дата | Взам. инв.№ | Инв.№ дубл. | Подпись и дата

Панель	Строка	Надпись	Поз. обозначение	Место надписи.	Текст	Кол.	Вид шрифта	Заготовка
2		27		Табличка	12, 13-Вентиляторы	1		
		28	KH6	То же	Скребок 5	2		
		29	13HL	"	Включен Вентилятор 13	1		
		30	12HL	"	Включен вентилятор 12	1		
		31	SB1	"	Съем сигнала	1		
		32	SB2	"	Опробование	1		
		33		"	Насосы 2÷4. Скребок 5	1		
		34	SA1	"	Вентиляторы 14,15	2		
		35	SA1	"	Избиратель режима	1		
		36		"	Насос 4	2		
		37	KH14	"	Резерв	1		
		38	KH11	"	Насос 2	2		
		39	KH12	"	Насос 3	2		
		40		"	Контроль напряжения	2		
		41	KH7 KH9	"	Вентилятор 14	3		
		42	KH8 KH10	"	Вентилятор 15	3		
		43	SA1	на ключе	14 раб-О-15 раб	1		
		44	SA2	Табличка	Выбор секции усреднителя	1		
		45	SA2	На ключе	I-О-II	1		
		46	2,5A÷55A 14,5A,15,5A	То же	Автом-О-Опроб.	6		
		47		Табличка	Включать	5		
		48		То же	Отключить	5		
1		49	QF2	"	QF2 · БКМ	1		
		50	QF3	"	QF3 · щиток освещения ЩО	1		
		51	QF7	"	QF7. Резерв	1		
		52	QF1	"	QF1 · Ввод 1	1		
				"	M11	1		
				"	M7	1		

ТП-902-2-384.85-АЭМзз ПН | 2

Панель	Строка	Надпись	Поз. обозначение	Место надписи.	Текст	Кол.	Вид шрифта	Заготовка
1				Табличка	M10	1		
2		53	QF4	То же	QF4-13 KM	1		
		54	QF5	"	QF5 · Питание щита КИП	1		
		55	SF6	"	SF6 · Питание			
					сигнализации	1		
				"	K1	1		
					K2	1		
					KT3	1		
				"	14KV	1		
				"	15KV	1		
				"	KT1	1		
				"	KT2	1		
				"	K4	1		
				"	K5	1		
				"	M14	1		
				"	M15	1		
				"	Rp	1		
				"	M1	1		
				"	M2	1		
				"	M3	1		
				"	M5	1		
				"	M12	1		
				"	M4	1		

ТП-902-2-384.85-АЭМзз ПН | 3

Альбом V

Типовой проект 902-2-384.85

Инв.№ подл. | Подпись и дата | Взам. инв.№ | Инв.№ дубл. | Подпись и дата

Откуда идет: Панель	Колодка	Зажим	Куда поступает: Панель	Колодка	Зажим	Генеральная маркировка	Откуда идет: Панель	Колодка	Зажим	Куда поступает: Панель	Колодка	Зажим	Генеральная маркировка
1	X8	8	2	X8	8	701							
1	X9	2	2	X3	9	713							
1	X9	4	2	X1	9	717							
1	X9	5	2	X1	10	719							

Изм	Лист	№ докум	Подп	Дата	ТП 902-2-384.85 АЭМзз МС			
Разраб		Зойцева			Флотатор забодского изготовления производительностью 5куб.м. в час. Таблица межпанельных соединений.	Лит	Лист	Листов
Проверил		Гон				Р	1	1
Рук. бр.		Гон				Госстрой СССР СОЮЗВОДОКАНАЛПРОЕКТ г. Москва		
Н контр.		Дмитриева						
Утв		Кильметов						

20396-05 7

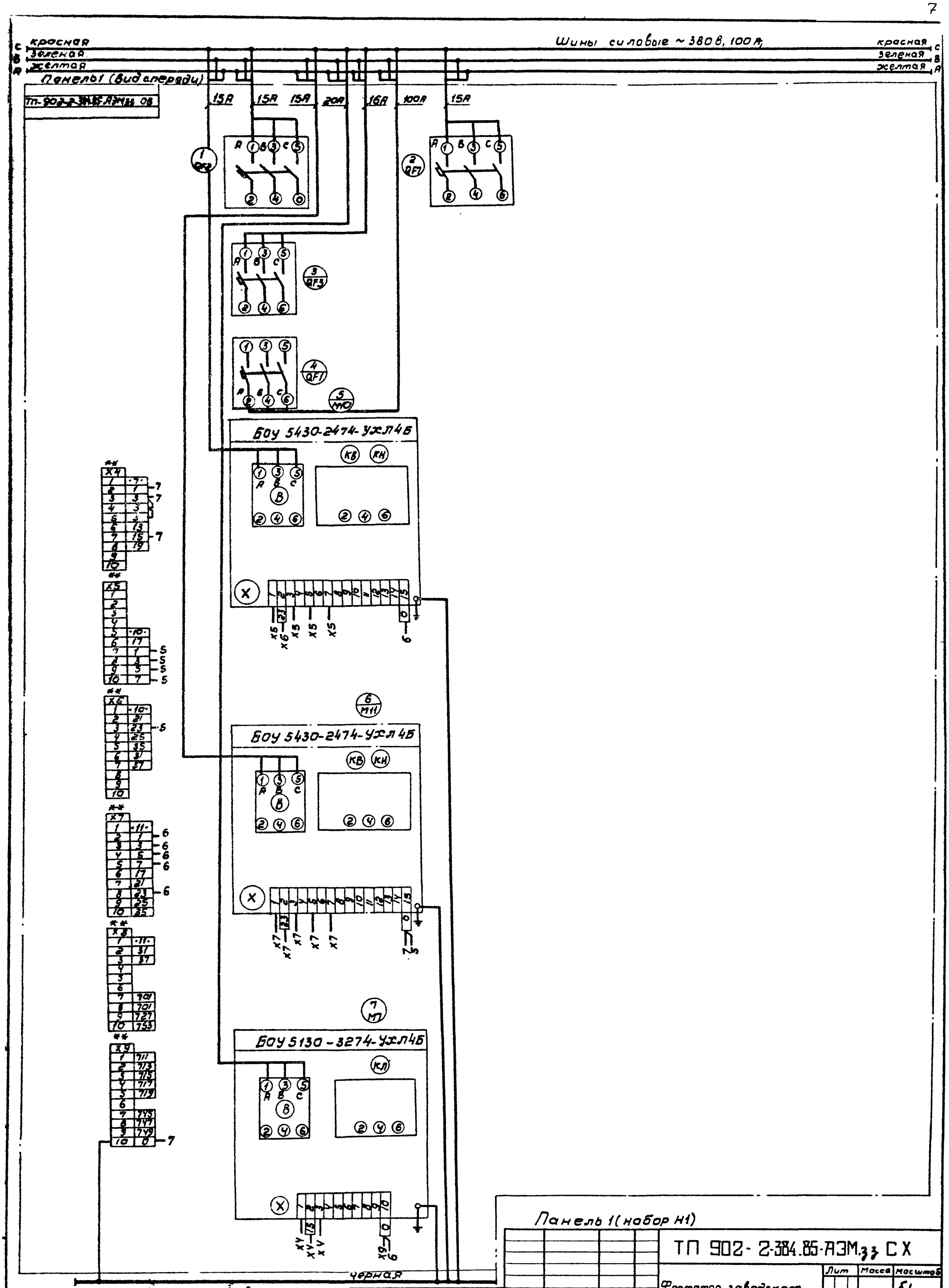
красная
зеленая
желтая
Шины силовые ~380 в, 100 А
Панель 1 (вид спереди)
15А
15А
15А
20А
16А
100А
15А
QF2
QF7
QF3
QF1
МО
БОУ 5430-2474-УХЛ4Б
КВ
КН
X4
X5
X6
X7
X9
БОУ 5430-2474-УХЛ4Б
КВ
КН
М11
БОУ 5130-3274-УХЛ4Б
КЛ
М1
черная
Шина нулевая
** - дополнительные рейки с зажимами
Панель 1 (набор Н1)
ТП 902-2-384.85-АЗМ.33 СХ
Лит
Масса
Масштаб
б/м
Лист 1
Листов 6
Госстрой СССР
СОЮЗВОДОКАНАЛПРОЕКТ
г. Москва
Флотатор заводского изготовления производительностью 5 куб.м/час
Щит защищенный 1 щ.щ. Схема электрическая.
Привязан
Инв №
Н.конт. Дмитриева
Пров. Гон
Ст.техн. Зойцева
Рук.бр. Гон
Нач.отд. Кильметов

Панель 1 (вид спереди)

Дверь панели 1 (вид со стороны монтажа)

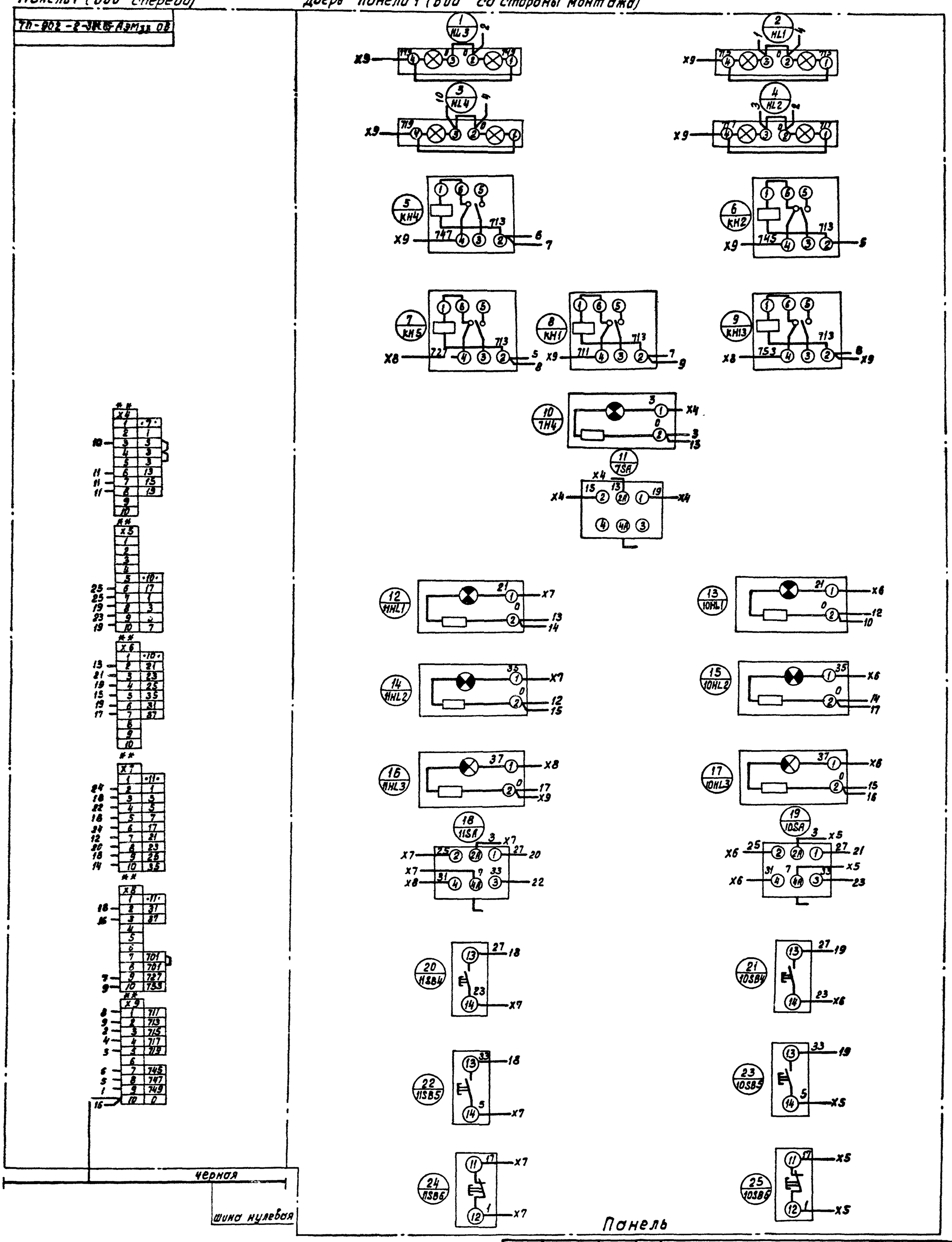

Н контр.	Дмитриева		
Провер.	Ган		
Ст техн	Зацеба		
Рук бр	Ган		
Нач отд	Кильметов		

Привязан:

Инв №

ТП 902-2-364.85-АЭМ22.СХ

Флотатор заводского изготовления производительностью 5куб.м в час.

Щит защищенный 1 щц. Схема электрическая соединений.

Лит	Масса	Масштаб
Р		б/м

Лист 2 | Листов 6

Госстрой СССР СОЮЗВОДОКАНАЛПРОЕКТ г.Москва

Копировал: Доценко 20396-85 Формат А2

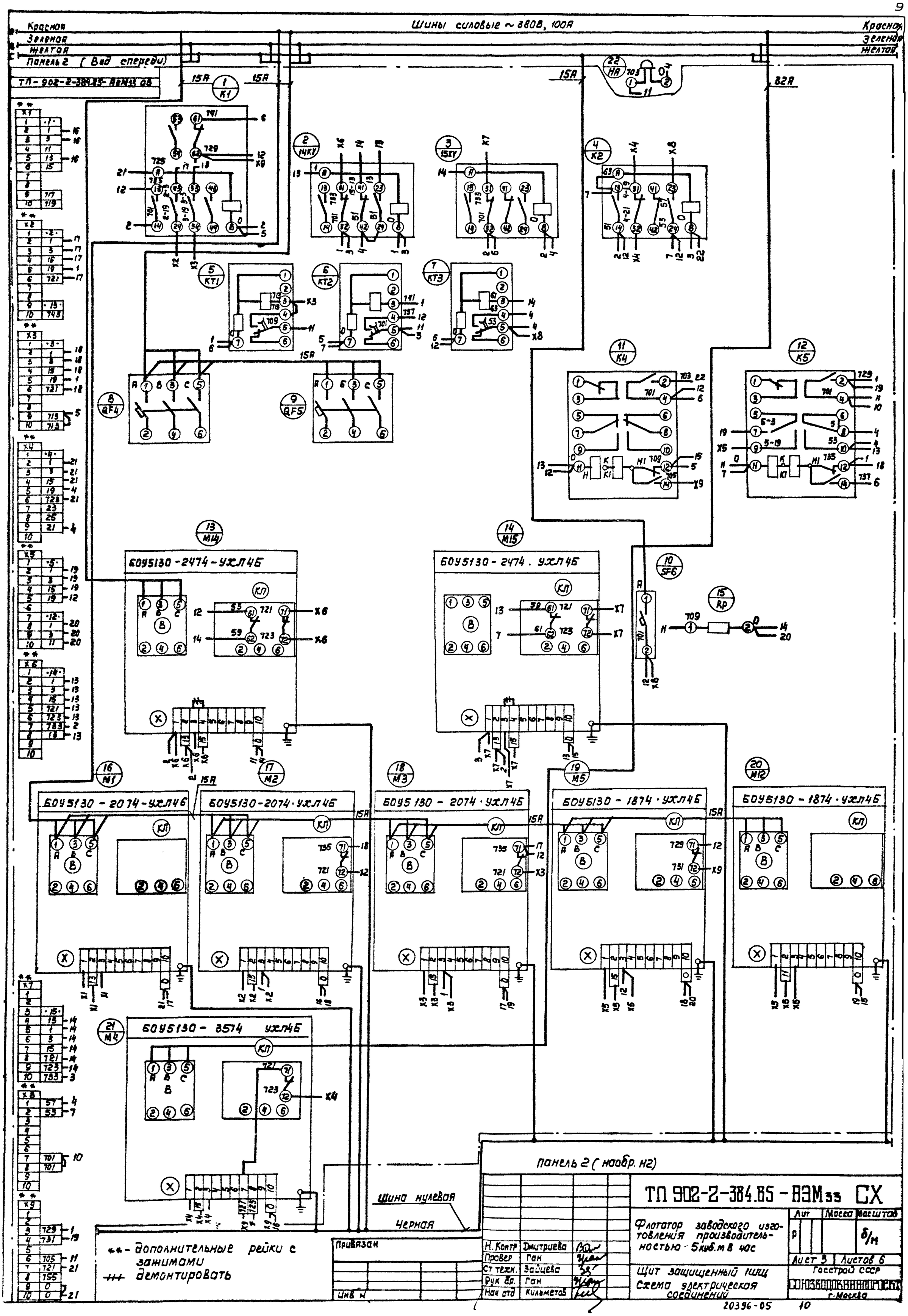
Шины силовые ~ 380В, 100А
Красная
Зеленая
Желтая
Панель 2 (Вид спереди)
ТП-902-2-384.85-АВМ33 СХ
15А
82А
БОУ5130-2474-УХЛ4Б
БОУ5130-2074-УХЛ4Б
БОУ5130-1874-УХЛ4Б
БОУ5130-3574 УХЛ4Б
Панель 2 (наобр. нг)
Щина нулевая
Черная
** - дополнительные рейки с зажимами
+++ демонтировать
Привязан
Инв №
Н. Контр Дмитриева
Провер Ган
Ст техн. Зайцева
Рук бр. Ган
Нач отд Кильметов
ТП 902-2-384.85-АВМ33 СХ
Флотатор заводского изготовления производительностью 5 куб.м в час
Лит Масса Масштаб
Лист 3 Листов 6
Госстрой СССР
Щит защищенный ІШЩ
Схема электрическая соединений
г. Москва
20396-05 10

Левая дверь (вид со стороны монтажа) Панель 2 (вид спереди) Правая дверь (вид со стороны монтажа.)

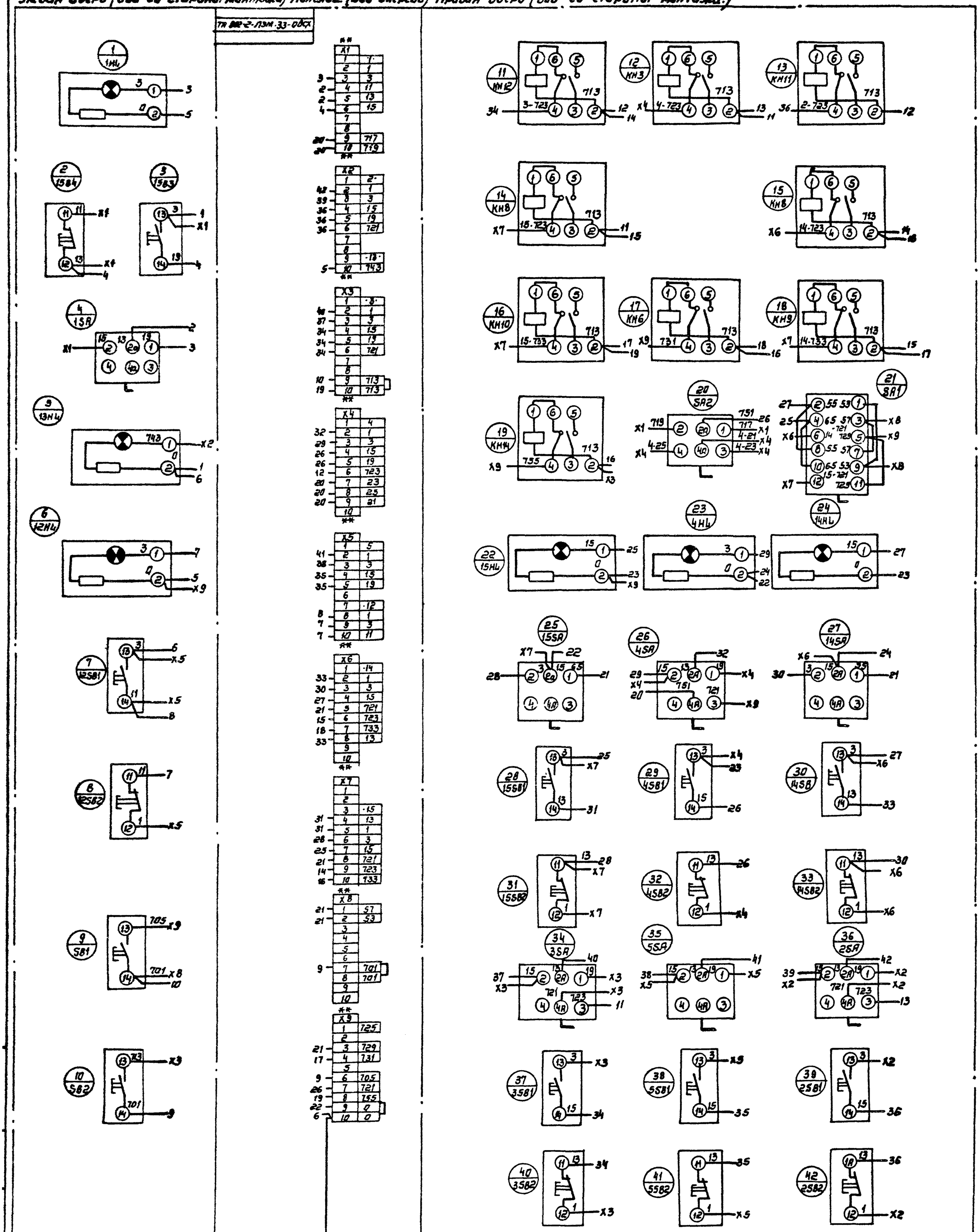

** - дополнительные рейки с зажимами

Привязан:

Инв №

Н.контр	Дмитриева	
Провер	ГАН	
Ст тех	Зайцева	
Рук Бр	ГАН	
Нач.отд	Кильметов	

ТП-902-2-384.85-АЭМ зз СХ

Флотатор заводского изготовления производительностью 5 куб. м в час.

Щит защищенный 1 ЩЦ Схема электрическая соединений.

Лит	Масса	Масштаб
Р		б/м
Лист 4	Листов 6	

Госстрой СССР
СОЮЗВОДОКАНАЛПРОЕКТ г. Москва

Панель 1 (Вид спереди)

ТП-902-2-384.85-АЭМ33

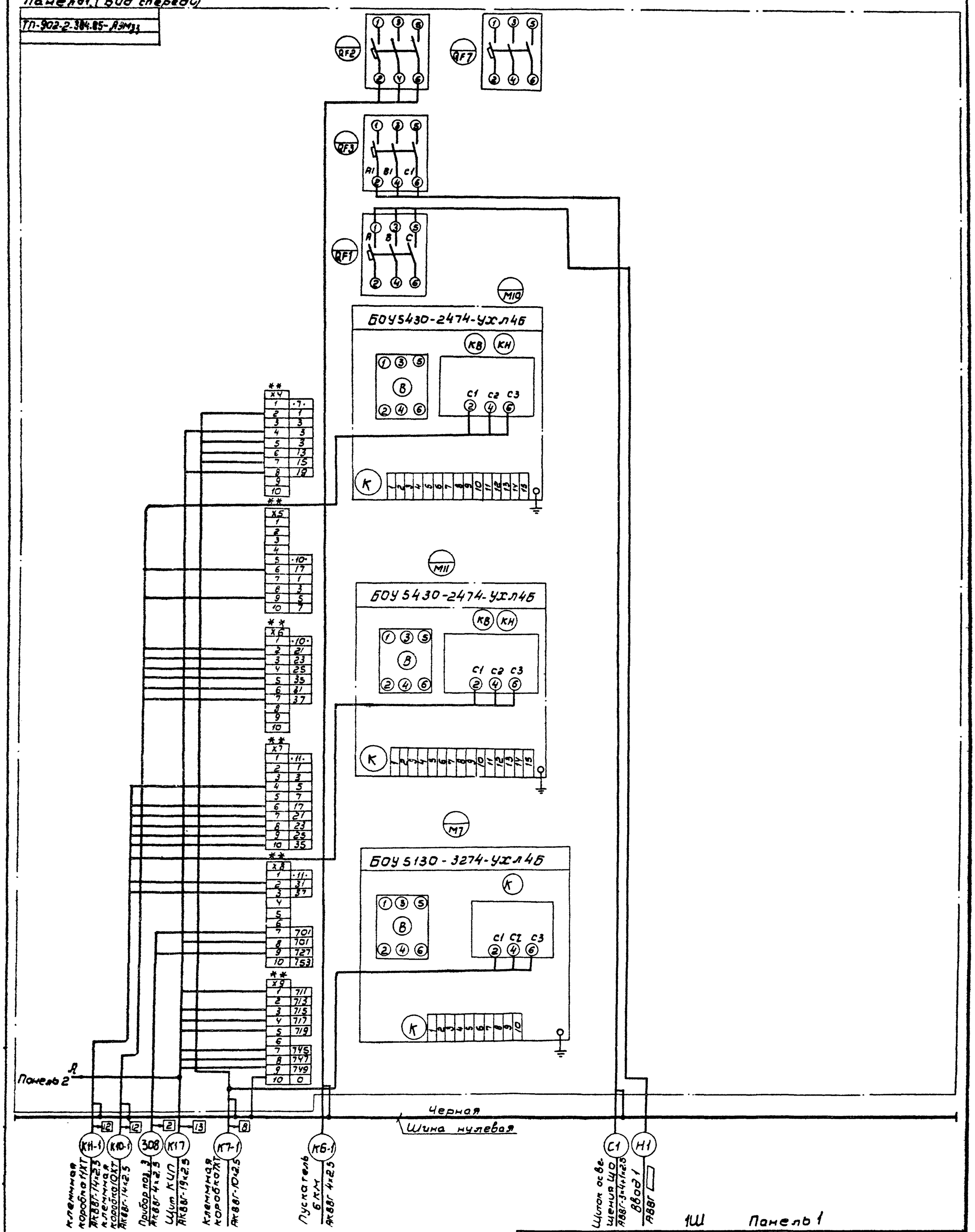

1Ш Панель 1

**-дополнительные рейки с зажимами

Привязан				ТП 902-2-384.85 АЭМ 33 СХ	
				Флотатор заводского изготовления производительностью 5 куб м в час.	Лит: р; Масса: ; Масшт: б/м
	Н контр.	Дмитриева			Лист 5; Листов 6
	Провер.	Гон		Щит защищенный 1 ШЩ. Схема электрическая соединений.	Госстрой СССР СОЮЗВОДОКАНАЛПРОЕКТ г. Москва
	Ст техн.	Зойцева			
	Рук бр.	Гон			
Инв №	Нач отд	Кильметов			

панель 2. (вид спереди)

ТП-902-2-384.85-АЗМ33 ОВ,СХ

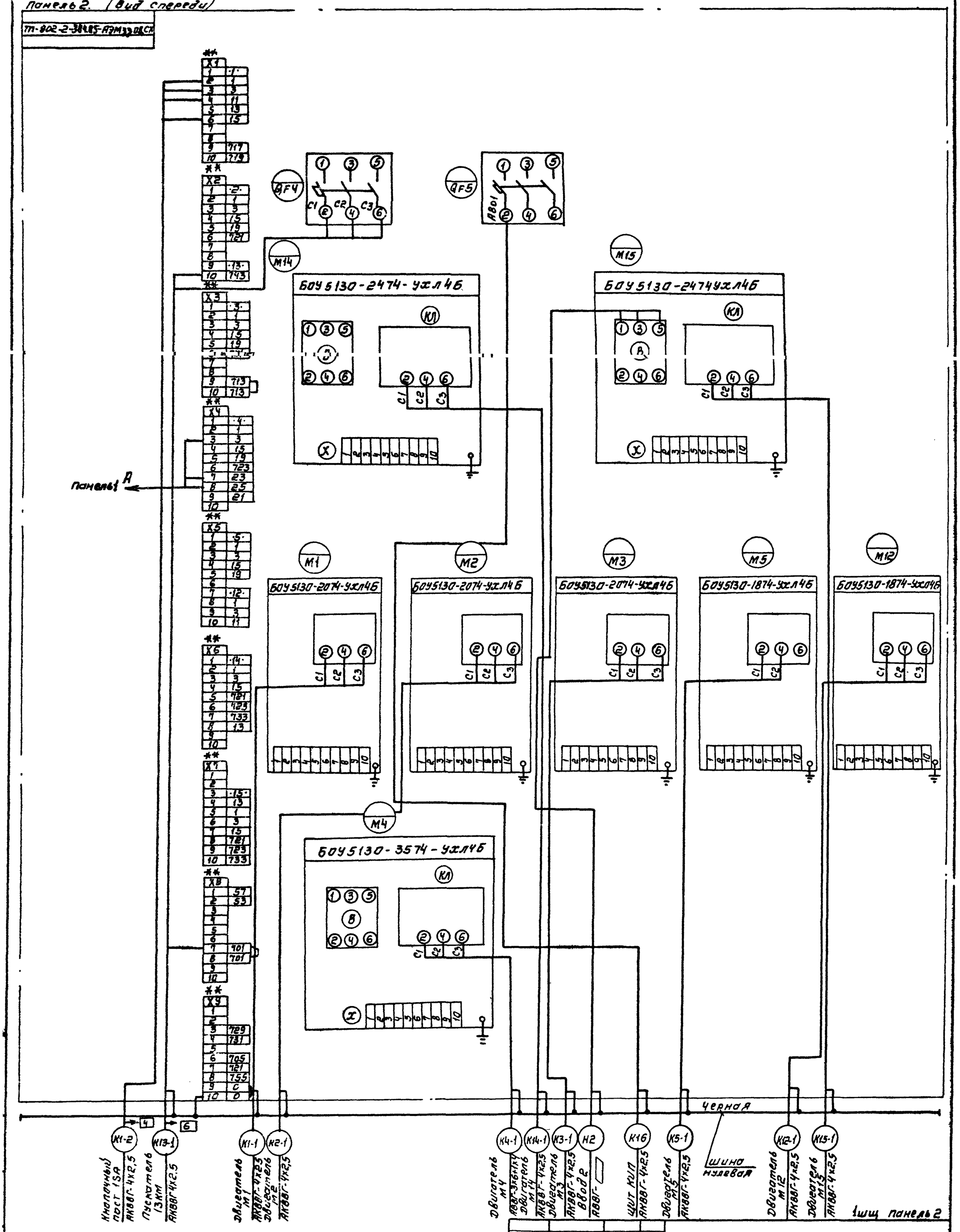

** - дополнительные рейки с зажимами

Привязан			Н.контр	Дмитриева	
			Пров.	ГАН	
			Ст техн.	Зайцева	
			Рук.бр.	ГАН	
Инв N			Нач отд	Кульметов	

ТП 902-2-384.85-АЗМ33-СХ

Флотатор заводского изготовления производительностью 5 куб.м в час

Щит защищенный 1щщ Схема электрическая соединений

Лит	Масса	Масштаб
Р		б/м

Лист 6 Листов 6

Госстрой СССР

Союзводоканалпроект г.Москва

20396-05 13

Наименование	Обозначение	Кол. листов	Кол. экз.
Спецификация щитов	ТП 902-2-384.85-ЭК33. СО2	1	
Щит КИП. Общий вид	ТП 902-2-384.85-ЭК33 - 1	6	
Щит КИП. Таблица соединений	ТП 902-2-384.85-ЭК33 - 2	5	
Щит КИП. Таблица подключения	ТП 902-2-384.85-ЭК33 - 3	4	

Привязан				ТП 902-2-384.85-ЭК33 ПД		
	Н. контр.	Ган		Флотатор заводского изготовления производительностью 5 куб.м в час	Стадия	Лист	Листов
	Провер.	Ган			Р	1	1
	Инжен.	Дмитриева		Перечень технической документации	Госстрой СССР СОЮЗВОДОКАНАЛПРОЕКТ г. Москва	
Инв. №	Нач.отд.	Кильметов				

Позиция	Наименование и техническая характеристика оборудования и материалов Завод изготовитель (для импортного оборудования страна, фирма)	Тип, марка оборудования Обозначение документа и № опросного листа	Единица измерения: Наименование	Единица измерения: Код	Код завода-изготовителя	Код оборудования	Цена единицы тыс. руб.	Количество	Масса единицы оборудования кг
1	2	3	4	5	6	7	8	9	10
	1. Щиты.								
	1. Щит КИП, состоящий из щита шкафного с задней дверью по ОСТ 36.13-76 ЩШ-3Д-Т-800×600 УХЛ4 IP30	ТП 902-2-384.85ЭК33-1	шт					1/1	
	2. Аппаратура и приборы, поставляемые комплектно со щитами								
	1. Щиток электропитания	ЭЩП-2М	шт					5	

Привязан				ТП 902-2-384.85-ЭК33. СО2		
	Н. контр.	Ган		Флотатор заводского изготовления производительностью 5 куб.м. в час	Стадия	Лист	Листов
	Провер.	Ган			Р	1	1
	Инжен.	Дмитриева		Спецификация щитов.	Госстрой СССР СОЮЗВОДОКАНАЛПРОЕКТ г. Москва	
Инв. №	Рук. бр.	Ган				
	Нач. отд.	Кильметов				

Поз.	Обозначение	Наименование		
		Документация		
	ТП902-2-384.85-ЭКзз-2	Таблица соединений	5	
	ТП902-2-384.85-ЭКзз-3	Таблица подключения.	4	
		Стандартные изделия		
1		Шкаф щита	1	
		ЩШ-3Д-I-800×600 УХЛ4 IP30		
		ОСТ 36-13-76		
2		Скоба С3 600 ТК3-125-83	6	
3		Рейка Р800 ТК3-101-81	1	
4		Уголок УП42×25 ℓ=430	1	
		ТК4-2222-74		
		Прочие изделия		
5	10В-1, 10Б-2	Миллиамперметр	2	
		М325 шкала 0÷5 МА		
6	10Б-1, 10Б-2	Преобразователь промы-	2	
		шленный П-201 И		
7	11Б-1, 11Б-2, 13Б	Устройство контроля	3	

Н. контр.	Ган		
Пробер	Ган		
Инженер	Дмитриева		
Рук. бр.	Ган		
Нач. отд.	Кильметов		

ТП-902-2-384.85-ЭКзз-1

Флагатор заводского изготовления производительностью 5 куб.м. в час.

Стадия	Лист	Листов
Р	1	6

Щит КИП Общий вид.

Госстрой СССР СОЮЗВОДОКАНАЛПРОЕКТ г. Москва

Альбом I

Типовой проект 902-2-384.85

Поз.	Обозначение	Наименование	Кол.	Прим
		сопротивления УКС-1.2		
8	12Б-1, 12Б-2, 14Б	Устройство контроля	3	
		сопротивления УКС-1.1		
9	А1÷А5	Щиток электропитания	5	У492
		ЭЩП-2М		ТМ3-138
10		Вставка плавкая ВП3Б-I 1А	2	
11		Вставка плавкая ВП3Б-I 0.5А	18	
12	ХТ1÷ХТ6	Блок Б310	6	
13		Упор	2	
14		Перемычка П	15	
15		Рамка РПМ66×26	21	
		Материалы.		
16		Провод ПВ1 1.5 380	60м	
		ГОСТ 6323-79		

Инв. № подл. | Подпись и дата | Взам. инв. №

ТП 902-2-384.85-ЭКзз-1 Лист 2

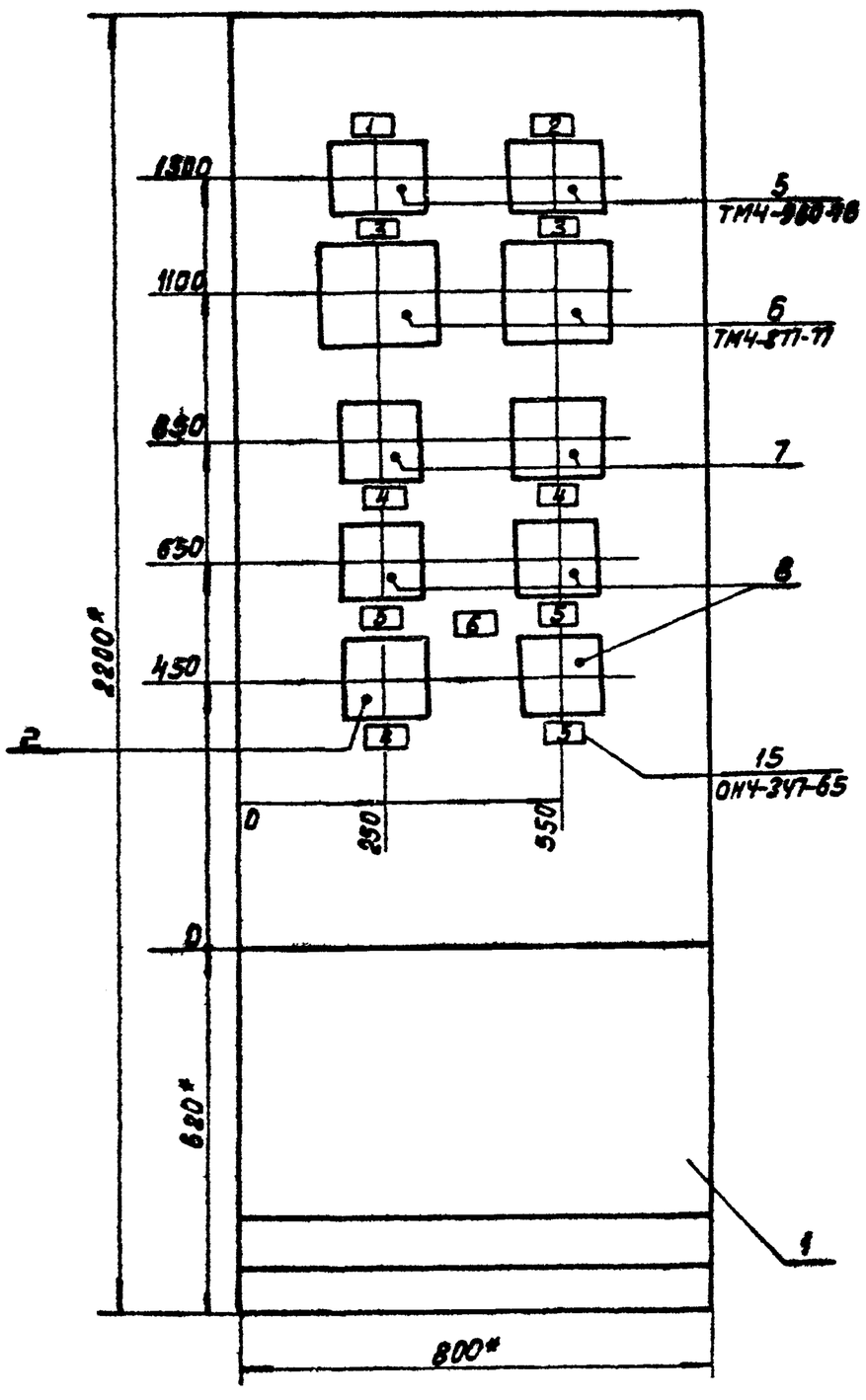

Вырез под прибор поз. 7, 8 произвести по месту монтажа щита.

1.* Размеры для справок

2. Покрытие - вариант 7 ОСТ36.13-76.

3. Приборы поз. 5 закрепить на каркасе щита по черт. ТМ3-141-81.

Привязан:

Инв. №

ТП 902-2-384.85-ЭК-1 Лист 3

Вид на внутренние плоскости (развернуто)

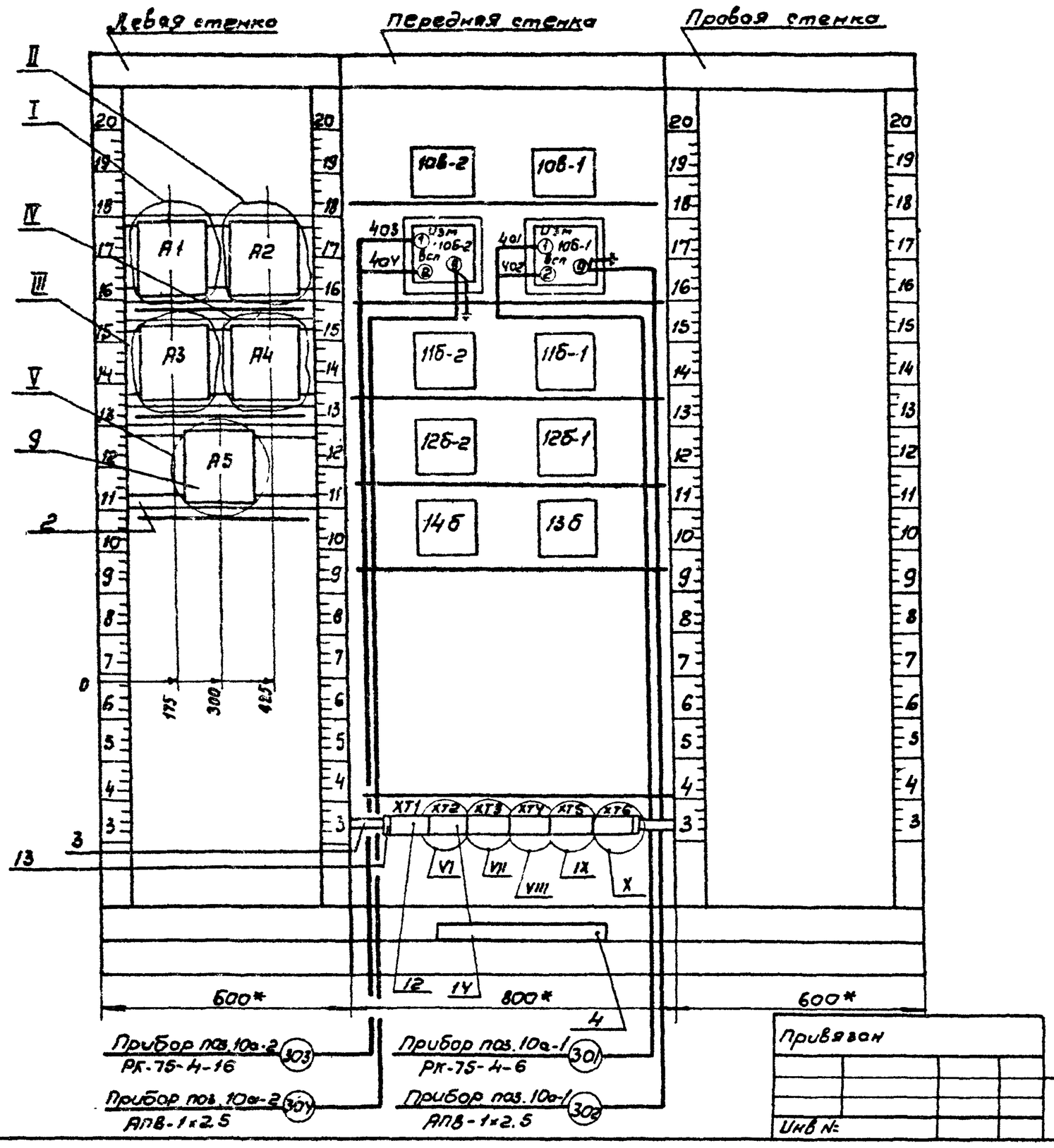

Привязан

Инв №

ТП 902-2-384.85 - ЭК33-1

Лист 4

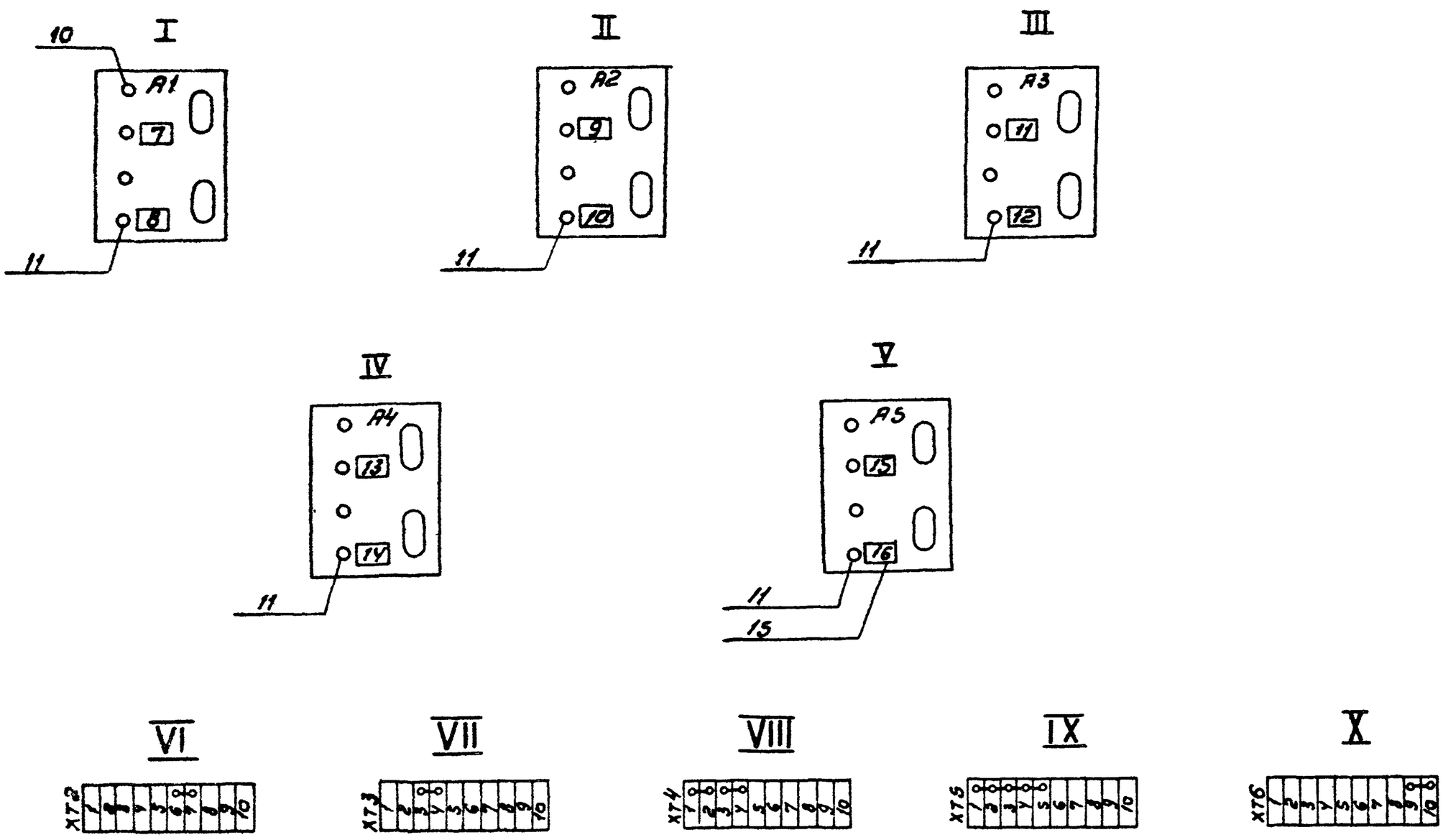

Привязан

Инв №

ТП 902-2-384.85 - ЭК33-1

Лист 5

Альбом V

Надписи на табло и в рамках

N надписи	Надпись	Кол.
	Рамка 66×26	
1	Усреднитель I секция	1
2	Усреднитель II секция	1
3	РН поступающих	
	стоков	2
4	Верхний и нижний	
	уровень	3
5	Аварийный уровень	3
6	Резервуар очищенных	
	стоков.	1
7	Ввод питания	1
8	Резерв	1
9	Питание прибора	
	поз. 10б-1	1
10	Питание прибора	
	поз. 10б-2	1
11	Питание прибора	
	поз. 11б-1	1
12	Питание прибора	
	поз. 12б-1	1
13	Питание прибора	
	поз. 11б-2	1
14	Питание прибора	
	поз. 12б-2	1
15	Питание прибора	
	поз. 13б	1

Продолжение табл.

N надписи	Надпись	Кол.
16	Питание прибора	
	поз. 14б	

ТП 902-2-384.85 ЭК эз-1 Лист 6

Альбом V

Проводник	Откуда идет	Куда поступает	Данные провода	Примечание
	Технические	требования		
	Таблица соединений выполнена			
	на основании	схем		
	листы: ЭК-3;	АЭМ-5; 6, 9		
А801	А1:2	ХТ1:1		
807	А1:4	ХТ1:2		
811	А2:2	ХТ1:3		
811	ХТ1:3	10б-1:14	п	
815	А2:4	ХТ1:4		
815	ХТ1:4	10б-2:14	п	ПВ1 1.5
819	А3:2	ХТ1:5		
819	ХТ1:5	11б-1:14	п	
823	А3:4	ХТ1:6		
823	ХТ1:6	12б-1:14	п	
827	А4:2	ХТ1:7		
827	ХТ1:7	11б-2:14	п	
831	А4:4	ХТ1:8		

Типовой проект 902-2-384.85

Инв. N подл. | Подпись, дата | Взам. инв. N

Н.контр.	Гон		
Провер.	Гон		
Инжен.	Дмитриева		
Рук.бр.	Гон		
Нач.отд.	Кильметов		

ТП 902-2-384.85 ЭК эз 2

Флотатор заводского изготовления производительностью 5 куб. м в час.

Щит КИП
Таблица соединений

Стадия	Лист	Листов
Р	1	5

Госстрой СССР
СОЮЗВОДОКАНАЛПРОЕКТ
г. Москва

Альбом V

Проводник	Откуда идет	Куда поступает	Данные провода	Примечание
831	ХТ1:8	12б-2:14	п	
835	А5:2	ХТ1:9		
835	ХТ1:9	13б:14	п	
839	А5:4	ХТ1:10		
839	ХТ1:10	14б:14	п	
0	А1:1	А1:3		
0	А1:3	А1:6		п
0	А1:6	А2:1		п
0	А2:1	А2:3		п
0	А2:3	А2:6		п
0	А2:6	А4:1		п
0	А4:1	А4:3		п
0	А4:3	А4:6	ПВ1.1.5	п
0	А4:6	А3:1		п
0	А3:1	А3:3		п
0	А3:3	А3:6		п
0	А3:6	А5:1		п
0	А5:1	А5:3		п
0	А5:3	А5:6		
0	А5:6	ХТ6:9		
0	ХТ6:9	ХТ6:10	п	п
0	ХТ6:10	14б:13		
0	14б:13	13б:13		п
0	13б:13	12б-1:13		п
0	12б-1:13	12б-2:13		п
0	12б-2;13	11б-2:13		п
0	11б-2;13	11б-1:13		п

ТП 902-2-384.85-ЭК эз-2 Лист 2

Альбом V

Проводник	Откуда идет	Куда поступает	Данные провода	Примечание
0	11б-1;13	10б-1:15		п
0	10б-1:15	10б-2:15		
405	11б-1:3	ХТ2:1		
406	11б-1:2	ХТ2:2		
407	11б-1:4	ХТ2:3		
408	12б-1:2	ХТ2:4		
409	12б-1:3	ХТ2:5		
410	11б-1:1	ХТ2:6		
410	ХТ2:6	ХТ2:7	п	п
410	ХТ2:7	12б-1:1		
411	11б-2:3	ХТ2:8		
412	11б-2:2	ХТ2:9		ПВ1
413	11б-2:4	ХТ2:10		1×1.5
414	12б-2:2	ХТ3:1		
415	12б-2:3	ХТ3:2		Измерительные цепи
416	11б-2:1	ХТ3:3		
416	ХТ3:3	ХТ3:4	п	п
416	ХТ3:4	12б-2:1		
417	13б:3	ХТ3:5		
418	13б:2	ХТ3:6		
419	13б:4	ХТ3:7		
420	14б:2	ХТ3:8		
421	14б:3	ХТ3:9		
422	13б:1	ХТ4:1		
422	ХТ4:1	ХТ4:2	п	п
422	ХТ4:2	14б:1		

Типовой проект 902-2-384.85

Инв. N подл. | Подпись, дата | Взам. инв. N

ТП 902-2-384.85. ЭК эз-2 Лист 3

Провод-ник	Откуда идет	Куда поступает	Данные провода	Приме-чание
4-3	11б-1:6	ХТ4:3		
4-3	ХТ4:3	ХТ4:4	П	П
4-3	ХТ4:4	11б-2:6		
4-23	11б-1:5	ХТ4:5		
4-25	11б-2:5	ХТ4:6		
7-3	13б:6	ХТ4:8		
7-19	13б:5	ХТ4:9		
А802	А1.5	А2:5		
А802	А2:5	А4:5		П
А802	А4:5	А3:5		П
А802	А3:5	А5:5		
			ПВ1	
711	14б:6	ХТ5:6	1х1.5	
715	11б-1:9	ХТ5:7		
717	11б-1:7	ХТ5:8		
719	11б-2:7	ХТ5:9		
745	12б-1:6	ХТ5:10		
747	12б-2:6	ХТ6:1		
749	11б-2:9	ХТ6:2		
424	10в-1:+	10б-1:13		
425	10в-1:–	10б-1:12		
426	10в-2:+	10б-2:13		
427	10в-2:–	10б-2:12		

Альбом V

Типовой проект 902-2-384.85

Провод-ник	Откуда идет	Куда поступает	Данные провода	Приме-чание
701	ХТ5:1	ХТ5:2	П	П
701	ХТ5:2	ХТ5:3	П	П
701	ХТ5:3	ХТ5:4	П	П
701	ХТ5:4	ХТ5:5	П	П
701	ХТ5:5	14б:5		
701	14б:5	12б-2:5		П
701	12б-2:5	12б-1:5	ПВ1	П
701	12б-1:5	11б-1:8	1.5	П
701	11б-1:8	11б-2:8		
Земля	10б-1:$\frac{1}{=}$	рейка для		
Земля	10б-2:$\frac{1}{=}$	установки		
		аппаратов: $\frac{1}{=}$		
Земля	рейки для	стойки: $\frac{1}{=}$		
	установки			
	аппаратов: $\frac{1}{=}$			

Инв. № подл. | Подпись и дата | Взам. инв. №

Провод-ник	Вывод	Вид кон-такта	Вывод	Проводник	Провод-ник	Вывод	Вид кон-такта	Вывод	Проводник
		Технические			требования				
	Таблица подключения выполнена на								
	основании схем							листы: ЭК-3	
	ЯЭМ-5, 6, 9		и		таблицы		соединений		
	ТП 902-2-384.85-ЭК.зз-2								
		А1					А3		
0	1		2	А801	*0	1		2	819
*0	3п		4	807	*0	3п		4	823
*0	6п		5	А802	*0	6п		5	А802*
	7		8			7		8	
		А2					А4		
*0	1		2	811	*0	1		2	827
*0	3п		4	815	*0	3п		4	831
*0	6п		5	А802*	*0	6п		5	А802*
	7		8			7		8	

Н. контр.	Ган		ТП 902-2-384.85-ЭК.зз-3			
Провер.	Ган		Фильтратор заводского изготовления производительностью 5 куб м в час	Стадия	Лист	Листов
Инженер	Дмитриева			Р	1	4
Рук. гр.	Ган		Щит КИП таблица подключения	Госстрой СССР Союзводоканалпроект г. Москва		
Нач. отд.	Кильметов					

Альбом V

Типовой проект 902-2-384.85

Провод-ник	Вывод	Вид кон-такта	Вывод	Проводник	Провод-ник	Вывод	Вид кон-такта	Вывод	Проводник.
							10б-1		
		А5			401	1изм		2вел	402
*0	1		2	835	Земля	9			
*0	3п		4	839	425	12		13	424
*0	6п		5	А802	811	14		15	0*
	7		8					$\frac{1}{=}$	Земля
							10б-2		
					403	1изм		2вел	484
					Земля	9			
					427	12		13	426
					815	14		15	.0
								$\frac{1}{=}$	Земля
							11б-1		
					410	1		2	406
					405	3		4	407
						6		6	4-3
					717	7		8	701*
					715	9			
					*0	13		14	819
							11б-2		
		10в-1			416	1		2	412
424	+		–	425	411	3		4	413
						5		6	4-3
		10в-2			719	7		8	701
426	+		–	427	749	9			
					*0	13		14	827

Инв. № подл. | Подпись и дата | Взам. инв. №

Провод-ник	Вывод	Вид кон-такта	Вывод	Проводник
		12б-1		
410	1		2	408
409	3			
* 701	5		6	745
* 0	13		14	823
		12б-2		
416	1		2	414
415	3			
* 701	5		6	747
* 0	13		14	831
		13б		
422	1		2	418
417	3		4	419
7-19	5		6	7-3
* 0	13		14	825
		14б		
422	1		2	420
421	3			
* 701	5		6	711
* 0	13		14	839
		XT1		
A801	1		2	807
811	3		4	815
819	5		6	823
827	7		8	831

Провод-ник	Вывод	Вид кон-такта	Вывод	Проводник
835	9		10	839
		XT2		
405	1		2	406
407	3		4	408
409	5		6	410
411	8		П7	410
412	9		10	413
		XT3		
414	1		2	415
416	3		5	417
416	4П		6	418
419	7		8	420
421	9		10	
		XT4		
422	1		3	4-3
422	2П		П4	4-3
4-25	6		5	4-23
	7		8	7-3
7-19	9		10	

Альбом V

Типовой проект 902-2-384.85

Провод-ник	Вывод	Вид кон-такта	Вывод	Проводник
		XT5		
701	1		6	711
701	2П		7	715
701	3П		8	717
701	4П		9	719
701	5П		10	745
		X76		
747	1		2	749
	3		4	
	5		6	
	7		9	0
	8		П10	0

Провод-ник	Вывод	Вид кон-такта	Вывод	Проводник

Инв. № подл. | Подп. и дата | Взам. инв. №