ТИПОВОЙ ПРОЕКТ
902-2-384.85

ФЛОТАТОР

ЗАВОДСКОГО ИЗГОТОВЛЕНИЯ
ПРОИЗВОДИТЕЛЬНОСТЬЮ 5 КУБ.М В ЧАС

Альбом III

Типовой проект

902-2-384.85

Флотатор заводского изготовления производительностью 5 куб м в час

Альбом III

Состав проекта

Альбом I Пояснительная записка. Ведомость объемов строительных и монтажных работ. Показатели результатов применения научно-технических достижений в строительных решениях.

Альбом II Технологическая и электротехническая части. Отопление и вентиляция.

Альбом III Архитектурно-строительные решения. Конструкции железобетонные и металлические. Внутренние водопровод и канализация.

Альбом IV Строительные изделия.

Альбом V Задание заводу-изготовителю на электротехнические щиты.

Альбом VI Ведомости потребности в материалах.

Альбом VII Спецификации оборудования.

Альбом VIII Конструкторская документация.

Альбом IX Сметы.

Утвержден Госстроем СССР протокол от 26.XII 84г. №40 и введен в действие в/о „Союзводоканалниипроект" с 01.06.1985г. приказ от 22.05.1985г. №134

Разработан проектным институтом „Союзводоканалпроект"
Гл. инженер института Михайлов А.Н.
Гл. инженер проекта Гит Ф.М.

Привязан:

Инв. №

Содержание альбома

Марка листа	Наименование	№ стр.
	Титульный лист	1
	Содержание альбома	2
	Архитектурно-строительные решения	
АР-1	Общие данные	3
АР-2	То же	4
АР-3	План, разрезы	5
АР-4	Фасады	6
АР-5	Фрагмент плана 1. Узлы I÷V	7
АР-6	Фрагмент плана 2. План отверстий План закладных элементов	8
	Конструкции железобетонные и металлические	
КЖ-1	Общие данные. Схема расположения плит покрытия	9
КЖ-2	Схема расположения фундаментов. Сечения	10
КЖ-3	Схема расположения элементов подземного хозяйства. Сечения.	11
КЖ-4	Емкость РЕ1. Общий вид и схемы армирования.	12
КЖ-5	Антикоррозийная защита емкости РЕ1. Узлы IV-VIII	13
КМ-1	Общие данные. Схема расположения пути подвесного крана	14
КМ-2	Схемы расположения стальных лестниц	15
	Внутренние водопровод и канализация	
ВК-1	Общие данные. План. Схемы систем К1, К2, В1, Т3	16

Привязан

Инв. №

Ведомость рабочих чертежей основного комплекта марки „АР"

Лист	Наименование	Примечание
1	Общие данные (начало)	
2	Общие данные (окончание)	
3	План. Разрезы	
4	Фасады	
5	Фрагмент плана 1. Узлы I÷V	
6	Фрагмент плана 2. План отверстий. План закладных элементов.	

Альбом III

Ведомость ссылочных и прилагаемых документов

Обозначение	Наименование	Примечание
	Ссылочные документы	
ГОСТ 6629-74	Двери деревянные внутренние для жилых и общественных зданий.	
ГОСТ 14624-69	Двери деревянные для зданий промышленных предприятий.	
ГОСТ 11214-78	Окна и балконные двери деревянные с двойным остеклением для жилых и общественных зданий.	
1.138-10. В.1	Перемычки железобетонные для зданий с кирпичными стенами.	
2.430-3, В.1.2	Типовые архитектурно-строительные детали промышленных зданий с кирпичными стенами.	
1.494-26, В.1	Унифицированные конструкции приточных вентиляционных установок.	

Типовой проект 902-2-384.85

Ведомость ссылочных, прилагаемых документов

Обозначение	Наименование	Примечание
	Прилагаемые документы	
ТП 902-2-384.85-АРИ-РВ1	Рама бенткамеры РВ1	
РВ2	то же РВ2	
РВ3	" РВ3	
РВ4	" РВ4	
РВ5	" РВ5	
БП8-1И	Перемычка БП8-1И	

Ведомость спецификаций

Лист	Наименование	Примечание
1	Спецификация заполнения проемов окон	
1	Спецификация заполнения проемов дверей.	
2	Спецификация перемычек	
6	Спецификация стальных элементов.	

Основные строительные показатели

Наименование	Расчетная наружная температура	Ед. изм.	Количество		
			Надземная часть	Подземная часть	Всего:
Площадь застройки	-20°С	м²	167.03	—	167.03
	-30°С	"	173.53	—	173.53
	-40°С	"	173.57	—	173.57
Строительный объем	-20°С	м³	754.66	16.90	771.56
	-30°С	"	793.02	17.11	810.13
	-40°С	"	799.67	17.11	816.79

Толщины стен и утеплителя

Расчетная наружная температура	Наружные кирпичные стены мм		Утеплитель-пенобетон $\gamma = 500$ кг/м³
	„0"	„Б"	
-20°С	380	250	140 мм
-30°С	510	380	180 мм
-40°С	510	380	220 мм

Ведомость проемов окон

Марки позиции	Размер проема в кладке
ОК-1	910 × 1510
ОК-2	1210 × 910

Ведомость проемов дверей

Марки позиции	Размер проема в кладке
1	1600 × 2400

Ведомость проемов дверей

Марки позиции	Размер проема в кладке
2	1510 × 2370
3	1010 × 2370
4	1010 × 2370
5	810 × 2370
6	710 × 2070

Спецификация элементов заполнения проемов окон

Марка позиции	Обозначение	Наименование	Кол.	Масса ед. кг.	Примечание.
ОК-1	ГОСТ 11214-78	оконный блок ОС15-9А	6	—	
ОК-2	то же	то же ОС 9-12	2	—	

Спецификация элементов заполнения проемов дверей.

Марка позиции	Обозначение	Наименование	Кол.	Масса ед. кг	Примечание.
1	ГОСТ 14624-69	Дверной блок Д59 ППа	2	--	
2	ГОСТ 6629-74	то же ДГ 24-15п	1	—	
3	то же	" ДГ 24-10п	2	---	
4	"	" ДГ 24-10л	1	—	
5	"	" ДГ 21-8П	1	—	
6	"	" ДГ 21-7л	2	—	
7	ГОСТ 14624-69	Дверной блок Д52 ППа	1		

1. Основные примечания по строительной части см. на листах 5,6.

Рабочие чертежи марки АР выполнены в соответствии с действующими строительными нормами и правилами проектирования, которые предусматривают мероприятия в строительной части, обеспечивающие взрывную, взрывопожарную и пожарную безопасность при соблюдении установленных правил безопасности при эксплуатации здания.

/Главный инженер проекта Гит.

Инв. № подл. | Подпись и дата | Взам. инв. №

Привязан

Инв. №

ТП 902-2-384.85-АР

Нач. контр.	Лебедева	
Исполнит	Гаттузов	
Проверил	Галактионов	
Рук. бриг.	Лебедева	
Гл. арх. отд.	Галактионов	
Нач. отд.	Филатов	
ГИП	Гит	

Флотаторы заводского изготовления производительностью 5 куб.м в час.

Стадия	Лист	Листов
РП	1	6

Общие данные (начало)

Госстрой СССР СОЮЗВОДОКАНАЛПРОЕКТ г. Москва.

Копировал: Доценко. — 20396-03 4

Альбом III

Типовой проект 902-2-384.85

Ведомость отделки помещений площадью м²

Наименован. или номер помещения	Потолок: площадь	Потолок: вид отделки	Стены или перегородки: площадь	Стены или перегородки: вид отделки	Низ стен или перегородок (панель): площадь	Низ стен или перегородок (панель): вид отделки	Высота мм	Примечание
Производствен ное помещен.	69	Расшивка швов.	160	Известково-цементн. штукат.	—	—	—	
		Известковая побелка		Масляная окраска обр.№18.6				
Склад реагентов	17.8	То же	79	То же	—	—	—	
Санузел	5.9	То же	36	Штукатурка	21.5	Облицовка	1800	
				Известковая окраска		Глазурован. плиткой		
Коридор	9.2	Расшивка швов. Окрас. на белой водоэмульс. краской	57.4	Штукатурка. Водоэмульс. окраска образец №18.6	—	—	—	
Электропомещение	16.8	Расшивка швов. Окрас. масляными красками	79	Штукатурка масляная. Окраска образец №18.6	—	—	—	
Венткамера и тепловой пункт	16.8	Расшивка швов. Известковая побелка	104	Кирпичн. кладка с подрезкой швов. Известковая окраска	—	—	—	
Тамбур	2	То же	6	Штукатурка масляная. Окраска образец №46	—	—	—	

План полов

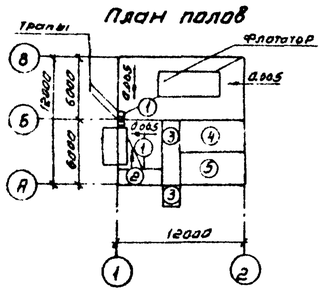

План кровли

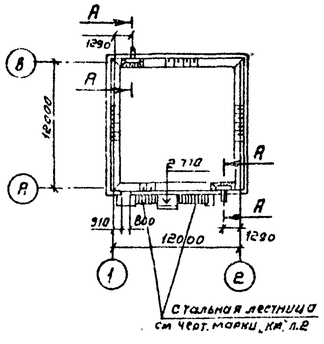

Экспликация полов

Наименование или номер помещения по проекту	Тип пола по проекту	Схема пола или номер узла по серии	Элементы пола и толщина	Площадь пола м²
1	2	3	4	5
1 Производственное помещение 2 Склад реагентов	1	0.005	Покрытие-плитки керамические (ГОСТ 6787-80) по прослойке из битумной мастики - 20мм Гидроизоляция Г-1А (2 слоя гидроизола) - 10мм Наметка из цементно-песчаного раствора марки 100 - 20-80 мм Подстилающий слой-бетон марки 100 - 100мм Основание-утрамбованный щебнем грунт	Произв. 5м³/ч 78.5 Произв. 1.0м³/ч 71.0
3 Санузел	2		Покрытие плитки керамические (ГОСТ 6787-80) по прослойке из битумной мастики - 20мм Гидроизоляция Г-1А (2 слоя гидроизола) - 10мм Подстилающий слой-бетон марки 100 - 100мм Основание-утрамбованный щебнем грунт	Произв. 2.0м³/ч 60.6 5.9
4 Коридор 7 Тамбур	3		Покрытие-плитки керамические (ГОСТ 6787-80) на цементно-песчаном растворе марки 200 - 20мм Подстилающий слой-бетон марки-100 - 100мм Основание-утрамбованный щебнем грунт	11.2

Экспликация полов

1	2	3	4	5
5. Электропомещение	4		Покрытие-линолеум на прослойке из мастики на водостойких вяжущих - 15мм Стяжка С-3 - 20мм Керамзитобетон марки 100 - 100мм Основание-утрамбованный щебнем грунт	16.8
6. Венткамера и тепловой пункт	5		Покрытие-цементно-песчаный раствор марки 200 с железнением поверхности - 20мм Подстилающий слой-бетон марки 100 - 100мм Основание-утрамбованный щебнем грунт	16,8

Ведомость перемычек

Тип и к-во мест	Схема сечения: Расчетная наружная температура -20°С	Схема сечения: Расчетная наружная температура -30°С; -40°С
ПР-1 (мест-1)	0.400; БП7-1И; 380	0.400; БП8-1И; 510
ПР-2 (мест-1)	3.000; 1ПР4-36.12.22; 380	3.000; 1ПР4-36.12.22; 510
ПР-3 (мест-1)	2.400; 1ПР4-28.12.14; 380	2.400; 1ПР4-28.12.14; 510
ПР-4 (мест-4)	3.750; 3.150; 2.410; 1ПР1-12.12.14; 380	3.750; 2.410; 1ПР1-12.12.14; 510
ПР-5 (мест-1)	2.400; 1ПР28-20.25.22У; 1ПР3-19.12.14; 250; 130	2.400; 1ПР3-19.12.14; 1ПР28-20.25.22У; 380; 130
ПР-6 (мест-2)	1ПР38-15.12.22У; 2.410; 1ПР1-12.12.14; 130; 250	2.410; 1ПР1-12.12.14; 1ПР38-15.12.22У; 130; 380
ПР-7 (мест-1)	2.370; 1ПР38-15.12.22У; 125; 125	2.370; 1ПР38-15.12.22У; 125; 125
ПР-8 (мест-4)	2.370; 1ПР28-20.25.22У; 0.000; 1.890; 125; 125	2.370; 1ПР28-20.25.22У; 0.000; 125; 125
ПР-9 (мест-3)	2.370; 1ПР1-12.12.14	2.370; 1ПР1-12.12.14
ПР-10 (мест-1)	2.700; 1ПР3-19.12.14; 880	2.700; 1ПР1-12.12.14; 3.150; 510
ПР-11 (мест-3)	2.070; 1.555; 3.620; 1ПР1-10.12.6	2.070; 1.555; 3.620; 1ПР1-10.12.6
ПР-12 (мест-3)	0.000; 1ПР38-12.12.22У; 3.325; 3.625; 125; 125	0.000; 1ПР38-12.12.22У; 3.325; 3.625; 125; 125
ПР-13 (мест-1)	0.968; 1ПР8-15.12.14	0.968; 1ПР8-15.12.14

Спецификация перемычек

Марка позиции	Обозначение	Наименование	Количество: t°нар. возд. -20°С	Количество: t°нар. возд. -30°С -40°С	Масса ед. кг	Примечание
—	ТП 902-2-384.85 ДРИ БП8-1И	БП7-1И	1		1100	
—	То же	БП8-1И		1	1600	
—	1.138-10. Вып.1	1ПР4-36.12.22	3	4	250	
—	То же	1ПР4-28.12.14	3	4	125	
—	"	1ПР28-20.25.22У	5	5	275	
—	"	1ПР3-19.12.14	14	16	75	
—	"	1ПР38-15.12.22У	4	4	100	
—	"	1ПР1-12.12.14	19	25	50	
—	"	1ПР1-10.12.6	3	8	25	
—	"	1ПР38-12.12.22У	6	6	75	
—	"	1ПР2-15.12.14	1	1	75	

А - А

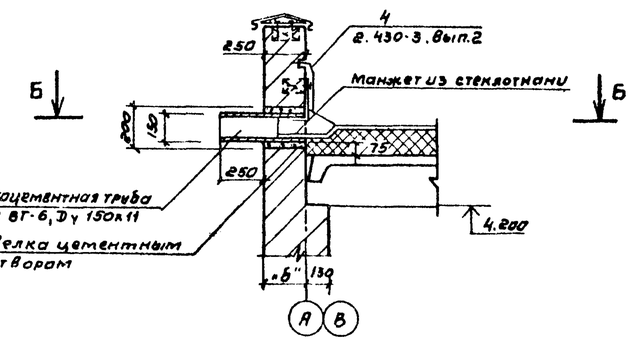

Б - Б

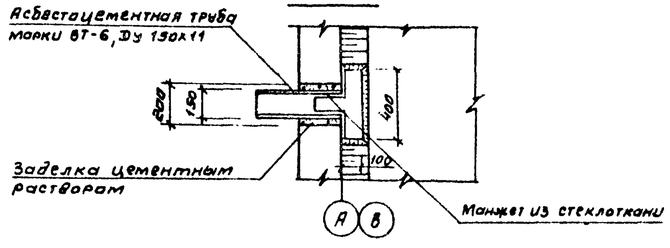

Нач. контр.	Лебедева		
Исполнит.	Гаттузов		
Проверил	Галактионов		
Рук. бр.	Лебедева		
Гл. спец. отд.	Галактионов		
Нач. отд.	Филатов		
ГИП	ГКТ		

ТП 902-2-384.85-АР

Флататоры заводского изготовления производительностью 5 куб. м в час

Стадия	Лист	Листов
РП	2	

Общие данные (окончание)

Госстрой СССР СОЮЗВОДОКАНАЛПРОЕКТ г. Москва

Копировал А. Синицына

20396-03 5

Типовой проект 902-2-384.85 Альбом III.

Разрез 1-1

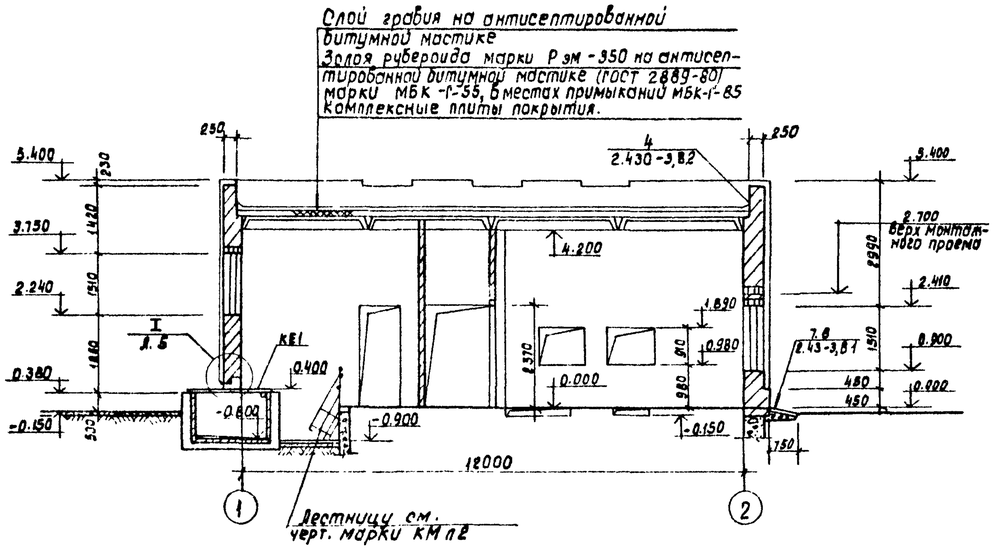

Разрез 2-2

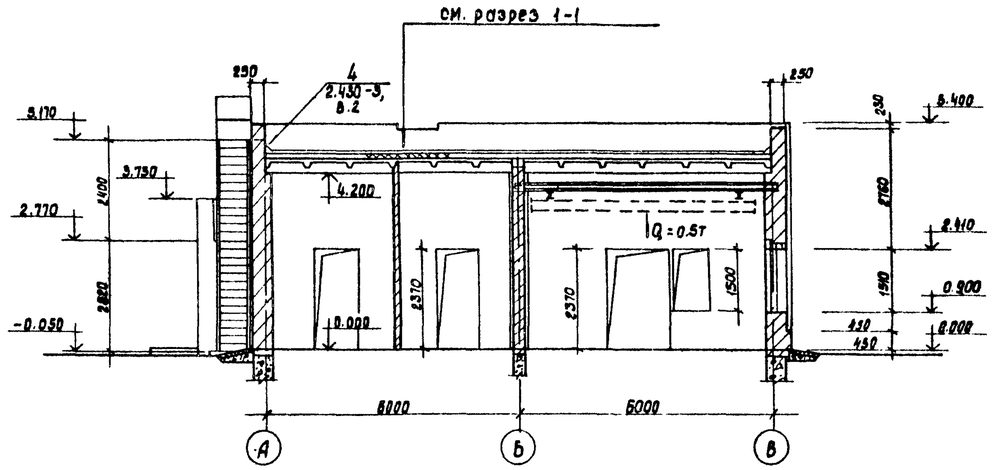

План

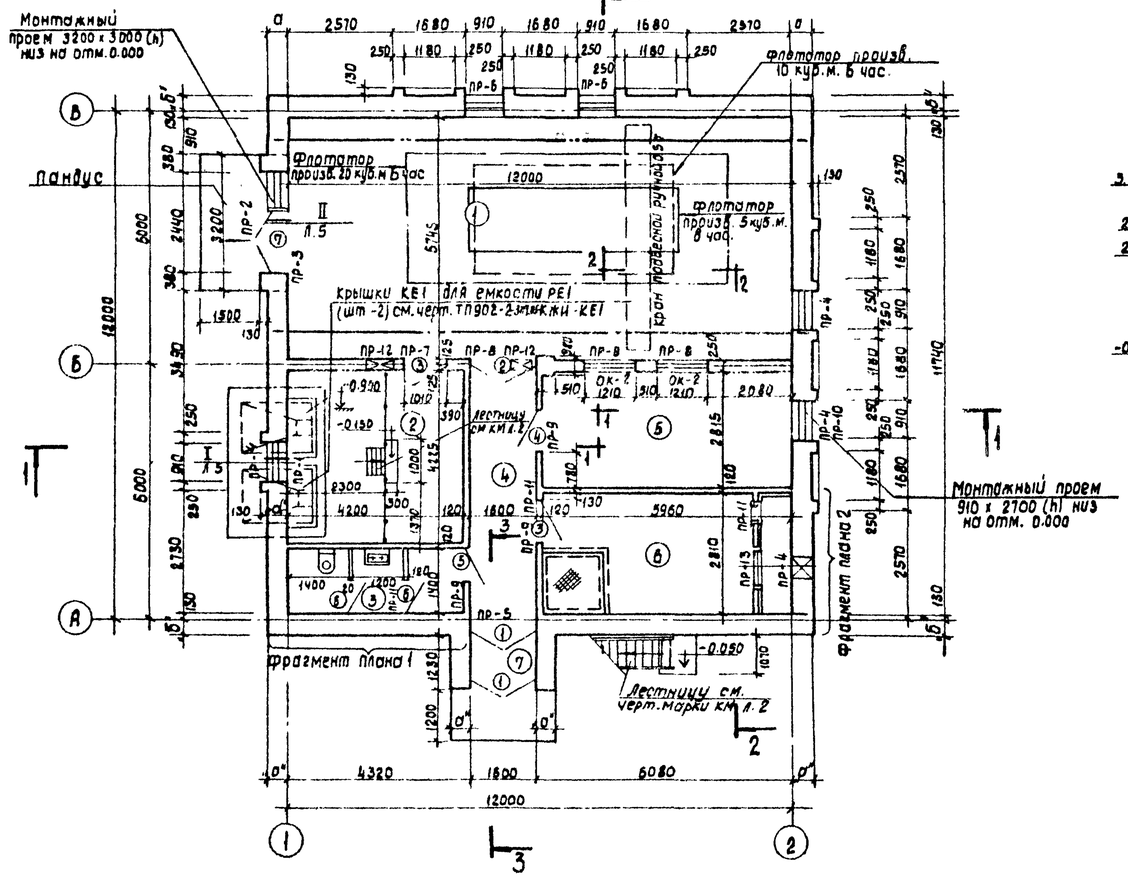

Разрез 3-3

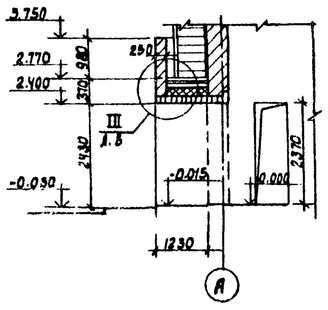

Экспликация помещений

Номер по проекту	Наименование	Площадь м²	Категория производства по взрывной и взрыво-пожарной и пожарной опасности
1	Производственное помещение	69.0	„В"
2	Склад реагентов	17.8	„Д"
3	Санузел	5.9	то же
4	Коридор	9.2	"
5	Электропомещение	16.8	"
6	Венткамера и тепловой пункт	16.8	"
7	Тамбур	2.0	"

1. Фрагменты планов даны на листах 5 и 6.
2. Узлы см. на листе 5.
3. Маркировка перемычек над отверстиями „Э" по оси Б дана на плане отверстий, см. лист 6.

Нач. контр.	Лебедева		ТП 902-2-384.85-АР
Исполнит	Гаттузов		Флотаторы заводского изготовления производительностью 5 куб.м в час
Проверил	Галактионов		
Рук. брие.	Лебедева		
Гл. арх. отд	Галактионов		План. Разрезы.
Нач. отд	Филатов		
ГИП	Гит		

Привязан

Инв. №

Стадия	Лист	Листов
РП	3	

Госстрой СССР СОЮЗВОДОКАНАЛПРОЕКТ г. Москва

20396-03 6

Альбом III

Типовой проект 902-2-384.85

Фасад 1-2

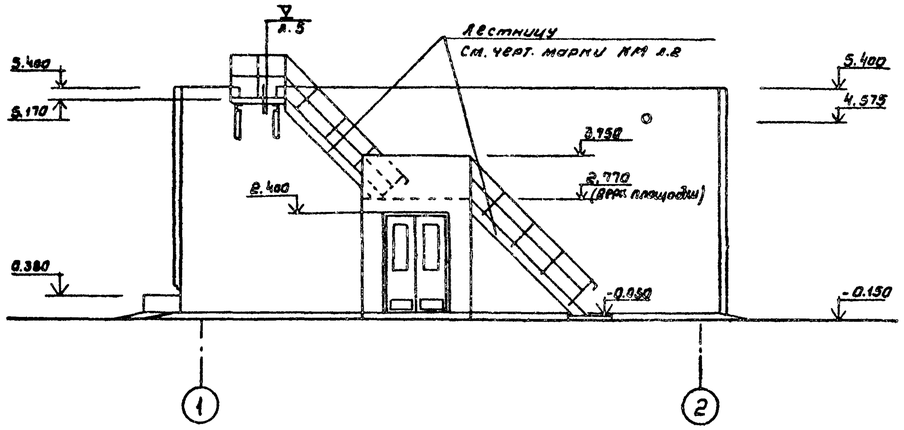

Фасад 2-1

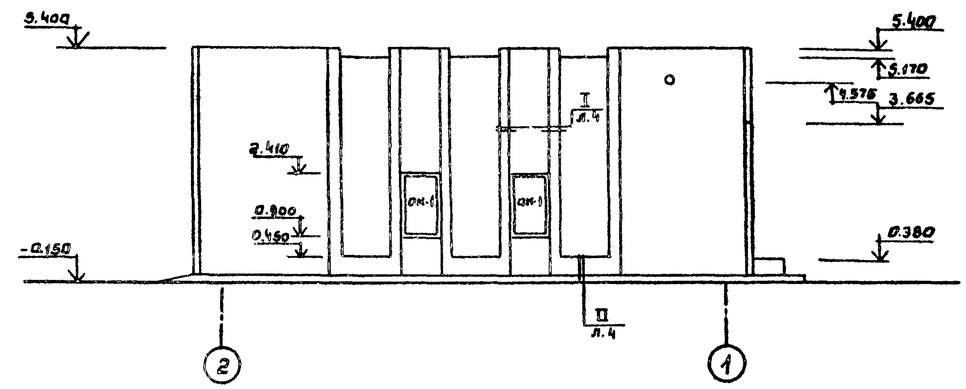

Фасад В-А

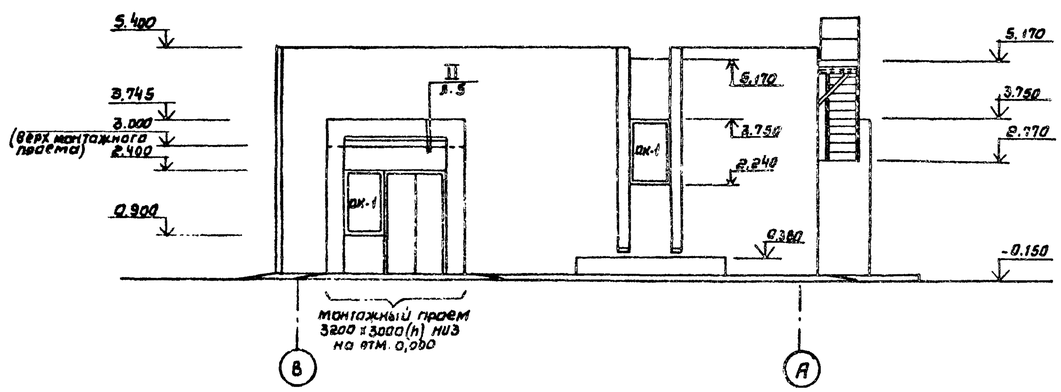

Фасад А-В

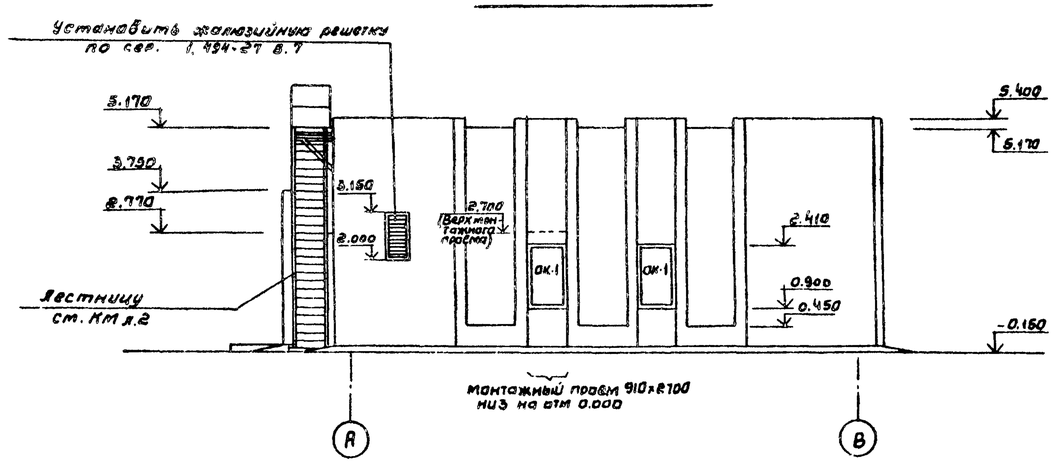

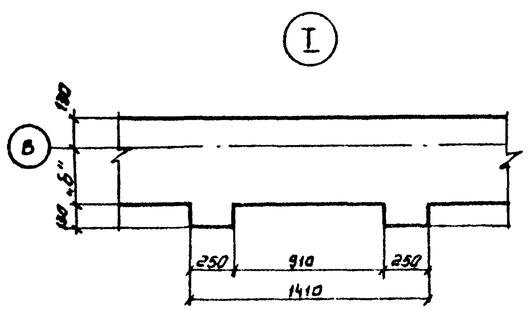

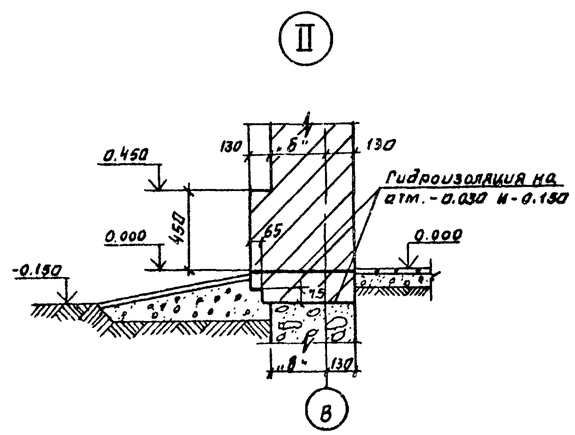

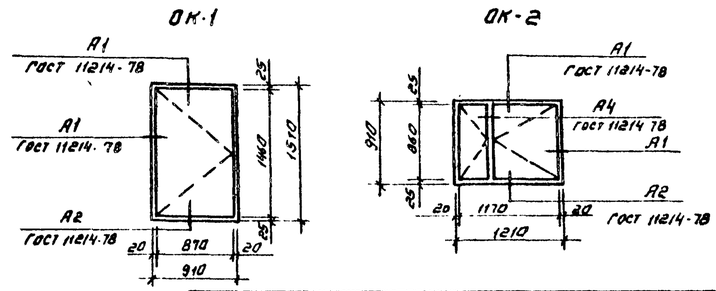

Привязан:	Нор контр	Лебедева		ТП 902-2-384.85-АР	
	Исполнит.	Галтузов		Флотаторы заводского изготовления производительностью 5 куб. м в час	Стадия: РП; Лист: 4; Листов:
	Проверил	Галактионов			
	Рук. бриг.	Лебедева			
	Гл. арх. отд	Галактионов		Фасады	Госстрой СССР Союзводоканалпроект г. Москва
инв. №	Нач. отд.	Филатов			
	ГИП	Гит	31.05.83		

Взамен инв. №

Подпись и дата

Инв. № подл.

20396-03 7

Альбом III

Типовой проект 902-2-384.85

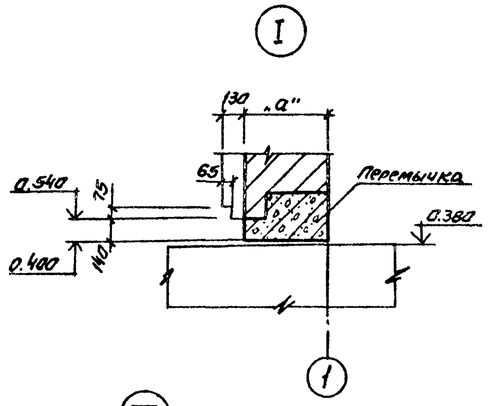

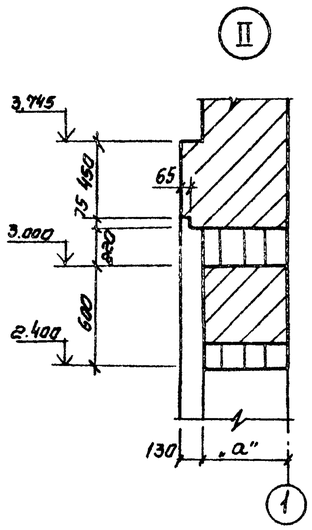

Фрагмент плана 1

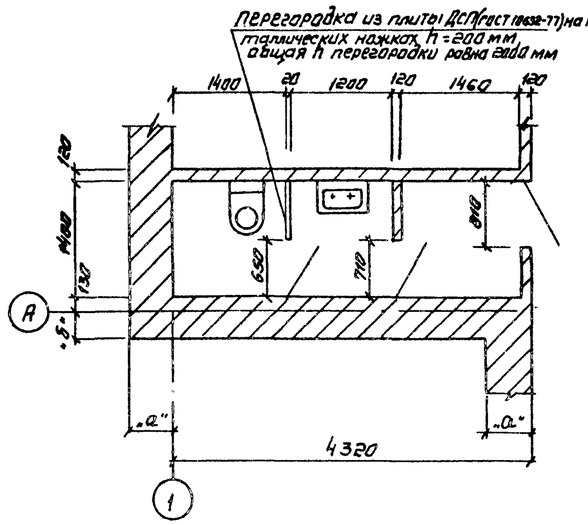

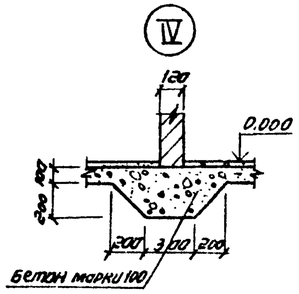

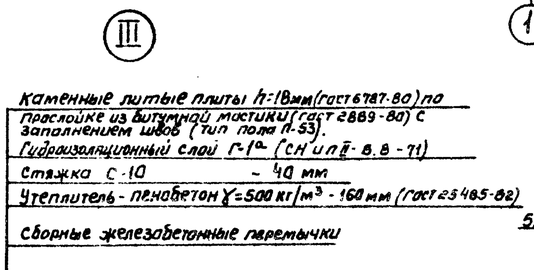

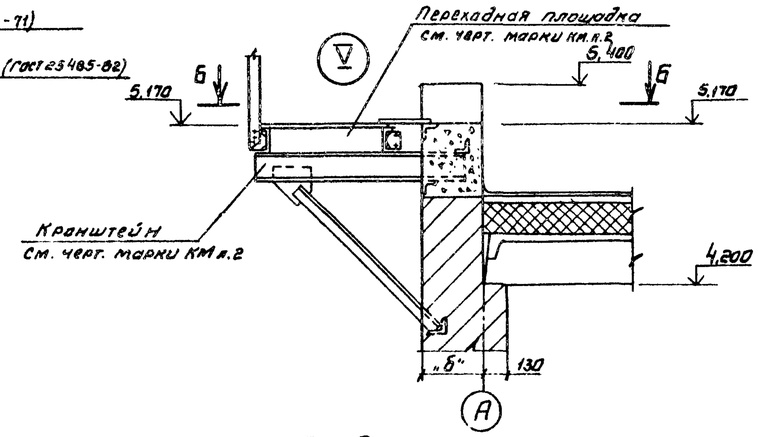

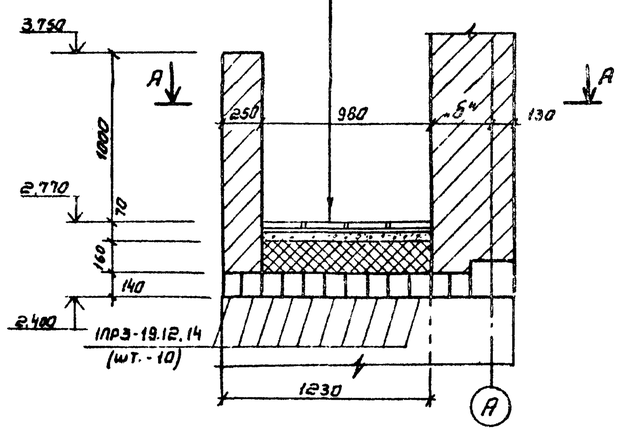

А – А

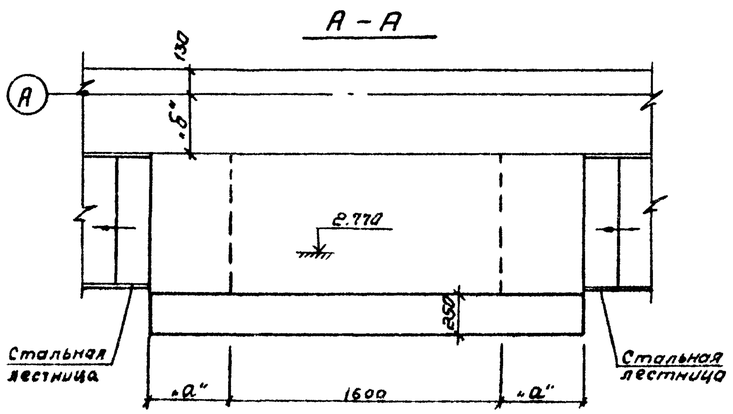

Б – Б

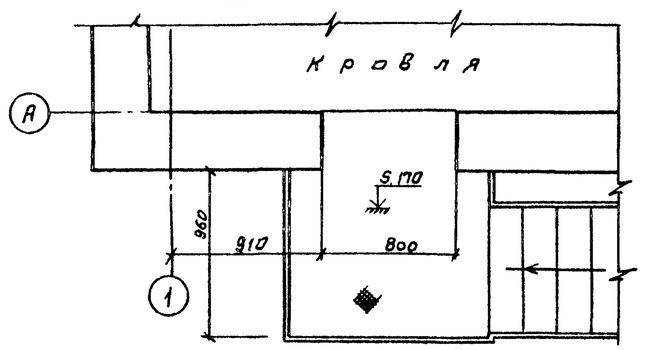

Общие указания

1. За условную отметку 0.000 принят уровень чистого пола производственного помещения, соответствующий абсолютной отметке ☐
2. Грунты в основании фундаментов приняты непучинистые, непросадочные, со следующими нормативными характеристиками: нормативный угол внутреннего трения $\varphi^н = 0.49$ рад. или 28°; нормативное удельное сцепление $C^н = 2$ кПа (0.02 кгс/см²); модуль деформации нескальных грунтов $E = 14.7$ МПа (150 кгс/см²); плотность грунта $\gamma = 1.8$ т/м³; коэффициент безопасности по грунту $K_г = 1$
3. Грунтовые воды отсутствуют.
4. Обратную засыпку подземной части здания выполнять местным грунтом оптимальной влажности без примесей строительного мусора и растительного грунта с уплотнением слоями толщиной 200 мм равномерно по всему периметру до получения $\gamma_{ск} \geq 1600$ кгс/м³.
5. Засыпку под полы и каналы выполнять песчано-гравелистым (песчаным) грунтом оптимальной влажности 12-18% с тщательным уплотнением каждого 200 мм слоя до получения $\gamma_{ск} \geq 1600$ кгс/м³. Под основание полов санузла и электропомещения на ширину 1500 мм от наружных стен отсыпать 200 мм слой шлака или керамзита.
6. Устройство чистых полов выполнять после прокладки всех коммуникаций, предусмотренных в их конструкции.
7. Кладку наружных стен выполнять из кирпича марки не ниже „75" на растворе марки „50".
8. Кирпичные стены не рассчитаны на ведение кладки в зимних условиях.
9. При кладке стен и перегородок оставлять отверстия для пропуска коммуникаций согласно плану отверстий АР, лист 6. В откосах дверных и оконных проемов - местах крепления коробок, заложить деревянные антисептированные пробки не менее двух с каждой стороны.
10. Монтажные проемы после окончания монтажа оборудования заложить кирпичом на растворе марки 10 (с устройством окон и дверей по проекту).

				ТП 902-2-384.85-АР				
Привязан		Нор. контр.	Лебедева	Флотаторы заводского изготовления производительностью 5 куб. м в час	Стадия	Лист	Листов	
		Исполнит.	Галтузов		РП	5		
		Проверил	Галактионов					
		Рук. бр.	Лебедева	Фрагмент плана 1. Узлы I ÷ V	Госстрой СССР СОЮЗВОДОКАНАЛПРОЕКТ г. Москва			
		Гл. арх. отд.	Галактионов					
		Нач. отд.	Филатов					
Инв. №								

20396-03 8

Альбом III

Типовой проект 902-2-384.85

Фрагмент плана 2

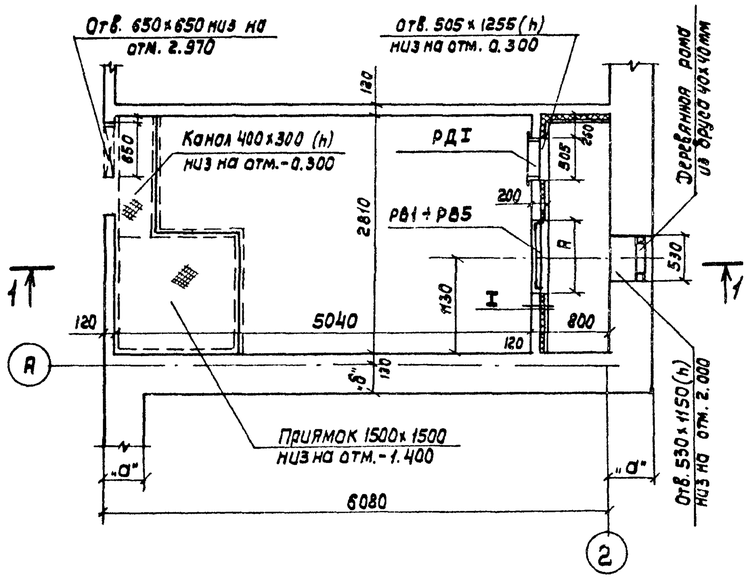

1-1

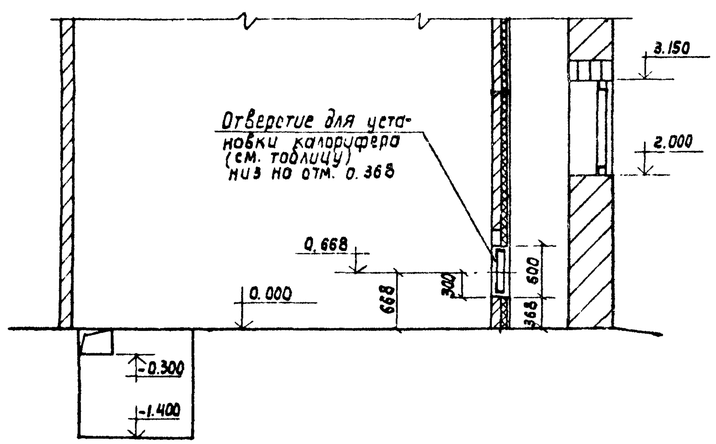

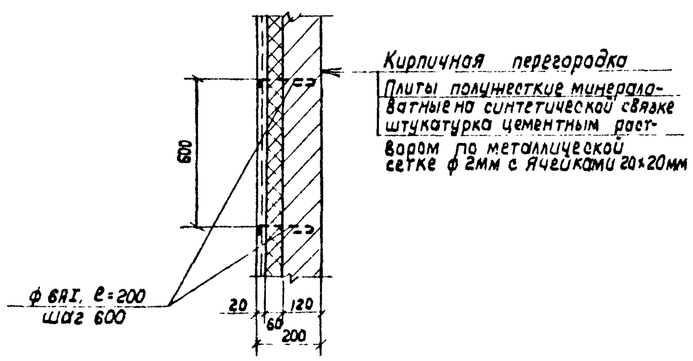

Таблицы размеров отверстий для установки калорифера

Производительность 5 м³/ч

t° наружного воздуха	А
-20°С	630
-30°С	880
-40°С	1000

Производительность 10;20 м³/ч

t° наружного воздуха	А
-20°С	755
-30°С	1000
-40°С	1255

План отверстий

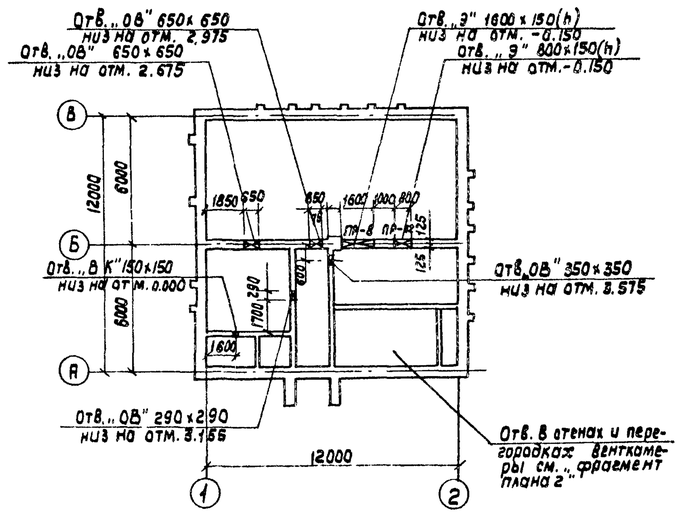

План закладных элементов

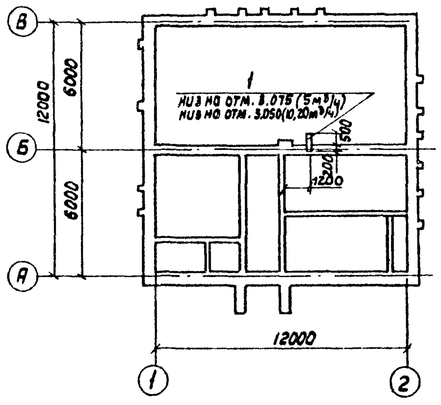

Спецификация стальных элементов

Марка позиции	Обозначение	Наименование	Кол.	Масса ед. кг	Примечание
РДI	1.494-26, вып. 1	Рама герметической двери	1	23.8	
РВ1	ТП-902-2-384.85АРИ. РВ1	Рама венткамеры	1	9.9	
РВ2	РВ2	То же	1	11.8	
РВ3	РВ3	"	2	12.9	
РВ4	РВ4	"	1	10.8	
РВ5	РВ5	"	1	14.8	
1	ГОСТ 8240-72	С10, е=700	1	6.0	

Общие указания

1. Горизонтальная гидроизоляция стен - толщиной 20мм из цементно-песчаного раствора состава 1:2, на отм. -0.030 и отм. -0.150.
2. Кладку внутренних поверхностей стен и перегородок, где предусмотрена штукатурка, выполнять впустошовку, в неоштукатуриваемых помещениях - с расшивкой швов (см. ведомость отделочных работ).
3. Наружная отделка фасадов указана в пояснительной записке.
4. Деревянные элементы, соприкасающиеся с кирпичной кладкой или бетоном, должны быть антисептированы и отделены от них прокладкой из толя.
5. При устройстве кровли и гидроизоляции руководствоваться требованиями СНиП III-20-74 „Кровли, гидроизоляция, пароизоляция и теплоизоляция. Правила производства и приемки работ".
6. Внутреннюю отделку помещений см. ведомость отделочных работ.
7. Окна и двери окрасить масляной краской за два раза, двери и окна снаружи в светлосерый цвет, окна внутри помещений - в белый.
8. Металлические изделия окрасить масляной краской по огрунтованной поверхности: расположенные внутри здания за 2 раза, снаружи за 3 раза в светлосерый цвет.
9. Стальные площадки, лестницы и ограждения изготовляются по серии 1.459-2.

Согласовано: Отв. „8К" Лебедева; Отв. „08" Евреинов; Отв. „9" Аверьянов

Привязан

Инв. №

Н. контр.	Лебедева		
Исполн.	Гаттузов		
Провер.	Галактионов		
Рук. др.	Лебедева		
Гл. арх. отд.	Галактионов		
Нач. отд.	Филатов		

ТП 902-2-384.85-АР

Флотаторы заводского изготовления производительностью 5 куб.м в час

Фрагмент плана 2. План отверстий. План закладных элементов.

Стадия	Лист	Листов
РП	6	

Госстрой СССР Союзводоканалпроект г. Москва

Подпись и дата | Взам. инв. №

20396-03 9

Типовой проект 902-2-384.85 Альбом III

Ведомость рабочих чертежей основного комплекта марки „КЖ"

Лист	Наименование	Примечан.
1	Общие данные. Схема расположения плит покрытия	
2	Схема расположения фундаментов. Сечения	
3	Схема расположения элементов подземного хозяйства. Сечения.	
4	Емкость РЕ1. Общий вид и схемы армирования.	
5	Антикоррозионная защита емкости РЕ1. Узлы IV ÷ VII	

Ведомость ссылочных и прилагаемых документов

Обозначение	Наименование	Примечан.
	Ссылочные документы	
сер. 1.465.1-10/82	Комплексные железобетонные плиты покрытий одноэтажных промышленных зданий.	
ГОСТ 22701.0-77 - 22701.5-77	Плиты железобетонные ребристые предварительно напряженные размерами 3×6 м для покрытий производственных зданий.	
сер. 2.430-3 в.3	Типовые архитектурно-строительные детали промышленных зданий с кирпичными стенами	
сер. 3.400-6/76	Унифицированные закладные детали сборных железобетонных конструкций инженерных сооружений промышленных предприятий	
сер 1.400-15 в.1	Унифицированные закладные изделия железобетонных конструкций для крепления технологических коммуникаций и устройств	
сер 1.494-24 в.1	Стаканы для крепления крышных вентиляторов, дефлекторов, зонтов	
сер. 3.006-2 в.II-2	Сборные железобетонные каналы и тоннели	
	Прилагаемые документы	
альбом IV 902-2-384.85 КЖИ КЕ1	Крышка КЕ1 для емкости РЕ1	
ПВ4.7-4АIVТ1и	Плита ПВ4.7-4АIVТ1и	
ПВ4.7-4АIVТ1и-СБ	Плита покрытия ПВ4.7-4АIVТ1и СБ	
ПВ4.7-4АIVТ1и	Плита ПВ4.7-4АIVТ1и. Опалубочный чертеж	
КП1	Каркас пространственный КП1	
КП2	То же КП2	
КРИ1	Каркас КРИ1	

Рабочие чертежи марки „КЖ" выполнены в соответствии с действующими строительными нормами и правилами проектирования, которые предусматривают мероприятия в строительной части, обеспечивающие взрывную, взрывопожарную и пожарную безопасность при соблюдении установленных правил безопасности при эксплуатации здания

Главный инженер проекта. /Рит Ф.М./

Согласовано: Отд. 08 Евгеньев; Отд. 30 Железняков

Инв. № подл. | Подпись, дата | Взам. инв. №

Схема расположения плит покрытия

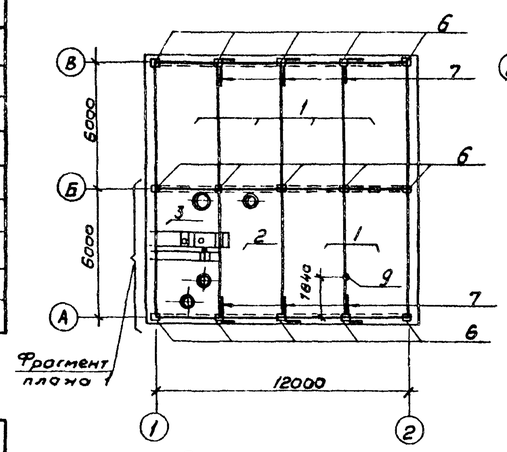

Фрагмент плана 1

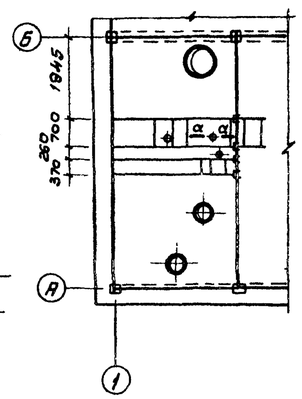

Схема расположения молниезащитной сетки

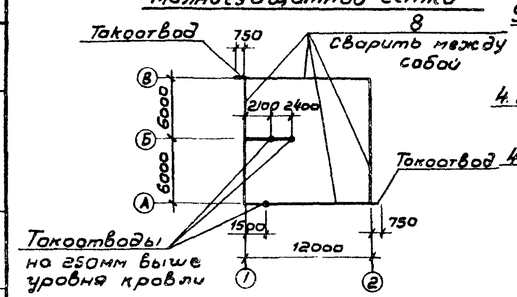

а-а

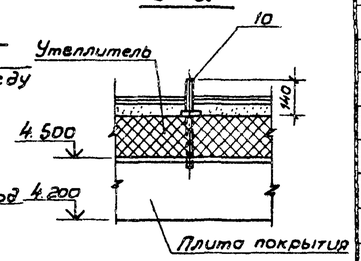

Ведомость объемов сборных бетонных и железобетонных конструкций по рабочим чертежам основного комплекта марки „КЖ"

№ строки	Наименование группы элементов конструкции	Код	Кол. м³	Примечание
1	Плиты покрытий	584100	9.01	

Ведомость спецификаций

Лист	Наименование	Примечан.
2	Спецификация к схеме расположения фундаментов	
3	Спецификация к схеме расположения элементов подземного хозяйства	

Прилагаемые документы

902-2-384.85 КЖИ-КРИ2	Каркас КРИ2	
КР1	Каркас КР1	
ПТ1	Патрубок ПТ1	
МЩК1	Щит МЩК1	
МЩК2	Щит МЩК2	
МЩК3	Щит МЩК3	
ПОВ1	Подвеска ПОВ1	
МИ1	Изделие закладное МИ1	
ЩД1СБ	Щит деревянный ЩД1 сборочный чертеж	
ЩД1	Щит деревянный ЩД1	
КЖ1-ВМ, КЖ2-ВМ	Ведомость потребности в материалах	

Спецификация к схеме расположения плит покрытия

Марка поз	Обозначение	Наименование	Кол.	Масса ед.кг	Примеч.
1*	сер. 1.465.1-10/82	Плита покрытия 1ПГ-3АIVТ	6	2650	На основе ГОСТ 22701.0-77
2	То же	То же 1ПВ4-3АIVТ	1	3300	На основе ГОСТ 22701.2-77
3	ТП902-2-384.85-КЖИ. ПВ4.7-4АIVТ1и	" ПВ4.7-4АIVТ1и	1	3300	То же
4	сер. 1.494-24 в1	Стакан СБ4А-1	3	160	
5	То же	То же СБ7А-1	1	290	
6	сер. 3.006-2 в.II-2	Опорная подушка ОП1	15	10	
7	сер. 2.430-3 в.3	Стальной элемент МК-22	6	1,05	
8	ТП902-2-384.85-КЖ л.1	ф6АI ГОСТ 5781-82	п.м 52,75	11.7	
9	" КЖИ-ПОВ1	Подвеска ПОВ1	1	3.9	
10	ТП 902-2-384.85-КЖИ-ПТ1	Патрубок ПТ1	3	1,0	

*) Марка и вес плиты даны без учета утеплителя

Расчетная наружная температура t°C	Марка плиты с утеплителем и пароизоляцией		
-20	1ПГ-3АIVТ-140ЯН-500П	1ПВ4-3АIVТ-140ЯН-500П	1ПВ4.7-4АIVТ-140ЯН-500П-И
-30	1ПГ-3АIVТ-180ЯН-500П	1ПВ4-3АIVТ-180ЯН-500П	1ПВ4.7-4АIVТ-180ЯН-500П-И
-40	1ПГ-3АIVТ-220ЯН-500П	1ПВ4-3АIVТ-220ЯН-500П	1ПВ4.7-4АIVТ-220ЯН-500П-И

Общие указания

1. Исходные данные для проектирования и указания по применению проекта приведены в пояснительной записке
2. За условную отметку 0,000 принят уровень чистого пола производственного помещения.
3. Монолитные бетонные и железобетонные конструкции выполнять в соответствии со СНиП III-15-76.
4. Монтаж сборного железобета выполнять согласно СНиП III-18-79 и в соответствии с указаниями примененных серий рабочих чертежей конструкций.
5. Молниезащитная сетка укладывается на уровне верха плит покрытия.

Привязан

ТП 902-2-384.85-КЖ

Нач. конт.	Лебедева		
Разраб.	Бондарева		
Провер.	Лебедева		
Рук. бр.	Лебедева		
Нач. отд.	Филатов		

Флотаторы заводского изготовления производительностью 5 куб. м в час.

Стадия	Лист	Листов
РП	1	5

Общие данные. Схема расположения плит покрытия

Госстрой СССР СОЮЗВОДОКАНАЛПРОЕКТ г. Москва

20396-03 10

Схема расположения фундаментов

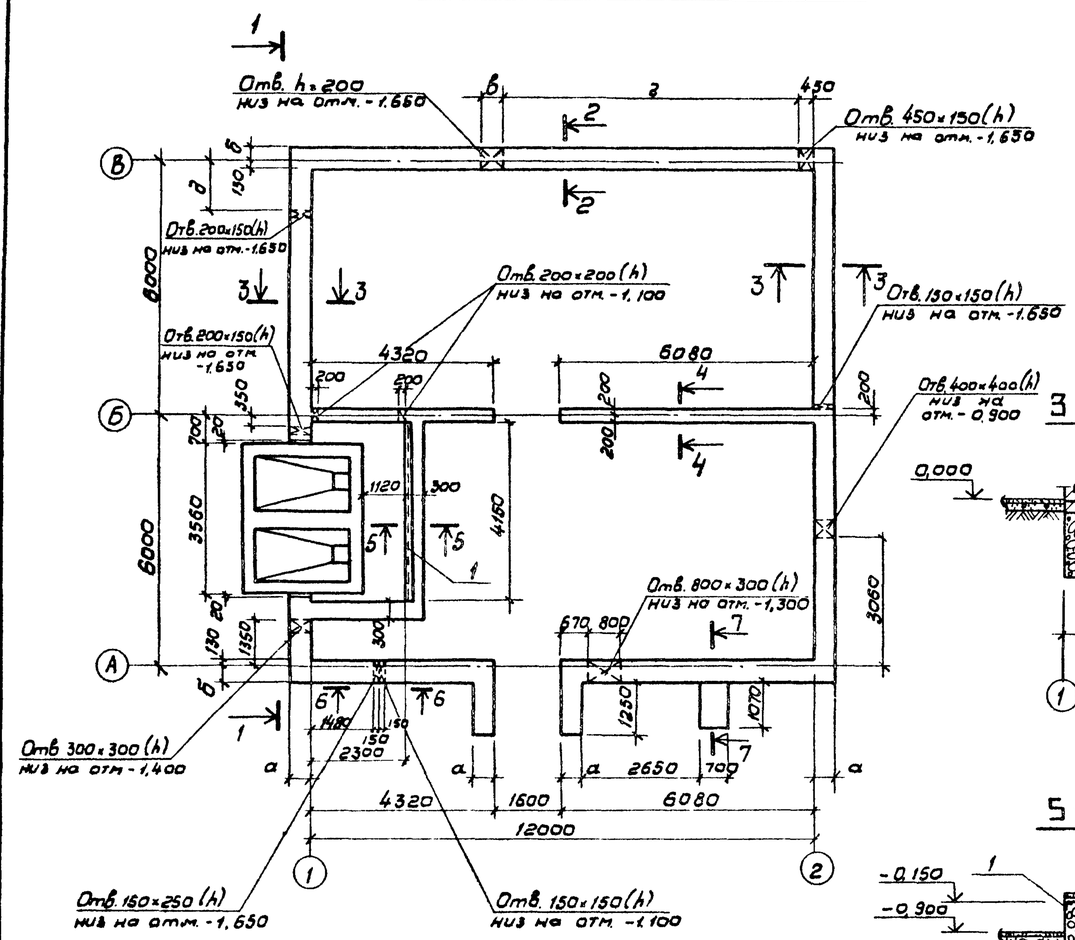

2-2

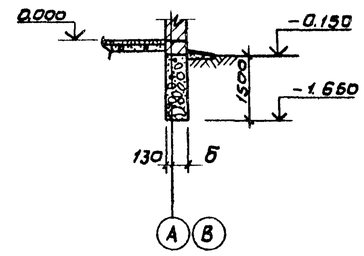

3-3

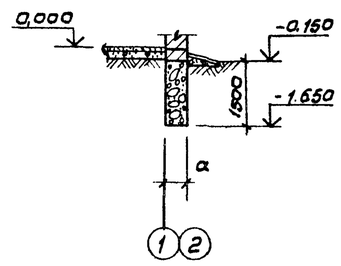

4-4

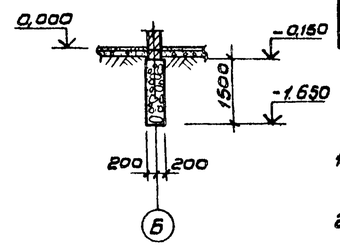

5-5

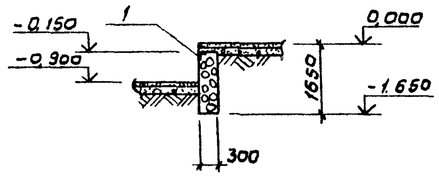

6-6

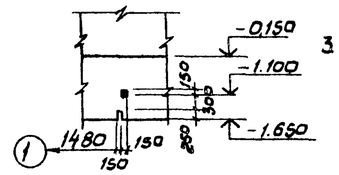

1-1

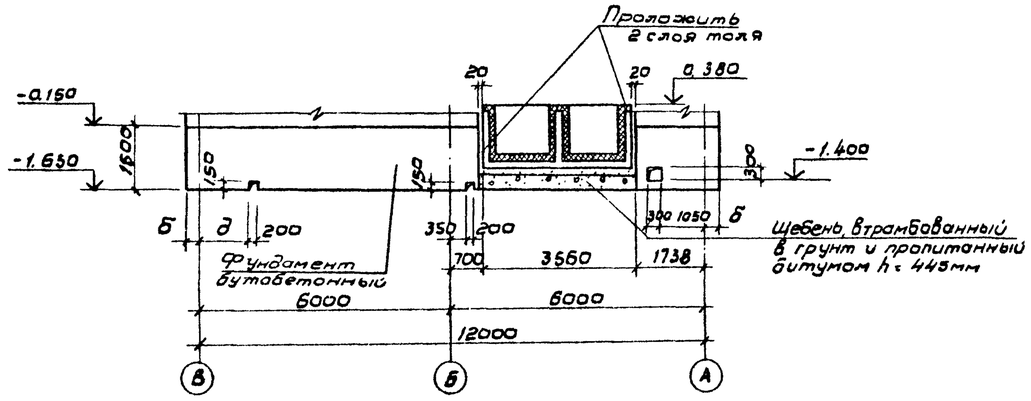

7-7

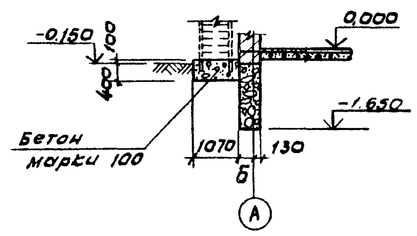

Спецификация к схеме расположения фундаментов

Марка, поз.	Обозначение	Наименование	Кол.	Масса ед. кг	Примеч.
1	Сер. 3. 400-6/76	Изделие закладное МН4-17	4,15	28.2	
		Фундаменты (t=-20°)	37.5	—	м³
		То же (t=-30°-40°)	46.0	—	м³

Расчетная наружная температура	Стены фундаментов	
	„а"	„б"
-20°С	400	270
-30°С	500	370
-40°С	500	370

Производит. м³/час	Значения величин в мм		
	„в"	„г"	„д"
5	850	6500	1490
10	700	6500	920
20	860	7950	820

1. Фундаменты здания ленточные бутобетонные; бетон марки 100, бут марки 200.
2. Бетонирование вести непрерывно. Для возобновления бетонирования после вынужденного перерыва в работе ранее уложенный бетон очистить от плохо схватившихся участков. Поверхность ранее уложенного бетона в месте его контакта с вновь укладываемым бетоном промыть струей воды.
3. Все поверхности фундаментов, приямка и каналов, соприкасающиеся с грунтом, обмазать битумной мастикой за 1 раз по бензино-битумной грунтовке.

Типовой проект 902-2-384.85 Альбом III

Согласовано: Отд. В.К. Лобачева; Инв. № подл. Подписано Взам. инв. №

Привязан:

Инв. №

Норм. кон.	Лебедева		
Разраб.	Бондарева		
Провер.	Лебедева		
Рук. бр.	Лебедева		
Нач. отд.	Ялатов		

ТП 902-2-384.85-КЖ

Флотаторы заводского изготовления производительностью 5 куб. м в час

Схема расположения фундаментов. Сечения

Стадия	Лист	Листов
РП	2	

Госстрой СССР СОЮЗВОДОКАНАЛПРОЕКТ г. Москва

20396-03 11

Типовой проект 902-2-384.85 Альбом III

Схема расположения элементов подземного хозяйства

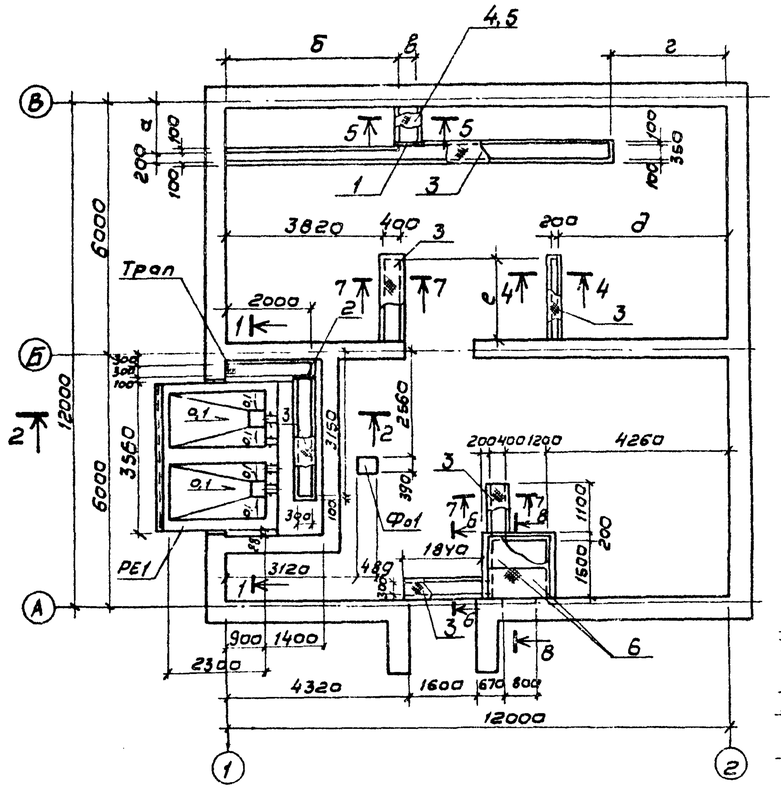

1-1

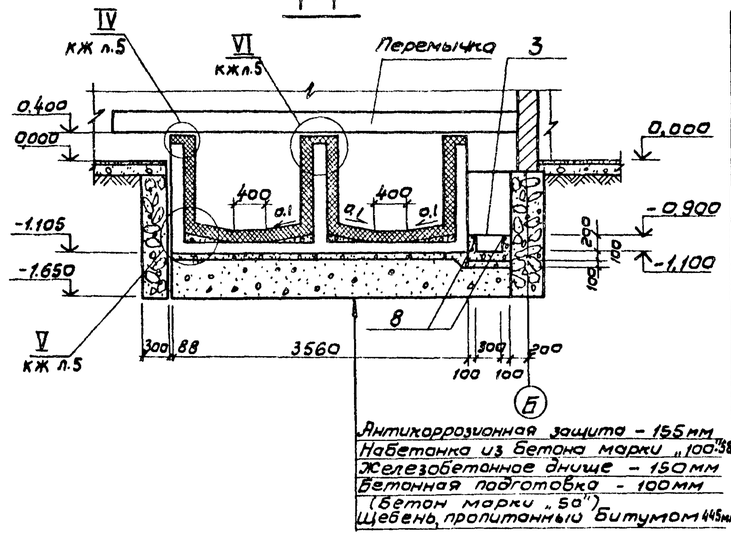

Антикоррозионная защита - 155 мм
Набетонка из бетона марки „100" 58 мм
Железобетонное днище - 150 мм
Бетонная подготовка - 100 мм
(бетон марки „50")
Щебень, пропитанный битумом 445 мм

2-2

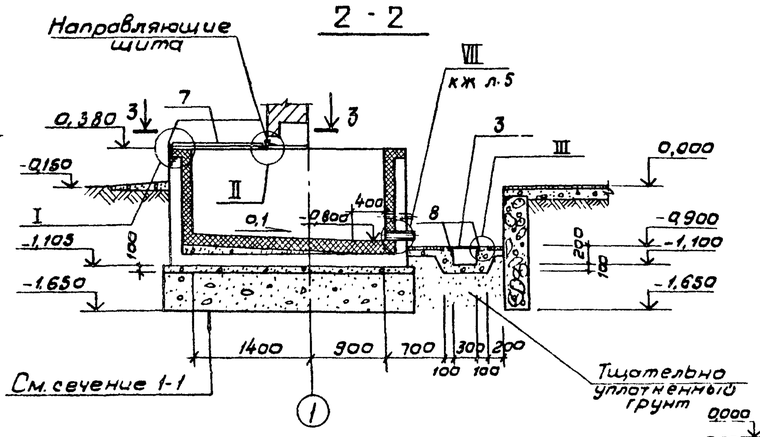

Спецификация к схеме расположения элементов подземного хозяйства

Марка, поз	Обозначение	Наименование	Кол.	Масса ед кг	Примеч
РЕ1	ТП 902-2-384.85-КЖ л.4	Емкость	1	4.3	м³
Ф01	То же - КЖ л.3	Фундамент оборудования	1	0,15	м³
1	"	∠50×5 ГОСТ 8509-72; ℓ=700	1	2,6	
2	"	∠50×5 то же ℓ=500	1	1,9	
3	"	Рифл. б. 4 ГОСТ 8568-77	м² 9,3	310,6	
4	" - КЖИ.МЦК1	Щит металлический МЦК1	1	11,0	Для Q=5,10⁻³м³/ч
5	" - КЖИ.МЦК2	То же МЦК2	1	11,2	Для Q=20м³/ч
6	" - КЖИ.МЦК3	" МЦК3	2	47,8	
7	" - КЖИ.ЩД1	Щит деревянный ЩД1	2	-	
8	1.400-15 в.1	Изделие закладное МН555	м.п. 48,9	259,2	
9	ТП 902-2-384.85-КЖ л.3	∠63×5 ГОСТ 8509-72; ℓ=3560	1	20,4	
10	То же	∠160×100×10 ГОСТ 8510-72; ℓ=3560	1	70,5	

Производит. м³/час	Значения величин в мм					
	„а"	„б"	„в"	„г"	„д"	„е"
5	1490	4200	450	2700	4000	2300
10	920	4350	450	2700	4000	1800
20	820	2750	500	1400	5500	1600

Ф01

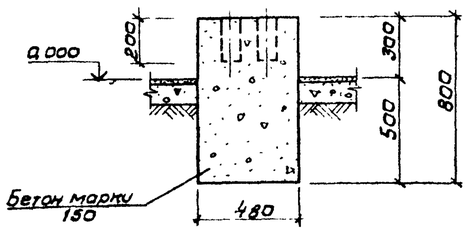

4-4

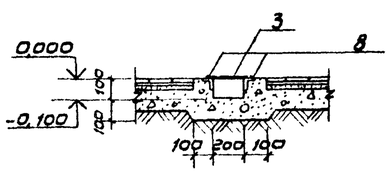

5-5

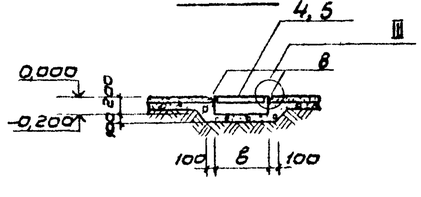

3-3

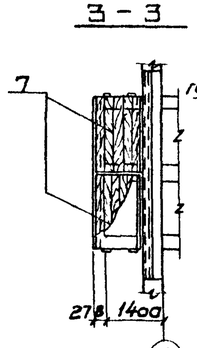

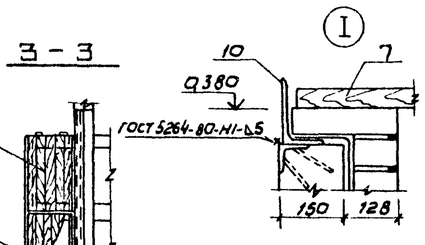

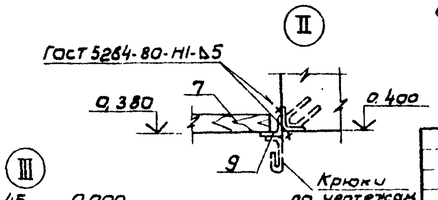

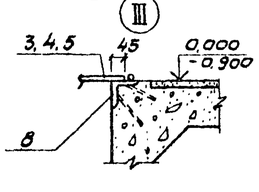

6-6

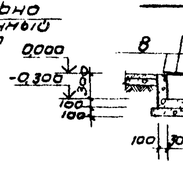

7-7

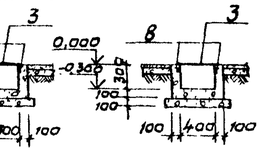

8-8

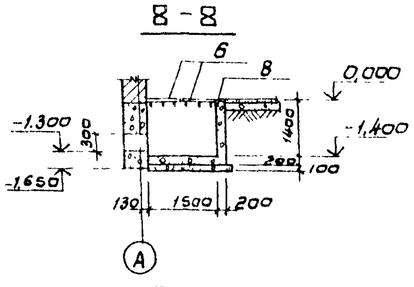

1. Стены каналов и приямка выполнять из бетона марки 100 по бетонной подготовке h=100 мм, бетон марки 50
2. В металлических щитах поз. 4 и 5 вырезать по месту отверстия для прохода труб.

Согласовано
Отд МО Гольшевский
Отд ОВ Евгенова

Привязан:

Инв. №

Нормкант	Лебедева		
Разраб.	Бондарева		
Провер.	Лебедева		
Рук. бр.	Лебедева		
Нач. отд.	Филатов		

ТП 902-2-384.85-КЖ

Флотаторы заводского изготовления производительностью 5 куб м в час

Схема расположения элементов подземного хозяйства. Сечения.

Стадия	Лист	Листов
РП	3	

Госстрой СССР
СОЮЗВОДОКАНАЛПРОЕКТ
г. Москва

20396-03 12

Типовой проект 902-2-384.85 Альбом III

1 - 1

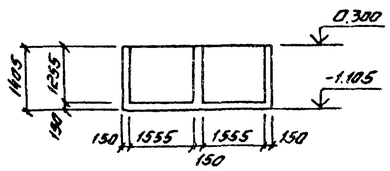

План

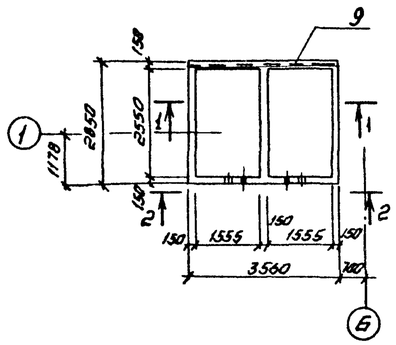

Схема расположения арматуры днища

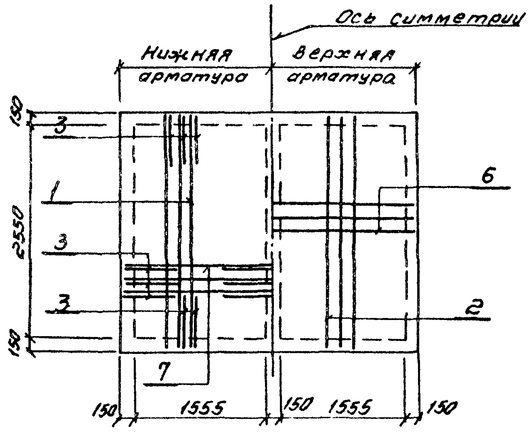

Схема армирования стен

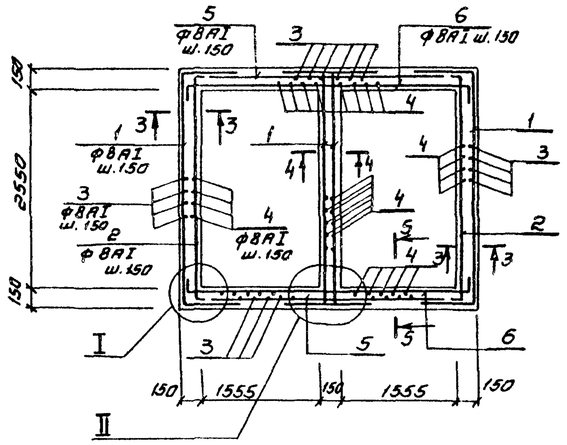

Формат	Зона	Поз.	Обозначение	Наименование	Кол.	Примеч. Масса 1шт кг
				Сборочные единицы		
		9	сер. 1 400 - 15 в.1	Изделие закладное МН552	п м 3.56	15.6
			ТП 902-2-384.85-КЖИ-МН1	то же МН1	2	20.0
			ГОСТ 18599-73	Патрубок dy=20мм; ℓ=500	2	
			ТП 902-2-384.85-КЖИ-КР1	Каркас КР1	2	12.0
				Детали		
Б4		1*)	—	ф8АI ГОСТ 5781-82; ℓ=4206	64	
Б4		2*)	—	ф8АI то же ℓ=3106	42	
Б4		3*)	—	ф8АI " ℓ=1855	88	
Б4		4*)	—	ф8АI " ℓ=1955	116	
Б4		5	—	ф8АI " ℓ=2810	20	
Б4		6*)	—	ф8АI " ℓ=3760	40	
Б4		7*)	—	ф8АI " ℓ=4410	20	
Б4		8*)	—	ф8АI " ℓ=220	40	
				Материал:		
				Бетон М200, Мрз В6	4,3	м³

*) Позиции 1÷4, 6÷8 см. ведомость деталей

2 - 2

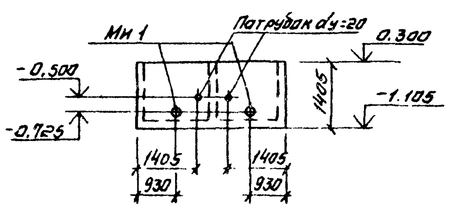

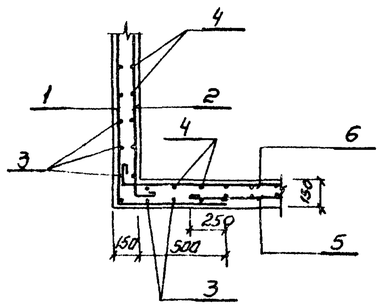

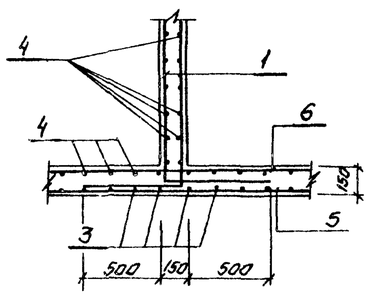

Ведомость деталей

Поз	Эскиз
1	650 [2806] 650
2	100 [2806] 100
3	[1355] 400
4	[1355] 500
6	100 [3460] 100
7	400 [3510] 400
8	120

Ведомость расхода стали на элемент, кг

Марка элемента	Изделия арматурные				Изделия закладные			Общий расход
	Арматура класса				прокат марки		Всего	
	АI			АIII	Вст3кп2			
	ГОСТ 5781-82				ГОСТ 8509-72			
	ф8		Итого	ф8	L50x5			
РЕ1	456.0		456.0	2.1	13.5		15.6	471.6

3 - 3

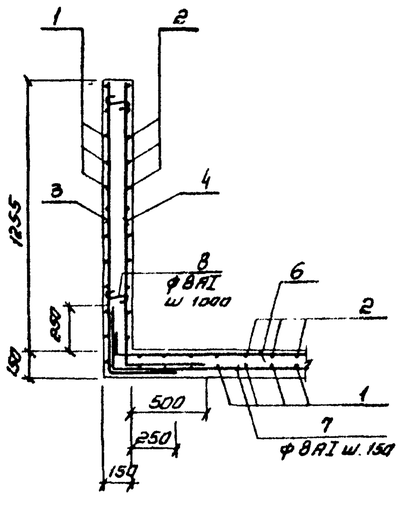

4 - 4

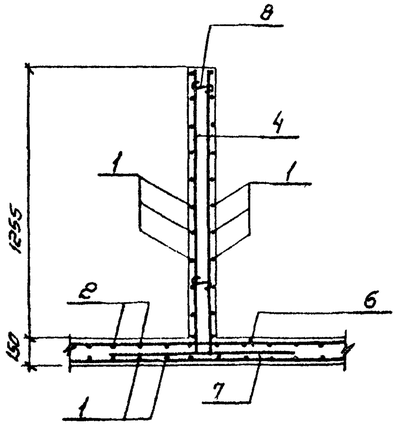

5 - 5

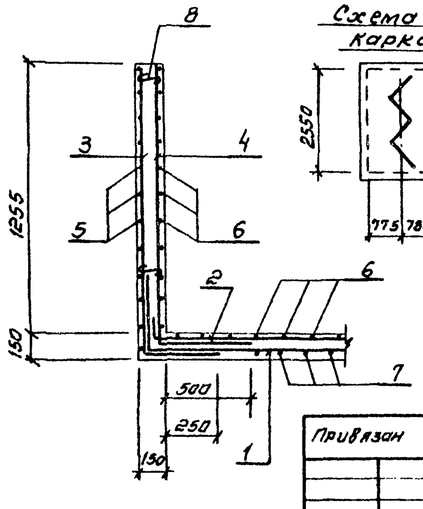

Схема раскладки каркасов КР1

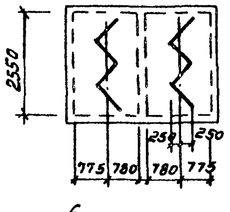

1. Процесс бетонирования должен исключать образование швов.
2. Перед устройством антикоррозионной защиты емкость должна быть испытана на герметичность поливом воды до рабочего уровня на 72 часа. Емкость считается пригодной под защитные покрытия при отсутствии в ней течей и мокрых пятен на наружной поверхности.
3. Емкость, не выдержавшая испытаний поливом воды, подлежит исправлению методом торкретирования с внутренней стороны.

Согласовано: Отд. ВК Лебедева; Отд. МО Радуцкая

Привязан	Норм. контр.	Лебедева	
	Разраб.	Бондарева	
	Провер.	Лебедева	
	Рук. груп.	Лебедева	
Инв. №	Нач. отд.	Филатов	

ТП 902-2-384.85-КЖ

Флотатор заводского изготовления производительностью 5 куб. м в час

Емкость РЕ1
Общий вид и схемы армирования

Стадия	Лист	Листов
РП	4	

Госстрой СССР
Союзводоканалпроект
г. Москва

Типовой проект 902-2 384.85 Альбом III

Спецификация объемов работ

Марка, поз.	Обозначение	Наименование	Кол.	Масса ед. кг	Прим.
1	—	Оклейка полиизобутиленом ПСГ δ=2.5мм в 2 слоя на клее №88-Н	31.1	—	м²
2	—	Футеровка кислотоупорным кирпичом в 1/2 кирпича на андезитовой замазке с разделкой швов замазкой арзамит-5	22.4	—	м²
3	—	Футеровка кислотоупорным кирпичом в 1/4 кирпича в 2 слоя на андезитовой замазке с разделкой швов верхнего слоя замазкой арзамит-5	8.0	—	м²
4	—	Окраска наружной поверхности краской БТ-577 в 5 слоев (2 слоя грунта лаком БТ-577 и 3 слоя краски БТ-577)	18.0	—	м²

Спецификация к схеме РЕ1

Марка, поз. №№ п. п.	Обозначение	Наименование	Кол	Масса ед. кг	Прим
1	ГОСТ 474-80	Кирпич кислотоупорн. 230×113×65	—	8000	
2	ВТУ МПСМ от 26 VIII 54г.	Мука андезитовая	—	1400	
3	ГОСТ 13078-81	Стекло жидкое	—	700	
4	ГОСТ 87-77	Натрий кремнефтористый	—	80	
5	СТУ-58-009-59	Замазка арзамит-5	—	250	
6	ТУ МХП 2987-52	Полиизобутилен ПСГ δ=2.5мм	—	280	
7	ТУ N УТ 880-58	Клей №88-Н	—	60	
8	ГОСТ 8981-78	Этилацетат	—	11	
9	ГОСТ 1012-72	Бензин авиационный	—	3	
10	ГОСТ 5631-79	Битумный лак БТ-577	—	4.5	
11	ГОСТ 5631-79	Краска БТ-577	—	35	
12		Вкладыш керамиковый кислотоупорный ф180/150мм	2		
13	ГОСТ 1779-72	Шнуровой асбест ф19мм	—	3.6	

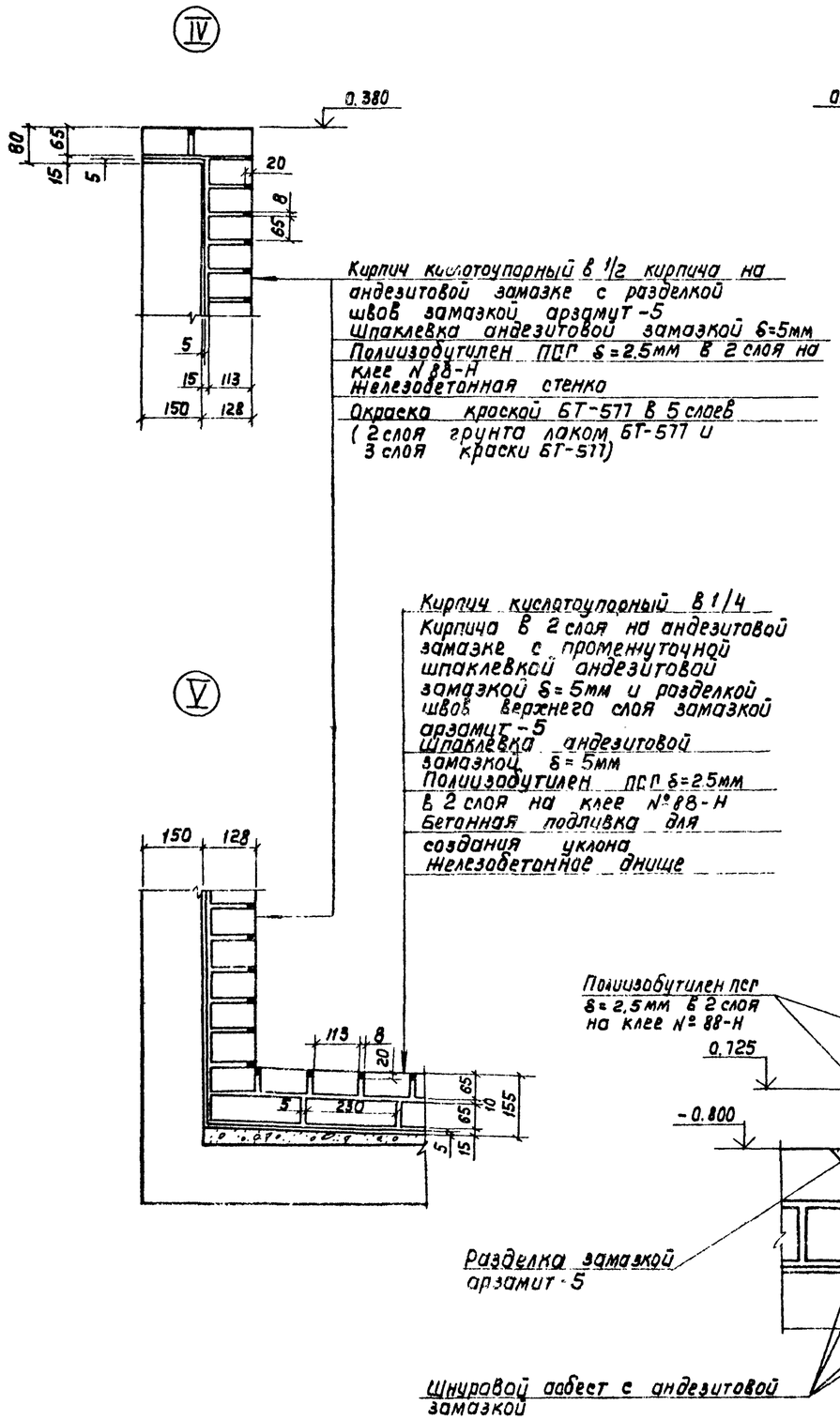

Привязан

Инв №

Н. Контр.	Лебедева		
Разраб.	Бондарева		
Провер.	Лебедева		
Рук. бр.	Лебедева		
Нач. отд.	Филатов		

ТП 902-2-384.85-КЖ

Флотаторы заводского изготовления производительностью 5куб.м в час

Антикоррозионная защита емкости РЕ1. Узлы IV ÷ VII

Стадия	Лист	Листов
РП	5	

Госстрой СССР
Союзводоканалпроект г. Москва

Инв. № подл. | Подпись и дата | Взам. инв. №

20396 03 14

Ведомость рабочих чертежей основного комплекта „КМ"

Лист	Наименование	Примечан
1	Общие данные. Схема расположения пути подвесного крана	
2.	Схемы расположения стальных лестниц.	

Ведомость ссылочных и прилагаемых документов

Обозначение	Наименование	Примечан.
	Ссылочные документы	
сер. 1.426-1 в.3	Стальные подкрановые балки	
сер. 1.459-2 в.1	Стальные лестницы, переходные площадки и ограждения	
	Прилагаемые документы	
902-2-384.85 -КМ-ВМ	Ведомость потребности в материалах	

Схема расположения пути подвесного крана и опор под воздуховод

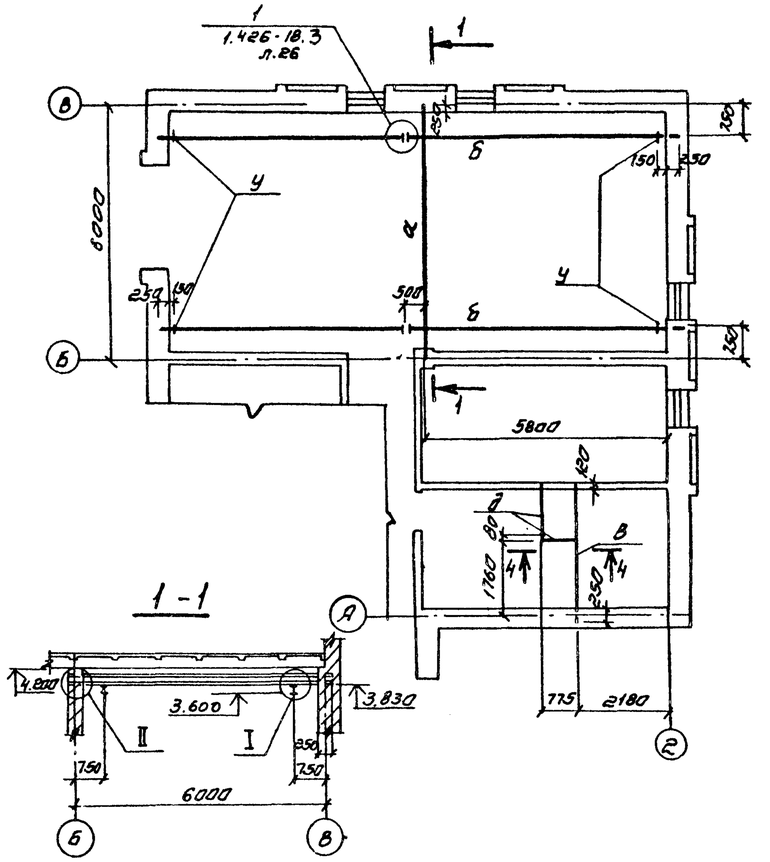

Ведомость элементов

Марка	Сечение: эскиз	Поз	Состав	Опорные усилия: M тм	N т	Q т	Группа констр.	Марка металла	Примеч.
а	I		I 18	Конструктивно			II	ВСТ3пс6	
б	I		I 18 М	0.1	2.93	—	"	то же	
у			L 160×100×10	Конструкция упора см. сер 1.426-18.3 л.26					
в	[		[10	—	—	—		ВСТ3кп2	
д	L		L 75×5	—	—	—		то же	

Техническая спецификация стали на марки

NN п/п	Сечение	Длина м	К-во шт	Общий вес кг.	Примечание
	Сталь двутавровая ГОСТ 19425-74				
1	I 18 М	31.5	—	813.0	
	Сталь двутавровая ГОСТ 8239-72				
2	I 18	6.240	1	115.0	
	Сталь угловая ГОСТ 8510-72*				
3	L 160×100×10	0.1	8	16.0	
	Сталь прокатная широкополосная универсальная ГОСТ 82-70				
3	δ=10	0.6	м²	47.1	
	Сталь угловая ГОСТ 8509-72*				
4	L 75×5	2.1	—	12.2	
	Сталь швеллерная ГОСТ 8240-72				
5	[10	24.8	—	213.0	

Общие указания

1. Стальные конструкции разработаны на стадии КМ в соответствии с главами СНиП II-В.3-72, СНиП II-6-74 и являются исходным материалом для разработки рабочих чертежей на стадии КМД.
2. За условную отметку 0.000 принят уровень чистого пола производственного помещения.
3. Изготовление и монтаж конструкций производить в соответствии с главой СНиП III-18-75.
4. Сварку производить электродами типа Э42А и Э42 ГОСТ 9467-75.
5. Крепление элементов выполнять по расчетным усилиям, указанным в ведомости элементов.

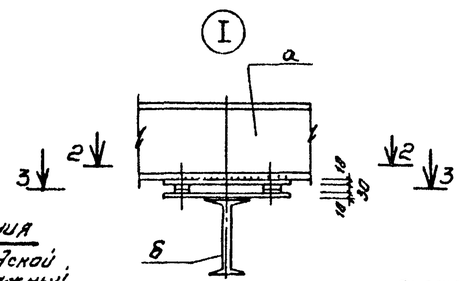

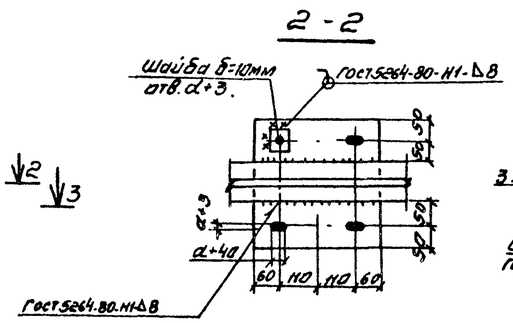

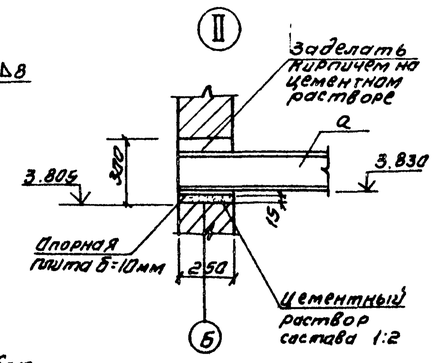

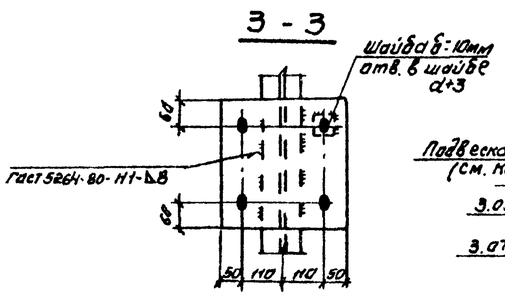

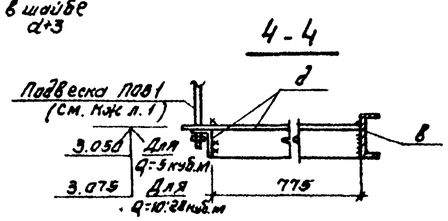

Условные обозначения

- шов сварной заводской
- шов сварной монтажный
- Номер узла
- Номер листа или серии, где изображен узел.

Рабочие чертежи марки „КМ" выполнены в соответствии с действующими строительными нормами и правилами проектирования, которые предусматривают мероприятия в строительной части, обеспечивающие взрывную, взрывопожарную и пожарную безопасность при соблюдении установленных правил безопасности при эксплуатации здания

(Главный инженер проекта)

Согласовано.

Типовой проект 902-2-384.85 Альбом III

Инв. № подл. | Подпись и дата | Взам. инв. №

Привязан

Инв. №

ТП 902-2-384.85-КМ

Норм. конт.	Лебедева		
Разработ.	Бондарева		
Проверил	Лебедева		
Рук. груп.	Лебедева		
Нач. отд.	Филатов		

Флотаторы заводского изготовления производительностью 5 куб. м в час

Стадия	Лист	Листов
РП	1	2

Общие данные. Схема расположения пути подвесного крана

Госстрой СССР Союзводоканалпроект г. Москва

20396-03 15

Альбом III

Типовой проект 902-2-384.85

1 – 1

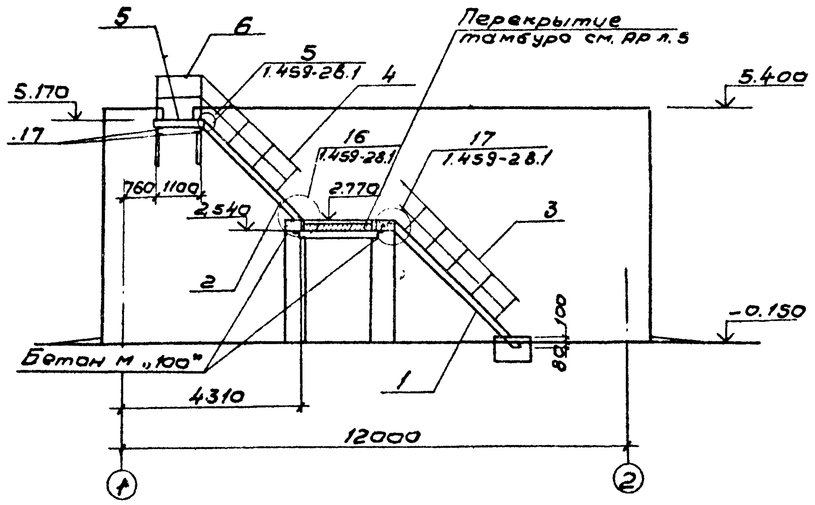

Схема расположения закладных изделий для крепления лестничных маршей на отм. 2,770

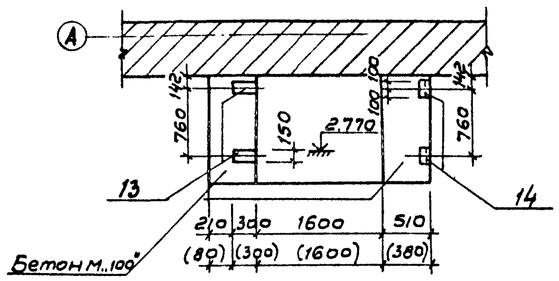

2 – 2

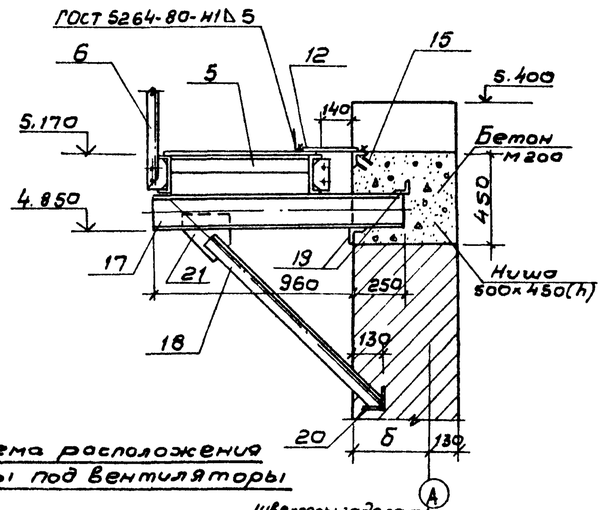

Схема расположения лестницы для обслуживания крышных вентиляторов

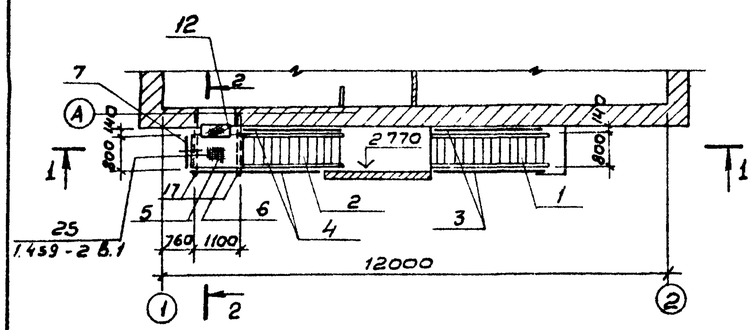

Схема расположения опоры под вентиляторы

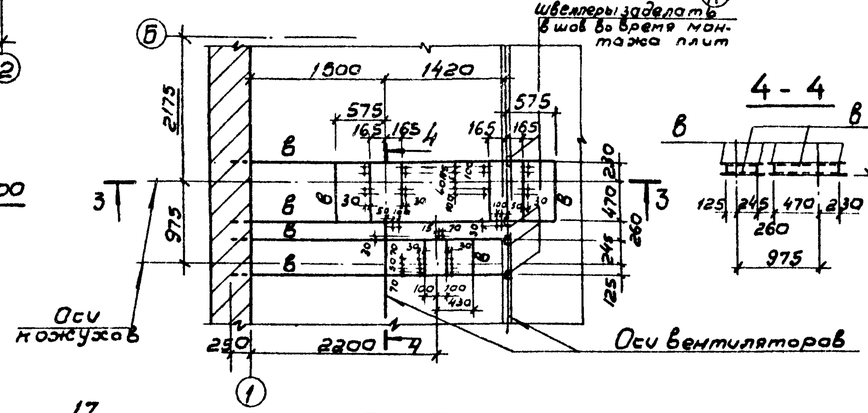

4 – 4

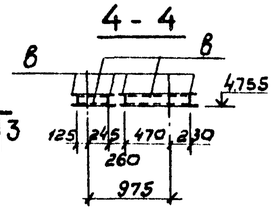

Схема расположения лестницы и ограждения на отм. 0,000

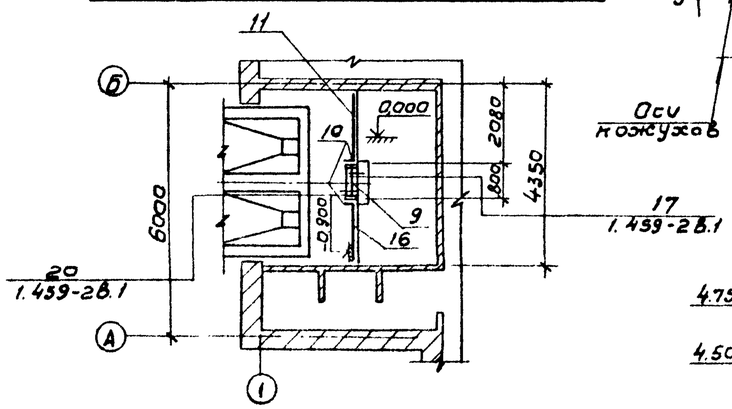

3 – 3

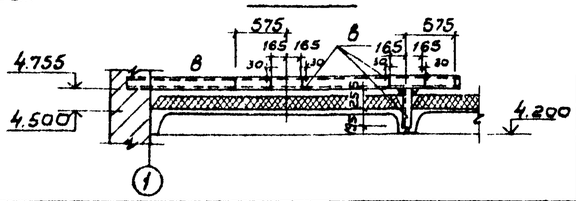

Спецификация к схемам расположения лестниц

Марка поз.	Обозначение	Наименование	Кол.	Масса ед. кг	Примеч.
1	1.459-2 В.1	Лестничный марш ЛР14	1	150	
2	То же	То же ЛР 11	1	120	
3	„ В.2	Ограждение лестничных маршей ПЛ7, ПЛ8	1/1	21	
4	„	То же ПЛ5, ПЛ6	1/1	16	
5	„ В.1	Переходная площадка ПР5	1	52	
6	„ В.2	Ограждение переходных площадок ПП2	1	13	
7	„	То же ПП1	1	12	
9*	1.459-2 В.1	Лестничный марш ЛР5	1	62	
10	То же В.2	Ограждение лестничных маршей ПЛ1, ПЛ2	1/1	8	
11	„	Ограждение переходных площадок ПП4	1	19	
12	ТП902-2-384.85-КМ л.2	Рифл. Б-4 ГОСТ 8568-77	м2 0,12	0,4	
13	1.400-15 В.1	Изделие закладное МН134-3	2	2.6	
14	То же	То же МН504	2	2,7	
15	„	„ МН550	1	3.6	
Узел 25	1.459-2 В.1	∟50×5 ГОСТ 8509-72; ℓ=700	1	2,6	
16	То же В.2	Ограждение переходных площадок ПП3	1	16	
17	ТП902-2-384.85-КМ л.2	[12 ГОСТ 8240-72, ℓ=1210	1	12.6	
18	То же	∟63×5 ГОСТ 8509-72*, ℓ=1410	1	8.0	
19	„	∟63×5 ГОСТ 8509-72*, ℓ=230	2	1.3	
20	„	∟90×6 ГОСТ 8509-72*, ℓ=230	1	1,9	
21		-8×250 ГОСТ 82-70, ℓ=250	1	3,9	

*) Лестницу ЛР5 обрезать на 200 мм

1. Размеры в скобках даны для расчетной наружной температуры -20°С

Инв. № подл. | Подпись и дата | Взам. инв. №

Привязан			
Инв. №			

Норм. кон.	Лебедева		
Разраб.	Бондарева		
Провер.	Лебедева		
Рук. бр.	Лебедева		
Нач. отд.	Филатов		

ТП 902-2-384.85-КМ

Флотаторы заводского изготовления производительностью 5 куб. м в час

Схемы расположения стальных лестниц и опоры под вентиляторы

Стадия	Лист	Листов
Р.П	2	

Госстрой СССР СОЮЗВОДОКАНАЛПРОЕКТ г. Москва

20396-03 16

Альбом III

Типовой проект 902-2-384.85

Ведомость рабочих чертежей основного комплекта

Лист	Наименование	Примечание
1.	Общие данные. План, схемы систем К1, К2, В1, Т3	

Ведомость ссылочных и прилагаемых документов

Обозначение	Наименование	Примечание
ТП 902-2-384.85-ВК-СО	Спецификация оборудования	Альбом VII

План

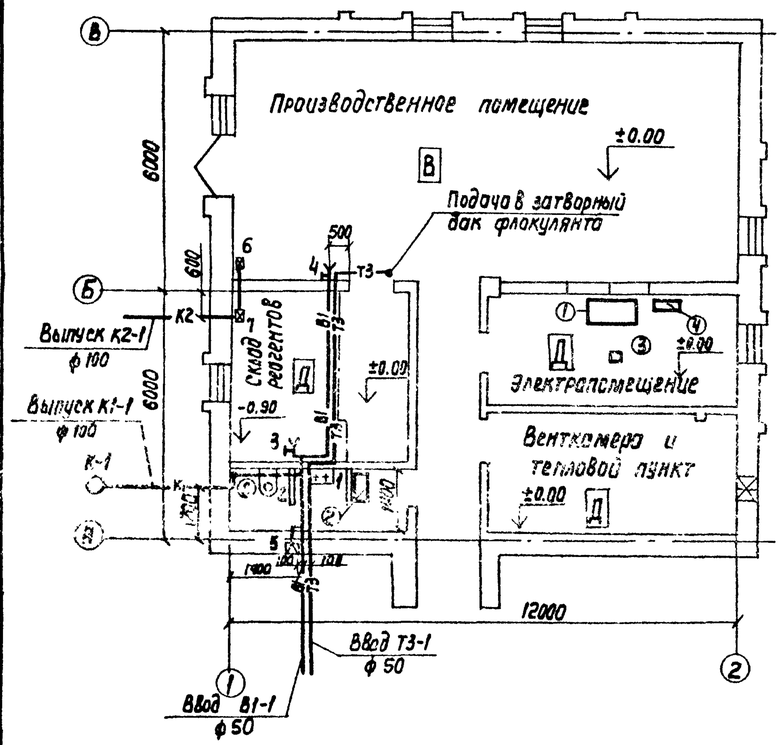

Схема „К1", „К2"

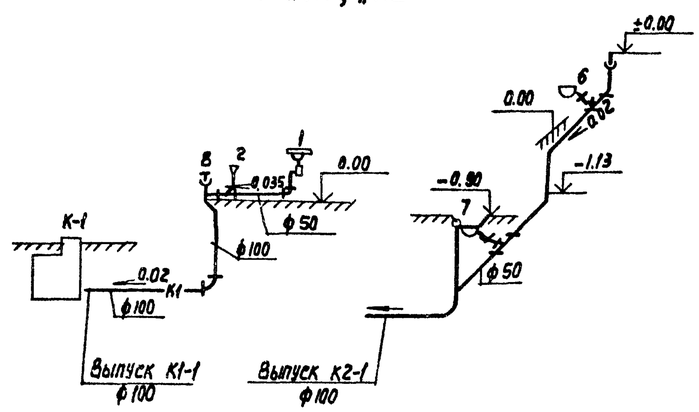

Схема „В1"

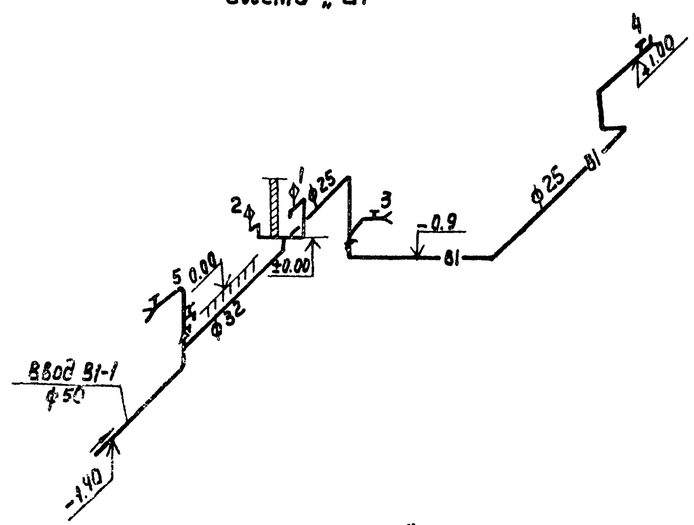

Схема „Т3"

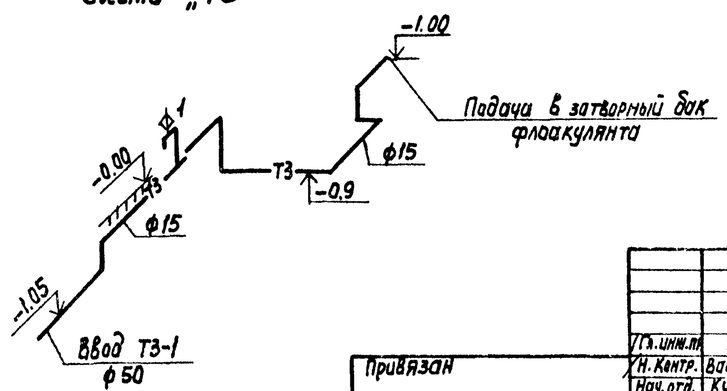

Экспликация оборудования

N поз.	Наименование	Тип и марка	Колич.	Примечан.
1	Стол рабочий 1300×650×900	—	1	
2	Тумбочка лабораторная с крышкой и надстройкой	—		
3	Стул	—	2	
4	Полка настенная остекленная для книг и справочников	—		

Основные показатели по чертежам водопровода и канализации

Наименование системы	Потребный напор на вводе, м	Расчетный расход				Установленная мощность электродвигателей кВт	Примечание
		м³/сут.	м³/ч	л/с	при пожаре л/с		
Хоз.-питьевой водопровод	10	6.02	3.01	0.73	—	—	—
Бытовая канализация	—	1.52	1	1.45	—	—	—

Общие указания

1. Относительная отметка 0.000 соответствует абсолютной отм.
2. Монтаж, устройство и приемку внутренних водопроводных и канализационных сетей производить в соответствии со СНиП III-28-75
3. Длины, уклоны и отметки ввода и выпуска водопровода и канализации уточняются при привязке типового проекта.
4. Стальные трубопроводы прокладываемые по конструкциям здания, окрасить масляной краской за 2 раза.
5. К санитарным приборам подводится вода в количестве 3.07 м³/сут и отводится в бытовую канализацию.
   На производственные нужды (на гашение пены и для приготовления раствора реагента) вода подается в количестве 2.95 м³/сут. которая отводится с очищаемой водой.

Настоящий раздел проекта разработан в соответствии с действующими нормами и правилами и обеспечивает взрыво- и пожаробезопасность здания при соблюдении установленных правил его эксплуатации.

Гл. инженер проекта: /Гит Ф.М/

Согласовано: Отдел 3 Лесорев, Отдел 5 Евгенов

Инв. N подл. | Подпись и дата | Взам. инв. N

Гл. инж. пр.	Гит		
Н. контр.	Васильев		
Нач. отд.	Кутьин		
Рук. бр.	Лодачева		
Ст. инж.	Горюнова		
Инж.	Щукина		
Ст. техн.	Личагина		

Привязан

Инв. №

902-2-384.85-ВК

Флотатор заводского изготовления производительностью 5 куб. м в час.

Общие данные. План, схемы систем К1, К2, В1, Т3.

Стадия	Лист	Листов
РП	1	1

Госстрой СССР Союзводоканалпроект г. Москва

20396-03