ТИПОВОЙ ПРОЕКТ

407-3-412.86

ТРАНСФОРМАТОРНАЯ ПОДСТАНЦИЯ 110/10кВ БЕЗ ВЫКЛЮЧАТЕЛЕЙ НА СТОРОНЕ ВЫСШЕГО НАПРЯЖЕНИЯ С ТРАНСФОРМАТОРАМИ МОЩНОСТЬЮ ОТ 6,3 ДО 25 МВ·А

ПОДСТАНЦИЯ 110-4-2×25-10(А-20)

АЛЬБОМ V

СТРОИТЕЛЬНЫЕ ИЗДЕЛИЯ

сф 743-05

ТИПОВОЙ ПРОЕКТ

407-3-412.86

ТРАНСФОРМАТОРНАЯ ПОДСТАНЦИЯ 110/10кВ БЕЗ ВЫКЛЮЧАТЕЛЕЙ НА СТОРОНЕ ВЫСШЕГО НАПРЯЖЕНИЯ С ТРАНСФОРМАТОРАМИ МОЩНОСТЬЮ ОТ 6,3 ДО 25 МВ·А

ПОДСТАНЦИЯ 110-4-2×25-10(А-20)

АЛЬБОМ V

СТРОИТЕЛЬНЫЕ ИЗДЕЛИЯ

РАЗРАБОТАН
ГПИ ПРОМСТРОЙПРОЕКТ
г.МОСКВА
ГЛАВНЫЙ ИНЖЕНЕР ИНСТИТУТА В.И.КОРОЛЕВ
ГЛАВНЫЙ ИНЖЕНЕР ПРОЕКТА О.И.ДУЖЕНКОВА

УТВЕРЖДЕН И ВВЕДЕН В ДЕЙСТВИЕ
МИНМОНТАЖСПЕЦСТРОЕМ СССР
ПРОТОКОЛ ОТ 16 ИЮЛЯ 1986 г.

сф 743-05

Альбом V

Типовой проект 407-3-412.86

Содержание альбома

Обозначение	Наименование	Стр.
	Содержание альбома	2
ТП 407-3-412.86 КЖИ – 01	Лоток Л7-5-а (Е-2970)	3
– 02	Лоток Л7-5-а	
– 03	Лоток Л7-5-б	4
– 04	Поясной блок угловой (НБУ-13.7.5-а,	5
	НБУ-13.7.5Л-а)	
– 05	Поясной блок (НБ-12-7.5.-а, НБ-15.7.5-а,	6
	НБ-18.7.5-а)	
– 06	Опора ОП-1	7
– 07	Изделие закладное (МН1, МН2)	
– 08	Изделие закладное МН3	8
– 09	Изделие закладное МН4	
– 10	Изделие закладное (МН5, МН6)	9
– 11	Изделие закладное МН7	
– 12	Изделие закладное МН8	10
– 13	Пластина	
– 14	Якорь МН9	11
– 15	Ось	
– 16	Изделие закладное МН10	12
– 17	Изделие закладное МН11	
– 18	Изделие закладное МН12	13
– 19	Изделие закладное МН13	
– 20	Сетка С1	14
– 21	Сетка (С2, С3)	
ТП 407-3-412.86 КЖИ – 22	Сетка (С4, С5)	15
– 23	Сетка С6	
-АРИ – 1	Деревянный щит Щ1	16
– 2	Рама противопожарной двери	
	РПД-2А	
– 3	Дверной блок Д1	17
– 4	Дверная коробка ДК1	
– 5	Дверное полотно ДПЛ	18
– 6	Дверное полотно ДПП	
-КЖИ – 24	Щит стальной (ЩС1... ЩС4)	19
– 24С6	Щит стальной (ЩС1... ЩС4)	
	Сборочный чертеж	
– 25	Ограждение ОГ1	20
– 26	Ворота ВМ1ВН	
– 27	Створка (СТ1, СТ2.)	21

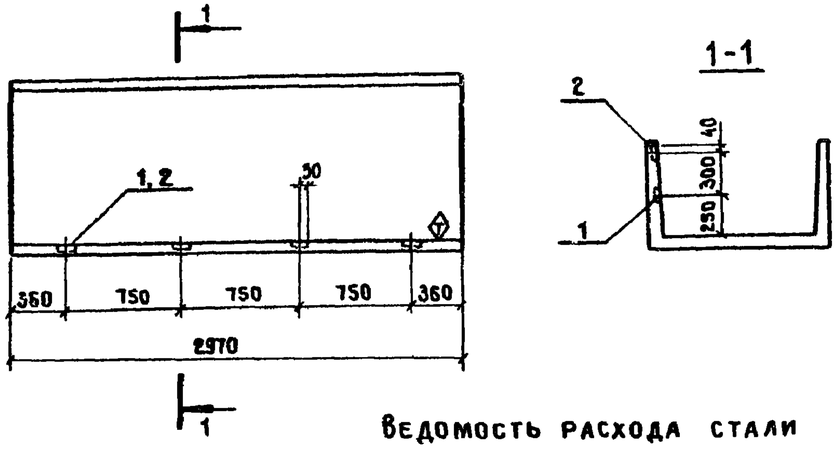

Ведомость расхода стали на дополнительные закладные изделия, кг

Марка элемента	Изделия закладные						Общий расход
	Арматура класса			Прокат марки			
	А-III			ВСТ3кп2			
	ГОСТ 5781-82*			ГОСТ 103-76*			
	ф8		Итого	-6×80		Итого	
Л7-5-а(ℓ=2970)	3.4		3.4	3.2		3.2	6.6

Формат	Зона	Поз.	Обозначение	Наименование	Кол.	Примечание
				Сборочные единицы		
			3.006.1-2/82.1-1-07.0	Л7-5		*)
				Изделия закладные		
		1	3.006.1-2/82.1-3-12.0	М3	4	
		2	-1	М5	4	

Остальное смотри Л7-5 серия 3.006.1-2/82.1-1

*) Лоток Л7-5 изготовить длиной 2970мм

⊕ -знак ориентации нанести несмываемой краской

Нач АСО-Ч	Ковалев		
Н.контр.	Савватеева		
ГИП	Дуженкова		
Рук.бр.инж.	Доможирова		
Инженер	Неклюдова		
Инженер	Иванова		

ТП 407-3-412.86 -КЖИ-01

Лоток Л7-5-а (ℓ=2970)

Стадия	Масса	Масштаб
Р	1,4	
Лист	Листов 1	

ПРОМСТРОЙПРОЕКТ

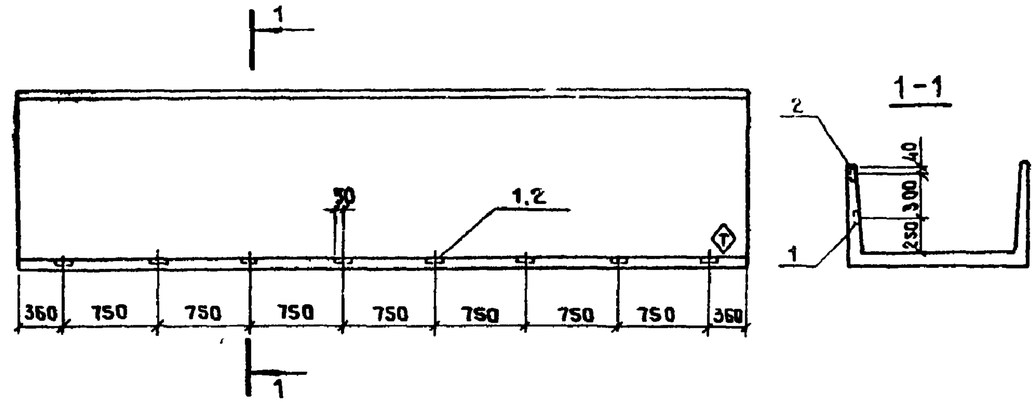

Ведомость расхода стали на дополнительные закладные изделия, кг

Марка элемента	Изделия закладные						Общий расход
	Арматура класса			Прокат марки			
	А-III			ВСТ3кп2			
	ГОСТ 5781-82*			ГОСТ 103-76*			
	ф8		Итого	-6×80		Итого	
Л7-5-а	6.7		6.7	6.4		6.4	13.1

Формат	Зона	Поз.	Обозначение	Наименование	Кол.	Примечание
				Сборочные единицы		
			3.006.1-2/82.1-1-07.0	Л7-5		
				Изделия закладные		
		1	3.006.1-2/82.1-3-12.0	М3	8	
		2	-1	М5	8	

Остальное смотри Л7-5 серия 3.006.1-2/82.1-1

⊕ -знак ориентации нанести несмываемой краской.

Нач. АСО-Ч	Ковалев		
Н. контр.	Савватеева		
ГИП	Дуженкова		
Рук.бр.инж	Доможирова		
Инженер	Неклюдова		
Инженер	Иванова		

ТП 407-3-412.86 -КЖИ-02

Лоток Л7-5-а

Стадия	Масса	Масштаб
Р	2.7	
Лист	Листов 1	

ПРОМСТРОЙПРОЕКТ

Взам. инв. № | Подпись и дата | Инв. № подл.

Альбом V

Типовой проект 407-3-412.86

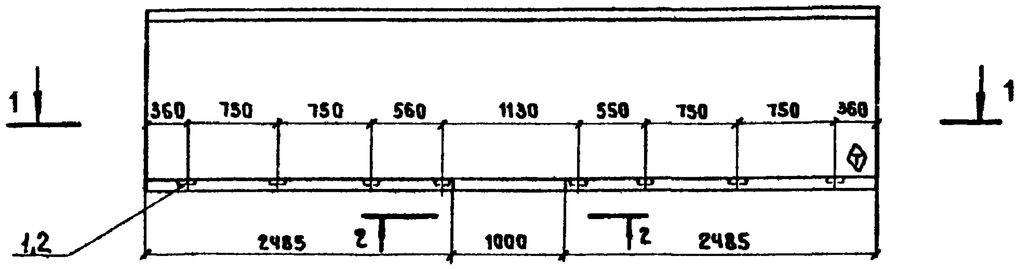

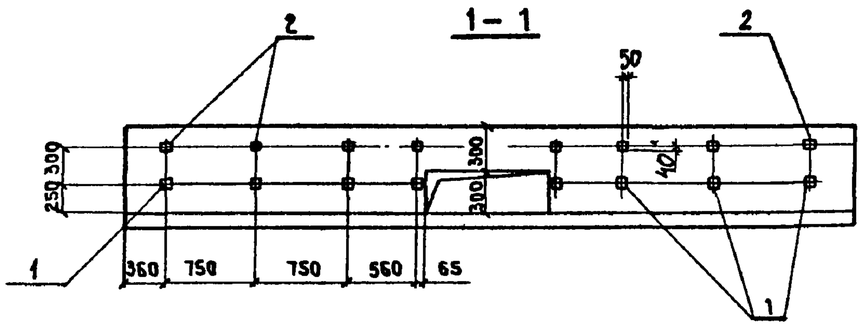

2 – 2

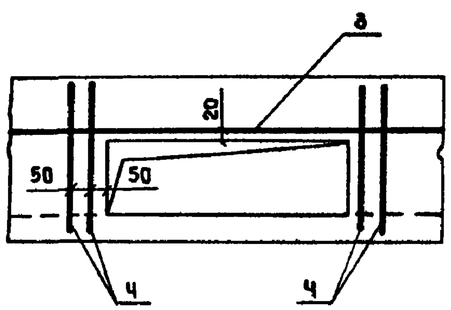

Позиция 4

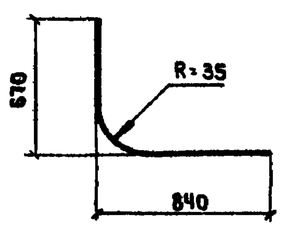

Формат	Зона	Поз.	Обозначение	Наименование	Кол.	Примечание
				Сборочные единицы		
			3.006.1-2/82.1-1-87.0	Л7-5		
				Изделия закладные		
		1	3.006.1-2/82.1-3-12.0	М3	8	
		2	-1	М5	8	
				Детали		
64		3		4Вр-I ГОСТ 6727-80 ℓ=1600	1	0,2кг
64		4		12А-III ГОСТ 5781-82* ℓ=1500	4	1,3кг

Ведомость расхода стали на дополнительные изделия, кг

Марка элемента	Изделия арматурные					Изделия закладные					Общий расход
	Арматура класса				Всего	Арматура класса		Прокат марки		Всего	
	А-III		Вр-I			А-III		ВСт3кп2			
	ГОСТ 5781-82*		ГОСТ 6727-80			ГОСТ 5781-82*		ГОСТ 103-76*			
	ф12	Итого	ф4	Итого		ф8	Итого	-6х80	Итого		
Л7-5-б	5,3	5,3	0,2	0,2	5,5	6,7	6,7	6,4	6,4	13,1	18,6

Остальное смотри Л7-5 серия 3.006.1-2/82.1-1

1 Поз.4 привязать к арматурной сетке лотка.

2 Ⓣ – знак ориентации нанести несмываемой краской.

Нач.АСО-4	Ковалев		
Н.контр.	Савватеева		
ГИП	Дуженкова		
Рук.бр.инж	Доможирова		
Инженер	Неклюдова		
Инженер	Иванова		

ТП 407-3-412.86 -КЖИ-03

Лоток Л7-5-б

Стадия	Масса	Масштаб
Р	2.7	

Лист | Листов 1

ПРОМСТРОЙПРОЕКТ

Альбом V

Типовой проект 407-3-412.86

Рис. 1

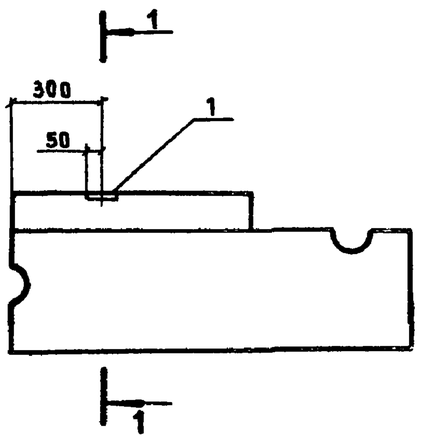

1-1

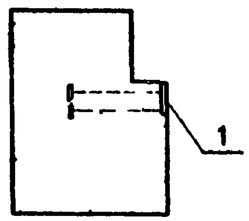

Рис. 2

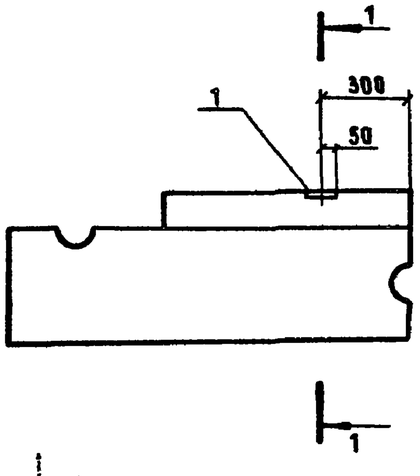

Формат	Зона	Поз.	Обозначение	Наименование	Кол. на исполн. ТП 407-3- -КЖИ-04 —	01			Примечание
				Сборочные единицы					
			1.133.1-5 в.6 Л 40,41	НБУ-13.7.5	1				
				НБУ-13.7.5Л		1			
				Изделие закладное					
		1	1.400-15 в.1 120-03	МН 105-4	1	1			
					НБУ-13.7.5-α	НБУ-13.7.5Л-α			

Ведомость расхода стали на дополнительные закладные изделия, кг

Марка элемента	Изделия закладные						Общий расход
	Арматура класса			Прокат марки			
	А-III			ВСТ3кп2			
	ГОСТ 5781-82*			ГОСТ 103-76*			
	ф8		Итого	-6×100	-8×40	Итого	
НБУ-13.7.5-α	0.5		0.5	0.5	0.4	0.9	1.4
НБУ-13.7.5Л-α	0.5		0.5	0.5	0.4	0.9	1.4

Остальное смотри НБУ-13.7.5; НБУ-13.7.5л серия 1.133.1-5 в.6

Обозначение	Марка	Рис.
ТП 407-3- -КЖИ-04-	НБУ-13.7.5-α	1
-01	НБУ-13.7.5Л-α	2

Нач АСОЧ	Ковалев	
Н.контр.	Саввотеева	
ГИП	Дуженкова	
Рук бр.инж	Доможирова	
Инженер	Неклюдова	
Инженер	Иванова	

ТП 407-3- 412.86 -КЖИ-04

Поясной блок угловой (НБУ-13.7.5-α, НБУ-13.7.5Л-α)

Стадия	Масса	Масштаб
Р	385	
Лист	Листов 1	

ПРОМСТРОЙПРОЕКТ

Альбом V

Типовой проект 407-3-412.86

Рис. 1

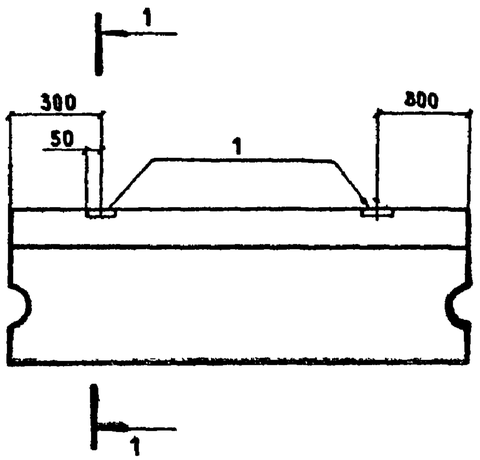

Рис. 2

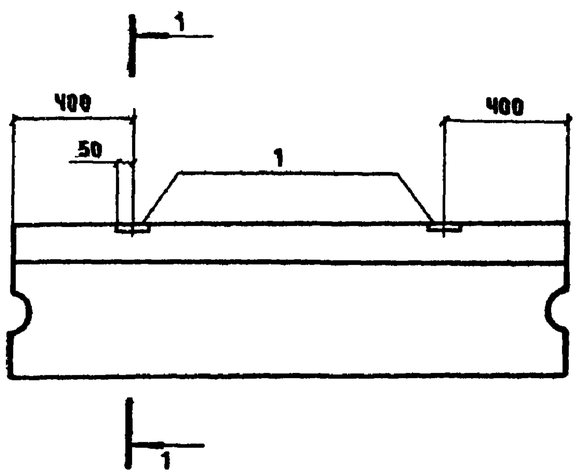

1 – 1

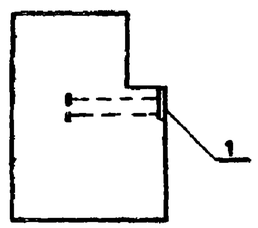

Формат	Зона	Поз.	Обозначение	Наименование	Кол на исполн ТП407-3- -КЖИ-05 —	01	02		Примечание
				Сборочные единицы					
			1.133.1-5 в.6 Л. 32.33	НБ-12.7.5	1				
			Л. 34.35	НБ-15.7.5		1			
			Л. 36.37	НБ-18.7.5			1		
				Изделие закладное					
		1	1.400-15 в.1 120-03	МН 105-4	2	2	2		
					НБ-12.7.5-α	НБ-15.7.5-α	НБ-18.7.5-α		

Ведомость расхода стали
на дополнительные закладные изделия, кг

Марка элемента	Изделия закладные: Арматура класса А-III ГОСТ 5781-82* ф8		Итого	Прокат марки ВСТ3кп2 ГОСТ 103-76* -6×100	-8×40	Итого	Общий расход
НБ-12.7.5-α	1.0		1.0	1.0	0.8	1.8	2.8
НБ-15.7.5-α	1.0		1.0	1.0	0.8	1.8	2.8
НБ-18.7.5-α	1.0		1.0	1.0	0.8	1.8	2.8

Остальное смотри НБ-12.7.5; НБ-15.7.5; НБ 18-7.5
серия 1.133.1-5 в.6

Обозначение	Марка	Рис.	Масса кг
ТП407-3- -КЖИ-05-	НБ-12.7.5-α	1	365
-01	НБ-15.7.5-α		495
-02	НБ-18.7.5-α	2	630

Нач.АСОЧ	Ковалев	
Н.контр.	Савватеева	
ГИП	Дуженкова	
Рук.бр.КЖК	Доможирова	
Инженер	Неклюдова	
Инженер	Иванова	

ТП407-3-412.86 -КЖИ-05

Поясной блок
(НБ-12.7.5-α,
НБ-15.7.5-α,
НБ-18.7.5-α)

Стадия	Масса	Масштаб
Р	См. табл.	
Лист	Листов 1	

ПРОМСТРОЙПРОЕКТ

Альбом V

Типовой проект 407-3-412.86

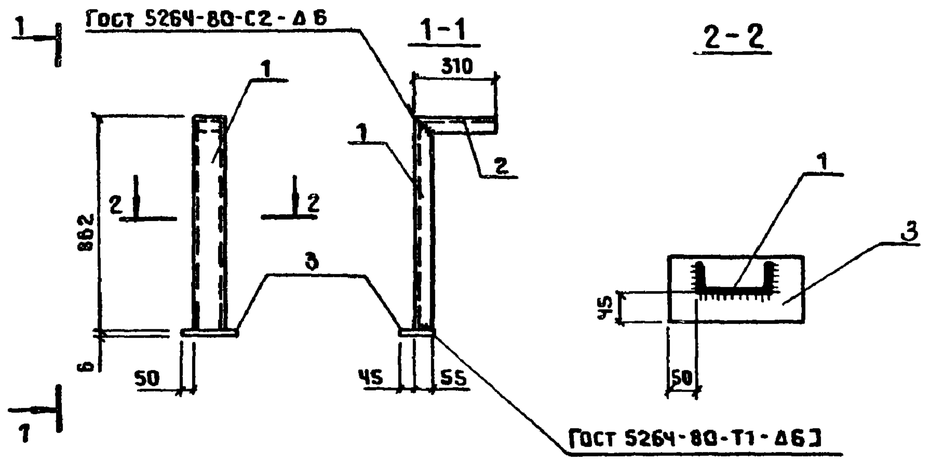

Формат	Зона	Поз.	Обозначение	Наименование	Кол.	Примечание
				Детали		
				Швеллер 12 Гост 8240-72* / ВСТ3кп2 Гост 535-79*		
Б4		1		ℓ=862	1	0,9 кг
Б4		2		ℓ=310	1	0,3 кг
Б4		3		Полоса 6х100 Гост 103-76* / ВСТ3кп2 Гост 535-79*		
				ℓ=220	1	1,0 кг

Нач.АСО-Ч	Ковалев		
Н контр.	Михайлова		
ГАП	Михайлов		
Ст.арх.	Собко		
Арх.	Борисова		

ТП 407-3-412.86 -КЖИ-06

Опора ОП-1

Стадия	Масса	Масштаб
Р	2,2	
Лист	Листов 1	

ПРОМСТРОЙПРОЕКТ

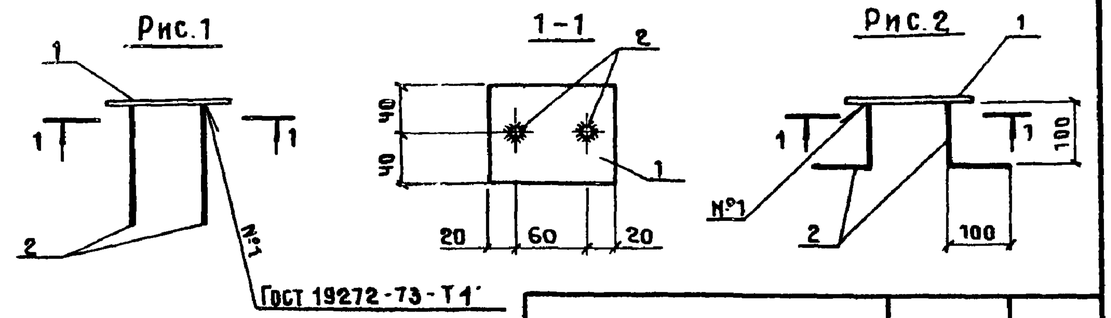

Обозначение	Марка	Рис.
ТП 407-3- -КЖИ-07-	МН1	1
-01	МН2	2

Формат	Зона	Поз.	Обозначение	Наименование	Кол.	Примечание
				Детали		
Б4		1		Полоса 6х80 Гост 103-76* / ВСТ3кп2 Гост 535-79* ℓ=100	1	0,4 кг
				Переменные данные для исполнений		
				МН1		
				Детали		
Б4		2		8А-III Гост 5781-82*, ℓ=200	2	0,1 кг
				МН2		
				Детали		
Б4		2		8А-III Гост 5781-82*, ℓ=200	2	0,1 кг

Взам. инв. № | Подпись и дата | Инв. № подл.

Нач.АСО-Ч	Ковалев	
Н контр.	Сабватеева	
ГИП	Дуженкова	
Рук.бр.инж.	Доможирова	
Инженер	Неклюдова	

ТП 407-3-412.86 -КЖИ-07

Изделие закладное (МН1, МН2.)

Стадия	Масса	Масштаб
Р	0,8	
Лист	Листов 1	

ПРОМСТРОЙПРОЕКТ

сф 743-05

Альбом V

Типовой проект 407-3-412.86

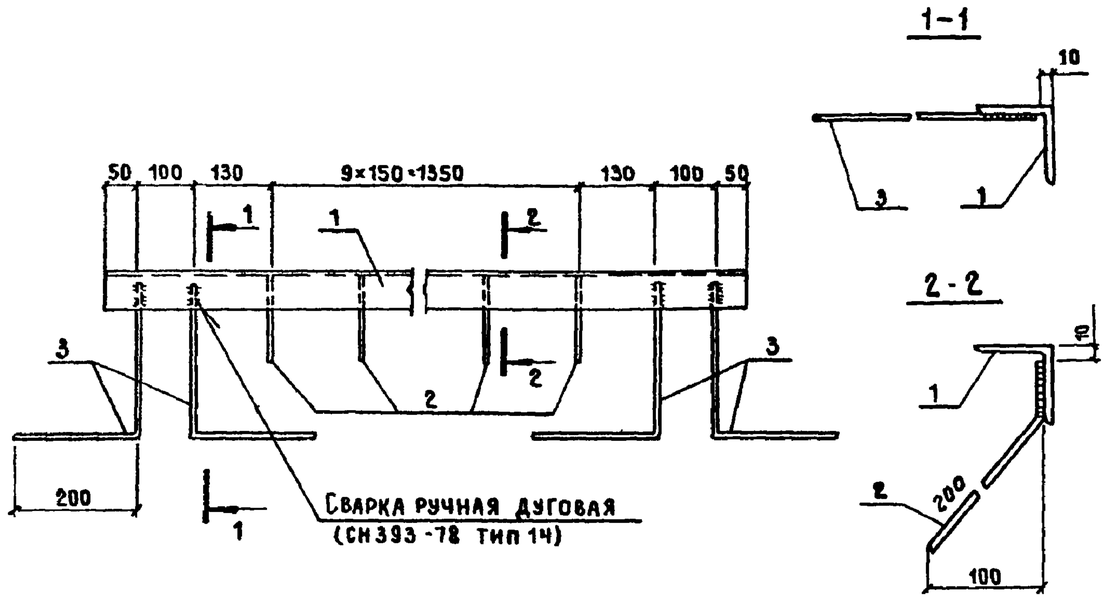

Формат	Зона	Поз.	Обозначение	Наименование	Кол.	Примечание
				Детали		
Б4		1		Уголок 63×63×5 ГОСТ 8509-72* / ВСТ3кп2 ГОСТ 535-79*		
				ℓ=1910	1	9,2
				8А-III ГОСТ 5781-82*		
Б4		2		ℓ=250	10	0,1
Б4		3		ℓ=450	4	0,2

Нач.АСО-4	Ковалев		
Н.контр.	Савватеева		
ГИП	Дуженкова		
Рук.бр.инж.	Доможирова		
Инженер	Неклюдова		
Инженер	Иванова		

ТП 407-3-412.86 -КЖИ-08

Закладное изделие МН3

Стадия	Масса	Масштаб
Р	11.0	

Лист | Листов 1

ПРОМСТРОЙПРОЕКТ

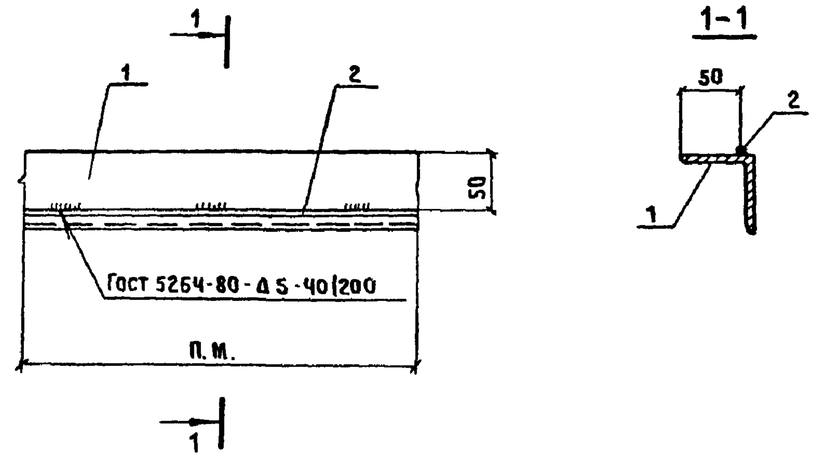

Формат	Зона	Поз.	Обозначение	Наименование	Кол.	Примечание
				Детали		
Б4		1		Уголок 63×63×5 ГОСТ 8509-72* / ВСТ3кп2 ГОСТ 535-79*	1	4,8кг
Б4		2		6А-I ГОСТ 5781-82*	1	0,2кг

Нач АСО-4	Ковалев		
Н.контр.	Михайлова		
ГАП	Михайлов		
Ст.арх.	Собко		
Арх.	Борисова		

ТП 407-3-412.86 -КЖИ-09

Изделие закладное МН4

Стадия	Масса	Масштаб
Р	5.0	

Лист | Листов 1

ПРОМСТРОЙПРОЕКТ

Взам.инв.№ | Подпись и дата | Инв.№подл.

Альбом V

Типовой проект 407-3-412.86

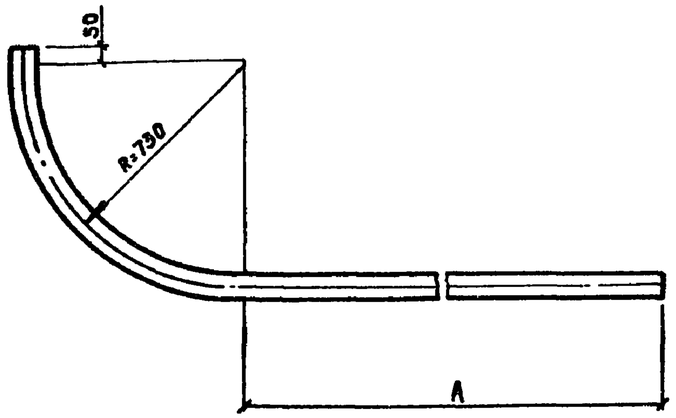

Обозначение	Марка	Размеры, мм		Масса, кг
		A	L	
ТП407-3-412.86 -КЖИ-10-	МН5	1410	2610	21.8
-01	МН6	1460	2660	22.2

Нач АСО-Ч	Ковалев		
Н контр.	Савватеева		
ГИП	Дуженкова		
Рук бр.инж	Доможирова		
Инженер	Неклюдова		

ТП407-3-412.86 -КЖИ-10

Изделие закладное (МН5, МН6)

Стадия	Масса	Масштаб
Р	См. табл.	
Лист	Листов 1	

Труба Ц-80×4,0 ГОСТ 3262-75*

ПРОМСТРОЙПРОЕКТ

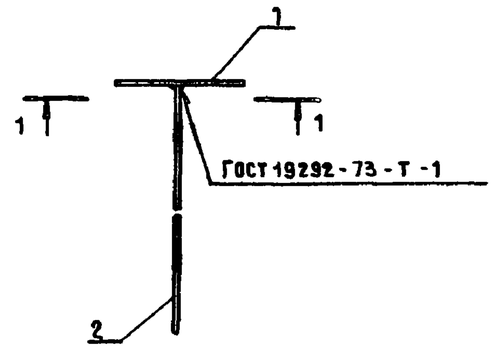

1-1

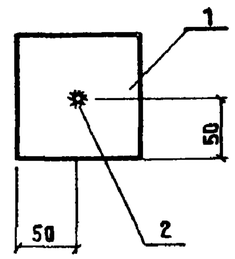

Формат	Зона	Поз.	Обозначение	Наименование	Кол.	Примечание
				Детали		
Б4		1		Полоса 10×100 ГОСТ 103-76* / ВСт3кп2 ГОСТ 535-79*		
				ℓ=100	1	0.8 кг
Б4		2		16А-III ГОСТ 5781-82*, ℓ=370	1	0.6 кг

Взам. инв. № | Подпись и дата | Инв. № подл.

Нач АСО-Ч	Ковалев	
Н контр	Савватеева	
ГИП	Дуженкова	
Рук бр.инж	Доможирова	
Инженер	Неклюдова	

ТП407-3-412.86 -КЖИ-11

Изделие закладное МН7

Стадия	Масса	Масштаб
Р	14	
Лист	Листов 1	

ПРОМСТРОЙПРОЕКТ

сф 343-05

Альбом V

Типовой проект 407-3-412.86

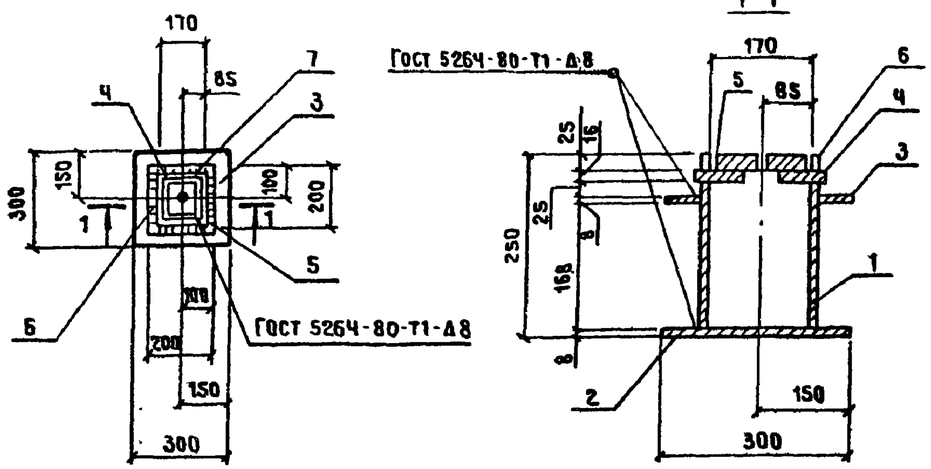

Формат	Зона	Поз.	Обозначение	Наименование	Кол.	Примечание
				Детали		
Б4		1		Труба $\frac{180\times8\ \text{ГОСТ}\ 8732\text{-}78^{*}}{\text{Ст2сп ГОСТ}\ 8731\text{-}74^{*}}$ ℓ=201	1	6,8кг
Б4		2		Полоса $\frac{8\times300\ \text{ГОСТ}\ 82\text{-}70^{*}}{\text{ВСт3кп2 ГОСТ}\ 14637\text{-}79}$ ℓ=300	1	5,7кг
А4		3	ТП 407-3-412.86 -КЖИ-13	Пластина	1	
А4		4	-01	Пластина	1	
А4		5	-02	Пластина	1	
				Полоса $\frac{8\times25\ \text{ГОСТ}\ 103\text{-}76^{*}}{\text{ВСТ3кп2 ГОСТ}\ 535\text{-}79^{*}}$		
Б4		6		ℓ=186	2	0,3кг
Б4		7		ℓ=170	2	0,3кг

Нач.АСО-4	Ковалев	
Н.контр.	Михайлова	
ГАП	Михайлов	
Ст.арх.	Собко	
Арх.	Борисова	

ТП 407-3-412.86 -КЖИ-12

Изделие закладное МН8

Стадия	Масса	Масштаб
Р	29,2	
Лист	Листов 1	

ПРОМСТРОЙПРОЕКТ

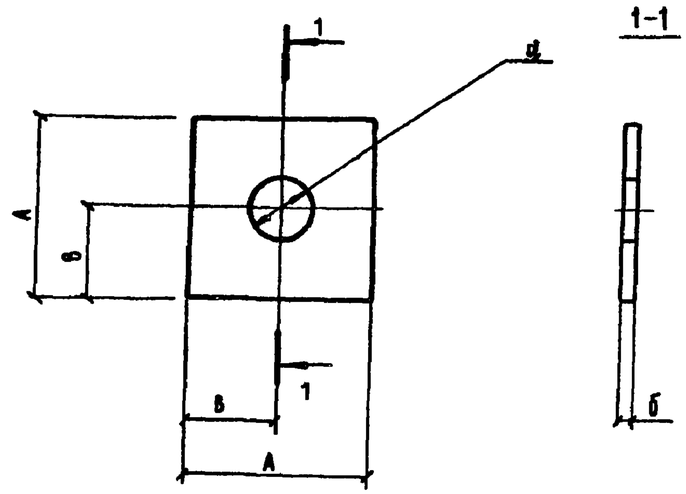

Обозначение	Размеры, мм				Масса, кг
	А	В	d	б	
ТП407-3-412.86-КЖИ-13	300	150	183	8	5,7
-01	200	100	60	16	5,0
-02	160	80	10	25	5,0

Взам.инв.№ | Подпись и дата | Инв.№ подл.

Нач.АСО-4	Ковалев	
Н.контр.	Михайлова	
ГАП	Михайлов	
Ст.арх.	Собко	
Арх.	Борисова	

ТП 407-3- 412.86 -КЖИ-13

Пластина

Стадия	Масса	Масштаб
Р	См. табл.	
Лист	Листов 1	

Гост 82-70*
ВСт3кп2 Гост 535-79*

ПРОМСТРОЙПРОЕКТ

сф 743-05

Типовой проект 407-3-412.86 . Альбом V

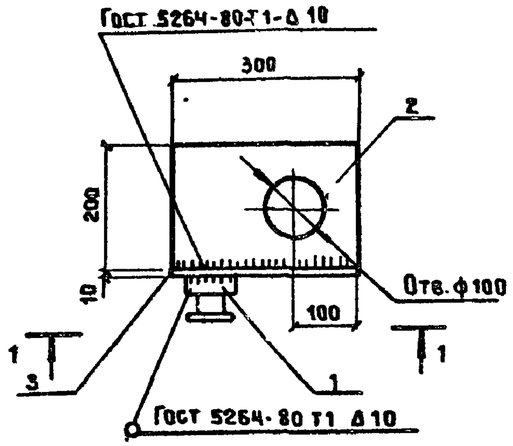

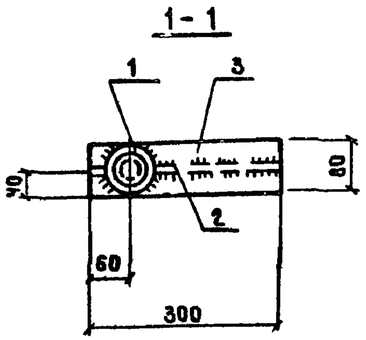

Формат	Зона	Поз.	Обозначение	Наименование	Кол.	Примечание
				Детали		
А4		1	ТП 407-3-412.86 -КЖИ-15	Ось	1	
Б4		2		Полоса 16×200 ГОСТ 103-76* / ВСт3кп2 ГОСТ 535-79*		
				ℓ=300	1	7.5кг
Б4		3		Полоса 10×80 ГОСТ 103-76* / ВСт3кп2 ГОСТ 535-79*		
				ℓ=300	1	2.6кг

Нач АСО Ч	Ковалев		ТП 407-3-412.86 -КЖИ-14			
Н контр	Михайлова		Якорь МН9	Стадия	Масса	Масштаб
ГАП	Михайлов			Р	12 9	
Ст арх.	Собко			Лист	Листов 1	
Арх	Борисова			ПРОМСТРОЙПРОЕКТ		

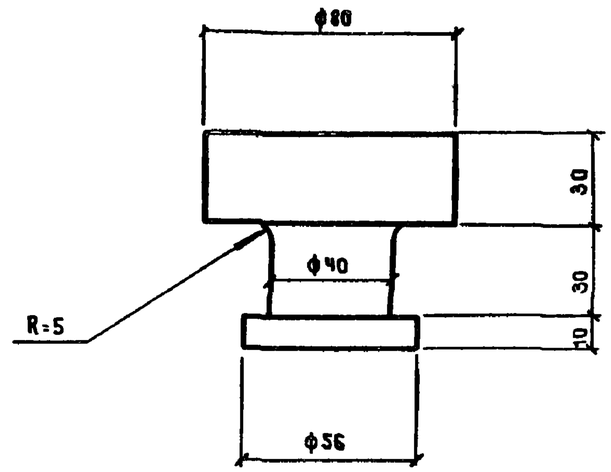

Инв. № подл. | Подпись и дата | Взам. инв. №

Нач АСО-Ч	Ковалев		ТП 407-3-412.86 -КЖИ-15			
Н контр	Михайлова		Ось	Стадия	Масса	Масштаб
ГАП	Михайлов			Р	28	
Ст арх.	Собко		Круг 80 ГОСТ 2590-71* / ВСт3кп2 ГОСТ 535-79* ℓ=70	Лист	Листов 1	
Арх	Борисова			ПРОМСТРОЙПРОЕКТ		

Альбом V

Типовой проект 407-3-412.86

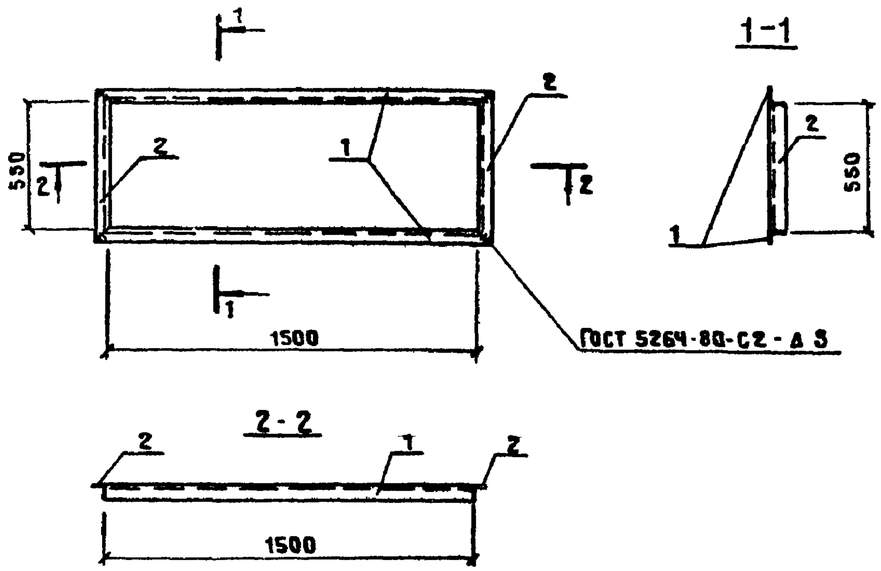

Формат	Зона	Поз.	Обозначение	Наименование	Кол.	Примечание
				Детали		
Б4		1		Уголок $\frac{63\times63\times5\ ГОСТ\ 8509-72*}{ВСТ3кп2\ ГОСТ\ 535-79*}$		
				ℓ=1636	2	7,8кг
Б4		2		Уголок $\frac{63\times63\times5\ ГОСТ\ 8509-72*}{ВСТ3кп2\ ГОСТ\ 535-79*}$		
				ℓ=686	2	2,7кг

Нач. АСО-4	Ковалев	
Н.контр.	Михайлова	
ГАП	Михайлов	
Ст.арх.	Собко	
Арх.	Борисова	

ТП 407-3-412.86 -КЖИ-16

Изделие закладное МН10

Стадия	Масса	Масштаб
	21,0	
Лист	Листов 1	

ПРОМСТРОЙПРОЕКТ

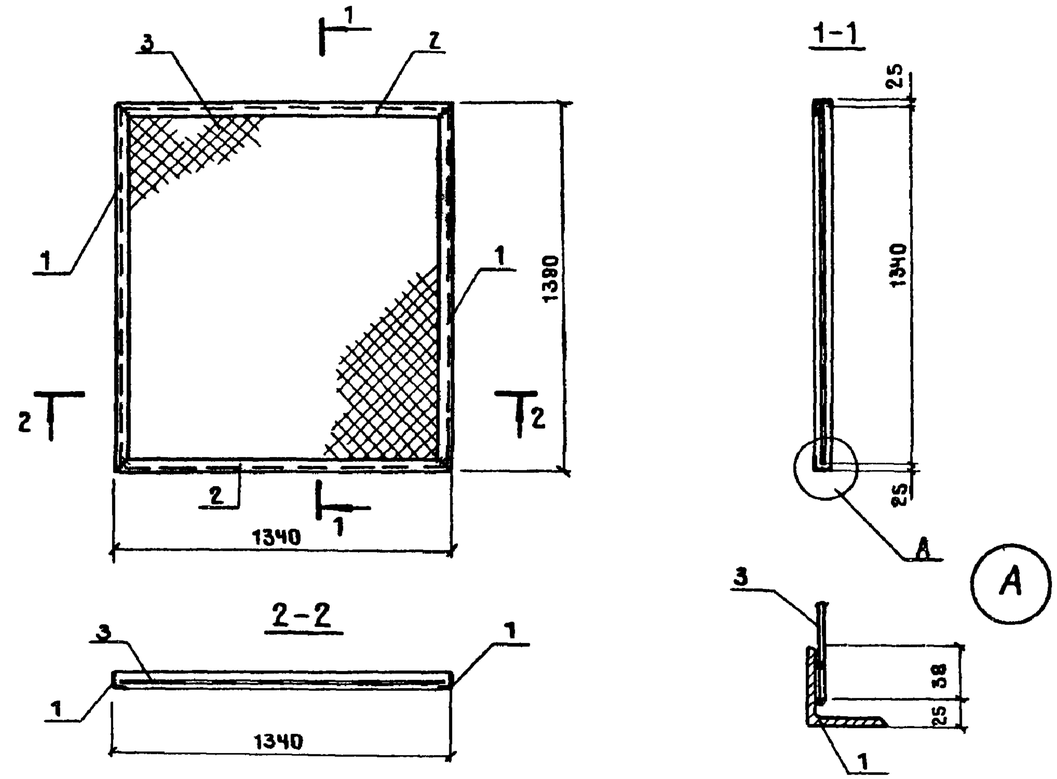

Формат	Зона	Поз.	Обозначение	Наименование	Кол.	Примечание
				Детали		
				Уголок $\frac{63\times63\times5\ ГОСТ\ 8509-72*}{ВСТ3кп2\ ГОСТ\ 535-79*}$		
Б4		1		ℓ=1390	2	6,5кг
Б4		2		ℓ=1340	2	6,5кг
Б4		3		Сетка N10-1.20 ГОСТ 5336-80	1	4,10кг

Нач. АСО-4	Ковалев	
Н.контр.	Михайлова	
ГАП	Михайлов	
Ст.арх.	Собко	
Арх.	Борисова	

ТП 407-3-412.86 -КЖИ-17

Изделие закладное МН11

Стадия	Масса	Масштаб
Р	17,1	
Лист	Листов 1	

ПРОМСТРОЙПРОЕКТ

Взам. инв. № | Подпись и дата | Инв. № подл.

Альбом V

Типовой проект 407-3-412.86

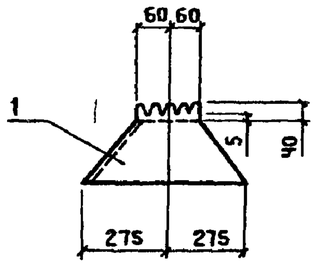

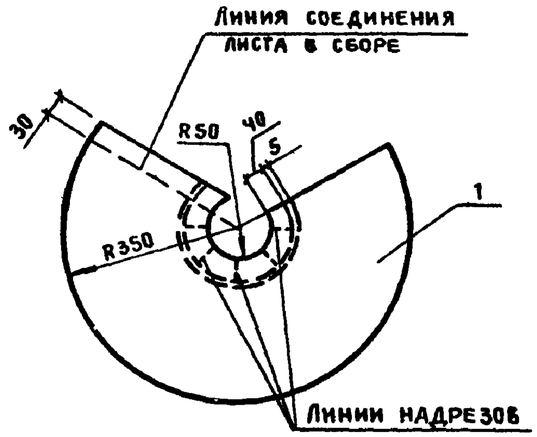

Формат	Зона	Поз.	Обозначение	Наименование	Кол.	Примечание
				Детали		
		1		Сталь тонколистовая		
				Ст $\frac{Б\text{-}ПН\text{-}НО\text{-}08\times700\times700\ ГОСТ\ 19904\text{-}74^*}{ОН\text{-}МТ\text{-}1/2\ ГОСТ\ 14918\text{-}80^*}$	1	2,5кг

Нач АСО-Ч	Ковалев		
Н. контр.	Михайлова		
ГАП	Михайлов		
Ст арх.	Собко		

ТП 407-3 – 412.86 КЖИ-18

Изделие закладное МН12

Стадия	Масса	Масштаб
Р	2,5	
Лист	Листов 1	

ПРОМСТРОЙПРОЕКТ

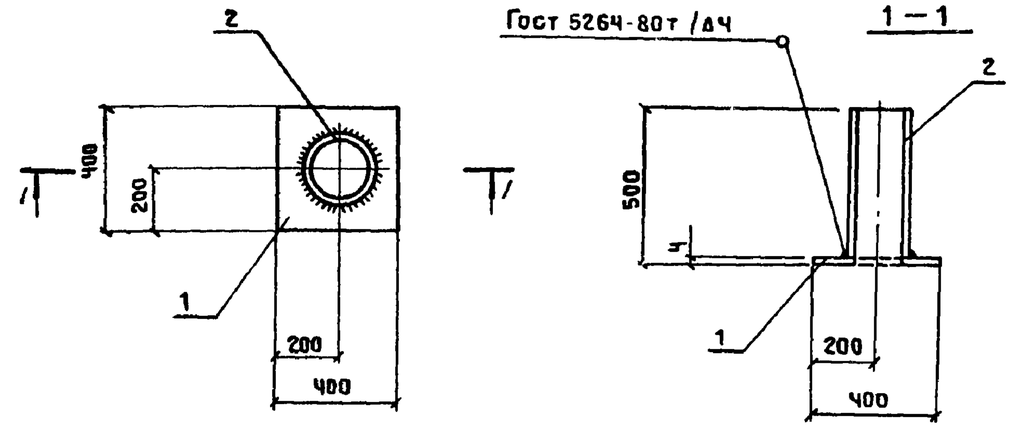

Формат	Зона	Поз.	Обозначение	Наименование	Кол	Примечание
				Детали		
Б4		1		Полоса $\frac{4\times400\ ГОСТ\ 19903\text{-}74^*}{ВСТ3КП2\ ГОСТ\ 535\text{-}79^*}$ ℓ=400	1	5,0
Б4		2		Труба $\frac{219\times6\ ГОСТ\ 8732\text{-}78^*}{БСТ3КП2\ ГОСТ\ 8731\text{-}74^*}$ ℓ 496	1	15,8

Нач АСО-Ч	Ковалев		
Н контр	Михайлова		
ГАП	Михайлов		
Ст арх	Собко		

ТП 407-3- 412.86 -КЖИ-19

Изделие закладное МН13

Стадия	Масса	Масштаб
Р	20,8	
Лист	Листов 1	

ПРОМСТРОЙПРОЕКТ

Инв. № подл. | Подпись и дата | Взам. инв. №

сф 743-05

Альбом V

Типовой проект 407-3-412.86

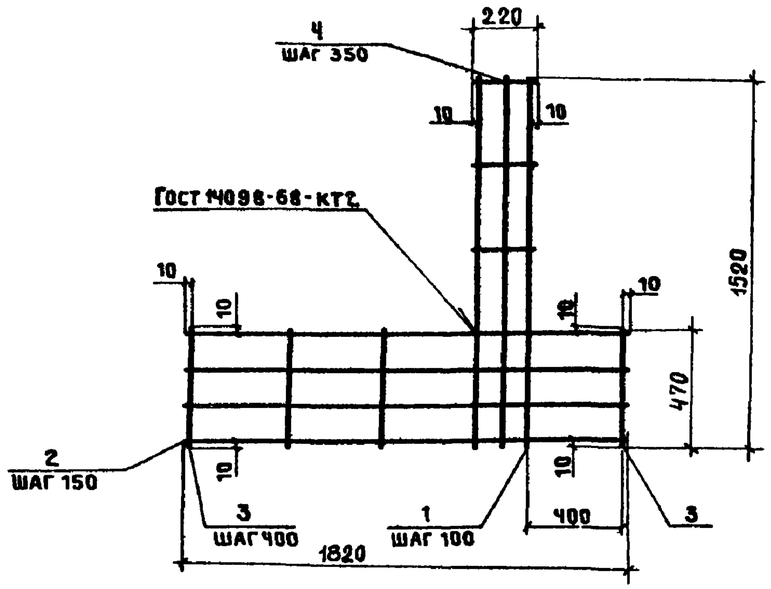

Формат	Зона	Поз.	Обозначение	Наименование	Кол.	Примечание
				Детали		
				8А-I ГОСТ 5781-82*		
Б4		1		ℓ=1520	3	0,6кг
Б4		2		ℓ=1820	4	0,6кг
				4В-I ГОСТ 6727-80		
Б4		3		ℓ=470	4	0.05кг
Б4		4		ℓ=220	3	0.02кг

Взам. инв. №

Подпись и дата

Инв. № подл.

ТП407-3 - 412.86 -КЖИ-20

Нач.АСО-Ч	Ковалев		
Н.контр.	Савватеева		
ГИП	Дуженкова		
Рук.бр.инж	Доможирова		
Инженер	Неклюдова		

Сетка С1

Стадия	Масса	Масштаб
Р	4.5	
Лист	Листов 1	

ПРОМСТРОЙПРОЕКТ

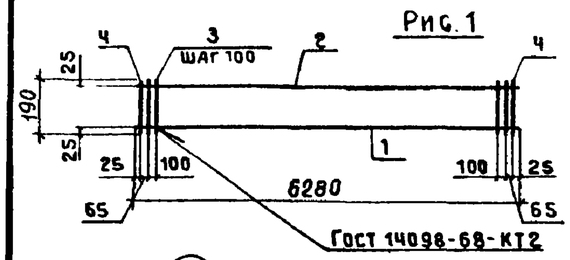

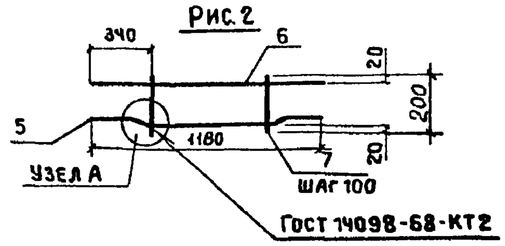

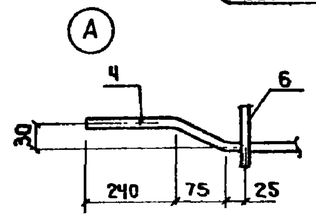

Обозначение		Марка	Рис.	Масса кг
ТП407-3	-КЖИ-21-	С2	1	34.9
	-01	С3	2	2.5

Формат	Зона	Поз.	Обозначение	Наименование	Кол.	Примечание
				Переменные данные для исполнения		
				С2		
				Детали		
Б4		1		25А-III ГОСТ 5781-82* ℓ=6280	1	24,2кг
Б4		2		12А-III ГОСТ 5781-82* ℓ=6280	1	5,6кг
Б4		3		8А-I ГОСТ 5781-82* ℓ=190	64	0.07кг
Б4		4		12А-III ГОСТ 5781-82* ℓ=190	2	0.17
				С3		
				Детали		
Б4		5		12А-III ГОСТ 5781-82* ℓ=1190	1	1,1кг
Б4		6		12А-III ГОСТ 5781-82* ℓ=1180	1	1,1кг
Б4		7		6А-I ГОСТ 5781-82* ℓ=200	6	0,04кг

Взам. инв. №

Подпись и дата

Инв. № подл.

ТП407-3-412.86 -КЖИ-21

Нач.АСО-Ч	Ковалев		
Н.контр.	Савватеева		
ГИП	Дуженкова		
Рук.бр.инж	Доможирова		
Инженер	Неклюдова		

Сетка (С2, С3)

Стадия	Масса	Масштаб
Р	См. табл.	
Лист	Листов 1	

ПРОМСТРОЙПРОЕКТ

Альбом V

Типовой проект 407-3-412.86

Рис.1

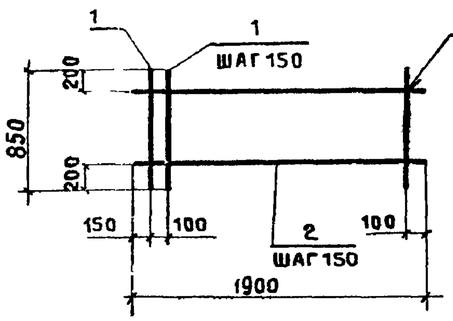

Рис. 2

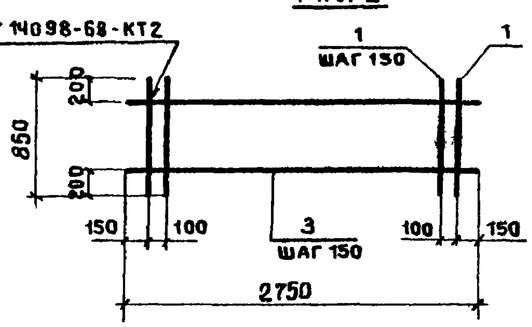

Обозначение	Марка	Рис.	Масса кг
ТП 407-3- -КЖИ-22-	СЧ	1	2.7
-01	С5	2	4.3

Формат	Зона	Поз.	Обозначение	Наименование	Кол.	Примечание
				Переменные данные для исполнения		
				СЧ		
				Детали		
Б4		1		5Вр-1 ГОСТ 6727-80 ℓ=850	12	0,13кг
Б4		2		5Вр-1 ГОСТ 6727-80 ℓ=1900	4	0,29кг
				С5		
				Детали		
Б4		1		5Вр-1 ГОСТ 6727-80 ℓ=850	20	0,13кг
Б4		3		5Вр-1 ГОСТ 6727-80 ℓ=2750	4	0,42кг

Взам. инв. №

Подпись и дата

Инв. № подл.

Нач АСО-4	Ковалев		
Н контр	Савватеева		
ГИП	Дуженкова		
Рук бриг	Доможирова		
Инженер	Неклюдова		

ТП407-3- 412.86 -КЖИ-22

Сетка (С4, С5)

Стадия	Масса	Масштаб
Р	См табл.	
Лист	Листов 1	

ПРОМСТРОЙПРОЕКТ

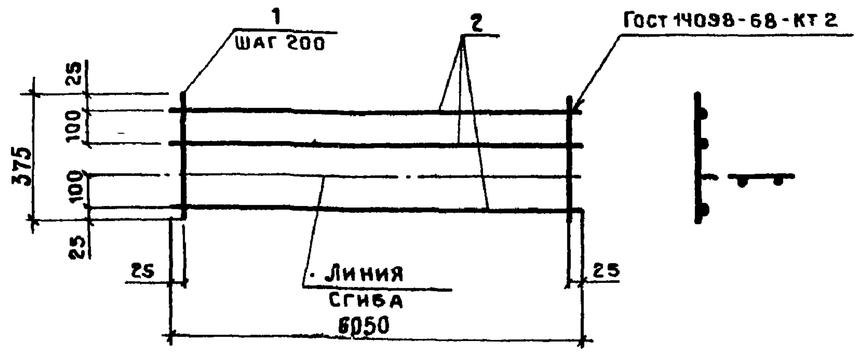

Формат	Зона	Поз	Обозначение	Наименование	Кол.	Примечание
				Детали		
Б4		1		5Вр-1 ГОСТ 6727-80 ℓ=375	31	0 06кг
Б4		2		5Вр-1 ГОСТ 6727-80 ℓ=6050	3	0,9кг

Взам. инв. №

Подпись и дата

Инв. № подл.

Нач АСО-4	Ковалев		
Н контр	Савватеева		
ГИП	Дуженкова		
Рук бриг	Доможирова		
Инженер	Неклюдова		

ТП 407-3- 412. 86 КЖИ-23

Сетка С6

Стадия	Масса	Масштаб
Р	4,6	
Лист	Листов 1	

ПРОМСТРОЙПРОЕКТ

ф 743-05

Альбом V

Типовой проект 407-3-412.86

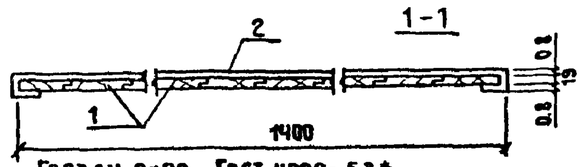

Гвозди 2×20 ГОСТ 4029-63*

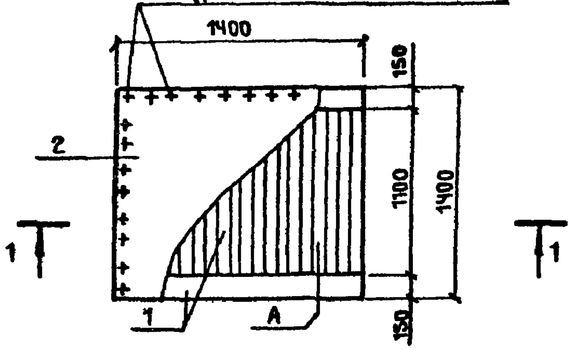

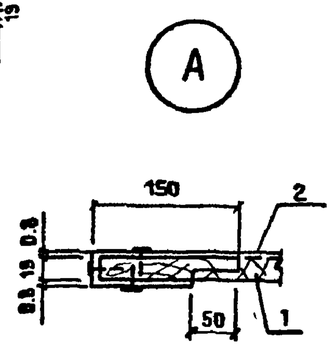

Соединение досок заполнения с обвязками выполнять на гвоздях.

Формат	Зона	Поз.	Обозначение	Наименование	Кол.	Примечание
				Детали		
Бч		1		Доска б=19мм ГОСТ 8486-66**	3,4	м2
Бч		2		Сталь тонколистовая оцинкованная		
				ОЦ $\frac{Б\text{-}ОН\text{-}НО\text{-}0.8\times1500\times1700\ ГОСТ\ 19904\text{-}74^{*}}{ОН\text{-}МТ\text{-}1/2\ ГОСТ\ 14918\text{-}80^{*}}$	1	

Нач.АСО-ч	Ковалев		
Н.контр.	Михайлова		
ГАП	Михайлов		
Ст.арх.	Собко		
Арх.	Борисова		

ТП 407-3-412.86 -АРИ-1

Деревянный щит щ1

Стадия	Масса	Масштаб
Р		
Лист	Листов 1	

ПРОМСТРОЙПРОЕКТ

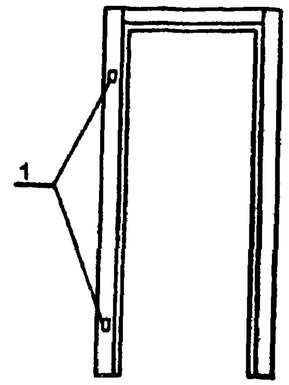

Поз. 1 для навески дверей устанавливать по данному чертежу.

Формат	Зона	Поз.	Обозначение	Наименование	Кол.	Примечание
				Сборочные единицы		
			2.435-6 вып.1	РПД-2	1	

Взам. инв. № | Подпись и дата | Инв. № подл.

Нач.АСО-ч	Ковалев	
Н.контр	Михайлова	
ГАП	Михайлов	
Ст.арх.	Собко	
Арх.	Борисова	

ТП 407-3-412.86 -АРИ-2

Рама противопожарной двери РПД-2А.

Стадия	Масса	Масштаб
Р		
Лист	Листов 1	

ПРОМСТРОЙПРОЕКТ

Альбом V

Типовой проект 407-3-412.86

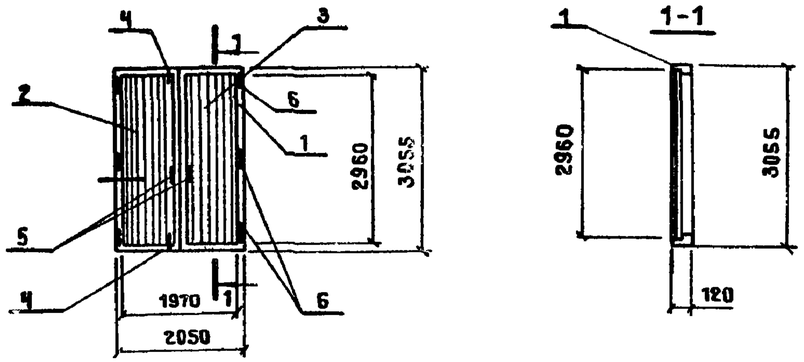

Сборочные узлы принять по Гост 14624-84

Формат	Зона	Поз.	Обозначение	Наименование	Кол.	Примечание
				Документация		
			Гост 475-78	Двери деревянные		
				Общие технические условия		
			Гост 14624-84	Двери деревянные для зданий		
				промышленных предприятий		
				Сборочные единицы		
А4		1	ТП407-3-412.86 АРИ-4	Дверная коробка ДК1	1	
А4		2	-5	Дверное полотно ДПЛ	1	
А4		3	-6	Дверное полотно ДПП	1	
Б4		4		Шпингалет	2	По номенклатуре завода изготовителя
Б4		5		Ручка	4	
Б4		6		Петля	6	

Нач АСО-4	Ковалев		
Н контр.	Михайлова		
ГАП	Михайлов		
Ст. арх.	Собко		
Исполн.	Борисова		

ТП 407-3-412.86 -АРИ-3

Дверной блок Д1

Стадия	Масса	Масштаб
Р		
Лист	Листов 1	

ПРОМСТРОЙПРОЕКТ

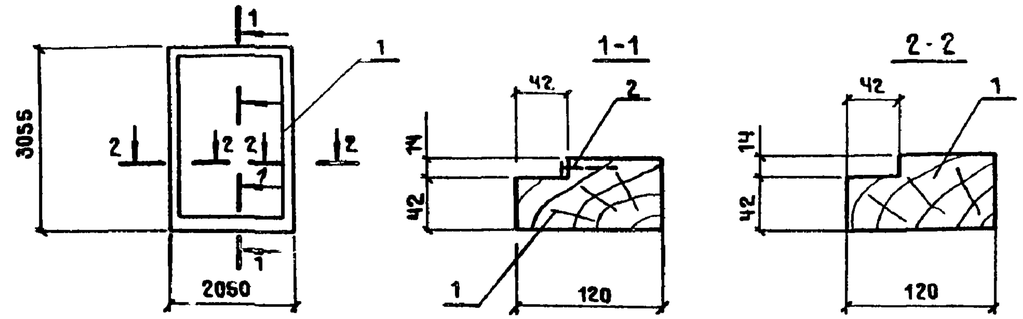

Формат	Зона	Поз.	Обозначение	Наименование	Кол	Примечание
				Документация		
			Гост 475-78	Двери деревянные		
				Общие технические условия		
			Гост 14624-84	Двери деревянные для зданий		
				промышленных предприятий		
				Детали		Масса ед.кг
Б4		1		Дер. брусок 120×56 Гост 8486-56**	10.1м	
Б4		2		Полоса 4×14 Гост 103-76* / ВСТ3кп2 Гост 535-79*	2.2м	

Нач АСО-4	Ковалев		
Н контр.	Михайлова		
ГАП	Михайлов		
Ст. арх.	Собко		
Исполн.	Борисова		

ТП 407-3-412.86 -АРИ-4

Дверная коробка ДК1

Стадия	Масса	Масштаб
Р		
Лист	Листов 1	

ПРОМСТРОЙПРОЕКТ

Инв. № подл. | Подпись и дата | Взам. инв. №

сф 743-05

Альбом V

Типовой проект 407-3-412.86

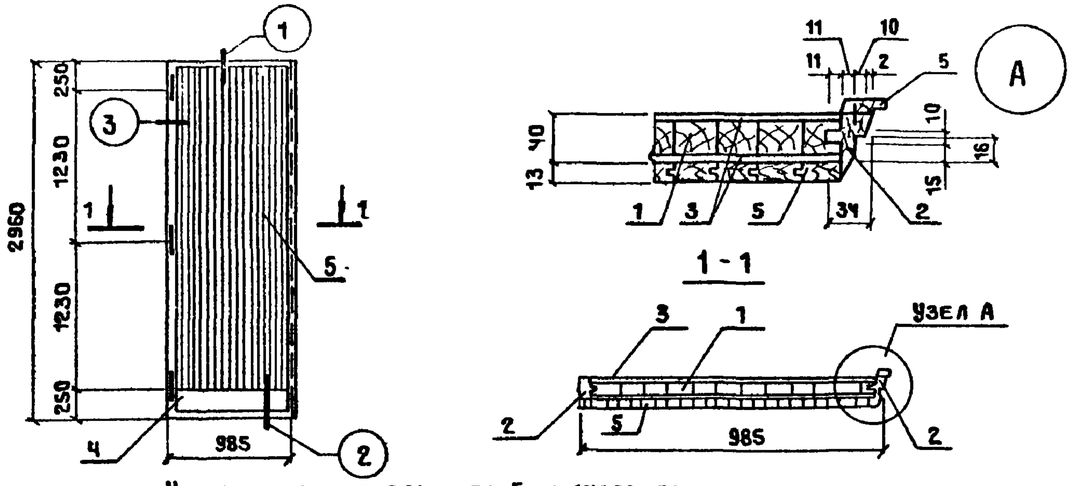

Узлы замаркированы по Гост 14624-84

Формат	Зона	Поз.	Обозначение	Наименование	Кол.	Примечание
				Документация		
			Гост 475-78	Двери деревянные		
				Общие технические условия		
			Гост 14624-84	Двери деревянные для зданий		
				промышленных предприятий		
				Детали		
Бч		1		Дер. калиброванная рейка б=32	2,85	
Бч		2		Дер. брусок 40×40 Гост 8486-66**	5,9	
Бч		3		ДВП (2960×938×4) Гост 4598-74*	5,8	
Бч		4		Пластик б=3мм 963×220 Гост 9590-76*	2,1	
Бч		5		Обшивка тип. 2.71×13 Гост 8242-75		

Нач. АСО-Ч	Ковалев	
Н. контр.	Михайлова	
ГАП	Михайлов	
Ст. арх.	Собко	
Исполн.	Борисова	

ТП 407-3-412.86 -АРИ-5

Дверное полотно ДПЛ

Стадия	Масса	Масштаб
Р		
Лист	Листов 1	

ПРОМСТРОЙПРОЕКТ

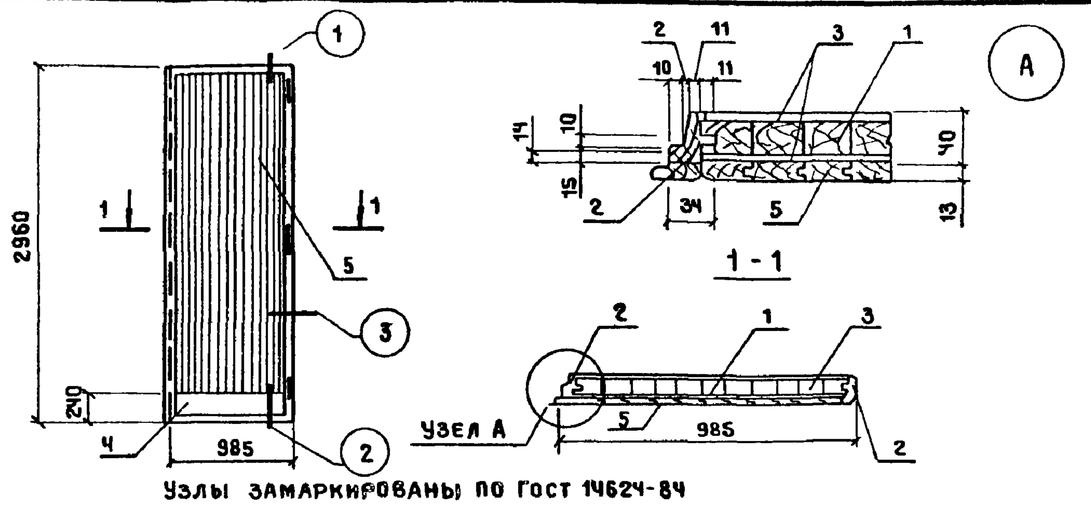

Узлы замаркированы по Гост 14624-84

Формат	Зона	Поз.	Обозначение	Наименование	Кол	Примечание
				Документация		
			Гост 475-78	Двери деревянные		
				Общие технические условия		
			Гост 14624-84	Двери деревянные для зданий		
				промышленных предприятий		
				Детали		
Бч		1		Дер. калиброванная рейка б=32	2.85	
Бч		2		Дер. брусок 40×40 Гост 8486-66*	5.9	
Бч		3		ДВП (2960×938×4) Гост 4598-74*	5.8	
Бч		4		Пластик б=3мм 963×220 Гост 9590-76*	2,1м²	
Бч		5		Обшивка тип. 2.71×13 Гост 8242-75		

Взам. инв. №

Подпись и дата

Инв. № подл.

Нач АСО-Ч	Ковалев	
Н. контр.	Михайлова	
ГАП	Михайлов	
Ст. арх.	Собко	
Исполн.	Борисова	

ТП 407-3-412.86 -АРИ-6

Дверное полотно ДПП

Стадия	Масса	Масштаб
Р		
Лист	Листов 1	

ПРОМСТРОЙПРОЕКТ

сф 743-05

Альбом V

Типовой проект 407-3-412.86

Формат	Зона	Поз.	Обозначение	Наименование	Кол	Примечание
			Переменные	Данные для исполнений		
				ТП 407-3-412.86 -КЖИ-24(щс1)		
				Детали		
Б4		1		Лист РОМБ 0-ПН4×850×748		
				БСТ3СП ГОСТ 8568-77*	1	21,2 кг
Б4		2		Полоса 4×40 ГОСТ 103-76* / ВСТ3КП2 ГОСТ 535-79* ℓ=755	3	0,9 кг
				ТП 407-3-412.86 -КЖИ-24-01(щс2)		
				Детали		
Б4		1		Лист РОМБ 0-ПН4×920×748		
				БСТ3СП ГОСТ 8568-77*	1	23.0 кг
Б4		2		Полоса 4×40 ГОСТ 103-76* / ВСТ3КП2 ГОСТ 535-79* ℓ=820	3	1.03 кг
				ТП 407-3-412.86-КЖИ-24-02(щс3)		
				Детали		
Б4		1		Лист РОМБ 0-ПН4×990×748		
				БСТ3СП ГОСТ 8568-77*	1	24,7 кг
Б4		2		Полоса 4×40 ГОСТ 103-76* / ВСТ3КП2 ГОСТ 535-79* ℓ=890	3	1,1 кг
				ТП 407-3-412.86-КЖИ-24-03(щс4)		
				Детали		
Б4		1		Лист РОМБ 0-ПН4×1290×748		
				БСТ3СП ГОСТ 8568-77*	1	32.2 кг
Б4		2		Полоса 4×40 ГОСТ 103-76* / ВСТ3КП2 ГОСТ 535-79* ℓ=1190	3	1.5 кг

Нач.АСО-4	Ковалев		
Н.контр.	Савватеева		
ГИП	Дуженкова		
Рук бр инж	Доможирова		
Инженер	Неклюдова		
Инженер	Иванова		

ТП 407-3-412.86 -КЖИ-24

Щит стальной (щс1...щс4)

Стадия	Лист	Листов
Р		1

ПРОМСТРОЙПРОЕКТ

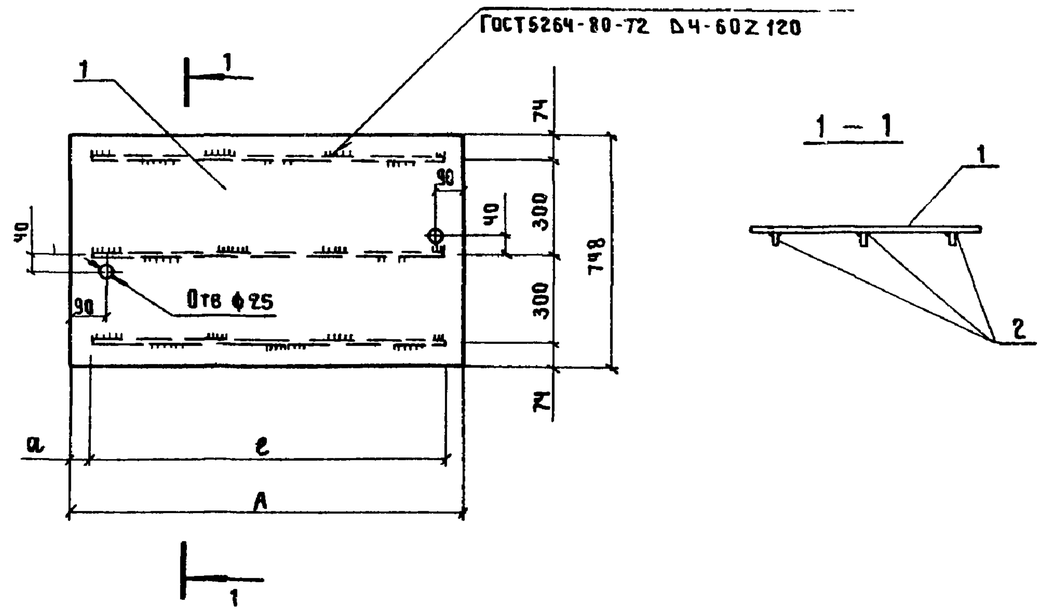

Обозначение	Марка	Размеры, мм			Масса, кг
		A	a	ℓ	
ТП 407-3-412.86-КЖИ-24	щс1	850	48	755	23 9
-01	щс2	920	50	820	26 1
-02	щс3	990		890	28 0
-03	щс4	1290		1190	36.7

Взам инв.№ | Подписи дата | Инв.№ подл.

ТП 407-3-412.86 -КЖИ-24СБ

Нач АСО-4	Ковалев	
Н.контр	Савватеева	
ГИП	Дуженкова	
Рук бр инж	Доможирова	
Инженер	Неклюдова	
Инженер	Иванова	

Щит стальной (щс1...щс4)
Сборочный чертеж.

Стадия	Масса	Масштаб
Р	Ст табл	
Лист	Листов 1	

ПРОМСТРОЙПРОЕКТ

Альбом V

Типовой проект 407-3-412.86

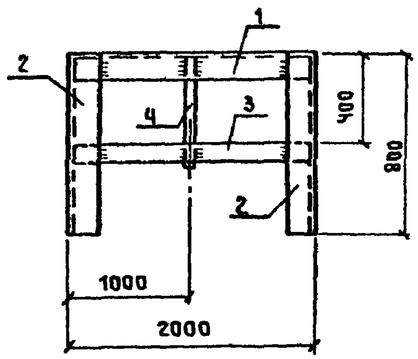

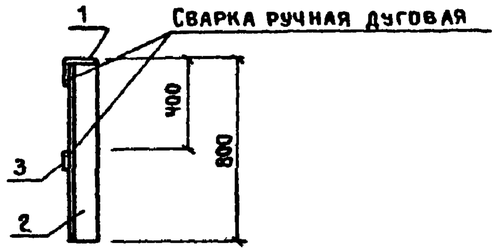

Формат	Зона	Поз.	Обозначение	Наименование	Кол.	Примечание
				Детали		
				Уголок 45×45×4 ГОСТ 8509-72* / ВСТ3кп2 ГОСТ 535-79*		
Б4		1		ℓ=1990	1	4,9кг
Б4		2		ℓ=800	2	2,6кг
Б4		3		Полоса 4×30 ГОСТ 103-76* / ВСТ3кп2 ГОСТ 535-79*		
				ℓ=1990	1	1,7кг
Б4		4		10А-I ГОСТ 5781-82* ℓ=430	1	0,2кг

Нач.АСО-4	Ковалев		
Н.контр.	Михайлова		
ГАП	Михайлов		
Ст.арх.	Собко		
Арх.	Борисова		

ТП 407-3-412.86 -КЖИ-25

Ограждение ОГ1

Стадия	Масса	Масштаб
Р	9,4	
Лист	Листов 1	

ПРОМСТРОЙПРОЕКТ

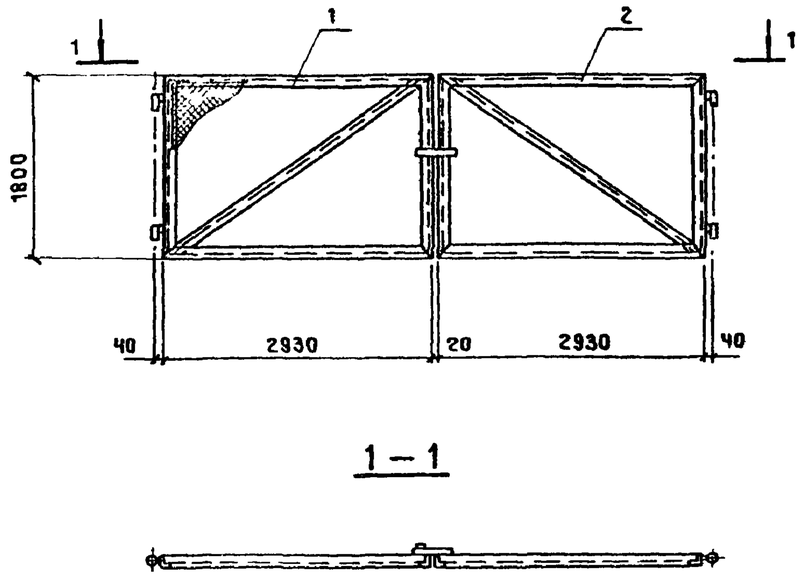

Формат	Зона	Поз	Обозначение	Наименование	Кол	Примечание
				Документация		
			3.017-1 вып 5	Ворота металлические распашные шириной 4,5м и калитки		
				Сборочные единицы		
				Створки		
А3		1	ТП407-3-412.86 -КЖИ-27	СТ1	1	
А3		2		СТ2	1	

Нач АСО-4	Ковалев		
Н контр.	Доможирова		
ГИП	Дуженкова		
Ст.инж.	Савватеева		
Техник	Нефедов		

ТП 407-3-412.86 -КЖИ-26

Ворота ВМ1Вн

Стадия	Масса	Масштаб
Р		
Лист	Листов 1	

ПРОМСТРОЙПРОЕКТ

Взам. инв. № | Подпись и дата | Инв. № подл.

Альбом V

Типовой проект 407-3-412.86

Рис. 1

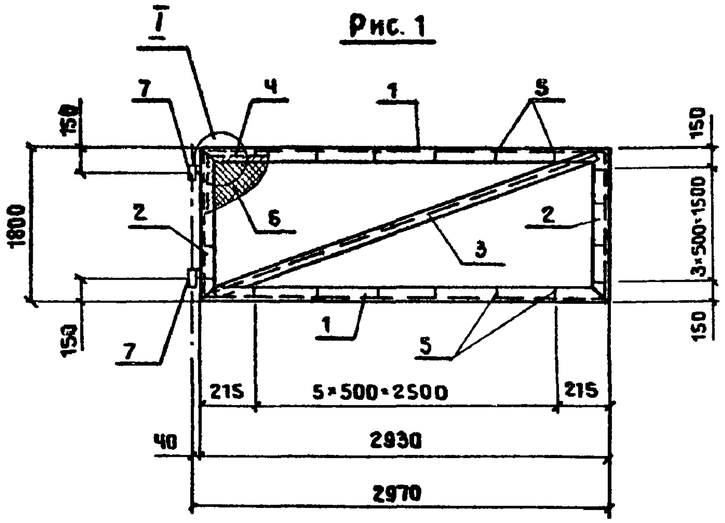

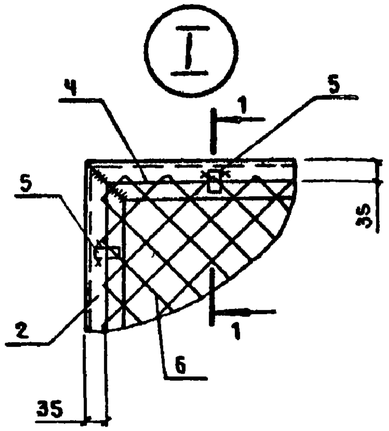

Рис. 2

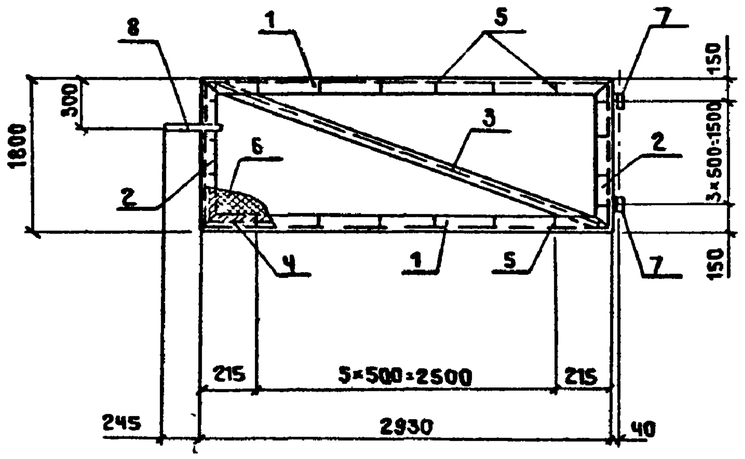

1 – 1

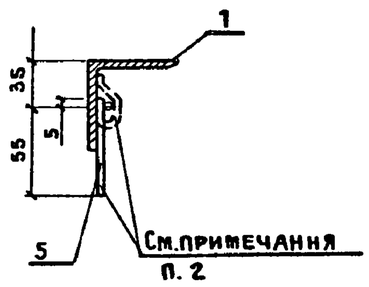

Марка	Рис	Масса кг
Ст 1	1	92,7
Ст 2	2	95,3

1. Сварные швы выполнять по ГОСТ 5264-80, hшв 5мм.
2. После натяжения сетки полосу отогнуть и приварить к уголку.

Формат	Зона	Поз.	Обозначение	Наименование	Кол	Примеч.
				Документация		
			3.017-1.05.100.000.ТО	Техническое описание		
				Детали		
				Уголок 63×63×6 ГОСТ 8509-72* / ВСТ3кп2 ГОСТ 535-79*		
БЧ		1		ℓ=2930	2	16,8кг
БЧ		2		ℓ=1800	2	10,3кг
БЧ		3		ℓ=3400	1	19,4кг
БЧ		4		БА-I ГОСТ 5781-82* ℓ=7860	1	1,7кг
БЧ		5		Полоса 4×12 ГОСТ 103-76* / ВСТ3кп2 ГОСТ 535-79*		
				ℓ=60	18	0,02кг
				Сборочные единицы		
БЧ		6		Сетка 50-30 ГОСТ 5336-80 / 2900×1700	5,1м²	13,0кг
АЧ		7	3.017-1.05.110.100	Петля	2	2,0 кг
				Переменные данные для исполнений		
				Створка Ст 2		
				Сборочные единицы		
АЧ		8	3.017-1.05.110.200	Защелка	1	2,6 кг

Нач АСО-Ч	Ковалев		
Н.контр.	Доможирова		
ГИП	Дуженкова		
Ст инж	Савватеева		
Техник	Нефедов		

ТП 407-3-412.86 -КЖИ-27

Створки (Ст1, Ст2)

Стадия	Масса	Масштаб
Р	См таблицу	

Лист | Листов 1

ПРОМСТРОЙПРОЕКТ

Инв.№ подл. | Подп. и дата | Взам. инв.№