ТИПОВЫЕ ПРОЕКТНЫЕ РЕШЕНИЯ

416-7-0322.90

РЕМОНТНО-МЕХАНИЧЕСКИЙ ЦЕХ ПРЕДПРИЯТИЯ КПД МОЩНОСТЬЮ 90 ТЫС.КВ.М ОБЩЕЙ ПЛОЩАДИ В ГОД

АЛЬБОМ 5

Общие виды оборудования единичного производства

25041-05

Отпускная цена
на момент реализации,
указана в счет-накладной

ТИПОВЫЕ ПРОЕКТНЫЕ РЕШЕНИЯ

416-7-0322.90

РЕМОНТНО-МЕХАНИЧЕСКИЙ ЦЕХ ПРЕДПРИЯТИЯ КПД МОЩНОСТЬЮ 90 ТЫС.КВ.М ОБЩЕЙ ПЛОЩАДИ В ГОД

АЛЬБОМ 5

Общие виды оборудования единичного производства

РАЗРАБОТАНЫ
ВГПИ ГИПРОСТРОММАШ
Гл.инженер института С.К.Казарин
Гл.инженер проекта М.А.Готлиб

Утверждены и введены в действие
ВГПИ ГИПРОСТРОММАШ
Приказ от 1 апреля 1991 г. N 36

Альбом 5

СОДЕРЖАНИЕ АЛЬБОМА 5

Лист	Наименование	Стр
	Содержание альбома	2
	Верстак слесарный на два рабочих места ш. 3557/1.00.000 ВО	3
	Стеллаж секционный ш. 3557/2.00.000 ВО	4
	Ванна двухкамерная ш. 3557/3.00.000 ВО	5
	Горн одноогневой ш. 3557/4.00.000 ВО	6
	Щит ограждающий (переносной) ш. 3557/5.00.000 ВО	7
	Контейнер для перевозки закл. деталей ш. 3557/6.00.000 ВО	8
	Верстак для электросварочн. работ ш. 3557/7.00.000 ВО	9
	Стол роликовый к листовым ножницам ш. 3554/1.00.000 ВО	10
	Установка дробеструйная ш. 3557/9.00.000 ВО	11...15
	Установка для металлизации ш. 3557/10.00.000 ВО	15...20
	Вертушка ш. 3557/10.17.000 ВО	21
	Масловодоотделитель ш. 3557/10.18.000 ВО	22

Инв. N подл. | Подп. и дата | Взам. инв. N | Инв. N дубл. | Подп. и дата

Изм.	Лист	N докум.	Подп.	Дата	416-7-0322.90			
Разраб.		Лаврукович		12.90	Содержание альбома	Лит.	Масса	Масштаб
Пров.		Кособоков		12.90		И	—	—
Т.контр.		Мякинин		12.90		Лист	Листов	
Руков.		Мякинин		12.90		Гипростраммаш Москва		
Н.контр.		Кособоков		12.90				
Утв.		Мякинин		12.90				

Копировал 25041-05 3 Формат А2

Альбом 5

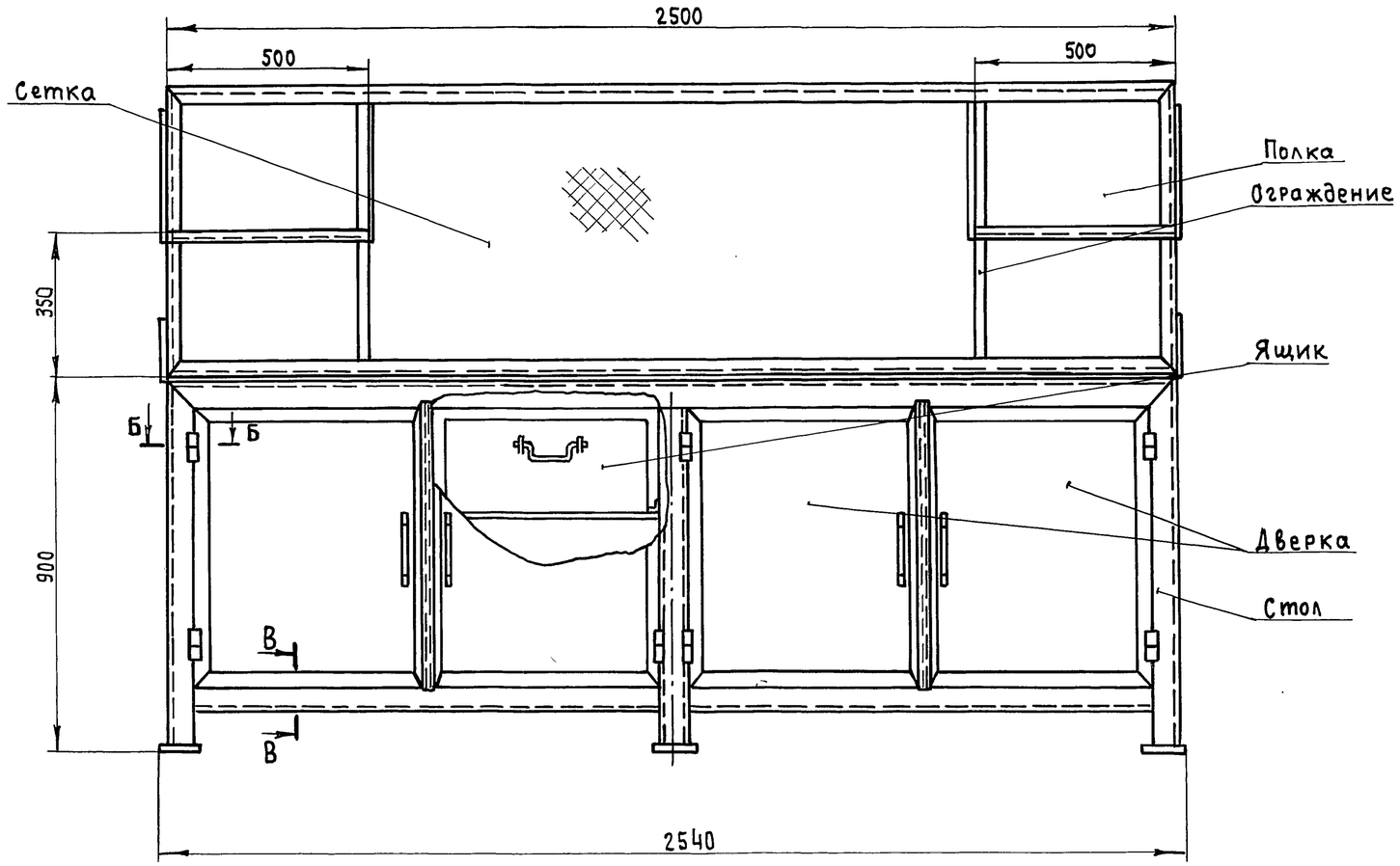

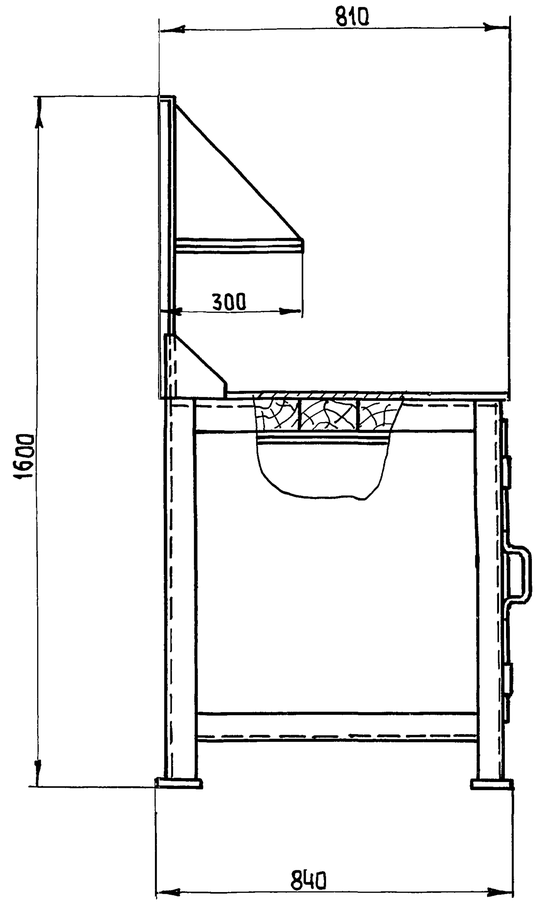

В-В (1:1)

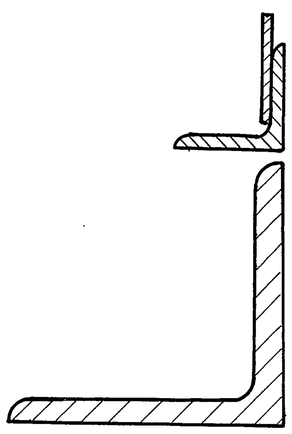

Б-Б (1:1)

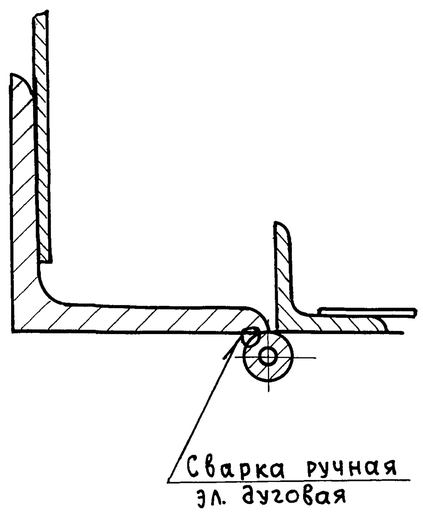

Техническая характеристика

1. Габаритные размеры, мм
   - длина — 2540
   - ширина — 840
   - высота — 1600
2. Масса, кг — 450

Изм	Лист	№ докум.	Подп.	Дата	416-7-032290-0			
Разраб.		Кособоков		12.90	Верстак слесарный на два рабочих места 3557(1.00.000.00	Лит.	Масса	Масштаб
Пров.		Соколов		12.90		И	450	1:10
Т. контр.		Мякинин		12.90		Лист	Листов 1	
Руков.		Кособоков		12.90		Гипростроммаш Москва		
Н. контр.		Соколов		12.90				
Утв.		Мякинин		12.90				

Инв. № подл. | Подп. и дата | Взам. инв. № | Инв. № дубл. | Подп. и дата

Формат А2

Альбом 5

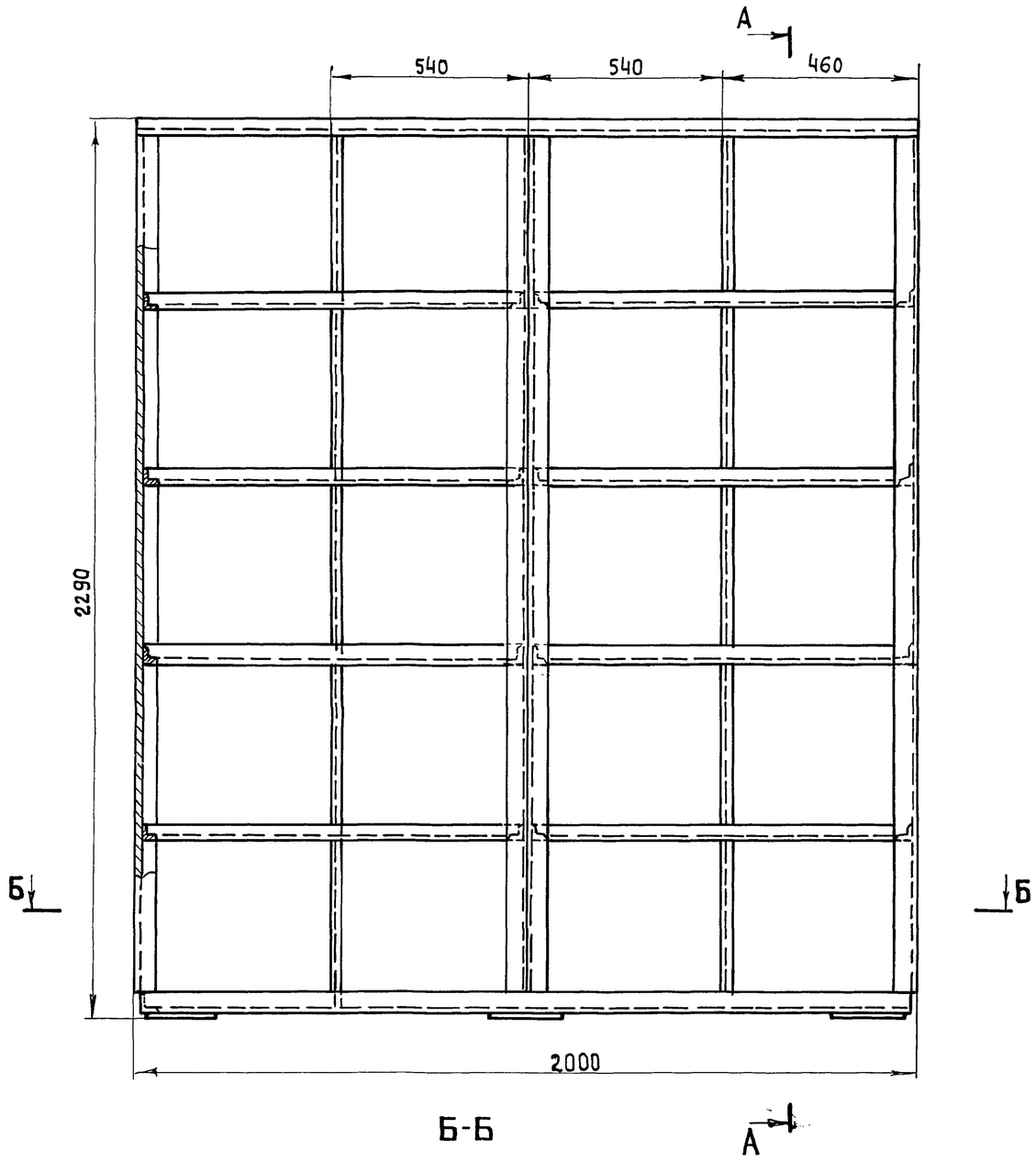

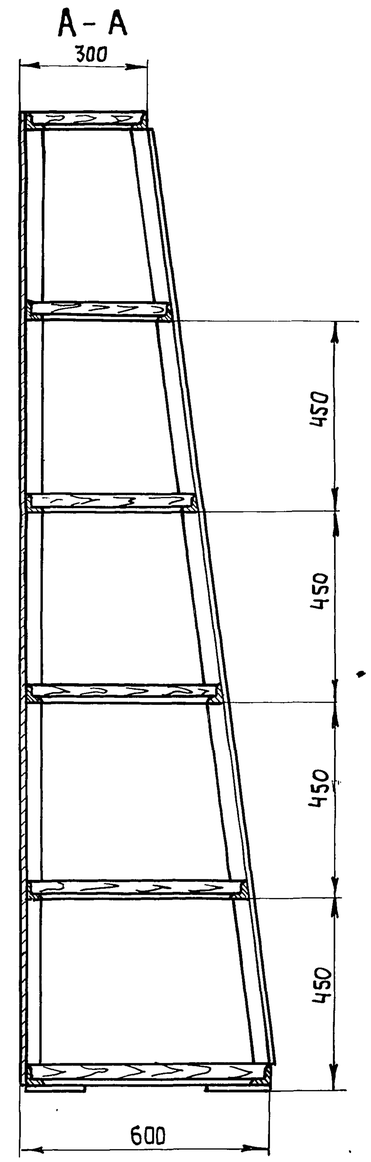

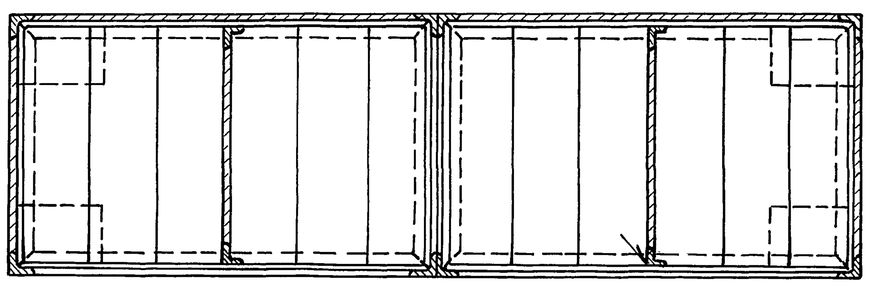

Техническая характеристика

1. Количество секций, шт. — 20
2. Габаритные размеры, мм:
   - длина — 2000
   - ширина — 600
   - высота — 2290
3. Масса, кг, не более — 300

Изм	Лист	№ докум.	Подп.	Дата	416-7-0322.90-0			
Разраб.		Лаврукович		12.90	Стеллаж секционный 3557 2.00.00080	Лит.	Масса	Масштаб
Пров.		Кособоков		12.90		И	300	1:10
Т.контр.		Мякинин		12.90		Лист	Листов 1	
Руков		—				Гипростроммаш Москва		
Н.контр.		Кособоков		12.90				
Утв		Мякинин		12.90				

Инв. № подл. | Подп. и дата | Взам. инв. № | Инв. № дубл. | Подп. и дата

Альбом 5

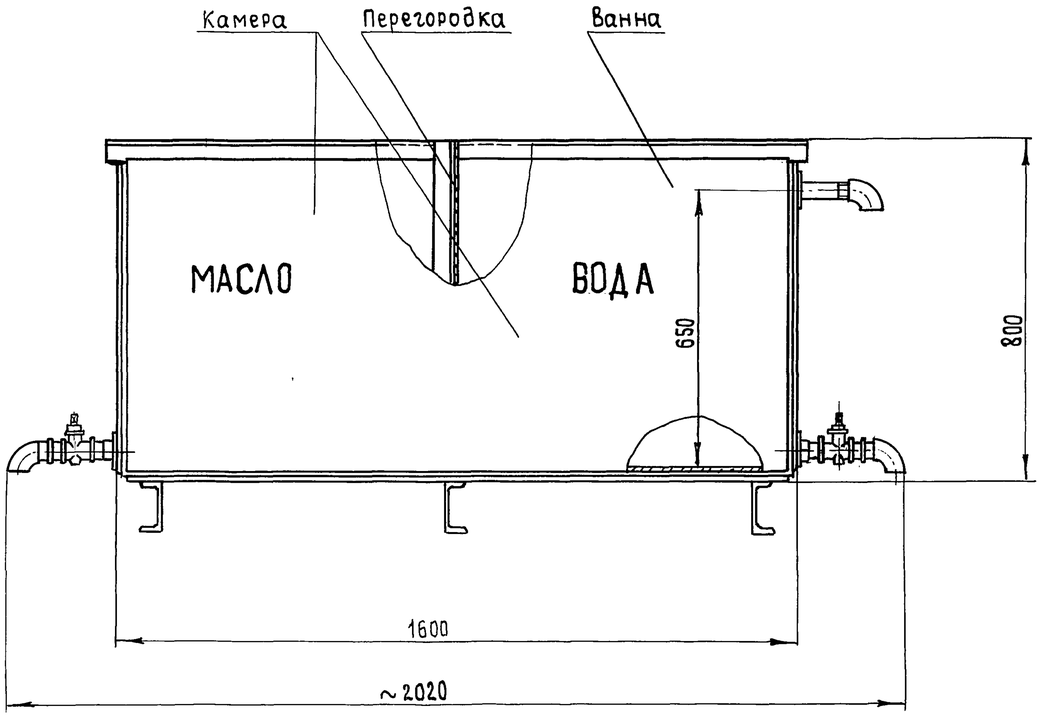

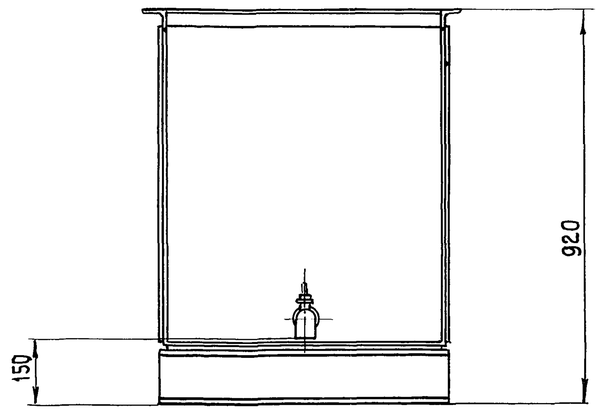

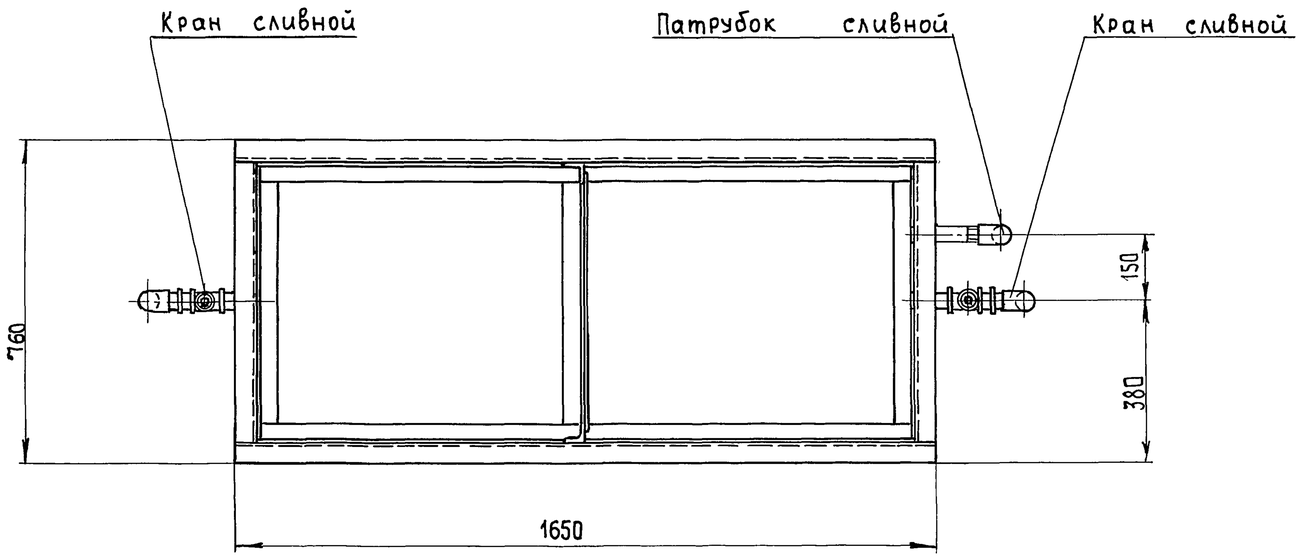

Техническая характеристика

1. Рабочие размеры каждой камеры ванны, мм
   - длина — 790
   - ширина — 690
   - высота — 650
2. Габаритные размеры ванны, мм
   - длина — 2020
   - ширина — 750
   - высота — 920
3. Масса, кг — 150

					416-7-0322.90-0			
Изм	Лист	№докум.	Подп.	Дата	Ванна двухкамерная 3557/3.0000080	Лит	Масса	Масштаб
Разраб.		Кособоков		12.90		И	150	1:10
Пров.		Соколов		12.90		Лист	Листов 1	
Т.контр.		Мякинин		12.90				
Руков.		Мякинин		12.90		Гипростроммаш Москва		
Н.контр		Соколов		12.90				
Утв.		Мякинин		12.90				

Инв. №подл. | Подп. и дата | Взам. инв. № | Инв. №дубл. | Подп. и дата

Альбом 5

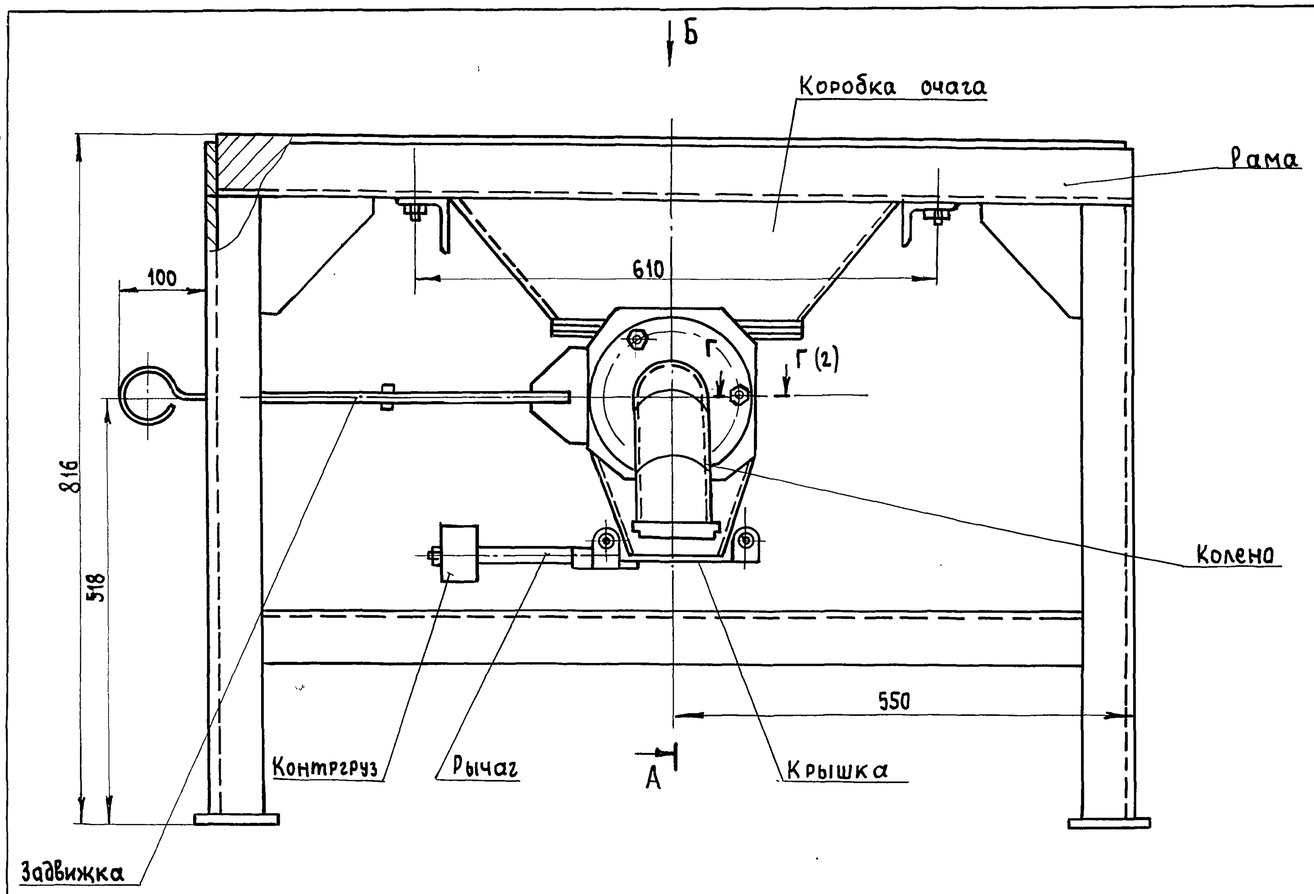

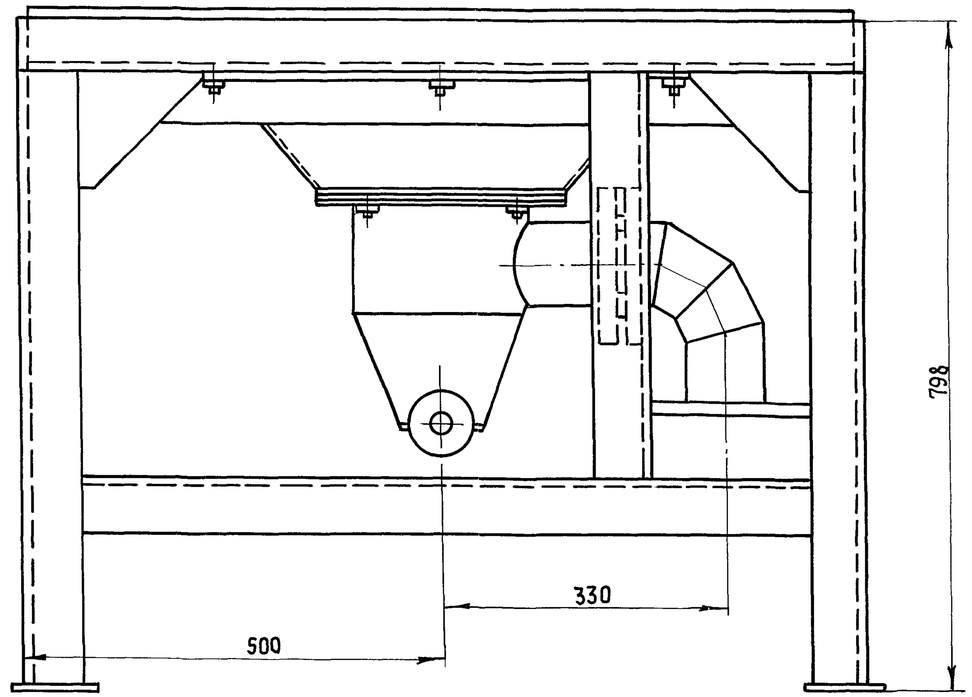

Б (1:10

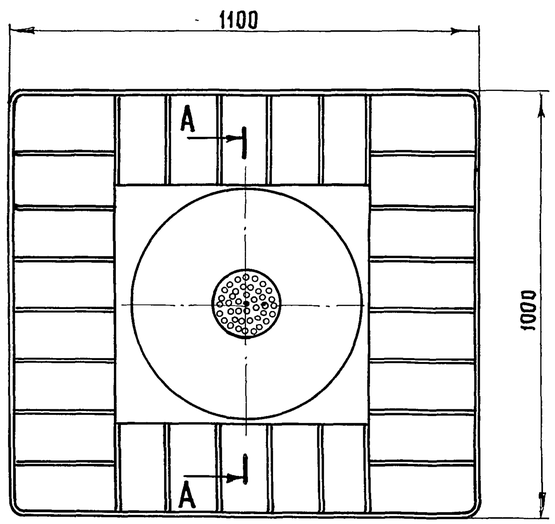

А-А

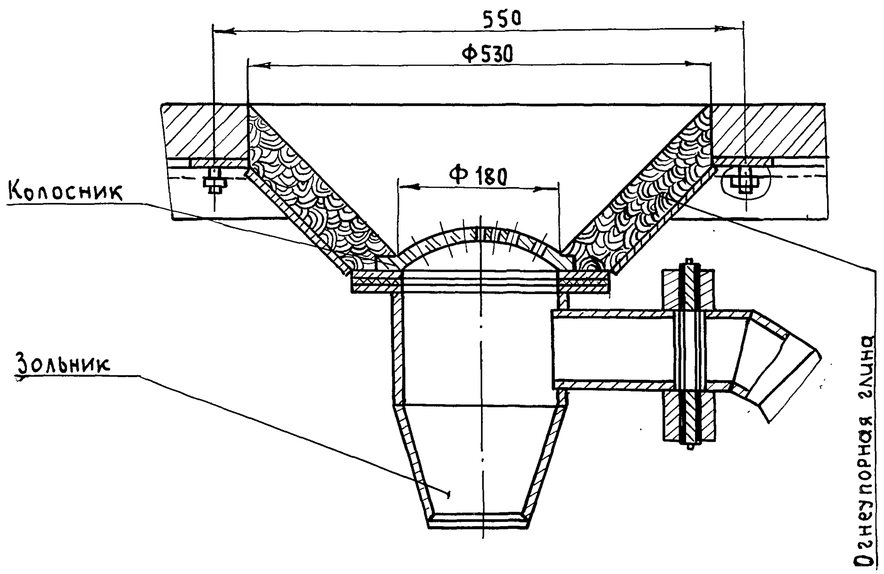

Техническая характеристика

1. Площадь пода, м² — 0,22
2. Габаритные размеры, мм
   - длина — 1100
   - ширина — 1000
   - высота — 816
3. Масса, кг — 240

Изм	Лист	№ докум.	Подпись	Дата	416-7-0322.90-0			
Разраб		Кособоков		12.90	Горн одноогневой	Лит.	Масса	Масштаб
Пров.		Соколов		12.90	3557/4.000080	И	240	1:5
Т. контр.		Мякинин		12.90		Лист	Листов 1	
Руков.		Кособоков		12.90		Гипростроммаш Москва		
Н. контр.		Соколов		12.90				
Утв		Мякинин		12.90				

Инв. № подл. | Подп. и дата | Взам. инв. № | Инв. № дубл. | Подп. и дата

Альбом 5

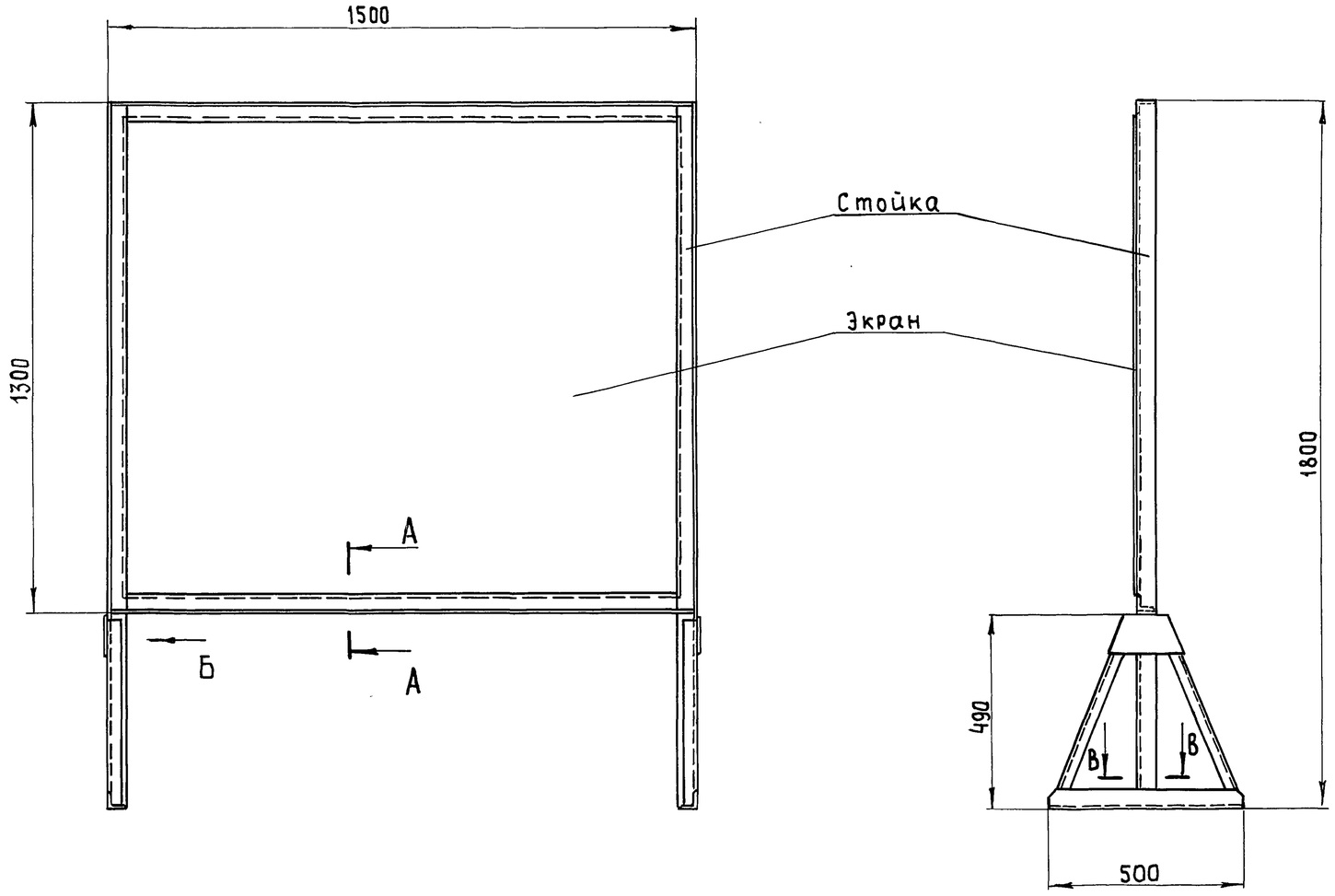

В-В (1:1)

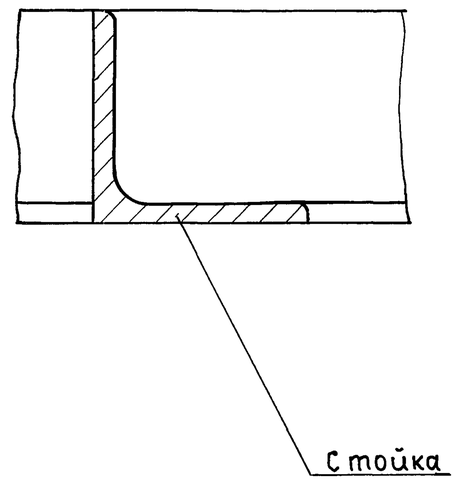

А-А (1:1)

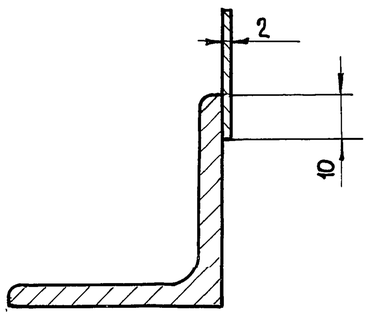

Б (1:2)

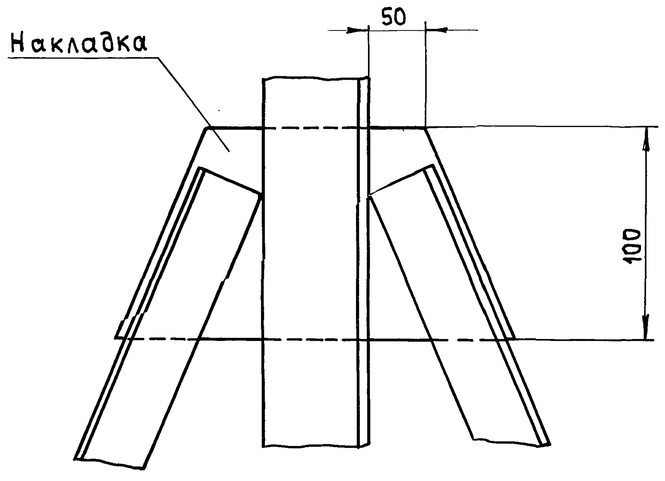

Техническая характеристика

1. Площадь экрана, м²	— 2,7
2. Габаритные размеры, мм	
длина	— 1500
ширина	— 500
высота	— 1800
3. Масса, кг	— 32

Изм	Лист	№докум.	Подп.	Дата	416-7-0322.90-0			
Разраб.		Кособоков		12.90	Щит ограждающий (переносной)	Лит.	Масса	Масштаб
Пров.		Соколов		12.90		И	32	1:10
Т.контр.		Мякинин		12.90	3557/5.00.00.00.80	Лист	Листов 1	
Руков.		Мякинин		12.90		Гипростроммаш Москва		
Н.контр.		Соколов		12.90				
Утв.		Мякинин		12.90				

Инв.№ подл. | Подп. и дата | Взам. инв.№ | Инв.№ дубл. | Подп. и дата

Формат А2

Альбом 5

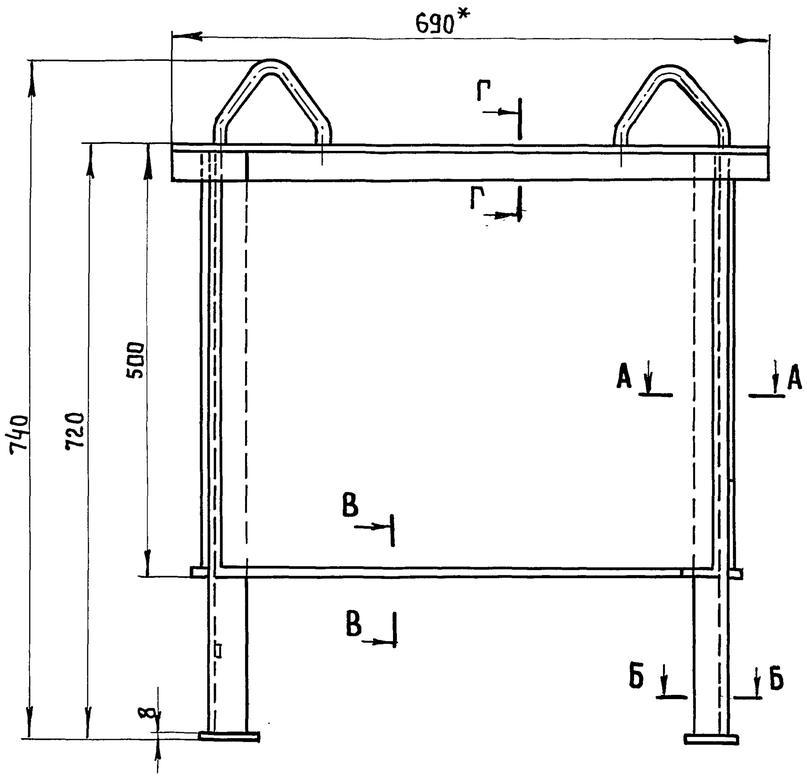

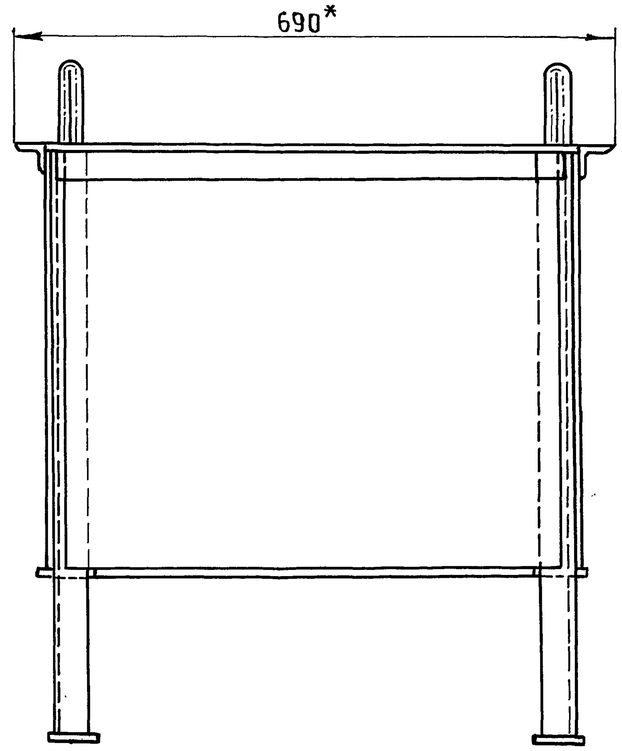

А-А (1:1)

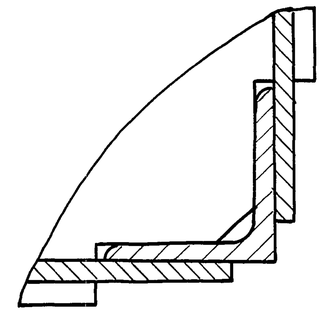

Б-Б (1:1)

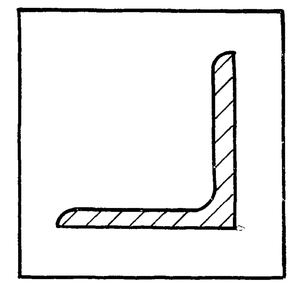

В-В (1:1)

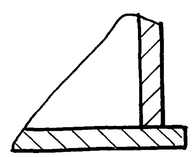

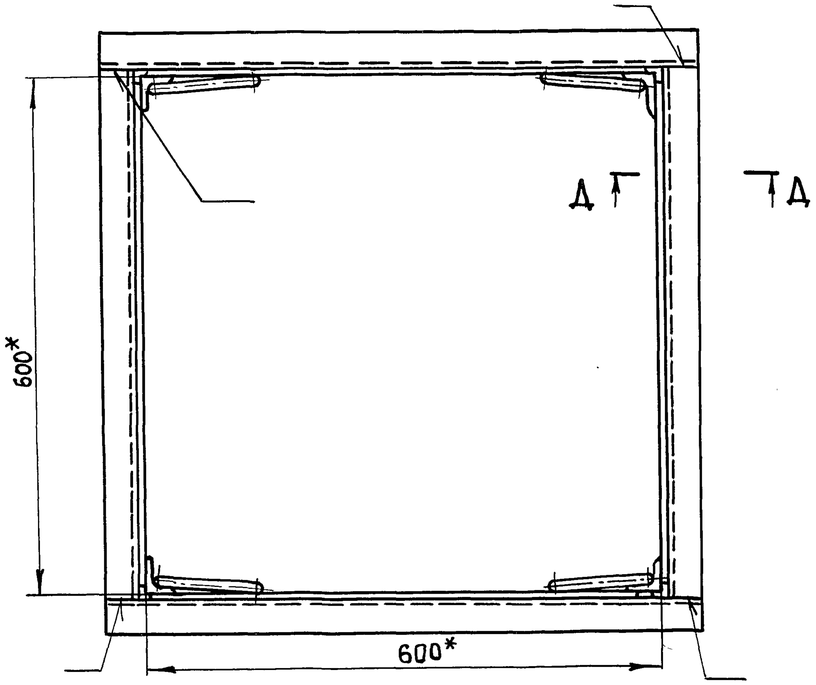

Д-Д (1:5)

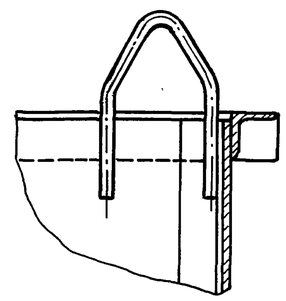

Г-Г (1:1)

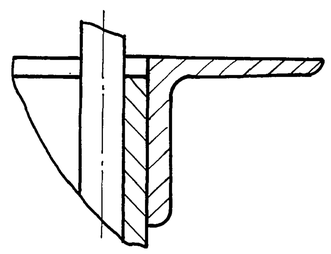

Техническая характеристика

1. Грузоподъёмность, кН, не более — 5
2. Габаритные размеры, мм, не более:
   - длина — 690
   - ширина — 690
   - высота — 840
3. Масса, кг, не более — 78

					416-7-0322.90-0			
Изм	Лист	№ докум.	Подп.	Дата	Контейнер для перевозки закладных деталей 3557/6.00.00080	Лит.	Масса	Масштаб
Разраб.		Лаврукович		12.90		И	78	1:5
Пров.		Кособоков		12.90		Лист	Листов 1	
Т.контр.		Мякинин		12.90		Гипростроммаш Москва		
Руков.		Мякинин		12.90				
Н.контр.		Кособоков		12.90				
Утв.		Мякинин		12.90				

Инв. № подл. | Подп. и дата | Взам. инв. № | Инв. № дубл. | Подп. и дата

Альбом 5

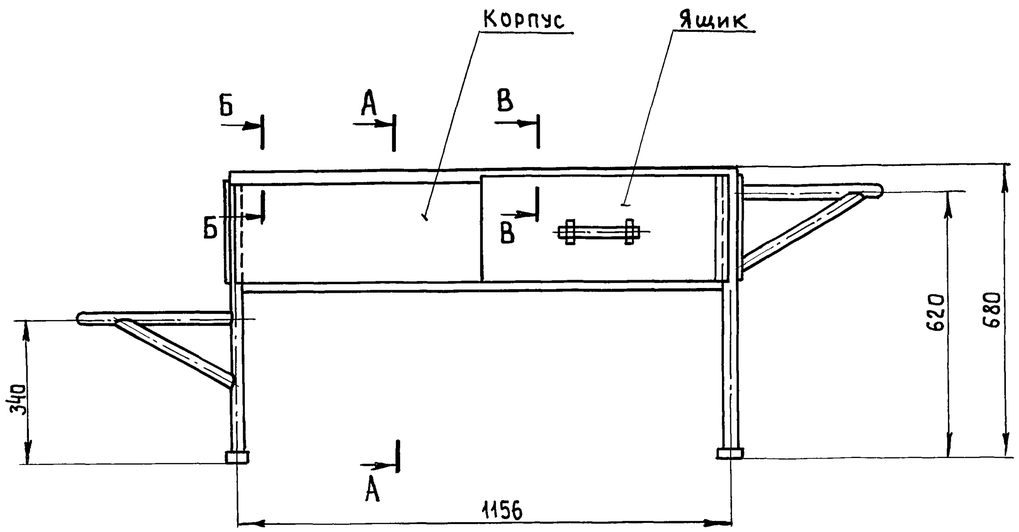

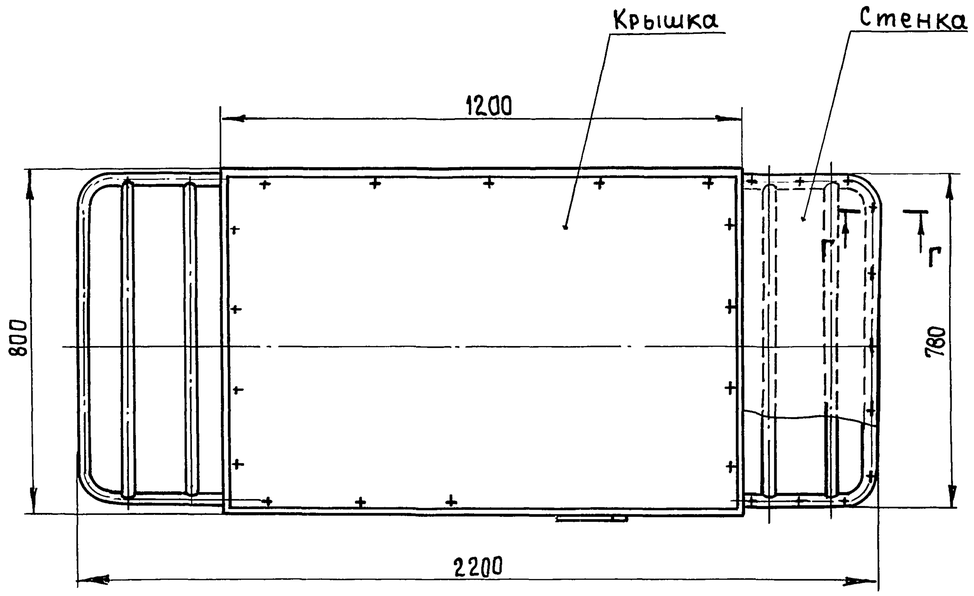

А-А

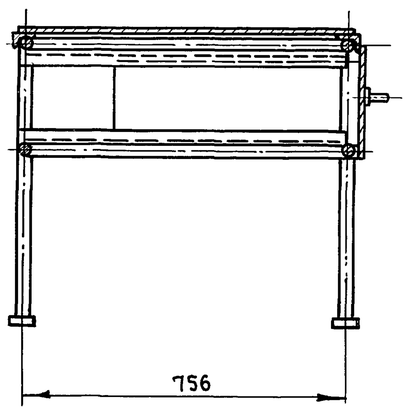

Б-Б (1:1)

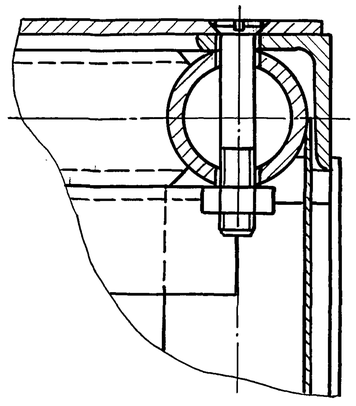

В-В (1:1)

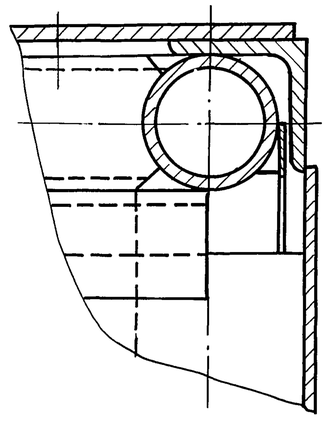

Г-Г (1:1)

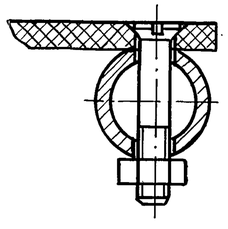

Техническая характеристика

1. Габаритные размеры, мм, не более:
   - длина — 1880
   - ширина — 800
   - высота — 680
2. Масса, кг, не более — 86

Изм	Лист	№ докум.	Подп.	Дата	416-7-0322.90-0			
Разраб.		Лаврукович		12.90	Верстак для электросварочных работ 3557/7.00.00080	Лит. И	Масса 86	Масштаб 1:10
Пров.		Соколов		12.90		Лист	Листов 1	
Т.контр.		Мякинин		12.90		Гипростроммаш Москва		
Руков.		Кособоков		12.90				
Н.контр		Соколов		12.90				
Утв.		Мякинин		12.90				

Инв. № подл. | Подп. и дата | Взам. инв. № | Инв. № дубл. | Подп. и дата

Альбом 5

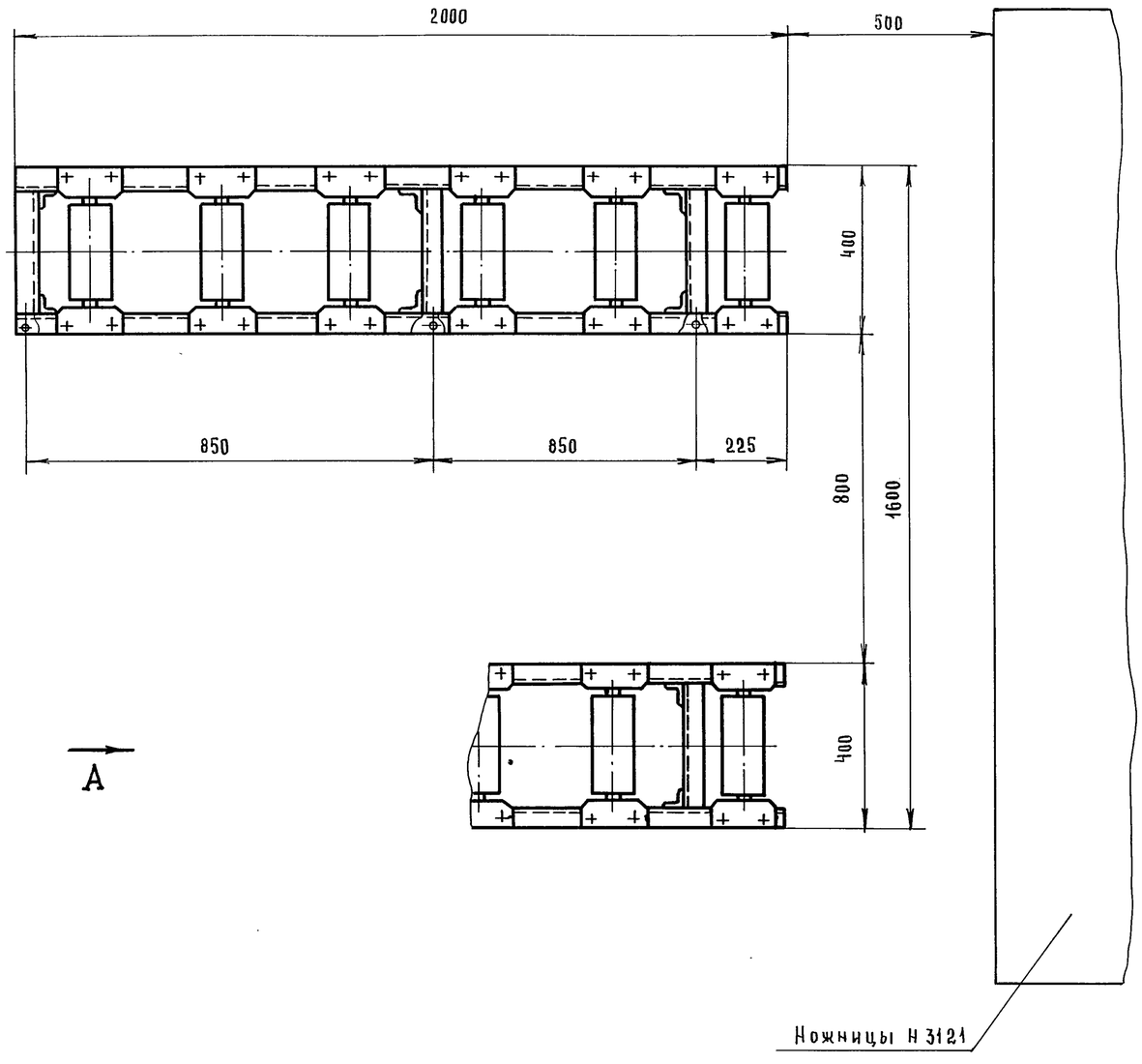

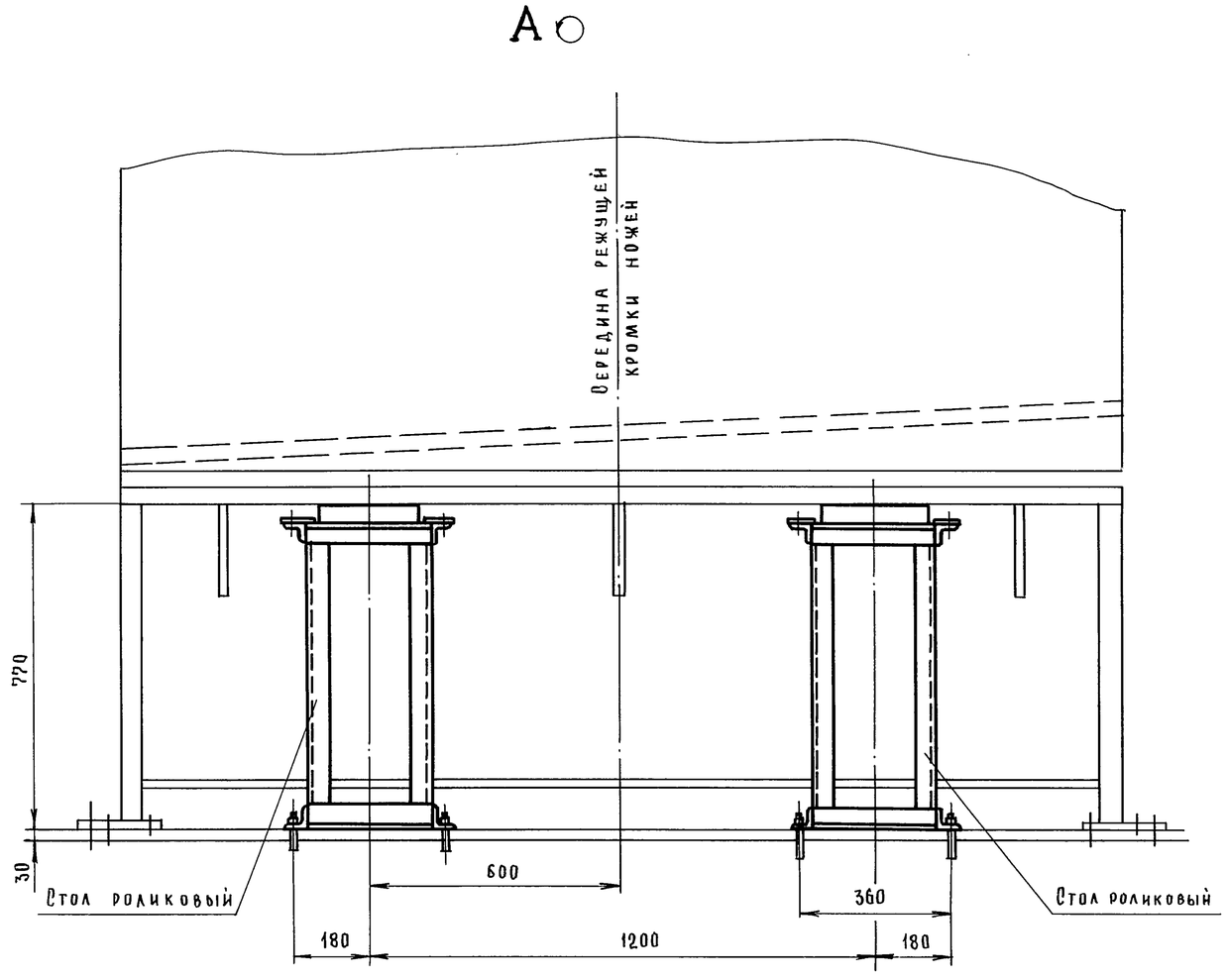

Техническая характеристика

1. Максимальная ширина укладываемого листа, мм – 2000
2. Максимальная длина укладываемого листа, мм – 4000
3. Максимальный вес листа, кг – 800
4. Масса, кг – 300

Гл. инж. пр	Готлиб		
Нач. отд.	Варганов		
Гл. техн.	Заневская		
Гл. конст.	Мякинин		
Разраб.	Лаврукович		
Н. контр.	Мякинин		
Пров.	Кособоков		
Н. контр.	Кособоков		
Утв.	Мякинин		

Привязан

Инв. №

416-7-0322.90 – ТХ

Ремонтно-механический цех предприятия КПД мощностью 90 тыс. кв. м общей площади в год

Стадия	Лист	Листов
РП	15	

Стол роликовый к листовым ножницам. Общий вид ш. 3554/1.000.00

Гипростроммаш Москва

25041-05 11

Формат А2

Инв. № подл. | Подп. и дата | Взам. инв. № | Инв. № дубл. | Подп. и дата

Альбом 5

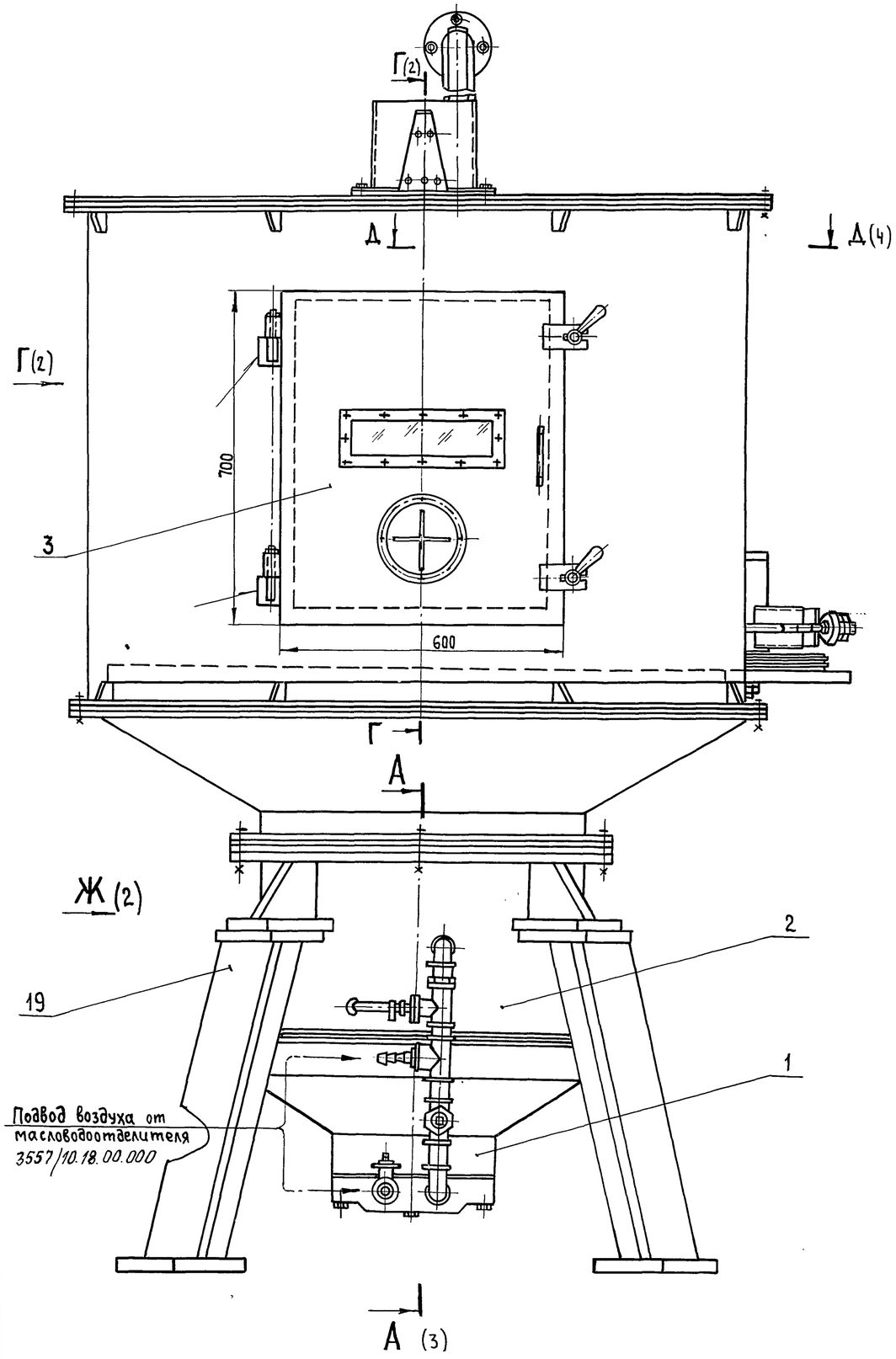

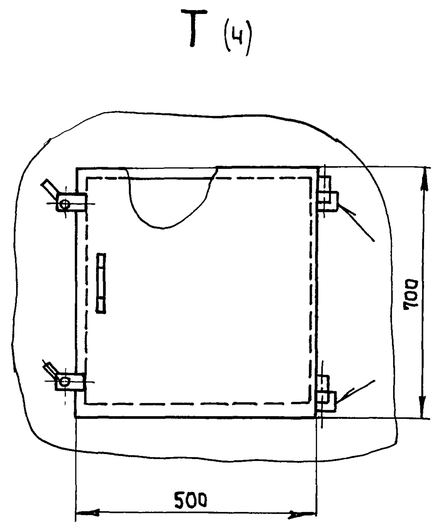

Марка, поз.	Обозначение	Наименование	Кол.	Примечание
1.		Коробка	1	
2.		Камера	1	
3.		Дверка	1	
4.		Клапан	1	
5		Смесительная камера	1	
6		Крышка	1	
7		Блок форсунок	1	
8		Патрубок	1	
9		Патрубок	1	
10		Патрубок	2	
11		Задвижка	1	
12		Колено	3	
13		Стол	1	
14		Вал опорный	1	
15		Экран	1	
16		Петля	1	
17		Кронштейн	1	
18		Привод стола	1	
19		Опора	3	
20		Пневмоцилиндр	1	
21		Фонарь	1	

Техническая характеристика

1. Производительность, шт/ч — 100
2. Расход воздуха $м^3/ч$ — 120
3. Число оборотов стола, об/мин. — 2
4. Рабочее давление, мПа — 0,6
5. Установочная мощность, квт — 0,25
6. Габаритные размеры, мм, не более
   - длина — 1600
   - ширина — 1700
   - высота — 2600
7. Масса, кг, не более — 1800

Изм	Лист	№докум	Подп.	Дата
Разраб.		Лаврукович		12.90
Пров.		Кособоков		12.90
Т.контр.		Мякинин		12.90
Руков.		—		
Н.контр.		Кособоков		12.90
Утв.		Мякинин		12.90

416-7-0322.90-0

Установка дробеструйная 3557/9.00.000 ВО

Лит.	Масса	Масштаб
И	1800	1:10

Лист 1 Листов 4

Гипростроммаш Москва

Подп. и дата | Инв. № дубл. | Взам. инв. № | Подп. и дата | Инв. № подл.

Альбом 5

Г-Г (1:5) (1)

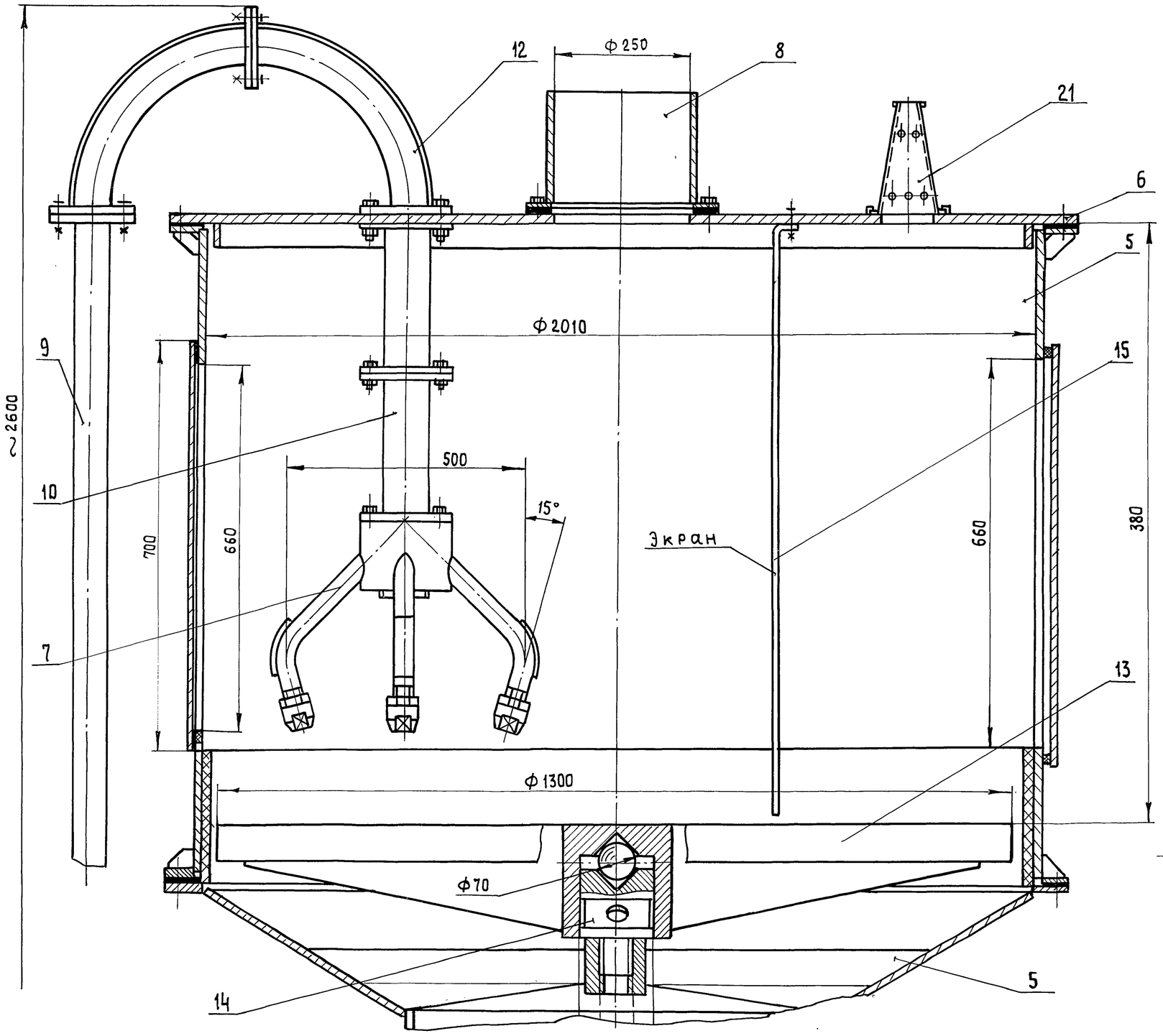

Ж (1:5) (1)

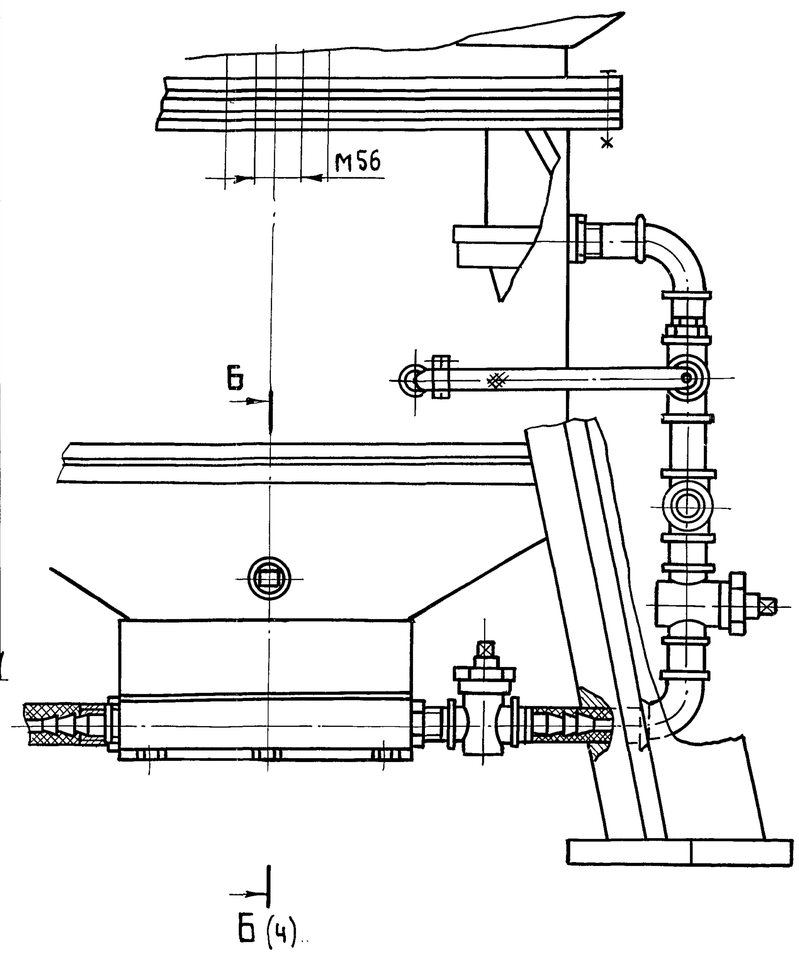

Изм	Лист	№ докум.	Подп.	Дата	416-7-0322.90-0	Лист 2

Инв. № подл. | Подп. и дата | Взам. инв. № | Инв. № дубл. | Подп. и дата

Альбом 5

А-А (1:2,5) (1)

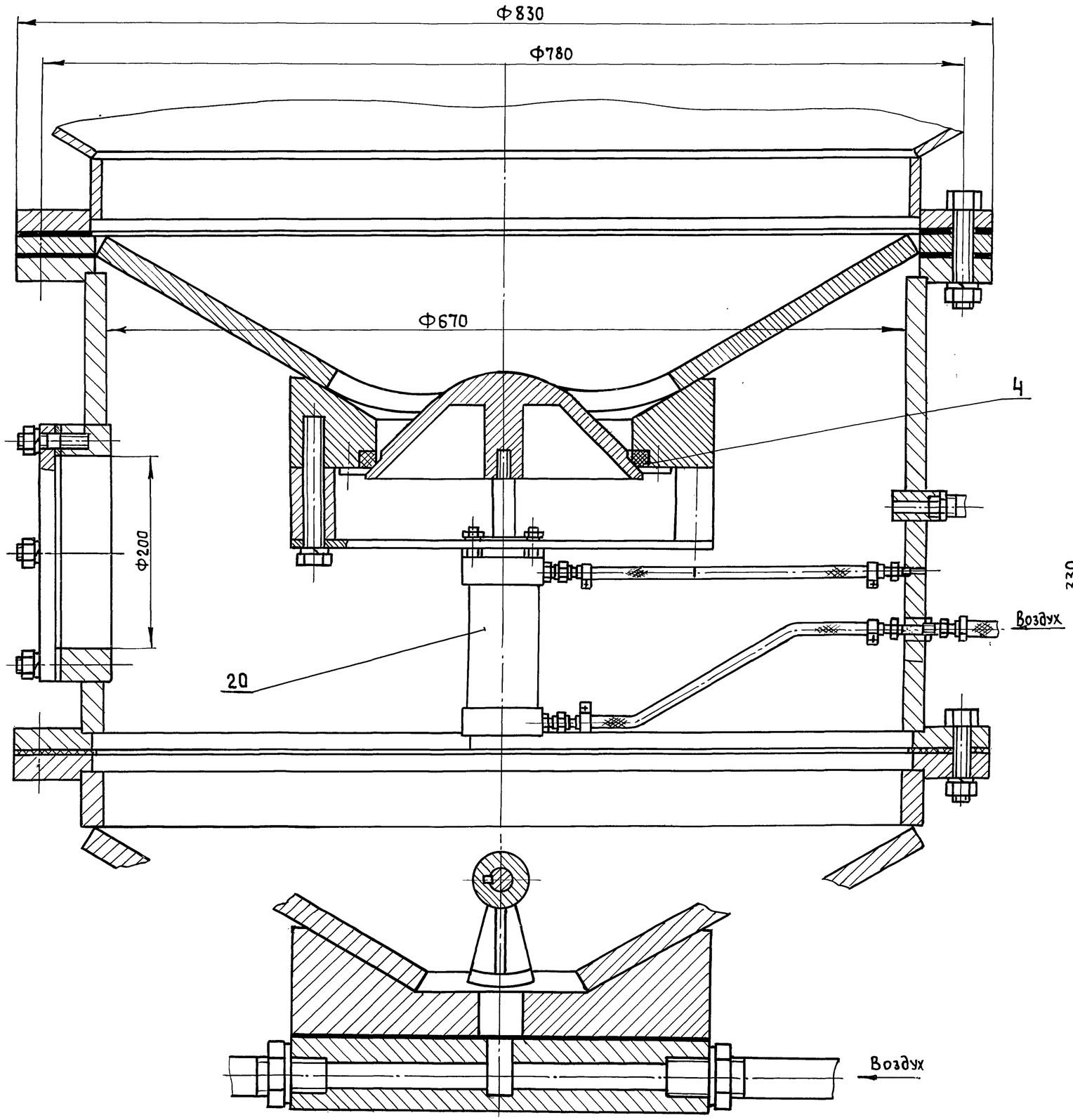

В-В (1:2,5) (4)

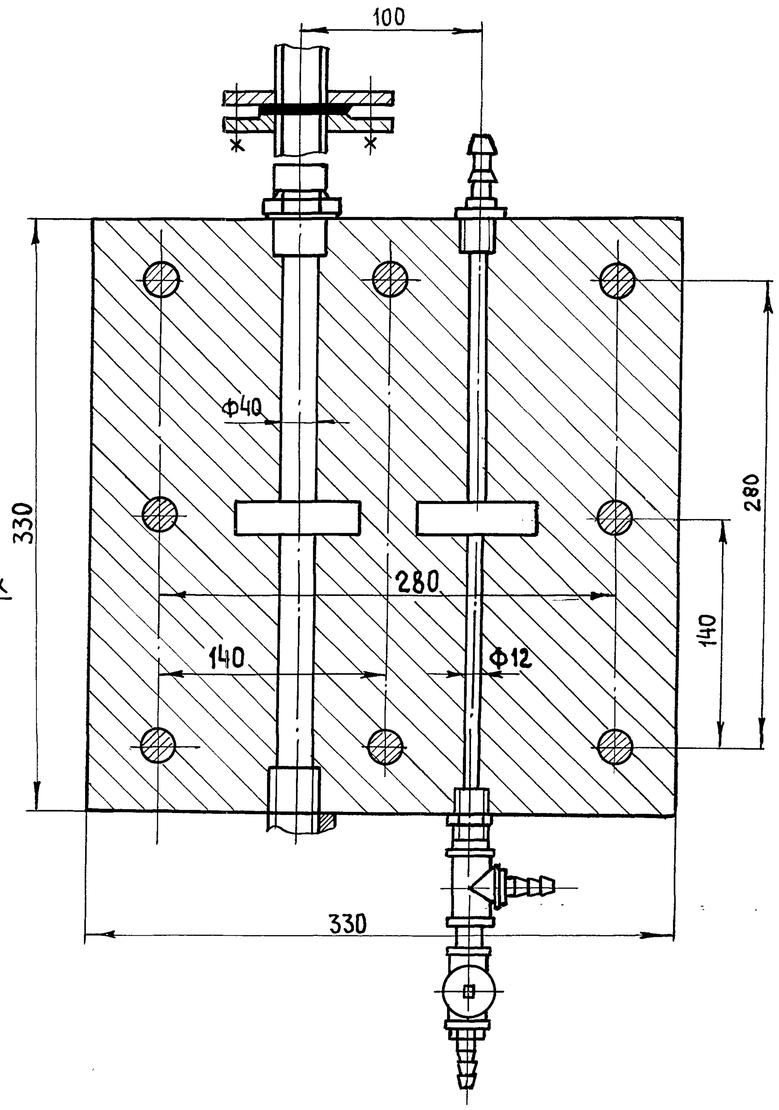

Изм	Лист	№ докум	Подп.	Дата	416-7-0322.90-0	Лист 3

Инв. № подл. | Подп. и дата | Взам. инв. № | Инв. № дубл. | Подп. и дата

Альбом 5

Б-Б (1:2,5) (2)

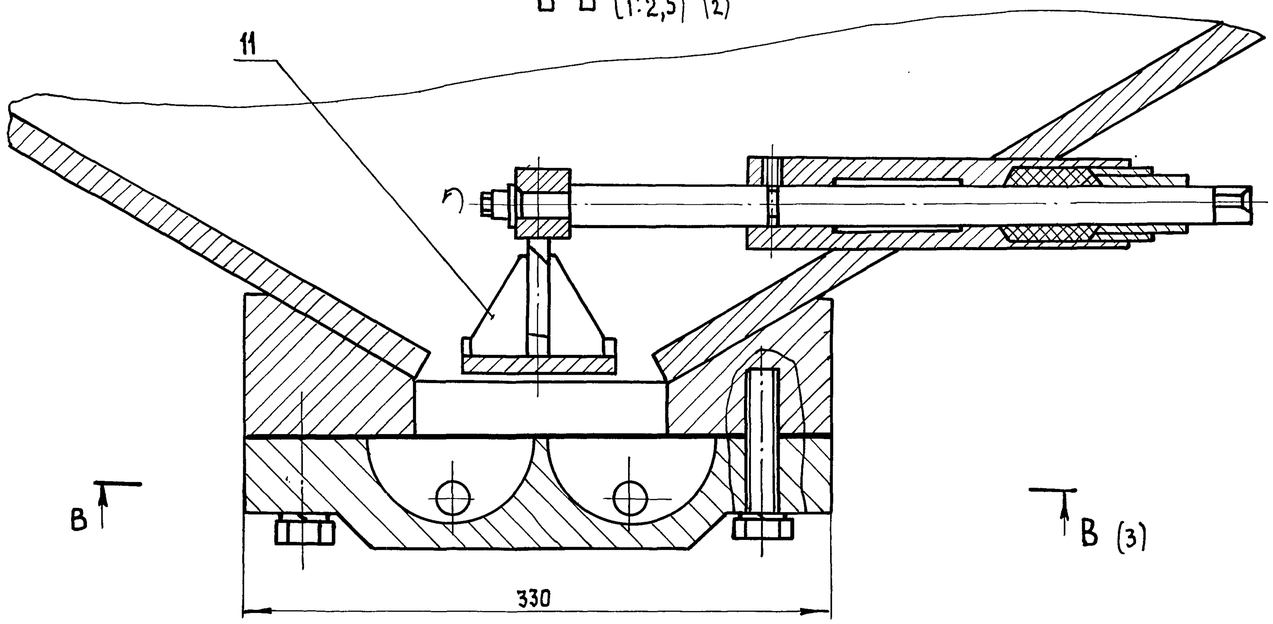

Д-Д (1:5)(1)

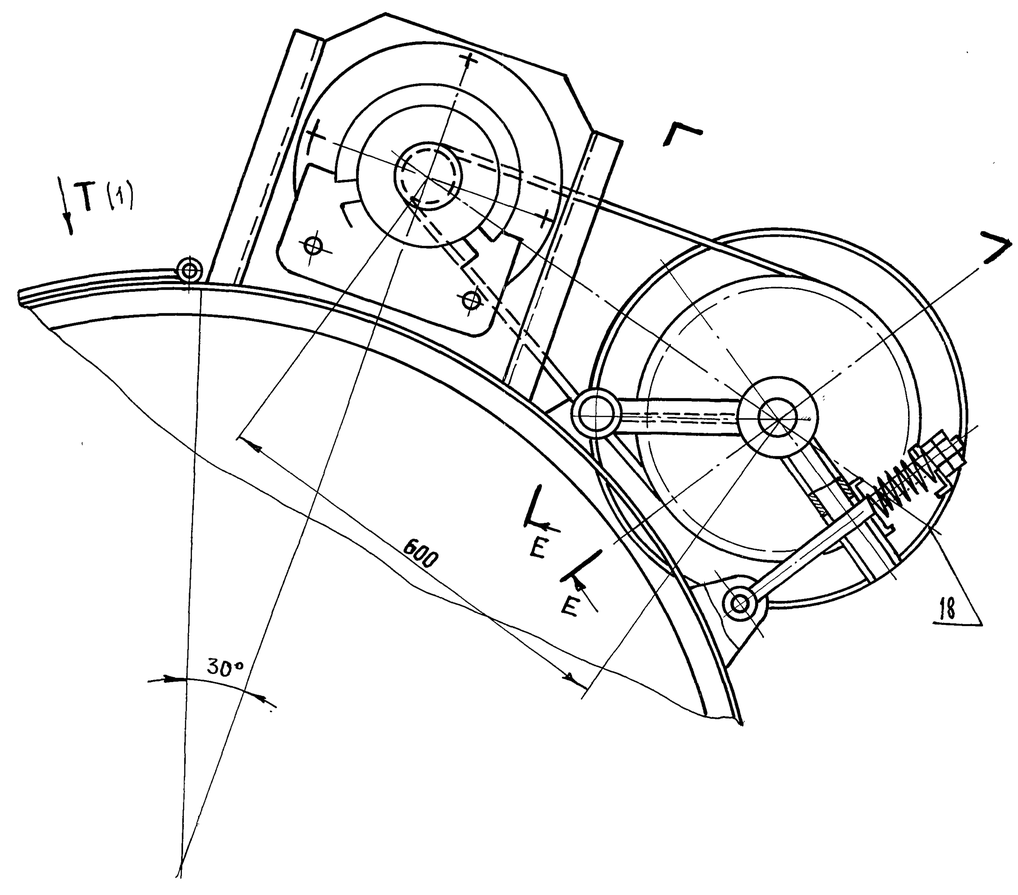

Е-Е (1:5)

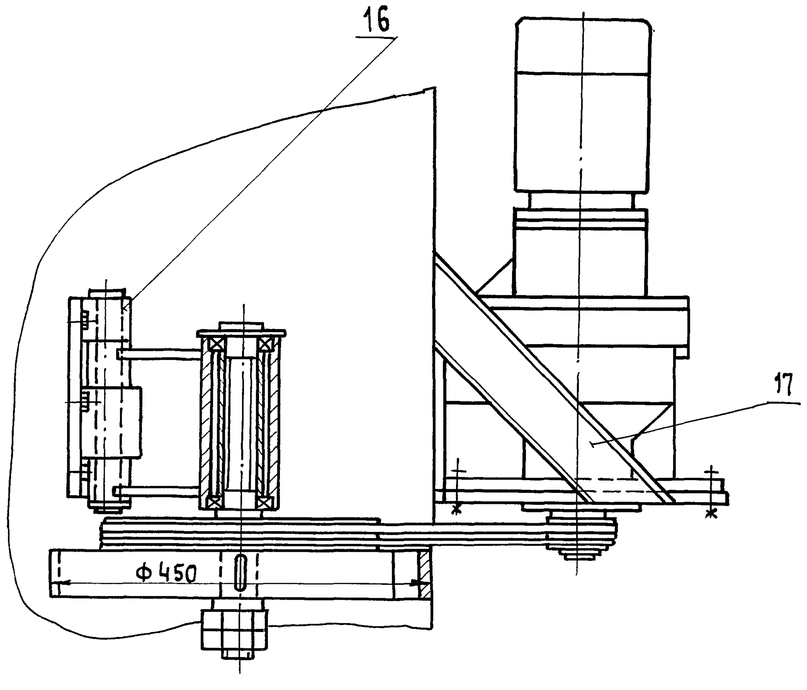

Инв.№подл.	Подп. и дата	Взам. инв.№	Инв.№дубл.	Подп. и дата

Изм	Лист	№ докум.	Подп.	Дата	416-7-0322.90-0	Лист 4

25041-05 15

ФОРМАТ А2

Альбом 5

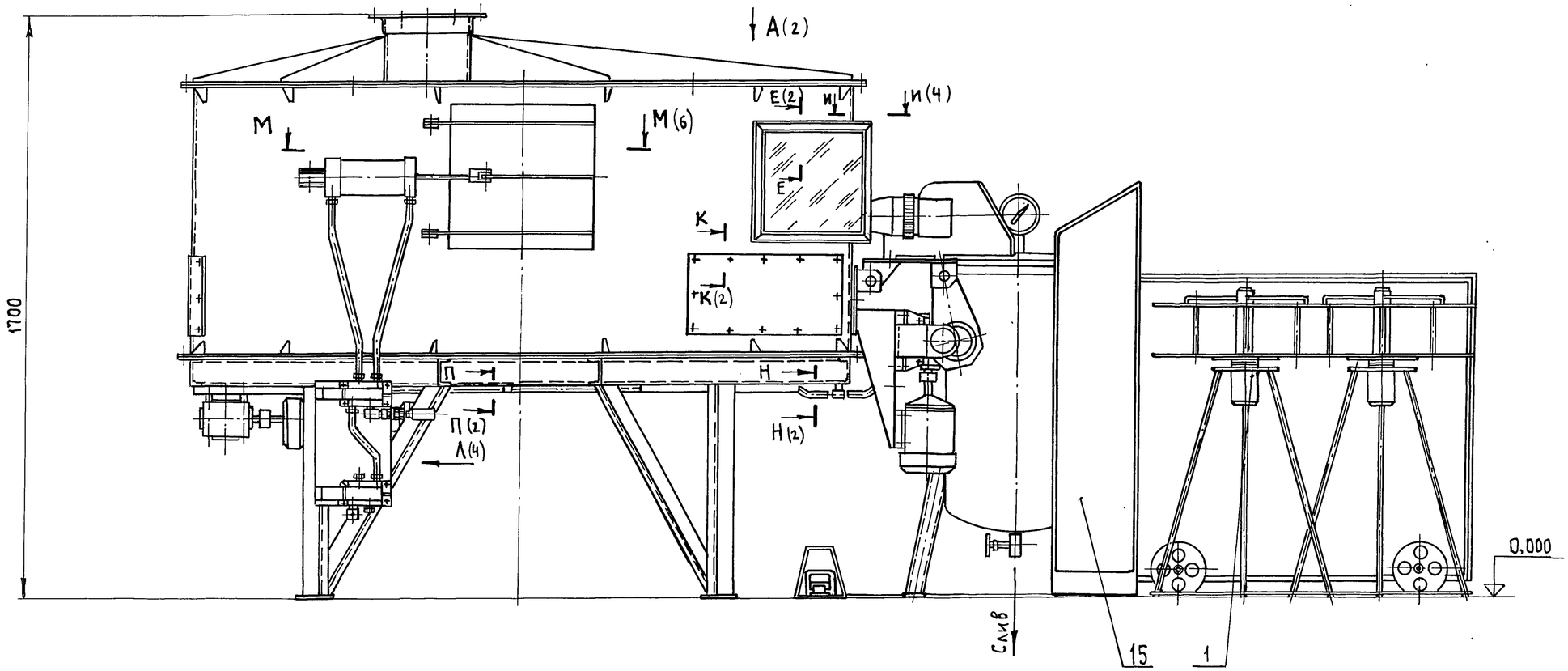

Марка, поз.	Обозначение	Наименование	Кол.	Примечание
		ТУ16.523.240-75	1	
9		Аппарат стационарный		Оборудование
		ЭМ-17 (с головкой на		серийное
		500А) N-0,12 кВА	1	
10		Рама	1	
11		Стол в сборе		
12		Звездочка приводная	1	
13		Механизм вращения	1	
14		Механизм качания	1	N = 0,25 квт
15		Шкаф-пульт	1	

Марка, поз.	Обозначение	Наименование	Кол.	Примечание
1	3557/10.17.00.000	Вертушка	2	
2	3557/10.18.00.000	Масловодоотделитель	1	
3		Электродвигатель		
		АИР71В8 исп УМ2182		
		N=0,25 кВА n=750 об/мин	1	
4		Выпрямитель сварочный		Оборудование
		однопостовый		серийное
		ВДУ-505 N=40 кВА	1	
5		Редуктор		
		24-40-63-56-4-1-У-2	2	
6		Электродвигатель		
		АИР71В8 исп. УМ1081		
		N=0,25 кВА, n=750 об/м		
7		Пневмоцилиндр		
		1412-100×0160УХЛ4		
		ГОСТ 15608-87*	1	
8		Реле торможения		
		противовыключанием		
		РКС-МУХЛ-4		

ТЕХНИЧЕСКАЯ ХАРАКТЕРИСТИКА

1. Время металлизации одной детали, с — 7...14
2. Количество загружаемых деталей в установку, шт. — 18
3. Производительность, шт/ч — 150
4. Расход сжатого воздуха, $м^3$/ч, не более — 120
5. Рабочее давление сжатого воздуха, МПа — 0,4...0,6
6. Установленная мощность электродвигателей установки, кВт, не более — 0,75
7. Мощность сварочного выпрямителя, кВА, не более — 40
8. Установленная мощность аппарата ЭМ-17, кВт — 0,12
9. Габаритные размеры установки, мм, не более
   - длина — 3800
   - ширина — 2150
   - высота — 1700
10. Масса установки, кг, не более — 2000

Изм.	Лист	№докум.	Подп.	Дата
Разраб.		Фрейдлин		12.90
Пров.		Кособоков		12.90
Т.контр.		Мякинин		12.90
Руков.		Мякинин		12.90
Н.контр		Кособоков		12.90
Утв.		Мякинин		12.90

416-7-0322.90-0

Установка для металлизации 3557/10.00.00000

Лит.	Масса	Масштаб
И	2000	1:10
Лист 1	Листов 6	

ГИПРОСТРОММАШ Москва

Подп. и дата | Взам. инв. № | Инв. № дубл. | Подп. и дата | Инв. № дубл.

Альбом 15

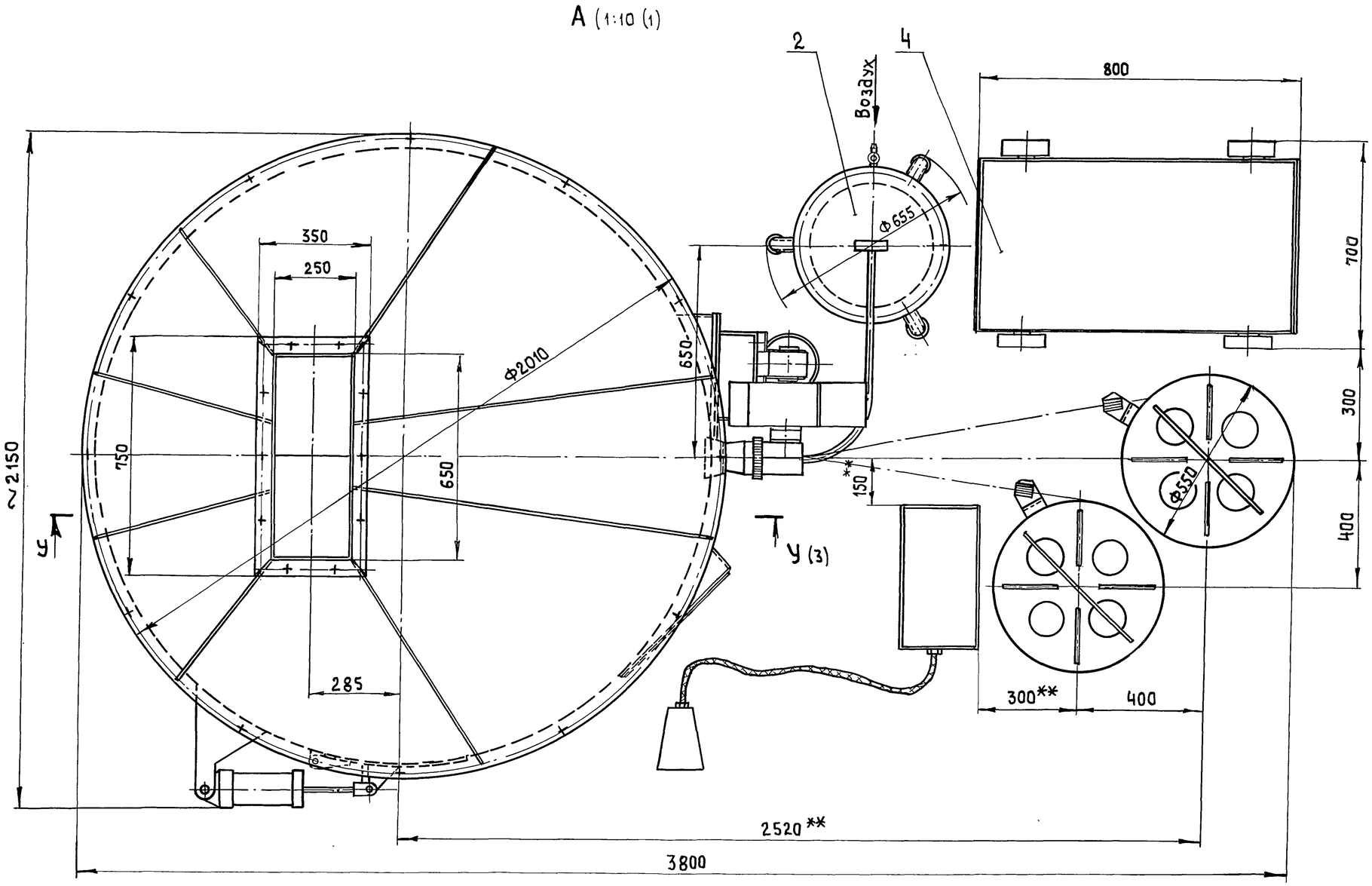

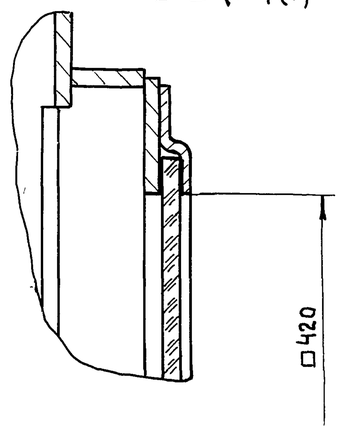

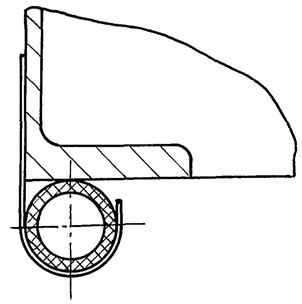

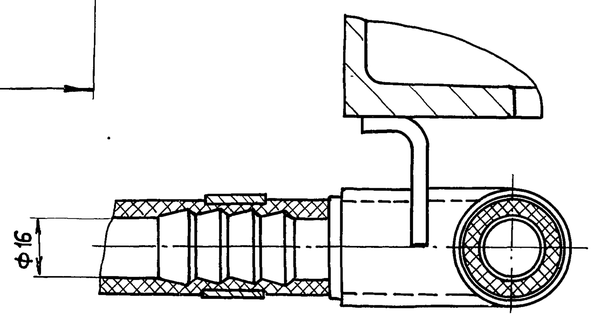

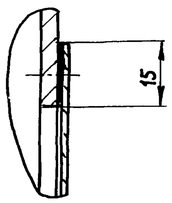

Изм	Лист	№докум.	Подп.	Дата

416-7-0322.90-0

Лист 2

Инв. №подл | Подп. и дата | Взам. инв. № | Инв. № дубл. | Подп. и дата

25041-05 17

Альбом 5

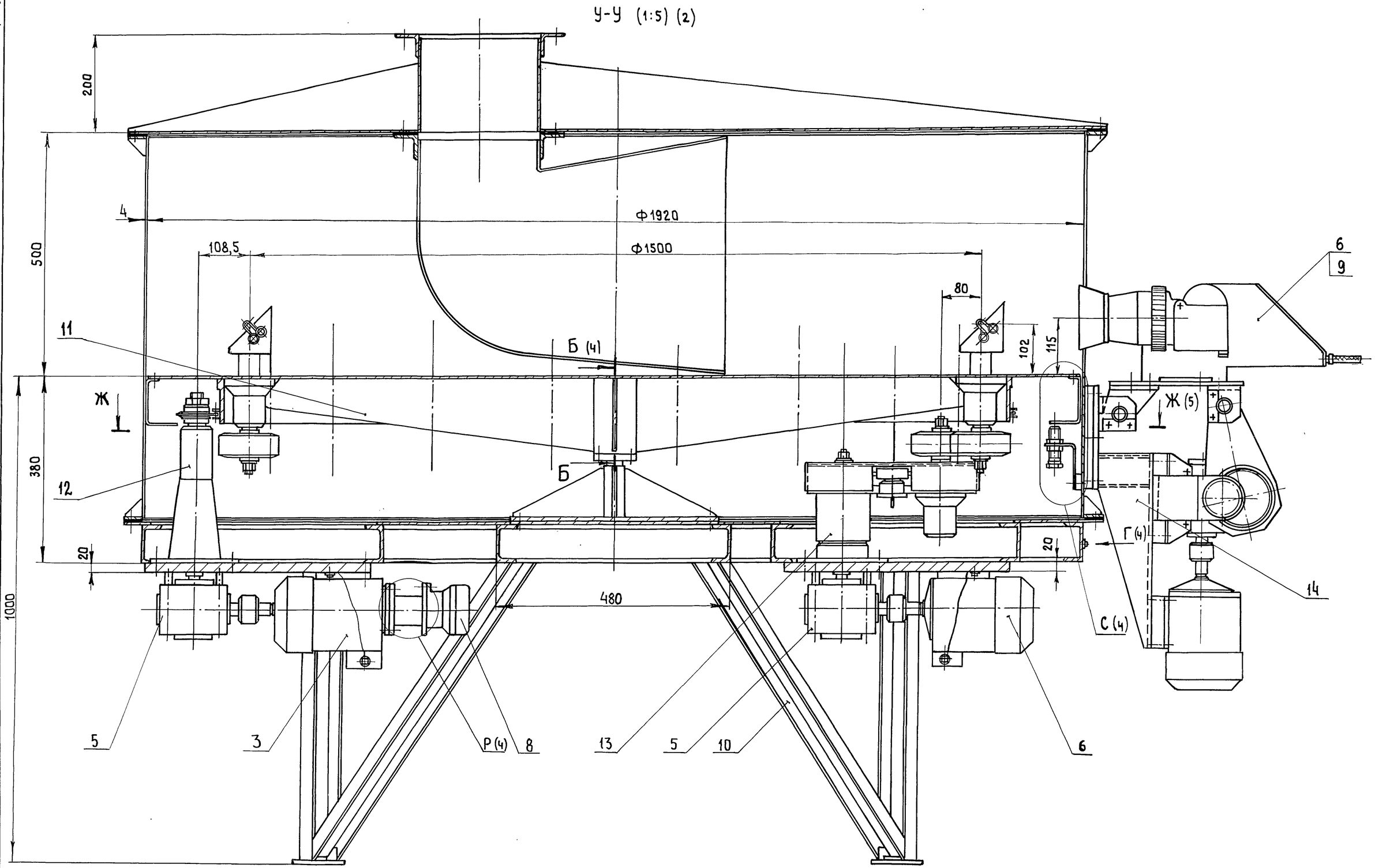

Изм	Лист	№докум.	Подп.	Дата	416-7-0322.90-0	Лист 3

Инв. № подл. | Подп. и дата | Взам. инв. № | Инв. № дубл. | Подп. и дата

Альбом 5

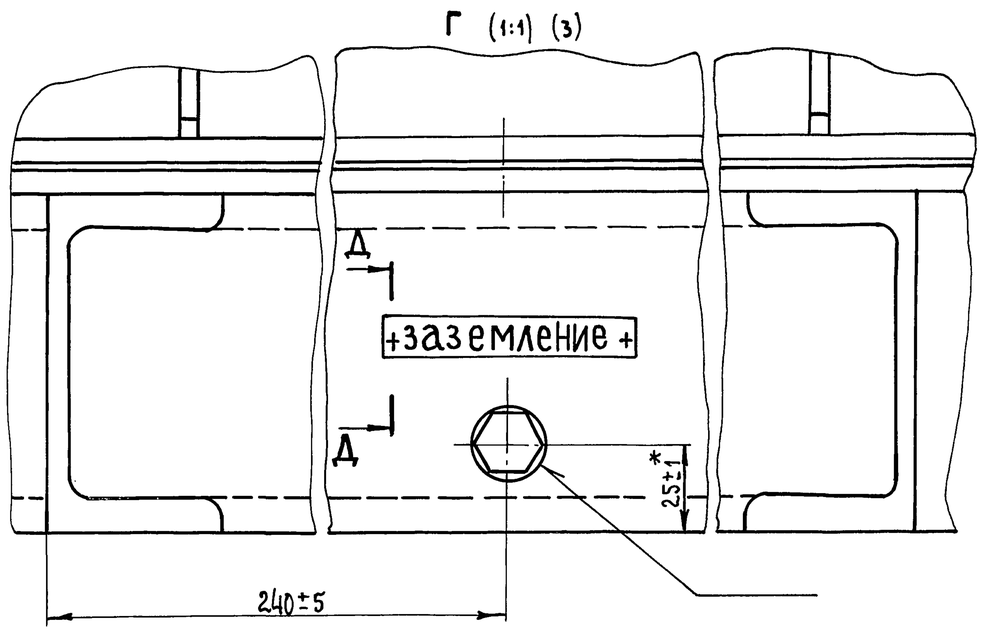

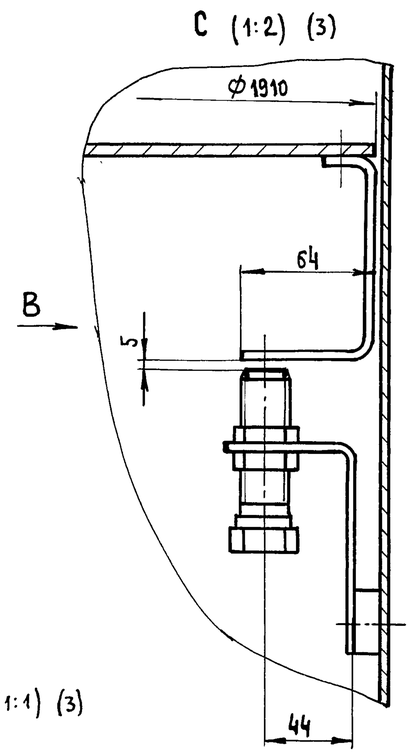

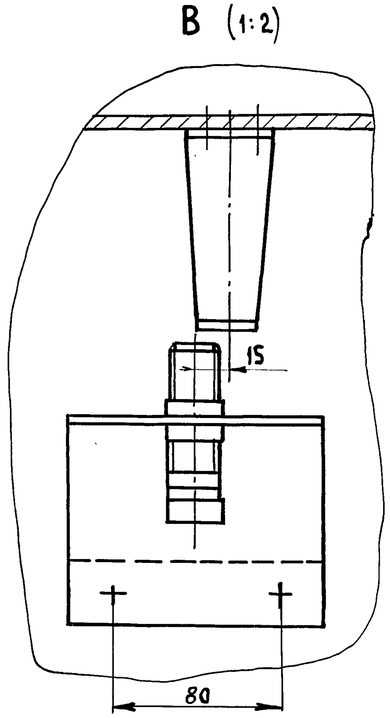

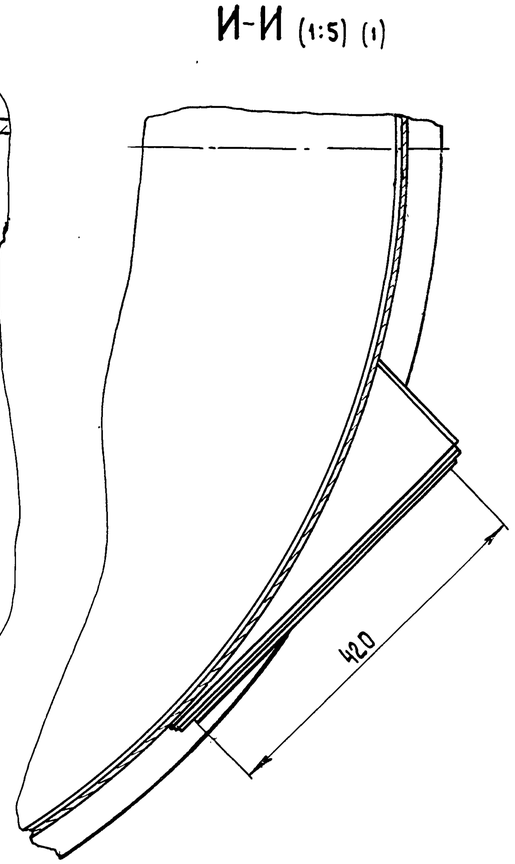

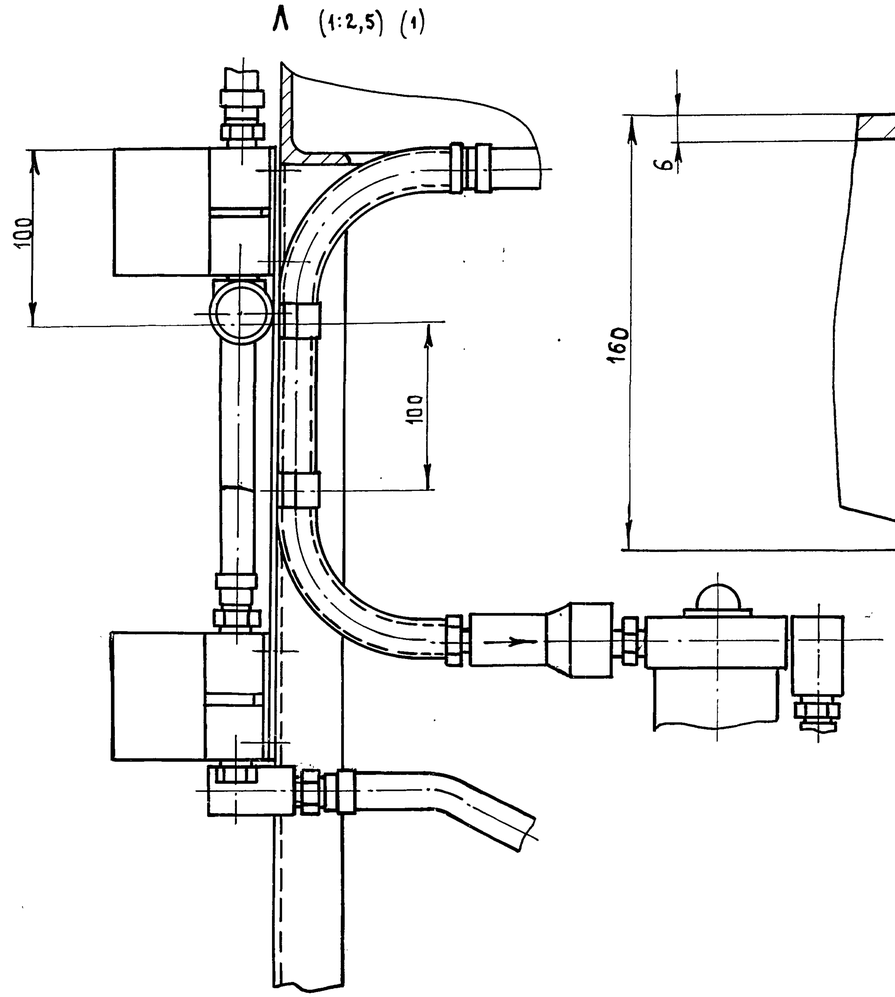

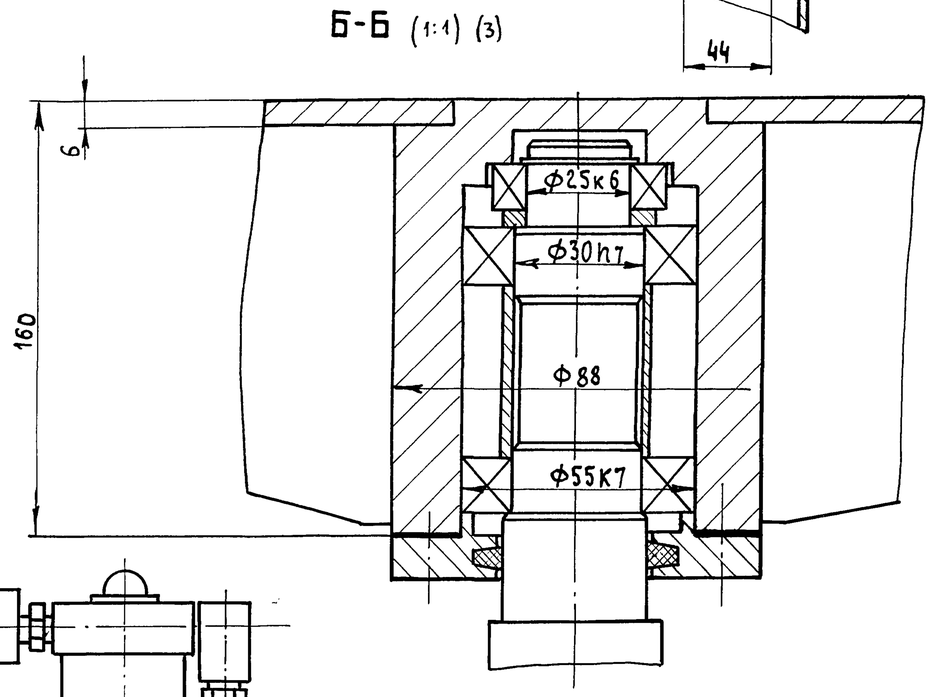

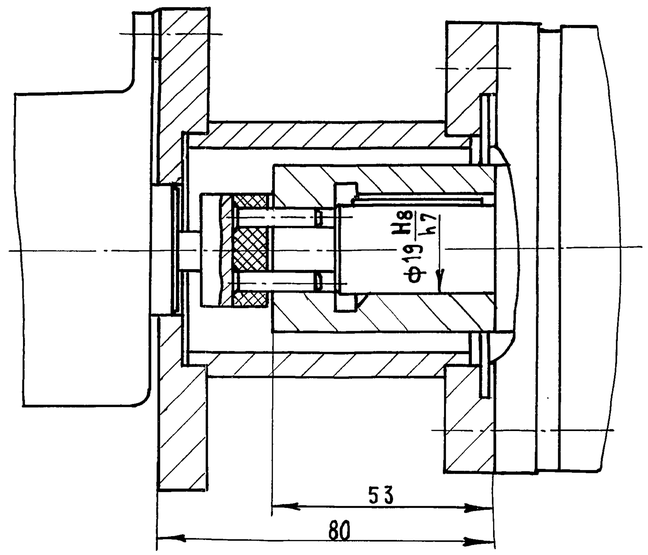

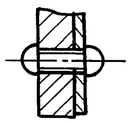

Инв. № подл.	Подп. и дата	Взам. инв. №	Инв. № дубл.	Подп. и дата

Изм	Лист	№ докум.	Подп.	Дата	416-7-0322.90-0	Лист 4

Альбом 5

Ж–Ж (1:5) (3)

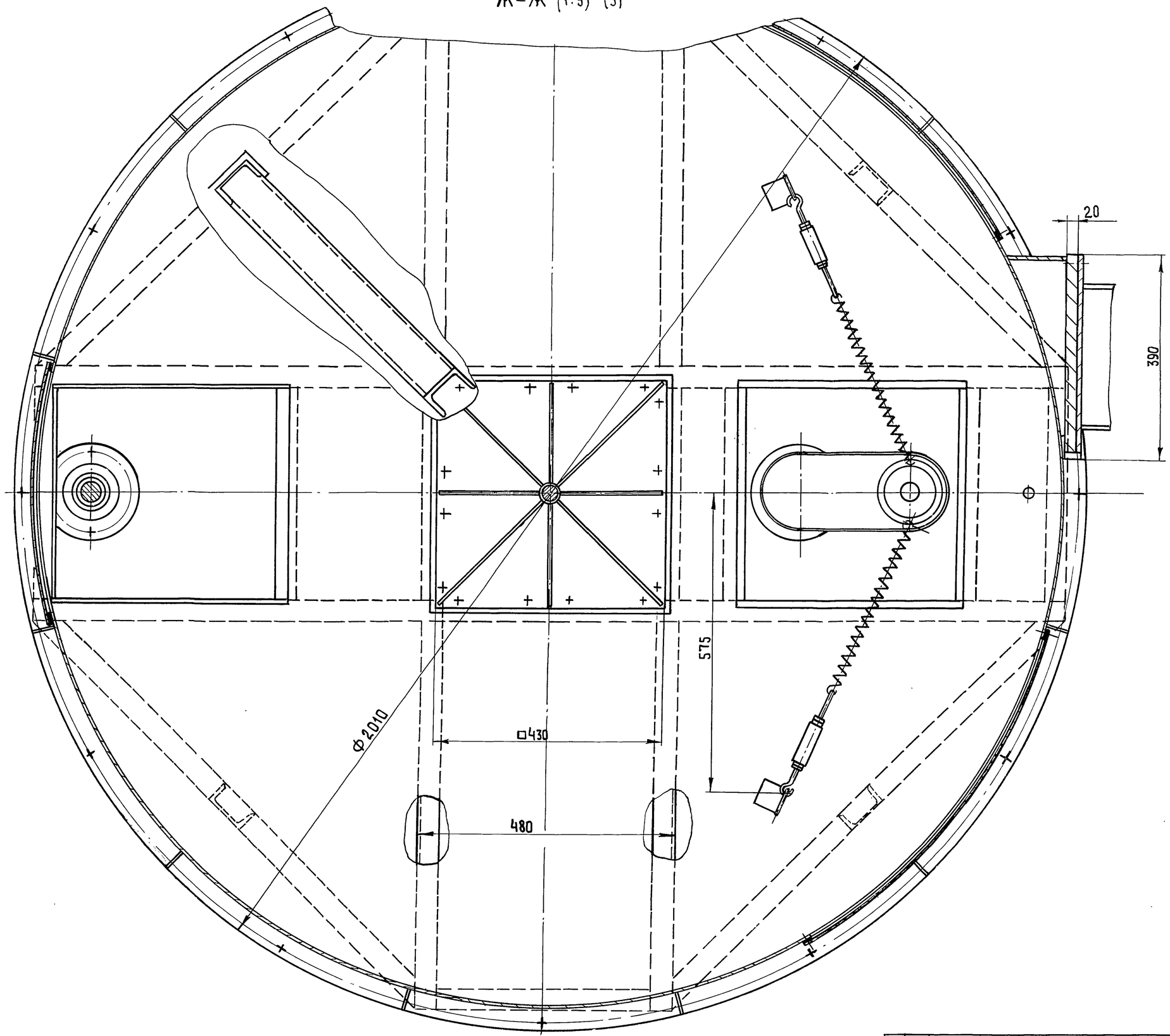

Инв. № подл.	Подп. и дата	Взам. инв. №	Инв. № дубл.	Подп. и дата

Изм	Лист	№ докум.	Подп.	Дата	416-7-0322.90-0	Лист 5

25041-05 20

Формат А2

Альбом 5

М - М (1:2) (1)

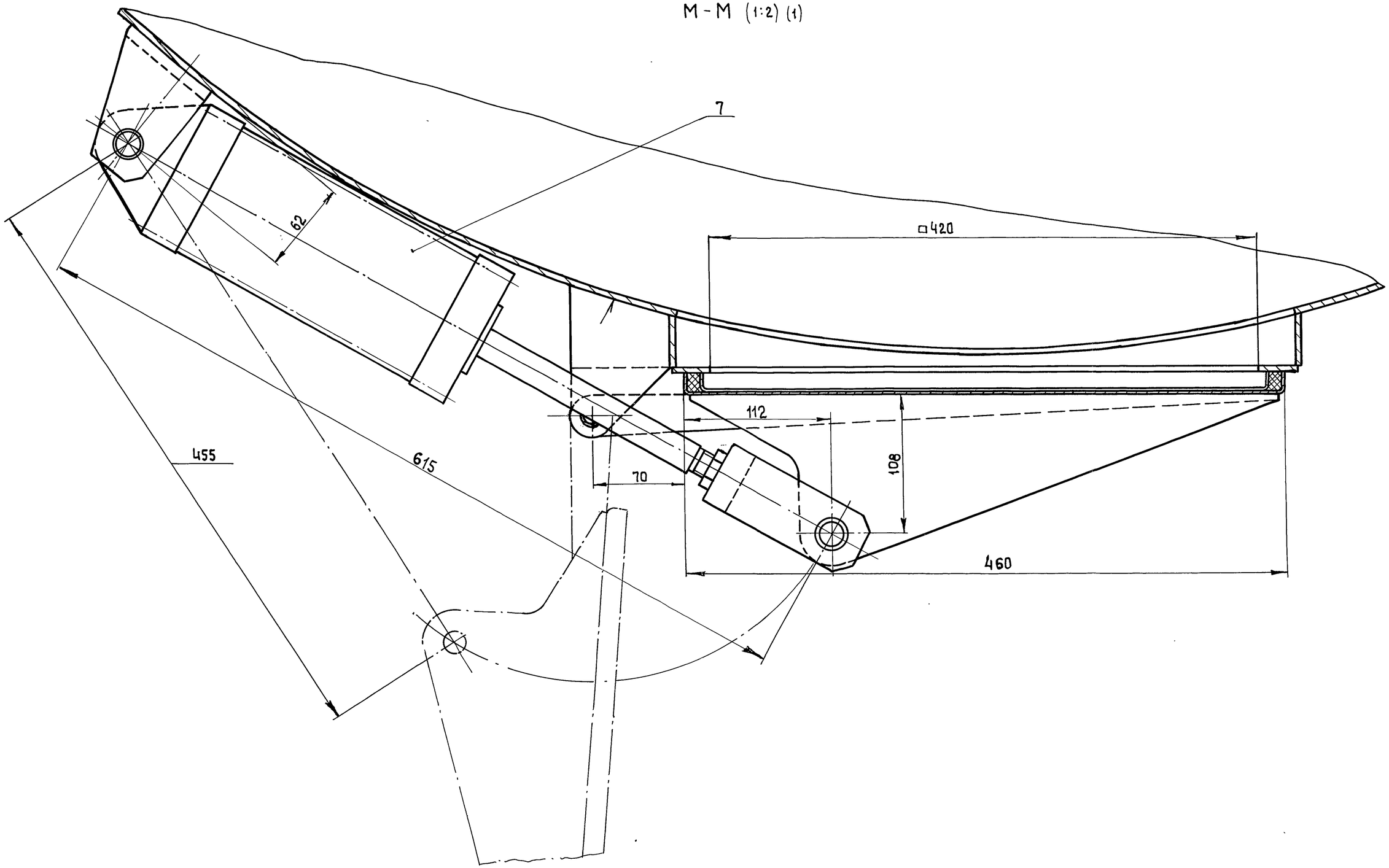

Инв. № подл.	Подп. и дата	Взам. инв. №	Инв. № дубл.	Подп. и дата

Изм	Лист	№ докум.	Подп.	Дата	416-7-0322.90-0	Лист 6

Альбом 5

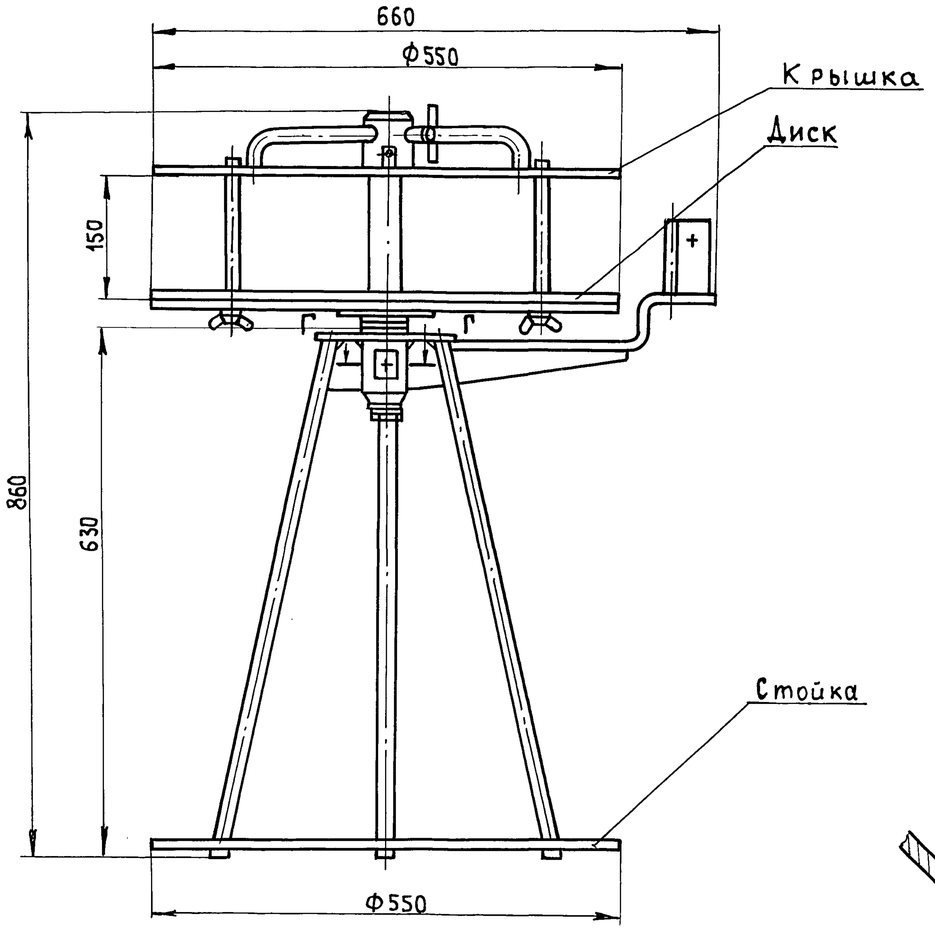

А - А (1:2)

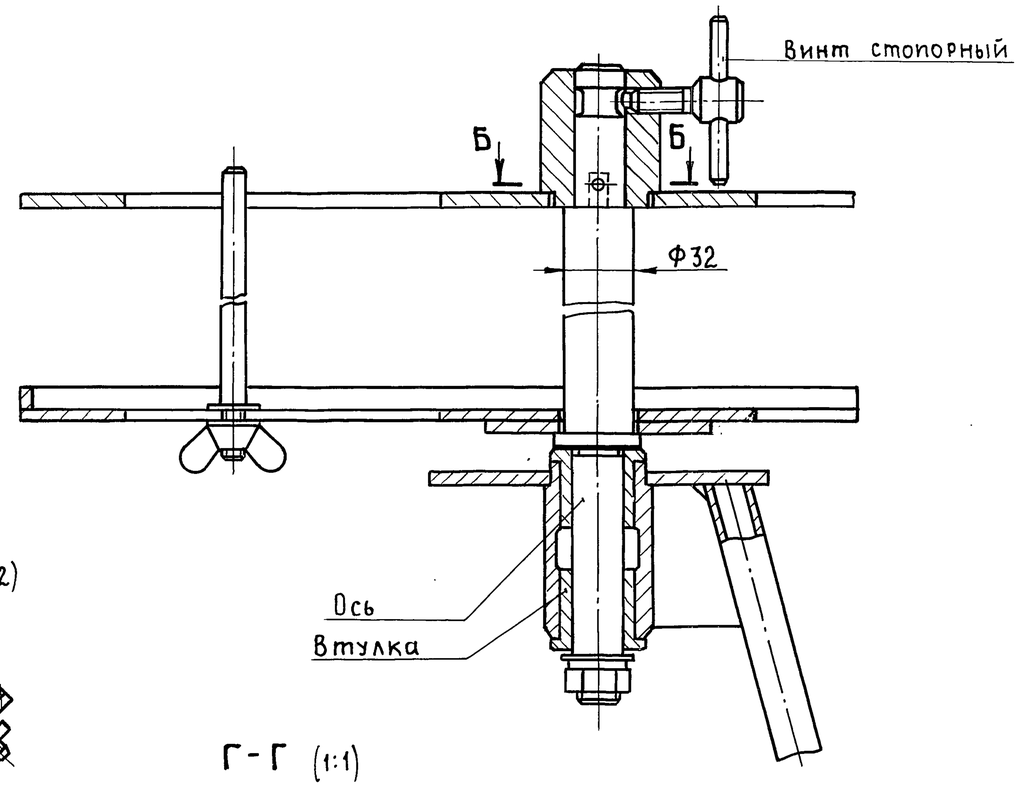

В - В (1:2)

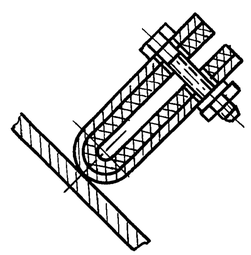

Г - Г (1:1)

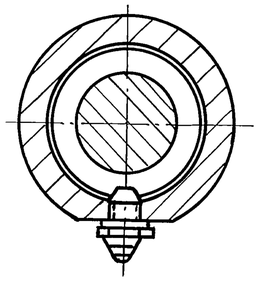

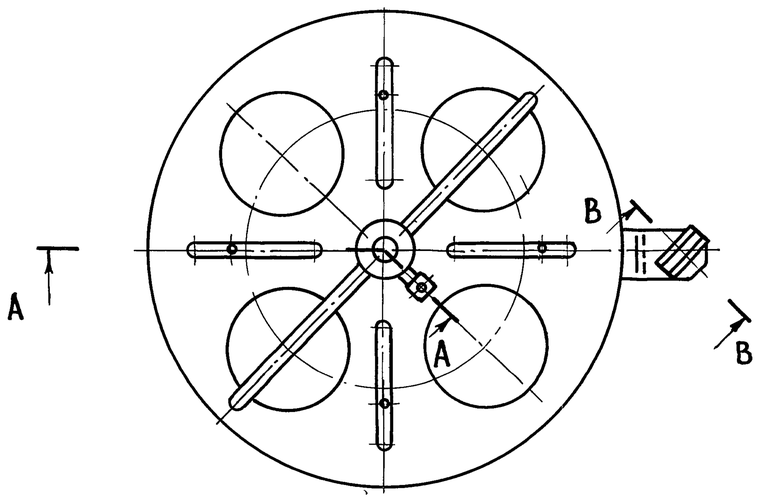

Б - Б (1:1)

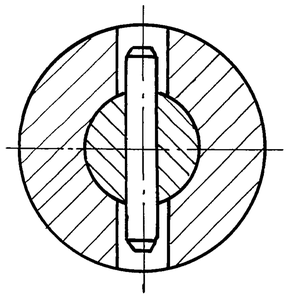

Техническая характеристика

1. Максимальный наружный диаметр бухт проволоки, мм — 540
2. Максимальный внутренний диаметр бухт проволоки, мм — 425
3. Минимальный внутренний диаметр бухт проволоки, мм — 175
4. Максимальная высота бухт проволоки, мм — 150
5. Габаритные размеры, мм
   - диаметр — 550
   - высота — 860
6. Масса, кг — 33

Изм	Лист	№ докум.	Подп.	Дата	416-7-0322.90-0			
Разраб.		Лавруцкович		12.90	Вертушка 3557/10.17 00080	Лит.	Масса	Масштаб
Пров.		Соколов		12.90		И	33	1:5
Т.контр.		Кособоков		12.90		Лист	Листов 1	
Руков.		Кособоков		12.90		Гипростроммаш Москва		
Н.контр		Соколов		12.90				
Утв.		Мякинин		12.90				

Инв. № подл. | Подп. и дата | Взам. инв. № | Инв. № дубл. | Подп. и дата

Альбом 5

В-В

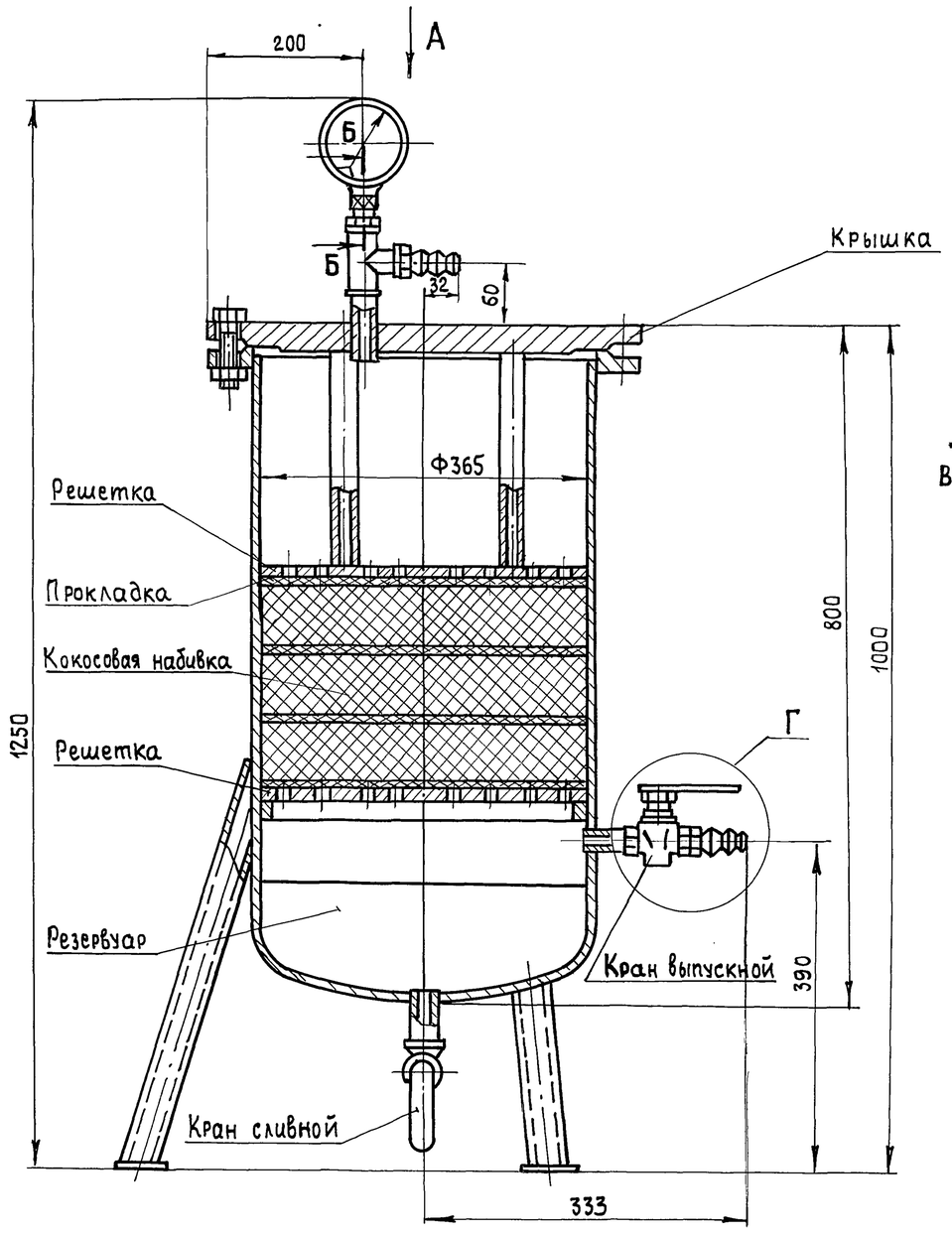

А

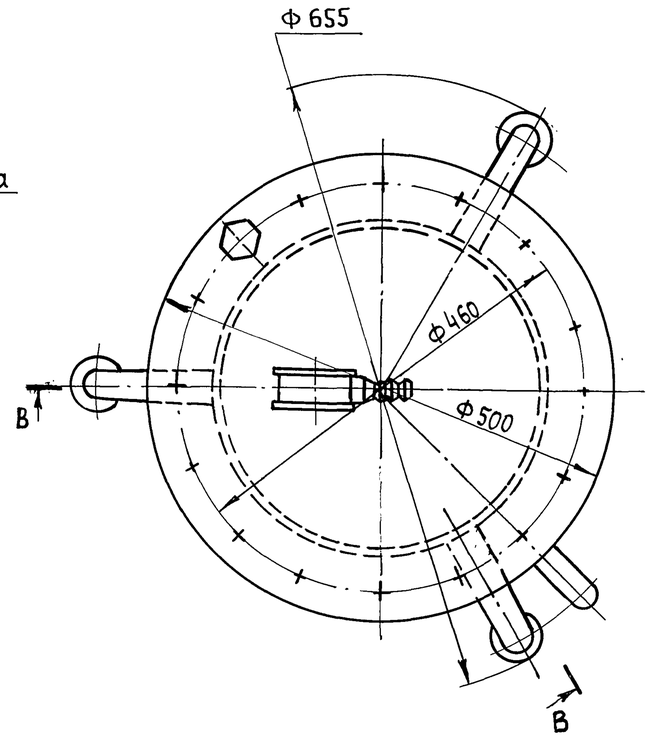

Б-Б (1:1)

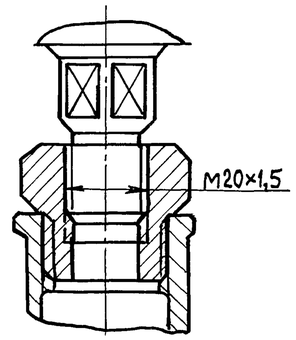

Г (1:1)

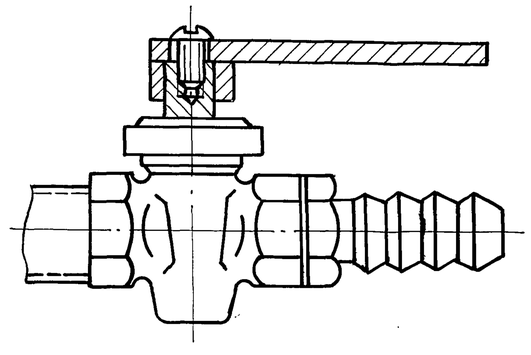

Техническая характеристика

1. Пропускная мощность, $м^3/ч$ — 120
2. Рабочее давление, МПа — 0,4...0,6
3. Температура сжатого воздуха град, не более — 30
4. Полнота улавливания жидкости, %, не менее — 97
5. Габаритные размеры, мм
   диаметр — 655
   высота — 1250
6. Масса, кг — 135

					416-7-0322.90-0			
Изм	Лист	№ докум.	Подп.	Дата	Масловодоотделитель 3557/10.18.00080	Лит.	Масса	Масштаб
Разраб		Лаврукович		12.90		И	135	1:5
Пров.		Соколов		12.90		Лист	Листов 1	
Т.контр.		Мякинин		12.90				
Руков		Кособоков		12.90		Гипростроммаш Москва		
Н.контр		Соколов		12.90				
Утв.		Мякинин		12.90				

Инв.№ подл. | Подп. и дата | Взам.инв.№ | Инв.№ дубл. | Подп. и дата