ТИПОВОЙ ПРОЕКТ

903-2-30.90

МАЗУТОНАСОСНАЯ Q=13 И 3,25/13 м³/ч ЗДАНИЕ ИЗ СБОРНЫХ ЖЕЛЕЗОБЕТОННЫХ КОНСТРУКЦИЙ

АЛЬБОМ 8 ЧАСТЬ 2 /Q=3,25/13 м³/ч/

ЩИТЫ АВТОМАТИКИ И КИП ЗАДАНИЕ ЗАВОДУ ИЗГОТОВИТЕЛЮ

24963 - 10

Отпускная цена
на момент реализации
указана в счет- накладной

ТИПОВОЙ ПРОЕКТ
903-2-30.90

МАЗУТОНАСОСНАЯ Q=13 И 3,25/13 м³/ч ЗДАНИЕ ИЗ СБОРНЫХ ЖЕЛЕЗОБЕТОННЫХ КОНСТРУКЦИЙ

АЛЬБОМ 8 ЧАСТЬ 2
/Q=3,25/13 м³/ч/
ЩИТЫ АВТОМАТИКИ И КИП
ЗАДАНИЕ ЗАВОДУ ИЗГОТОВИТЕЛЮ

РАЗРАБОТАН
ПРОЕКТНЫМ ИНСТИТУТОМ
„ЛАТГИПРОПРОМ"
Главный инженер института /В. Архипов/
Главный инженер проекта /Я. Нидбальский/

Утвержден ГПКНИИ „Сантехниипроект"
Протокол № 22 от 1 апреля 1991 г.

© © ГП ЦПП, 1995

Содержание альбома

Лист	Наименование	Стр.
	Содержание альбома	2
	Ведомость материалов для заказа щитов.	3
АТМ2 С02	Спецификация щитов автоматизации.	4÷9
АТМ2 001	Щит КИП. Общий вид.	10
АТМ2 002	Щит 1. Общий вид.	11÷16
АТМ2 003	Щит 1. Таблица соединений.	16÷21
АТМ2 004	Щит 1. Таблица подключения.	21÷25
АТМ2 005	Щит 2. Общий вид.	26÷29
АТМ2 006	Щит 2. Таблица соединений.	30÷35
АТМ2 007	Щит 2. Таблица подключения.	25 36÷39

Альбом 8 часть 2

Наименование	Обозначение	Кол. листов	Кол. экз.
Ведомость материалов для заказа щитов.			
Спецификация щитов автоматизации.	АТМ2.002	6	3
Щит КИП. Общий вид.	АТМ2.001	2	3
Щит 1. Общий вид.	АТМ2.002	9	3
Щит 1. Таблица соединений.	АТМ2.003	10	3
Щит 1. Таблица подключения.	АТМ2.004	8	3

Наименование	Обозначение	Кол. листов	Кол. экз.
Щит 2. Общий вид.	АТМ2.005	7	3
Щит 2. Таблица соединений.	АТМ2.006	12	3
Щит 2. Таблица подключения.	АТМ2.007	9	3

Инв. № подл. | Подпись и дата | Взам. инв. №

				ТП 903-2-30.90 АТМ2		
ГИП	Нибальской			Мазутонасосная Q=13 и 3,25/13 м³/ч. Здание из сборных железобетонных конструкций	Стадия	Лист	Листов
Нач.отд.	Мейман				Р		1
Н.контр.	Юрис						
Гл.спец.	Пантелеева			Ведомость материалов для заказа щитов	ЛАТГИПРОПРОМ		
Нач.гр.	Крауле						
Вед.инж.	Рутмасе						

Копировал Дубкова

Формат А3

Альбом 8 часть 2

Позиция	Наименование и техническая характеристика оборудования и материалов. Завод-изготовитель (для импортного оборудования - страна, фирма)	Тип, марка оборудования, обозначение документа, N опросного листа	Единица измерения		Код завода-изготовителя	Код оборудования, материала	Цена единицы тыс.руб.	Количество	Масса единицы оборудования, кг
			Наименование	Код					
1	2	3	4	5	6	7	8	9	10
	Вид коммутации электрический								
	1. Щиты								
	Щит КИП мазутонасосной, состоящий из щитов по ОСТ 36.13-76.								
	1. Щит 1 ЩШ-3Д-I-600х600 УХЛ4 IP30	ТП903-2-30.90 АТМ2.002	шт.	796				1	
	2. Щит 2 ЩШ-3Д-I-800х600 УХЛ4 IP30	ТП903-2-30.90 АТМ2.005	шт.	796				1	

Инв.№ подл. | Подпись и дата | Взам. инв.№

ГИП	Нюбальский		
Нач.отд.	Мейман		
Н.контр.	Юрис		
Гл.спец.	Пантелеева		
Нач.гр.	Крауле		
Вед.инж.	Руттасе		

ТП903-2-30.90 АТМ2.С02

Спецификация щитов автоматизации

Стадия	Лист	Листов
Р	1	6

ЛАТГИПРОПРОМ

Альбом 8 часть 2

Позиция	Наименование и техническая характеристика оборудования и материалов. Завод-изготовитель (для импортного оборудования-страна, фирма).	Тип, марка оборудования, обозначение документа и № опросного листа	Единица измерения		Код завода-изготовителя	Код оборудования и материала	Цена единицы тыс.руб.	Количество	Масса единицы оборудования, кг
			Наименование	Код					
1	2	3	4	5	6	7	8	9	10
	2. Электроаппаратура, поставляемая комплектно со щитом.								
	1. Выключатель пакетный двухполюсный ~220В; 10А; исп.3.	ПВ2-10	шт.	796				1	
	2. Выключатель пакетный однополюсный ~220В; 6А; исп.3.	ПВ1-10	шт.	796				16	
	3. Переключатель ~380В; 10А; исп.3.	ПП3-10/Н2	шт.	796				1	
	4. Выключатель автоматический трехполюсный ~500В; 1,6А.	АП50-3МТ	шт.	796				2	
	5. Переключатель малогабаритный ~380В.	ПМОф45-111225/II-Д2	шт.	796				1	
	6. То же; ~380В.	ПМОВ-222222/II-Д61	шт.	796				1	

Инв.№подл. | Подпись и дата | Взам.инв.№

Альбом 8 часть 2

Позиция	Наименование и техническая характеристика оборудования и материалов завод изготовитель (для импортного оборудования – страна, фирма)	Тип марка оборудования обозначение документа и N опросного листа	Единица измерения: Наименование	Единица измерения: Код	Код завода изготовителя	Код оборудования материала	Цена единицы тыс. руб.	Количество	Масса единицы оборудования, кг
1	2	3	4	5	6	7	8	9	10
	7. Переключатель малогабаритный ~380 в	ПМОВФ-1366₃ 9₁ 10₂/II-Д126	шт.	796				2	
	8. То же; ~380 в	ПМОФ 90-111111/II-Д42	шт.	796				2	
	9. То же; ~380 в	ПМОФ 45-222222/II-Д9	шт.	796				1	
	10. Кнопка управления ~500 в; исп.3 ; 2р. толкатель красный	КЕ011	шт.	796				1	
	11. То же; ~500 в; исп. 4; 1з. толкатель черный	КЕ 011	шт.	796				1	
	12. То же ; ~500 в; исп.3 2з. 2р. толкатель черный	КЕ 012	шт.	796				1	
	13. То же; ~500 в; исп.3; 2з.2р. толкатель красный	КЕ 012	шт.	796				1	

Инв. № подл. | Подпись и дата | Взамен инв. №

Позиция	Наименование и техническая характеристика оборудования и материалов. Завод изготовитель (для импортного оборудования – страна, фирма)	Тип, марка оборудования обозначение документа и № опросного листа	Единица измерения		Код завода изготовителя	Код оборудования материала	Цена единицы тыс. руб.	Количество	Масса единицы оборудования, кг
			Наименование	Код					
1	2	3	4	5	6	7	8	9	10
	14. Тумблер ; ~220 в ; 5А	ТВ1-2	шт.	796				2	
	15. Арматура сигнальная с красной линзой 220в.	АСКМ-0	шт.	796				3	
	16. Арматура сигнальная с линзой желтого цвета 220в.	АС-220	шт.	796				1	
	17. Лампа к арматуре; ~220в; 10вт	Ц-220-10	шт.	796				1	
	18. Лампа комутаторная; 24в	КМ-24-90	шт.	796				3	
	19. Розетка штепсельная; 250в; 6А	РШ-Ц-2-0	шт.	796				4	
	20. Держатель плавкой вставки	ДВПЧ-2В	шт.	796				18	
	21. Вставка плавкая; 6,3А	ВП2Б-1	шт.	796				2	
	22. То же; 2А	ВП2Б-1	шт.	796				1	
	23. То же; 1,25А	ВП2Б-1	шт.	796				2	

Инв.№подл. | Подпись и дата | Взам.инв.№

Альбом 8 часть 2

Позиция	Наименование и техническая характеристика оборудования и материалов. Завод-изготовитель (для импортного оборудования - страна, фирма)	Тип, марка оборудования, обозначение документа и № опросного листа	Единица измерения		Код завода-изготовителя	Код оборудования, материала	Цена единицы, тыс. руб.	Количество	Масса единицы оборудования, кг
			Наименование	Код					
1	2	3	4	5	6	7	8	9	10
	24. Вставка плавкая; 0,8А	ВП2Б-1	шт.	796				13	
	25. Трансформатор понижающий ~220В/~12В	ОСМ1-0,1	шт.	796				1	
	26. Патрон потолочный; 250В; 4А	Е27-ФП	шт.	796				2	
	27. Резистор; 2400 Ом; 25Вт	ПЭВ-25	шт.	796				3	
	28. Пускатель бесконтактный реверсивный ~380В	ПБР-3А	шт.	796				2	
	29. Реле указательное; ~220В; 1з. 1р.	РЭУ11-11-35342-4043	шт.	796				13	
	30. Реле времени ~220В	ВС-43-32	шт.	796				1	
	31. Реле промежуточное; -24В; 4з.4р.	РПУ-2-014403	шт.	796				2	
	32. То же; ~220В; 2з.2р.	РПУ-2-062203	шт.	796				9	
	33. То же; ~220В; 6з.2р	РПУ-2-066203	шт.	796				1	

Инв. № подл. | Подпись и дата | Взам. инв. №

Копировал Дудкова 24963-10 9 формат А3

Альбом 8 часть 2

Позиция	Наименование и техническая характеристика оборудования и материалов. Завод-изготовитель (для импортного оборудования-страна, фирма)	Тип, марка оборудования, обозначение документа и №опросного листа	Единица измерения		Код завода-изготовителя	Код оборудования материала	Цена единицы, тыс.руб.	Количество	Масса единицы оборудования, кг
			Наименование	Код					
1	2	3	4	5	6	7	8	9	10
	34. Реле промежуточное; ~220В; 4з.2р.	РПУ-2-064203	шт.	796				2	
	35. То же; ~220В; 4з.4р.	РПУ-2-064403	шт.	796				10	

Инв.№подл. | Подпись и дата | Взам.инв.№

копировал Дубкова 24963-10 10 формат А3

Альбом 8 часть 2

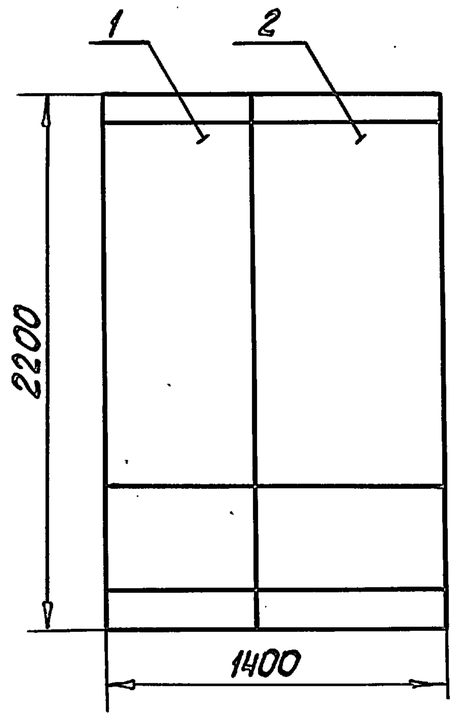

Инв. № подл.	Подпись и дата	Взам. инв. №

ТП 903-2-30.90 АТМ2.001 | Лист 2

Формат А4

Альбом 8 часть 2

Поз.	Обозначение	Наименование	Кол.	Примечание
		Сборочные единицы		
1	ТП903-2-30.90АТМ2.002	Щит 1	1	
2	ТП903-2-30.90АТМ2.005	Щит 2	1	

Инв. № подл.	Подпись и дата	Взам. инв. №

ТП 903-2-30.90 АТМ2.001

Гл. инж. пр.	Нибольский		Мазутонасосная Q13 ч 3,25/13 м3/ч. Задание из сборочных железобетонных конструкций	Стадия	Лист	Листов
Нач. отд.	Мейман			Р	1	2
Н. контр.	Юрис					
Гл. спец.	Пантелеева		Щит КИП. Общий вид	ЛАТГИПРОПРОМ		
Нач. гр.	Краула					
Вед. инж.	Руттасе					

24963-10 11

Формат А4

Альбом 8 часть 2

Поз.	Обозначение	Наименование	Кол.	Примечание
		Прочие изделия		
9	1	Устройство контроля	1	
		и регистрации ФЩЛ-502		
10	SA6	Переключатель малогаба-	1	
		ритный ПМОф 45-222222/		
		II-Д9; ~380В		
		Кнопка управления ~500В		
		КЕ011		
11	SB2	исп.3; 2р; толкатель крас-	1	
		ный		
12	SB3	исп.4; 1з; толкатель черный	1	
		Кнопка управления 500В		
		КЕ012		
13	SB5	исп.3; 2з.2р; толкатель черный	1	
14	SB6	исп.3; 2з.2р; толкатель красный	1	
15	SA4; SA5	Тумблер ТВ1-2; ~220В; 5А	2	
16	13HLR	Арматура сигнальная	1	
		Линза красная АСКМ-0		
		220В		
17	—	Лампа КМ-24-90	1	
18	SA18	Выключатель пакетный	1	У377 ТМ3-13-83
		двухполюсный ПВ2-10		
		~220В; 10А исп.3		
19	SA2; SA3; SA11÷SA13	Выключатель пакетный	10	У377 ТМ3-13-83
	SA17; SA19÷SA22	однополюсный ПВ1-10		
		~220В; 6А; исп.3		
20	SA1	Переключатель ПП3-10/Н2	1	
		~380В; 10А; исп.3		

Инв.№ подл. | Подпись и дата | Взам. инв.№

ТП 903-2-30.90 АТМ2.002 Лист 2

Альбом 8 часть 2

Поз.	Обозначение	Наименование	Кол.	Примечание
		Документация		
	ТП903-2-30.90 АТМ2.003	Таблица соединений		
	ТП903-2-30.90 АТМ2.004	Таблица подключения		
		Стандартные изделия		
1		Шкаф щита ЩШ-3Д-I-	1	
		600х600УХП4 IP30 ОСТ36.13-76		
2		Скоба зубчатая С3600	9	У1 ТМ3-26-85
		ТК3-125-83		
3		Угольник зубчатый У3600	1	У7 ТМ3-26-85
		ТК3-128-83		
4		Скоба СФ600 ТК3-126-83	1	У2 ТМ3-26-85
5		Рейка Р3-16-600	2	У3 ТМ3-164-85
		ТК3-264-85		
6		Кронштейн К114 ТК3-106-83	1	
7		Кронштейн КД2 ТК3-250-86	11	
8		Угольник УП42х25	3	
		ТК4-2222-74 ℓ=430		

Инв.№ подл. | Подпись и дата | Взам. инв.№

ТП 903-2-30.90 АТМ2.002

ГИП	Нидольский		Мазутонасосная Q=13и3,25/13м³/ч. Здание из сборных железобетонных конструкций	Стадия	Лист	Листов
Нач.отд.	Мейман			Р	1	9
Н.контр.	Юрис					
Гл.спец.	Пантелеева		Щит 1 Общий вид	ЛАТГИПРОПРОМ		
Нач.гр.	Краулс					
Вед.инж.	Рутмасе					

Альбом 8 часть 2

Поз.	Обозначение	Наименование	Кол.	Примечание
39		Рамка 30х15	9	
40	ХТ2-ХТ5	Блоки зажимов Б324-	4	У3 ТМ3-165-83
		-4П16-В/В У3-10		
41	ХТ1; ХТ6	Зажимы наборные ЗН23-	85	У1 ТМ3-165-13
		-4П25-Д/ДУ3		
42		Перегородка для зажима	85	
43		Скоба прижимная ПУ	4	
44		Крышка торцевая КТ5У	1	
45		Перемычка П	15	
46	П-VD	Диод КД521А	1	комплектно с ППС-3
		Материалы		
		Провод 380 ГОСТ 6323-79		
47		ПВ1-1х1	200	м
48		ПВ3-1х1	50	м
49		ПВ3-1х1,5	5	м
50		ПВ3-1х2,5	5	м

Инв. № подл. | Подпись и дата | Взам. инв. №

Альбом 8 часть 2

Поз.	Обозначение	Наименование	Кол.	Примечание
22	TV	Трансформатор ОСМ1-0,1	1	У98 ТМ3-16-83
		~220В/~12В; 100ВА		
		Вставка плавкая ВП2Б-1		
23	FU-18; FU19; FU1; FU4; FU9÷FU11;	0,8А	7	
24	FU2	6,3А	1	
25	FU16; FU17	1,25А	2	
26	FU15	2А	1	
27	—	Держатель плавкой	11	У1 ТМ3-151-83
		Вставки ДВП4-2В		
28	КТ	Реле времени ВС-43-32	1	У545 ТМ3-13-83
		~220В		
		Реле промежуточное		У173 ТМ3-13-83
		РПУ-2; ~220В		
29	KSV1÷KSV3 13KL2; 13KL3	2з.2р; 062203	5	
30	13KL1	6з.2р.; 066203	1	
31	П-KL1; П-KL2	Реле промежуточное	2	У173 ТМ3-13-83
		РПУ-2-014403; -24В; 4з.4р.		
32	R	Резистор ПЭВ-25	1	У6 ТМ3-19-84
		2400 Ом		
33	XS1; XS2	Розетка штепсельная	2	У509 ТМ3-13-83
		РШ-Ц-2-0; 250В; 6А		
34	EL1	Патрон потолочный	1	ТМ3-158-83
		Е27-ФП; 250В; 4А		
35	—	Лампа Б220-60-1	1	
36	КН1-КН13	Реле указательное	13	
		РЭУ11-11-35342-У0У3; 1з.1р.		
		~220В		
37		Катушка подгоночная	24	
		КП1-2,5		
38		Рамка 66х26	23	

Инв. № подл. | Подпись и дата | Взам. инв. №

Альбом 8 часть 2

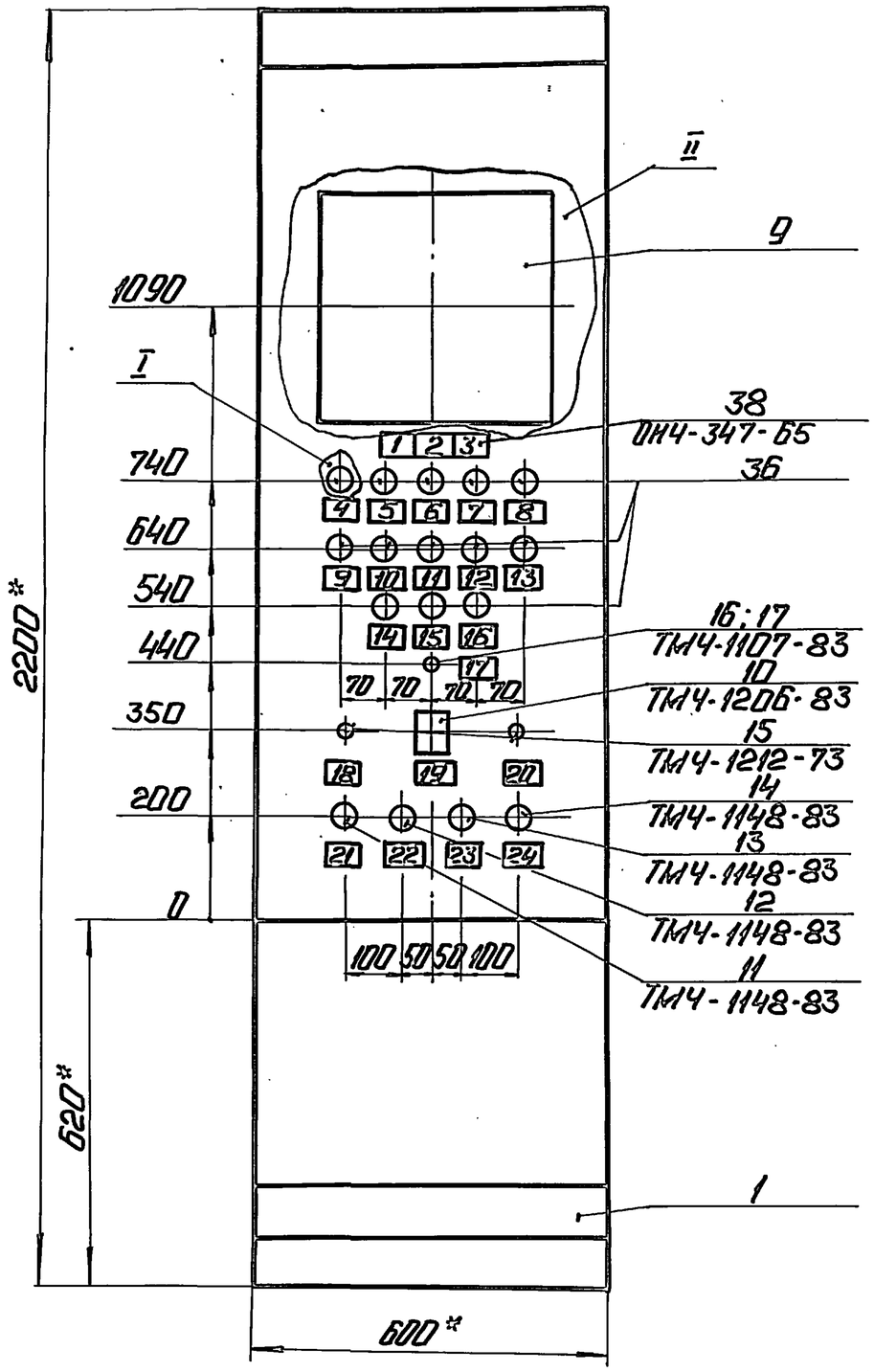

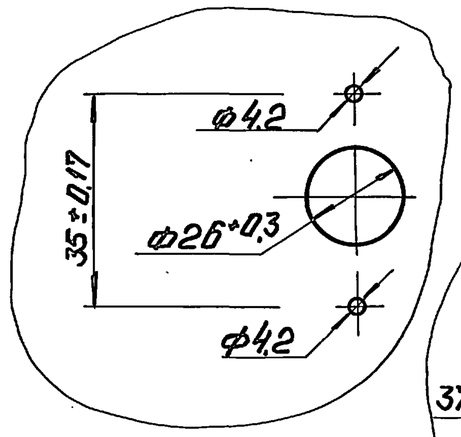

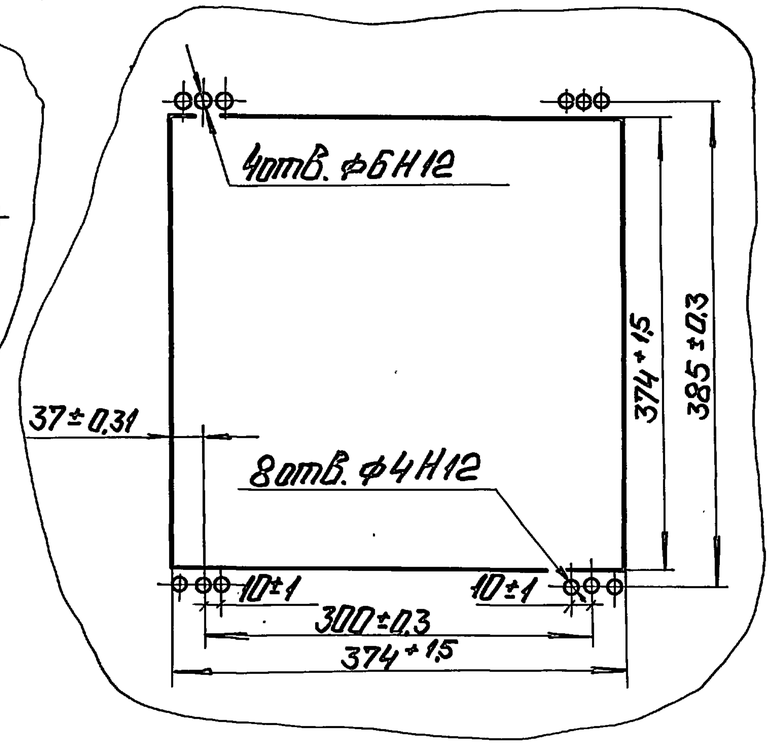

1. * Размеры для справок.
2. Покрытие - вариант 7 ОСТ 36.13-76
3. По данному черт. изготовить 1 шит.
4. Прибор поз. 9 закрепить на каркасе шита по черт. ТМ3-141-83.

Инв.N подл. | Подп. и дата | Взам. инв.N

ТП 903-2-30.90	АТМ2.002	Лист 5

Альбом 8 часть 2

Вид на внутренние плоскости (развернуто)

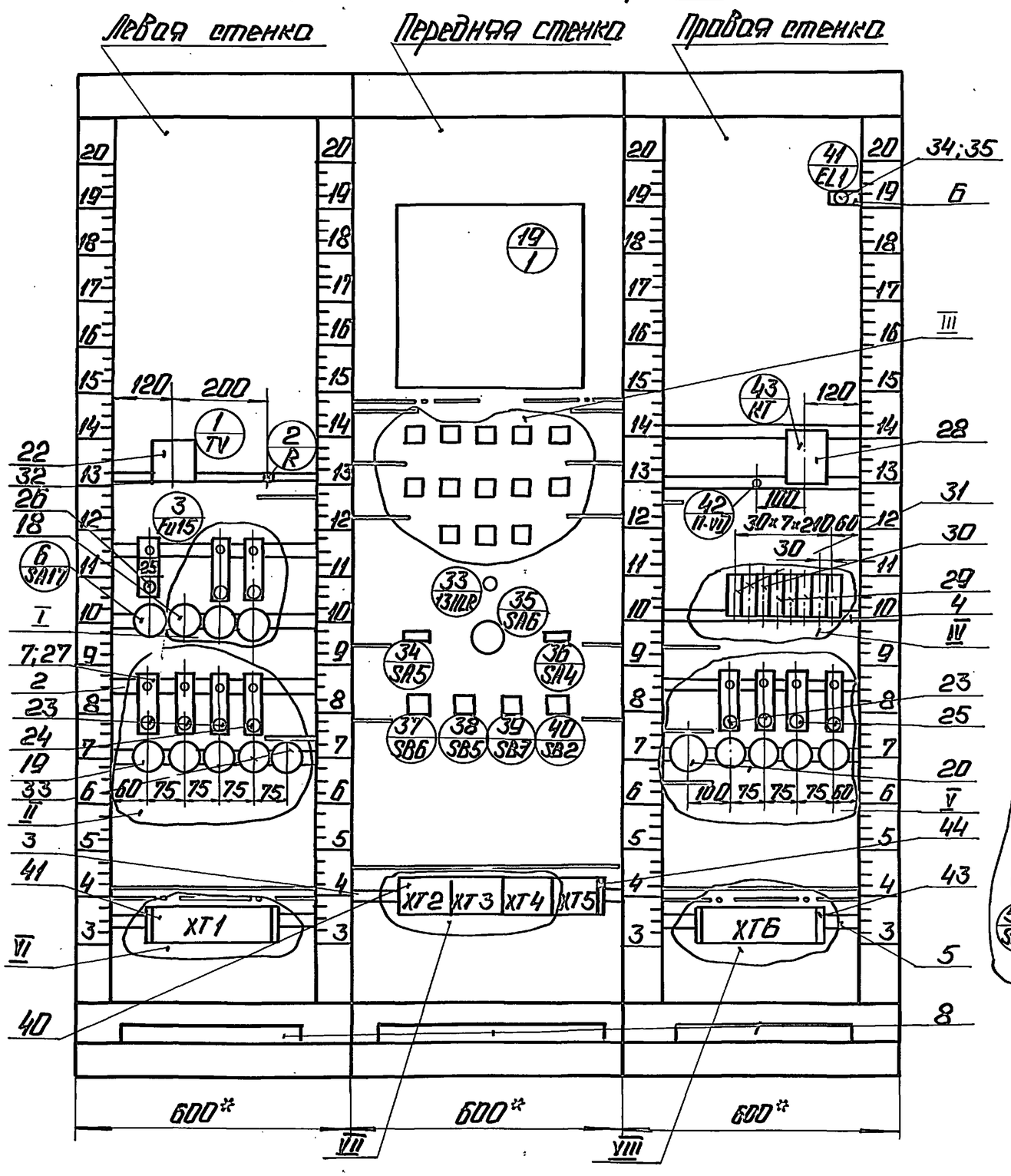

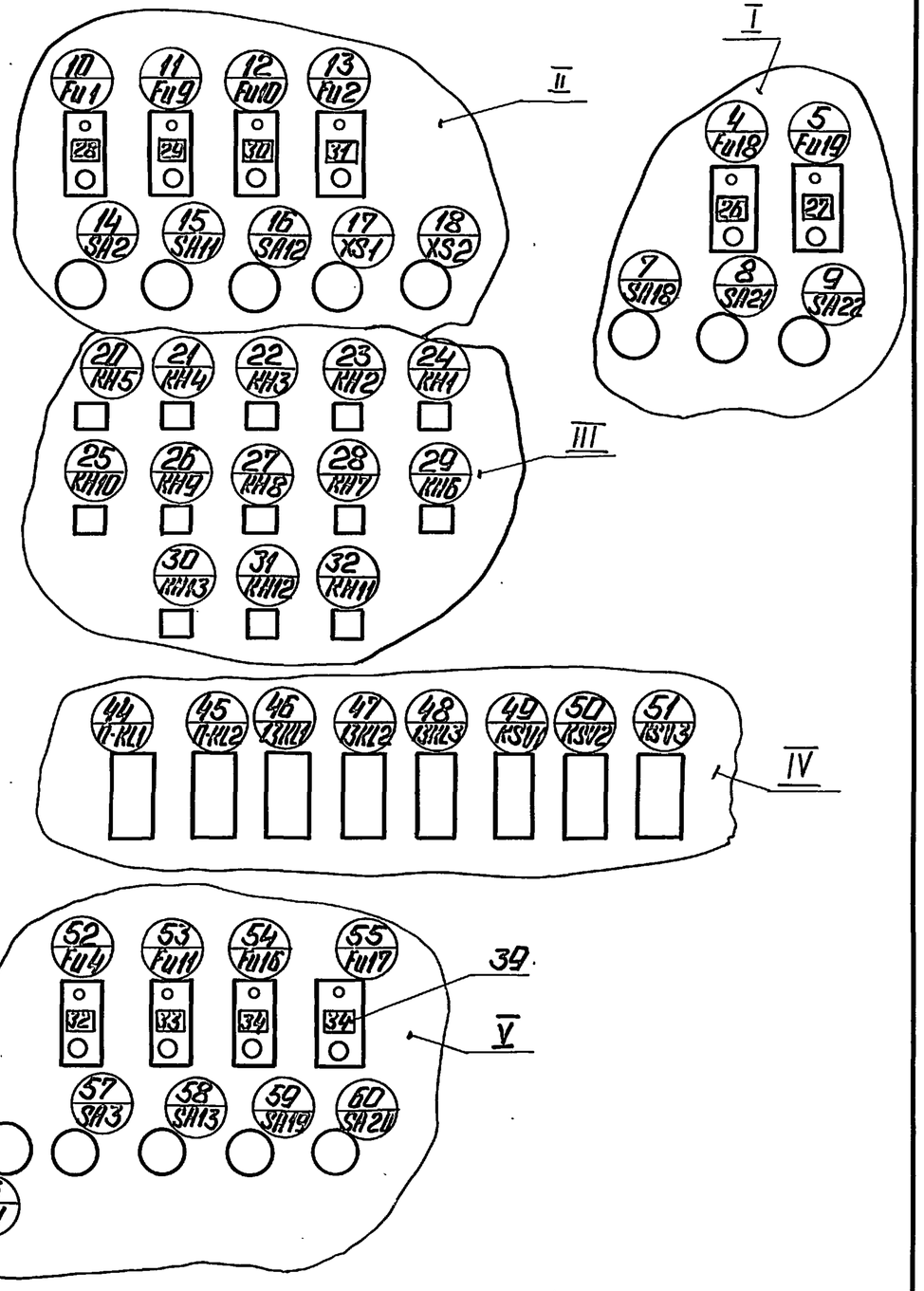

ТП 903-2-30.90	АТМ2.002	Лист 6

Копировал: С.А. 24963-10 15 Формат А3

Инв. № подл. | Подп. и дата | Взам. инв. №

Альбом 8 часть 2

Надписи на табло и в рамках — Продолжение

№ надписи	Надпись	Кол.	№ надписи	Надпись	Кол.
				мазута №2 отклонился	
	Рамка 66 x 26		8	уровень в дренажном	1
				приямке аварийный	
1	Температура мазута	1	9	Отсутствие напряже-	1
	1. Резервуар №1-нижняя			ния в цепях	
	зона			питания	
	2. Резервуар №1- Верхняя		10	Неисправность	1
	зона			приточной системы П1	
	3. Резервуар №2- нижняя		11	Температура жидких	1
	зона			присадок за подогре-	
	4. Резервуар №2- верхняя			вателем повысилась	
	зона		12	Температура в ниж-	1
2	Температура резервуа-	1		ней зоне резервуара	
	ра жидких присадок			мазута №1 повысилась	
	5 №1		13	Температура в ниж-	1
	6 №2			ней зоне резервуара	
	7 №3			Мазута №2 повысилась	
3	8 Температура после	1	14	Температура в резер-	1
	подогревателя жидких			вуаре жидких присадок	
	присадок			№1 повысилась	
4	АВР насосов привод	1	15	Температура в резер	1
	N7; N10			вуаре жидких присадок	
5	АВР насосов привод	1		№2 повысилась	
	N8; N11		16	Температура в резер-	1
6	Уровень в резервуаре	1		вуаре жидких присадок	
	мазута №1 отклонил			№3 повысилась	
	ся		17	Сигнализация П1	1
7	Уровень в резервуаре	1		„Система включена"	

Инв.№подл. | Подпись и дата | Взам.инв.№

Копировал: Бел Формат А4

Альбом 8 часть 2

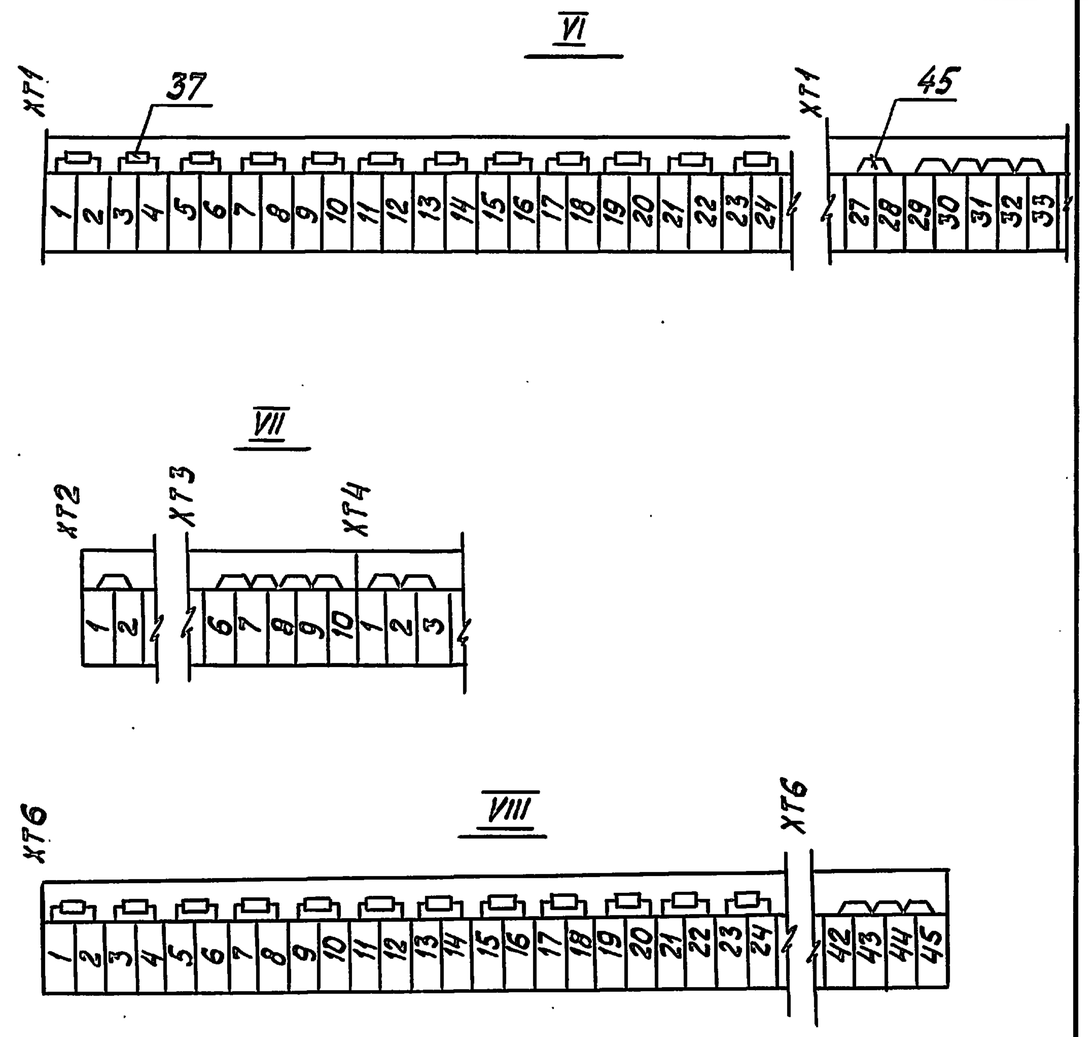

Инв.№подл. | Подпись и дата | Взам.инв.№

Альбом 8 часть 2

Провод-ник	Откуда идет	Куда поступает	Данные провода	Приме-чание
	Техничес	кие требования		
	Таблица соедине	ний выполнена на ос	новании схем	
	ТП 903-2-30.90 АТ	М2 лист 4; 5; 10	альбом 7	часть 2
	ТП 903-2-30.90	АП лист 2	альбом 7	часть 2
0	XT1:29	XT1:30		П
0	XT1:30	XT1:31		П
0	XT1:31	XT1:32		П
0	XT1:32	XT1:33		П
0	XT1:33	XT3:6	ПВ1-1х1	П
0	XT3:6	XT3:7		П
0	XT3:7	XT3:8		П
0	XT3:8	XT3:9		П
0	XT3:9	XT3:10		П
0	XT3:10	XT6:42	ПВ1-1х1	П
0	XT6:42	XT6:43		П
0	XT6:43	XT6:44		П
0	XT6:44	XT6:45		П
0	XT6:45	50/KSV2:B		
0	50/KSV2:B	49/KSV1:B	ПВ1-1х1	
0	49/KSV1:B	49/KSV1:14		П

Инв. № подл. | Подп. и дата | Взам. инв. №

ТП 903-2-30.90 АТМ2.003						
ГИП	Нибольский	Мазутонасосная б.13 из 3.25/13 м³ задание из сборочных железобетонных конструкций	Стадия	Лист	Листов	
Нач.отд	Мейман		Р	1	10	
Н.контр.	Юрис					
Гл.спец.	Пантелеева	Щит 1 Таблица соединений	ЛАТГИПРОПРОМ			
Нач.гр.	Краule					
Вед.инж	Руттасе					

Копировал 38 формат А4

Альбом 8 часть 2

Продолжение			Продолжение		
№ над-писи	Надпись	Кол.	№ над-писи	Надпись	Кол.
18	Режим зима-лето	1		Напряжение,	
19	Управление приточной	1	32	~220В. Освещение	1
	системой П1			щита	
	Ручное - автоматическое		33	~220В поз.42	1
20	Режим дистанцион-	1	34	~220В. Аварийная	2
	ное- местное			сигнализация	
21	Включение приточного	1			
	вентилятора				
22	3-х минутный прогрев	1			
	калорифера				
23	Воздушный клапан	1			
	Открытие				
24	Воздушный клапан				
	Закрытие				
	Рамка 30х15				
25	~220В. Приточная	1			
	Система П1.				
26	~220В. Пульт пожарной	1			
	сигнализации ~220В				
27	~220В. Пульт пожарной	1			
	сигнализации -24В.				
28	~220В. Трансформатор	1			
	220В / ~12В				
29	~220В. поз.1	1			
30	~220В. поз.41	1			
31	~12.В. Ремонтное	1			

Инв. № подл. | Подп. и дата | Взам. инв. №

ТП 903-2-30.90 АТМ2.002 Лист 9

Копировал 38 24963-10 17 формат А4

Альбом 8 часть 2

Проводник	Откуда идет	Куда поступает	Данные провода	Примечание
A 801	16/SA12:L1	15/SA11:L1		
A801	15/SA11:L1	14/SA2:L1		
A801	14/SA2:L1	8/SA21:L1	ПВ1-1х1	
A801	8/SA21:L1	9/SA22:L1		
A801	9/SA22:L1	XT1:34		
B 801	XT1:37	56/SA1:C2		
B 801	56/SA1:C2	50/KSV2:A		
C 801	56/SA1:C3	51/KSV3:A		
C 801	51/KSV3:A	XT1:38		
			ПВ3-1х1	
802	51/KSV3:B	50/KSV2:13		
803	50/KSV2:14	49/KSV1:13		
804	14/SA2:C1	10/FU1:1		
805	10/FU1:2	1/TV; ~220B:1		
806	1/TV; ~12B:6	13/FU2:1		
806	13/FU2:1	XT1; 35		
807	XT1:36	1/TV; ~12B:10		
807	1/TV; ~12B:10	17/XS1:2	ПВ1-1х1	
807	17/XS1:2	18/XS2:2		
808	18/XS2:1	17/XS1:1		
808	17/XS1:1	13/FU2:2		
810	57/SA3:C1	52/FU4:1		
811	52/FU4:2	41/EL1:1		
830	15/SA11:C1	11/FU9:1		
831	11/FU9:2	19/1; XT7:1		
832	16/SA12:C1	12/FU10:1		

Инв.№ подл. | Подп. и дата | Взам. инв.№

Альбом 8 часть 2

Проводник	Откуда идет	Куда поступает	Данные провода	Примечание
D	2/R:2	37/SB6:23		
D	37/SB6:23	37/SB6:31		
D	37/SB6:31	38/SB5:23		
D	38/SB5:23	38/SB5:31	ПВ1-1х1	
D	38/SB5:31	43/KT:B1		
D	43/KT:B1	48/13KL3:B		
D	48/13KL3:B	47/13KL2:B		
D	47/13KL2:B	46/13KL1:B	ПВ3-1х1	
D	46/13KL1:B	XT1:31		
D	XT1:30	20/KH5:2		
D	20/KH5:2	21/KH4:2		
D	21/KH4:2	22/KH3:2		
D	22/KH3:2	23/KH2:2		
D	23/KH2:2	24/KH1:2		
D	24/KH1:2	29/KH6:2		
D	29/KH6:2	28/KH7:2		
D	28/KH7:2	27/KH8:2		
D	27/KH8:2	26/KH9:2	ПВ1-1х1	
D	26/KH9:2	25/KH10:2		
D	25/KH10:2	30/KH13:2		
D	30/KH13:2	31/KH12:2		
D	31/KH12:2	32/KH11:2		
D	19/1; XT7:2	XT1:29		
D	XT3:8	41/EL1:2		
D	1/TV:~220:2	XT1:32		
A 801	56/SA1:C1	49/KSV1:A		
A801	49/KSV1:A	57/SA3:L1		
A801	57/SA3:L1	58/SA13:L1		
A801	58/SA13:L1	16/SA12:L1		

Инв.№ подл. | Подп. и дата | Взам. инв.№

Альбом 8 часть 2

Проводник	Откуда идет	Куда поступает	Данные провода	Примечание
913	27/КН8:1	19/1; XP2:4в		
915	19/1; XP2:1а	26/КН9:1		
917	25/КН10:1	19/1; XP2; 3а		
919	19/1; XP2:1в	32/КН11:1		
921	31/КН12:1	19/1; XP2:2в		
923	19/1; XP2:3в	30/КН13:1		
925	22/КН3:4	21/КН4:6	ПВ1-1х1	
927	21/КН4:4	20/КН5; 6		
929	20/КН5:4	29/КН6; 6		
931	29/КН6:4	28/КН7:6		
933	28/КН7:4	27/КН8:6		
935	27/КН8:4	26/КН9:4		
937	26/КН9:6	25/КН10:4		
939	25/КН10:6	32/КН11:4		
941	32/КН11:6	31/КН12:6		
943	31/КН12:4	30/КН13:6		
945	30/КН13:4	XT 2:9		
1	XT4:1	XT4:2		П
1	XT4:2	XT4:3		П
1	XT4:3	3/FU15:1	ПВ1-1х1	
3	40/SB2:11	XT4:4		
5	40/SB2:12	46/13KL1:13		
7	46/13KL1:14	44/П-KL1:31	ПВ3-1х1	
15	44/П-KL1:32	XT 4:5		
19	XT4:6	35/SA6:1		
19	35/SA6:1	35/SA6:2	ПВ1-1х1	
19	35/SA6:2	35/SA6:5		

Инв.№ подл. | Подп. и дата | Взам.инв.№

ТП 903-2-30.90 АТМ2.003 Лист 5

Копировал 38 формат А4

Альбом 8 часть 2

Проводник	Откуда идет	Куда поступает	Данные провода	Примечание
833	12/FU10:2	XT2:10		
834	58/SA13:C1	53/FU11:1	ПВ1-1х1	
835	53/FU11:2	XT 3:1		
842	4/FU18:2	45/П-KL2:13		
842	45/П-KL2:13	XT6:40	ПВ3-1х1	
843	9/SA 22:C1	5/FU19:1		
844	5/FU19:2	XT6:41		
841	8/SA21:C1	4/FU18:1		
			ПВ1-1х1	
A1-I	56/SA1:1Л1	59/SA19:L1		
A1-II	60/SA20:L1	56/SA1:2Л1		
701	19/1; XP2; 5а	XT1:27		
701	XT1:27	XT1:28		П
701	19/1; XP2:5а	XT2:1	ПВ1-1х1	
701	XT2:1	XT2:2		П
701	XT2:2	22/КН3:6	ПВ1-1х1	
701	22/КН3:6	51/KSV3:21	ПВ3-1х1	
717	54/FU16:2	XT2:3		
725	XT2:4	55/FU17:2		
733	24/КН1:1	XT1:25		
735	XT1:26	23/КН2:1	ПВ1-1х1	
747	59/SA19:C1	54/FU16:1		
749	55/FU17:1	60/SA20:C1		
901	22/КН3:1	XT2:5		
903	XT2:6	21/КН4:1		
907	20/КН5:1	XT2:7		
909	51/KSV3; 22	29/КН6:1	ПВ3-1х1	
911	28/КН7:1	XT 2:8	ПВ1-1х1	

Инв.№ подл. | Подп. и дата | Взам.инв.№

ТП 903-2-30.90 АТМ2.003 Лист 4

Копировал 38 24963-10 19 формат А4

Альбом 8 часть 2

Проводник	Откуда идет	Куда поступает	Данные провода	Примечание
47	38/ SB5: 14	XT5:4	ПВ1-1х1	
49	35/ SA6: 7	46/13 KL1:23		
49	46/ 13 KL1: 23	46/13 KL1: 81	ПВ3-1х1	П
51	46/ 13 KL1: 31	38/SB5: 32		
53	46/13 KL1: 32	37/ SB6: 24		
53	37/ SB6: 24	XT5:5		
55	XT5 : 6	38/SB5: 24	ПВ1-1х1	
55	38/SB5:24	46/13 KL1: 44		
57	46/ 13 KL1: 43	37/SB6: 32	ПВ3-1х1	
59	46/13 KL1: 82	37/SB6: 14		
59	37/ SB6:14	XT5:7	ПВ1-1х1	
61	7/SA18:L1	46/13 KL1:53		
61	46/13 KL1:53	46/13 KL1: 63		П
61	46/ 13 KL1: 63	47/13 KL2:21		
61	47/13 KL2:21	48/13 KL3:21		
63	46/13 KL1:54	47/13 KL2: 22	ПВ3-1х1	
63	47/13 KL2:22	XT5:8		
65	XT5: 9	48/13 KL3:A		
67	46/13 KL1: 64	48 /13 KL3: 22		
67	48/13 KL3:22	XT5:10		
69	3/FU15:2	6/SA17: L1	ПВ1-1х1	
19	7/ SA18: C1	6/ SA17: C1		
201	42/ П-VD: +	44/П-KL1: A		
201	44/П-KL1: A	XT6: 35		
203	XT6 : 36	44/П-KL1: B		
203	44/П-KL1: B	42/П-VD: –	ПВ3-1х1	
205	45/П-KL2: B	XT6: 37		
207	XT6: 38	45/П-KL2: 14		

Инв. № подл. | Подп. и дата | Взам. инв. №

Альбом 8 часть 2

Проводник	Откуда идет	Куда поступает	Данные провода	Примечание
19	35/ SA6: 5	35/SA6:6		
19	35/ SA6: 6	7/SA 18: C1		
21	40/ SB2: 21	XT4:7		
23	XT4:8	40/SB2: 22	ПВ1-1х1	
23	40/SB2: 22	34/SA5:1		
23	34/ SA5: 1	34/ SA5:5		П
23	34/ SA5: 5	43/KT: 16		
23	43/KT : 16	47/13KL2 :13		
23	47/ 13 KL2:13	47/13 KL2: 43	ПВ3-1х1	П
25	47/13 KL2: 14	36/SA4: 5		
27	36/SA4: 6	36/SA4: 8	ПВ1-1х1	П
27	36/SA4: 8	43/KT: 17		
27	43/KT : 17	46/13 KL1: A		
27	46/13 KL1:A	48/13 KL3: 14	ПВ3-1х1	
29	48/13 KL3: 13	36/ SA4:7		
29	36/ SA4:7	XT4: 9	ПВ1-1х1	
31	34/SA5:2	39/SB3:13		
33	43/KT: 25	47/ 13 KL2:44		
33	47/13 KL2:44	39/ SB3: 14	ПВ3-1х1	
33	39/ SB3:14	XT4: 10		
35	43/KT: A	43/KT: 26	ПВ1-1х1	П
35	43/KT : 26	47/13 KL2:A	ПВ3-1х1	
37	34 / SA5:6	XT5: 1		
39	XT5: 2	35/ SA6: 3		
39	35/SA6: 3	35/ SA6:4		П
41	33/13 HLR: 1	XT5: 3	ПВ1-1х1	
43	33/13 HL R: 2	2/R: 1		
45	38/SB5: 13	37/SB6:13		
45	37/SB6:13	35/SA6: 8		
47	46/13 KL1:24	38/SB5: 14	ПВ3-1х1	

Инв. № подл. | Подп. и дата | Взам. инв. №

Альбом 8 часть 2

Проводник	Откуда идет	Куда поступает	Данные провода	Примечание	
1-16	ХТ1:20	ХТ1:19		КП1	
1-17	ХТ1:21	ХТ1:22		КП1	
1-17	ХТ1:22	19/1; ХТ2:8	ПВ1-1х1		
1-18	19/1; ХТ2:9	ХТ1:24			
1-18	ХТ1:24	ХТ1:23		КП1	
1-20	ХТ6:1	ХТ6:2		КП1	
1-20	ХТ6:2	19/1; ХТ3:2	ПВ1-1х1		
1-22	19/1; ХТ3:4	ХТ6:4			
1-22	ХТ6:4	ХТ6:3		КП1	
1-25	ХТ6:5	ХТ6:6		КП1	
1-25	ХТ6:6	19/1; ХТ3:7	ПВ1-1х1		
1-27	19/1; ХТ3:9	ХТ6:8			
1-27	ХТ6:8	ХТ6:7		КП1	Измерительные цепи
1-28	ХТ6:9	ХТ6:10		КП1	
1-28	ХТ6:10	19/1; ХТ4:1	ПВ1-1х1		
1-29	19/1; ХТ4:2	ХТ6:12			
1-29	ХТ6:12	ХТ6:11		КП1	
1-30	ХТ6:13	ХТ6:14		КП1	
1-30	ХТ6; 14	19/1; ХТ4:3	ПВ1-1х1		
1-31	19/1; ХТ4:4	ХТ6:16			
1-31	ХТ6:16	ХТ6:15		КП1	
1-33	ХТ6:17	ХТ6:18		КП1	
1-33	ХТ6:18	19/1; ХТ4:6	ПВ1-1х1		
1-34	19/1; ХТ4:7	ХТ6:20			
1-34	ХТ6:20	ХТ6:19		КП1	
1-35	ХТ6:21	ХТ6:22		КП1	
1-35	ХТ6:22	19/1; ХТ4:8	ПВ1-1х1		
1-36	19/1; ХТ4:9	ХТ6:24			
1-36	ХТ6:24	ХТ6:23		КП1	

Инв.№ подл. | Подп. и дата | Взам.инв.№

Альбом 8 часть 2

Проводник	Откуда идет	Куда поступает	Данные провода	Примечание	
В 51	45/П-КЬ2:А	ХТ6:39	ПВ3-1х1		
14-5	ХТ6:31	44/П-КЬ1:41			
14-7	44/П-КЬ1:42	ХТ6:32			
15-5	ХТ6:33	44/П-КЬ1:51			
15-7	44/П-КЬ1:52	ХТ6:34			
1-2	ХТ1:1	ХТ1:2		КП1	
1-2	ХТ1:2	19/1; ХТ1:2	ПВ1-1х1		
1-4	19/1; ХТ1:4	ХТ1:4			
1-4	ХТ1:4	ХТ1:3		КП1	
1-7	ХТ1:5	ХТ1:6		КП1	
1-7	ХТ1:6	19/1; ХТ1:7	ПВ1-1х1		
1-9	19/1; ХТ1:9	ХТ1:8			
1-9	ХТ1:8	ХТ1:7		КП1	Измерительные цепи
1-10	ХТ1:9	ХТ1:10		КП1	
1-10	ХТ1:10	19/1; ХТ2:1	ПВ1-1х1		
1-11	19/1; ХТ2:2	ХТ1:12			
1-11	ХТ1:12	ХТ1:11		КП1	
1-12	ХТ1:13	ХТ1:14		КП1	
1-12	ХТ1:14	19/1; ХТ2:3	ПВ1-1х1		
1-13	19/1; ХТ2:4	ХТ1:16			
1-13	ХТ1:16	ХТ1:15		КП1	
1-15	ХТ1:17	ХТ1:18		КП1	
1-15	ХТ1:18	19/1; ХТ2:6	ПВ1-1х1		
1-16	19/1; ХТ2:7	ХТ1:20			

Инв.№ подл. | Подп. и дата | Взам.инв.№

Альбом 8 часть 2

Проводник	Вывод	Вид контакта	Вывод	Проводник
			Технические	требования
Таблица подключения выполнена на основании схем				
ТП 903-2-30		90	АТМ 2	лист 4; 5; 10
ТП 903-2-30.		90	АП	лист 2
	1/TV			
805	1	~220	2	0
806	6	~12В	10	807*
	2/R			
43	1		2	0
	3/FU	15		
1	1		2	69

Проводник	Вывод	Вид контакта	Вывод	Проводник
	4/FU	18		
841	1		2	842
	5/FU	19		
843	1		2	844
	6/S	A17		
69	L1		C1	19

Проводник	Откуда идет	Куда поступает	Данные провода	Примечание
Земля	1/TV: ⏚	Рейка: ⏚	ПВ3-1×1,5	
Земля	19/1: ⏚	Рейка: ⏚	ПВ3-1×2,5	
Земля	Рейка для установки аппаратов ⏚	Стойка: ⏚		

Альбом 8 часть 2

Инв. № подл. | Подп. и дата | Взам. инв. №

ГИП	Нидобольский		
Нач. отд.	Мейман		
Н. контр.	Юрис		
Гл. спец.	Пайтелеева		
Нач. гр.	Краule		
Вед. инж.	Руттасе		

ТП 903-2-30.90 АТМ2.004

Мазутонасосная Q=13 и 3,25/13 м³/ч
Здание из сборочных железобетонных конструкций

Стадия	Лист	Листов
Р	1	8

Щит 1
Таблица подключения

ЛАТГИПРОПРОМ

Копировал 38 Формат А4

ТП 903-2-30.90 АТМ2.003 Лист 10

Копировал 38 24963-10 22 Формат А4

Альбом 8 часть 2

Проводн.	Вывод	Вид контакта	Вывод	Проводник
733	25		31П	0*
735	26		32П	0*
701*	27П		33П	0*
701	28П		34	А801
0*	29П		35	806
0*	30П		36	807
0	30	Подсоединить снизу	37	В801
0	31		38	С801
0	32			
	19/1			
	ХТ7			
831	1		2	0
	ХР2			
701*	5а			
913	4в		1в	919
915	1а		2в	921
917	3а		3в	923
	ХТ1			
1-2	2		7	1-7
1-4	4		9	1-9
	ХТ2			
1-10	1		6	1-15
1-11	2		7	1-16
1-12	3		8	1-17
1-13	4		9	1-18

Проводник	Вывод	Вид контакта	Вывод	Проводник
	ХТ3			
1-20	2		7	1-25
1-22	4		9	1-27
	ХТ4			
1-28	1		6	1-33
1-29	2		7	1-34
1-30	3		8	1-35
1-31	4		9	1-36
	20/КН	5		
907	1	К	2	0*
929	4	р	6	927
	21/КН	4		
903	1	К	2	0*
927	4	р	6	925
	22/	КН	3	
901	1	К	2	0*
925	4	р	6	701*
	23/КН	2		
735	1	К	2	0*

Инв.№подл. | Подп. и дата | Взам.инв.№

ТП 903-2-30.90 АТМ2.004 Лист 3

Копировал 38 формат А4

Альбом 8 часть 2

Проводник	Вывод	Вид контакта	Вывод	Проводник
	7/SA	18		
61	L1		C1	19*
	8/SA	21		
А801*	L1		C1	841
	9/	SA	22	
А801*	L1		C1	843
	10/	FU	1	
804	1		2	805
	11/FU	9		
830	1		2	831
	12/FU	10		
832	1		2	833
	13/FU	2		
806*	1		2	808
	14/S	A2		
А801*	L1		C1	804

Проводник	Вывод	Вид контакта	Вывод	Проводник
	15/SA	11		
А801*	L1		C1	830
	16/S	A12		
А801*	L1		C1	832
	17/X	S1		
808*	1		2	807*
	18/X	S2		
808	1		2	807
	ХТ1			
1-2	1	КП1	2	1-2*
1-4	3	КП1	4	1-4*
1-7	5	КП1	6	1-7*
1-9	7	КП1	8	1-9*
1-10	9	КП1	10	1-10*
1-11	11	КП1	12	1-11*
1-12	13	КП1	14	1-12*
1-13	15	КП1	16	1-13*
1-15	17	КП1	18	1-15*
1-16	19	КП1	20	1-16*
1-17	21	КП1	22	1-17*
1-18	23	КП1	24	1-18*

Инв.№подл. | Подп. и дата | Взам.инв.№

ТП 903-2-30.90 АТМ2.004 Лист 2

Копировал 38 24963-10 23 формат А4

Альбом 8 часть 2

Проводник	Вывод	Вид контакта	Вывод	Проводник
	36/	SA	4	
25	5	з	6П	27
29*	7	з	8П	27*
	37/	SB	6	
45*	13П	з	14	59*
0*	23П	з	24	53*
0*	31П	р	32	57
	38/	SB	5	
45	13	з	14	47
0*	23П	з	24	55*
0*	31П	р	32	51
	39/	SB	3	
31	13	з	14	33*
	40/	SB	2	
3	11	р	12	5
21	21	р	22	23*
	XT	2		
701*	1П		6	903
701*	2П		7	907

Проводник	Вывод	Вид контакта	Вывод	Проводник
717	3		8	911
725	4		9	945
901	5		10	833
	XT3			
835	1		9П	0*
0*	6П		10П	0*
0*	7П			
0*	8П			
0	8	подсоединить снизу		
	XT4			
1	1П		6	19
1*	2П		7	21
1*	3П		8	23
3	4		9	29
15	5		10	33
	XT5			
37	1		6	55
39	2		7	59
41	3		8	63
47	4		9	65
53	5		10	67
	41/	EL	1	
811	1		2	0

Инв. № подл. | Подп. и дата | Взам. инв. №

ТП 903-2-30.90 АТМ2.004 Лист 5

Копировал 38 Формат А4

Альбом 8 часть 2

Проводник	Вывод	Вид контакта	Вывод	Проводник
	24/	KH	1	
733	1	к	2	0*
	25/	KH	10	
917	1	к	2	0*
937	4	р	6	939
	26/	KH	9	
915	1	к	2	0*
935	4	р	6	937
	27/	KH	8	
913	1	к	2	0*
935	4	р	6	933
	28/	KH	7	
911	1	к	2	0*
933	4	р	6	931
	29/	KH	6	
909	1	к	2	0*
931	4	р	6	929

Проводник	Вывод	Вид контакта	Вывод	Проводник
	30/	KH	13	
923	1	к	2	0*
945	4	р	6	943
	31	KH	12	
921	1	к	2	0*
943	4	р	6	941
	32/	KH	11	
919	1	к	2	0
939	4	р	6	941
	33/	13	HLR	
41	1		2	43
	34/	SA	5	
23*	1П	з	2	31
23*	5П	з	6	37
	35/	SA	6	
19*	1П		3П	39*
19*	2П		4П	39
19*	5П		7	49
19*	6П		8	45

Инв. № подл. | Подп. и дата | Взам. инв. №

ТП 903-2-30.90 АТМ2.004 Лист 4

Копировал 38 24963-10 24 Формат А4

Альбом 8 часть 2

Проводник	Вывод	Вид контакта	Вывод	Проводник
	52/	FU	4	
810	1		2	811
	53/	FU	11	
834	1		2	835
	54/	FU	16	
747	1		2	717
	55/	FU	17	
74	1		2	725
	56/	SA	1	
A1-I	1Л1		C1	A 801
A1-II	2Л1		C2	B 801*
			C3	C 801
	57/	SA	3	
A 801*	L1		C1	810
	58/	SA	13	
A 801*	L1		C1	834

Проводник	Вывод	Вид контакта	Вывод	Проводник
	59/	SA	19	
A1-I	L1		C1	747
	60/	SA	20	
A 1-II	L1		C1	749
	хтб			
1-20	1	КП1	2	1-20*
1-22	3	КП1	4	1-22*
1-25	5	КП1	6	1-25*
1-27	7	КП1	8	1-27*
1-28	9	КП1	10	1-28*
1-29	11	КП1	12	1-29*
1-30	13	КП1	14	1-30*
1-31	15	КП1	16	1-31*
1-33	17	КП1	18	1-33*
1-34	19	КП1	20	1-34*
1-35	21	КП1	22	1-35*
1-36	23	КП1	24	1-36*
14-5	31		37	205
14-7	32		38	207
15-5	33		39	B51
15-7	34		40	B42
201	35		41	844
203	36		42П	0*
0*	44П		43П	0*
0*	45П			

Инв.№ подл. | Подп. и дата | Взам.инв.№

ТП 903-2-30.90 АТМ2.004 Лист 7

Копировал 38 формат А4

Альбом 8 часть 2

Проводник	Вывод	Вид контакта	Вывод	Проводник
	42/	П-VD		
201	+		—	203
	43/	КТ		
35	АП	К	B1	0*
35*	26П	р	25	33
23*	16	з	17	27*
	44/	П-К	L1	
201*	A	К	B	203*
7	31	р	32	15
14-5	41	р	42	14-7
15-5	51	р	52	15-7
	45/	П-К	L2	
B 51	A	К	B	205
842*	13	з	14	207
	46/	13 К	L1	
5	13	з	14	7
49*	23	з	24	47
51	31	р	32	53
57	43	з	44	55
49	81	р	82	59
61*	53	з	54	63

Проводник	Выбор	Вид контакта	Вывод	Проводник
61*	63	з	64	67
27*	A	К	B	0*
	47/	13	KL2	
23*	13П	з	14	25
23	43П	з	44	33*
61*	21	р	22	63*
35	A	К	B	0*
	48/	13	KL3	
29	13	з	14	27
61	21	р	22	67*
65	A	К	B	0*
	49/	KS	V1	
A 801*	A	К	B	0*
803	13	з	14	0
	50/К	SV	2	
B 801	A	К	B	0*
802	13	з	14	803
	51/	KSV	3	
C 801*	A	К	B	802
701	21	р	22	909

Инв.№ подл. | Подп. и дата | Взам.инв.№

ТП 903-2-30.90 АТМ2.004 Лист 6

Копировал 38 24963-10 25 формат А4

Альбом 8 часть 2

поз. 20 SA4; SA8; SA10 SA14-SA16
ПВ1-10

Соединение контактов	Положение контактов	Рукоятки 0	Рукоятки I	0	I	
C1-Л1	C1 Л1	-	+	-	+	3

поз. 21 SA5; SA7
АП50-3МТ

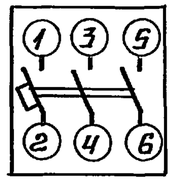

поз. 25 KL7; KL8; 10KL1; 11KL1
РПУ-2
2з2р.

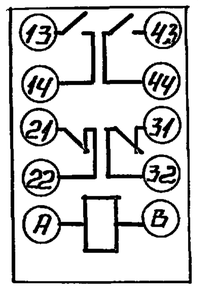

поз. 26 7KL1 8KL1
РПУ-2
4з.2р.

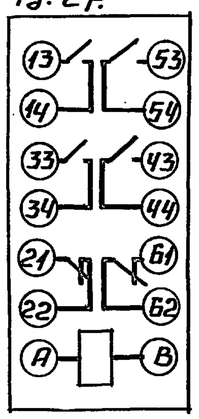

поз. 27 1KL1-2KL1 1KL2-2KL2 KL1-KL6
РПУ-2
4з.4р

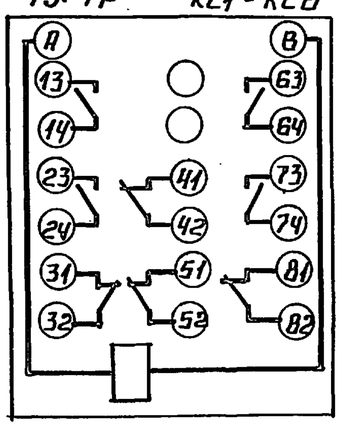

Инв. № подл. | Подпись и дата | Взам. инв. №

Копировал Формат А4

Альбом 8 часть 2

поз. 11 SB2
КЕ011 исп.3 2р.

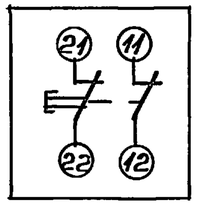

поз. 12 SB3
КЕ011 исп.4 1р.

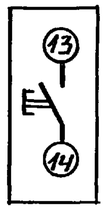

поз. 13; 14 SB5 SB6
КЕ012 исп.3
2з.2р.

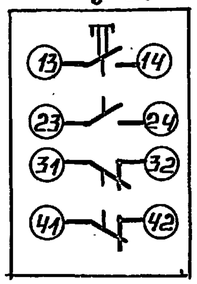

поз. 18 SA18
ПВ2-10

Соединение контактов	Положение контактов	Рукоятки 0	Рукоятки I	0	I	
C1-Л1	C1 Л1	-	+	-	+	3
C2-Л2	C2 Л2	-	+	-	+	3

поз. 19 SA2; SA3. SA11-SA13 SA17; SA19; SA20
ПВ1-10

Соединение контактов	Положение контактов	Рукоятки 0	Рукоятки I	0	I	
C1-Л1	C1 Л1	-	+	-	+	3

поз. 20 SA1
ПП3-10/Н2

Соединение контактов	Положение контактов	Рукоятки			
C1-1Л1	C1 1Л1	-	-	+	
C1-2Л1	2Л1	+	-	-	
C2-1Л2	C2 1Л2	-	-	+	
C2-2Л2	2Л2	+	-	-	
C3-1Л3	C3 1Л3 2Л3	-	-	+	
C3-2Л3		+	-	-	

поз. 30 РПУ-2
13 KL1 6з.2р

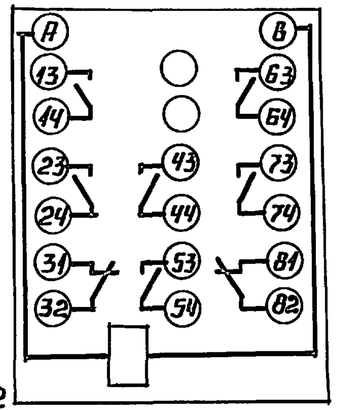

поз. 22 TV
ОСМ1-0.1

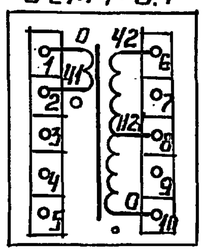

поз. 29 РПУ-2
KSV1-KSV3; 13KL2 13KL3
2з.2р.

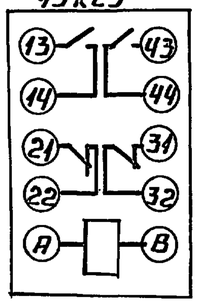

поз. 31 РПУ-2
П-KL1; П-KL2 4з.4р.

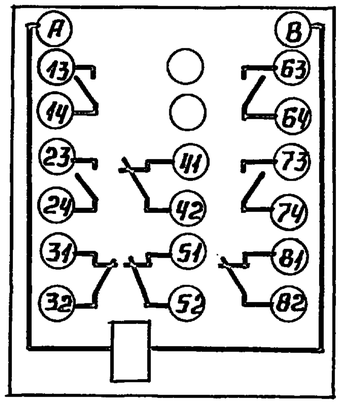

Инв. № подл. | Подпись и дата | Взам. инв. №

Копировал Формат А4

Альбом 8 часть 2

Поз.	Обозначение	Наименование	Кол.	Примечание
		Прочие изделия		
9	43; 44; 45	Потенциометр показывающий	3	
		КП140.109		
10	13; 15	Прибор регулирующий	2	
		РС29.2.22		
11	$43^б$; $44^б$; $45^б$	Преобразователь измери-	3	
		тельный ПИ-В-11		
		Переключатель малогаба-		
		ритный ~380В		
12	SA1	ПМОф45-111225/II-Д2	1	
13	SA2	ПМОВ-222222/II-Д61	1	
14	1SA2-2SA2	ПМОВф-1366$_3$9$_1$10$_2$/II-Д126	2	
15	1SA3-2SA3	ПМОф90-111111/II-Д42	2	
16	HL1	Арматура сигнальная	1	
		желтого цвета АС-220		
		~220В		
17	—	Лампа Ц-220-10	1	
18	1HL1 - 2HL1	Арматура сигнальная	2	
		красного цвета АСКМ-0		
		~220В		
19	—	Лампа КМ-24-90	2	
20	SA4; SA8; SA10	Выключатель пакетный	6	У381 ТМ3-13-83
	SA14-SA16	однополюсный ПВ1-10		
		~220В; исп.3; 6А		
21	SA5; SA7	Выключатель автомати-	2	У377 ТМ3-13-83
		ческий трехполюсный		
		АП50-3МТ; ~500В; 1,6А		
		Вставка плавкая ВП26-1		

Инв.№ подл. | Подпись и дата | Взам.инв.№

ТП 903-2-30.90 АТМ2.005 Лист 2

Копировал Дубкова Формат А4

Альбом 8 часть 2

Поз.	Обозначение	Наименование	Кол.	Примечание
		Документация		
	ТП903-2-30.90АТМ2.006	Таблица соединений		
	ТП903-2-30.90АТМ2.007	Таблица подключения		
		Стандартные изделия		
1		Шкаф щита ЩШ-3Д-I-800	1	
		х600 УХЛ4 IP30 ОСТ36.13-76		
2		Скоба зубчатая С3600	11	У1 ТМ3-26-83
		ТК3-125-83		
3		Угольник зубчатый У3800	2	У9 ТМ3-26-83
		ТК3-128-83		
4		Скоба СФ600 ТК3-126-83	2	У2 ТМ3-26-83
5		Кронштейн К114 ТК3-106-83	1	
6		Кронштейн КД2 ТК3-250-83	7	
		Угольник УП42х25		
		ТК4-2222-74		
7		ℓ=430	2	
8		ℓ=630	1	

Инв.№ подл. | Подпись и дата | Взам.инв.№

ТП 903-2-30.90 АТМ2.005

ГИП	Нийпольский		Мазутонасосная Ц=13и3,25/13 м³/ч. Здание из сборных железобетонных конструкций	Стадия	Лист	Листов
Нач.отд.	Мейман			Р	1	6
Н.контр.	Юрис					
Гл.спец.	Пантелеева		Щит 2 Общий вид	ЛАТГИПРОПРОМ		
Нач.гр.	Краule					
Вед.инж.	Руттасе					

24963-10 27 Копировал Дубкова Формат А4

Альбом 8 часть 2

Надписи на табло и в рамках — Продолжение

№ надписи	Надпись	Кол.	№ надписи	Надпись	Кол.
			11	Привод №2. Избиратель	1
	Рамка 66х26			управления.	
1	Уровень в резервуаре	2		Рамка АП50-3МТ	
	мазута №1; поз. 43				
2	Уровень в резервуаре	2	12	~380В. Исполнительный	1
	мазута №2; поз. 44			механизм; поз. 13б	
3	Уровень в приемной	2	13	~380В. Исполнительный	1
	емкости; поз. 45			механизм; поз. 15б	
4	Регулятор температу-	1			
	ры мазута на рециркуляции; поз. 13			Рамка 30х15	
5	Регулятор температу-	1	14	~220В; поз. 13	1
	ры мазута к паровым		15	~220В; поз. 15	1
	котлам; поз. 15		16	~12В. Ремонтное	1
6	Опробование световых	1		напряжение	
	сигналов аварийной		17	~220В; поз. 43	1
	сигнализации		18	~220В; поз. 44	1
7	Привод №1. Насос подачи	1	19	~220В; поз. 45	1
	мазута к паровым		20	~220В. Освещение	1
	котлам.			щита.	
8	Привод №2. Насос подачи	1			
	мазута к паровым				
	котлам.				
9	Звуковой сигнал ава-	1			
	рийной сигнализации				
10	Привод №1. Избиратель	1			
	управления				

Инв. № подл. | Подпись и дата | Взам. инв. №

Альбом 8 часть 2

Поз.	Обозначение	Наименование	Кол.	Примечание
22	FU6; FU5; FU8; FU12-FU14	0,8А	6	
23	FU3	6,3А	1	
24	—	Держатель плавкой встав-	8	У1 ТМ3-151-83
		ки ДВПН-2В		
		Реле промежуточное		У173 ТМ3-13-83
		РПУ-2 ~220В		
25	KL7; KL8; 10KL1; 11KL1	2з.2р; 062203	4	
26	7KL1; 8KL1	4з.2р; 064203	2	
27	1KL1-2KL1 1KL2-2KL2; KL1-KL6	4з.4р; 064403	10	
28	13б; 15б	Пускатель бесконтакт-	2	У640 ТМ3-13-83
		ный реверсивный ПБР-3А		
29	1R1-2R1	Резистор ПЭВ-25	2	У6 ТМ3-19-84
		2400 Ом		
30	XS3; XS4	Розетка штепсельная	2	У509 ТМ3-13-83
		РШ-Ц-2-0; 250В; 6А		
31	EL2	Патрон потолочный	1	ТМ3-158-83
		Е27-ФП; 250В; 4А		
32	—	Лампа Б220-60-1	1	
33		Рамка 66х26	14	
34		Рамка 30х15	7	
35	XT1-XT14	Блоки зажимов Б324-	12	У3 ТМ3-165-83
		-4П16-в/в У3-10		
36		Крышка торцевая	4	
		КТ5У		
37		Перемычка П	17	
		Материалы		
		Провод 380 ГОСТ 6323-79		
38		ПВ1-1х1	400	м
39		ПВ3-1х1	100	м
40		ПВ3-1х1,5	10	м

Инв. № подл. | Подпись и дата | Взам. инв. №

Альбом 8 часть 2

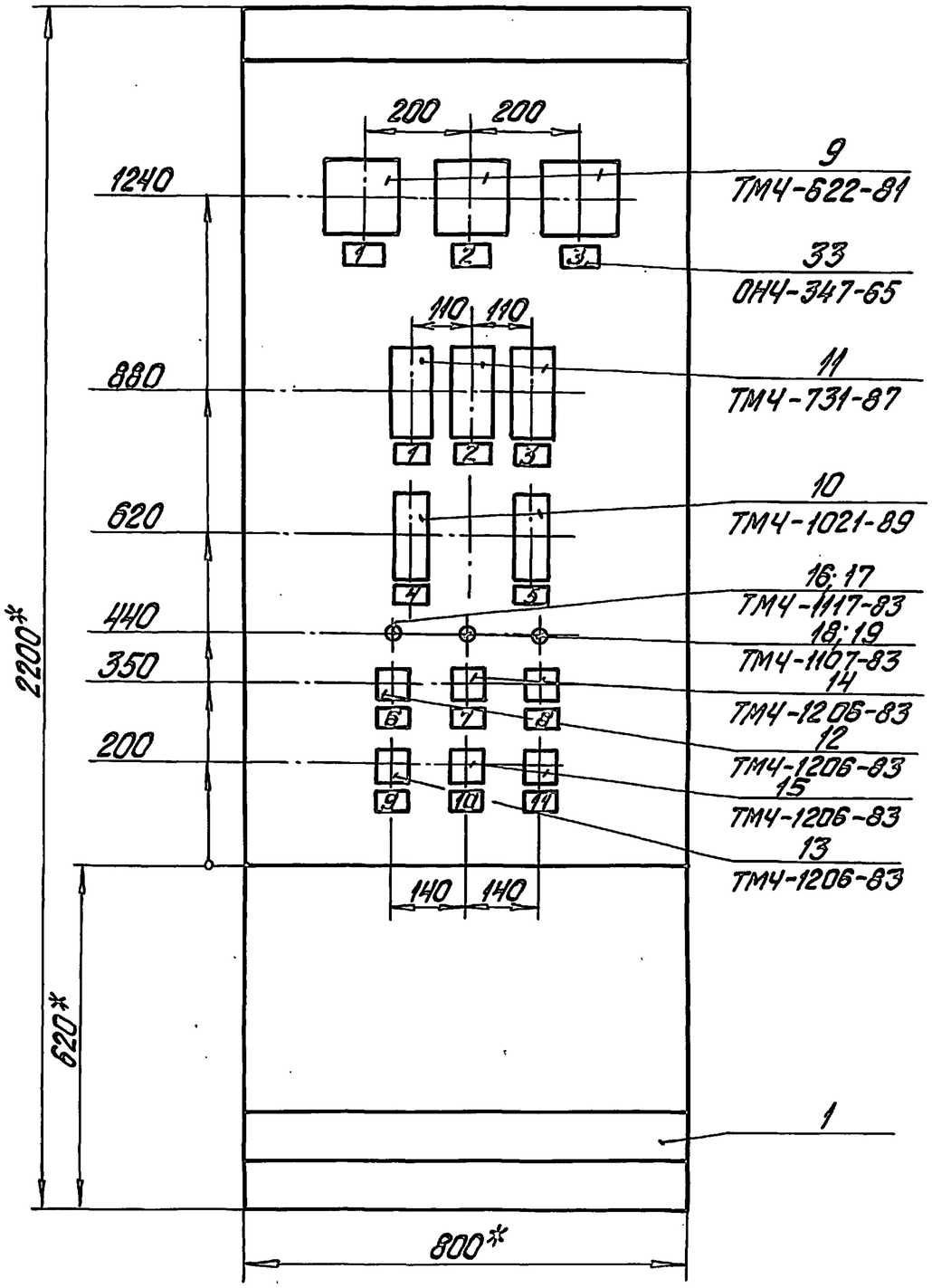

1.* Размеры для справок.

2. Покрытие-вариант 7 ОСТ36.13-76

3. По данному черт. изготовить 1 щит.

4. Приборы поз. 9;11 закрепить на каркасе щита по черт. ТМ3-141-83.

ТП903-2-30.90	АТМ2.005	Лист 4

Инв. № подл. | Подпись и дата | Взам. инв. №

Альбом 8 часть 2

Вид на внутренние плоскости (развернуто)

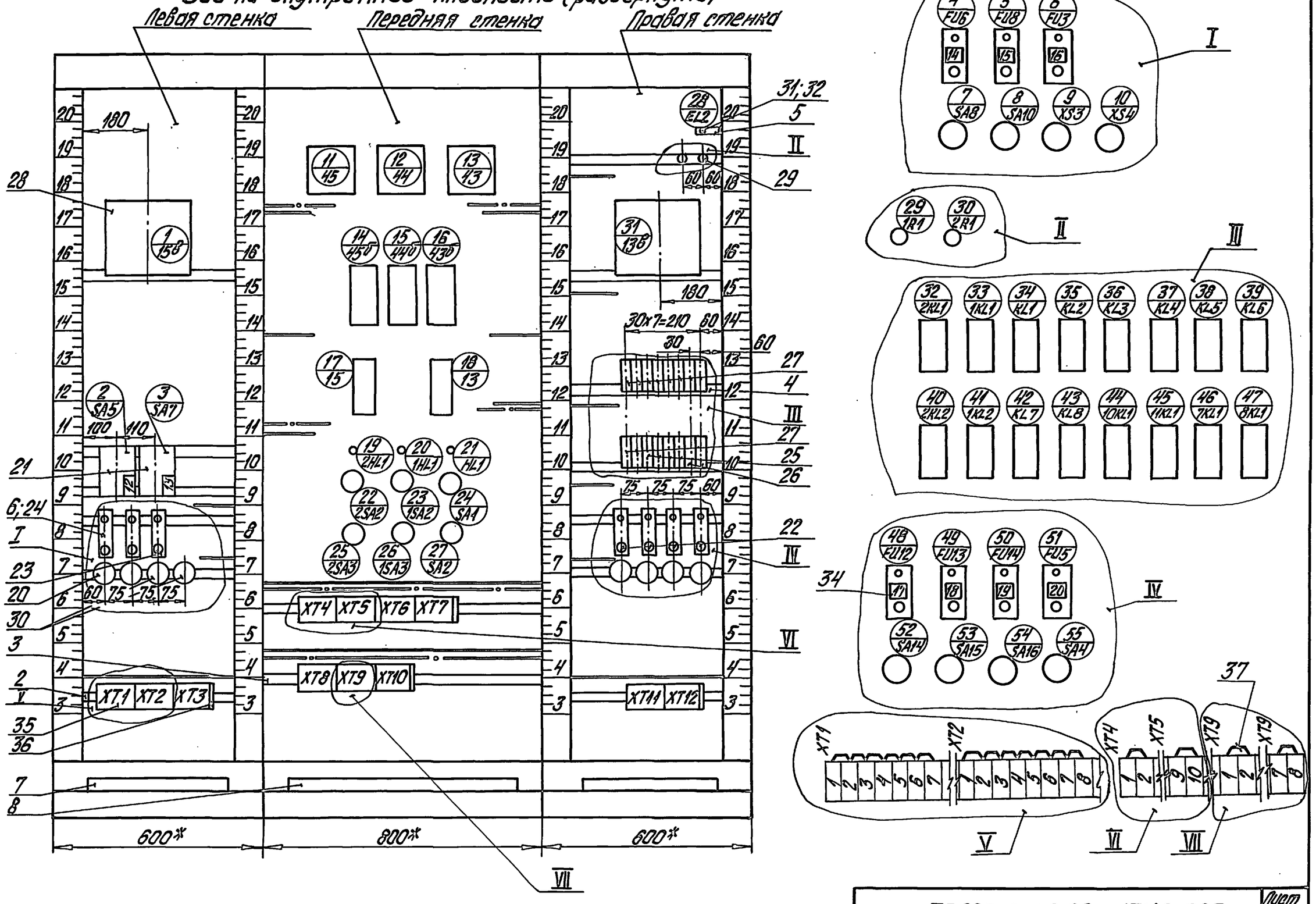

Инв.№подл.	Подпись и дата	Взам.инв.№

ТП903-2-30.90 АТМ2.005

Лист 5

24963-10 30 Копировал Дубова Формат А3

Альбом 8 часть 2

Проводник	Откуда идет	Куда поступает	Данные провода	Примечание
0	XT1:3	17/15:2	ПВ1-1х1	
0	21/HL1:2	24/SA1:24		
0	24/SA1:24	34/KL1:B		
0	34/KL1:B	35/KL2:B		
0	35/KL2:B	36/KL3:B		
0	36/KL3:B	37/KL4:B	ПВ3-1х1	
0	37/KL4:B	38/KL5:B		
0	38/KL5:B	39/KL6:B		
0	39/KL6:B	43/KL8:B		
0	43/KL8:B	42/KL7:B		
0	42/KL7:B	XT1:1		
0	XT1:2	28/EL2:2	ПВ1-1х1	
0	32/2KL1:B	33/1KL1:B		
0	33/1KL1:B	47/8KL1:B		
0	47/8KL1:B	46/7KL1:B		
0	46/7KL1:B	45/11KL1:B	ПВ3-1х1	
0	45/11KL1:B	44/10KL1:B		
0	44/10KL1:B	41/1KL2:B		
0	41/1KL2:B	40/2KL2:B		
0	40/2KL2:B	XT1:2		
A801	55/SA4:L1	54/SA16:L1		
A801	54/SA16:L1	53/SA15:L1		
A801	53/SA15:L1	52/SA14:L1	ПВ1-1х1	
A801	52/SA14:L1	8/SA10:L1		
A801	8/SA10:L1	7/SA8:L1		
A801	7/SA8:L1	2/SA5:1		
A801	2/SA5:1	3/SA7:1		

Инв.№подл. | Подпись и дата | Взам.инв.№

ТП 903-2-30.90 АТМ2.006 Лист 2

Альбом 8 часть 2

Проводник	Откуда идет	Куда поступает	Данные провода	Примечание
		Технические требования		
	Таблица соединений выполнена на основании схем			
	ТП 903-2-30.90 АТМ2 лист 3;4;5; альбом 7 часть 2			
	ТП 903-2-30.90 ЭМ лист 5;6;8; альбом 9			
0	XT1:1	XT1:2		П
0	XT1:2	XT1:3		П
0	XT1:3	XT1:4		П
0	XT1:4	XT1:5		П
0	XT1:5	XT1:6		П
0	XT1:6	XT1:7		П
0	XT1:7	14/45б; X2:3		
0	14/45б; X2:3	11/45:2а		
0	12/44:2а	15/44б; X2:3		
0	15/44б; X2:3	XT1:7	ПВ1-1х1	
0	XT1:5	16/43б; X2:3		
0	16/43б; X2:3	13/43:2а		
0	18/13:2	XT1:4		

Инв.№подл. | Подпись и дата | Взам.инв.№

ТП 903-2-30.90 АТМ2.006

Гл.инж.пр.	Нидбальский		Мазутонасосная Q=13и3,25/13+3/4	Стадия	Лист	Листов
Нач.отд.	Мейман		Здание из сборных железобетонных конструкций	Р	1	12
Н.контр.	Юрис					
Гл.спец.	Пантелеева		Щит 2 Таблица соединений	ЛАТГИПРОПРОМ		
Нач.гр.	Крауле					
Вед.инж.	Рутмасе					

Альбом 8 часть 2

Проводник	Откуда идет	Куда поступает	Данные провода	Примечание
841	14/45б; X2:1	11/45:1а		
806	6/FU3:1	XT1:9		
807	XT1:10	9/XS3:2		
807	9/XS3:2	10/XS4:2		
809	10/XS4:1	9/XS3:1		
809	9/XS3:1	6/FU3:2		
13-7	18/13:7	XT4:3		
13-9	XT4:4	18/13:9		
13-11	18/13:11	31/13в:8	ПВ1-1х1	
13-15	18/13:15	18/13:17		П
13-20	31/13в:9	XT4:8		
13-24	XT4:10	31/13в:7		
13-27	31/13в:6	XT5:1		
13-29	XT5:2	31/13в:4		
13-31	31/13в:5	XT5:3		
15-7	XT6:1	17/15:7		
15-9	17/15:9	XT6:2		
15-11	17/15:11	1/15в:8		
15-15	17/15:15	17/15:17		П
15-20	1/15в:9	XT6:6		
15-24	XT6:8	1/15в:7		
15-27	1/15в:6	XT6:9		
15-29	XT6:10	1/15в:4		
15-31	1/15в:5	XT7:1		

Инв.№подл. | Подпись и дата | Взам.инв.№

Альбом 8 часть 2

Проводник	Откуда идет	Куда поступает	Данные провода	Примечание
A801	3/SA7:1	XT1:8		
B801	XT3:3	3/SA7:3		
B801	3/SA7:3	2/SA5:3		
C801	2/SA5:5	3/SA7:3		
C801	3/SA7:3	XT3:4		
812	55/SA4:C1	51/FU5:1		
813	51/FU5:2	28/EL2:1		
814	2/SA5:2	31/13в:1		
815	31/13в:2	2/SA5:4	ПВ1-1х1	
816	2/SA5:6	31/13в:3		
821	3/SA7:2	1/15в:1		
822	1/15в:2	3/SA7:4		
823	3/SA7:6	1/15в:3		
824	7/SA8:C1	4/FU6:1		
825	4/FU6:2	18/13:1		
828	8/SA10:C1	5/FU8:1		
829	5/FU8:2	17/15:1		
836	52/SA14:C1	48/FU12:1		
837	48/FU12:2	16/43б; X2:1		
837	16/43б; X2:1	13/43:1а		
838	53/SA15:C1	49/FU13:1		
839	49/FU13:2	15/44б; X2:1		
839	15/44б; X2:1	12/44:1а		
840	54/SA16:C1	50/FU14:1		
841	50/FU14:2	14/45б; X2:1		

Инв.№подл. | Подпись и дата | Взам.инв.№

Альбом 8 часть 2

Проводник	Откуда идет	Куда поступает	Данные провода	Примечание
717	24/SA1:13	34/KL1:41		
717	34/KL1:41	XT2:9		
719	24/SA1:15	34/KL1:13		
721	34/KL1:14	34/KL1:32	ПВ3-1х1	П
721	34/KL1:32	21/HL1:1		
723	24/SA1:3	34/KL1:31		
725	34/KL1:A	34/KL1:23		П
725	34/KL1:23	XT2:10		
727	24/SA1:21	20/1HL1:2		
727	20/1HL1:2	19/2HL1:2	ПВ1-1:1	
729	35/KL2:A	33/1KL1:42		
729	33/1KL1:42	32/2KL1:42		
729	32/2KL1:42	XT11:1		
733	44/10KL1:44	XT10:8		
735	XT10:9	45/11KL1:44	ПВ3-1х1	
737	35/KL2:14	36/KL3:14		
737	36/KL3:14	37/KL4:A		
739	37/KL4:14	38/KL5:13		
739	38/KL5:13	24/SA1:5		
741	24/SA1:7	27/SA2:7	ПВ1-1х1	
741	27/SA2:7	38/KL5:31		
743	38/KL5:32	XT3:1		
745	27/SA2:4	38/KL5:14	ПВ3-1х1	
745	38/KL5:14	38/KL5:A		П
746	39/KL6:A	XT3:2		
901	XT3:5	13/43:2C	ПВ1-1х1	
903	12/44:2C	XT3:6		

Инв. № подл. | Подпись и дата | Взам. инв. №

Альбом 8 часть 2

Проводник	Откуда идет	Куда поступает	Данные провода	Примечание
701	XT2:1	XT2:2		П
701	XT2:2	XT2:3		П
701	XT2:3	XT2:4		П
701	XT2:4	XT2:5		П
701	XT2:5	XT2:6		П
701	XT2:6	XT2:7		П
701	XT2:7	XT2:8		П
701	XT2:8	27/SA2:5		
701	27/SA2:5	27/SA2:2		П
701	27/SA2:2	24/SA1:17	ПВ1-1х1	
701	24/SA1:17	23/1SA2:10		
701	23/1SA2:10	22/2SA2:10		
701	22/2SA2:10	34/KL1:24		
701	34/KL1:24	34/KL1:42		П
701	34/KL1:42	35/KL2:13		
701	35/KL2:13	36/KL3:13	ПВ3-1х1	
701	36/KL3:13	37/KL4:13		
701	37/KL4:13	44/10KL1:43		
701	44/10KL1:43	45/11KL1:43		
701	11/45:3C	XT2:2		
701	XT2:3	12/44:1C		
701	12/44:3C	XT2:4		
701	XT2:5	13/43:1C	ПВ1-1х1	
701	13/43:3C	XT2:6		
703	22/2SA2:1	23/1SA2:1		
703	23/1SA2:1	24/SA1:19		
717	24/SA1:1	24/SA1:13		П

Инв. № подл. | Подпись и дата | Взам. инв. №

Альбом 8 часть 2

Проводник	Откуда идет	Куда поступает	Данные провода	Примечание
1-711	33/1KL1:32	33/1KL1:64		П
1-711	33/1KL1:64	40/1KL2:32	ПВ3-1×1	
1-711	40/1KL2:32	XT11:7		
1-713	29/1R1:2	20/1HL1:1	ПВ1-1×1	
1-715	23/1SA2:16	33/1KL1:41		
1-715	33/1KL1:41	XT11:8	ПВ3-1×1	
	XT3:9	24/SA1:14	ПВ1-1×1	
2-3	XT11:10	32/2KL1:13		
2-3	32/2KL1:13	22/2SA2:5	ПВ3-1×1	
2-3	22/2SA2:5	25/2SA3:1	ПВ1-1×1	
2-5	32/2KL1:14	XT12:1		
2-7	XT12:2	22/2SA2:8	ПВ3-1×1	
2-7	22/2SA2:8	22/2SA2:17	ПВ1-1×1	П
2-9	22/2SA2:20	32/2KL1:24		
2-9	32/2KL1:24	35/KL2:64		
2-9	35/KL2:64	39/KL6:41		
2-11	39/KL6:42	32/2KL1:A		
2-13	35/KL2:63	32/2KL1:23	ПВ3-1×1	
2-13	32/2KL1:23	40/2KL2:A		
2-13	40/2KL2:A	25/2SA3:3		
2-705	32/2KL1:63	22/2SA2:3		
2-707	22/2SA2:11	40/2KL2:31		
2-707	40/2KL2:31	XT12:3		
2-709	32/2KL1:31	22/2SA2:9		
2-709	22/2SA2:9	22/2SA2:13	ПВ1-1×1	П
2-711	30/2R1:1	32/2KL1:32	ПВ3-1×1	
2-711	32/2KL1:32	32/2KL1:64		П

Инв.№ подл. | Подп. и дата | Взам.инв.№

ТП 903-2-30.90 АТМ2.006 Лист 8

Копировал: Формат А4

Альбом 8 часть 2

Проводник	Откуда идет	Куда поступает	Данные провода	Примечание
905	11/45:2C	42/KL7:A		
945	43/KL8:A	XT3:7		
947	24/SA1:16	34/KL1:51		
947	34/KL1:51	37/KL4:23		
947	37/KL4:23	43/KL8:21		
	34/KL1:52	37/KL4:24	ПВ3-1×1	
	37/KL4:24	43/KL8:22		
	43/KL8:22	XT3:10		
1-3	XT11:3	33/1KL1:13		
1-3	33/1KL1:13	23/1SA2:5		
1-3	23/1SA2:5	26/1SA3:1	ПВ1-1×1	
1-5	33/1KL1:14	XT11:4	ПВ3-1×1	
1-7	XT11:5	23/1SA2:8		
1-7	23/1SA2:8	23/1SA2:17	ПВ1-1×1	П
1-9	23/1SA2:20	33/1KL1:24		
1-9	33/1KL1:24	35/KL2:24		
1-9	35/KL2:24	39/KL6:31		
1-11	39/KL6:32	33/1KL1:A		
1-13	35/KL2:23	33/1KL1:23		
1-13	33/1KL1:23	41/1KL2:A	ПВ3-1×1	
1-13	41/1KL2:A	26/1SA3:3		
1-705	33/1KL1:63	23/1SA2:3		
1-707	23/1SA2:11	41/1KL2:31		
1-707	41/1KL2:31	XT11:6		
1-709	33/1KL1:31	23/1SA2:9		
1-709	23/1SA2:9	23/1SA2:13	ПВ1-1×1	П
1-711	29/1R1:1	33/1KL1:32	ПВ3-1×1	

Инв.№ подл. | Подп. и дата | Взам.инв.№

ТП 903-2-30.90 АТМ2.006 Лист 7

Копировал: Формат А4

Альбом 8 часть 2

Проводник	Откуда идет	Куда поступает	Данные провода	Примечание
10-11	46/7KL1:53	XT9:5		
10-13	XT9:6	44/10KL1:A		
10-13	44/10KL1:A	44/10KL1:14	ПВ3-1×1	П
11-3	XT9:8	XT9:7		
11-3	45/11KL1:13	XT9:7		
11-7	XT9:9	47/8KL1:54	ПВ3-1×1	
11-7	47/8KL1:54	45/11KL1:21		
11-9	45/11KL1:22	XT9:10		
11-11	XT10:1	47/8KL1:53		
11-13	45/11KL1:A	45/11KL1:14		П
11-13	45/11KL1:14	XT10:2		
43-1	XT7:3	16/43Б;X1:1		
43-2	16/43Б;X1:2	XT7:4		
43-3	XT7:5	16/43Б;X1:3		
43-5	16/43Б;X3:1	13/43:9C		
43-6	13/43:10C	16/43Б;X3:2	ПВ1-1×1	Измерительные цепи
44-1	15/44Б;X1:1	XT7:7		
44-2	XT7:8	15/44Б;X1:2		
44-3	15/44Б;X1:3	XT7:9		
44-5	15/44Б;X3:1	12/44:9C		
44-6	12/44:10C	15/44Б;X3:2		
45-1	14/45Б;X1:1	XT10:3		
45-2	XT10:4	14/45Б;X1:2		
45-3	14/45Б;X1:3	XT10:5		

Инв.№ подл. | Подп. и дата | Взам.инв.№

Альбом 8 часть 2

Проводник	Откуда идет	Куда поступает	Данные провода	Примечание
2-711	32/2KL1:64	40/2KL2:32		
2-711	40/2KL2:32	XT12:4		
2-713	30/2R1:2	19/2HL1:1		
2-715	22/2SA2:16	32/2KL1:41		
2-715	32/2KL1:41	XT12:5		
7-9	XT8:1	42/KL7:22		
7-11	46/7KL1:14	44/10KL1:31		
7-13	44/10KL1:32	42/KL7:21		
7-15	46/7KL1:13	46/7KL1:33		П
7-15	46/7KL1:33	XT8:2		
7-17	XT8:3	46/7KL1:A	ПВ3-1×1	
7-19	46/7KL1:34	XT8:4		
8-9	XT8:7	42/KL7:32		
8-11	47/8KL1:14	45/11KL1:31		
8-13	45/11KL1:32	42/KL7:31		
8-15	47/8KL1:13	47/8KL1:33		П
8-15	47/8KL1:33	XT8:8		
8-17	XT8:9	47/8KL1:A		
8-19	47/8KL1:34	XT8:10		
10-3	XT9:1	XT9:2		П
10-3	XT9:2	44/10KL1:13		
10-7	44/10KL1:21	46/7KL1:54	ПВ3-1×1	
10-7	46/7KL1:54	XT9:3		
10-9	XT9:4	44/10KL1:22		

Инв.№ подл. | Подп. и дата | Взам.инв.№

Альбом 8 часть 2

Проводник	Откуда идет	Куда поступает	Данные провода	Примечание
Земля	1/15в : ⏚	Рейка : ⏚		
Земля	11/45 : ⏚	Рейка : ⏚		
Земля	12/44 : ⏚	Рейка : ⏚		
Земля	13/43 : ⏚	Рейка : ⏚	ПВ3-1×1,5	
Земля	14/45б : ⏚	Рейка : ⏚		
Земля	15/44б : ⏚	Рейка : ⏚		
Земля	16/43б : ⏚	Рейка : ⏚		
Земля	17/15 : ⏚	Рейка : ⏚		
Земля	18/13 : ⏚	Рейка : ⏚		
Земля	31/13в : ⏚	Рейка : ⏚		
Земля	Рейка для установки аппаратов : ⏚	Стойка : ⏚		

Инв.№ подл. | Подп. и дата | Взам. инв.№

Альбом 8 часть 2

Проводник	Откуда идет	Куда поступает	Данные провода	Примечание
45-5	14/45б : X3 : 1	11/45 : 9С		
45-6	11/45 : 10С	14/45б : X3 : 2		
			ПВ1-1×1	
13-4	18/13 : 4	18/13 : 14		П
13-4	18/13 : 14	18/13 : 16		П
13-4	18/13 : 16	XT4 : 1		
13-4	XT4 : 1	XT4 : 2		П
13-10	XT4 : 5	18/13 : 10		
13-10	18/13 : 10	18/13 : 18	ПВ1-1×1	П
13-12	18/13 : 12	18/13 : 20		П
13-12	18/13 : 20	XT4 : 6		Линейные цепи
13-19	XT4 : 7	18/13 : 19		
13-22	18/13 : 22	XT4 : 9		
15-4	17/15-4	17/15 : 14		П
15-4	17/15 : 14	17/15 : 16		П
15-4	17/15 : 16	XT5 : 9		
15-4	XT5 : 9	XT5 : 10		П
15-10	XT6 : 3	17/15 : 10		
15-10	17/15 : 10	17/15 : 18		П
15-12	17/15 : 12	17/15 : 20	ПВ1-1×1	П
15-12	17/15 : 20	XT6 : 4		
15-19	XT6 : 5	17/15 : 19		
15-22	17/15 : 22	XT6 : 7		

Инв.№ подл. | Подп. и дата | Взам. инв.№

Проводник	Вывод	Вид контакта	Вывод	Проводник	Проводник	Вывод	Вид контакта	Вывод	Проводник
	5/Fu8				0*	5П		10	807
					0	2			
828	1		2	829	0	2		Подсоединить	
					0	3		снизу	
	6/Fu3				0	4			
					0	5			
806	1		2	809					
						XT2			
	7/SA8								
					701	1П		6П	701*
A801*	L1		C1	824	701*	2П		7П	701*
					701*	3П		8	701*
	8/SA10				701*	4П		9	717
					701*	5П		10	725
A801*	L1		C1	828	701	2			
					701	3		Подсоединить	
	9/XS3				701	4		снизу	
					701	5			
809*	1		2	807*	701	6			
	10/XS4					XT3			
809	1		2	807	743	1		6	903
					746	2		7	945
	XT1				B801	3		9	
					C801	4		10	
0*	1П		6П	0*	901	5			
0*	2П		7П	0*					
0*	3П		8	A801					
0*	4П		9	806					

Инв. № подл. | Подп. и дата | Взам. инв. №

ТП 903-2-30.90 АТМ2.007 Лист 2

Копировал: Ф. Б. Формат А4

Проводник	Вывод	Вид контакта	Вывод	Проводник	Проводник	Вывод	Вид контакта	Вывод	Проводник
				Технические требования					
Таблица подключения выполнена на основании схем									
ТП 903-2-30.90 АТМ2 лист 3;4;5 альбом 7 часть 2									
ТП 903-2-30.90 ЭМ лист 5;6;8 альбом 9 и									
Таблицы соединений АТМ2.006									
	1/15б				C801	5		6	816
821	1		6	15-27		3/SA7			
822	2		7	15-24					
823	3		8	15-11	A801*	1		2	821
15-29	4		9	15-20	B801*	3		4	822
15-31	5				C801*	5		6	823
	2/SA5					4/Fu6			
A801*	1		2	814	824	1		2	825
B801	3		4	815					

Инв. № подл. | Подп. и дата | Взам. инв. №

ТП 903-2-30.90 АТМ2.007

Гл. инж. пр.	Нидбальский		Мазутонагревательная ц=130 при 325/13 м³/ч. Здание из сборных железобетонных конструкций.	Стадия	Лист	Листов
Нач. отд.	Меймон			Р	1	9
Н. контр.	Юрис					
Гл. спец.	Калнрлеева		Щит 2. Таблица подключения.	ЛАТГИПРОПРОМ		
Нач. гр.	Крауле					
Вед. инж.	Рутмасе					

Копировал: Ф. Б. 24963-10 37 Формат А4

Проводник	Вывод	Вид контакта	Вывод	Проводник	Проводник	Вывод	Вид контакта	Вывод	Проводник
15-11	11		20П	15-12*	701*	10		9П	2-709*
15-12	12П		22	15-22				11	2-707
					2-709	13П		16	2-715
	18/13				2-7	17П		20	2-9
825	1		14П	13-4*			23/1SA2		
0	2		15П	13-15					
13-4	4П		16П	13-4*	703*	1		3	1-705
13-7	7		17П	13-15	1-3*	5		8П	1-7*
13-9	9		18П	13-10	701*	10		9П	1-709*
13-10*	10П		19	13-19				11	1-707
13-11	11		20П	13-12*	1-709	13П		16	1-715
13-12	12П		22	13-22	1-7	17П		20	1-9
	19/2HL1							24/SA1	
2-713	1		2	727*	717	1П		3	723
					717*	13П		15	719
	20/1HL1				727	21		24	0*
					701*	17		19	703
1-713	1		2	727*	739	5		7	741
						14		16	747
	21/1HL1								
								25/2SA3	
721	1		2	0*					
					2-3	1		3	2-13
	22/2SA2								
								25/1SA3	
703	1		3	2-705					
2-3*	5		8П	2-7*	1-3	1		3	1-13

Инв.№ подл. | Подп. и дата | Взам. инв.№

ТП 903-2-30.90 АТМ2.007 Лист 4

Копировал: Ф.Б Формат А4

Проводник	Вывод	Вид контакта	Вывод	Проводник	Проводник	Вывод	Вид контакта	Вывод	Проводник
	11/45					15/44б			
45-5	9с		10с	45-6			X1		
841	1а		2а	0	44-1	1			
701	3с		2с	905	44-2	2			
					44-3	3			
	12/44						X2		
					839	1		3	0*
44-5	9с		10с	44-6			X3		
839	1а		2а	0	44-5	1		2	44-6
701	1с		2с	903					
701	3с					16/43б			
	13/43						X1		
					43-1	1			
43-5	9с		10с	43-6	43-2	2			
837	1а		2а	0	43-3	3			
701	1с		2с	901			X2		
701	3с				837*	1		3	0*
							X3		
	14/45б				43-5	1		2	43-6
		X1				17/15			
45-1	1								
45-2	2				829	1		14П	15-4*
45-3	3				0	2		15П	15-15
		X2			15-4	4П		16П	15-4*
841*	1		3	0*	15-7	7		17П	15-15
		X3			15-9	9		18П	15-10
45-5	1		2	45-6	15-10*	10П		19	15-19

Инв.№ подл. | Подп. и дата | Взам. инв.№

ТП 903-2-30.90 АТМ2.007 Лист 3

Копировал: Ф.Б 24963-10 38 Формат А4

Альбом 8 часть 2

Проводник	Вывод	Вид контакта	Вывод	Проводник
	29/	1R	1	
1-711	1		2	1-713
	30/	2R	1	
2-711	1		2	2-713
	31/	13	в	
814	1		6	13-27
815	2		7	13-24
816	3		8	13-11
13-29	4		9	13-20
13-31	5			
	32/	2KL	1	
2-3*	13	з	14	2-5
2-13*	23	з	24	2-9*
2-705	63	з	64П	2-711*
2-709	31	р	32П	2-711*
2-715*	41	р	42	729*
2-11	А	к	В	0*
	33/KL	1		
1-3*	13	з	14	1-5
1-13*	23	з	24	1-9*
1-705	63	з	64П	1-711*

Проводник	Вывод	Вид контакта	Вывод	Проводник
1-709	31	р	32П	711*
1-715*	41	р	42	729*
1-11	А	к	В	0*
	34/	KL	1	
719	13	з	14П	721
725*	23П	з	24П	701*
723	31	р	32П	721*
717*	41	р	42П	701*
947*	51	р	52	▱
725	АП	к	В	0*
	35/	KL	2	
701*	13	з	14	737
1-13	23	з	24	1-9*
2-13	63	з	64	2-9*
729	А	к	В	0*
	36/KL	3		
701*	13	з	14	737*
			В	0*
	37/KL	4		
701*	13	з	14	739
947*	23	з	24	▱*
737	А	к	В	0*

Альбом 8 часть 2

Проводник	Вывод	Вид контакта	Вывод	Проводник
	27/	SA	2	
701*	5П		7	741*
701*	2П		4	745
		ХТ	4	
13-4*	1П		6	13-12
13-4	2П		7	13-19
13-7	3		8	13-20
13-9	4		9	13-22
13-10	5		10	13-24
	ХТ5			
13-27	1		9П	15-4*
13-29	2		10П	15-4
13-31	3			
	ХТ6			
15-7	1		6	15-20
15-9	2		7	15-22
15-10	3		8	15-24
15-12	4		9	15-27
15-19	5		10	15-29
	ХТ7			
15-31	1		7	44-1

Проводник	Вывод	Вид контакта	Вывод	Проводник
43-1	3		8	44-2
43-2	4		9	44-3
43-3	5			
	ХТ8			
7-9	1		7	8-9
7-15	2		8	8-15
7-17	3		9	8-17
7-19	4		10	8-19
	ХТ9			
10-3	1		6	10-13
10-3*	2		7	11-3*
10-7	3		8	11-3
10-9	4		9	11-7
10-11	5		10	11-9
	ХТ10			
11-11	1		8	733
11-13	2		9	735
45-1	3			
45-2	4			
45-3	5			
	28/	EL	2	
813	1		2	0

Инв.№ подл. | Подп. и дата | Взам.инв.№

Альбом 8 часть 2

Проводник	Вывод	Вид контакта	Вывод	Проводник
	48/	Fu	12	
836	1		2	837
	49/	Fu	13	
838	1		2	839
	50/	Fu	14	
840	1		2	841
	51/	Fu	5	
812	1		2	813
	52/	SA	14	
A801*	L1		C1	836
	53/	SA	15	
A801*	L1		C1	838
	54/	SA	16	
A801*	L1		C1	840
	55/	SA	4	
A801	L1		C1	812

Проводник	Вывод	Вид контакта	Вывод	Проводник
	XT11			
729	1		6	1-707
1-3	3		7	1-711
1-5	4		8	1-715
1-7	5		10	2-3
	XT12			
2-5	1			
2-7	2			
2-707	3			
2-711	4			
2-715	5			

Инв.№ подл. | Подп. и дата | Взам.инв.№

Альбом 8 часть 2

Проводник	Вывод	Вид контакта	Вывод	Проводник
	38/	KL	5	
739*	13	з	14П	745*
741	31	р	32	743
745	АП	к	В	0*
	39/	KL	6	
1-9	31	р	32	1-11
2-9	41	р	42	2-11
746	А	к	В	0*
	40/	2KL	2	
2-707*	31	р	32	2-711*
2-13*	А	к	В	0*
	41/	1KL	2	
1-707*	31	р	32	1-711*
1-13*	А	к	В	0*
	42/	KL	7	
7-13	21	р	22	7-9
8-13	31	р	32	8-9
905	А	к	В	0*
	43/	KL	8	
947	21	р	22	▱*

Проводник	Вывод	Вид контакта	Вывод	Проводник
945	А	к	В	0*
	44/	10KL	1	
10-3	13	з	14П	10-13
7-11	31	р	32	7-13
10-7	21	р	22	10-9
701*	43	з	44	733
10-13*	АП	к	В	0*
	45/	11KL	1	
11-3	13	з	14П	11-13*
11-7	21	р	22	11-9
8-11	31	р	32	8-13
701	43	з	44	735
11-13	АП	к	В	0*
	46/	7KL	1	
7-15	13П	з	14	7-11
7-15*	33П	з	34	7-19
10-11	53	з	54	10-7*
7-17	А	к	В	0*
	47/	8KL	1	
8-15	13П	з	14	8-11
8-15*	33П	з	34	8-19
11-11	53	з	54	11-7*
8-17	А	к	В	0*

Инв.№ подл. | Подп. и дата | Взам.инв.№