Государственный Комитет Совета Министров СССР
по делам строительства

ТИПОВЫЕ ДЕТАЛИ И КОНСТРУКЦИИ ЗДАНИЙ И СООРУЖЕНИЙ

СЕРИЯ КЭ-01-52

СБОРНЫЕ ЖЕЛЕЗОБЕТОННЫЕ ДВУХВЕТВЕВЫЕ КОЛОННЫ ОДНОЭТАЖНЫХ ПРОИЗВОДСТВЕННЫХ ЗДАНИЙ

ВЫПУСК I

МАТЕРИАЛЫ ДЛЯ ПРОЕКТИРОВАНИЯ,
РАБОЧИЕ ЧЕРТЕЖИ ЗАКЛАДНЫХ ЭЛЕМЕНТОВ
И ВЕРТИКАЛЬНЫХ СВЯЗЕЙ ПО КОЛОННАМ

Москва 1962

6729

Государственный Комитет Совета Министров СССР
по делам строительства

Типовые детали и конструкции зданий и сооружений

СЕРИЯ КЭ-01-52

СБОРНЫЕ ЖЕЛЕЗОБЕТОННЫЕ ДВУХВЕТВЕВЫЕ КОЛОННЫ ОДНОЭТАЖНЫХ ПРОИЗВОДСТВЕННЫХ ЗДАНИЙ

ВЫПУСК I

МАТЕРИАЛЫ ДЛЯ ПРОЕКТИРОВАНИЯ РАБОЧИЕ ЧЕРТЕЖИ ЗАКЛАДНЫХ ЭЛЕМЕНТОВ И ВЕРТИКАЛЬНЫХ СВЯЗЕЙ ПО КОЛОННАМ

Разработаны
Проектным институтом №1
Главстройпроекта
при участии НИИЖБ АС и А СССР

Утверждены
Государственным Комитетом
Совета Министров СССР
По делам Строительства
Приказ № 259 от 1/IX 1962 г.

Центральный институт типовых проектов
Москва 1962

Отпечатано в ЦИТП
г. Москва Спартаковская 2а

ЦЕНТРАЛЬНЫЙ ИНСТИТУТ ТИПОВЫХ ПРОЕКТОВ
ГЛАВСТРОЙПРОЕКТА ПРИ ГОССТРОЕ СССР
Москва, Б-66, Спартаковская ул. 2а, корпус В
Сдано в печать 24. I. 1963 г
Заказ № 136 Тираж 1500 экз.
Цена 4р 08 к

Содержание альбома

Наименование	NN листов	NN страниц
Содержание альбома	А	2
Пояснительная записка	Б, В, Г, Д	3, 4, 5, 6
Расчетные схемы и нагрузки на колонны	1	7
Расчетные нагрузки на колонны: ветровые, крановые и от стеновых панелей.	2	8
Расчетные нагрузки на фундаменты крайних колонн для зданий с шагом колонн по крайним рядам 6м, по средним -12м	3	9
Расчетные нагрузки на фундаменты крайних колонн для зданий с шагом колонн по крайним и средним рядам 12м	4	10
Расчетные нагрузки на фундаменты средних колонн	5	11
Ключ для подбора колонн. Ветровая нагрузка для I географического района. Шаг колонн по крайним рядам 6 и 12м, по средним -12м	6	12
Ключ для подбора колонн Ветровая нагрузка для II географического района. Шаг колонн по крайним рядам 6 и 12м, по средним -12м	7	13
Габаритные схемы, маркировка узлов и расход материалов на колонны при шаге колонн по крайним рядам 6 м, по средним -12м	8	14
Габаритные схемы, маркировка узлов и расход материалов на колонны при шаге колонн по крайним и средним рядам 12м	9	15
Детали колонн 1÷9	10	16
Детали колонн 10÷15	11	17
Детали колонн 16÷20	12	18
Детали колонн 21÷24 Схемы замены закладных элементов	13	19
Детали сопряжения колонн с фундаментами. Деталь устройства бороздок.	14	20
Узлы сопряжения колонн с примыкающими конструкциями. Закладные элементы М29; М30; М31 и М32 для несущих столиков	15	21
Закладные элементы М1÷М8	16	22
Закладные элементы М9÷М17	17	23
Закладные элементы М18÷М24 Сетки С1÷С7	18	24
Закладные элементы М33÷М36.	19	25
Закладной элемент М25 в колоннах средних рядов у торцов зданий.	20	26
Закладные элементы М26, М27 и М28 для крепления вертикальных связей к колоннам.	21	27
Примерный схематический план цеха с размещением вертикальных связей по колоннам.	22	28
Ключ для подбора связей по колоннам	23	29
Вертикальная связь СI-1	24	30
—"— —"— СI-2	25	31
—"— —"— СI-3	26	32
—"— —"— СI-4	27	33
—"— —"— СI-5	28	34

Наименование	NN листов	NN страниц
Вертикальная связь СI-6	29	35
—"— —"— СI-7	30	36
—"— —"— СI-8	31	37
—"— —"— СI-9	32	38
—"— —"— СI-10	33	39
—"— —"— СI-11	34	40
—"— —"— СI-12	35	41
—"— —"— СI-13	36	42
—"— —"— СI-14	37	43
—"— —"— СI-15	38	44
—"— —"— СI-16	39	45
—"— —"— СI-17	40	46
—"— —"— СI-18	41	47
—"— —"— СI-19	42	48
—"— —"— СI-20	43	49
—"— —"— СI-21	44	50
—"— —"— СI-22	45	51
—"— —"— СI-23	46	52
—"— —"— СI-24	47	53
—"— —"— СI-25	48	54
—"— —"— СI-26	49	55
—"— —"— СI-27	50	56
—"— —"— СI-28	51	57
—"— —"— СI-29	52	58
—"— —"— СI-30	53	59
—"— —"— СI-31	54	60
—"— —"— СI-32	55	61
—"— —"— СI-33	56	62
Схемы складирования, транспортировки и строповки колонн.	57	63

Рук. группы | Подер | Проверил | Королев

ТД 1962 | Содержание альбома | КЭ-01-52 Выпуск I | Лист А

136

Пояснительная записка

I. Общая часть

1. В серии КЭ-01-52 даны рабочие чертежи сборных железобетонных двухветвевых колонн, предназначенных для применения в одноэтажных производственных зданиях с пролетами 18, 24 и 30м, оборудованных мостовыми кранами общего назначения грузоподъемностью 10, 20/5, 30/5 и 50/10т, тяжелого и среднего режима работы.
Колонны запроектированы для зданий с жестким покрытием из железобетонных плит с фонарями и без фонарей.
2. Шаг колонн по крайним рядам 6 и 12м, по средним - 12м. Шаг стропильных конструкций 6 и 12м. При шаге стропильных конструкций 6м по колоннам средних рядов устанавливаются подстропильные конструкции с отметкой низа на 700мм ниже стропильных конструкций.
3. Колонны разработаны в соответствии с номенклатурой сборных железобетонных конструкций заводского изготовления и унифицированными габаритными схемами одноэтажных промышленных зданий, утвержденными Госстроем СССР приказом N 390 от 20 декабря 1961г.
4. Колонны разработаны из условия применения фундаментов с отметкой верха - 0.15м, выполняемых при нулевом цикле работ.
5. Серия КЭ-01-52 состоит из материалов для проектирования и рабочих чертежей двухветвевых колонн под краны грузоподъемностью Q=10; 20/5; 30/5 и 50/10т
В выпуске I настоящей серии помещен материал для проектирования и рабочие чертежи закладных элементов и вертикальных связей по колоннам.
6. Колонны выпусков II и III разработаны для одно и многопролётных зданий при ширине в поперечном направлении до 90м.
В продольном направлении размер температурного блока принят 60м.
7. Обозначение марок колонн принято следующее:
буквы КД определяют тип колонн (колонны двухветвевые); первая цифра (римская) указывает на номер выпуска серии; вторая цифра (арабская) - на номер колонны.
Например, КД II-5 колонна двухветвевая, разработаная в выпуске II, номер 5.
Колонны, устанавливаемые по средним продольным рядам, к которым крепится торцовая стена, обозначены индексом „а".
Колонны, устанавливаемые в местах расположения вертикальных связей, обозначены индексом „б" и отличаются только дополнительными закладными элементами для крепления связей.

8. Ключи для подбора колонн приведены на листах 6 и 7, расход материалов на листах 8 и 9 настоящего выпуска.

II. Нагрузки и расчет конструкций

9. Расчет колонн произведен в соответствии со II частью СНиП, нормами и техническими условиями проектирования бетонных и железобетонных конструкций (Н и ТУ 123-55) по схемам и нагрузкам, приведенным на листах 1 и 2.
10. Колонны рассчитаны как стойки трехпролетных, двухпролетных и однопролетных рам в предположении полной заделки их на уровне верха фундамента и шарнирного соединения на уровне низа ферм или балок. Усилия при этом определены с учетом сквозного сечения двухветвевых колонн по Справочнику проектировщика т. V изд. 1960г. „Сборные железобетонные конструкции". В расчетах учтена пространственная работа каркаса здания при жестком покрытии, в связи с чем при расчете на крановые нагрузки верхняя опора колонн принималась несмещаемой.
Колонны проверены также на усилия, возникающие при изготовлении, транспортировке и монтаже согласно схемам на листе 57.
11. При расчете колонн в плоскости несущих конструкций покрытия расчетная длина подкрановой и надкрановой частей колонн определена с учетом коэффициентов свободной длины, как для ступенчатых колонн с нагрузками, расположенными в разных уровнях.
Кроме того, расчетная длина колонн принималась не менее:
а) для подкрановой части при учете крановой нагрузки Нн,
б) для подкрановой части без учета крановой нагрузки для 3^x и 2^x пролетных рам 1.25Н, для однопролетных - 1.5Н,
в) для надкрановой части - 2Нв;
где: Н - высота колонны, Нн - высота подкрановой части, Нв - высота надкрановой части колонны.
Приведенная гибкость подкрановой части колонн определена по формуле:

$$\lambda_{пр} = \sqrt{\lambda_x^2 + \lambda_I^2}$$

где λ_x - гибкость всего стержня колонны относительно свободной оси X-X,
λ_I - гибкость отдельной ветви.
Свободная длина ветви принята равной расстоянию между горизонтальными распорками.
12. Колонны проверены в плоскости, перпендикулярной к плоскости несущих конструкций покрытия от действия нормальных сил, как единый стержень.
Расчетная длина при наличии вертикальных связей по продольным рядам

Нач. отд.		
Гл. констр. пр.		Бриль
Рук. гр.		Годер

ТД 1962	Пояснительная записка	КЭ-01-52 Выпуск I	
		Лист	Б

принимались для подкрановой части-Нн; для надкрановой части 1.5Нв.

13. Дополнительные изгибающие моменты в ветвях колонн и распорках определены, как в рамных системах, от действия горизонтальных (перерезывающих) сил.

14. Для зданий или их частей с другой расчетной схемой или другими нагрузками и габаритами возможность применения типовых колонн должна быть проверена расчетом. В частности, это касается зданий с минимальной расчетной нагрузкой от покрытия менее 195 кг/м² при шаге стропильных конструкций-6м и менее 250 кг/м² при шаге стропильных конструкций-12м, а также с типом покрытия, не обеспечивающим образование жесткого диска.

III. Конструктивная часть

15. Колонны предназначены для применения как в обычной, так и в агрессивной среде, поэтому защитный слой рабочей арматуры принят 30мм-на 5мм больше, чем требуется по нормам для колонн в обычной среде.
Кроме того, в каждом конкретном случае должны быть разработаны защитные мероприятия в соответствии с требованиями „Указаний по защите арматуры железобетонных конструкций от коррозии" (Госстройиздат 1960г) и „Инструкции по защите железобетона и каменной кладки лакокрасочными и гидрофабизирующими покрытиями" (Госстройиздат 1959г).

16. Марки бетона в колоннах приняты „300" и „400".

17. Для рабочей арматуры колонн применена сталь класса А-III, ГОСТ 5781-61, для хомутов принята сталь класса А-I ГОСТ 5781-61, для закладных элементов-прокатная сталь В ст. 3 кп ГОСТ 380-60 и для вертикальных связей-сталь В ст 3 пс ГОСТ 380-60.

18. В колоннах предусмотрены следующие закладные элементы:
а) стальной лист и анкеры для крепления железобетонных ферм или балок покрытия;
б) стальные листы и анкеры для крепления железобетонных подкрановых балок;
в) закладные элементы для крепления наружных стен (в колоннах, расположенных по наружным продольным рядам),
г) закладные элементы для крепления наружных торцовых стен (в колоннах расположенных по внутренним рядам);
д) закладные элементы для крепления связей (в колоннах, устанавливаемых в местах расположения вертикальных связей).
е) газовые трубки диаметром 2" для съемки колонн из опалубки и монтажа.

19. При опирании на колонны стальных подкрановых балок и стропильных ферм, закладные элементы, приведенные в пунктах а, б заменяются на соответствующие им элементы, приведенные в серии КЭ-01-07 выпуск 9.

20. Крепление ферм (балок) покрытия на монтаже осуществляется при помощи анкерных болтов, предусмотренных в колоннах.

21. Для выверки колонн и примыкающих к ним конструкций на поверхности всех колонн наносятся риски разбивочных осей в виде треугольных канавок глубиной 5мм. Риски расположены на уровне верха фундаментного стакана, на верхнем конце колонн и на боковых гранях подкрановых консолей. Кроме того, в средних колоннах с отметкой низа-1.35м и в крайних колоннах с привязкой наружной грани колонн к разбивочной оси 250мм, риски разбивочных осей наносятся на втором ригеле снизу. При ширине колонн 600мм риски наносятся краской. Местоположение рисок указано на чертежах колонн.

22. Заглубление колонн ниже отметки чистого пола принято: для колонн с отметкой верха 10.8м-1050мм, для всех остальных колонн-1350мм, исходя из условия унификации опалубочных форм, требуемой глубины заделки колонны в фундамент и необходимой анкеровки растянутой арматуры. Для улучшения условия заделки колонны устанавливаются в общий для обеих ветвей стакан фундамента и на нижнем конце по двум боковым поверхностям ветвей предусматриваются горизонтальные бороздки в виде треугольных канавок глубиной 25мм и шагом 200мм (см. лист 14).

IV Указания по применению колонн

23. Выбор колонн для конкретного здания производится при помощи ключей, помещенных на листах 6, 7.

24. Высота подкрановых балок под краны грузоподъемностью 10, 20/5 и 30/5т принята:
при шаге колонн 12м-1400мм, при шаге колонн 6м-1000мм. Для кранов грузоподъемностью 50/10т высота подкрановых балок принята на 200мм больше (1600 и 1200мм). Высота подкранового рельса с подкладками принята 150мм.

25. Поперечные температурные швы осуществляются на двойных колоннах без вставки, при этом, ось температурного шва совмещается с осью ряда, а оси парных колонн смещаются с оси температурного шва на 500мм.

26. Для обеспечения жесткости здания все фермы (балки) и подкрановые балки должны быть приварены к опорным листам, заложенным в колоннах. В каждом продольном ряду в середине температурного отсека устанавливаются вертикальные связи по колоннам.
Вертикальные связи по колоннам разработаны на листах 24÷56.
Ключ для подбора связей помещен на листе 23.

27. При покрытиях по фермам или балкам с высотою на опоре 1200мм и более для передачи продольных гиризонтальных сил от покрытия на колонны следует устраивать на опорах ферм и балок вертикальные связи в предпоследних шагах колонн каждого температурного отсека. В остальных шагах устанавливаются распорки по верху колонн.
В этом случае следует закладные элементы М4; М5; М7; М8 заменить соответственно на закладные элементы М33; М34; М35; М36.

ТД 1962	Пояснительная записка	КЭ-01-52 Выпуск I
		Лист В

Руков. гр. | Угодер

28. Разбивка закладных элементов для крепления стен дана с шагом 1200мм. При панельных стенах разбивка закладных элементов для крепления панелей и опорных столиков должна быть разработана в конкретном проекте.
29. В зданиях, в которых возможно повреждение колонн от ударов (например, в складских помещениях) ветви колонн шириной 200мм должны быть окаймлены на высоту 2.0м уголковой сталью L50x5.
30. В таблицах нагрузок на фундаменты (листы 3,4,5) приведены нагрузки от покрытия, которые были приняты при расчёте колонн В каждом конкретном случае указанные нагрузки на фундаменты должны быть скорректированы с учетом их фактических значений.

V. Основные положения по изготовлению и монтажу колонн.

31. Сборные железобетонные двухветвевые колонны должны изготовляться в точном соответствии с рабочими чертежами и „Техническими условиями на изготовление и приемку сборных железобетонных и бетонных изделий" (СН 1-61).
32. Производство колонн может быть организовано как в заводских условиях, так и на полигонах, оборудованных необходимыми кранами и пропарочными камерами. Изготовление колонн должно производиться в металлических формах ГПИ Проектстальконструкция.
В отдельных случаях, при соответствующем обосновании, изготовление колонн может быть разрешено на монтажной площадке и в дерево-металлических формах. Во всех случаях колонны должны изготовляться в положении „плашмя".
33. При формовании изделий вкладыши, образующие в колоннах отверстия, а также борт-оснастка могут быть удалены после начала схватывания цемента (через 1.0-1.5 часа после окончания бетонирования). Для облегчения выемки вкладышей из бетона стенки вкладышей должны иметь со всех 4х сторон технологический уклон, равный 3-4% при этом наименьшие размеры сечений ветвей и ригелей должны сохраняться проектными.
34. Снятие колонн с поддонов после пропаривания, а также их транспортирование и монтаж может осуществляться при достижении бетоном прочности на сжатие не менее 70% от проектной. Изготовитель должен гарантировать проектную марку бетона в сроки, предусмотренные техническими условиями и согласованные с потребителем, но не более чем в месячный срок с момента изготовления колонн при твердении их в нормальных условиях.
35. Подъем колонн после распалубки производится траверсой ГПИ Промстальконструкция схема которой показана на листе 57. Захват колонн производится стропами за стальные стержни, пропускаемые в специально предусмотренные для строповки отверстия, находящиеся в теле колонны.
Для обеспечения горизонтального положения колонны при ее отрыве от поддона необходимо траверсу и гак крана располагать по центру тяжести колонны. Расстояния (Z) от нижнего конца колонн до центра тяжести даны в таблице на листе 57.
36. Для транспортирования колонн (крупногабаритных грузов) по железной дороге должны разрабатываться схемы перевозок. Возможные схемы транспортирования колонн по железной дороге приведены на листе 57.
37. Колонны должны монтироваться в полном соответствии с чертежами сооружений, проектом производства работ и „Указаниями по монтажу и приемке сборных железобетонных конструкций" (СН 180-61).
Состав и порядок разработки проекта производства работ должны соответствовать требованиям инструкции СН 47-59.
38. Монтаж колонн осуществляется самоходными подъемными кранами, удовлетворяющими требованиям проекта производства работ в части грузоподъемности, высоты и вылета стрелы.
При разработке проекта организации работ необходимо отдавать предпочтение монтажу колонн с транспортных средств траверсой ВНИИОМС'а
39. Монтаж колонн должен производиться только после инструментальной проверки соответствия проекту отметок и положения в плане опорных конструкций (фундаментов), а также засыпки пазух у фундаментов.
40. Строповка колонн должна обеспечивать их подъем и подачу к месту монтажа в рабочем (вертикальном) положении.
Схемы строповки, траверсы, стропы и захватные приспособления следует принимать в соответствии с проектом производства работ. Рекомендуемые схемы строповки колонн показаны на листе 57.
Приведенные схемы предусматривают подъем и монтаж колонн при помощи:
а) пальца, вставляемого в отверстие в подкрановом ригеле,
б) захвата, закрепляемого к ветвям под подкрановым ригелем,
в) траверсы ВНИИОМС'а, позволяющей производить поворот колонны из горизонтального положения в вертикальное без опирания концов колонн на землю.
Несущая способность захватов должна проверяться в установленном порядке.
41. Подъем и поворот двухветвевых колонн из горизонтального положения в вертикальное производится только из положения „на ребро". Из положения „плашмя" подъем и поворот колонн в вертикальное положение не допускается. Подъем колонн

Нач отд.	[signature]	Русинов
Гл. констр. пр.	[signature]	Бриль
Гл. технолог	[signature]	Скворцов

ТД 1962	Пояснительная записка	КЭ-01-52 Выпуск I
		Лист 7

с поворотом из положения „на ребро" осуществляется с дополнительными устройствами, обеспечивающими совместную работу свободных нижних ветвей с нижним ригелем.
Для выполнения указанного требования следует применять специальную жесткую распорку, вставляемую между ветвями, для закрепления их с нижним ригелем.
Кроме того, для предохранения бетона от скалывания на опирающуюся (во время поворота колонны) ветвь должен одеваться специальный металлический башмак с круглым очертанием на опоре. Распорка и башмак освобождаются от колонны после ее подъема.
42. Подъем колонн и установка их в проектное положение должны выполняться с применением оттяжек и при наличии на колоннах закрепленных монтажных площадок и лестниц. Крепление оттяжек за якори должно вестись в 2х направлениях, вдоль оси ряда колонн после окончательной их выверки и закрепления в стаканах фундаментов.
43. Выверка и монтажное крепление колонн в стаканах фундаментов производится при помощи специальных кондукторов, когда колонны еще находятся в подвешенном состоянии. Для обеспечения устойчивости колонн во время их монтажа рекомендуется применять временные крестообразные связи, а также производить монтаж подкрановых балок вслед за монтажом колонн.
44. Перед монтажом колонн внутренние плоскости стаканов должны быть очищены от пыли и мусора.
45. Замоноличивание колонн производится бетонной смесью марки не ниже „200" с водоцементным отношением в пределах 0.4-0.5. Приготовление бетонной смеси для замоноличивания колонн в стакане, ее уплотнение, а также твердение и контроль качества как в летних, так и в зимних условиях осуществляются в соответствии с „Техническими условиями на производство и приемку строительно-монтажных работ" СН 66-59.

Условные обозначения

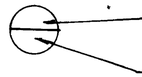
Номер детали узла
Номер листа альбома, где деталь узла изображена

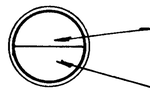
Номер детали узла
Номер листа альбома, где деталь узла замаркирована.

ТД 1962	Пояснительная записка	КЭ-01-52 Выпуск I Лист Д

Сл. конструктор | Фрилль
Рл технолог | Скворцов

Отметка низа стропильных конструкций м	Отметка головки кранового рельса м	Грузоподъемность кранов т	Пролет м	Расчетные схемы для колонн с шагом по крайним рядам 6м и по средним рядам 12м
10,80	8,15	10 20/5	18 24	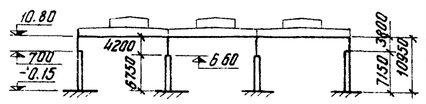
12.60	9,65	10 20/5 30/5	18 24 30	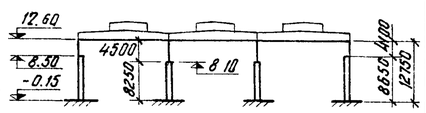
14.40	11.45	10 20/5 30/5	18 24 18 24 30	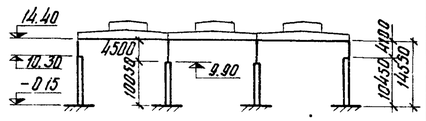
16.20	12.65 12.85	30/5 50/10	24 30	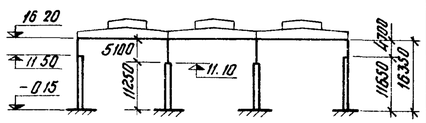
18.00	14.45 14.65	30/5 50/10	24 30	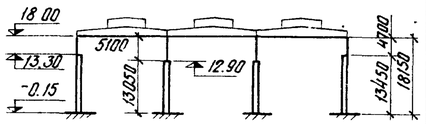

Отметка низа стропильных конструкций м	Отметка головки кранового рельса м	Грузоподъемность кранов т	Пролет м	Расчетные схемы для колонн с шагом по крайним и средним рядам 12м
10.80	8.15	10 20/5	18 24	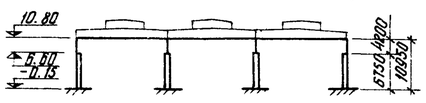
12.60	9.65	10 20/5 30/5	18 24 30	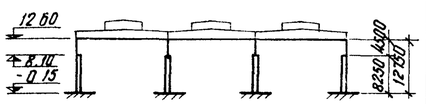
14.40	11.45	10 20/5 30/5	18 24 18 24 30	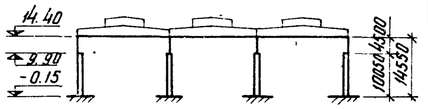
16.20	12.65 12.85	30/5 50/10	24 30	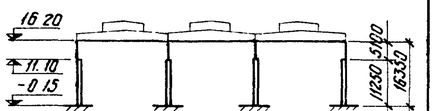
18.00	14.45 14.65	30/5 50/10	24 30	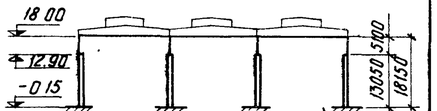

Нагрузки на колонны

1. От покрытия:
   а) Наибольшая нормативная 585 кг/м², расчетная 700 кг/м².
   б) Наименьшая нормативная:
   при шаге стропильных конструкций 6м – 175 кг/м²,
   при шаге стропильных конструкций 12м – 225 кг/м²;
   расчетные нагрузки соответственно 195 кг/м² и 250 кг/м²
   Примечание. В наибольшую нагрузку включен полный вес кровельного покрытия со снегом номинальной интенсивности (без учета снеговых мешков).
2. Крановая нагрузка принята во всех пролетах от двух одинаковых кранов грузоподъемностью 10, 20/5, 30/5 и 50/10 т по ГОСТ 3332-54 тяжелого режима работы при стальных разрезных подкрановых балках или среднего режима работы при разрезных железобетонных подкрановых балках.
3. Ветровая нагрузка для I и II географических районов по ч. II СН и П.
4. Снеговая нагрузка для I ÷ IV районов по СН и П (без учета снеговых мешков)
5. Нагрузка от стеновых панелей: нормативная 225 кг/м², расчетная 250 кг/м²
6. Крайние колонны трехпролетных рам с пролетом L = 30 м (общей шириной 90 м) рассчитаны также на воздействие температуры с перепадом 40° с учетом упругого поворота фундаментов при следующих характеристиках грунта:
   $E = 250$ кг/см²; $\nu = 0.3$; $R = 2$ кг/см².

Расчетные нагрузки на колонны от покрытия (т)

Пролет м	Шаг колонн по крайним рядам 6м, по средним рядам – 12м				Шаг колонн по крайним и средним рядам – 12м			
	тип колонн				тип колонн			
	крайние		средние		крайние		средние	
	N max	N min	N max	N min	N max	N min	N max	N min
18	37.8	10.5	162.0	44.2	75.6	27.0	151.2	54.0
24	50.4	14.0	212.8	58.3	101.0	36.0	202.0	72.0
30	63.0	17.5	262.8	72.4	126.0	45.0	252.0	90.0

В расчетную нагрузку на средние колонны при шаге колонн по крайним рядам 6м и по средним рядам 12м включен вес подстропильных конструкций.

Примечание

На рабочих чертежах колонн в выпусках II и III на расчетных схемах приведены расчетные нагрузки.
Горизонтальные усилия от температурных воздействий обозначены Wт.

Гл. инж. ин-та	Ашаев	Чабурин	Ст инженер
Нач. СКО	[illegible]	Русинов	Инженер
Гл. констр. пр-та	[illegible]	Брилль	Исполнитель
Рук. группы	[illegible]	Годер	Проверил
Голубева	Тарарин	Куликова	Вишневская
Финкельштейн			

ТД 1962	Расчетные схемы и нагрузки на колонны.	КЭ-01-52 Выпуск I	Лист 1

Расчетные ветровые нагрузки

Действующие поперек цеха

Расчетные схемы

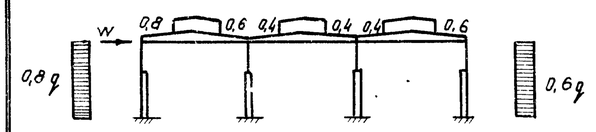

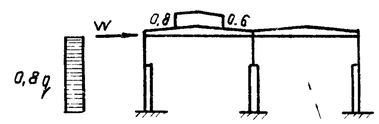

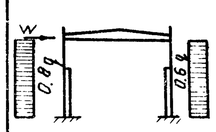

Габариты ферм и фонарей

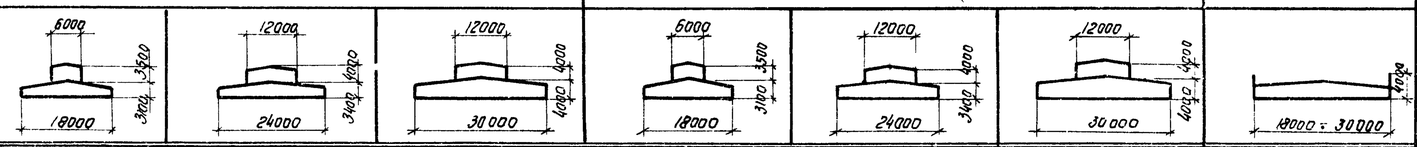

Сосредоточенная сила W на уровне верха колонн на длину цеха 12 м (т)

Нормативная ветровая нагрузка для I географического района $q^н$ = 30 кг/м², для II географического района $q^н$ = 55 кг/м²

Отметка низа стропильных конструкций, м \ Географический район ветровой нагрузки	I	II	I	II	I	II	I	II	I	II	I	II	I	II
10.80	7.8	14.0	8.9	15.9	—	—	4.6	8.2	5.2	9.3	—	—	2.6	4.8
12.60	8.3	14.6	9.4	16.7	10.1	17.7	4.9	8.7	5.5	9.8	6.0	10.6	2.9	5.1
14.40	9.0	15.5	10.4	17.8	11.0	18.8	5.3	9.3	6.1	10.5	6.5	11.4	3.1	5.5
16.20	—	—	11.2	18.9	11.8	19.8	—	—	6.6	11.2	7.1	12.1	3.5	6.0
18.00	—	—	11.8	19.7	12.3	20.5	—	—	7.2	11.9	7.7	12.8	4.0	6.8

Действующие на торец цеха

Расчетные схемы

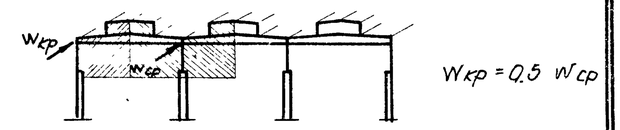

Габариты ферм и фонарей

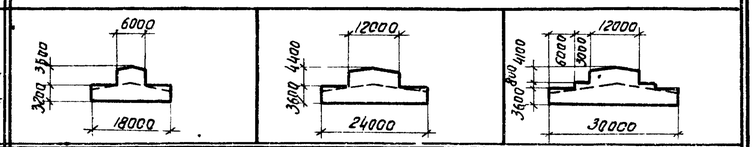

Сосредоточенная сила $W_{ср}$ на уровне верха колонн (т)

Нормативная ветровая нагрузка для I географического района $q^н$ = 30 кг/м², для II географического района $q^н$ = 55 кг/м²

Отметка низа стропильных конструкций, м \ Географический район ветровой нагрузки	I	II	I	II	I	II
10.80	8.6	15.6	13.3	24.0	—	—
12.60	9.7	17.6	15.0	27.0	18.6	33.0
14.40	11.0	19.8	16.9	30.0	20,8	37.0
16.20	—	—	18.8	33.4	23.2	40.8
18.00	—	—	21.0	36.6	25.9	45.2

Расчетные крановые нагрузки на колонны (т)

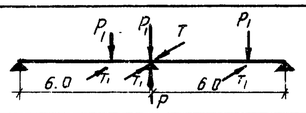

Шаг колонн 6 м

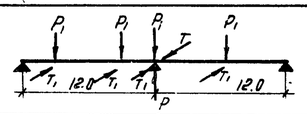

Шаг колонн 12 м

Грузоподъемность крана Q, т	Режим работы / Пролет, м	средний Pmax	средний Pmin	средний T	средний Вес ж.б. п/балок	тяжелый Pmax	тяжелый Pmin	тяжелый T	тяжелый Вес мет. п/балок	средний Pmax	средний Pmin	средний T	средний Вес ж.б. п/балок	тяжелый Pmax	тяжелый Pmin	тяжелый T	тяжелый Вес мет. п/балок	Продольное торможение тяжелый Tпр.
10	18	33.5	12.9	0.9	5.0	36.3	15.0	1.0	1.0	50.6	19.6	1.4	13.4	54.9	22.6	1.6	3.0	3.7
	24	38.5	15.5	0.9	5.0	40.1	17.5	1.0	1.0	58.4	23.4	1.4	13.4	60.6	26.5	1.6	3.0	4.1
	30	44.9	19.0	0.9	5.0	46.4	22.3	1.0	1.0	68.0	28.8	1.4	13.4	70.2	33.8	1.6	3.0	4.8
20/5	18	52.2	23.1	1.9	5.0	54.8	23.8	1.9	1.5	79.1	35.0	2.8	13.4	82.9	36.1	2.9	3.5	5.6
	24	58.6	26.4	1.9	5.0	61.1	26.4	1.9	1.5	88.6	39.9	2.8	13.4	92.5	39.9	2.9	3.5	6.3
	30	67.4	30.7	1.9	5.0	68.7	30.7	1.9	1.5	102.0	46.5	2.8	13.4	104.0	46.4	2.9	3.5	7.1
30/5	18	74.8	36.8	2.8	5.0	78.6	36.3	2.8	1.5	113.0	55.6	4.2	13.4	119.0	54.9	4.2	4.5	8.1
	24	83.7	40.1	2.8	5.0	86.2	41.3	2.8	1.5	126.5	60.5	4.2	13.4	130.5	62.5	4.2	4.5	8.8
	30	91.3	45.1	2.8	5.0	93.8	46.9	2.8	1.5	138.0	68.4	4.2	13.4	142.0	71.0	4.2	4.5	9.6
50/10	24	119.8	51.9	4.3	6.6	121.3	54.1	4.4	2.0	182.0	78.7	6.6	17.6	184.0	82.3	6.6	6.0	12.8
	30	125.9	58.5	4.3	6.6	129.9	58.5	4.4	2.0	191.0	88.7	6.6	17.6	197.0	89.0	6.6	6.0	13.8

Расчетные нагрузки от стеновых панелей

Шаг колонны, м	Отметка верха колонны / Привязка нагрузки, м	10.80	12.60	14.40	16.20	18.00
6	a = 150, ось колонны; P_c = 3,6 т	2×2400 + a, 4950	3×2400 + a, 4950	4×2400 + a, 4950	4×2400 + a, 4950	5×2400 + a, 4950
12	a = 200, ось колонны; P_c = 7,2 т					

Примечание

Сосредоточенная нагрузка от стеновых панелей может быть приложена в любом месте по высоте с интервалом не более 4,8 м

Инв. № подл. | Подпись и дата | Взам. инв. № | Инв. № дубл. | Подпись и дата

Разраб. грун. | Руков. | Проверил | Главн. инж.

ТЛ 1962

Расчетные нагрузки на колонны: ветровые, крановые и от стеновых панелей

КЭ-01-52 Выпуск I

Лист 2

Расчетные нагрузки на фундаменты крайних колонн с шагом 6 м

В поперечном направлении.

Отметка низа стропильных конструкций м	Пролет L м	Грузоподъёмность кранов Q т	От покрытия, собственного веса колонн и подкрановых балок. При нагрузке от покрытия q = 195 кг/м²			q = 700 кг/м²			От кранов (тяжелый режим работы) от Dmax			Торможение	
			Nт	Mтм	Qт	Nт	Mтм	Qт	Nт	Mтм	Qт	Mтм	Qт
10.8	18	10	17.2	-0.7	+0.29	48.5	-1.8	+0.98	36.3	+2.8	-0.57	±2.5	±0.49
		20/5							54.8	+4.2	-0.87	±4.6	±0.91
	24	10	20.7	-0.8	+0.38	61.1	-2.4	+1.32	40.1	+3.1	-0.63	±2.5	±0.49
		20/5							61.1	+4.7	-0.96	±4.6	±0.91
12.6	18	10	20.0	-0.2	+0.28	51.3	-0.5	+0.96	36.3	+1.8	-0.57	±2.9	±0.49
		20/5							54.8	+2.7	-0.87	±5.4	±0.90
		30/5							78.6	+3.8	-1.24	±7.8	±1.29
	24	10	23.5	-0.3	+0.37	63.9	-0.6	+1.29	40.1	+2.0	-0.63	±2.9	±0.49
		20/5							61.1	+3.0	-0.96	±5.4	±0.90
		30/5							86.2	+4.2	-1.36	±7.8	±1.29
	30	10	27.0	-0.3	+0.46	76.5	-0.8	+1.62	46.4	+2.3	-0.73	±2.9	±0.49
		20/5							68.7	+3.3	-1.08	±5.4	±0.90
		30/5							93.8	+4.6	-1.48	±7.8	±1.29
14.4	18	10	21.3	+0.3	+0.27	52.6	+1.0	+0.94	36.3	+0.6	-0.59	±2.9	±0.42
		20/5							54.8	+0.8	-0.89	±5.3	±0.78
		30/5							78.6	+1.2	-1.27	±7.7	±1.12
	24	10	24.8	+0.3	+0.36	65.2	+1.3	+1.27	40.1	+0.6	-0.65	±2.9	±0.42
		20/5							61.1	+0.9	-0.99	±5.3	±0.78
		30/5							86.2	+1.3	-1.39	±7.7	±1.12
	30	20/5	28.3	+0.4	+0.45	77.8	+1.6	+1.59	68.7	+1.0	-1.11	±5.3	±0.78
		30/5							93.8	+1.4	-1.51	±7.7	±1.12
16.2	24	30/5	30.8	-0.9	+0.16	70.7	-3.3	+0.54	86.2	-1.5	-1.94	±6.7	±1.04
		50/10				72.3			121.3	-2.1	-2.73	±10.2	±1.56
	30	30/5	34.3	-1.1	+0.20	83.3	-4.1	+0.69	93.8	-1.6	-2.10	±6.7	±1.04
		50/10				84.9			129.9	-2.2	-2.92	±10.2	±1.56
18.0	24	30/5	32.4	-0.3	+0.17	72.3	-1.7	+0.58	86.2	-3.9	-1.88	±6.6	±0.93
		50/10				73.9			121.3	-5.5	-2.64	±9.9	±1.39
	30	30/5	35.9	-0.5	+0.21	84.9	-2.1	+0.72	93.8	-4.2	-2.04	±6.6	±0.93
		50/10				86.5			129.9	-5.8	-2.83	±9.9	±1.39

От ветра

I⁰ географический район				II⁰ географический район				От температурных воздействий		В продольном направлении: От ветра и продольного торможения кранов			
										I район		II район.	
Mтм	Qт	Mтм	Qт	Mтм	Qт	Mтм	Qт	Mтм	Qт	±Hт	±Vт	±Hт	±Vт
+11.7	+2.00	+11.9	+2.03	+16.7	+2.46	+21.2	+3.66	+21.7	+3.72	+30.7	+4.52			5.4	12.5	8.25	19.2
-11.9	-1.70	-11.2	-1.73	-15.9	-2.16	-19.8	-3.11	-20.3	-3.17	-29.1	-3.97			6.39	14.8	9.12	21.2
+12.6	+2.09	+12.7	+2.11	+16.7	+2.46	+22.8	+3.81	+23.0	+3.84	+30.7	+4.52			7.53	17.5	11.9	27.5
-11.9	-1.79	-12.0	-1.81	-15.9	-2.16	-21.5	-3.26	-21.7	-3.29	-29.1	-3.97			8 66	20.0	13.0	30.2
+17.1	+2.44	+16.0	+2.36	+22.0	+2.83	+30.7	+4.42	+29.0	+4.28	+39.9	+5.15			5.65	16.4	8.69	25.3
-16.0	-2.08	-14.9	-2.00	-20.9	-2.47	-28.7	-3.76	-27.0	-3.62	-37.9	-4.49			6.62	19.3	9.67	28.2
														7.88	23.0	10.9	31.8
+18.5	+2.55	+17.0	+2.44	+22.0	+2.83	+33.2	+4.62	+30.7	+4.42	+39.9	+5.15			7.90	23.0	12.5	36.5
-17.4	-2.19	-15.9	-2.08	-20.9	-2.47	-31.2	-3.96	-28.7	-3.76	-37.9	-4.49			9.00	26.2	13.6	39.7
														10.33	30.1	15.0	43.5
+19,3	+2.61	+17.8	+2.50	+22.0	+2.83	+34.4	+4.71	+32.0	+4.52	+39.9	+5.15	+15,9	+1.25	9.62	28.0	15.2	44.1
-18.2	-2.25	-16.8	-2.14	-20.9	-2.47	-32.4	-4.04	-30.1	-3.86	-37.9	-4.49	-15.9	-125	10.80	31.5	16.3	47.5
														12.12	35.3	17.7	51.4
+19.8	+2.63	+20.4	+2.66	+28.2	+3.20	+35.3	+4.73	+36.6	+4.81	+50.5	+5.79			5.91	21.0	9.05	32.2
-18,5	-2.22	-19.1	-2.25	-26.9	-2.79	-32.8	-3.99	-34.1	-4.07	-48.1	-5.04			6.89	24.6	10 0	35.8
														8 13	29.0	11.3	40.2
+21.6	+2.75	+21,7	+2.75	+28.2	+3,20	+38.1	+4,93	+38.9	+4.97	+50.5	+5.79			8.23	29.3	13.0	46.2
-20.3	-2.34	-20.4	-2.34	-26.9	-2.79	-35.6	-4.18	-36.4	-4.22	-48.1	-5.04			9.33	33.2	14.1	50.0
														10.6	38.0	15.4	54.8
+22.3	+2.80	+22.6	+2.81	+28.2	+3.20	+39.3	+5.01	+40.5	+5,08	+50.5	+5.79	+13,7	+0.93	11.1	39.7	17.0	60.9
-21.0	-2.39	-21.3	-2.40	-26.9	-2.79	-36.8	-4.26	-38.0	-4.34	-48.1	-5.04	-13.7	-0.93	12.4	44.4	18.3	65.4
+29.2	+3.21	+29.0	+3.19	+35.2	+3.57	+51.0	+5,72	+51.2	+5.72	+63.1	+6.45			11 3	45.4	16.6	66.5
-27.8	-2.76	-27.6	-2.74	-33.8	-3.12	-48.4	-4.92	-48.6	-4.92	-60.4	-5.64			13.4	53.4	18.7	74.6
+30.2	+3.27	+30.2	+3.26	+35.2	+3.57	+52.5	+5.80	+53,3	+5.84	+63.1	+6.45	+26.5	+1.62	13.3	53.3	19.7	78.9
-28.8	-2.82	-28.8	-2.81	-33.8	-3.12	-49.9	-5.01	-50.6	-5.04	-60 4	-5.64	-26.5	-1.62	15.5	61.8	21.9	87.4
+34.0	+3.45	+34.6	+3.47	+44.2	+4.01	+59.1	+6.14	+60.6	+6,21	+78.0	+7.18			11.8	55.0	17.3	80.3
-32.3	-2.96	-32.9	-2.99	-42.5	-3.52	-55.9	-5.25	-57.5	-5.32	-748	-6.29			13.8	64.2	19.2	89.6
+34.9	+3.50	+36.0	+3.55	+44.2	+4.01	+60.5	+6.22	+62.8	+6.33	+78.0	+7.18	+22.6	+1.24	13.9	64.7	20.6	96.0
-33.1	-3.01	-34.2	-3.06	-42.5	-3.52	-57.3	-5.32	-59.7	-5.44	-74.8	-6.29	-22.6	-1.24	16.1	74.6	22.8	106.0

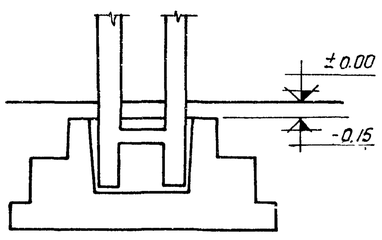

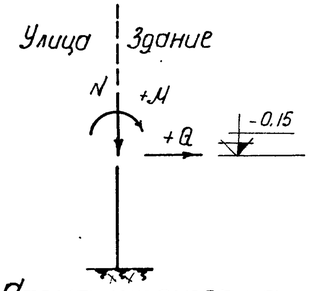

Схема нагрузок на фундаменты.

Примечания

1. В таблице приведены расчетные нагрузки на фундаменты. При определении нормативных нагрузок необходимо расчетные нагрузки разделить на коэффициенты перегрузки:
   а) для нагрузки от покрытия: постоянной $K = 1.1$; пост + врем $K = 1.2$;
   б) для ветровой нагрузки $K = 1.2$;
   в) для крановой нагрузки $K = 1.3$.
2. Нагрузки от стен определяются в конкретном проекте.
3. При нагрузке от покрытия $q = 195$ кг/м² учтен вес металлических подкрановых балок, при нагрузке от покрытия $q = 700$ кг/м² - вес железобетонных подкрановых балок.
4. Расчетные нагрузки в продольном направлении (Н-горизонтальная, V-вертикальная) даны для фундаментов связевых колонн при длине здания в один температурный блок - 60м. При двух и более температурных блоках эти значения должны быть умножены на $K = 0.7$ при кранах грузоподъёмностью $Q = 10$ и $^{20}/_{5}$ т и на $K = 0.8$ при кранах грузоподъёмностью $Q = 30/5$ и $^{50}/_{10}$ т

ТА 1962	Расчетные нагрузки на фундаменты крайних колонн для здания с шагом колонн по крайним рядам 6 м по средним - 12м	КЭ-01-52 Выпуск I
		Лист 3

Инв. № подл. | Подп. и дата | Взам. инв. № | Инв. № дубл. | Подп. и дата

Расчетные нагрузки на фундаменты крайних колонн с шагом 12 м.

В поперечном направлении.

Отметка низа стропильных конструкций	Пролет L м	Грузоподъёмность кранов Q т	От покрытия, собственного веса колонн и подкрановых балок: при нагрузке от покрытия q = 250 кг/м²			q = 700 кг/м²			От кранов (тяжелый режим работы): от Pmax.			Торможение	
			Nт	Mтм	Qт	Nт	Mтм	Qт	Nт	Mтм	Qт	Mтм	Qт
10.8	18	10	40.2	-4.8	+0.20	99.2	-12.2	+0.30	54.9	+5.0	-1.30	±2.9	±0.67
		20/5							82.9	+7.5	-1.96	±5.4	±1.24
	24	10	49.2	-6.3	+0.26	124.6	-16.6	+0.49	60.6	+5.5	-1.43	±2.9	±0.67
		20/5							92.5	+8,4	-2.19	±5.4	±1.24
12.6	18	10	42.0	-3.7	+0.24	100.9	-9.9	+0.45	54.9	+2.8	-1,28	±3,4	±0.65
		20/5							82.9	+4.3	-1.94	±6.3	±1.20
		30/5							119.0	+6.2	-2.79	±9.1	±1.73
	24	10	51.0	-4.9	+0.32	126.3	-13.3	+0.66	60.6	+3.1	-1.42	±3.4	±0.65
		20/5							92.5	+4.8	-2.17	±6.3	±1.20
		30/5							130.5	+6.7	-3.06	±9.1	±1.73
	30	10	60.0	-6.2	+0.40	151.3	-16.7	+0.88	70.2	+3.6	-1.65	±3.4	±0.65
		20/5							104.0	+5.4	-2.43	±6.3	±1.20
		30/5							142.0	+7.3	-3.32	±9.1	±1.73
14.4	18	10	45.0	-3.4	+0.32	103.9	-9.3	+0.75	54.9	+1.0	-1.06	±4.0	±0.62
		20/5							82.9	+1.6	-1.60	±7.5	±1.14
		30/5							119.0	+2.3	-2.30	±10.8	±1.64
	24	10	54.0	-4.5	+0.43	129.3	-12.5	+1.05	60.6	+1.1	-1.17	±4.0	±0.62
		20/5							92.5	+1.8	-1.79	±7.5	±1.14
		30/5							130.5	+2.5	-2.52	±10.8	±1.64
	30	20/5	63.0	-5.6	+0.54	154.3	-15.6	+1.35	104.0	+2.0	-2.01	±7.5	±1.14
		30/5							142.0	+2.7	-2.74	±10.8	±1.64
16.2	24	30/5	61.0	-4.5	+0.39	134.6	-12.5	+0.98	130.5	+1.7	-2,30	±13.5	±1.78
		50/10				138.8	-12.5	+0.90	184.0	+2.3	-3.23	±20.5	±2.67
	30	30/5	70.0	-5.6	+0.49	159.6	-15.6	+1.25	142.0	+1.8	-2.50	+13.5	±1.78
		50/10				163.8	-15.6	+1.17	197.0	+2.5	-3.46	±20.5	±2.67
18.0	24	30/5	63.0	-2.9	+0.44	136.9	-8.1	+1.11	130.5	-2.0	-2.27	±13.0	±1.57
		50/10				141.1	-8.2	+1.03	184.0	-2.9	-3.20	±19.8	±2.37
	30	30/5	72.0	-3.6	+0.55	161.9	-10.1	+1.42	142.0	-2.2	-2.47	±13.0	±1.57
		50/10				166.1	-10.2	+1.34	197.0	-3.1	-3.43	±19.8	±2.37

От ветра.

I географический район: Mтм	I географический район: Qт	II географический район: Mтм	II географический район: Qт	Mтм	Qт
+28.7	+4.52	+28.0	+4.46	+34.4	+5.04
-27.5	-3.94	-26.8	-3.88	-33.2	-4.46
+31.3	+4.75	+30.3	+4.64	+34.4	+5.04
-30.0	-4.17	-28.8	-4.06	-33.2	-4.46
+36.8	+5.09	+36.3	+5.06	+44.9	+5.74
-35.0	-4.41	-34.6	-4.37	-43.2	-5.05
+39.9	+5,34	+38.7	+5.25	+44.9	+5.74
-38.1	-4.65	-37.0	-4.56	-43.2	-5.05
+41.7	+5.47	+40.7	+5.40	+44.9	+5.74
-40.0	-4.80	-38.9	-4.71	-43.2	-5.05
+48.0	+5.81	+47.2	+5.76	+57.8	+6.48
-45.4	-5.01	-44.7	-4.96	-55.2	-5.68
+52.4	+6.11	+50.4	+5.98	+57.8	+6.48
-49.8	-5.31	-47.8	-5.18	-55.2	-5.68
+54.3	+6.24	+52.6	+6.12	+57.8	+6.48
-51.7	-5.44	-50.0	-5.32	-55.2	-5.68
+53.2	+6.08	+54.5	+6.17	+72.6	+7.27
-49.4	-5.14	-50.8	-5.23	-68.8	-6.33
+54.7	+6,16	+56.7	+6.30	+72.6	+7.27
-51.0	-5.24	-52.9	-5.36	-68.8	-6.33
+61.0	+6.50	+64.3	+6.68	+90.4	+8.12
-57.0	-5.50	-60.3	-5.68	-86.4	-7.12
+62.5	+6.58	+66.6	+6.81	+90.4	+8.12
-58.4	-5.58	-62.6	-5.81	-86.4	-7.12

II географический район: Mтм	II географический район: Qт	III географический район: Mтм	III географический район: Qт	Mтм	Qт
+51.8	+8.21	+50.6	+8.10	+62.3	+9.15
-49.5	-7.13	-48.3	-7.02	-60.0	-8.07
+56.2	+8.61	+53.9	+8.41	+62.3	+9.15
-53.9	-7.53	-51.7	-7.33	-60.0	-8.07
+66.1	+9.24	+65.5	+9.19	+81.3	+10.4
-62.8	-7.96	-62.2	-7.91	-78.2	-9.15
+71.6	+9.68	+69.6	+9.51	+81.3	+10.4
-68.3	-8.39	-66.3	+8.23	-78.2	-9.15
+74.2	+9.85	+72.8	+9.77	+81.3	+10.4
-70.9	-8.58	-69.5	-8.49	-78.2	-9.15
+85.0	+10.5	+84.3	+10.4	+103.3	+11.7
-80.2	-8.97	-79.6	-8.93	-98.6	-10.2
+92.1	+11.0	+89.8	+10.8	+103.3	+11.7
-87.3	-9.46	-85.0	-9.30	-98.6	-10.2
+95.2	+11.1	+93.7	+11.1	+103.3	+11.7
-90.5	-9.66	-88.9	-9.57	-98.6	-10.2
+93.1	+10.9	+96.3	+11.1	+129.5	+13.1
-86.2	-9.15	-89.4	-9.35	-122.6	-11.4
+95.4	+11.0	+99.9	+11.3	+129.5	+13.1
-88.5	-9.30	-93.0	-9.57	-122.6	-11.4
+106.5	+11.6	+112.6	+12.0	+159.0	+14.5
-98.8	-9.76	-105.0	-10.1	-151.4	-12.7
+108.7	+11.8	+116.5	+12.2	+159.0	+14.5
-101.1	-9.90	-108.9	-10.3	-151.4	-12.7

От температурных воздействий: Mтм	Qт
+38.1	+2.99
-38.1	-2.99
+40.2	+2.77
-40.2	-2.77
+39.1	+2.39
-39.1	-2.39
+33.7	+1.86
-33.7	-1.86

В продольном направлении.

От ветра и продольного торможения кранов

I район: ±Hт	I район: ±Vт	II район: ±Hт	II район: ±Vт
5.69	6.0	8.75	9.30
6.63	7.0	9.68	10.3
7.85	8.4	12.6	13.4
9.00	9.5	13.6	14.5
5.86	7.8	9.07	12.0
6.84	9.0	10.0	13.3
8.11	10.7	11.3	15.0
8.23	10.9	13.1	17.4
9.35	12.4	14.3	18.8
10.67	14.1	15.5	20.6
10.0	13.4	15.8	20.9
11.2	14.8	17.0	22.5
12.5	16.6	18.4	24.3
6.08	10.0	9.35	15.3
10.7	11.6	10.3	16.9
8.32	13.6	11.6	19.0
8.47	13.9	13.4	22.0
9.58	15.7	14.5	23.8
10.88	17.8	15.8	26.0
11.4	18.7	17.5	28.7
12.8	20.9	18.9	30.9
11.6	21.5	17.1	31.8
13.6	25.3	19.1	35.6
13.7	25.5	20.3	37.9
15.8	29.4	22.4	41.7
12.0	25.1	17.6	38.3
14.0	30.5	19.6	42.6
14.1	30.8	21.1	45.7
16.2	35.3	23.1	50.2

Финельштейн — Финельштейн — Тарарин
Ермаш — Ермаш — Ермаш
Инженер — Исполнитель — Проверил.
Гусунов — Брило — Гогер.
Нач. СКО — Гл. констр. по — Рук. группы

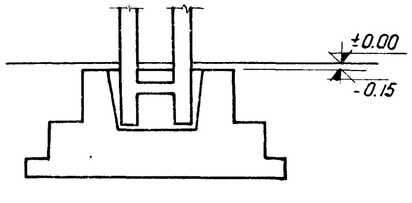

136

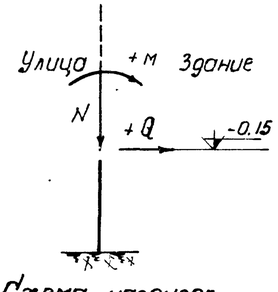

Схема нагрузок на фундаменты

Примечания

1. В таблице приведены расчетные нагрузки на фундаменты. При определении нормативных нагрузок необходимо расчетные нагрузки разделить на коэффициенты перегрузки:
   а) для нагрузки от покрытия постоянной $K=1.1$, пост. + врем. $K=1.2$,
   б) для ветровой нагрузки $K=1.2$;
   в) для крановой нагрузки $K=1.3$.
2. Нагрузки от стен определяются в конкретном проекте.
3. При нагрузке от покрытия $q=250$ кг/м² учтен вес металлических подкрановых балок, при нагрузке от покрытия $q=700$ кг/м² - вес железобетонных подкрановых балок
4. Расчетные нагрузки в продольном направлении (H-горизонтальная, V-вертикальная) даны для фундаментов связевых колонн при длине здания в один температурный блок - 60 м. При двух и более температурных блоках эти значения должны быть умножены на $K=0.7$ при кранах грузоподъемностью Q = 10 и 20/5 т и на $K=0.8$ при кранах грузоподъёмностью Q = 30/5 и 50/10 т

ТД 1962	Расчетные нагрузки на фундаменты крайних колонн для зданий с шагом колонн по крайним и средним рядам 12 м	КЭ-01-57 Выпуск Лист

Расчетные нагрузки на фундаменты средних колонн.

В поперечном направлении.

При шаге колонн по крайним рядам 6 м и по средним - 12 м.

Отметка низа стропильных конструкций, м	Пролет L м	Грузоподъёмность кранов Q т	От покрытия, собственного веса колонн, подстропильных и подкрановых балок: при нагрузке от покрытия q=195 кг/м²	q=700 кг/м²	От кранов (тяжелый режим работы): краны с двух сторон Nт	Краны с одной стороны Nт	Мтм	Qт	Торможение Мтм	Торможение Qт	От ветра, I географический район (4 пролета): Мтм	Qт	I район (3 пролета): Мтм	Qт	II географический район (4 пролета): Мтм	Qт	II район (3 пролета): Мтм	Qт
10.8	18	10	61.3	199.9	109.8	54.9	±12.6	∓2.61	±3.7	±0.65	±37.2	±3.40	±38.3	±3.50	±67.4	±6.75	±69.4	±6.34
		20/5	62.3		165.8	82.9	±19.0	∓3.93	±6.8	±1.34								
	24	10	75.4	250.7	121.2	60.6	±13.9	∓2.88	±3.7	±0.65	±41.4	±3.78	±41.8	±3.82	±74.5	±6.80	±75.3	±6.88
		20/5	76.4		185.0	92.5	±21.3	∓4.40	±6.8	±1.34								
12.6	18	10	63.2	201.8	109.8	54.9	±8.1	∓2.60	±4.1	±0.62	±42.9	±3.37	±47.1	±3.70	±76.8	±6.04	±85.0	±6.66
		20/5	64.2		165.8	82.9	±12.2	∓3.91	±7.7	±1.28								
		30/5	66.2		238.0	119.0	±17.5	∓5.63	±11.2	±1.89								
	24	10	77.3	252.6	121.2	60.6	±8.9	∓2.87	±4.1	±0.62	±47.6	±3.74	±51.2	±4.02	±85.2	±6.69	±92.0	±7.21
		20/5	78.3		185.0	92.5	±13.6	∓4.37	±7.7	±1.28								
		30/5	80.3		261.0	130.5	±19.2	∓6.18	±11.2	±1.89								
	30	10	91.4	302.6	140.4	70.2	±10.3	∓3.32	±4.1	±0.62	±50.3	±3.95	±54.6	±4.28	±89.0	±6.99	±97.5	±7.64
		20/5	92.4		208.0	104.0	±15.3	∓4.92	±7.7	±1.28								
		30/5	94.4		284.0	142.0	±20.9	∓6.71	±11.2	±1.89								
14.4	18	10	68.1	206.7	109.8	54.9	±2.6	∓2.65	±4.0	±0.54	±57.6	±3.95	±59.8	±4.11	±101.3	±6.95	±106.4	±7.32
		20/5	69.1		165.8	82.9	±3.9	∓3.99	±7.5	±1.11								
		30/5	71.1		238.0	119.0	±5.6	∓5.75	±10.8	±1.63								
	24	10	82.2	257.5	121.2	60.6	±2.9	∓2.93	±4.0	±0.54	±64.5	±4.43	±65.1	±4.47	±112.4	±7.72	±115.5	±7.94
		20/5	83.2		185.0	92.5	±4.4	∓4.47	±7.5	±1.11								
		30/5	85.2		261.0	130.5	±6.2	∓6.31	±10.8	±1.63								
	30	20/5	97.3	307.5	208.0	104.0	±4.9	∓5.02	±7.5	±1.11	±67.4	±4.63	±68.6	±4.72	±117.3	±8.05	±122.0	±8.39
		30/5	99.3		284.0	142.0	±6.7	∓6.86	±10.8	±1.63								
16.2	24	30/5	90.8	263.1	261.0	130.5	±21.2	∓4.70	±13.4	±1.76	±73.5	±4.50	±72.7	±4.45	±126.6	±7.75	±127.3	±7.80
		50/5	93.8	271.5	368.0	184.0	±29.9	∓6.61	±20.6	±2.66								
	30	30/5	104.9	313.1	284.0	142.0	±23.1	∓5.10	±13.4	±1.76	±76.5	±4.68	±76.6	±4.69	±131.3	±8.04	±133.7	±8.19
		50/10	107.9	321.5	394.0	197.0	±32.0	∓7.08	±20.6	±2.66								
18.0	24	30/5	93.6	265.9	261.0	130.5	±11.3	∓4.77	±13.2	±1.58	±88.9	±4.89	±90.9	±5.00	±152.5	±8.39	±157.4	±8.66
		50/10	96.6	274.3	368.0	184.0	±16.0	∓6.72	±20.2	±2.37								
	30	30/5	107.7	315.8	284.0	142.0	±12.3	∓5.19	±13.2	±1.58	±91.7	±5.04	±95.2	±5.24	±157.0	±8.63	±164.7	±9.07
		50/10	110.7	324.3	394.0	197.0	±17.1	∓7.20	±20.2	±2.37								

При шаге колонн по крайним и средним рядам 12 м.

Отметка низа стропильных конструкций, м	Пролет L м	Грузоподъёмность кранов Q т	От покрытия, собственного веса колонн и веса подкрановых балок: при нагрузке на кровлю q=250 кг/м²	q=700 кг/м²	От кранов (тяжелый режим работы): краны с двух сторон Nmax	Краны с одной стороны Nт	Мтм	Qт	Торможение Мтм	Торможение Qт	От ветра, I географический район (4 пролета): Мтм	Qт	I район (3 пролета): Мтм	Qт	II географический район (4 пролета): Мтм	Qт	II район (3 пролета): Мтм	Qт
10.8	18	10	71.7	189.7	109.8	54.9	±12.6	∓2.61	±3.7	±0.65	±32.9	±3.00	±31.9	±2.92	±59.2	±5.40	±57.4	±5.24
		20/5	72.7		165.8	82.9	±19.0	∓3.93	±6.8	±1.34								
	24	10	89.7	240.5	121.2	60.6	±13.9	∓2.88	±3.7	±0.65	±36.4	±3.32	±34.7	±3.17	±65.2	±5.95	±62.1	±5.67
		20/5	90.7		185.0	92.5	±21.3	∓4.40	±6.8	±1.34								
12.6	18	10	73.6	191.6	109.8	54.9	±8.1	∓2.60	±4.1	±0.62	±41.3	±3.24	±40.7	±3.19	±73.8	±5.79	±72.9	±5.71
		20/5	74.6		165.8	82.9	±12.2	∓3.91	±7.7	±1.28								
		30/5	76.6		238.0	119.0	±17.5	∓5.63	±11.2	±1.89								
	24	10	91.6	242.4	121.2	60.6	±8.9	∓2.87	±4.1	±0.62	±45.7	±3.58	±44.0	±3.45	±81.6	±6.40	±78.7	±6.16
		20/5	92.6		185.0	92.5	±13.6	∓4.37	±7.7	±1.28								
		30/5	94.6		261.0	130.5	±19.2	∓6.18	±11.2	±1.89								
	30	10	109.6	292.4	140.4	70.2	±10.3	∓3.32	±4.1	±0.62	±48.2	±3.78	±46.7	±3.66	±85.1	±6.67	±83.1	±6.51
		20/5	110.6		208.0	104.0	±15.3	∓4.92	±7.7	±1.28								
		30/5	112.6		284.0	142.0	±20.9	∓6.71	±11.2	±1.89								
14.4	18	10	78.6	196.6	109.8	54.9	±2.6	∓2.65	±4.0	±0.54	±50.6	±3.48	±49.7	±3.41	±88.8	±6.11	±88.0	±6.05
		20/5	79.6		165.8	82.9	±3.9	∓3.99	±7.5	±1.11								
		30/5	81.6		238.0	119.0	±6.6	∓5.75	±10.8	±1.63								
	24	10	96.6	247.4	121.2	60.6	±2.9	∓2.93	±4.0	±0.54	±56.6	±3.89	±53.9	±3.71	±98.4	±6.77	±95.3	±6.55
		20/5	97.6		185.0	92.5	±4.4	∓4.47	±7.5	±1.11								
		30/5	99.6		261.0	130.5	±6.2	∓6.31	±10.8	±1.63								
	30	20/5	115.6	297.4	208.0	104.0	±4.9	∓5.02	±7.5	±1.11	±59.1	±4.07	±56.8	±3.90	±102.6	±7.06	±100.6	±6.91
		30/5	117.6		284.0	142.0	±6.7	∓6.86	±10.8	±1.63								
16.2	24	30/5	105.3	253.1	261.0	130.5	±21.2	∓4.70	±13.4	±1.76	±80.8	±4.95	±83.7	±5.12	±139.1	±8.51	±145.5	±8.93
		50/5	108.3	261.5	368.0	184.0	±29.9	∓6.61	±20.6	±2.66								
	30	30/5	123.3	303.1	284.0	142.0	±23.1	∓5.10	±13.4	±1.76	±84.2	±5.15	±88.3	±5.40	±144.1	±8.82	±153.5	±9.39
		50/10	126.3	311.5	394.0	197.0	±32.0	∓7.08	±20.6	±2.66								
18.0	24	30/5	108.1	255.9	261.0	130.5	±11.3	∓4.77	±13.2	±1.58	±98.0	±5.40	±105.1	±5.79	±167.5	±9.23	±181.1	±9.97
		50/10	111.1	264.3	368.0	184.0	±16.0	∓6.72	±20.2	±2.37								
	30	30/5	126.1	305.9	284.0	142.0	±12.3	∓5.12	±13.2	±1.58	±101.1	±5.57	±110.2	±6.07	±172.5	±9.50	±189.6	±10.4
		50/10	129.1	314.3	394.0	197.0	±17.1	∓7.20	±20.2	±2.37								

В продольном направлении.

От ветра и продольного торможения кранов

Отметка низа стропильных конструкций, м	Пролет L м	Грузоподъёмность кранов Q т	I район ±Hт	I район ±Vт	II район ±Hт	II район ±Vт
10.8	18	10	9.34	9.9	15.3	16.3
		20/5	10.3	11.0	16.3	17.3
	24	10	13.7	14.6	22.9	24.3
		20/5	14.9	15.7	24.1	25.5
12.6	18	10	9.8	13.0	16.3	21.5
		20/5	10.8	14.3	17.3	22.8
		30/5	12.1	15.9	18.5	24.5
	24	10	14.4	19.0	24.1	31.9
		20/5	15.5	20.5	25.3	33.4
		30/5	16.8	22.2	26.6	35.2
	30	10	17.6	23.3	29.4	38.8
		20/5	18.8	24.9	30.6	40.5
		30/5	20.1	26.6	31.9	42.2
14.4	18	10	10.3	16.8	16.8	27.5
		20/5	11.2	18.4	17.8	29.1
		30/5	12.5	20.5	19.1	31.2
	24	10	14.9	24.4	24.7	40.4
		20/5	16.0	26.2	25.8	42.3
		30/5	17.4	28.4	27.1	44.4
	30	20/5	19.3	31.6	31.4	51.4
		30/5	20.6	33.8	32.7	53.5
16.2	24	30/5	18.7	34.8	29.7	55.2
		50/5	20.7	38.5	31.7	59.0
	30	30/5	22.4	41.6	35.6	66.4
		50/10	24.5	45.6	37.8	70.2
18.0	24	30/5	19.5	42.5	30.8	67.0
		50/10	21.5	46.8	32.8	71.3
	30	30/5	23.5	51.0	37.4	81.4
		50/10	25.6	55.6	39.5	86.0

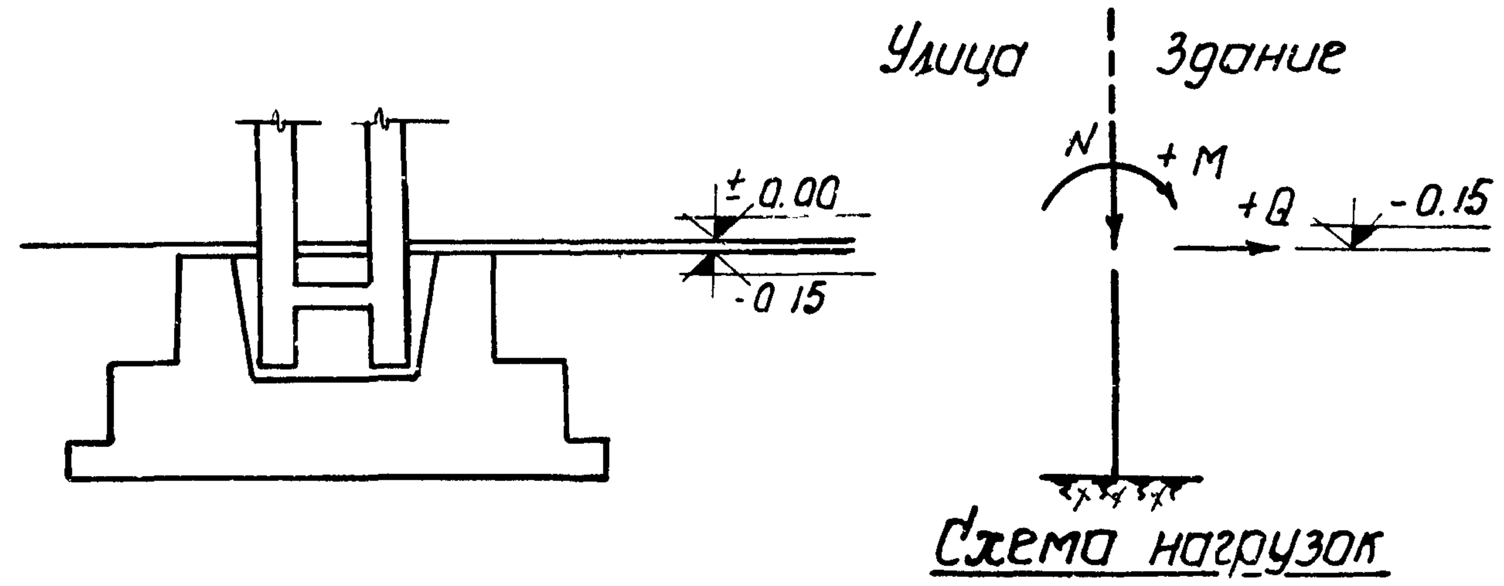

Схема нагрузок на фундаменты.

Примечания

1. В таблице приведены расчетные нагрузки на фундаменты. При определении нормативных нагрузок необходимо расчетные нагрузки разделить на коэффициенты перегрузки:
   а) для нагрузки от покрытия: пост. К=1.1; пост+врем. К=1.2;
   б) для ветровой нагрузки К=1.2;
   в) для крановой нагрузки К=1.3.
2. При нагрузке от покрытия q=195 и 250 кг/м² учтен вес металлических подкрановых балок, при нагрузке от покрытия q=700 кг/м² - вес железобетонных подкрановых балок.
3. Расчетные нагрузки в продольном направлении (Н-горизонтальная, V-вертикальная) даны для фундаментов связевых колонн при длине здания в один температурный блок - 60 м. При двух и более температурных блоках эти значения должны быть умножены на К=0.7 при кранах грузоподъемностью Q=10 и 20/5 т и на К=0.8 при кранах грузоподъемностью Q=30/5 и 50/10 т.
4. В таблице приводятся две комбинации загружения кранами. При расчете выбирается одна из этих значений.

Гл.инж.ин-та		Чабурин	Рук. группы		Лой
Нач СКО		Русинов	Инженер		Финкельштейн
Гл.конст.пр.		Бриль	Исполнит		Ищенко Вишневская
Рук. группы		Годер	Проверил		Тарарин

ТД 1962 | Расчетные нагрузки на фундаменты средних колонн. | КЭ-01-52 Выпуск I | Лист 5

Ключ для подбора колонн.
Ветровая нагрузка для I географического района.

Отметка низа стропильных конструкций м	Отметка головки кранового рельса м	Грузоподъемность кранов Q т	Тип колонн	Схемы зданий	Шаг колонн по крайним рядам 6 м, по средним рядам - 12 м, шаг стропильных конструкций 6 м									Схемы зданий	Шаг колонн по крайним и средним рядам 12 м, шаг стропильных конструкций 12 м								
					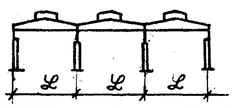			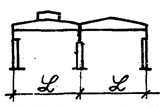			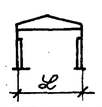				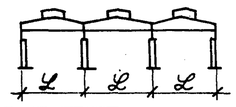			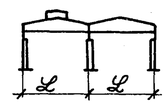			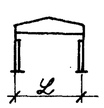		
				Пролеты L м / Марка формы	18	24	30	18	24	30	18	24	30	Пролеты L м / Марка формы	18	24	30	18	24	30	18	24	30
10.8	8.15	10	крайние	ФК 1	КДII-1	КДII-1		КДII-1	КДII-1		КДII-2	КДII-2		ФК 4	КДII-37	КДII-37		КДII-37	КДII-37		КДII-38	КДII-38	
			средние	ФК 11	КДII-3	КДII-3		КДII-3	КДII-3					ФК 11	КДII-39	КДII-39		КДII-39	КДII-39				
		20/5	крайние	ФК 1	КДII-1	КДII-1		КДII-1	КДII-1		КДII-2	КДII-2		ФК 4	КДII-37	КДII-37		КДII-37	КДII-37		КДII-38	КДII-38	
			средние	ФК 11	КДII-4	КДII-5		КДII-4	КДII-5					ФК 11	КДII-39	КДII-40		КДII-39	КДII-40				
12.6	9.65	10	крайние	ФК 2	КДII-6	КДII-6	КДII-7	КДII-6	КДII-6	КДII-6	КДII-8	КДII-8	КДII-8	ФК 5	КДII-41	КДII-41	КДII-42	КДII-41	КДII-41	КДII-41	КДII-43	КДII-43	КДII-43
			средние	ФК 12	КДII-10	КДII-11	КДII-11	КДII-10	КДII-11	КДII-11				ФК 12	КДII-45	КДII-45	КДII-46	КДII-45	КДII-45	КДII-46			
		20/5	крайние	ФК 2	КДII-6	КДII-6	КДII-7	КДII-6	КДII-6	КДII-6	КДII-8	КДII-8	КДII-8	ФК 5	КДII-41	КДII-41	КДII-42	КДII-41	КДII-41	КДII-44	КДII-43	КДII-43	КДII-43
			средние	ФК 12	КДII-12	КДII-13	КДII-13	КДII-12	КДII-13	КДII-13				ФК 12	КДII-47	КДII-46	КДII-46	КДII-47	КДII-46	КДII-46			
		30/5	крайние	ФК 2	КДII-6	КДII-6	КДII-9	КДII-6	КДII-6	КДII-8	КДII-8	КДII-8	КДII-8	ФК 5	КДII-41	КДII-44	КДII-42	КДII-41	КДII-44	КДII-44	КДII-43	КДII-43	КДII-42
			средние	ФК 12	КДII-14	КДII-14	КДII-14	КДII-14	КДII-14	КДII-14				ФК 12	КДII-48	КДII-48	КД-48	КДII-48	КДII-48	КДII-48			
14.4	11.45	10	крайние	ФК 3	КДII-15	КДII-15		КДII-15	КДII-15		КДII-17	КДII-17		ФК 8	КДII-49	КДII-49		КДII-49	КДII-49		КДII-51	КДII-51	
			средние	ФК 13	КДII-19	КДII-19		КДII-19	КДII-19					ФК 13	КДII-53	КДII-53		КДII-53	КДII-53				
		20/5	крайние	ФК 3	КДII-15	КДII-15	КДII-16	КДII-15	КДII-15	КДII-15	КДII-17	КДII-17	КДII-17	ФК 8	КДII-49	КДII-49	КДII-50	КДII-49	КДII-49	КДII-49	КДII-51	КДII-51	КДII-51
			средние	ФК 13	КДII-19	КДII-20	КДII-20	КДII-19	КДII-20	КДII-20				ФК 13	КДII-53	КДII-53	КДII-54	КДII-53	КДII-53	КДII-54			
		30/5	крайние	ФК 3	КДII-15	КДII-15	КДII-18	КДII-15	КДII-15	КДII-17	КДII-17	КДII-17	КДII-16	ФК 8	КДII-49	КДII-49	КДII-52	КДII-49	КДII-49	КДII-52	КДII-51	КДII-51	КДII-52
			средние	ФК 13	КДII-21	КДII-22	КДII-22	КДII-21	КДII-22	КДII-22				ФК 13	КДII-55	КДII-54	КДII-54	КДII-55	КДII-54	КДII-54			
16.2	12.65	30/5	крайние	ФК 6		КДII-23	КДII-24		КДII-23	КДII-23		КДII-23	КДII-23	ФК 9		КДII-56	КДII-57		КДII-56	КДII-56		КДII-56	КДII-56
			средние	ФК 14		КДII-27	КДII-28		КДII-27	КДII-28				ФК 14		КДII-60	КДII-61		КДII-60	КДII-61			
	12.85	50/10	крайние	ФК 6		КДII-25	КДII-26		КДII-25	КДII-25		КДII-25	КДII-25	ФК 9		КДII-58	КДII-59		КДII-58	КДII-58		КДII-58	КДII-59
			средние	ФК 14		КДII-29	КДII-29		КДII-29	КДII-29				ФК 14		КДII-62	КДII-62		КДII-62	КДII-62			
18.0	14.45	30/5	крайние	ФК 7		КДII-30	КДII-31		КДII-30	КДII-30		КДII-30	КДII-30	ФК 10		КДII-63	КДII-64		КДII-63	КДII-63		КДII-64	КДII-64
			средние	ФК 15		КДII-34	КДII-34		КДII-34	КДII-34				ФК 15		КДII-67	КДII-67		КДII-67	КДII-67			
	14.65	50/10	крайние	ФК 7		КДII-32	КДII-33		КДII-32	КДII-32		КДII-32	КДII-32	ФК 10		КДII-65	КДII-66		КДII-65	КДII-65		КДII-66	КДII-66
			средние	ФК 15		КДII-35	КДII-36		КДII-35	КДII-36				ФК 15		КДII-68	КДII-69		КДII-68	КДII-69			

Примечания

1. Колонны предназначены для одноэтажных производственных зданий со стропильными конструкциями, расположенными через 6 и 12 м. По колоннам средних рядов при шаге стропильных конструкций 6 м. устанавливаются подстропильные конструкции с отметкой низа на 700 мм ниже стропильных конструкций.
2. Колонны могут применяться при максимальной расчетной нагрузке от покрытия 700 кг/м² и минимальной: при шаге стропильных конструкций 6 м - 195 кг/м² и шаге 12 м - 250 кг/м².
3. Ключ для подбора вертикальных связей по колоннам помещен на листе 23.
4. Стальные формы для изготовления колонн разработаны ГПИ Проектстальконструкции (объект 82452р)

ТД 1962	Ключ для подбора колонн. Ветровая нагрузка для I географического района. Шаг колонн по крайним рядам 6 и 12 м, по средним рядам - 12 м	КЭ-01-52 Выпуск I	Лист 6

Ключ для подбора колонн.
Ветровая нагрузка для II географического района.

Шаг колонн по крайним рядам 6м, по средним рядам - 12м, шаг стропильных конструкций 6м.

Отметка низа стропильных конструкций м	Отметка головки кранового рельса м	Грузоподъемность кранов Qт	Тип колонн	Схемы зданий	Пролеты L м / Марка формы	18	24	30	18	24	30	18	24	30
10,8	8,15	10	крайние	ФК1		КДIII-1	КДIII-1		КДIII-1	КДIII-1		КДIII-2	КДIII-2	
			средние	ФК11		КДIII-3	КДIII-3		КДIII-3	КДIII-3				
		20/5	крайние	ФК1		КДIII-1	КДIII-1		КДIII-1	КДIII-1		КДIII-2	КДIII-2	
			средние	ФК11		КДIII-4	КДIII-5		КДIII-4	КДIII-5				
12,6	9,65	10	крайние	ФК2		КДIII-6	КДIII-6	КДIII-7	КДIII-6	КДIII-6	КДIII-6	КДIII-8	КДIII-8	КДIII-8
			средние	ФК12		КДIII-10	КДIII-11	КДIII-11	КДIII-10	КДIII-11	КДIII-11			
		20/5	крайние	ФК2		КДIII-6	КДIII-6	КДIII-9	КДIII-6	КДIII-6	КДIII-6	КДIII-8	КДIII-8	КДIII-8
			средние	ФК12		КДIII-12	КДIII-13	КДIII-13	КДIII-12	КДIII-13	КДIII-13			
		30/5	крайние	ФК2		КДIII-6	КДIII-6	КДIII-9	КДIII-6	КДIII-6	КДIII-8	КДIII-7	КДIII-7	КДIII-9
			средние	ФК12		КДIII-13	КДIII-14	КДIII-14	КДIII-13	КДIII-14	КДIII-14			
14,4	11,45	10	крайние	ФК3		КДIII-15	КДIII-15		КДIII-15	КДIII-15		КДIII-16	КДIII-16	
			средние	ФК13		КДIII-18	КДIII-18		КДIII-18	КДIII-18				
		20/5	крайние	ФК3		КДIII-15	КДIII-15	КДIII-16	КДIII-15	КДIII-15	КДIII-15	КДIII-16	КДIII-16	КДIII-16
			средние	ФК13		КДIII-18	КДIII-19	КДIII-19	КДIII-18	КДIII-19	КДIII-19			
		30/5	крайние	ФК3		КДIII-15	КДIII-15	КДIII-17	КДIII-15	КДIII-15	КДIII-16	КДIII-16	КДIII-16	КДIII-17
			средние	ФК13		КДIII-20	КДIII-21	КДIII-21	КДIII-20	КДIII-21	КДIII-21			
16,2	12,65	30/5	крайние	ФК6			КДIII-22	КДIII-23		КДIII-22	КДIII-22		КДIII-23	КДIII-23
			средние	ФК14			КДIII-26	КДIII-26		КДIII-26	КДIII-26			
	12,85	50/10	крайние	ФК6			КДIII-24	КДIII-25		КДIII-24	КДIII-24		КДIII-25	КДIII-25
			средние	ФК14			КДIII-27	КДIII-27		КДIII-27	КДIII-27			
18,0	14,45	30/5	крайние	ФК7			КДIII-28	КДIII-29		КДIII-28	КДIII-28		КДIII-29	КДIII-29
			средние	ФК15			КДIII-32	КДIII-32		КДIII-32	КДIII-32			
	14,65	50/10	крайние	ФК7			КДIII-30	КДIII-31		КДIII-30	КДIII-30		КДIII-31	КДIII-31
			средние	ФК15			КДIII-33	КДIII-34		КДIII-33	КДIII-34			

Шаг колонн по крайним и средним рядам 12м, шаг стропильных конструкций 12м.

Схемы зданий	Пролеты L м / Марка формы	18	24	30	18	24	30	18	24	30
	ФК4	КДIII-35	КДIII-35		КДIII-35	КДIII-35		КДIII-36	КДIII-36	
	ФК11	КДIII-37	КДIII-38		КДIII-37	КДIII-38				
	ФК4	КДIII-35	КДIII-35		КДIII-35	КДIII-35		КДIII-36	КДIII-36	
	ФК11	КДIII-38	КДIII-39		КДIII-38	КДIII-39				
	ФК5	КДIII-40	КДIII-40	КДIII-41	КДIII-40	КДIII-40	КДIII-40	КДIII-42	КДIII-42	КДIII-42
	ФК12	КДIII-44	КДIII-45	КДIII-45	КДIII-44	КДIII-45	КДIII-45			
	ФК5	КДIII-40	КДIII-40	КДIII-41	КДIII-40	КДIII-40	КДIII-43	КДIII-42	КДIII-42	КДIII-42
	ФК12	КДIII-46	КДIII-47	КДIII-47	КДIII-46	КДIII-47	КДIII-47			
	ФК5	КДIII-40	КДIII-43	КДIII-41	КДIII-40	КДIII-43	КДIII-43	КДIII-42	КДIII-42	КДIII-41
	ФК12	КДIII-48	КДIII-48	КДIII-48	КДIII-48	КДIII-48	КДIII-48			
	ФК8	КДIII-49	КДIII-49		КДIII-49	КДIII-49		КДIII-51	КДIII-51	
	ФК13	КДIII-53	КДIII-53		КДIII-53	КДIII-53				
	ФК8	КДIII-49	КДIII-49	КДIII-50	КДIII-49	КДIII-49	КДIII-49	КДIII-51	КДIII-51	КДIII-51
	ФК13	КДIII-53	КДIII-54	КДIII-54	КДIII-53	КДIII-54	КДIII-54			
	ФК8	КДIII-49	КДIII-49	КДIII-52	КДIII-49	КДIII-49	КДIII-52	КДIII-51	КДIII-51	КДIII-52
	ФК13	КДIII-55	КДIII-56	КДIII-56	КДIII-55	КДIII-56	КДIII-56			
	ФК9		КДIII-57	КДIII-58		КДIII-57	КДIII-57		КДIII-58	КДIII-58
	ФК14		КДIII-61	КДIII-61		КДIII-61	КДIII-61			
	ФК9		КДIII-59	КДIII-60		КДIII-59	КДIII-59		КДIII-60	КДIII-60
	ФК14		КДIII-62	КДIII-62		КДIII-62	КДIII-62			
	ФК10		КДIII-63	КДIII-63		КДIII-63	КДIII-63		КДIII-64	КДIII-64
	ФК15		КДIII-67	КДIII-67		КДIII-67	КДIII-67			
	ФК10		КДIII-65	КДIII-65		КДIII-65	КДIII-65		КДIII-66	КДIII-66
	ФК15		КДIII-68	КДIII-69		КДIII-68	КДIII-69			

Примечания

1. Колонны предназначены для одноэтажных производственных зданий со стропильными конструкциями, расположенными через 6и 12м. По колоннам средних рядов при шаге стропильных конструкций 6м устанавливаются подстропильные конструкции с отметкой низа на 700мм ниже стропильных конструкций.
2. Колонны могут применяться при максимальной расчетной нагрузке от покрытия 700 кг/м² и минимальной: при шаге стропильных конструкций 6м - 195 кг/м² и шаге 12м - 250 кг/м².
3. Ключ для подбора вертикальных связей по колоннам помещен на листе 23.
4. Стальные формы для изготовления колонн разработаны ГПИ Проектстальконструкция (объект 82452р).

ТД 1962

Ключ для подбора колонн. Ветровая нагрузка для II географического района. Шаг колонн по крайним рядам 6 и 12м, по средним рядам - 12м.

КЭ-01-52 Выпуск I

Лист 7

Инв. № подл. | Подпись и дата | Взам. инв. № | Инв. № дубл. | Подпись и дата | Инв. № подл.

Гол. инж. проекта Голубева
Гл. инж. проекта Азанбаев
Гл. спец. Провер.
Рук. группы Годер
Исполн. Шуп

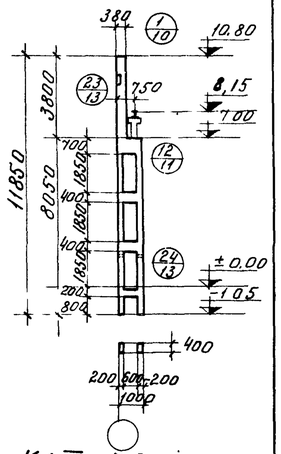

КД II-1, 2
КД III-1, 2

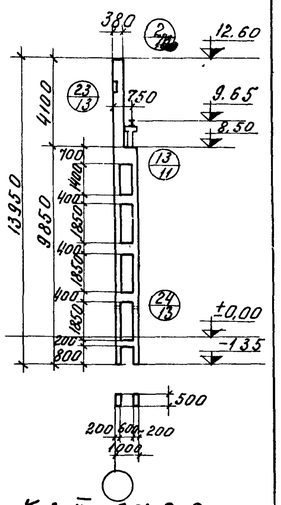

КД II-6, 7, 8, 9
КД III-6, 7, 8, 9

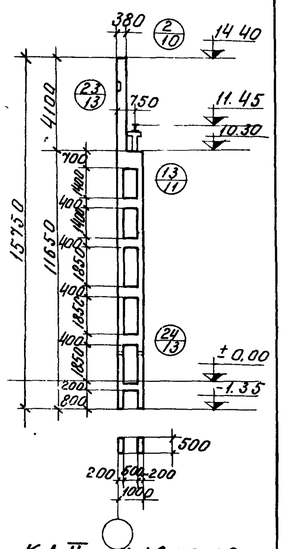

КД II-15, 16, 17, 18
КД III-15, 16, 17

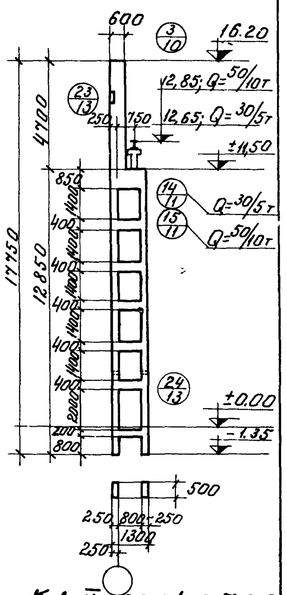

КД II-23, 24, 25, 26
КД III-22, 23, 24, 25

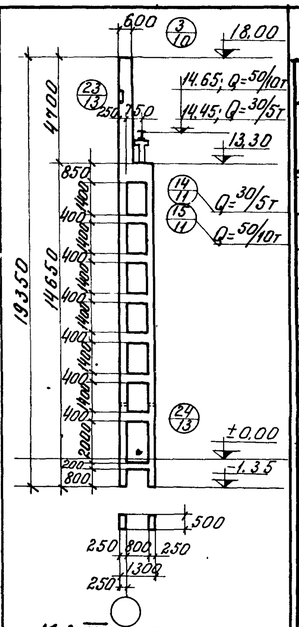

КД II-30, 31, 32, 33
КД III-28, 29, 30, 31

Краны: Q=10 и 20/5т
Пролеты: L=18, 24м

Краны: Q=10, 20/5 и 30/5 т
Пролеты: L=18, 24, 30 м

Краны: Q=30/5т и 50/10т
Пролеты: L=24 и 30 м

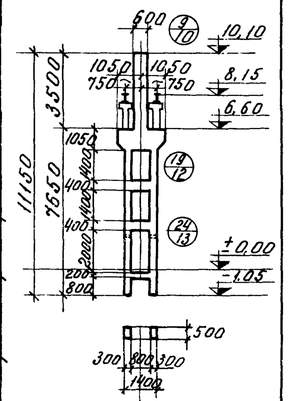

КД II-3, 4, 5
КД III-3, 4, 5

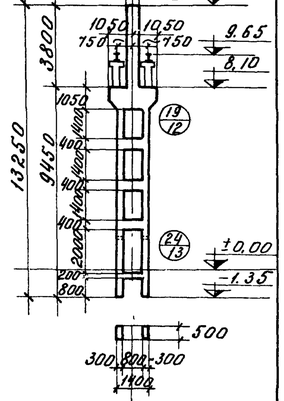

КД II-10, 11, 12, 13, 14
КД III-10, 11, 12, 13, 14

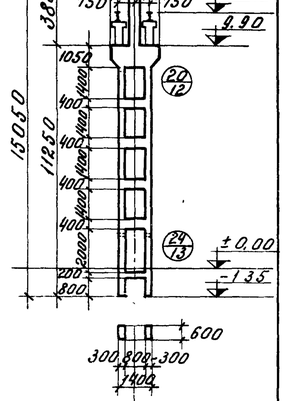

КД II-19, 20, 21, 22
КД III-18, 19, 20, 21

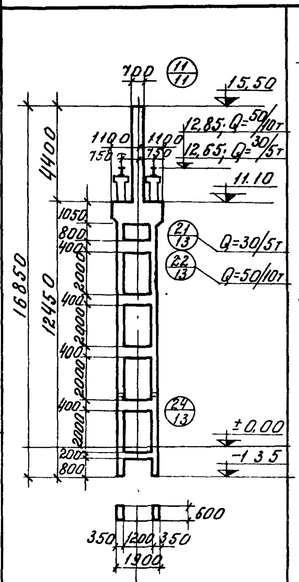

КД II-27, 28, 29
КД III-26, 27

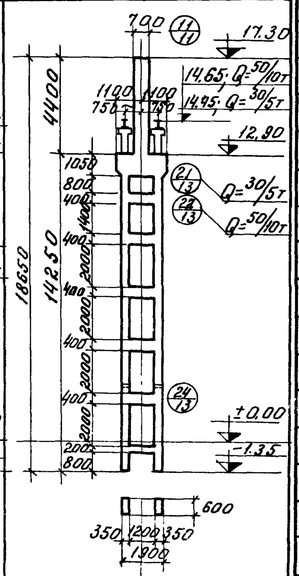

КД II-34, 35, 36
КД III-32, 33, 34

Краны: Q=10 и 20/5т
Пролеты: L=18, 24м

Краны: Q=10 20/5 и 30/5 т
Пролеты: L=18, 24 и 30м

Краны: Q=30/5т и 50/10т
Пролеты: L=24 и 30 м

Расход материалов на колонны

I географический район ветровой нагрузки						II географический район ветровой нагрузки					
Марка колонны	Вес колонны т	Расход материалов на 1 колонну: бетона м³	стали кг	Марка бетона	Расход стали на 1м³ бетона кг	Марка колонны	Вес колонны т	Расход материалов на 1 колонну: бетона м³	стали кг	Марка бетона	Расход стали на 1м³ бетона кг
КД II-1	5,7	2,27	282	300	97	КД III-1	5,7	2,27	381	300	140
КД II-2	5,7	2,27	315	300	111	КД III-2	5,7	2,27	447	300	169
КД II-3	11,2	4,47	509	300	92	КД III-3	11,2	4,47	713	300	138
КД II-4	11,2	4,47	583	300	108	КД III-4	11,2	4,47	747	300	145
КД II-5	11,2	4,47	583	400	108	КД III-5	11,2	4,47	747	400	145
КД II-6	8,5	3,38	391	300	97	КД III-6	8,5	3,38	579	300	150
КД II-7	8,5	3,38	580	300	151	КД III-7	8,5	3,38	735	300	197
КД II-8	8,5	3,38	492	300	125	КД III-8	8,5	3,38	669	300	177
КД II-9	8,5	3,38	580	400	151	КД III-9	8,5	3,38	735	400	197
КД II-10	13,2	5,26	620	300	99	КД III-10	13,2	5,26	880	300	147
КД II-11	13,2	5,26	620	400	99	КД III-11	13,2	5,26	880	400	147
КД II-12	13,2	5,26	767	300	127	КД III-12	13,2	5,26	1066	300	183
КД II-13	13,2	5,26	767	400	127	КД III-13	13,2	5,26	1066	400	183
КД II-14	13,2	5,26	1019	400	175	КД III-14	13,2	5,26	1255	400	219
КД II-15	9,7	3,86	538	300	120	КД III-15	9,7	3,86	785	300	184
КД II-16	9,7	3,86	676	300	153	КД III-16	9,7	3,86	897	300	213
КД II-17	9,7	3,86	582	300	132	КД III-17	9,7	3,86	897	400	213
КД II-18	9,7	3,86	676	400	153	КД III-18	17,9	7,15	1200	300	153
КД II-19	17,9	7,15	840	300	103	КД III-19	17,9	7,15	1200	400	153
КД II-20	17,9	7,15	840	400	103	КД III-20	17,9	7,15	1367	300	177
КД II-21	17,9	7,15	1057	300	134	КД III-21	17,9	7,15	1367	400	177
КД II-22	17,9	7,15	1057	400	134	КД III-22	14,8	5,92	813	300	124
КД II-23	14,8	5,92	645	300	95	КД III-23	14,8	5,92	938	300	145
КД II-24	14,8	5,92	807	300	123	КД III-24	14,8	5,92	820	300	124
КД II-25	14,8	5,92	651	300	96	КД III-25	14,8	5,92	945	300	145
КД II-26	14,8	5,92	814	300	123	КД III-26	23,3	9,3	1282	400	125
КД II-27	23,3	9,3	1047	300	101	КД III-27	23,3	9,3	1601	400	161
КД II-28	23,3	9,3	1047	400	101	КД III-28	16,3	6,53	1027	300	144
КД II-29	23,3	9,3	1354	400	133	КД III-29	16,3	6,53	1128	300	159
КД II-30	16,3	6,53	747	300	101	КД III-30	16,3	6,53	1033	300	144
КД II-31	16,3	6,53	884	300	122	КД III-31	16,3	6,53	1134	300	158
КД II-32	16,3	6,53	754	300	101	КД III-32	25,9	10,35	1511	400	136
КД II-33	16,3	6,53	890	300	123	КД III-33	25,9	10,35	1799	400	163
КД II-34	25,9	10,35	1333	400	118	КД III-34	25,9	10,35	2097	400	192
КД II-35	25,9	10,35	1670	400	150						
КД II-36	25,9	10,35	1963	400	179						

Примечание. Колонны КД II-1 ÷ КД II-36 разработаны во II выпуске.
Колонны КД III-1 ÷ КД III-34 разработаны в III выпуске.

Нач. отдела	Русинов	
Гл. инж. пр-та	Брилв	
Рук. группы	Гогер	
	Инженер	Шульгина
	Исполнит.	Провэрил
	Инженер	Королев
	Шульгина	Королев

ТД 1962 — Габаритные схемы, маркировка узлов и расход материалов на колонны при шаге колонн по крайним рядам - 6м, по средним - 12м.

КЭ-01-52 Выпуск-1 Лист 8

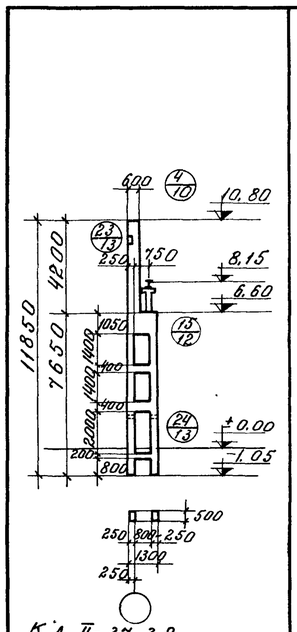

КД II-37, 38
КД III-35, 36

Краны: Q=10 и 20/5т
Пролеты: L=18,24м

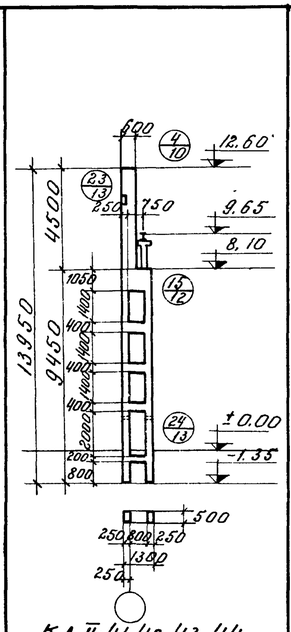

КД II-41, 42, 43, 44
КД III-40, 41, 42, 43

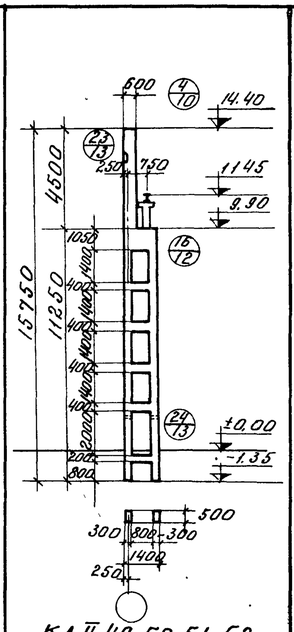

КД II-49, 50, 51, 52
КД III-49, 50, 51, 52

Краны: Q=10, 20/5 и 30/5 т
Пролеты: L=18,24 и 30 м

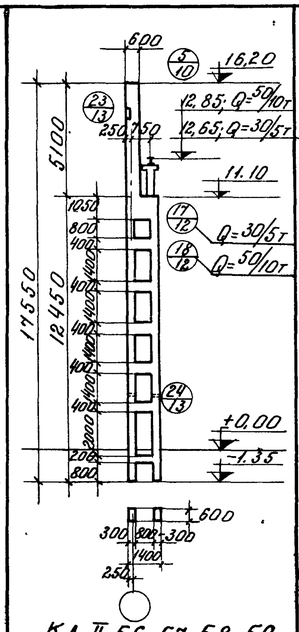

КД II-56, 57, 58, 59
КД III-57, 58, 59, 60

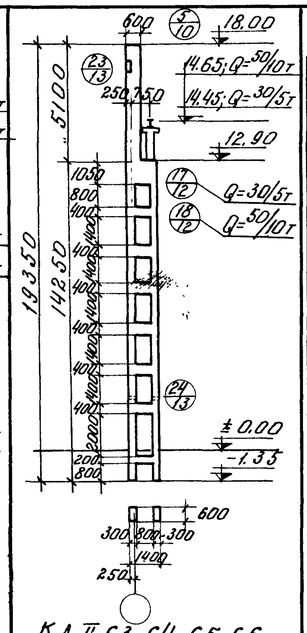

КД II-63, 64, 65, 66
КД III-63, 64, 65, 66

Краны: Q=30/5т и 50/10т
Пролеты: L=24 и 30 м

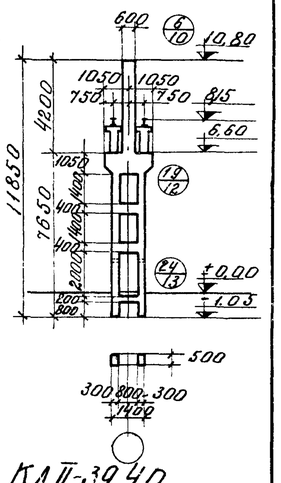

КД II-39, 40
КД III-37, 38, 39

Краны: Q=10 и 20/5т
Пролеты L=18,24м

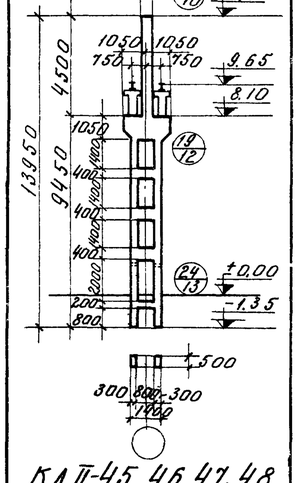

КД II-45, 46, 47, 48
КД III-44, 45, 46, 47, 48

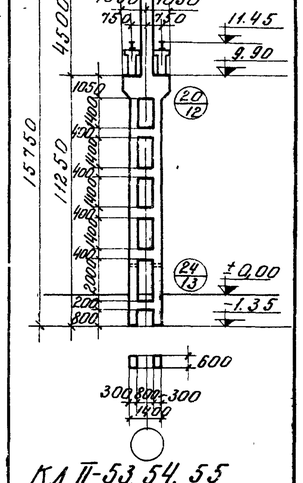

КД II-53, 54, 55
КД III-53, 54, 55, 56

Краны: Q = 10, 20/5 и 30/5 т
Пролеты: L=18,24 и 30 м

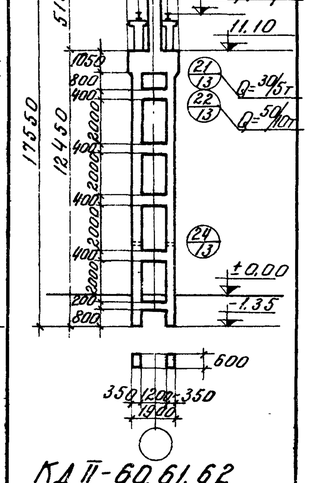

КД II-60, 61, 62
КД III-61, 62

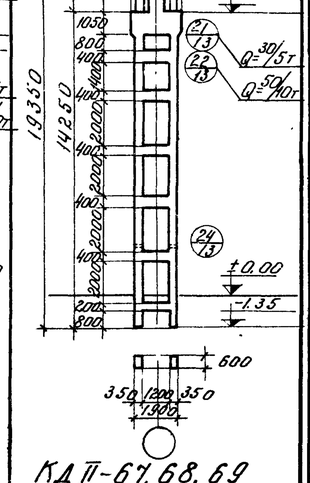

КД II-67, 68, 69
КД III-67, 68, 69

Краны: Q=30/5т и 50/10т
Пролеты: L=24 и 30 м

Примечание. Колонны КД II-37÷КД II-69 разработаны во II выпуске.
Колонны КД III-35÷КД III-69 разработаны в III выпуске.

Расход материалов на колонны

I географический район ветровой нагрузки						II географический район ветровой нагрузки					
Марка колонны	Вес колонны т	Расход материалов: бетона м³	Стали кг	Марка бетона	Расход стали на 1 м³ бетона кг	Марка колонны	Вес колонны т	Расход материалов: бетона м³	Стали кг	Марка бетона	Расход стали на 1 м³ бетона кг
КД II-37	10,0	3,99	421	300	86	КД III-35	10,0	3,99	608	300	132
КД II-38	10,0	3,99	480	300	101	КД III-36	10,0	3,99	626	300	137
КД II-39	11,7	4,68	529	300	92	КД III-37	11,7	4,68	589	300	105
КД II-40	11,7	4,68	529	400	92	КД III-38	11,7	4,68	698	300	128
КД II-41	11,7	4,69	595	300	110	КД III-39	11,7	4,68	698	400	128
КД II-42	11,7	4,69	787	400	151	КД III-40	11,7	4,69	796	300	152
КД II-43	11,7	4,69	663	300	124	КД III-41	11,7	4,69	1075	400	211
КД II-44	11,7	4,69	595	400	110	КД III-42	11,7	4,69	926	300	180
КД II-45	13,7	5,47	652	300	101	КД III-43	11,7	4,69	796	400	152
КД II-46	13,7	5,47	784	400	125	КД III-44	13,7	5,47	752	300	119
КД II-47	13,7	5,47	784	300	125	КД III-45	13,7	5,47	752	400	119
КД II-48	13,7	5,47	965	400	159	КД III-46	13,7	5,47	962	300	158
КД II-49	14,7	5,87	654	300	97	КД III-47	13,7	5,47	962	400	158
КД II-50	14,7	5,87	875	300	134	КД III-48	13,7	5,47	1186	400	198
КД II-51	14,7	5,87	762	300	115	КД III-49	14,7	5,87	944	300	146
КД II-52	14,7	5,87	875	400	134	КД III-50	14,7	5,87	1207	300	191
КД II-53	18,5	7,41	843	300	100	КД III-51	14,7	5,87	1070	300	167
КД II-54	18,5	7,41	958	400	115	КД III-52	14,7	5,87	1207	400	191
КД II-55	18,5	7,41	958	300	115	КД III-53	18,5	7,41	1010	300	122
КД II-56	19,7	7,88	916	300	104	КД III-54	18,5	7,41	1010	400	122
КД II-57	19,7	7,88	1006	300	115	КД III-55	18,5	7,41	1171	300	144
КД II-58	19,7	7,88	920	300	104	КД III-56	18,5	7,41	1171	400	144
КД II-59	19,7	7,88	1009	400	115	КД III-57	19,7	7,88	1133	300	132
КД II-60	24,0	9,60	1098	300	103	КД III-58	19,7	7,88	1399	300	166
КД II-61	24,0	9,60	1098	400	103	КД III-59	19,7	7,88	1136	300	132
КД II-62	24,0	9,60	1399	400	134	КД III-60	19,7	7,88	1403	400	166
КД II-63	21,8	8,72	994	300	103	КД III-61	24,0	9,60	1329	400	127
КД II-64	21,8	8,72	1098	300	114	КД III-62	24,0	9,60	1678	400	162
КД II-65	21,8	8,72	998	400	103	КД III-63	21,8	8,72	1396	300	149
КД II-66	21,8	8,72	1102	400	114	КД III-64	21,8	8,72	1682	300	180
КД II-67	26,6	10,64	1370	400	119	КД III-65	21,8	8,72	1400	400	149
КД II-68	26,6	10,64	1746	400	153	КД III-66	21,8	8,72	1686	400	182
КД II-69	26,6	10,64	1994	400	176	КД III-67	26,6	10,64	1593	400	139
						КД III-68	26,6	10,64	1897	400	167
						КД III-69	26,6	10,64	2136	400	189

Гл. инж. ин-та	Яой	
Нач. отдела	Королев	
Гл. инж. пр-та	Сахарова	
Рук. группы	Ваничева	
Ст. инж.	Инженер	Исполнит.
Чайрин	Русинов	Брило
		Гордер

ТП 1962

Габаритные схемы, маркировка узлов и расход материалов на колонны при шаге колонн по крайним и средним рядам 12 м

КЭ-01-52 Выпуск I Лист 9

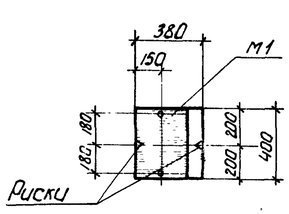

По 1-1

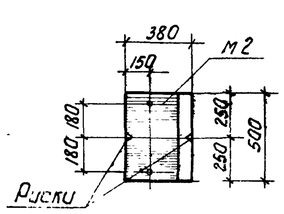

По 3-3

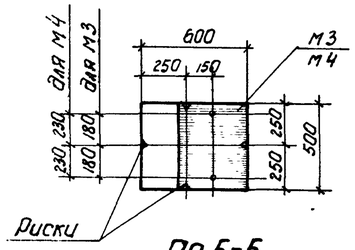

По 5-5

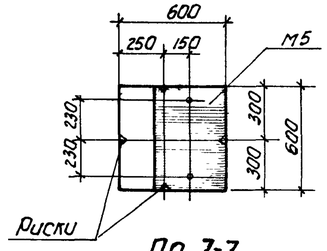

По 7-7

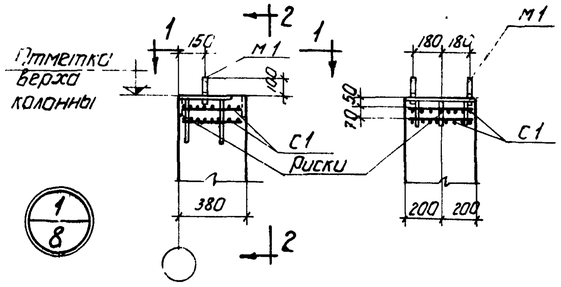

По 2-2

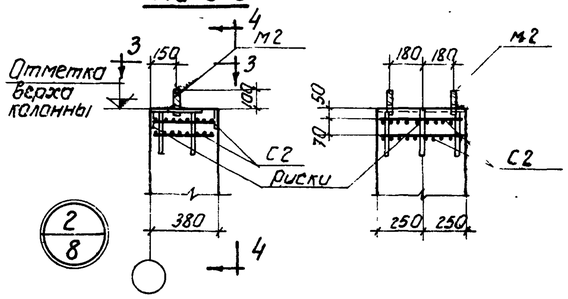

По 4-4

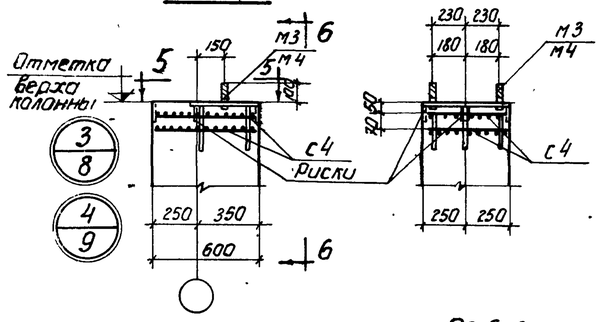

По 6-6

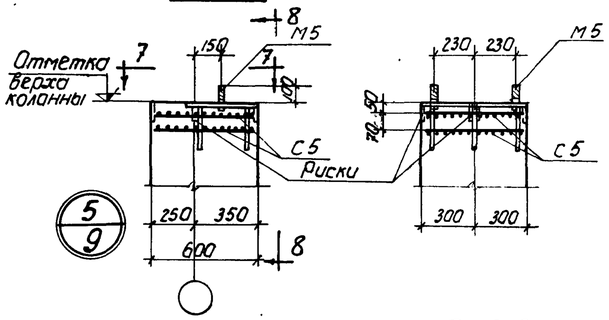

По 8-8

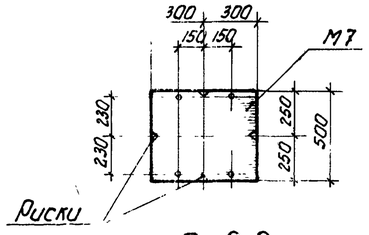

По 9-9

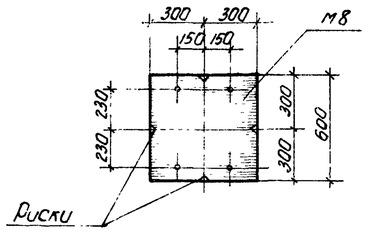

По 11-11

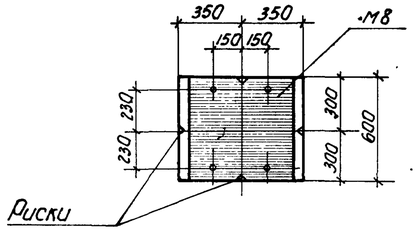

По 13-13

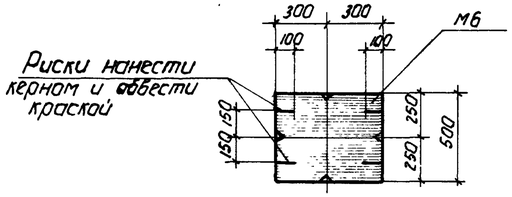

По 15-15

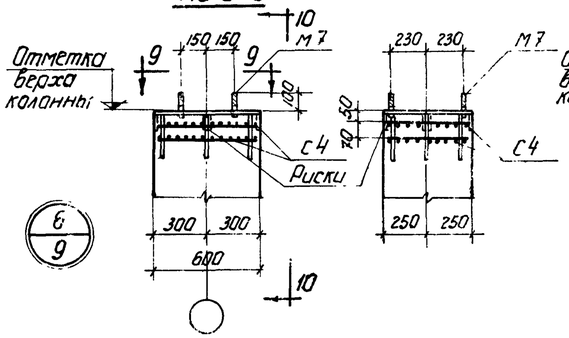

По 10-10

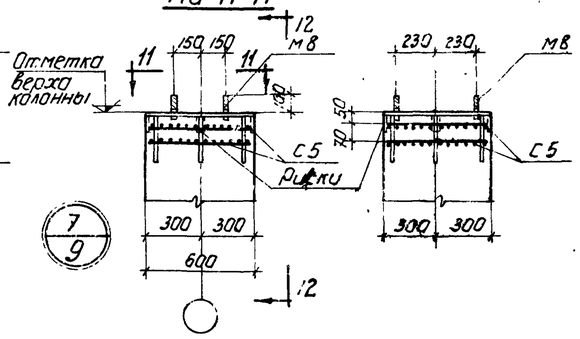

По 12-12

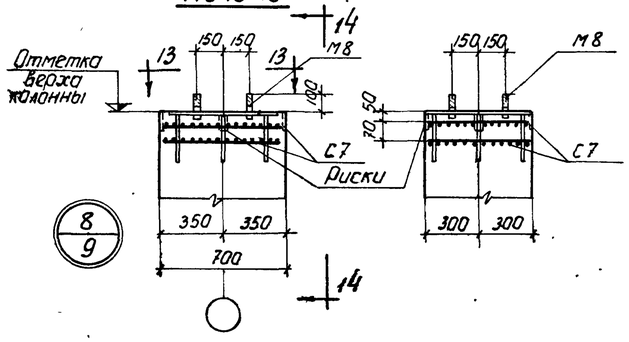

По 14-14

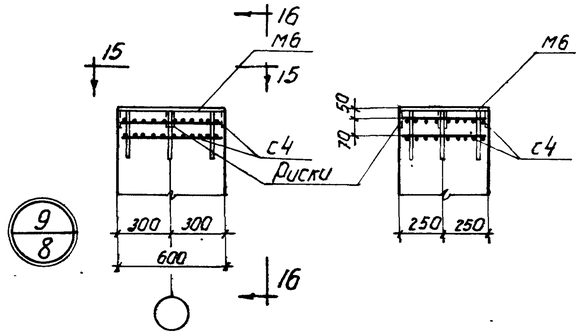

По 16-16

Примечание

Закладные элементы и сетки помещены на листах 16, 17, 18.

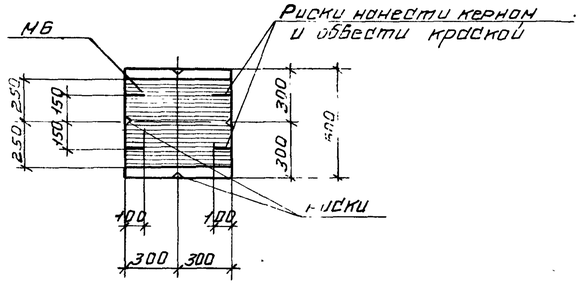

ПО 1-1

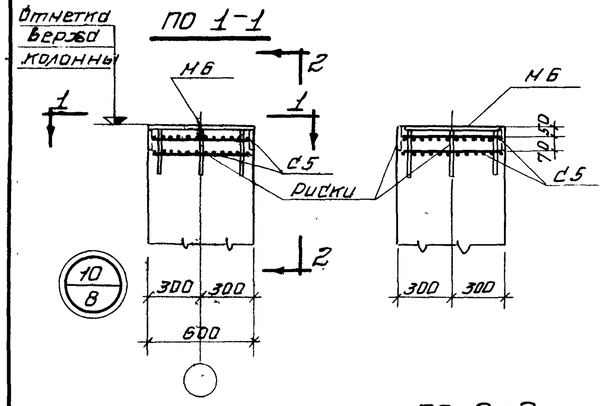

ПО 2-2

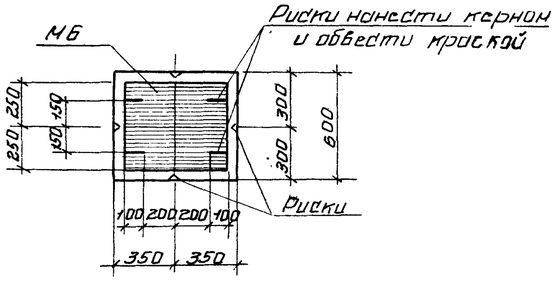

ПО 3-3

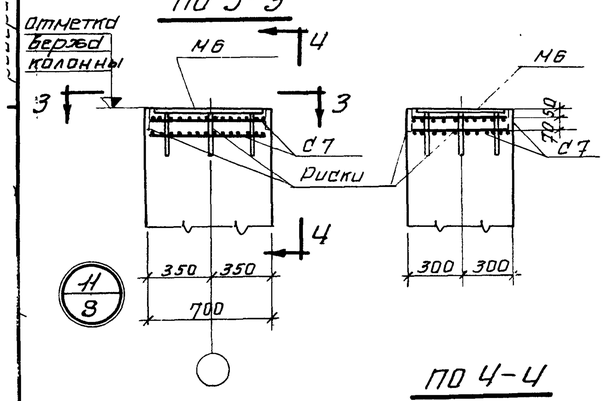

ПО 4-4

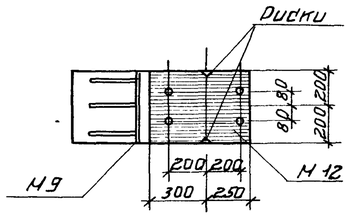

ПО 5-5

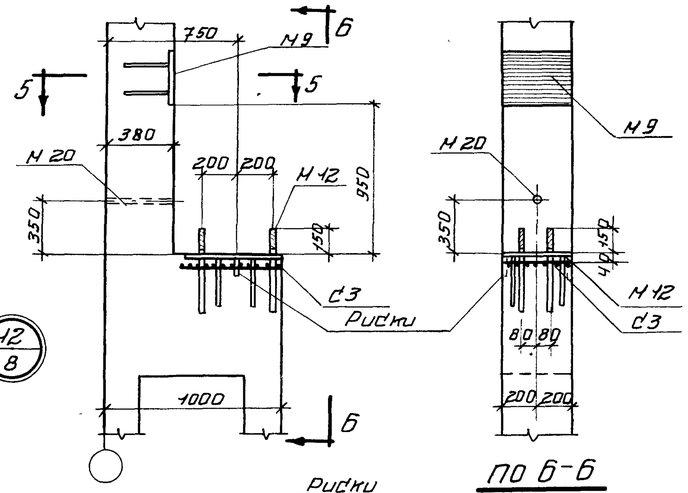

ПО 6-6

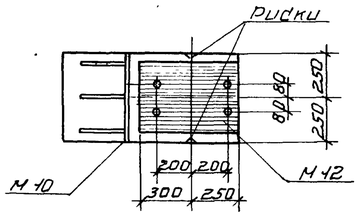

ПО 7-7

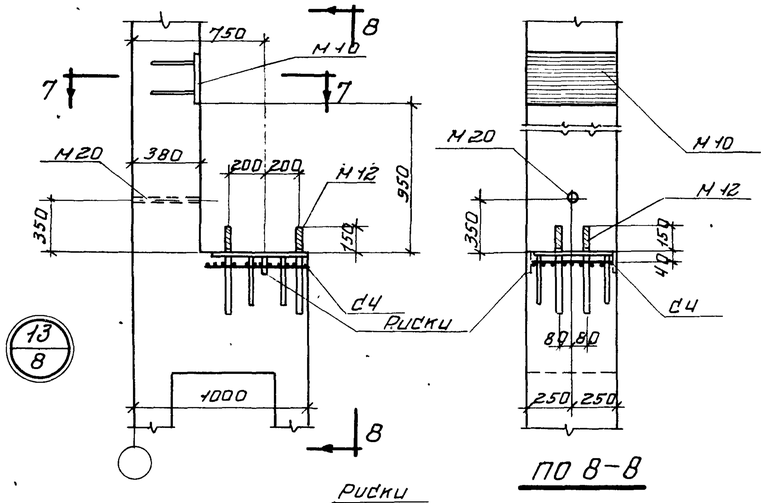

ПО 8-8

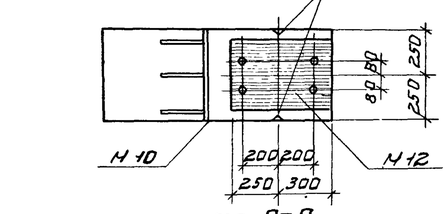

ПО 9-9

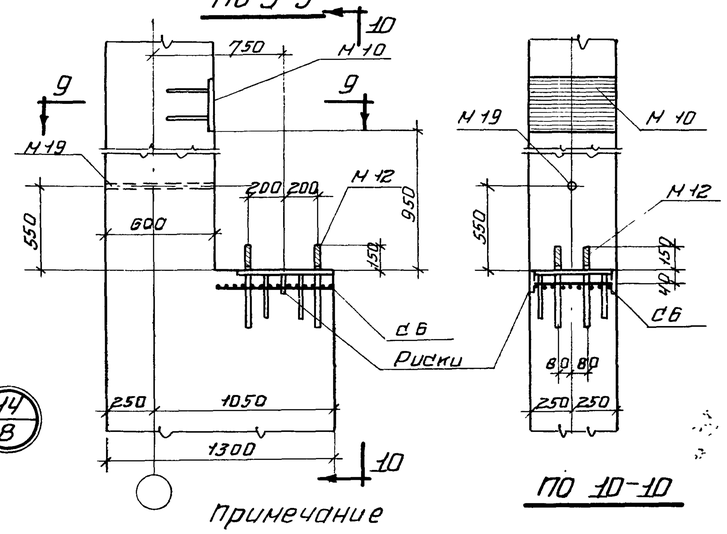

ПО 10-10

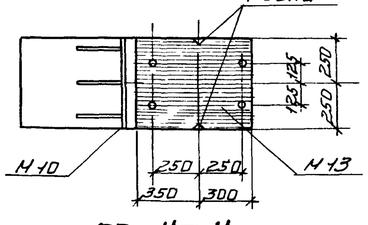

ПО 11-11

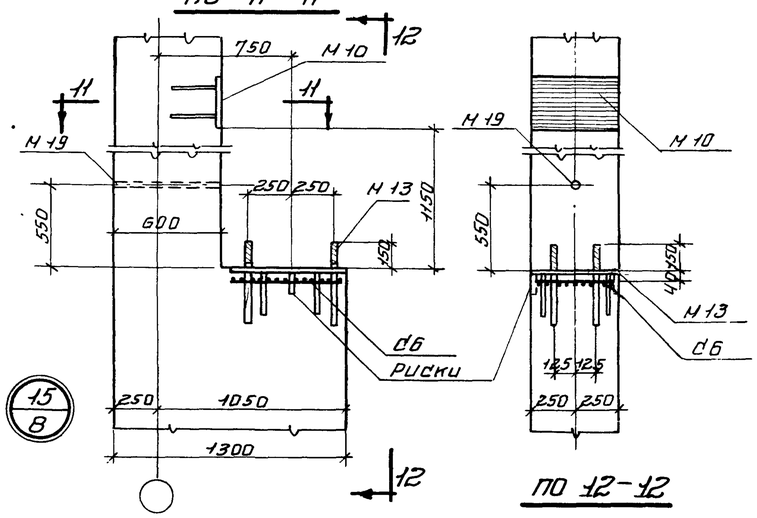

ПО 12-12

Примечание

Закладные элементы и сетки помещены на листах 16, 17, 18.

ТД 1962	Детали колонн 10÷15	КЭ-01-52 Выпуск I
		Лист 11

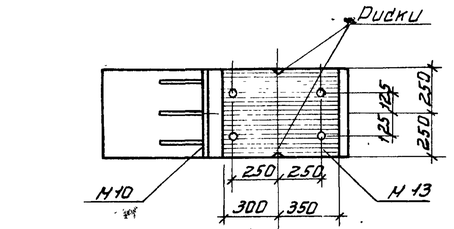

По 1-1

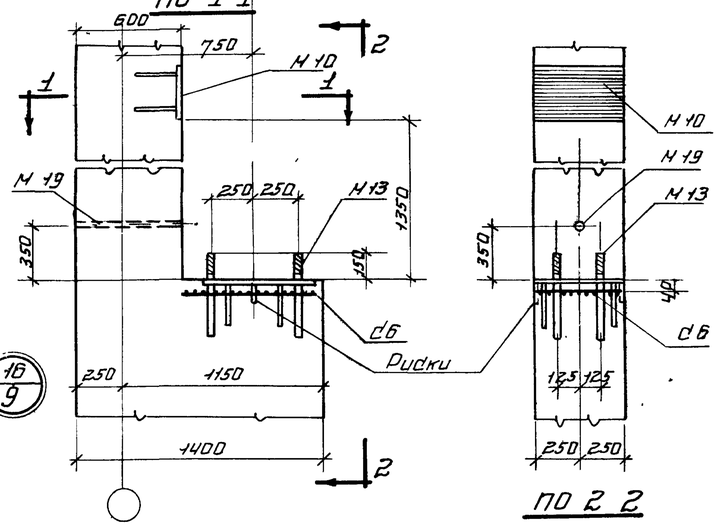

16/9

По 2-2

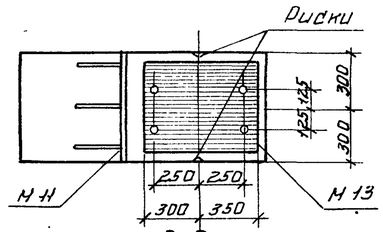

По 3-3

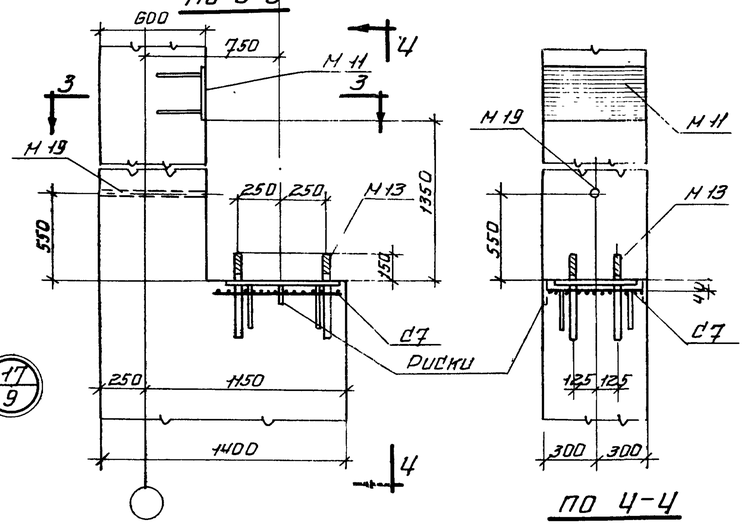

17/9

По 4-4

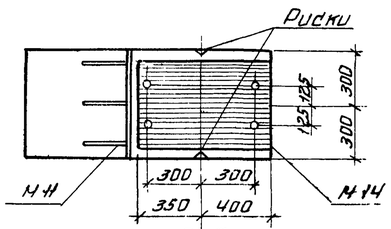

По 5-5

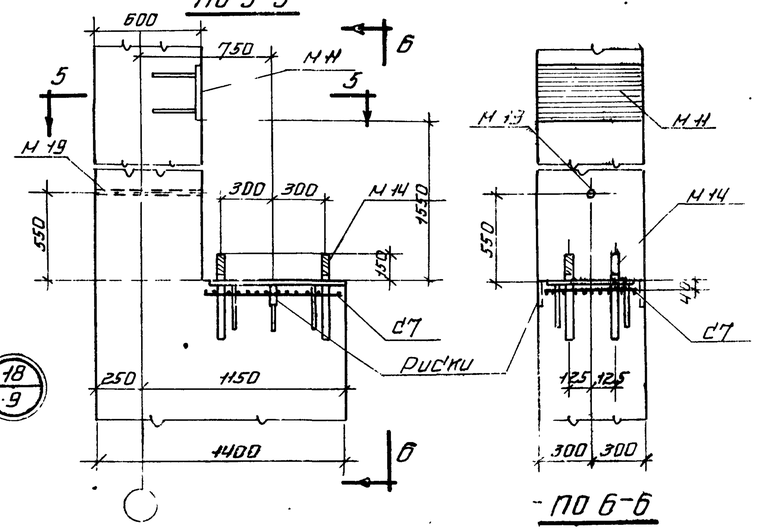

18/9

По 6-6

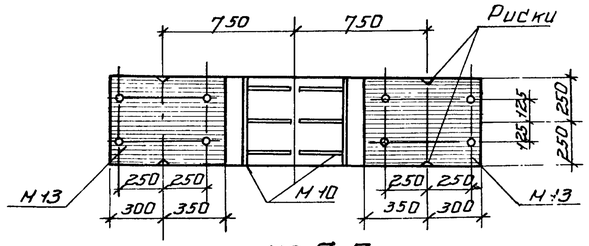

По 7-7

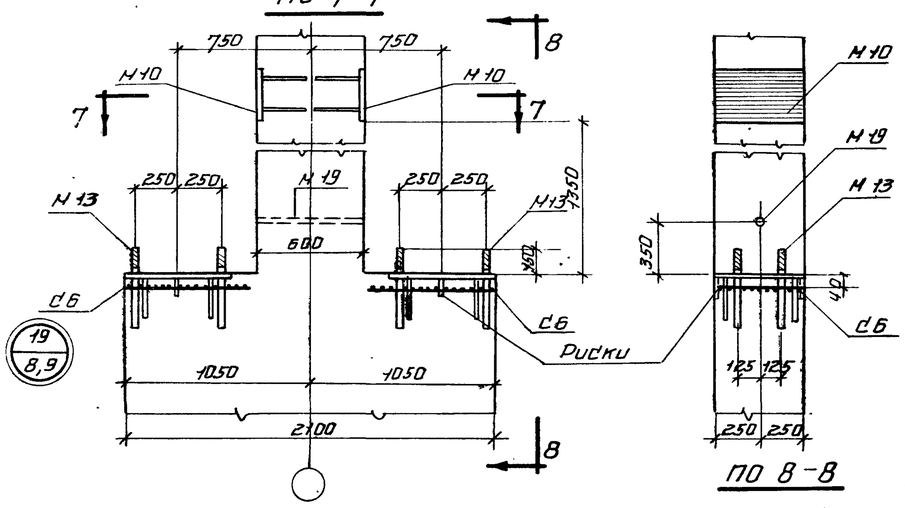

19/8,9

По 8-8

По 9-9

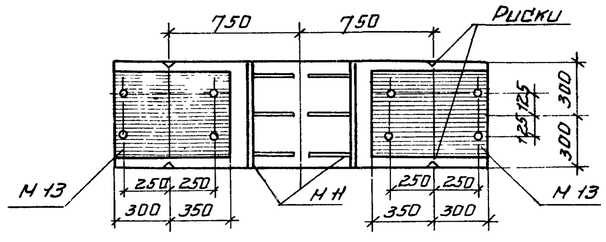

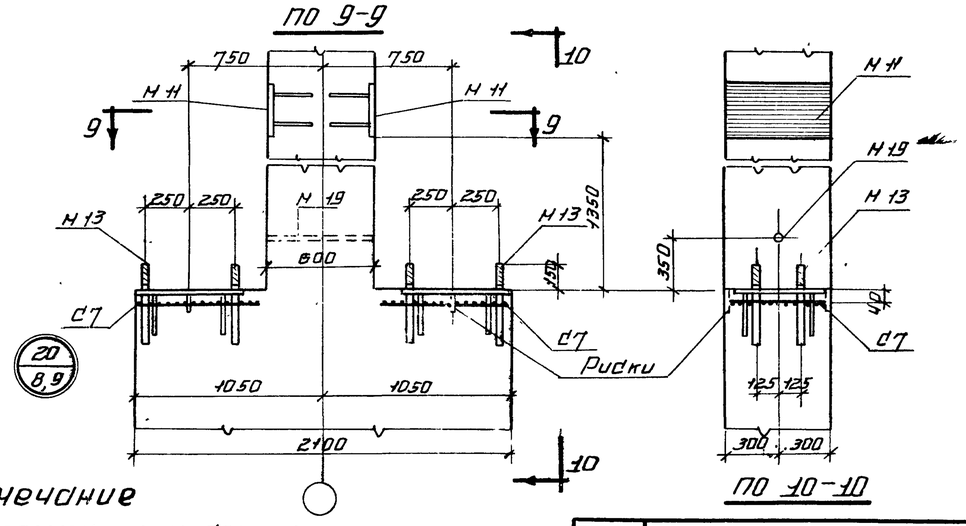

20/8,9

По 10-10

Примечание

Закладные элементы и сетки помещены на листах 16, 17, 18.

Гипрокаучук			
Главный инженер	Ачеинов		
Главный инженер проекта	Вашневская		
Начальник отдела	Королев		
Руководитель группы	Шуйский		
Исполнитель	Пробирин		
Гидер			

ТД 1982

Детали колонн 16÷20

КЭ-01-52 выпуск 1

Лист 12

136

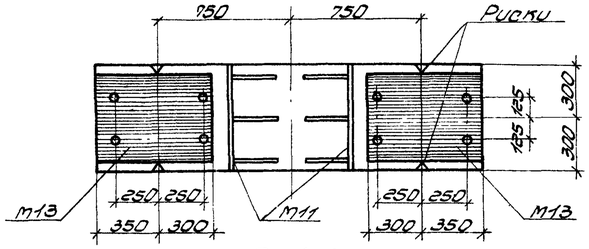

По 1-1

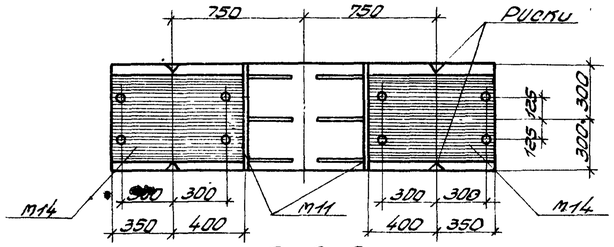

По 3-3

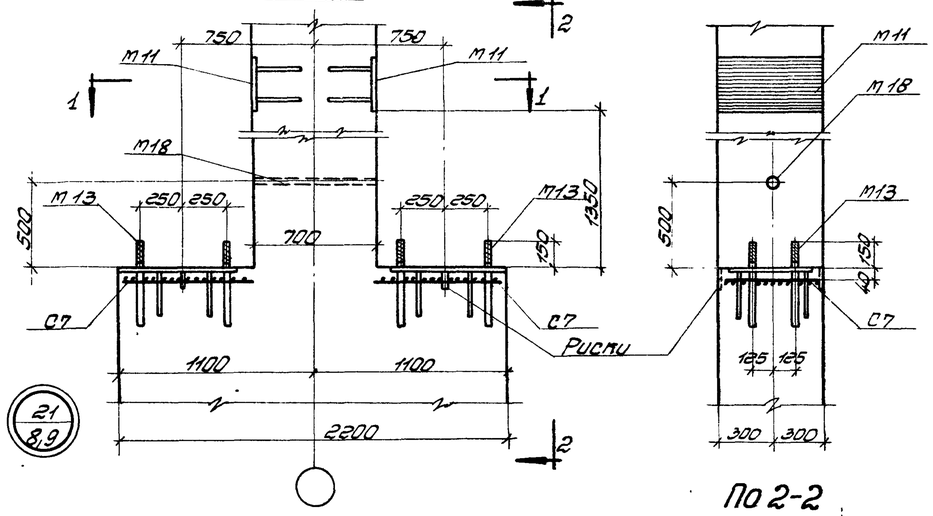

По 2-2

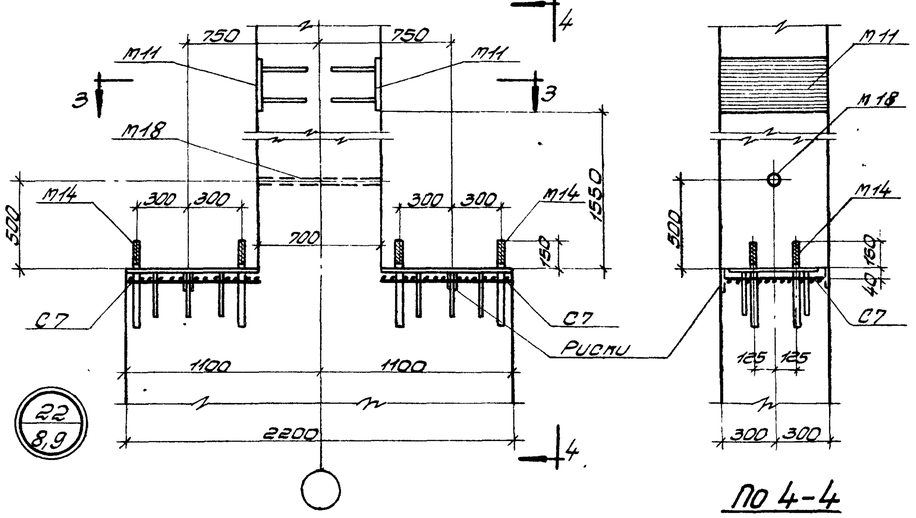

По 4-4

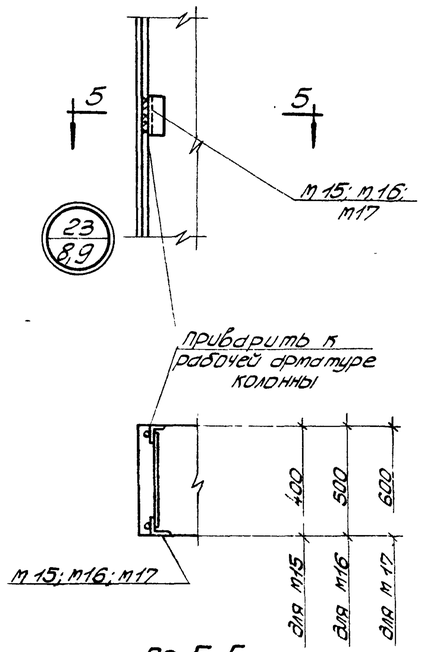

По 5-5

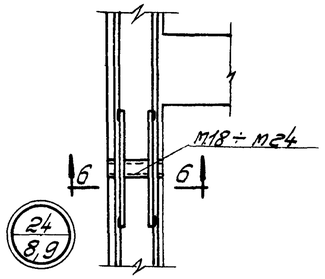

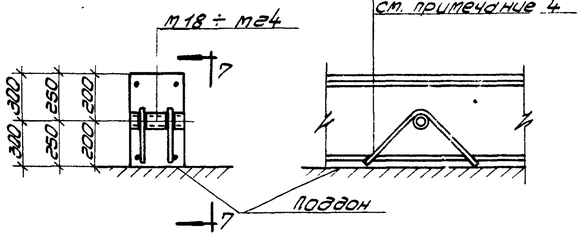

По 6-6

М18 ÷ М24 приварить к рабочей арматуре колонн
Об установке см. примечание 4

По 7-7

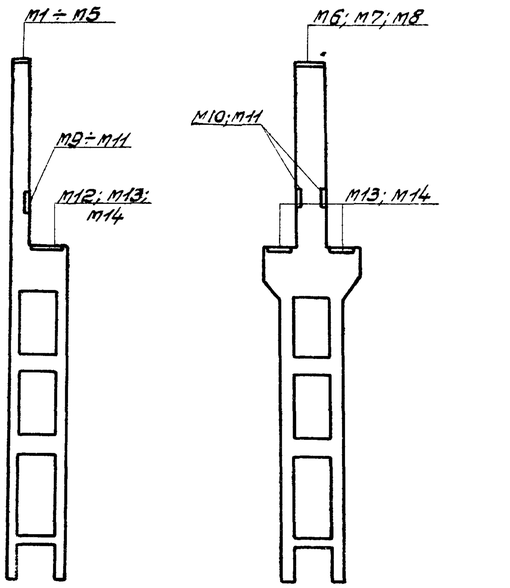

Схема закладных элементов подлежащих замене при применении стальных ферм и стальных подкрановых балок

Примечания

1. Закладные элементы и сетки помещены на листах 16, 17, 18.
2. В случае применения стальных ферм и подкрановых балок закладные элементы М1÷М14 заменяются на закладные элементы, разработанные в серии КЭ-01-07, выпуск 9.
3. Разбивка элементов М15÷М17 в колоннах дана для стен из кирпича или крупных блоков.
   При стенах из панелей разбивка этих элементов должна быть разработана в конкретном проекте.
   Кроме того, должны быть установлены дополнительные элементы М29÷М32 для крепления опорных столиков.
4. При установке трубок М18÷М24 анкеры должны быть обращены в сторону поддона.
5. Закладные элементы М9÷М11; М15÷М24 приварить к рабочей арматуре колонны.

ГИП	Королев	
Нач. СКО	Пучкова	
Гл. констр. отд.	Щенко	
Рук. группы	Королев	
Рук. группы	Инженер	Исполнитель
Габуров	Рудинов	Брыль
Стажер-техн.		Гобер

ТД 1962

Детали колонн 21÷24
Схемы замены закладных элементов

КЭ-01-52 Выпуск I
Лист 13

136
М18

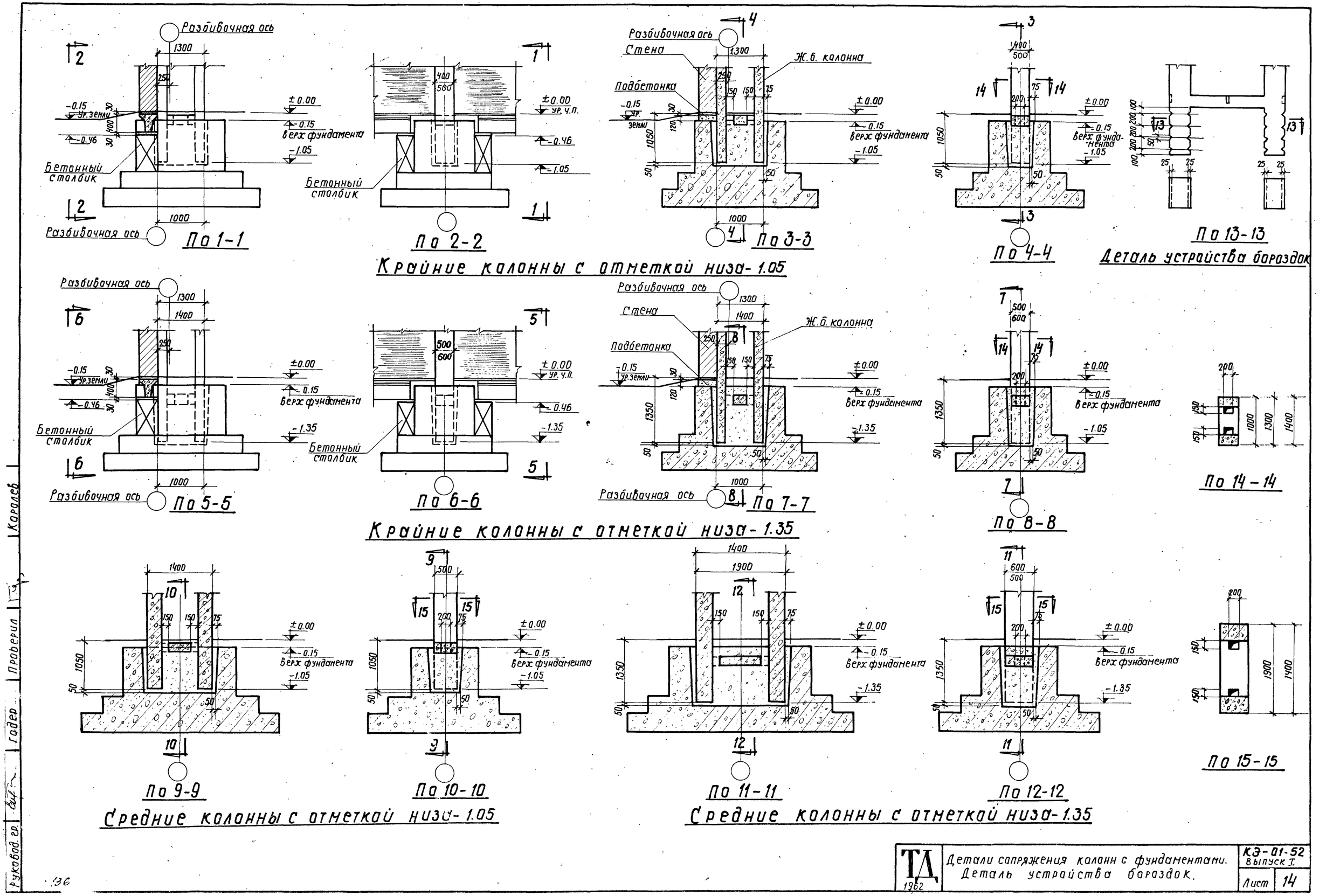

ТД 1962	Детали сопряжения колонн с фундаментами. Деталь устройства бороздок.	КЭ-01-52 Выпуск I
		Лист 14

Руковод. гр. | Годер | Проверил | Королев

136

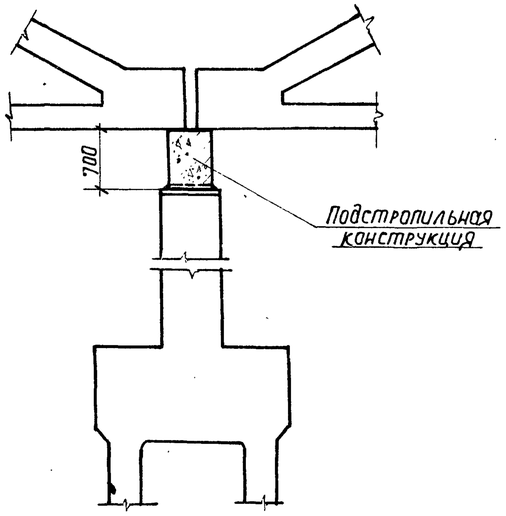

Опирание железобетонных подстропильных конструкций на колонну

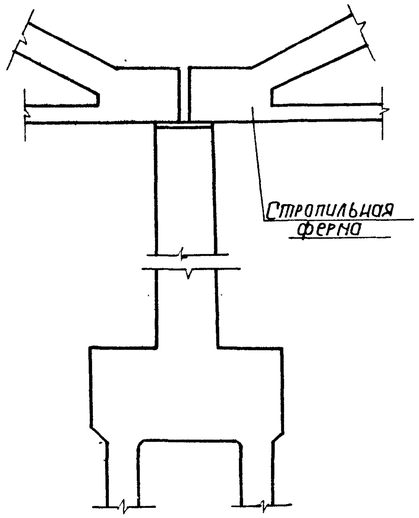

Опирание железобетонных стропильных ферм на колонну

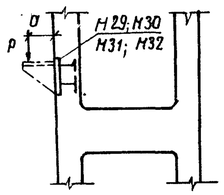

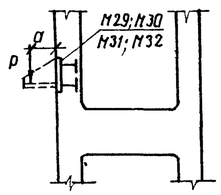

P=7.2т ; a=150мм для М29; М30;
P=14.4т ; a=200мм для М31 ; М32

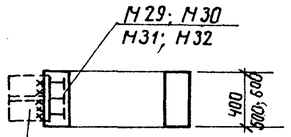

Несущий столик в любом месте колонны, но не более чем через 4.8м. по высоте

Закладные элементы для крепления несущих столиков

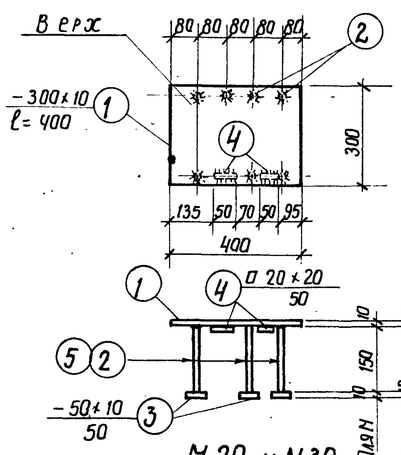

М29 и М30

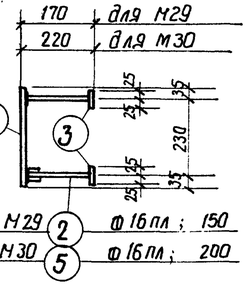

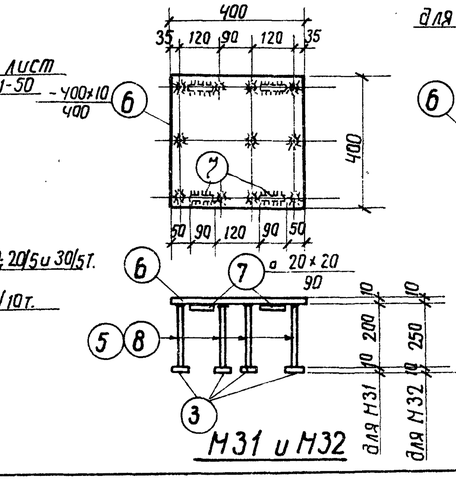

М31 и М32

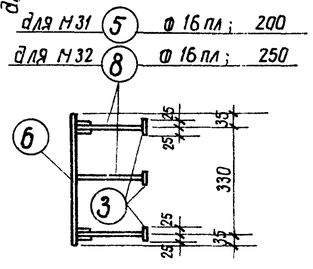

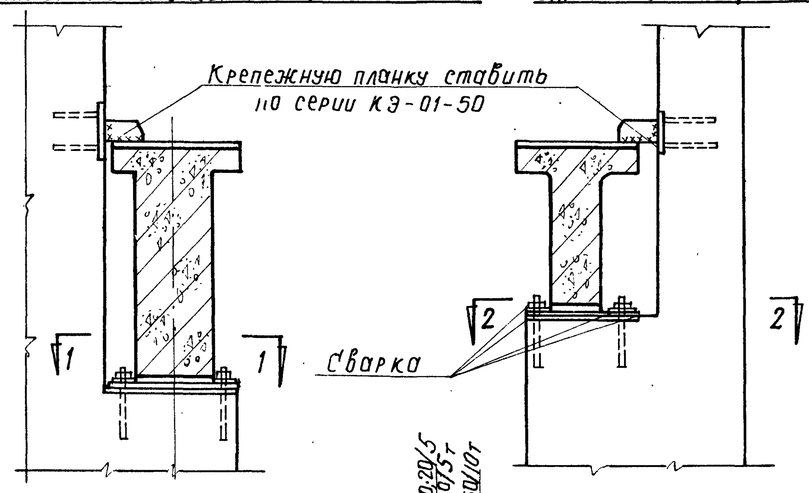

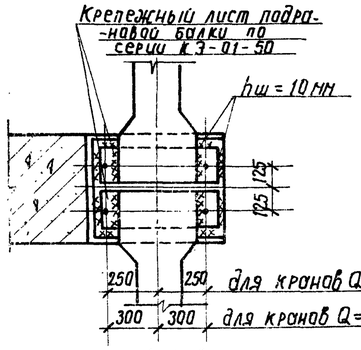

По 1-1 (шаг 12м)

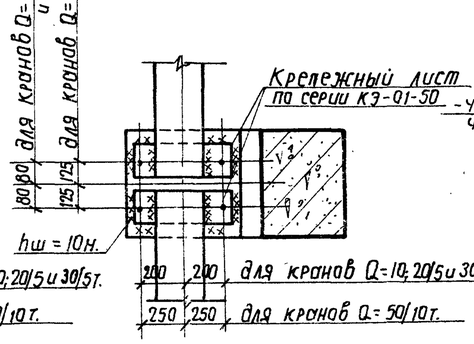

По 2-2 (шаг 6м)

Крепление железобетонных подкрановых балок к колонне

Спецификация на одну штуку каждой марки

Марка	NN поз.	Профиль	Длина мм.	К-во шт.	Вес кг одной поз.	Вес кг всех поз.	Вес кг элемен-та	Примечания
М29	1	-300×10	400	1	9.42	9.4	12.8	
	2	Ф 16 пл	150	7	0.24	1.7		
	3	-50×10	50	7	0.20	1.4		
	4	a 20×20	50	2	0.16	0.3		
М30	1	-300×10	400	1	9.42	9.4	13.3	
	3	-50×10	50	7	0.20	1.4		
	4	a 20×20	50	2	0.16	0.3		
	5	Ф 16 пл	200	7	0.32	2.2		
М31	6	-400×10	400	1	12.5	12.5	19.3	
	7	a 20×20	90	4	0.28	1.1		
	3	-50×10	50	11	0.20	2.2		
	5	Ф 16 пл	200	11	0.32	3.5		
М32	6	-400×10	400	1	12.5	12.5	20.2	
	7	a 20×20	90	4	0.28	1.1		
	8	Ф 16 пл	250	11	0.4	4.4		
	3	-50×10	50	11	0.20	2.2		

Примечания

1. Разбивка закладных деталей марок М29, М30 М31, М32 указывается в конкретном проекте.
2. Расход материалов на закладные элементы М29; М30; М31 и М32 не включен в общий расход материалов по колоннам.
3. Примечание по сварке круглых стержней впритык с листовой сталью и марки сталей, применяемые для закладных элементов, даны на листе 17.

Королев | Проверил | Гип | Гл. инж. проекта | Нач. отд. | Рук. груп. | Ст. инж.

ТД 1962

Узлы сопряжения колонн с примыкающими конструкциями. Закладные элементы М29; М30; М31 и М32 для несущих столиков

КЭ-01-52 Выпуск I

Лист 15

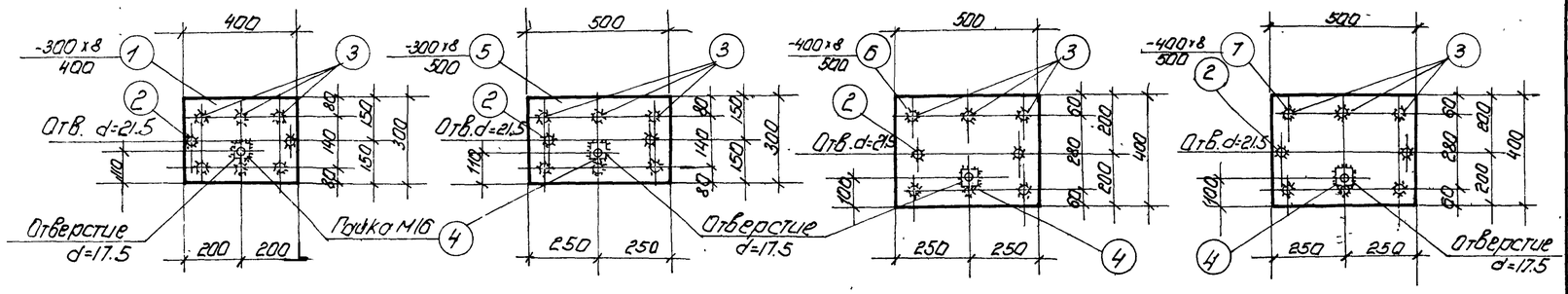

М1 М2 М3 М4

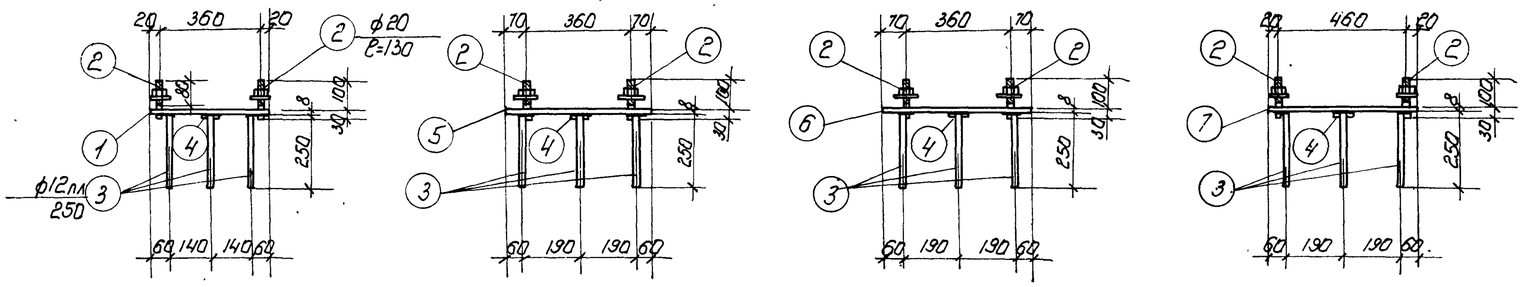

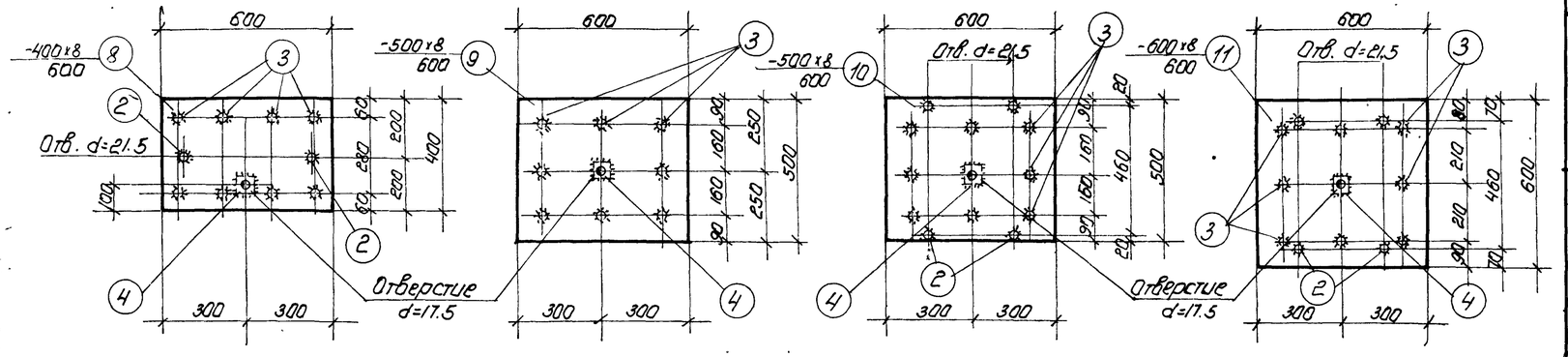

М5 М6 М7 М8

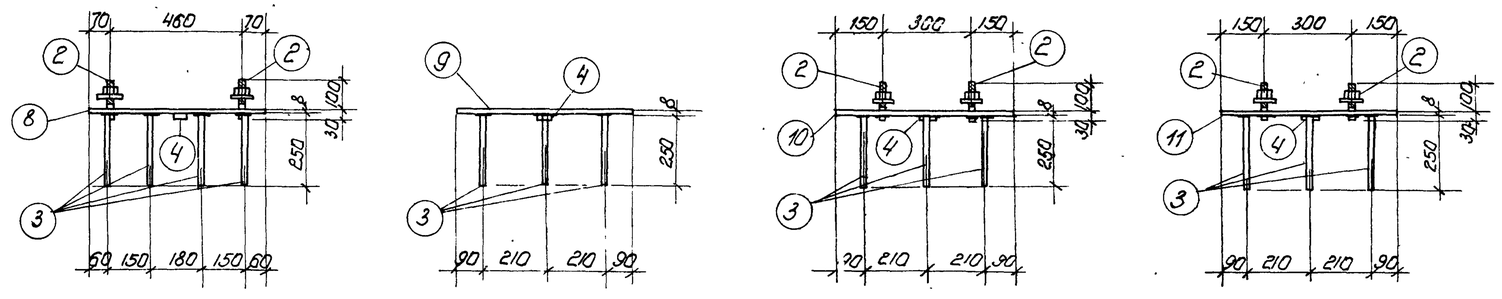

Марка	N поз.	Эскиз	Длина мм	К-во шт.	Вес в кг одной позиции	Вес в кг всех позиций	Элемента	Примечания
М1	1	-300х8	400	1	7.5	7.5	9.4	
	2	ф20	130	2	0.3	0.6		С гайками и шайбами.
	3	ф12 пл	250	6	0.22	1.3		
	4	Гайка М16	—	1	0.04			
М2	5	-300х8	500	1	9.4	9.4	11.3	
	2	ф20	130	2	0.3	0.6		С гайками и шайбами
	3	ф12 пл	250	6	0.22	1.3		
	4	Гайка М16	—	1	0.04			
М3	6	-400х8	500	1	12.6	12.6	14.5	
	2	ф20	130	2	0.3	0.6		С гайками и шайбами.
	3	ф12 пл	250	6	0.22	1.3		
	4	Гайка М16	—	1	0.04			
М4	7	-400х8	500	1	12.6	12.6	14.5	
	2	ф20	130	2	0.3	0.6		С гайками и шайбами.
	3	ф12 пл	250	6	0.22	1.3		
	4	Гайка М16	—	1	0.04			
М5	8	-400х8	600	1	15.1	15.1	17.5	
	2	ф20	130	2	0.3	0.6		С гайками и шайбами
	3	ф12 пл	250	8	0.22	1.8		
	4	Гайка М16	—	1	0.04	—		
М6	9	-500х8	600	1	18.8	18.8	20.6	
	3	ф12 пл	250	8	0.22	1.8		
	4	Гайка М16	—	1	0.04	—		
М7	10	-500х8	600	1	18.8	18.8	21.8	
	2	ф20	130	4	0.3	1.2		С гайками и шайбами
	3	ф12 пл	250	8	0.22	1.8		
	4	Гайка М16	—	1	0.04			
М8	11	-600х8	600	1	22.6	22.6	25.6	
	2	ф20	130	4	0.3	1.2		С гайками и шайбами
	3	ф12 пл	250	8	0.22	1.8		
	4	Гайка М16	—	1	0.04	—		

Примечания даны на листе 17..

Гл. инж. ин.	Абдурин		
Нач. СКО	Арсинов		
Гл. конт. от.	Бочко		
Рук. гр. общ.	Зодер		
Дел. ред.	Гаврилова		
Рук. группы	Инженер	Исполн.	Проверил
Гл. арх.	Кураторов	Архитектор	Королев
Гл. инж.	Королев	Шуйский	Королев

ТД 1962 — Закладные элементы М1÷М8 — КЭ-01-52 Выпуск I — Лист 16

12Х0 136

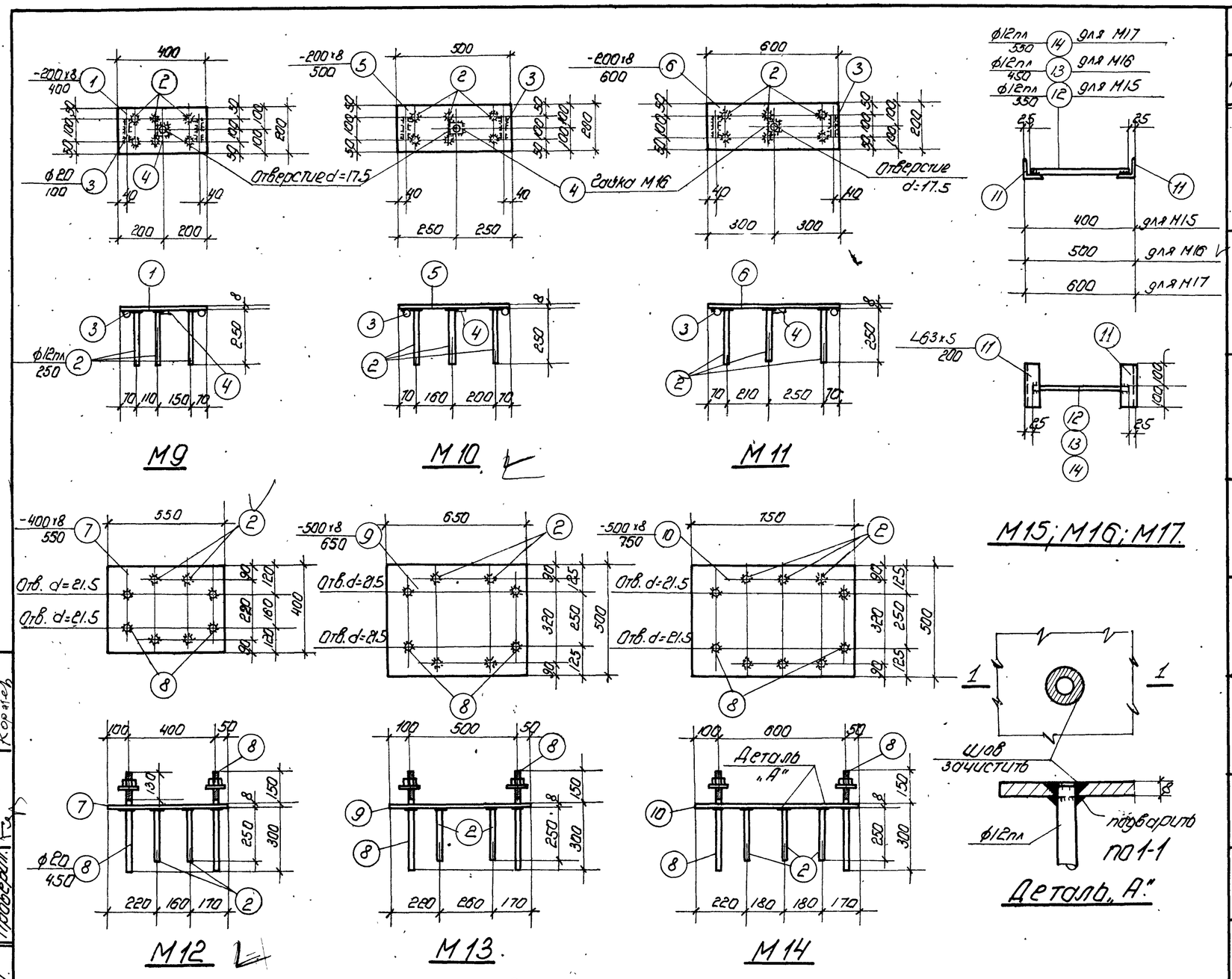

Спецификация на одну марку

Марка	№№ поз.	Профиль	длина мм	К-во шт.	Вес кг: Одной позиции	Вес кг: Всех позиций	Элемента	Примечания
М9	1	-200x8	400	1	5.0	5.0	6.7	
	2	ф12пл	250	6	0.22	1.3		
	3	ф20	100	2	0.2	0.4		
	4	Гайка М16	–	1	0.04	–		
М10	5	-200x8	500	1	6.3	6.3	8.0	
	2	ф12пл	250	6	0.22	1.3		
	3	ф20	100	2	0.2	0.4		
	4	Гайка М16	–	1	0.04	–		
М11	6	-200x8	600	1	7.5	7.5	9.2	
	2	ф12пл	250	6	0.22	1.3		
	3	ф20	100	2	0.2	0.4		
	4	Гайка М16	–	1	0.04	–		
М12	7	-400x8	550	1	13.8	13.8	19.1	с гайками и шайбами
	8	ф20	450	4	1.1	4.4		
	2	ф12пл	250	4	0.22	0.9		
М13	9	-500x8	650	1	20.4	20.4	25.7	
	2	ф12пл	250	4	0.22	0.9		
	8	ф20	450	4	1.1	4.4		с гайками и шайбами
М14	10	-500x8	750	1	23.6	23.6	29.3	
	2	ф12пл	250	6	0.22	1.3		
	8	ф20	450	4	1.1	4.4		с гайками и шайбами
М15	11	L63x5	200	2	1.0	2.0	2.3	
	12	ф12пл	350	1	0.3	0.3		
М16	11	L63x5	200	2	1.0	2.0	2.4	
	13	ф12пл	450	1	0.4	0.4		
М17	11	L63x5	200	2	1.0	2.0	2.5	
	14	ф12пл	550	1	0.5	0.5		

Примечания

1. Приварку торцов круглых стержней к закладным листам выполнять впритык под слоем флюса. Высота шва h=8мм.
2. При отсутствии возможности сварки под слоем флюса, лист просверлить и приварить анкеры в торец дуговой сваркой круговыми швами сверху, с выполнением раззенковки на листе и с подваркой снизу (см. деталь „А").
3. Допускаемые отклонения в размерах листов закладных элементов по длине и ширине ±8 мм.
4. Закладные элементы М9÷М11; М15÷М17; М18÷М24 приварить к рабочей арматуре колонны.
5. Материал закладных элементов:
   а. проката - сталь марки В Ст. 3 кп для сварных конструкций по ГОСТ 380-60.
   б. болтов - арматурн. сталь класса А-I по ГОСТ 5781-61.
   в. Анкеры - арматурн. сталь класса А-III по ГОСТ 5781-61.

Гл. инжен.	Чабурин	Руков. гр.	Лой
Нач. отдел.	Русинов	Инженер	Королев
Гл. конст. пр.	Бриль	Исполнит.	Вишневская
Руков. гр.	Гадер	Проверил.	Корнев

ТА 1962 | Закладные элементы М9÷М17 | КЭ-01-52 Выпуск I | Лист 17

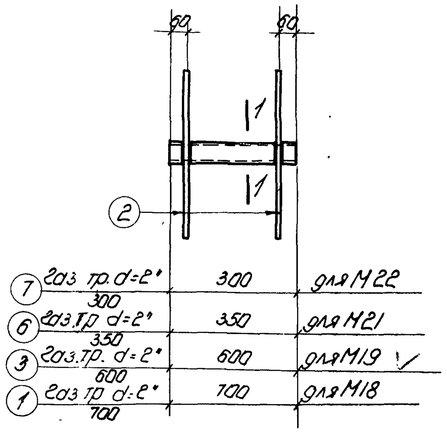

М18; М19; М21; М22.

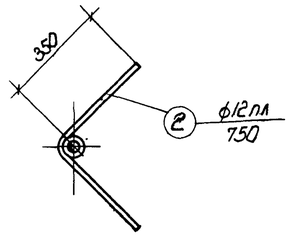

П0 1-1

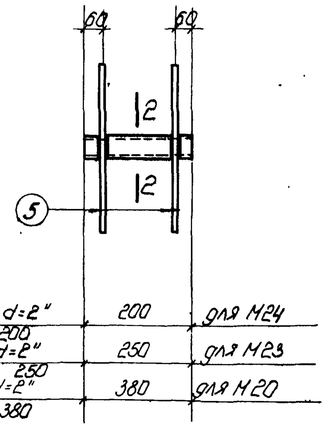

П0 2-2

М20; М23; М24.

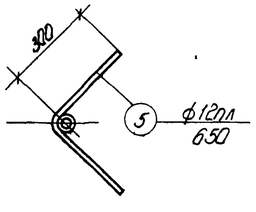

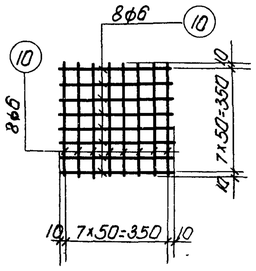

С1

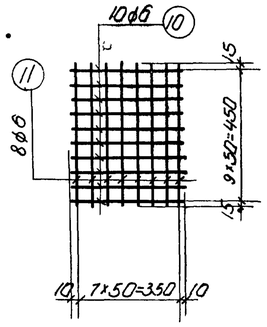

С2

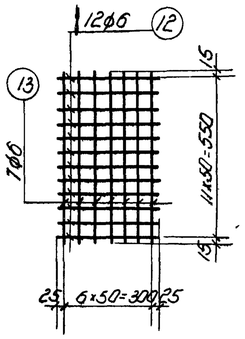

С3

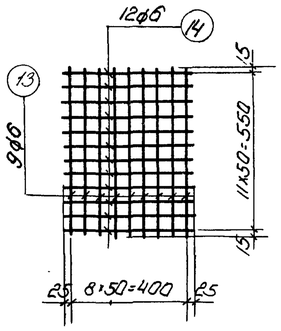

С4

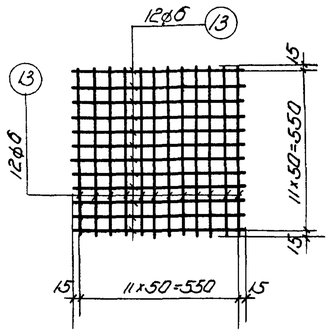

С5

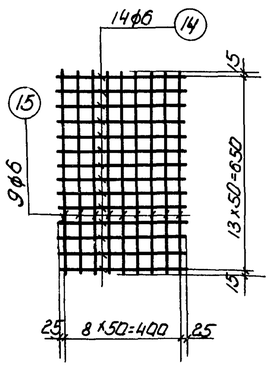

С6

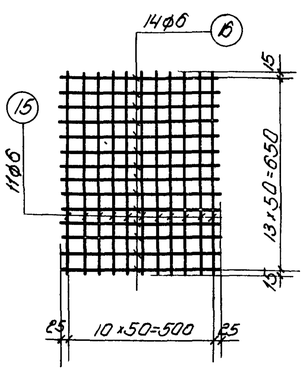

С7.

Спецификация на одну марку

Марка	№№ поз.	Профиль	Длина мм	К-во шт.	Вес в кг: одной позиции	Вес в кг: всех позиций	Элемент-ов	Примечание
М18	1	Газов. тр. d=2"	700	1	3.4	3.4	4.8	
	2	ф12 пл	150	2	0.7	1.4		
М19	3	Газов. тр. d=2"	600	1	2.9	2.9	4.3	
	2	ф12 пл	150	2	0.7	1.4		
М20	4	Газов. тр. d=2"	380	1	1.8	1.8	3.0	
	5	ф12 пл	650	2	0.6	1.2		
М21	6	Газов. тр. d=2"	350	1	1.7	1.7	3.1	
	2	ф12 пл	150	2	0.7	1.4		
М22	7	Газов. тр. d=2"	300	1	1.5	1.5	2.9	
	2	ф12 пл	150	2	0.7	1.4		
М23	8	Газов. тр. d=2"	250	1	1.2	1.2	2.4	
	5	ф12 пл	650	2	0.6	1.2		
М24	9	Газов. тр. d=2"	200	1	1.0	1.0	2.2	
	5	ф12 пл	650	2	0.6	1.2		
С1	10	ф6	370	16	–	1.3	1.3	
С2	10	ф6	370	10	–	0.8	1.6	
	11	ф6	480	8	–	0.8		
С3	12	ф6	350	12	–	0.9	1.8	
	13	ф6	580	7	–	0.9		
С4	13	ф6	580	9	–	1.2	2.1	
	14	ф6	450	12	–	1.2		
С5	13	ф6	580	24	–	3.1	3.1	
С6	14	ф6	450	14	–	1.4	2.8	
	15	ф6	680	9	–	1.4		
С7	15	ф6	680	11	–	1.7	3.4	
	16	ф6	550	14	–	1.7		

Примечания

1. Закладные элементы М18 ÷ М24 приварить к рабочей арматуре колонны согласно детали на листе 13.
2. Сетки изготовляются при помощи точечной электросварки в соответствии с „Техническими условиями на сварную арматуру железобетонных конструкций" ТУ 73-56/МСПМХП.

Гл. инж. Пучков; Гл. констр. Королев; Нач. отд. Бахтин; Рук. группы Сидоренко; Исполнитель Провозин; Проверил Сидоренко

ТД 1962 — Закладные элементы М18 ÷ М24. Сетки С1 ÷ С7. — КЭ-01-52 Выпуск I — Лист 18

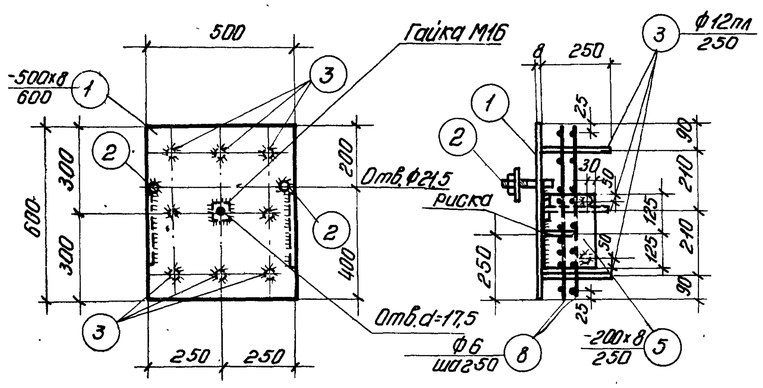

М33

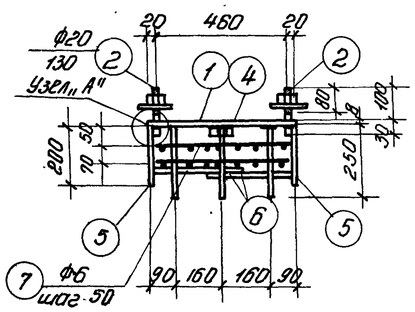

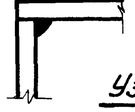

Узел „А"

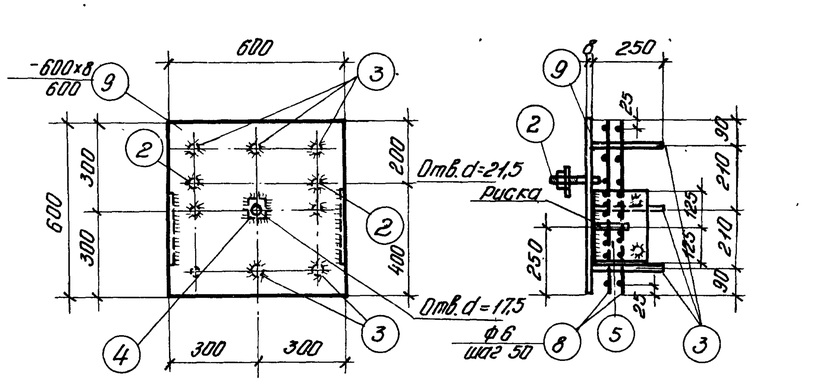

М34

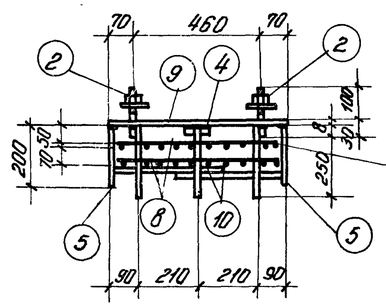

Сетки вяжутся вместе с закладными элементами

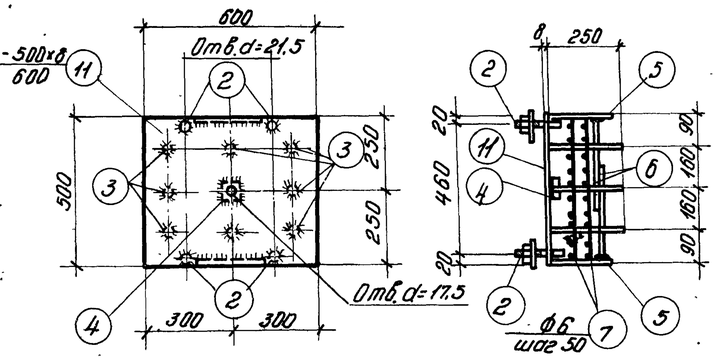

М35

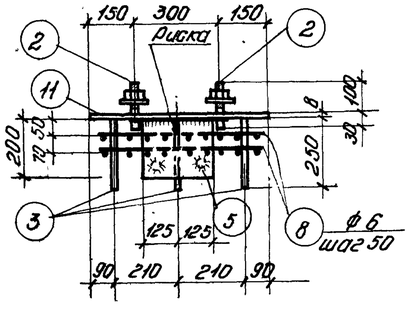

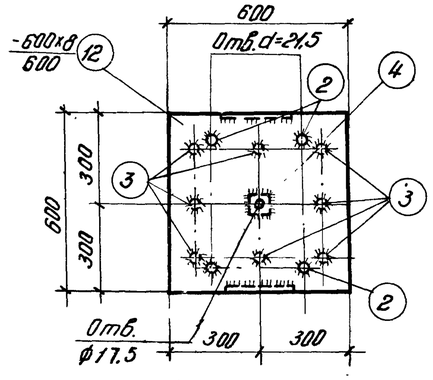

М36

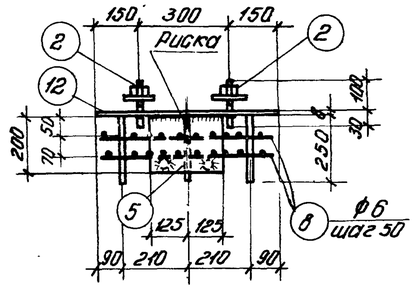

Спецификация на одну марку

Марка	N поз.	Профиль	Длина мм	Кол. шт.	Вес в кг: одной поз.	Вес в кг: всех поз	Вес в кг: элемента	Примечание
М33	1	-500х8	600	1	18,8	18,8	33,4	
	2	Ф20	130	2	0,3	0,6		
	3	Ф12пл	250	8	0,22	1,8		
	4	Гайка М16	—	1	0,1	—		
	5	-200х8	250	2	3,14	6,3		
	6	Ф12пл	300	4	0,27	1,1		
	7	Ф6	450	24	—	2,4		
	8	Ф6	580	18	—	2,3		
М34	9	-600х8	600	1	22,6	22,6	38,7	
	2	Ф20	130	2	0,3	0,6		
	3	Ф12пл	250	8	0,22	1,8		
	4	Гайка М16	—	1	0,1	—		
	5	-200х8	250	2	3,14	6,3		
	10	Ф12пл	350	4	0,27	1,1		
	8	Ф6	580	48	—	6,2		
М35	11	-500х8	600	1	18,8	18,8	34,0	
	2	Ф20	130	4	0,3	1,2		
	3	Ф12пл	250	8	0,22	1,8		
	4	Гайка М16	—	1	0,1	—		
	5	-200х8	250	2	3,14	6,3		
	6	Ф12пл	300	4	0,27	1,1		
	7	Ф6	450	24	—	2,4		
	8	Ф6	580	18	—	2,3		
М36	12	-600х8	600	1	22,6	22,6	39,3	
	2	Ф20	130	4	0,3	1,2		
	3	Ф12пл	250	8	0,22	1,8		
	4	Гайка М16	—	1	0,1	—		
	5	-200х8	250	2	3,14	6,3		
	10	Ф12пл	350	4	0,27	1,1		
	8	Ф6	580	48	—	6,2		

Примечания

1. Настоящие закладные элементы разработаны взамен закладных элементов М4, М5, М7 и М8, согласно указаниям в пояснительной записке, п. 27.
2. Общие примечания даны на листе 17.

ТД 1962	Закладные элементы М33 ÷ М36	КЭ-01-52 Выпуск I; Лист 19

Ал. констр. пр. Рук. группы — Башмакова Королев — Исполнитель Подгорин — Гл. инж. Годеро

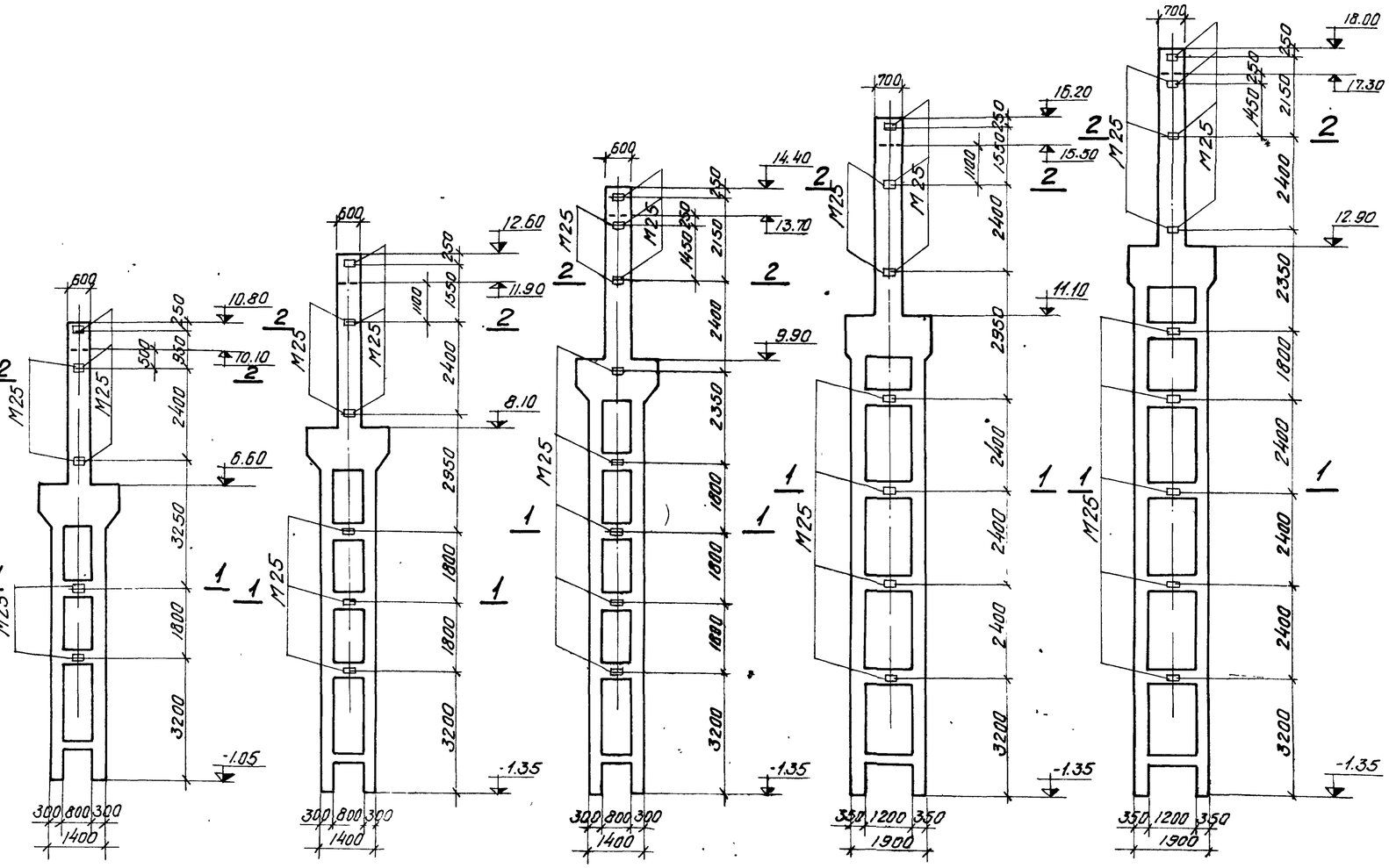

Спецификация на одну марку

Марка	N поз.	Профиль	Длина мм	К-во шт.	Вес кг одной поз	Вес кг всех поз.	Вес кг элемента	Примечание
М25	1	- 200×8	300	1	3.8	3.8	5.0	
	2	ф 12 пл	250	6	0.2	1.2		

Примечания

1. На данном листе помещены дополнительные закладные элементы в колоннах, устанавливаемых по средним продольным рядам, к которым крепится торцовая стена.
   Эти колонны имеют дополнительно индекс „а", например КД II-10а.
2. Расход материалов на закладные элементы М25 не включен в общий расход материалов по колоннам.
3. При монтаже колонн с индексом „а" закладные элементы М25 должны быть обращены к торцовым стенам как показано на сечениях 1-1 и 2-2.
4. Примечания о марках сталей, применяемых для закладных элементов, даны на листе 17.
5. Пунктиром показан верх колонн при установке по ним подстропильных конструкций.

Схема разбивки закладных элементов М25

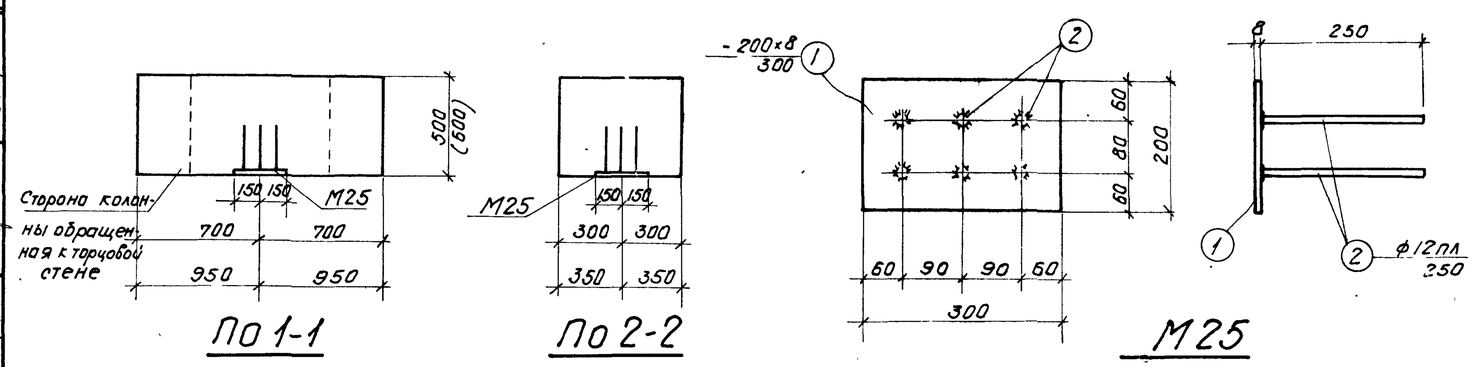

ГИП	Гендиректор	Зинкевская	
Рук. группы	Гл. конструктор проекта	Королев	
Н. контр.	Проверил	Шульман	

ТД 1982 — Закладной элемент М25 в колоннах средних рядов у торцов зданий

КЭ-01-52 Выпуск I

Лист 20

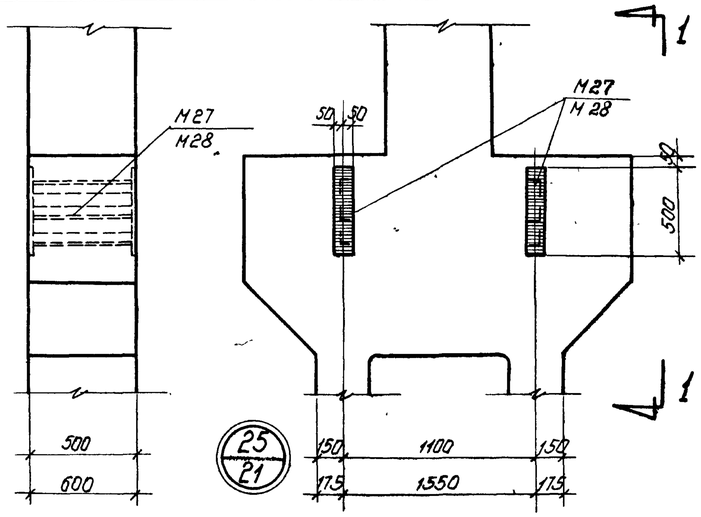

По 1-1

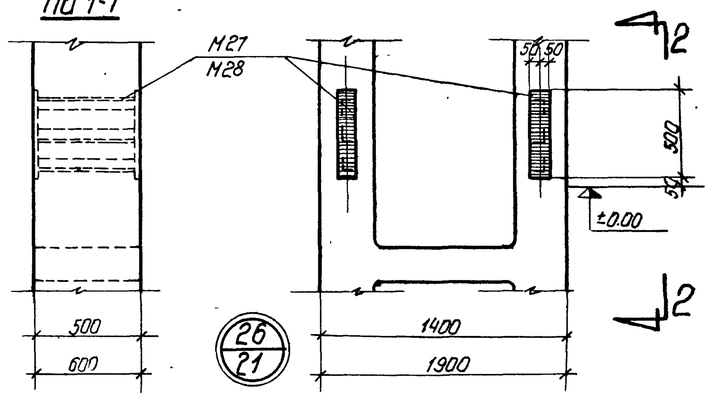

По 2-2

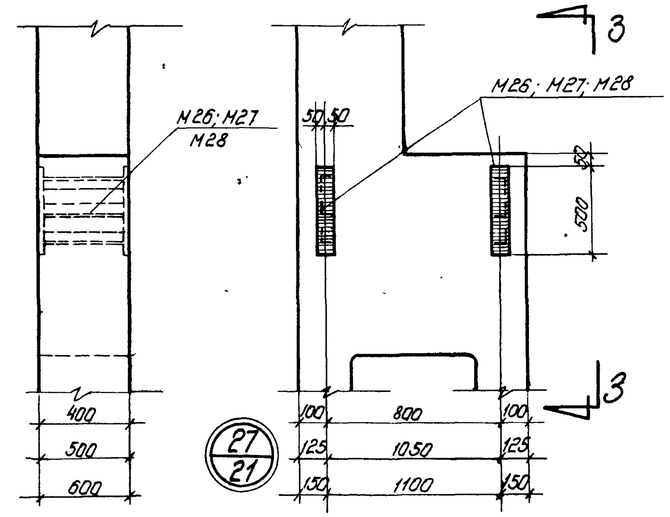

По 3-3

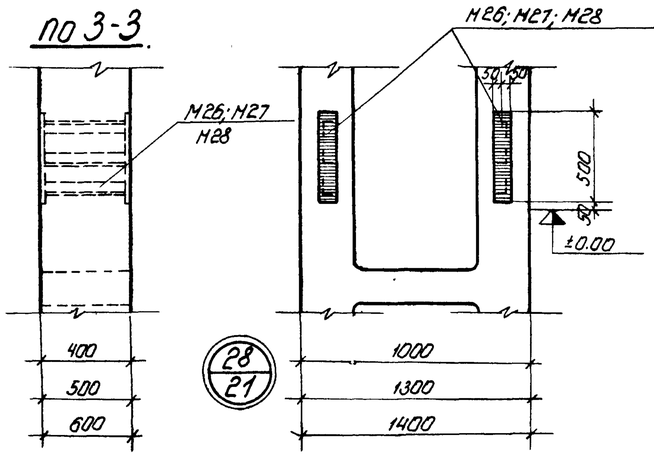

По 4-4

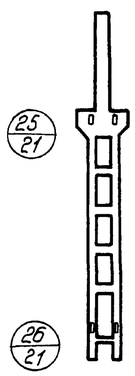

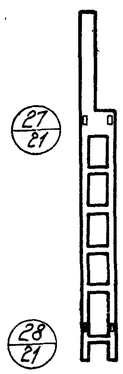

Дополнительные закладные элементы М26÷М28 для крепления вертикальных связей к колоннам

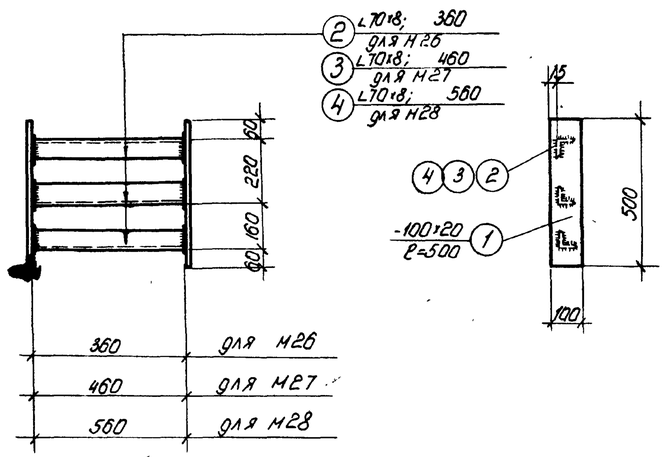

М26; М27; М28

Спецификация на одну марку

Марка	N поз.	Профиль	Длина мм	К-во шт.	Вес кг: одной позиции	Вес кг: всех позиций	Вес кг: элемента	Примечание
М26	1	-100×20	500	2	7.9	15.8	25.1	
	2	∟70×8	360	3	3.1	9.3		ГОСТ 8509-57
М27	1	-100×20	500	2	7.9	15.8	27.5	
	3	∟70×8	460	3	3.9	11.7		ГОСТ 8509-57
М28	1	-100×20	500	2	7.9	15.8	29.9	
	4	∟70×8	560	3	4.7	14.1		ГОСТ 8509-57

Примечания

1. На данном листе помещены дополнительные закладные элементы М26, М27, М28 - для крепления к колоннам вертикальных связей, устанавливаемых в связевых панелях температурного блока. Эти колонны имеют дополнительно индекс „б" например КД III-10б.
2. Сварные швы приняты h=8мм. Сварку производить электродами Э-42 ГОСТ 9467-60.
3. Расход материалов на закладные элементы М26, М27 и М28 (для крепления вертикальных связей) не включен в общий расход материалов на колонну.
4. Ключ для подбора связей по колоннам помещен на листе 23.
5. Примечание о марках сталей, применяемых для закладных элементов, даны на листе 17.

Гл. инж. пр-та	Ахс	Чабурин	Лой
Нач. отд. КМ	Фирсов	Дусинов	Дябова
Гл. конст. пр-та	Гуров	Брило	Пучкова
Нач. гр.	Дунов	Гудер	Королев
Рук. гр.		Инженер	
Исполнит.			
Проверил.			

ТД 1962	Закладные элементы М26, М27 и М28 для крепления вертикальных связей к колоннам.	КЭ-01-52 Выпуск I
		Лист 21

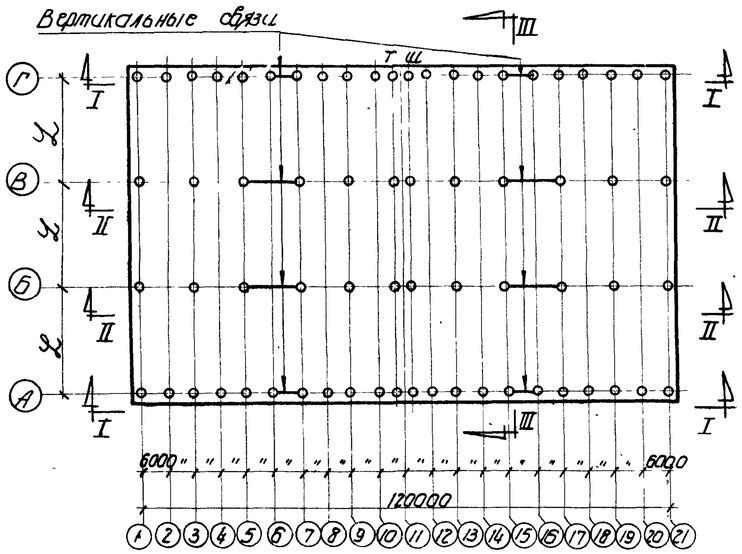

Примерный схематический план цеха с размещением вертикальных связей

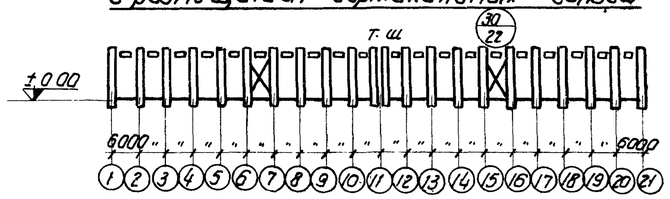

по I-I

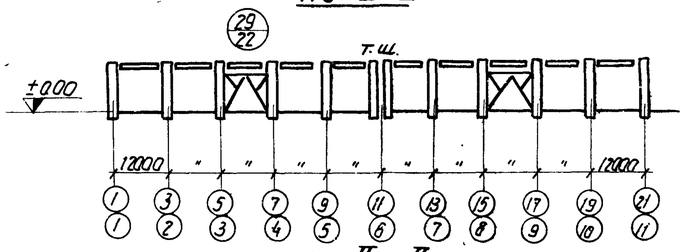

по II-II

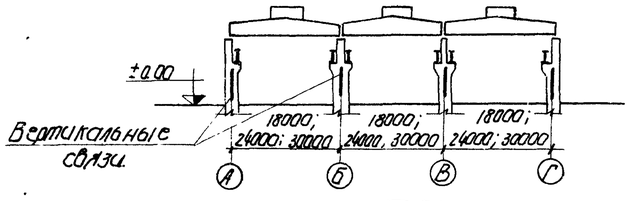

по III-III

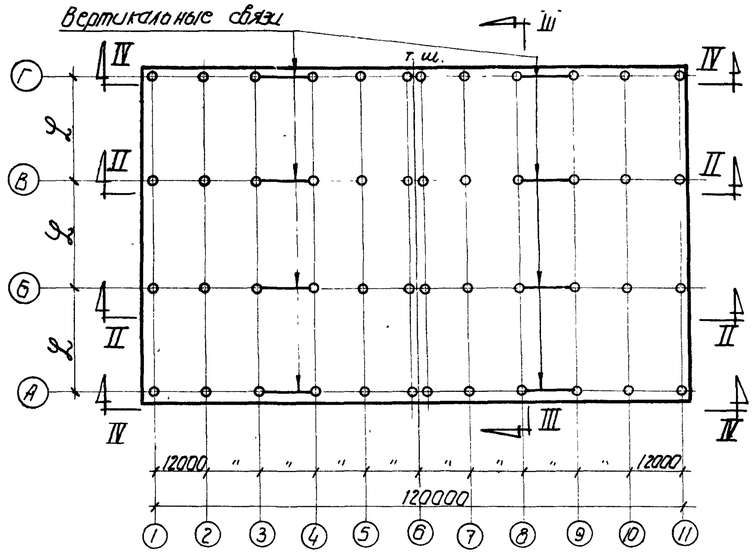

Примерный схематический план цеха с размещением вертикальных связей

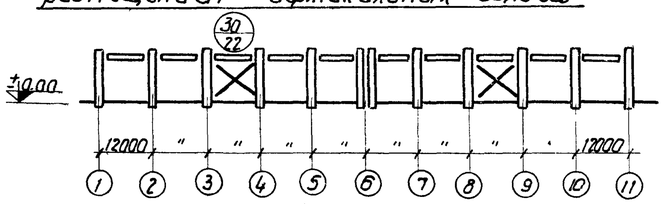

по IV-IV

Условные обозначения

- болт временный
- шов угловой (валиковый) с ближней стороны
- шов угловой (валиковый) с дальней стороны
- шов монтажный

Примечания

1. Для обеспечения жесткости здания в продольном направлении в середине температурного отсека в каждом ряду должны быть поставлены стальные вертикальные связи.
2. Для крепления связей в колоннах, устанавливаемых в панелях, где расположены вертикальные связи, предусмотрены дополнительные закладные элементы М26 - М28 (см. лист 21) Эти колонны имеют индекс „б" напр КВП-4б.
3. При заказе колонн для конкретного здания необходимо указать требуемое количество колонн с индексом „б", марки связей и дать расход стали на них
4. Вертикальные связи по колоннам запроектированы в соответствии с нормами и техническими условиями проектирования стальных конструкций (НиТУ 121-55).
5. Конструкции вертикальных связей сварные. Рабочие чертежи связей даны на листах 24-56 сварку производить электродами Э-42 ГОСТ 9467-60.
6. Монтаж вертикальных связей производить на сварке.
7. Материал конструкций - сталь марки В Ст. 3 пс для сварных конструкций по ГОСТ 380-60 с дополнительным требованием испытания на загиб в холодном состоянии согласно п 19 д ГОСТ 380-60
8. Связи рассчитаны на усилия от продольного торможения кранов и от ветровой нагрузки на торец здания. Длина здания принята равной одному температурному отсеку. Усилия передаются на одну связевую панель.
9. Ключ для подбора связей дан на листе 23

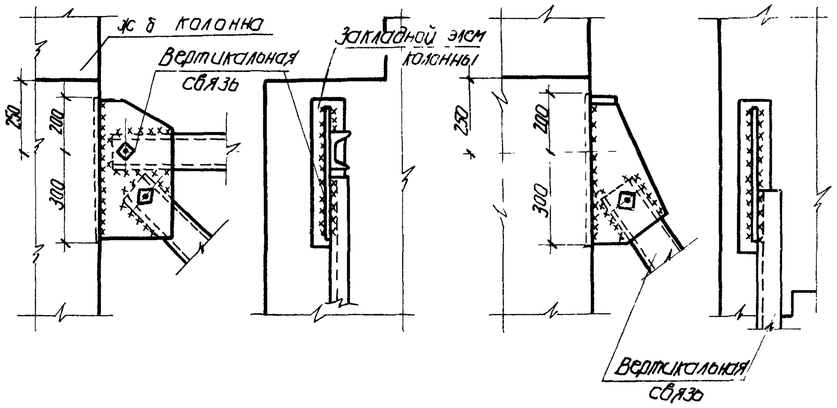

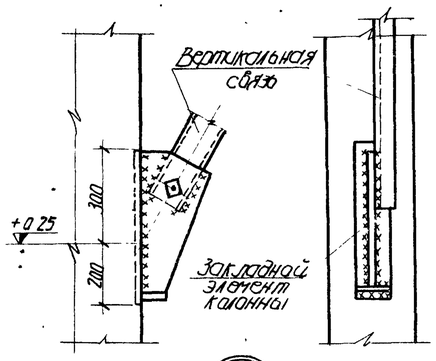

29/22

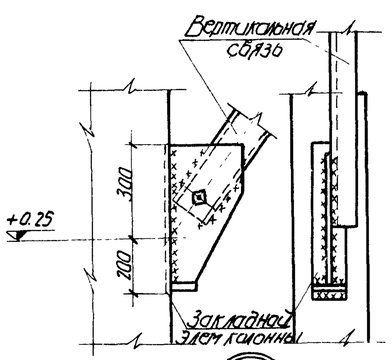

30/22

136

ТД 1962	Примерный схематический план цеха с размещением вертикальных связей по колоннам	КЭ-01-52 Выпуск I	Лист 22

Ключ для подбора связей по колоннам

Географический район ветровой нагрузки			I географический район									II географический район								
Местоположение колонн			Колонны по крайним рядам						Колонны по средним рядам			Колонны по крайним рядам						Колонны по средним рядам		
			шаг 6 м			шаг 12 м			шаг 12 м			шаг 6 м			шаг 12 м			шаг 12 м		
Отметка низа стропильных конструкций м	Отметка головки кранового рельса м	Шаг колонн / пролет L м / грузоподъемность кранов т	18	24	30	18	24	30	18	24	30	18	24	30	18	24	30	18	24	30
10.80	8.15	10	СI-1	СI-1	—	СI-12	СI-12	—	СI-22	СI-22	—	СI-1	СI-1	—	СI-12	СI-12	—	СI-22	СI-23	—
		20/5	СI-1	СI-1	—	СI-12	СI-12	—	СI-22	СI-22	—	СI-1	СI-1	—	СI-12	СI-12	—	СI-23	СI-23	—
12.60	9.65	10	СI-2	СI-2	СI-2	СI-13	СI-13	СI-13	СI-24	СI-24	СI-24	СI-2	СI-3	СI-3	СI-13	СI-13	СI-14	СI-24	СI-25	СI-26
		20/5	СI-2	СI-2	СI-3	СI-13	СI-13	СI-13	СI-24	СI-24	СI-24	СI-2	СI-3	СI-3	СI-13	СI-13	СI-14	СI-24	СI-25	СI-26
		30/5	СI-2	СI-3	СI-3	СI-13	СI-13	СI-13	СI-24	СI-24	СI-25	СI-3	СI-3	СI-4	СI-13	СI-14	СI-14	СI-24	СI-26	СI-26
14.40	11.45	10	СI-5	СI-5	—	СI-15	СI-15	—	СI-27	СI-27	—	СI-5	СI-6	—	СI-15	СI-15	—	СI-27	СI-28	—
		20/5	СI-5	СI-5	СI-6	СI-15	СI-15	СI-15	СI-27	СI-27	СI-27	СI-5	СI-6	СI-6	СI-15	СI-15	СI-15	СI-27	СI-28	СI-29
		30/5	СI-5	СI-6	СI-6	СI-15	СI-15	СI-15	СI-27	СI-27	СI-28	СI-6	СI-6	СI-7	СI-15	СI-15	СI-16	СI-27	СI-29	СI-29
16.20	12.65	30/5	—	СI-8	СI-8	—	СI-17	СI-17	—	СI-30	СI-30	—	СI-8	СI-9	—	СI-18	СI-18	—	СI-30	СI-31
	12.85	50/10	—	СI-8	СI-8	—	СI-18	СI-18	—	СI-30	СI-30	—	СI-9	СI-9	—	СI-18	СI-19	—	СI-31	СI-31
18.00	14.45	30/5	—	СI-10	СI-10	—	СI-20	СI-20	—	СI-32	СI-32	—	СI-10	СI-11	—	СI-20	СI-21	—	СI-33	СI-33
	14.65	50/10	—	СI-10	СI-10	—	СI-20	СI-21	—	СI-32	СI-32	—	СI-11	СI-11	—	СI-21	СI-21	—	СI-33	СI-33

Примечания:

1. Примерный схематический план цеха с размещением связей дан на листе 22.
2. Закладные элементы для крепления связей и узлы их установки даны на листе 21.
3. Рабочие чертежи вертикальных связей по колоннам даны на листах 24÷56.
4. Расчетные усилия на связи приведены на геометрических схемах рабочих чертежей связей.

Инв. № подл. | Подпись и дата | Взам. инв. №

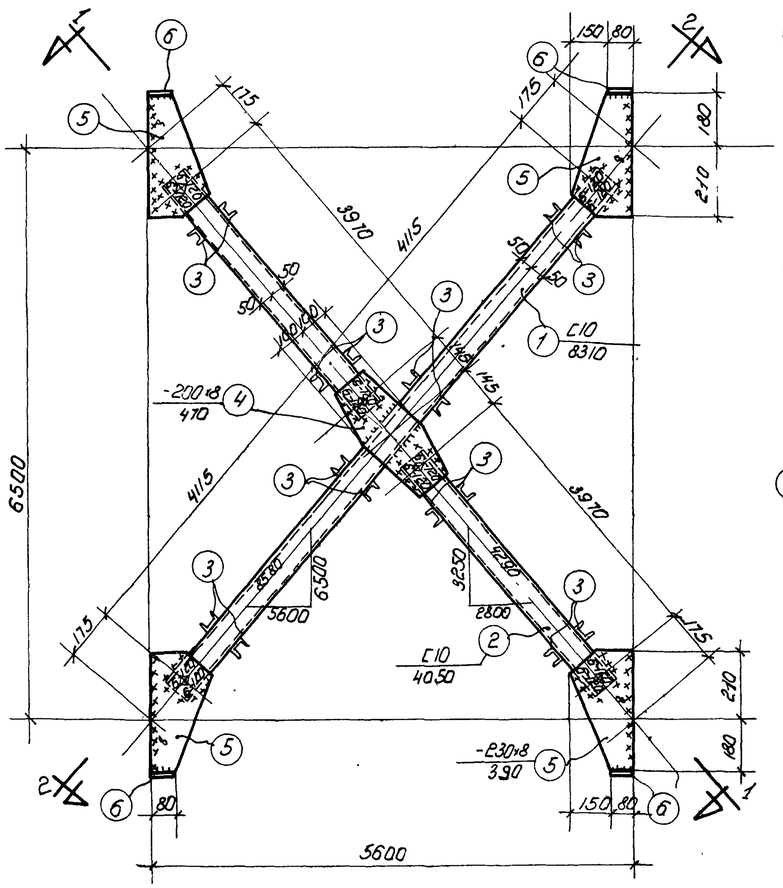

СI-1

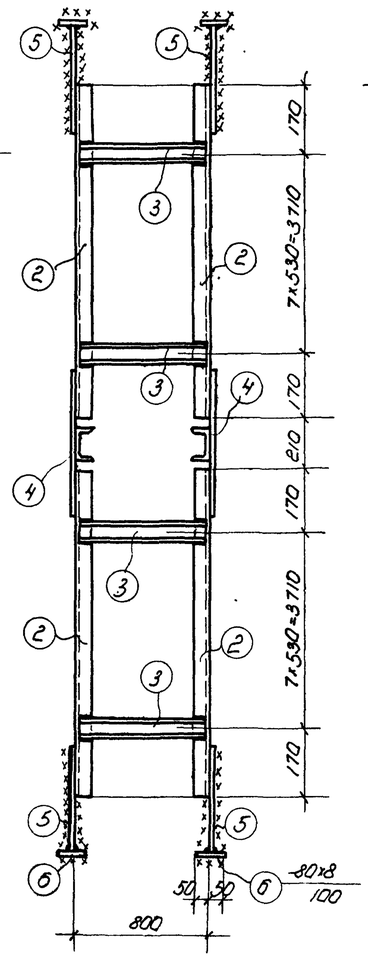

По 1-1

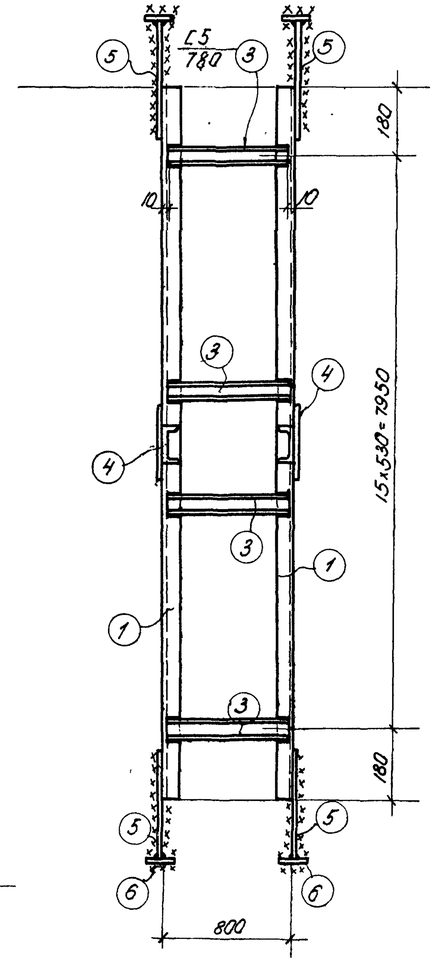

По 2-2

Спецификация стали на одну штуку каждой марки.

Материал: сталь марки В Ст.3 пс для сварных конструкций по ГОСТ 380-60 с дополнительным требованием испытания на загиб в холодном состоянии согласно п. 19д ГОСТ 380-60

Марка	№№ поз.	Профиль	Длина мм	К-во шт.	Вес кг: Одной позиции	Вес кг: Всех позиций	Вес кг: элемента	Примечания
СI-1	1	[10	8310	2	71.4	143	601	ГОСТ 8240-56*
	2	[10	4050	4	34.8	139		—"—
	3	[5	780	64	3.8	243		—"—
	4	-200×8	390	2	4.9	10		
	5	-230×8	430	8	6.2	50		
	6	-80×8	100	8	0.5	4		
	Наплавленный металл 2%					12		

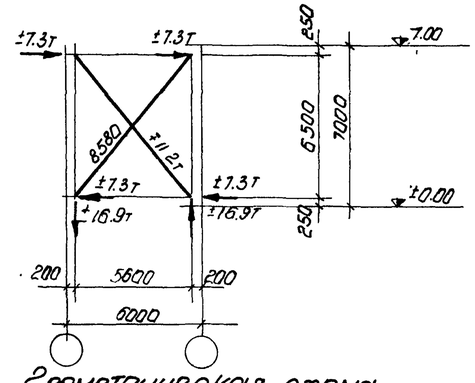

Геометрическая схема

Примечания

1. Все дыры d=20.5 мм.
2. Все сварные швы h=6 мм. } кроме
3. Все обрезы =40 мм. } оговоренных.
4. Сварные швы выполняются электродами типа Э-42 ГОСТ 9467-60.
5. Связи при перевозке сложить и перевязать.
6. Ключ для подбора связей помещен на листе 23.
7. В геометрической схеме связи даны расчетные усилия на каждую ветвь.

Нач. СКО	Дорогин	Инженер	Тарарин
Зл. конст. пр.	Бриль	Исполнит.	Седых
Рисов. гр.	Сидор	Проверил	Котелина

ТД 1962 г.	Вертикальная связь СI-1	КЭ-01-52 Выпуск I	Лист 24

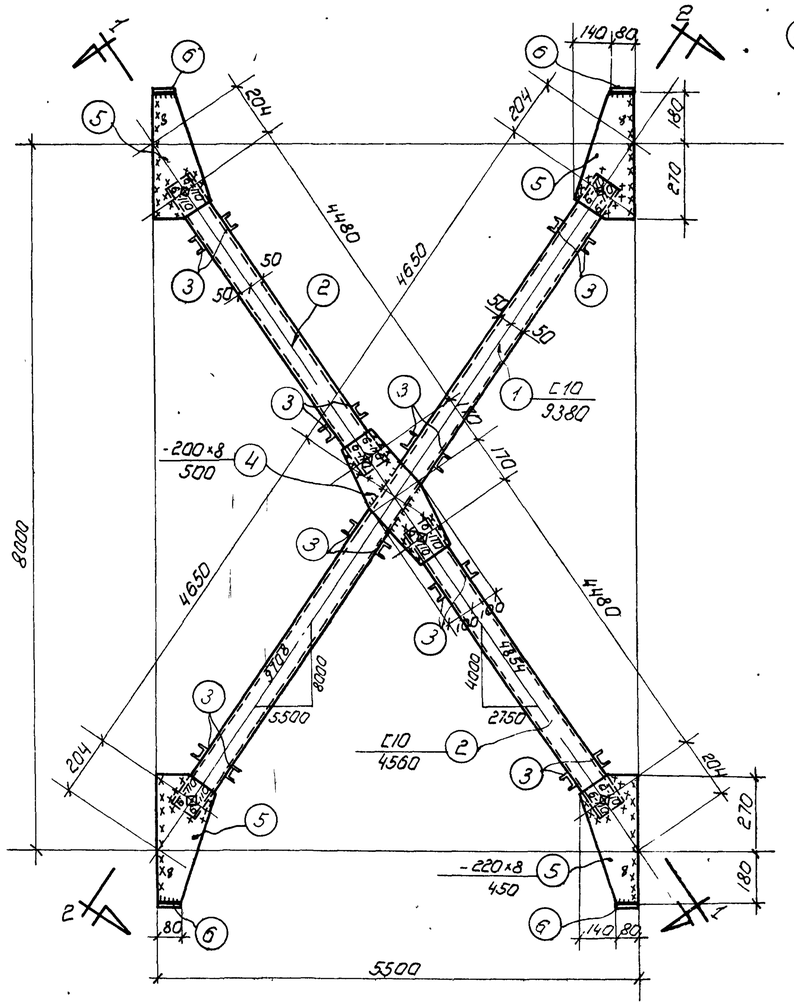

СГ-2

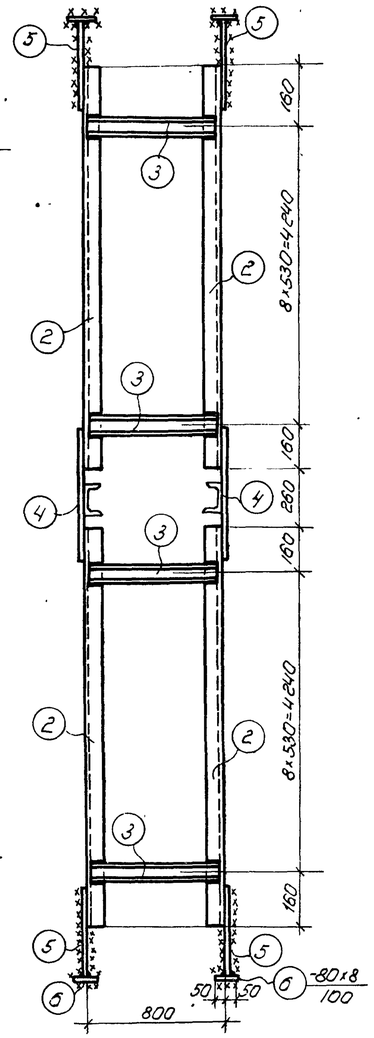

По 1-1

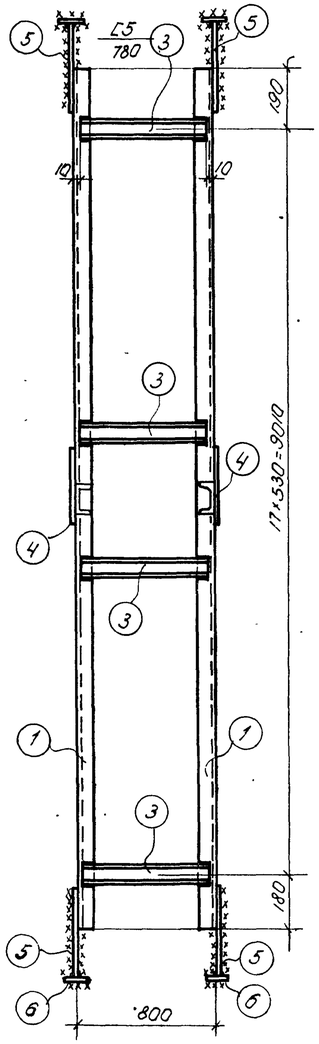

По 2-2

Спецификация стали на одну штуку каждой марки							
Материал: сталь марки ВСт3пс для сварных конструкций по ГОСТ 380-60 с дополнительным требованием испытания на загиб в холодном состоянии согласно п. 19д ГОСТ 380-60							
Марка	№№ поз.	Профиль	Длина мм	К-во шт.	Вес кг: одной позиц.	Вес кг: всей позиц.	Вес кг: Элемента	Примечание
СГ-2	1	С10	9380	2	80.5	161	671	ГОСТ 8240-56 *
	2	С10	4560	4	39.2	157		— " —
	3	С5	780	72	3.8	274		— " —
	4	-200×8	500	2	6.0	12		
	5	220×8	450	8	6.2	50		
	6	-80×8	100	8	0.5	4		
	Наплавленный металл 2%					13		

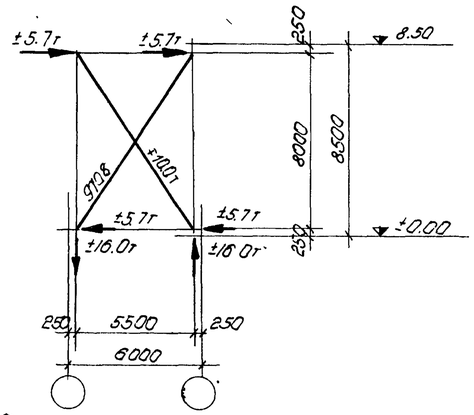

Геометрическая схема.

Примечания

1. Все дыры d=20.5мм.
2. Все сварные швы h=6мм. } кроме
3. Все обрезы =40мм. } оговоренных.
4. Сварные швы выполняются электродами типа Э-42 ГОСТ 9467-60.
5. Связи при перевозке сложить и перевязать.
6. Ключ для подбора связей помещен на листе 23.
7. В геометрической схеме связи даны расчетные усилия на каждую ветвь.

Гл. инж. инст.	Жегалов			Ясп	Городилин
Нач. ско.				Инженер	Н. Фирин
Гл. конст. пр-та				Исполнит.	Котельино.
Рук. группы	Чобурин	Гусинов	Брилов	Пазер.	Провогин

ТД 1962 • Вертикальная связь СГ-2.

КГ-01-52 Выпуск I

Лист 25

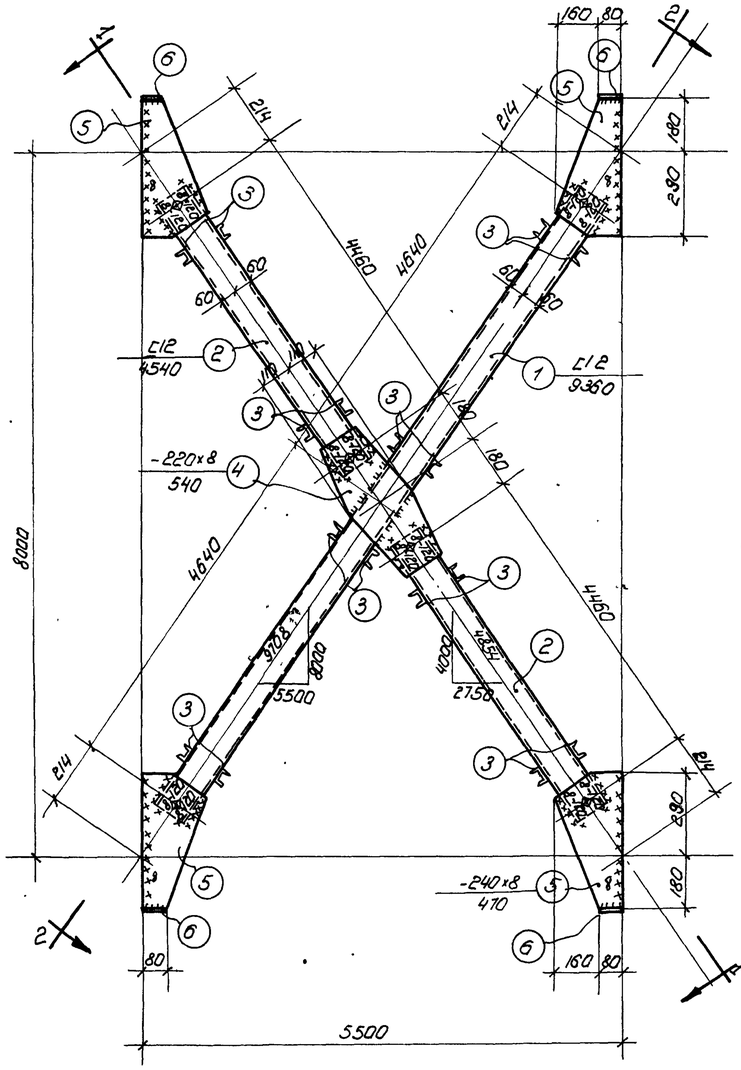

СГ-3

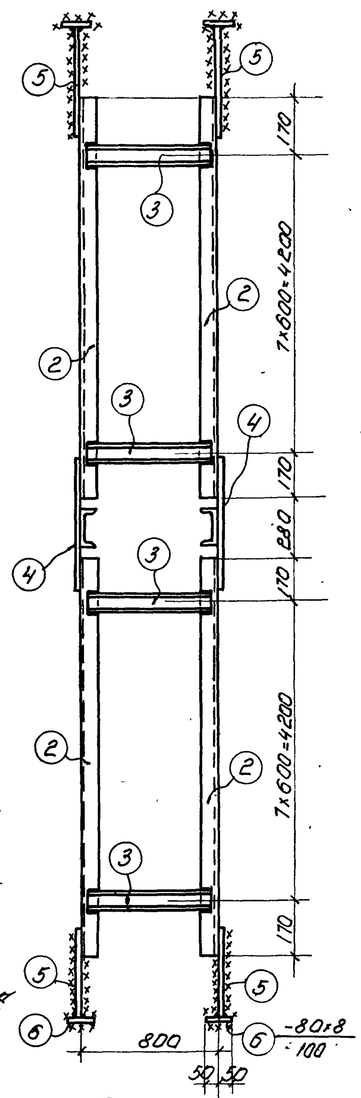

По 1-1

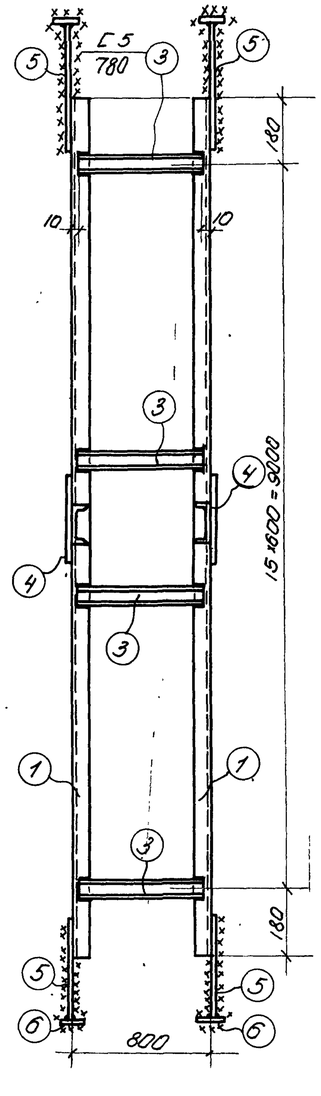

По 2-2

Спецификация стали на одну штуку каждой марки.

Материал: сталь марки ВСт.3пс для сварных конструкций по ГОСТ 380-60 с дополнительным требованием испытания на загиб в холодном состоянии согласно п. 19д ГОСТ 380-60.

Марка	№№ поз.	Профиль	Длина мм.	К-во шт.	Вес кг: одной позиции	Вес кг: всех позиций	Вес кг: элемента	Примечания.
СГ-3	1	С12	9360	2	97.1	194	117	ГОСТ 8240-56*
	2	С12	4540	4	47.3	190		—"—
	3	С5	780	64	3.8	243		—"—
	4	-220х8	540	2	7.4	15		
	5	-240х8	470	8	7.1	57		
	6	-80х8	100	8	0.5	4		
		Наплавленный металл 2%				14		

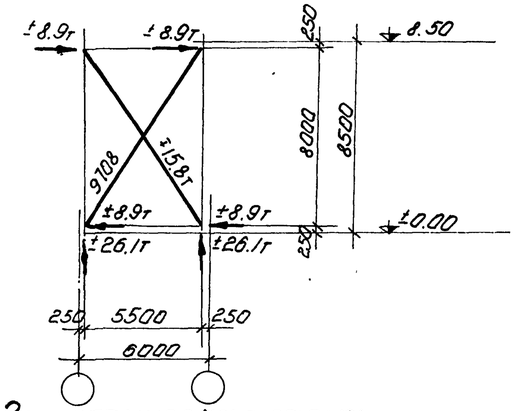

Геометрическая схема

Примечания

1. Все дыры $d = 20.5$ мм.
2. Все сварные швы $h = 6$ мм. } кроме оговоренных.
3. Все обрезы $l = 40$ мм. } кроме оговоренных.
4. Сварные швы выполняются электродами типа Э-42 ГОСТ 9467-60.
5. Связи при перевозке сложить и перевязать.
6. Ключ для подбора связей помещен на листе 23.
7. В геометрической схеме связи даны расчетные усилия на каждую ветвь.

ТД 1962г.	Вертикальная связь СГ-3	КЭ-01-52 Выпуск I; Лист 26

Инв. № подл. | Подп. и дата | Взам. инв. № | Инв. № дубл. | Подп. и дата

1.3.6

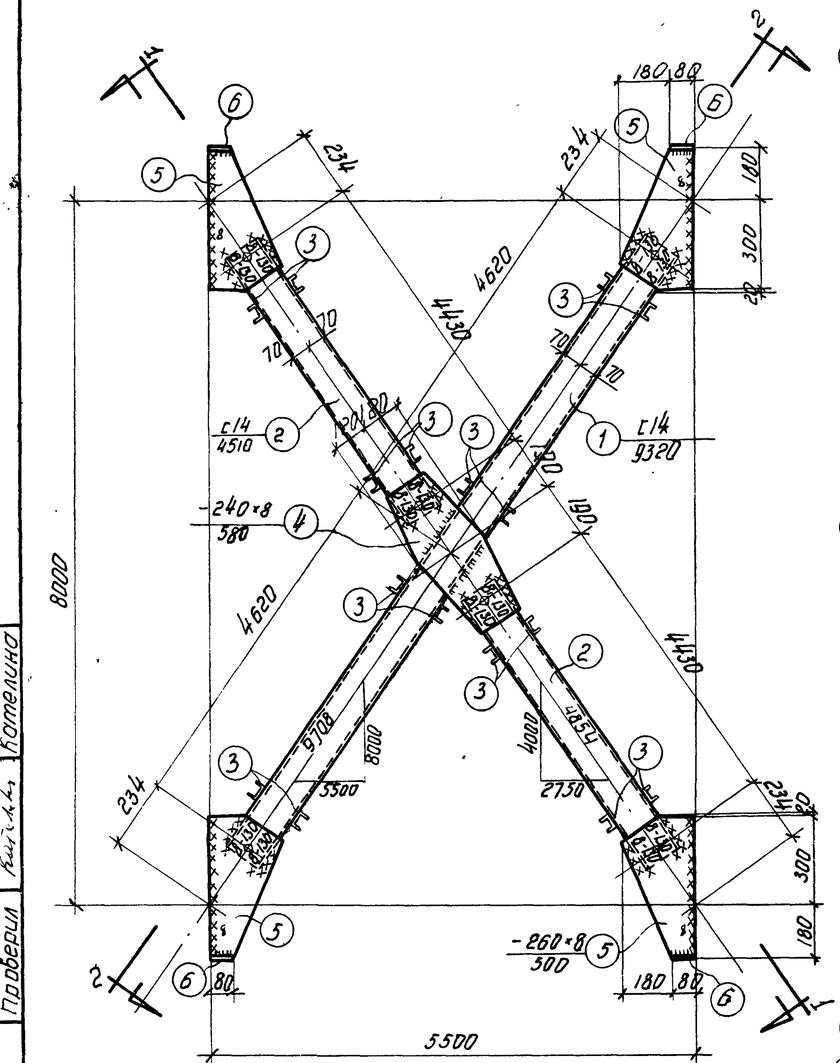

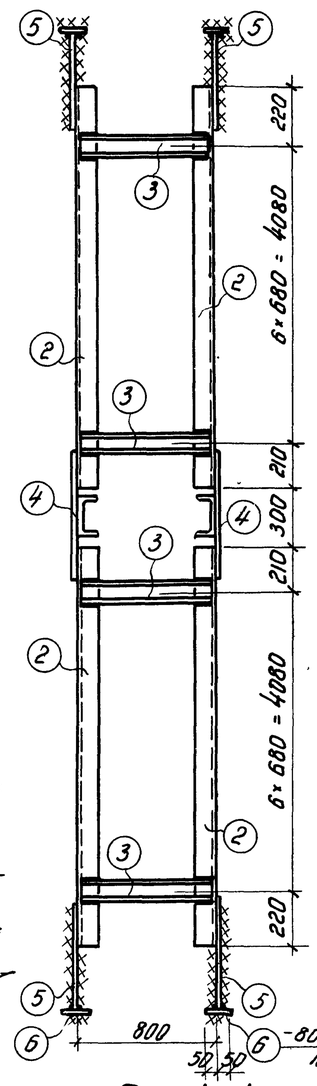

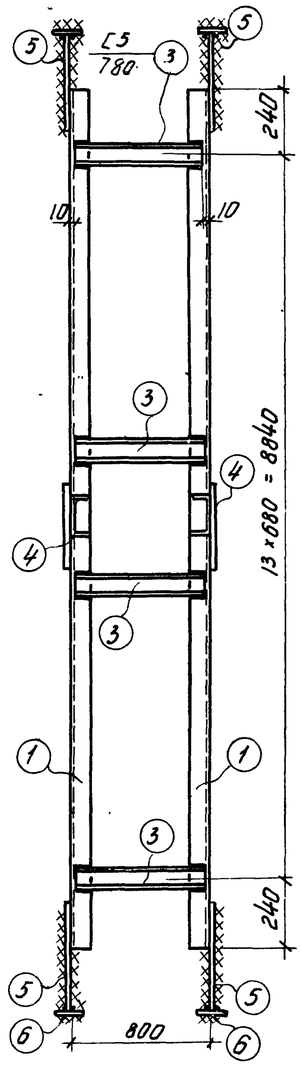

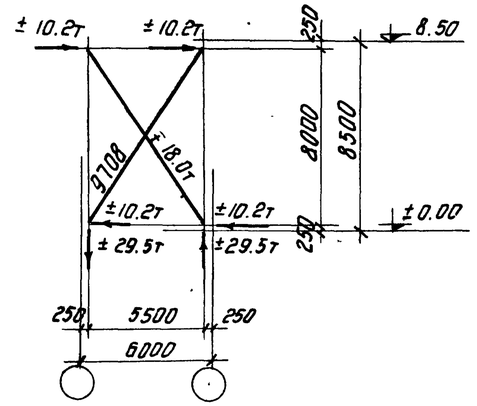

Геометрическая схема

Спецификация стали на одну штуку каждой марки.

Материал: Сталь марки В Ст. 3 пс для сварных конструкций по ГОСТ 380-60 с дополнительным требованием испытания на загиб в холодном состоянии согласно п. 199 ГОСТ 380-60

Марка	№№ поз.	Профиль	Длина мм	К-во шт.	Вес кг одной позиции	Вес кг всех позиций	Вес кг элемента	Примечание
СТ-4	1	С14	9320	2	114.5	229	164	Гост 8240-56 *
	2	С14	4510	4	55.4	221		—"—
	3	С5	780	56	3.8	213		—"—
	4	-240×8	580	2	8.7	17		
	5	-260×8	500	8	8.1	65		
	6	-80×8	100	8	0.5	4		
	Наплавленный металл 2%					15		

Примечания

1. Все дыры $d = 20.5$ мм.
2. Все сварные швы $h = 6$ мм.
3. Все обрезы = 40 мм.

(1–3: кроме оговоренных.)

4. Сварные швы выполняются электродами типа Э-42 ГОСТ 9467-60.
5. Связи при перевозке сложить и перевязать.
6. Ключ для подбора связей помещен на листе 23.
7. В геометрической схеме связи даны расчетные усилия на каждую ветвь.

Рук. группы			
Подобрил	Кашталян	Котелино	
Проверил	Гладкий		

ТД 1962 — Вертикальная связь СІ-4

КЭ-01-52 Выпуск I

Лист 27

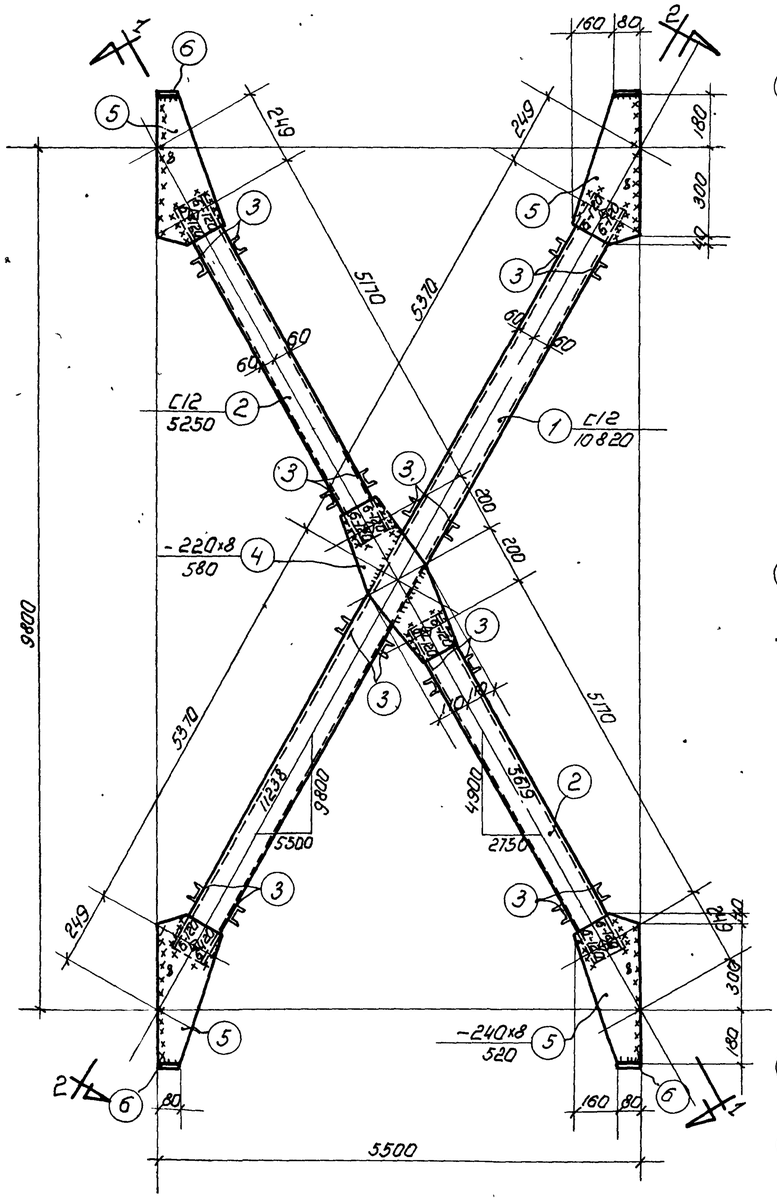

СI-5

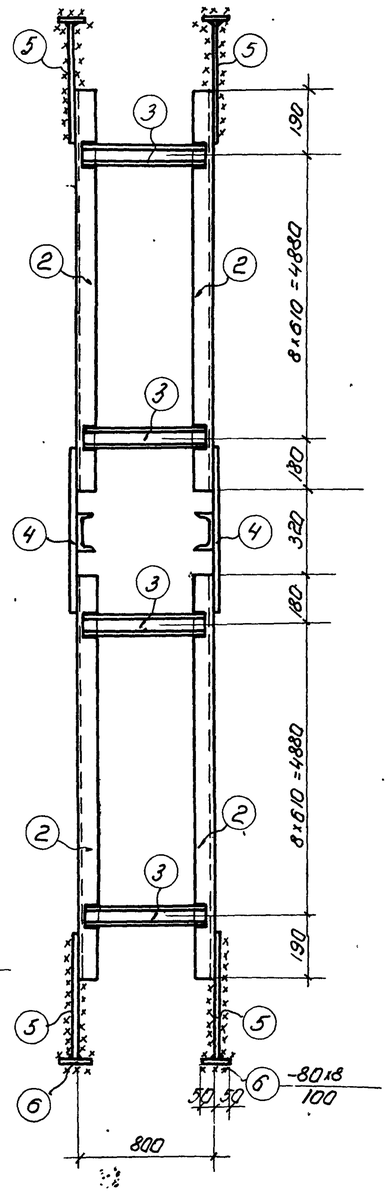

По 1-1

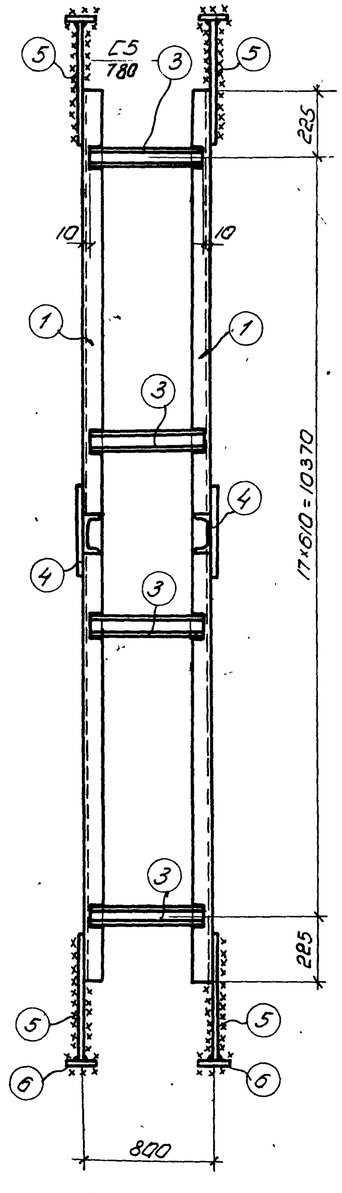

По 2-2

Спецификация стали на одну штуку каждой марки

Материал: сталь марки В Ст.3 пс для сварных конструкций по ГОСТ 380-60 с дополнительным требованием испытания на загиб в холодном состоянии согласно п. 19д ГОСТ 380-60

Марка	№№ поз.	Профиль	Длина мм.	К-во шт.	Вес. кг. одной позиции	Вес. кг. всех позиций	Вес. кг. эл-та	Примечания
СI-5	1	C12	10820	2	112.3	225	817	ГОСТ 8240-56
	2	C12	5250	4	54.6	218		—"—
	3	C5	780	72	3.8	274		—"—
	4	-220×8	580	2	8.1	17		
	5	-240×8	520	8	7.9	63		
	6	-80×8	100	8	0.5	4		
	Наплавленный металл 2%					16		

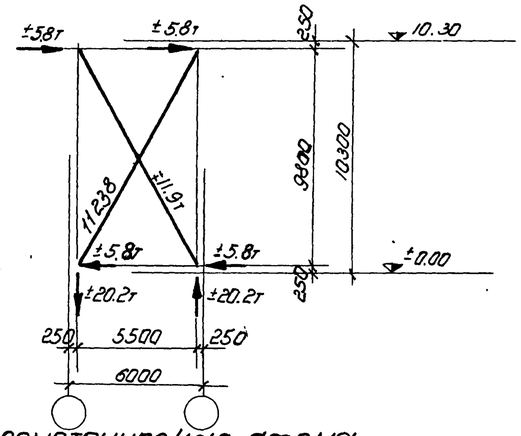

Геометрическая схема.

Примечания

1. Все дыры d = 20.5 мм
2. Все сварные швы h = 6 мм.
3. Все обрезы = 40 мм.

} кроме оговоренных.

4. Сварные швы выполняются электродами типа Э-42 ГОСТ 9457-60.
5. Связи при перевозке сложить и перевязать.
6. Ключ для подбора связей помещен на листе 23.
7. В геометрической схеме связи даны расчетные усилия на каждую ветвь.

Нач. СКО	Русинов	Инженер	Тарарин
Гл. кон. пр.	Бриль	Исполн.	Седых
Рук. груп.	Гадер	Провер.	Кателина

ТД 1962 — Вертикальная связь СI-5. — КЭ-01-52 выпуск I — Лист 28

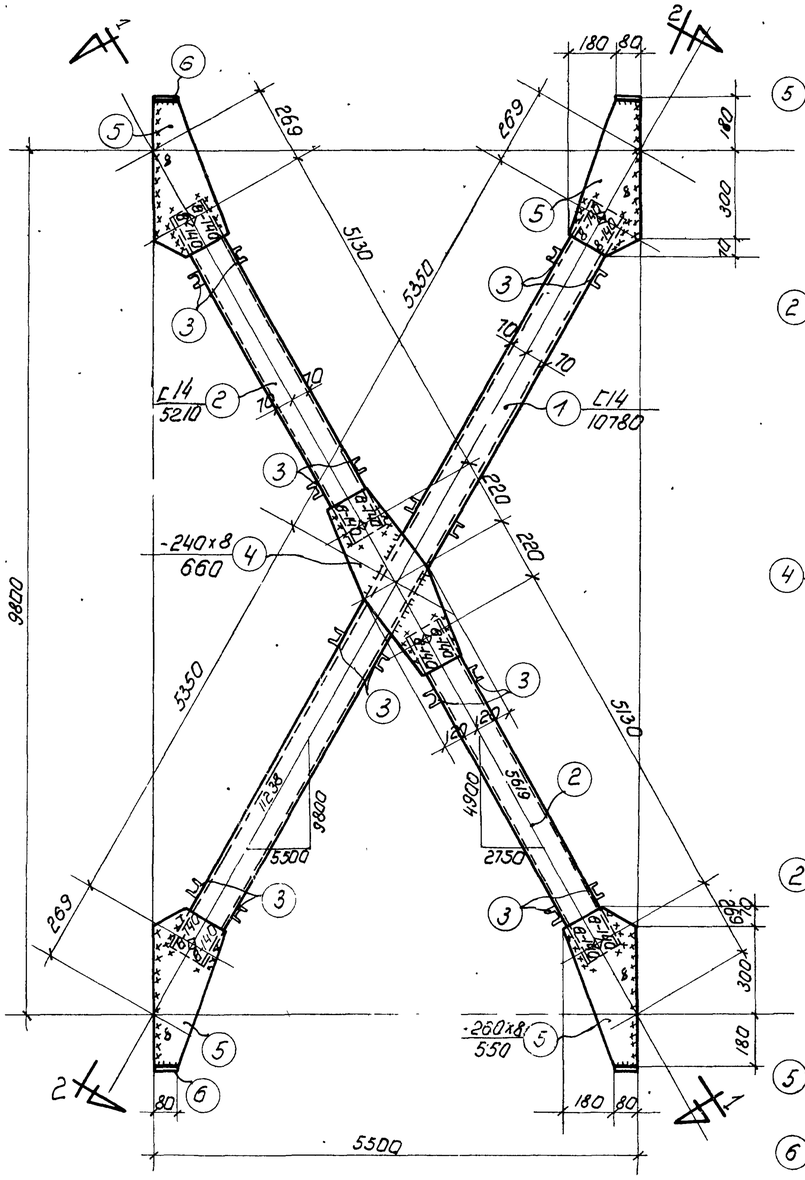

СI-6

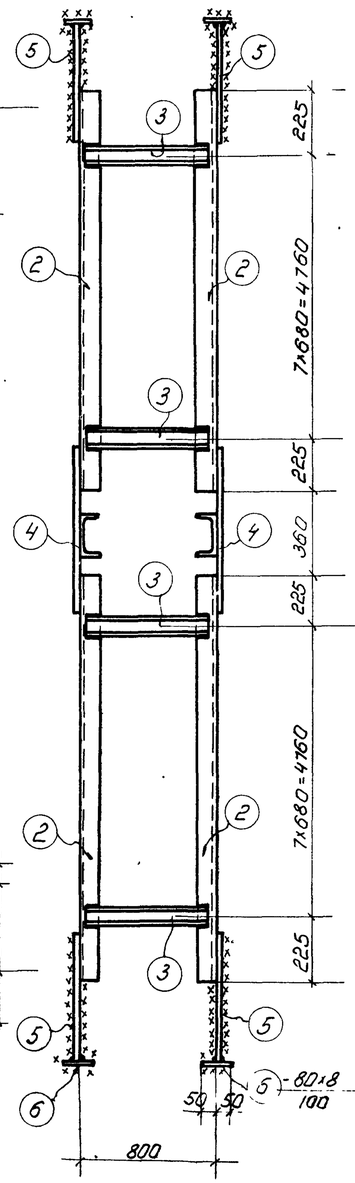

По 1-1

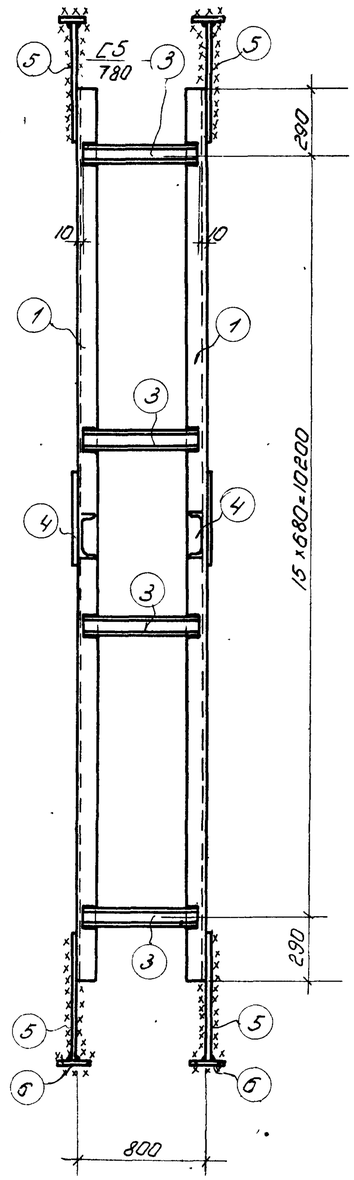

По 2-2

Спецификация стали на одну штуку каждой марки							
Материал: Сталь марки В Ст. 3пс для сварных конструкций по ГОСТ 380-60 с дополнительным требованием испытания на загиб в холодном состоянии согласно п. 19д ГОСТ 380-60.							
Марка	№№ поз.	Профиль	Длина мм	К-во шт.	Вес кг: одной позиц.	Вес кг: всех позиц.	Примечан.
СI-6	1	Г14	10780	2	132.8	266	ГОСТ 8240-56 *
	2	Г14	5210	4	64.1	256	—"—
	3	Г5	780	64	3.8	243	—"—
	4	-240х8	660	2	10.0	20	
	5	-260х8	550	8	9.0	72	"
	6	-80х8	100	8	0.5	4	
		Наплавленный металл 2%				17	

Итого 878

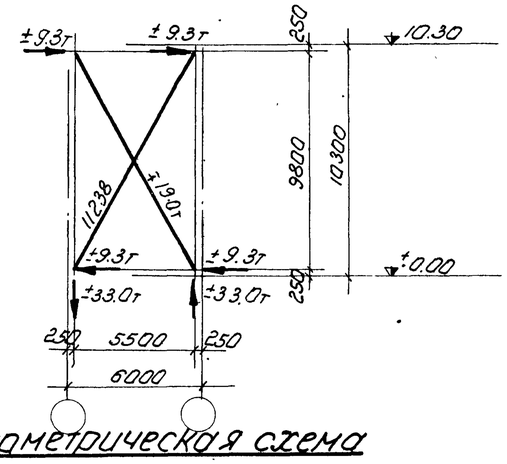

Геометрическая схема

Примечания

1. Все дыры d=20.5мм.
2. Все сварные швы h=6мм. } кроме оговоренных.
3. Все обрезы = 40мм.
4. Сварные швы выполняются электродами типа Э-42 ГОСТ 9467-60.
5. Связи при перевозке сложить и перевязать.
6. Ключ для подбора связей помещен на листе 23.
7. В геометрической схеме связи даны расчетные усилия на каждую ветвь.

Гл. инж.	Ходырев		
Нач. ОКО	Сухарев		
Гл. конст. пр	Ярило		
Рук. гр	Федер		
Рук. группы	Чобурян	Инж.	Тарарин
Исполнит.	Арсинов	Техник	Сербук
Проверил	Ярило	Калькул.	Кателина

ТД 1962	Вертикальная связь СI-6	КЭ 61-62 Выпуск 1
		Лист 29

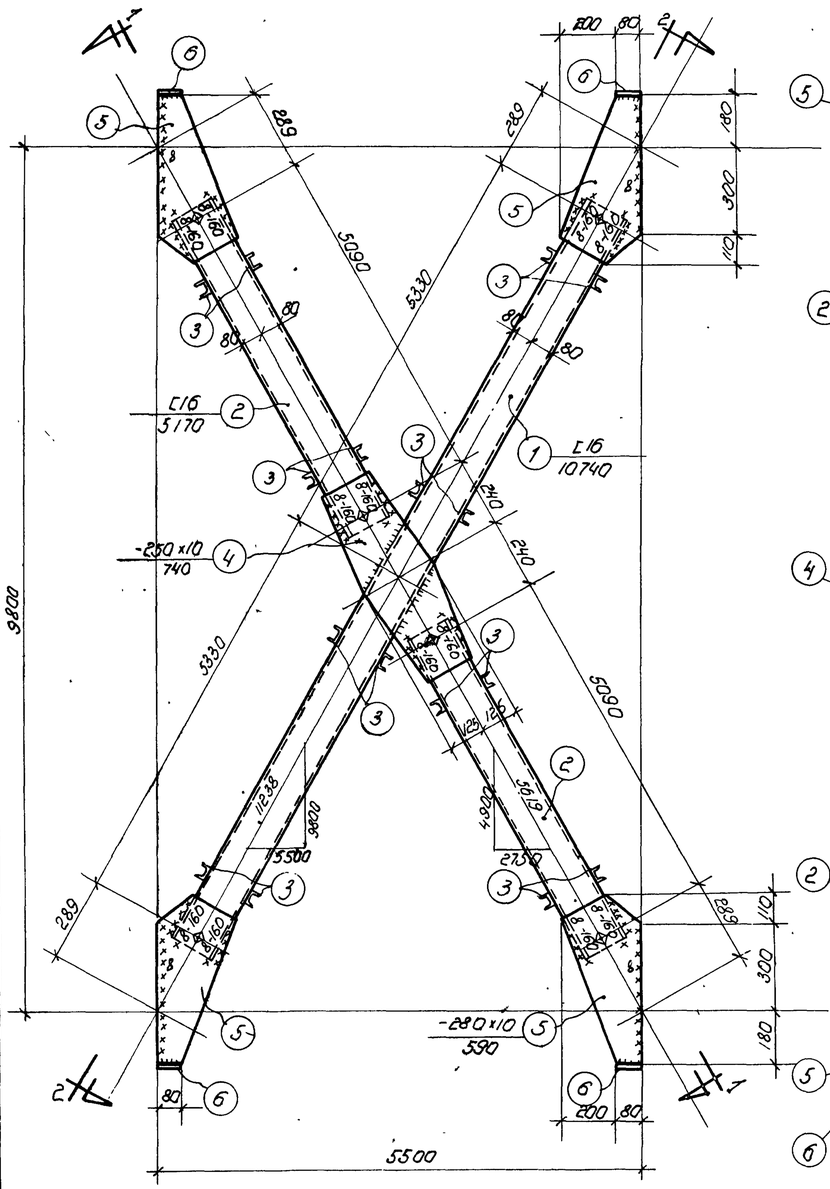

СI-7

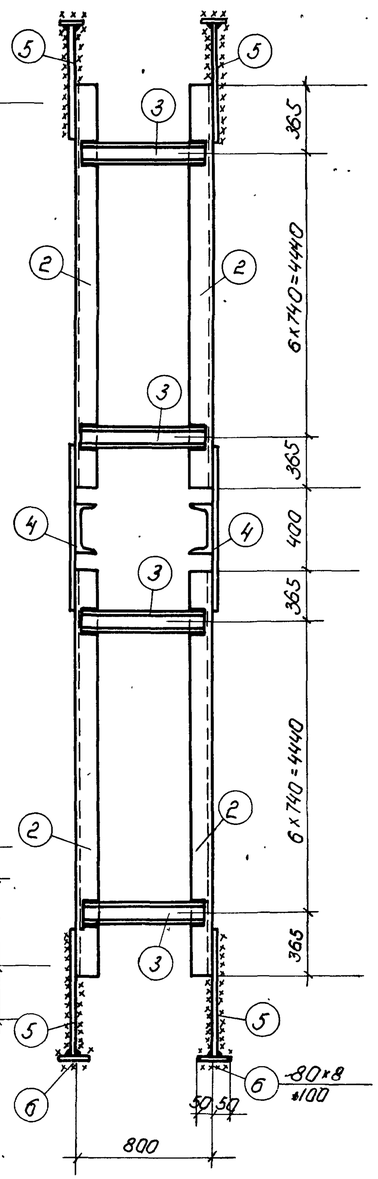

По 1-1

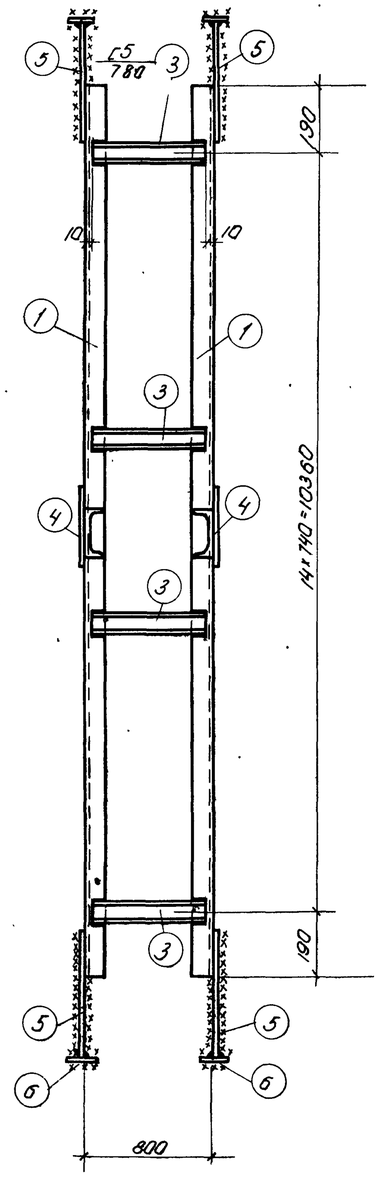

По 2-2

Спецификация стали на одну штуку каждой марки

Материал: Сталь марки ВСТ.3 пс для сварных конструкций по ГОСТ 380-60 с дополнительным требованием испытания на загиб в холодном состоянии согласно п. 19 д ГОСТ 380-60

Марка	№№ поз.	Профиль	Длина мм.	К-во шт.	Вес кг: одной поз.	Вес кг: всех поз.	Вес кг: эл-та	Примечан.
СI-7	1	[16	10740	2	152.5	305	974	ГОСТ 8240-56*
	2	[16	5170	4	73.3	293		—"—
	3	[5	780	58	3.8	220		—"—
	4	-250×10	740	2	14.5	29		
	5	-280×10	590	8	13	104		
	6	-80×8	100	8	0.5	4		
	Наплавленный металл 2%					19		

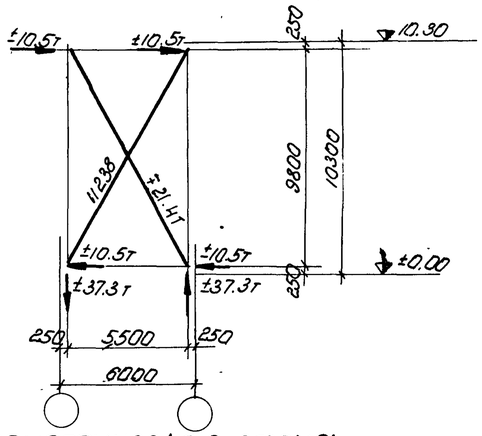

Геометрическая схема.

Примечания

1. Все дыры d=20.5мм.
2. Все сварные швы h=6мм.
3. Все обрезы =40 мм.

} Кроме оговоренных

4. Сварные швы выполняются электродами типа Э-42 Гост 9457-60.
5. Связи при перевозке сложить и перевязывать.
6. Ключ для подбора связей помещен на листе 23.
7. В геометрической схеме связи даны расчетные усилия на каждую ветвь.

ТА 1962	Вертикальная связь СI-7	КЭ-01-52 Выпуск I	
		Лист	30

Гл. конст. пр. | Рук. гр. | Бриль | Годер | Исполн. | Провер. | Н. Седых | Котельнов | Седых | Котелина

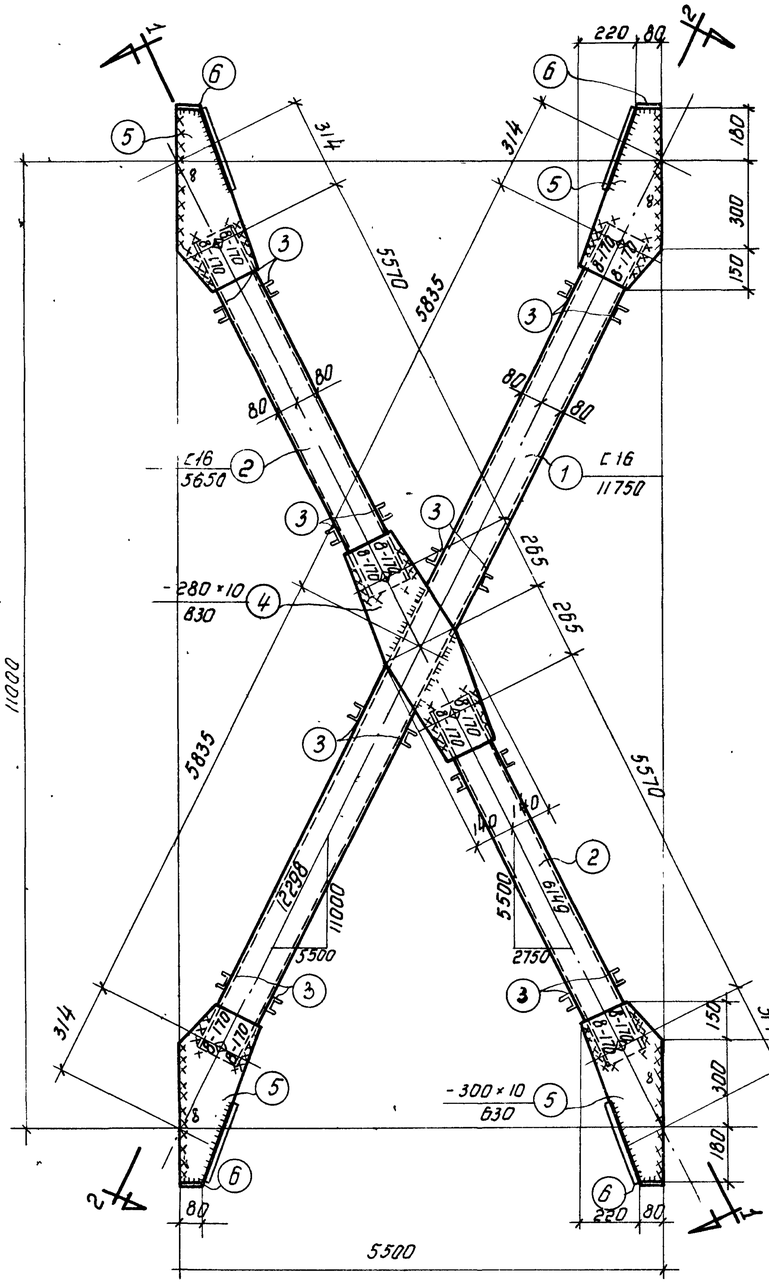

CI-8

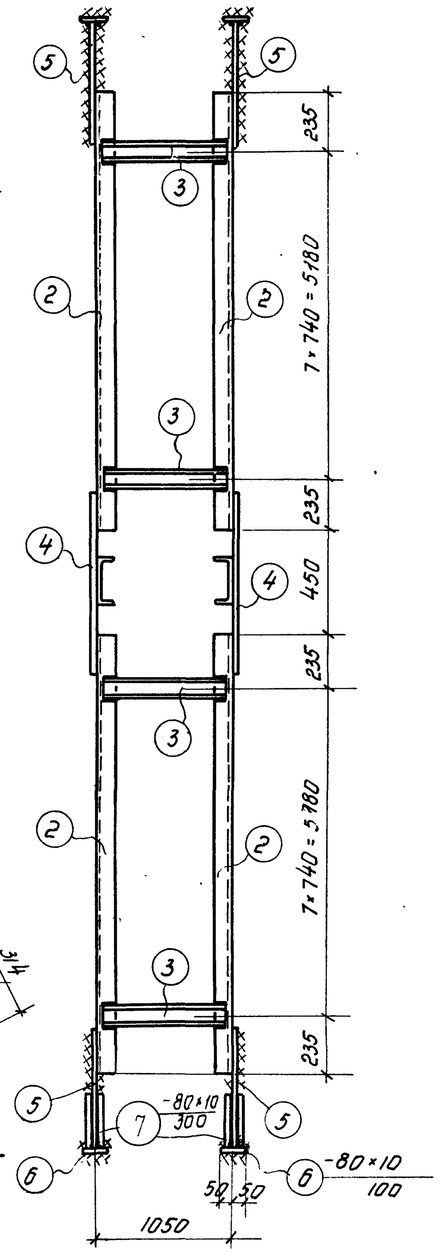

По 1-1

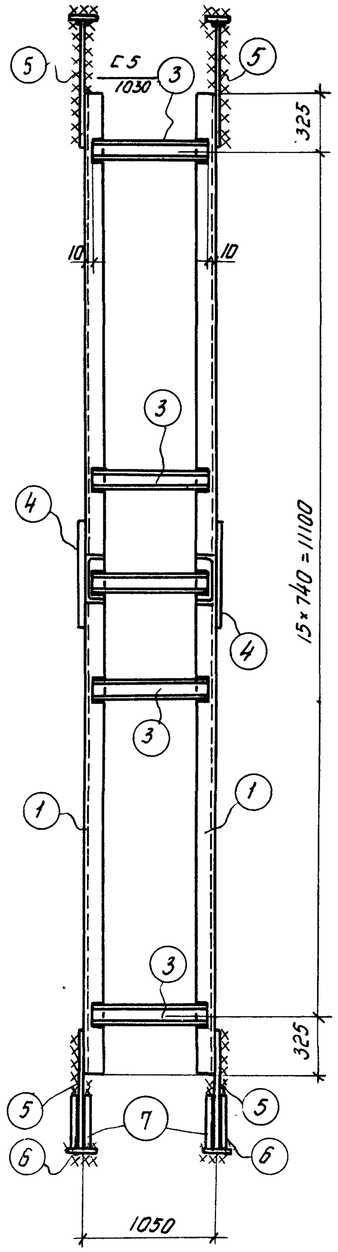

По 2-2

Спецификация стали на одну штуку каждой марки.

Материал: Сталь марки В Ст. 3 пс для сварных конструкций по ГОСТ 380-60 с дополнительным требованием испытания на загиб в холодном состоянии согласно п. 19д. ГОСТ 380-60

Марка	№№ поз.	Профиль	Длина мм	К-во шт.	Вес кг одной позиции	Вес кг всех позиций	Вес кг элемента	Примечания
CI-8	1	C16	11750	2	167	334	1165	ГОСТ 8240-56*
	2	C16	5650	4	80.2	321		—"—
	3	C5	1030	64	5.0	320		—"—
	4	-280×10	830	2	18.2	36		
	5	-300×10	630	8	14.8	119		
	6	-80×10	100	8	0.6	5		
	7	-80×10	300	4	1.9	8		
	Наплавленный металл 2%					22		

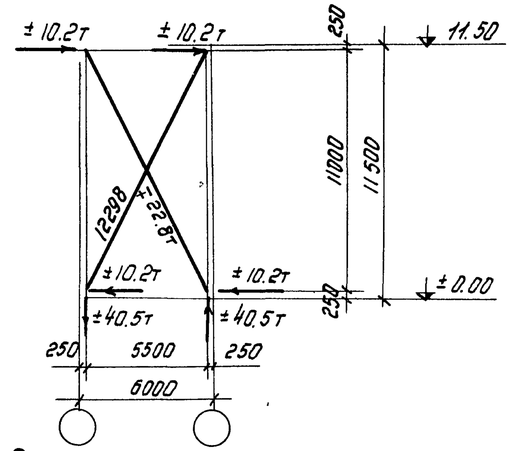

Геометрическая схема

Примечания

1. Все дыры d=20.5мм.
2. Все сварные швы h=6мм.
3. Все обрезы = 40 мм.

} Кроме оговоренных

4. Сварные швы выполняются электродами типа Э-42 ГОСТ 9467-60.
5. Связи при перевозке сложить и перевязать.
6. Ключ для подбора связей помещен на листе 23.
7. В геометрической схеме связи даны расчетные усилия на каждую ветвь.

ТД 1962	Вертикальная связь CI-8	К9-01-52 Выпуск I	Лист 31

Гл. кон. пр. | Рук. группы | Бриль | Годер | Исполнит. | Проверил | Седых | Кателина

136

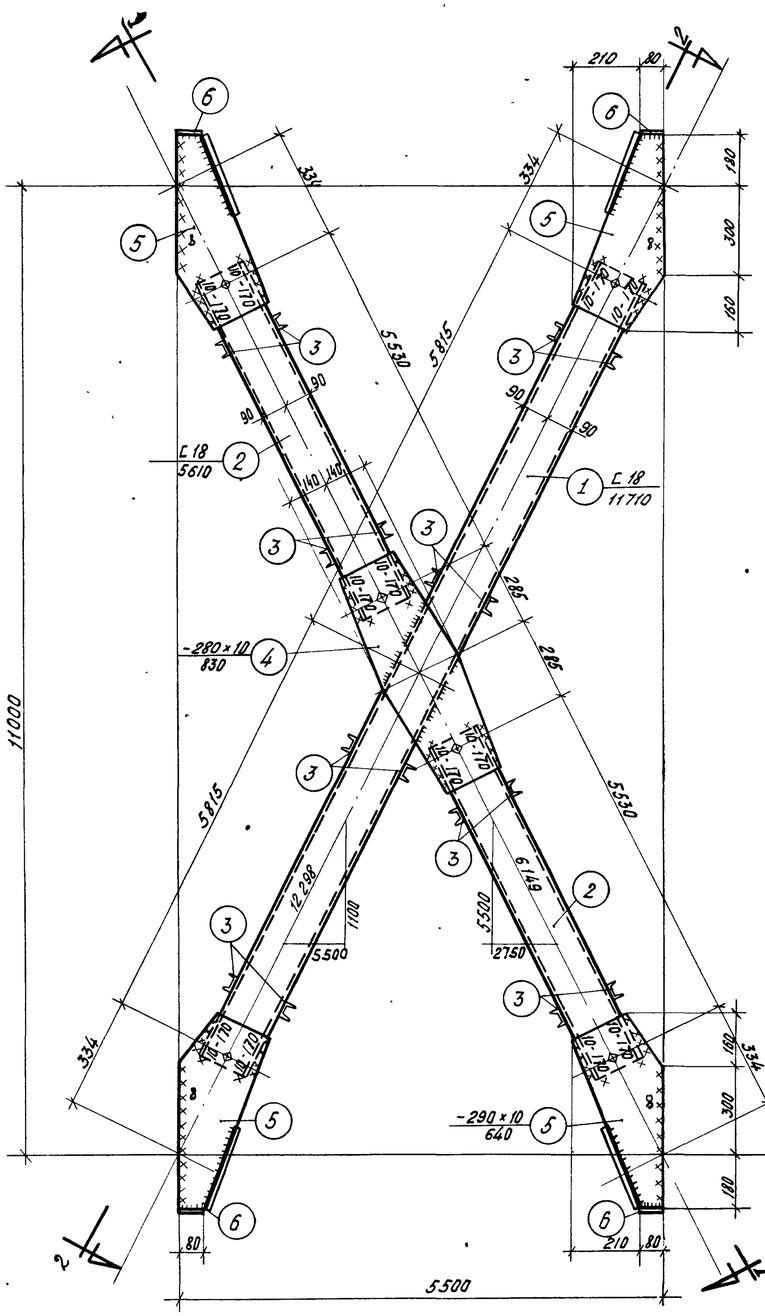

С I - 9

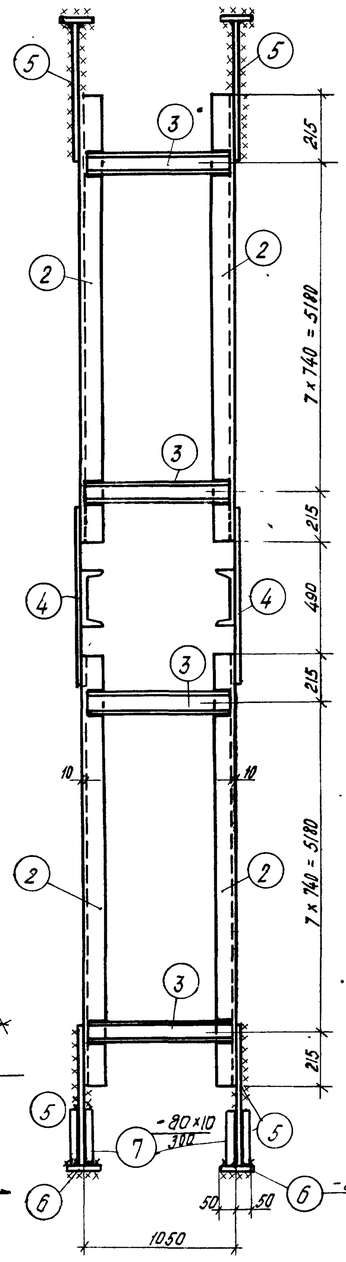

по 1-1

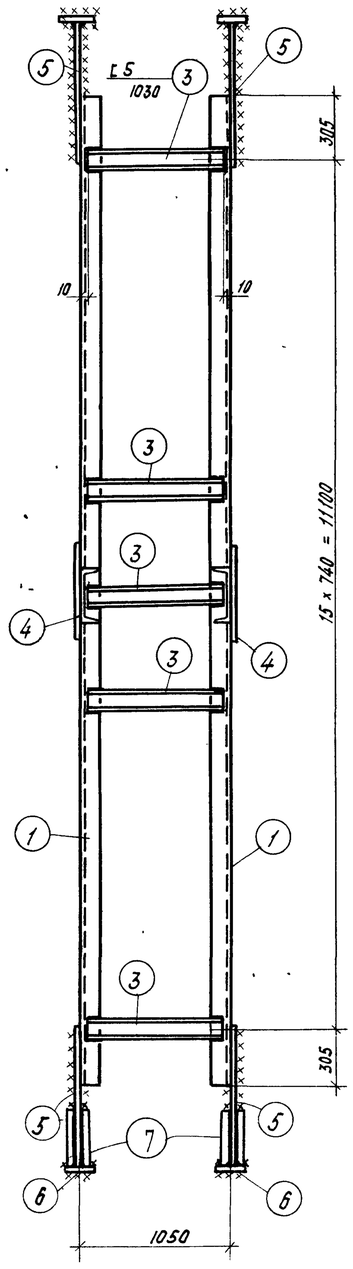

по 2-2

Спецификация стали на одну штуку каждой марки.

Материал: Сталь марки Вст.3пс
для сварных конструкций по ГОСТ 380-60
с дополнительным требованием испытания на загиб в холодном состоянии согласно п. 19д ГОСТ 380-60.

Марка	№№ поз.	Профиль	Длина мм.	К-во шт.	Вес кг: одной штуки	Вес кг: всех позиц.	Вес кг: элемента	Примечан.
СI-9	1	C 18	11710	2	191,1	382	1248	ГОСТ 8240-56*
	2	C 18	5610	4	91,2	365		
	3	C 5	1030	64	5,0	320		
	4	-280×10	830	2	18,2	36		
	5	-290×10	640	8	14,5	116		
	6	-80×10	100	8	0,8	5		
	7	-80×10	300	4	1.9	8		
		Наплавленный металл 2%				24		

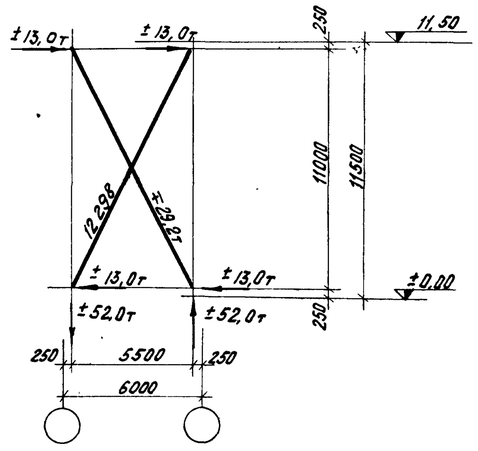

Геометрическая схема

Примечания

1. Все дыры d=20.5мм.
2. Все сварные швы h=6 мм. } Кроме оговоренных.
3. Все обрезы = 40мм.
4. Сварные швы выполняются электродами типа Э-42 ГОСТ 9467-60.
5. Связи при перевозке сложить и перевязать.
6. Ключ для подбора связей помещен на листе 23.
7. В геометрической схеме связи даны расчетные усилия на каждую ветвь.

Нач. СПУ		Гусинов	
Гл. констр. пр.		Брилв	Инженер
Рук. группы		Годов	Исполнит.
			Проверил.
			Зинуров
			Федик
			Катсимз
			Седых
			Котелино

ТД 1962 — Вертикальная связь СI-9

КЭ-01-52 Выпуск I

Лист 32

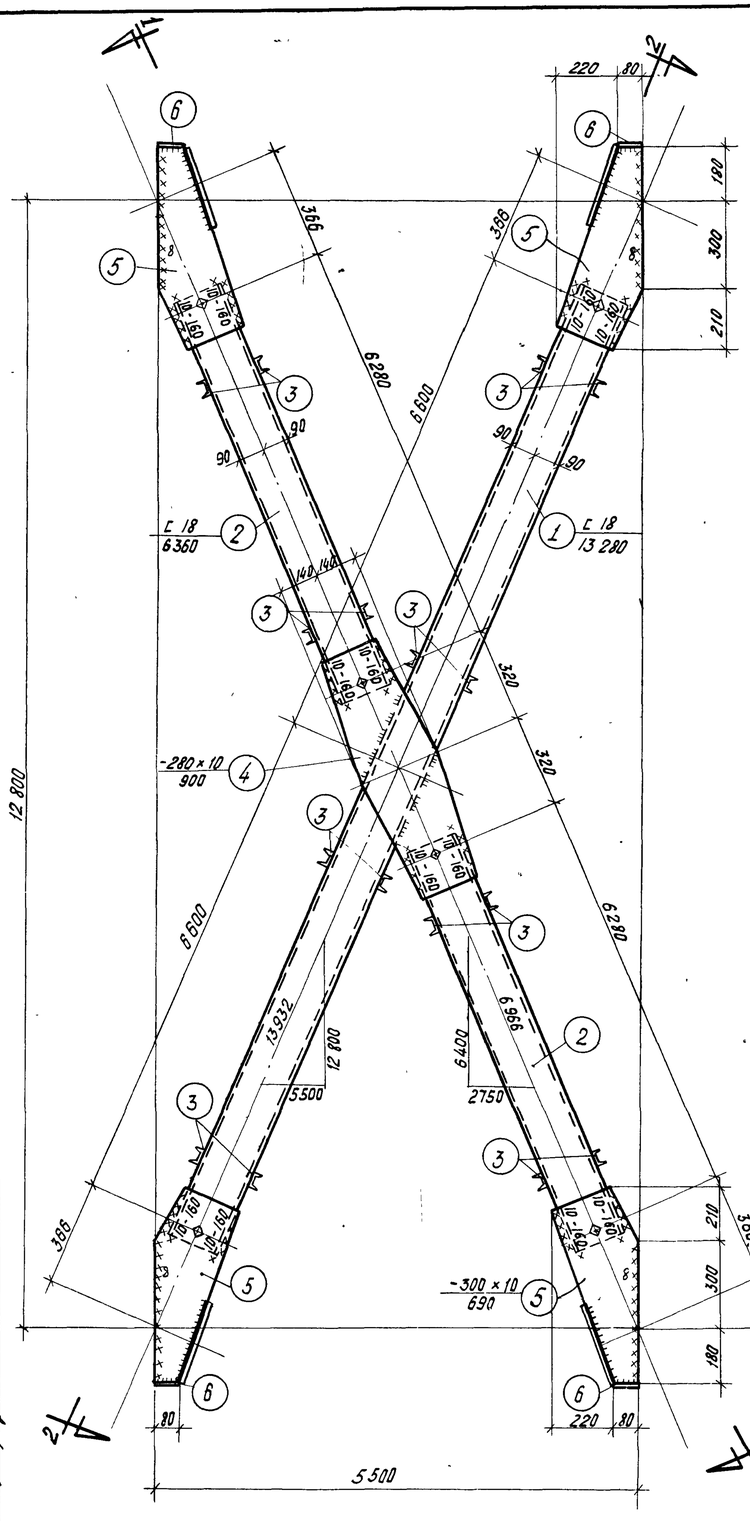

C I - 10

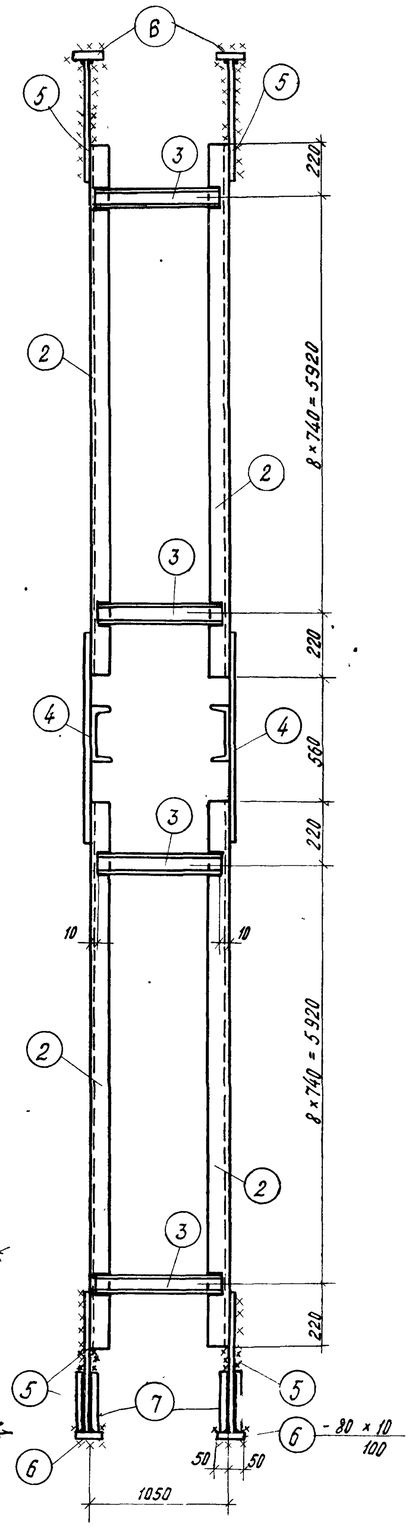

По 1-1

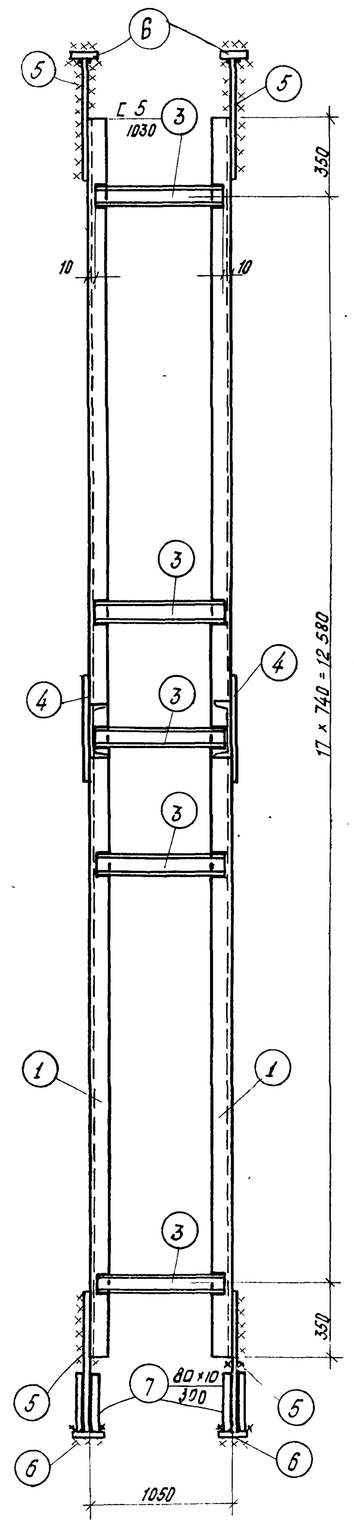

По 2-2

Спецификация стали на одну штуку каждой марки.

Материал: сталь марки ВСт. 3пс для сварных конструкций по ГОСТ 380-60 с дополнительным требованием испытания на загиб в холодном состоянии согласно п. 19д ГОСТ 380-60.

Марка	NN поз.	Профиль	Длина мм	К-во шт.	Вес кг: Одной штуки	Вес кг: Всех позиций	Вес кг: Элемента	Примечания
C I-10	1	C 18	13280	2	216,5	433	1420	ГОСТ 8240-56*
	2	C 18	6360	4	104	416		—"—
	3	C 5	1030	72	5,0	360		—"—
	4	-280 × 10	900	2	19,8	40		
	5	-300 × 10	690	8	16,2	130		
	6	-80 × 10	100	8	0,6	5		
	7	-80 × 10	300	4	1.9	8		
	Наплавленный металл 2%					28		

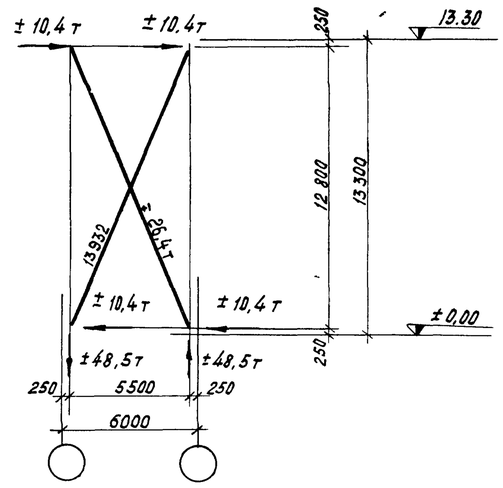

Геометрическая схема.

Примечания

1. Все дыры d = 20.5 мм.
2. Все сварные швы h = 6 мм.
3. Все обрезы 40 мм.

} Кроме оговоренных.

4. Сварные швы выполняются электродами типа Э-42 ГОСТ 9467-60.
5. Связи при перевозке сложить и перевязать.
6. Ключ для подбора связей помещен на листе 23.
7. В геометрической схеме связи даны расчетные усилия на каждую ветвь.

Гл. инж. ин-та	[signature]	Чабурин	Рук. группы	[signature]	Лой
Нач. СКО	[signature]	Русинов	Инженер	[signature]	Тарарин
Гл. констр. пр.	[signature]	Бриль	Исполнит.	[signature]	Седых
Руков. гр.	[signature]	Годер	Проверил	[signature]	Кателина

ТД 1962 Вертикальная связь C I-10

КЭ-01-52 Выпуск I

135

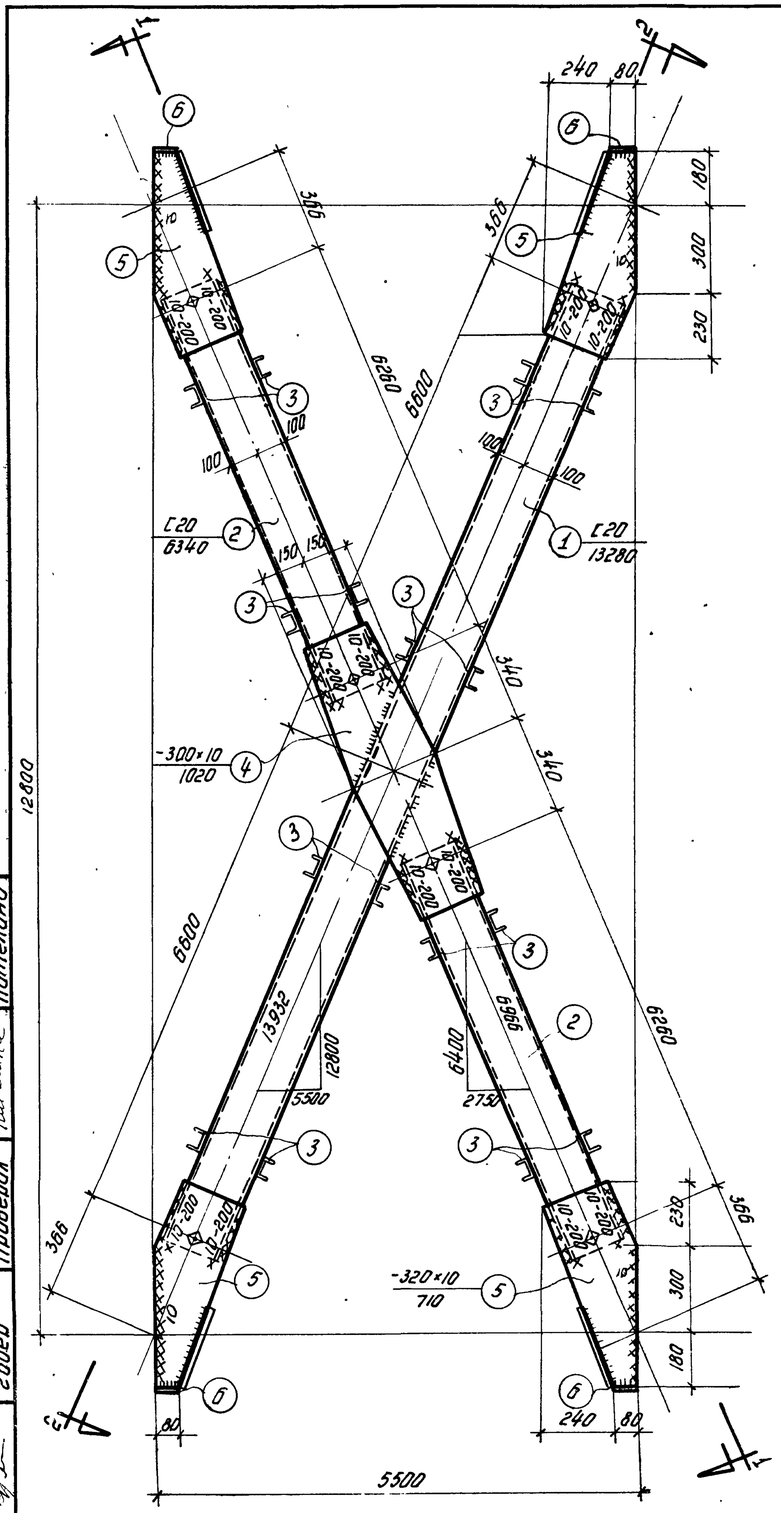

СI - 11

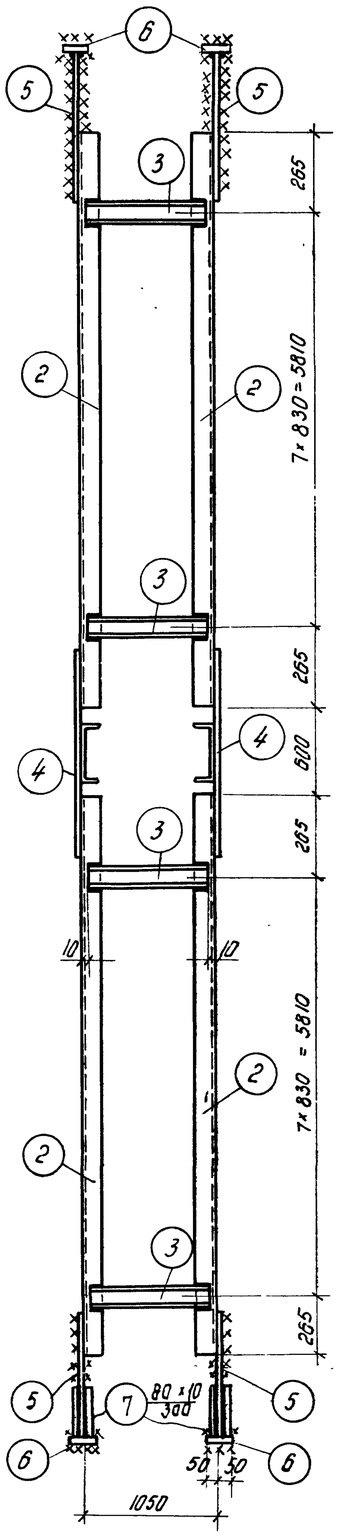

По 1-1

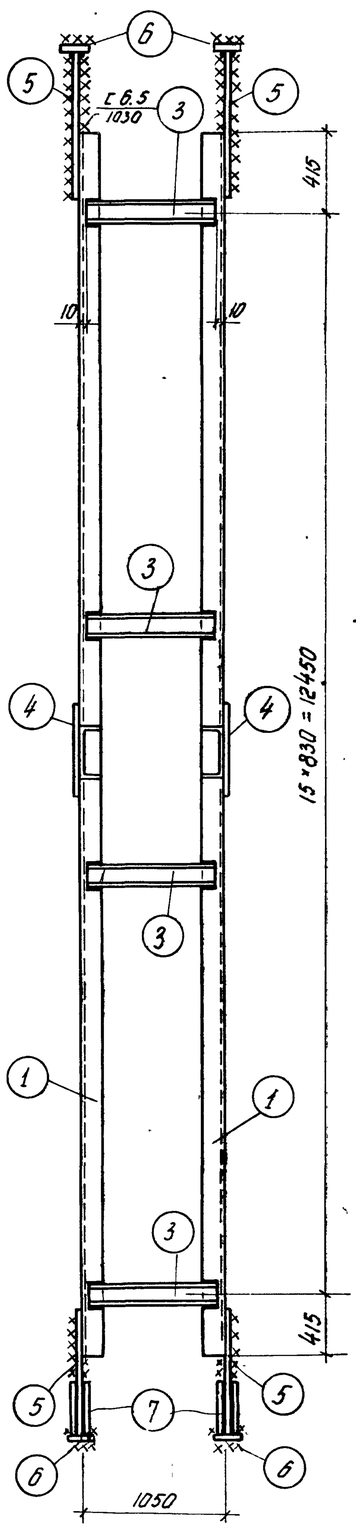

По 2-2

Спецификация стали на одну штуку каждой марки

Материал: Сталь марки В Ст. 3 пс для сварных конструкций по ГОСТ 380-60 с дополнительным требованием испытания на загиб в холодном состоянии согласно п. 19в ГОСТ 380-60

Марка	№№ поз.	Профиль	Длина мм	К-во шт	Вес кг одной штуки	Вес кг всех позиций	Вес кг элемента	Примечания
СI-11	1	C20	13280	2	244.2	488	1580	ГОСТ 8240-56*
	2	C20	6340	4	116.7	467		—"—
	3	C6.5	1030	64	6.1	390		—"—
	4	-300×10	1020	2	24.0	48		
	5	-320×10	710	8	17.8	143		
	6	-80×10	100	8	0.6	5		
	7	-80×10	300	4	1.9	8		
	Наплавленный металл 2%					31		

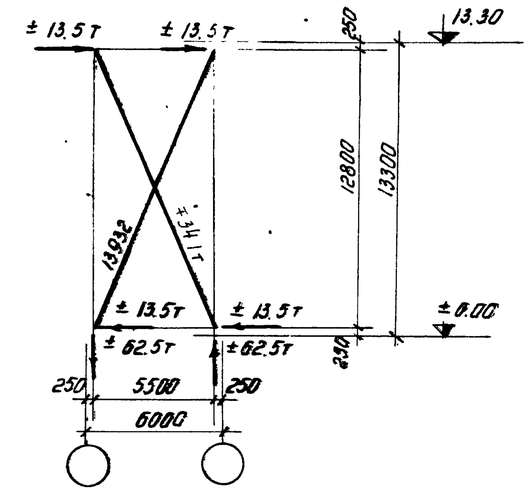

Геометрическая схема

Примечания

1. Все дыры $d = 20.5$ мм.
2. Все сварные швы $h = 6$ мм. } кроме оговоренных.
3. Все обрезы = 40 мм. }
4. Сварные швы выполняются электродами типа Э-42 ГОСТ 9467-60.
5. Связи при перевозке сложить и перевязать.
6. Ключ для подбора связей помещен на листе 23.
7. В геометрической схеме связи даны расчетные усилия на каждую ветвь.

Гл. констр. пр.	Брыль		
Рук. группы	Годео		
Испаннит.	Проверил	М. Вяхи	Седых
		Карелина	Кателина

136

ТД 1962 — Вертикальная связь СI-11 — КЭ-01-52 Выпуск I — Лист 34

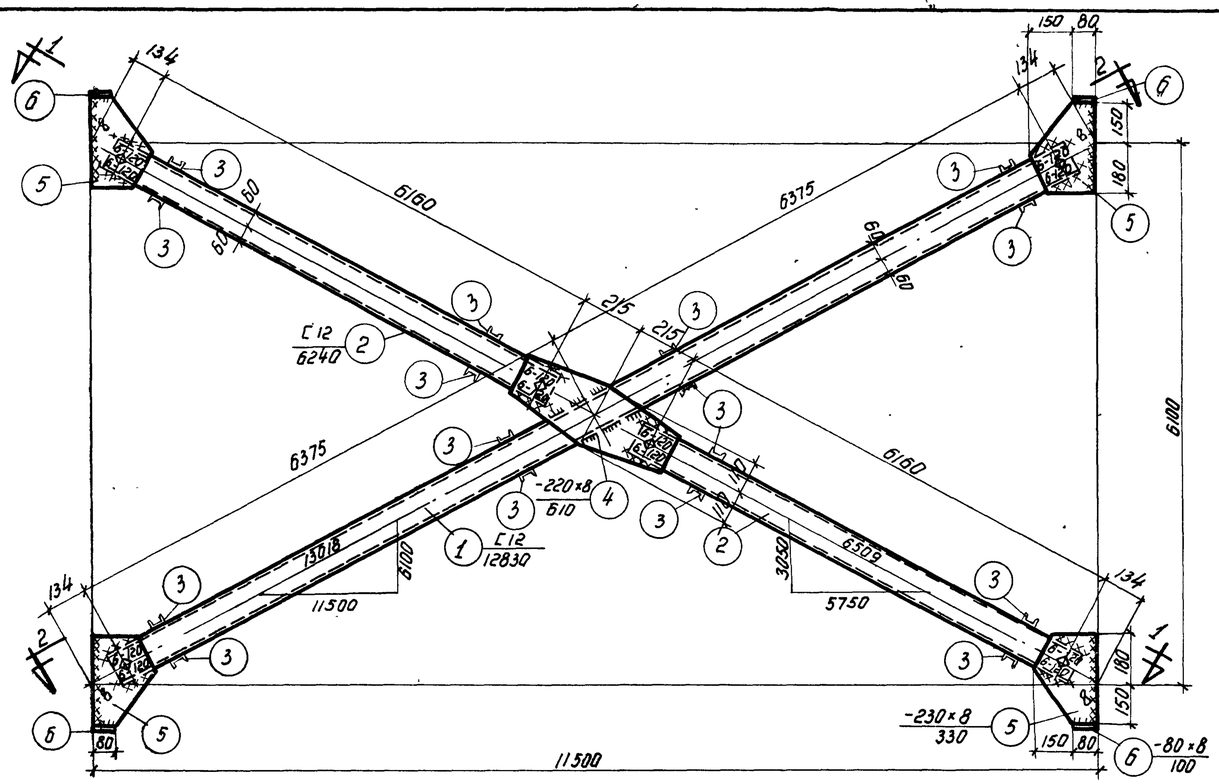

CI-12

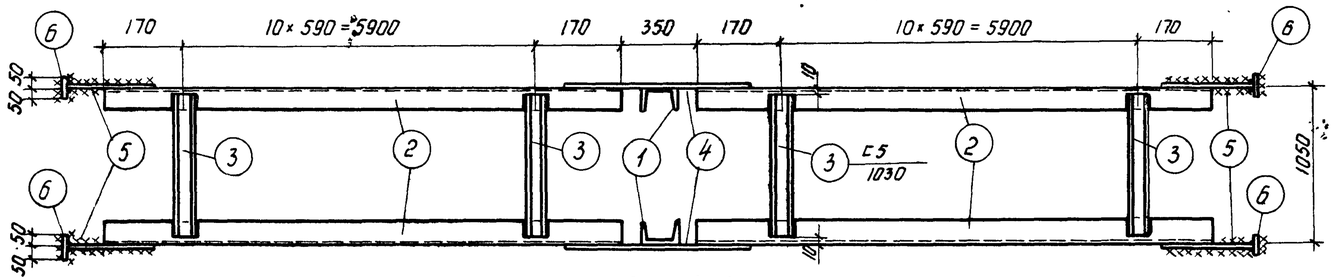

По 1-1

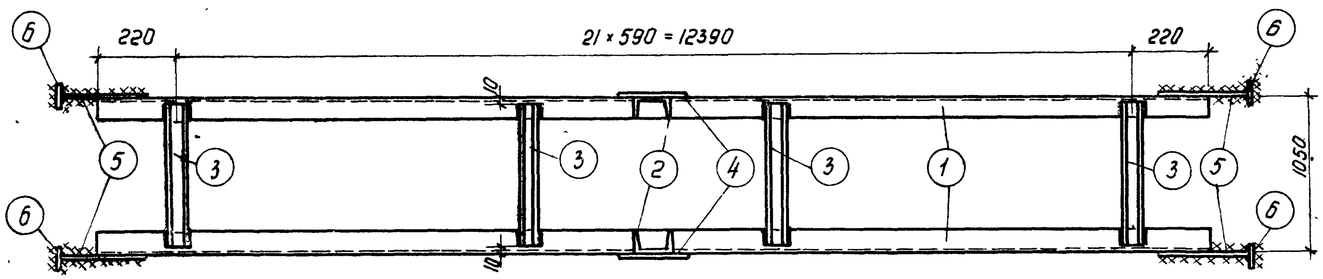

По 2-2

Спецификация стали на одну штуку каждой марки

Материал: Сталь марки в Ст.3 пс для сварных конструкций по ГОСТ 380-60 с дополнительным требованием испытания на загиб в холодном состоянии согласно п. 19д ГОСТ 380-60

Марка	NN поз.	Профиль	Длина мм	К-во шт.	Вес кг: Одной позиции	Вес кг: Всех позиций	Вес кг: Элемент	Примечания
CI-12	1	C12	12830	2	133.4	267	1045	ГОСТ 8240-56 *
	2	C12	6240	4	64.9	260		—"—
	3	C5	1030	88	5.0	440		—"—
	4	-220×8	610	2	8.4	17		
	5	-230×8	330	8	4.7	37		
	6	-80×8	100	8	0.5	4		
	Наплавленный металл 2%					20		

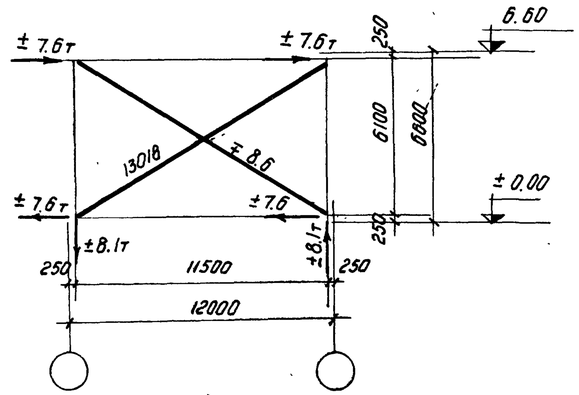

Геометрическая схема

Примечания

1. Все дыры d = 20,5 мм.
2. Все сварные швы h = 6 мм.
3. Все обрезы = 40 мм.

} кроме оговоренных

4. Сварные швы выполняются электродами типа Э-42 ГОСТ 9467-60.
5. Связи при перевозке сложить и перевязать.
6. Ключ для подбора связей помещен на листе 23.
7. В геометрической схеме связи даны расчетные усилия на каждую ветвь.

ТД 1962	Вертикальная связь CI-12	КЭ-01-52 Выпуск I	Лист 35

Инстр. пр. Пук. группы | Бриль Гадер | Исполнитель Проверил | Пучкова Седых

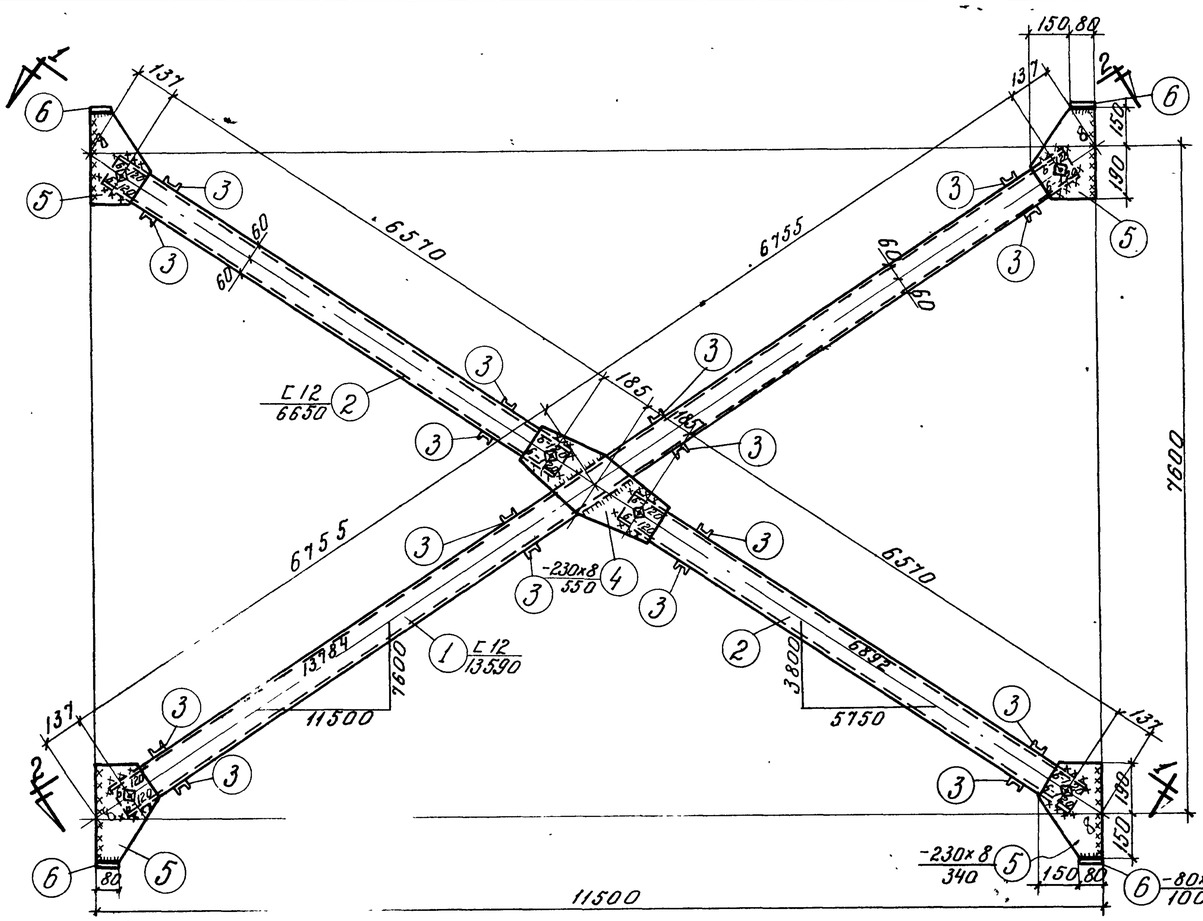

СТ-13

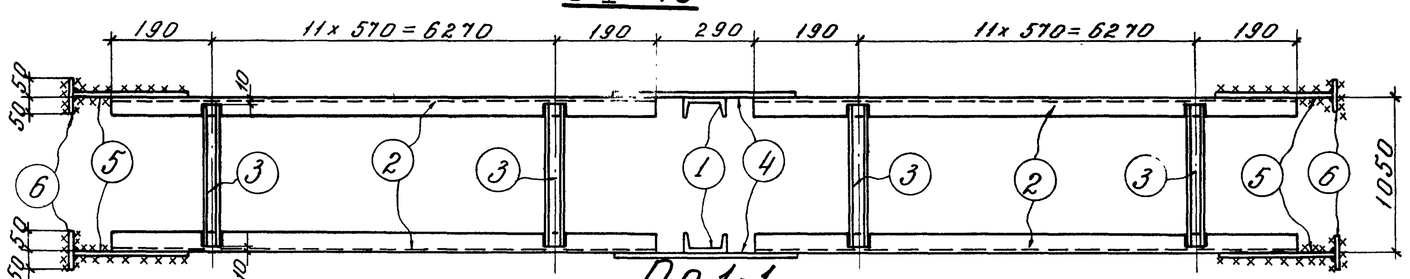

По 1-1

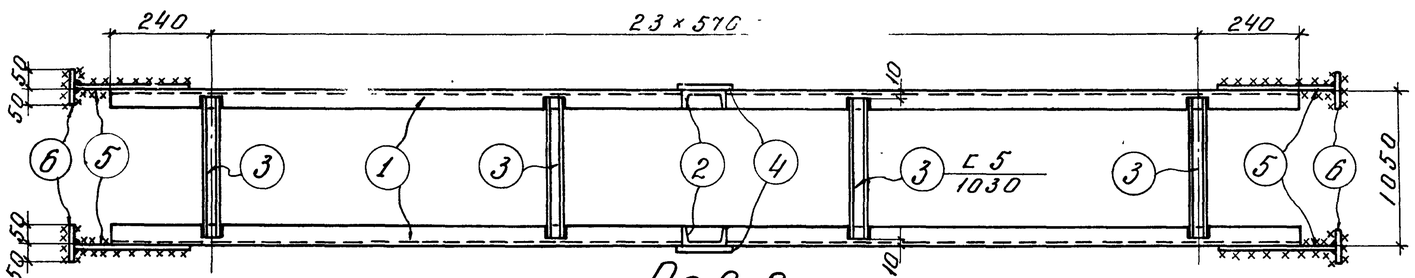

По 2-2

Спецификация стали на одну штуку каждой марки

Материал: Сталь марки в Ст.3пс для сварных конструкций по ГОСТ 380-60 с дополнительным требованием испытания на загиб в холодном состоянии согласно п. 19д ГОСТ 380-60

Марка	№№ поз.	Профиль	Длина мм	Кол-во шт	Вес кг: одной позиции	Вес кг: всех позиций	Вес кг: элемента	Примечания
СТ-13	1	С 12	13590	2	141,3	283	1121	ГОСТ 8240-56*
	2	С 12	6650	4	69,2	277		—"—
	3	С 5	1030	96	5,0	480		—"—
	4	-230×8	550	2	7,9	16		
	5	-230×8	340	8	4,9	39		
	6	-80×8	100	8	0,5	4		
		Наплавленный металл 2%				22		

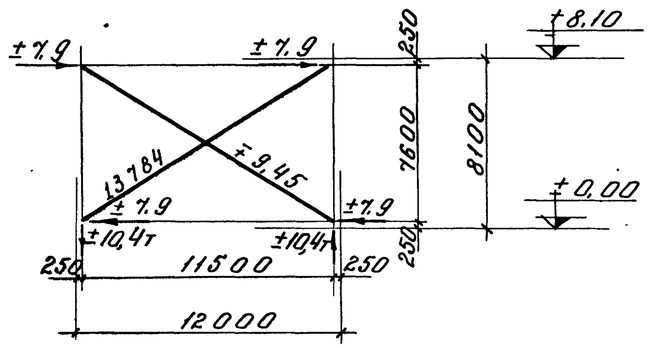

Геометрическая схема

Примечания

1. Все дыры d=20,5мм.
2. Все сварные швы h=6мм. } кроме оговоренных.
3. Все обрезы =40мм.
4. Сварные швы выполняются электродами типа Э-42 ГОСТ 9467-60.
5. Связи при перевозке сложить и перевязать.
6. Ключ для подбора связей помещен на листе 23.
7. В геометрической схеме связи даны расчетные усилия на каждую ветвь.

ТД 1962	Вертикальная связь СТ-13	КЭ-01-52 Выпуск I; Лист 36

Нач. СКО		Рубинов	
Гл. констр. пр.		Брилв	
Рук. гр.		Гольдер	
Инженер		Исполнит.	Проверил
Нач. сект.		Кунст	Лунтих
		Пучкова	Седых

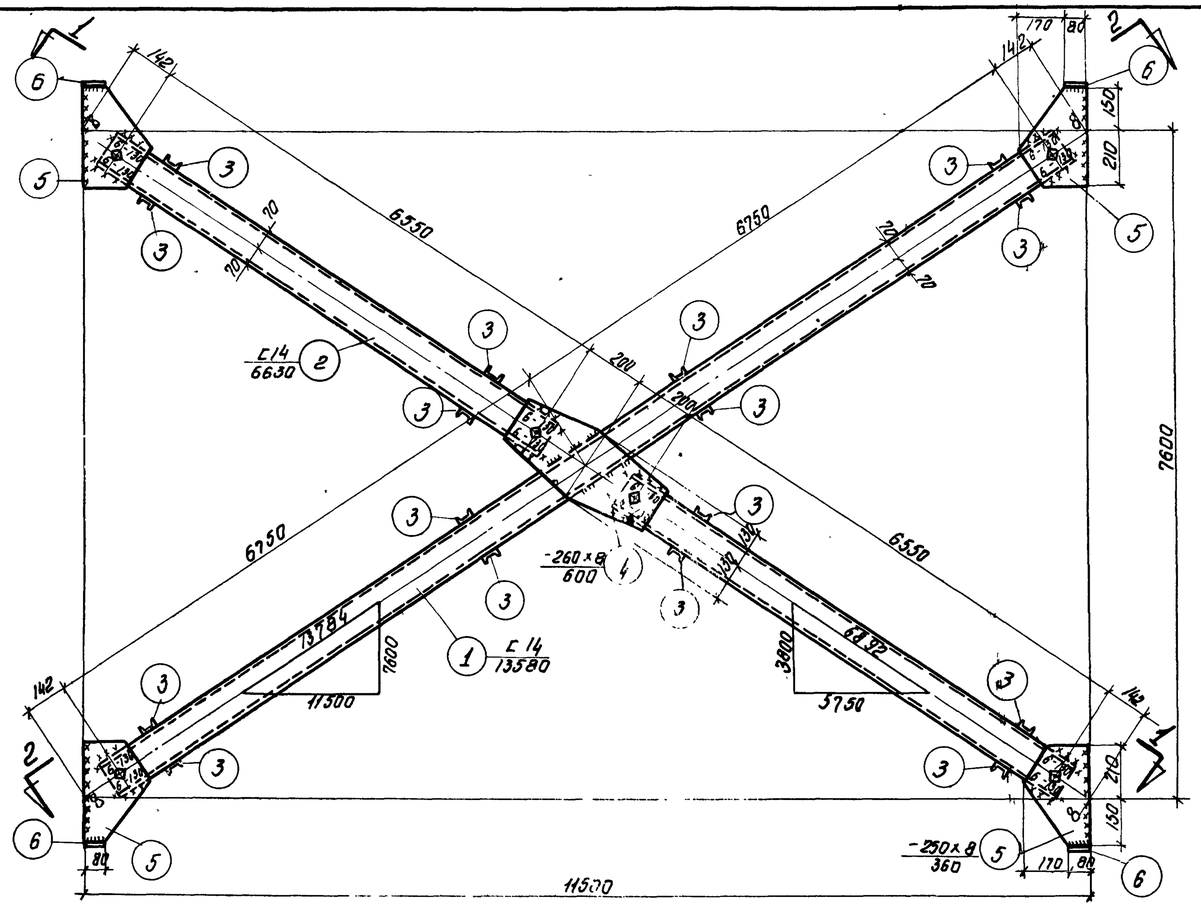

CI-14

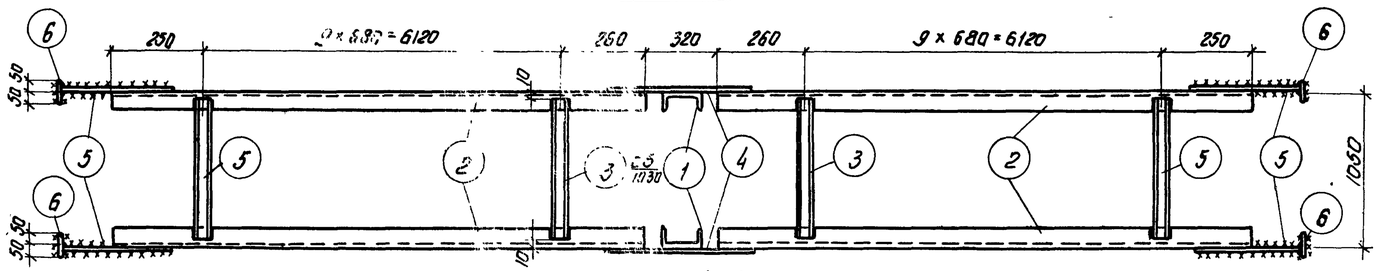

по 1-1

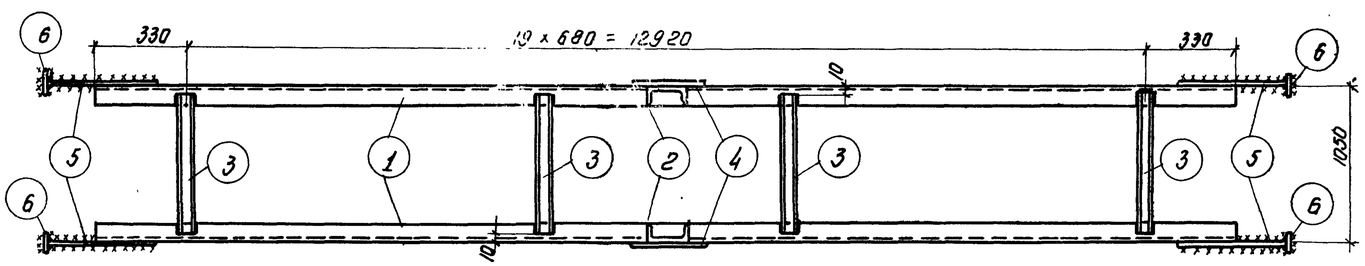

по 2-2

Спецификация стали на одну штуку каждой марки

Материал: Сталь марки В Ст. 3пс для сварных конструкций по ГОСТ 380-60 с дополнительным требованием испытания на загиб в холодном состоянии согласно п.19д ГОСТ 380-60

Марка	NN поз.	Профиль	Длина мм	Кол-во шт	Вес кг: Одной позиции	Вес кг: Всех позиций	Вес кг: Элемента	Примечания
CI-14	1	C14	13580	2	167	334	1151	8240-56*
	2	C14	6630	4	81.5	326		—"—
	3	C5	1030	80	5.0	400		—"—
	4	-260×8	600	2	9.8	20		
	5	-250×8	360	8	5.6	45		
	6	-80×8	100	8	0.5	4		
	Наплавленный металл 2%					22		

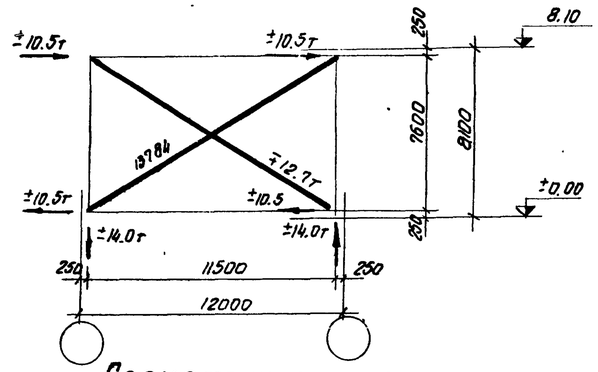

Геометрическая схема

Примечания

1. Все дыры d=20,5мм
2. Все сварные швы h=6мм
3. Все обрезы =40мм.
4. Сварные швы выполнять электродами типа Э-42 ГОСТ 9467-60.

(кроме оговоренных)

5. Связи при перевозке сложить и перевязать
6. Ключ для подбора связей помещен на листе 23.
7. В геометрической схеме связи даны расчетные усилия на каждую ветвь.

Гл. инж. ин-та	Чабурин	Рук. группы	Лой
Нач. С.К.О.	Русинов	Инженер	Тарарин
Гл. констр. пр.	Бриль	Исполнит.	Пучкова
Рук. группы	Годер	Проверил	Седых

ТД 1962 | Вертикальная связь CI-14 | КЭ-01-52 Выпуск I | Лист 37

136

1210

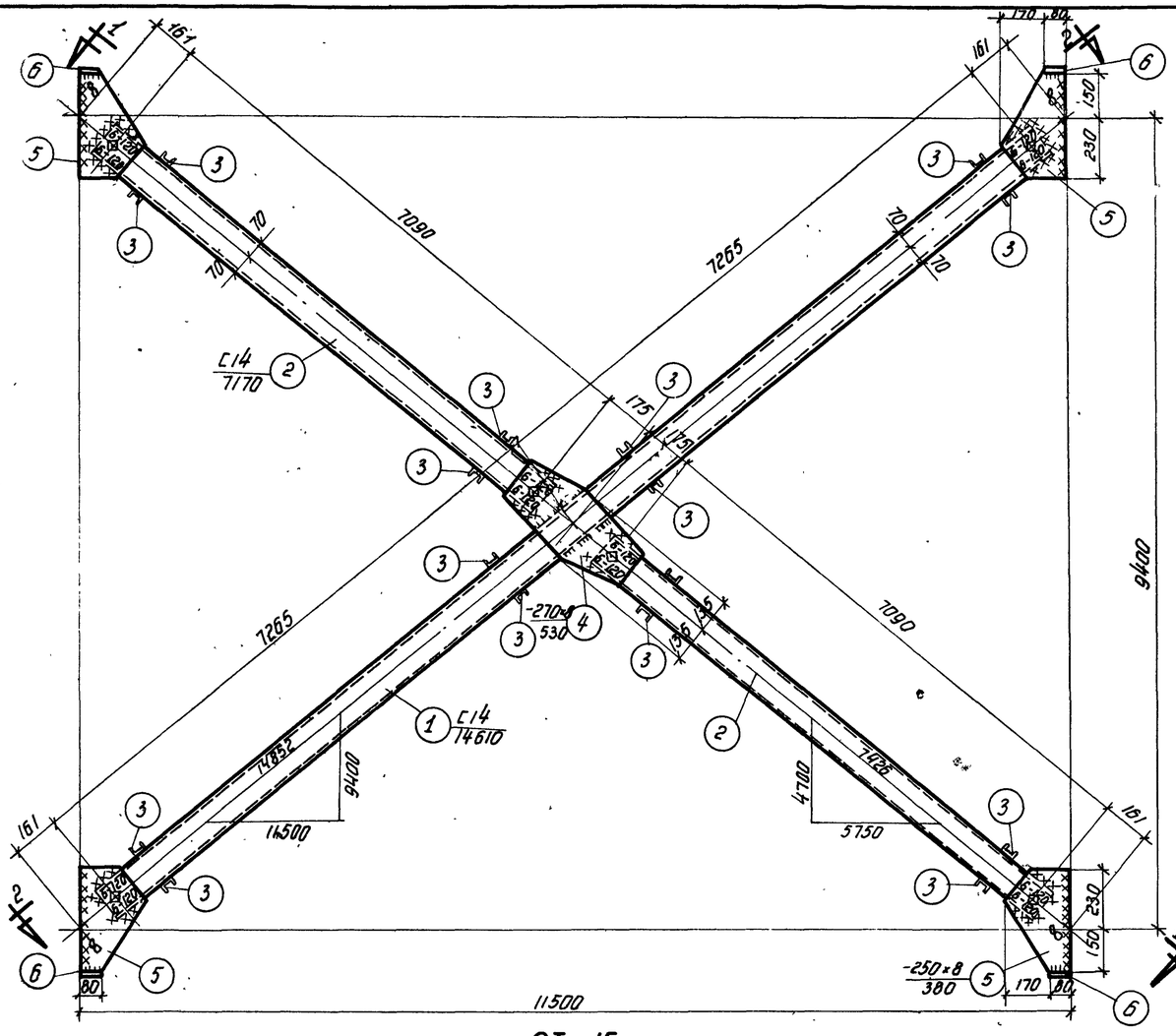

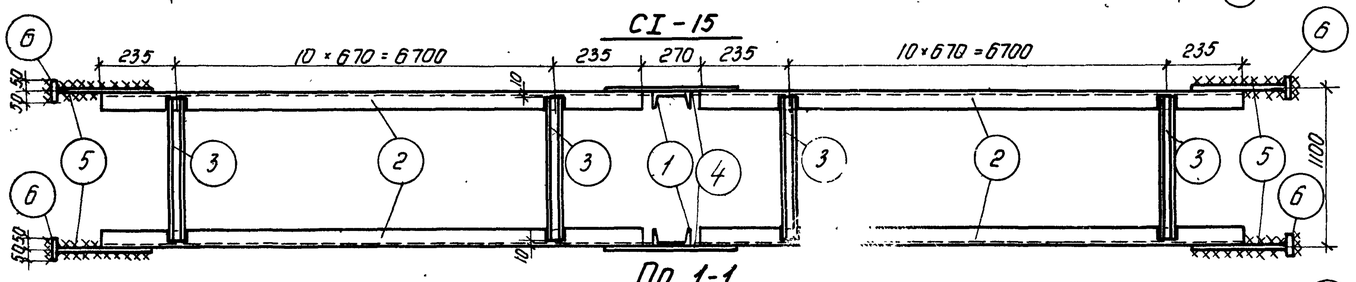

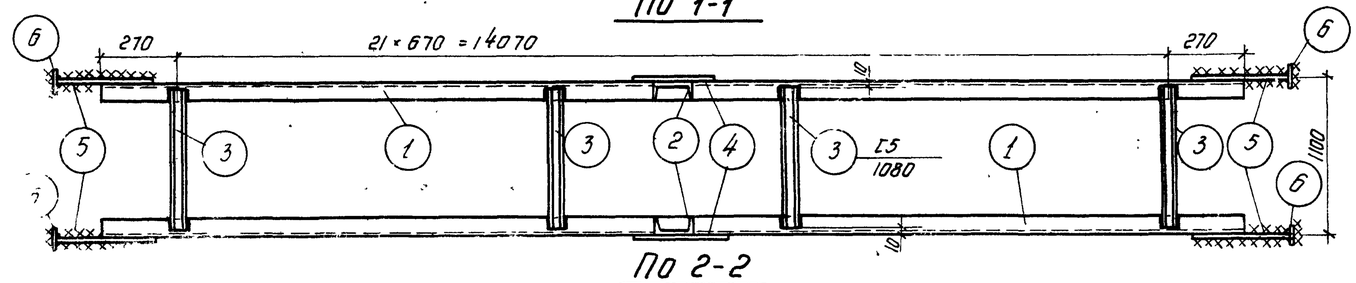

Спецификация стали на одну штуку каждой марки

Материал: Сталь марки В Ст. 3 пс для сварных конструкций по ГОСТ 380-60 с дополнительным требованием испытания на загиб в холодном состоянии согласно п. 19 д ГОСТ 380-60.

Марка	№ поз.	Профиль	Длина мм	К-во шт.	Вес кг одной позиции	Вес кг всех позиц.	Примечания
СI-15	1	С14	14610	2	180	360	8240-56*
	2	С14	7170	4	88.2	353	"
	3	С5	1080	88	5.2	458	"
	4	-270×8	530	2	8.9	18	
	5	-250×8	380	8	5.9	47	
	6	-80×8	100	8	0.5	4	
	Наплавленный металл 2%					25	

Элемента 1265

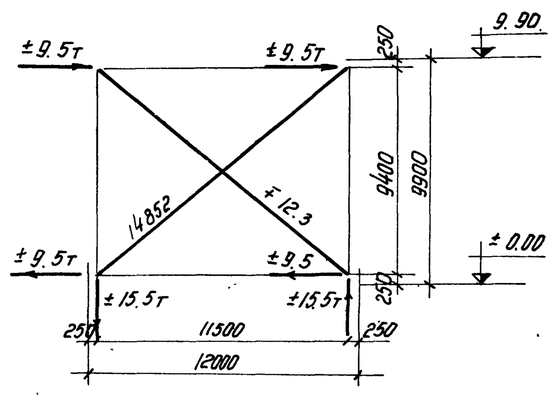

Геометрическая схема

Примечания

1. Все дыры $d = 20.5$ мм.
2. Все сварные швы $h = 6$ мм.
3. Все обрезы = 40 мм.

} Кроме оговоренных.

4. Сварные швы выполняются электродами типа Э-42 гост 9467-60.
5. Связи при перевозке сложить и перевязать.
6. Ключ для подбора связей помещен на листе 23.
7. В геометрической схеме связи даны расчетные усилия на каждую ветвь.

Вертикальная связь СI-15

КЭ-01-52 Выпуск I

Лист 38

Инв. № подл. | Подпись и дата | Взам. инв. №

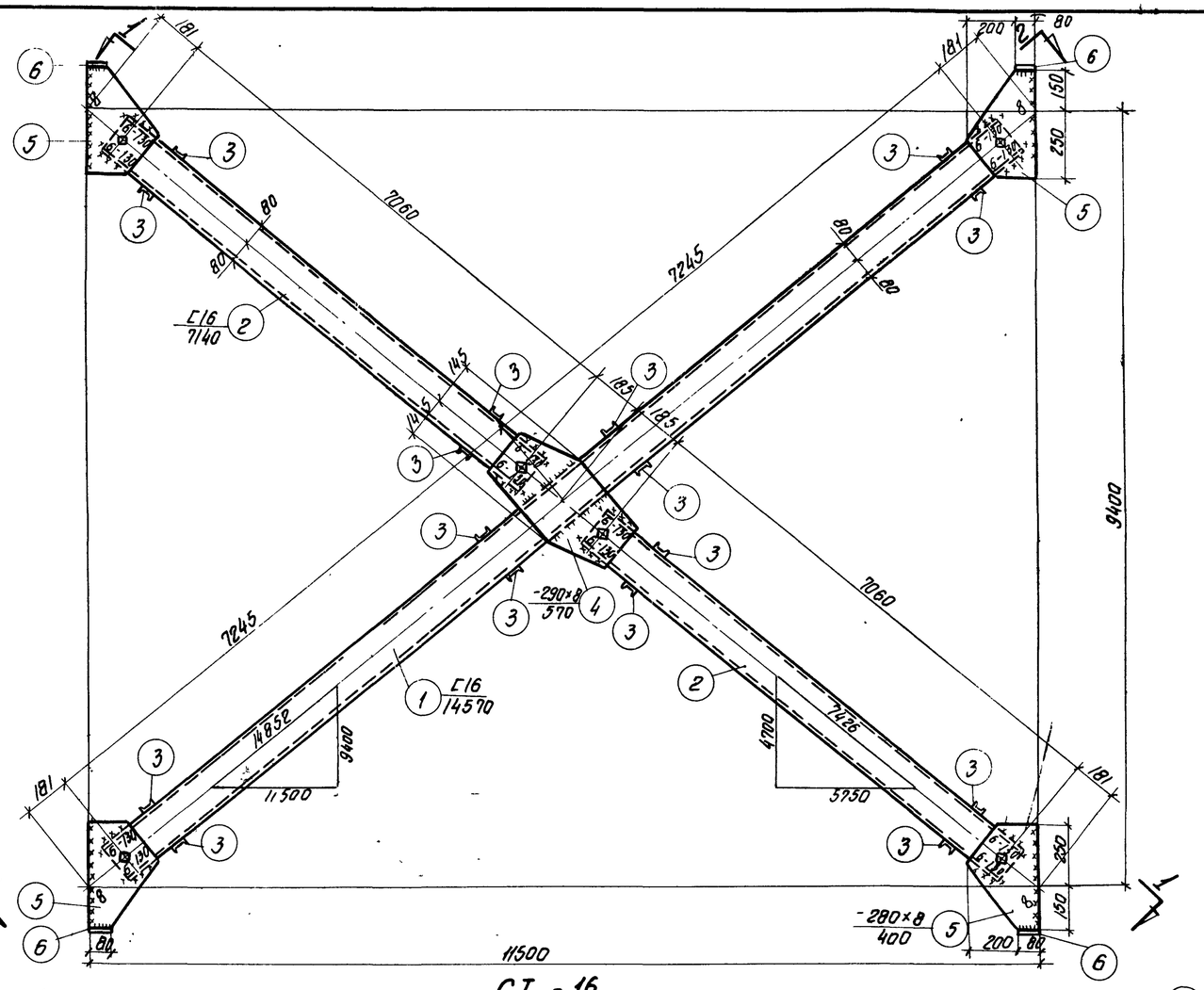

СI - 16

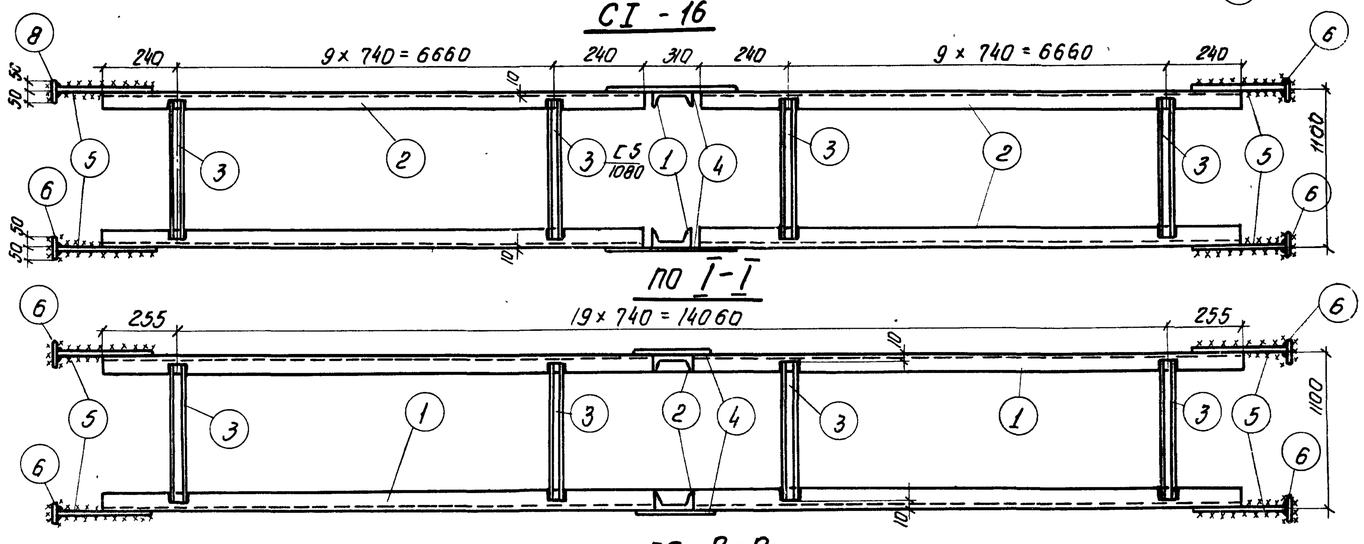

по I-I

по 2-2

Спецификация стали на одну штуку каждой марки

Материал: Сталь марки В ст. 3пс для сварных конструкций по ГОСТ 380-60 с дополнительным требованием испытания на загиб в холодном состоянии согласно п. 19д. ГОСТ 380-60

Марка	NN поз.	Профиль	Длина мм	К-во шт.	Вес кг: одной позиции	Вес кг: всех позиций	Вес кг: элемента	Примечан.
СI - 16	1	∠16	14570	2	206.9	414	1342	8240 - 56*
	2	∠16	7140	4	101.2	405		″
	3	∠5	1080	80	5.2	416		″
	4	-290×8	570	2	10.4	21		
	5	-280×8	400	8	7.0	56		
	6	-80×8	100	8	0.5	4		
	Наплавленный металл 2%					26		

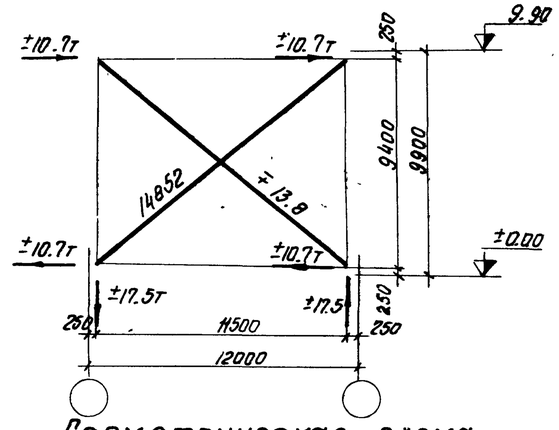

Геометрическая схема

Примечания

1. Все дыры d = 20,5 мм.
2. Все сварные швы h = 6мм. } кроме
3. Все обрезы = 40мм. } оговоренных
4. Сварные швы выполняются электродами типа Э-42 ГОСТ 9467-60.
5. Связи при перевозке сложить и перевязать.
6. Ключ для подбора связей помещен на листе 23.
7. В геометрической схеме связи даны расчетные усилия на каждую ветвь.

ТД 1962	Вертикальная связь СI-16	КЭ-01-52 Выпуск I
		Лист 39

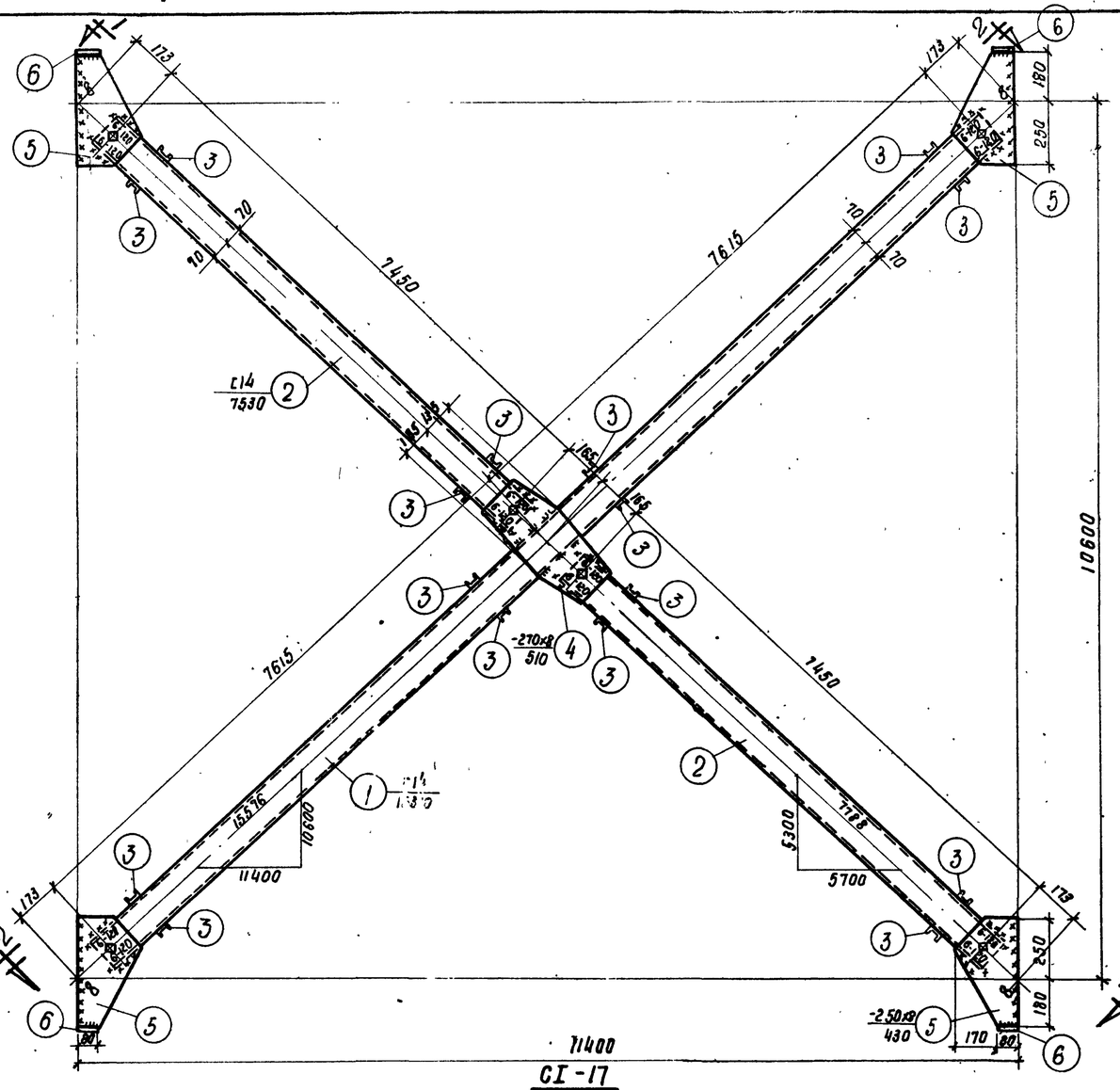

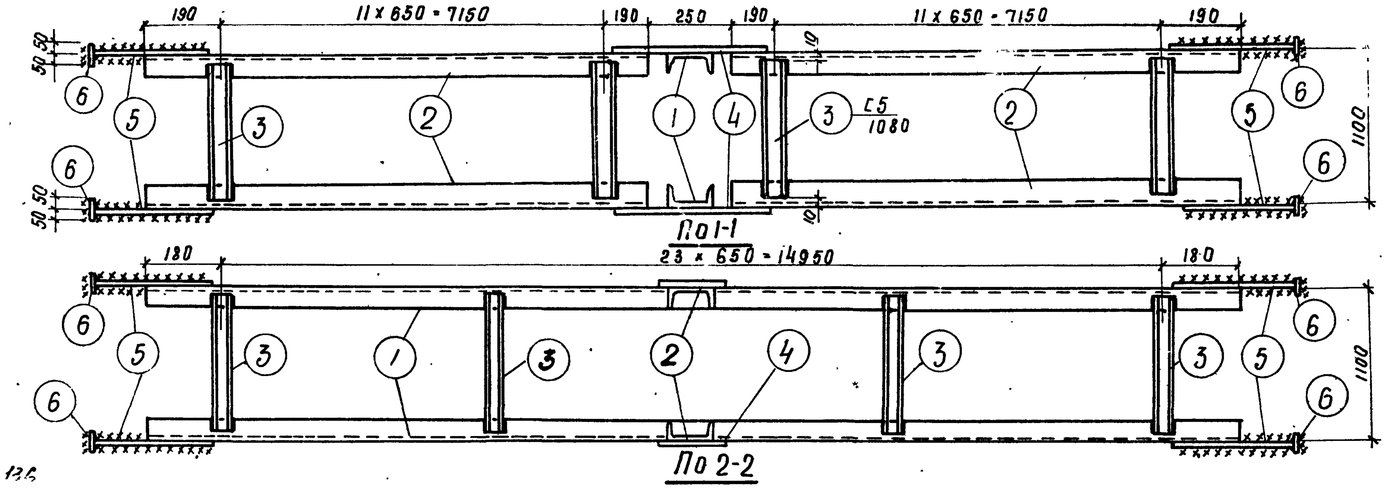

Спецификация стали на одну штуку каждой марки

Материал: Сталь марки ВСт3пс для сварных конструкций по ГОСТ 380-60 с дополнительным требованием испытания на загиб в холодном состоянии согласно п 19а ГОСТ 380-60.

Марка	№ п.п	Профиль	Длина мм	Кол-во шт.	Вес кг одной позиц.	Вес кг всех позиц.	Вес кг элемента	Примечан
СТ-17	1	С14	15376	2	138.3	277	1346	8240 56 ²
	2	С14	7530	4	92.6	370		—"—
	3	С5	1080	96	5.2	499		—"—
	4	-270×8	510	2	8.6	17		
	5	-250×8	430	8	6.7	53		
	6	-80×8	100	8	0.5	4		
		Наплавленный металл 2%				26		

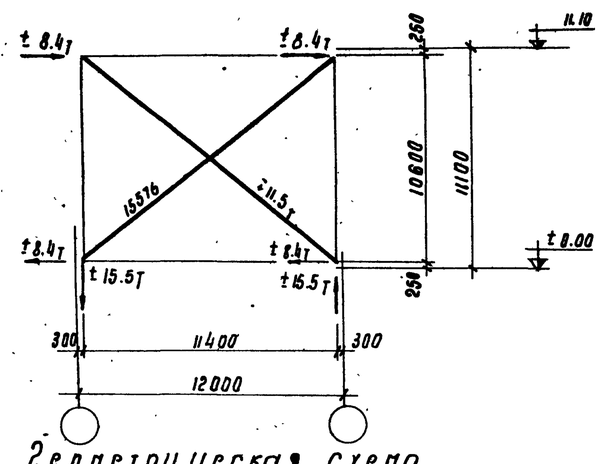

Геометрическая схема

Примечания

1. Все дыры d = 20,5мм.
2. Все сварные швы h=6мм. } кроме
3. Все обрезы = 40 мм. } оговоренных.
4. Сварные швы выполняются электродами типа Э-42 ГОСТ 9467-60.
5. Связи при перевозке сложить и перевязать.
6. Ключ для подбора связей помещен на листе 23.
7. В геометрической схеме связи даны расчетные усилия на каждую ветвь.

ТД 1962	Вертикальная связь СТ-17	КЭ-01-52 Выпуск I	Лист 40

Гл. констр. пр. Шуляков
Рук. бр. Серых
Испол. Ж. Сурин
Бригад. Проверил
Сварщ.
Монт.
Электр.
Гл. инж. пр.
Рук. группы

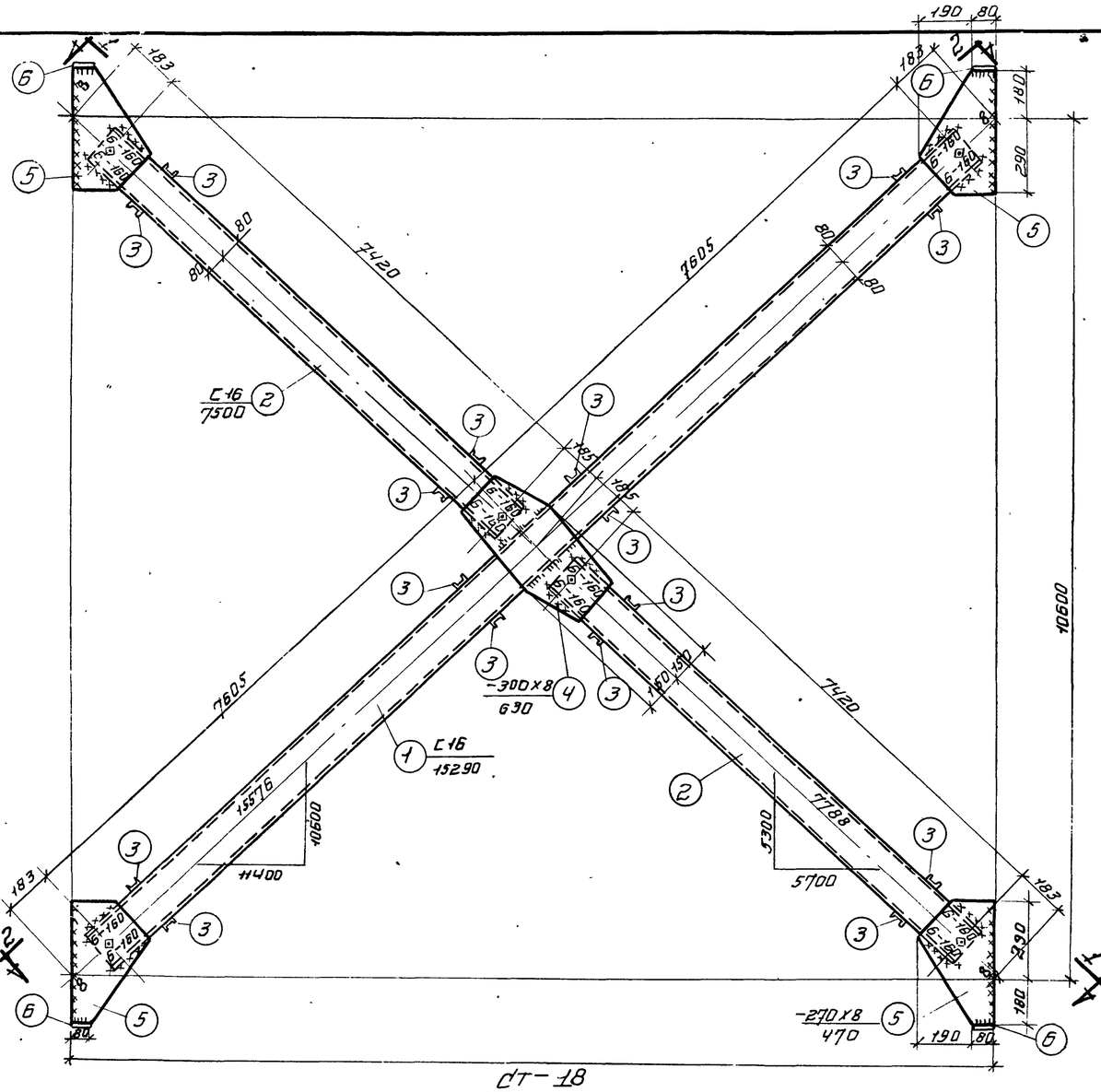

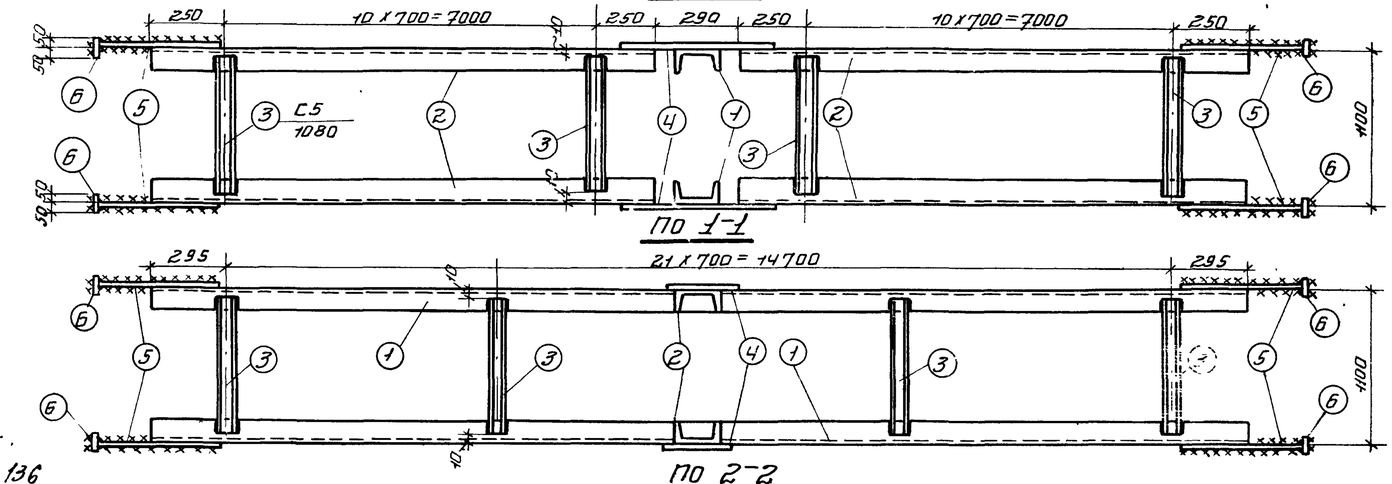

Спецификация стали на одну штуку каждой марки

Материал: сталь марки ВСт. 3пс для сварных конструкций по ГОСТ 380-60 с дополнительными требованиями испытания на загиб в холодном состоянии согласно п. 19 ГОСТ 380-60

Марка	№№ поз.	Профиль	длина мм	К-во шт.	Вес кг: одной позиц.	Вес кг: всех позиц.	Вес кг: элемента	Примечан.
СТ-18	1	С 16	15290	2	217,1	434	1438	8240-56*
	2	С 16	7500	4	106,5	426		—"—
	3	С 5	1080	88	5,2	458		—"—
	4	-300х8	630	2	11,9	24		
	5	-270х8	470	8	8.0	64		
	6	-80х8	400	8	0.5	4		
	Наплавленный металл 2%					28		

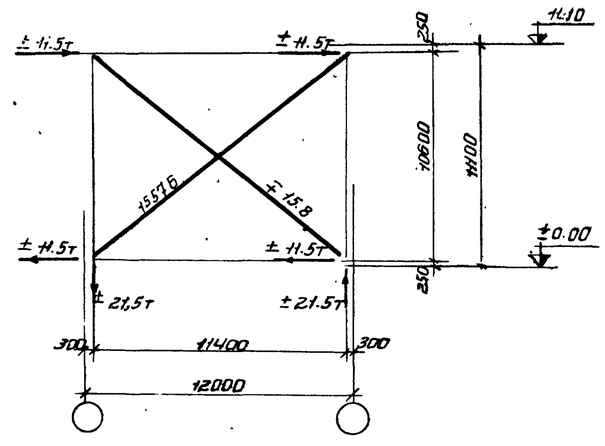

Геометрическая схема

Примечания

1. Все дыры $d = 20{,}5$ мм.
2. Все сварные швы $h = 6$ мм. } кроме
3. Все обрезы = 40 мм. } оговоренных.
4. Сварные швы выполняются электродами типа Э-42 ГОСТ 9467-60.
5. Связи при перевозке сложить и перевязать.
6. Ключ для подбора связей помещен на листе 23.
7. В геометрической схеме связи даны расчетные усилия на каждую ветвь.

ТД 1962	Вертикальная связь СТ-18	К-3-01-52 Выпуск I	
		Лист	41

Инв. № подл. | Подп. и дата | Взам. инв. №
Инж.-тех. Чабурин; Нач. СНО Ахмедов; Конст.-инд. Брилль; Рук. груп. Содер
Рук. группы Чабурин; Инженер Русинов; Исполнит. Брилль; Пров. Содер
ГПИ Торарин; Гл. инж. Лучкова; Гл. спец. Седых

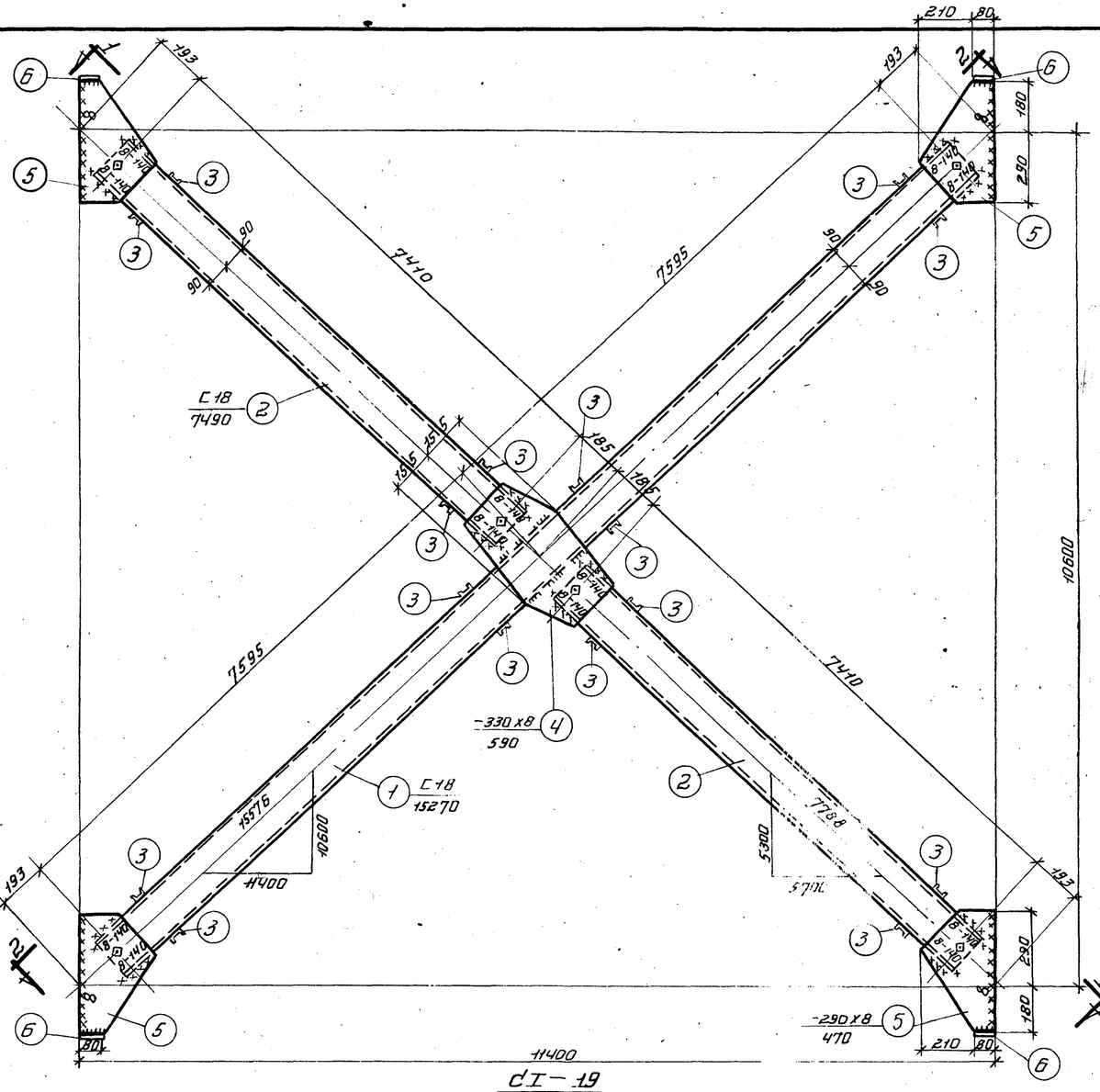

СI-19

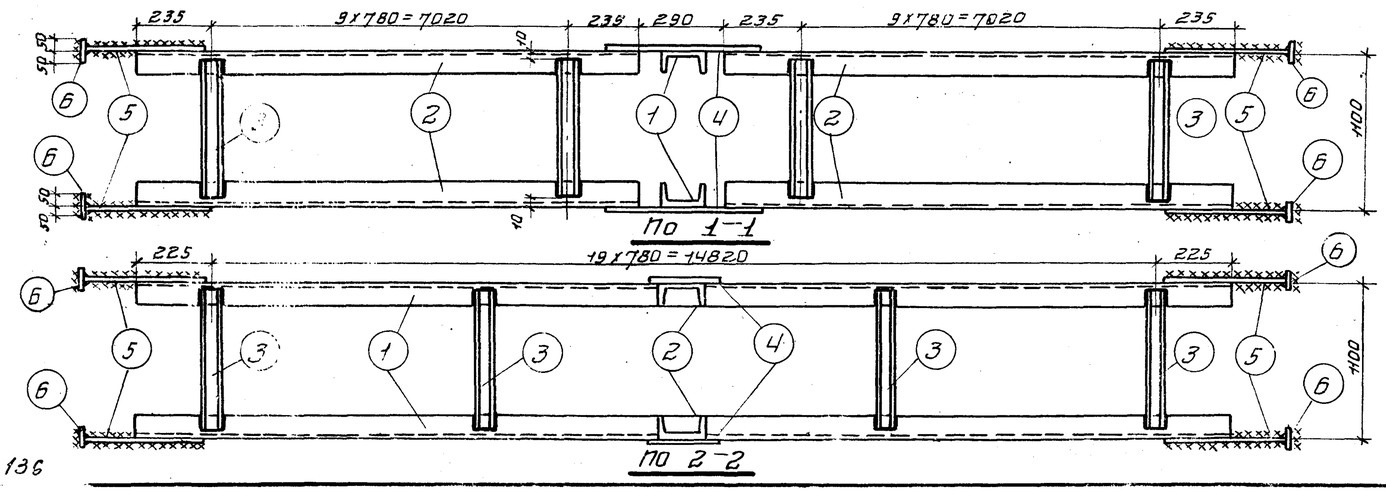

Спецификация стали на одну штуку каждой марки

Материал: Сталь марки В ст.3 пс для сварных конструкций по ГОСТ 380-60 с дополнительным требованием испытания на загиб в холодном состоянии согласно п. 19д ГОСТ 380-60

Марка	№№ поз.	Профиль	Длина мм	К-во шт.	Вес кг одной позиц.	Вес кг всех позиц.	Вес кг элемента	Примечан.
СI-19	1	С 18	15270	2	248.9	498	1529	В240-56*
	2	С 18	7490	4	121.9	488		—"—
	3	С 5	4080	80	5.2	416		—"—
	4	-330х8	590	2	12.2	24		
	5	-290х8	470	8	8.6	69		
	6	-80х8	400	8	0.5	4		
		Наплавленный металл 2%				30		

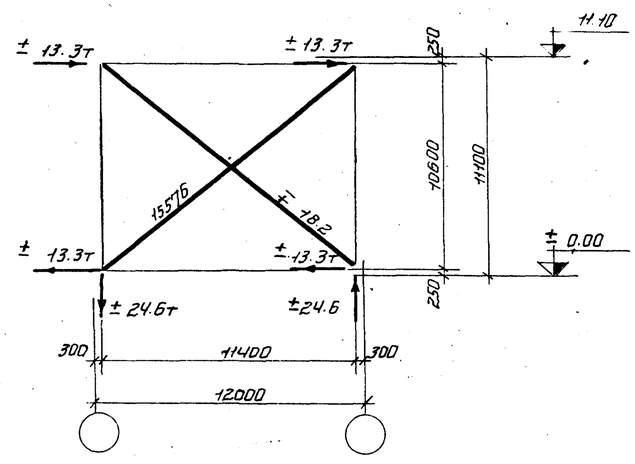

Геометрическая схема

Примечания

1. Все дыры d = 20,5 мм.
2. Все сварные швы h = 6 мм. } кроме
3. Все обрезы = 40 мм. } оговоренных.
4. Сварные швы выполняются электродами типа Э-42 ГОСТ 9467-60.
5. Связи при перевозке сложить и перевязать.
6. Ключ для подбора связей помещен на листе 23.
7. В геометрической схеме связи даны расчетные усилия на каждую ветвь.

ТД 1962	Вертикальная связь СI-19	КЭ-01-52 выпуск I
		лист 42

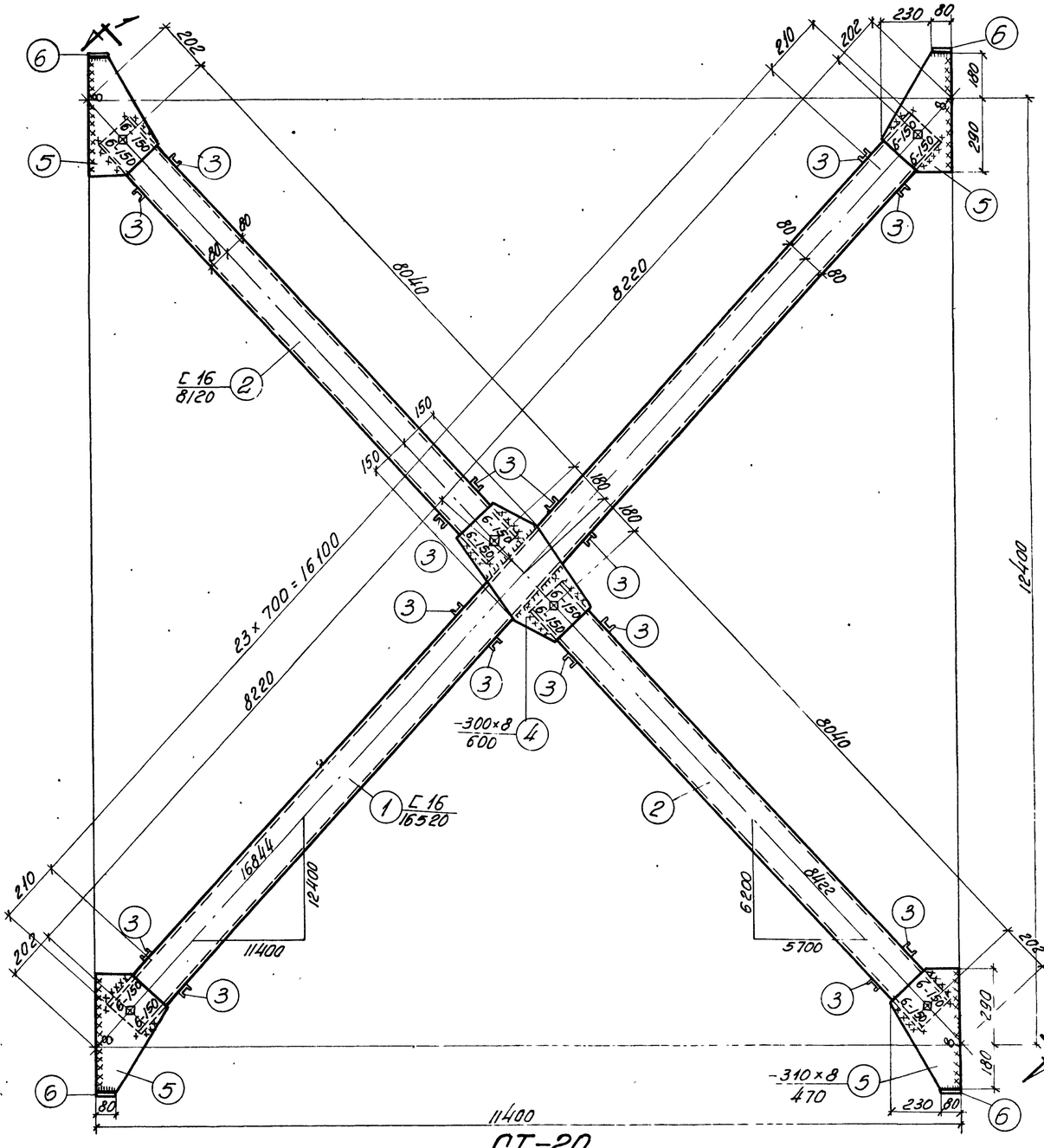

СI-20

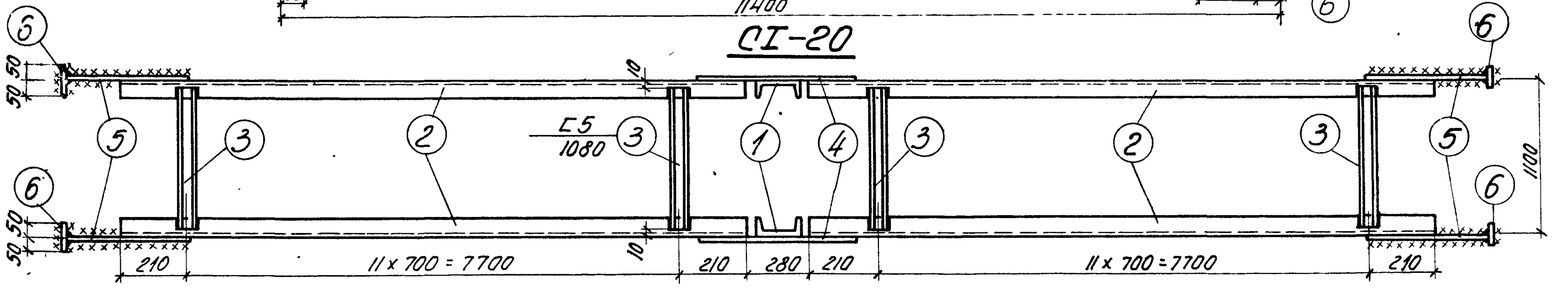

По 1-1

Спецификация стали на одну штуку каждой марки

Материал: сталь марки Вст. 3 пс для сварных конструкций по ГОСТ 380-60 с дополнительным требованием испытания на загиб в холодном состоянии согласно п. 19д ГОСТ 380-60

Марка	№№ поз.	Профиль	Длина мм	К-во шт.	Вес кг: одной позиции	Вес кг: всех позиций	Вес кг: элемент.	Примечания
СI-20	1	С 16	16520	2	234.6	469	1559	ГОСТ 8240-56*
	2	С 16	8120	4	115.3	461		—"—
	3	С 5	1080	96	5.2	499		—"—
	4	-300×8	600	2	11.3	23		
	5	-310×8	470	8	9.1	73		
	6	-80×8	100	8	0.5	4		
	Наплавленный металл 2%					30		

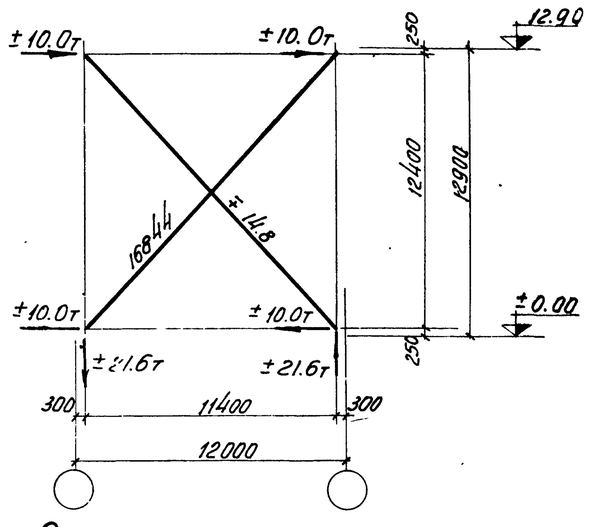

Геометрическая схема

Примечания

1. Все дыры d = 20.5 мм.
2. Все сварные швы h = 6 мм. } Кроме оговоренных
3. Все обрезы = 40 мм.
4. Сварные швы выполняются электродами типа Э-42 ГОСТ 9467-60
5. Связи при перевозке сложить и перевязать.
6. Ключ для подбора связей помещен на листе 23.
7. В геометрической схеме связи даны расчетные усилия на каждую ветвь.

ТД 1962 | Вертикальная связь СI-20 | КЭ-01-52 Выпуск I | Лист 43

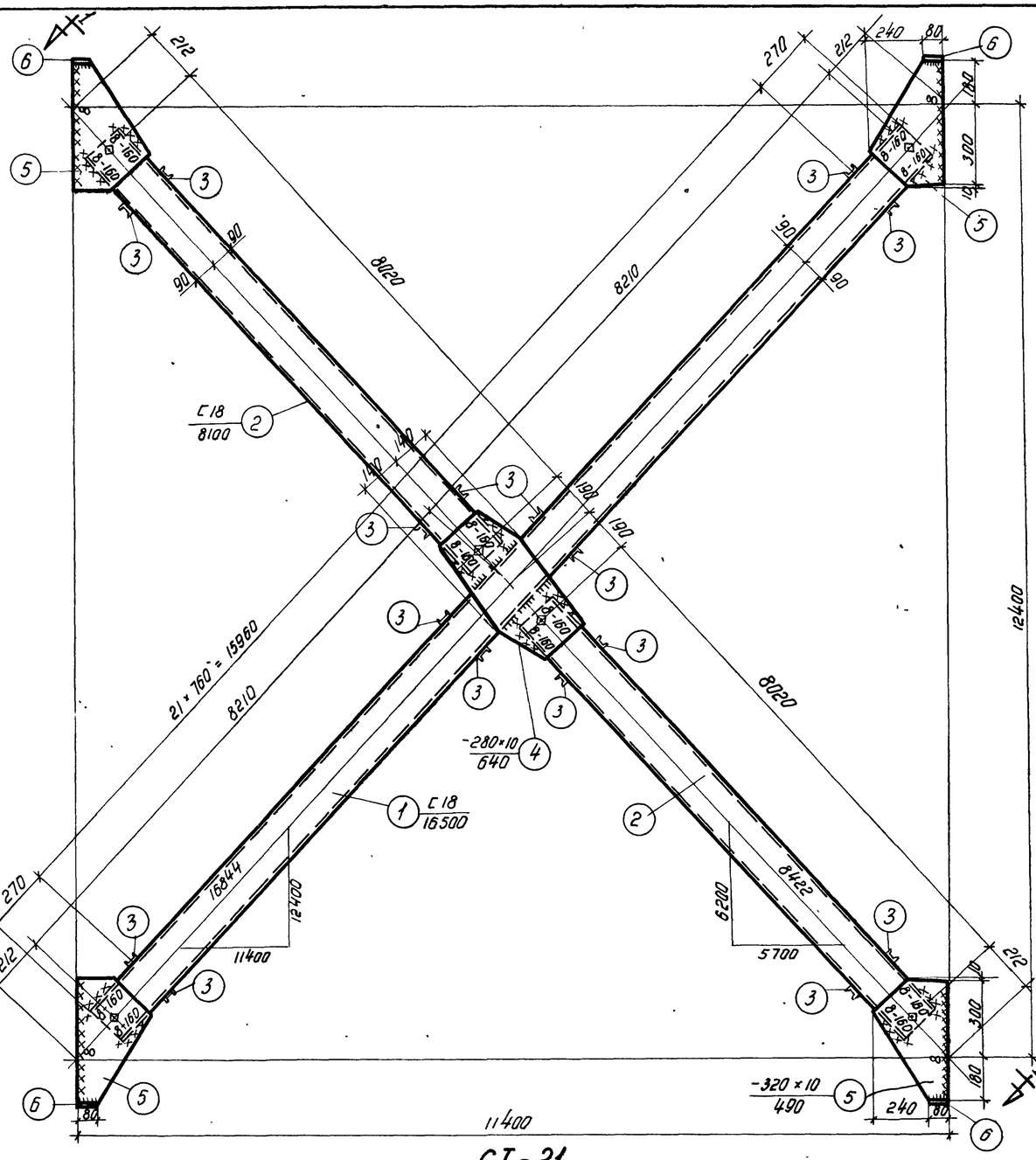

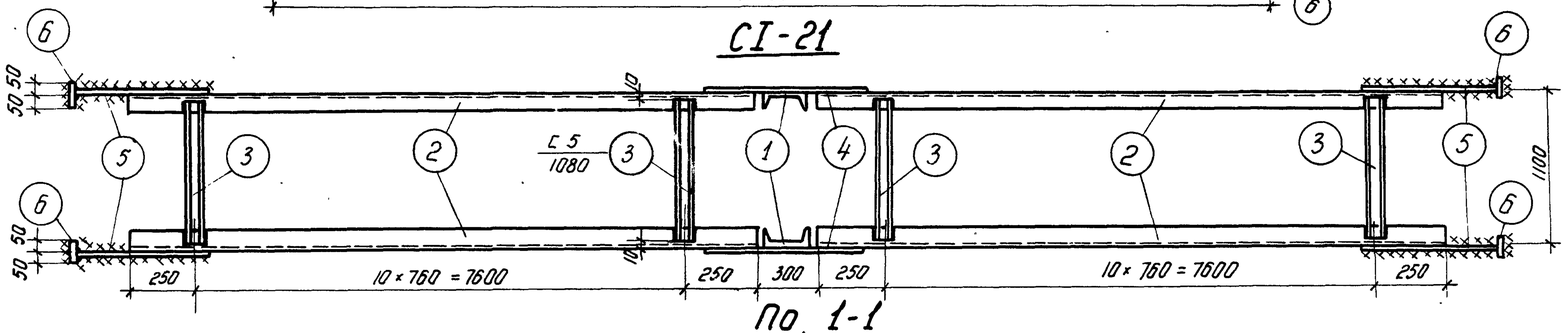

Спецификация стали на одну штуку каждой марки

Материал: Сталь марки В Ст. 3 пс для сварных конструкций по гост 380-60 с дополнительным требованием испытания на загиб в холодном состоянии согласно п. 19д ГОСТ 380-60

Марка	NN поз.	Профиль	Длина мм	К-во шт	Вес кг: одной позиции	Вес кг: всех позиций	Вес кг: Элемент	Примечания
СI-21	1	С 18	16500	2	269.0	538	1687	ГОСТ 8240-56 *
	2	С 18	8100	4	132.0	528		
	3	С 5	1080	88	5.2	458		
	4	-280×10	640	2	14.1	28		
	5	-320×10	490	8	12.3	98		
	6	-80×8	100	8	0.5	4		
		Наплавленный металл 2%				33		

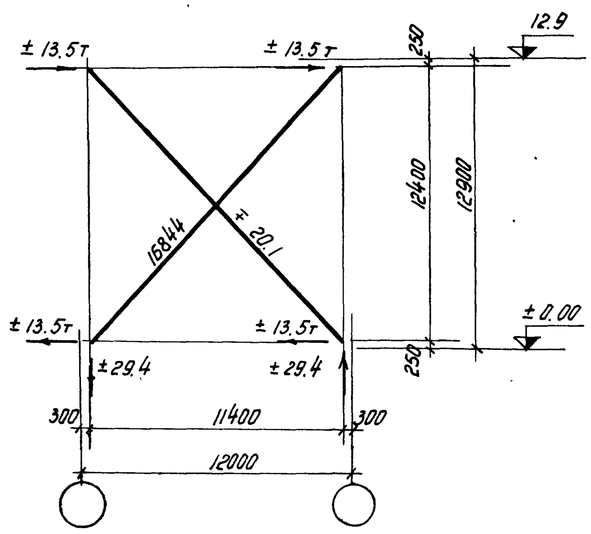

Геометрическая схема

Примечания

1. Все дыры d = 20,5мм.
2. Все сварные швы h = 6 мм. } Кроме оговоренных
3. Все обрезы 40 мм.
4. Сварные швы выполняются электродами типа Э-42 ГОСТ 9467-60.
5. Связи при перевозке сложить и перевязать.
6. Ключ для подбора связей помещен на листе 23.
7. В геометрической схеме связи даны расчетные усилия на каждую ветвь.

ТД 1962	Вертикальная связь СI-21	КЭ-01-52 выпуск I
		Лист 44

Инв. № подл. | Подпись и дата | Взам. инв. № | Инв. № дубл. | Гл. инж. проекта Пучкова | Гл. инж. отд. Седых | Рук. группы Бобыль | Исполнил Гобед | Проверил

136

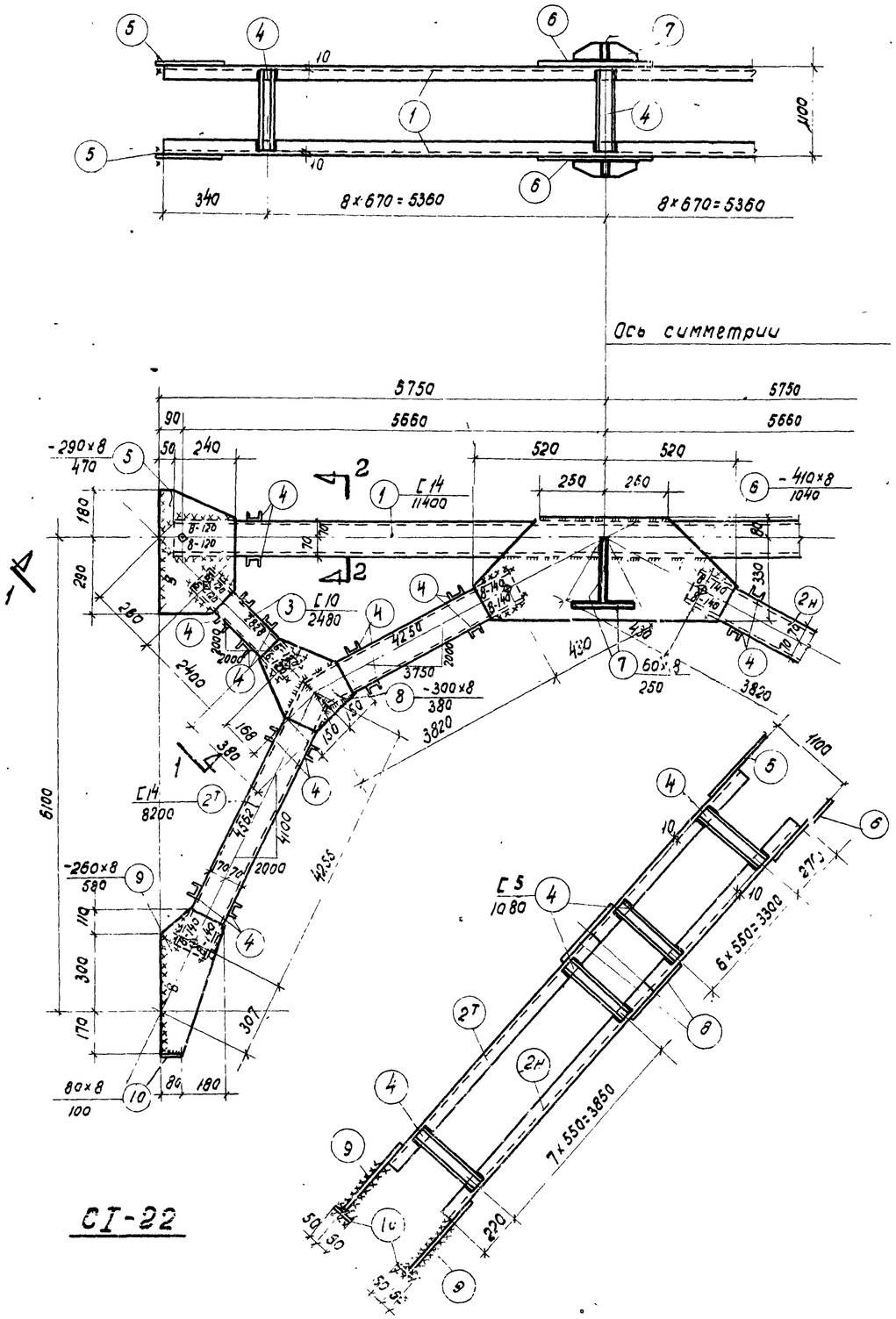

СI-22

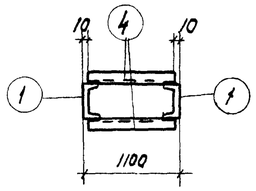

По 2-2

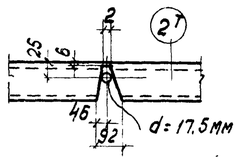

Деталь поз. $2^{т}$

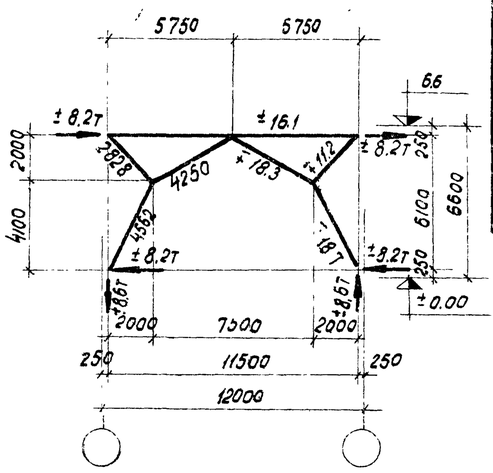

Геометрическая схема

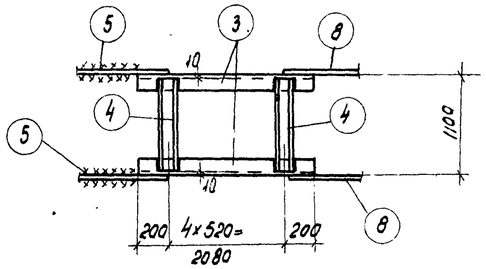

По 1-1

Спецификация стали на одну штуку каждой марки

Материал: сталь марки ВСт.3пс для сварных конструкций по ГОСТ 380-60 с дополнительным требованием испытания на загиб в холодном состоянии согласно п19д ГОСТ 380-60.

Марка	NN поз.	Профиль	Длина мм	Ко-во шт.	Вес кг: одной поз.	Вес кг: всех поз.	Вес кг: элемента	Примечания
СI-22	1	[14	11400	2	140.0	280	1553	ГОСТ 8240-56*
	$2^{т}_{н}$	[14	8200	2+2	101.0	404		—"—
	3	[10	2480	4	21.3	85		—"—
	4	[5	1080	114	5.2	593		—"—
	5	-290×8	470	4	8.6	34		
	6	-410×8	1040	2	26.8	54		
	7	-60×8	250	4	0.9	4		
	8	-300×8	380	4	7.2	29		
	9	-260×8	580	4	9.5	38		
	10	-80×8	100	4	0.5	2		
	Наплавленный металл 2%					30		

Примечания

1. Все дыры d = 20.5 мм
2. Все сварные швы h = 6 мм } кроме
3. Все обрезы = 40 мм } оговоренных.
4. Сварные швы выполнять электродами типа Э-42 ГОСТ 9467-60.
5. Связи при перевозке сложить и перевязать.
6. Ключ для подбора связей помещен на листе 23
7. В геометрической схеме связи даны расчетные усилия на каждую ветвь.

Гл.инж.ин.	Чабурин	Рук.груп.	Лой
Нач.сто	Русинов	Инженер	Тарарин
Гл.конст.пр.	Брило	Исполнит.	Логвинова
Рук.груп.	Годер	Проверил	Королев

ТД 1962 | Вертикальная связь СI-22 | КЭ-01-52 Выпуск I | Лист

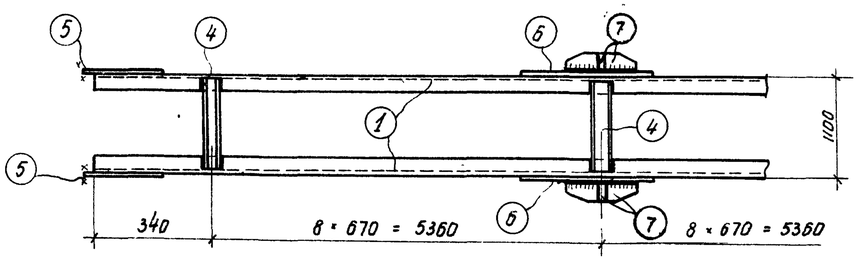

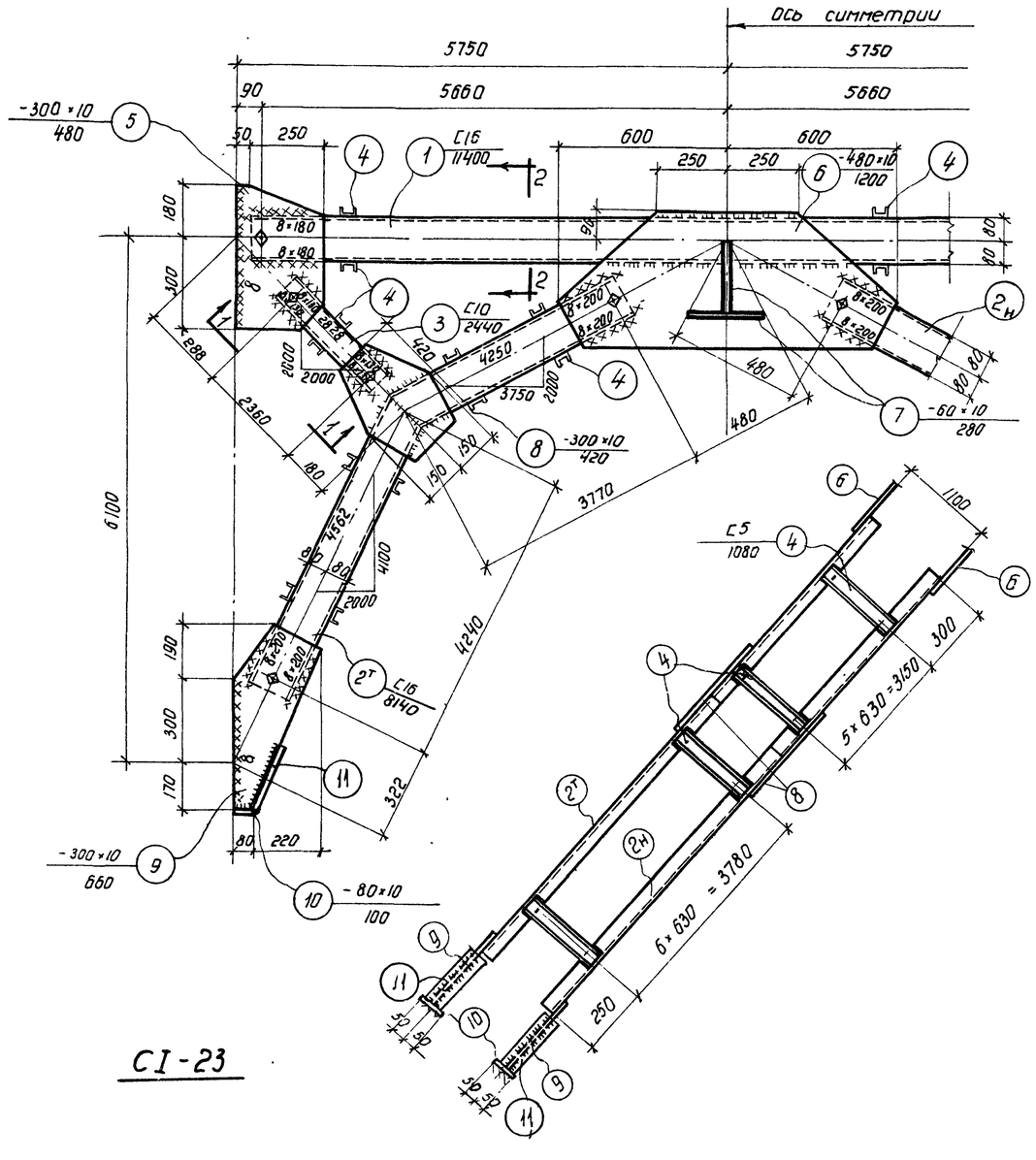

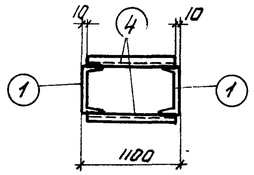

По 2-2

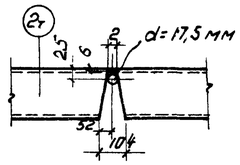

Деталь поз. 2т

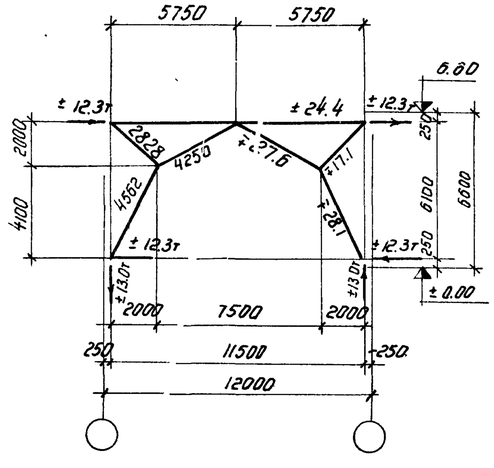

Геометрическая схема

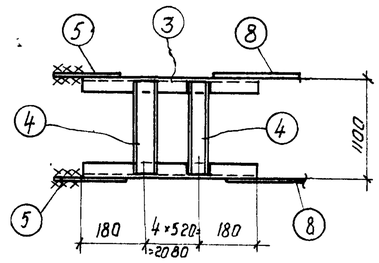

По 1-1

Спецификация стали на одну штуку каждой марки

Материал: Сталь марки ВСт. 3пс для сварных конструкций по ГОСТ 380-60 с дополнительным требованием испытания на загиб в холодном состоянии согласно п.19д ГОСТ 380-60

Марка	№№ поз.	Профиль	Длина мм	К-во шт.	Вес кг: одной позиции	Вес кг: всех позиций	Вес кг: элемента	Примечания
СI-23	1	С16	11400	2	161.8	324	1702	ГОСТ 8240-56*
	2т н	С16	8140	2+2	115.6	462		—"—
	3	С10	2440	4	21.0	84		—"—
	4	С5	1080	106	5.2	551		—"—
	5	-300×10	480	4	11.3	45		
	6	-480×10	1200	2	45.2	90		
	7	-60×10	280	4	1.3	5		
	8	-300×10	420	4	9.9	40		
	9	-300×10	660	4	15.5	62		
	10	-80×10	100	4	0.6	2		
	11	-80×10	300	2	1.9	4		
	Наплавленный металл 2%					33		

Примечания.

1. Все дыры d = 20.5 мм
2. Все сварные швы h = 6 мм
3. Все обрезы = 40 мм

кроме оговоренных.

4. Сварные швы выполнять электродами типа Э-42 ГОСТ 9467-60.
5. Связи при перевозке сложить и перевязать.
6. Ключ для подбора связей помещен на листе 23.
7. В геометрической схеме связи даны расчетные усилия на каждую ветвь.

ТП 1962 | Вертикальная связь СI-23 | КЭ-01-52 Выпуск I | Лист 46

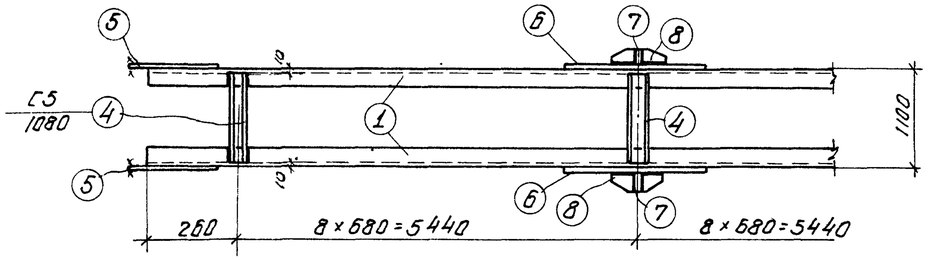

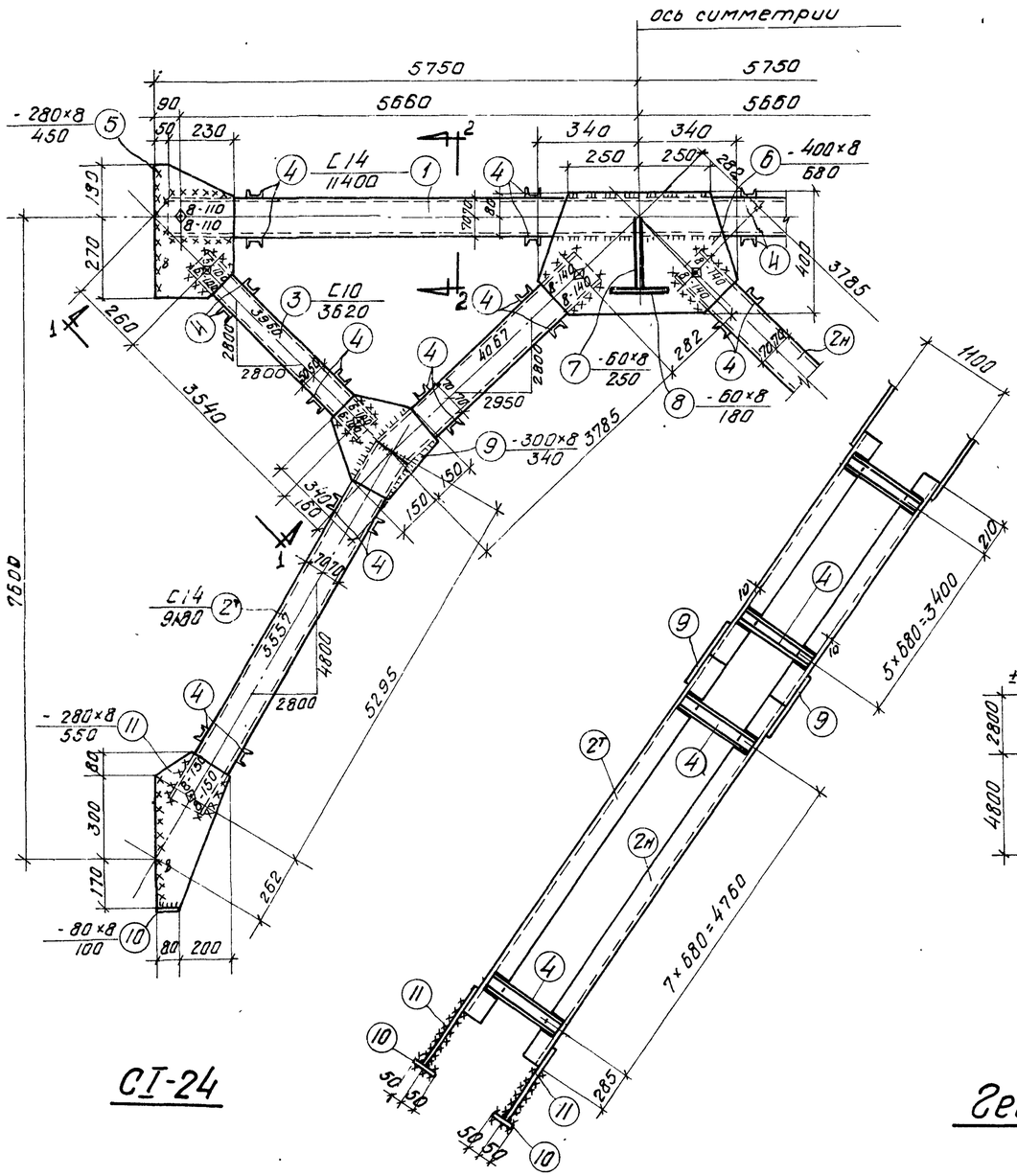

СТ-24

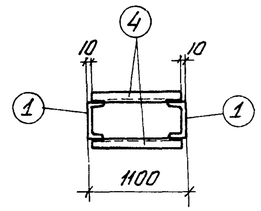

По 2-2

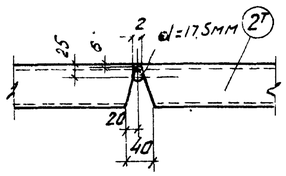

Деталь поз. $2^{т}$

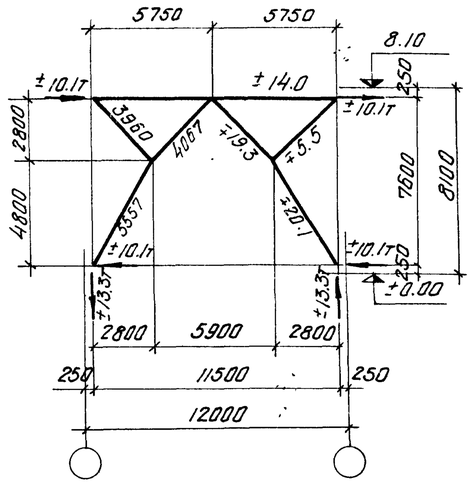

Геометрическая схема

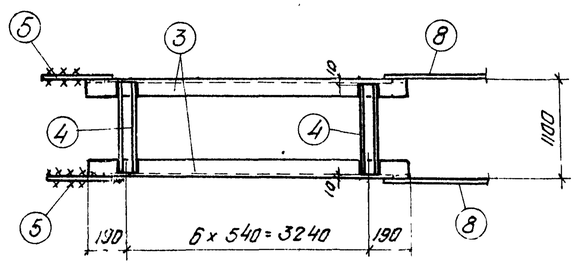

По 1-1

Спецификация стали на одну штуку каждой марки

Материал: Сталь марки ВСт.3пс для сварных конструкций по ГОСТ 380-60 с дополнительным требованием испытания на загиб в холодном состоянии согласно п.19 д ГОСТ 380-60

Марка	№№ поз.	Профиль	Длина мм	К-во шт.	Вес кг: одной позиции	Вес кг: всех позиций	Элемента	Примечания
СТ-24	1	С14	11400	2	141.1	282	1642	ГОСТ 8240-56*
	$2^{т}_{н}$	С14	9180	2+2	113.6	454		— " —
	3	С10	3620	4	31.1	124		— " —
	4	С5	1080	118	5.2	614		— " —
	5	-280×8	450	4	7.9	32		
	6	-400×8	680	2	17.1	34		
	7	-60×8	250	2	0.9	2		
	8	-60×8	180	2	0.7	1		
	9	-300×8	340	4	6.4	26		
	10	-80×8	100	4	0.5	2		
	11	-280×8	550	4	9.7	39		
	Наплавленный металл 2%					32		

Примечания

1. Все дыры $d = 20{,}5$ мм.
2. Все сварные швы $h = 6$ мм. } кроме
3. Все обрезы = 40 мм. } оговоренных
4. Сварные швы выполнять электродами типа Э-42 ГОСТ 9467-60.
5. Связи при перевозке сложить и перевязать.
6. Ключ для подбора связей помещен на листе 23.
7. В геометрической схеме связи даны расчетные усилия на каждую ветвь.

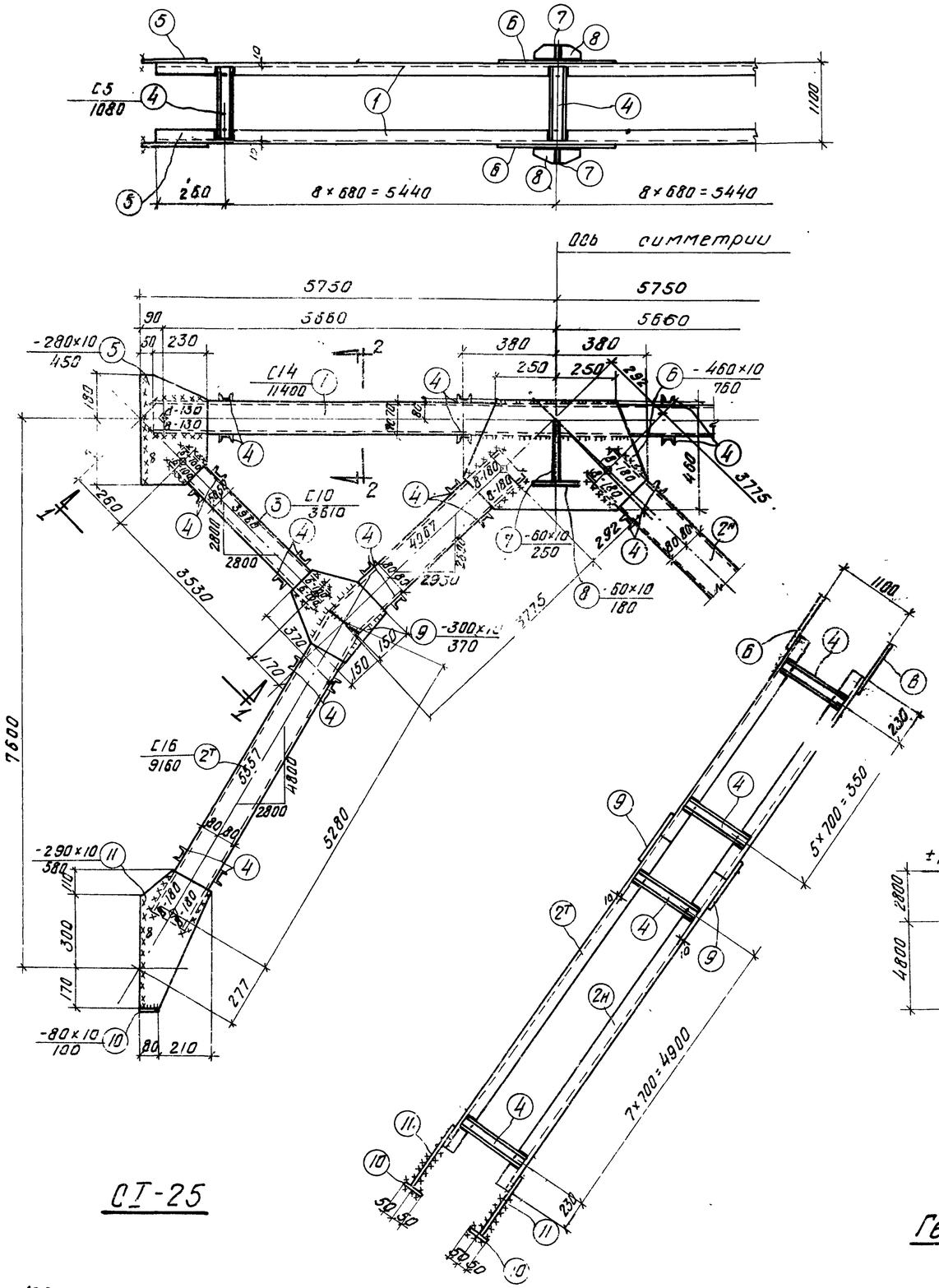

CI-25

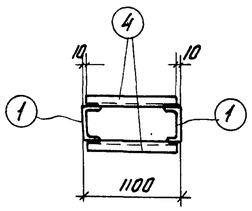

По 2-2

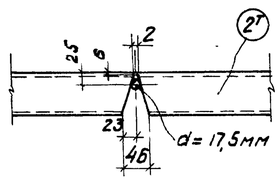

Деталь поз. 2т

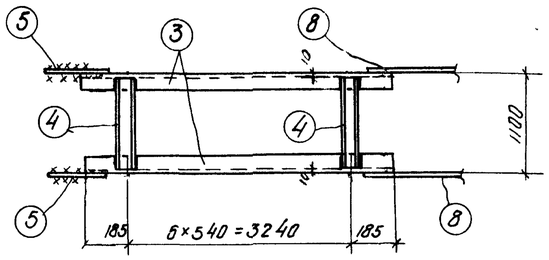

По 1-1

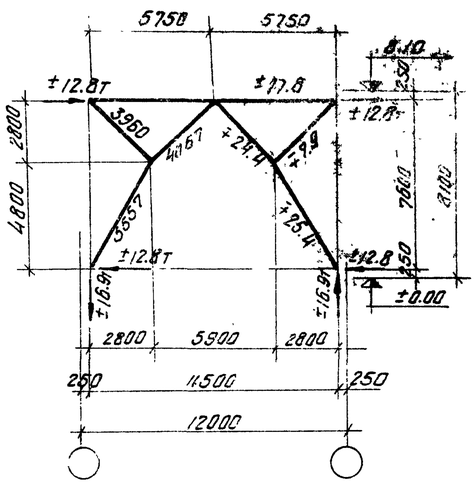

Геометрическая схема

Спецификация стали на одну штуку каждой марки

Материал: Сталь марки В Ст.3пс для сварных конструкций по ГОСТ 380-60 с дополнительным требованием испытания на загиб в холодном состоянии согласно п.19д ГОСТ 380-60

Марка	№№ поз.	Профиль	длина мм	К-во шт.	Вес кг: Одной поз.	Вес кг: Всех поз.	Вес кг: Элемента	Примечания
CI-25	1	C14	11400	2	140.2	280	1753	ГОСТ 8240-56*
	2тн	C16	9160	2+2	130.0	520		— " —
	3	C10	3610	4	31.0	124		— " —
	4	C5	1080	118	5.2	614		— " —
	5	-80×10	450	4	9.9	32		
	6	-460×10	760	2	27.4	55		
	7	-60×10	250	2	1.2	2		
	8	-60×10	180	2	0.8	2		
	9	-300×10	370	4	8.7	35		
	10	-80×10	100	4	0.6	2		
	11	-290×10	580	4	13.2	53		
	Наплавленный металл 2%					34		

Примечания

1. Все дыры d=20,5мм
2. Все сварные швы h=6мм.
3. Все обрезы = 40мм

} кроме оговоренных.

4. Сварные швы выполнять электродами типа Э-42 ГОСТ 9467-60.
5. Связи при перевозке сложить и перевязать.
6. Ключ для подбора связей помещен на листе 23.
7. В геометрической схеме связи даны расчетные усилия на каждую ветвь.

Гл.констр.пр.	Рукоянов	Бриль	Гадер
Рук.группы	Исполнит	Проверил	
Тарарин	Седых	Королев	

ТА 1962 | Вертикальная связь CI-25 | КЭ-01-52 Выпуск I | Лист 48

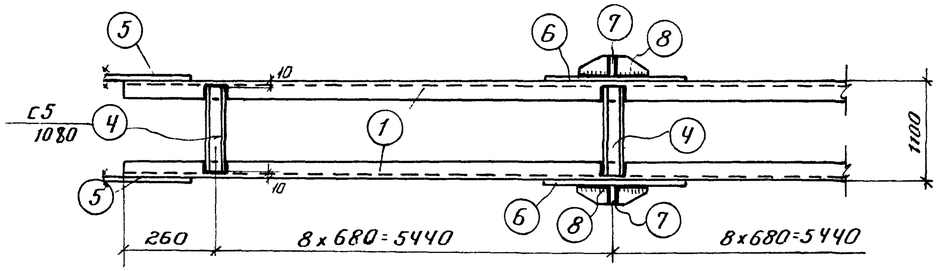

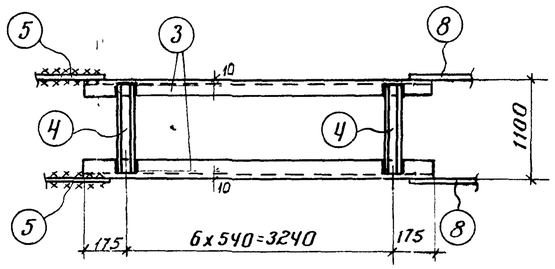

По 1-1

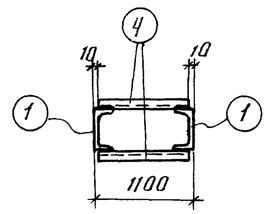

По 2-2

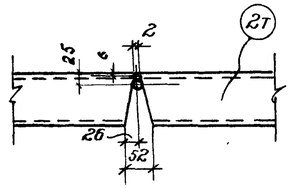

Деталь поз. 2т

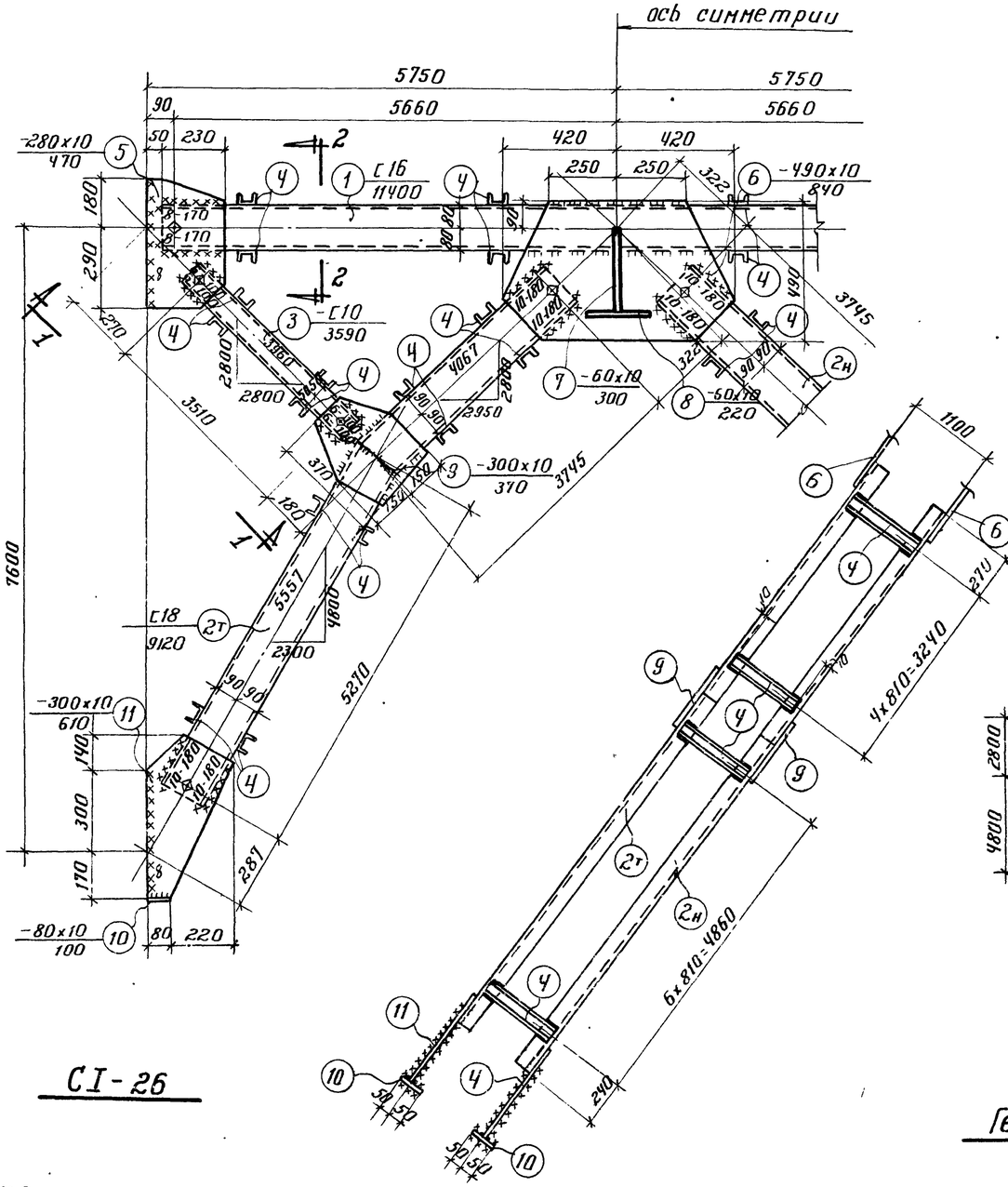

CI-26

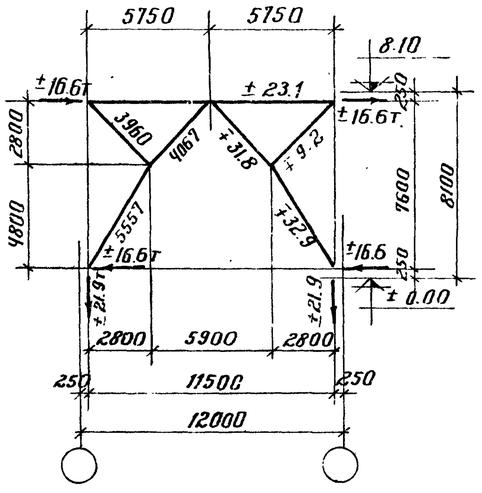

Геометрическая схема

Спецификация стали на одну штуку каждой марки

Материал: Сталь марки ВСТ. 3пс для сварных конструкций по ГОСТ 380-60 с дополнительным требованием испытания на загиб в холодном состоянии согласно п.19д ГОСТ 380-60

Марка	NN поз.	Профиль	Длина мм.	К-во шт.	Вес кг. Одной поз.	Вес кг. Всех поз.	Вес кг. Элемента	Примечания
CI-26	1	C16	11400	2	161.9	324	1991	ГОСТ 8240-56*
	2т н	C18	9120	2+2	148.7	595		—"—
	3	C10	3590	4	30.8	123		—"—
	4	C6.5	1080	110	6.4	704		—"—
	5	-280x10	470	4	10.3	41		
	6	-490x10	840	2	32.3	65		
	7	-60x10	300	2	1.4	3		
	8	-60x10	220	2	1.0	2		
	9	-300x10	370	4	8.7	35		
	10	-80x10	100	4	0.6	2		
	11	-300x10	610	4	14.4	58		
	Наплавленный металл 2%					39		

Примечания

1. Все дыры d=20,5 мм.
2. Все сварные швы h=6 мм.
3. Все обрезы =40 мм.

} кроме оговоренных

4. Сварные швы выполняются электродами типа Э-42 ГОСТ 9467-60.
5. Связи при перевозке сложить и перевязать
6. Ключ для подбора связей помещен на листе 23.
7. В геометрической схеме связи даны расчетные усилия на каждую ветвь.

Гл. инж. ин-та	Чабурин	Рук. груп.	Лой
Нач. СКО	Русинов	Инженер	Тарарин
Гл. констр. пр.	Бриль	Исполнит.	Седых
Руков. груп.	Годер	проверил	Королев

ТД 1962 | Вертикальная связь СТ-26. | КЭ-01-52 Выпуск I | Лист 49

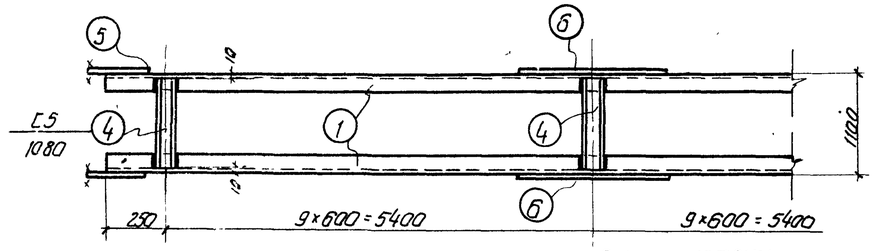

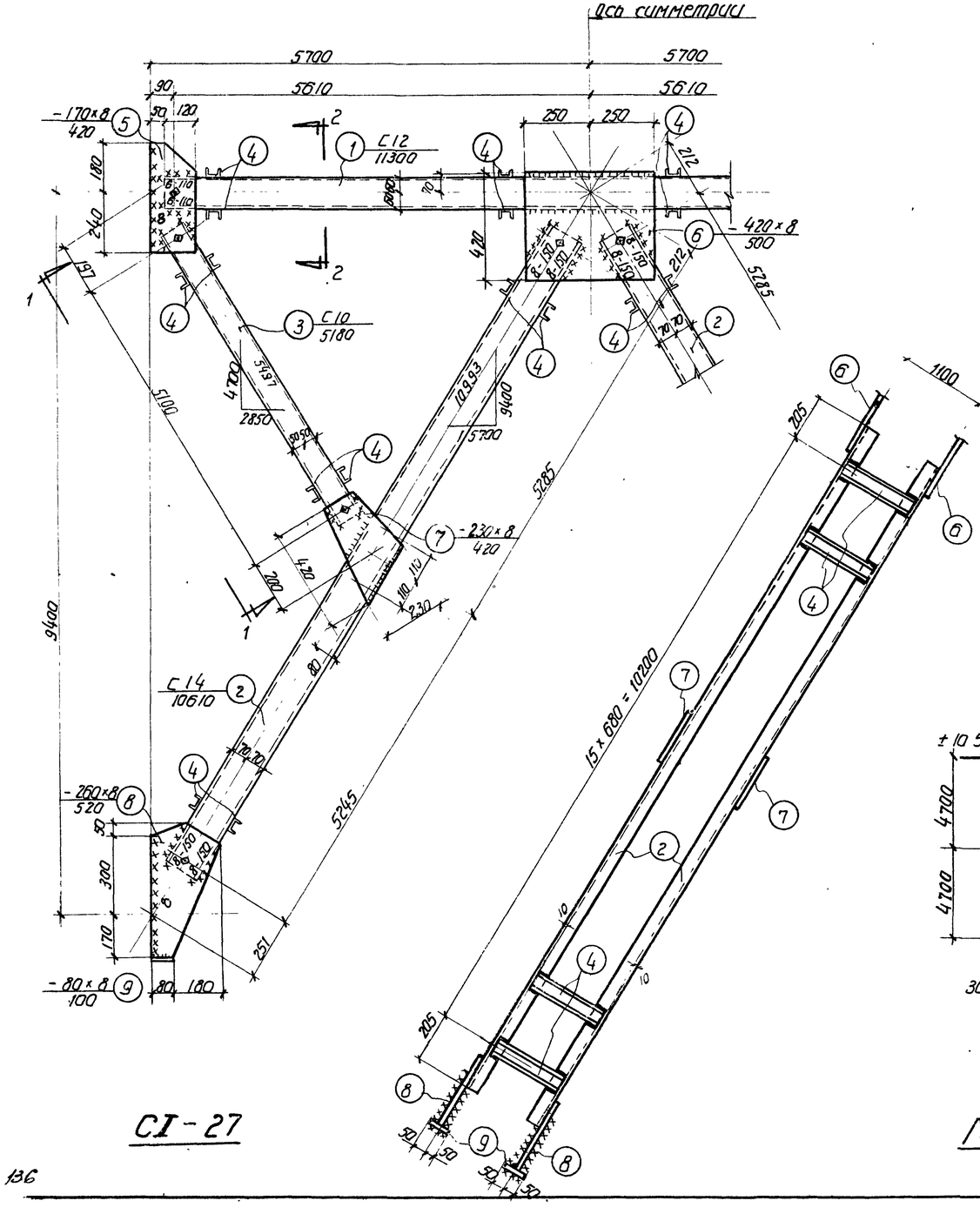

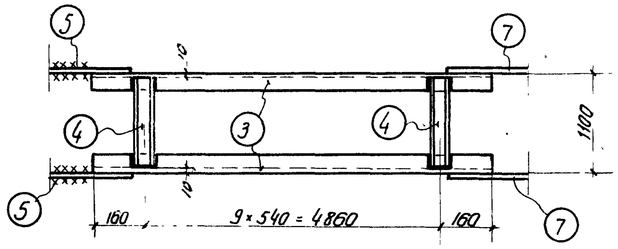

По 1-1

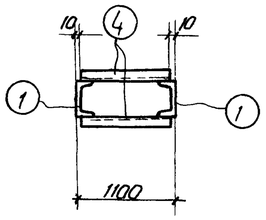

По 2-2

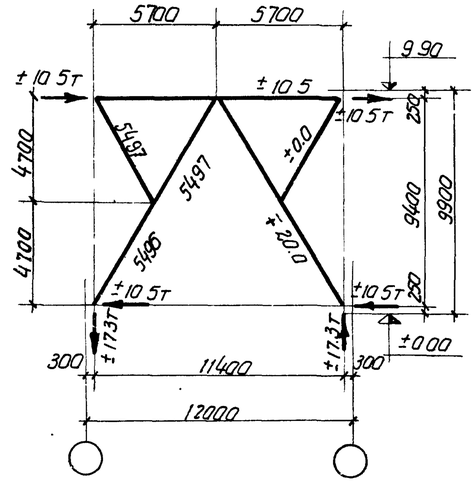

Геометрическая схема

Спецификация стали на одну штуку каждой марки

Материал Сталь марки ВСт 3пс для сварных конструкций по ГОСТ 380-60 с дополнительным требованием испытания на загиб в холодном состоянии согласно п.19а ГОСТ 380-60

Марка	№ поз.	Профиль	Длина мм	К-во шт.	Вес кг: одной позиции	Вес кг: всех позиций	Вес кг: элемента	Примечания
СI-27	1	С12	11300	2	117.5	235	1813	ГОСТ 8240-56*
	2	С14	10610	4	130.5	522		—"—
	3	С10	5180	4	44.5	178		—"—
	4	С5	1080	142	5.2	738		—"—
	5	-170×8	420	4	4.5	18		
	6	-420×8	500	2	13.2	26		
	7	-230×8	420	4	6.1	24		
	8	-260×8	520	4	8.5	34		
	9	-80×8	100	4	0.5	2		
	Наплавленный металл 2%					36		

Примечания

1. Все дыры $d = 20.5$ мм.
2. Все сварные швы $h = 6$ мм. } кроме
3. Все обрезы = 40 мм. } оговоренных.
4. Сварные швы выполняются электродами типа Э-42 ГОСТ 9467-60.
5. Связи при перевозке сложить и перевязать.
6. Ключ для подбора связей помещен на листе 23.
7. В геометрической схеме связи даны расчетные усилия на каждую ветвь.

СI-27

ТП 1962

Вертикальная связь СI-27

КЭ-01-52 Выпуск I

Лист 50

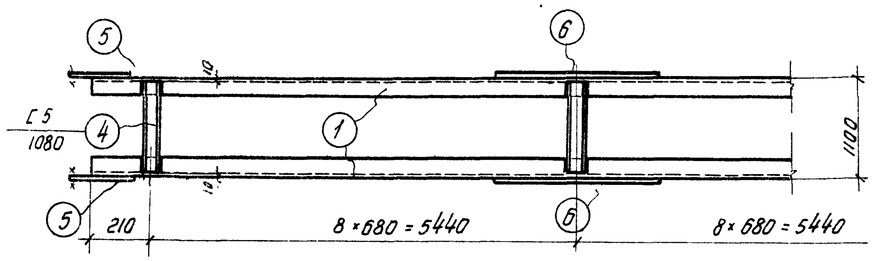

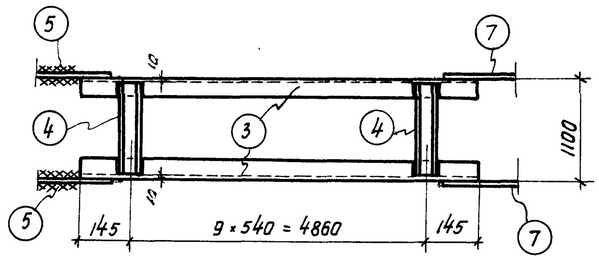

По 1-1

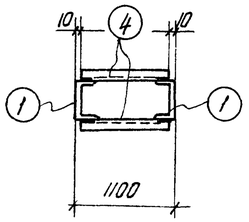

По 2-2

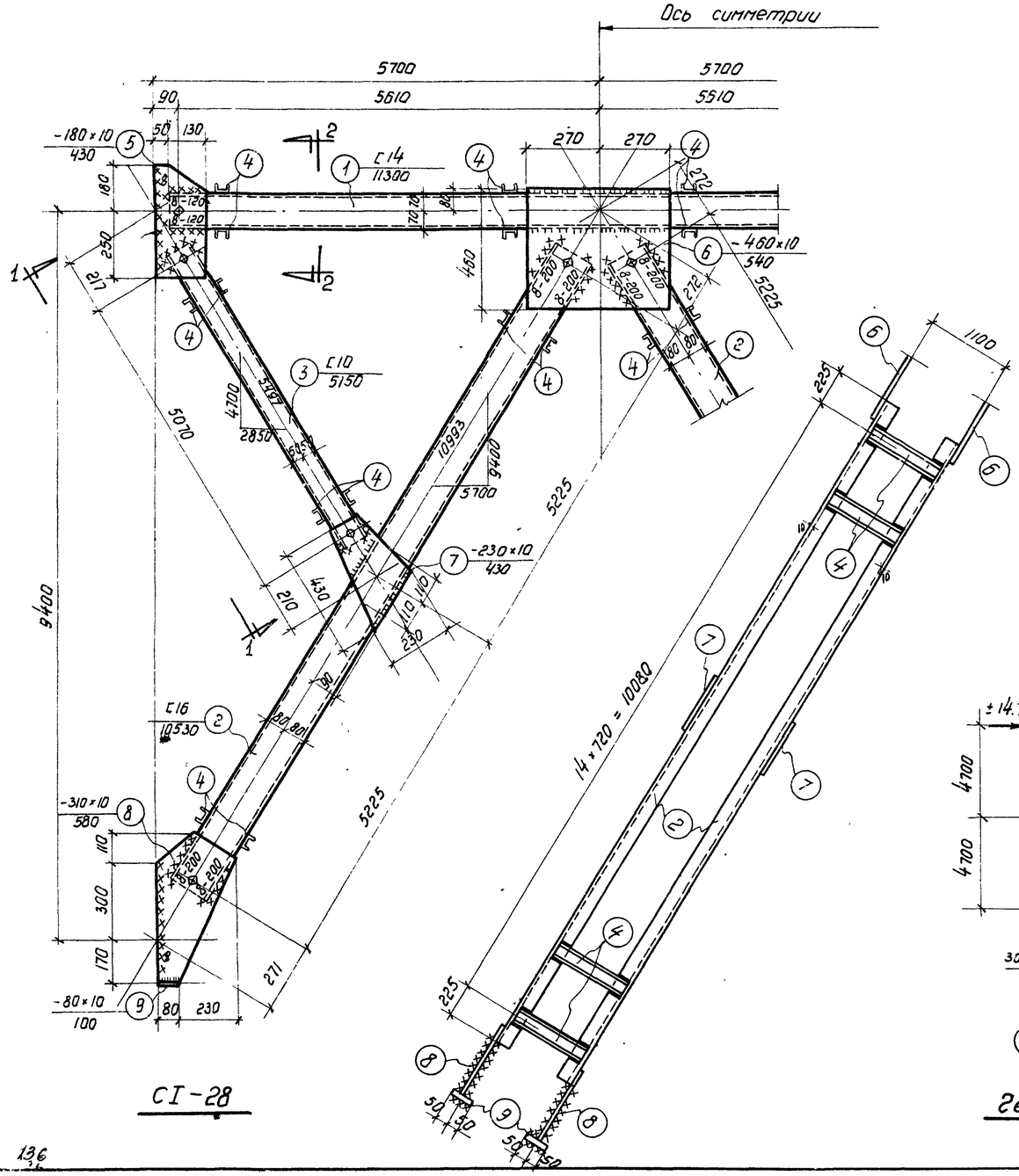

СI-28

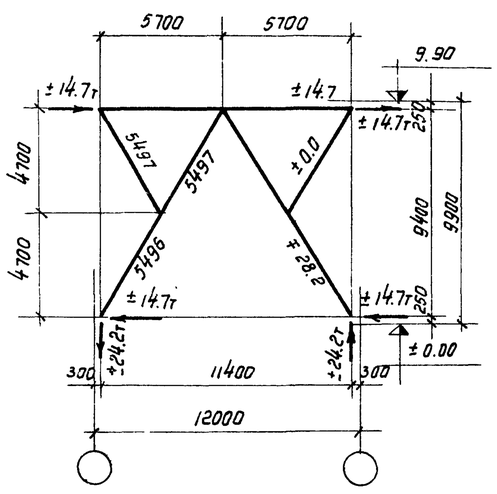

Геометрическая схема

Спецификация стали на одну штуку каждой марки.

Материал: Сталь марки ВСт. 3пс для сварных конструкций по ГОСТ 380-60 с дополнительным требованием испытания на загиб в холодном состоянии согласно п.19д ГОСТ 380-60

Марка	NN поз.	Профиль	Длина мм	К-во шт.	Вес кг: одной позиции	Вес кг: всех позиций	Вес кг: элемента	Примечания
СI-28	1	[14	11300	2	139.0	278	1940	ГОСТ 8240-56*
	2	[16	10530	4	149.5	598		—"—
	3	[10	5150	4	44.2	177		—"—
	4	[5	1080	134	5.2	697		—"—
	5	-180×10	430	4	6.1	24		
	6	-460×10	540	2	19.5	39		
	7	-230×10	430	4	7.8	31		
	8	-310×10	580	4	14.1	56		
	9	-80×10	100	4	0.6	2		
		Наплавленный металл 2%				38		

Примечания.

1. Все дыры $d = 20.5$ мм.
2. Все сварные швы $h = 6$ мм
3. Все обрезы = 40 мм.

} кроме оговоренных.

4. Сварные швы выполнять электродами типа Э-42 ГОСТ 9467-60.
5. Связи при перевозке сложить и перевязать.
6. Ключ для подбора связей помещен на листе 23.
7. В геометрической схеме связи даны расчетные усилия на каждую ветвь.

ТП 1962

Вертикальная связь СI-28

КЭ-01-52 Выпуск I

Лист 51

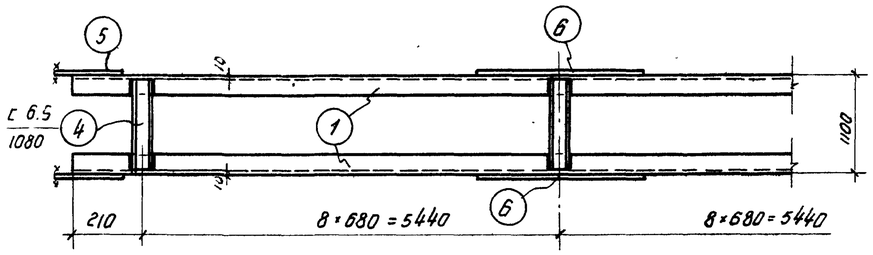

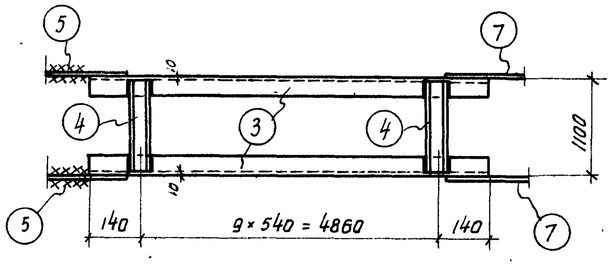

По 1-1

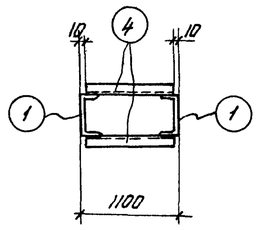

По 2-2

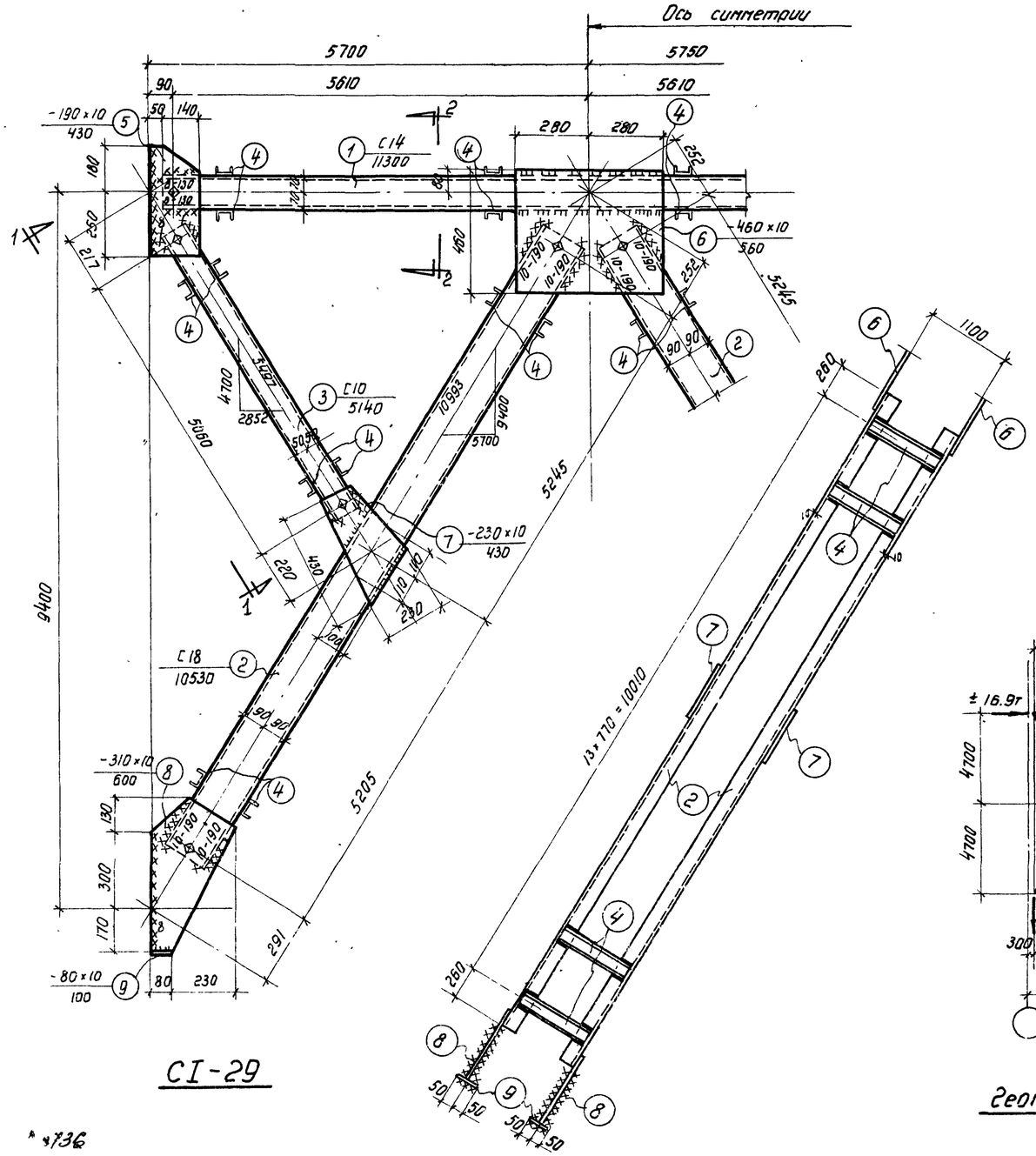

СI-29

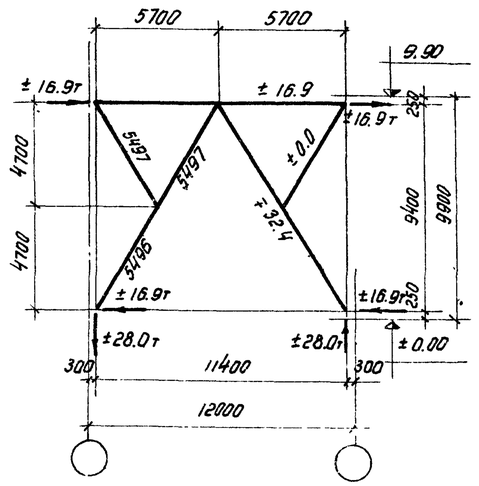

Геометрическая схема

Спецификация стали на одну штуку каждой марки

Материал: Сталь марки ВСт. 3пс для сварных конструкций по ГОСТ 380-60 с дополнительным требов. нием испытания на загиб В холодном состоянии согласно п.19д ГОСТ 380-6

Марка	№№ поз.	Профиль	Длина мм	К-во шт.	Вес кг одной позиции	Вес кг всех позиций	Вес кг элемента	Примечания
СI-29	1	[14	11300	2	139.0	278	2173	ГОСТ 8240-56*
	2	[18	10530	4	171.6	686		—"—
	3	[10	5140	4	44.2	177		—"—
	4	[6.5	1080	130	6.4	832		—"—
	5	- 190×10	430	4	6.4	26		
	6	-460×10	560	2	20.2	40.		
	7	- 230×10	430	4	7.8	31		
	8	- 310×10	600	4	14.6	58		
	9	- 80×10	100	4	0.6	2		
	Наплавленный металл 2%					43		

Примечания

1. Все дыры $d = 20.5$ мм.
2. Все сварные швы $h = 6$ мм.
3. Все обрезы = 40 мм.

Кроме оговоренных.

4. Сварные швы выполнять электродами типа Э-42 ГОСТ 9467-60.
5. Связи при перевозке сложить и перевязать.
6. Ключ для подбора связей помещен на листе 23.
7. В геометрической схеме связи даны расчетные усилия на каждую ветвь.

ТП 1962	Вертикальная связь СI-29	КЭ-01-52 Выпуск I	
		Лист	52

Инв. № подл. | Подпись и дата | Взам. инв. № | Инв. № дубл. | Подпись и дата | Инв. № подл.

Гл. конструктор серых
Рук. группы Проверил каролев
Сдал Подп.
Подпись и дата

*4736

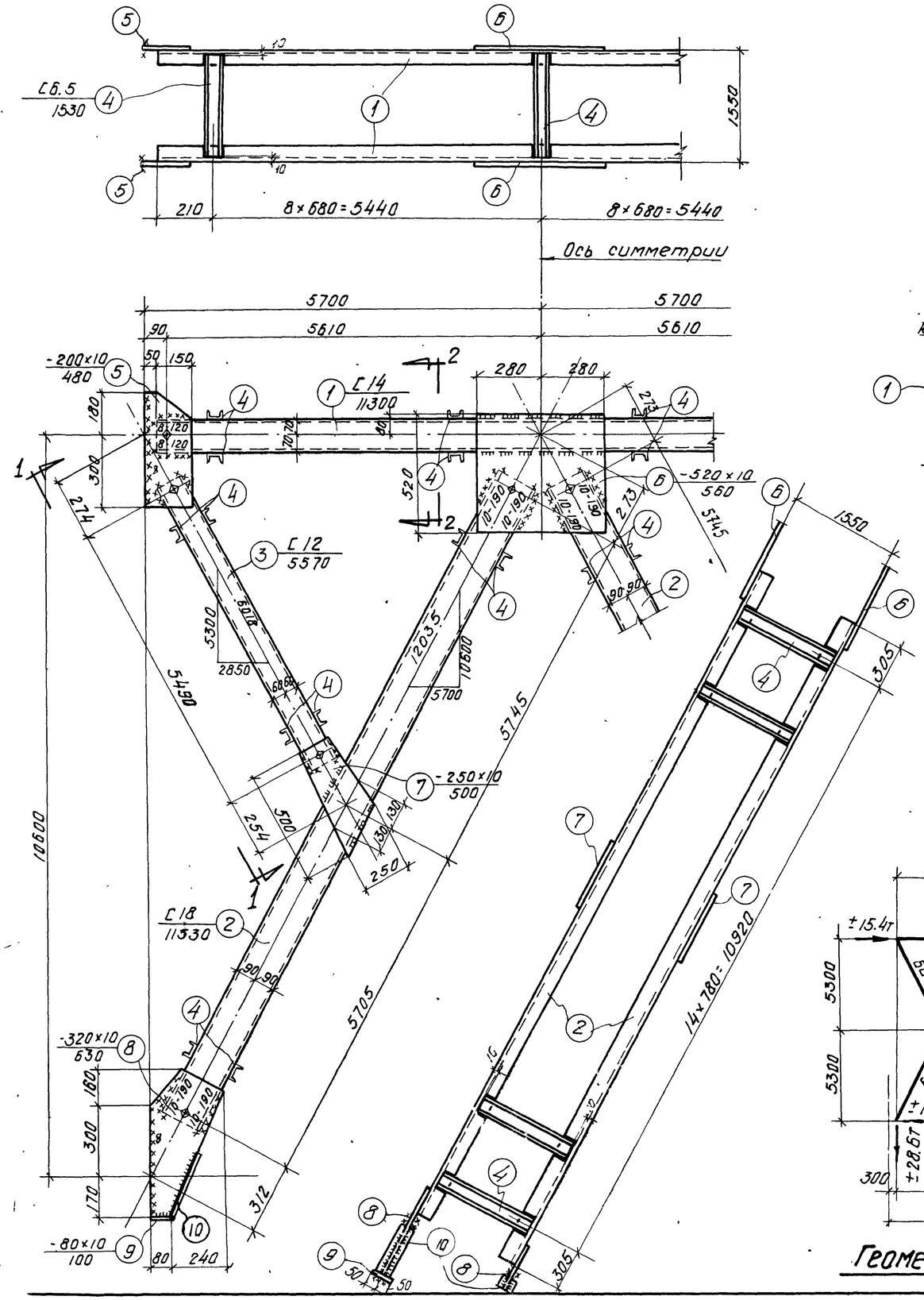

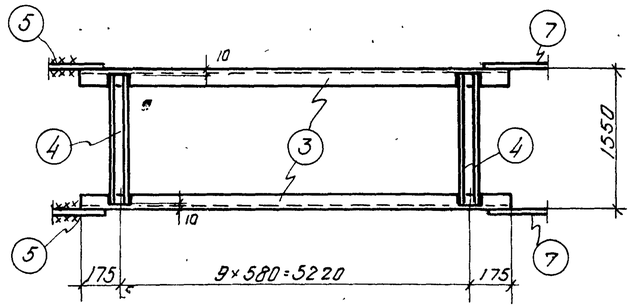

По 1-1

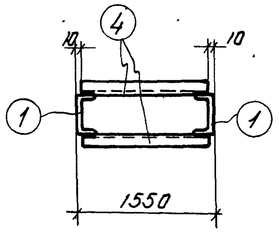

По 2-2

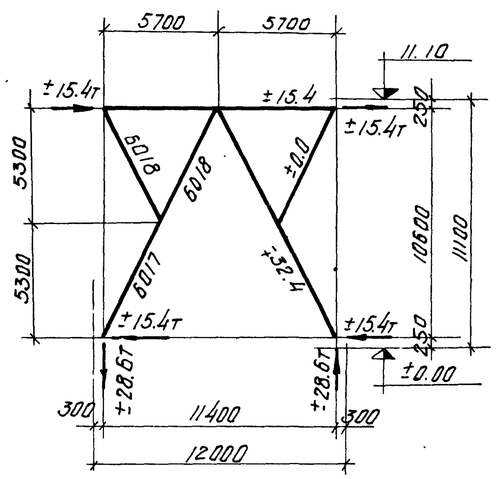

Геометрическая схема

Спецификация стали на одну штуку каждой марки

Материал: Сталь марки ВСТ 3пс для сварных конструкций по ГОСТ 380-60 с дополнительным требованием испытания на загиб в холодном состоянии согласно п. 19₉ ГОСТ 380-60

Марка	№№ поз	Профиль	Длина мм	К-во шт.	Вес кг: одной позиции	Вес кг: всех позиций	Вес кг: элемента	Примечания
СI-30	1	[14	11300	2	139.0	278	2705	ГОСТ 8240-56*
	2	[18	11530	4	188.0	752		—"—
	3	[12	5570	4	58.0	232		—"—
	4	[6.5	1530	134	9.0	1206		—"—
	5	-200×10	480	4	7.5	30		
	6	-520×10	560	2	22.9	46		
	7	-250×10	500	4	9.8	39		
	8	-320×10	630	4	15.8	63		
	9	-80×10	100	4	0.6	2		
	10	-80×10	300	2	1.9	4		
	Наплавленный металл 2%					53		

Примечания

1. Все дыры d = 20,5 мм
2. Все сварные швы h = 6 мм
3. Все обрезы = 40 мм

} кроме оговоренных

4. Сварные швы выполнять электродами типа Э-42 ГОСТ 9467-60.
5. Связи при перевозке сложить и перевязать.
6. Ключ для подбора связей помещен на листе 23.
7. В геометрической схеме связи даны расчетные усилия на каждую ветвь.

Гл. инж. ин-та	Леерсон	Чабурин	Рук. группы	Лой	
Нач. СКО		Русинов	Инженер	Тарарин	
Гл. констр. пр.		Бриль	Исполнит.	Седых	
Рук. группы		Годер	Проверил	Королев	

ТД 1962 | Вертикальная связь СI-30 | КЭ-01-52 Выпуск I | Лист 53

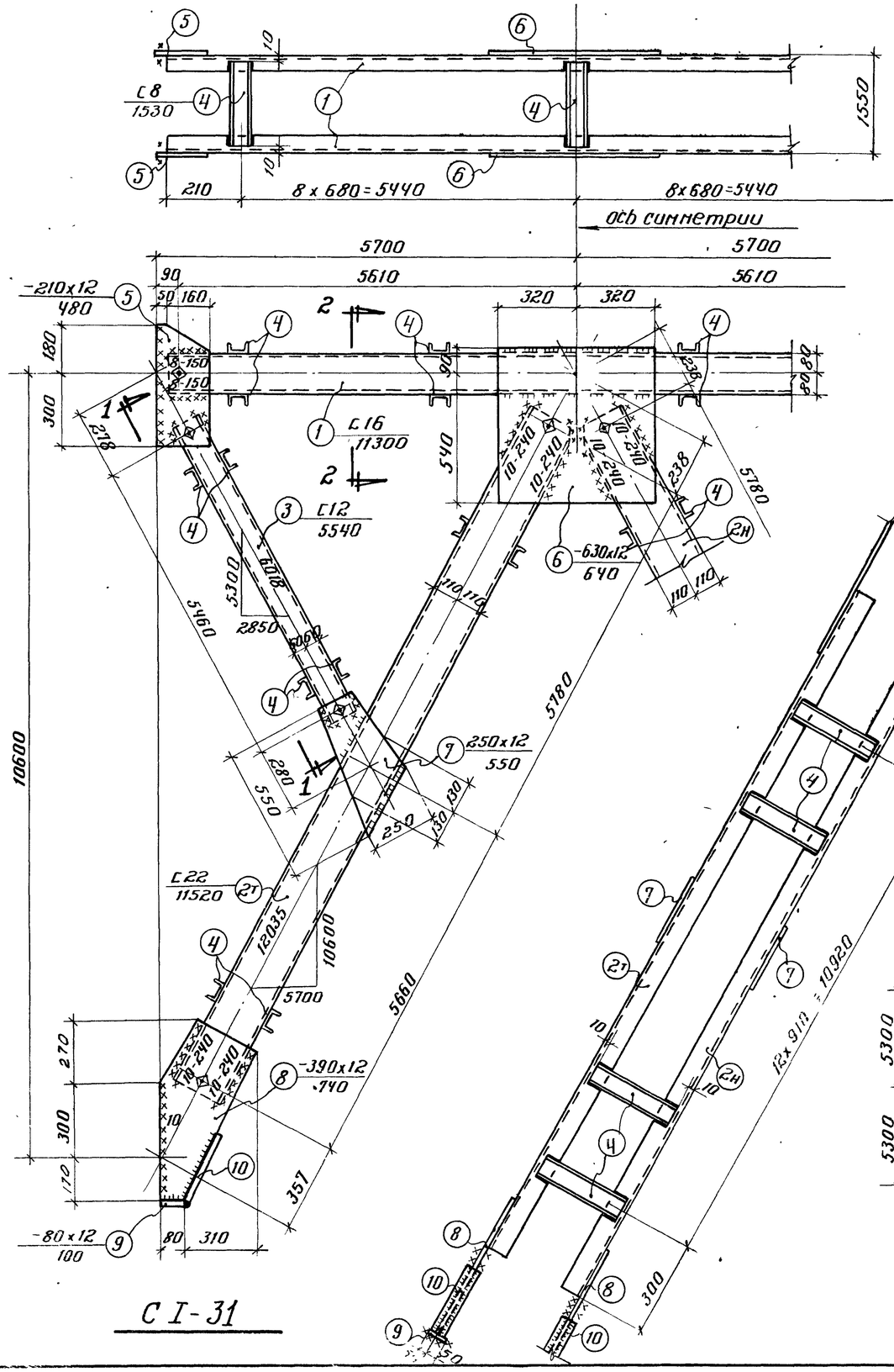

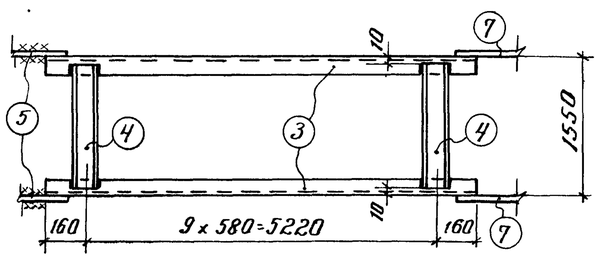

по 1-1

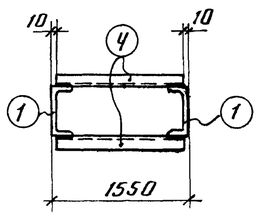

по 2-2

Спецификация стали на одну штуку каждой марки

Материал: Сталь марки ВСт.3пс для сварных конструкций по ГОСТ 380-60 с дополнительным требованием испытания на загиб в холодном состоянии согласно п.19 ГОСТ 380-60

Марка	№№ поз.	Профиль	Длина мм	К-во шт.	Вес кг: одной позиции	Вес кг: всех позиций	Вес кг: элемента	Примечания
СI-31	1	[16	11300	2	161.0	322	3229	
	2н,т	[22	11520	2+2	242.0	968		
	3	[12	5540	4	57.6	230		
	4	[8	1530	126	10.8	1360		
	5	-210x12	480	4	9.5	38		
	6	-630x12	640	2	38.0	76		
	7	-250x12	550	4	13.0	52		
	8	-390x12	740	4	27.2	109		
	9	-80x12	100	4	0.8	3		
	10	-80x12	300	4	2.3	9		
	Наплавленный металл 2%					62		

Примечания

1. Все дыры d=20.5 мм.
2. Все сварные швы h=6 мм. } кроме
3. Все обрезы = 40 мм. } оговоренных.
4. Сварные швы выполнять электродами типа Э-42 ГОСТ 9467-60.
5. Связи при перевозке слофить и перевязать.
6. Ключ для подбора связей помещен на листе 23.
7. В геометрической схеме связи даны расчетные усилия на каждую ветвь.

СI-31

Геометрическая схема

ТД 1962 — Вертикальная связь СI-31

КЭ-01-52 Выпуск I

Лист 54

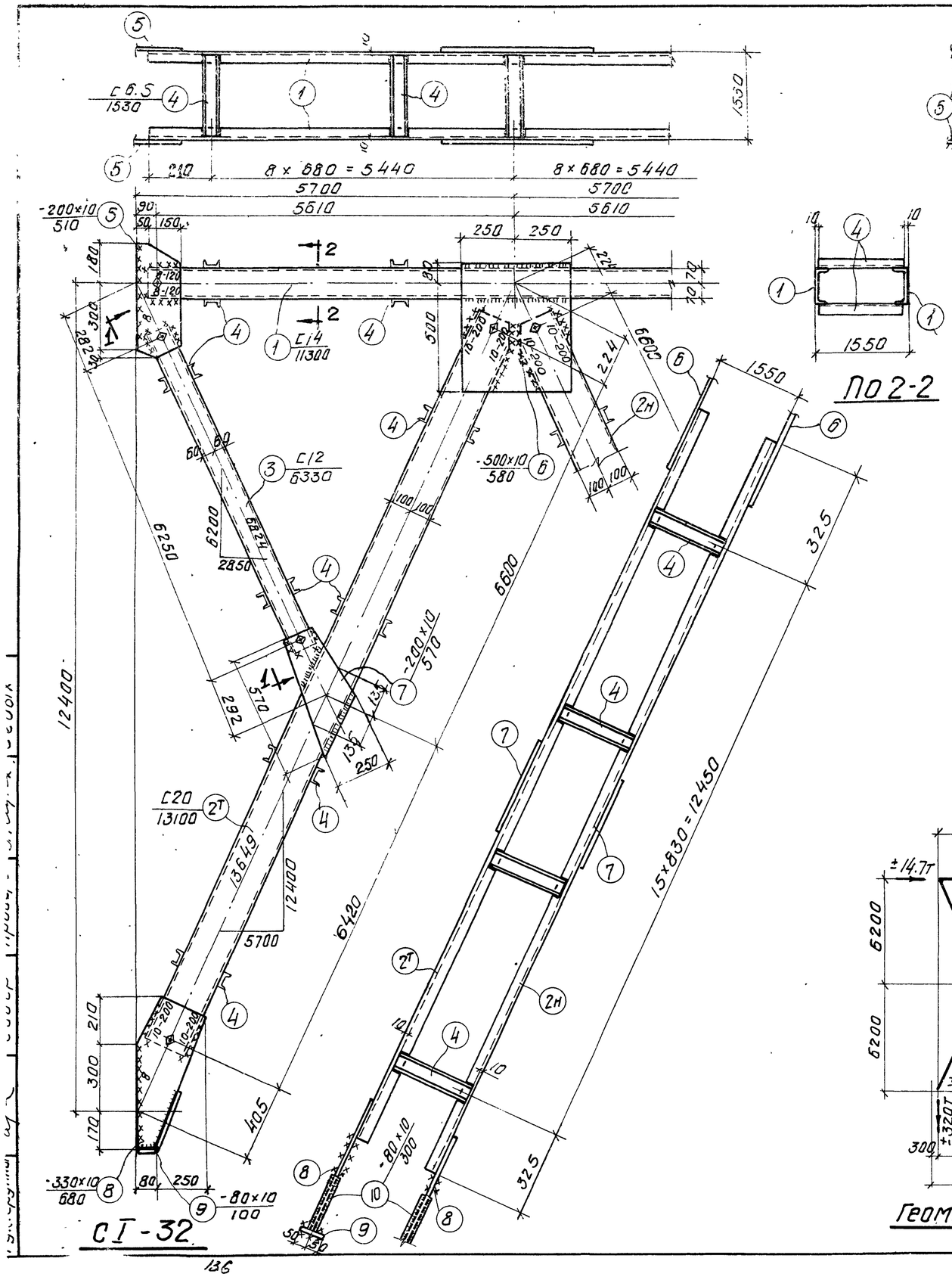

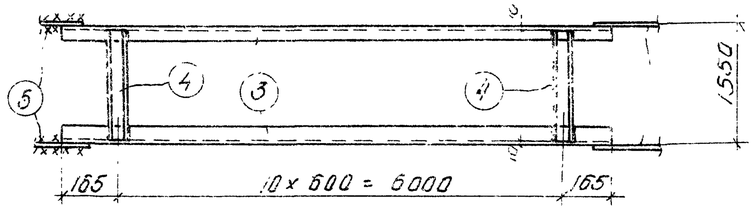

По 1-1

По 2-2

Спецификация стали на одну штуку каждой марки

Материал: сталь марки ВСТ. 3пс для сварных конструкций по ГОСТ 380-60 с дополнительным требованием испытания на загиб в холодном состоянии согласно п/э ГОСТ 380-60

Марка	№№ поз.	Профиль	Длина мм	К-во шт.	Вес кг: одной позиции	Вес кг: всех позиций	Вес кг: элемента	Примечание
СГ-32	1	С 14	11300	2	139.0	278	2933	ГОСТ 8240-56*
	2н	С 20	13100	2+2	240.5	962		— " —
	3	С 12	6330	4	65.8	263		— " —
	4	С 6.5	1530	142	9.0	1150		— " —
	5	- 200×10	510	4	8.0	32		
	6	- 500×10	580	2	22.8	46		
	7	- 200×10	570	4	8.9	36		
	8	- 330×10	680	4	17.6	70		
	9	- 80×10	100	4	0.6	2		
	10	- 80×10	300	4	1.9	8		
	Наплавленный металл 2%					58		

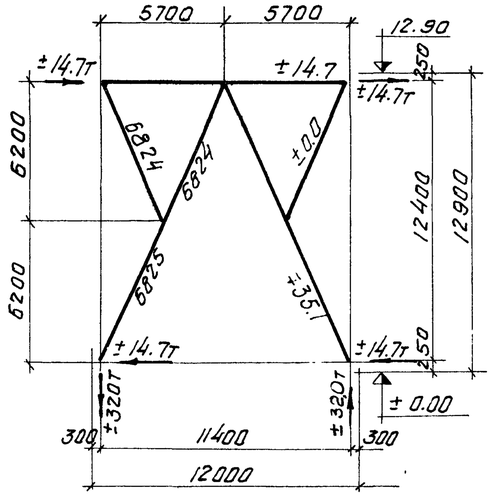

Геометрическая схема

Примечания

1. Все дыры d= 20,5 мм
2. Все сварные швы h=6 мм
3. Все обрезы = 40 мм

} кроме оговоренных.

4. Сварные швы выполнять электродами типа Э-42 ГОСТ 9467-60.
5. Связи при перевозке сложить и перевязать.
6. Ключ для подбора связей помещен на листе 23.
7. В геометрической схеме связи даны расчетные усилия на каждую ветвь.

ТА 1962 — Вертикальная связь СГ-32

КЭ-01-52 Выпуск I — Лист 55

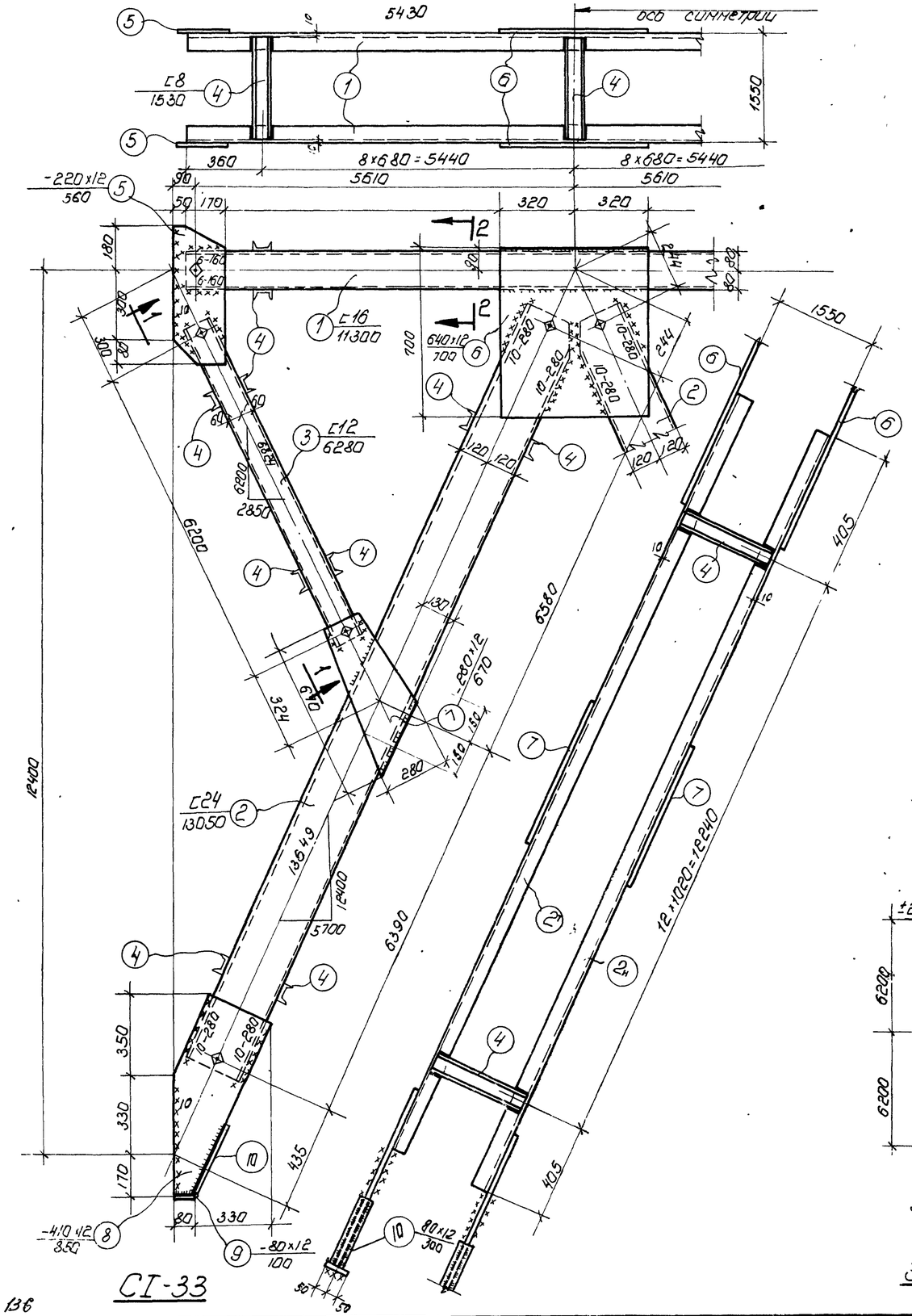

СI-33

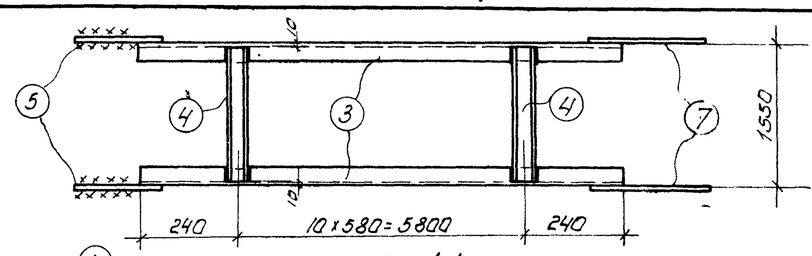

по 1-1

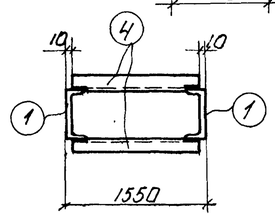

по 2-2

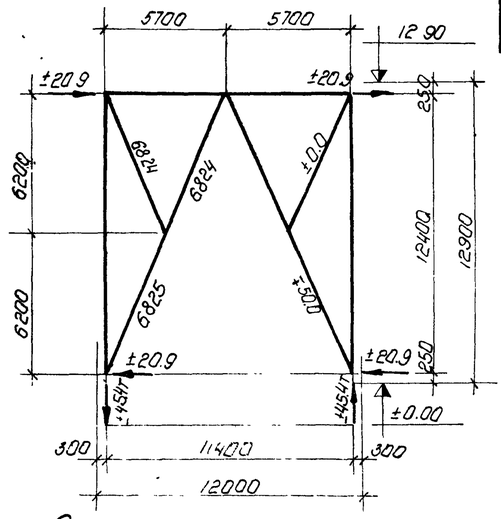

Геометрическая схема.

Спецификация стали на одну штуку каждой марки

Материал: Сталь марки ВСт.3пс для сварных конструкций по ГОСТ 380-60 с дополнительным требованием испытания на загиб в холодном состоянии согласно п.19д ГОСТ 380-60

Марки	№№ поз.	Профиль	Длина мм	К-во шт.	Вес кг: одной позиции	Вес кг: всех позиций	Вес кг: элемента	Примечания
СI-33	1	С 16	11300	2	161.0	322	3610	ГОСТ 8240-56*
	2, 2н	С 24	13050	2+2	313.0	1252		— " —
	3	С 12	6280	4	65.5	261		— " —
	4	С 8	1530	126	10.8	1360		— " —
	5	-220х12	560	4	11.6	46.		
	6	-640х12	700	2	42.2	84		
	7	-280-12.	670	4	17.7	71		
	8	-410х12	850	4	32.8	131		
	9	-80х12	100	4	0.8	3		
	10	-80х12	300	4	2.3	9		
	Наплавленный металл 2%					71		

Примечания

1. Все дыры d=20.5 мм
2. Все сварные швы h=6мм
3. Все обрезы =40мм

} кроме оговоренных.

4. Сварные швы выполнять электродами типа Э-42 ГОСТ 9467-60.
5. Связи при перевозке сложить и перевязать.
6. Ключ для подбора связей помещен на листе 23.
7. В геометрической схеме связи даны расчетные усилия на каждую ветвь.

Гл. инж. пр.	Чобурин	СТ инженер.		Зав.	Гордеев
Нач. СКО	Дусинов	Инженер.		Исполн. т.	Сафонов
Гл. конст. пр.	Брило				
Рук. группы	Зодиев.				

ТД 1962

Вертикальная связь СI-33

КЭ-01-52 Выпуск I

Лист 56

136

Схемы монтажа колонн

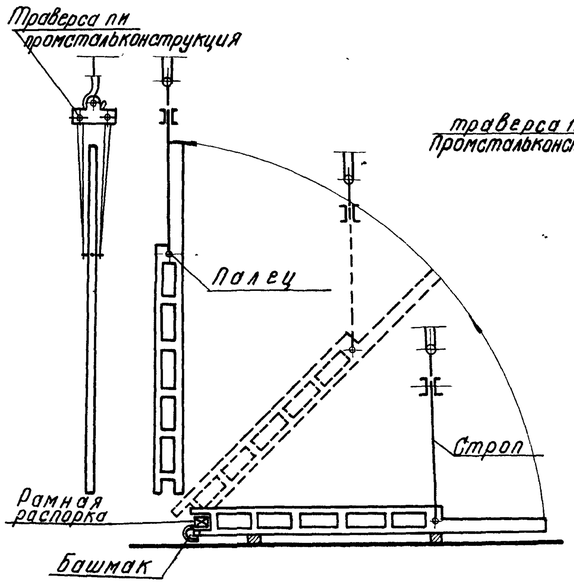

а. Подъем колонн весом до 15,0т при помощи пальца ПИ Промстальконструкции

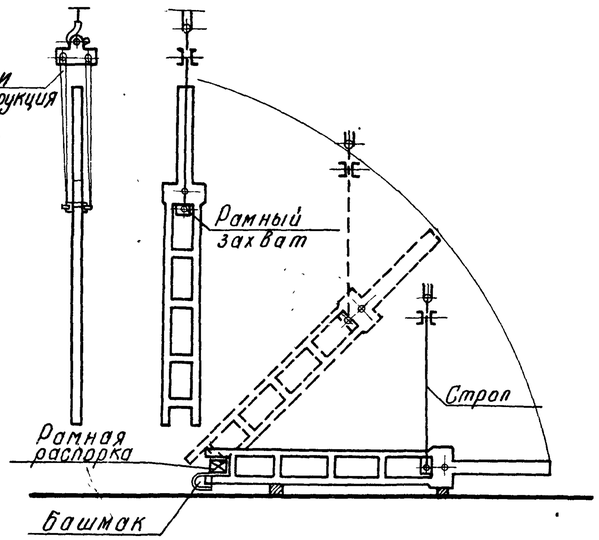

б. Подъем колонн весом свыше 15,0т при помощи рамного захвата ПИ Промстальконструкция

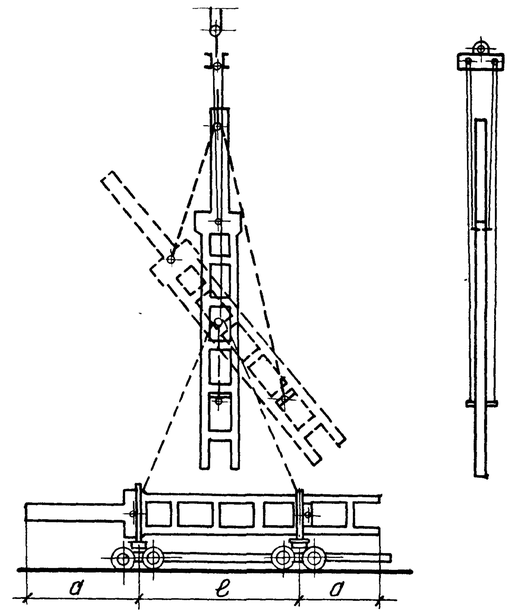

в. Подъем колонн при помощи траверсы ВНИИОМС'а

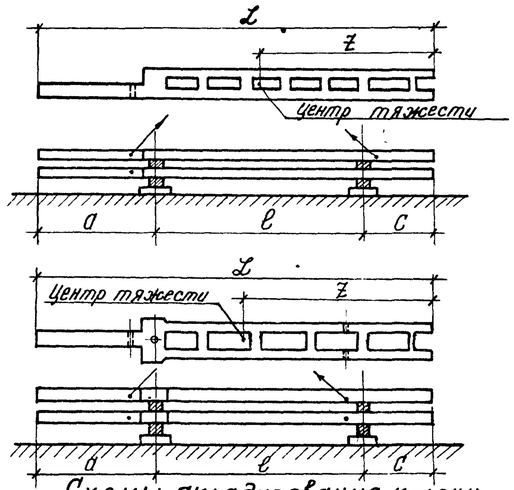

Схемы складирования колонн

Таблица

размеров между точками опирания колонн при их складировании

Тип колонн		L	e	a	c	z
крайние	Шаг 6 и 12м	11850	4600	4200	3050	5,7
		13950	6400	4500	3050	6,7
		15750	8200	4500	3050	7,6
		17550	9250	5100	3200	8,8
		19350	11050	5100	3200	9,7
	Шаг 12 и 12м	11850	4050	4600	3200	6,0
		13950	5850	4900	3200	7,0
		15750	7650	4900	3200	7,7
		17550	8850	5500	3200	8,6
		19350	10650	5500	3200	9,4
средние	Шаг 6 и 12м	11150	4050	3900	3200	5,6
		13250	5850	4200	3200	6,7
		15050	7650	4200	3200	7,6
		16850	8850	4800	3200	8,4
		18650	10650	4800	3200	9,3
	Шаг 12 и 12м	11850	4050	4600	3200	5,8
		13950	5850	4900	3200	6,9
		15750	7650	4900	3200	7,9
		17550	8850	5500	3200	8,7
		19350	10650	5500	3200	9,6

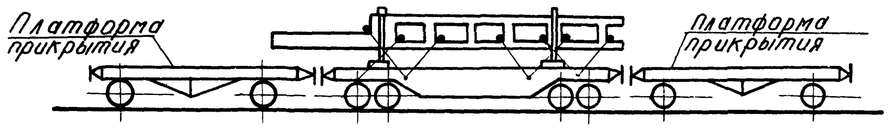

с использованием 3х платформ

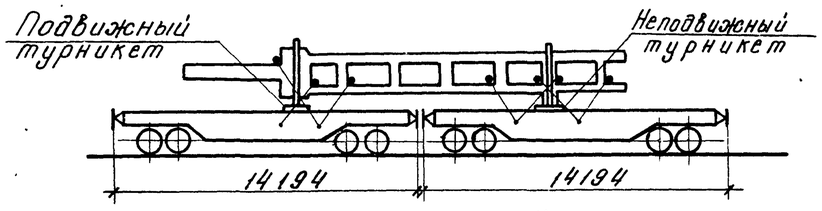

с использованием 2х платформ

Схемы перевозки колонн по железной дороге

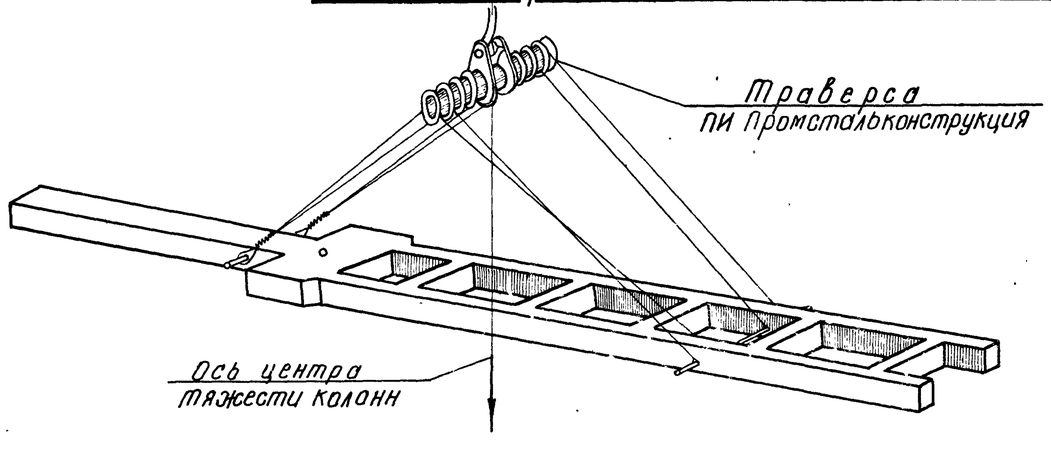

Схема строповки колонн в горизонтальном положении

Примечания

1. Складирование колонн может осуществляться в положении „плашмя" на выравненном горизонтальном основании. Подкладками служат инвентарные шпальные бруски. При 2х ярусном складировании подкладки должны располагаться строго по вертикали.
2. При хранении и перевозке колонн в положении „на ребро" должны быть предусмотрены приспособления обеспечивающие устойчивость колонн.
3. Перевозка колонн по автомобильным дорогам может производиться в положении „на ребро" с опиранием в местах указанных на схеме, и в положении „плашмя" с опиранием в местах строповки. Для перевозки применяются специальные многоскатные прицепы грузоподъемностью до 30т, буксируемые тягачами МАЗ-200, МАЗ-210 и трактором ДТ-54.
4. Подъем колонн в вертикальное положение допускается только из положения на „ребро". Для обеспечения целостности консольных ветвей колонн, перед подъемом между ветвями в нижней части устанавливается распорка рамного типа и специальный башмак для предохранения бетона от скалывания.
5. Рекомендации по изготовлению и монтажу колонн даны в пояснительной записке настоящего выпуска.

Гл. инж. отд.	Пичурин		
Нач. СКО	Сидоров	Русинов	Брилль
Гл. констр. отд.			
Гл. технолог			Скворцов

Инв. № подл. | Подпись и дата | Взам. инв. №

136