ГОСУДАРСТВЕННЫЙ КОМИТЕТ ПО ГРАЖДАНСКОМУ СТРОИТЕЛЬСТВУ
И АРХИТЕКТУРЕ ПРИ ГОССТРОЕ СССР

ТИПОВЫЕ КОНСТРУКЦИИ И ДЕТАЛИ ЗДАНИЙ И СООРУЖЕНИЙ

ИИ-04
СБОРНЫЕ ЭЛЕМЕНТЫ ЗДАНИЙ КАРКАСНОЙ КОНСТРУКЦИИ

Серия ИИ-04-2

КОЛОННЫ

Выпуск 12
часть I

Колонны связевого каркаса сечением 30×30 см
для навески стеновых панелей
в зданиях с высотой этажа 3,3 м

СФ-57-01

РАБОЧИЕ ЧЕРТЕЖИ

ГОСУДАРСТВЕННЫЙ КОМИТЕТ ПО ГРАЖДАНСКОМУ СТРОИТЕЛЬСТВУ
И АРХИТЕКТУРЕ ПРИ ГОССТРОЕ СССР

ТИПОВЫЕ КОНСТРУКЦИИ И ДЕТАЛИ ЗДАНИЙ И СООРУЖЕНИЙ

ИИ-04
СБОРНЫЕ ЭЛЕМЕНТЫ ЗДАНИЙ КАРКАСНОЙ КОНСТРУКЦИИ

Серия ИИ-04-2

КОЛОННЫ

Выпуск 12
часть I

Колонны связевого каркаса сечением 30×30 см для навески стеновых панелей в зданиях с высотой этажа 3,3 м

РАБОЧИЕ ЧЕРТЕЖИ

Разработаны
ЦНИИЭП
торгово бытовых зданий
и туристских комплексов

Утверждены
и введены в действие с 1 октября 1973 г
Государственным комитетом по
гражданскому строительству и
архитектуре при Госстрое СССР
Приказ № 173 от 13 августа
1973 г.

Содержание выпуска

		№№ листов	№№ стр.
Пояснительная записка			2-3
Колонны	КВР-333 14-1, КВР-333-14 4, КВР-333 14 5	1	4
Колонны	КВК-333 14 1, КВК-333-14 1у	1	5
Колонны	КВР-333 14 2, КВР 333-14 3.	2	6
Колонны	КВК-333-14 2, КВК-333-14 2у	3	7
Колонны	КВК 333-14 3, КВК-333-14-3у	4	8
Колонны	КВК-333-14 4у, КВК-333-14-4, КВК-333 14-5	5	9
Колонны	КВР-333 14-6, КВК-333-14-5у	6	10
Колонны	КВК-333-14 6, КВК-333 14-6у.	7	11
Колонны	КСР-333 14-1, КСР-333-17-1 КСР-333-23-1, КСК-333-14-3, КСК-333-17-3, КСК-333-23-3	8	12
Колонны	КСК-333 14-1, КСК-333-17-1, КСК-333-23-1, КСК-333-14-1у, КСК-333-17-1у, КСК-333-23-1у.	9	13
Колонны	КСК-333-14-2, КСК-333-17-2, КСК-333-23-2, КСР-333-14-2, КСР-333-17-2, КСР-333-23-2	10	14
Колонны	КСК-333-14-2у, КСК-333-17-2у, КСК-333-23-2у, КСК-333-14-6у, КСК-333-17-6у, КСК-333-23-6у	11	15
Колонны	КСК-333-14-3у, КСК-333-17-3у, КСК-333-23-3у, КСР-333-14-3, КСР-333-17-3, КСР-333-23-3	12	16
Колонны	КСК-333-14-5у, КСК-333-17-5у, КСК-333-23-5у, КСР-333-14-4, КСР-333-17-4, КСР-333-23-4, КСР-333-14-5, КСР-333-17-5, КСР-333-23-5	13	17
Колонны	КСК-333-14-4, КСК-333-17-4, КСК-333-23-4, КСК-333 14-5, КСК-333-17-5, КСК-333-23-5, КСК-333-14-4у, КСК-333-17-4у, КСК-333-23-4у.	14	18
Колонны	КСК-333-14-6, КСК-333-17-6, КСК-333-23-6, КСР-333 14-6, КСР-333-17-6, КСР-333-23-6.	15	19
Колонны	КНР-333-14-2, КНР-333-17-2, КНР-333-23-2, КНР-333-28-2, КНК-333-14-1, КНК-333-17-1, КНК-333-23-1, КНК-333-28-1.	16	20
Колонны	КНК-333-14-1у, КНК-333-17-1у, КНК-333-23-1у, КНК-333-28-1у, КНР-333-14-1, КНР-333-17-1, КНР-333-23-1, КНР-333-28-1	17	21
Колонны	КНК-333-14-2, КНК-333-17-2, КНК-333-23-2, КНК-333-28-2, КНК-333-14-2у, КНК-333-17-2у, КНК-333-23-2у, КНК-333-28-2у	18	22
Колонны	КНК-333-14-3, КНК-333-17-3, КНК-333-23-3, КНК-333-28-3, КНК-333-14-3у, КНК-333-17-3у, КНК-333-23-3у, КНК-333-28-3у, КНР-333-14-3, КНК-333-17-3, КНР-333-23-3, КНК-333-28-3,	19	23
Колонны	КНК-333-14-4, КНК-333-14-5, КНК-333-17-4, КНК-333-17-5, КНК-333-23-4, КНК-333-23-5, КНК-333-28-4, КНК-333-28-5. КНР-333-14-4, КНР-333-14-5, КНР-333-17-4, КНР-333-17-5, КНР-333-23-4, КНР-333-23-5 КНР-333-28-4, КНР-333-28-5,	20	24
Колонны	КНК-333-14-4у, КНК-333-17-4у, КНК-333-23-4у, КНК-333-28-4у, КНК-333-14-6, КНК-333-17-6, КНК-333-23-6, КНК-333-28-6, КНК-333-14-5у, КНК-333-17-5у, КНК-333-23-5у КНК-333-28-5у	21	25
Колонны	КНР-333-14-6, КНР-333-17-6, КНР-333-23-6, КНР-333-28-6, КНК-333-14-6у, КНК-333-17-6у, КНК-333-23-6у, КНК-333-28-6у.	22	26
Колонны	КСР-366-14-1, КСР-366-17-1, КСР-366-23-1,	23	27
Колонны	КСК-366-14-1, КСК-366-17-1.	24	28
Колонны	КСК-366-14-1у, КСК-366-17-1у	25	29
Колонны	КСР-366-14-2, КСР-366-17-2, КСР-366-23-2	26	30
Колонны	КСК-366-14-2, КСК-366-17-2.	27	31
Колонны	КСК-366-14-2у, КСК-366-17-2у	28	32
Колонны	КСР-366-14-3, КСР-366-17-3, КСР-366-23-3.	29	33
Колонны	КСК-366-14-3, КСК-366-17-3	30	34
Колонны	КСК-366-14-3у, КСК-366-17-3у	31	35
Колонны	КСР-366-14-4, КСР-366-17-4, КСР-366-23-4	32	36
Колонны	КСК-366-14-4, КСК-366-17-4.	32	37
Колонны	КСК-366-14-4у, КСК-366-17-4у.	33	38
		34	39
		35	40

	№ листов	№ стр.
Колонны КСР-366-14-5, КСР-366-17-5; КСР-366-23-5.	37	41
Колонны КСК-366-14-5; КСК-366-17-5.	38	42
Колонны КСК-366-14-5у, КСК-366-17-5.	39	43
Колонны КСР-366-14-6, КСР-366-17-6, КСР-366-23-6.	40	44
Колонны КСК-366 14-6, КСК-366-17-6.	41	45
Колонны КСК-366-14-6у, КСК-366-17-6у.	42	46
Колонны РР-333-14-1, КР-333-14-3.	43	47
Колонны КК-333-14-1, КК-333-14-1у.	44	48
Колонны КК-333-14-2у, КР-333-14-2	45	49
Колонны КК-333-14-2, КР-333-14-4, КР-333-14-5,	46	50
Колонны КК-333-14-3у, КР-333-14-3.	47	51
Колонны КК-333-14-4, КК-333-14-5, КК-333-14-6	48	52
Колонны КК-333-14-4у, КК-333-14-6.	49	53
Колонны КК-333-14-5у, КК-333-14-6у.	50	54
Колонны КВК-366-14-1у, КВР-366-14-1.	51	55
Колонны КВК-366-14-1, КВР-366-14-3.	52	56
Колонны КВР-366-14-2, КВК-366-14-4.	53	57
Колонны КВК-366-14-2, КВК-366-14-2у.	54	58
Колонны КВК-366-14-3у, КВК-366-14-3.	55	59
Колонны КВК-366-14-4у, КВР-366-14-4.	56	60
Колонны КВР-366-14-5, КВК-366-14-5у.	57	61
Колонны КВК-366-14-5, КВК-366-14-5у	58	62
Колонны КВК-366-14-6, КВР-366-14-6.	59	63
Колонна КНР-366-17-1	60	64
Колонна КНК-366-14-1.	61	65
Колонна КНК-366-14-1у.	62	66
Колонна КНР-366-17-2.	63	67
Колонна КНК-366-17-2	64	68
Колонна КНК-366-17-2у.	65	69
Колонна КНР-366-17-3.	66	70
Колонна КНК-366-14-3	67	71
Колонна КНК-366-14-3у.	68	72
Колонна КНР-366-17-4.	69	73
Колонна КНК-366-17-4.	70	74
Колонна КНК-366-17-4у.	71	75
Колонна КНР-366-17-5.	72	76
Колонна КНК-366-14-5.	73	77
Колонна КНК-366-14-5у.	74	78
Колонна КНР-366-17-6.	75	79
Колонна КНК-366-14-6.	76	80
Колонна КНК-366-14-6у.	77	81
Колонна КР-366-11-1.	78	82
Колонна КК-366-11-1.	79	83
Колонна КК-366-11-1у.	80	84
Колонна КР-366-11-2.	81	85
Колонна КК-366-11-2.	82	86
Колонна КК-366-11-2у.	83	87
Колонна КР-366-11-3.	84	88
Колонна КК-366-11-3.	85	89
Колонна КК-366-11-3у.	86	90
Колонна КР-366-11-4.	87	91
Колонна КК-366-11-4.	88	92
Колонна КК-366-11-4у.	89	93
Колонна КР-366-11-5.	90	94
Колонна КК-366-11-5.	91	95
Колонна КК-366-11-5у.	92	96
Колонна КР-366-11-6.	93	97
Колонна КК-366-11-6.	94	98
Колонна КК-366-11-6у.	95	99
Армирование узел 1.	96	100
Армирование узел 2	97	101
Армирование узел 3.	98	102
Армирование узел 4	101	103
Армирование узел 5.	100	104
Армирование узел 6.	101	105
Армирование узел 7.	102	106
Закладные детали МС-6, МС-7, МС-8, МС-9	103	107

ТК	Колонны для навески стеновых панелей	Серия ИШ-04-2	
1973	Содержание выпуска	Выпуск 12 Часть I	Лист

Пояснительная записка

Серия ИИ-04-2 выпуск 12 часть I содержит опалубочные чертежи колонн с дополнительными закладными деталями для крепления стеновых панелей из легких и ячеистых бетонов. Колонны сечение 300×300мм. с высотой этажа 3.3 м.

Типы колонн разработаны применительно к серии ИИ-04-5 выпуск 4 „Стеновые панели из легких и ячеистых бетонов. Материалы для проектирования" где приведены схемы раскладки стеновых панелей в зависимости от высоты этажа и размеров оконного проема.

Для высоты этажа 3.3 м высоты оконных проемов приняты: 1.2 м. 1.8 м и 2.1 м. Даны же даны примеры раскладки стеновых панелей на глухих участках стен. Для каждой из схем в настоящем альбоме приведены чертежи колонн с размещением дополнительных закладных деталей. На чертежах указан дополнительный расход стали на эти детали, который прибавлен к основному расходу стали на соответствующую колонну по альбому ИИ-04-2 выпуск 7.

Маркировка колонн в альбоме принята по серии ИИ-04-2 выпуск 3. Добавлением цифрового индекса к основной марке:

Цифровые индексы приняты:

1-для проема 1.8 м.
2-для глухих участков стен, сопрягаемых с проемом 1.8 м.
3-для проема 2.1 м.
4-для глухих участков стен, сопрягаемых с проемом 2.1 м.
5-для проема 1.2 м.
6-для глухих участков стен, сопрягаемых с проемом 1.2 м.

Для угловых колонн после цифрового индекса добавляется буква „У" угловая.

Пример:

КСР-433-24-1 – рядовая колонна двухконсольная для проема 1.8 м.
КСК-433-24-2 – рядовая колонна одноконсольная для глухих участков стен, сопрягаемых с проемом 1.8 м.
КСК-433-24-3У – угловая колонна при проеме 2.1 м.

Все подсные панели над оконным проемом крепятся по низу на расстоянии 600 мм. от уровня чистого пола.

Толщина пола принята 80 мм.

Панель высотой Н = 1200 мм. крепится в двух точках. Панели высотой 1500, 1800 и 2100 мм – в трех точках. Третье крепление находится на уровне верха панели.

При применении панели высотой 2100 мм. для высоты этажа 3.3 м. низ панели совпадает с местом стыка колонн. В этом случае закладные детали должны устанавливаться после соединения арматурных выпусков колонн ванной сваркой до омоноличивания стыка колонн.

В угловых колоннах, устанавливаемых по двум противоположным углам одной разбивочной оси здания, закладные детали располагаются зеркально.

В альбоме приведен только вариант расстановки этих деталей в одной из таких колонн.

При разработке конкретного проекта следует привести и другую марку колонн, соответствующую зеркальному расположению закладных деталей.

При размещении дополнительных закладных деталей, мешающих установке подъемных петель, необходимо давать уточненную привязку подъемных петель для каждого конкретного случая.

Закладные детали должны выполняться с соблюдением требований СН 393-69 „Указания по сварке соединений арматуры и закладных деталей железобетонных конструкций" и ГОСТ 10922-64. Материалы для изготовления закладных деталей: пластины из стали марок ВМСт-3 пс 3 или ВкСт 3 пс3 ГОСТ 380-71, анкера из стали класса А-I марки 25Г2С ГОСТ 5781-61*. Электроды для сварки Э-50А-Ф по ГОСТ 9467-60.

Закладные детали для крепления стеновых панелей крепятся к объемному каркасу колонны МС-1 и МС-4 привариваются непосредственно к рабочим стержням колонн электродуговой сваркой, МС-2 и МС-3 соединяются с каркасами вязальной проволокой.

Закладные детали в колоннах, предназначенные для крепления стеновых панелей, должны покрываться на заводе антикоррозийным защитным покрытием методом металлизации.

При выборе материалов для защитных покрытий следует руководствоваться требованиями главы СНиП I-В 27-71. „Защита строительных конструкций от коррозии. Материалы и изделия, стойкие против коррозии," а также СН 262-67 „Указания по проектированию антикоррозийной защиты строительных конструкций."

Защитное покрытие следует наносить на пластины закладных деталей с обеих сторон, а на анкерные стержни, приваренные к пластинам на длину 50 мм. от места приварки.

Толщина слоя защитного покрытия металлизацией должна быть не менее 0.2 мм. в промышленных районах и городах с относительно высокой степенью загрязнения атмосферы сернистыми соединениями и не менее 0.1 мм. в остальных районах.

Для контроля толщины защитного антикоррозийного покрытия должны применяться магнитные толщиномеры типа ППМ завода „Эталон" / г. Рига /.

В качестве металлизационного покрытия могут применяться:

1. Цинковое – из проволоки или порошка содержащих 99% чистого цинка ГОСТ 3640-65* после проведения всех сварочных работ.
2. Алюминиевое – из неотожженной проволоки марки А-I диаметром 1.5 мм, 2.0 мм. и 2.5 мм., изготовленной из алюминия А-5, А-6, А-7.

Предельные отклонения в расположении закладных деталей должны приниматься согласно указаниям ГОСТ 13015-67*: в плоскости изделия 5 мм. из плоскости изделия 3 мм.

Все закладные детали рассчитаны на вертикальную силу 3900 кг и горизонтальную – 1400 кг.

Все ниши после приварки монтажных элементов заделать шлакевочным раствором на поливинилацетатной эмульсии.

Т.К.	Колонны для навески стеновых панелей	Серия ИИ-04-2
1973	Пояснительная записка	Выпуск 12 Часть I Лист

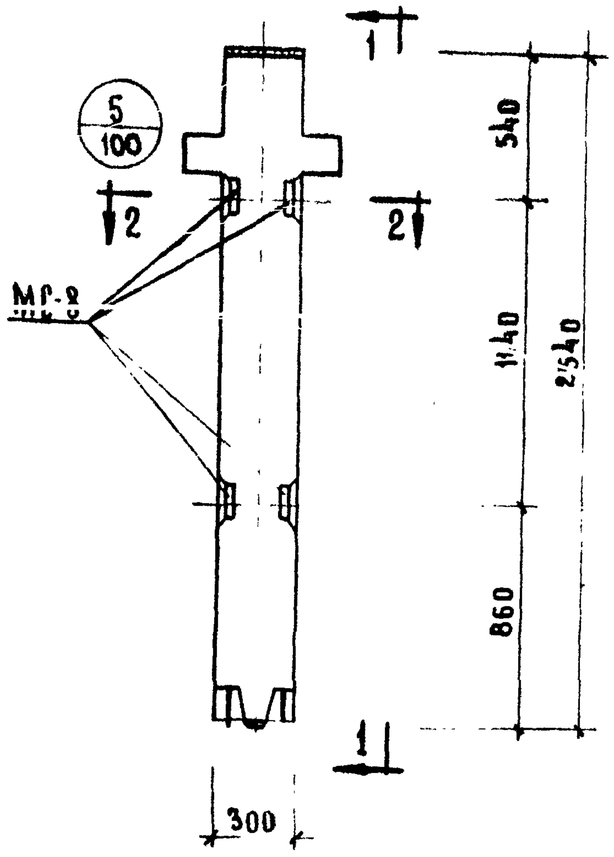

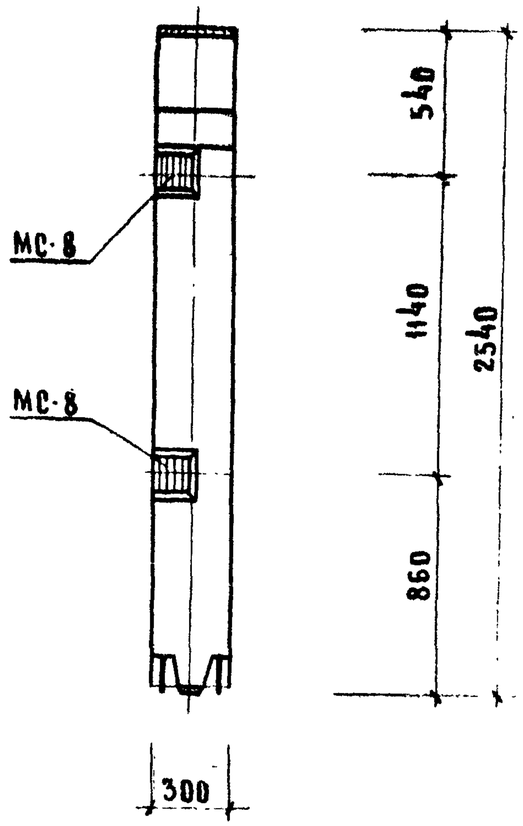

1-1

Колонны КВР-333 14-4, КВР-333-14-5

Марка колонны	Марка дополн. закладн. детали	Кол. шт.	Вес дополнительных закладных дет-лей, кг			Общий расход стали на колонну	№ заготовит. черт. закладн. деталей
			на одной дет.	всех дет.	итого на колонну		
КВР-333-14-1	МС-8	4	2.65	10,60	10,60	88.76	103
КВР-333 14 4 КВР-333 14-5	МС-8	4	2.65	10,60	10, 60	88.76	

Примечание:

Опалубка и армирование аналогичны основным маркам колонн, приведенным в альбоме ИИ-04-2 выпуск 7

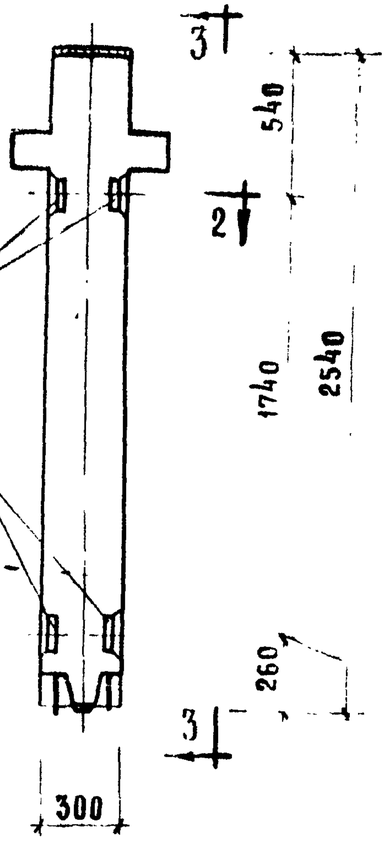

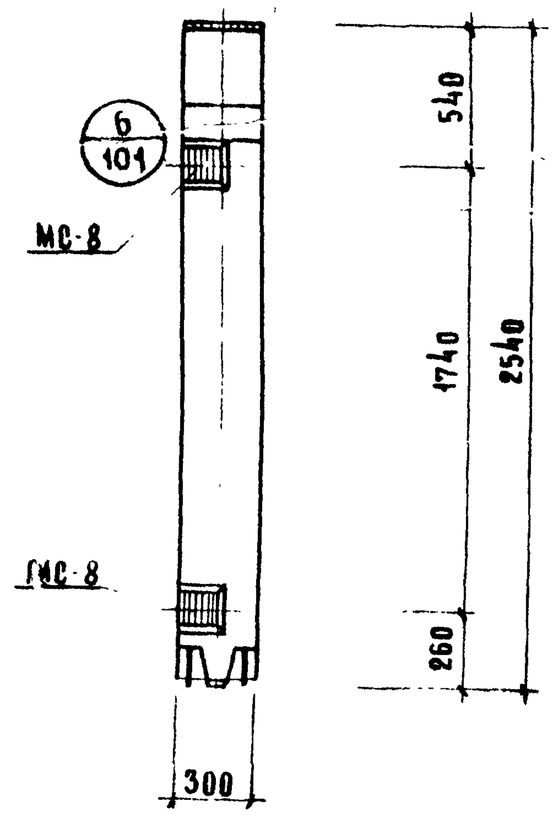

3-3

Колонна КВР-333-14-1

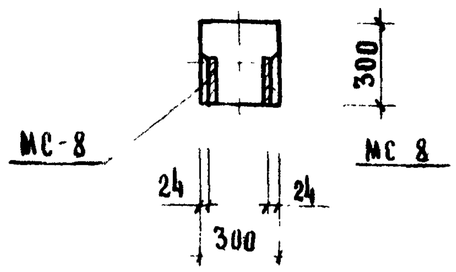

2-2

ТК	Колонны для навески стеновых панелей	Серия ИИ-04-2	
1973	Колонны КВР-333-14-1; КВР-333-14-4, КВР-333-14-5	Выпуск 12 часть I	Лист 1

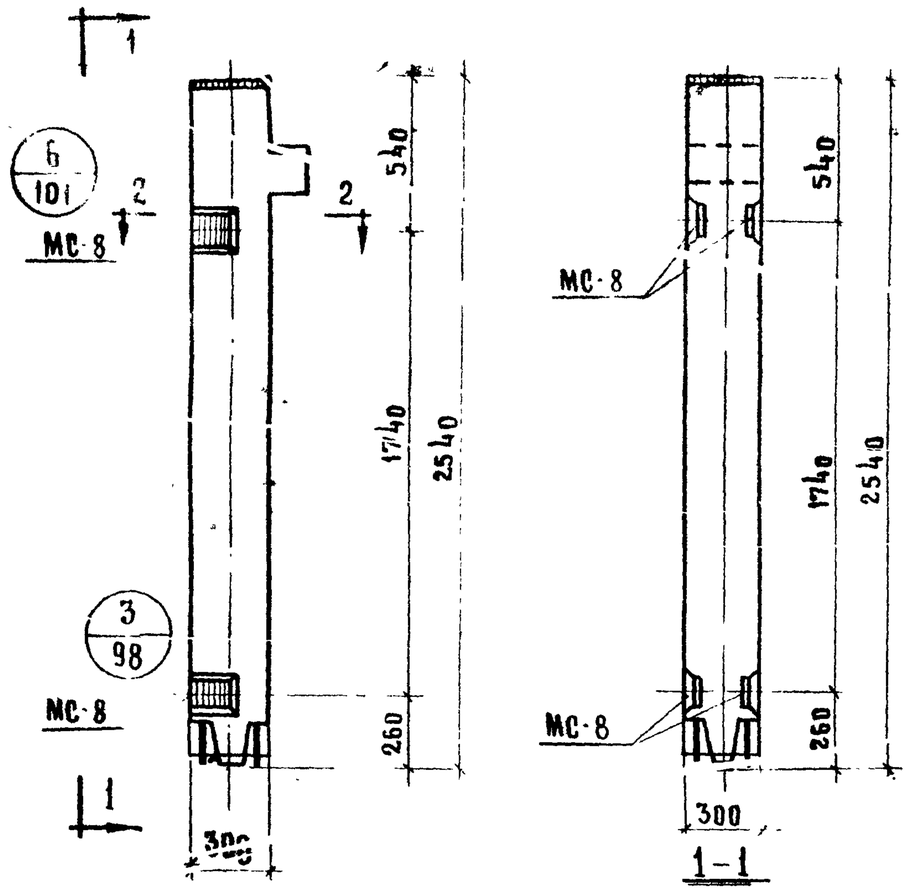

Колонна КВК-333-14-1

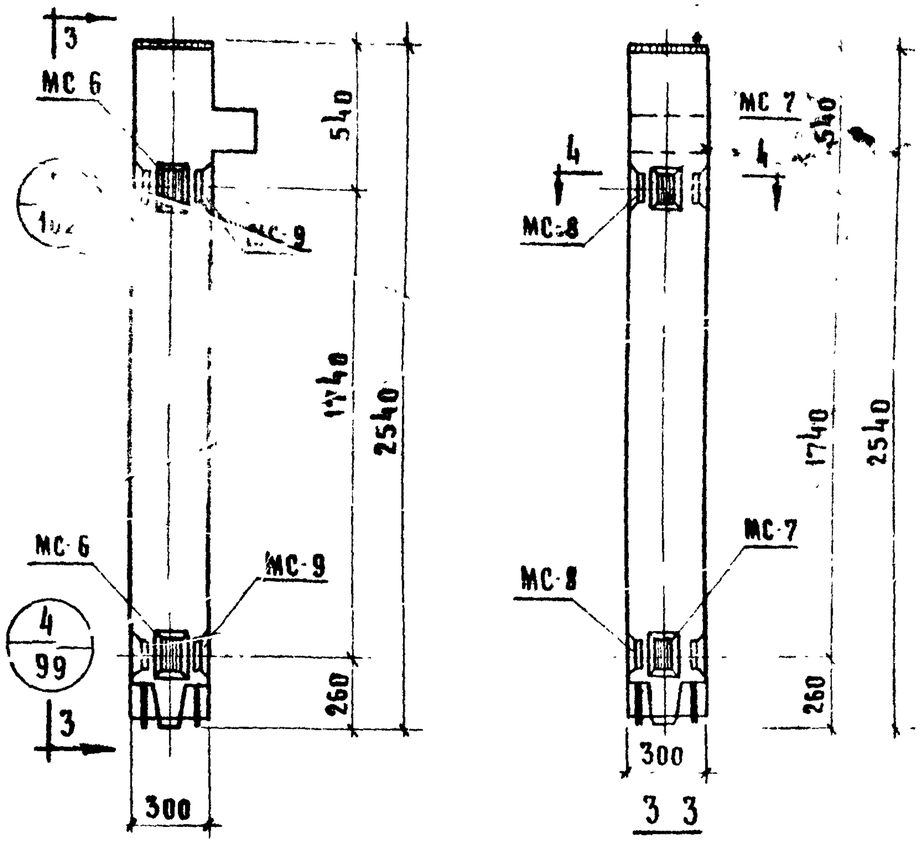

Колонна КВК-333-14-1у

Марка колонны		Кол шт	Вес дополн. зака деталей, кг.			Общий расход стали на колонну	Изготовит черт зака деталей
			Одной дет	Всех дет.	Итого на колонну		
КВК-333-14-1	МС-8	4	2,65	10.60	10.60	82,63	103
КВК-333-14-1у	МС-6	2	2,07	4.14	18.88	90,91	103
	МС-7	2	2,07	4.14			
	МС-8	2	2,65	5.30			
	МС-9	2	2,65	5.30			

Примечание:

Опалубка и армирование аналогичны основным маркам колонн, приведенным в альбоме ИИ-04-2 выпуск 7.

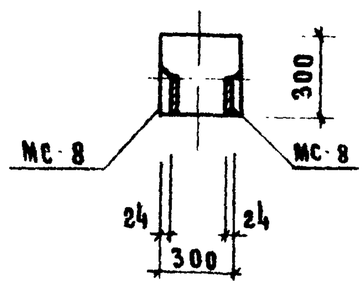

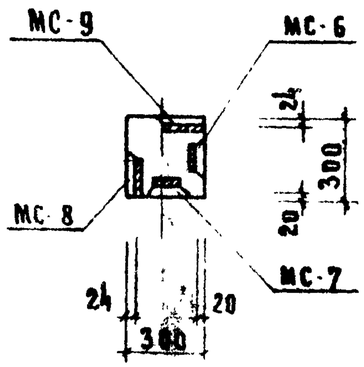

ТК	Колонны для навески стеновых панелей	Серия ИИ 04 2	
1973	Колонны КВК-333-14-1, КВК-333-14 1у	Выпуск 12 часть I	Лист 2

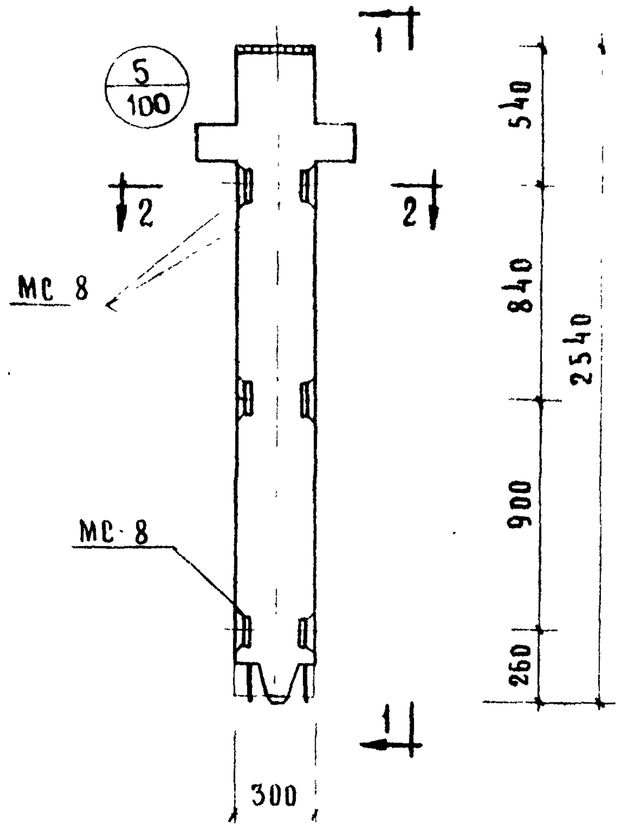

1-1

Колонна КВР-333-14-2

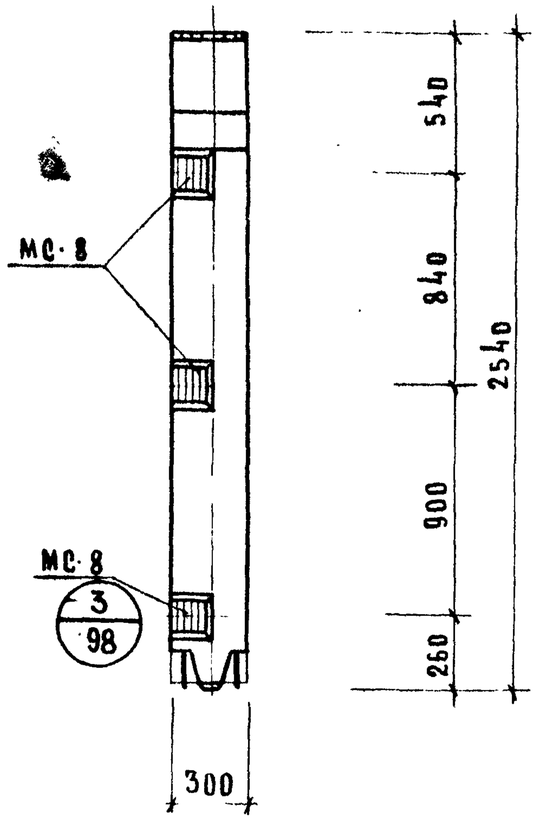

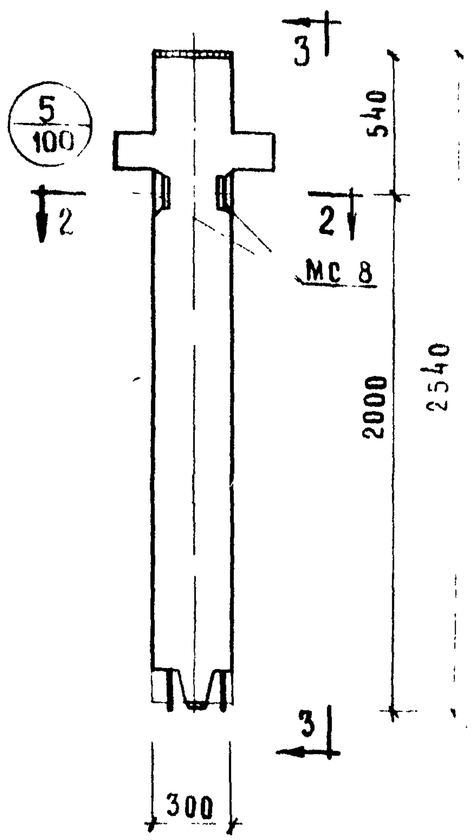

3-3

Колонна КВР-333-14-3

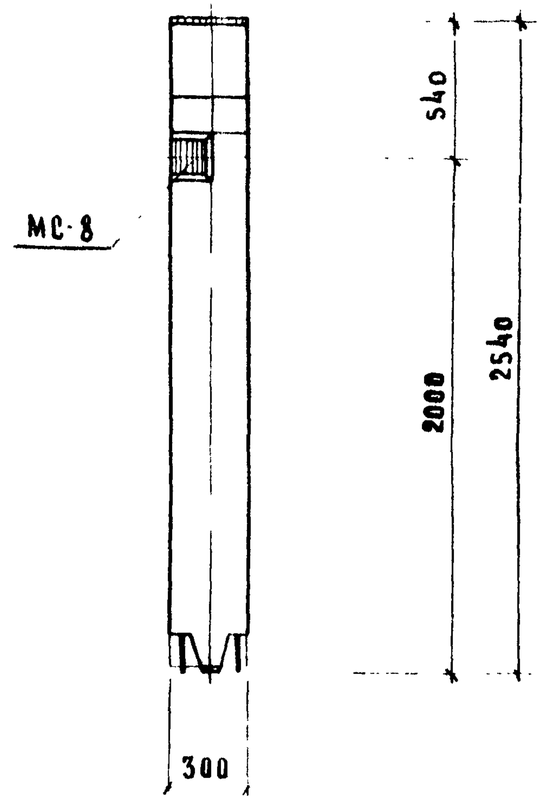

Марка колонны	Марка дополн. закладн. детали	Кол. шт	Вес дополнительных закладных дет-лей, кг.			Общий расход стали на колонну	N заготовит. черт. закладн. дет
			одной дет.	всех дет.	итого на колонну		
КВР-333-14-2	МС-8	6	2,65	15,90	15,90	94,06	103
КВР-333-14-3	МС-8	2	2,65	5,30	5,30	83,46	

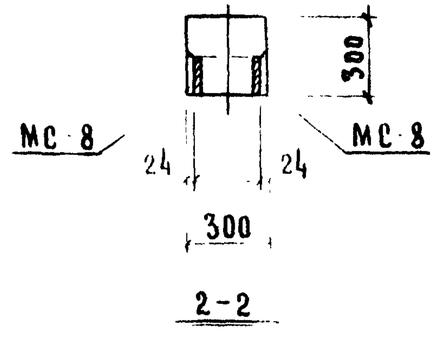

2-2

Примечание

Опалубка и армирование аналогичны основным маркам колонн, приведенным в альбоме ИИ 04-2 выпуск 7.

ТК	Колонны для навески стеновых панелей	Серия ИИ-04-2	
1973	Колонны КВР-333-14-2, КВР-333-14-3	Выпуск 12 часть I	Лист 3

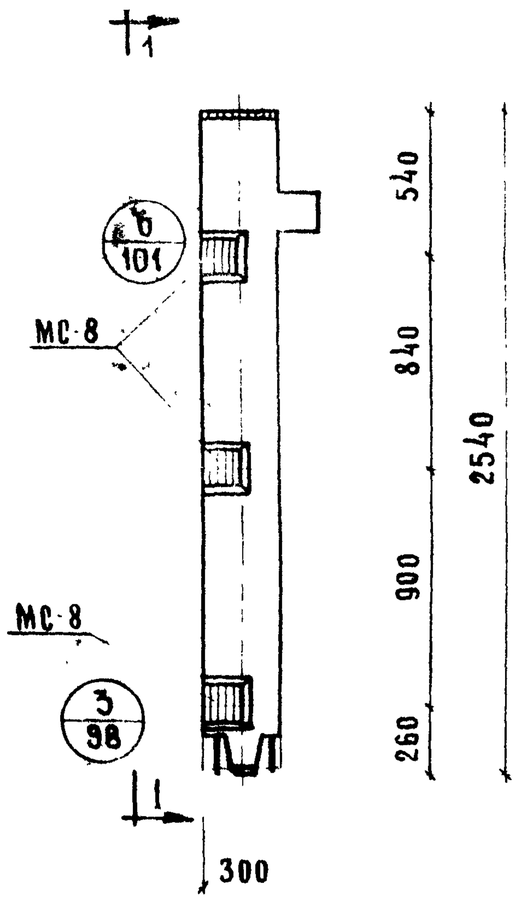

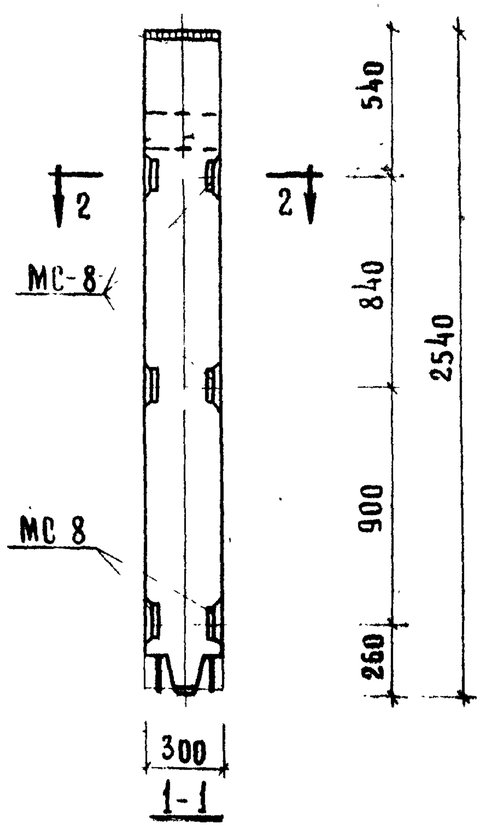

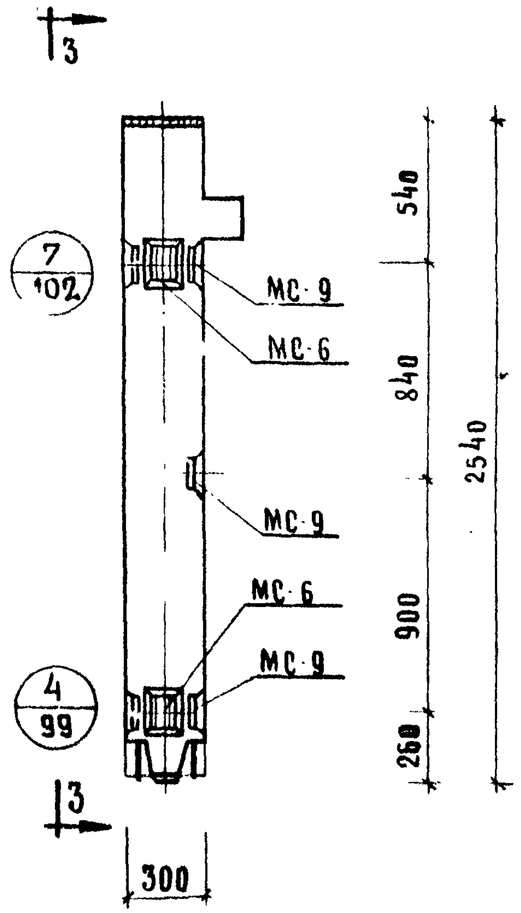

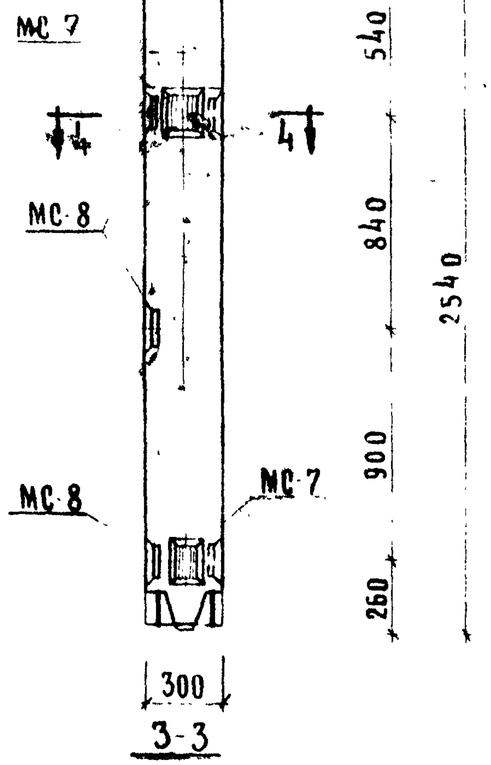

Колонна КВК-333 14-2

Колонна КВК-333-14-2у

Марка колонны	Марка дополнит. закладн. детали	Кол. шт	Вес дополнительных закладных дет-лей, кг			Общий расход стали на колонну	№ заготовит. черт. заклад. дет
			одной дет	всех дет	итого на колонну		
КВК-333-14 2у	МС-6	2	2,07	4,14	24,18	96,21	103
	МС-7	2	2,07	4,14			
	МС-8	3	2,65	7,95			
	МС 9	3	2,65	7 95			
КВК-333-14 2	МС 8	6	2,65	15,90	15,90	87,93	103

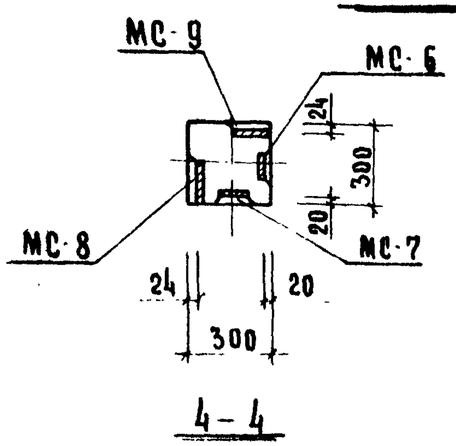

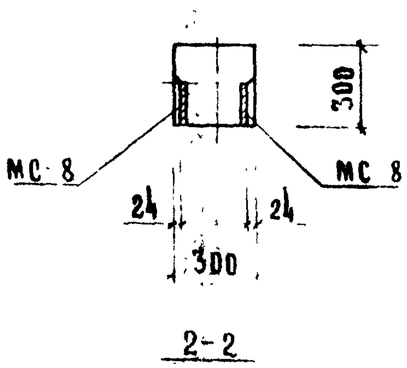

Примечание:

Опалубка и армирование аналогичны основным маркам колонн, приведенным в альбоме ИИ-04 2 выпуск 7.

ТК	Колонны для навески стеновых панелей	Серия ИИ 04-2
1973	Колонны КВК-333-14-2, КВК-333-14-2у	Выпуск 12 часть 1 / Лист 4

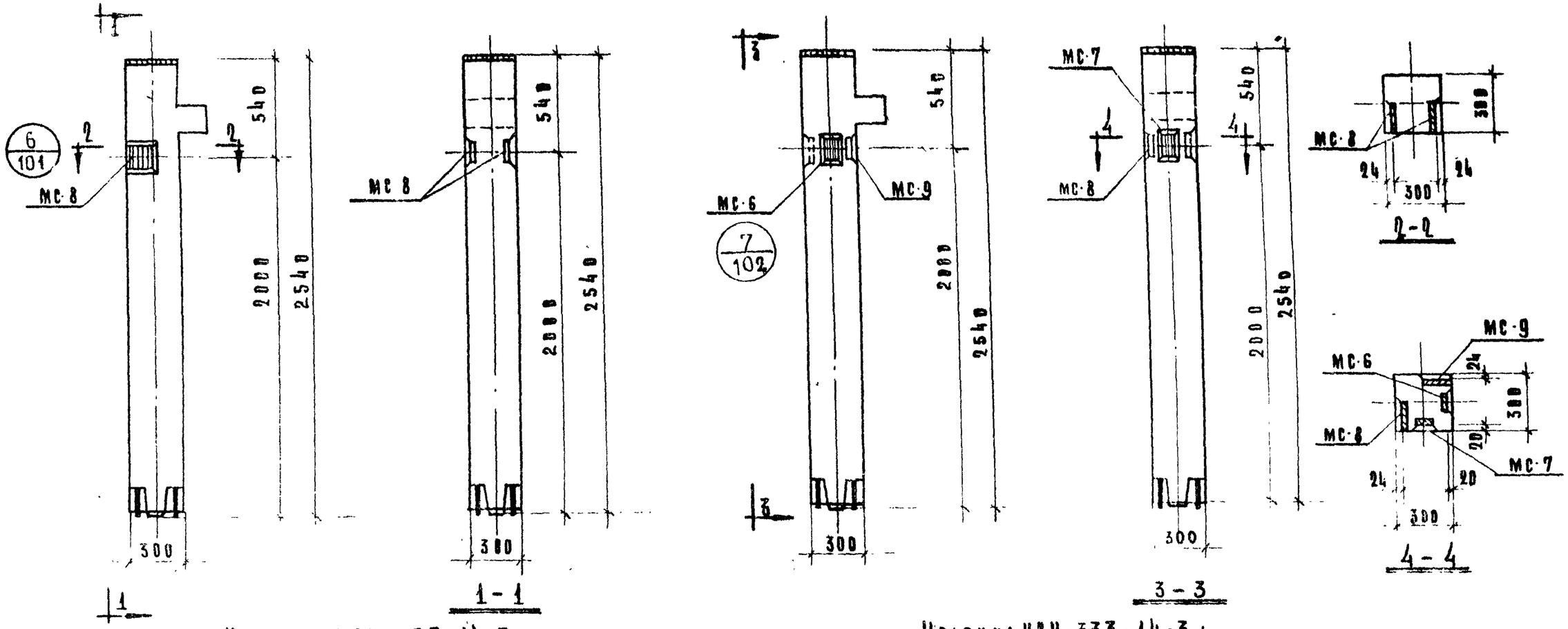

Колонна КВК-333-14-3

Колонна КВК-333-14-3у

Марка колонны	Марка дополнит. закладн. детали	Кол. шт.	Вес дополнительной закладной детали: одной детали	всех деталей	итого на колонну	Общий расход стали на колонну	N заготов. черт. заклад. детали
КВК-333-14-3	МС-8	2	2,65	5,30	5,30	77,33	103
КВК-333-14-3у	МС-6	1	2,07	2,07	9,44	81,47	103
	МС-7	1	2,07	2,07			
	МС-8	1	2,65	2,65			
	МС-9	1	2,65	2,65			

Примечание:

Опалубка и армирование аналогичны основным маркам колонн, приведенным в альбоме ИИ-04-2 выпуск 7.

ТК	Колонны для навески стеновых панелей	Серия ИИ-04-2	
1973	Колонны КВК-333-14-3, КВК-333-14-3у	Выпуск 12 часть I	Лист 5

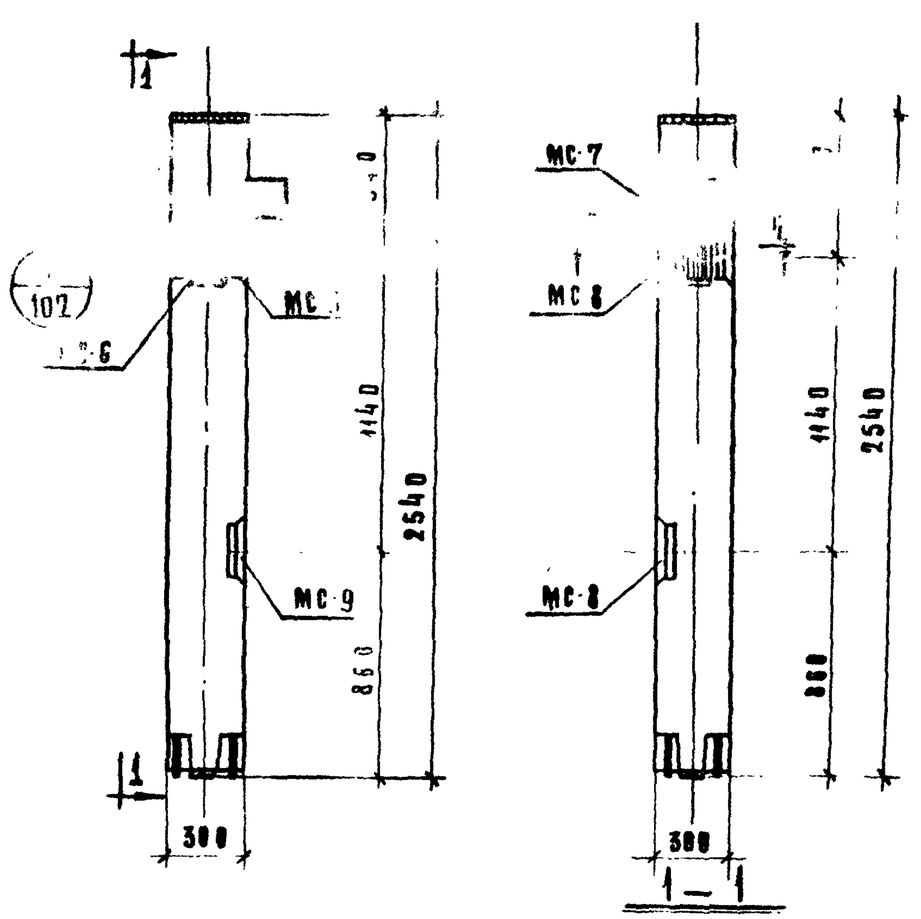

Колонна КВК-333-14-4у

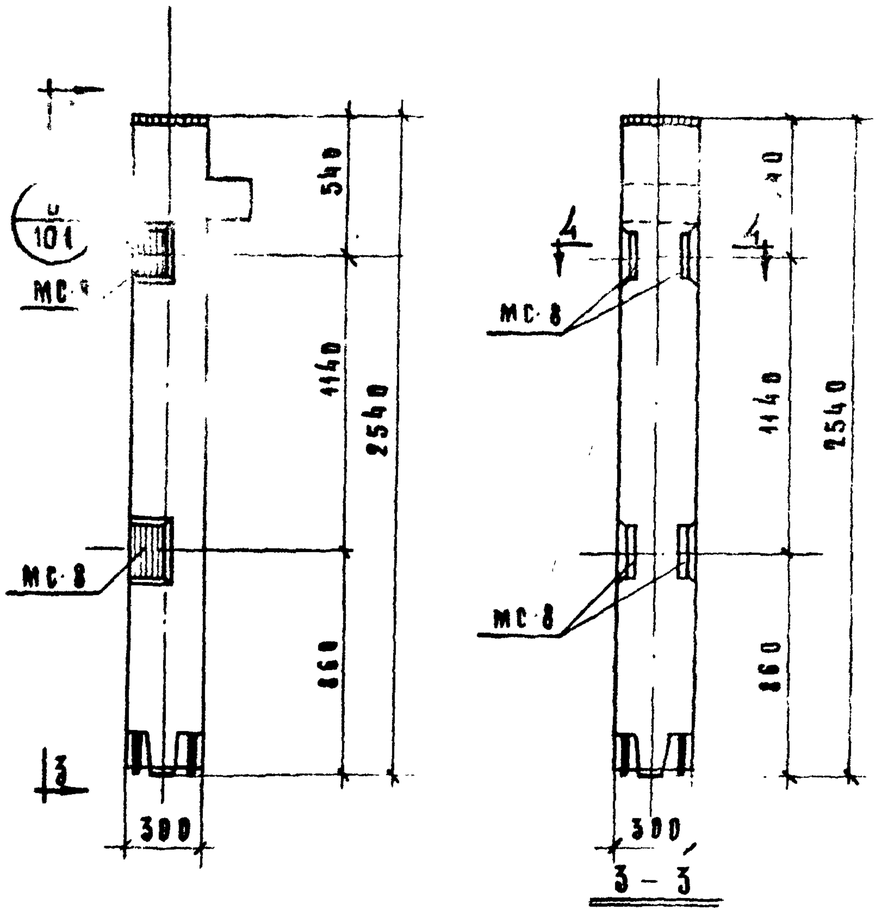

Колонны КВК-333-14-4, КВК-333-14-5

Марка колонны	Марка дополнит. закладн. детали	Кол. шт.	Вес дополн. закл. деталей, кг: одной дет.	Вес дополн. закл. деталей, кг: всех дет.	Вес дополн. закл. деталей, кг: итого на колонну	Общий расход стали на колонну	№ чертежа закладн. детали
КВК-333-14-4у	МС-8	2	2,65	5,30	14,74	86,77	103
	МС-9	2	2,65	5,30			
	МС-6	1	2,07	2,07			
	МС-7	1	2,07	2,07			
КВК-333-14-4 КВК-333-14-5	МС-8	4	2,65	10,60	10,60	82,63	103

Примечание:

Вплавка и армирование аналогичны основным маркам колонн, приведенным в альбоме ИИ-04-2 выпуск 7.

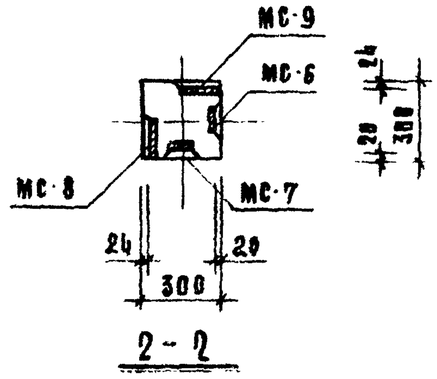

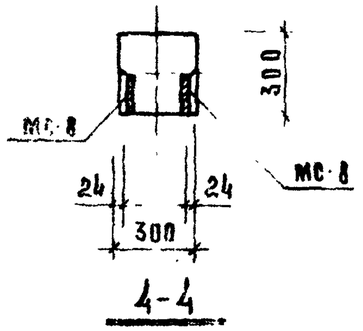

ТК	Колонны для навески стеновых панелей	Серия ИИ-04-2	
1973	Колонны КВК-333-14-4у, КВК-333-14-4, КВК-333-14-5	Выпуск 12 часть I	Листы 6

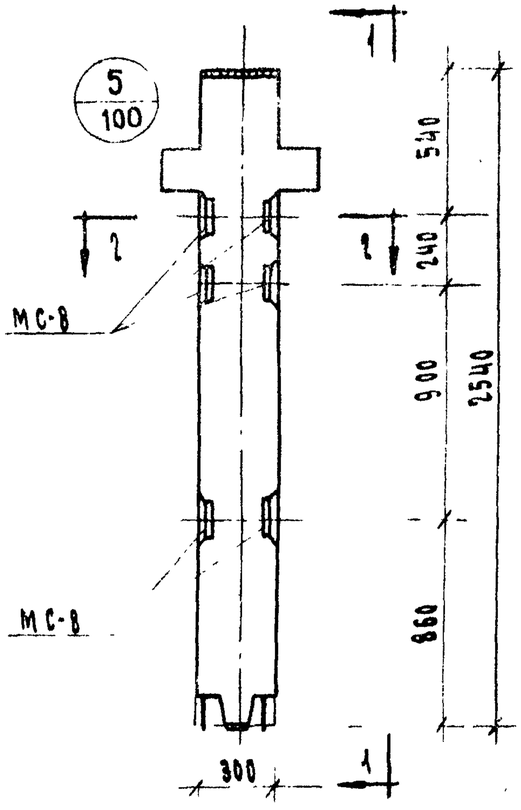

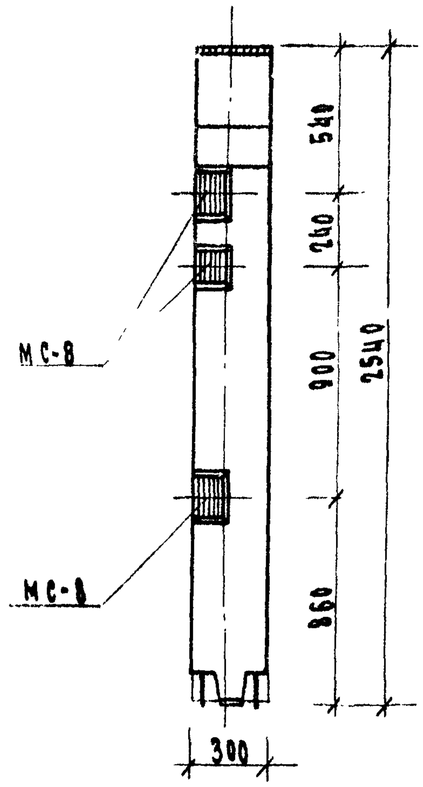

1-1

КОЛОННА КВР-333-14-6

МАРКА ИЗДЕЛИЯ	МАРКА ДОПОЛН. ЗАКЛАДН. ДЕТАЛИ	КОЛ-ВО ШТУК	ВЕС ДОПОЛНИТЕЛЬНЫХ ЗАКЛАДНЫХ ДЕТАЛЕЙ, КГ.			ОБЩИЙ РАСХОД СТАЛИ НА КОЛОННУ	№ ЗАГОТ. ЧЕРТЕЖА ЗАКЛАД. ДЕТАЛЕЙ
			ОДНОЙ ДЕТ.	ВСЕХ ДЕТ.	ИТОГО НА КОЛОННУ		
КВР-333-14-6	МС-8	6	2.65	15.90	15.90	94.06	103
КВК-333-14-5У	МС-8	2	2.65	5.30	18.88	90.91	103
	МС-9	2	2.66	5.30			
	МС-6	2	2.09	4.14			
	МС-7	2	2.09	4.14			

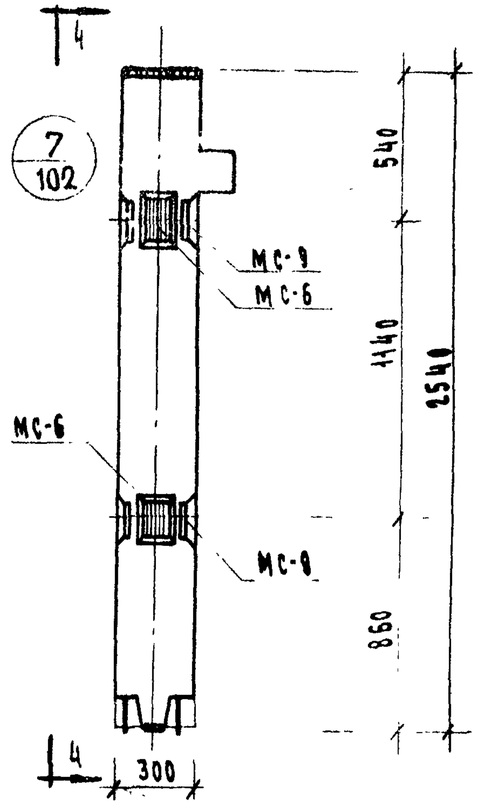

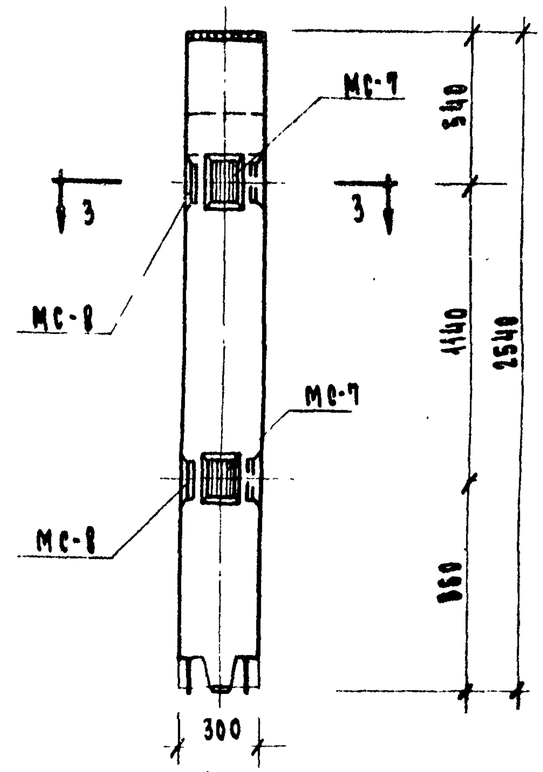

4-4

КОЛОННА КВК-333-14-5У

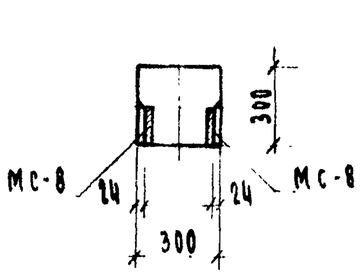

2-2

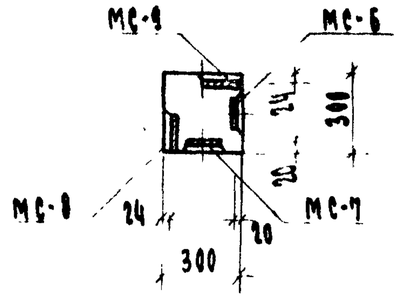

3-3

Примечание:

Опалубка и армирование аналогичны основным маркам колонн, приведенным в альбоме ИИ-04-2 выпуск 7

ТК	Колонны для навески стеновых панелей	Серия ИИ-04-2
1973	Колонна КВР-333-14-6; КВК-333-14-5У	Выпуск 13 части I; Лист 7

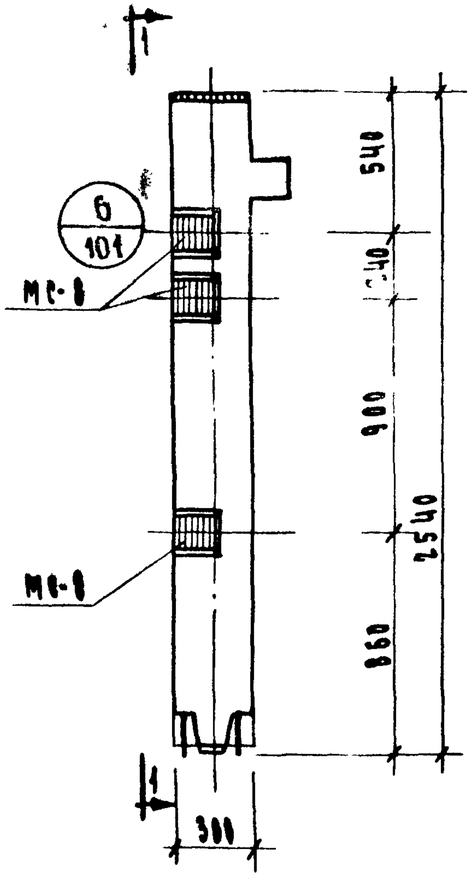

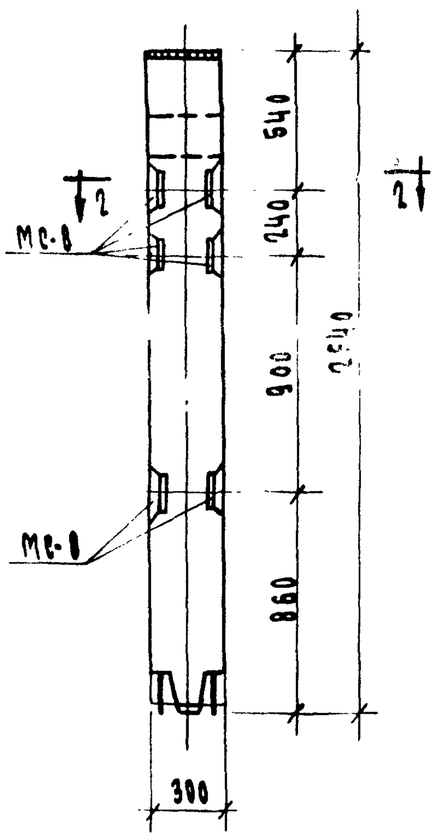

1 - 1

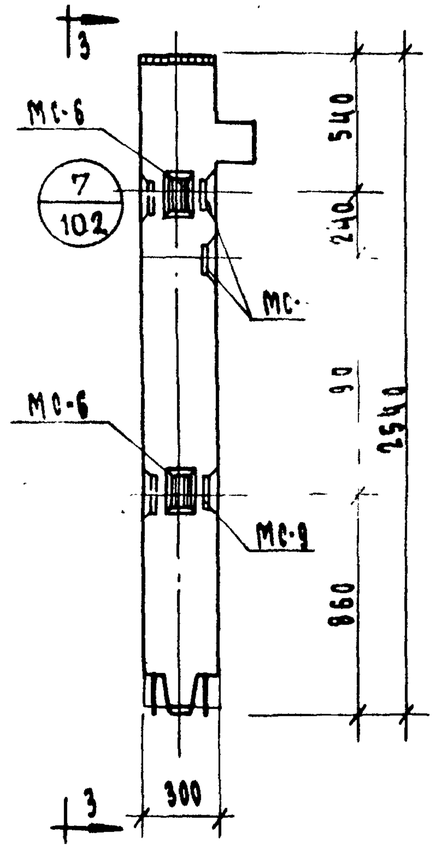

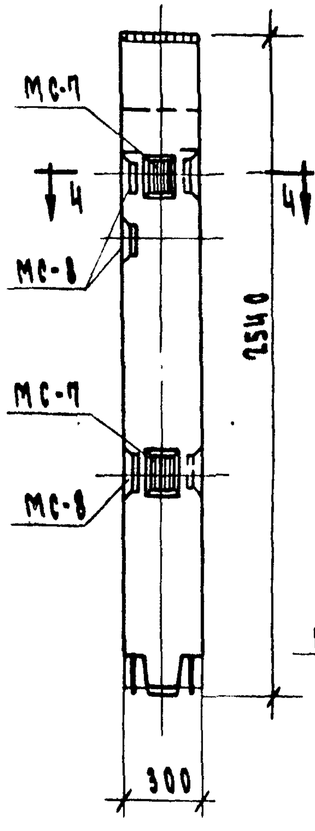

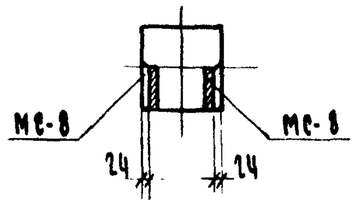

2 - 2

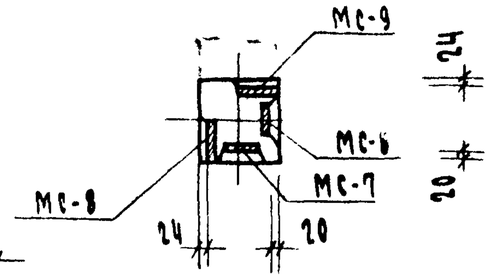

4 - 4

3 - 3

Колонна КВК-333-14-6

Колонна КВК-333-14-6У

Марка колонны	Марка доп. закл. деталей	Кол. шт.	Вес дополнительных закладных дет-лей, кг.			Общий расход стали на колонну	№ заготовит. черт. закладн. деталей
			одной дет.	всех дет.	итого на колонну		
КВК-333-14-6	МС-8	6	2,65	15.90	15.90	87.93	103
КВК-333-14-6У	МС-6	2	2.07	4.14	24,18	96.21	103
	МС-7	2	2.07	4.14			
	МС-8	3	2.65	7.95			
	МС-9	3	2.65	7.95			

Примечание:

Опалубка и армирование аналогичны основным маркам колонн, приведенным в альбоме ИИ-04-2 выпуск 7.

ТК	Колонны для навески стеновых панелей	Серия ИИ-04-2	
1973	Колонны КВК-333-14-6; КВК-333-14-6У.	Выпуск 2 часть I	Лист 8

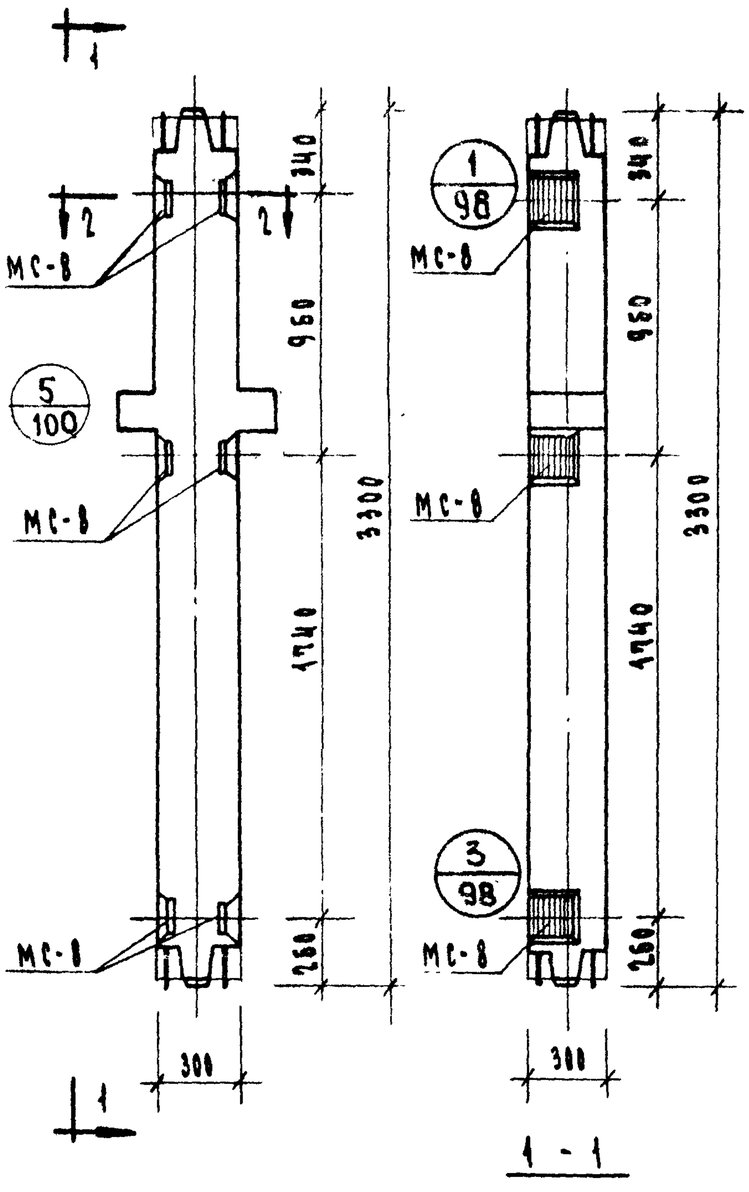

Колонны КСР-333-14-1, КСР-333-17-1

КСР-333-23-1

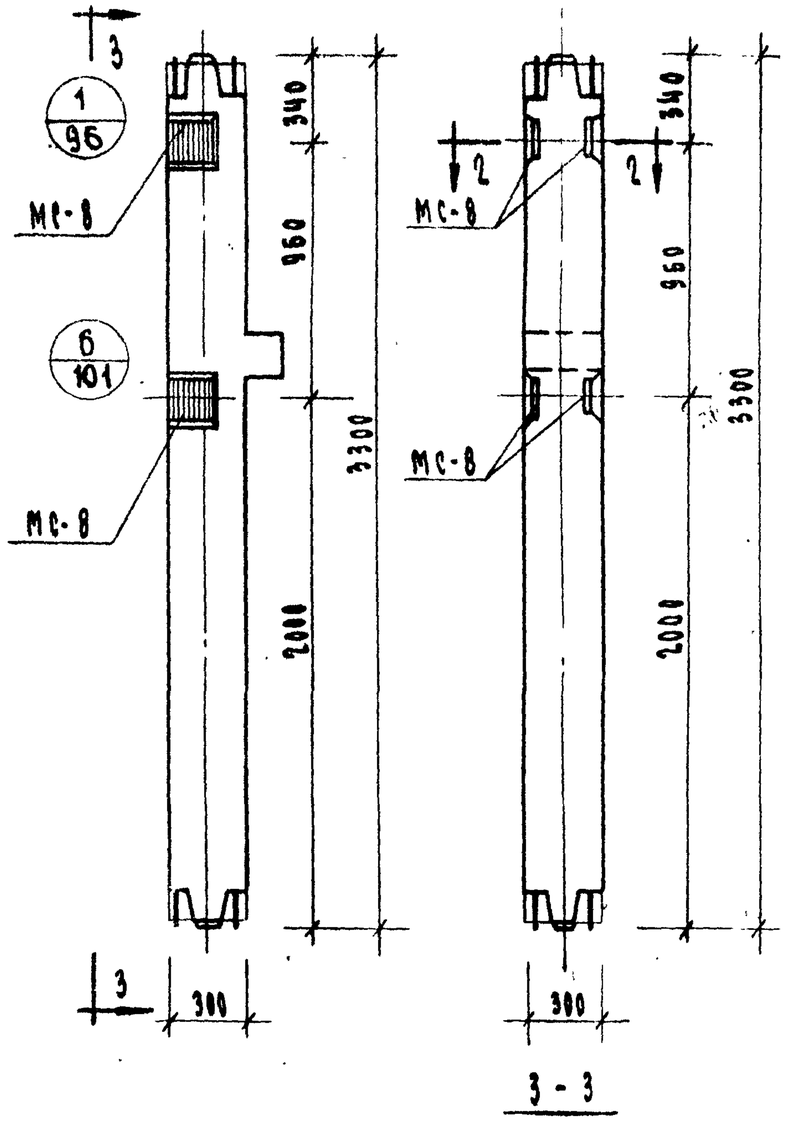

Колонны КСК-333-14-3, КСК-333-17-3

КСК-333-23-3

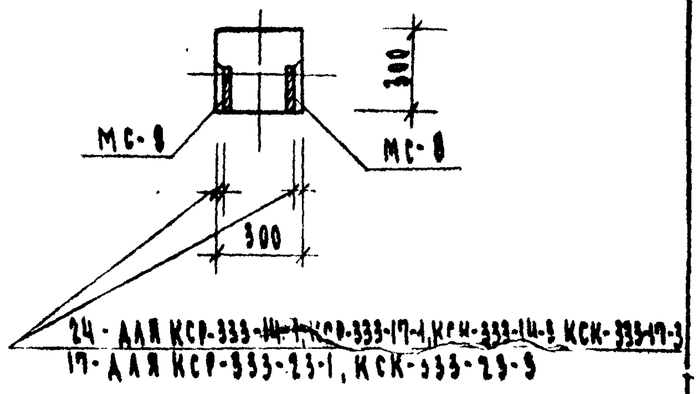

2 - 2

Марка колонны	Марка дополнит. закладн. детали	Кол. шт.	Вес дополнит. закладн. дет., кг. Одной дет.	Всех дет.	Итого на колонну	Общий расход стали на колонну	Изготов. заклад. детали
КСР-333-14-1	МС-8	6	2,65	15.90	15.90	88,72	103
КСР-333-17-1						88,72	
КСР-333-23-1						149,12	
КСК-333-14-3	МС-8	4	2,65	10,60	10,60	~~77,29~~	103
КСК-333-17-3						77,29	
КСК-333-23-3						137,69	

Примечание:

Опалубка и армирование аналогичны основным маркам колонн, приведенным в альбоме ИИ-04-2 выпуск 7.

ТК	Колонны для навески стеновых панелей	Серия ИИ-04-9
1973	Колонны КСР-333-14-1, КСР-333-17-1, КСК-333-14-3, КСК-333-17-3	

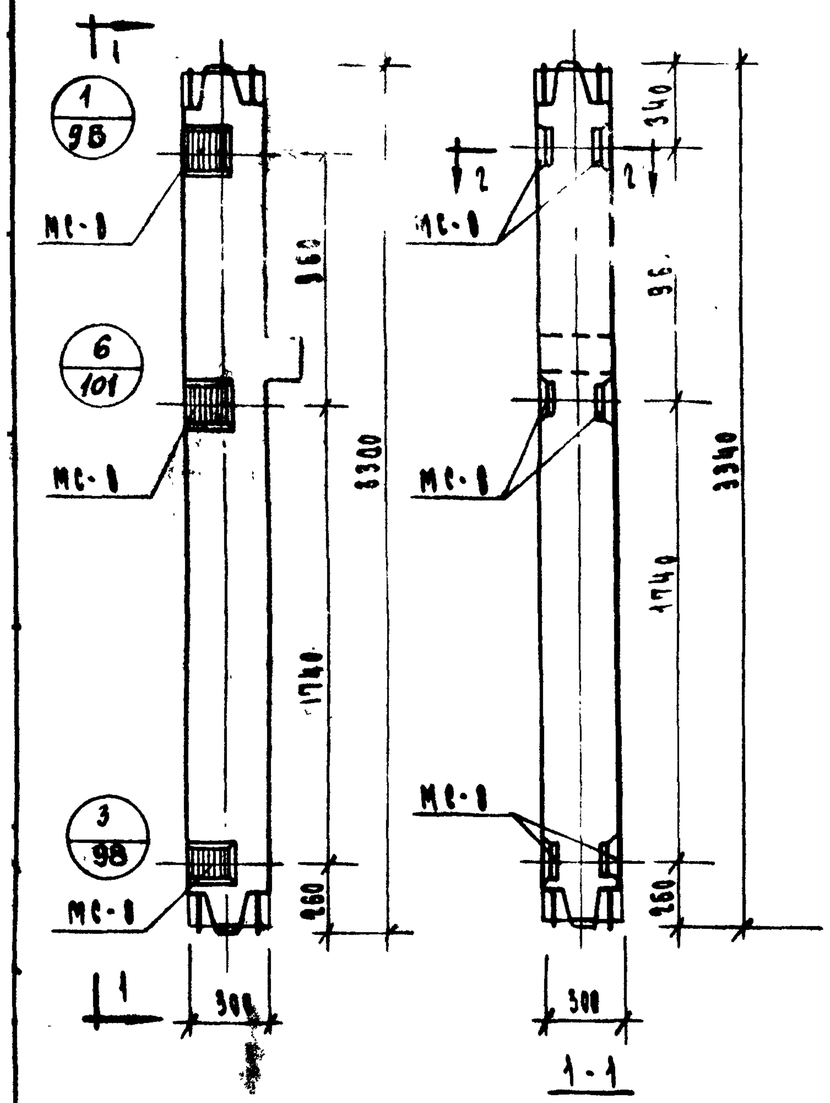

Колонны КСК-333-14-1, КСК-333-17-1, КСК-333-23-1

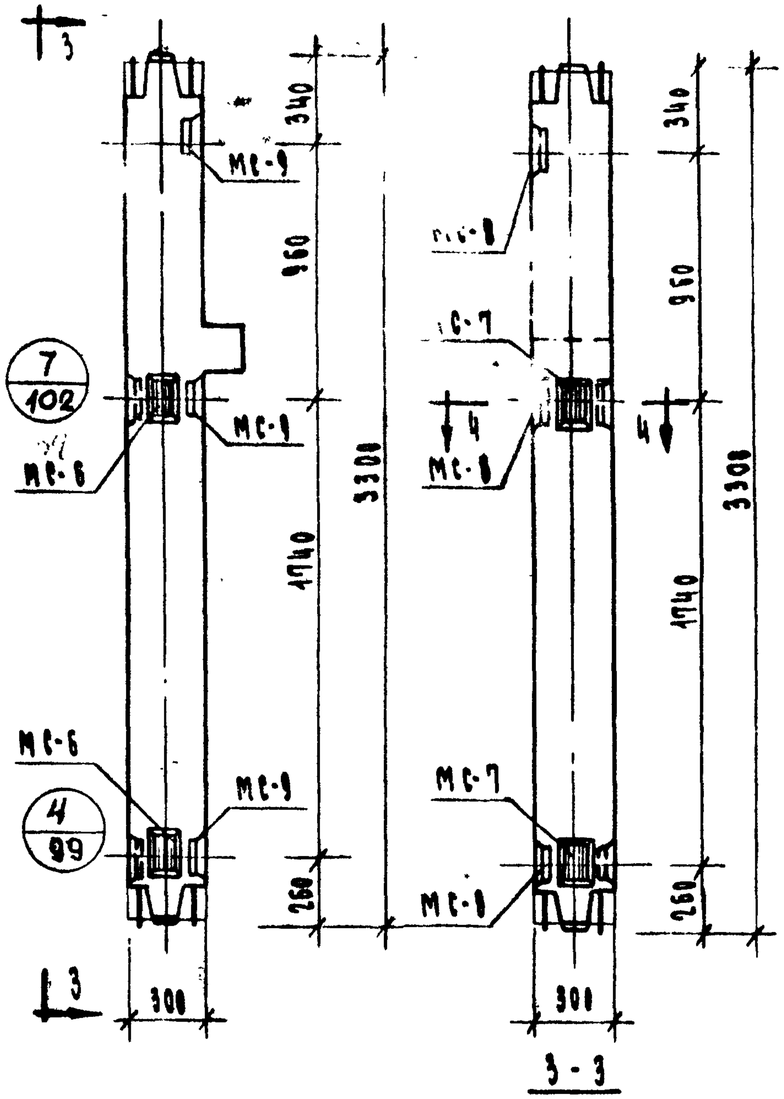

Колонны КСК-333-14-1У, КСК-333-17-1У, КСК-333-23-1У

Марка колонны	Марка дополн. закладн. детали	Кол. шт.	Вес дополнит. закладн. дет. кг. Одной дет.	Всех дет.	Всех на колонну	Расход стали на колонну	Изготов. ст. закладн. детали
КСК-333-14-1	МС-8	6	2,65	15,90	15,90	82,59	103
КСК-333-17-1						82,59	
КСК-333-23-1						142,99	
КСК-333-14-1У	МС-6	2	2,07	4,14	24,18	90,87	103
	МС-7	2	2,07	4,14			
	МС-8	3	2,65	7,95			
	МС-9	3	2,65	7,95			
КСК-333-17-1У	МС-6	2	2,07	4,14	24,18	90,87	103
	МС-7	2	2,07	4,14			
	МС-8	3	2,65	7,95			
	МС-9	3	2,65	7,95			
КСК-333-23-1У	МС-6	2	2,07	4,14	24,18	131,27	103
	МС-7	2	2,07	4,14			
	МС-8	3	2,65	7,95			
	МС-9	3	2,65	7,95			

Примечание:

Опалубка и армирование аналогичны основным маркам колонн, приведенным в альбоме ИИ-04-2 выпуск 7.

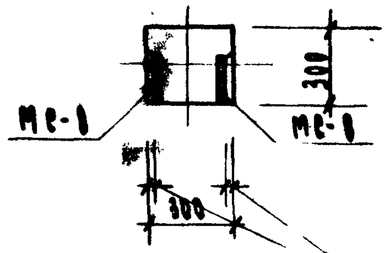

24-для КСК-333-14-1, КСК-333-17-1,
17-для КСК-333-23-1

2-2

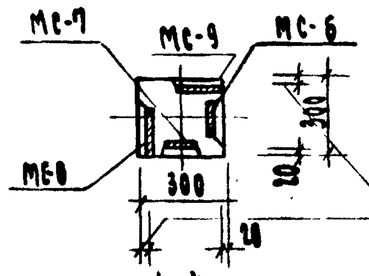

24-для КСК-333-14-1У, КСК-333-17-1У
17-для КСК-333-23-1У.

4-4

ТК	Колонны для навески стеновых панелей	Серия ИИ-04-2	
1973	Колонны КСК-333-14-1, КСК-333-17-1, КСК-333-23-1, КСК-333-14-1У, КСК-333-17-1У, КСК-333-23-1У	Выпуск 12 часть I	Лист 10

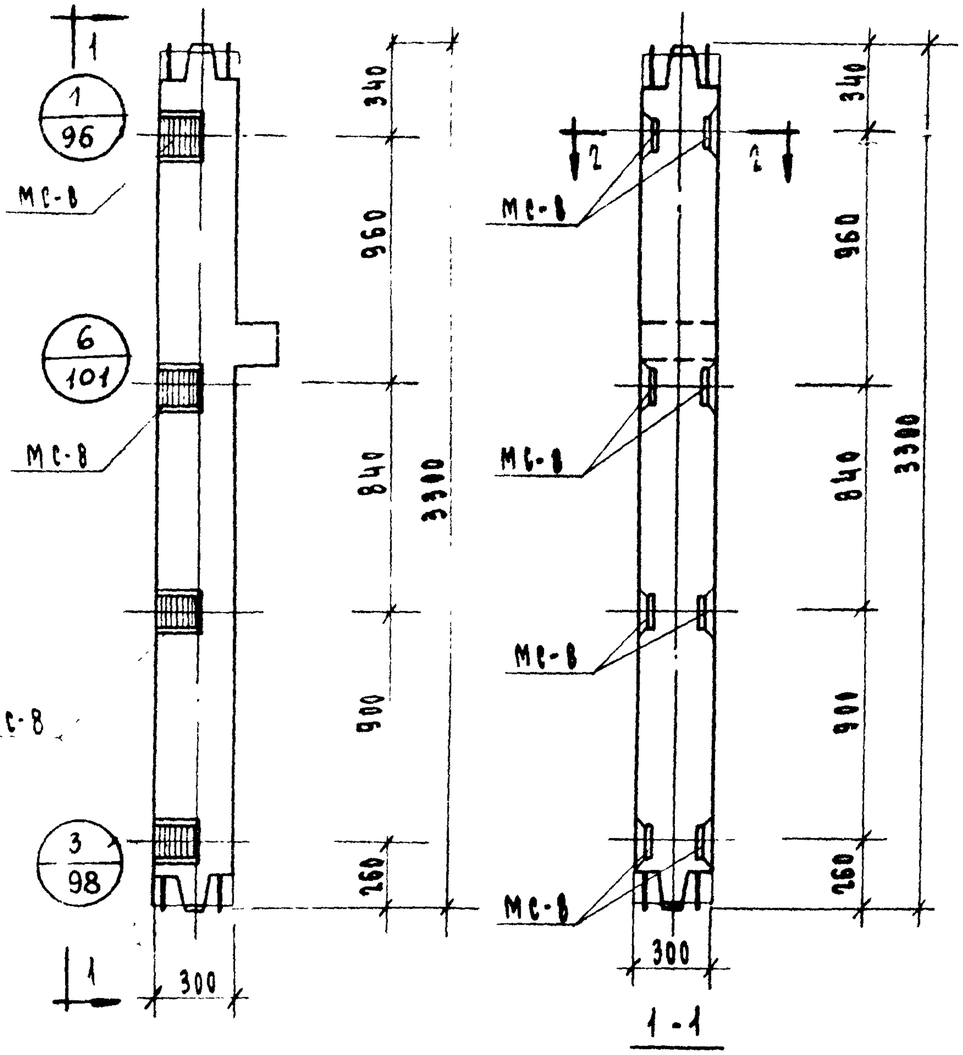

КСК-333-14-2, КСК-333-17-2, КСК-333-23-2

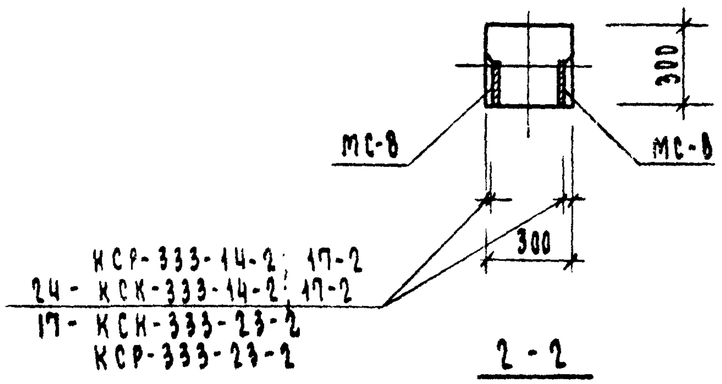

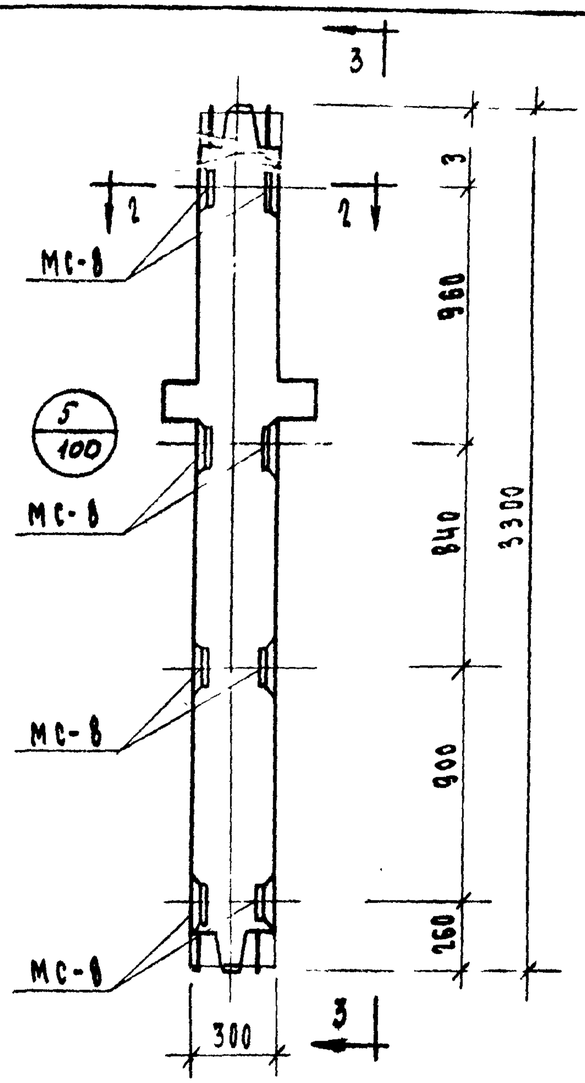

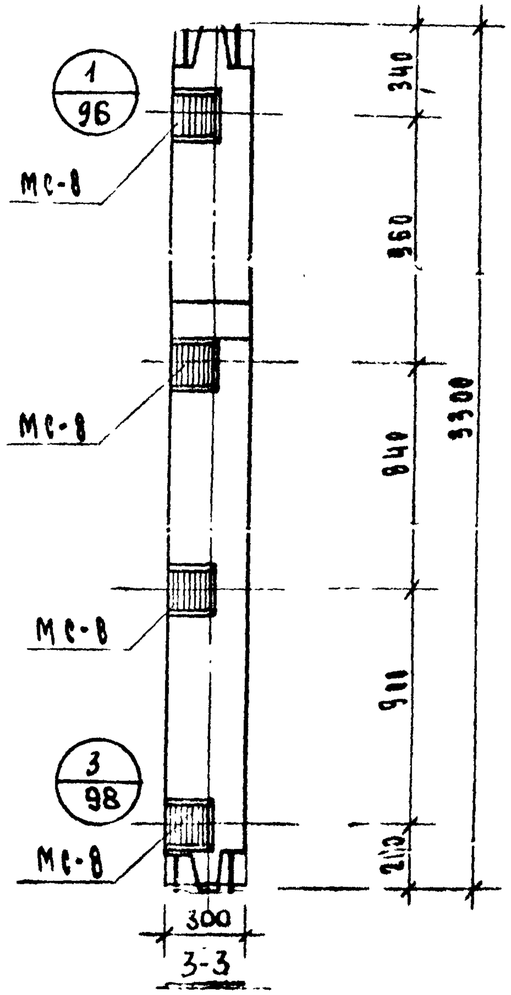

КСР-333-14-2, КСР-333-17-2, КСР-333-23-2.

МАРКА КОЛОННЫ	МАРКА ДОПОЛН. ЗАКЛАДН ДЕТАЛИ	КОЛ. ШТ.	ВЕС ДОПОЛНИТЕЛЬНЫХ ЗАКЛАДНЫХ ДЕТАЛЕЙ, КГ			ОБЩИЙ РАСХОД СТАЛИ НА КОЛОННУ	№ ЧЕРТ. ЗАКЛАД ДЕТ.
			ОДНОЙ ДЕТ.	ВСЕХ ДЕТ.	ИТОГО НА КОЛОННУ		
КСК-333-14-2	МС 8	8	2.65	21.20	21.20	87.89	103
КСК-333-17-2						87.89	
КСК-333-23-2						148.29	
КСР-333-14-2						94.02	
КСР-333-17-2						94.02	
КСР-333-23-2						154.42	

ПРИМЕЧАНИЕ:

ОПАЛУБКА К АРМИРОВАНИЮ АНАЛОГИЧНЫ ОСНОВНЫМ МАРКАМ КОЛОНН, ПРИВЕДЕННЫМ В АЛЬБОМЕ ИИ-04-2 ВЫПУСК 7

ТК	КОЛОННЫ ДЛЯ НАВЕСКИ СТЕНОВЫХ ПАНЕЛЕЙ.	СЕРИЯ ИИ-04-2	
1973	КОЛОННЫ: КСК-333-14-2; КСК-333-17-2; КСК-333-23-2; КСР-333-14-2; КСР-333-17-2; КСР-333-23-2	ВЫПУСК 11	АЛЬБОМ 11

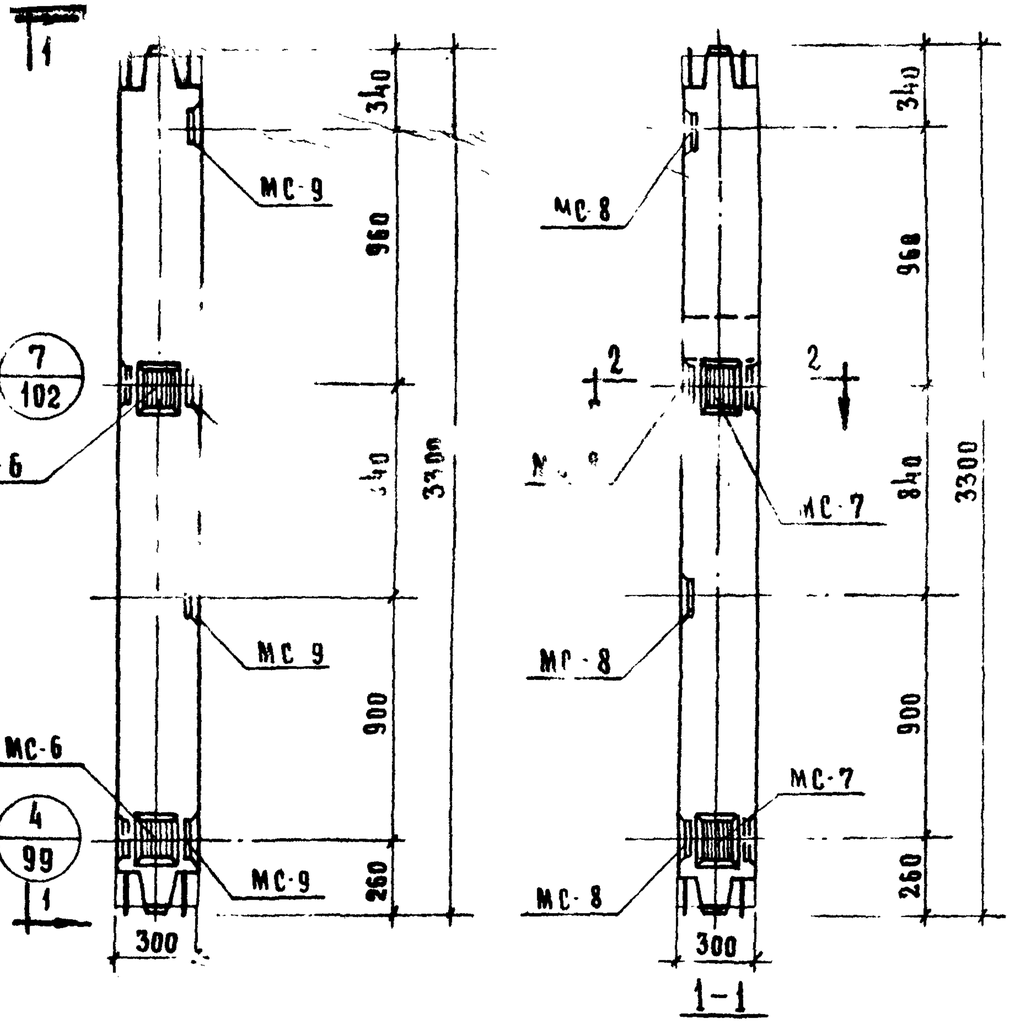

КОЛОННЫ КСК-333-14-2У, КСК-333-17-2У, КСК-333-23-2У

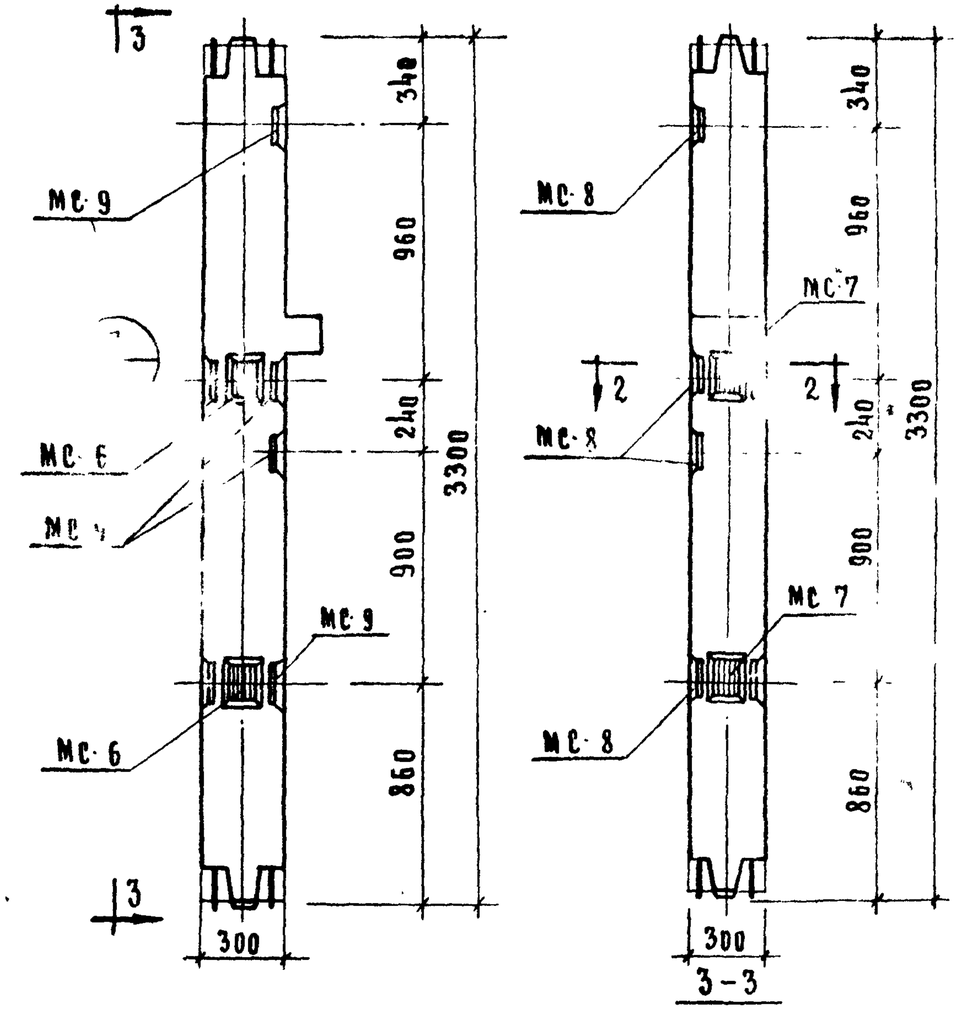

КОЛОННЫ КСК-333-14-6У, КСК-333-17-6У; КСК-333-23-6У

МАРКА КОЛОННЫ	МАРКА ДОПОЛН. ЗАКЛАДН. ДЕТАЛИ.	КОЛ. ШТ.	ВЕС ДОПОЛНИТЕЛЬНЫХ ЗАКЛАДНЫХ ДЕТАЛЕЙ, КГ.			ОБЩИЙ РАСХОД СТАЛИ НА КОЛОННУ	№ ЗАГОТОВИТ. ЧЕРТ ЗАКЛАД. ДЕТ.
			ОДНОЙ ДЕТ	ВСЕХ ДЕТ.	ИТОГО НА КОЛОННУ.		
КСК-333-14-2У КСК-333-14-6У КСК-333-17-2У КСК-333-17-6У	МС 6	2	2.07	4.14	29.48	96.17	103
	МС 7	2	2.07	4.14			
	МС 8	4	2.65	10.60			
	МС 9	4	2.65	10.60			
КСК-333-23-2У КСК-333-23-6У	МС 6	2	2.07	4.14	29.48	156.57	103
	МС-7	2	2.07	4.14			
	МС-8	4	2.65	10.60			
	МС-9	4	2.65	10.60			

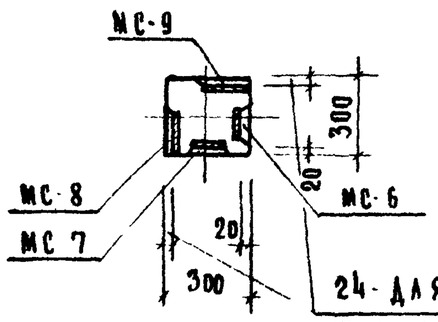

24 - ДЛЯ КСК-333-14-2У; 14-6У; 17-2У, 17-6У

17 - ДЛЯ КСК-333-23-2У; -23-6У.

Примечание

Опалубка и армирование аналогичны основным маркам колонн, приведенным в альбоме ИИ-04-2 выпуск 7.

ТК	КОЛОННЫ ДЛЯ НАВЕСКИ СТЕНОВЫХ ПАНЕЛЕЙ	СЕРИЯ ИИ 04-2	
1973	КОЛОННЫ КСК-333-14-2У, КСК-333-17-2У, КСК-333-23-2У, КСК-333-14-6У, КСК-333-17-6У, КСК-333-23-6У	ВЫПУСК 12 ЧАСТЬ 1	ЛИСТ 12

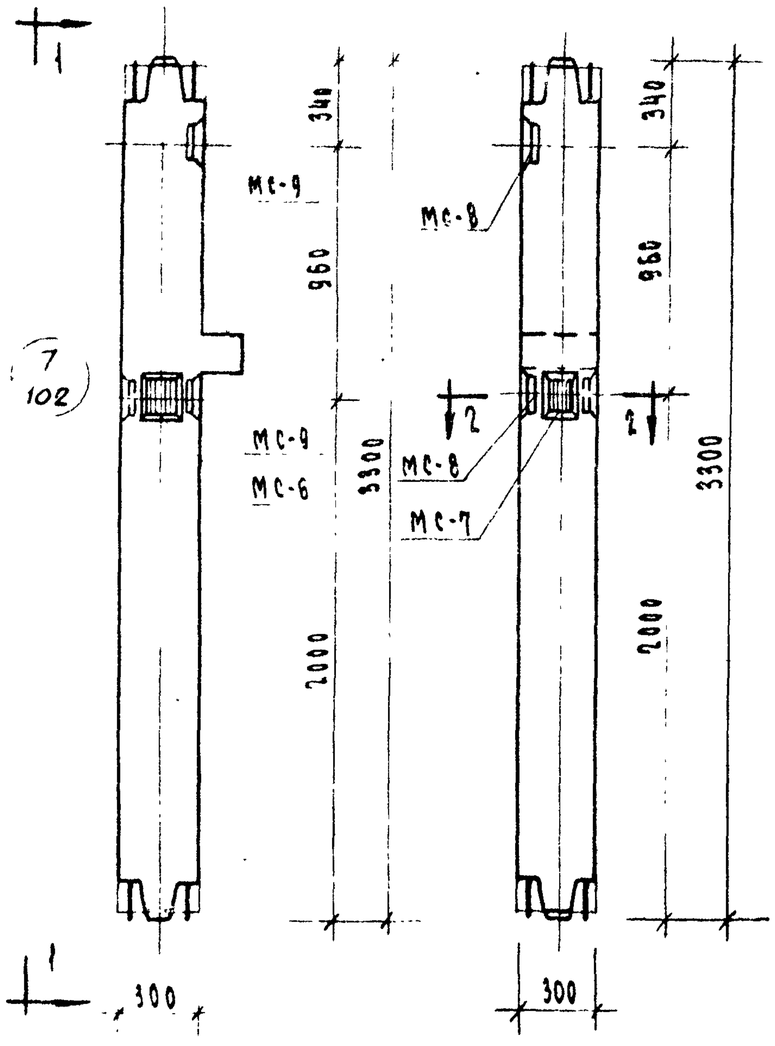

1-1

Колонны КСК-333-14-3У, КСК-333-17-3У, КСК-333-23-3У

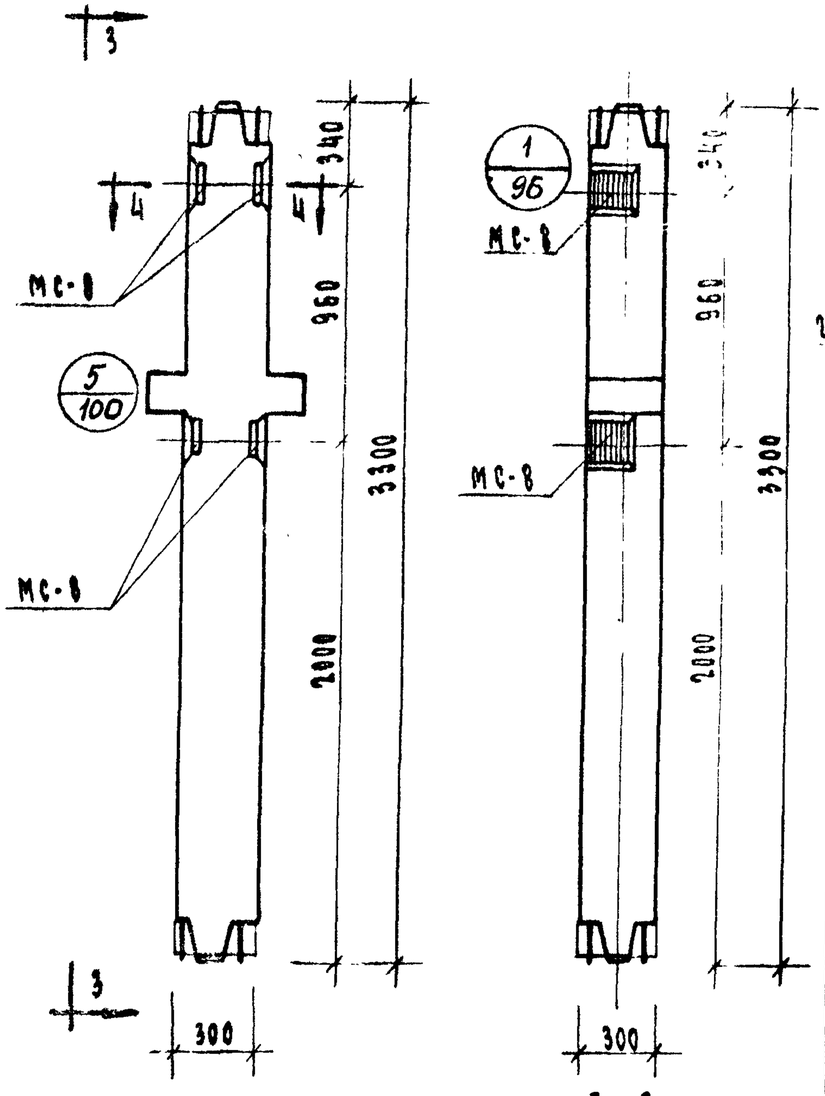

3-3

Колонны КСР-333-14-3, КСР-333-17-3, КСР-333-23-3

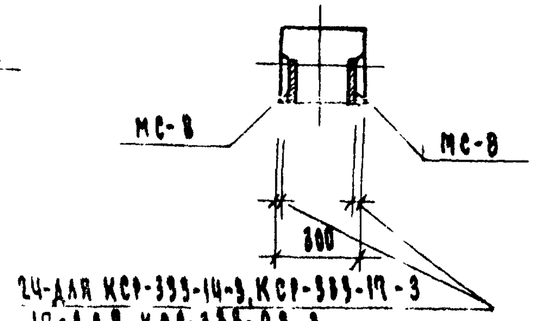

4-4

МАРКА КОЛОННЫ	МАРКА ДОПОЛНИТ. ЗАКЛАДН. ДЕТАЛИ	КОЛ. ШТ.	ВЕС ДОПОЛНИТ. ЗАКЛАДН. ДЕТ. КГ: ОДНОЙ ДЕТ.	ВСЕХ ДЕТ.	ИТОГО НА КОЛОННУ	ОБЩИЙ РАСХОД СТАЛИ НА КОЛОННУ	ПЗАТОТ. ЗАКЛАДН. ДЕТАЛИ
КСК-333-14-3У КСК-333-17-3У	МС-6	1	2.07	2,07	14.74	81.43	103
	МС-7	1	2,07	2,07			
	МС-8	2	2.65	5,30			
	МС-9	2	2.65	5,30			
КСК-333-23-3У	МС-6	1	2,07	2,07	14.74	141.83	103
	МС-7	1	2.07	2.07			
	МС-8	2	2.65	5,30			
	МС-9	2	2.65	5,30			
КСР-333-14-3 КСР-333-17-3	МС-8	4	2.65	10,60	10,60	83.42	103
КСР-333-23-3	МС-8	4	2 65	10.60	10,60	143.82	103

ПРИМЕЧАНИЕ:

Опалубка и армирование аналогичны основным маркам колонн, приведенным в альбоме ИИ-04-2 выпуск 7.

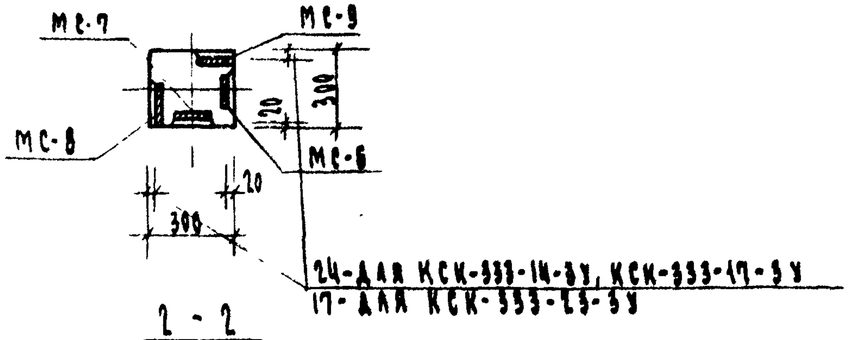

2-2

ТК	КОЛОННЫ ДЛЯ НАВЕСКИ СТЕНОВЫХ ПАНЕЛЕЙ.	СЕРИЯ ИИ-04-2	
1973	КОЛОННЫ КСК-333-14-3У, КСК-333-17-3У, КСК-333-23-3У. КСР-333-14-3, КСР-333-17-3, КСР-333-23-3	ВЫПУСК 7 ЧАСТЬ 1	ЛИСТ 13

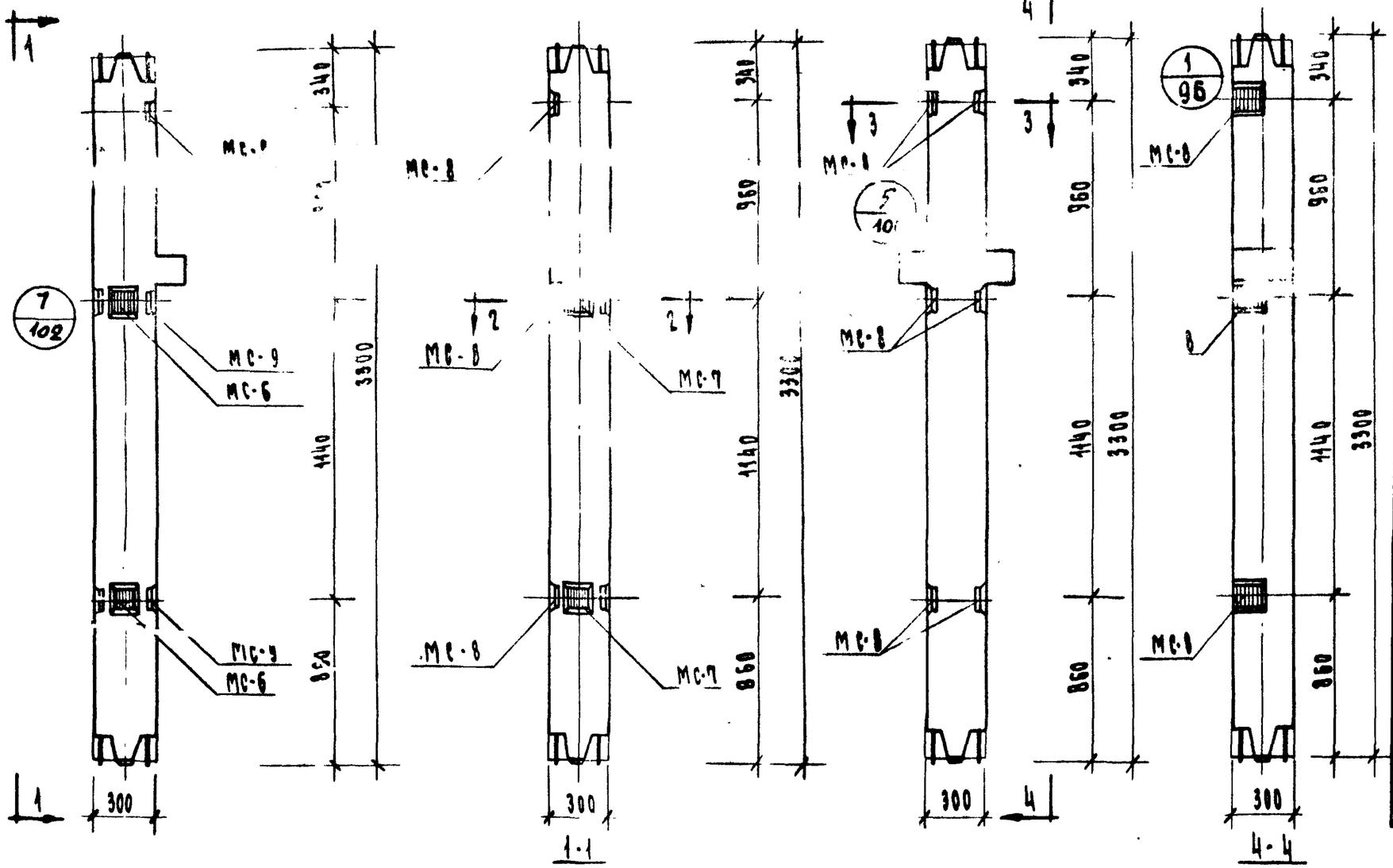

Колонны КСК 333-14-6У, КСК-333-17-5У, КСК-333-23-5У

Колонны КСР-333-14-4; КСР-333-17-4, КСР-333-23-4; КСР-333-14-5; КСР-333-17-5; КСР-333-23-5

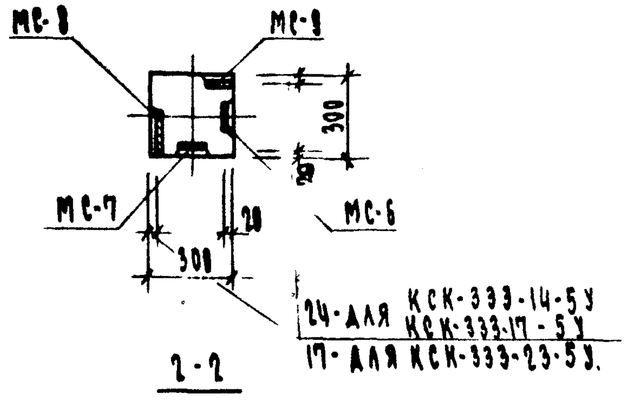

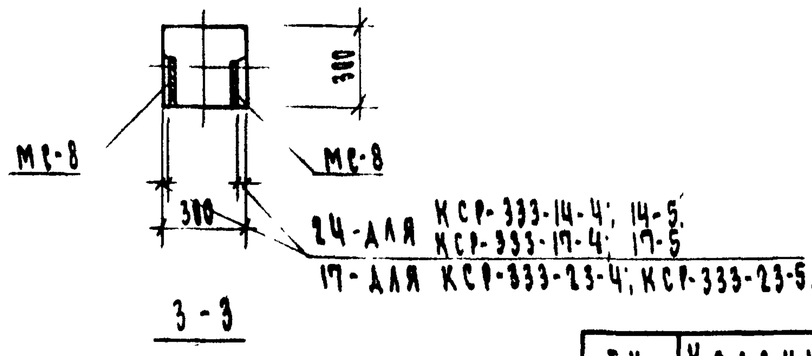

Марка колонны	Марка дополн. закл. деталей	Кол. штук	Вес дополнительных закл. деталей: одной дет.	всех дет.	Итого на колонну	Общий расход стали на колонну	№ затвер. черт. закл. детал.
КСК-333-14-5У	МС-6	2	2.07	4.14	24.18	90.87	103
	МС-7	2	2.07	4.14			
	МС-8	3	2.65	7.95			
	МС-9	3	2.65	7.95			
КСК-333-17-5У	МС-6	2	2.07	4.14	24.18	90.87	103
	МС-7	2	2.07	4.14			
	МС-8	3	2.65	7.95			
	МС-9	3	2.65	7.95			
КСК-333-23-5У	МС-6	2	2.07	4.14	24.18	151.27	103
	МС-7	2	2.07	4.14			
	МС-8	3	2.65	7.95			
	МС-9	3	2.65	7.95			
КСР-333-14-4 КСР-333-14-5	МС-8	6	2.65	15.90	15.90	88.72	103
КСР-333-17-4 КСР-333-17-5						88.72	
КСР-333-23-4 КСР-333-23-5						149.12	

Примечание

Опалубка и армирование аналогичны основным маркам колонн, приведенным в альбоме ИИ-04-2 выпуск 7

ТК	Колонны для навески стеновых панелей	Серия ИИ-04-2
1973	Колонны КСК-333-14-5У; КСК-333-17-5У, КСК-333-23-5У, КСР-333-14-4; -17-4; -23-4; КСР-333-14-5; -17-5; 23-5	Выпуск 7 часть I — Лист 14

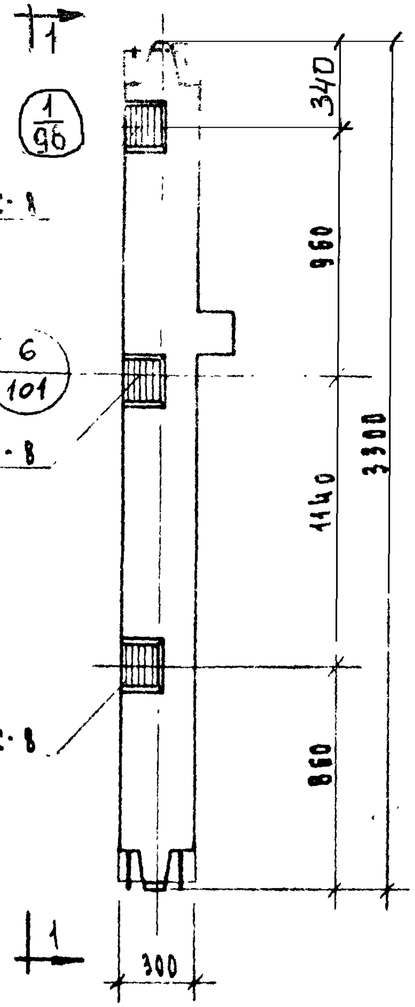

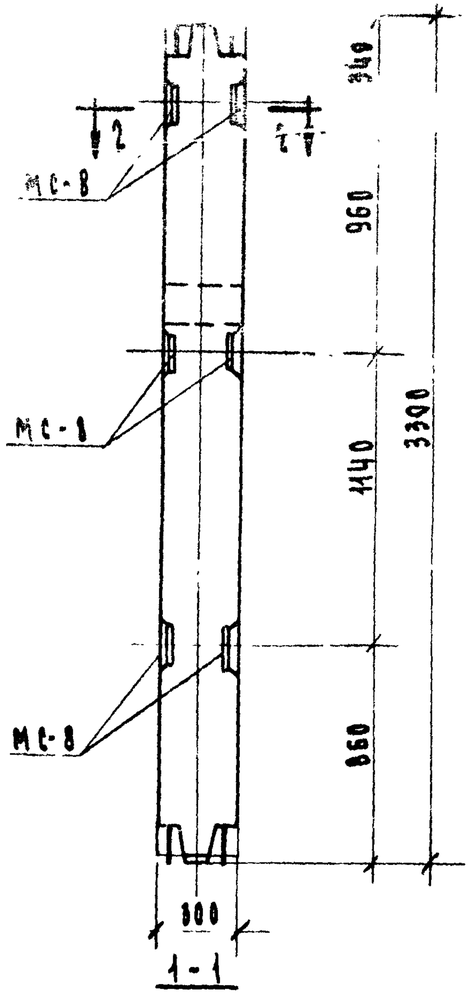

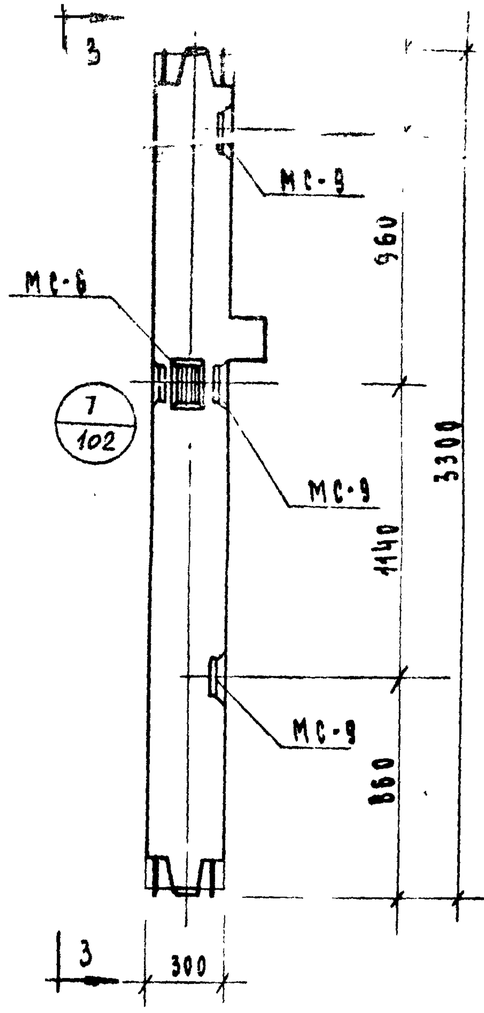

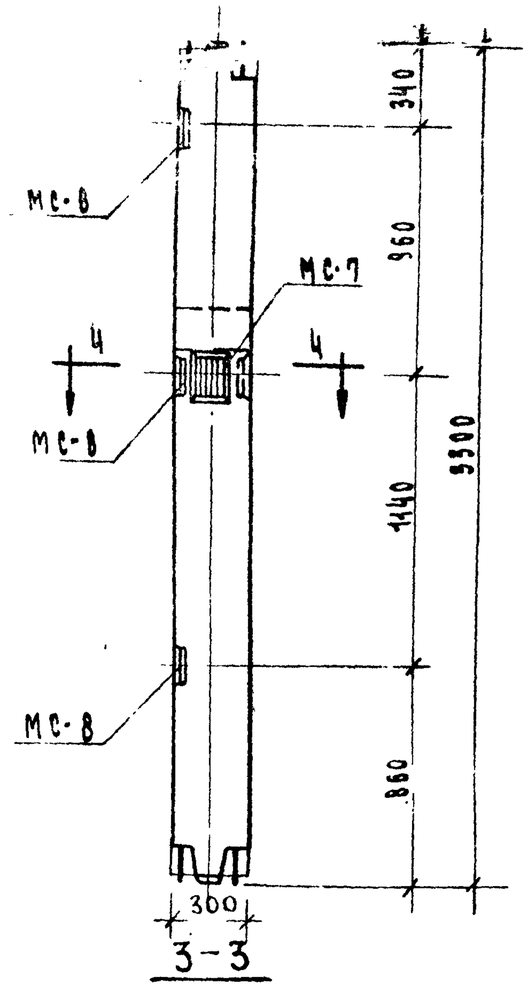

КОЛОННЫ КСК-333-14-Ч; КСК-333-17-Ч; КСК-333-23-Ч
КСК-333-14-5; КСК-333-17-5; КСК-333-23-5

КСК-333-14-ЧУ; КСК-333-17-ЧУ; КСК-333-23-ЧУ

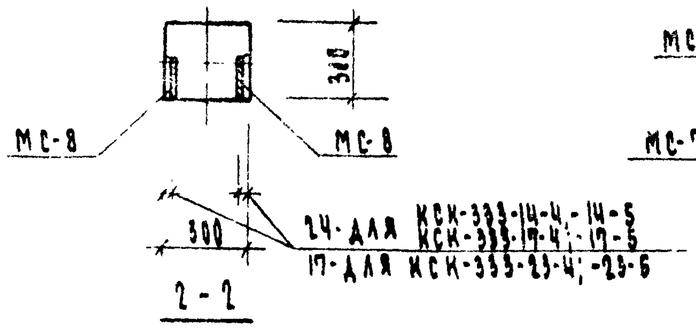

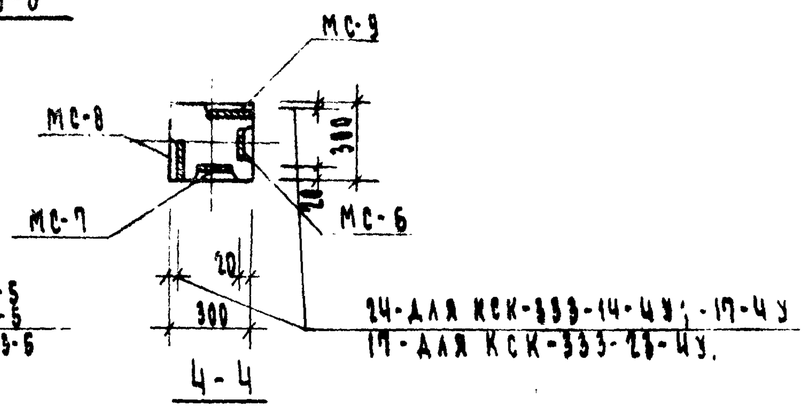

МАРКА КОЛОННЫ	МАРКА ДОПОЛНИТ ЗАКЛ.ДЕТ.	КОЛ. ШТ.	ВЕС ДОПОЛН.ЗАКЛ. ДЕТАЛЕЙ, КГ. ОДНОЙ ДЕТ.	ВСЕХ ДЕТ.	ИТОГО НА КОЛОННУ	ОБЩИЙ РАСХОД СТАЛИ НА КОЛОННУ	№ ЗАГОТ. ЧЕРТ. ЗАКЛАД ДЕТ.
КСК-333-14-ЧУ КСК-333-17-ЧУ	МС-6	1	2.07	2.07	20.04	86.73	107
	МС-7	1	2.07	2.07			
	МС-8	3	2.65	7.95			
	МС-9	3	2.65	7.95			
КСК-333-23-ЧУ	МС-6	1	2.07	2.07	20.04	147.13	107
	МС-7	1	2.07	2.07			
	МС-8	3	2.65	7.95			
	МС-9	3	2.65	7.95			
КСК-333-14-Ч;-5 КСК-333-17-Ч;-5	МС-8	6	2.65	15.90	15.90	82.59	107
КСК-333-23-Ч;-5						142.99	

ПРИМЕЧАНИЕ

ОПАЛУБКА И АРМИРОВАНИЕ АНАЛОГИЧНЫ ОСНОВНЫМ МАРКАМ КОЛОНН, ПРИВЕДЕННЫМ В АЛЬБОМЕ ИИ-04-2 ВЫПУСК 7.

ТК	КОЛОННЫ ДЛЯ НАВЕСКИ СТЕНОВЫХ ПАНЕЛЕЙ	СЕРИЯ ИИ-04-2	
1973	КОЛОННЫ КСК-333-14-Ч; -17-Ч; -23-Ч; КСК-333-14-5; -17-5; -23-5; КСК-333-14-ЧУ; КСК-333-17-ЧУ; КСК-333-23-ЧУ.	ВЫПУСК 12 ЧАСТЬ I	АЛЬБОМ 15

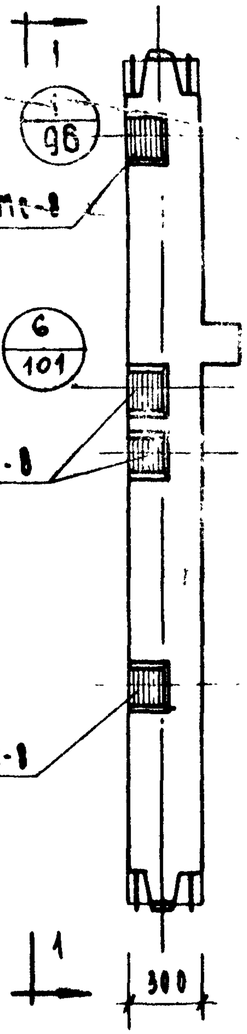

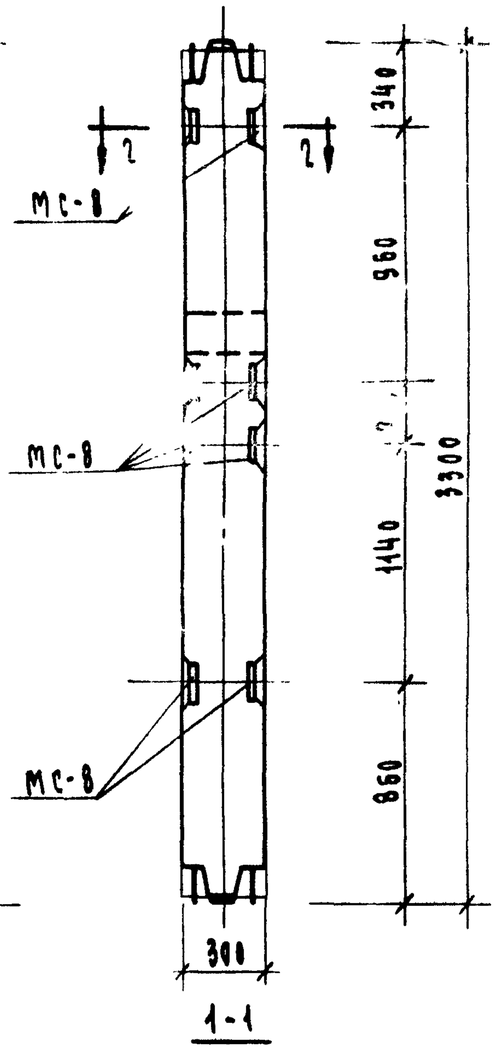

1-1

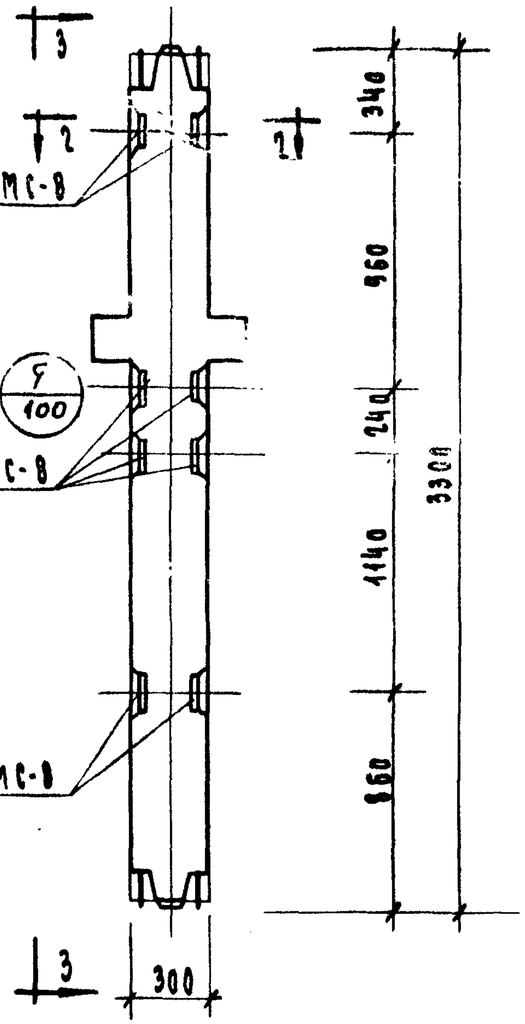

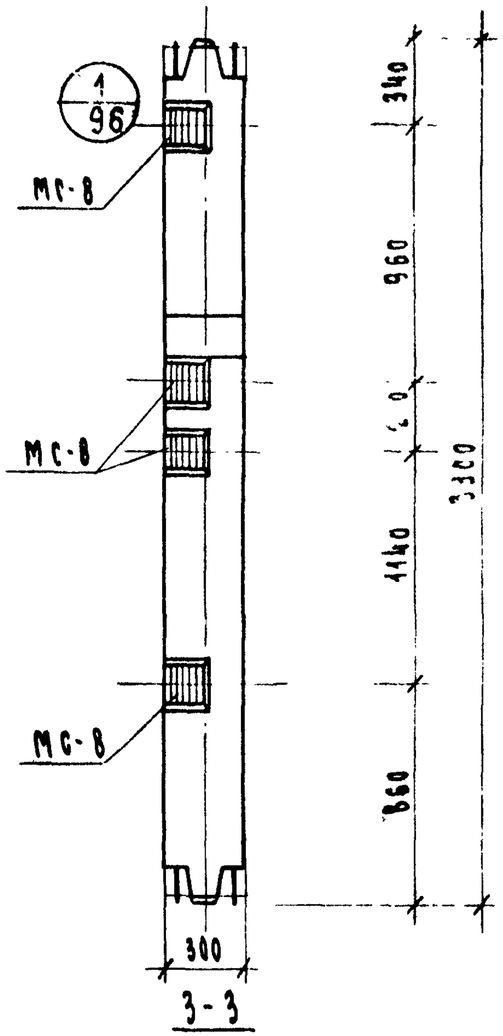

3-3

КОЛОННЫ
КСК-333-14-6, КСК-333-17-6,
КСК-333-23-6

КОЛОННЫ
КСР-333-14-6, КСР-333-17-6,
КСР-333-23-6

МАРКА КОЛОННЫ	МАРКА ДОПОЛН. ЗАКЛАД. ДЕТАЛИ	КОЛ. ШТ.	ВЕС ДОПОЛНИТЕЛЬНЫХ ЗАКЛАДНЫХ ДЕТ-ЛЕЙ, КГ.			ОБЩИЙ РАСХОД СТАЛИ НА КОЛОННУ	№ ЗАГОТОВИТ. ЧЕРТ. ЗАКЛАДН. ДЕТАЛИ
			ОДНОЙ ДЕТ.	ВСЕХ ДЕТ.	ИТОГО НА КОЛОННУ		
КСК-333-14-6	МС-8	8	2.65	21.20	21.20	87.89	103
КСК-333-17-6						87.89	
КСК-333-23-6						148.29	
КСР-333-14-6						94.02	
КСР-333-17-6						94.02	
КСР-333-23-6						154.42	

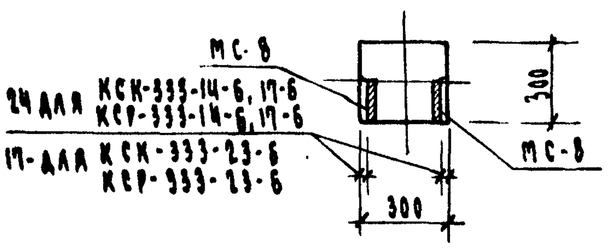

2-2

ПРИМЕЧАНИЕ

ОПАЛУБКА И АРМИРОВАНИЕ АНАЛОГИЧНЫ ОСНОВНЫМ МАРКАМ КОЛОНН, ПРИВЕДЕННЫМ В АЛЬБОМЕ ИИ-04-2 ВЫПУСК 7.

ТК	КОЛОННЫ ДЛЯ НАВЕСКИ СТЕНОВЫХ ПАНЕЛЕЙ	СЕРИЯ ИИ-04-2	
1973	КОЛОННЫ КСК-333-14-6, КСК-333-17-6, КСК-333-23-6 КСР-333-14-6, КСР-333-17-6, КСР-333-23-6.	ВЫПУСК 17 ЧАСТЬ I	ЛИСТ 16

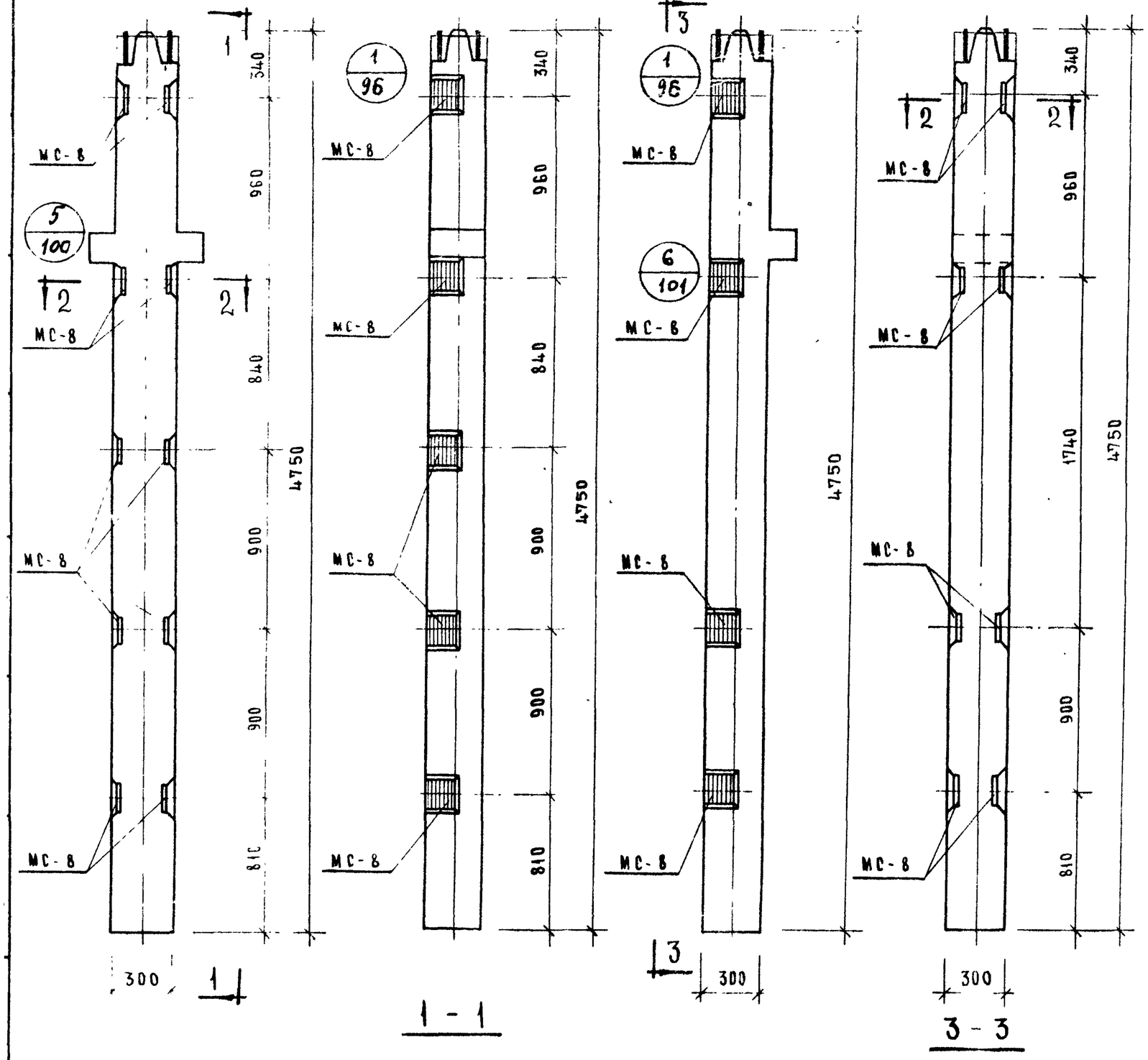

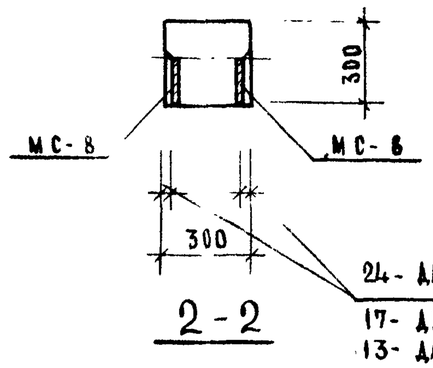

24- ДЛЯ КНР-333-14.2;-17-2;
КНК-333-14-1;-17-1

17- ДЛЯ КНР-333-23-2; КНК-333-23-1
13- ДЛЯ КНР-333-28-2; КНК-333-28-1

МАРКА КОЛОННЫ	МАРКА ЗАКЛАДН. ДЕТАЛИ	КОД ИЗД.	ВЕС ДОПОЛНИТЕЛЬНЫХ ЗАКЛАДНЫХ ДЕТАЛЕЙ			ОБЩИЙ РАСХОД СТАЛИ НА КОЛОННУ	№ ЗАГОТ ЧЕРТЕЖ ЗАКЛАДН. ДЕТ.
			ОДНОЙ ДЕТ	ВСЕХ ДЕТ	ИТОГО НА КОЛОННУ		
КНР-333-14-2	МС-8	10	2.65	26.50	26.50	114.12	107
КНР-333-17-2						114.12	
КНР-333-23-2						198.82	
КНР-333-28-2						275.22	
КНК-333-14-1 КНК-333-17-1						102.69	
КНК-333-23-1	МС-8	8	2.65	21.20	21.20	187.39	107
КНК-333-28-1						263.79	

ПРИМЕЧАНИЕ

ОПАЛУБКА И АРМИРОВАНИЕ АНАЛОГИЧНЫ ОСНОВНЫМ МАРКАМ КОЛОНН, ПРИВЕДЕННЫМ В АЛЬБОМЕ НИ-04-2 ВЫПУСК 7.

КОЛОННЫ КНР-333-14-2; КНР-333-17-2; КНР-333-23-2, КНР-333-28-2

КОЛОННЫ КНК-333-14-1, КНК-333-17-1, КНК-333-23-1, КНК-333-28-1

ТК 1973	КОЛОННЫ ДЛЯ НАВЕСКИ СТЕНОВЫХ ПАНЕЛЕЙ	СЕРИЯ НИ-04-2	
	КОЛОННЫ: КНР-333-14-2; КНР-333-17-2; КНР-333-23-2; КНР-333-28-2; КНК-333-14-1, КНК-333-17-1, КНК-333-23-1, КНК-333-28-1.	ВЫПУСК 12 ЧАСТЬ I	АЛСТ 17

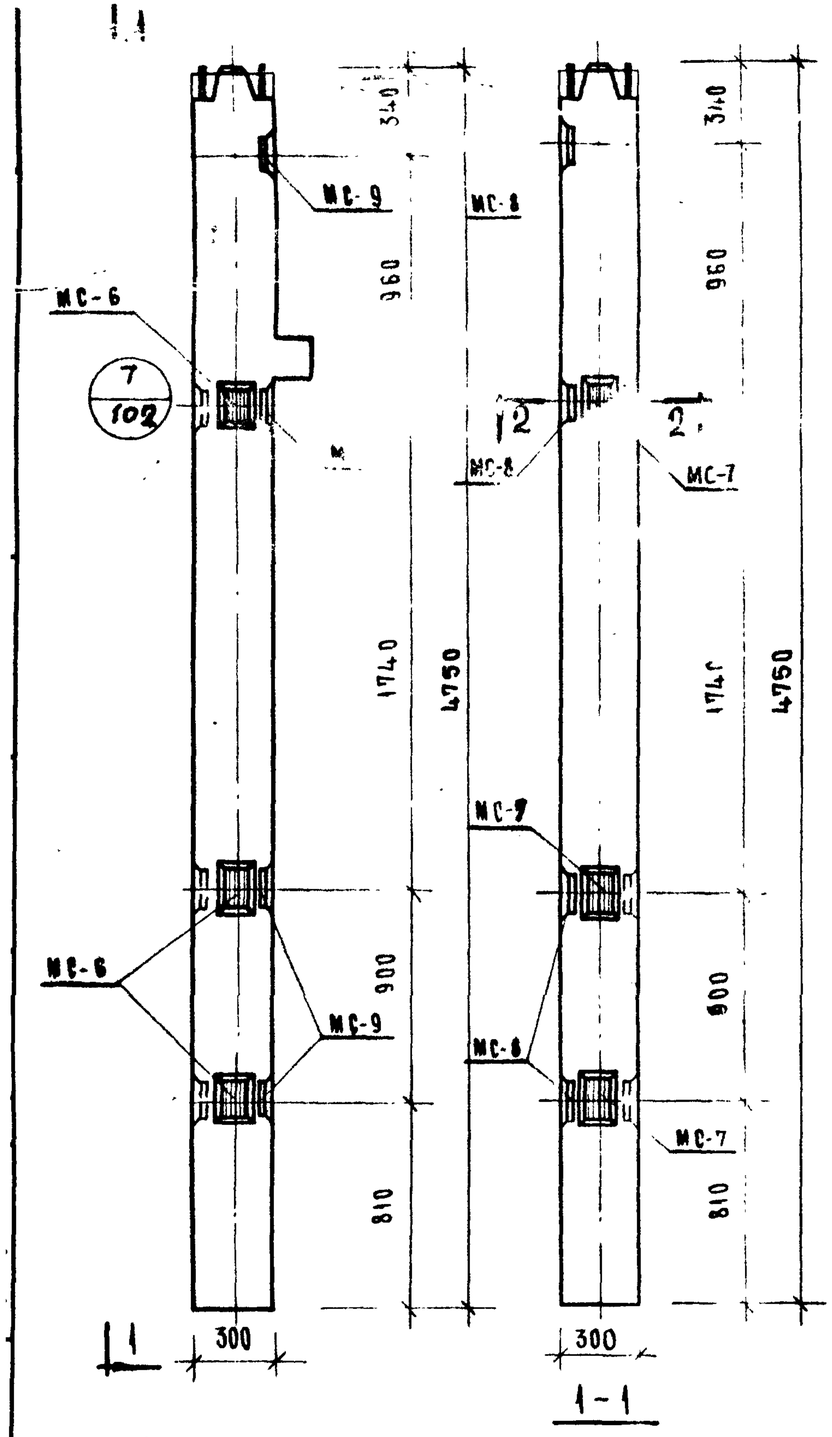

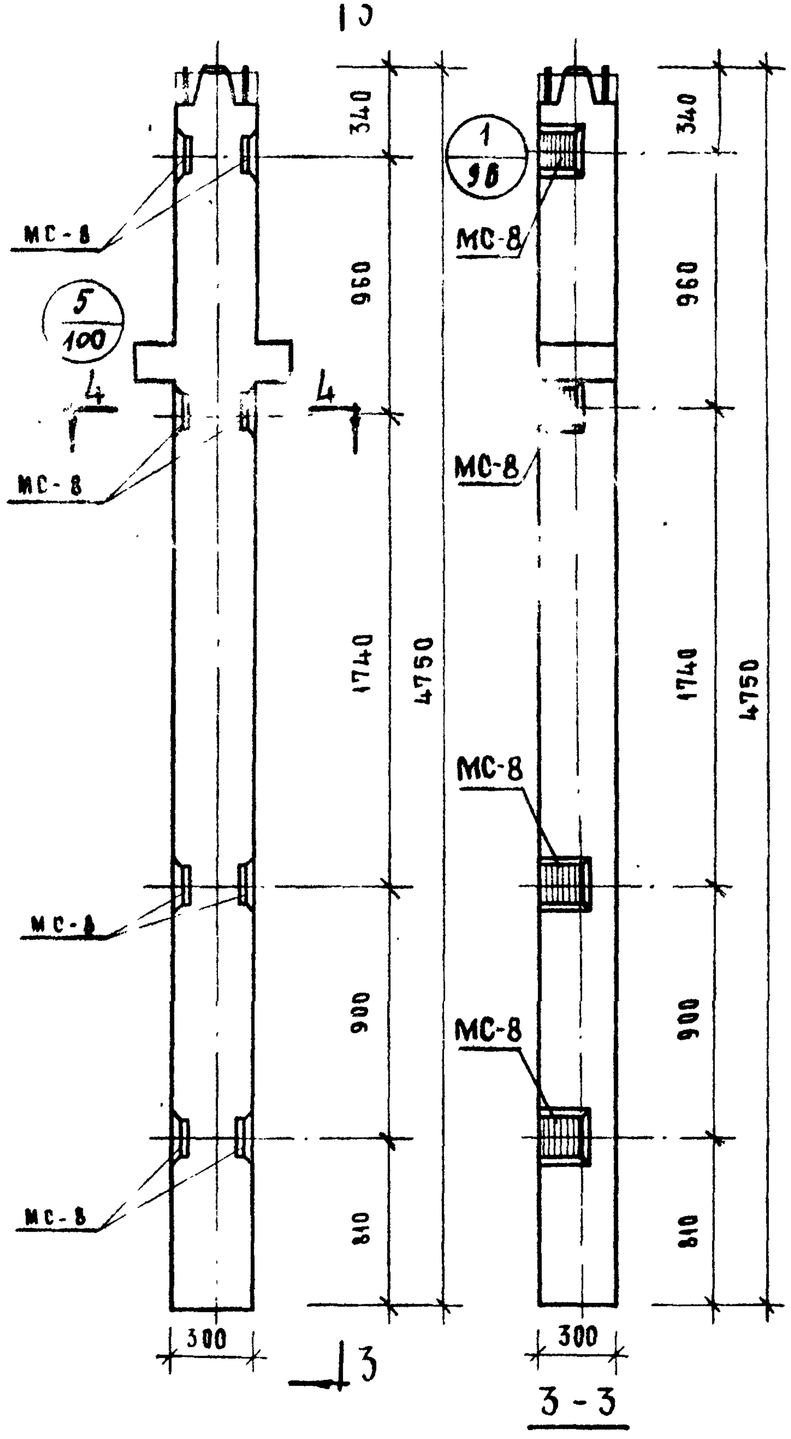

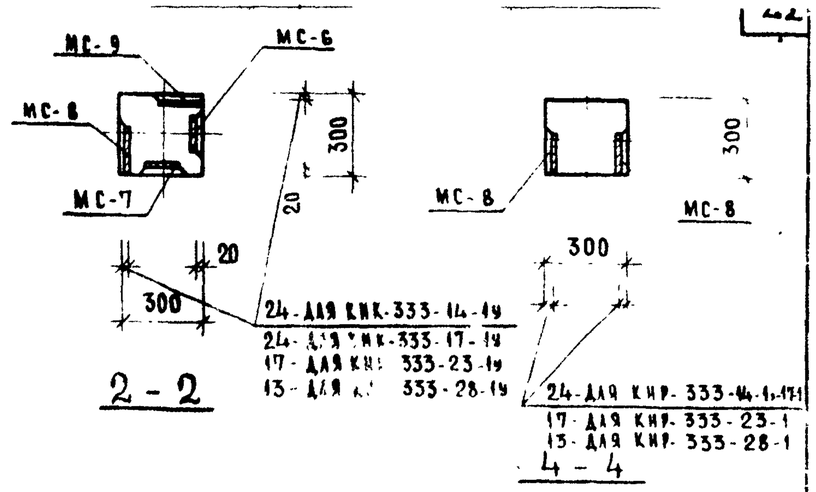

МАРКА КОЛОННЫ	МАРКА ДОПОЛНИТ ЗАКЛАДН ДЕТАЛИ	КОЛ ШТ	ВЕС ДОПОЛН ЗАКЛАД ДЕТАЛЕЙ, КГ		ИТОГО НА КОЛОННУ	ОБЩИЙ РАСХОД СТАЛИ НА КОЛОННУ	№ ЗАГОТОВ ЧЕРТ ЗАКЛАДН ДЕТ
			ОДНОЙ ДЕТ	ВСЕХ ДЕТ			
КНК-333-14-1у КНК-333-17-1у	МС-6	3	2.07	6.21	33.62	115.11	103
	МС-7	3	2.07	6.21			
	МС-8	4	2.65	10.60			
	МС-9	4	2.65	10.60			
КНК-333-23-1у	МС-6	3	2.07	6.21	33.62	199.81	103
	МС-7	3	2.07	6.21			
	МС-8	4	2.65	10.60			
	МС-9	4	2.65	10.60			
КНК-333-28-1у	МС-6	3	2.07	6.21	33.62	276.21	103
	МС-7	3	2.07	6.21			
	МС-8	4	2.65	10.60			
	МС-9	4	2.65	10.60			
КНР-333-14-1	МС-8	8	2.65	21.20	21.20	108.82	103
КНР-333-17-1						108.82	
КНР-333-23-1						193.52	
КНР-333-28-1						269.92	

Колонны КНК-333-14-1у, КНК-333-23-1у, КНК-333-17-1у, КНК-333-28-1у

Колонны КНР-333-14-1, КНР-333-23-1, КНР-333-17-1, КНР-333-28-1

ПРИМЕЧАНИЕ

Опалубка и армирование аналогичны основным маркам колонн, приведенным в альбоме ИИ-04-2 выпуск 7.

ТК	Колонны для навески стеновых панелей	Серия ИИ-04-2	
1973	Колонны КНК-333-14-1у, КНК-333-17-1у, КНК-333-23-1у, КНК-333-28-1у КНР-333-14-1, КНР-333-17-1, КНР-333-23-1, КНР-333-28-1	Выпуск 12 часть I	Лист 18

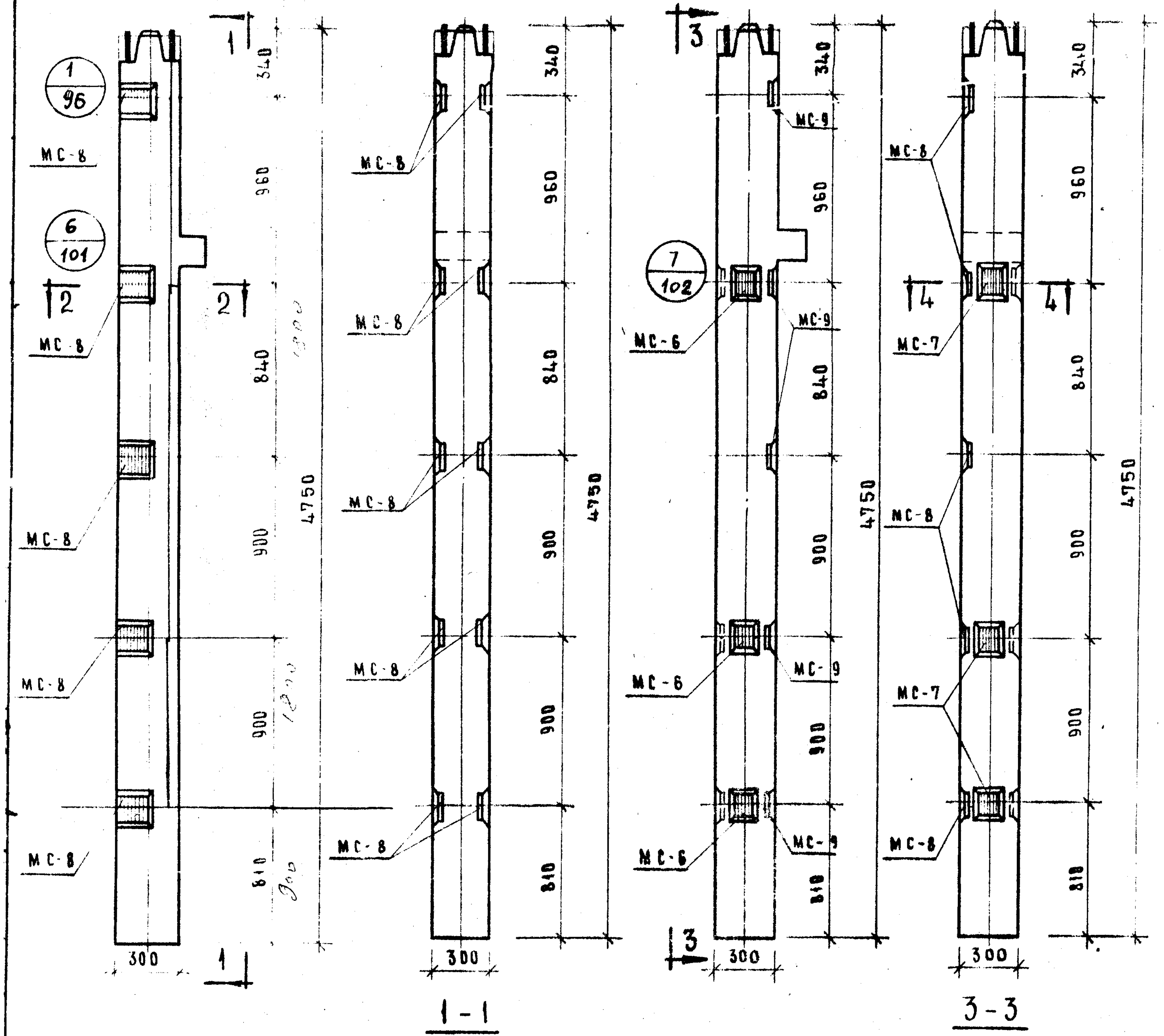

Колонны КНК-333-14-2, КНК-333-17-2, КНК-333-23-2, КНК-333-28-2

Колонны КНК-333-14-2у, КНК-333-17-2у, КНК-333-23-2у, КНК-333-28-2у

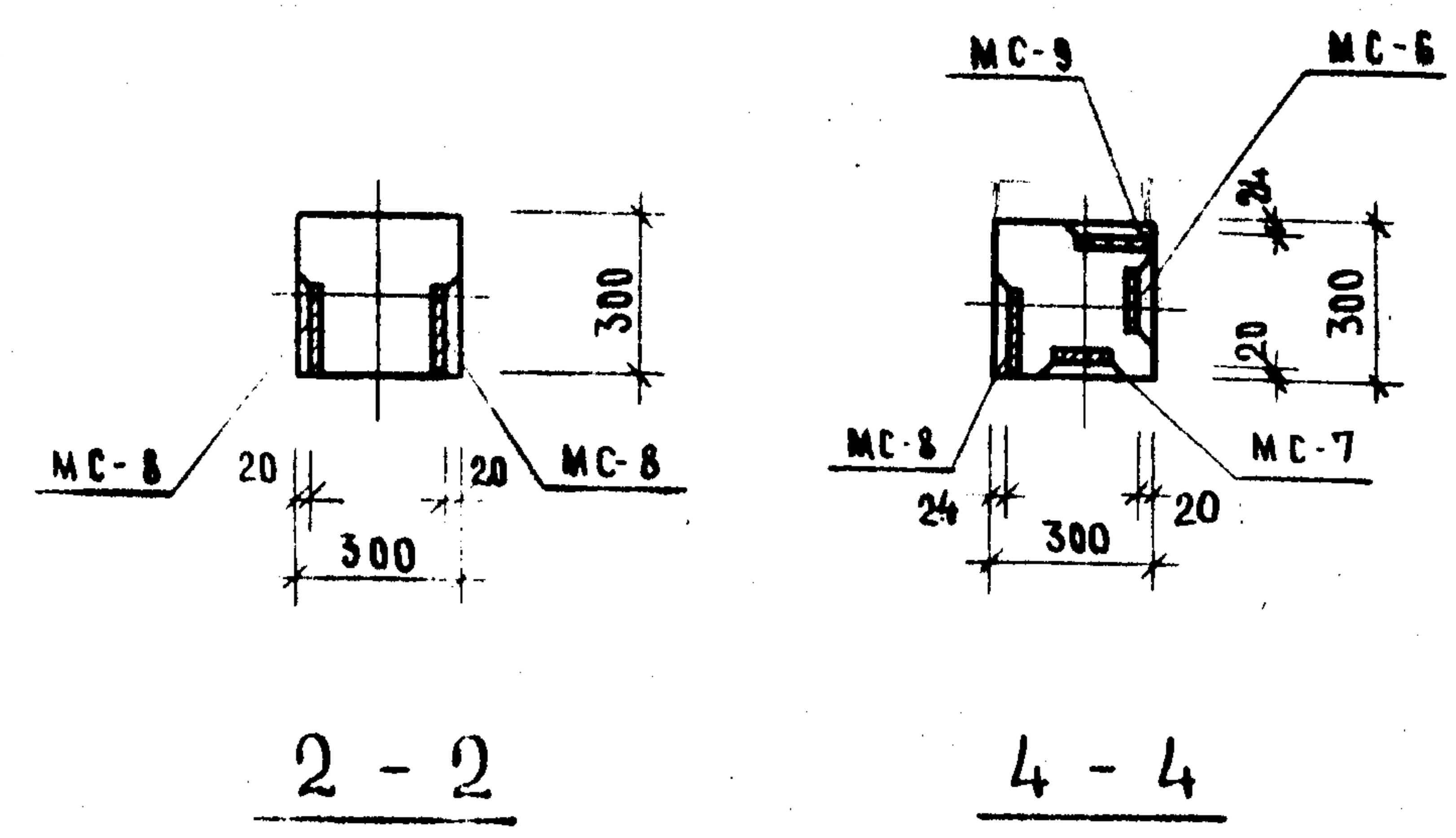

Марка колонны	Марка дополн. заклад. детали	Кол. шт.	Вес дополнительных закладных дет-лей, кг: одной дет.	Вес дополнительных закладных дет-лей, кг: всех дет.	Вес дополнительных закладных дет-лей, кг: итого на колонну	Общий расход стали на колонну	№ заготовит. черт. заклад. деталей
КНК-333-14-2 КНК-333-17-2	МС-8	10	2.65	26.50	26.50	107.99	103
КНК-333-23-2						192.69	
КНК-333-28-2						269.09	
КНК-333-14-2у КНК-333-17-2у	МС-6	3	2.07	6.21	38.92	128.41	103
	МС-7	3	2.07	6.21			
	МС-8	5	2.65	13.25			
	МС-9	5	2.65	13.25			
КНК-333-23-2у	МС-6	3	2.07	6.21	38.92	205.11	103
	МС-7	3	2.07	6.21			
	МС-8	5	2.65	13.25			
	МС-9	5	2.65	13.25			
КНК-333-28-2у	МС-6	3	2.07	6.21	38.92	281.51	103
	МС-7	3	2.07	6.21			
	МС-8	5	2.65	13.25			
	МС-9	5	2.65	13.25			

Примечание:

Опалубка и армирование аналогичны основным маркам колонн, приведённым в альбоме ИИ-04-2 выпуск 7.

ТК 1973	Колонны для навески стеновых панелей Колонны КНК-333-14-2, КНК-333-17-2, КНК-333-23-2, КНК-333-28-2, КНК-333-14-2у, КНК-333-17-2у, КНК-333-23-2у, КНК-333-28-2у	Серия ИИ-04-2 Выпуск 12 часть 1 Лист 19

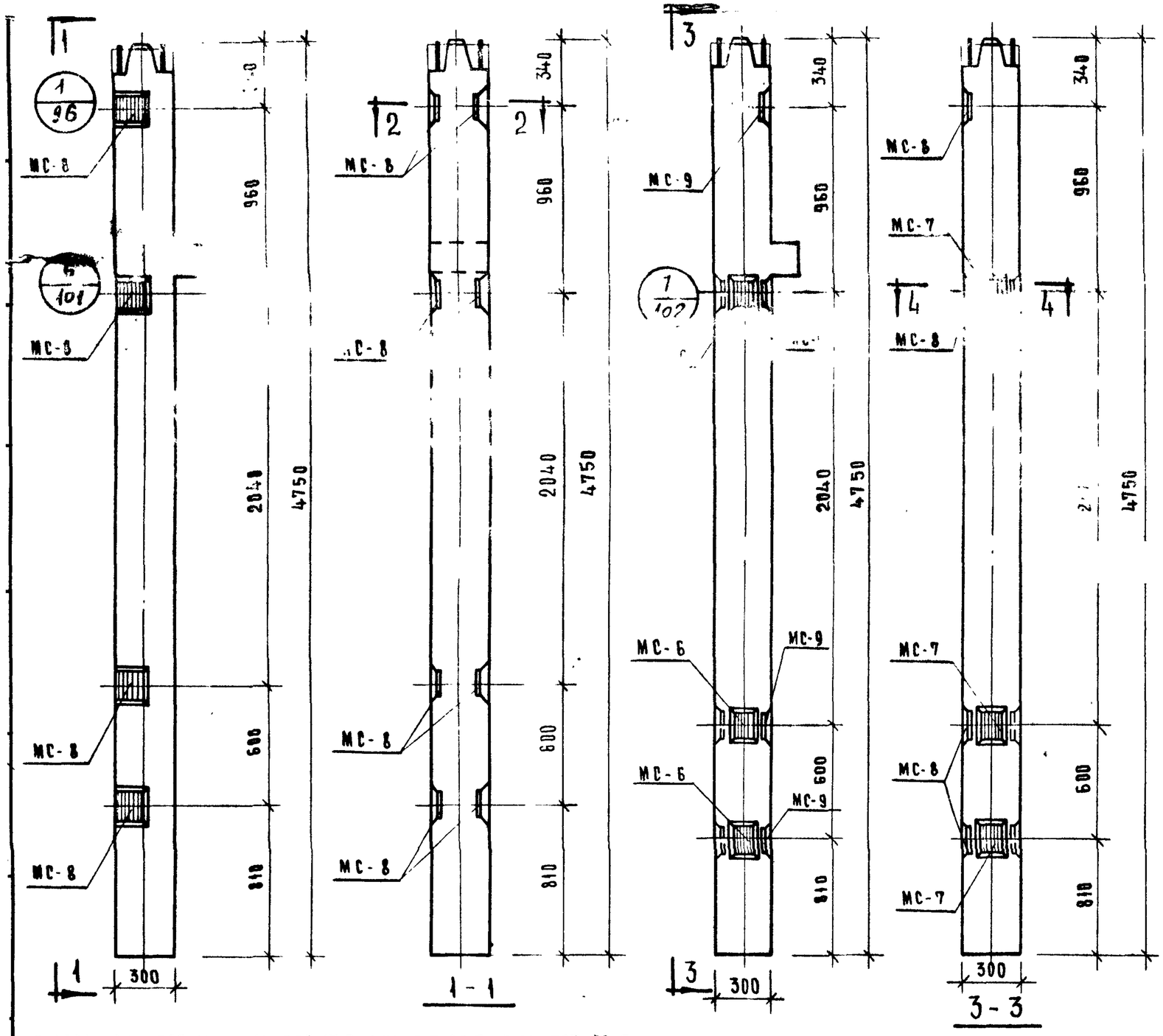

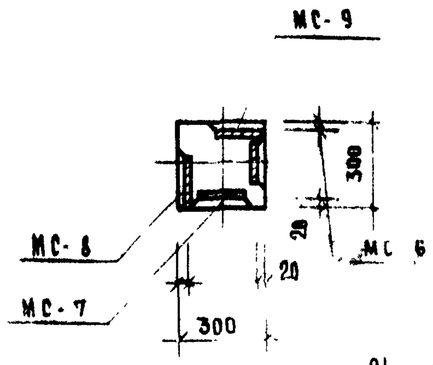

24- ДЛЯ КНК-333-14-3у, 17-3у
17- ДЛЯ КНК-333-23-3у
13- ДЛЯ КНК-333-28-3у

МАРКА КОЛОННЫ	МАРКА ДОПОЛН. ЗАКЛАД. ДЕТАЛИ	КОЛ. ШТ	РАСХОД СТАЛИ ДОПОЛН. ЗАКЛАД. ДЕТАЛЕЙ, КГ			ОБЩИЙ РАСХОД СТАЛИ НА КОЛОННУ	№ ЗАГОТ. ЧЕРТ. ЗАКЛАД. ДЕТАЛЕЙ
			ОДНОЙ ДЕТ.	ВСЕХ ДЕТ.	ИТОГО НА КОЛОННУ		
КНК-333-14-3 КНК-333-17-3	МС-8	8	2,65	21,20	21,20	102,69	102
КНК-333-23-3						187,39	
КНК-333-28-3						263,79	
КНК-333-14-3у КНК-333-17-3у	МС-6	3	2,07	6,21	33,62	115,11	103
	МС-7	3	2,07	6,21			
	МС-8	4	2,65	10,60			
	МС-9	4	2,65	10,60			
КНК-333-23-3у	МС-6	3	2,07	6,21	33,62	199,81	103
	МС-7	3	2,07	6,21			
	МС-8	4	2,65	10,60			
	МС-9	4	2,65	10,60			
КНК-333-28-3у	МС-6	3	2,07	6,21	33,62	276,21	103
	МС-7	3	2,07	6,21			
	МС-8	4	2,65	10,60			
	МС-9	4	2,65	10,60			

КОЛОННЫ КНК-333-14-3; КНК-333-17-3; КНК-333-23-3; КНК-333-28-3

КОЛОННЫ КНК-333-14-3у, КНК-333-17-3у; КНК-333-23-3у; КНК-333-28-3у

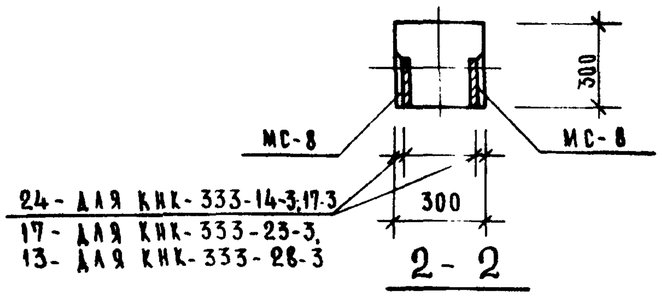

ПРИМЕЧАНИЕ

ОПАЛУБКА И АРМИРОВАНИЕ АНАЛОГИЧНЫ ОСНОВНЫМ МАРКАМ КОЛОНН, ПРИВЕДЕННЫМ В АЛЬБОМЕ НИ-04-2 ВЫПУСК 7.

ТК	КОЛОННЫ ДЛЯ НАВЕСКИ СТЕНОВЫХ ПАНЕЛЕЙ	СЕРИЯ НИ-04-2	
1973	КОЛОННЫ: КНК-333-14-3; КНК-333-17-3; КНК-333-23-3; КНК-333-28-3; КНК-333-14-3у; КНК-333-17-3у; КНК-333-23-3у; КНК-333-28-3у	ВЫПУСК 12 ЧАСТЬ I	ЛИСТ 20

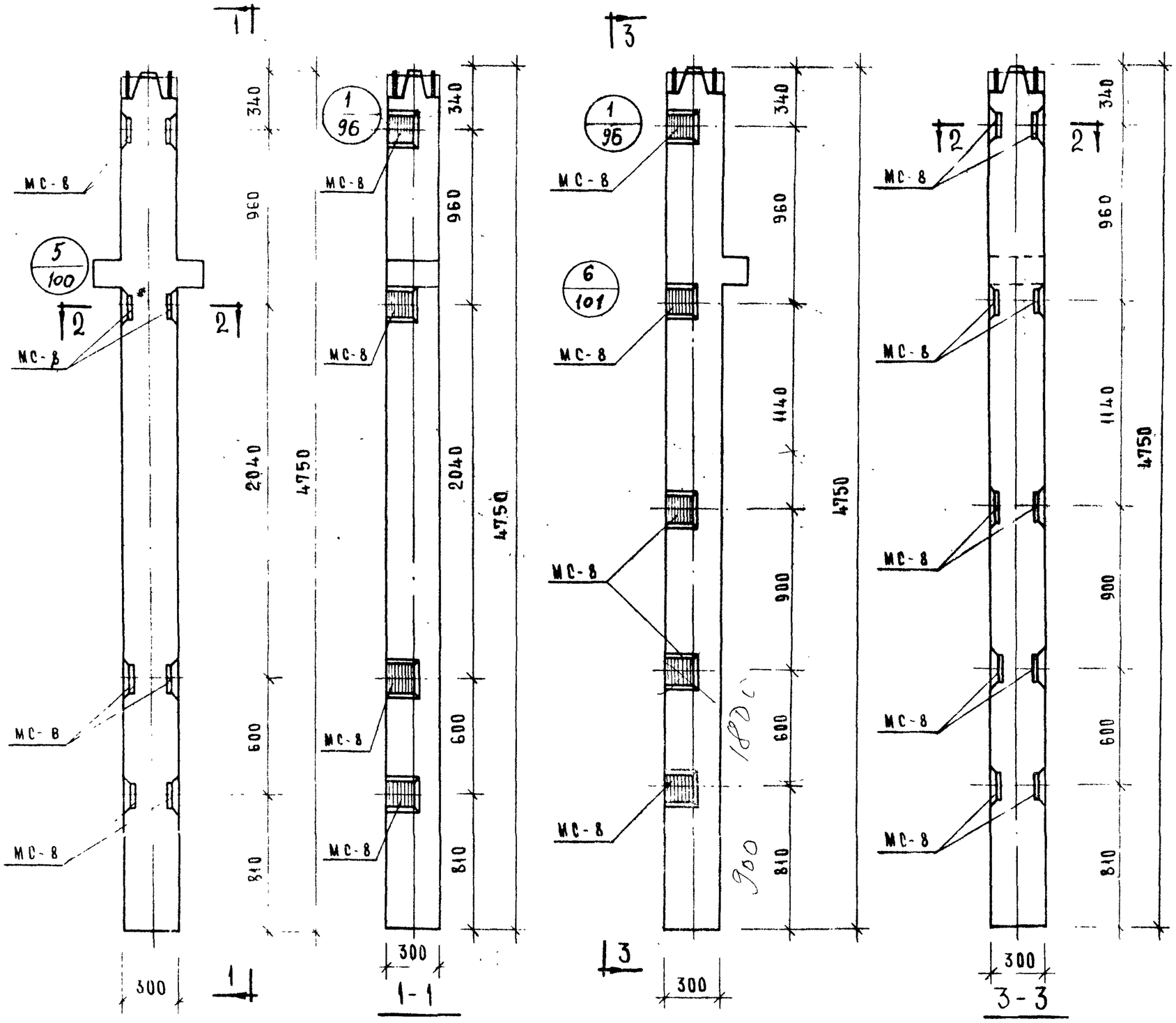

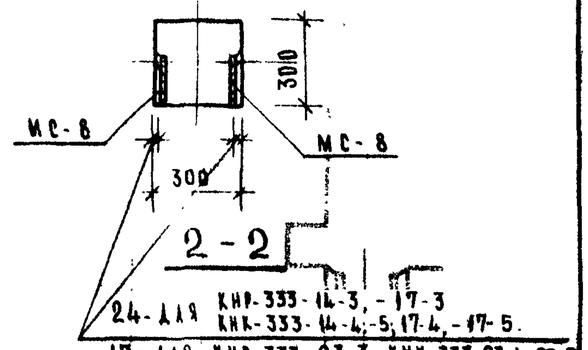

МАРКА КОЛОННЫ	МАРКА ДОПОЛНИТ. ЗАКЛАДН. ДЕТАЛЕЙ	КОЛ. ШТ	ВЕС ДОПОЛН. ЗАКЛ. ДЕТАЛЕЙ, КГ			ОБЩИЙ РАСХОД СТАЛИ НА КОЛОННУ	№ ЗАГОТОВ. ЧЕРТЕЖА ЗАКЛАДН. ДЕТАЛЕЙ
			ОДНОЙ ДЕТ.	ВСЕХ ДЕТ.	ИТОГО НА КОЛОННУ		
КНР-333-14-3	МС-8	8	2,65	21,20	21,20	188,82	103
КНР-333-17-3						108,82	
КНР-333-23-3						193,50	
КНР-333-28-3						269,92	
КНК-333-14-4						107,99	
КНК-333-14-5							
КНК-333-17-4							
КНК-333-17-5		10	2,65	26,50	26,50	192,68	
КНК-333-23-4							
КНК-333-23-5							
КНК-333-28-4, КНК-333-28-5						269,09	

Примечание

Опалубка и армирование аналогичны основным маркам колонн, приведенным в альбоме НИ-04-2, выпуск 7

Колонны КНР-333-14-3, КНР-333-17-3, КНР-333-23-3, КНР-333-28-3

Колонны КНК-333-14-4; КНК-333-17-4, КНК-333-23-4, КНК-333-28-4, КНК-333-14-5 КНК-333-17-5, КНК-333-23-5, КНК-333-28-5

ТК	Колонны для навески стеновых панелей	Серия НИ-04-2	
1973	Колонны: КНР-333-14-3; КНР-333-17-3; КНР-333-23-3; КНР-333-28-3, КНК-333-14-4,-5; КНК-333-17-4,-5, КНК-333-23-4,-5; КНК-333-28-4,-5	Выпуск 12 Часть I	Лист 25

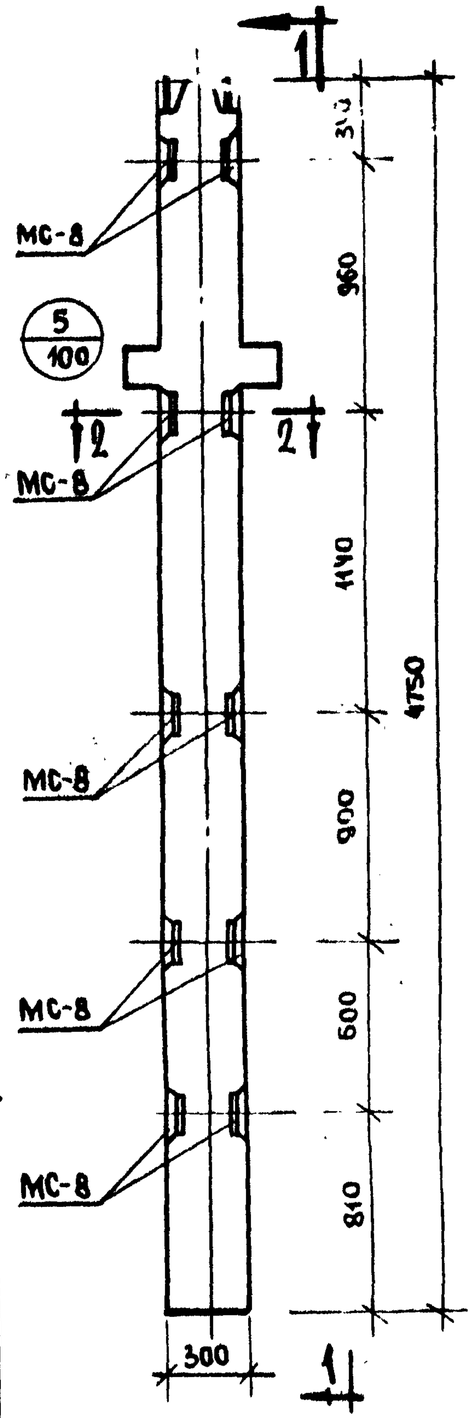

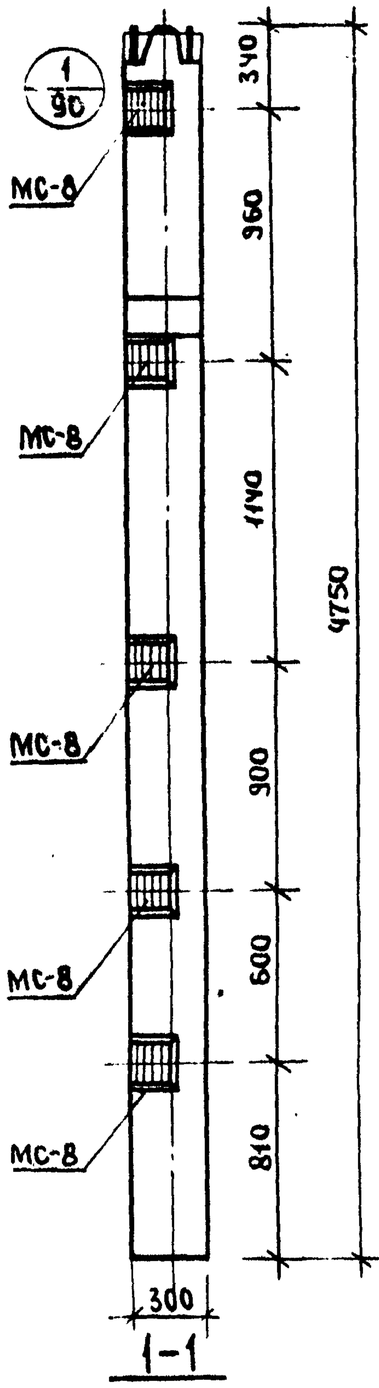

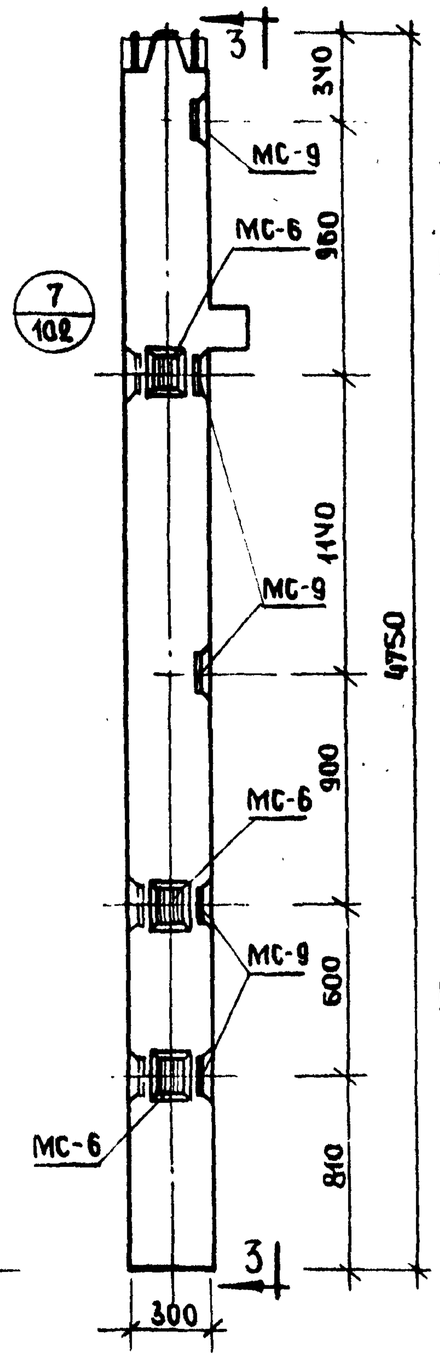

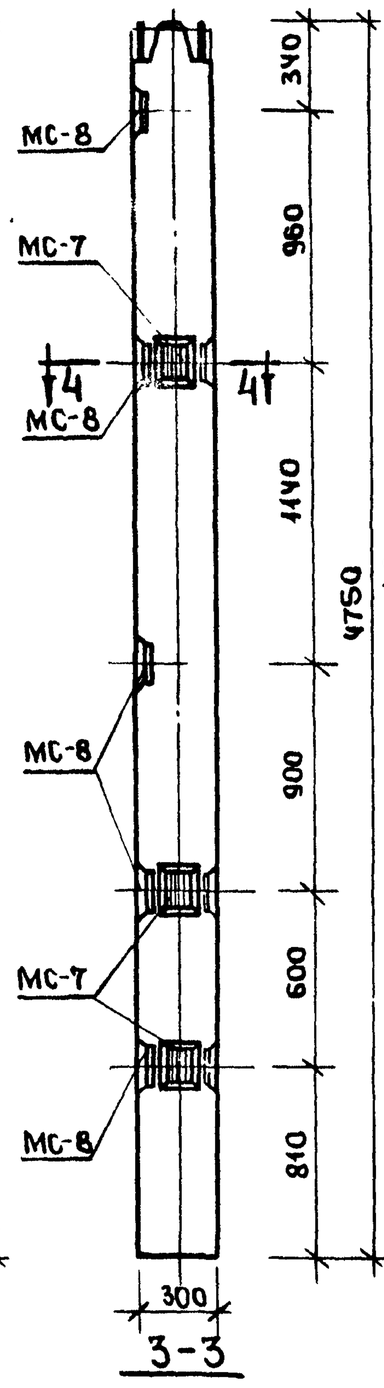

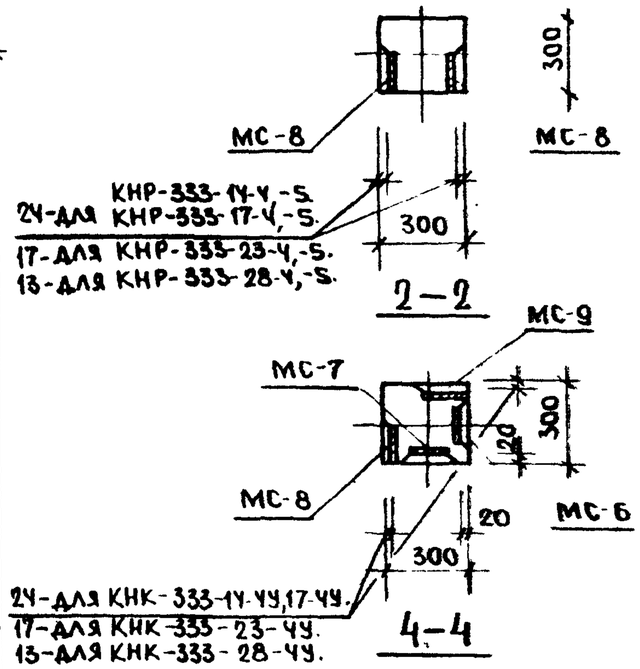

Марка колонны	Марка дополн. заклад. деталей	Кол. шт	Вес дополнительных заклад. деталей: одной дет.	Вес дополнительных заклад. деталей: всех дет.	Вес дополнительных заклад. деталей: итого на колонн	Общий расход стали на колонну	№ загот. черт. закл. дет.
КНК-333-14-ЧУ КНК-333-17-ЧУ	МС-6	3	2.07	6.21	38.92	120.41	103
	МС-7	3	2.07	6.21			
	МС-8	5	2.65	13.25			
	МС-9	5	2.65	13.25			
КНК-333-23-ЧУ	МС-6	3	2.07	6.21	38.92	205.11	103
	МС-7	3	2.07	6.21			
	МС-8	5	2.65	13.25			
	МС-9	5	2.65	13.25			
КНК-333-28-ЧУ	МС-6	3	2.07	6.21	38.92	281.51	103
	МС-7	3	2.07	6.21			
	МС-8	5	2.65	13.25			
	МС-9	5	2.65	13.25			
КНР-333-14-Ч КНР-333-14-5	МС-8	10	2.65	26.50	26.50	114.12	103
КНР-333-17-Ч КНР-333-17-5						114.12	
КНР-333-23-Ч КНР-333-23-5						198.82	
КНР-333-28-Ч КНР-333-28-5						275.22	

Колонны КНР-333-14-Ч, КНР-333-17-Ч, КНР-333-23-Ч, КНР-333-28-Ч, КНР-333-14-5, КНР-333-17-5, КНР-333-23-5, КНР-333-28-5.

Колонны КНК-333-14-ЧУ, КНК-333-17-Ч, КНК-333-23-ЧУ, КНК-333-28-ЧУ.

Примечание: Опалубка и армирование аналогичны основным маркам колонн, приведенным в альбоме ИИ-04-2 выпуск 7.

ТК	Колонны для навески стеновых панелей	Серия ИИ-04-2	
1973	Колонны КНР-333-14-Ч,14-5; КНР-333-17-Ч,17-5; КНР-333-23-Ч,23-5; КНР-333-28-Ч, КНР-333-28-5, КНК-333-14-ЧУ, КНК-333-17-ЧУ, КНК-333-23-ЧУ, КНК-333-28-ЧУ	Выпуск 12 Часть I	Лист 22

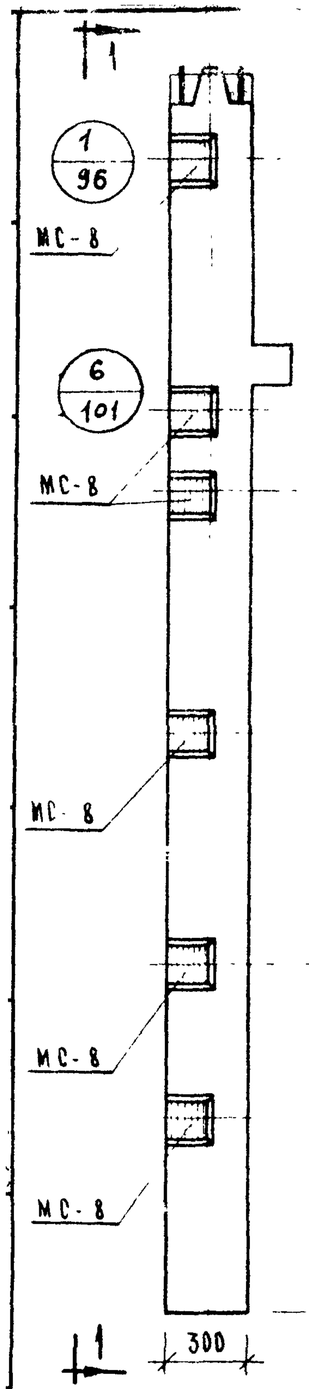

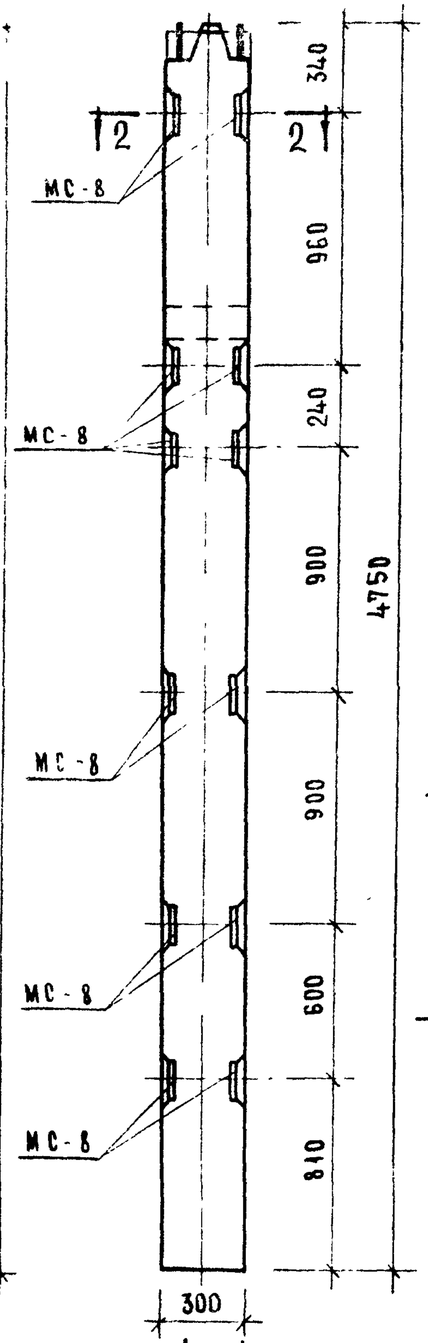

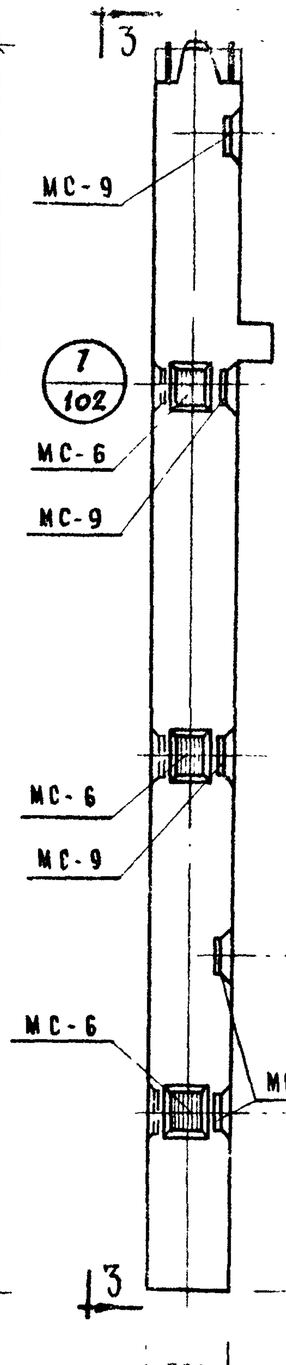

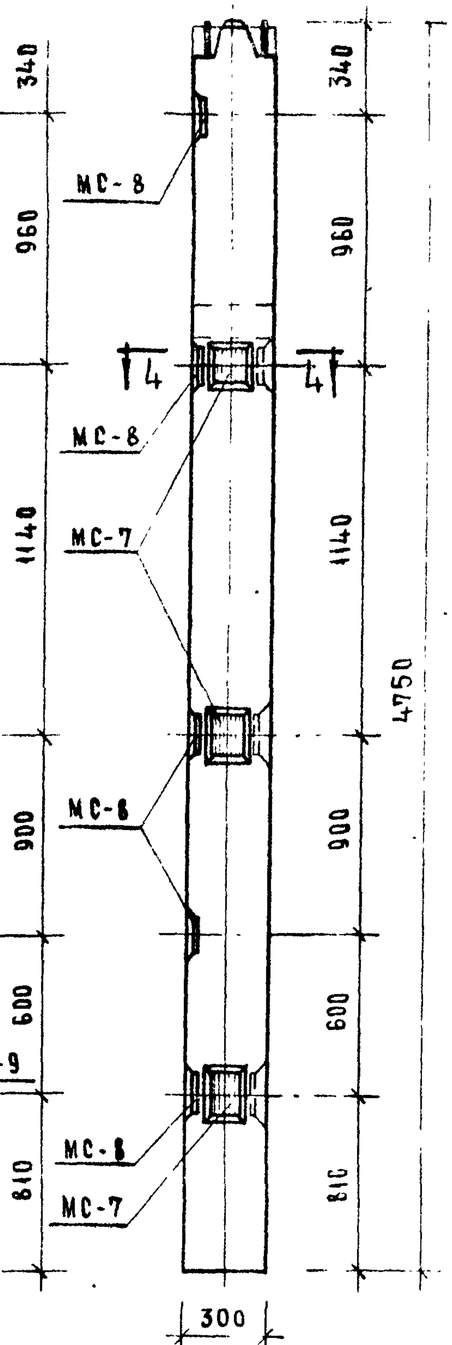

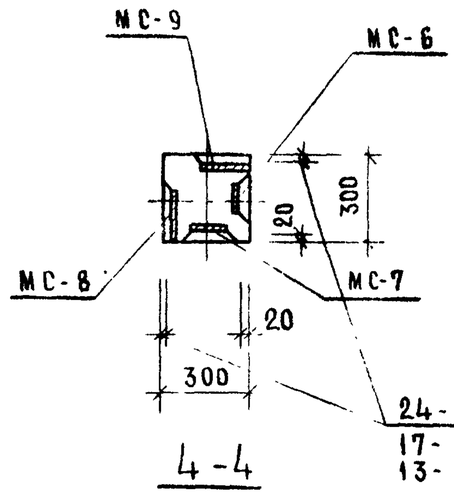

МАРКА КОЛОННЫ	МАРКА ДОПОЛН. ЗАКЛАД. ДЕТАЛИ	КОЛ ШТ	ВЕС ДОПОЛНИТЕЛЬНЫХ ЗАКЛАДНЫХ ДЕТАЛЕЙ			ОБЩИЙ РАСХОД СТАЛИ НА КОЛОННУ	№ ЗАГОТ. ЧЕРТЕМ. ЗАКЛАДН. ДЕТ.
			ОДНОЙ ДЕТ	ВСЕХ ДЕТ	ИТОГО НА КОЛОННУ		
КНК-333-14-6	МС-8	12	2.65	31.80	31.80	113.29	103
КНК-333-17-6						113.29	
КНК-333-23-6						197.99	
КНК-333-28-6						274.39	
КНК-333-14-5у КНК-333-17-5у	МС-6	3	2.07	6.21	38.92	120.41	103
	МС-7	3	2.07	6.21			
	МС-8	5	2.65	13.25			
	МС-9	5	2.65	13.25			
КНК-333-23-5у	МС-6	3	2.07	6.21	38.92	205.11	103
	МС-7	3	2.07	6.21			
	МС-8	5	2.65	13.25			
	МС-9	5	2.65	13.25			
КНК-333-28-5у	МС-6	3	2.07	6.21	38.92	281.51	103
	МС-7	3	2.07	6.21			
	МС-8	5	2.65	13.25			
	МС-9	5	2.65	13.25			

Колонны КНК-333-14-6, КНК-333-17-6
КНК-333-23-6, КНК-333-28-6

Колонны КНК-333-14-5у, КНК-333-17-5у
КНК-333-23-5у, КНК-333-28-5у

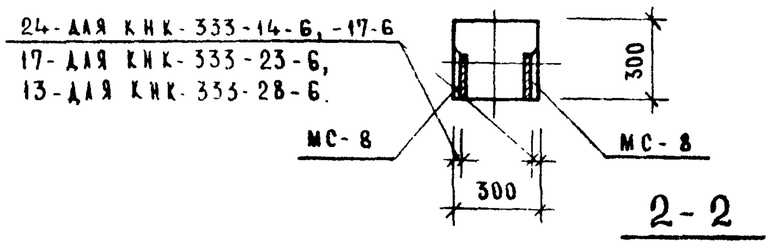

Примечание

Опалубка и армирование аналогичны основным маркам колонн, приведенным в альбоме ИИ-04-2 выпуск 7

ГК	Колонны для навески стеновых панелей	Серия ИИ-04-2	
1973	Колонны КНК-333-14-6, КНК-333-17-6; КНК-333-23-6 КНК-333-28-6; КНК-333-14-5у; КНК-333-17-5у, КНК-333-23-5у; КНК-333-28-5у	Выпуск 12 Части	Лист 23

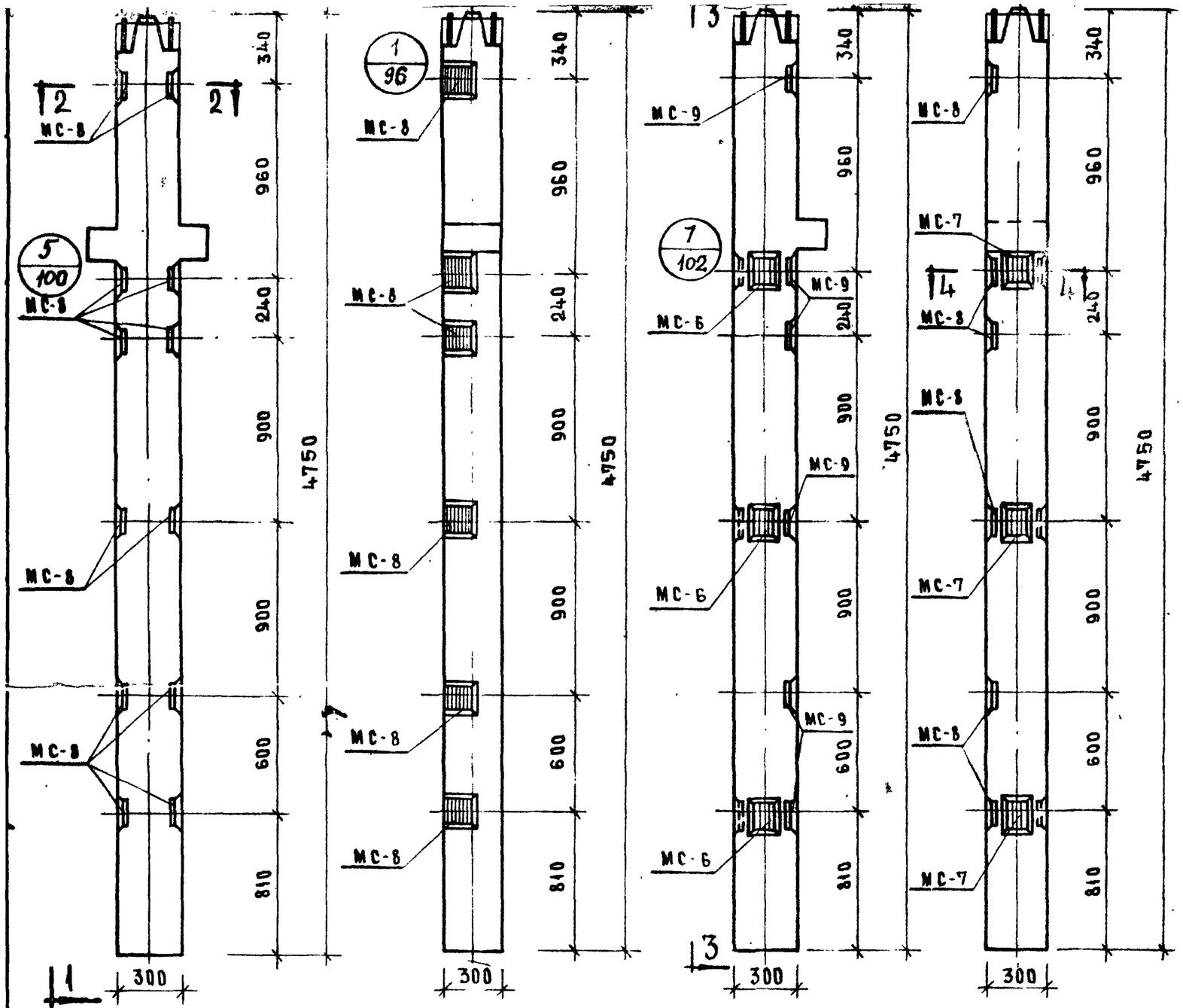

1 - 1

3 - 3

Колонны КНР-333-14-6, КНР-333-17-6, КНР-333-23-6, КНР-333-28-6.

Колонны КНК-333-14-6у, КНК-333-17-6у, КНК-333-23-6у, КНК-333-28-6у

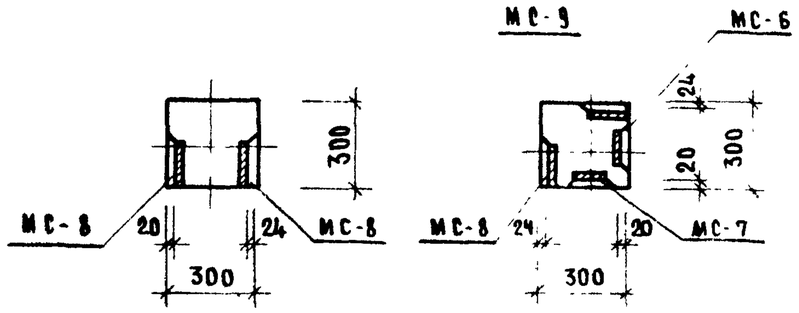

2 - 2

4 - 4

Марка колонны	Марка дополн. заклад. детали	Кол. шт	Вес дополнительных закладных дет-лей, кг: одной дет	всех дет	итого на колонну	Общий расход стали на колонну	Н заготовит черт заклад. детали
КНР-333-14-6	МС-8	12	2,65	31,80	31,80	119,42	103
КНР-333-17-6							
КНР-333-23-6						204,12	
КНР-333-28-6						280,52	
КНК-333-14-6у КНК-333-17-6у	МС-6	3	2,07	6,21	44.22	125.71	103
	МС-7	3	2,07	6,21			
	МС-8	6	2,65	15,90			
	МС-9	6	2,65	15,90			
КНК-333-23-6у	МС-6	3	2.07	6.21	44.22	210.41	103
	МС-7	3	2,07	6,21			
	МС-8	6	2.65	15,90			
	МС-9	6	2.65	15,90			
КНК-333-28-6у	МС-6	3	2.07	6,21	44 22	286,81	103
	МС-7	3	2,07	6,21			
	МС-8	6	2,65	15,90			
	МС-9	6	2.65	15,90			

Примечание:

Опалубка и армирование аналогичны основным маркам колонн, приведенным в альбоме ИИ-04-2 выпуск 7.

ТК	Колонны для навески стеновых панелей	Серия ИИ-04-2	
1973	Колонны КНР-333-14-6, КНР-333-17-6, КНР-333-23-6, КНР-333-28-6 КНК-333-14-6у, КНК-333-17-6у, КНК-333-23-6у, КНК 333-28-6у	Выпуск 12 Часть I	Лист 24

ТК	КОЛОННЫ ДЛЯ МАРШЕВЫХ ЛЕСТНИЦ ПЛОЩАДОК	1973	КОЛОННЫ КСР-366-14-1, КСР-366-17-1, КСР-366-23-1
СЕРИЯ ИИ-04-2		ВЫПУСК 12 ЧАСТЬ I	АЛЬБОМ 25

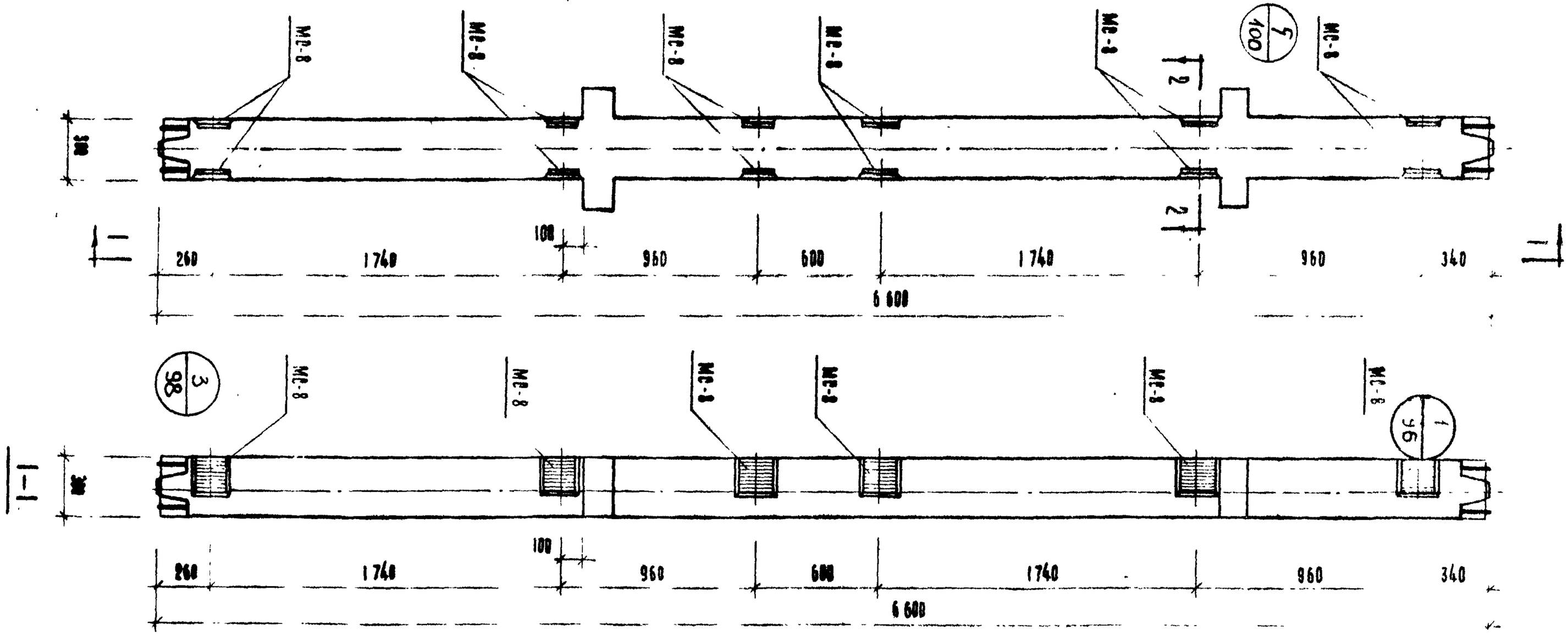

МАРКА КОЛОННЫ	МАРКА ДОПОЛНИТ. ЗАКЛАДН. ДЕТАЛИ	КОЛ. ШТ.	ВЕС ДОПОЛ. ЗАКЛАД. ДЕТАЛЕЙ, КГ.			ОБЩИЙ РАСХОД СТАЛИ НА КОЛОННУ	№ ЗАГОТОВ. ЧЕРТЕЖА ЗАКЛАДН. ДЕТАЛИ
			ОДНОЙ ДЕТ.	ВСЕХ ДЕТ. НА КОЛОННУ	ИТОГО НА КОЛОННУ		
КСР-366-14-1	МР-8	12	2.65	31.80	31.80	167.44	103
КСР-366-17-1	МС-8	12	2.65	31.80	31.80	167.44	103
КСР-366-23-1	МС-8	12	2.65	31.80	31.80	184.24	103

ПРИМЕЧАНИЕ

ОПАЛУБКА И АРМИРОВАНИЕ АНАЛОГИЧНЫ ОСНОВНЫМ МАРКАМ КОЛОНН, ПРИВЕДЕННЫМ В АЛЬБОМЕ ИИ-04-2 ВЫПУСК 7.

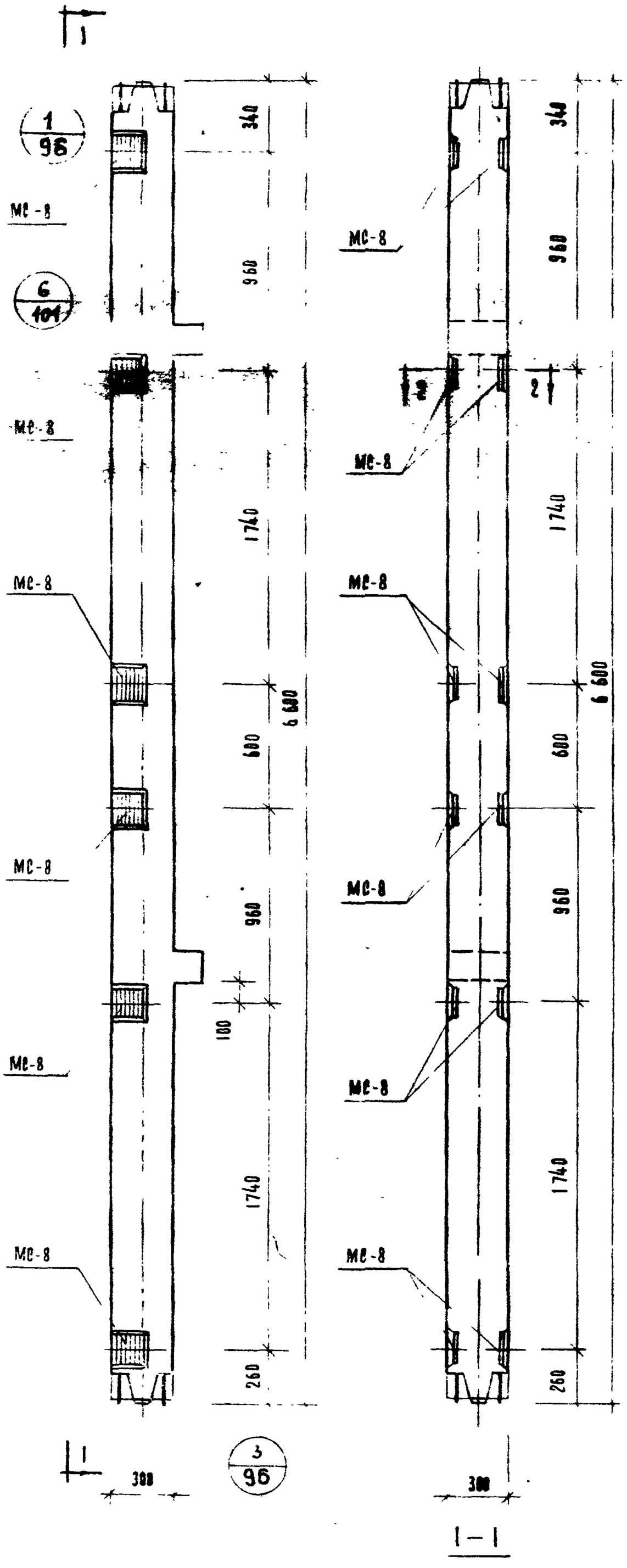

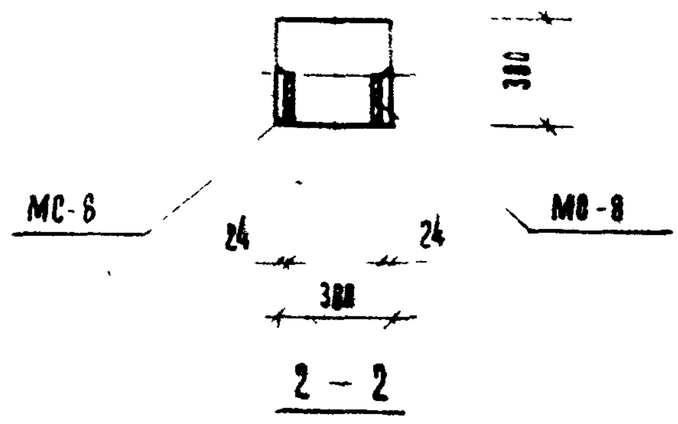

Марка колонны	Марка дополнит. закладн. детали	Кол. шт.	Вес допол. заклад. детали, кг: Одной дет.	Всех дет.	Итого на колонну	Общий расход стали на колонну	№ заготов. чертежа заклад. детали
КСК-366-14-1	МС-8	12	2.65	31.80	31.80	155.18	103
КСК-366-17-1	МС-8	12	2.65	31.80	31.80	155.18	103

Примечание

1. Опалубка и армирование аналогичны основным маркам колонн, приведенным в альбоме ИИ-04-2 выпуск 7

ТК	Колонны для навески стеновых панелей	Серия ИИ-04-2
1973	Колонны КСК-366-14-1, КСК-366-17-1	Выпуск 12 часть I
		Лист 26

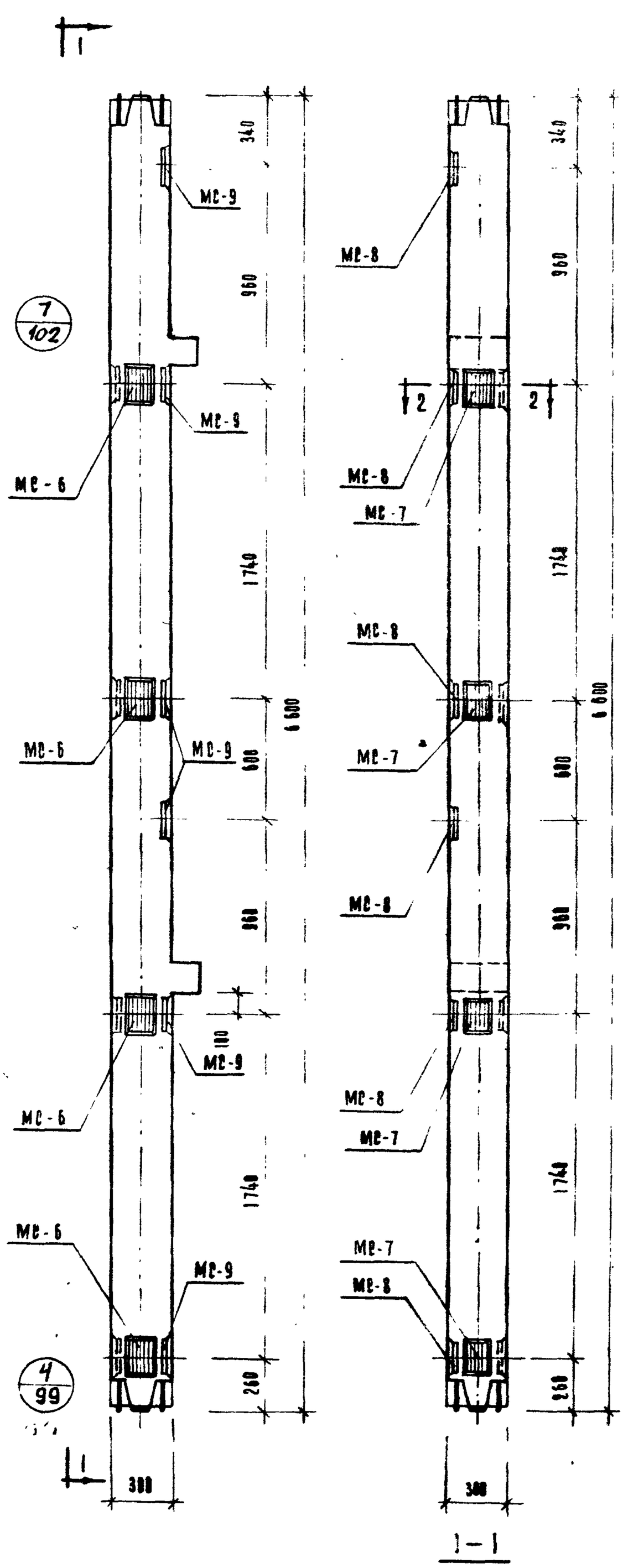

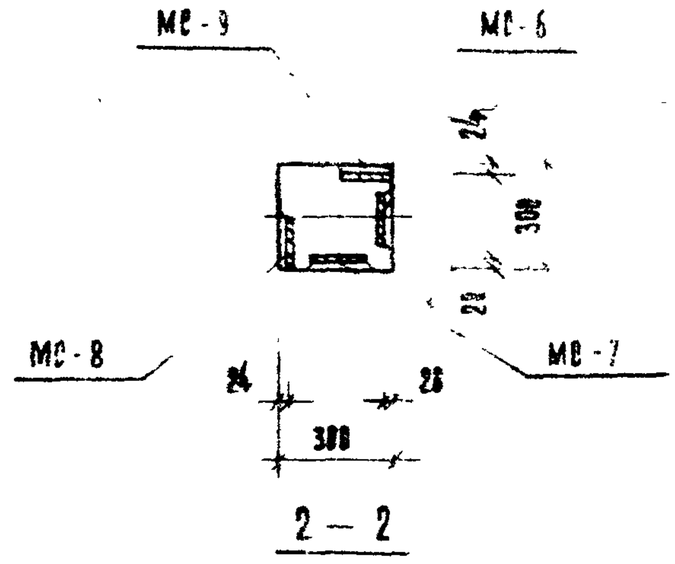

Марка колонны	Марка дополнит. закладн. детали	Кол. шт	Вес дополн. закл. деталей, кг. Одной дет	Всех дет.	Итого на колонну	Общий расход стали на колонну	N заготов. черт. закладн. детали
КСК-366-14-1у	МС-6	4	2.07	8.28	48.36	171.74	103
	МС-7	4	2.07	8.28			
	МС-8	6	2.65	15.90			
	МС-9	6	2.65	15.90			
КСК-366-17-1у	МС-6	4	2.07	8.28	48.36	171.74	103
	МС-7	4	2,07	8.28			
	МС-8	6	2,65	15.90			
	МС-9	6	2.65	15.90			

ПРИМЕЧАНИЕ

1. Опалубка и армирование аналогичны основным маркам колонн, приведенным в альбоме ИИ-04-2 выпуск 7

ТК	Колонны для навески стеновых панелей	Серия ИИ-04-2
1973	Колонны КСК-366-14-1у, КСК-366-17-1у	Выпуск 1 часть I Лист 27

31

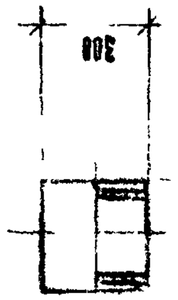

МАРКА КОЛОННЫ	МАРКА ЭЛЕМЕНТА ЗАКЛАДНАЯ	КОЛ. ШТ.	ВЕС ДОПОЛН. ЗАКЛАД. ДЕТАЛЕЙ, КГ: ОДНОЙ ДЕТ.	ВСЕХ ДЕТ.	ИТОГО НА КОЛОННУ	ОБЩИЙ РАСХОД СТАЛИ НА КОЛОННУ	МАРКА ЭЛЕМЕНТА ЗАКЛАДНАЯ
КСР-366-14-2	МС-8	16	2.65	42.40	42.40	178.04	103
КСР-366-17-2	МС-8	16	2.65	42.40	42.40	178.04	103
КСР-366-23-2	МС-8	16	2.65	42.40	42.40	295.84	103

ПРИМЕЧАНИЕ

1. ОКЛАДКА И АРМИРОВАНИЕ АНАЛОГИЧНЫ ОСНОВНЫМ МАРКАМ КОЛОНН, ПРИВЕДЕННЫМ В АЛЬБОМЕ ИИ- ... СК 7.

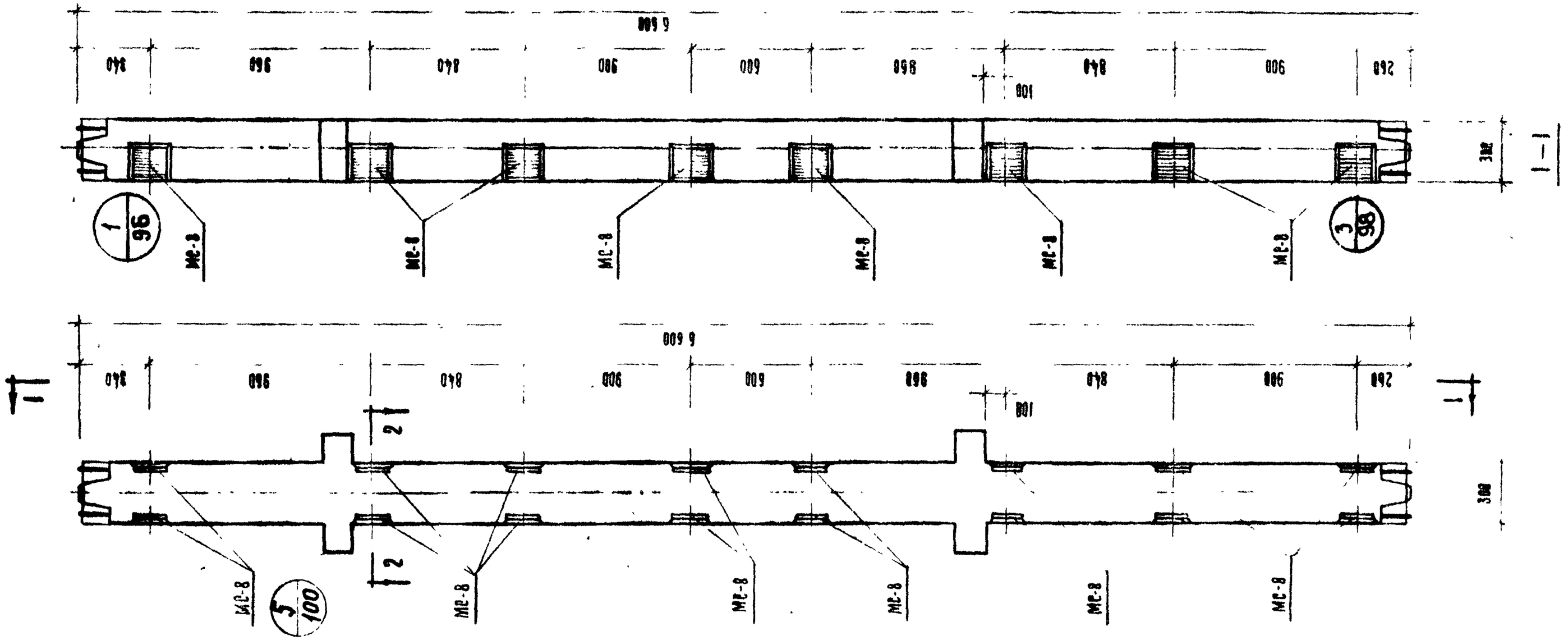

ТК	КОЛОННЫ ДЛЯ НАВЕСКИ СТЕНОВЫХ ПАНЕЛЕЙ	СЕРИЯ ИИ-84-2	
1973	КОЛОННЫ КСР-366-14-2, КСР-366-17-2, КСР-366-23-2.	ВЫПУСК 12 ЧАСТЬ I	ЛИСТ 28

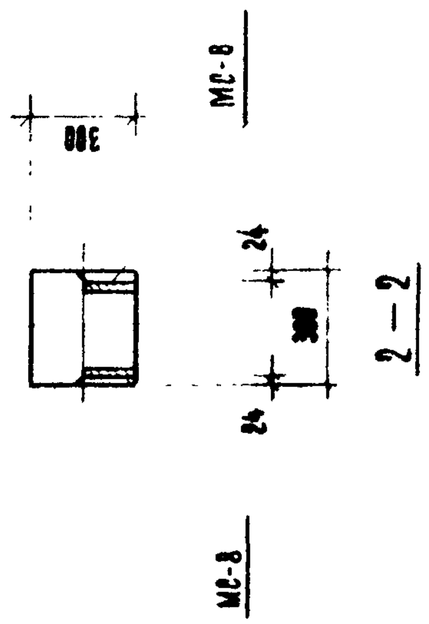

Марка колонны	Марка и обозначение закладных деталей	Кол. шт.	Вес одной закл. детали, кг. одной дет.	Вес всех закл. дет.	Вес всех закл. деталей, кг. итого на колонну	Общий расход стали на колонну	№ чертежа закладных деталей
КСК-366-14-2	МС-8	16	2,65	42,40	42,40	165,78	103
КСК-366-17-2	МС-8	16	2,65	42,40	42,40	165,78	103

Примечание

1. Опалубка и армирование аналогичны основным маркам колонн, приведенным в альбоме ИИ-04-2 выпуск 7.

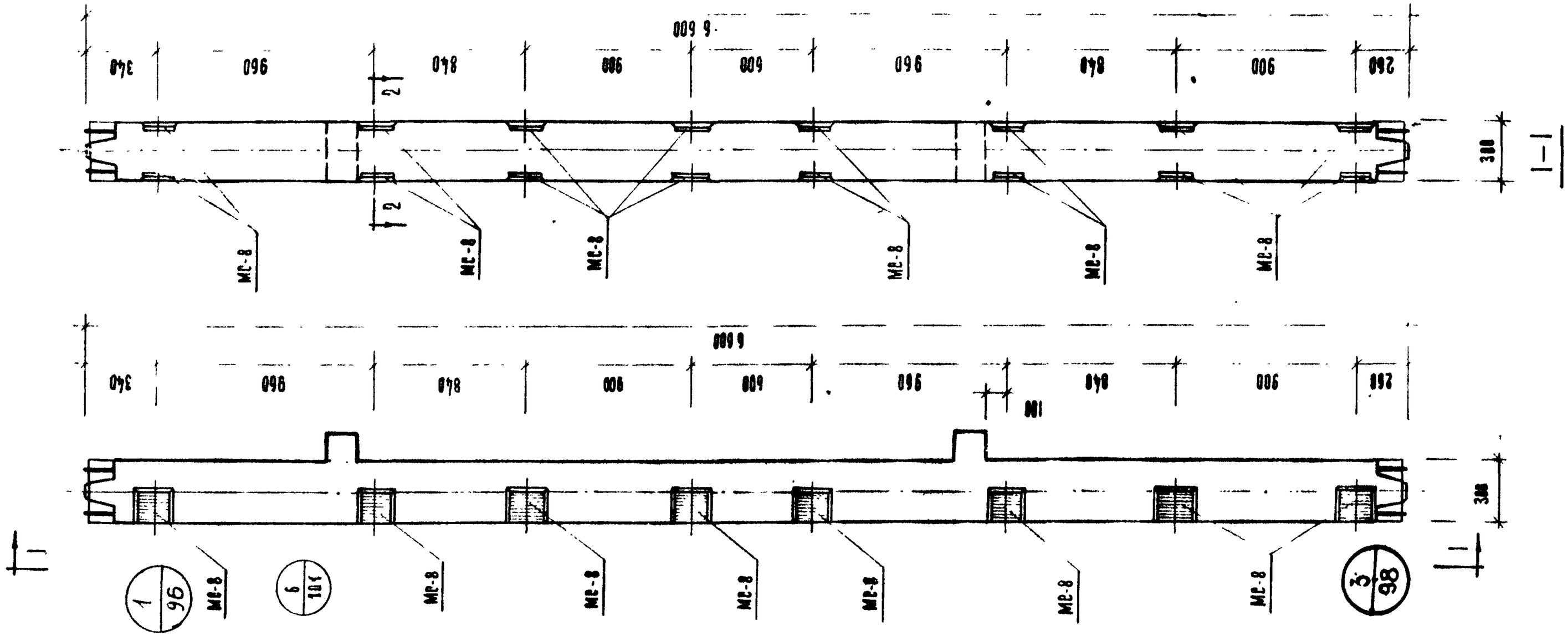

ТК	Колонны для навески стеновых панелей	Серия ИИ-04-2
1973	Колонны КСК-366-14-2, КСК-366-17-2	Выпуск 12 Часть I; Лист 29

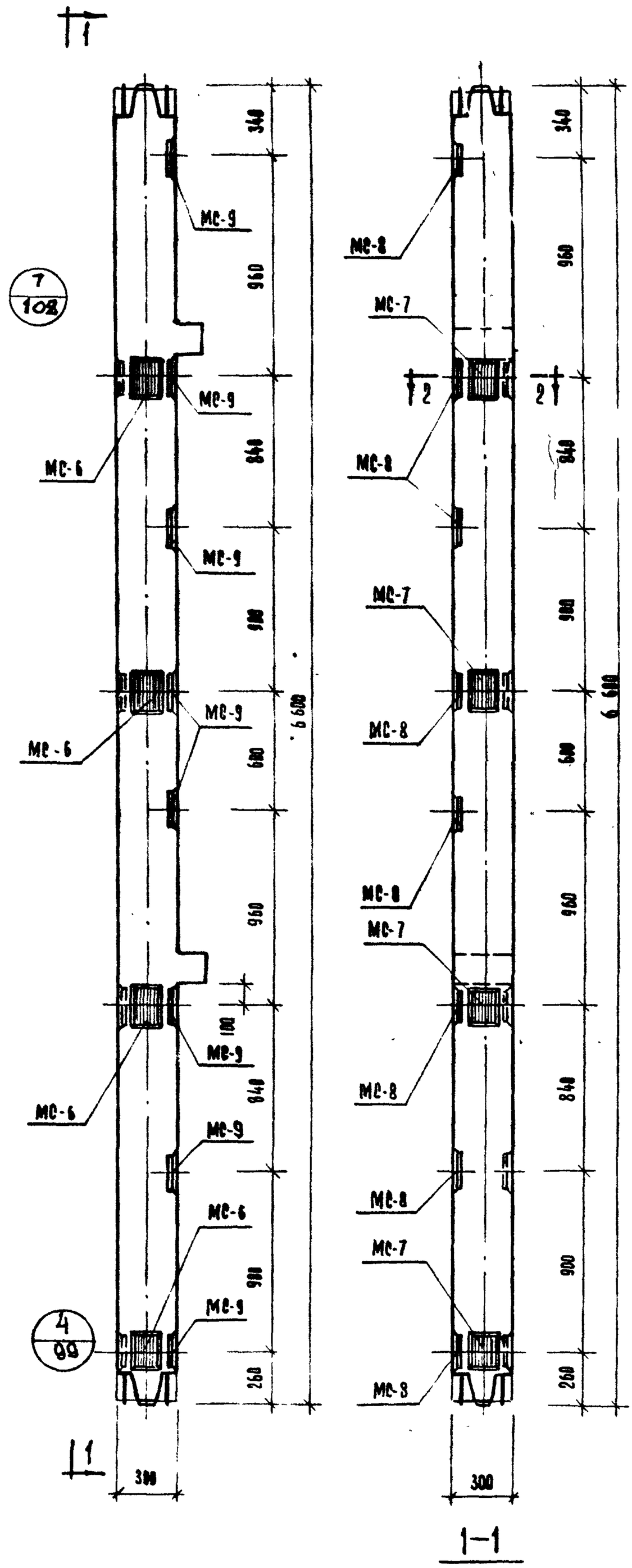

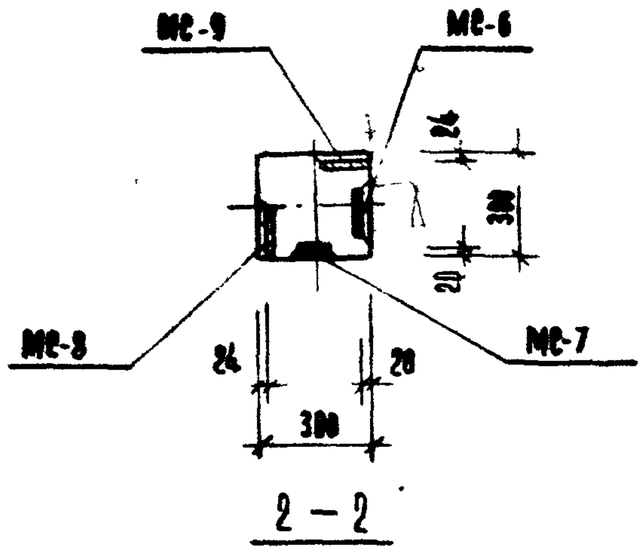

Марка колонны	Марка дополнит. закладн. детали	Кол. шт	Вес доп.зак. деталей, кг			Общий расход стали на колонну	Заготов.-черт. закладн. деталей
			одной дет.	всех дет.	итого на колонну		
КСК-366-14-2у	МС-6	4	2,07	8,28	58,96	182,34	103
	МС-7	4	2,07	8,28			
	МС-8	8	2,65	21,20			
	МС-9	8	2,65	21,20			
КСК-366-17-2у	МС-6	4	2,07	8,28	58,96	182,34	103
	МС-7	4	2,07	8,28			
	МС-8	8	2,65	21,20			
	МС-9	8	2,65	21,20			

Примечание

1. Опалубка и армирование аналогичны основным маркам колонн, приведенным в альбоме ИИ-04-2 выпуск 7.

ТК 1973

Колонны КСК-366-14-2у, КСК-366-17-2у

Колонны для наружных стеновых панелей

Серия ИИ-04-02

Выпуск 12 часть I

Лист 30

Марка колонны	Марка закладных деталей	Кол. шт	Вес детали, кг: одной дет.	Вес детали, кг: всех дет.	Вес закл. деталей, кг: итого на колонну	Общий расход стали на колонну	№ чертежа закладных деталей
КСР-366-14-3	МС-8	8	2.65	21.20	21.20	156.84	103
КСР-366-17-3	МС-8	8	2.65	21.20	21.20	156.84	103
КСР-366-23-3	МС-8	8	2.65	21.20	21.20	273.64	103

Примечание

1. Опалубка и армирование аналогичны основным маркам колонн, приведенным в альбоме ИИ-04-2 выпуск 7

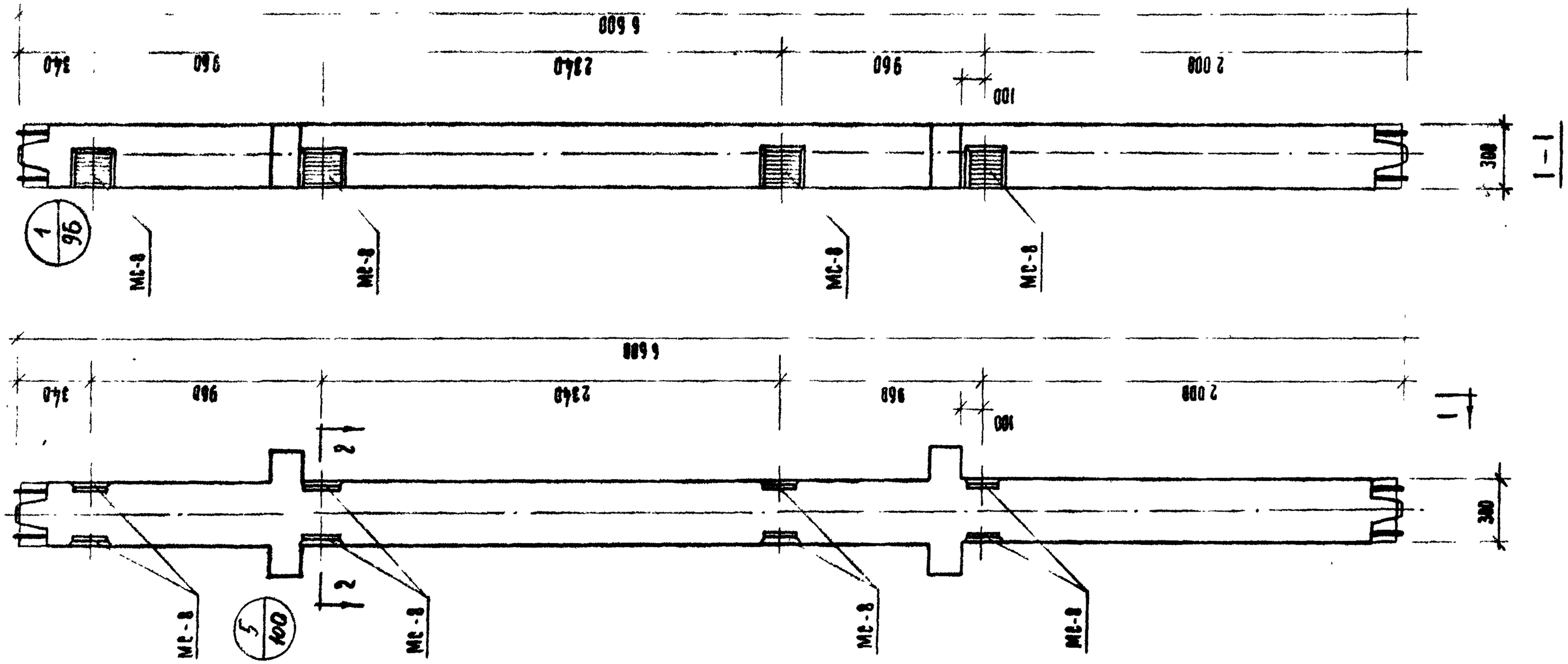

ТК	Колонны для навески стеновых панелей	Серия ИИ-04-2	
1973	Колонны КСР-366-14-3, КСР-366-17-3, КСР-366-23-3.	Выпуск 12 Часть I	Лист 31

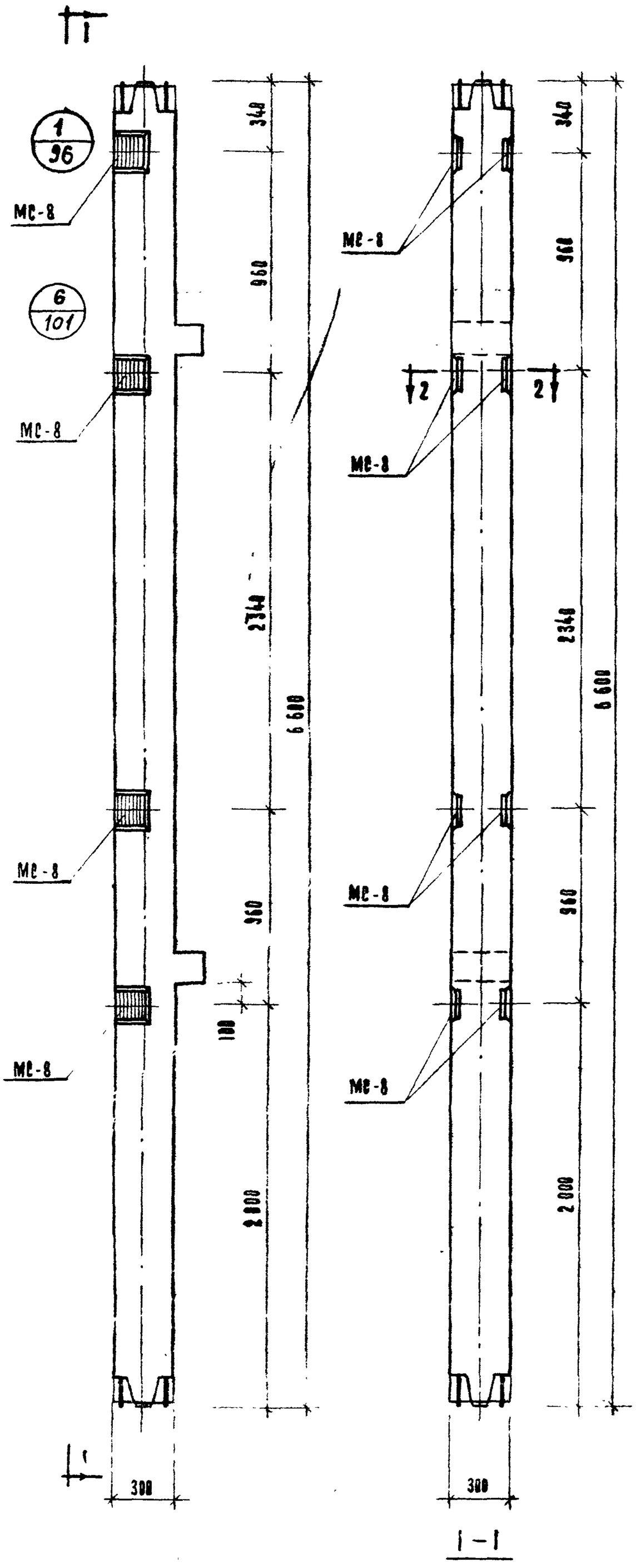

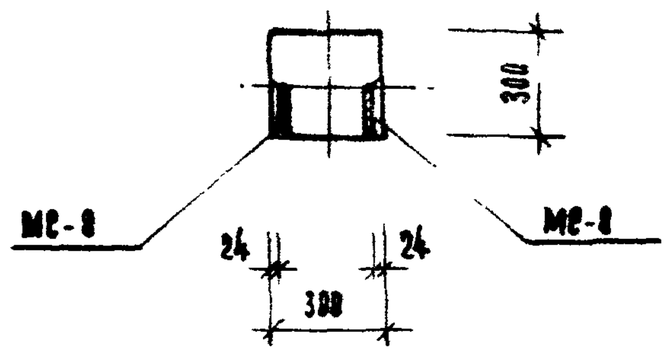

Марка колонны	Марка дополнит. закладн. детали	Кол. шт.	Вес дополн. закладн. деталей, кг. Одной дет.	Всех дет.	Итого на колонну	Общий расход стали на колонну	№ заготов. чертежа закладн. детали
КСК-366-14-3	МС-8	8	2,65	21.20	21.20	144,58	103
КСК-366-17-3	МС-8	8	2,65	21.20	21.20	144,58	103

ПРИМЕЧАНИЕ

1. Опалубка и армирование аналогичны основным маркам колонн, приведенным в альбоме ИИ-04-2 выпуск 7

ТК	Колонны для навески стеновых панелей	Серия ИИ-04-2
1973	Колонны КСК-366-14-3, КСК-366-17-3	Выпуск 12 часть I
		Лист 32

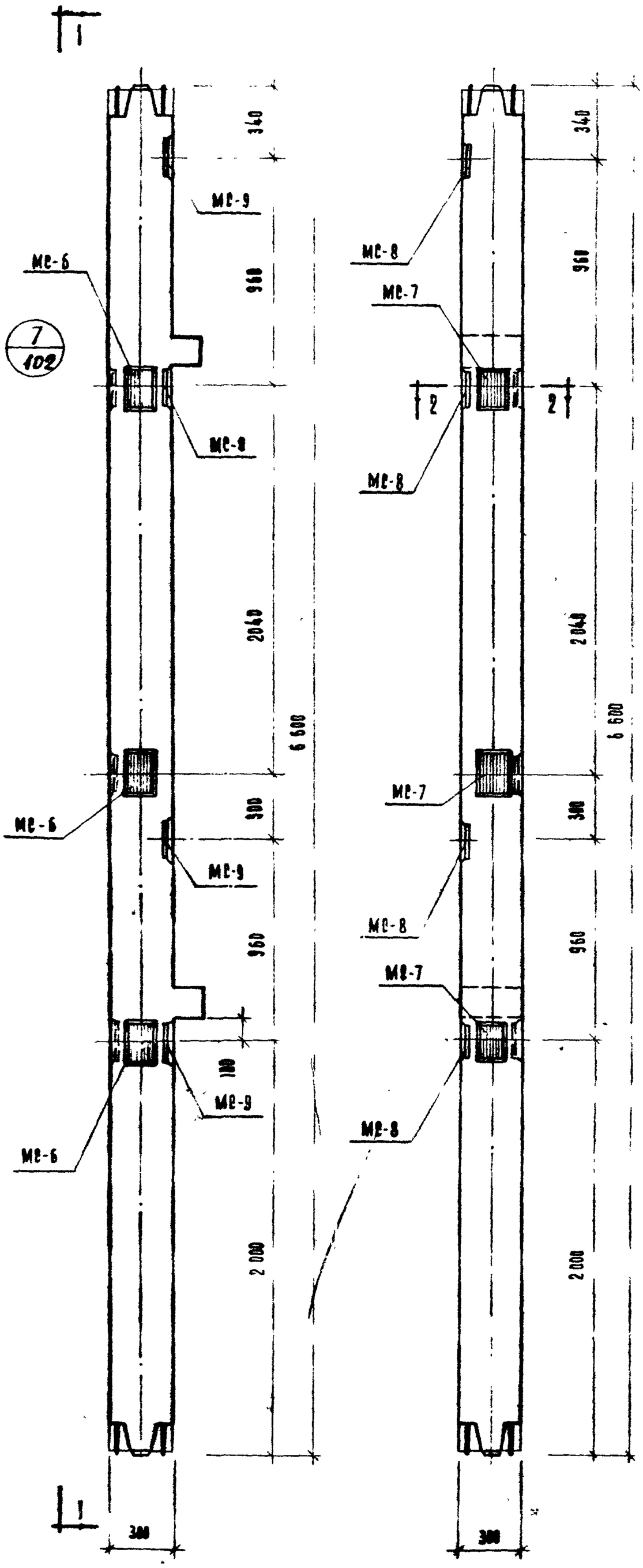

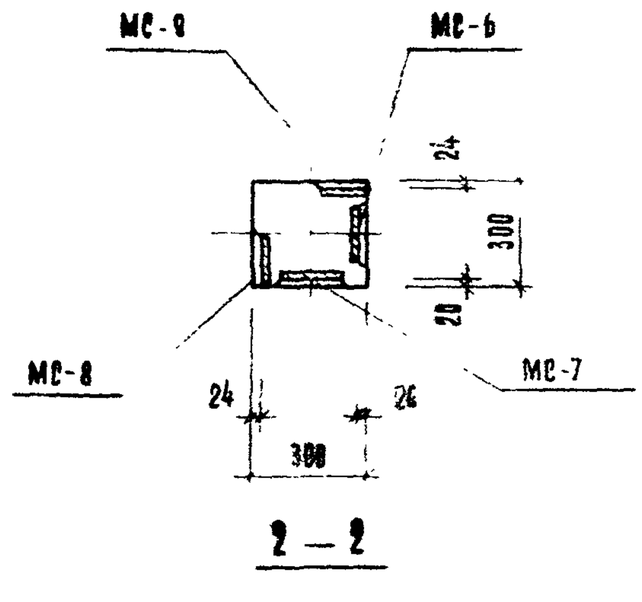

2 — 2

Марка колонны	Марка дополнит. закладн. детали	Кол. шт.	Вес допол. закладн. деталей, кг			Общий расход стали на колонну	N заготов. черт. закладн. дет.
			Одной дет.	Всех дет.	Итого на колонну		
КСК-366-14-3у	МС-6	3	2,07	6,21	33,62	157,8	103
	МС-7	3	2,07	6,21			
	МС-8	4	2,65	10,60			
	МС-9	4	2,65	10,60			
КСК-366-17-3у	МС-6	3	2,07	6,21	33,62	157,0	103
	МС-7	3	2,07	6,21			
	МС-8	4	2,65	10,60			
	МС-9	4	2,65	10,60			

Примечание

1. Опалубка и армирование аналогичны основным маркам колонн, приведенным в альбоме ИИ-04-2 выпуск 7.

1 — 1

ТК	Колонны для навески стеновых панелей	Серия ИИ-04-2
1973	Колонны КСК-366-14-3у, КСК-366-17-3у	Выпуск 12 Часть I
		Лист 35

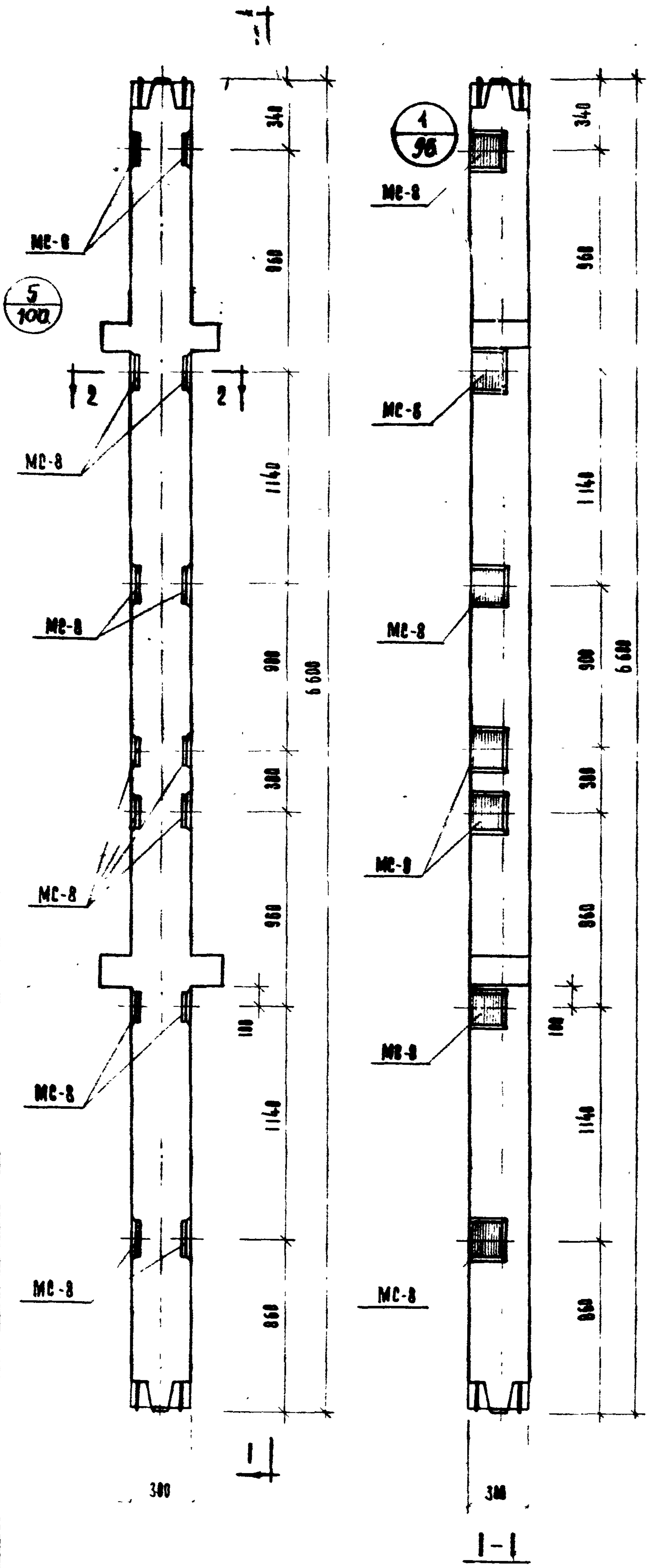

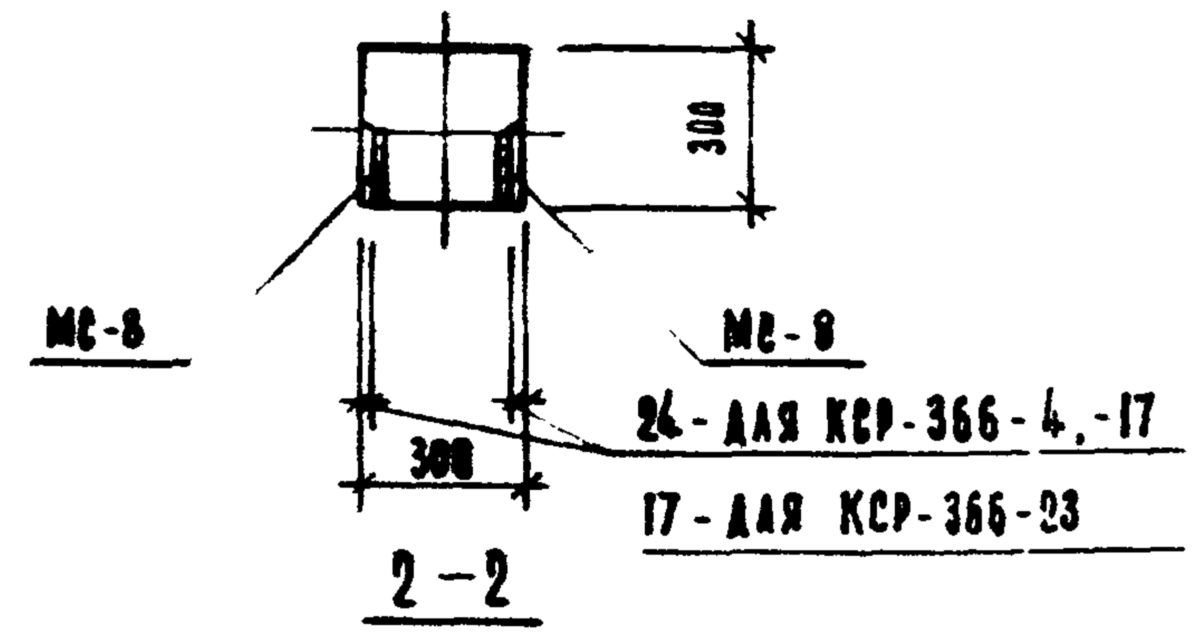

Марка колонны	Марка дополнит. закладн. деталей	Кол. шт.	Вес дополн. заклад. деталей, кг			Общий расход стали на колонну	№ заготов. чертежа закладн. деталей
			Одной дет.	Всех дет.	Итого на колонну		
КСР-366-14-4	МС-8	14	2.65	37.10	37.10	172,74	103
КСР-366-17-4	МС-8	14	2.65	37.10	37.10	172,74	103
КСР-366-23-4	МС-8	14	2.65	37.10	37.10	289,54	103

Примечание

1. Опалубка и армирование аналогичны основным маркам колонн, приведенным в альбоме ИИ-04-2 выпуск 7.

ТК	Колонны для навески стеновых панелей	Серия ИИ-04-2
1973	Колонны КСР-366-14-4, КСР-366-17-4, КСР-366-23-4	Выпуск 12 часть I. Лист 34

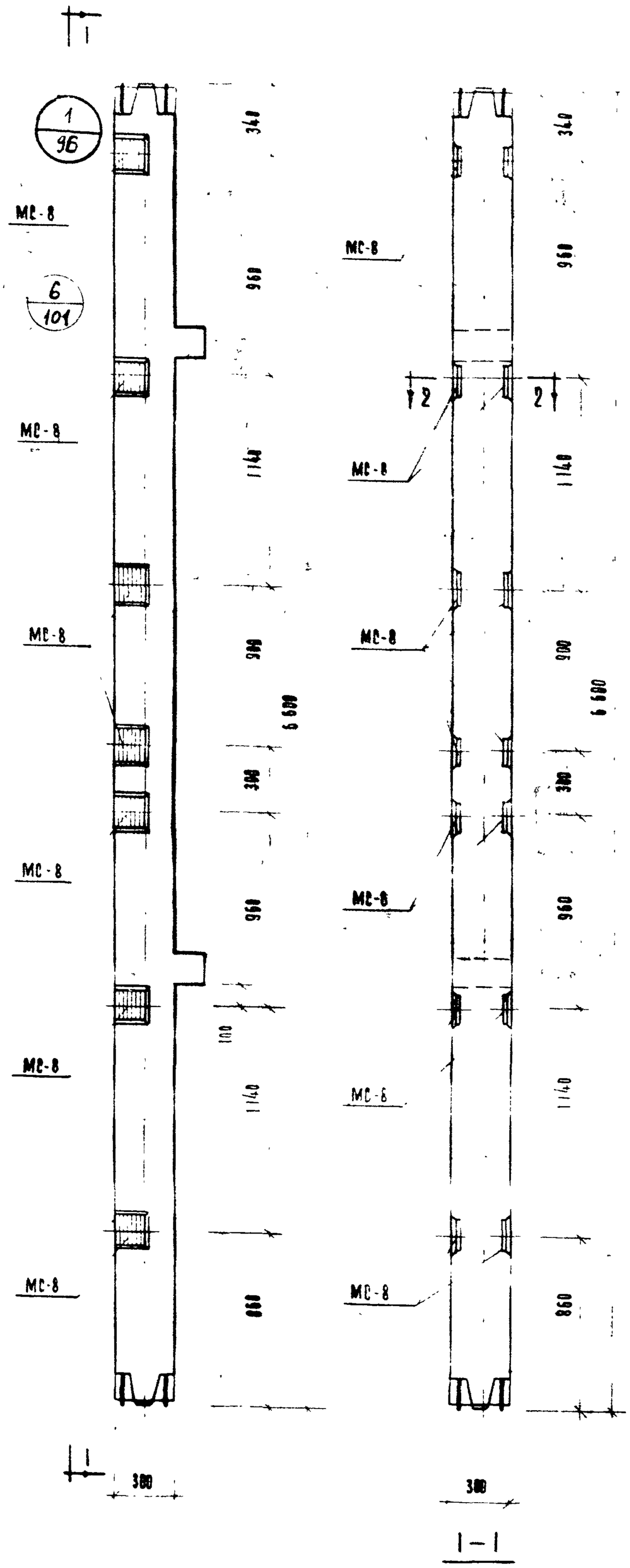

Марка колонны	Марка дополнит. закладн. деталей	Кол. шт	Вес дополн. закл. деталей, кг			Общий расход стали на колонну	№ заготов. чертежа закладн. деталей
			Одной дет.	Всех дет.	Итого на колонну		
КСК-366-14-4	МС-8	14	2.65	37.10	37.10	160.48	103
КСК-366-17-4	МС-8	14	2.65	37.10	37.10	160.48	103

Примечание

Опалубка и армирование аналогичны основным маркам колонн приведенным в альбоме ИИ-04-2 выпуск 7

ТК	Колонны для навески стеновых панелей	Серия ИИ-04-2
1973	Колонны КСК 366-14-4, КСК-366-17-4	Выпуск 12 часть I, Лист 35

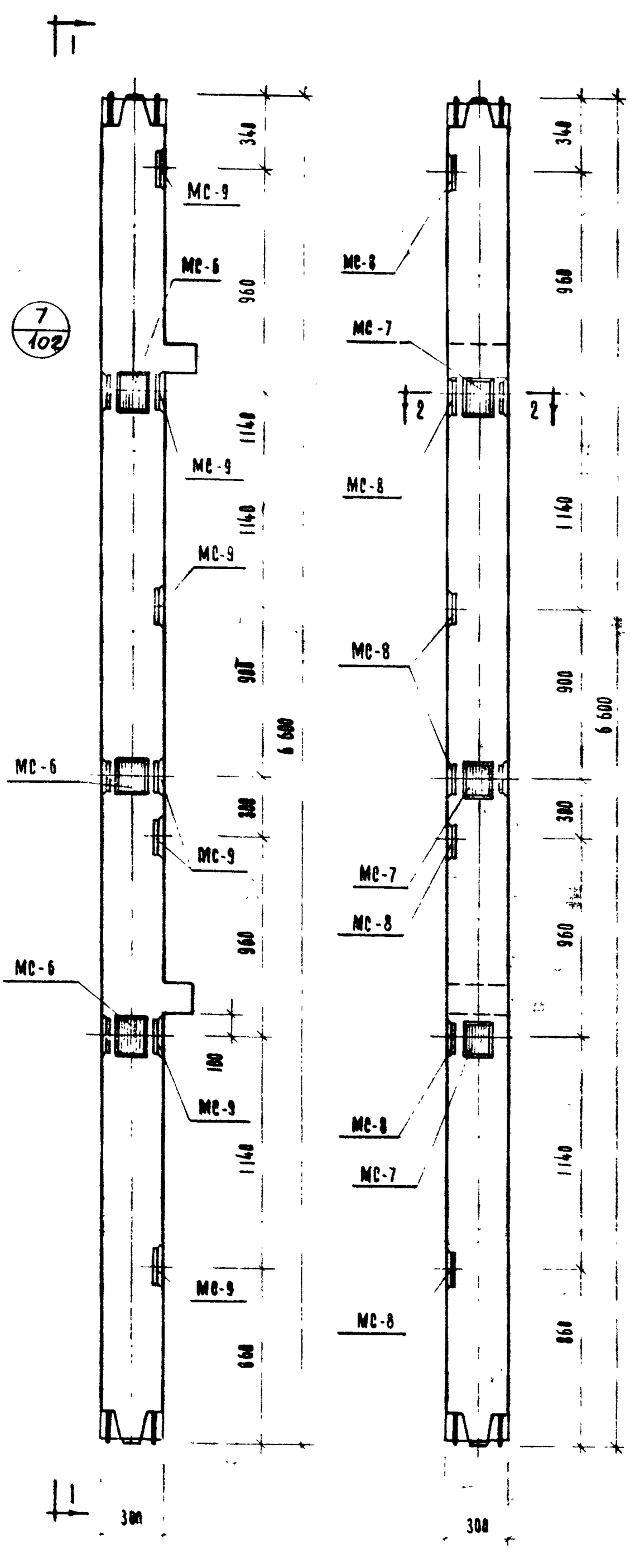

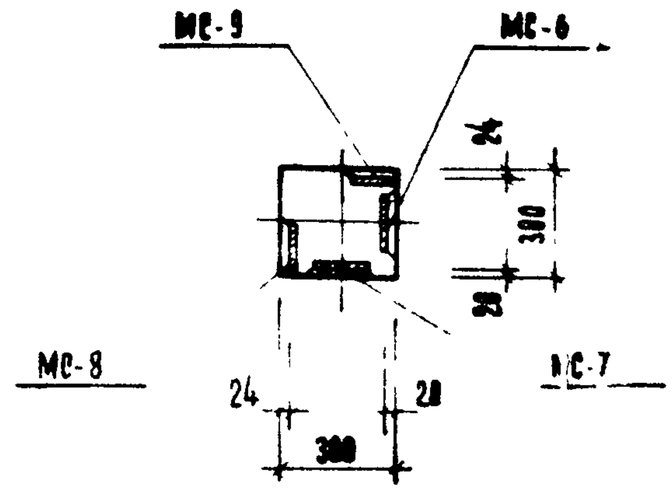

2 – 2

Марка колонны	Марка дополнит. закладн. детали	Кол шт	Вес дополн. закл. деталей кг: Одной дет.	Всех дет.	Итого на колонну	Общий расход стали на колонну	N заготов. черт. закладн.
КСК-366-14-4у	МС-6	3	2.07	6.21	49.52	172.90	103
	МС-7	3	2.07	6.21			
	МС-8	7	2.65	18.55			
	МС-9	7	2.65	18.55			
КСК-366-17-4у	МС-6	3	2.07	6.21	49.52	172.90	103
	МС-7	3	2.07	6.21			
	МС-8	7	2.65	18.55			
	МС-9	7	2.65	18.55			

Примечание

1. Опалубка и армирование аналогичны основным маркам колонн, приведенным в альбоме ИИ-04-2 выпуск 7.

ТК	Колонны для навески стеновых панелей	Серия ИИ-04-2
1973	Колонны КСК-366-14-4у, КСК-366-17-4у	Выпуск 12 Часть I, Лист 36

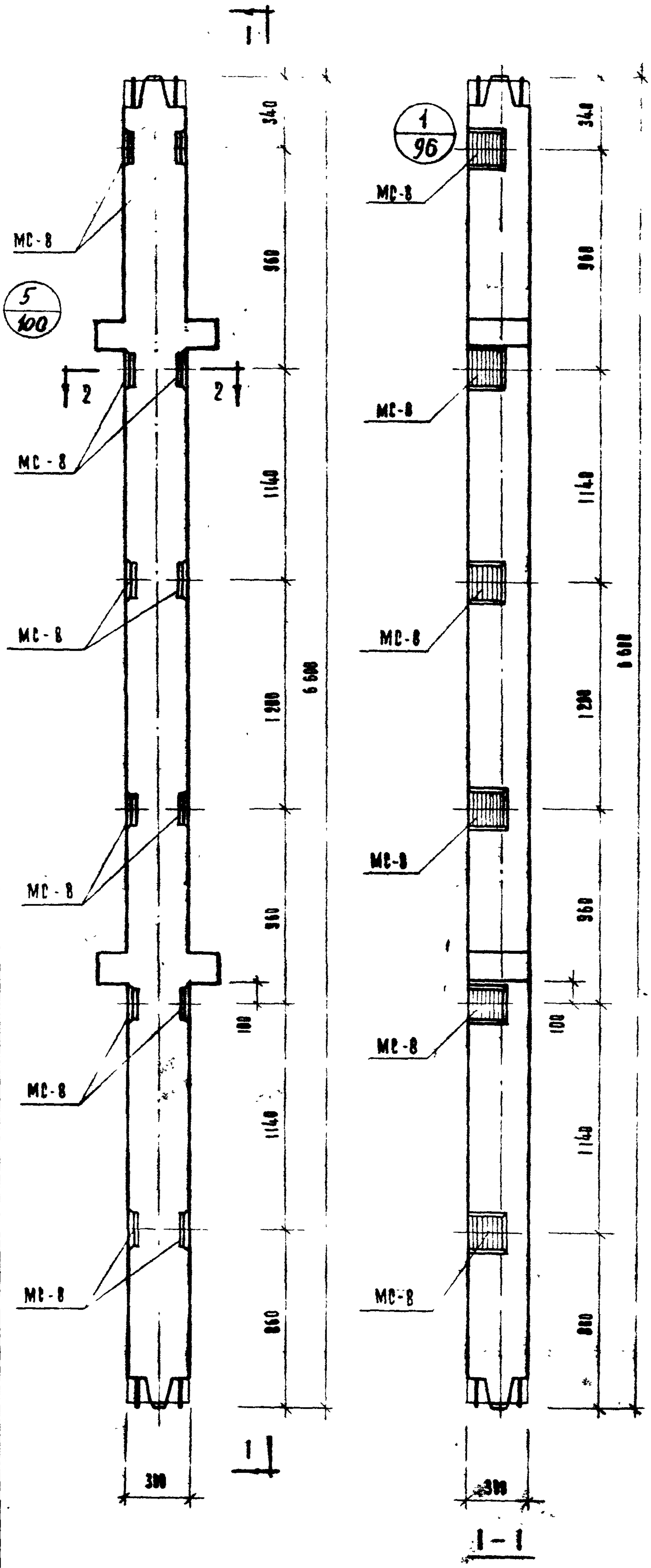

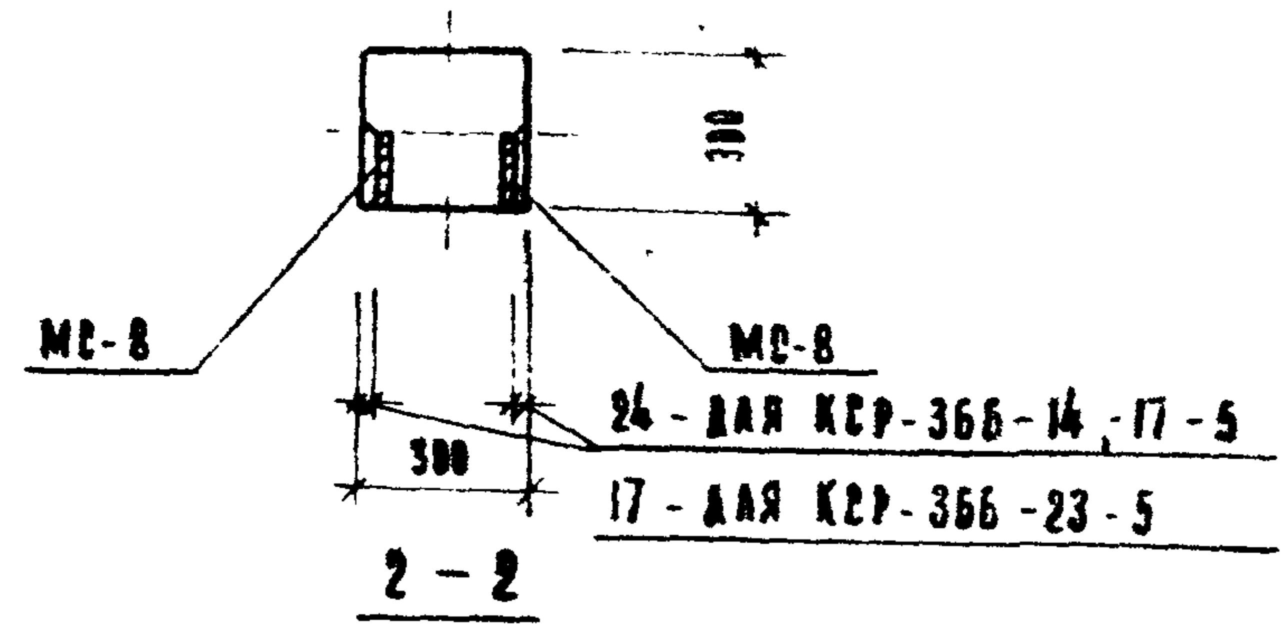

Марка колонны	Марка дополнит. закладн. детали	Кол. шт.	Вес дополн. закладн. деталей, кг.			Общий расход стали на колонну	№ заготов. чертежа закладн. детали
			Одной дет.	Всех дет.	Итого на колонну		
КСР-366-14-5	МС-8	12	2,65	31.80	31.80	167.44	103
КСР-366-17-5	МС-8	12	2,65	31.80	31.80	167.44	103
КСР-366-23-5	МС-8	12	2,65	31.80	31,80	284.34	103

Примечание

Опалубка и армирование аналогичны основным маркам колонн, приведенным в альбоме ИИ-04-2 выпуск 7.

1973	ТК	Колонны для навески стеновых панелей
Колонны КСР-366-14-5, КСР-366-17-5, КСР-366-23-5	Серия ИИ-04-2	Выпуск 12 часть 1
Лист 37		

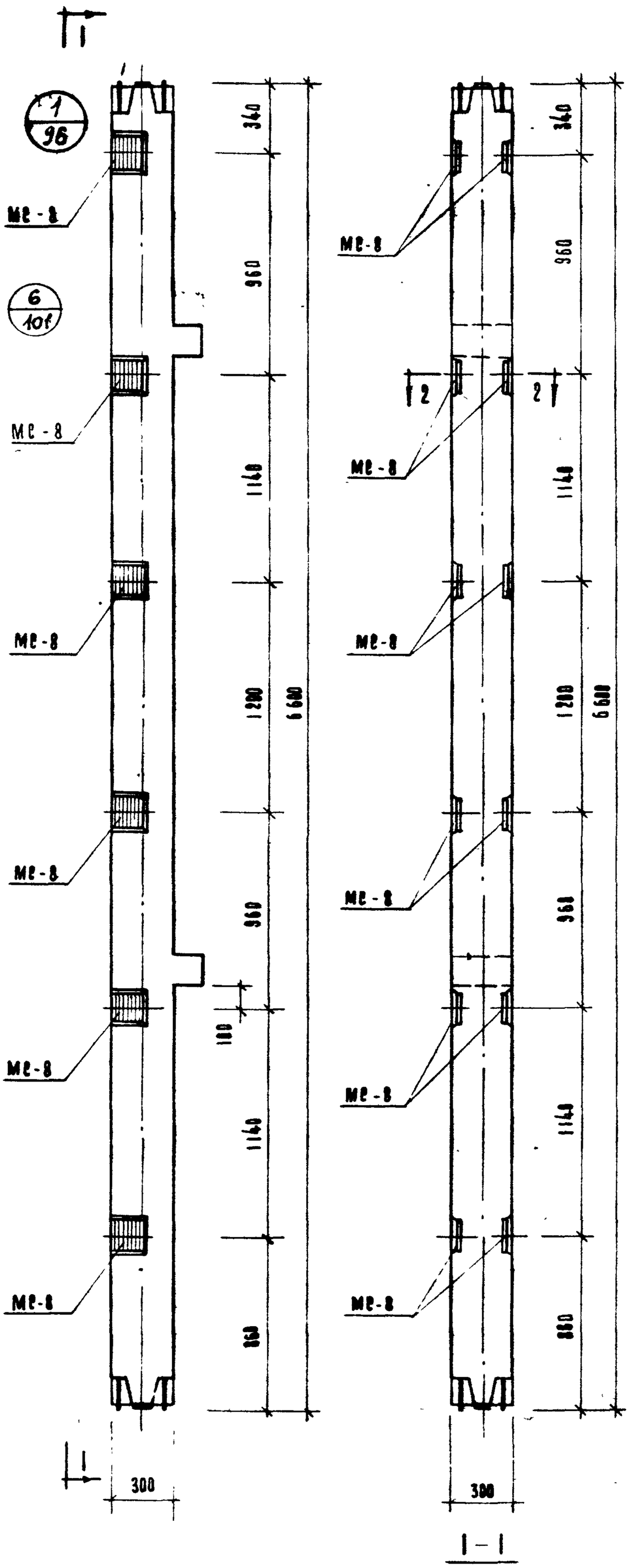

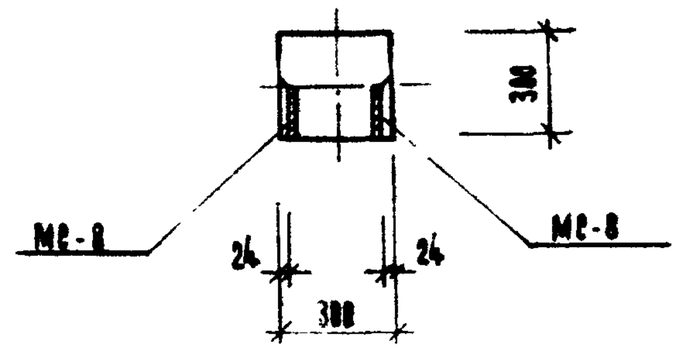

2 — 2

Марка колонны	Марка дополнит. заклади детали	Кол. шт	Вес дополн. закл. деталей, кг.			Общий расход стали на колонну	Изготов. чертежа заклади детали
			Одной дет.	Всех дет.	Итого на колонну		
КСК-366-14-5	МС-8	12	2,65	31,80	31,80	155,18	103
КСК-366-17-5	МС-8	12	2,65	31,80	31,80	155,18	103

Примечание

Опалубка и армирование аналогичны основным маркам колонн, приведенным в альбоме ИИ-04-2 выпуск 7.

1 — 1

ТК	Колонны для навески стеновых панелей	Серия ИИ-04-2
1973	Колонны КСК-366-14-5, КСК-366-17-5	Выпуск 12 часть I
		Лист 38.

42

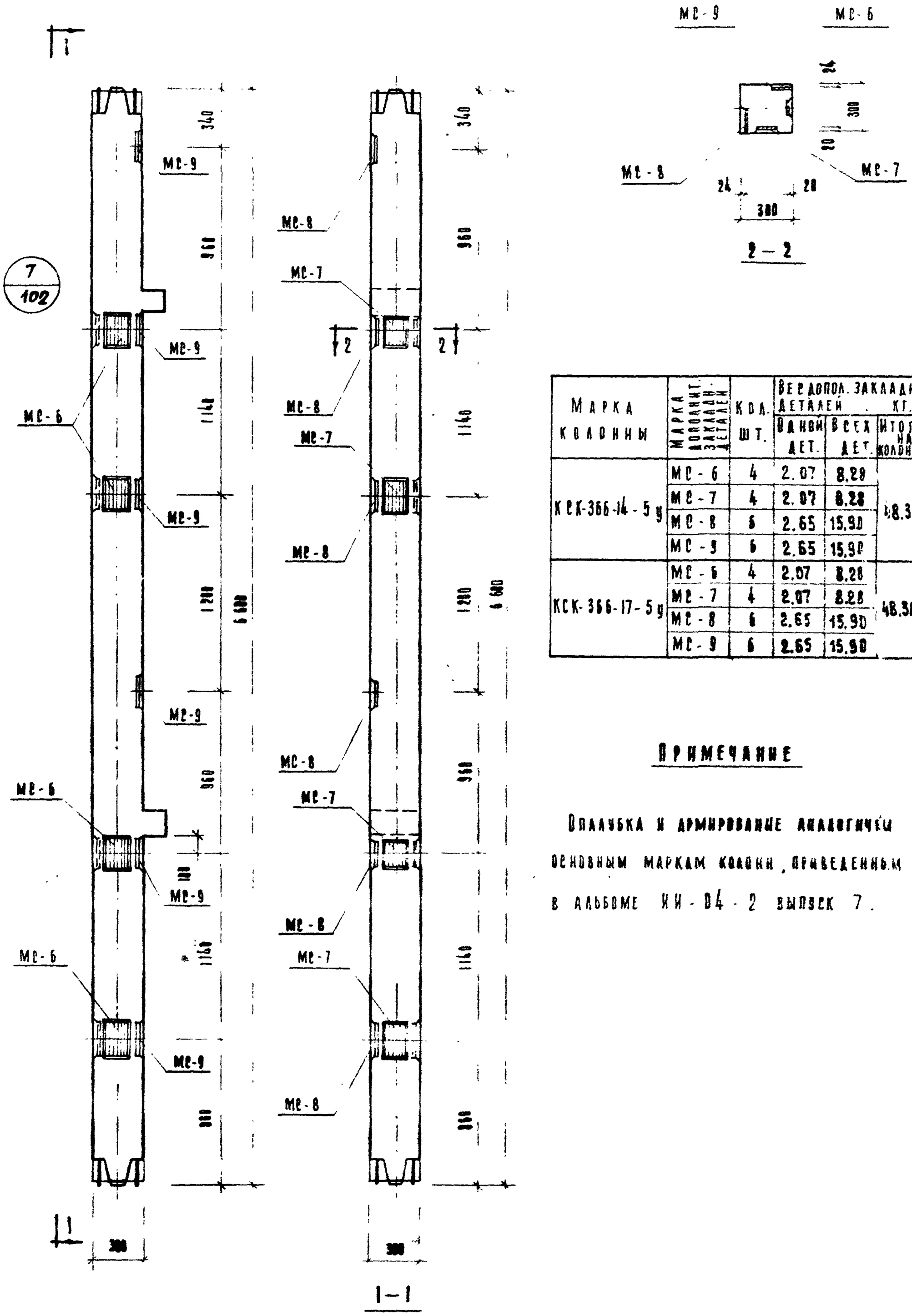

1—1

2—2

Марка колонны	Марка дополнит. закладн. деталей	Кол. шт.	Вес допол. закладн. деталей кг. Одной дет.	Всех дет.	Итого на колонну	Общий расход стали на колонну	N заготов. черт. закладн. дет.
КСК-366-14-5у	МС-6	4	2.07	8.28	48.36	171.74	103
	МС-7	4	2.07	8.28			
	МС-8	6	2.65	15.90			
	МС-9	6	2.65	15.90			
КСК-366-17-5у	МС-6	4	2.07	8.28	48.36	171.74	103
	МС-7	4	2.07	8.28			
	МС-8	6	2.65	15.90			
	МС-9	6	2.65	15.90			

Примечание

Опалубка и армирование аналогичны основным маркам колонн, приведенным в альбоме ИИ-04-2 выпуск 7.

ТК Колонны для навески стеновых панелей

СЕРИЯ

43

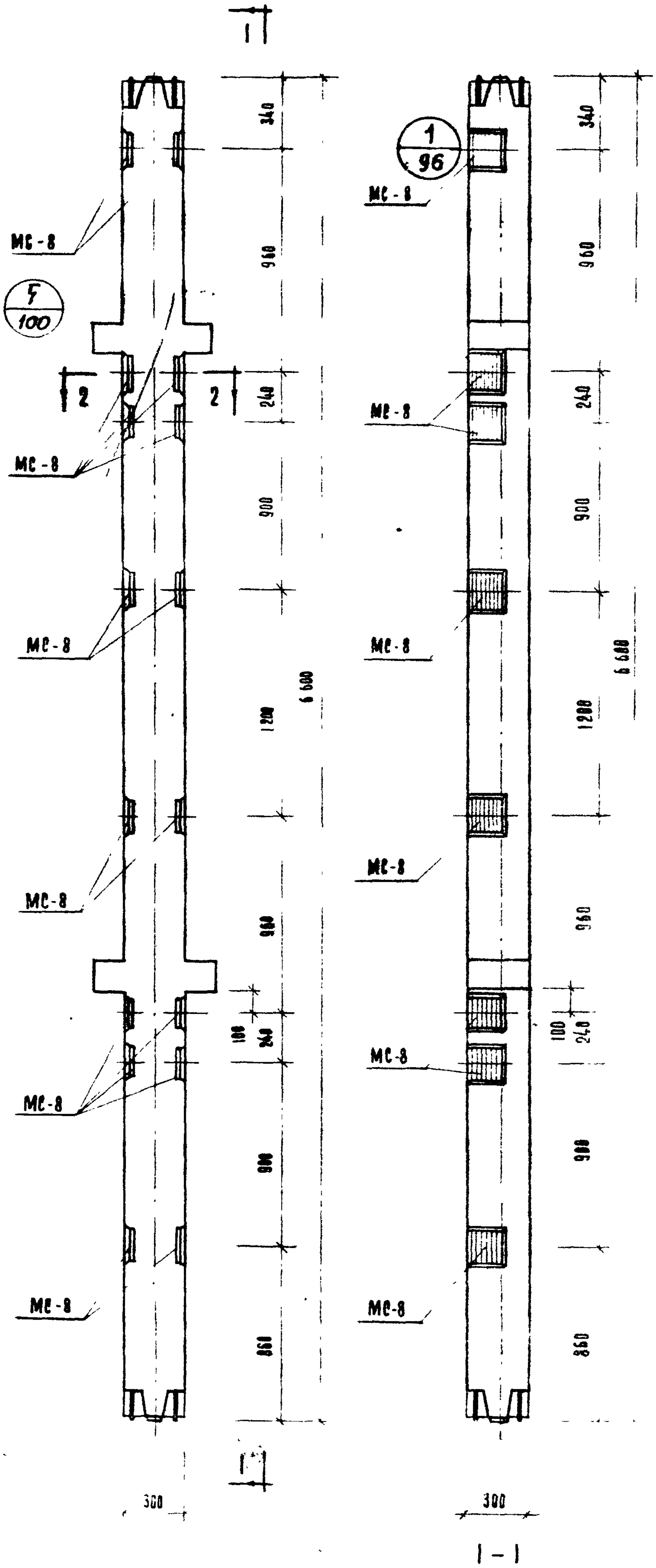

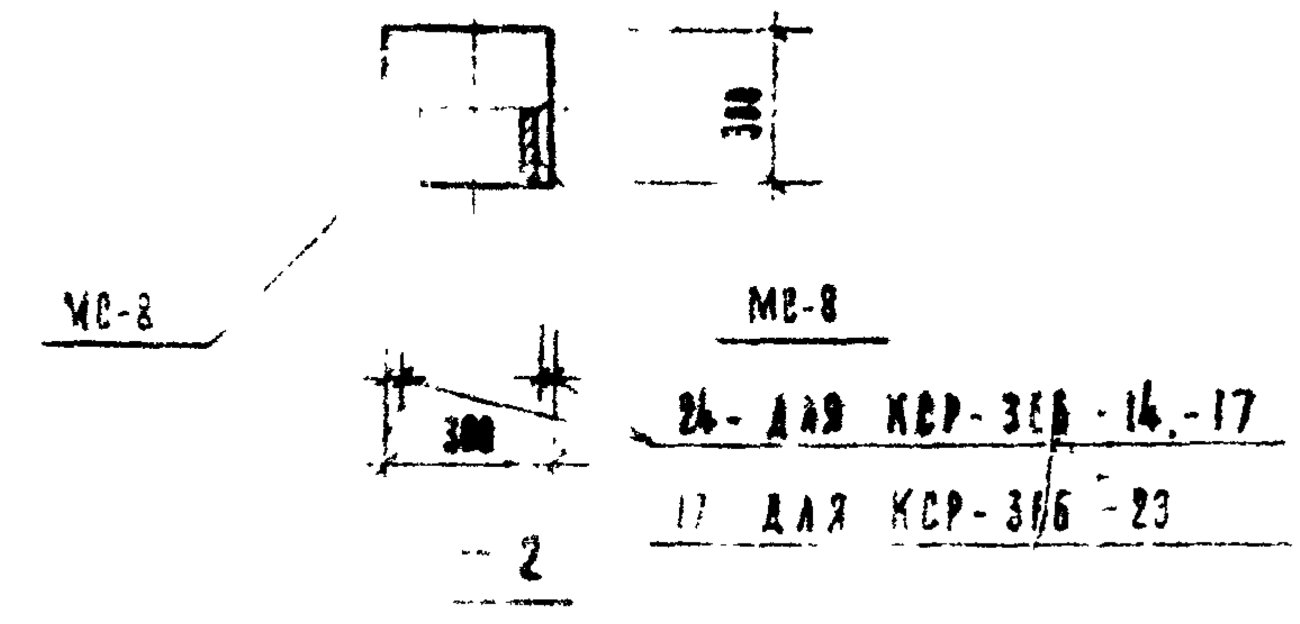

Марка колонны	Марка дополн. заклад. деталей	Кол. шт	Вес дополн. заклад. деталей, кг. Одной дет.	Всех дет.	Итого на колонну	Общий расход стали на колонну	№ заготов. чертежа заклад. детал.
КСР-366-14-6	МС-8	16	2.55	42.40	42.40	178.04	103
КСР-366-17-6	МС-8	16	2.65	42.40	42.40	178.04	1/3
КСР-366-23-6	МС-8	16	2.55	42.40	42.40	294.84	103

Примечание

Опалубка и армирование аналогичны основным маркам колонн, приведенным в альбоме ИИ-04-2 выпуск 7.

1973	ТК	Колонны для навески стеновых панелей	Серия ИИ-04-2
		Колонны КСР-366-14-6, КСР-366-17-6, КСР-366-23-6	Выпуск 12 Часть I, Лист 40

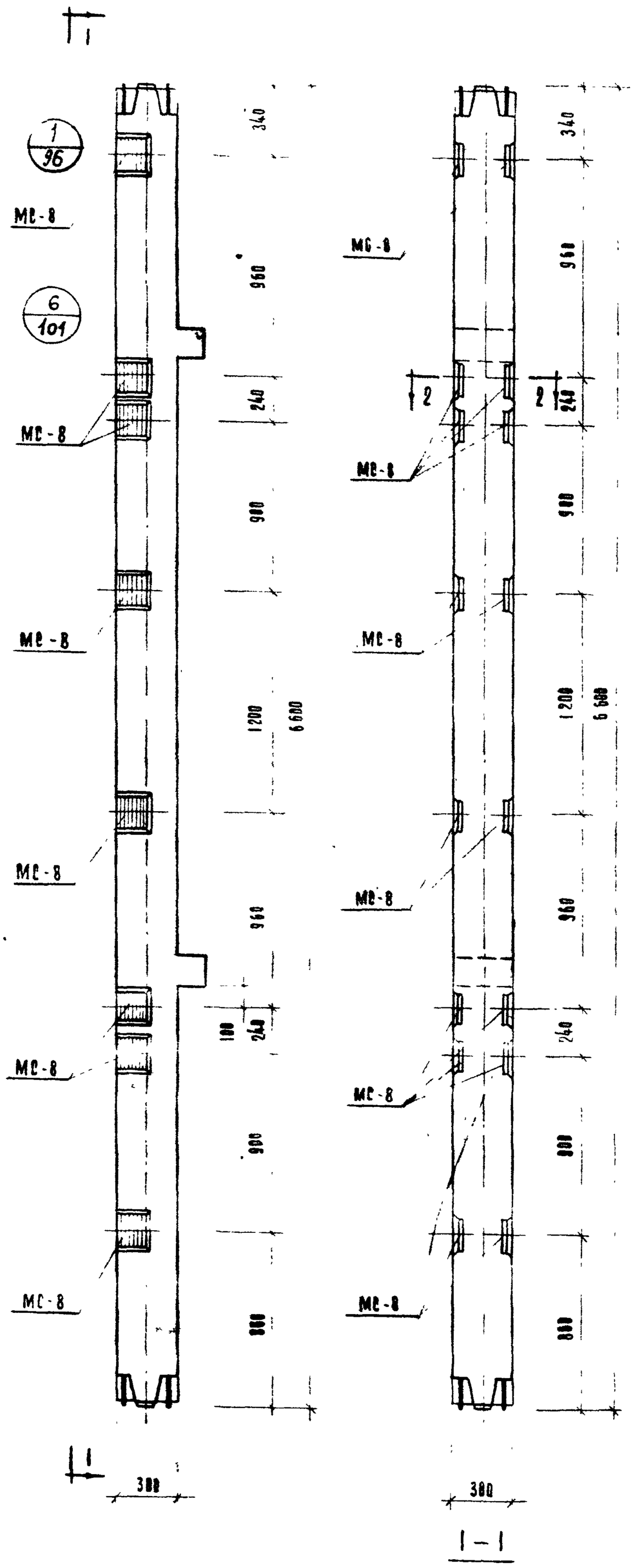

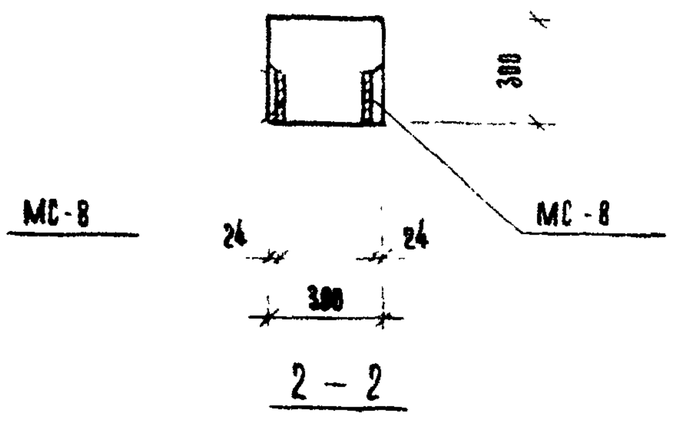

Марка колонны	Марка дополнит. закладн. детали	Кол. шт	Вес допол. заклад. деталей, кг			Общий расход стали на колонну	N заготов. чертежа закладн.
			Одной де	Всех дет	Итого на колонну		
КСК-366-14-6	МС-8	16	2,65	42,40	42,40	165,78	103
КСК-366-17-6	МС-8	16	2 65	42,40	42,40	165,78	103

Примечание

1 Опалубка и армирование аналогичны основным маркам колонн, приведенным в альбоме ИИ-04-2 выпуск 7

ТК	Колонны для навески стеновых панелей	Серия ИИ-04-2
1973	Колонны КСК-366-14-6, КСК-366-17-6	Выпуск 12 Часть I
		Лист 41

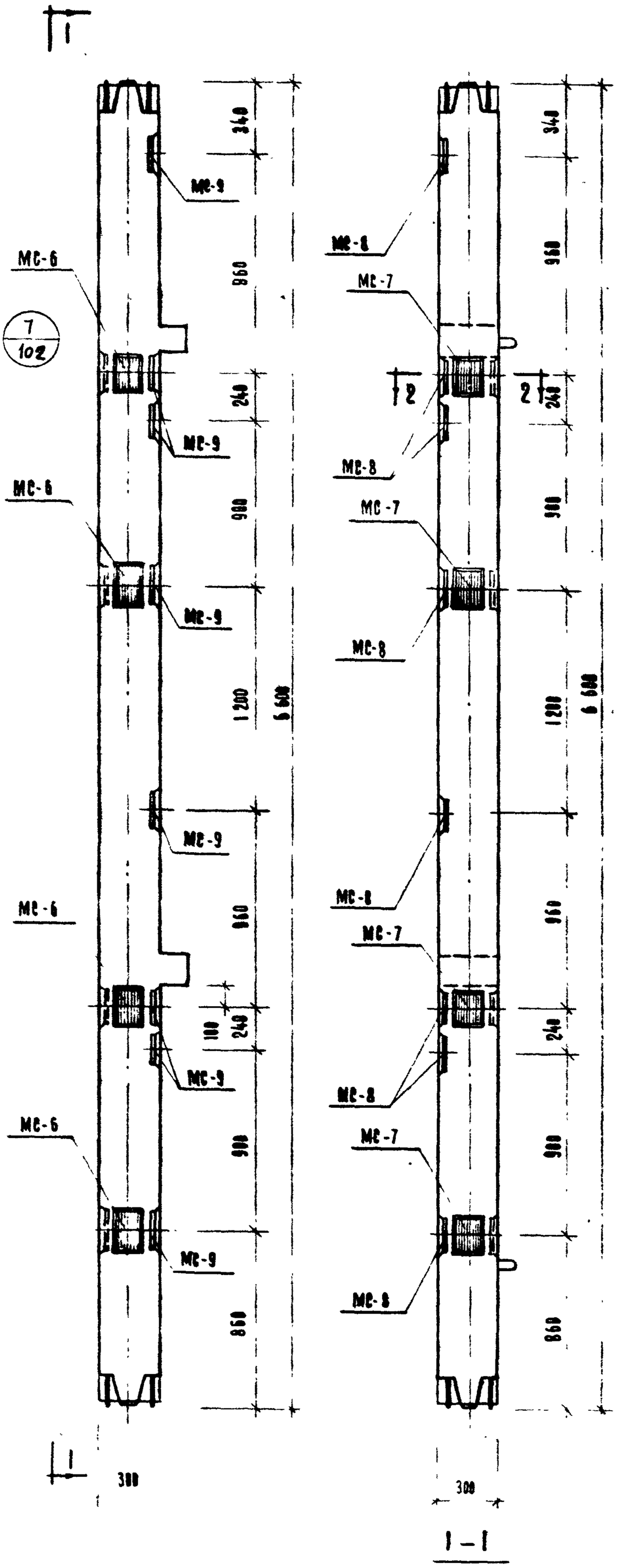

1 – 1

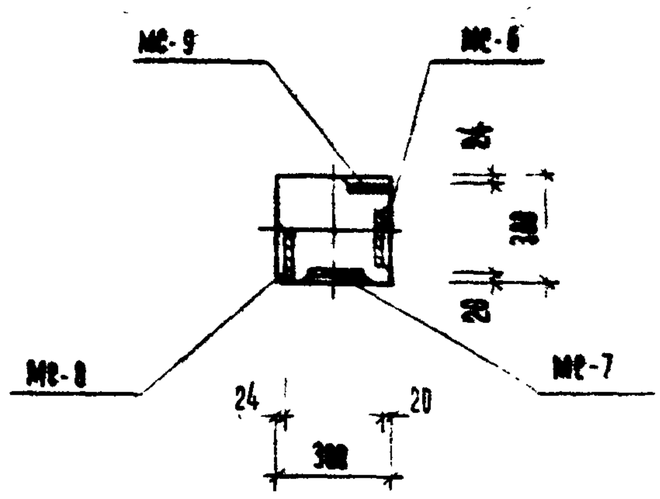

2 – 2

Марка колонны	Марка дополнит. закладн. детали	Кол шт	Вес допол. закладн. деталей, кг			Общий расход стали на колонну	N заготов. черт. закладн. дет.
			Одной дет.	Всех дет.	Итого на колонну		
КСК-366-14-6у	МС-6	4	2,07	8,28	58,96	182,34	103
	МС-7	4	2,07	8,28			
	МС-8	8	2,65	21,20			
	МС-9	8	2,65	21,20			
КСК-366-17-6у	МС-6	4	2,07	8,28	58,96	182,34	103
	МС-7	4	2,07	8,28			
	МС-8	8	2,65	21,20			
	МС-9	8	2,65	21,20			

Примечание

1. Вплубка и армирование аналогичны основным маркам колонн, приведенным в альбоме ИИ-04-2 выпуск 7.

ТК	Колонны для навески стеновых панелей	Серия ИИ-04-2
1973	Колонны КСК-366-14-6у, КСК-366-17-6у	Выпуск 12 часть I
		Лист 42

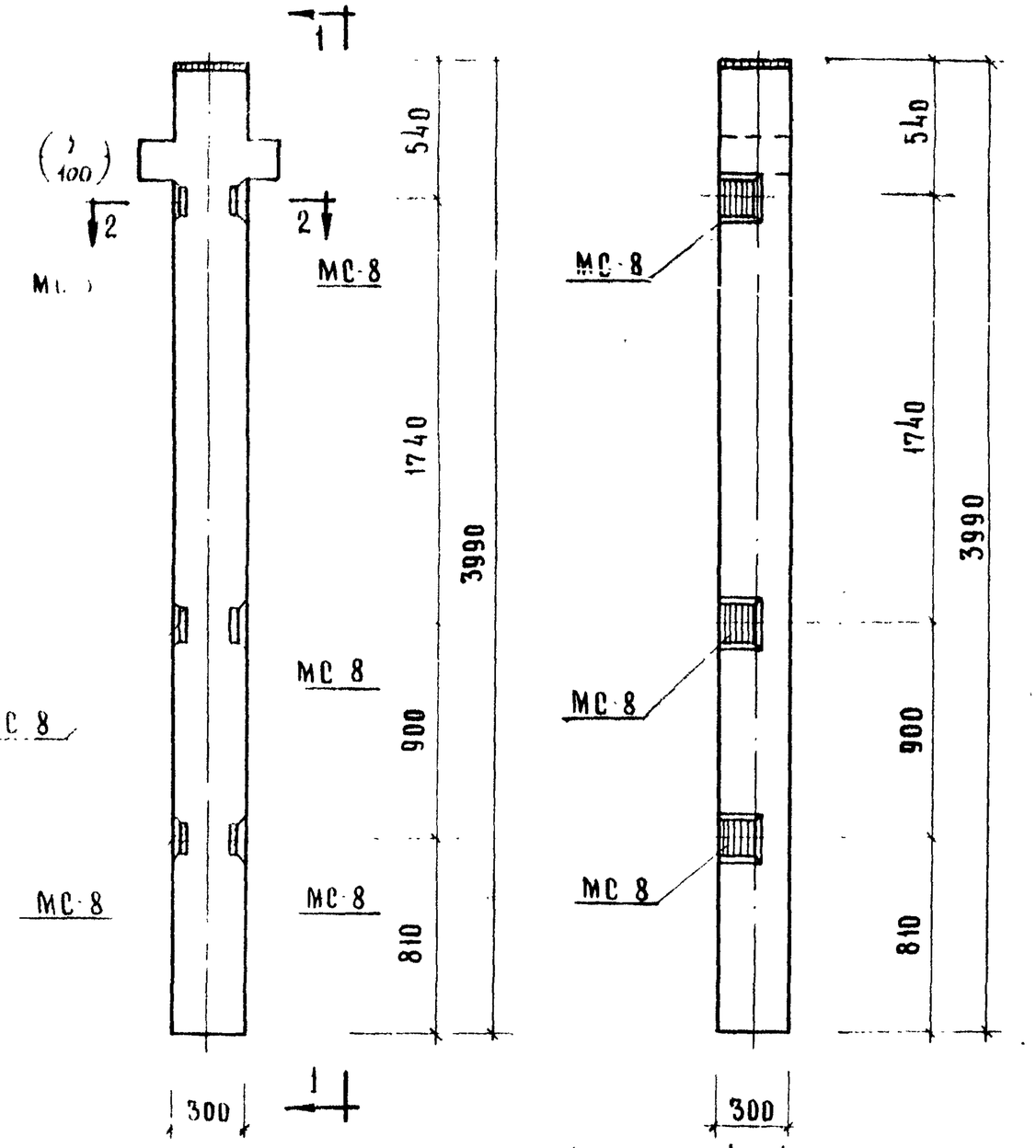

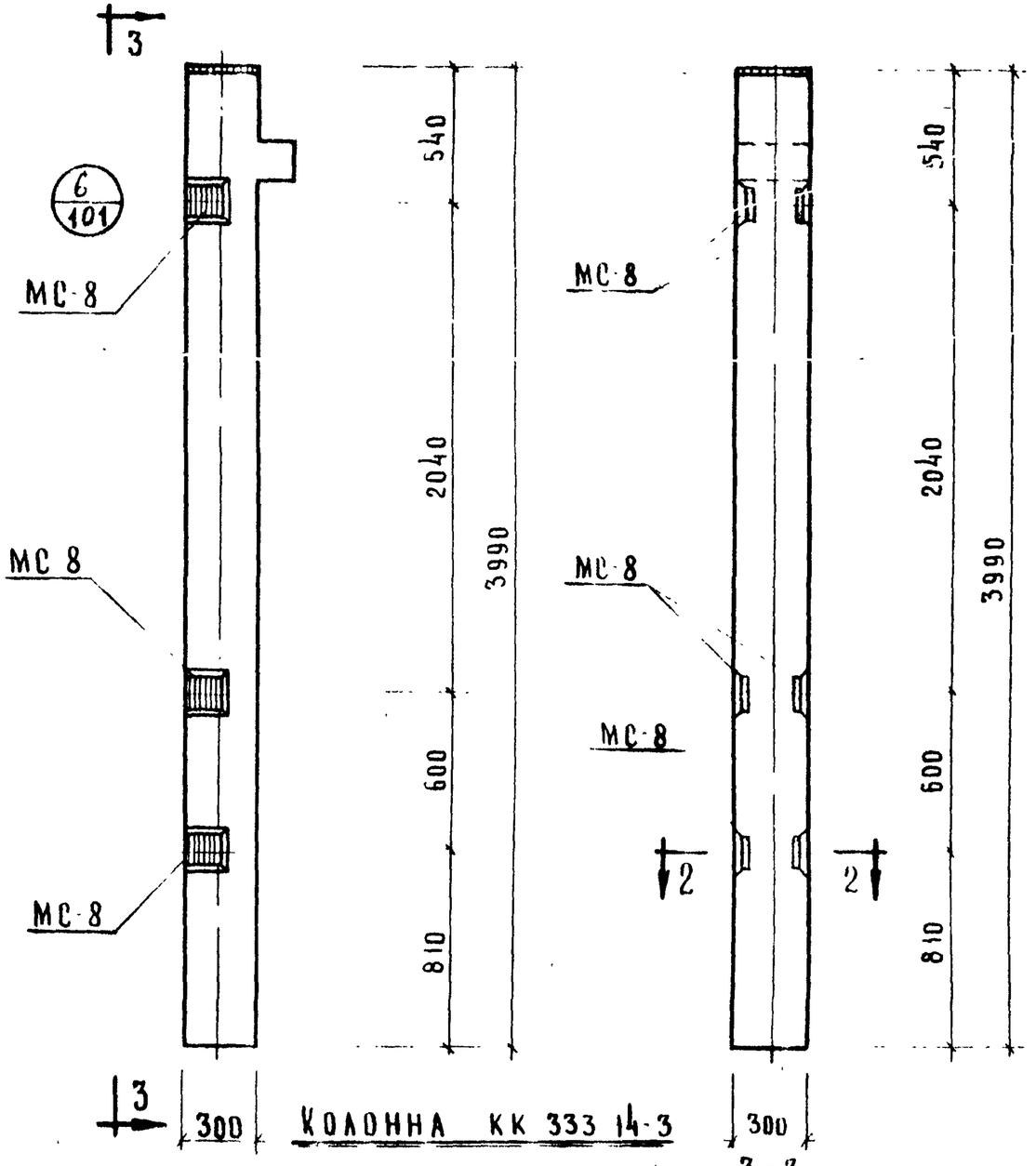

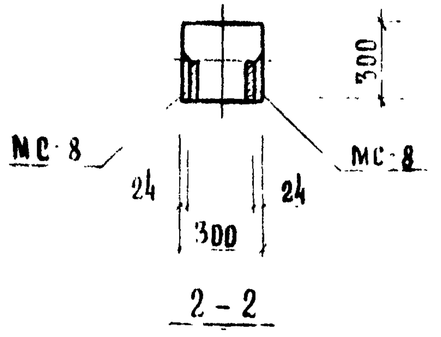

Марка колонны	Марка дополн. заклад. деталей	Кол. шт	Вес дополнительных закладных деталей, кг			Общий расход стали на колонну	№ заготовит. черт. заклад. дет.
			одной дет.	всех дет.	итого на колонну		
КР 333 14 1	МС 8	6	2,65	15,90	15,90	116,06	103
КК 333 14 3						109,93	

Примечание:

Опалубка и армирование аналогичны основным маркам колонн, приведенным в альбоме ИИ 04-2 выпуск 7

ТК	Колонны для навески стеновых панелей	Серия ИИ-04-2	
1973	Колонны КР-333-14 1, КК-333 14-3	выпуск 12 часть I	Лист 43

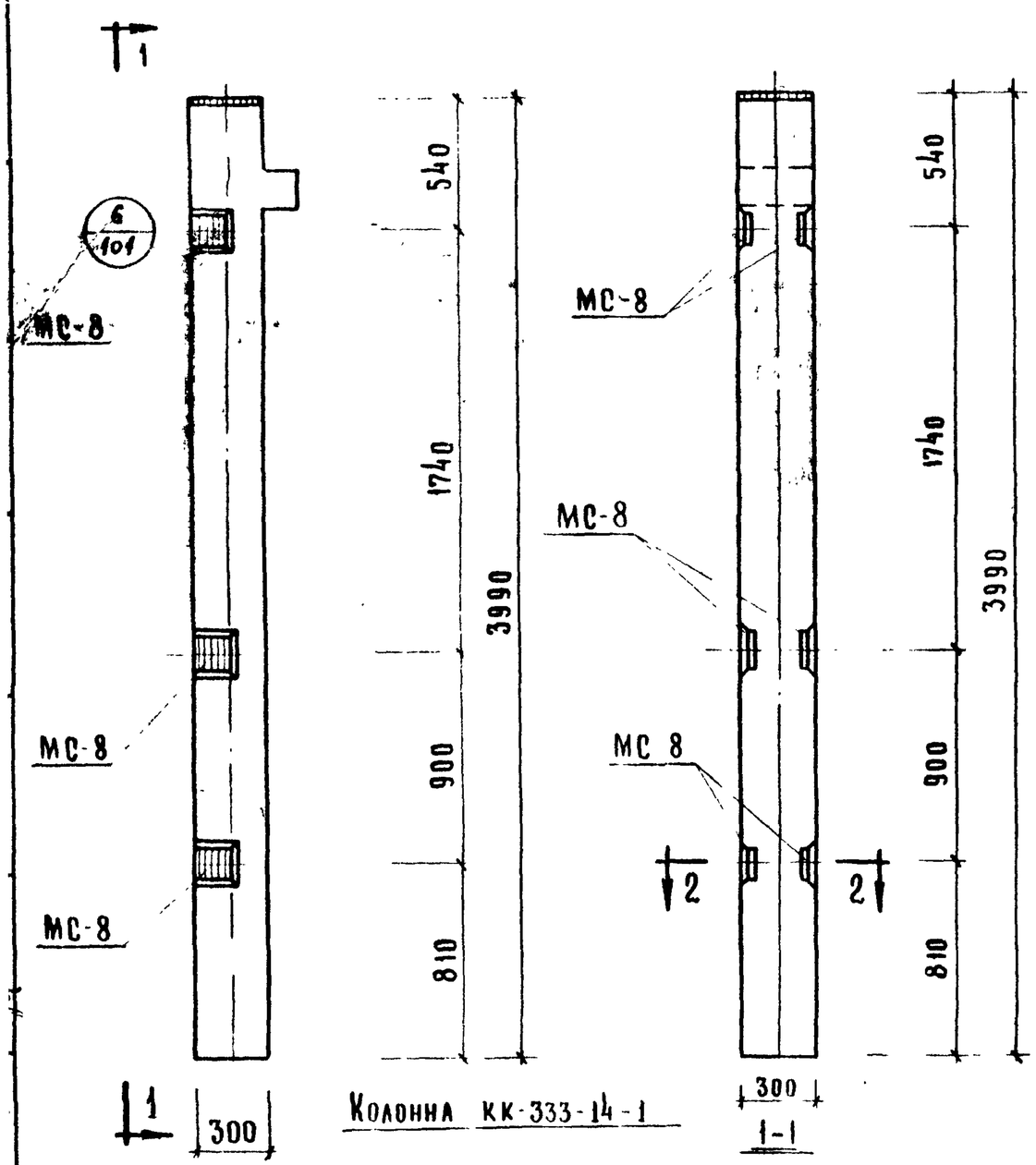

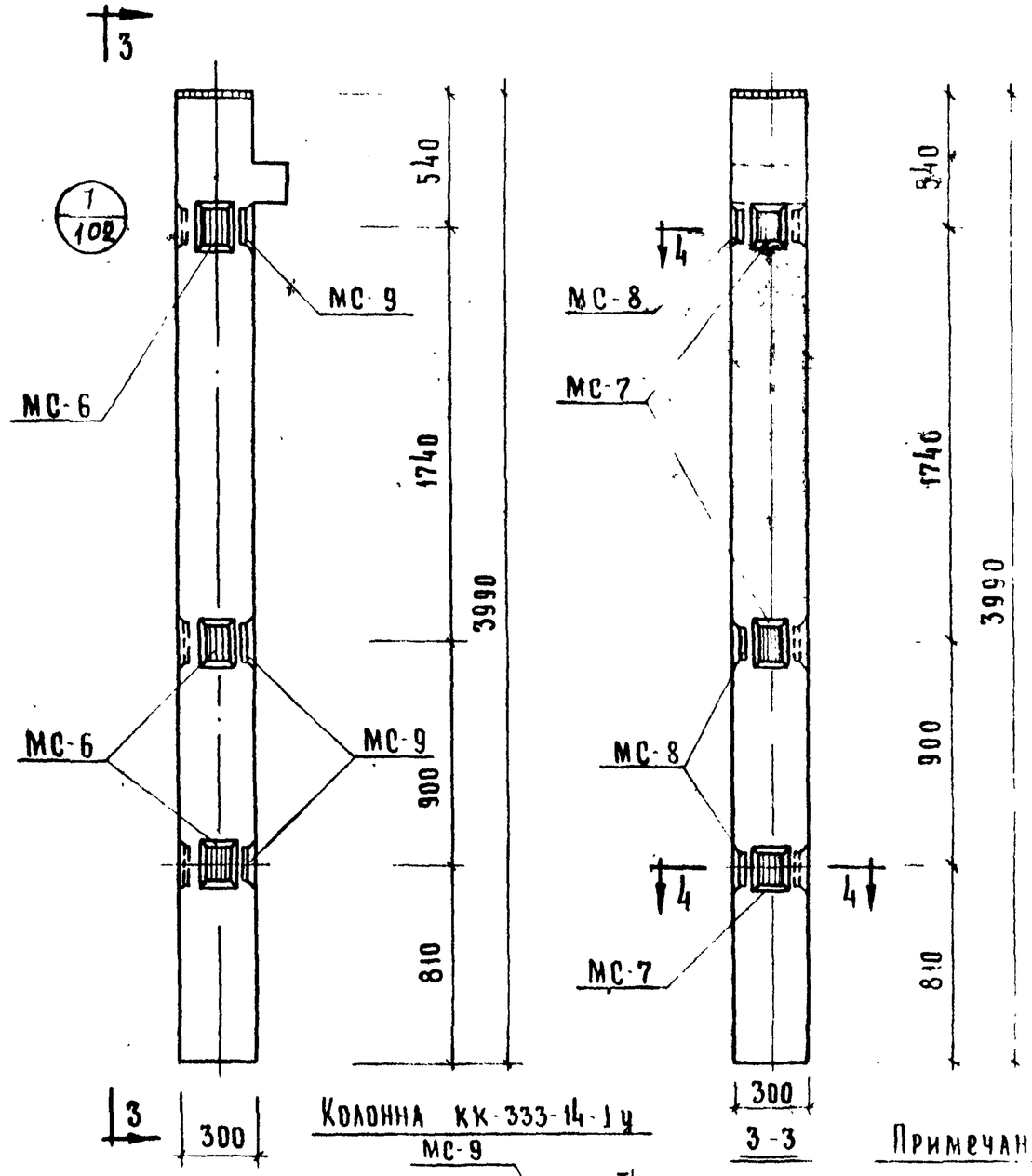

Марка колонны	Марка доп. закл. детали	Кол. шт	Вес дополнительных закладных деталей, кг: одной дет	всех дет	итого на колонну	Общий расход стали на колонну	N заготовит. черт. закл. дет.
КК-333-14-1у	МС-6	3	2,07	6,21	28,32	122,35	103
	МС-7	3	2,07	6,21			
	МС-8	3	2,65	7,95			
	МС-9	3	2,65	7,95			
КК-333-14-1	МС-8	6	2,65	15,90	15,90	109,93	103

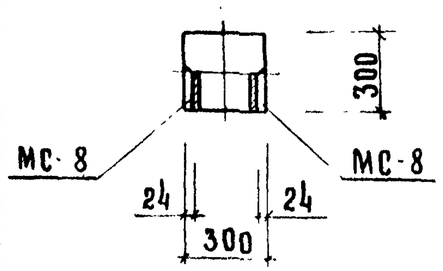

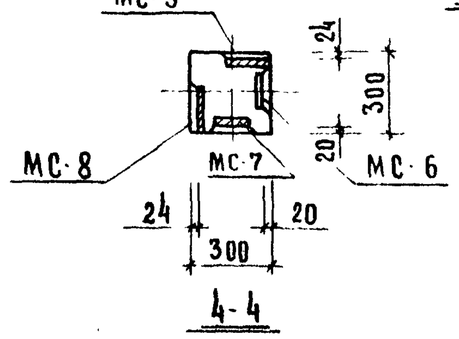

Примечание:

Опалубка и армирование аналогичны основным маркам колонн приведенным в альбоме ИИ-04-2 выпуск 7

ТК	Колонны для навески стеновых панелей	Серия ИИ 04-2	
1973	Колонны КК-333-14-1, КК-333-14-1у	Выпуск 12 часть I	Лист 44

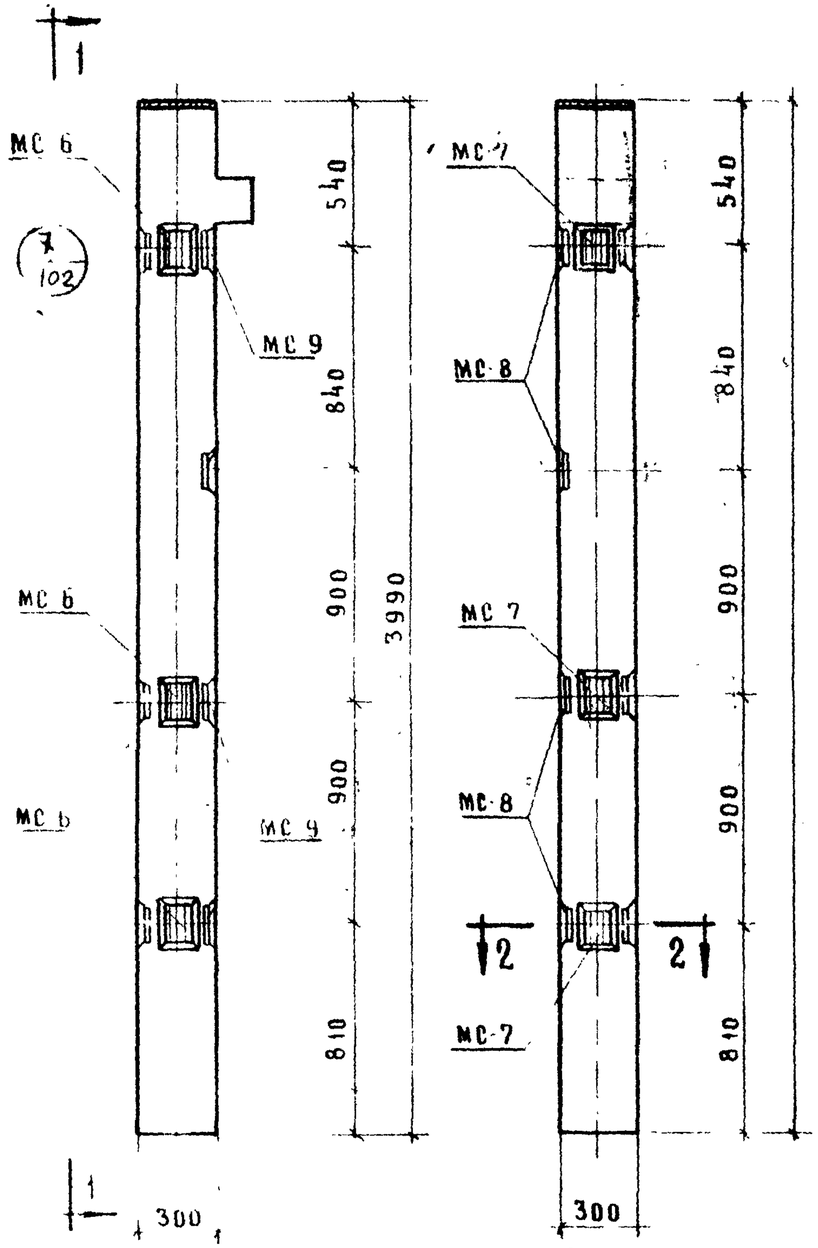

Колонна КК-333-14 2у

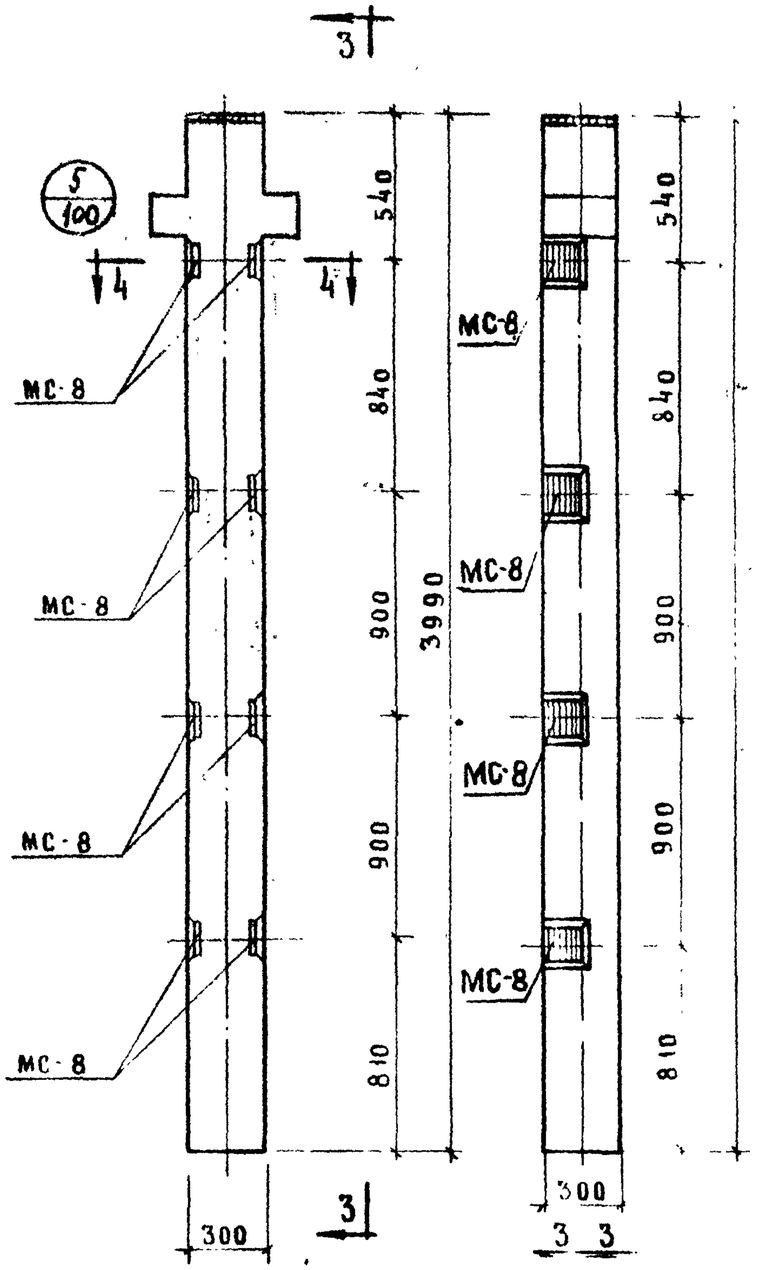

Колонна КР 333-14-2

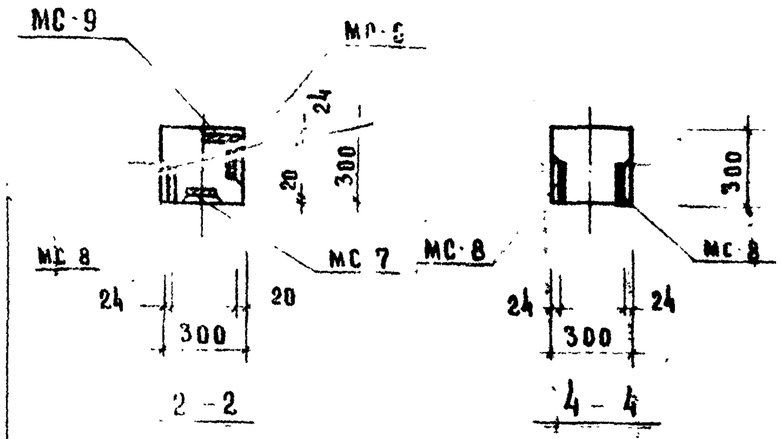

Марка колонны	Марка дополнит. закладн. детали	Кол. шт	Вес доп. закл. детали, кг: одной дет	всех дет	итого на колонну	Расход стали на колонну	№ заготов. черт. закладн. детали
КК-333-14-2у	МС 6	3	2,07	6,21	33,62	127,65	103
	МС 7	3	2,07	6,21			
	МС 8	4	2,65	10,60			
	МС 9	4	2,65	10,60			
КР-333-14-2	МС 8	8	2,65	21,20	21,20	121,36	103

Примечание

Опалубка и армирование аналогичны основным маркам колонн, приведенным в альбоме ИИ-04-2 выпуск 7

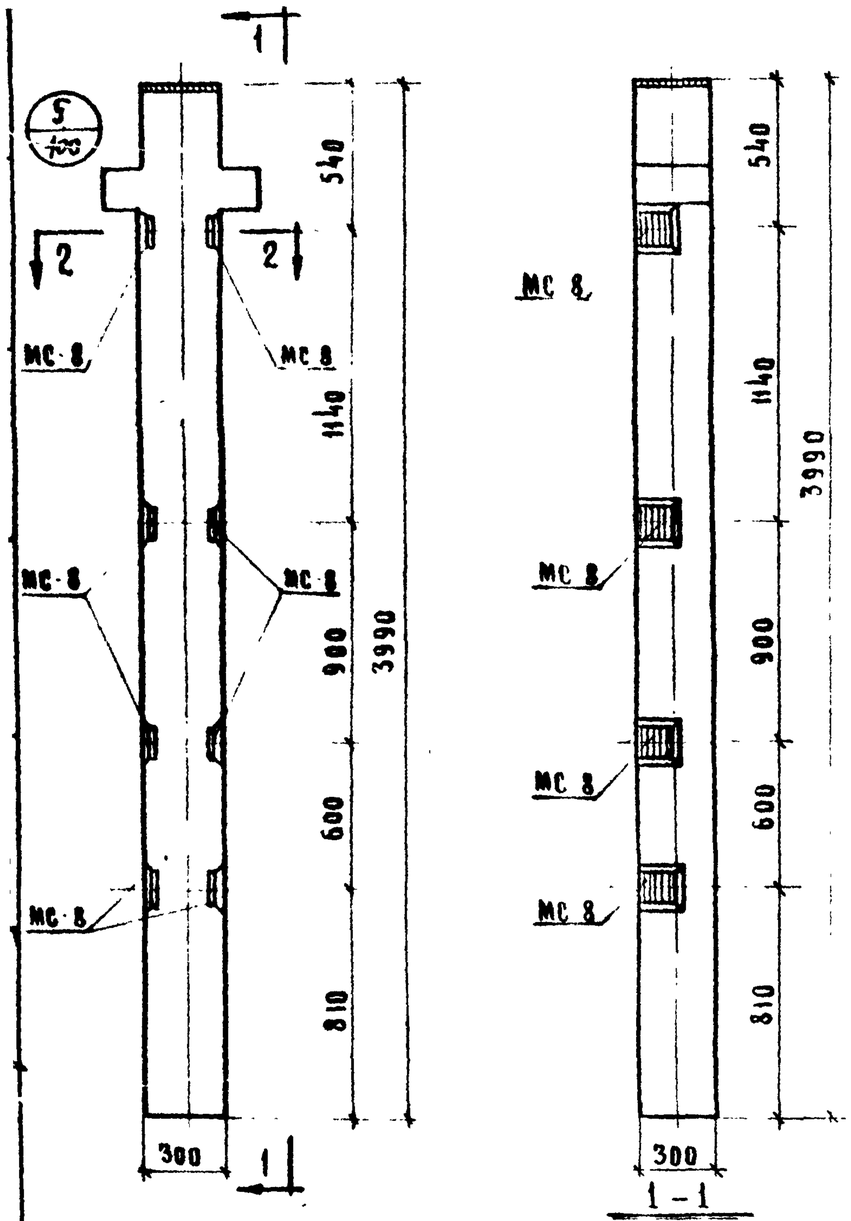

Колонны КР-333-14-4, КР-333-14-5

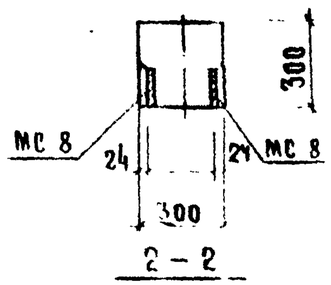

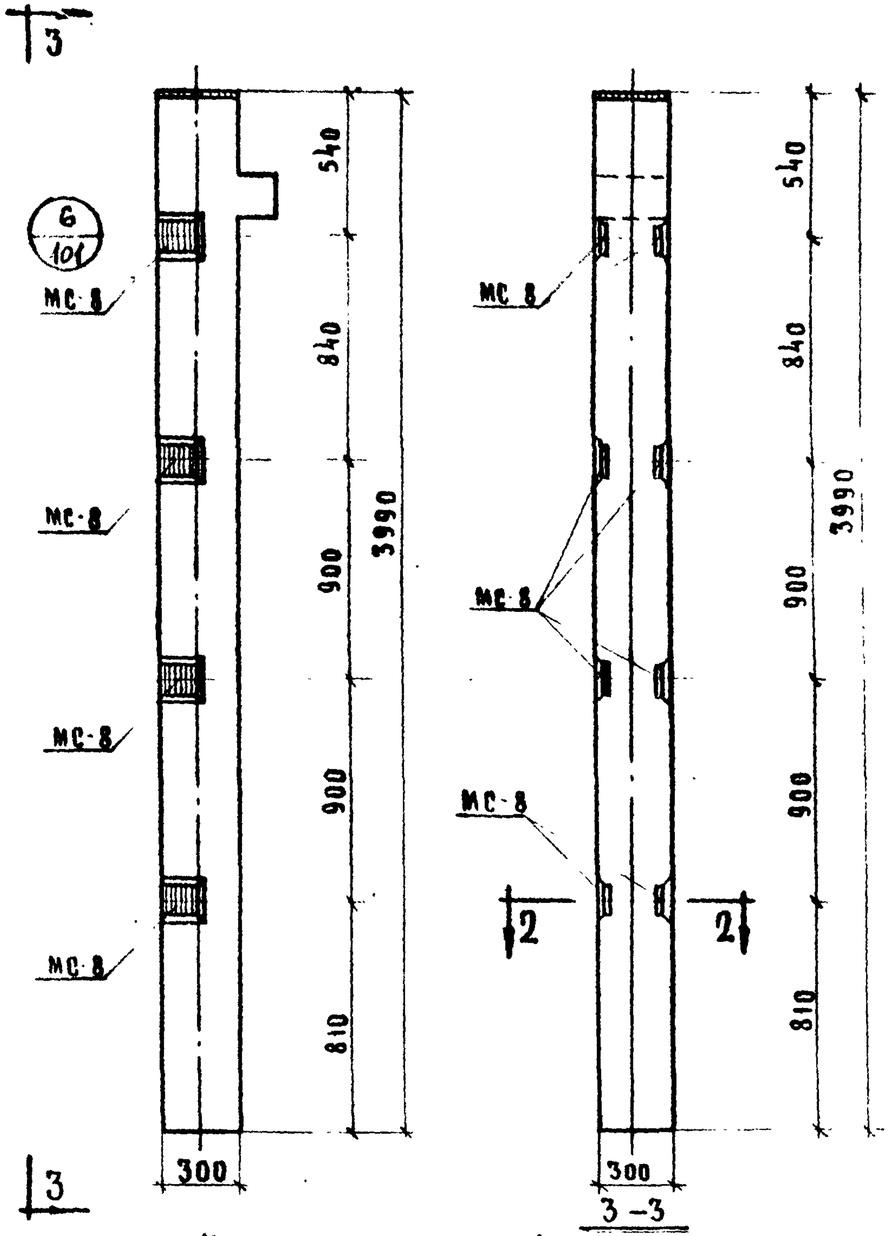

Колонна КК-333-14-2

Примечание

Опалубка и армирование аналогичны основным маркам колонн, приведенным в альбоме ИИ 04-2 выпуск 7

Марка колонны	Марка доп. закладн. детали	Кол. шт	Вес дополнительных закладных деталей, кг			Общий расход стали на колонну	№ заготовит. черт. закладн. детали
			одной дет.	всех дет.	итого на колонну		
КР-333-14-4 КР-333-14-5	МС 8	8	2,65	21,20	21,20	121,36	103
КК-333-14-2						115,23	

ТК	Колонны для навески стеновых панелей	Серия ИИ 04-2	
1973	Колонны КК-333-14-2, КР-333-14-4, КР-333-14-5	Выпуск 12 часть I	Лист 46

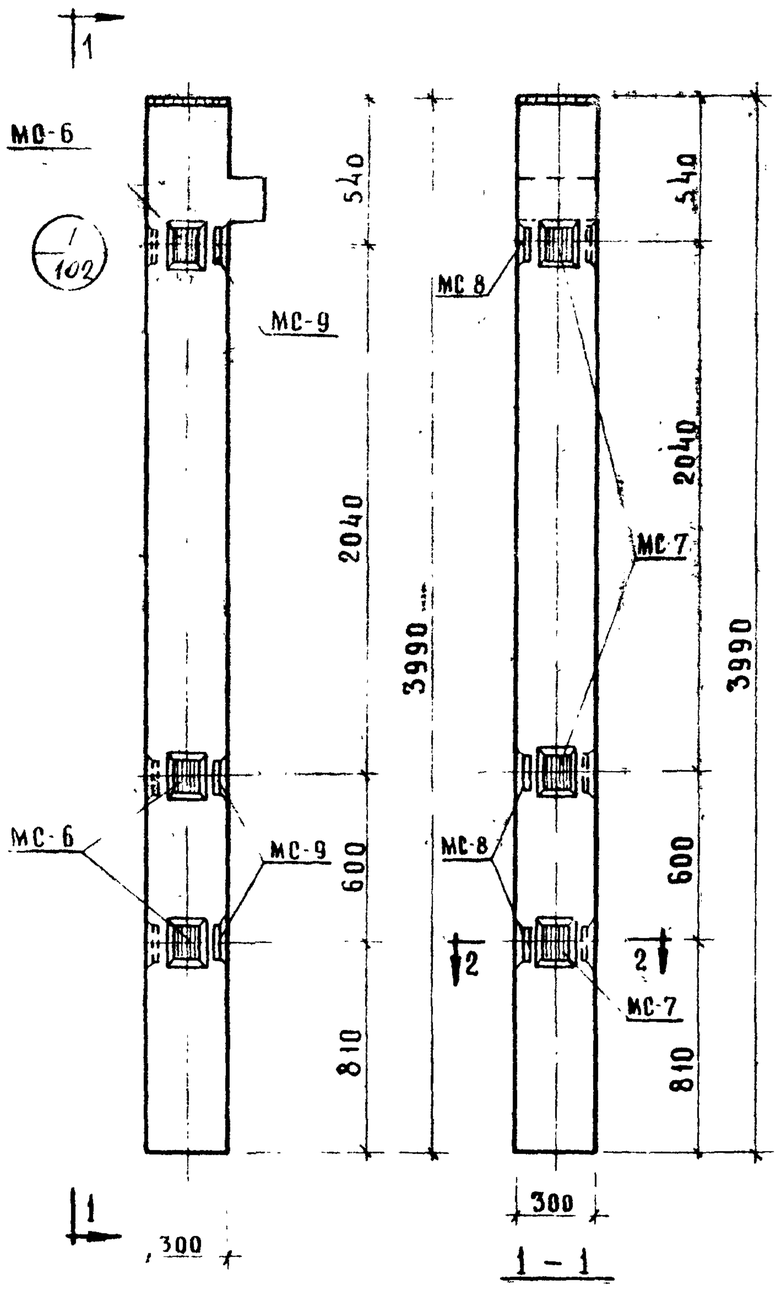

Колонна КК-333-14-3у

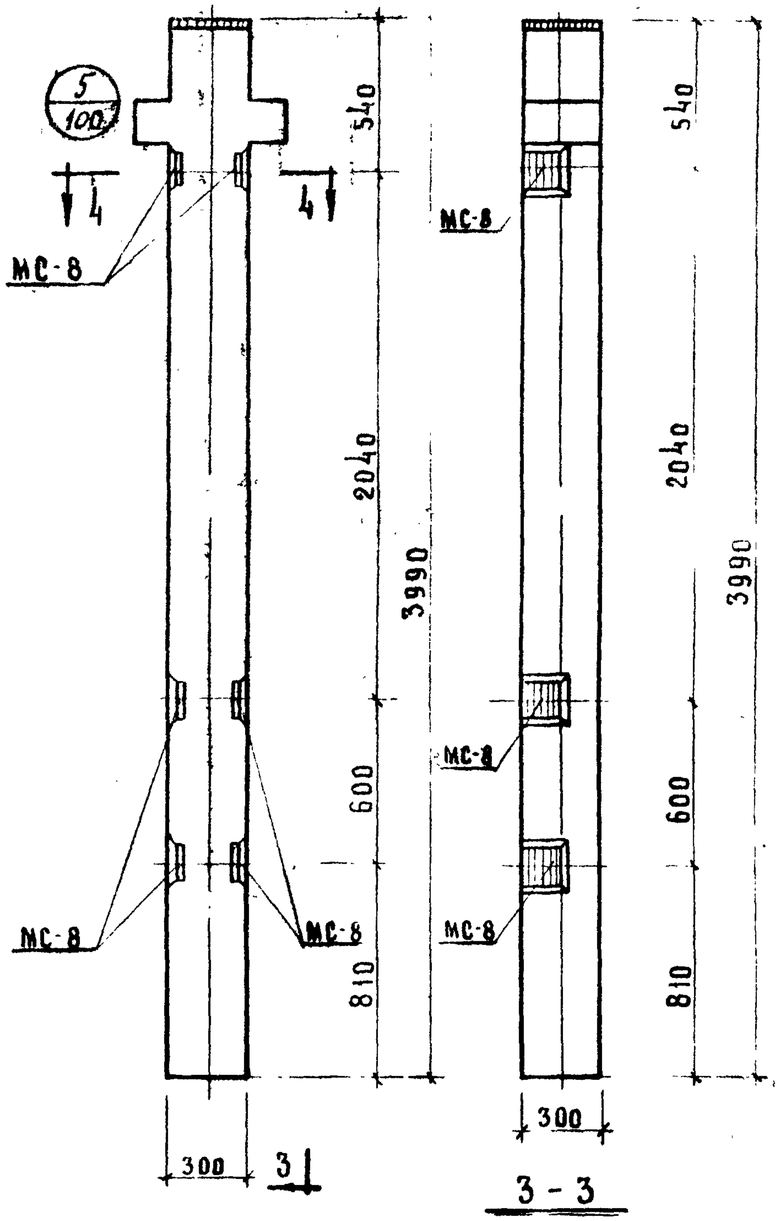

Колонна КР-333-14-3

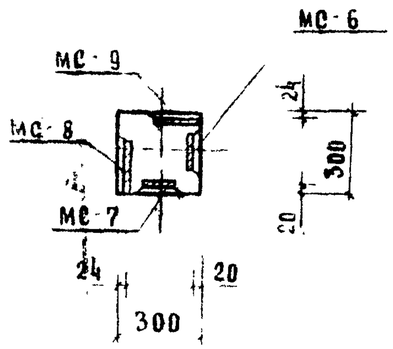

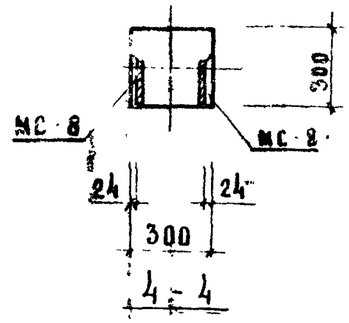

Марка колонны	Марка дополнит. закладн. деталей	Кол. шт	Вес дополн. закладн. деталей, кг: одной дет.	всех дет.	Итого на колонну	Общий расход стали на колонну	№ заготов. черт. закладн. дет.
КК-333-14-3у	МС 6	3	2.07	6.21	28.32	122.35	103
	МС 7	3	2.07	6.21			
	МС 8	3	2.65	7.95			
	МС 9	3	2.65	7.95			
КР-333-14-3	МС 8	6	2.65	15.90	15.90	116.06	103

Примечание

Опалубка и армирование аналогичны основным маркам колонн, приведенным в альбоме ИИ 04-2, выпуск 7.

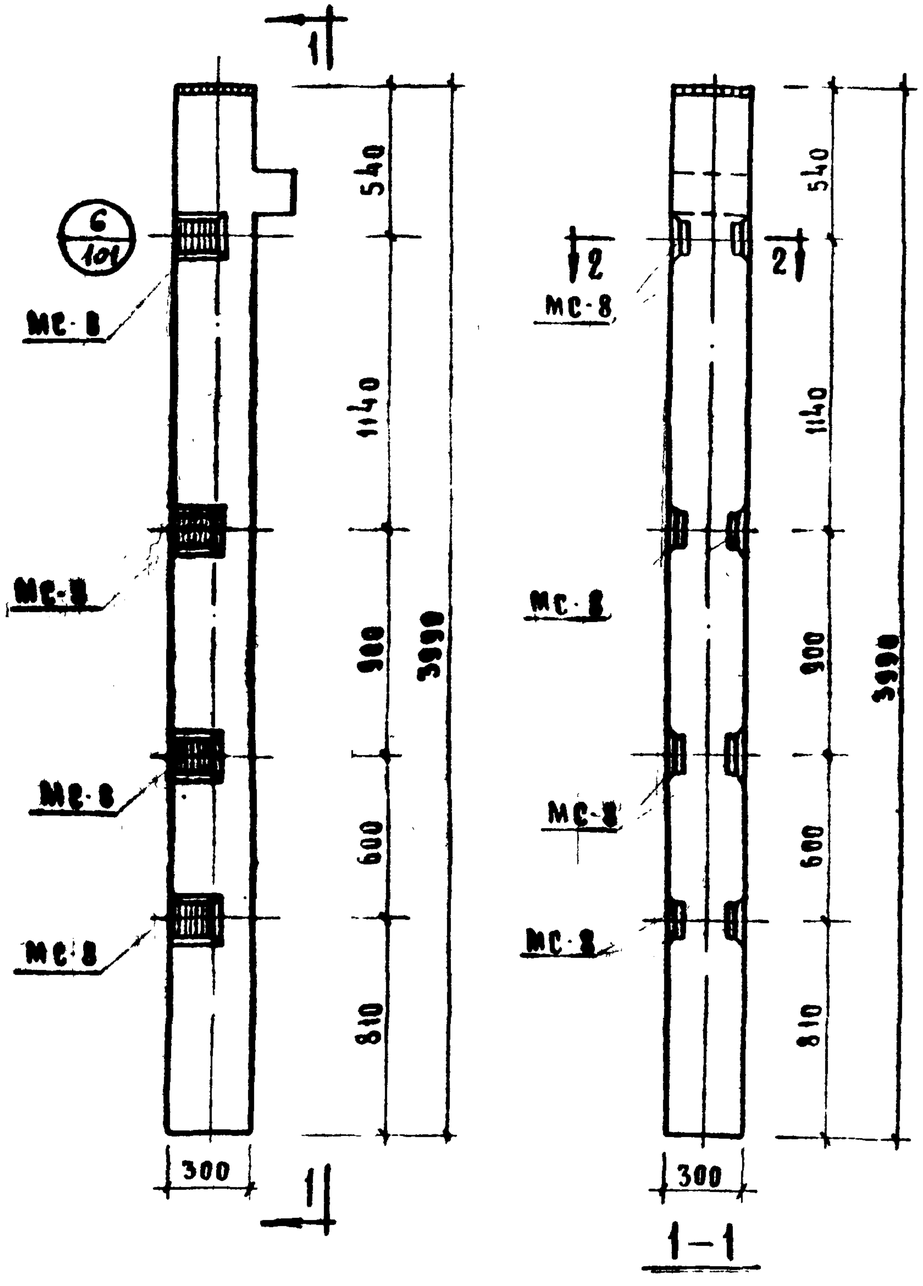

Колонны КК-333-14-4, КК-333-14-5.

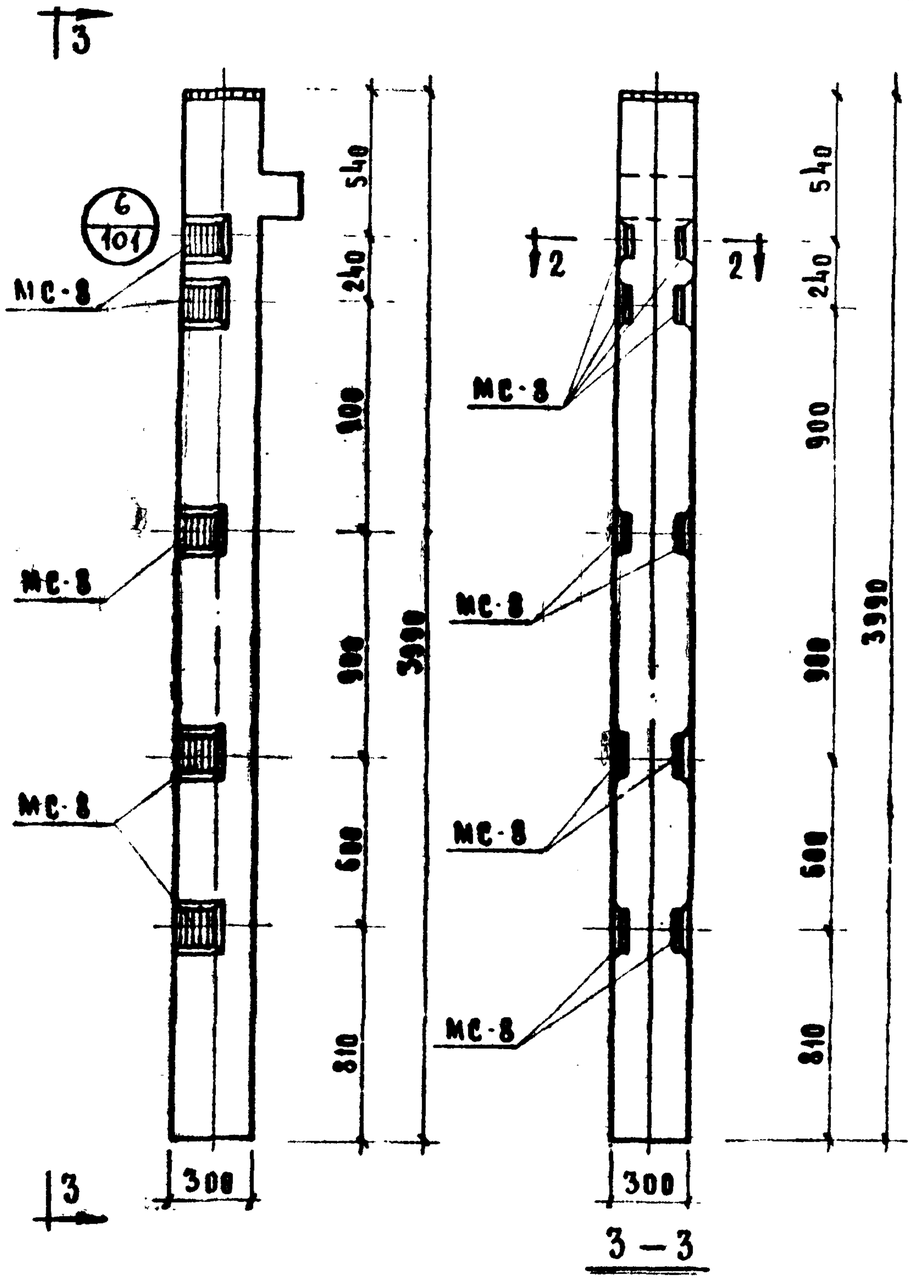

Колонна КК-333-14-6

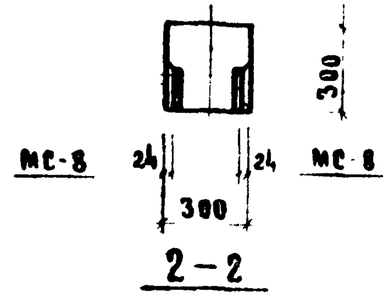

Примечание:

Опалубка и армирование аналогичны основным маркам колонн, приведенным в альбоме ИИ-04-2 выпуск 7

Марка колонны	Марка дополн. заклад. детали	Кол. шт.	Вес дополнительных закладных дет-лей, кг			Общий расход стали на колонну	N заготовит черт закладн. детали
			одной дет.	всех дет	Итого на колонну		
КК 333-14-4 КК-333-14 5	МС-8	8	2.65	21.20	21.20	113,23	103
КК-333-14-6	МС-8	10	2,65	26.50	26,50	120,53	103

ТК	Колонны для навески стеновых панелей	Серия ИИ-04-2	
1973	Колонны КК-333-14-4, КК-333-14-5, КК-333-14-6	Выпуск 12 Часть I	Лист 48

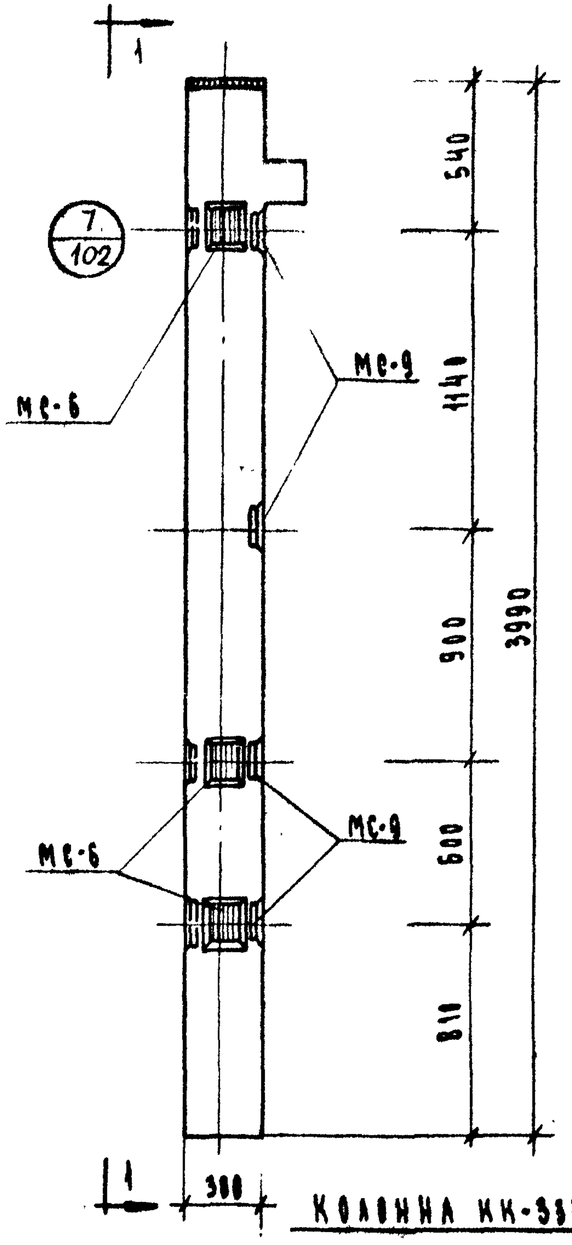

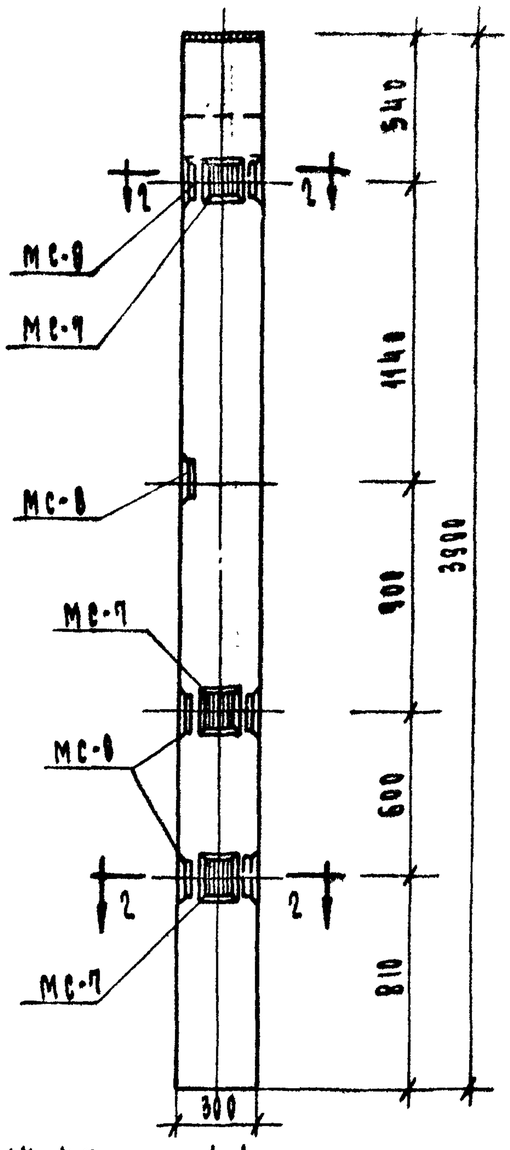

Колонна КК-333-14-4У

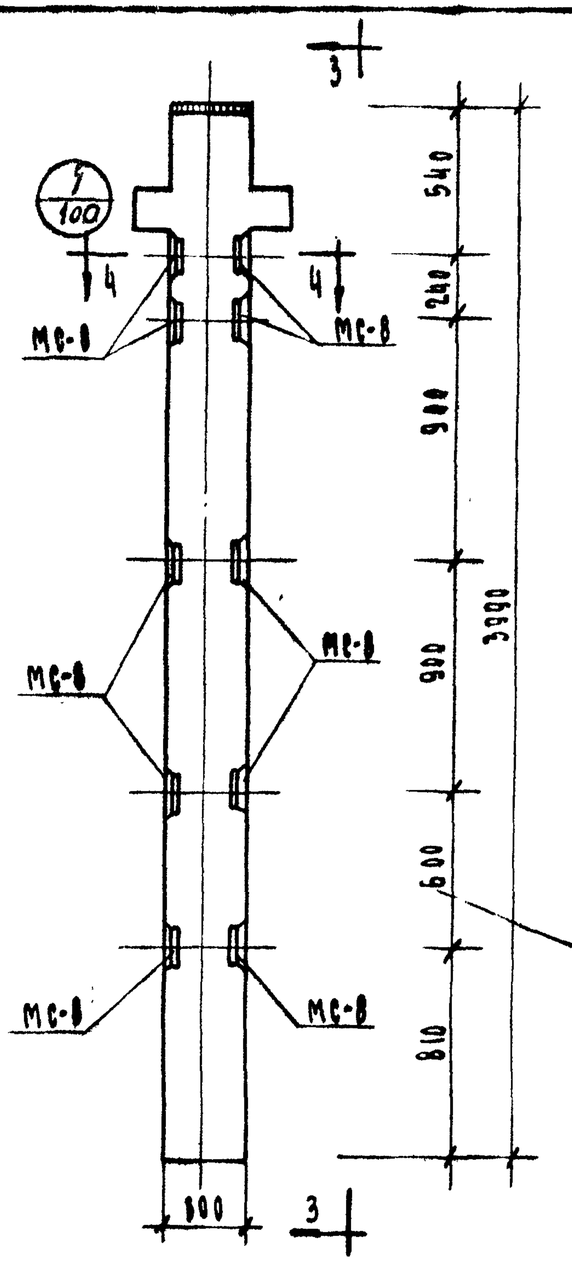

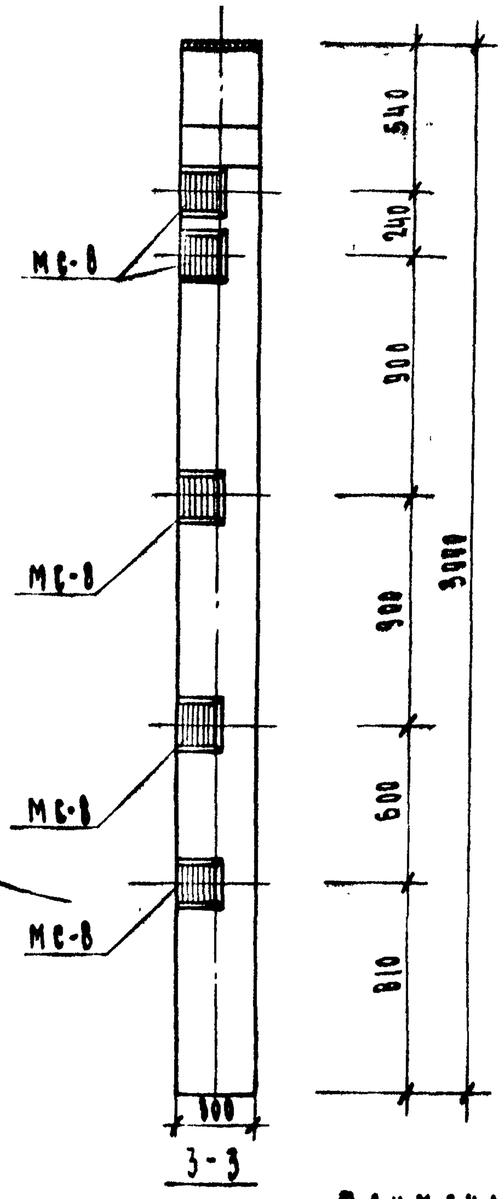

Колонна КР-333-14-6

Марка колонны	Марка доп. закладн. деталей	Кол. шт.	Вес дополнительных закладных дет-лей, кг.			Общий расход стали на колонну	Изготовит. черт. закладн. деталей
			Одной дет.	Всех дет.	Итого на колонну		
КК-333-14-4У	МС-6	3	2.07	6.21	33,62	127.65	103
	МС-7	3	2.07	6.21			
	МС-8	4	2.65	10.60			
	МС-9	4	2.65	10.60			
КР-333-14-6	МС-8	10	2,65	26.50	26,50	126.66	103

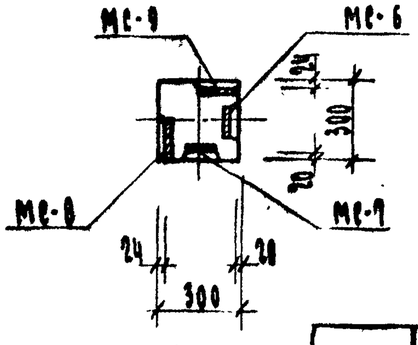

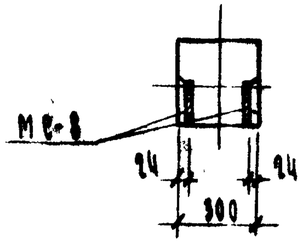

Примечание:

Опалубка и армирование аналогичны основным маркам колонн, приведенным в альбоме ИИ-04-2 Выпуск 7.

ТМ	Колонны для навески стеновых панелей	Серия ИИ-04-2 Выпуск 7
1993	Колонны КК-333-14-4У, КР-333-14-6	

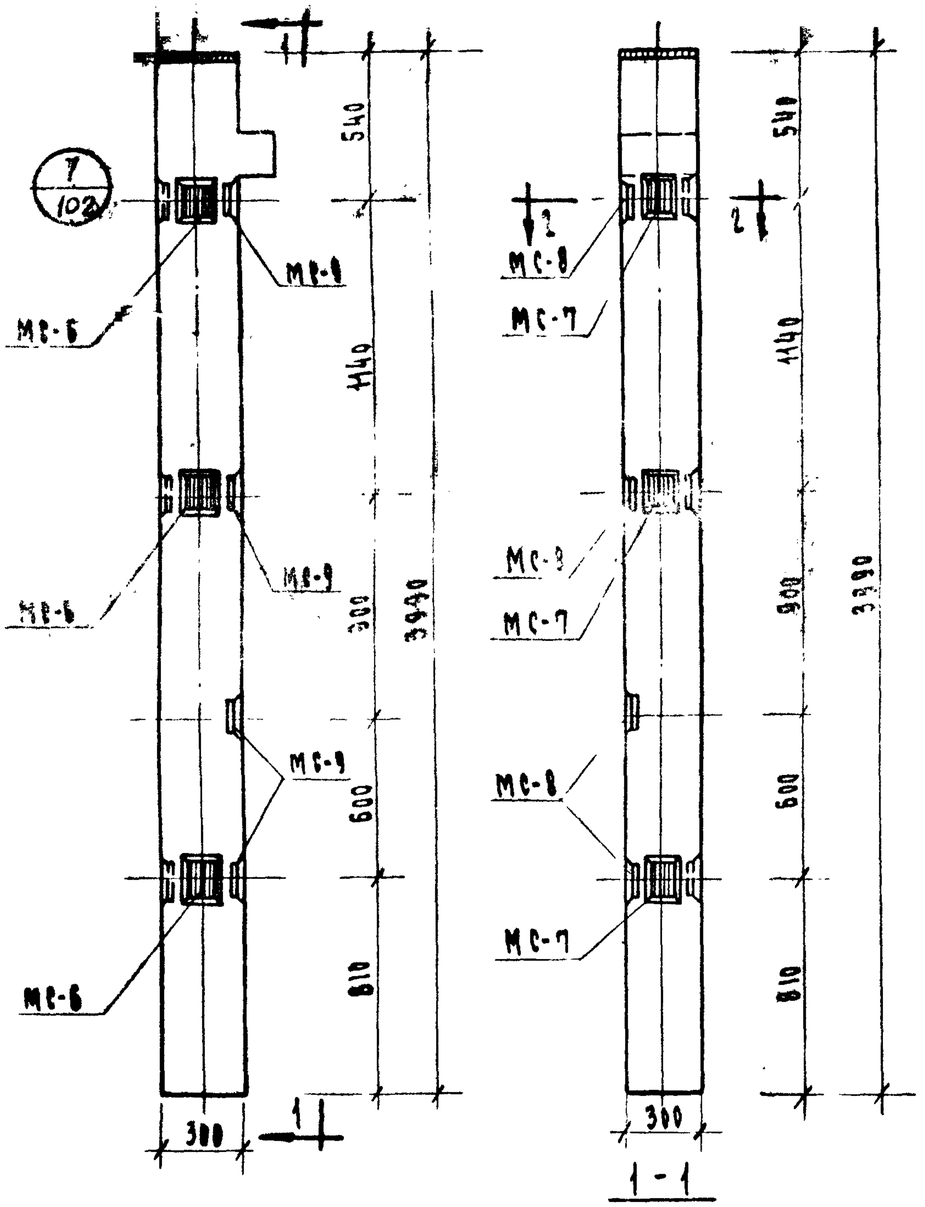

КОЛОННА КК-333-14-5У

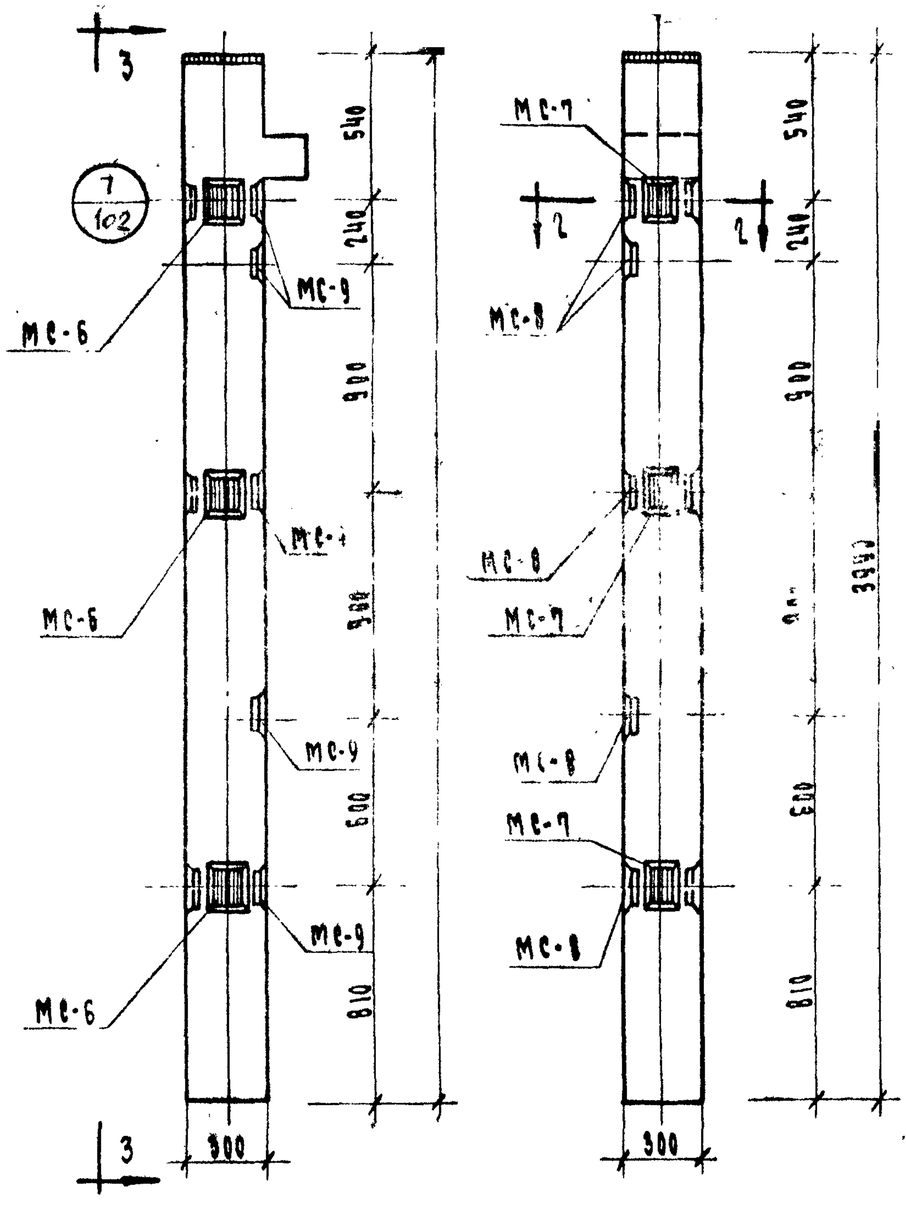

КОЛОННА КК-333-14-6У

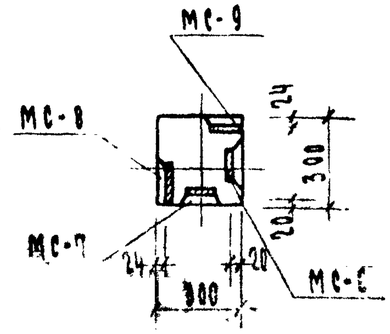

2 2

МАРКА КОЛОННЫ	МАРКА ДОПОЛН. ЗАКЛАД ДЕТАЛИ	КОЛ. ШТ.	ВЕС ДОПОЛНИТЕЛЬНЫХ ЗАКЛАДНЫХ ДЕТ-ЕЙ, КГ.			ОБЩИЙ РАСХОД СТАЛИ НА КОЛОННУ	№ ЗАГОТОВИТ. ЧЕРТ. ЗАКЛАД. ДЕТАЛИ.
			ОДНОЙ ДЕТ.	ВСЕХ ДЕТ.	ИТОГО НА КОЛОННУ		
КК-333-14-5У	МС-6	3	2.07	6.21	33.62	127.65	103
	МС-7	3	2.07	6.21			
	МС-8	4	2.65	10.60			
	МС-9	4	2.65	10.60			
КК-333-14-6У	МС-6	3	2.07	6.21	38.92	132.95	103
	МС-7	3	2.07	6.21			
	МС-8	5	2.65	13.25			
	МС-9	5	2.65	13.25			

Примечание:

Опалубка и армирование аналогичны основным маркам колонн, приведенным в Альбоме ИИ-04-2 выпуск 7.

ТК	КОЛОННЫ ДЛЯ НАВЕСКИ СТЕНОВЫХ ПАНЕЛЕЙ	СЕРИЯ ИИ-04-2	
1973	КОЛОННЫ КК-333-14-5У, КК-333-14-6У	ВЫПУСК 12 ЧАСТЬ I	ЛИСТ 50

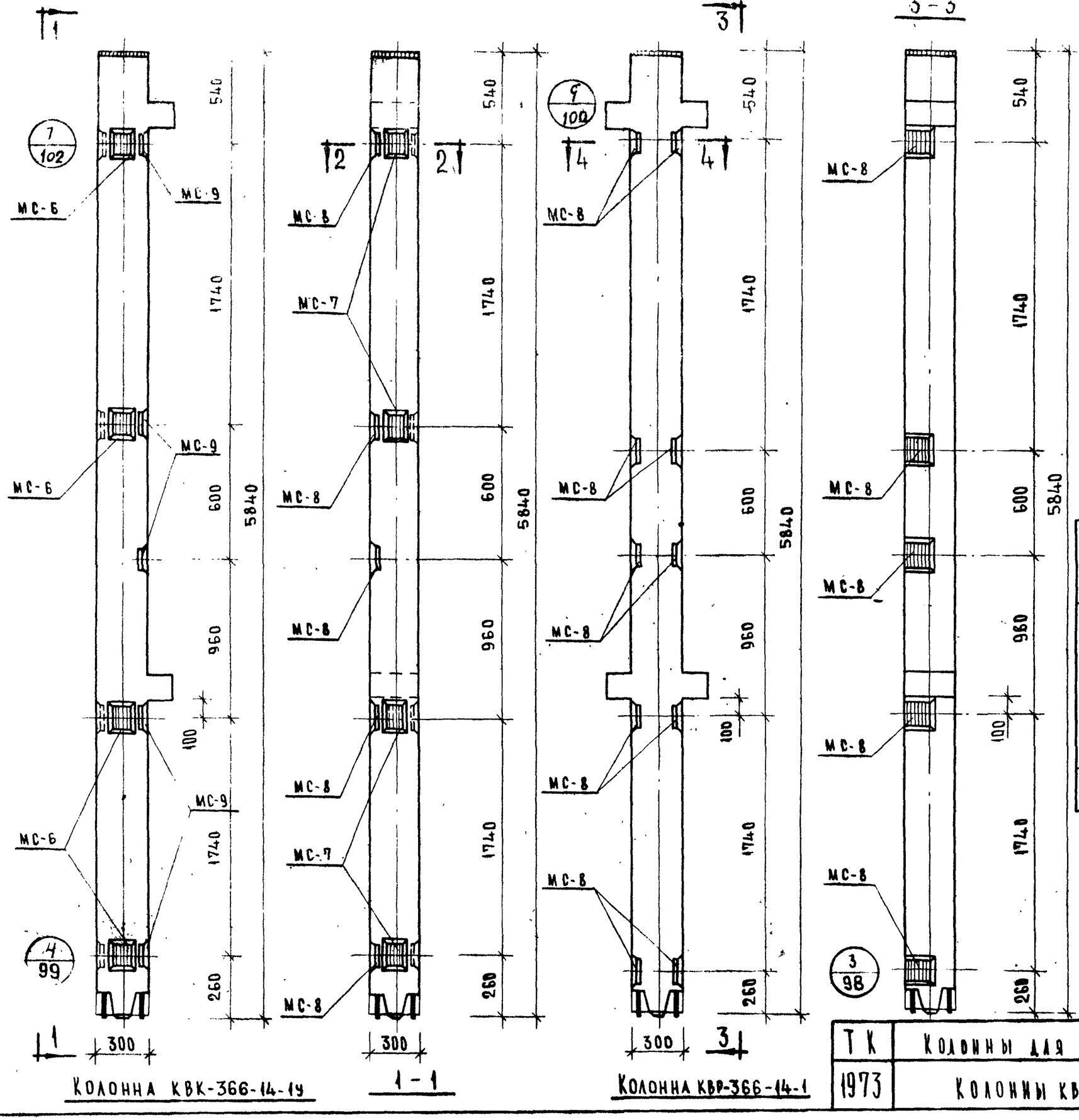

Марка колонны	Марка дополнит. закладн. деталей	Кол. шт	Вес дополн. закл. деталей, кг: одной дет.	всех дет.	итого на колонну	Общий расход стали на колонну	№ изготов. черт. закл. детали
КВК-366-14-14	МС-6	4	2.07	8.28	43.06	167.34	103
	МС-7	4	2.07	8.28			
	МС-8	5	2.65	13.25			
	МС-9	5	2.65	13.25			
КВР-366-14-1	МС-8	10	2.65	26.50	26.50	153.08	103

Примечание:

Опалубка и армирование аналогичны основным маркам колонн, приведенным в альбоме ИИ-04-2 выпуск 7.

ТК 1973	Колонны для навески стеновых панелей Колонны КВК-366-14-14; КВР-366-14-1	Серия ИИ-04-2 Выпуск 12

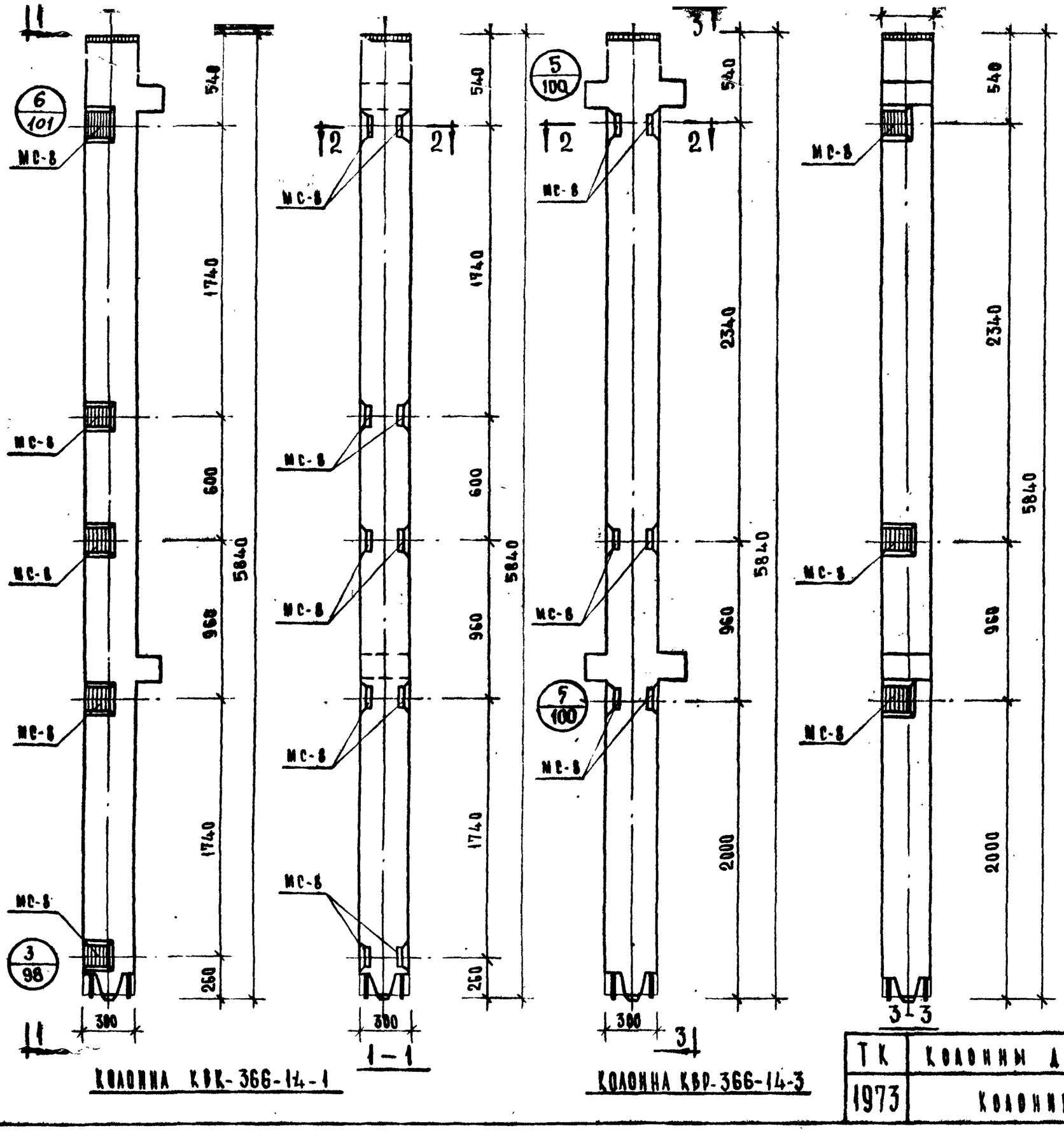

МАРКА КОЛОННЫ	МАРКА ДОПОЛН. ЗАКЛАДН. ДЕТАЛЕЙ	КОЛ. ШТ.	ВЕС ДОПОЛН. ЗАКЛ. ДЕТАЛЕЙ, КГ			ОБЩИЙ РАСХОД СТАЛИ НА КОЛОННУ	№ ЗАГОТ. ЧЕРТЕЖ. ЗАКЛАДН. ДЕТАЛЕЙ
			ОДНОЙ ДЕТ	ВСЕХ ДЕТ.	ИТОГО НА КОЛОННУ		
КВК-366-14-1	МС-8	10	2.65	26.50	26.50	150.78	403
КВР-366-14-3	МС-8	6	2.65	15.90	15.90	142.28	403

Примечание:

Вязка и армирование аналогичны основным маркам колонн, приведенным в альбоме ИИ-04-2 выпуск 7.

КОЛОННА КВК-366-14-1

КОЛОННА КВР-366-14-3

ТК	КОЛОННЫ ДЛЯ НАВЕСКИ СТЕНОВЫХ ПАНЕЛЕЙ	СЕРИЯ ИИ-04-2	
1973	КОЛОННЫ КВК-366-14-1, КВР-366-14-3	ВЫПУСК 12 ЧАСТЬ I	ЛИСТ 52

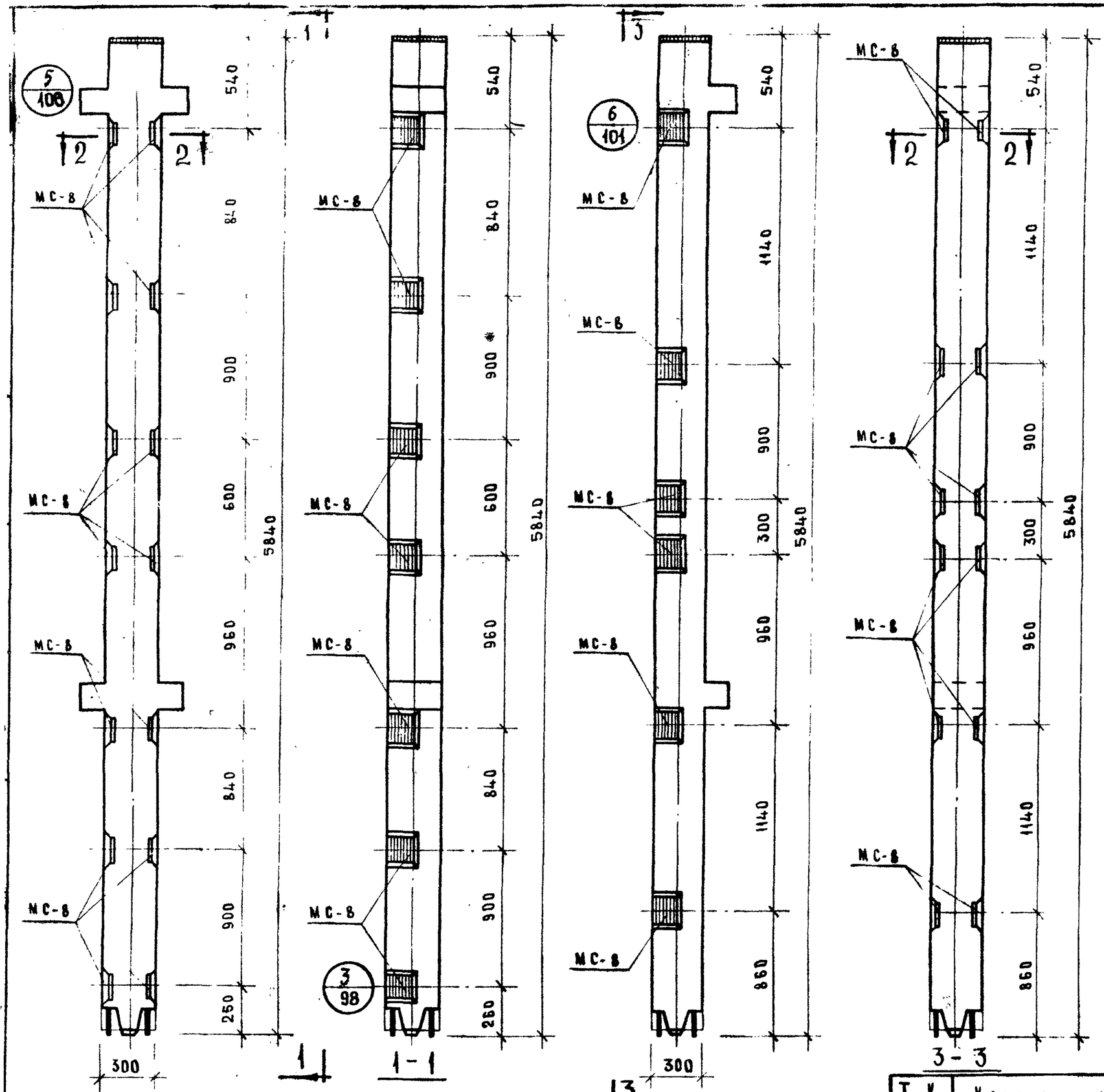

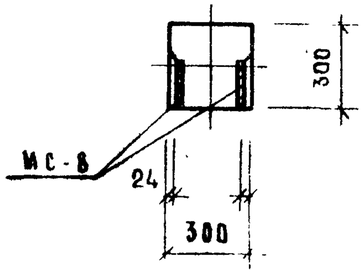

Марка колонны	Марка доп. закл. детал.	Кол. шт.	Вес доп. закл. деталей, кг: одной дет	всех дет	итого на колонну	Объем расхода стали на колонну	№ чертежа закл. детали
КВР-366-14-2	МС-8	14	2.65	37.10	37.10	163.68	103
КВК-366-14-4	МС-8	12	2.65	31.80	31.80	156.08	103

Примечание

Опалубка и армирование аналогичны основной маркам колонн, приведенным в альбоме ИИ-04-2 выпуск 7.

КВР-366-14-2

КВК-366-14-4

ТК	Колонны для навески стеновых панелей	Серия ИИ-04-2	
1973	Колонны: КВР-366-14-2, КВК-366-14-4	Выпуск 12 часть I	Лист 53

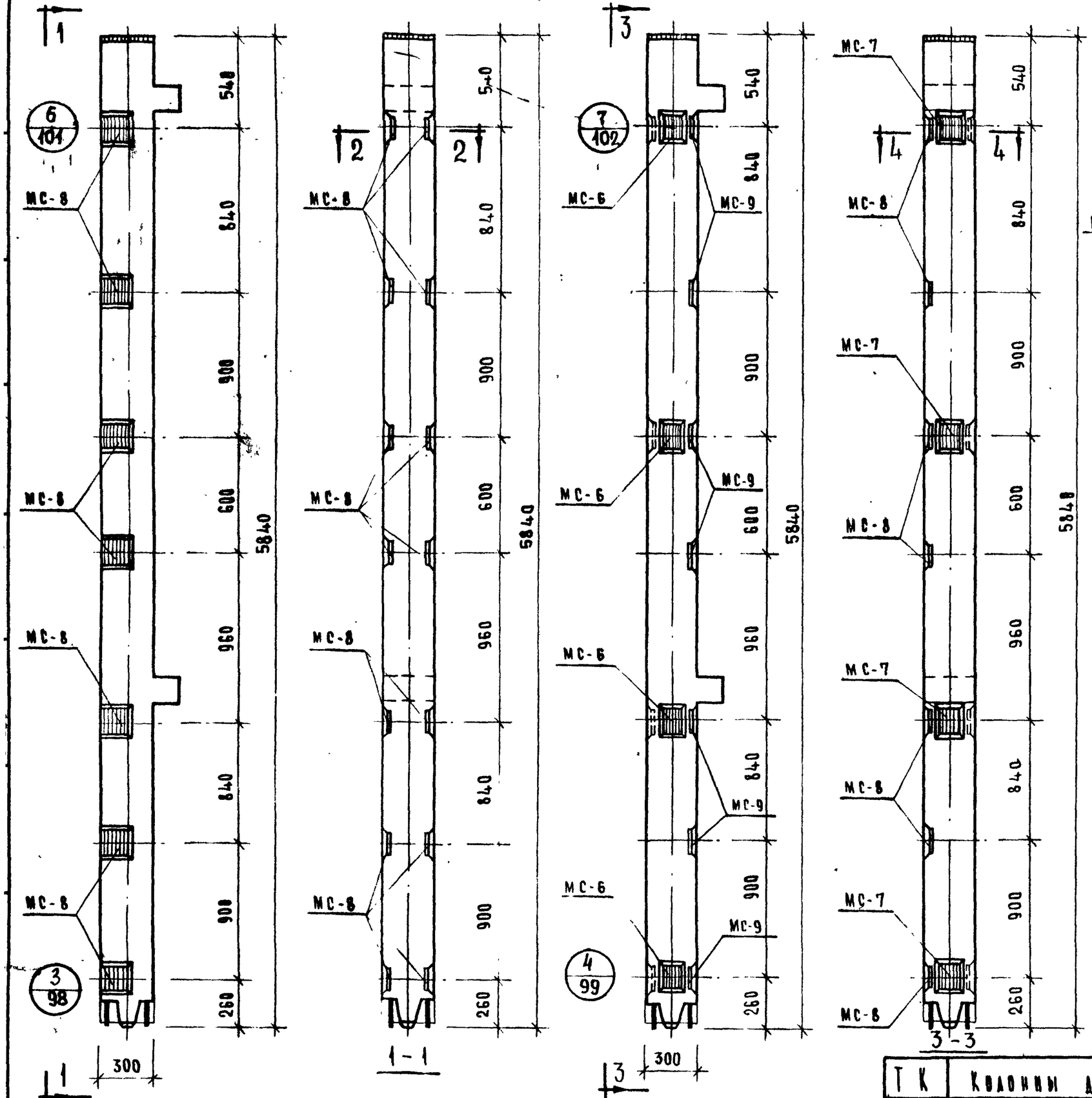

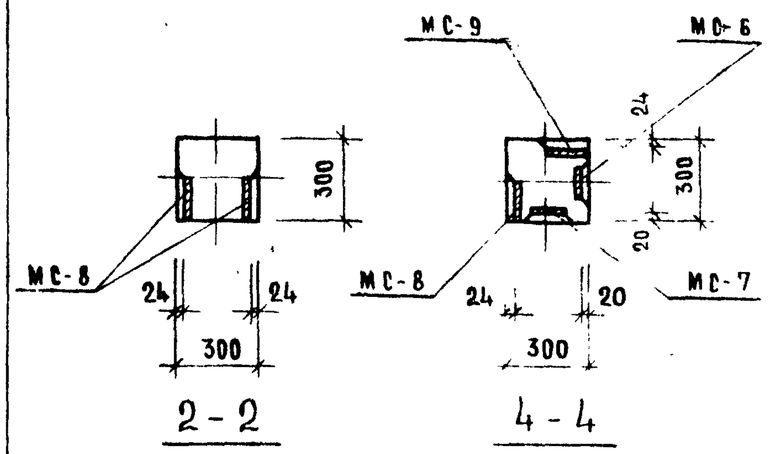

МАРКА КОЛОННЫ	МАРКА ДОПОЛН ЗАКЛАД ДЕТАЛЕЙ	КОЛ ШТ.	ВЕС ДОПОЛНИТ ЗАКЛ ДЕТАЛЕЙ, КГ			ОБЩИЙ РАСХОД СТАЛИ НА КОЛОННУ	№ ЗАГОТ ЧЕРТЕЖА ЗАКЛАДН ДЕТАЛИ
			ОДНОЙ ДЕТ	ВСЕХ ДЕТ.	ИТОГО НА КОЛОННУ		
КВК-366-14-2	МС-8	14	2.65	37 10	37.10	161.38	103
КВК-366-14-2у	МС-6	4	2.07	8 28	53.66	177 94	103
	МС-7	4	2.07	8.28			
	МС-8	7	2.65	18.55			
	МС-9	7	2.65	18.55			

Примечание

Опалубка и армирование аналогичны основным маркам колонн, приведенным в альбоме ИИ-04-2 выпуск 7

Колонна КВК-366-14-2

Колонна КВК-366-14-2у

ТК	Колонны для навески стеновых панелей	Серия ИИ-04-2	
1973	Колонны: КВК-366-14-2; КВК-366-14-2у	Выпуск 12 части I	Лист 54

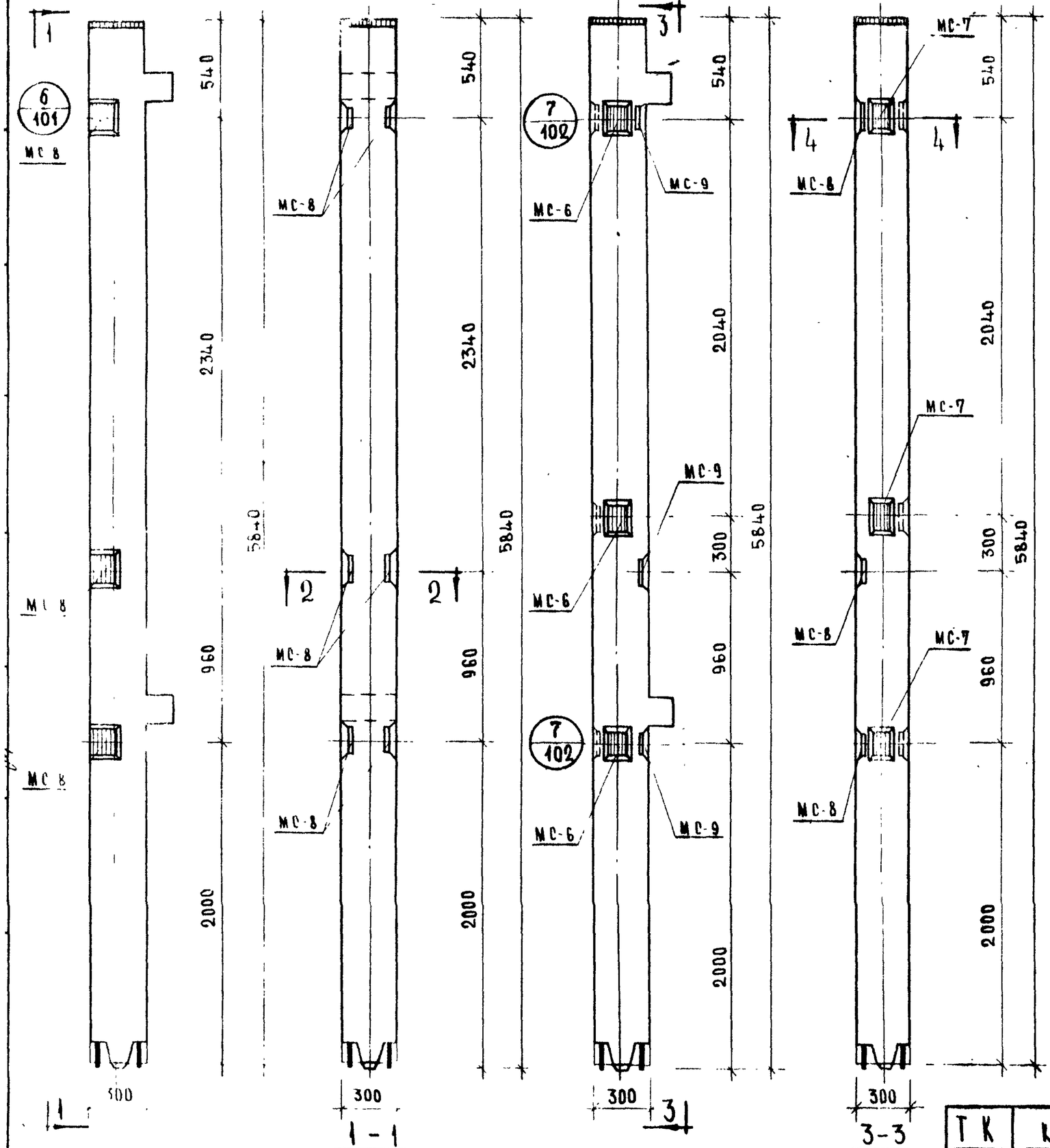

Колонна КВК 366-14-3

Колонна КВК 366-14-3Ч

Марка колонны		Кол. шт	Вес доп. закладн. деталей, кг: одной дет	всех дет	итого на колонну	Общий расход стали на колонну	
КВК 366-14-3Ч	МС 6	3	2.07	6.21	28.32	152.60	103
	МС 7	3	2.07	6.21			
	МС 8	3	2.65	7.95			
	МС 9	3	2.65	7.95			
КВК 366-14-3	МС 8	6	2.65	15.90	15.90	140.18	103

Примечание

Опалубка и армирование аналогичны основным маркам колонн, приведенным в альбоме ИИ 04-2 выпуск 7

ТК	Колонны для навески стеновых панелей	Серия ИИ-04-2
1973	Колонны КВК-366-14-3Ч КВК-366-14-3	Выпуск 12

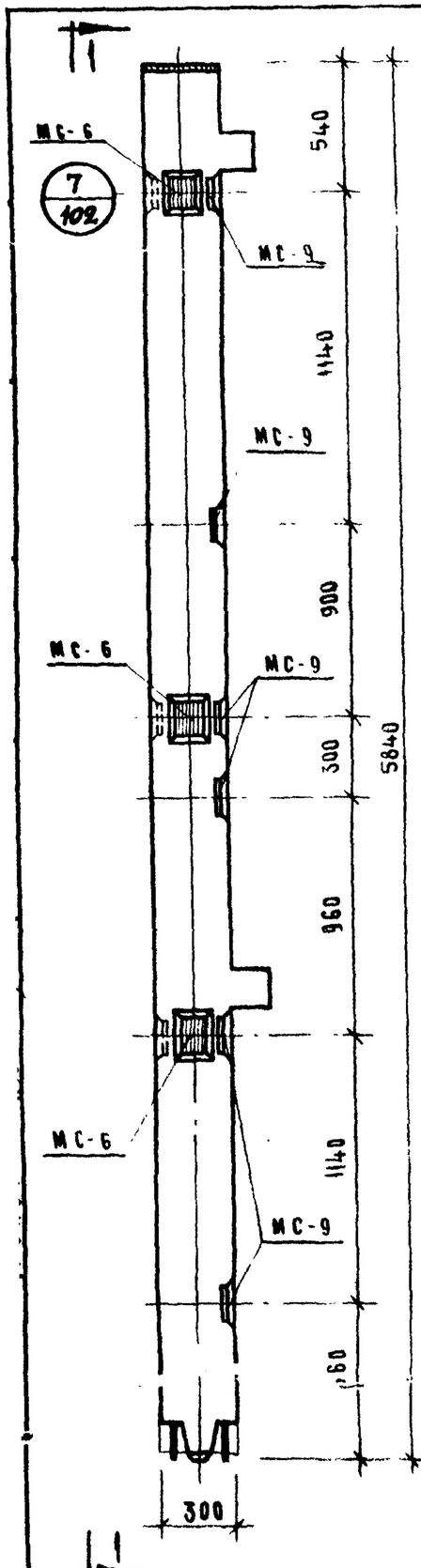

КВК-366-14-4у

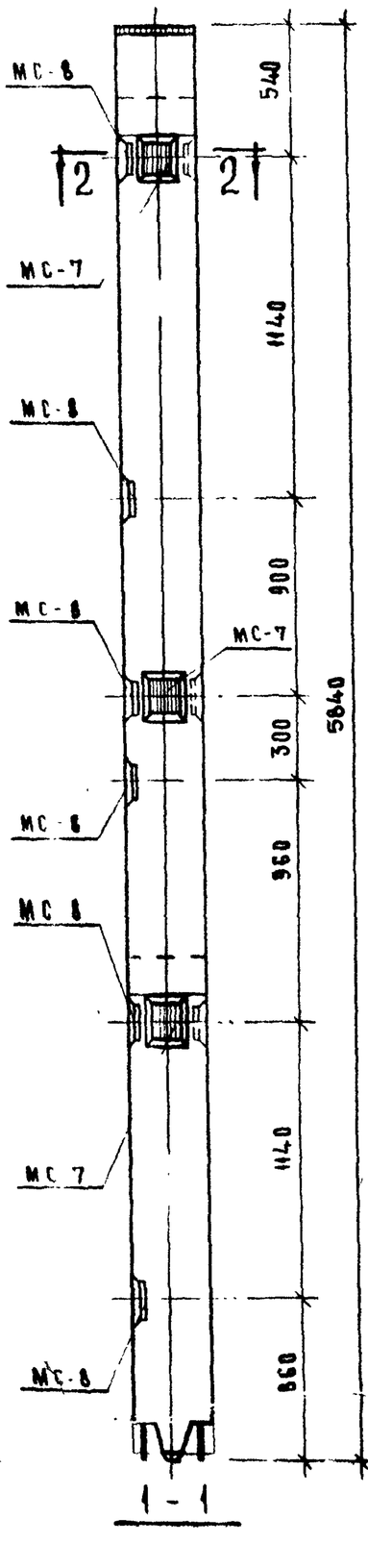

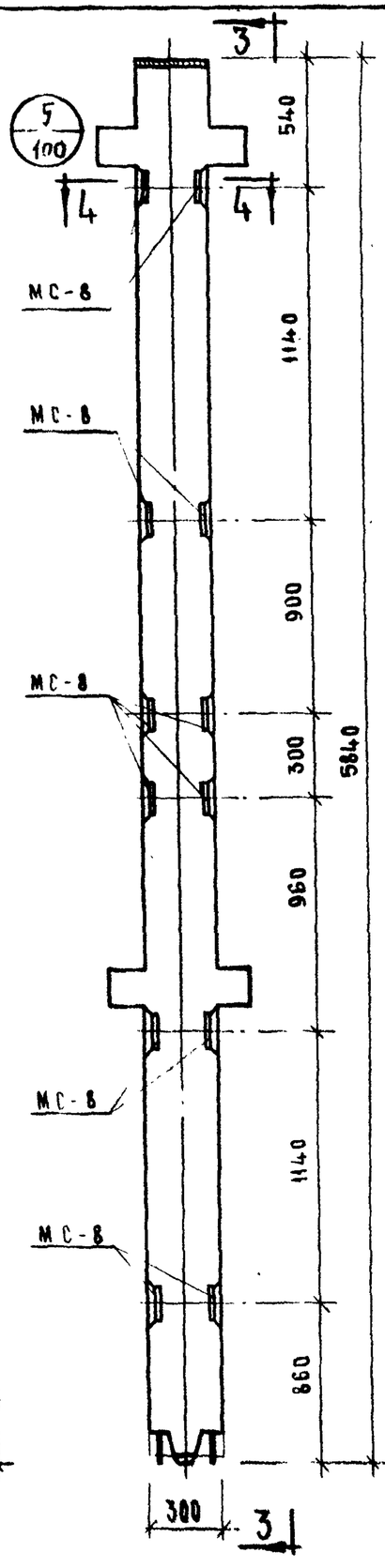

КВР-366-14-4

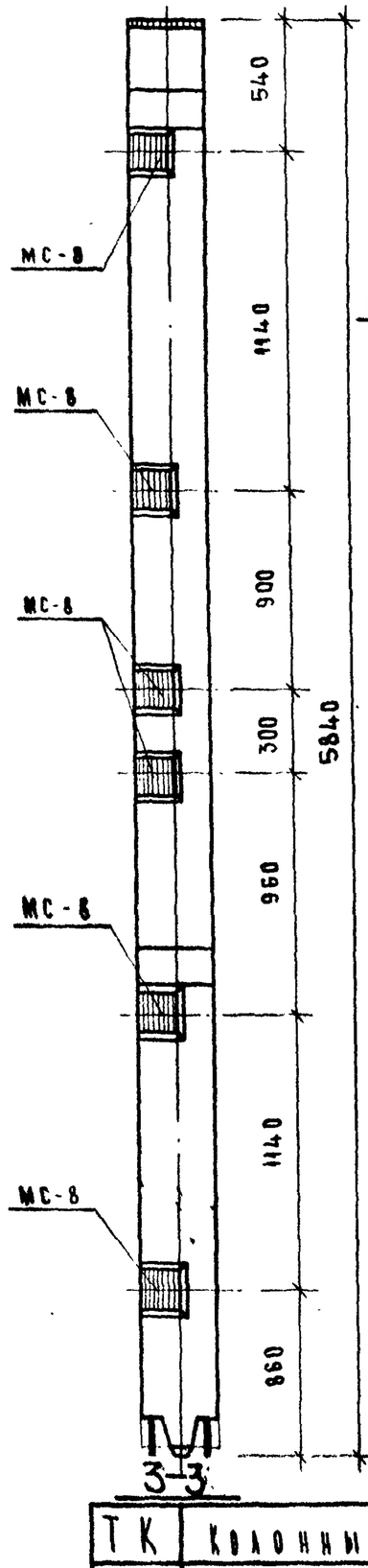

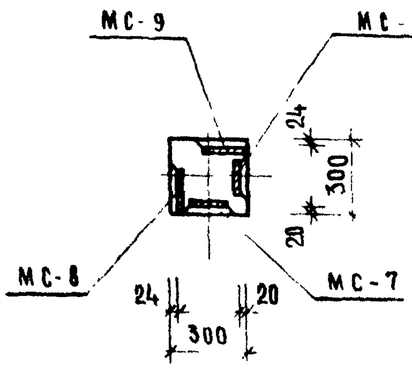

2-2

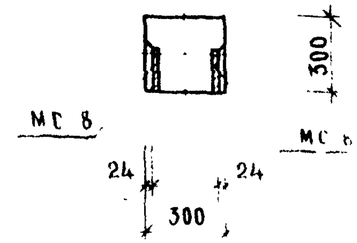

4-4

МАРКА КОЛОННЫ	МАРКА ДОПОЛНИТ ЗАКЛАДН ДЕТАЛЕЙ	КОЛ ШТ.	ВЕС ДОПОЛН ЗАКЛАД ДЕТАЛЕЙ, КГ			ОБЩИЙ РАСХОД СТАЛИ НА КОЛОННУ	№ ЗАКЛАДН ДЕТАЛЕЙ
			ОДНОЙ ДЕТ	ВСЕХ ДЕТ	ИТОГО НА КОЛОННУ		
КВК-366-14-4у	МС-6	3	2.07	6.21	44.22	168.50	103
	МС-7	3	2.07	6.21			
	МС-8	6	2.65	15.90			
	МС-9	6	2.65	15.90			
КВР-366-14-4	МС-8	12	2.65	31.80	31.80	158.38	103

Примечание

Опалубка и армирование аналогичны основным маркам колонн, приведенным в альбоме ИИ-04-2 выпуск 7

ТК	КОЛОННЫ ДЛЯ НАВЕСКИ СТЕНОВЫХ ПАНЕЛЕЙ	СЕРИЯ ИИ-04-2	
1973	КОЛОННЫ: КВК-366-14-4у, КВР-366-14-4	ВЫПУСК 12 ЧАСТЬ I	ЛИСТ 56

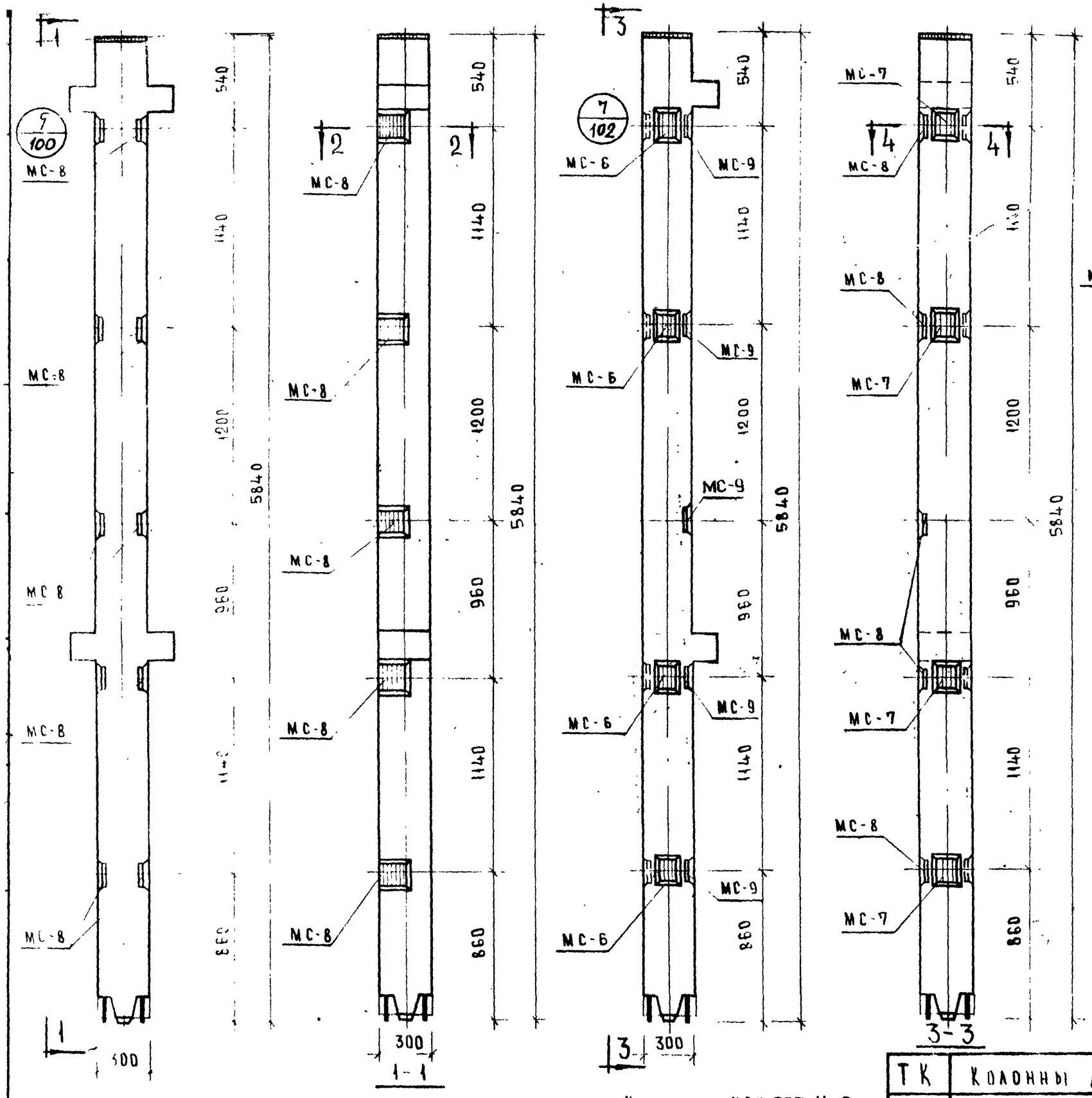

Колонна КВР-366-14-5

Колонна КВК-366-14-5у

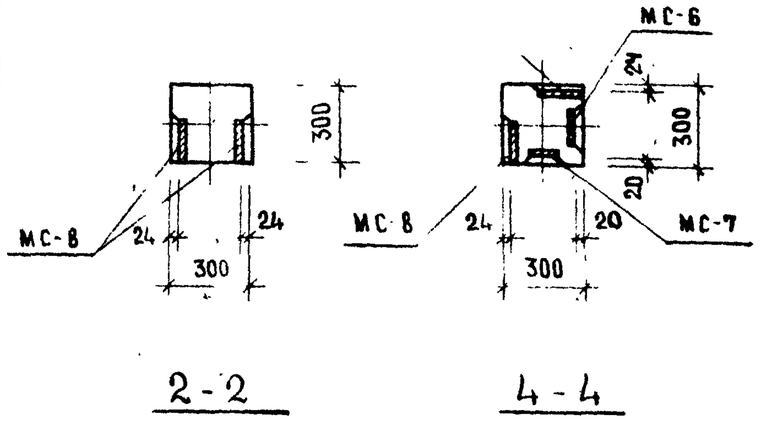

Марка колонны	Марка дополн. закладн. детали	Кол. шт	Вес дополнительн. закладн. дет. лей. кр. одной дет	всех дет	итого на колонну	Общий расход стали на колонну	N заготовит. черт. закладн. детали
КВР-366-14-5	МС-8	10	2.65	26.50	26.50	153.08	103
КВК-366-14-5у	МС-6	4	2.07	8.28	43.06	167.34	103
	МС-7	4	2.07	8.28			
	МС-8	5	2.65	13.25			
	МС-9	5	2.65	13.25			

Примечание

Опалубка и армирование аналогичны основным маркам колонн, приведенным в альбоме ИИ-04-2 выпуск 7.

ТК	Колонны для навески стеновых панелей	Серия ИИ-04-2	
1973	Колонны КВР-366-14-5 и КВК-366-14-5у	Выпуск 12 часть I	Лист 57

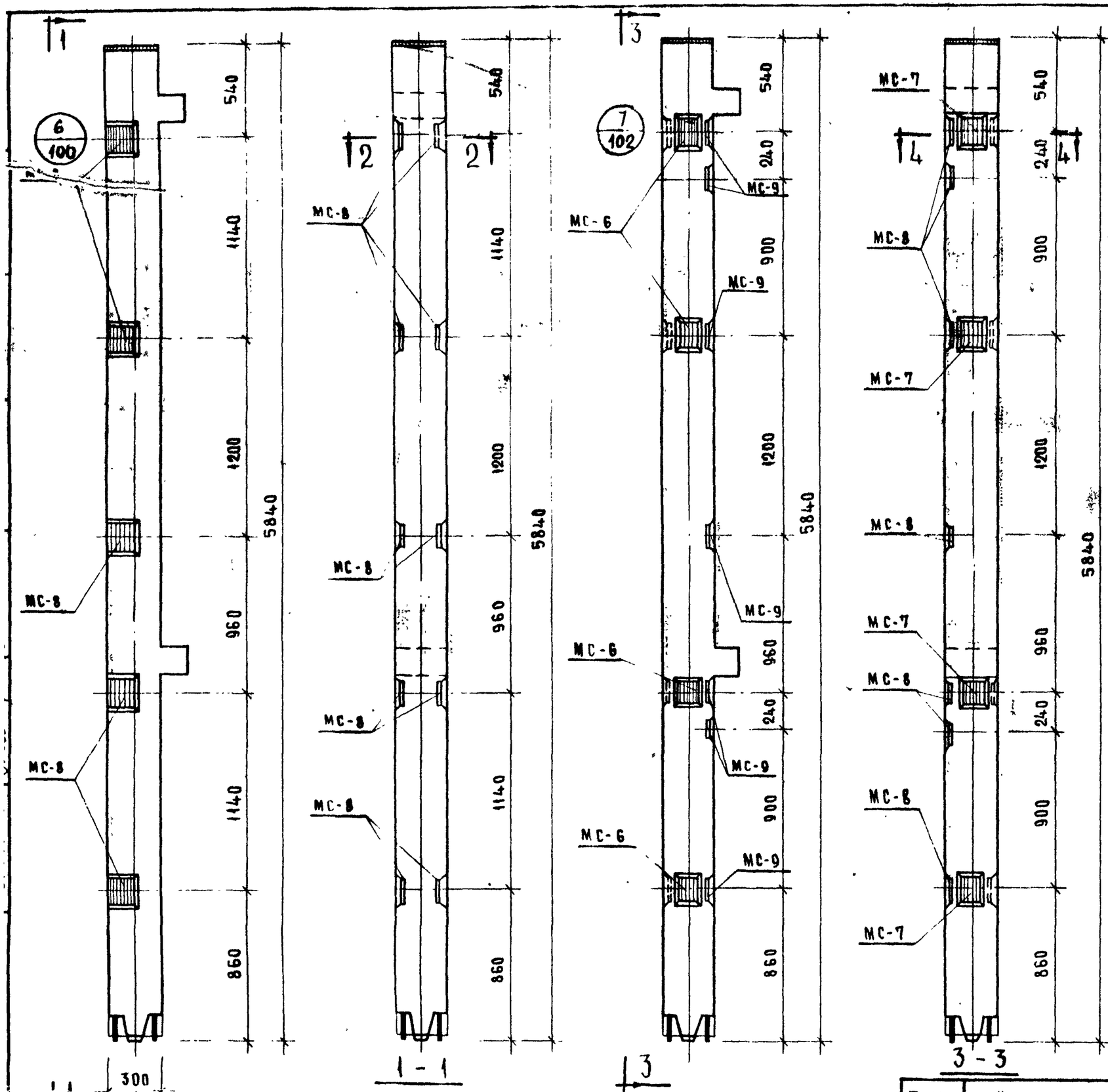

МАРКА КОЛОННЫ	МАРКА ДОПОЛН. ЗАКЛАД. ДЕТАЛЕЙ	КОЛ. ШТ	ВЕС ДОПОЛН. ЗАКЛ. ДЕТАЛЕЙ, КГ			РАСХОД СТАЛИ НА КОЛОННУ	№ ЗАГОТ. ГОСТ ЗАКЛАД. ДЕТАЛИ
			ОДНОЙ ДЕТ.	ВСЕХ ДЕТ.	ИТОГО НА КОЛОННУ		
КВК-366-14-6у	МС-6	4	2.07	8.28	43.06	167.34	103
	МС-7	4	2.07	8.28			
	МС-8	5	2.65	13.25			
	МС-9	5	2.65	13.25			
КВК-366-14-5	МС-8	10	2.65	26.50	26.50	150.78	103

Примечание

Опалубка и армирование аналогичны основным маркам колонн, приведенным в альбоме ИИ-04-2 выпуск 7.

Колонна КВК-366-14-5

Колонна КВК-366-14-6у

ТК	Колонны для навески стеновых панелей	Серия ИИ-04-2	
1973	Колонны КВК-366-14-5; КВК-366-14-6у.	Выпуск 12 часть I	Лист 58

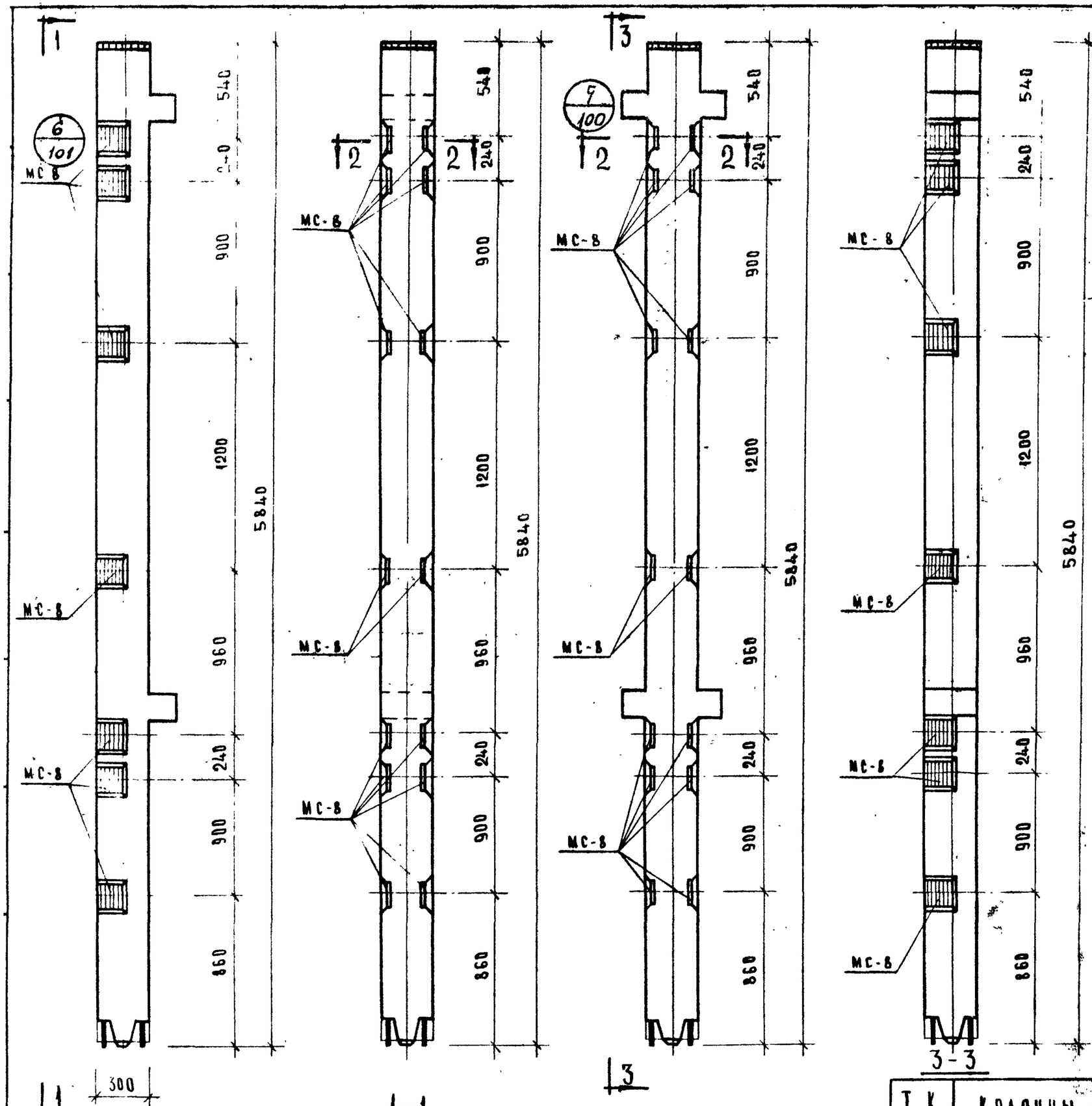

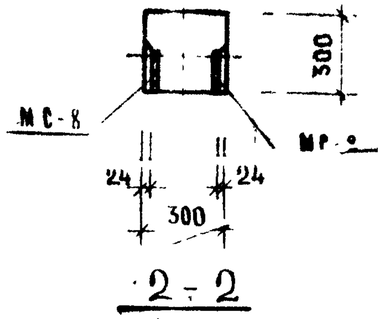

Марка колонны	Марка доп.зак.дет.	Кол. шт	Вес доп.зак.дет., кг: одной дет.	всех дет.	итого на колонну	Общий расход стали на колонну	№ загот. чертежа зак.дет.
КВК-366-14-6	МС-8	14	2.65	37.10	37.10	161.38	103
КВР-366-14-6	МС-8	14	2.65	37.10	37.10	183.68	103

Примечание:

Опалубка и армирование аналогичны основным маркам колонн, приведенным в альбоме ИИ-04-2. Выпуск 7

ТК	Колонны для навески стеновых панелей	Серия ИИ-04-2	
1973	Колонны: КВК-366-14-6, КВР-366-14-6	Выпуск 12 часть I	Лист 59

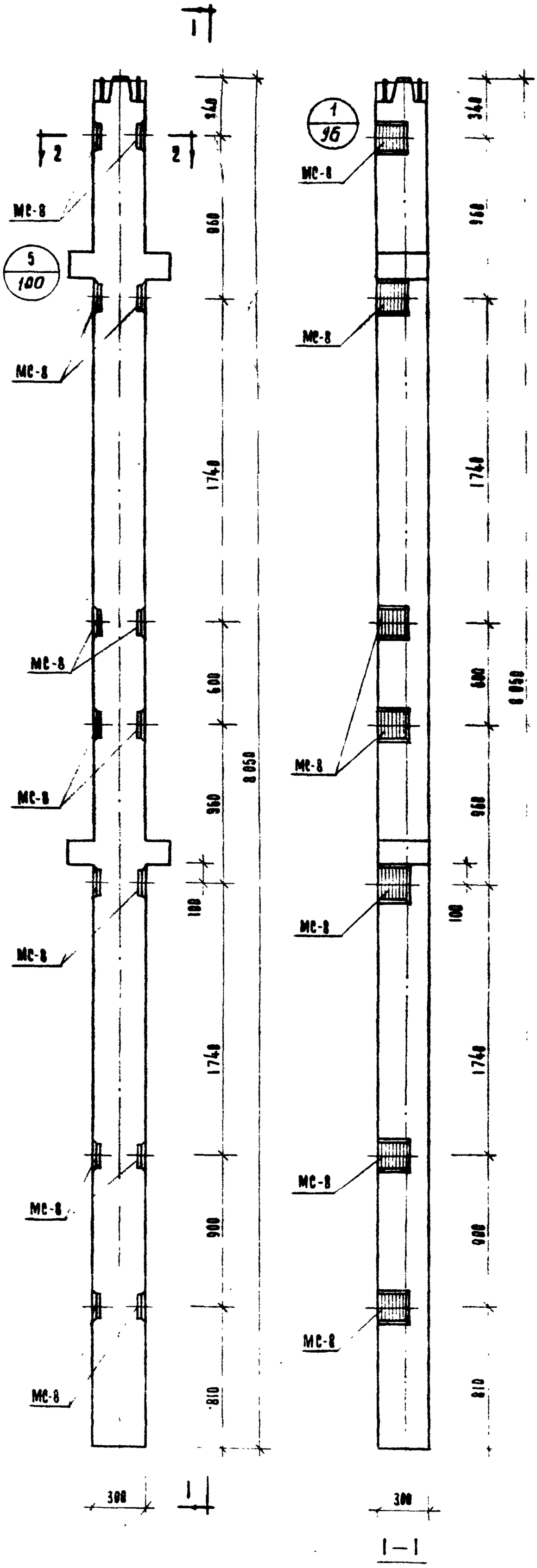

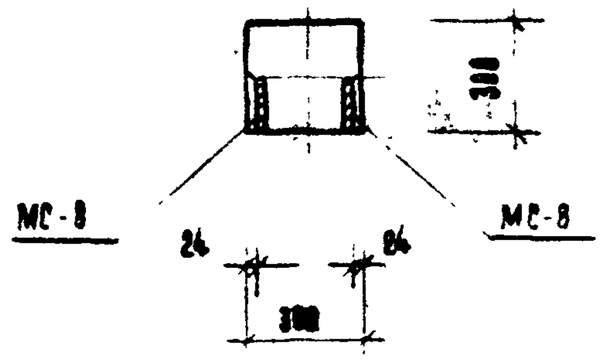

2—2

Марка колонны	Марка дополнит. закладн. детали	Кол. шт.	Вес допол. заклад. деталей, кг			Общий расход стали на колонну	Изготов. чертежа закладн. детали
			Одной дет.	Всех дет.	Итого на колонну		
КНР-366-17-1	МС-8	14	2.65	37.10	37.10	187.18	163

Примечание

1. Опалубка и армирование аналогичны основной марке колонны, приведенной в альбоме ИИ-04-2 выпуск 7

ТК	Колонны для навески стеновых панелей	Серия ИИ-04-2
1973	Колонна КНР-366-17-1	Выпуск 12 Часть I Лист 60

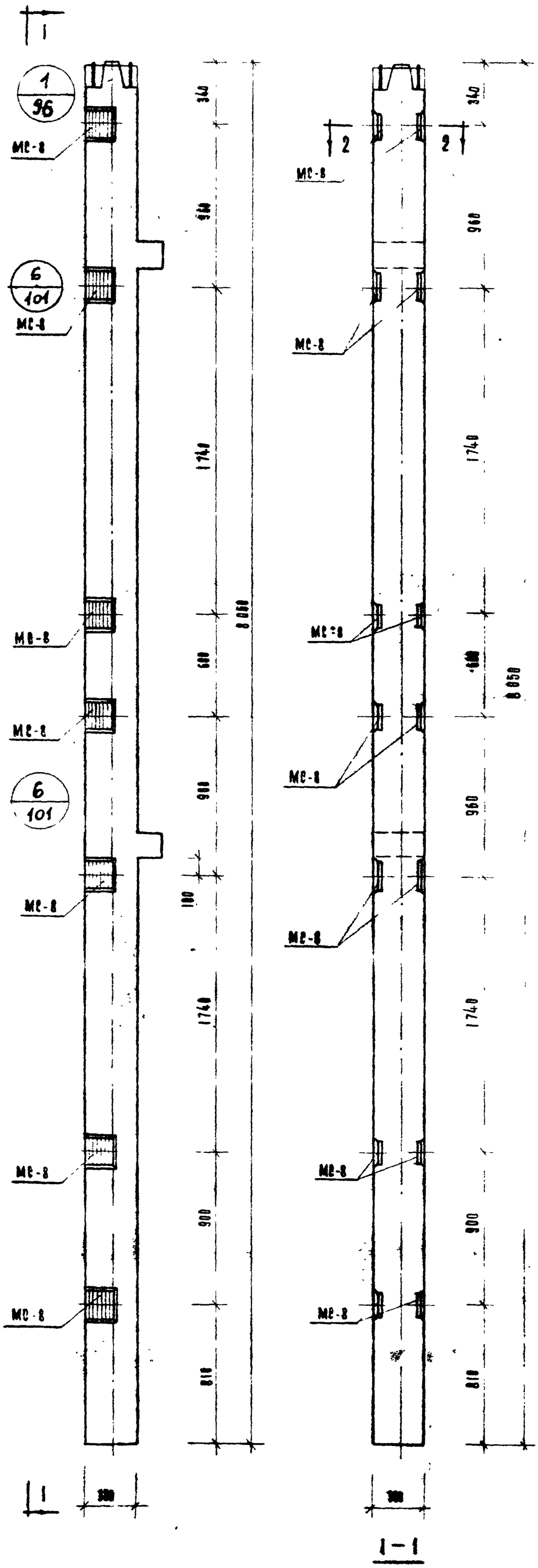

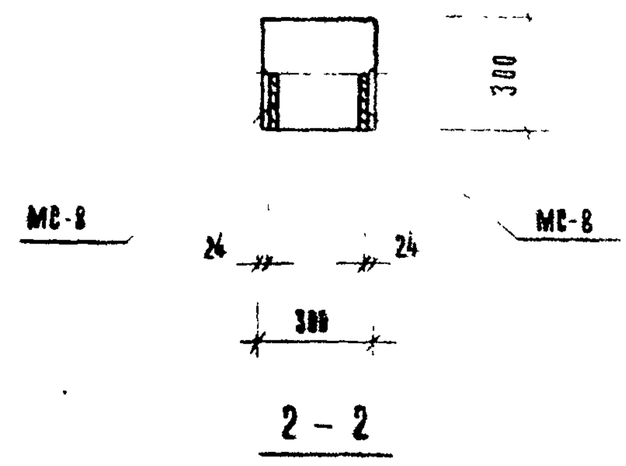

Марка колонны	Марка дополнит. закладн. детали	Кол. шт.	Вес дополн. закл. деталей, кг.			Общий расход стали на колонну	N заготов. чертежа закладн. детали
			Одной дет.	Всех дет.	Итого на колонну		
КНК-366-14-1	МС-8	14	2.65	37.10	37.10	174.82	103

Примечание

1. Опалубка и армирование аналогичны основной марке колонны, приведенной в альбоме ИИ-04-2 выпуск 7

ТК	Колонны для навески стеновых панелей	Серия ИИ-04-2
1973	Колонна КНК-366-14-1	Выпуск 12 Часть I Лист 64

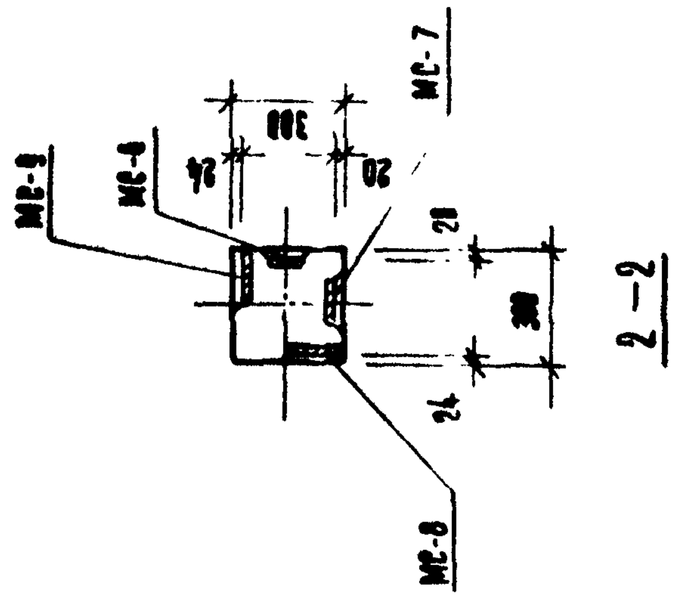

Марка колонны	Марка деталей закладных	Кол. шт.	Вес дет., заклад. деталей, кг. Одной дет.	Всех дет.	Итого на колонну	Общий расход стали на колонну	№ захват. дет.
КНК-366-4-19	МС-6	5	2,07	10,35	57,80	195,52	103
	МС-7	5	2,07	10,35			
	МС-8	7	2,65	18,55			
	МС-9	7	2,65	18,55			

Примечание

1. Опалубка и армирование аналогичны основной марке колонны, приведенной в альбоме ИИ-04-2 выпуск 7.

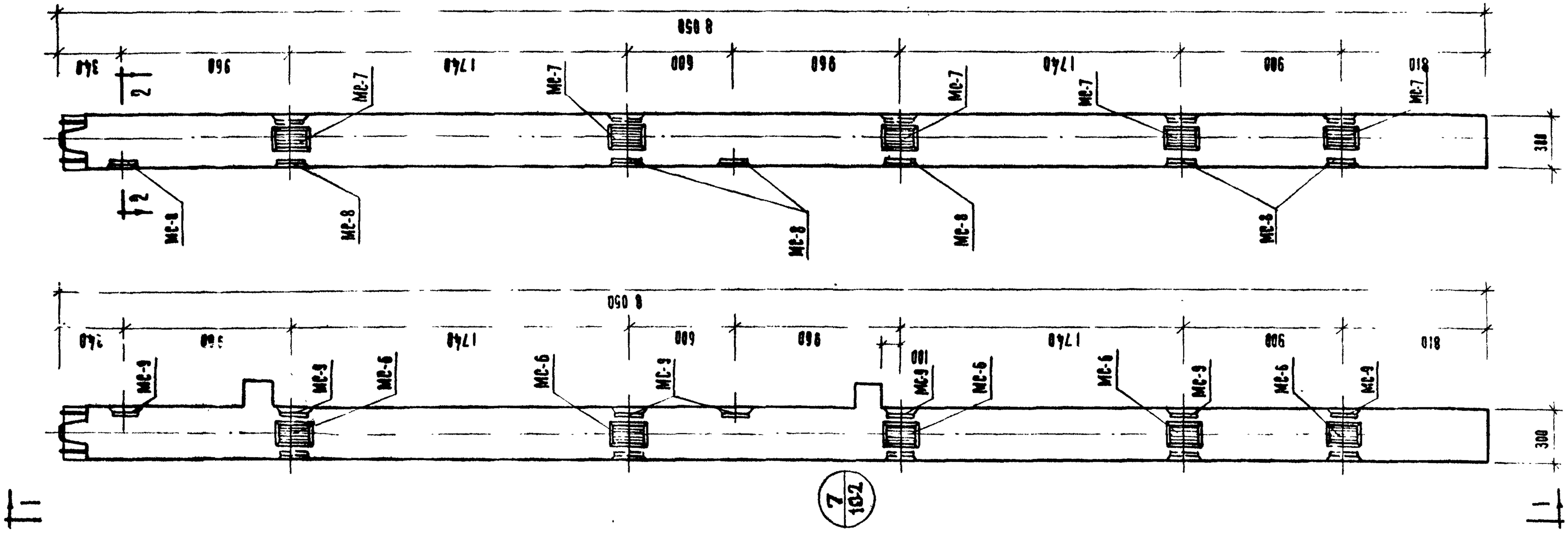

7/102

ТК	Колонны для навески стеновых панелей	Серия ИИ-04-82	
1973	Колонна КНК-366-14-19	Выпуск 12 части I	Лист 62

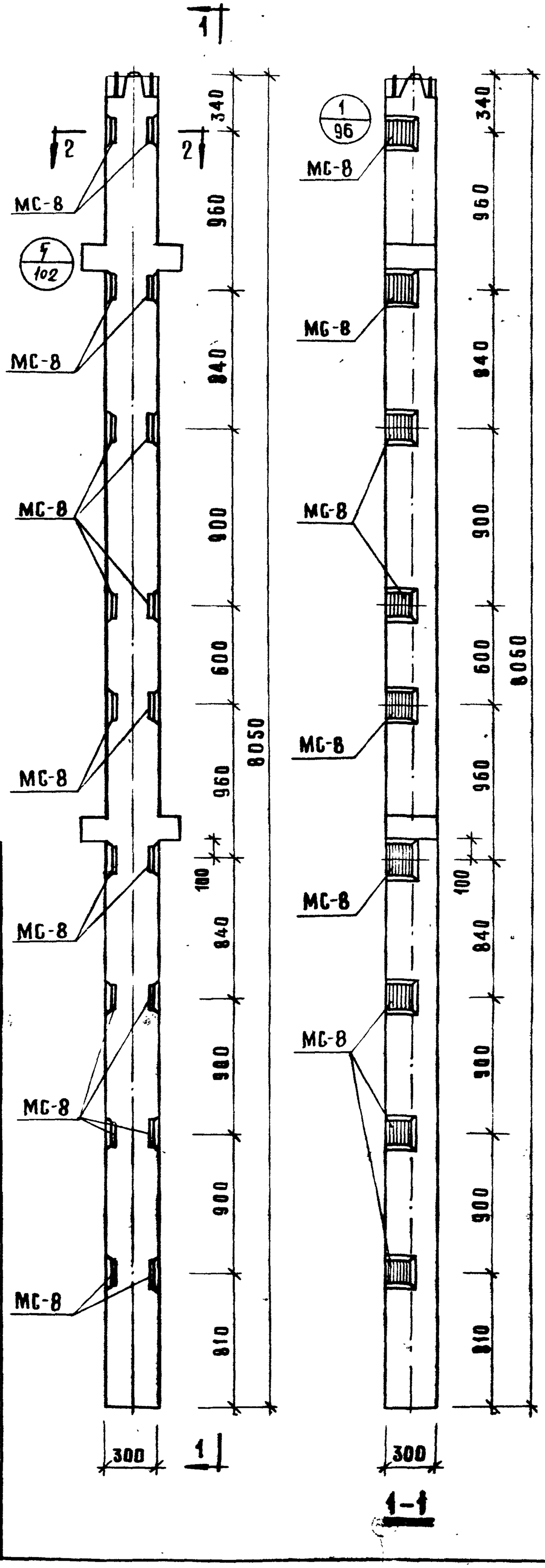

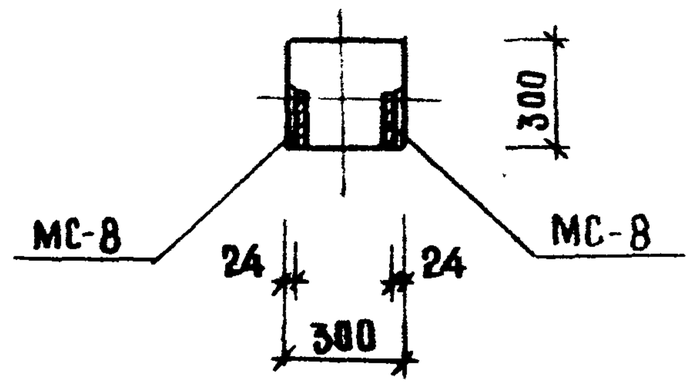

2-2

Марка колонны	Марка дополнит. закладн. детали	Кол. шт.	Вес дополн. закл. деталей, кг			Общий расход стали на колонну	Из заготов. черт. закладн. деталей
			одной дет.	всех дет	итого на колонну		
КНР-366-17-2	МС-8	18	2.65	47.70	4770	197.78	103

Примечание:

Опалубка и армирование аналогичны основной марке колонны, приведенной в альбоме ИИ-04-2 выпуск 7.

1-1

ТК	Колонны для навесных стеновых панелей	Серия ИИ-04-2	
1973г.	Колонна КНР-366-17-2	Выпуск 12 часть I	Лист 63

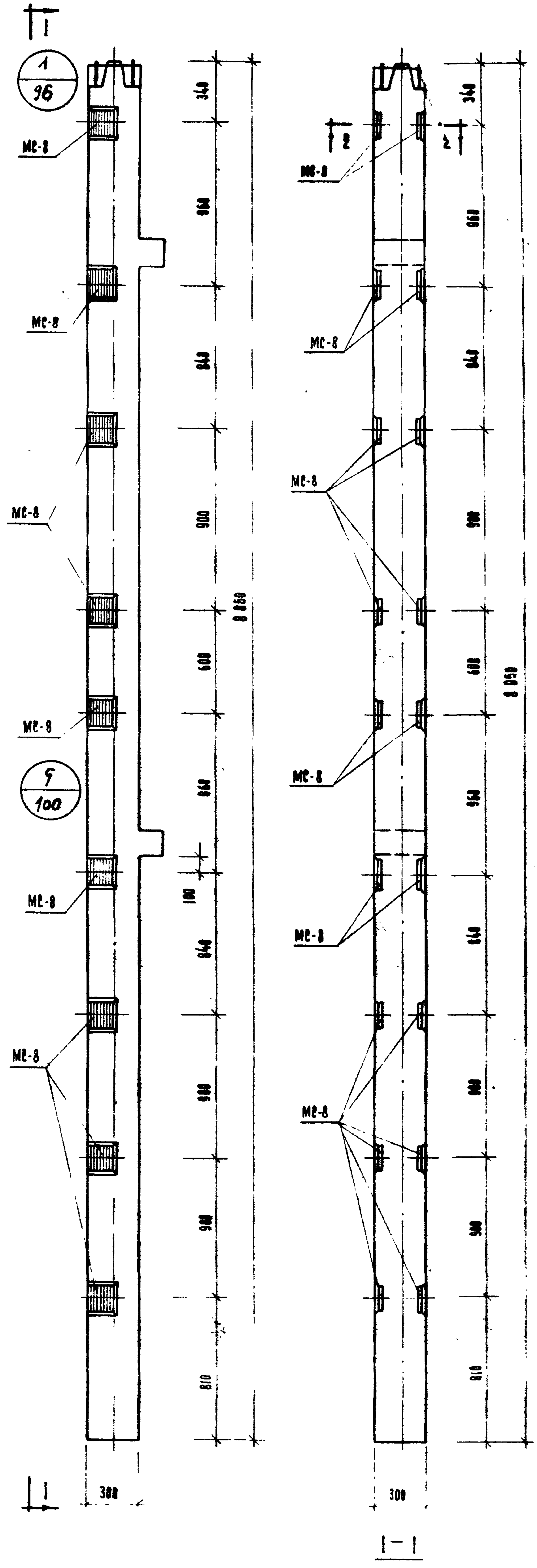

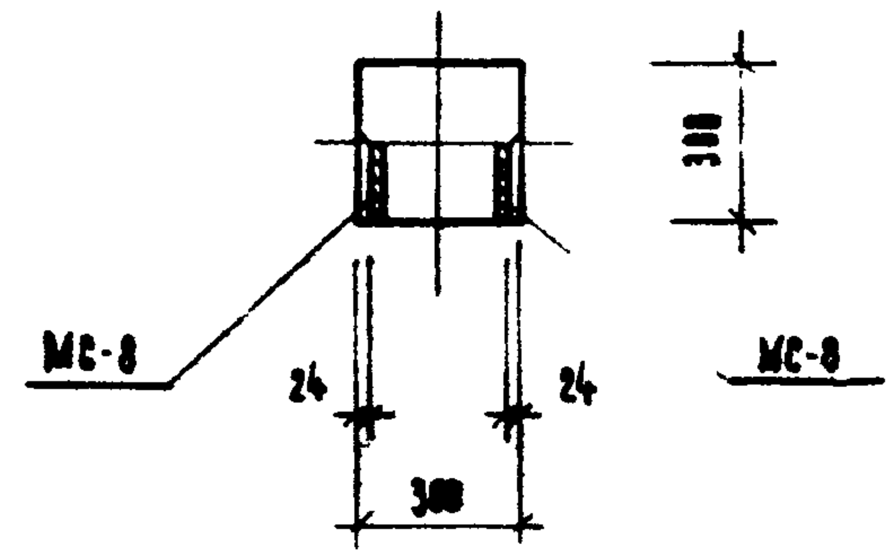

2 — 2

Марка колонны	Марка дополнит. закладн. детали	Кол. шт	Вес дополн. закладн. деталей, кг			Общий расход стали на колонну	№ заготов. чертежа закладн. деталей
			Одной дет.	Всех дет.	Итого на колонну		
КНК-366-17-2	МС-8	18	2,65	47,70	47,70	105,42	103

Примечание

1. Опалубка и армирование аналогичны основной марке колонны, приведенной в альбоме ИИ-04-2 выпуск 7.

1973	ТК	Колонны для навески стеновых панелей	Серия ИИ-04-2
		Колонна КНК-366-17-2	Выпуск 12, часть I; Лист 64

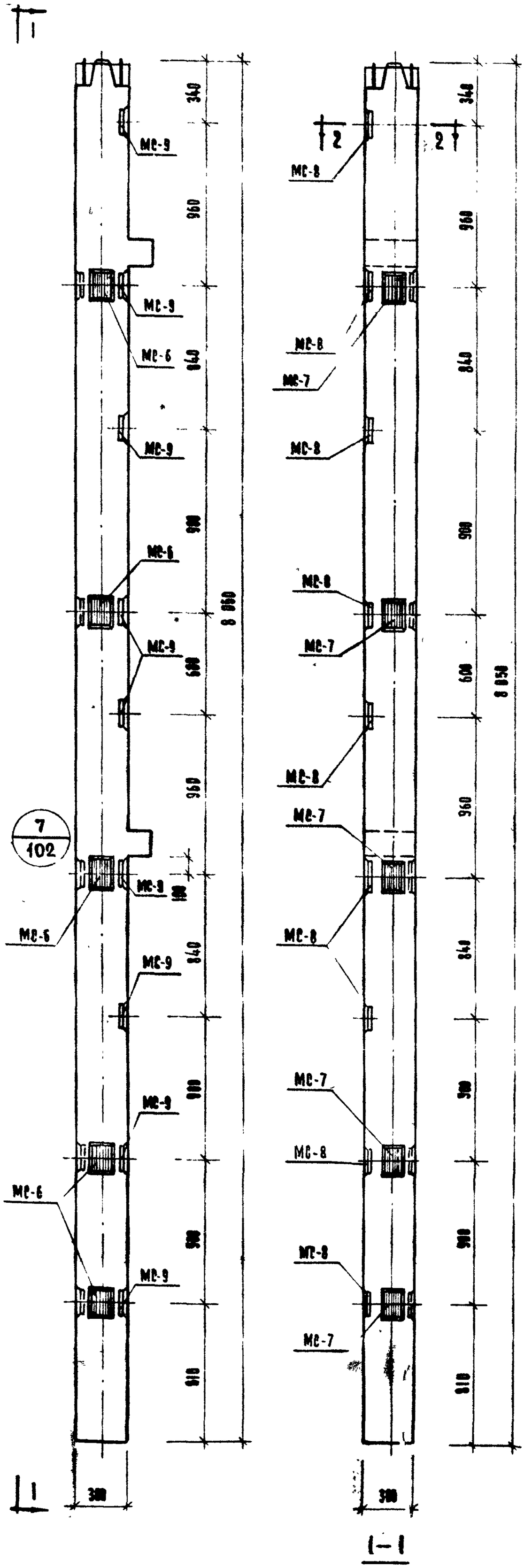

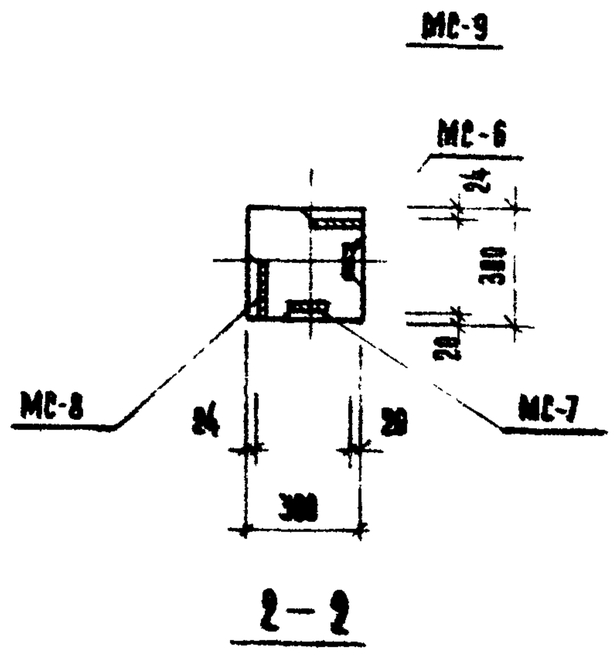

Марка колонны	Марка дополнит. закладн. деталей	Кол. шт.	Вес дополн. закл. деталей, кг.			Общий расход стали на колонну	Затрат. черт. закладн. деталей
			Одной дет.	Всех дет.	Итого на колонну		
КНК-366-17-2у	МС-6	5	2,07	10,35	68,40	206,12	103
	МС-7	5	2,07	10,35			
	МС-8	9	2,65	23,85			
	МС-9	9	2,65	23,85			

ПРИМЕЧАНИЕ

1. Опалубка и армирование аналогичны основной марке колонны, приведенной в альбоме ИИ-84-2 выпуск 7.

ТК	Колонны для навески стеновых панелей	Серия ИИ-84-02
1973	Колонна КНК-366-17-2у	Выпуск 12 Часть I
		Лист 65

Марка колонны	Марка дополнительных деталей	Кол. шт	Вес дополн. деталей, кг. одной дет.	Вес дополн. деталей, кг. всех дет.	Вес дополн. деталей, кг. итого на колонну	Общий расход стали на колонну	№ чертежа закладных деталей
КНР-366-17-3	МС-8	12	2,65	31,80	31,80	181,88	103

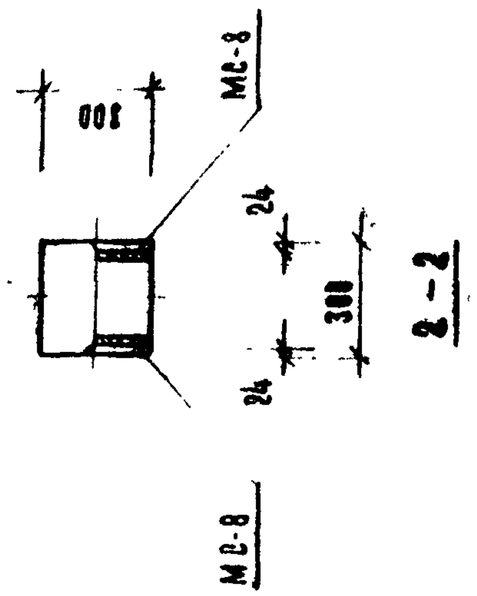

Примечание

1. Привязка и армирование аналогичны основной марке колонны, приведенной в альбоме ИИ-66-2 выпуск 7.

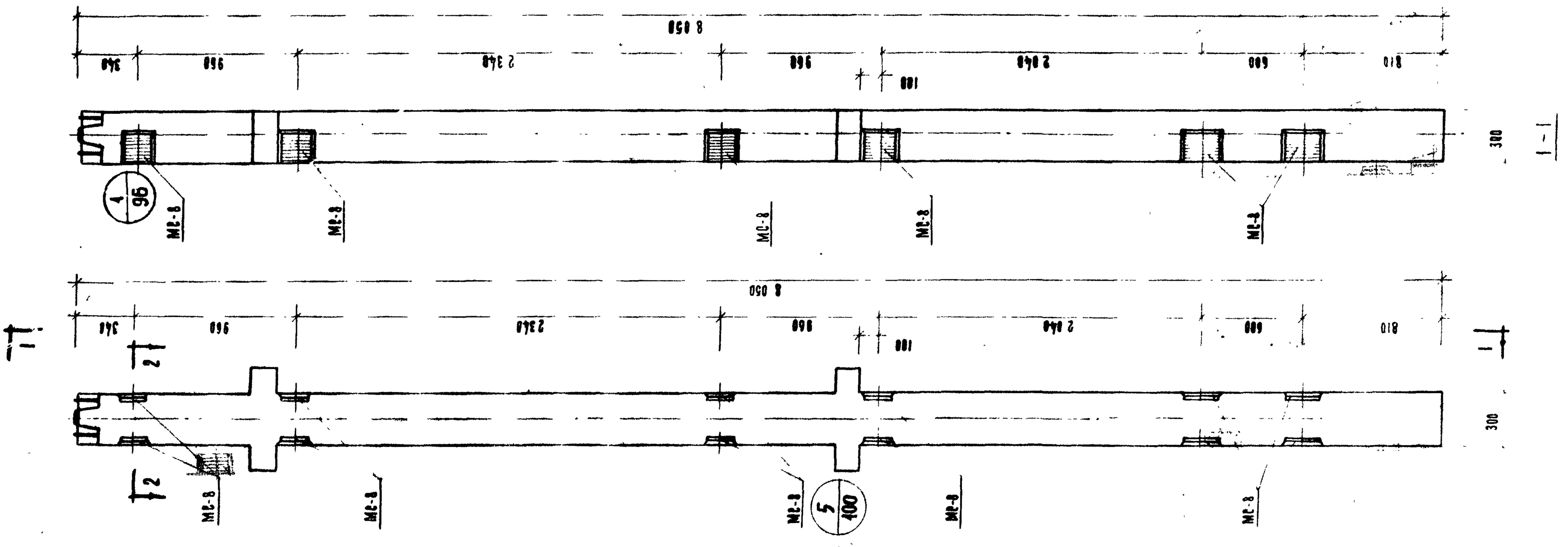

ТК	Колонны для навески стеновых панелей	Серия ИИ-04-2	
1973	Колонна КНР-366-17-3	Выпуск 12 часть I	Лист 66

ТК	Колонны для наружных стеновых панелей	Серия ИИ-04-2
1973	Колонна КНК-366-14-3	Выпуск 12 Лист 67 Часть I

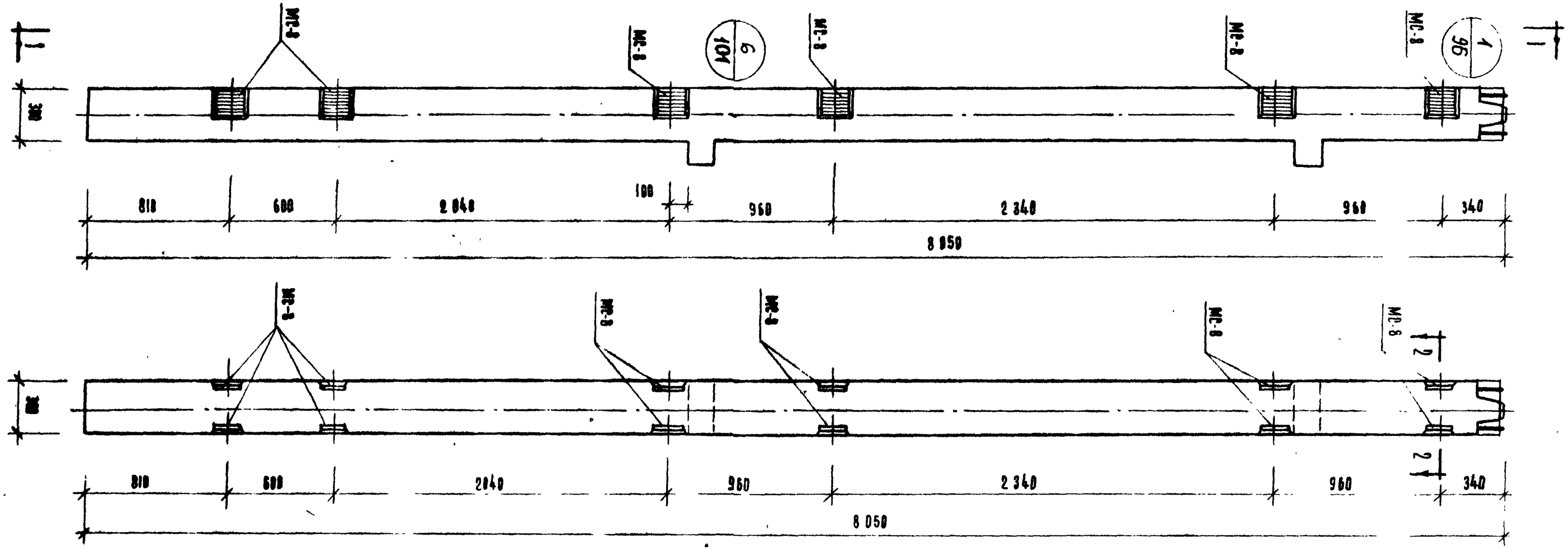

Марка колонны	Марка доборных закладных деталей	Кол. шт	Вес доборных деталей, кг.		Общий расход стали на колонну	Общая масса закладных деталей
			Одной дет.	всех дет.		
КНК-366-14-3	МС-8	12	2,65	31,80	469,52	103

Примечание

1. Привязка и армирование аналогичны основной марке колонн, приведенной в альбоме ИИ-04-2 Выпуск 7.

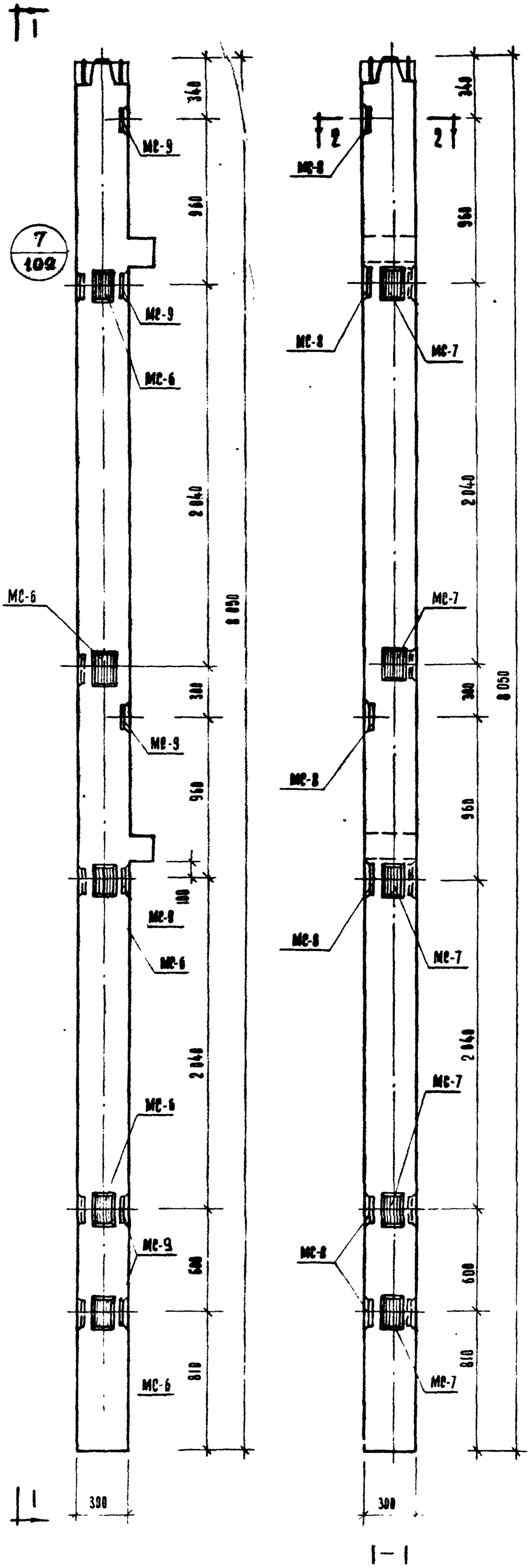

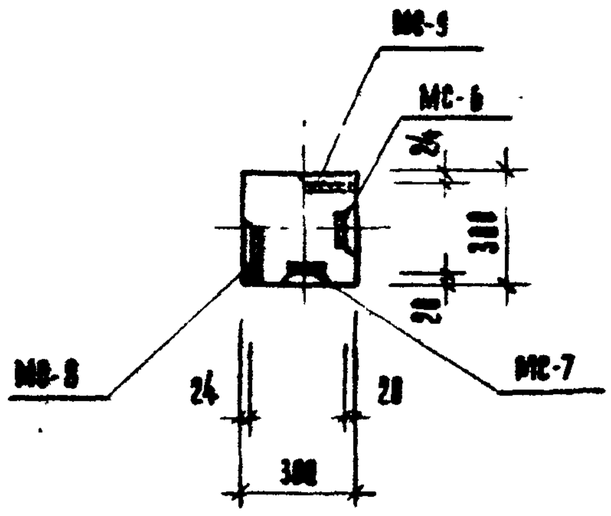

2—2

Марка колонны	Марка дополнит. закладн. деталей	Кол. шт.	Вес дополн. закл. деталей, кг.			Общий расход стали на колонну	N заготов. черт. закладн. деталей
			Одной дет.	Всех дет.	Итого на колонну		
КНК-366-14-3У	МС-6	5	2,07	10,35	52,50	190,22	103
	МС-7	5	2,07	10,35			
	МС-8	6	2,65	15,90			
	МС-9	6	2,65	15,90			

Примечание

1. Опалубка и армирование аналогичны основной марке колонны, приведенной в альбоме ИИ-04-2 выпуск 7.

ТК	Колонны для навески стеновых панелей	Серия ИИ-04-02
1973	Колонна КНК-366-14-3У	Выпуск 12 часть I. Лист 68

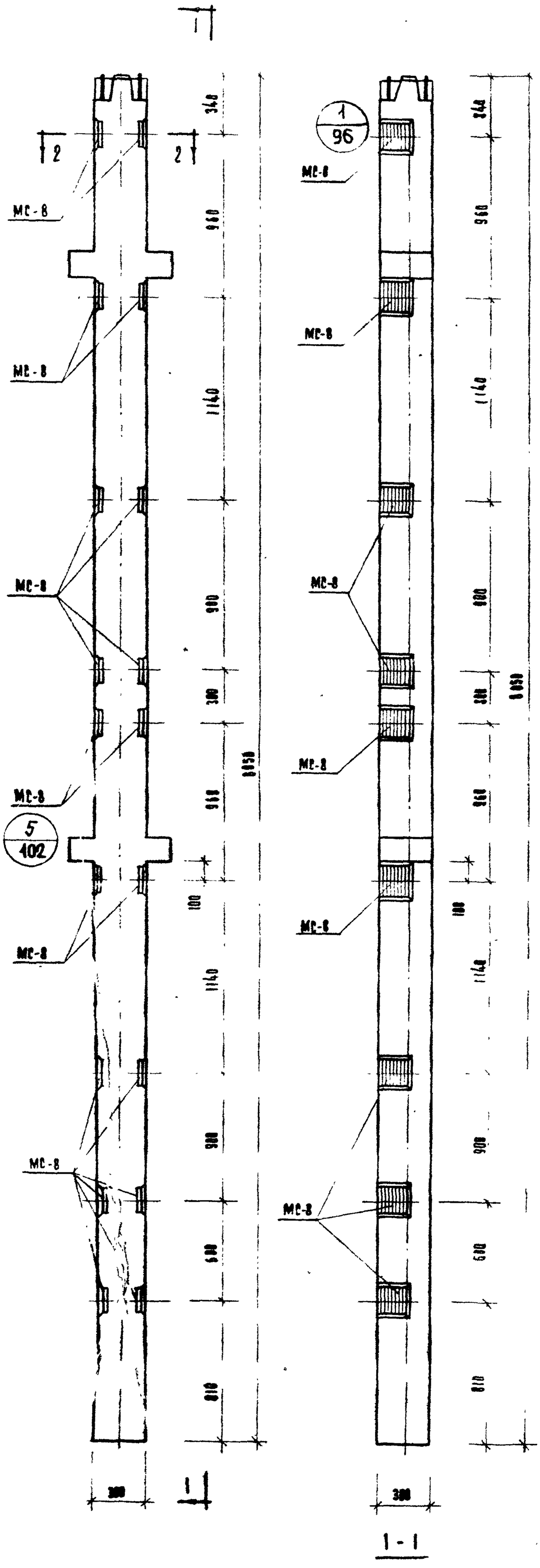

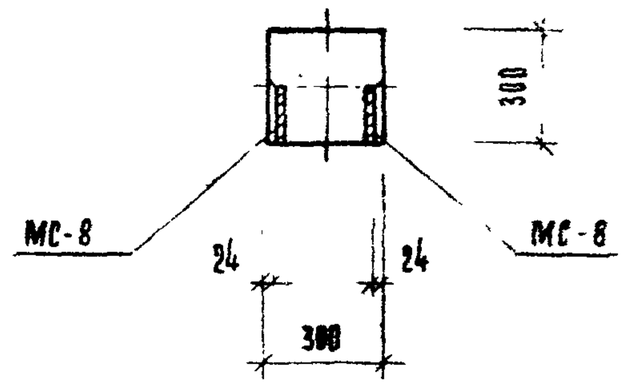

2 – 2

Марка колонны	Марка дополнит. закладн. деталей	Кол. шт	Вес допол. закладн. деталей, кг			Общий расход стали на колонну
			Одной дет.	Всех дет.	Итого на колонну	
КНР-366-17-4	МС-8	18	2.65	47.78	47.78	197.78

Примечание

1. Опалубка и армирование аналогичны основной марке колонны, приведенной в альбоме ИИ-04-2 выпуск 7.

ТК	Колонны для навесных стеновых панелей	Серия ИИ-04-2
1973	Колонна КНР-366-17-4	Выпуск 12 часть I
		Лист 69

ТК	Колонны для нижних стеновых панелей	Серия ИИ-04-2
1973	Колонна КНК-366-17-4	Выпуск 12 Часть I — Лист 70

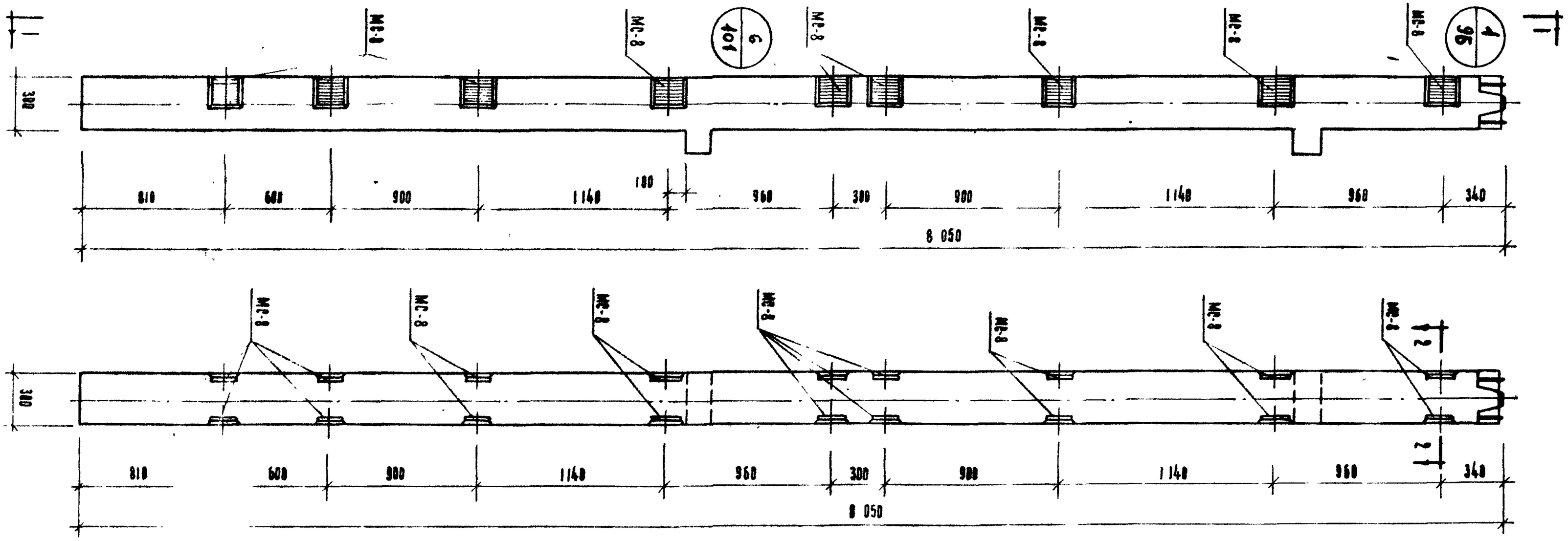

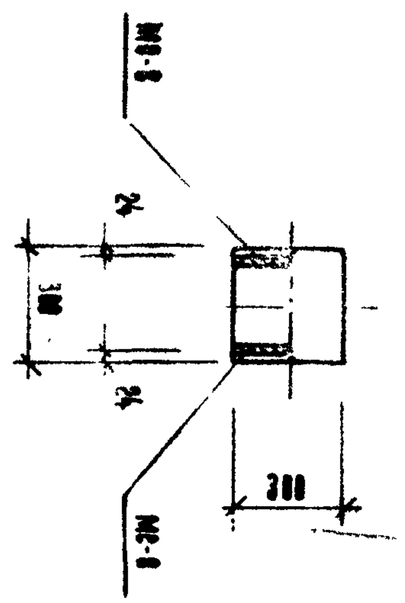

Марка колонны	Марка дополнит. закладн. детали	Кол. шт.	Вес бетона, заклад. деталей, кг: одной колонны	Вес бетона, заклад. деталей, кг: всех колонн марки	Общий расход стали на колонну	№ заготов. чертежа закладн. детали
КНК-366-17-4	МС-8	18	2,65	47,70	185,42	103

Примечания:

1. Привязка и армирование аналогичны основной марке колонны, приведенной в альбоме ИИ-04-2 выпуск 7.

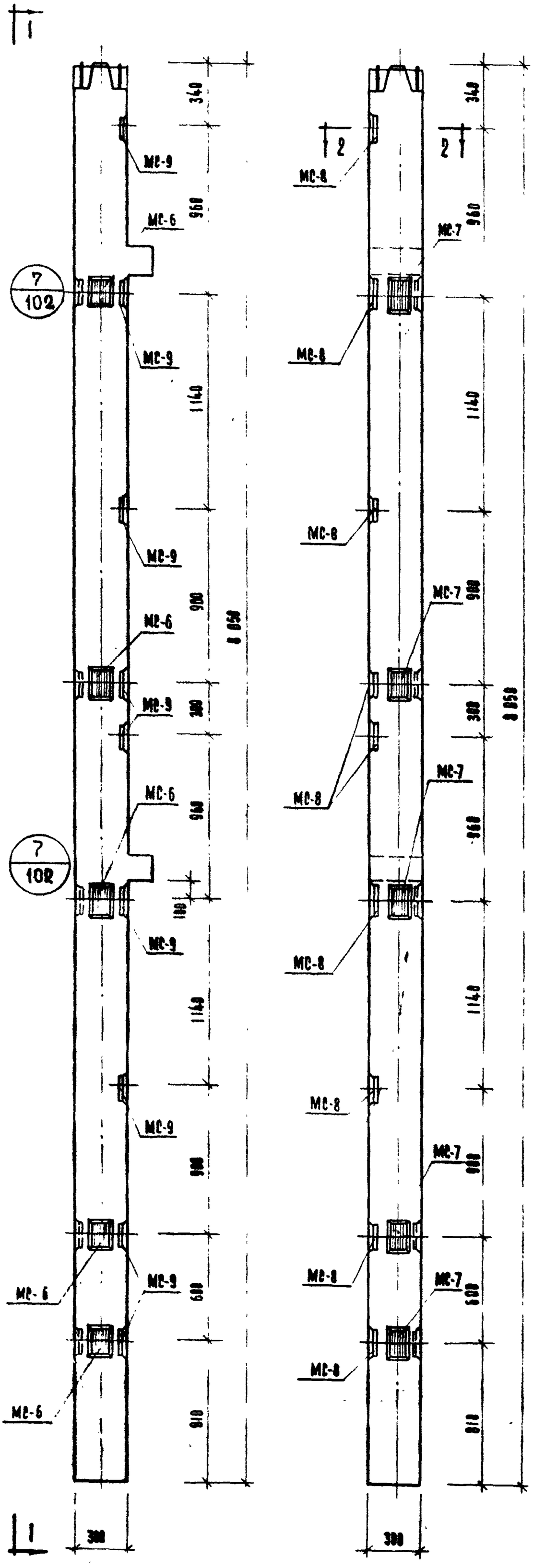

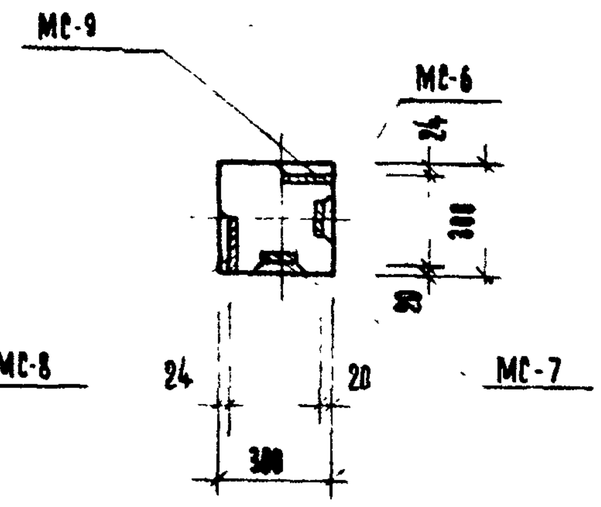

2 – 2

МАРКА КОЛОННЫ	МАРКА ДОПОЛНИТ. ЗАКЛАДН. ДЕТАЛИ	КОЛ. ШТ.	ВЕС ДОПОЛ. ЗАКЛАДН. ДЕТАЛЕЙ, КГ.			ОБЩИЙ РАСХОД СТАЛИ НА КОЛОННУ	И ЗАГОТОВ. ЧЕРТ. ЗАКЛАДН. ДЕТ.
			ОДНОЙ ДЕТ.	ВСЕХ ДЕТ	ИТОГО НА КОЛОННУ		
КНК-366-17-4у	МС-6	5	2.07	10.35	68.40	206.12	103
	МС-7	5	2.07	10.35			
	МС-8	9	2.65	23.85			
	МС-9	9	2.65	23.85			

ПРИМЕЧАНИЕ

1. ОПАЛУБКА И АРМИРОВАНИЕ АНАЛОГИЧНЫ ОСНОВНОЙ МАРКЕ КОЛОННЫ, ПРИВЕДЕННОЙ В АЛЬБОМЕ ИИ-04-2 ВЫПУСК 7.

ТК	КОЛОННЫ ДЛЯ НАВЕСКИ СТЕНОВЫХ ПАНЕЛЕЙ
1973	КОЛОННА КНК-366-17-4у
СЕРИЯ ИИ-04-02	ВЫПУСК 12 ЧАСТЬ I
АЛЬБОМ 74	

Марка колонны	Марка дополнительных закладных деталей	Кол. шт.	Вес дополн. закладных деталей, кг. одной дет.	Вес дополн. закладных деталей, кг. всех дет.	Вес дополн. закладных деталей, кг. итого на колонну	Общий расход стали на колонну	№ чертежа закладных деталей
КНР-366-17-5	МС-8	16	2,65	42,40	42,40	192,40	03

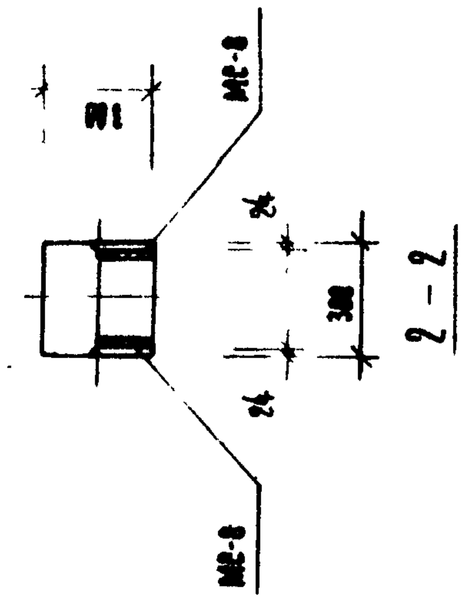

Примечание

1. Выпуска и армирование аналогичны основной марке колонны, приведенной в альбоме ИИ-04-2 выпуск 7.

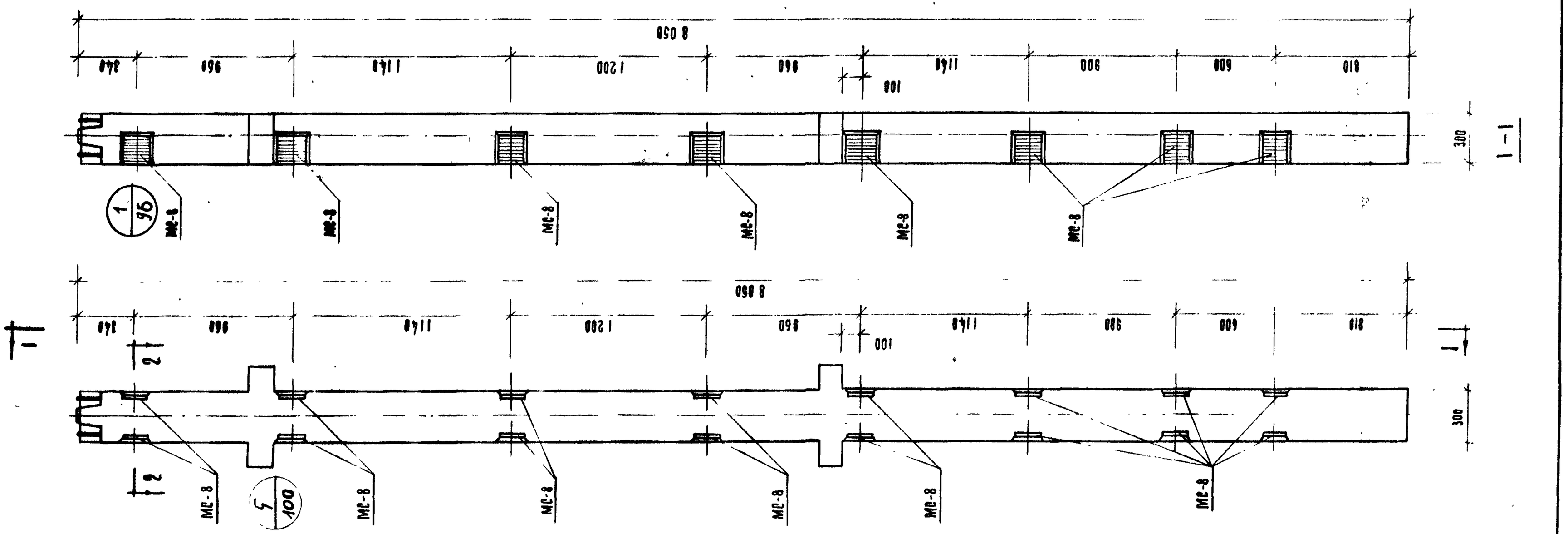

ТК	Колонны для навески стеновых панелей	Серия ИИ-04-2
1973	Колонна КНР-366-17-5	Выпуск 12 Часть I; Лист 72

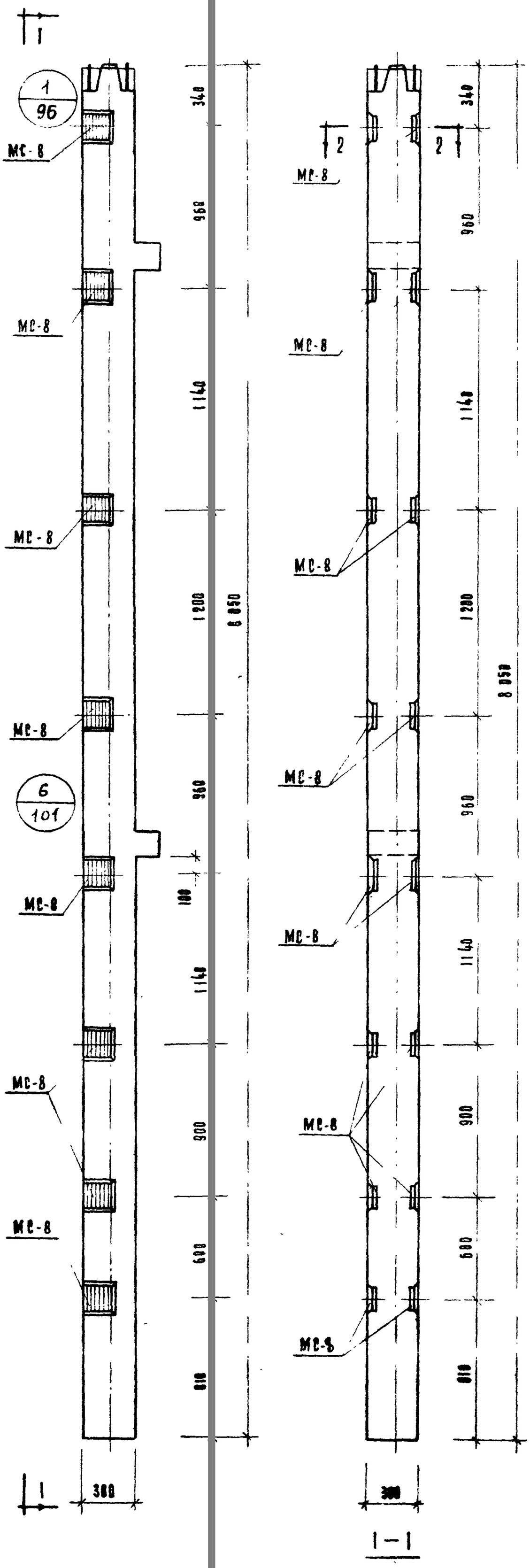

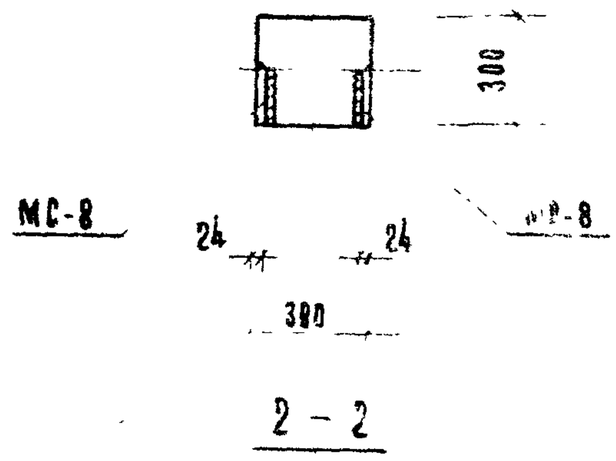

Марка колонны	Марка дополнит. закладн. детали	Кол. шт.	Вес допол. заклад. деталей, кг.			Общий расход стали на колонну	№ заготов. чертежа закладн. детали
			Одной дет.	Всех дет.	Итого на колонну		
КНК-366-14-5	МС-8	16	2.65	42.40	42.40	180.12	103

Примечание

1. Опалубка и армирование аналогичны основной марке колонны, приведенной в альбоме ИИ-04-2 выпуск 7.

ТК 1973

Колонны для навески стеновых панелей

Колонна КНК-366-14-5

Серия ИИ-04-2

Выпуск 12 Часть 1

Лист 73

77

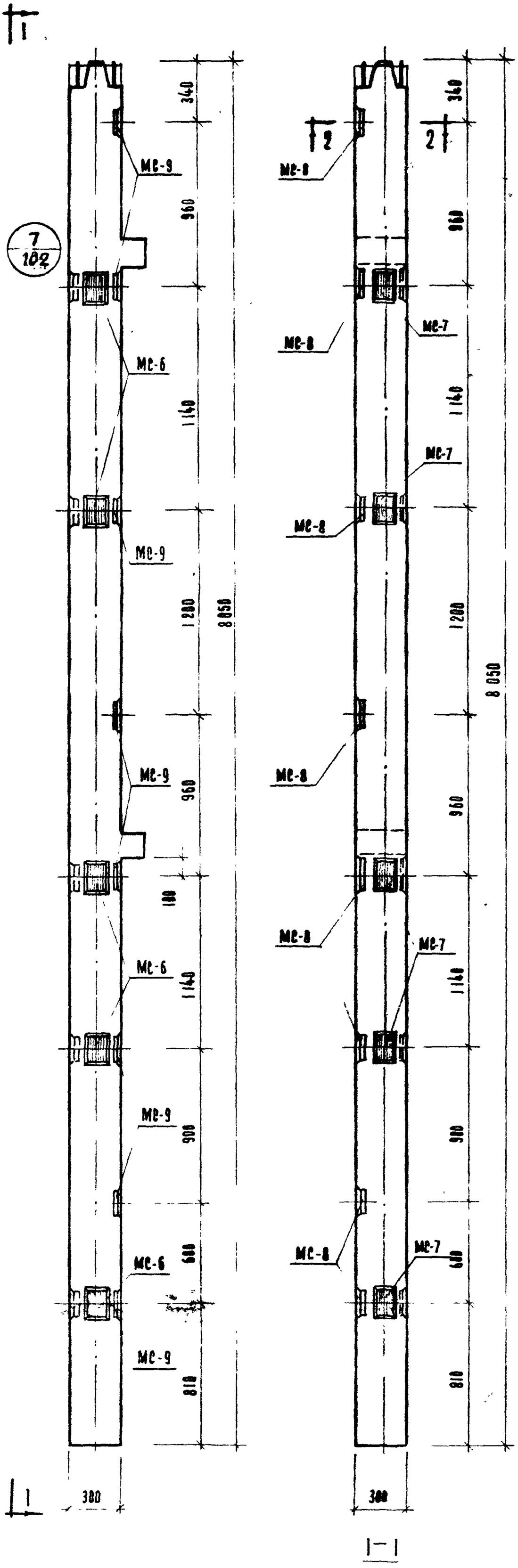

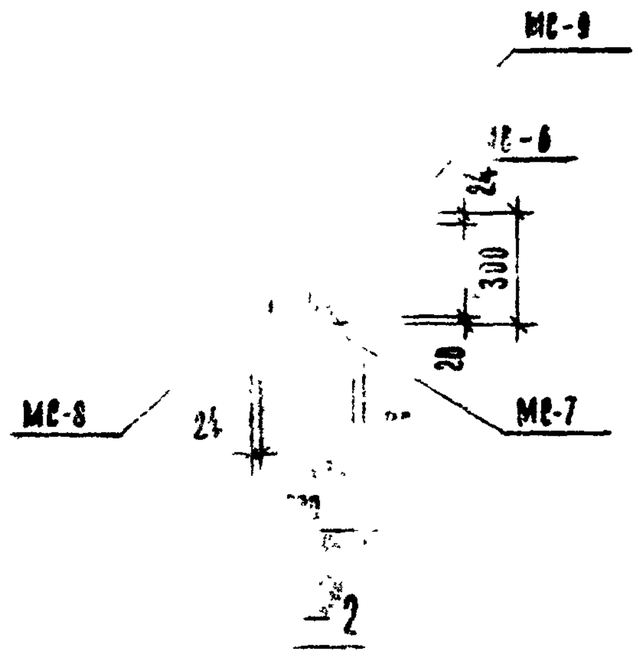

Марка колонны	Марки дополнит. закладн. деталей	Шт.	Вес дополн. закладн. деталей, кг.			Общий расход стали на колонну	№ заготов. черт. закладн. дет
			одной дет	всех дет.	итого на колонну		
КНК-366-14-59	МС-6	5	2.07	10.35	63.10	200,82	103
	МС-7	5	2,07	10.35			
	МС-8	8	2,65	21.20			
	МС-9	8	2,65	21.20			

Примечание

1. Опалубка и армирование аналогичны основной марке колонны, приведенной в альбоме ИИ-04-2 выпуск 7.

1973	ТК	Колонны для навески стеновых панелей	
		Колонна КНК-366-14-59	Серия ИИ-04.2 Выпуск 12 Часть I
74			

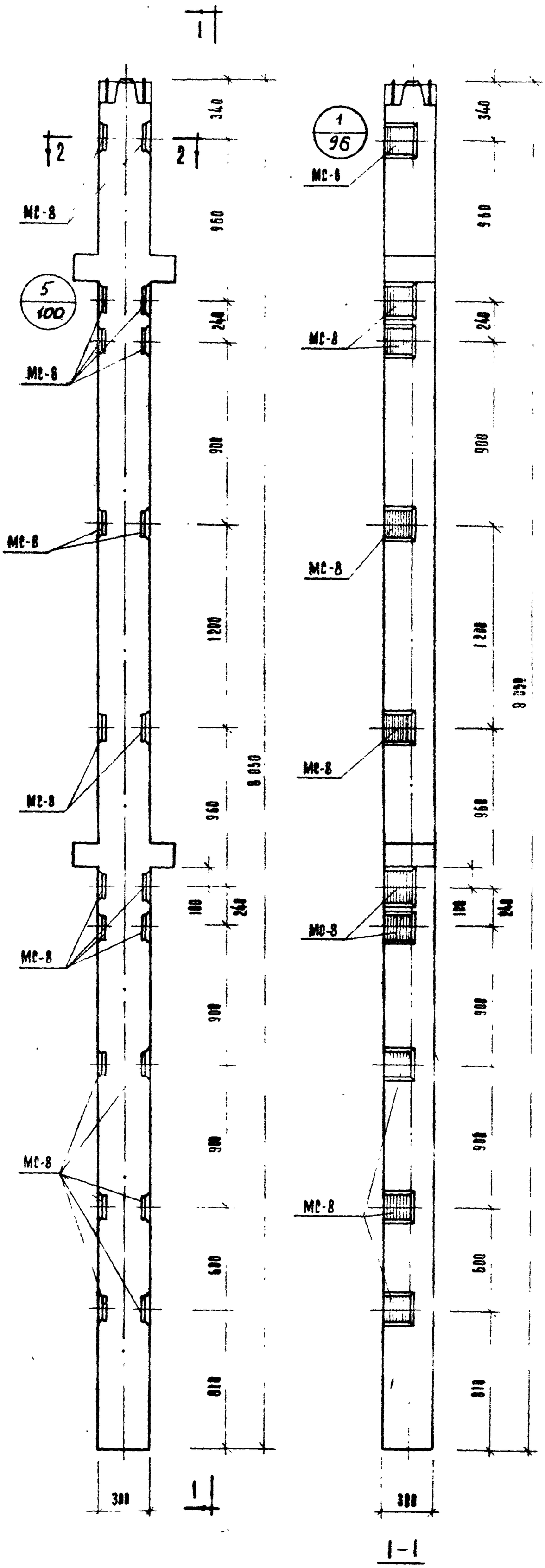

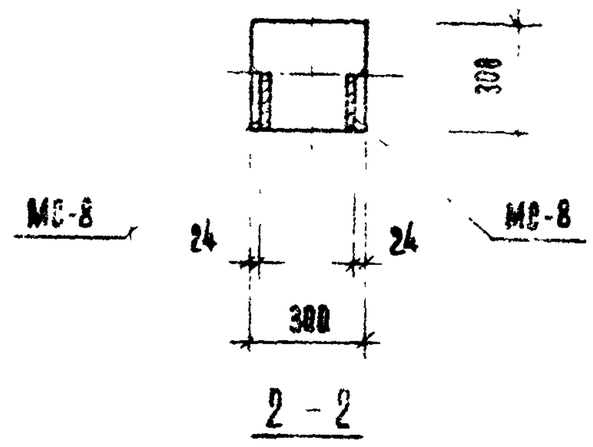

Марка колонны	Марка дополнит. закладн. детали	Кол. шт	Вес дополн. закл. деталей, кг.			Общий расход стали на колонну	№ затотов. чертежа закладн. детали
			Одной дет.	Всех дет.	Итого на колонну		
КНР-366-17-6	МС-8	20	2,65	53,00	53,00	203,08	103

Примечание

1 Опалубка и армирование аналогичны основной марке колонны, приведенной в альбоме ИИ-04-2 выпуск 7.

ТК	Колонны для навески стеновых панелей	Серия ИИ-04-2
1973	Колонна КНР-366-17-6	Выпуск 12 Часть I
		Лист 75

79

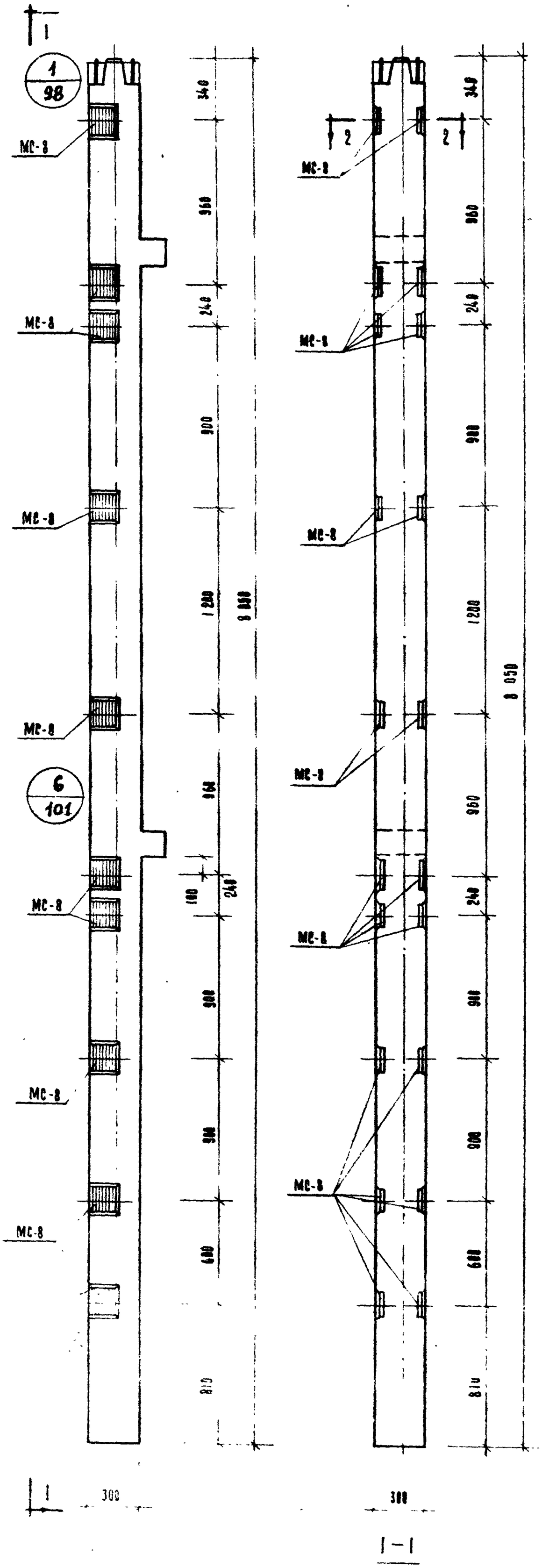

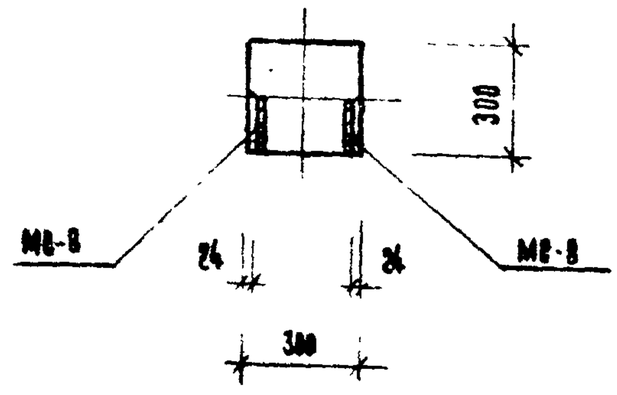

2 – 2

Марка колонны	Марка дополнит. закладн. детали	Кол. шт.	Вес дополн. закл. деталей, кг			Общий расход стали на колонну	Изготов. чертежа закладн. детали
			Одной дет.	Всех дет.	Итого на колонну		
КНК-366-14-6	МС-8	10	2,65	26,50	26,50	164,22	103

Примечание

1. Опалубка и армирование аналогичны основной марке колонны, приведенной в альбоме ИИ-04-2 выпуск 7.

ТК	Колонны для навески стеновых панелей	Серия ИИ-04-2
1973	Колонна КНК-366-14-6	Выпуск 12 часть I, Лист 76

80

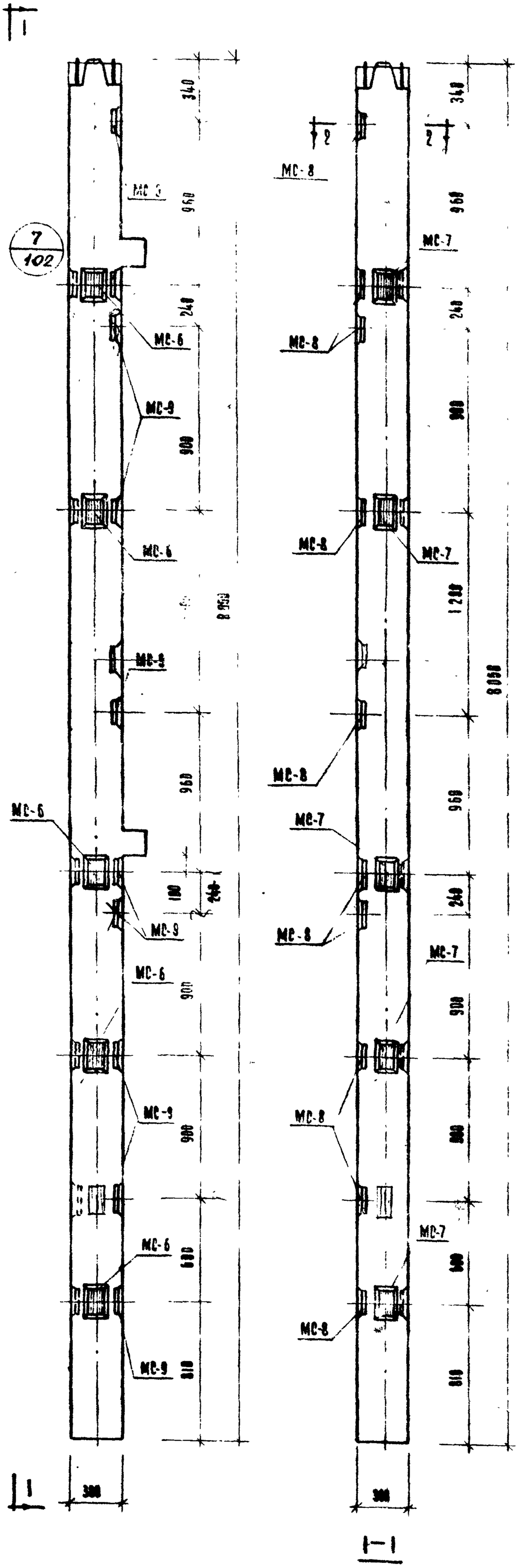

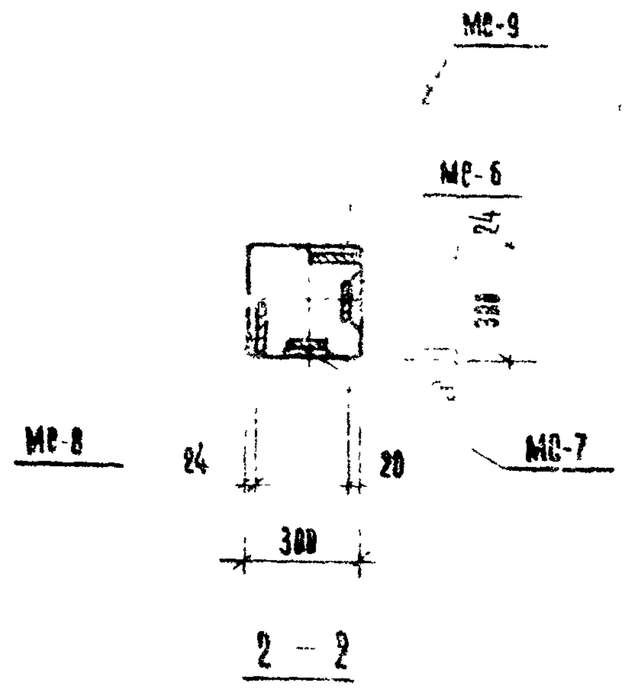

Марка колонны	Марка дополнит. закладн. деталей	Кол. шт.	Вес допол. закладн. деталей, кг.			Общий расход стали на колонну	Изготов. черт. закладн. дет.
			Одной дет.	Всех дет.	Итого на колонну		
КНК-366-14-6у	МС-6	5	2.07	10.35	73.70	211,42	10
	МС-7	5	2.07	10.35			
	МС-8	10	2.65	26.50			
	МС-9	10	2.65	26.50			

ПРИМЕЧАНИЕ

1. ОПАЛУБКА И АРМИРОВАНИЕ АНАЛОГИЧНЫ ОСНОВНОЙ МАРКЕ КОЛОННЫ, ПРИВЕДЕННОЙ В АЛЬБОМЕ ИИ-04-2 ВЫПУСК 7

ТК	Колонны для навески стеновых панелей
1973	Колонна КНК-366-14-6у
Серия ИИ-04-02	Выпуск 1 лист

ТК	КОЛОННЫ ДЛЯ НАБЕСКИ СТЕНОВЫХ ПАНЕЛЕЙ	1973	
СЕРИЯ ИИ-04-2	КОЛОННА КР-366-11-1	ВЫПУСК 12	ЛИСТ 78

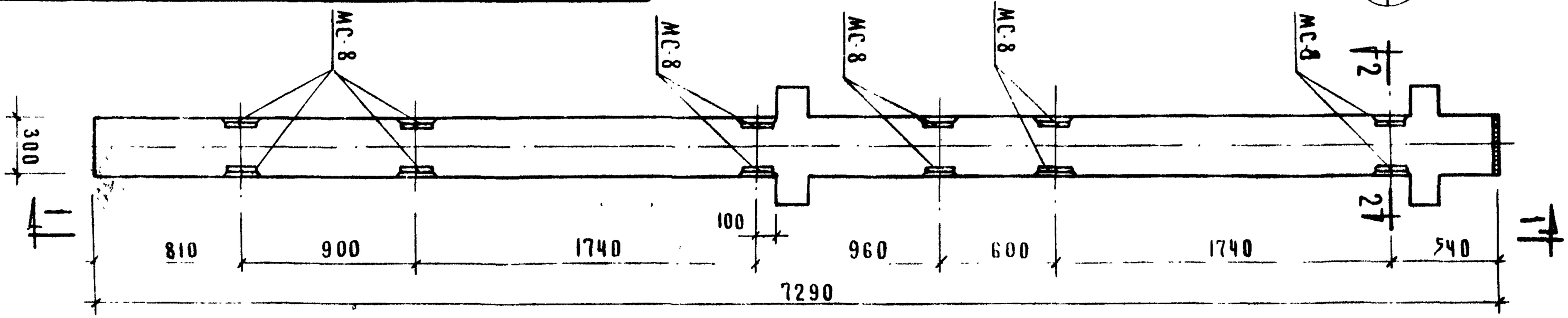

МАРКА КОЛОННЫ	МАРКА ДОПОЛНИТ. ЗАКЛАДН. ДЕТАЛИ	Кол шт.	ВЕС ДОПОЛН. ЗАКЛ. ДЕТАЛЕЙ, КГ: ОДНОЙ ДЕТ.	ВСЕХ ДЕТ.	ИТОГО НА КОЛОННУ	ОБЩИЙ РАСХОД СТАЛИ НА КОЛОННУ	ЗАГОТОВ. ЧЕРТЕЖА ЗАКЛАДН. ДЕТАЛИ
КР-366-11-1	МС-8	12	2.65	31.80	31.80	125.58	103

Примечание:

Опалубка и армирование аналогичны основной марке колонны, приведенной в альбоме ИИ-04-2 выпуск 7.

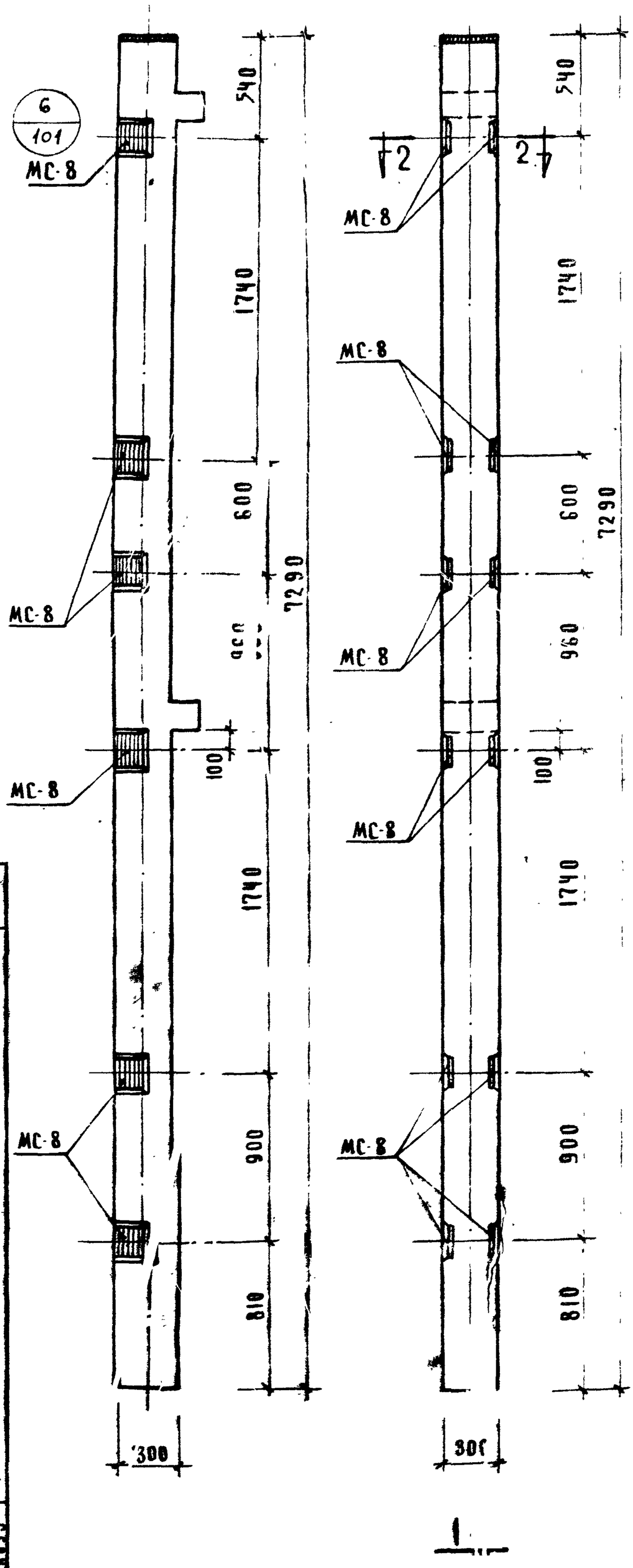

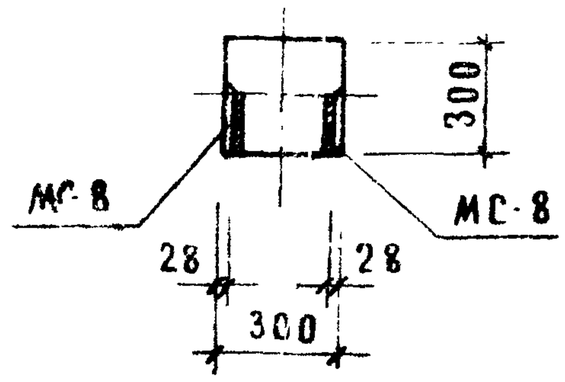

2-2

Марка колонны	Марка дополнит. заклад. деталей	Кол. шт.	Вес допол. заклад. деталей, кг			Общий расход стали на колонну	Изготов. чертежей заклад. деталей
			Одной дет.	Всех дет.	Итого на колонну		
КК-366-11-1	МС-8	12	2.65	31.80	31.80	126.80	103

Примечание:

Опалубка и армирование аналогичны основной марке колонны, приведенной в альбоме ИИ-04-2 выпуск 7

Т.К.	Колонны для навески стеновых панелей	Серия ИИ-04-2
1973	Колонна КК-366-11-1	Выпуск 12 часть I
		Лист 79

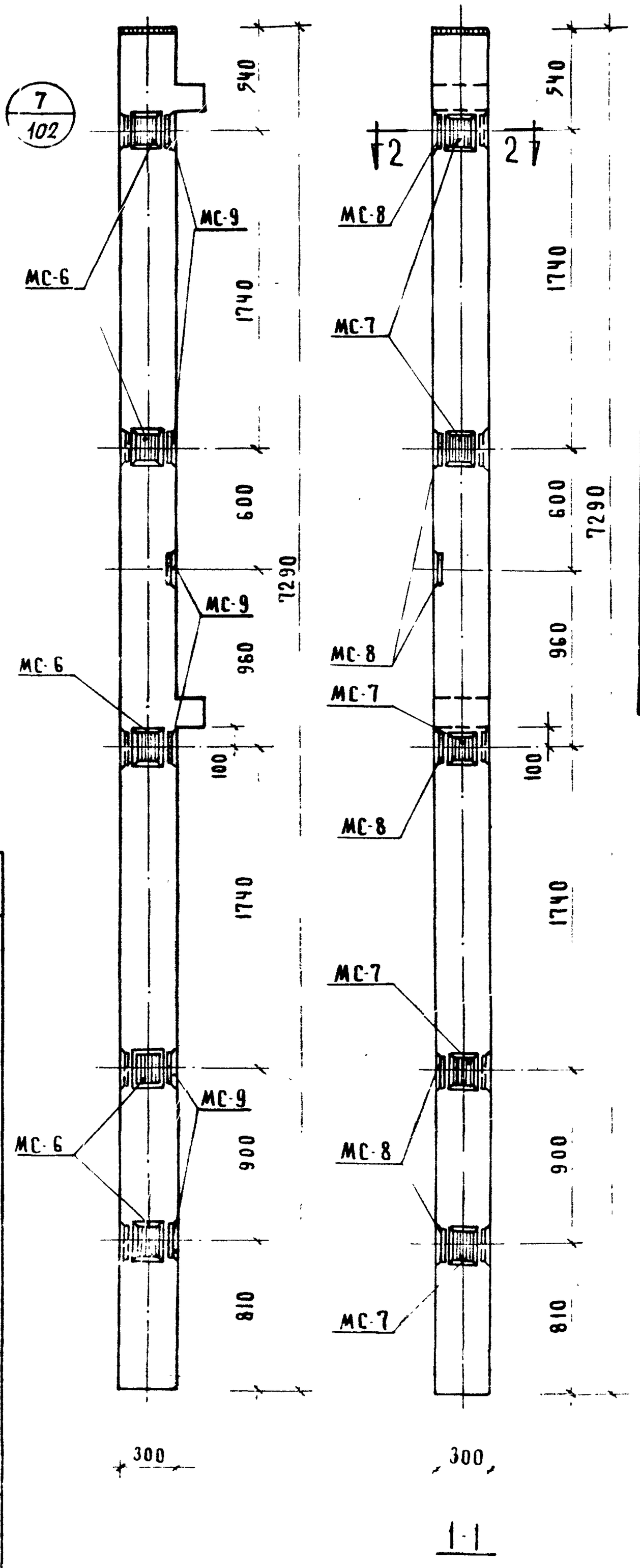

1-1

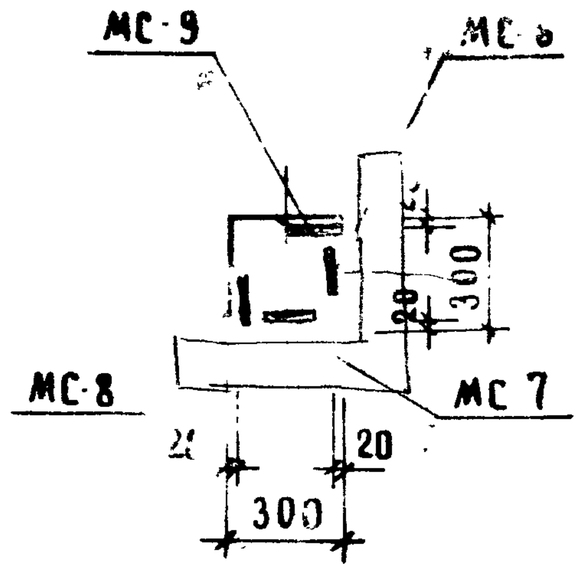

2-2

Марка колонны	Марка дополнит. закладн. деталей	Кол. шт.	Вес дополн. закл. деталей, кг: одной дет	всех дет	итого на колонну	Общий расход стали на колонну	Изготов. чертежей закладн. деталей
КК-366-11-19	МС-6	5	2.07	10.35	52.50	147.50	103
	МС-7	5	2.07	10.35			
	МС-8	6	2.65	15.90			
	МС-9	6	2.65	15.90			

Примечание:

Опалубка и армирование аналогичны основной марке колонны, приведенной в альбоме [illegible]-04-2 выпуск 7

Т.К.	Колонны для навески стеновых панелей	Серия ИИ-04-2
1973	Колонна КК-366-11-19	Выпуск 12 часть I
		Лист 80

8

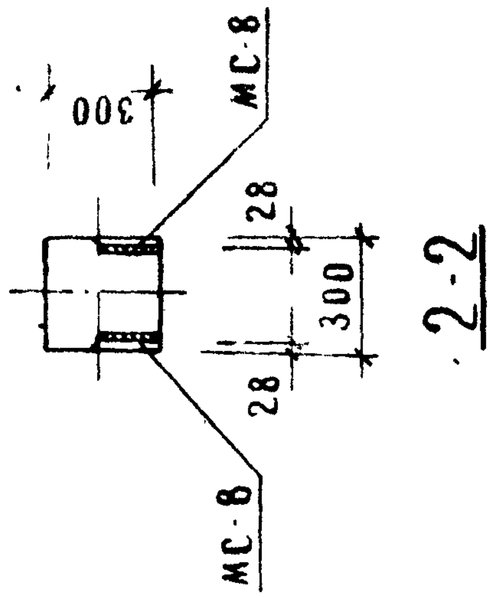

Марка колонны	Марка и обозначение закладных деталей	Кол. шт.	Вес одной детали, кг	Вес всех деталей, кг	Вес закладных деталей на колонну, кг	Общий расход стали на колонну, кг	Запасные части
КР-366-11-2	МС-8	16	2.65	42.40	42.40	136.18	103

Примечание:

Опалубка и армирование аналогичны основной марке колонны, приведенной в альбоме ИИ-04-2 выпуск 7

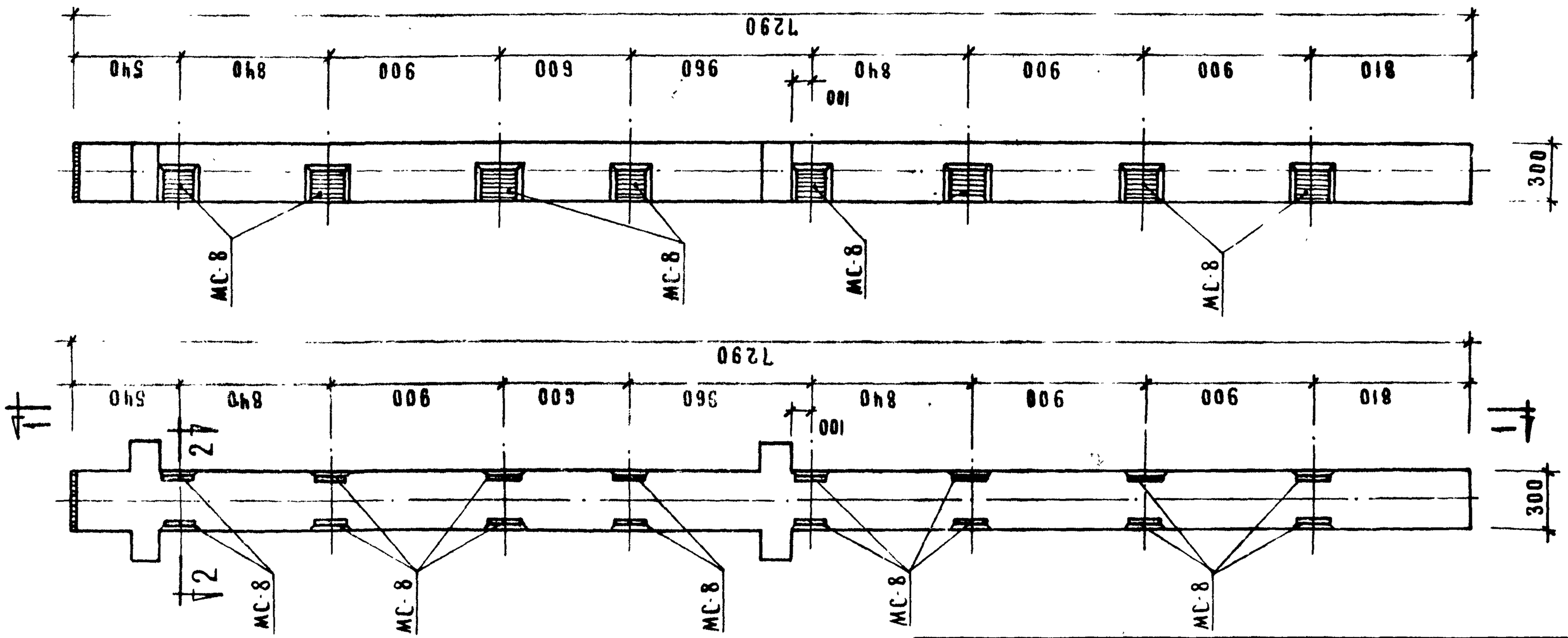

5/100

Т.К.	Колонны для навески стеновых панелей	Серия ИИ-04-2	
1973	Колонна КР-366-11-2	Выпуск 12 Часть I	Лист 84

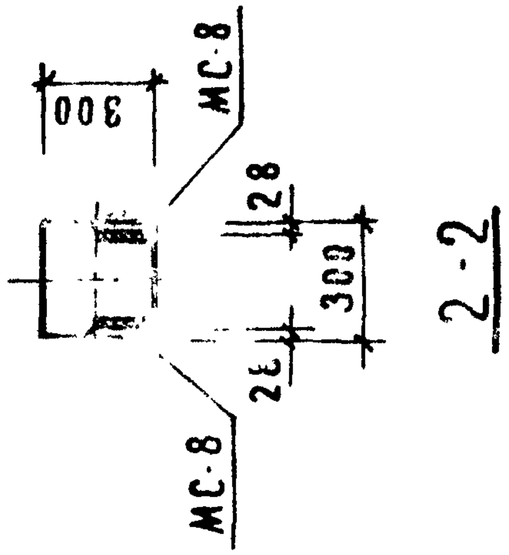

2-2

Марка колонны	Марка закладных деталей	Кол. шт	Вес дополнительных закладных деталей, кг: одной детали	всех деталей	Итого на колонну	Расход стали на колонну	Лист альбома
КК-366-11-2	МС-8	16	2.65	42.40	42.40	437.40	103

Примечание.

Облицовка и армирование аналогичны основной марке колонны, приведенной в альбоме НИ-ОЧ-2 выпуск 7

Т.К.	Колонны для навески стеновых панелей	Серия НИ ОЧ-2	
1973	Колонна КК-366-11-2	Выпуск 12 часть I	Лист 82

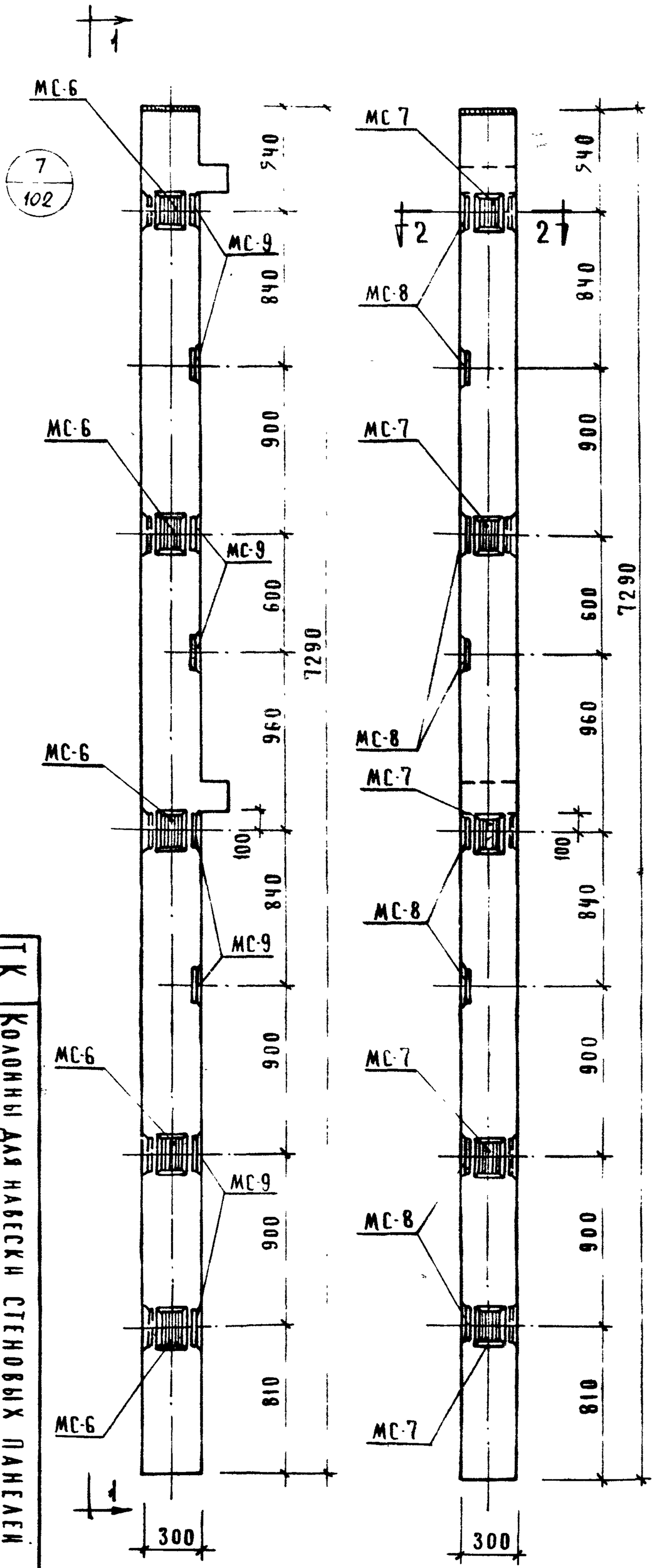

1-1

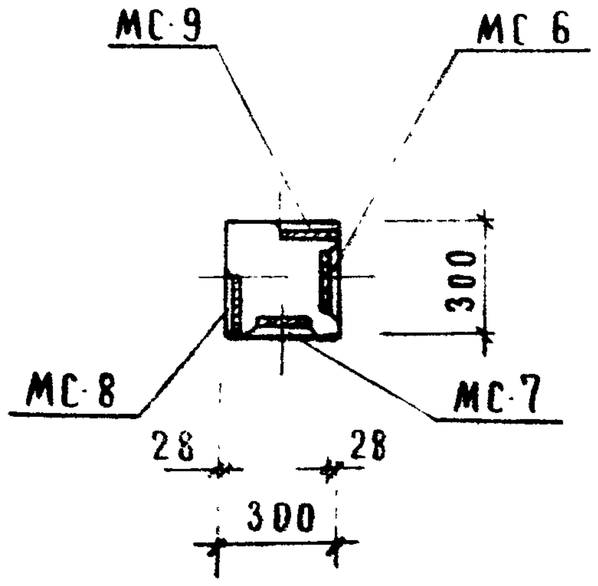

2-2

Марка колонны	Марка дополнит. закладн. детали	Кол. шт	Вес дополн. закл. деталей, кг: одной дет.	всех дет	итого на колонну	Общий расход стали на колонну	№ заготов. чертежа заделки
КК-366-11-2у	МС-6	5	2.07	10.35	63.10	158.10	103
	МС-7	5	2.07	10.35			
	МС-8	8	2.65	21.20			
	МС-9	8	2.65	21.20			

Примечание:

Опалубка и армирование аналогичны основной марке колонны, приведенной в альбоме ИИ-04-2 выпуск 7.

ТК	Колонны для навески стеновых панелей	Серия ИИ-04-2
1973	Колонна КК 366-11-2у	Выпуск 12 часть I; Лист 83

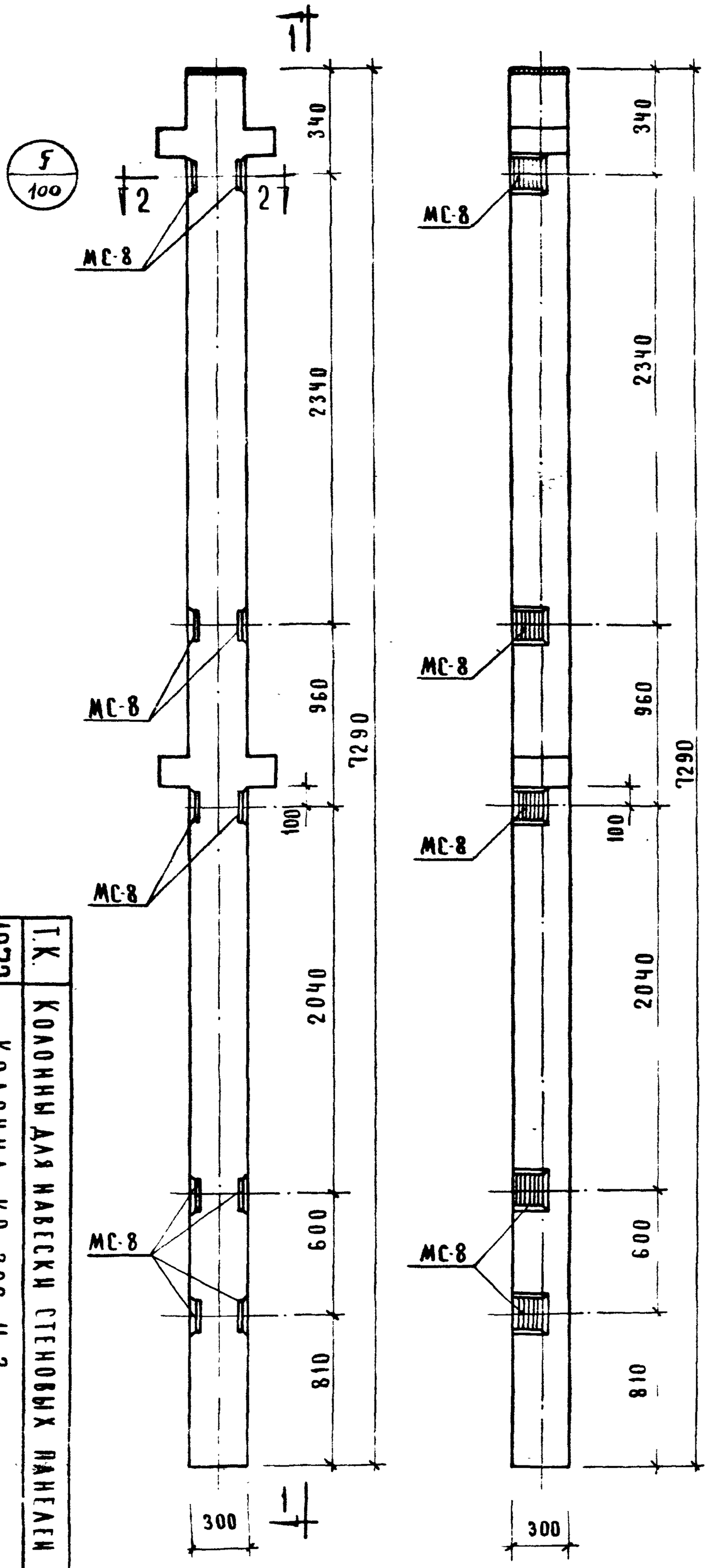

1-1

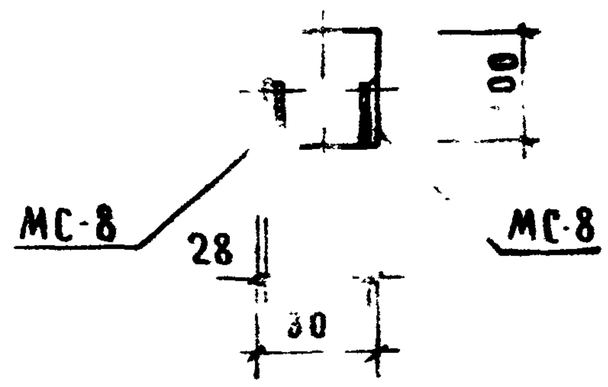

2-2

Марка колонны	Марка дополнит. закладн. деталей	Кол. шт	Вес допол. заклад. деталей, кг: одной дет	всех дет	итого на колонну	Общий расход стали на колонну	№ заготов. чертежа закладн. деталей
КР-366-11-3	МС-8	1	2.65	26.50	26.50	120,28	103

Примечание:

Опалубка и армирование аналогичны основной марке колонны, приведенной в альбоме ИИ [illegible] выпуск 7

Т.К.	Колонны для навески стеновых панелей	Серия ИИ 04 2
1973	Колонна КР 366-11 3	Выпуск 12 Часть I
		Лист 84

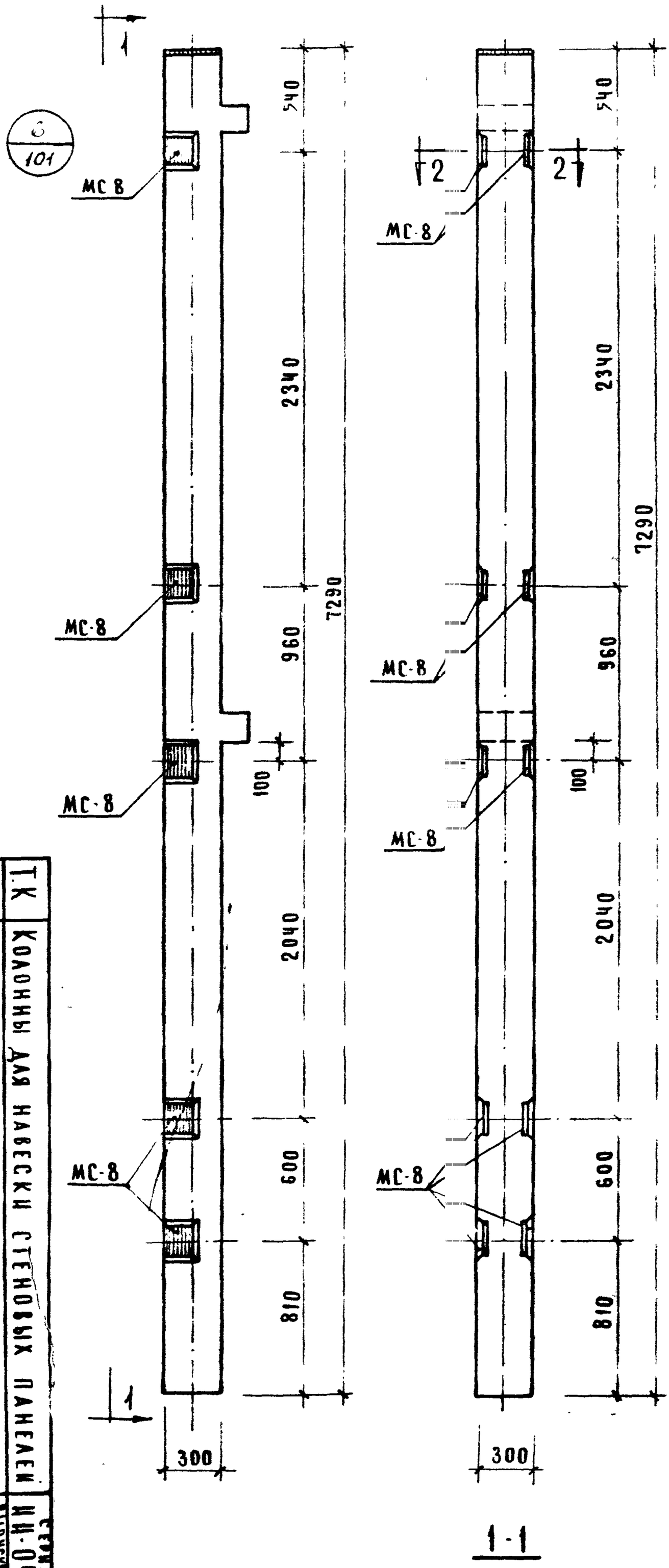

1-1

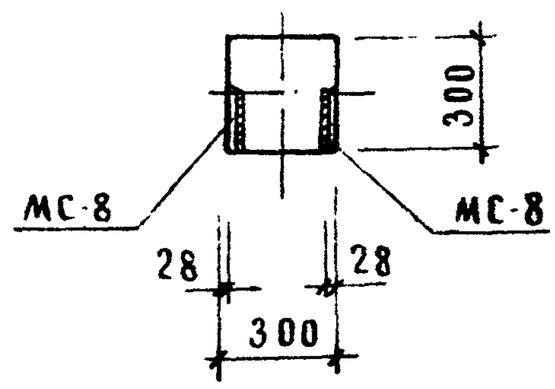

2-2

Марка колонны	Марка дополнит. заклад. детали	Кол. шт	Вес допол. заклад. деталей, кг			Общий расход стали на колонну	№ заготов чертежа заклад. детали
			одной дет.	всех дет.	итого на колонну		
КК-366-11-3	МС-8	10	2.65	26.50	26.50	121.50	103

Примечание:

Опалубка и армирование аналогичны основной марке колонны, приведенной в альбоме ИИ-04-2 выпуск 7

Т.К	Колонны для навески стеновых панелей	Серия ИИ-04-2
1973	Колонна КК-366-11-3	Выпуск 12 часть I
		Лист 88

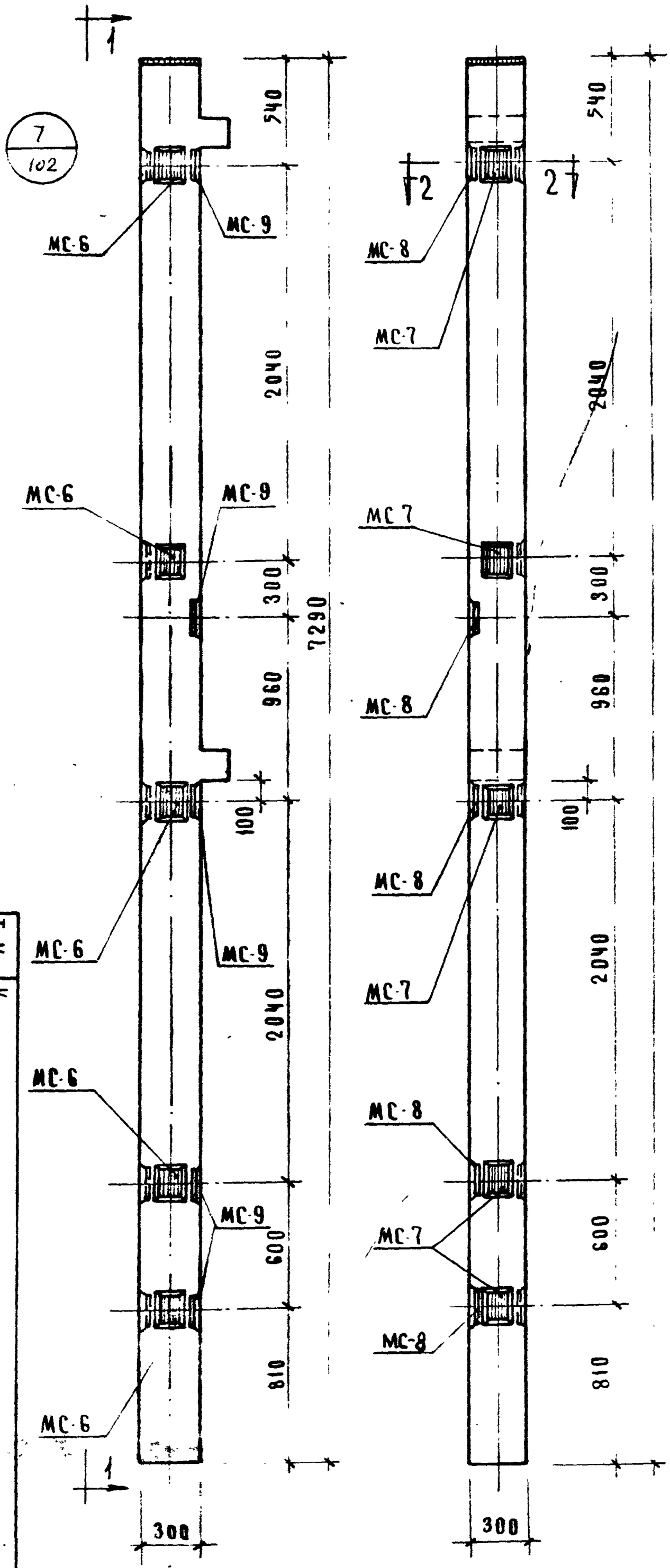

1-1

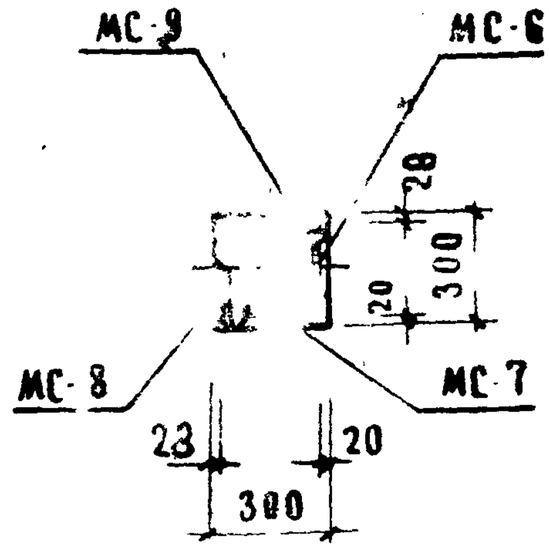

2-2

МАРКА КОЛОННЫ	МАРКА ДОПОЛНИТ ЗАКЛАДН. ДЕТ. АЙ	КОЛ. ШТ	ВЕС ДОПОЛН ЗАКЛ. ДЕТАЛЕЙ, КГ			ОБЩИЙ РАСХОД СТАЛИ НА КОЛОННУ	№ ЗАГОТОВ ЧЕРТЕЖА
			ОДНОЙ ДЕТ	ВСЕХ ДЕТ	ИТОГО НА КОЛОННУ		
КК-366-11-3У	МС-6	5	2.07	10.35	47.20	142.20	10[illegible]
	МС-7	5	2.07	10.35			
	МС-8	5	2.65	13.25			
	МС-9	5	2.65	13.25			

ПРИМЕЧАНИЕ:

ОПАЛУБКА И АРМИРОВАНИЕ АНАЛОГИЧНЫ ОСНОВНОЙ [illegible] КОЛОННЫ, ПРИВЕДЕННОЙ В АЛЬБОМЕ ИИ-04-2 ВЫПУСК 7

Т.К.	КОЛОННЫ ДЛЯ НАВЕСКИ СТЕНОВЫХ ПАНЕЛЕЙ	СЕРИЯ ИИ-04-2
1973	КОЛОННА КК-366-11-3У	ВЫПУСК 12 ЧАСТЬ 1
		ЛИСТ 86

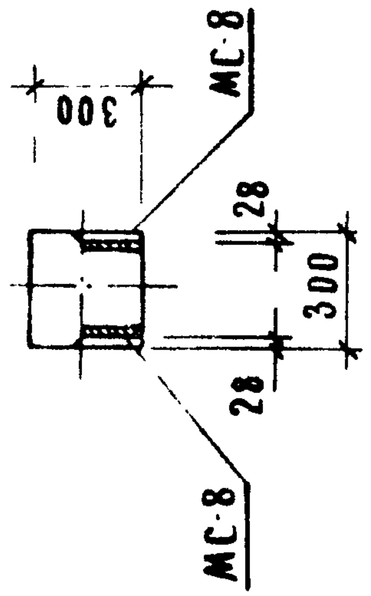

2-2

Марка колонны	Марка закладных деталей	Кол. шт.	Вес дополн. закл. деталей, кг: одной дет.	Вес дополн. закл. деталей, кг: всех дет.	Вес дополн. закл. деталей, кг: итого на колонну	Общий расход стали на колонну	Заготовительный цех
КФ-366-11-Ч	МС-8	16	2.65	42.40	42.4	436.18	103

Примечание:

Опалубка и армирование аналогичн. основной марке колонны, приведенн в альбоме ИИ-ОЧ-2 выпуск 7.

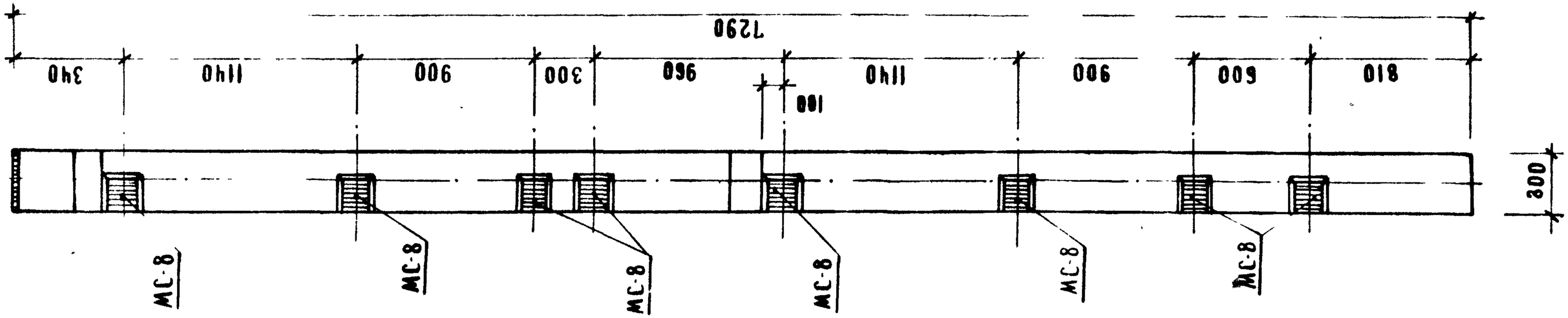

Т.К	Колонны для навески стеновых панелей	Серия ИИ-ОЧ-2	
1973	Колонна КР-366-11-Ч	Выпуск 12 часть I	Лист 89

1973	КОЛОННА КК-366-11-ч		
Т.К.	КОЛОННЫ ДЛЯ НАВЕСНЫХ СТЕНОВЫХ ПАНЕЛЕЙ	СЕРИЯ ИИ 04-2	
		ВЫПУСК 12	ЛИСТ 88

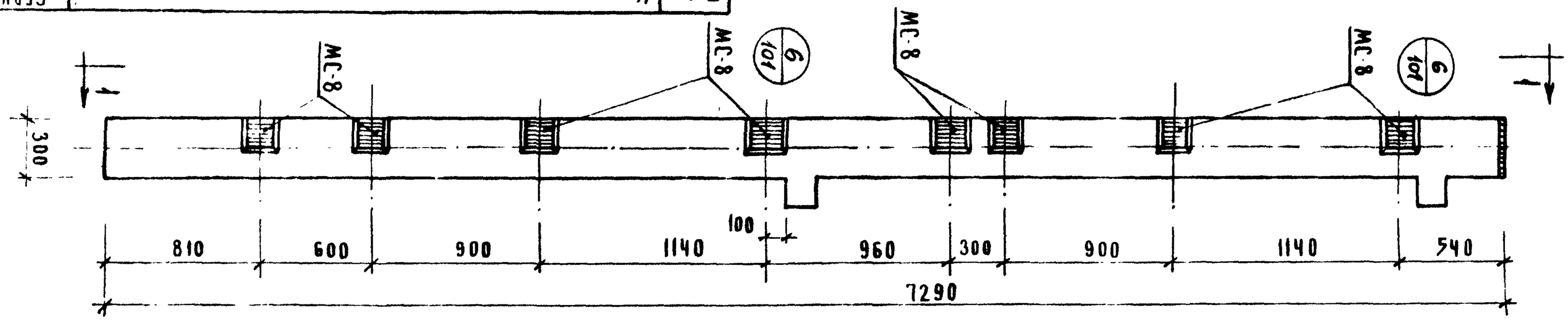

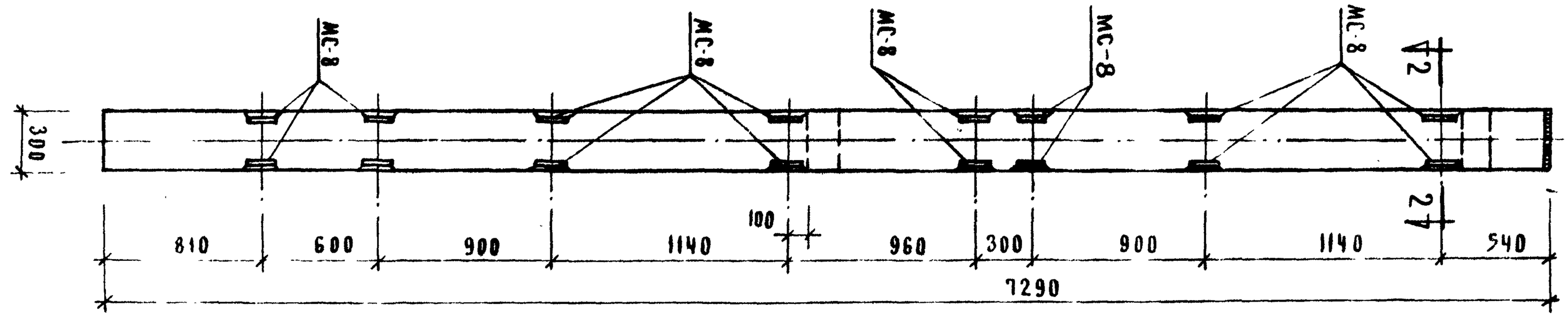

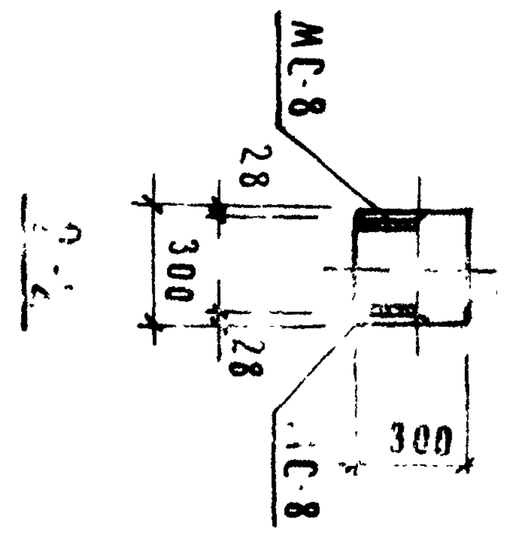

МАРКА КОЛОННЫ	МАРКА ДОПОЛНИТ. ЗАКЛАДН. ДЕТАЛИ	КОЛ. ШТ.	ВЕС ДОПОЛН. ЗАКЛ. ДЕТАЛЕЙ, КГ ОДНОЙ ДЕТ.	ВСЕХ ДЕТ.	ИТОГО НА КОЛОННУ	ОБЩИЙ РАСХОД СТАЛИ НА КОЛОННУ	ЗАГОТОВ. ЧЕРТЕЖА ЗАКЛАДН. ДЕТАЛИ
КК-366-11-ч	МС-8	15	2.65	42.40	42.40	137.40	103

Примечание:

Опалубка и армирование аналогичны основной марке колонны приведенной в альбоме ИИ-04-2 выпуск 7

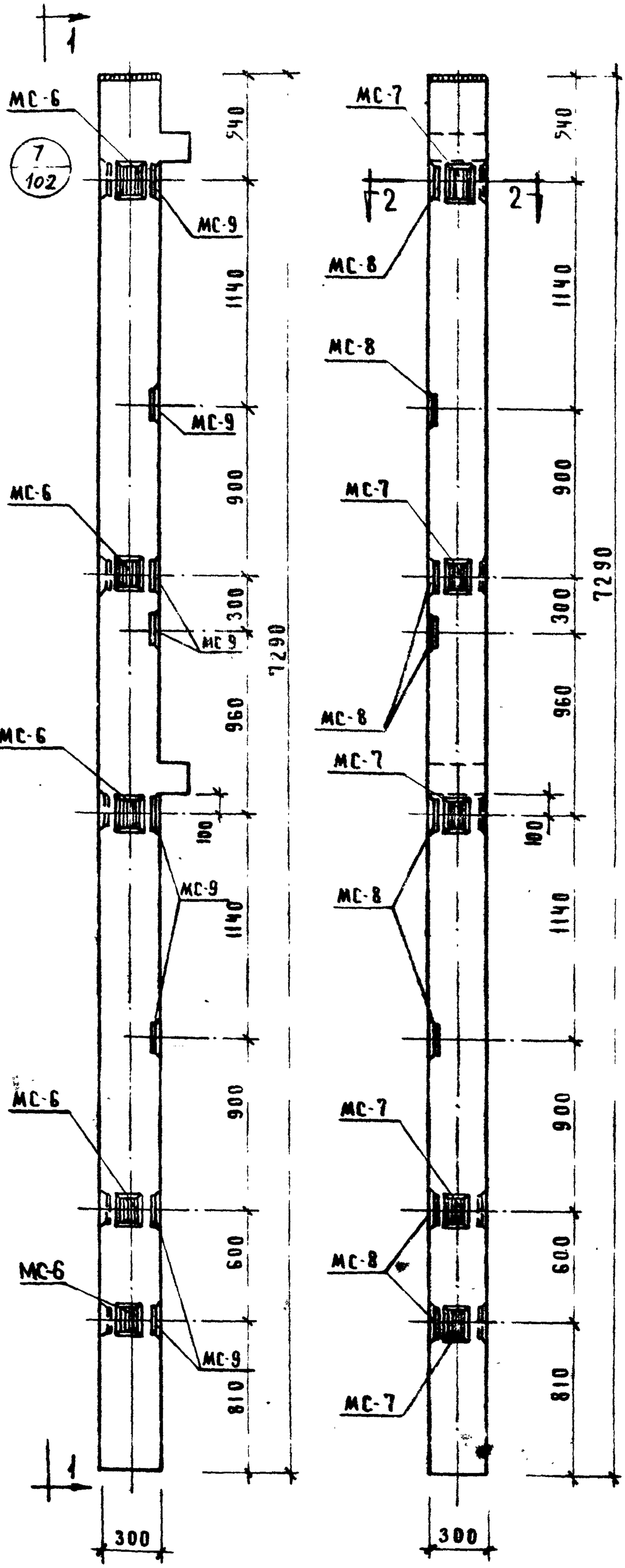

1-1

МС-9

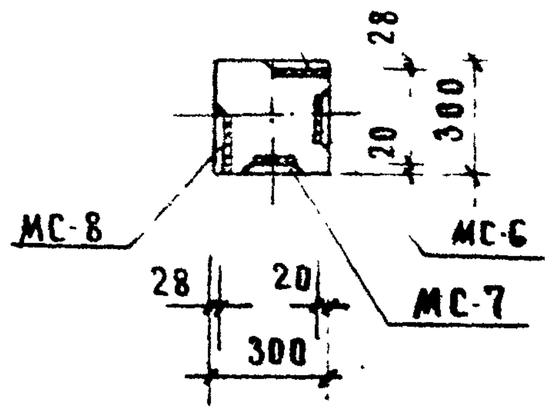

2-2

Марка колонны	Марка дополнит. закладн. детали	Кол. шт	Вес дополн. закладн. деталей, кг: одной дет	всех дет	итого на колонну	Общий расход стали на колонну	Номер чертежа закладн. детали
КК-366-11-4у	МС-6	5	2.07	10.35	63.10	458.10	103
	МС-7	5	2.07	10.35			
	МС-8	8	2.65	21.20			
	МС-9	8	2.65	21.20			

Примечание:

Опалубка и армирование аналогичны основной марке колонны, приведенной в альбоме ИИ-04-2 выпуск 7

Т.К.	Колонны для навески стеновых панелей		
1973	Колонна КК-366-11-4у	ИИ-04-2 выпуск 12 часть I	Лист 69

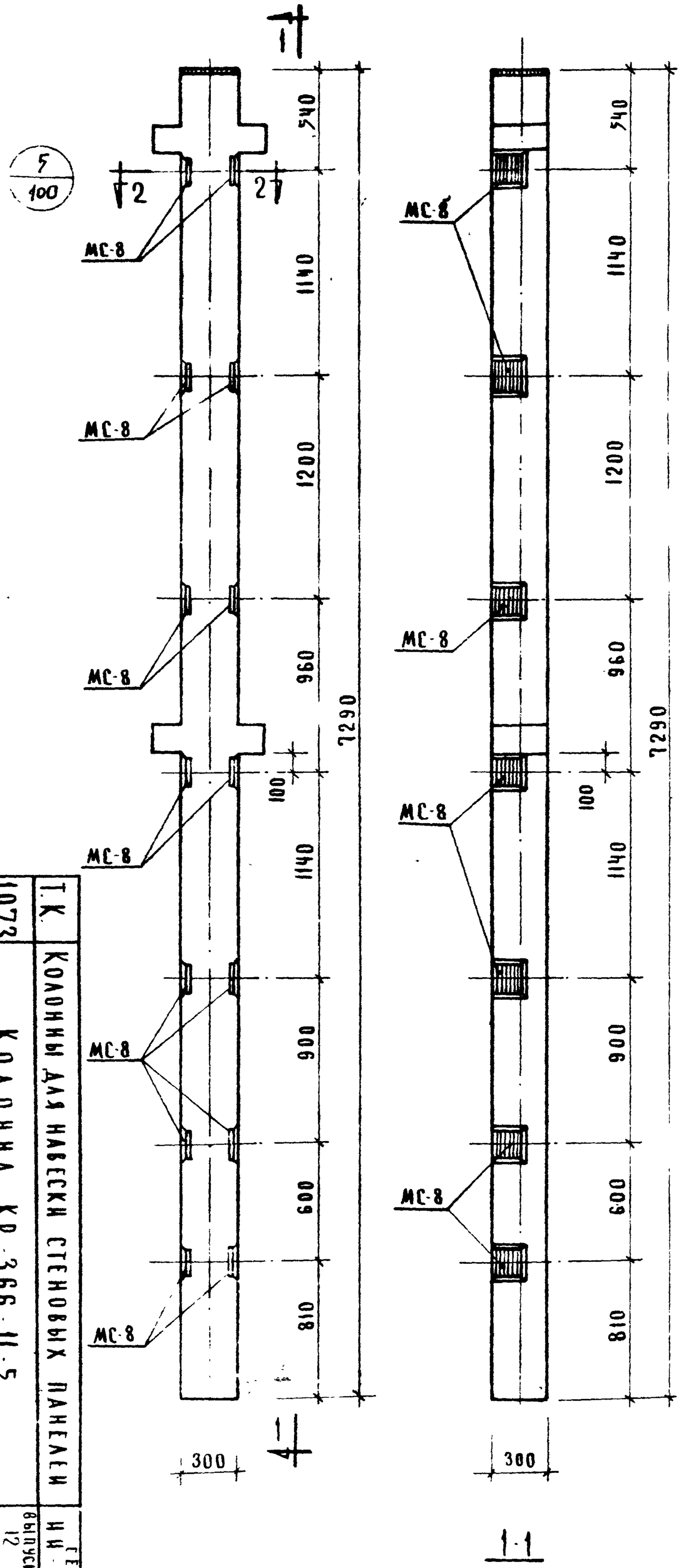

1-1

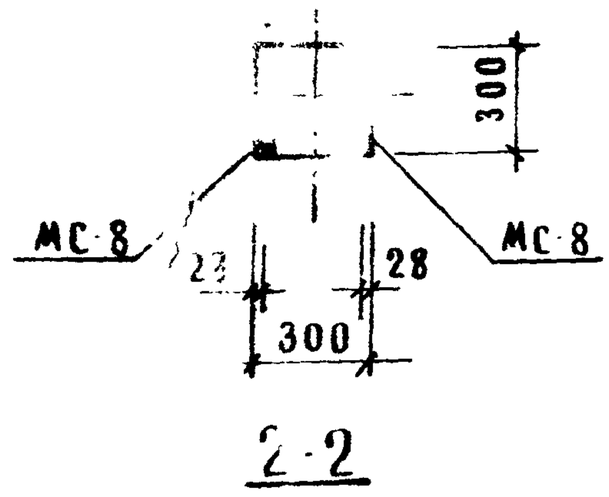

2-2

МАРКА КОЛОННЫ	МАРКА ДОПОЛНИТ ЗАКЛАДН Ас.	КОЛ ШТ	ВЕС ДОПОЛН ЗАКЛ ДЕТАЛЕЙ, КГ			ОБЩИЙ РАСХОД СТАЛИ НА КОЛОННУ	№ ЗАГОТОВ ЧЕРТЕЖА ЗАКЛАДН
			ОДНОЙ ДЕТ	ВСЕХ ДЕТ	ИТОГО НА КОЛОННУ		
КР 366 11-5	[illegible]	14	2.65	37 10	37 10	130 88	103

Примечание

Опалубка и армирование аналогичны основной м[illegible]е колонны, приведенной в альбом[illegible] -04-2 выпуск 7

Т.К.	Колонны для навески стеновых панелей	Серия ИИ-04-2
1973	Колонна КР-366-11-5	Выпуск 12 часть I
		Лист 90

94

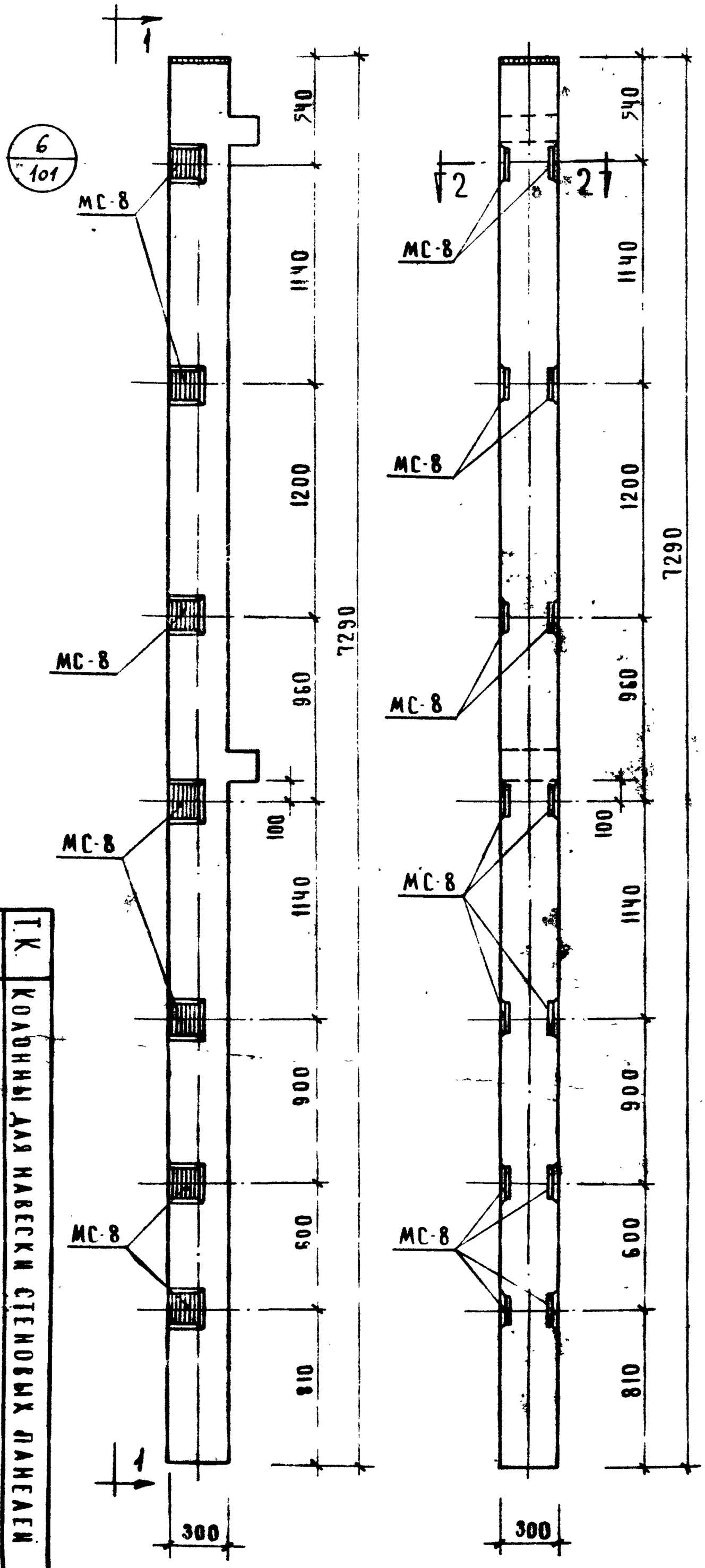

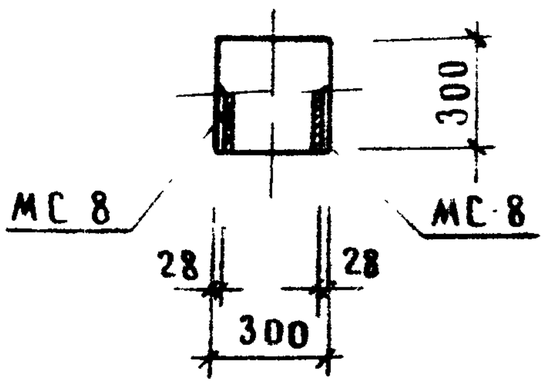

2-2

Марка колонны	Марка дополнит. закладн. деталей	Кол. шт.	Вес дополн. закл. деталей, кг: одной дет.	всех дет.	итого на колонну	Общий расход стали на колонну	Изготов. чертежа закладн. деталей
КК-366-11-5	МС-8	14	2.65	37.10	37.10	132.10	103

Примечание:

Опалубка и армирование аналогичны основной марке колонны, приведенной в альбоме ИИ-04-2 выпуск 7

Т.К.	Колонны для навески стеновых панелей
1973	Колонна КК-366-11-5
Серия ИИ-04-2	Выпуск 12 Часть I
Лист 91	

95

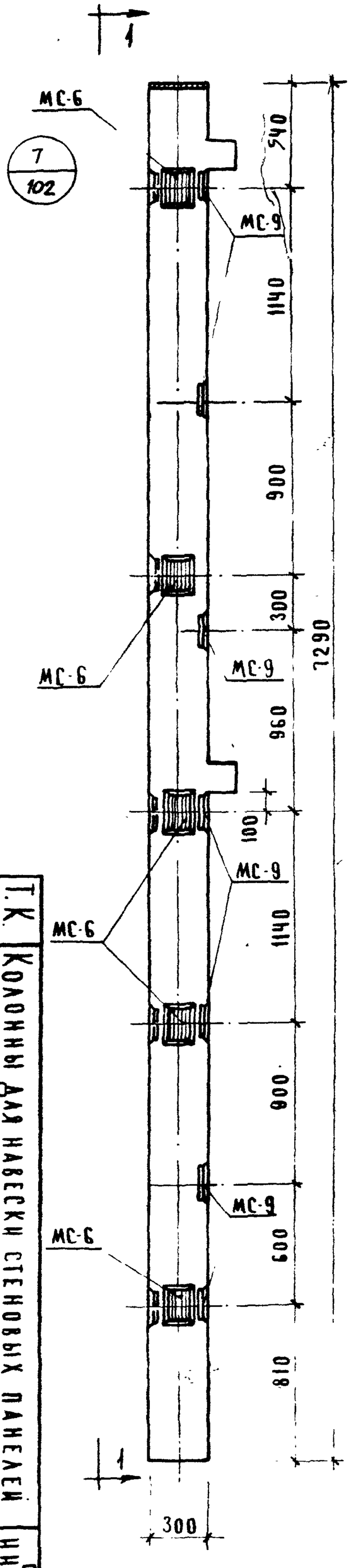

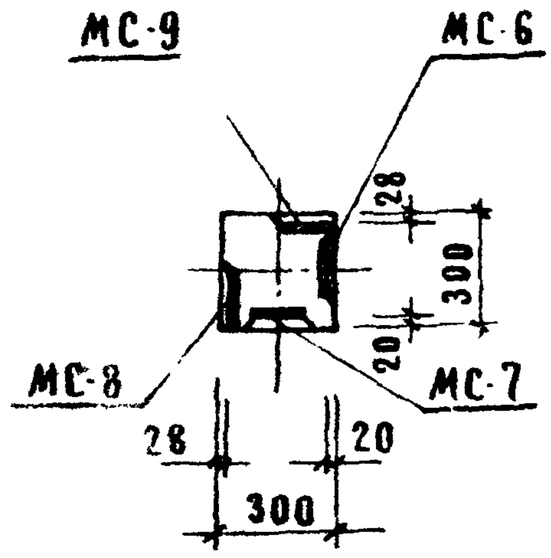

2-2

Марка колонны	Марка дополнительной закладной детали	Кол. шт.	Вес дополнительной закладной детали, кг: одной дет.	всех дет.	Итого на колонну	Расход стали на колонну
КК-366-11-5У	МС-6	5	2.07	10.35	57.80	152.8
	МС-7	5	2.07	10.35		
	МС-8	7	2.65	18.55		
	МС-9	7	2.65	18.55		

Примечание:

Опалубка и армирование аналогичны "Узлов" марке колонны, приведенн в альбоме НН-04-2 выпуск 7

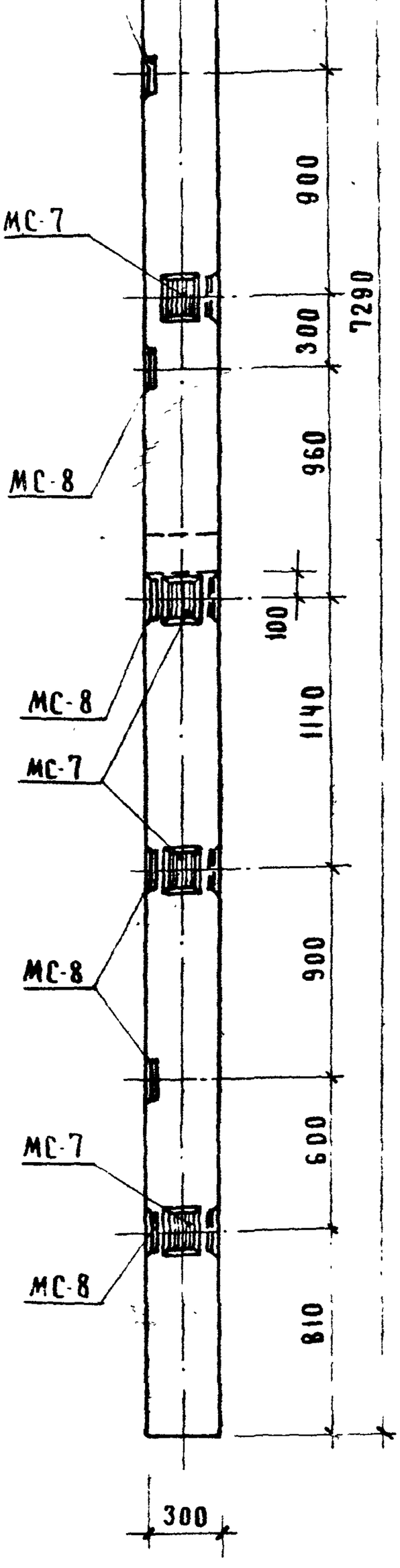

1-1

Т.К. 1973	Колонны для навесных стеновых панелей		
КК-366-11-5У		Серия НН-04-2	
		Выпуск 12 Часть I	Лист 92

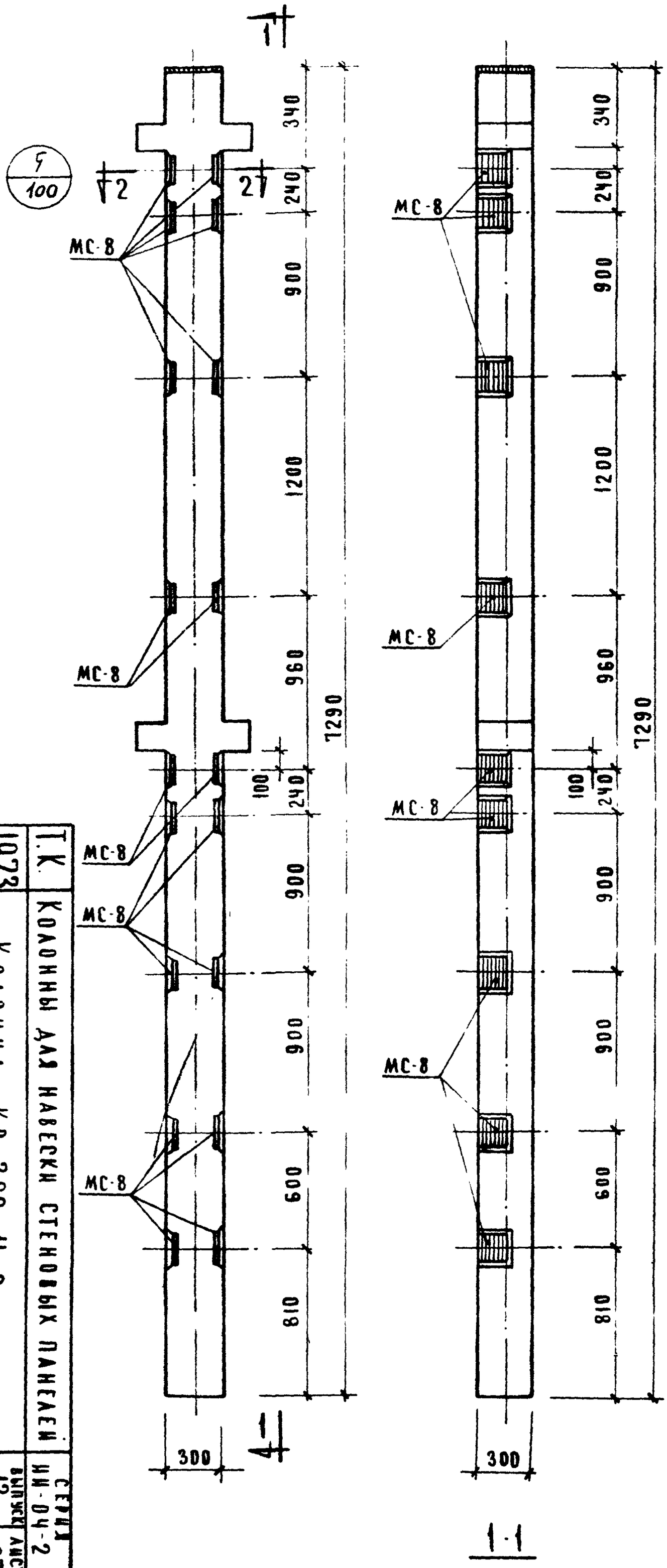

1-1

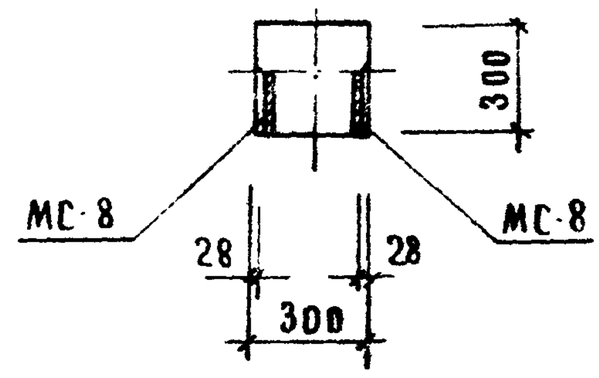

2-2

Марка колонны	Марка дополнит. закладн. детали	Кол. шт.	Вес дополн. закл. деталей, кг			Общий расход стали на колонну	№ заготов. чертежа закладн. детали
			Одной дет.	Всех дет.	Итого на колонну		
КР-366-11-6	МС-8	18	2.65	47.70	47.70	141.48	103

Примечание:

Опалубка и армирование аналогичны основной марке колонны, приведенной в альбоме ИИ-04-2 выпуск 7

Т.К.	Колонны для навески стеновых панелей
1973	Колонна КР-366-11-6
	Серия ИИ-04-2
	Выпуск 12 Лист

Марка колонны	Марка закладных деталей	Кол.	Вес доп. закладных деталей, кг: одной дет.	Вес доп. закладных деталей, кг: всех дет.	Вес доп. закладных деталей, кг: итого на колонну	Общий расход стали на колонну	Примечание
КК-366-11-6	МС-8	12	2.65	31.80	31.80	1263.0	103

Примечание:

Облицовка и армирование аналогичны основной марке колонн, приведенной в альбоме ИИ-04-2 выпуск 7

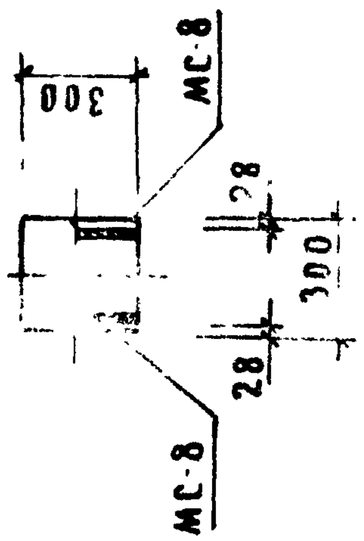

2

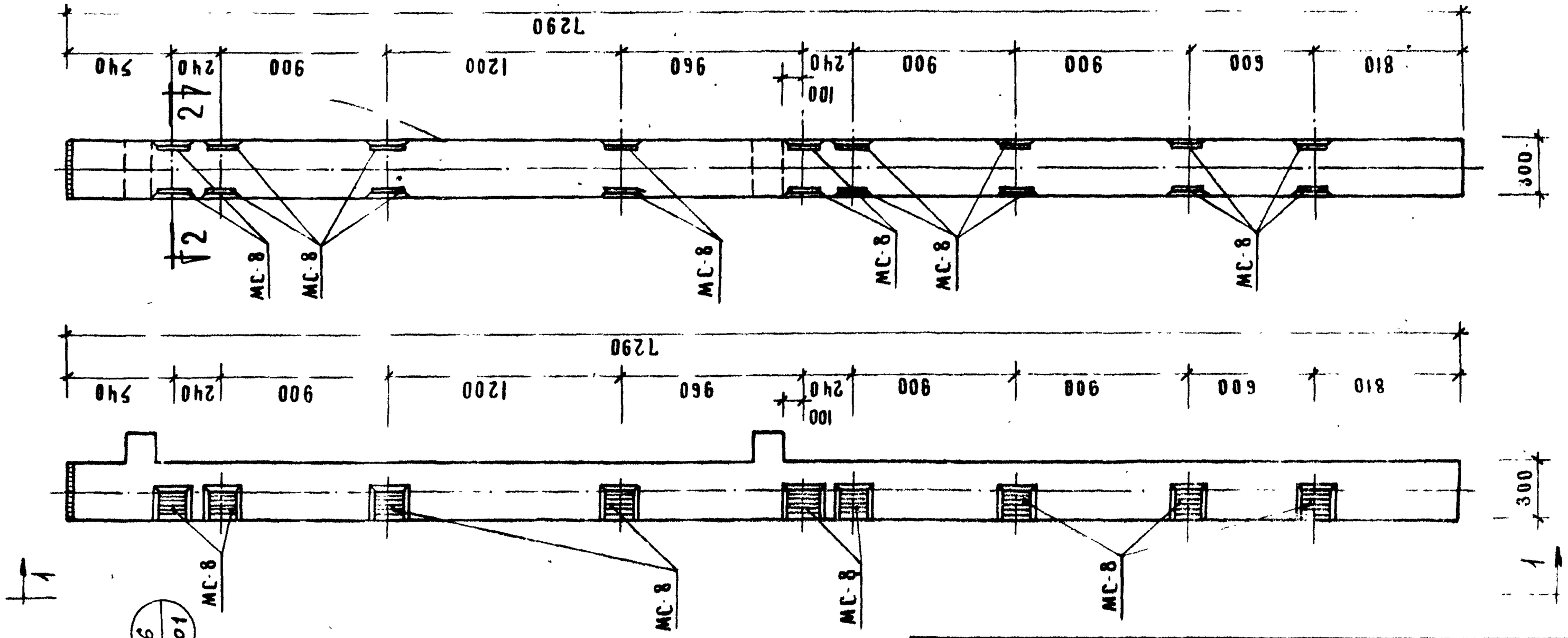

Т.К.	Колонны для навески стеновых панелей	Серия ИИ-04-2
1973	Колонна КК-366-11-6	Выпуск 12 Часть I; Лист 94

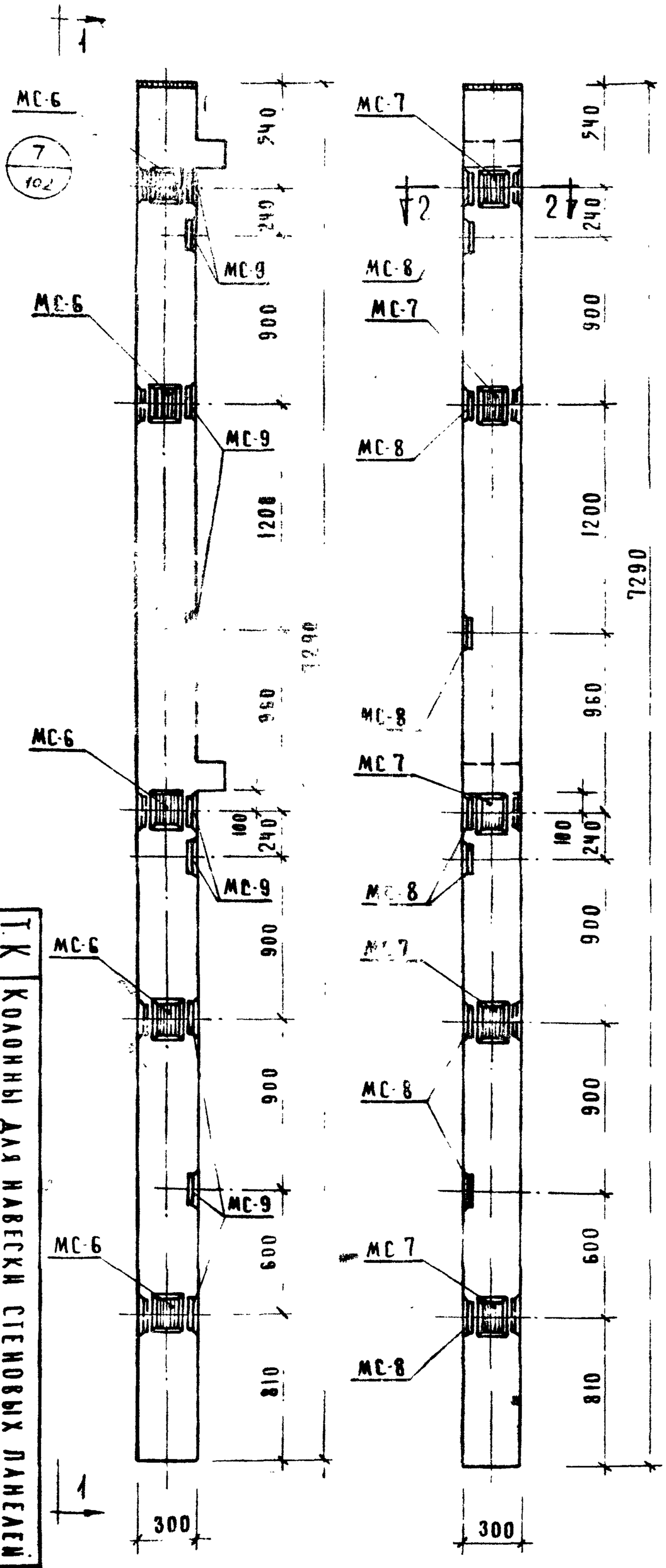

1-1

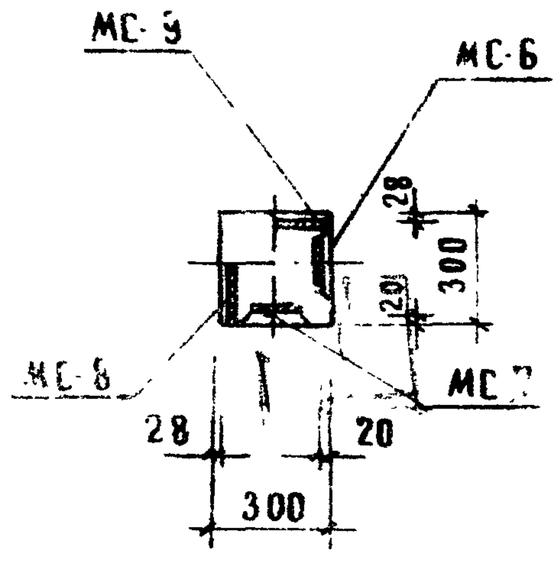

2-2

МАРКА КОЛОННЫ	МАРКА ДОПОЛНИТ ЗАКЛАДН ДЕТАЛИ	КОЛ. ШТ.	ВЕС ДОПОЛ. ЗАКЛАД. ДЕТАЛЕЙ, КГ			ОБЩИЙ РАСХОД СТАЛИ НА КОЛОННУ	И ЗАГОТОВ.
			ОДНОЙ ДЕТ.	ВСЕХ ДЕТ.	ИТОГО НА КОЛОННУ		
КК-366-11-64	МС-6	5	2.07	10.35	68.40	163.40	16[illegible]
	МС-7	5	2.07	10.35			
	МС-8	9	2.65	23.85			
	МС-9	9	2.65	23.85			

ПРИМЕЧАНИЕ:

ОПАЛУБКА И АРМИРОВАНИЕ АНАЛОГИЧНЫ ОСНОВНОЙ МАРКЕ КОЛОННЫ, ПРИВЕДЕННОЙ В АЛЬБОМЕ ИИ-04-2 ВЫПУСК 7

Т.К	КОЛОННЫ ДЛЯ НАВЕСКИ СТЕНОВЫХ ПАНЕЛЕЙ
1973	КОЛОННА КК-366-11-64
СЕРИЯ ИИ-04-2	ВЫПУСК 12 ЧАСТЬ I
АЛЬБОМ	95

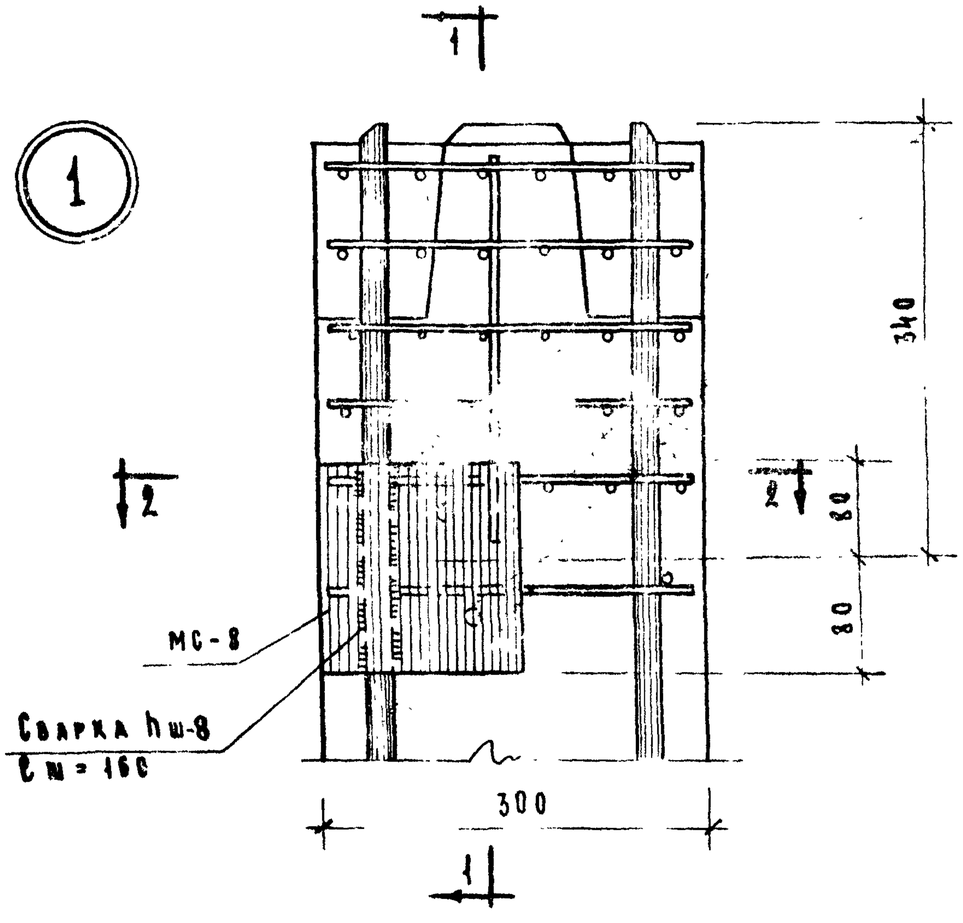

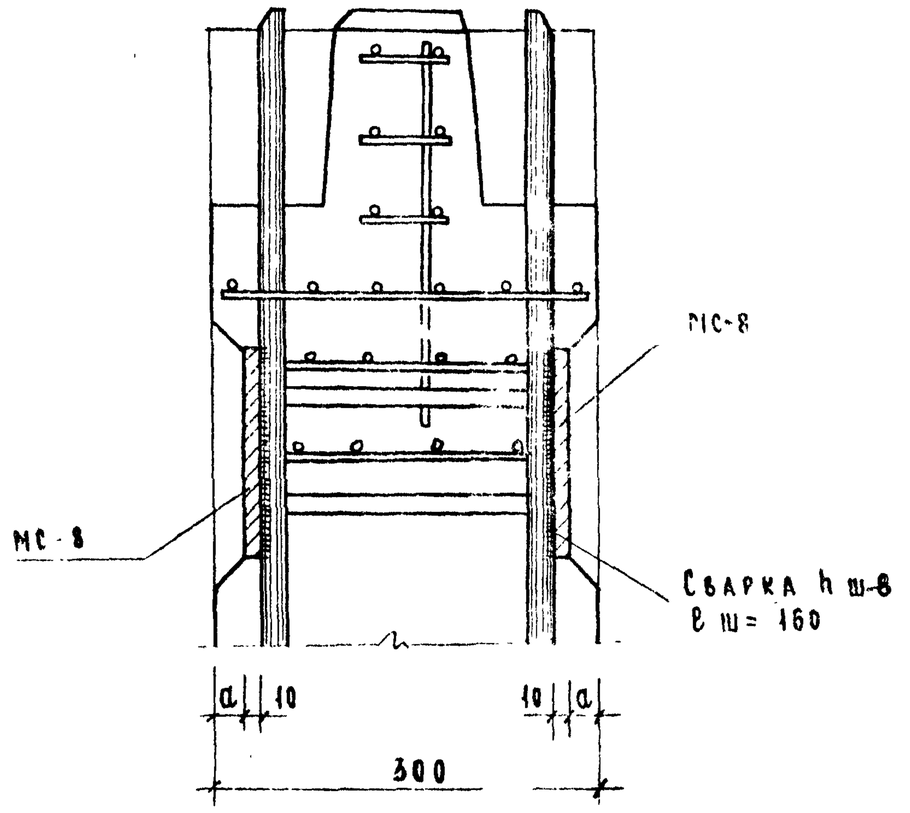

1 - 1

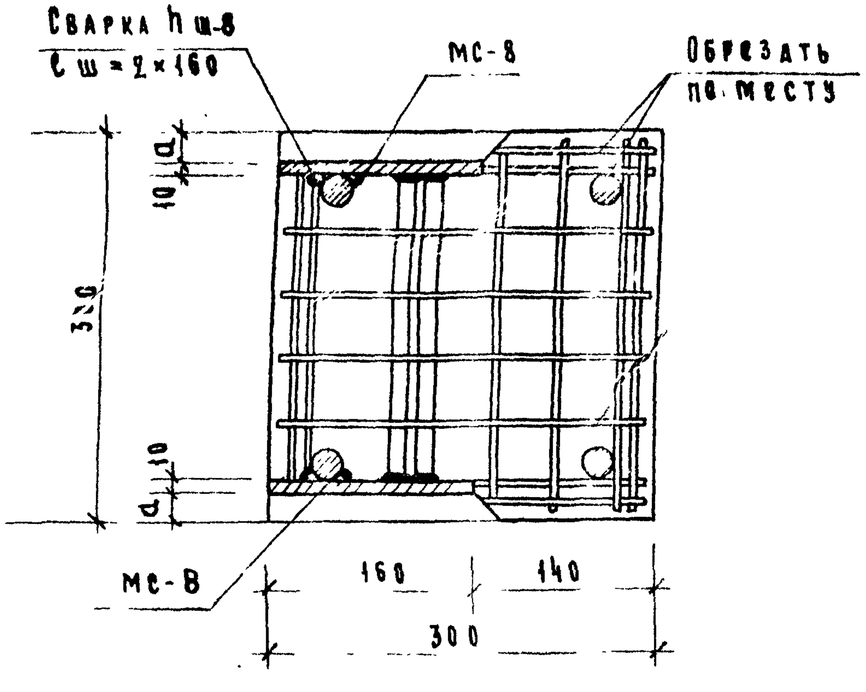

2 - 2

Примечания:

1. Узел показан для колонн, армированных 4ф 20 A III, для другого армирования делать по такому типу.
2. Концы сеток мешающие установке закладных деталей вырезать по месту.
3. Привязка закладной детали мс-8 в зависимости от армирования колонн принята:

Армирование	a
4ф 40 A III	13
4ф 32 A III	17
4ф 20 A III	24

ТК	Колонны для навески стеновых панелей	Серия ИИ-04-2
1973	Армирование Узла „1"	Выпуск 12 Часть I / Лист 96

2

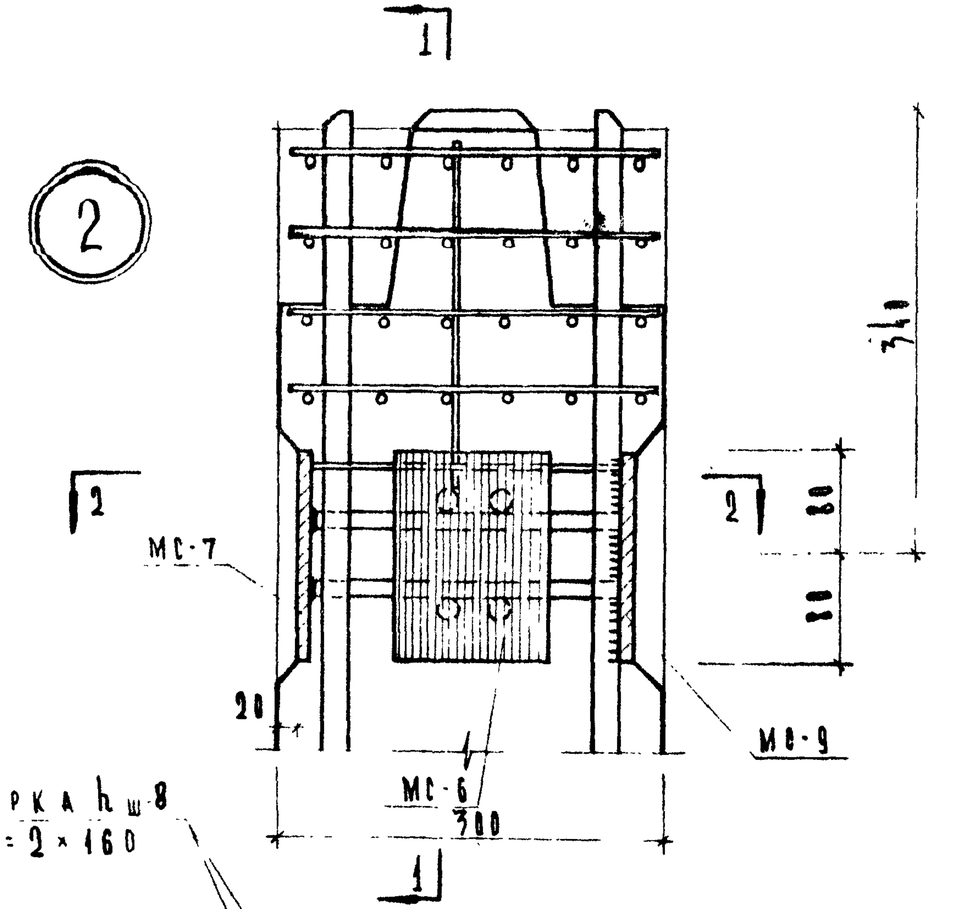

2-2

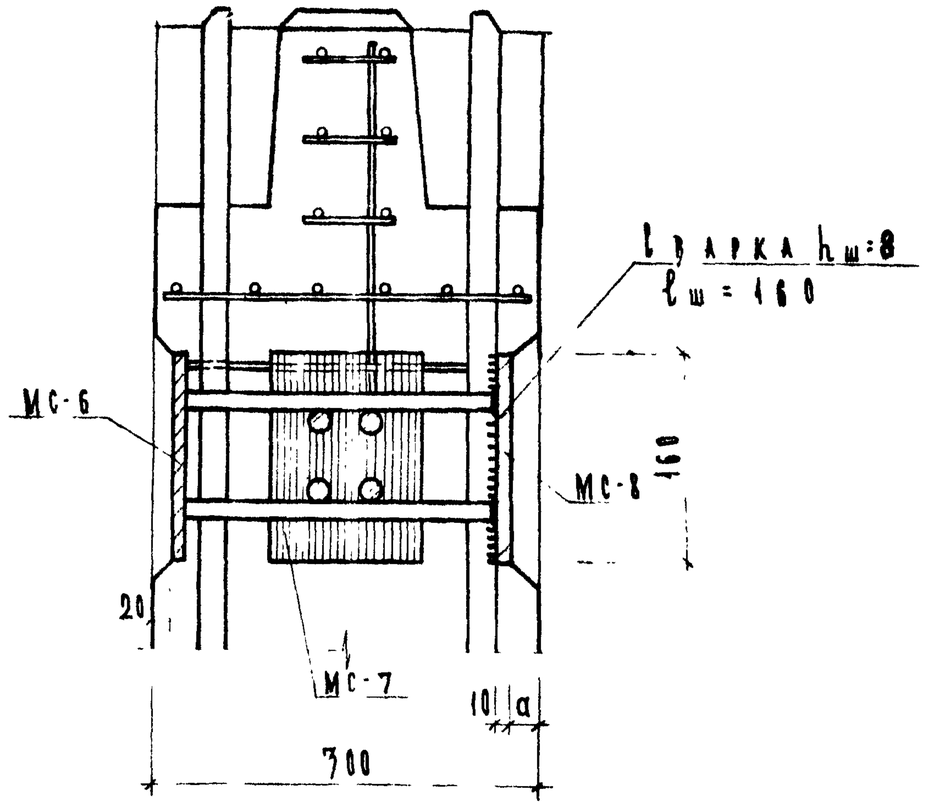

1-1

Примечание:

1. Узел показан для колонн, армированных 4Ф20 А III. Для другого армирования делать по такому-типу.
2. Концы сеток, мешающие установке закладных деталей вырезать по месту.
3. Привязка закладных деталей МС-8 и МС-9 в зависимости от армирования колонн принята:

Армирование	a
4Ф40 А III	13
4Ф32 А III	17
4Ф20 А III	24

ТК	Колонны для навески стеновых панелей	Серия ИИ-04-2
1978	Армирование. Узел „2"	Выпуск 12 Часть I; Лист 97

3

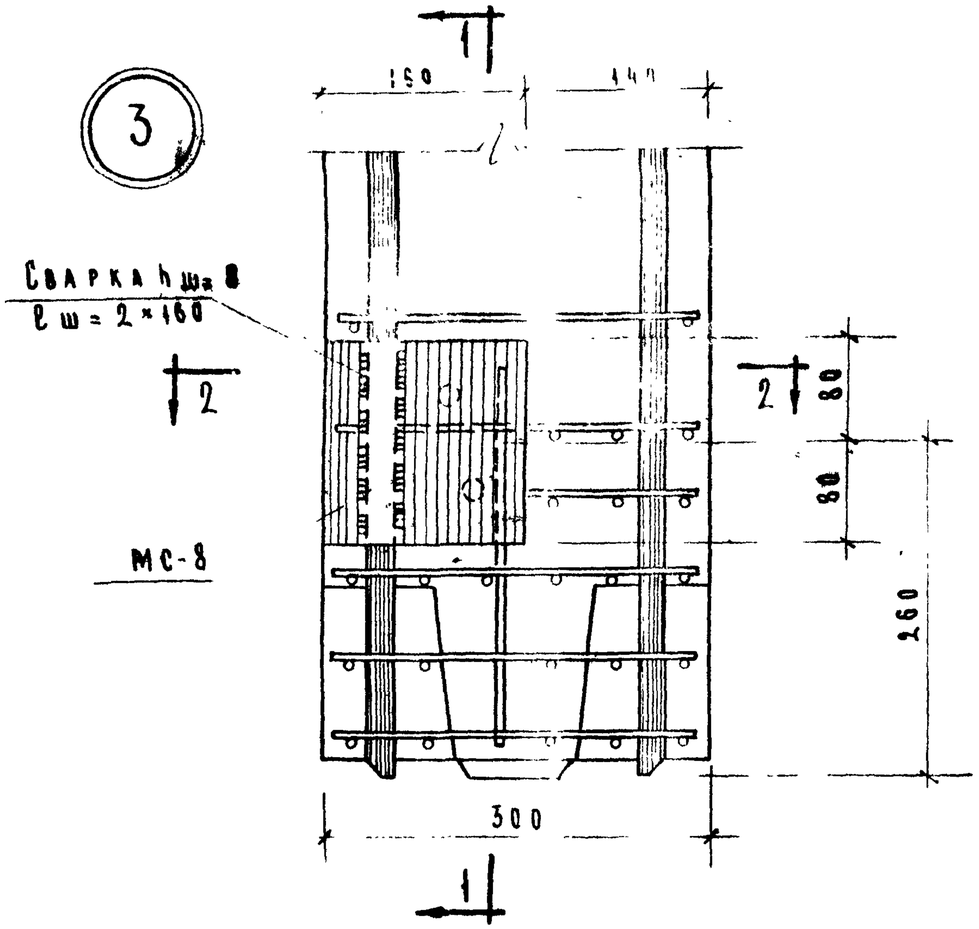

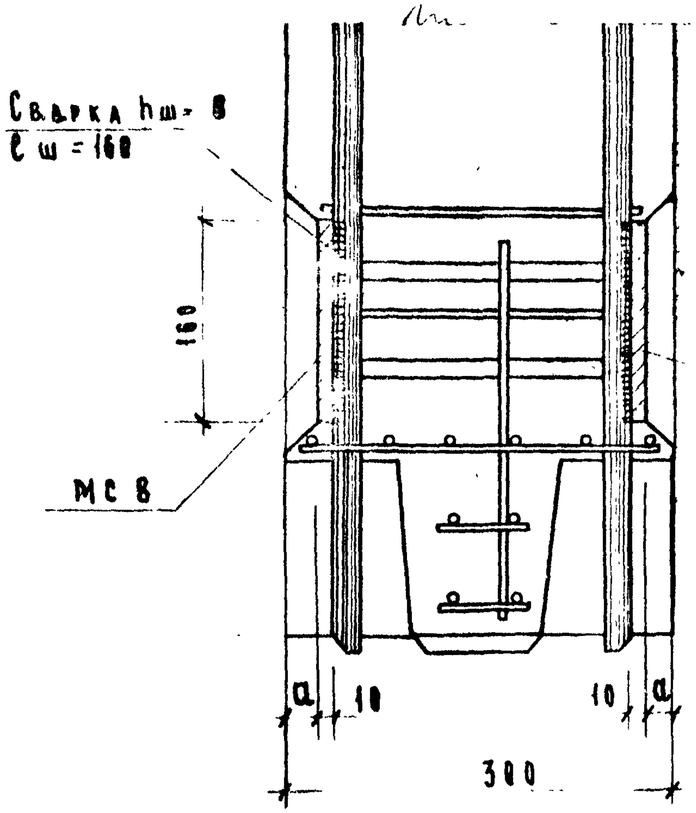

МС-8

1-1

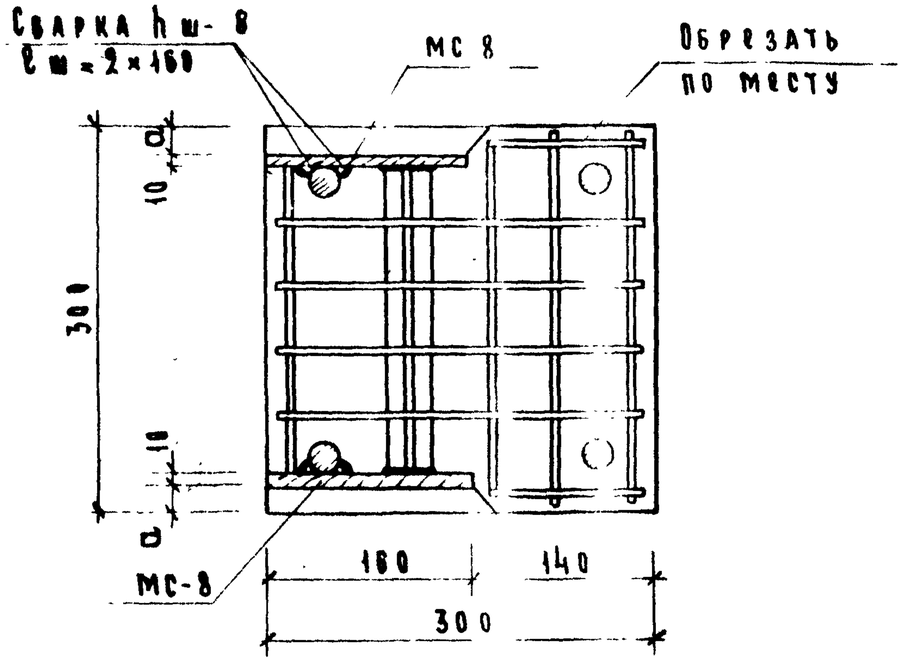

2-2

Примечания:

1. Узел показан для колонн, армированных 4Ф20 А III, для другого армирования делать по такому типу.
2. Концы сеток, мешающие установке закладных деталей вырезать по месту.
3. Привязка закладной детали МС-8 в зависимости от армирования колонн принята:

Армирование	a
4Ф40 А III	13
4Ф32 А III	17
4Ф20 А III	24

ТК	Колонны для навески стеновых панелей	Серия ИИ-04-2	
1973	Армирование Узла „3"	Выпуск 12 Части I	Лист 98

4

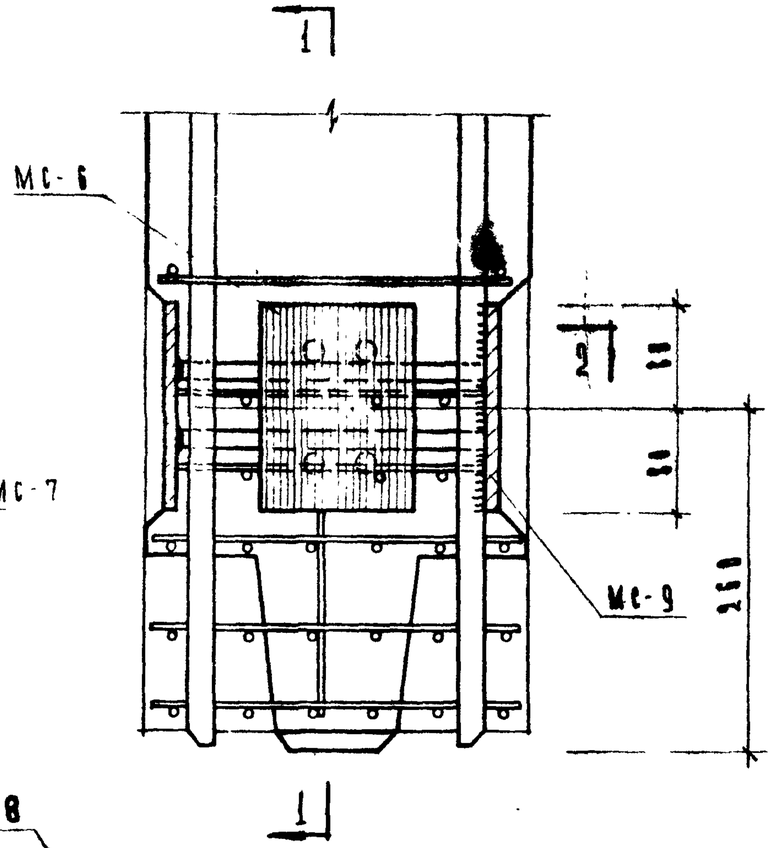

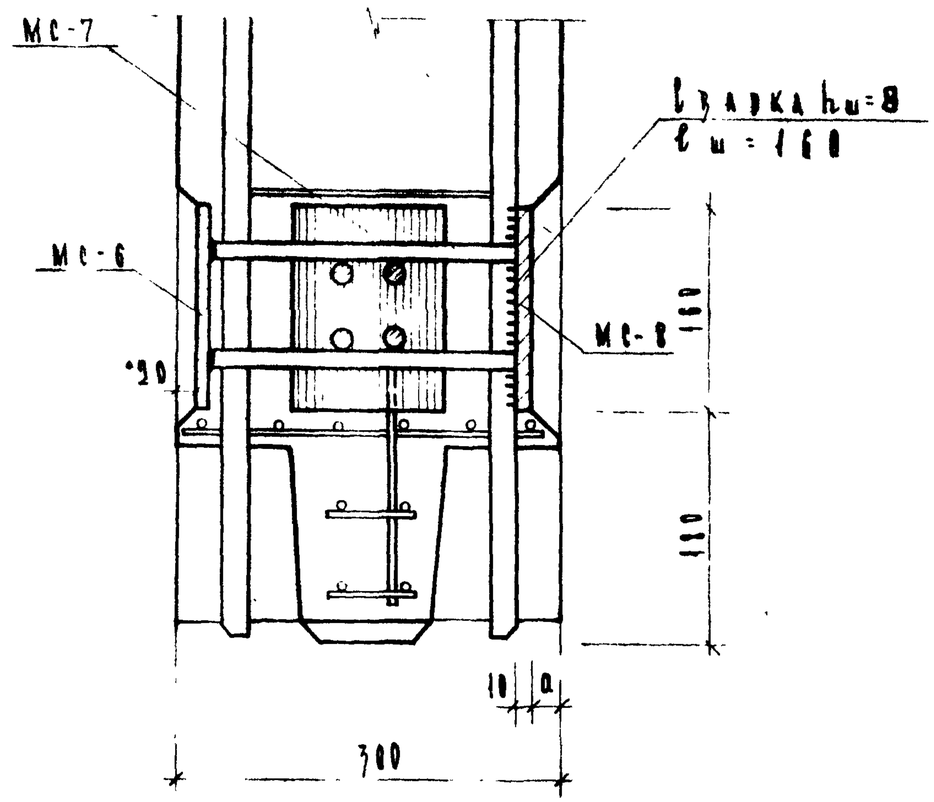

1-1

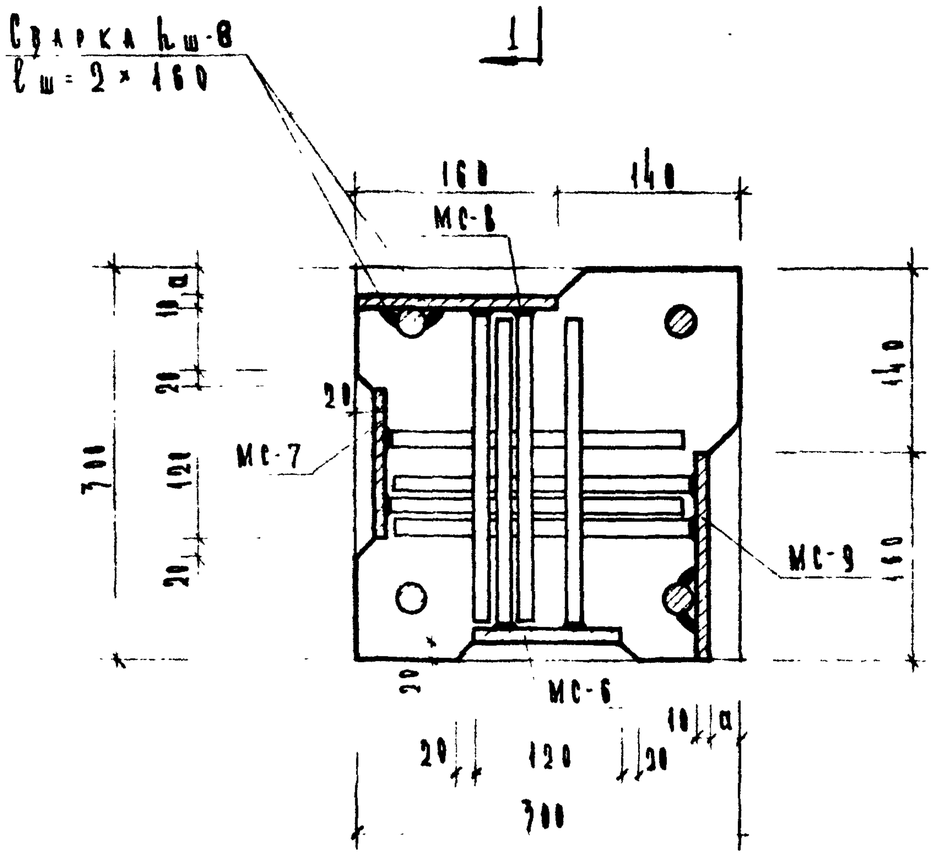

2-2

Примечание:

1. Узел показан для колонн, армированных 4Ф20 А III, для другого армирования делать по такому типу.
2. Концы сеток, мешающие установке закладных деталей вырезать по месту.
3. Привязка закладных деталей МС-8 и МС-9 в зависимости от армирования колонн принята

Армирование	a
4Ф40 А III	13
4Ф32 А III	17
4Ф20 А III	24

ТК	Колонны для надстройки стеновых панелей	Серия ИИ-04-2	
1973	Армирование Узел „4"	Выпуск 12 Часть I	Лист 99

5

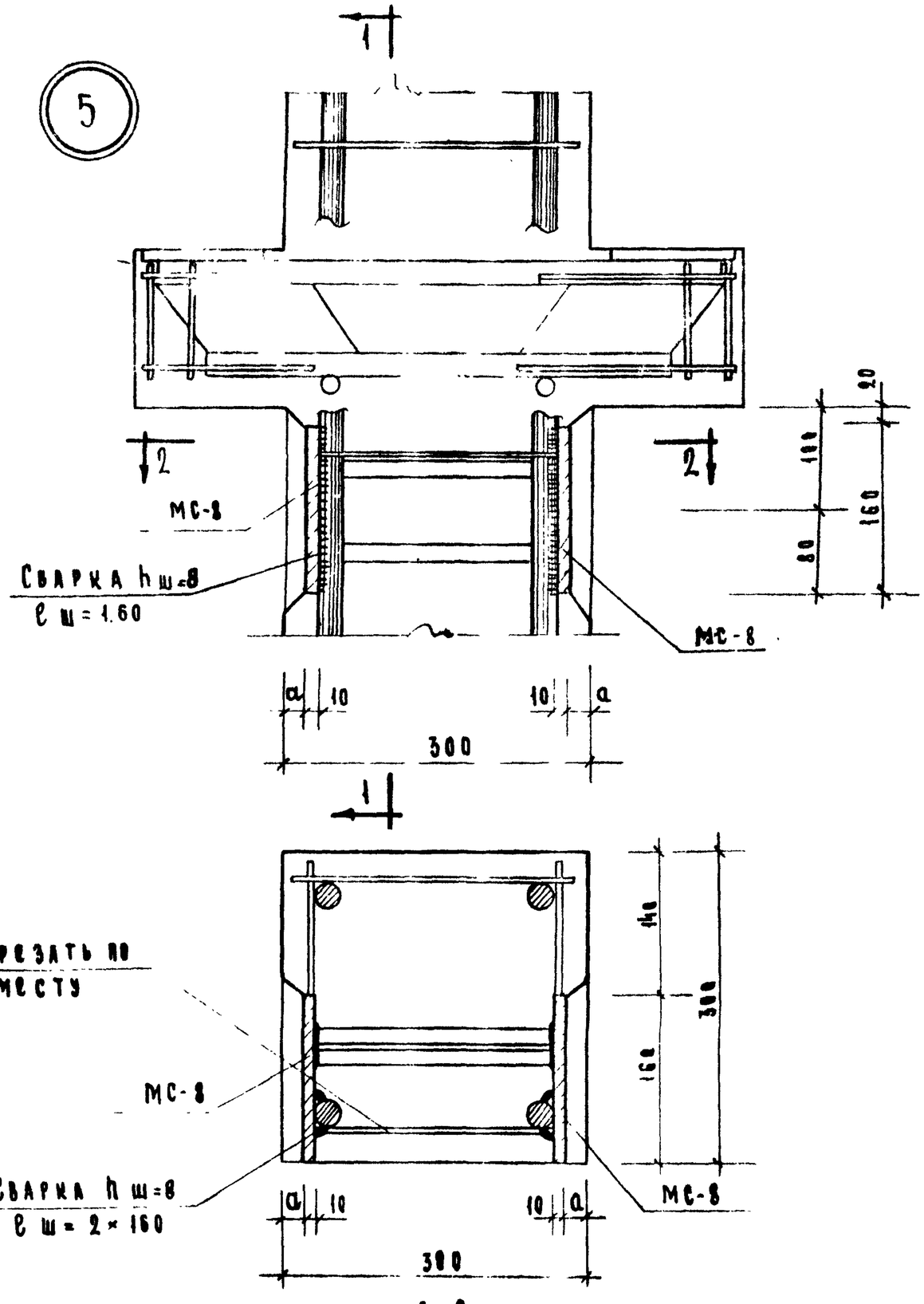

2-2

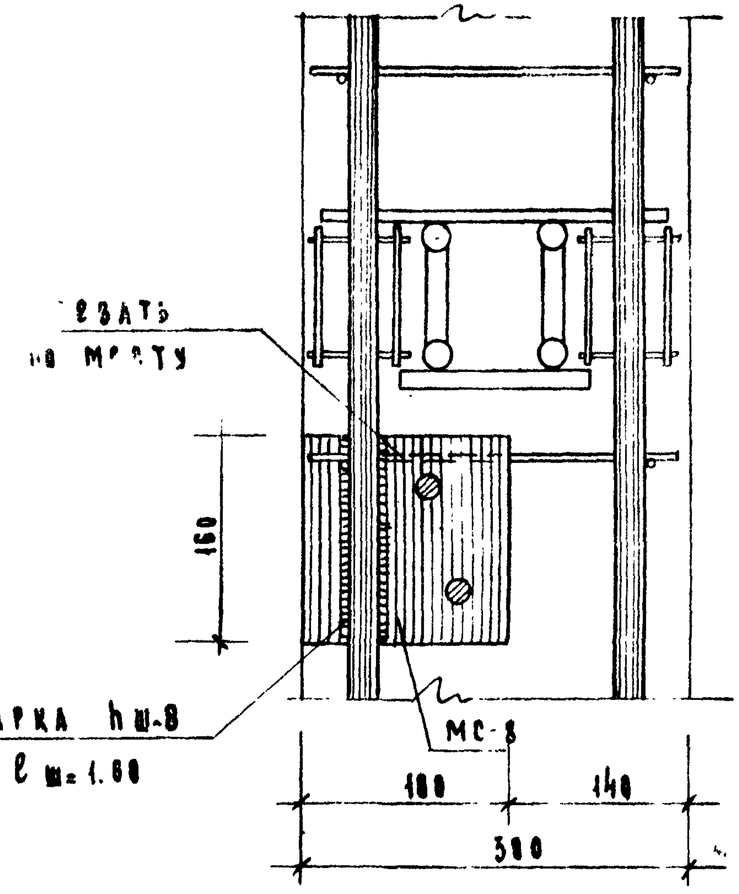

1-1

Примечания:

1. Узел показан для колонн, армированных 4 ф 20 A III, для другого армирования делать по такому типу
2. Концы сеток, мешающие установке закладных деталей вырезать по месту.
3. Привязка закладной детали МС-8 в зависимости от армирования колонн принята:

Армирование	a
4 Ф 40 A III	13
4 Ф 32 A III	17
4 Ф 28 A III	24

ТК	Колонны для навески стеновых панелей	Серия ИИ-04-2
1973	Армирование Узел „5"	Выпуск 12 Часть I / Лист 100

6

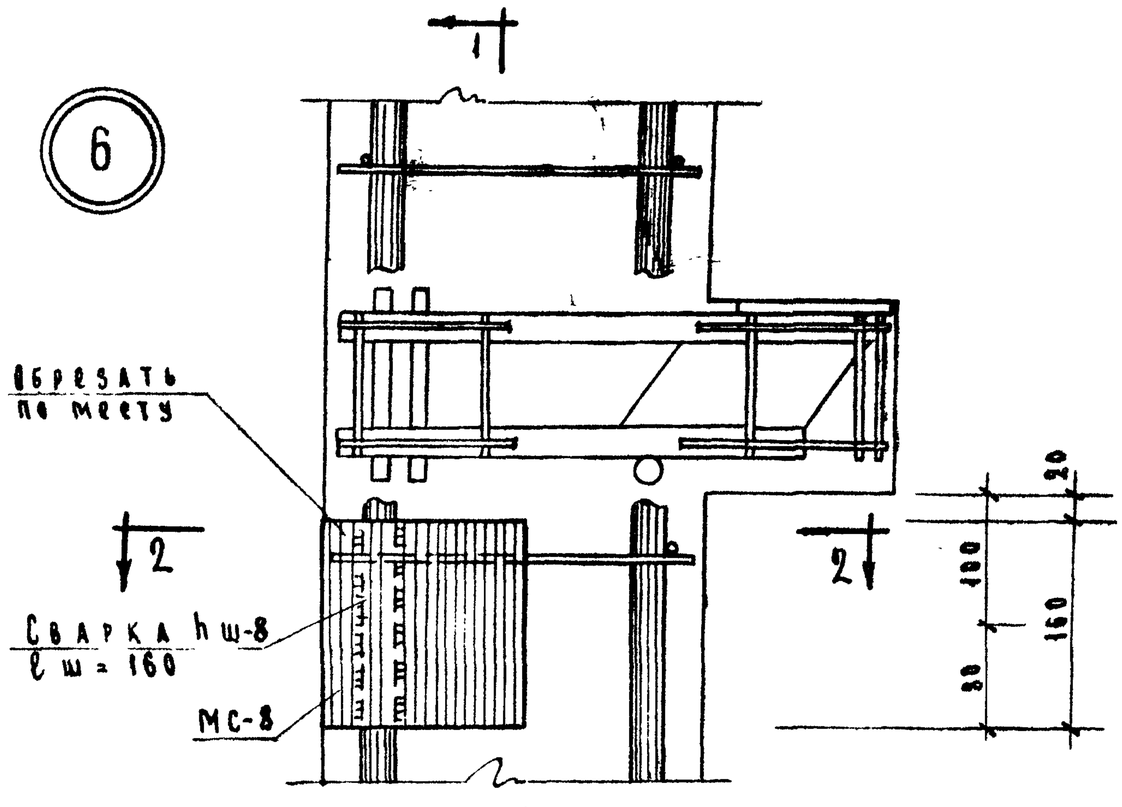

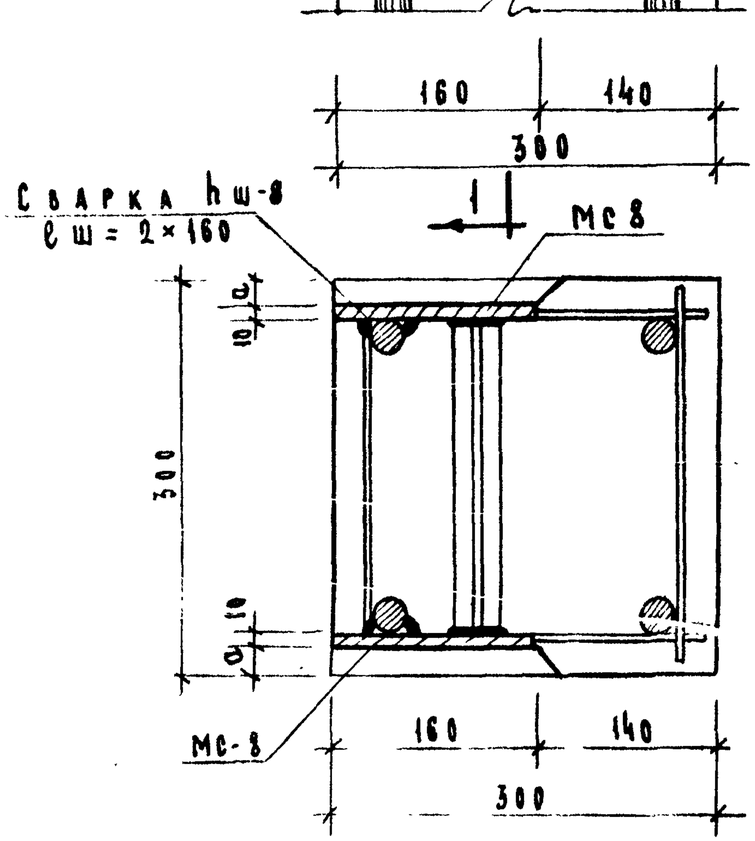

2-2

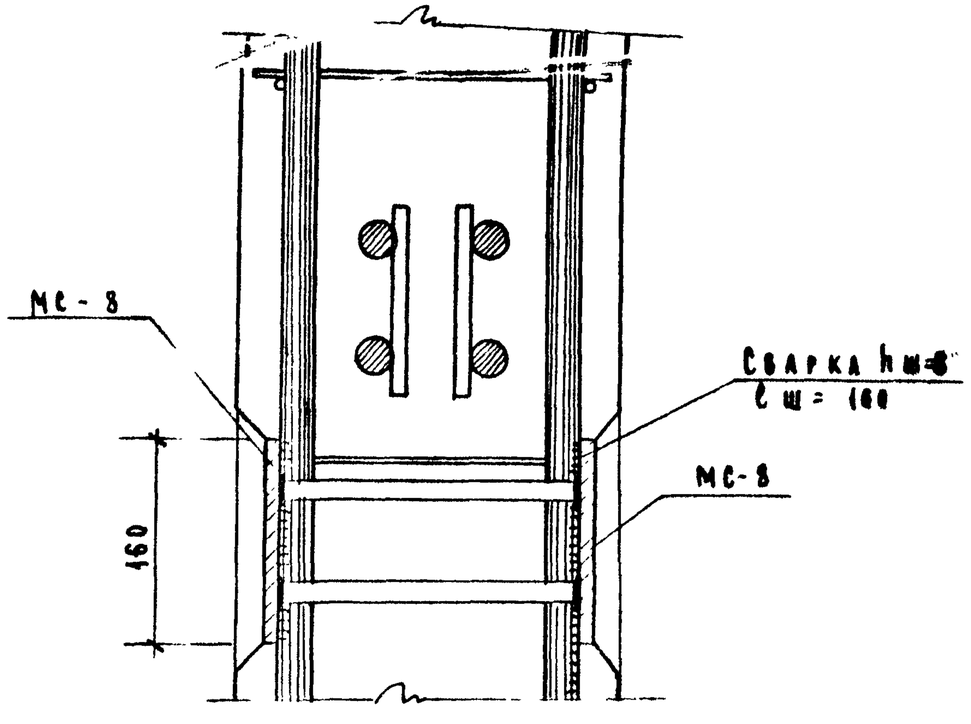

1-1

Примечания:

1. Узел показан для колонн, армированных 4Ф28 А III, для другого армирования делать по такому типу.
2. Концы сеток, мешающие установке закладных деталей вырезать по месту.
3. Привязка закладной детали Мс-8 узла „б" в зависимости от армирования колонн принята:

Армирование	a
4Ф 40 А III	13
4Ф 32 А III	17
4Ф 20 А III	24

ТК	Колонны для навески стеновых панелей	Серия ИИ-04-2
1973	Армирование Узла „б"	Выпуск 12 Часть I / Лист 104

7

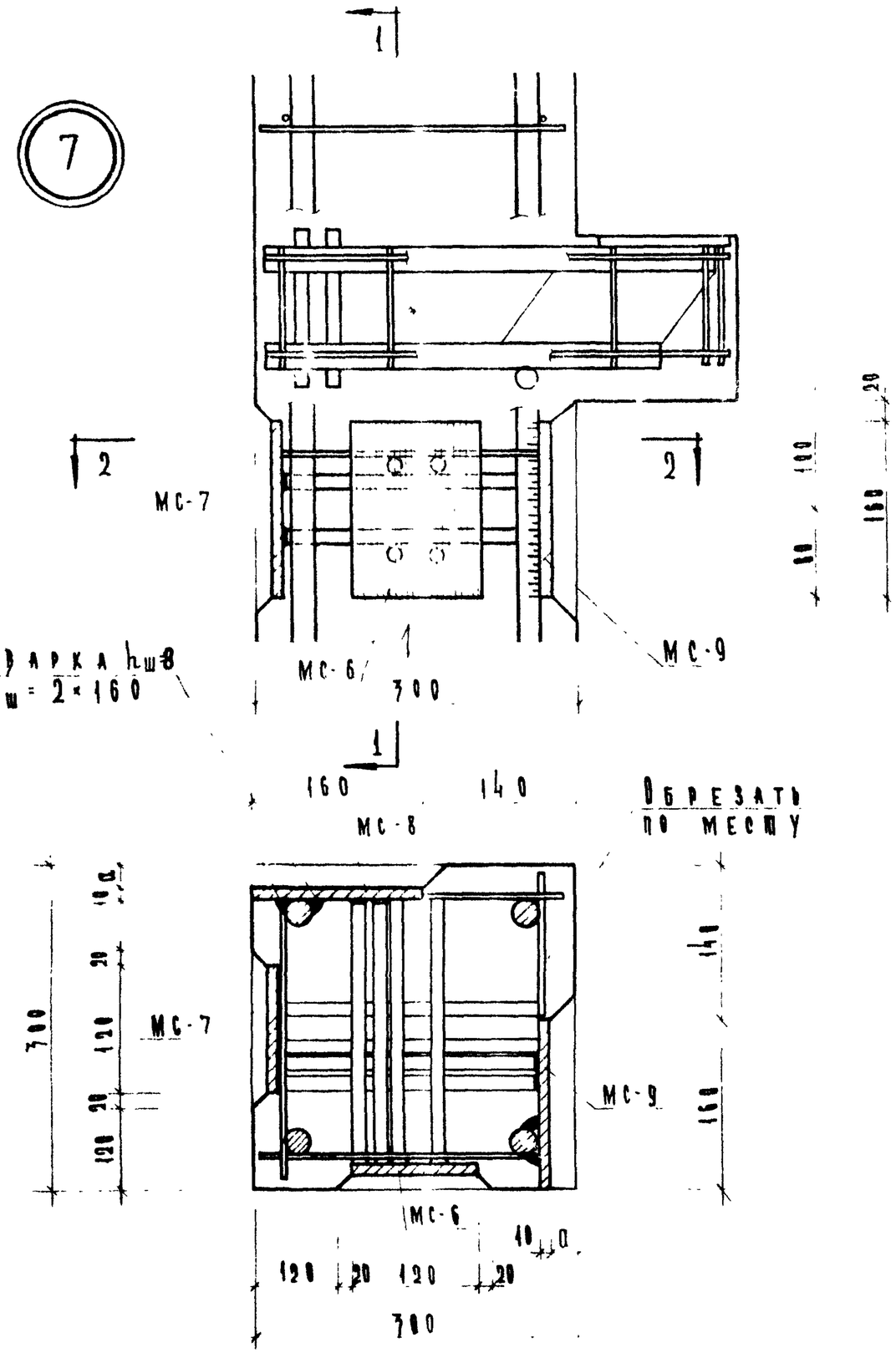

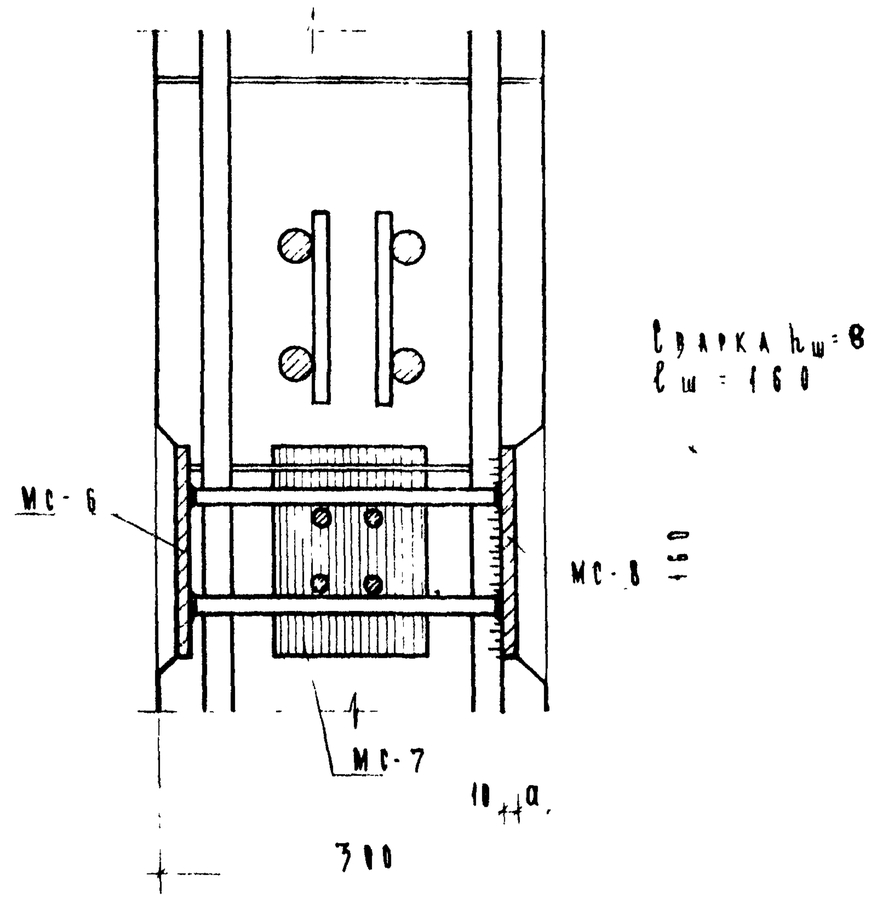

Примечание

1. Узел показан для колонн, армированных 4Ф20 А III. Для другого армирования делать по такому типу.
2. Концы сеток, мешающие установке закладных деталей вырезать по месту.
3. Привязка закладных деталей МС-8 и МС-9 взаимосвязи от армирования колонн принята:

Армирование	a
4Ф40 А III	13
4Ф32 А III	17
4Ф20 А III	24

ТК	Колонны для надвески стеновых панелей	Серия ИИ-04-2	
1973	Армирование. Узел 7	Выпуск 13 Часть I	Лист 102

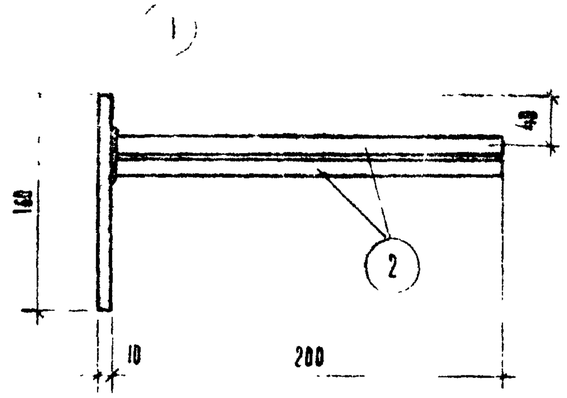

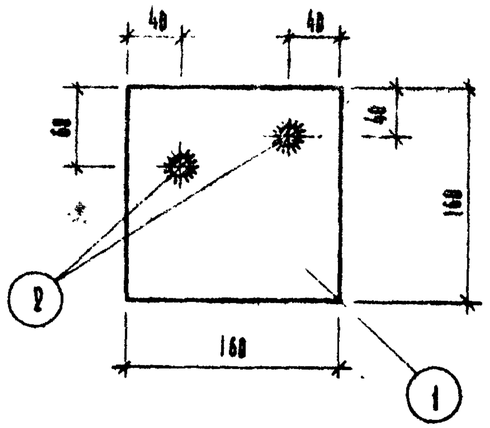

Марка детали	N поз.	Сечение мм.	Длина мм	К-во шт.	Выборка стали кг.		
					Одной поз.	Всех поз	
МС-8	1	-160 x 10	160	1	2,01	2.01	2,65
	2	16 А III	200	2	0,32	0,64	

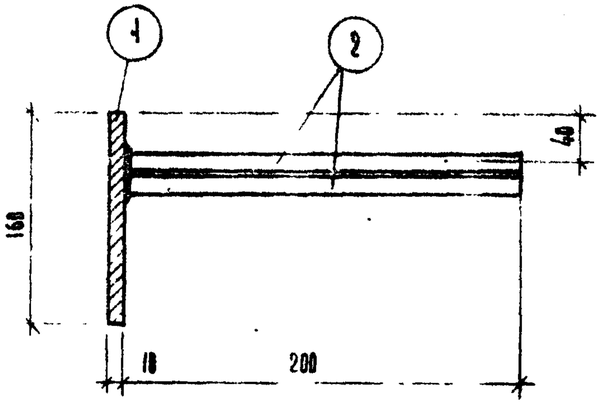

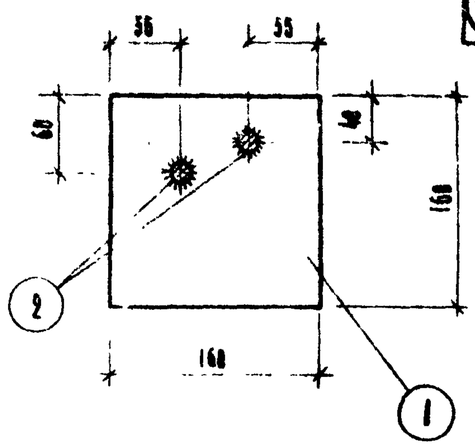

Марка детали	N поз.	Сечение мм	Длина мм	К-во шт.	Выборка стали кг.		
					Одной поз.	Всех поз.	
МС-9	1	-160 x 10	160	1	2,01	2.01	2,65
	2	16 А III	200	2	0,32	0,64	

МС-6.

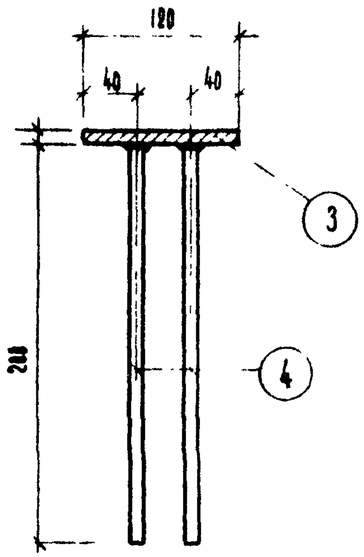

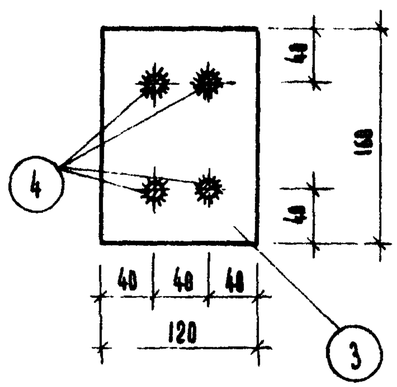

Марка детали	N поз.	Сечение мм.	Длина мм.	К-во шт.	Выборка стали кг.		
					Одной поз.	Всех поз.	
	3	- 120 x 10	160	1	1,55	1,55	2,07
		10 А III	200	4	0,13	0,52	

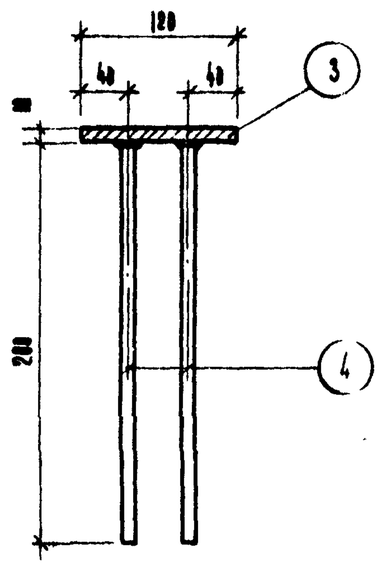

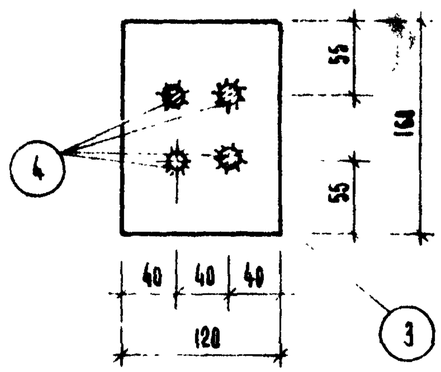

Марка детали	N поз.	Сечение мм.	Длина мм.	К-во шт.	Выборка стали кг.		
					Одной поз	Всех поз.	
МС-7	3	- 120 x 10	160	1	1,55	1,55	2,07
	4	10 А III	200	4	0,13	0,52	

ТК	Колонны для навески стеновых панелей	Серия ИИ 84-12	
	Адные детали МС-6, МС-7, МС-8, МС-9	Выпуск 12 Часть I	Лист 103

Тиражировано Сверхдневным Филиалом ЦИТП

2 г. ...к-62 ул.Генеральская, 3-А

Заказ 21 Тираж 1000 Цена

Инв.№(