ТИПОВОЙ ПРОЕКТ

907-2-262.86

МЕТАЛЛИЧЕСКИЕ ТРУБЫ ДЛЯ ОТВОДА ДЫМОВЫХ ГАЗОВ С ТЕМПЕРАТУРОЙ ДО +350°С ТРУБЫ Н=44.225м

АЛЬБОМ 2

СОСТАВ ПРОЕКТА:

АЛЬБОМ 1 ПЗ ПОЯСНИТЕЛЬНАЯ ЗАПИСКА (ИЗ ТП 907-2-264.86)

АЛЬБОМ 2 КМ КОНСТРУКЦИИ МЕТАЛЛИЧЕСКИЕ

КЖ КОНСТРУКЦИИ ЖЕЛЕЗОБЕТОННЫЕ

АЛЬБОМ 3 ЭН СВЕТОВОЕ ОГРАЖДЕНИЕ (ИЗ ТП 907-2-264.86)

АЛЬБОМ 4 ВМ ВЕДОМОСТИ ПОТРЕБНОСТИ В МАТЕРИАЛАХ

АЛЬБОМ 5 С СМЕТЫ

Разработан

Государственным проектным и
Научно-исследовательским институтом
„Укрниипроектстальконструкция"
Главный инженер института В.Н.Гордеев
Главный инженер проекта В.Л.Шарубин
Государственным проектным институтом
„Горьковский Сантехпроект"
Главный инженер института Ю.П.Фалалеев
Главный инженер проекта Т.Г. Гусева

Утвержден

Главным управлением
проектирования Госстроя СССР,
протокол N61 от 3 ноября 1986 г.

Рабочая документация введена в действие институтом
Укрниипроектстальконструкция приказ N75 от 9 декабря 1986г.

				Привязан:	
Инв.№					

Альбом 2

ТП-907-2-262.86

Содержание альбома

Марка	Наименование	Стр.
	Содержание альбома	2
	Конструкции металлические	
КМ-1	Общие данные	3
КМ-2	Труба Н=44,225 м Д=600 мм	4
	Техническая спецификация металла	
КМ-3	Труба Н=44,225 м Д=800 мм	5
	Техническая спецификация металла	
КМ-4	Труба Н=44,225 м Д=1000 мм	6
	Техническая спецификация металла	
КМ-5	Труба Н=44,225 м Д=600 мм. Ведомость	7
	металлоконструкций по видам профилей	
КМ-6	Труба Н=44,225 м Д=800; Д=1000 мм. Ведомость	8
	металлоконструкций по видам профилей	
КМ-7	Схемы труб Н=44,225 м; Д=600, 800 и 1000 мм	9
КМ-8	Узлы 1÷4	10
КМ-9	Узлы 5÷7. Деталь крепления кабеля	11
КМ-10	Оттяжки от 1 ÷ от 6	12
	Конструкции железобетонные	
КЖС-1	Общие данные	13
КЖС-2	Схема расположения фундаментов трубы.	14
	Фундамент ФМ1	
КЖС-3	Спецификация фундаментов	15
КЖС-4	Фундаменты ФМ 600-П; ФМ 800-П	16
КЖС-5	Фундамент ФМ 1000-П	17
КЖС-6	Фундаменты ФМ 600-Н; ФМ 800-Н	18
КЖС-7	Фундамент ФМ 1000-Н	19

Марка	Наименование	Стр.
КЖС.И.ТУ	Технические условия	20
КЖС.И.001	Сетка арматурная (С1÷С5)	20
КЖС.И.002	Сетка арматурная (С6÷С8)	21
КЖС.И.003	Изделие закладное МН1	21
КЖС.И.004	Изделие закладное МН2	21
КЖС.И.005	Щит покрытия (ЩП1)	22
КЖС.И.006	Рама металлическая (РМ1)	22
КЖС.И.007	Щит деревянный (ДЩ1)	22

Инв. №

Привязан:

ТП 907-2-262.86 - КМ

Нач.отд	Киреенко		
Н.контр.	Лысов		
Гл.констр.	Лысов		
Гл.инж.пр.	Шарубин		
Рук.грп.	Первов		
Проверил	Шарубин		

Металлические трубы для отвода дымовых газов с температурой до +350°С Н=44,225 м

Стадия	Лист	Листов
Р		

Содержание альбома

Укрниипроектстальконструкция

Альбом 2

ТП-907-2-262.86

Ведомость рабочих чертежей основного комплекта ТП 907-2- КМ

Лист	Наименование	Примечание
	Конструкции металлические	
1	Общие данные	
2	Труба Н=44,225м Д=600мм	
	Техническая спецификация металла	
3	Труба Н=44,225м Д=800мм	
	Техническая спецификация металла	
4	Труба Н=44,225м Д=1000мм	
	Техническая спецификация металла	
5	Труба Н=44,225м Д=600мм. Ведомость	
	металлоконструкций по видам профилей.	
6	Труба Н=44,225м Д=800и1000мм. Ведомость	
	металлоконструкций по видам профилей	
7	Схемы труб Н=44,225м Д=600;800 и 1000мм	
8	Узлы 1÷4	
9	Узлы 5÷7. Деталь крепления кабеля	
10	Оттяжки ОТ1 ÷ ОТ6	

Ведомость ссылочных документов

Обозначение	Наименование	Примечание
943-01.247-02	Талреп 63-ОС-88 Ост.5.2314-79	
943-01.247-03	—"— —"—	

Общие указания

1. В настоящем альбоме содержатся чертежи в стадии КМ металлоконструкций металлических труб для отвода дымовых газов с температурой до +350°С с высотой Н=44,225м.
2. Металлоконструкции дымовых труб рассчитаны для эксплуатации в I÷III ветровых районах, районах с расчетной температурой от -40°С до +40°С и сейсмичностью до 6 баллов включительно по шкале Рихтера.
3. Нагрузки и основные положения по расчету металлоконструкций, материал конструкций, соединения элементов, изготовление и монтаж, антикоррозионную защиту и рекомендации по привязке типового проекта к реальным условиям см. „Пояснительную записку" (альбом 1) настоящего типового проекта.
4. Крепление элементов производить по расчетным усилиям, указанным в ведомостях элементов. Наименьшее усилие для прикрепления 50кН.
5. Площадка на отм. 41.220 устраивается только в случае установки заградительных огней светового ограждения (см. раздел 4 пояснительной записки альбома 1).

Условные обозначения

- сварной заводской шов
- сварной монтажный шов
- болт постоянный
- отверстие круглое
- номер узла
- номер листа, где узел изображен

Типовой проект разработан в соответствии с действующими нормами и правилами

Главный инженер проекта В.Л. Шарубин

Инв. № подл. | Подпись и дата | Взам. инв. №

Нач. отд.	Кидеенко		
Н. контр.	Лысов		
Гл. констр.	Лысов		
Гл. инж. пр.	Шарубин		
Рук. груп.	Первов		
Проверил	Шарубин		
Исполнил	Дьяченко		

Привязан:

Инв. №

ТП 907-2-262.86 - КМ

Металлические трубы для отвода дымовых газов с температурой до +350°С Н=44,225м

Стадия	Лист	Листов
Р	1	10

Общие данные

Укрниипроектстальконструкция

Альбом 2

Вид профиля и ГОСТ ТУ	Марка металла и ГОСТ	Обозначение и размер профиля	№ п/п	Код: Марки металла	Код: Вида профиля	Код: Размера профиля	Количество, шт.	Длина, мм	Масса металла по элементам конструкций, т: Ствол трубы (Код эл-та конструкций)	Площадка (Код эл-та конструкций)	Оттяжки (Код эл-та конструкций)	Общая масса, т	Площадь развертки поверхности, кв.м	Масса потребности в металле по кварталам (выполняется изготовителем): I	II	III	IV	Заполняется ВЦ
1	2	3	4	5	6	7	8	9	10	11	12	13	14	15	16	17	18	19
Сталь прокатная угловая равнополочная ГОСТ 8509-72	ВСт3пс6 ГОСТ 380-71*	L63x5	1							0,1		0,1	5,2					
	Итого		2	1230 0	2120					0,1		0,1	5,2					
Всего профиля			3	1230 0	2120					0,1		0,1	5,2					
Сталь круглая ГОСТ 2590-71	ВСт3пс6 ГОСТ 380-71*	ф18	4							0,3	0,5	0,8	22,6					
	Итого		5	1230 0	1111					0,3	0,5	0,8	22,6					
Всего профиля			6	1230 0	1111					0,3	0,5	0,8	22,6					
Сталь листовая горячекатаная ГОСТ 19903-74	ВСт3сп5 ГОСТ 380-71*	t5	7						3,0			3,0	153,3					
		t6	8						0,5			0,5	21,4					
	Итого		9	14460					3,5			3,5	174,7					
	ВСт3пс6 ГОСТ 380-71*	t8	10						0,2			0,2	6,4					
		t10	11						0,1		0,1	0,2	5,2					
		t12	12								0,1	0,1	2,2					
		t30	13						0,6			0,6	5,2					
	Итого		14						0,9		0,2	1,1	19,0					
Всего профиля			15						4,4		0,2	4,6	193,7					
Всего масса металла			16						4,4	0,4	0,7	5,5	221,5					
В том числе по маркам	ВСт3сп5		17						3,5			3,5	174,7					
	ВСт3пс6 ГОСТ 380-71*		18						0,9	0,4	0,7	2,0	46,8					

1. Спецификация составлена без учета отходов и припусков на обработку.
2. Спецификация составлена для трубы с подземным примыканием газохода, при надземном примыкании добавить массу дополнительных элементов, приведенных на листе КМ-5.

Нач.отд.	Киселев		
Н.контр.	Лысов		
Гл.констр.	Лысов		
Гл.инженер	Шарубин		
Рук.груп.	Первов		
Проверил	Металенко		
Исполнил	Середюк		

привязан

Инв.№

ТП 907-2-262.86 КМ

Металлические трубы для отвода дымовых газов с температурой до +350°С

Труба Н=44,225 м, Д=600 мм. Техническая спецификация металла

Стадия	Лист	Листов
Р	2	1

Укрниипроектсталь конструкция

Типовой проект 907-2-262.86 Альбом 2

Альбом 2

ТП-907-2-262.86

Вид профиля и ГОСТ ТУ	Марка металла и ГОСТ	Обозначение и размер профиля	№ п/п	Код: Марки металла	Код: Вида профиля	Код: Размера профиля	Количество, шт.	Длина, мм	Масса металла по элементам конструкций, т: Ствол трубы	Масса металла по элементам конструкций, т: Площадки	Масса металла по элементам конструкций, т: Оттяжки	Общая масса, т	Площадь разверн. поверхности кв.м	Масса потребности в металле по кварталам (выполняется изготовителем): I	II	III	IV	Заполняется ВЦ
									Код эл-та конструкций									
1	2	3	4	5	6	7	8	9	10	11	12	13	14	15	16	17	18	19
Сталь прокатная угловая равнополочная ГОСТ 8509-72	ВСт3пс6 ГОСТ 380-71*	L63×5	1							0,1		0,1	5,2					
	Итого		2	1230 0	2120					0,1		0,1	5,2					
Всего профиля			3	1230 0	2120					0,1		0,1	5,2					
Сталь круглая ГОСТ 2590-71	ВСт3пс6 ГОСТ 380-71*	ф18	4							0,3	0,5	0,8	22,6					
	Итого		5	1230 0	1111					0,3	0,5	0,8	22,6					
Всего профиля			6	1230 0	1111					0,3	0,5	0,8	22,6					
Сталь листовая горячекатаная ГОСТ 19903-74	ВСт3сп5 ГОСТ 380-71*	t5	7						3,8			3,8	194,2					
		t6	8						0,8			0,8	34,2					
	Итого		9	14460					4,6			4,6	228,4					
	ВСт3пс6 ГОСТ 380-71*	t8	10						0,2			0,2	6,4					
		t10	11						0,2		0,1	0,3	7,8					
		t12	12								0,1	0,1	2,2					
		t30	13						0,7			0,7	6,1					
	Итого		14	12300	7110				1,1		0,2	1,3	22,5					
Всего профиля			15						5,7		0,2	5,9	250,9					
Всего масса металла			16						5,7	0,4	0,1	6,8	278,7					
В том числе по марка	ВСт3сп5		17	14460					4,6			4,6	228,4					
	ВСт3пс6 ГОСТ 380-71*		18	1230 0					1,1	0,4	0,5	2,0	50,3					

1. Спецификация составлена без учета отходов и припусков на обработку.
2. Спецификация составлена для трубы с подземным примыканием газохода, при надземном примыкании добавить массу дополнительных элементов, приведенных на листе КМ-9.

Инв.№ подл. | Подпись и дата | Взам. инв.№

Привязан

Инв.№

Нач.отд.	Кцреенко		
Н.контр.	Лысов		
Гл.констр.	Лысов		
Гл.инж.пр.	Шпрубин		
Рук.групп.	Передов		
Проверил	Остапенко		
Исполнил	Середюк		

ТП907-2-262.86 КМ

Металлические трубы для отвода дымовых газов с температурой до +350°С

Труба Н=44, гг5Н, D=800мм
Техническая спецификация металла

Стадия	Лист	Листов
Р	3	

Укрнипроектсталь конструкция

Альбом 2

ТП-907-2-262.86

Вид профиля и ГОСТ ТУ	Марка металла и ГОСТ	Обозначение и размер профиля	№ п/п	Код: Марки металла	Код: вида профиля	Код: размера профиля	Количество, шт	Длина, мм	Масса металла по элементам конструкций, т: Ствол трубы (Код эл-та конструкций)	Площадка (Код эл-та конструкций)	Оттяжки (Код эл-та конструкций)	Общая масса, т	Площадь развернутой поверхности, кв.м	Масса потребности в металле по кварталам (выполняется изготовителем): I	II	III	IV	Заполняется ВЦ
1	2	3	4	5	6	7	8	9	10	11	12	13	14	15	16	17	18	19
Сталь прокатная угловая равнополочная ГОСТ 8509-72	ВСт3пс6 ГОСТ 380-71*	∟63×5	1							0,1		0,1	5,2					
	Итого		2	1230 0	2120					0,1		0,1	5,2					
Всего профиля			3	1230 0	2120					0,1		0,1	5,2					
Сталь круглая ГОСТ 2590-71	ВСт3пс6 ГОСТ 380-71*	ф18	4							0,3	0,5	0,8	22,6					
	Итого		5	1230 0	1111					0,3	0,5	0,8	22,6					
Всего профиля			6	1230 0	1111					0,3	0,5	0,8	22,6					
Сталь листовая горячекатаная ГОСТ 19903-74	ВСт3сп5 ГОСТ 380-71*	t5	7						4,7			4,7	240,2					
		t6	8						0,9			0,9	38,4					
	Итого		9	14460					5,6			5,6	278,6					
	ВСт3пс6 ГОСТ 380-71*	t8	10						0,2			0,2	6,4					
		t10	11						0,2		0,1	0,3	7,8					
		t12	12								0,1	0,1	2,2					
		t30	13						0,9			0,9	7,8					
	Итого		14	1230 0	7110				1,3		0,2	1,5	24,2					
Всего профиля			15						6,9		0,2	7,1	302,8					
Всего масса металла			16						6,9	0,4	0,7	8,0	330,6					
В том числе по маркам	ВСт3сп5		17	14460					5,6			5,6	278,6					
	ВСт3пс6 ГОСТ 380-71*		18	1230 0					1,3	0,4	0,4	2,1	52,0					

1. Спецификация составлена без учета отходов и припусков на обработку.
2. Спецификация составлена для трубы с подземным примыканием газохода, при надземном примыкании добавить массу дополнительных элементов приведенных на листе КМ-9.

Инв. № подл. | Подпись и дата | Взам. инв. №

Привязан

Инв. №

Нач.отд.	Кидеенко	
Н.контр.	Лысов	
Гл.констр.	Лысов	
Гл.инжен.	Шарубин	
Рук.груп.	Пердов	
Проверил	Остапенко	
Исполнил	Середюк	

ТП 907-2-262.86 КМ

Металлические трубы для отвода дымовых газов с температурой +350°С

Труба Н=44,225, Д=1000 мм. Техническая спецификация металла.

Стадия	Лист	Листов
Р	4	

Укрниипроектсталь конструкция

Альбом 2

ТП-907-2-262.86

Ведомость металлоконструкций по видам профилей

Наименование конструкций по номенклатуре прейскуранта	Позиция по прейскуранту	№№ строк	Код конструкций	Масса металлоконструкций, т по видам профилей: Всего стали повышен. и высокой прочности	Балки и швеллеры	Широкополочные двутавры	Крупносортная сталь	Среднесортная сталь	Мелкосортная сталь	Толстолистовая сталь t ≥ 4мм	Универсальная сталь	Тонколистовая сталь t < 4мм	Гнутые и гнуто-сварные профили	Трубы	Прочие	Всего	Всего с учетом 1% на массу наплавл. металла	Количество, шт.	Серия типовых конструкций
Ствол трубы H=44,225м Д=600мм				—	—	—	—	—	—	4,4	—	—	—	—	—	4,4			
Площадки				—	—	—	0,1	—	0,3	—	—	—	—	—	—	0,4			
Оттяжки				—	—	—	—	—	0,5	0,2	—	—	—	—	—	0,7			
Всего				—	—	—	0,1	—	0,8	4,6						5,5	5,5	1	
Итого с учетом 3% на уточнение массы в чертежах КМД				—	—	—	0,1	—	0,8	4,7						5,6	5,6		
Итого с учетом отходов 3,7%				—	—	—	0,1	—	0,8	4,8						5,7	5,7		
Приведенная к обычным профилям масса металла с учетом 3% на уточнение массы в чертежах КМД и 3,7% на отходы			МПа 225-245				0,1		0,8	4,8						5,7			
Разница приведенной и натуральной массы																			
Распределение массы металла по пределам текучести с учетом 3% на уточнение массы в черт. КМД и 3,7% на отходы																5,7			
Приведенная к стали углеродистой обыкновенного качества по ГОСТ 380-71* масса металла с учетом 3% на уточнение массы в черт. КМД и 3,7% на отходы																5,7			
Всего приведенная масса металла с учетом 3% на уточнение массы металла в черт. КМД и 3,7% на отходы																5,7			

Техническая спецификация металла для трубы H=44,225м Д=600мм приведена на листе КМ-2.

Привязан

Инв. №

Нач.отд.	Кириенко		
Н.контр.	Лысов		
Гл.констр.	Лысов		
Гл.инж.пр.	Шадрубин		
Рук.груп.	Первов		
Проверил	Остаденко		
Исполнил	Середюк		

ТП 907-2-262.86 КМ

Металлические трубы для отвода дымовых газов с температурой до +350°С

Стадия	Лист	Листов
Р	5	

Труба H=44,225м Д=600мм. Ведомость металлоконструкций по видам профилей.

Укрниипроектсталь конструкция

Инв. № подл. | Подпись и дата | Взам. инв. №

Альбом 2

ТП-907-2-262.86

Ведомость металлоконструкций по видам профилей

Наименование конструкций по номенклатуре прейскуранта	Позиция по прейскуранту	№№ строк	Код конструкций	Масса металлоконструкций по видам профилей: Всего стали повышенной и высокой прочности	Балки и швеллеры	Широкополочные двутавры	Крупносортная сталь	Среднесортная сталь	Мелкосортная сталь	Толстолистовая сталь t≥4мм	Универсальная сталь	Тонколистовая сталь t<4мм	Гнутые и гнутосварные профили	Трубы	Прочие	Всего	Всего с учетом (%) на массу наплавленного металла	Количество, шт.	Серия типовых конструкций
Ствол трубы H=44,225м ф=800мм				—	—	—	—	—	—	5,7	—	—	—	—	—	5,7			
Площадки				—	—	—	0,1	—	0,3	—	—	—	—	—	—	0,4			
Оттяжки				—	—	—	—	—	0,5	0,2	—	—	—	—	—	0,7			
Всего				—	—	—	0,1	—	0,8	5,9	—	—	—	—	—	6,8	6,8	1	
Итого с учетом 3% на уточнение массы в чертежах КМД				—	—	—	0,1	—	0,8	6,0	—	—	—	—	—	6,9	6,9		
Итого с учетом отходов 3,7%				—	—	—	0,1	—	0,8	6,1	—	—	—	—	—	7,0	7,0		
Приведенная к обычным профилям масса металла с учетом 3% на уточнение массы в чертежах КМД и 3,7% на отходы			МПа 225-245				0,1	—	0,8	6,1						7,0			
Разница приведенной и натуральной массы																			
Распределение массы металла по пределам текучести с учетом 3% на уточнение массы в чертежах КМД и 3,7% на отходы																7,0			
Приведенная к стали углеродистой обыкновенного качества по ГОСТ 380-71* масса металла с учетом 3% на уточнение массы в чертежах КМД и 3,7% на отходы																7,0			
Всего приведенная масса металла с учетом 3% на уточнение массы металла в чертежах КМД и 3,7% на отходы																7,0			
Ствол трубы H=44,225м ф=1000мм				—	—	—	—	—	—	6,9	—	—	—	—	—	6,9			
Площадки				—	—	—	0,1	—	0,3	—	—	—	—	—	—	0,4			
Оттяжки				—	—	—	—	—	0,5	0,2	—	—	—	—	—	0,7			
Всего				—	—	—	0,1	—	0,8	7,1	—	—	—	—	—	8,0		1	
Итого с учетом 3% на уточнение массы в чертежах КМД							0,1		0,8	7,2						8,1			
Итого с учетом отходов 3,7%							0,1		0,8	7,3						8,2			
Приведенная к обычным профилям масса металла с учетом 3% на уточнение массы в чертежах КМД и 3,7% на отходы			МПа 225-245				0,1		0,8	7,3						8,3			
Разница приведенной и натуральной массы																8,3			
Распределение массы металла по пределам текучести с учетом 3% на уточнение массы в чертежах КМД и 3,7% на отходы																8,3			
Приведенная к стали углеродистой обыкновенного качества по ГОСТ 380-71* масса металла с учетом 3% на уточнение массы в чертежах КМД и 3,7% на отходы																8,3			
Всего приведенная масса металла с учетом 3% на уточнение массы металла в чертежах КМД и 3,7% на отходы																8,3			

Техническая спецификация металла для трубы H=44,225м ф=800мм приведена на листе КМ-3, ф=1000мм - КМ-4.

Инв. № подл. | Подпись и дата | Взам. инв. №

Привязан

Инв. №

Нач.отд.	Кидреенко		
Н.контр.	Лысов		
Гл.констр.	Лысов		
Гл.инжен.	Шарубин		
Рук.груп.	Перевов		
Проверил	Осталенко		
Исполнил	Середюк		

ТП 907-2-262.86 КМ

Металлические трубы для отвода дымовых газов с температурой до +350°С

Стадия	Лист	Листов
Р	6	

Труба H=44,225м, Д=800мм; 1000мм. Ведомость металлоконструкций по видам профилей

Укрниипроектстальконструкция

Альбом 2

ТП-907-2-262.86

Таблица сечений и усилий

Ствол									Оттяжки*											
ф600			ф800			ф1000			ф600				ф800				ф1000			
Сечение	Усилие		Сечение	Усилие		Сечение	Усилие		I ярус		II ярус		I ярус		II ярус		I ярус		II ярус	
	M, кНм	N, кН		M, кНм	N, кН		M, кНм	N, кН	Сечение	Усилие	Сечение	Усилие	Сечение	Усилие	Сечение	Усилие	Сечение	Усилие	Сечение	Усилие
t5	54	280	t5	102	310	t5	160	330	ф18	50	ф18	52	ф18	51	ф18	55	ф18	53	ф18	57
t6			t6			t6														

* Оттяжки ОТ1 ÷ ОТ 6 приведены на листе КМ-10

Труба ф600, 800 и 1000 мм с подземным примыканием газоходов

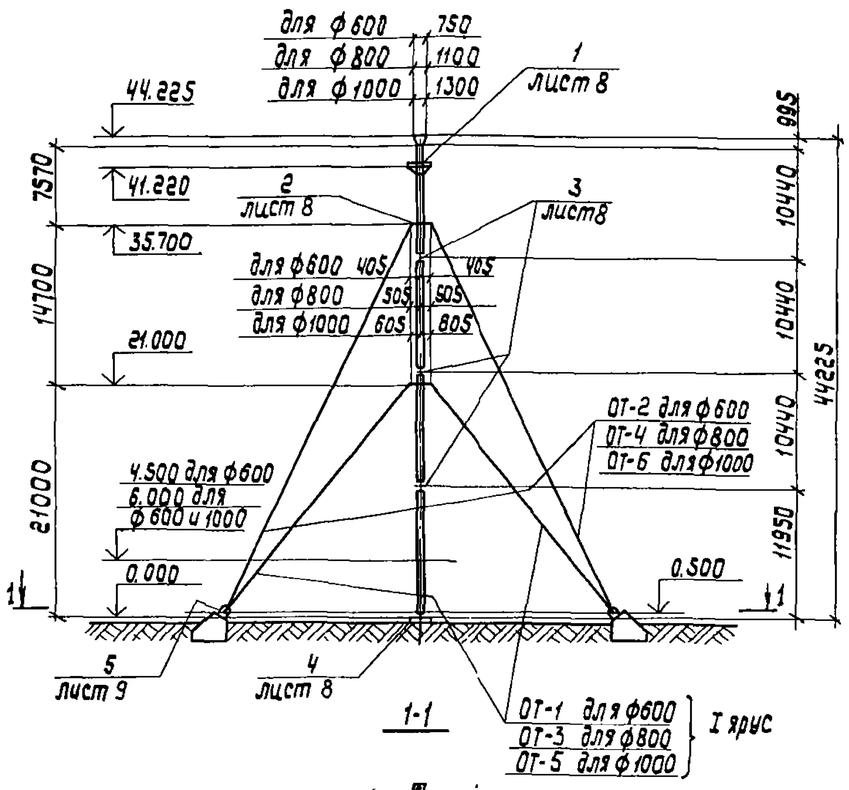

Труба ф600, 800 и 1000 мм с надземным примыканием газоходов

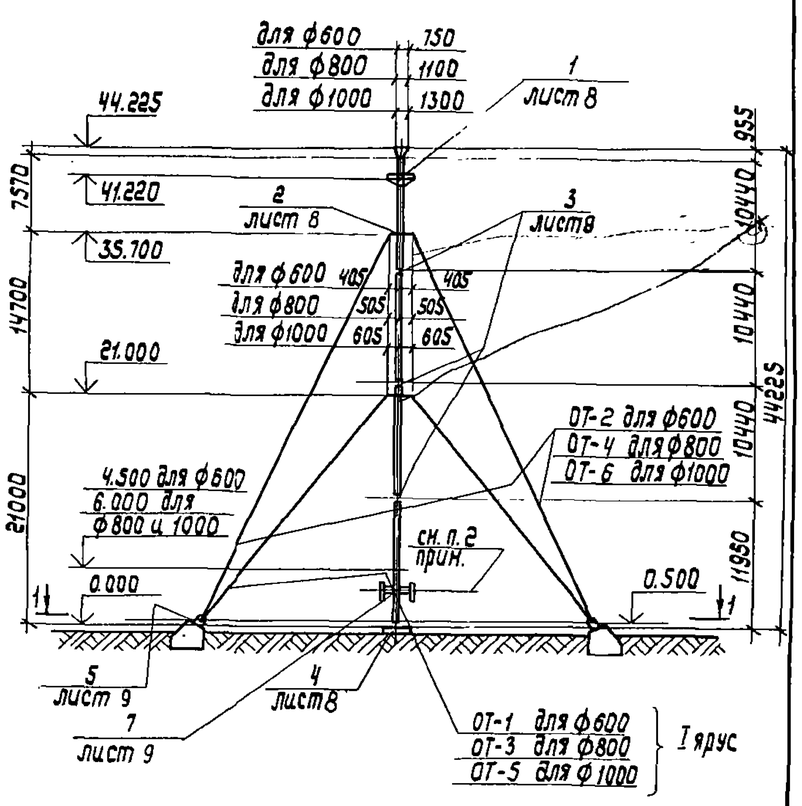

Схемы нагрузок на фундаменты труб ф600; 800 и 1000 мм

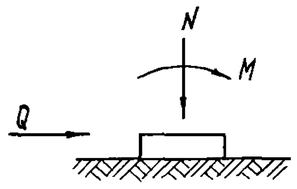

Усилия	H= 44,225м					
	ф600		ф800		ф1000	
M, кНм	0	31	0	72	0	140
N, кН	-288	-76	-312	-95	-333	-112
Q кН	0	2,8	0	5	0	8

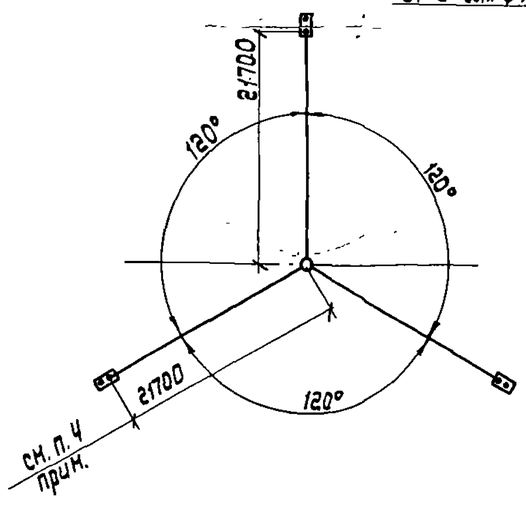

1. За отметку 0.000 принять верх центрального фундамента.
2. Отметка примыкания газоходов указана в таблице 4 альбома 1 пояснительной записки. При соединении патрубка трубы с надземными газоходами предусмотреть не менее двух волн компенсаторов.
3. Величины нагрузок на фундаменты- расчетные.
4. Размер 21700 дан от оси трубы до оси проушины закладной детали фундамента.

Таблица монтажных тяжений

Диаметр трубы, мм	Ярус оттяжек	Монтажные тяжения при t°, кН			Примечание
		t=+40°C	t=+15°C	t=-40°C	
600	I	3,00	3,25	4,00	
	II	2,04	2,10	2,21	
800	I	3,00	3,25	4,00	
	II	2,04	2,10	2,21	
1000	I	3,00	3,25	4,00	
	II	2,04	2,10	2,21	

Инв. № подл. | Подпись и дата | Взам. инв. №

Привязан

Инв. №

Нач.отд.	Киреенко		
Н.контр.	Лысов		
Гл.констр.	Лысов		
Гл.инж.пр.	Шарубин		
Рук.групп.	Первов		
Проверил	Остапенко		
Исполнил	Томашевская		

ТП 907-2-262.86 КМ

Металлические труб для отвода дымовых газов с температурой до +350°С

Стадия	Лист	Листов
Р	7	

Схемы труб H=44,225м Д=600, 800 и 1000 мм

Укрниипроектсталь конструкция

Альбом 2

ТП-907-2-262.86

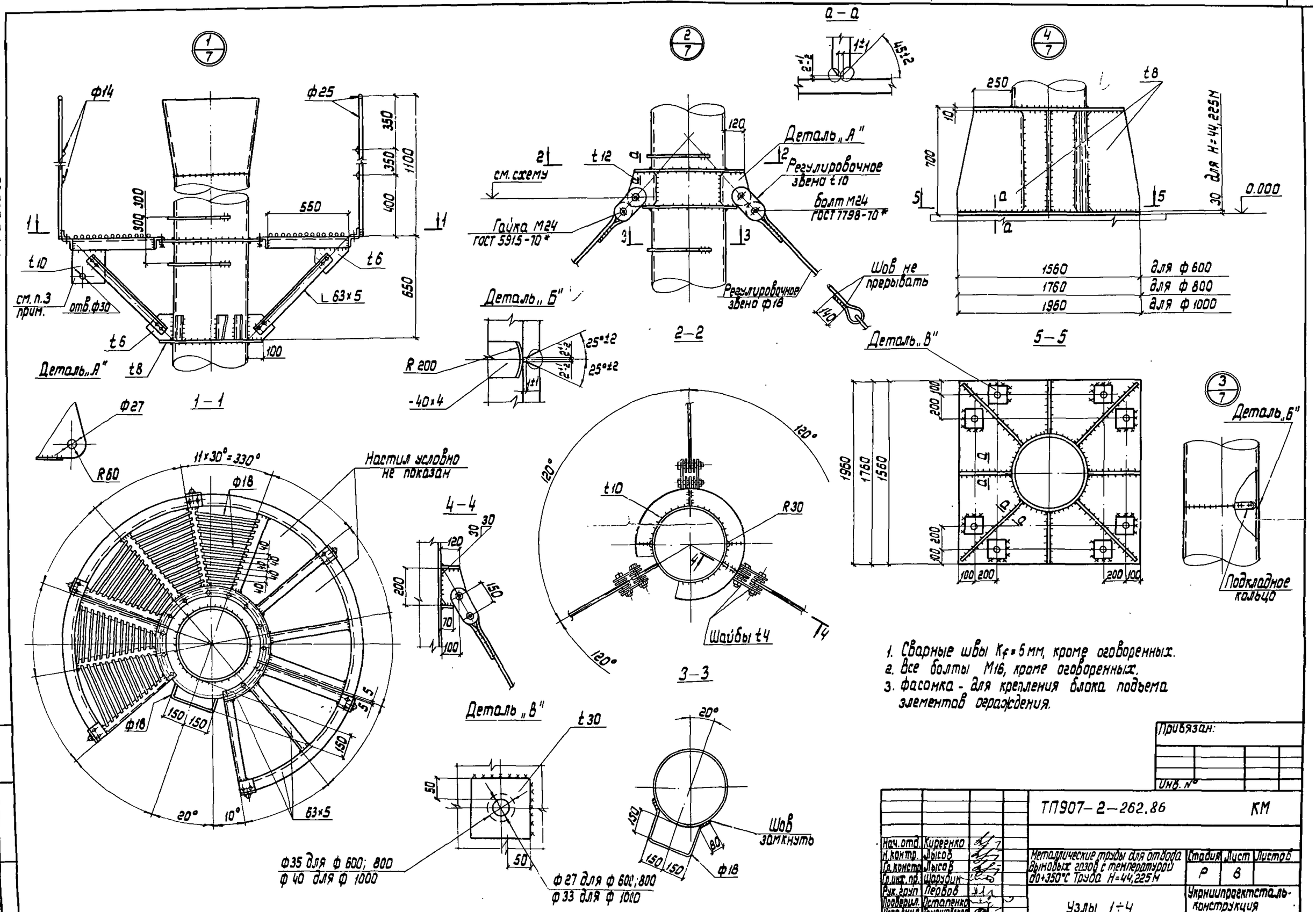

1. Сварные швы K_f = 6 мм, кроме оговоренных.
2. Все болты М16, кроме оговоренных.
3. Фасонка - для крепления блока подъема элементов ограждения.

Привязан:

Инв. №

Нач. отд.	Киреенко		
Н. контр.	Лысов		
Гл. констр.	Лысов		
Гл. инж. пр.	Шорубин		
Рук. груп.	Первов		
Проверил.	Остапенко		
Испр. инж.	Лопашенкова		

ТП907-2-262.86 КМ

Металлические трубы для отвода дымовых газов с температурой до +350°С Труба Н=44,225м

Стадия	Лист	Листов
Р	8	

Узлы 1÷4

Укрниипроектстальконструкция

Инв. № подл. | Подпись и дата | Взам. инв. №

КФ 9516-01 11

Альбом 2

ТП-907-2-262.86

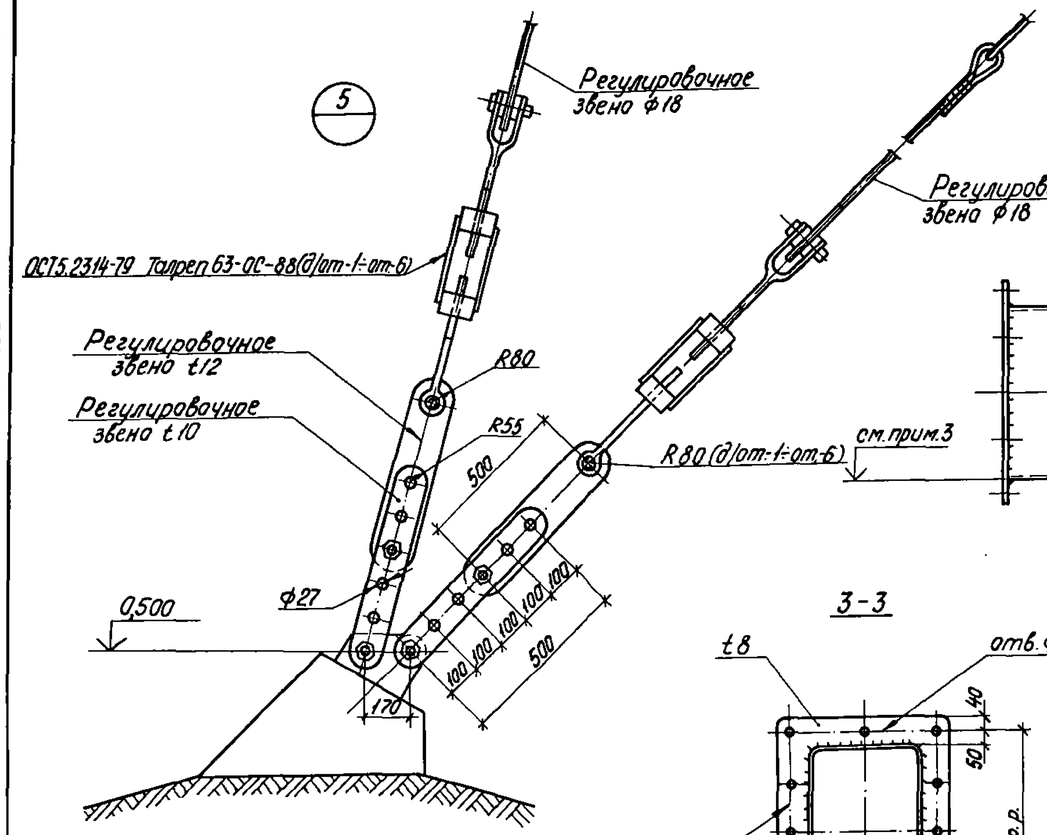

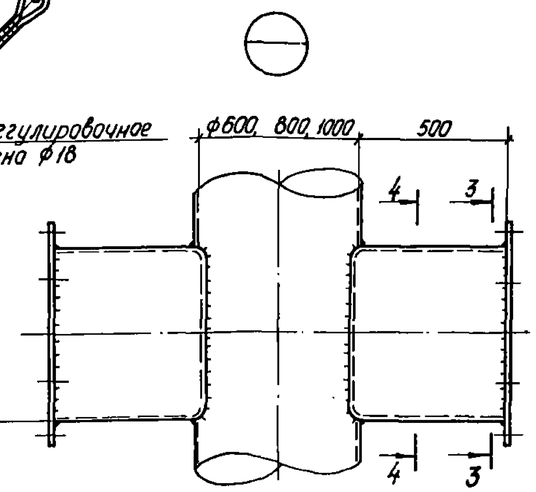

Деталь крепления кабеля

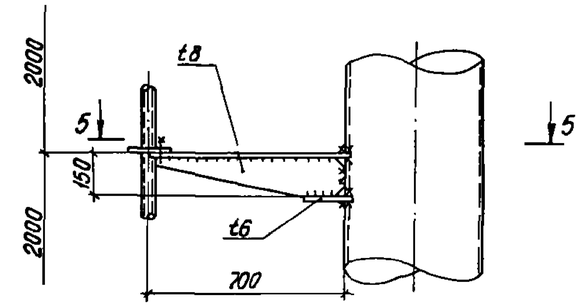

5-5

3-3

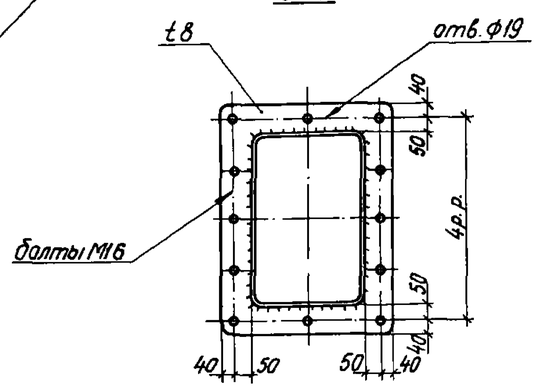

4-4

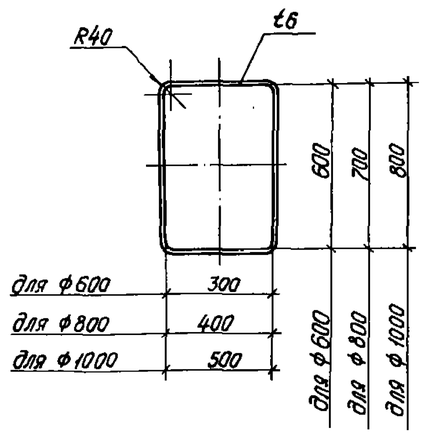

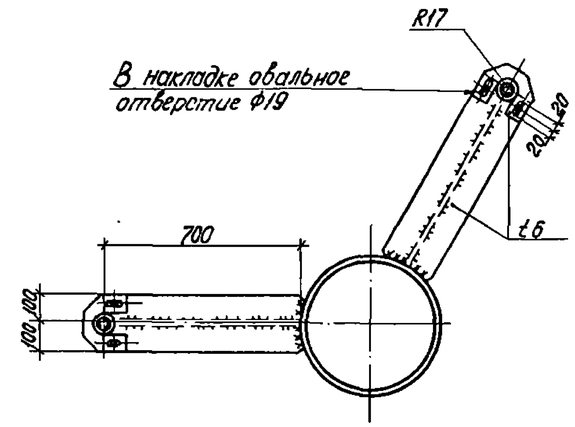

1. Сварные швы k_f=6м, кроме оговоренных. Сварку выполнять электродами типа Э42А ГОСТ 9467-75.
2. При установке на трубах фонарей „ЗОЛ" кронштейны для крепления кабеля расположить через 2м по всей высоте труб.
3. Отметки низа газохода см. таблицу 4 альбома 1.

Привязан				ТП907-2-262.86		КМ	
			Нач.отд. Киреенко	Металлические трубы для отвода дымовых газов с температурой до +350°С Труба Н=44,225м	Стадия	Лист	Листов
			Н.контр. Лысов		Р	9	
			Гл.констр. Лысов				
			Гл.инж.пр. Шарубин	Узлы 5 Деталь крепления кабеля	Укрниипроектсталь-конструкция		
			Рук.груп. Первов				
			Проверил Остапенко				
Инв.№			Исполнил Томашевская				

Инв.№ подл. | Подпись и дата | Взам.инв.№

Альбом 2

ТП-907-2-262.86

Оттяжки ОТ1÷ОТ5

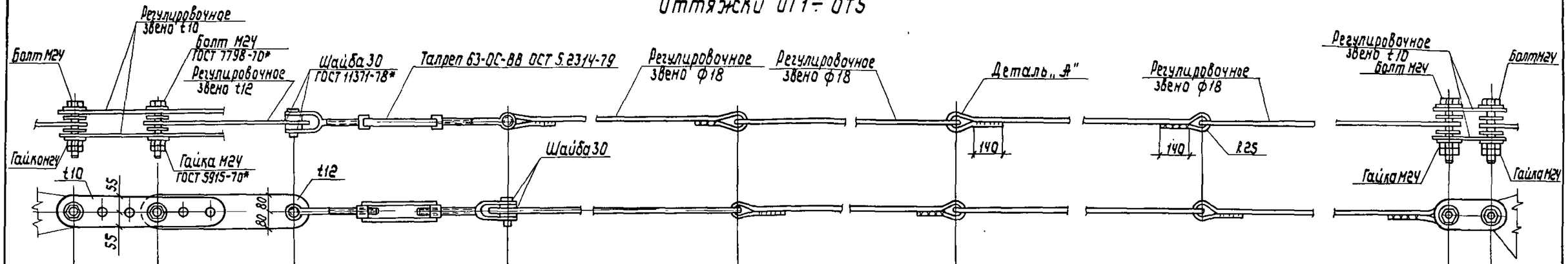

д/ОТ-1	300	500	810	834	29594	9 x 3000 = 27000	150
д/ОТ-2	300	500	810	566	41326	13 x 3000 = 39000	150
д/ОТ-3	300	500	810	761	29521	9 x 3000 = 27000	150
д/ОТ-4	300	500	810	521	41281	13 x 3000 = 39000	150
д/ОТ-5	300	500	810	688	29448	9 x 3000 = 27000	150
д/ОТ-6	300	500	810	459	41219	13 x 3000 = 39000	150

Деталь „А"

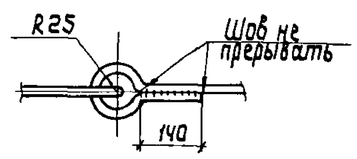

Схемы оттяжек приведены на листах КМ-

Инв. № подл. | Подпись и дата | Взам. инв. №

Привязан			
Инв. №			
Нач.отд.	Кирсенко		
Н.контр.	Лысов		
Гл.констр.	Лысов		
Гл.инжен.	Шарубин		
Рук.груп.	Первов		
Проверил	Остапенко		
Исполнил	Рау		

ТП 907-2-262.86 - КМ

Металлические трубы для отвода дымовых газов с температурой до +350°С

Трубы Н=44,225м
Оттяжки ОТ-1÷ОТ6

Стадия	Лист	Листов
Р	10	

Укрмиипроектстальконструкция

Альбом 2

ТП-907-2-262.86

Ведомость рабочих чертежей основного комплекта т.п 907-2- -КЖ

Лист	Наименование	Примечание
1	Общие данные	
2	Схема расположения фундаментов трубы. Фундамент ФМ1	
3	Спецификация фундаментов	
4	Фундаменты ФМ 600-П; ФМ 800-П	—
5	Фундамент ФМ 1000-П	—
6	Фундаменты ФМ 600-Н; ФМ 800-Н	—
7	Фундамент ФМ 1000-Н	

Ведомость ссылочных и прилагаемых документов

Обозначение	Наименование	Примечание
	Ссылочные документы	
ГОСТ 23279-85	Сетки арматурные сварные для железобетонных конструкций и изделий	
ГОСТ 24379.0-80	Болты фундаментные. Общие технические условия. Конструкция и размеры	

Ведомость ссылочных и прилагаемых документов

Обозначение	Наименование	Примечание
	Прилагаемые документы	
ТП907-2- -КЖ.У.ТУ	Технические условия	
001	Сетка арматурная (С1÷С5)	
002	Сетка арматурная (С6÷С8)	
003	Изделие закладное МН1	
004	Изделие закладное МН2	
005	Щит покрытия ЩП-1	
006	Рама металлическая РМ1	
007	Щит деревянный ДЩ1	

Ведомость спецификаций

Лист	Наименование	Примечание
2	Спецификация к схеме расположения фундаментов трубы	

Общие указания

1. За ~~относительную~~ Абсолютную отметку ~~0.000~~ принята отметка верха фундамента под ствол трубы. 3,450
2. Исходные данные для проектирования и указания по применению проекта приведены в пояснительной записке.
3. Монолитные бетонные и железобетонные конструкции выполнять в соответствии с указаниями СНиП III-15-76.
4. Изготовление и установку закладных изделий производить в соответствии с указаниями СН 393-78 и ГОСТ 14098-85.
5. Основанием фундаментов приняты непучинистые, непросадочные грунты со следующими нормативными характеристиками: $\varphi^н = 28°$; $C^н = 0{,}002$ МПа; $E = 14{,}7$ МПа; $\gamma = 18.0$ кН/м³; $K_г = 1$.
6. Грунтовые воды ~~отсутствуют~~. на абс. отм. 2,45
7. Под фундаменты выполнить бетонную подготовку толщиной 100мм из бетона класса В5.
8. Футеровку и разделительную стенку принять из кислотоупорного кирпича на кислотостойкой замазке согласно СНиП 2.03.11-85.
9. ~~Обмазочную гидроизоляцию выполнить из 2х слоев горячей битумной мастики по холодной битумной огрунтовке.~~
10. Все закладные и металлические изделия после их монтажа окрасить 3 слоями эмали ХВ-124 по слою грунта ХС-059.
11. Обратную засыпку пазух фундаментов производить грунтом без включения строительного мусора и растительного грунта слоями не более 20см с тщательным уплотнением до $\gamma d = 16{,}5$ кН/м³.

Ключ для подбора фундамента под ствол трубы

Внутренний диаметр трубы в мм	Марка фундамента под ствол	
	Тип примыкания газоходов	
	подземный	Надземный
ф 600	ФМ 600-П	ФМ 600-Н —
ф 800	ФМ 800-П	ФМ 800-Н —
ф 1000	ФМ 1000-П	ФМ 1000-Н

Инв. № подл.	Подпись и дата	Взам. инв. №	Инв. № отд. КЖ-1

привязан:

инв. №

ТП 907-2-262.86 -КЖ

ГИП	Гусева		
Нач. отд.	Ехилевский		
Гл. спец.	Марков		
Рук. гр.	Катаева		
Ст. инж.	Сенягина		
Инженер	Ведехина		

Металлические трубы для отвода дымовых газов с температурой до 350° Н=44.225м

Стадия	Лист	Листов
Р	1	7

Общие данные

Госстрой СССР ГПИ Горьковский САНТЕХПРОЕКТ

КФ 9516-01 14

Альбом 2

ТП-907-2-262.86

Схема расположения фундаментов трубы

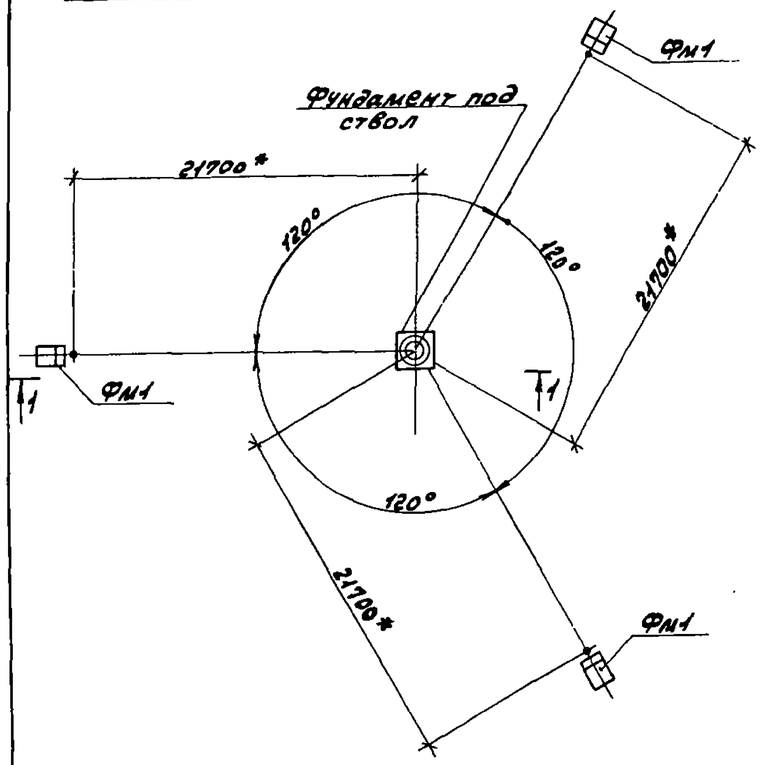

1—1

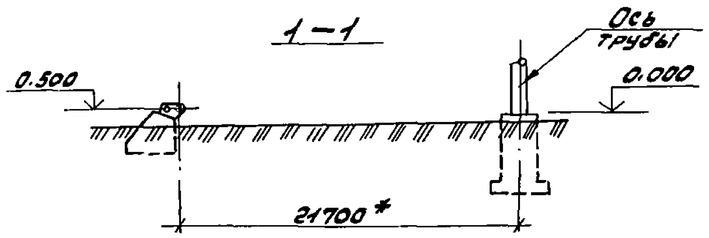

Рекомендуемая деталь примыкания газохода к фундаменту под трубу

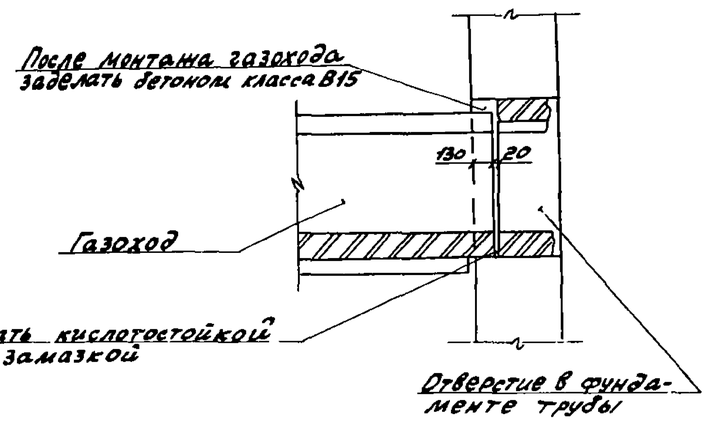

Фм1

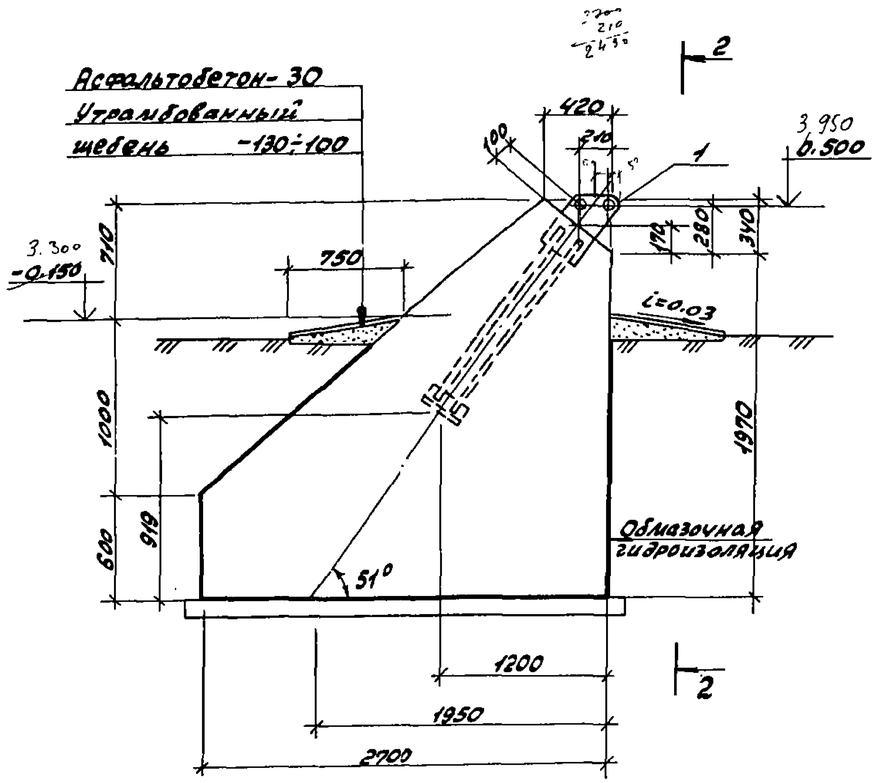

2—2

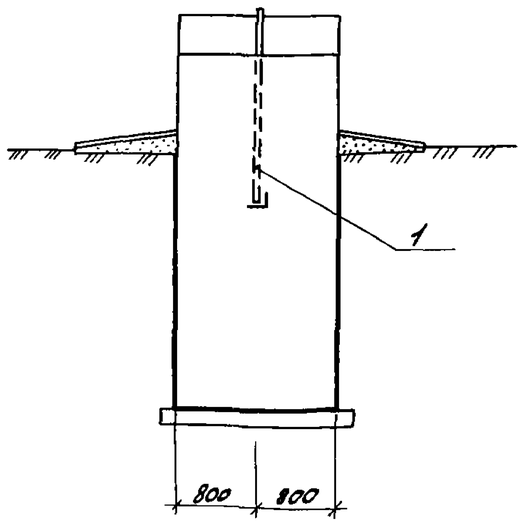

Спецификация к схеме расположения фундаментов трубы

Марка, поз.	Обозначение	Наименование	Кол.	Масса ед., кг.	Примечание
		Фундамент под ствол			
	ТП907-2- -КЖ-	Фм	1		
		Фундамент под оттяжку			
	-КЖ-2	Фм1	3		

Спецификация Фм1

Формат	Зона	Поз.	Обозначение	Наименование	Кол.	Примечание
				Сборочные единицы		
				Изделия закладные		
		1	ТП907-2- -КЖ.И.00У	МН2	1	
				Материалы		
				Бетон класса В15; F75	6.75	$м^3$

Ведомость расхода стали на один элемент, кг.

Марка элемента	Изделия закладные							Общий расход
	Арматура класса А-III			Прокат марки Вст3пс6-1				
	ГОСТ 5781-82*			ГОСТ 8509-72*		ГОСТ 19903-74*		
	Ф20			L100x8		δ=12		
Фм1	7.4			2.9		10.2		20.5

1. Общие указания см. лист 1.
2. Схему и величины нагрузок на фундаменты см. ТП 907-2- л. КМ-7.
3. Размер со* дан от оси трубы до оси проушины закладного изделия фундамента под оттяжку.

Привязан:	ГИП	Гусева		ТП907-2-262.86 -КЖ			
	Нач. отд.	Екилевский		Металлические трубы для отвода дымовых газов с температурой до 350°, Н=44.225м	Стадия	Лист	Листов
	Н. контр.	Морунов			Р	2	
	Гл. спец.	Марков		Схема расположения фундаментов трубы. Фундамент Фм1	Госстрой СССР ГПИ Горьковский Сантехпроект		
Инв. №	Рук. гр.	Катаева					
	Ст. инж.	Сенягина					

Инв. № подл. | Подпись и дата | Взам. инв. №

КФ 9516-01 15

Альбом 2

ТП-907-2-262.86

Спецификация фундаментов (начало)

Формат	Зона	Поз.	Обозначение	Наименование	Кол. на элемент							Примечание
				Сборочные единицы								
				Сетки арматурные								
				ГОСТ 23279-85								
		1		2С $\frac{12А\,III}{12А\,III}$ 185х210 $\frac{50}{25}$	6			6				
				2С $\frac{12А\,III}{12А\,III}$ 205х230 $\frac{50}{25}$		6						
				2С $\frac{12А\,III}{12А\,III}$ 225х250 $\frac{50}{25}$			6					
				2С $\frac{12А\,III}{12А\,III}$ 205х210 $\frac{50}{25}$					6			
				2С $\frac{12А\,III}{12А\,III}$ 225х210 $\frac{50}{25}$						6		
		2		2С $\frac{12А\,III}{12А\,III}$ 185х105	6			6				
				2С $\frac{12А\,III}{12А\,III}$ 205х105		6			6			
				2С $\frac{12А\,III}{12А\,III}$ 225х105			6			6		
		3		2С $\frac{12А\,III}{12А\,III}$ 235х235 $\frac{75}{75}$	1			1				
				2С $\frac{12А\,III}{12А\,III}$ 255х255 $\frac{75}{75}$		1			1			
				2С $\frac{12А\,III}{12А\,III}$ 275х275 $\frac{75}{75}$			1			1		
А3		4	ТП 907-2- -КЖ.И.001	С1	2			2				
			-01	С2		2						
			-02	С3			2					
			-03	С4					2			
			-05	С5						2		
А3		5	-КЖ.И.002	С6	2			2				
			-01	С7		2			2			
			-02	С8			2			2		
АУ		6	ТП 907-2- -КЖ.И.005	Щит покрытия ЩП1	1	1	1	1	1	1		
				Изделия закладные								
				Болт 3-1 М24х1000 Вст3пс2 ГОСТ 24379.1-80			8	8				
				Болт 1-1 М30х1250 Вст3пс2 ГОСТ 24379.1-80					8	8		
АУ		8	ТП 907-2- -КЖ.И.003	МН1	7	8	8	7	7	7		
		9	1.400-15.81. 120-08	МН106-3	2	2	2	2	2	2		
		10		Труба И-50х8.5 ГОСТ 3262-75, l=650	2	2	2	2	2	2		
				Изделия соединительные								
АУ		11	ТП 907-2- -КЖ.И.005-006	Петля	4	4	4	4	4	4		
		12		Болт М16-6g*40.36 Вст3кп3 016 ГОСТ 7798-70*	2	2	2	2	2	2		
		13		Гайка М16-7Н.48 Ст3кп3 016 ГОСТ 5915-70*	2	2	2	2	2	2		
		14		Шайба 16.02.Вст3кп3 016 ГОСТ 11371-78*	2	2	2	2	2	2		
					ФМ 600-П	ФМ 800-П	ФМ 1000-П	ФМ 600-Н	ФМ 800-Н	ФМ 1000-Н		

Спецификация фундаментов (окончание)

Формат	Зона	Поз.	Обозначение	Наименование	Кол. на элемент.							
				Материалы								
				Жаростойкий бетон В15; W6; F75*	7.96	9.72	11.6					м3
				Бетон В15; F75	5.52	5.90	6.27	14.05	15.30	16.43		м3
				Бетон В5	1.1	1.2	1.3	1.1	1.2	1.3		м3
				Кирпич кислотоупорный ГОСТ 474-80	2.1	2.3	2.5	2.1	2.3	2.5		м3
				Плитка керамическая кислотоупорная ГОСТ 961-84	2.0	2.0	2.0	2.0	2.0	2.0		м2
					ФМ 600-П	ФМ 800-П	ФМ 1000-П	ФМ 600-Н	ФМ 800-Н	ФМ 1000-Н		

* Класс бетона согласно табл. 9 СНиП 2.03.04-84 по предельно допустимой температуре применения-7. Номер состава бетона указывается при привязке проекта исходя из местных материалов.

Ведомость расхода стали на элемент, кг

Марка элемента	Изделия арматурные: Арматура класса А-III ГОСТ 5781-82* Ф12		Итого	Всего	Изделия закладные: Арматура класса А-I ГОСТ 5781-82* Ф18	Итого	А-III ГОСТ 5781-82* Ф8	Итого	Болты Вст3пс2 ГОСТ 24379.1-80 М24	М30	Итого	Прокат марки Вст3кп2 ГОСТ 3262-75 Труба И-50х3.5		Итого	Вст3кп2 ГОСТ 103-76* -6=6		Итого	Всего	Общий расход
ФМ 600-П	475.7		475.7	475.7	19.6	19.6	0.6	0.6	33.0		33.0	6.4		6.4	1.4		1.4	61.0	536.7
ФМ 800-П	567.0		567.0	567.0	22.4	22.4	0.6	0.6	33.0		33.0	6.4		6.4	1.4		1.4	63.8	630.8
ФМ 1000-П	657.9		657.9	657.9	22.4	22.4	0.6	0.6		65.3	65.3	6.4		6.4	1.4		1.4	96.1	754.0
ФМ 600-Н	475.7		475.7	475.7	19.6	19.6	0.6	0.6	33.0		33.0	6.4		6.4	1.4		1.4	61.0	536.7
ФМ 800-Н	532.0		532.0	532.0	19.6	19.6	0.6	0.6	33.0		33.0	6.4		6.4	1.4		1.4	61.0	593.0
ФМ 1000-Н	595.9		595.9	595.9	19.6	19.6	0.6	0.6		65.3	65.3	6.4		6.4	1.4		1.4	93.3	689.2

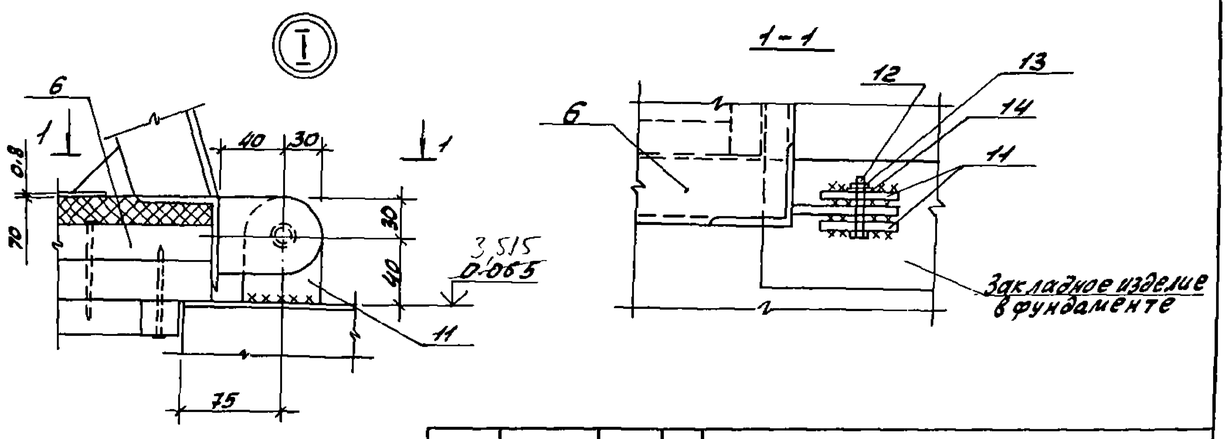

107450-КЖ2			ТП 907-2-262.86 -КЖ
Привязан:	ГИП	Гусева	Металлические трубы для отвода дымовых газов с температурой до 350°Н=44.225м
	Нач.отд.	Ежицевский	
	Н.контр.	Моруков	
	Гл.спец.	Марков	Спецификация фундаментов
	Рук.гр.	Катаева	
Инв.№	Ст.инж.	Сенягина	

Стадия	Лист	Листов
Р	3	

Госстрой СССР ГПИ Горьковский САНТЕХПРОЕКТ

КФ 9516-01 16

Альбом 2

ТП-907-2-262.86

План

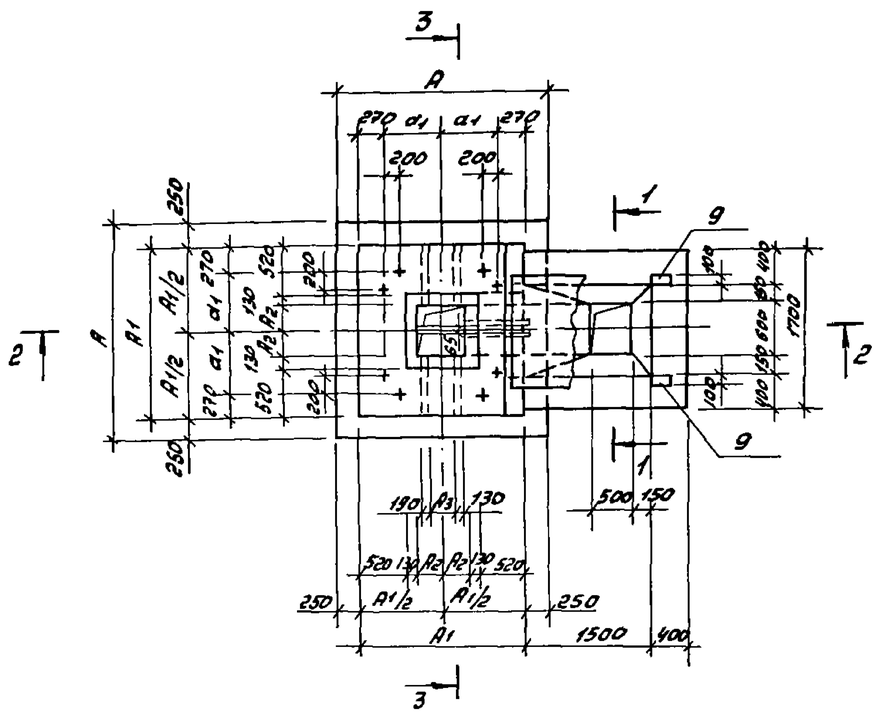

1-1

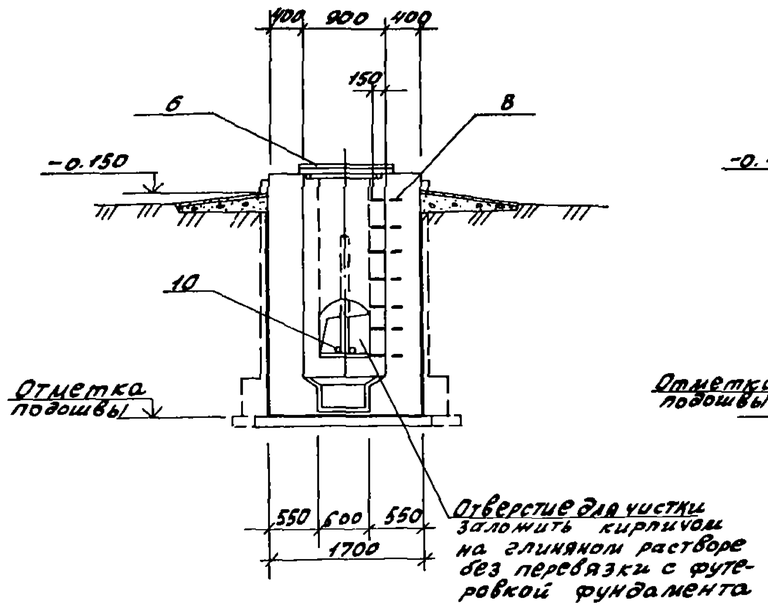

3-3

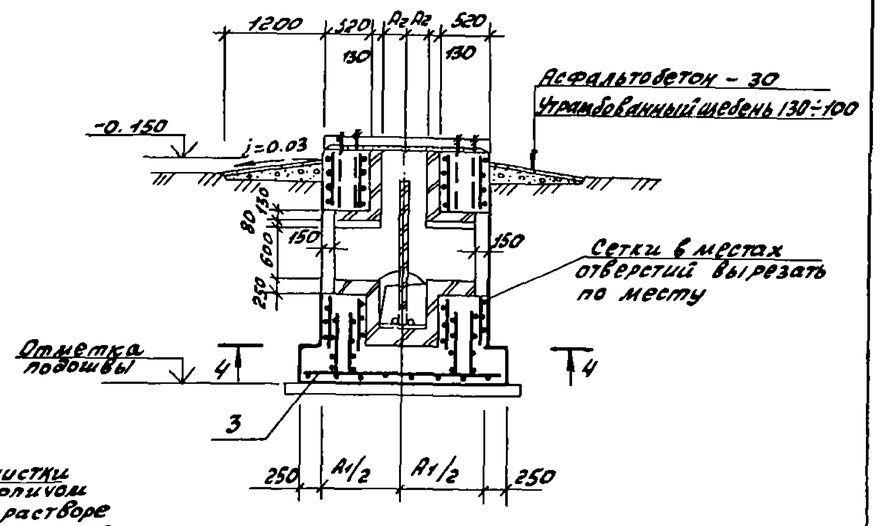

Таблица размеров

Марка фундамента	Размеры, мм										Отметка подошвы фундамента
	A	A1	A2	A3	d1	H	h1	h2	h3		
Фм 600-П	2400	1900	300	300	680	2700	600	700	120		2.700
Фм 800-П	2500	2400	400	400	780	2900	700	800	160		2.900

2-2

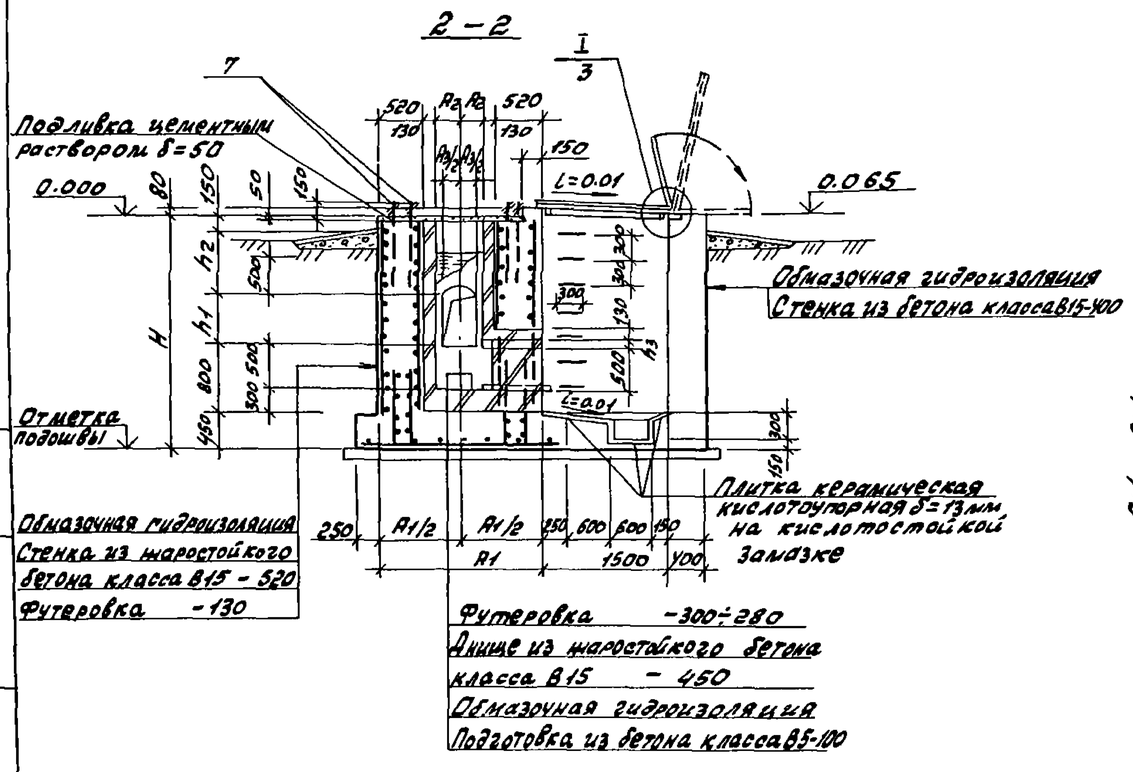

4-4

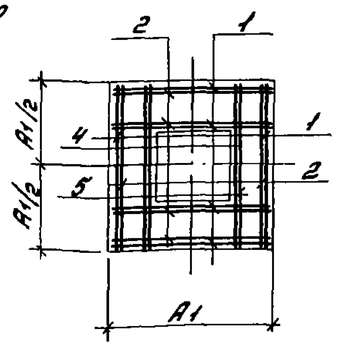

1. Общие указания см. лист 1.
2. Спецификацию фундаментов и ведомость расхода стали см. лист 3.
3. Защитный слой бетона в стенках принять 30мм, в днище - 45мм.

Привязан:			ГИП	Гусева	ТП 907-2-262.86 -КЖ		
			Нач. отд.	Ехшевский	Металлические трубы для отвода дымовых газов с температурой до 350°С А=44.225м	Стадия	Лист	Листов
			Н. контр.	Морунов		Р	4	
			Гл. спец.	Марков	Фундаменты Фм600-П; Фм800-П	Госстрой СССР ГПИ Горьковский Сантехпроект		
			Рук. гр.	Катаева				
Инв. №			Ст. инж.	Сенягина				

Инв. № подл. | Подп. и дата | Взам. инв. №

КФ 9516-01 17

Альбом 2

ТП-907-2-262.86

План

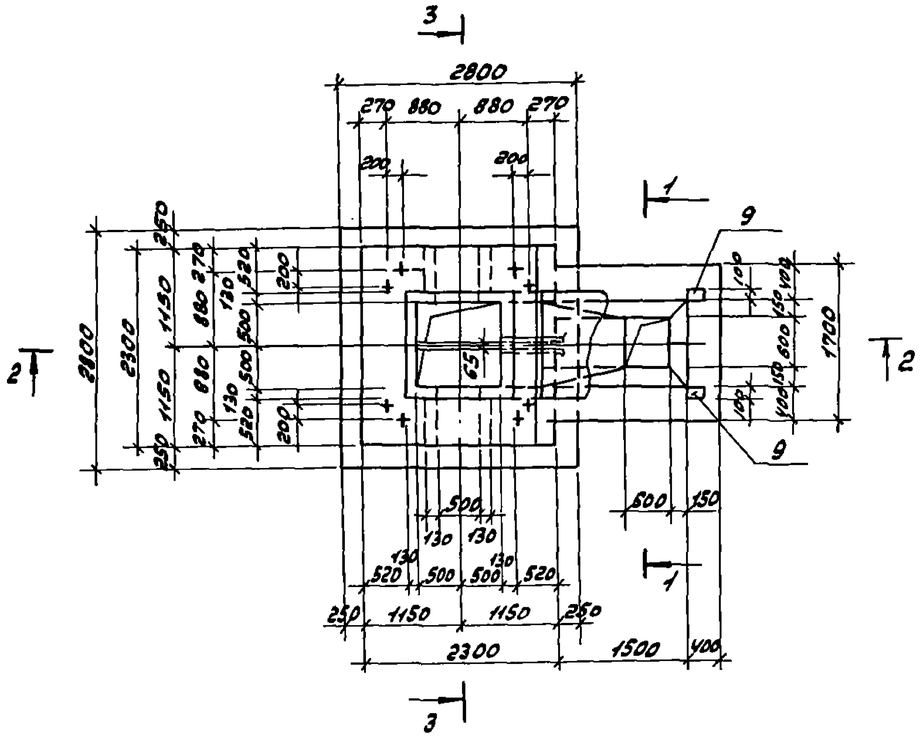

1-1

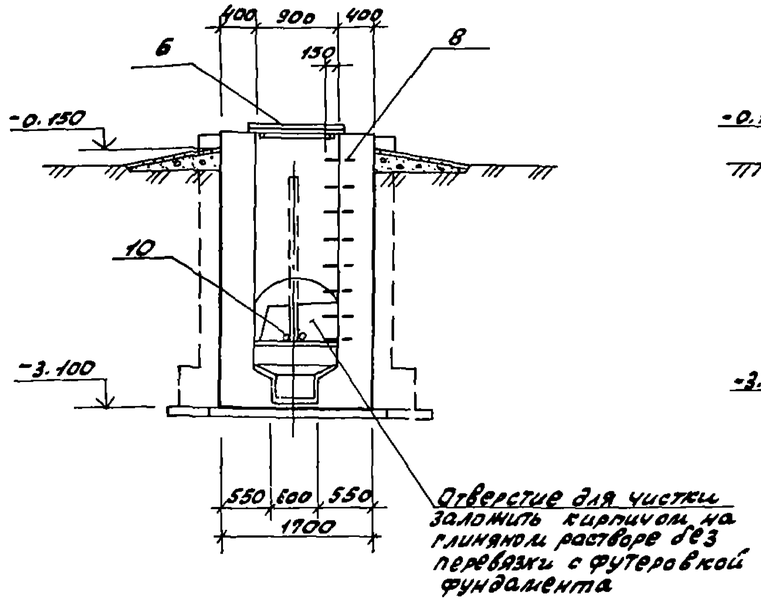

3-3

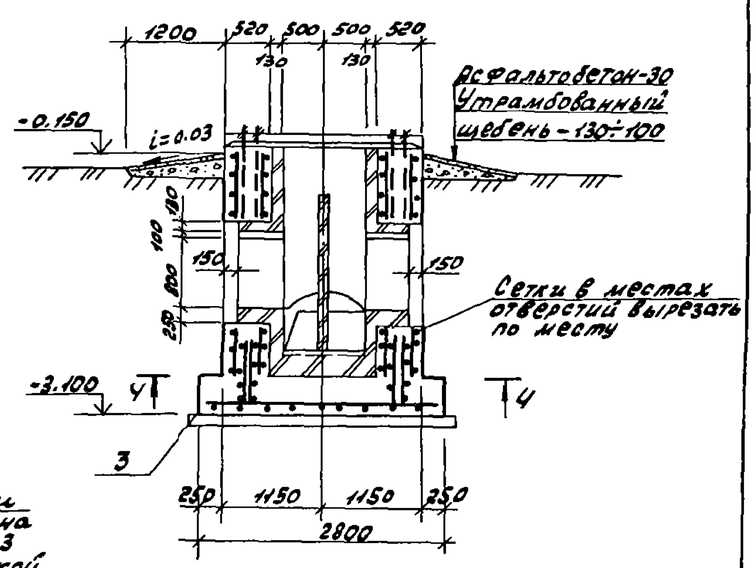

2-2

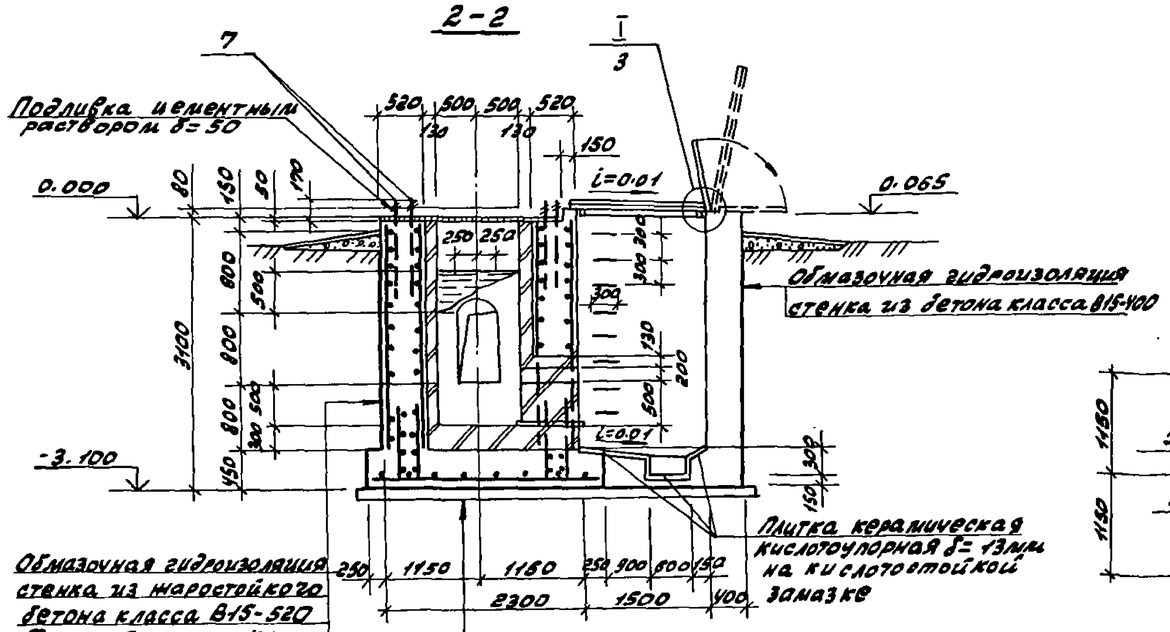

Футеровка - 130
Днище из жаростойкого бетона класса В15 - 450
Обмазочная гидроизоляция
Подготовка из бетона класса В5-100

4-4

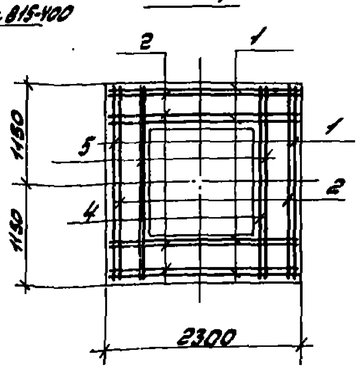

1. Общие указания см. лист 1.
2. Спецификацию фундаментов и ведомость расхода стали см. лист 3.
3. Защитный слой бетона в стенках принят 30 мм, в днище - 45 мм.

Привязан:				ТП 907-2-262.86 -КЖ			
	ГИП	Гусева		Металлические трубы для отвода дымовых газов с температурой до 350° H=44.225м	Стадия	Лист	Листов
	Нач. отд.	Ехилевский			Р	5	
	Н. контр.	Моруков					
	Гл. спец.	Марков		Фундамент Фм 1000-П	Госстрой СССР ГПИ Горьковский Сантехпроект		
	Рук. гр.	Катаева					
Инв. №	Ст. инж.	Сенягина					

Инв. № подл. | Подп. и дата | Взам. инв. №

План

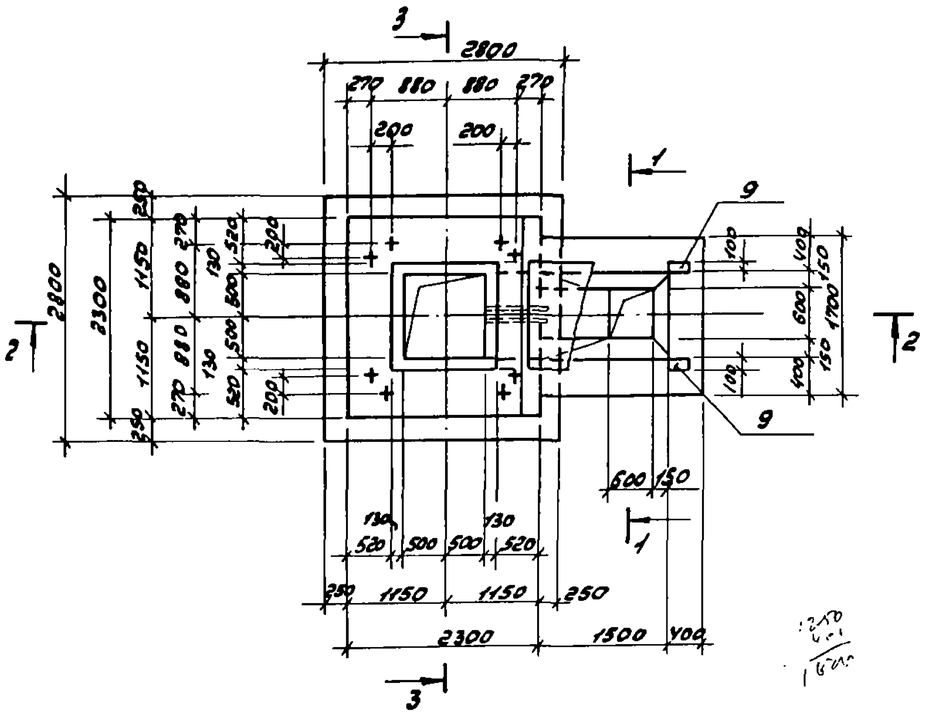

1 – 1

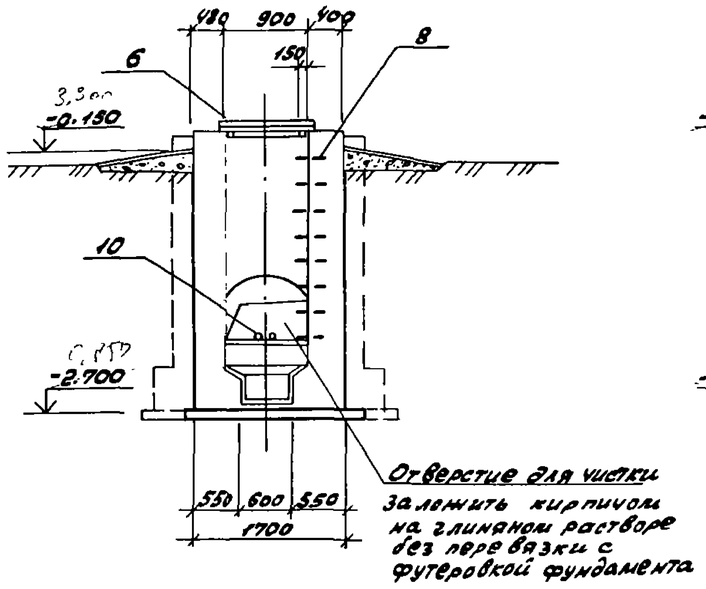

3 – 3

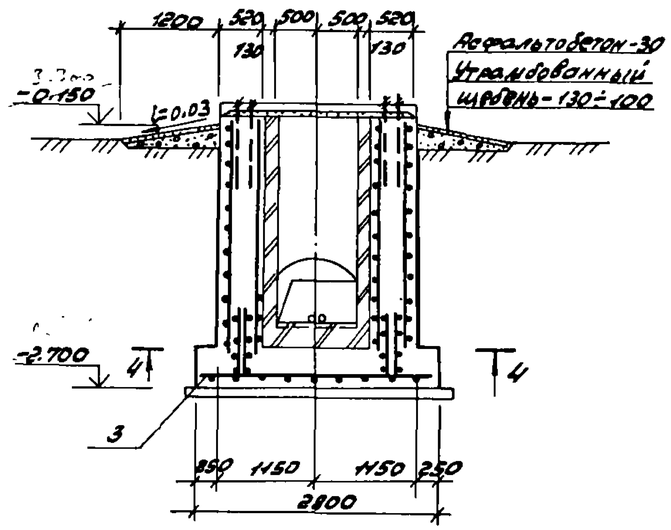

2 – 2

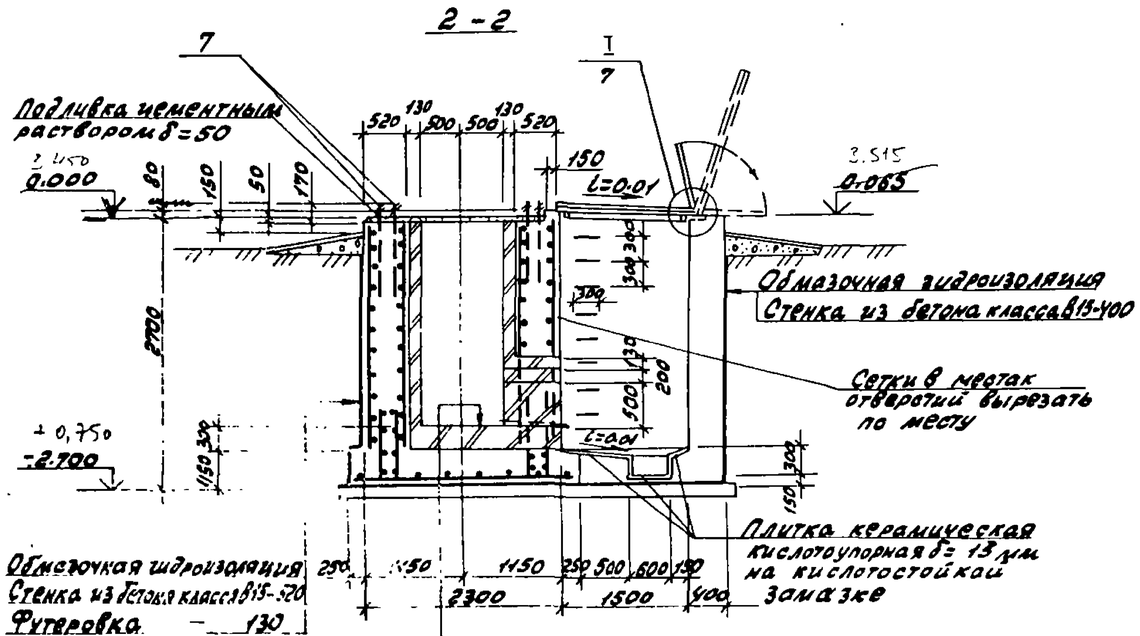

Футеровка — 300÷280
Днище из бетона класса В15-450
Обмазочная гидроизоляция
Подготовка из бетона класса В5-100

4 – 4

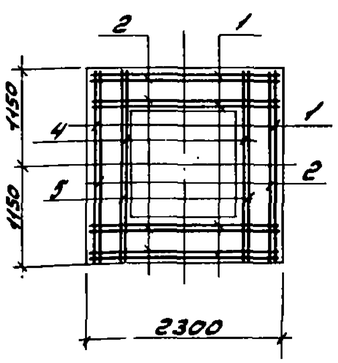

1. Общие указания см. лист 1.
2. Спецификацию фундаментов и ведомость расхода стали см. лист 3.
3. Защитный слой бетона в стенках принят 30мм, в днище – 35мм.

Привязан:	ГИП	Гусева		ТП 907-2-262.86 -КМ		
	Нач.отд.	Ехилевский		Неметаллические трубы для отвода дымовых газов с температурой до 350° H=V.V. 22,5м	Стадия	Лист	Листов
	Н.контр.	Морунов			Р	7	
	Гл.спец.	Марков		Фундамент Фм 1000-Н	Госстрой СССР ГПИ Горьковский Сантехпроект		
	Рук.гр.	Катаева					
Инв.№	Ст.инж.	Семагина					

Альбом 2

ТП-907-2-262.86

План

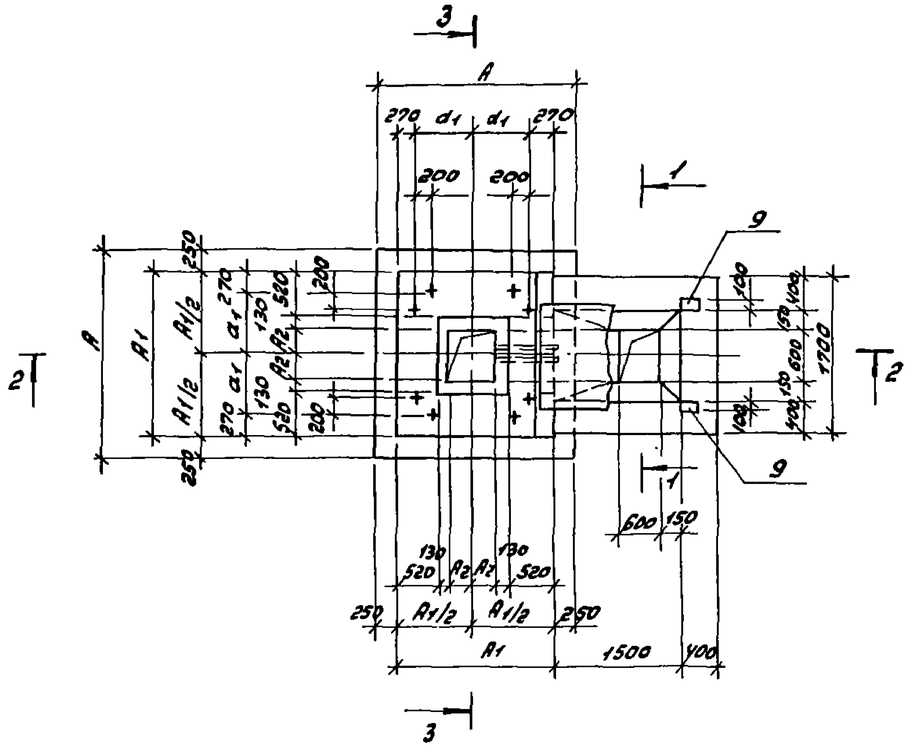

1-1

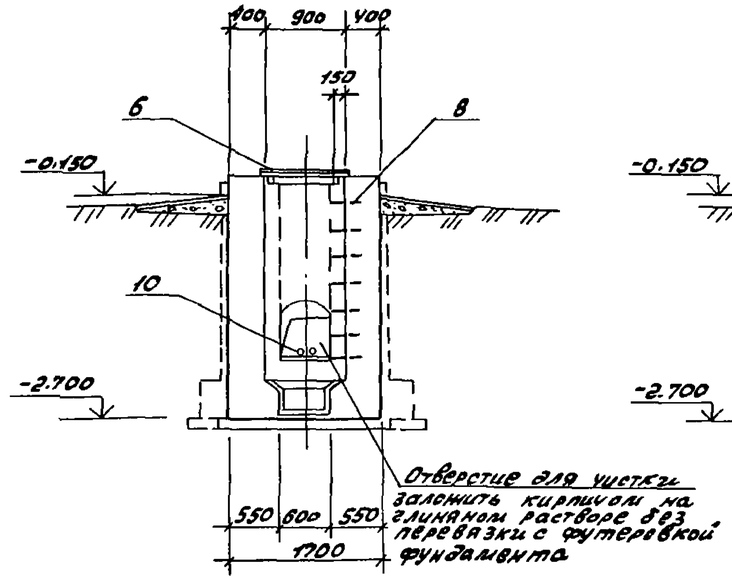

Отверстие для чистки заделать кирпичом на глиняном растворе без перевязки с футеровкой фундамента

3-3

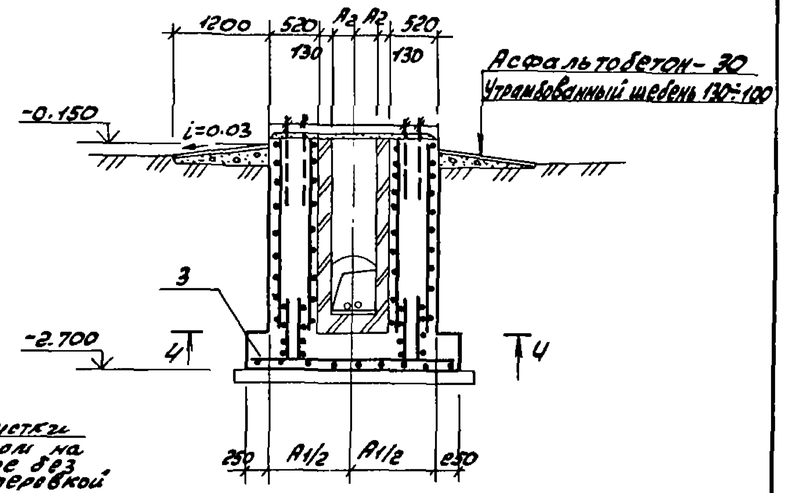

Асфальтобетон - 30
Утрамбованный щебень 130÷100

2-2

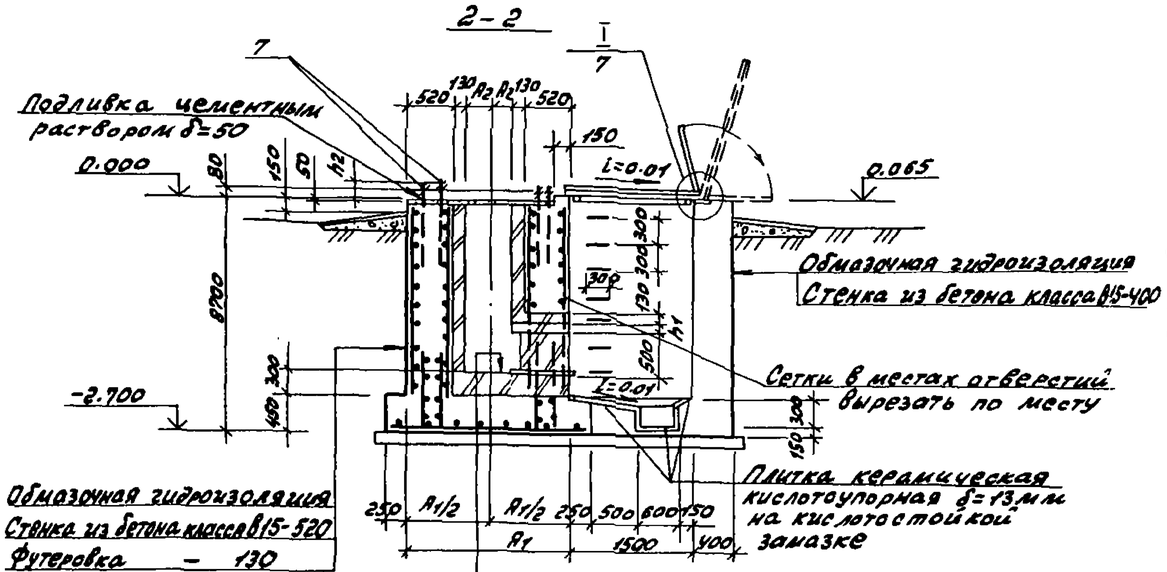

Подливка цементным раствором δ=50

Обмазочная гидроизоляция
Стенка из бетона класса В15-400

Сетки в местах отверстий вырезать по месту

Плитка керамическая кислотоупорная δ=13мм на кислотостойкой замазке

Обмазочная гидроизоляция
Стенка из бетона класса В15-520
Футеровка - 130

Футеровка - 300÷280
Днище из бетона класса В15-450
Обмазочная гидроизоляция
Подготовка из бетона класса В5-100

4-4

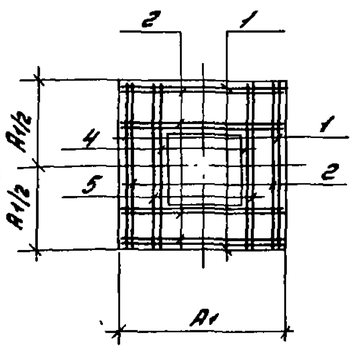

Таблица размеров

Марка фундамента	Размеры, мм					
	A	A1	A2	d1	h1	h2
Фм 600-Н	2400	1900	300	680	120	150
Фм 800-Н	2800	2100	400	780	160	150

1. Общие указания см. лист 1.
2. Спецификацию фундаментов и ведомость расхода стали см. лист 3.
3. Защитный слой бетона в стенках принять 30мм, в днище - 35мм.

Привязан:	ГИП	Гусева		ТП 907-2-262.86 ЖМ		
	Нач.отд.	Екиловский		Металлические трубы для отвода дымовых газов с температурой до 350°С Ns 44.225м	Стадия	Лист	Листов
	Н.контр.	Морунов			Р	6	
	Гл.спец.	Моркрев		Фундаменты Фм 600-Н; Фм 800-Н	Госстрой СССР УПН Горьковский Сантехпроект		
Инв. №	Рук.гр.	Катаева					
	Ст.инж.	Сенягина					

Инв.№ подл. | Подп. и дата | Взам.инв.№

Альбом 2

1. Сетки изготовлять при помощи контактной точечной электросварки по ГОСТ 14098-85. Сварку производить во всех точках пересечения стержней.
2. Сварку производить согласно ГОСТ 19292-73 „Соединения сварные элемектов закладных деталей сборных железобетонных конструкций. Контактная автоматическая сварка плавлением. Основные типы и конструктивные элементы". и „Указаниям по сварке соединений арматуры и закладных изделий железобетонных конструкций" СН 393-78.
3. Арматурные и закладные изделия должны отвечать требованиям ГОСТ 10922-75„ Арматурные изделия и закладные детали сварные для железобетонных конструкций. Технические требования и методы испытаний."
4. Сварку пластин и проката между собой выполнять дуговой ручной электросваркой электродами типа Э42 по ГОСТ 9467-74, hш = 4мм, кроме оговоренных.
5. Анкеры закладных изделий приварить к пластинам и прокату внахлестку дуговой ручной или рельефноточечной контактной сваркой.

Нач.отд.	Ехилевский		ТП 907-2-262.86 -КЖ.И.ТУ	
Н.контр.	Морунов		Технические условия	Стадия: Р; Лист: —; Листов: 1
Гл.спец.	Марков			Госстрой СССР ГПИ Горьковский САНТЕХПРОЕКТ
Рук.гр.	Катаева			
Ст.инж.	Сенягина			
Инж.	Чиркова			

Альбом 2

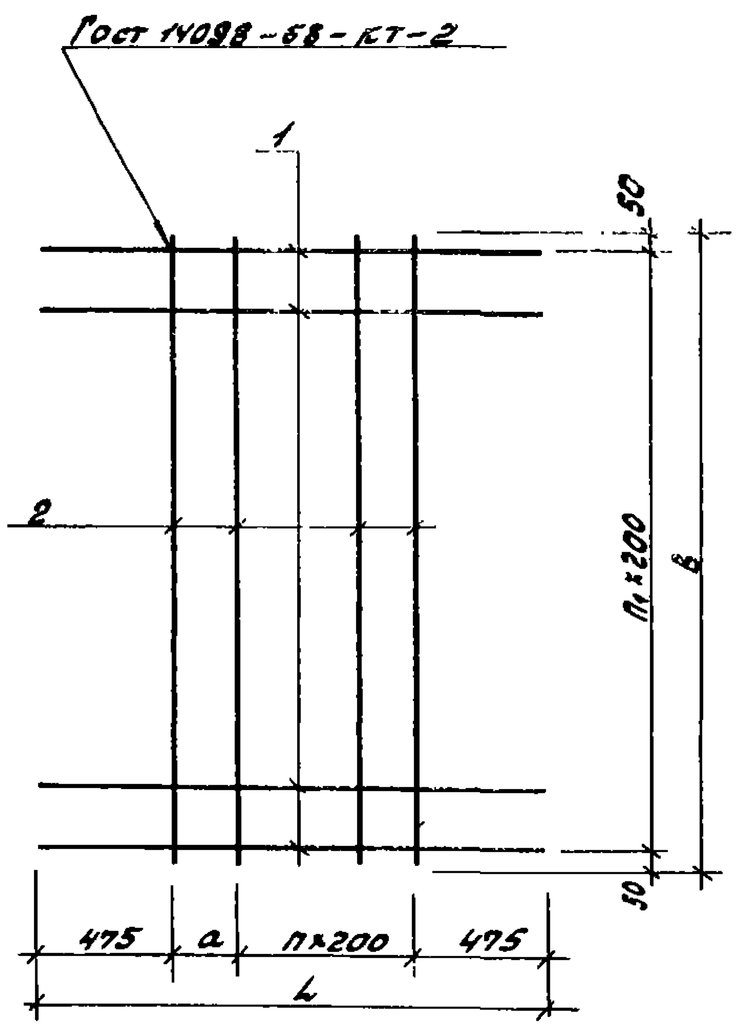

Формат	Зона	Поз.	Обозначение	Наименование	Кол. на исполн. КЖ.И.001 —	01	02	03	04	Примечание
				Документация						
А3			ТП907-2- -КЖ.И.ТУ	Технические условия						
				Детали						
БV		1		А-III-12 ГОСТ 5781-82*						
			ТП907-2- -КЖ.И.001-001	— ℓ=1850	11					1.643 кг
			-002	— ℓ=2050		12		11		1.820 кг
			-003	ℓ=2250			13		11	1.998 кг
БV		2	-004	ℓ=2100	6			7	8	1.855 кг
			-005	— ℓ=2300		7				2.042 кг
			-006	— ℓ=2500			8			2.22 кг

Таблица исполнений

Обозначение	Марка	L мм	B мм	a мм	n шт	n1 шт	Масса кг
ТП907-2- -КЖ.И.001	— С1	1850	2100	100	4	10	29.3
-01	— С2	2050	2300	100	5	11	36.1
-02	— С3	2250	2500	100	6	12	43.7
-03	— С4	2050	2100	100	5	10	33.0
-04	С5	2250	2100	100	6	10	37.0

Нач.отд.	Ехилевский		ТП 907-2-262.86 -КЖ.И.001	
Н.контр.	Морунов		Сетка арматурная (С1÷С5)	Стадия: Р; Масса: см. табл. исполн.; Масштаб: —
Гл.спец.	Марков			Лист; Листов 1
Рук.гр.	Катаева			Госстрой СССР ГПИ Горьковский САНТЕХПРОЕКТ
Ст.инж.	Сенягина			
Ст.техник	Калинина			

Инв.№ подл. | Подпись и дата | Взам.инв.№

Альбом 2

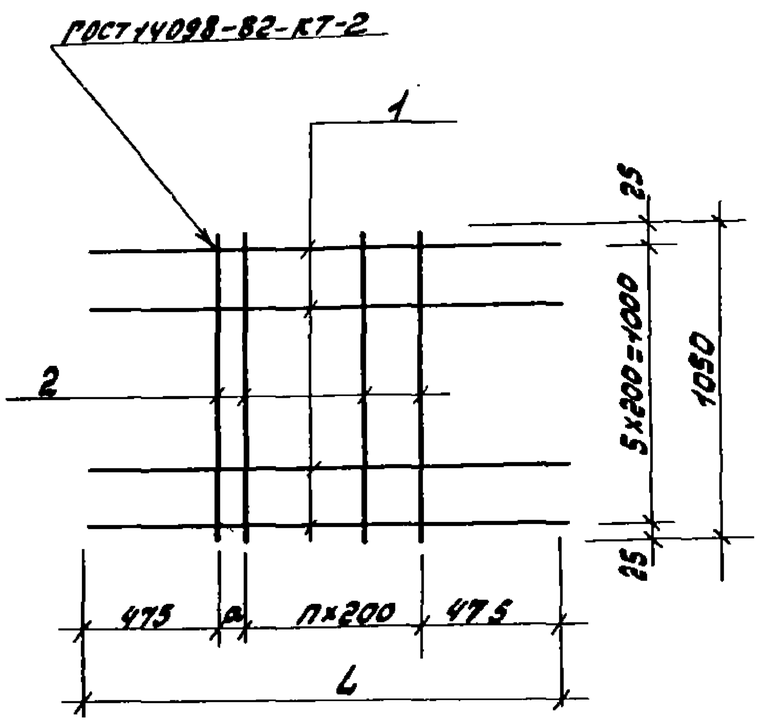

Формат	Зона	Поз.	Обозначение	Наименование	Кол. на исп. КЖ.И.002 —	01	02		Примечание
				Документация					
А3			ТП 907-2- -КЖ.И.ТУ	Технические условия					
				Детали					
БУ		1		А-III-12 ГОСТ 5781-82*					
			ТП 907-2- -КЖ.И.002-001	— ℓ=1850	6				1.643 кг
			-002	— ℓ=2050		6			1.820 кг
			-003	ℓ=2250			6		1.998 кг
			-004	ℓ=1050	6	7	8		0.932 кг

Таблица исполнений

Обозначение	Марка	L мм	a мм	n шт.	Масса кг
ТП 907-2- -КЖ.И.002	С6	1850	100	4	15,5
-01	С7	2050	100	5	17,4
-02	С8	2250	100	6	19,5

Нач.отд.	Ехилевский		
Н.контр.	Морунов		
Гл.спец.	Марков		
Рук.гр.	Катаева		
Ст.инж.	Сенягина		
Инж.	Чиркова		

ТП 907-2-262.86 -КЖ.И.002

Сетка арматурная (С6÷С8)

Стадия	Масса	Масштаб
Р	см. табл. исполн.	—
Лист	Листов 1	

Госстрой СССР ГПИ Горьковский Сантехпроект

Инв.№ подл. | Подпись и дата | Взам.инв.№

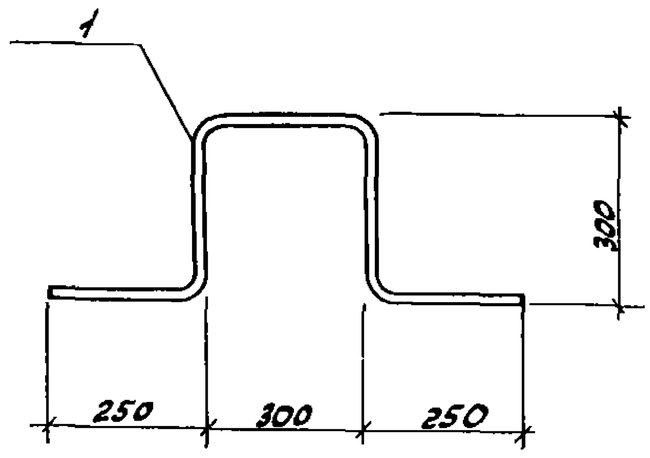

Нач.отд.	Ехилевский		
Н.контр.	Морунов		
Гл.спец.	Марков		
Рук.гр.	Катаева		
Ст.инж.	Сенягина		
Инженер	Чиркова		

ТП 907-2-262.86 -КЖ.И.003

Изделие закладное МН1

Стадия	Масса	Масштаб
Р	2.8кг	1:10
Лист	Листов 1	

Арматура класса А-I-18 ГОСТ 5781-82*

Госстрой СССР ГПИ Горьковский Сантехпроект

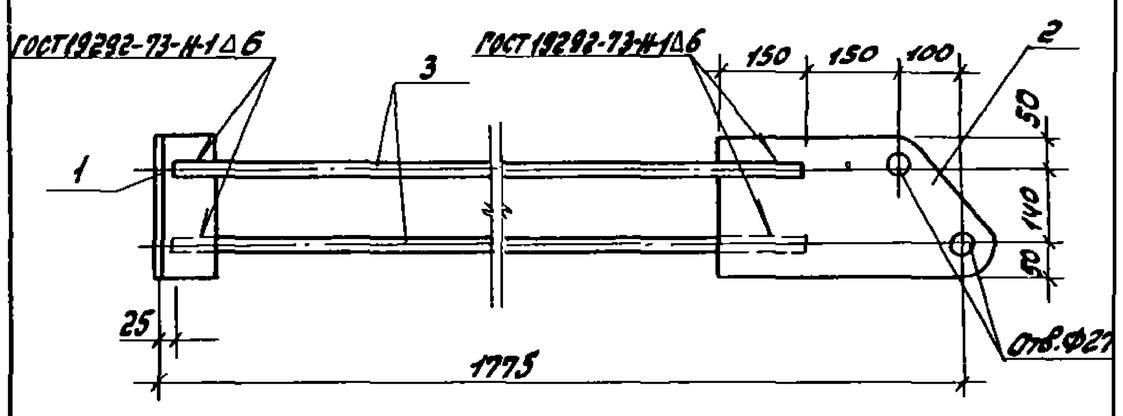

Формат	Зона	Поз.	Обозначение	Наименование	Кол.	Примечание
				Документация		
А4			ТП 907-2- -КЖ.И.ТУ	Технические условия		
				Детали		
БУ		1	ТП 907-2- -КЖ.И.004-001	Уголок Б-100х100х6 ГОСТ 8509-72* ВСт3кп2 ГОСТ 535-79* ℓ=240	1	2.9кг
БУ		2	-002	Лист Б-ПН-0-12х240х460 ГОСТ 19903-74* ВСт3кп2 ГОСТ 14637-79*	1	10.2кг
БУ		3	-003	А-III-20 ГОСТ 5781-82* ℓ=1500	2	3.7кг

Нач.отд.	Ехилевский		
Н.контр.	Морунов		
Гл.спец.	Марков		
Рук.гр.	Катаева		
Ст.инж.	Сенягина		
Инж.	Чиркова		

ТП 907-2-262.86 -КЖ.И.004

Изделие закладное МН2

Стадия	Масса	Масштаб
Р	20,5кг	—
Лист	Листов 1	

Госстрой СССР ГПИ Горьковский Сантехпроект

Инв.№ подл. | Подпись и дата | Взам.инв.№

КФ 9516-01 22

Копир. Красов Формат А2

Альбом 2

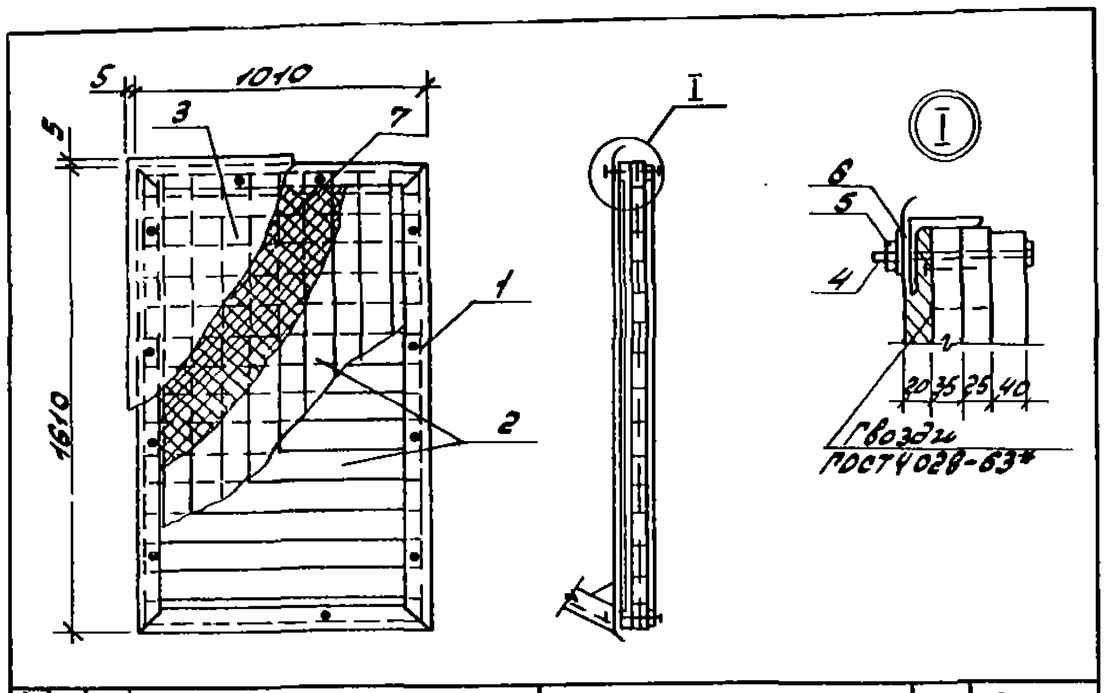

Формат	Зона	Поз.	Обозначение	Наименование	Кол.	Примечание
				Сборочные единицы		
А4		1	ТП 907-2- -КЖ.И.006	Рама металлическая РМ1	1	30.18кг
А4		2	-КЖ.И.007	Щит деревянный ДЩ1	1	46.8кг
Б4		3	-КЖ.И.005-001	Лист $\frac{В\text{-}08\times1050\times1650\ ГОСТ19903\text{-}74*}{СТК\text{-}1\ ГОСТ17715\text{-}72}$	1	10.6кг
				Стандартные изделия		
		4		Болт М10-8g×80.36. Ст3кп016 ГОСТ7798-70*	12	0.074кг
		5		Гайка М10-7Н.4 Ст3кп016 ГОСТ5915-70*	12	0.011кг
		6		Шайба 10.02 Ст3кп016 ГОСТ11371-78*	12	0.004кг
				Материалы		
		7		Плита 100-1600.1000.20 ГОСТ10140-80	0.03	$м^3$

ТП 907-2-262.86 -КЖ.И.005

Щит покрытия (ЩП1)

Стадия	Масса	Масштаб
Р	88.6кг	—

Лист | Листов 1

Госстрой СССР, РПИ Горьковский Сантехпроект

Нач.отд. Ехилевский; Н.контр. Морунов; Гл.спец. Марков; Рук.гр. Катаева; Ст.инж. Сенягина; Инженер Ведехина

Инв.№ подл. | Подпись и дата | Взам.инв.№

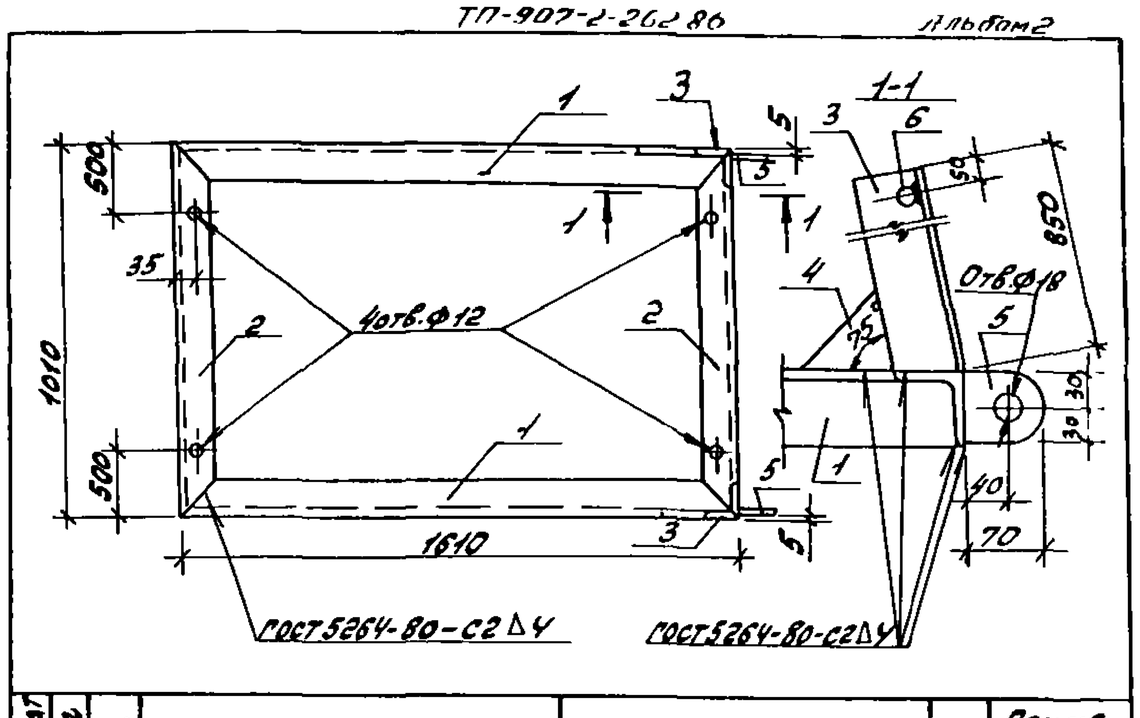

Формат	Зона	Поз.	Обозначение	Наименование	Кол.	Примечание
				Документация		
А4			ТП 907-2- -КЖ.И-ТУ	Технические условия		
				Детали		
				Уголок $\frac{Б\text{-}63\times63\times4\ ГОСТ8509\text{-}72*}{Ст3\ ГОСТ535\text{-}79}$		
Б4		1	ТП 907-2- -КЖ.И.006-002	ℓ=1610	2	6.3кг
Б4		2	-003	ℓ=1010	2	3.9кг
Б4		3	-004	ℓ=850	2	3.3кг
Б4		4	-005	Полоса $\frac{Б\text{-}2\ 4\times100\ ГОСТ103\text{-}76*}{Ст3\ ГОСТ535\text{-}79*}$ ℓ=100	1	0.3кг
Б4		5	-006	Полоса $\frac{Б\text{-}2\ 10\times60\ ГОСТ103\text{-}76}{Ст3\ ГОСТ535\text{-}79*}$ ℓ=70	2	0.39кг
Б4		6	-007	А-I-20-ГОСТ3781-82* ℓ=800	1	2.1кг

ТП 907-2-262.86 -КЖ.И.006

Рама металлическая (РМ1)

Стадия	Масса	Масштаб
Р	30.18кг	

Лист | Листов 1

Госстрой СССР, РПИ Горьковский Сантехпроект

Нач.отд. Ехилевский; Н.контр. Морунов; Гл.спец. Марков; Рук.гр. Катаева; Ст.инж. Сенягина; Инженер Ведехина

Инв.№ подл. | Подпись и дата | Взам.инв.№

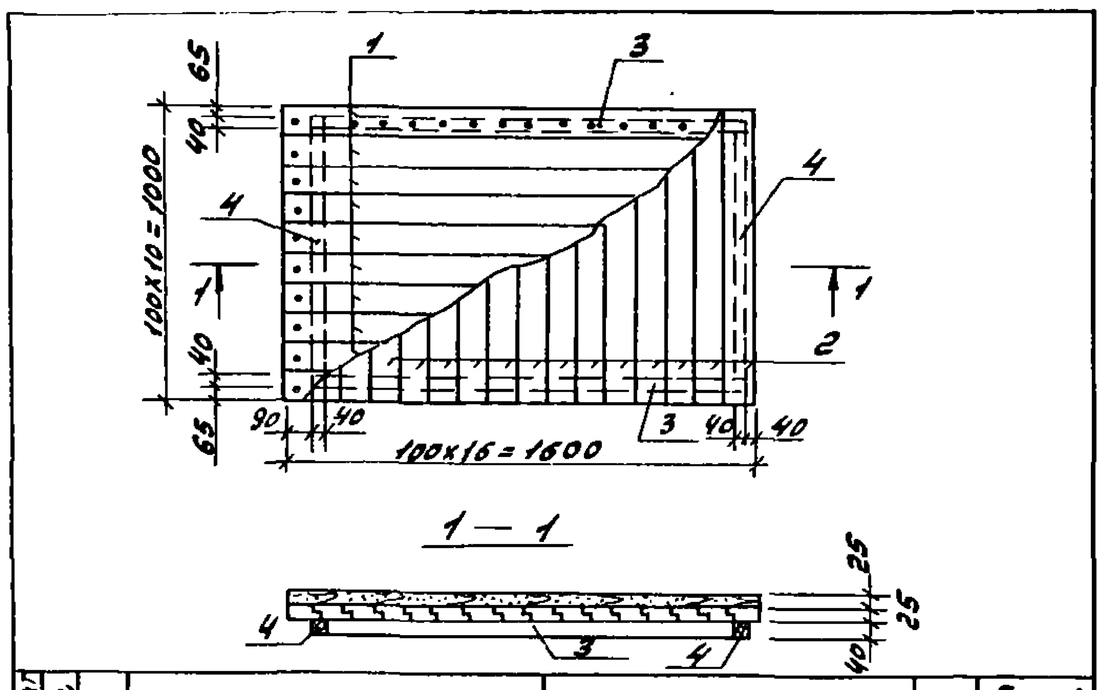

Формат	Зона	Поз.	Обозначение	Наименование	Кол.	Примечание
				Детали		
			ТП 907-2- -КЖ.И.007	Доска 100×25 ГОСТ24454-80Е		
		1	-001	ℓ=1600	10	
		2	-002	ℓ=1000	16	
		3	-003	Брус 40×40 ГОСТ24454-80Е ℓ=1470	2	
		4	-004	ℓ=790	2	

1. Соединения на гвоздях по ГОСТ 4028-63*.
2. Доски антисептировать.

ТП 907-2-262.86 -КЖ.И.007

Щит деревянный (ДЩ1)

Стадия	Масса	Масштаб
Р	46.8кг	1:20

Лист | Листов

Госстрой СССР, РПИ Горьковский Сантехпроект

Нач.отд. Ехилевский; Н.контр. Морунов; Гл.спец. Марков; Рук.гр. Катаева; Ст.инж. Сенягина; Инженер Ведехина

Инв.№ подл. | Подпись и дата | Взам.инв.№

КФ 9516-01 (23)