ТИПОВОЕ ПРОЕКТНОЕ РЕШЕНИЕ

409-15-094-87

ПРОИЗВОДСТВЕННАЯ БАЗА СВАРКИ И ИЗОЛЯЦИИ ТРУБ ДИАМЕТРОМ 1020 ÷ 1420 мм

Альбом VI

Склад изоляционных материалов

				Привязан
Инв. №				

ТИПОВОЕ ПРОЕКТНОЕ РЕШЕНИЕ

409-15-094-87

ПРОИЗВОДСТВЕННАЯ БАЗА СВАРКИ И ИЗОЛЯЦИИ ТРУБ ДИАМЕТРОМ 1020 ÷ 1420 мм

АЛЬБОМ VI

СОСТАВ ПРОЕКТА

Альбом	I	Общая пояснительная записка
Альбом	II	Технологическая часть
Альбом	III	Генплан. Архитектурно-строительная часть. Инженерные сети.
Альбом	IV	Внутриплощадочные электросети
Альбом	V	Пультовая
Альбом	VI	Склад изоляционных материалов
Альбом	VII	Нестандартизированное оборудование
Альбом	VIII	Сметы

Утверждено
Минмонтажстроем
протокол от 09.08.1986г.

Разработан
ЭКБ по железобетону

Директор Н.С.Морозов

Гл. инж. проекта В.И.Петров

				Привязан
				Инв. №

Альбом VI

Нрх. № 10300

ВЕДОМОСТЬ ОСНОВНЫХ КОМПЛЕКТОВ РАБОЧИХ ЧЕРТЕЖЕЙ

Обозначение	Наименование	Примечание
ТХ, ТХ2, ТХ3	Технология производства	
ГП	Генеральный план	
АС	Архитектурно-строительные	
	решения	
ЭС	Электроснабжение	
СС	Связь и сигнализация	
ЭМ1, ЭМ2, ЭМ3	Силовое электрооборудование	
КМ	Конструкции металлические	

ВЕДОМОСТЬ РАБОЧИХ ЧЕРТЕЖЕЙ ОСНОВНОГО КОМПЛЕКТА

Лист	Наименование	Примечание
1	Общие данные (начало)	
2	Общие данные (окончание)	
3	План расположения оборудования	

ВЕДОМОСТЬ ССЫЛОЧНЫХ И ПРИЛАГАЕМЫХ ДОКУМЕНТОВ

Обозначение	Наименование	Примечание
	Ссылочные документы	
СНиП III-42-80	Строительные нормы и правила. Правила производства	
	и приемки работ.	
ТУ102-314-81	Технические условия на боксы	
	унифицированные для производ-	
	ственно-вспомогательных зда-	
	ний наземных объектов неф-	
	тяной и газовой промышлен-	
	ности.	
ТУ102-0474-84	Термоусаживающаяся лента	
	типа ЛТИ-823	
	Прилагаемые документы	
409-15-094-87 ТХ3.СО	Спецификация оборудования	

Чертежи разработаны в соответствии с действующими нормами и правилами с соблюдением мероприятий, обеспечивающих пожаробезопасность при эксплуатации зданий.

Главный инженер проекта /В.И. Петров/

Взам. инв. № | Подпись и дата | Инв. № подл.

Привязан

Инв. №

Зав.отд	Цыганов		
Г.К.П.	Петров		
Инж.I кат.	Гончаров		
Инж.I	Фокина		
Н.контр	Лейбман		

409-15-094-87 ТХ3

Производственная база сборки и изоляции труб диаметром 1020÷1420 мм

Склад изоляционных материалов

Стадия	Лист	Листов
Р	1	3

Общие данные (начало)

ЭКБ по железобетону Миннефтегазстрой

1. Основание для разработки

Рабочие чертежи склада изоляционных материалов выполнены на основании:

1) задания на разработку, утвержденного главным инженером ЭКБ по железобетону 10.03.86 г.;

2) технических условий на боксы унифицированные для производственно-вспомогательных зданий наземных объектов нефтяной и газовой промышленности ТУ 102-314-81, утвержденных Главным техническим управлением 08.12.81 г.;

2. Область применения

Склад изоляционных материалов предназначен для использования на производственных базах сварки и изоляции труб.
На складе производится хранение и подготовка материалов, предназначенных для изоляции сварных стыков труб.

Склад предназначен для применения в районах:

1) с расчетной зимней температурой наружного воздуха минус 30°С
2) с нормативным скоростным напором ветра – для I географического района;
3) с нормативной снеговой нагрузкой – для III географического района;
4) со спокойным рельефом территории;
5) с отсутствием грунтовых вод;
6) с грунтами непросадочными и непучинистыми;

3. Характеристика объекта

Склад размещается в блоке типа 2УБ, разработанном ЭКБ по железобетону и выпускаемом Щелковским комбинатом строительных конструкций Миннефтегазстроя.
Размеры базового блока – 9280 × 3164 × 3960 мм.
Конструкция блока состоит из стального несущего каркаса с основанием (вариант со стальным полом), стеновых панелей типа ПСТ и панелей покрытия типа ПП.
Изоляционные материалы в рулонах размещаются в складе в два яруса согласно техническим условиям на хранение.
Погрузка и разгрузка материалов осуществляется вручную.

Вместимость склада составляет 4 тонны изоляционных материалов. Допустимая нагрузка на 1 м² пола блока – 800 кг.
Склад укомплектован шкафом для хранения инструмента и хоз. инвентаря, столом письменным и стулом производственным.

4. Материалы

Склад предназначен для хранения следующих материалов:

1) термоусаживающаяся лента типа ЛТИ 823 ТУ 102-0474-84
2) лента холодного нанесения ЛХН типа „Поликен" 980-25 (США)
3) обертка типа „Поликен" 955-25 (США)

Изоляционные ленты поставляются в рулонах диаметром 400 мм, высотой 500 мм, массой 60 кг.

Базовым материалом изоляционных лент является полиэтилен высокой плотности. Ленты при нормальных условиях не выделяют в окружающую среду токсичных веществ и не оказывают при непосредственном контакте вредного влияния на организм человека.
Изоляционные ленты не взрывоопасны, горючи.

5. Отопление и вентиляция

Для обеспечения положительной температуры ленты (согласно инструкции по ее применению) в помещении склада установлены 4 электронагревательных прибора (масляные радиаторы).

Вентиляция помещения – естественная

6. Электроснабжение

Общие указания по электротехнической части см. черт. 10300-13-ЭМ, ЭО

7. Категория помещения по взрывной, взрывопожарной и пожарной опасности – $\frac{В}{П\text{-}IIА}$ (СНиП II-90-81)

Альбом VI

Дох. №10300

Инв. № подл.	Подп. и дата	Взам. инв. №					

Привязан

Инв. №

Зав отд	Цыганов		409-15-094-87 ТХЗ			
Г.К.П.	Петров		Производственная база сварки и изоляции труб диаметром 1020-1420 мм			
Инж. техн.	Гончаров		Склад изоляционных материалов	Стад	Лист	Листов
Н. контр.	Лейбман			Р	2	
			Общие данные (окончание)	Миннефтегазстрой ЭКБ по железобетону		

формат А2

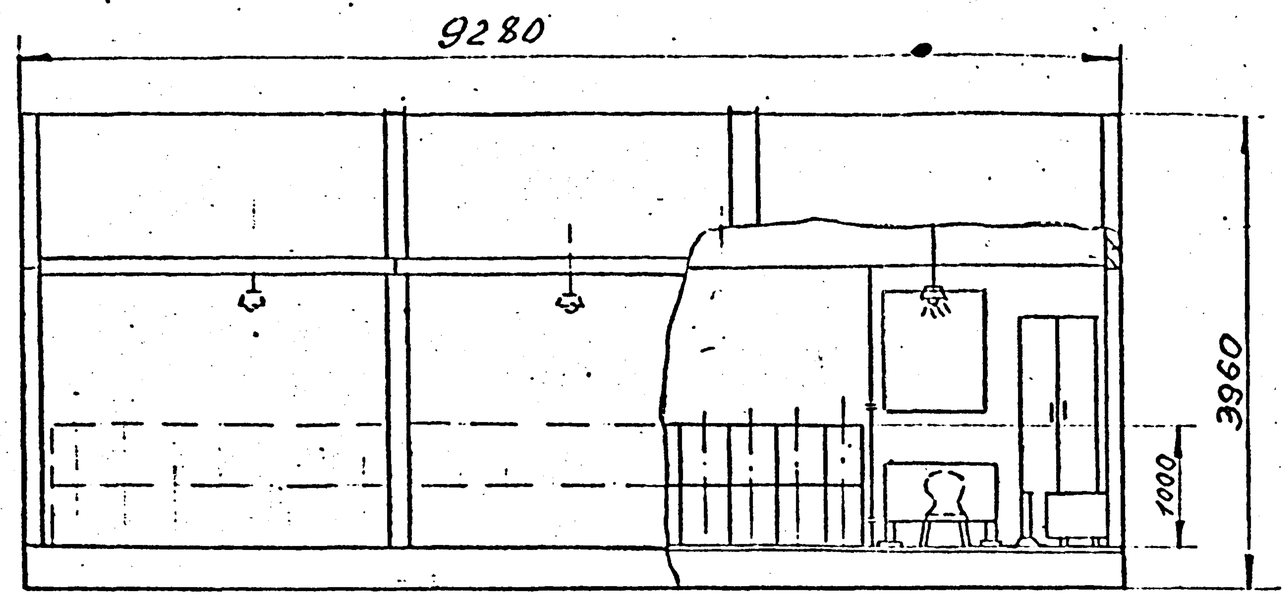

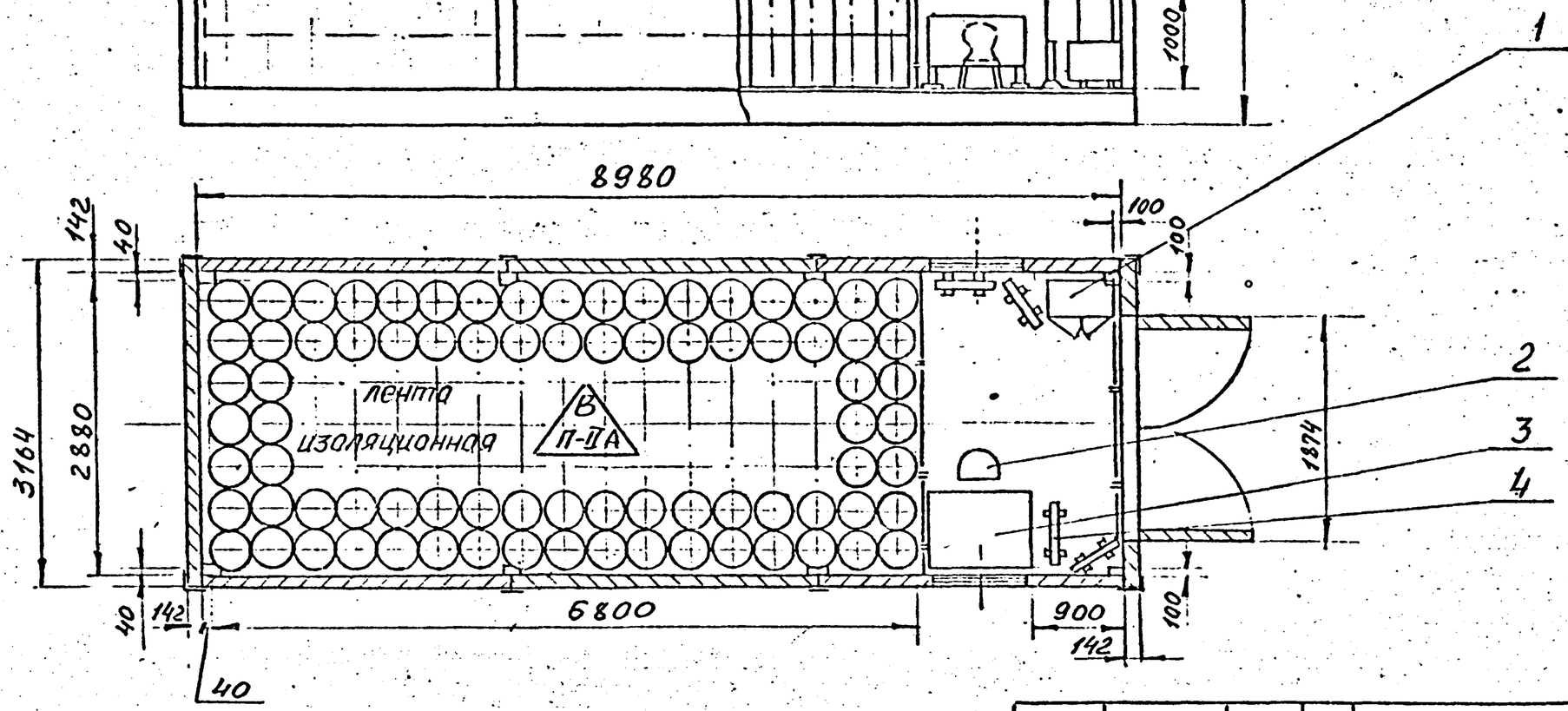

				409-15-094-87 ТХЗ			
				Производственная база сварки и изоляции труб Ф1020÷1420мм			
Привязан	Зав.отд.	Цыганов		Склад изоляционных материалов	Стадия	Лист	Листов
	Г.К.П.	Петров			Р	3	
	Инж.I кат.	Гончоров		План расположения оборудования	ЭКБ по железобетону Миннефтегазстроя		
	Инж.	Рогова					
Инв.№	Н.контр.	Лейбман					

Взам.инв.№ | Подп. и дата | Инв.№ подл.

Формат А3

Альбом VI

Арх. N 10300

Таблица 1

ВЕДОМОСТЬ ОСНОВНЫХ КОМПЛЕКТОВ РАБОЧИХ ЧЕРТЕЖЕЙ

Обозначение	Наименование	Примечание
ТХ	Технология	
ЭМ	Электрооборудование	

Таблица 2

ВЕДОМОСТЬ РАБОЧИХ ЧЕРТЕЖЕЙ ОСНОВНОГО КОМПЛЕКТА марки ЭМ

Лист	Наименование	Примечание
1	Общие данные	
2	План расположения электрооборудования и	
	проводок	

Таблица 3

ВЕДОМОСТЬ ССЫЛОЧНЫХ И ПРИЛАГАЕМЫХ ДОКУМЕНТОВ

Обозначение	Наименование	Примечание
	Ссылочные документы	
Типовой проект	Установка одиночных светильни-	
шифр А131(5.407-19)	ков с лампами накаливания	
ЦИТП		
Т.п. шифр А155	Узлы и детали для прокладки	
(4.407-255)	кабелей	
Т.п. шифр А174	Заземление и зануление	
(5.407-11)	электроустановок	

продолжение таблицы 3

Обозначение	Наименование	Примечание
Шифр. А60	Молниезащита зданий и сооруже-	
	ний промышленных предприятий	
	Прилагаемые документы	
ЭМСО	Спецификация оборудования	4 листа
	и кабельных изделий	

Общие указания

Характеристика потребителей электроэнергии

Электроприемники склада изоляции материалов относятся к III категории по надежности электроснабжения.

Электропитание их осуществляется от КТПП-250-6/10-04/0,23 (см. Внутриплощадочные сети черт. N°10300-00-ЭС лист 3)

Электрооборудование

Приемниками электроэнергии являются электропечи ПЭТ-4 мощностью 1 кВт и электроосвещение выполненное светильниками НСП02-100

Зануление

Внутренний контур зануления присоединить к наружному контуру заземляющего устройства не менее чем в 2х точках. Величину сопротивления растеканию тока, а также расположение наружного контура заземления определить при привязке проекта в соответствии с конкретными данными — удельным сопротивлением грунта и током однофазного замыкания на землю.

Молниезащита

Здание по молниезащитным мероприятиям относится к III категории и должно быть защищено от прямых ударов молнии и заноса высоких потенциалов.

Учитывая конструктивные особенности здания — выполненное металлическими конструкциями с использованием негорючих утеплителей и гидроизоляции — защита от прямых ударов молнии осуществляется с использованием в качестве молниеприемника и токоотводов металла этих конструкций

Металлические элементы здания расположенные на крыше (трубы, вентиляционные устройства) должны быть соединены со стальной кровлей, металлическими колоннами и с заземлителем непрерывной электрической связью. Соединения конструкции и арматуры выполнить сваркой.

Величина импульсного сопротивления каждого заземлителя от прямых ударов молнии должно быть не более 20 Ом см. СН-305-77 п. 2.27.

Для защиты от заноса высоких потенциалов все подземные, наземные коммуникации, металлоконструкции: на вводе в помещение, на ближайшей к зданию опоре — присоединить к заземлителю с импульсным сопротивлением не более 20 Ом.

Молниезащитное заземление должно быть объединено с защитным заземлением контура (см. „заземление") и выполнено согласно типовому проекту А60; СН 305-77 и ПУЭ

Рабочие чертежи основного комплекта марки выполнены в соответствии с действующими строительными нормами и правилами и предусматривают технические решения, обеспечивающие взрывопожарную и пожарную безопасность при соблюдении установленных правил безопасности эксплуатации здания.

Главный инженер проекта Петров В.И.

Привязан

409-15-094-87 ЭМ 3

Производственная база сварки и изоляции труб Ø 1020 – 1420 мм

Зав.отд	Аридов		06.86	Склад изоляционных материалов	Стадия	Лист	Листов
Н.контр.	Сизова		06.86		Р	1	2
Гл.контр.	Шульц		06.86				
Инж.	Долженко		06.86	Общие данные	ЭКБ по железобетону		

Взам.инв.№ | Подп. и дата | Инв.№ подл.

формат А2

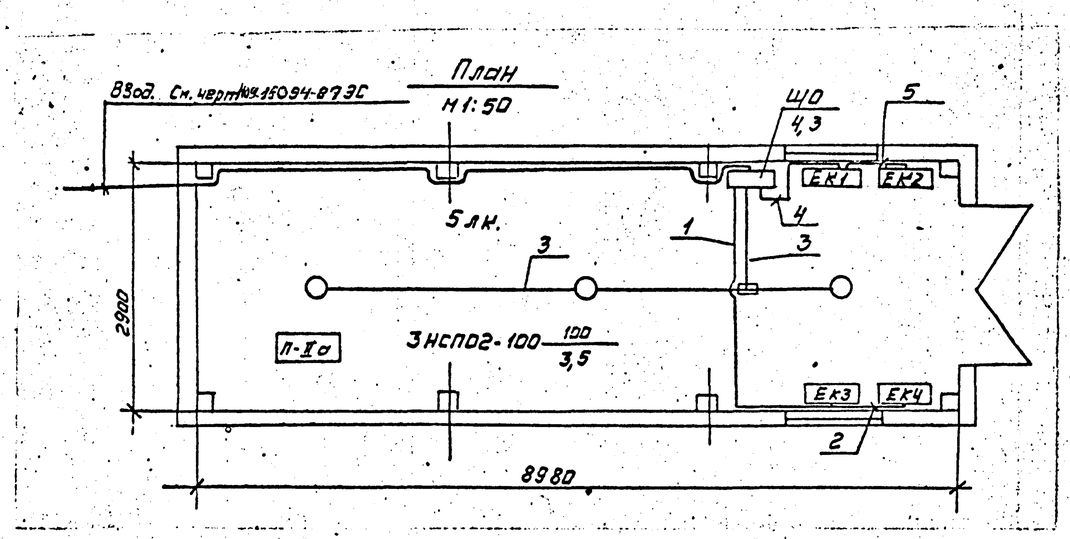

1. Напряжение сети 380/220 В 50 Гц, сети освещения 220 В 50 Гц.

2. Установленная мощность

электропечей – 4 кВт

электроосвещения – 0,3 кВт

Итого – 4,3 кВт

Расчетный ток – 20 А.

3. Управление электропечами и освещением осуществляется с щитка (ЩО).

4. Распределительная сеть выполнена кабелем АВВГ, проложенным по стенам и перекрытию на скобах.

5. Все металлические нетоковедущие части электроустановки, нормально не находящиеся под напряжением, но могущие оказаться под ним вследствии нарушения изоляции, занулить; используя нулевую жилу кабеля. Присоединив её к нулевой шине щитка (ЩО). Нулевую шину щитка соединить нулевыми проводами с корпусами электропечей и светильников.

6. Монтаж выполнить согласно ПУЭ.

Чертеж предусматривает выполнение работ по электроосвещения.

Кабельный журнал

Маркировка кабеля	Трасса: Начало	Трасса: Конец	Кабель по проекту: Марка	Кабель по проекту: Колич. кабелей, число и сечение жил, напряжение	Кабель по проекту: Длина, м	Кабель проложен: Марка	Кабель проложен: Колич. кабелей, число и сечение жил, напряжение	Кабель проложен: Длина, м
1	Щиток ЩО	Электропечь ЕК3	АВВГ	2 х 2,5	12			
2	Электропечь ЕК3	Электропечь ЕК4	АВВГ	2 х 2,5	2			
3	Щиток ЩО	Светильники	АВВГ	2 х 2,5	12			
4	Щиток ЩО	Электропечь ЕК1	АВВГ	2 х 2,5	4			
5	Электропечь ЕК1	Электропечь ЕК2	АВВГ	2х 2,5	2			

Альбом VI

Согласовано

Взам. инв. №

Подп. и дата

Инв. № подл.

Привязан

Инв. №

Зав. отд.	Аридов		
ГКП	Шульц		
Разраб.	Пеньков		
Провер.	Попов		
Н. контр.	Сизова		

409-15-094-87 ЭМ3

Производственная база сборки и изоляции труб ф 1020 ÷ 1420 мм

Склад изоляционных материалов

Стадия	Лист	Листов
Р	2	–

План расположения электрооборудования и проводок

ЭКБ по железобетону

формат А2

Позиция	Наименование и техническая характеристика оборудования и материалов. Завод-изготовитель (для импортного оборудования - страна, фирма)	Тип, марка оборудования. Обозначение документа и номер опросного листа	Единица измерения		Код завода-изготовителя	Код оборудования, материала	Цена единицы оборудования, тыс. руб.	Количество	Масса единицы оборудования, кг
			Наименование	Код					
1	2	3	4	5	6	7	8	9	10
	Оборудование и материалы, поставляемые заказчиком								
I.	Шкаф для хранения хозинвентаря и инструмента	СМ.37I2.20	шт	796		56I500		I	60
2.	Стул производственный	СМ.3793.03	шт	796		56I2I0		I	I0
3.	Стол письменный однотумбовый	СТ-I2	шт	796		56II00		I	35
4.	Печь электронагревательная	ПЭТ-4	шт	796		344203		4	5

Арх. №10300

Взам. инв. № | Подпись и дата | Инв. № подл.

Привязан

Инв. №

Зав.ст	Цыганов	
ГКП	Петров	
Инж.	Гончаров	
Н.контр	Деломан	

409-15-094-87 ТХ3.со.

Склад изоляционных материалов

Спецификация оборудования

Стадия	Лист	Листов
Р	I	I

ЖБ по железобетону Миннефтегазстрой

Формат А3

Позиция	Наименование и техническая характеристика оборудования и материалов. Завод-изготовитель (для импортного оборудования - страна, фирма)	Тип, марка оборудования. Обозначение документа и номер опросного листа	Единица измерения		Код завода-изготовителя	Код оборудования, материала	Цена единицы оборудования, тыс. руб.	Количество	Масса единицы оборудования, кг
			Наименование	Код					
1	2	3	4	5	6	7	8	9	10
	I. Оборудование и материалы, поставляемые								
	Заказчиком								
	I.I. Оборудование и изделия, распределяемые по линии комплектующих организаций.								
	I.I.I. Светильник для ламп накаливания	НСП02-I0-							
	СКБ ВОС г.Москва	-Р54-0I-ХЛ2							
		ОСТ I60535046-							
		- 79	шт	796		346III058I		3	
	I.I.2. Лампа накаливания 220В, I00 Вт	Б220;230-I00							
	Заводы МЭП	ГОСТ2239-79	шт	796		3466I2II09		3	

Взам. инв. № | Подпись и дата | Инв. № подл.

Привязан

Инв. №

Гл.конс.	Пр.Шулы		409-15-094-87ЭМ3. ЭО.СО
Разраб.	Пеньков		
Пров.	Попов		Склад изоляционных материалов. Склад электрооборудования. Электроосвещение. Спецификация оборудования
Н.контр.	Сизова		
Зав.отд.	Аридов		

Стадия	Лист	Листов
Р	I	3

ЭКБ по железобетону

Формат А3

Позиция	Наименование и техническая характеристика оборудования и материалов. Завод-изготовитель (для импортного оборудования - страна, фирма)	Тип, марка оборудования. Обозначение документа и номер опросного листа	Единица измерения		Код завода-изготовителя	Код оборудования, материала	Цена единицы оборудования, тыс. руб.	Количество	Масса единицы оборудования, кг
			Наименование	Код					
1	2	3	4	5	6	7	8	9	10
	Кабельные изделия								
	I.I.3. Кабель силовой сечением 2х2,5 мм2	АВВГ							
		ГОСТ16448-80	км	008		352200		0,050	

Арх. N 10300

Инв. № подл. | Подпись и дата | Взам. инв. №

Привязан

Инв. №

409-15-094-87.ЭМ13.ЗО,СО

Лист 2

Формат А3

Позиция	Наименование и техническая характеристика оборудования и материалов Завод-изготовитель (для импортного оборудования - страна, фирма)	Тип, марка оборудования. Обозначение документа и номер опросного листа	Единица измерения		Код завода-изготовителя	Код оборудования, материала	Цена единицы оборудования, тыс. руб.	Количество	Масса единицы оборудования, кг
			Наименование	Код					
1	2	3	4	5	6	7	8	9	10
	2. Оборудование и материалы, поставляемые подрядчиком								
	2.I. Изделия, поставляемые электромонтажной организацией								
	Изделия заводов "Главэлектромонтажа"								
	2.I.I. Щиток осветительный с вводным автоматическим выключателем АЕ2046 и 6-ю групповыми выключателями А3I6I с расцепителями на I6А	ОЩВ-6А УхЛ4 ТУ36I888-75	шт	796		343437426I		I	
	2.I.2. Пластмассовая коробка	У 4099I ТУ36.I859-75	шт	796		34647446II		I	
	2.I.3. Скоба	К I42У2 ТУ 36I448-82	шт	796		3449653III		20	

Арх. №10300

Взам. инв. №

Подпись и дата

Инв. № подл.

Привязан

Инв. №

409-15-094-87 ЭМ3.ЭО. СО

Лист 3

Формат А3