ГОСУДАРСТВЕННЫЙ КОМИТЕТ СОВЕТА МИНИСТРОВ СССР ПО ДЕЛАМ СТРОИТЕЛЬСТВА
/ГОССТРОЙ СССР/

ТИПОВЫЕ КОНСТРУКЦИИ И ДЕТАЛИ ЗДАНИЙ И СООРУЖЕНИЙ

Серия ПК-01-129/68

СБОРНЫЕ ЖЕЛЕЗОБЕТОННЫЕ ПРЕДВАРИТЕЛЬНО НАПРЯЖЕННЫЕ СЕГМЕНТНЫЕ ФЕРМЫ

ДЛЯ ПОКРЫТИЙ ЗДАНИЙ ПРОЛЕТАМИ 18, 24 И 30 м С ШАГОМ ФЕРМ 6 И 12 м

Выпуск I-1

МАТЕРИАЛЫ ДЛЯ ПРОЕКТИРОВАНИЯ

ЦЕНТРАЛЬНЫЙ ИНСТИТУТ ТИПОВЫХ ПРОЕКТОВ
МОСКВА

ЦЕНТРАЛЬНЫЙ ИНСТИТУТ ТИПОВЫХ ПРОЕКТОВ
ГОССТРОЯ СССР
Москва, Б-66, Спартаковская ул.,2а, корпус В
Слано в печать 24.VII 1969 года
Заказ № 946 Тираж 1000 экз.
Цена 2-22

ГОСУДАРСТВЕННЫЙ КОМИТЕТ СОВЕТА МИНИСТРОВ СССР ПО ДЕЛАМ СТРОИТЕЛЬСТВА
/ГОССТРОЙ СССР/

ТИПОВЫЕ КОНСТРУКЦИИ И ДЕТАЛИ ЗДАНИЙ И СООРУЖЕНИЙ

Серия ПК-01-129/68

СБОРНЫЕ ЖЕЛЕЗОБЕТОННЫЕ ПРЕДВАРИТЕЛЬНО НАПРЯЖЕННЫЕ СЕГМЕНТНЫЕ ФЕРМЫ

ДЛЯ ПОКРЫТИЙ ЗДАНИЙ ПРОЛЕТАМИ 18, 24 И 30 м С ШАГОМ ФЕРМ 6 И 12 м

Выпуск I-1

МАТЕРИАЛЫ ДЛЯ ПРОЕКТИРОВАНИЯ

РАЗРАБОТАНЫ
Центральным научно-исследовательским и проектно-экспериментальным институтом промышленных зданий и сооружений /ЦНИИПРОМЗДАНИЙ/
Проектным институтом №1
совместно с НИИЖБ Госстроя СССР

УТВЕРЖДЕНЫ
ГОССТРОЕМ СССР
ПОСТАНОВЛЕНИЕ № 32
от 24 МАРТА 1969 г.

ЦЕНТРАЛЬНЫЙ ИНСТИТУТ ТИПОВЫХ ПРОЕКТОВ
МОСКВА

Гл. инж. проекта | Петров | Гл. инж. ЦНИИ | Сотрудн. | Руф

1С 114 2

СОДЕРЖАНИЕ

Лист		Стр.
	Пояснительная записка	3-5
I	Распределение марок ферм пролетом I8,24 и 30 м по типоразмерам	6
2	Ключ подбора ферм пролетом I8 м с шагом 6 м при плитах шириной 3,0 м . .	7
3	Ключ подбора ферм пролетом I8 м с шагом 6 м при плитах шириной I,5 м . .	8
4	Ключ подбора ферм пролетом I8 м с шагом 6 м при плитах шириной I,5 м /продолжение/	9
5	Ключ подбора ферм пролетом I8 м с шагом I2 м при плитах шириной 3,0 м . .	I0
6	Ключ подбора ферм пролетом I8 м с шагом I2 м при комбинированной раскладке плит шириной 3,0 и I,5 м	II
7	Ключ подбора ферм пролетом 24 м с шагом 6 м при плитах шириной 3,0 м . . .	I2
8	Ключ подбора ферм пролетом 24 м с шагом 6 м при плитах шириной I,5 м . . .	I3
9	Ключ подбора ферм пролетом 24 м с шагом I2 м при плитах шириной 3,0 м . .	I4
I0	Ключ подбора ферм пролетом 24 м с шагом I2 м при комбинированной раскладке плит шириной 3,0 и I,5 м	I5
II	Ключ подбора ферм пролетом 30 м с шагом 6 и I2 м при плитах шириной 3,0 и I,5 м	I6
I2	Схемы нагрузок от покрытия и снега. Расчетные нагрузки от собственного веса фонаря	I7
I3	Схемы комбинированной раскладки плит покрытия шириной 3,0 и I,5 м при шаге ферм I2 м	I8
I4	Расчетные нагрузки от подвесных кранов и подвесных грузов на фермы . . .	I9
I5	Схемы конструкций покрытия при фермах пролетом I8,24 и 30 м с шагом 6м .	20
I6	Схемы конструкций покрытия при фермах пролетом I8, 24 и 30 м с шагом I2 м. Ключ подбора связей. Выборка соединительных элементов при фермах с шагом 6 и I2 м	2I
I7	Детали узлов крепления горизонтальных связей и опирания ферм	22
I8	Горизонтальные связи РС1, РС2 и РС8	23
I9	Горизонтальные связи РС3, РС4 и РС9	24
20	Горизонтальные связи РС5, РС6	25
2I	Горизонтальная связь РС7	26
22	Горизонтальная связь РС10	27
23	Горизонтальная связь РС11.	28
24	Примеры разбивки закладных элементов для крепления плит покрытия, стоек фонаря и связей для ферм пролетом I8 м с шагом 6 и I2 м	29
25	Примеры разбивки закладных элементов для крепления плит покрытия, стоек фонаря и связей для ферм пролетом 24 м с шагом 6 и I2 м	30
26	Примеры разбивки закладных элементов для крепления плит покрытия, стоек фонаря и связей для ферм пролетом 30 м с шагом 6 и I2 м	3I
27	Элементы АI-АI7 и МС1-МС4. Спецификация стали на один элемент	32
28	Элементы ПС1-ПС9 для ферм пролетом I8,24 и 30 м при плитах I,5 м	33
29	Примеры решения деталей крепления путей подвесного транспорта на стержневых подвесках	34
30	Примеры решения деталей крепления путей на перекидных балках	35

№

ПОЯСНИТЕЛЬНАЯ ЗАПИСКА

I. ОБЩАЯ ЧАСТЬ

I. Серия ПК-01-129/68 содержит материалы для проектирования и рабочие чертежи типовых сборных железобетонных предварительно напряженных стропильных ферм сегментного очертания для покрытий зданий пролетами 18, 24 и 30 м с шагом 6 и 12 м /переработанные чертежи серии ПК-01-129 выпусков I÷IУ и X÷XШ с учетом нагрузок от подвесных кранов грузоподъемностью I÷5 т по ГОСТ 7890-67/.

2. Настоящий выпуск содержит материалы для проектирования покрытий зданий с применением сегментных ферм, а именно: ключи для подбора ферм, расчетные нагрузки, примеры схем конструкций покрытия, чертежи горизонтальных связей и опирания ферм, размещение в фермах закладных элементов для крепления крупнопанельных плит покрытия и фонарей и т.п. Рабочие чертежи ферм приведены в последующих выпусках.

3. Изготовление ферм предусматривается в двух вариантах:

- с закладными заранее заготовленными элементами решетки;
- с одновременным бетонированием поясов и решетки.

Рабочие чертежи варианта ферм с закладной решеткой разработаны, исходя из использования опалубочных форм сегментных ферм серии ПК-01-129 вып.П÷IУ. Изменена лишь высота опорных узлов ферм /номинальная высота увеличена с 800 до 900 мм, исходя из унификации решения стен в пределах высоты покрытия, а также в целях уменьшения уклона кровли на участках над крайними панелями ферм/.

Рабочие чертежи варианта ферм с одновременным бетонированием поясов и решетки разработаны с сохранением всех основных опалубочных размеров ферм по серии ПК-01-129. При этом в очертания промежуточных узлов внесены изменения, повышающие технологичность изготовления арматурных изделий. Высота опорных узлов также принята 900 мм.

Соответствующие марки ферм для одновременного бетонирования поясов и решетки и с закладной решеткой запроектированы одинаковой несущей способности.

4. При разработке чертежей сохранены по 4 типоразмера ферм пролетами 18 и 24 м вместо 5 разработанных ранее, и 3 типоразмера ферм пролетом 30 м.

В целях сокращения количества типоразмеров ферм, применяемых в одном районе строительства, некоторые марки ферм разработаны в двух смежных опалубках. В этих случаях выбор типоразмера ферм должен производиться, исходя из наличия форм на предприятиях сборного железобетона, с учетом технико-экономического обоснования целесообразности введения новых типоразмеров форм.

5. Основной вариант ферм, рекомендуемый для применения, запроектирован для покрытий с плитами шириной 3,0 м. Для шага 6 м разработаны также фермы под плиты шириной I,5 м. При шаге ферм 12 м для тех случаев, когда несущая способность плит шириной 3,0 м недостаточна, разработаны фермы для комбинированной раскладки с применением на части покрытия плит шириной I,5 м, имеющих повышенную несущую способность.
Схемы комбинированной раскладки плит даны на листе 13 настоящего выпуска.

6. Выбор марок ферм на комбинации унифицированных нагрузок производится при помощи ключей, помещенных в настоящем выпуске.

В случае , если фактические нагрузки отличаются от нагрузок, данных в ключах подбора ферм, рекомендуется пользоваться "Справочными материалами по выбору ферм для различных комбинаций нагрузок" /выпуск I-2 настоящей серии/.

Дополнительные указания по применению ферм в I и П районах снеговой нагрузки приведены в выпуске I-3 серии.

7. Фермы предназначены для покрытий зданий с неагрессивной средой, а также со слабо и среднеагрессивными газовыми средами, за исключением ферм с прядевой арматурой диаметром 9 мм, которые не допускается применять в зданиях со среднеагрессивными средами при газах группы "А" с относительной влажностью воздуха > 75% и группы "Б" с относительной влажностью воздуха 61-75%. При применении ферм в агрессивной среде плотность бетона, состав вяжущих, заполнителей и специальных добавок, а также требования по защите закладных элементов и арматуры от коррозии, группа антикрррозионного лакокрасочного покрытия и т.п. назначаются в соответствии с "Указаниями по проектированию антикоррозионной защиты строительных конструкций промышленных зданий в производствах с агрессивными средами" СН 262-67 и другими действующими нормативными документами.

Состав бетона и мероприятия по антикоррозионной защите ферм должны быть приведены в проекте здания в соответствии с "Указаниями о составе и содержании проектных материалов по антикоррозионной защите строительных конструкций зданий, сооружений и инженерных коммуникаций в производствах с агрессивными средами /дополнение к СН 202-62 и СН 227-62/".

8. Применение ферм для зданий в сейсмических районах должно производиться в соответствии с требованиями, изложенными в специальном выпуске настоящей серии.

Применение ферм в покрытиях, на которых устанавливаются машины с динамическими нагрузками /электродвигатели, вентиляторы, трансмиссии и т.п./, возможно при условии их дополнительной проверки в соответствии с "Инструкцией по расчету покрытий промышленных зданий, воспринимающих динамические нагрузки "/Стройиздат, 1967г./.

9. Марки стали для напрягаемой и ненапрягаемой арматуры ферм, эксплуатацию которых предусмотрена на открытом воздухе и в неотапливаемых зданиях, а также ферм, подвергающихся воздействию динамических или многократно повторяющихся нагрузок, должны назначаться в проектах зданий, в зависимости от условий применения ферм, в соответствии с требованиями "Инструкции по проектированию железобетонных конструкций" /Стройиздат, 1968г./

10. Фермы обозначаются марками, состоящими из букв и цифр. Первые три буквы обозначают тип конструкции и способ ее изготовления /ФСМ - фермы стропильные с одновременным бетонированием поясов и решетки, ФСД - фермы стропильные с закладной решеткой/, последняя буква - вид напрягаемой арматуры нижнего пояса /АIУ - стержни класса А-IУ, А- стержни класса А-ШВ, В - проволока, П -пряди ø 15П7 и П9 пряди ø 9П7/. Римская цифра в марках обозначает типоразмер опалубки, арабские цифры в марках - пролет фермы и номер определенной группы нагрузок, причем, дробный номер соответствует группе нагрузок, промежуточной между нагрузками, обозначенными числителем и знаменателем дроби. Марки ферм, рассчитанные на установку плит покрытия шириной только 3,0 м, имеют индекс Н; установка на них плит шириной I,5 м не допускается. Марки ферм без индекса Н рассчитаны на установку плит шириной как I,5, так и 3.0 м. Например, ферма пролетом 18 м с одновременным бетонированием поясов и решетки, выполняемая в опалубке Ш типоразмера и рассчитанная на 4 группу нагрузок и на установку плит покрытия шириной 3,0 м,с проволочной напрягаемой арматурой из стали класса Вр-П, обозначается маркой ФСМ18Ш-4НВ.

К маркам ферм со стержневой напрягаемой арматурой, натягиваемой электротермическим способом, добавляется индекс Э.

Например: указанная выше марка фермы со стержневой арматурой из стали класса А-ШВ, натягиваемой электротермическим способом, обозначается маркой ФСМ18Ш-4НАЭ.

Дополнительная маркировка по закладным элементам производится в проектах зданий.

П. КОНСТРУКТИВНЫЕ РЕШЕНИЯ

11. Верхний пояс ферм имеет ломаное очертание с прямолинейными участками между узлами. Уклон верхнего пояса в пределах ширины фонаря принят равным I:12. Опорные узлы ферм принимаются высотой 900 мм, при этом уклон кровли на межфонарных участках не превышает I:3,5.

12. Фермы запроектированы с учетом опирания их на типовые железобетонные колонны. Крепление ферм к колоннам на период монтажа осуществляется с помощью анкерных болтов, выпущенных из колонн, с последующей приваркой опорных листов к оголовкам колонн.

Гостроя СССР ЦНИИПРОМЗДАНИЙ Москва	Нач. ОТК-3 Рук. группы Рук. группы	Гриев Петров Кодыш Барсуков

Крепление к фермам плит покрытия и несущих конструкций фонаря производится путем приварки их к закладным элементам верхнего пояса фермы. Разбивка закладных элементов должна приниматься в соответствии с примерами, приведенными в настоящем выпуске на листах 24-26.

Закладные элементы для крепления плит покрытия приведены на листе 27.

Крепление плит покрытия к фермам должно производиться в соответствии с требованиями "Указаний по применению крупноразмерных плит в покрытиях промышленных зданий" /серия I-237/.

Сопряжение конструкций следует осуществлять в соответствии с "Типовыми монтажными деталями одноэтажных промышленных зданий".

Фиксация закладных элементов к бортам форм предусматривается при помощи инвентарных винтовых фиксаторов со шпильками, согласно СН 313-65.

13. Общая устойчивость ферм и покрытия в процессе эксплуатации здания обеспечивается жестким диском покрытия и связями.

В пролетах с фонарями по коньку ферм во всех случаях устанавливаются распорки, а в двух ячейках температурного отсека, фермы в пределах ширины фонаря развязываются горизонтальными стальными связями. Схемы, чертежи и детали крепления связей, а также закладные элементы для крепления связей приведены в настоящем выпуске.

В зданиях, оборудованных опорными кранами тяжелого режима работы, по фермам должна быть предусмотрена дополнительная система связей. При этом посредине пролета здания устанавливаются вертикальные связи.

В случаях, когда в соответствии с "Указаниями по применению крупноразмерных плит в покрытиях промышленных зданий" /серия I-237/ не обеспечивается жесткость диска покрытия, необходимо предусмотреть дополнительные горизонтальные связи в покрытии и специальные конструкции в торцах зданий.

III. РАСЧЕТ ФЕРМ И НАГРУЗКИ

14. Расчет ферм произведен в соответствии с требованиями следующих нормативных и инструктивных документов:

а/ глав. СНиП:

II-В.I-62 "Бетонные и железобетонные конструкции. Нормы проектирования", II-А.II-62 "Нагрузки и воздействия. Нормы проектирования";

б/ "Инструкции по проектированию железобетонных конструкций";

в/ "Руководства по применению арматурных прядей и канатов в предварительно напряженных конструкциях" /Стройиздат, 1966 г./;

г/ рекомендаций НИИЖБ по расчету элементов решетки, промежуточных и опорных узлов.

15. Фермы пролетом 18 и 24 м как с шагом 6, так и с шагом 12 м рассчитаны на нагрузки от подвесных кранов грузоподъемностью 1+5 тонн, принятых по ГОСТ 7890-67. Схемы подвески и расчетные нагрузки от кранов приведены на листе 14.

16. При установке ферм с шагом 6 и 12 м предусматривается возможность подвески к фермам сосредоточенных грузов. Схемы подвески грузов и их величины приведены в настоящем выпуске на листе 14.

17. Фермы рассчитаны на нагрузки от снеговых отложений в местах перепадов высот покрытия как в поперечных, так и в продольных температурных швах. При этом снеговая нагрузка в местах перепада высот покрытия принимается максимально возможной для каждого значения веса снегового покрова.

18. Помимо нагрузок на фермы от покрытия, снега и транспорта, учтены нагрузки от фонарных конструкций /собственного веса фонаря, переплетов с остеклением, бортовых плит, торцевой стенки фонаря и механизма открывания переплетов/, а также собственный вес ферм.

19. Фермы рассчитаны на нагрузки от покрытия и снега в соответствии с таблицей 1.

Таблица I.

Нагрузка от покрытия и снега	в том числе от снега: шаг ферм 6 м					шаг ферм 12 м				
250	70/3,0									
300	70/1,5 3,0	100/3,0				70/3,0				
350	70/1,5 3,0	100/1,5 3,0	140/1,5 3,0			70/3,0	100/3,0			
400	70/1,5 3,0	100/1,5 3,0	140/1,5 3,0x	210/3,0x		70/3,0	100/3,0	140/3,0		
450		100/1,5 3,0	140/1,5 3,0x	210/1,5 3,0x		70/3,0	100/3,0	140/3,0x		
500			140/1,5 3,0x	210/1,5 3,0x	280/1,5 3,0xx		100/3,0	140/3,0x	210/3,0x	
550				210/1,5 3,0x	280/1,5 3,0xx			140/1,5xxx 3,0x	210/3,0xx	280/3,0xx
650					280/1,5 3,0xx			140/1,5xxx 3,0xx	210/1,5xxxx 3,0xx	280/1,5xxx 3,0xx
700									210/1,5xxxx 3,0xx	

ПРИМЕЧАНИЕ: В числителе указана расчетная нагрузка от снега, в знаменателе – ширина плит покрытия.

Условные обозначения:

x/ плита по несущей способности может применяться только в зданиях без перепада высот;

xx / плита по несущей способности может применяться только в зданиях без фонарей и перепадов высот;

xxx/ плита применяется в комбинированных схемах раскладки плит только в зданиях с перепадами высот;

xxxx/ плита применяется в комбинированных схемах раскладки плит только в зданиях с фонарями или с перепадами высот.

20. Статический расчет ферм на узловую нагрузку произведен как статически определимой стержневой системы с шарнирными соединением элементов в узлах.

Верхний пояс ферм при узловой нагрузке рассчитан на центральное сжатие, а для покрытий с плитами шириной 1,5 м – на внецентренное сжатие. Изгибающие моменты в верхнем поясе ферм от местной нагрузки /при плитах шириной 1,5 м/ определены как для неразрезной многопролетной балки.

При расчете нижних поясов ферм дополнительно учтено влияние изгибающих моментов, возникающих за счет жесткости узлов ферм.

21. По степени образования трещин нижние пояса со стержневой арматурой отнесены к третьей категории трещиностойкости, при этом расчетная ширина раскрытия трещин в них не превышает 0,1 мм. Нижние пояса ферм с прядевой и проволочной арматурой отнесены ко второй категории трещиностойкости.

В элементах решетки ферм расчетная ширина раскрытия трещин принята 0,2 мм.

Исходя из этого, на основании опытных данных, напряжения в решетке при нормативных усилиях приняты равными 2000 кг/см2.

22. Расчетные длины элементов ферм при узловой передаче нагрузки приняты по пункту 7.5 СНиП П-В. 1-62. При фонарях шириной 12 м расчетная длина верхнего пояса из плоскости фермы принята равной 0,8 расстояния между узлом под наружной ногой фонаря и средним узлом, в котором устанавливается распорка.

Длина элементов верхнего пояса, кроме приопорного, при расчете в плоскости фермы принимается равной 0,9 расстояния в осях между узлами ферм. Длина приопорных панелей принимается равной расстоянию между внутренней гранью опорного узла и осью первого промежуточного узла верхнего пояса.

IУ. УКАЗАНИЯ ПО ПРИМЕНЕНИЮ ЧЕРТЕЖЕЙ СЕРИИ

23. В рабочих чертежах проектов зданий следует разрабатывать схемы и ведомости сборных конструкций покрытия /ферм, фонарей, крупнопанельных плит, связей по фермам и фонарям/. Кроме того, должны вычерчиваться общие виды ферм с нанесенной на них разбивкой закладных элементов для крепления крупнопанельных плит, стоек торцевого фахверка, связей и стоек фонарей, применительно к принятому решению.

24. При наличии подвесного транспорта в рабочих чертежах зданий должны быть разработаны схемы связей по путям подвесного транспорта, а также детали подвески крановых путей в соответствии с типовыми чертежами связей и креплений путей подвесного транспорта. Система связей должна предусматривать передачу горизонтальных усилий на жесткий диск покрытия.

У. МОНТАЖ ФЕРМ

25. Монтаж ферм должен осуществляться по технологическим картам, разработанным в составе проекта организации работ в соответствии с требованиями главы СНиП Ш-В. 3-62 "Бетонные и железобетонные конструкции сборные. Правила производства и приемки монтажных работ", "Инструкции по монтажу сборных железобетонных конструкций промышленных зданий и сооружений" и главы СНиП Ш-А. II-62 "Техника безопасности в строительстве".

26. При монтаже ферм необходимо предусматривать установку по верхнему поясу инвентарных распорок, которые могут сниматься по мере укладки и приварки плит покрытий. Распорки, а также возможные дополнительные инвентарные связи должны быть разработаны в проекте организации работ.

27. Строповка ферм при монтаже должна производиться за обоймы, укрепляемые в узлах верхнего пояса, согласно схемам, приведенным в вып.П-IУ.

Гл.инж.института		Сергеев
Нач. ОТК-3		Петров
Рук.группы		Кодыш
Рук.группы		Барсуков

Госстрой СССР
ЦНИИПРОМЗДАНИЙ
Москва

ТК 1968	ПОЯСНИТЕЛЬНАЯ ЗАПИСКА	Серия ПК-01-129/68 Выпуск I-1

Распределение марок ферм пролетом 18 м по типоразмерам

Типоразмер	Вес фермы, т	Шаг ферм	6м				6 или 12м					12м
		Группа нагрузок	1	1/2	2	2/3	3	3/4	4	5	6	6/7
I	4,5	Марка фермы	ФСМ18I-1Н, ФСМ18I-1	ФСМ18I-1/2Н, ФСМ18I-1/2								
		Марка бетона	400	400								
II	6,0	Марка фермы		ФСМ18II-1/2	ФСМ18II-2Н, ФСМ18II-2	ФСМ18II-2/3Н, ФСМ18II-2/3	ФСМ18II-3Н					
		Марка бетона		400	400	400	500					
III	7,8	Марка фермы				ФСМ18III-2/3	ФСМ18III-3Н, ФСМ18III-3	ФСМ18III-3/4	ФСМ18III-4Н, ФСМ18III-4	ФСМ18III-5Н, ФСМ18III-5		
		Марка бетона				400	400	400	400	500		
IV	9,4	Марка фермы							ФСМ18IV-4Н, ФСМ18IV-4	ФСМ18IV-5Н, ФСМ18IV-5	ФСМ18IV-6Н, ФСМ18IV-6	ФСМ18IV-7/8Н, ФСМ18IV-6/7
		Марка бетона							400	400	500	500

Распределение марок ферм пролетом 24 м по типоразмерам

Типоразмер	Вес фермы, т	Шаг ферм	6м						6 или 12м				12м			
		Группа нагрузок	1	2	3	3/4	4	4/5	5, 6	6/7	7	7/8	8	9	10	10/11
I	9,2	Марка фермы	ФСМ24I-1Н	ФСМ24I-2Н, ФСМ24I-2	ФСМ24I-3Н											
		Марка бетона	400	400	500											
II	11,2	Марка фермы		ФСМ24II-2	ФСМ24II-3	ФСМ24II-3/4	ФСМ24II-4	ФСМ24II-4/5	ФСМ24II-5Н, ФСМ24II-5							
		Марка бетона		400	400	400	400	500	500							
III	14,9	Марка фермы							ФСМ24III-6	ФСМ24III-6/7Н, ФСМ24III-6/7	ФСМ24III-7Н, ФСМ24III-7	ФСМ24III-7/8Н, ФСМ24III-7/8				
		Марка бетона							400	400	400	500				
IV	18,6	Марка фермы										ФСМ24IV-7/8	ФСМ24IV-8	ФСМ24IV-9Н, ФСМ24IV-9	ФСМ24IV-10Н, ФСМ24IV-10	ФСМ24IV-10/11Н, ФСМ24IV-10/11
		Марка бетона										400	400	400	500	500

Распределение марок ферм пролетом 30 м по типоразмерам

Типоразмер	Вес фермы, т	Шаг ферм	6м				6 или 12м	12м	
		Группа нагрузок	1	2	3	3/4	4	5	6
I	14,9	Марка фермы	ФСМ30I-1Н, ФСМ30I-1	ФСМ30I-2Н, ФСМ30I-2					
		Марка бетона	400	500					
II	16,7	Марка фермы	ФСМ30II-1	ФСМ30II-2Н, ФСМ30II-2	ФСМ30II-3Н, ФСМ30II-3	ФСМ30II-3/4Н, ФСМ30II-3/4			
		Марка бетона	400	400	400	500			
III	25,7	Марка фермы				ФСМ30III-3/4	ФСМ30III-4	ФСМ30III-5Н, ФСМ30III-5	ФСМ30III-6Н, ФСМ30III-6
		Марка бетона				400	400	400	500

Примечания:

1. Некоторые марки ферм разработаны в двух опалубочных формах, что дает возможность сократить количество типоразмеров до 2х-3х для одного района строительства.
2. Марки ферм с индексом „Н" рассчитаны на установку только плит шириной 3 м, марки ферм без индекса „Н" – плит шириной 1,5 и 3,0 м.
3. Ключи подбора ферм см. на листах 2-11 настоящего выпуска.

ТК 1968	Распределение марок ферм пролетом 18, 24 и 30 м по типоразмерам	Серия ПК-01-129/68	Выпуск I-1	Лист 1

Гипрострой Москва
Гл. инженер Рыбакова

Ключ подбора ферм пролетом 18м с шагом ферм 6м при плитах шириной 3,0м

Наличие или отсутствие перепадов высот	Расчетная (нормативная) нагрузка, кг/м²		Без фонаря											С фонарем										
	Суммарная от покрытия и снега	В том числе от снега	Без крана	Подвесные грузы	Q=1т двухопорн. 2кр	Q=2т двухопорн. 2кр	Q=3,2т двухопорн. 2кр	Q=2т трехопорн.	Q=3,2т трехопорн.	Q=5т трехопорн.	Q=2т двухопорн. 1кр	Q=3,2т двухопорн. 1кр	Q=5т двухопорн. 1кр	Без крана	Подвесн. грузы	Q=1т двухопорн. 2кр	Q=2т двухопорн. 2кр	Q=3,2т двухопорн. 2кр	Q=2т трехопорн.	Q=3,2т трехопорн.	Q=5т трехопорн.	Q=2т двухопорн. 1кр	Q=3,2т двухопорн. 1кр	Q=5т двухопорн. 1кр
При отсутствии перепадов высот покрытия	250(210)	70(50)	I-1Н	I-1Н	I-1Н	I-1/2Н	I-1/2Н	I-1Н	I-1Н	I-1/2Н	I-1Н	I-1Н	1Н	I-1Н	I-1Н	I-1/2Н	I-1/2Н	II-2/3Н	I-1/2Н	I-1/2Н	II-2Н	I-1Н	I-1Н	I-1Н
	300(250)	70(50) 100(70)	I-1Н	I-1Н	I-1Н	I-1/2Н	II-2Н	I-1Н	I-1/2Н	I-1/2Н II-2Н	I-1Н	I-1Н	I-1Н	I-1Н	I-1/2Н	I-1/2Н	II-2Н	II-2/3Н	I-1/2Н	II-2Н	II-2Н	I-1Н	I-1Н	I-1/2Н
	350(290)	70(50) 100(70)	I-1Н	I-1/2Н	I-1/2Н	I-1/2Н	II-2Н	I-1/2Н	I-1/2Н	II-2Н	I-1Н	I-1Н	I-1/2Н	I-1Н	I-1/2Н	I-1/2Н	II-2Н	II-2/3Н	I-1/2Н	II-2Н	II-2/3Н	I-1/2Н	I-1/2Н	I-1/2Н
		140(100)	I-1Н	I-1/2Н	I-1/2Н	I-1/2Н	II-2/3Н	I-1/2Н	I-1/2Н	II-2Н	I-1Н	I-1Н	I-1/2Н	I-1Н	I-1/2Н	I-1/2Н	II-2/3Н	II-2/3Н	I-1/2Н	II-2Н	II-2/3Н	I-1/2Н	I-1/2Н	I-1/2Н
	400(330)	70(50) 100(70)	I-1Н	I-1/2Н	I-1/2Н	II-2Н	II-2/3Н	I-1/2Н	II-2Н	II-2/3Н	I-1Н	I-1/2Н	I-1/2Н	I-1/2Н	II-2Н	II-2Н	II-2/3Н	II-2/3Н	II-2Н	II-2/3Н	II-2/3Н	I-1/2Н	I-1/2Н	II-2Н
		140(100) 210(150)	I-1/2Н	I-1/2Н	I-1/2Н	II-2Н II-2/3Н	II-2/3Н	I-1/2Н	II-2Н	II-2/3Н	I-1Н	I-1/2Н	I-1/2Н	I-1/2Н	II-2Н	II-2Н II-2/3Н	II-2/3Н	II-2/3Н II-3Н III-3Н	II-2Н	II-2/3Н	II-2/3Н	I-1/2Н	I-1/2Н	II-2Н
	450(380)	100(70)	I-1/2Н	II-2Н	II-2Н	II-2Н	II-2/3Н	II-2Н	II-2Н	II-2/3Н	I-1/2Н	I-1/2Н	II-2Н	I-1/2Н	II-2Н	II-2Н	II-2/3Н	II-3Н III-3Н	II-2Н	II-2/3Н	II-3Н III-3Н	I-1/2Н	II-2Н	II-2Н
		140(100) 210(150)	I-1/2Н	II-2Н	II-2Н	II-2/3Н	II-2/3Н	II-2Н	II-2Н	II-2/3Н	I-1/2Н	I-1/2Н	II-2Н	I-1/2Н	II-2Н II-2/3Н	II-2Н II-2/3Н	II-2/3Н	II-3Н III-3Н	II-2Н II-2/3Н	II-2/3Н	II-3Н III-3Н	I-1/2Н	II-2Н	II-2Н
	500(420)	140(100)	I-1/2Н	II-2Н	II-2Н	II-2/3Н	II-3Н III-3Н	II-2Н	II-2/3Н	II-3Н III-3Н	I-1/2Н	II-2Н	II-2Н	II-2Н	II-2/3Н	II-2/3Н	II-3Н III-3Н	II-3Н III-3Н	II-2/3Н	II-3Н III-3Н	II-3Н III-3Н	II-2Н	II-2Н	II-2/3Н
		210(150)	I-1/2Н	II-2Н	II-2Н	II-2/3Н	II-3Н III-3Н	II-2Н	II-2/3Н	II-3Н III-3Н	I-1/2Н	II-2Н	II-2Н	II-2Н	II-2/3Н	II-2/3Н	II-3Н III-3Н	II-3Н III-3Н	II-2/3Н	II-3Н III-3Н	II-3Н III-3Н	II-2Н	II-2Н	II-2/3Н
		280(200)	I-1/2Н	II-2Н	II-2Н	II-2/3Н	II-3Н III-3Н	II-2Н	II-2/3Н	II-3Н III-3Н	I-1/2Н	II-2Н	II-2Н	Несущая способность плит недостаточна. Возможно применение покрытия с плитами шириной 1,5м при нагрузке увеличенной на разницу в весе плит (см. лист 3)										
	550(460)	210(150)	II-2Н	II-2/3Н	II-2/3Н	II-3Н III-3Н	II-3Н III-3Н	II-2/3Н	II-2/3Н	II-3Н III-3Н	II-2Н	II-2Н	II-2/3Н	II-2/3Н	II-3Н III-3Н	II-3Н III-3Н	II-3Н III-3Н	III-4Н IV-4Н	II-3Н III-3Н	II-3Н III-3Н	III-4Н IV-4Н	II-2/3Н	II-2/3Н	II-2/3Н
		280(200)	II-2Н	II-2/3Н	II-2/3Н	II-3Н III-3Н	II-3Н III-3Н	II-2/3Н	II-2/3Н	II-3Н III-3Н	II-2Н	II-2Н	II-2/3Н	Несущая способность плит недостаточна. Возможно применение покрытия с плитами шириной 1,5м при нагрузке увеличенной на разницу в весе плит (см. лист 3)										
		650(540)	280(200)	II-2/3Н	II-3Н III-3Н	II-3Н III-3Н	II-3Н III-3Н	III-4Н IV-4Н	II-3Н III-3Н	III-4Н IV-4Н	II-2/3Н	II-2/3Н	II-3Н III-3Н											
При наличии перепадов высот покрытия — Между пролетами одного направления	250(210)	70(50)	I-1Н	I-1Н	I-1/2Н	I-1/2Н	II-2/3Н	I-1Н	I-1/2Н	I-1/2Н	I-1Н	I-1Н	I-1Н	I-1Н	I-1Н	I-1/2Н	I-1/2Н	II-2/3Н	I-1/2Н	I-1/2Н	II-2Н	I-1Н	I-1Н	I-1Н
	300(250)	70(50) 100(70)	I-1Н	I-1Н	I-1/2Н	II-2Н II-2/3Н	II-2/3Н	I-1/2Н	I-1/2Н	II-2Н	I-1Н	I-1Н I-1/2Н	I-1/2Н	I-1Н	I-1/2Н	I-1/2Н	II-2Н II-2/3Н	II-2/3Н	I-1/2Н	II-2Н	II-2Н	I-1Н	I-1/2Н	I-1/2Н
	350(290)	70(50) 100(70) 140(100)	I-1Н I-1/2Н	I-1/2Н	I-1/2Н	II-2/3Н	II-2/3Н II-3Н,III-3Н	I-1/2Н	II-2Н	II-2Н II-2/3Н	I-1/2Н	I-1/2Н	I-1/2Н	I-1/2Н	I-1/2Н II-2Н	I-1/2Н	II-2/3Н	II-2/3Н II-3Н,III-3Н	II-2Н	II-2Н	II-2/3Н	I-1/2Н	I-1/2Н	I-1/2Н II-2Н
	400(330)	70(50) 100(70)	I-1/2Н	I-1/2Н II-2Н	I-1/2Н II-2Н	II-2/3Н	II-3Н III-3Н	II-2Н	II-2Н	II-2/3Н	I-1/2Н	I-1/2Н	II-2Н	I-1/2Н	II-2Н	II-2Н	II-2/3Н	II-3Н III-3Н	II-2Н	II-2/3Н	II-2/3Н II-3Н III-3Н	I-1/2Н	II-2Н	II-2Н
	450(380)	100(70)	I-1/2Н	II-2Н	II-2Н	II-2/3Н	II-3Н III-3Н	II-2Н	II-2/3Н	II-3Н III-3Н	II-2Н	II-2Н	II-2Н	II-2Н	II-2/3Н	II-2/3Н	II-2/3Н	II-3Н III-3Н	II-2/3Н	II-2/3Н	II-3Н III-3Н	II-2Н	II-2Н	II-2/3Н
При наличии перепадов высот покрытия — Между взаимно перпендикулярными пролетами	250(210)	70(50)	I-1Н	I-1Н	I-1Н	I-1/2Н	I-1/2Н	I-1Н	I-1/2Н	II-2Н	I-1Н	I-1Н	I-1Н	I-1Н	I-1/2Н	I-1/2Н	II-2Н	II-2/3Н	I-1/2Н	I-1/2Н	II-2Н	I-1Н	I-1Н	I-1/2Н
	300(250)	70(50) 100(70)	I-1Н	I-1/2Н	I-1/2Н	II-1/2Н II-2Н	II-2Н II-2/3Н	I-1/2Н	I-1/2Н II-2Н	II-2Н II-2/3Н	I-1Н I-1/2Н	I-1Н I-1/2Н	I-1/2Н	I-1Н I-1/2Н	I-1/2Н II-2Н	I-1/2Н II-2Н	II-2Н	II-2/3Н	I-1/2Н II-2Н	II-2Н II-2/3Н	II-2/3Н	I-1Н I-1/2Н	I-1/2Н	I-1/2Н
	350(290)	70(50)	I-1Н	I-1/2Н	II-2Н	II-2Н	II-2/3Н	I-1/2Н	II-2Н	II-2/3Н	I-1/2Н	I-1/2Н	I-1/2Н	I-1/2Н	II-2Н	II-2Н	II-2/3Н	II-2/3Н	I-1/2Н	II-2Н	II-2/3Н	I-1/2Н	I-1/2Н	I-1/2Н
		100(70) 140(100)	I-1/2Н	I-1/2Н	I-1/2Н	II-2/3Н	II-2/3Н II-3Н,III-3Н	I-1/2Н	II-2Н	II-2/3Н	I-1/2Н	I-1/2Н II-2Н	II-2Н	I-1/2Н II-2Н	I-1/2Н	I-1/2Н	II-2/3Н	II-2/3Н II-3Н,III-3Н	II-2Н	II-2Н	II-2/3Н	I-1/2Н	I-1/2Н	I-1/2Н II-2Н
	400(330)	70(50) 100(70)	I-1/2Н	I-1/2Н II-2Н	I-1/2Н II-2Н	II-2/3Н	II-3Н III-3Н	II-2Н	II-2Н	II-2/3Н	I-1/2Н	I-1/2Н	II-2Н	I-1/2Н	II-2Н	II-2Н	II-2/3Н	II-3Н III-3Н	II-2Н	II-2/3Н	II-2/3Н II-3Н III-3Н	I-1/2Н	II-2Н	II-2Н
	450(380)	100(70)	I-1/2Н	II-2Н	II-2Н	II-2/3Н	II-3Н III-3Н	II-2Н	II-2/3Н	II-3Н III-3Н	II-2Н	II-2Н	II-2Н	II-2Н	II-2/3Н	II-2/3Н	II-2/3Н	II-3Н III-3Н	II-2/3Н	II-2/3Н	II-3Н III-3Н	II-2Н	II-2Н	II-2/3Н
	500(420)	140(100)	I-1/2Н	II-2Н	II-2Н	II-2/3Н	II-3Н III-3Н	II-2Н	II-2/3Н	II-3Н III-3Н	I-1/2Н	II-2Н	II-2Н	II-2Н	II-2/3Н	II-2/3Н	II-3Н III-3Н	II-3Н III-3Н	II-2/3Н	II-3Н III-3Н	II-3Н III-3Н	II-2Н	II-2Н	II-2/3Н
		210(150)	I-1/2Н	II-2Н	II-2Н	II-2/3Н	II-3Н III-3Н	II-2Н	II-2/3Н	II-3Н III-3Н	I-1/2Н	II-2Н	II-2Н	II-2Н	II-2/3Н	II-2/3Н	II-3Н III-3Н	II-3Н III-3Н	II-2/3Н	II-3Н III-3Н	II-3Н III-3Н	II-2Н	II-2Н	II-2/3Н
		280(200)	I-1/2Н	II-2Н	II-2Н	II-2/3Н	II-3Н III-3Н	II-2Н	II-2/3Н	II-3Н III-3Н	I-1/2Н	II-2Н	II-2Н	Несущая способность плит недостаточна. Возможно применение покрытия с плитами шириной 1,5м при нагрузке увеличенной на разницу в весе плит (см. лист 3)										
	550(460)	210(150)	II-2Н	II-2/3Н	II-2/3Н	II-3Н III-3Н	II-3Н III-3Н	II-2/3Н	II-2/3Н	II-3Н III-3Н	II-2Н	II-2Н	II-2/3Н	II-2/3Н	II-3Н III-3Н	II-3Н III-3Н	II-3Н III-3Н	III-4Н IV-4Н	II-3Н III-3Н	II-3Н III-3Н	III-4Н IV-4Н	II-2/3Н	II-2/3Н	II-2/3Н
		280(200)	II-2Н	II-2/3Н	II-2/3Н	II-3Н III-3Н	II-3Н III-3Н	II-2/3Н	II-2/3Н	II-3Н III-3Н	II-2Н	II-2Н	II-2/3Н	Несущая способность плит недостаточна. Возможно применение покрытия с плитами шириной 1,5м при нагрузке увеличенной на разницу в весе плит (см. лист 3)										
	650(540)	280(200)	II-2/3Н	II-3Н III-3Н	II-3Н III-3Н	II-3Н III-3Н	III-4Н IV-4Н	II-3Н III-3Н	III-4Н IV-4Н	II-2/3Н	II-2/3Н	II-3Н III-3Н												

Примечания смотри на листе 6 п.п. 1-4, 6

ТК 1968

Ключ подбора ферм пролетом 18м с шагом 6м при плитах шириной 3,0м

Серия ПК-01-129/68 Выпуск I-1 Лист 2

Москва ЦНИИПРОМЗДАНИЙ

Рук. группы Кабин
Ст. инженер Кудрявцев

10114 8

Ключ подбора ферм пролетом 18м с шагом 6м при плитах шириной 1,5м

Наличие или отсутствие переходов высот	Расчетная (нормативная) нагрузка, кг/м²																							
			без фонаря											с фонарем										
	Суммарная от покрытия и снега	В том числе от снега	без крана	подвесные грузы	Q=1т. двухопорн. 2кр	Q=2т. двухопорн. 2кр	Q=3,2т. двухопорн. 2кр	Q=2т. трехопорн.	Q=3,2т. трехопорн.	Q=5т. трехопорн.	Q=2т. двухопорн. 1кр	Q=3,2т. двухопорн. 1кр	Q=5т. двухопорн. 1кр	без крана	подвесные грузы	Q=1т. двухопорн. 2кр	Q=2т. двухопорн. 2кр	Q=3,2т. двухопорн. 2кр	Q=2т. трехопорн.	Q=3,2т. трехопорн.	Q=5т. трехопорн.	Q=2т. двухопорн. 1кр	Q=3,2т. двухопорн. 1кр	Q=5т. двухопорн. 1кр
При отсутствии переходов высот покрытия	300 (250)	70 (50)	I-1	I-1	I-1	I-1/2 II-1/2	I-1/2 II-1/2	I-1	I-1/2 II-1/2	I-1/2 II-1/2	I-1	I-1	I-1	I-1	I-1/2 II-1/2	I-1/2 II-1/2	II-2	II-2/3 III-2/3	I-1/2 II-1/2	II-2	II-2	I-1/2 II-1/2	I-1/2 II-1/2	I-1/2 II-1/2
	350 (290)	70(50)	I-1	I-1/2 II-1/2	I-1/2 II-1/2	I-1/2 II-1/2	II-2	I-1/2 II-1/2	I-1/2 II-1/2	II-2	I-1	I-1/2 II-1/2	I-1/2 II-1/2	I-1/2 II-1/2	II-1/2 II-2	II-1/2 II-2	II-2	II-2/3 III-2/3	I-1/2 II-1/2 II-2	II-2	II-2/3 III-2/3	I-1/2 II-1/2	I-1/2 II-1/2	I-1/2 II-1/2
		100(70)																						
		140 (100)	I-1	I-1/2 II-1/2	I-1/2 II-1/2	I-1/2 II-1/2	II-2/3 III-2/3	I-1/2 II-1/2	I-1/2 II-1/2	II-2	I-1/2 II-1/2	I-1/2 II-1/2	I-1/2 II-1/2	I-1/2 II-1/2	II-2	II-2	II-2/3 III-2/3	II-2/3 III-2/3	II-2	II-2	II-2/3 III-2/3	I-1/2 II-1/2	II-2	II-2
	400 (330)	70 (50)	I-1/2 II-1/2	I-1/2 II-1/2	I-1/2 II-1/2	II-2	II-2/3 III-2/3	I-1/2 II-1/2	II-2	II-2/3 III-2/3	I-1/2 II-1/2	I-1/2 II-1/2	I-1/2 II-1/2	I-1/2 II-1/2	II-2	II-2	II-2/3 III-2/3	II-2/3 III-2/3	II-2	II-2/3 III-2/3	II-2/3 III-2/3	II-2	II-2	II-2
		100(70)																						
		140 (100)	I-1/2 II-1/2	I-1/2 II-1/2	I-1/2 II-1/2	II-2	II-2/3 III-2/3	I-1/2 II-1/2	II-2	II-2/3 III-2/3	I-1/2 II-1/2	I-1/2 II-1/2	I-1/2 II-1/2	II-2	II-2/3 III-2/3	II-2/3 III-2/3	II-2/3 III-2/3	III-2/3	II-2 II-2/3 III-2/3	II-2/3 III-2/3	II-2/3 III-2/3	II-2	II-2	II-2 II-2/3 III-2/3
	450 (380)	100 (70)	I-1/2 II-1/2	II-2	II-2	II-2/3 III-2/3	II-2/3 III-2/3	II-2	II-2	II-2/3 III-2/3	I-1/2 II-1/2	II-2	II-2	II-2	II-2/3 III-2/3	II-2/3 III-2/3	II-2/3 III-2/3	III-3	II-2/3 III-2/3	II-2/3 III-2/3	III-3	II-2/3 III-2/3	II-2/3 III-2/3	II-2/3 III-2/3
		140(100)	I-1/2 II-1/2	II-2	II-2	II-2/3 III-2/3	II-2/3 III-2/3	II-2	II-2 II-2/3 III-2/3	II-2/3 III-2/3	II-1/2 II-2	II-2	II-2	II-2/3 III-2/3	II-2/3 III-2/3	II-2/3 III-2/3	III-2/3	III-3	II-2/3 III-2/3 III-2/3	II-2/3 III-2/3 III-2/3	III-3	II-2/3 III-2/3	II-2/3 III-2/3	II-2/3 III-2/3 III-2/3
		210(150)	II-1/2																					
	500 (420)	140 (100)	II-2	II-2/3 III-2/3	II-2/3 III-2/3	II-2/3 III-2/3	III-3	II-2/3 III-2/3	II-2/3 III-2/3	III-3	II-2	II-2	II-2/3 III-2/3	II-2/3 III-2/3	III-2/3	III-2/3	III-3	III-3	III-2/3	III-3	III-3	II-2/3 III-2/3	III-2/3	III-2/3
		210(150)	II-2	II-2/3 III-2/3	II-2/3 III-2/3	II-2/3 III-2/3 III-2/3	III-3	II-2/3 III-2/3	II-2/3 III-2/3	III-3	II-2 II-2/3 III-2/3	II-2/3 III-2/3	II-2/3 III-2/3	III-2/3	III-2/3	III-2/3	III-3	III-3 III-3/4	III-2/3	III-3	III-3	III-2/3	III-2/3	III-2/3
		280(200)	II-2/3 III-2/3																					
	550 (460)	210(150)	II-2/3 III-2/3	III-2/3	II-2/3 III-2/3	III-2/3	III-3	II-2/3 III-2/3	III-2/3	III-3	II-2/3 III-2/3	II-2/3 III-2/3	II-2/3 III-2/3	III-2/3	III-3	III-3	III-3	III-3/4	III-3	III-3	III-3/4	III-2/3	III-2/3	III-2/3
		280 (200)	II-2/3 III-2/3	III-2/3	III-2/3	III-2/3	III-3	II-2/3 III-2/3	III-2/3	III-3	II-2/3 III-2/3	II-2/3 III-2/3	II-2/3 III-2/3	III-2/3	III-3	III-3	III-3/4	IV-4 IV-4	III-3	III-3	III-3/4	III-2/3	III-3	III-3
	650 (540)	280 (200)	III-2/3	III-3	III-3	III-3	III-3/4	III-3	III-3	III-3/4	III-2/3	III-2/3	III-3	III-3	III-3/4	III-3/4	III-4 IV-4	IV-4	III-3/4	III-3/4	III-4 IV-4	III-3	III-3/4	III-3/4

Примечания смотри на листе 6 п.п. 1-4,6

ТК 1968	Ключ подбора ферм пролетом 18м с шагом 6м при плитах шириной 1,5м	серия ПК-01-129/68	
		Выпуск I-1	Лист 3

ЦНИИПРОМЗДАНИЙ Москва

Кл. инж. проект. Кодыш
Рук. группы Кудрявая
Ст. инженер

Инв. № подл. | Подпись и дата | Взам. инв. №

10114 9

Ключ подбора ферм пролетом 18м с шагом 6м при плитах шириной 1,5м

№	Наличие или отсутствие перепадов высот	Расчетная (нормативная) нагрузка кг/м²		Без фонаря											С фонарем										
		Суммарная от покрытия и снега	В том числе от снега	Без крана	Подвесные грузы	Q=1т двухопорн. 2кр	Q=2т двухопорн. 2кр	Q=3,2т двухопорн. 2кр	Q=2т трехопорн.	Q=3,2т трехопорн.	Q=5т трехопорн.	Q=2т двухопорн. 1кр	Q=3,2т двухопорн. 1кр	Q=5т двухопорн. 1кр	Без крана	Подвесные грузы	Q=1т двухопорн. 2кр	Q=2т двухопорн. 2кр	Q=3,2т двухопорн. 2кр	Q=2т трехопорн.	Q=3,2т трехопорн.	Q=5т трехопорн.	Q=2т двухопорн. 1кр	Q=3,2т двухопорн. 1кр	Q=5т двухопорн. 1кр
	В местах перепадов высот покрытия. Между взаимно перпендикулярными пролетами одного направления	300(250)	70(50)	I-1	I-1/2 II-1/2	I-1/2 II-1/2	I-1/2 II-1/2	II-2/3 III-2/3	I-1/2 II-1/2	I-1/2 II-1/2	II-2	I-1/2 II-1/2	I-1/2 II-1/2	I-1/2 II-1/2	I-1/2 II-1/2	I-1/2 II-1/2	I-1/2 II-1/2	II-2	II-2/3 III-2/3	I-1/2 II-1/2	II-2	II-2	I-1/2 II-1/2	I-1/2 II-1/2	I-1/2 II-1/2
		350(290)	70(50)	I-1/2 II-1/2	I-1/2 II-1/2	I-1/2 II-1/2	II-2	II-2/3 III-2/3	I-1/2 II-1/2	II-2	II-2/3 III-2/3	I-1/2 II-1/2	I-1/2 II-1/2	I-1/2 II-1/2	I-1/2 II-1/2	II-1/2	II-1/2	II-2	II-2/3 III-2/3	II-2	II-2	II-2/3 III-2/3	I-1/2 II-1/2	I-1/2 II-1/2	I-1/2 II-1/2
			100(70)	I-1/2 II-1/2	II-2	II-2	II-2/3 III-2/3	II-2/3 III-2/3	II-2	II-2	II-2/3 III-2/3	I-1/2 II-1/2	II-1/2	II-2	I-1/2 II-1/2	II-2	II-2	II-2/3 III-2/3	II-2/3 III-2/3	II-2	II-2	II-2/3 III-2/3	I-1/2 II-1/2	II-1/2	II-2
			140(100)	II-2	II-2/3 III-2/3	II-2/3 III-2/3	II-2/3 III-2/3	III-3	II-2	II-2/3 III-2/3	II-2/3 III-2/3	II-2	II-2	II-2	II-2	II-2/3 III-2/3	II-2/3 III-2/3	II-2/3 III-2/3	III-3	II-2	II-2/3 III-2/3	II-2/3 III-2/3	II-2	II-2	II-2
		400(330)	70(50)	I-1/2 II-1/2	II-2	II-2	II-2/3 III-2/3	II-2/3 III-2/3	II-2	II-2	II-2/3 III-2/3	II-1/2	II-2	II-2	II-1/2	II-2	II-2/3 III-2/3	II-2/3 III-2/3	II-2/3 III-2/3	II-2	II-2/3 III-2/3	II-2/3 III-2/3	II-2	II-2	II-2
			100(70) 140(100)	II-2	II-2/3 III-2/3	II-2/3 III-2/3	II-2/3 III-2/3 III-2/3	III-2/3 III-3	II-2/3 III-2/3	II-2/3 III-2/3	II-2/3 III-2/3 III-2/3	II-2 II-2/3 III-2/3	II-2 II-2/3 III-2/3	II-2/3 III-2/3	II-2	II-2/3 III-2/3	III-2/3	III-3	II-2/3 III-2/3	II-2/3 III-2/3	II-2/3 III-2/3	III-3	II-2/3 III-2/3	II-2/3 III-2/3	II-2/3 III-2/3
		450(380)	100(70) 140(100)	II-2/3 III-2/3	II-2/3 III-2/3 III-2/3	II-2/3 III-2/3 III-2/3	III-2/3	III-3	II-2/3 III-2/3 III-2/3	II-2/3 III-2/3 III-2/3	III-3	II-2/3 III-2/3	II-2/3 III-2/3	III-2/3	II-2/3 III-2/3	III-2/3	II-2/3 III-2/3 III-2/3	III-2/3 III-3	III-3	III-2/3	II-2/3 III-2/3 III-3	III-3	II-2/3 III-2/3	II-2/3 III-2/3	II-2/3 III-2/3
			210(150)	III-2/3	III-2/3	III-2/3	III-3	III-4 IV-4	III-2/3	III-3	III-3	III-2/3	III-2/3	III-2/3	III-2/3	III-2/3	III-2/3	III-3	III-4 IV-4	III-2/3	III-3	III-3	III-2/3	III-2/3	III-2/3
		500(420)	140(100)	III-2/3	III-2/3	III-2/3	III-3	III-3	III-2/3	III-3	III-3	III-2/3	III-2/3	III-2/3	III-2/3	III-2/3	III-2/3	III-3	III-3/4	III-3	III-3	III-3/4	III-2/3	III-2/3	III-2/3
			210(150)	III-2/3	III-3	III-3	III-3/4	III-4 IV-4	III-3	III-3	III-3/4	III-2/3	III-3	III-3	III-2/3	III-3	III-3	III-3/4	III-4 IV-4	III-3	III-3	III-3/4	III-2/3	III-3	III-3
			280(200)	III-3	III-3/4	III-3/4	III-5 IV-5	IV-6	III-3	III-3/4	III-3/4	III-3	III-3	III-3/4	III-3	III-3/4	III-3/4	III-5 IV-5	IV-6	III-3	III-3/4	III-3/4	III-3	III-3	III-3/4
		550(460)	210(150)	III-3	III-3/4	III-3/4	III-4	III-4 IV-4	III-3	III-3/4	III-3/4	III-3	III-3	III-3/4	III-3	III-3/4	III-3/4	III-4	III-5 IV-5	III-3	III-3/4	III-3/4	III-3	III-3	III-3/4
			280(200)	III-3/4	III-4 IV-4	III-4 IV-4	III-5 IV-5	IV-6	III-3/4	III-3/4	III-4 IV-4	III-3/4	III-3/4	III-4	III-3/4	III-4 IV-4	III-4 IV-4	III-5 IV-5	IV-6	III-3/4	III-3/4	III-4 IV-4	III-3/4	III-3/4	III-4
		650(540)	280(200)	III-4 IV-4	III-4 IV-4	III-5 IV-5	III-5 IV-5	IV-6	III-4 IV-4	III-4 IV-4	III-5 IV-5	III-4 IV-4	III-4 IV-4	III-4 IV-4	III-4 IV-4	III-4 IV-4	III-5 IV-5	III-5 IV-5	IV-6	III-4 IV-4	III-4 IV-4	III-5 IV-5	III-4 IV-4	III-4 IV-4	III-4 IV-4
	В местах перепадов высот покрытия. Между взаимно перпендикулярными пролетами	300(250)	70(50)	I-1	I-1/2 II-1/2	I-1/2 II-1/2	I-1/2 II-1/2	II-2	I-1/2 II-1/2	I-1/2 II-1/2	II-2	I-1/2 II-1/2	I-1/2 II-1/2	I-1/2 II-1/2	I-1/2 II-1/2	I-1/2 II-1/2	I-1/2 II-1/2	II-2	II-2/3 III-2/3	I-1/2 II-1/2	II-2	II-2/3 III-2/3	I-1/2 II-1/2	I-1/2 II-1/2	I-1/2 II-1/2
		350(290)	70(50)	I-1/2 II-1/2	I-1/2 II-1/2	I-1/2 II-1/2	II-2	II-2/3 III-2/3	I-1/2 II-1/2	II-2	II-2/3 III-2/3	I-1/2 II-1/2	I-1/2 II-1/2	I-1/2 II-1/2	I-1/2 II-1/2	II-2	II-2	II-2/3 III-2/3	II-2/3 III-2/3	II-2	II-2/3 III-2/3	II-2/3 III-2/3	I-1/2 II-1/2	I-1/2 II-1/2	II-1/2
			100(70)	I-1/2 II-1/2	II-2	II-2	II-2/3 III-2/3	II-2/3 III-2/3	II-2	II-2/3 III-2/3	II-2/3 III-2/3	II-1/2	II-1/2	II-2	II-2	II-2	II-2	II-2/3 III-2/3	III-3	II-2	II-2/3 III-2/3	III-3	II-2	II-2	II-2
			140(100)	II-2	II-2/3 III-2/3	II-2/3 III-2/3	II-2/3 III-2/3	III-3	II-2/3 III-2/3	II-2/3 III-2/3	III-3	II-2	II-2	II-2	II-2	II-2/3 III-2/3	II-2/3 III-2/3	II-2/3 III-2/3	III-3	II-2/3 III-2/3	II-2/3 III-2/3	III-3	II-2	II-2	II-2/3 III-2/3
		400(330)	70(50)	I-1/2 II-1/2	II-2	II-2	II-2/3 III-2/3	II-2/3 III-2/3	II-2	II-2/3 III-2/3	II-2/3 III-2/3	I-1/2 II-1/2	II-1/2	II-2	II-2	II-2/3 III-2/3	II-2/3 III-2/3	II-2/3 III-2/3	III-3	II-2/3 III-2/3	II-2/3 III-2/3	III-3	II-2	II-2	II-2
			100(70) 140(100)	II-2 II-2/3 III-2/3	II-2/3 III-2/3	II-2/3 III-2/3	II-2/3 III-2/3 III-2/3	III-3	II-2/3 III-2/3	II-2/3 III-2/3	III-3	II-2 II-2/3 III-2/3	II-2 II-2/3 III-2/3	II-2/3 III-2/3	II-2 II-2/3 III-2/3	II-2/3 III-2/3	II-2/3 III-2/3	II-2/3 III-2/3	III-3	III-3	II-2/3 III-2/3	II-2/3 III-2/3	III-3	II-2/3 III-2/3	II-2/3 III-2/3	II-2/3 III-2/3
		450(380)	100(70) 140(100)	II-2/3 III-2/3	II-2/3 III-2/3 III-2/3	II-2/3 III-2/3 III-2/3	III-3	III-3 III-3/4	II-2/3 III-2/3 III-2/3	III-3	III-3 III-3/4	II-2/3 III-2/3	II-2/3 III-2/3	III-2/3	II-2/3 III-2/3	III-2/3 III-3	II-2/3 III-2/3 III-3	III-3	III-3/4	II-2/3 III-2/3	II-2/3 III-2/3 III-3	III-3	III-3/4	II-2/3 III-2/3	II-2/3 III-2/3 III-2/3
			210(150)	III-2/3	III-3	III-3	III-3/4	III-3/4	III-3	III-3/4	III-3/4	III-2/3	III-2/3	III-3	III-3	III-3	III-3	III-3/4	III-3/4	III-3	III-3/4	III-3/4	III-2/3	III-3	III-3
		500(420)	140(100)	III-2/3	III-3	III-3	III-3/4	III-3/4	III-3	III-3/4	III-3/4	III-2/3	III-2/3	III-3	III-2/3	III-3	III-3	III-3/4	III-4 IV-4	III-3	III-3/4	III-3/4	III-2/3	III-2/3	III-3
			210(150)	III-3	III-3/4	III-3/4	III-3/4	III-4 IV-4	III-3/4	III-3/4	III-4 IV-4	III-3	III-3	III-3	III-3	III-3/4	III-3/4	III-3/4	III-4 IV-4	III-3/4	III-3/4	III-4 IV-4	III-3	III-3	III-3
			280(200)	III-3/4	III-4 IV-4	III-3/4	III-4 IV-4	III-4 IV-4	III-3/4	III-4 IV-4	III-4 IV-4	III-3/4	III-3/4	III-3/4	III-3/4	III-4 IV-4	III-4 IV-4	III-4 IV-4	III-4 IV-4	III-3/4	III-4 IV-4	III-4 IV-4	III-3/4	III-3/4	III-3/4
		550(460)	210(150)	III-3	III-3/4	III-3/4	III-4 IV-4	III-4 IV-4	III-3/4	III-4 IV-4	III-4 IV-4	III-3	III-3/4	III-3/4	III-3/4	III-4 IV-4	III-4 IV-4	III-4 IV-4	III-5 IV-5	III-3/4	III-4 IV-4	III-4 IV-4	III-3	III-3/4	III-3/4
			280(200)	III-3/4	III-4 IV-4	III-4 IV-4	III-4 IV-4	III-4 IV-4	III-4 IV-4	III-4 IV-4	III-4 IV-4	III-3/4	III-4 IV-4	III-4	III-3/4	III-4 IV-4	III-4 IV-4	III-4 IV-4	III-5 IV-5	III-3/4	III-4 IV-4	III-5 IV-5	III-3/4	III-4 IV-4	III-4 IV-4
		650(540)	280(200)	III-4 IV-4	III-5 IV-5	III-4 IV-4	III-5 IV-5	III-5 IV-5	III-4 IV-4	III-5 IV-5	III-5 IV-5	III-4 IV-4	III-4 IV-4	III-5 IV-5	III-4 IV-4	III-5 IV-5	III-5 IV-5	III-5 IV-5	III-5 IV-5	III-4 IV-4	III-5 IV-5	III-5 IV-5	III-4 IV-4	III-4 IV-4	III-5 IV-5

Примечания смотри на листе 6 п.п. 1-4, 6

ТК 1968	Ключ подбора ферм пролетом 18м с шагом 6м при плитах шириной 1,5м (продолжение)	Серия ПК-01-129/68 Выпуск I-1 Лист 4

Москва | Стинженер | Кхорябая

10114 10

Ключ подбора ферм пролетом 18м с шагом 12м при плитах шириной 3,0м

№	Наличие или отсутствие перепадов высот	Расчетная (нормативная) нагрузка, кг/м² Суммарная от покрытия и снега	в том числе от снега	Без фонаря: без крана	подвесные грузы	Q=1т двухопорн. 2кр	Q=2т двухопорн. 2кр	Q=3,2т двухопорн. 2кр	Q=2т трехопорн.	Q=3,2т трехопорн.	Q=5т трехопорн.	Q=2т двухопорн. 1кр	Q=3,2т двухопорн. 1кр	Q=5т двухопорн. 1кр	С фонарем: без крана	подвесн. грузы	Q=1т двухопорн. 2кр	Q=2т двухопорн. 2кр	Q=3,2т двухопорн. 2кр	Q=2т трехопорн.	Q=3,2т трехопорн.	Q=5т трехопорн.	Q=2т двухопорн. 1кр	Q=3,2т двухопорн. 1кр	Q=5т двухопорн. 1кр
	При отсутствии перепадов высот покрытия	300(250)	70(50)	II-2/3Н	III-3Н III-3Н	II-3Н III-3Н	II-3Н III-3Н	III-4Н IV-4Н	III-3Н III-3Н	III-4Н IV-4Н	III-4Н IV-4Н	II-2/3Н	II-2/3Н	II-3Н III-3Н	III-4Н IV-4Н	III-3Н III-3Н	III-4Н IV-4Н	III-4Н IV-4Н	III-5Н IV-5Н	III-4Н IV-4Н	III-4Н IV-4Н	III-5Н IV-5Н	III-3Н III-3Н	II-3Н III-3Н	III-4Н IV-4Н
		350(290)	70(50) 100(70)	II-3Н III-3Н	III-4Н IV-4Н	III-4Н IV-4Н	III-4Н IV-4Н	III-4Н IV-4Н	III-4Н IV-4Н	III-4Н IV-4Н	III-4Н IV-4Н	III-3Н	III-3Н	III-4Н IV-4Н	III-4Н IV-4Н	III-4Н IV-4Н	III-4Н IV-4Н	III-5Н IV-5Н	IV-6Н	IV-4Н	III-5Н IV-5Н	III-5Н IV-5Н	III-4Н IV-4Н	III-4Н IV-4Н	IV-4Н
		400(330)	70(50) 100(70) 140(100)	III-3Н III-4Н IV-4Н	III-4Н IV-4Н	III-4Н IV-4Н	III-4Н IV-4Н	IV-4Н	III-4Н IV-4Н	III-4Н IV-4Н	III-5Н IV-5Н	III-4Н IV-4Н	III-4Н IV-4Н	III-4Н IV-4Н	III-4Н IV-4Н	III-4Н IV-4Н	III-5Н IV-5Н	III-5Н IV-5Н	IV-6Н	III-5Н IV-5Н	III-5Н IV-5Н	IV-6Н	IV-4Н	IV-4Н	IV-4Н
		450(380)	70(50)	III-4Н IV-4Н	III-4Н IV-4Н	IV-4Н	III-5Н IV-5Н	III-5Н IV-5Н	III-4Н IV-4Н	III-5Н IV-5Н	III-5Н IV-5Н	III-4Н IV-4Н	IV-4Н	IV-4Н	IV-4Н	IV-4Н	III-5Н IV-5Н	III-5Н IV-5Н	IV-6Н	IV-6Н	III-5Н IV-5Н	IV-6Н	IV-6Н	III-5Н IV-5Н	III-5Н IV-5Н	IV-5Н
			100(70)	III-4Н IV-4Н	IV-4Н	IV-4Н	III-5Н IV-5Н	III-5 IV-5Н	III-4Н IV-4Н	III-5Н IV-5Н	III-5Н IV-5Н	III-4Н IV-4Н	IV-4Н	IV-4Н	IV-4Н	III-5Н IV-5Н	III-5Н IV-5Н	III-5Н IV-5Н	IV-6Н	IV-6Н	III-5Н IV-5Н	IV-6Н	IV-6Н	III-5Н IV-5Н	III-5Н IV-5Н	IV-5Н
			140(100)	III-4Н IV-4Н	IV-4Н	IV-4Н	III-5Н IV-5Н	III-5Н IV-5Н	IV-4Н	III-5Н IV-5Н	III-5Н IV-5Н	III-4Н IV-4Н	IV-4Н	IV-4Н	IV-4Н	IV-4Н	IV-5Н	IV-6Н	IV-6Н	IV-6Н	III-5Н IV-5Н	IV-6Н	IV-6Н	III-5Н IV-5Н	III-5Н IV-5Н	IV-5Н
		500(420)	100(70)	IV-4Н	IV-5Н	IV-5Н	IV-6Н	IV-6Н	IV-5Н	IV-5Н	IV-6Н	IV-4Н	IV-4Н	IV-5Н	III-5Н IV-5Н	IV-6Н	IV-6Н	IV-6Н	IV-6Н	IV-5Н	IV-5Н	IV-5Н	IV-5Н	IV-5Н	IV-6Н
			140(100)	IV-4Н	IV-5Н	IV-5Н	IV-6Н	IV-6Н	IV-5Н	IV-6Н	IV-6Н	III-5Н IV-5Н	IV-5Н	IV-5Н	IV-6Н	IV-6Н	IV-6Н	IV-6Н	IV-6/7Н	IV-6Н	IV-6Н	IV-6/7Н	IV-6Н	IV-6Н	IV-6Н
		550(460)	140(100)	III-5Н IV-5Н	IV-6Н	IV-5Н	IV-6Н	IV-6Н	IV-5Н	IV-6Н	IV-6Н	III-5Н IV-5Н	IV-5Н	IV-6Н	IV-6Н	Несущая способность плит недостаточна. Возможно применение покрытия с комбинированной раскладкой плит при нагрузке, увеличенной на разницу в весе плит (см. лист 6)									
			210(150) 280(200)	III-5Н IV-5Н	IV-6Н	IV-6Н	IV-6Н	IV-6Н	IV-5Н	IV-6Н	IV-6Н	IV-5Н	IV-5Н	IV-6Н											
		650(540)	140(100)	IV-6Н	IV-6Н	IV-6Н	IV-6/7Н	IV-6/7Н	IV-6Н	IV-6/7Н	IV-6/7Н	IV-6Н	IV-6Н	IV-6Н	Несущая способность плит недостаточна.										
			210(150)	IV-6Н	IV-6Н	IV-6Н	IV-6Н	IV-6/7Н	IV-6/7Н	IV-6/7Н	IV-6/7Н	IV-6Н	IV-6Н	IV-6/7Н											
			280(200)	IV-6Н	IV-6Н	IV-6Н	IV-6Н	IV-6/7Н	IV-6/7Н	IV-6/7Н	IV-6/7Н	IV-6Н	IV-6Н	IV-6/7Н											
		700(590)	210(150)	IV-6Н	IV-6/7Н	IV-6/7Н	—	—	IV-6/7Н	IV-6/7Н	—	IV-6Н	IV-6/7Н	—											
	При наличии перепадов высот покрытия Между взаимно перпендикулярными пролетами	300(250)	70(50)	II-3Н III-3Н	III-4Н IV-4Н	II-3Н III-3Н	III-4Н IV-4Н	II-4Н IV-4Н	III-4Н IV-4Н	III-4Н IV-4Н	III-4Н IV-4Н	II-3Н III-3Н	II-3Н III-3Н	III-4Н IV-4Н	II-3Н III-3Н	III-4Н IV-4Н	III-4Н IV-4Н	III-4Н IV-4Н	III-5Н IV-5Н	III-4Н IV-4Н	III-4Н IV-4Н	III-5Н IV-5Н	II-3Н III-3Н	III-4Н IV-4Н	III-4Н IV-4Н
		350(290)	70(50) 100(70)	III-3Н III-4Н IV-4Н	III-4Н IV-4Н IV-4Н	III-4Н IV-4Н	III-4Н IV-4Н IV-4Н	III-5Н IV-5Н	III-4Н IV-4Н	III-4Н IV-4Н	III-5Н IV-5Н	III-4Н IV-4Н	III-4Н IV-4Н	III-4Н IV-4Н IV-4Н	III-4Н IV-4Н	III-4Н IV-4Н	III-5Н IV-5Н	IV-6Н	III-4 IV-4Н	III-5Н IV-5Н	III-5Н IV-5Н	III-4Н IV-4Н	IV-4Н	IV-4Н
		400(330)	70(50) 100(70)	III-4Н IV-4Н	IV-4Н	IV-4Н	IV-4Н III-5Н IV-5Н	IV-5Н	IV-4Н	III-5Н IV-5Н	III-5Н IV-5Н	III-4Н IV-4Н	IV-4Н	IV-4Н	III-4Н IV-4Н	IV-5Н	IV-5Н	IV-5Н	IV-6Н	IV-6Н	III-5Н IV-5Н	III-5Н IV-5Н	IV-6Н	IV-4Н	IV-4Н	IV-5Н
			140(100)	IV-4Н	IV-5Н	III-5Н IV-5Н	IV-5Н	IV-6Н	III-5Н IV-5Н	III-5Н IV-5Н	IV-6Н	IV-4Н	III-5Н IV-5Н	IV-5Н	IV-4Н	IV-5Н	IV-5Н	IV-6Н	IV-6Н	III-5Н IV-5Н	IV-6Н	IV-6Н	III-5Н IV-5Н	IV-5Н	IV-5Н
		450(380)	70(50)	IV-4Н	III-5Н IV-5Н	III-5Н IV-5Н	IV-5Н	IV-6Н	III-5Н IV-5Н	III-5Н IV-5Н	IV-6Н	IV-4Н	III-5Н IV-5Н	IV-5Н	III-5Н IV-5Н	IV-5Н	IV-5Н	IV-6Н	IV-6Н	III-5Н IV-5Н	IV-6Н	IV-6Н	III-5Н IV-5Н	IV-5Н	IV-5Н
			100(70)	IV-4Н	IV-5Н	IV-5Н	IV-5Н	IV-6Н	III-5Н IV-5Н	IV-5Н	IV-6Н	III-5Н IV-5Н	IV-5Н	IV-5Н	III-5Н IV-5Н	IV-6Н	IV-5Н	IV-6Н	IV-6Н	IV-6Н	IV-5Н	IV-6Н	IV-6Н	IV-5Н	IV-6Н
		500(420)	100(70)	IV-5Н	IV-6Н	IV-6Н	IV-6Н	IV-6Н	IV-6Н	IV-6Н	IV-6Н	IV-5Н	IV-6Н	IV-6Н	IV-5Н	IV-6Н	IV-6Н	IV-6Н	IV-6/7Н	IV-6Н	IV-6Н	IV-6/7Н	IV-5Н	IV-6Н	IV-6Н

Марки ферм для нагрузок: 550 при снеге 140; 650 при снеге 140, 210 и 280; 700 при снеге 210 смотри ключ для комбинированной раскладки плит 3,0 и 1,5 м.

Примечания смотри на листе 6 п.п. 1-4, 6

ТК	Ключ подбора ферм пролетом 18м с шагом 12м при плитах шириной 3,0м	Серия ПК-01-129/68	
1968		Выпуск I-1	Лист 5

Москва

10114 11

Ключ подбора ферм пролетом 18м с шагом 12м при комбинированной раскладке плит шириной 3,0 и 1,5м

Наличие или отсутствие перепадов высот	Расчетная (нормативная) нагрузка, кг/м²		Без фонаря											С фонарем										
	Суммарная от покрытия и снега	в том числе	без крана	подвесные грузы	Q=1т двухопарн. 2кр	Q=2т двухопарн. 2кр	Q=3,2т двухопарн. 2кр	Q=2т трехопарн.	Q=3,2т трехопарн.	Q=5т трехопарн.	Q=2т. двухопарн. 1кр	Q=3,2т двухопарн. 1кр	Q=5т двухопарн. 1кр	без крана	подвесные грузы	Q=1т двухопарн. 2кр.	Q=2т двухопарн. 2кр	Q=3,2т двухопарн. 2кр	Q=2т. трехопарн.	Q=3,2т трехопарн.	Q=5т трехопарн.	Q=2т двухопарн. 1кр	Q=3,2т двухопарн. 1кр	Q=5т двухопарн. 1кр
при отсутствии перепадов высот покрытия	650(540)	210(150)	Применять покрытия с плитами шириной 3,0м (см. лист 5)											IV-6/7	IV-6/7	IV-6/7	IV-6/7	—	IV-6/7	IV-6/7	—	IV-6/7	IV-6/7	IV-6/7
		280(200)												IV-6/7	IV-6/7	IV-6/7	—	—	IV-6/7	IV-6/7	—	IV-6/7	IV-6/7	IV-6/7
	700(590)	210(150)												IV-6/7	IV-6/7	IV-6/7	—	—	IV-6/7	—	—	IV-6/7	IV-6/7	—
В местах перепадов высот покрытия между пролетами одного направления	550(460)	140(100)	IV-6	IV-6	IV-6	IV-6	IV-6	IV-6	IV-6	IV-6	IV-6	IV-6	IV-6	IV-6	IV-6	IV-6	IV-6	IV-6/7	IV-6	IV-6	IV-6	IV-6	IV-6	IV-6
	650(540)	140(100)	IV-6/7	IV-6/7	IV-6/7	IV-6/7	IV-6/7	IV-6/7	IV-6/7	IV-6/7	IV-6/7	IV-6/7	IV-6/7	IV-6/7	IV-6/7	IV-6/7	IV-6/7	—	IV-6/7	IV-6/7	—	IV-6/7	IV-6/7	IV-6/7
		210(150)	—	—	—	—	—	—	—	—	—	—	—	—	—	—	—	—	—	—	—	—	—	—
		280(200)	—	—	—	—	—	—	—	—	—	—	—	—	—	—	—	—	—	—	—	—	—	—
	700(590)	210(150)	—	—	—	—	—	—	—	—	—	—	—	—	—	—	—	—	—	—	—	—	—	—
В местах перепадов высот покрытия между взаимно перпендикулярными пролетами	550(460)	140(100)	III-5 IV-5	IV-6	III-5 IV-5	IV-6	IV-6	III-5 IV-5	IV-6	IV-6	III-5 IV-5	III-5 IV-5	III-5 IV-5	III-5 IV-5	IV-6	IV-6	IV-6	IV-6/7	IV-6	IV-6	IV-6/7	III-5 IV-5	III-5 IV-5	IV-6
	650(540)	140(100)	IV-6	IV-6	IV-6	IV-6	IV-6/7	IV-6	IV-6/7	IV-6/7	IV-6	IV-6	IV-6	IV-6	IV-6/7	IV-6/7	IV-6/7	—	IV-6/7	IV-6/7	—	IV-6/7	IV-6/7	IV-6/7
		210(150)	IV-6	IV-6/7	IV-6	IV-6/7	IV-6/7	IV-6	IV-6/7	IV-6/7	IV-6	IV-6	IV-6	IV-6/7	IV-6/7	IV-6/7	IV-6/7	—	IV-6/7	IV-6/7	—	IV-6/7	IV-6/7	IV-6/7
		280(200)	IV-6	IV-6/7	IV-6	IV-6/7	IV-6/7	IV-6/7	IV-6/7	IV-6/7	IV-6	IV-6	IV-6	IV-6/7	—	IV-6/7	—	—	IV-6/7	—	—	IV-6/7	IV-6/7	—
	700(590)	210(150)	IV-6	IV-6/7	IV-6/7	IV-6/7	—	IV-6/7	IV-6/7	—	IV-6	IV-6	IV-6/7	IV-6/7	—	—	—	—	—	—	—	IV-6/7	IV-6/7	—

Примечания:

1. В марках ферм опущены индексы, обозначающие тип конструкции способ изготовления, пролет и вид напрягаемой арматуры. Например, вместо ФСМ 18 II-3А указано II-3.
2. В некоторых случаях в пределах одной суммарной нагрузки указана несколько марок ферм по несущей способности в зависимости от величины снеговой нагрузки.
3. Фермы, обозначенные марками с индексом „Н" применяются при плитах шириной только 3,0м; фермы обозначенные марками без индекса „Н"- при плитах шириной 3,0 и 1,5м. Покрытие с плитами шириной 1,5м рекомендуется принимать только в тех случаях, когда несущая способность плит шириной 3,0м недостаточна.
4. В тех случаях, когда для одной нагрузки указаны две марки ферм в разных опалубочных формах, выбор марки фермы делается на основании технико-экономического анализа с учетом наличия опалубочных форм.
5. Расчетные нагрузки от покрытия и снега приведены для участков покрытия с плитами шириной 1,5м. На участках с плитами шириной 3,0м, при расчете ферм нагрузки уменьшены на разность в весе плит (110 кг/м²). Схемы раскладки плит см. на листе 13
6. Величины и точки приложения крановых нагрузок должны соответствовать расчетным (см. лист 14)

ТК 1968	Ключ подбора ферм пролетом 18м с шагом 12м при комбинированной раскладке плит шириной 3,0 и 1,5м	Серия ПК-01-129/68 Выпуск I-1 Лист 6

ЦНИИПРОМЗДАНИЙ Москва

Рук. группы Кадыш
Ст. инженер Кударявая

10114 1С

Ключ подбора ферм пролетом 24м с шагом 6м при плитах шириной 3,0м

Наличие или отсутствие перепадов	Расчетная (нормативная) нагрузка кг/м²		Без фонаря								С фонарем							
	Суммарная от покрытия и снега	В том числе от снега	Без крана	Подвесные грузы	Q=1т двухопорные 2 крана	Q=2т двухопорные 2 крана	Q=3,2т двухопорные 2 крана	Q=2т трехопорный 1 кран	Q=3,2т трехопорный 1 кран	Q=5т трехопорный 1 кран	Без крана	Подвесные грузы	Q=1т двухопорные 2 крана	Q=2т двухопорные 2 крана	Q=3,2т двухопорные 2 крана	Q=2т трехопорный 1 кран	Q=3,2т трехопорный 1 кран	Q=5т трехопорный 1 кран
При отсутствии перепадов высот покрытия	250(210)	70(50)	I-1Н	I-1Н	I-1Н	I-2Н; II-2	I-2Н; II-2	I-1Н	I-1Н	I-2Н; II-2	I-1Н	I-2Н; II-2	I-2Н; II-2	I-2Н; II-2	I-3Н; II-3	I-2Н; II-2	I-2Н; II-2	I-2Н; II-2
	300(250)	70(50) 100(70)	I-1Н	I-2Н, II-2	I-2Н; II-2	I-2Н; II-2	I-3Н; II-3	I-2Н; II-2	I-2Н; II-2	I-2Н; II-2	I-2Н; II-2	I-2Н; II-2	I-2Н; II-2	I-3Н; II-3	I-3Н; II-3	I-2Н; II-2	I-3Н; II-3	I-3Н; II-3
	350(290)	70(50) 100(70) 140(100)	I-2Н; II-2	I-2Н; II-2	I-2Н; II-2	I-3Н; II-3	I-3Н; II-3	I-2Н; II-2	I-2Н; II-2	I-3Н; II-3	I-2Н; II-2	I-3Н; II-3	I-3Н; II-3	I-3Н; II-3	II-3/4	I-3Н; II-3	I-3Н; II-3	I-3Н; II-3
	400(330)	70(50) 100(70) 140(100) 210(150)	I-2Н; II-2	I-3Н; II-3	I-3Н; II-3	I-3Н; II-3 II-3/4	II-3/4	I-3Н; II-3	I-3Н; II-3	I-3Н; II-3 II-3/4	I-3Н; II-3	I-3Н; II-3	I-3Н; II-3	II-4	II-4	I-3Н; II-3	II-3/4	II-4
	450(380)	100(70) 140(100) 210(150)	I-3Н; II-3	I-3Н; II-3	I-3Н; II-3	II-3/4	II-3/4	I-3Н; II-3	I-3Н; II-3	II-3/4	I-3Н; II-3	II-3/4	II-3/4	II-4	II-4/5	II-3/4	II-4	II-4
	500(420)	140(100) 210(150) 280(200)	I-3Н; II-3	II-3/4	I-3Н; II-3	II-3/4	II-4	I-3Н; II-3	II-3/4	II-3/4	II-3/4	II-4	II-4	II-4/5	II-4/5	II-4	II-4	II-4/5
											Несущая способность плит недостаточна. Возможно применение покрытия с плитами шириной 1,5м при нагрузке, увеличенной на разницу в весе плит (см. лист 8)							
	550(460)	210(150) 280(200)	I-3Н; II-3 II-3/4	II-3/4	II-3/4	II-4	II-4/5	II-3/4	II-3/4	II-4	II-3/4	II-4	II-4	II-4/5	II-5Н; III-6	II-4	II-4/5	II-4/5
											Несущая способность плит недостаточна. Возможно применение покрытия с плитами шириной 1,5 м при нагрузке, увеличенной на разницу в весе плит (см. лист 8)							
	650(540)	280(200)	II-4	II-4/5	II-4	II-4/5	II-5Н; III-6	II-4	II-4/5	II-4/5								
В местах перепадов высот покрытия. Между пролетами одного направления	250(210)	70(50)	I-1Н	I-2Н; II-2	I-2Н; II-2	I-2Н; II-2	I-2Н; II-2	I-2Н; II-2	I-2Н; II-2	I-2Н; II-2	I-1Н	I-2Н; II-2	I-2Н; II-2	I-3Н; II-3	I-3Н; II-3	I-2Н; II-2	I-2Н; II-2	I-3Н; II-3
	300(250)	70(50) 100(70)	I-2Н; II-2	I-2Н; II-2	I-2Н; II-2	I-3Н; II-3	I-3Н; II-3	I-2Н; II-2	I-2Н; II-2	I-3Н; II-3	I-2Н; II-2	I-3Н; II-3	I-3Н; II-3	I-3Н; II-3	I-3Н; II-3	I-3Н; II-3	I-3Н; II-3	I-3Н; II-3
	350(290)	70(50) 100(70) 140(100)	I-2Н; II-2	I-2Н; II-2 I-3Н; II-3	I-2Н; II-2 I-3Н; II-3	I-3Н; II-3	I-3Н; II-3 II-3/4	I-2Н; II-2 I-3Н; II-3	I-3Н; II-3	I-3Н; II-3	I-2Н; II-2 I-3Н; II-3	I-3Н; II-3	I-3Н; II-3	II-3/4	II-4	I-3Н; II-3	I-3Н; II-3	II-3/4
	400(330)	70(50) 100(70)	I-2Н; II-2	I-3Н; II-3	I-3Н; II-3	I-3Н; II-3	II-3/4	I-3Н; II-3	I-3Н; II-3	I-3Н; II-3	I-3Н; II-3	I-3Н; II-3	I-3Н; II-3	II-4	II-4	I-3Н; II-3	II-3/4	II-4
	450(380)	100(70)	I-3Н; II-3	I-3Н; II-3	I-3Н; II-3	II-3/4	II-4	I-3Н; II-3	II-3/4	II-3/4	I-3Н; II-3	II-3/4	II-3/4	II-4	II-4/5	II-3/4	II-3/4	II-4
В местах перепадов высот покрытия. Между взаимно перпендикулярными пролетами	250(210)	70(50)	I-1Н	I-2Н; II-2	I-2Н; II-2	I-2Н; II-2	I-3Н; II-3	I-2Н; II-2	I-2Н; II-2	I-2Н; II-2	I-2Н; II-2	I-2Н; II-2	I-2Н; II-2	I-3Н; II-3	I-3Н; II-3	I-2Н; II-2	I-2Н; II-2	I-3Н; II-3
	300(250)	70(50) 100(70)	I-2Н; II-2	I-3Н; II-3	I-2Н; II-2 I-3Н; II-3	I-3Н; II-3	I-3Н; II-3 II-3/4	I-2Н; II-2 I-3Н; II-3	I-3Н; II-3	I-3Н; II-3	I-2Н; II-2	I-3Н; II-3	I-3Н; II-3	I-3Н; II-3 II-3/4	II-3/4	I-3Н; II-3	I-3Н; II-3	I-3Н; II-3 II-3/4
	350(290)	70(50) 100(70) 140(100)	I-2Н; II-2 I-3Н; II-3	I-3Н; II-3 II-3/4	I-3Н; II-3	I-3Н; II-3 II-3/4	II-3/4 II-4	I-3Н; II-3	I-3Н; II-3 II-3/4	I-3Н; II-3 II-4	I-3Н II-3	I-3Н; II-3 II-3/4	I-3Н; II-3	II-3/4	II-3/4 II-4	I-3Н; II-3	I-3Н; II-3 II-3/4	II-3/4
	400(330)	70(50) 100(70)	I-3Н; II-3	I-3Н; II-3 II-3/4	I-3Н; II-3 II-3/4	II-3/4	II-4	I-3Н; II-3 II-3/4	II-3/4	II-3/4	I-3Н II-3	II-3/4	II-3/4	II-4	II-4	II-3/4	II-3/4	II-4
	450(380)	100(70)	I-3Н; II-3	II-3/4	II-3/4	II-4	II-4/5	II-3/4	II-4	II-4	II-3/4	II-4	II-4	II-4	II-4/5	II-4	II-4	II-4

Примечания

1. В марках ферм опущены индексы, обозначающие тип конструкции, способ изготовления, пролет и вид напрягаемой арматуры. Например, вместо ФСМ 24II-3А указано „II-3".
2. В некоторых случаях в пределах одной суммарной нагрузки указано несколько марок ферм по несущей способности в зависимости от величины снеговой нагрузки.
3. Фермы, обозначенные марками с индексом „Н" применяются при плитах шириной только 3,0м.; фермы, обозначенные марками без индекса „Н" – при плитах шириной 3.0 и 1.5м.
   Плиты шириной 1,5м рекомендуется применять только в тех случаях, когда несущая способность плит шириной 3.0м недостаточна
4. В тех случаях, когда для одной нагрузки указаны две марки ферм в разных опалубочных формах, выбор марки фермы делается на основании технико-экономического анализа с учетом наличия опалубочных форм.

ТК 1968	Ключ подбора ферм пролетом 24м с шагом 6м при плитах шириной 3,0м	Серия ПК-01-129/68	Выпуск I-1	Лист 7

Инв. № | Подп. и дата | Взам. инв. № | Инженер | Гл. инж. проекта | Нач. отдела | Гл. спец. | Ст. инженер | Ленинградский Промстройпроект

Ключ подбора ферм пролетом 24м с шагом 6м при плитах шириной 1.5м

№	Наличие или отсутствие перепадов	Расчетная (нормативная) нагрузка кг/м² Суммарная от покрытия и снега	В том числе от снега	Без фонаря: Без крана	Подвесные грузы	Q=1т двухопарные 2 крана	Q=2т двухопарные 2 крана	Q=3,2т двухопарные 2 крана	Q=2т трехопарные 1 кран	Q=3,2т трехопарный 1 кран	Q=5т трехопарный 1 кран	С фонарем: Без крана	Подвесные грузы	Q=1т двухопарные 2 крана	Q=2т двухопарные 2 крана	Q=3,2т двухопарные 2 крана	Q=2т трехопарный 1 кран	Q=3,2т трехопарный 1 кран	Q=5т трехопарный 1 кран
	При отсутствии перепадов высот покрытия	300(250)	70(50)	I-2; II-2	I-2; II-2	I-2; II-2	I-2; II-2	II-3	I-2; II-2	I-2; II-2	I-2; II-2	I-2; II-2	I-2; II-2	I-2; II-2	II-3	II-3	I-2; II-2	II-3	II-3
		350(290)	70(50) 100(70) 140(100)	I-2; II-2	I-2; II-2	I-2; II-2	II-3	II-3	I-2; II-2	I-2; II-2	II-3	I-2; II-2	II-3	II-3	II-3	II-3/4	II-3	II-3	II-3
		400(330)	70(50) 100(70) 140(100)	I-2; II-2	II-3	II-3	II-3	II-3/4	II-3	II-3	II-3	II-3	II-3	II-3	II-4	II-4	II-3	II-3/4	II-4
		450(380)	100(70) 140(100) 210(150)	II-3	II-3	II-3	II-3/4	II-3/4	II-3	II-3	II-3/4	II-3	II-3/4	II-3/4	II-4	II-4/5	II-3/4	II-4	II-4
		500(420)	140(100) 210(150) 280(200)	II-3	II-3/4	II-3	II-3/4	II-4	II-3	II-3/4	II-3/4	II-3/4	II-4	II-4	II-4/5	II-4/5	II-4	II-4	II-4/5
		550(460)	210(150) 280(200)	II-3 II-3/4	II-3/4	II-3/4	II-4	II-4/5	II-3/4	II-3/4	II-4	II-3/4	II-4	II-4	II-4/5	II-5; III-6	II-4	II-4/5	II-4/5
		650(540)	280(200)	II-4	II-4/5	II-4	II-4/5	II-5; III-6	II-4	II-4/5	II-4/5	II-4/5	II-5; III-6	II-5; III-6	III-6/7	III-6/7	II-5; III-6	II-5; III-6	III-6/7
	В местах перепадов высот покрытия. Между взаимно перпендикулярными пролетами	300(250)	70(50)	I-2; II-2	I-2; II-2	I-2; II-2	II-3	II-3	I-2; II-2	I-2; II-2	II-3	I-2; II-2	II-3	II-3	II-3	II-3	II-3	II-3	II-3
		350(290)	70(50) 100(70) 140(100)	I-2; II-2	I-2; II-2 II-3	I-2; II-2 II-3	II-3	II-3 II-3/4	I-2; II-2 II-3	II-3	II-3	I-2; II-2 II-3	II-3	II-3	II-3/4	II-4	II-3	II-3	II-3/4
		400(330)	70(50) 100(70) 140(100)	I-2; II-2 II-3	II-3	II-3	II-3 II-3/4	II-3/4	II-3	II-3	II-3 II-3/4	II-3	II-3 II-3/4	II-3	II-4	II-4	II-3	II-3/4	II-4
		450(380)	100(70) 140(100) 210(150)	II-3	II-3 II-3/4	II-3 II-3/4	II-3/4 II-4	II-4	II-3 II-3/4	II-3/4	II-3/4 II-4	II-3 II-3/4	II-3/4 II-4	II-3/4	II-4	II-4/5	II-3/4 II-4	II-3/4 II-4	II-4
		500(420)	140(100) 210(150) 280(200)	II-3 II-3/4	II-3/4 II-4 II-4/5	II-3/4 II-4	II-4 II-4/5	II-4/5 II-5; III-6	II-3/4 II-4	II-3/4 II-4	II-4 II-4/5	II-3/4 II-4	II-4 II-4/5 II-5; III-6	II-4 II-4/5	II-4/5	II-5; III-6	II-4 II-4/5	II-4 II-4/5 II-5; III-6	II-4/5 II-5; III-6
		550(460)	210(150) 280(200)	II-4 II-4/5	II-4/5	II-4 II-4/5	II-4/5 II-5; III-6	II-5; III-6	II-4 II-4/5	II-4 II-4/5	II-4/5 II-5; III-6	II-4 II-5; III-6	II-5; III-6	II-4/5 II-5; III-6	II-5; III-6	III-6/7	II-4/5 II-5; III-6	II-5; III-6	II-5; III-6
		650(540)	280(200)	II-5	III-6/7	II-5; III-6	III-6/7	III-6/7	II-5; III-6	II-5; III-6	III-6/7	II-5; III-6	III-6/7	III-6/7	III-6/7	III-7	III-6/7	III-6/7	III-6/7
		300(250)	70(50)	I-2; II-2	II-3	I-2; II-2	II-3	II-3	I-2; II-2	II-3	II-3	I-2; II-2	II-3	II-3	II-3	II-3/4	II-3	II-3	II-3
		350(290)	70(50) 100(70) 140(100)	I-2; II-2	II-3	II-3	II-3/4	II-3/4	II-3	II-3	II-3/4	II-3	II-3 II-3/4	II-3	II-3/4	II-3/4	II-3	II-3/4	II-3/4
		400(330)	70(50) 100(70) 140(100)	II-3	II-3 II-3/4	II-3 II-3/4	II-3/4 II-4	II-4	II-3 II-3/4	II-3/4	II-3/4 II-4	II-3	II-3/4	II-3/4	II-4	II-4	II-3/4	II-3/4	II-4
		450(380)	100(70) 140(100) 210(150)	II-3 II-3/4 II-4	II-3/4 II-4 II-4/5	II-3/4 II-4 II-4/5	II-4 II-4/5 II-5; III-6	II-4/5 II-5; III-6	II-3/4 II-4 II-4/5	II-4	II-4 II-4/5 II-5; III-6	II-3/4 II-4	II-4 II-4/5	II-4	II-4	II-4/5 II-5; III-6	II-4	II-4 II-4/5	II-4 II-4/5
		500(420)	140(100) 210(150) 280(200)	II-4 II-4/5 II-5; III-6	II-4/5 II-5; III-6 III-6/7	II-4 III-4/5 III-6/7	II-4/5 II-5; III-6 III-6/7	III-6/7 III-7	II-4 II-4/5 III-6/7	II-4/5 II-5; III-6 III-6/7	II-4/5 II-5; III-6 III-6/7	II-4 II-5; III-6	II-4 II-5; III-6 III-6/7	II-4/5 II-5; III-6	II-5; III-6	III-6/7	II-4/5 II-5; III-6	II-4/5 II-5; III-6	II-5; III-6
		550(460)	210(150) 280(200)	II-5; III-6 III-6/7	III-6/7	II-5; III-6 III-6/7	III-6/7 III-7	III-7	II-5; III-6 III-6/7	III-6/7	III-6/7 III-7	II-5; III-6	II-5; III-6 III-6/7	III-6/7	III-6/7	III-7	III-6/7 III-7	II-5; III-6 III-6/7	III-6/7
		650(540)	280(200)	III-7	III-7/8; IV-7/8	III-7	III-7/8; IV-7/8	III-8; IV-8	III-7	III-7/8; IV-7/8	III-7/8; IV-7/8	III-6/7	III-7	III-7	III-7	III-7/8; IV-7/8	III-7	III-7	III-7

Примечания см. на листе 7.

ТК 1968	Ключ подбора ферм пролетом 24м с шагом 6м при плитах шириной 1,5м	Серия ПК-01-129/68	Выпуск I-1	Лист 8

г. Ленинград | Инв. № | Подп. и дата | Взам. инв. № | Инв. № подл. | Подпись и дата | Подпись | Дата | Ф.Ф. Ивановский | Ф.Ф. Дворяшко | Ф.Ф. Викрачко

Ключ подбора ферм пролетом 24 м с шагом 12 м при плитах шириной 3,0 м

Наличие или отсутствие перепадов	Расчетная (нормативная) нагрузка, кг/м²		Без фонаря								С фонарем							
	Суммарная от покрытий и снега	В том числе от снега	Без крана	Подвесные грузы	Q=1т двухопорные 2 крана	Q=2т двухопорные 2 крана	Q=3,2т двухопорные 2 крана	Q=2т трехопорный 1 кран	Q=3,2т трехопорный 1 кран	Q=5т трехопорный 1 кран	Без крана	Подвесные грузы	Q=1т двухопорные 2 крана	Q=2т двухопорные 2 крана	Q=3,2т двухопорные 2 крана	Q=2т трехопорный 1 кран	Q=3,2т трехопорный 1 кран	Q=5т трехопорный 1 кран
При отсутствии перепадов высот покрытия	300(250)	70(50)	III-6	III-6	III-6	III-6	III-6/7Н	III-6	III-6	III-6	III-6	III-7Н	III-7Н	III-7/8Н; IV-7/8	III-7/8Н; IV-7/8	III-7Н	III-7Н	III-7/8Н; IV-7/8
	350(290)	70(50) 100(70)	III-6	III-6/7Н	III-6/7Н	III-6/7Н	III-7Н	III-6/7Н	III-6/7Н	III-6/7Н	III-6/7Н	III-7/8Н IV-7/8	III-7/8Н IV-7/8	III-7/8Н IV-7/8	IV-8	III-7/8Н IV-7/8	III-7/8Н IV-7/8	III-7/8Н IV-7/8
	400(330)	70(50) 100(70) 140(100)	III-6/7Н	III-7Н	III-7Н	III-7/8Н IV-7/8	III-7/8Н IV-7/8Н	III-7Н	III-7Н	III-7/8Н IV-7/8	III-7/8Н IV-7/8	IV-8	IV-8	IV-8	IV-8	IV-8	IV-8	IV-8
	450(380)	70(50) 100(70) 140(100)	III-7Н	III-7/8Н IV-7/8	III-7/8Н IV-7/8	IV-8	IV-8	III-7/8Н IV-7/8	III-7/8Н IV-7/8	III-7/8Н IV-7/8	IV-8	IV-8	IV-8	IV-9Н	IV-9Н	IV-8	IV-8	IV-9Н
	500(420)	100(70) 140(100) 210(150)	III-7/8Н IV-7/8	IV-8	IV-8	IV-8	IV-9Н	IV-8	IV-8	IV-8	IV-8	IV-9Н	IV-9Н	IV-9Н	IV-9Н	IV-9Н	IV-9Н	IV-9Н
											Несущая способность плит недостаточна. Возможно применение покрытия с комбинированной раскладкой плит при нагрузке, увеличенной на разницу в весе плит (см. лист 10)							
	550(460)	140(100) 210(130) 280(200)	IV-8	IV-9Н	IV-8	IV-9Н	IV-9Н	IV-8	IV-9Н	IV-9Н	IV-9Н	IV-9Н	IV-9Н	IV-10Н	IV-10Н	IV-9Н	IV-9Н	IV-10Н
											Несущая способность плит недостаточна Возможно применение покрытия с комбинированной раскладкой плит при нагрузке, увеличенной на разницу в весе плит (см. лист 10)							
	650(540)	140(100) 210(150) 280(200)	IV-9Н	IV-10Н	IV-10Н	IV-10Н	IV-10/11Н	IV-10Н	IV-10Н	IV-10Н	Несущая способность плит недостаточна							
	700(590)	210(150)	IV-10Н	IV-10/11Н	IV-10/11Н	IV-10/11Н	IV-10/11Н	IV-10/11Н	IV-10/11Н	IV-10/11Н								
В местах перепадов высот покрытия. Между пролетами одного направления	300(250)	70(50)	III-6	III-6	III-6	III-6/7Н	III-6/7Н	III-6	III-6	III-6/7Н	III-6	III-6	III-6/7Н	III-7Н	III-7/8Н; IV-7/8	III-6/7Н	III-6/7Н	III-7/8Н; IV-7/8
	350(290)	70(50) 100(70)	III-6	III-6/7Н III-7Н	III-6/7Н	III-7Н	III-7/8Н IV-7/8	III-6/7Н	III-6/7Н III-7Н	III-7Н	III-6/7Н	III-7/8Н IV-7/8	III-7/8Н IV-7/8	III-7/8Н IV-7/8	IV-8	III-7/8Н IV-7/8	III-7/8Н IV-7/8	III-7/8Н IV-7/8
	400(330)	70(50) 100(70) 140(50)	III-6/7Н III-7Н	III-7/8Н IV-7/8	III-7/8Н IV-7/8	III-7/8Н IV-7/8	IV-8	III-7/8Н IV-7/8	III-7/8Н IV-7/8	III-7/8Н IV-7/8	III-7/8Н IV-7/8	IV-8	IV-8	IV-8	IV-8	IV-8	IV-8	IV-8
	450(380)	70(50) 100(70)	III-7/8Н IV-7/8	IV-8	IV-8	IV-8	IV-8	IV-8	IV-8	IV-8	IV-8	IV-8	IV-8	IV-9Н	IV-9Н	IV-8	IV-8	IV-9Н
	500(420)	100(70)	IV-8	IV-8	IV-8	IV-9Н	IV-9Н	IV-8	IV-8	IV-9Н	IV-8	IV-9Н	IV-9Н	IV-9Н	IV-10Н	IV-9Н	IV-9Н	IV-9Н
В местах перепадов высот покрытия. Между взаимно перпендикулярными пролетами	300(250)	70(50)	III-6	III-6	III-6	III-6/7Н	III-6/7Н	III-6	III-6	III-6/7Н	III-6/7Н	III-7Н	III-7Н	III-7Н	III-7/8Н; IV-7/8	III-7Н	III-7Н	III-7Н
	350(290)	70(50) 100(70)	III-6	III-6/7Н	III-6/7Н	III-7Н	III-7/8Н IV-7/8	III-6/7Н	III-6/7Н	III-7Н	III-7Н	III-7/8Н IV-7/8	III-7/8Н IV-7/8	III-7/8Н IV-7/8	IV-8	III-7/8Н IV-7/8	III-7/8Н IV-7/8	III-7/8Н IV-7/8
	400(330)	70(50) 100(70) 140(100)	III-6/7Н III-7Н	III-7/8Н IV-7/8	III-7/8Н IV-7/8 IV-8	III-7/8Н IV-7/8 IV-8	IV-8	III-7/8Н IV-7/8	III-7/8Н IV-7/8 IV-8	III-7/8Н IV-7/8 IV-8	III-7/8Н IV-7/8	IV-8	IV-8	IV-8 IV-9Н	IV-9Н	IV-8	IV-8	IV-8 IV-9Н
	450(380)	70(50) 100(70)	III-7/8Н IV-7/8	IV-8	III-7/8Н IV-7/8	IV-8	IV-8	III-7/8Н IV-7/8	IV-8	IV-8	IV-8	IV-9Н	IV-9Н	IV-9Н	IV-9Н	IV-9Н	IV-9Н	IV-9Н

Примечания см. на листе 10.

ТК 1968	Ключ подбора ферм пролетом 24 м с шагом 12 м при плитах шириной 3,0 м	Серия ПК-01-129/68	Выпуск I-1	Лист 9

Инв. № 718 | Подпись и дата | Взам. инв. № | г. Ленинград

Ключ подбора ферм пролетом 24 м с шагом 12 м при комбинированной раскладке плит шириной 3.0 и 1.5 м

Наличие или отсутствие перепадов	Расчетная (нормативная) нагрузка кг/м²		Без фонаря								С фонарем							
	Суммарная от покрытия и снега	В том числе от снега	Без крана	Подвесные грузы	Q=1т двухопорные 2 крана	Q=2т двухопорные 2 крана	Q=3,2т двухопорные 2 крана	Q=2т трехопорный 1 кран	Q=3,2т трехопорный 1 кран	Q=5т трехопорный 1 кран	Без крана	Подвесные грузы	Q=1т двухопорные 2 крана	Q=2т двухопорные 2 крана	Q=3,2т двухопорные 2 крана	Q=2т трехопорный 1 кран	Q=3,2т трехопорный 1 кран	Q=5т трехопорный 1 кран
При отсутствии перепадов высот покрытия	650 (540)	210	Применять покрытия с плитами шириной 3.0 м (см. лист 9)								IV-9	IV-10	IV-10	IV-10	IV-10/11	IV-10	IV-10	IV-10
		280																
	700 (590)	210									IV-10	IV-10/11	IV-10/11	IV-10/11	IV-10/11	IV-10/11	IV-10/11	IV-10/11
Между пролетами покрытия одного направления высот	550 (450)	140	III-7/8; IV-7/8	IV-8	IV-8	IV-8	IV-9	IV-8	IV-8	IV-8	IV-8	IV-8	IV-8	IV-9	IV-9	IV-8	IV-8	IV-9
	650 (540)	140	IV-9	IV-10	IV-10	IV-10	IV-10	IV-10	IV-10	IV-10	IV-10	IV-10/11	IV-10/11	IV-10/11	IV-10/11	IV-10/11	IV-10/11	IV-10/11
		210	IV-10				IV-10/11											
		280		IV-10/11	IV-10/11	IV-10/11		IV-10/11	IV-10/11	IV-10/11	IV-10							
	700 (590)	210	IV-10	IV-10/11	IV-10/11	IV-10/11	IV-10/11	IV-10/11	IV-10/11	IV-10/11	IV-10/11	IV-10/11	IV-10/11	IV-10/11	—	IV-10/11	IV-10/11	IV-10/11
В местах перепадов высот Между взаимно перпендикулярными пролетами	550 (450)	140	IV-8	IV-8	IV-8	IV-9	IV-9	IV-8	IV-8	IV-9	IV-9	IV-9	IV-9	IV-9	IV-10	IV-9	IV-9	IV-10
	650 (540)	140	IV-9	IV-10	IV-10	IV-10	IV-10	IV-10	IV-10	IV-10	IV-10	IV-10/11	IV-10/11	IV-10/11	IV-10/11	IV-10/11	IV-10/11	IV-10/11
		210					IV-10/11				IV-10/11				—			
		280	IV-10	IV-10/11		IV-10/11				IV-10/11								
	700 (590)	210	IV-10	IV-10/11	IV-10/11	IV-10/11	IV-10/11	IV-10/11	IV-10/11	IV-10/11	IV-10/11	—	—	—	—	—	—	—

Примечания

1. В марках ферм опущены индексы, обозначающие тип конструкции, способ изготовления, пролет и вид напрягаемой арматуры. Например, вместо ФСМ 24 II-3А указано II-3.
2. В некоторых случаях в пределах одной суммарной нагрузки указано несколько марок ферм по несущей способности в зависимости от величины снеговой нагрузки.
3. Фермы, обозначенные марками с индексом „Н" применяются при плитах шириной только 3.0 м.; фермы, обозначенные марками без индекса „Н", — при плитах шириной 3.0 и 1.5 м. Плиты шириной 1.5 м рекомендуется применять только в тех случаях, когда несущая способность плит шириной 3.0 м. недостаточна.
4. В тех случаях, когда для одной нагрузки указаны две марки ферм в разных опалубочных формах, выбор марки фермы делается на основании технико-экономического анализа с учетом наличия опалубочных форм.
5. Расчетные нагрузки от покрытия и снега приведены для участков покрытия с плитами шириной 1.5 м. На участках с плитами шириной 3.0 м. при расчете ферм нагрузки уменьшены на разность в весе плит (110 кг/м²). Схемы раскладки плит см. на листе 13.

ТК 1968	Ключ подбора ферм пролетом 24м с шагом 12м при комбинированной раскладке плит шириной 3,0 и 1,5 м	серия ПК-01-129/68	выпуск I-1 / лист 10

Инв. № | Подпись и дата | Взам. инв. № | Инв. № подл. | Подпись и дата | Отпечатано в ЦИТП Госстроя СССР | Отпечатано в ЦИТП Госстроя СССР | Стальпроект | Отпечатано в ЦИТП Госстроя СССР | Отпечатано в ЦИТП Госстроя СССР | Отпечатано в ЦИТП Госстроя СССР

Ключ подбора ферм пролетом 30м при плитах шириной 3,0м

Шаг ферм м	Расчетная (нормативная) нагрузка кг/м²		При отсутствии перепадов высот покрытия				В местах перепадов высот покрытия							
							Между пролетами одного направления				Между взаимно перпендикулярными пролетами			
	Суммарная от покрытия и снега	В том числе снега	Без фонаря		С фонарем		Без фонаря		С фонарем		Без фонаря		С фонарем	
			без подвесных грузов	с подвесными грузами	без подвесных грузов	с подвесными грузами	без подвесных грузов	с подвесными грузами	без подвесных грузов	с подвесными грузами	без подвесных грузов	с подвесными грузами	без подвесных грузов	с подвесными грузами
6	250 (210)	70 (50)	I-1Н	I-1Н	I-1Н	I-2Н, II-2Н	I-1Н	I-2Н, II-2Н	I-1Н	I-2Н, II-2Н	I-1Н	II-2Н	I-2Н, II-2Н	I-2Н
	350 (290)	100 (70)	I-1Н	II-2Н	I-2Н, II-2Н	II-3Н	I-2Н, II-2Н	II-2Н	I-2Н, II-2Н	II-3/4Н	II-3Н	II-3/4Н	II-3Н	II-3/4Н
		140 (100)	I-2Н, II-2Н	II-2Н	I-2Н, II-2Н	II-3Н	I-2Н, II-2Н	II-3Н	I-2Н, II-2Н	II-3/4Н	II-3Н	II-3/4Н	II-3Н	II-3/4Н
	450 (380)	100 (70)	II-3Н	II-3Н	II-3Н	II-3/4Н	II-3Н	II-3Н	II-3/4Н	II-3/4Н	II-3/4Н	III-3/4	II-3/4Н	III-3/4
		140 (100)	II-3Н	II-3/4Н	II-3/4Н	II-3/4Н	II-3Н	II-3/4Н	II-3/4Н	II-3/4Н	II-3/4Н	III-3/4	II-3/4Н	III-3/4
	550 (460)	140 (100)	II-3/4Н	III-3/4	III-3/4	III-4	II-3/4Н	III-3/4	III-3/4	III-4	III-4	III-4	III-4	III-4
		210 (150)	II-3/4Н	III-3/4	III-3/4Н	III-4	II-3/4Н	III-3/4	III-3/4	III-4	III-4	III-5Н	III-4	III-5Н
		280 (200)	III-3/4	III-3/4	III-3/4	III-4	Несущая способность плит недостаточна							
12	350 (290)	100 (70)	III-4	III-5Н	III-6Н	III-6Н	III-5Н	III-6Н	III-6Н	III-6Н	III-5Н	III-6Н	III-6Н	III-6Н
	450 (380)	100 (70)	III-6Н	III-6Н	III-6Н	III-6Н	III-6Н	—	III-6Н	—	III-6Н	—	III-6Н	—
		140 (100)	III-6Н	—	III-6Н	—	III-6Н	—	III-6Н	—	III-6Н	—	III-6Н	—

Ключ подбора ферм пролетом 30м при плитах шириной 1,5м.

Шаг ферм м	Расчетная (нормативная) нагрузка кг/м²		При отсутствии перепадов высот покрытия				В местах перепадов высот покрытия							
							Между пролетами одного направления				Между взаимно перпендикулярными пролетами			
	Суммарная от покрытия и снега	В том числе от снега	Без фонаря		С фонарем		Без фонаря		С фонарем		Без фонаря		С фонарем	
			без подвесных грузов	с подвесными грузами	без подвесных грузов	с подвесными грузами	без подвесных грузов	с подвесными грузами	без подвесных грузов	с подвесными грузами	без подвесных грузов	с подвесными грузами	без подвесных грузов	с подвесными грузами
6	250 (210)	70 (50)	I-1; II-1	I-1; II-1	I-1; II-1	I-2; II-2	I-1; II-1	I-1; II-1	I-1; II-1	I-2; II-2	I-1; II-1	I-2; II-2	I-2; II-2	I-2; II-2
	350 (290)	100 (70)	I-1; II-1	II-2	I-2; II-2	II-3	II-2	II-2	II-2	II-3	II-3	II-3	II-3	II-3
		140 (100)	I-2; II-2	II-2	II-2	II-3	II-2	II-3	II-2	II-3	II-3	II-3/4; III-3/4	II-3	II-3/4; III-3/4
	450 (380)	100 (70)	II-3	II-3	II-3	II-3/4; III-3/4	II-3	II-3	II-3	II-3/4; III-3/4	II-3/4; III-3/4	III-3/4	II-3/4; III-3/4	III-3/4
		140 (100)	II-3	II-3	II-3	II-3/4; III-3/4	II-3	II-3/4; III-3/4	II-3/4; III-3/4	III-3/4	II-3/4; III-3/4	III-3/4	II-3/4; III-3/4	III-3/4
	550 (460)	140 (100)	II-3	III-3/4	II-3/4; III-3/4	III-4	III-3/4	III-3/4	III-3/4	III-4	III-4	III-4	III-4	III-4
		210 (150)	II-3	III-3/4	II-3/4; III-3/4	III-4	III-3/4	III-3/4	III-3/4	III-4	III-4	III-5	III-4	III-5
		280 (200)	II-3	III-3/4	III-3/4	III-4	Несущая способность плит недостаточна							

Примечания:

1. В марках ферм опущены индексы, обозначающие тип конструкции, способ изготовления, пролет и вид напряженной арматуры. Например, вместо ФСМ30II-2А указано II-2.
2. Фермы, обозначенные марками с индексом „Н" применяются при плитах шириной только 3,0 м; фермы обозначенные марками без индекса „Н" При плитах шириной 3,0 и 1,5м. Покрытие с плитами шириной 1,5м рекомендуется применять только в случаях, когда несущая способность плит шириной 3,0 м недостаточна.
3. В тех случаях, когда для одной нагрузки указаны две марки ферм в разных опалубочных формах, выбор марки фермы делается на основании технико-экономического анализа с учетом наличия опалубочных форм.

ТК 1968	Ключ подбора ферм пролетом 30м с шагом 6 и 12м при плитах шириной 3,0 и 1,5м.	Серия ПК-01-129/68	Вып. I-1	Лист 11

Инв. N
Подпись и дата
Взам. инв. N
Гл. группы Инженер
ЦНИИПРОМЗДАНИЙ г. Москва

Схемы нагрузок от покрытия и снега на фермы пролетами 18, 24 и 30м с шагом 6 и 12м при отсутствии перепадов высот

Таблица 1

от покрытия	от снега						
при светоаэрационных фонарях и в бесфонарных пролетах	Бесфонарные пролеты		пролеты со светоаэрационными фонарями				
			для всех пролетов	для пролета $\ell = 18$м	для пролета $\ell = 24$м	для пролета $\ell = 30$м	для всех пролетов у торца фонаря
1	2	3	4	5	6	7	8
q (Ст. лист 13)	1,0p	1,4p 0,6p	Cp 0,8p Cp; для $\ell = 18$м $C = 1,1$; для $\ell = 24$м $C = 1,2$; для $\ell = 30$м $C = 1,13$;	$C_1 = 2,4$; $C_2 = 2,1$; $\frac{C_1}{3} = 0,8$; $\frac{C_2}{3} = 0,7$	$C_1 = 2,5$; $C_2 = 2,5$; $\frac{C_1}{3} = 0,83$; $\frac{C_2}{3} = 0,83$	$C_1 = 2,5$; $C_2 = 2,3$; $\frac{C_1}{3} = 0,83$; $\frac{C_2}{3} = 0,77$	Зона А 1,0P₃; Зона Б; коэффициенты C_1 и C_2 принимаются в зависимости от высоты фермы по схемам 5, 6, 7. Распределение снега по рис. 1

$C = 1 + 0,2\frac{a}{2\ell}$

$C_1 = 1,5(1 + 0,6\frac{a}{\ell})$, $C_2 = 1,5(1 + 0,4\frac{a}{\ell})$ — но не более 2,5

a - ширина фонаря

в - ширина бесфонарного участка

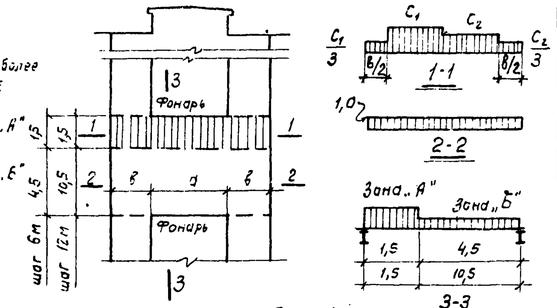

Рис. 1

Схема распределения снеговой нагрузки у торца фонаря

Схема нагрузок от снега в местах перепадов высот покрытия

Таблица 2

между пролетами одного направления					при взаимно перпендикулярных пролетах	
бесфонарный пролет	пролет со светоаэрационным фонарем				бесфонарный пролет	При наличии светоаэрационного фонаря
	для всех пролетов	для пролета 18м	для пролетов 24 и 30м	у торца фонаря		
1	2	3	4	5	6	7
4p; 10м; ℓ-10; P; ℓ	4p; B; P; B; ℓ	4p; 2,4p; 0,8p; P; в; а; в; ℓ	4p; 2,5p; 0,83p; P; в; а; в; ℓ	Нагрузки и коэффициенты C_1, C_2 и C_3 принимать по схемам снеговых нагрузок на покрытие у торца фонаря в месте перепада высот между пролетами одного направления (см. наст. лист рис. 3)	ℓ, 2,22p шаг 6м; 1,34p шаг 12м; ℓ	CP; 1,4p - шаг 6м; 1,24p - шаг 12м; в; а; в; CP; При шаге ферм 6м для всех пролетов C = 2,22; При шаге ферм 12м для ℓ = 18м - C = 1,4; ℓ = 24м, ℓ = 30м C = 1,44
В схемах 6 и 7 даны суммарные расчетные значения „С" для фермы от нагрузки в пролетах „В" и „Г" (см. наст. лист рис. 2)						

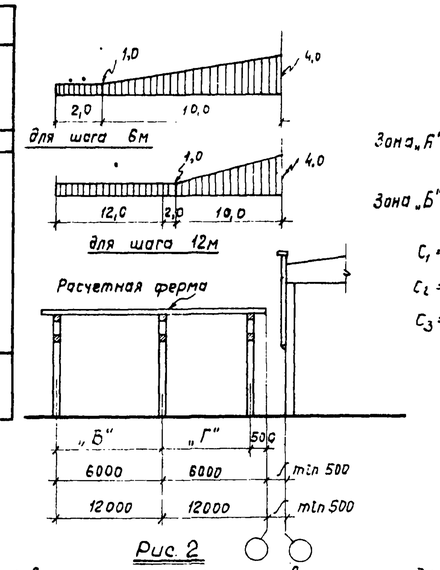

Рис. 2

Схема снеговых нагрузок на покрытие в месте перепада высот при взаимно перпендикулярных пролетах

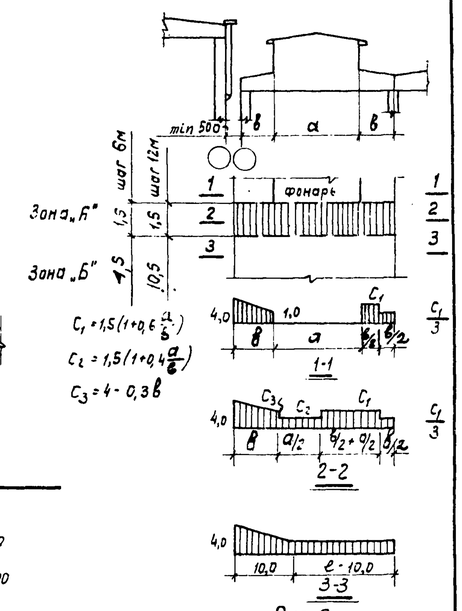

$C_1 = 1,5(1 + 0,6\frac{a}{\ell})$

$C_2 = 1,5(1 + 0,4\frac{a}{\ell})$

$C_3 = 4 - 0,3в$

Рис. 3

Схема снеговых нагрузок на покрытие у торца фонаря в месте перепада высот между пролетами одного направления

Расчетные нагрузки на фермы от светоаэрационного фонаря (шаг ферм 6 или 12м)

Таблица 3

Пролет фермы 18м		в пролете		под торцом фонаря		Пролет фермы 24 и 30м		в пролете			под торцам фонаря		
2×3000; P_1 P_2 P_1		P_1 т	P_2 т	P_1 т	P_2 т	4×3000; P_1 P_2 P_3 P_2 P_1		P_1 т	P_2 т	P_3 т	P_1 т	P_2 т	P_3 т
Собственный вес	шаг ферм 6м	2,6	0,1	1,4	1,0	Собственный вес	шаг ферм 6м	2,7	0,1	1,6	1,6	1,3	1,3
	шаг ферм 12м	6,5	0,4	4,5	1,1		шаг ферм 12м	5,8	0,3	3,2	4,8	1,3	2,8

Примечания:

1. Схемы снеговых нагрузок приняты по СНиП II-А11-62.
2. Фермы проверены на снеговую нагрузку на половине и четверти пролета.
3. Фермы проверены на одностороннюю нагрузку от плит покрытия при монтаже
4. Собственный вес ферм учтен дополнительно.
5. Нагрузки на фермы от подвесного транспорта см. лист 14
6. Через q обозначена постоянная нагрузка в кг/пм, через p - снеговая нагрузка в кг/пм
7. По схеме 8 таблицы 1 нагрузка на погонный метр определяется суммированием величин P_1 P_2 и P_3 с учетом коэффициентов C1 и C2.
8. Нагрузки от собственного веса в торце фонаря включают вес торцовой стенки.
9. Величины нагрузок от покрытия в местах перепада высот покрытия следует принимать по таблице 1 настоящего листа.
10. Нагрузки от светоаэрационных фонарей приняты по сериям ПК-01-126 для шага 6м и ПК-01-127 для шага 12м.
11. Указания по определению нагрузки от покрытия и раскладка плит по верхним поясам ферм при шаге 12м. для случаев, когда вследствие недостаточности несущей способности плит шириной 3,0м на участках с повышенной снеговой нагрузкой, устанавливаются плиты шириной 1,5м, приведены на листе 13

ТК 1968	Схемы нагрузок от покрытия и снега. Расчетные нагрузки от собственного веса фонаря.	серия ПК-01-129/68	
		Выпуск I-1	лист 12

Схемы комбинированной раскладки плит покрытия шириной 3,0 и 1,5 м при шаге ферм 12 м

Таблица 4

Пролет м	Наличие или отсутствие перепада высот / Тип покрытия	При отсутствии перепадов высот покрытия		В местах перепадов высот покрытия					
				Между пролетами одного направления			Между взаимно перпендикулярными пролетами		
		Расчетные нагрузки от покрытия (снега), кг/м²	650 (210); 650 (280); 700 (210)	Расчетные нагрузки от покрытия (снега), кг/м²	550 (140)	650 (140); 650 (210); 650 (280); 700 (210)	Расчетные нагрузки от покрытия (снега), кг/м²	550 (140)	650 (140); 650 (210); 650 (280); 700 (210)
18	бесфонарное		Применять покрытие с плитами шириной 3,0 м	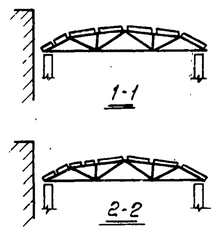	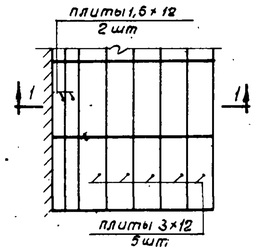	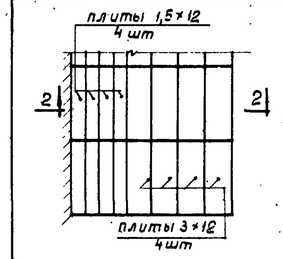	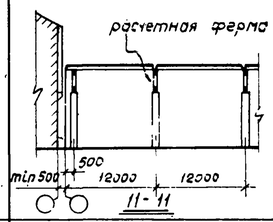	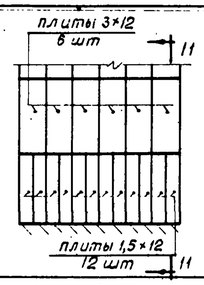	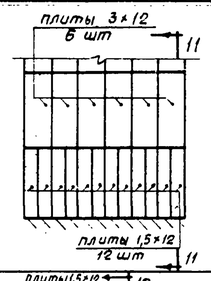
	с фонарем и за торцом фонаря	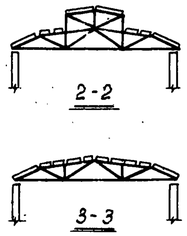	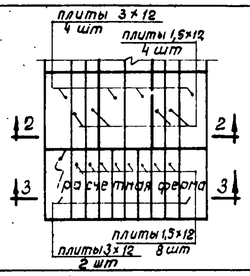	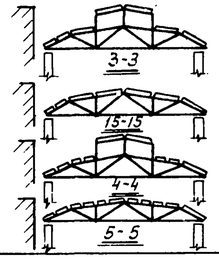	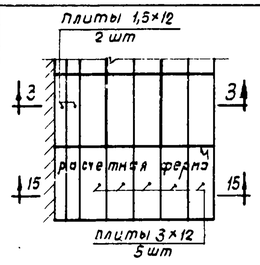	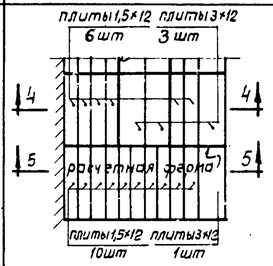	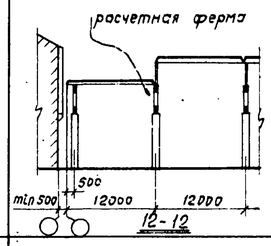	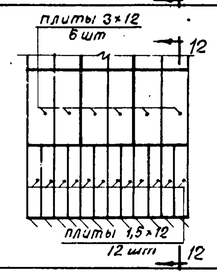	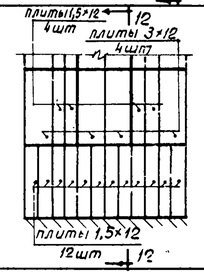
24	бесфонарное		Применять покрытие с плитами шириной 3,0 м	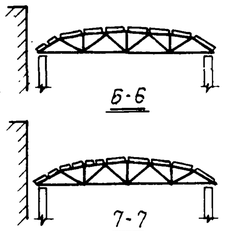	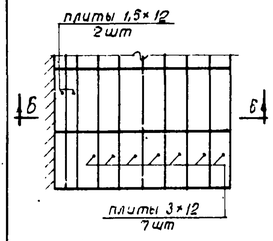	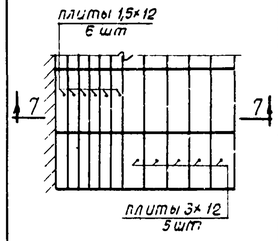	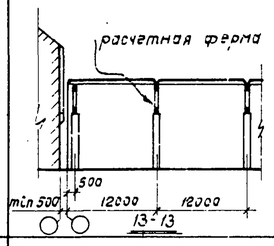	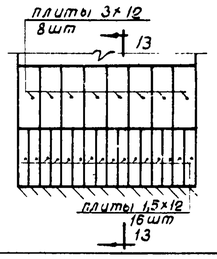	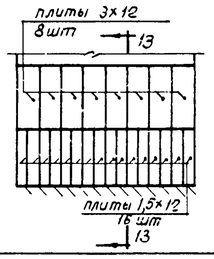
	с фонарем и за торцом фонаря	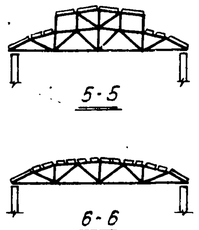	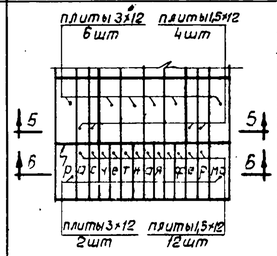	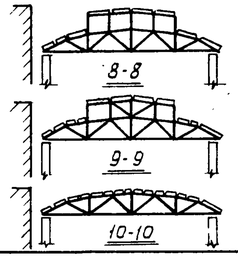	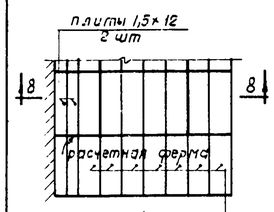	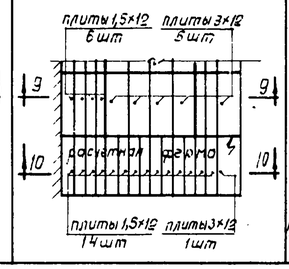	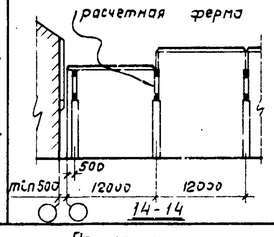	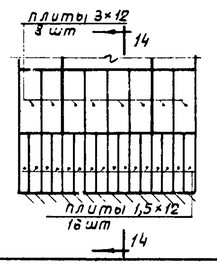	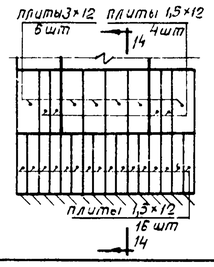

Примечания:

Расчетные нагрузки на схемах указаны исходя из собственного веса плит 1,5 м. На участках покрытий с плитами шириной 3,0 м нагрузка при расчете ферм уменьшена на разницу в собственном весе плит покрытия равную 110 кг/м²

ТК 1968	Схемы комбинированной раскладки плит покрытия шириной 3,0 и 1,5 м при шаге ферм 12 м	Серия ПК-01-129/68	
		Выпуск I-1	Лист 13

Ст. инженер Рыбакова

Москва

Узловые расчетные нагрузки от подвесных кранов на фермы пролетом 18 и 24м с шагом 6 и 12 м

Таблица 5

Пролет м	№ схемы	Q т	Схема подвески кранов	Шаг ферм 6м. P_1	P_2	P_3	P_4	P_5	Шаг ферм 12м P_1	P_2	P_3	P_4	P_5	Варианты загружения по табл. 6
18	1	1.0	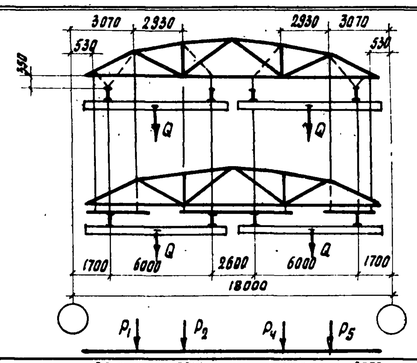	0.6	4.1	—	0.9	2.5	0.9	4.5	—	3.0	2.4	1
				0.6	4.1	—	4.1	0.6	0.9	5.4	—	5.4	0.9	2
				2.5	0.9	—	0.9	2.5	2.4	2.0	—	2.0	2.4	3
				0.6	4.1	—	0.6	0.3	0.9	4.3	—	2.70	0.7	4
				2.5	0.9	—	0.6	0.3	2.4	1.9	—	1.7	0.7	5
		2.0		0.4	6.9	—	0.6	4.2	0.7	6.6	—	3.6	3.9	1
				0.4	6.9	—	6.9	0.4	0.7	8.5	—	8.50	0.7	2
				4.2	0.6	—	0.6	4.2	3.9	1.7	—	1.7	3.9	3
				0.4	6.9	—	0.6	0.3	0.7	6.6	—	3.5	0.7	4
				4.2	0.6	—	0.6	0.3	3.9	1.7	—	1.6	0.7	5
		3.2		1.0	9.7	—	1.6	5.9	1.2	9.1	—	5.3	5.2	1
				1.0	9.7	—	9.7	1.0	1.2	11.50	—	11.5	1.2	2
				5.9	1.6	—	1.6	5.9	5.2	2.9	—	2.9	5.2	3
				1.0	9.7	—	0.9	0.5	1.2	8.8	—	4.6	0.8	4
				5.9	1.6	—	0.9	0.5	5.2	2.6	—	2.2	0.8	5
	2	2.0	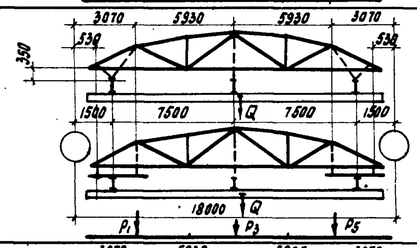	3.6	—	0.8	—	0.8	4.3	—	1.6	—	1.2	1
				0.5	—	7.1	—	0.5	1.0	—	8.5	—	1.0	2
		3.2		5.5	—	1.2	—	1.0	6.4	—	1.9	—	1.9	1
				0.9	—	10.2	—	0.9	1.3	—	14.1	—	1.3	2
		5.0		7.4	—	1.7	—	1.1	9.1	—	3.2	—	2.2	1
				0.9	—	14.1	—	0.9	1.7	—	17.2	—	1.7	2
	3	2.0	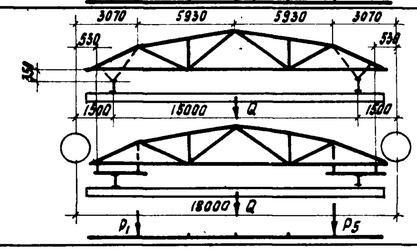	3.8	—	—		1.1	4.8	—	—	—	1.6	1
		3.2		5.7	—	—	—	1.5	6.8	—	—	—	2.0	1
		5.0		7.7	—	—	—	2.5	9.8	—	—	—	2.4	1
24	4	1.0	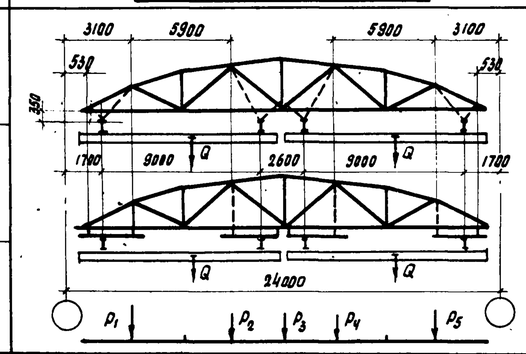	0.5	2.0	3.0	0.5	2.3	0.9	2.5	4.1	0.8	2.9	1
				0.5	2.0	5.0	2.0	0.5	0.9	2.5	6.4	2.5	0.9	2
				2.3	0.5	1.0	0.5	2.3	2.9	0.8	1.7	0.8	2.9	3
				0.5	2.0	2.9	0.5	0.5	0.9	0.8	4.0	0.7	0.9	4
				2.3	0.5	0.9	0.5	0.5	2.9	2.5	1.6	0.7	0.9	5
		2.0		0.6	3.1	4.6	0.5	3.6	1.0	3.7	5.9	0.9	4.3	1
				0.6	3.1	8.0	3.1	0.6	1.0	3.7	9.7	3.7	1.0	2
				3.6	0.5	1.2	0.5	3.6	4.3	0.9	2.1	0.9	4.3	3
				0.6	3.1	4.3	0.5	0.5	1.0	3.7	5.6	0.7	0.9	4
				3.6	0.5	1.0	0.5	0.5	4.3	0.9	1.8	0.7	0.9	5
		3.2		1.4	4.2	6.9	1.2	4.8	1.8	8.3	8.3	1.6	5.6	1
				1.4	4.2	10.7	4.2	1.4	1.8	12.5	12.5	4.9	1.8	2
				4.8	1.2	3.0	1.2	4.8	5.6	4.0	4.0	1.6	5.6	3
				1.4	4.2	5.8	0.7	0.7	1.8	7.1	7.1	0.8	1.1	4
				4.8	1.2	2.0	0.7	0.7	5.6	2.9	2.9	0.8	1.1	5
	5	2.0	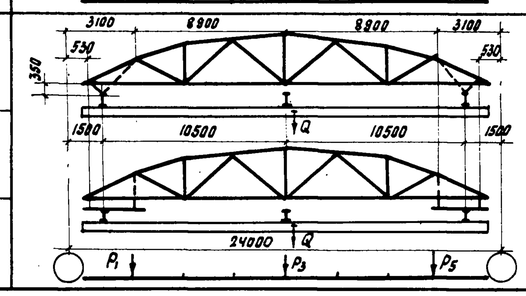	3.2	—	2.5	—	1.2	4.6	—	3.5	—	1.7	1
				1.2	—	7.0	—	1.2	1.7	—	8.5	—	1.7	2
		3.2		5.6	—	3.0	—	1.4	6.7	—	3.9	—	1.9	1
				1.4	—	10.2	—	1.4	1.9	—	12.0	—	1.9	2
		5.0		8.1	—	2.8	—	1.4	9.9	—	3.6	—	1.9	1
				1.3	—	14.3	—	1.3	1.9	—	17.2	—	1.9	2

Варианты загружений ферм реакциями от кранов для пролетов 18 и 24м с шагом 6 и 12м.

Таблица 6

№№ п/п	Схема 1;4	Схема 2;5	Схема 3
1	R min R max R min R max	R max R min R min	R max R min
2	R min R max R max R min	R min R max R min	
3	R max R min R min R max		
4	R min R max		
5	R max R min	R min, max - минимальное или максимальное давление на путь от веса груза и тали.	

Нагрузки от подвесных грузов на фермы пролетами 18, 24 и 30м с шагом 6 и 12м

Таблица 7

Шаг ферм м	Схема нагрузки	Узловая нагрузка Нормативная, т	Расчетная, т	Примечание.
6.0	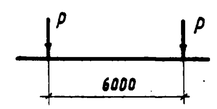	3.0	3.6	Прикладываются в любых узлах верхнего и нижнего пояса фермы.
12.0		3.8	4.6	

Примечания:

1. Узловые расчетные нагрузки, приведенные в таблице 5, соответствуют одному из двух вариантов (вариант на стержневых подвесках и вариант на перекидных балках) схем подвески путей кранов, при котором возникают наибольшие усилия в элементах ферм.
2. Узловые нагрузки прикладываются к верхнему поясу ферм, за исключением сил P_2 P_4 для варианта с перекидными балками схемы 1 и силы P_3 для схем 4 и 5.
3. Узловые расчетные нагрузки, приведенные в таблицах 5 и 7, включают вес груза и тали, собственный вес крана, подкрановых путей и подвесок.
4. Габариты, вес, геометрические параметры и величины нормативных вертикальных нагрузок принимать по ГОСТ 7890-67 „Краны подвесные электрические однобалочные общего назначения."
5. Сближение кранов принимается во всех случаях вплотную.
6. Нагрузки на ферму от подвесного транспорта определены при разрезных крановых путях.
7. Схемы расположения подвесных кранов приняты по приложению к приказу Госстроя СССР от 18 июля 1967г. N 117.
8. При изменении схем подвесок и величин узловых нагрузок, указанных в таблицах 5 и 7, подбор ферм должен производиться на основании расчета ферм с использованием справочных материалов выпуска I-2 настоящей серии.

ТК 1968	Расчетные нагрузки от подвесных кранов и подвесных грузов на фермы.	Серия ПК-01-129/68	Выпуск I-1	Лист 14

ЦНИИПромзданий г. Москва

Инв. № | Подпись и дата | Взам. инв. №

Рук. группы Ширяева | Ст. инженер Вокрочко | Инженер Вокрочко | Ст. инженер Барсуков, Рыбакова

10114 20

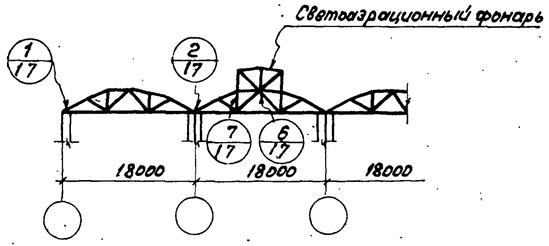

1-1

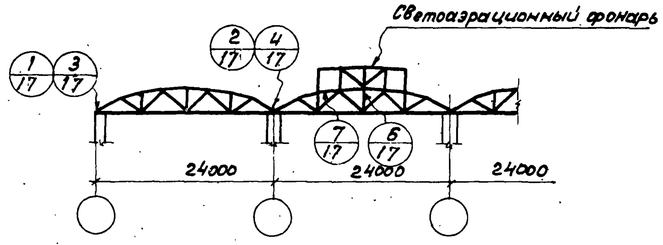

2-2

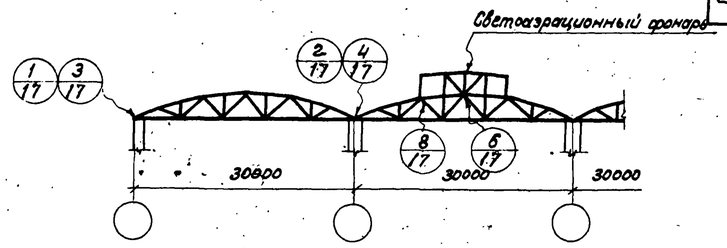

3-3

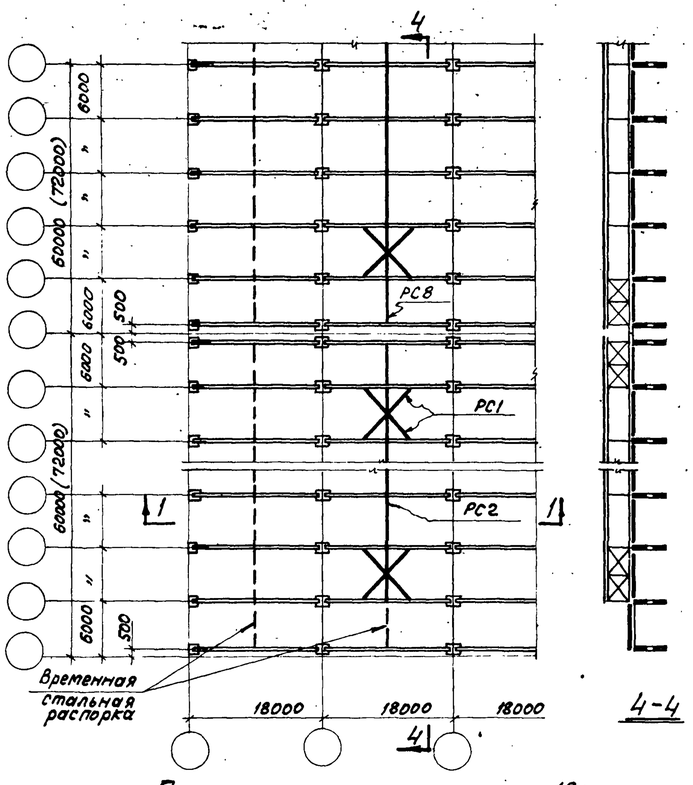

План покрытия при пролете 18м
(фонарь шириной 6 м)

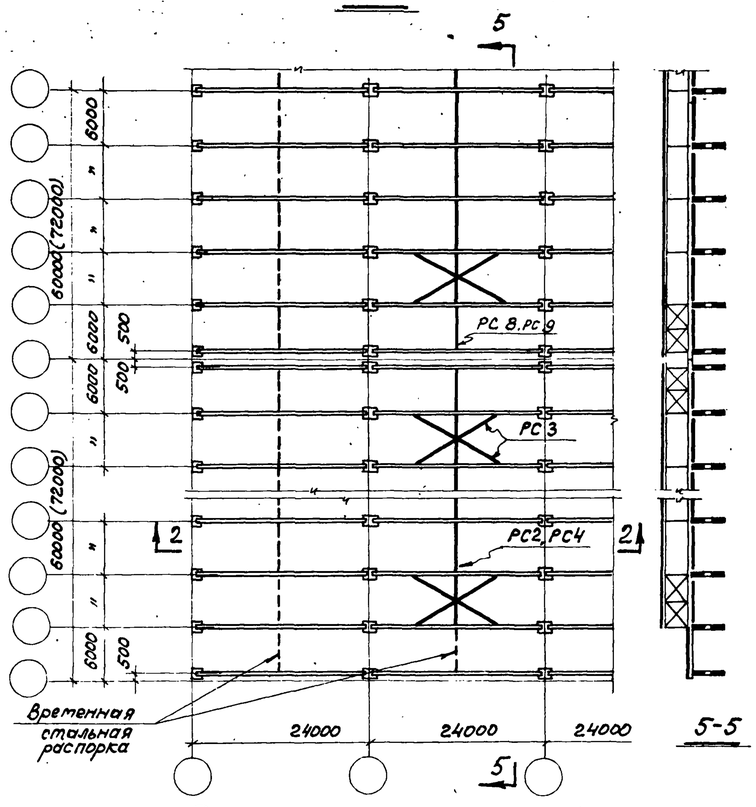

План покрытия при пролете 24м
(фонарь шириной 12м)

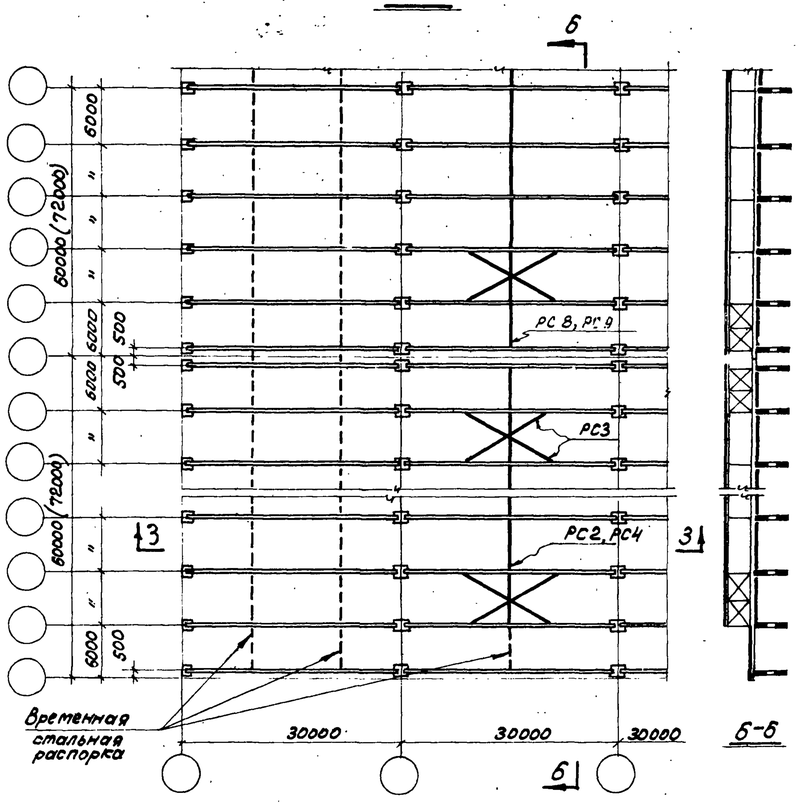

План покрытия при пролете 30м
(фонарь шириной 12м)

Примечания:

1. На листах приведены схемы конструкций покрытия, принятые из условия обеспечения жесткого диска, осуществляемого в соответствии с „Указаниями по применению крупноразмерных плит." (серия 1-237 ЦНИИпромзданий). (См. п.13 пояснительной записки)
2. Связи по верхним поясам устанавливаются из условия обеспечения устойчивости верхних поясов под фонарями.
3. В средних температурных блоках связи устанавливаются с двух сторон температурного блока.
4. На чертеже пунктиром показаны временные стальные распорки по верхним поясам ферм; дополнительные инвентарные связи принимаются по проекту.
5. Связи по фонарям показаны условно.
6. Детали опирания на подстропильные фермы замаркированы условно.
7. Схемы конструкций покрытия условно показаны при шаге колонн 6 м, при решении покрытия с подстропильными конструкциями, решение связей по фермам под фонарем не меняется.

Ключ подбора связей

Пролет фермы, м	Ширина пояса, мм	Марка связей			№№ листов
		Крестовая связь	Распорка в торцовой ячейке	Распорка у т.ш.	
18	200 250 300	PC1	PC2	PC8	18, 19
24	250; 300	PC3	PC2	PC8	
	350		PC4	PC9	
30	300	PC3	PC2	PC8	
	350		PC4	PC9	

ТК 1968	Схемы конструкций покрытия при фермах пролетом 18, 24 и 30 м с шагом 6 м	серия ПК-01-129/68	
		Выпуск I-1	Лист 15

Госстрой СССР ЦНИИПРОМЗДАНИЙ Москва

Гл. инж. пр.		Кудрявцев	
Гл. инж.		Петров	Проверил
Ст. инж.		Рыбакова	
Гл. арх.		Быньгин	

10144 21

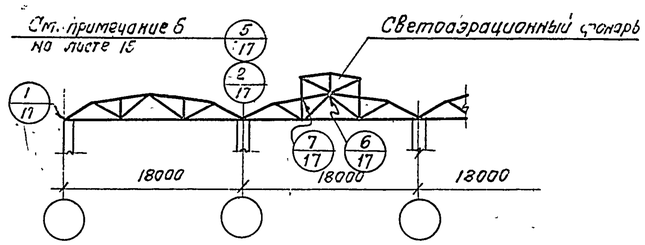

1-1

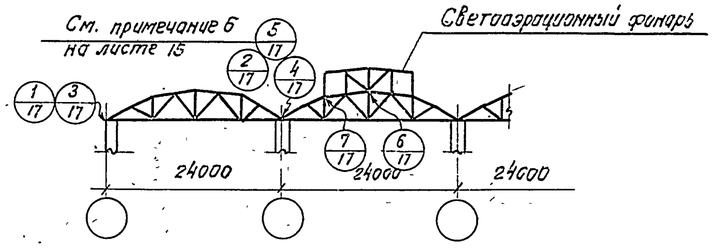

2-2

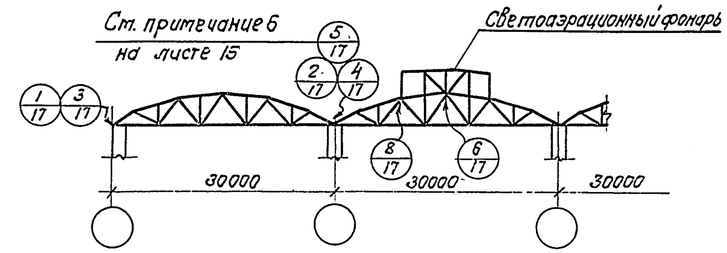

3-3

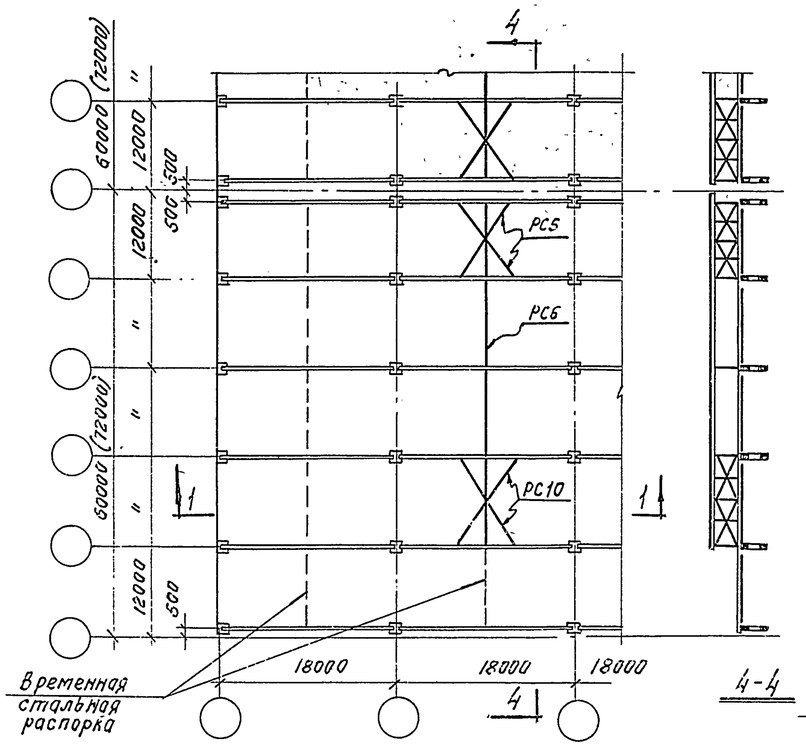

4-4

План покрытия при пролете 18м
(фонарь шириной 6м).

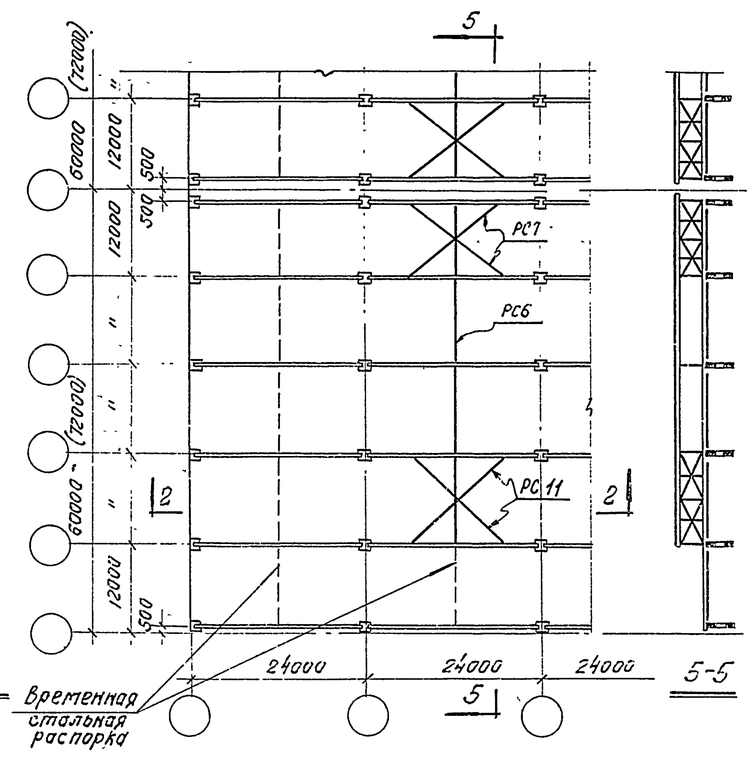

5-5

План покрытия при пролете 24м
(фонарь шириной 12м).

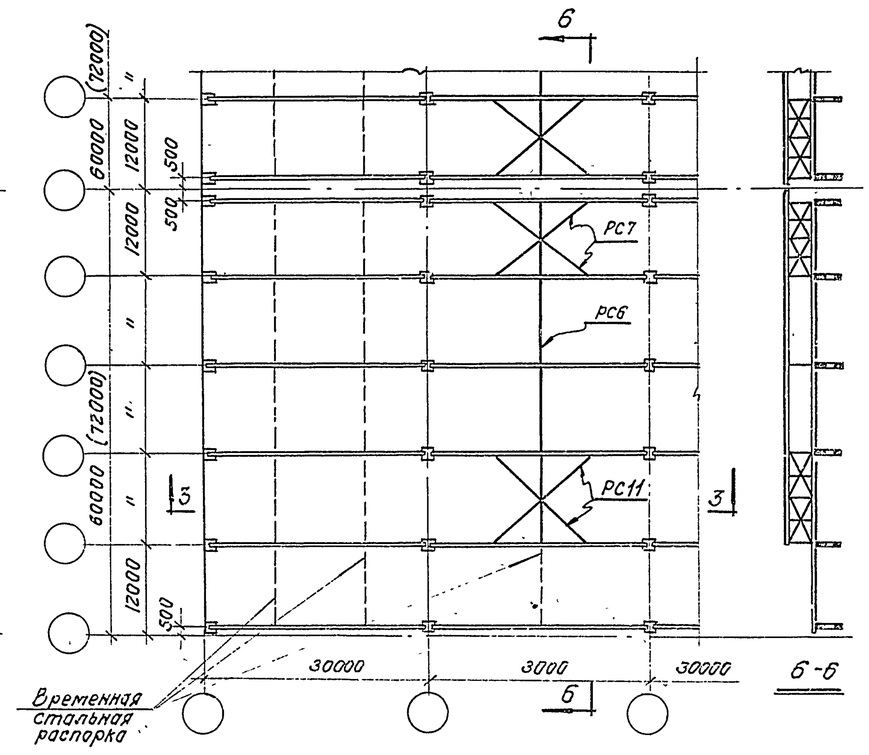

6-6

План покрытия при пролете 30м
(фонарь шириной 12м).

Ключ подбора связей

Пролет фермы м	Ширина пояса, мм	Марки связей: Крестовая связь	Марки связей: Распорка в рядовой ячейке	№№ листов
18	250 300	PC5; PC10	PC6	20,21 22,23
24	250; 300 350	PC7; PC11	PC6	
30	350	PC7; PC11	PC6	

Выборка соединительных элементов при фермах с шагом 6 или 12м.

Пролет фермы, м	Ширина пояса, мм	Марка элемента в опорном узле (по 2 шт. на каждую ферму): шаг ферм 6м	Марка элемента в опорном узле (по 2 шт. на каждую ферму): шаг ферм 12м	Марка элемента для крепления связей	№№ листов
18	200 250 300	MC1	MC2	MC4	27
24	250,300	MC1	MC2	MC4	
	350	MC3			
30	300	MC1	MC2	MC4	
	350	MC3			

Примечания см. на листе 15.

ТК 1968	Схемы конструкций покрытия при фермах пролетом 18, 24 и 30м с шагом 12м. Ключ подбора связей. Выборка соединительных элементов при фермах с шагом 6 и 12м.	серия ПК-01-129/68	
		Выпуск I-1	Лист 16

г. Москва
Инв. № 12 Подп. и дата
Инв. № подл. Рыбакова

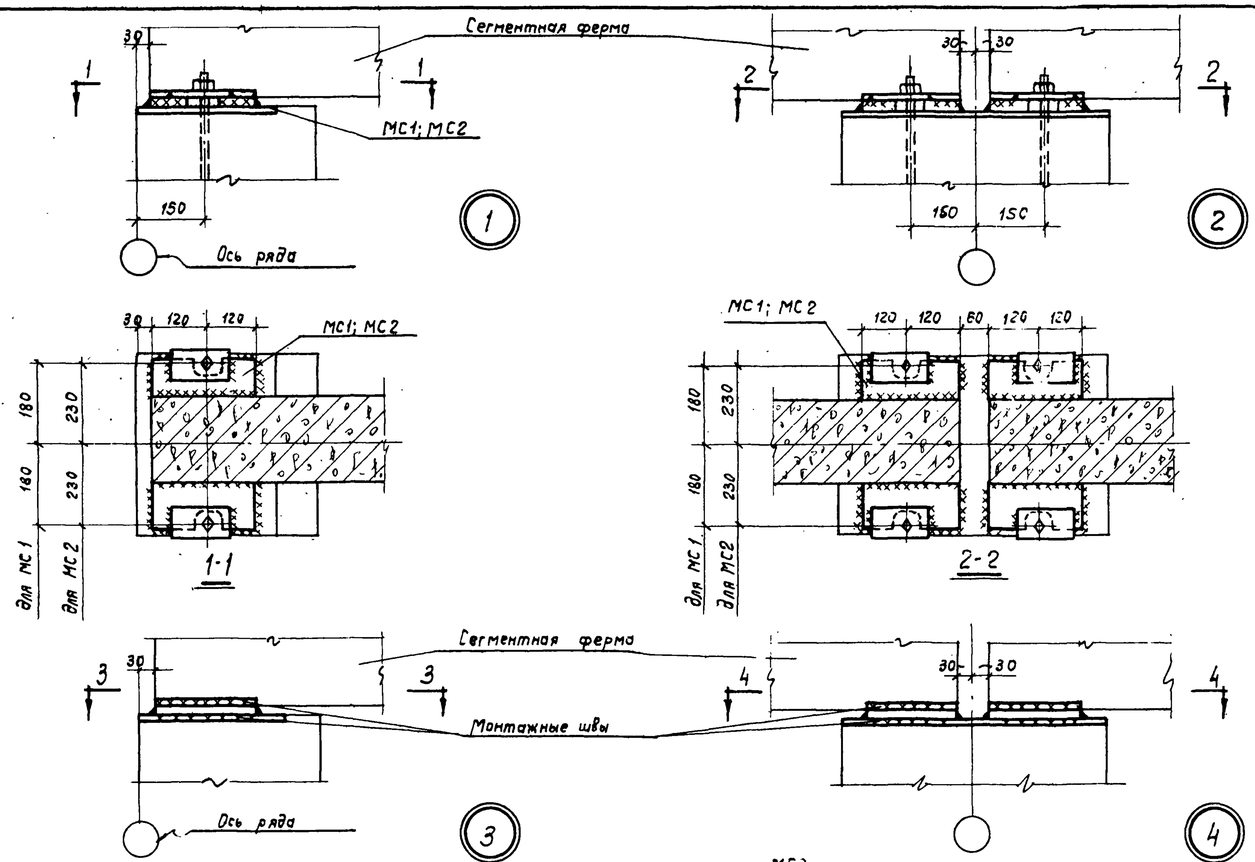

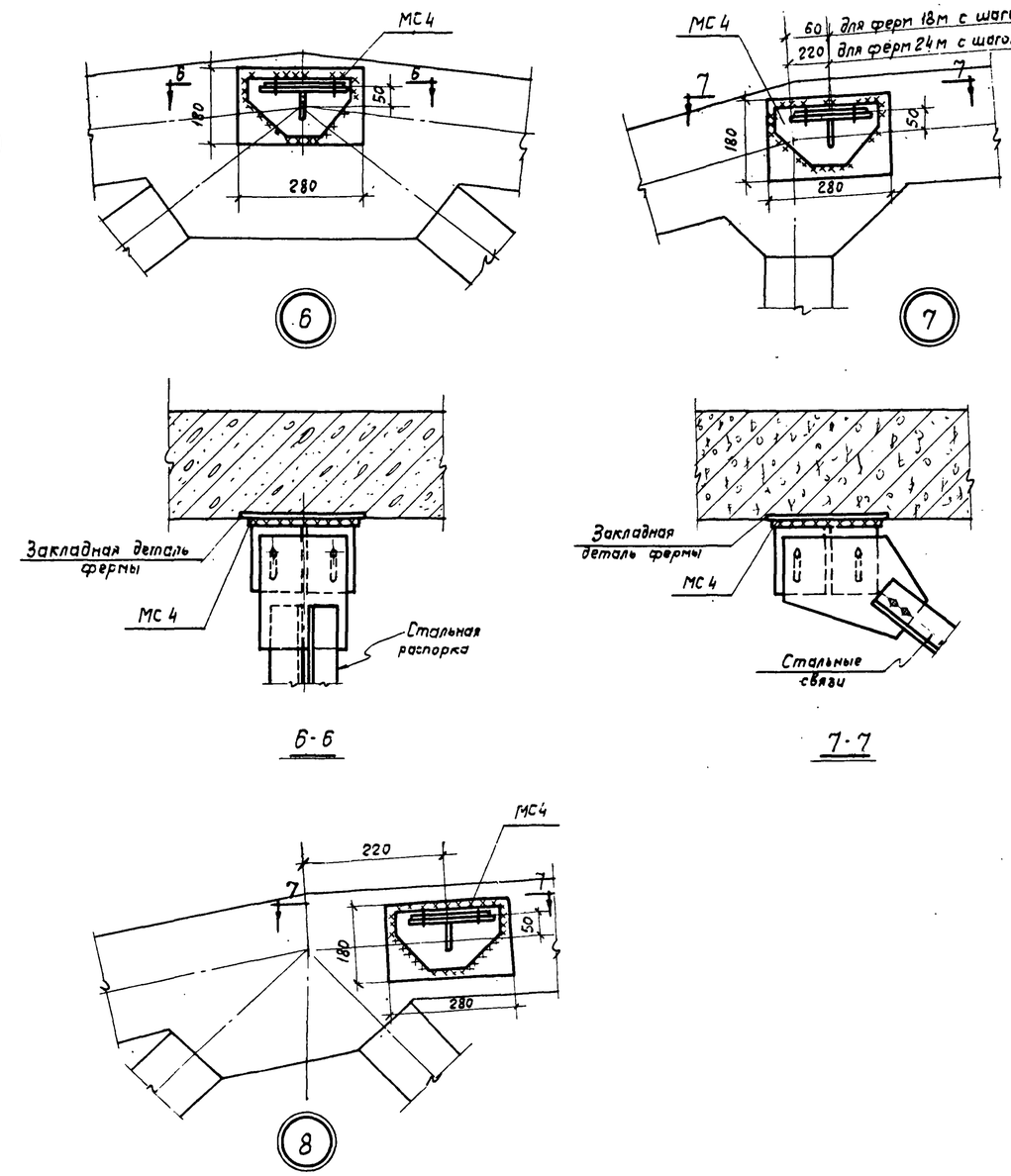

Примечания:

1. Приварку элементов производить в вертикальном положении фермы.
2. Все сварные швы принимать $h_ш = 6$мм
3. Сварку производить электродами типа Э42

ТК 1968	Детали узлов крепления горизонтальных связей и опирания ферм	Серия ПК-01-129/68	
		Выпуск I-1	Лист 17

Москва | Ст. инженер | Рыбакова

10114 23

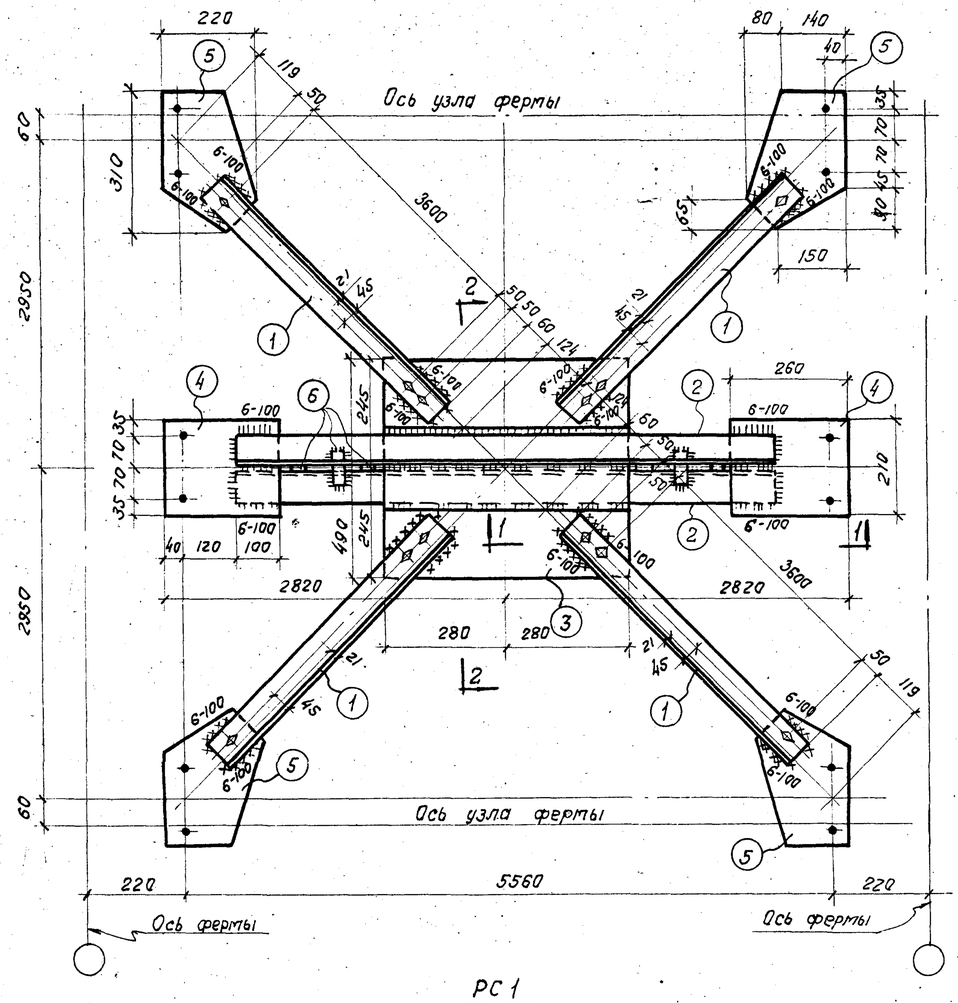

РС 1

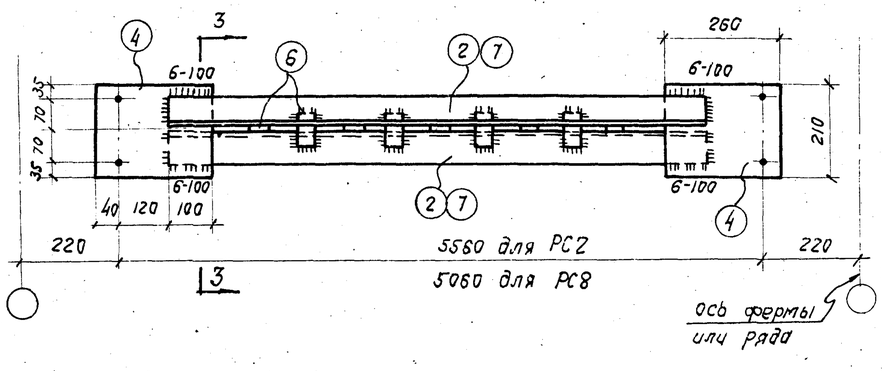

РС 2 , РС 8

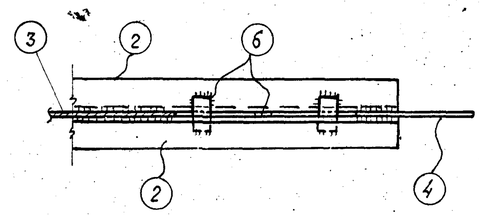

1-1

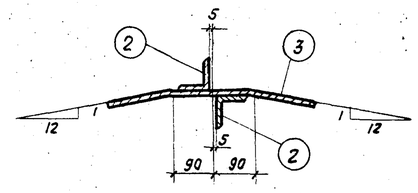

2-2

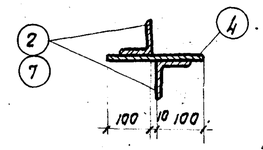

3-3

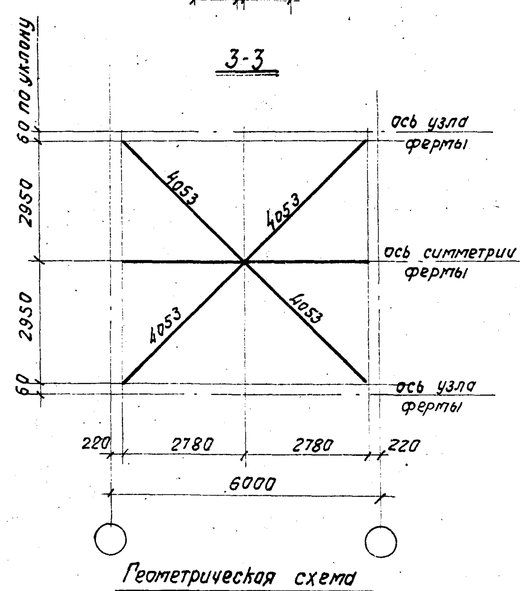

Геометрическая схема

Спецификация стали ВСт.3кп

Марка	N дет.	Сечение	Длина мм	Колич. т	Колич. н	Вес кг 1дет.	Вес кг Всех	Марки	Примечание
РС1	1	L75×6	3150	2	2	25,8	103,2	232	
	2	L75×6	5320	2	—	36,6	73,2		
	3	-490×10	560	1	—	21,6	21,6		
	4	-210×10	260	2	—	4,3	8,6		
	5	-220×10	310	4	—	5,4	21,6		
	6	-60×10	100	6	—	0,5	3,0		
	Вес наплавленного металла						1,2		
РС2	2	L75×6	5320	2	—	36,6	73,2	87	
	4	-210×10	260	2	—	4,3	8,6		
	6	-60×10	100	9	—	0,5	4,5		
	Вес наплавленного металла						0,7		
РС8	4	-210×10	260	2	—	4,3	8,6	80	
	6	-60×10	100	9	—	0,5	4,5		
	7	L75×6	4820	2	—	33,2	66,4		
	Вес наплавленного металла						0,5		

Примечания:

1. Материал конструкций сталь ВСт. 3кп для сварных конструкций по ГОСТ 380-60.*
2. Все отверстия колоть или сверлить d=20,5мм под болты d=18мм.
3. Сварку производить электродами типа Э42.
4. Сварные швы $h_ш$ = 6мм.

ТК 1968	Горизонтальные связи РС1, РС2 и РС8	серия ПК-01-129/68	Выпуск I-1	Лист 18

ЦНИИПРОМЗДАНИЙ Москва

Инв. № | Подп. и дата | Взам. инв. № | Инв. № подл. | Подп. и дата | Рук. группы Рыбакова | Ст. инж. | Гл. специал. | Инженер | Техник

10114 24

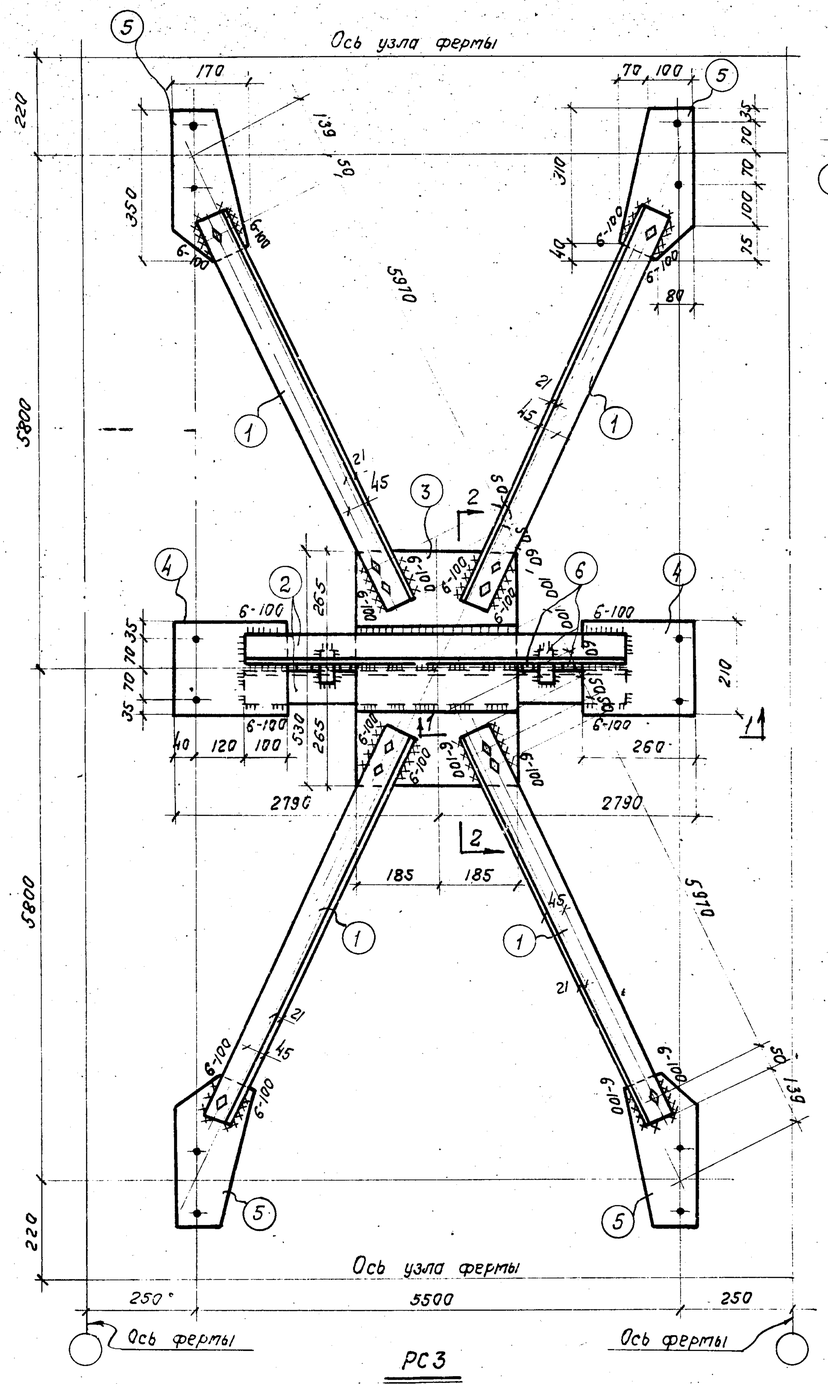

РС3

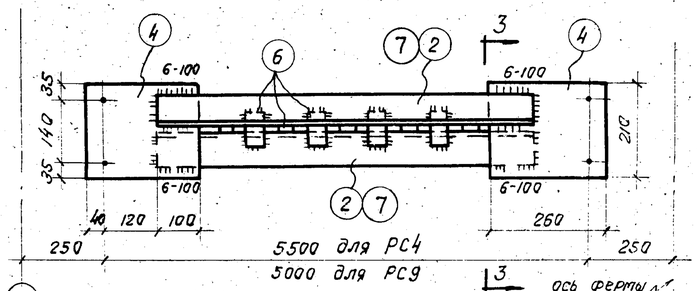

РС4, РС9

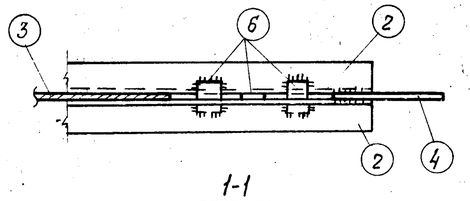

1-1

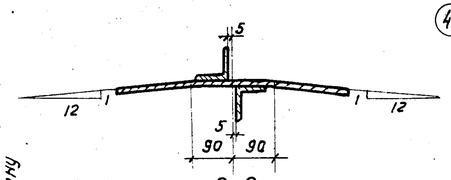

2-2

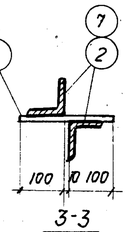

3-3

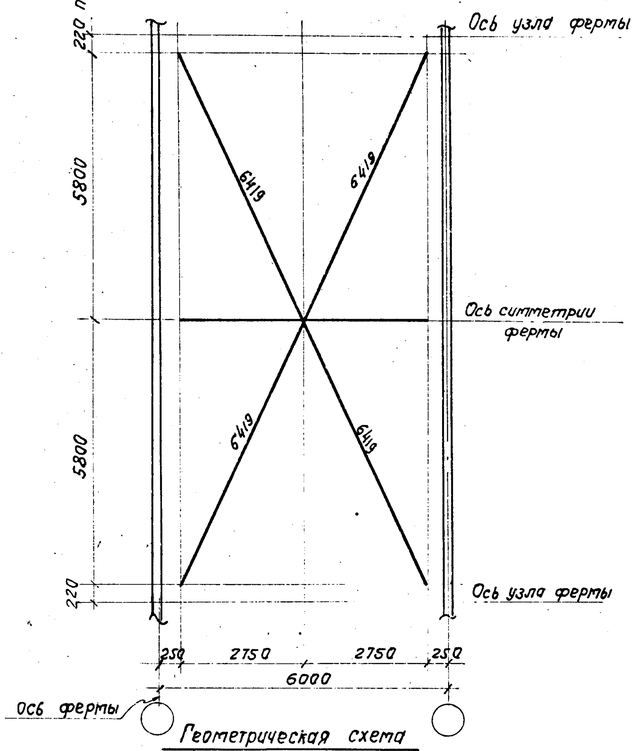

Геометрическая схема

Спецификация стали ВСТ. 3 КП

Марка	N дет.	Сечение	Длина мм	Колич. т	Колич. н	Вес, кг 1 дет.	Вес, кг всех	Марки	Примечания
РС3	1	L75 × 6	6120	2	2	42,2	168,8	288	
	2	L75 × 6	5260	2		36,1	72,2		
	3	-370 × 10	530	1		15,4	15,4		
	4	-210 × 10	260	2		4,3	8,6		
	5	-170 × 10	350	4		4,7	18,8		
	6	-60 × 10	100	6		0,5	3,0		
	Вес наплавленного металла						1,2		
РС4	2	L75 × 6	5260	2		36,1	72,2	86	
	4	-210 × 10	260	2		4,3	8,6		
	6	-60 × 10	100	9		0,5	4,5		
	Вес наплавленного металла						0,1		
РС9	4	-210 × 10	260	2		4,3	8,6	79	
	6	-60 × 10	100	9		0,5	4,5		
	7	L75 × 6	4760	2		32,8	65,6		
	Вес наплавленного металла						0,3		

Примечания:

1. Материал конструкций сталь ВСТ. 3кп для сварных конструкций по ГОСТ 380-60.*
2. Все отверстия колоть или сверлить $d = 20{,}5$ мм под болты $d = 18$ мм.
3. Сварку производить электродами типа Э 42.
4. Сварные швы $h_ш = 6$ мм.

ТК 1968	Горизонтальные связи РС3, РС4 и РС9	Серия ПК-01-129/68	Выпуск I-1 / Лист 19

ЦНИИПРОМЗДАНИЙ Москва

Гл. инж. проекта Дирке; Нач. отдела Рыбакова; Рук. группы / Ст. инж.

10114 25

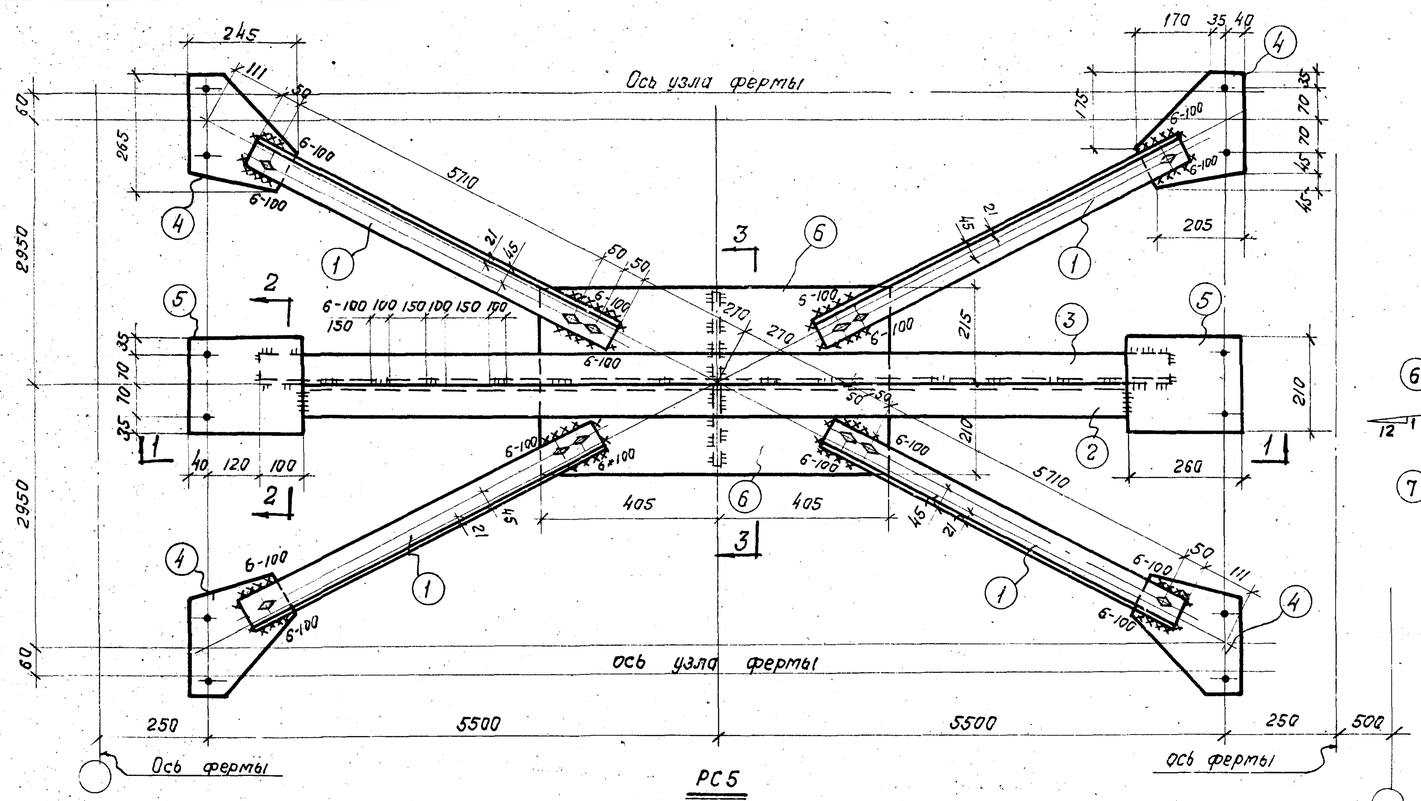

РС5

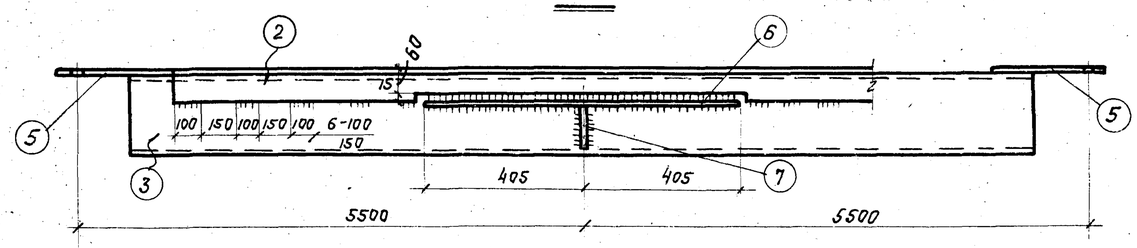

1-1

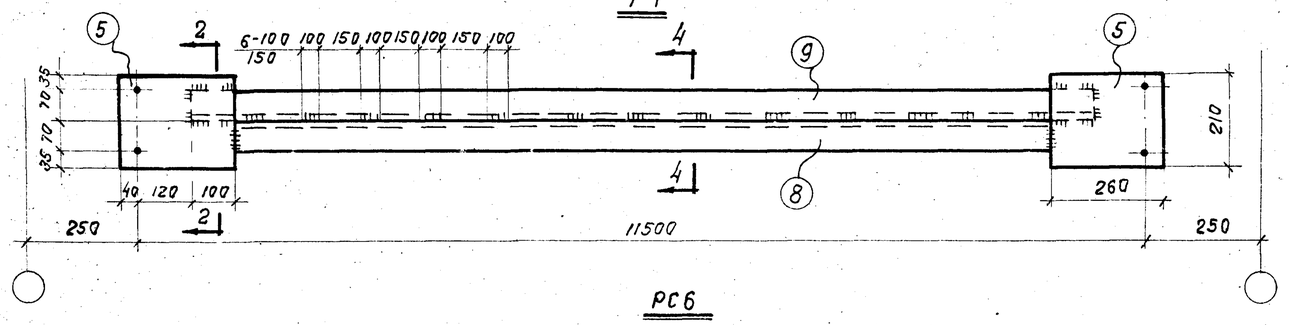

РС6

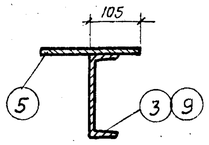

2-2

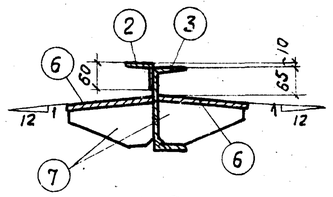

3-3

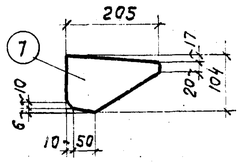

Поз. 7

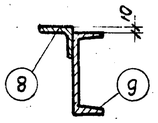

4-4

Спецификация стали ВСт. 3кп

Марка	№ поз.	Сечение	Длина мм	Колич. Т	Колич. Н	Вес, кг 1 дет.	Вес, кг Всех	Марки	Примечания
РС5	1	L 75×6	5860	2	2	40,4	161,6	469	
	2	L 75×6	10560	1	—	72,8	72,8		
	3	[18	10760	1	—	173,2	173,2		
	4	-245×10	265	4	—	5,1	20,4		
	5	-210×10	260	2	—	4,3	8,6		
	6	-210×10	810	2	—	13,3	26,6		
	7	-104×10	205	2	—	1,7	3,4		
	Вес наплавленного металла						2,6		
РС6	5	-210×10	260	2	—	4,3	8,6	267	
	8	L 75×6	11060	1	—	76,2	76,2		
	9	[18	11260	1	—	181,3	181,3		
	Вес наплавленного металла						1,0		

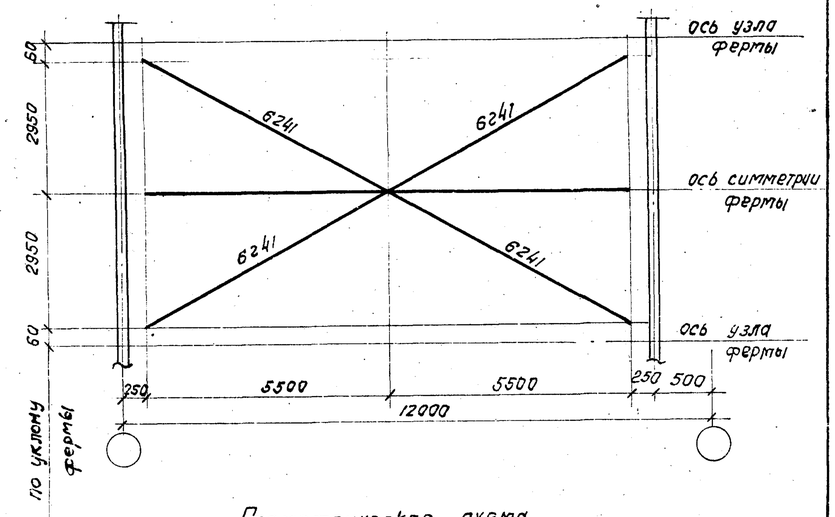

Геометрическая схема

Примечания:

1. Материал конструкций сталь ВСт.3кп для сварных конструкций по ГОСТ 380-60*
2. Все отверстия сверлить или колоть d=20 мм под болты d=18 мм
3. Сварку производить электродами типа Э42
4. Сварные швы $h_ш$=6 мм

ТК 1968	Горизонтальные связи РС5 и РС6	Серия ПК-01-129/68	
		Выпуск I-1	Лист 20

10114 26

Гл. инж. проекта

Ст. инж.

Москва

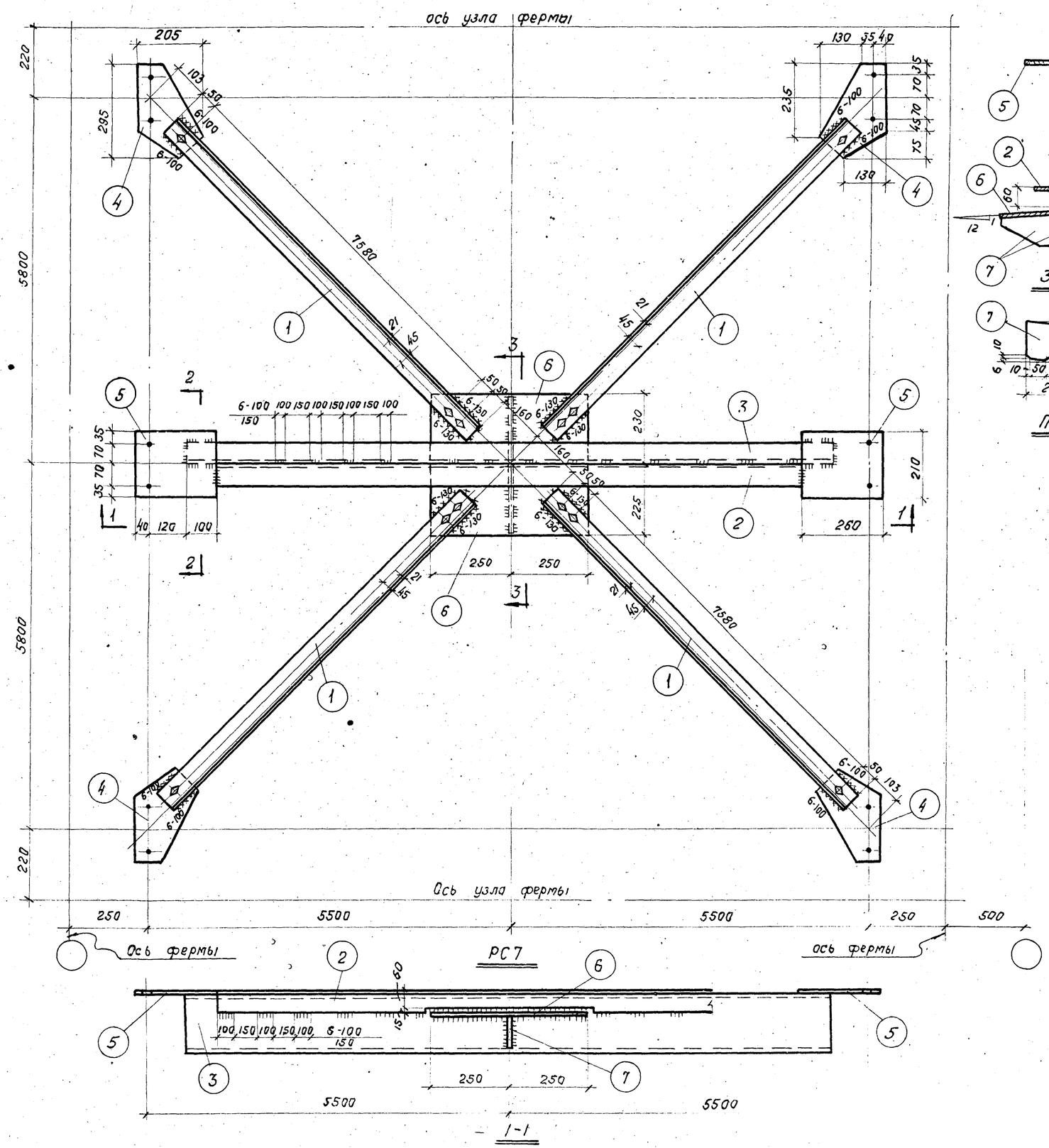

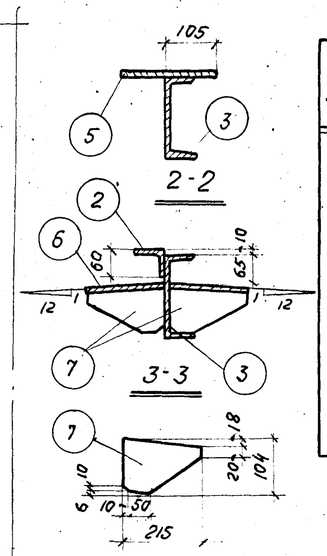

Спецификация стали В ст. 3КП

Марка	№ дет.	Сечение	Длина мм	Колич. т	Колич. н	Вес, кг 1 дет.	Вес, кг Всех	Марки	Примечания
РС7	1	L 75×6	7730	2	2	53,2	212,8	510,1	
	2	L 75×6	10560	1	—	72,8	72,8		
	3	C 18	10760	1	—	173,2	173,2		
	4	-205×10	295	4	—	4,7	18,8		
	5	-210×10	260	2	—	4,3	8,6		
	6	-225×10	500	2	—	8,8	17,6		
	7	-104×10	215	2	—	1,8	3,6		
	Вес наплавленного металла:						2,7		

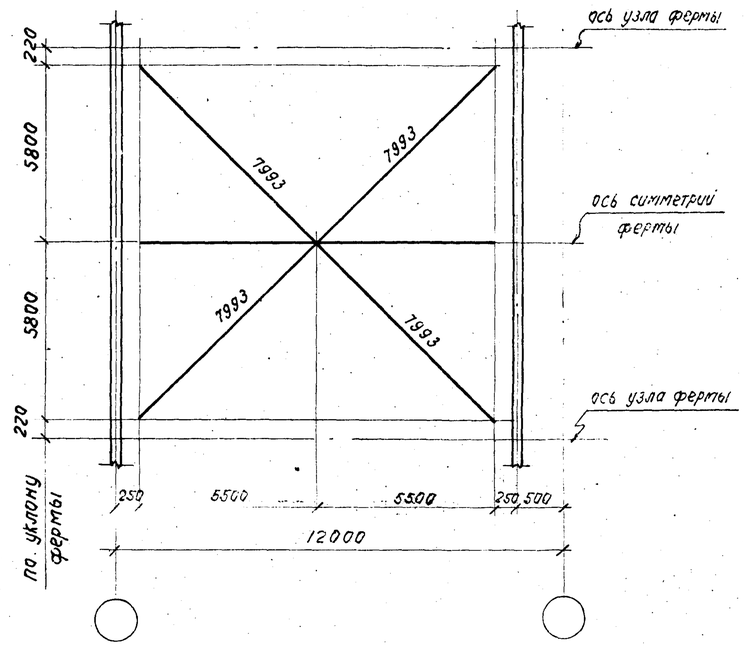

Геометрическая схема

Примечания:

1. Материал конструкций сталь В ст. 3кп для сварных конструкций по ГОСТ 380-60.*
2. Все отверстия сверлить или колоть d = 20,5 мм под болты d = 18 мм
3. Сварку производить электродами типа Э 42.
4. Сварные швы $h_ш$ = 6 мм

ТК 1968	Горизонтальная связь РС7	Серия ПК-01-129/68	Выпуск I-1	Лист 21

Ст. инженер Рыбакова

Москва

10114 27

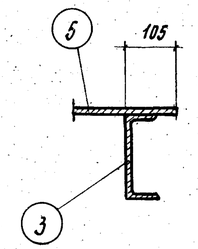

2-2

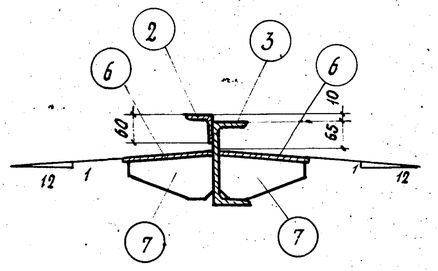

3-3

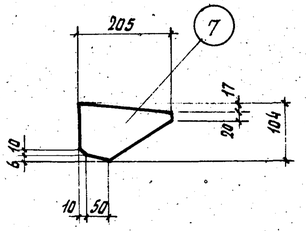

Деталь поз. 7

Спецификация стали В Ст. 3 КП

Марка	№ поз.	Сечение	Длина мм	Колич. Т	Колич. Н	Вес, кг 1дет.	Вес, кг Всех	Марки	Примечания
РС 10	1	∟ 75×6	6080	2	2	42.0	168.0	48.0	
	2	∟ 75×6	11060	1	–	76.3	76.3		
	3	[18	11260	1	–	181.3	181.3		
	4	– 245×10	265	4	–	5.1	20.4		
	5	– 210×10	260	2	–	4.3	8,6		
	6	– 210×10	810	2	–	13,3	26,6		
	7	– 104×10	205	2	–	1.7	3,4		
	Вес наплавленного металла						2,6		

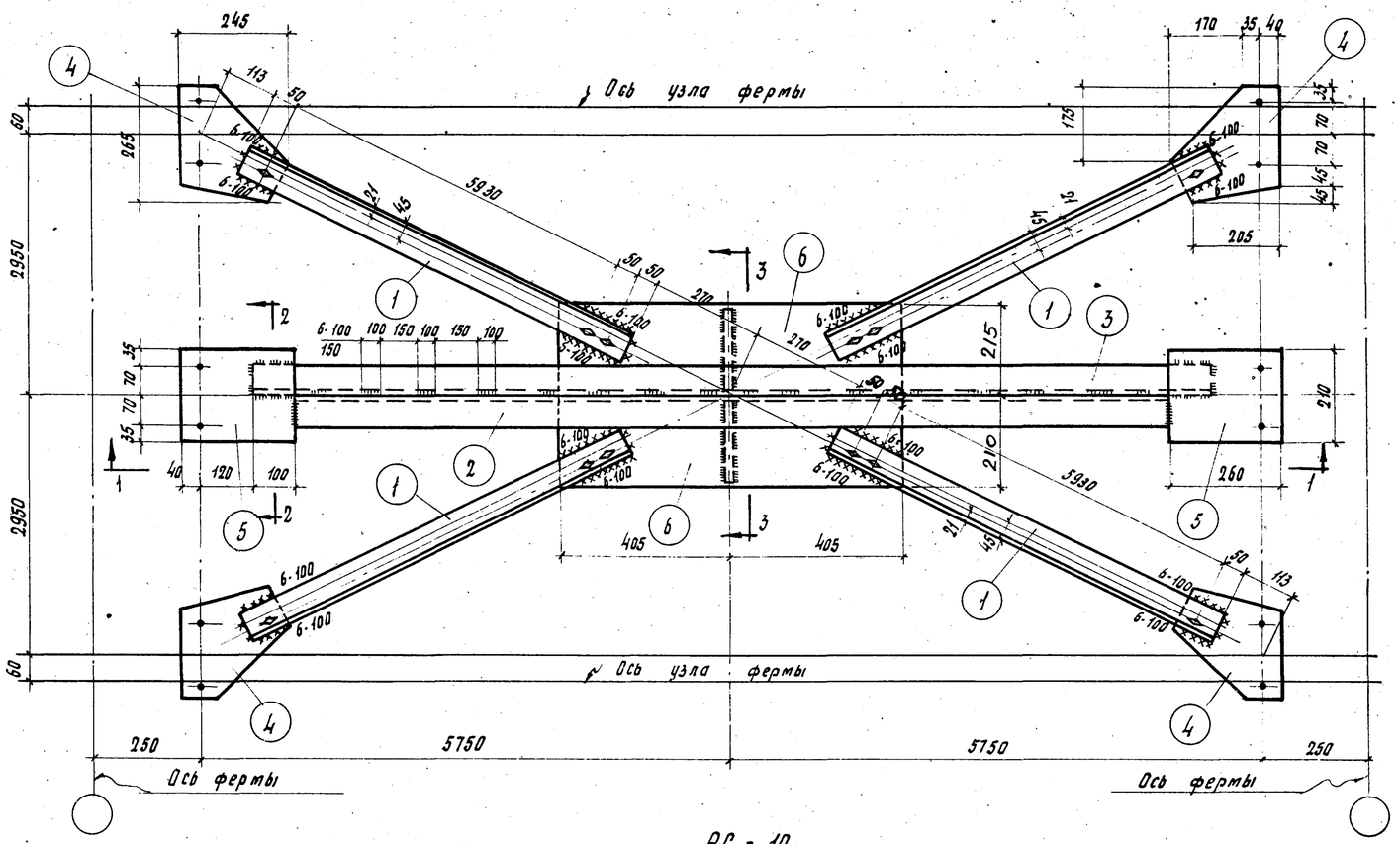

РС - 10

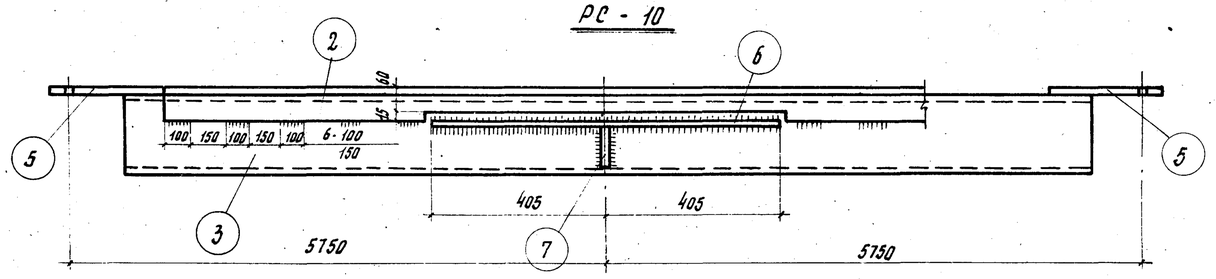

1-1

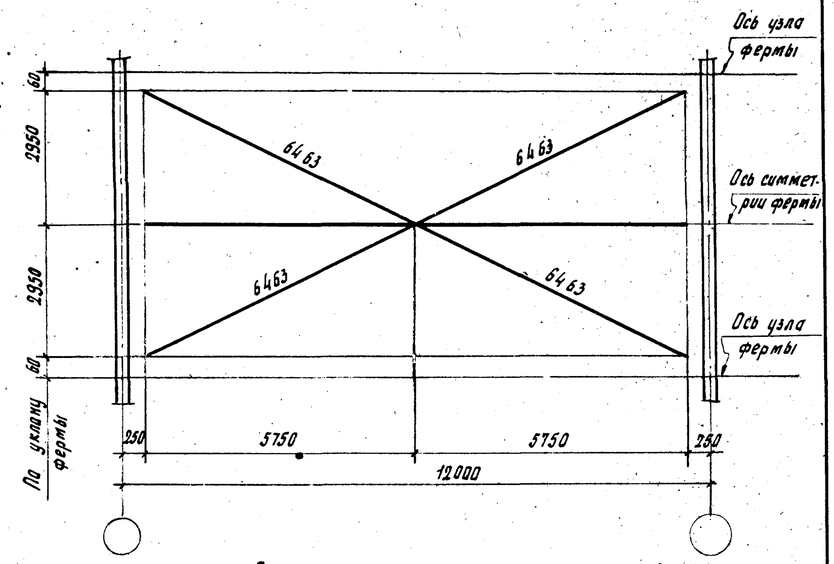

Геометрическая схема

Примечания:

1. Материал конструкций сталь В Ст. 3 КП для сварных конструкций по ГОСТ 380-60*
2. Все отверстия сверить или колоть d=20 мм под болты d=18 мм.
3. Сварку производить электродами типа Э42
4. Сварные швы hш=6 мм

ТК 1968	Горизонтальная связь РС 10	Серия ПК-01-129/68	Выпуск 1-1	Лист 22

Москва

Инв. № подл. | Подпись и дата | Взам. инв. №

10114 28

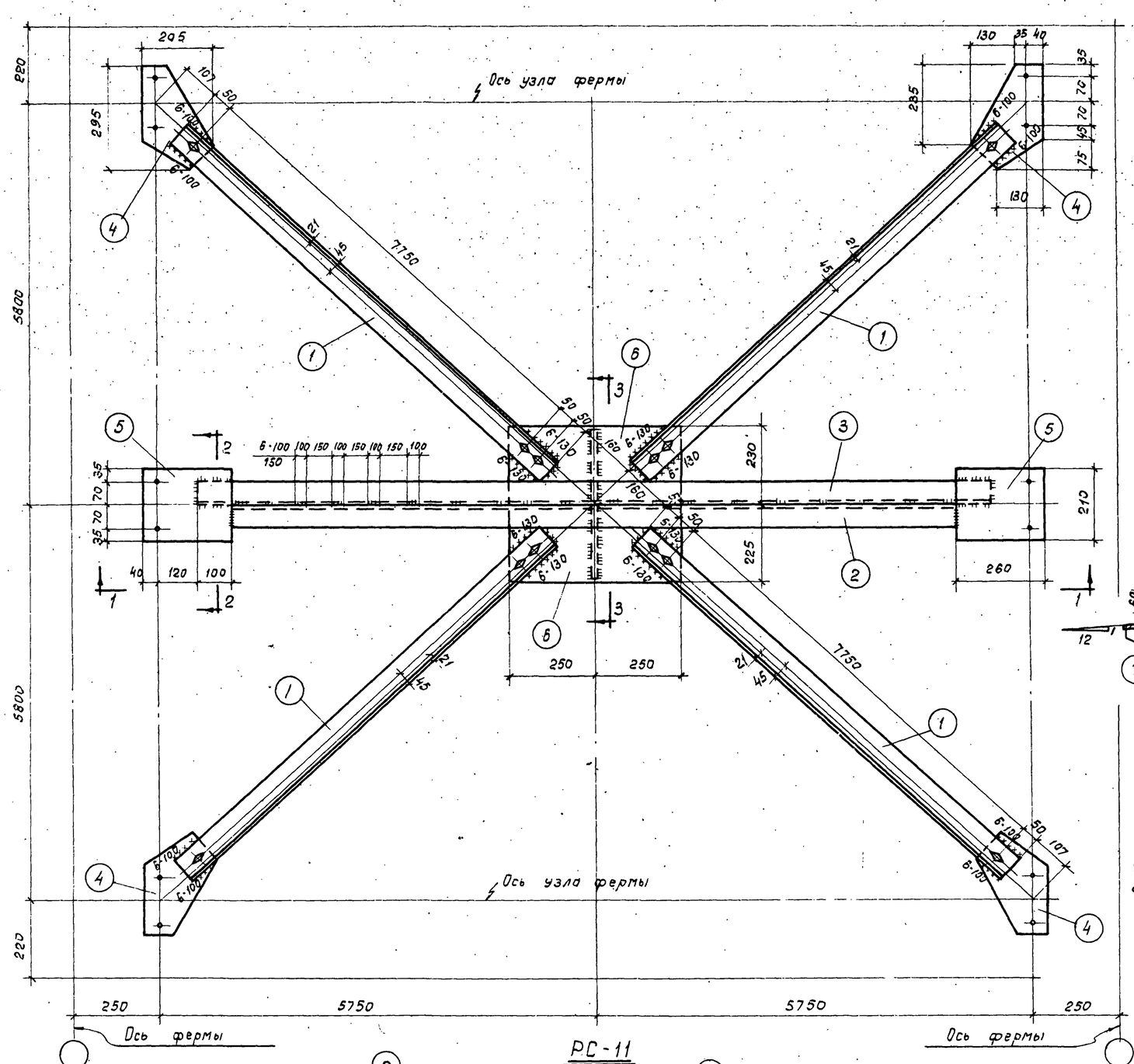

РС-11

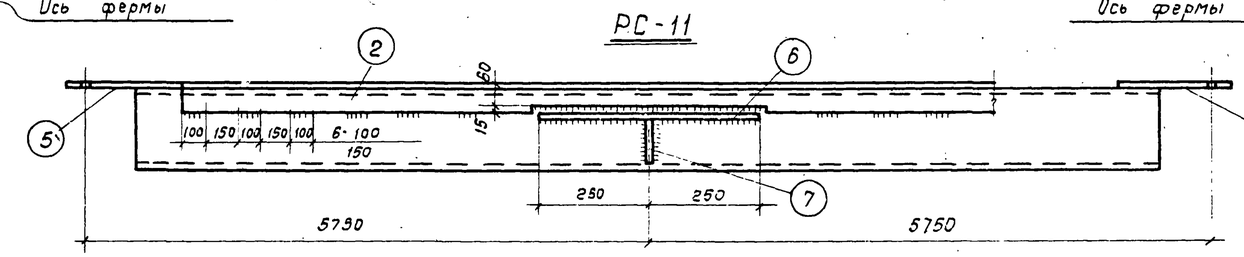

1-1

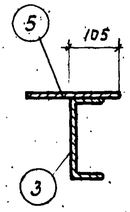

2-2

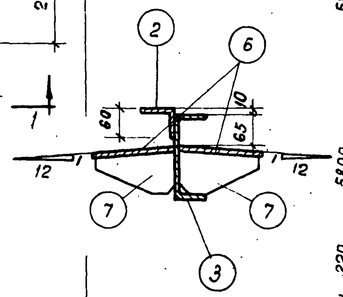

3-3

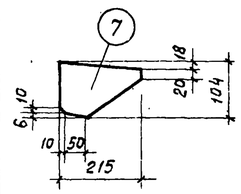

Деталь поз. 7

Спецификация стали ВСт.3КП

Марка	N дет.	Сечение	Длина мм	Колич. т	Колич. н	Вес, кг 1 дет.	Вес, кг всех	Марки	Примечания
РС 11	1	∠ 75×6	7900	2	2	54,4	217,6	526,5	
	2	∠ 75×6	11050	1	-	76,3	76,3		
	3	[18	11260	1	-	181,3	181,3		
	4	- 205×10	295	4	-	4,7	18,8		
	5	- 210×10	260	2	-	4,3	8,6		
	6	- 225×10	300	2	-	8,8	17,6		
	7	- 104×10	215	2	-	1,8	3,6		
	Вес наплавленного металла						2,7		

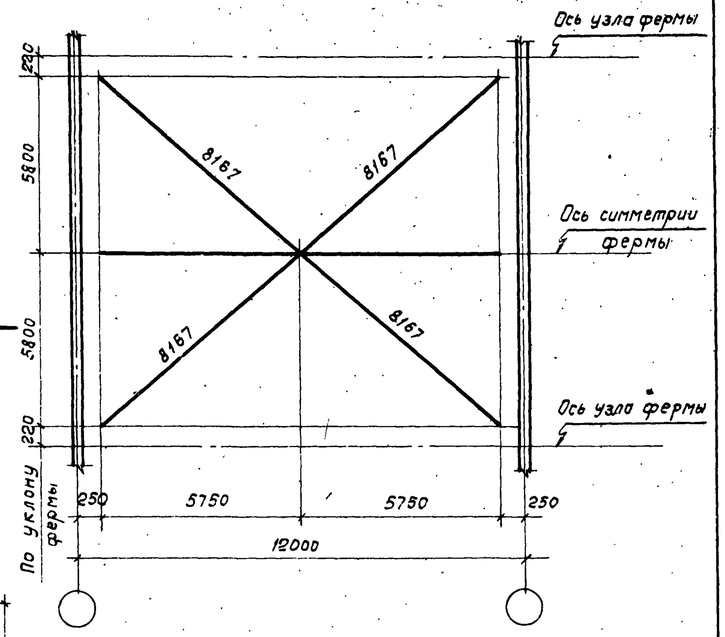

Геометрическая схема

Примечания:

1. Материал конструкций сталь ВСт.3КП для сварных конструкций по ГОСТ 380-60.*
2. Все отверстия сверлить или колоть d=20,5мм под болты d=18мм
3. Сварку производить электродами типа Э42.
4. Сварные швы $h_ш$ = 6мм.

Т.К 1968	Горизонтальная связь РС 11.	Серия ПК-01-129/68	Выпуск I-1 / Лист 23

Согласовано
Инв. N подл. | Подпись и дата | Взам. инв. N
Инв. N подл. | Подпись и дата | Инв. N дубл.
Гатровнина
Москва

10114 29

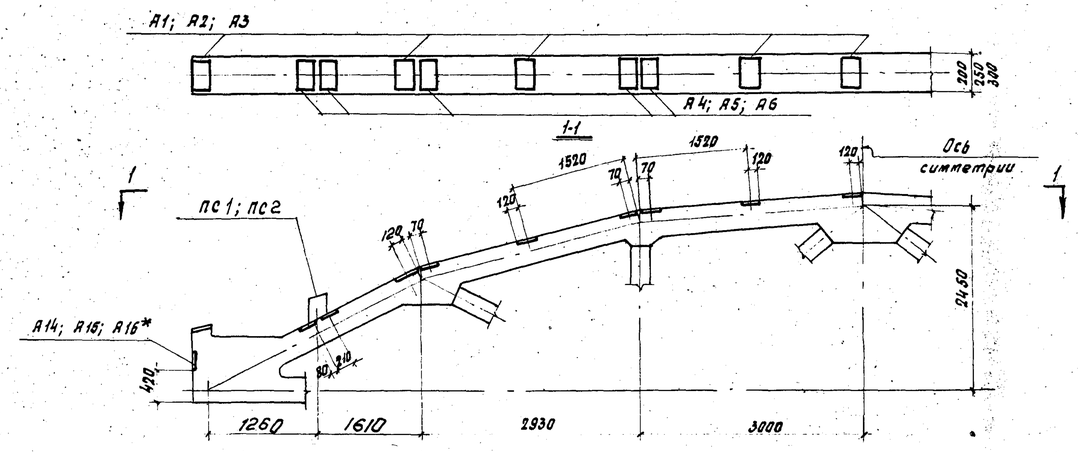

Для ферм без фонаря.

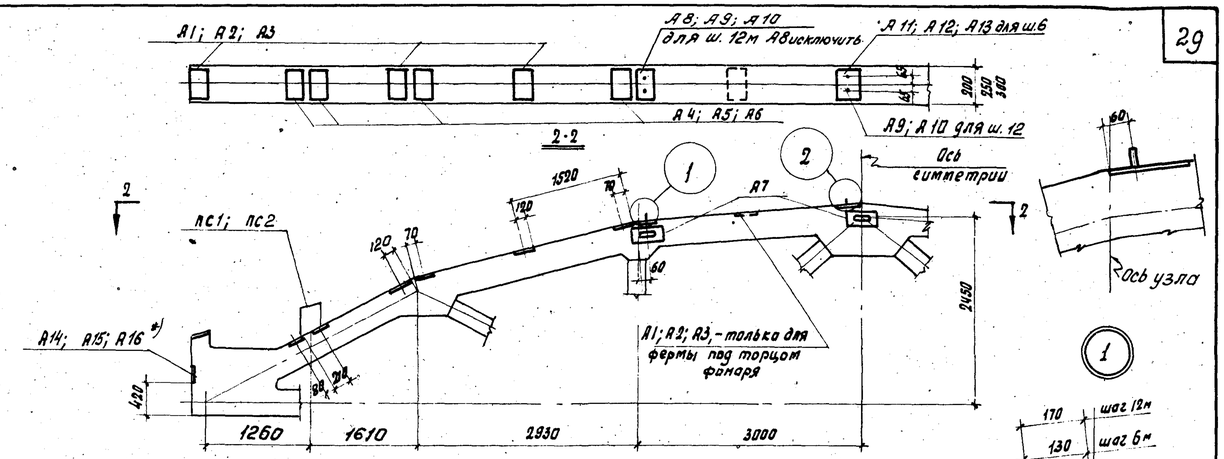

Для ферм с фонарем

При плитах покрытия 1,5 м × 6 м и 1,5 × 12 м

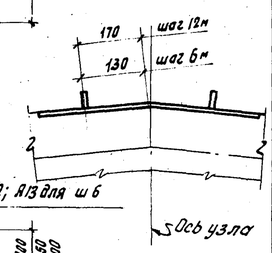

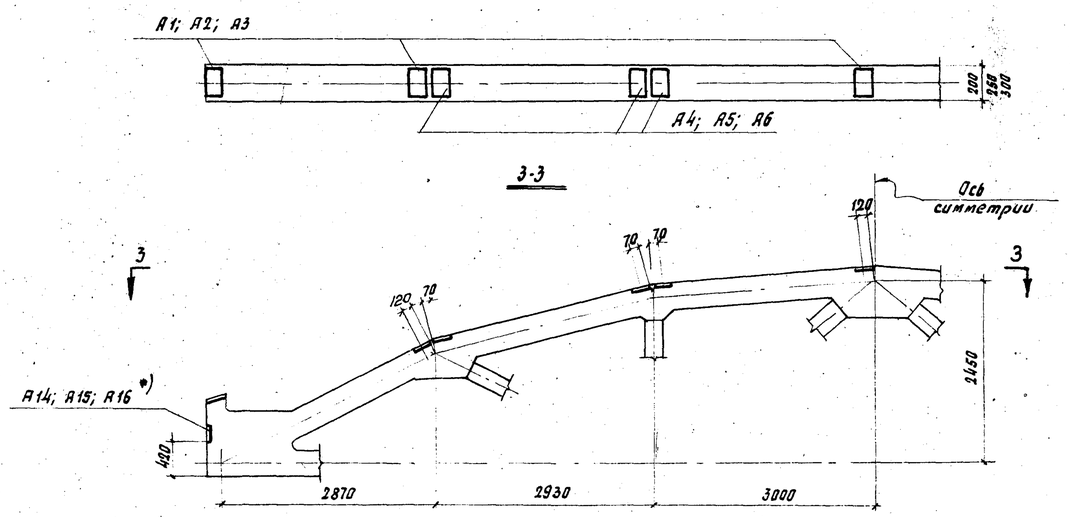

Для ферм без фонаря

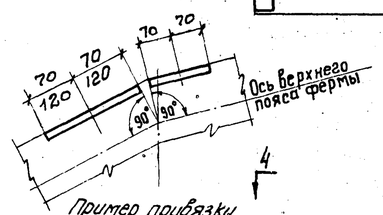

Пример привязки закладных элементов в узлах верхнего пояса фермы

При плитах покрытия 3×6м и 3 × 12 м

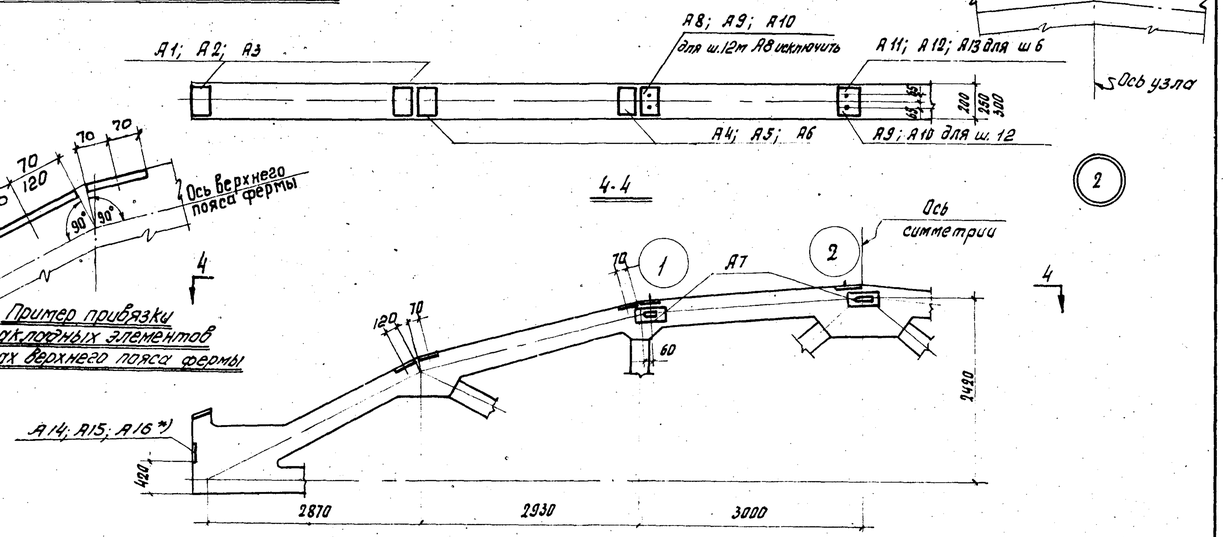

Для ферм с фонарем

Выборка закладных элементов на одну ферму

Пролет	Тип покрытия	Шаг ферм м	Ширина фермы мм	Плиты шириной 1.5 м. Количество марок закладных элементов													Плиты шириной 3.0 м. Количество марок закладных элементов												
				А1	А2	А3	А4	А5	А6	А7	А8	А9	А10	А11	А12	А13	А1	А2	А3	А4	А5	А6	А7	А8	А9	А10	А11	А12	А13
18	без фонаря	6 или 12	200	10			10										6			6									
			250		10			10										6			6								
			300			10			10										6			6							
	с фонарем	6	200	6			8				2			2			4			4				2			2		
			250		6			8		4		2			2			4			4		4		2			2	
			300			6			8				2			2			4			4				2			2
		12	250		6			8		4		4						4			4		4		4				
			300			6			8				4						4			4				4			

* При шаге ферм 6,0 м. в опорном узле фермы, примыкающей к наружной стене, для крепления стеновых панелей, должен быть предусмотрен закладной элемент А 14; А 15; А16 в зависимости от ширины фермы, соответственно 200; 250; 300

Выборка подставок при плитах 1,5×6м и 1,5×12м на одну ферму

Типоразмер ферм	Опирание ферм	Марки подст.	Кол-во шт
I	На колонны	ПС1	2
II	На подстр. фермы		
III	на колонны	ПС2	2
IV	На подстр. фермы.		

Примечания:

1. Примеры разбивки закладных элементов по верхнему поясу ферм даны применительно к плитам 1,5 × 6,0 м; 1,5 × 12,0 м; и 3,0 × 6,0 м; 3,0 × 12,0 м, а также стальным рамам фонаря шириной 6,0 м со стойками через 3,0 м.
2. Разбивочные чертежи служат дополнением к опалубочным.
3. Закладные элементы даны на листе 27.
4. Подставки ПС1; ПС2 для опирания плит 1,5 × 6,0 м и 1,5 × 12,0 м в крайних панелях даны на листе 28.
5. Приварку подставок к фермам производить при оснащении ферм.
6. Высоту швов принять: для приварки подставок к фермам $h_ш = 10$ мм. Электроды принять марки Э42.
7. Количество элементов А7 принято для ферм, к которым примыкают крестовая связь и распорка. В конкретном проекте элементы А7 следует принимать в соответствии со схемами, приведенными на листах 15, 16.

ТК 1968	Примеры разбивки закладных элементов для крепления плит покрытия, стоек фонаря и связей для ферм пролетом 18 м с шагом 6 и 12 м.	Серия ПК-01-129/68	Выпуск I-1	Лист 24

ЦНИИПРОМЗДАНИЙ Москва

Гл. инженер Рыбакова

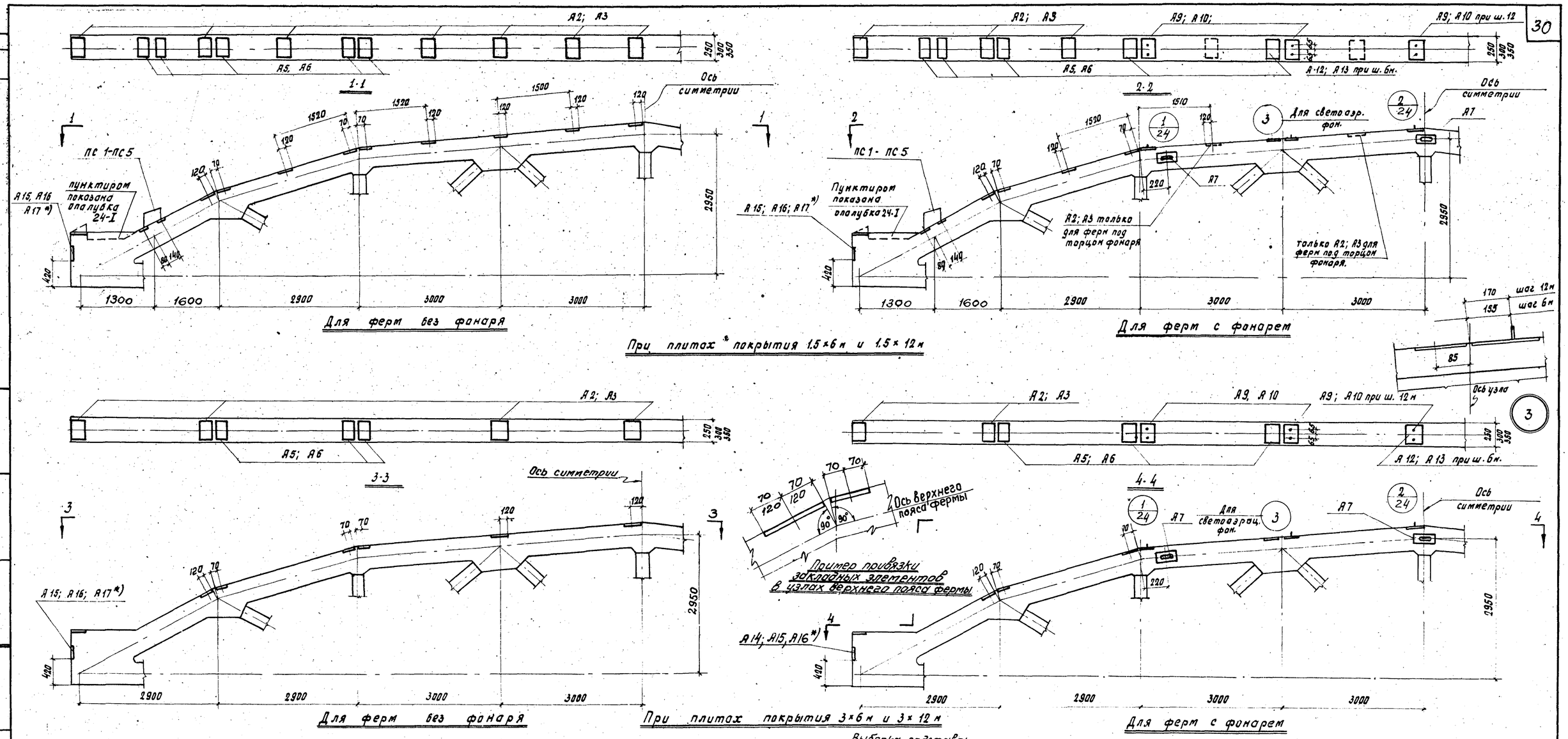

Выборка закладных элементов на одну ферму

Пролет м	Тип покрытия	Шаг ферм м	Ширина фермы мм	Плиты шириной 1.5 м: Количество марок закладных элементов А2	А3	А5	А6	А7	А9	А10	А12	А13	Плиты шириной 3.0 м: Количество марок закладных элементов А2	А3	А5	А6	А7	А9	А10	А12	А13
24	без фонаря	6 или 12	250	14		10							8		6						
			300, 350		14		10							8		6					
	с фонарем	6	250	6		10		4	4		2		4		6		4	4		2	
			300, 350		6		10			4		2		4		6			4		2
		12	250	6		10		4	6				4		6		4	6			
			300, 350		6		10			6				4		6			6		

*) При шаге ферм 6,0м. в опорном узле фермы, примыкающей к наружной стене, для крепления стеновых панелей, должен быть предусмотрен закладной элемент А15; А16; А17, в зависимости от ширины фермы, соответственно 250; 300; 350

Выборка подставок при плитах 1,5×6м и 1,5×12м на одну ферму

Типоразмер ферм	Опирание ферм	Марка подставок	Кол. шт.
I	На колонны	ПС1	2
	На подстр. фермы	ПС4	
II	На колонны	ПС2	2
	На подстр. фермы	ПС2	
III	На колонны	ПС3	2
	На подстр. фермы	ПС5	
IV	На колонны	ПС4	2
	На подстр. фермы	ПС3	

Примечания:

1. Примеры разбивки закладных элементов по верхнему поясу ферм даны применительно к плитам 1.5×6,0м; 1,5×12,0м и 3,0×6,0м; 3,0×12,0м, а также стальным ранам фонаря шириной 12,0м со стойками через 3,0м.
2. Разбивочные чертежи служат дополнением к опалубочным.
3. Закладные элементы даны на листе 27.
4. Подставки ПС1-ПС5; для опирания плит 1,5×6,0м и 1,5×12,0м в крайних панелях даны на листе 28.
5. Приварку подставок к фермам производить при оснащении ферм.
6. Высоту швов принять: для приварки элементов подставок к фермам $h_ш$ = 10мм. Электроды принять марки Э42
7. Количество элементов А7 принята для ферм, к которым примыкают крестовая связь и распорка. В конкретном проекте элементы А7 следует принимать в соответствии со схемами, приведенными на листах 15, 16

ТК 1968	Примеры разбивки закладных элементов для крепления плит покрытия, стоек фонаря и связей для ферм пролетом 24м с шагом 6 и 12 м	Серия ПК-01-129/68 Выпуск I-1	Лист 25

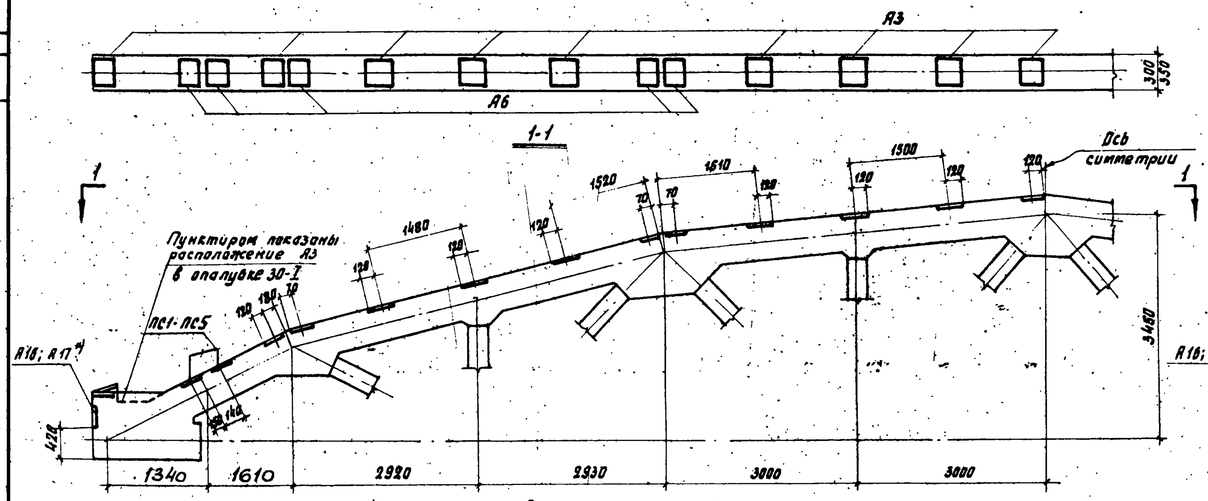

Для ферм без фонаря

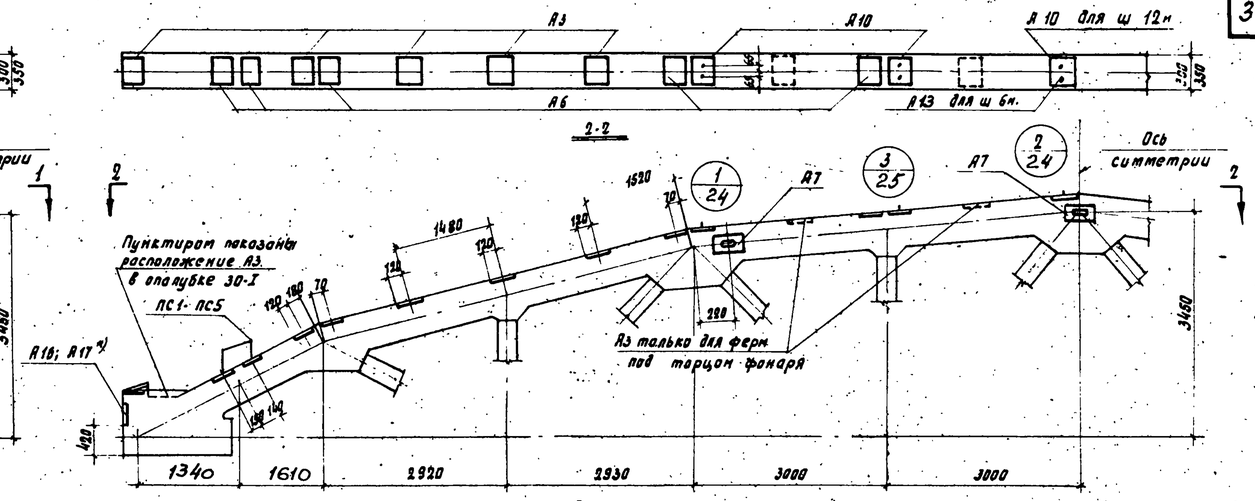

Для ферм с фонарем

При плитах покрытия 1,5×6 м и 1,5×12 м

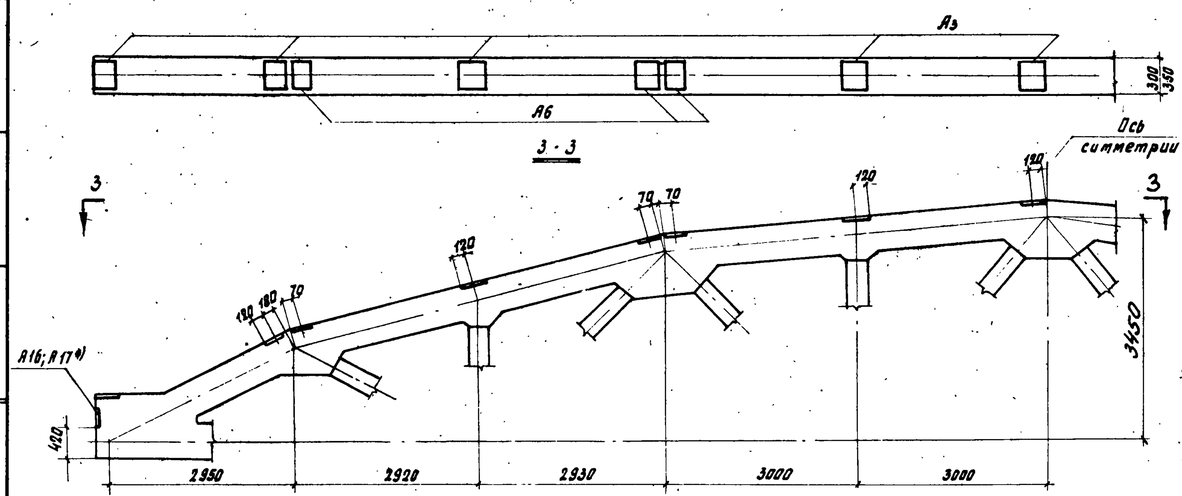

Для ферм без фонаря

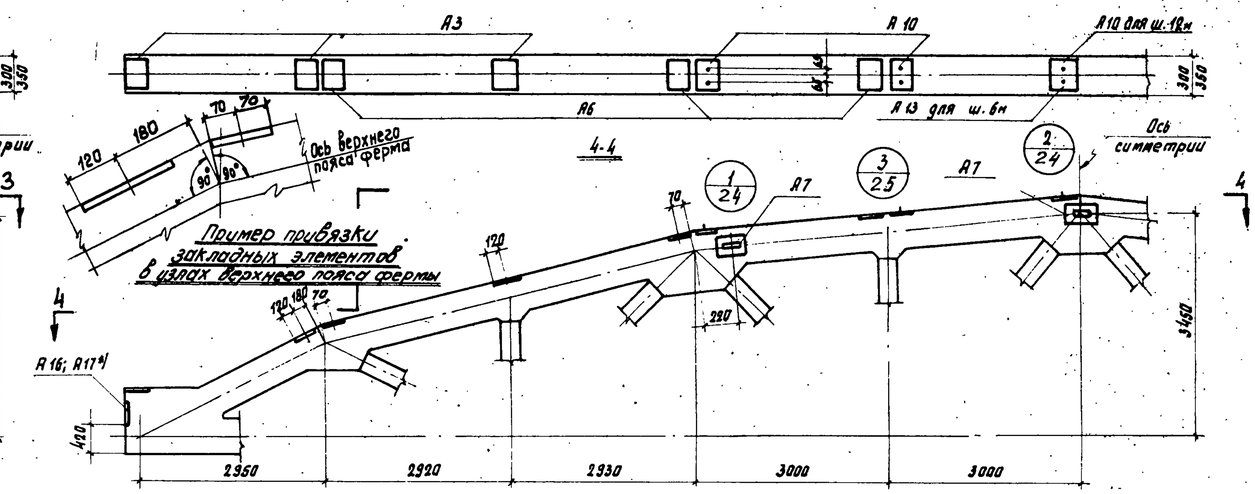

Для ферм с фонарем

При плитах покрытия 3×6 м и 3×12 м

Выборка закладных элементов на одну ферму

Пролет м	Тип покрытия	шаг ферм м	Ширина фермы мм	Плиты шириной 1,5 м. Количество марок закладных элементов: А3	А6	А7	А10	А13	Плиты шириной 3,0 м. Количество марок закладных элементов: А3	А6	А7	А10	А13
30	без фонаря	6 или 12	300, 350	18	10				10	6			
	с фонарем	6	300, 350	10	10	4	4	2	6	6	4	4	2
		12	350				6					6	

*) При шаге ферм 6,0м. в опорном узле фермы, примыкающей к наружной стене, для крепления стеновых панелей должен быть предусмотрен закладной элемент А16, А17, в зависимости от ширины фермы, соответственно 300; 350.

Выборка подставок при плитах 1,5×6м и 1,5×2м на одну ферму

Типоразмер ферм	Опирание ферм	Марка подставки	Кол. шт.
I	На колонны	ПС1	2
	На подстр. фермы	ПС4	
II	На колонны	ПС3	2
	На подстропил. фермы	ПС5	
III	На колонны	ПС4	2
	На подстропил. фермы	ПС3	

Примечания:

1. Примеры разбивки закладных элементов по верхнему поясу ферм даны применительно к плитам 1,5×6,0 м; 1,5×12,0м и 3,0×6,0м; 3,0×12,0м, а также стальным ранам фонаря шириной 12,0м со стойками через 3,0м.
2. Разбивочные чертежи служат дополнением к опалубочным.
3. Закладные элементы даны на листе 27.
4. Подставки ПС1, ПС3, ПС4, ПС5 для опирания плит 1,5×6,0м и 1,5×12,0м в крайних панелях даны на листе 28.
5. Приварку подставок к фермам производить при оснащении ферм.
6. Высоту швов принять: для приварки подставок к фермам $h_ш$ = [illegible] мм. Электроды принять марки Э42.
7. Количество элементов А7 принято для ферм, к которым примыкают крестовая связь и распорка. В конкретном проекте элементы А7 следует принимать в соответствии со схемами приведенными на листах 15,16.

ТК	Примеры разбивки закладных элементов для крепления плит покрытия, стоек фонаря и связей для ферм пролетом 30м с шагом 6 и 12м	Серия ПК-01-129/68	
1968		Выпуск I-1	Лист 26

ЦНИИПРОМЗДАНИЙ Москва
Руководитель Кудрявая
Ст. инженер Рыбакова
Проверил
Гл. инженер проекта
Нач. группы
№

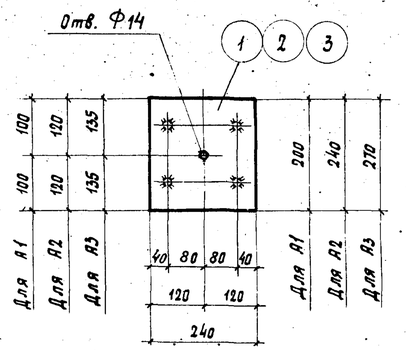

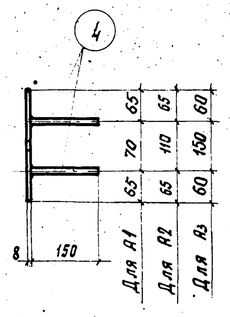

А1; А2; А3

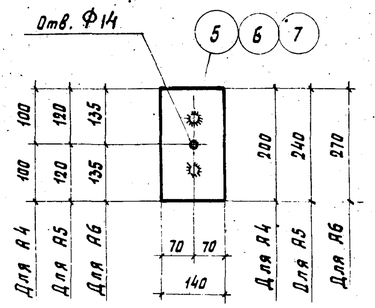

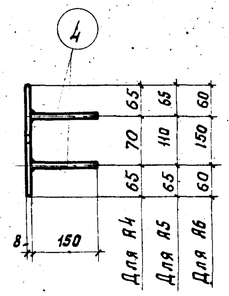

А4; А5; А6

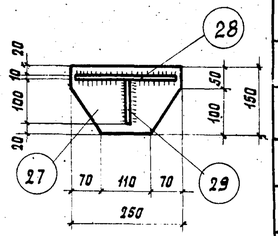

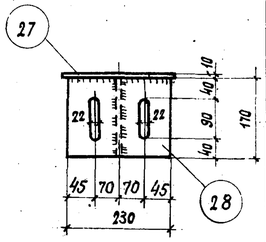

МС 4

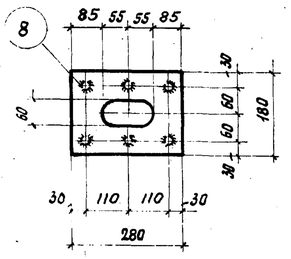

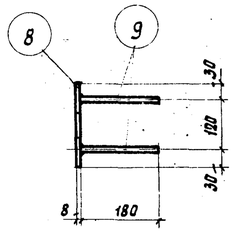

А-7

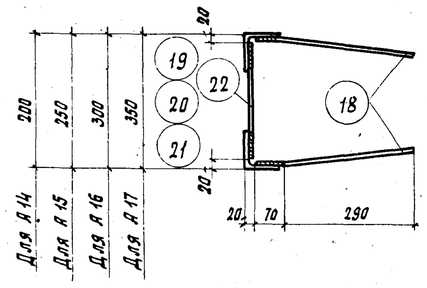

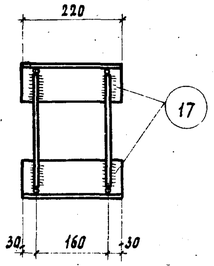

А 14; А 15; А 16; А 17

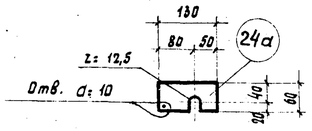

Шайба для ферм с шириной пояса > 300

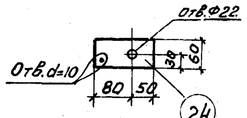

Шайба для ферм и балок с шириной нижнего пояса < 300

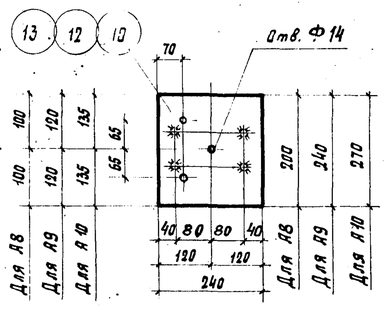

А8; А9; А-10;

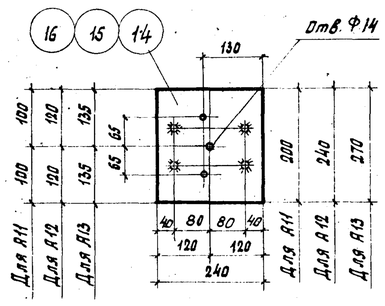

А 11; А 12; А 13

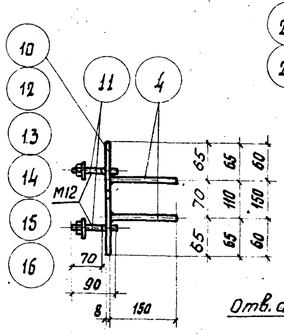

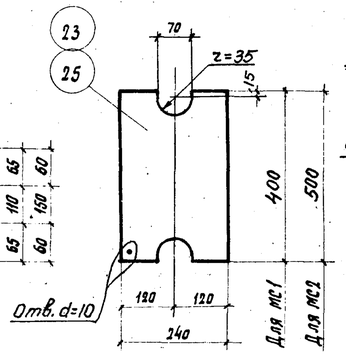

МС 1; МС 2

Спецификация стали на один элемент

Марка элемента	№ поз.	Эскиз профиль	Длина мм	Колич. шт.	Вес, кг. Одной поз.	Вес, кг. Всех поз.	Вес, кг. Элемента	Примечание
А1	1	– 200 × 8	240	1	3,0	3,0	3,52	
	4	ф 12 А III	150	4	0,13	0,52		
А2	2	– 240 × 8	240	1	3,6	3,6	4,12	
	4	ф 12 А III	150	4	0,13	0,52		
А3	3	– 240 × 8	270	1	4,1	4,1	4,62	
	4	ф 12 А III	150	4	0,13	0,52		
А4	5	– 140 × 8	200	1	1,76	1,76	2,02	
	4	ф 12 А III	150	2	0,13	0,26		
А5	6	– 140 × 8	240	1	2,1	2,1	2,36	
	4	ф 12 А III	150	2	0,13	0,26		
А6	7	– 140 × 8	270	1	2,4	2,4	2,66	
	4	ф 12 А III	150	2	0,13	0,26		
А7	8	– 180 × 10	250	1	3,5	3,5	4,46	
	9	ф 12 А III	180	6	0,16	0,96		
А8	4	ф 12 А III	150	4	0,13	0,52	3,68	Вес гаек включен в поз. 11
	10	– 200 × 8	240	1	3,0	3,0		
	11	Болт d=12	90	2	0,08	0,16		
А9	4	ф 12 А III	150	4	0,13	0,52	4,28	—"—
	11	Болт d=12	90	2	0,08	0,16		
	12	– 240 × 8	240	1	3,6	3,6		
А10	4	ф 12 А III	150	4	0,13	0,52	4,78	—"—
	11	Болт d=12	90	2	0,08	0,16		
	13	– 240 × 8	270	1	4,1	4,1		
А11	4	ф 12 А III	150	4	0,13	0,52	3,68	—"—
	11	Болт d=12	90	2	0,08	0,16		
	14	– 200 × 8	240	1	3,0	3,0		
А12	4	ф 12 А III	150	4	0,13	0,52	4,28	Вес гаек включен в поз 11
	11	Болт d=12	90	2	0,08	0,16		
	15	– 240 × 8	240	1	3,6	3,6		
А13	4	ф 12 А III	150	4	0,13	0,52	4,78	
	11	Болт d=12	90	2	0,08	0,16		
	16	– 270 × 8	240	1	4,1	4,1		
А14	17	L 80 × 8	220	2	2,13	4,2	5,28	
	18	ф 10 А III	360	4	0,22	0,88		
	19	ф 10 А III	160	2	0,1	0,2		
А15	17	L 80 × 8	220	2	2,13	4,2	5,34	
	18	ф 10 А III	360	4	0,22	0,88		
	20	ф 10 А III	210	2	0,13	0,26		
А16	17	L 80 × 8	220	2	2,13	4,2	5,4	
	18	ф 10 А III	360	4	0,22	0,88		
	21	ф 10 А III	260	2	0,16	0,32		
А17	17	L 80 × 8	220	2	2,13	4,2	5,46	
	18	ф 10 А III	360	4	0,22	0,88		
	22	ф 10 А III	310	2	0,19	0,38		
МС1	23	– 400 × 14	240	1	10,6	10,6	11,8	2 поз. 24 привязать к поз. 23
	24(24а)	– 60 × 10	130	2	0,61	1,22		
МС2	24(24а)	– 60 × 10	130	2	0,61	1,22	14,4	2 поз. 24 привязать к поз. 25
	25	– 500 × 14	240	1	13,2	13,2		
МС3	26	– 430 × 20	240	1	16,2	16,2	16,2	
МС4	27	– 150 × 10	250	1	2,95	2,95	7,35	
	28	– 170 × 10	230	1	3,07	3,07		
	29	– 100 × 10	170	1	1,33	1,33		

Примечания:

1. Разбивка и маркировка закладных элементов дана на листах 24-26
2. Детали установки соединительных элементов МС1-МС4 даны на листе 17
3. Отверстия Ф14 в закладных элементах служат для крепления этих элементов к опалубочным формам.
4. Сварку круглых стержней с листовой сталью выполнять втавр под слоем флюса
5. Болты приварить к закладным элементам (в=8мм) с предварительным рассверливанием отверстий.
6. Материал для листов закладных и соединительных элементов ВСт.3 пс по ГОСТ 380-60.*
7. Неговоренные сварные швы принимать hш=6 мм.
8. Сварку производить электродами Э42.

ТК 1968	Элементы А1-А17 и МС1-МС4 Спецификация стали на один элемент.	Серия ПК-01-129/68 Выпуск I-1 · Лист 27

г. Москва · гл. инженер Рыбакова

10114 33

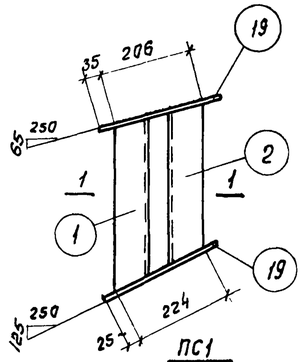

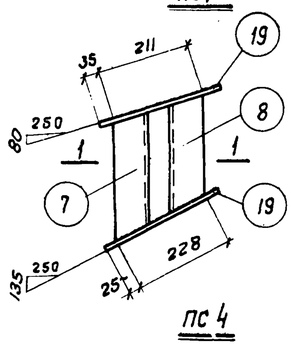

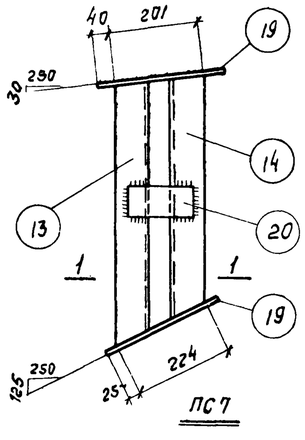

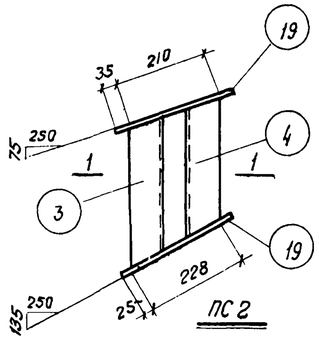

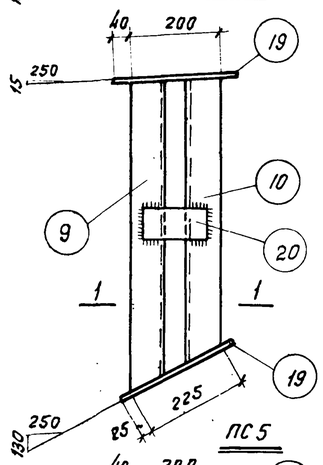

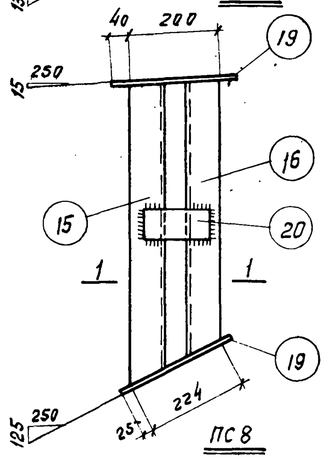

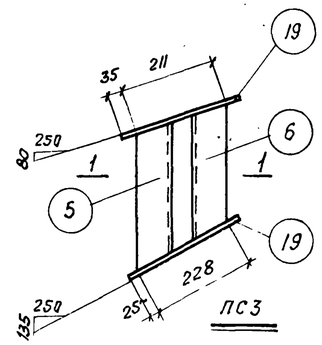

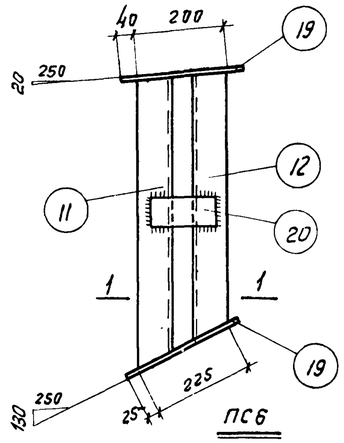

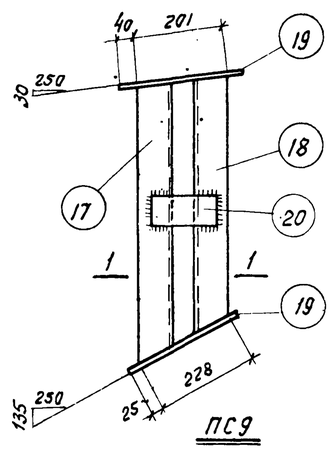

Спецификация и расход стали на один элемент

Марка элемента	№ поз.	Профиль	Длина мм	Кол. шт	Вес, кг: одной поз.	Вес, кг: всех поз.	Вес, кг: марки	Примечание
ПС 1	1	[20	385	1	7,1	7,1	22,4	
	2	[20	355	1	6,5	6,5		
	19	−250×8	280	2	4,4	8,8		
ПС 2	3	[20	345	1	6,3	6,3	20,9	
	4	[20	315	1	5,8	5,8		
	19	−250×8	280	2	4,4	8,8		
ПС 3	5	[20	335	1	6,2	6,2	20,6	
	6	[20	305	1	5,6	5,6		
	19	−250×8	280	2	4,4	8,8		
ПС 4	7	[20	290	1	5,3	5,3	19,0	
	8	[20	265	1	4,9	4,9		
	19	−250×8	280	2	4,4	8,8		
ПС 5	9	[20	710	1	13,0	13,0	35,2	
	10	[20	650	1	12,0	12,0		
	19	−250×8	280	2	4,4	8,8		
	20	−70×8	150	2	0,7	1,4		
ПС 6	11	[20	660	1	12,1	12,1	33,4	
	12	[20	605	1	11,1	11,1		
	19	−250×8	280	2	4,4	8,8		
	20	−70×8	150	2	0,7	1,4		
ПС 7	13	[20	600	1	11,0	11,0	31,4	
	14	[20	555	1	10,2	10,2		
	19	−250×8	280	2	4,4	8,8		
	20	−70×8	150	2	0,7	1,4		
ПС 8	15	[20	685	1	12,6	12,6	34,5	
	16	[20	635	1	11,7	11,7		
	19	−250×8	280	2	4,4	8,8		
	20	−70×8	150	2	0,7	1,4		
ПС 9	17	[20	640	1	11,8	11,8	32,8	
	18	[20	585	1	10,8	10,8		
	19	−250×8	280	2	4,4	8,8		
	20	−70×8	150	2	0,7	1,4		

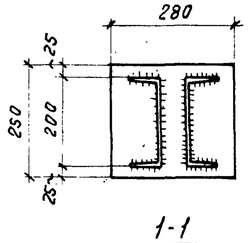

1-1

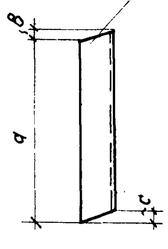

1 2 3 4 5 6 7 8 9 10 11 12 13 14 15 16 17 18

Таблица разбивочных размеров поз. 1-18

Размер мм	Номера позиций: 1	2	3	4	5	6	7	8	9	10	11	12	13	14	15	16	17	18
а	366	314	321	273	307	264	266	222	701	610	650	564	590	513	680	594	627	543
в	18	38	23	41	25	41	24	41	5	40	7	40	9	38	5	38	9	41
с	38	18	41	23	41	25	41	24	40	5	40	7	38	9	38	5	41	9

Примечания:

1. Сварку элементов производить электродами Э 42
2. Все сварные швы принимать $h_ш = 6$ мм.
3. Материал ВСт.3пс по ГОСТ 380-60*

ТК 1968	Элементы ПС1-ПС9 для ферм пролетом 18; 24 и 30 м. при плитах 1,5 м	серия ПК-01-129/68	Выпуск I-1 / Лист 28

Москва

гл. инженер

Разработа

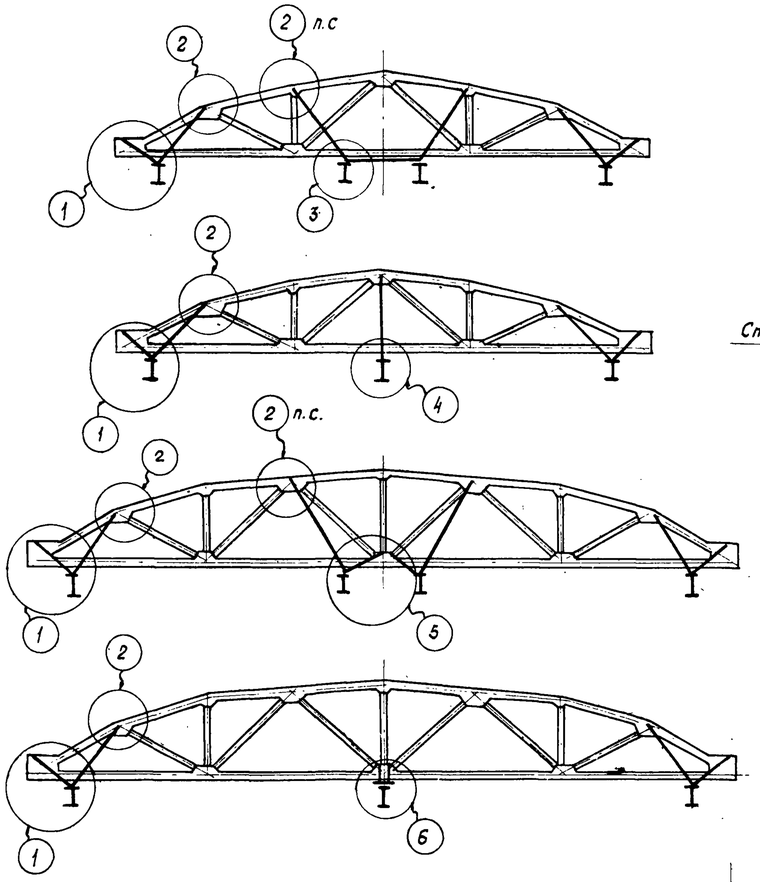

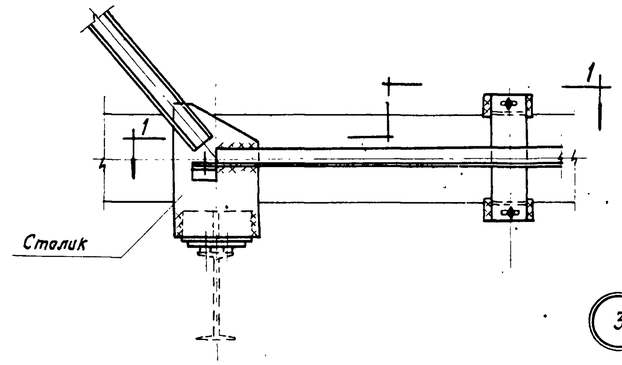

3

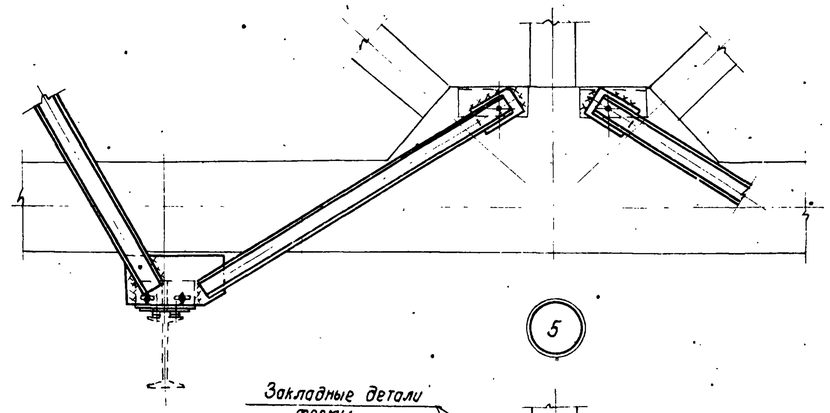

5

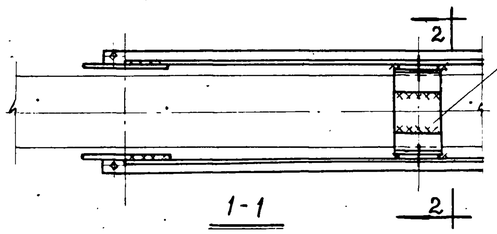

1-1

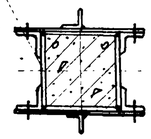

2-2

Закладная деталь фермы

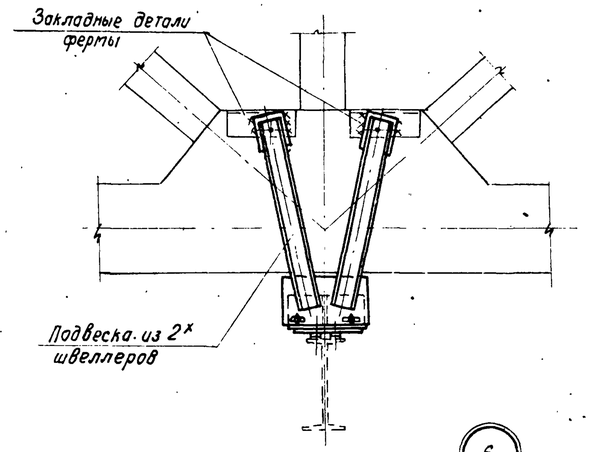

6

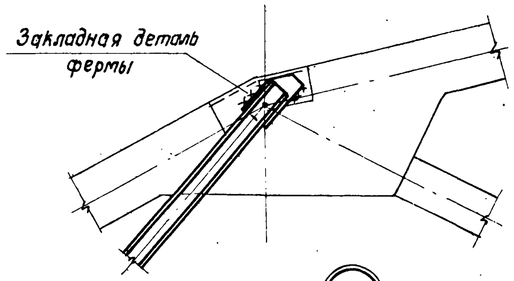

2

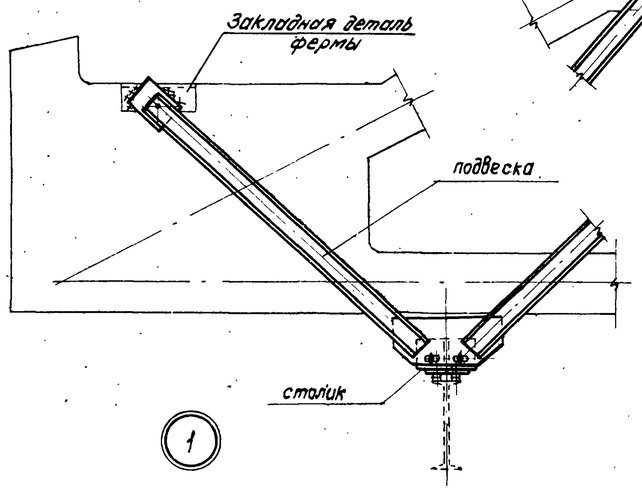

1

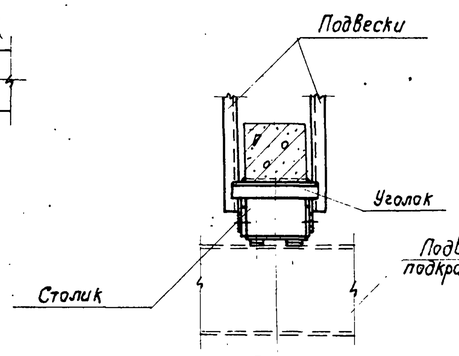

3-3

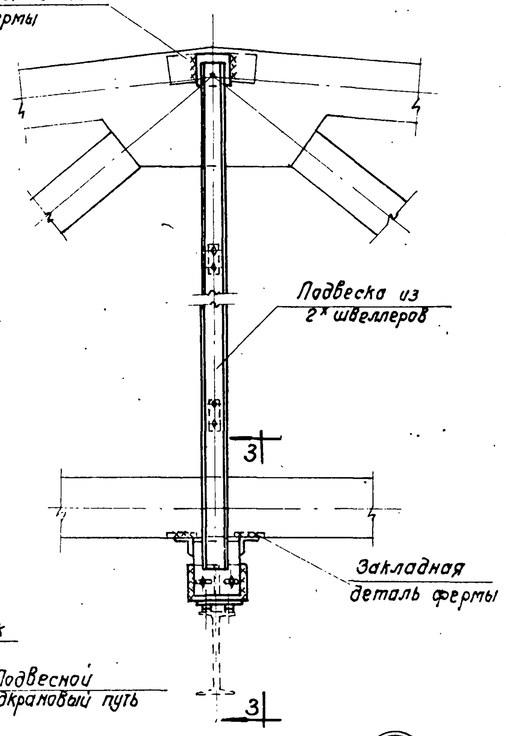

4

Примечания:

1. Сечения элементов крепления, величины сварных швов, количество и диаметр шпилек и болтов для крепления путей, а также связи по подкрановым путям и детали их крепления принимаются при разработке проекта здания.

ТК 1968	Примеры решения деталей крепления путей подвесного транспорта на стержневых подвесках	Серия ПК-01-129/68 Выпуск I-1 29

г. Москва

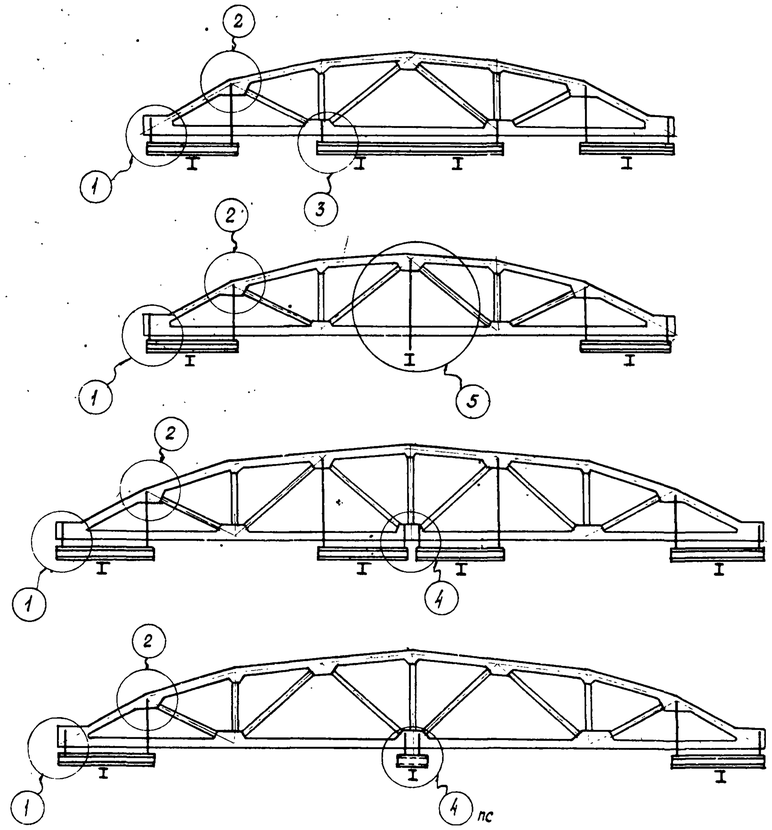

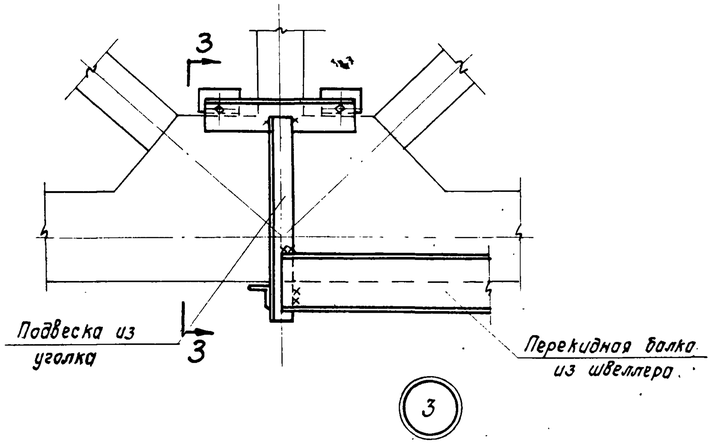

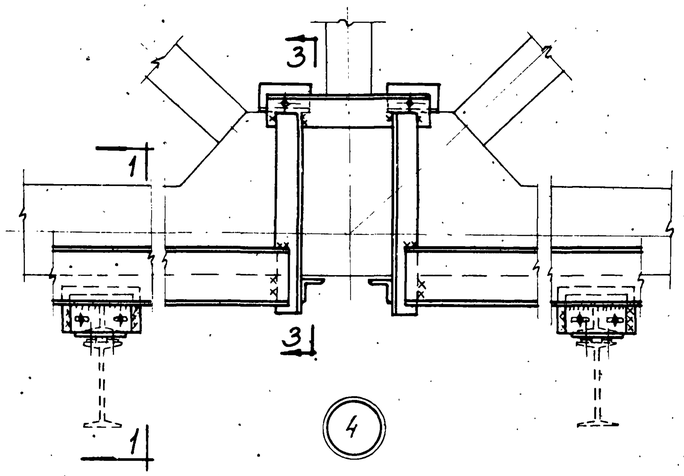

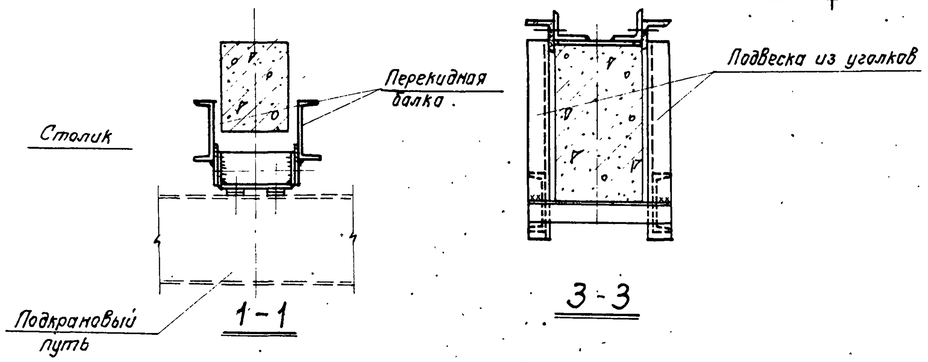

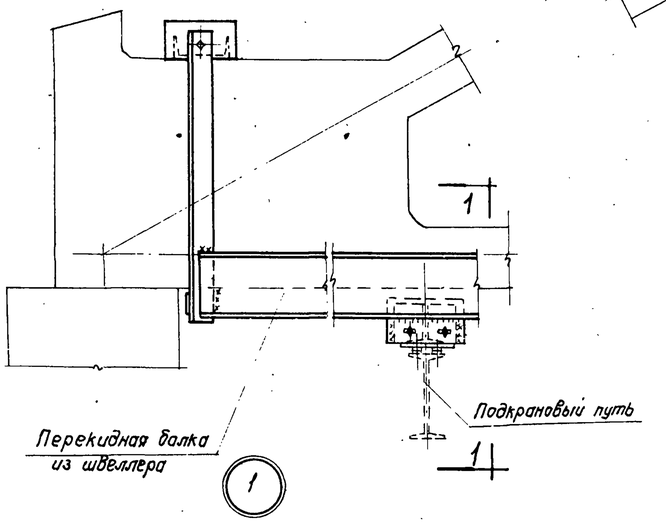

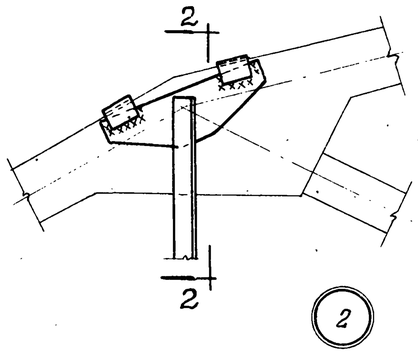

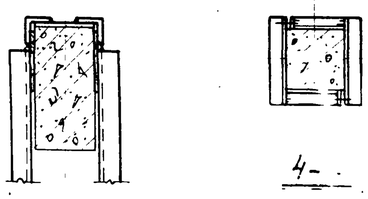

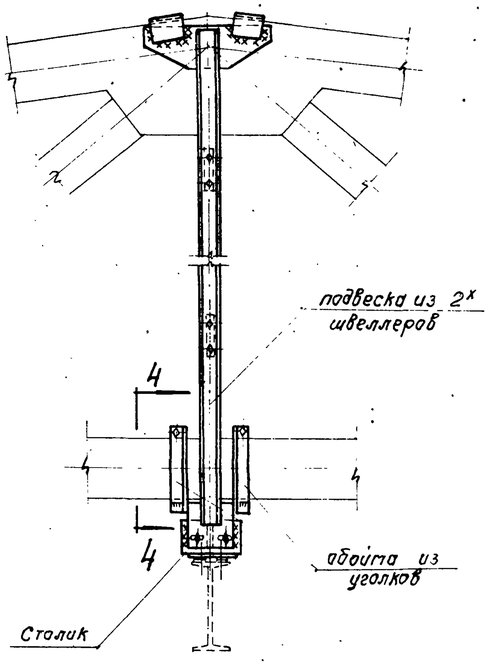

Примечания:

1. Сечения элементов крепления, величины сварных швов, количество и диаметр шпилек и болтов для крепления путей, а также связи по подкрановым путям и детали их крепления принимаются при разработке проекта здания.

ТК 1968	Примеры решения деталей крепления путей на перекидных балках	Серия ПК-01-129/68 Выпуск I-1 30

Цибизова 10114 36

ЦНИИПромзданий г. Москва

Ст. инж. Рыбакова