ТИПОВОЙ ПРОЕКТ
506-167.89
НАСОСНАЯ СТАНЦИЯ ПРОИЗВОДИТЕЛЬНОСТЬЮ 270-420 М³/Ч ДЛЯ АВИАТОПЛИВА НА СКЛАДАХ ГСМ

АЛЬБОМ III

КЖИ Строительные изделия

УТВЕРЖДЕН МГА СССР
РАСПОРЯЖЕНИЕМ ОТ 15.02 1989 г.

РАЗРАБОТАН
ГПИ и НИИ ГА АЭРОПРОЕКТ
НАЧАЛЬНИК ИНСТИТУТА В.Н.ИВАНОВ
ГЛАВНЫЙ ИНЖЕНЕР ПРОЕКТА В.Н.ЧУКОВСКИЙ

Копировал: Формат А3

ТИПОВОЙ ПРОЕКТ
506-167.89
НАСОСНАЯ СТАНЦИЯ ПРОИЗВОДИТЕЛЬНОСТЬЮ 270-420 М³/Ч ДЛЯ АВИАТОПЛИВА НА СКЛАДАХ ГСМ

АЛЬБОМ III

КЖИ Строительные изделия

03

Копировал Самиз

Формат А3

Альбом III

ТП 506-167.89

Содержание альбома

Обозначение	Наименование	Стр.	Примечание
	Титульный лист	1	
	Содержание альбома	2,3	
ТП506-167.89 - КЖСИ-ТУ	Технические условия	4	
-01.00	Колонна (К-48-3-1; К-48-3-2;	5	
	К-48-3-3; К48-25-1; К-48-25-2)		
-01.00СБ	Колонна (К48-3-1; К-48-3-2; К48-3-3,	6	
	К48-25-1; К48-25-2) Сборочный чертеж		
-02.00	Балка (16СТБ-4-AIV-1; 16СТБ-6-AIV-1	7	
	16СТБ-6-AIV-2)		
-03.00	Плита (ПВ4-4AIVT-1; ПВ10-4AIVT-1,	8	
	ПВ10-4AIVT-2)		
-04.00	Плита (ПГ-4AIVT-1; ПГ-4AIVT-2,	9	
	ПГ-4AIVT-3)		
-05.00	Плита (ПГ-4AIVT-4; ПГ-4AIVT-5;	10	
	ПГ-4AIVT-6)		
-04.01	Каркас плоский (КР1; КР2)	11	
-06.00	Панель стеновая (ПС60.12.2.0-2л-31;	12,13	
	ПС60.12.2.5-3л-31; ПС60.12.3.0-3л-31;		
	ПС60.18.2.0-2л-31; ПС60.18.2.5-2л-31;		
	ПС60.18.3.0-2л-31; ПС62,5.12.2.0-2л-1.31;		
	ПС63.12.2.5-3л-1.31; ПС63.5.12.3.0-3л-1.31		
	ПС62.5.18.2.0-1л-1.31; ПС63.18.2.5-2л-1.31;		
	ПС63.5.18.3.0-2л-1.31)		
-06.00.СБ	Панель стеновая (ПС60.12.2.0-2л-31;	14	
	ПС60.12.2.5-3л-31; ПС60.12.3.0-3л-31;		
	ПС60.18.2.0-2л-31; ПС60.18.2.5-2л-31;		
	ПС60.18.3.0-2л-31; ПС62.5.12.2.0-2л-1.31;		
	ПС63.12.2.5-3л-1.31; ПС63.5.12.3.0-3л-1.31;		
	ПС62.5.18.2.0-1л-1.31; ПС63.18.2.5-2л-1.31;		
	ПС63.5.18.3.0-2л-1.31) Сборочный чертёж		
ТП506-167.89-КЖСИ-07.00	Панель стеновая ПС60.12.2.0-2л-47;	15	
	ПС60.12.2.5-3л-47; ПС60.12.3.0-3л-47;		
	ПС60.12.2.0-2л-32; ПС60.12.2.5-3л-32;		
	ПС60.12.3.0-3л-32; ПС62.5.12.2.0-2л-1.33;		
	ПС63.12.2.5-3л-1.33; ПС63.5.12.3.0-3л-1.33		
-07.00СБ	Панель стеновая ПС60.12.2.0-2л-47;	16	
	ПС60.12.2.5-3л-47; ПС60.12.3.0-3л-47;		
	ПС60.12.2.0-2л-32; ПС60.12.2.5-3л-32;		
	ПС60.12.3.0-3л-32; ПС62.5.12.2.0-2л-1.33		
	ПС63.12.2.5-3л-1.33; ПС63.5.12.3.0-3л-1.33		
	Сборочный чертёж		
-08.00	Панель стеновая ПС62.5.12.2.0-2л-1.47;	17	
	ПС63.12.2.5-3л-1.47; ПС63.5.12.3.0-3л-1.47;		
	ПС62.5.12.2.0-2л-2.47А; ПС63.12.2.5-3л-2.47А;		
	ПС63.5.12.3.0-3л-2.47А; ПС60.12.2.0-2л-47;		
	ПС60.12.2.5-3л-47; ПС60.12.3.0-3л-47		
-08.00.СБ	Панель стеновая ПС62.5.12.2.0-2л-1.47;	18	
	ПС63.12.2.5-3л-1.47; ПС63.5.12.3.0-3л-1.47;		
	ПС62.5.12.2.0-2л-2.47А; ПС63.12.2.5-3л-2.47А;		
	ПС63.5.12.3.0-3л-2.47А; ПС60.12.2.0-2л-47;		
	ПС60.12.2.5-3л-47; ПС60.12.3.0-3л-47.		

Инв.№ подл. | Подпись и дата | Взам.инв.№

Копировал: [illegible] Формат А3

Обозначение	Наименование	Стр.	Приме-чание
ТП506-167.89-КЖИ — 09.00	Панель стеновая ПС60.12.20-2л-35;	19	
	ПС60.12.25-3л-35; ПС60.12.30-3л-35		
—10.00	Панель стеновая ПС62.5.12.20-2л-1,49А;	20	
	ПС63.12.25-3л-1,49А; ПС63.5.12.30-3л-1,49А		
	ПС62.5.12.20-2л-2,49; ПС63.12.25-3л-2,49;		
	ПС63.5.12.30-3л-2,49		
—10.00 Сб	Панель стеновая ПС62.5.12.20-2л-1,49А;	21	
	ПС63.12.25-3л-1,49А; ПС63.5.12.30-3л-1,49А;		
	ПС62.5.12.20-2л-2,49; ПС63.12.25-3л-2,49;		
	ПС63.5.12.30-3л-2,49 Сборочный чертеж		
—11.00	Панель стеновая ПС62.5.18.20-1л-1,34А;	13	
	ПС63.18.25-2л-1,34А; ПС63.5.18.30-2л-1,34А;		
	ПС62.5.18.20-1л-2,34; ПС63.18.25-2л-2,34;		
	ПС63.5.18.30-3л-2,34		
—11.00 Сб	Панель стеновая ПС62.5.18.20-1л-1,34А;	22	
	ПС63.18.25-2л-1,34А; ПС63.5.18.30-3л-1,34А		
	ПС62.5.18.20-1л-2,34; ПС63.18.25-2л-2,34;		
	ПС63.5.18.30-2л-2,34 Сборочный чертеж		
—12.00	Панель стеновая ПС30.18.20-6л-57А;	23	
	ПС30.18.25-6л-57А; ПС30.18.30-6л-57А		
—13.00	Насадка фахверка (НУ1; Н2)	5	
—14.00	Насадка фахверка НФ1	27	
—15.00	Плита перекрытия каналов	24	
	сменная П1-5-1		
—15.01	Изделие закладное МН1	11	
—16.00	Изделие закладное РН1, РН2	25	
—17.00	Изделие закладное РН3, РН4, РН5	26	

Альбом III

ТП 506-167.89

Взам. инв. №

Дата

Инв. № подл.

Альбом III

Альбом содержит рабочие чертежи индивидуальных железобетонных и металлических изделий, выполненных с учетом действующих типовых и унифицированных решений.

Колонны

Техническое описание, требования и перечень нормативных документов см. типовую серию 1.423-3, вып. 1

Колонны отличаются от типовых только наличием дополнительных закладных деталей

Балки

Техническое описание, требования и перечень нормативных документов см. типовую серию 1.462.1-10/80 вып. 1

Балки отличаются от типовых наличием дополнительных закладных деталей.

Плиты перекрытия каналов

Техническое описание требования и перечень нормативных документов см. типовую серию 3.006.1-2.87 вып. 2

Плиты отличаются от типовых наличием обрамления и дополнительных закладных деталей.

Панели стеновые

Техническое описание, требования и перечень нормативных документов см. типовую серию 1.030.1-1 вып. 1-1

Стеновые панели отличаются от типовых наличием дополнительных закладных изделий.

Металлические изделия

Изготовление сварных каркасов производится контактной точечной сваркой. Сварка всех точек пересечения стержней является обязательной. Требования по изготовлению каркасов см. ГОСТ 14098-85, СН 393-78.

Для сварных каркасов принята арматура А Ш, Ra=355 МПа (3600 кгс/см²) по ГОСТ 5781-82*

Для изготовления закладных деталей и накладок применяется прокатная сталь марки ВСт3кп2-1 по ТУ 14-1-3023-80 и ручная сварка электродом типа Э-42 по ГОСТ 9467-75. Типы сварных швов по ГОСТ 5264-80

Анкера в закладных деталях выполняются из стали класса А I. Необетонируемые поверхности закладных деталей, анкеров покрываются антикоррозионной защитой в виде цинковой металлизации толщиной 120...150 мкм. Накладки фахверка окрасить масляной краской за два раза по грунту. Требования по изготовлению закладных деталей, анкеров см. пояснительную записку типовой серии 3.400-6/76 „Унифицированные закладные детали сборных железобетонных конструкций."

Инв. № подл.	Подпись и дата	Взам. инв. №					

Привязан

Инв. №

ГИП	Чуковский			х.88	ТП506-167.89 -КЖИ-ТУ
Н.контр.	Слесарева			х.88	Технические условия
Начальник	Яковлев			х.88	Стадия: Р; Лист; Листов: 1
Ст.инж.	Молчанов			х.88	АЭРОПРОЕКТ МОСКВА
Рук.гр.	Калинин			х.88	
Инженер	Овчинникова			х.88	

Копировал

Формат А3

Инв. № подл.	Подпись и дата	Взам. инв. №

Альбом III

Поз.	Обозначение	Наименование	Кол. на испол. ТП506-167.89 - КЖИ-01.00										Примечание
			-	-01	-02	-03	-04						
		Документация											
	ТП506-167.89 - КЖИ-ТУ	Технические условия											
	ТП506-167.89 - КЖИ-01.00СБ	Сборочный чертеж											
		Сборочные единицы											
1	1.423-3 в.1	Колонна К-48-3	1	1	1	—	—						
2	1.423-3 в.1	К48-25	—	—	—	1	1						
		Изделия закладные											
3	1.423-3 в.2	МН 1-1	1	1	1	—	—						
4	1.423-3 в.2	МН 1-12	2	2	—	2	—						
5	1.423-3 в.2	М 1-13	2	2	3	—	—						
6	1.424.1-5 в.5/87	МН-17	2	2	2	2	2						

Привязан

Инв. №

ГИП	Чуковский		X.88
Н.контр.	Слесарева		X.88
Нач.отд.	Яковлев		X.88
Гл.спец.	Молчанов		X.88
Рук.гр.	Калинин		X.88
Вед.инж.	Сократова		X.88
Техник	Мусинова		X.88

ТП506-167.89-КЖИ-01.00

Колонна К48-3-1; К48-3-2; К48-3-3; К48-25-1; К48-25-2

Стадия	Лист	Листов
Р		1

АЭРОПРОЕКТ МОСКВА

Копировал

Формат А4

Альбом III

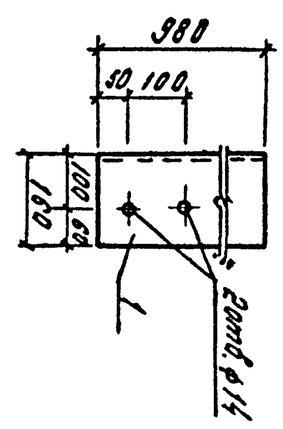

Рис 1

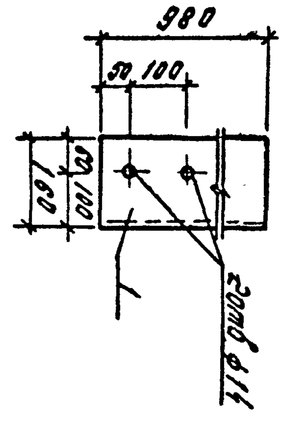

Рис. 2

Обозначение	Марка	Рис.	Масса кг
ТП506-167.89-КЖИ-13.00 -01	НУ1	1	19,40
	НУ2	2	19,40

Поз.	Наименование	Кол. на исп. -	-01	Примечание
1	Уголок 160х100х10 ГОСТ 8510-86 / Ст3кп2 ГОСТ 535-79 — 2,980	1	1	19,40

Привязан

Инв. №

ТП506-167.89 - КЖИ-13.00

Насадка дождевого НУ1; НУ2

ГИП	Чуковский		X.88
Н.контр.	Слесарева		X.88
Нач.отд.	Яковлев		X.88
Гл.спец.	Молчанов		X.88
Рук.гр.	Калинин		X.88
Вед.инж.	Сократова		X.88
Техник	Мусинова		X.88

Стадия	Лист	Листов
Р		1

Масса | Масштаб

1:10

АЭРОПРОЕКТ МОСКВА

Копировал

Формат А4

Инв. № подл. | Подпись и дата | Взам. инв. №

Ф.1.1232 ГИ.13.00

Альбом III

Рис. 1

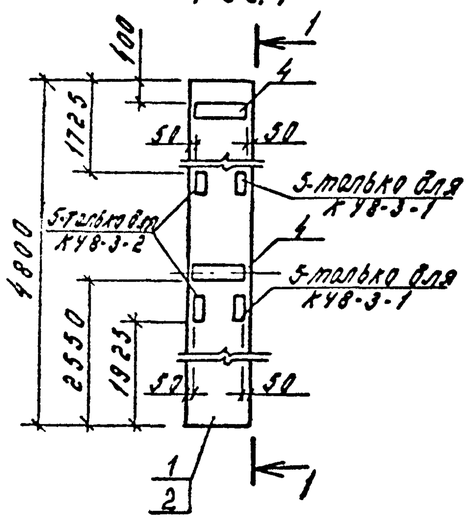

Рис. 2

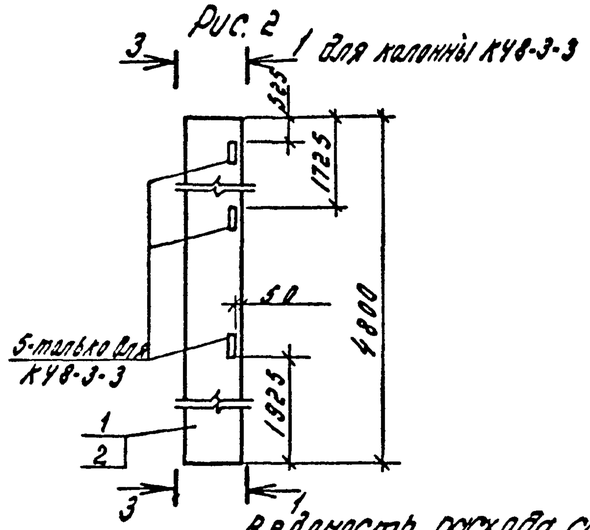

1-1

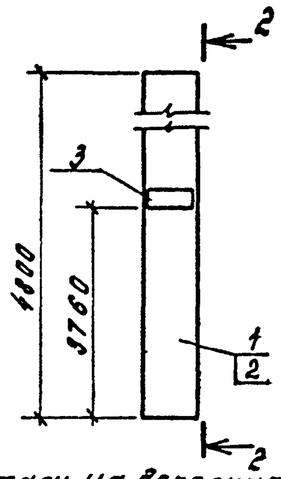

2-2; 3-3

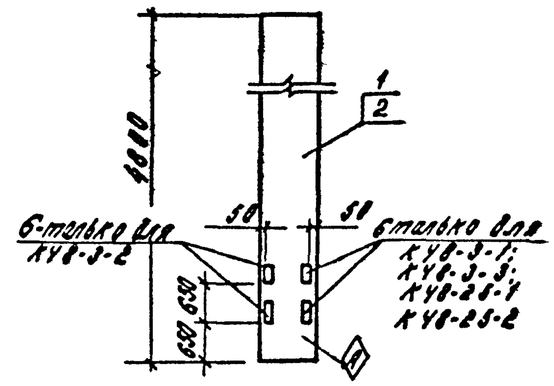

Ведомость расхода стали на дополнительные закладные изделия на элемент, кг

Марка элементов	Изделия закладные																				Общий расход
	Арматура класса										Прокат марки									Всего	
	AI			AIII							В Ст3 кп2										
	ГОСТ 5781-82*										ГОСТ 19903-74*				ГОСТ 103-76			ГОСТ 8509-86			
	ф6		Итого	ф12	ф14	ф22	ф25			Итого	-10×200	-10×300		Итого	δ=8		Итого	L63/5		Итого	
К48-3-1																					
К48-3-2	0,20		0,20	3,28	2,00	1,40				8,28	9,20	6,83		16,03				2,88		2,88	28,59	28,59
К48-3-3				0,72			1,60			5,72				6,83	1,20		1,20	4,32		4,32	18,27	18,27
К48-25-1				2,80						4,40	9,20			9,20							14,80	14,80
К48-25-2										1,60											2,80	2,80

1. Закладную в верхнем торце колонны и закладную поз.6 связать с рабочей арматурой

Обозначение	Марка	Рис.	Масса, кг
ТП506-167.89-КЖИ-01.00	К48-3-1	1	1300,0
-01	К48-3-2		
-02	К48-3-3	2	
-03	К48-25-1	1	
-04	К48-25-2	2	

Привязан.

Инв. №

ГИП	Чуковский		88
Н. контр.	Слесарева		88
Начотд.	Яковлев		88
Гл. спец.	Молчанов		88
Рук. гр.	Калинин		88
Вед. инж.	Сократова		88
Техник	Мусинова		88

ТП506-167.89-КЖИ-01.00-СБ

Колонна К48-3-1; К48-3-2; К48-3-3; К48-25-1; К48-25-2
Сборочный чертеж

Стадия	Масса	Масштаб
Р	см. табл.	1:30
Лист	Листов 1	

АЭРОПРОЕКТ МОСКВА

Копировал

Формат А3

Инв. № подл. | Подпись и дата | Взам. инв. №

Альбом III

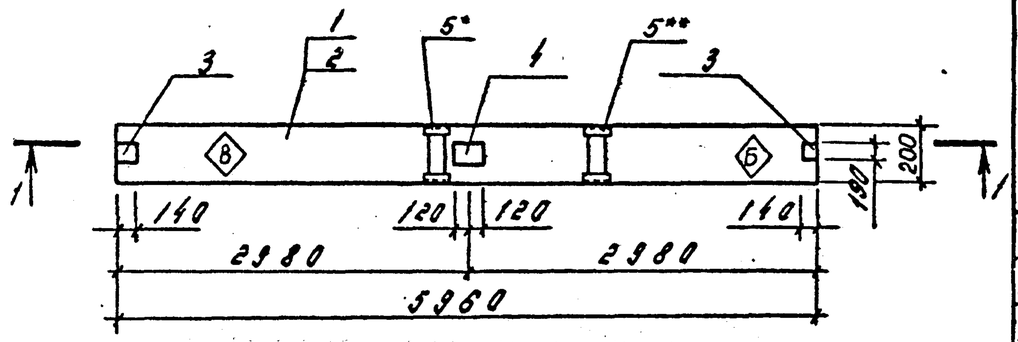

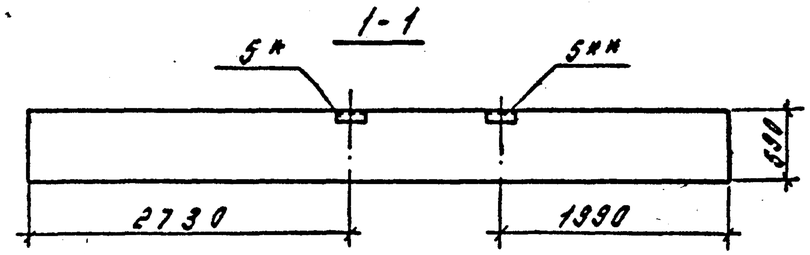

*) Только для 1БСТ6-6-АIVТ-2
**) Только для 1БСТ6-6-АIVТ-1

Ведомость расхода стали на дополнительные закладные детали на один элемент, кг

Марка элемента	Изделия закладные											Всего	Общий расход
	Арматура класса AIII				Прокат марки ВСт3кп2								
	ГОСТ 5781-82				ГОСТ 19903-74				ГОСТ 8510-86				
	ф8	ф10		Итого	-6×140	-6×180		Итого	L 80×5 / L 63×5		Итого		
1БСТ6-4-АIVТ-1				1,20								5,85	5,85
1БСТ6-6-АIVТ-1	1,20	0,20		1,40	2,50	2,15		4,65	3,08		3,08	9,13	9,13
1БСТ6-6-АIVТ-2													

Поз.	Обозначение	Наименование	Кол. на -	-01	-02		Примечание
		Документация					
	ТП506-167.89-КЖИ-ТУ	Технические условия					
		Сборочные единицы					
1	1.462.1-10/80 вып. 1	Балка 1БСТ6-4-АIVТ	1				
2		1БСТ6-6-АIVТ		1	1		
		Изделия закладные					
3	1.462.1-10/80 в. 2	М5	2	2	2		
4		М6	1	1	1		
5		М8		1	1		

Обозначение	Марка
Т П506-167.89-КЖИ-02.00	1БСТ6-4-АIVТ-1
-01	1БСТ6-6-АIVТ-1
-02	1БСТ6-6-АIVТ-2

Привязан

Инв. №

Инв. № подл. | Подпись и дата | Взам. инв. №

ГИП	Чуховский		X.88
Н.контр.	Слесарева		X.88
Нач.отд.	Яковлев		IX.88
Гл.спец.	Малуанов		IX.88
Рук.гр.	Калинин		IX.88
Вед.инж.	Саратова		IX.88
Техник	Мусинова		IX.88

ТП506-167.89-КЖИ-02.00

Балка 1БСТ6-4-АIVТ-1; 1БСТ6-6-АIVТ-1; 1БСТ6-6-АIVТ-2

Стадия	Масса	Масштаб
Р	1150,0	–
Лист	Листов 1	

АЭРОПРОЕКТ МОСКВА

Копировал

Формат А3

Альбом III

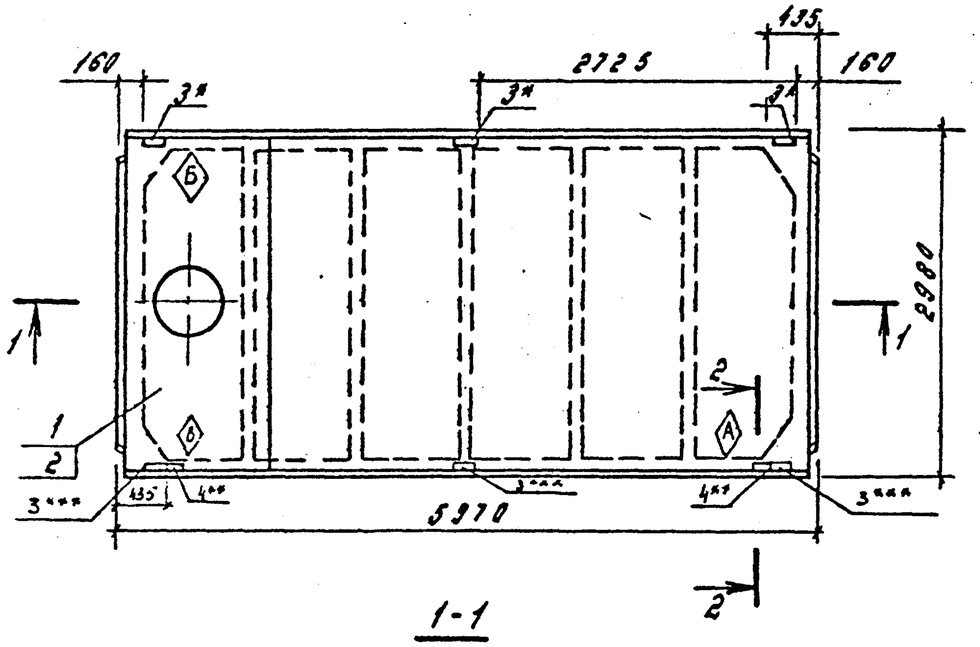

1-1

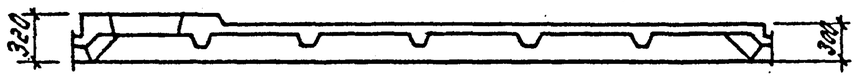

2-2

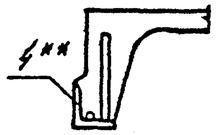

**) Только для ПВ4-4АIIIТ-1; ПВ10-4АIIIТ-2;

*) Только для ПВ10-4АIIIТ-1;

***) Только для ПВ10-4АIIIТ-2

Ведомость расхода стали на дополнительные закладные изделия на один элемент, кг

Марка элемента	Изделия закладные										Всего	Общий расход
	Арматура класса АIII				Прокат марки Вст3кп2							
	ГОСТ 5781-82				ГОСТ 103-76			ГОСТ 8509-86				
	ф10	ф14		Итого	-8×100		Итого	∟70/8		Итого		
ПВ4-4АIIIТ-1	0,62	0,20		0,82				1,68		1,68	2,50	2,50
ПВ10-4АIIIТ-1	1,20			1,20	7,80		7,80				9,00	9,00
ПВ10-4АIIIТ-2	1,82	0,20		2,02				1,68		1,68	11,50	11,50

Поз.	Обозначение	Наименование	Кол. на —	01	02		Примечание
		Документация					
А3	ТП506-167.89-КЖИ-ТУ	Технические условия					
		Сборочные единицы					
1	ГОСТ 22701.1-77	Плита ПВ4-4АIIIТ	1	—	—		
2		ПВ10-4АIIIТ		1	1		
		Изделия закладные					
3	ГОСТ 22701.5-77	М8	—	3	3		
4		М9	2	—	2		

Обозначение	Марка	Масса, кг
ТП506-167.89-КЖИ-03.00	ПВ4-4АIIIТ-1	3300
-01	ПВ10-4АIIIТ-1	3600
-02	ПВ10-4АIIIТ-2	3600

Привязан

Инв. №

ГИП	Чуковский		10.88
Н.контр.	Слесарева		10.88
Нач.отд.	Яковлев		09.88
Гл.спец.	Молчанов		09.88
Рук.гр.	Калинин		09.88
Вед.инж.	Игорева		09.88
Техник	Мучинова		09.88

ТП506-167.89-КЖИ-03.00

Плита ПВ4-4АIIIТ-1; ПВ10-4АIIIТ-1; ПВ10-4АIIIТ-2

Стадия	Масса	Масштаб
Р	См. табл	1:50
Лист		Листов 1

АЭРОПРОЕКТ МОСКВА

Копировал

Формат А3

Инв. № подл. | Подпись и дата | Взам. инв. №

Альбом III

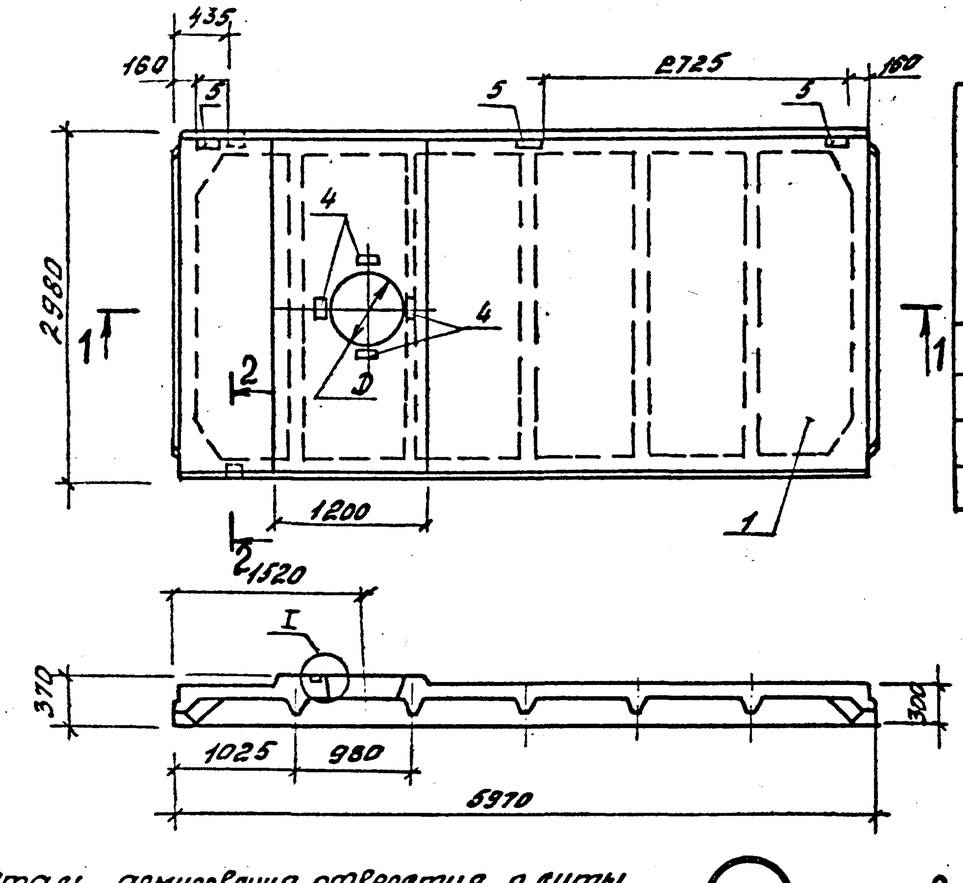

Деталь армирования отверстия плиты

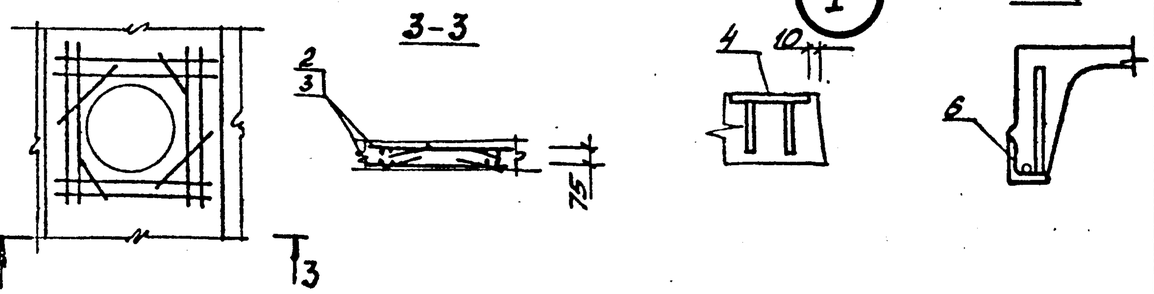

Ведомость расхода стали на дополнительные арматурные и закладные изделия на один элемент, кг

Марка элемента	Изделия арматурные		Изделия закладные									Всего	Общий расход
	Арматура класса		Арматура класса			Прокат марки							
	AII		AIII			Вст3кп2							
	ГОСТ 5781-82		ГОСТ 5781-82			ГОСТ 103-76			ГОСТ 8509-86				
	ф12	Итого	ф10	ф14	Итого	8х100	8х110	Итого	Л70/8		Итого		
ПГ-4АIVT-1	19,36	19,36	2,22	0,20	2,42		3,60	3,60	1,68		1,68	5,28	27,06
ПГ-4АIVT-2												1,68	23,46
ПГ-4АIVT-3			3,42		3,82	7,80		7,80				9,48	32,46

Поз.	Обозначение	Наименование	Кол. на —	01	02		Примечание
		Документация					
	ТП506-167.89 -КЖИ-ТУ	Технические условия					
		Сборочные единицы					
1	ГОСТ 22701.1-77	Плита ПГ-4АIVT	1	1	1		
2	ТП506-167.89 -КЖИ-04.01	Каркас плоский КР1	2		2		
3	-01	КР2		2			
4	ГОСТ 22701.5-77	Изделие закладное М6	4	4	4		
5		М8			3		
6		М9	2	2	2		

Обозначение	Марка	Размерная D	Масса, кг
ТП506-167.89-КЖИ-04.00	ПГ-4АIVT-1	400	2650
-01	ПГ-4АIVT-2	700	2650
-02	ПГ-4АIVT-3	400	2650

Привязан

Инв. №

Инв. № подл. | Подпись и дата | Взам. инв. №

ГИП	Чуковский		10.88
Н. контр.	Слесарева		10.88
Нач. отд.	Яковлев		09.88
Гл. спец.	Малчанов		09.88
Рук. гр.	Калинин		09.88
Вед. инж.	Егорова		09.88
Техник	Мусинова		09.88

ТП506-167.89-КЖИ-04.00

Плита ПГ-4АIVT-1, ПГ-4АIVT-2; ПГ-4АIVT-3

Стадия	Масса	Масштаб
Р	см. табл.	-
Лист	Листов 1	

АЭРОПРОЕКТ МОСКВА

Копировал Фомин

Формат А3

Альбом III

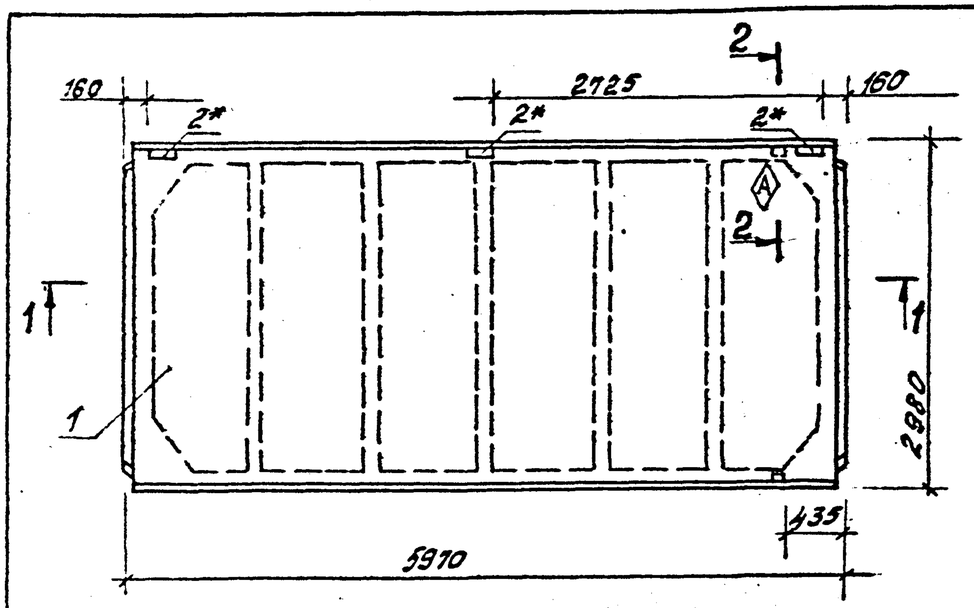

1-1

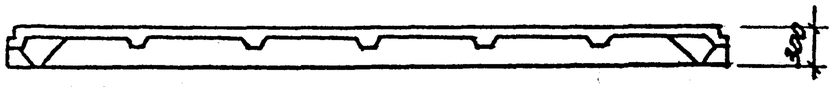

2-2

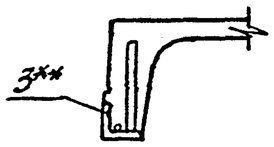

*) Только для ПГ-4АIVт-4; ПГ-4АIVт-В
**) Только для ПГ-4АIVт-6; ПГ-4АIVт-Б

Ведомость расхода стали на дополнительные закладные изделия на один элемент, кг

Марка элемента	Изделия закладные											Всего	Общий расход
	Арматура класса АIII ГОСТ 5781-82					Прокат марки Вст3кп2 ГОСТ 103-76			ГОСТ 8509-86				
	ф10	ф14			Итого	-8х100		Итого	L90/8		Итого		
ПГ-4АIVт-4	1,20				1,20	7,80		7,80				9,00	9,00
ПГ-4АIVт-6	1,82	0,20			2,02				1,88		1,68	11,50	11,50
ПГ-4АIVт-5	0,62				0,82							2,50	2,50

Поз.	Обозначение	Наименование	Кол. на —	-01	-02		Примечание
		Документация					
	ТП506-167.89-КЖИ-ТУ	Технические условия	X	X	X		
		Сборочные единицы					
1	ГОСТ22701.1-77.	Плита ПГ-4АIVт	1	1	1		
		Изделия закладные					
2	ГОСТ22701.5-77	М8	3	3	—		
3		М9	—	2	2		

Обозначение	Марка, кг
ТП506-167.89-КЖИ-05.00	ПГ-4АIVт-4
-01	ПГ-4АIVт-6
-02	ПГ-4АIVт-5

Привязан

Инв. №

ГИП	Чуковский		10.88
Н.контр.	Слесарева		10.88
Нач.отд.	Яковлев		09.88
Гл.спец.	Маханов		09.88
Рук.гр.	Калинин		09.88
Вед.инж.	Изурова		09.88
Техник	Мусинова		09.88

Т.П 506-167.89-КЖИ-05.00

Плита ПГ-4АIVт-4; ПГ-4АIVт-5; ПГ-4АIVт-В

Стадия	Масса	Масштаб
Р	2850	—
Лист	Листов 1	

АЭРОПРОЕКТ МОСКВА

Копировал Сам Формат А3

Инв. № подл. | Подпись и дата | Взам. инв. №

Пок 0-1176-КЖИ-ПЗ 00

Альбом III

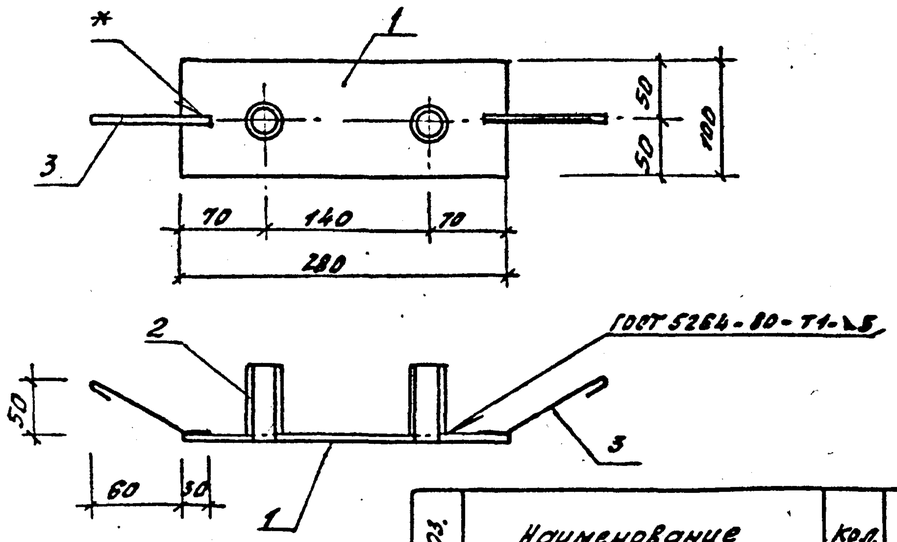

*) Сварка ручная дуговая ∆5

Поз.	Наименование	Кол.	Примечание
1	Полоса 5×100 ГОСТ 103-76 / Вст3кп2 ГОСТ 535-79	1	1,10 кг
	ℓ=280		
2	Труба 18×2 ГОСТ 10704-76 / В-6 Ст3сп ГОСТ 10705-80	2	0,05 кг
	ℓ=65		
3	⌀6 А-I ГОСТ 5781-82; ℓ=180	2	0,04 кг

Привязан

Инв. №

ГИП	Чуковский		10.88
Н. контр.	Слесарева		10.88
Нач. отд.	Яковлев		09.88
Гл. спец.	Матанов		09.88
Рук. гр.	Калинин		09.88
Ст. инж.	Звонцова		X.88
Техник	Мусинова		09.88

ТП506-167.89-КЖИ-15.01

Изделие закладное МН1

Стадия	Масса	Масштаб
Р	1,28	1:50
Лист		Листов 1

АЭРОПРОЕКТ МОСКВА

Копировал Сами-

Формат А4

Альбом III

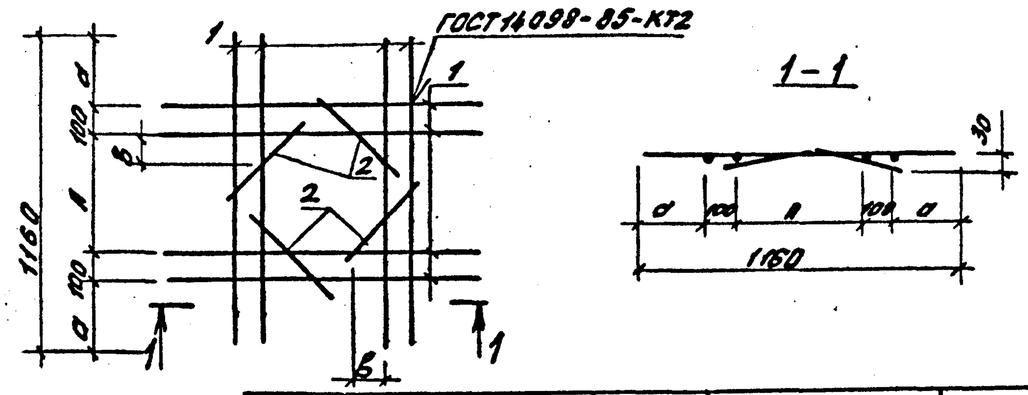

Обозначение	Марка	Размеры, мм A	a	B	Масса, кг
ТП506-167.89-КЖИ-04.01	КР 1	460	250	100	9,68
-01	КР 2	760	100	200	9,68

Поз.	Наименование	Кол. на -	-01		Примечание
					Масса ед., кг
	⌀12 А III ГОСТ 5781-82*				
1	ℓ=460	8	8		1,03 кг
2	ℓ=400	4	4		0,36 кг

Привязан

Инв. №

ГИП	Чуковский		10.88
Н. контр.	Слесарева		10.88
Нач. отд.	Яковлев		10.88
Гл. спец.	Матанов		10.88
Рук. гр.	Калинин		10.88
Вед. инж.	Игурова		10.88
Техник	Мусинова		10.88

ТП506-167.89-КЖИ-04.01

Каркас плоский КР 1; КР 2

Стадия	Масса	Масштаб
Р	см табл.	—
Лист		Листов 1

АЭРОПРОЕКТ МОСКВА

Копировал Сами-

Формат А4

Инв. № подл.	Подпись и дата	Взам. инв. №

Альбом III

Поз.	Обозначение	Наименование	Кол. на исполн. ТП506-167.89-КЖИ-06.00										
			–	-01	-02	-03	-04	-05	-06	-07	-08		
		Документация											
	ТП506-167.89 -КЖИ-ТУ	Технические условия											
	ТП506-167.89 -КЖИ-06.00СБ	Сборочный чертёж											
		Сборочные единицы											
1	1.030.1-1.1-1 05	Панели ПС 60. 12. 2,0-2л	1										
2	-03	ПС 60. 12. 2,5-3л		1									
3	-06	ПСВ0. 12. 3,0-3л			1								
4	1.030.1-1.1-1 07	ПСВ0. 18. 2,0-2л				1							
5	-05	ПС60. 18. 2,5-2л					1						
6	-08	ПС60. 18. 3,0-2л						1					
7	1.030.1-1.1-1 15-03	ПС62,5. 12. 2.0-2л-1							1				
8	1.030.1-1.1-1 16-03	ПС63. 12. 2,5-3л-1								1			
9	1.030.1-1.1-1 17-01	ПС63,5. 12. 3,0-3л-1									1		

ГИП	Чуковский			X.88
Н. контр.	Слесарева			X.88
Нач. отд.	Яковлев			X.88
Гл. спец.	Молчанов			X.88
Рук. гр.	Калинин			X.88
Ст. инж.	Звонцова			X.88
Техник	Мусинова			X.88

Привязан

Инв. №

ТП506-167.89-КЖИ-06.00

Панель стеновая ПС60. 12.2,0-2л-31; ПС60.12.2,5-3л-31; ПС60.12.3,0-3л-31; ПС60.18.2,0-2л-31; ПС60.18.2,5-2л-31; ПС60.18.3,0-2л-31; ПС62,5.12.2,0-2л-1.31; ПС63.12.2,5-3л-1.31; ПС63,5.12.3,0-3л-1.31; ПС62,5.18.2,0-1л-1.31; ПС63.18.2,5-2л-1.31; ПС63.18.3,0-2л-1.31

Стадия	Лист	Листов
Р	1	3

АЭРОПРОЕКТ МОСКВА

Копировал Сам- Формат А4

Альбом III

Инв. № подл.	Подпись и дата	Взам. инв. №

Поз.	Поз.	Обозначение	Наименование	Кол. на исполн. ТП506-167.89-КЖИ-06.00										
				–	-01	-02	-03	-04	-05	-06	-07	-08		
			Изделие закладное											
13		1.030.1-1.1-3-30-01	М2	2	2	2	2	2	2	2	2	2		
14		1.030.1-1.1-3-36	М9	1	1	1								
			Брус деревянный	2	2	2								
			120×160×80. ГОСТ 24454-80Е											

Привязан

Инв. №

ТП506-167.89-КЖИ-06.00

Лист 2

Копировал Сам- Формат А4

Инв. № подл.	Подпись и дата	Взам. инв. №

Альбом III

Поз.	Обозначение	Наименование	Кол. на исполн. ТП506-167.89 -КЖИ-11.00										Примечание
			—	-01	-02	-03	-04	-05					
		Документация											
	ТП506-167.89 -КЖИ-ТУ	Технические условия	X	X	X	X	X	X					
	-КЖИ-11.00.СБ	Сборочный чертеж	X	X	X	X	X	X					
		Сборочные единицы											
1	1.030.1-1.1-1 15-06	Панель ПС62.5.18.2.0-1л-1	1										
2	16-06	ПС63.18.2.5-2л-1		1									
3	17-03	ПС63.5.18.3.0-2л-1			1								
4	23-06	ПС62.5.18.2.0-1л-2				1							
5	24-06	ПС63.18.2.5-2л-2					1						
6	25-03	ПС63.5.18.3.0-2л-2						1					
		Изделия закладные											
7	1.030.1-1.1-3 30-01	М2	2	2	2	2	2	2					
8	34-01	М14	2	2	2	2	2	2					

Привязан

Инв. №

ГИП	Чуковский		X.88
Н.контр.	Слесарева		X.88
Нач.отд.	Яковлев		X.88
Гл.спец.	Молчанов		X.88
Рук.гр.	Калинин		X.88
Ст.инж.	Звонцова		X.88

ТП506-167.89-КЖИ-11.00

Панель стеновая

ПС62.5.18.2.0-1л-1.34А; ПС63.18.2.5-2л-1.34А; ПС63.5.18.3.0-2л-1.34А; ПС62.5.18.2.0-1л-2.34А ПС63.18.2.5-2л-2.34; ПС63.5.18.3.0-2л-2.34

Стадия	Лист	Листов
Р		1

АЭРОПРОЕКТ МОСКВА

Копировал Ф. Формат А4

Инв. № подл.	Подпись и дата	Взам. инв. №

Альбом III

Поз.	Обозначение	Наименование	Кол. на исполн. ТП506-167.89-КЖИ-06.00										
			-09	-10	-11								
		Сборочные единицы											
10	1.030.1-1.1-1 15-06	Панели ПС62.5.18.2.0-1л-1	1										
11	1.030.1-1.1-1 16-06	ПС63.18.2.5-2л-1		1									
12	1.030.1-1.1-1 17-03	ПС63.5.18.3.0-2л-1			1								
		Изделия закладные											
13	1.030.1-1.1-3-30-01	М2	2	2	2								

Привязан

Инв. №

ТП506-167.89 -КЖИ-06.00

Лист 3

Копировал Ф. Формат А4

Арх.№ 13206-КЖИ ТМ.00

Альбом III

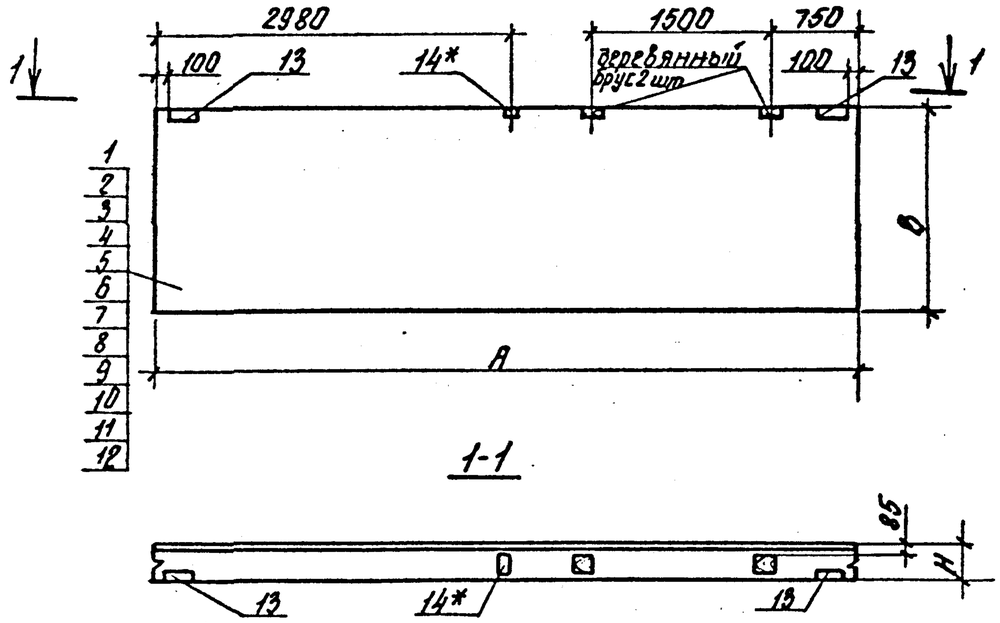

Обозначение	Марка	Размеры, мм А	В	Н	Масса, кг
ТП506-167.89 - КЖИ-06.00	ПС60.12.2.0-2л-31	5980	1185	200	1880,0
-01	ПС60.12.2.5-3л-31	5980	1185	250	2310,0
-02	ПС60.12.3.0-3л-31	5980	1185	300	2730,0
-03	ПС60.18.2.0-2л-31	5980	1785	200	2820,0
-04	ПС60.18.2.5-2л-31	5980	1785	250	3460,0
-05	ПС60.18.3.0-2л-31	5980	1785	300	4100,0
-06	ПС62.5.12.2.0-2л-1.31	6230	1185	200	2940,0
-07	ПС63.12.2.5-3л-1.31	6280	1185	250	2420,0
-08	ПС63.5.12.3.0-3л-1.31	6330	1185	300	2900,0
-09	ПС62.5.18.2.0-1л-1.31	6230	1785	200	2940,0
-10	ПС63.18.2.5-2л-1.31	6280	1785	250	3630,0
-11	ПС63.5.18.3.0-2л-1.31	6330	1785	300	4350,0

Ведомость расхода стали на дополнительные закладные изделия на один элемент, кг

Марка элемента	Изделия закладные: Арматура класса А-III ГОСТ 5781-82 Ф10		Итого	Прокат марки ВСт3 кп2 ГОСТ 19903-74 -6х60	-8х100	Итого	ГОСТ 8509-86 Б63/6		Итого	Всего	Общий расход
ПС60.12.2.0-2л-31											
ПС60.12.2.5-3л-31	0,58		0,58		1,00	1,56				3,51	3,51
ПС60.12.3.0-3л-31											
ПС60.18.2.0-2л-31											
ПС60.18.2.5-2л-31											
ПС60.18.3.0-2л-31											
ПС62.5.12.2.0-2л-1.31	0,2		0,2	0,56		0,56	1,37		1,37	2,13	2,13
ПС63.12.2.5-3л-1.31											
ПС63.5.12.3.0-3л-1.31											
ПС62.6.18.2.0-1л-1.31											
ПС63.18.2.5-2л-1.31											
ПС63.5.18.3.0-2л-1.31											

*) поз 14 и деревянный брус 2шт только для ПС60.12.2.0-2л-31 ПС60.12.2.5-3л-31; ПС60.12.3.0-3л-31

Привязан

Инв. №

ГИП	Чуковский		Х.88
Н.контр.	Слесарева		Х.88
Нач.отд.	Яковлев		Х.88
Гл.спец.	Молчанов		Х.88
Рук.гр.	Калинин		Х.88
Ст.инж.	Званцова		Х.88
Техник	Мусинова		Х.88

ТП506-167.89 КЖИ-06.00 СБ

Панель стеновая ПС60.12.2.0-2л-31; ПС60.12.2.5-3л-31; ПС60.12.3.0-3л-31; ПС60.18.2.0-2л-31; ПС60.18.2.5-2л-31; ПС60.18.3.0-2л-31; ПС62.5.12.2.0-2л-1.31; ПС63.12.2.5-3л-1.31; ПС63.5.12.3.0-3л-1.31; ПС62.5.18.2.0-1л-1.31; ПС63.18.2.5-2л-1.31; ПС63.5.18.3.0-2л-1.31

Сборочный чертеж

Стадия	Масса	Масштаб
Р	см. табл.	—
Лист		Листов 1

АЭРОПРОЕКТ МОСКВА

Копировал

Формат А3

Инв. № подл. | Подпись и дата | Взам. инв. №

Инв. № подл.	Подпись и дата	Взам. инв. №

Альбом III

Поз.	Обозначение	Наименование	Кол. на исполн. ТП506-167.89-КЖИ-07.00										Примечание
			-	-01	-02	-03	-04	-05	-06	-07	-08		
		Документация											
	ТП506-167.89 -КЖИ-ТУ	Технические условия	X	X	X	X	X	X	X	X	X		
	-КЖИ-07.00СБ	Сборочный чертёж	X	X	X	X	X	X	X	X	X		
		Сборочные единицы											
1	1.030.1-1.1-1 05	Панель ПС60.12.2.0-2п	1	—	—	1	—	—	—	—	—		
2	1.030.1-1.1-1 05-03	ПС60.12.2.5-3п	—	1	—	—	1	—	—	—	—		
3	-06	ПС60.12.3.0-3п	—	—	1	—	—	1	—	—	—		
4	1.030.1-1.1-1 15-03	ПС62.5.12.2.0-2п-1	—	—	—	—	—	—	1	—	—		
5	1.030.1-1.1-1 16-03	ПС63.12.2.5-3п-1	—	—	—	—	—	—	—	1	—		
6	1.030.1-1.1-1 17-01	ПС63.5.12.3.0-3п-1	—	—	—	—	—	—	—	—	1		
		Изделия закладные											
7	1.030.1-1.1-3-30-01	М2	4	4	4	4	4	4	4	4	4		

Привязан			
Инв. №			

ГИП	Чуковский		X.88
Н.контр.	Слесорева		X.88
Начотд.	Яковлев		X.88
Гл.спец.	Молчанов		X.88
Рук.гр.	Калинин		X.88
Ст.инж.	Звонцова		X.88
Техник	Мусинова		X.88

ТП506-167.89-КЖИ-07.00

Панель стеновая ПС60.12.2.0-2п-48, ПС60.12.2.5-3п-48; ПС60.12.3.0-3п-48, ПС60.12.2.0-2п-32, ПС60.12.2.5-3п-32, ПС60.12.3.0-3п-32, ПС62.5.12.2.0-2п-1.33, ПС63.12.2.5-3п-1.33; ПС63.5.12.3.0-3п-1.33.

Стадия	Лист	Листов
Р	1	2

АЭРОПРОЕКТ Москва

Копировал: Формат А4

Альбом III

Поз.	Обозначение	Наименование	Кол. на исполн. ТП506-167.89-КЖИ-07.00										Примечание
			-	-01	-02	-03	-04	-05	-06	-07	-08		
8	1.030.1-1.1-3-30-33	М6	2	2	2	2	2	2	2	2	2		
9	1.030.1-1.1-3-30-36	М9	3	3	3	—	—	—	—	—	—		
		Брус деревянный	—	—	—	—	—	—	4	4	4		
		120×160×80 ГОСТ24454-80Е											

Привязан			
Инв. №			

ТП506-167.89-КЖИ-07.00

Лист 2

Копировал: Формат А4

Вл. А. 1335-КЖИ-07.00

Альбом III

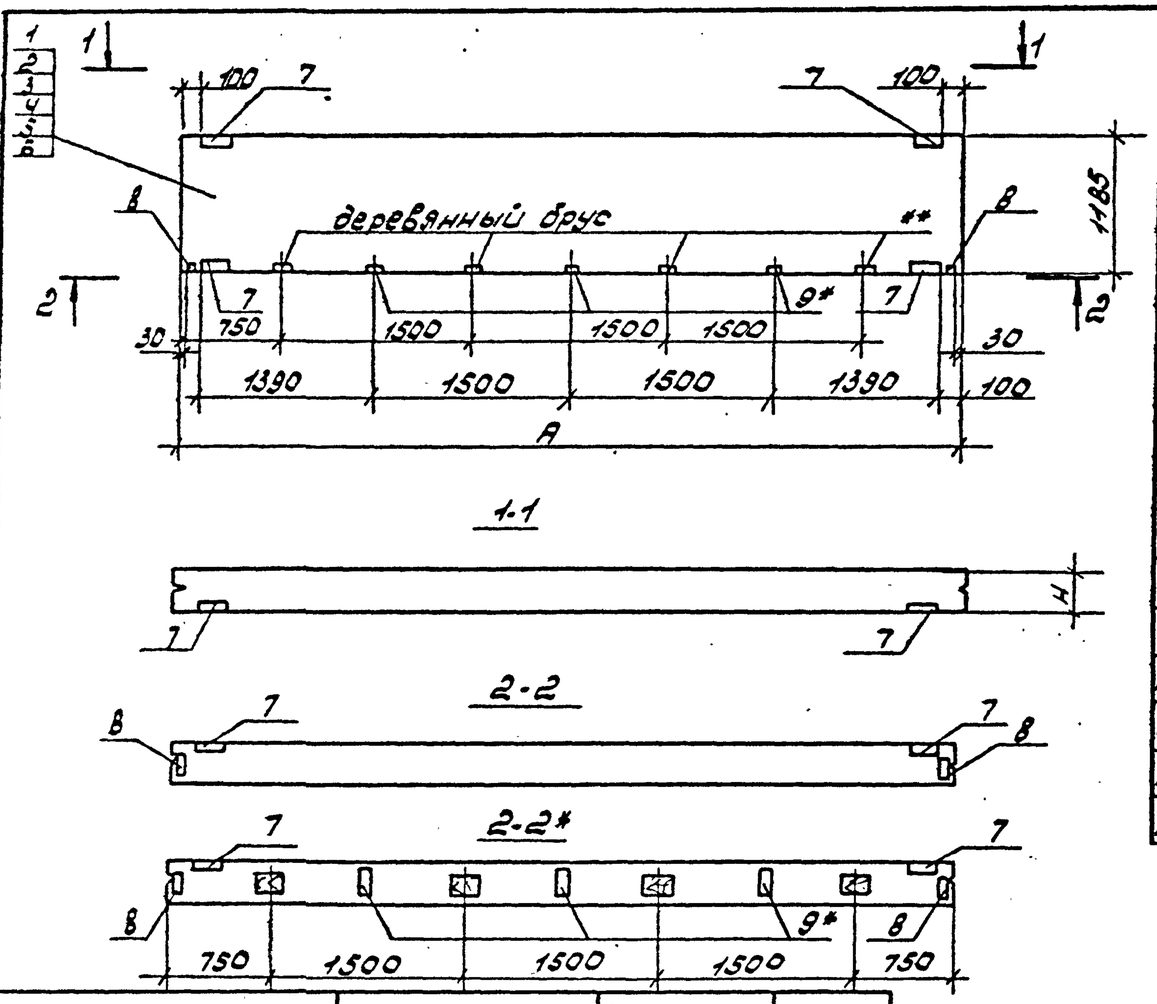

Обозначение	Марка	Размеры, мм A	Размеры, мм H	Масса, кг
ТП506-167.89-КЖИ-07.00	ПС60.12.2.0-2л-48	5980	200	1880,0
-01	ПС60.12.2.5-3л-48	5980	250	2310,0
-02	ПС60.12.3.0-3л-48	5980	300	2730,0
-03	ПС60.12.2.0-2л-32	5980	200	1880,0
-04	ПС60.12.2.5-3л-32	5980	250	2310,0
-05	ПС60.12.3.0-3л-32	5980	300	2730,0
-06	ПС62.5.12.2.0-2л-1.33	6230	200	1960,0
-07	ПС63.12.2.5-3л-1.33	6280	250	2420,0
-08	ПС63.5.12.3.0-3л-1.33	6330	300	2900,0

Инв.№ подл. | Подпись и дата | Взам. инв.№

Ведомость расхода стали на дополнительные закладные изделия на один элемент, кг

Марка элемента	Изделия закладные: Арматура класса AIII, ГОСТ 5781-82: 10		Итого	Прокат марки ВСт3кп2, ГОСТ 19903-74: 6х60	8х60	8х100	Итого	ГОСТ 8509-86: L63/6		Итого	Всего	Общий расход
ПС60.12.2.0-2л-48												
ПС60.12.2.5-3л-48	2,94		2,94			3,00	6,52				14,94	14,94
ПС60.12.3.0-3л-48												
ПС60.12.2.0-2л-32												
ПС60.12.2.5-3л-32												
ПС60.12.3.0-3л-32	1,80		1,80	2,24	1,28		3,52	5,48		5,48	10,80	10,80
ПС62.5.12.2.0-2л-1,33												
ПС63.12.2.5-3л-1,33												
ПС63.5.12.3.0-3л-1,33												

*) Только для панелей ПС60.12.2.0-2л-48; ПС60.12.2.5-3л-48; ПС60.12.3.0-3л-48.

**) Только для панелей ПС62.5.12.2.0-2л-1.33; ПС63.12.2.5-3л-1.33 ПС63.5.12.3.0-3л-1.33.

Привязан

Инв.№

ТП506-167.89-КЖИ-07.00.СБ

ГИП	Чуковский		X.88
Н.контр.	Слесарева		X.88
Нач.отд.	Яковлев		X.88
Гл.спец.	Молчанов		X.88
Рук.гр.	Калинин		X.88
Ст.инж.	Звонцова		X.88
Техник	Мусинова		X.88

Панель стеновая ПС60.12.2.0-2л-48; ПС60.12.2.5-3л-48; ПС60.12.3.0-3л-48; ПС60.12.2.0-2л-32; ПС60.12.2.5-3л-32; ПС60.12.3.0-3л-32; ПС62.5.12.2.0-2л-1.33; ПС63.12.2.5-3л-1.33; ПС63.5.12.3.0-3л-1.33. Сборочный чертеж.

Стадия	Масса	Масштаб
Р	см. табл.	-
Лист	Листов 1	

АЭРОПРОЕКТ Москва

Копировал: Формат А3

Инв. № подл.	Подпись и дата	Взам. инв. №

Альбом III

Поз.	Обозначение	Наименование	Кол. на исполн. ТП506-167.89 -КЖИ-08.00 —	01	02	03	04	05	06	07	08		Примечание
		Документация											
	ТП506-167.89 -КЖИ-ТУ	Технические условия											
	ТП506-167.89 -КЖИ-08.00.СБ	Сборочный чертеж											
		Сборочные единицы											
1	1.030.1-1.1-1 15-03	Панель ПСБ2,5.12.2,0-2л-1	1										
2	1.030.1-1.1-1 16-03	ПСБ3.12.2,5-3л-1		1									
3	1.030.1-1.1-1 17-01	ПСБ3,5.12.3,0-3л-1			1								
4	1.030.1-1.1-1 05	ПСБ0.12.2,0-2л							1				
5	1.030.1-1.1-1 05-03	ПСБ0.12.2,5-3л								1			
6	1.030.1-1.1-1 05-06	ПСБ0.12.3,0-3л									1		
7	1.030.1-1.1-1 23-03	ПСБ2,5.12.2,0-2л-2				1							
8	1.030.1-1.1-1 24-03	ПСБ3.12.2,5-3л-2					1						
9	1.030.1-1.1-1 25-01	ПСБ3,5.12.3,0-3л-2						1					

Привязан

Инв. №

ГИП	Чуковский		X.88
Н.контр.	Сергеева		X.88
Нач.отд.	Яковлев		X.88
Гл.спец.	Молчанов		X.88
Рук.гр.	Калунин		X.88
Ст.инж.	Звонцова		X.88
Техник	Мусинова		X.88

ТП506-167.89 - КЖИ-08.00

Панель стеновая ПСБ2,5.12.2,0-2л-1,4т; ПСБ3.12.2,5-3л-1,4т; ПСБ3,5.12.3,0-3л-1,4т; ПСБ2,5.12.2,0-2л-2,4т; ПСБ3.12.2,5-3л-2,4т; ПСБ3,5.12.3,0-3л-2,4т; ПСБ0.12.2,0-2л-1т; ПСБ0.12.2,5-3л-1т; ПСБ0.12.3,0-3л-1т

Стадия	Лист	Листов
Р	1	2

АЭРОПРОЕКТ МОСКВА

Формат А4

Инв. № подл.	Подпись и дата	Взам. инв. №

Альбом III

Поз.	Обозначение	Наименование	Кол. на исполн. ТП506-167.89 -КЖИ-08.00 —	01	02	03	04	05	06	07	08		Примечание
		Изделия закладные											
10	1.030.1-1.1-3-30-01	М2	2	2	2	2	2	2	2	2	2		
11	1.030.1-1.1-3-36	М9	3	3	3	3	3	3	3	3	3		
		Брус деревянный							4	4	4		
		120×160×80, ГОСТ 24454-80Е											

Привязан

Инв.

ТП506-167.89 -КЖИ-08.00

Лист 2

Копировал

Формат А4

Альбом III

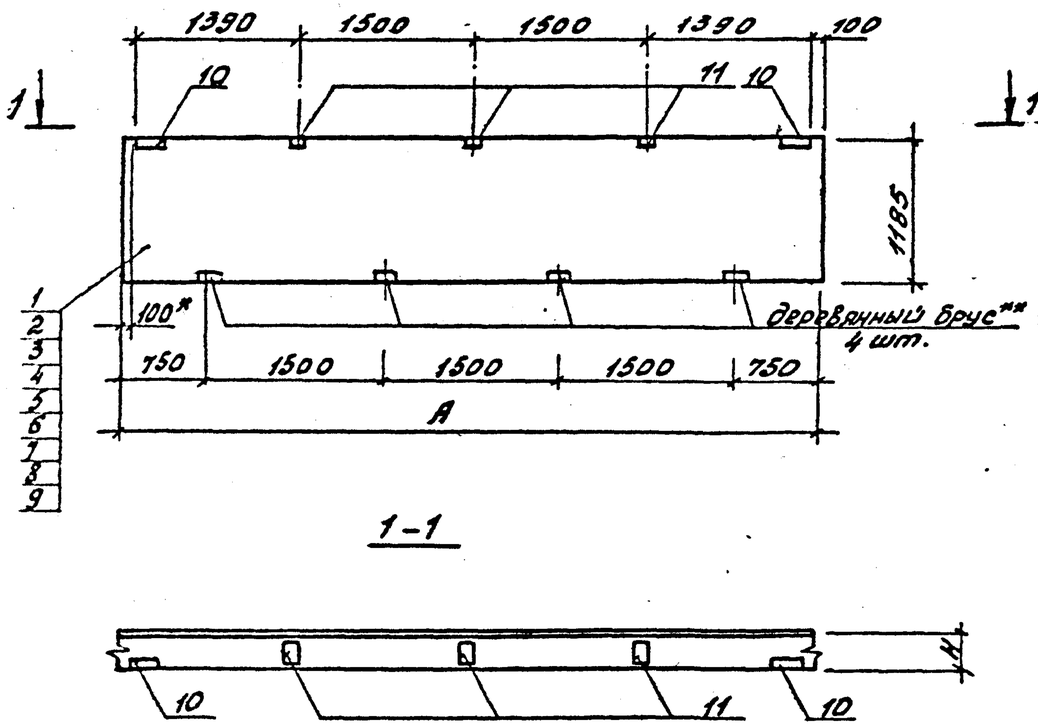

Ведомость расхода стали на дополнительные закладные изделия на один элемент, кг

Марка элемента	Изделия закладные										Общий расход
	Арматура класса			Прокат марки						Всего	
	А III			Ст3 кп2							
	ГОСТ 5781-82			ГОСТ 19903-74				ГОСТ 8509-86			
	10		Итого	-5×60	-8×100		Итого	L63/6		Итого	
ПС62.5.12.2.0-2Л-1.47											
ПС63.12.2.5-3Л-1.47											
ПС63.5.12.3.0-3Л-1.47											
ПС62.5.12.2.0-2Л-2.47А											
ПС63.12.2.5-3Л-2.47А	1,54		1,54	1,12	3,00		4,12	2,74		2,74	8,40	8,40
ПС63.5.12.3.0-3Л-2.47А											
ПС60.12.2.0-2Л-47											
ПС60.12.2.5-3Л-47											
ПС60.12.3.0-3Л-47											

*) Привязка „100" только для ПС62.5.12.2.0-2Л-1.47; ПС63.12.2.5-3Л-1.47; ПС63.5.12.3.0-3Л-1.47.

**) Деревянный брус только для ПС60.12.2.0-2Л-47; ПС60.12.2.5-3Л-47; ПС60.12.3.0-3Л-47.

Обозначение	Марка	Размеры, мм		Масса, кг
		A	H	
ТП506-167.89-КЖИ-08.00	ПС62.5.12.2.0-2Л-1,47	6230	200	1960
-01	ПС63.12.2.5-3Л-1,47	6280	250	2420
-02	ПС63.5.12.3.0-3Л-1,47	6330	300	2900
-03	ПС62.5.12.2.0-2Л-2,47А	6230	200	1960
-04	ПС63.12.2.5-3Л-2,47А	6280	250	2420
-05	ПС63.5.12.3.0-3Л-2.47А	6330	300	2900
-06	ПС60.12.2.0-2Л-47	5980	200	1880
-07	ПС60.12.2.5-3Л-47	5980	250	2310
-08	ПС60.12.3.0-3Л-47	5980	300	2730

Инв.№ подл. | Подпись и дата | Взамен инв.№

Привязан

Инв.№

ГИП	Чуковский		X.88
Н. контр.	Слесорева		X.88
Нач.отд.	Яковлев		X.88
Гл.спец.	Толчанов		X.88
Рук.гр.	Калинин		X.88
Ст.инж.	Звонцова		X.88
Техник	Мусинова		X.88

ТП506-167.89-КЖИ-08.00.СБ

Панель стеновая ПС62.5.12.2.0-2Л-1,47; ПС63.12.2.5-3Л-1.47; ПС63.5.12.3.0-3Л-1.47; ПС62.5.12.2.0-2Л-2.47А; ПС63.12.2.5-3Л-2.47А; ПС63.5.12.3.0-3Л-2.47А; ПС60.12.2.0-2Л-47; ПС60.12.2.5-3Л-47; ПС60.12.3.0-3Л-47

Сборочный чертеж

Стадия	Масса	Масштаб
Р	см. табл.	—

Лист | Листов 1

АЭРОПРОЕКТ Москва

Копировал Сапр-

Формат А3

Альбом III

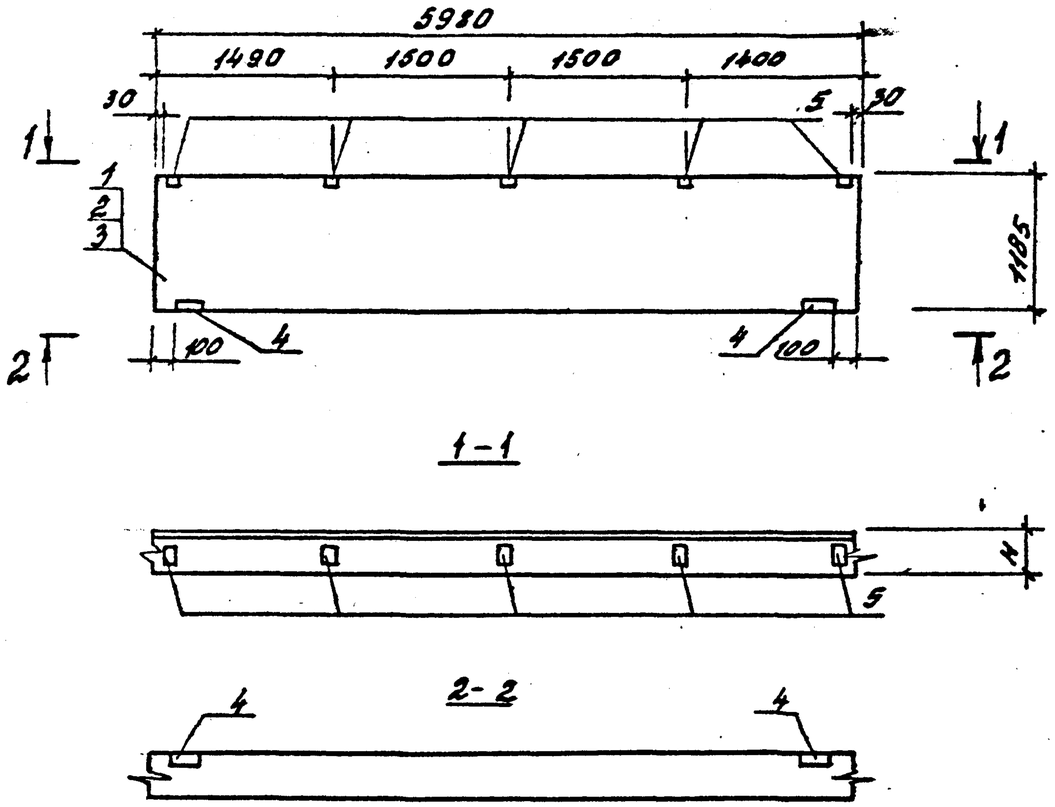

Обозначение	Марка	Размеры мм H	Масса
ТП506-167.89 -КЖИ-09.00	ПС60.12.2,0-2Л-35	200	1880
-01	ПС60.12.2,5-3Л-35	250	2310
-02	ПС60.12.3,0-3Л-35	300	2730

Ведомость расхода стали на дополнительные закладные изделия на один элемент, кг

Марка элемента	Изделия закладные										Всего	Общий расход
	Арматура класса			Прокат марки								
	АIII			Вст3 кп2								
	ГОСТ 5781-82			ГОСТ 19903-74				ГОСТ 8509-86				
	10		Итого	-8×60	-8×100		Итого	L63/6		Итого		
ПС60.12.2.0-2Л-35												
ПС60.12.2.5-3Л-35	5,70		5,70	1,12	5,35		6,47	2,74		2,74	14,91	14,91
ПС60.12.3.0-3Л-35												

Поз.	Обозначение	Наименование	Кол. на –	01	02	Примечание
		Документация				
	ТП506-167.89 - КЖИ-ТУ	Технические условия	X	X	X	
		Сборочные единицы				
		Панель				
1	1.030.1-1. 1-1 05	ПС60.12.2,0-2Л	1			
2	1.030.1-1. 1-1 05-03	ПС60.12.2,5-3Л		1		
3	-06	ПС60.12.3,0-3Л			1	
		Изделия закладные				
4	1.030.1-1. 1-3-30-01	М2	2	2	2	
5	1.030.1-1. 1-3-33-02	М15	5	5	5	

Привязан

Инв.№

Инв.№ подл. | Подпись и дата | Взам.инв.№

ГИП	Чуковский		X.88
Н.контр.	Слесарева		X.88
Нач.отд.	Яковлев		X.88
Гл.спец.	Молчанов		X.88
Рук.гр.	Малинин		X.88
Гл.инж.	Звонцова		X.88
Техник	Мусинова		X.88

ТП506-167.89-КЖИ-09.00

Панель стеновая ПС60.12.2,0-2Л-35; ПС60.12.2,5-3Л-35; ПС60.12.3,0-3Л-35

Стадия	Масса	Масштаб
Р	см. табл.	—
Лист	Листов 1	

АЭРОПРОЕКТ МОСКВА

Копировал Сами-

Формат А3

Инв.№ подл.	Подпись и дата	Взам.инв.№

Альбом II

Поз.	Обозначение	Наименование	Кол. на исполн. ТП506-167.89 -КЖИ-10.00										Примечание
			–	01	02	03	04	05					
		Документация											
	ТП506-167.89 -КЖИ-ТУ	Технические условия	X	X	X	X	X	X					
	-КЖИ-10.00 СБ	Сборочный чертеж	X	X	X	X	X	X					
		Сборочные единицы											
1	1.030.1-1.1-1 15-03	Панель ПС62.5.12.2.0-2л-1	1										
2	16-03	ПС63.12.2.5-3л-1		1									
3	17-01	ПС63.5.12.3.0-3л-1			1								
4	23-03	ПС62.5.12.2.0-2л-2				1							
5	24-03	ПС63.12.2.5-3л-2					1						
6	25-01	ПС63.5.12.3.0-3л-2						1					
		Изделия закладные											
7	1.030.1-1.1-3-30-01	М2	4	4	4	4	4	4					

Привязан

Инв.№

ГИП	Чуковский		X.88
Н.контр.	Слесарева		X.88
Нач.отд	Яковлев		X.88
Гл.спец	Молчанов		X.88
Рук.гр.	Калинин		X.88
Ст.инж	Звонцова		X.88

ТП506-167.89-КЖИ-10.00

Панель стеновая

ПС62.5.12.2.0-2л-1.49л; ПС63.12.2.5-3л-1.49л
ПС63.5.12.3.0-3л-1.49л; ПС62.5.12.2.0-2л-2.49
ПС63.12.2.5-3л-2.49; ПС63.5.12.3.0-3л-2.49

Стадия	Лист	Листов
Р	1	2

АЭРОПРОЕКТ МОСКВА

Копировал Сам- формат А4 -

Альбом II

Инв.№ подл.	Подпись и дата	Взам.инв.№

	Обозначение	Наименование	Кол. на исполн. ТП506-167.89 -КЖИ-10.00										Примечание
			–	01	02	03	04	05					
8	1.030.1-1.1-3-30-33	М6	2	2	2	1	1	1					
9	-36	М9	3	3	3	3	3	3					

Привязан

Инв.№

ТП506-167.89 -КЖИ-10.00

Лист 2

Копировал Сам- формат А4

Альбом III

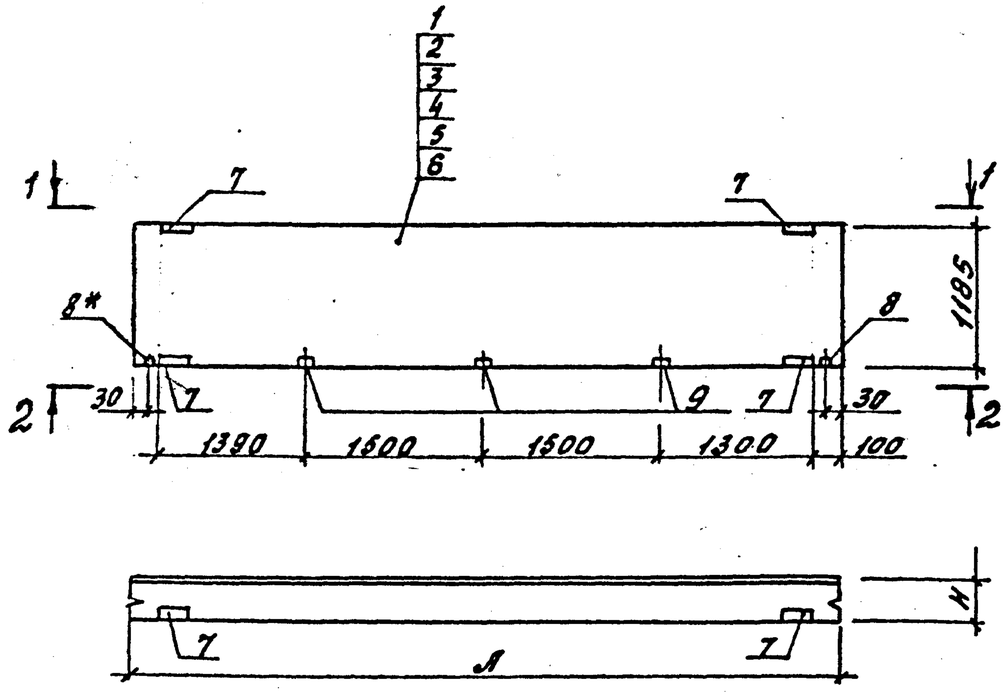

2-2

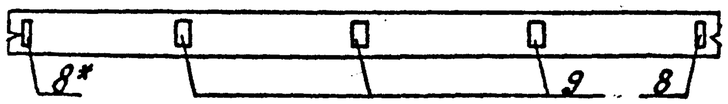

Ведомость расхода стали на дополнительные закладные изделия на один элемент, кг

Марка элемента	Изделия закладные											Общий расход
	Арматура класса			Прокат марки							Всего	
	AIII			Вст3 кп2								
	ГОСТ 5781-82			ГОСТ 19903-74					ГОСТ 8509-86			
	10		Итого	-6×80	-8×60	-8×100		Итого	Л63/6		Итого	
ПСБ2,5.12.2,0-2л-1,49А												
ПСБ3.12.2,5-3л-1,49А												
ПСБ3,5.12.3,0-3л-1,49А	2,44		2,44	2,24	0,64	3,00		5,88	5,48		5,48	13,80	13,80
ПСБ2,5.12.2Р-2л-2,49												
ПСБ3,12.2,5-3л-2,49												
ПСБ3,5,12.3,0-3л-2,49												

) Поз. 8 только ПСБ2,5.12.2,0-2л-1,49А; ПСБ3.12.2,5-3л-1,49А, ПСБ3,5.12.3,0-3л-1,49А

Обозначение	Мар	Размер, мм A	Размер, мм H	Масса, кг
ТП506-167.89-КЖИ-10.00	ПСБ2,5.12.2,0-2л-1.49А	6230	200	1960,0
-01	ПСБ3.12.2,5-3л-1,49А	6280	250	2420,0
-02	ПСБ3,5.12.3,0-3л-1,49А	6330	300	2900.0
-03	ПСБ2,5.12.2,0-2л-2,49	6330	200	1960,0
-04	ПСБ3.12.2,5-3л-2,49	6280	250	2420,0
-05	ПСБ3,5,12,3,0-3л-2,49	6330	300	2900,0

Инв. № подл. | Подпись и дата | Взам. инв. №

Привязан

Инв. №

ГИП	Чуковский		X.88
Н. контр.	Слесарева		X.88
Нач. отд.	Яковлев		X.88
Гл. спец.	Молчанов		X.88
Рук. гр.	Калинин		X.88
Ст. инж.	Звонцова		X.88
Техник	Мусинова		X.88

ТП 506-167.89-КЖИ-10 00 СБ

Панель стеновая ПСБ2,5.12.2,0-2л-1,49А; ПСБ3.12.2,5-3л-1,49А; ПСБ3,5.12.3,0-3л-1,49А; ПСБ2,5.12.2,0-2л-2,49; ПСБ3.12.2,5-3л-2,49; ПСБ3,5.12.3,0-3л-2,49

Сборочный чертеж

Стадия	Масса	Масштаб
Р	см. табл.	–
Лист	Листов	

АЭРОПРОЕКТ Москва

Копировал Самг

Формат А3

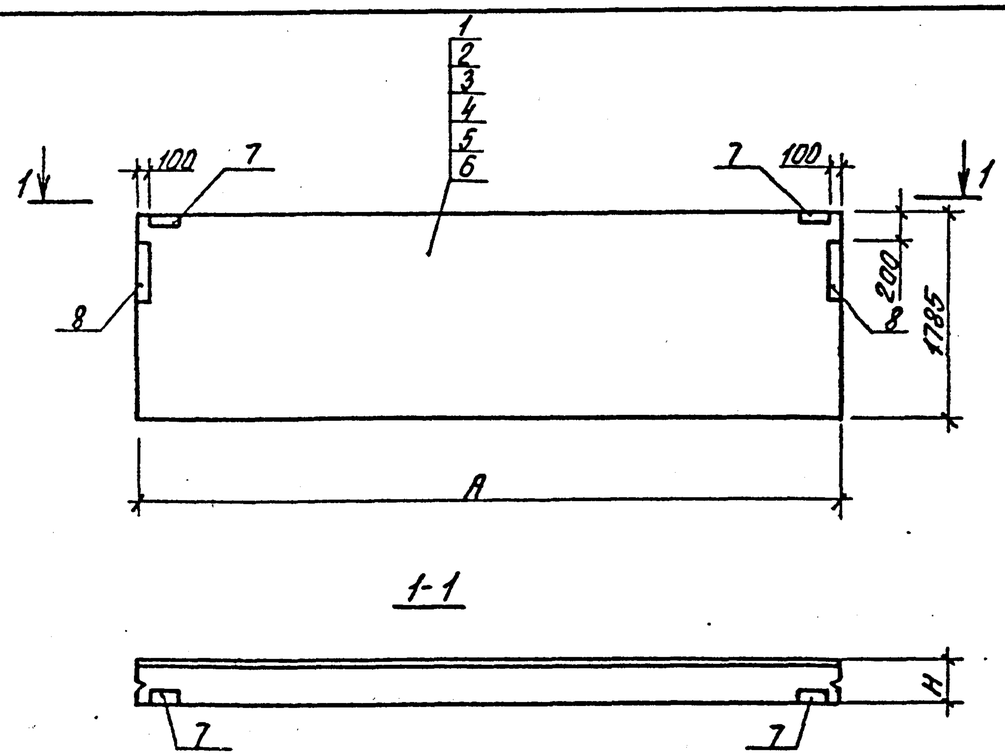

Ведомость расхода стали на дополнительные закладные изделия на один элемент, кг

Марка элемента	Изделия закладные										Всего	Общий расход
	Арматура класса AIII			Прокат марки ВСт3кп2								
	ГОСТ 5781-82			ГОСТ 19903-74*				ГОСТ 8509-86				
	10		Итого	-6x60	-8x100		Итого	L63/6		Итого		
ПСБ2.5.18.2.0-1л-1.34А ПСБ3.18.2.5-2л-1.34А ПСБ3.5.18.3.0-3л-1.34А ПСБ2.5.18.2.0-1л-2.34 ПСБ3.18.2.5-2л-2.34 ПСБ3.5.18.3.0-3л-2.34	1,12		1,12	2,48	6,28		8,76	2,74		2,74	12,62	12,62

Обозначение	Марка	Размеры, мм		Масса, кг
		A	H	
ТП506-167.89-КЖИ-11.00	ПСБ2.5.18.2.0-1л-1.34А	6230	200	2940,0
-01	ПСБ3.18.2.5-2л-1.34А	6280	250	3630,0
-02	ПСБ3.5.18.3.0-2л-1.34А	6330	300	4350,0
-03	ПСБ2.5.18.2.0-1л-2.34	6230	200	2940,0
-04	ПСБ3.18.2.5-2л-2.34	6280	250	3830,0
-05	ПСБ3.5.18.3.0-2л-2.34	6330	300	4350,0

Привязан

Инв. №

ГИП	Чуковский		X.88
Н.контр.	Слесарева		X.88
Нач.отд.	Яковлев		X.88
Гл.спец.	Молчанов		X.88
Рук.гр.	Калинин		X.88
Ст.инж.	Звонцова		X.88
Техник	Мусинова		X.88

ТП 506-167.89-КЖИ-11.00 СБ

Панель стеновая ПСБ2,5.18.2,0-1л-1.34А; ПСБ3.18.2.5-2л-1.34А; ПСБ3,5.18.3,0-2л-1.34А; ПСБ2.5.18.2.0-1л-2.34 ПСБ3.18.2,5-2л-2,34; ПСБ3,5.18.3,0-2л-2.34 Сборочный чертеж

Стадия	Масса	Масштаб
Р	см. табл.	—
Лист	Листов 1	

АЭРОПРОЕКТ МОСКВА

Копировал

Формат А3

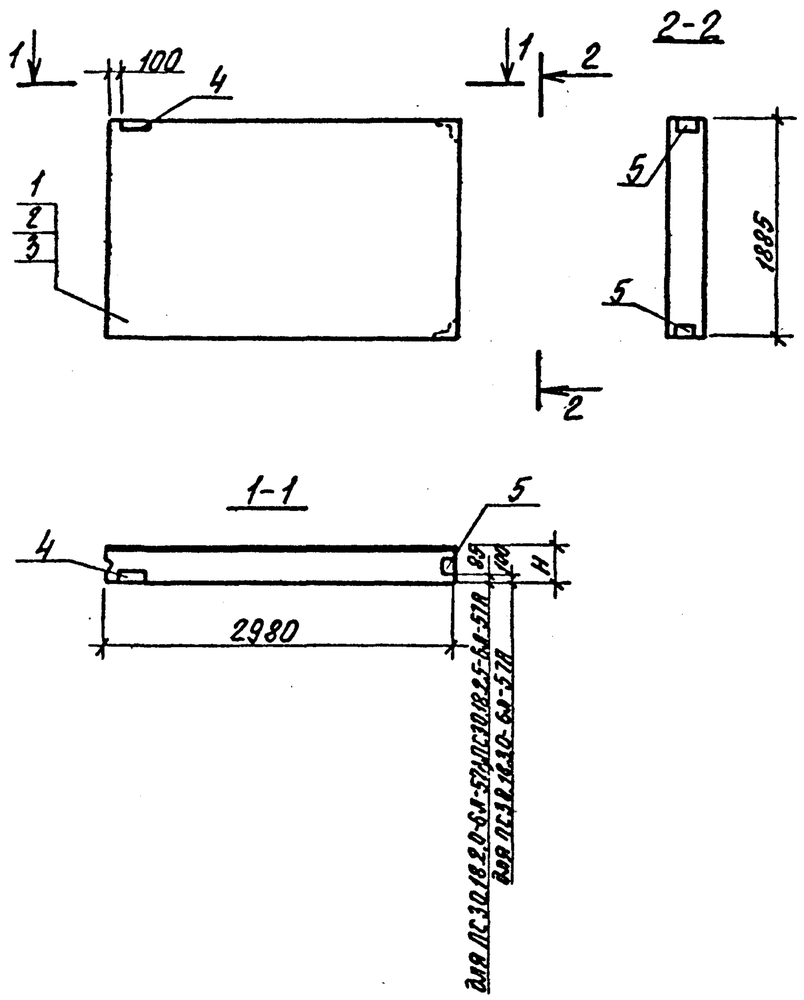

Ведомость расхода стали на дополнительные закладные изделия на один элемент, кг

Марка элемента	Изделия закладные										Всего	Общий расход
	Арматура класса			Прокат марки								
	A III			ВСт3кп2								
	ГОСТ 5781-82			ГОСТ 19903-74				ГОСТ 8509-86				
	10		Итого	6×60			Итого	L63/6		Итого		
ПС30.18.2.0-БЛ-57А												
ПС30.18.2.5-БЛ-57А	1,08		1,08	0,56			0,56	3,21		3,21	4,85	4,85
ПС30.18.3.0-БЛ-57А												

Поз.	Обозначение	Наименование	Кол. на —	01	02	Примечание
		Документация				
	ТП506-167.89-КЖИ-ТУ	Технические условия	X	X	X	
		Сборочные единицы				
1	1.030.1-1 1-1 03-04	Панель ПС30.18.2.0-БЛ	1			
2	-05	ПС30.18.2.5-БЛ		1		
3	-06	ПС30.18.3.0-БЛ			1	
4	1.030.1-1. 1-3-30-01	Изделие закладное М2	1	1	1	
5	1.030.1-1. 1-3-35-01	М11	2	2	2	

Обозначение	Марка	Размер, мм H	Масса, кг
ТП506-167.89 -КЖИ-12.00	ПС30.18.2.0-БЛ-57А	200	1420,0
-01	ПС30.18.2.5-БЛ-57А	250	1740,0
-02	ПС30.18.3.0-БЛ-57А	300	2050,0

Привязан

Инв. №

ГИП	Чуковский		X.88
Н.контр.	Слесарева		X.88
Нач.отд.	Яковлев		X.88
Гл.спец.	Молчанов		X.88
Рук.гр.	Колинин		X.88
Ст.инж.	Звонцова		X.88
Техник	Мусинова		X.88

ТП506-167.89-КЖИ-12.00

Панель стеновая ПС30.18.2.0-БЛ-57А ПС30.18.2.5-БЛ-57А ПС30.18.3.0-БЛ-57А

Стадия	Масса	Масштаб
Р	см. табл.	—
Лист	Листов 1	

АЭРОПРОЕКТ Москва

Копировал

Формат А3

Инв. № подл. | Подпись и дата | Взам. инв. №

Альбом III

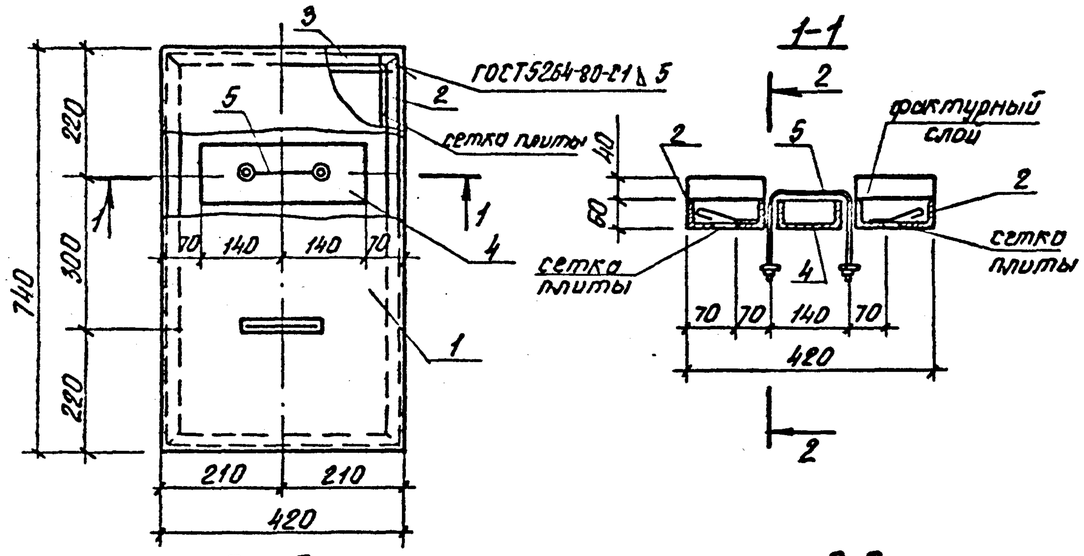

Поз. 5

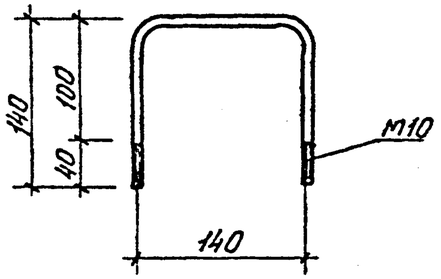

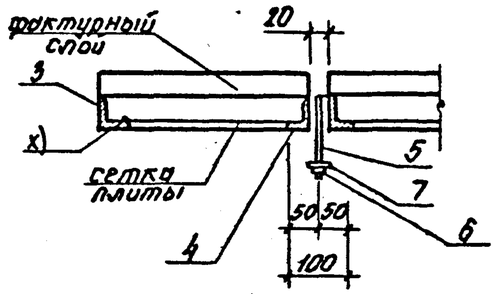

Поз.	Обозначение	Наименование	Кол. на			Примечание
		Документация				
	ТП506-167.89-КЖИ-ТУ	Технические условия				
		Сборочные единицы				
1	3.006.1-2.87 вып. 2-1	Плита П1-5	1			
		Детали				масса ед., кг
		Уголок $\frac{50\times50\times5\ ГОСТ\ 8509-86}{ВСт3кп2\ ГОСТ\ 535-79}$				
2		ℓ=740	2			2,80
3		ℓ=420	2			1,52
4	ТП506-167.89-КЖИ-15.01	Изделие закладное МН1	2			
5		Ф10А-I ГОСТ 5781-82, ℓ=430	2			0,27
		Стандартные изделия				
6		Гайка М10 ГОСТ 5915-70	4			
7		Шайба М10 ГОСТ 11371-78	4			

Ведомость расхода стали на дополнительные закладные изделия на один элемент, кг

Марка элемента	Изделия закладные											Общий расход
	Арматура класса				Прокат марки						Всего	
	AI				ВСт3кп2							
	ГОСТ 5781-82				ГОСТ 8509-86		ГОСТ 103-76		ГОСТ 10704-76			
	6	10		Итого	L50/5		⊟100		труба 18×2			
П1-5	0,16	0,54		0,70	8,62		2,20		0,20		9,02	9,72

×) Сварка ручная дуговая Δ5

Привязан

Инв. №

Инв. № подл. | Подпись и дата | Взам. инв. №

ГИП	Чуковский		х.88
Н.контр.	Слесарева		х.88
Нач.отд.	Яковлев		х.88
Гл.спец.	Малманов		х.88
Рук.гр.	Калинин		х.88
Ст.инж.	Звонцова		х.88
Техник	Мусинова		х.88

ТП506-167.89-КЖИ-15.00

Плита перекрытия каналов съемная П1-5-1

Стадия	Масса	Масштаб
Р	50,00	—
Лист		Листов 1

Аэропроект Москва

Копировал

Формат А3

Альбом III

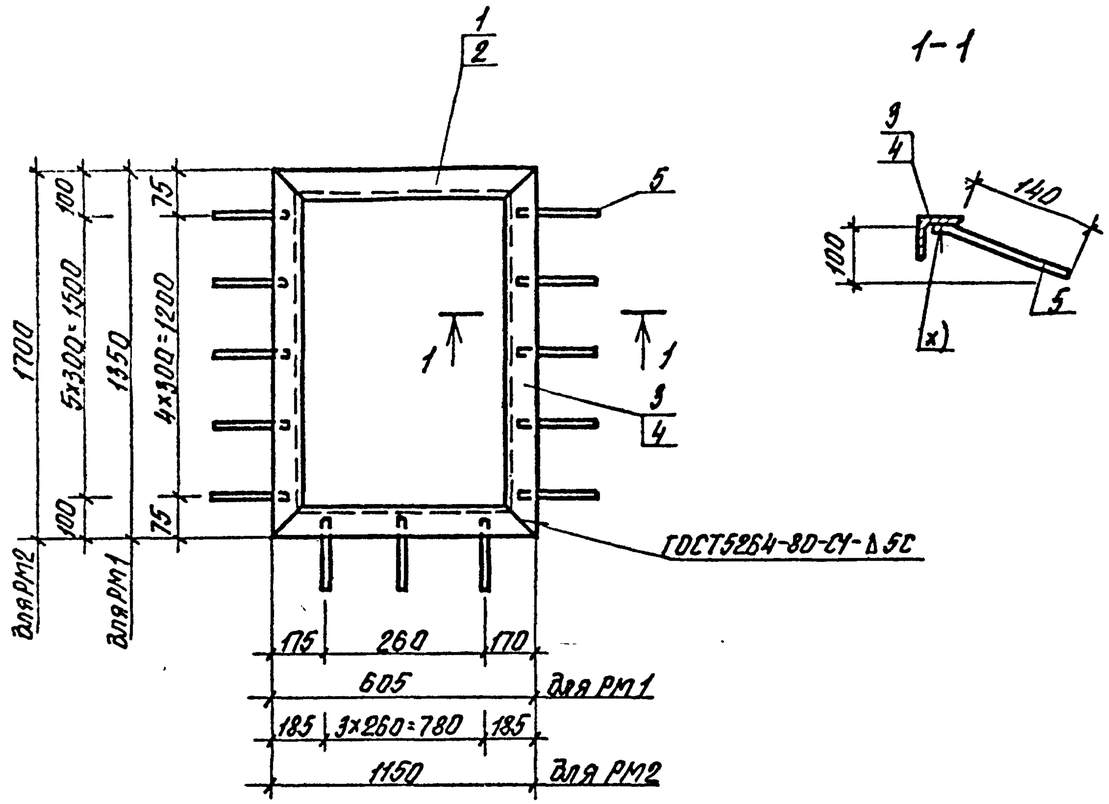

1-1

Поз.	Наименование	Количество		Примечание
		–	-01	
	Уголок $\frac{50\times50\times5\ ГОСТ\ 8509-86}{Ст3кп2\ ГОСТ\ 535-79}$			Масса ед, кг
1	ℓ=605	2		2,28
2	ℓ=1150		2	4,34
3	ℓ=1350	2		5,08
4	ℓ=1700		2	6,41
5	Ф8АIII ГОСТ 5781-82* ℓ=170	12	18	0,01

x) Сварка ручная дуговая Δ4

Обозначение	Марка	Масса, кг
ТП -КЖИ-16.00	РМ1	14,84
-01	РМ2	21,66

Привязан

Инв. №

ГИП	Чуковский		X.88
Н.контр.	Слесарева		X.88
Нач.отд.	Яковлев		X.88
Гл.спец.отд.	Молчанов		X.88
Рук.гр.	Копнин		X.88
Вед.инж.	Сократова		X.88

ТП 506-167.89-КЖИ-16.00

Изделие закладное РМ1, РМ2

Стадия	Масса	Масштаб
Р	см. табл.	–
Лист	Листов 1	

АЭРОПРОЕКТ МОСКВА

Копировал

Формат А3

Инв. № подл. | Подпись и дата | Взам. инв. №

Альбом III

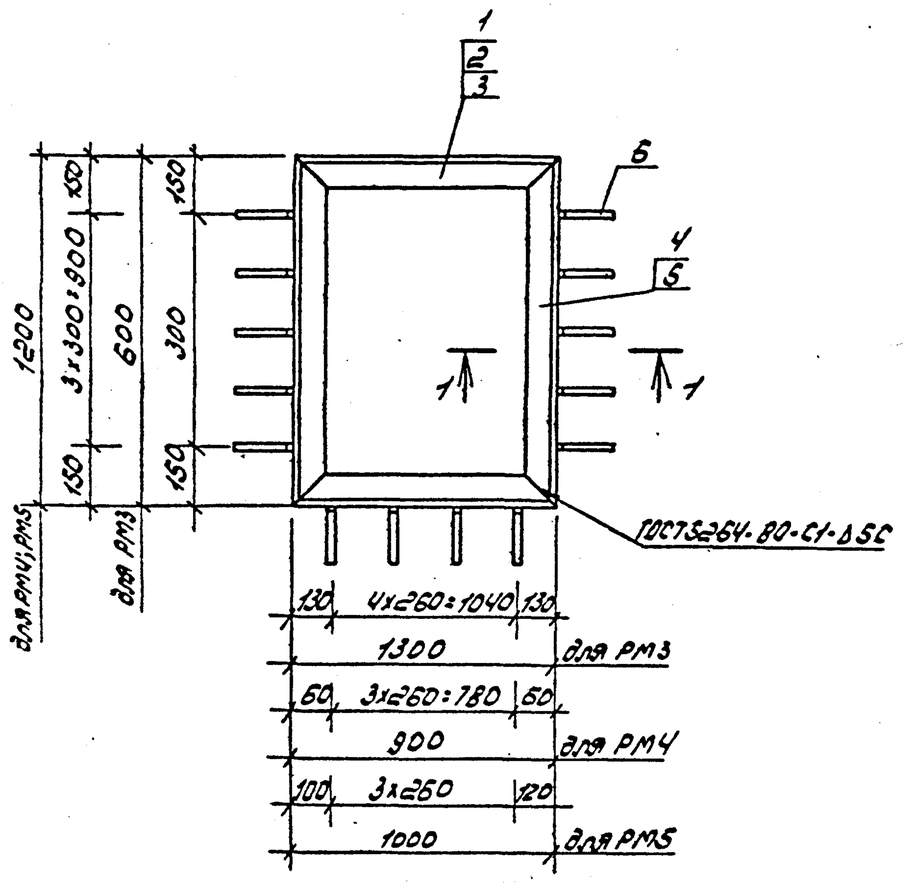

1-1

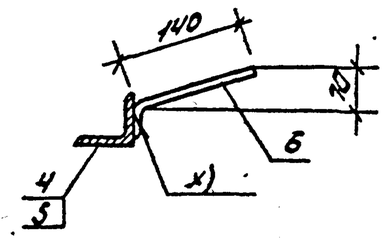

Поз.	Наименование	Кол. на —	-01	-02	Примечание
	Уголок $\frac{50x50x5\ ГОСТ\ 8509-86}{ВСт3кп2\ ГОСТ\ 535-79}$				Масса ед, кг
1	ℓ=1300	2			4,90
2	ℓ=900		2		3,39
3	ℓ=1000			2	3,77
4	ℓ=600	2			2,25
5	ℓ=1200		2	2	4,52
6	⌀8АIII ГОСТ 5781-82* ℓ=170	9	12	12	0,01

x) Сварка ручная дуговая Δ4

Обозначение	Марка	Масса, кг
ТП -КЖИ-17.00	РМ3	14,41
-01	РМ4	15,94
-02	РМ5	16,70

Привязан

Инв. №

Инв. № подл. | Подпись и дата | Взам. инв. №

ГИП	Чуковский		Х.88
Н.контр.	Слесарева		Х.88
Нач.отд.	Яковлев		Х.88
Гл.спец.отд.	Малчанов		Х.88
Рук.гр.	Калинин		Х.88
Вед.инж.	Сократова		Х.88

ТП 506-167.89-КЖИ-17.00

Изделие закладное РМ3, РМ4, РМ5

Стадия	Масса	Масштаб
Р	см. табл.	—
Лист	Листов 61	

АЭРОПРОЕКТ МОСКВА

Копировал: Формат А3

Альбом III

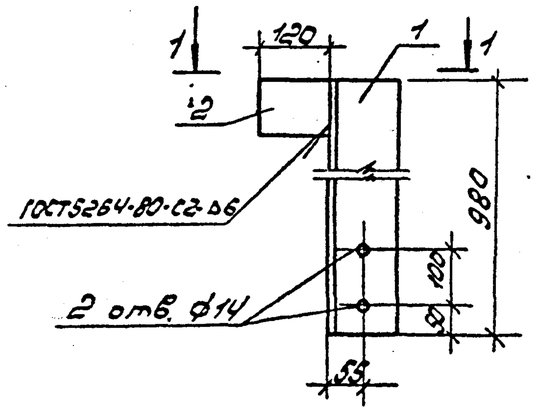

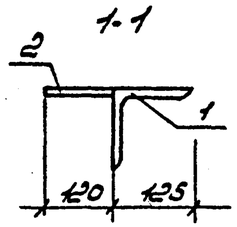

Деталь сварки листа с уголком

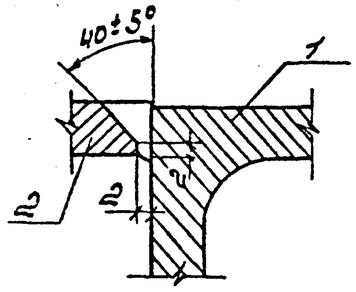

Поз	Наименование	Кол.	Примечание
1	Уголок $\frac{125\times125\times12\ ГОСТ8509-86}{ВСт3кп2\ ГОСТ535-79}$	1	22,70 кг
	ℓ=980		
2	Лист $\frac{10\times100\ ГОСТ103-76}{ВСт3кп2\ ГОСТ535-79}$	1	0,94 кг
	ℓ=120		

Привязан

Инв. №

Взам. инв. №

Подпись и дата

Инв. № подл.

ГИП	Чуковский			X.88
Н.контр.	Слесарева			X.88
Нач.отд.	Яковлев			X.88
Гл.спец.	Молчанов			X.88
Рук.гр.	Калинин			X.88
Вед.инж.	Сократова			X.88
Техник	Мусинова			X.88

ТП 506-167.89-КЖИ-14.00

Насадка фахверка НФ1

Стадия	Масса	Масштаб
Р	23,64	1:10
Лист	Листов 1	

АЭРОПРОЕКТ · МОСКВА

Копировал: Формат А3