ТИПОВОЙ ПРОЕКТ
903-1-260.88

КОТЕЛЬНАЯ С 4 КОТЛАМИ ДЕ-4-14 ГМ.
СИСТЕМА ТЕПЛОСНАБЖЕНИЯ ЗАКРЫТАЯ.
ТОПЛИВО-ГАЗ, РЕЗЕРВ-МАЗУТ.
ЗДАНИЕ ИЗ СБОРНЫХ ЖЕЛЕЗОБЕТОННЫХ КОНСТРУКЦИЙ.

АЛЬБОМ 12

ТИПОВОЙ ПРОЕКТ
903-1-260.88

КОТЕЛЬНАЯ С 4 КОТЛАМИ ДЕ-4-14 ГМ. СИСТЕМА ТЕПЛОСНАБЖЕНИЯ ЗАКРЫТАЯ. ТОПЛИВО-ГАЗ, РЕЗЕРВ-МАЗУТ. ЗДАНИЕ ИЗ СБОРНЫХ ЖЕЛЕЗОБЕТОННЫХ КОНСТРУКЦИЙ.

АЛЬБОМ 12

Задание заводу-изготовителю НКУ

РАЗРАБОТАН:
ГПИ „Горьковский Сантехпроект"

УТВЕРЖДЕН
Госстроем СССР
Протокол от 25.03.88 N18
Введен в действие ГПИ „Горьковский Сантехпроект"
Приказ от 7.06.88г. N 63

Главный инженер института Ю.П. Фалалеев
Главный инженер проекта Т.Г. Гусева

© ЦИТП Госстроя СССР, 1988

				Привязан:	
Инв. №					

23108-14 2

Лист	Наименование	Примечание
1	НКУ. Задание заводу-изготовителю Перечень документации	С.2
2	Перечень комплектных устройств	С.2
3	Щит открытый 1Щ (2Щ; 3Щ; 4Щ) Чертеж общего вида	С.3
4	Щит открытый 1Щ (2Щ; 3Щ; 4Щ) Панель 1. Чертеж общего вида	С.3
5	Щит открытый 1Щ (2Щ; 3Щ; 4Щ) Технические данные аппаратов.	С.2
6	Щит открытый 1Щ (2Щ; 3Щ; 4Щ) Перечень надписей	С.8
7	Щит открытый 1Щ (2Щ; 3Щ; 4Щ). Панель 1. Схема электрическая соединений и подключений	С.4
8	Щит открытый 5Щ. Чертеж общего вида	С.5
9	Щит открытый 5Щ, Панель 1 Чертеж общего вида.	С.5
10	Щит открытый 5Щ. Панель 2 Чертеж общего вида	С.6
11	Щит открытый 5Щ. Панель 3. Чертеж общего вида	С.6
12	Щит открытый 5Щ. Панель 4 Чертеж общего вида.	С.7
13.1÷ 13.7	Щит открытый 5Щ Технические данные аппаратов	С.8 С.9
14.1÷ 14.4	Щит открытый 5Щ Перечень надписей	С.10
15.1 15.2	Щит открытый 5Щ. Панель 1. Схема электрическая соединений и подключений	С.7 С.11
16	Щит открытый 5Щ. Панель 2. Схема электрическая соединений и подключений	С.12
17	Щит открытый 5Щ. Панель 3. Схема электрическая соединений и подключений	С.13
18.1 18.2	Щит открытый 5Щ. Панель 4 Схема электрическая соединений и подключений	С.14 С.7
19	Ящик ≠17-S. Чертеж общего вида	С.15
20	Ящик ≠17-S. Технические данные аппаратов	С15
21	Ящик ≠17-S. Перечень надписей.	С.15

Лист	Наименование	Примечание
22	Ящик ≠17-S - Схема электрическая соединений и подключений	С15
23	Ящик S Чертеж общего вида	С16
24.1 24.2	Ящик S Технические данные аппаратов	С16
25	Ящик S Перечень надписей	С17
26	Ящик S - Схема электрическая соединений и подключений	С17

Альбом 12

Инв. № подл. | Подпись и дата | Взам. инв. № | Инв. № дубл. | Подпись и дат

Указания при привязке.

1. Проект разработан для двух вариантов водоподготовки
Вариант водоподготовки 1 (для исходной воды с содержанием железа до 1мг/кг).
Вариант водоподготовки 2 (для исходной воды с содержанием железа до 0,3мг/кг).

ГИП	Гусева		ТП903-1-260.88 -ЭМ.Н.
Нач.отд.	Латынцев		Котельная с 4 котлами ДЕ-4-14ГМ. Здание из сборных железобетонных конструкций. НКУ. Задание заводу-изготовителю. Перечень документации.
Н.контр.	Креймер		Литер / Лист 1 / Листов
Гл.спец.	Креймер		Госстрой СССР ГПИ Горьковский САНТЕХПРОЕКТ
Рук.гр.	Боброва		
Ст.инж.	Сорокина		

Наименование	Кол-во НКУ	Кол-во правых панелей	Обозначение чертежа общего вида	Примечание
Щит открытый 1Щ	1	1	Т.П 903-1-260.88 -ЭМ.Н лист 3	
Щит открытый 2Щ	1	1	ТП903-1-260.88 -ЭМ.Н. лист 3	
Щит открытый 3Щ	1	1	ТП903-1-260.88 -ЭМ.Н. лист 3	
Щит открытый 4Щ	1	1	ТП903-1-260.88 -ЭМ.Н. лист 3	
Щит открытый 5Щ	1	6	ТП903-1-260.88 -ЭМ.Н лист 8	
Ящик 17-S	1	1	ТП903-1-260.88 -ЭМ.Н. лист 19	
Ящик S	1	1	ТП903-1-260.88 -ЭМ.Н. лист 23	
Итого	7	12		

Альбом 12

Инв. № подл. | Подпись и дата | Взам. инв. № | Инв. № дубл. | Подпись и дат

ГИП	Гусева		ТП903-1-260.88 -ЭМ.Н.
Нач.отд.	Латынцев		Котельная с 4 котлами ДЕ-4-14ГМ. Здание из сборных железобетонных конструкций. Перечень комплектных устройств.
Н.контр.	Креймер		Литер / Лист 2 / Листов
Гл.спец.	Креймер		Госстрой СССР ГПИ Горьковский САНТЕХПРОЕКТ
Рук.гр.	Боброва		
Ст.инж.	Сорокина		

Формат	Зона	Поз.	Обозначение	Наименование	Кол.	Примечание
				Документация		
А3			ТП903-1-260.88-ЭМ.Н.лист 3	Чертеж общего вида Панель 1.		
А3			ТП903-1-260.88-ЭМ.Н.лист 4	Чертеж общего вида Панель 1.		
А2			ТП903-1-260.88 ЭМ.Н. лист 7	Схема электрическая соединений и подключений		
А4			ТП903-1-260.88-ЭМ.Н.лист 6	Перечень надписей		
				Сборочные единицы		
	1			Панель 1		
				Блоки		
		1		Б5437-3074 УХЛ4	1	
		2		Б5438-3074 УХЛ4	2	
		3		Б5130-3474 УХЛ4	2	
				Н1		
		4		Реле		
				РТ-140/6 УХЛ4 $U_{кат}$~220В последов. соедин.	1	
		5		Трансформаторы тока		
				ТК-40У3. 50/5А	2	
		6		Блок из 10 зажимов типа Б324-4П25-В/ВУ3-10 на ток 25А	5	X4; X5; X7; X9; X11
		7		Блок из 5 зажимов типа Б324-4П25-В/ВУ3-5 на ток 25А	3	X6; X8; X10

Альбом 12

Инв. № подл. | Подпись и дата | Взам. инв. № | Инв. № дубл. | Подпись и дат

ГИП	Гусева		ТП 903-1-260.88 -ЭМ.
Нач.отд.	Латынцев		Котельная с 4 котлами ДЕ-4-14ГМ. Здание из сборных железобетонных конструкций. Щит открытый 1Щ (2Щ; 3Щ; 4Щ) Технические данные аппаратов.
Н.контр.	Креймер		Литер / Лист 5 / Листов
Гл.спец.	Креймер		Госстрой СССР ГПИ Горьковский САНТЕХПРОЕКТ
Рук.гр.	Боброва		
Ст.инж.	Сорокина		

Альбом 12

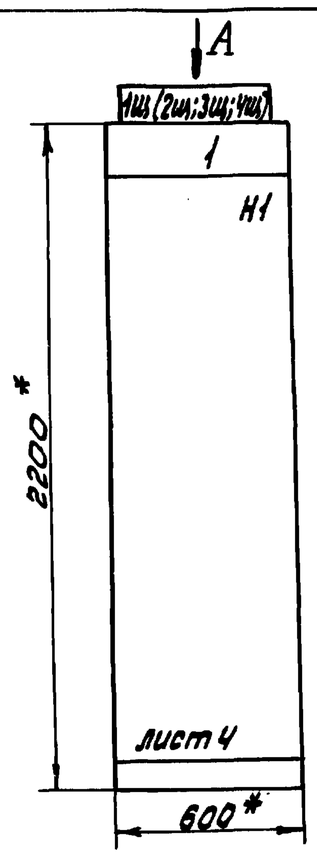

Надписи на обрамлении

Строка	1	1Е(2Е;3Е;4Е)-Котел
	2	А-Дымосос
	3	Б-Дутьев. Вент.
	4	В;Г;Д-Задвижки
Панель		1
Строка	1	
	2	
	3	
	4	
Панель		

Вид А
М1:50

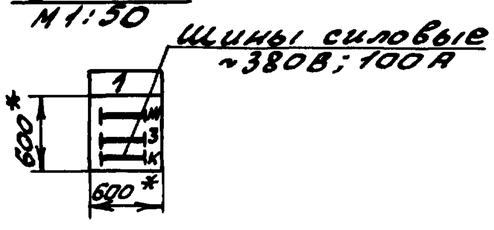

Таблица

Котло-агрегат	Щит	Номер электропривода				
		А	Б	В	Г	Д
1Е	1Щ	1Е1	1Е2	1Е3	1Е4	1Е5
2Е	2Щ	2Е1	2Е2	2Е3	2Е4	2Е5
3Е	3Щ	3Е1	3Е2	3Е3	3Е4	3Е5
4Е	4Щ	4Е1	4Е2	4Е3	4Е4	4Е5

1.* - Размеры для справок.
2. Технические данные аппаратов - лист 5.
3. Щит станций управления выполнить глубиной 600 мм.
Щит одностороннего обслуживания.
4. По данному чертежу изготовить 4 щита.
Номера электроприводов в зависимости от номера щита по проекту приведены в таблице.

ГИП	Гусева		
Нач.отд.	Латынцев		
Н.котр.	Креймер		
Гл.спец.	Креймер		
Рук.гр.	Боброва		
Ст.инж.	Сорокина		

ТП 903-1-260.88 -ЭМ.Н.

Котельная с 4 котлами ДЕ-4-14ГМ. Здание из сборных железобетонных конструкций.

Литер | Масса | Масштаб

Лист 3 | Листов

Щит открытый 1Щ(2Щ;3Щ;4Щ). Чертеж общего вида

Госстрой СССР ГПИ Горьковский САНТЕХПРОЕКТ

Альбом 12

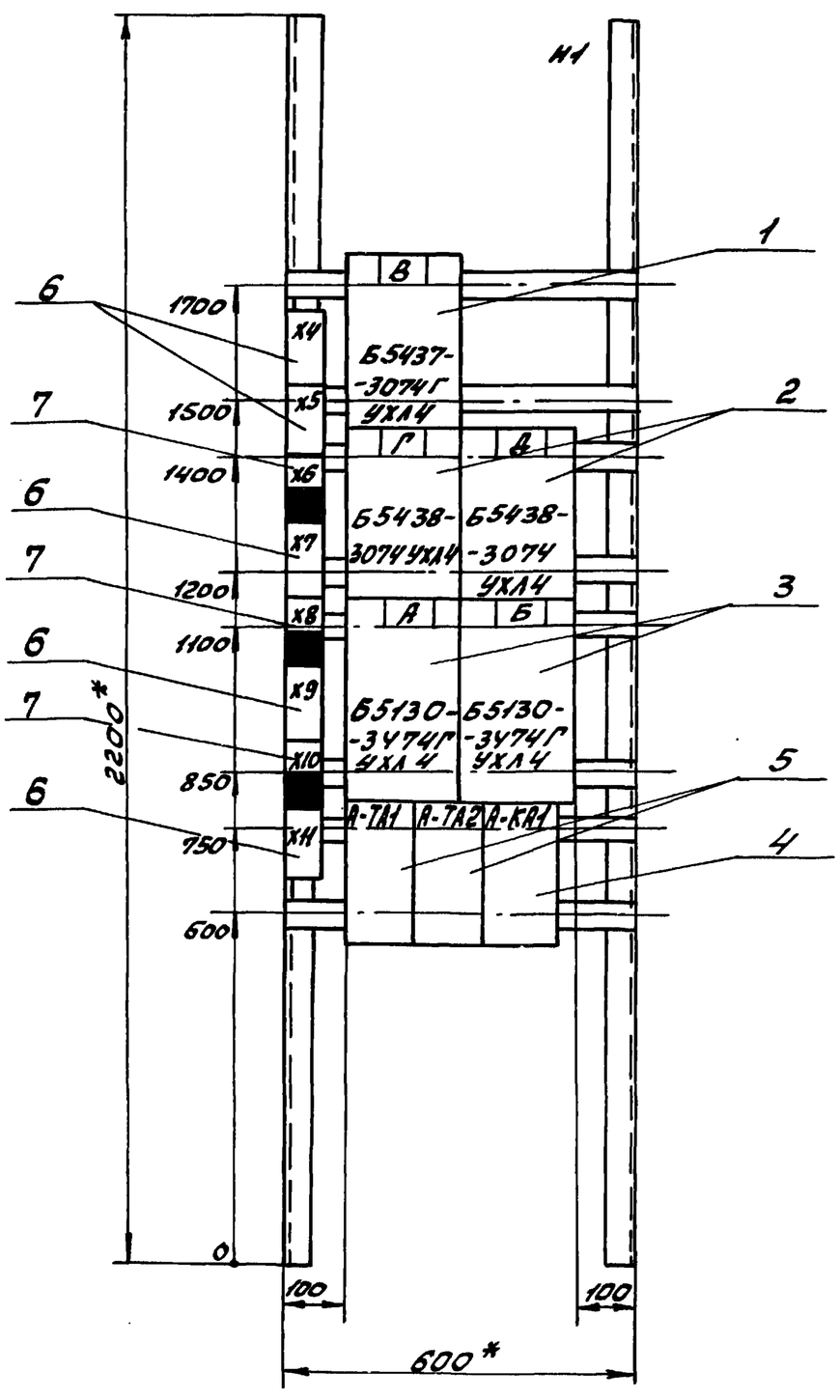

Таблица

Котло-агрегат	Щит	Номер электропривода				
		А	Б	В	Г	Д
1Е	1Щ	1Е1	1Е2	1Е3	1Е4	1Е5
2Е	2Щ	2Е1	2Е2	2Е3	2Е4	2Е5
3Е	3Щ	3Е1	3Е2	3Е3	3Е4	3Е5
4Е	4Щ	4Е1	4Е2	4Е3	4Е4	4Е5

1.* - Размеры для справок.
2. Технические данные аппаратов - лист 5.

ГИП	Гусева		
Нач.отд.	Латынцев		
Н.контр.	Креймер		
Гл.спец.	Креймер		
Рук.гр.	Боброва		
Ст.инж.	Сорокина		

ТП 903-1-260.88 -ЭМ.Н

Котельная с 4 котлами ДЕ-4-14ГМ. Здание из сборных железобетонных конструкций

Литер | Масса | Масштаб

Лист 4 | Листов

Щит открытый 1Щ(2Щ;3Щ;4Щ) Панель 1. Чертеж общего вида

Госстрой СССР ГПИ Горьковский САНТЕХПРОЕКТ

Инв.№ подл. | Подпись и дата | Взам.инв.№ | Инв.№ дубл. | Подпись и дата

Копир. 23108-14 4 Формат А2

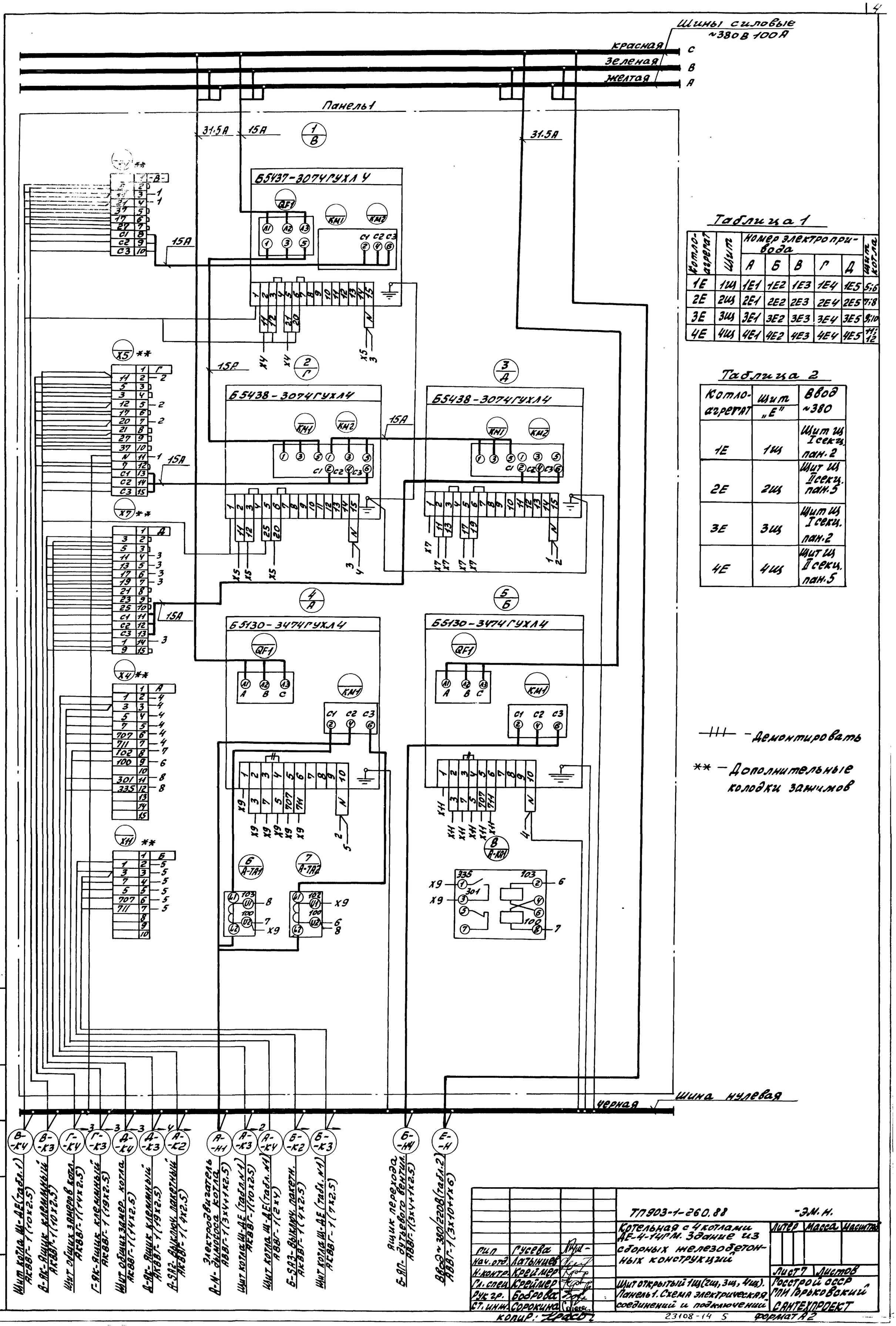

Таблица 1

Котлоагрегат	Щит	Номер электропривода					Щит котла
		А	Б	В	Г	Д	
1Е	1щ	1Е1	1Е2	1Е3	1Е4	1Е5	5;6
2Е	2щ	2Е1	2Е2	2Е3	2Е4	2Е5	7;8
3Е	3щ	3Е1	3Е2	3Е3	3Е4	3Е5	9;10
4Е	4щ	4Е1	4Е2	4Е3	4Е4	4Е5	11;12

Таблица 2

Котлоагрегат	Щит „Е"	Ввод ~380
1Е	1щ	Щит щ I секц. пан. 2
2Е	2щ	Щит щ II секц. пан. 5
3Е	3щ	Щит щ I секц. пан. 2
4Е	4щ	Щит щ II секц. пан. 5

-|||- - Демонтировать

** - Дополнительные колодки зажимов

Инв. № подл. | Подп. и дата | Взам. инв. № | Инв. № дубл. | Подп. и дата

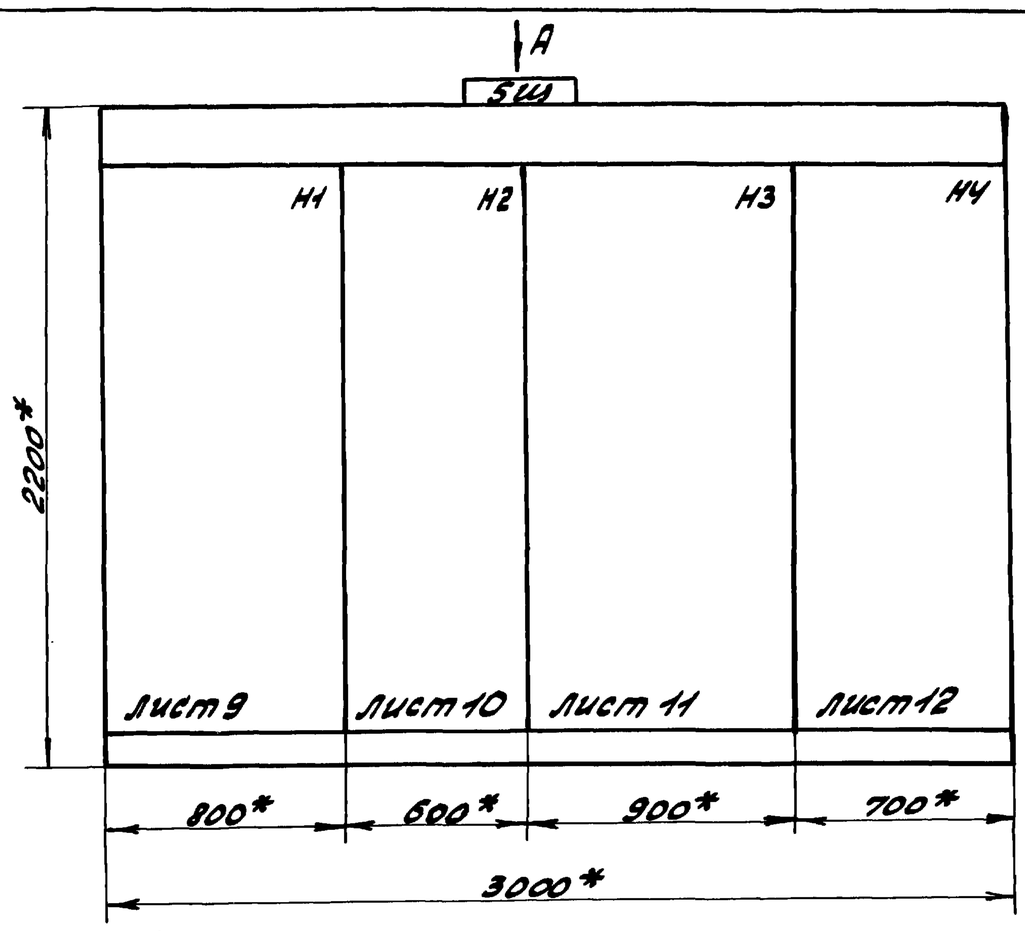

1. * - Размеры для справок.
2. Технические данные аппаратов - листы 13.1 ÷ 13.7
3. Щит станций управления выполнить глубиной 600 мм.
Щит одностороннего обслуживания.

Строка					
	1	Насосы: 1-Сетевой; 6-Подпит.	Ввод №1 ~380/220В	Ввод №2 ~380/220В	Насосы: 7-Подп., 10-Гор.вод
	2	8,9-Гор.воды, 11-Исх.воды, 15-Умяг.	Насосы: 4-Лит, 23-Под	Насосы: 2,3-Сетевые; 5-Питател	16-Умягчен, 18-Раст.соли
	3	21-Приема топ., 20***-Регенерац.	НА 3,13-Раб.вод, 17-бак	22-Приема топлива	12-Исх. воды, 14-Раб. воды
	4	раствора соли	Щ.н. точ, 19-взрыхл	34-Компрес. установка	24-Подачи мазута
Панель		1	2	3	4
	1				
	2				
	3				
	4				
Панель					

Указания при привязке.
1. *** - Исключить для варианта водоподготовки 1.

Шины силовые ~380В; 200А

Вид А
М1:50

Шины силовые ~380В; 200А

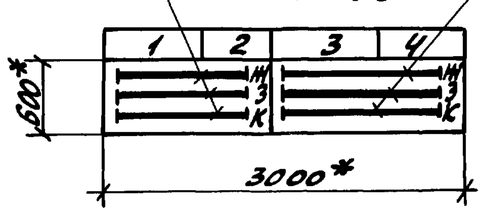

ГИП	Гусева		
Нач.отд.	Латынцев		
Н.контр.	Креймер		
Гл.спец.	Креймер		
Рук.гр.	Боброва		
Ст.инж.	Сорокина		

ТП903-1-260.88 -ЭМ.Н.

Котельная с 4 котлами ДЕ-4-14ГМ. Здание из сборных железобетонных конструкций

Литер | Масса | Масштаб

Лист 8 | Листов

Щит открытый 5Щ. Чертеж общего вида

Госстрой СССР ГПИ Горьковский САНТЕХПРОЕКТ

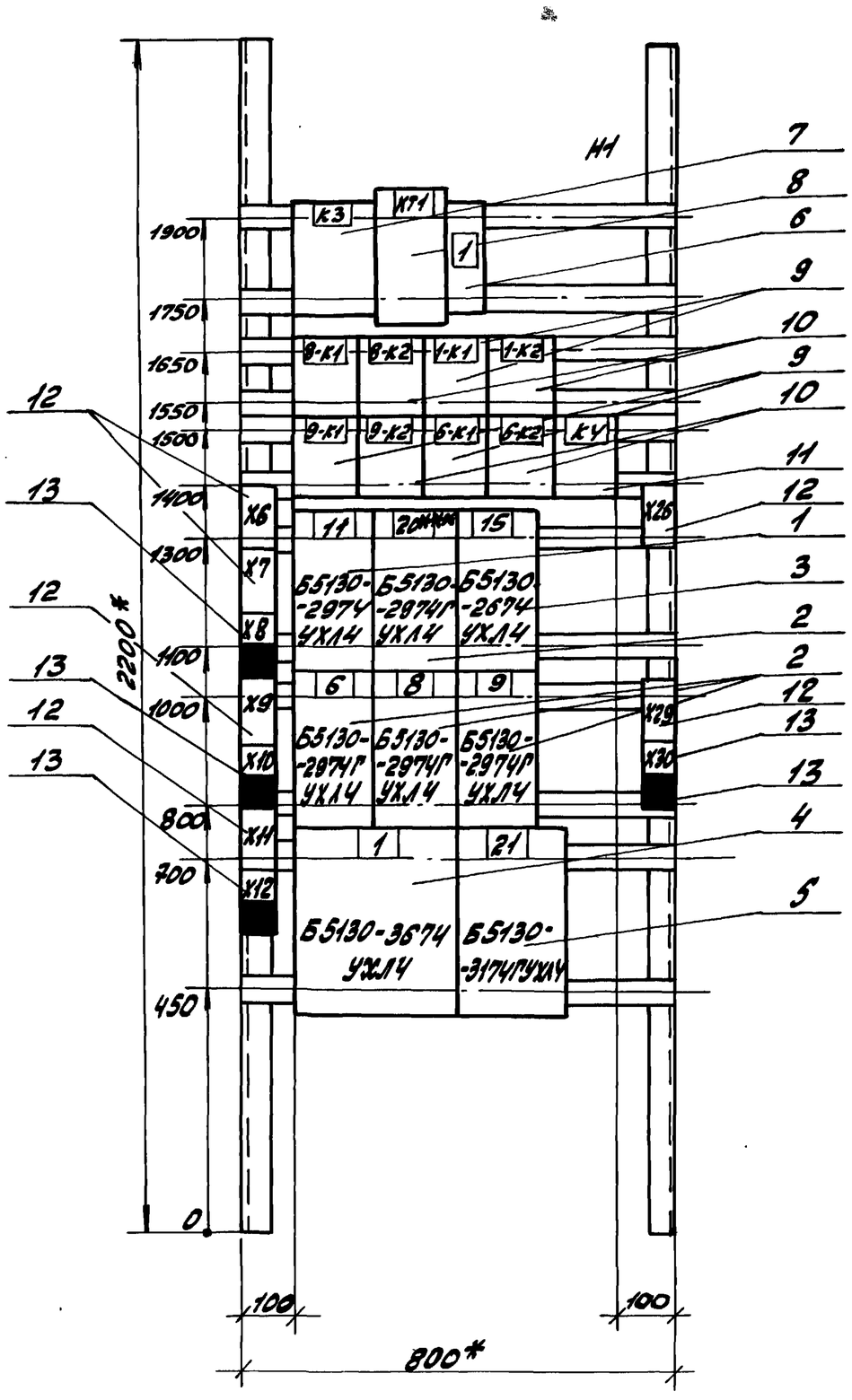

1. * Размеры для справок.
2. Технические данные аппаратов - лист 13.1 ÷ 13.7.

Указания при привязке:
1. *** - Исключить для варианта водоподготовки 1.

ГИП	Гусева		
Нач.отд.	Латынцев		
Н.контр.	Креймер		
Гл.спец.	Креймер		
Рук.гр.	Боброва		
Ст.инж.	Сорокина		

ТП903-1-260.88 -ЭМ.Н.

Котельная с 4 котлами ДЕ-4-14ГМ. Здание из сборных железобетонных конструкций

Литер | Масса | Масштаб

Лист 9 | Листов

Щит открытый 5Щ. Панель 1. Чертеж общего вида

Госстрой СССР ГПИ Горьковский САНТЕХПРОЕКТ

Альбом 12

Инв. № подл. | Подп. и дата | Взам. инв. № | Инв. № дубл. | Подп. и дата

Альбом 12

Инв. № подл. | Подп. и дата | Взам. инв. № | Инв. № дубл. | Подп. и дата

копир. Красов

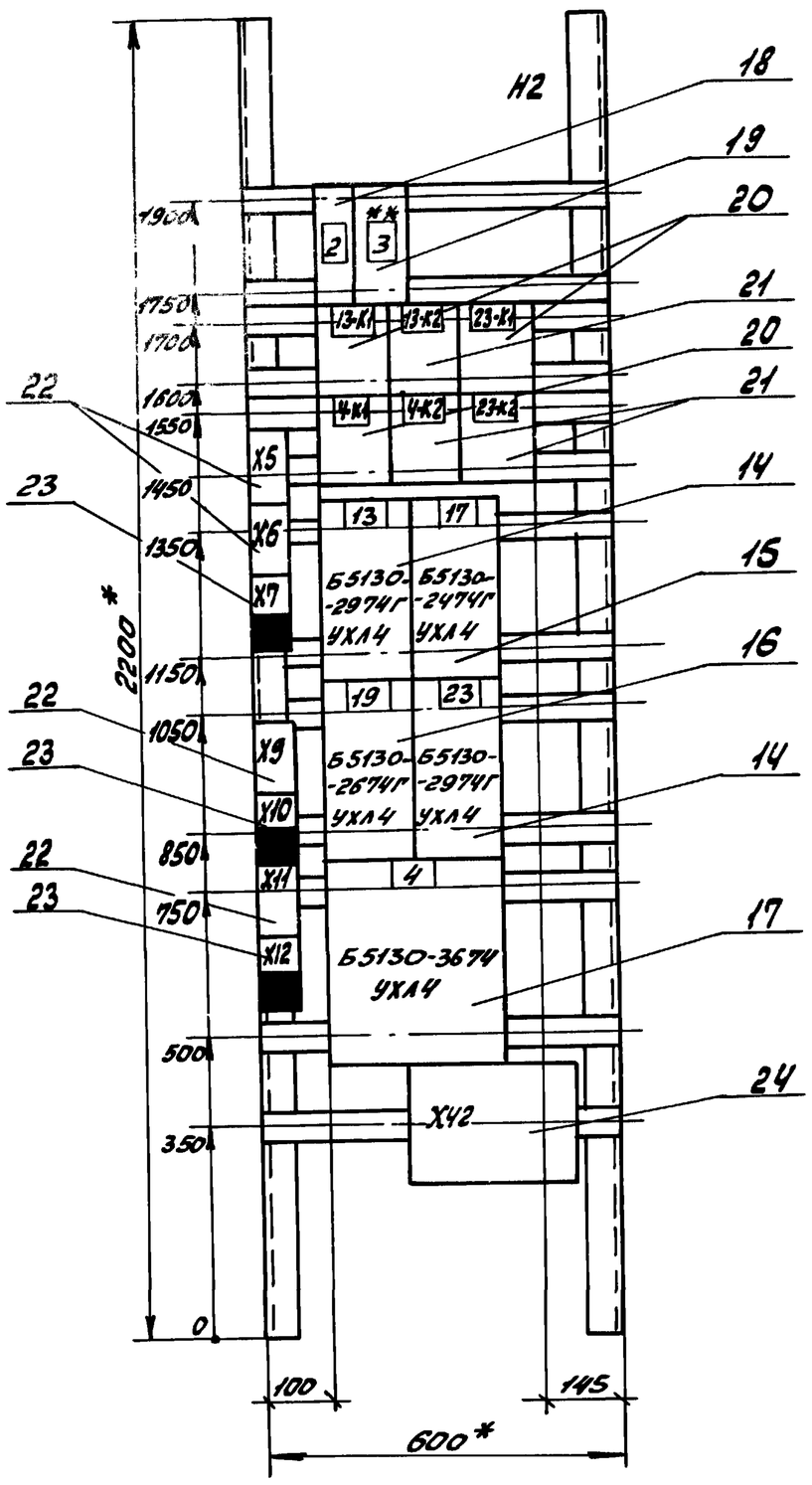

1.*-Размеры для справок.

2. Технические данные аппаратов-лист 13.1÷13.7.

Указания при привязке:

1.** - Исключить для варианта водоподготовки 2.

				ТП903-1-260.88 -ЭМ.Н			
				Котельная с 4 котлами ДЕ-4-14ГМ. Здание из сборных железобетонных конструкций	Литер	Масса	Масштаб
ГИП	Гусева						
Нач.отд.	Латынцев				Лист 10	Листов	
Н.контр.	Креймер			Щит открытый 5 Щ	Госстрой СССР ГПИ Горьковский САНТЕХПРОЕКТ		
Гл.спец.	Креймер			Панель 2. Чертеж общего вида			
Рук.гр.	Боброва						
Ст.инж.	Сорокина						

Альбом 12

Инв.№подл. | Подп. и дата | Взам.инв.№ | Инв.№дубл. | Подп. и дата

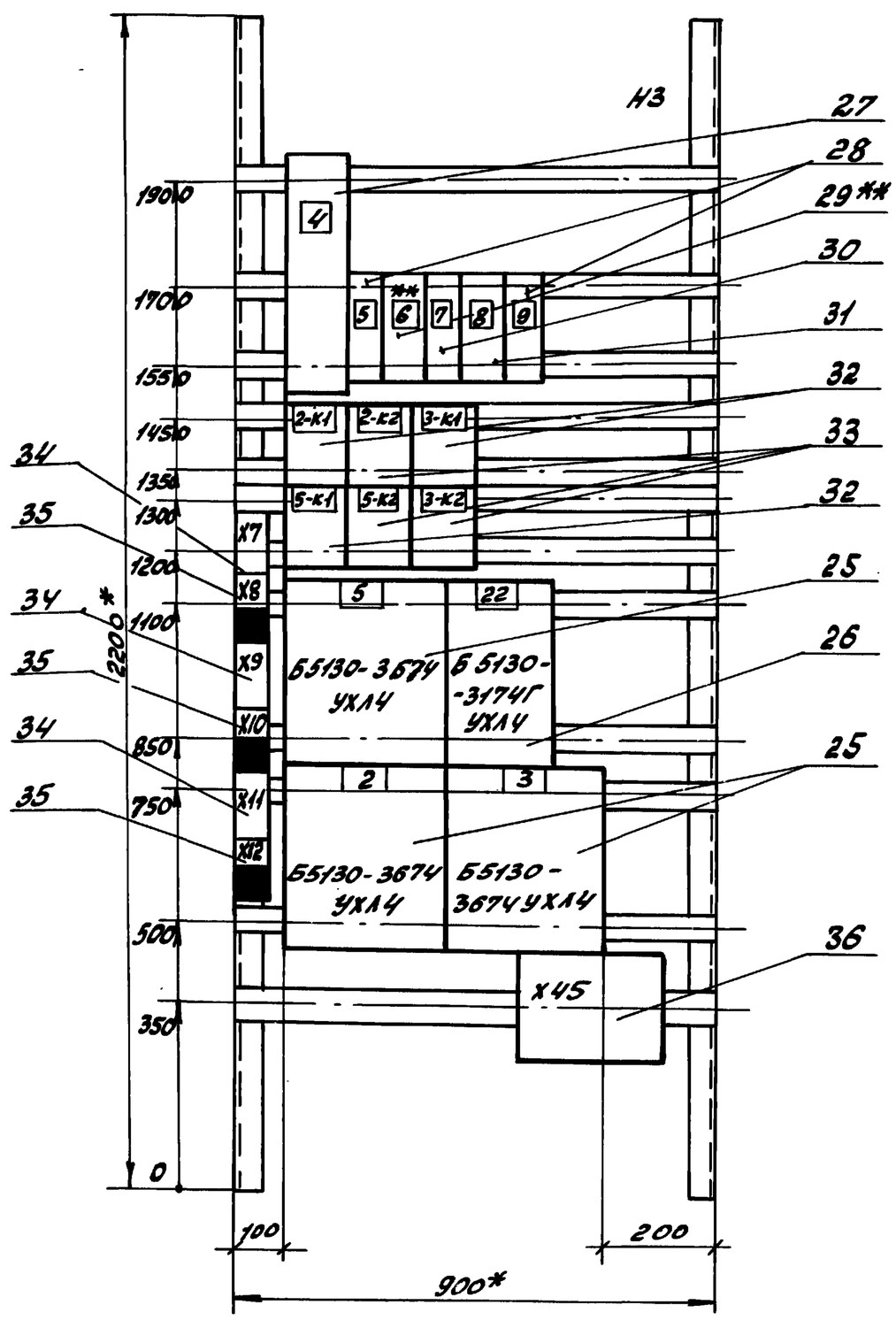

1.*-Размеры для справок.

2. Технические данные аппаратов-лист 13.1-13.7.

Указания при привязке

1.**- Исключить для варианта водоподготовки 2.

				ТП903-1-260.88 -ЭМ.Н			
				Котельная с 4 котлами ДЕ-4-14ГМ. Здание из сборных железобетонных конструкций	Литер	Масса	Масштаб
ГИП	Гусева						
Нач.отд.	Латынцев				Лист 11	Листов	
Н.контр.	Креймер			Щит открытый 5 Щ	Госстрой СССР ГПИ Горьковский САНТЕХПРОЕКТ		
Гл.спец.	Креймер			Панель 3. Чертеж общего вида.			
Рук.гр.	Боброва						
Ст.инж.	Сорокина						

Альбом 12

Инв.№подл. | Подп. и дата | Взам.инв.№ | Инв.№дубл. | Подп. и дата

Копир: Краси

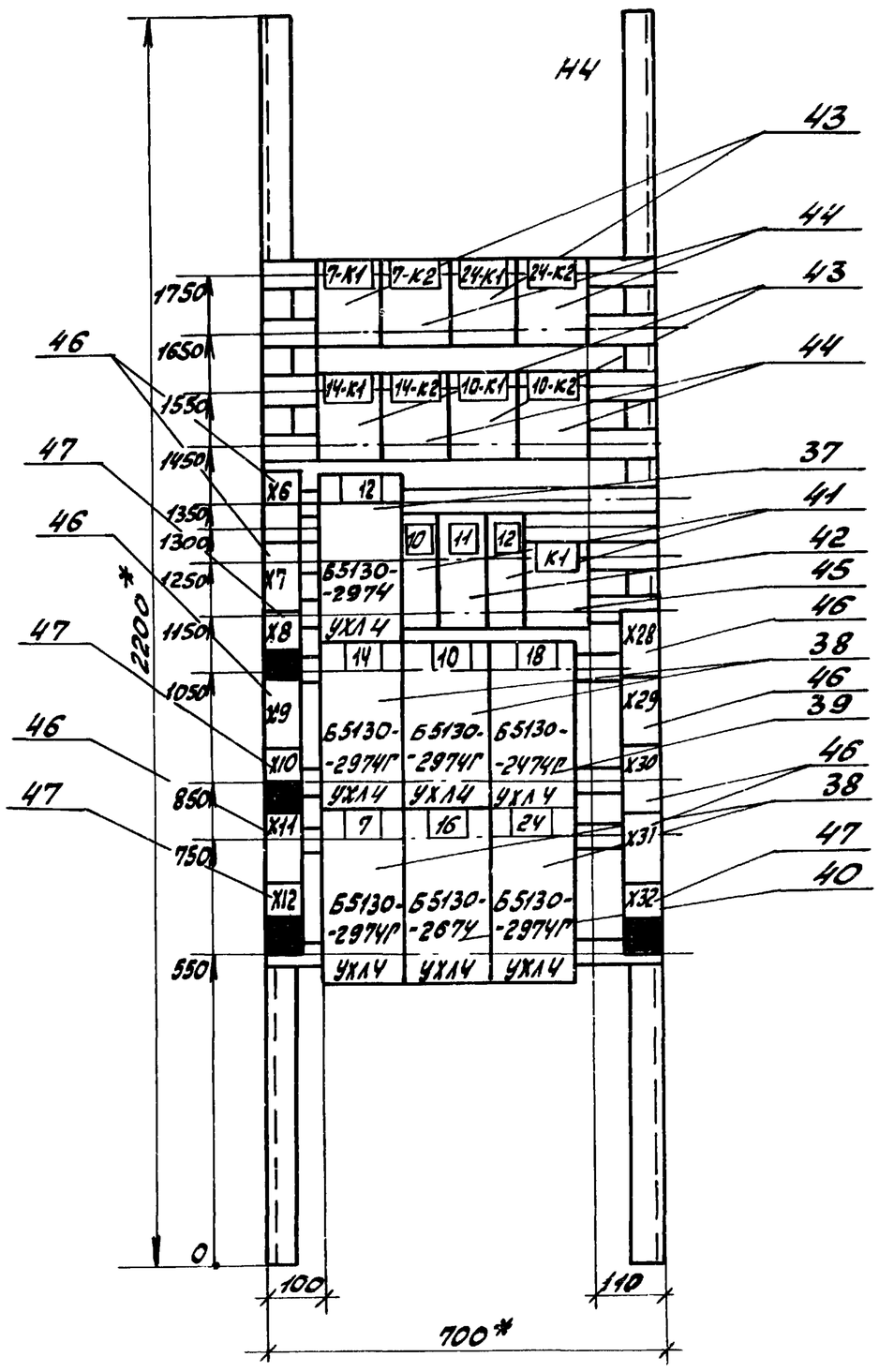

1. * - Размеры для справок.
2. Технические данные аппаратов - лист 13.1÷ 13.7.

ТП 903-1-260.88 -ЭМ.Н			
Гип	Гусева		Котельная с 4 котлами ДЕ-4-14ГМ. Здание из сборных железобетонных конструкций
Нач. отд.	Латышцев		
Н. контр.	Креймер		
Гл. спец.	Креймер		Щит открытый 5 щ Панель 4. Чертеж общего вида
Рук. гр.	Боброва		
Ст. инж.	Сорокина		

Литер.	Масса	Масштаб
Лист 12	Листов	

Госстрой СССР ГПИ Горьковский Сантехпроект

Альбом 12

Откуда идёт: Панель	Откуда идёт: Блок зажимов / номер зажима	Куда поступает: Панель	Куда поступает: Блок зажимов / номер зажима	Генеральная маркировка	Откуда идёт: Панель	Откуда идёт: Блок зажимов / номер зажима	Куда поступает: Панель	Куда поступает: Блок зажимов / номер зажима	Генеральная маркировка
1	Х26/7	4	Х9/8	≠10-25	1	Х26/8	4	Х9/7	≠10-27
1	Х26/9	4	Х9/14	≠10-717	1	Х26/10	4	Х9/13	≠10.715

Альбом 12

Откуда идёт: Панель	Откуда идёт: Блок зажимов / номер зажима	Куда поступает: Панель	Куда поступает: Блок зажимов / номер зажима	Генеральная маркировка	Откуда идёт: Панель	Откуда идёт: Блок зажимов / номер зажима	Куда поступает: Панель	Куда поступает: Блок зажимов / номер зажима	Генеральная маркировка
4	Х9/8	1	Х26/7	≠10-25	4	Х9/7	1	Х26/8	≠10-27
4	Х9/14	1	Х26/9	≠10-717	4	Х9/13	1	Х26/10	≠10.715

Инв. № подл. | Подп. и дата | Взам. инв. № | Инв. № дубл. | Подп. и дата

ТП 903-1-260.88 -ЭМ.Н Лист 15.2

ТП 903-1-260.88 -ЭМ.Н Лист 16.2

Копир. Краев

Формат	Зона	Поз	Обозначение	Наименование	Кол	Примечание
		** 29		Выключатель		
				АК63-3МУ3		
				Ір-16; отс 12	1	6QF **
		30		АК63-1МУ3;		
				Ір-5; отс 1,5	1	7QF
		31		АК63-3МУ3		
				Ір-10; отс. 12	1	8QF
				Реле		
		32		РПУ-2-М96220У3Б		2-К1 3-К1
				U~220В; К. 23; 2р	3	5-К1
		33		РПУ-2-М96420У3Б		2-К2
				U~220В; К. 43; 2р.	3	3-К2 5-К2
		34		Блок БЗ 24-4П25-В/ВУ3-10		Х7
				из 10 зажимов на		Х9
				ток 25А	3	Х11
		35		Блок БЗ 24-4П25-В/ВУ3-5		Х8; Х10
				из 5 зажимов на ток 25А	3	Х12
		36		Блок из 6ти зажимов		
				типа 3Н-24		
				на ток 160А	1	Х45

Альбом 12

Инв. № подл. | Подпись и дата | Взам. инв. №

ТП 903-1-260.88 - ЭМ.Н. Лист 13.5

Формат	Зона	Поз.	Обозначение	Наименование	Кол.	Примечание
	4			Панель 4		
				Блоки		
		37		Б5130-2974УХЛ4	1	12
		38		Б5130-2974ПУХЛ4	4	14; 10 7, 24
		39		Б5130-2474ПУХЛ4	1	18
		40		Б5130-2674УХЛ4	1	16
				НЧ		
				Выключатель		
		41		АК63-1МУ3,		10QF
				Ір-0,6; отс 1,5	2	12QF
		42		АК63-3МУ3		
				Ір-12,5; отс12	1	11QF
				Реле		
		43		РПУ-2-М96220У3Б		7К1 24-К1
				U~220В; К.23; 2р	4	14-К1 10-К1
		44		РПУ-2-М96420У3Б		7-К2 24-К2
				U~220В; К43; 2р	4	14-К2 10-К2
		45		РПУ-2-М91220У3Б		
				U=24В; К. 23; 2р	1	К1

Альбом 12

Инв. № подл. | Подпись и дата | Взам. инв. № | Инв. № дубл. | Подпись и дата

ТП 903-1-260.88 - ЭМ.Н. Лист 13.6

Формат	Зона	Поз.	Обозначение	Наименование	Кол.	Примечание
		46		Блок БЗ 24-4П25-		Х6; Х7
				-В/ВУ3-10		Х9; Х11
				из 10 зажимов на		Х28; Х29
				ток 25А	8	Х30; Х31
		47		Блок БЗ 24-4П25-		
				-В/ВУ3-10		
				из 5 зажимов на		Х8, Х10
				ток 25А	4	Х12 Х32

Альбом 12

Указания при привязке:

1. *** - Исключить - для варианта водоподготовки №1
2. ** - Исключить - для варианта водоподготовки №2

Инв. № подл. | Подпись и дата | Взам. инв. № | Инв. № дубл. | Подпись и дата

ТП 903-1-260.88 ЭМ.3 Лист 13.7

Панель	Надпись	Позиционн. обозначение	Место надписи	Текст	Кол.	Вид шрифта	Заготовка
1			Верхнее обрамление	1Е (2Е; 3Е; 4Е) - Котел			
				А - Дымосос			
				Б - Дутьев. вент.			
				В; Г; Д - Задвижки			
1			Табличка	В	1		
			—"—	Г	1		
			—"—	Д	1		
			—"—	А	1		
			—"—	Б	1		
			—"—	А-ТА1	1		
			—"—	А-ТА2	1		
			—"—	А-КА1	1		

Альбом 12

Инв. № подл. | Подпись и дата | Взам. инв. № | Инв. № дубл. | Подпись и дата

Таблица применения

Котло-агрегат	Щит	Номер электропривода				
		А	Б	В	Г	Д
1Е	1щ	1Е1	1Е2	1Е3	1Е4	1Е5
2Е	2щ	2Е1	2Е2	2Е3	2Е4	2Е5
3Е	3щ	3Е1	3Е2	3Е3	3Е4	3Е5
4Е	4щ	4Е1	4Е2	4Е3	4Е4	4Е5

ГИП	Гусева	
Нач.отд.	Латынцев	
Н.контр.	Креймер	
Гл.спец.	Креймер	
Рук.гр.	Боброва	
Ст.инж.	Сорокина	

ТП 903-1-260.88 ЭМ.Н

Котельная с 4 котлами ДЕ-4-14ГМ. Здание из сборных железобетонных конструкций. Щит открытый (1щ; 2щ; 3щ; 4щ). Перечень надписей.

Литер	Лист	Листов
	6	

Госстрой СССР ГПИ Горьковский Сантехпроект

Альбом 12

Формат	Зона	Поз.	Обозначение	Наименование	Кол.	Примечание
				Документация		
А3			ТП 903-1-260.88 лист 8	Чертеж общего вида	1	
А3			ТП 903-1-260.88 лист 9	Панель 1. Чертеж		
				общего вида	1	
А3			ТП 903-1-260.88 лист 10	Панель 2. Чертеж		
				общего вида	1	
А3			ТП 903-1-260.88 лист 11	Панель 3. Чертеж		
				общего вида	1	
А3			ТП 903-1-260.88 лист 12	Панель 4. Чертеж		
				общего вида	1	
А2			ТП 903-1-260.88 лист 15.1 15.2	Панель 1. Схема		
				электрическая соедине-		
				ний и подключений	1	
А2			ТП 903-1-260.88 лист 16	Панель 2. Схема электрическая соединений		
				и подключений	1	
А2			ТП 903-1-260.88 лист 17	Панель 3. Схема		
				электрическая соедине-		
				ний и подключений	1	

Инв. N подл. | Подп. и дата | Взам. инв. N | Инв. N дубл. | Подп. и дата

ГИП	Гусева		ТП 903-1-260.88 - ЭМ.Н.
Нач. отд.	Латынцев		Котельная с 4 котлами ДЕ-4-14ГМ. Здание из сборных железобетонных конструкций. Щит открытый. Технические данные аппаратов.
Н. контр.	Крейцер		Литер / Лист 13.1 / Листов 7
Гл. спец.	Крейцер		Госстрой СССР РПИ Горьковский САНТЕХПРОЕКТ
Рук. гр.	Боброва		
Ст. инж.	Сорокина		

Альбом 12

Формат	Зона	Поз.	Обозначение	Наименование	Кол.	Примечание
А2			ТП 903-1-260.88 лист 18.1 ÷ 18.2	Панель 4. Схема электрическая соединений		
				и подключений	1	
А4			ТП 903-1-260.88 лист 14.1 ÷ 14.4	Перечень надписей		
				Сборочные единицы		
	1			Панель 1		
				Блоки		
		1		Б5130-2974УХЛ4	1	
		2		Б5130-2974ГУХЛ4	3/4***	
		3		Б5130-2674УХЛ4	1	
		4		Б5130-3674УХЛ4	1	
		5		Б5130-3174ГУХЛ4	1	
				Н1		
				Выключатель		
		6		АК63-1М У3; Iр 5А; отс 1.5	1	1SF1
				Реле		
		7		РП-12УХЛ4; U~220В;		
				К 13; 1р; 2п	1	К3
		8		ВС-4331-УХЛ4		
				U~220В; К3п	1	КТ1
		9		РПУ-2-М96220У3Б		8-К1 1-К1
				U~220В, К. 23; 2р	4	9-К1 6-К1

Инв. N подл. | Подп. и дата | Взам. инв. N | Инв. N дубл. | Подпись и дата

ТП 903-1-260.88 - ЭМ.Н. Лист 13.2

Формат	Зона	Поз.	Обозначение	Наименование	Кол.	Примечание
		10		РПУ-2-М96420У3Б		6-К2 9-К2
				U~220В; К. 43; 2р	4	1-К2 6-К2
		11		РПУ-2-М96800У3Б		
				U~220В; К. 83	1	К4
		12		Блок Б3 24-4П25-В/ВУ3-10		Х6; Х7
				из 10 зажимов		Х9; Х11
				на ток 25А	6	Х26; Х29
		13		Блок Б3 24-4П25-В/ВУ3-5		Х8; Х10
				из 5 зажимов на ток 25А	4	Х12; Х30
	2			Панель 2		
				Блоки		
		14		Б5130-2974ГУХЛ4	2	
		15		Б5130-2474ГУХЛ4	1	
		16		Б5130-2674ГУХЛ4	1	
		17		Б5130-3674УХЛ4	1	
				Н2		
		18		Выключатель		
				АК63-1М У3, Iр 0.6		
				отс. 1.5	1	2QF
		19**		АК63-3М У3; Iр 16; отс 12	1	3QF**
				Реле		
		20		РПУ-2-М96220У3Б		13-К1 4-К1
				U~220В; К. 23; 2р	3	23-К1

Альбом 12

Формат	Зона	Поз.	Обозначение	Наименование	Кол.	Примечание
		21		РПУ-2-М96420У3Б		13-К1 4-К1
				U~220В; К. 43; 2р	3	23-К1
		22		Блок Б3 24-4П25-		
				-В/ВУ3-10 из 10 зажи-		Х5; Х6
				мов на ток 25А	4	Х9; Х11
		23		Блок Б3 24-4П25-		
				-В/ВУ3-5 из 5 зажимов		Х7
				на ток 25А	3	Х10; Х12
		24		Блок из 6ти зажи-		
				мов типа ЗН-24		
				на ток 160А	1	Х42
	3			Панель 3		
				Блоки		
		25		Б5130-3674УХЛ4	3	
		26		Б5130-3174ГУХЛ4	1	
				Н3		
				Выключатель		
		27		93716ФУ3; Iрэм-160		
				Iр.т -160	1	4QF
		28		АК63-1М У3; Iр-0.6		5QF
				отс 1.5	2	9QF

Инв. N подл. | Подп. и дата | Взам. инв. N | Инв. N дубл. | Подпись и дата

ТП 903-1-260.88 - ЭМ.Н. Лист 13.3

ТП 903-1-260.88 - ЭМ.Н. Лист 13.4

23108-14 10

Альбом 12

Панель	Надпись	Поз. обозначение	Место надписи	Текст	Кол.	Вид шрифта	Заготовка
1			Верхнее обрамление	Насосы: 1-Сетевой, 6-Подпиточ. 8,9-Гор.воды, 11-Исх.воды, 15-Умягч.в, 21-Прием.топ, 20***-регенерац. раствора соли			
2			Верхнее обрамление	Ввод N1~380/220В Насосы: 4-пит, 23-под. маз.13-раб. вод; 17-бак. нижн.точ. 19-взрыхл.			
3			Верхнее обрамление	Ввод N2 ~380/220В Насосы: 2,3-сетевые, 5-питательн. 22-приема топлива 34-Компрес. установка			
4			Верхнее обрамление	Насосы: 7-подп, 10-гор.вод. 16-умягчен, 18-раств.соли. 12-Исход.воды, 14-раб.воды. 24-подачи мазута			
1			Табличка	К3	1		
			—"—	КТ1	1		
	1	1SF1	—"—	15F1-Общие цепи нас. гор. водосн.	1		
			—"—	8-К1	1		

Инв.N подл. | Подпись и дата | Взам. инв.N

ГИП	Гусева	
Нач.отд	Латыниев	
Н.контр	Креймер	
Гл.спец	Креймер	
Рук. гр.	Боброва	
Ст.инж.	Сорокина	

ТП 903-1-260.88 -ЭМ.Н.

Котельная с 4 котлами ДЕ-4-14ГМ. Здание из сборных железобетонных конструкций. Щит открытый 5щ. Перечень надписей

Литер	Лист	Листов
	14.1	4

Госстрой СССР ГПИ Горьковский САНТЕХПРОЕКТ

Альбом N12

Панель	Надпись	Поз. обозначен.	Место надписи	Текст	Кол.	Вид шрифта	Заготовка
			Табличка	8-К2	1		
			—"—	1-К1	1		
			—"—	1-К2	1		
			—"—	9-К1	1		
			—"—	9-К2	1		
			—"—	6-К1	1		
			—"—	6-К2	1		
			—"—	К4	1		
			—"—	11	1		
			—"—	20***	1		
			—"—	15	1		
			—"—	6	1		
			—"—	8	1		
			—"—	9	1		
			—"—	1	1		
			—"—	21	1		
2	2	2QF	Табличка	27-Т20-Аппар. магн. обр. вод	1		
	3**	3QF	—"—	25**-ВПУ-5.0	1		
			—"—	13-К1	1		
			—"—	13-К2	1		
			—"—	23-К1	1		
			—"—	4-К1	1		
			—"—	4-К2	1		

Инв.N подл. | Подпись и дата | Взам. инв.N

ТП 903-1-260.88 -ЭМ.Н. Лист 14.2

Альбом 12

Панель	Надпись	Поз. обозначен.	Место надписи	Текст	Кол.	Вид шрифта	Заготовка
2			Табличка	23-К2	1		
			—"—	13	1		
			—"—	17	1		
			—"—	19	1		
			—"—	23	1		
			—"—	4	1		
3	4	4QF	Табличка	Секцион. Выключат	1		
	5	5QF	—"—	28-Т20 Аппар. магн. обр. вод.	1		
	6**	6QF	—"—	26**-ВПУ-5.0	1		
	7	7QF	—"—	ШС-Шкаф сигнал З.Е.В.	1		
	8	8QF	—"—	34-Установ. компр. передв.	1		
	9	9QF	—"—	Блок питания БПС	1		
			—"—	2-К1	1		
			—"—	2-К2	1		
			—"—	3-К1	1		
			—"—	5-К1	1		
			—"—	5-К2	1		
			—"—	3-К2	1		
			—"—	5	1		
			—"—	22	1		
			—"—	2	1		
			—"—	3	1		

Инв.N подл. | Подпись и дата | Взам. инв.N

ТП 903-1-260.88 -ЭМ.Н. Лист 14.3

Альбом 12

Панель	Надпись	Поз. обозначен.	Место надписи	Текст	Кол.	Вид шрифта	Заготовка
4			Табличка	7-К1	1		
			—"—	7-К2	1		
			—"—	24-К1	1		
			—"—	24-К2	1		
			—"—	14-К1	1		
			—"—	14-К2	1		
			—"—	10-К1	1		
			—"—	10-К2	1		
			—"—	12	1		
	10	10QF	—"—	29-Т20-Аппар. магн. обр. вод.	1		
	11	11QF	—"—	Вентсистема П-1	1		
	12	12QF	—"—	ППС-1-Приб. пожарн. сигн.	1		
			—"—	К1	1		
			—"—	14	1		
			—"—	10	1		
			—"—	18	1		
			—"—	7	1		
			—"—	16	1		
			—"—	24	1		

Инв.N подл. | Подпись и дата | Взам. инв.N

Указания при привязке

1. ***-Исключить для варианта водоподготовки N1
2. **-Исключить для варианта водоподготовки N2

ТП 903-1-260.88 -ЭМ.Н. Лист 14.4

Инв.N подл.	Подп. и дата	Взам. инв.N	Инв.N дубл.	Подп. и дата

Альбом 12

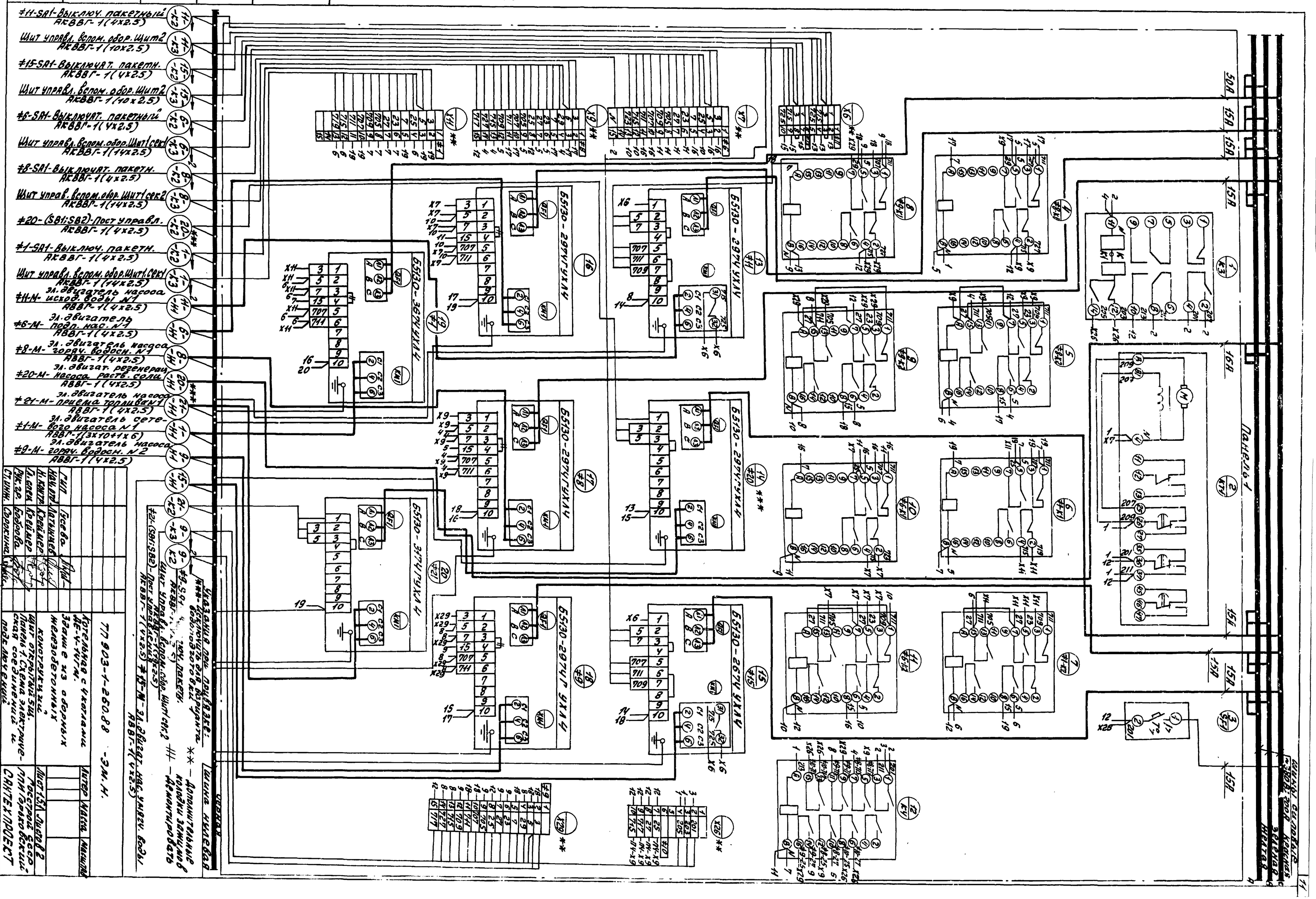
#11-SA1-Выключ. пакетный АКВВГ-1(4х2.5)
Щит управл. Вспом. обор. Щит2 АКВВГ-1(10х2.5)
#15-SA1-Выключат. пакетн. АКВВГ-1(4х2.5)
Щит управл. Вспом. обор. Щит2 АКВВГ-1(10х2.5)
#6-SA1-Выключат. пакетный АКВВГ-1(4х2.5)
Щит управл. Вспом. обор. Щит1 сек1 АКВВГ-1(14х2.5)
#8-SA1-Выключат. пакетн. АКВВГ-1(4х2.5)
Щит управ. Вспом. обор. Щит1 сек2 АКВВГ-1(14х2.5)
#20-(SB1;SB2)-Пост управл. АКВВГ-1(4х2.5)
#1-SA1-Выключ. пакетн. АКВВГ-1(4х2.5)
Щит управл. Вспом. обор. Щит1 сек1 АКВВГ-1(14х2.5)
#11-М- эл. двигатель насоса исход. воды N1 АВВГ-1(4х2.5)
#6-М- эл. двигатель подп. нас. N1 АВВГ-1(4х2.5)
#8-М- эл. двигатель насоса горяч. водосн. N1 АВВГ-1(4х2.5)
#20-М- эл. двигат. регенерац. насоса раств. соли АВВГ-1(4х2.5)
#21-М- эл. двигатель насоса приема торлива N1 АВВГ-1(4х2.5)
#1-М- эл. двигатель сетевого насоса N1 АВВГ-1(3х10+1х6)
#9-М- эл. двигатель насоса горяч. водосн. N2 АВВГ-1(4х2.5)
#2-(SB1;SB2)-Пост управл. АКВВГ-1(4х2.5)
#15-М- эл. двигат. нас. умягч. воды АВВГ-1(4х2.5)
Щит управл. дроссельн. АКВВГ-1(4х2.5)
Щит управ. вспом. обор. Щит1 сек2
Щит управ. вспом. обор. Щит1 сек1
Указания см. лист 3 ТХ.
Щит управ. вспом. обор. Щит2
Щит управ. вспом. обор. Щит2
Панель 1
Панель 2
Панель 3
Панель 4
Панель 5
Панель 6
Панель 7
Панель 8
Панель 9
Панель 10
Панель 11
Панель 12
Панель 13
Панель 14
Панель 15
Панель 16
Панель 17
Панель 18
Панель 19
Панель 20
Шина нулевая
Шина нулевая
Шина нулевая

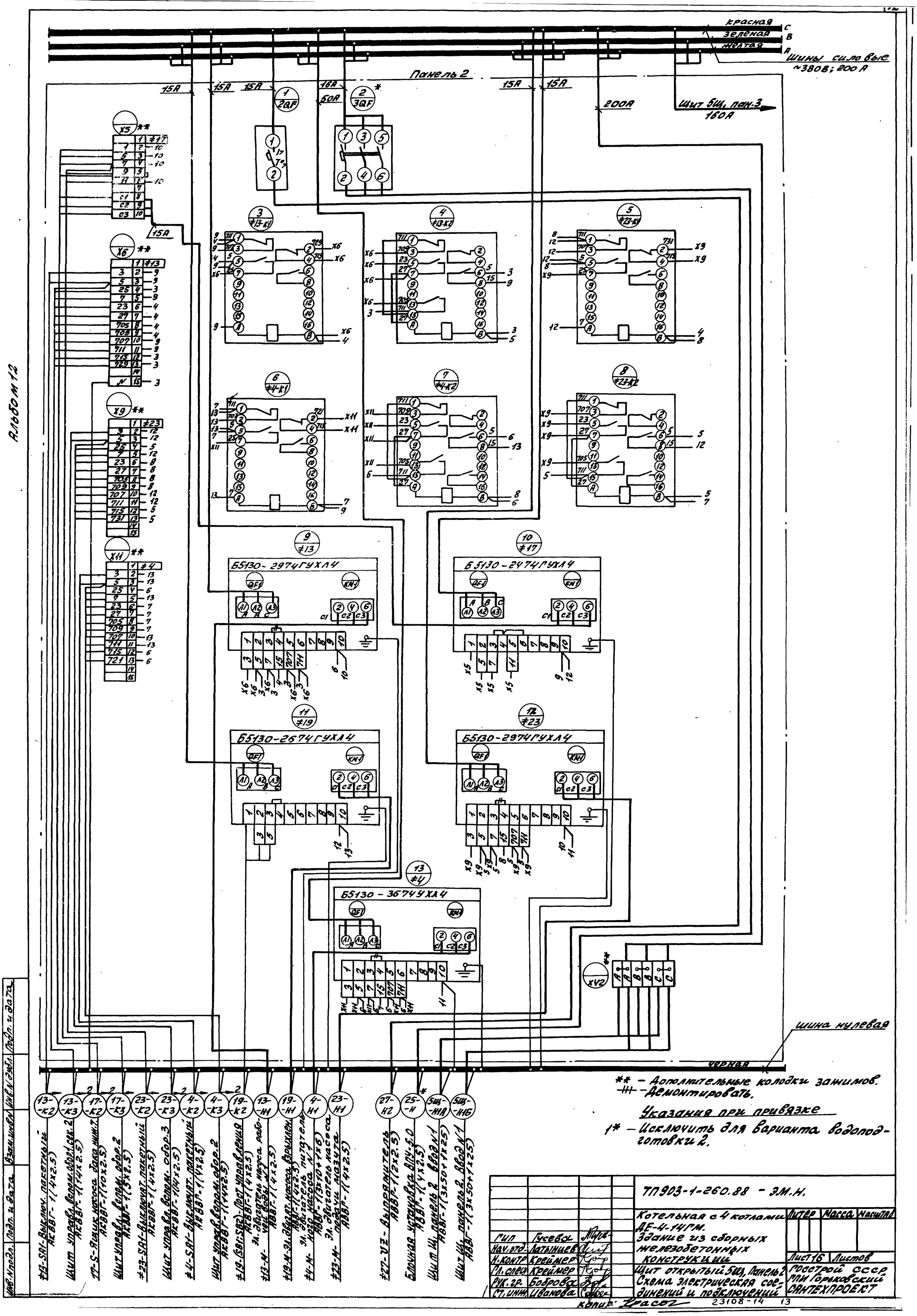

** – Дополнительные колодки зажимов.
⫼ – Демонтировать.

Указания при привязке

1* – Исключить для варианта водоподготовки 2.

ГИП	Гусева		
Нач. отд.	Латышев		
Н. контр.	Креймер		
Гл. спец.	Креймер		
Рук. гр.	Боброва		
Ст. инж.	Иванова		

ТП903-1-260.88 – ЭМ.Н.

Котельная с 4 котлами ДЕ-4-14ГМ. Здание из сборных железобетонных конструкций

Литер	Масса	Масштаб

Лист 16 | Листов

Щит открытый БЩ, панель 2. Схема электрическая соединений и подключений

Госстрой СССР ГПИ Горьковский Сантехпроект

Копир: Красов 23108-14 13

Альбом 12

Инв. N подл. | Подп. и дата | Взам. инв. N | Инв. N дубл. | Подп. и дата

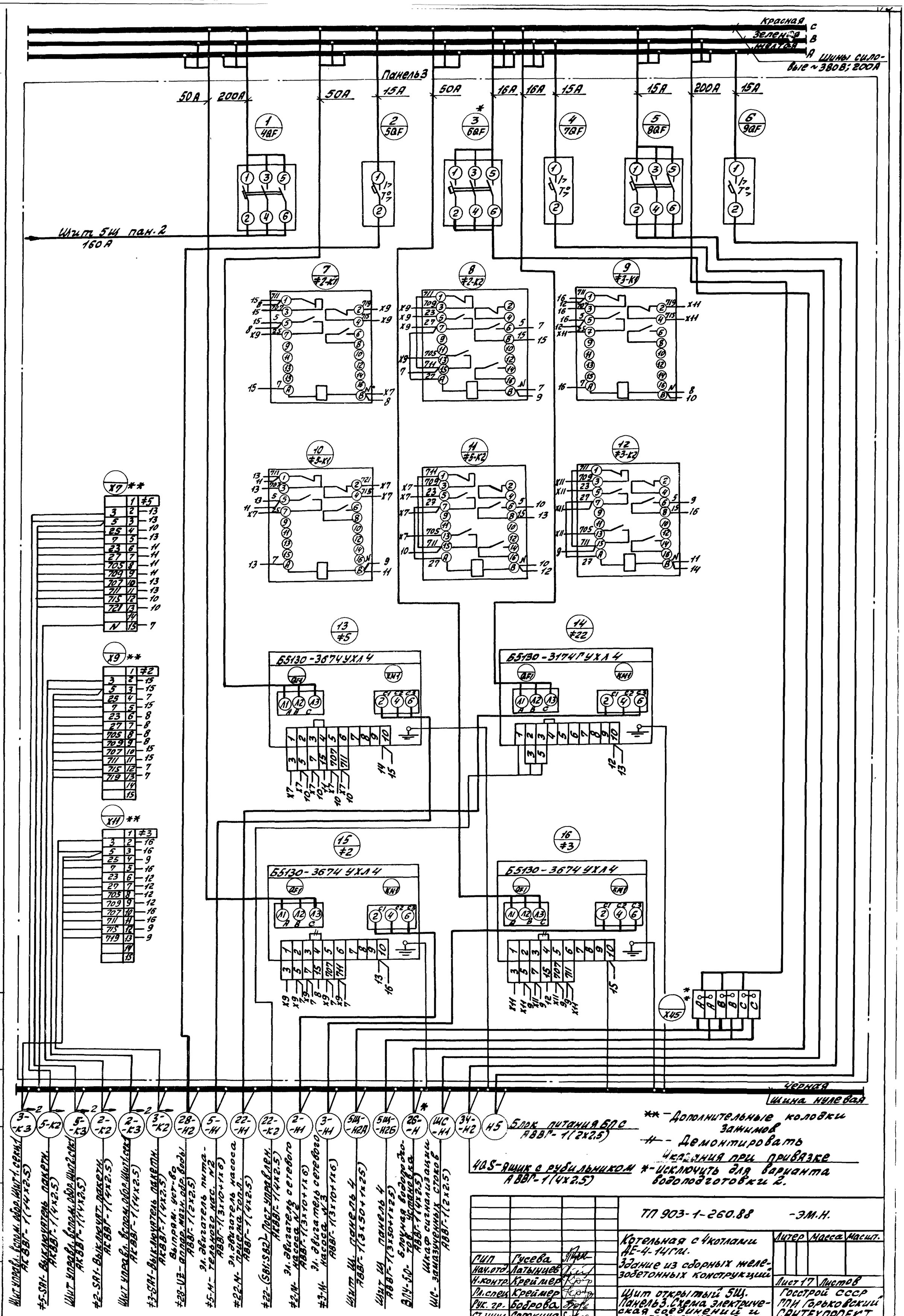
Красная
Зеленая
Желтая
С
В
А
Шины силовые ~380В; 200А
Панель 3
50А
200А
50А
15А
50А
16А
16А
15А
15А
200А
15А
1 4QF
2 5QF
3 6QF
4 7QF
5 8QF
6 9QF
Щит 5Щ пан.2 160А
7 #2-К1
8 #2-К2
9 #3-К1
10 #3-К1
11 #3-К2
12 #3-К2
13 #5
14 #22
15 #2
16 #3
Б5130-3674УХЛ4
Б5130-3174ГУХЛ4
Б5130-3674УХЛ4
Б5130-3674УХЛ4
X7**
X9**
X11**
X45
Черная
Шина нулевая
Щит управл. беспом. обор. Щит 1 секц. АСВВГ-1(4х2.5)
#5-SA1- Выключатель пакетн. АСВВГ-1(4х2.5)
Щит управл. беспом. обор. Щит 2 секц. АСВВГ-1(4х2.5)
#2-SA1- Выключат. пакетн. АСВВГ-1(4х2.5)
Щит управл. беспом. обор. Щит 1 секц. АСВВГ-1(4х2.5)
#3-SA1- Выключатель пакетн. АСВВГ-1(4х2.5)
#28-U2- Выпрям. уст-во аппар. магн. обр. воды АВВГ-1(2х2.5)
#5-M- Эл. двигатель питательного нас. №2 АВВГ-1(3х10+1х6)
#22-M- Эл. двигатель насоса приемка топл. АВВГ-1(4х2.5)
#22-(SB1;SB2)- Пост управлен. АСВВГ-1(4х2.5)
#2-M- Эл. двигатель сетевого насоса №2 АВВГ-1(3х10+1х6)
#3-M- Эл. двигатель сетевого насоса №3 АВВГ-1(3х10+1х6)
Щит Щ- панель 4 АВВГ-1(3х50+1х25)
Щит Щ панель 4 АВВГ-1(3х50+1х25)
ВЛУ-БО- Блочная водоподготов. установка АВВГ-1(4х2.5)
ШС- Шкаф сигнализации замазученных стоков АВВГ-1(2х2.5)
3-К3
5-К2
5-К3
2-К2
2-К3
3-К2
28-Н2
5-Н1
22-Н1
22-К2
2-Н1
3-Н1
5Щ-Н2А
5Щ-Н2Б
26-Н
ШС-Н1
34-Н2
Н5
Блок питания БПС АВВГ-1(2х2.5)
4QS- Ящик с рубильником АВВГ-1(4х2.5)
** - Дополнительные колодки зажимов
Н - Демонтировать
Исключения при привязке
* - Исключить для варианта водоподготовки 2.
ТП 903-1-260.88 -ЭМ.Н.
Котельная с 4 котлами АЕ-4-14ГМ.
Здание из сборных железобетонных конструкций
Щит открытый 5Щ. Панель 3. Схема электрическая соединений и подключений
Литер
Масса
Масшт.
Лист 17
Листов
Госстрой СССР
ГПИ Горьковский САНТЕХПРОЕКТ
ГИП Гусева
Нач.отд. Латынцев
Н.контр. Креймер
Рл.спец. Креймер
Рук.гр. Боброва
Ст.инж. Сорокина
Альбом 12
Инв.№подл. | Подп. и дата | Взам.инв.№ | Инв.№ дубл. | Подп. и дата
Копир: Краск 23108-14 14 Формат А2

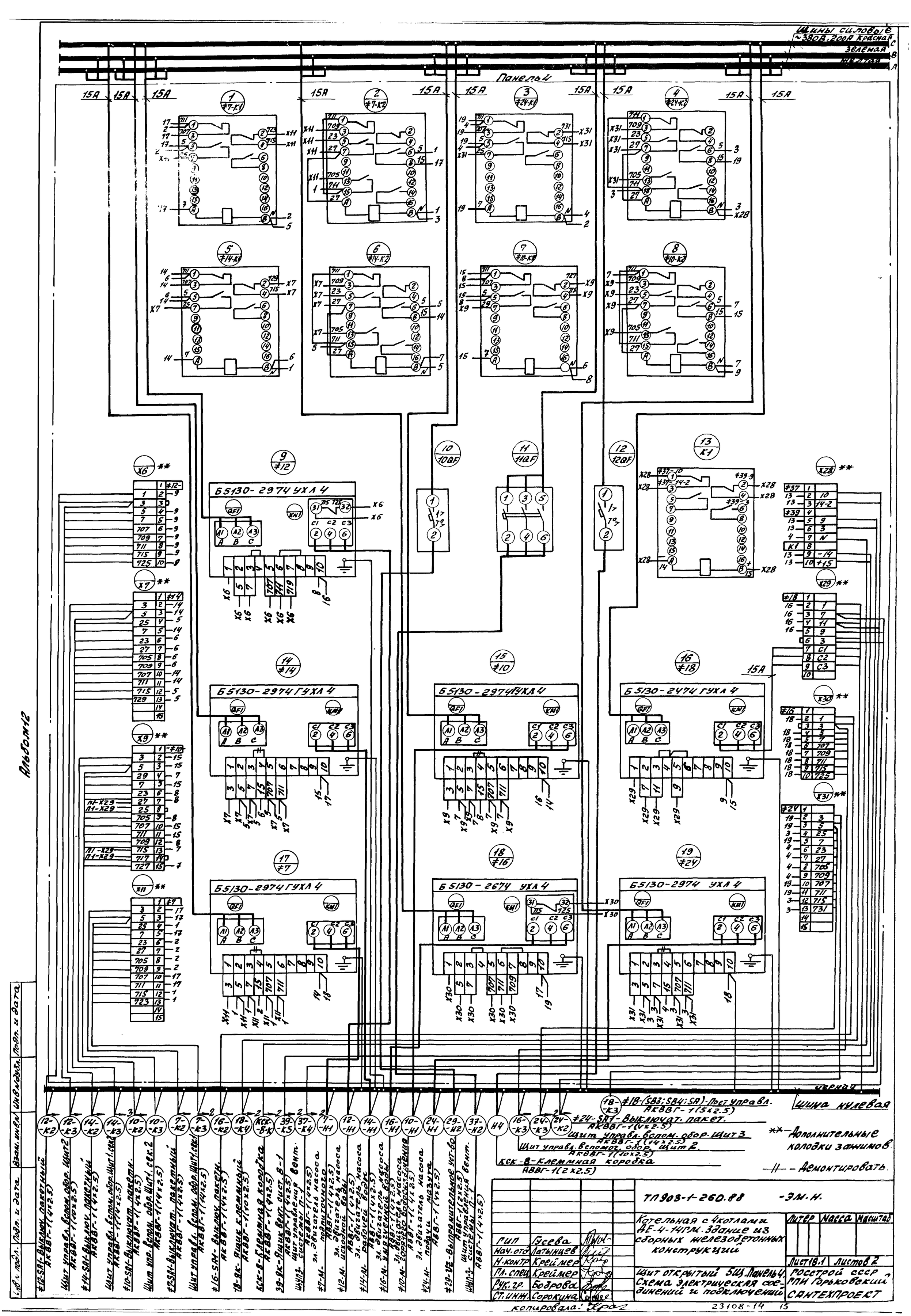
Шины силовые ~380В, 200А красная
зеленая
желтая
C
B
A
Панель 4
15А
1 ≠7-K1
2 ≠7-K2
3 ≠24-K1
4 ≠24-K2
5 ≠14-K1
6 ≠14-K2
7 ≠10-K1
8 ≠10-K2
9 ≠12
Б5130-2974УХЛ4
10 10QF
11 11QF
12 12QF
13 K1
X6 **
X7 **
X9 **
X11 **
X28 **
X29 **
X30 **
X31 **
14 ≠14
Б5130-2974ГУХЛ4
15 ≠10
Б5130-2974УХЛ4
16 ≠18
Б5130-2474ГУХЛ4
17 ≠7
Б5130-2974ГУХЛ4
18 ≠16
Б5130-2674УХЛ4
19 ≠24
Б5130-2974УХЛ4
черная
Шина нулевая
12-K2 ≠12-SA1-Выключ. пакетный АКВВГ-1(4х2.5)
12-K3 Щит управл. вспом. обор. Щит2 АКВВГ-1(10х2.5)
14-K2 ≠14-SA1-Выключ. пакетный АКВВГ-1(4х2.5)
14-K3 Щит управл. вспом. обор. Щит1. сек2 АКВВГ-1(4х2.5)
10-K2 ≠10-SA1-Выключат. пакетн. АКВВГ-1(4х2.5)
10-K3 Щит упр. вспом. обор. Щит1. сек.2 АКВВГ-1(4х2.5)
7-K2 ≠7-SA1-Выключат. пакетный АКВВГ-1(4х2.5)
7-K3 Щит управл. вспом. обор. Щит1. сек.1 АКВВГ-1(4х2.5)
16-K2 ≠16-SA1-Выключ. пакетн. АКВВГ-1(4х2.5)
18-K4 18-Як-Ящик клеммный АКВВГ-1(10х2.5)
KCK-8-K KCK-8-Клеммная коробка АКВВГ-1(4х2.5)
39-K5 39-Як-Ящик вент. сист. В-1 АКВВГ-1(4х2.5)
37-K4 Щ.УП3-Щит управления вент. системы П-1 АКВВГ-1(4х2.5)
7-H1 ≠7-M-Эл. двигатель насоса подпиточного АВВГ-1(4х2.5)
12-H1 ≠12-M-Эл. двигатель насоса исходной воды АВВГ-1(4х2.5)
14-H1 ≠14-M-Эл. двигатель насоса рабочей водк АВВГ-1(4х2.5)
16-H1 ≠16-M-Эл. двигатель насоса умягченной воды АВВГ-1(4х2.5)
10-H1 ≠10-M-Эл. двигатель насоса горячего водоснабжения АВВГ-1(4х2.5)
24-H1 ≠24-M-Эл. двигатель насоса подачи мазута АВВГ-1(4х2.5)
29-H2 ≠29-VZ-Выпрямительное уст-во АВВГ-1(2х2.5)
37-H2 Щ.УП3-Щит управления вент. системы П-1 АВВГ-1(4х2.5)
H4
16-K3 KCK-8-Клеммная коробка АВВГ-1(2х2.5)
24-K3 Щит управл. вспомог. обор. Щит 2. АКВВГ-1(10х2.5)
24-K2 Щит управл. вспом. обор. Щит 3 АКВВГ-1(14х2.5)
24-K2 ≠24-SA1-Выключат. пакет. АКВВГ-1(4х2.5)
18-K3 ≠18-(SB3;SB4;SA)-Пост управл. АКВВГ-1(5х2.5)
**-Дополнительные колодки зажимов.
-//- Демонтировать.
Альбом 12
Подп. и дата
Инв. № дубл.
Взам. инв. №
Подп. и дата
Инв. № подл.
ТП 903-1-260.88 -ЭМ.Н.
Котельная с 4 котлами ДЕ-4-14ГМ. Здание из сборных железобетонных конструкций
Литер
Масса
Масштаб
Лист 18.1
Листов 2
Щит открытый БЩ. Панель 4. Схема электрическая соединений и подключений
Росстрой СССР
РПИ Горьковский
САНТЕХПРОЕКТ
Гип Гусева
Нач. отд. Латынцев
Н. контр. Креймер
Гл. спец. Креймер
Рук. гр. Боброва
Ст. инж. Сорокина
Копировала:
23108-14 15

Формат	Зона	Поз.	Обозначение	Наименование	Кол.	Примечание
				Документация		
А4			ТП903-1-260.88 - ЭМ.Н.Л19	Чертеж общего вида	1	
				Схема электрическая	1	
А4			ТП903-1-260.88-ЭМ.Н.Л. 22	соединений и подключений	1	
А4			ТП903-1-260.88- ЭМ.Н. Л21	Перечень надписей	1	
				Сборочные единицы		
				Н51		
		1		Пост управления кнопочный		
				КЕ011.исп.5, красный „Стоп"	1	17-SB1
		2		Пост управления кнопочный		
				КЕ-011.исп.4, черный „Пуск"	1	17-SB2
		3		Переключатель		
				УП5311- С23	1	17-SA
				Блок из 10 зажимов		
				типа БЗ24-4П25-В/ВУ3-10		
				на ток 25А	1	

Альбом 12

Подп. и дата | Инв. № дубл. | Взам. инв. № | Подп. и дата | Инв. № подл.

ГИП	Гусева		ТП903-1-260.88 -ЭМ.Н.
Нач.отд.	Латынцев		Котельная с 4 котлами ДЕ-4-14ГМ. Здание из сборных железобетонных конструкций. Технические данные аппаратов.
Н.контр.	Креймер		Литер / Лист 20 / Листов
Гл.спец.	Креймер		Госстрой СССР ГПИ Горьковский САНТЕХПРОЕКТ
Рук.гр.	Боброва		
Ст.инж.	Сорокина		

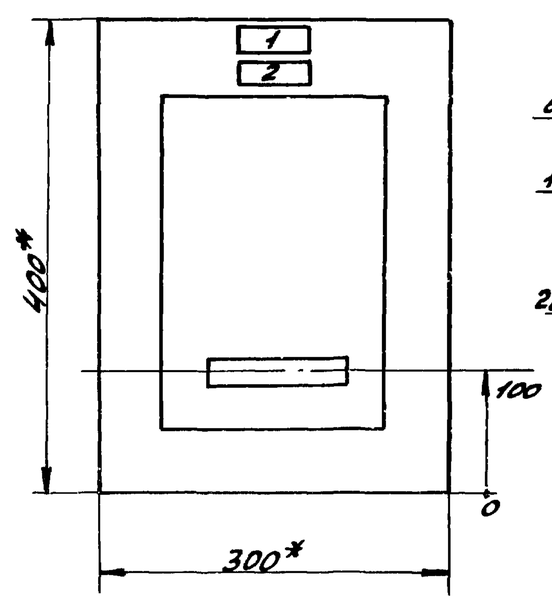

1.* - Размеры для справок.

2. В контуре табличек и аппаратов указаны номера надписей по перечню надписей.

3. Глубина ящика 250 мм.

ГИП	Гусева		ТП903-1-260.88 -ЭМ.Н.
Нач.отд.	Латынцев		Котельная с 4 котлами ДЕ-4-14ГМ. Здание из сборных железобетонных конструкций.
Н.контр.	Креймер		Литер / Масса / Масштаб
Гл.спец.	Креймер		Лист 19 / Листов
Рук.гр.	Боброва		Ящик ≠17S Чертеж общего вида
Ст.инж.	Сорокина		Госстрой СССР ГПИ Горьковский САНТЕХПРОЕКТ

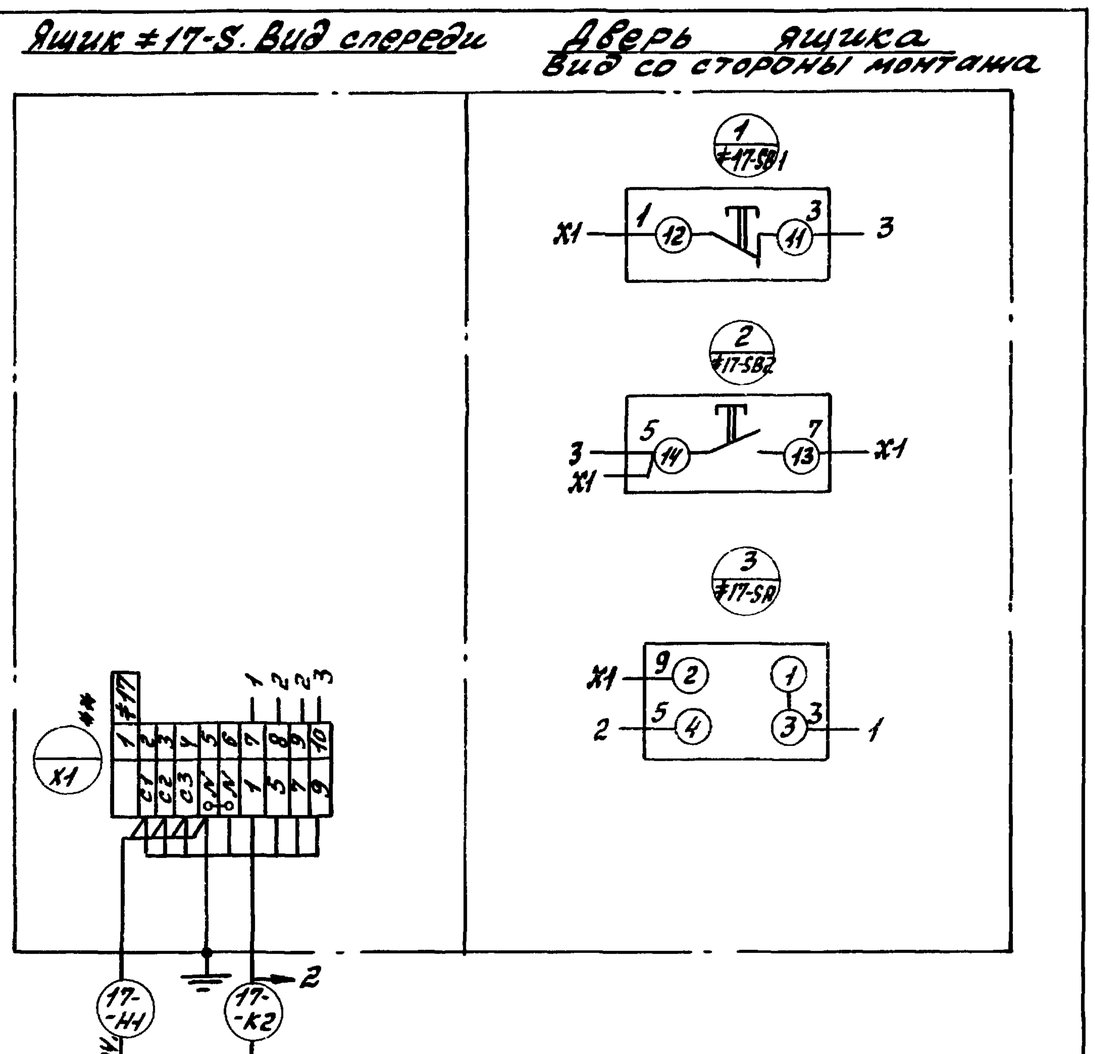

**- Дополнительные колодки зажимов.

ГИП	Гусева		ТП903-1-260.88 -ЭМ.Н.
Нач.отд.	Латынцев		Котельная с 4 котлами ДЕ-4-14ГМ. Здание из сборных железобетонных конструкций
Н.контр.	Креймер		Литер / Масса / Масштаб
Гл.спец.	Креймер		Лист 22 / Листов
Рук.гр.	Боброва		Ящик ≠17 S Схема электрическая соединений и подключений
Ст.инж.	Сорокина		Госстрой СССР ГПИ Горьковский САНТЕХПРОЕКТ

Панель	Надпись	Поз. обозначение	Место надписи	Текст	Кол.	Вид шрифта	Заготовка
	1		Табличка	≠17S	1		
	2		—"—	≠17-Насос бака нижн. точек	1		
	3	17-SB1	—"—	„Стоп"	1		
	4	17-SB2	—"—	Пуск"	1		
	5	17-SA	—"—	Выбор режима	1		
			На ключе	8 мест - 1 отк - 2 авт	1		

ГИП	Гусева		ТП903-1-260.88 -ЭМ.Н
Нач.отд.	Латынцев		Котельная с 4 котлами ДЕ-4-14ГМ. Здание из сборных железобетонных конструкций. Ящик ≠17S. Перечень надписей
Н.контр.	Креймер		Литер / Лист 21 / Листов
Гл.спец.	Креймер		Госстрой СССР ГПИ Горьковский САНТЕХПРОЕКТ
Рук.гр.	Боброва		
Ст.инж.	Сорокина		

Копир. Кра

Альбом. 12

Вид спереди
Дверь не показана

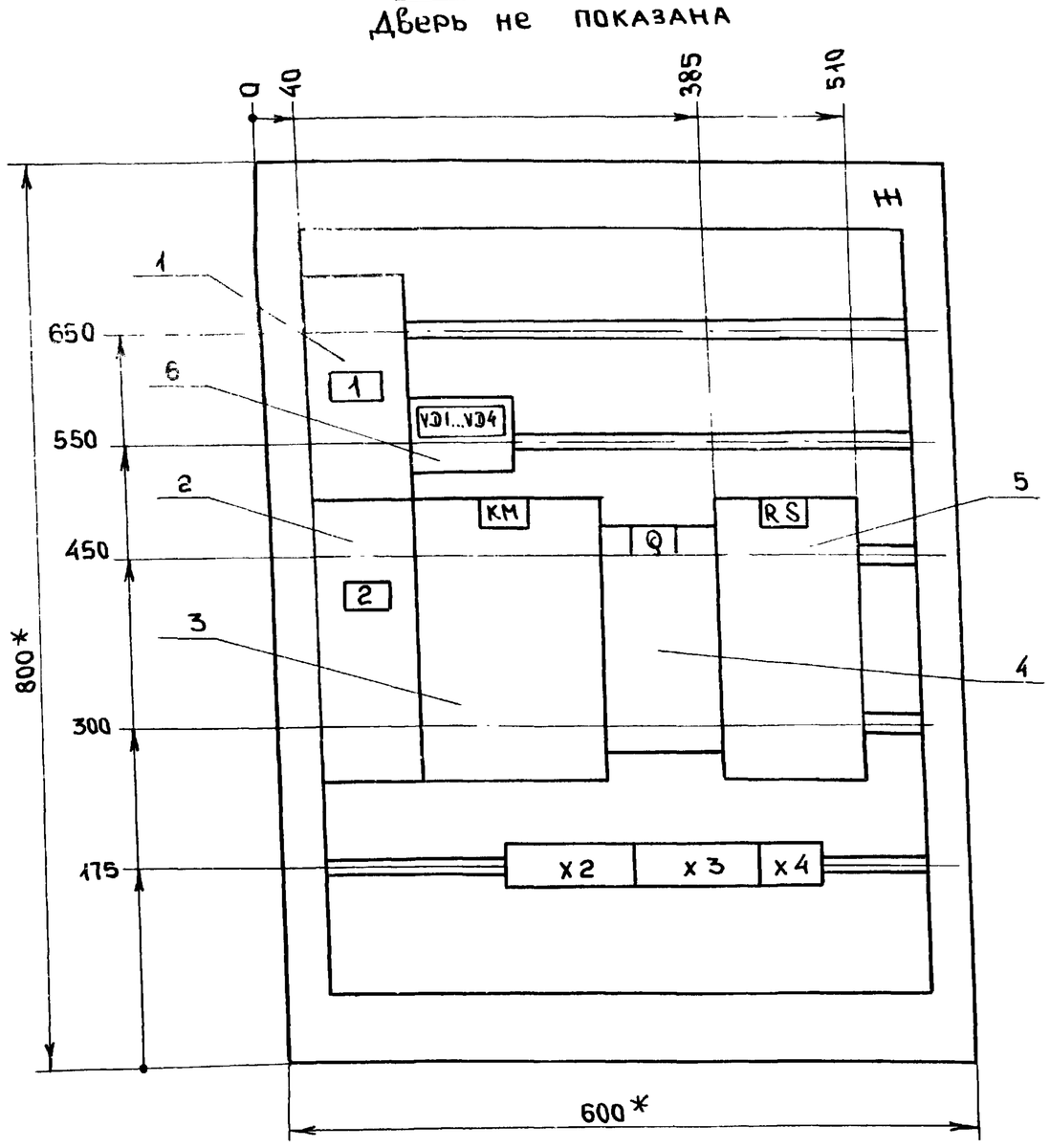

Дверь ящика
Вид спереди

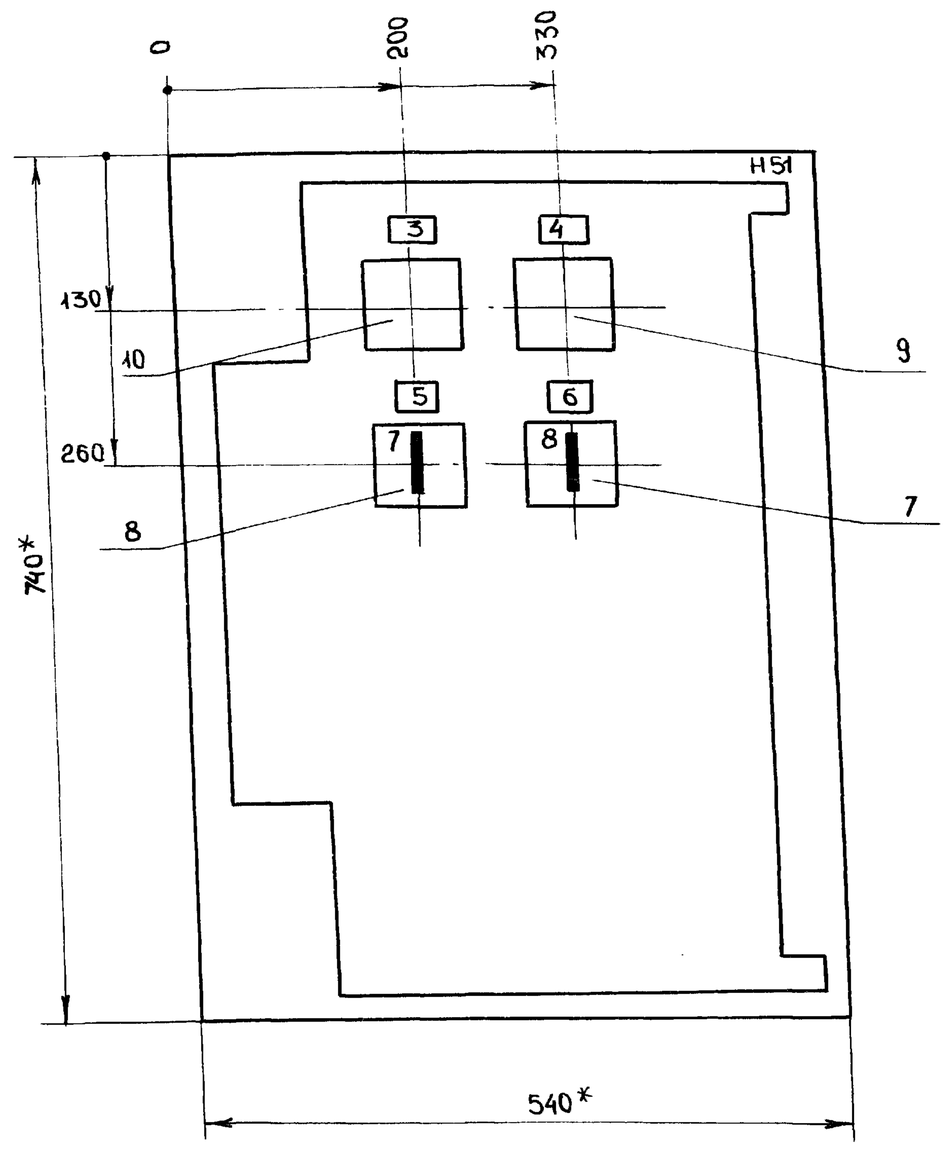

* Размеры для справок
Глубина ящика 350 мм

ГИП	Гусева		
Нач.отд.	Латынцев		
Н.контр	Карякина		
Гл.спец	Креймер		
Рук.гр.	Карякина		

ТП 903-1-260.88 -ЭМ.Н

Котельная с 4 котлами ДЕ4-14ГМ. Здание из сборных железобетонных конструкций. Ящик S Чертеж общего вида

Литер	Лист	Листов
	23	

Госстрой СССР ГПИ Горьковский Сантехпроект

Альбом 12

Формат	Зона	Поз.	Обозначение	Наименование	Кол.	Примечание
				Документация		
А3			лист 23	Чертеж общего вида	1	
А3			лист 26	Схема соединений	1	
А4			лист 25	Перечень надписей	1	
				Сборочные единицы		
				H1 1		
		1		Выключатель		
				АП50Б-2МТУ3		
				Iр6, 3А отс. 10	1	QF2
		2		Выключатель		
				АП50Б-2МТУ3		
				U-220В Iр40А отс.10		
				п.п	1	QF1
		3		Контактор МК1-02У3		
				U-220В I 40А	1	КМ
		4		Выключатель ПВ1-10Б		
				Исполн. 3	1	Q
		5		Шунт 75ШС72 I 50А	1	RS

ГИП	Гусева	
Нач.отд.	Латынцев	
Н.контр.	Карякина	
Гл.спец.	Креймер	
Рук.гр.	Карякина	

ТП 903-1-260.88 -ЭМ.Н

Котельная с 4 котлами ДЕ4-14ГМ. Здание из сборных железобетонных конструкций. Ящик S Технические данные аппарата.

Литер	Лист	Листов
	24.1	

Госстрой СССР ГПИ Горьковский Сантехпроект

Альбом 12

Формат	Зона	Поз.	Обозначение	Наименование	Кол.	Примечание
				Диод кремниевый		
		6		Д226Б 0,3А 400В	4	VD1-VD4
				H51 01		
		7		Переключатель		
				УП5312-С29У3	1	SAC
		8		Переключатель		
				УП5312-А64У3	1	SN
		9		Амперметр М42100		
				кл.1,5 предел измер. 0-50А 75мВ	1	PA
		10		Вольтметр М42100		
				кл.1,5 предел измер. 0-75В	1	PV
				Блок зажимов серии		
				6324-4П25-Б/6У3-5	1	X4
				Группа из 2х зажимов		
				серии 3Н24-16П63-В/ВУ3	1	X2
				Группа из 3х зажимов		
				серии 3Н24-16П63-В/ВУ3	1	X3

ТП 903-1-260.88 ЭМ.Н

Лист 24.2

23108-14 17

Альбом 12

	Позиционн. обозначение	Место надписи	Текст		
			Ящик		
1	QF2	Табличка	АПС - 25В	1	
		—"—	VЭ1... VЭ4	1	
2	QF1	Табличка	Авар. эвакуац. освещ. - 40В	1	
		—"—	КМ	1	
		—"—	Q	1	
		—"—	RS	1	
			Дверь		
3	PV	Табличка	Контроль изоляции	1	
4	PA	—"—	Нагрузка аккум. батареи	1	
5	SN	—"—	Контроль изоляции	1	
6	SAC	— —	Выбор реннима зарядки	1	
7	SN	на ключе	1 2 3		
			3 - Ш - 3	1	
8	SAC	на ключе	1 2 6.3		
			40В откл. 25В	1	

Подп. и дата | Инв. N дубл. | Взам. инв. N | Подп. и дата | Инв. N подл.

ГИП	Гусева		ТП 903-1-260.88 — ЭМ.Н
Нач.отд.	Латынцев		Котельная с 4 котлами ДЕ4-14ГМ. Здание из сборных железобетонных конструкций. Ящик S. Перечень надписей
Н.контр.	Карякина		Литер / Лист 25 / Листов
Гл.спец.	Креймер		Госстрой СССР ГПИ Горьковский САНТЕХПРОЕКТ
Рук.гр.	Карякина		

Альбом 12

Подп. и дата | Инв. N дубл. | Взам. инв. N | Подп. и дата | Инв. N подл.

ТП 903-1-260.88

Литер	Лист	Листов

Госстрой СССР ГПИ Горьковский САНТЕХПРОЕКТ

Альбом 12

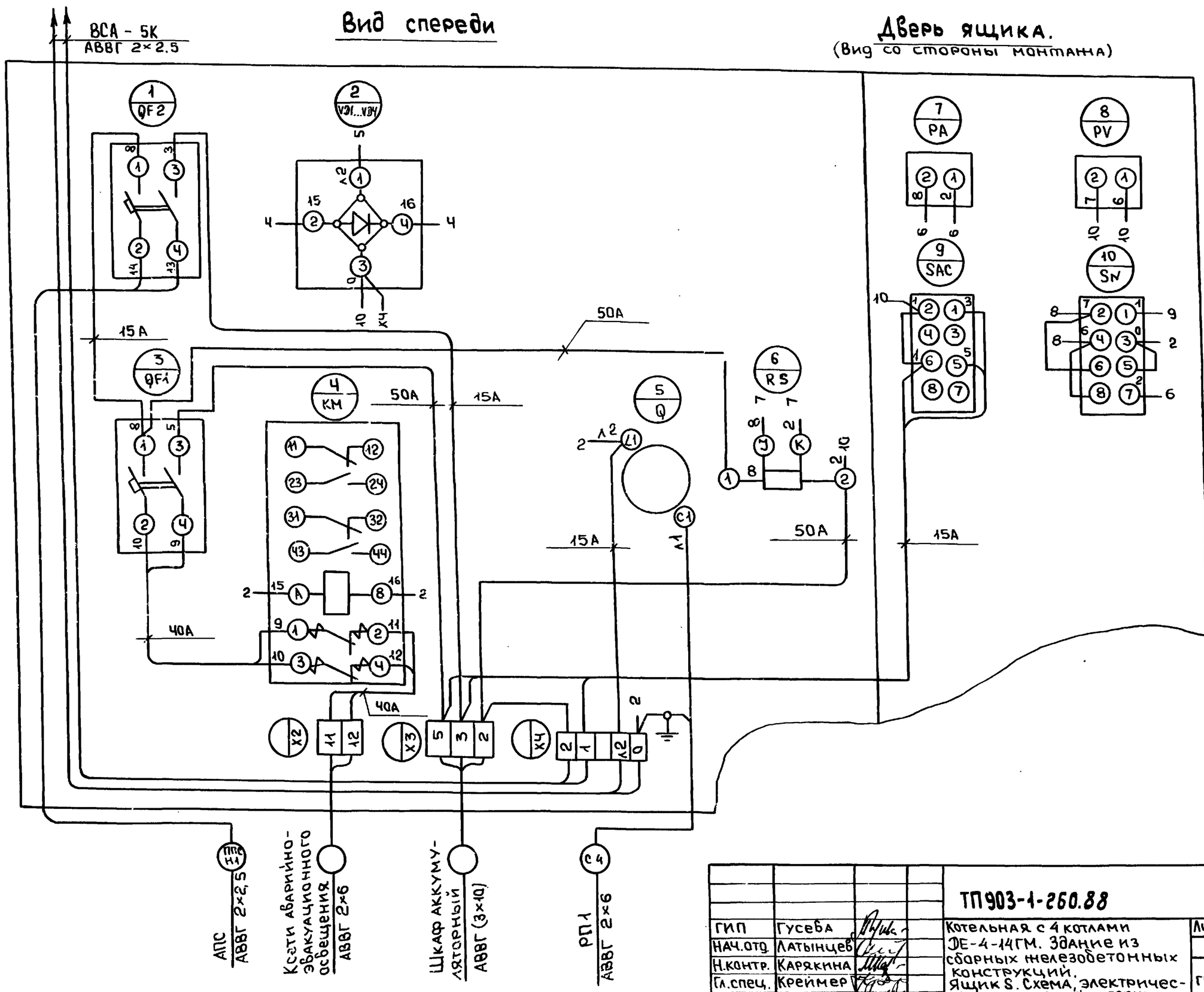

ГИП	Гусева		ТП 903-1-260.88 — ЭМ.Н
Нач.отд.	Латынцев		Котельная с 4 котлами ДЕ-4-14ГМ. Здание из сборных железобетонных конструкций. Ящик S. Схема электрическая соединений и подключений
Н.контр.	Карякина		Литера / Лист 26 / Листов
Гл.спец.	Креймер		Госстрой СССР ГПИ Горьковский САНТЕХПРОЕКТ
Рук.гр.	Карякина		