ТИПОВОЙ ПРОЕКТ
902-5-13.86

КОРПУС ОБЕЗВОЖИВАНИЯ

ОСАДКА СТОЧНЫХ ВОД С 4 ВАКУУМ-
-ФИЛЬТРАМИ БКХ ОУ-10-1,8

Альбом VI

21160-06
цена 1-37

ТИПОВОЙ ПРОЕКТ
902-5-13.86

КОРПУС ОБЕЗВОЖИВАНИЯ ОСАДКА СТОЧНЫХ ВОД

С 4 ВАКУУМ-ФИЛЬТРАМИ Бсх ОУ-10-1,8

СОСТАВ ПРОЕКТА :

Альбом I - Пояснительная записка
Альбом II - Технологическая и санитарно-техническая части
Альбом III - Архитектурно-строительные решения. Конструкции железобетонные и металлические Показатели изменения сметной стоимости
Альбом IV - Строительные изделия.
Альбом V - Электротехническая часть. Автоматизация. Связь и сигнализация
Альбом VI - Нестандартизированное оборудование. Нетиповые технологические конструкции Эскизные чертежи общих видов
Альбом VII - Спецификации оборудования.
Альбом VIII - Ведомости потребности в материалах.
Альбом IX - Сметы Часть 1 и 2.

ПРИМЕНЕННЫЕ ТИПОВЫЕ МАТЕРИАЛЫ :
ТИПОВОЙ ПРОЕКТ 400-0-15 „Химические стойкие трапы для полов промышленных зданий"

АЛЬБОМ VI

УТВЕРЖДЕН ГОСГРАЖДАНСТРОЕМ
ПРИКАЗ N 386 от 4 декабря 1985 г
РАБОЧИЕ ЧЕРТЕЖИ ВВЕДЕНЫ В ДЕЙСТВИЕ
ЦНИИЭП инженерного оборудования
ПРИКАЗ N: 13 от 26 февраля 1986 г

РАЗРАБОТАН ПРОЕКТНЫМ ИНСТИТУТОМ
ЦНИИЭП инженерного оборудования
Главный инженер института А. Кетаов
Главный инженер проекта В Алаев

ПРИВЯЗАН
ИНВ. N
2116-06 2

ЦЕНТРАЛЬНЫЙ ИНСТИТУТ ТИПОВОГО ПРОЕКТИРОВАНИЯ
ГОССТРОЯ СССР
Москва, А-445, Сокольная ул., 23
Сдано в печать VIII 1976 г
Заказ № 11030 Тираж 485 экз.

Обозначение	Наименование	Стр.
	Обложка	
	Титульный лист	1
	Содержание альбома	2
1563.01.00.000.ВО	Регулятор-смеситель осадка	
	с реагентами	3
	Чертеж общего вида Лист 1	
1563.01.00.000 ВО	То же Лист 2	4
1563.02 00 000 ВО	Мешалка гидравлическая	5
	Чертеж общего вида	
1563.03.00.000 ВО	Захват. Чертеж общего вида	6
1563.04.00.000 ВО	Измеритель - дозатор	
	осадка	7
	Чертеж общего вида. Лист 1	
1563.04.00.000 ВО	То же Лист 2	8
1563.05.00.000 ВО	Перемешиватель	9
	Чертеж общего вида	
1563.05.01.000 ВО	Привод. Чертеж общего	10
	вида Лист 1	
1563.05.01.000 ВО	То же Лист 2	11
1563.05.01.100 ВО	Рама. Чертеж общего вида	12
1563.05.02.000 ВО	Мешалка. Чертеж общего вида	13
1563.06.00.000 ВО	Рама привода. Чертеж	14
	общего вида	
1563.07.00.000 ВО	Рама натяжки	14
	Чертеж общего вида	
1563.08.00.000 ВО	Течка. Чертеж общего	15
	вида.	
1563.05.03.000 ВО	Подпятник Чертеж	15
	общего вида	
1563.09.00.000 ВО	Гидрозатвор. Чертеж	16
	общего вида.	

1563.01.00.000 ВО

Альбом VI

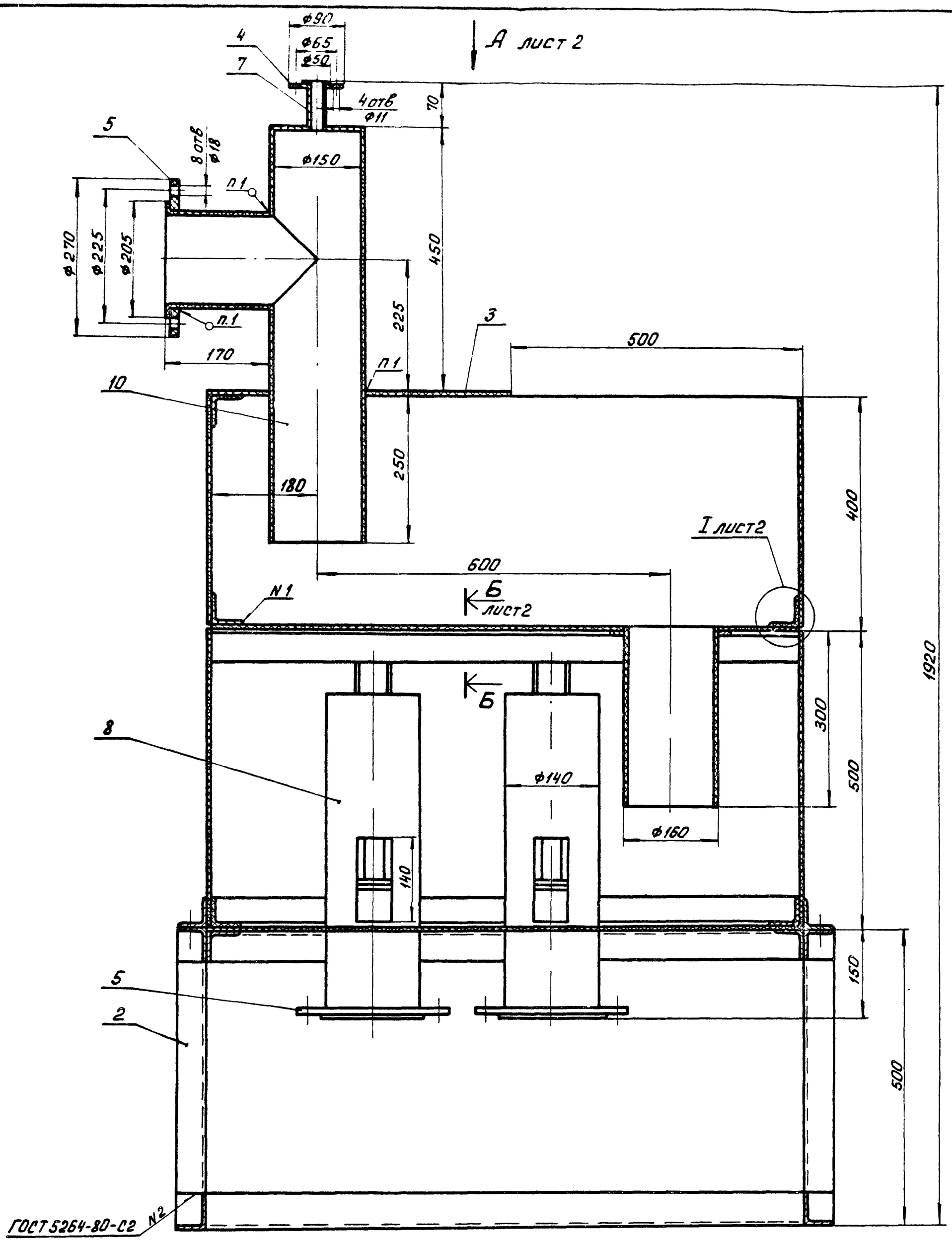

3	Листы винипласта 8 ГОСТ 9639-71	7,5 м²	82,8 кг
4	Листы винипласта 15 ГОСТ 9639-71	0,006 м²	0,12 кг
5	Листы винипласта 20 ГОСТ 9639-71	0,3 м²	8,28 кг
6	Стержень винипластовый 36		
	ТУ6-05-1573-77	2,5 м	2,83 кг
	Труба винипластовая		
	ТУ6-05-1573-77		
7	25×2,5	0,08 м	0,04 кг
8	140×8	2,9 м	15,8 кг
9	166×8	1,25 м	6,05 кг
10	Пластина I лист ТМКЩ-С-5		
	ГОСТ 7338-77	0,1 м²	0,65 кг

Поз.	Наименование	Кол	Дополнительные указания
	Материалы		
1	Ст. 3 ГОСТ 380-71	10 кг	
2	Уголок 50×50×5-Б ГОСТ 8509-72 / ст 3 сп ГОСТ 535-79	20,5 м	77,3 кг

1 Сварка нагретым газом с присадочным прутком

Изм.	Лист	N докум.	Подп.	Дата	1563.01.00 000 ВО
Разраб.		Лучкова			Регулятор-смеситель осадка с реагентами. Чертеж общего вида
Пров.		Кремнев			Лит. / Масса 207 / Масштаб 1:5
Т.контр.					Лист 1 / Листов 2
Н.контр.		Хромихина			ЦНИИЭП инж оборудования
Утв.		Шипков			

21160-06 4 Коп. Яровая Формат А2

Альбом VI

1563.01.00.000 ВО

Вид А лист 1

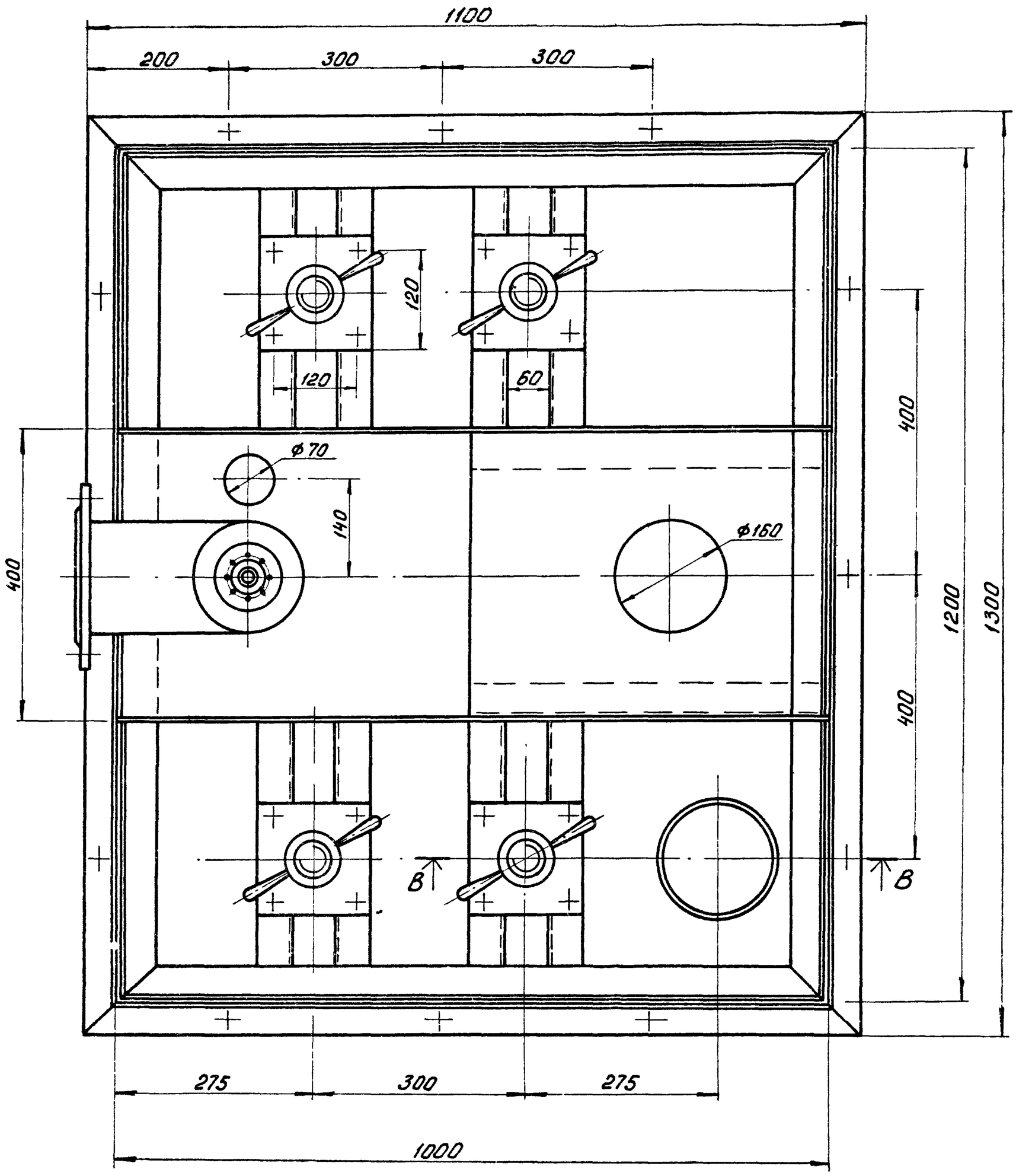

В-В

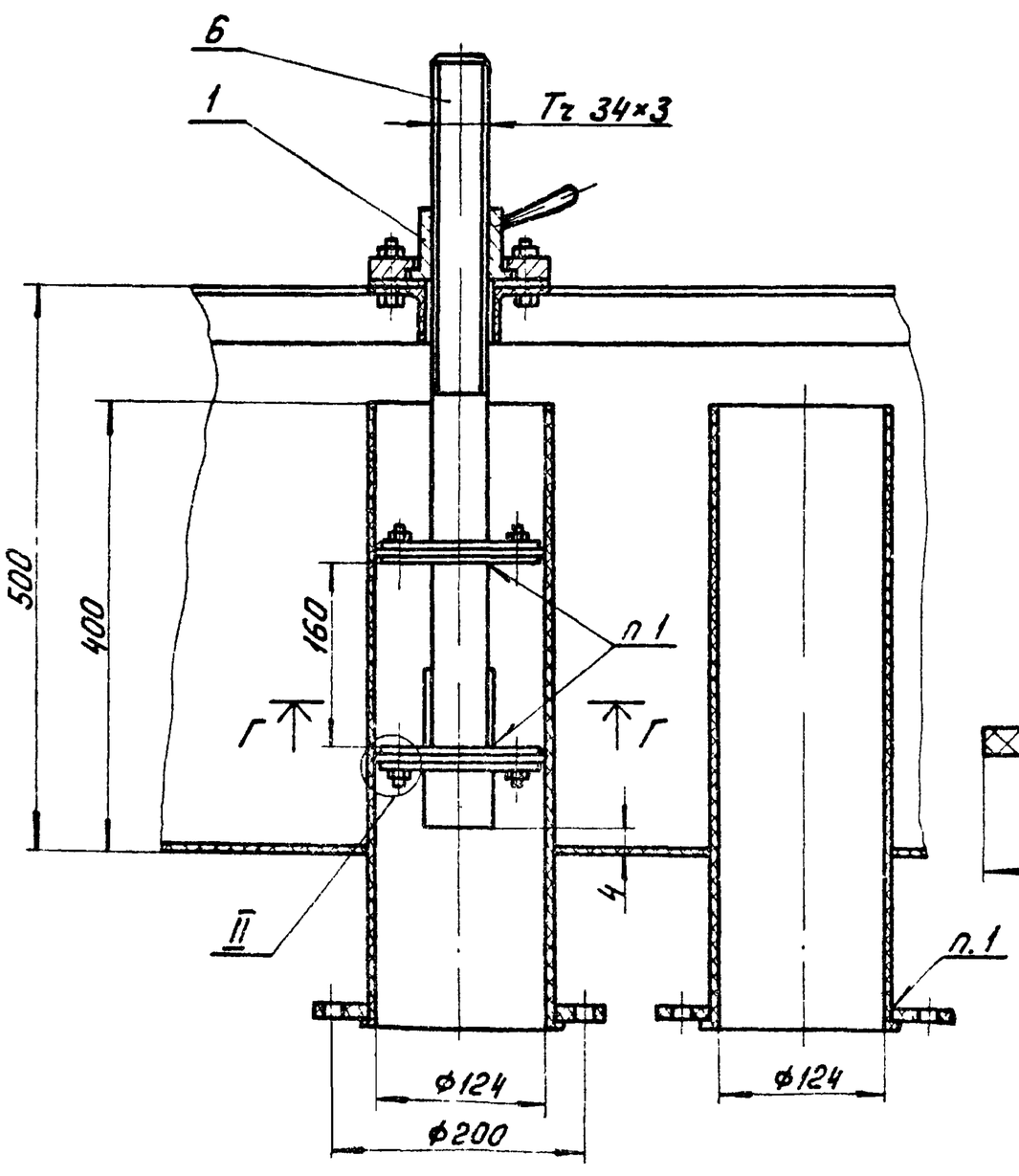

Г-Г

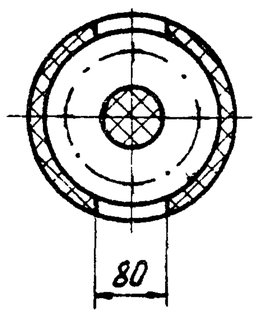

II / М1:1

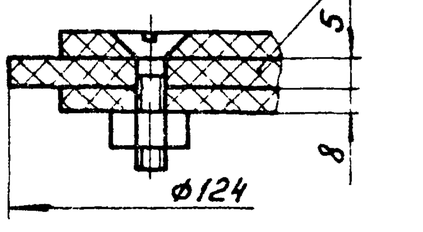

Б-Б / М1:2 лист 1

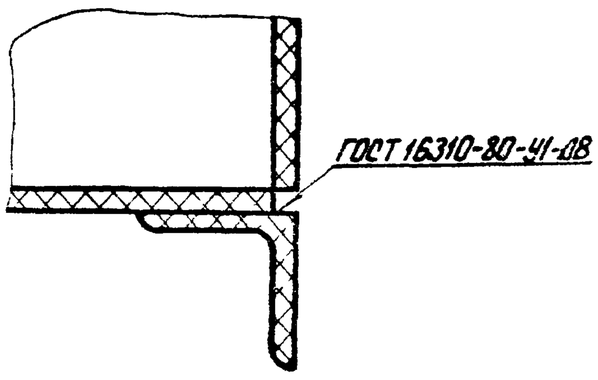

I / М1:2 лист 1

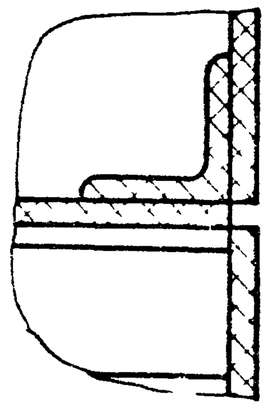

Изм.	Лист	N докум.	Подп.	Дата	1563.01 00 000 ВО	Лист 2

24160 06 5

Коп. Жравая Формат А2

1563.02.00.000 ВО

Альбом VI

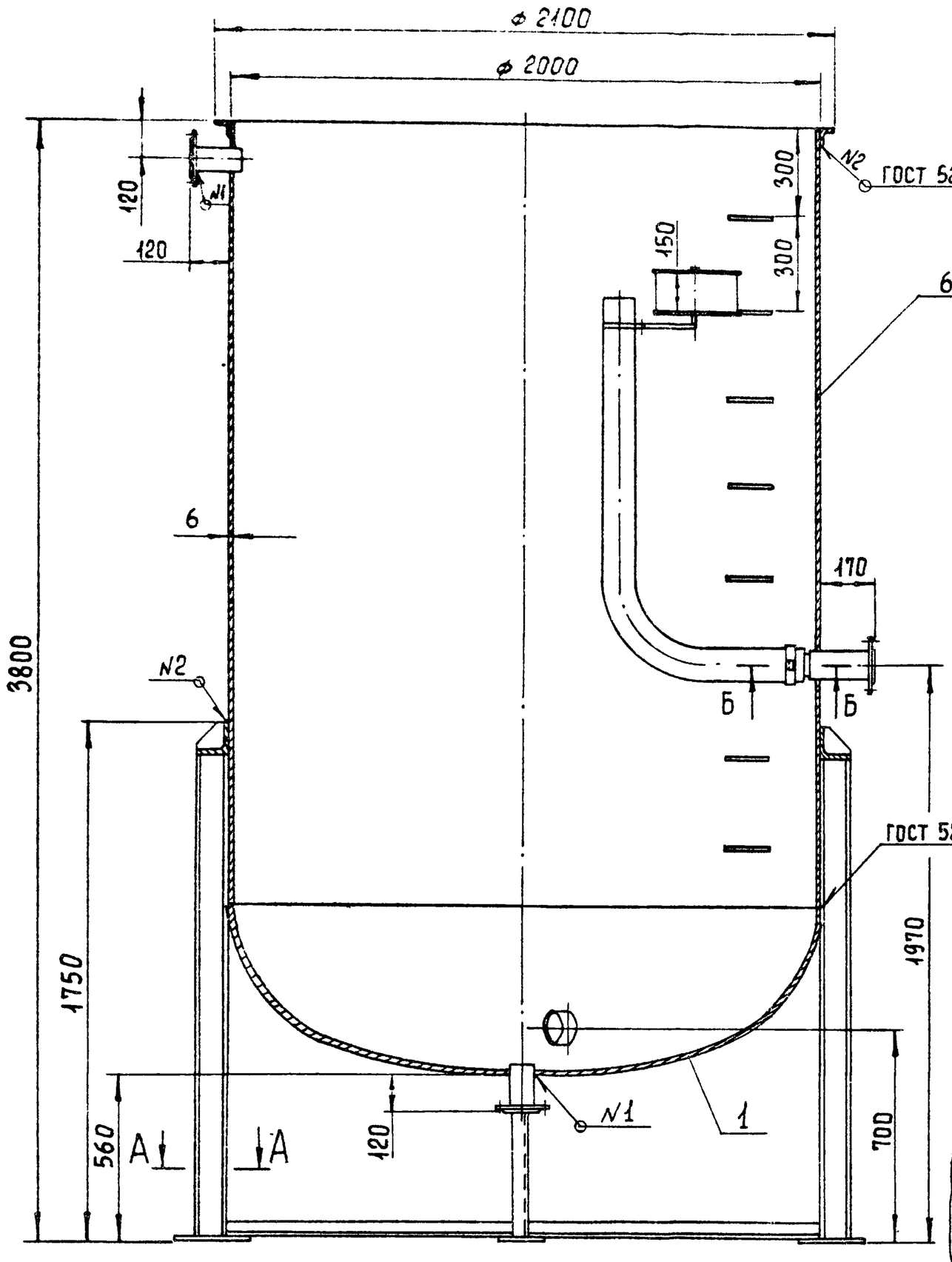

А - А
М 1:2

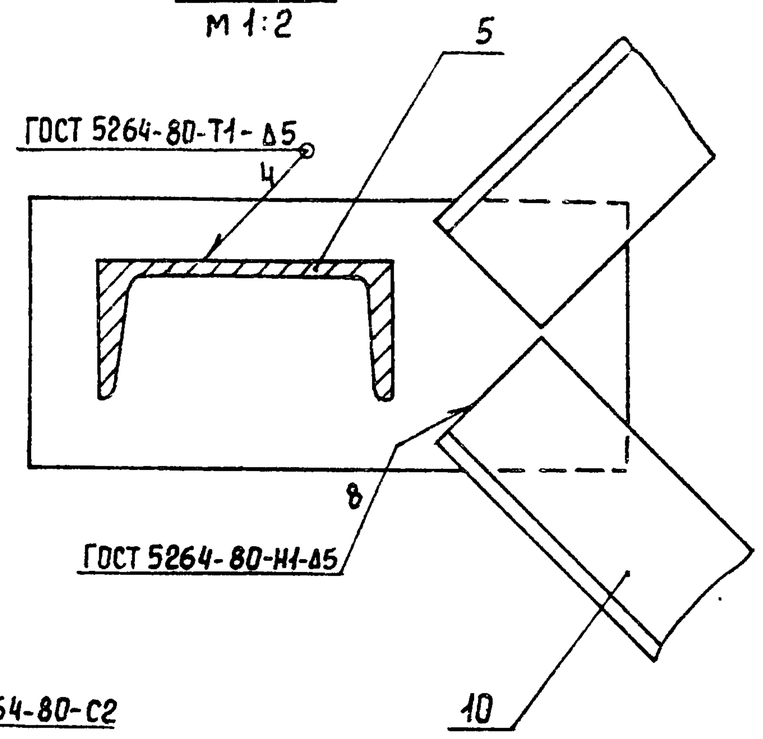

Б - Б
М 1:1

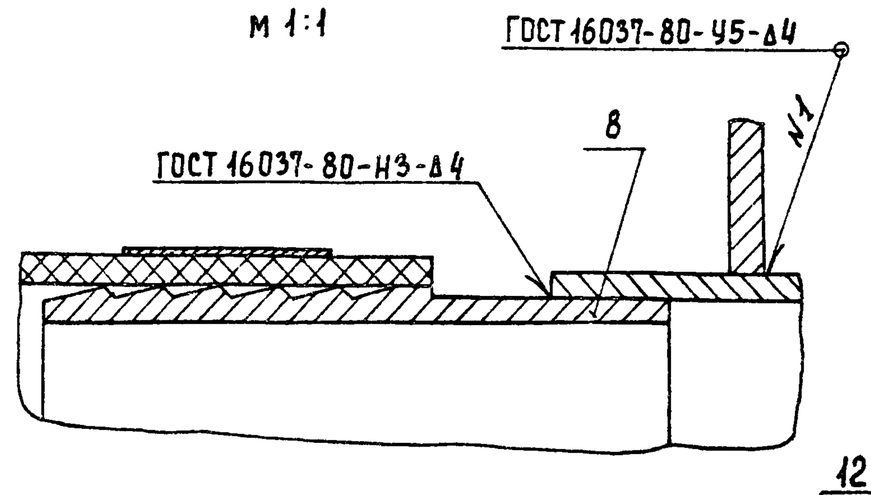

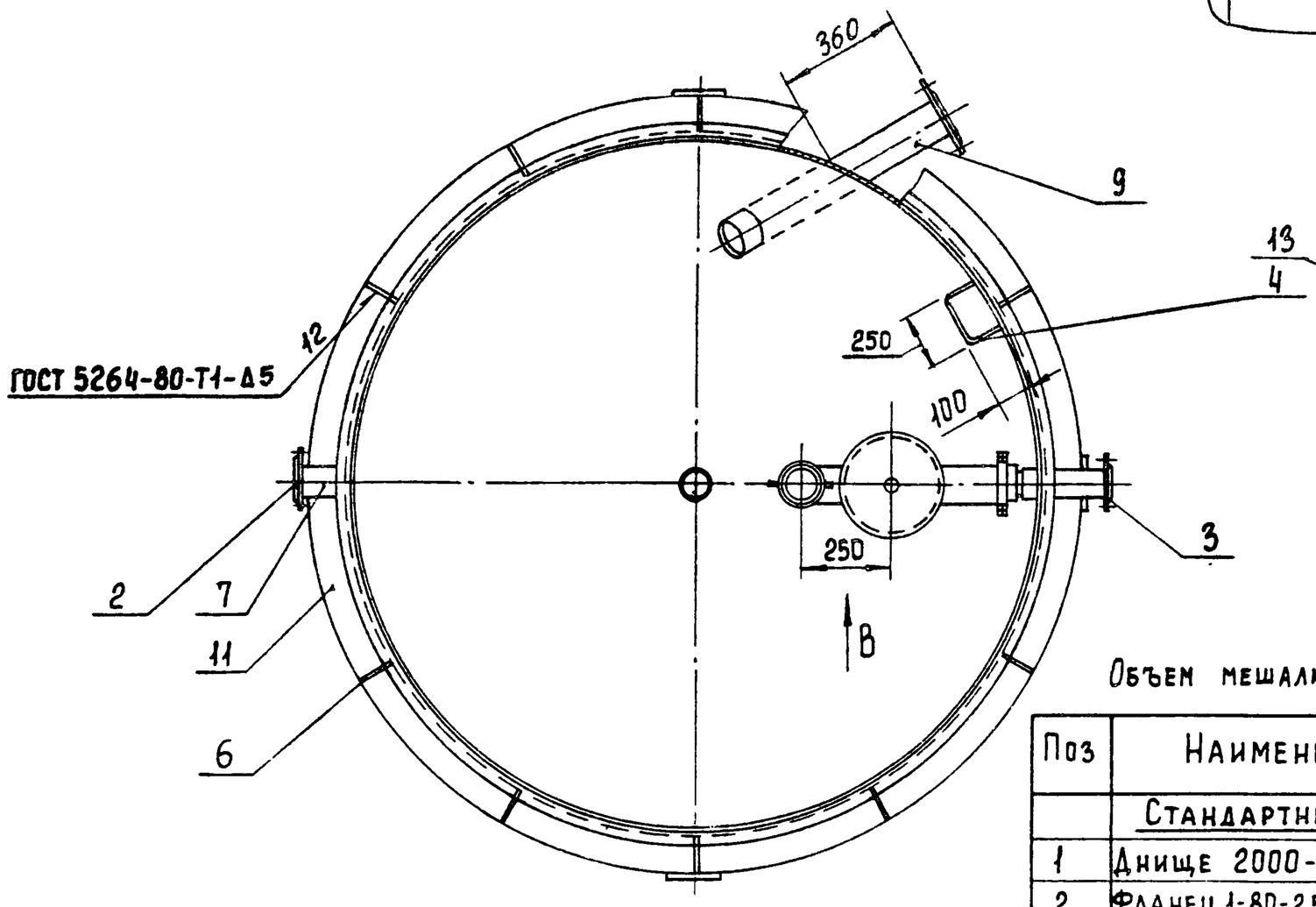

Вид В
М 1:4

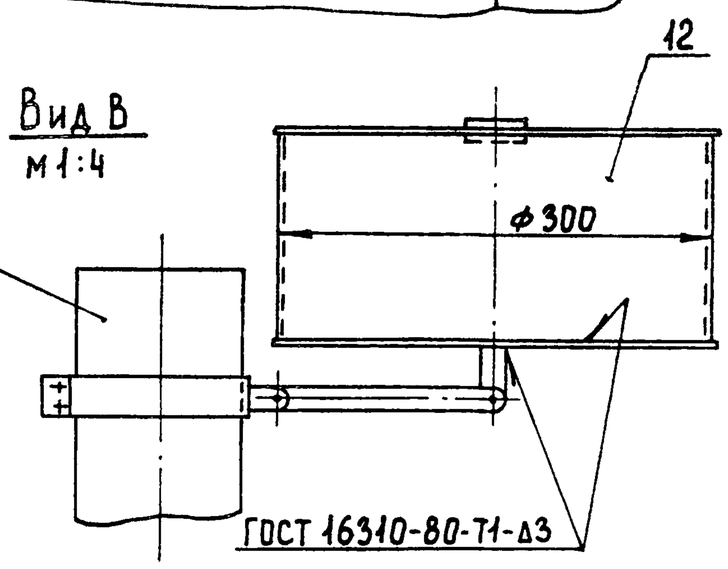

Объем мешалки гидравлической, $м^3$ - 8

Поз	Наименование	Кол	Дополнительные указания
	Стандартные изделия		
1	Днище 2000-6-500 ГОСТ 6533-78	1	
2	Фланец 1-80-2,5 ГОСТ 12820-80	2	
3	Фланец 1-100-2,5 ГОСТ 12820-80	2	
	Материалы		
4	Круг 6-В-ГОСТ 2590-71 / Б Ст.3 сп ГОСТ 535-79	4,0 м	0,89 кг
5	Швеллер 10 ГОСТ 8240-72 / Ст 3 ГОСТ 535-79	6,6 м	56,6 кг
6	Лист Б-6 ГОСТ 19903-74 / Ст.3 ГОСТ 14637-79	17,1 $м^2$	805 кг
	Труба ГОСТ 8734-75 / Д ГОСТ 8733-74		
7	89 × 2,8	0,3 м	1,8 кг
8	102 × 6	0,1 м	1,4 кг
9	108 × 4	0,9 м	9,2 кг
	Уголок ГОСТ 8509-72 / Ст 3 сп ГОСТ 535-79		
10	50 × 50 × 5 - Б	13 м	49 кг
11	100 × 100 × 6,5 - Б	6,3 м	63,6 кг
12	Листы винипласта 3 ГОСТ 9639-71	0,3 $м^2$	1,2 кг
13	Рукав В(11)-2,5-100-112 ГОСТ 18698-79	2 м	7,6 кг

Изм	Лист	№ докум	Подп	Дата	1563.02.00.000 ВО			
Разраб		Пучкова			Мешалка гидравлическая. Чертеж общего вида	Лит.	Масса 1230	Масштаб 1:15
Пров.		Кремнев				Лист	Листов 1	
Т. контр						ЦНИИЭП инж. оборудования		
Н. контр		Хромидина						
Утв.		Шипков						

1563.03.00.000 ВО

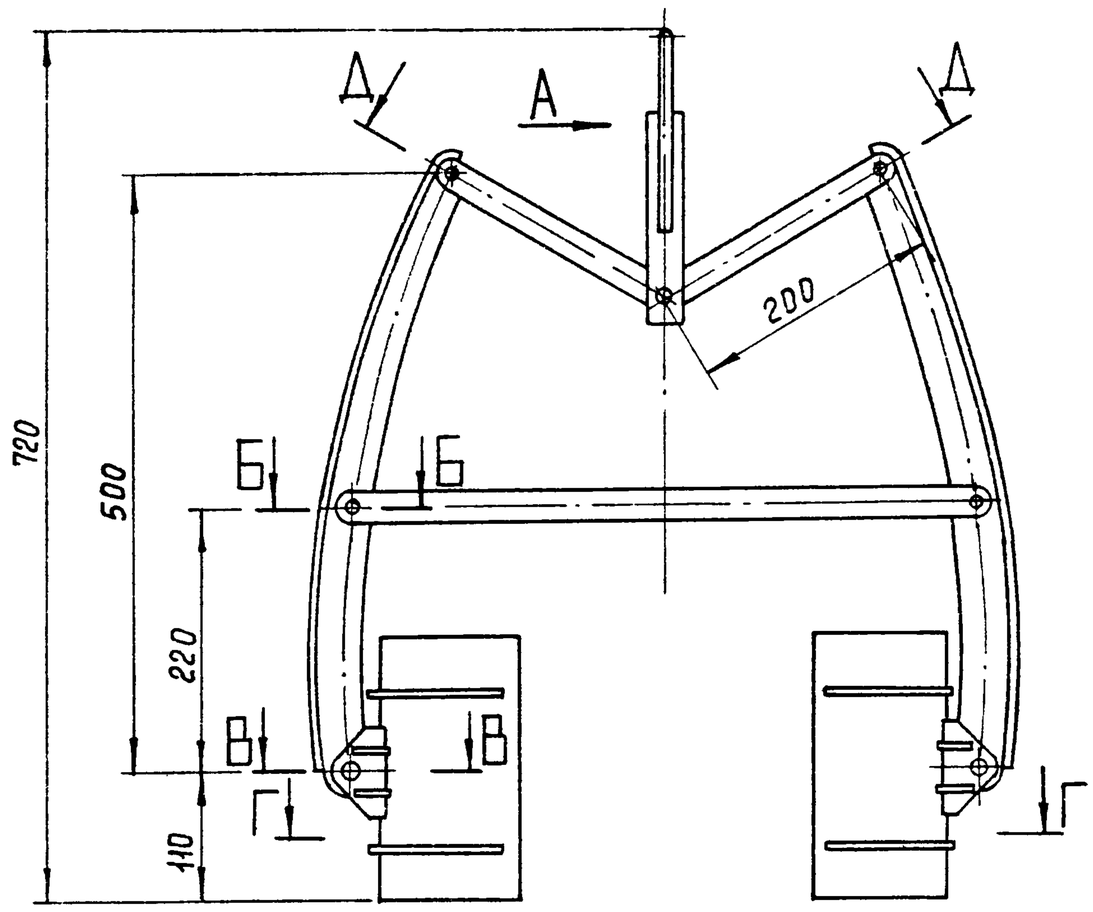

Вид А
м 1:2

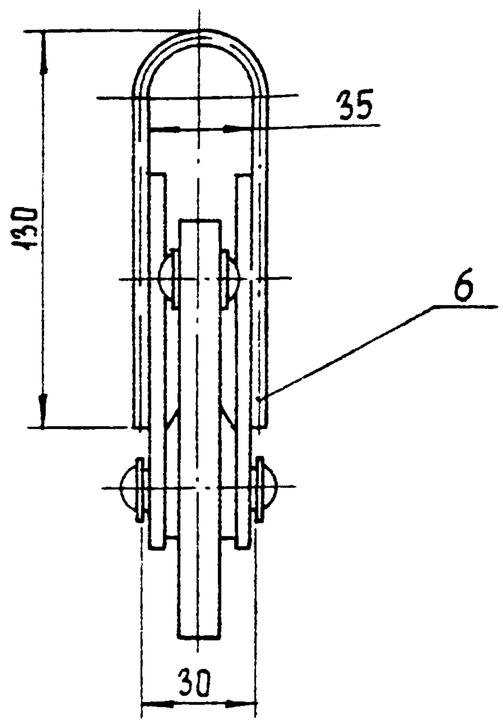

Б-Б
м 1:1

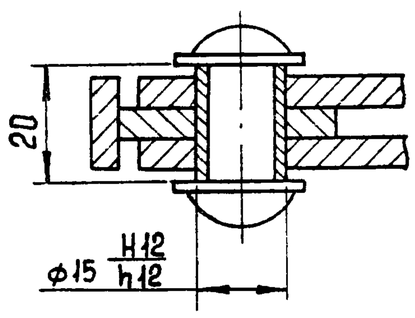

В-В
м 1:1

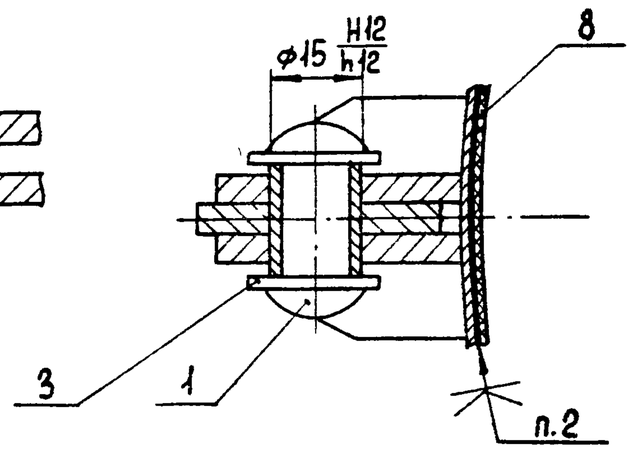

Г-Г

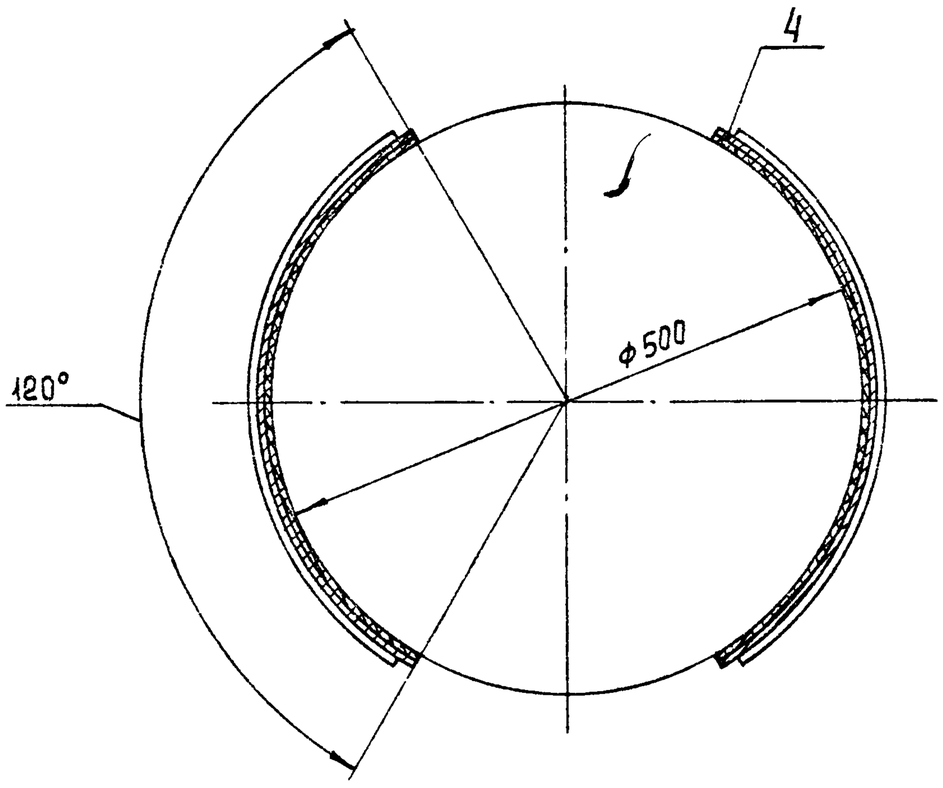

Д-Д
м 1:1

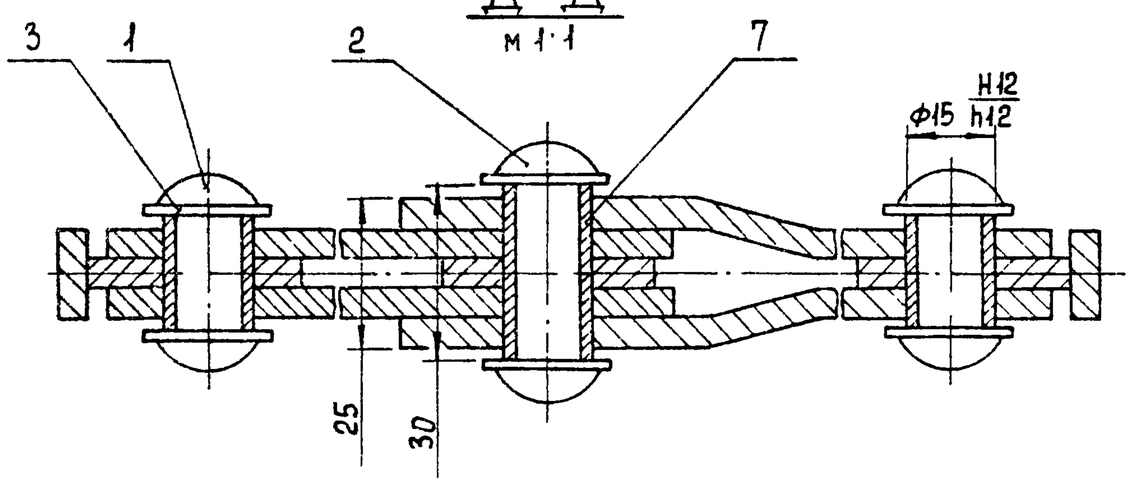

Техническая характеристика

1. Диаметр транспортируемых бочек, мм - 500 ... 600
2. Грузоподъемность захвата, кг - 70

Поз.	Наименование	Кол.	Дополнительные указания
	Стандартные изделия		
1	Заклепка 10×36.00 ГОСТ 10299-80	6	
2	Заклепка 10×45 00 ГОСТ 10299-80	1	
3	Шайба 10 02 ГОСТ 11371-78	14	
	Материалы		
4	Лист Б-3 ГОСТ 19903-74		
	Лист Ст 3 ГОСТ 16523-70	0,22 м²	5,4 кг
5	Лист Б-5 ГОСТ 19903-74		
	Лист Ст 3 ГОСТ 14637-79	0,2 м²	7,85 кг
6	Круг 10-В - ГОСТ 2590-71		
	Круг Б-Ст.3-II-ГОСТ 535-79	0,28 м	0,16 кг
7	Ст. 3 ГОСТ 380-71	0,12 кг	
8	Пластина I, лист ТМКЩ-С-3		
	ГОСТ 7338-77	0,22 м²	1,08 кг

Технические требования

1. Покрытие - эмаль ХС-710 серая ГОСТ 9355-81 по грунту ХС-010 ГОСТ 9355-81.
2. Клей 88НП ТУ38 105540-85.

Изм	Лист	№ докум	Подп	Дата	1563 03.00 000 ВО			
Разраб		Пучкова			Захват	Лит	Масса	Масштаб
Пров		Кремнев			Чертеж общего вида		16	1:5
Т контр						Лист	Листов 1	
Н. контр		Хромихина				ЦНИИЭП инж оборудования		
Утв		Шипков						

Альбом VI

1563. 04. 00. 000. ВО

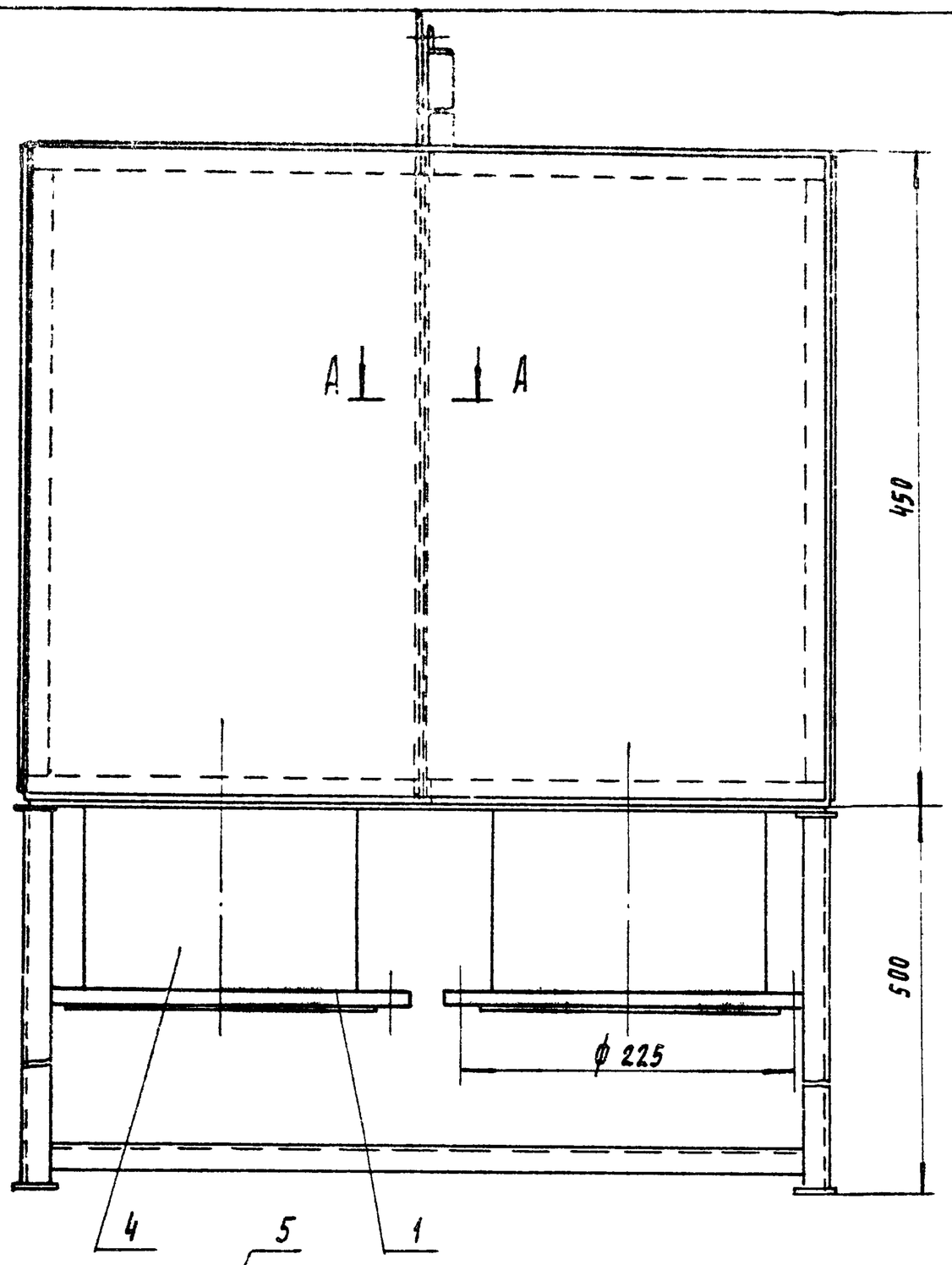

А - А
М 1:1

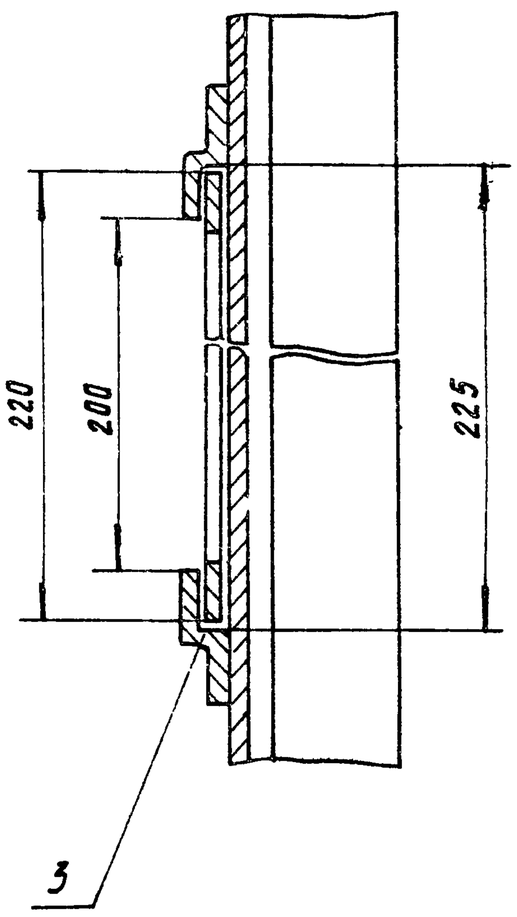

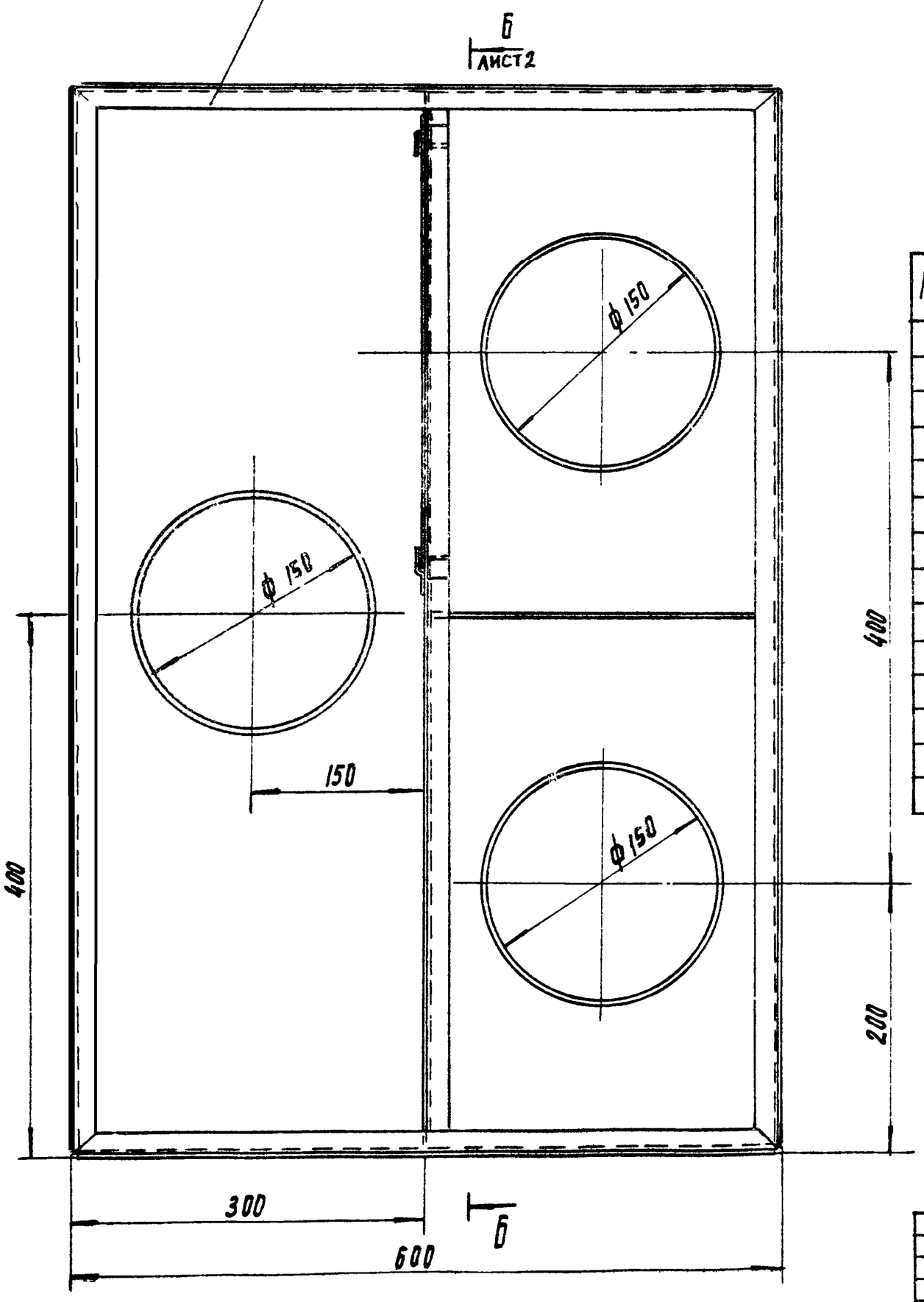

Поз.	Наименование	Кол	Дополнительные указания
	Стандартные изделия		
1	Фланец I-150-1.0 ГОСТ 12820-80	3	
	Материалы:		
3	Лист Б-3 ГОСТ 19903-74		
	Ст3 ГОСТ 16523-70	2.34 м²	55 кг
4	Труба 159 × 5 ГОСТ 10704-76		
	Д ГОСТ 10705-80	0.6 м	11.5 кг
5	Уголок 25 × 25 × 4-Б ГОСТ 8509-72		
	Ст 3сп ГОСТ 535-79	15 м	22 кг

1. Сварные швы по ГОСТ 5264-80
2. Покрытие внутренних поверхностей - лак БТ-5100 ГОСТ 312-79, наружных - эмаль ХВ-1100 темно-серая ГОСТ 6993-79 по грунту ГФ-0119 ГОСТ 23343-78

Изм.	Лист	№ докум	Подп.	Дата	1563. 04. 00. 000. ВО			
Разраб		Пучкова			Измеритель-дозатор осадка	Лит	Масса	Масштаб
Пров		Кремнев			Чертеж общего вида		105	1:5
Т контр						Лист 1	Листов: 2	
Н контр.		Хромихина				ЦНИИЭП оборудования		
Утв		Шипков						

21160 06 8 Копировал Родлевская Формат А2

Альбом VI

Б-Б повернуто, лист 1

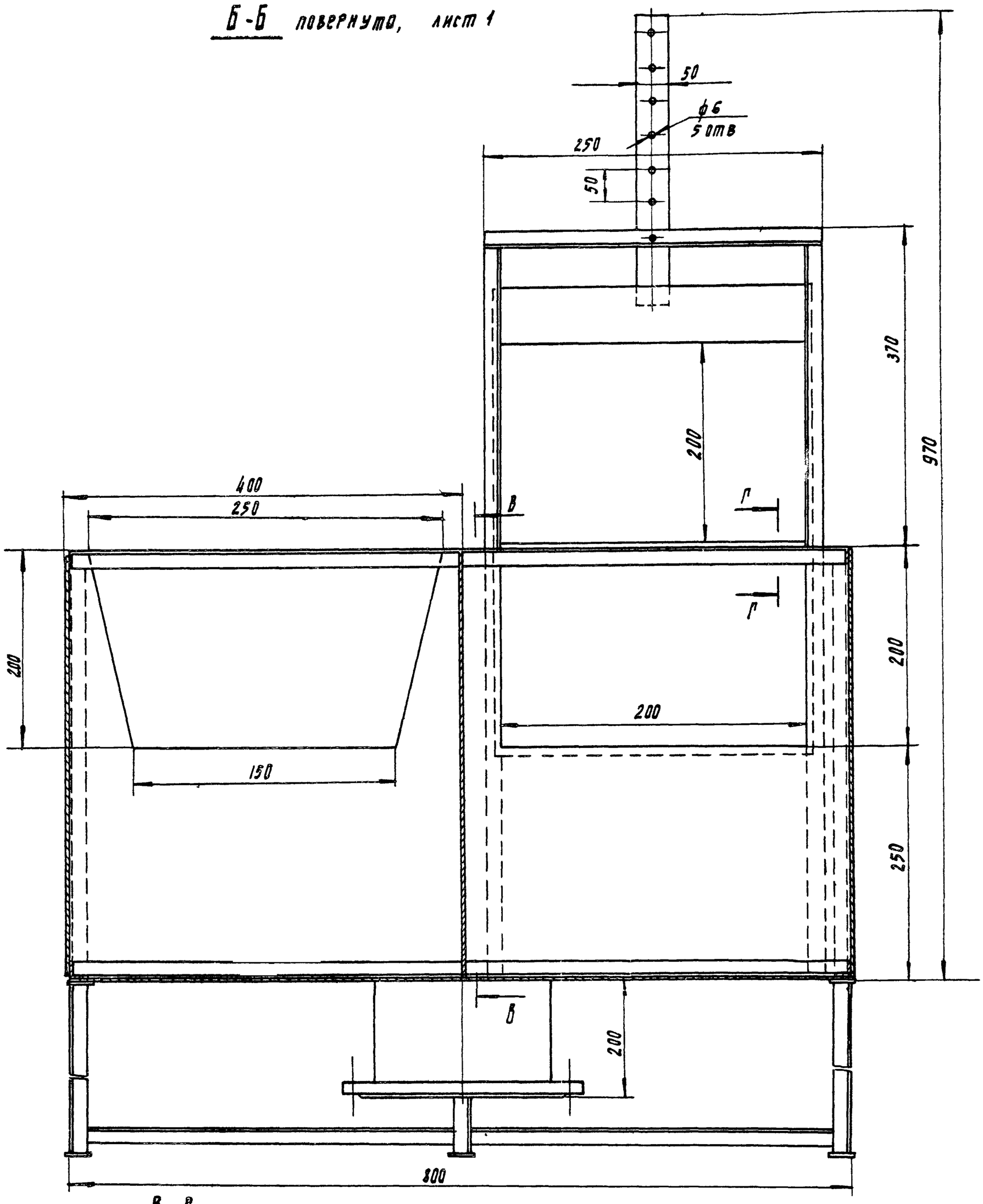

В-В
М 1:1

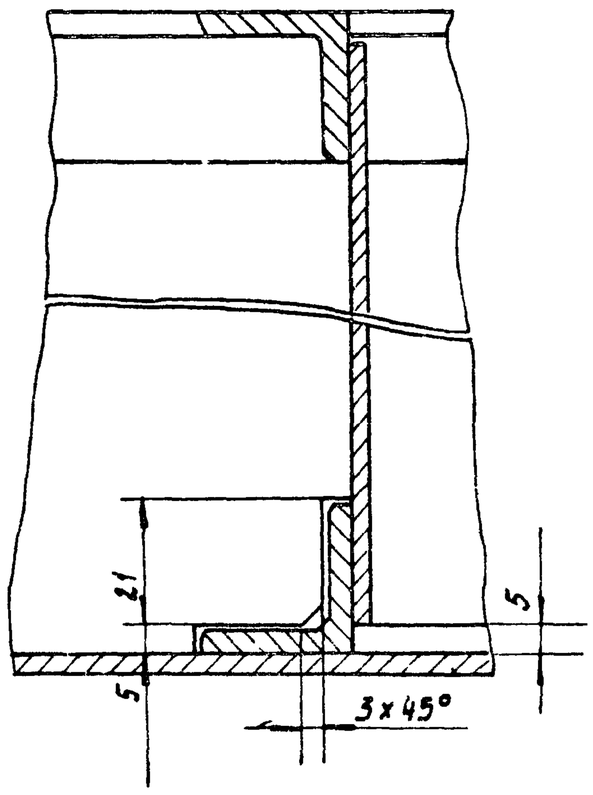

Г-Г
М 1:1

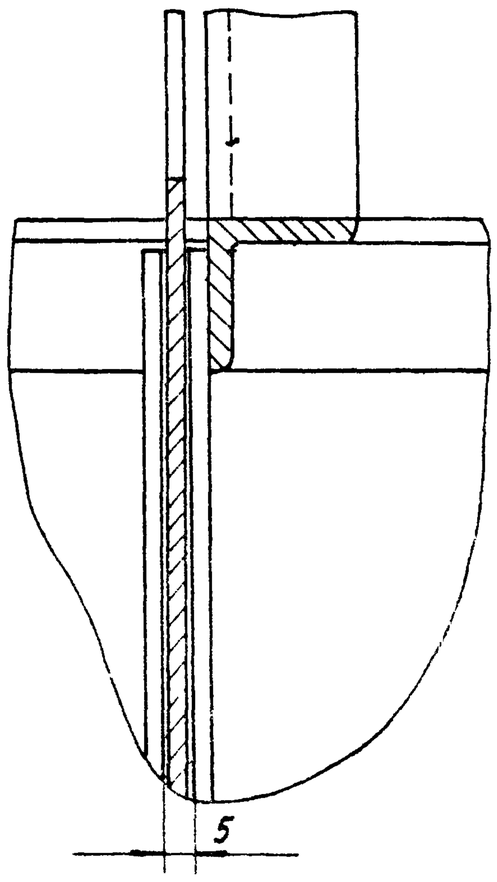

1563.04.00.000.ВО

Изм				Дата	1563 04 00 000 ВО	Лист 2

Альбом VI

1563.05.00.000.ВО

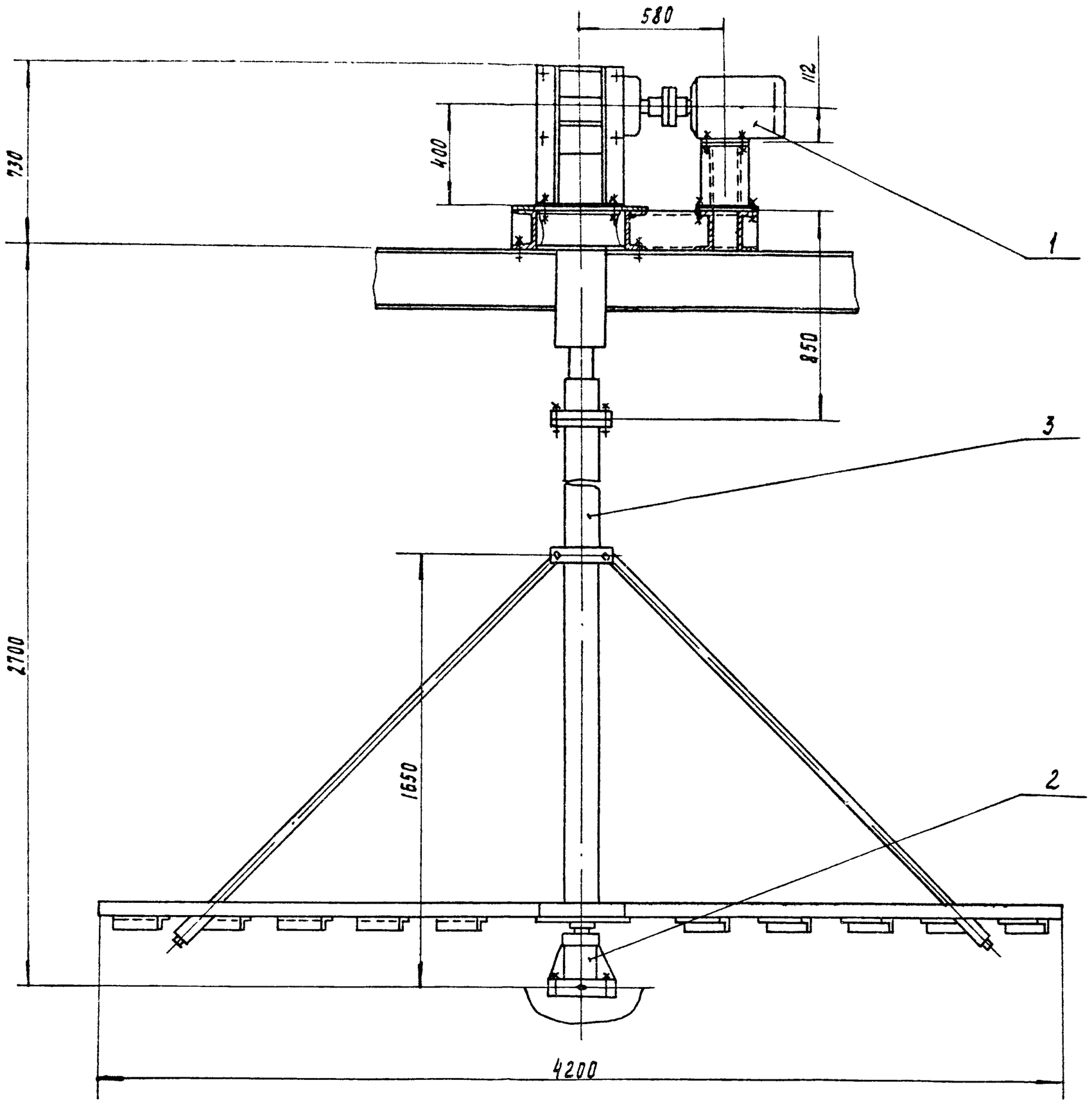

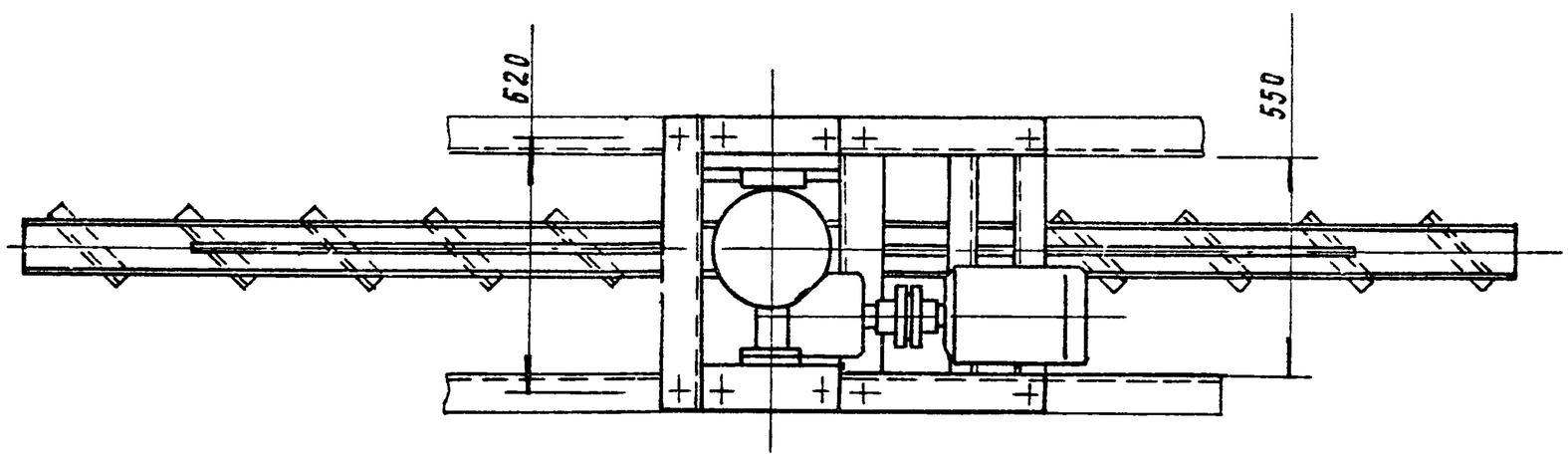

Техническая характеристика

1. Частота вращения вала мешалки, $мин^{-1}$ - 15,2
2. Двигатель - 4А 112 МА6У3
   мощность, кВт - 3
   частота вращения, $мин^{-1}$ - 1000
3. Редуктор - 4160-63-51-3-У3
   передаточное отношение - 63

Технические требования

1. Покрытие металлоконструкций, кроме покупных изделий и трущихся поверхностей - эмаль ХВ 1100, серая, ГОСТ 6993-79 по грунту ХС-010 ГОСТ 9355-81

Поз.	Обозначение	Наименование	Кол.	Дополнительные указания
		Сборочные единицы		
1	1563. 05. 01 000	Привод	1	
2	1563. 05. 02 000	Мешалка	1	
3	1563. 05 03. 000	Подпятник	1	

Изм.	Лист	N докум.	Подп.	Дата	1563. 05. 00. 000. ВО		
Разраб.		Пучкова			Перемешиватель Чертеж общего вида	Лит.	Масса: 650 / Масштаб: 1:15
Пров.		Кремнев				Лист	Листов 1
Т. контр.						ЦНИИЭП инж. оборудования	
Н. контр.		Хромихина		12.85			
Утв.		Шипков					

21160-06 10 Копировал Подлевская Формат А2

1563.05.01.000 ВО

Альбом VI

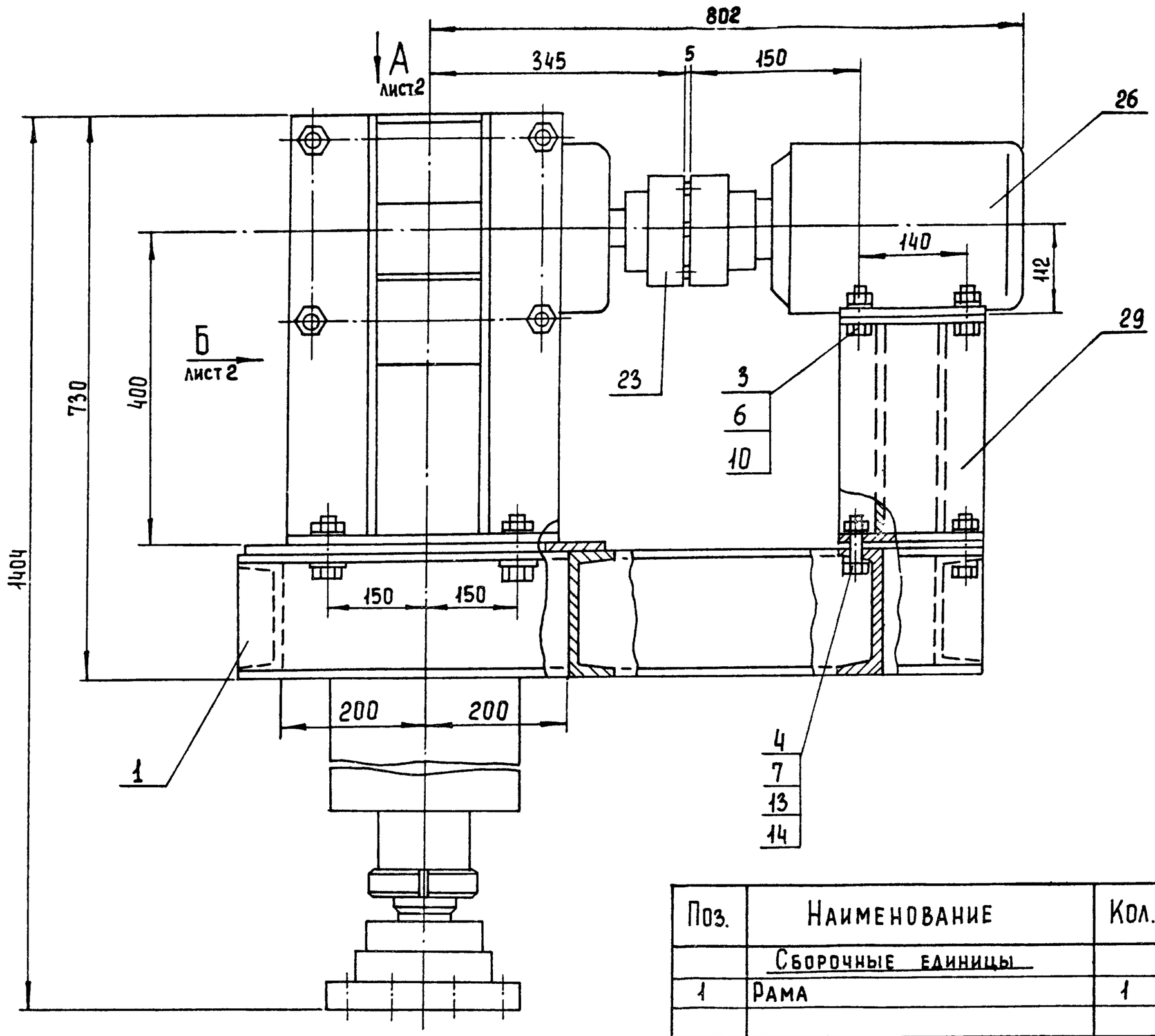

Поз.	Наименование	Кол.	Дополнительные указания
	Сборочные единицы		
1	Рама	1	88 кг
	Стандартные изделия		
	Болт ГОСТ 7798-70		
2	М8-6g×25 58	12	
3	М10-6g×90 58	12	
4	М16-6g×50.58	8	
5	М20-6g×80 58	8	
	Гайка ГОСТ 5915-70		
6	М10-6Н 5	12	
7	М16-6Н 5	8	
8	М20-6Н 5	8	
9	Гайка ВМ80×2-7Н ГОСТ 11871-80	2	
10	Шайба 10.65г ГОСТ 6402-70	12	
11	Шайба 20.65г ГОСТ 6402-70	8	
12	Шайба 8 04 ГОСТ 9649-78	12	
13	Шайба 16 04 ГОСТ 9649-78	8	
14	Шайба 16.01 5 ГОСТ 10906-78	8	
15	Шайба 80 01 05 ГОСТ 11872-80	2	
16	Шпонка 18×11×90 ГОСТ 23360-78	1	
17	Шпонка 18×11×125 ГОСТ 23360-78	1	
18	Кольцо 1А85 ГОСТ 13940-68	1	
	Манжета ГОСТ 8752-79		
19	I-70×95-3	1	
20	I-85×110-3	1	
21	I-100-125-3	1	
22	Масленка 2.2 45 ГОСТ 19853-74	2	
	Муфта упругая втулочно-пальцевая		
	ГОСТ 21424-75		
23	250-32-I 1-40-II.1 У3	1	
24	2000-63-I 1-70-II 1 У3	1	
25	Подшипник 317 ГОСТ 8338-75	2	8,6 кг
26	Двигатель 4А 112 МА6 У3		
	ГОСТ 19523-81	1	56 кг
	Прочие изделия		
27	Редуктор 4-160-63-51-3-У3		
	Барышский редукторный завод		
	ТУ 2-056-178-79	1	
	Материалы		
	Лист ГОСТ 19903-74 / Ст.3 ГОСТ 14637-79		
28	Б-10	0,3 м²	23,55 кг
29	Б-12	0,13 м²	12,2 кг
30	Б-15	0,15 м²	17,7 кг
31	Ст 3 ГОСТ 380-71	42,5 кг	
32	Сталь 45 ГОСТ 1050-74	35 кг	
33	Труба 38×1,5 ГОСТ 8734-75 / Д ГОСТ 8733-74	0,45 м	0,54 кг
34	Труба 219×10 ГОСТ 8732-78 / Б10 ГОСТ 8731-74	0,29 м	14,9 кг
35	Труба 273×3,5 ГОСТ 10704-76 / Б 10 ГОСТ 10705-80	0,49 м	15,8 кг
36	Уголок 50×50×5-Б-ГОСТ 8509-72 / Ст 3 сп ГОСТ 535-79		
37	Уголок 100×100×8-Б-ГОСТ 8509-72 / Ст 3 сп ГОСТ 535-79	1,5 м	18,3 кг
38	Пластина I, лист, ТМКЩ-С-3		
	ГОСТ 7338-77	0,18 кг	

Изм	Лист	№ докум	Подп.	Дата	1563 05 01.000 ВО			
Разраб.		Пучкова			Привод	Лит	Масса	Масштаб
Пров.		Кремнев			Чертеж общего вида		529	1:5
Т. контр.						Лист 1	Листов 2	
Н. контр.		Хромихина				ЦНИИЭП инж оборудования		
Утв.		Шильков						

21160 06 11 Копировал Еремченко Формат А2

1563.05.01 000 ВО

Альбом VI

Вид А лист 1

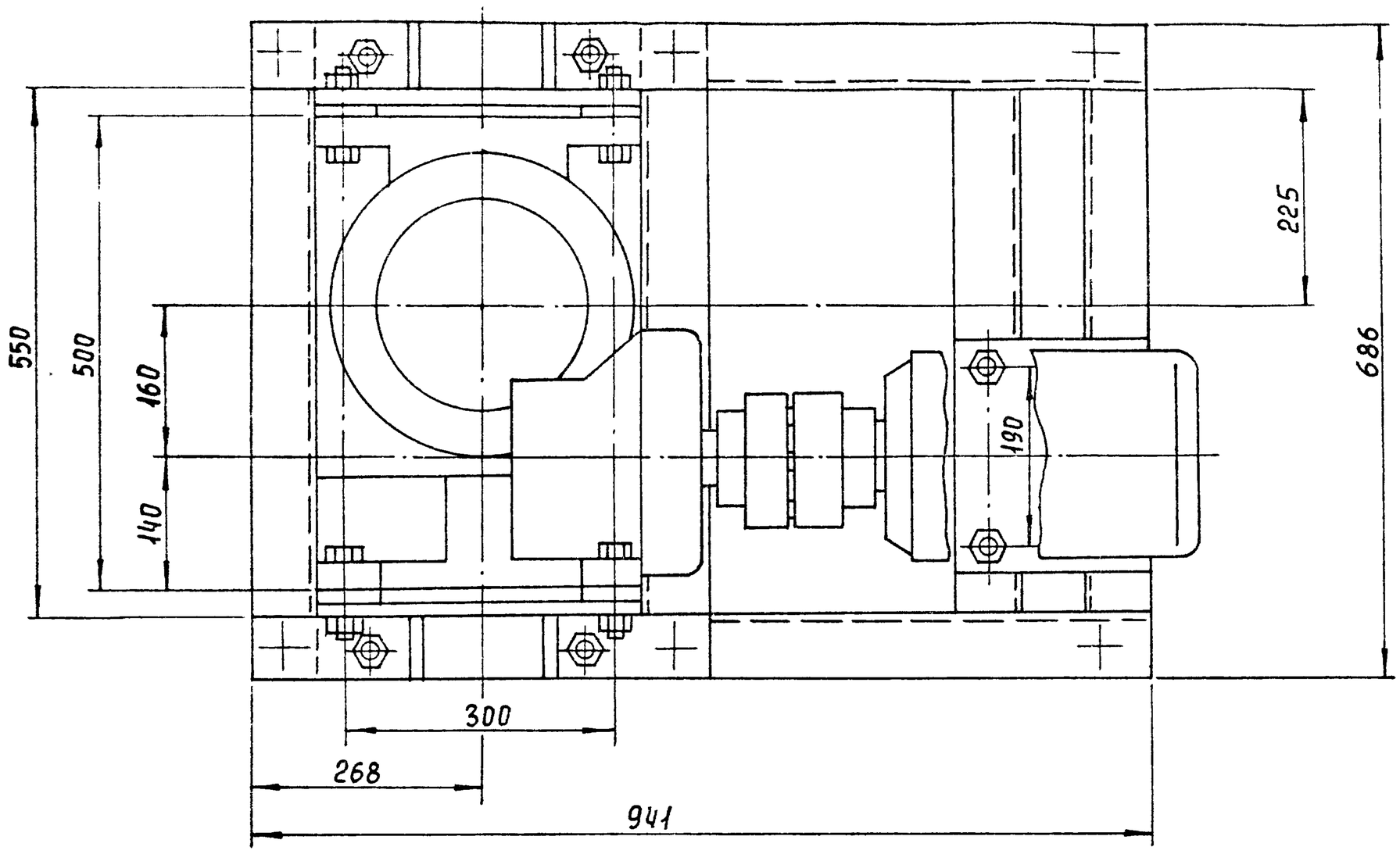

Вид Б, лист 1
м 1:5

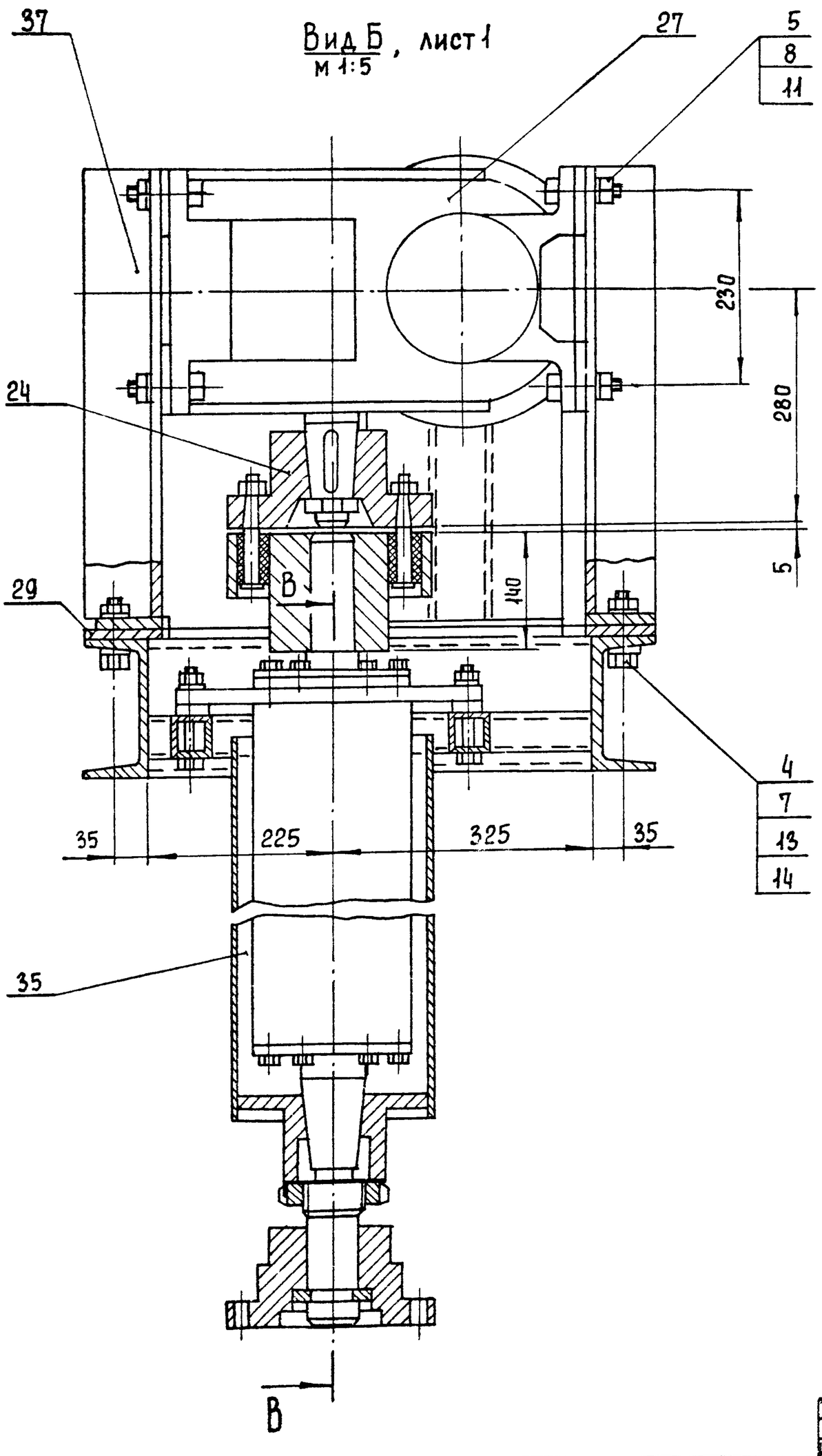

В - В
м 1:4

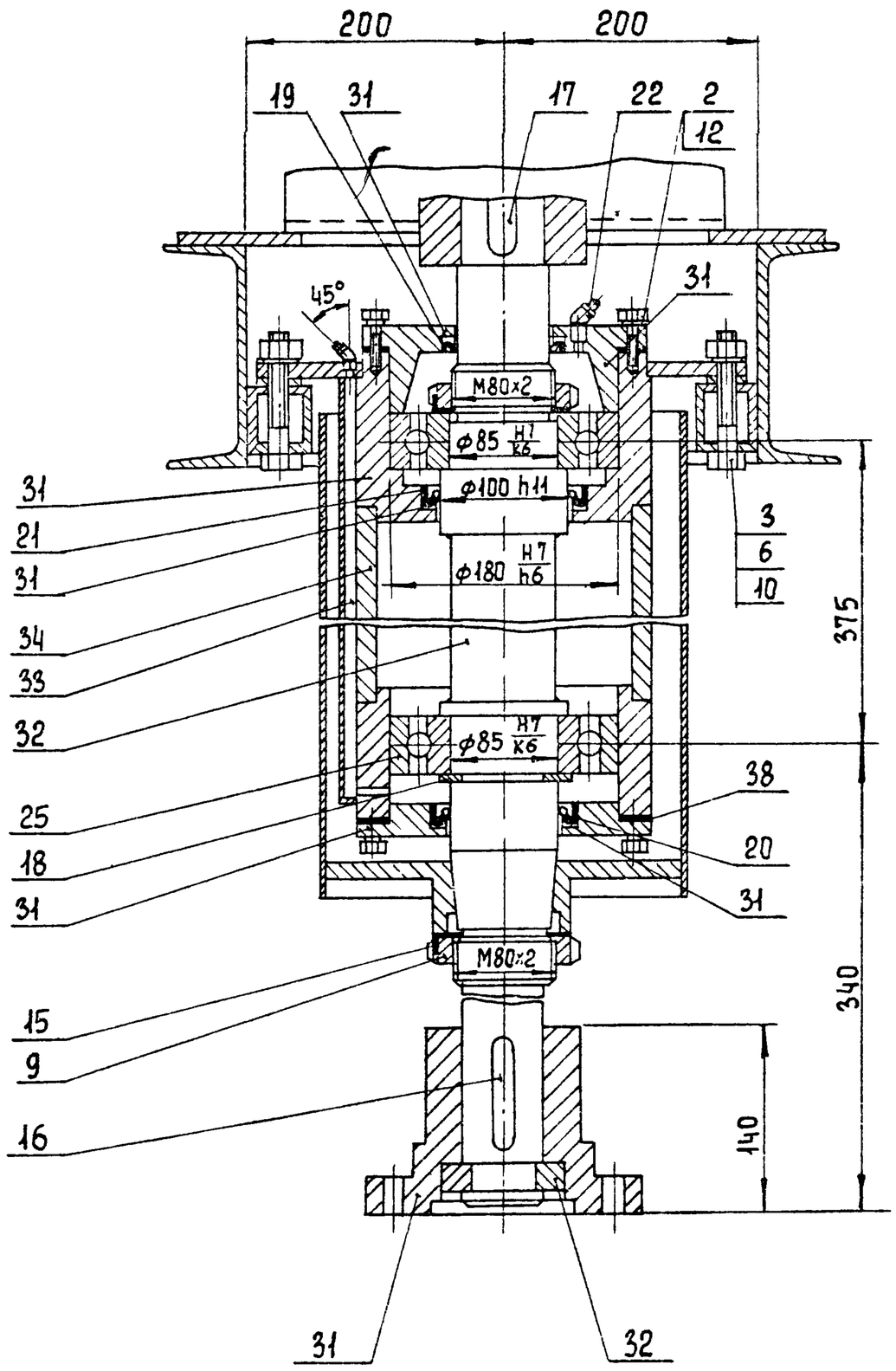

Изм	Лист	№ докум	Подп	Дата	1563 05 01 000 ВО	Лист 2

21160-06 12 Копировал Еремченко Формат А2

Инв. № подл. | Подпись и дата | Взам. инв. № | Инв. № дубл. | Подпись и дата

Альбом VI

1563. 05. 01. 100 ВО

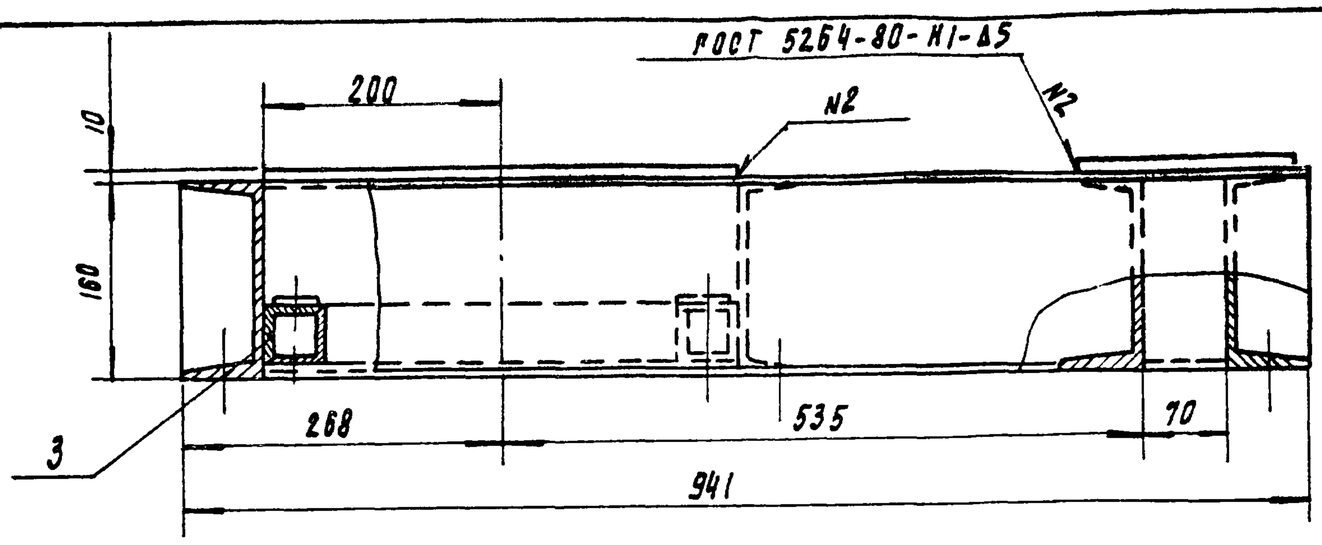

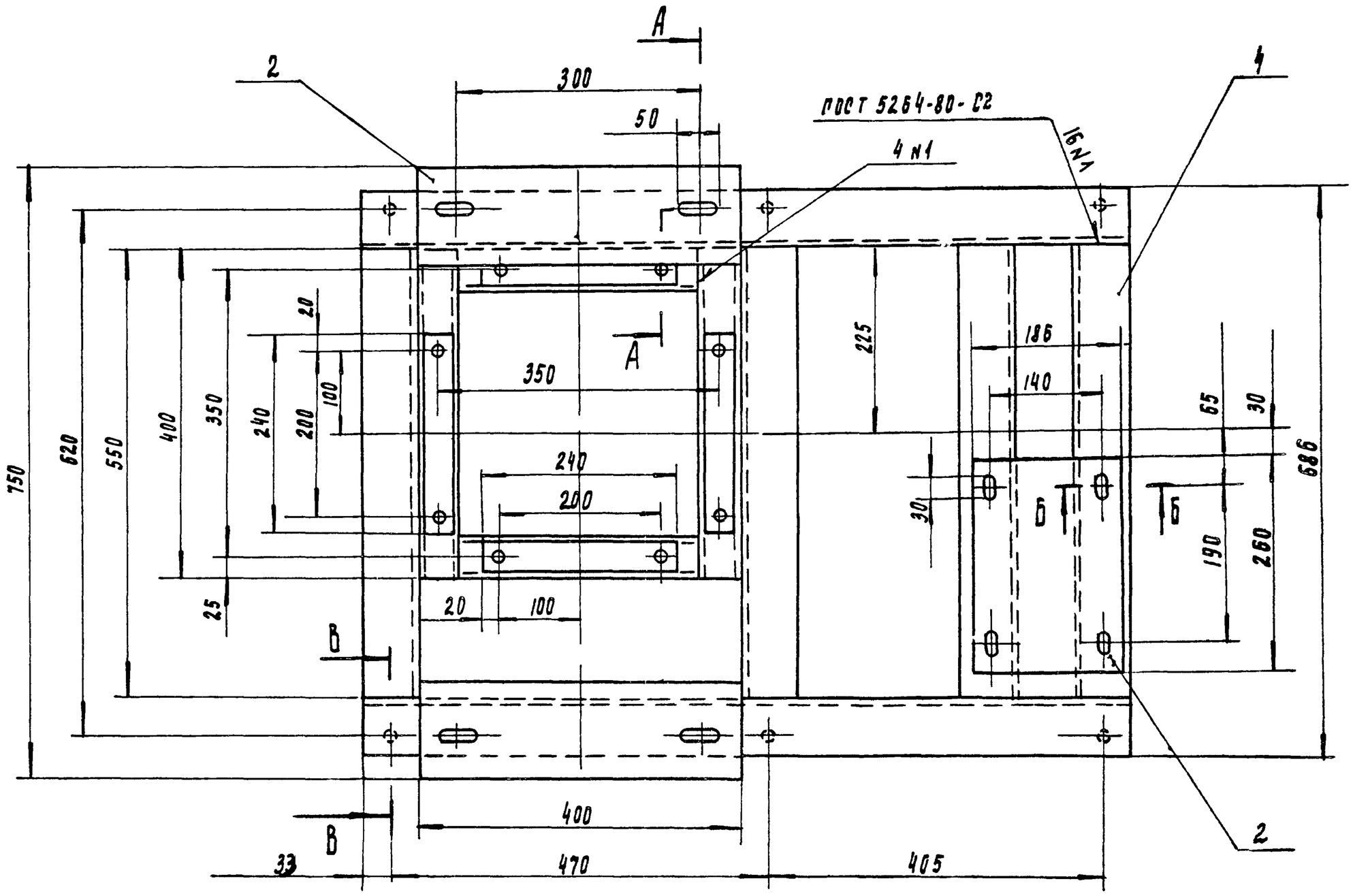

А - А
М 1:2
повернуто

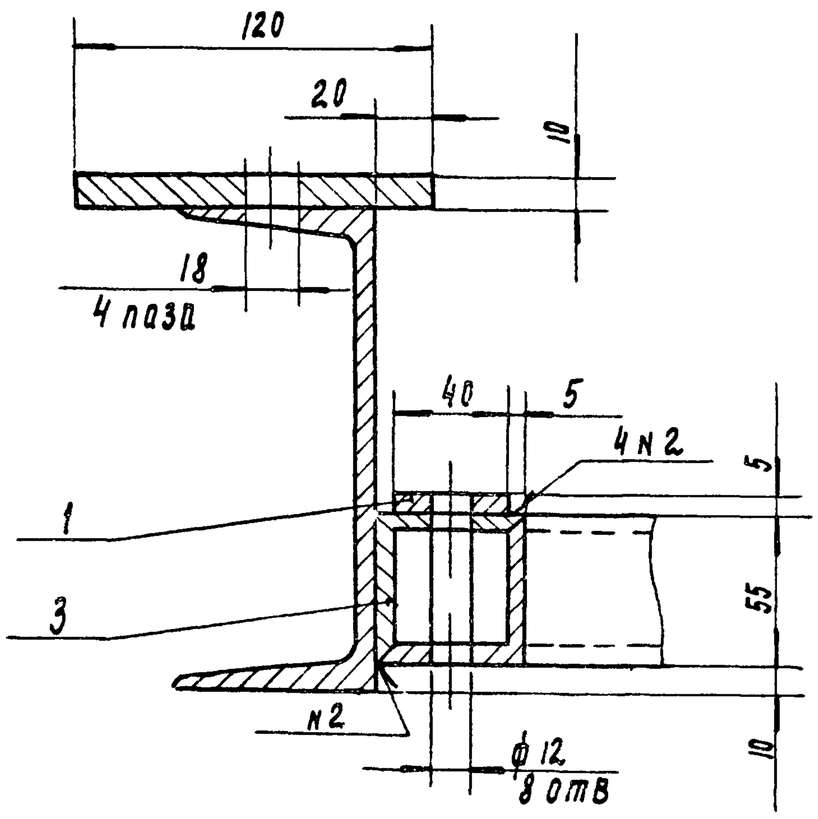

Б - Б
М 1:2

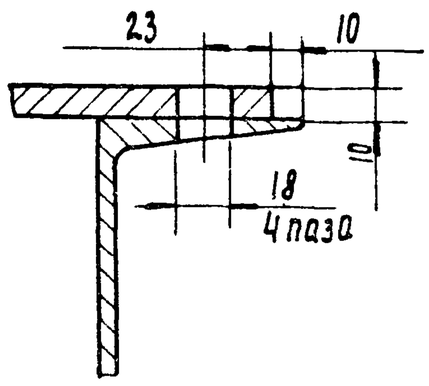

В - В
М 1:2
повернуто

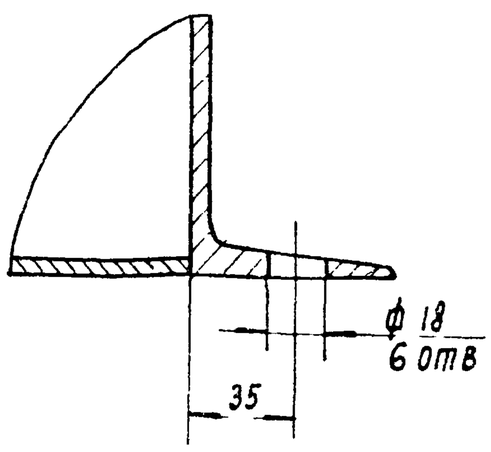

Поз	Наименование		Кол.	Дополнительные указания
	Материалы			
1	Лист	Б-6 ГОСТ 19903-74		
		Ст 3 ГОСТ 14637-79	0,04 м²	1,88 кг
2	Лист	Б-10 ГОСТ 19903-74		
		Ст 3 ГОСТ 14637-79	0,15 м²	11,77 кг
3	Уголок	50×50×5-Б-ГОСТ 8509-72		
		Ст.3 сп ГОСТ 535-79	2,8 м	10,55 кг
4	Швеллер	16 - ГОСТ 8240-72		
		Ст. 3 ГОСТ 535-79	4,1 м	62,7 кг

Изм	Лист	N докум	Подп	Дата	1563. 05. 01. 100. ВО
Разраб		Пучкова			Дама Чертеж общего вида
Пров		Кремнев			
Т контр					
Н контр		Хромихина			
Утв		Шипков			

Лит	Масса	Масштаб
	88	1:5
Лист	Листов 1	

ЦНИИЭП инж оборудования

21160 06 13 Копировал Подгаевская Формат А2

1563.05.02.000 ВО

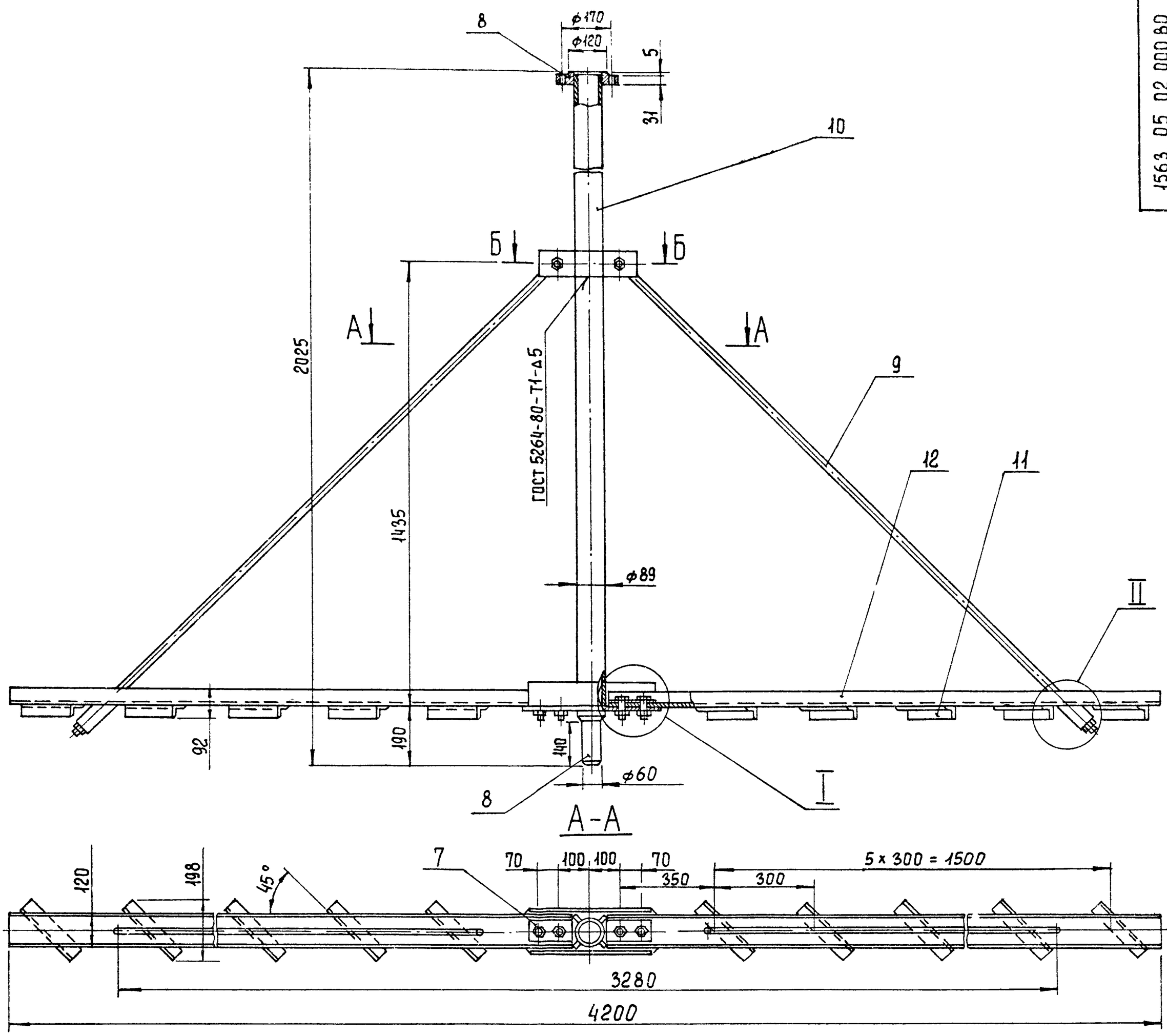

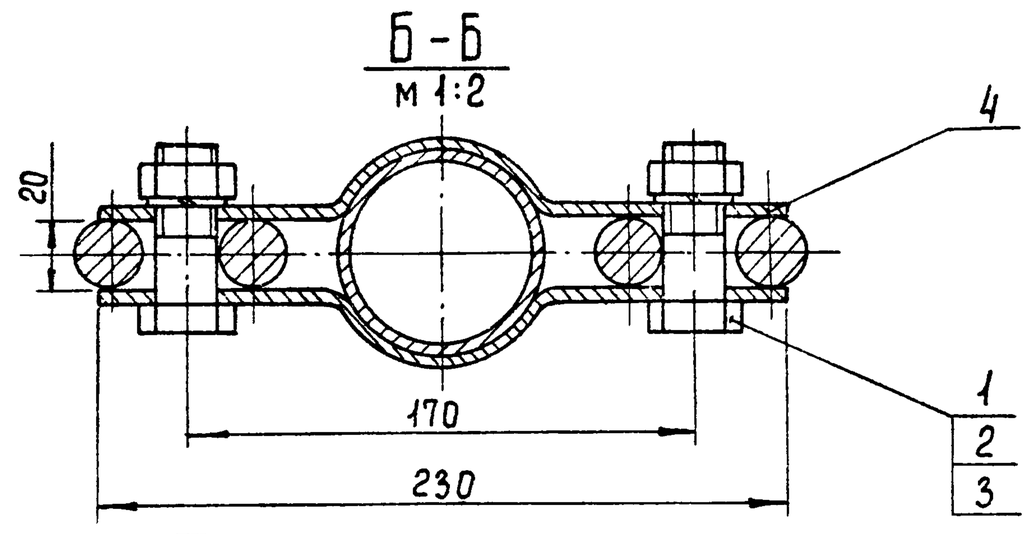

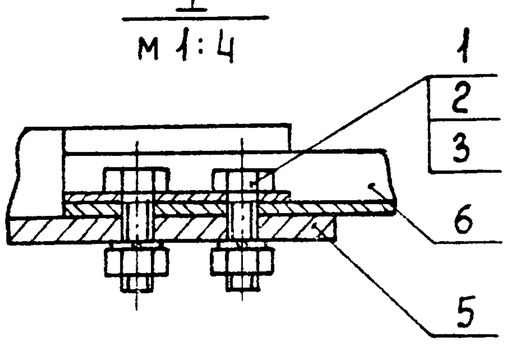

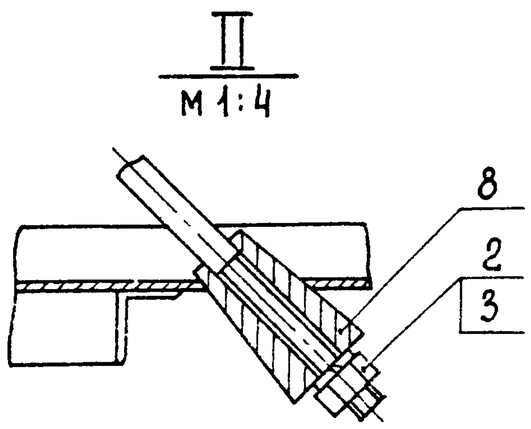

Поз	Наименование		Кол.	Дополнительные указания
	Стандартные изделия			
1	Болт М20-6g×65.58 029 ГОСТ 7798-70		6	
2	Гайка М20-7Н.4 029 ГОСТ 5915-70		8	
3	Шайба 20.65Г 029 ГОСТ 6402-70		8	
	Материалы			
4	Лист	Б-10 ГОСТ 19903-74		
		Ст 3 ГОСТ 14637-79	0,022 м²	1,7 кг
5	Лист	Б-16 ГОСТ 19903-74		
		Ст 3 ГОСТ 14637-79	0,06 м²	7,5 кг
6	Полоса	10×50-Б-ГОСТ 103-76		
		Ст 3 ГОСТ 535-79	0,96 м	3,7 кг
7	Полоса	12×75-Б-ГОСТ 103-76		
		Ст 3 ГОСТ 535-79	0,26 м	1,8 кг
8	Ст. 3 ГОСТ 380-71			8 кг
9	Круг	20-В-ГОСТ 2590-71		
		Б-Ст3-II ГОСТ 535-79	5 м	12,35 кг
10	Труба	89×6 ГОСТ 8732-78		
		Д Ст 3 ГОСТ 8731-74	1,9 м	25 кг
11	Уголок	40×40×4-Б-ГОСТ 8509-72		
		Ст 3сп ГОСТ 535-79	3 м	7,26 кг
12	Швеллер	12-ГОСТ 8240-72		
		Ст 3 ГОСТ 535-79	3,8 м	39,5 кг

Изм	Лист	№ докум	Подп	Дата	1563.05.02.000 ВО			
Разраб		Пучкова			Мешалка	Лит	Масса	Масштаб
Пров.		Кремнев					108	1:10
Т. контр					Чертеж общего вида	Лист	Листов 1	
Н контр		Хромихина		12.85		ЦНИИЭП инж. оборудования		
Утв		Шипков						

1563.06.00.000.ВО

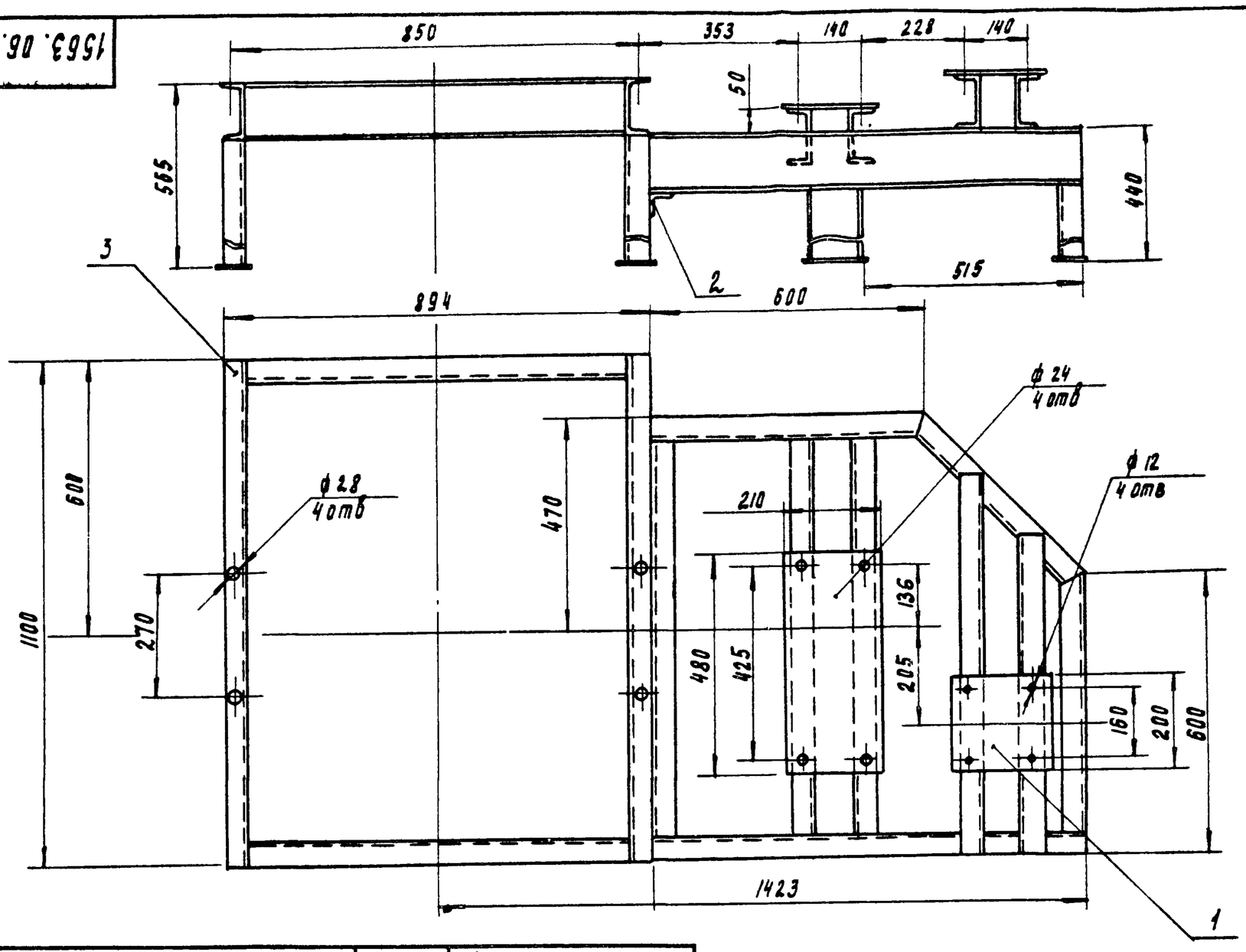

Поз.	Наименование	Кол	Дополнительные указания
	Материалы		
1	Лист Б-6 ГОСТ 19903-74 / Ст 3 ГОСТ 14637-79	0.172 м²	8,1 кг
2	Уголок 50×50×5-Б ГОСТ 8509-72 / Ст 3 сп ГОСТ 535-79	1 м	3,77 кг
3	Швеллер 12-ГОСТ 8240-72 / Ст 3 ГОСТ 535-79	9.5 м	98 кг

Сварные швы по ГОСТ 5264-80

Изм	Лист	№ докум	Подп	Дата	1563 06.00.000.ВО			
Разраб		Пучкова			Рама привода Чертеж общего вида.	Лит	Масса	Масштаб
Пров		Кремнев					110	1:10
Т контр						Лист	Листов 1	
Н контр		Хромихина		12.86		ЦНИИЭП оборудования		
Утв		Шилков						

Формат А3

1563.07.00.000.ВО

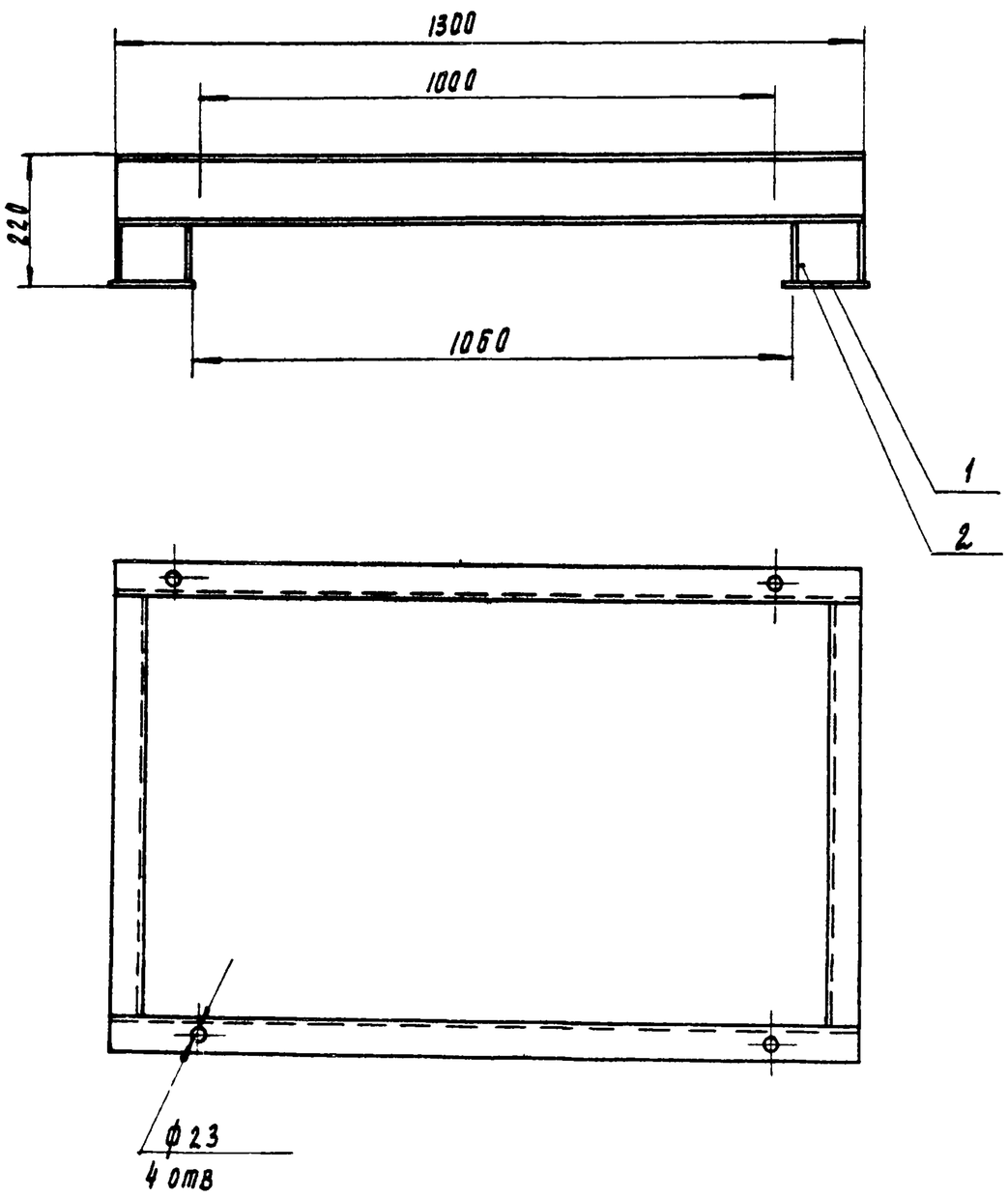

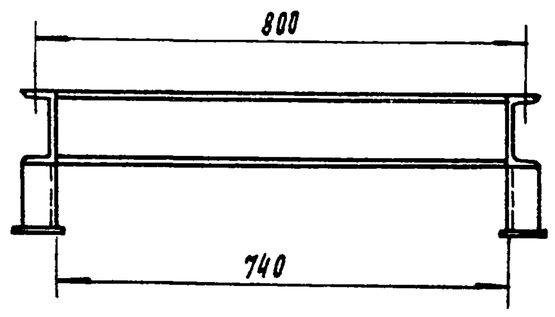

Поз	Наименование	Кол	Дополнительные указания
	Материалы		
1	Лист Б-6 ГОСТ 19903-74 / Ст 3 ГОСТ 14637-79	0.048 м²	2,2 кг
2	Швеллер 12 ГОСТ 8240-72 / Ст 3 ГОСТ 535-79	4.5 м	46 кг

Сварные швы по ГОСТ 5264-80

Изм	Лист	№ докум	Подп	Дата	1563.07.00.000.ВО			
Разраб		Пучкова			Рама натяжки Чертеж общего вида	Лит	Масса	Масштаб
Пров		Кремнев					49	1:10
Т контр						Лист	Листов 1	
Н контр		Хромихина		2.86		ЦНИИЭП оборудования		
Утв		Шилков						

1563 08 00 000 ВО

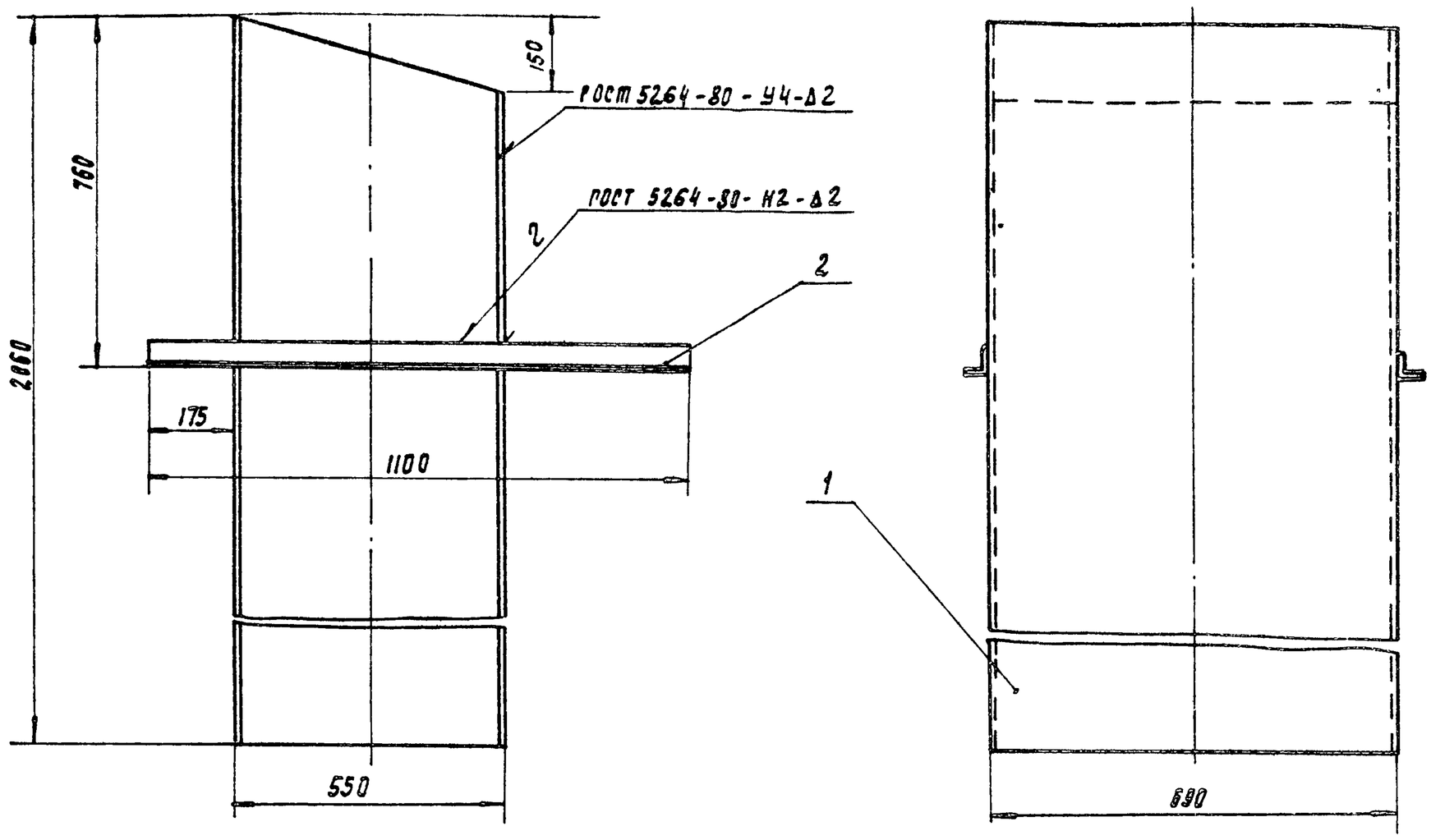

Поз.	Наименование	Кол.	Дополнительные указания
	Материалы		
1	Лист Б-2 ГОСТ 19903-74		
	Ст.3 ГОСТ 16523-70	4.9м²	
2	Уголок 50×50×5-Б-8509-72		
	Ст.3-сп-ГОСТ 535-79	2,2 м	8,3 кг

					1563. 08. 00. 000. ВО
Изм	Лист	№ докум	Подп	Дата	Течка Чертеж общего вида
Разраб		Пучкова			Лит: — Масса: 85 — Масштаб: 1:10
Пров		Кремнева			Лист — Листов 1
Т контр					
Н контр		Хромнихина		12.85	ЦНИИЭП оборудования
Утв		Шипков			

1563. 05. 03. 000 ВО

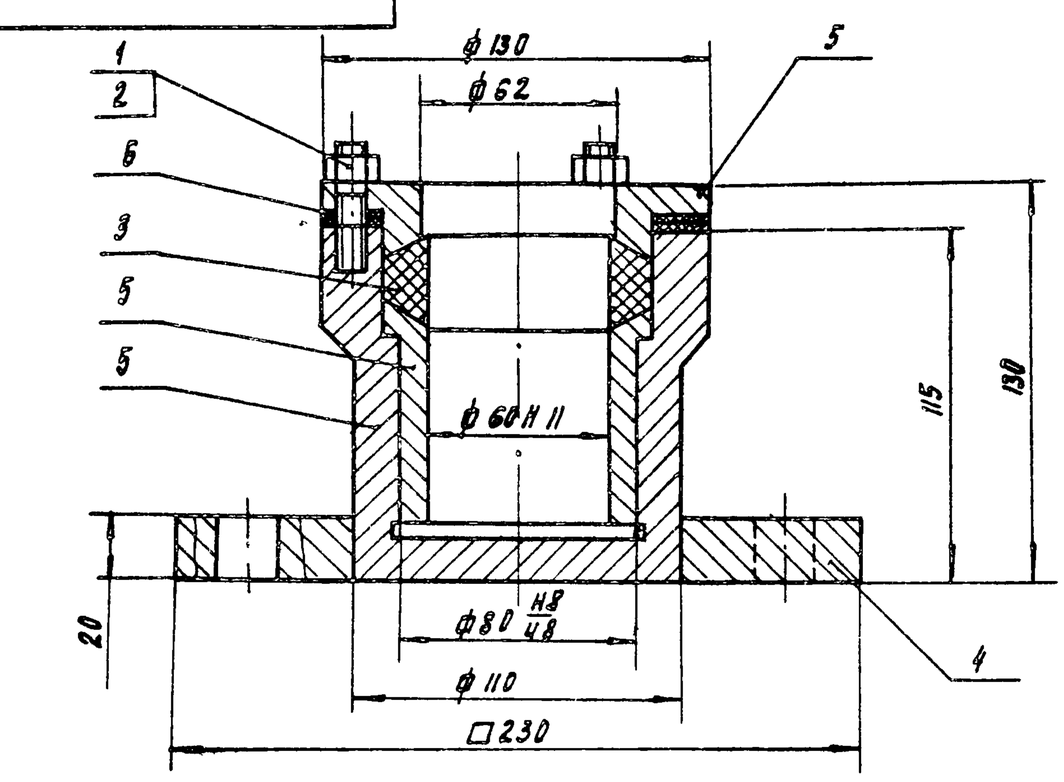

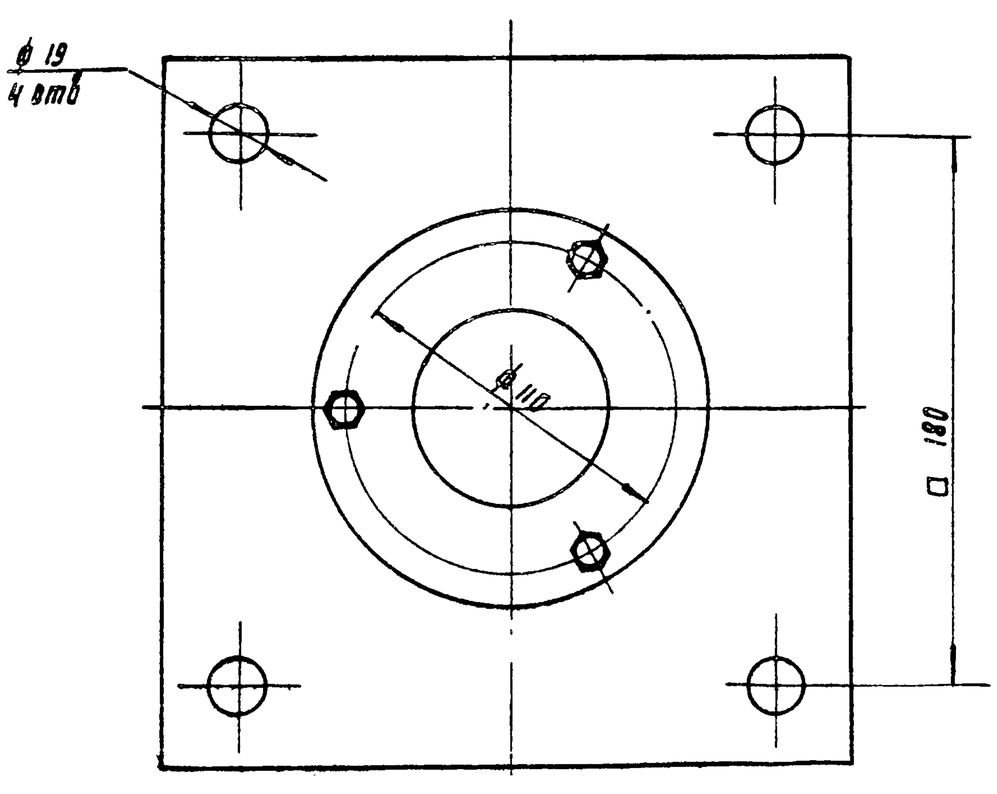

Поз.	Наименование	Кол.	Дополнительные указания
	Стандартные изделия		
1	Гайка М10-6Н.4.02 ГОСТ 5915-70	3	
2	Шпилька М10-6g×25.58.029 ГОСТ 22038-76	3	
3	Кольцо Ст 90-60-20 ГОСТ 288-72	1	
	Материалы		
4	Лист Б-20 ГОСТ 19903-74		
	Ст.3 ГОСТ 14637-79	0.05м³	6,6 кг
5	Ст.3 ГОСТ 380-71	7,3 кг	
6	Пластина I лист, ТМКЩ-С-3		
	ГОСТ 7338-77		0,024 кг

					1563. 05. 03. 000 ВО
Изм	Лист	№ докум	Подп	Дата	Подпятник Чертеж общего вида
Разраб		Пучкова			Лит: — Масса: 14 — Масштаб: 1:2
Пров		Кремнев			Лист — Листов 1
Т контр					
Н контр		Хромнихина		12.85	ЦНИИЭП оборудования
Утв		Шипков			

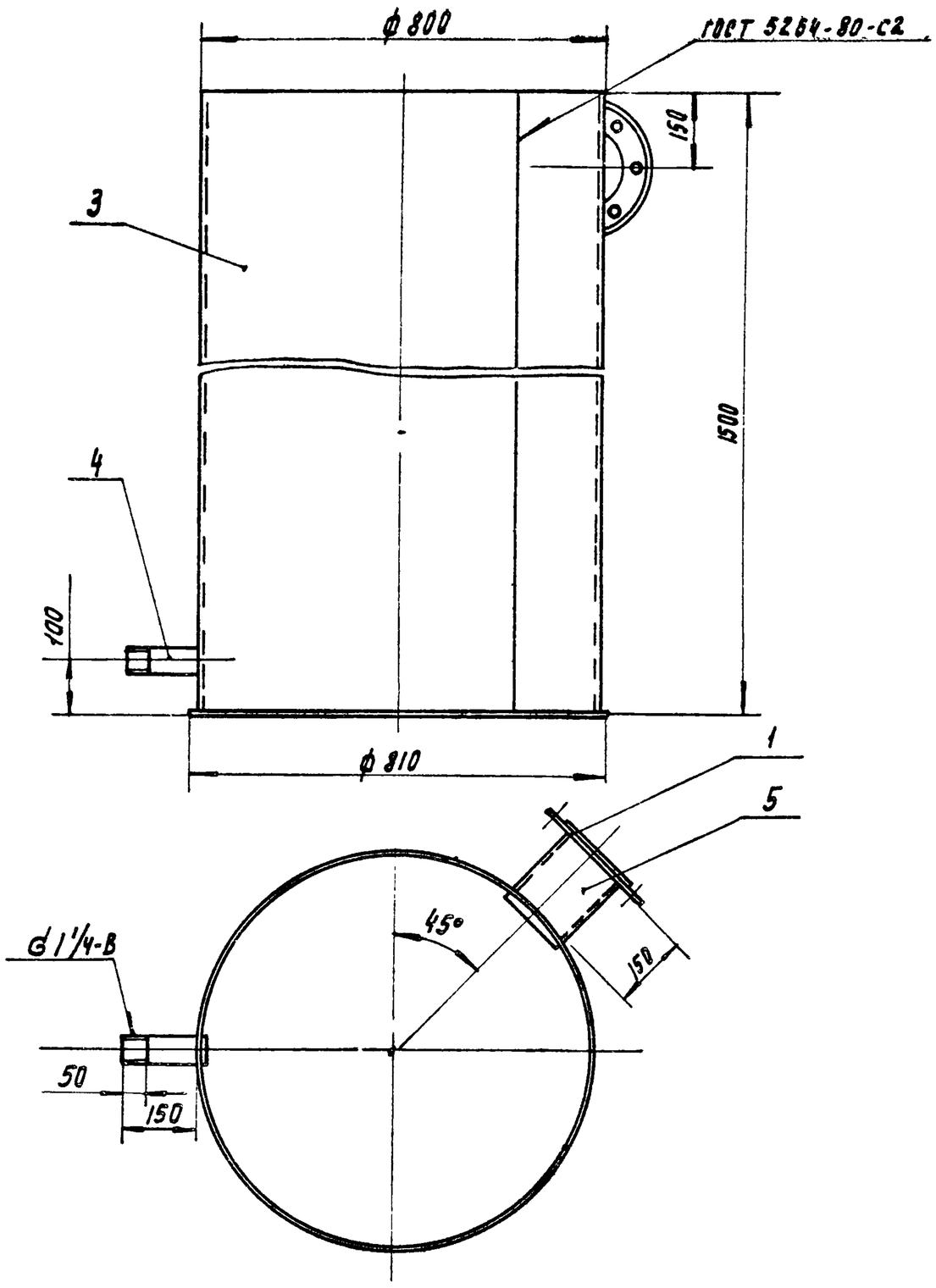

Поз	Наименование	Кол	Дополнительные указания
	Стандартные изделия		
1	Фланец 1-150 - 2.5 ГОСТ 12820-80	1	
	Материалы		
3	Лист Б-4 ГОСТ 19903 - 74		
	Ст 3 ГОСТ 14637-79	5,83 м²	183 кг
4	Труба 32 х 2.8 ГОСТ 3262 - 75	0.16 м	1.96 кг
5	Труба 159 х 3,2 ГОСТ 10704 - 76		
	Д ГОСТ 10705 - 80	0.16 м	0.43 м

Сварные швы по ГОСТ 16037-80

Изм	Лист	N докум	Подп.	Дата	1563. 09. 00. 000. ВО		
Разраб		Пучкова			Гидрозатвор	Лит	Масса 192 / Масштаб 1:10
Пров		Кремнев			Чертеж общего вида	Лист	Листов 1
Т. контр						ЦНИИЭП инж оборудования	
Н. контр.		Хромихина		12.86			
Утв		Шилков					

Формат А3