# ТИПОВОЙ ПРОЕКТ

# 503-6-15.95

# ТРАССОВАЯ АЗС НА 50м³ ГОРЮЧЕГО С КОМПЛЕКСОМ БЫТОВЫХ УСЛУГ

## АЛЬБОМ 4.

КМ2 - Конструкции металлические (здание станции) стр. 1... 15

Ц00419-04

Формат А2

# ТИПОВОЙ ПРОЕКТ

# 503-6-15.95

# ТРАССОВАЯ АЗС НА 50м³ ГОРЮЧЕГО С КОМПЛЕКСОМ БЫТОВЫХ УСЛУГ

# АЛЬБОМ 4.

## ПЕРЕЧЕНЬ АЛЬБОМОВ.

| | | |
|---|---|---|
| Альбом 1 | ПЗ | - Общая пояснительная записка |
| Альбом 2 | | Площадка АЗС |
| | ТК | - Технологические коммуникации |
| | АС1 | - Архитектурно-строительные решения |
| | КМ1 | - Конструкции металлические |
| | НВК | - Наружные сети водоснабжения и канализации |
| | ЭК | - Линии электропередач кабельные |
| | ЭГ | - Молниезащита и заземление |
| | ЭН | - Электроосвещение наружное |
| Альбом 3 | | Здание станции |
| | ТХ1 | - Технология производства (техобслуживание, магазин запчастей) |
| | ТХ2 | - Технология производства (буфет) |
| | ТХ3 | - Технология производства (очистка стоков) |
| | АТХ3 | - Автоматизация технологии производства (очистка стоков) |
| | АС2 | - Архитектурно-строительные решения |
| | ОВ | - Отопление и вентиляция |
| | АОВ | - Автоматизация отопления и вентиляции |
| | ВК | - Внутренние водопровод и канализация |
| | ЭМ | - Электрооборудование силовое |
| | ЭО! | - Электроосвещение внутреннее |
| | СС | - Системы связи |
| | АУС | - Автоматизация устройств сигнализации |
| Альбом 4 | КМ2 | - Конструкции металлические (здание станции) |
| Альбом 5 | АСИ | - Строительные изделия |
| Альбом 6 | | - Задания заводу изготовителю щитов |
| Альбом 7 | СО | - Спецификации оборудования |
| Альбом 8 | ВМ | - Ведомости потребности в материалах |
| Альбом 9 | С | - Сметы (книги 1;2) |

Примененные материалы : Типовой проект 704-1-160.83 "Резервуар стальной горизонтальный цилиндрический для хранения нефтепродуктов емк. 10м³"
Альбом I, Альбом III (Поставщик ГП ЦПП г. Москва)

Разработан :
Акционерным обществом "Озон"
Генеральный директор В.Н. Кихтер
Главный инженер В.А. Константинов
Главный инженер проекта Е.И. Писаренко

Утвержден :
Комитетом РФ по химической и нефтехимической промышленности
письмом от 30.08.95г. N ЕР1877-19/09
Введен в действие АО "Озон"
приказом от 30.08.95г. N 63-Ц
Срок действия 2000 г.

инв № Ш00419-04 2 Формат А2

АЛЬБОМ 4

Т.П. 503-6-15.95

## ВЕДОМОСТЬ РАБОЧИХ ЧЕРТЕЖЕЙ ОСНОВНОГО КОМПЛЕКТА

| Лист | Наименование | Примечание |
|---|---|---|
| 1 | Общие данные | |
| 2 | Техническая спецификация металла (начало) | |
| 3 | Техническая спецификация металла (окончание) | |
| 4 | Ведомость металлоконструкций по видам профилей | |
| 5 | Схемы расположения колонн, балок и прогонов покрытия | |
| 6 | Схема расположения профилированного настила | |
| 7 | Схема расположения элементов наружного фахверка | |
| 8 | Схема расположения элементов фахверка перегородок | |
| 9 | Узел 1 | |
| 10 | Узлы 2, 3 | |
| 11 | Узлы 4...9 | |
| 12 | Узел 10 | |
| 13 | Узлы 11...20 | |
| 14 | Узлы 21...29 | |

## Нагрузки, кПа

| N п/п | Наименование | Нормат. нагрузки | Коэф. надежн. | Расчетн. нагрузки |
|---|---|---|---|---|
| 1 | Покрытие | | | |
| 1.1 | Защитный слой из гравия | 0.2 | 1.3 | 0.26 |
| 1.2 | Водоизоляционный слой из 4-слоев рубероида | 0.15 | 1.3 | 0.20 |
| 1.3 | Утеплитель из минераловатных плит $\gamma$=200кг/м$^3$; 150мм | 0.3 | 1.3 | 0.39 |
| 1.4 | Пароизоляция | 0.05 | 1.3 | 0.06 |
| 1.5 | Профилированный настил | 0.1 | 1.05 | 0.11 |
| 2 | Ветровая по I району | 0.23 | 1.4 | 0.32 |
| 3 | Снеговая по III району | 1.0 | 1.4 | 1.4 |

1. Чертежи марки "КМ" разработаны в соответствии с:
- технологическими заданиями;
- чертежами комплекта "АС";
- СНиП II-23-81 "Стальные конструкции. Нормы проектирования".

2. За условную отметку 0.000 принят уровень чистого пола первого этажа, соответствующий абсолютной отметке по генплану [ ]

3. Настоящие рабочие чертежи разработаны на стадии "КМ" и являются основанием для разработки деталировочных чертежей марки "КМД".

4. Материалы для ручной и механизированной сварки принимать в соответствии с таблицей 55 СНиП II-23-81.

5. Соединения выполнять на болтах нормальной точности класса 5.8 по ГОСТ 15591-70.

6. В узлах и деталях металлоконструкций даны решения соединения элементов: размеры сварных швов определяются при разработке чертежей "КМД" по опорным усилиям, указанным в таблице "Ведомость элементов". Минимальное усилие для расчета соединения элементов - 30.0кН.

7. Все неоцинкованные металлические конструкции окрашиваются двумя слоями эмали ПФ-115 (ГОСТ 6465-76) общей толщиной 50-60мкм.

8. Изготовление конструкций производить в соответствии с требованиями СНиП III-18-75 "Металлические конструкции. Правила производства и приемки работ". Монтаж конструкций производить в соответствии с требованиями СНиП 3.0301-87 "Несущие и ограждающие конструкции.

9. Стальные конструкции, за исключением стеновых панелей, огрунтовать в заводских условиях двумя слоями грунтовки ГФ-020 (ГОСТ 25129-88), при этом степень очистки поверхности стальных конструкций от окислов (окалины, ржавчины) перед нанесением защитных покрытий должна быть третьей (согласно ГОСТ 9.402-80). Последующую антикоррозионную защиту см. комплект "АС".

Технические решения, принятые в настоящем проекте (комплекте рабочих чертежей), соответствуют требованиям экологических, санитарно - гигиенических, противопожарных и других норм, действующих на территории Российской Федерации, и обеспечивают безопасную для жизни и здоровья людей эксплуатацию объекта при соблюдении предусмотренных рабочими чертежами мероприятий.

"___"_____19__г.

Главный инженер проекта _____/ Писаренко Е.И/

| | | | | | | | | |
|---|---|---|---|---|---|---|---|---|
| Инв.N | | | | | | Привязан | | |
| | | | | | | | | Листов |
| Изм. | Кол.уч. | Лист | N док. | Подп. | Дата | Т.П. 503-6-15.95-КМ2 | | |
| | | | | | | Трассовая АЗС на 50 м$^3$ горючего с комплексом бытовых услуг | | |
| ГИП | | Писаренко | | | | Здание станции | Стадия | Лист | Листов |
| Нач. АСО | | Ермолович | | | | | Р | 1 | 14 |
| Гл. спец. | | Цозик | | | | | | | |
| Нач. сек. | | Возняк | | | | Общие данные | OZONE ОЗОН | | |
| Проверил | | Цозик | | | | | | | |
| Н. контр. | | Возняк | | | | | | | |

инв N Ц00419-04 3 Формат А2

## Техническая спецификация металла (начало).

| Вид профиля и ГОСТ, ТУ | Марка металла и ГОСТ | Обозначение и размер профиля, мм | N N по порядку | Код: Марки металла | Код: Вида профиля | Код: Технической характеристики | Количество, шт | Длина, мм | Масса металла по элементам конструкций, т: Колонны (526111) | Балки покрытия (526153) | Прогоны (526170) | Настил покрытия (528533) | Фахверк (526112) | | | Общая масса (т) | Масса потребности в металле по кварталам (заполняется изготовителем), (т): I | II | III | IV | Заполняется ВЦ |
|---|---|---|---|---|---|---|---|---|---|---|---|---|---|---|---|---|---|---|---|---|---|
| 1 | 2 | 3 | 4 | 5 | 6 | 7 | 8 | 9 | 10 | 11 | 12 | 13 | 14 | | | 15 | 16 | 17 | 18 | 19 | 20 |
| Сталь горячекатаная. Швеллеры. ГОСТ 8240-89 | С245 ГОСТ 27772-88 | С30 | 1 | | 2631 | 5170 | | | | 2.31 | | | | | | 2.31 | | | | | |
| | | С22 | 2 | | 2625 | 5170 | | | | | 2.84 | | | | | 2.84 | | | | | |
| | | | | | | | | | | | | | | | | | | | | | |
| | Итого | | 3 | 1293 | | | | | | 2.31 | 2.84 | | | | | 5.15 | | | | | |
| Всего профиля | | | 4 | | | | | | | 2.31 | 2.84 | | | | | 5.15 | | | | | |
| Двутавры стальные горячекатаные с параллельными гранями полок. ГОСТ 26020-83 | С245 ГОСТ 27772-88 | I30Б1 | 5 | | 2824 | 5170 | | | | 0.40 | | | | | | 0.40 | | | | | |
| | | | | | | | | | | | | | | | | | | | | | |
| | Итого | | 6 | 1293 | | | | | | 0.40 | | | | | | 0.40 | | | | | |
| Всего профиля | | | 7 | | | | | | | | | | | | | | | | | | |
| Уголки стальные горячекатаные равнополочные. ГОСТ 8509-86 | С245 ГОСТ 27772-88 | L 100x100x7 | 8 | | 2120 | 8140 | | | 0.04 | 0.04 | | | 0.54 | | | 0.62 | | | | | |
| | | | | | | | | | | | | | | | | | | | | | |
| | Итого | | 9 | 1293 | | | | | 0.04 | 0.04 | | | 0.54 | | | 0.62 | | | | | |
| | С235 ГОСТ 27772-88 | L 63x63x5 | 10 | | 2120 | 8140 | | | 0.01 | 0.01 | | 0.02 | 0.93 | | | 0.97 | | | | | |
| | | | | | | | | | | | | | | | | | | | | | |
| | Итого | | 11 | 1145 | | | | | 0.01 | 0.01 | | 0.02 | 0.93 | | | 0.97 | | | | | |
| Всего профиля | | | 12 | | | | | | 0.05 | 0.05 | | 0.02 | 1.47 | | | 1.59 | | | | | |
| Профили гнутые замкнутые сварные квадратные ТУ 36-2287-80 | С255 ГОСТ 27772-88 | Гн. □120x120x4 | 13 | | 7888 | 8030 | | | 0.51 | | | | 0.11 | | | 0.62 | | | | | |
| | | | | | | | | | | | | | | | | | | | | | |
| | Итого | | 14 | 1457 | | | | | 0.51 | | | | 0.11 | | | 0.62 | | | | | |
| Всего профиля | | | 15 | | | | | | 0.51 | | | | 0.11 | | | 0.62 | | | | | |
| Швеллеры стальные гнутые равнополочные. ГОСТ8278-83. | С235 ГОСТ 27772-88 | Гн. [ 160x80x4 | 16 | | 7434 | 8030 | | | | | | | 1.83 | | | 1.83 | | | | | |
| | | | | | | | | | | | | | | | | | | | | | |
| | Итого | | 17 | 1145 | | | | | | | | | 1.83 | | | 1.83 | | | | | |
| Всего профиля | | | 18 | | | | | | | | | | 1.83 | | | 1.83 | | | | | |

| Изм. | Кол.уч. | Лист | N° док. | Подп. | Дата |
|---|---|---|---|---|---|
| Нач. АСО | | Ермолович | | | |
| Гл. спец | | Цозик | | | |
| Нач. сект. | | Вознюк | | | |
| Вед. инж. | | Моисеева | | | |
| Проверил | | Вознюк | | | |
| Н. контр. | | Вознюк | | | |

Привязан

Инв.N

Т.П. 503-6-15.95-КМ2

Трассовая АЗС на 50 м³ горючего с комплексом бытовых услуг

Здание станции

| Стадия | Лист | Листов |
|---|---|---|
| Р | 2 | |

Техническая спецификация металла (начало).

OZONE ОЗОН

инв N Ц00419-Д4



Формат А2

## Техническая спецификация металла (окончание).

| Вид профиля и ГОСТ, ТУ | Марка металла и ГОСТ | Обозначение и размер профиля, мм | N по порядку | Код: Марки металла | Код: Вида профиля | Код: Технической характеристики | Количество, шт | Длина, мм | Масса металла по элементам конструкций, т: Колонны (526111) | Балки покрытия (526153) | Прогоны (526170) | Настил покрытия (528533) | Фахверк (526112) | | | Общая масса (т) | Масса потребности в металле по кварталам (заполняется изготовителем), (т): I | II | III | IV | Заполняется ВЦ |
|---|---|---|---|---|---|---|---|---|---|---|---|---|---|---|---|---|---|---|---|---|---|
| 1 | 2 | 3 | 4 | 5 | 6 | 7 | 8 | 9 | 10 | 11 | 12 | 13 | 14 | | | 15 | 16 | 17 | 18 | 19 | 20 |
| Прокат листовой горячекатаный по ГОСТ 19903-74 | С245 ГОСТ 27772-88 | t16 | 19 | | 7115 | 8270 | | | 0.22 | | | | | | | | | | | | |
| | | t10 | 20 | | 7115 | 8270 | | | 0.19 | 0.04 | | | | | | 0.23 | | | | | |
| | | | | | | | | | | | | | | | | | | | | | |
| | Итого | | 21 | 1293 | | | | | 0.41 | 0.04 | | | | | | 0.45 | | | | | |
| | С235 ГОСТ 27772-88 | t6 | 22 | | 7115 | 5090 | | | 0.01 | | | | 0.01 | | | 0.02 | | | | | |
| | | t4 | 23 | | 7115 | 5090 | | | | | | 0.05 | | | | 0.05 | | | | | |
| | | | | | | | | | | | | | | | | | | | | | |
| | Итого | | 24 | 1145 | | | | | 0.01 | | | 0.05 | 0.01 | | | 0.07 | | | | | |
| Всего профиля | | | 25 | | | | | | 0.42 | 0.04 | | 0.05 | 0.01 | | | 0.52 | | | | | |
| Профили стальные листовые гнутые с трапециевидными гофрами для строительства ГОСТ 24045-86 | С235 ГОСТ 27772-88 | Н57-750-0.8 | 26 | | | | | | | | | 1.70 | | | | 1.70 | | | | | |
| | | | | | | | | | | | | | | | | | | | | | |
| | Итого | | 27 | 1145 | | | | | | | | 1.70 | | | | 1.70 | | | | | |
| Всего профиля | | | 28 | | | | | | | | | 1.70 | | | | 1.70 | | | | | |
| Итого масса металла | | | 29 | | | | | | 0.98 | 2.80 | 2.84 | 1.77 | 3.42 | | | 11.81 | | | | | |
| Стеновые панели | листы АС- | | 30 | | | | | | | | | | | | | 3.44 | | | | | |
| Подвесной потолок | листы АС- | | 31 | | | | | | | | | | | | | 1.67 | | | | | |
| Всего масса металла | | | 32 | | | | | | | | | | | | | 16.92 | | | | | |
| В том числе по маркам | С255 | | 33 | | | | | | 0.51 | | | | 0.11 | | | 0.62 | | | | | |
| | С245 | | 34 | | | | | | 0.45 | 2.79 | 2.84 | | 0.54 | | | 6.62 | | | | | |
| | С235 | | 35 | | | | | | 0.02 | 0.01 | | 1.77 | 2.77 | | | 4.57 | | | | | |
| | | | | | | | | | | | | | | | | | | | | | |
| РАЗВЕРНУТАЯ ПЛОЩАДЬ МЕТАЛЛОКОНСТРУКЦИЙ, ПОДЛЕЖАЩИХ ОКРАСКЕ 414,9 м² | | | | | | | | | | | | | | | | | | | | | |
| Масса поставки элементов по кварталам, т (заполняется заказчиком) | I | | | | | | | | | | | | | | | | | | | | |
| | II | | | | | | | | | | | | | | | | | | | | |
| | III | | | | | | | | | | | | | | | | | | | | |
| | IV | | | | | | | | | | | | | | | | | | | | |

Инв. N подл. | Подпись и дата | Взам. инв. N

| Изм. | Кол.уч. | Лист | N док. | Подп. | Дата |
|---|---|---|---|---|---|
| Нач. АСО | | Ермолович | | | |
| Гл. спец. | | Козик | | | |
| Нач. сект. | | Вознак | | | |
| Вед. инж. | | Моисеева | | | |
| Проверил | | Вознак | | | |
| Н. контр. | | Вознак | | | |

Привязан

Инв.N

Т.П. 503-6-15.95-КМ2

Трассовая АЗС на 50 м³ горючего с комплексом бытовых услуг

Здание станции

| Стадия | Лист | Листов |
|---|---|---|
| Р | 3 | |

Техническая спецификация металла (окончание).

OZONE ОЗОН

инв.N 4/1241-24 5 Формат А2

## Ведомость металлоконструкций по видам профилей

| Наименование конструкций по номенклатуре Прейскуранта N 01-09 | Позиции по Прейскуранту N 01-09 | N N п/п | Код конструкций | Масса конструкций, т: Всего стали повышенной и высокой прочности | по видам профилей стали: Балки и швеллеры | Крупносортная сталь | Среднесортная сталь | Мелкосортная сталь | Толстолистовая сталь | Универсальная сталь | Тонколистовая сталь | Гнутые и гнутосварные | Трубы | Прочие | Всего | Всего с учетом 1% на массу наплавл. металла | Серия типовых конструкций |
|---|---|---|---|---|---|---|---|---|---|---|---|---|---|---|---|---|---|
| 1 | 2 | 3 | 4 | 5 | 6 | 7 | 8 | 9 | 10 | 11 | 12 | 13 | 14 | 15 | 16 | 17 | 18 |
| Колонны | | 1 | 526111 | | | 0.05 | | | 0.43 | | | 0.53 | | | 1.01 | 1.02 | |
| Балки покрытия | | 2 | 526153 | | 2.79 | 0.05 | | | 0.04 | | | | | | 2.88 | 2.91 | |
| Прогоны | | 3 | 526170 | | 2.93 | | | | | | | | | | 2.93 | 2.96 | |
| Настил покрытия | | 4 | 528533 | | | 0.02 | | | 0.05 | | | 1.75 | | | 1.82 | 1.84 | |
| Фахверк | | 5 | 526112 | | | 1.51 | | | 0.01 | | | 2.00 | | | 3.52 | 3.56 | |
| | | | | | | | | | | | | | | | | | |
| Стеновые панели | | 6 | 528414 | | | | | | | | | | | 3.54 | 3.54 | 3.58 | |
| Переплеты | | 7 | | | | | | | | | | | | 1.72 | 1.72 | 1.74 | |
| | | | | | | | | | | | | | | | | | |
| Итого с учетом 3% на уточнение массы в чертежах КМД | | 8 | | | 5.72 | 1.63 | | | 0.53 | | | 4.28 | | 5.26 | 17.42 | 17.61 | |
| Итого с учетом отходов 3,7% | | 9 | | | 5.93 | 1.69 | | | 0.55 | | | 4.44 | | 5.45 | 18.06 | | |
| Приведенная к обычным профилям масса металла с учетом 3% на уточнение массы в чертежах КМД и 3,7% на отходы | | 10 | | | 5.93 | 1.69 | | | 0.55 | | | 4.44 | | 5.45 | 18.06 | | |
| Разница приведенной и натуральной массы | | 11 | | | | | | | | | | | | | | | |
| Распределение массы металла по пределам текучести с учетом 3% на уточнение массы в чертежах КМД и 3.7% на отходы | | 12 | | | | | | | | | | | | | | | |
| Приведенная к стали углеродистой обыкновенного качества по ГОСТ27772-88 масса металла с учетом 3% на уточнение массы в чертежах КМД и 3.7% на отходы | | 13 | | | | | | | | | | | | | | | |
| Всего приведенная масса металла с учетом 3% на уточнение массы металла в чертежах КМД и 3,7% на отходы | | 14 | | | | | | | | | | | | | | | |

Инв. N подл. | Подпись и дата | Взам. инв. N

Привязан

Инв.N

| Изм. | Кол.уч. | Лист | N док. | Подп. | Дата |
|---|---|---|---|---|---|
| Нач. АСО | | Ермолович | | | |
| Гл. спец. | | Цозик | | | |
| Нач. сект. | | Вознек | | | |
| Вед. инж. | | Моисеева | | | |
| Проверил | | Вознек | | | |
| Н. контр. | | Вознек | | | |

Т.П. 503-6-15.95-КМ2

Трассовая АЗС на 50 м³ горючего с комплексом бытовых услуг

Здание станции

| Стадия | Лист | Листов |
|---|---|---|
| Р | 4 | |

Ведомость металлоконструкций по видам профилей.

OZONE ОЗОН

Заказ N 4004-19-14 5 Формат А2

Т.П. 503-6-15.95 АЛЬБОМ 4

Схема расположения колонн.

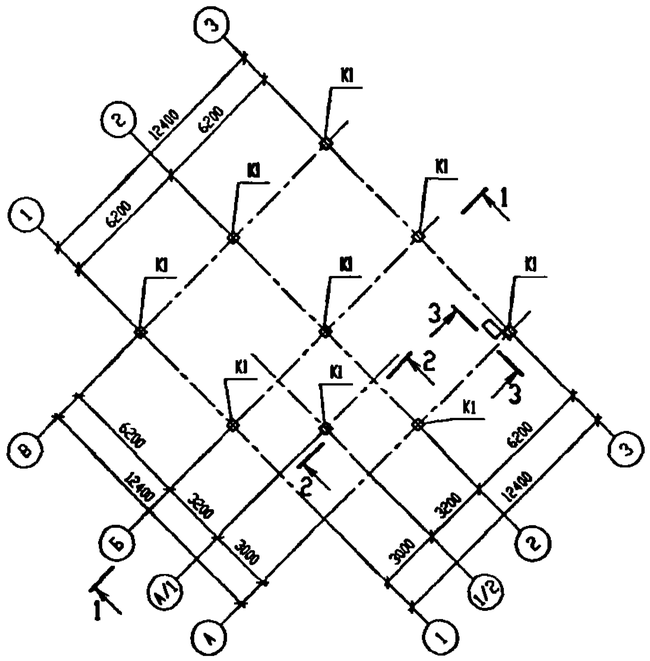


Схема расположения балок покрытия.

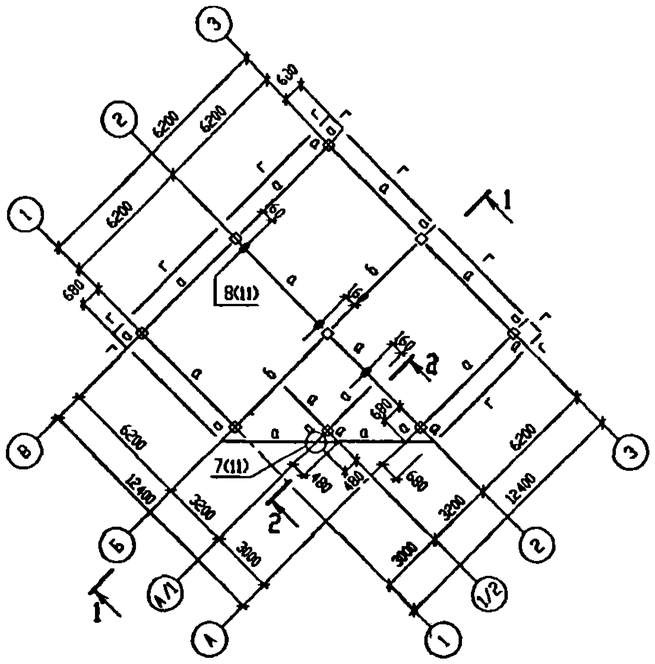


Схема расположения прогонов покрытия.

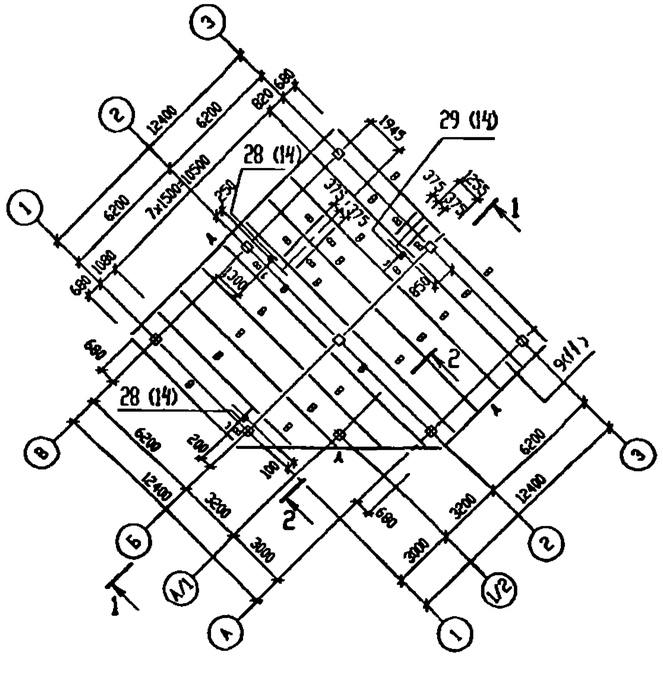


1 - 1

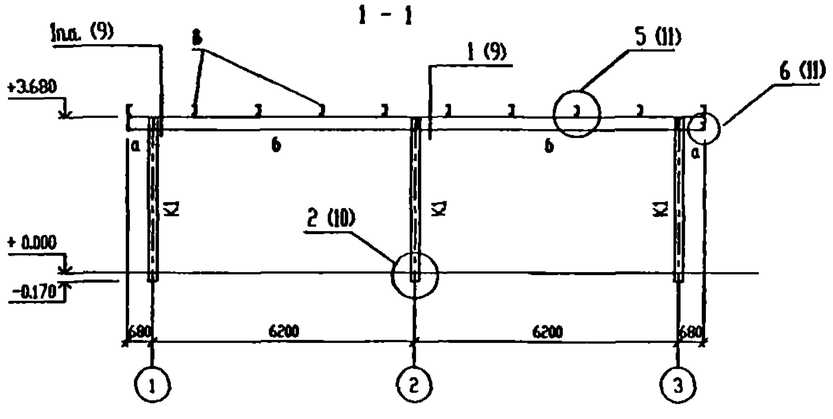


2 - 2

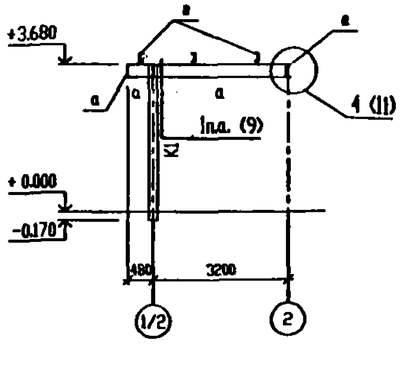


3 - 3

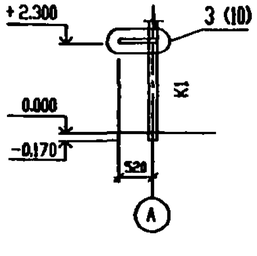


## ВЕДОМОСТЬ ЭЛЕМЕНТОВ

| Марка | Сечение | | | Опорные усилия | | | Группа констр | Марка металла | Примечание |
|---|---|---|---|---|---|---|---|---|---|
| | Эскиз | Поз | Состав | M кНм | N кН | Q кН | | | |
| а | [ | | [30 | 4.4 | | 4.1 | 2 | С245 | |
| б | I | | I30Б1 | 70.0 | | 66.8 | | | |
| в | [ | | [22 | | | 24 | | | |
| г | [ | | Гн.[160x80x4 | | | | 4 | С235 | констр. |
| А | L | | L 63x63x5 | | | | | | констр. |
| | | | | | | | | | |
| К1 | □ | | Гн.□120x120x4 | 4.4 | 121.2 | | 3 | С255 | |
| | | | | | | | | | |
| | | | | | | | | | |
| | | | | | | | | | |

В опорном узле "2" базу колонны после монтажа обетонировать бетоном класса В15 до отм. -0.030. Расход бетона составляет 0,45м³

| | | | | | | |
|---|---|---|---|---|---|---|
| Изм. | Кол.уч. | Лист | N° док. | Подп. | Дата | Т.П. 503-6-15.95-КМ2 |
| | | | | | | Трассовая АЗС на 50 м³ горючего с комплексом бытовых услуг |
| Нач. АСО | | Ермолович | | | | Здание станции |
| Гл. спец. | | Цозик | | | | Стадия: Р; Лист: 5; Листов: |
| Нач. сект. | | Вознюк | | | | |
| Вед. инж. | | Максеева | | | | Схемы расположения колонн, балок и прогонов покрытия. |
| Проверил | | Вознюк | | | | OZONE ОЗОН |
| Н. контр. | | Вознюк | | | | |

Привязан

Инв.N

Альб. N 11001.19-04 7

Формат А2

## Схема расположения профилированного настила.

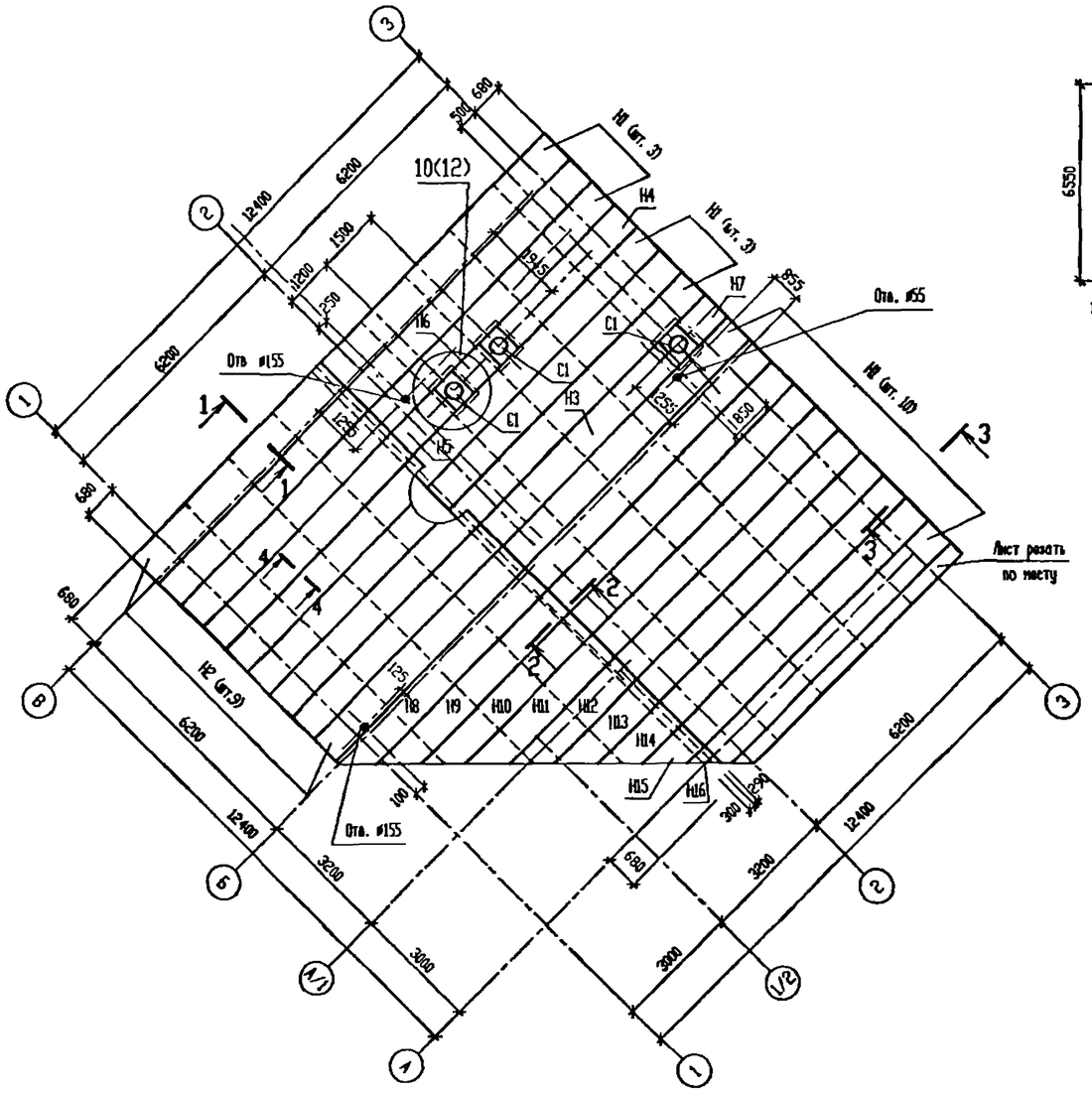


## Схемы раскройки листов

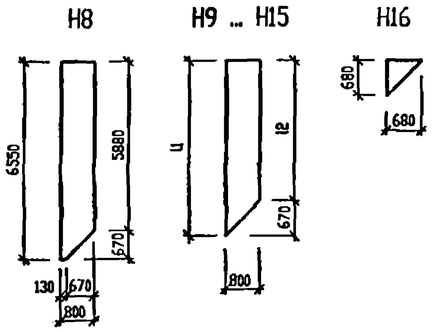


| Марка | L1 | L2 |
|---|---|---|
| H9 | 5930 | 5130 |
| H10 | 5180 | 4380 |
| H11 | 4430 | 3630 |
| H12 | 3680 | 2880 |
| H13 | 2930 | 2130 |
| H14 | 2180 | 1380 |
| H15 | 1430 | 630 |
| | | |

## ВЕДОМОСТЬ ЭЛЕМЕНТОВ

| Марка | Сечение: Эскиз | Поз | Состав | Опорные усилия: M тс.м | N тс | Q тс | Группа констр. | Марка металла | Примечание |
|---|---|---|---|---|---|---|---|---|---|
| H1 | H57-750-0.8 ГОСТ 24045-86 l=7800 | | | | | | 4 | C235 | шт.18 |
| H2 | l=6550 | | | | | | | | шт.9 |
| H3 | l=6370 | | | | | | | | шт.1 |
| H4 | l=3930 | | | | | | | | шт.1 |
| H5 | l=1870 | | | | | | | | шт.1 |
| H6 | l=1000 | | | | | | | | шт.1 |
| H7 | l=930 | | | | | | | | шт.1 |
| H8 | H57-750-0.8 ГОСТ 24045-86 см лист 6 | | | | | | | | шт.1 |
| H9 | | | | | | | | | шт.1 |
| H10 | | | | | | | | | шт.1 |
| H11 | | | | | | | | | шт.1 |
| H12 | | | | | | | | | шт.1 |
| H13 | | | | | | | | | шт.1 |
| H14 | | | | | | | | | шт.1 |
| H15 | | | | | | | | | шт.1 |
| H16 | | | | | | | | | |
| | | | | | | | | | |
| | | | | | | | | | |
| C1 | Стакан C1 лист 12 | | | | | | | | шт.3 |

1. Профлист крепится самонарезающими винтами В6х25 по ТУ 67-269-78 с уплотняющими шайбами ШУ-6 по ТУ 36-2130-78. К крайним прогонам профлист крепится в каждой волне, на промежуточных прогонах - через волну. Между собой профлисты соединяются комбинированными заклепками ЗЛ-12 по ТУ 36-2088-85 с шагом 500мм.
2. Отверстия ø55, ø155 вырезать по месту.

### 1 - 1

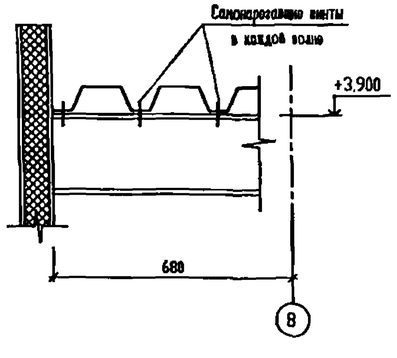


### 2 - 2

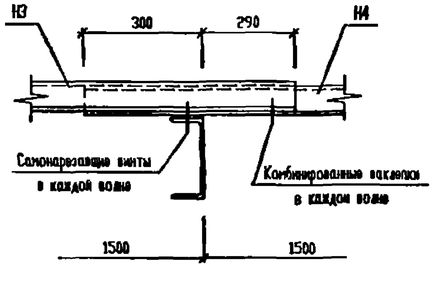


### 3 - 3

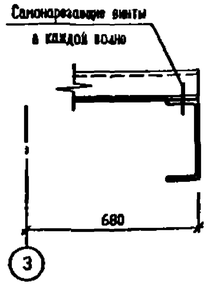


### 4 - 4

| Изм. | Кол.уч. | Лист | № док. | Подп. | Дата |
|---|---|---|---|---|---|
| Нач. АСО | | Григолович | | | |
| Гл. спец. | | Цозик | | | |
| Нач. сект. | | Вознек | | | |
| Вед. инж. | | Моисеева | | | |
| Проверил | | Вознек | | | |
| Н. контр. | | Вознек | | | |

Привязан

Инв.N

Т.П. 503-6-15.95-КМ1

Трассовая АЗС на 50 м³ горючего с комплексом бытовых услуг

Здание станции

| Стадия | Лист | Листов |
|---|---|---|
| Р | 6 | |

Схема расположения профилированного настила.

OZONE ОЗОН

инв.N Ш.П.419-04 8

Формат А2

Инв. N подл. | Подпись и дата | Взам. инв. N

Т.П. 503-6-15.95 АЛЬБОМ 4

Схема расположения элементов фахверка по оси "В".

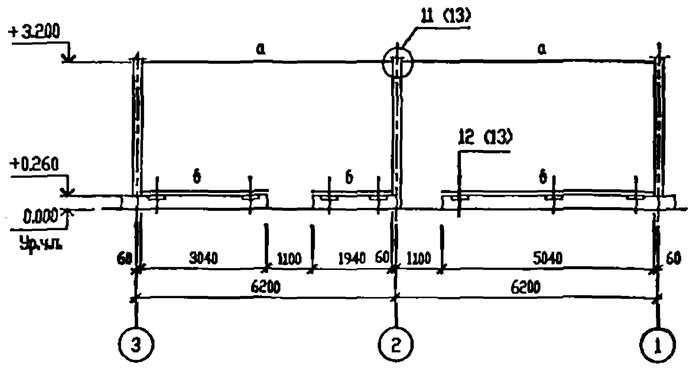


Схема расположения элементов фахверка по оси "3".

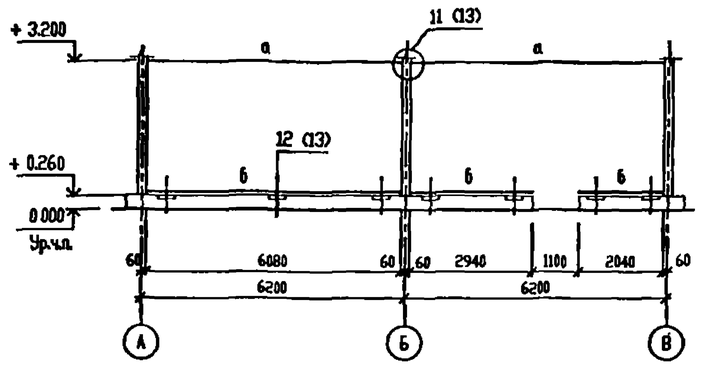


Схема расположения элементов фахверка по оси "1".

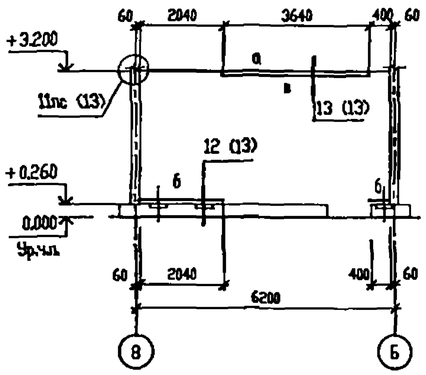


Схема расположения элементов фахверка по оси "Б".

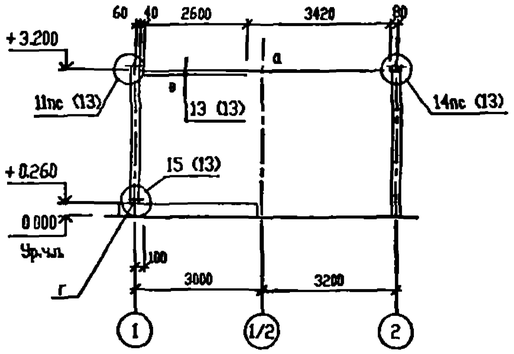


Схема расположения элементов фахверка по оси "1/2".

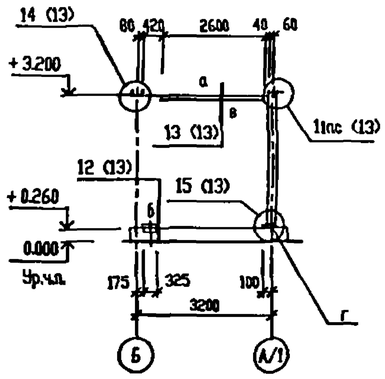


Схема расположения элементов фахверка по оси "А".

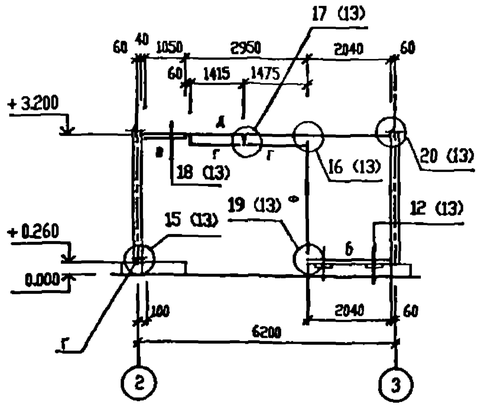


Схема расположения элементов фахверка по оси "2".

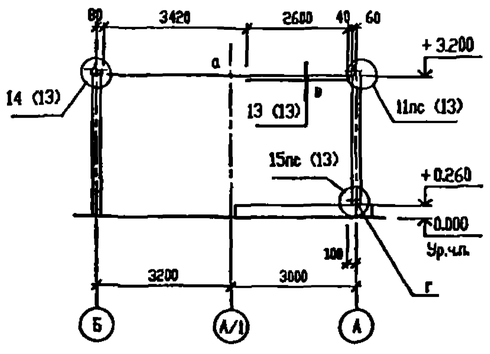


Схема расположения элементов фахверка по оси "А/1".

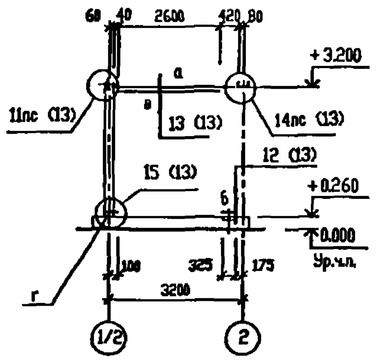


**ВЕДОМОСТЬ ЭЛЕМЕНТОВ**

| Марка | Сечение | | | Опорные усилия | | | Группа констр. | Марка металла | Примечание |
|---|---|---|---|---|---|---|---|---|---|
| | Эскиз | Поз | Состав | M тс.м | N тс | Q тс | | | |
| а | | | ГнЕ160х80х4 | | | | 4 | С235 | |
| б | | 1 | ГнЕ160х80х4 | | | | | | |
| | | 2 | L63х63х5 | | | | | | |
| в | | | L63х63х5 | | | | | | |
| г | | | L63х63х5 | | | | | | |
| д | | | Гн□120х120х4 | | | | | С255 | |
| е | | | ГнЕ160х80х4 | | | | | С235 | |

| | | | | | | |
|---|---|---|---|---|---|---|
| Изм | Кол.уч. | Лист | № док. | Подп. | Дата | Т.П. 503-6-15.95-КМ2 |
| | | | | | | Трассовая АЗС на 50 м³ горючего с комплексом бытовых услуг |
| Нач. АСО | | Ермолович | | | | Здание станции — Стадия: Р; Лист: 7; Листов: |
| Гл. спец. | | Цозик | | | | |
| Нач. сект. | | Возняк | | | | Схемы расположения элементов наружного фахверка |
| Вед. инж. | | Моисеева | | | | OZONE ОЗОН |
| Проверил | | Возняк | | | | |
| Н. контр. | | Возняк | | | | |

Привязан

Инв N

инв N 490419-04 9 Формат А2

Схема расположения элементов фахверка перегородок.

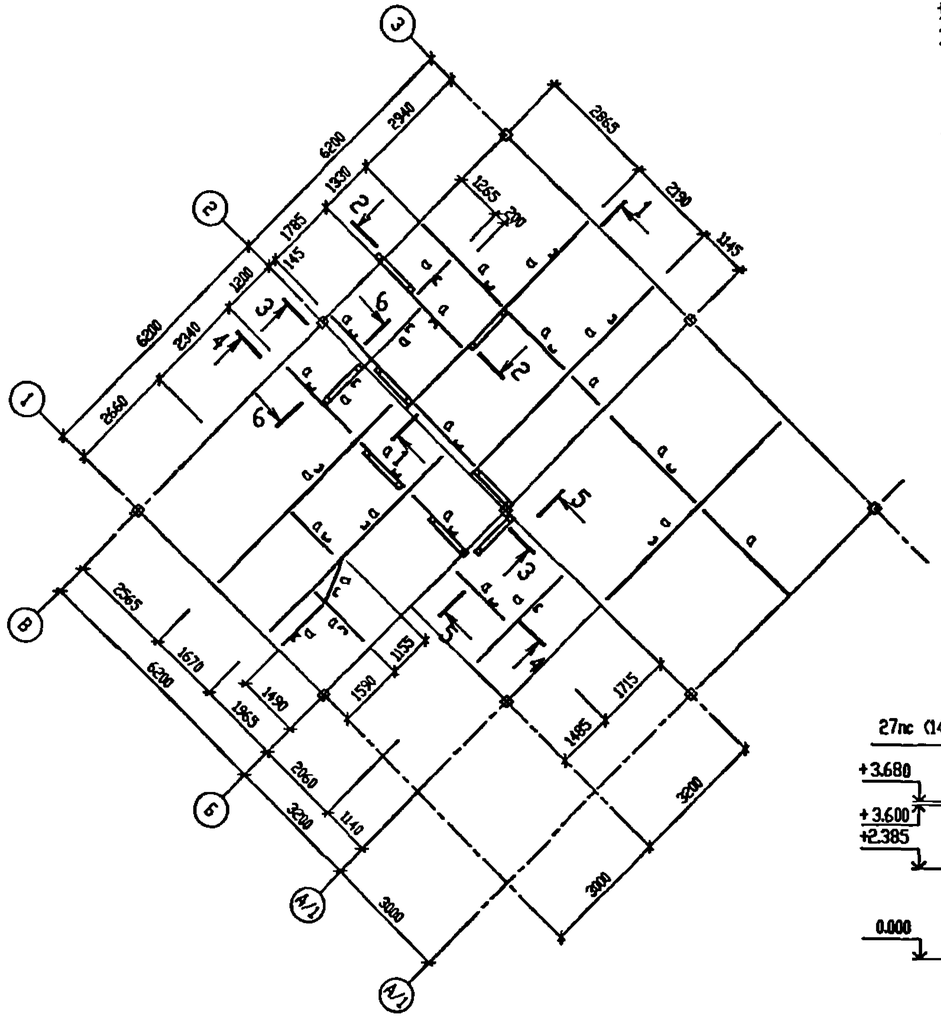


1 - 1

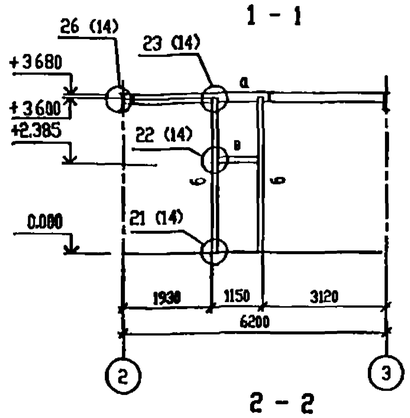


2 - 2

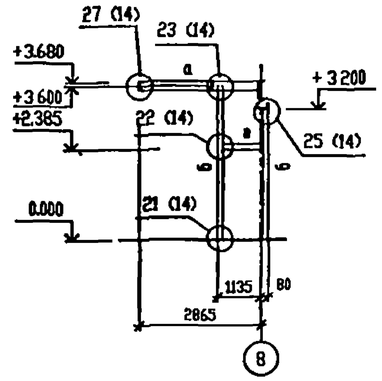


3 - 3

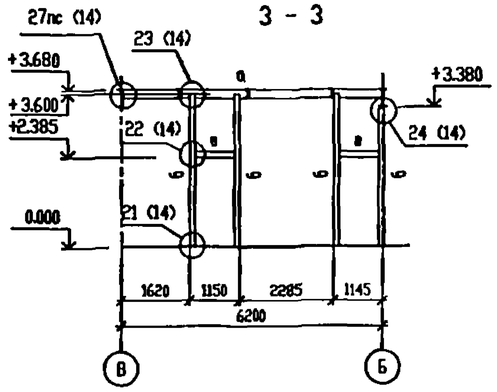


4 - 4

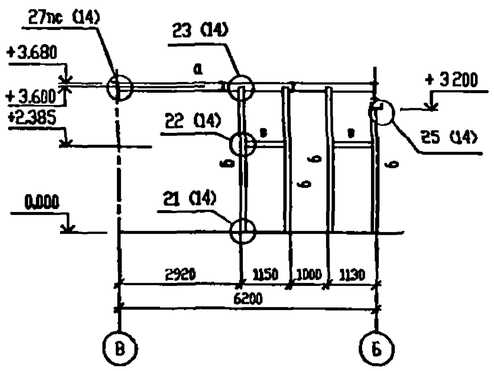


5 - 5

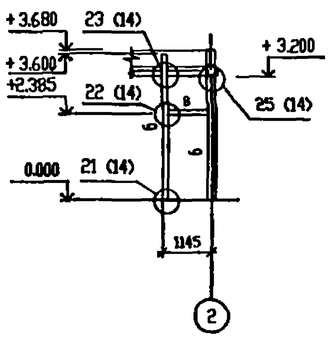


6 - 6

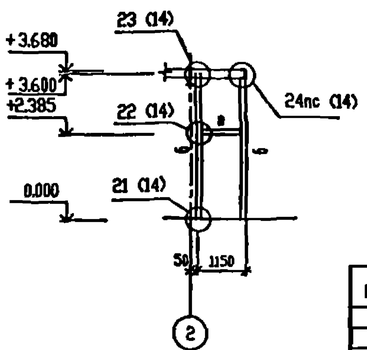


ВЕДОМОСТЬ ЭЛЕМЕНТОВ

| Марка | Сечение | | | Опорные усилия | | | Группа констр. | Марка металла | Примечание |
|---|---|---|---|---|---|---|---|---|---|
| | Эскиз | Поз | Состав | M тс м | N тс | Q тс | | | |
| а | [ | | Гн С160х80х4 | | | | 4 | С235 | |
| б | ◘ | | 2 L63х63х5 | | | | | | |
| в | L | | L63х63х5 | | | | | | |
| | | | | | | | | | |
| | | | | | | | | | |
| | | | | | | | | | |
| | | | | | | | | | |

| Изм. | Кол.уч. | Лист | N док. | Подп. | Дата |
|---|---|---|---|---|---|
| Нач АСО | | Ермолович | | | |
| Гл спец | | Црзик | | | |
| Нач. сект. | | Вознюк | | | |
| Вед. инж. | | Моисеева | | | |
| Проверил | | Вознюк | | | |
| Н. контр. | | Вознюк | | | |

Привязан

Инв.N

Т.П. 503-6-15.95-КМ2

Трассовая АЗС на 50 м³ горючего с комплексом бытовых услуг

Здание станции

| Стадия | Лист | Листов |
|---|---|---|
| Р | 8 | |

Схема расположения элементов фахверка перегородок.

OZONE ОЗОН

инв N 400419-04 Формат А2

Инв. N подл. | Подпись и дата | Взам. инв. N

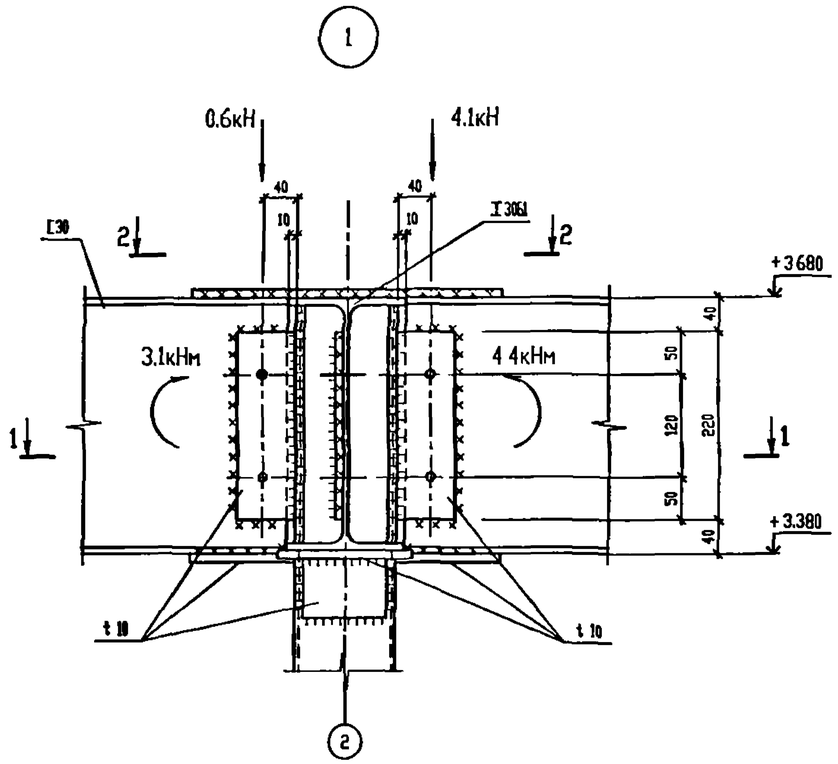


1 - 1

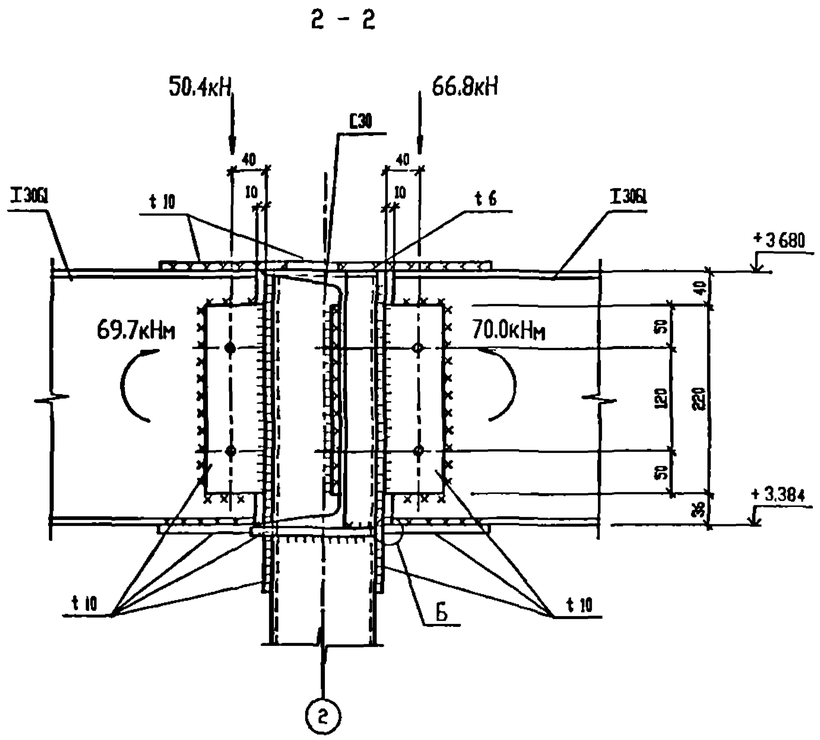


2 - 2

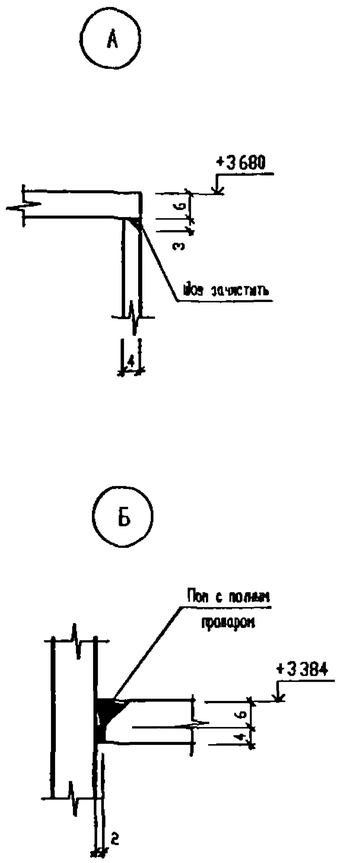


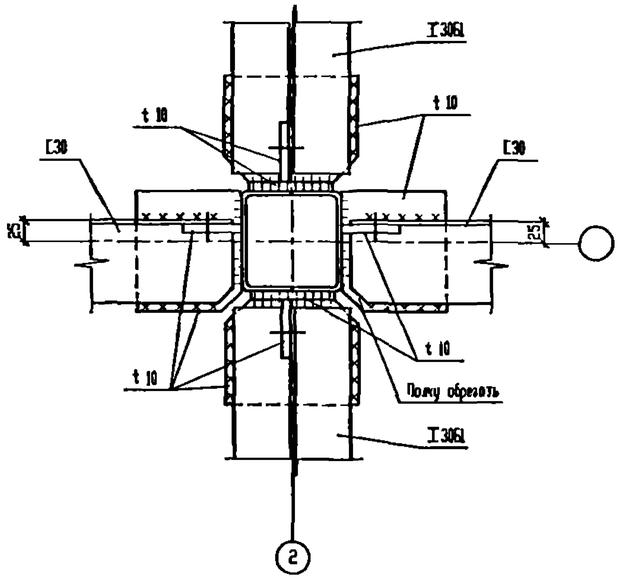


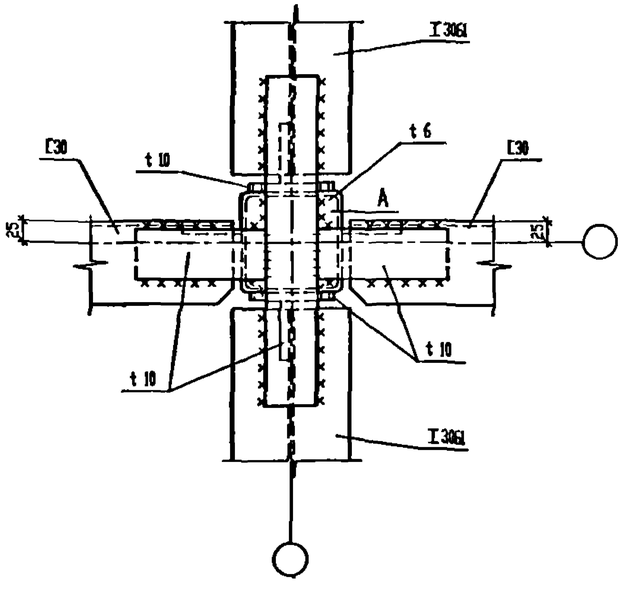


| | | | | | | | | |
|---|---|---|---|---|---|---|---|---|
| | | | | | | Т.П. 503-6-15.95-КМ2 | | |
| | | | | | | Трассовая АЗС на 50 м³ горючего с комплексом бытовых услуг | | |
| Изм | Кол.уч. | Лист | № док. | Подп. | Дата | | | |
| Нач. АСО | | Григолович | | | | Здание станции | Стадия | Лист | Листов |
| Гл. спец. | | Цозик | | | | | Р | 9 | |
| Нач. сект. | | Возняк | | | | | | | |
| Вед. инж. | | Моисеева | | | | Узел 1. | OZONE ОЗОН | | |
| Проверил | | Возняк | | | | | | | |
| Н. контр. | | Возняк | | | | | | | |

Привязан

Инв.N

Инв. N подл. | Подпись и дата | Взам. инв. N

ИПО № ЦДПИ-19-04 11

Формат А2

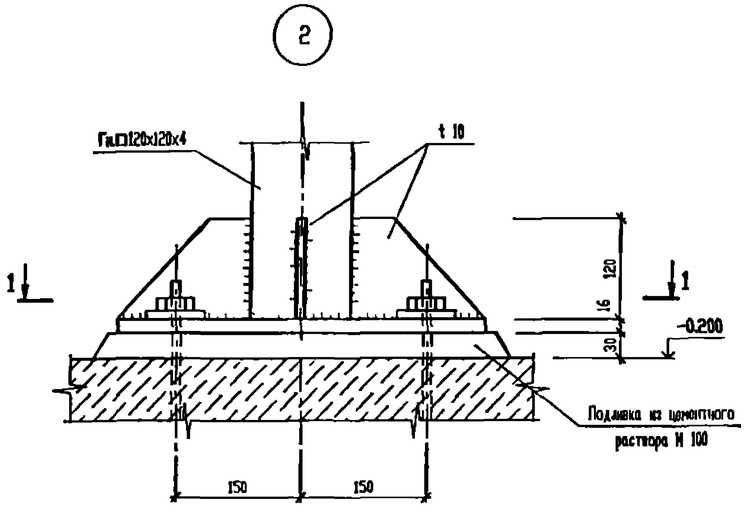


1 - 1

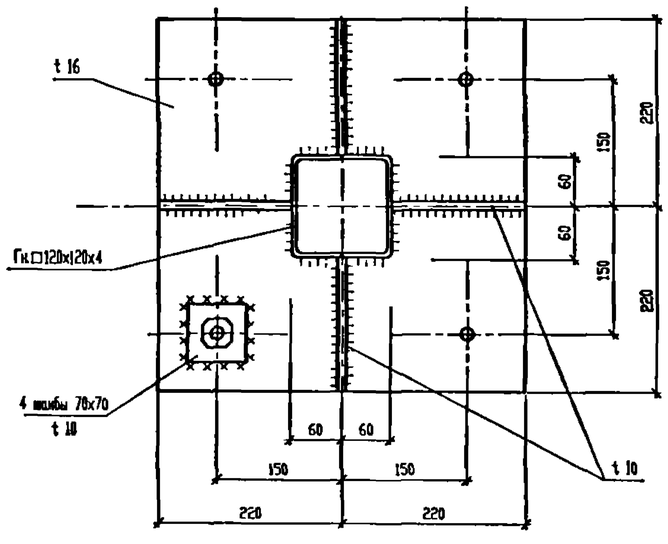


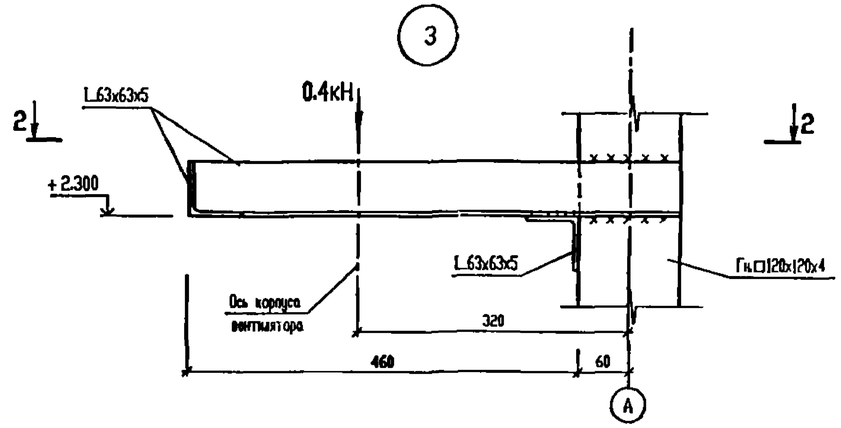


2 - 2

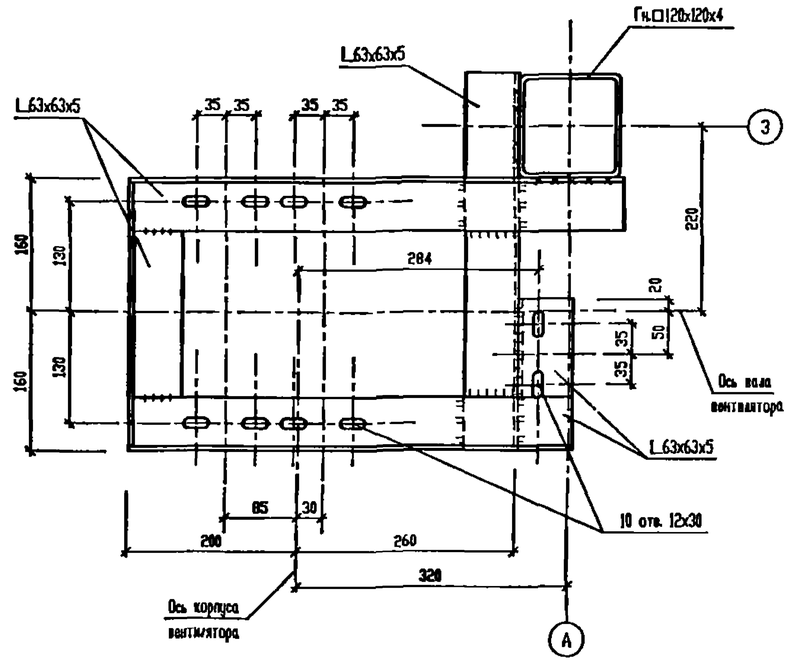


| | | | | | | | |
|---|---|---|---|---|---|---|---|
| Изм | Кол.уч | Лист | N° док. | Подп | Дата | Т.П. 503-6-15.95-КМ2 | |
| | | | | | | Трассовая АЗС на 50 м³ горючего с комплексом бытовых услуг | |
| Нач. АСО | | Ермолович | | | | Здание станции | Стадия: Р; Лист: 10; Листов: |
| Гл. спец. | | Цозик | | | | | |
| Нач. сект. | | Возняк | | | | | |
| Вед. инж. | | Моисеева | | | | Узлы 2, 3 | OZONE ОЗОН |
| Проверил | | Возняк | | | | | |
| Н. контр. | | Возняк | | | | | |

Привязан

Инв.N

Инв N подл | Подпись и дата | Взам инв N

инв N 4004/9-04 Формат А2

АЛЬБОМ 4

Т.П. 503-6-15.95

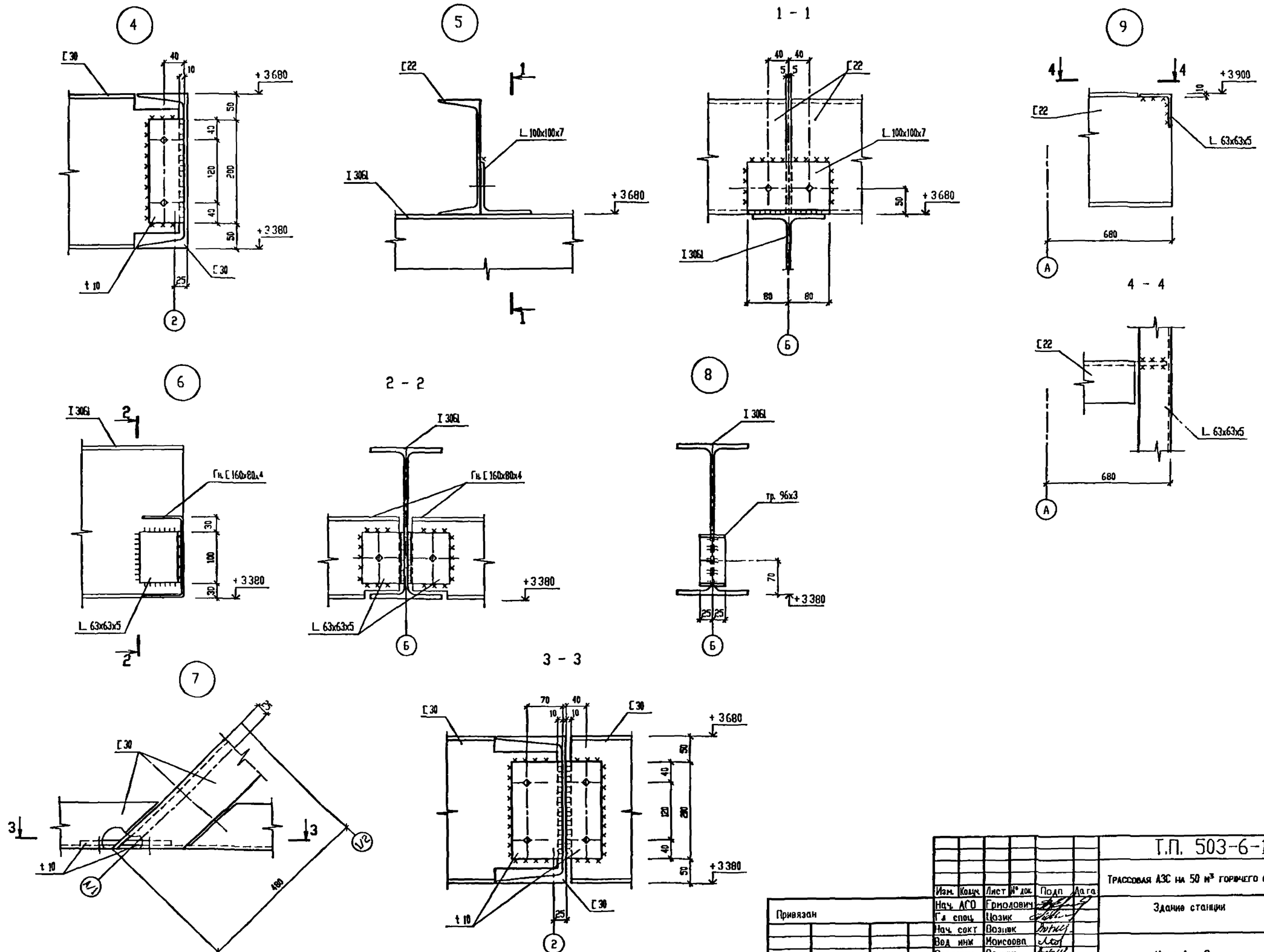


| | | | | | | | |
|---|---|---|---|---|---|---|---|
| | | | | | | Т.П. 503-6-15.95-КМ2 | |
| | | | | | | Трассовая АЗС на 50 м³ горючего с комплексом бытовых услуг | |
| Изм. | Кол.уч. | Лист | N° док. | Подп. | Дата | | |
| Нач. АСО | | Гриодович | | | | Здание станции | Стадия: Р; Лист: 11; Листов: |
| Гл. спец. | | Цозик | | | | | |
| Нач. сект. | | Возняк | | | | | |
| Вед. инж. | | Моисеева | | | | Узлы 4 9. | OZONE ОЗОН |
| Проверил | | Возняк | | | | | |
| Н. контр. | | Возняк | | | | | |
| Привязан | | | | | | | |
| Инв.N | | | | | | | |

инв. N 4004/13-04 13 Формат А2

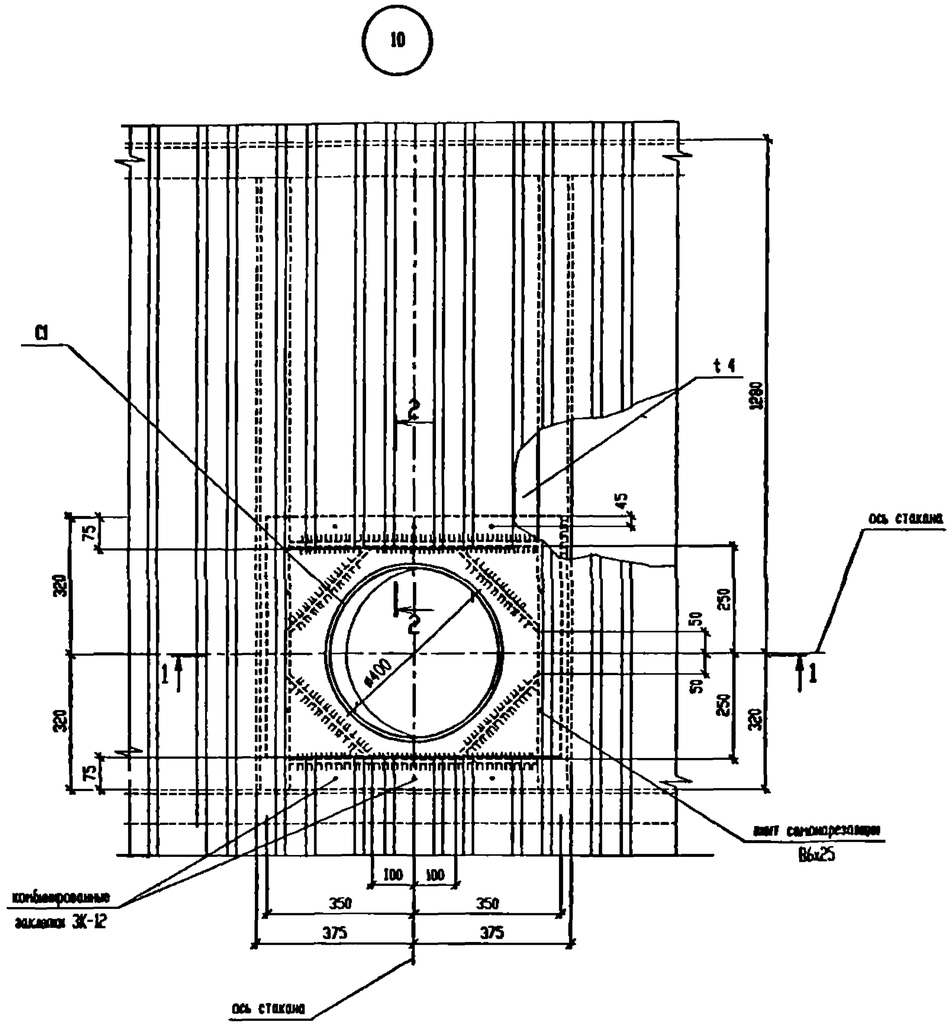


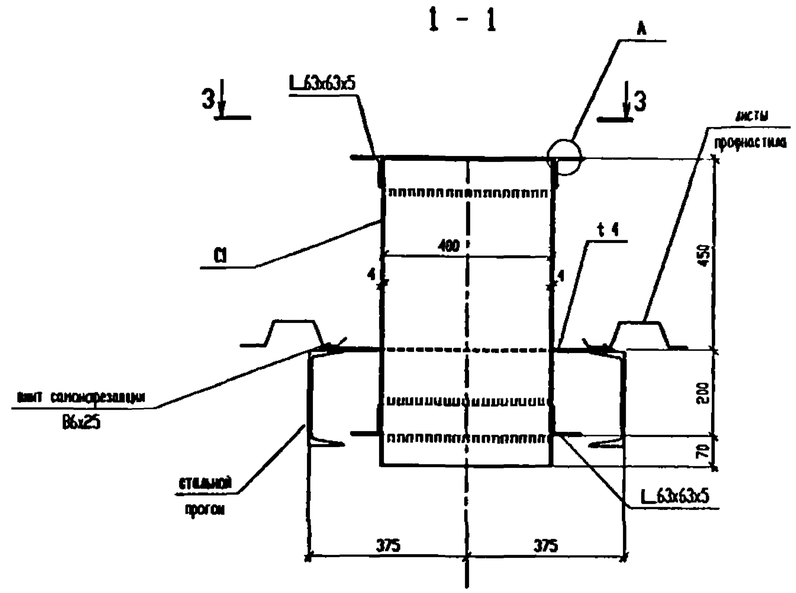


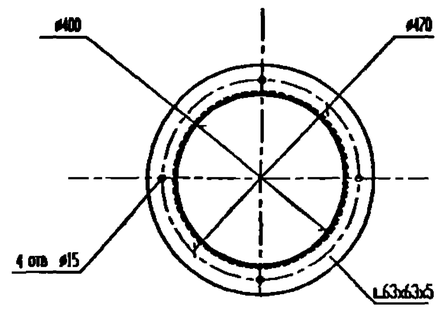


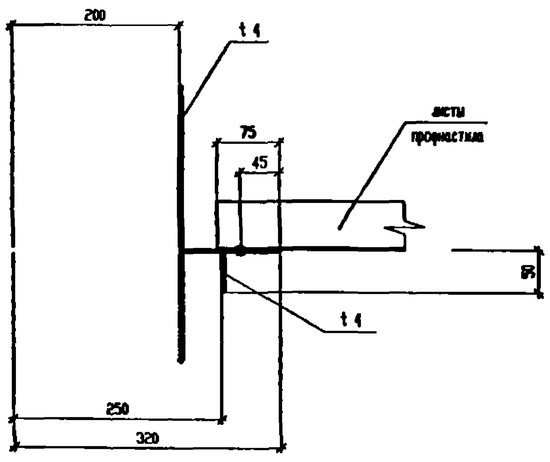


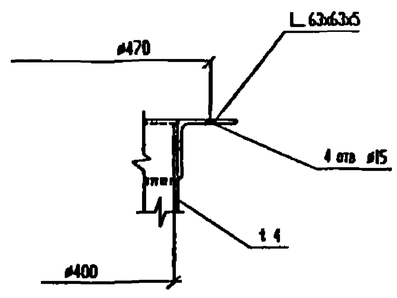


| | | | | | | | | | |
|---|---|---|---|---|---|---|---|---|---|
| | | | | | | Т.П. 503-6-15.95-КМ2 | | | |
| | | | | | | Трассовая АЗС на 50 м³ горючего с комплексом бытовых услуг | | | |
| | Изм. | Кол.уч. | Лист | № док. | Подп. | Дата | | | |
| Привязан | | | Нач. АСО | Ермолович | | | Здание станции | Стадия | Лист | Листов |
| | | | Гл. спец. | Цозик | | | | Р | 12 | |
| | | | Нач.сек. | Возняк | | | | | | |
| | | | Инженер | Соляникова | | | Узел 10 | OZONE ОВОН | | |
| | | | Проверил | Возняк | | | | | | |
| Инв.N | | | Н. контр. | Цозик | | | | | | |

Инв. N подл. | Подпись и дата | Взам. инв. N

Заказ U00419-04 14 Формат А2

АЛЬБОМ 4

Т.П. 503-6-15.95

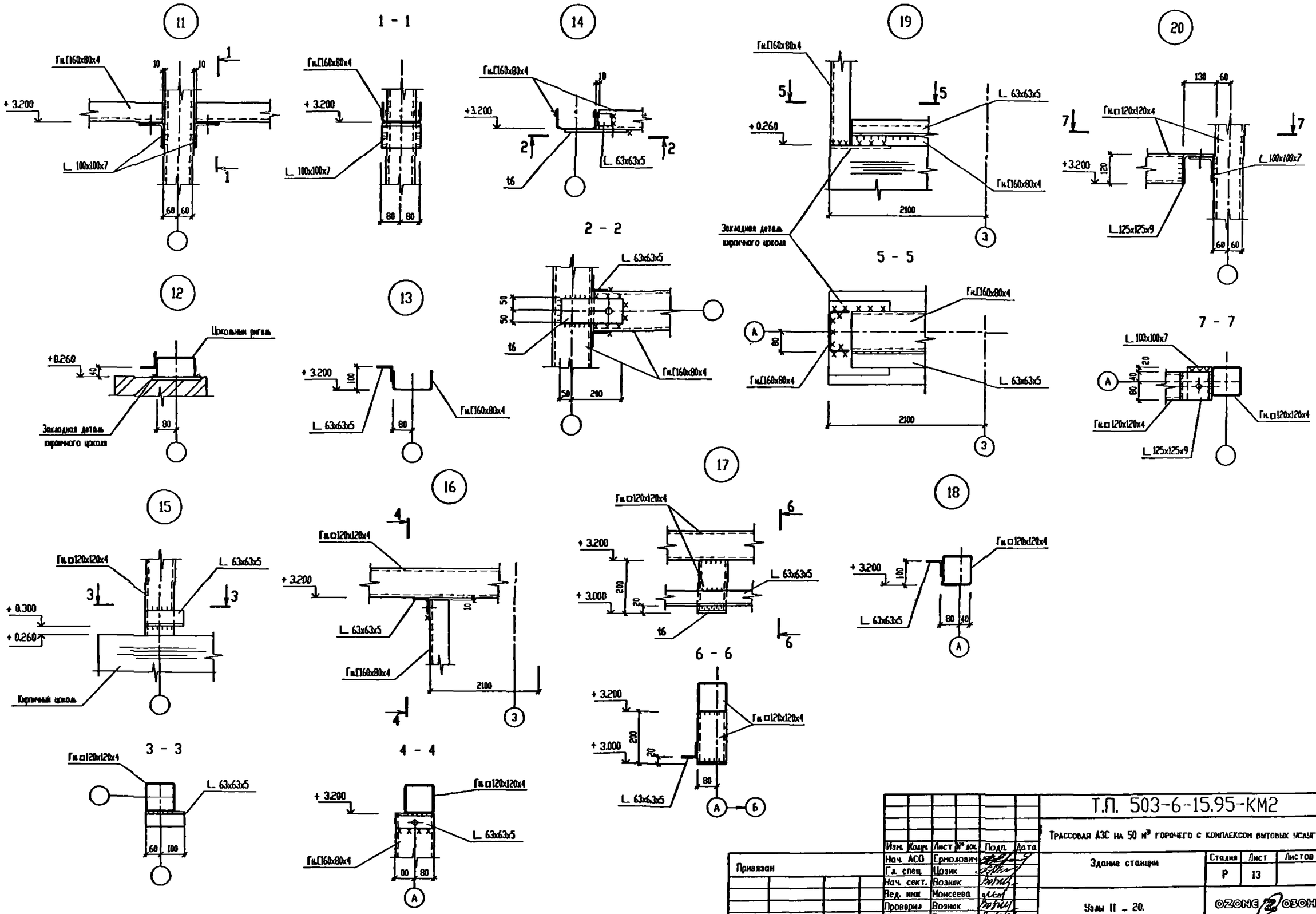


| | | | | | | | | | |
|---|---|---|---|---|---|---|---|---|---|
| | | | | | | Т.П. 503-6-15.95-КМ2 | | | |
| | | | | | | Трассовая АЗС на 50 м³ горючего с комплексом бытовых услуг | | | |
| | | Изм. | Кол.уч. | Лист | № док. | Подп. | Дата | | |
| Привязан | | Нач. АСО | | Ермолович | | Здание станции | Стадия | Лист | Листов |
| | | Гл. спец. | | Цозик | | | Р | 13 | |
| | | Нач. сект. | | Возник | | | | | |
| | | Вед. инж. | | Моисеева | | Узлы 11 – 20. | OZONE OZON | | |
| | | Проверил | | Возник | | | | | |
| Инв N | | Н. контр. | | Возник | | | | | |

Формат А2

АЛЬБОМ 4

Т.П. 503-6-15.95

21

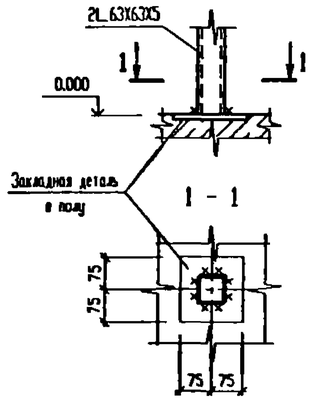


22

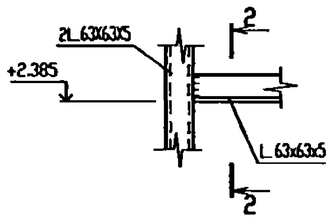


23

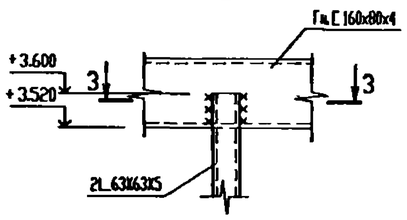


3 - 3

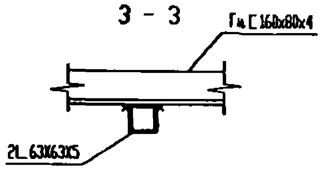


24

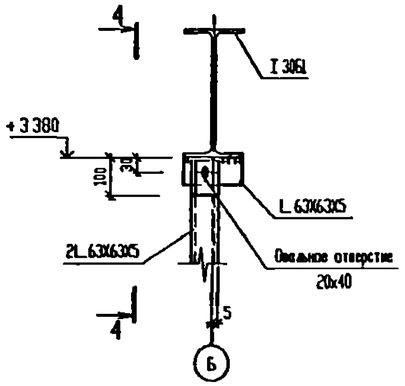


2 - 2

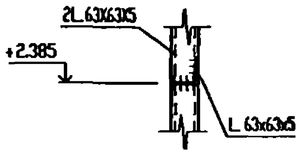


25

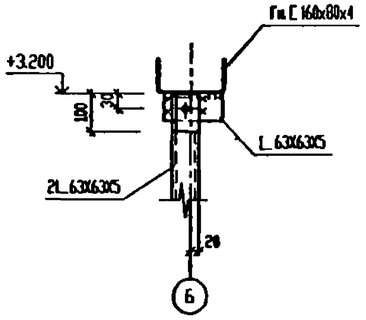


26

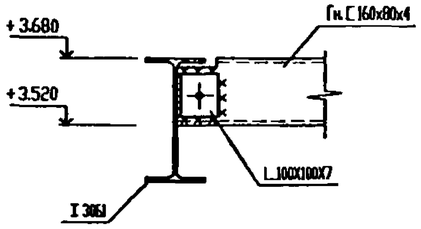


27

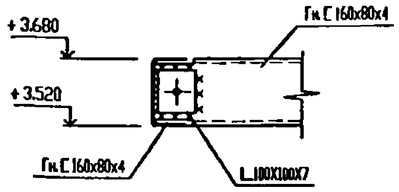


4 - 4

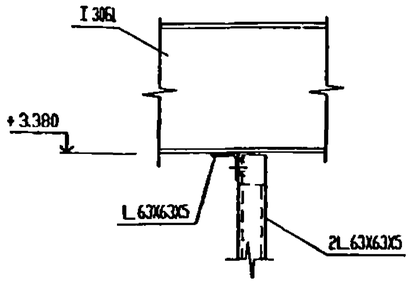


28 29

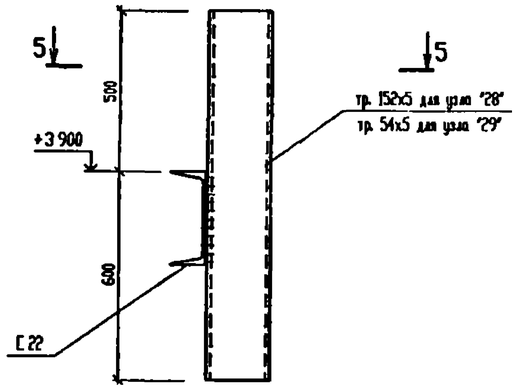


5 - 5

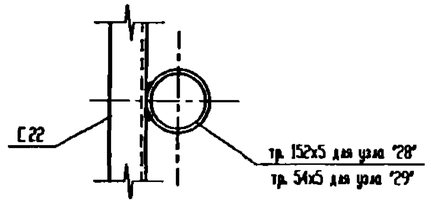


| | | | | | | | | | |
|---|---|---|---|---|---|---|---|---|---|
| | | | | | | Т.П. 503-6-15.95-КМ2 | | | |
| | | | | | | Трассовая АЗС на 50 м³ горючего с комплексом бытовых услуг | | | |
| Изм. | Кол.уч. | Лист | № док. | Подп. | Дата | | | | |
| Нач. АСО | | Ермолович | | | | Здание станции | Стадия | Лист | Листов |
| Гл. спец | | Цозик | | | | | Р | 14 | |
| Нач. сект | | Возняк | | | | | | | |
| Вед. инж | | Моисеева | | | | Узлы 21 ... 29 | OZONE ОВОН | | |
| Проверил | | Возняк | | | | | | | |
| Н. контр. | | Возняк | | | | | | | |

Привязан

Инв.N

Взам. инв. N°

Подпись и дата

Инв. N° подл.

ИПЗ N 4.00419-ЭМ (15)

Формат А2