ТИПОВОЙ ПРОЕКТ

503-6-15.95

ТРАССОВАЯ АЗС НА 50 М^3 ГОРЮЧЕГО С КОМПЛЕКСОМ БЫТОВЫХ УСЛУГ

АЛЬБОМ 3.

Здание станции

ТХ1 -	Технология производства (техобслуживание, магазин запчастей)	стр. 3 ... 4
ТХ2 -	Технология производства (буфет)	стр. 5 ...
ТХ3 -	Технология производства (очистка стоков)	стр. 6 ... 9
АТХ3-	Автоматизация технологии производства (очистка стоков)	стр. 10 ... 15
АС2 -	Архитектурно-строительные решения	стр. 16 ... 47
ОВ -	Отопление и вентиляция	стр. 48 ... 50
АОВ -	Автоматизация отопления и вентиляции	стр. 51 ...
ВК -	Внутренние водопровод и канализация	стр. 52 ... 53
ЭМ -	Электрооборудование силовое	стр. 54 ... 63
ЭО1 -	Электроосвещение внутреннее	стр. 65 ... 66
СС -	Системы связи	стр. 67 ... 68
АУС -	Автоматизация устройств сигнализации	стр. 69 ... 70

Ц00419-03

Формат А2

ТИПОВОЙ ПРОЕКТ

503-6-15.95

ТРАССОВАЯ АЗС НА 50т ГОРЮЧЕГО С КОМПЛЕКСОМ БЫТОВЫХ УСЛУГ. АЛЬБОМ 3.

ПЕРЕЧЕНЬ АЛЬБОМОВ.

Альбом 1	ПЗ	– Общая пояснительная записка
Альбом 2		Площадка АЗС
	ТК	– Технологические коммуникации
	АС1	– Архитектурно-строительные решения
	КМ1	– Конструкции металлические
	НВК	– Наружные сети водоснабжения и канализации
	ЭК	– Линии электропередач кабельные
	ЭГ	– Молниезащита и заземление
	ЭН	– Электроосвещение наружное
Альбом 3		Здание станции
	ТХ1	– Технология производства (техобслуживание, магазин запчастей)
	ТХ2	– Технология производства (буфет)
	ТХ3	– Технология производства (очистка стоков)
	АТХ3	– Автоматизация технологии производства (очистка стоков) .
	АС2	– Архитектурно-строительные решения
	ОВ	– Отопление и вентиляция
	АОВ	– Автоматизация отопления и вентиляции
	ВК	– Внутренние водопровод и канализация
	ЭМ	– Электрооборудование силовое
	ЭО	– Электроосвещение внутреннее
	СС	– Системы связи
	АУС	– Автоматизация устройств сигнализации
Альбом 4	КМ2	– Конструкции металлические (здание станции)
Альбом 5	АСИ	– Строительные изделия
Альбом 6		– Задания заводу изготовителю щитов
Альбом 7	СО	– Спецификации оборудования
Альбом 8	ВМ	– Ведомости потребности в материалах
Альбом 9	С	– Сметы (книги 1;2)

Примененные материалы : Типовой проект 704-1-160.83 "Резервуар стальной горизонтальный цилиндрический для хранения нефтепродуктов емк. 10м³"
Альбом l, Альбом lll (Поставщик ГП ЦПП г. Москва)

Разработан :
Акционерным обществом "Озон"
Генеральный директор В.И. Ликтер
Главный инженер В.А. Константинов
Главный инженер проекта Е.И. Писарько

Утвержден :
Комитетом РФ по химической и нефтехимической промышленности
письмом от 30.08.95 г. N ЕР1877-19/09
Введен в действие АО "Озон"
приказом от 30.08.95 г. N 63-К
Срок действия 2000 г.

СОДЕРЖАНИЕ АЛЬБОМА

NN листов	Наименование и обозначение документов Наименование листа	Стр.
	ТЕХНОЛОГИЯ ПРОИЗВОДСТВА (ТЕХОБСЛУЖИВАНИЕ, МАГАЗИН ЗАПЧАСТЕЙ)	ТХ1
1	ОБЩИЕ ДАННЫЕ	3
2	ПЛАН РАСПОЛОЖЕНИЯ ОБОРУДОВАНИЯ	4
	ТЕХНОЛОГИЯ ПРОИЗВОДСТВА (БУФЕТ)	ТХ2
1	ОБЩИЕ ДАННЫЕ. ПЛАН РАСПОЛОЖЕНИЯ ОБОРУДОВАНИЯ	5
	ТЕХНОЛОГИЯ ПРОИЗВОДСТВА (ОЧИСТКА СТОКОВ)	ТХ3
1	ОБЩИЕ ДАННЫЕ	6
2	ТЕХНОЛОГИЧЕСКАЯ СХЕМА ТРУБОПРОВОДОВ И КИП	7
3	ТЕХНОЛОГИЧЕСКИЕ ТРУБОПРОВОДЫ. ПЛАН НА ОТМ.0.000. РАЗРЕЗЫ 1-1, 2-2, 3-3	8
4	СТАНЦИЯ ОЧИСТКИ СТОКОВ ПРОИЗВОДИТЕЛЬНОСТЬЮ 0.8-1.75М3/ЧАС, "ОЗОН-1"	9
	АВТОМАТИЗАЦИЯ ТЕХНОЛОГИИ ПРОИЗВОДСТВА (ОЧИСТКА СТОКОВ)	АТХ3
1	ОБЩИЕ ДАННЫЕ. ТАБЛИЦА МЕСТНЫХ ЗАМЕРОВ И ИМПУЛЬСНЫХ ПРОВОДОК	10
2	СИГНАЛИЗАЦИЯ. ИЗМЕРЕНИЕ УРОВНЯ. ЭЛЕКТРОПИТАНИЕ. СХЕМА ПРИНЦИПИАЛЬНАЯ	11
3	НАСОС 1, НАСОС 4. УПРАВЛЕНИЕ. СХЕМА ПРИНЦИПИАЛЬНАЯ	12
4	ТАБЛИЦА СОЕДИНЕНИЯ ВНЕШНИХ ПРОВОДОК	13
5	ТАБЛИЦА ПОДКЛЮЧЕНИЯ ВНЕШНИХ ПРОВОДОК	14
6	ПЛАН РАСПОЛОЖЕНИЯ	15
	АРХИТЕКТУРНО-СТРОИТЕЛЬНЫЕ РЕШЕНИЯ	АС2
1	ОБЩИЕ ДАННЫЕ (НАЧАЛО)	16
2	ОБЩИЕ ДАННЫЕ (ОКОНЧАНИЕ)	17
3	ПЛАН НА ОТМ.0.000	18
4	ВИД А. РАЗРЕЗЫ 1-1, 2-2. УЗЛЫ 1, 2	19
5	ФАСАДЫ 3...1; 1...3; А-В; В-А	20
6	СХЕМЫ РАСПОЛОЖЕНИЯ ФУНДАМЕНТОВ	21
7	ФУНДАМЕНТЫ Ф1, Ф2	22
8	СХЕМЫ РАСПОЛОЖЕНИЯ НАРУЖНЫХ СТЕНОВЫХ ПАНЕЛЕЙ	23
9	СХЕМЫ РАСПОЛОЖЕНИЯ СТЕНОВЫХ ПАНЕЛЕЙ ПЕРЕГОРОДОК	24
10	ВИДЫ "Д"..."С" К ЛИСТУ 9	25
11	СХЕМА РАСПОЛОЖЕНИЯ КАРНИЗНЫХ ПАНЕЛЕЙ	26
12	СХЕМА РАСПОЛОЖЕНИЯ ЭЛЕМЕНТОВ ЗАПОЛНЕНИЯ ОКОННОГО ПРОЕМА ОК1. УЗЛЫ 3...5	27
13	ВИТРАЖИ. СХЕМЫ 1, 2	28
14	ВИТРАЖИ. СХЕМЫ 3, .5	29
15	ВИТРАЖИ. СХЕМЫ 6...8	30
16	ВИТРАЖИ. СХЕМА 9. УЗЛЫ 6...9	31
17	ОСТЕКЛЕНИЕ ВИТРАЖЕЙ. СХЕМЫ 1...5	32
18	ОСТЕКЛЕНИЕ ВИТРАЖЕЙ. СХЕМЫ 6...9	33
19	ПЛАН ПОЛОВ НА ОТМ.0.000	34
20	ПЛАН КРОВЛИ. УЗЕЛ 10	35
21	ПОДВЕСНОЙ ПОТОЛОК. ПЛАН НА ОТМ.3.300. УЗЕЛ 11	36

NN листов	Наименование и обозначение документов Наименование листа	Стр.
22	ПОДВЕСНОЙ ПОТОЛОК. СЕЧЕНИЯ. УЗЛЫ 12...14	37
23	СХЕМА РАСПОЛОЖЕНИЯ КАНАЛА	38
24	СХЕМА РАСПОЛОЖЕНИЯ ЭЛЕМЕНТОВ КАНАЛА КЛ1	39
25	СХЕМА РАСПОЛОЖЕНИЯ ЗАКЛАДНЫХ ЭЛЕМЕНТОВ В ПОЛУ И В ЦОКОЛЕ	40
26	ФРАГМЕНТ 1 ПЛАНА. 90м1. УЗЕЛ 15.	41
27	УЗЛЫ 16...20	42
28	УЗЛЫ 21...25	43
29	УЗЛЫ 26...29	44
30	УЗЛЫ 30...34	45
31	УЗЛЫ 35...38	46
32	УЗЛЫ 39...43	47
	ОТОПЛЕНИЕ И ВЕНТИЛЯЦИЯ	ОВ
1	ОБЩИЕ ДАННЫЕ	48
2	ПЛАН НА ОТМ.0.000 МЕЖДУ ОСЯМИ 2...3 И А...Б	49
3	УСТАНОВКА СИСТЕМЫ В1. СХЕМЫ СИСТЕМ ОТОПЛЕНИЯ И ВЕНТИЛЯЦИИ В1, ВЕ1, ВЕ2	50
	АВТОМАТИЗАЦИЯ ОТОПЛЕНИЯ И ВЕТИЛЯЦИИ	АОВ
1	ОБЩИЕ ДАННЫЕ. СИСТЕМА В1, КОТЕЛ К-50. УПРАВЛЕНИЕ. СХЕМА ПРИНЦИПИАЛЬНАЯ.	
	ПЛАН РАСПОЛОЖЕНИЯ	51
	ВНУТРЕННИЕ ВОДОПРОВОД И КАНАЛИЗАЦИЯ	ВК
1	ОБЩИЕ ДАННЫЕ	52
2	ПЛАН НА ОТМ.0.000. СХЕМЫ СИСТЕМ В1, Т3, К1	53
	ЭЛЕКТРООБОРУДОВАНИЕ СИЛОВОЕ	ЭМ
1	ОБЩИЕ ДАННЫЕ	54
2	ПИТАЮЩАЯ СЕТЬ 380/220В. СХЕМА ПРИНЦИПИАЛЬНАЯ ВРУ1	55
3	РАСПРЕДЕЛИТЕЛЬНАЯ СЕТЬ 380/220В. СХЕМА ПРИНЦИПИАЛЬНАЯ 1ЩР; 2ЩР; 3ЩР (НАЧАЛО)	56
4	РАСПРЕДЕЛИТЕЛЬНАЯ СЕТЬ 380/220В. СХЕМА ПРИНЦИПИАЛЬНАЯ 1ЩР; 2ЩР; 3ЩР (ОКОНЧАНИЕ)	57
5	РАСПРЕДЕЛИТЕЛЬНАЯ СЕТЬ 380/220В. СХЕМА ПРИНЦИПИАЛЬНАЯ ЩС	58
6	КОЛОНКИ 1...5. СХЕМА ЭЛЕКТРИЧЕСКАЯ УПРАВЛЕНИЯ (НАЧАЛО)	59
7	КОЛОНКИ 1...5. СХЕМА ЭЛЕКТРИЧЕСКАЯ УПРАВЛЕНИЯ (ОКОНЧАНИЕ)	60
8	КОЛОНКИ 1...5. СХЕМА ПОДКЛЮЧЕНИЯ	61
9	РАСПОЛОЖЕНИЕ ЭЛЕКТРООБОРУДОВАНИЯ, ПРОКЛАДКА КАБЕЛЕЙ. ПЛАН (НАЧАЛО)	62
10	РАСПОЛОЖЕНИЕ ЭЛЕКТРООБОРУДОВАНИЯ, ПРОКЛАДКА КАБЕЛЕЙ. ПЛАН (ОКОНЧАНИЕ)	63
	ОПРОСНЫЙ ЛИСТ ВРУ	64
	ВЕДОМОСТЬ ИЗДЕЛИЙ М33	64
	ПЕРЕЧЕНЬ ПРОЕКТНОЙ ДОКУМЕНТАЦИИ ДЛЯ ЗАКАЗА ЩИТОВ СТАНЦИИ УПРАВЛЕНИЯ	64
	ЭЛЕКТРООСВЕЩЕНИЕ ВНУТРЕННЕЕ	ЭО
1	ОБЩИЕ ДАННЫЕ	65
2	ЭЛЕКТРООСВЕЩЕНИЕ ВНУТРЕННЕЕ. ПЛАН	66

NN листов	Наименование и обозначение документов Наименование листа	Стр.
	СИСТЕМЫ СВЯЗИ	СС
1	ОБЩИЕ ДАННЫЕ. СХЕМА РАСПОЛОЖЕНИЯ СЕТЕЙ СВЯЗИ	67
2	ПЛАН НА ОТМ.0.000	68
	АВТОМАТИЗАЦИЯ УСТРОЙСТВ СИГНАЛИЗАЦИИ	АУС
1	ОБЩИЕ ДАННЫЕ. СХЕМА СОЕДИНЕНИЯ "УОТС-1-1". СХЕМА СЕТЕЙ ПОЖАРНОЙ СИГНАЛИЗАЦИИ	69
2	ПЛАН НА ОТМ.0.000	70

Альбом Т.П. 503-6-15.95

Инв N подл. | Подпись и дата | Взам. инв. N

Инв N Ц00413-03 3

Формат А2

Т.П. 503-6-15.95 А

ВЕДОМОСТЬ РАБОЧИХ ЧЕРТЕЖЕЙ ОСНОВНОГО КОМПЛЕКТА

Лист	Наименование	Примечание
1	Общие данные	
2	План расположения оборудования	

ВЕДОМОСТЬ ОСНОВНЫХ КОМПЛЕКТОВ РАБОЧИХ ЧЕРТЕЖЕЙ

Обозначение	Наименование	Примечание
-ТХ1	Технология производства (техобслу-	
	живание, магазин запчастей)	
-ТХ2	Технология производства (буфет)	
-ТХ3	Технология производства (очистка	
	стоков)	
-АТХ3	Автоматизация технологии производ-	
	ства (очистка стоков)	
-АС2	Архитектурно-строительные решения	
-ОВ	Отопление и вентиляция	
-АОВ	Автоматизация отопления и вентиляции	
-ВК	Внутренние водопровод и канализация	
-ЭМ	Электрооборудование силовое	
-ЭО	Электроосвещение внутреннее	
-СС	Системы связи	
-АУС	Автоматизация устройств сигнализации	

ВЕДОМОСТЬ ССЫЛОЧНЫХ И ПРИЛАГАЕМЫХ ДОКУМЕНТОВ

Обозначение	Наименование	Примечание
	Ссылочные документы	
Серия Г-2-86	Нестандартизированное оборудование	
ПИ-2. г.Москва	предприятий строительной индустрии	
	Альбом 1Д	
Гипроавтотранс	Альбом габаритных чертежей нестан-	
г.Москва. 1985г.	дартизированного оборудования и про-	
	изводственного инвентаря	
	Прилагаемые документы	
Т.П. 503-6-15.95-ТХ1.СО	Спецификация оборудования	Альбом 7

ОБЩИЕ УКАЗАНИЯ

Технологическая часть проекта разработана в соответствии с "Нормами технологического проектирования предприятий автомобильного транспорта" ОНТП-01-86, "Нормами технологического проектирования авторемонтных предприятий" ОНТП-02-86, "Ведомственными строительными нормами предприятий по обслуживанию автомобилей" ВСН-01-89 и СНиП 2.08.02-89 "Общественные здания и сооружения".

Участок техобслуживания автомобилей предназначен для устранения неисправностей легковых автомобилей, возникших в пути следования, осуществления технической помощи водителям автотранспорта.

Участок техобслуживания автомобилей - категория В.

На участке выполняются контрольно-диагностические, регулировочные, шиномонтажные и шиноремонтные, электротехнические и слесарно-механические работы.

Магазин на одно рабочее место предназначен для розничной торговли запчастями к автомобилям.

Режим работы участка техобслуживания автомобилей и магазина запчастей -305 дней в году при односменной работе с 8-часовым рабочим днем.

Из операторной осуществляется дистанционное управление топливораздаточными колонками. Пульты управления колонками расположены на столе оператора. Пульт позволяет оператору задавать требуемую дозу топлива, следить за его отпуском и при необходимости прекращать подачу топлива.

Режим работы операторной - 365 дней в году при 3-х сменной работе с 8-ми часовым рабочим днем.

Технические решения, принятые в настоящем проекте (комплекте рабочих чертежей), соответствуют требованиям экологических, санитарно - гигиенических, противопожарных и других норм, действующих на территории Российской Федерации, и обеспечивают безопасную для жизни и здоровья людей эксплуатацию объекта при соблюдении предусмотренных рабочими чертежами мероприятий.

"__" июль 1995 г.

Главный инженер проекта _____ Писаренко Е.И.

Привязан

Инв.N

Листов

Т.П.503-6-15.95-ТХ1

Трассовая АЗС на 50м³ горючего с комплексом бытовых услуг

изм.	кол.уч.	лист	N док.	подпись	дата
ГИП		Писаренко			
Нач.отд.		Ефимова			
Вед.инж.		Полболова			
Провер.		Ефимова			
Н.контр.		Полболова			

Здание станции	Стадия	Лист	Листов
	Р	1	2
Общие данные	OZONE ОЗОН		

Инв.N подл. | Подпись и дата | Взам.инв.N

Инв.№ 40041-03

ПЛАН РАСПОЛОЖЕНИЯ ОБОРУДОВАНИЯ

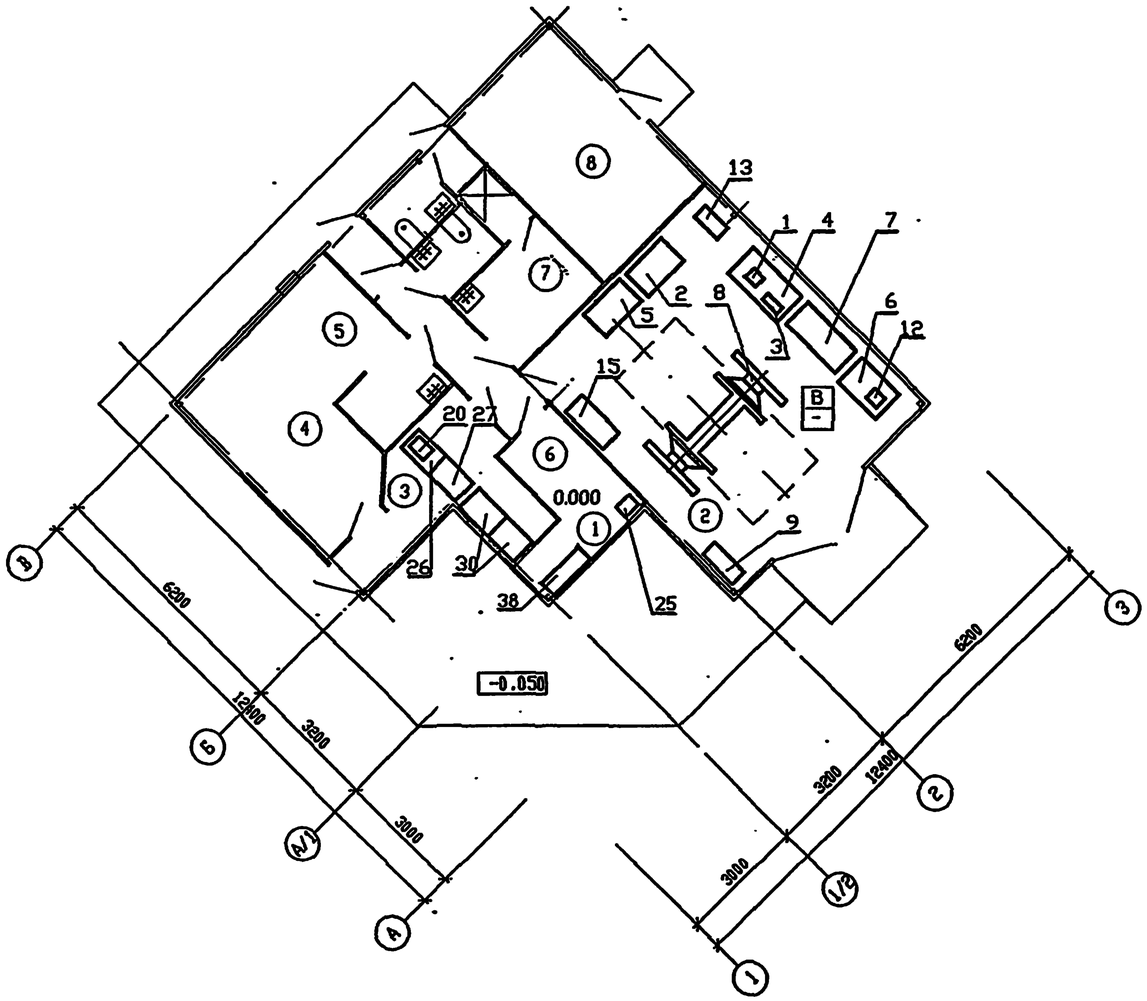

ЭКСПЛИКАЦИЯ ПОМЕЩЕНИЙ

Номер помещения	Наименование	Площадь м2	Кат. помещ.
1	Операторная		
2	Участок техобслуживания автомобилей		В
3	Магазин запчастей		
4	Буфет		
5	Подсобное помещение		
6	Комната отдыха оператора		
7.	Гардеробная персонала		
8	Техническое помещение		

Инв.№подл. | Подпись и дата | Взам.инв.№

Привязан

Инв.№

Изм.	Кол.уч.	Лист	№док.	Подп.	Дата
Нач.отд.		Ефимова			
Вед.инж.		Полубелова			
Провер.		Ефимова			
Н.контр.		Полубелова			

Т.П.503-6-15.95-ТХ1

Трассовая АЗС на 50м³ горючего с комплексом бытовых услуг

Здание станции

Стадия	Лист	Листов
Р	2	

План расположения оборудования

OZONE ОЗОН

инв.№ Ц004/19-03 5 Формат А2

АЛЬБОМ

Т.П. 503-6-15.95

ВЕДОМОСТЬ РАБОЧИХ ЧЕРТЕЖЕЙ ОСНОВНОГО КОМПЛЕКТА

Лист	Наименование	Примечание
1	Общие данные. План расположения оборудования	

ВЕДОМОСТЬ ССЫЛОЧНЫХ И ПРИЛАГАЕМЫХ ДОКУМЕНТОВ

Обозначение	Наименование	Примечание
	Прилагаемые документы	
503-6-15.95-ТХ2.СО	Спецификация оборудования	Альбом 7

ВЕДОМОСТЬ ОСНОВНЫХ КОМПЛЕКТОВ РАБОЧИХ ЧЕРТЕЖЕЙ

Обозначение	Наименование	Примечание
-ТХ1	Технология производства (техобслу-	
	живание, магазин запчастей)	
-ТХ2	Технология производства (буфет)	
-ТХ3	Технология производства (очистка	
	стоков)	
-АТХ3	Автоматизация технологии производ-	
	ства (очистка стоков)	
-АС2	Архитектурно-строительные решения	
-ОВ	Отопление и вентиляция	
-АОВ	Автоматизация отопления и вентиляции	
-ВК	Внутренние водопровод и канализация	
-ЭМ	Электрооборудование силовое	
-ЭО	Электроосвещение внутреннее	
-СС	Системы связи	
-АУС	Автоматизация устройств сигнализации	

ПЛАН РАСПОЛОЖЕНИЯ ОБОРУДОВАНИЯ

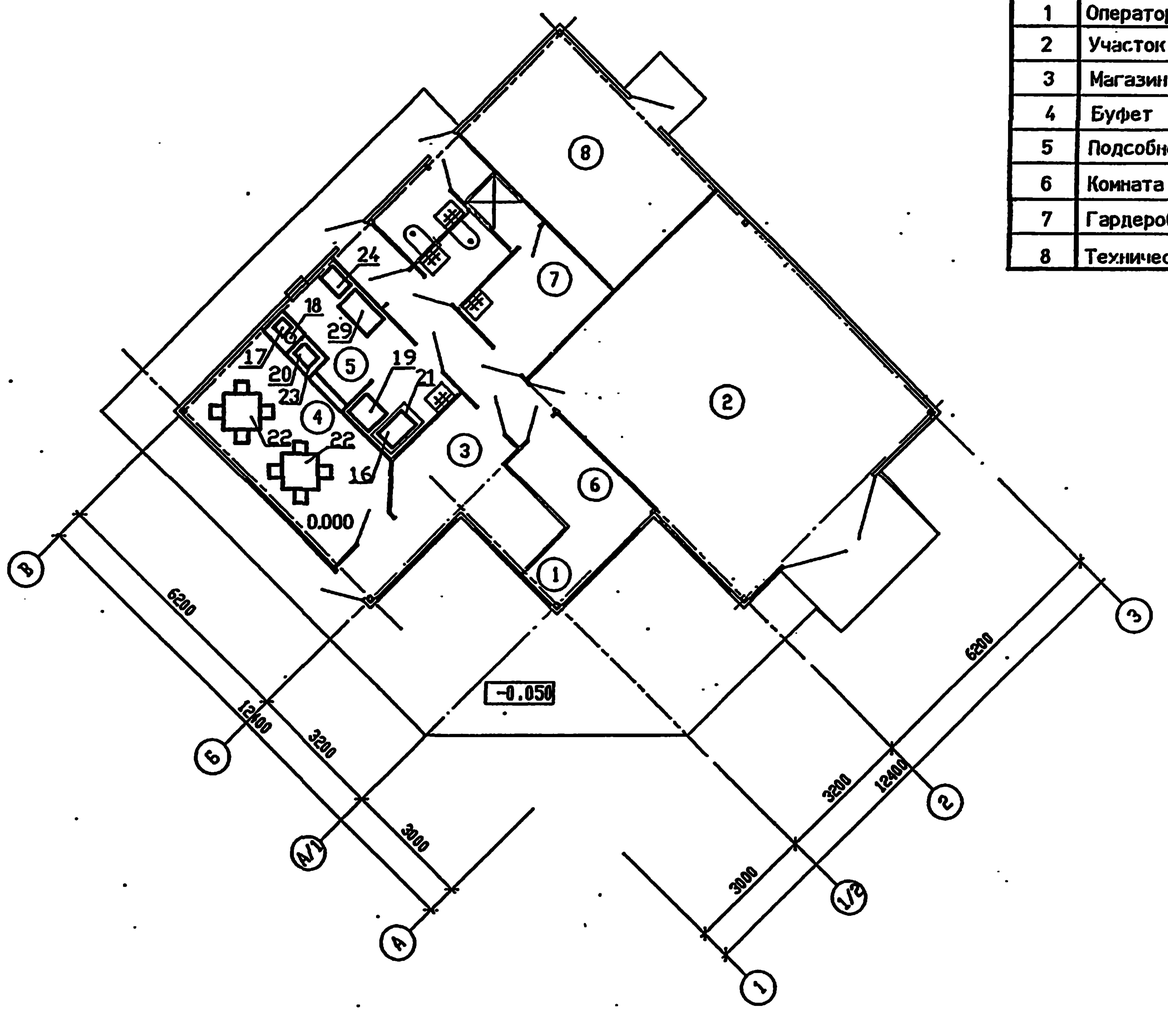

ЭКСПЛИКАЦИЯ ПОМЕЩЕНИЙ

Номер помещения	Наименование	Площадь м2	Кат. помещения
1	Операторная		
2	Участок техобслуживания автомобилей		В
3	Магазин запчастей		
4	Буфет		
5	Подсобное помещение		
6	Комната отдыха оператора		
7	Гардеробная персонала		
8	Техническое помещение		

ОБЩИЕ УКАЗАНИЯ

Технологическая часть проекта разработана в соответствии со СНиП 2.08.02-89 "Общественные здания и сооружения".

Буфет расчитан на 8 посадочных мест. Продажа продуктов осуществляется в зал для посетителей и на территорию АЗС.

Режим работы буфета - 305 дней в году при 1-но сменной работе с 8-ми часовым рабочим днем.

Технические решения, принятые в настоящем проекте (комплекте рабочих чертежей), соответствуют требованиям экологических, санитарно - гигиенических, противопожарных и других норм, действующих на территории Российской Федерации, и обеспечивают безопасную для жизни и здоровья людей эксплуатацию объекта при соблюдении предусмотренных рабочими чертежами мероприятий.

"Июль 1995 г.

Главный инженер проекта Писаренко Е.И.

Взам.инв.N | Подпись и дата | Инв.N подл.

Привязан

Инв.N

Листов

Т.П.503-6-15.95-ТХ2

Трассовая АЗС на 50м³ горючего с комплексом бытовых услуг

Изм.	Кол.уч.	Лист	N док.	Подпись	Дата
ГИП		Писаренко			07.95
Нач.отд.		Ефимова			
Вед.инж.		Полубелова			
Провер.		Ефимова			
Н.контр.		Полубелова			

Здание станции

Стадия	Лист	Листов
Р		1

Общие данные. План расположения оборудования

OZONE ОЗОН

инв N 400419-03 6 Формат А2

АЛЬБ

Т.П. 503-6-15.95

ВЕДОМОСТЬ РАБОЧИХ ЧЕРТЕЖЕЙ ОСНОВНОГО КОМПЛЕКТА

Лист	Наименование	Примечание
1	Общие данные	
2	Технологическая схема трубопроводов и КИП	
3	Технологические трубопроводы. План на отм.0.000. Разрезы 1-1, 2-2,	
	3-3	
4	Станция очистки стоков производительностью 0.75-1.8 м3/ч 'Озон-1	

ВЕДОМОСТЬ ССЫЛОЧНЫХ И ПРИЛАГАЕМЫХ ДОКУМЕНТОВ

Обозначение	Наименование	Примечание
	Ссылочные документы:	
Серия 4.900-10	Альбом оборудования, фасонных частей	
	и арматуры для сетей и сооружений	
	водопровода и канализации	
Каталог ЦИНТИХИМНЕФТЕМАШ	Промышленная трубопроводная арматура	
Москва, 1989г.		
Номенклатурный каталог	Освоенные и серийно выпускаемые	
ЦИНТИХИМНЕФТЕМАШ	изделия арматуростроения на 1990-1991г.	
Москва, 1990г.		
Отраслевой каталог	Водоподготовительное оборудование для ТЭС и	
НИИЭИНФОРМЭНЕРГОМАШ	промышленной энергетики	
Москва, 1989г.		
Каталог ЦИНТИХИМНЕФТЕМАШ	Электронасосы для загрязненных вод	
Москва, 1989г.		
ЗКЧ-251-00-90	Диафрагма ДФС.	
Установка 1	Установка на горизонтальном трубопроводе	
ЗКЧ-251-00-90	Ротаметр РМ-2.5 ЖУЗ	
Установка 7	Установка не горизонтальном трубопроводе	
	Прилагаемые документы:	
Т.П. 503-6-15.95-ТХ3.СО	Спецификация оборудования	Альбом 7
Т.П. 503-6-15.95-ТХ3.ВМ	Ведомость потребности в материалах	Альбом 8

Технические решения, принятые в настоящем проекте (комплекте рабочих чертежей), соответствуют требованиям экологических, санитарно - гигиенических, противопожарных и других норм, действующих на территории Российской Федерации, и обеспечивают безопасную для жизни и здоровья людей эксплуатацию объекта при соблюдении предусмотренных рабочими чертежами мероприятий.

'___' августа 1995 г.

Главный инженер проекта _____ Писаренко Е.И.

Инв. № подл. | Подпись и дата | Взам. инв. №

ВЕДОМОСТЬ ОСНОВНЫХ КОМПЛЕКТОВ РАБОЧИХ ЧЕРТЕЖЕЙ

Обозначение	Наименование	Примечание
-ТХ1	Технология производства /техобслуживание,	
	магазин запчастей/	
-ТХ2	Технология производства /буфет/	
-ТХ3	Технология производства /очистка стоков/	
-АТХ3	Автоматизация технологии производства	
	/очистка стоков/	
-АС2	Архитектурно-строительные решения	
-ОВ	Отопление и вентиляция	
-АОВ	Автоматизация отопления и вентиляции	
-ВК	Внутренние водопровод и канализация	
-ЭМ	Электрооборудование силовое	
-ЭО	Электроосвещение внутреннее	
-СС	Системы связи	
-АУС	Автоматизация устройств сигнализации	

ОБЩИЕ УКАЗАНИЯ

Типовой проект трассовой АЗС на 50м3 горючего с комплексом бытовых услуг разработан на основании договора N 20111 от 3.04.95г. и технического задания на создание НТП, утвержденного Начальником Управления территориального развития Комитета РФ по химической промышленности.

Здание имеет IVа степень огнестойкости строительных конструкций с категорией производства 'Д'.

Технологическое оборудование, диаметры трубопроводов приняты по расчету в соответствии с количеством поступающих сточных вод.

За условную отметку 0.000 принят уровень чистого пола здания.

Типовой проект выполнен в соответствии с действующим законодательством по охране окружающей среды и с требованиями СНиП2.04.02-84, СНиП3.05.04-85.

Монтаж и приемку технологического оборудования, трубопроводов производить в соответствии со СНиП3.05.05-84.

Обвязку оборудования трубопроводами производить в соответствии с проектом, а также с обязательным уточнением при привязке проекта.

После монтажа и гидроиспытания оборудование и трубопроводы покрыть защитным слоем:
- грунтовка ГФ-021 (ГОСТ25129-82) - 1 слой;
- эмаль ПФ-115 (ГОСТ6465-76) - 2 слоя.

Поверхность покрытия - 75 м2.

Стальные трубопроводы крепятся к оборудованию на опорах, устанавливаемых по месту с шагом опор 3м для трубопроводов Ду-50мм и 2м для трубопроводов до Ду-40.

Установка очистки дождевых стоков работает в замкнутом режиме водопотребления.

После очистки дождевых сточных вод на установке осветленная вода используется для промывки оборудования и полива территории.

После загрузки поз.3 фильтрующим материалом штуцер В14 на поз.3 заглушить.

Трубопровод К2 Ø 57х3 для взмучивания в отстойнике выполнить с двумя отверстиями Ø 5мм по вертикальному сечению под углом 45 к вертикальной оси. Шаг отверстия по длине трубопровода 50 мм. Количество отверстий 160.

ОСНОВНЫЕ ПОКАЗАТЕЛИ ПО СИСТЕМАМ

1. Поступление сточных вод - 0.8-1.5 м3/ч; 20.4 м3/сут
2. Расход кварцевого песка на загрузку - 0.3 т
3. Расход активированного угля на загрузку - 0.2 т
4. Установленная мощность электродвигателей - 5.1 кВт

ШТАТЫ

Эксплуатация установки очистки дождевых стоков осуществляется одним оператором совмещающим обслуживание АЗС и установки очистки.

МЕРОПРИЯТИЯ ПО СНИЖЕНИЮ ЭКСПЛУАТАЦИОННЫХ ЗАТРАТ

Количество очищенных сточных вод за год составляет 408 м3. Вся очищенная вода используется для промывки оборудования и полива территории. При стоимости 1 м3 водопотребления водоотведения 8.0 тыс.руб., за год снижаются эксплуатационные затраты на 3.264 млн.рублей.

МЕРОПРИЯТИЯ ПО ОХРАНЕ ОКРУЖАЮЩЕЙ СРЕДЫ

Технологический процесс очистки дождевых стоков выполнен с замкнутым водооборотом и утилизацией продуктов очистки. Качество очищенных сточных вод соответствует ПДК (взвешенные вещества - 3-5мг/л, нефтепродукты - 0.15-0.2мг/л) для отвода сточных вод в открытый водоем.

Очищенная вода используется для промывки оборудования и полива территории.

Инв.N				Привязан	
					Листов
изм.	кол.уч.	лист	N док.	подп.	дата
ГИП		Писаренко		Т.П. 503-6-15.95-ТХ3	
Нач.отд.		Чалбышев		Трассовая АЗС на 50м3 горючего с комплексом бытовых услуг	
Гл.спец.		Малюта		Здание станции	Стадия: Р; Лист: 1; Листов: 4
Инж.1кат		Смирнова		Общие данные	OZONE ОЗОН
Провер.		Малюта			
Н.контр.		Малюта			

инв N Ц00419-03 7 Формат А2

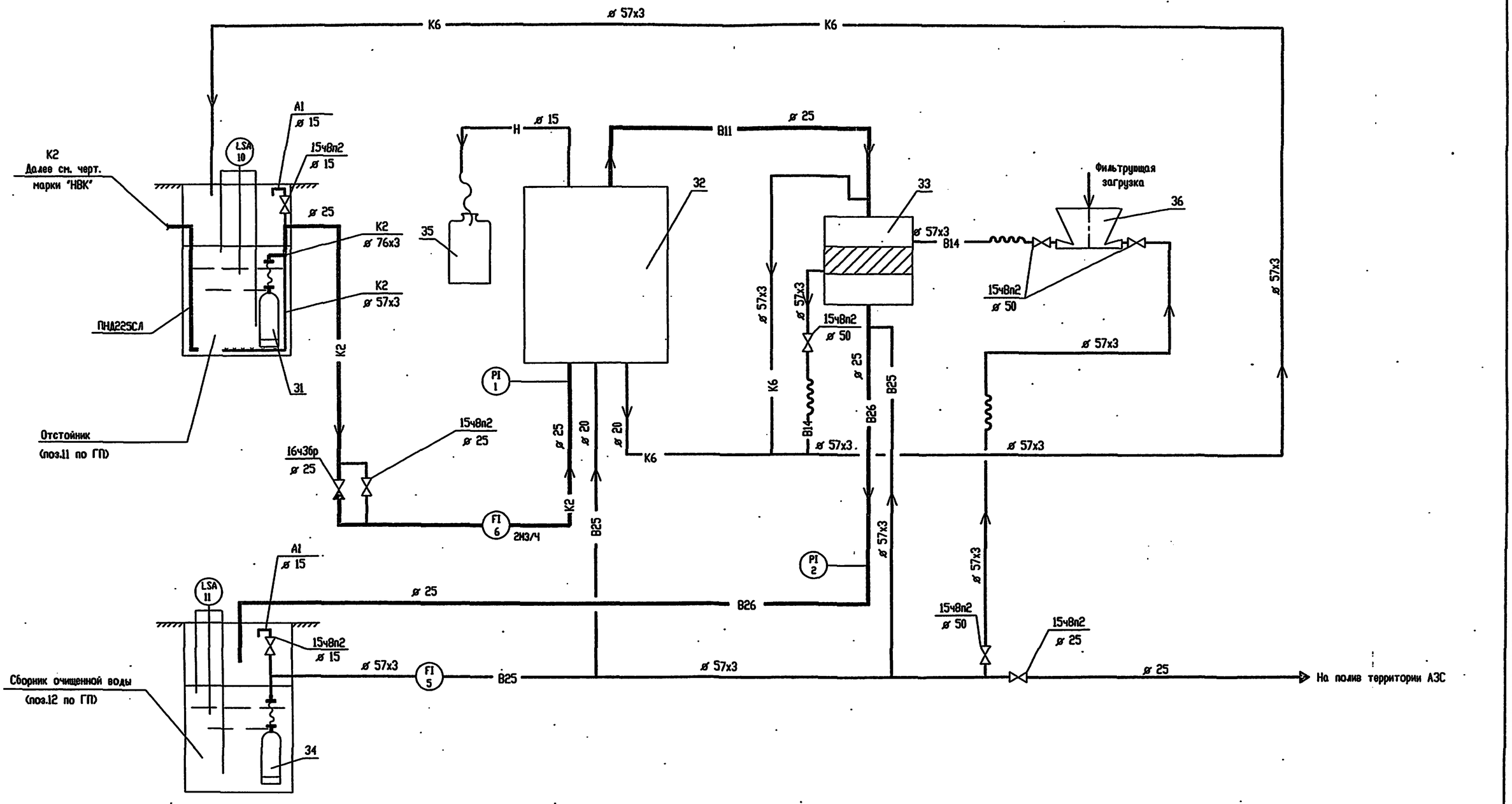

УСЛОВНЫЕ ОБОЗНАЧЕНИЯ

В11	–	Трубопровод осветленной воды
В14	–	Трубопровод гидроперегрузки фильтрующих материалов
В25	–	Трубопровод промывочной воды
В26	–	Трубопровод воды после адсорбционных фильтров
К2	–	Канализация дождевая
К6	–	Трубопровод шламовых вод
Н	–	Трубопровод нефтепродуктов

Позиции 11, 12 по ГП разработаны в альбоме 2 раздел АС1.
Таблица контуров КИП приведена на чертеже АТХ3 л.1.
Позиции приборов КИП даны по спецификации АТХ3.С01.

Инв.N подл. | Подпись и дата | Взамен инв.N

Привязан

Инв.N

изм.	колич.	лист	N док.	подп.	дата
ГИП		Писаренко			02.11
Нач.отд.		Чалышев			
Нач.отд.		Ласыкин			
Инж.1кат.		Смирнова			
Проверил		Малита			
Н.контр.		Малита			

Т.П. 503-6-15.95-ТХ3

Трассовая АЗС на 50 м3 горючего с комплексом бытовых услуг

Здание станции	Стадия	Лист	Листов
	Р	2	

Технологическая схема трубопроводов и КИП

OZONE ОЗОН

инв N Ц.00419-03 8 Формат А2

Т.П. 503-6-15.95

РАЗРЕЗ 1 - 1

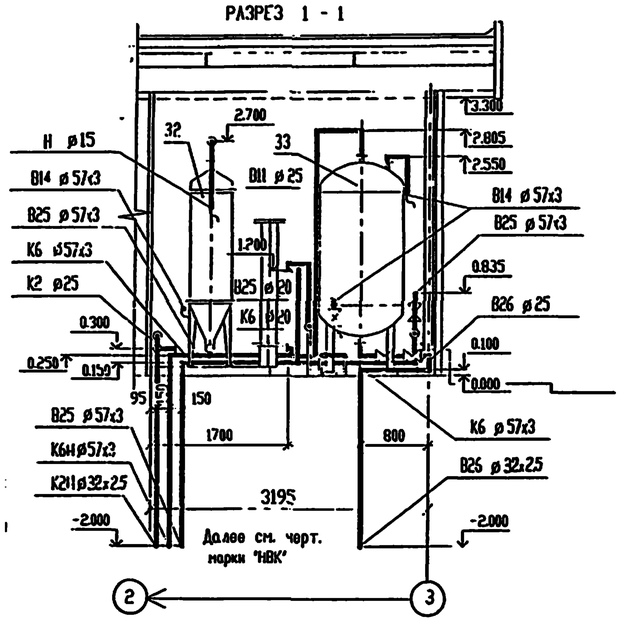

РАЗРЕЗ 2-2

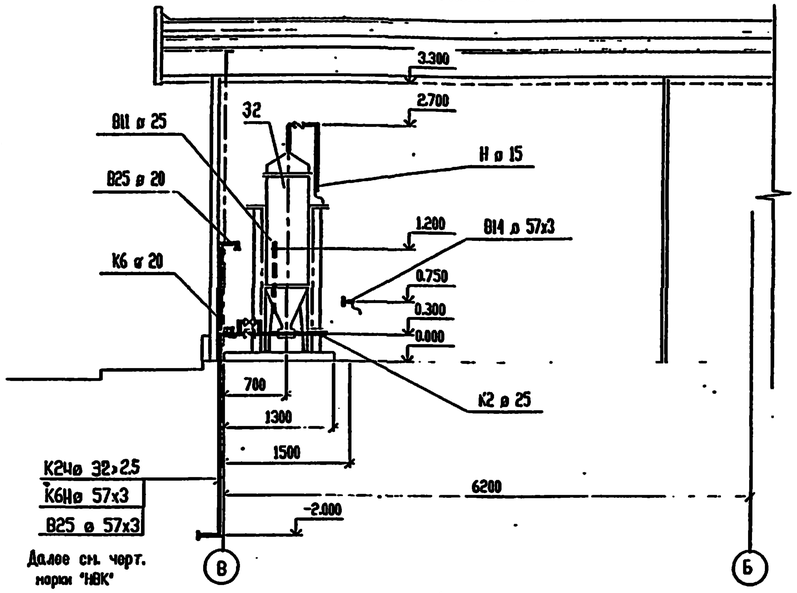

РАЗРЕЗ 3-3

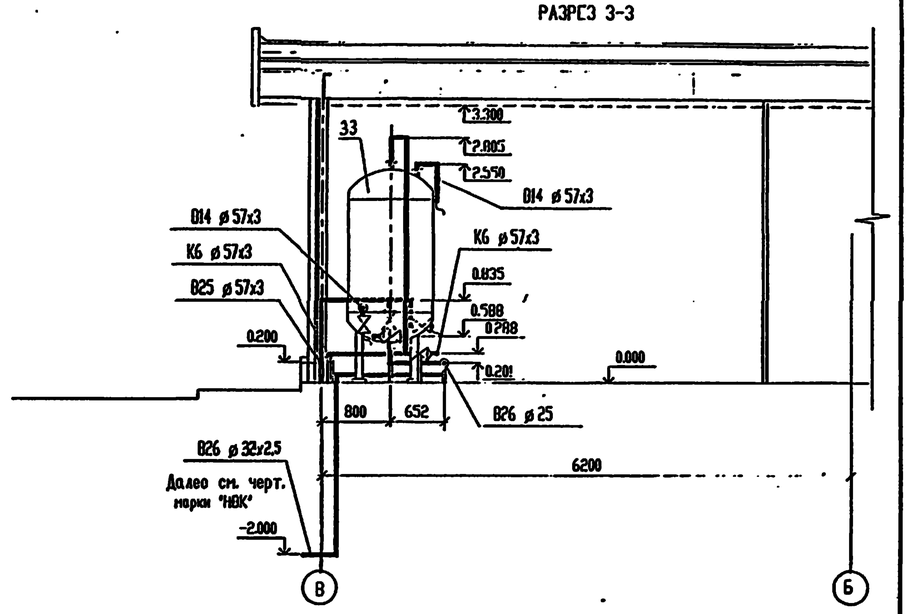

План на отм. 0.000

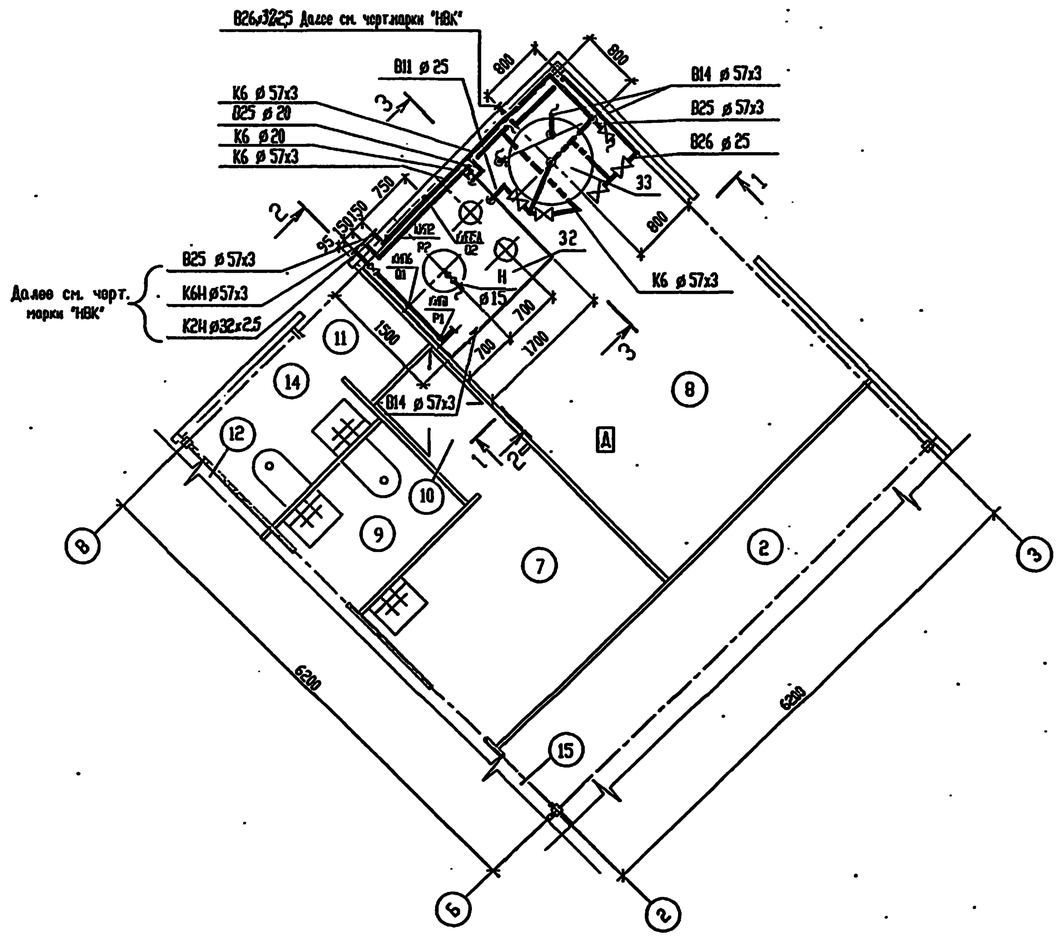

ЭКСПЛИКАЦИЯ ПОМЕЩЕНИЙ

Номер помещения	Наименование	Площадь м²	Кат. помещения
2	Участок техобслуживания автомобилей		
7	Гардеробная персонала		
8	Техническое помещение		
9	Санузел персонала		
10	Душевая		
11	Тамбур		
12	Тамбур		
14	Санузел клиентов		
15	Коридор		

Инв.№ подл. | Подпись и дата | Взам. инв. №

						Т.П. 503-6-15.95-ТХЗ	
						Грассовая АЗС на 50м3 горячего с комплексом бытовых услуг	
Привязан						Здание станции	Стадия: Р; Лист: 3; Листов:
						Технологические трубопроводы. План на отм. 0.000. Разрезы 1-1, 2-2, 3-3	OZONE ОЗОН
Инв.N			Изм.	Кол.	Лист	№ док.	Подп.	Дата
			ГИП		Писаренко			
			Нач.отд.		Чалбышов			
			Гл. спец.		Малата			
			Инж.Iк.		Смирнова			
			Проверил		Малата			
			Н.контр.		Малата			

Инв.№ 400419-03 9 Формат А2

ПЛАН

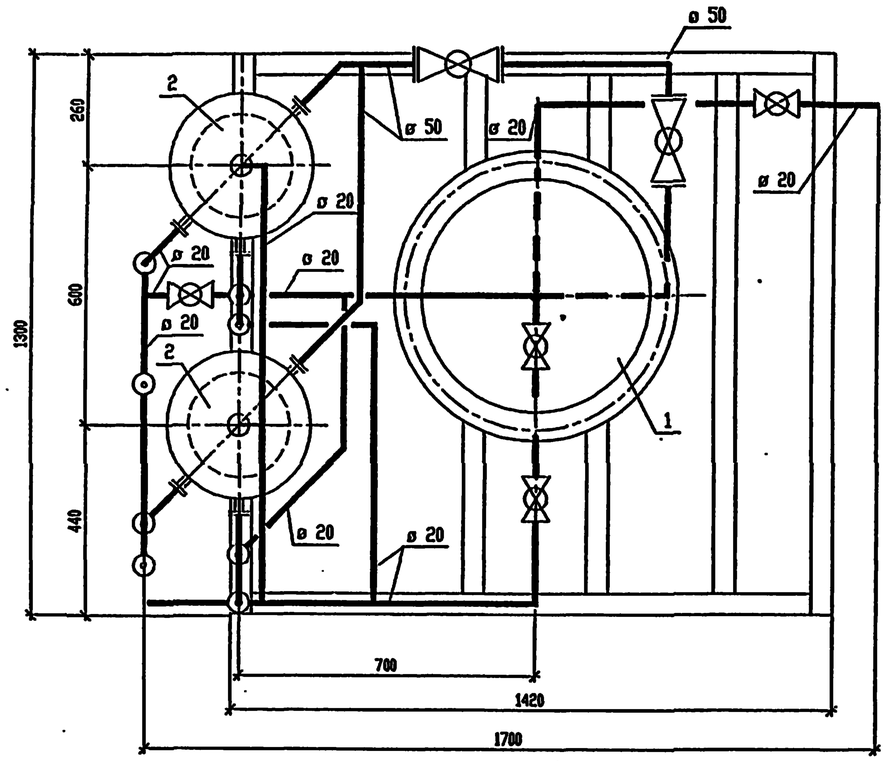

ВИД А

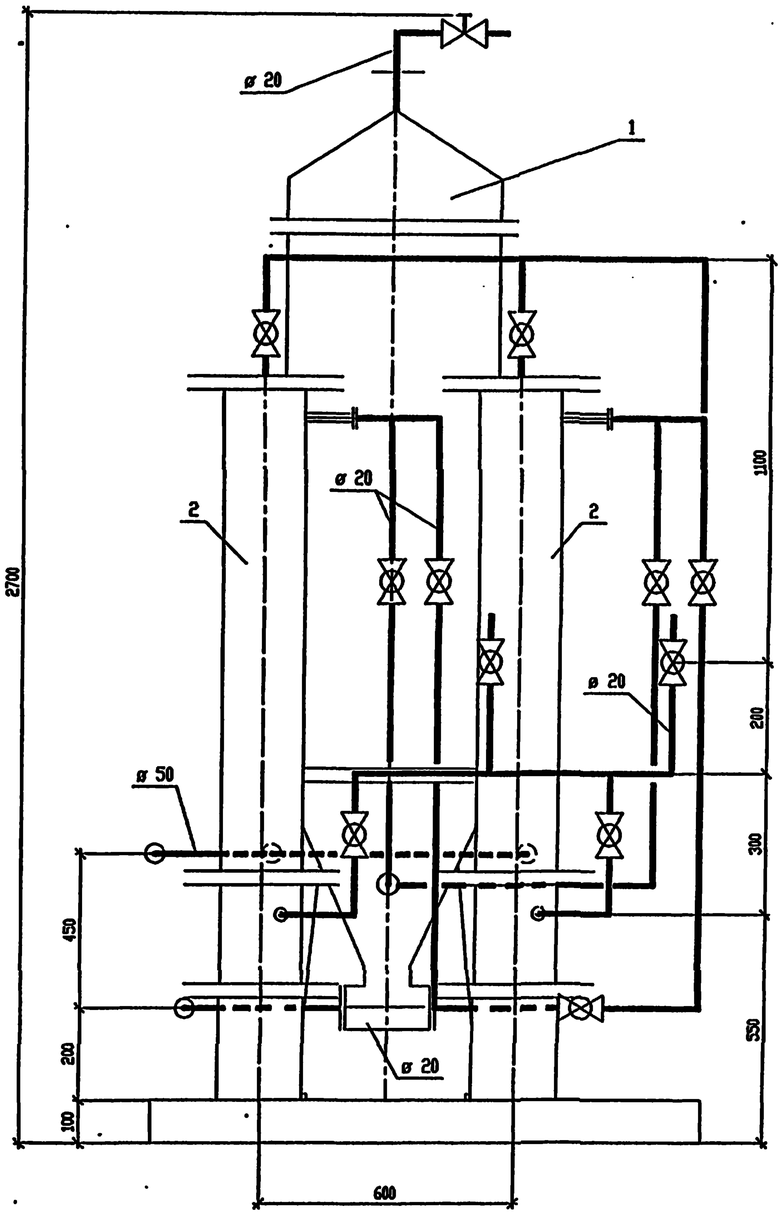

Схема трубопроводов

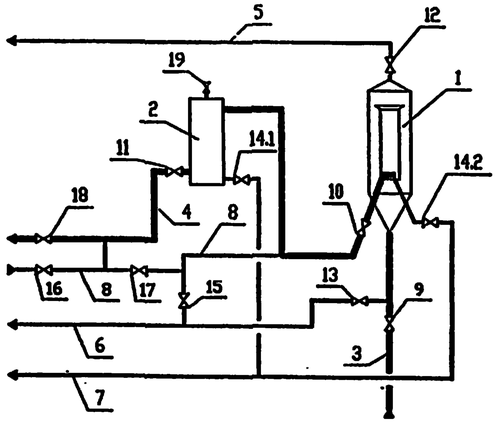

1 – Установка ФХОВ-1.
2 – Фильтр механический (модуль).
3 – Трубопровод дождевых стоков.
4 – Трубопровод осветленной воды.
5 – Трубопровод отвода нефтепродуктов
6 – Трубопровод отвода шламовых вод.
7 – Трубопровод отвода фильтрующих материалов.
8 – Трубопровод промывочной воды.
9; 10; 11; 12; 13; 14.1; 14.2; 15; 16; 17; 18; 19 – Клапаны запорные.

				Т.П. 503-6-15.95-ТХ3	
				Грассовая АЗС на 50 м3 горючего с комплексом бытовых услуг	
Изм.	Кол.уч.	Лист	N док.	Подп.	Дата
ГИП		Писаренко		Здание станции	Стадия: Р; Лист: 4; Листов:
Нач.отд.		Чалбышов			
Гл.спец.		Малета			
Инж.1кат.		Смирнова		Станция очистки стоков производительностью 0.8-1.8 м3/час "Озон-1"	OZONE ОЗОН
Провер.		Малета			
Н.контр.		Малета			

Привязан

Инв.N

Инв. N подл. | Подпись и дата | Взам. инв. N

Инв № Ц00413-03 10 Формат А2

Т.П.503-6-15.95

ВЕДОМОСТЬ РАБОЧИХ ЧЕРТЕЖЕЙ ОСНОВНОГО КОМПЛЕКТА

	НАИМЕНОВАНИЕ	ПРИМЕЧАНИЕ
1	ОБЩИЕ ДАННЫЕ. ТАБЛИЦА МЕСТНЫХ ЗАМЕРОВ И	
	ИМПУЛЬСНЫХ ПРОВОДОК	
2	СИГНАЛИЗАЦИЯ.ИЗМЕРЕНИЕ УРОВНЯ.ЭЛЕКТРОПИТАНИЕ.	
	СХЕМА ПРИНЦИПИАЛЬНАЯ	
3	НАСОС 1,НАСОС 4.УПРАВЛЕНИЕ. СХЕМА ПРИНЦИПИАЛЬНАЯ	
4	ТАБЛИЦА СОЕДИНЕНИЙ ВНЕШНИХ ПРОВОДОК	
5	ТАБЛИЦА ПОДКЛЮЧЕНИЯ ВНЕШНИХ ПРОВОДОК	
6	ПЛАН РАСПОЛОЖЕНИЯ	

ВЕДОМОСТЬ ССЫЛОЧНЫХ И ПРИЛАГАЕМЫХ ДОКУМЕНТОВ

ОБОЗНАЧЕНИЕ	НАИМЕНОВАНИЕ	ПРИМЕЧАНИЕ
	ССЫЛОЧНЫЕ ДОКУМЕНТЫ	
ТМ4-416-84	КОРОБКА СОЕДИНИТЕЛЬНАЯ КС	
	УСТАНОВКА НА КОНСТРУКЦИЯХ	
ТМ4-512-91	МАНОМЕТР. УСТАНОВКА НА ТРУБОПРОВОДЕ	
ЗК4-275.00-93	ОТБОРНОЕ УСТРОЙСТВО ДАВЛЕНИЯ ДЛЯ	
	ЖИДКОСТИ.УСТАНОВКА НА ТРУБОПРОВОДЕ	
ТМ4-499-89	ДАТЧИК РЕЛЕ УРОВНЯ РОС-301.	
	УСТАНОВКА НА РЕЗЕРВУАРЕ	
ЗК4-251.00-90	РОТАМЕТР С МЕСТНЫМИ ПОКАЗАНИЯМИ	
	УСТАНОВКА НА ТРУБОПРОВОДЕ	
ЗК4-324.00-90	ДИАФРАГМА ДФС.УСТАНОВКА НА	
	ГОРИЗОНТАЛЬНОМ ТРУБОПРОВОДЕ	
ТМ4-60-83	ДИФМАНОМЕТР. УСТАНОВКА НА ПОЛУ	
ТМ3-53-76	ЩИТ ЩИМ.УСТАНОВКА НА СТЕНЕ	
ТК4-541-83	ПОДСТАВКА Д1	
	ПРИЛАГАЕМЫЕ ДОКУМЕНТЫ	
Т.П.503-6-15.95-ТХ 3 Л2	ТЕХНОЛОГИЧЕСКАЯ СХЕМА ТРУБОПРОВОДОВ И КИП	АЛЬБОМ 3
Т.П.503-6-15.95-АТХ 3 СО1	СПЕЦИФИКАЦИЯ ОБОРУДОВАНИЯ	АЛЬБОМ 7
Т.П.503-6-15.95-АТХ 3.ВМ	ВЕДОМОСТЬ ПОТРЕБНОСТИ В МАТЕРИАЛАХ	АЛЬБОМ 8
Т.П.503-6-15.95-АТХ 3.ОЛ	ОПРОСНЫЙ ЛИСТ N 1	АЛЬБОМ 3

ТАБЛИЦА КОНТУРОВ ИЗМЕРЕНИЯ (ТХ 3 Л.2)

N КОНТУРА	ОБОЗНАЧЕНИЕ ДОКУМЕНТА	ПРЕДЕЛ. ЗНАЧЕНИЕ ВЕЛИЧИНЫ
10,11	АТХ 3 Л.2	0,35М;
		1,0М;
		2,0М ОТ
		ДНА

ПОЗИЦИОННОЕ ОБОЗНАЧЕНИЕ	НАИМЕНОВАНИЕ	КОЛ.	ПРИМЕЧАНИЕ
	ОТБОРНЫЕ УСТРОЙСТВА		
	ЗК4-274.10-90 1.6-70У	2	ЗАКЛАДЫВАЮТСЯ
	ЗК4-251.00-90	1	ПО ЧЕРТЕЖАМ
	ЗК4-324.00-92	1	МАРКИ ТХ 3
	ТРУБА ГОСТ 8734-75 14*2-6	10	М
	ТК4-3550-89 ОБВЯЗКА ОП-105	2	
	ТМ4-69-83 УСТАНОВКА ДСП НА ПОЛУ	1	

РИСУНОК	ПОЗИЦИЯ	НАИМЕНОВАНИЕ ИЗМЕРЯЕМОГО ПАРАМЕТРА. СРЕДА. МЕСТО УСТАНОВКИ ПЕРВИЧНОГО ПРИБОРА ИЛИ УСТРОЙСТВА	ОБОЗНАЧЕНИЕ ЧЕРТЕЖА УСТАНОВКИ	ТРУБА НОМЕР	ТРУБА МАРКА, ДИАМЕТР	ТРУБА ДЛИНА М	ПРИМЕЧАНИЕ
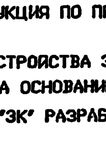	1	ДАВЛЕНИЕ СТОКОВ НА НАПОРЕ АПП.1	ТМ4-512-91				
	2	ОЧИЩЕННОЙ ВОДЫ НА НАПОРЕ АПП.4	ТМ4-512-91				
	5А	РАСХОД ПРОМЫВОЧНОЙ ВОДЫ	ЗК4-324.00-92	01 02	ГОСТ 8734-75 ТРУБА 14*2	5 5	
	5Б						
	6	РАСХОД ДОЖДЕВЫХ СТОКОВ	ЗК4-251.00-90				

ТЕХНИЧЕСКИЕ РЕШЕНИЯ, ПРИНЯТЫЕ В НАСТОЯЩЕМ ПРОЕКТЕ (КОМПЛЕКТЕ РАБОЧИХ ЧЕРТЕЖЕЙ), СООТВЕТСТВУЮТ ТРЕБОВАНИЯМ ЭКОЛОГИЧЕСКИХ, САНИТАРНО-ГИГИЕНИЧЕСКИХ, ПРОТИВОПОЖАРНЫХ И ДРУГИХ НОРМ, ДЕЙСТВУЮЩИХ НА ТЕРРИТОРИИ РОССИЙСКОЙ ФЕДЕРАЦИИ, И ОБЕСПЕЧИВАЮТ БЕЗОПАСНУЮ ДЛЯ ЖИЗНИ И ЗДОРОВЬЯ ЛЮДЕЙ ЭКСПЛУАТАЦИЮ ОБЪЕКТА ПРИ СОБЛЮДЕНИИ ПРЕДУСМОТРЕННЫХ РАБОЧИМИ ЧЕРТЕЖАМИ МЕРОПРИЯТИЙ.

«__» июня 1995 г.

ГЛАВНЫЙ ИНЖЕНЕР ПРОЕКТА _____ Е.И.ПИСАРЕНКО

ОБЩИЕ УКАЗАНИЯ:

1. ПРОЕКТ РАЗРАБОТАН В СООТВЕТСТВИИ С ТРЕБОВАНИЯМИ НОРМАТИВНЫХ ДОКУМЕНТОВ:
   - СНиП 3.05.07-85 "СИСТЕМЫ АВТОМАТИЗАЦИИ";
   - ВСН 205-90 "ИНСТРУКЦИЯ ПО ПРОЕКТИРОВАНИЮ ЭЛЕКТРОУСТАНОВОК СИСТЕМ АВТОМАТИЗАЦИИ";
   - ПУЭ-85 "ПРАВИЛА УСТРОЙСТВА ЭЛЕКТРОУСТАНОВОК".
2. ПРОЕКТ РАЗРАБОТАН НА ОСНОВАНИИ ЧЕРТЕЖЕЙ МАРКИ ТХ3.
3. ЧЕРТЕЖИ "ТМ", "ТК", "ЗК" РАЗРАБОТАНЫ НПО "МОНТАЖАВТОМАТИКА".

ИНВ.N				ПРИВЯЗАН	
					ЛИСТОВ
				Т.П. 503-6-15.95-АТХ3	
				Троссовая АЗС на 50 м³ горючего с комплексом бытовых услуг	
ИЗН.	КОЛ.УЧ.	ЛИСТ	N ДОК.	ПОДПИСЬ	ДАТА
ГИП		ПИСАРЕНКО			
НАЧ.ОТД.		ЛАСЬКИН		Здание станции	Стадия: Р; Лист: 1; Листов: 6
ГЛ.СПЕЦ.		СОКОЛИН			
РАЗРАБОТАЛ		КАНЕВСКАЯ		Общие данные. Таблицы местных замеров и импульсных проводок	OZONE ОЗОН
ПРОВЕРИЛ		СОКОЛИН			
Н.КОНТР.		РЫКОВ			

Инв.N подл. | Подпись и дата | Взамен инв.N

ИНВ.№ Ц00419-03 11 Формат А2

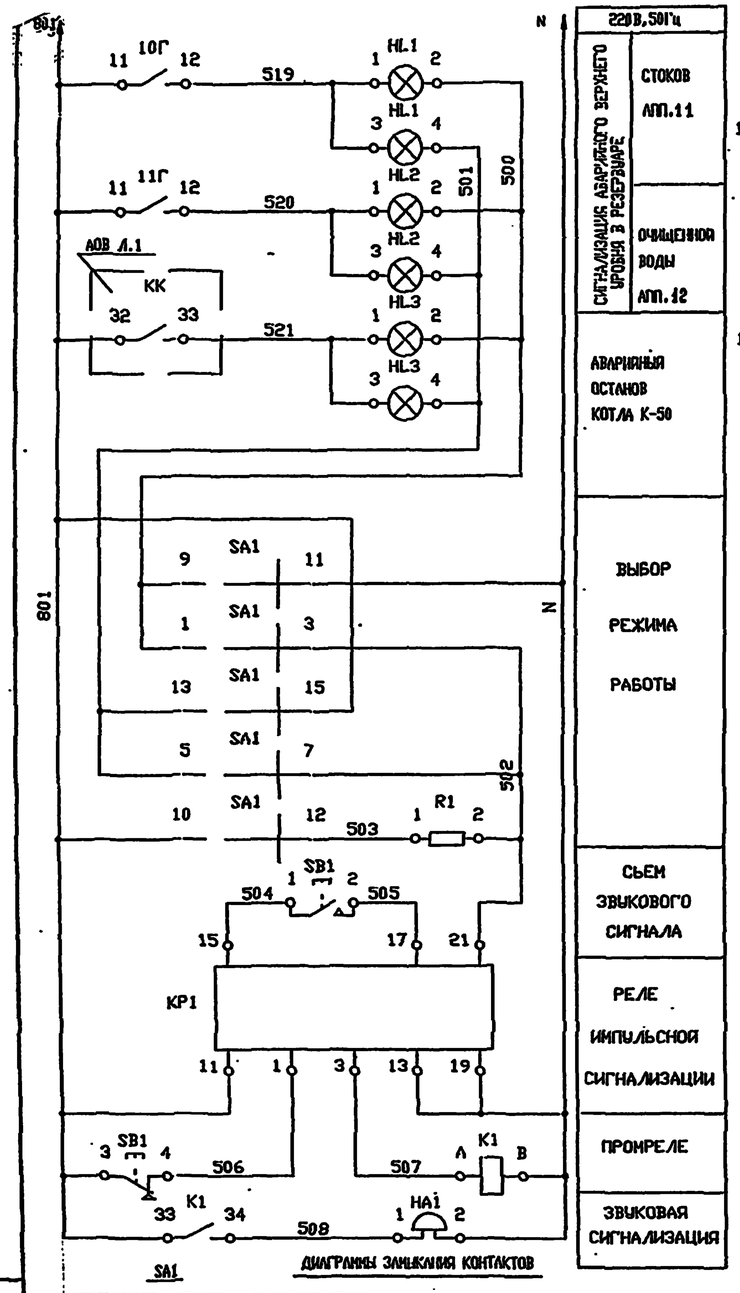

SA1

ДИАГРАММЫ ЗАМЫКАНИЯ КОНТАКТОВ

220В, 50Гц	
СИГНАЛИЗАЦИЯ АВАРИЙНОГО ВЕРХНЕГО УРОВНЯ В РЕЗЕРВУАРЕ	СТОКОВ АПП.11
	ОЧИЩЕННОЙ ВОДЫ АПП.12
АВАРИЙНЫЙ ОСТАНОВ КОТЛА К-50	
ВЫБОР РЕЖИМА РАБОТЫ	
СЬЕМ ЗВУКОВОГО СИГНАЛА	
РЕЛЕ ИМПУЛЬСНОЙ СИГНАЛИЗАЦИИ	
ПРОМРЕЛЕ	
ЗВУКОВАЯ СИГНАЛИЗАЦИЯ	

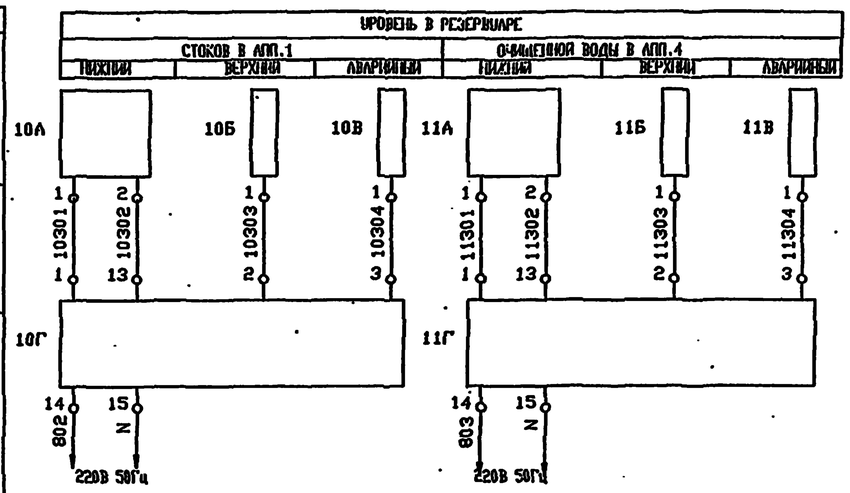

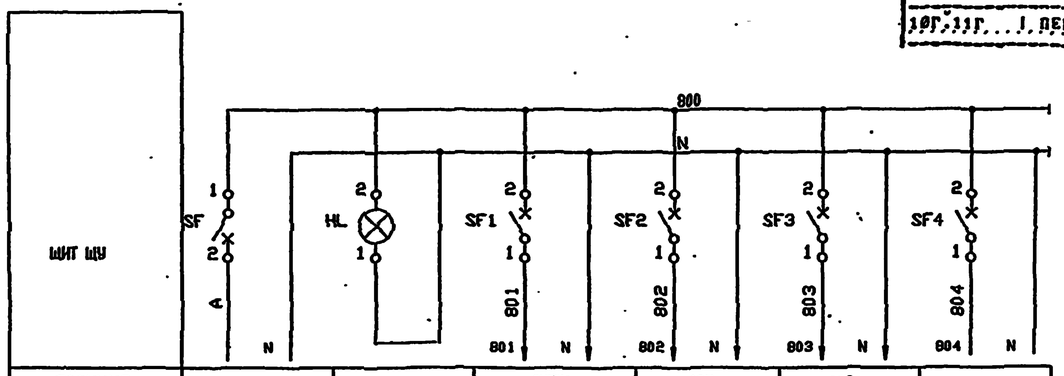

ПОЗИЦИОННЫЙ ОБОЗНАЧЕН.	НАИМЕНОВАНИЕ	КОЛ	ПРИМЕЧАНИЕ
	ЩИТ ЩУ		
HL	АРМАТУРА СИГНАЛЬНАЯ АС-220 У2 220В ТИП		
	ЛАМПЫ Н215-225-10 ЦВЕТ ЛИНЗЫ БЕЛЫЙ(Б)	1	
K1	РЕЛЕ ПРОМЕЖУТОЧНОЕ ПЭ-37-22 У3 50ГЦ		
	220В 0.2А 3.2А С-ВИНТОВЫМИ-ЗАЖИМАМИ	1	
KK	РЕЛЕ ПРОМЕЖУТОЧНОЕ ПЭ-37-42 У3 50ГЦ		
	220В ТУ16-523.622-82	1	
KP1	РЕЛЕ ТОКА ДВУХСТАБИЛЬНОЕ РТЛ-12-02-34		
	220В 50ГЦ 0.12А ТУ16-523.601-81Е	1	
R1	РЕЗИСТОР ПЭ-25 ОКО.467.574ТУ 2400 ОМ	1	
	ВЫКЛЮЧАТЕЛЬ АК63-1М ТУ16-522.140-78		
SF	У3 500В 50ГЦ 10А	1	
SF1...SF4	У3 500В 50ГЦ 0.6А	4	
	ШКАФ ШС		СМ.ЧЕРТ. ЭМ.НЗ АЛЬБОМ 6
SA1	ПЕРЕКЛЮЧАТЕЛЬ ПМОВ-112222/П-Д55 2	1	
SB1	ВЫКЛЮЧАТЕЛЬ КЕ011 УХЛ3 2 ИСПОЛНЕНИЕ	1	
HL1,HL2,HL3	ТАБЛО СВЕТОВОЕ ТСБ 1 ТУ1-535.424-79	3	
	АППАРАТУРА ПО МЕСТУ		
HA1	ЗВОНОК ЗВ-220 220В 50ГЦ ТУ25-05-1045-76	1	
10А,10В,10Б	ДАТЧИК Д(РОС-301)	6	
11Б,11А,11В			
10Г,11Г	ПЕРЕДАЮЩИЙ ПРЕОБРАЗОВАТЕЛЬ ППР(РОС-301)	2	

ПОЗИЦИЯ	ВВОД ПИТАНИЯ	НАЛИЧИЕ НАПРЯЖЕНИЯ	СХЕМА СИГНАЛИЗАЦИИ	10Г	11Г	РЕЗЕРВ
ТИП				РОС-301		
НАПРЯЖЕНИЕ, В	220					
МОЩНОСТЬ, ВА	164	40	60	12×2=24		40
МЕСТО УСТАНОВКИ	ЩИТ ЩУ			ПО МЕСТУ		ЩИТ ЩУ

ПМОВ-112222/П-Д55

Тип контакта	Номер контакта	Положение рукоятки -45	0°	45°
1	1 - 3		X	
1	5 - 7		X	
2	9 - 11			X
	10-12	X		
2	13-15			X
	14-16	X		
2	17-19			X
	18-20	X		
2	21-23			X
	22-24	X		
Режим работы		Опров. звука	Работа	Опров. ламп

РОС-301 ПОЗ.10Г,11Г

Номер контакта	Уровень ниж. верх. авар.
5 — 6	
8 — 9	
11 — 12	

ПРИВЯЗАН

ИНВ.N

ИЗМ.	КОЛ.УЧ.	ЛИСТ	N ДОК.	ПОДПИСЬ	ДАТА
НАЧ.ОТД.		ЛАСЫКИН			
ГЛ.СПЕЦ.		СОКОЛИН			
РАЗРАБОТАЛ		КАНЕВСКАЯ			
ПРОВЕРИЛ		СОКОЛИН			
Н.КОНТР.		РЫКОВ			

Т.П. 503-6-15.95-АТХ3

Трассовая АЗС на 50 м³ горючего с комплексом бытовых услуг

Здание станции

Стадия	Лист	Листов
Р	2	

Сигнализация. Измерение уровня. Электропитание. Схема принципиальная

OZONE ОЗОН

инв № Ц00419-03 12

Инв.N подл. | Подпись и дата | Взамен инв.N

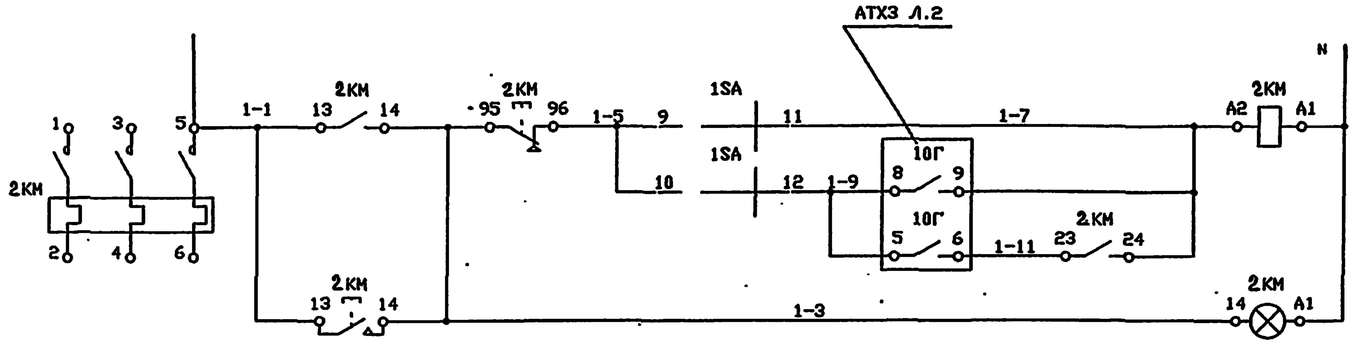

ПИТАНИЕ 220В 50Гц		
РУЧН.	УПРАВЛЕНИЕ ДВИГАТЕЛЕМ НАСОСА ПОЗ.1	
АВТ		
СИГНАЛИЗАЦИЯ НОРМАЛЬНОЙ РАБОТЫ		

ПОЗИЦИОН. ОБОЗНАЧЕН.	НАИМЕНОВАНИЕ	КОЛ.	ПРИМЕЧАНИЕ
	МНТ. НУ		
1SA,4SA	ПЕРЕКЛЮЧАТЕЛЬ ПНОФ-112222/П-Б55 2		
	ТУ16-535.424-79	2	
У1К	РЕЛЕ ПРОКЕЖУТОЧНОЕ ПЭ-37-42 У3 5СГЦ		
	220В ТУ16-523.622-82	1	
	АППАРАТУРА ПО МЕСТУ		
2КМ,4КМ	ПУСКАТЕЛЬ ПМ12-010230У2	2	
10Г,11Г	ПРЕОБРАЗОВАТЕЛЬ ППР(РОС-301)	2	

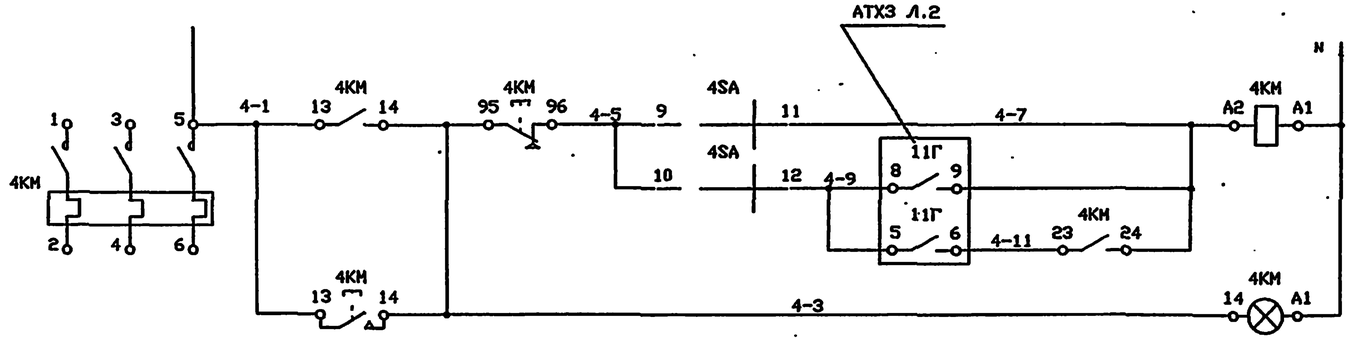

ПИТАНИЕ 220В 50Гц		
РУЧН.	УПРАВЛЕНИЕ ДВИГАТЕЛЕМ НАСОСА ПОЗ.4	
АВТ		
СИГНАЛИЗАЦИЯ НОРМАЛЬНОЙ РАБОТЫ		

ДИАГРАММЫ ЗАМЫКАНИЯ КОНТАКТОВ

1SA, 4SA

ПМОФ45-112222/П-Д1				
Тип контакта	Номер контакта	Положение рукоятки -45	0°	45°
1	1 - 3		X	
1	5 - 7		X	
2	9 -11			X
	10-12	X		
2	13-15			X
	14-16	X		
2	17-19			X
	18-20	X		
2	21-23			X
	22-24	X		
Режим работы		АВТ.	0	РУЧН.

* * * * * * * * *

10Г, 11Г

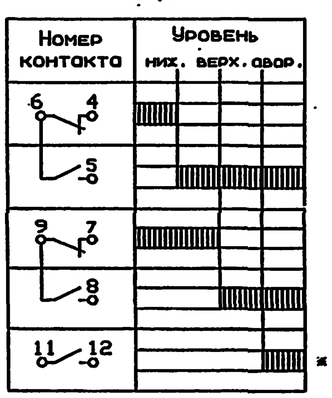

СХЕМАМИ ПРЕДУСМАТРИВАЕТСЯ РУЧНОЕ И АВТОМАТИЧЕСКОЕ УПРАВЛЕНИЕ РАБОТОЙ ЭЛЕКТРОДВИГАТЕЛЕЙ.
В АВТОМАТИЧЕСКОМ РЕЖИМЕ НАСОСЫ ВКЛЮЧАЮТСЯ ПРИ ВЕРХНЕМ УРОВНЕ В АПП. 11,12 И ОТКЛЮЧАЮТСЯ ПРИ НИЖНЕМ УРОВНЕ.
* КОНТАКТ НЕ ИСПОЛЬЗУЕТСЯ.

Т.П. 503-6-15.95

Т.П. 503-6-15.95-АТХЗ

Трассовая АЗС на 50 м³ горючего с комплексом бытовых услуг

Изм.	Кол.	Лист	N док.	Подпись	Дата
Нач. отд		Ласыкин			
Гл. спец		Соколин			
Разраб.		Исаева			
Проверил		Соколин			
Н. контр.		Рыков			

Здание станции

Стадия	Лист	Листов
Р	3	

Насос 1, Насос 4. Управление. Схема принципиальная

ozone озон

Привязан

Инв. N

Инв. N подл. | Подпись и дата | Взамен инв. N

Инв N Ц.00419-03 13

Формат А2

Кабель (кат., труба)	Направление: откуда	Направление: куда	Направление по планам расположения	Кабель, провод: марка, число жил, сечение	Длина, м: проектир.	Длина, м: фактич.	Труба: марка, диаметр	Труба: длина, м	Изменение	Чертеж установки
1	10А	СК1		ВРГ 2*1,0	2				+	ТМ4-499-89
2	10Б	СК1		ВРГ 1*1,0	2				+	ТМ4-499-89
3	10В	СК1		ВРГ 1*1,0	2				+	ТМ4-499-89
4	11А	СК2		ВРГ 2*1,0	3				+	ТМ4-499-89
5	11Б	СК2		ВРГ 1*1,0	3				+	ТМ4-499-89
6	11В	СК2		ВРГ 1*1,0	3				+	ТМ4-499-89
7	ЩИТ МУ	ЩС		АКВВГ 14*2,50	10					
8	ЩИТ МУ	11Г		КВВГ 10*1,0	3					
9	ЩИТ МУ	10Г		КВВГ 10*1,0	3					
10	ЩИТ МУ	НА1		АКВВГ 4*2,50	10					
11	ЩИТ МУ	У1		КВВГ 4*1,0	10					
12	ЩИТ МУ	2КМ		АКВВГ 4*2,50	5					
13	ЩИТ МУ	ЩР		КВВГ 4*1,0	10					
14	ЩИТ МУ	4КМ		АКВВГ 4*2,50	5					
15	ЩИТ МУ	В1КМ		АКВВГ 4*2,50	5					
17	11Г	СК2		КВВГ 4*1,0	30				+	ТМ4-416-87
16	СК1	10Г		КВВГ 4*1,0	30				+	ТМ4-416-87

Поз. обознач.	Наименование	Кол.	Прим.
	КОРОБКА СОЕДИНИТЕЛЬНАЯ ТУ36.22.19.06-006-83 JP44 КС-20У2	2	ЬТ
	КАБЕЛЬ СИЛОВОЙ С РЕЗИНОВОЙ ИЗОЛЯЦИЕЙ НАПР.222В ГОСТ 433-73		
	ВРГ 2*1,0	5,0	М
	ВРГ 1*1,0	10,0	М
	КАБЕЛЬ КОНТРОЛЬНЫЙ ГОСТ 1508-78		
	АКВВГ 14*2,5	10,0	М
	АКВВГ 4*2,5	25,0	М
	КАБЕЛЬ КОНТРОЛЬНЫЙ ГОСТ 1508-78Е		
	КВВГ 10*1,0	5,0	М
	КВВГ 4*1,0	80,0	М

1. Позиции приборов даны по спецификации АТХ 3.С01.
2. Монтаж приборов и средств автоматизации выполнить согласно СНиП 3.05.07-85. Монтаж кабелей - согласно СНиП 3.05.06-85.
3. Длины кабелей даны с учетом 6 % надбавки на изгибы, повороты и отходы.
4. Контак заземляющего зануления выполнить согласно ПУЭ.
5. На высоте до 2 м от уровня пола, площадки кабели заземлить перфоуголком УП36*36.

Номер кабеля	Кол-во рабоч. жил	Маркировка жил кабеля				
1	2	10301	10302			
2	1	10303				
3	1	10304				
4	2	11301	11302			
5	1	11303				
6	1	11304				
7	10	502	503	504	505	506
		521	801	N	519	520
8	7	801	803	N	4-7	4-9
		4-11	528			
9	7	801	802	N	1-7	1-9
		1-11	519			
10	2	508	N			
11	2	У3	У4			
12	3	1-5	1-7	1-11		
13	2	К1	К2			
14	3	4-5	4-7	4-11		
15	2	81-1	81-Л31			
16	4	10301	10302	10303	10304	
17	4	11301	11302	11303	11304	

Обозначение коробки	Наименование и техническая характеристика	Тип	Количество по проекту: зажимов	Количество по проекту: вводов	Распределение вводов: № кабеля	Распределение вводов: сальник
СК1	КОРОБКА СОЕДИНИТЕЛЬНАЯ ТУ36.22.19.05-006-83 JP44	КС-20У2	20	4	1	ВКУ2-12
					2	ВКУ2-12
					3	ВКУ2-16
					16	ВКУ2-16
					-	ВКУ2-22
					-	ВКУ2-22
СК2	КОРОБКА СОЕДИНИТЕЛЬНАЯ ТУ36.22.19.05-006-83 JP44	КС-20У2	20	4	4	ВКУ2-12
					5	ВКУ2-12
					6	ВКУ2-16
					17	ВКУ2-16
					-	ВКУ2-22
					-	ВКУ2-22

Маркировка клеммников соединительных коробок и промклеммников

Контакты ХТ	Маркировка проводов										Назначение
	1	2	3	4	5	6	7	8	9	10	
	СК1										
ХТ1	10301	10302	10303	10304							НЭМ.П
	СК2										
ХТ1	11301	11302	11303	11304							НЭМ.П

Привязан

Инв.№

Изм.	Кол.уч.	Лист	№ док.	Подпись	Дата
Нач.отд.		Ласькин			
Гл.спец.		Соколин			
Разработал		Каневская			
Проверил		Соколин			
Н.контр.		Рыков			

Т.П 503-6-15.95-АТХ3

Трассовая АТС на 50 м³ горючего с комплексом бытовых зданий

Здание станции

Таблица соединений внешних проводок

Стадия	Лист	Листов
Р	4	

Инв.№ Ц00419-03 14 Формат А2

КАБЕЛЬ. ХГУТ	ПРОВОДНИК	ВЫВОД	ПРОВОДНИК	ВЫВОД	АДРЕС СВЯЗИ
		СК1			
1 (ВКУ2-12)	10301	XT1 :1	10302	XT1 :2	10А
2 (ВКУ2-12)	10303	XT1 :3			10Б
3 (ВКУ2-16)	10304	XT1 :4			10В
16 (ВКУ2-16)	10301	XT1 :1	10302	XT1 :2	10Г
	10303	XT1 :3	10304	XT1 :4	
		10А			
1	10301	10А :1	10302	10А :2	СК1
		10Б			
2	10303	10Б :1			СК1
		10В			
3	10304	10В :1			СК1
		СК2			
4 (ВКУ2-12)	11301	XT1 :1	11302	XT1 :2	11А
5 (ВКУ2-12)	11303	XT1 :3			11Б
6 (ВКУ2-16)	11304	XT1 :4			11В
17 (ВКУ2-16)	11301	XT1 :1	11302	XT1 :2	11Г
	11303	XT1 :3	11304	XT1 :4	
		11А			
4 (ВКУ2-12)	11301	11А :1	11302	11А :2	СК2
		11Б			
5	11303	11Б :1			СК2
		11В			
6	11304	11В :1			СК2

КАБЕЛЬ. ХГУТ	ПРОВОДНИК	ВЫВОД	ПРОВОДНИК	ВЫВОД	АДРЕС СВЯЗИ
		МИТ НУ			
7	502	XT1 :1	503	XT1 :4	НС
	504	XT1 :6	506	XT1 :8	
	506	XT2 :1	521	XT2 :4	
	801	XT2 :6	N	XT4 :3	
	519	XT :1	520	XT :1	
8	801	XT2 :7	803	XT3 :4	11Г
	N	XT4 :4	4-7	XT5 :7	
	4-9	XT5 :9	4-11	XT :1	
	520	XT :1		:1	
9	801	XT2 :8	802	XT3 :3	10Г
	N	XT4 :5	1-7	XT5 :2	
	1-9	XT5 :4	1-11	XT :1	
	519	XT :1		:1	
10	508	XT2 :3	N	XT4 :6	НА1
		:1		:1	
11	У3	XT4 :6	У4	XT4 :9	У1
		:1		:1	
12	1-5	XT5 :1	1-7	XT5 :3	1КМ
16	10301	10Г :1	10302	10Г :13	СК1
	10303	10Г :2	10304	10Г :3	
		НА1			
10	508	НА1 :1	N	НА1 :2	МИТ НУ
		У1			
11	У3	У1 :1	У4	У1 :4	МИТ НУ
		2КМ			
12	1-5	2КМ :31	1-7	2КМ :А2	МИТ НУ
	1-11	2КМ :23		:1	
		:1		:1	
		МР			
13	К1	МР :53	К2	МР :В4	МИТ НУ
		4КМ			
14	4-5	4КМ :32	4-7	4КМ :А2	МИТ НУ
	4-11	4КМ :23		:1	

КАБЕЛЬ. ХГУТ	ПРОВОДНИК	ВЫВОД	ПРОВОДНИК	ВЫВОД	АДРЕС СВЯЗИ
		:1		:1	
13	К1	XT3 :9	К2	XT4 :1	МР
		:1		:1	
14	4-5	XT5 :6	4-7	XT5 :8	4КМ
		:1		:1	
15	В1-1	XT3 :7	В1-Л31	XT3 :8	В1КМ
		НС			
7	502	XT11 :5	503	XT12 :1	
	504	XT11 :3	506	XT11 :4	МИТ НУ
	506	XT11 :2	521	XT12 :2	
	801	XT11 :1	N	XT11 :9	
	519	XT11 :7	520	XT11 :8	
		11Г			
8	801	11Г :11	803	11Г :14	МИТ НУ
	N	11Г :15	4-7	11Г :9	
	4-9	11Г :5	4-9	11Г :8	П
	4-11	11Г :6	520	11Г :12	
		:1		:1	
		:1		:1	
17	11301	11Г :1	11302	11Г :13	СК2
	11303	11Г :2	11304	11Г :3	
		10Г			
9	801	10Г :11	802	10Г :14	МИТ НУ
	N	10Г :15	1-7	10Г :9	
	1-9	10Г :8	1-11	10Г :6	
	1-9	10Г :5	519	10Г :12	П
		В1КМ			
15	В1-1	В1КМ :13	В1-Л31	В1КМ :1	МИТ НУ

ТАБЛИЦА ПОДКЛЮЧЕНИЯ ВЫПОЛНЕНА НА ОСНОВАНИИ СХЕМ АТХ 3 Л.2,3
И ТАБЛИЦЫ СОЕДИНЕНИЙ АТХ 3 Л.6.

							Т.П. 503-6-15.95-АТХ3
							Газовая АЗС на 50 м³ горячего с комплексом бытовых услуг
ИЗМ.	КОЛ.УЧ.	ЛИСТ	N ДОК.	ПОДПИСЬ	ДАТА		
НАЧ.ОТД.			ЛАСЬКИН			Здание станции	Стадия: Р; Лист: 5; Листов:
ГЛ.СПЕЦ.			СОКОЛИН				
РАЗРАБОТАЛ			КАНГВСКАЯ			Таблица подключения внешних проводок	OZONE ОЗОН
ПРОВЕРИЛ			СОКОЛИН				
Н.КОНТР.			РЫКОВ				

ПРИВЯЗАН

ИНВ.N

Инв.N подл. | Подпись и дата | Взам.инв.N

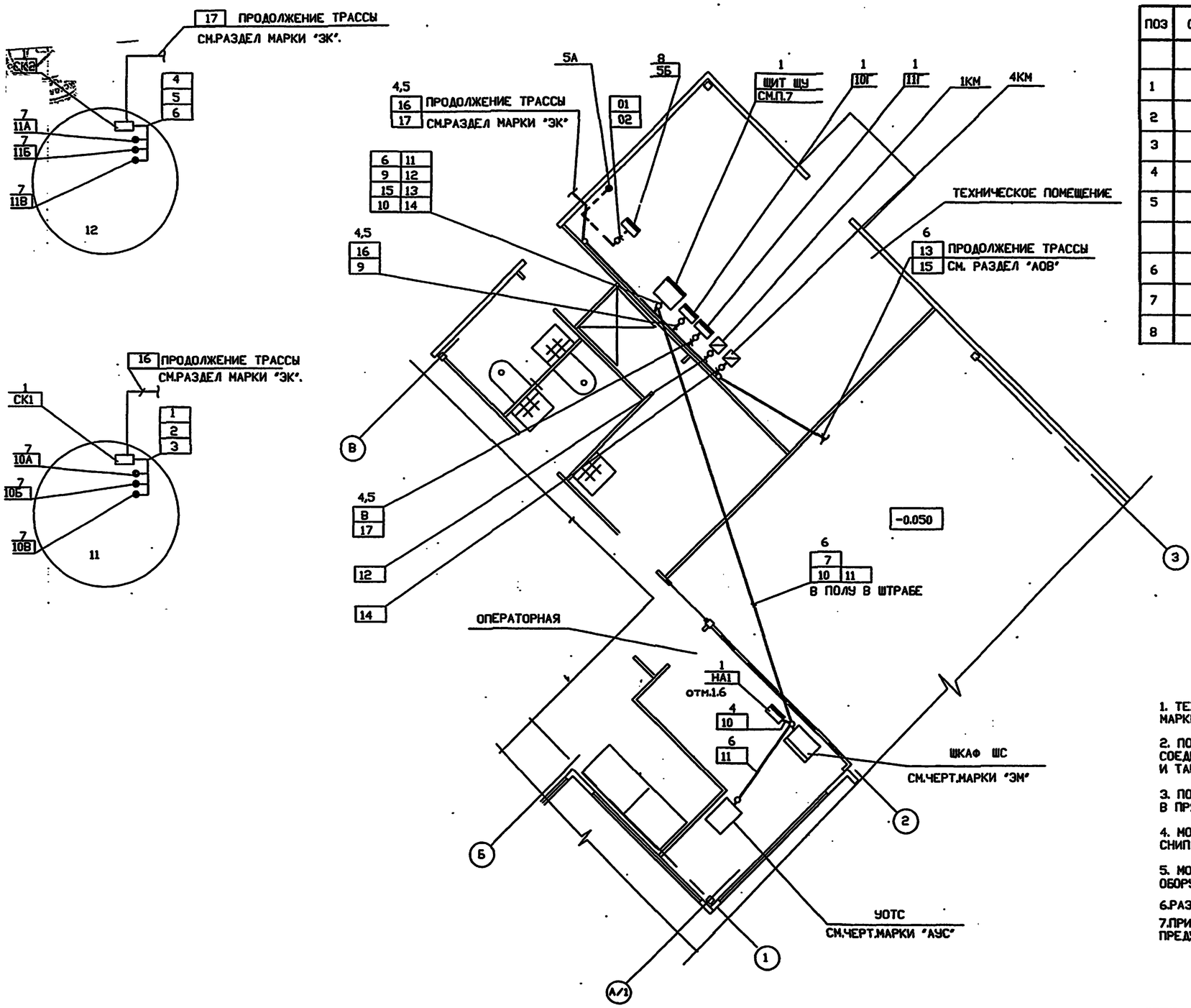

ПОЗ	ОБОЗНАЧЕНИЕ	НАИМЕНОВАНИЕ	КОЛ	ПРИМЕЧАНИЕ
		ИЗДЕЛИЯ ПЕРФОРИРОВАННЫЕ ТУ 36.1113884		
1		ПРОФИЛЬ ПZ-2000	2	
2		ПОЛОСА ПП-30	1	
3		ПОЛОСА ПП-40	1	
4		СБ-22	10	
5		УГОЛОК УП 35 Х 35	2	
		МАТЕРИАЛЫ		
6		ТРУБА ГОСТ 18599-83 ПВД25С	16	м
7		КРОНШТЕЙН КР	6	
8		ПОДСТАВКА ДП	1	

УСЛОВНЫЕ ОБОЗНАЧЕНИЯ

ОБОЗНАЧ.	НАИМЕНОВАНИЕ
●	ДАТЧИК , ОТБОРНОЕ УСТРОЙСТВО
▭	КОРОБКА СОЕДИНИТЕЛЬНАЯ
▭	ПРИБОР , ИСПОЛНИТЕЛЬНЫЙ МЕХАНИЗМ
—○—	ПРОВОДКА УХОДИТ НА БОЛЕЕ ВЫСОКУЮ ИЛИ НИЗКУЮ ОТМЕТКУ, ОХВАТЫВАЕМУЮ ДАННЫМ ПЛАНОМ
———	ЭЛЕКТРИЧЕСКАЯ ПРОВОДКА ИЛИ ПОТОК ЭЛЕКТРИЧЕСКИХ ПРОВОДОК
- - -	ИМПУЛЬСНАЯ ПРОВОДКА
▨	ПУСКАТЕЛЬ

1. ТЕХНОЛОГИЧЕСКАЯ ЧАСТЬ ВЫПОЛНЕНА В СООТВЕТСТВИИ С ЧЕРТЕЖАМИ МАРКИ ТМ.

2. ПОЗИЦИИ ПРИБОРОВ , НУМЕРАЦИЯ КАБЕЛЕЙ И ТРУБ СООТВЕТСТВУЮТ ТАБЛИЦАМ СОЕДИНЕНИЙ ВНЕШНИХ ПРОВОДОК Л.4 И ТАБЛИЦЕ МЕСТНЫХ ЗАМЕРОВ Л.1.

3. ПОД ПОЛКОЙ ЛИНИИ ВЫНОСКИ МОНТАЖНЫХ МАТЕРИАЛОВ И ИЗДЕЛИЙ В ПРЯМОУГОЛЬНИКАХ УКАЗАНЫ НОМЕРА КАБЕЛЕЙ .

4. МОНТАЖ ПРИБОРОВ И СРЕДСТВ АВТОМАТИЗАЦИИ ВЫПОЛНИТЬ СОГЛАСНО СНИП 3.05.07-85 , МОНТАЖ КАБЕЛЕЙ – СНИП 3.05.06-85 .

5. МОНТАЖ СРЕДСТВ КИП И А ВЫПОЛНЯЕТСЯ ПОСЛЕ МОНТАЖА ТЕХНОЛОГИЧЕСКОГО ОБОРУДОВАНИЯ И ТРУБОПРОВОДОВ.

6.РАЗМЕЩЕНИЕ СРЕДСТВ КИП И А УТОЧНЯЕТСЯ ПРИ МОНТАЖЕ.

7.ПРИБОРЫ КИП,ЩИТ И ЭЛЕКТРОАППАРАТУРА УСТАНОВЛЕНЫ НА СТОЙКЕ, ПРЕДУСМОТРЕННОЙ ПО ЧЕРТ. МАРКИ " ЭМ".

Инв.N подл. | Подпись и дата | Взам.инв.N

ПРИВЯЗАН

ИНВ.N

ИЗМ.	КОЛУЧ.	ЛИСТ	N ДОК.	ПОДПИСЬ	ДАТА
НАЧОТД.		ЛАСЬКИН			09.95
Г.А.СПЕЦ.		СОКОЛИН			
РАЗРАБОТАЛ		ИСАЕВА			
ПРОВЕРИЛ		СОКОЛИН			
Н.КОНТР.		РЫКОВ			

Т.П. 503-6-15.95- АТХ3

Трассовая АЗС на 50 т горячего с комплексом бытовых услуг

Здание станции

Стадия	Лист	Листов
Р	6	

ПЛАН РАСПОЛОЖЕНИЯ

OZONE ОЗОН

Инв.N Ц00419-03 16 Формат А2

Т.П. 503-6-15.95 АЛЬБОМ 3

ВЕДОМОСТЬ РАБОЧИХ ЧЕРТЕЖЕЙ ОСНОВНОГО КОМПЛЕКТА

Лист	Наименование	Примечание
1	Общие данные (начало)	
2	Общие данные (окончание)	
3	План на отм. 0.000	
4	Вид А. Разрезы 1-1,2-2. Узлы 1,2.	
5	Фасады 3...1;1...3;А...Б;Б...А.	
6	Схема расположения фундаментов.	
7	Фундаменты Фм1,Фм2.	
8	Схемы расположения наружных стеновых панелей.	
9	Схема расположения стеновых панелей перегородок	
10	Виды "Д"..."С" к листу 9.	
11	Схема расположения карнизных панелей.	
12	Схема расположения элементов заполнения оконного проема ОК1. Узлы 3...5.	
13	Витражи. Схемы 1,2.	
14	Витражи. Схемы 3...5.	
15	Витражи. Схемы 6...8.	
16	Витражи. Схема 9. Узлы 6...9.	
17	Остекление витражей. Схемы 1...5.	
18	Остекление витражей. Схемы 6...9.	
19	План полов на отм. 0.000	
20	План кровли. Узел 10.	
21	Подвесной потолок. План на отм. 3.300. Узел 11.	
22	Подвесной потолок. Сечения. Узлы 12...14.	
23	Схема расположения канала.	
24	Схема расположения элементов канала КЛ1.	
25	Схема расположения закладных элементов в полу и в цоколе.	
26	Фрагмент 1 плана. ФОН1. Узел 15.	
27	Узлы 16...20.	
28	Узлы 21...25.	
29	Узлы 26...29.	
30	Узлы 30...34.	
31	Узлы 35...38.	
32	Узлы 39...43.	

ВЕДОМОСТЬ ССЫЛОЧНЫХ И ПРИЛАГАЕМЫХ ДОКУМЕНТОВ

Обозначение	Наименование	Примечание
	Ссылочные документы	
1.432.2-24 вып.1...3	Стены из металлических трехслойных панелей с теплоизоляцией из пенополиуретана для одноэтажных промышленных зданий.	
ГОСТ 13579-78*	Блоки бетонные для стен подвалов.	
3.006.1-8 вып. 1-1,вып. 3-1.	Каналы и тоннели сборные железобетонные из лотковых элементов.	
1.236.4-7/84 вып.1...3	Витрины и тамбуры из алюминиевых сплавов для общественных зданий.	
1.435.2-28 вып.0,1	Ворота распашные для районов с температурой наружного воздуха ниже минус 40 С.	
1.236.4-8 вып.1.	Окна и балконные двери из алюминиевых сплавов для общественных зданий.	
ГОСТ 23279-85	Сетки арматурные сварные для железобетонных конструкций и изделий.	
ГОСТ 24379.0-80	Болты фундаментные	
1.400-15 вып.1	Унифицированные закладные изделия железобетонных конструкций для крепления технологических коммуникаций и устройств.	
2.244-1 вып.7.	Детали полов общественных зданий	
2.460-14, вып.1.	Типовые узлы покрытий промышленных зданий в местах пропуска вентиляционных шахт.	
2.230-2, вып.6.	Детали стен и перегородок общественных зданий.	
	Прилагаемые документы	
ТП 503-6-15.95-АС.И	Строительные изделия	Альбом 5
ТП 503-6-15.95-АС.И	Спецификация оборудования	Альбом 7

ОБЩИЕ УКАЗАНИЯ.

1.1 Здание по капитальности относится к III классу ответственности, степень огнестойкости-IVа.
1.2. За условную отметку 0,000 принят уровень чистого пола 1-го этажа здания станции, соответствующий абсолютной отметке [ ].
1.3.Грунты непучинистые, непросадочные со следующими нормативными прочностными и деформационными характеристиками:
-угол внутреннего трения =26
-удельное сцепление =0,002 МПа
-модуль деформации =15 МПа
-удельный вес грунта =18
-грунтовые воды отсутствуют
1.4.Обратную засыпку под полы производить местным грунтом слоями 20-30 см с уплотнением каждого слоя до проектной плотности скелета грунта =1,65 с втрамбованием в верхний слой толщиной 100 мм щебня или гравия крупностью 40...50 мм.
1.5.Наружные стены и перегородки приняты из трехслойных , металлических панелей с пенополиуретановым утеплителем.
1.6.Перегородки облицевать гипсокартонными листами толщиной 10 мм (ГОСТ 6266-89). В санузлах и душевой перегородки облицевать асбестоцементными плоскими листами =10 мм (ГОСТ 18124-75).
1.7.Цоколь выполнить из керамического кирпича марки 75 (ГОСТ 530-80) на цементно-песчаном растворе марки 25 с облицовкой лицевым керамическим кирпичом марки 75 (ГОСТ 7484-78).
1.8.Горизонтальную гидроизоляцию кирпичной кладки выполнить на отм. -0.060 и +0,025 из слоя цементно-песчаного раствора состава 1:2 толщиной соответственно 20 и 10 мм.
1.9.Внутренние отделочные работы выполнять согласно ведомости отделки помещений.
1.10.Наружная отделка. Дизайн фасадов (отделка панелей и соотношение цветов) , элементы рекламы и светового оповещения решаются конкретно при привязке проекта.
1.11.Проектом предусмотрены бетонные работы и возведение кирпичной кладки в условиях положительной температуры. При производстве работ в зимний период следует руководствоваться указаниями по проектированию несущих и ограждающих конструкций (СНиП 3.03.01-87 ,раздел 7).
1.12.Наружные двери , двери тамбуров и санузлов оборудовать приборами самозакрывания.
1.13.По периметру здания выполнить асфальтовую отмостку шириной 1,0 м, толщиной 25 мм по щебеночному основанию толщиной 100 мм по уплотненному грунту.
1.14.Крепежные элементы стеновых панелей , витражей и подвесного потолка оцинковать. Толщина покрытия -60 мкм.
1.15.Строительно-монтажные работы выполнять в соответствии с проектом производства работ, составленным организацией, осуществляющей строительство, с учетом требований соответствующих глав части 3 СНиП " Правила производства и приемки работ ", а также указаний примененных серий и настоящего проекта.

Согласовано

Инв. N подл. | Подпись и дата | Взам. инв. N

Технические решения, принятые в настоящем проекте (комплекте рабочих чертежей), соответствуют требованиям экологических, санитарно - гигиенических, противопожарных и других норм, действующих на территории Российской Федерации, и обеспечивают безопасную для жизни и здоровья людей эксплуатацию объекта при соблюдении предусмотренных рабочими чертежами мероприятий.

"__" августа 1995 г.

Главный инженер проекта _____ /Писаренко Е.И./

Привязан

Инв.N

Т.П. 503-6-15.95-АС2

Трассовая АЗС на 50 м3 горючего с комплексом бытовых услуг.

Изм.	Кол.уч.	Лист	N док.	Подп.	Дата
ГИП		Писаренко			
Нач. АСО		Ермолович			
Гл. спец.		Захливный			
Зав.лаб.		Иванова			
Проверил		Захливный			
Н. контр.		Иванова			

Здание станции

Стадия	Лист	Листов
Р	1	32

Общие данные (начало)

OZONE ОЗОН

инв.N 400419-03 17 Формат А2

Указания по устройству кровли

2.1 Работы по устройству кровли должны выполняться по проекту производства кровельных работ, предусматривающему мероприятия по противопожарной защите и по контролю за выполнением строительно-монтажных работ и правил техники безопасности в строительстве.
2.2 Кровля совмещенная, плоская с наружным неорганизованным отводом воды должна выполняться в соответствии с требованиями глав СНиП 11-26-76.
2.3 При устройстве кровли применяются:
- защитный слой - чистый, сухой гравий (ГОСТ 8267-93), втопленный в антисептированную битумную мастику МБК-Г-55Г (ГОСТ 2889-80). Марка гравия по морозостойкости должна быть не менее МРЗ 100;
- водоизоляционный ковер - 4 слоя рубероида РКП-300А (ГОСТ 10923-93);
- горячие битумные мастики марки МБК-Г-55А (ГОСТ 2889-80) для наклейки водоизоляционного ковра кровли, в местах примыкания кровли к парапетам и другим конструктивным элементам - марки МБК-Г-85А;
- утеплитель- минераловатные плиты повышенной жесткости ρ=200 кг/м3 (ГОСТ 22950-78*)
2.4 Для защитных фартуков, отделки парапетов и свесов карнизов предусмотреть:
- оцинкованную сталь толщиной 0,8мм (ГОСТ 19914-74*);
- оцинкованные кровельные гвозди К-3,5х40 (ГОСТ 4030-63);
- стальные полосы 4х40мм (ГОСТ 103-76*) оцинкованные для крепления водоизоляционного ковра и защитных фартуков;
- герметизирующую мастику УМС-50 (ГОСТ14791-79). Сверху мастика должна быть защищена цементно-песчаным раствором.

Ведомость спецификаций

Лист	Наименование	Примечание
3	Спецификация элементов заполнения проемов	
5	Спецификация элементов заполнения проемов	
6	Спецификация к схеме расположения фундаментов	
8	Спецификация к схеман расположения стеновых панелей	
9	Спецификация к схеме расположения стеновых панелей перегородок	
11	Спецификация к схеме расположения карнизных панелей	
12	Спецификация элементов заполнения проемов	
13...16	Спецификация элементов витражей	
17,18	Спецификация элементов остекления витражей	
20	Спецификация элементов к плану кровли	
21	Спецификация изделий и материалов	
23	Спецификация к схеме расположения канала	
24	Спецификация к схеме расположения элементов канала КА1	
25	Спецификация элементов к схеме расположения закладных элементов	
	в полу и в цоколе	
31	Спецификация элементов и материалов к узлам	

Нагрузки, кПа

N п/п	Наименование	Нормат. нагрузки кг/м²	Коэф. надежн.	Расчетн. нагрузки кг/м²
	Покрытие			
1.1	Защитный слой из гравия	0,20	1,3	0,26
1.2	Водоизоляционный ковер из 4-слоев рубероида	0,15	1,3	0,20
1.3	Утеплитель из минераловатных плит ρ=200 кг/м3, 150мм	0,30	1,3	0,39
1.4	Пароизоляция	0,05	1,3	0,065
1.5	Профилированный настил	0,1	1,05	0,11
	Ветровая по I району	0,23	1,4	0,32
	Снеговая по III району	1,0	1,4	1,4

Ведомость обьемов сборных бетонных и железобетонных изделий.

N строки	Наименование группы элементов конструкций	Код	Количество м3	Примечание
1	Блоки фундаментов	581100	8.78	
2	Детали каналов	585800	1.47	

Ведомость отделки помещений

2 Площадь, м

Наименование или номер помещения	Вид отделки элементов интерьеров								Примечание
	Потолок	Площадь	Стены или перегородки	Площадь	Панели	Площадь	Колонны	Площадь	
1...8,11...13,15	Окраска водоэмульсионной краской	119.6	Окраска водоэмульсионной краской	310	-	-	Окраска водоэмульсионной краской	14.3	
9,10,14	Окраска эмалью ПФ-115 (ГОСТ 6465-76*)	6,1	Окраска эмалью ПФ-115 (ГОСТ 6465-76*)	32	Облицовка глазурованной плиткой, h=1800	38	-	38	

Согласовано

Инв. N подл. | Подпись и дата | Взам. инв. N

Инв.N

Изм.	Кол.уч.	Лист	N док.	Подп.	Дата
ГИП		Писаренко			
Нач. АСО		Ермолович			
Гл. спец.		Захлывный			
Зав.мин.		Иванова			
Проверил		Захлывный			
Н. контр.		Иванова			

Привязан

Листов

Т.П. 503-6-15.95- АС2

Трасссовая АЗС на 50 м3 горючего с комплексом бытовых услуг.

Здание станции	Стадия	Лист	Листов
	Р	2	
Общие данные (окончание)	OZONE ОЗОН		

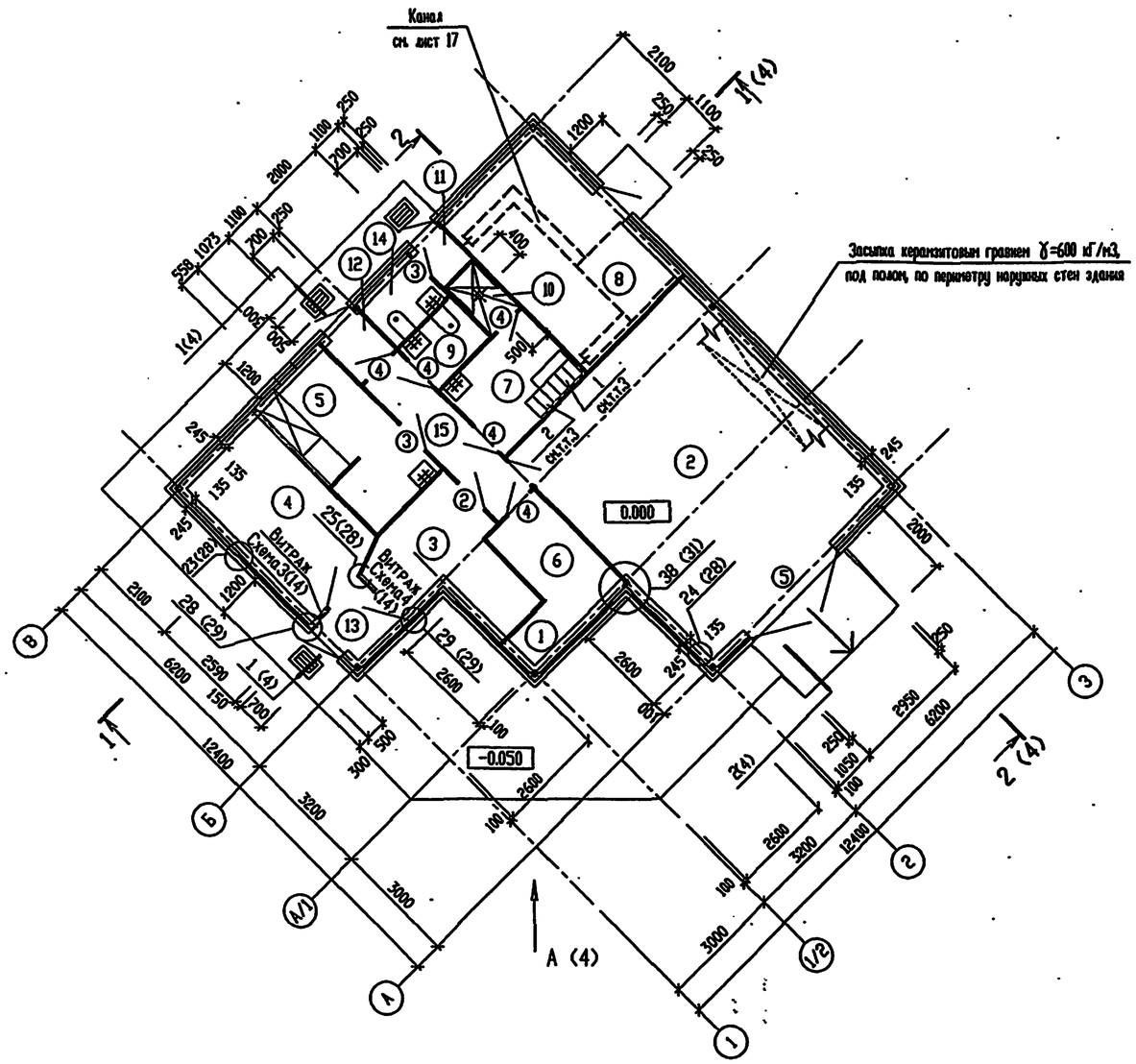

СПЕЦИФИКАЦИЯ ЭЛЕМЕНТОВ ЗАПОЛНЕНИЯ ПРОЕМОВ

Поз.	Обозначение	Наименование	Кол.	Масса, ед. кг	Примечание
1	1.236.4-7/84, вып.2	Дверь ДА24-10В	1	30,95	
		Комплект наличников для двери КН 24-10	1	4,66	
		Комплект деталей крепления двери КД-01	1	2.24	
2	1.236.4-7/84, вып.2	Дверь ДА24-10ВА	1	30,95	
		Комплект наличников для двери КН 24-10	1	4,66	
		Комплект деталей крепления двери КД-01	1	2.24	
3	1.236.4-7/84, вып.2	Дверь ДА24-10ПА	2	31,35	
		Комплект наличников для двери КН 24-10	2	4,66	
		Комплект деталей крепления двери КД-01	2	2.24	
4	1.236.4-7/84, вып.2	Дверь ДА24-10П	5	31,35	
		Комплект наличников для двери КН 24-10	5	4,66	
		Комплект деталей крепления двери КД-01	5	2.24	
5	1.435.2-28, вып.1	Ворота ВР30х30-УХЛ1	1	469	

1. Стеновые панели и перегородки см. листы 8 и 9.
2. Спецификацию элементов, замаркированных на чертеже см. лист 5.
3. Шкафы для хранения одежды см. спецификацию, в альбоме 7.

ЭКСПЛИКАЦИЯ ПОМЕЩЕНИЙ (Начало)

Номер помещения	Наименование	Площадь, м²	Кат. помещения
1	Операторная	5.36	
2	Участок техобслуживания автомобилей	46.2	
3	Магазин запчастей	9.3	
4	Буфет	12.6	
5	Подсобное помещение	9.8	
6	Комната отдыха оператора	2.14	
7	Гардеробная персонала	6.6	
8	Техническое помещение	15.5	

ЭКСПЛИКАЦИЯ ПОМЕЩЕНИЙ (Окончание)

Номер помещения	Наименование	Площадь, м²	Кат. помещения
9	Санузел персонала	2.5	
10	Душевая	1.9	
11	Тамбур	1.5	
12	Тамбур	1.9	
13	Тамбур	2.6	
14	Санузел клиентов	2.6	
15	Коридор	6.1	

Согласовано

Инв. № подл. | Подпись и дата | Взам. инв. №

Привязан

Инв.№

Изм.	Кол.уч.	Лист	№ док.	Подп.	Дата
ГИП		Писаренко			
Нач. АСО		Ермолович			
Гл. спец.		Захливный			
Вед.инж.		Иванова			
Проверил		Захливный			
Н. контр.		Иванова			

Т.П. 503-6-15.95-АС2

Трассовая АЗС на 50 м3 горючего с комплексом бытовых услуг.

Здание станции

Стадия	Лист	Листов
Р	3	

План на отм. 0.000

OZONE ОЗОН

ВИД А

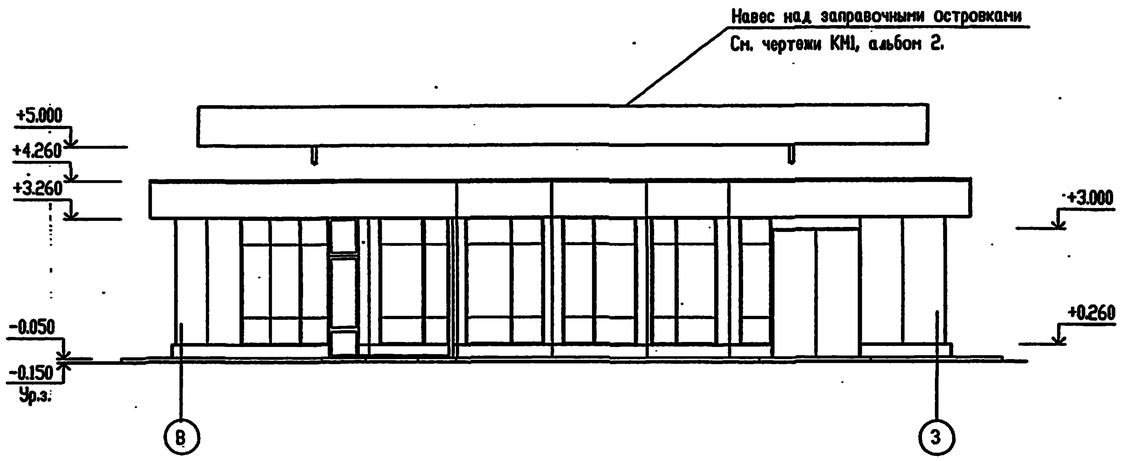

РАЗРЕЗ 2-2

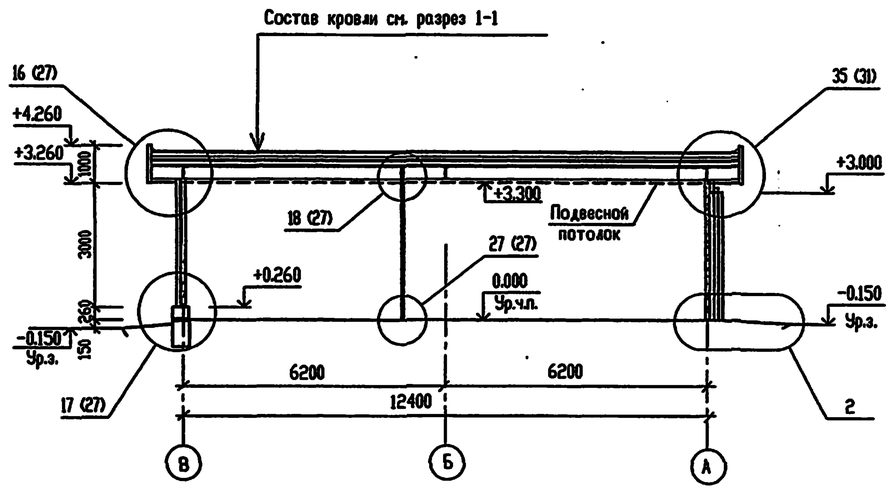

РАЗРЕЗ 1 - 1

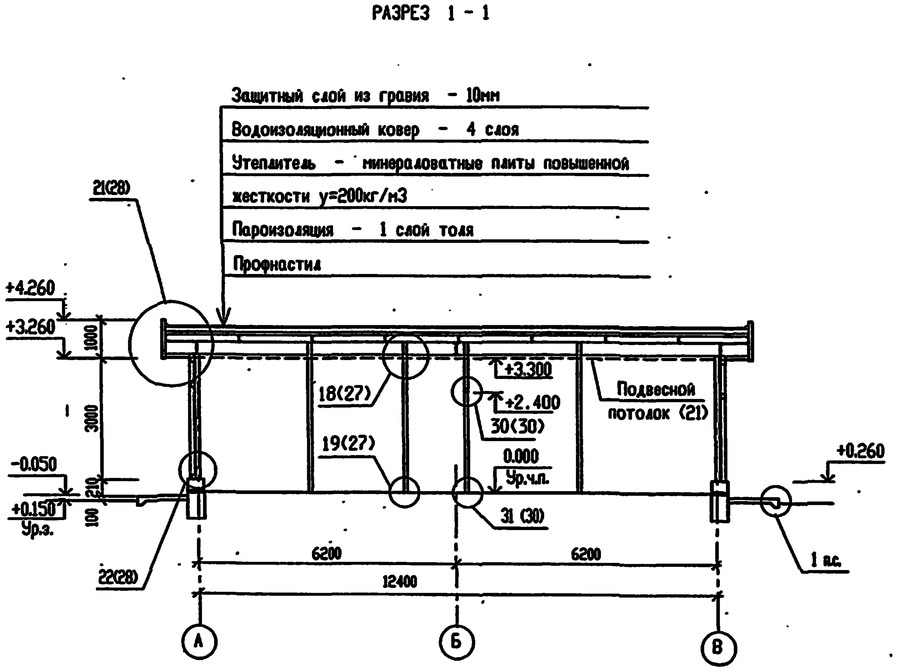

1

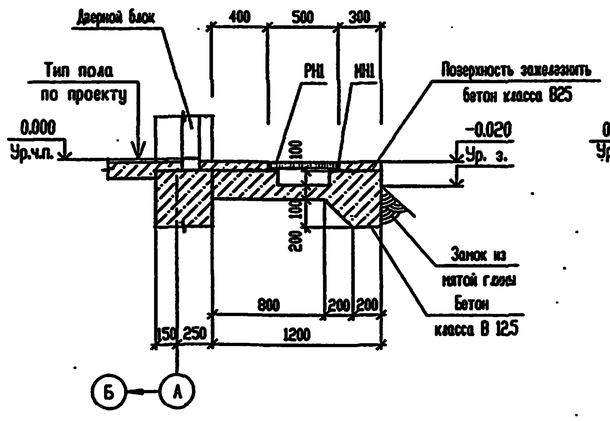

2

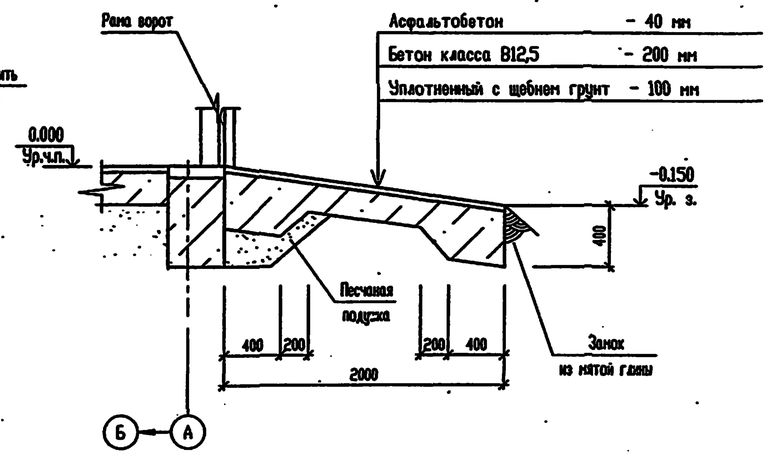

Согласовано

Инв. N° подл. | Подпись и дата | Взам. инв. N°

						Т.П. 503-6-15.95-АС2	
						Трассовая АЗС на 50 м3 горючего с комплексом бытовых услуг.	
Изм.	Кол.уч.	Лист	N° док.	Подп.	Дата		
ГИП		Писаренко				Здание станции	Стадия: Р; Лист: 4; Листов:
Нач. АСО		Ермолович					
Гл. спец.		Захлевный					
Вед.инж.		Иванова				Вид А. Разрезы 1-1; 2-2. Узлы 1, 2	OZONE ОБОН
Проверил		Захлевный					
Н. контр.		Иванова					

Привязан

Инв.N

инв № Ц00419-03 20

Формат А2

ФАСАД 3...1

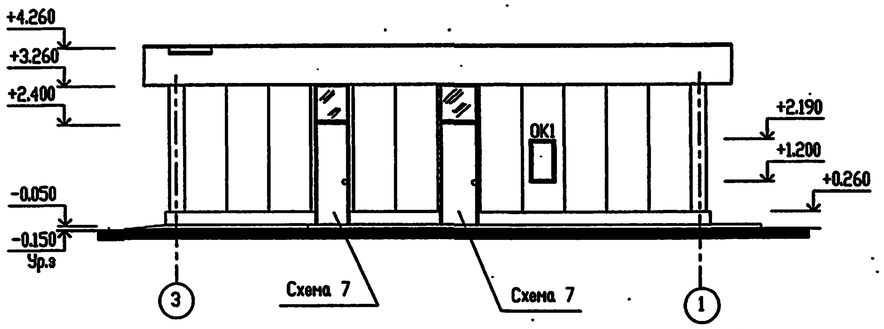

ФАСАД 1...3

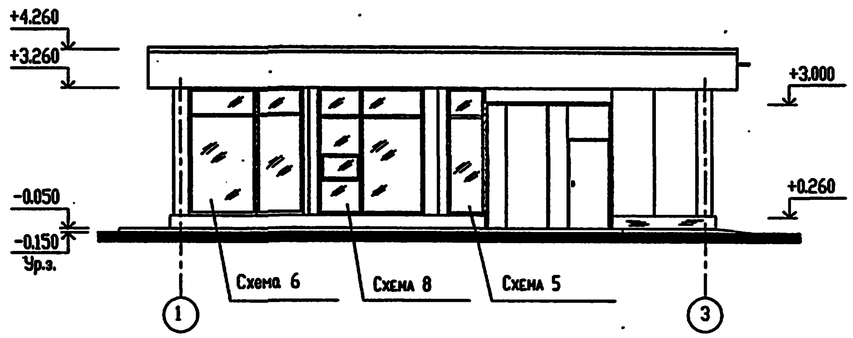

ФАСАД А...В

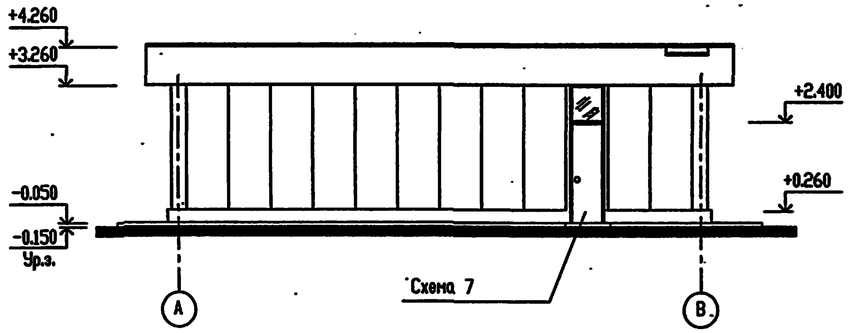

ФАСАД В...А

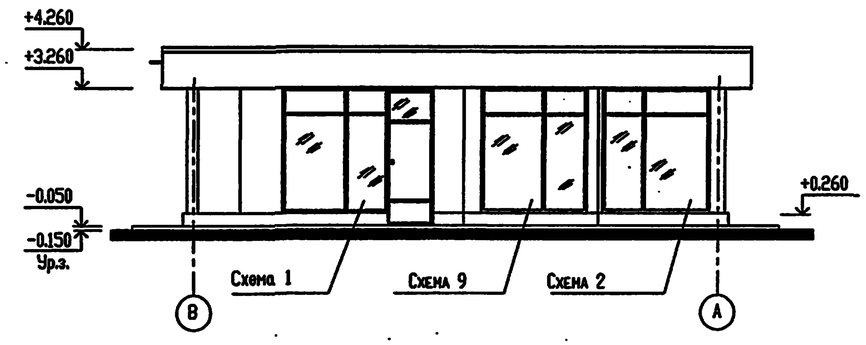

СПЕЦИФИКАЦИЯ ЭЛЕМЕНТОВ ЗАПОЛНЕНИЯ ПРОЕМОВ

Поз.	Обозначение	Наименование	Кол.	Масса, ед. кг	Примечание
Схема1	лист 13	Витраж. Схема1	1		
Схема2	лист 13	Витраж. Схема2	1		
Схема3	лист 14	Витраж. Схема3	1		Замаркирован на листе
Схема4	лист 14	Витраж. Схема4	1		
Схема5	лист 14	Витраж. Схема5	1		
Схема6	лист 15	Витраж. Схема6	1		
Схема7	лист 15	Витраж. Схема7	3		
Схема8	лист 15	Витраж. Схема8	1		
Схема9	лист 16	Витраж. Схема9	1		
ОК1	лист 12	Оконный блок ОК1	1		

СПЕЦИФИКАЦИЯ ЭЛЕМЕНТОВ, ЗАМАРКИРОВАННЫХ НА ЛИСТАХ 3, 4, 19

Поз.	Обозначение	Наименование	Кол.	Масса, ед. кг	Примечание
РН1	2.230-2 , вып.6	Решетка РН1	3	13.7	
МН1		Закладной элемент МН1	3	6.2	
Н2	503-6-15.95-АС.И-Н2...Н4	Нащельник Н2	30	0.5	
Н3		Нащельник Н3	6	1.0	
Н4		Нащельник Н4	1	0.9	
ГР1	503-6-15.95-АС.И-ГР1	Гребенка ГР1	39	0.56	
	ГОСТ 23279-85	Сетка $4С\frac{4Вр1-100}{4Вр1-100}$ 355х155	2	11.3	

Согласовано

Взам. инв. N°

Подпись и дата

Инв. N° подл.

Привязан

Инв.N

Изм.	Кол.уч	Лист	N° док.	Подп.	Дата
ГИП		Писаренко			
Нач. АСО		Ермолович			
Гл. спец.		Захливный			
Вед.инж.		Иванова			
Проверил		Захливный			
Н. контр.		Иванова			

Т.П. 503-6-15.95-АС2

Трассовая АЗС на 50 м3 горючего с комплексом бытовых услуг.

Здание станции

Стадия	Лист	Листов
Р	5	

Фасады 3...1; 1...3; А...В; В...А.

OZONE ОЗОН

инв.N Ц00419-03 21

Формат А2

Схема расположения фундаментов

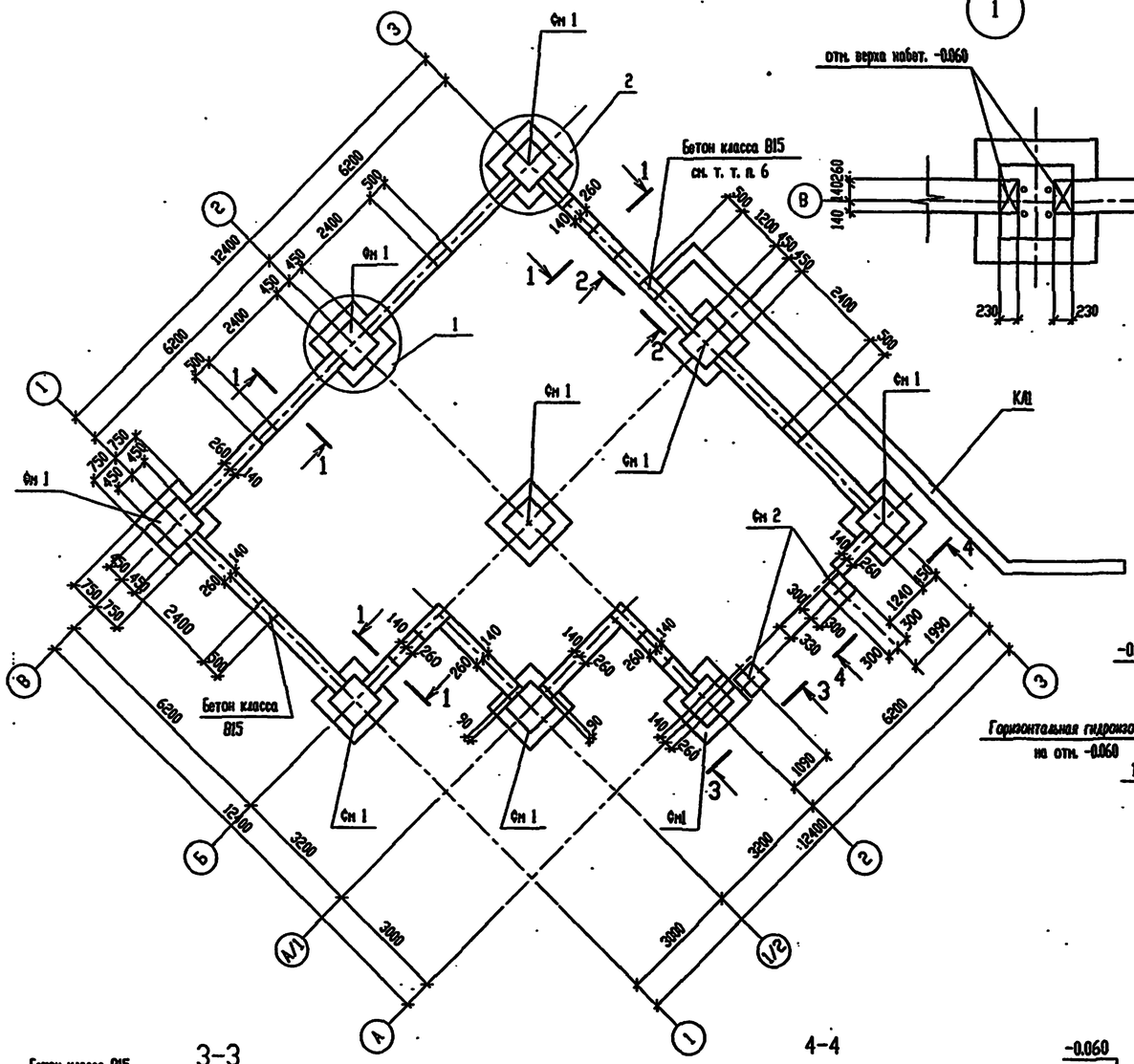
Фн 1
Фн 2
Бетон класса В15
см. т. т. п. 6
КЛ1
Бетон класса В15
Фн 1
Фн 2
Фн 1
Фн 1
Фн 1

Т.П. 503-6-15.95

Фм1

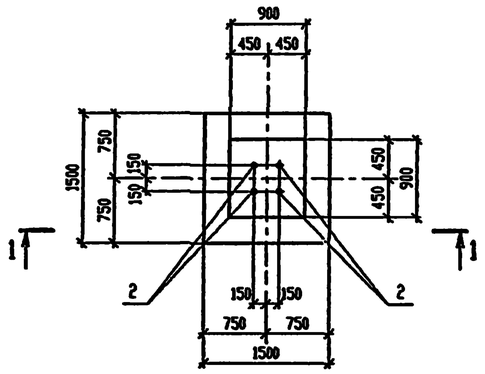

1-1

Фм 2

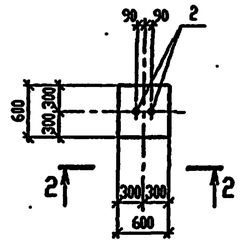

2-2

СПЕЦИФИКАЦИЯ ФУНДАМЕНТА

Поз.	Обозначение	Наименование	Кол. на испол. Фм1	Кол. на испол. Фм2			Примеч.
		Сборочные единицы					
		Сетка арматурная					
1	ГОСТ 23279-85	4С $\frac{10AIII}{10AIII}$ 145х145	1				14,3 кг
		Болты фундаментные					
2	ГОСТ 24379.1-80*	1.1М24х1250 Ст3 кп2	4	2			5,1 кг
		Материалы					
		Бетон класса В15	1,7	0,56			м³

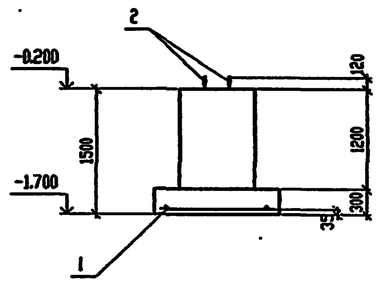

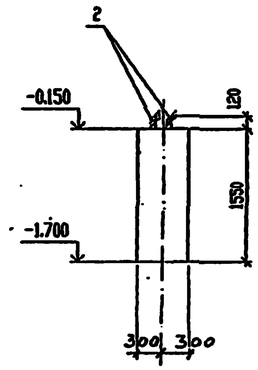

Схема расчетных нагрузок Фм1

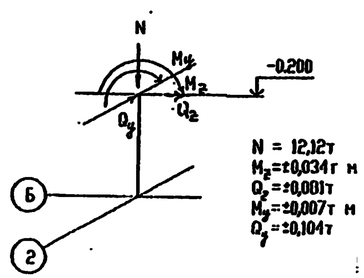

N = 12,12т
M_z=±0,034т м
Q_y=±0,001т
M_y=±0,007т м
Q_z=±0,104т

ВЕДОМОСТЬ РАСХОДА СТАЛИ, кг

Марка элемента	Изделия арматурные: Арматура класса AIII, ГОСТ 5781-82* ⌀10			Итого	Всего	Изделия закладные: Прокат марки Ст3 кп2, ГОСТ 24379.1-80* болт М24			Итого	Всего
Фм 1	14,3			14,3	14,3	20,4			20,4	20,4
Фм 2						10,2			10,2	10,2

Привязан

Инв.N

Изм.	Кол.уч.	Лист	N° док.	Подп.	Дата
Нач. АСО		Ермолович			
Гл. спец.		Цозик			
Нач.сек.		Возник			
Инж.		Стебанна			
Проверил		Возник			
Н. контр.		Цозик			

Т.П. 503-6-15.95-АС2

Трассовая АЗС на 50 м³ горячего с комплексом бытовых услуг

Здание станции

Стадия	Лист	Листов
Р	7	

Фундаменты Фм1, Фм2

OZONE & ОЗОН

Инв. N подл. | Подпись и дата | Взам. инв. N

инв. Ц00419-03 23

Формат А2

Схема расположения стеновых панелей по оси "В".

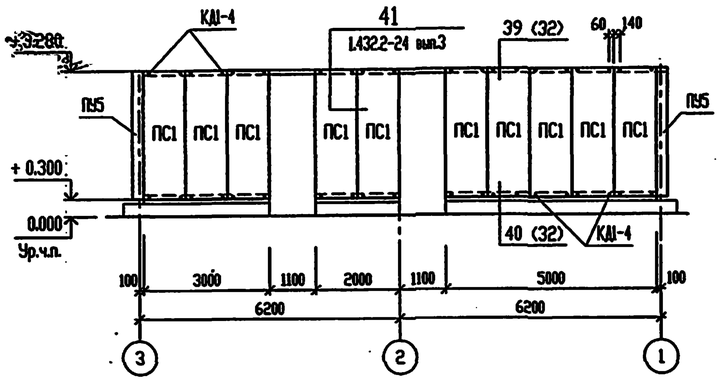

Схема расположения стеновых панелей по оси "З".

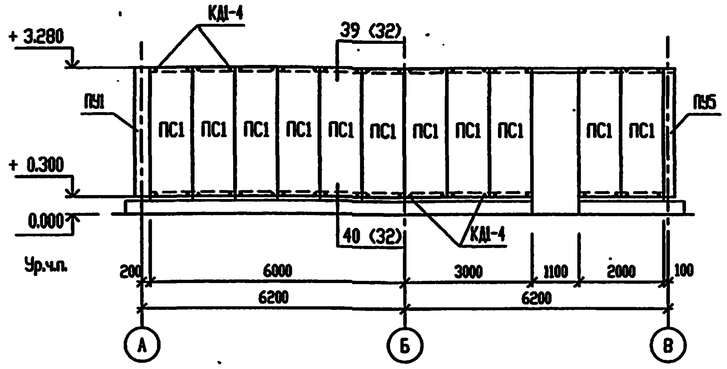

Схема расположения стеновых панелей по оси "1".

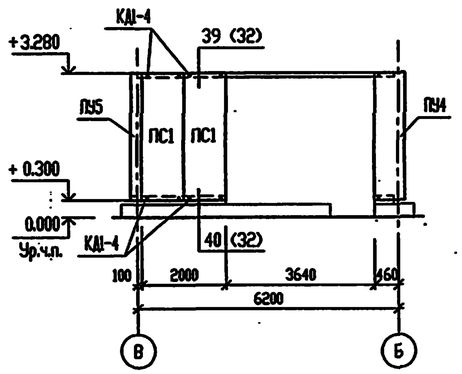

Схема расположения стеновых панелей по оси "Б".

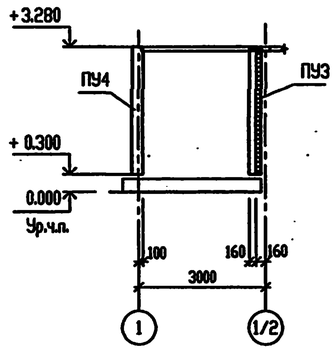

Схема расположения стеновых панелей по оси "1/2".

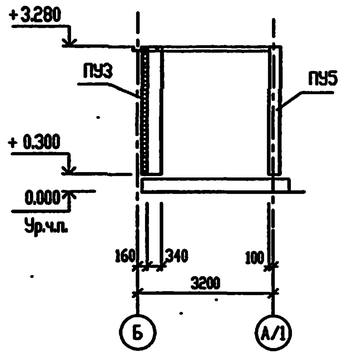

Схема расположения стеновых панелей по оси "А".

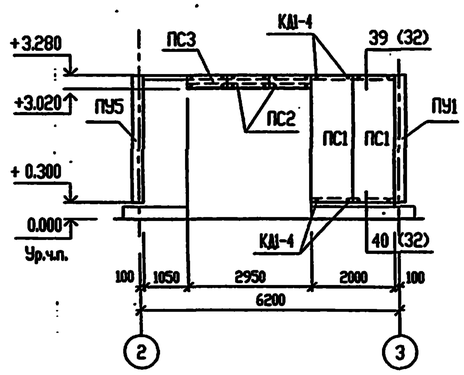

Схема расположения стеновых панелей по оси "2".

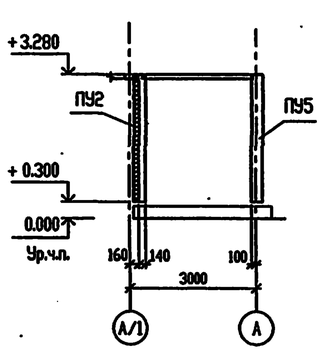

Схема расположения стеновых панелей по оси "А/1".

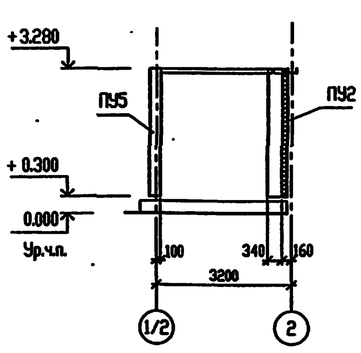

СПЕЦИФИКАЦИЯ К СХЕМАМ РАСПОЛОЖЕНИЯ СТЕНОВЫХ ПАНЕЛЕЙ.

Поз.	Обозначение	Наименование	Кол.	Масса, ед. кг	Примечание
		Панели стеновые			
ПС1	1.432.2-24 вып.1	С5 ПТС 2980.1016.91-С0.6	25	47.1	
ПС2		С5 ПТС 260.1016.91-С0.6	2	4.1	
ПС3		С5 ПТС 260.966.91-С0.6	1	3.9	
ПУ1	т.п.503-6-15.95-АС.И-ПУ1..ПУ4	5 ПТУ 2980.188.288.91-С0.6	1	36.0	
ПУ2		5 ПТУ 2980.348.148.91-С0.6	1	33.3	
ПУ3		5 ПТУ 2980.168.348.91-С0.6	1	37.7	
ПУ4		5 ПТУ 2980.548.188.91-С0.6	1	46.8	
ПУ5	1.432.2-24 вып.1	5 ПТУ 2980.188.188.91-С0.6	4	39.3	
		Изделия соединительные			
КДІ-4	1.432.2-24 вып.1	КДІ-4	132	0.146	

Указания по монтажу стеновых панелей см. серию 1.432.2-24 вып.0.

Инв. № подл. | Подпись и дата | Взам. инв. №

Изм.	Кол.	Лист	№ док.	Подп.	Дата	Т.П. 503-6-15.95-АС2			
						Трассовая АЗС на 50 м³ горючего с комплексом бытовых услуг			
Нач. АСО		Ермолович				Здание станции	Стадия	Лист	Листов
Гл. спец.		Цозик					Р	8	
Нач. сект.		Вознюк				Схемы расположения наружных стеновых панелей.	OZONE ОЗОН		
Вед. инж.		Моисеева							
Проверил		Вознюк							
Н. контр.		Вознюк							

Привязан

Инв.N

инв.№ Ц00419-03 24 Формат А2

Схема расположения стеновых панелей перегородок.

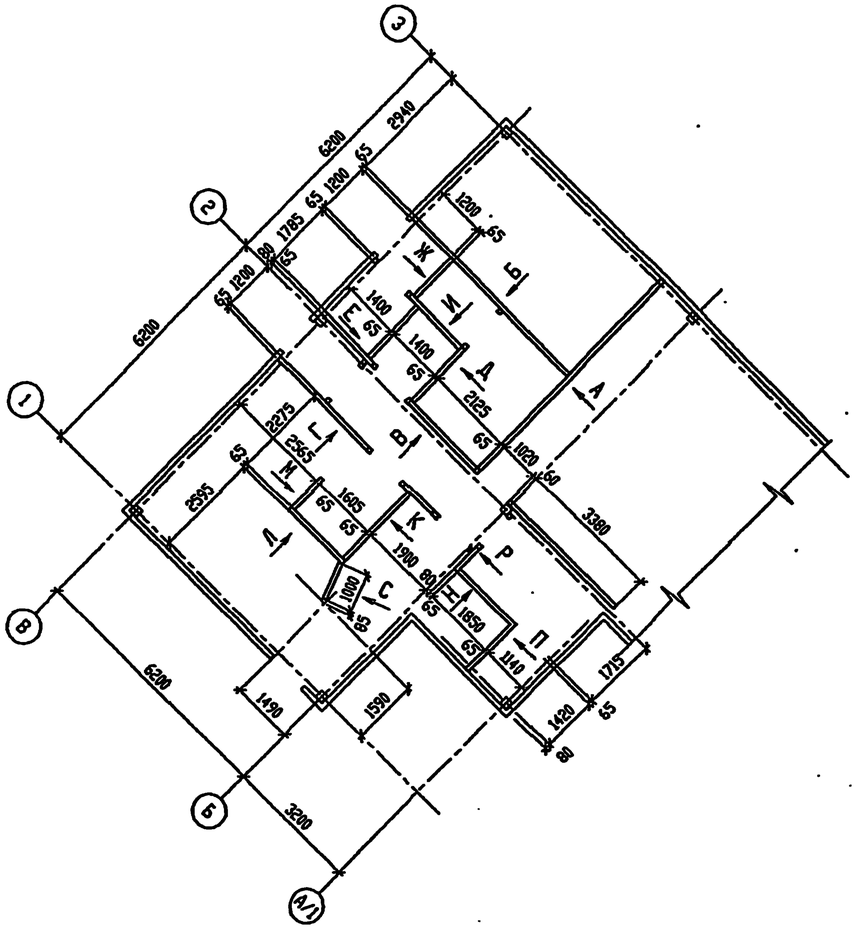

Вид "Г".

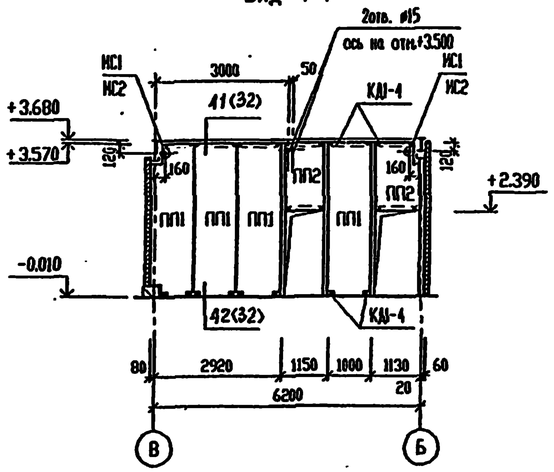

Вид "В".

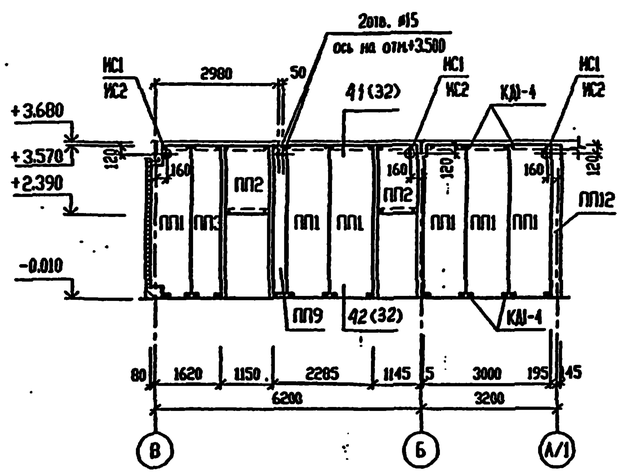

СПЕЦИФИКАЦИЯ К СХЕМЕ РАСПОЛОЖЕНИЯ СТЕНОВЫХ ПАНЕЛЕЙ ПЕРЕГОРОДОК.

Поз.	Обозначение	Наименование	Кол.	Масса, ед. кг	Примечание
		Панели перегородок			
ПП1	1.432.2-24 вып.1	С5 ПТС 3580.1016.61-С0.6	32	51.0	
ПП2		С5 ПТС 1180.1016.61-С0.6	8	16.7	
ПП3	т.п.503-6-15.95-АС.И-ПП3...ПП8	С5 ПТС 3580.1016.61-С0.6а	2	35.9	
ПП4		С5 ПТС 3580.1016.61-С0.6б	2	7.3	
ПП5		С5 ПТС 3580.1016.61-С0.6в	1	43.6	
ПП6		С5 ПТС 3580.1016.61-С0.6г	1	40.9	
ПП7		С5 ПТС 3580.1016.61-С0.6д	2	13.8	
ПП8		С5 ПТС 3580.1016.61-С0.6е	1	34.3	
ПП9	т.п.503-6-15.95-АС.И-ПП9...ПП12	С5 ПТС 3580.1016.61-С0.6ж	2	14.6	
ПП10		С5 ПТС 3580.1016.61-С0.6и	1	34.3	
ПП11		С5 ПТС 3600.1016.61-С0.6к	1	24.9	
ПП12		С5 ПТС 3600.1016.61-С0.6л	3	17.4	
		Изделия соединительные			
КД1-4	1.432.2-24 вып.1	КД1-4	224	0.146	
МС1	т.п.503-6-15.95-АС.И-МС1	Патрубок МС1	11		
МС2	т.п.503-6-15.95-АС.И-МС2	Накладка МС2	11		
		уголок $\frac{63х63х5\ ГОСТ8509-86}{С235\ ГОСТ27772-88}$	11.2		м

1. Указания по монтажу стеновых панелей см. серию 1.432.2-24 вып.0.
2. Деталь установки патрубка МС1 и накладки МС2 см. лист 32

Вид "А".

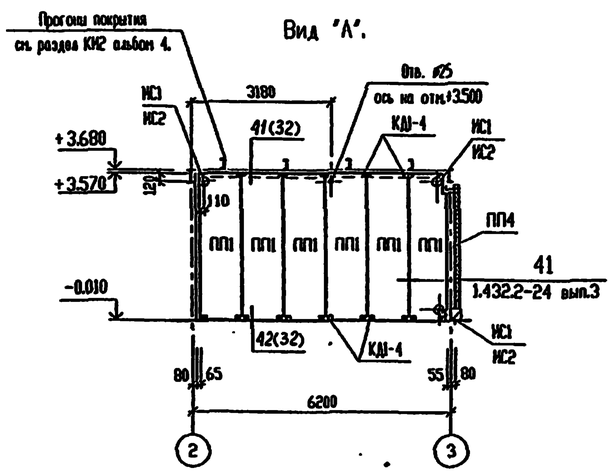

Вид "Б".

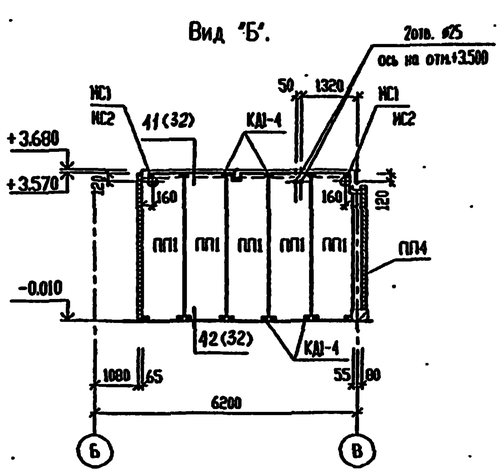

Изм.	Кол.уч.	Лист	№ док.	Подп.	Дата
Нач. АСО		Ермолович			
Гл. спец.		Цозик			
Нач. сект.		Возняк			
Вед. инж.		Моисеева			
Проверил		Возняк			
Н. контр.		Возняк			

Привязан

Инв.N

Т.П. 503-6-15.95-АС2

Трассовая АЗС на 50м³ горючего с комплексом бытовых услуг

Здание станции

Стадия	Лист	Листов
Р	9	

Схема расположения стеновых панелей перегородок.

ОЗОН

инв.№ Ц00419-03 25

Формат А2

Инв. № подл. | Подпись и дата | Взам. инв. №

Вид "Д".

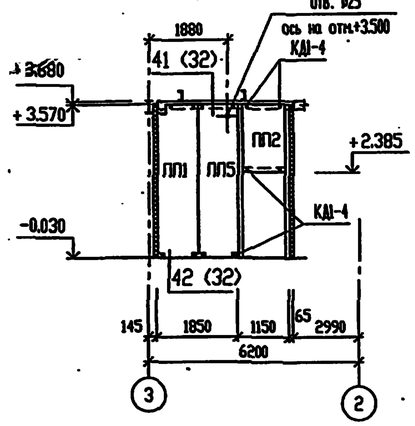

Вид "Е".

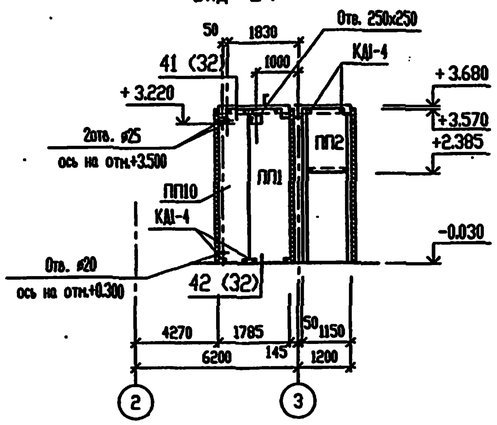

Вид "Ж".

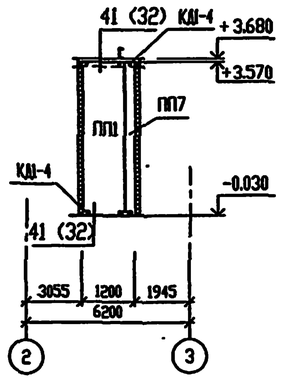

Вид "Р".

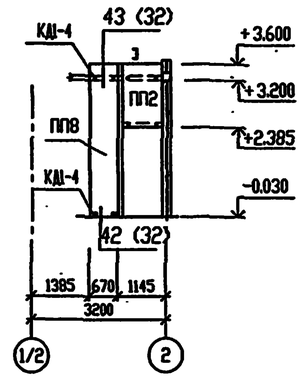

Вид "С".

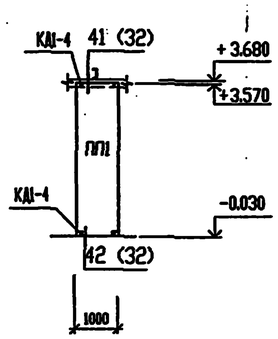

Вид "И".

Вид "К".

Вид "Л".

Вид "М".

Вид "Н".

Вид "П".

Инв. N подл. | Подпись и дата | Взам. инв. N

						Т.П. 503-6-15.95-АС2	
						Трассовая АЗС на 50 м³ горячего с комплексом бытовых услуг	
		Изм.	Кол.уч.	Лист	№ док.	Подп.	Дата
Привязан		Нач. АСО		Ермолович			
		Гл. спец.		Цозик			
		Нач. сект.		Вознюк			
		Зед. инж.		Моисеева			
		Проверил		Вознюк			
Инв.N		Н. контр.		Вознюк			
						Здание станции	Стадия: Р; Лист: 10; Листов:
						Виды "Д"..."С" к листу 9	OZONE ОЗОН

АЛЬБОМ 3

Т.П. 503-6-15.95

Схема расположения карнизных панелей.

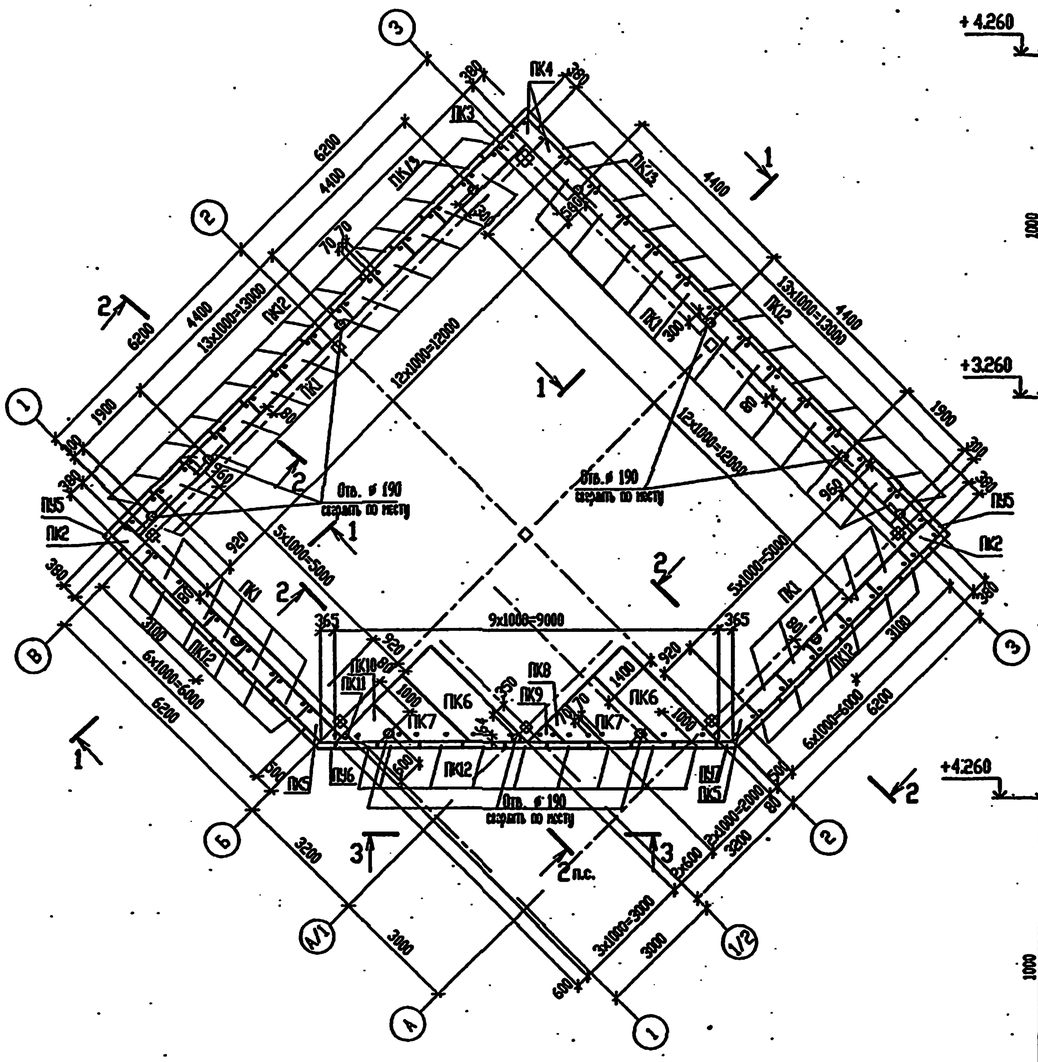

1-1

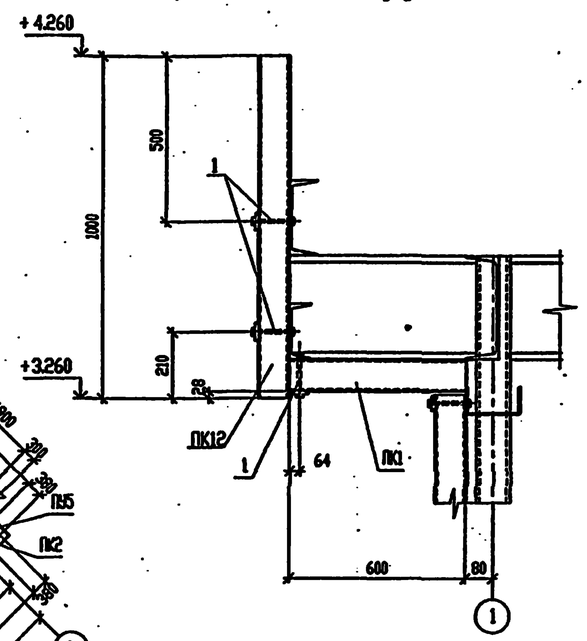

2-2

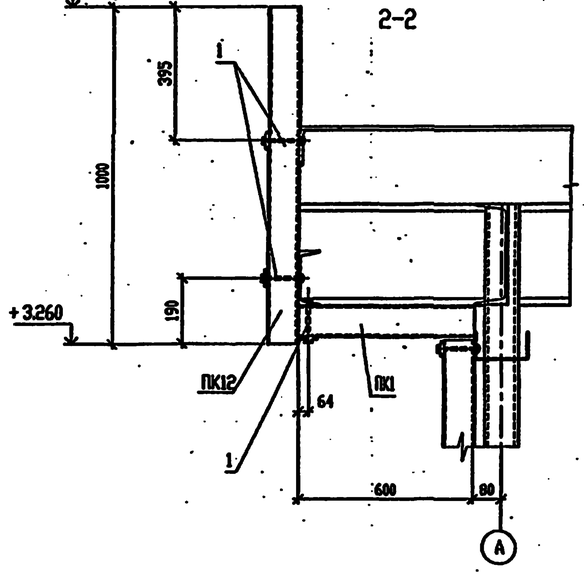

3-3

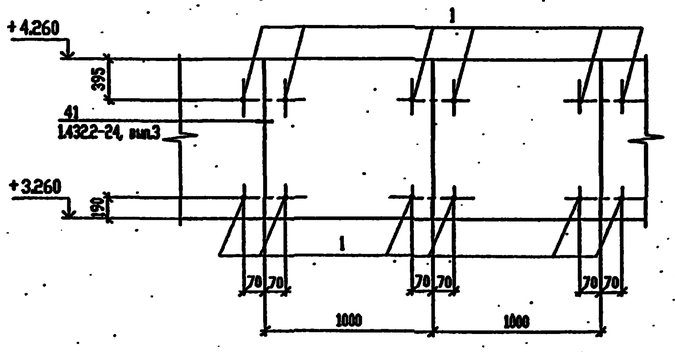

Спецификация к схеме расположения карнизных панелей.

Поз.	Обозначение	Наименование	Кол.	Масса, ед. кг	Примечание
		Панели карнизные			
ПК1	1.432.2-24 в.1	С5 ПТС 600.1016.91-С 0.6	34	10.5	
ПК2	503-6-15.95-АС.И- ПК2...ПК4	С5 ПТС 600.1016.91-С 0.6 а	2	7.7	
ПК3		С5 ПТС 600.1016.91-С 0.6 б	1	4.7	
ПК4		С5 ПТС 600.1016.91-С 0.6 в	2	4.5	
ПК5	503-6-15.95-АС.И-ПК5...ПК7,ПК10	С5 ПТС 600.1016.91-С 0.6 г	2	9.1	
ПК6		С5 ПТС 3520.1016.91-С 0.6	2	40.5	
ПК7		С5 ПТС 2520.1016.91-С 0.6	2	27.1	
ПК8	503-6-15.95-АС.И-ПК8,ПК9,ПК11	С5 ПТС 1520.1016.91-С 0.6 а	1	9.8	
ПК9		С5 ПТС 920.1016.91-С 0.6	1	5.0	
ПК10	503-6-15.95-АС.И-ПК5...ПК7,ПК10	С5 ПТС 1520.1016.91-С 0.6	1	13.7	
ПК11	503-6-15.95-АС.И- ПК8,ПК9,ПК11	С5 ПТС 520.1016.91-С 0.6	1	11.8	
ПК12	1.432.2-24 в.1	С5 ПТС 1000.1016.91-С 0.6	45	17.4	
ПК13		С5 ПТС 850.1016.91-С 0.6	2	14.8	
		Панели карнизные угловые			
ПКУ1	503-6-15.95-АС.И- ПКУ1	5ПТУ 1000.388.388	3	15.5	
ПКУ2	503-6-15.95-АС.И- ПКУ2 ,ПКУ3	5ПТУ 1000.373.508	1	15.9	
ПКУ3		5ПТУ 1000.508.373	1	15.9	
		Крепежные изделия			
1	1.432.2-24.3, в.1	КД1-4	306	0.146	

Инв. № подл. | Подпись и дата | Взам. инв. №

Изм.	Кол.уч.	Лист	№ док.	Подп.	Дата
Нач. АСО		Ермолович			
Гл. спец.		Цозик			
Нач. сект.		Вознюк			
Вед. инж.		Филатова			
Проверил		Цозик			
Н. контр.		Вознюк			

Привязан

Инв.N

Т.П. 503-6-15.95-АС2

Трассовая АЗС на 50 м³ горючего с комплексом бытовых услуг

Здание станции

Стадия	Лист	Листов
Р	11	

Схема расположения карнизных панелей.

OZONE ОЗОН

инв.N Ц00419-03 27 Формат А2

Схема расположения элементов заполнения оконного проема ОК1

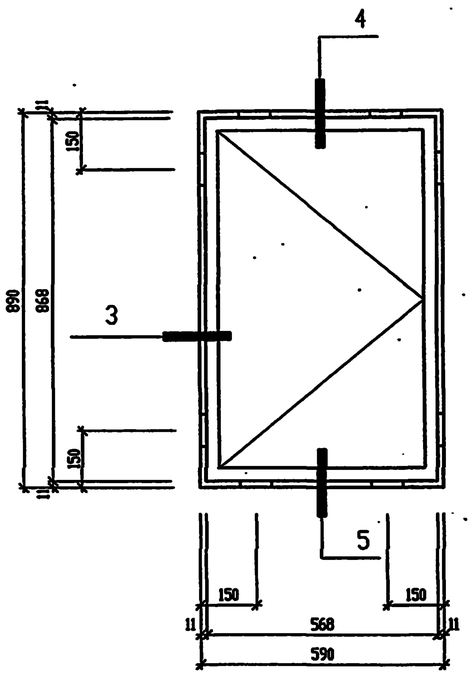

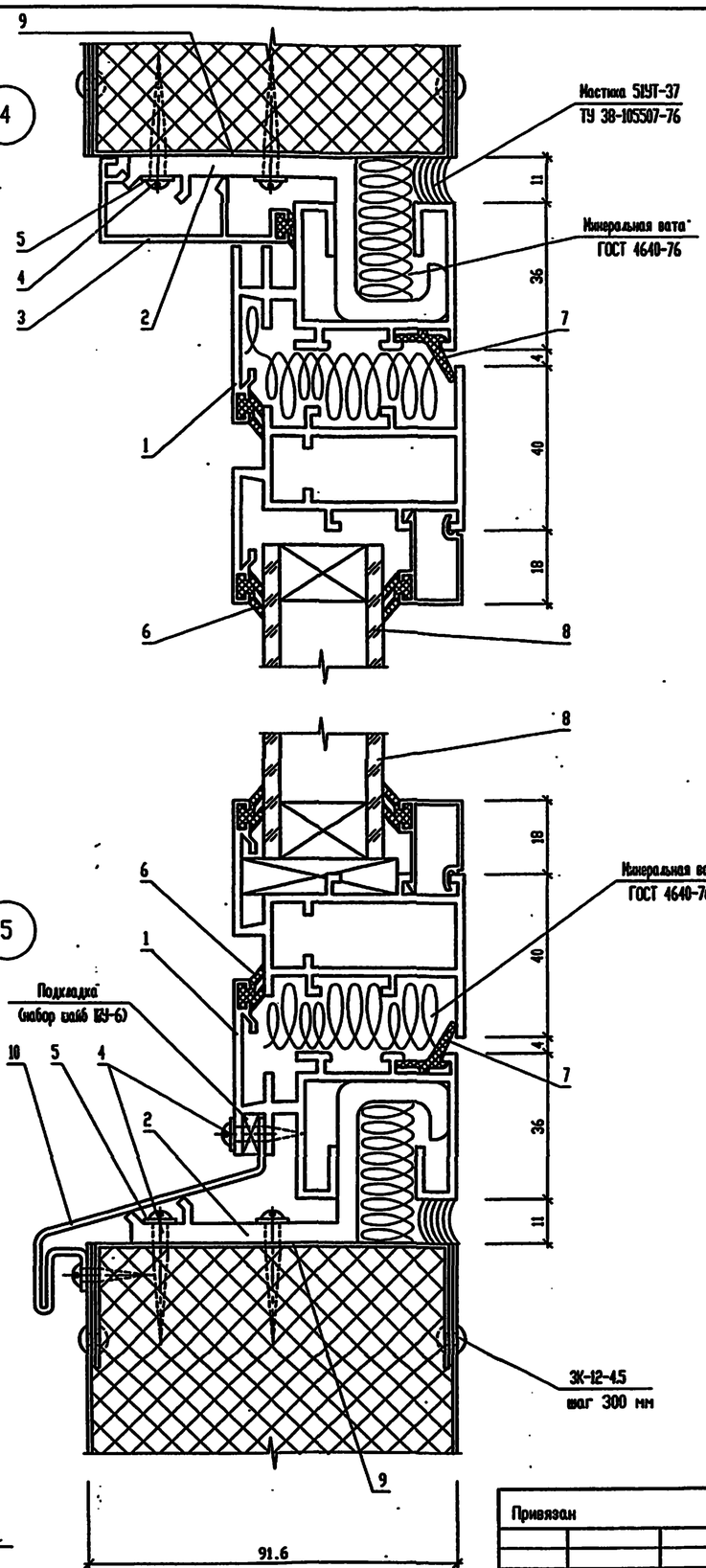

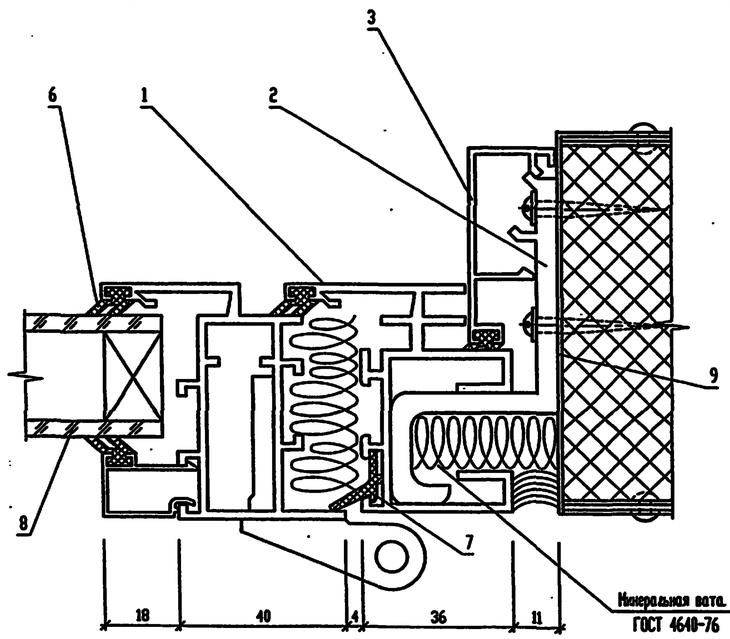

СПЕЦИФИКАЦИЯ ЭЛЕМЕНТОВ ЗАПОЛНЕНИЯ ПРОЕМОВ

Поз.	Обозначение	Наименование	Кол.	Масса, ед. кг	Примечание
1	1.236.4-8 вып.1	Оконный блок ОАП 06-09И	1	21.13	
2		Элемент крепления ПА-57в	8	0.06	
3		Нащельник ПА-56г	3.0	0.39	п/м
4		Винт 6х25.01 ГОСТ 10619-80*	16	0.04	
5		Шайба 6.02 Ст3кп.019 ГОСТ 18123-82*	16	0.04	
6	ТУ 38-105 1082-76	Уплотнитель резиновый ПР-65и	11.0		п/м
7	ТУ 38-105 1082-76	Уплотнитель резиновый ПР-45д	3.0		п/м
8		Стеклопакет СПО 400х690х28-Т 1-й сорт	1		
		по ГОСТ 111-90 6-16-6 ГОСТ 24866-89			
9	АСИ альбом 5	Нащельник Н1	2.96		п/м
10		Слив			
		ОЦ БТ-ОН-НО-0.8х250ГОСТ19904-90 / ОН-НТ-1 ГОСТ14918-80*	0.15	0.95	м2

Согласовано

Инв. N подл. | Подпись и дата | Взам. инв. N

Привязан

Инв.N

Изм.	Кол.уч.	Лист	N° док.	Подп.	Дата
Нач. АСО		Ермолович			
Гл. спец.		Захаривный			
Ведущ.		Иванова			
Инженер		Волковский			
Проверил		Захаривный			
Н. контр.		Иванова			

Т.П. 503-6-15.95-АС2

Трасссовая АЗС на 50 м3 горячего с комплексом бытовых услуг.

Здание станции

Стадия	Лист	Листов
Р	12	

Схема расположения элементов заполнения оконного проема ОК 1. Узлы 3..5.

OZONE ОЗОН

инв.N 400419-03 28

Формат А2

Схема 1

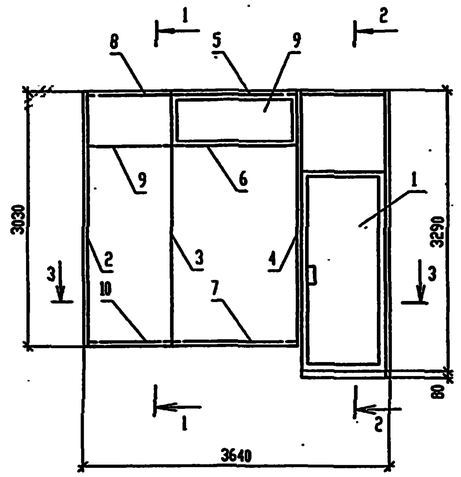

1 - 1

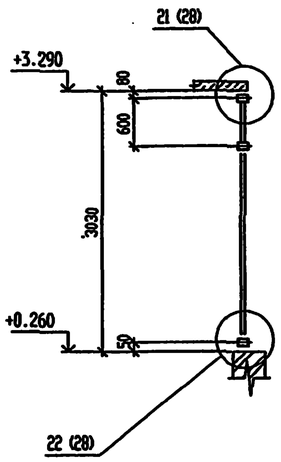

2 - 2

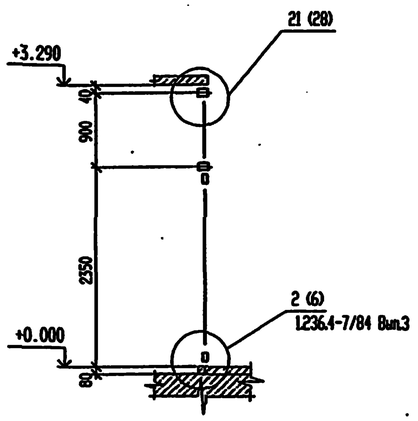

3 - 3

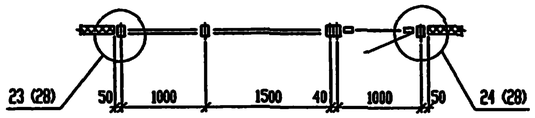

Схема 2

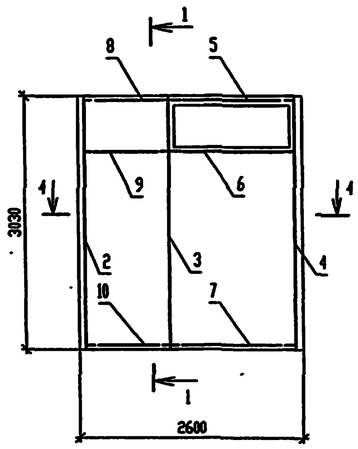

4 - 4

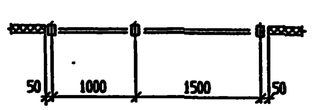

СПЕЦИФИКАЦИЯ ЭЛЕМЕНТОВ ВИТРАЖЕЙ /начало/

Поз.	Обозначение	Наименование	Кол.	Масса, ед. кг	Примечание
		Схема 1			
1	1.236.4-7/84 Вып.3	Тамбурная рама с дверью			
		ТАО 33-10 П	1	55,4	
2	1.236.4-7/84 Вып.1	Стойка СВПЛ 30-03	1	10,9	
3		Стойка СВПЛ 30-33 ФПК	1	12,4	
4		Стойка СВПЛ 30-33 ФЛ	1	12,3	
5		Ригель верхний РВПИ-15 ФК	1	4,3	
6		Ригель средний РСПИ-15 Ф	1	4,3	
7		Ригель нижний РНПИ-15	1	3,1	
8		Ригель верхний РВПИ-10	1	3,1	
9		Ригель средний РСПИ-10	1	2,8	
10		Ригель нижний РНПИ-10	1	3,1	
11		Фрамуга ФПЛ 06-15 К	1	7,2	
-		Фрамужный прибор			
		ПФЛ 1-02 П 1500х2200	1	3,1	
-		Слив СЛ-30	1	1,7	
-		Нащельник НЛ-24	1	1,1	
-		Пружина нащельников П-01	1	0,02	См.узлы
		Уголок 36х36х4 ГОСТ8509-93 / С235 ГОСТ 27772-88*			
		l=3000 мм	2	6,5	
-	Т.П. 503-6-15.95-АСИ-ГР1	Гребенка ГР1	4	0,6	

СПЕЦИФИКАЦИЯ ЭЛЕМЕНТОВ ВИТРАЖЕЙ /окончание/

Поз.	Обозначение	Наименование	Кол.	Масса, ед. кг	Примечание
		Схема 2			
2	1.236.4-7/84 Вып.1	Стойка СВПЛ 30-03	1	10,9	
3		Стойка СВПЛ 30-33 ФПК	1	12,4	
4		Стойка СВПЛ 30-33 ФЛ	1	12,3	
5		Ригель верхний РВПИ-15 ФК	1	4,3	
6		Ригель средний РСПИ-15 Ф	1	4,3	
7		Ригель нижний РНПИ-15	1	3,1	
8		Ригель верхний РВПИ-10	1	3,1	
9		Ригель средний РСПИ-10	1	2,8	
10		Ригель нижний РНПИ-10	1	3,1	
11		Фрамуга ФПЛ 06-15 К	1	7,2	
-		Фрамужный прибор			
		ПФЛ 1-02 П 1500х2200	1	3,1	
-		Слив СЛ-30	1	1,7	
-		Нащельник НЛ-24	1	1,1	
-		Пружина нащельников П-01	1	0,02	См.узлы
		Уголок 36х36х4 ГОСТ8509-93 / С235 ГОСТ 27772-88*			
		l=3000 мм	4	6,5	
-	Т.П. 503-6-15.95-АСИ-ГР1	Гребенка ГР1	3	0,6	

Согласовано

Инв. N подл. | Подпись и дата | Взам. инв. N

Привязан

Инв.N

Изм.	Кол.	Лист	N док.	Подп.	Дата
Нач.АСО		Ермолович			
Гл. спец.		Захмевный			
Вед.арх.		Иванова			
Инженер		Летникова			
Проверил		Захмевный			
Н.контр.		Иванова			

Т.П. 503-6-15.95-АС2

Трассовая АЗС на 50 м3 горючего с комплексом бытовых услуг.

Здание станции

Стадия	Лист	Листов
Р	13	

Витражи. Схемы 1,2.

OZONE ОЗОН

инв N ИП0419-03 29 Формат А2

Схема 3

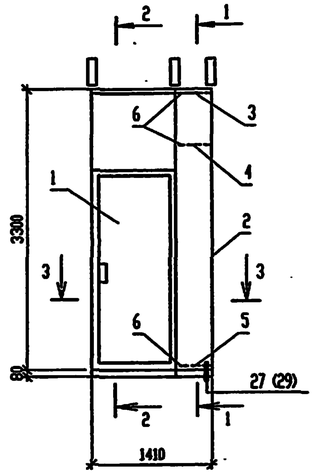

1 - 1

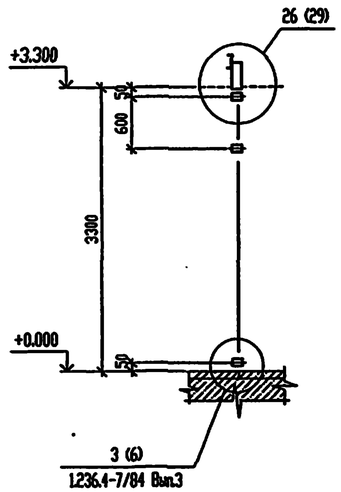

Схема 4

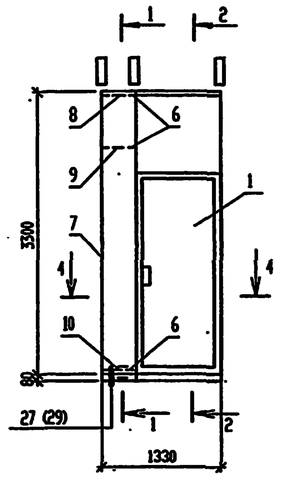

2 - 2

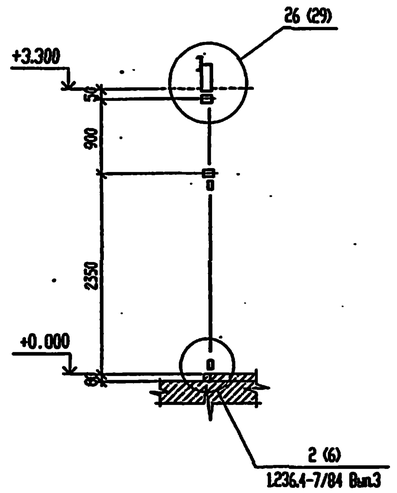

3 - 3

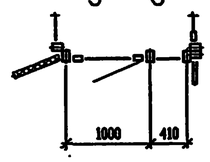

4 - 4

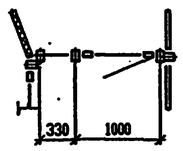

Схема 5

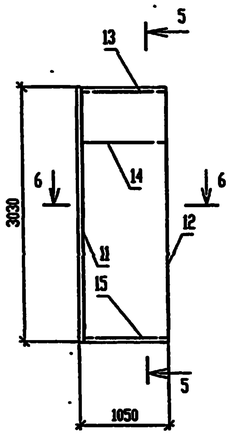

5 - 5

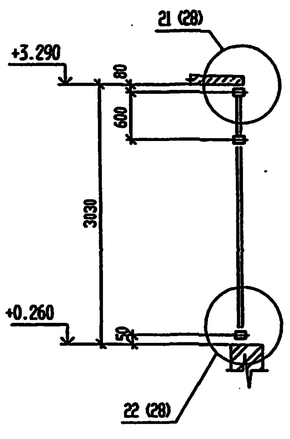

6 - 6

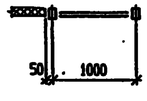

СПЕЦИФИКАЦИЯ ЭЛЕМЕНТОВ ВИТРАЖЕЙ /начало/

Поз.	Обозначение	Наименование	Кол.	Масса, ед. кг	Примечание
		Схема 3			
1	1.236.4-7/84 Вып.3	Тамбурная рама с дверью			
		ТАО 33-10 ЧП	1	55,4	
2	1.236.4-7/84 Вып.1	Стойка СВОЛ 33-30	1	12,1	
3		Ригель верхний РВОИ-05	1	2,2	
3		Ригель средний РСОИ-05	1	2,2	
4		Ригель нижний РНОИ-05	1	2,2	
6		Вкладыш соединительный Ц-02	3	0,1	
		Швеллер 120х60х4 ГОСТ8278-83* / С235 ГОСТ 27772-88*			
		l=300 мм	3	2,1	См.узлы
-	ГОСТ 7798-70*	Болт М8-35	3		
-	ГОСТ 5915-70*	Гайка М8	3		
-	ГОСТ 11371-78*	Шайба 8	3		

СПЕЦИФИКАЦИЯ ЭЛЕМЕНТОВ ВИТРАЖЕЙ /окончание/

Поз.	Обозначение	Наименование	Кол.	Масса, ед. кг	Примечание
		Схема 4			
1	1.236.4-7/84 Вып.3	Тамбурная рама с дверью			
		ТАО 33-10 ЧП	1	55,4	
6	1.236.4-7/84 Вып.1	Вкладыш соединительный Ц-02	3	0,1	
7		Стойка СВОЛ 33-03	1	12,1	
8		Ригель верхний РВОИ-06	1	1,9	
9		Ригель средний РСОИ-07	1	1,9	
10		Ригель нижний РНОИ-07	1	1,9	
		Швеллер 120х60х4 ГОСТ8278-83* / С235 ГОСТ 27772-88*			
		l=300 мм	3	2,1	См.узлы
-	ГОСТ 7798-70*	Болт М8-35	3		
-	ГОСТ 5915-70*	Гайка М8	3		
-	ГОСТ 11371-78*	Шайба 8	3		
		Схема 5			
11	1.236.4-7/84 Вып.1	Стойка СВПЛ 30-03	1	10,9	
12		Стойка СВПЛ 30-30	1	10,9	
13		Ригель верхний РВПИ-04	1	3,1	
14		Ригель средний РСПИ-04	1	2,8	
15		Ригель нижний РНПИ-04	1	3,1	
-		Слив СЛ-30	1	1,7	
-		Нащельник НЛ-24	1	1,1	
-		Пружина нащельников П-01	1	0,02	См.узлы
-		Уголок 36х36х4 ГОСТ8509-93 / С235 ГОСТ 27772-88*			
		l=3000 мм	4	6,5	
	Т.П. 503-6-15.95-АС.И-ГР1	Гребенка ГР1	1	0,6	

Согласовано

Инв. N подл. | Подпись и дата | Взам. инв. N

Привязан

Инв.N

Изм.	Кол.уч.	Лист	N док.	Подп.	Дата
Нач.АСО		Еремеевич			
Гл. спец.		Захлевный			
Вед.арх.		Иванова			
Инженер		Летникова			
Проверил		Захлевный			
Н.контр.		Иванова			

Т.П. 503-6-15.95-АС2

Трассовая АЗС на 50 м3 горючего с комплексом бытовых услуг.

Здание станции

Стадия	Лист	Листов
Р	14	

Витражи. Схемы 3..5.

OZONE ОЗОН

Схема 6

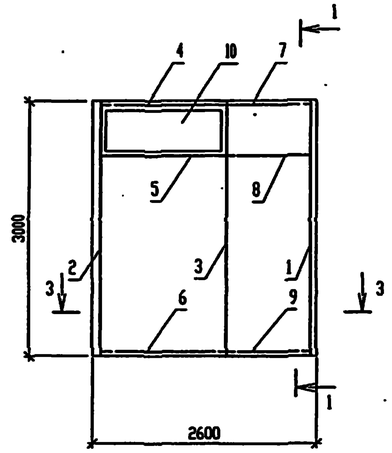

1 - 1

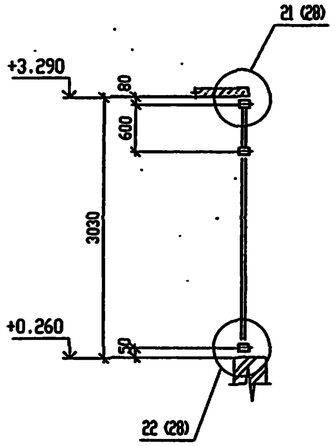

Схема 7

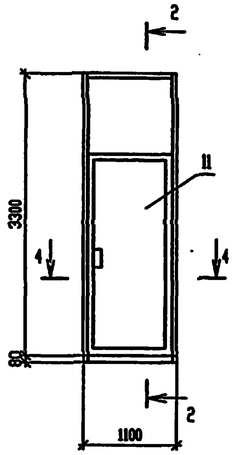

2 - 2

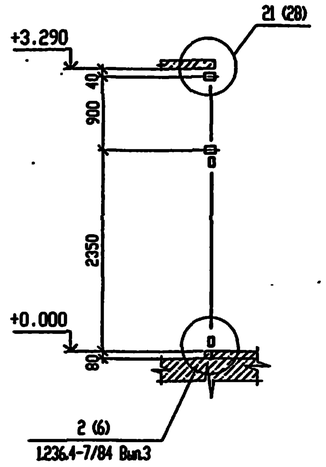

3 - 3

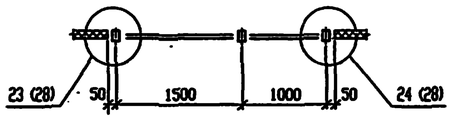

4 - 4

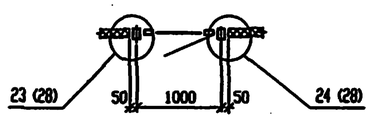

Схема 8

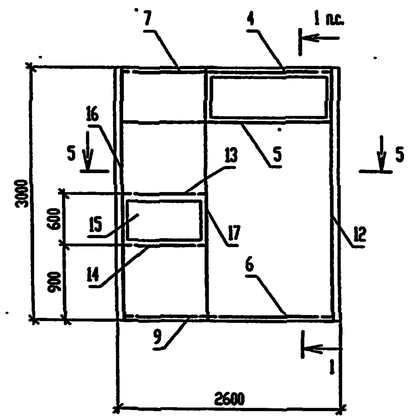

5 - 5

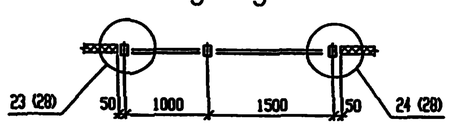

СПЕЦИФИКАЦИЯ ЭЛЕМЕНТОВ ВИТРАЖЕЙ /начало/

Поз.	Обозначение	Наименование	Кол.	Масса, ед. кг	Примечание
		Схема 6			
1	1.236.4-7/84 Вып.1	Стойка СВПЛ 30-30	1	10,9	
2		Стойка СВПЛ 30-33 ФПК	1	12,4	
3		Стойка СВПЛ 30-33 ФЛ	1	12,3	
4		Ригель верхний РВПИ-15 ФК	1	4,5	
5		Ригель средний РСПИ-15 Ф	1	4,3	
6		Ригель нижний РНПИ-15	1	3,1	
7		Ригель верхний РВПИ-10	1	3,1	
8		Ригель средний РСПИ-10	1	2,8	
9		Ригель нижний РНПИ-10	1	3,1	
10		Фрамуга ФПЛ 06-15 К	1	7,2	
-		Фрамужный прибор			
		ПФА 1-02 П 1500х2200	1	3,1	
-		Слив СЛ-30	1	1,7	
-		Нащельник НЛ-24	1	1,1	См. узлы
-		Пружина нащельников П-01	1	0,02	
-	Т.П. 503-6-15.95-АС.И-ГР1	Гребенка ГР1	3	0,6	

СПЕЦИФИКАЦИЯ ЭЛЕМЕНТОВ ВИТРАЖЕЙ /окончание/

Поз.	Обозначение	Наименование	Кол.	Масса, ед. кг	Примечание
		Уголок 36х36х4 ГОСТ8509-93 / С235 ГОСТ 27772-88			
		l=3000 мм	4	6,5	
		Схема 7			
11		Тамбурная рама с дверью			
		ТАО 33-10 ЧП	1	55,4	
		Уголок 36х36х4 ГОСТ8509-93 / С235 ГОСТ 27772-88*			См. узлы
		l=3000 мм	4	6,5	
-	Т.П. 503-6-15.95-АС.И-ГР1	Гребенка ГР1	1	0,6	
		Схема 8			
4	1.236.4-7/84 Вып.1	Ригель верхний РВПИ-15 ФК	1	4,5	
5		Ригель средний РСПИ-15 Ф	1	4,3	
6		Ригель нижний РНПИ-15	1	3,1	
7		Ригель верхний РВПИ-10	1	3,1	
8		Ригель средний РСПИ-10	1	2,8	
9		Ригель нижний РНПИ-10	1	3,1	
10		Фрамуга ФПЛ 06-15 К	1	7,2	
12		Стойка СВПЛ 30-33 ФПК	1	12,4	
-		Фрамужный прибор			
		ПФА 1-02 П 1500х2200	1	3,1	
-		Слив СЛ-30	1	1,7	
-		Нащельник НЛ-24	1	1,1	
-		Пружина нащельников П-01	1	0,02	
		Уголок 36х36х4 ГОСТ8509-93 / С235 ГОСТ 27772-88*			
		l=3000 мм	4	6,5	
-	Т.П. 503-6-15.95-АС.И-ГР1	Гребенка ГР1	3	0,6	См. узлы
13	Т.П. 503-6-15.95-АС.И-РС	Ригель средний РС	1		
14	Т.П. 503-6-15.95-АС.И-РС	Ригель средний РС	1		
15	Т.П. 503-6-15.95-АС.И-Ф1	Фрамуга Ф1	1		
16	Т.П. 503-6-15.95-АС.И-С	Стойка С	1		
17	Т.П. 503-6-15.95-АС.И-С	Стойка С	1		

Согласовано

Инв. N° подл. | Подпись и дата | Взам. инв. N°

Привязан

Инв.N

Изм.	Кол.уч.	Лист	N° док.	Подп.	Дата
Нач.АСО		Ермолович			
Гл. спец.		Захливный			
Вед.арх.		Иванова			
Инженер		Летникова			
Проверил		Захливный			
Н.контр.		Иванова			

Т.П. 503-6-15.95-АС2

Трасссовая АЗС на 50 м3 горючего с комплексом бытовых услуг.

Здание станции

Стадия	Лист	Листов
Р	15	

Витражи.
Схемы 6...8.

OZONE ОЗОН

инв.N Ц00419-03 31 Формат А2

Схема 9

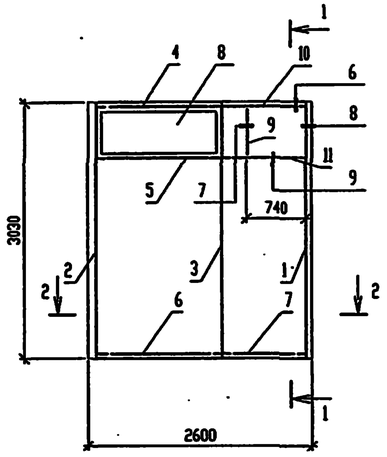

1 - 1

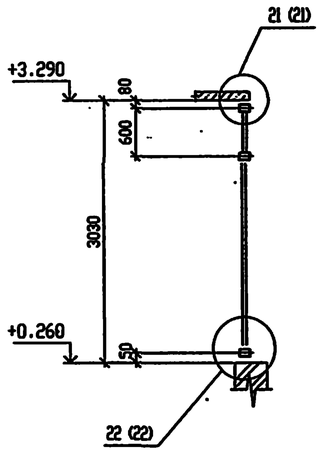

2 - 2

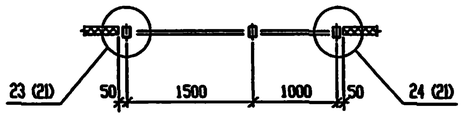

6

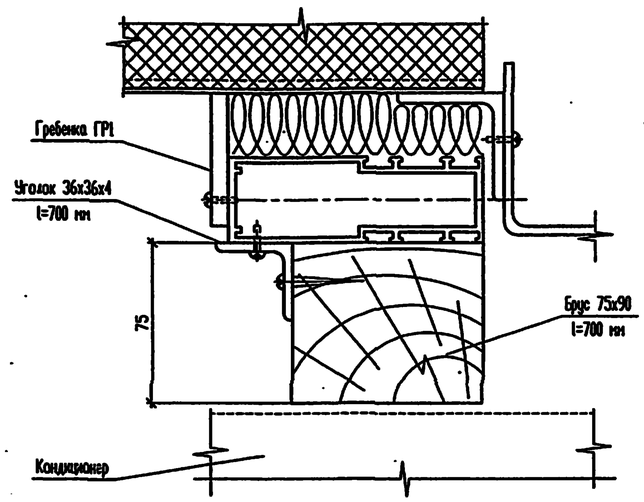

7

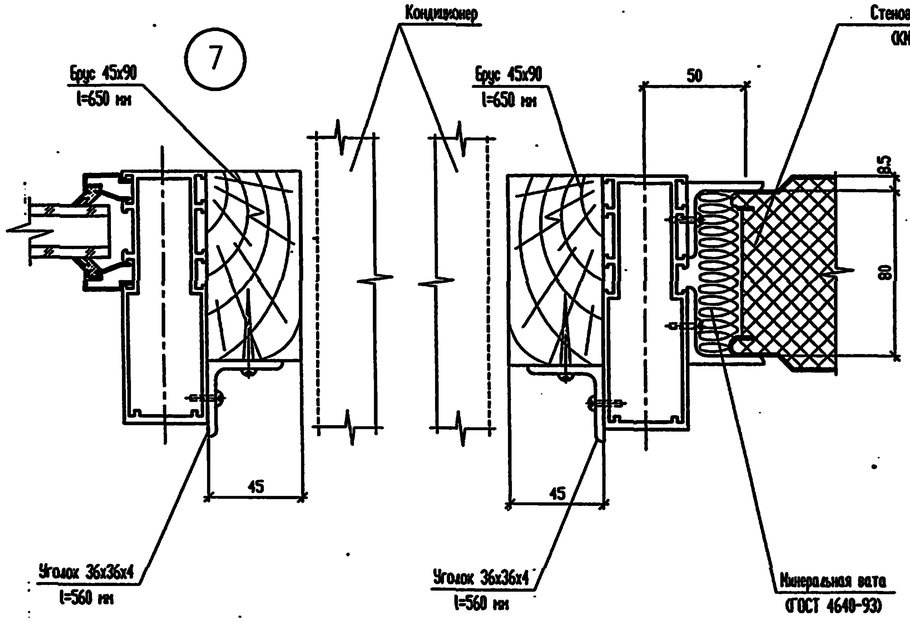

8

9

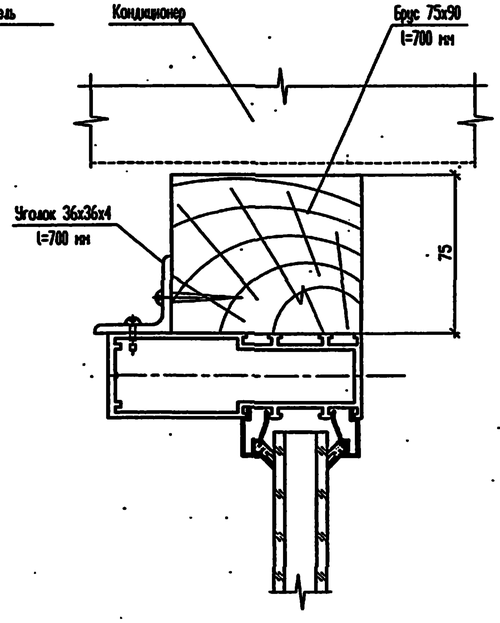

СПЕЦИФИКАЦИЯ ЭЛЕМЕНТОВ ВИТРАЖЕЙ

Поз.	Обозначение	Наименование	Кол.	Масса, ед. кг	Примечание
		Схема 9			
1	1.236.4-7/84 Вып.1	Стойка СВПЛ 30-30	1	10,9	
2		Стойка СВПЛ 30-33 ФПК	1	12,4	
3		Стойка СВПЛ 30-33 ФЛ	1	12,3	
4		Ригель верхний РВПИ-15 ФК	1	4,5	
5		Ригель средний РСПИ-15 Ф	1	4,3	
6		Ригель нижний РНПИ-15	1	3,1	
7		Ригель нижний РНПИ-10	1	3,1	
8		Фрамуга ФПЛ 06-15 К	1	7,2	
9		Стойка СВПЛ 06-00	1	1,7	
-		Фрамужный прибор			
		ПФА 1-02 П 1500х2200	1	3,1	
-		Слив СЛ-30	1	1,7	См.узлы
-		Нащельник НЛ-24	1	1,1	
-		Пружина нащельников П-01	1	0,02	
-		Уголок 36х36х4 ГОСТ8509-93 / С235 ГОСТ27772-88*			
		l=3000 мм	4	6,5	
		l=560 мм		1,2	
		l=700 мм		1,5	
-	Т.П. 503-6-15.95-АС.И-ГР1	Гребенка ГР1	3	0,6	
-	ГОСТ 8486-86*	Брус -1 хв- 75х90 l=700 мм	2		
-		Брус -1 хв- 45х90 l=560 мм	2		
10	Т.П. 503-6-15.95-АС.И-Р3	Ригель Р3	1	3.2	
11	Т.П. 503-6-15.95-АС.И-Р4	Ригель Р4	1	3.2	

Согласовано

Инв. N подл. | Подпись и дата | Взам. инв. N

Изм.	Кол.уч.	Лист	N док.	Подп.	Дата
Нач.АСО		Ермолович			
Гл. спец.		Захлевный			
Вед.арх.		Иванова			
Инженер		Летникова			
Проверил		Захлевный			
Н.контр.		Иванова			

Привязан

Инв.N

Т.П. 503-6-15.95-АС2

Трасссовая АЗС на 50 м3 горючего с комплексом бытовых услуг.

Здание станции

Стадия	Лист	Листов
Р	16	

Витражи. Схема 9. Узлы 6...9.

OZONE ОЗОН

инв N 400419-03 32

Формат А2

Схема 1

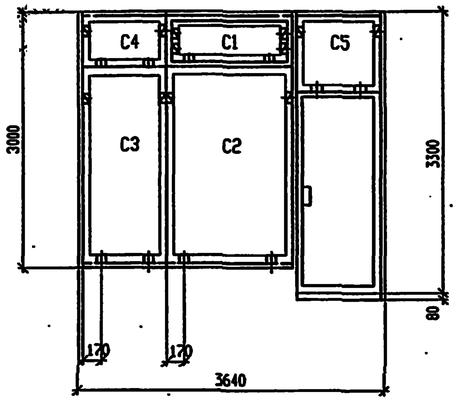

Схема 2

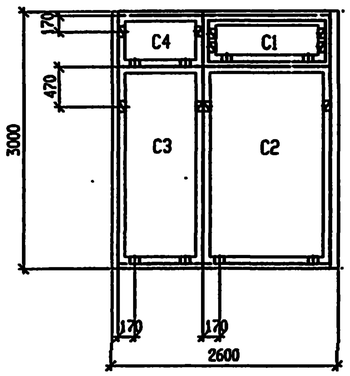

Схема 3

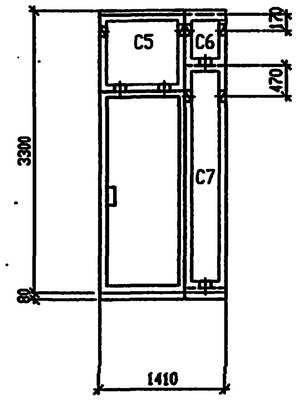

Схема 4

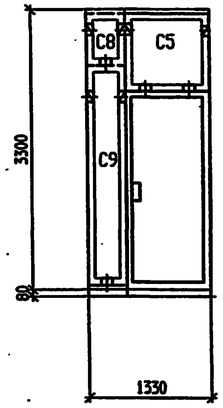

Схема 5

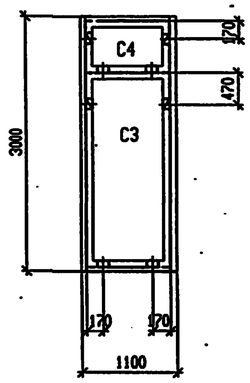

Условные обозначения

- опорные подкладки.

- фиксирующие подкладки.

СПЕЦИФИКАЦИЯ ЭЛЕМЕНТОВ ОСТЕКЛЕНИЯ ВИТРАЖЕЙ /начало/

Марка поз.	Обозначение	Наименование	Кол.	Масса, ед. кг	Примечание
		Схема 1			
С1	ГОСТ 24866-89	СПО 1360х460х23-Т, Мв -ТР ГОСТ 111-90, 4-15-4	1		
С2		СПО 1460х2250х24-Т, Мв -ТР ГОСТ 111-90, 6-12-6	1		
С3		СПО 960х2250х24-Т, Мв -ТР ГОСТ 111-90, 6-12-6	1		
С4		СПО 960х550х24-Т, Мв -ТР ГОСТ 111-90, 6-12-6	1		
С5	ГОСТ 111-90	Стекло листовое Мв -ТР-950х850х6,5	1		
ППЗ-3	1.236.4-7/84 Вып.1	Профиль пластмассовый	14		
ППЗ-4		Профиль пластмассовый	12		
		Схема 2			
С1	ГОСТ 24866-89	СПО 1360х460х23-Т, Мв -ТР ГОСТ 111-90, 4-15-4	1		
С2		СПО 1460х2250х24-Т, Мв -ТР ГОСТ 111-90, 6-12-6	1		
С3		СПО 960х2250х24-Т, Мв -ТР ГОСТ 111-90, 6-12-6	1		
С4		СПО 960х550х24-Т, Мв -ТР ГОСТ 111-90, 6-12-6	1		
ППЗ-3	1.236.4-7/84 Вып.1	Профиль пластмассовый	10		
ППЗ-4		Профиль пластмассовый	18		

СПЕЦИФИКАЦИЯ ЭЛЕМЕНТОВ ОСТЕКЛЕНИЯ ВИТРАЖЕЙ /окончание/

Марка поз.	Обозначение	Наименование	Кол.	Масса, ед. кг	Примечание
		Схема 3			
С5	ГОСТ 111-90	Стекло листовое Мв -ТР-950х850х6,5	1		
С6		Стекло листовое Мв -ТР-360х550х6,5	1		
С7		Стекло листовое Мв -ТР-360х2550х6,5	1		
ППЗ-3	1.236.4-7/84 Вып.1	Профиль пластмассовый	18		
		Схема 4			
С5	ГОСТ 111-90	Стекло листовое Мв -ТР-950х850х6,5	1		
С8		Стекло листовое Мв -ТР-280х550х6,5	1		
С9		Стекло листовое Мв -ТР-280х550х6,5	1		
ППЗ-3	1.236.4-7/84 Вып.1	Профиль пластмассовый	18		
		Схема 5			
С3	ГОСТ 24866-89	СПО 960х2250х24-Т, Мв -ТР ГОСТ 111-90, 6-12-6	1		
С4		СПО 960х550х24-Т, Мв -ТР ГОСТ 111-90, 6-12-6	1		
ППЗ-3	1.236.4-7/84 Вып.1	Профиль пластмассовый	4		
ППЗ-4		Профиль пластмассовый	8		

Установку опорных и фиксирующих подкладок под стекло и стеклопакеты см. лист 18.

Согласовано

Инв. N° подл. | Подпись и дата | Взам. инв. N°

Привязан

Инв.N

Изм.	Кол.	Лист	N° док.	Подп.	Дата
Нач.АСО		Ермолович			
Гл. спец.		Захливный			
Вед.арх.		Иванова			
Инженер		Летникова			
Проверил		Захливный			
Н.контр.		Иванова			

Т.П. 503-6-15.95-АС2

Трасссовая АЗС на 50 м3 горячего с комплексом бытовых услуг.

Здание станции

Стадия	Лист	Листов
Р	17	

Остекление витражей. Схемы 1...5.

OZONE ОЗОН

Инв.N 400419-03 33 Формат А2

Схема 6

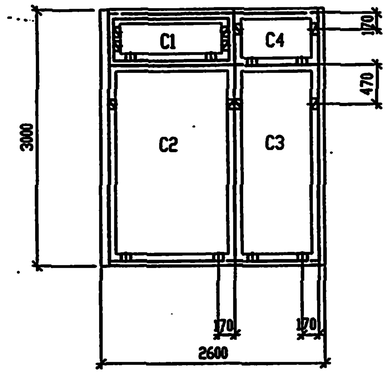

Схема 7

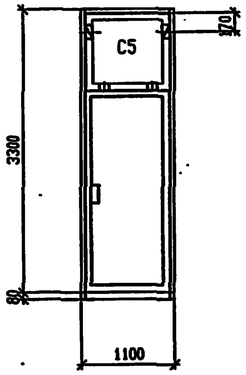

Установка опорных подкладок

под стеклопакет

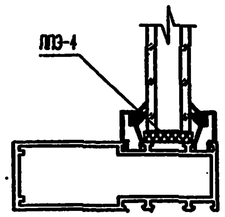

под стекло

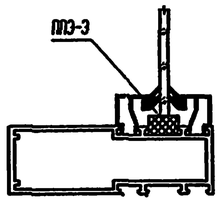

Установка фиксирующих подкладок

под стеклопакет

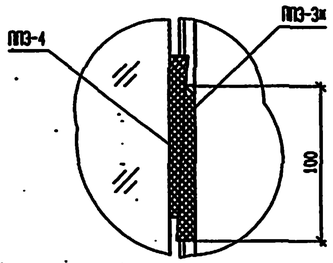

под стекло

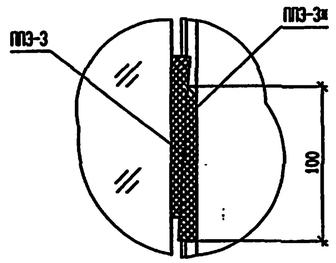

Схема 8

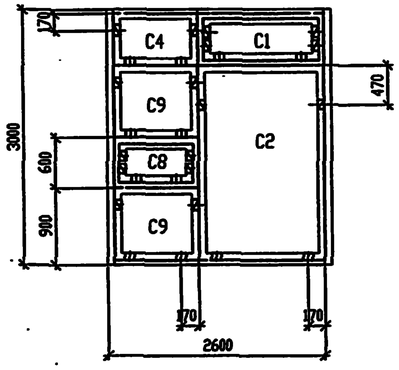

Схема 9

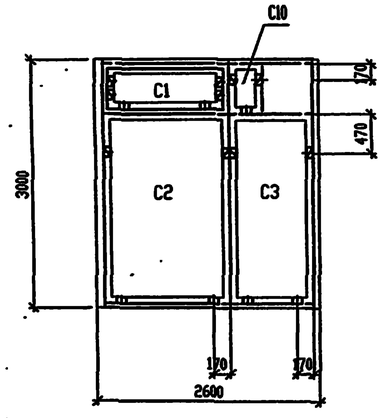

СПЕЦИФИКАЦИЯ ЭЛЕМЕНТОВ ОСТЕКЛЕНИЯ ВИТРАЖЕЙ /начало/

Поз.	Обозначение	Наименование	Кол.	Масса, ед. кг	Примечание
		Схема 6			
С1	ГОСТ 24866-89	СПО 1360х460х23-Т, Мб -ТР ГОСТ 111-90, 4-15-4	1		
С2		СПО 1460х2250х24-Т, Мв -ТР ГОСТ 111-90, 6-12-6	1		
С3		СПО 960х2250х24-Т, Мв -ТР ГОСТ 111-90, 6-12-6	1		
С4		СПО 960х550х24-Т, Мв -ТР ГОСТ 111-90, 6-12-6	1		
ППЗ-3	1.236.4-7/84 Вып.1	Профиль пластмассовый	10		
ППЗ-4		Профиль пластмассовый	18		
		Схема 7			
С5	ГОСТ 111-90	Стекло листовое Мв -ТР-950х850х6,5	1		
ППЗ-3	1.236.4-7/84 Вып.1	Профиль пластмассовый	6		

СПЕЦИФИКАЦИЯ ЭЛЕМЕНТОВ ОСТЕКЛЕНИЯ ВИТРАЖЕЙ /окончание/

Поз.	Обозначение	Наименование	Кол.	Масса, ед. кг	Примечание
		Схема 8			
С1	ГОСТ 24866-89	СПО 1360х460х23-Т, Мб -ТР ГОСТ 111-90, 4-15-4	1		
С2		СПО 1460х2250х24-Т, Мв -ТР ГОСТ 111-90, 6-12-6	1		
С4		СПО 960х550х24-Т, Мв -ТР ГОСТ 111-90, 6-12-6	1		
С8		СПО 800х460х23-Т, Мв -ТР ГОСТ 111-90, 4-15-4	1		
С9		СПО 960х850х24-Т, Мв -ТР ГОСТ 111-90, 6-12-6	1		
ППЗ-3	1.236.4-7/84 Вып.1	Профиль пластмассовый	16		
ППЗ-4		Профиль пластмассовый	28		
		Схема 9			
С1	ГОСТ 24866-89	СПО 1360х460х23-Т, Мб -ТР ГОСТ 111-90, 4-15-4	1		
С2		СПО 1460х2250х24-Т, Мв -ТР ГОСТ 111-90, 6-12-6	1		
С3		СПО 960х2250х24-Т, Мв -ТР ГОСТ 111-90, 6-12-6	1		
С10		СПО 220х550х24-Т, Мв -ТР ГОСТ 111-90, 6-12-6	1		
ППЗ-3	1.236.4-7/84 Вып.1	Профиль пластмассовый	10		
ППЗ-4		Профиль пластмассовый	18		

1. Условные обозначения см. лист 17.
2. Подкладка фиксирующая ППЗ-3к ставится на клей 88 НП ТУ38-105540-73.

Взам. инв. №

Подпись и дата

Инв. № подл.

Привязан

Инв.N

Изм.	Кол.уч.	Лист	№ док.	Подп.	Дата
Нач.АСО		Ермолович			
Г.л. спец.		Захливный			
Вед.арх.		Иванова			
Инженер		Летникова			
Проверил		Захливный			
Н.контр.		Иванова			

Т.П. 503-6-15.95-АС2

Трассовая АЗС на 50 м3 горючего с комплексом бытовых услуг.

Здание станции	Стадия	Лист	Листов
	Р	18	

Остекление витражей. Схемы 6...9.

ozone ОЗОН

инв.№ Ц00419-03 34

Формат А2

План полов на отм.0.000

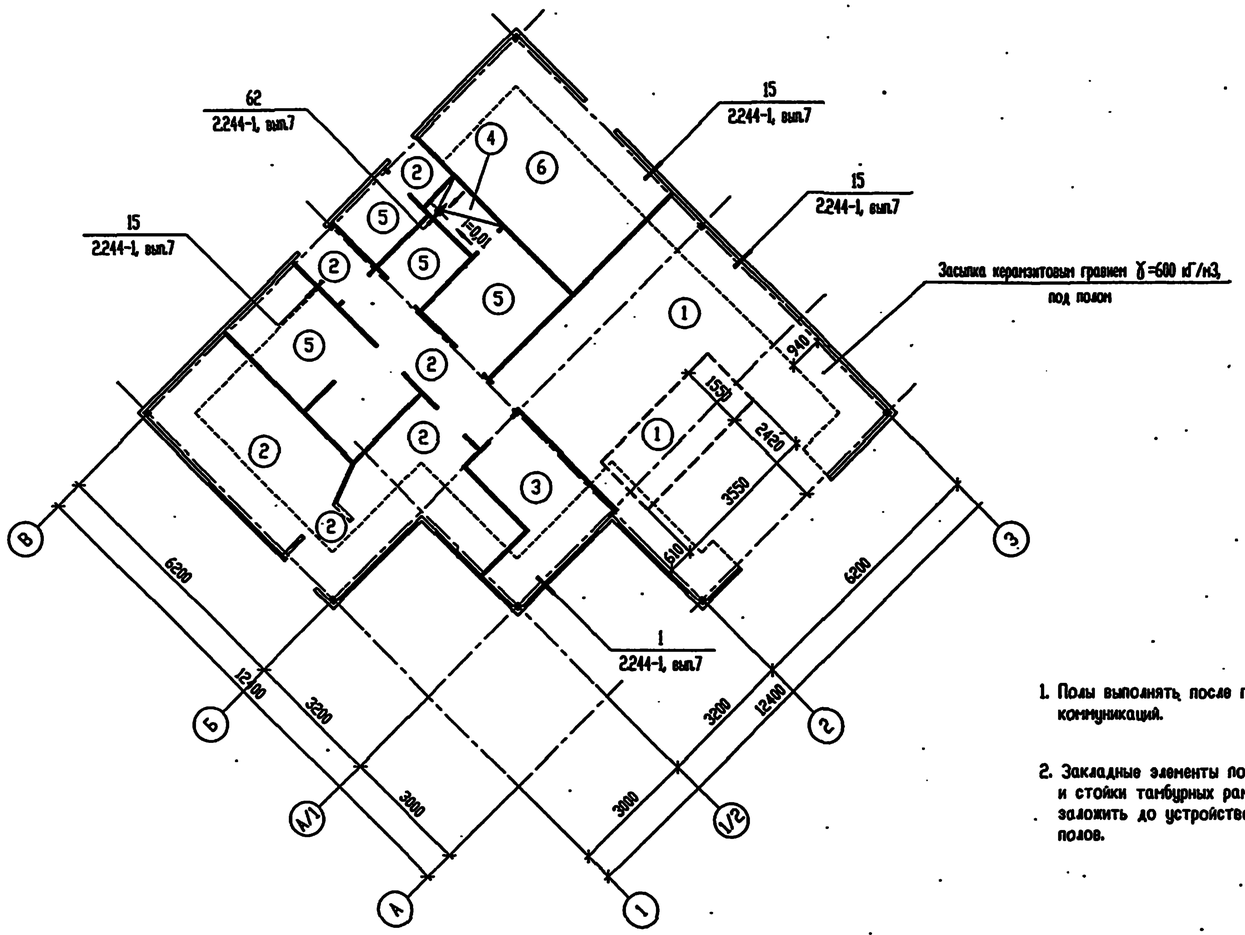

1. Полы выполнять после прокладки всех коммуникаций.
2. Закладные элементы под перегородки и стойки тамбурных рам витражей заложить до устройства покрытия полов.

ЭКСПЛИКАЦИЯ ПОЛОВ /окончание/

Наименование или номер помещения	Тип пола	Схема пола или номер узла по серии	Элементы пола и их толщина	Площадь пола, м2
1,6	3		Покрытие - линолеум поливинилхлоридный многослойный безосновный (ГОСТ 14632-79) - 2...5 мм Прослойка из холодной мастики на водостойких вяжущих - 1 мм Выравнивающая стяжка - цементно - песчаный раствор марки 150 - 20 мм Подстилающий слой - бетон класса В7,5 - 80 мм Основание - уплотненный с щебнем грунт	7,5
10	4		Покрытие - плитка керамическая (ГОСТ 6787-90) - 13 мм Прослойка и заполнение швов из битумной мастики - 2...3 мм Гидроизоляция - 4 слоя изола (ГОСТ 10296-79) на прослойке из битумной мастики Стяжка - бетон класса В7,5 по уклону /min у трапа/ - 20 мм Подстилающий слой - бетон класса В7,5 - 80 мм Основание - уплотненный с щебнем грунт	1,9
5,7,14	5		Покрытие - плитка керамическая (ГОСТ 6787-90) - 13 мм Прослойка и заполнение швов из битумной мастики - 2...3 мм Гидроизоляция - 4 слоя изола (ГОСТ 10296-79) на прослойке из битумной мастики Стяжка - бетон класса В7,5 по уклону /min у трапа/ - 20 мм Подстилающий слой - бетон класса В7,5 - 80 мм Основание - уплотненный с щебнем грунт	21,4
8	6		Покрытие - бетон класса В22,5 - 25 мм Подстилающий слой - бетон класса В7,5 - 80 мм Основание - уплотненный с щебнем грунт	15,5

ЭКСПЛИКАЦИЯ ПОЛОВ /начало/

Наименование или номер помещения	Тип пола	Схема пола или номер узла по серии	Элементы пола и их толщина	Площадь пола, м2
2	1		Покрытие - бетон класса В30 - 30 мм Подстилающий слой - бетон класса В22,5 с армированием сеткой (см. спец. л.) - 150 мм Основание - уплотненный с щебнем грунт	8,6
2	1а		Покрытие - бетон класса В30 - 30 мм Подстилающий слой - бетон класса В22,5 - 150 мм Основание - уплотненный с щебнем грунт	37,6

ЭКСПЛИКАЦИЯ ПОЛОВ /продолжение/

Наименование или номер помещения	Тип пола	Схема пола или номер узла по серии	Элементы пола и их толщина	Площадь пола, м2
3,4,8,11, 12,13	2		Покрытие - бетон мозаичный класса В30 - 25 мм Подстилающий слой - бетон класса В7,5 - 80 мм Основание - уплотненный с щебнем грунт	31,1

Привязан

Инв.N

Изм.	Кол.уч.	Лист N° док.	Подп.	Дата
Нач.АСО		Ермолович		
Гл. спец.		Захмивный		
Вед.арх.		Иванова		
Инженер		Летникова		
Проверил		Захмивный		
Н.контр.		Иванова		

Т.П. 503-6-15.95-АС2

Трассовая АЗС на 50 м3 горючего с комплексом бытовых услуг.

Здание станции

Стадия	Лист	Листов
Р	19	

План полов на отм.0.000

OZONE ОЗОН

Согласовано

Инв. N° подл. | Подпись и дата | Взам. инв. N°

инв N 400419-03 35 Формат А2

План кровли

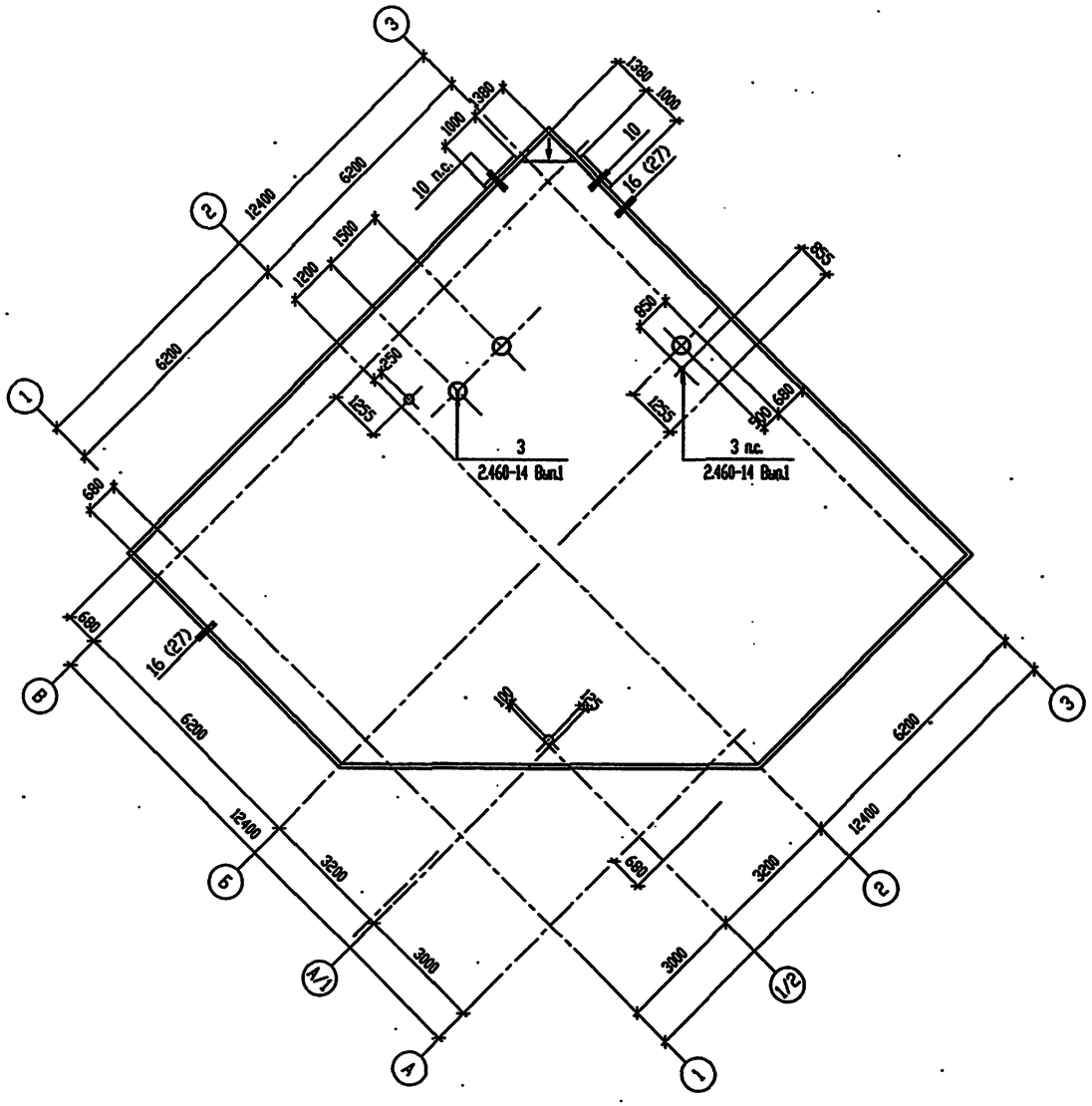

10

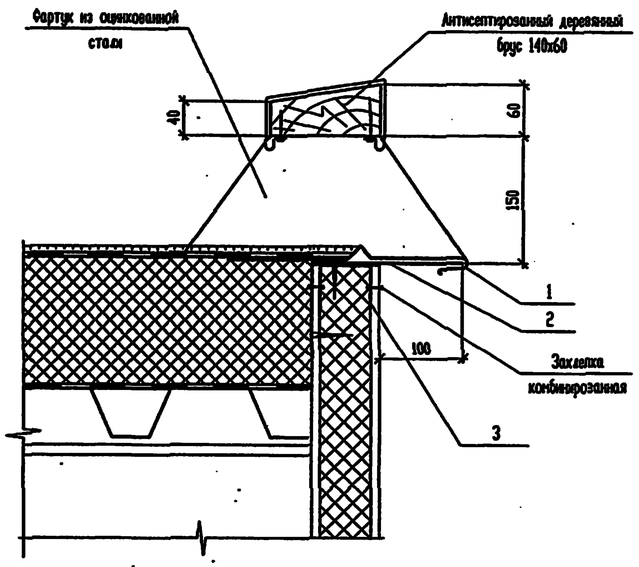

СПЕЦИФИКАЦИЯ ЭЛЕМЕНТОВ К ПЛАНУ КРОВЛИ

Поз.	Обозначение	Наименование	Кол.	Масса, ед. кг	Примечание
1	2.430-20, вып.4	Элемент фасонный Э♀ 30	2 п.м.	3.2	
2		Элемент фасонный Э♀ 37	6	0.5	
		ОЦ $\frac{\text{Б-ПН-0.8 ГОСТ 19904-74}}{\text{Н-НТ-1 ГОСТ 14918-80}}$	1.1 м2	6.4	
3	Т.П. 503-6-15.95-АС.И-Н1	Нащельник Н1	2	0.5	

Согласовано

Инв. N° подл. | Подпись и дата | Взам. инв. N°

						Т.П. 503-6-15.95-КМ1	
						Трасссовая АЗС на 50 м3 горячего с комплексом бытовых услуг.	
Изм.	Кол.	Лист	N° док.	Подп.	Дата		
Нач.АСО		Ермолович				Здание станции	Стадия: Р; Лист: 20; Листов:
Гл. спец.		Захлевный					
Вед.арх.		Иванова					
Инженер		Летникова				План кровли. Узлы	OZONE ОБОН
Проверил		Захлевный					
Н.контр.		Иванова					
Привязан							
Инв.N							

инв N 400419-03 36 Формат А2

Т.П. 503-6-15.95 АЛЬБОМ 3

План подвесного потолка на отм. +3.300

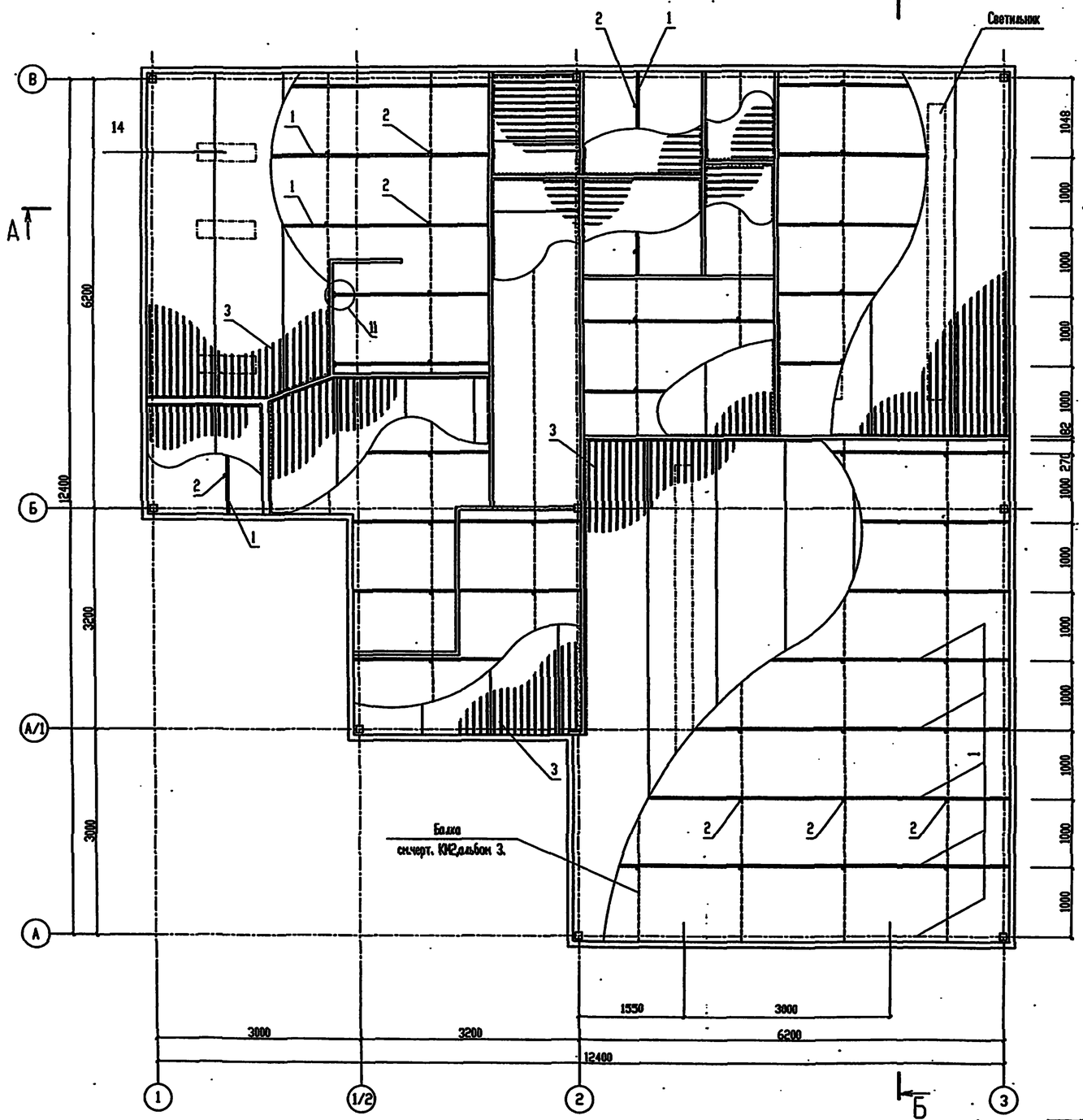

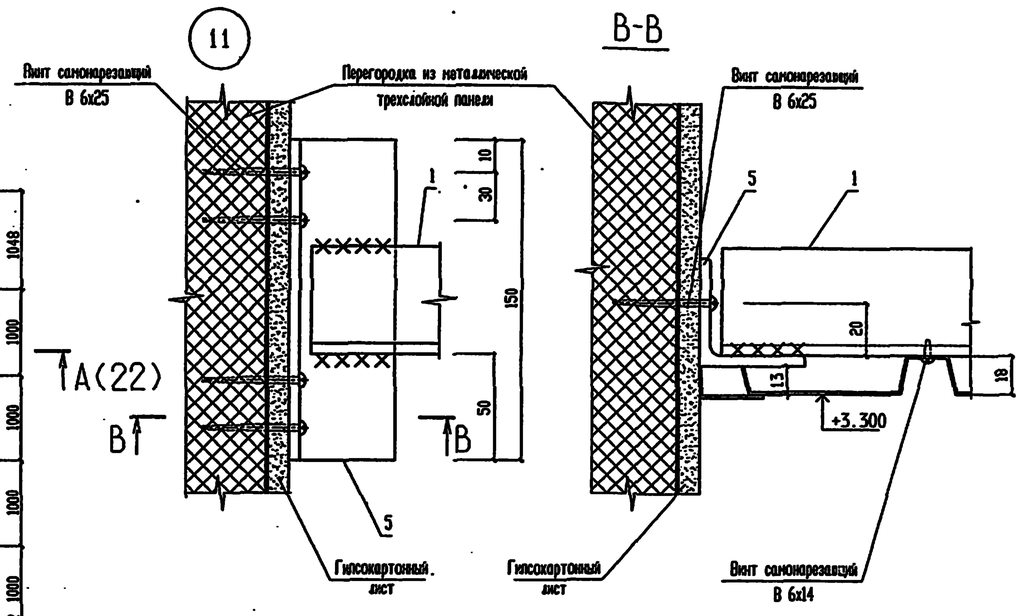

СПЕЦИФИКАЦИЯ ИЗДЕЛИЙ И МАТЕРИАЛОВ

Поз.	Обозначение	Наименование	Кол.	Масса, ед. кг	Примечание
1		Направляющая			
		уголок 50х50х5 -Б-ГОСТ 8509-86 С245 ГОСТ 27772-88	133.0	3.77	п.м.
2		Подвеска круг 8АI ГОСТ 2590-88			
		l=400мм	70	0.16	
3		Профнастил С18-1000-0.8 ГОСТ 24045-86	125.5	8.4	м
4	503-6-15.95-АС.И-Н2...Н4.	Нашельник Н2	92.0	0.47	п.м.
5		уголок 50х50х5 -Б-ГОСТ 8509-86 С245 ГОСТ 27772-88			
		l=150мм	2	0.57	

Согласовано

Взам. инв. №

Подпись и дата

Инв. № подл.

Привязан

Инв.№

Изм.	Кол.уч.	Лист	№ док.	Подп.	Дата
Нач. АСО		Ермолович			
Гл. спец.		Захлевный			
Вед. инж.		Иванова			
Инженер		Волковский			
Проверил		Захлевный			
Н. контр.		Иванова			

Т.П. 503-6-15.95-АС2

Трассовая АЗС на 50 м3 горючего с комплексом бытовых услуг.

Здание станции

Стадия	Лист	Листов
Р	21	

Подвесной потолок. План на отм. +3.300. Узел 11.

OZONE ОЗОН

инв.№ Ц00419-03 37 Формат А2

А-А

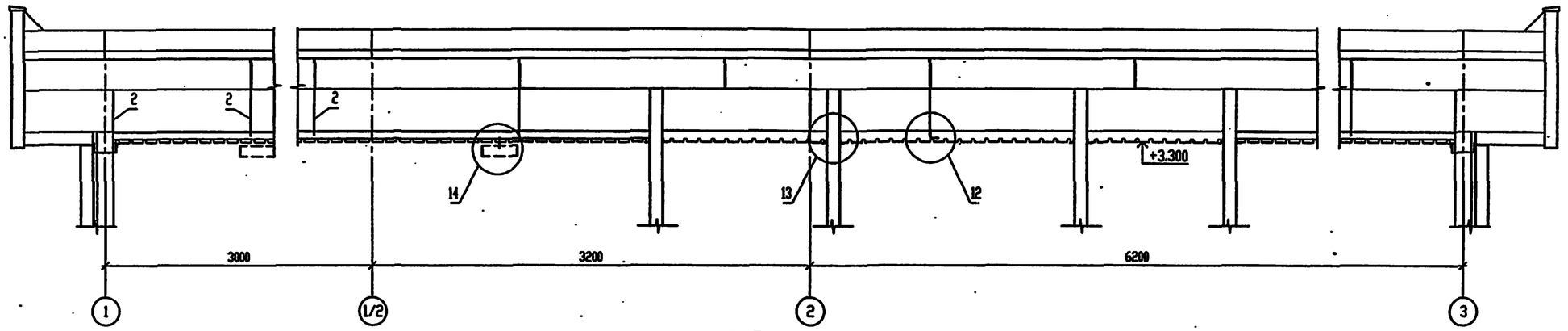

Б-Б

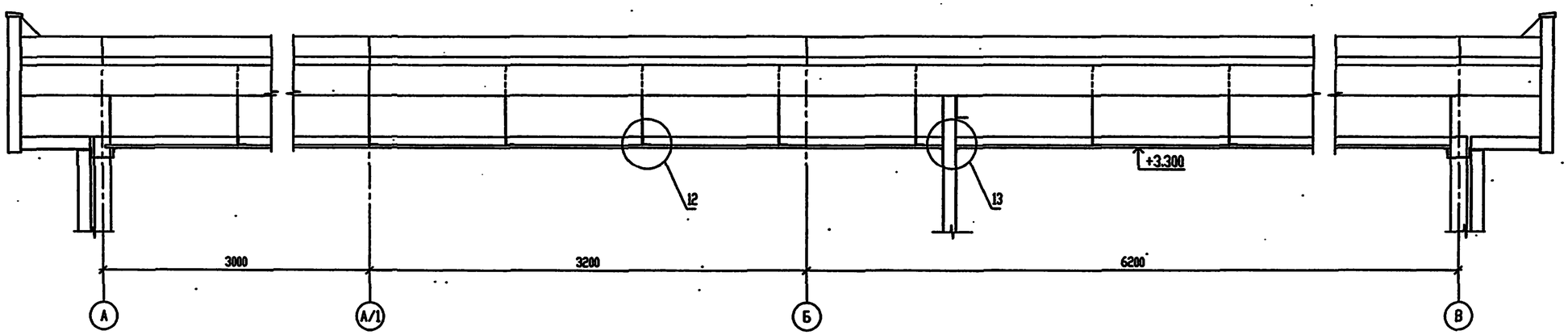

12

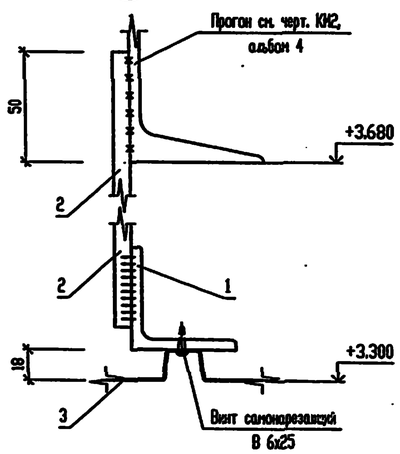

13

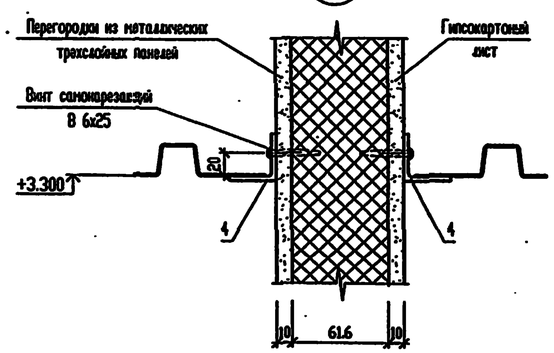

14

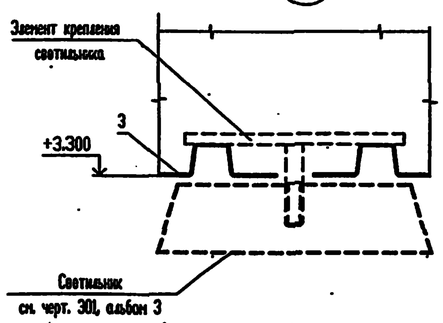

Элементы, замаркированые на сечениях и узлах, учтены в спецификации на листе 21.

Изм.	Кол.	Лист	№ док.	Подп.	Дата		
Нач. АСО		Ермолович					
Гл. спец.		Захлевный					
Вед. инж.		Иванова					
Инженер		Волковский					
Проверил		Захлевный					
Н. контр.		Иванова					

Привязан

Инв.N

Т.П. 503-6-15.95-АС2

Трасссовая АЗС на 50 м3 горючего с комплексом бытовых услуг.

Здание станции

Стадия	Лист	Листов
Р	22	

Подвесной потолок. Сечения. Узлы 12...14.

OZONE ОЗОН

Согласовано

Инв. N подл. | Подпись и дата | Взам. инв. N

инв № Ц00419-03 33 Формат А2

Т.П. 503-6-15.95 АЛЬБОМ 3

Схема расположения канала

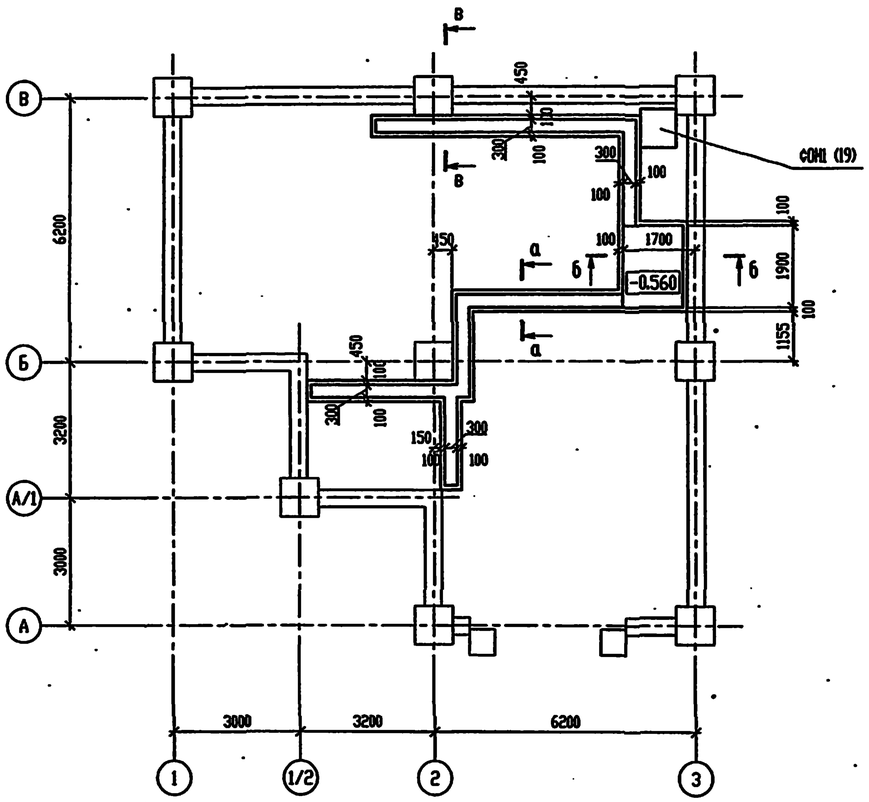

В – В

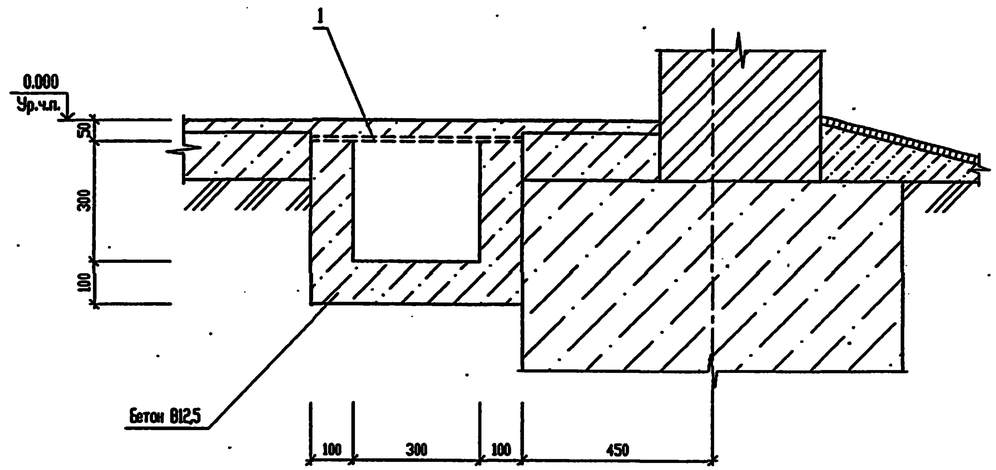

СПЕЦИФИКАЦИЯ К СХЕМЕ РАСПОЛОЖЕНИЯ КАНАЛА

Поз.	Обозначение	Наименование	Кол.	Масса, ед. кг	Примечание
1		Лист рифл. $\frac{8\text{-К-ПУ-5,0}\times500\ \text{ГОСТ 8568-77*}}{\text{С235 ГОСТ 27772-88*}}$	10,2	43,2	м²
ФОМ1	лист 19	Фундамент под оборудование ФОМ1	1		

а – а

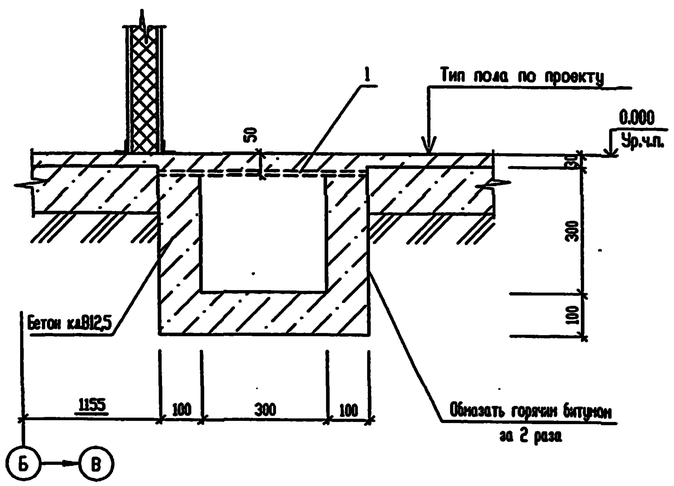

б – б

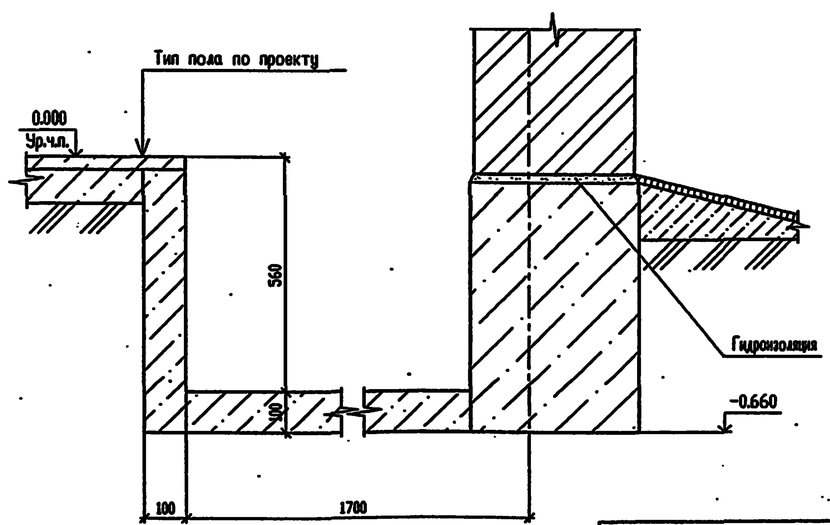

1. Под каналом и приямком выполнить песчаную подготовку толщиной 100 мм.
2. Расход бетона класса В12.5 на канал составляет 2.94 м3.

Взам. инв. №
Подпись и дата
Инв. № подл.

Изм.	Кол.	Лист	№ док.	Подп.	Дата
Нач. АСО		Ермолович			
Гл. спец.		Захлевный			
Вед. инж.		Иванова			
Инженер		Возняк			
Проверил		Захлевный			
Н. контр.		Иванова			

Привязан

Инв.N

Т.П. 503-6-15.95-АС2

Трасссовая АЗС на 50 м3 горючего с комплексом бытовых услуг.

Здание станции

Стадия	Лист	Листов
Р	23	

Схема расположения канала

OZONE ОЗОН

инв.№ Ц00419-03 39 Формат А2.

Схема расположения элементов канала К/1

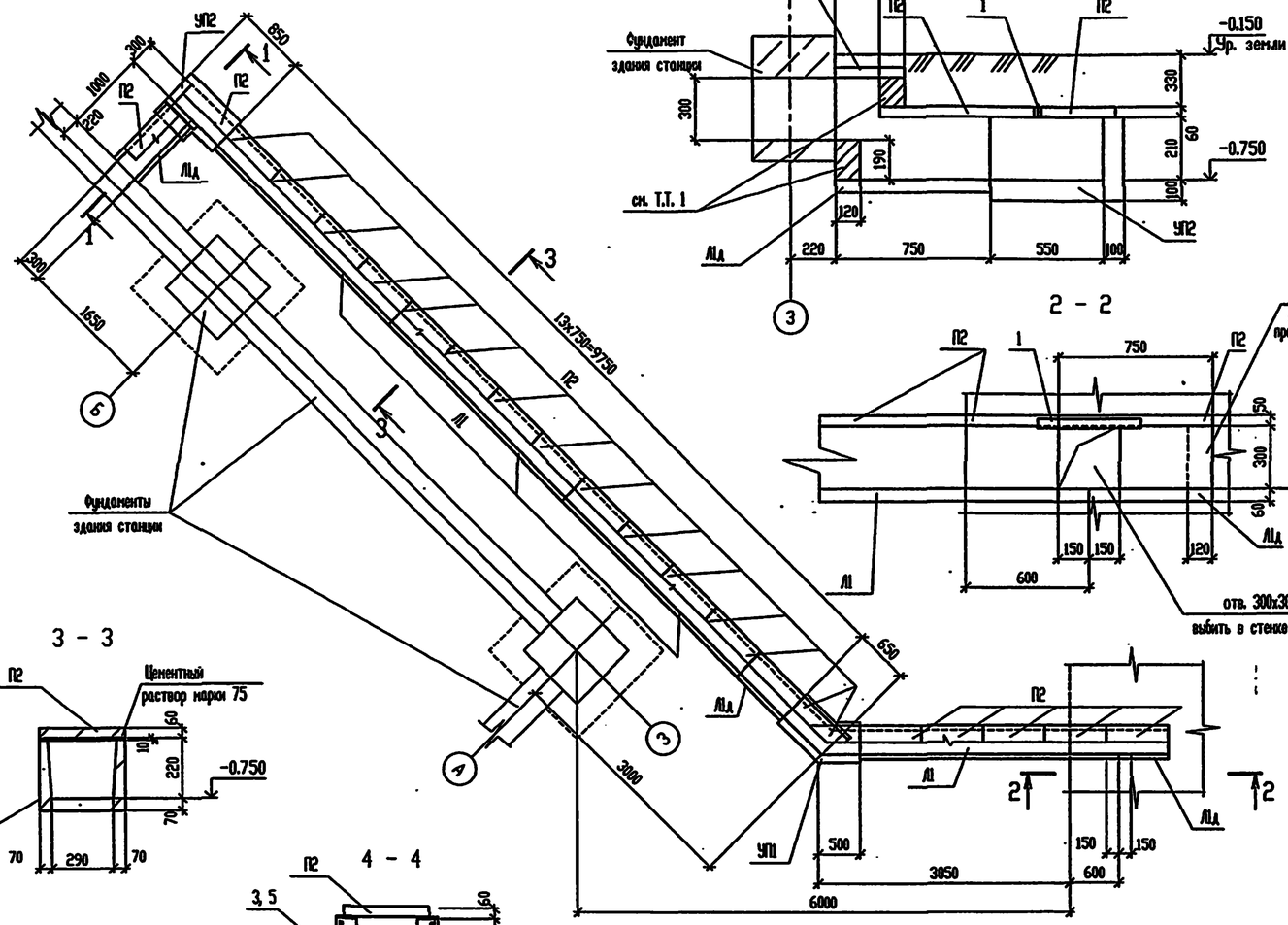

1 - 1

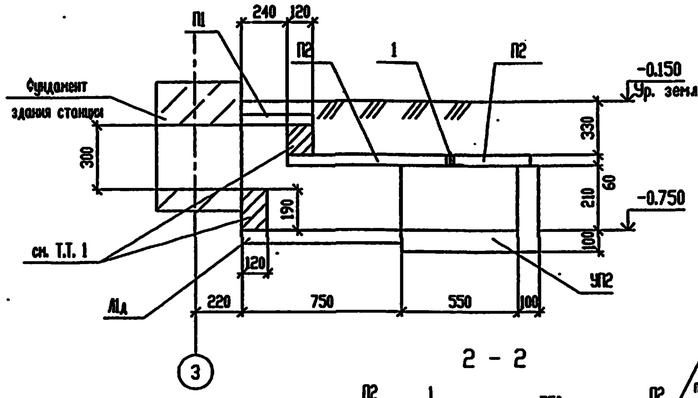

2 - 2

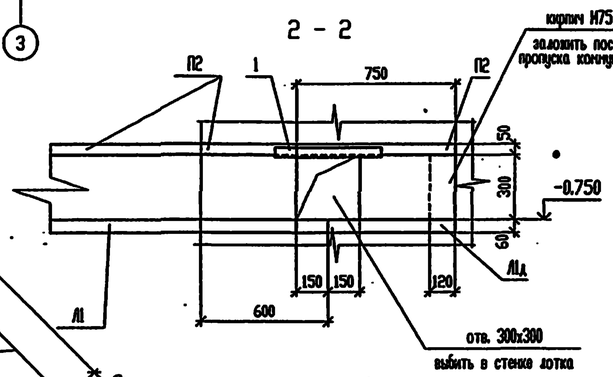

3 - 3

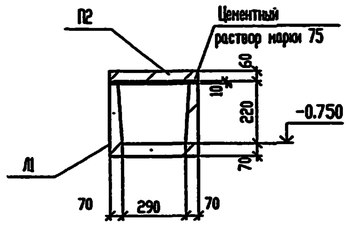

4 - 4

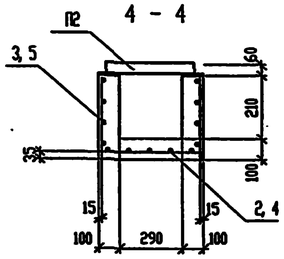

УП1

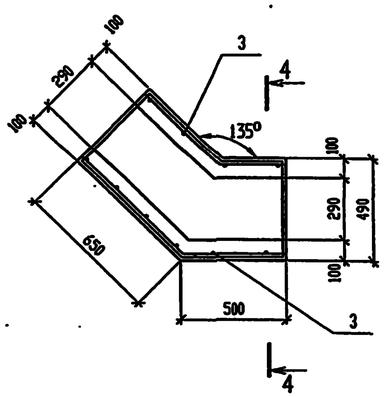

УП2

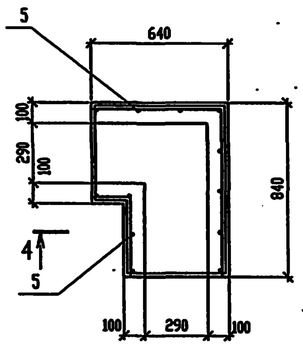

СПЕЦИФИКАЦИЯ К СХЕМЕ РАСПОЛОЖЕНИЯ ЭЛЕМЕНТОВ КАНАЛА К/1

Поз.	Обозначение	Наименование	Кол.	Масса, ед. кг	Примечание
А1	3.006.1-8 вып. I-I	лоток АК300.45.30-1	4	450	l=3000
А1д		лоток АК75.45.30-1	3	120	
П1	Т.П. 503-6-15.95-АС.И-П1	Плита перекрытия П1	1	22	
П2	3.006.1-8 вып.3-I	Плита перекрытия ПТ75.45.6-9	22	48	
УП1	лист 24	Угол поворота УП1	1		
УП2		Угол поворота УП2	1		
		уголок 63х5 ГОСТ 8509-93 / С235 ГОСТ 27772-88			
1		l=500	2	2.4	

СПЕЦИФИКАЦИЯ УГЛОВ ПОВОРОТОВ

Поз.	Обозначение	Наименование	Кол. на исп. УП1	Кол. на исп. УП2		Примеч.
		Сборочные единицы				
		Сетка арматурная				
2	ГОСТ 23279-85	4С 8 AIII-100 / 8 AIII-100 85х115	1			8.1
3		4С 8 AIII-100 / 8 AIII-100 75х195	1			12.1
4		4С 8 AIII-100 / 8 AIII-100 65х85		1		4.7
5		4С 8 AIII-100 / 8 AIII-100 75х225		1		13.9
		Материалы				
		Бетон класса В15	0.13	0.11	м³	

ВЕДОМОСТЬ РАСХОДА СТАЛИ, кг

Марка элемента	Изделия арматурные								Всего
	Арматура класса								
	A-III								
	ГОСТ 5781-82				ГОСТ				
	⌀8			Итого				Итого	
УП1	20.2			20.2					20.2
УП2	18.6			18.6					18.6

Сетки поз. 2, 4 вырезать по месту. Сетки поз. 3, 5 разрезать и согнуть по месту.

1. Кирпичную кладку выполнять из кирпича марки 75 на растворе марки 50. Кладку выполнять с затиркой швов.
2. Указания по монтажу сборных элементов приведены в серии 3.006.1-8 вып.0-1.

Взам. инв. № | Подпись и дата | Инв. № подл.

Изм.	Кол.	Лист	№ док.	Подп.	Дата
Нач. АСО		Ермолович			
Гл. спец.		Цозик			
Нач.сект.		Возняк			
Инженер		Соляникова			
Проверил		Возняк			
Н. контр.		Цозик			

Привязан

Инв.N

Т.П. 503-6-15.95-АС2

Трассовая АЗС на 50 м³ горючего с комплексом бытовых услуг

Здание станции

Стадия	Лист	Листов
Р	24	

Схема расположения элементов канала К/1.

OZONE ОЗОН

инв.N Ц00419-03 40 Формат А2

Схема расположения закладных элементов в полу и в цоколе

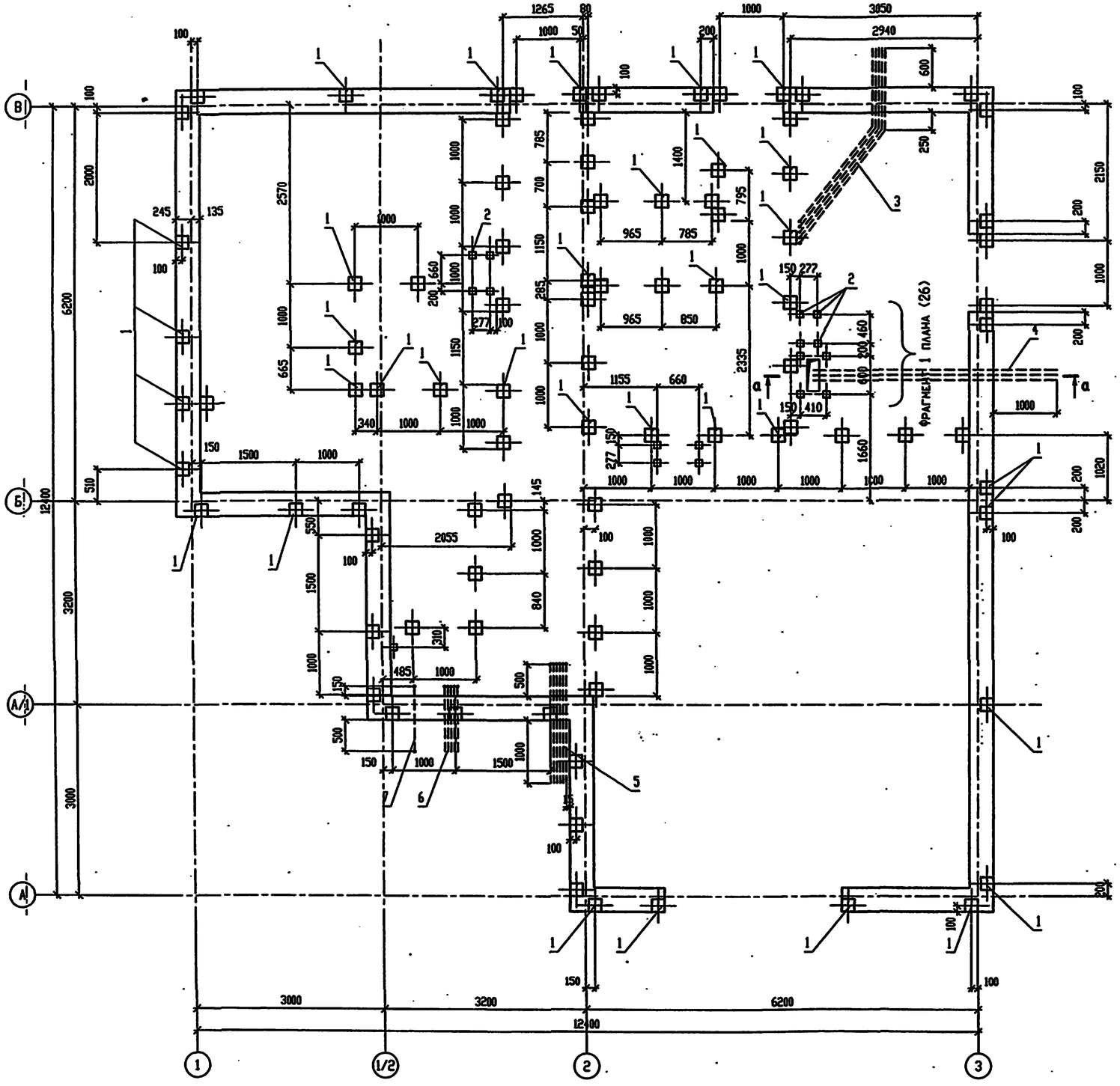

СПЕЦИФИКАЦИЯ ЭЛЕМЕНТОВ К СХЕМЕ РАСПОЛОЖЕНИЯ ЗАКЛАДНЫХ ЭЛЕМЕНТОВ В ПОЛУ И В ЦОКОЛЕ

Поз.	Обозначение	Наименование	Кол.	Масса, ед. кг	Примечание
		Закладной элемент			
1	1.400-15. вып. 1	МН117-6	103	2,4	
2		МН105-6	17	1,0	
3	ГОСТ 3262-75	Труба 25х3,2 l= 7500	5	17,9	
4		Труба 80х4 l= 6400	3	53,4	
5		Труба 25х3,2 l= 2000	5	4,78	
6		Труба 25х3,2 l= 650	5	1,55	
7		Труба 50х3,5 l= 650	1	3,17	

Согласовано

Инв. N подл. | Подпись и дата | Взам. инв. N

Привязан

Инв.N

Изм.	Кол.уч.	Лист	N док.	Подп.	Дата
Нач. АСО		Ермолович			
Гл. спец.		Захлевный			
Вед. инж.		Иванова			
Инженер		Возняк			
Проверил		Захлевный			
Н. контр.		Иванова			

Т.П. 503-6-15.95-АС2

Трасссовая АЗС на 50 м3 горючего с комплексом бытовых услуг.

Здание станции

Стадия	Лист	Листов
Р	25	

Схема расположения закладных элементов в полу и в цоколе

OZONE ОЗОН

инв № Ц00419-03 41 Формат А2

Фрагмент 1 плана

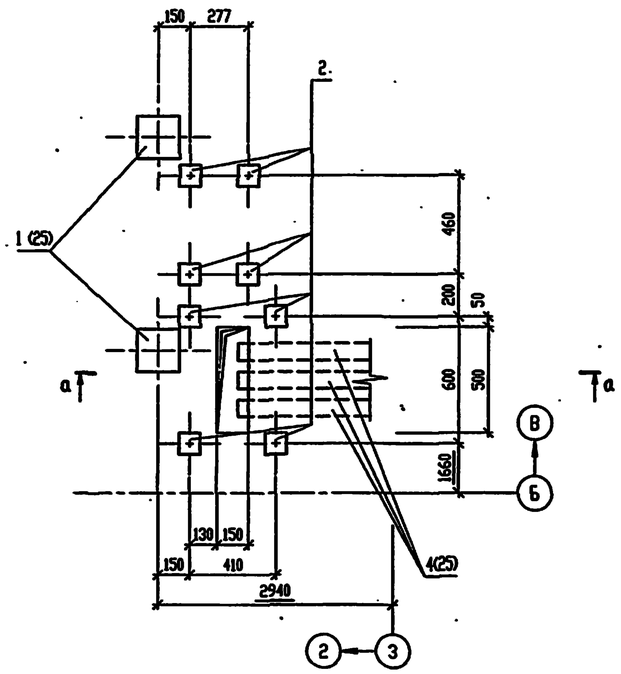

а – а

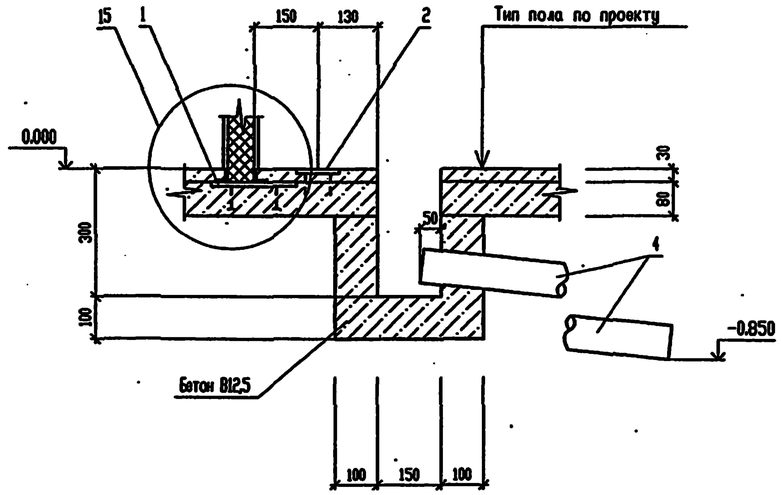

ФОМ1

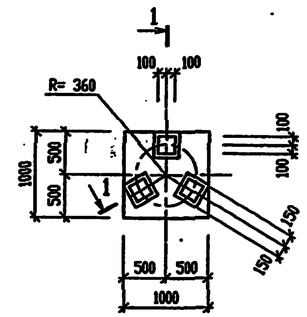

1 – 1

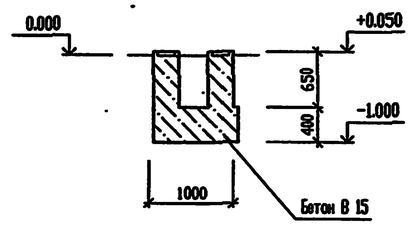

15

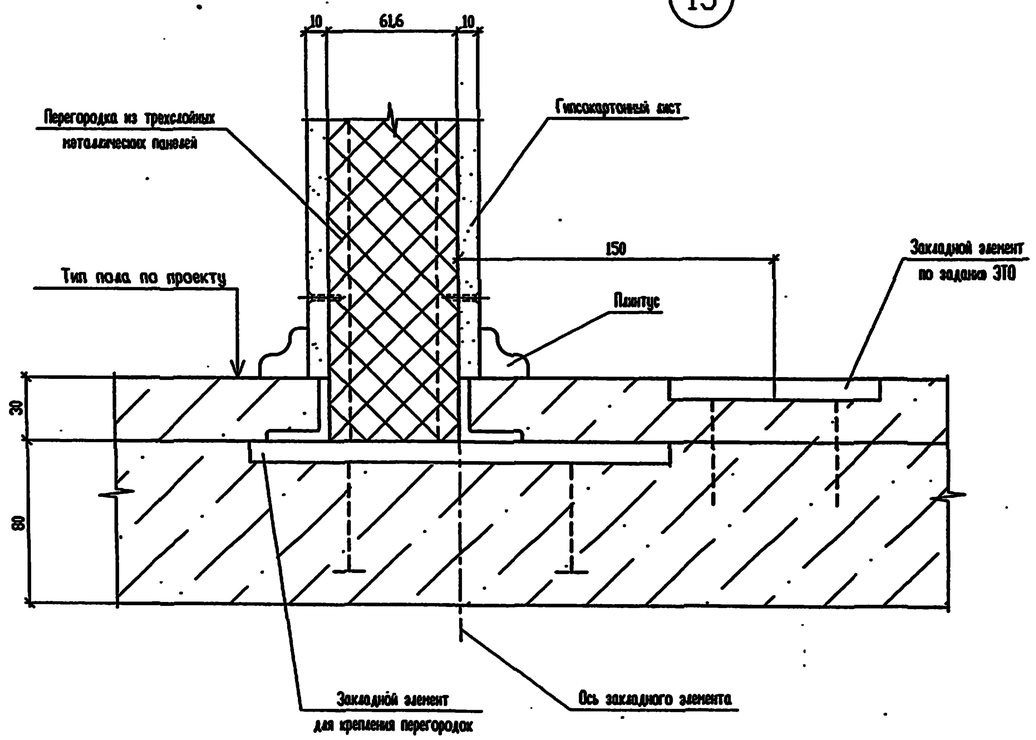

СПЕЦИФИКАЦИЯ ФУНДАМЕНТА ФОМ1

Поз.	Обозначение	Наименование	Кол.	Масса, ед. кг	Примечание
		Изделие закладное			
1	1.400-15 вып. 1	МН117-4	3	1,6	
		Материалы			
		Бетон класса В15	0,6		м³

1. Под каналом и приямком выполнить песчаную подготовку толщиной 100 мм.
2. Элементы, замаркированные на фрагменте 1, учтены в спецификации на л. 25.

Согласовано

Инв. № подл. | Подпись и дата | Взам. инв. №

Привязан

Инв.N

Изм.	Кол.уч.	Лист	№ док.	Подп.	Дата
Нач. АСО		Ермолович			
Гл. спец.		Захаивный			
Вед. инж.		Иванова			
Инженер		Вознак			
Проверил		Захаивный			
Н. контр.		Иванова			

Т.П. 503-6-15.95-АС2

Трассовая АЗС на 50 м3 горячего с комплексом бытовых услуг.

Здание станции

Стадия	Лист	Листов
Р	26	

Фрагмент 1 плана. ФОМ1. Узел 15

OZONE ОЗОН

инв № Ц00419-03 42

Формат А2

16

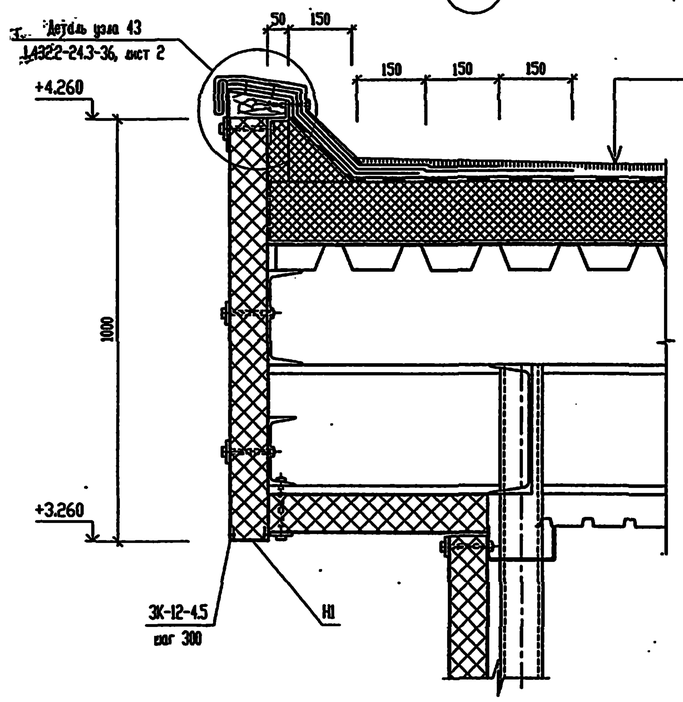

17

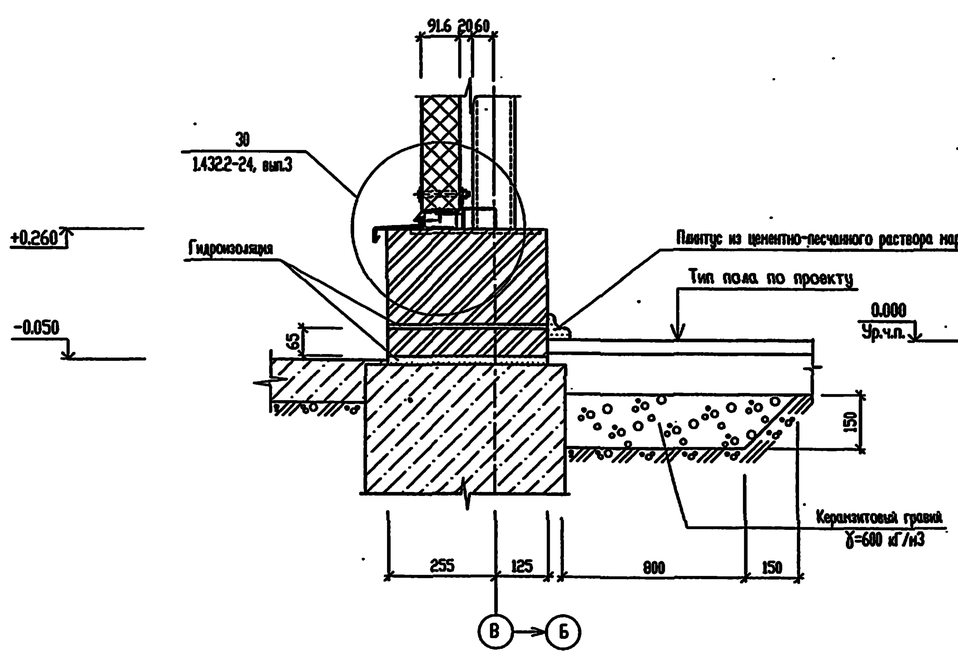

18

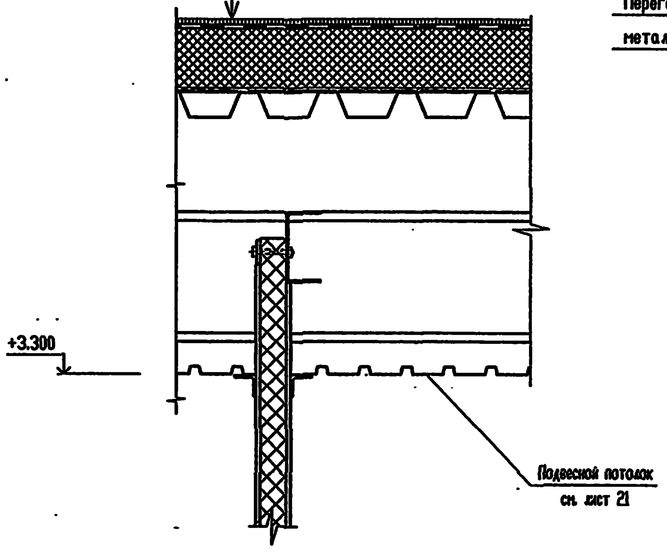

19

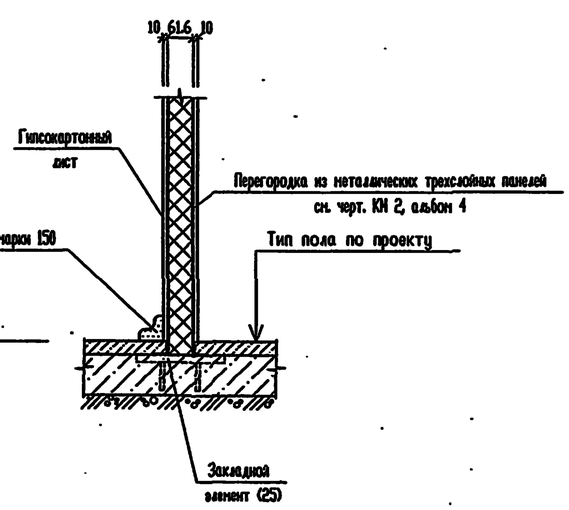

20

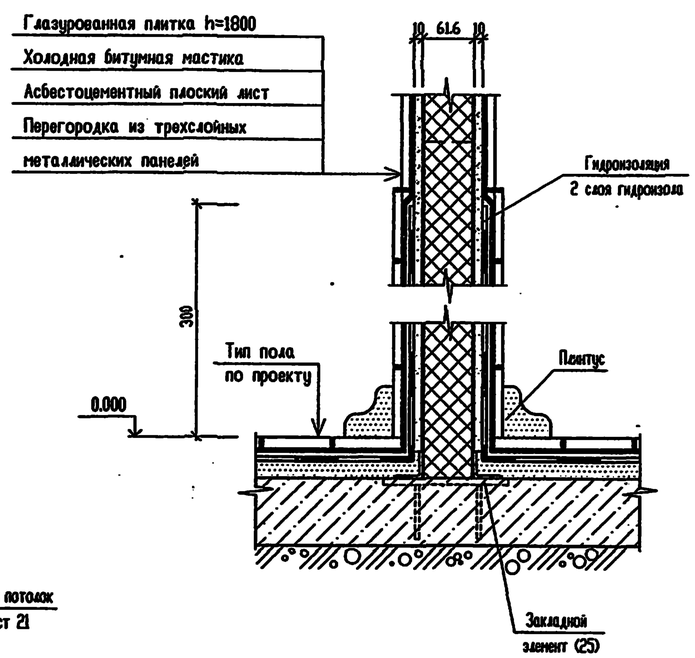

Элементы, замаркированные на узлах, учтены в спецификациях на листе 5.

Согласовано

Инв. N подл. | Подпись и дата | Взам. инв. N

Изм.	Кол.уч.	Лист	N док.	Подп.	Дата
Нач. АСО		Ермолович			
Гл. спец.		Захлинный			
Вед.инж.		Иванова			
Инженер		Волковский			
Проверил		Захлинный			
Н. контр.		Иванова			

Привязан

Инв.N

Т.П. 503-6-15.95-АС2

Трассовая АЗС на 50 м3 горючего с комплексом бытовых услуг.

Здание станции

Стадия	Лист	Листов
Р	27	

Узлы 16...20.

OZONE ОЗОН

21

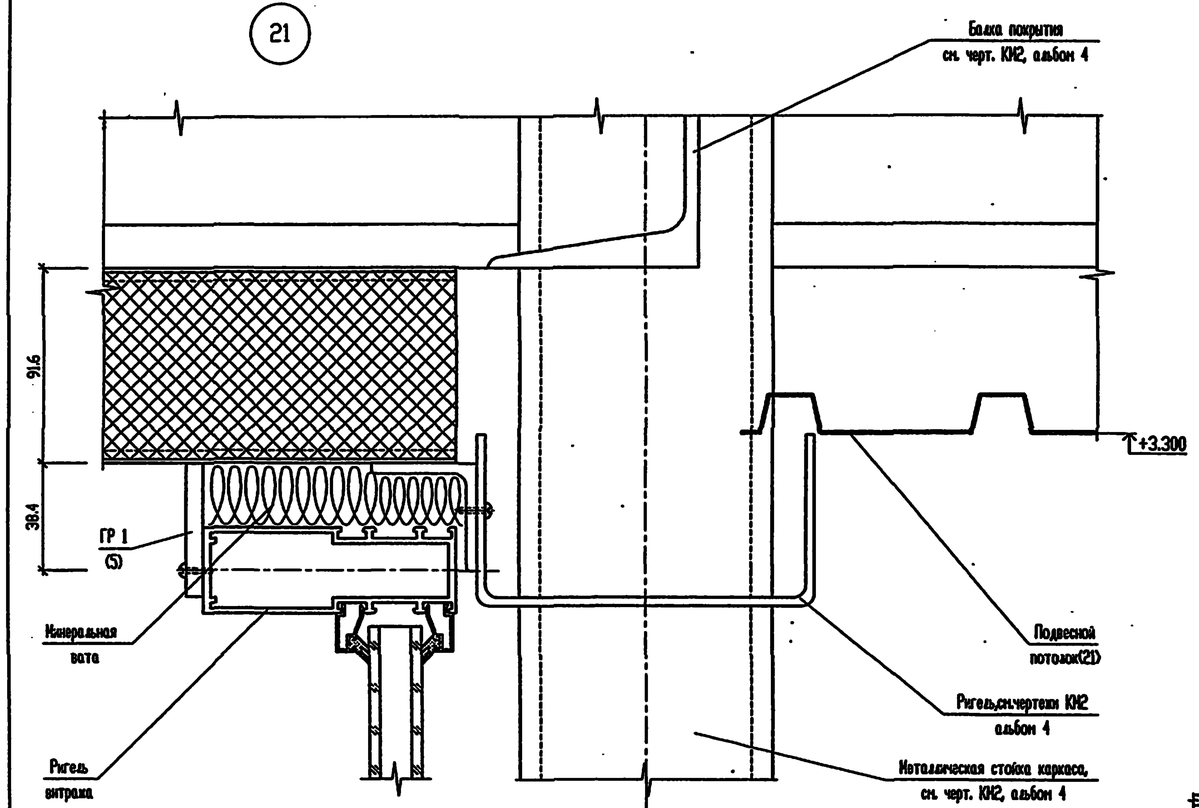

22

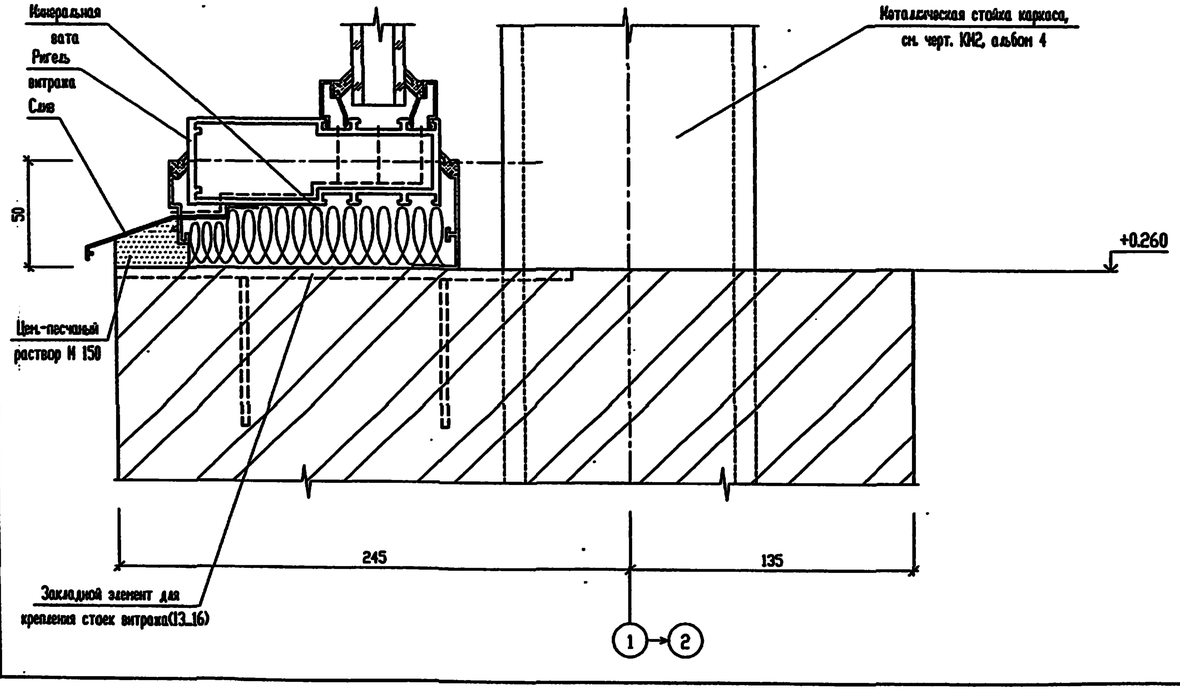

23

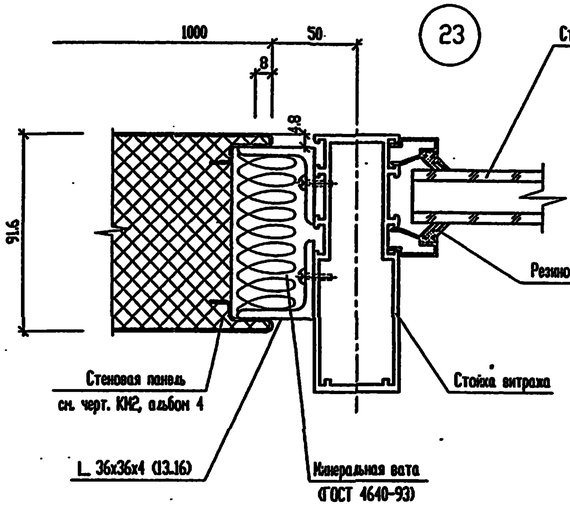

24

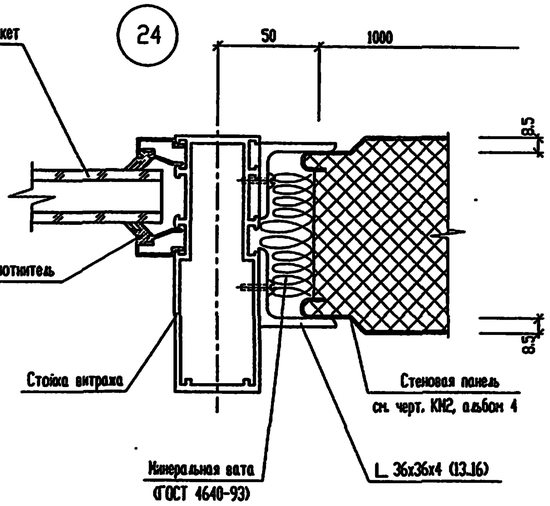

25

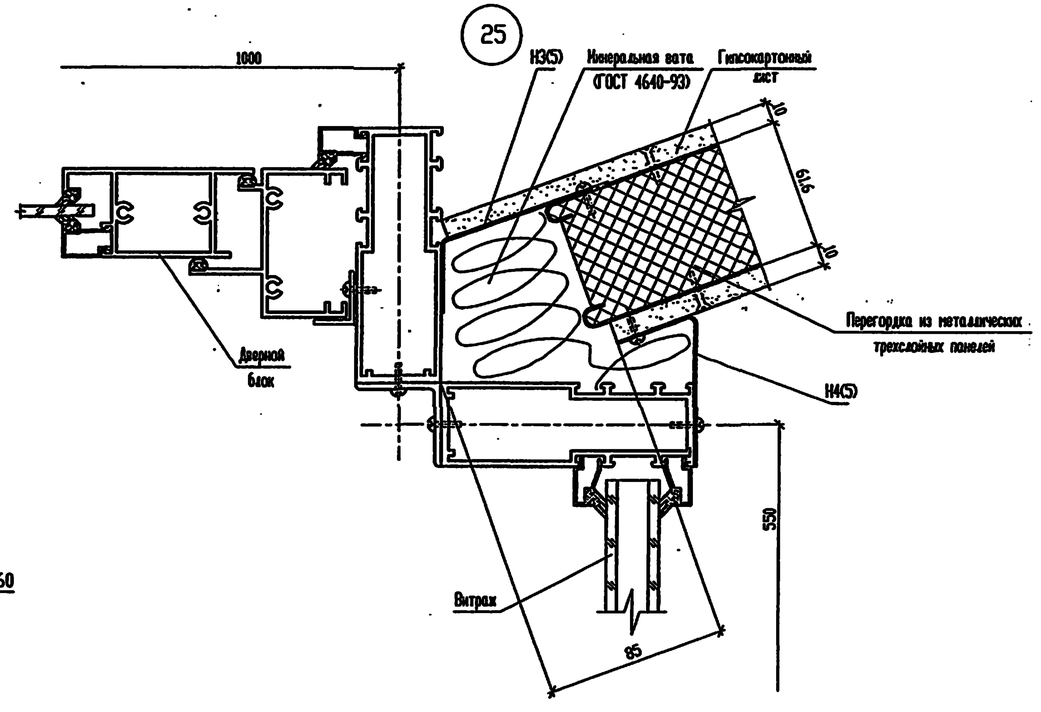

Элементы замаркированные в узлах учтены в спецификациях на листах 13..16

Согласовано

Инв. N° подл. | Подпись и дата | Взам. инв. N°

						Т.П. 503-6-15.95-АС2	
						Трассовая АЗС на 50 м3 горючего с комплексом бытовых услуг.	
			Изм.	Кол.уч.	Лист	N° док.	Подп.	Дата
Привязан			Нач. АСО		Ермолович			
			Гл. спец.		Захливный			
			Вед.инж.		Иванова			
			Инженер		Волковский			
			Проверил		Захливный			
Инв.N			Н. контр.		Иванова			
			Здание станции			Стадия: Р	Лист: 28	Листов:
			Узлы 21..25			OZONE ОЗОН		

инв.N Ц00419-03 44 Формат А2

26

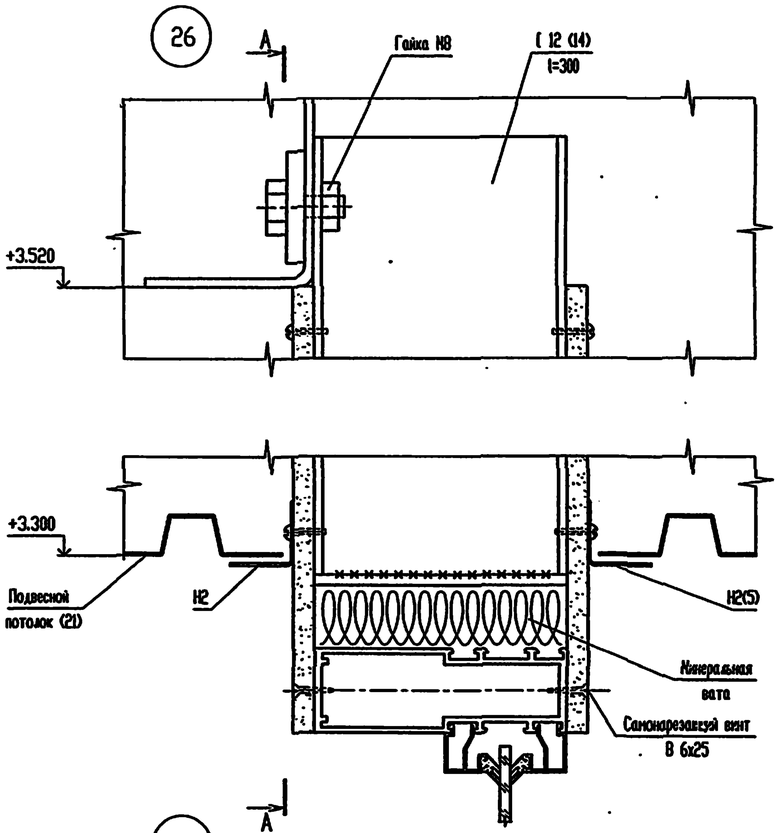

27

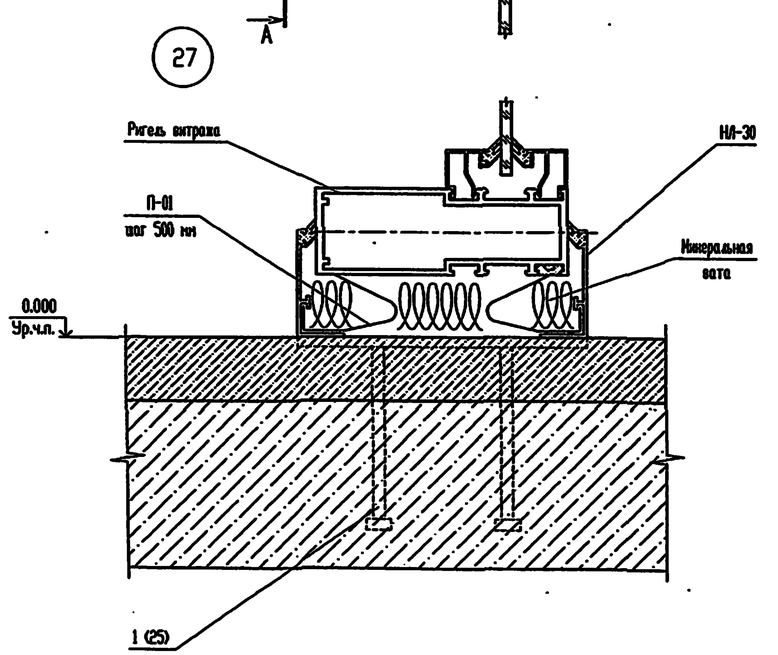

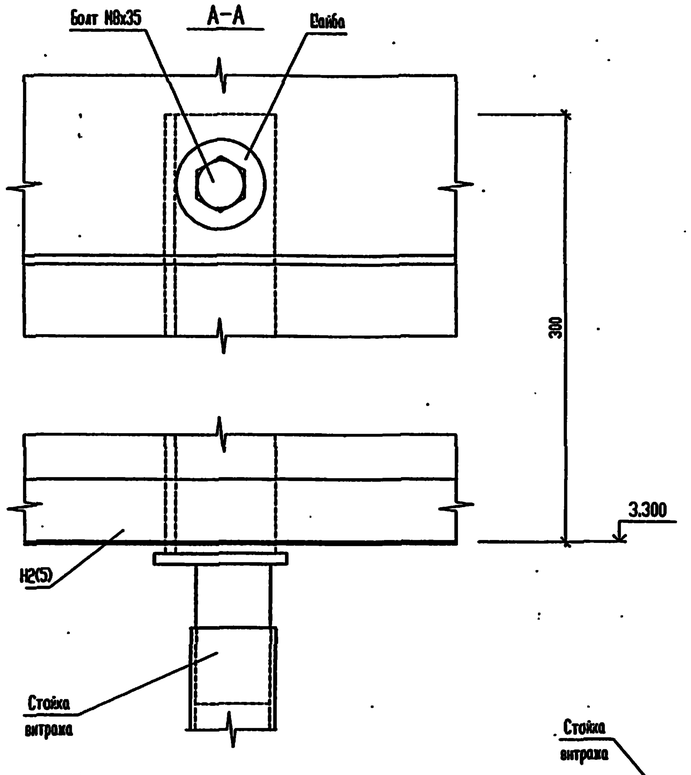

28

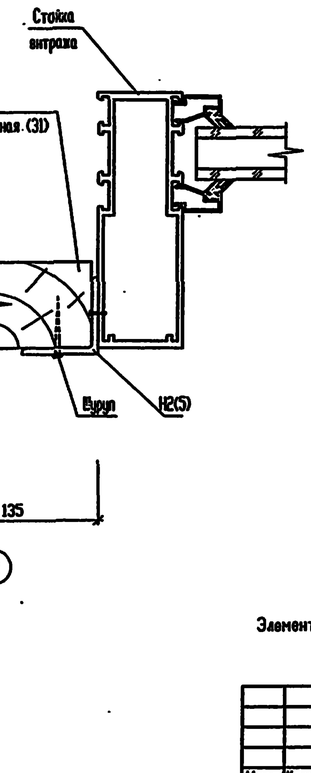

29

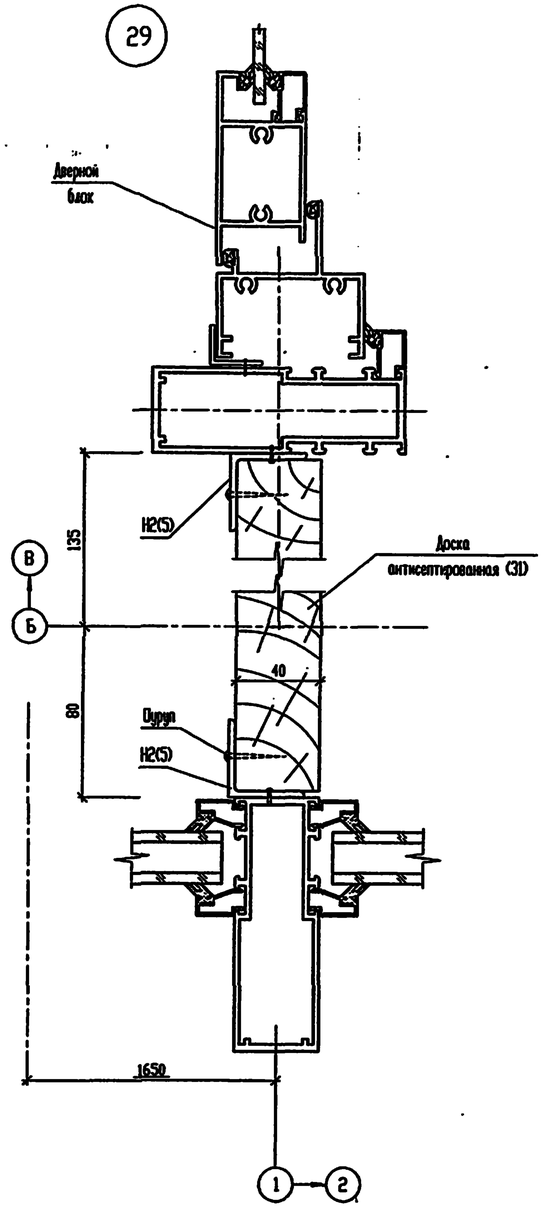

Элементы, замаркированные в узлах, учтены в спецификациях на листах 13...16

							Т.П. 503-6-15.95-АС2	
							Трасссовая АЗС на 50 м3 горвчего с комплексом бытовых услуг.	
Изм.	Кол.уч.	Лист	№ док.	Подп.	Дата			
Нач. АСО		Ермолович					Здание станции	Стадия: Р; Лист: 29; Листов:
Гл. спец.		Захливный						
Вед.инж.		Иванова						
Инженер		Волковский					Узлы 26...29.	OZONE ОЗОН
Проверил		Захливный						
Н. контр.		Иванова						

Привязан

Инв.N

Согласовано

Инв. N подл. | Подпись и дата | Взам. инв. N

инв N 400419-03

30

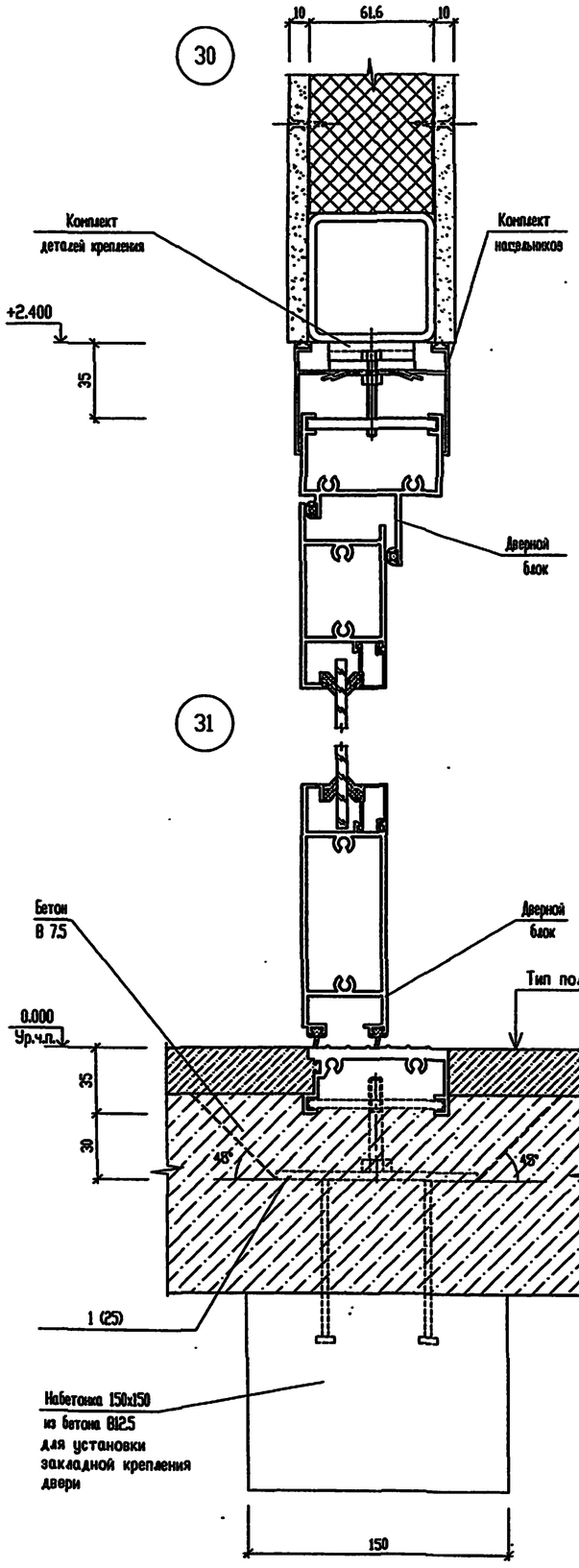

31

32

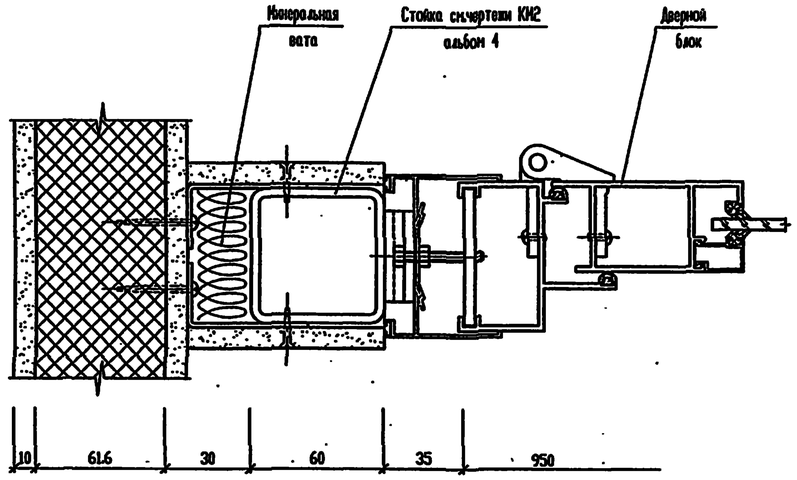

33

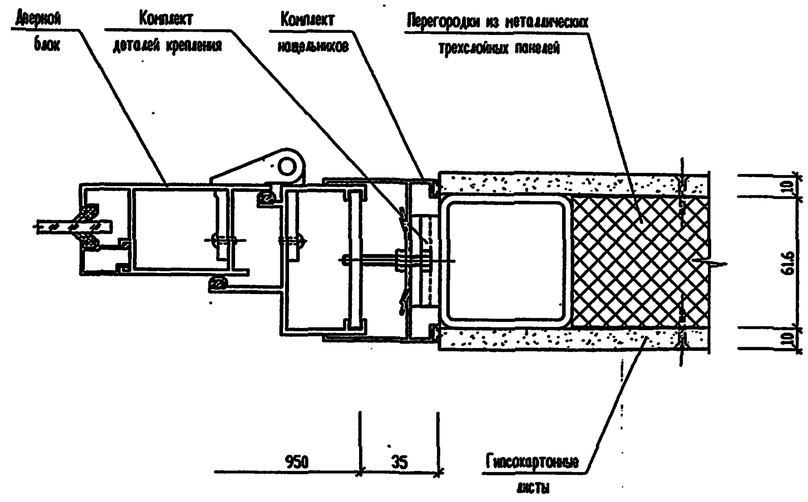

34

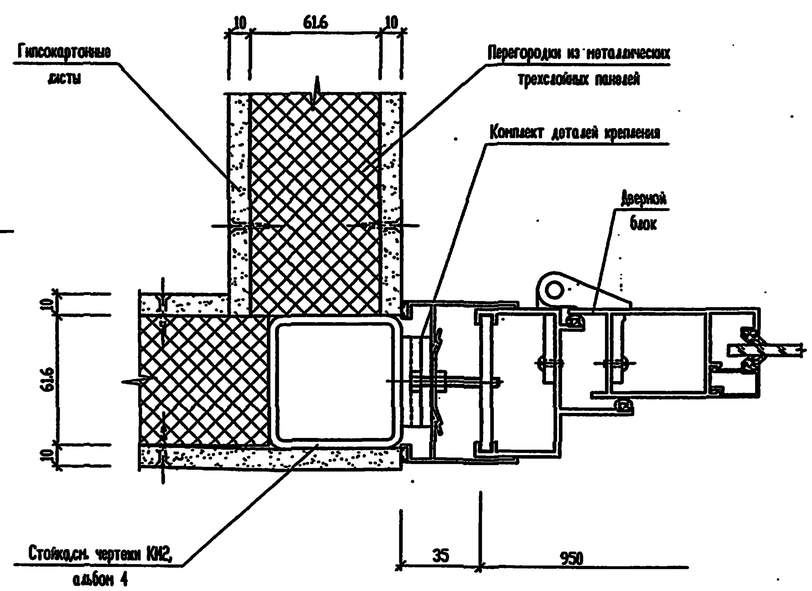

Элементы, замаркированные на сечениях и узлах, учтены в спецификации на листе 3.

Согласовано

Инв. № подл. | Подпись и дата | Взам. инв. №

							Т.П. 503-6-15.95-АС2
							Трассовая АЗС на 50 м3 горючего с комплексом бытовых услуг.
		Изм.	Кол.	Лист	№ док.	Подп.	Дата
Привязан		Нач. АСО		Ермолович			
		Гл. спец.		Захлинный			
		Вед.инж.		Иванова			Здание станции
		Инженер		Волковский			Стадия: Р; Лист: 30; Листов:
		Проверил		Захлинный			
Инв.N		Н. контр.		Иванова			Узлы 31...34.
							OZONE ОЗОН

инв № Ц00419-03

Формат А2

35

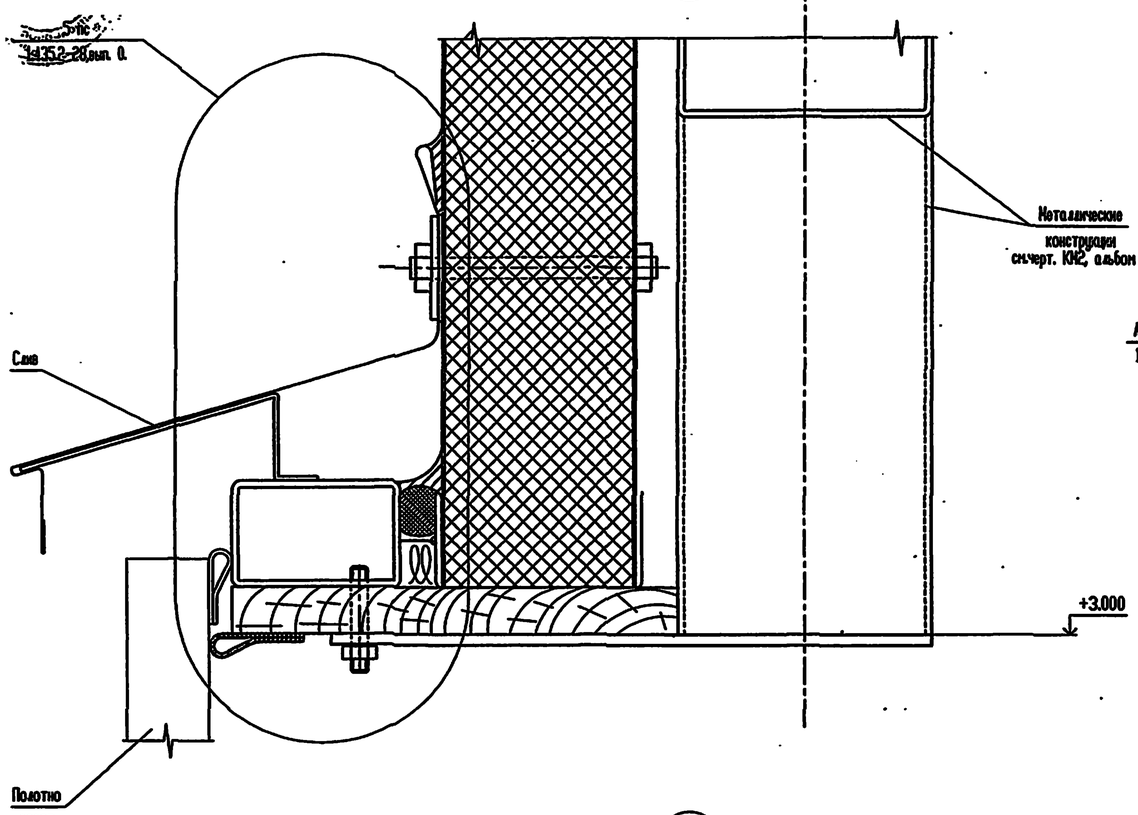

36

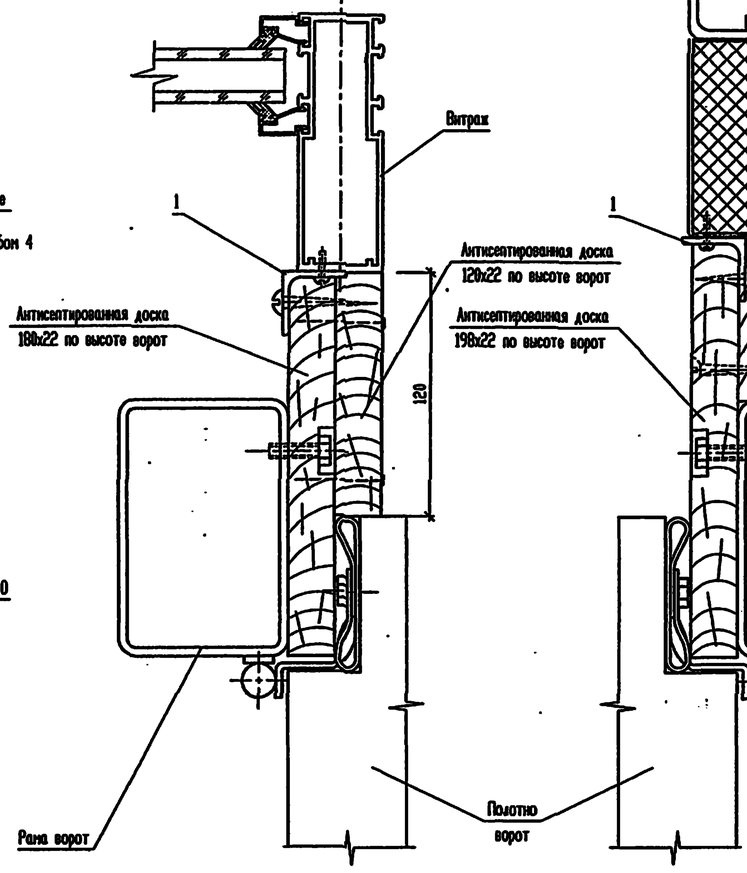

37

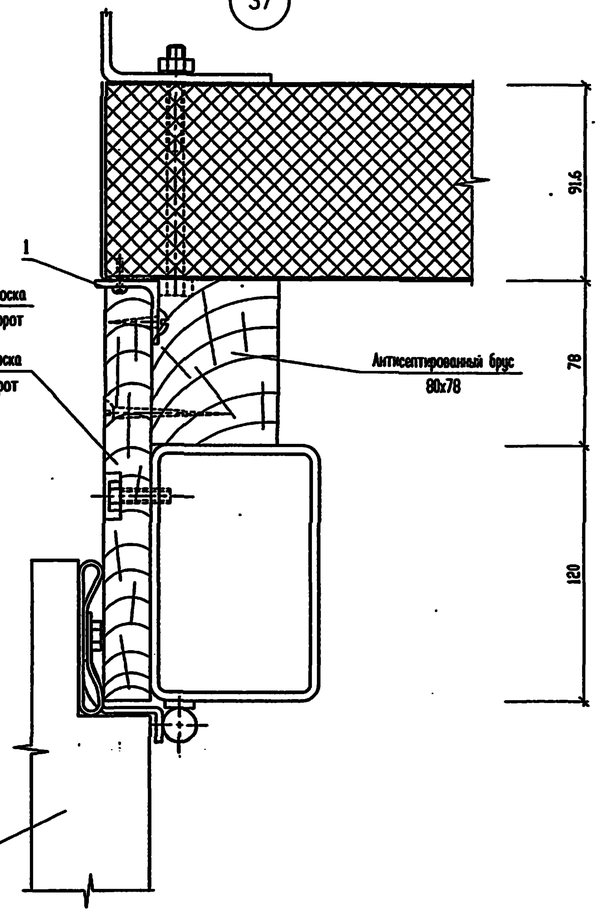

38

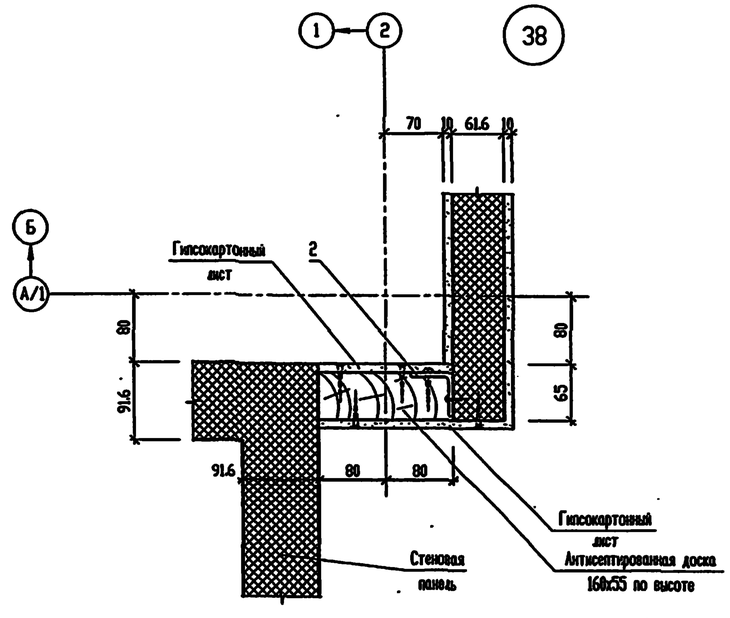

СПЕЦИФИКАЦИЯ ЭЛЕМЕНТОВ И МАТЕРИАЛОВ К УЗЛАМ

Поз.	Обозначение	Наименование	Кол.	Масса, ед. кг	Примечание
1		Уголок 32х32х3-Б-ГОСТ 8509-93 / С 245 ГОСТ 27772-88*			
		l=3000	2	4.38	
2		Уголок 32х32х3-Б-ГОСТ 8509-93 / С 245 ГОСТ 27772-88*			
		l=3300	1	4.82	
	ГОСТ 8486-86*	Пиломатериалы хвойных пород	0.052		м3

Согласовано

Инв. N подл. | Подпись и дата | Взам. инв. N

Привязан

Инв.N

Изм.	Кол.	Лист	N док.	Подп.	Дата	Т.П. 503-6-15.95-АС2			
						Трасссовая АЗС на 50 м3 горючего с комплексом бытовых услуг.			
Нач. АСО		Ермолович				Здание станции	Стадия	Лист	Листов
Гл. спец.		Захливный					Р	31	
Вед.инж.		Иванова							
Инженер		Волковский				Узлы 35...38.	OZONE ОЗОН		
Проверил		Захливный							
Н. контр.		Иванова							

инв.N 400419-03 47 Формат А2

39

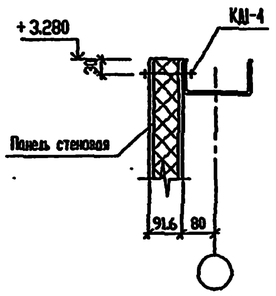

41

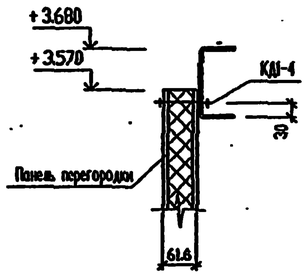

43

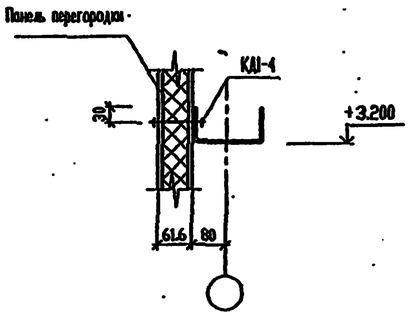

40

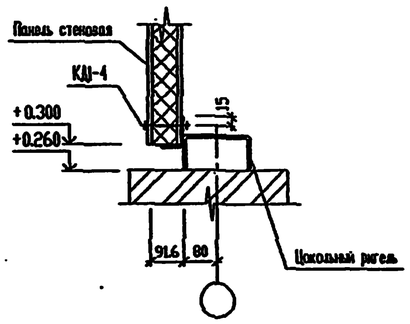

42

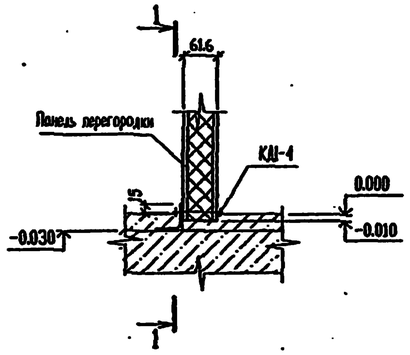

1 - 1

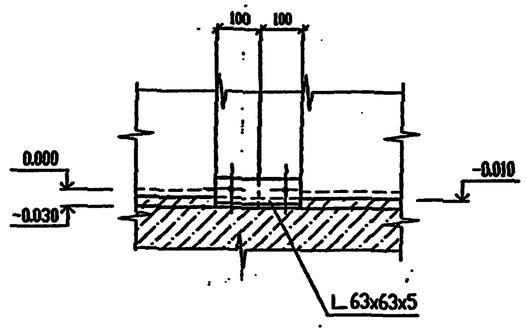

Деталь установки патрубка МС1 и накладки МС2.

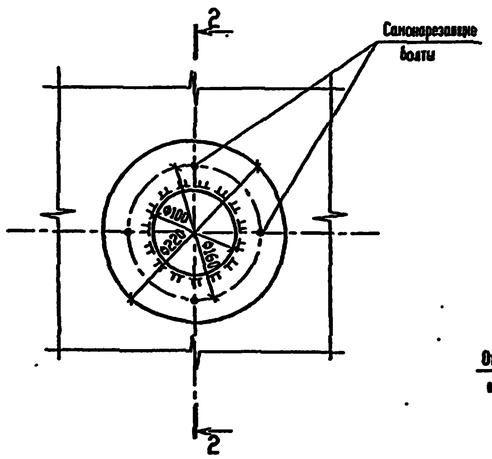

2 - 2

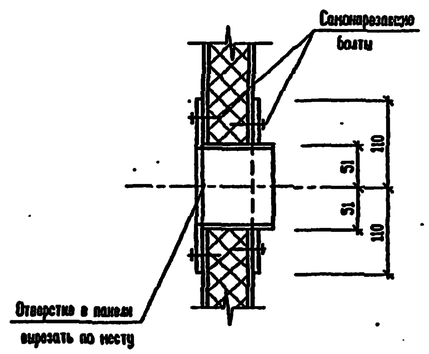

							Т.П. 503-6-15.95-АС2
							Трассовая АЗС на 50 м³ горючего с комплексом бытовых услуг
Привязан			Изм.	Кол.уч.	Лист	№ док.	Подп.	Дата	Здание станции	Стадия	Лист	Листов
			Нач. АСО		Ермолович					Р	32	
			Гл. спец.		Юзик							
			Нач. сект.		Вознюк							
			Вод. инж.		Моисеева				Узлы 39 – 43	OZONE ОЗОН		
			Проверил		Вознюк							
Инв.N			Н. контр.		Вознюк							

Инв. № подл. | Подпись и дата | Взам. инв. №

АЛЬБОМ 3

Т.П. 503-6-15.95

ВЕДОМОСТЬ РАБОЧИХ ЧЕРТЕЖЕЙ ОСНОВНОГО КОМПЛЕКТА

Лист	Наименование	Примечание
1	Общие данные.	
2	План на отм. 0.000.Элемент плана на отм. 0.000 между осями 2-3	
	и А-Б.	
3	Установка системы В1.Схемы систем отопления и вентиляции В1ВЕ1ВЕ2.	

ВЕДОМОСТЬ ССЫЛОЧНЫХ И ПРИЛАГАЕМЫХ ДОКУМЕНТОВ

Обозначение	Наименование	Примечание
	Ссылочные документы:	
Серия 4.904-69	Детали крепления санитарно-технических	
	приборов и трубопроводов	
Серия 5.904-38	Гибкие вставки к центробежным вентилято-	
	рам	
Серия 5.904-1 в.0,1	Детали крепления воздуховодов	
Серия 5.904-51	Зонты и дефлекторы вентиляционных систем	
Серия 3.904.2-26	Насадки с водоотводящим кольцом	
Серия 5.903-19	Чертежи типовых строительных конструкций,из-	
	делий и узлов зданий и сооружений	
Серия 1.494-10	Решетки щелевые регулируемые.Тип Р.	
Серия 5.904-45	Узлы прохода общего назначения.	
	Прилагаемые документы	
Т.П. 503-6-15.95-ОВ-СО	Спецификация оборудования	Альбом 7
Т.П. 503-6-15.95-ОВ-ВМ	Ведомость потребности в материалах	Альбом 8

ПЛАН-СХЕМА

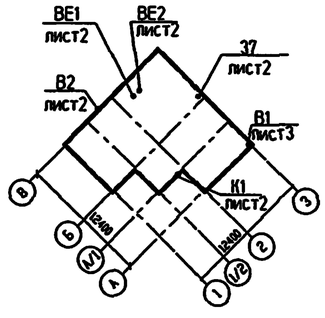

Технические решения, принятые в настоящем проекте (комплекте рабочих чертежей), соответствуют требованиям экологических, санитарно-гигиенических, противопожарных и других норм, действующих на территории Российской Федерации, и обеспечивают безопасную для жизни и здоровья людей эксплуатацию обьекта при соблюдении предусмотренных рабочими чертежами мероприятий.

"__" августа 1995 г.

Главный инженер проекта Писаренко Е.И.

ХАРАКТЕРИСТИКА ОТОПИТЕЛЬНО-ВЕНТИЛЯЦИОННЫХ СИСТЕМ

Обозначение системы	Кол. систем	Наименование обслуживаемого помещения(технологического оборудования)	Тип установки	Вентилятор: Тип, исполн.взрывозащите	N	Схема исполнен.	Положение	L м3/ч	P кгс/м2	n об/мин	Электродвигатель: Тип, исполнение по взрывозащите	N кВт	n об/мин	Воздухонагреватель: Тип	N	Кол.	Т-ро нагрева, С от	Т-ро нагрева, С до	Расход тепла ккал/ч	P кгс/м2	Примечание
В1	1	Участок техобслуживания	Е2.5095-2а	ВР4-75.1	2.5	1	Л0°	880	60	2750	4АА63А2	0.37	2750	-	-	-	-	-	-	-	
		автомобилей																			
В2	1	Подсобное помещение	В010-У2	АИСИ-3								0.035									
К1	1	Операторная,комната отдыха	БК-1500									1									

Характеристика вентилятора указана с учетом подсоса воздуха в вытяжной системе с коэффициентом К-1.1 к расчетной производительности.

ОБЩИЕ УКАЗАНИЯ

1. Исходные данные.

Проект разработан в соответствии с действующими нормами и правилами:
- СНиП 2.01.01-82 "Строительная климатология и геофизика".
- СНиП II-3-79** "Строительная теплотехника"
- СНиП 2.04.05-91 "Отопление, вентиляция и кондиционирование"
- СНиП II-93-74 "Предприятия по обслуживанию автомобилей"
- СНиП 2.09.04-87 "Административные и бытовые здания".

2.Расчетные параметры наружного воздуха.

Расчетная температура наружного воздуха для расчета систем отопления: минус 26°С

Расчетная температура наружного воздуха для расчета систем вентиляции:
- холодный период года: минус 26°С
- теплый период года: 22.3°С

Расчетные температуры воздуха в рабочей зоне производственных и вспомогательных помещений:
- участок техобслуживания автомобилей: 16°С
- административно-бытовые помещения согласно СНиП 2.09.04-87

3. Источник снабжения теплом.

Теплоснабжение здания предусматривается от автономного источника тепла.Теплоноситель-горячая вода с параметрами 95-70°С.Расход тепла на отопление и горячее водоснабжение приведены в таблице.

4.Решения по отоплению и вентиляции.

Отопление.

Отопление помещений трассовой автозаправочной станции - водяное,местными нагревательными приборами.
В качестве отопительных приборов приняты:
- регистры из гладких труб на участке ТО автомобилей;
- приборы отопительные биметаллические литые типа "Корал" в остальных помещениях.

Прокладка подающих трубопроводов предусмотрена в подшивном потолке, а обратных - под нагревательными приборами и в подпольных каналах.Удаление воздуха из системы отопления предусмотрено через расширительный бак, установленный в помещении установки котла.

Вентиляция

Основными вредностями,выделяющимися на участке техобслуживания автомобилей являются пары бензина,образующиеся при периодической работе (менее двух часов в смену) электровулканизатора и верстака для ремонта карбюраторов.Над этим оборудованием предусмотрена установка местных вентиляционных отсосов (зонтов), присоединенных к вытяжной системе вентиляции.Воздухообмен определен расчетом и обеспечивает содержание вредных выделений в пределах установленных предельно-допустимыми концентрациями (П.Д.К.) воздуха рабочей зоны производственных помещений.Приток воздуха неорганизованный,через притворы ворот и оконных проемов.
в санузлах и душевой вентиляция естественная.
В операторной предусмотрена установка бытового кондиционера.

5.Конструктивные решения.

Трубопроводы системы отопления,отопительные приборы и воздуховоды покрываются защитным слоем:
- грунт ГФ-021 (ГОСТ 25129-82) - 1 слой;
- эмаль ПФ-115 (ГОСТ 6465-75) - 1 слой.

(отопление - 7 м2, вентиляция - 30 м2).

ОСНОВНЫЕ ПОКАЗАТЕЛИ ПО ЧЕРТЕЖАМ ОТОПЛЕНИЯ И ВЕНТИЛЯЦИИ

Наименование здания (сооружения), помещения	Объем м3	Периоды года при tн, °С	Расход тепла,ккал/ч (Вт): На отопление	На горячее водосн.	Общий	Расход холода ккал/ч	Установл. мощность эл.двиг. кВт
Трассовая АЗС	500	минус 26	21000 (24420)	22000 (25590)	43000 (50010)	-	1.405

Инв.N подл. | Подпись и дата | Взам.инв.N

Инв.N						Привязан
						Листов
Изм.	Колуч.	Лист	N док.	Подпись	Дата	Т.П. 503-6-15.95-ОВ
ГИП		Писаренко				Трассовая АЗС на 50м3 горючего с комплексом бытовых услуг
Нач.отд.		Чалбышев				Здание станции — Стадия: Р; Лист: 1; Листов: 3
Нач.сек.		Полковников				
Инженер		Головченко				Общие данные — ОZONE ОЗОН
Проверил		Полковников				
Н.контр.		Полковников				

инв.N 11.00.119-03 49 Формат А2

ПЛАН НА ОТМ.0.000

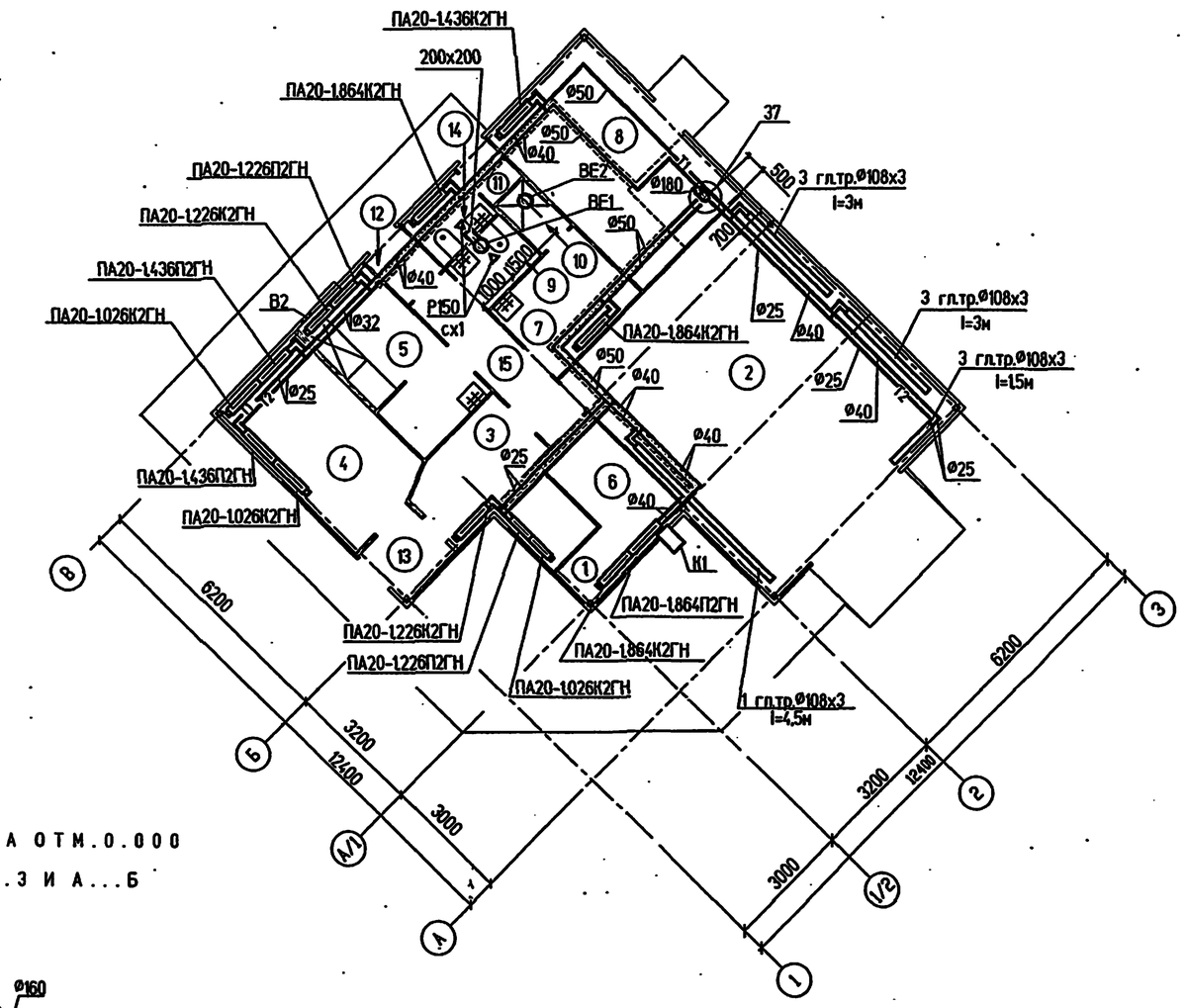

ЭЛЕМЕНТ ПЛАНА НА ОТМ.0.000 МЕЖДУ ОСЯМИ 2...3 И А...Б

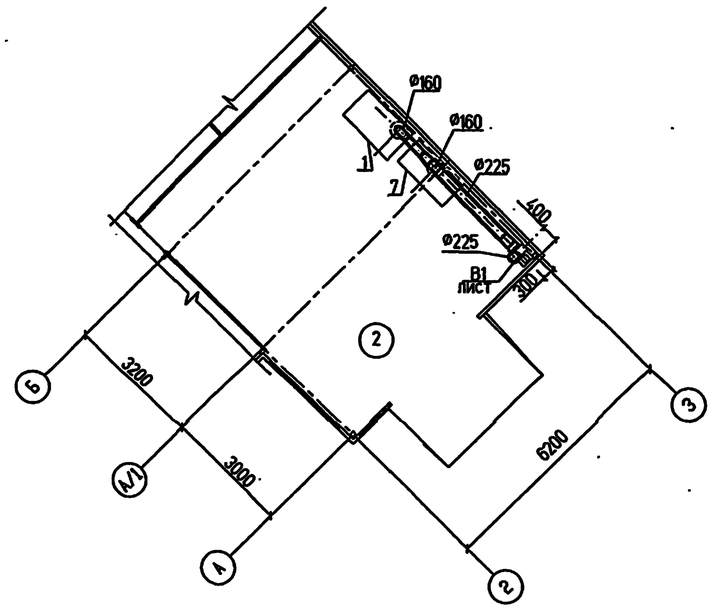

ЭКСПЛИКАЦИЯ ПОМЕЩЕНИЙ

N помещения	Наименование	Площадь м2	Кат. помещения
1	Операторная		
2	Участок техобслуживания автомобилей		
3	Магазин запчастей		
4	Буфет		
5	Подсобное помещение		
6	Комната отдыха оператора		
7	Гардеробная персонала		
8	Техническое помещение		
9	Санузел персонала		
10	Душевая		
11	Тамбур		
12	Тамбур		
13	Тамбур		
14	Санузел клиентов		
15	Коридор		

Инв.N подл. | Подпись и дата | Взамен инв. N

						Т.П. 503-6-15.95-ОВ	
						Трассовая АЗС на 50м3 горючего с комплексом бытовых услуг	
		Изм.	Колуч.	Лист	N°док.	Подпись	Дата
Привязан		ГИП		Писаренко			
		Нач.отд.		Чалбышев			
		Нач.сек.		Полковникян			
		Инженер		Головченко		Здание станции.	Стадия: Р; Лист: 2; Листов:
		Проверил		Полковникян			
Инв.N		Н.контр.		Полковникян		План на отм. 0.000. Элемент плана между осями 2...3 и А...Б.	OZONE ОЗОН

Инв.№ Ц00419-03 50 Формат А2

АЛЬБОМ 3

Т.П. 503-6-15.95

РАЗРЕЗ 1-1

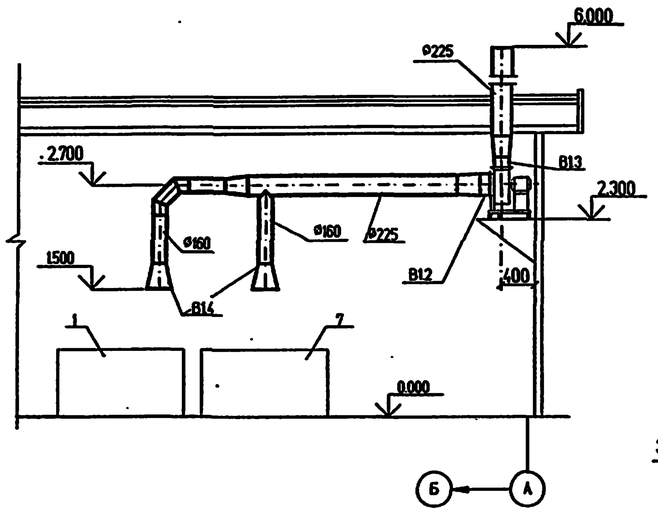

ПЛАН

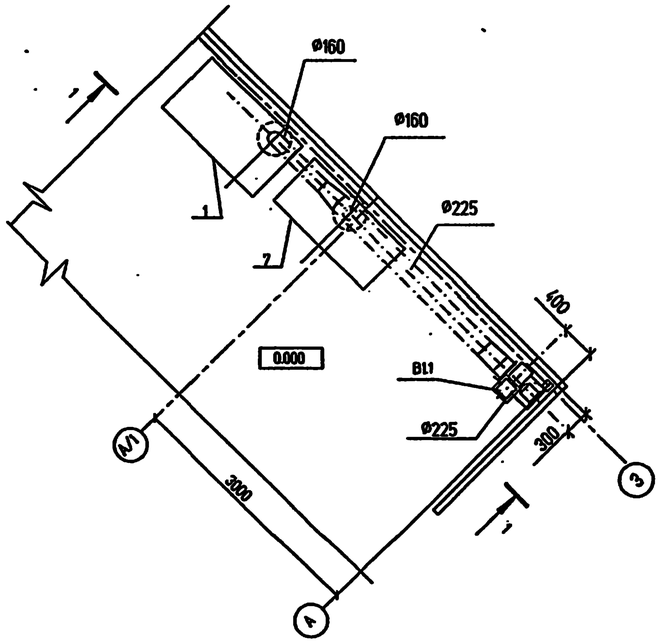

СИСТЕМА ОТОПЛЕНИЯ

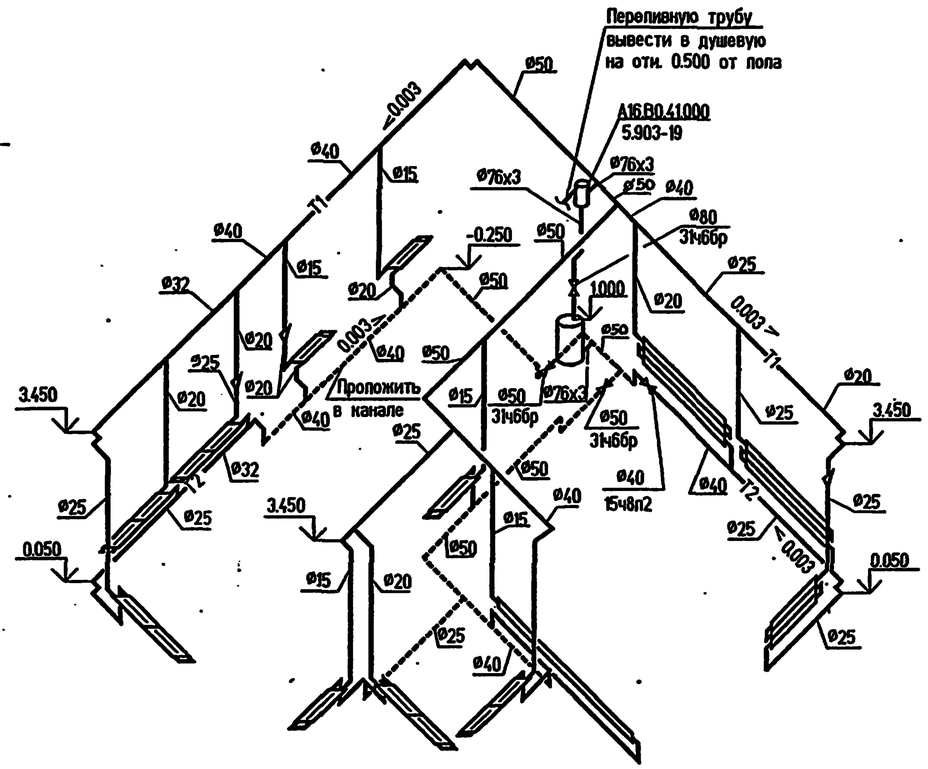

СПЕЦИФИКАЦИЯ ОТОПИТЕЛЬНО-ВЕНТИЛЯЦИОННЫХ УСТАНОВОК

Марка Поз.	Обозначение	Наименование	Кол.	Масса ед.кг	Примеч.
		В1			
В1.1	ТУ16-90-ВР-4-75.1-4СТУ	Вентилятор радиальный ВР4-75.1 исп.1 Дкол=0.95Дноч.ПО в комплекте с виброизоляторами и электродвигателем 4АА63А2 0.37кВт 2750об/мин	1	27.3	
В1.2	Серия 5.904-38	Вставка гибкая В.00.00-03	1	0.91	
В1.3	то же	то же Н.00.00-03	1	0.86	
В1.4	ГОСТ 19904-90	Переход с диаметра 160 на диаметр 400 L=300мм	2		

В1

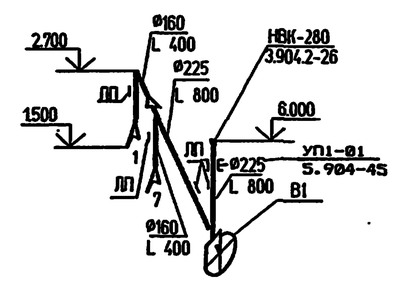

В Е 1

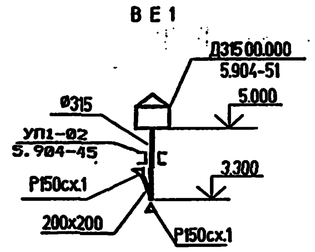

В Е 2

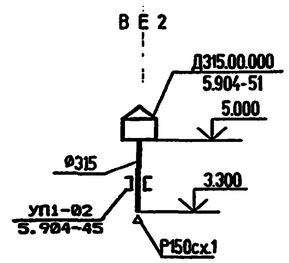

Изм.	Кол.уч.	Лист	№док.	Подпись	Дата
ГИП		Писаренко			
Нач.отд.		Чалбышев			
Нач.сек.		Полковников			
Инженер		Головчонко			
Проверил		Полковников			
Н.Контр.		Полковников			

Привязан

Инв.N

Т.П. 503-6-15.95-ОВ

Грассовая АЗС на 50 м³ горючего с комплексом бытовых услуг

Здание станции.

Стадия	Лист	Листов
Р	3	

Установка системы В1.Схемы систем отопления и вентиляции В1,ВЕ1,ВЕ2.

ozone ОЗОН

Инв.N подл. | Подпись и дата | Взамен инв. N

инв № Ц00419-03 51

Формат А2

Альбом 3

Т.П. 503-6-15.95

ВЕДОМОСТЬ РАБОЧИХ ЧЕРТЕЖЕЙ ОСНОВНОГО КОМПЛЕКТА

ЛИСТ	НАИМЕНОВАНИЕ	ПРИМЕЧАНИЕ
1	ОБЩИЕ ДАННЫЕ. СИСТЕМА В1, КОТЕЛ К-50. УПРАВЛЕНИЕ.	
	СХЕМА ПРИНЦИПИАЛЬНАЯ. ПЛАН РАСПОЛОЖЕНИЯ	

ВЕДОМОСТЬ ССЫЛОЧНЫХ И ПРИЛАГАЕМЫХ ДОКУМЕНТОВ

ОБОЗНАЧЕНИЕ	НАИМЕНОВАНИЕ	ПРИМЕЧАНИЕ
	ПРИЛАГАЕМЫЕ ДОКУМЕНТЫ	
Т.П.503-6-15.95-АОВ.ВМ	ВЕДОМОСТЬ ПОТРЕБНОСТИ В МАТЕРИАЛАХ	

ПОЗИЦИОН. ОБОЗНАЧ.	НАИМЕНОВАНИЕ	КОЛ.	ПРИМЕЧАНИЕ
	ЩИТ ШУ		АТХ3 альбом 6
У1К	РЕЛЕ ПРОМЕЖУТОЧНОЕ ПЭ-37-42У3 50Гц 220В		
	ТУ16-523.622-82	1	
	АППАРАТУРА ПО МЕСТУ		
В1КМ	ПУСКАТЕЛЬ ПМ12-010230У2	1	

ПОЗ	ОБОЗНАЧЕНИЕ	НАИМЕНОВАНИЕ	КОЛ	ПРИМЕЧАНИЕ
		МАТЕРИАЛЫ		
1		ТРУБА ГОСТ 18599-83 ПВД25С	20	М

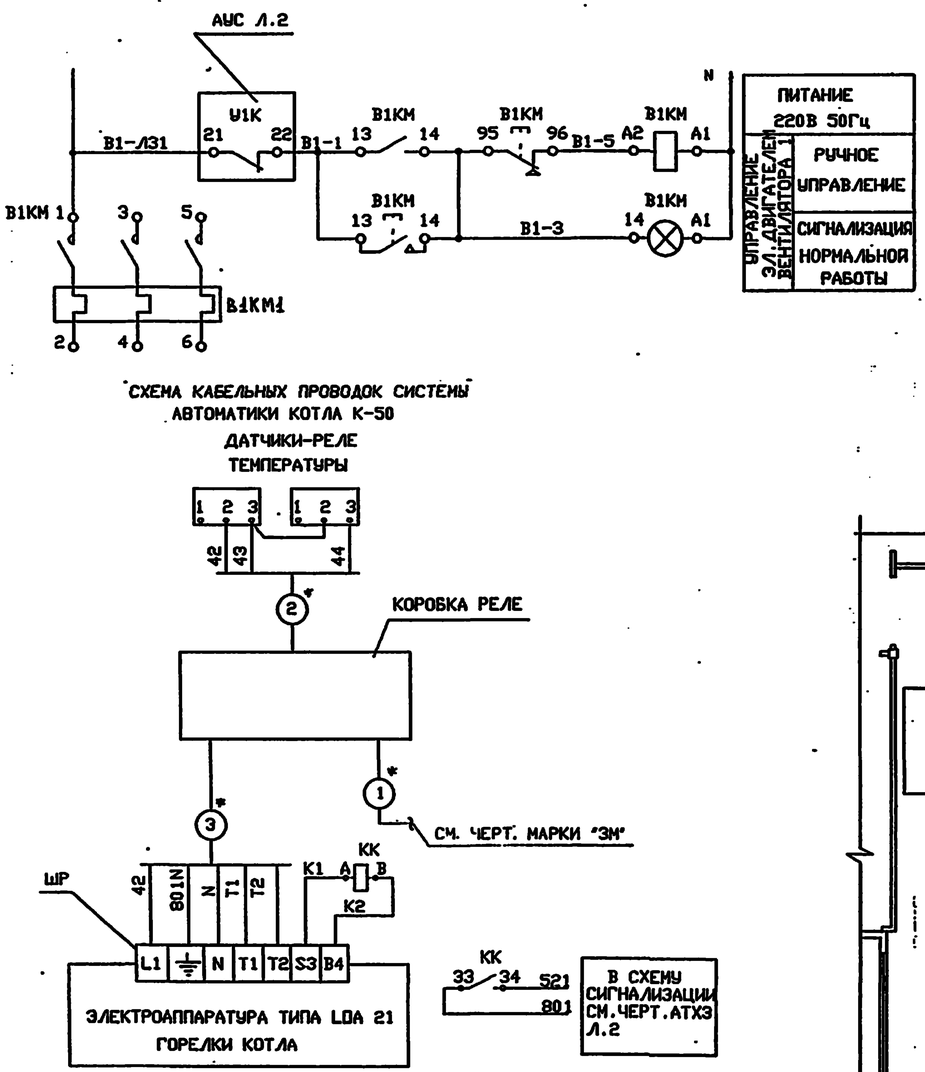

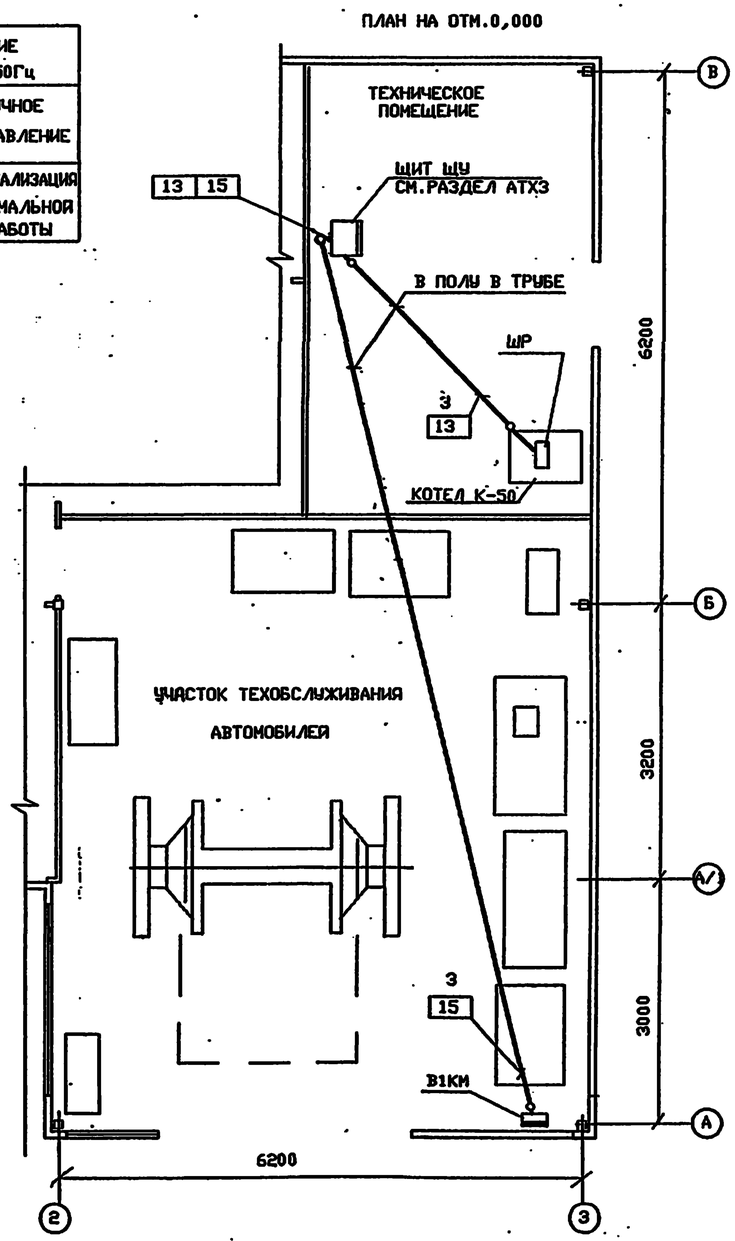

УСЛОВНЫЕ ОБОЗНАЧЕНИЯ

ОБОЗНАЧ.	НАИМЕНОВАНИЕ
	ШТЕПСЕЛЬНЫЙ РАЗЪЕМ
	ПРИБОР, ИСПОЛНИТЕЛЬНЫЙ МЕХАНИЗМ, ПУСКАТЕЛЬ
	ПРОВОДКА УХОДИТ НА БОЛЕЕ ВЫСОКУЮ ИЛИ НИЗКУЮ ОТМЕТКУ, ОХВАТЫВАЕМУЮ ДАННЫМ ПЛАНОМ
	ЭЛЕКТРИЧЕСКАЯ ПРОВОДКА ИЛИ ПОТОК ЭЛЕКТРИЧЕСКИХ ПРОВОДОК

ОБЩИЕ УКАЗАНИЯ

1. ПРОЕКТ РАЗРАБОТАН В СООТВЕТСТВИИ С ТРЕБОВАНИЯМИ НОРМАТИВНЫХ ДОКУМЕНТОВ:
   - ВСН 205-90 "ИНСТРУКЦИЯ ПО ПРОЕКТИРОВАНИЮ ЭЛЕКТРОУСТАНОВОК СИСТЕМ АВТОМАТИЗАЦИИ",
   - ПУЭ-85 "ПРАВИЛА УСТРОЙСТВА ЭЛЕКТРОУСТАНОВОК".
2. ПРОЕКТ РАЗРАБОТАН НА ОСНОВАНИИ:
   - "ТЕХНИЧЕСКОГО ОПИСАНИЯ И ИНСТРУКЦИИ ПО МОНТАЖУ И ЭКСПЛУАТАЦИИ НА КОТЕЛ К-50" ТУ36.19.28-036-93.
3. ТЕХНОЛОГИЧЕСКАЯ ЧАСТЬ ВЫПОЛНЕНА В СООТВЕТСТВИИ С ЧЕРТЕЖАМИ МАРКИ ОВ.
4. ПОЗИЦИИ ПРИБОРОВ, НУМЕРАЦИЯ КАБЕЛЕЙ И ТРУБ СООТВЕТСТВУЮТ ТАБЛИЦАМ СОЕДИНЕНИЙ ВНЕШНИХ ПРОВОДОК АТХ3 Л.1, 4.
5. ПОД ПОЛКОЙ ЛИНИИ ВЫНОСКИ МОНТАЖНЫХ МАТЕРИАЛОВ И ИЗДЕЛИЙ В ПРЯМОУГОЛЬНИКАХ УКАЗАНЫ НОМЕРА КАБЕЛЕЙ.
6. КАБЕЛИ ОТ ЩИТА ШУ ДО В1КМ И ШР ЗАКАЗАНЫ ПО АТХ3 С01.

* КАБЕЛИ 1,2,3 КОМПЛЕКТНО С КОТЛОМ К-50

ТЕХНИЧЕСКИЕ РЕШЕНИЯ, ПРИНЯТЫЕ В НАСТОЯЩЕМ ПРОЕКТЕ (КОМПЛЕКТЕ РАБОЧИХ ЧЕРТЕЖЕЙ), СООТВЕТСТВУЮТ ТРЕБОВАНИЯМ ЭКОЛОГИЧЕСКИХ, САНИТАРНО-ГИГИЕНИЧЕСКИХ, ПРОТИВОПОЖАРНЫХ И ДРУГИХ НОРМ, ДЕЙСТВУЮЩИХ НА ТЕРРИТОРИИ РОССИЙСКОЙ ФЕДЕРАЦИИ, И ОБЕСПЕЧИВАЮТ БЕЗОПАСНУЮ ДЛЯ ЖИЗНИ И ЗДОРОВЬЯ ЛЮДЕЙ ЭКСПЛУАТАЦИЮ ОБЪЕКТА ПРИ СОБЛЮДЕНИИ ПРЕДУСМОТРЕННЫХ РАБОЧИМИ ЧЕРТЕЖАМИ МЕРОПРИЯТИЙ.

___.мая_____1995 г.

ГЛАВНЫЙ ИНЖЕНЕР ПРОЕКТА _____ Е.И.ПИСАРЕНКО

Инв.N подл. | Подпись и дата | Взамен инв.N

ПРИВЯЗАН

ИНВ.N

ИЗМ.	КОЛ.УЧ.	ЛИСТ	N ДОК.	ПОДПИСЬ	ДАТА
ГИП		ПИСАРЕНКО			
НАЧ.ОТД.		ЛАСЬКИН			
ГЛ.СПЕЦ.		СОКОЛИН			
РАЗРАБОТАЛ		ИСАЕВА			
ПРОВЕРИЛ		СОКОЛИН			
Н.КОНТР.		РЫКОВ			

Т.П. 503-6-15.95-АОВ

Троссовая АЗС на 50 м³ горячего с комплексом бытовых услуг

Здание станции

Стадия	Лист	Листов
Р		1

Листов

Общие данные. Система В1, котел К-50. Управление. Схема принципиальная. План расположения

OZONE ОВОН

Инв. N 400419-03 52

Формат А2

ВЕДОМОСТЬ РАБОЧИХ ЧЕРТЕЖЕЙ ОСНОВНОГО КОМПЛЕКТА

Лист	Наименование	Примечание
1	Общие данные.	
2	План на отм. 0.000. Схемы систем В1; Т3; К1	

ВЕДОМОСТЬ ССЫЛОЧНЫХ И ПРИЛАГАЕМЫХ ДОКУМЕНТОВ

Обозначение	Наименование	Примечание
	Ссылочные документы:	
Серия 4.900-10	Альбом оборудования, фасонных частей и	
Выпуски I, II, IV	арматуры для сетей и сооружений водопровода	
	и канализации	
Серия 5.900-7	Опорные конструкции и средства крепления	
Выпуск 4	стальных трубопроводов внутренних санитарно-	
	технических систем	
Серия 4.900-9	Узлы и детали трубопроводов из пластмассовых	
Выпуск 1	труб для систем водопровода и канализации	
	Прилагаемые документы	
Т.П. 503-6-15.95-ВК.СО	Спецификация оборудования	Альбом 7
Т.П. 503-6-15.95-ВК.ВМ	Ведомость потребности в материалах	Альбом 8

ОБЩИЕ УКАЗАНИЯ

При выполнении проекта использовались следующие нормативные документы:
- СНиП 2.04.01-85 "Внутренний водопровод и канализация зданий";
- СНиП 3.05.01-85 "Организация, производство и приемка работ. Внутренние санитарно-технические системы";
- ВСН 01-89 "Ведомственные строительные нормы предприятий по обслуживанию автомобилей".

За условную отметку 0.000 принято абсолютная отметка ▭ по генплану.

Здание АЗС имеет IVа степень огнестойкости строительных конструкций.

Согласно ВСН 01-89, п.3.5 в здании АЗС, расположенном вне населенных мест, противопожарный водопровод не предусматривается.

Расчетные расходы по системам водопровода и канализации сведены в таблицу основных показателей.

В здании АЗС запроектированы следующие системы:
- водопровод хозяйственно-питьевой, производственный; - (В1) -
- водопровод горячей воды, подающий; - (Т3) -
- канализация бытовая. - (К1) -

Трубопроводы хозяйственно-питьевого, производственного водопровода и горячего водоснабжения выполнены из стальных оцинкованных водогазопроводных труб по ГОСТ 3262-75*.

Трубопроводы бытовой канализации выполнены из пластмассовых канализационных труб по ГОСТ 22689.2-89.
Опорожнение резервуаров для бытовых стоков и вывоз сточных вод производится 1 раз в сутки.

Стальные трубопроводы и арматуру после монтажа и испытаний покрыть защитным слоем:
- грунтовка ГФ-021 по ГОСТ 25129-82 - 1 слоя;
- эмаль ПФ-115 по ГОСТ 6465-76 - 2 слоя.

Поверхность покрытия - 13.5 м2.

Стальной трубопровод (ввод В1), прокладываемый в земле, покрыть гидроизоляцией усиленного типа:
- мастика битумно-резиновая;
- стеклохолст;
- гидроизол.

Поверхность покрытия - 0.5 м2.

ОСНОВНЫЕ ПОКАЗАТЕЛИ ПО ВНУТРЕННИМ СЕТЯМ ВОДОСНАБЖЕНИЯ И КАНАЛИЗАЦИИ

Наименование системы	Напор м	Расчетный расход м3/сут	Расчетный расход м3/ч	Расчетный расход л/с	Примечание
Водопровод хоз-питьевой, производственный (В1),	20	4.96	0.85	0.61	
в том числе: хоз-бытовые нужды,		0.87	0.41	0.31	
приготовление горячей воды,		0.95	0.44	0.30	
производственные нужды,		-	-	-	6,48м3/год-периодически
Водопровод горячей воды (Т1)	10	0.95	0.44	0.30	
Канализация бытовая (К1)	-	3.44	0.81	2.06	

Технические решения, принятые в настоящем проекте (комплекте рабочих чертежей), соответствуют требованиям экологических, санитарно-гигиенических, противопожарных и других норм, действующих на территории Российской Федерации, и обеспечивают безопасную для жизни и здоровья людей эксплуатацию объекта при соблюдении предусмотренных рабочими чертежами мероприятий.

"__" июня 1995 г.

Главный инженер проекта Писоренко Е.И.

Инв.N подл. | Подпись и дата | Взам. инв. N

Привязан

Инв.N

Т.П. 503-6-15.95-ВК

Трассовая АЗС на 50 м3 горючего с комплексом бытовых услуг

Изм.	Кол.уч.	Лист	N док.	Подпись	Дата
ГИП		Писаренко			
Нач.отд.		Чапбышев			
Гл.спец.		Малюта			
Вед.инж.		Абрамова			
Провер.		Котунина			
НКонтр.		Малюта			

Здание станции

Стадия	Лист	Листов
Р	1	2

Общие данные.

ОЗОН

инв. N Ц00419-03 53

Формат А2

ПЛАН НА ОТМ. 0.000

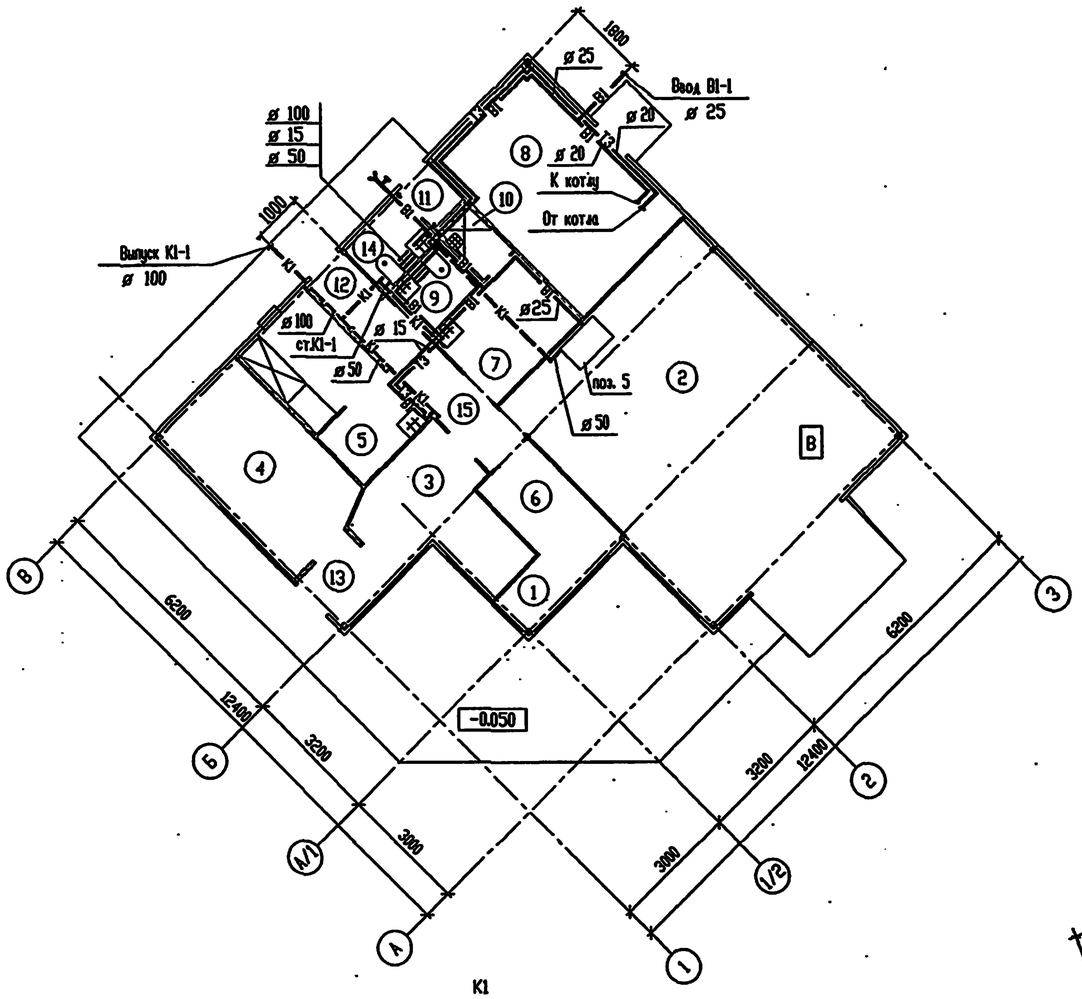

В1

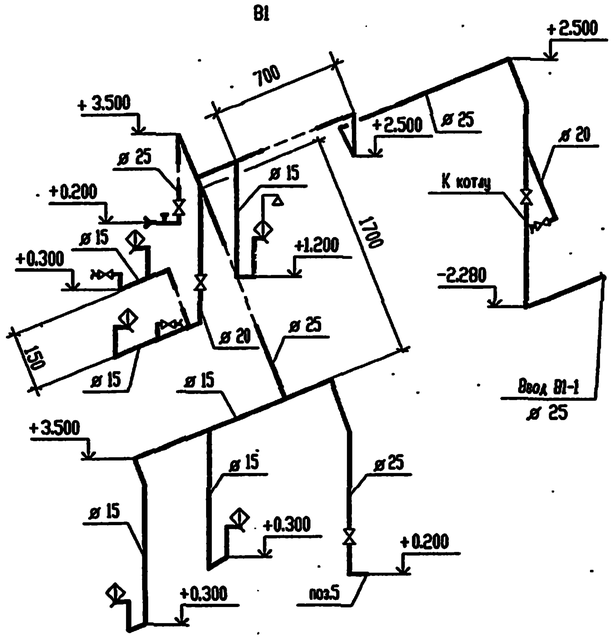

Т3

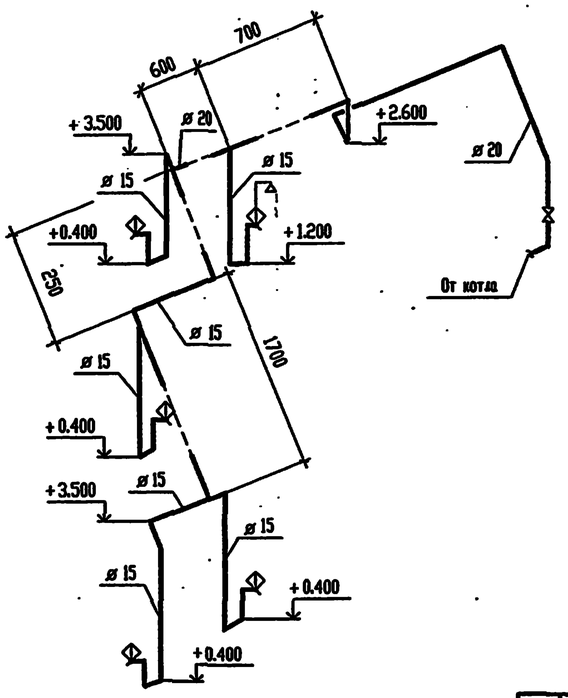

К1

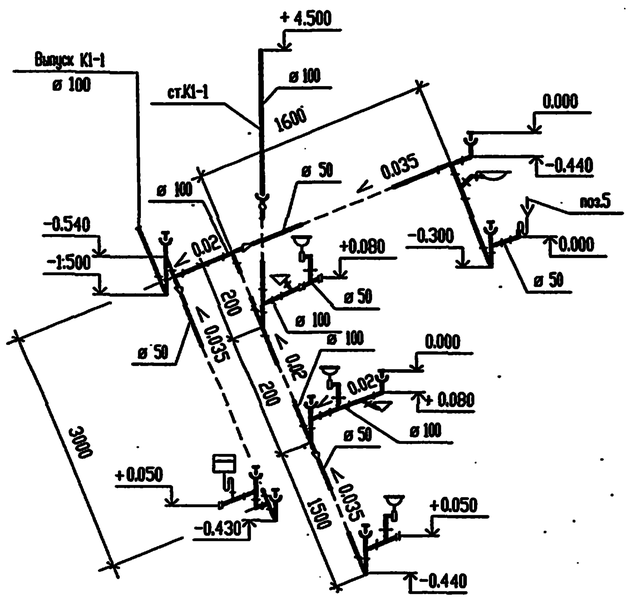

ЭКСПЛИКАЦИЯ ПОМЕЩЕНИЙ

Номер помещения	Наименование	Площадь м²	Кат. помещения
1	Операторная		
2	Участок техобслуживания автомобилей		В
3	Магазин запчастей		
4	Буфет		
5	Подсобное помещение		
6	Комната отдыха оператора		
7	Гардеробная персонала		
8	Техническое помещение		
9	Санузел персонала		
10	Душевая		
11	Тамбур		
12	Тамбур		
13	Тамбур		
14	Санузел клиентов		
15	Коридор		

Наименование оборудования (поз.5) смотри раздел ТХ1, альбом 3.

Инв. N° подл. | Подпись и дата | Взам. инв. N°

Изм.	Кол.уч.	Лист	N° док.	Подп.	Дата
ГИП		Писаренко			
Нач.отд.		Чалбышев			
Гл. спец.		Малета			
Вед. инж.		Абрамова			
Проверил		Катунина			
Н.контр.		Малета			

Привязан

Инв.N

Т.П. 503-6-15.95-ВК

Трассовая АЗС на 50м3 горючего с комплексом бытовых услуг

Здание станции

Стадия	Лист	Листов
Р	2	

План на отм. 0.000.
Схемы систем В1; Т3; К1

OZONE ОВОН

инв N Ц00419-03 54 Формат А2

Т.П. 503-6-15.95 АЛЬБОМ 3

Ведомость рабочих чертежей основного комплекта

Лист	Наименование	Примечание
1	Общие данные .	
2	Питающая сеть ~380/220В. Схема принципиальная ВРУ1.	
3	Распределительная сеть ~380/220В. Схема принципиальная	
	1ШР, 2ШР, 3ШР (начало).	
4	Распределительная сеть ~380/220В. Схема принципиальная	
	1ШР, 2ШР, 3ШР (окончание).	
5	Распределительная сеть ~380/220В. Схема принципиальная ШС.	
6	Колонки 1...5. Схема электрическая управления (начало).	
7	Колонки 1...5. Схема электрическая управления (окончание).	
8	Колонки 1...5. Схема подключений.	
9	Расположение электрооборудования, прокладка кабелей. План	
	(начало).	
10	Расположение электрооборудования, прокладка кабелей. План	
	(окончание).	

Ведомость ссылочных и прилагаемых документов

Обозначение	Наименование	Примечание
	Ссылочные документы.	
5.407-142	Установка распределительных щитов	
	серии ЩО70-1, ЩО70-2, ЩО70М	
	и распределительных шкафов серии	
	ШРС1, СПМ75, СПА77 и ШР11.	
5.407-130	Прокладка проводов и кабелей в	
	полиэтиленовых трубах в произ-	
	водственных помещениях.	
	Прилагаемые документы.	
Т.П.503-6-15.95-ЭМ.СО	Спецификация оборудования.	Альбом 7
Т.П.503-6-15.95-ЭМ.ВМ	Ведомость потребности в	
	материалах.	Альбом 8
Т.П.503-6-15.95-ЭМ.ЛО	Опросный лист ВРУ.	
Т.П.503-6-15.95-ЭМИ.ВБ	Ведомость изделий МЭЗ.	
Т.П.503-6-15.95-ЭМ.Н1	Перечень проектной документации	
	для заказа щитов станции	
	управления.	Альбом 6
	Шкаф силовой ШС	
Т.П.503-6-15.95-ЭМ.Н2	Технические данные аппаратов.	Альбом 6
Т.П.503-6-15.95-ЭМ.Н3	Чертеж общего вида.	Альбом 6
Т.П.503-6-15.95-ЭМ.Н4	Схема электрическая соединений.	Альбом 6
Т.П.503-6-15.95-ЭМ.Н5	Перечень надписей.	Альбом 6

Общие указания

Проект выполнен на основании заданий смежных отделов АО "Озон" и в соответствии с требованиями нормативных документов:

-ПУЭ-85 "Правила устройства электроустановок",

-СНиП 3.05.06-85 "Электротехнические устройства".

По степени надежности и бесперебойности электроснабжения электроприемники трассовой АЗС относятся к 111 категории.

Для приема электроэнергии в проекте принято вводнораспределительное устройство серии ВРУ1, для распределения электроэнергии-силовые шкафы серии ШР11.

Установленная мощность электроприемников-48.9кВт

в том числе электроосвещение-6.6кВт.

Расчетная мощность-30.4кВт.

Учет электроэнергии предусмотрен на ВРУ1.

Пульты дистанционного управления "Электроника ЭКЦ-1" топливораздаточными колонками "Нара-23" устанавливаются по месту на столе оператора.

Схема управления колонками выполнена на основании технической документации завода-изготовителя на колонки и пульт дистанционного управления.

Для защиты обслуживающего персонала от поражения электрическим током при повреждении изоляции, все металлические части электрооборудования, нормально не находящиеся под напряжением, зануляются.

В качестве зануляющего проводника используется нулевая жила кабеля или нулевой провод.

Указания по привязке проекта

При привязке проекта необходимо выполнить внешние сети электроснабжения.

Технические решения, принятые в настоящем проекте (комплекте рабочих чертежей), соответствуют требованиям экологических, санитарно-гигиенических, противопожарных и других норм, действующих на территории Российской Федерации, и обеспечивают безопасную для жизни и здоровья людей эксплуатацию объекта при соблюдении предусмотренных рабочими чертежами мероприятий.

"___" августа 1995г.

Главный инженер проекта _____/ Е.И.Писаренко/

Инв.N подл. | Подпись и дата | Взамен инв.N

ПРИВЯЗАН

ИНВ.N

Листов

Т.П.503-6-15.95-ЭМ

Трассовая АЗС на 50 т горючего с комплексом бытовых услуг

изм.	колч.	лист	N док.	подпись	дата
ГИП		Писаренко			
Нач.отд.		Ласыкин			
Гл.спец.		Попов			
Вед.инж.		Чернявская			
Провер.		Попов			
Н.контр.		Савченко			

Здание станции

Стадия	Лист	Листов
Р	1	10

Общие данные

OZONE ОЗОН

инв.N 400419-03 55

Формат А2

Магистраль	Участок сети 1	Аппарат отходящей линии(ввода) обозначение тип Iном,А расцепитель или плавкая вставка,А	Участок сети 2	Аппарат ввода в распределительное устройство или пусковой аппарат обозначение тип Iном,А расцепитель или плавкая вставка,А уставка теплового реле,А	Участок сети 3	Кабель,провод: Обозначение	Марка	Количество,число жил и сечение	Длина,м	Труба: Обозначение на плане	Длина,м	Распределительное устройство или электроприемник: Обозначение на плане	Руст или Рном кВт	Iрасч или Iном Iпуск А	Наименование, типобозначение чертежа принципиальной схемы
ВРУ1 ВРУ1-26-66УХЛ4 250А ~380/220В	1	– БПВ-2 250 80			1	ВРУ-1	ж						48,9 / 30,4	58,0	Ввод ~380/220В
					–										
					–										
	1	НПН2-60 63 16		Блок неавтоматического управления освещением	1		жж						1,1	5,0	Наружное освещение
					–										
					–										
	2	НПН2-60 63 16			1	2ШР-1	АПВ	4(1Х2,5)	7	2ШР-П1.25	6	2ШР	5,4 / 3,2	5,7	Шкаф силовой ШР11-73504-54У2 лист 3,4
					–										
					–										
	3	НПН2-60 63 16			1	3ШР-1	АПВ	4(1Х2,5)	3	3ШР-П1.25	2	3ШР	5,8 / 4,7	9,0	Шкаф силовой ШР11-73504-54У2 лист 4
					–										
					–										
	4	НПН2-60 63 16			1	ШС-1	АПВ	4(1Х2,5)	8	ШС-П1.25	7	ШС	2,8 / 2,2	4,2	Шкаф силовой ШР11-73701-54У2 лист 5
					–										
					–										
	5	НПН2-60 63 16			1	С-1	АПВ	4(1Х2,5)	9	С1-Пв1.25 С1-П1.25	1,5 6	ЩО1	6,6 / 5,6	10,1	Щиток освещения ОЩВ-12
					–										
					–										
	6	ПН2-100 100 40			1	1ШР-1	АПВ	3(1Х10)+1х6	4	1ШР-П1.32	3	1ШР	27,2 / 16,4	31,1	Шкаф силовой ШР11-73504-54У2 лист 3
					–										
					–										

Потребность кабелей и проводов
длина,м

Число и сечение жил напряжение	Марка: АПВ				
1Х2,5-0,66	108				
1Х6-0,66	4				
1Х10-0,66	12				

Потребность труб

Обозначение по стандарту	Диаметр по стандарту мм	Длина, м
ПВХ-В-ЭП25У	25	1,5
ПВД25С	25	21
ПВД32С	32	3

ж – марка и сечение кабеля определяются при привязке проекта.
жж – кабель учтен в проекте марки "ЭН".

Взаимн. инв.N | Подпись и дата | Инв.N подл.

ПРИВЯЗАН

ИНВ.N

Изм.	Кол.уч.	Лист	N док.	Подпись	Дата
Нач.отд.		Ласыкин			
Гл.спец.		Попов			
Вод.инж.		Чорнявская			
Провер.		Попов			
Н.контр.		Савченко			

Т.П.503-6-15.95-ЭМ

Трассовая АЗС на 50 м³ горючего с комплексом бытовых услуг

Здание станции

Стадия	Лист	Листов
Р	2	

Питающая сеть ~380/220В. Схема принципиальная ВРУ1.

OZONE ОЗОН

инв.N Ц00419-03 56

Формат А2

АЛЬБОМ 3

Т.П. 503-6-15.95

Распределительное устройство	Аппарат отходящей линии(ввода) обозначение тип Iном,А расцепитель или плавкая вставка,А	Участок сети 1	Пусковой аппарат обозначение тип Iном,А расцепитель или плавкая вставка,А уставка теплового реле,А	Участок сети 2	Участок сети	Кабель,провод: Обозначение	Марка	Количество,число жил и сечение	Длина,м	Труба: Обозначение на плане	Длина,м	Электроприемник: Обозначение	Руст или Рном кВт	Iрасч или Iном/Iпуск А	Наименование, тип,обозначение чертежа принципиальной схемы
1ШР ШР11-73504-54У2	Р18-353 400					1ШР-1	*						27.2/16.3	31.1	Ввод ~380/220В от ВРУ1 лист 2
~380/220В	1 НПН2-60 63 6.3		1Х РП-П-20-0-01-10/220 10 – А,0,0		1	1-1	АПВ	3(1х2.5)	7	1-Пв1.25 1-П1.25	1 5	1	0.55	2.5	Электровулканизатор
					2		**								
	В,0,0		11Х РП-П-20-0-01-10/220 10 –		1	11-1	АПВ	3(1х2.5)	5	11-Пв1.25 11-П1.25	1 3	11	0.08	0.36	Автотестор
					2		**								
	С,0,0		12Х РП-П-20-0-01-10/220 10 –		1	12-1	АПВ	3(1х2.5)	1	12-Пв1.25	0.5	12	0.015	0.07	Прибор для очистки и проверки свечей зажигания
					2		**								
	2 НПН2-60 63 31.5				1	6-1	АПВ	3(1х2.5)	10	6-П1.25	9	6	16	31	Стенд контрольно-испытательный З-242
					–										
	3 НПН2-60 63 10				1	8-1	АПВ	4(1х2.5)	5	8-Пв1.25 8-П1.25	1 3	8	4.5	8.6	Подъемник электро-механический П93
					–										
	4 НПН2-60 63 6.3		1Я ЯВШ3-25У2 25		1	13-1	АПВ	3(1х2.5)	6	13-Пв1.25 13-П1.25	1.5 4	13	2.2	4.2	Компрессор гаражный передвижной С412
					2		**								
	5 НПН2-60 63 6.3		14Х РП-П-20-0-01-10/220 10 – А,0,0		1	14-1	АПВ	3(1х2.5)	8	14-Пв1.25 14-П1.25	1 6	14	0.2	0.9	Комплект средств диагностики
					–										
	6 НПН2-60 63 6.3		К1Х РП-П-20-0-01-10/220 10 – В,0,0		1	К1-1	АПВ	3(1х2.5)	8	К1-Пв1.25 К1-П1.25	1.5 5	К1	1.0	4.6	Кондиционер
					2		**								
	7 НПН2-60 63 6.3		В1-КМ1 ПМ12-010232У2 0.91		1	В1-1	АПВ	4(1х2.5)	10	В1-Пв1.25 В1-П1.25	1.5 8	В1	0.37	0.51/4.5	Вытяжной вентилятор
					2	В1-2	ПВ-3	4(1х2.5)	2	В1-Пв2.25	1.5				
	8 НПН2-60 63 6.3				1	9-1	АПВ	4(1х2.5)	8	9-П1.25	7	9	2.2	4.2	Стенд для балансировки колес
					–										
2ШР ШР11-73504-54У2	Р18-353 400				1	2ШР-1	*						5.4/3.2	5.7	Ввод ~380/220В от ВРУ1
~380/220В	1 НПН2-60 63 6.3				1	16-1	АПВ	4(1х2.5)	3	16-П1.25	2	16	2.0	3.8	Аппарат для жарки сосисек
					2		**								
	2 НПН2-60 63 6.3				1	17-1	АПВ	4(1х2.5)	4	17-П1.25	3	17	2.4	4.6	Электрокофеварка
					2		**								
	3 НПН2-60 63 6.3				1	18-1	АПВ	4(1х2.5)	4	18-П1.25	3	18	0.3	0.57	Кофемолка
					2		**								
	4 НПН2-60 63 6.3		19Х РП-П-20-0-01-10/220 10 – А,0,0		1	19-1	АПВ	3(1х2.5)	4	19-Пв1.25 19-П1.25	0.8 2	19	0.5	2.3	Холодильник
					2		**								

А — А см.лист 4

Взамен инв.N

Подпись и дата

Инв.N подл.

Потребность кабелей и проводов длина,м

Число и сечение жил напряжение	Марка: ПВ1	АПВ	АВВГ		
1х1,5-0,38	8	–	–		
1х2,5-0,66	–	391	–		
4х2,5-0,66	–	–	60		

Потребность труб

Обозначение по стандарту	Диаметр по стандарту мм	Длина, м
ПВХ-В-ЭП25У	25	13,8
ПВД25С	25	87,0
Т 25х1,6	25	3,0

* – марку, сечение, длину кабеля см. принципиальную схему питающей сети лист 2.
** – кабель поставляется комплектно с механизмом.

ПРИВЯЗАН						Т.П. 503-6-15.95-ЭМ
						Трассовая АЗС на 50 м³ горючего с комплексом бытовых услуг
						Здание станции
						Распределительная сеть ~380/220В. Схема принципиальная 1ШР,2ШР,3ШР (начало).
ИНВ.N						

ИЗМ.	КОЛУЧ.	ЛИСТ	N ДОК.	ПОДПИСЬ	ДАТА
Нач.отд.		Ласыкин			
Гл.спец.		Попов			
Вед.инж.		Чернявская			
Провер.		Попов			
Н.контр.		Савченко			

Стадия	Лист	Листов
Р	3	

OZONE ОЗОН

инв N 400419-03 57

Формат А2

Альбом 4.3

Распределительное устройство	Аппарат отходящей линии(ввода) обозначение тип Iном,А расцепитель или плавкая вставка,А	Пусковой аппарат обозначение тип Iном,А расцепитель или плавкая вставка,А уставка теплового реле,А	Участок сети 1	Участок сети 2	Кабель,провод: Обозначение	Марка	Количество,число жил и сечение	Длина,м	Труба: Обозначение на плане	Длина,м	Электроприемник: Обозначение	Руст или Рном кВт	Iрасч или Iном Iпуск А	Наименование, тип,обозначение чертежа принципиальной схемы
см.лист 3 А А														
	В,0,0	20₁ X РЭ-П-20-0-01-10/25 10 –	1	1	20₁-1	АПВ	3(1х2.5)	4	20₁-Пэ1.25 20₁-П1.25	1 2	20₁	0.075	0.34	Кассовый аппарат Ока 1500
				2		**								
5	5 НПН2-60 63 6.3	20₂ X РЭ-П-20-0-01-10/25 10 – С,0,0	1	1	20₂-1	АПВ	3(1х2.5)	5	20₂-Пэ1.25 20₂-П1.25	0.5 3	20₂	0.075	0.34	Кассовый аппарат Ока 1500
				2		**								
6	6 НПН2-60 63 6.3	В2 X РЭ-П-20-0-01-10/220 10 – А,0,0	1	1	В2-1	АПВ	3(1х2.5)	5	В2-Пэ1.25 В2-П1.25	1 3	В2	0.035	0.16	Вытяжная установка
				2		**								
7	7 НПН2-60 63 6.3	В,0	1	1	У1-1	АПВ	2(1х2.5)	8	У1-П1.25	7	У1	0.017	0.07	Устройство охранной сигнализации УОТС-1-1 Ввод рабочий
8	8 НПН2-60 63 6.3													Резерв
	GB 2НК-24		1	1	У1-2	АПВ	2(1х2.5)	4	У1-П2.25	3	У1	0.017	0.07	Устройство охранной сигнализации УОТС-1-1 Ввод резервный 24В
			–											
ЗШР ШР11-73701-5402	Р18-353 250											5.8/4.7	9.0	Ввод ~380/220В от ВРУ лист 2
~380/220В	1 НПН2-60 63 25	2-КМ1 ПМЛ-223002 7.9	1	1	2-1	АПВ	4(1х2.5)	2	2-П1.25	1.5				
			2	2	2-2	АВВГ	4х2.5							
		СК3 а	–							а	2	4.0	7.9/5.9	Насос погружной поз. 1 ГНОМ25-20Т
			2	2	2-3	**								
	2 НПН2-60 63 6.3	4-КМ1 ПМ12-010232У2 2,5	1	1	4-1	АПВ	4(1х2.5)	2	4-П1.25	1.5				
			2	2	4-2	АВВГ	4х2.5							
		СК4 б	–							б	4	1.1	2.5/13.7	Насос погружной ГНОМ10-10Т
			2	4	4-3	**								
	3 НПН2-60 63 6.3	А,0,0	1	3	3-1	АПВ	4(1х2.5)	5	3-П1.25	4	3	0.18	0.29	Бытовой котел К50
			–											
	4 НПН2-60 63 6.3	В,0	1	ЩУ	-1	АПВ	2(1х2.5)	3	ЩУ-П1.25	2	ЩУ	0.5	2.3	Щит управления КИП
			–											
	5 НПН2-60 63 6.3													Резерв

1.Потребность кабелей, проводов и труб см. лист 3
ж – марку, сечение, длину кабеля см. принципиальную схему питающей сети лист 2.
жж – кабель поставляется комплектно с механизмом.

Т.П.503-6-15.95

Взамен инв.N | Подпись и дата | Инв.N подл.

ПРИВЯЗАН

ИНВ.N

изм.	кол.	лист	N док.	подпись	дата
Нач.отд.		Ласыкин			
Гл.спец.		Попов			
Вод.инж.		Чорнявская			
Провер.		Попов			
Н.контр.		Савченко			

Т.П.503-6-15.95-ЭМ

Трассовая АЗС на 50 м³ горючего с комплексом бытовых услуг

Здание станции

Стадия	Лист	Листов
Р	4	

Распродолительная сеть ~380/220В. Схема принципиальная 1ШР,2ШР,3ШР(окончание).

OZONE ОЗОН

Инв.№ Ц00413-03 58

Формат А2

Альбом 3

Т.П. 503-6-15.95

Распределительное устройство	Аппарат отходящей линии(ввода) обозначение тип Iном,А расцепитель или плавкая вставка,А	Участок сети 1	Пусковой аппарат обозначение тип Iном,А расцепитель или плавкая вставка,А уставка теплового реле,А	Участок сети 2	Участок сети	Кабель,провод: Обозначение	Марка	Количество,число жил и сечение	Длина,м	Труба: Обозначение на плане	Длина,м	Электроприемник: Обозначение	Руст или Рном кВт	Iрасч или Iном / Iпуск А	Наименование, тип,обозначение чертежа принципиальной схемы
ШС	QF1 АЕ2026М-10Н 16 16				1	ШС-1	*						2.8 / 2.2	4.2	Ввод от ВРУ1 лист 2
					–										
63А ~380/220В	1-QF1 АЕ2026М-10Н 16 2.0		1-КМ1 ПМЛ-110004 10 1.5		–							1К	0.55	1.5 / 7.5	Топливораздаточная колонка N1
					2	1К-1	АКВВБ	10х2.5	***						
	2-QF1 АЕ2026М-10Н 16 2.0		2-КМ1 ПМЛ-110004 10 1.5		–							2К	0.55	1.5 / 7.5	Топливораздаточная колонка N2
					2	2К-1	АКВВБ	10х2.5	***						
	3-QF1 АЕ2026М-10Н 16 2.0		3-КМ1 ПМЛ-110004 10 1.5		–							3К	0.55	1.5 / 7.5	Топливораздаточная колонка N3
					2	3К-1	АКВВБ	10х2.5	***						
	4-QF1 АЕ2026М-10Н 16 2.0		4-КМ1 ПМЛ-110004 10 1.5		–							4К	0.55	1.5 / 7.5	Топливораздаточная колонка N4
					2	4К-1	АКВВБ	10х2.5	***						
	5-QF1 АЕ2026М-10Н 16 2.0		5-КМ1 ПМЛ-110004 10 1.5		–							5К	0.55	1.5 / 7.5	Топливораздаточная колонка N5
					2	5К-1	АКВВБ	10х2.5	***						
	6-QF1 АЕ2024М-10Н 16 4.0		1ПХ РШ-Ц-2-01-6/220 6 –		1	1П-1	АПВ	3(1х2.5)	4	1П-П1.25	3	1ПДУ	0.01	0.05	Пульт управления ЭКЦ-1 колонки N1
					2		**								
			2ПХ РШ-Ц-2-01-6/220 6 –		1	2П-1	АВВГ	3х2.5	0.5			2ПДУ	0.01	0.05	Пульт управления ЭКЦ-1 колонки N2
					2		**								
			3ПХ РШ-Ц-2-01-6/220 6 –		1	3П-1	АВВГ	3х2.5	0.5			3ПДУ	0.01	0.05	Пульт управления ЭКЦ-1 колонки N3
					2		**								
			4ПХ РШ-Ц-2-01-6/220 6 –		1	4П-1	АВВГ	3х2.5	0.5			4ПДУ	0.01	0.05	Пульт управления ЭКЦ-1 колонки N4
					2		**								
			5ПХ РШ-Ц-2-01-6/220 6 –		1	5П-1	АВВГ	3х2.5	0.5			5ПДУ	0.01	0.05	Пульт управления ЭКЦ-1 колонки N5
					2		**								
	7-QF1 АЕ2024М-10Н 16 4.0				1	UZ-1	АВВГ	3х2.5	1			UZ		3.0	Выпрямитель лист 7

Потребность кабелей и проводов
длина,м

Число и сечение жил напряжение	Марка: АПВ	АВВГ			
1х2,5-0,66	12	–			
3х2,5-0,66	–	3			

Потребность труб

Обозначение по стандарту	Диаметр по стандарту мм	Длина, м
ПВД25С	25	3

ж – марку, сечение, длину кабеля см. принципиальную схему питающей сети лист 2.
жж – кабель поставляется комплектно с механизмом.
жжж – кабель учтен в проекте марки "ЭК".

Привязан

Инв.N

Изм.	Кол.уч.	Лист	N док.	Подпись	Дата
Нач.отд.		Ласыкин			
Гл.спец.		Попов			
Вод.инж.		Чорняевская			
Провер.		Попов			
Н.контр.		Савченко			

Т.П.503-6-15.95-ЭМ

Грассовая АЗС на 50 м³ горючего с комплексом бытовых услуг

Здание станции

Стадия	Лист	Листов
Р	5	

Распродолительная сеть ~380/220В. Схема принципиальная ШС.

OZONE ОЗОН

Инв.N Подл. | Подпись и дата | Взам.инв.N

Инв.N Ц00419-03 59

Формат А2

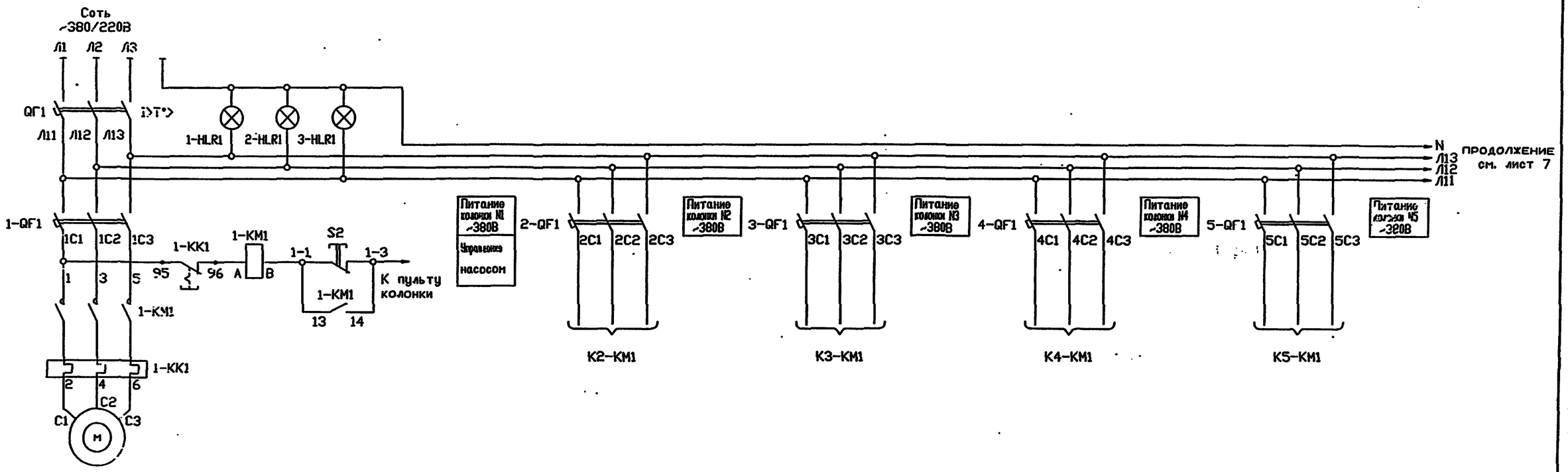

Схема управления насосом колонок N2-N5 аналогична схеме управления колонки N1 с изменением индекса '1' в обозначении электроаппаратуры и маркировке цепей на индекс, соответствующей номеру колонки.

						Т.П. 503-6-15.95-ЭМ			
						Грассовая АЗС на 50 м³ горю-его с комплексом бытовых услуг			
ПРИВЯЗАН						Здание станции	Стадия	Лист	Листов
							Р	6	
						Колонки 1...5. Схема электрическая управления (начало).	OZONE ОЗОН		
ИНВ.N									

ИЗМ.	КОЛУЧ.	ЛИСТ	N ДОК.	ПОДПИСЬ	ДАТА
Нач.о.д.		Ласыкин			
Гл.спец.		Попов			
Вед.инж.		Чорнявская			
Провер.		Попов			
Н.контр.		Савченко			

инв № 400419-03 56 Формат А1

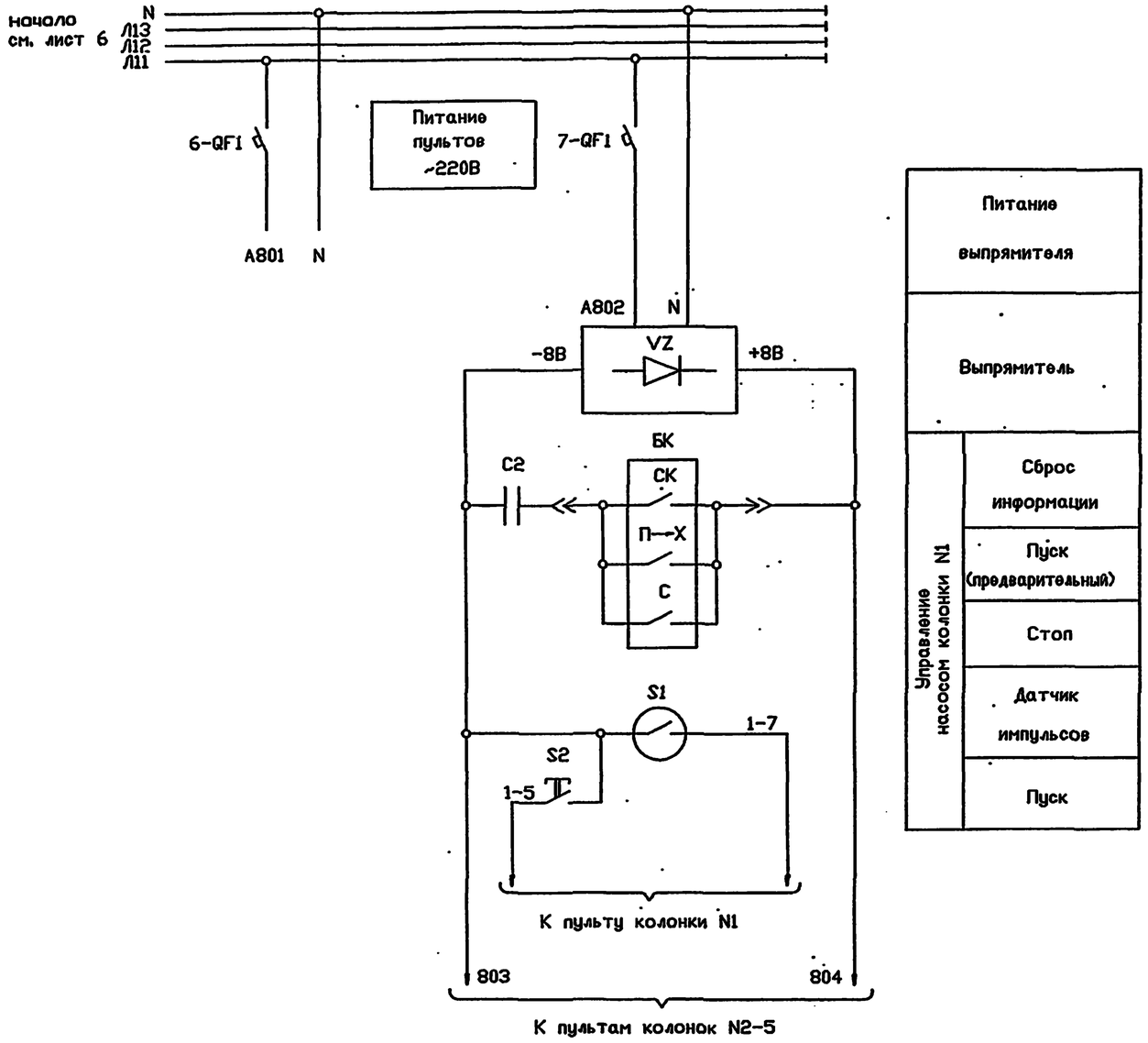

Питание выпрямителя	
Выпрямитель	
Управление насосом колонки N1	Сброс информации
	Пуск (предварительный)
	Стоп
	Датчик импульсов
	Пуск

Поз. обозначение	Наименование	Кол.	Примечание
	Шкаф силовой ШС		
1-HLR1-	Арматура светосигнальная		
3-HLR1	АМЕ-3212212У2, ТУ16-535.582-76	3	
1-KM1-	Пускатель магнитный ПМЛ-110004, 10А,		
5-KM1	~220В, ТУ16-644.001-83	5	
1-KK1	Реле электротепловое токовое		
	РТЛ-1007 0х4, ТУ16-523.549-82	5	
	Выключатель автоматический U~660В		
	АЕ2026М-10Н, 16А, ТУ16-522.148-80		
QF1	Ір 16А, отс 12	1	
1-QF1-	Ір 2.0А, отс 12		
5-QF1		5	
7-QF1-	Выключатель автоматический U~660В		
8-QF1	АЕ2024М-10Н, 16А, Ір 4.0А, отс 12,		
	ТУ16-522.148-80	2	
UZ	Выпрямитель ~220В=8В СВ24-3А,		
	ТУ16-529.100-68	1	
	Пульт ПДУ		
С2	Конденсатор КМ5Б-Н90	1	
БК	Блок клавиш	1	
С	Кнопка ПК8-25	1	
	Колонка "Нара-23"		
S2	Кнопка	1	
S1	Датчик импульсов	1	

ПРИВЯЗАН

ИНВ.N

Изм.	Кол.	Лист	N док.	Подпись	Дата
Нач.отд.		Ласькин			
Гл.спец.		Попов			
Вод.инж.		Чернявская			
Провер.		Попов			
Н.контр.		Савченко			

Т.П.503-6-15.95-ЭМ

Трассовая АЗС на 50 м³ горячего с комплексом бытовых услуг

Здание станции

Стадия	Лист	Листов
Р	7	

Колонки 1...5. Схема электрическая управления (окончание).

OZONE ОЗОН

Инв. № 00419-03 51

Формат А2

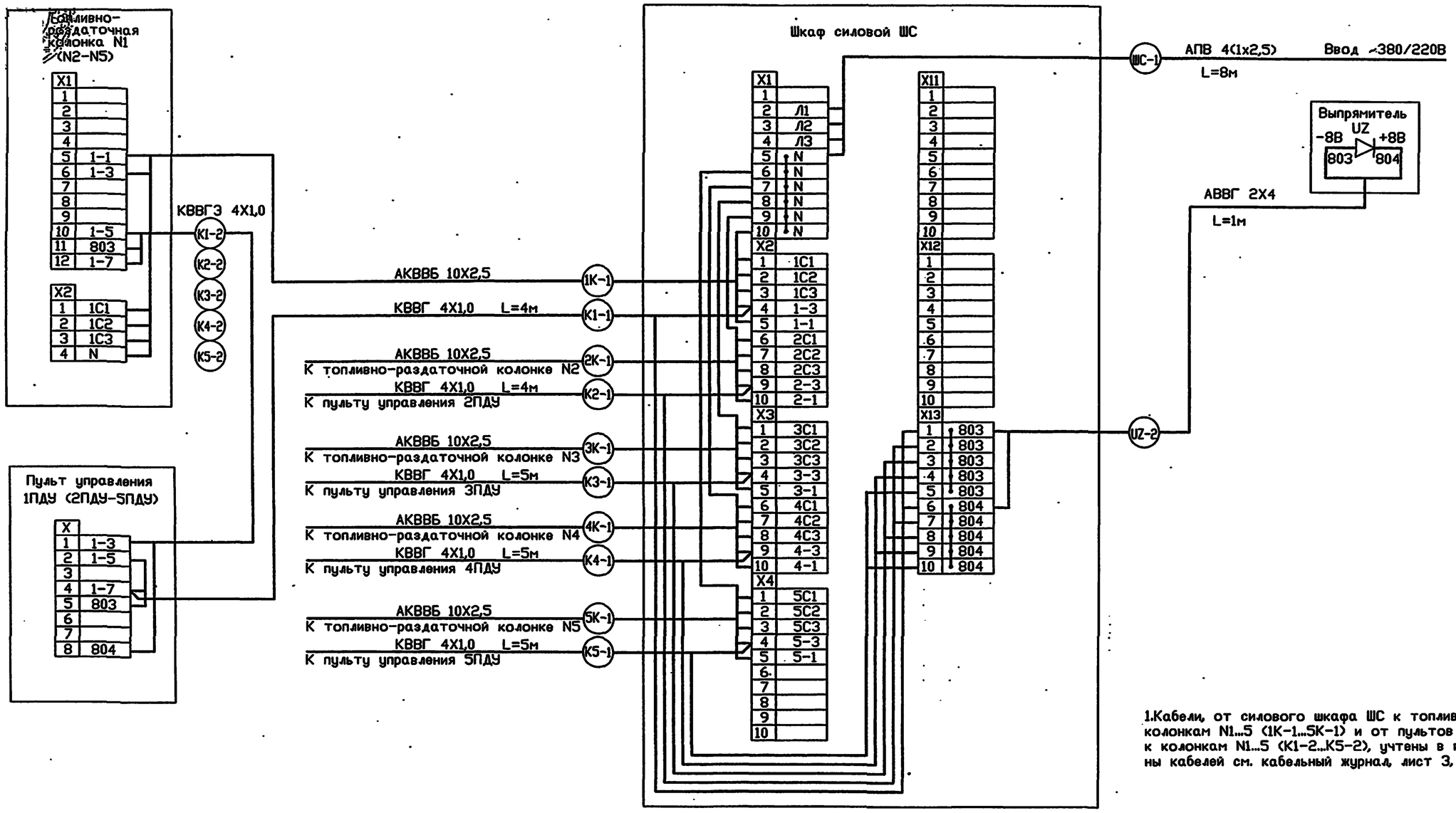

1.Кабели, от силового шкафа ШС к топливно-раздаточным колонкам N1...5 (1К-1...5К-1) и от пультов управления 1ПДУ...5ПДУ к колонкам N1...5 (К1-2...К5-2), учтены в проекте марки "ЭК". Длины кабелей см. кабельный журнал, лист 3, данного проекта.

Инв.N подл. | Подпись и дата | Взамен инв.N

ПРИВЯЗАН

ИНВ.N

изм.	кол.уч.	лист	N док.	подпись	дата
Нач.отд.		Ласькин			
Гл.спец.		Попов			
Вед.инж.		Черняевская			
Провер.		Попов			
Н.контр.		Савченко			

Т.П.503-6-15.95-ЭМ

Трассовая АЗС на 50 т горючего с комплексом бытовых услуг

Здание станции

Стадия	Лист	Листов
Р	8	

Колонки N1...5. Схема подключений.

ОЗОН

инв.№ Ц00419-03 62

Формат А2

План на отм. 0.000

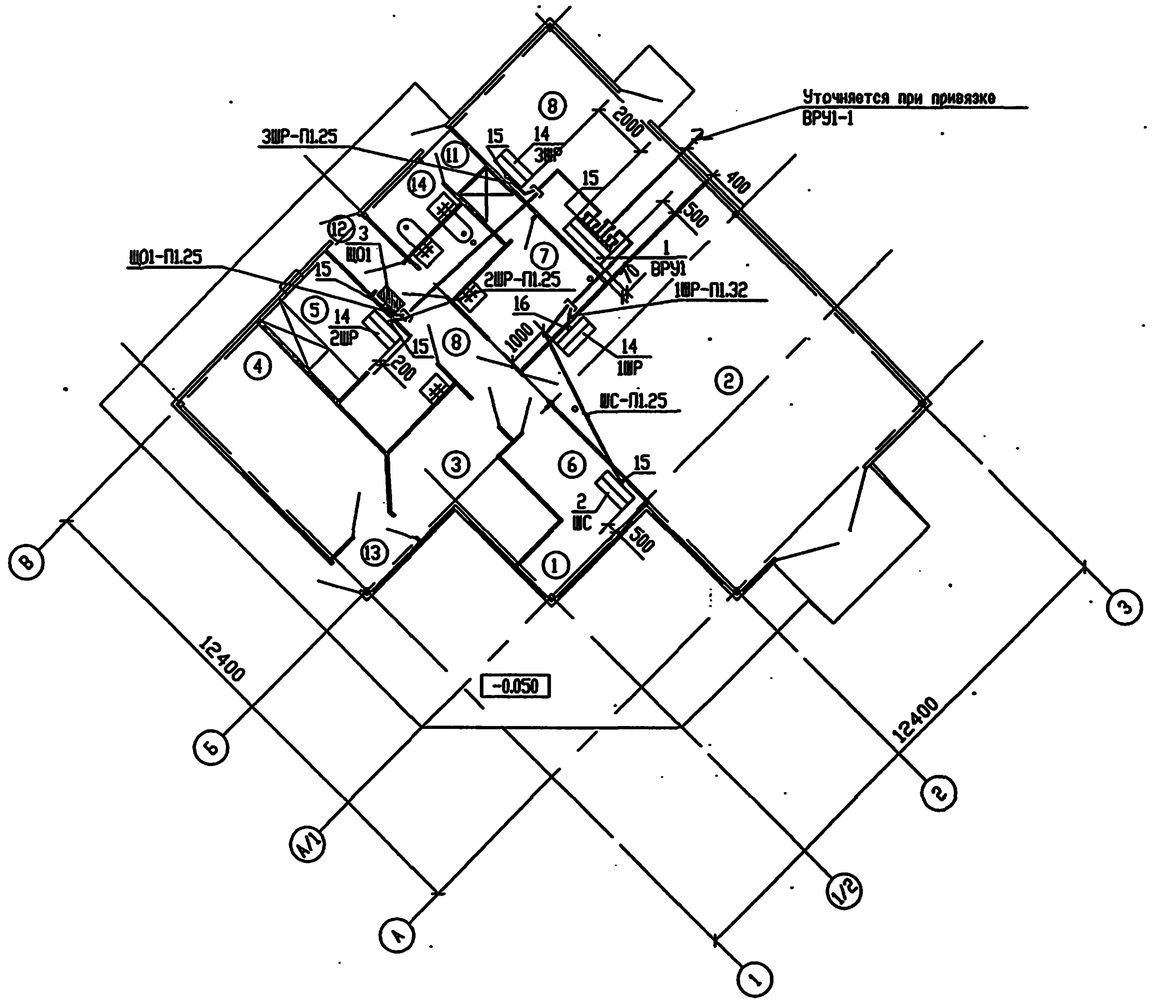

Поз.	Обозначение	Наименование	Кол.	Примечание
		Электрооборудование		
1		Вводно-распределительное устройство		
		ВРУ1	1	
2		Шкаф силовой	1	ЩС
3		Щиток освещения ЩО1	1	См. проект 1426ОЛ.ЭО ВГ-ЮЛ 1-ЮЛ 4-ЮЛ
4		Магнитный пускатель ПМ12-010232У2	3	
5		Ящик трехполюсный ЯВШ3-25У2	1	1Я
6		Розетка штепсельная		
		РШ-П-20-0-01-10/220	9	
7		Щит управления ШУ	1	См. проект АТХ3
8		Выпрямитель СВ24-3А, ~220=88	1	
9		Аккумуляторная батарея 2НК-24	1	
10		Пульт дистанционного управления		
		1ПДУ-5ПДУ	5	
		Изделия концерна "Электромонтаж"		
11		Стойка К314УХЛ2	3	
12		Гибкий ввод К10В0У3	1	
13		Протяжной ящик К654У1	2	
		Конструкции		
14	5.407-142.1-120.01	Установка шкафа серии ШР11 на полу	3	1ШР-3ШР
15	5.407-130.1-190	Колено	55	
16	5.407-130.1-200	Колено	2	
		Материалы		
		Труба стальная ГОСТ 10704-76		
17		т.25х1.6	28	м
18		т.33х2.0	1	м
		Труба полиэтиленовая ГОСТ 18599-83		
19		ПВД25С	80	м
20		ПВД32С	3	м
		Труба поливинилхлоридная (ПВХ)		
		ТУ16-19-215-83		
21		ПВХ-В-ЭП25У	13.8	м

Инв.N подл. | Подпись и дата | Взамен инв.N

ПРИВЯЗАН

ИНВ.N

изм.	кол.	лист	N док.	подпись	дата
Нач.отд.		Ласыкин			
Гл.спец.		Попов			
Вед.инж.		Чернявская			
Провер.		Попов			
Н.контр.		Савченко			

Т.П.503-6-15.95-ЭМ

Трассовая АЗС на 50 м³ горючего с комплексом бытовых услуг

Здание станции

Стадия	Лист	Листов
Р	9	

Расположение электрооборудования, прокладка кабелей. План (начало).

OZONE ОВОН

инв.№ Ц.00419-03 63 Формат А2

Т.П. 503-6-15.95 АЛЬБОМ 3

План на отм. 0.000

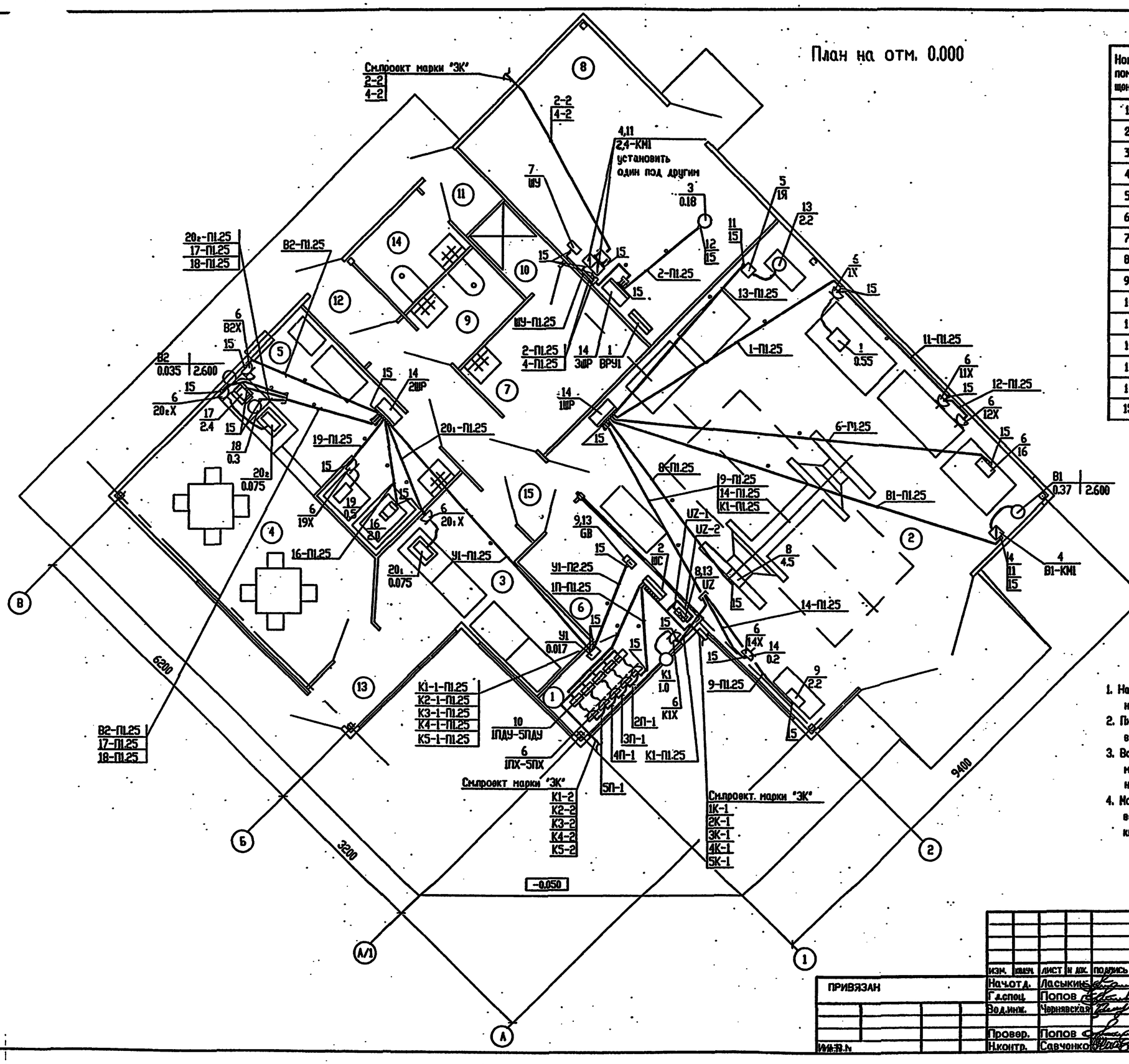

ЭКСПЛИКАЦИЯ ПОМЕЩЕНИЙ

Номер помещения	Наименование	Площадь, м²	Категория помещения
1	Операторная		
2	Участок техобслуживания автомобилей		
3	Магазин запчастей		
4	Буфет		
5	Подсобное помещение		
6	Комната отдыха оператора		
7	Гардеробная персонала		
8	Техническое помещение		
9	Санузел персонала		
10	Душевая		
11	Тамбур		
12	Тамбур		
13	Тамбур		
14	Санузел клиентов		
15	Коридор		

1. Напряжение сети 380/220В с глухим заземлением нейтрали.
2. Питающая и распределительная сеть выполнены проводом марки АПВ в полиэтиленовых трубах в полу.
3. Все металлические части электрооборудования, нормально не находящиеся под напряжением, занулляются нулевой жилой.
4. Монтаж сетей выполняется в соответствии с требованиями ПУЭ-85 и СНиП3.05.06-85 "Электротехнические устройства".

Взам.инв.№ | Подпись и дата | Инв.№ подл.

							Т.П. 503-6-15.95-ЭМ
							Трассовая АЗС на 50 м³ горючего с комплексом бытовых услуг
Изм.	Кол.уч.	Лист	N док.	Подпись	Дата		
		Нач.отд.	Ласыкин			Здание станции	Стадия: Р; Лист: 10; Листов:
		Гл.спец.	Попов				
		Вед.инж.	Чернявская			Расположение электрооборудования, прокладка кабелей. План (окончание).	OZONE ОЗОН
		Провер.	Попов				
		Н.контр.	Савченко				

ПРИВЯЗАН

Инв.№ 400419-03 64 Формат А2

Т.П.503-6-15.95 АЛЬБОМ 3

Схема ВРУ

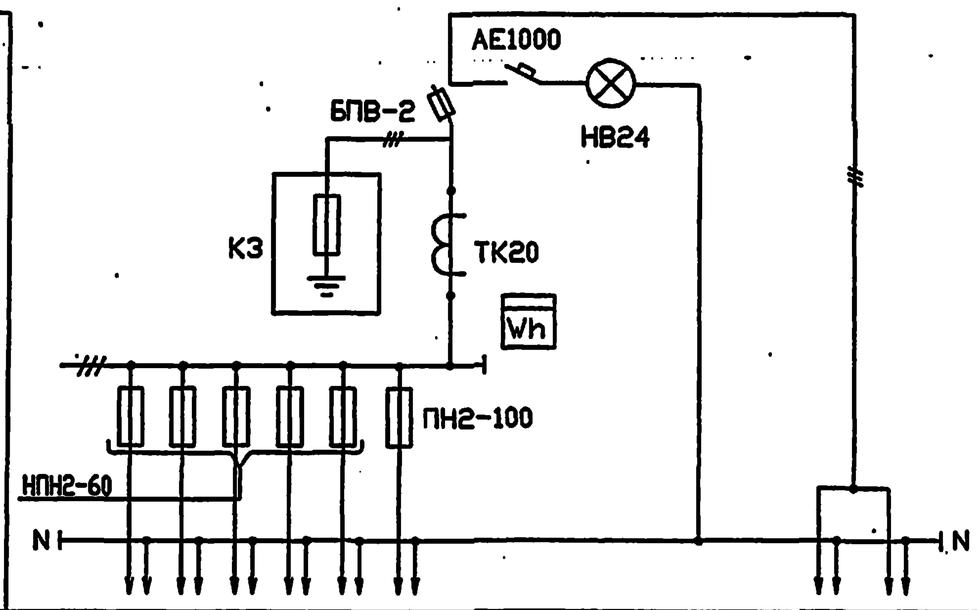

Блок неавтоматического управления освещением

Тип панели	ВРУ1-26-66УХЛ4								
NN групп			1	2	3	4	5	6	Ввод
Номинальный ток плавкой вставки, А			16	16	16	16	16	40	
Тип и технические данные счетчика непосредственного включения или через трансформатор тока	СА4-И672М								
Тип и технические данные трансформатора тока	ТК-20 100/5								

Инв.N подл. | Подпись и дата | Взам.инв.N

ПРИВЯЗАН.

ИНВ.N

изм.	кол.уч.	лист	N док.	подпись	дата
Нач.отд.		Ласыкин			
Гл.спец.		Попов			
Вед.инж.		Чернявская			
Провер.		Попов			
Н.контр.		Савченко			

Т.П.503-6-15.95-ЭМ.ЛО

Трассовая АЗС на 50 м³ горючего с комплексом бытовых услуг

Здание станции

Стадия	Лист	Листов
Р		1

Опросный лист для изготовления ВРУ1

OZONE ОЗОН

Формат А3

Альбом 3 Т.П.503-6-15.95 ЭЗ

Обозначение	Наименование	Кол.	Примечание
5.407-142.1-130.03	Подставка	9	
5.407-142.1-131-03	Обечайка	6	
5.407-142.1-132	Угольник	24	
5.407-142.1-133	Скоба	6	

Подпись и дата | Взам.инв.N

изм.	кол.уч.	лист	N док.	подпись	дата
Нач.отд.		Ласыкин			
Гл.спец.		Попов			
Вед.инж.		Чернявская			
Провер.		Попов			
Н.контр.		Савченко			

Т.П.503-6-15.95-ЭМИ.ВБ

Трассовая АЗС на 50 м³ горючего с комплексом бытовых услуг

Здание станции

Стадия	Лист	Листов
Р		1

Ведомость изделий МЗЗ

OZONE ОЗОН

Формат А3

Т.П. 503-6-15.95 Альбом 1

Ведомость рабочих чертежей основного комплекта

Лист	Наименование	Примечание
1	Общие данные	
2	Электроосвещение внутреннее. План.	

Ведомость ссылочных и прилагаемых документов

Обозначение	Наименование	Примечание
	Ссылочные документы.	
5.407-112	Установка групповых осветительных	
	щитков.	
5.407-83	Установка выключателей и	
	штепсельных розеток.	
	Прилагаемые документы.	
Т.П.503-6-15.95-30.СО	Спецификация оборудования.	Альбом 7
Т.П.503-6-15.95-30.ВМ	Ведомость потребности в	
	материалах.	Альбом 8

Общие указания

Выбор освещенности, мощности светильников и типов арматуры произведен в соответствии с нормами освещенности по СНиП 11-4-79 "Естественное и искусственное освещение. Нормы проектирования" изд. 1980г.

Монтаж сетей и оборудования выполняется в соответствии с ПУЭ-85 "Правила устройства электроустановок" и СНиП 3.05.06-85 "Электротехнические устройства."

Крепление коробов и светильников осуществляется к подвесному потолку, разработанному в строительной части проекта.

Отверстия для установки светильников под навесом выполнены в строительной части проекта.

Установленная мощность освещения Ру=6.6кВт.

Расчетная мощность освещения-5.6кВт.

Технические решения, принятые в настоящем проекте (комплекте рабочих чертежей), соответствуют требованиям экологических, санитарно-гигиенических, противопожарных и других норм, действующих на территории Российской Федерации, и обеспечивают безопасную для жизни и здоровья людей эксплуатацию объекта при соблюдении предусмотренных рабочими чертежами мероприятий.

"__" Июль 1995г.

Главный инженер проекта Е.И.Писаренко/

Инв.N подл. | Подпись и дата | Взам.инв.N

ПРИВЯЗАН

ИНВ.N

Т.П.503-6-15.95-30

Трассовая АЗС на 50 м³ горячего с комплексом бытовых услуг

Изм.	Кол.уч.	Лист	N док.	Подпись	Дата
ГИП		Писаренко			
Нач.от.д.		Ласыкин			
Гл.спец.		Попов			
Вед.инж.		Савченко			
Провер.		Попов			
Н.контр.		Савченко			

Здание станции

Стадия	Лист	Листов
Р	1	2

Общие данные

OZONE ОЗОН

Инв.N 4.00419-03 66 Формат А2

Т.П. 503-6-15.95 АЛЬБОМ 3

План на отм. 0.000

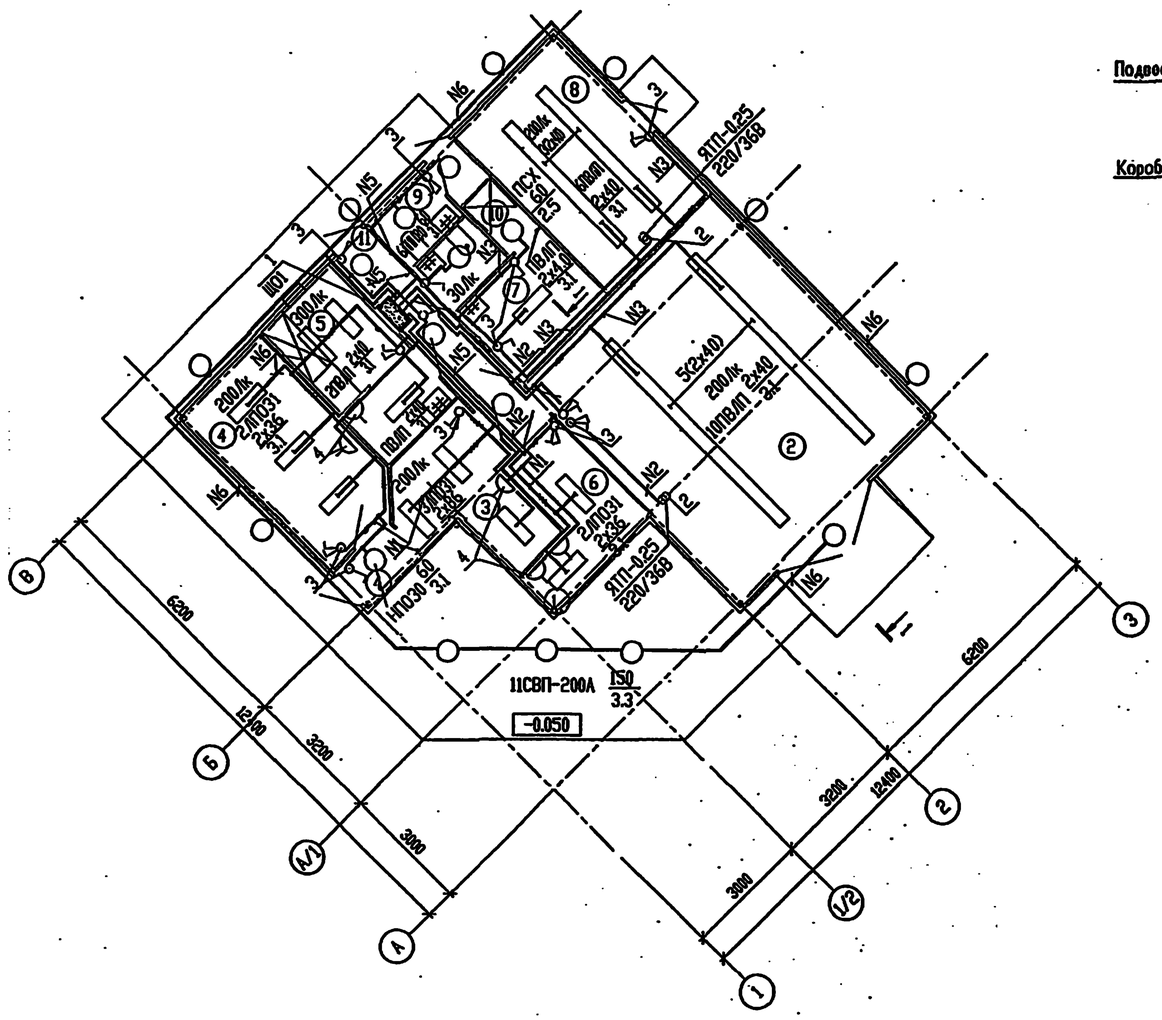

Узел 1

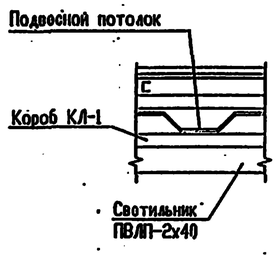

1 - 1

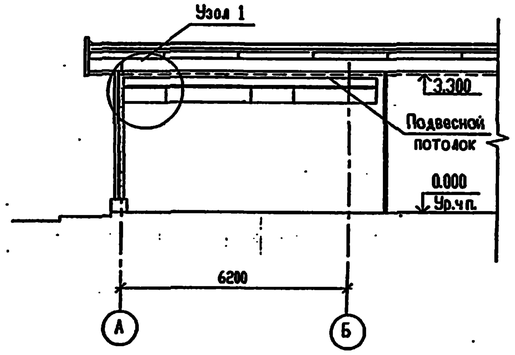

Поз.	Обозначение	Наименование	Кол.	Примечание
1	5.407-112.1.130МЧ	Щиток ОЩВ на стене	1	
2	5.407-112.1.360МЧ	Ящик ЯТП на стене	2	
3	5.407-83.1.50МЧ	Выключатель для открытой установки		
		на металлической перегородке.		
		Монтажный чертеж.	14	
4	5.407-83.1.170МЧ	Розетка для открытой установки		
		на металлической перегородке.		
		Монтажный чертеж.	5	

ЭКСПЛИКАЦИЯ ПОМЕЩЕНИЙ

Номер помещения	Наименование
1	Операторная
2	Участок техобслуживания автомобилей
3	Магазин запчастей
4	Буфет
5	Подсобное помещение
6	Комната отдыха оператора
7	Гардеробная персонала
8	Техническое помещение
9	Санузел персонала
10	Дымовая
11	Тамбур

1. Условные обозначения приняты по ГОСТ 21.608-84.
2. Напряжение сети 380/220В, у ламп 220В.
3. В проекте предусмотрено рабочее и ремонтное освещение.
4. Питание рабочего освещения предусматривается от вводно-распределительного устройства ВРУ1, ремонтного-от щитка рабочего освещения через понижающий трансформатор.
5. Распределительная сеть выполнена кабелем АВВГ в пластмассовой трубе в подвесном потолке, в коробе КЛ.
6. Для зануления корпусов светильников используется нулевой провод.
7. Обслуживание светильников предусматривается со стремянок и приставных лестниц.
8. Управление освещением осуществляется выключателями по месту.

Инв.№ подл. | Подпись и дата | Взам.инв.№

ПРИВЯЗАН

ИНВ.N

изм.	кол.	лист	№ док.	подпись	дата	Т.П.503-6-15.95-ЭО			
						Грассовая АЗС на 50 м³ горючего с комплексом бытовых услуг			
Нач.отд.		Ласькин				Здание станции	Стадия	Лист	Листов
Гл.спец.		Попов					Р	2	
Вод.инж.		Савченко				Электроосвещение внутреннее. План.	OZONE ОВОН		
Провер.		Попов							
Н.контр.		Савченко							

инв.№ Ц00419-03 67 Формат А2

АЛЬБОМ 3

Т.П. 503-6-15.95

ВЕДОМОСТЬ РАБОЧИХ ЧЕРТЕЖЕЙ ОСНОВНОГО КОМПЛЕКТА

ЛИСТ	НАИМЕНОВАНИЕ	ПРИМЕЧАНИЕ
1	ОБЩИЕ ДАННЫЕ.	
	СХЕМА РАСПОЛОЖЕНИЯ СЕТЕЙ СВЯЗИ	
2	ПЛАН НА ОТМ. 0,000.	

ВЕДОМОСТЬ ССЫЛОЧНЫХ И ПРИЛАГАЕМЫХ ДОКУМЕНТОВ

ОБОЗНАЧЕНИЕ	НАИМЕНОВАНИЕ	ПРИМЕЧАНИЕ
Т.П. 503-6-15.95-СС.СО	СПЕЦИФИКАЦИЯ ОБОРУДОВАНИЯ	
Т.П. 503-6-15.95-СС.ВМ	ВЕДОМОСТЬ ПОТРЕБНОСТИ В МАТЕРИАЛАХ	

СПИСОК АБОНЕНТСКИХ ТОЧЕК (ШТ.)

N° И МЕСТО ТЕЛЕФОННОЙ КОРОБКИ	НАИМЕНОВАНИЕ ПОМЕЩЕНИЙ	ТЕЛЕФОНЫ ГОРОДСКОЙ СВЯЗИ	ГРОМКО-ГОВОРИТЕЛИ АБОНЕНТСКИЕ	РАДИО-РОЗЕТКИ
КРОО	ОПЕРАТОРНАЯ	1		
	УЧАСТОК ТЕХОБСЛУЖИВАНИЯ			
	АВТОМОБИЛЕЙ		1	1
	МАГАЗИН ЗАПЧАСТЕЙ		1	1
	КОМНАТА ОТДЫХА		1	1
	БУФЕТ		1	1
	СНАРУЖИ ЗДАНИЯ АЗС		1 *	
	ИТОГО :	1	5	4

* ГРОМКОГОВОРИТЕЛЬ РУПОРНЫЙ ГР-1Е.

СХЕМА РАСПОЛОЖЕНИЯ СЕТЕЙ СВЯЗИ

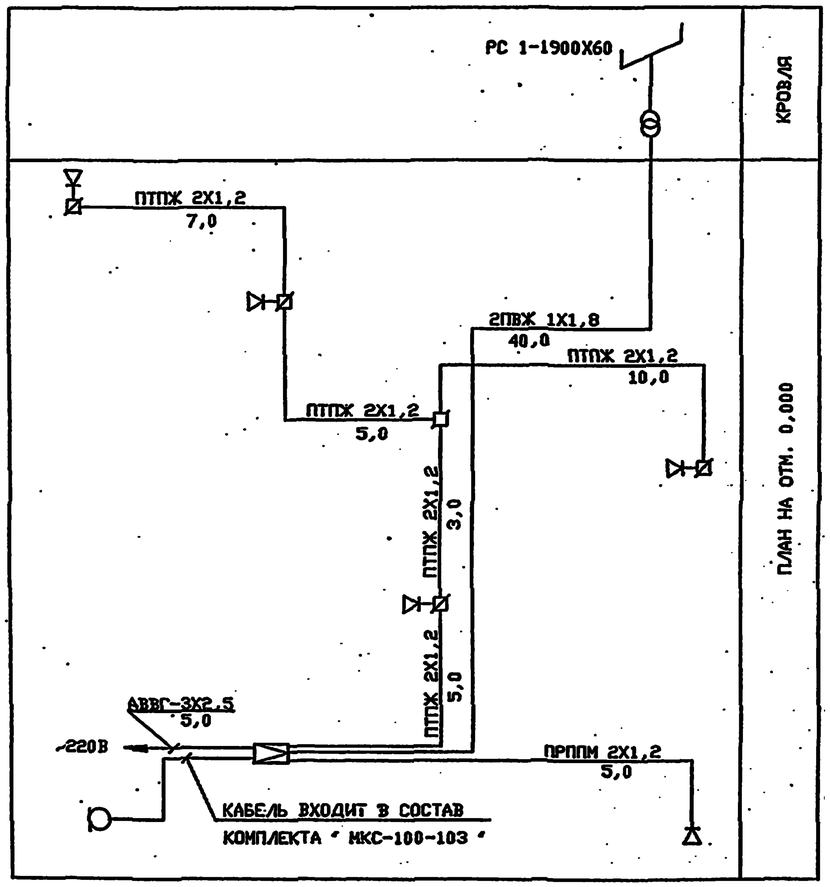

ОБЩИЕ УКАЗАНИЯ

ПРОЕКТОМ ПРЕДУСМАТРИВАЮТСЯ СЛЕДУЮЩИЕ ВИДЫ СВЯЗИ И СИГНАЛИЗАЦИИ : ТЕЛЕФОННАЯ СВЯЗЬ, СВЯЗЬ ГРОМКОГОВОРЯЩЕГО ОПОВЕЩЕНИЯ И РАДИОТРАНСЛЯЦИОННАЯ СВЯЗЬ.

ТЕЛЕФОННАЯ СВЯЗЬ ОБЕСПЕЧИВАЕТСЯ ПОДКЛЮЧЕНИЕМ ТЕЛЕФОННОГО АППАРАТА К ТЕЛЕФОННОЙ РАСПРЕДЕЛИТЕЛЬНОЙ КОРОБКЕ. СВЯЗЬ ГРОМКОГОВОРЯЩЕГО ОПОВЕЩЕНИЯ ОБЕСПЕЧИВАЕТСЯ ПОДКЛЮЧЕНИЕМ РУПОРНОГО ГРОМКОГОВОРИТЕЛЯ К СТАЦИОНАРНОМУ КОМПЛЕКСУ "МКС-100-103". РАДИОТРАНСЛЯЦИОННАЯ СВЯЗЬ ОБЕСПЕЧИВАЕТСЯ ПОДКЛЮЧЕНИЕМ АБОНЕНТСКИХ ГРОМКОГОВОРИТЕЛЕЙ МОЩНОСТЬЮ 0,15 ВТ К ГОРОДСКОЙ РАДИОТРАНСЛЯЦИОННОЙ СЕТИ ОТ РАДИОСТОЙКИ. В СЛУЧАЕ РАСПОЛОЖЕНИЯ АЗС ВДАЛИ ОТ ГОРОДСКИХ РАДИОТРАНСЛЯЦИОННЫХ СЕТЕЙ СВЯЗИ РАДИОТРАНСЛЯЦИЯ ОБЕСПЕЧИВАЕТСЯ ОТ ПРИЕМНОГО УСТРОЙСТВА, ПОСТАВЛЯЕМОГО КОМПЛЕКТНО С "МКС-100-103". ПОДКЛЮЧЕНИЕ К ГОРОДСКИМ СЕТЯМ СВЯЗИ ВЫПОЛНЯЕТСЯ ПРИ ПРИВЯЗКЕ ТИПОВОГО ПРОЕКТА.

КРЕПЛЕНИЕ РАДИОСТОЙКИ ВЫПОЛНИТЬ ПО ЧЕРТЕЖАМ АРХИТЕКТУРНО - СТРОИТЕЛЬНОЙ ЧАСТИ ПРОЕКТА.

ДЛЯ ЗАЩИТЫ РАДИОСТОЙКИ ОТ АТМОСФЕРНЫХ РАЗРЯДОВ ПРОЕКТОМ ПРЕДУСМОТРЕНО УСТРОЙСТВО МОЛНИЕОТВОДОВ ОТ СТАЛЬНОЙ ШИНЫ ДИАМЕТРОМ 8ММ (СТАЛЬ КРУГЛАЯ), ПРИСОЕДИНЕННОЕ К МЕТАЛЛИЧЕСКОЙ КРОВЛЕ.

АБОНЕНТСКАЯ ПРОВОДКА ОТ ТЕЛЕФОННОЙ РАСПРЕДЕЛИТЕЛЬНОЙ КОРОБКИ К ТЕЛЕФОННОМУ АППАРАТУ ВЫПОЛНЯЕТСЯ ПРОВОДОМ ТРП-2Х0,4.
РАСПРЕДЕЛИТЕЛЬНАЯ РАДИОТРАНСЛЯЦИОННАЯ СЕТЬ МЕЖДУ ОГРАНИЧИТЕЛЬНЫМИ КОРОБКАМИ ВЫПОЛНЯЕТСЯ ПРОВОДОМ ПТПЖ-2Х1,2. АБОНЕНТСКАЯ ПРОВОДКА ОТ ОГРАНИЧИТЕЛЬНЫХ КОРОБОК ДО РОЗЕТОК ВЫПОЛНЯЕТСЯ ПРОВОДОМ ПТПЖ- 2Х0,6.

ТЕХНИЧЕСКИЕ РЕШЕНИЯ , ПРИНЯТЫЕ В НАСТОЯЩЕМ ПРОЕКТЕ (КОМПЛЕКТЕ РАБОЧИХ ЧЕРТЕЖЕЙ) , СООТВЕТСТВУЮТ ТРЕБОВАНИЯМ ЭКОЛОГИЧЕСКИХ , САНИТАРНО-ГИГИЕНИЧЕСКИХ , ПРОТИВОПОЖАРНЫХ И ДРУГИХ НОРМ , ДЕЙСТВУЮЩИХ НА ТЕРРИТОРИИ РОССИЙСКОЙ ФЕДЕРАЦИИ , И ОБЕСПЕЧИВАЮТ БЕЗОПАСНУЮ ДЛЯ ЖИЗНИ И ЗДОРОВЬЯ ЛЮДЕЙ ЭКСПЛУАТАЦИЮ ОБЪЕКТА ПРИ СОБЛЮДЕНИИ ПРЕДУСМОТРЕННЫХ РАБОЧИМИ ЧЕРТЕЖАМИ МЕРОПРИЯТИЙ.

_____ 1995 г.

ГЛАВНЫЙ ИНЖЕНЕР ПРОЕКТА _____ Е.И. ПИСАРЕНКО

Инв.N подл. | Подпись и дата | Взамен инв.N

ПРИВЯЗАН

ИНВ.N

Листов

Т.П. 503-6-15.95-СС

Трассовая АЗС на 50 м³ горючего с комплексом бытовых услуг

ИЗМ.	КОЛ.УЧ.	ЛИСТ	N ДОК.	ПОДПИСЬ	ДАТА
ГИП		ПИСАРЕНКО			
НАЧ.ОТД.		ЛАСЬКИН			
ГЛ.СПЕЦ.		СОКОЛИН			
РАЗРАБОТАЛ		КОРНИЛЬЧЕНКО			
ПРОВЕРИЛ		СОКОЛИН			
Н.КОНТР.		ГЫКОВ			

Здание станции	Стадия	Лист	Листов
	Р	1	2
Общие данные. Схема расположения сетей связи	OZONE & ОЗОН		

инв.N 400419-03 68 Формат А2

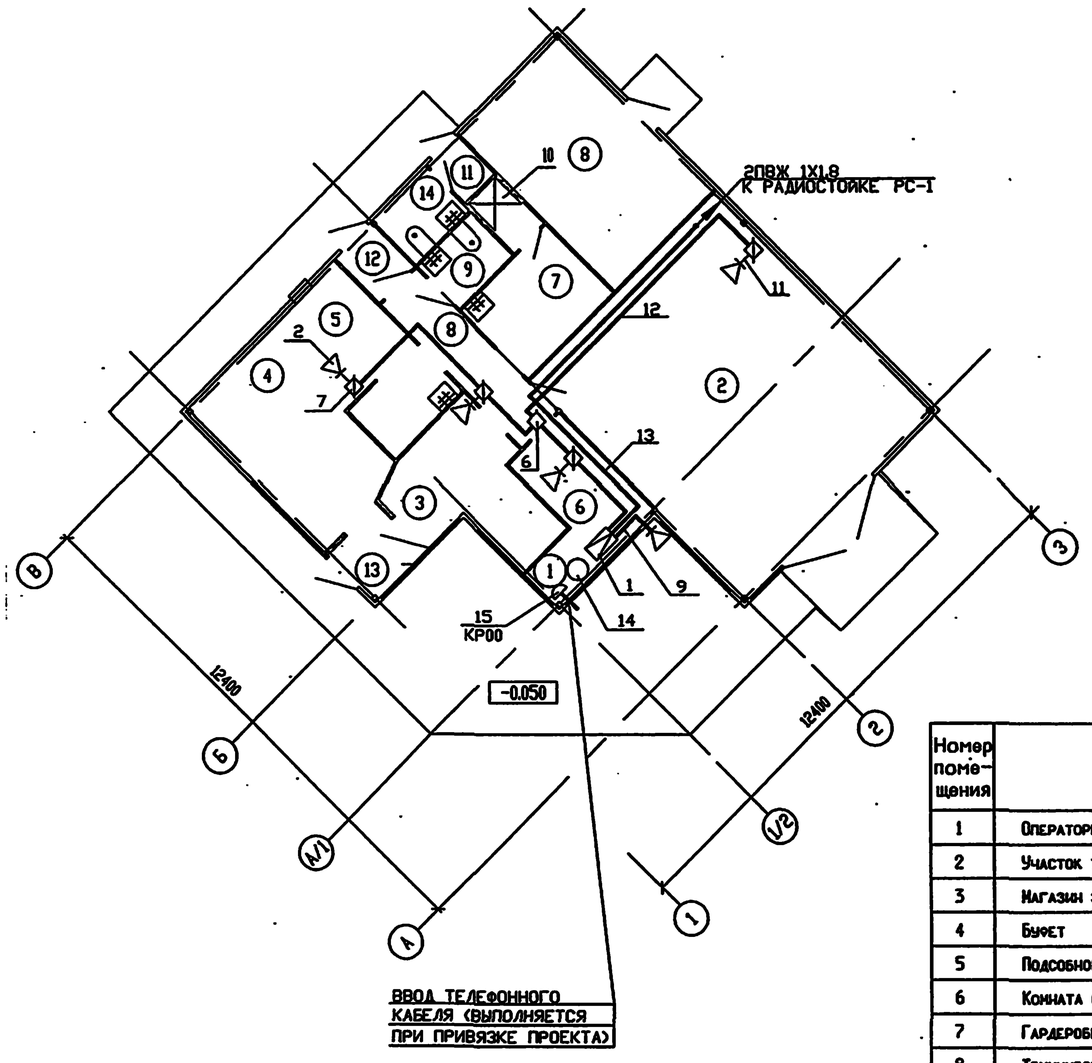

ПОЗ.	ОБОЗНАЧЕНИЕ	НАИМЕНОВАНИЕ	КОЛ.	ПРИМЕЧАНИЕ
		РАДИОФИКАЦИЯ		
1		УСИЛИТЕЛЬ МКС-100-103	1	
2		ПРИЕМНИК ПРОВОДНОГО ВЕЩАНИЯ 30В	4	
3		ГРОМКОГОВОРИТЕЛЬ ГР-1Е	1	
4		РАДИОСТОЙКА РС 1-1900Х60	1	
5		ТРАНСФОРМАТОР ТАМУ-10Т	1	
6		КОРОБКА УК-П	1	
7		КОРОБКА УК-Р-0.5-30	4	
8		РАДИОРОЗЕТКА РШР	5	
9		КАБЕЛЬ ПРППМ 2Х1,2	5	М
10		КАБЕЛЬ АВВГ 3Х2,5	5	М
11		РАДИОПРОВОД ПТПЖ 2Х0,6	20	М
12		РАДИОПРОВОД ПТПЖ 2Х1,2	30	М
13		РАДИОПРОВОД ПВЖ 1Х1,8	40	М
		ТЕЛЕФОНИЗАЦИЯ		
14		АППАРАТ ТЕЛЕФОННЫЙ ТА-11321	1	
15		КОРОБКА РАСПРЕДЕЛИТЕЛЬНАЯ		
		ТЕЛЕФОННАЯ КРТН-10	1	
16		ПРОВОД ТЕЛЕФОННЫЙ ТРП 2Х0,4	10	М

ЭКСПЛИКАЦИЯ ПОМЕЩЕНИЙ

Номер помещения	НАИМЕНОВАНИЕ	ПРИМЕЧАНИЯ
1	Операторная	
2	Участок техобслуживания автомобилей	
3	Магазин запчастей	
4	Буфет	
5	Подсобное помещение	
6	Комната отдыха оператора	
7	Гардеробная персонала	
8	Техническое помещение	
9	Санузел персонала	
10	Душевая	
11	Тамбур	
12	Тамбур	
13	Тамбур	
14	Санузел клиентов	

Инв.N подл. | Подпись и дата | Взамен инв.N

ПРИВЯЗАН

ИНВ.N

ИЗМ.	КОЛУЧ.	ЛИСТ	N ДОК.	ПОДПИСЬ	ДАТА
НАЧ.ОТД.		ЛАСЫКИН			
ГЛ.СПЕЦ.		СОКОЛИН			
РАЗРАБОТАЛ		КОРНИЛЬЧЕНКО			
ПРОВЕРИЛ		СОКОЛИН			
Н.КОНТР.		РЫКОВ			

Т.П. 503-6-15.95- СС

Трассовая АЗС на 50 т горючего с комплексом бытовых услуг

Здание станции

Стадия	Лист	Листов
Р	2	

План на отм.0,000

OZONE ОЗОН

инв № Ц00419-03 69 Формат А2

АЛЬБОМ 3

Т.П. 503-6-15.95

ВЕДОМОСТЬ РАБОЧИХ ЧЕРТЕЖЕЙ ОСНОВНОГО КОМПЛЕКТА

ЛИСТ	НАИМЕНОВАНИЕ	ПРИМЕЧАНИЕ
1	ОБЩИЕ ДАННЫЕ. СХЕМА СОЕДИНЕНИЙ "УОТС-1-1".	
	СХЕМА СЕТЕЙ ПОЖАРНОЙ СИГНАЛИЗАЦИИ	
2	ПЛАН НА ОТМ. 0,000.	

ВЕДОМОСТЬ ССЫЛОЧНЫХ И ПРИЛАГАЕМЫХ ДОКУМЕНТОВ

ОБОЗНАЧЕНИЕ	НАИМЕНОВАНИЕ	ПРИМЕЧАНИЕ
Т.П. 503-6-15.95-АУС.СО	СПЕЦИФИКАЦИЯ ОБОРУДОВАНИЯ	
Т.П. 503-6-15.95-АУС.ВМ	ВЕДОМОСТЬ ПОТРЕБНОСТИ В МАТЕРИАЛАХ	

СХЕМА ЭЛЕКТРИЧЕСКАЯ СОЕДИНЕНИЙ "УОТС-1-1"

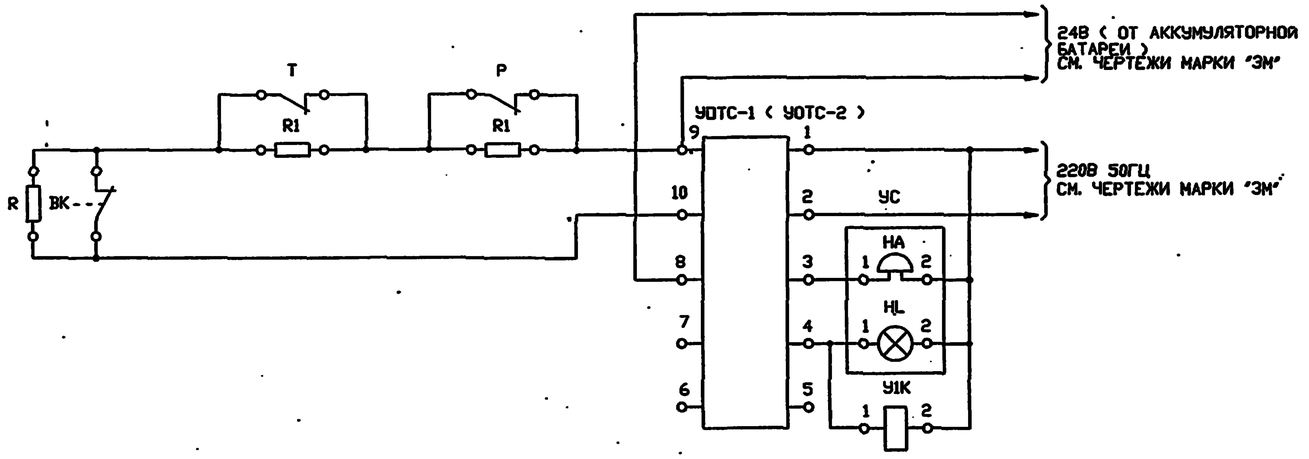

СХЕМА РАСПОЛОЖЕНИЯ СЕТЕЙ ПОЖАРНОЙ СИГНАЛИЗАЦИИ

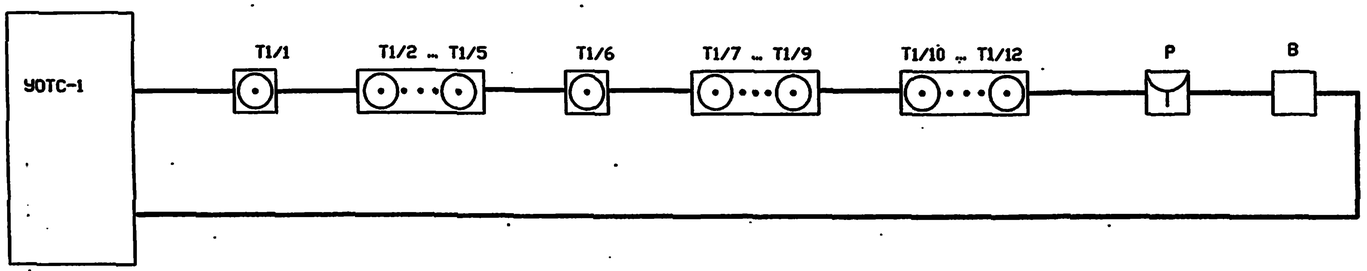

ПРОЕКТ АВТОМАТИЧЕСКОЙ ПОЖАРНОЙ СИГНАЛИЗАЦИИ ВЫПОЛНЕН В СООТВЕТСТВИИ С ТРЕБОВАНИЯМИ СНиП 2.04.09-84.

ДЛЯ ОПОВЕЩЕНИЯ ДЕЖУРНОГО ПЕРСОНАЛА О ВОЗНИКНОВЕНИИ ОЧАГА ПОЖАРА В ПОМЕЩЕНИЯХ АВТОЗАПРАВОЧНОЙ СТАНЦИИ ПРОЕКТОМ ПРЕДУСМАТРИВАЕТСЯ УСТАНОВКА УСТРОЙСТВ ОХРАННОЙ СИГНАЛИЗАЦИИ "УОТС-1" И "УОТС-2" (ТИПА УОТС-1-1).
УСТРОЙСТВО "УОТС-2" НАХОДИТСЯ В ХОЛОДНОМ РЕЗЕРВЕ И ПОДКЛЮЧАЕТСЯ ПРИ ВЫХОДЕ ИЗ СТРОЯ РАБОЧЕГО "УОТС-1".
УСТРОЙСТВА УСТАНАВЛИВАЮТСЯ В ПОМЕЩЕНИИ ОПЕРАТОРНОЙ.
ЭЛЕКТРОПИТАНИЕ УСТРОЙСТВ "УОТС" ПРЕДУСМАТРИВАЕТСЯ ОТ ДВУХ НЕЗАВИСИМЫХ ВВОДОВ (СМ. ЧЕРТ. МАРКИ "ЭМ").
УСТРОЙСТВО ПЕРЕХОДИТ ИЗ ДЕЖУРНОГО В ТРЕВОЖНЫЙ РЕЖИМ ПРИ КОРОТКОМ ЗАМЫКАНИИ ИЛИ ПРИ ОБРЫВЕ ШЛЕЙФА СИГНАЛИЗАЦИИ.

ПРОЕКТОМ ПРЕДУСМАТРИВАЕТСЯ ПОДАЧА УПРАВЛЯЮЩЕГО СИГНАЛА НА АВТОМАТИЧЕСКОЕ ОТКЛЮЧЕНИЕ ВЕНТИЛЯЦИОННОЙ СИСТЕМЫ ПРИ ВОЗНИКНОВЕНИИ ОЧАГА ПОЖАРА В ПОМЕЩЕНИЯХ АВТОЗАПРАВОЧНОЙ СТАНЦИИ.

ТЕПЛОВЫЕ ИЗВЕЩАТЕЛИ УСТАНАВЛИВАЮТСЯ НА ПОТОЛКЕ ПОСЛЕ МОНТАЖА ОСВЕТИТЕЛЬНОГО ОБОРУДОВАНИЯ.
СОЕДИНИТЕЛЬНЫЕ ПРОВОДА ПРОКЛАДЫВАЮТСЯ В СВЕТУ ПОДШИВНОГО ПОТОЛКА.

РЕЛЕ "У1К" УСТАНАВЛИВАЕТСЯ В ЩИТЕ "ЩУ" (СМ. ЧЕРТ. АТХЗ.Щ1).

ТЕХНИЧЕСКИЕ РЕШЕНИЯ, ПРИНЯТЫЕ В НАСТОЯЩЕМ ПРОЕКТЕ (КОМПЛЕКТЕ РАБОЧИХ ЧЕРТЕЖЕЙ), СООТВЕТСТВУЮТ ТРЕБОВАНИЯМ ЭКОЛОГИЧЕСКИХ, САНИТАРНО-ГИГИЕНИЧЕСКИХ, ПРОТИВОПОЖАРНЫХ И ДРУГИХ НОРМ, ДЕЙСТВУЮЩИХ НА ТЕРРИТОРИИ РОССИЙСКОЙ ФЕДЕРАЦИИ, И ОБЕСПЕЧИВАЮТ БЕЗОПАСНУЮ ДЛЯ ЖИЗНИ И ЗДОРОВЬЯ ЛЮДЕЙ ЭКСПЛУАТАЦИЮ ОБЪЕКТА ПРИ СОБЛЮДЕНИИ ПРЕДУСМОТРЕННЫХ РАБОЧИМИ ЧЕРТЕЖАМИ МЕРОПРИЯТИЙ.

"___" август 1995 г.

ГЛАВНЫЙ ИНЖЕНЕР ПРОЕКТА _____ Е.И. ПИСАРЕНКО

КОНТАКТЫ, ИСПОЛЬЗУЕМЫЕ В ДРУГИХ СХЕМАХ

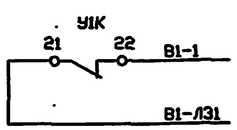

В СХЕМУ УПРАВЛЕНИЯ ВЕНТСИСТЕМЫ В1 (СМ. ЧЕРТ. МАРКИ АОВ л.1)

ИНВ.N				ПРИВЯЗАН	
					Листов
ИЗМ.	КОЛУЧ.	ЛИСТ	N ДОК.	ПОДПИСЬ	ДАТА
НАЧ.ОТД.		ЛАСЫКИН		Т.П. 503-6-15.95- АУС	
ГЛ.СПЕЦ.		СОКОЛИН		Трассовая АЗС на 50 т горючего с комплексом бытовых услуг	
РАЗРАБОТАЛ		КОРМИЛЬЧЕНКО		Здание станции	Стадия: Р; Лист: 1; Листов: 2
ПРОВЕРИЛ		СОКОЛИН		Общие данные. Схема соединений "УОТС-1-1". Схема сетей пожарной сигнализации	OZONE & OBOH
Н.КОНТР.		РЫКОВ			

Инв.N подл. | Подпись и дата | Взамен инв.N

инв № Ц00419-03 70

Формат А2

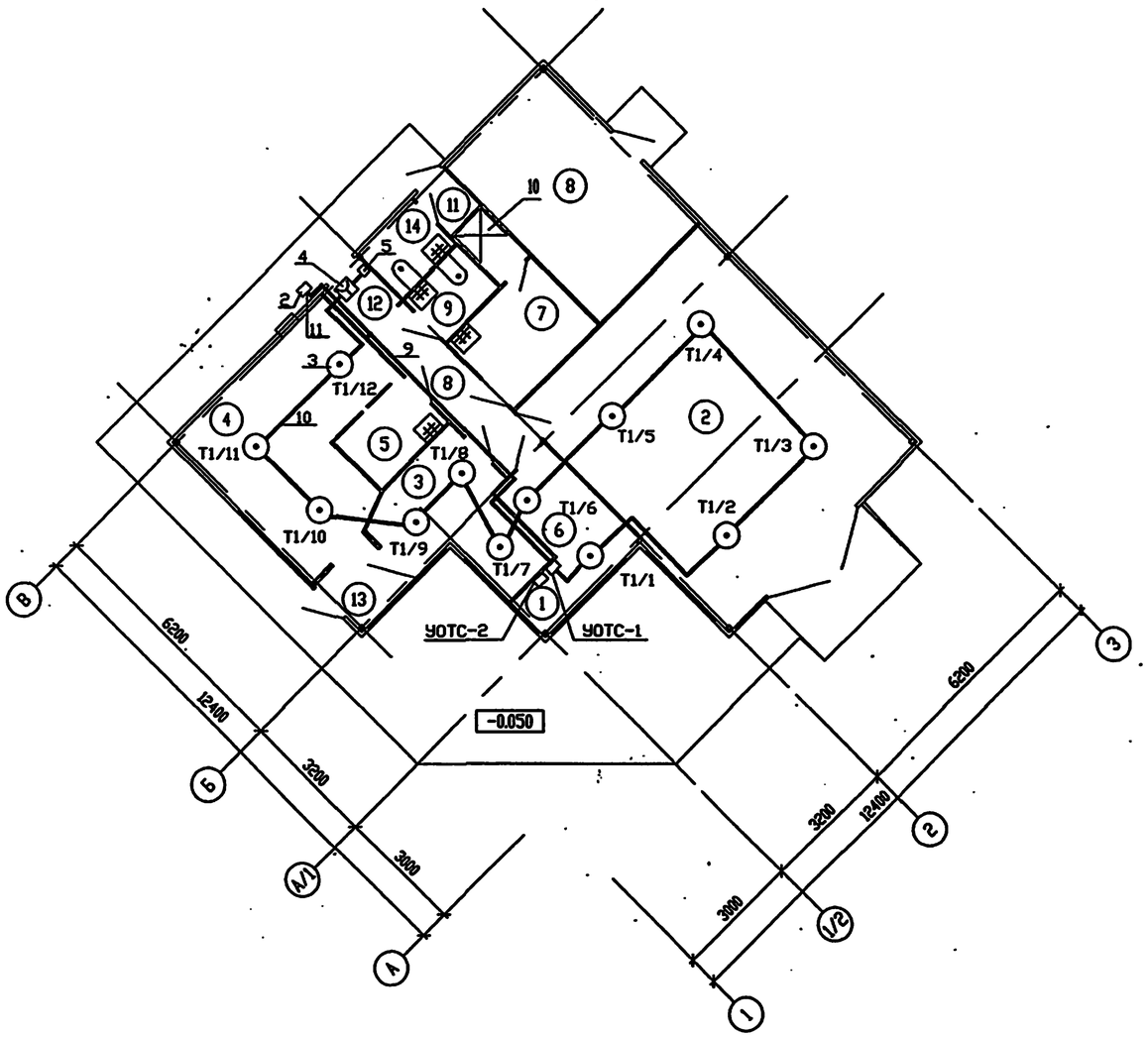

ПОЗ.	ОБОЗНАЧЕНИЕ	НАИМЕНОВАНИЕ	КОЛ.	ПРИМЕЧАНИЕ
1	УОТС-1, УОТС-2	УСТРОЙСТВО ОХРАННОЙ СИГНАЛИЗАЦИИ	2	1 РЕЗЕРВНЫЙ
		"УОТС-1-1"		
2	УС	УСТРОЙСТВО СИГНАЛИЗАЦИИ	1	
3	Т	ИЗВЕЩАТЕЛЬ ТЕПЛОВОЙ ИП 105-2/1	12	
4	Р	ИЗВЕЩАТЕЛЬ ИПР	1	
5	В	ВЫКЛЮЧАТЕЛЬ ВПК 2110АУ2	1	
6	R1	РЕЗИСТОР	1	
		С2-29В-0,125-1,3кОм+1%-1,0А		
7	У1К	РЕЛЕ ПРОМЕЖУТОЧНОЕ	·	ЩИТ ЩУ
		ПЭ-37-42У3 (Т3)	1	АТХЗ.ШІ
8		КОРОБКА РАЗВЕТВИТЕЛЬНАЯ УК-П	6	
9		КАБЕЛЬ КВВГ 7Х1	25	М
10		ПРОВОД ТЕЛЕФОННЫЙ ЛТВ-П-2*0,6	70	М
11	ГОСТ3262-75	ТРУБА Р20Х2,5	5	М

ЭКСПЛИКАЦИЯ ПОМЕЩЕНИЙ

Номер помещения	НАИМЕНОВАНИЕ	ПРИМЕЧАНИЯ
1	ОПЕРАТОРНАЯ	
2	УЧАСТОК ТЕХОБСЛУЖИВАНИЯ АВТОМОБИЛЕЙ	
3	МАГАЗИН ЗАПЧАСТЕЙ	
4	БУФЕТ	
5	ПОДСОБНОЕ ПОМЕЩЕНИЕ	
6	КОМНАТА ОТДЫХА ОПЕРАТОРА	
7	ГАРДЕРОБНАЯ ПЕРСОНАЛА	
8	ТЕХНИЧЕСКОЕ ПОМЕЩЕНИЕ	
9	САНУЗЕЛ ПЕРСОНАЛА	
10	ДУШЕВАЯ	
11	ТАМБУР	
12	ТАМБУР	
13	ТАМБУР	
14	САНУЗЕЛ КЛИЕНТОВ	

ПРИ МОНТАЖЕ ИЗВЕЩАТЕЛЕЙ НЕОБХОДИМО ВЫДЕРЖАТЬ МАКСИМАЛЬНО ДОПУСТИМЫЕ РАССТОЯНИЯ В СООТВЕТСТВИИ СО СНиП 2.04.09-84.

НАИМЕНОВАНИЕ ИЗВЕЩАТЕЛЯ	МАКСИМАЛЬНОЕ РАССТОЯНИЕ, М	
	МЕЖДУ ИЗЕЩАТЕЛЯМИ	ОТ ИЗЕЩАТЕЛЯ ДО СТЕНЫ
ТЕПЛОВОЙ ИЗВЕЩАТЕЛЬ ПОЖАРНЫЙ	5,0	2,5

Инв.N подл. | Подпись и дата | Взамен инв.N

ПРИВЯЗАН

ИНВ.N

ИЗМ.	КОЛ.	ЛИСТ	N ДОК.	ПОДПИСЬ	ДАТА
НАЧ.ОТД.		ЛАСЬКИН			
ГАСПЕЦ		СОКОЛИН			
РАЗРАБОТАЛ		КОРНИЛЬЧЕНКО			
ПРОВЕРИЛ		СОКОЛИН			
Н.КОНТР.		РЫКОВ			

Т.П. 503-6-15.95- АУС

Трассовая АЗС на 50 т горючего с комплексом бытовых услуг

Здание станции

Стадия	Лист	Листов
Р	2	

План на отм.0,000

OZONE & ОЗОН