ТИПОВОЙ ПРОЕКТ

503-6-15.95

ТРАССОВАЯ АЗС НА 50м³ ГОРЮЧЕГО С КОМПЛЕКСОМ БЫТОВЫХ УСЛУГ

АЛЬБОМ 2.

Площадка АЗС

ТК	-	Технологические коммуникации	стр.3 ...5
АС1	-	Архитектурно-строительные решения	стр.6 ...15
КМ1	-	Конструкции металлические	стр.16 ...21
НВК	-	Наружные сети водоснабжения и канализации	стр.22 ...24
ЭК	-	Линии электропередач кабельные	стр.25 ...26
ЭГ	-	Молниезащита и заземление	стр.27 ...28
ЭН	-	Электроосвещение наружное	стр.29 ...30

Ц00419-02

Формат А2

ТИПОВОЙ ПРОЕКТ

503-6-15.95

ТРАССОВАЯ АЗС НА 50м³ ГОРЮЧЕГО С КОМПЛЕКСОМ БЫТОВЫХ УСЛУГ

АЛЬБОМ 2

ПЕРЕЧЕНЬ АЛЬБОМОВ.

Альбом 1	ПЗ	- Общая пояснительная записка
Альбом 2		Площадка АЗС
	ТК	- Технологические коммуникации
	АС1	- Архитектурно-строительные решения
	КМ1	- Конструкции металлические
	НВК	- Наружные сети водоснабжения и канализации
	ЭК	- Линии электропередач кабельные
	ЭГ	- Молниезащита и заземление
	ЭН	- Электроосвещение наружное
Альбом 3		Здание станции
	ТХ1	- Технология производства (техобслуживание, магазин запчастей)
	ТХ2	- Технология производства (буфет)
	ТХ3	- Технология производства (очистка стоков)
	АТХ3	- Автоматизация технологии производства (очистка стоков)
	АС2	- Архитектурно-строительные решения
	ОВ	- Отопление и вентиляция
	АОВ	- Автоматизация отопления и вентиляции
	ВК	- Внутренние водопровод и канализация
	ЭМ	- Электрооборудование силовое
	ЭО	- Электроосвещение внутреннее
	СС	- Системы связи
	АУС	- Автоматизация устройств сигнализации
Альбом 4	КМ2	- Конструкции металлические (здание станции)
Альбом 5	АСИ	- Строительные изделия
Альбом 6		- Задания заводу изготовителю щитов
Альбом 7	СО	- Спецификации оборудования
Альбом 8	ВМ	- Ведомости потребности в материалах
Альбом 9	С	- Сметы (книги 1;2)

Примененные материалы : Типовой проект 704-1-160.83 "Резервуар стальной горизонтальный цилиндрический для хранения нефтепродуктов емк. 10м³"
Альбом I, Альбом III (Поставщик ГП ЦПП г. Москва)

Разработан :
Акционерным обществом "Озон"
Генеральный директор В.Н. Люктер
Главный инженер В.А. Константинов
Главный инженер проекта Е.И. Писаренко

Утвержден :
Комитетом РФ по химической и нефтехимической промышленности
письмом от 30.08.95г. N ЕР1879-19/09
Введен в действие АО "Озон"
приказом от 30.08.95г. N 63-К
Срок действия 2000 г.

АЛЬБОМ 2

Т.П. 503-6-15.95

СОДЕРЖАНИЕ АЛЬБОМА

NN листов	НАИМЕНОВАНИЕ И ОБОЗНАЧЕНИЕ ДОКУМЕНТОВ НАИМЕНОВАНИЕ ЛИСТА	СТР.
	ТЕХНОЛОГИЧЕСКИЕ КОММУНИКАЦИИ	ТК
1	ОБЩИЕ ДАННЫЕ	3
2	ПЛАН И СХЕМА ТЕХНОЛОГИЧЕСКИХ ТРУБОПРОВОДОВ	4
3	ПЛАН ТРАССЫ ПОДАЧИ ПЕЧНОГО ТОПЛИВА. ПРОДОЛЬНЫЙ ПРОФИЛЬ	5
	АРХИТЕКТУРНО-СТРОИТЕЛЬНЫЕ РЕШЕНИЯ	АС1
1	ОБЩИЕ ДАННЫЕ	6
2	ЗАПРАВОЧНЫЙ ОСТРОВОК. СХЕМА РАСПОЛОЖЕНИЯ ПРИЯМКОВ И ЭЛЕМЕНТОВ КАНАЛОВ	7
3	СЛИВНОЙ КОЛОДЕЦ ДЛЯ ТОПЛИВА. КОЛОДЕЦ КС1	8
4	НАВЕС. СХЕМА РАСПОЛОЖЕНИЯ ФУНДАМЕНТОВ. ФУНДАМЕНТ 6м1	9
5	НАВЕС. СХЕМА РАСПОЛОЖЕНИЯ КАРНИЗНЫХ ПАНЕЛЕЙ	10
6	НАВЕС. ПЛАН КРОВЛИ. РАЗРЕЗ 1-1. УЗЛЫ	11
7	ОТСТОЙНИК. СХЕМА РАСПОЛОЖЕНИЯ ЭЛЕМЕНТОВ	12
8	СБОРНИК ОЧИЩЕННОЙ ВОДЫ. СХЕМА РАСПОЛОЖЕНИЯ ЭЛЕМЕНТОВ	13
9	РЕЗЕРВУАР ДЛЯ БЫТОВЫХ СТОКОВ. СХЕМЫ РАСПОЛОЖЕНИЯ ЭЛЕМЕНТОВ	14
10	ОГРАЖДЕНИЕ ТЕРРИТОРИИ	15
	КОНСТРУКЦИИ МЕТАЛЛИЧЕСКИЕ	КМ1
1	ОБЩИЕ ДАННЫЕ	16
2	ТЕХНИЧЕСКАЯ СПЕЦИФИКАЦИЯ МЕТАЛЛА	17
3	СХЕМА РАСПОЛОЖЕНИЯ БАЛОК ПОКРЫТИЯ И СТОЕК НАВЕСА	18
4	УЗЕЛ 1	19
5	УЗЛЫ 2-8	20
6	НАВЕС. ПЛАН ПОДВЕСНОГО ПОТОЛКА. УЗЛЫ	21

NN листов	НАИМЕНОВАНИЕ И ОБОЗНАЧЕНИЕ ДОКУМЕНТОВ НАИМЕНОВАНИЕ ЛИСТА	СТР.
	НАРУЖНЫЕ СЕТИ ВОДОСНАБЖЕНИЯ И КАНАЛИЗАЦИИ	НВК
1	ОБЩИЕ ДАННЫЕ. ТАБЛИЦА КАНАЛИЗАЦИОННЫХ КОЛОДЦЕВ	22
2	ГЕНПЛАН С СЕТЯМИ ВК	23
3	ПРОФИЛИ СЕТЕЙ К1; К2; К2Н; К6Н; В25; В26	24
	ЛИНИИ ЭЛЕКТРОПЕРЕДАЧ КАБЕЛЬНЫЕ	ЭК
1	ОБЩИЕ ДАННЫЕ. КАБЕЛЬНЫЙ ЖУРНАЛ	25
2	ЛИНИИ ЭЛЕКТРОПЕРЕДАЧ КАБЕЛЬНЫЕ. ПЛАН	26
	МОЛНИЕЗАЩИТА И ЗАЗЕМЛЕНИЕ	ЭГ
1	ОБЩИЕ ДАННЫЕ. ТАБЛИЦА РАСЧЕТА МОЛНИЕЗАЩИТЫ. ЗОНА ЗАЩИТЫ МОЛНИЕПРИЕМНИКОВ	27
2	МОЛНИЕЗАЩИТА И ЗАЗЕМЛЕНИЕ. ГЕНПЛАН. КОНСТРУКЦИЯ МОЛНИЕПРИЕМНИКА	28
	ЭЛЕКТРООСВЕЩЕНИЕ НАРУЖНОЕ	ЭН
1	ОБЩИЕ ДАННЫЕ	29
2	ЭЛЕКТРООСВЕЩЕНИЕ НАРУЖНОЕ. ПЛАН	30

Инв. № 409419-02 3

Формат А2

Инв. № подл. | Подпись и дата | Взам. инв. №

Альбом 2

Т.П. 503-6-15.95

ВЕДОМОСТЬ РАБОЧИХ ЧЕРТЕЖЕЙ ОСНОВНОГО КОМПЛЕКТА

Лист	Наименование	Примечание
1	Общие данные	
2	План и схема технологических трубопроводов	
3	План трассы подачи печного топлива. Продольный профиль.	

ВЕДОМОСТЬ ОСНОВНЫХ КОМПЛЕКТОВ РАБОЧИХ ЧЕРТЕЖЕЙ

Обозначение	Наименование	Примечание
-ТК	Технологические коммуникации	Альбом 2
-АС1	Архитектурно-строительные решения	То же
-КМ1	Конструкции металлические	-"-
-НВК	Наружные сети водоснабжения и канализации	-"-
-ЭК	Линии электропередач кабельные	-"-
-ЭГ	Молниезащита и заземление	-"-
-ЭН	Электроосвещение наружное	-"-

ОСНОВНЫЕ ПОКАЗАТЕЛИ ПО АЗС

Объем средней разовой заправки,литр	50
Время занятости заправочного места одним автомобилом,мин	
- грузовым	4
- легковым	3
Максимальная пропускная способность АЗС в час пик,шт	
- для грузовых автомобилей	30
- для легковых автомобилей	60
Коэффициент использования топливо-раздаточных колонок	0.25
Запас топлива по номинальному расходу (100 а/м в сутки от одной колонки) . сут.	2

Режим работы АЗС - 365 дней в году при 3-х сменной работе с 8-ми часовым рабочим днем.

ВЕДОМОСТЬ ССЫЛОЧНЫХ И ПРИЛАГАЕМЫХ ДОКУМЕНТОВ

Обозначение	Наименование	Примечание
	Ссылочные документы	
Т.П.704-1-160.83	Резервуар стальной горизонтальный	Альбом 1
	цилиндрический для хранения нефте-	Альбом 3
	продуктов емкостью 10 куб.м	
	Прилагаемые документы	
Т.П.503-6-15.95-ТК.СО	Спецификация оборудования	Альбом 7
Т.П.503-6-15.95-ТК.ВМ	Ведомость потребности в материалах	Альбом 8

ОБЩИЕ УКАЗАНИЯ

Часть проекта технологические коммуникации разработана в соответствии с "Инструкцией по проектированию технологических стальных трубопроводов Ру до 10Мпа" СН 527-80, "Ведомственными строительными нормами предприятий по обслуживанию автомобилей" ВСН-01-89.

Сеть технологических трубопроводов АЗС позволяет производить прием пяти сортов топлива из автоцистерн и их раздачу через колонки потребителям.

Площадка заправочных островков и площадка топливных резервуаров-категория А,

Топливопроводы приема топлива уложены в грунте.
Раздаточные топливопроводы под проезжей частью уложены в каналах с засыпкой их после монтажа песком с последующим уплотнением.

Трубопроводы укладываются с уклоном 0,004 в сторону резервуаров.

Антикоррозионная изоляция трубопроводов выполняется в соответствии с ГОСТ 9.602-89.

Все соединения трубопроводов должны быть герметичны.

По окончании монтажа трубопроводы испытать согласно СНиП 3.05.05-84.

УСЛОВНЫЕ ОБОЗНАЧЕНИЯ

Вентиль муфтовый	
Фильтр сливной	
Муфта сливная	
Соединение разъемное фланцевое	
Задвижка	
Прокладка трубопроводов в канале	
Подземная прокладка трубопроводов	

Технические решения, принятые в настоящем проекте (комплекте рабочих чертежей), соответствуют требованиям экологических, санитарно - гигиенических, противопожарных и других норм, действующих на территории Российской Федерации, и обеспечивают безопасную для жизни и здоровья людей эксплуатацию объекта при соблюдении предусмотренных рабочими чертежами мероприятий.

"__" июля 1995 г.

Главный инженер проекта _____ Писаренко Е.И.

Инв.N подл. | Подпись и дата | Взам.инв.N

Изм.	Кол.уч.	Лист	N док.	Подпись	Дата
ГИП		Писаренко			
Нач.отд.		Ефимова			
Вед.инж.		Полубелова			
Провер.		Ефимова			
Н.контр.		Полубелова			

Привязан

Инв.N

Листов

Т.П.503-6-15.95-ТК

Трассовая АЗС на 50 м³ горючего с комплексом бытовых услуг

Площадка АЗС

Стадия	Лист	Листов
Р	1	3

Общие данные

OZONE ОЗОН

инв № 4.00419-02 4 Формат А2

Т.П.503-6-15.95 АЛЬБОМ 2

ПЛАН ТЕХНОЛОГИЧЕСКИХ ТРУБОПРОВОДОВ

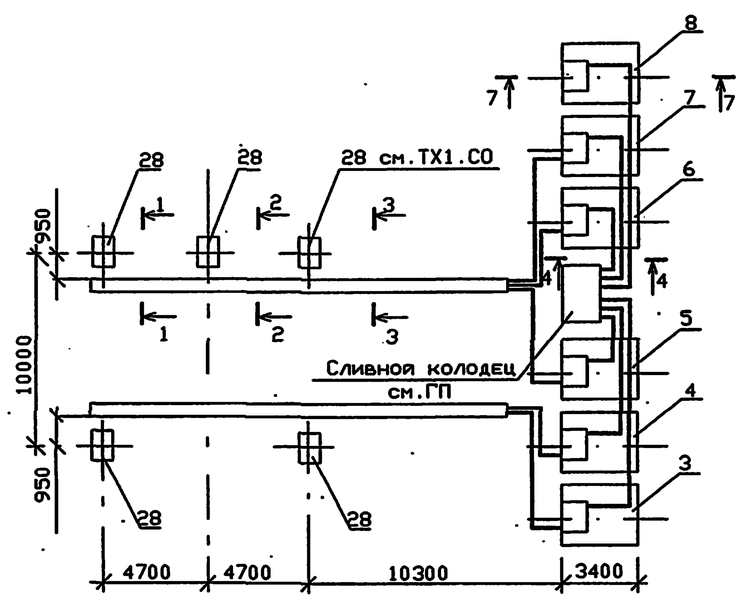

1-1

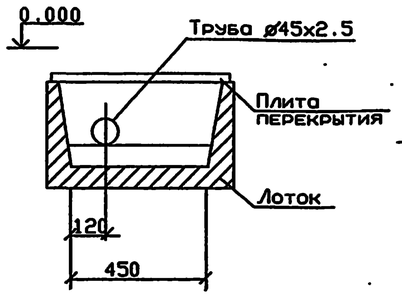

2-2

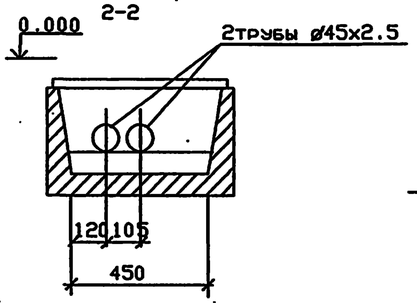

3-3

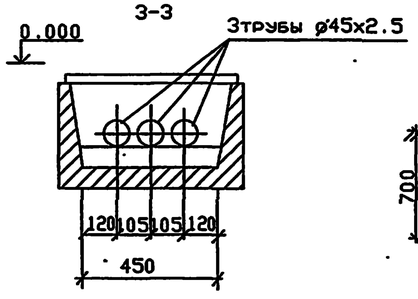

4-4

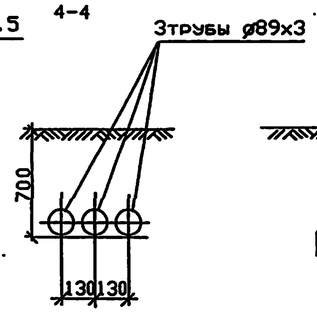

5-5

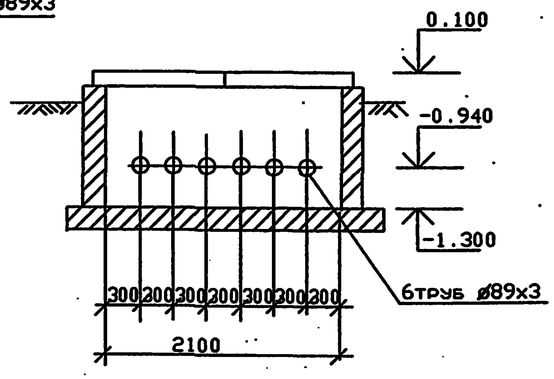

6-6

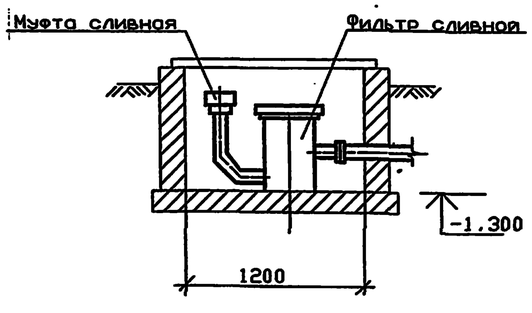

7-7

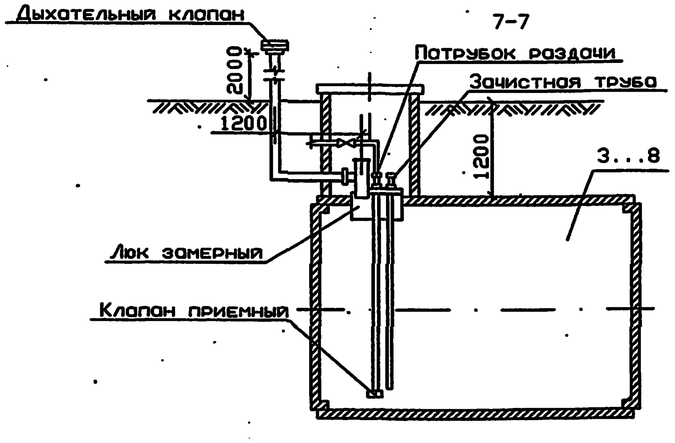

СХЕМА ТЕХНОЛОГИЧЕСКИХ ТРУБОПРОВОДОВ

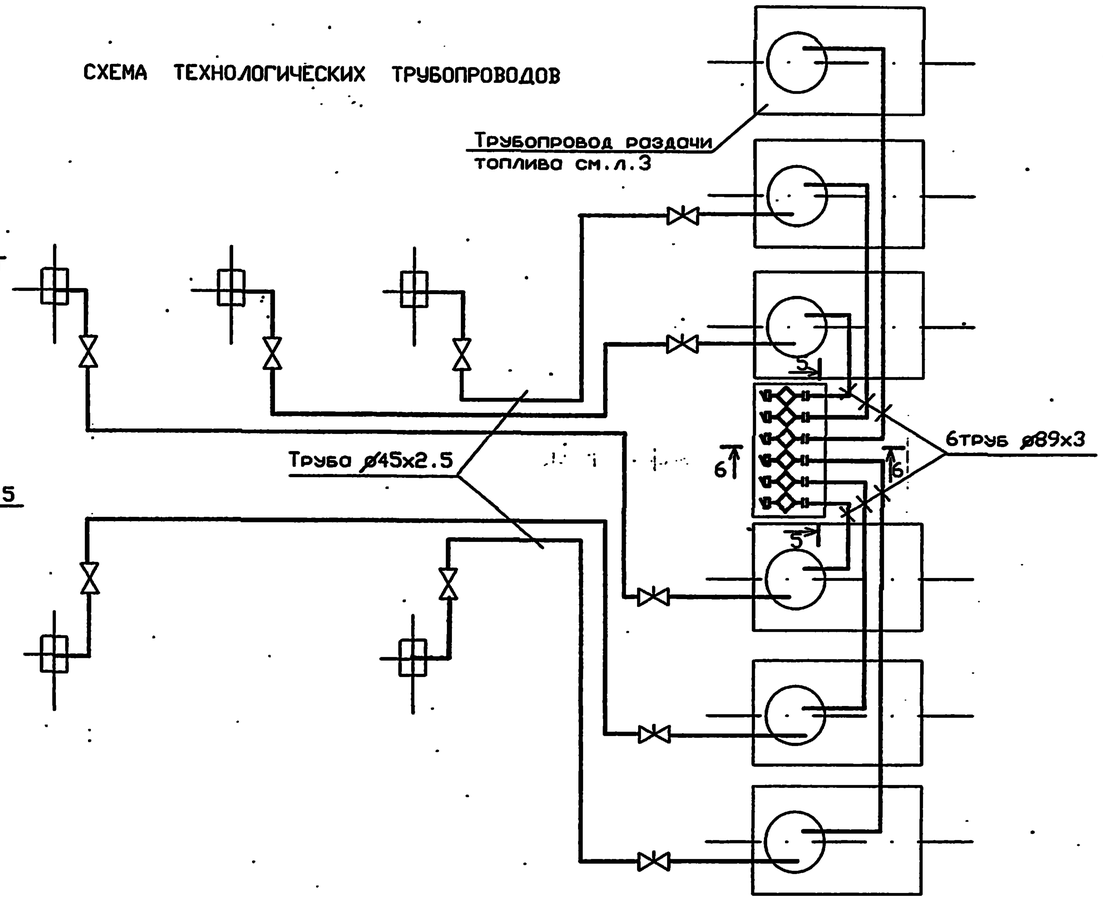

СПЕЦИФИКАЦИЯ ТЕХНОЛОГИЧЕСКОГО ОБОРУДОВАНИЯ

Поз.	Обозначение	Наименование	Кол.	Масса кг	Примеч
3...	Т.П.704-1-160.83	Резервуар стальной	5		Подзем
.7	Альбом 1	горизонтальный для			ный
		хранения нефтепродук-			
		тов емкостью 10м³			
.8	Т.П.704-1-160.83	Резервуар стальной	1		Подзем
	Альбом 1	горизонтальный для			ный
		хранения нефтепродук-			
		тов емкостью 10м³			

Инв.N подл. | Подпись и дата | Взамен инв.N

Изм.	Кол.уч.	Лист	N док.	Подпись	Дата	Т.П. 503-6-15.95-ТК
Нач.отд.		Ефимова				Трассовая АЗС на 50м³ горючего с комплексом бытовых услуг
Вед.инж.		Полубедова				Площадка АЗС — Стадия: Р; Лист: 2; Листов:
Провер.		Ефимова				План и схема технологических трубопроводов
Н.контр.		Полубедова				OZONE & ОЗОН

ПРИВЯЗАН

ИНВ.N

ИНВ N 400419-02 5 Формат А2

АЛЬБОМ 2

Т.П. 503-6-15.95

ПЛАН ТРАССЫ ПОДАЧИ ПЕЧНОГО ТОПЛИВА

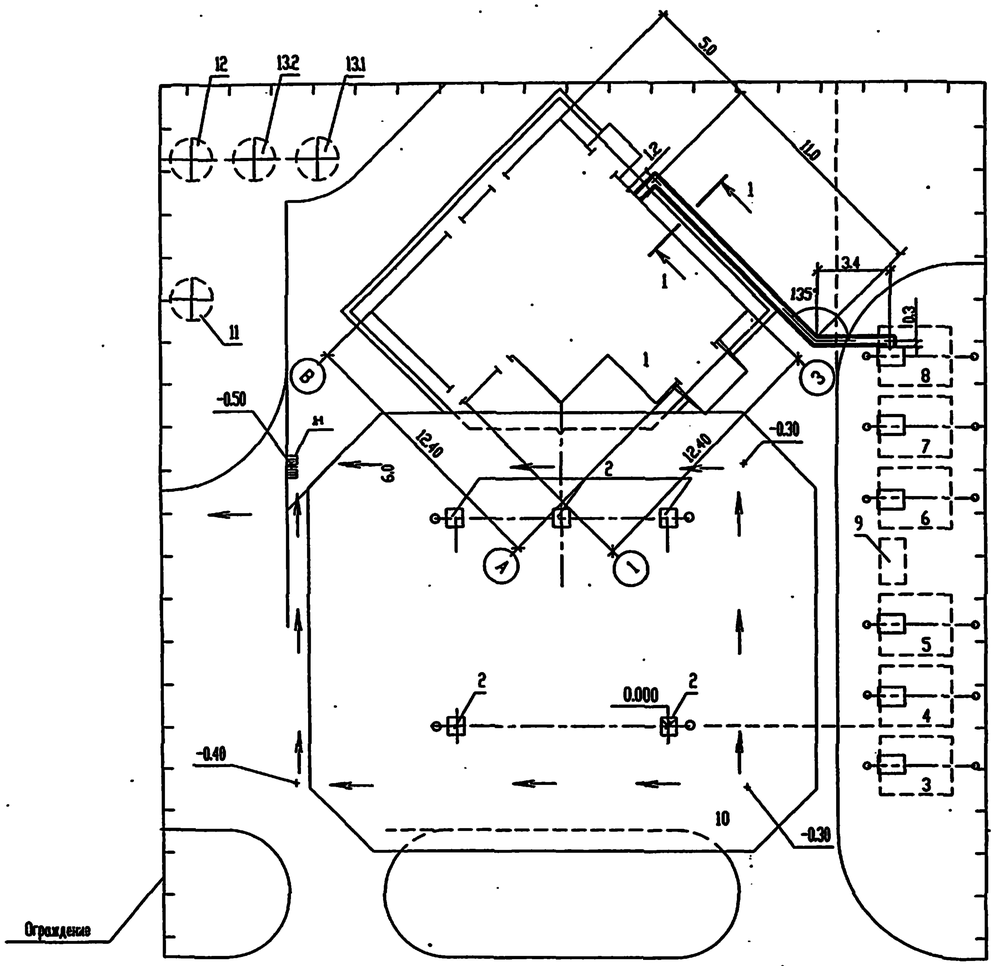

ЭКСПЛИКАЦИЯ ЗДАНИЙ И СООРУЖЕНИЙ

N по генплану	Наименование здания (сооружения)	Координаты угла квадрата строит. сетки	Примечание
1	Здание станции		т.п.503-6-15.95 альбом 3
2	Заправочный островок		т.п.503-6-15.95 альбом 2
3 - 7	Резервуар стальной горизонтальный цилиндрический для хранения нефтепродуктов емк. 10 м³		т.п. 704-1-160.83 альбом 1
8	Резервуар стальной горизонтальный цилиндрический для печного топлива емк. 10 м³		т.п. 704-1-160.83 альбом 1
9	Сливной колодец для топлива		т.п.503-6-15.95 альбом 2
10	Навес		т.п.503-6-15.95 альбом 2
11	Отстойник		т.п.503-6-15.95 альбом 2
12	Сборник очищенной воды		т.п.503-6-15.95 альбом 2
13.1, 13.2	Резервуар для бытовых стоков		т.п.503-6-15.95 альбом 2

ПРОДОЛЬНЫЙ ПРОФИЛЬ

Мв = 1:100
Мг = 1:200

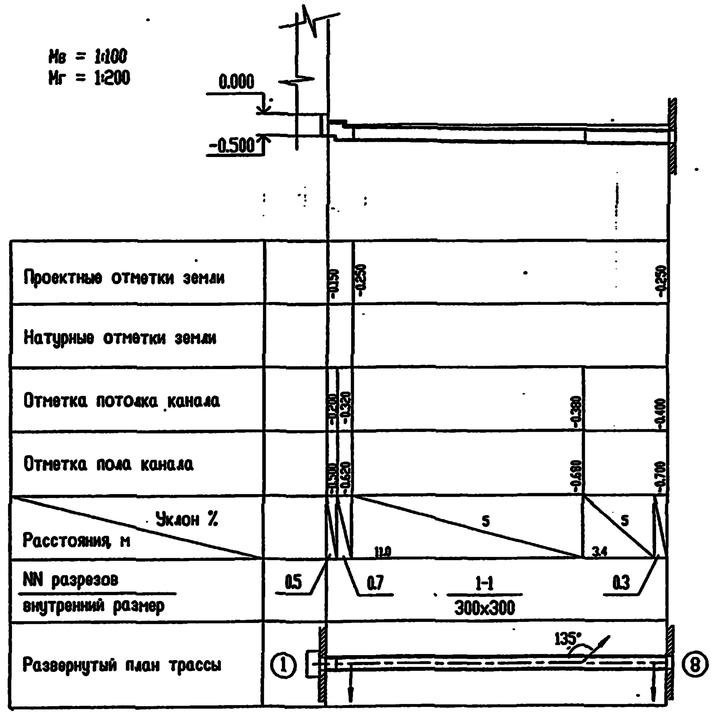

1-1

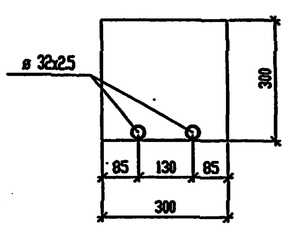

Изм.	Кол.уч.	Лист	N° док.	Подп.	Дата	Т.П. 503-6-15.95-ТК
						Трассовая АЗС на 50м3 горючего с комплексом бытовых услуг
ГИП		Писаренко				Площадка АЗС. — Стадия: Р; Лист: 3; Листов:
Нач.отд.		Чалышев			07.95	
Нач.сект.		Полковникян				План трассы подачи печного топлива. Продольный профиль
Вед.инж.		Гатилова			07.95	OZONE ОЗОН
Проверил		Полковникян				
Н.контр.		Полковникян				

Привязан

Инв.N

Инв. N° подл. | Подпись и дата | Взам. инв. N°

инв N 4.00419-02 6

Формат А2

АЛЬБОМ 2

Т.П. 503-6-15.95

ВЕДОМОСТЬ РАБОЧИХ ЧЕРТЕЖЕЙ ОСНОВНОГО КОМПЛЕКТА

Лист	Наименование	Примечание
1	Общие данные.	
2	Заправочный островок. Схема расположения приямков и элементов каналов.	
3	Сливной колодец для топлива. Колодец КС1.	
4	Навес. Схема расположения фундаментов. Фундамент Фм1.	
5	Навес. Схема расположения карнизных панелей.	
6	Навес. План кровли. Разрез 1-1. Узлы.	
7	Отстойник. Схема расположения элементов.	
8	Сборник очищенной воды. Схема расположения элементов.	
9	Резервуар для бытовых стоков. Схемы расположения элементов.	
10	Ограждение территории.	

ВЕДОМОСТЬ СПЕЦИФИКАЦИЙ

Лист	Наименование	Примечание
2	Спецификация к схеме расположения островков и элементов каналов.	
4	Спецификация к схеме расположения фундаментов.	
5	Спецификация к схеме расположения карнизных панелей.	
7	Спецификация к схеме расположения элементов.	
8	Спецификация к схеме расположения элементов.	
9	Спецификация к схемам расположения элементов.	
10	Спецификация элементов ограждения.	

ВЕДОМОСТЬ ССЫЛОЧНЫХ И ПРИЛАГАЕМЫХ ДОКУМЕНТОВ

Обозначение	Наименование	Примечание
	Ссылочные документы.	
1.432.2-24 вып.1	Стены из металлических трехслойных панелей с теплоизоляцией из пенополиуретана для одноэтажных промышленных зданий	
3.006.1-8 вып.1-1; 3-1	Каналы и тоннели сборные железобетонные из лотковых элементов.	
3.900.1-14 вып.1	Изделия железобетонные для круглых колодцев водопровода и канализации.	
5.900-2	Сальники набивные Ду50...1400 для пропуска труб через стены. Рабочие чертежи.	
ГОСТ 3634-89	Люки чугунные для колодцев.	
ГОСТ 5088-78	Петли для окон и дверей.	
ГОСТ 23279-85	Сетки арматурные сварные для железобетонных конструкций и изделий.	
ГОСТ 24319.1-80	Болты фундаментные.	
1.400-15 вып. 1	Унифицированные закладные изделия железобетонных конструкций для крепления технологических коммуникаций и устройств.	
	Прилагаемые документы	
503-6-15.95-АС.И	Строительные изделия.	Альбом 5
503-6-15.95-АС1.ВМ1	Ведомость потребности в материалах.	Альбом 8
503-6-15.95-АС1.ВМ2	Ведомость потребности в материалах.	

ВЕДОМОСТЬ ОБЪЕМОВ СБОРНЫХ БЕТОННЫХ И ЖЕЛЕЗОБЕТОННЫХ ИЗДЕЛИЙ

N строки	Наименование группы элементов конструкций	Код	Кол. $м^3$	Примечание
1	Детали колодцев	585500	10,37	
2	Детали каналов	585800	4,16	
	Всего бетона		14,53	

ОБЩИЕ УКАЗАНИЯ

1. За условную отм. 0.000 принят уровень верха заправочного островка, соответствующий отметке по генплану [ ].
2. Грунтовые условия площадки строительства приведены в комплекте чертежей 503-6-15.95-АС2 альбом 3 лист 1.
3. Под монолитными железобетонными фундаментами выполнить подготовку из бетона класса В7,5 толщиной 80 мм, выступающей за габариты подошвы фундамента на 100 мм в каждую сторону.
4. Под сборными каналами выполнить песчаную подготовку толщиной 80 мм.
5. Обратную засыпку пазух фундаментов и каналов выполнить местным грунтом при оптимальной влажности слоями 20-30 см с уплотнением каждого слоя до проектной плотности скелета грунта $\gamma ск=1,65 т/м^3$.
6. Антикоррозионную защиту закладных изделий выполнить цинковым покрытием толщиной 50-60 мкм, наносимым горячим цинкованием или гальваническим методом.
7. Строительно-монтажные работы выполнять в соответствии с проектом производства работ, составленным организацией, осуществляющей строительство, с учетом требований соответствующих глав части 3 СНиП "Правила производства и приемки работ", а также указаний примененных типовых серий и настоящего проекта.

УКАЗАНИЯ ПО УСТРОЙСТВУ КРОВЛИ

1. Работы по устройству кровли выполнять по проекту производства кровельных работ, предусматривающему мероприятия по противопожарной защите и по контролю за выполнением правил пожарной безопасности при производстве строительно-монтажных работ.
2. Кровля плоская с наружным отводом воды, должна выполняться в соответствии с требованиями глав СНиП II-26-76.
3. При устройстве кровли применяются:
- водоизоляционный ковер - 2 слоя рубероида марки РКК-420А для верхнего слоя и марки РПП-300А для нижнего слоя;
- горячие битумные мастики (ГОСТ 2889-80) для наклейки водоизоляционного ковра марки МБК-Г-55А, в местах примыкания кровли к парапету - марки МБК-К-85А;
- плоский асбестоцементный лист ЛП-П-3,0х0,8х6 (ГОСТ 18124-75);
- профнастил.
4. Для отделки парапета свеса карниза предусмотреть:
- оцинкованную сталь толщиной 0,8 мм (ГОСТ 14918-80*);
- оцинкованные кровельные гвозди К-3,5х40 (ГОСТ 4030-63*).

Технические решения, принятые в настоящем проекте (комплекте рабочих чертежей), соответствуют требованиям экологических, санитарно - гигиенических, противопожарных и других норм, действующих на территории Российской Федерации, и обеспечивают безопасную для жизни и здоровья людей эксплуатацию объекта при соблюдении предусмотренных рабочими чертежами мероприятий.

"__" августа 1995г.

Главный инженер проекта _____/Писаренко Е.И./

Инв. N подл. | Подпись и дата | Взам. инв. N

Изм.	Кол.уч.	Лист	N док.	Подп.	Дата
ГИП		Писаренко			
Нач. АСО		Ермолович			
Гл. спец.		Цозик			
Нач. сек.		Возник			
Проверил		Возник			
Н. контр.		Возник			

Инв.N

Привязан

Листов

Т.П. 503-6-15.95-АС1

Трассовая АЗС на 50 $м^3$ горючего с комплексом бытовых услуг

Площадка АЗС

Стадия	Лист	Листов
Р	1	10

Общие данные.

OZONE ОЗОН

инв № Ц00419-02 7 Формат А2

АЛЬБОМ 2

Т.П. 503-6-15.95

Схема расположения приямков и элементов каналов

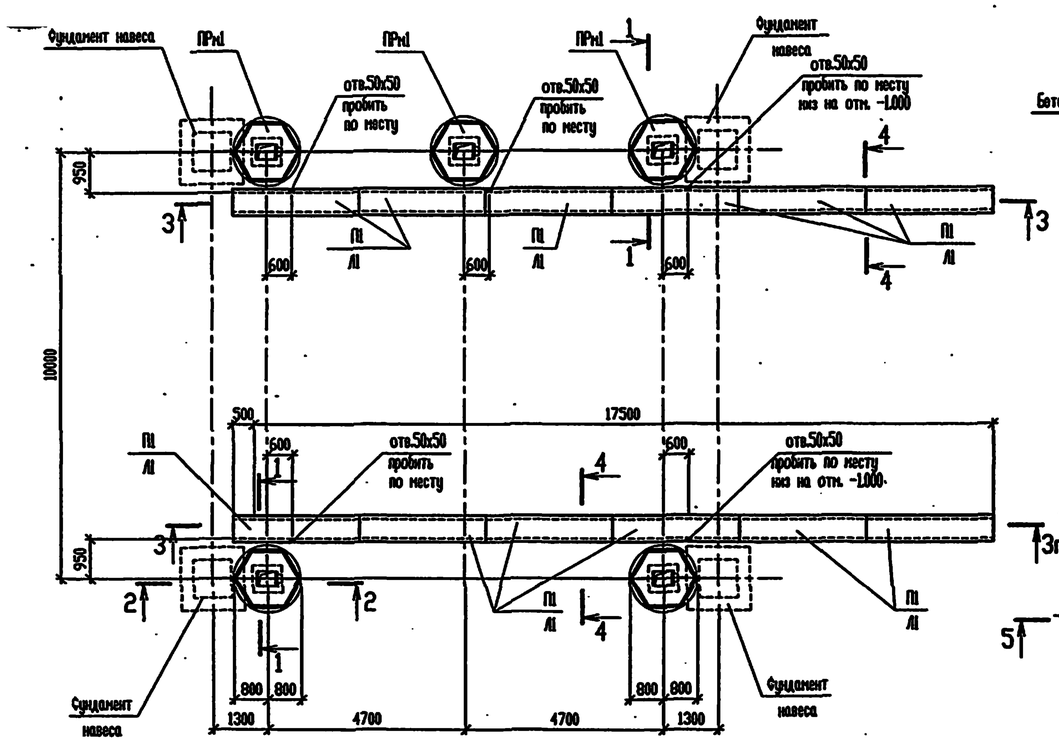

4 - 4

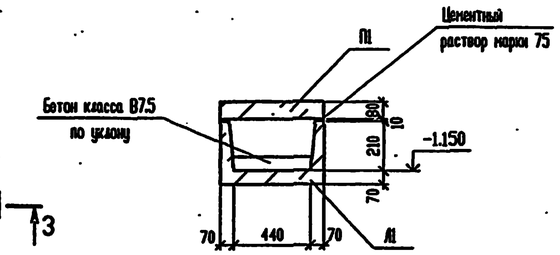

Приямок ПРм1

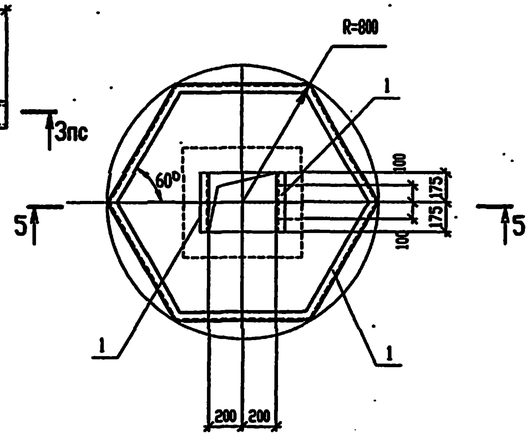

1 - 1

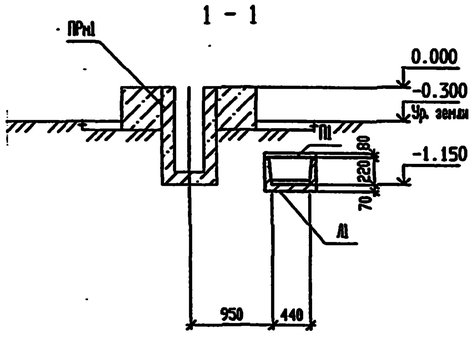

2 - 2

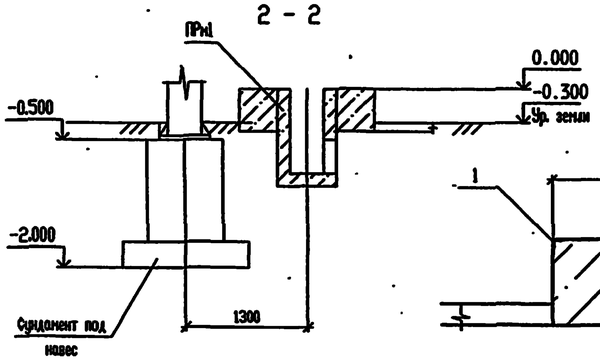

5 - 5

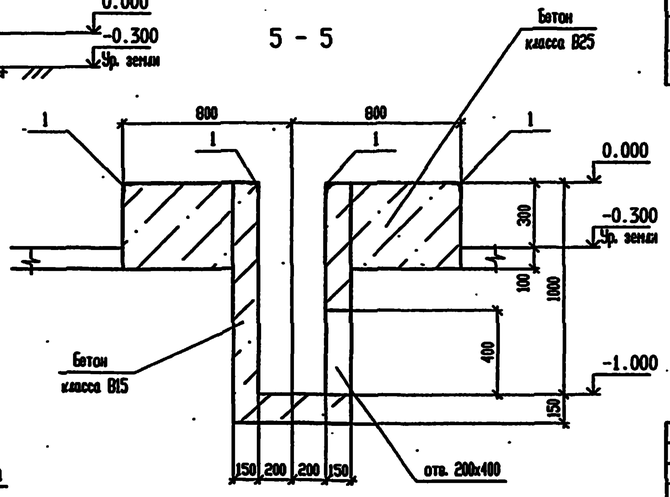

3 - 3

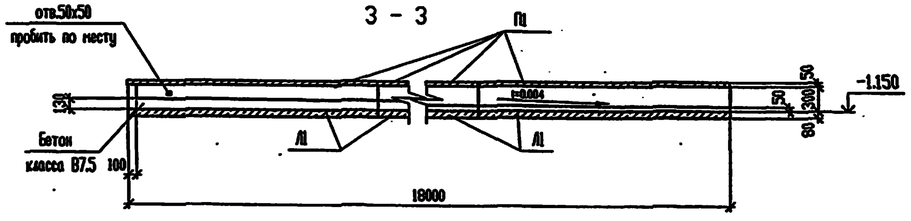

СПЕЦИФИКАЦИЯ К СХЕМЕ РАСПОЛОЖЕНИЯ ПРИЯМКОВ И ЭЛЕМЕНТОВ КАНАЛОВ

Поз.	Обозначение	Наименование	Кол.	Масса, ед. кг	Примечание
ПРм1	лист 2	Островок ПРм1	5		
Л1	3.006.1-8 вып.I-I	Лоток ЛК300.60.30-1	12	530	
П1	3.006.1-8 вып.3-I	Плита перекрытия ПТ75.60.8-9	48	85	
		Бетон класса В7.5			1.48м³

СПЕЦИФИКАЦИЯ МОНОЛИТНОГО ПРИЯМКА ПРм1

Поз.	Обозначение	Наименование	Кол.	Примеч.
		Сборочные единицы		
1	1.400-15 вып. 1	Изделие закладное МН548	5.5	п.м. 4.4кг
		Материалы		
		Бетон класса В25		0.34м³
		Бетон класса В15		0.38м³

Изм.	Кол.уч.	Лист	№ док.	Подп.	Дата
Нач. АСО		Ермолович			
Гл. спец.		Цозик			
Нач.сект.		Вознюк			
Инженер		Соляникова			
Проверил		Вознюк			
Н. контр.		Цозик			

Привязан

Инв.N

Т.П. 503-6-15.95-АС1

Трассовая АЗС на 50 м³ горючего с комплексом бытовых услуг

Площадка АЗС

Стадия	Лист	Листов
Р	2	

Заправочный островок
Схема расположения приямков и элементов каналов

OZONE ОЗОН

Инв. № подл. | Подпись и дата | Взам. инв. №

ГНВ.N Ц00419-02 8 Формат А2

АЛЬБОМ 2

Т.П. 503-6-15.95

Колодец КС1
(опалубка)

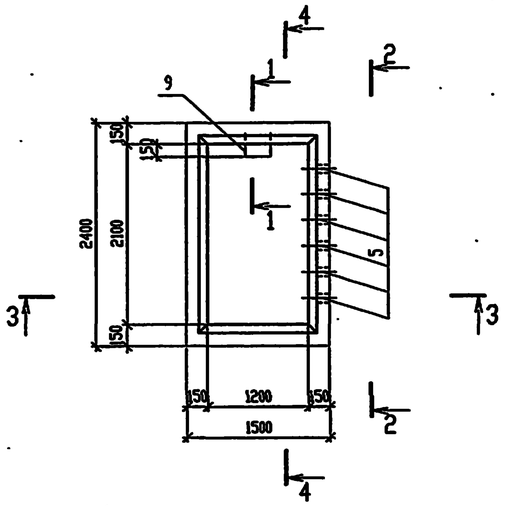

Колодец КС1
(армирование)

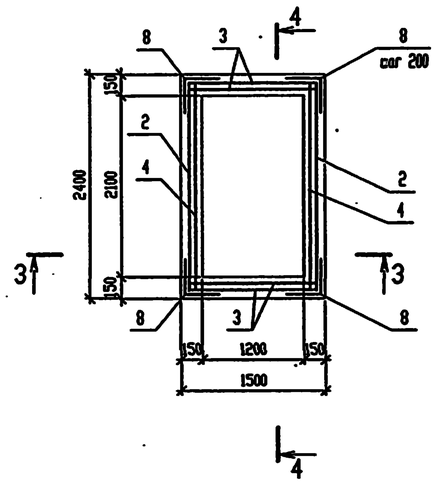

3-3

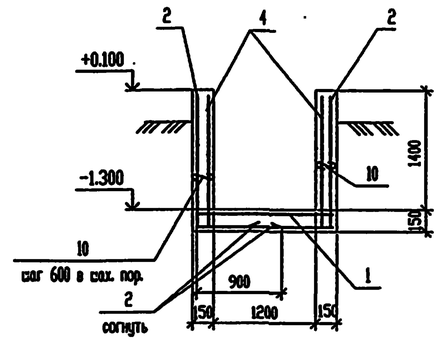

4-4

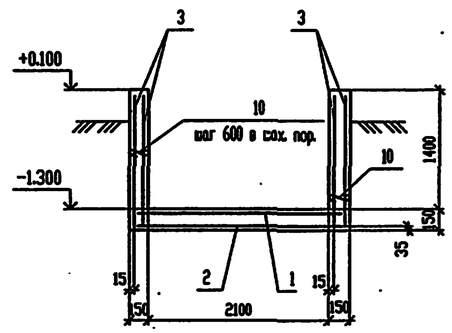

1-1

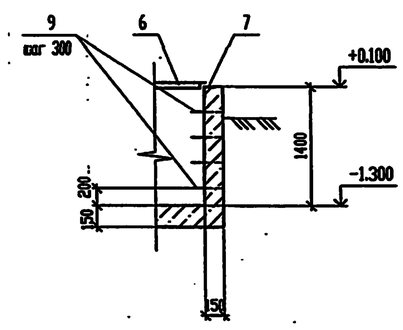

2-2

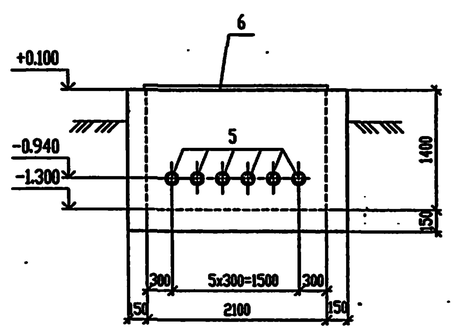

СПЕЦИФИКАЦИЯ КОЛОДЦА КС1

Поз.	Обозначение	Наименование	Кол.	Примеч.
		Сборочные единицы		
		Сетки арматурные		
1	ГОСТ 23279-85	4С $\frac{8AIII-200}{8AIII-200}$ 145x235 $\frac{75}{25}$	1	14,3кг
2		4С $\frac{8AIII-200}{8AIII-200}$ 235x245 $\frac{25}{75}$	2	23,7кг
3		4С $\frac{8AIII-200}{8AIII-200}$ 145x150 $\frac{50}{25}$	4	9,3кг
4		4С $\frac{8AIII-200}{8AIII-200}$ 150x235 $\frac{175}{50}$	2	14,0кг
5	5.900-2	Сальник Ду 80 L=200	6	6,9кг
6	Т.П. 503-6-15.95-АС.И-МК1	Металлическая крышка МК1	1	60,7кг
7	1.400-15 вып. 1	Изделие закладное МН548	7,0	пм
		Детали		
8*		ø 8А-III ГОСТ 5781-82* L=800	32	0,32кг
9*		ø 16А-I ГОСТ 5781-82* L=1100	4	1,8кг
10*		ø 6А-I ГОСТ 5781-82* L=210	30	0,05 кг
		Материалы		
		Бетон класса В15, W6	2,1	м³

* – поз. 8...10 см.ведомость деталей.

ведомость деталей

Поз	Эскиз
8	400 / 400
9	150 / 150 / 250 / 250 / 300
10	135

1. Арматуру в местах прохода сальников разрезать, отогнуть и приварить к корпусу сальников.
2. Внутренние поверхности колодца обмазать шпатлевкой ЭП-00-10.

ВЕДОМОСТЬ РАСХОДА СТАЛИ, кг

Марка элемента	Изделия арматурные							Изделия закладные									
	Арматура класса						Всего	Арматура класса			Прокат марки						Всего
	А-I			А-III				А-III			С 235						
	ГОСТ 5781-82*							ГОСТ 5781-82*			ГОСТ 8509-93			5.900-2			
	ø 16	ø 6	Итого	ø 8		Итого		ø8		Итого	L 50x5		Итого	Ду80		Итого	
КС1	7,2	1,5	8,7	137,2		137,2	145,9	4,2		4,2	26,6		26,6	41,4		41,4	72,2

Привязан

Инв.N

Изм.	Кол.уч.	Лист	N° док.	Подп.	Дата
Нач. АСО		Ермолович			
Гл. спец.		Цозик			
Нач.сек.		Возник			
Инж.		Стеблина			
Проверил		Возник			
Н. контр.		Цозик			

Т.П. 503-6-15.95-АС1

Трассовая АЗС на 50 м³ горючего с комплексом бытовых услуг

Площадка АЗС

Стадия	Лист	Листов
Р	3	

Сливной колодец для топлива. Колодец КС1.

ОZONE ОВОН

Инв № Ц00419-02 9 Формат А2

Инв. N подл. | Подпись и дата | Взам. инв. N

АЛЬБОМ 2

Т.П. 503-6-15.95

Схема расположения фундаментов

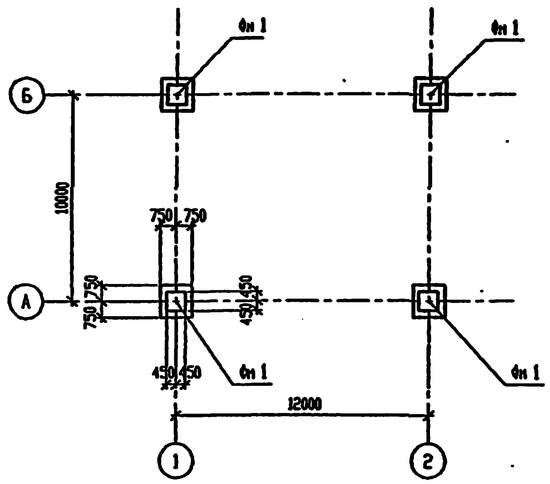

Фм1

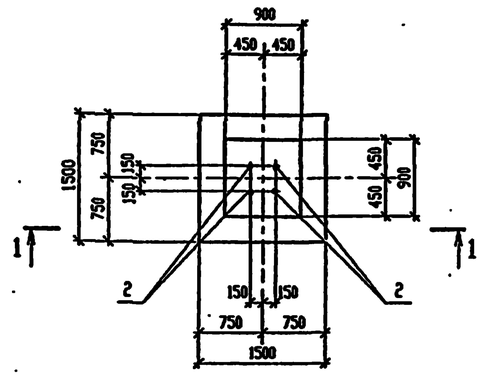

1-1

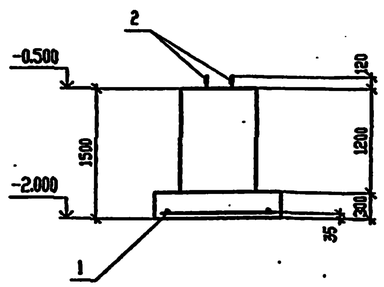

Схема расчетных нагрузок Фм1

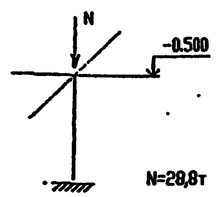

СПЕЦИФИКАЦИЯ К СХЕМЕ РАСПОЛОЖЕНИЯ ФУНДАМЕНТОВ

Поз.	Обозначение	Наименование	Кол.	Масса ед.кг	Примеч.
Фм1	лист 4	Фундамент Фм1	4		

СПЕЦИФИКАЦИЯ ФУНДАМЕНТА Фм1

Поз.	Обозначение	Наименование	Кол.	Примеч.
		Сборочные единицы		
		Сетка арматурная		
1	ГОСТ 23279-85	4С $\frac{10AIII}{10AIII}$ 145х145	1	14,3 кг
		Болты фундаментные		
2	ГОСТ 24379.1-80*	1.1М24х1250 Ст3 кп2	4	5,1 кг
		Материалы		
		Бетон класса В15		1,7 м³

ВЕДОМОСТЬ РАСХОДА СТАЛИ, кг

Марка элемента	Изделия арматурные					Изделия закладные				
	Арматура класса AIII ГОСТ 5781-82*				Всего	Прокат марки Ст2 кп2 ГОСТ 24379.1-80*				Всего
	⌀10	⌀	⌀	Итого		Болт М24			Итого	
Фм 1	14,3			14,3	14,3	20,4			20,4	20,4

Инв. № подл. | Подпись и дата | Взам. инв. №

Изм.	Кол.уч.	Лист	№ док.	Подп.	Дата
Нач. АСО		Ермолович			
Гл. спец.		Цозик			
Нач. сек.		Возник			
Инж.		Стебанна			
Проверил		Возник			
Н. контр.		Цозик			

Привязан

Инв.N

Т.П. 503-6-15.95-АС1

Трассовая АЗС на 50 м³ горючего с комплексом бытовых услуг

Площадка АЗС

Стадия	Лист	Листов
Р	4	

Навес. Схема расположения фундаментов. Фундамент Фм1

OZONE ОЗОН

Инв.№ Ц0244-02 10 Формат А2

АЛЬБОМ 2

Т.П. 503-6-15.95

Схема расположения карнизных панелей.

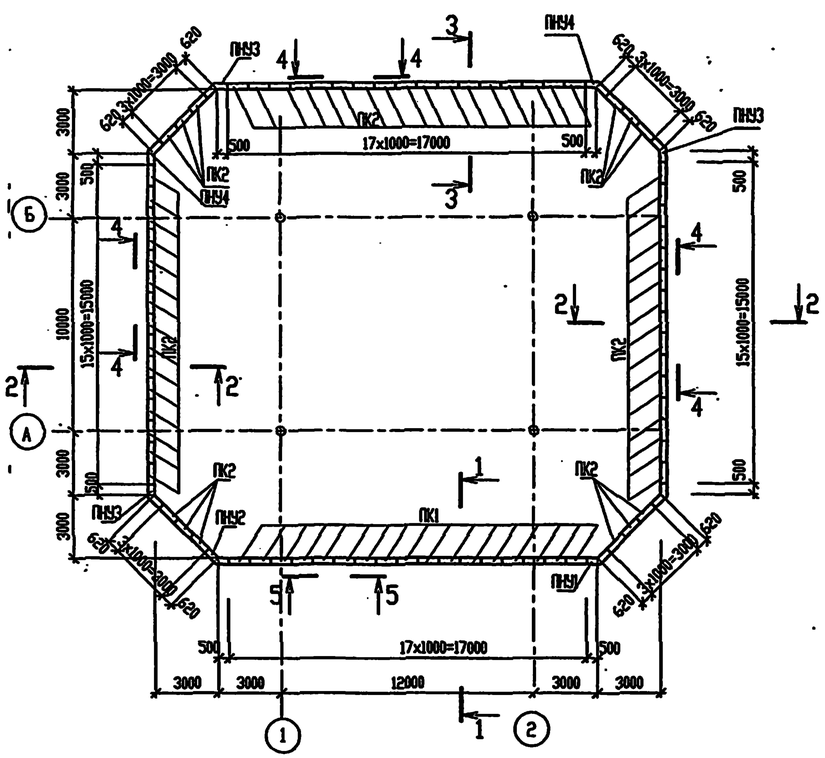

1-1 , 3-3

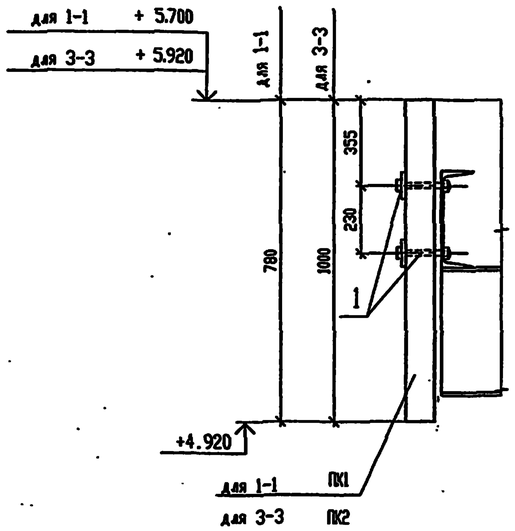

Спецификация к схеме расположения карнизных панелей.

Поз.	Обозначение	Наименование	Кол.	Масса, ед. кг	Примечание
		Панели карнизные			
ПК1	1.432.2-24 в.1	С5 ПТС 780.1016.91-С 0.6	17		
ПК2		С5 ПТС 1000.1016.91-С 0.6	49		
ПНУ1	503-6-15.95-АС.И- ПНУ1 ПНУ2	5ПТУ 780.508.628	1		
ПНУ2		5ПТУ 780.628.508	1		
ПНУ3	503-6-15.95-АС.И- ПНУ3 ,ПНУ4	5ПТУ 1000.628.508	3		
ПНУ4		5ПТУ 1000.508.628	3		
		Крепежные изделия			
1	1.432.2-24.3, в.1	КД1-4	296	0.146	

2-2

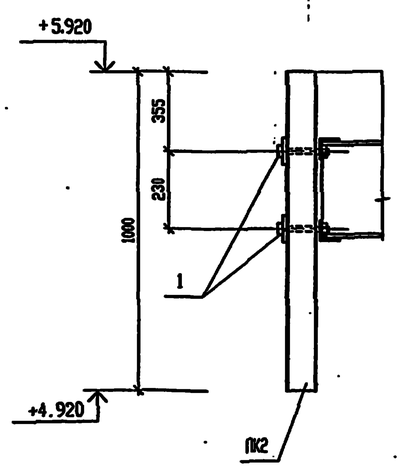

4-4 , 5-5

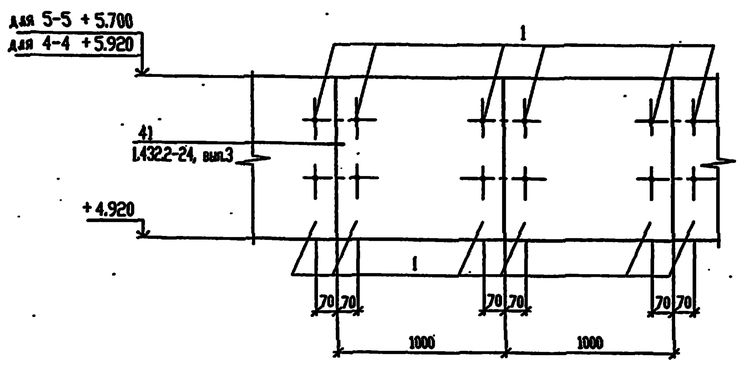

Согласовано

Инв. № подл. | Подпись и дата | Взам. инв. №

Изм.	Кол.уч.	Лист	№ док.	Подп.	Дата	Т.П. 503-6-15.95-АС1
						Трассовая АЗС на 50 м³ горючего с комплексом бытовых услуг
Нач. АСО		Ермолович				Площадка АЗС — Стадия: Р; Лист: 5; Листов:
Гл. спец.		Цозик				
Нач. сект.		Возняк				Навес. Схема расположения карнизных панелей
Вед. инж.		Филатова				OZONE ОБОН
Проверил		Возняк				
Н. контр.		Возняк				

Привязан

Инв.N

инв.№ 4004119-02 11 Формат А2

АЛЬБОМ 2

Т.П. 503-6-15.95

План кровли навеса

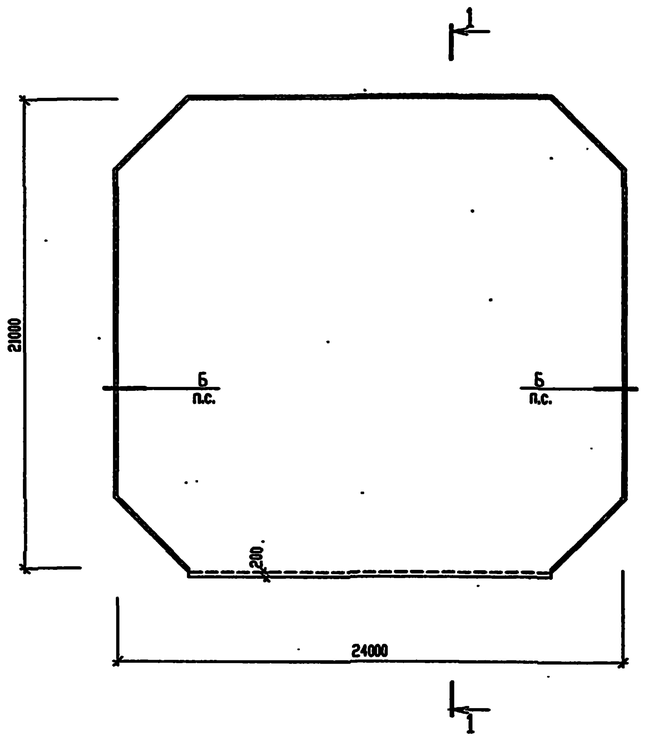

Разрез 1 - 1

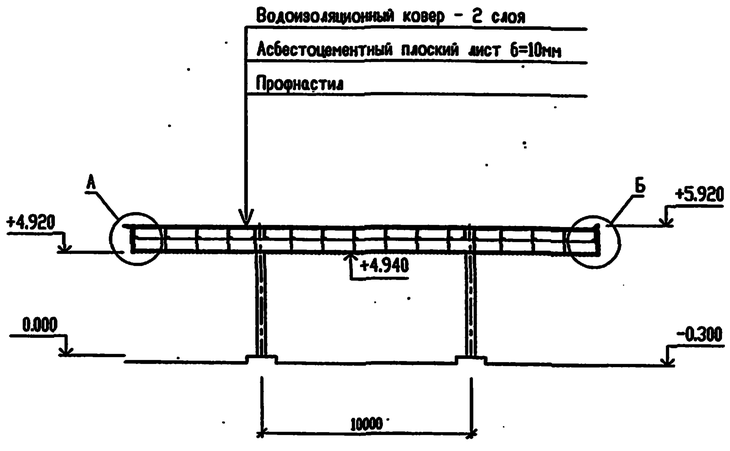

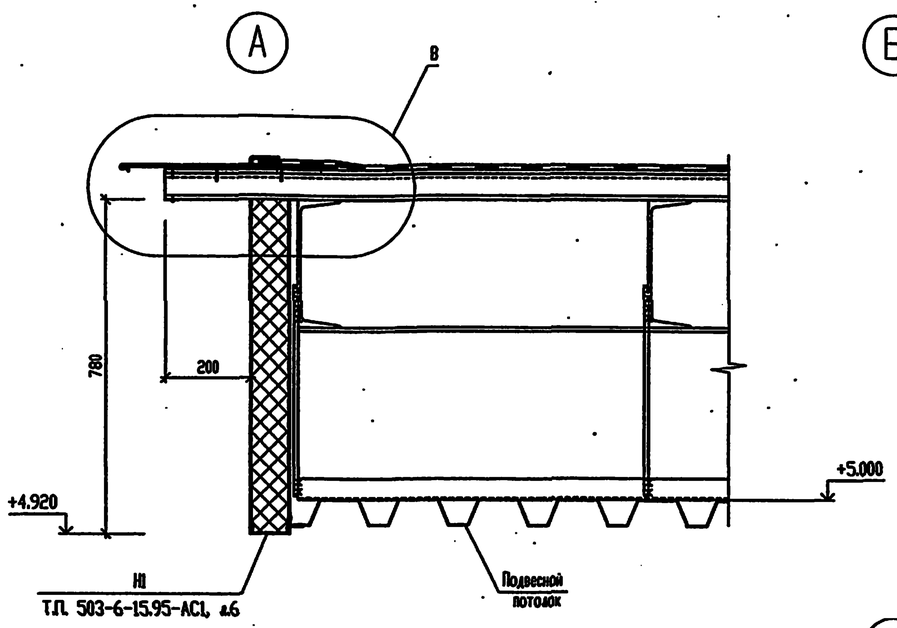

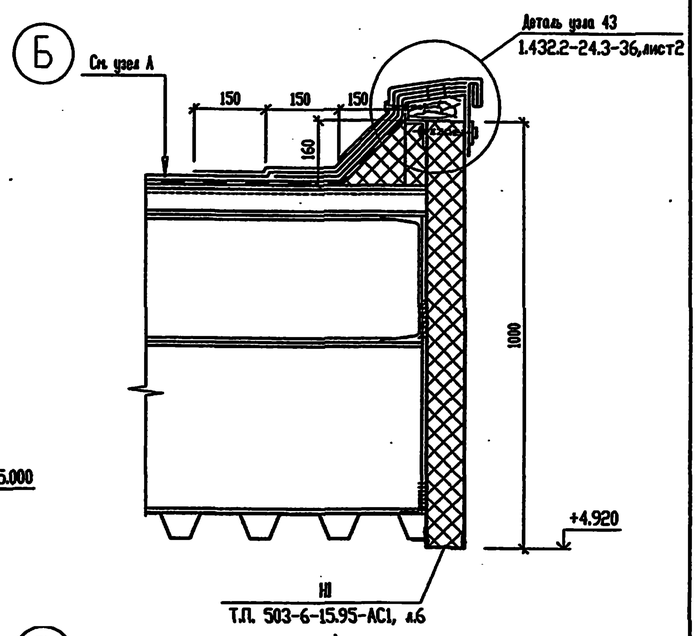

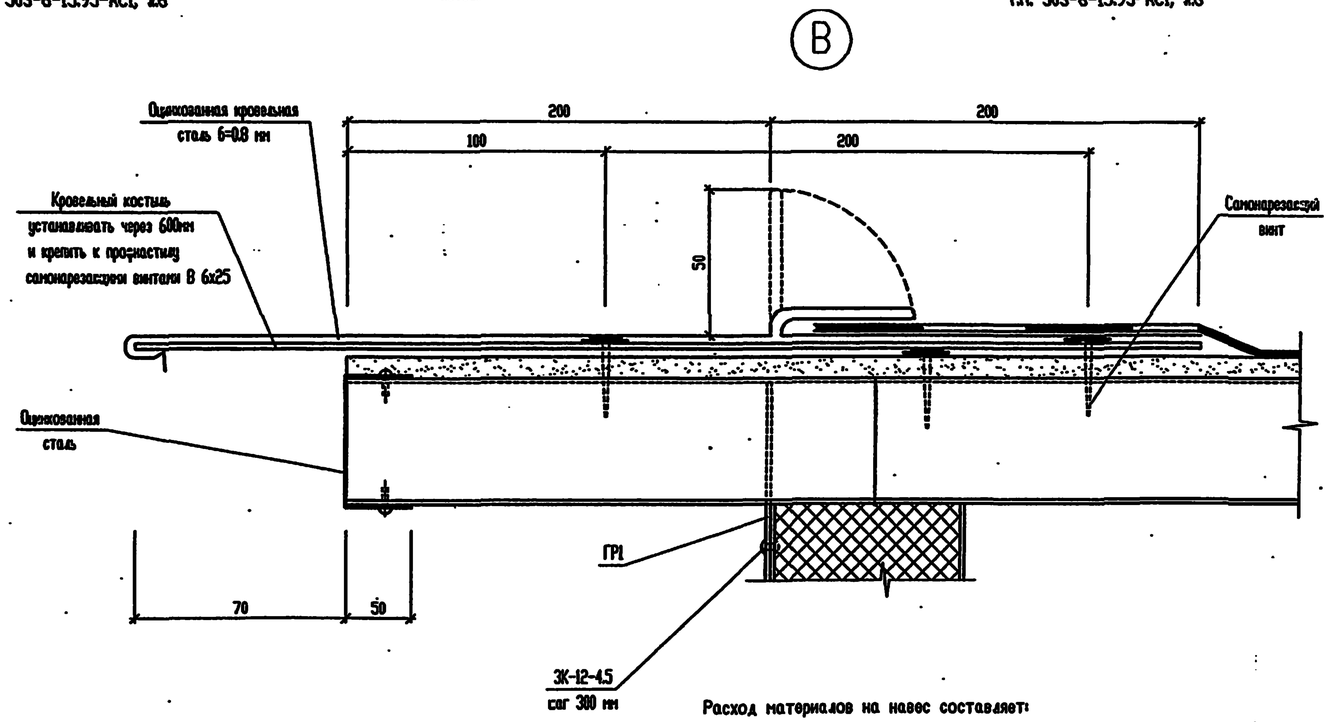

Расход материалов на навес составляет:

Гребенка ГР1 (альбом 5) - 18 шт.

Костыль - полоса $\frac{4х40\ ГОСТ\ 103-76*}{С\ 235\ ГОСТ\ 27772-88*}$ l=470, вес 0.6 кГ, 30 шт.

Изм.	Кол.уч.	Лист	№ док.	Подп.	Дата	Т.П. 503-6-15.95- АС1			
						Трассовая АЗС на 50 м3 горючего с комплексом бытовых услуг.			
Нач. АСО		Ермолович				Площадка АЗС	Стадия	Лист	Листов
Гл. спец.		Захлимный					Р	6	
Вед.инж.		Иванова							
Инженер		Волковский				Навес. План кровли. Разрез 1-1. Узлы.	OZONE ОЗОН		
Проверил		Захлимный							
Н. контр.		Иванова							

Привязан

Инв.N

Согласовано

Взам. инв. №

Подпись и дата

Инв. № подл.

ИНВ № 400419-02. 12 Формат А2

Схема расположения элементов

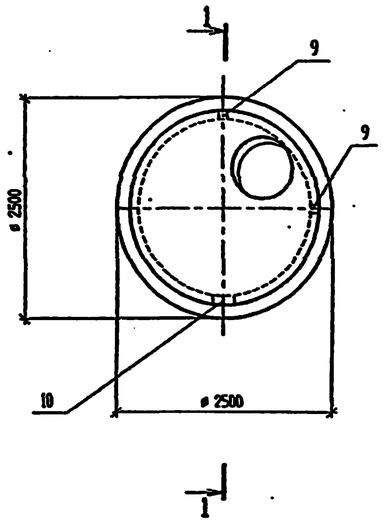

1-1

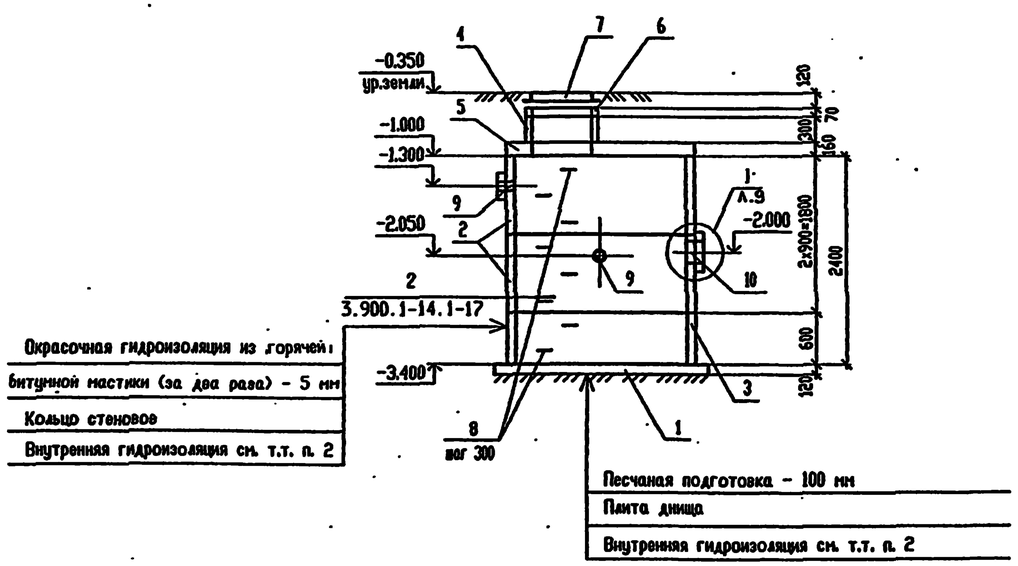

СПЕЦИФИКАЦИЯ К СХЕМЕ РАСПОЛОЖЕНИЯ ЭЛЕМЕНТОВ

Поз.	Обозначение	Наименование	Кол	Масса ед.кг	Примеч.
1	3.900.1-14 вып. 1	Плита днища ПН20	1	1480,0	
2		Кольцо стеновое КС20.9б	2	1100,0	
3		КС20.6	1	980,0	
4		КС7.3	1	130,0	
5		Плита перекрытия 1ПП20-2	1	1380,0	
6		Кольцо опорное КО6	1	50,0	
7	ГОСТ 3634-89	Люк "Т"	1	100,0	
8	3.900.1-14 вып. 1	Изделие закладное ИН1	8	0,83	
9	5.900-2	Сальник Ду 50 L=200	2	5,6	
10		Ду 250 L=200	1	18,8	
		Бетон класса В15	0,65		м³

1. При монтаже отстойника все сборные элементы установить на цементно-песчаном растворе марки 100 толщиной 10 мм.
2. Внутренние поверхности стен и днища отстойника обмазать шпатлевкой ЗП-00-10.
3. Обратную засыпку пазух отстойника выполнить местным грунтом при оптимальной влажности слоями 20-30 см с уплотнением каждого слоя до проектной плотности скелета грунта $\gamma ск=1,65 т/м^3$.

Привязан				Изм.	Кол.	Лист	№ док.	Подп.	Дата
				Нач. АСО		Ермолович			
				Гл. спец.		Цозик			
				Нач.сек.		Возняк			
				Инж.		Стеблина			
				Проверил		Возняк			
Инв.N				Н. контр.		Цозик			

Т.П. 503-6-15.95-АС1

Трассовая АЗС на 50 м³ горючего с комплексом бытовых услуг

Площадка АЗС

Стадия	Лист	Листов
Р	7	

Отстойник.
Схема расположения элементов.

OZONE ОЗОН

инв.N ЦАП 419-02 13 Формат А2

Схема расположения элементов

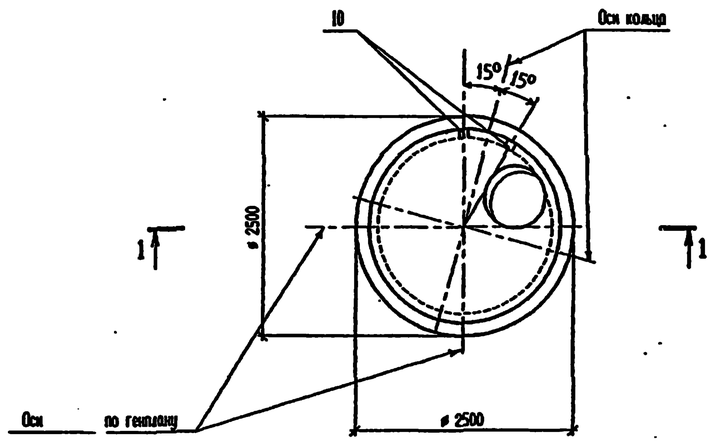

1-1

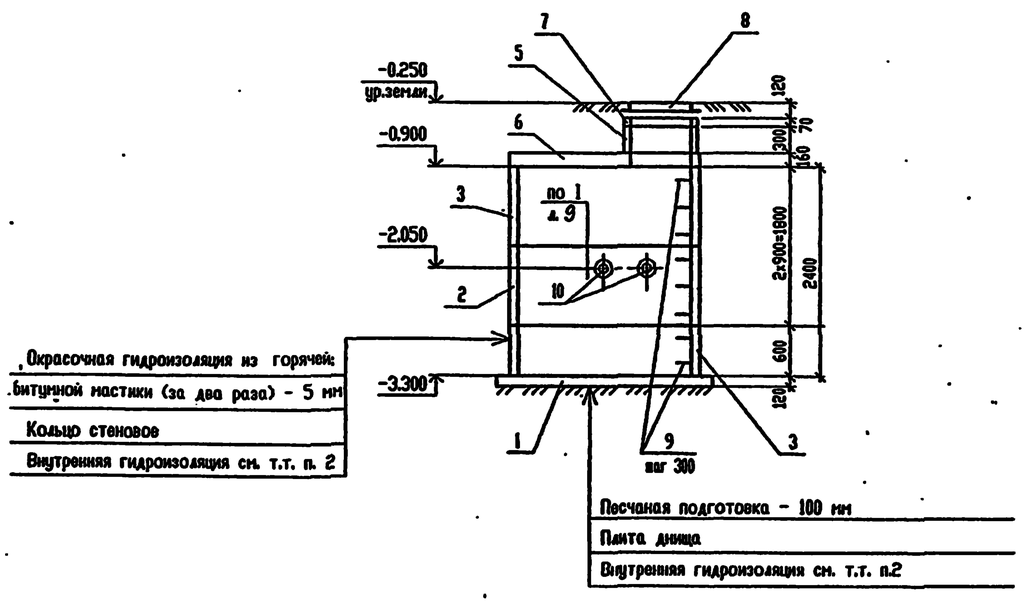

СПЕЦИФИКАЦИЯ К СХЕМЕ РАСПОЛОЖЕНИЯ ЭЛЕМЕНТОВ

Поз.	Обозначение	Наименование	Кол.	Масса ед.кг	Примеч.
1	3.900.1-14 вып. 1	Плита днища ПН20	1	1480,0	
2		Кольцо стеновое КС20.9б	1	1100,0	
3		КС20.9	1	1480,0	
4		КС20.6	1	980,0	
5		КС7.3	1	130,0	
6		Плита перекрытия 1ПП20-2	1	1380,0	
7		Кольцо опорное КО6	1	50,0	
8	ГОСТ 3634-89	Люк "Т"	1	100,0	
9	3.900.1-14 вып. 1	Изделие закладное МН1	8	0,83	
10	5.900-2	Сальник Ду 50 L=200	2	5,6	
		Бетон класса В15	0.35		м³

1. При монтаже сборника все сборные элементы установить на цементно-песчаном растворе марки 100 толщиной 10 мм.
2. Внутренние поверхности стен и днища сборника обмазать шпатлевкой ЗП-00-10.
3. Обратную засыпку пазух сборника выполнить местным грунтом при оптимальной влажности слоями 20-30 см с уплотнением каждого слоя до проектной плотности скелета грунта $\gamma_{ск}=1,65 т/м^3$.

Изм.	Кол.уч.	Лист	N° док.	Подп.	Дата	Т.П. 503-6-15.95-АС1
Нач. АСО		Ермолович				Трассовая АЗС на 50 м³ горючего с комплексом бытовых услуг
Гл. спец.		Цозик				Площадка АЗС — Стадия: Р; Лист: 8; Листов:
Нач. сек.		Возняк				
Инж.		Стоблина				Сборник очищенной воды. Схема расположения элементов. — OZONE OZON
Проверил		Возняк				
Н. контр.		Цозик				

Привязан

Инв.N

инв.N 4004119-02 14 Формат А2

Схема расположения элементов

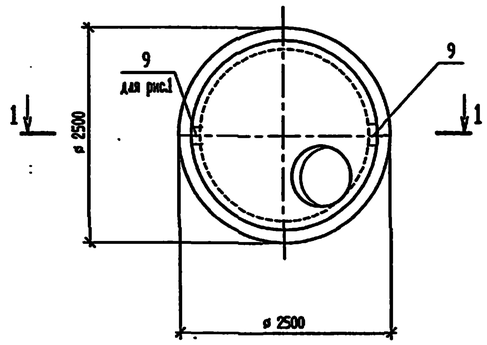

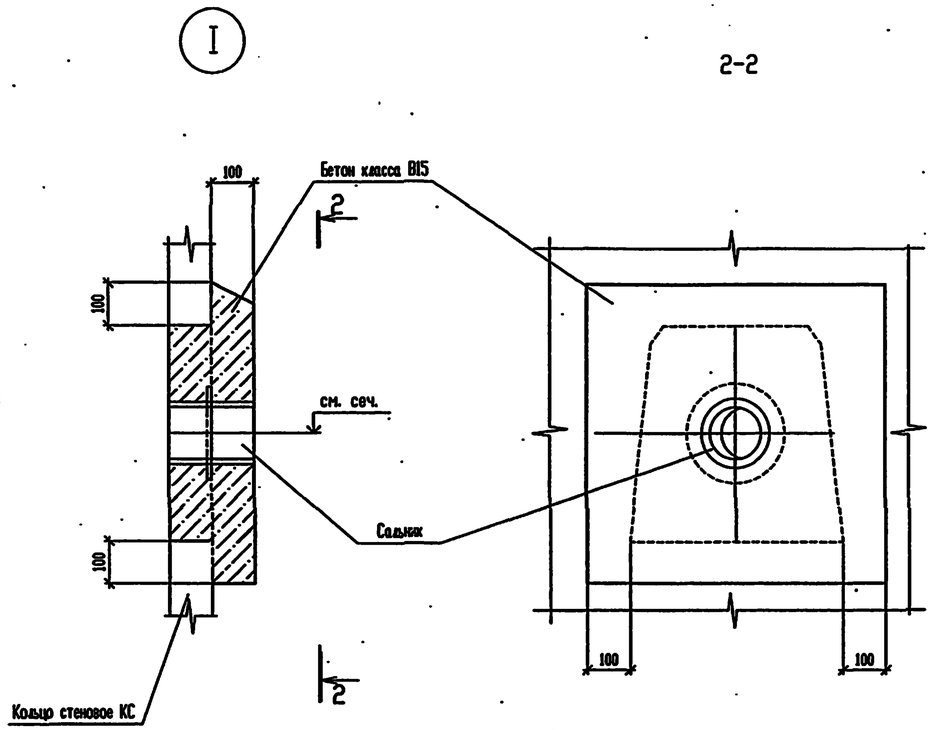

СПЕЦИФИКАЦИЯ К СХЕМАМ РАСПОЛОЖЕНИЯ ЭЛЕМЕНТОВ

Поз.	Обозначение	Наименование	Кол. на исп. 1	Кол. на исп. 2	Всего	Масса ед.,кг	Примечание
1	3.900.1-14 вып.1	Плита днища ПН20	1	1	2	1480,0	
2		Кольцо стеновое КС20.9б	2	2	4	1100,0	
3		КС20.6	1	1	2	980,0	
4		КС7.3	1	1	2	130,0	
5		Плита перекрытия 1ПП20-2	1	1	2	1380,0	
6		Кольцо опорное КО6	1	1	2	50,0	
7	ГОСТ 3634-89	Лук "Т"	1	1	2	120,0	
8	3.900.1-14 вып.1	Изделие закладное МН1	8	8	16	0,83	
9	5.900-2	Сальник Ду 250 L=200	2	1	3	18,8	
		Бетон класса В15	0,27	0,32	0,59		м³

Таблица исполнений

Исполнение	Поз. по генплану	сеч. 1-1
1	13.1	рис.1
2	13.2	рис.2

1-1

(рис. 1)

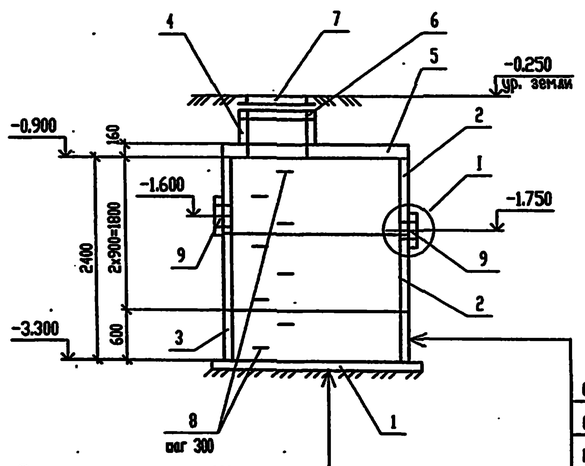

Песчаная подготовка - 100 мм

Плита днища

Внутренняя гидроизоляция см. т.т. п. 2

Окрасочная гидроизоляция из горячей битумной мастики (за два раза) - 5 мм

Кольцо стеновое

Внутренняя гидроизоляция см. т.т. п. 2

1-1

(рис. 2)

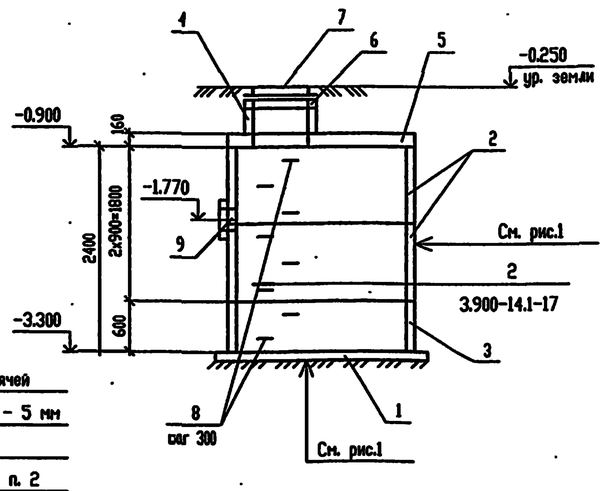

1. При монтаже резервуаров все сборные элементы установить на цементно-песчаном растворе марки 100 толщиной 10 мм

2. Внутренние поверхности стен и днища резервуаров обмазать битумом за два раза по огрунтовке из раствора битума в бензине или покрыть фкватом, т.е. обработать водным раствором кремнефтористого магния или кремнефтористоводородной кислоты с образованием на поверхности нерастворимых соединений.

3. Обратную засыпку пазух резервуаров выполнить местным грунтом при оптимальной влажности слоями 20-30 см с уплотнением каждого слоя до проектной плотности скелета грунта $\gamma ск=1,65 т/м^3$.

Изм.	Кол.уч.	Лист	№ док.	Подп.	Дата
Нач. АСО		Ермолович			
Гл. спец.		Цозик			
Нач. сек.		Вознюк			
Инж.		Стебанна			
Проверил		Вознюк.			
Н. контр.		Цозик			

Привязан

Инв.N

Т.П. 503-6-15.95-АС1

Трассовая АЗС на 50 м³ горючего с комплексом бытовых услуг

Площадка АЗС

Стадия	Лист	Листов
Р	9	

Резервуар для бытовых стоков. Схемы расположения элементов.

OZONE ОЗОН

Инв. № подл. | Подпись и дата | Взам. инв. №

инв. Ц00419-02 15 Формат А2

АЛЬБОМ 2

Т.П. 503-6-15.95

План ограждения

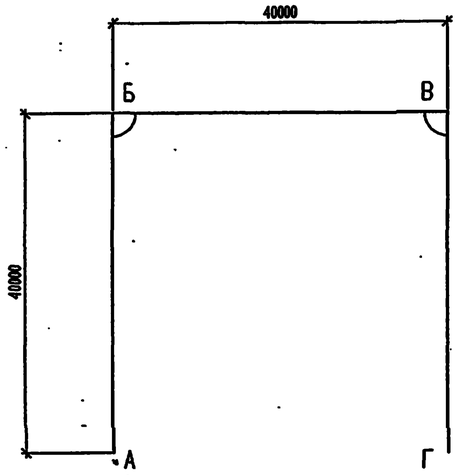

Ограждение АБ (БВ, ВГ)

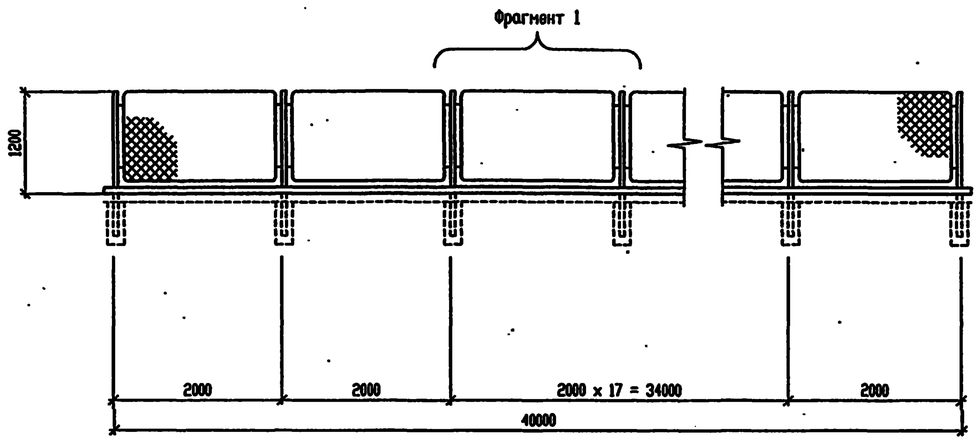

СПЕЦИФИКАЦИЯ ЭЛЕМЕНТОВ ОГРАЖДЕНИЯ

Поз.	Обозначение	Наименование	Кол.	Масса, ед. кг	Примечание
С1	Т.П. 503-6-15.95-АС.И-ПМ1,СМ1	Стойка С1	61	7,19	
ПМ1	Т.П. 503-6-15.95-АС.И-ПМ1,СМ1	Панель ПМ1	60	15,47	

1. Цоколь выполнить из лицевого кирпича марки 75 на цементно-песчаном растворе марки 25.
2. Фундамент ленточный под цоколь выполнить из бетона класса В 12.5. Расход бетона составляет 9 м3.

Фрагмент 1

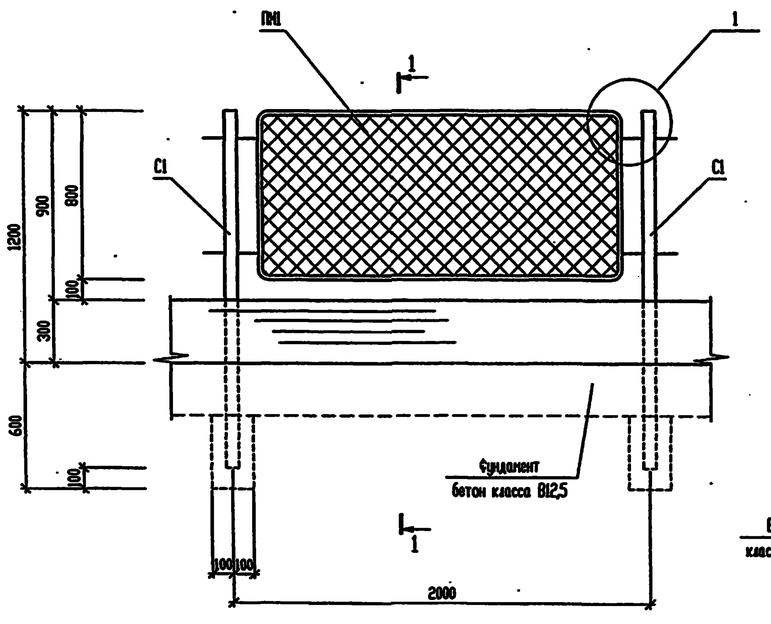

1 - 1

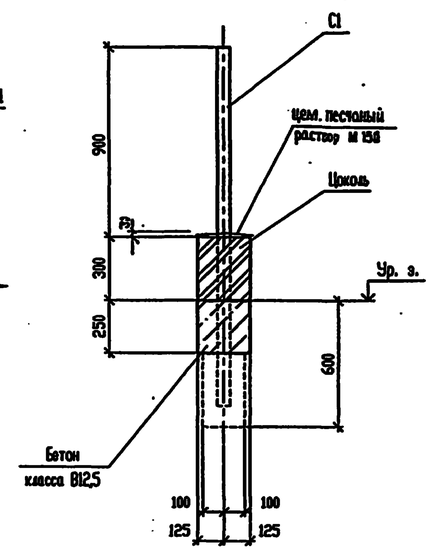

1

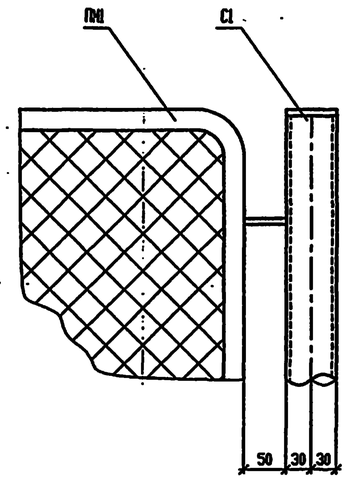

Согласовано

Взам. инв. №

Подпись и дата

Инв. № подл.

Изм.	Кол.уч.	Лист	№ док.	Подп.	Дата
Нач. АСО		Ермолович			
Гл. спец.		Захливный			
Вед. инж.		Иванова			
Инженер		Возняк			
Проверил		Захливный			
Н. контр.		Иванова			

Привязан

Инв.N

Т.П. 503-6-15.95-АС1

Трассовая АЗС на 50 м3 горючего с комплексом бытовых услуг.

Здание станции

Ограждение территории

Стадия	Лист	Листов
Р	10	

OZONE ОЗОН

инв.N 4004/9-02 16 Формат А2

АЛЬБОМ 2

Т.П. 503-6-15.95

Ведомость рабочих чертежей основного комплекта

	Наименование	Примечание
1	Общие данные.	
2	Техническая спецификация металла.	
3	Схема расположения балок покрытия и стоек навеса.	
4	Узел 1.	
5	Узлы 2 ... 8.	
6	Навес. План подвесного потолка. Узлы.	

Нагрузки, кПа

N п/п	Наименование	Нормат. нагрузки	Коэф. надежн.	Расчетн. нагрузки
1	Покрытие			
	Профилированный настил	0.01	1.05	0.011
2	Ветровая по I району	0.23	1.4	0.32
3	Снеговая по III району	1.0	1.4	1.4

Ведомость металлоконструкций по видам профилей

Наименование конструкций по номенклатуре Прейскуранта N 01-09	Позиции по Прейскуранту N 01-09	N N п/п	Код конструкций	Масса конструкций, т: Всего стали повышенной и высокой прочности	по видам профилей стали: Балки и швеллеры	Крупносортная сталь	Среднесортная сталь	Мелкосортная сталь	Толстолистовая сталь	Универсальная сталь	Тонколистовая сталь	Гнутые и гнутосварные	Трубы	Прочие	Всего	Всего с учетом 1% на массу наплавл. металла	Серии типовых конструкций
1	2	3	4	5	6	7	8	9	10	11	12	13	14	15	16	17	18
Стойки		1	526111						0.31				0.46		0.77	0.78	
Балки покрытия		2	526153		4.39	0.14			0.16						4.69	4.74	
Прогоны		3	526170		13.57	0.49									14.06	14.20	
Настил покрытия		4	528533									5.40			5.40	5.45	
Стеновые панели		5	528414											1.02	1.02	1.03	
Подвесной потолок		6												6.45	6.45	6.51	
Итого с учетом 3% на уточнение массы в чертежах КМД		7			17.96	0.63			0.47			5.40	0.46	7.47	32.39	32.71	
Итого с учетом отходов 3,7%		8			19.22	0.67			0.49			5.56	0.48	7.99	34.66		
Приведенная к обычным профилям масса металла с учетом 3% на уточнение массы в чертежах КМД и 3,7% на отходы		9			19.22	0.67			0.49			5.56	0.48	7.99	34.66		
Разница приведенной и натуральной массы		10															
Распределение массы металла по пределам текучести с учетом 3% на уточнение массы в чертежах КМД и 3.7% на отходы		11															
Приведенная к стали углеродистой обыкновенного качества по ГОСТ27772-88 масса металла с учетом 3% на уточнение массы в чертежах КМД и 3.7% на отходы		12															
Всего приведенная масса металла с учетом 3% на уточнение массы металла в чертежах КМД и 3,7% на отходы		13															

1. Чертежи марки "КМ" разработаны в соответствии с:
- технологическими заданиями;
- чертежами комплекта "АС";
- СНиП II-23-81 "Стальные конструкции. Нормы проектирования".

2. За условную отметку 0.000 принят верх заправочного островка, соответствующий абсолютной отметке по генплану [ ]

3. Настоящие рабочие чертежи разработаны на стадии "КМ" и являются основанием для разработки деталировочных чертежей марки "КМД".

4. Материалы для ручной и механизированной сварки принимать в соответствии с таблицей 55 СНиП II-23-81.

5. Соединения выполнять на болтах нормальной точности класса 5.8 по ГОСТ 15591-70.

6. В узлах и деталях металлоконструкций даны решения соединения элементов. Размеры сварных швов определяются при разработке чертежей "КМД" по опорным усилиям, указанным в таблице "Ведомость элементов". Минимальное усилие для расчета соединения элементов - 30.0кН.

7. Все неоцинкованные металлические конструкции окрашиваются двумя слоями эмали ПФ-115 (ГОСТ 6465-76) общей толщиной 50-60мкм.

8. Изготовление конструкций производить в соответствии с требованиями СНиП III-18-75 "Металлические конструкции. Правила производства и приемки работ". Монтаж конструкций производить в соответствии с требованиями СНиП 3.0301-87 "Несущие и ограждающие конструкции.

9. Стальные конструкции, за исключением стеновых панелей, огрунтовать в заводских условиях двумя слоями грунтовки ГФ-020 (ГОСТ 25129-88), при этом степень очистки поверхности стальных конструкций от окислов (окалины, ржавчины) перед нанесением защитных покрытий должна быть третьей (согласно ГОСТ 9.402-80). Последующую антикоррозионную защиту см. комплект "АС".

Технические решения, принятые в настоящем проекте (комплекте рабочих чертежей), соответствуют требованиям экологических, санитарно - гигиенических, противопожарных и других норм, действующих на территории Российской Федерации, и обеспечивают безопасную для жизни и здоровья людей эксплуатацию объекта при соблюдении предусмотренных рабочими чертежами мероприятий.

"__" августа 1995 г.

Главный инженер проекта _____ / Писаренко Е.И. /

Инв. N подл. | Подпись и дата | Взам. инв. N

Привязан

Инв.N

Изм.	Кол.уч.	Лист	N док.	Подп.	Дата
ГИП		Писаренко			
Нач. АСО		Ермолович			
Гл. спец.		Цозик			
Нач. сект.		Возник			
Вед. инж.		Моисеева			
Н. контр.		Возник			

Привязан

Листов

Т.П. 503-6-15.95-КМ1

Трассовая АЗС на 50 м³ горючего с комплексом бытовых услуг

Площадка АЗС

Стадия	Лист	Листов
Р	1	6

Общие данные.

OZONE ОЗОН

инв N 400419-02 17 Формат А2

АЛЬБОМ 2

Т.П. 503-6-15.95

Техническая спецификация металла

Вид профиля и ГОСТ, ТУ	Марка металла и ГОСТ	Обозначение и размер профиля, мм	N N по порядку	Код: Марки металла	Код: Вида профиля	Код: Технической характеристики	Количество, шт	Длина, мм	Масса металла по элементам конструкций, т: Стойки (526111)	Балки покрытия (526153)	Прогоны (526170)	Настил покрытия (528533)	Общая масса (т)	Масса потребности в металле по кварталам (заполняется изготовителем), (т): I	II	III	IV	Заполняется ВЦ
1	2	3	4	5	6	7	8	9	10	11	12	13	14	15	16	17	18	19
Сталь горячекатаная Швеллеры. ГОСТ 8240-89	С245 ГОСТ 27772-88	[40	1		2634	5175				4.26			4.26					
		[30	2		2625	5170					13.17		13.17					
	Итого		3							4.26	13.17		17.43					
Всего профиля			4	1293						4.26	13.17		17.43					
Трубы стальные электросварные прямошовные ГОСТ 10704-76	Ст3пс2 ГОСТ 380-71	тр. 159х5	5						0.45				0.45					
	Итого		6						0.45				0.45					
Всего профиля			7						0.45				0.45					
Прокат листовой горячекатаный по ГОСТ 19903-74	С245 ГОСТ 27772-88	t16	8		7115	8270			0.19				0.19					
		t10	9		7115	8270			0.11				0.11					
	Итого		10	1293					0.30				0.30					
	С235 ГОСТ27772-88	t6	11		7115	5090				0.16			0.16					
	Итого		12	1145						0.16			0.16					
Всего профиля			13						0.30	0.16			0.46					
Уголки стальные горячекатаные равнополочные. ГОСТ 8509-86	С245 ГОСТ27772-88	L 100х7	14		2120	8140				0.14			0.14					
	Итого		15	1293						0.14			0.14					
	С235 ГОСТ27772-88	L 63х5	16								0.48		0.48					
	Итого		17	1145							0.48		0.48					
Всего профиля			18							0.14	0.48		0.62					
Профили стальные листовые гнутые с трапециевидными гофрами для строительства. ГОСТ 24045-86	С235 ГОСТ27772-88	Н57-750-0.8	19									5.24	5.24					
	Итого		20	1145								5.24	5.24					
Всего профиля			21									5.24	5.24					
Итого масса металла			22						0.74	4.56	13.65	5.24	24.20					
Карнизные панели	лист 5 комплекта АС1		23										0.99					
Подвесной потолок	лист 6 комплекта АС1		24										6.26					
Всего масса металла			25										31.45					
В том числе по маркам	С245		26						0.30	4.40	13.17		17.87					
	С235		27							0.16	0.48	5.24	5.88					
	Ст3пс2		28						0.45				0.45					
РАЗВЕРНУТАЯ ПЛОЩАДЬ МЕТАЛЛОКОНСТРУКЦИЙ, ПОДЛЕЖАЩИХ ОКРАСКЕ 579,3 м²																		
Масса поставки элементов по кварталам, т (заполняется заказчиком)	I																	
	II																	
	III																	
	IV																	

Инв. N подл. | Подпись и дата | Взам. инв. N

Привязан

Инв.N

Изм.	Кол.уч.	Лист	N° док.	Подп.	Дата
Нач. АСО		Ермолович			
Гл. спец.		Цозик			
Нач. сект.		Возняк			
Вед. инж.		Моисеева			
Проверил		Возняк			
Н. контр.		Цозик			

Т.П. 503-6-15.95-КМ1

Трассовая АЗС на 50 м³ горючего с комплексом бытовых услуг

Площадка АЗС.

Стадия	Лист	Листов
Р	2	

Техническая спецификация металла.

OZONE ОЗОН

инв.N 400419-02 18

Формат А2

Схема расположения балок покрытия и стоек навеса.

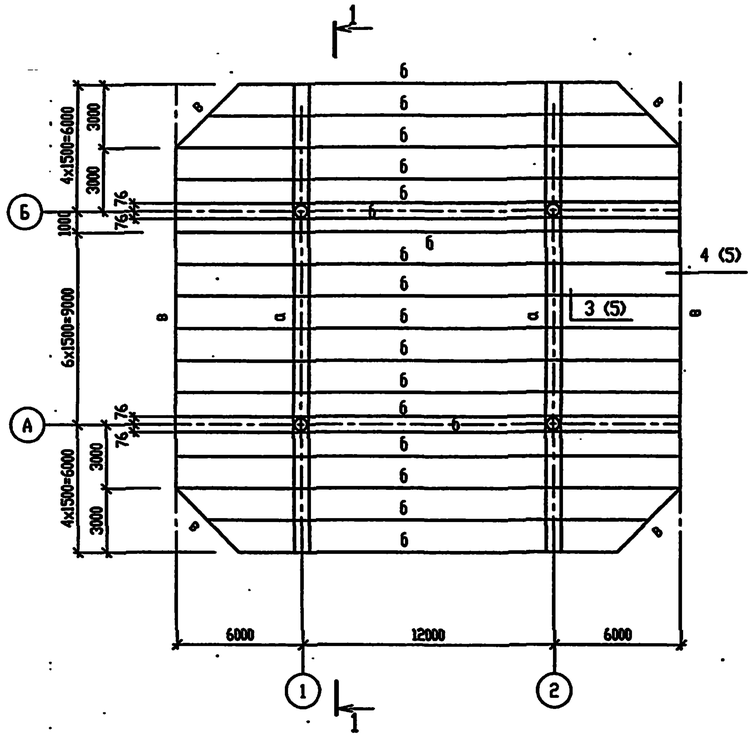

Схема расположения профилированного настила.

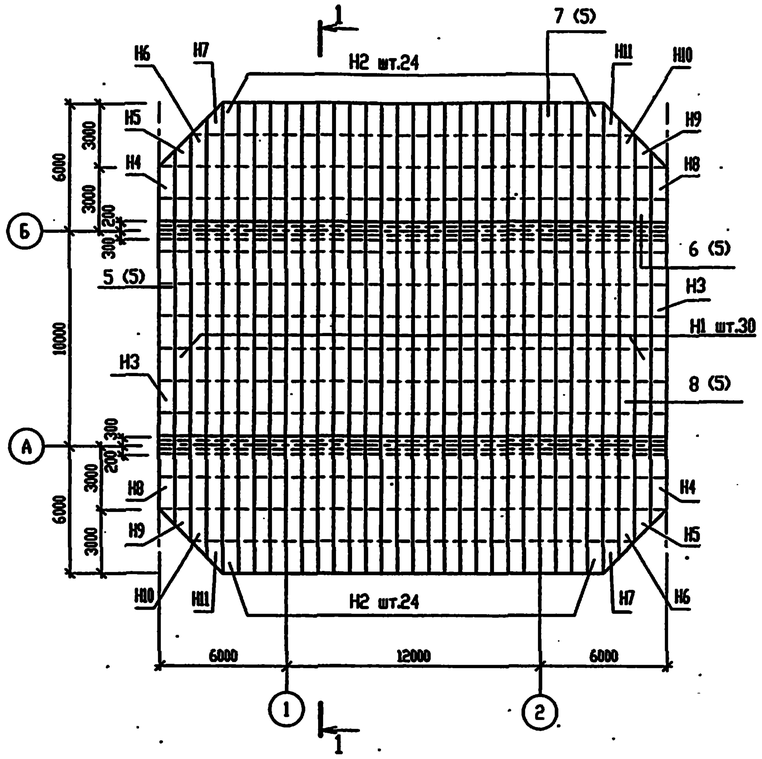

ВЕДОМОСТЬ ЭЛЕМЕНТОВ

Марка	Сечение: Эскиз	Поз	Состав	Опорные усилия: M кН.м	N кН	Q кН	Группа констр.	Марка металла	Примечание
а	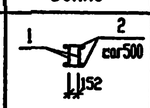	1	[40	342			2	С245	
		2	-6x150					С245	
б	[		[30	54			2	С245	
в	L		L 63x63x5				4	С235	
С1	O		тр.152x5				3		
Н1	Н57-750-0.8 ГОСТ 24045-86 l=10400						4	С235	шт.30
Н2	l=6300								шт.48
Н3	Н57-750-0.8 ГОСТ 24045-86 см. лист 3								шт.2
Н4									шт.2
Н5									шт.2
Н6									шт.2
Н7									шт.2
Н8									шт.2
Н9									шт.2
Н10									шт.2
Н11									шт.2

1 - 1

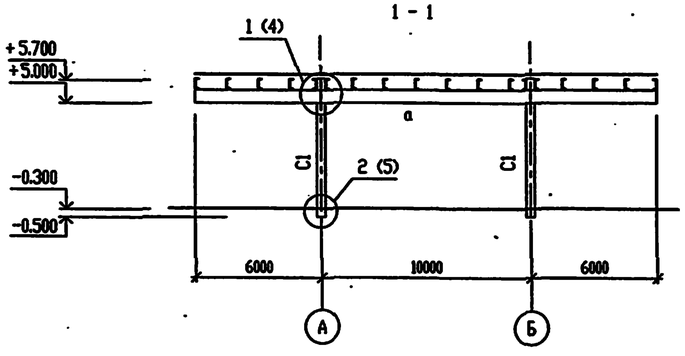

Марка	l1	l2
Н4, Н8	4075	3300
Н5, Н9	4825	4025
Н6, Н10	5575	4775
Н7, Н11	6300	5525

1. Профлист крепится самонарезающими винтами В6х25 по ТУ 67-269-78 с уплотняющими шайбами ШУ-6 по ТУ 36-2130-78. К крайним прогонам профлист крепится в каждой волне, на промежуточных прогонах - через волну. Между собой профлисты соединяются комбинированными заклепками ЗЛ-12 по ТУ 36-2088-85 с шагом 500мм.

Схемы раскройки листов

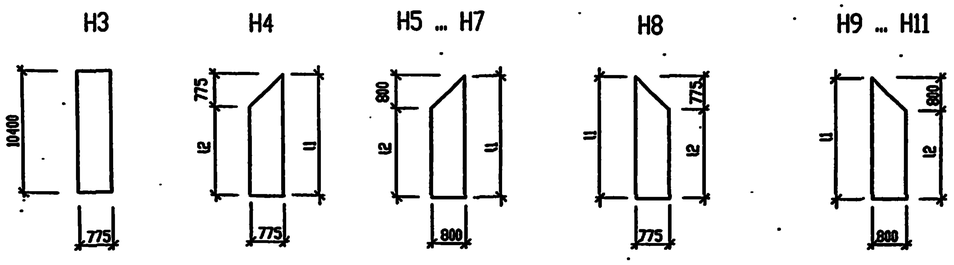

Согласовано

Взам. инв. №

Подпись и дата

Инв. № подл.

Изм.	Кол.уч.	Лист	№ док.	Подп.	Дата	Т.П. 503-6-15.95-КМ1
						Трассовая АЗС на 50 м³ горючего с комплексом бытовых услуг
Нач. АСО		Ермолович				Площадка АЗС — Стадия: Р; Лист: 3; Листов:
Гл. спец.		Цозик				
Нач. сект.		Возняк				Схема расположения балок покрытия и стоек навеса.
Вед. инж.		Моисеева				OZONE ОЗОН
Проверил		Возняк				
Н. контр.		Возняк				

Привязан

Инв.N

инвл 400419-02 19 Формат А2

1

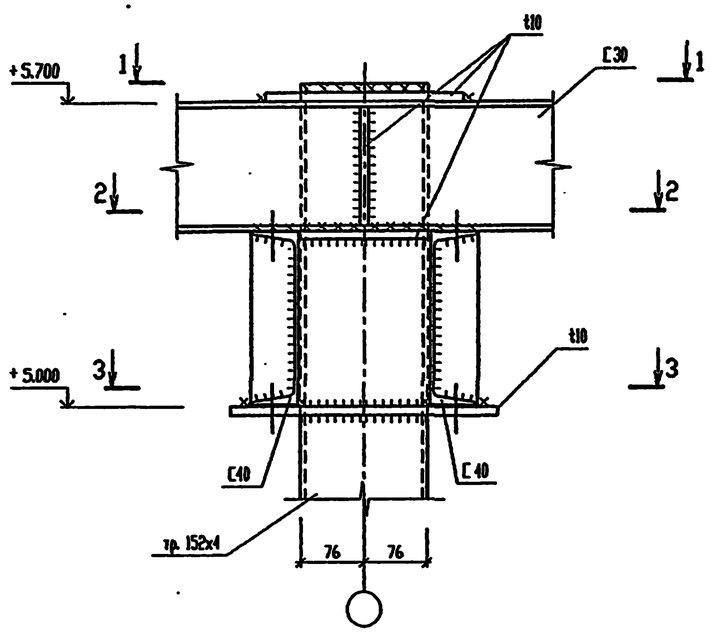

2 - 2

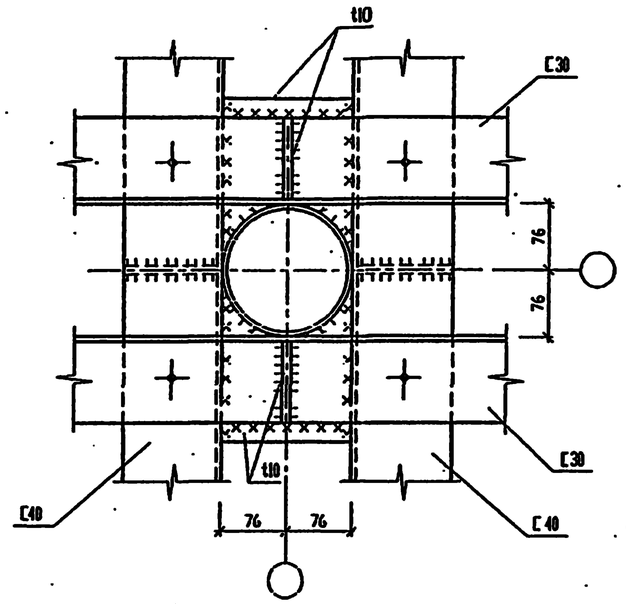

1 - 1

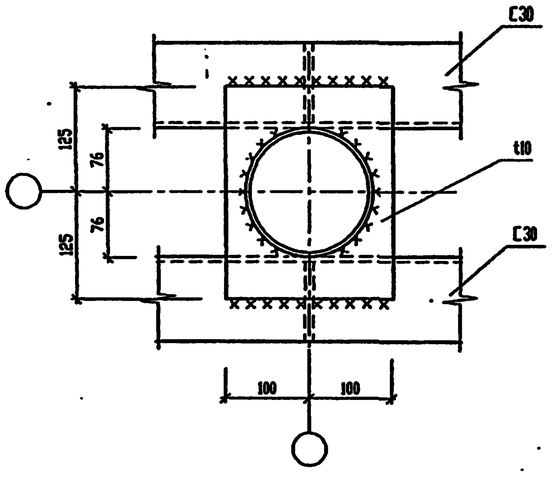

3 3

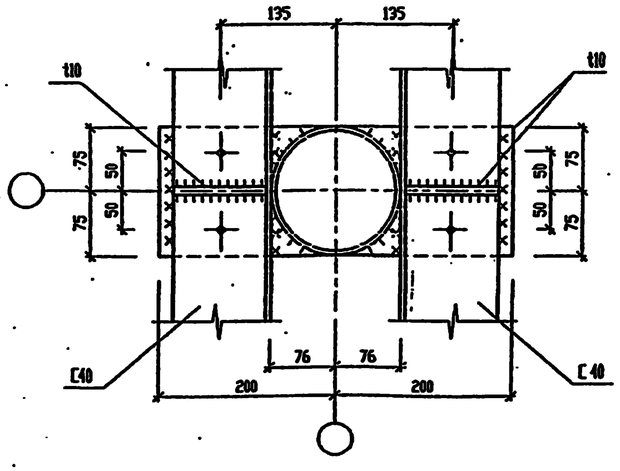

						Т.П. 503-6-15.95-КМ1		
						Трассовая АЗС на 50 м³ горючего с комплексом бытовых услуг		
Изм.	Кол.уч.	Лист	№ док.	Подп.	Дата			
Нач. АСО		Ермолович				Площадка АЗС	Стадия	Лист	Листов
Гл. спец.		Цозик					Р	4	
Нач. сект.		Возник							
Вед. инж.		Моисеева				Узел 1.	OZONE ОЗОН		
Пропорина		Возник							
Н. контр.		Возник							

Привязан

Инв.N

Взам. инв. N | Подпись и дата | Инв. N подл.

Инв N 400419-02 22 Формат А2

АЛЬБОМ 2

Т.П. 503-6-15.95

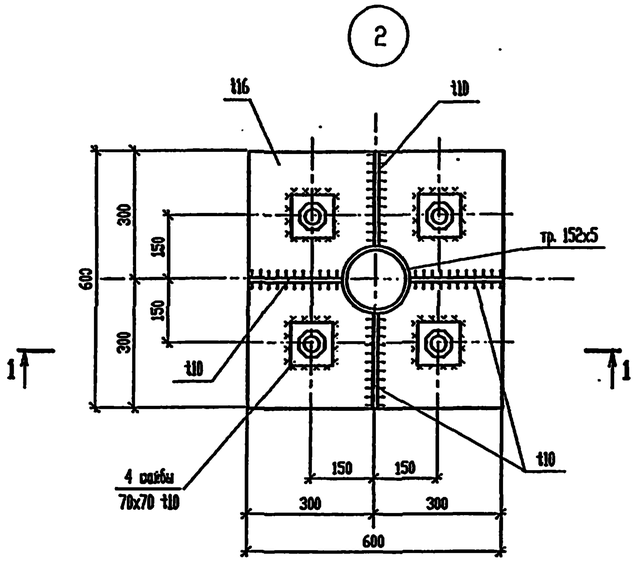

1 - 1

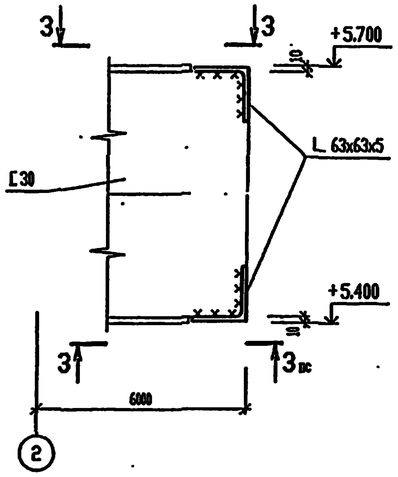

3 - 3

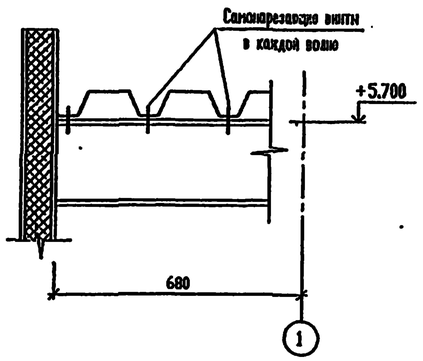

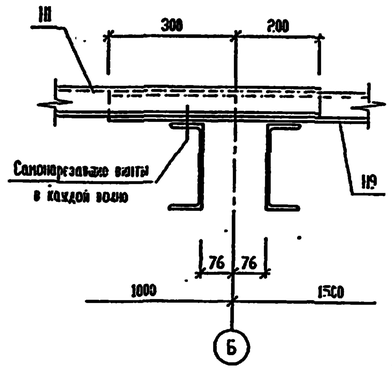

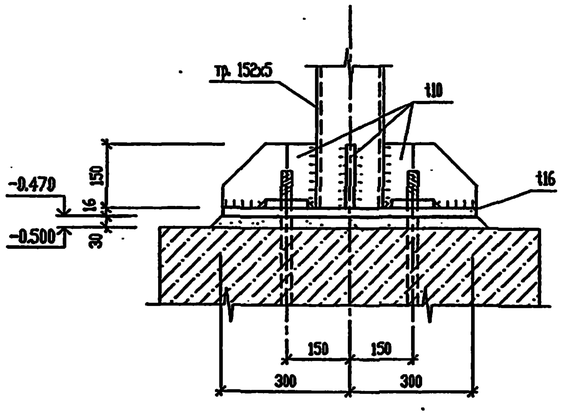

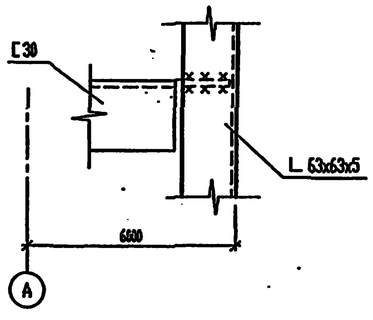

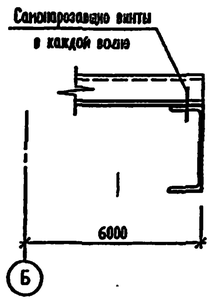

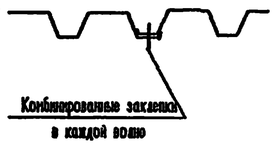

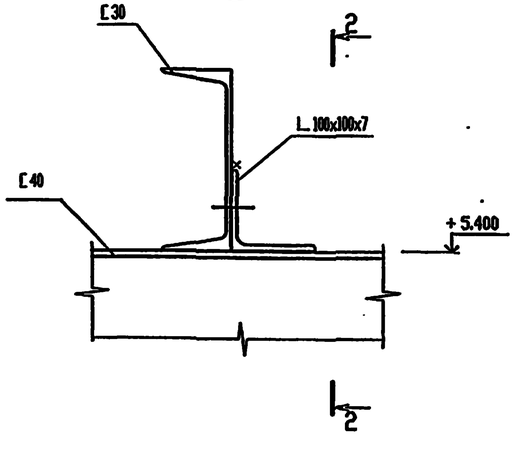

2 - 2

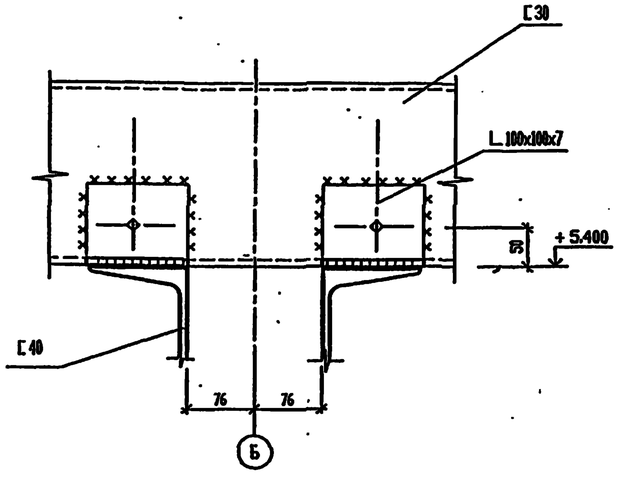

						Т.П. 503-6-15.95-КМ1			
						Трассовая АЗС на 50 м³ горючего с комплексом бытовых услуг			
		Изм.	Кол.уч.	Лист	№ док.	Подп.	Дата		
Привязан		Нач. АСО		Ермолович		Площадка АЗС.	Стадия	Лист	Листов
		Гл. спец.		Позик			Р	5	
		Нач. сект.		Возник					
		Вед. инж.		Моисеева					
		Проверил		Возник		Узлы 2 - 8.	OZONE ОЗОН		
Инв.N		Н. контр.		Возник					

Инв. № подл. | Подпись и дата | Взам. инв. №

инв № 11.00419-02 21 Формат А2

АЛЬБОМ 2

Т.П. 503-6-15.95

План подвесного потолка на отм. +4.940

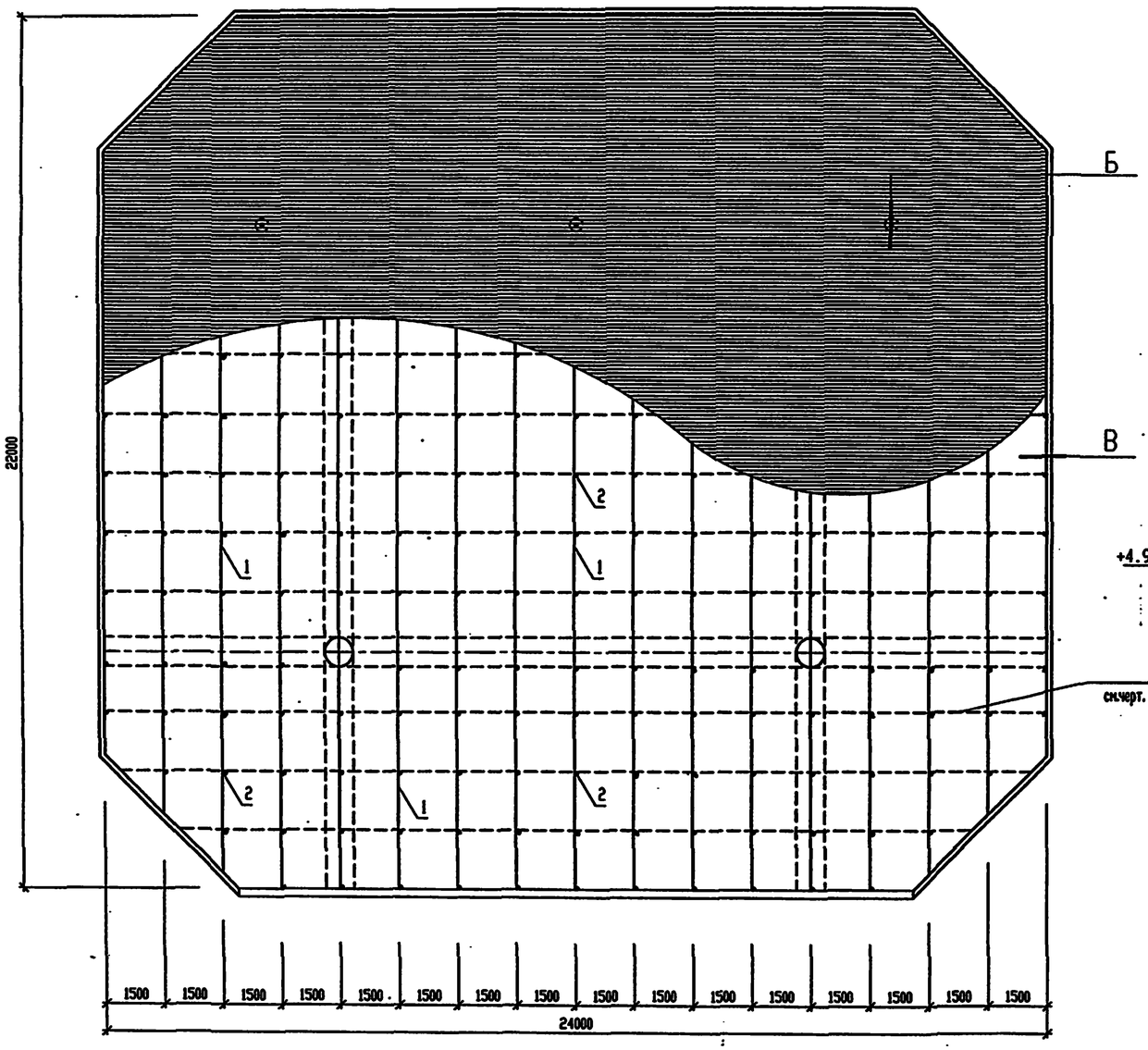

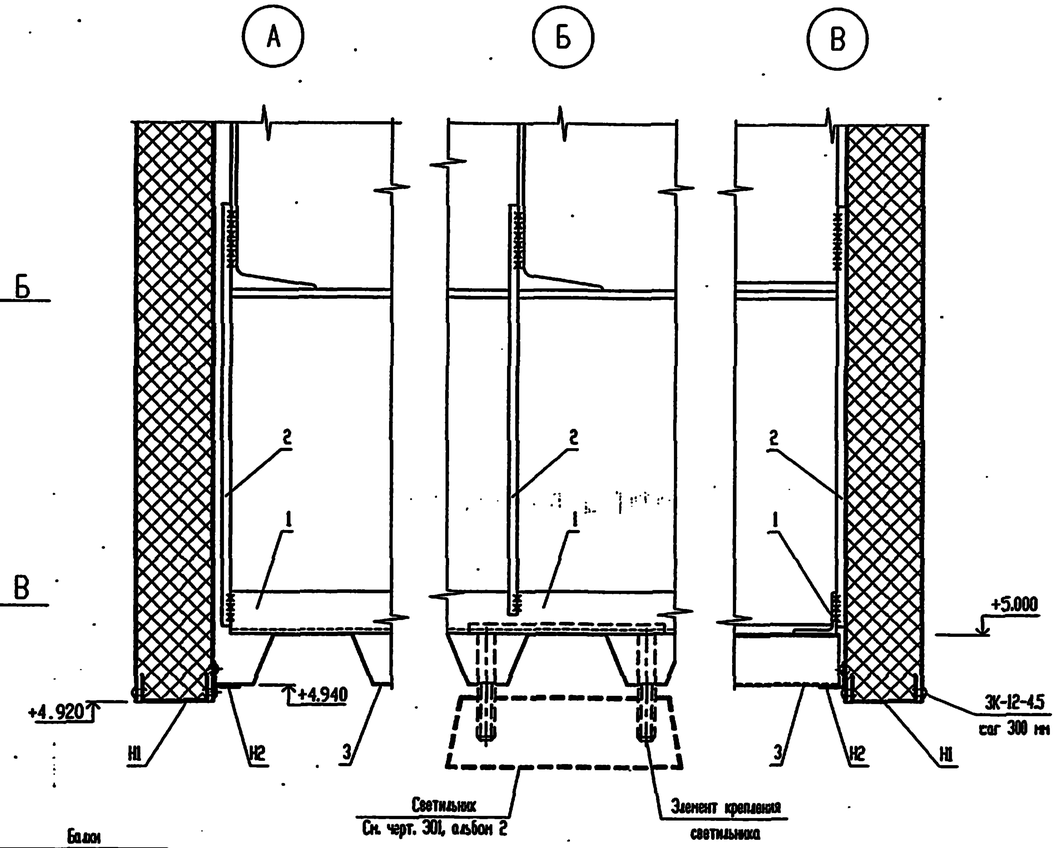

1-1

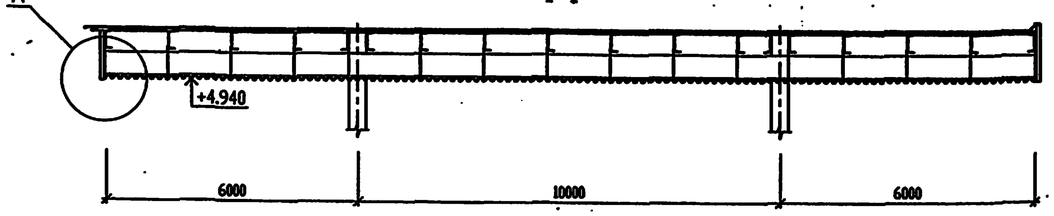

СПЕЦИФИКАЦИЯ ЭЛЕМЕНТОВ ПОДВЕСНОГО ПОТОЛКА

Поз.	Обозначение	Наименование	Кол.	Масса, ед. кг	Примечание
1		Направляющая, уголок $\frac{50\times50\times5\text{-Б-ГОСТ 8509-93}}{\text{С245 ГОСТ 27772-88*}}$			
		L=22000	17	83.0	
2		Подвеска круг 8АI ГОСТ 2590-88			
		L=450	230	0.18	
3.	ГОСТ 24045-86*	Профлист Н57-750-0.8	485	9.8	м²
Н1	503-6-15.95-АС.И-Н1	Нащельник Н1	90	0.45	
Н2	503-6-15.95-АС.И-Н2...Н4	Нащельник Н2	92		

Согласовано

Взам. инв. №

Подпись и дата

Инв. № подл.

Привязан

Инв.N

Изм.	Кол.уч.	Лист	N док.	Подп.	Дата
Нач. АСО		Ермолович			
Гл. спец.		Захлевный			
Вед. инж.		Иванова			
Инженер		Волковский			
Проверил		Захлевный			
Н. контр.		Иванова			

Т.П. 503-6-15.95-КМ1

Трассовая АЗС на 50 м3 горючего с комплексом бытовых услуг.

Площадка: АЗС

Навес.План подвесного потолка. Узлы.

Стадия	Лист	Листов
Р	6	

ОЗОНЕ ОЗОН

инв N Ц00419-02 22 Формат А2

АЛЬБОМ 2

Т.П. 503-6-15.95

ВЕДОМОСТЬ РАБОЧИХ ЧЕРТЕЖЕЙ ОСНОВНОГО КОМПЛЕКТА

Лист	Наименование	Примечание
1	Общие данные. Таблица канализационных колодцев	
2	Генплан с сетями ВК	
3	Профили сетей К1 К2 К2Н К6Н В25 В26	

ВЕДОМОСТЬ ССЫЛОЧНЫХ И ПРИЛАГАЕМЫХ ДОКУМЕНТОВ

Обозначение	Наименование	Примечание
	Ссылочные:	
Серия 3.008.9-6/86	Подземные безнапорные трубопроводы из	
	керамических,асбестоцементных и пластмассовых	
	труб.	
Серия 4.900-10	Альбом оборудования,фасонных частей и арматуры для сетей и сооружений водопровода и	
	канализации.	
Т.п.902-09-22.84	Колодцы канализационные	Альбом 2
	Прилагаемые:	
Т.П. 503-6-15.95-НВК.СО	Спецификация оборудования	Альбом 7
Т.П 503-6-15.95-НВК.ВМ	Ведомость потребности в материалах	Альбом 8

ОБЩИЕ УКАЗАНИЯ

При выполнении проекта использованы следующие нормативные документы:
- СНиП 2.04.02-84 - "Водоснабжение.Наружные сети и сооружения."
- СНиП 2.04.03-85 - "Канализация.Наружные сети и сооружения."
- СНиП 3.05.04-85 - "Правила производства и приемки работ.Водоснабжение, канализация и теплоснабжение.Наружные сети и сооружения".
- ВСН-01-89 "Ведомственные строительные нормы предприятий по обслуживанию автомобилей".

Расчетные расходы по наружным сетям сведены в таблицу основных показателей.

Технические решения, принятые в настоящем проекте (комплекте рабочих чертежей), соответствуют требованиям экологических, санитарно-гигиенических, противопожарных и других норм, действующих на территории Российской Федерации, и обеспечивают безопасную для жизни и здоровья людей эксплуатацию объекта при соблюдении предусмотренных рабочими чертежами мероприятий.

"___" _____ 1995 г.

Главный инженер проекта_____ Писаренко Е.И.

Инв.N подл. | Подпись и дата | Взамен инв. N

ТАБЛИЦА КАНАЛИЗАЦИОННЫХ КОЛОДЦЕВ

N колодца по плану	Марка колодца по грунтовым условиям	Марка колодца	Диам. глубин колодца по профилю H мм	Диаметр колодца Dк мм	Глубина лотка hл мм	Высота рабочей частиhр мм	Высота горловины hг мм	Объем бетона на лоток м3	Расход материалов: Днище: КЦД-10	КЦД-15	КЦД-20	Рабочая часть: КЦР-6	КЦР-9	КЦ-15	КЦ-15-9	КЦ20-6	КЦ20-9	Плита перекрытия (Сборные железобетонные элементы Серия 3900-3 выпуск 7): КПТ-10-1	КПТ-10-2	КПТ-15-1	КПТ-15-2	КПТ-15-1	КПТ-15-2	КПТ-20-1	КПТ-20-2	КПТ-20-1	КПТ 20-2	Горловина: КЦГ-1	КЦГ-2	КЦГ-3	КЦГ-4	КЦГ-7-3	КЦГ-7-9	КЦГ-9-3	КЦГ-9-6	КЦГ-9-9	Тип. плана	Тип. плана	Объем сборного ж/б изделия м3	Спецификация
1	2	3	4	5	6	7	8	9	10	11	12	13	14	15	16	17	18	19	20	21	22	23	24	25	26	27	28	29	30	31	32	33	34	35	36	37	38	39		
																			К1																					
1	К-1	КСП-2	1250	1000	200	600	450	0.36	1	-	-	1	-	-	-	-	-	-	1	-	-	-	-	-	-	-	-	1	-	-	-	-	-	-	-	-	1	Т	0.55	С1
																			К2																					
Д-1	К-1	ДК-11	1140	1000	-	1140	-	0.07	1	-	-	-	1	-	-	-	-	1	-	-	-	-	-	-	-	-	-		-	-	-	-	-	-	-	-	Рн	0.6	С1-3
2	К-1	КСП-2	1390	1000	200	600	640	0.48	1	-	-	1	-	-	-	-	-	1	-	-	-	-	-	-	-	-	-	1	-	-	-	1	-	-	-	-	Л	0.6	С1

На площадке АЗС предусматриваются следующие наружные сети:
- канализация бытовая;
- канализация дождевая;
- канализация дождевая, напорная;
- трубопровод воды после адсорбционных фильтров;
- трубопровод промывочной воды;
- трубопровод шламовых вод, напорный.

Самотечная сеть бытовой канализации прокладывается из пластмассовых канализационных труб по ГОСТ 22689.2-89 и напорных полиэтиленовых - по ГОСТ 18599-89. Глубина заложения труб 1.25..15 м от поверхности земли.

Самотечная сеть дождевой канализации прокладывается из напорных полиэтиленовых труб по ГОСТ. 18599-89.
Глубина заложения труб 1.1..1.80 м от поверхности земли.

Напорная сеть дождевой канализации прокладывается из стальных электросварных труб по ГОСТ 10704-91.
Глубина заложения труб 1.7..2.0 м от поверхности земли.

Напорные трубопроводы промывочной воды и воды после адсорбционных фильтров прокладываются из стальных электросварных труб по ГОСТ 10704-91.
Глубина заложения труб 1.7..2.0 м от поверхности земли.

Напорный трубопровод шламовых вод прокладывается из стальных электросварных труб по ГОСТ 10704-91.
Глубина заложения труб 1.0..2.0 м от поверхности земли.

После монтажа и испытаний стальные трубопроводы и футляры, прокладываемые в земле, покрыть гидроизоляцией усиленного типа:
- мастика битумно-резиновая;
- стеклохолст;
- гидроизол.

Поверхность покрытия - 45 м2.

ОСНОВНЫЕ ПОКАЗАТЕЛИ

Наименование системы	Расчетный расход воды м3/сут	м3/час	л/с	Примечание
Канализация бытовая (К1)	1.82	0.81	2.06	
Канализация дождевая (К2)	1.67 20.4	-	2.00	расчетный максимальный
Канализация дождевая, напорная (К2Н)	1.67 20.4	2.50	0.70	расчетный максимальный
Трубопровод воды после адсорбционных фильтров (В26)	1.67 20.4	2.50	0.70	расчетный максимальный
Трубопровод промывочной воды (В25)	1.00 1.80	2.00 3.60	0.60 1.00	расчетный максимальный
Трубопровод шламовых вод, напорный (К6Н)	1.00 1.80	2.00 3.60	0.60 1.00	расчетный максимальный

Привязан

Листов

Инв. N

Т.П. 503-6-15.95-НВК

Троссовая АЗС на 50 м3 горючего с комплексом бытовых услуг

Изм.	Кол.уч.	Лист	N док.	Подпись	Дата
ГИП		Писаренко			
Нач.отд.		Чалбышев			
Гл.спец.		Малюта			
Вед.инж.		Аверонова			
Проверил		Малюта			
Н.контр.		Малюта			

Площадка АЗС

Стадия	Лист	Листов
Р	1	3

Общие данные. Таблица канализационных колодцев

ОГАЗОНЕФТЕОБЗОР

инв.N 400НУ-02 23

Т.П. 503-6-15.95

ГЕНПЛАН С СЕТЯМИ ВК

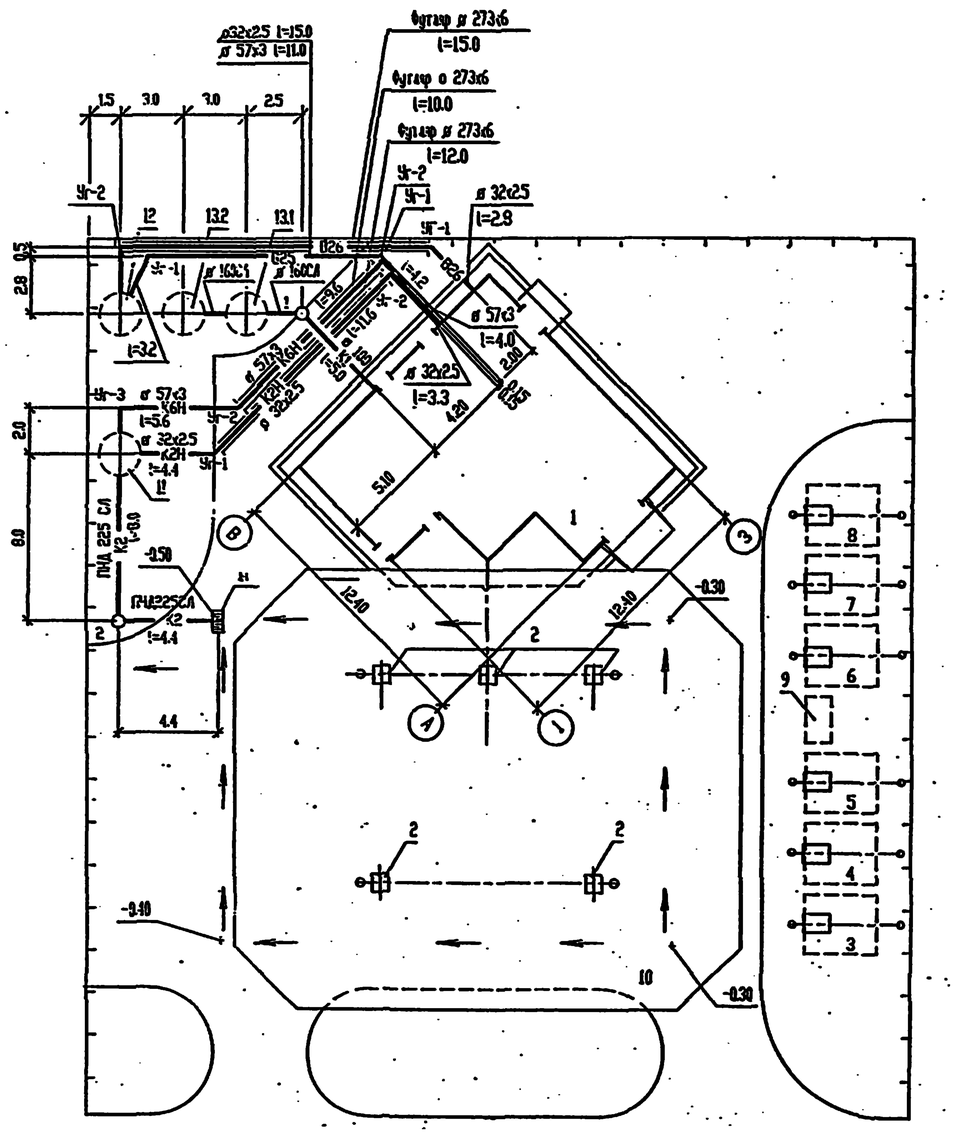

ЭКСПЛИКАЦИЯ ЗДАНИЙ И СООРУЖЕНИЙ

N по генплану	Наименование здания (сооружения)	Координаты угла квадрата строит. сетки	Примечание
1	Здание станции		т.п.503-6-15.95 альбом 3
2	Заправочный островок		т.п.503-6-15.95 альбом 2
3 – 7	Резервуар стальной горизонтальный цилиндрический для хранения нефтепродуктов емк. 10 м³		т.п. 704-1-160.83 альбом 1
8	Резервуар стальной горизонтальный цилиндрический для печного топлива емк. 10 м³		т.п. 704-1-160.83 альбом 1
9	Сливной колодец для топлива		т.п.503-6-15.95 альбом 2
10	Навес		т.п.503-6-15.95 альбом 2
11	Отстойник		т.п.503-6-15.95 альбом 2
12	Сборник очищенной воды		т.п.503-6-15.95 альбом 2
13.1, 13.2	Резервуар для бытовых стоков		т.п.503-6-15.95 альбом 2

Взам. инв. № | Подпись и дата | Инв. № подл.

Привязан

Инв.№

Изм.	Кол.уч.	Лист	№ док.	Подп.	Дата
ГИП		Писаренко			
Нач.отд.		Чалбышев			
Гл. спец.		Малута			
Вед.инж.		Абрамова			
Проверил		Малута			
Н.контр.		Малута			

Т.П. 503-6-15.95-НВК

Трассовая АЗС на 50м3 горячего с комплексом бытовых услуг

Площадка АЗС

Стадия	Лист	Листов
Р	2	

Генплан с сетями ВК

OZONE ОЗОН

инв № Ц00419-02 24

Формат А2

Т.П. 503-6-15.95

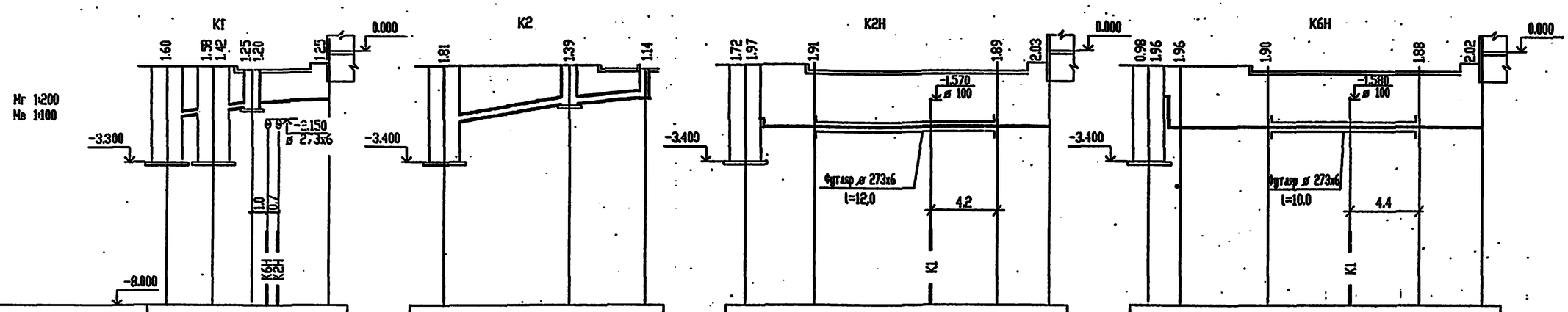

	К1	К2	К2Н	К6Н
Отметка низа или лотка трубы	-1.85 -1.83 -1.67 -1.65 -1.60 -1.58 -1.57 -1.50	-2.16 -1.74 -1.64	-2.07 -2.32 -2.31 -2.30 -2.29 -2.28	-1.33 -2.31 -2.31 -2.30 -2.29 -2.28 -2.27
Проектная отметка земли	-0.25 -0.25 -0.40 -0.25	-0.35 -0.35 -0.50	-0.35 -0.40 -0.40 -0.40 -0.25	-0.35 -0.35 -0.40 -0.40 -0.25
Натурная отметка земли				
Обозначение трубы и тип изоляции	Труба ПНД160СЛ ГОСТ18599-83 / Труба ø 100 ГОСТ22689.2-89	Труба ПНД 160 СЛ ГОСТ 18599-83	Труба ø 32х2.5 ГОСТ 10704-91	Труба ø 57х3 ГОСТ 10704-91
Основание	естественное	естественное	естественное	естественное
Длина / Уклон	0.008 / 5.50; 0.02 / 5.0	0.05 / 8.0; 0.02 / 4.8	0.002 / 19.3	0.002 / 21.2
Расстояние	3.0; 2.5; 5.0	8.0; 4.8	4.4; 11.6; 3.3	2.0; 5.6; 9.6; 4.0
Номер колодца, точки, угла поворота	поз.13.2 поз.13.1 1 поз.1	поз.11 2 Д-1	поз.11 Уг-1 Уг-2 поз.1	поз.11 Уг-3 Уг-2 Уг-1 поз.1

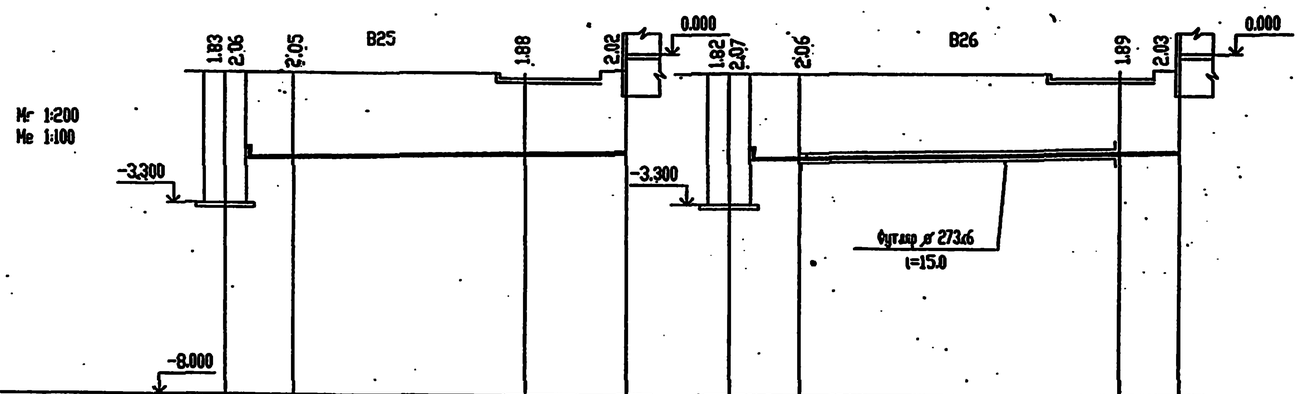

	В25	В26
Отметка низа или лотка трубы	-2.08 -2.31 -2.30 -2.28 -2.27	-2.07 -2.32 -2.31 -2.29 -2.28
Проектная отметка земли	-0.25 -0.25 -0.40 -0.25	-0.25 -0.25 -0.40 -0.25
Натурная отметка земли		
Обозначение трубы и тип изоляции	Труба ø 57х3 ГОСТ 10704-91	Труба ø 32х2.5 ГОСТ 10704-91
Основание	естественное	естественное
Длина / Уклон	0.002 / 18.4	0.002 / 21.1
Расстояние	3.2; 11.0; 4.2	3.3; 15.0; 2.8
Номер колодца, точки, угла поворота	поз.12 Уг-1 Уг-2 поз.1	поз.12 Уг-2 Уг-1 поз.1

Инв. N подл. | Подпись и дата | Взам. инв. N

Привязан

Инв.N

Изм.	Кол.уч.	Лист	N док.	Подп.	Дата
ГИП		Писаренко			
Нач.отд.		Чалбышов			
Гл. спец.		Малята			
Вед.инж.		Катунина			
Проверил		Малята			
Н.контр.		Малята			

Т.П. 503-6-15.95-НВК

Трассовая АЗС на 50 м³ горючего с комплексом бытовых услуг

Площадка АЗС

Стадия	Лист	Листов
Р	3	

Профили сетей К1; К2; К2Н; К6Н; В25; В26.

OZONE ОЗОН

инв.№ 400419-02 25 формат А2

Т.П. 503-6-15.95

Ведомость рабочих чертежей основного комплекта

Лист	Наименование	Примечание
1	Общие данные. Кабельный журнал.	
2	Линии электропередач кабельные. План.	

Ведомость ссылочных и прилагаемых документов

Обозначение	Наименование	Примечание
	Ссылочные документы.	
А5-92	Прокладка кабелей напряжением до 35кВ в траншеях.	
	Прилагаемые документы.	
Т.П.503-6-15.95-ЭК.СО	Спецификация оборудования.	Альбом 7
Т.П.503-6-15.95-ЭК.ВМ	Ведомость потребности в материалах.	Альбом 8

Общие указания

Монтаж сетей выполняется в соответствии со следующей нормативно-технической документацией:
- ПУЭ-85 "Правила устройства электроустановок";
- СНиП 3.05.06-85 "Электротехнические устройства".

Указания по привязке

При привязке проекта необходимо увязать решения по электроснабжению с подключением к внешним сетям.

Кабельный журнал

Обозначение кабеля, провода	Трасса: Начало	Трасса: Конец	Проход через трубу: Обозначение	Проход через трубу: Диаметр по стандарту, мм	Проход через трубу: Длина, м	Протяжной ящик N	Кабель, провод по проекту: Марка	Кабель, провод по проекту: Количество, число и сечение жил	Кабель, провод по проекту: Длина, м	Кабель, провод проложен: Марка	Кабель, провод проложен: Количество, число и сечение жил	Кабель, провод проложен: Длина, м
1К-1	Шкаф силовой ШС	Колонка 1К	1К-1	100	11	-	АКВВБ	10х2.5	15			
2К-1	Шкаф силовой ШС	Колонка 2К	2К-1	100	9	-	АКВВБ	10х2.5	13			
3К-1	Шкаф силовой ШС	Колонка 3К	3К-1	100	9	-	АКВВБ	10х2.5	13			
4К-1	Шкаф силовой ШС	Колонка 4К	4К-1	100	24	-	АКВВБ	10х2.5	30			
5К-1	Шкаф силовой ШС	Колонка 5К	5К-1	100	40	-	АКВВБ	10х2.5	45			
К1-2	Пульт управления 1ПДУ	Колонка 1К	К1-2	100	9	-	КВВГЭ	4х1.0	15			
К2-2	Пульт управления 2ПДУ	Колонка 2К	К2-2	100	6	-	КВВГЭ	4х1.0	13			
К3-2	Пульт управления 3ПДУ	Колонка 3К	К3-2	100	6	-	КВВГЭ	4х1.0	12			
К4-2	Пульт управления 4ПДУ	Колонка 4К	К4-2	100	22	-	КВВГЭ	4х1.0	28			
К5-2	Пульт управления 5ПДУ	Колонка 5К	К5-2	100	36	-	КВВГЭ	4х1.0	42			
2-2	Шкаф силовой ЗШР	Клеммная коробка СК3	-	-	-	-	АВВГ	4х2.5	См.проект марки "ЭМ"			
2-3	Клеммная коробка СК3	Насос поз.2	-	-	-	-						
4-2	Шкаф силовой ЗШР	Клеммная коробка СК4	-	-	-	-	АВВГ	4х2.5				
4-3	Клеммная коробка СК4	Насос поз.4	-	-	-	-						
16	Клеммная коробка СК1	Прибор поз.10Г	-	-	-	-	КВВГ	4х1.0	См.проект марки "АТК3"			
17	Клеммная коробка СК2	Прибор поз.11Г	-	-	-	-	КВВГ	4х1.0				

Сводка кабелей и проводов (длина,м)

Число жил, сечение, напряжение	Марка: АКВВБ	Марка: КВВГЭ	Марка	Марка	Марка	Число жил, сечение, напряжение	Марка	Марка	Марка	Марка	Марка
10х2.5	116	-									
4х1.0	-	110									

ж - кабели поставляются комплектно с оборудованием

Технические решения, принятые в настоящем проекте (комплекте рабочих чертежей), соответствуют требованиям экологических, санитарно-гигиенических, противопожарных и других норм, действующих на территории Российской Федерации, и обеспечивают безопасную для жизни и здоровья людей эксплуатацию объекта при соблюдении предусмотренных рабочими чертежами мероприятий.

"___" июль 1995 г.

Главный инженер проекта _____ Е.И.Писаренко/

Инв.N подл. | Подпись и дата | Взамен инв.N

ПРИВЯЗАН

Листов

ИНВ.N

Т.П.503-6-15.95-ЭК

Трассовая АЗС на 50 м³ горючего с комплексом бытовых услуг

изм.	кол.уч.	лист	N док.	подпись	дата
ГИП		Писаренко			
Нач.отд.		Ласыкин			
Гл.спец.		Попов			
Вед.инж.		Чернявская			
Провер.		Попов			
Н.контр.		Савченко			

Площадка АЗС

Стадия	Лист	Листов
Р	1	2

Общие данные. Кабельный журнал.

OZONE OBOH

ИНВ.N 400419-02 26 формат А2

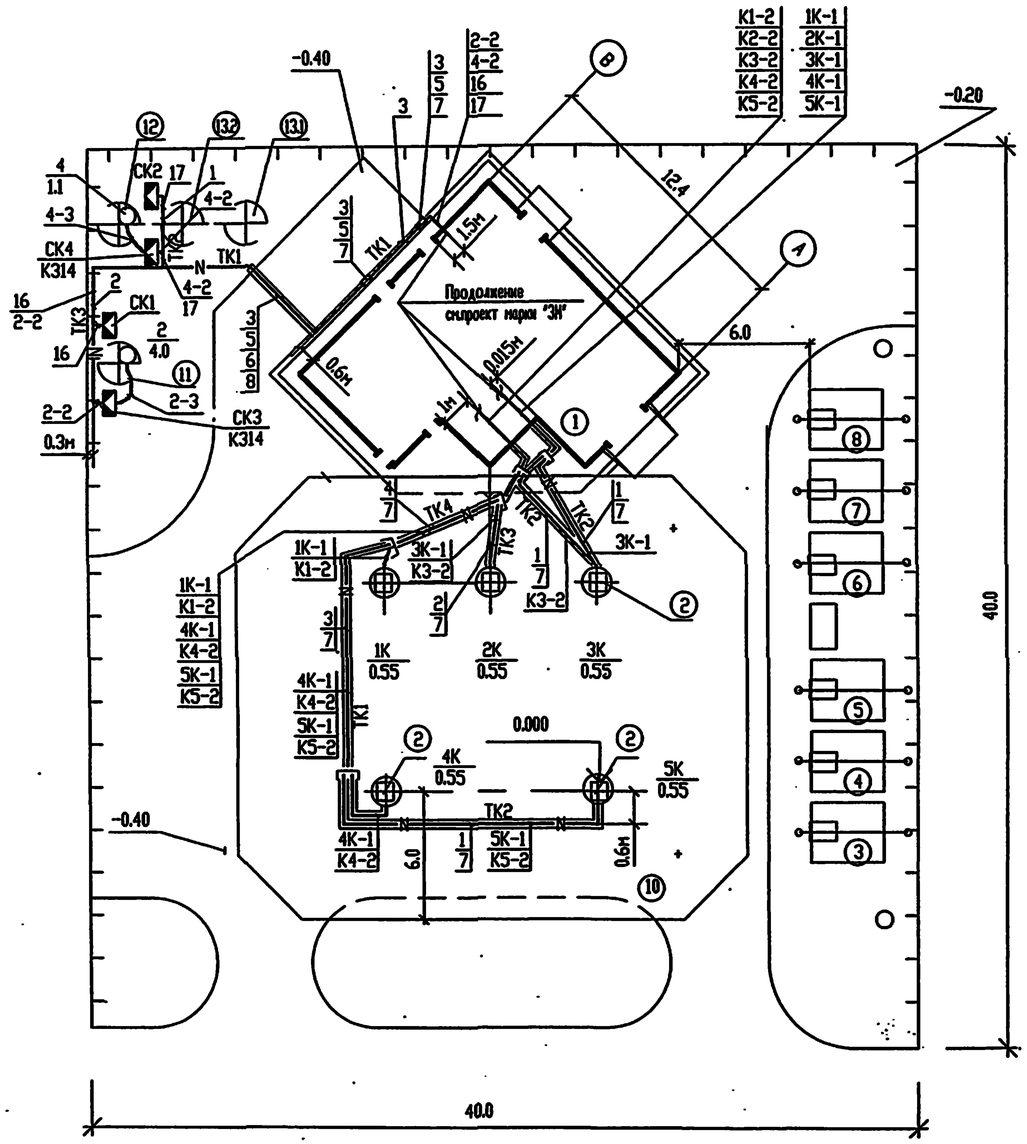

Поз.	Наименование	Кол. на траншею				Обозначение документа
		ТК1	ТК2	ТК3	ТК4	
1	Тип Т-1 (длина, м)	-	33			А5-92-13
2	Тип Т-2 (длина, м)			13		
3	Тип Т-4 (длина, м)	32				
4	Тип Т-6 (длина, м)				12	
5	Пересечение с трубопроводом	3				А5-92-32
6	Пересечение с автодорогой	1				А5-92-39-02
	Труба асбестоцементная					
	ГОСТ1839-80 условный проход 100мм					
7	L=3м	20	13	9	24	
8	L=6м	4				

1. Прокладку кабелей выполнить в траншее согласно требованиям ПУЭ и Т.П.А5-92 "Прокладка кабелей напряжением до 35кВ в траншеях".
2. Глубина заложения кабелей в траншее должна быть не менее -0.7м от уровня земли, а при пересечении с автодорогой -1м от уровня земли.
3. Кабели до топливораздаточных колонок прокладываются в асбестоцементных трубах на глубине 1м от уровня земли.
4. Клеммные коробки СК1, СК2 учтены в проекте марки "АТХЗ", СК3, СК4 и стойки К314УХЛ2-в проекте марки "ЭМ".

ЭКСПЛИКАЦИЯ ЗДАНИЙ И СООРУЖЕНИЙ

N по генплану	Наименование здания (сооружения)	Координаты угла квадрата строит. сетки	Примечание
1	Здание станции		т.п.503-6-15.95 альбом 3
2	Заправочный островок		т.п.503-6-15.95 альбом 2
3 - 7	Резервуар стальной горизонтальный цилиндрический для хранения нефтепродуктов емк. 10 м³		т.п. 704-1-160.83 альбом 1
8	Резервуар стальной горизонтальный цилиндрический для хранения печного топлива емк. 10 м³		т.п. 704-1-160.83 альбом 1
9	Сливной колодец для топлива		т.п.503-6-15.95 альбом 2
10	Навес		т.п.503-6-15.95 альбом 2
11	Отстойник		т.п.503-6-15.95 альбом 2
12	Сборник очищенной воды		т.п.503-6-15.95 альбом 2
13.1,13.2	Резервуар для бытовых стоков		т.п.503-6-15.95 альбом 2

Инв.N подл. | Подпись и дата | Взамен инв.N

						Т.П.503-6-15.95-ЭК
						Трассовая АЗС на 50 м³ горючего с комплексом бытовых услуг
ПРИВЯЗАН						
ИНВ.N						

Изм.	Кол.уч.	Лист	N док.	Подпись	Дата
Нач.отд.		Ласыкин			
Гл.спец.		Попов			
Вед.инж.		Чернявская			
Провер.		Попов			
Н.контр.		Савченко			

Здание станции	Стадия	Лист	Листов
	Р	2	
Линии электропередач кабельные. План.	OZONE ОЗОН		

инв № 400419-02 27 Формат А2

Т.П. 503-6-15.95

Ведомость рабочих чертежей основного комплекта

Лист	Наименование	Примечание
1	Общие данные. Таблица расчета молниезащиты.	
	Зона защиты молниеприемников.	
2	Молниезащита и заземление. Генплан.	
	Конструкция молниеприемника.	

Таблица расчета молниезащиты

Исходные данные	h=hоп+hм=10+3=13м			Примечание
Расчетная величина	Формула	Числовое значение	Результат, м	
h	hоп+hм	10+3	13	Одиночный стержневой молниеотвод
ho	0.92h	0.92x13	11.96	
ro	1.5h	1.5x13	19.5	
hx			4.5	
rx	h=(rx+1.63hx)/1.5	13=(rx+1.63x4.5)/1.5	12.17	
h<L<6h		13<27		Двойной стержневой молниеотвод
hc	hc=ho-0.14x(L-h)	11.96-0.14(27-13)	10	
rc	ro		19.5	
rcx	ro(hc-hx)/hc	19.5(10-4.5)/10	10.7	

Общие указания

В соответствии с "Инструкцией по устройству молниезащиты зданий и сооружений", РД34.21.122-87 проектом предусматривается устройство молниезащиты резервуаров для хранения нефтепродуктов и топливозаправочных колонок по II категории.

Защита от прямых ударов молнии выполняется следующим образом:

– корпуса стальных резервуаров для хранения нефтепродуктов, а также дыхательные трубы и пространство над ними входят в зону защиты молниеприемников, устанавливаемых на опорах наружного освещения;

– топливораздаточные колонки, расположенные в зоне под металлическим навесом, присоединяются к заземлителю.

В качестве заземлителей защиты от прямых ударов молнии в проекте используются железобетонные фундаменты резервуаров и навеса, соединенные между собой сталью полосовой 40x4.

Защита от вторичных проявлений молнии предусматривается путем присоединения металлических корпусов резервуаров и топливораздаточных колонок к заземляющему устройству.

Защита от статического электричества обеспечивается присоединением всех резервуаров, технологических трубопроводов, корпусов технологического оборудования к заземляющему устройству АЗС.

Проектом предусмотрено общее заземляющее устройство АЗС для защитного заземления электрооборудования, молниезащиты и защиты от статического электричества.

Ведомость ссылочных и прилагаемых документов

Обозначение	Наименование	Примечание
	Ссылочные документы.	
А32-95	Инструкция и пособие по устройству молниезащиты зданий и сооружений (РД34.21.122-87).	
И70	Инструкция по устройству сетей заземления и молниезащите.	
СНиП3.05.06-85	Электротехнические устройства.	
	Прилагаемые документы.	
Т.П.503-6-15.95-ЭГ.ВМ	Ведомость потребности в материалах.	Альбом 8

Зона защиты молниеприемников

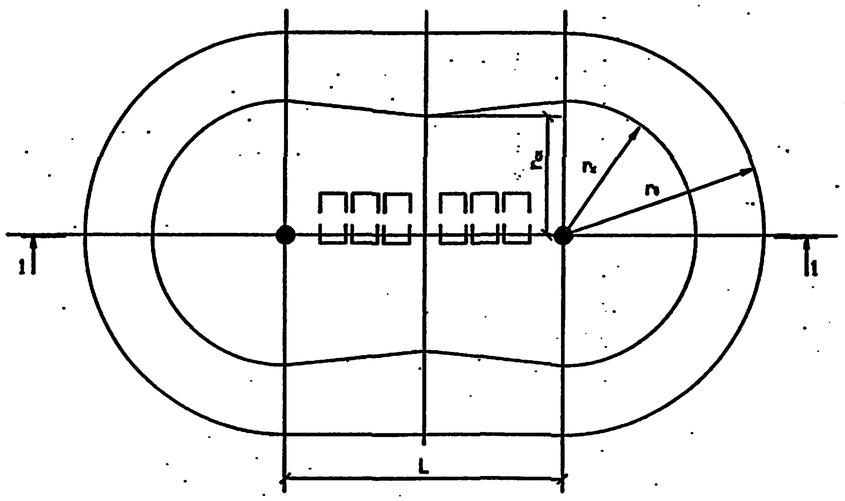

1 - 1

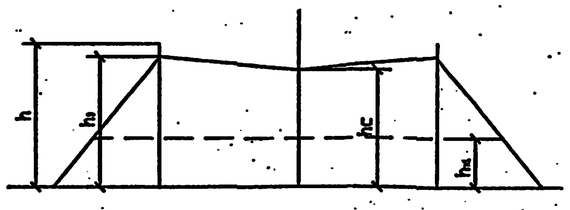

Технические решения, принятые в настоящем проекте (комплекте рабочих чертежей), соответствуют требованиям экологических, санитарно-гигиенических, противопожарных и других норм, действующих на территории Российской Федерации, и обеспечивают безопасную для жизни и здоровья людей эксплуатацию объекта при соблюдении предусмотренных рабочими чертежами мероприятий.

"___" июля 1995г.

Главный инженер проекта /Е.И.Писаренко/

ИНВ.N				
Изм.	Кол.уч.	Лист	N док.	Подпись	Дата
ГИП		Писаренко		
Нач.отд.		Ласыкин		
Гл.спец.		Попов		
Вед.инж.		Чорняевская		
Провер.		Попов		
Н.контр.		Савченко		

ПРИВЯЗАН

Листов

Т.П.503-6-15.95-ЭГ

Трассовая АЗС на 50 м³ горючего с комплексом бытовых услуг

Площадка АЗС	Стадия	Лист	Листов
	Р	1	2

Общие данные
Таблица расчета молниезащиты
Зона защиты молниеприемников

OZONE ОВОН

Инв.N подл. | Подпись и дата | Взамен инв.N

инв N 400419-02 28

Формат А2

Т.П. 503-6-15.95 АЛЬБОМ 2

ГЕНПЛАН

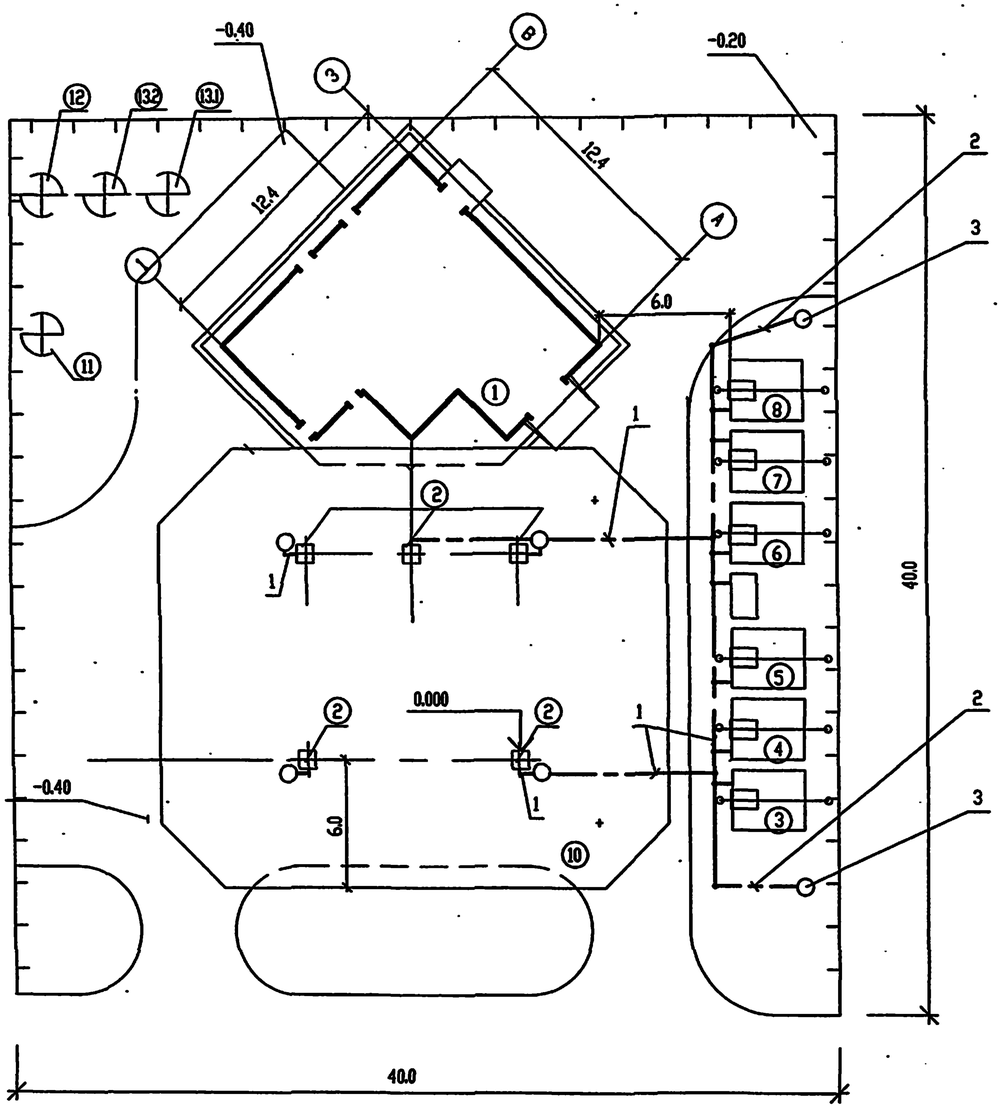

Конструкция молниеприемника

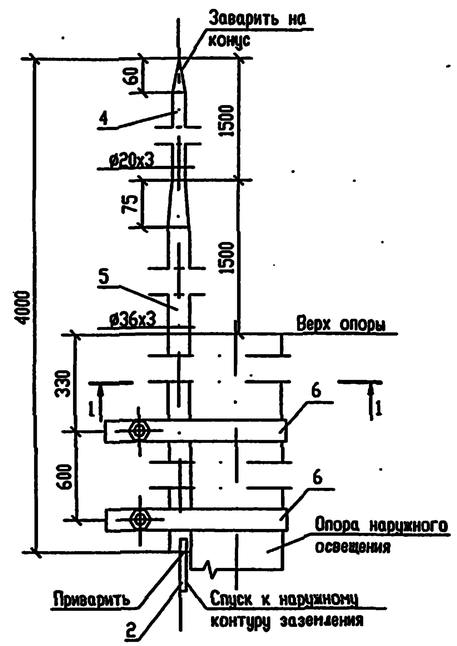

1 - 1

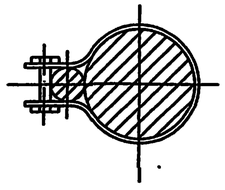

Марка поз.	Обозначение	Наименование	Кол.	Масса ед.кг	Примечание
1		Наружный контур заземления (сталь по-			
		лосовая 4х40, ГОСТ103-76) *	35		м
2		Токоотвод (сталь круглая ø6, ГОСТ			
		2590-88)	30		м
3		Молниеприемник	2		
4		Труба стальная бесшовная, наружным			
		диаметром и толщиной стенки 20х3,			
		длиной 1075мм	2		
5		Труба стальная бесшовная, наружным			
		диаметром и толщиной стенки 38х3,			
		длиной 2575мм	2		
6		Хомут (сталь полосовая 6х60, ГОСТ103-			
		76*)	2	2.07	

Примечание

1. Токоотводы от молниеприемников присоединить к наружному контуру заземления сталью круглой ø6мм.
2. Молниеприемники устанавливаются на опоры наружного освещения.
3. Наружный контур заземления выполняется сталью полосовой 40х4мм.
4. Между топливораздаточной колонкой и фундаментом навеса и между резервуаром и его фундаментом установить металлическую перемычку из стали полосовой 4х40.

ЭКСПЛИКАЦИЯ ЗДАНИЙ И СООРУЖЕНИЙ

N по генплану	Наименование здания (сооружения)	Координаты угла квадрата строит. сетки	Примечание
1	Здание станции		т.п.503-6-15.95 альбом 3
2	Заправочный островок		т.п.503-6-15.95 альбом 2
3 - 7	Резервуар стальной горизонтальный цилиндрический для хранения нефтепродуктов емк. 10 м³		т.п. 704-1-160.83 альбом 1
8	Резервуар стальной горизонтальный цилиндрический для хранения печного топлива емк. 10 м³		т.п. 704-1-160.83 альбом 1
9	Сливной колодец для топлива		т.п.503-6-15.95 альбом 2
10	Навес		т.п.503-6-15.95 альбом 2
11	Отстойник		т.п.503-6-15.95 альбом 2
12	Сборник очищенной воды		т.п.503-6-15.95 альбом 2
13.1,13.2	Резервуар для бытовых стоков		т.п.503-6-15.95 альбом 2

Взамен инв.N | Подпись и дата | Инв.N подл.

ПРИВЯЗАН

ИНВ.N

изм.	кол.уч.	лист	N док.	подпись	дата
Нач.отд.		Ласыкин			
Гл.спец.		Попов			
Вед.инж.		Чернявская			
Провер.		Попов			
Н.контр.		Савченко			

Т.П.503-6-15.95-ЭГ

Трассовая АЗС на 50 м³ горючего с комплексом бытовых услуг

Здание станции

Стадия	Лист	Листов
Р	2	

Молниезащита и заземление. Генплан. Конструкция молниеприемника.

OZONE ОЗОН

инв.№ ЦДП 419-02 29

формат А2

Ведомость рабочих чертежей основного комплекта

Лист	Наименование	Примечание
1	Общие данные.	
2	Электроосвещение наружное. План.	

Ведомость ссылочных и прилагаемых документов

Обозначение	Наименование	Примечание
	Ссылочные документы.	
А5-92	Прокладка кабелей напряжением до	
	35кВ в траншеях.	
3.320.1	Опоры наружного освещения и	
	контактных сетей городского	
	транспорта.	
	Прилагаемые документы.	
Т.П.503-6-15.95-ЭН.СО	Спецификация оборудования.	Альбом 7
Т.П.503-6-15.95-ЭН.ВМ	Ведомость потребности в	
	материалах.	Альбом 8

Общие указания

В проекте предусмотрено освещение открытой стоянки трассовой АЗС и навеса над заправочными островками.

Наружное освещение территории запитано от вводно-распределительного устройства ВРУ1, блока управления освещением, освещение навеса предусмотрено от щитка освещения ЩО1, установленного в здании станции.

Распределительная сеть выполнена кабелями марки АВВГ, АВВБ, прокладываемыми в траншеях и на лотках.

В траншеях кабели прокладываются по чертежам т.п. А5-92 "Прокладка кабелей напряжением до 35кВ в траншее". При пересечении кабельных трасс с автодорогами и инженерными коммуникациями, кабели защитить асбестоцементной трубой.

Распределительная сеть на лотках выполнена в подшивном потолке.

Разделка кабелей в цоколях опор освещения выполняется в проходных коробках типа КПП-25У1. Вводы уплотнить сальниками.

Технические решения, принятые в настоящем проекте (комплекте рабочих чертежей), соответствуют требованиям экологических, санитарно-гигиенических, противопожарных и других норм, действующих на территории Российской Федерации, и обеспечивают безопасную для жизни и здоровья людей эксплуатацию объекта при соблюдении предусмотренных рабочими чертежами мероприятий.

"___" августа 1995 г.

Главный инженер проекта /Е.И.Писаренко/

Взамен инв.N | Подпись и дата | Инв.N подл.

ИНВ.N

изм.	кол.уч.	лист	N док.	подпись	дата
ГИП		Писаренко			
Нач.отд.		Ласыкин			
Гл.спец.		Попов			
Вед.инж.		Чернявская			
Провер.		Попов			
Н.контр.		Савченко			

ПРИВЯЗАН

Листов

Т.П.503-6-15.95-ЭН

Трассовая АЗС на 50 м³ горючего с комплексом бытовых услуг

Здание станции	Стадия	Лист	Листов
	Р	1	2
Общие данные	OZONE ОЗОН		

инв № 400419-02

Формат А2

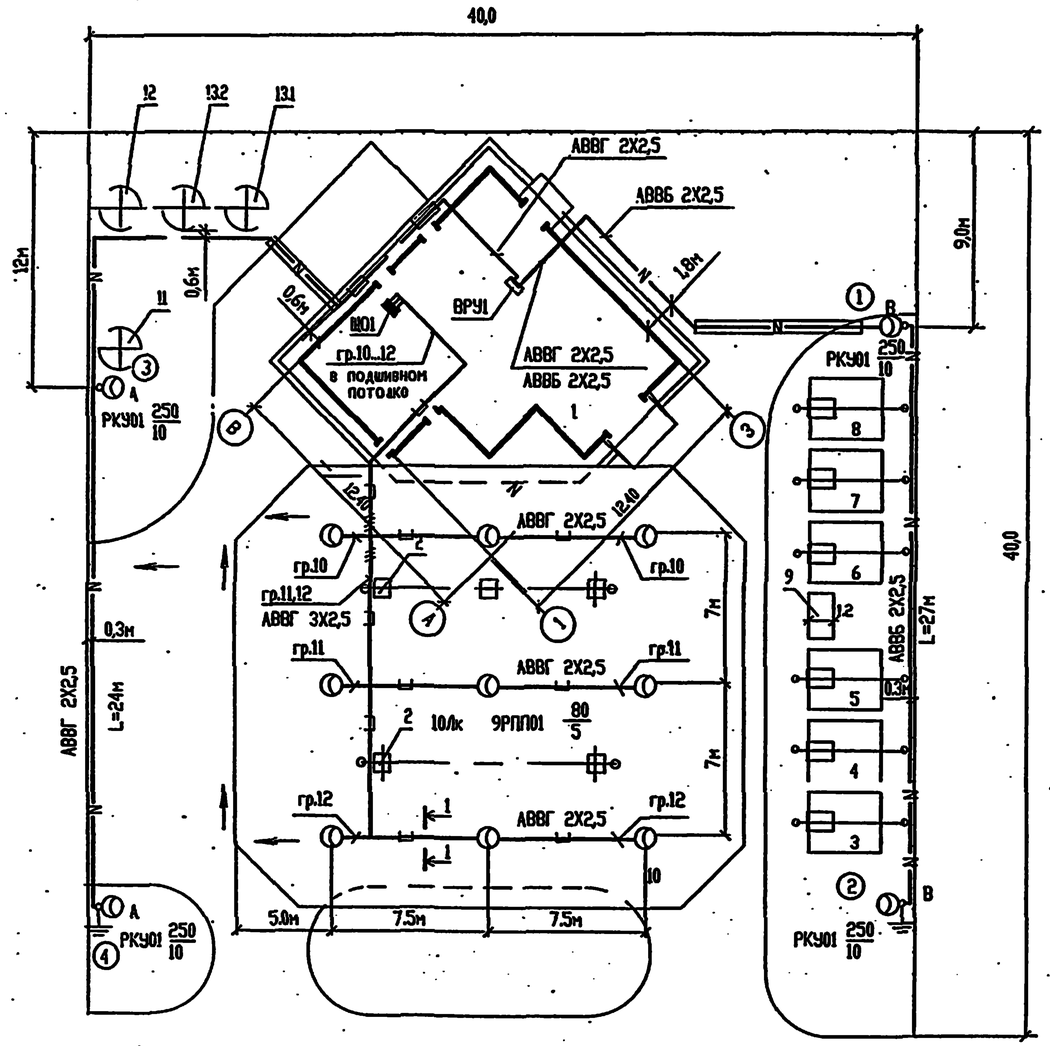

1-1

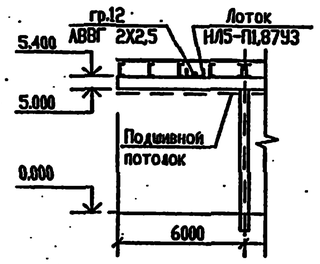

Ведомость опор и прожекторных мачт с установленными на них осветительными приборами.

Поз.	Обозначение	Наименование	Кол.	Примечание
1...4	т.п. 3.320.1 Выпуск 2	Стойка СЦС-08-10 с кронштейном односветильниковым	4	
		КО 2х2/0,19 и светильником		
		РКУ01-250		

ЭКСПЛИКАЦИЯ ЗДАНИЙ И СООРУЖЕНИЙ

N по генплану	Наименование здания (сооружения)	Координаты угла квадрата строит. сетки	Примечание
1	Здание станции		т.п.503-6-15.95 альбом 3
2	Заправочный островок		т.п.503-6-15.95 альбом 2
3 - 7	Резервуар стальной горизонтальный цилиндрический для хранения нефтепродуктов емк. 10 м³		т.п. 704-1-160.83 альбом 1
8	Резервуар стальной горизонтальный цилиндрический для хранения печного топлива емк. 10 м³		т.п. 704-1-160.83 альбом 1
9	Сливной колодец для топлива		т.п.503-6-15.95 альбом 2
10.	Навес		т.п.503-6-15.95 альбом 2
11	Отстойник		т.п.503-6-15.95 альбом 2
12	Сборник очищенной воды		т.п.503-6-15.95 альбом 2
13.1, 13.2	Резервуар для бытовых стоков		т.п.503-6-15.95 альбом 2

1. Распределительная сеть выполнена кабелями марки АВВГ, АВВБ, прокладываемыми в траншеях и на лотках.
2. В траншеях кабели прокладываются по чертежам т.п. А5-92 "Прокладка кабелей напряжением до 35кВ в траншее". При пересечении кабельных трасс с автодорогами и инженерными коммуникациями, кабели защитить асбестоцементной трубой.
3. Распределительная сеть на лотках выполнена в подшивном потолке.
4. Разделка кабелей в цоколях опор освещения выполняется в проходных коробках типа КПП-25У1. Вводы уплотнить сальниками.

изм.	кол.уч.	лист	N док.	подпись	дата	Т.П.503-6-15.95-ЭН
						Трассовая АЗС на 50 м³ горючего с комплексом бытовых услуг
Нач.отд.		Ласыкин				Площадка АЗС — Стадия: Р; Лист: 2; Листов:
Гл.спец.		Попов				
Вед.инж.		Чорнявская				Электроосвещение наружное. План.
Провер.		Попов				OZONE ОЗОН
Н.контр.		Савченко				

ПРИВЯЗАН

ИНВ.N

Инв.N подл. | Подпись и дата | Взамен инв.N

инв.N Ц00419-02 (3.1) Формат А2