ТИПОВОЙ ПРОЕКТ
503-6-11.12.88

ТОПЛИВОЗАПРАВОЧНЫЙ ПУНКТ ДЛЯ ПОЖАРНЫХ ДЕПО ЕМКОСТЬЮ 10 м^3

АЛЬБОМ II
НЕСТАНДАРТИЗИРОВАННОЕ ОБОРУДОВАНИЕ

				ПРИВЯЗАН:
Инв. №				

ТИПОВОЙ ПРОЕКТ
503-6-11.12.88

ТОПЛИВОЗАПРАВОЧНЫЙ ПУНКТ ДЛЯ ПОЖАРНЫХ ДЕПО ЕМКОСТЬЮ 10м^3

АЛЬБОМ II

СОСТАВ ПРОЕКТА:

АЛЬБОМ I - Технологические решения. Архитектурно-строительные решения. Силовое электроснабжение

АЛЬБОМ II - Нестандартизированное оборудование

АЛЬБОМ III - Сметная документация

АЛЬБОМ IV - Ведомости потребности в материалах

Разработан
Учреждением ИГ-548
за Главный инженер
В.Г. Васильев
Главный инженер проекта
С.П. Кудрявцев

Утвержден МВД СССР
Протокол отдела экспертизы
проектов и смет
ФПУ МВД СССР от 26.05.88г. № 39-88
Введен в действие Учреждением
ИГ-548 Приказ от 09.06.88г. № 185

				Привязан:	
Инв.№					

Альбом II

Типовой проект 503-6-11.12.88

СОДЕРЖАНИЕ

Обозначение	Наименование	Стр.
	Содержание альбома	2
Н105-00-000ВС	Устройство раздаточное	3
	Ведомость спецификаций	
Н105-00-000ВП	Устройство раздаточное	3
	Ведомость покупных	
	изделий	
Н105-00-000	Устройство раздаточное	4
Н105-00-003	Труба	4
Н105-00-004	Сгон	4
Н105-00-000СБ	Устройство раздаточное	5
	Сборочный чертеж	
Н105-01-000	Клапан приемный	6
Н105-01-000СБ	Клапан приемный	6
	Сборочный чертеж	
Н105-01-001	Корпус верхний	7
Н105-01-002	Корпус нижний	7
Н105-01-003	Прокладка	7
Н105-01-004	Шток	8
Н105-01-005	Прокладка	8
Н105-01-006	Седло	8
Н105-01-007	Клапан	8
Н105-01-008	Подкладка	9
Н105-01-100	Фильтр	9
Н105-01-100СБ	Фильтр.Сборочный чертеж	9
Н105-01-101	Каркас	9
Н105-01-102	Дно	10
Н105-02-000	Предохранитель угловой	10
Н105-02-000СБ	Предохранитель угловой	10
	Сборочный чертеж	
Н105-02-001	Палец	11
Н105-02-002	Пружина	11
Н105-02-003	Серьга	11
Н105-02-004	Прокладка	11
Н105-02-100	Фильтр	12
Н105-02-005	Кольцо	12
Н105-02-100СБ	Фильтр.Сборочный чертеж	12
Н105-02-101	Крышка	13
Н105-02-102	Кольцо	13
Н105-02-103	Ребро	13
Н105-02-104	Каркас	13
Н105-02-105	Кольцо	14
Н105-02-106	Дно	14
Н105-02-107	Кольцо	14
Н105-02-200	Корпус	14
Н105-02-200СБ	Корпус.Сборочный чертеж	15
Н105-02-201	Фланец	15
Н105-02-202	Труба	15
Н105-02-203	Патрубок	16
Н105-02-204	Дно	16
Н105-02-205	Патрубок	16
Н105-02-300	Крышка	16
Н105-02-300СБ	Крышка.Сборочный чертеж	17
Н105-02-301	Фланец	17
Н105-02-302	Бобышка	17
Н105-02-400	Винт	17
Н105-02-400СБ	Винт.Сборочный чертеж	18
Н105-02-401	Шайба	18
Н105-02-402	Ручка	18
Н105-02-403	Штырь	18

Обозначение	Наименование	Стр.
Н106-00-000ВС	Устройство приемное	19
	Ведомость спецификаций	
Н106-00-000ВП	Устройство приемное	19
	Ведомость покупных	
	изделий	
Н106-00-000	Устройство приемное	20
Н106-00-001	Фланец	20
Н106-00-002	Прокладка	20
Н106-00-000СБ	Устройство приемное	21
	Сборочный чертеж	
Н106-01-000	Фильтр сливной	22
Н106-01-001	Прокладка	22
Н106-01-000СБ	Фильтр сливной	22
	Сборочный чертеж	
Н106-01-002	Скоба	23
Н106-01-100	Корпус фильтра	23
Н106-01-100СБ	Корпус фильтра	23
	Сборочный чертеж	
Н106-01-101	Фланец	24
Н106-01-102	Труба	24
Н106-01-103	Патрубок	24
Н106-01-104	Опора	24
Н106-01-105	Дно	25
Н106-01-200	Стакан фильтрующий	25
Н106-01-200СБ	Стакан фильтрующий	25
	Сборочный чертеж	
Н106-01-201	Крышка	26
Н106-01-202	Кольцо	26
Н106-01-203	Ребро	26
Н106-01-204	Каркас	26
Н106-01-205	Кольцо	27
Н106-01-206	Дно	27
Н106-01-207	Кольцо	27
Н106-01-300	Корзина	27
Н106-01-300СБ	Корзина.Сборочный чертеж	28
Н106-01-301	Ручка	28
Н106-01-302	Корпус	28
Н106-01-303	Кольцо	28
Н106-01-304	Дно	29
Н106-01-400	Крышка	29
Н106-01-400СБ	Крышка.Сборочный чертеж	29
Н106-01-401	Фланец	29
Н106-02-000	Горловина сливная	30
Н106-02-001	Ручка	30
Н106-02-000СБ	Горловина сливная.	30
	Сборочный чертеж	
Н106-02-002	Кольцо	31
Н106-02-100	Крышка	31
Н106-02-100СБ	Крышка.Сборочный чертеж	31
Н106-02-101	Корпус	31
Н106-02-200	Горловина	32
Н106-02-200СБ	Горловина.Сборочный чертеж	32
Н106-02-201	Воронка	32
Н106-02-202	Ушко	32

Привязан:

№ строки	Обозначение	Наименование	Куда входит: Обозначение	Куда входит: Кол.	Общее кол.	Примечание
1						
2	Н105-00-000	Устройство раздаточное				
3						
4	Н105-01-000	Клапан приемный		1	1	
5	Н105-01-100	Фильтр	Н105-01-000	1	1	
6	Н105-02-000	Предохранитель угловой				
7	Н105-02-100	Фильтр	Н105-02-000	1	1	
8	Н105-02-200	Корпус	Н105-02-000	1	1	
9	Н105-02-300	Крышка	Н105-02-000	1	1	
10	Н105-02-400	Винт	Н105-02-000	1	1	
11						
12						
13						
14						
15						
16						
17						
18						
19						
20						
21						
22						
23						
24						
25						
26						

Подпись и дата | Инв. № дубл. | Взам. инв. № | Подпись и дата | Инв. № подл.

Изм.	Лист	№ докум.	Подпись	Дата	Н105-00-000ВС			
Разраб.		Ликашевич			Устройство раздаточное	Лит.	Лист	Листов
Пров.		Кредо		18.01				1
Н. контр.		Кредо		18.01	Ведомость спецификаций	Учреждение И-548 Ленинград		
Утв.		Матвеев		18.01				

№ строки	Наименование	Код ОКП	Обозначение документа на поставку	Поставщик	Куда входит (обозначение)	Количество: На изделие	В комплекты	На регулир.	Всего	Примечание
1										
2	Контргайка 40		ГОСТ 8968-75			4			4	
3										
4	Муфта 40		ГОСТ 8966-75			4			4	
5										
6	Угольник 40		ГОСТ 8946-75			1			1	
7										
8	Крепежные изделия									
9										
10	Болт М12×40.56		ГОСТ 7798-70			6			6	
11										
12	Винт М3×16.58.Л60		ГОСТ 17475-80		Н105-02-100	6			6	
13										
14	Гайка М3.5.Л60		ГОСТ 5915-70		Н105-02-100	6			6	
15	М6.5				Н105-02-100	1			1	
16	М5.5				Н105-01-000	2			2	
17	М12.5					6			6	
18										
19	Заклепка 3×14.80		ГОСТ 10299-80		Н105-02-100	6			6	
20										
21	Шайба 5.01		ГОСТ 11371-78		Н105-01-000	2			2	
22										
23	Штифт 2 h8×12		ГОСТ 3128-70		Н105-01-000	2			2	
24										
25										

Подпись и дата | Инв. № дубл. | Взам. инв. № | Подпись и дата | Инв. № подл.

Изм.	Лист	№ докум.	Подпись	Дата	Н105-00-000ВП			
Разраб.		Ликашевич			Устройство раздаточное	Лит.	Лист	Листов
Пров.		Кредо		18.01				1
Н. контр.		Кредо		18.01	Ведомость покупных изделий	Учреждение И-548 Ленинград		
Утв.		Матвеев		18.01				

Альбом II

Типовой проект 503-6-11.12.88

Формат	Зона	Поз.	Обозначение	Наименование	Кол.	Примеч.
				Документация		
А2			Н105-00-000 СБ	Сборочный чертеж		
А3			Н105-00-000 ВС	Ведомость спецификаций		
А3			Н105-00-000 ВП	Ведомость покупных изделий		
				Сборочные единицы		
А4		1	Н105-01-000	Клапан приемный	1	
А4		2	Н105-02-000	Предохранитель угловой	1	
				Детали		
Б4		4	Н105-00-001	Прокладка Паронит ПМБ-1 3 гост 481-80 Ф200 h14	1	0,05кг
Б4		5	Н105-00-002	Фланец Лист Б10 гост 19903-74 Ст3 гост 14637-79 Ф200 h14	1	1,7кг
А4		6	Н105-00-003	Труба	1	
		7	-01	Труба	1	
		8	-02	Труба	1	
А4		9	Н105-00-004	Сгон	1	

Изм.	Лист	№ докум.	Подпись	Дата	Н105-00-000		
Разраб.		Лукашевич			Устройство раздаточное	Лит.	Лист 1 / Листов 2
Пров.		Кредо		18.01		Учреждение ИГ-548 Ленинград	
Н.контр.		Кредо		18.01			
Утв.		Матвеев		18.01			

Подпись и дата | Инв. № дубл. | Взам. инв. № | Подпись и дата | Инв. № подл.

Формат	Зона	Поз.	Обозначение	Наименование	Кол.	Примеч.
				Стандартные изделия		
		10		Болт М12×40.56 гост 7798-70	6	
		11		Гайка М12.5 гост 5915-70	6	
		12		Контргайка 40 гост 8968-75	4	
		13		Муфта 40 гост 8966-75	4	
		14		Угольник 40 гост 8946-75	1	

Изм.	Лист	№ докум.	Подпись	Дата	Н105-00-000	Лист 2

Подпись и дата | Инв. № дубл. | Взам. инв. № | Подпись и дата | Инв. № подл.

Н105-00-003

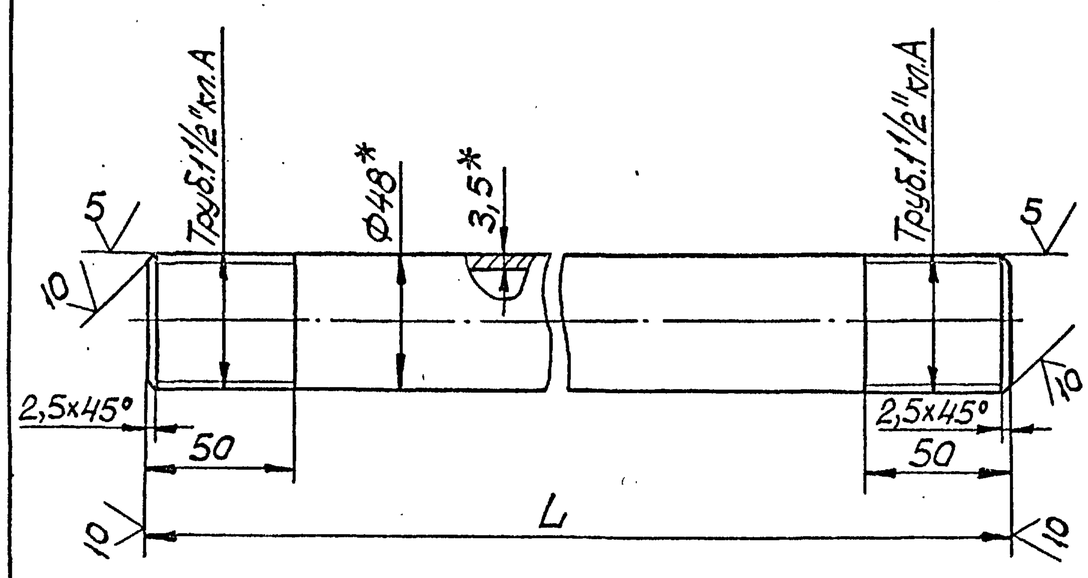

Обозначение	L, мм	Масса, кг
Н105-00-003	365	1,4
-01	1890	7,3
-02	6160	23,7

1. *Размеры для справок.
2. Неуказанные предельные отклонения размеров $h14, \pm\frac{IT14}{2}$.

Изм.	Лист	№ докум.	Подпись	Дата	Н105-00-003			
Разраб.		Лукашевич			Труба	Лит.	Масса см. табл.	Масштаб —
Пров.		Кредо		18.01		Лист	Листов 1	
Н.контр.		Кредо		18.01	Труба 40×3,5 гост 3262-75	Учреждение ИГ-548 Ленинград		
Утв.		Матвеев		18.01				

Копировал: Формат А4

Н105-00-004

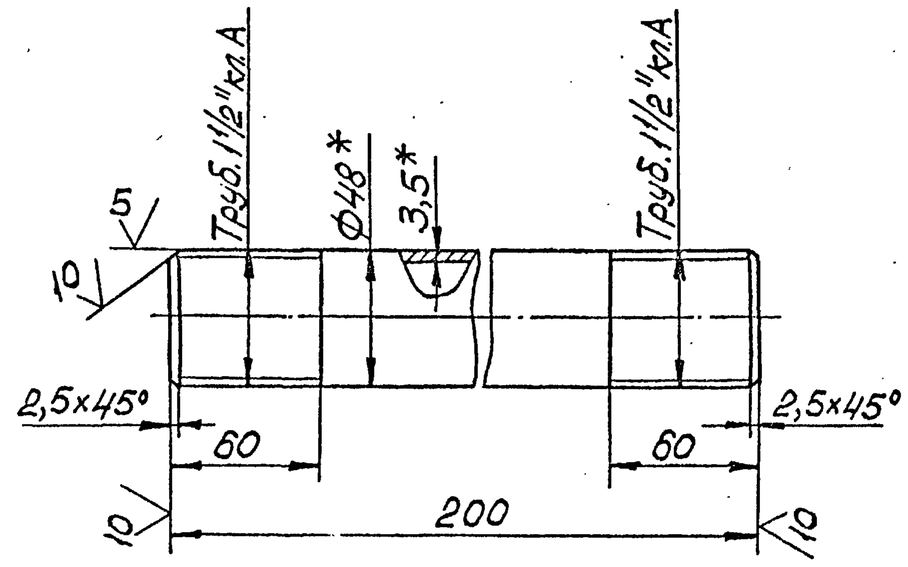

1. *Размеры для справок.
2. Неуказанные предельные отклонения размеров $h14, \pm\frac{IT14}{2}$.

Изм.	Лист	№ докум.	Подпись	Дата	Н105-00-004			
Разраб.		Лукашевич			Сгон	Лит.	Масса 0,7	Масштаб 1:2
Пров.		Кредо		18.01		Лист	Листов 1	
Н.контр.		Кредо		18.01	Труба 40×3,5 гост 3262-75	Учреждение ИГ-548 Ленинград		
Утв.		Матвеев		18.01				

Копировал: Формат А4

Альбом II

Типовой проект 503-6-11.12.88

Н105-00-000 СБ

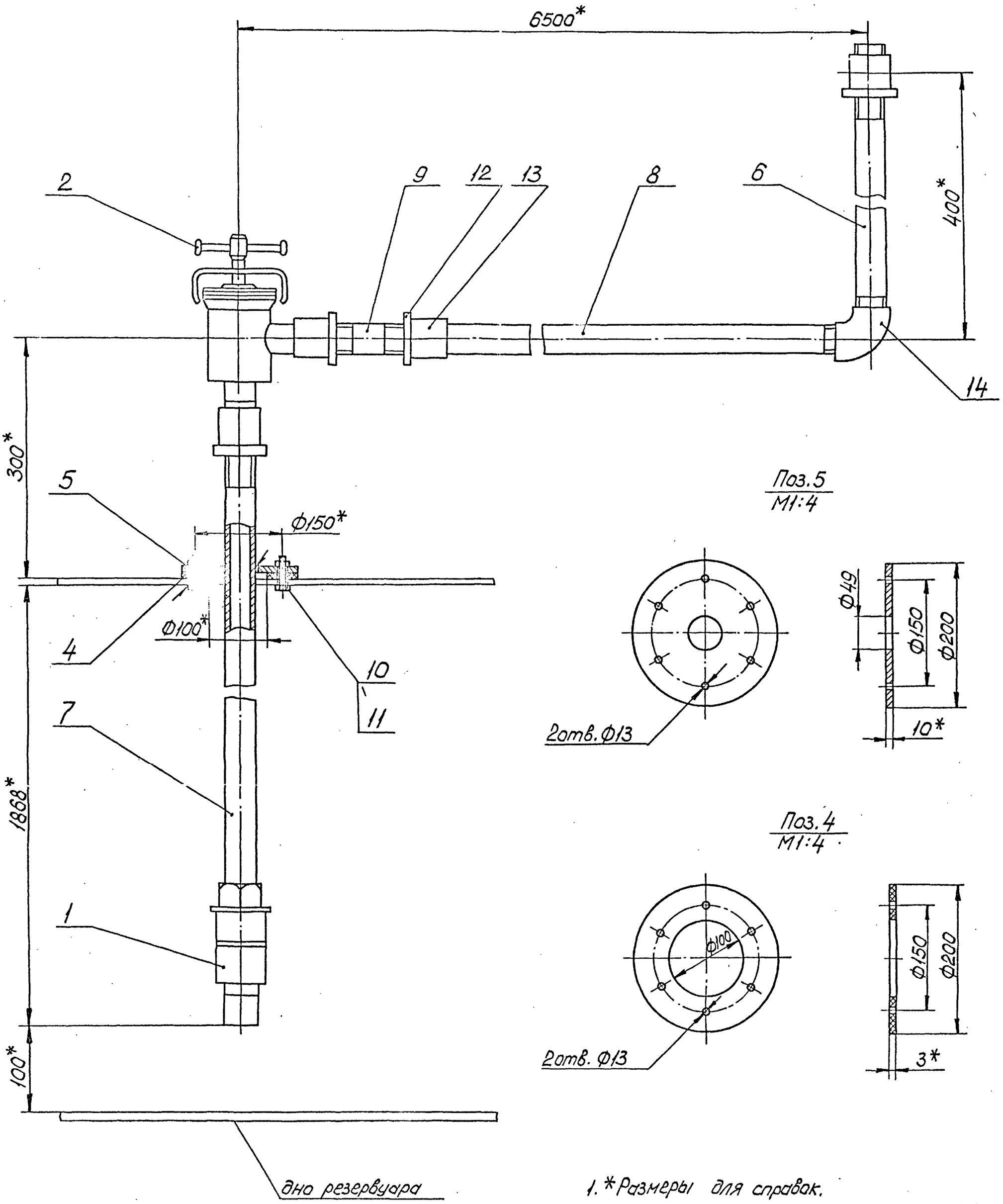

1. *Размеры для справок.
2. Предельные отклонения размеров H14, h14, $\pm\frac{IT14}{2}$.
3. Сварка ручная электродуговая.
4. Всасывающий трубопровод монтируется с уклоном $i=0{,}01$ в сторону резервуара.

					Н105-00-000 СБ			
Изм.	Лист	№ докум.	Подпись	Дата	Устройство раздаточное	Лит.	Масса	Масштаб
Разраб.		Лукашевич		1.15.01			46	1:5
Пров.		Кредо		18.01		Лист	Листов 1	
Н.контр.		Кредо		18.01		Учреждение НГ-548 Ленинград		
Утв.		Матвеев		18.01				

Инв.№ подл. | Подпись и дата | Взам. инв.№ | Инв.№ дубл. | Подпись и дата

Альбом II

Типовой проект 503-6-11.12.88

Формат	Зона	Поз.	Обозначение	Наименование	Кол.	Примеч.
				Документация		
А3			Н105-01-000	Сборочный чертеж		
				Сборочные единицы		
А4		1	Н105-01-100	Фильтр	1	
				Детали		
А3		2	Н105-01-001	Корпус верхний	1	
А4		3	Н105-01-002	Корпус нижний	1	
А4		4	Н105-01-003	Прокладка	1	
А4		5	Н105-01-004	Шток	2	
А4		6	Н105-01-005	Прокладка	2	
А4		7	Н105-01-006	Седло	2	
А4		8	Н105-01-007	Клапан	2	
А4		9	Н105-01-008	Подкладка	2	
				Стандартные изделия		
		11		Гайка М5.5 ГОСТ 5915-70	2	
		12		Шайба 5.01 ГОСТ 11371-78	2	

Изм.	Лист	№ докум.	Подпись	Дата	Н105-01-000		
Разраб.		Лукашевич		15.1	Клапан приемный	Лит.	Лист 1 / Листов 2
Пров.		Кредо		18.01		Учреждение НГ-548 Ленинград	
Н.контр.		Кредо		18.01			
Утв.		Матвеев		18.01			

Копировал: Формат А4

Формат	Зона	Поз.	Обозначение	Наименование	Кол.	Примеч.
		13		Штифт 2h8×12 ГОСТ 3128-70	2	

Н105-01-000 Лист 2

Копировал: Формат А4

Н105-01-000СБ

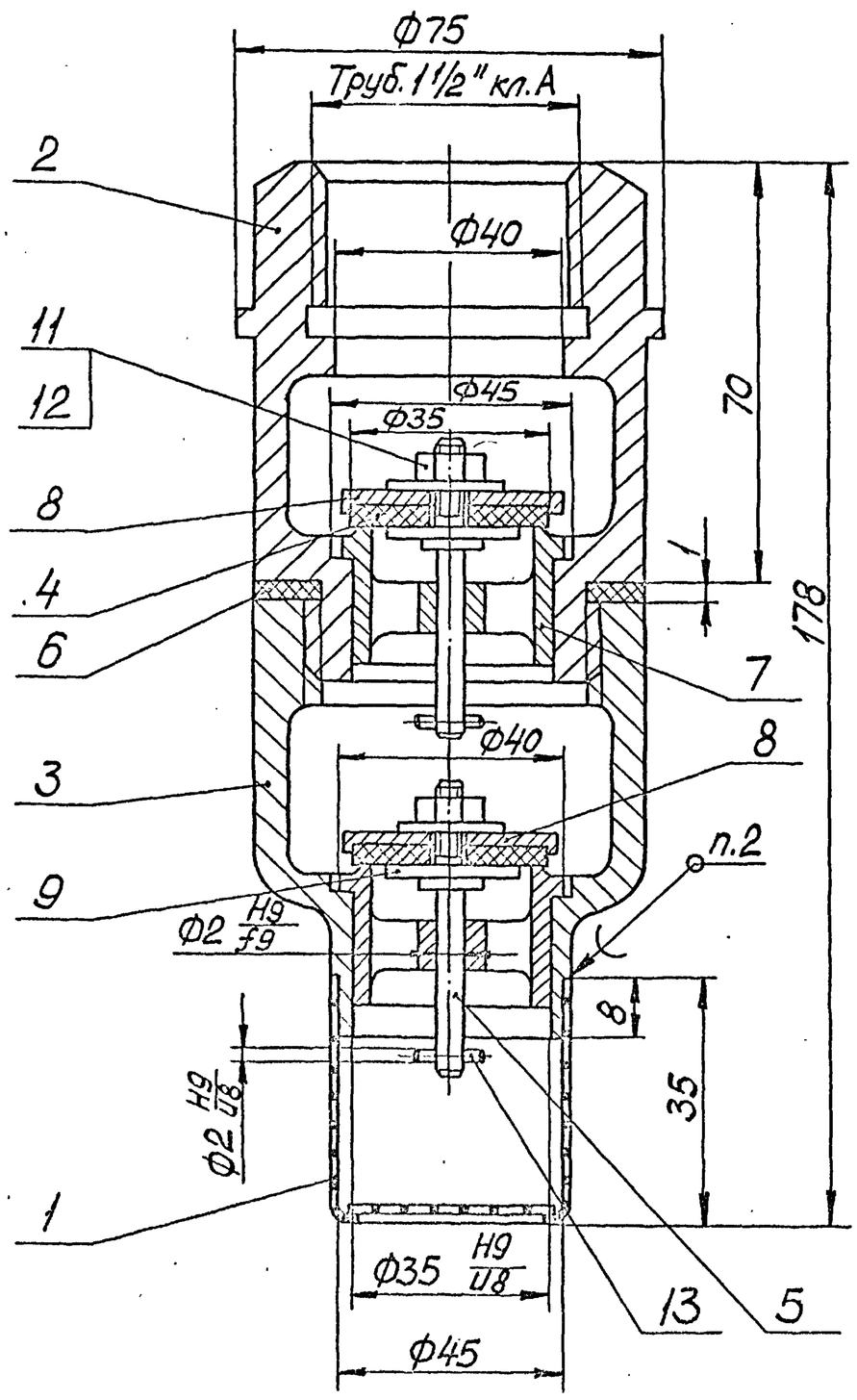

Вид А

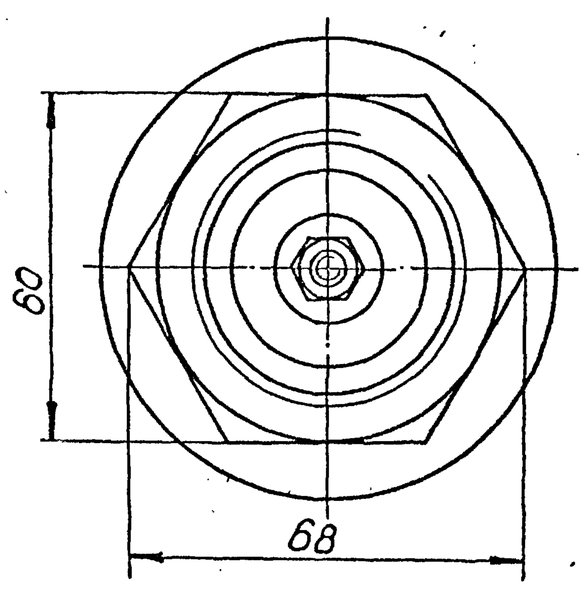

1. Размеры для справок.
2. ПОС30 ГОСТ 21931-76.

Изм.	Лист	№ докум.	Подпись	Дата	Н105-01-000СБ			
Разраб.		Лукашевич		15.1	Клапан приемный	Лит.	Масса 1	Масштаб 1:1
Пров.		Кредо		18.01		Лист	Листов 1	
Н.контр.		Кредо		18.01		Учреждение НГ-548 Ленинград		
Утв.		Матвеев		18.01				

Копировал: Формат А3

Альбом II

Типовой проект 503-6-11.12.88

Н105-01-001

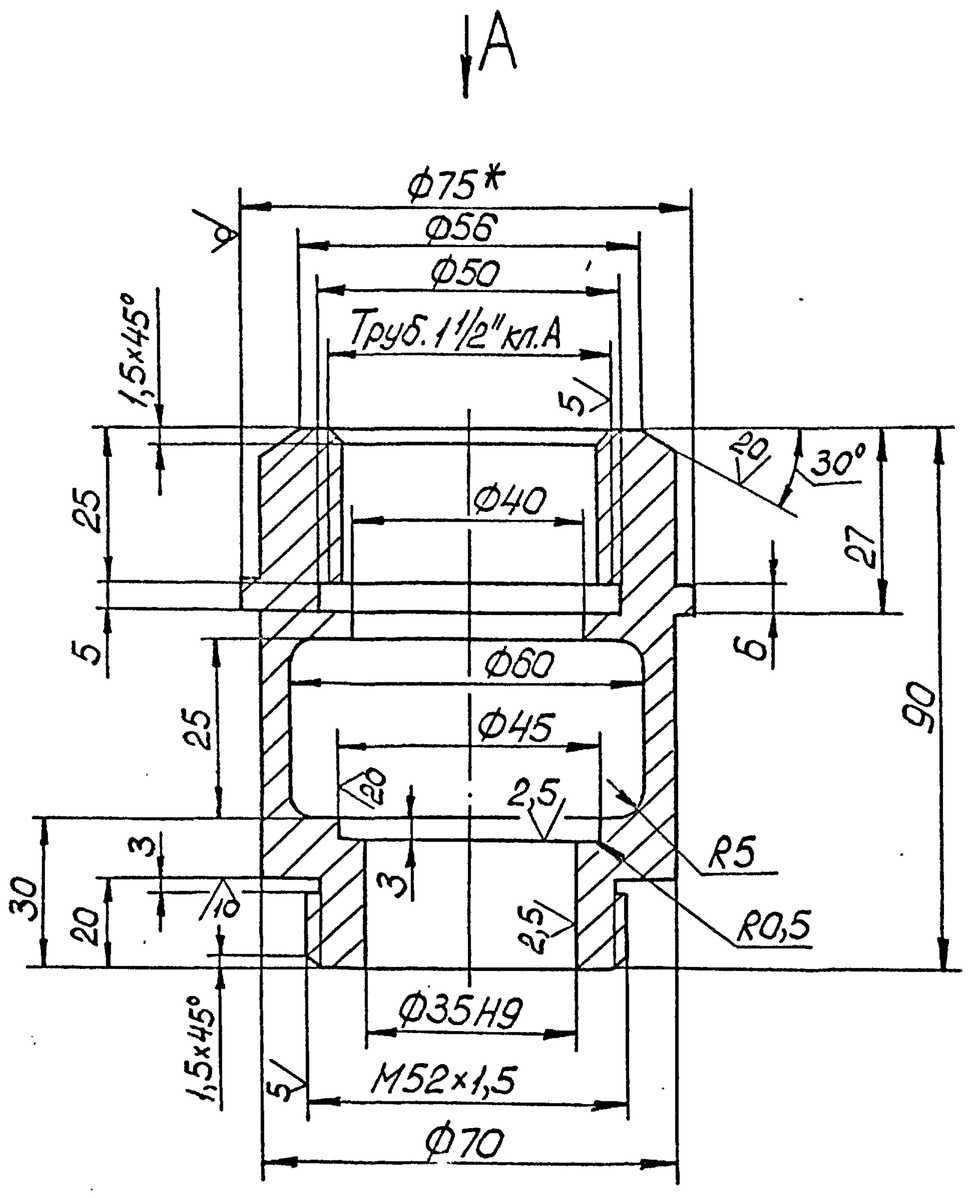

Вид А

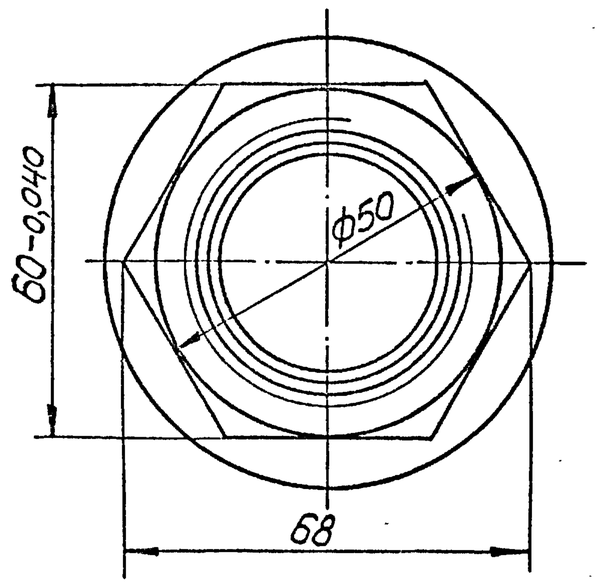

1. *Размер для справок.
2. Неуказанные предельные отклонения размеров $H14, h14, \pm\frac{IT14}{2}$.

Изм.	Лист	№ докум.	Подпись	Дата	Н105-01-001			
Разраб.		Лукашевич		15.1	Корпус верхний	Лит.	Масса 0,35	Масштаб 1:1
Пров.		Креда		18.01		Лист	Листов 1	
Н.контр.		Креда		18.01	Круг В75 гост 2590-71 / Ст3 гост 535-79	Учреждение ИГ-548 Ленинград		
Утв.		Матвеев		18.01				

Копировал

Формат А3

Инв.№ подл. | Подпись и дата | Взам. инв.№ | Инв.№ дубл. | Подпись и дата

Н105-01-002

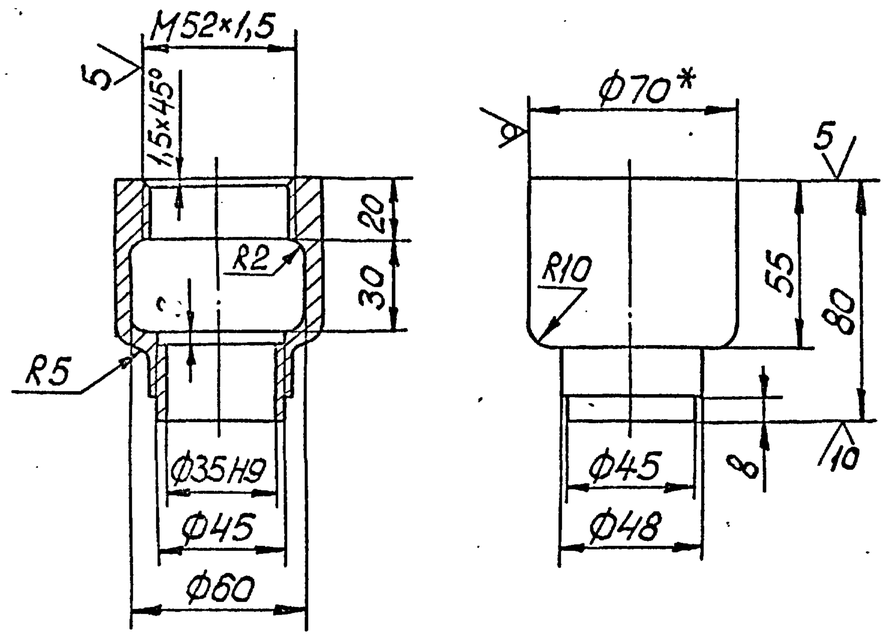

1. *Размер для справок.
2. Неуказанные предельные отклонения размеров $H14, h14, \pm\frac{IT14}{2}$.

Изм.	Лист	№ докум.	Подпись	Дата	Н105-01-002			
Разраб.		Лукашевич		15.1	Корпус нижний	Лит.	Масса 0,3	Масштаб 1:2
Пров.		Креда		18.01		Лист	Листов 1	
Н.контр.		Креда		18.01	Круг В70 гост 2590-71 / Ст3 гост 535-79	Учреждение ИГ-548 Ленинград		
Утв.		Матвеев		18.01				

Инв.№ подл. | Подпись и дата | Взам. инв.№ | Инв.№ дубл. | Подпись и дата

Н105-01-003

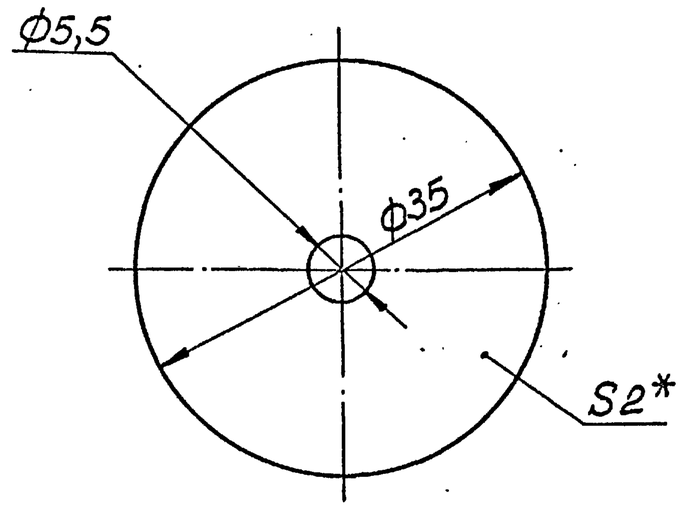

* Размер для справок.

Изм.	Лист	№ докум.	Подпись	Дата	Н105-01-003			
Разраб.		Лукашевич		15.1	Прокладка	Лит.	Масса 0,002	Масштаб 2:1
Пров.		Креда		18.01		Лист	Листов 1	
Н.контр.		Креда		18.01	Фибра листовая ФТ-2 ГОСТ 14613-69	Учреждение ИГ-548 Ленинград		
Утв.		Матвеев		18.01				

Инв.№ подл. | Подпись и дата | Взам. инв.№ | Инв.№ дубл. | Подпись и дата

Н105-01-004

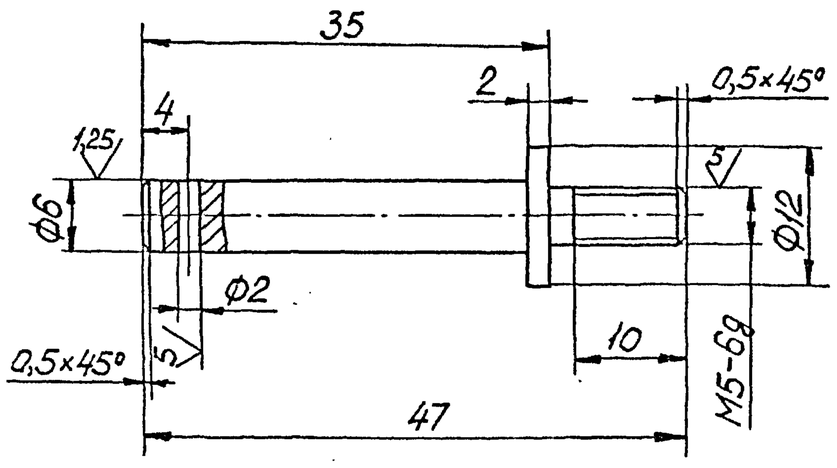

Неуказанные предельные отклонения размеров $h14, \pm\frac{IT14}{2}$.

Изм.	Лист	№ докум.	Подпись	Дата	Н105-01-004		
Разраб.		Лукашевич		15.01	Шток	Лит. / Масса 0,02	Масштаб 2:1
Пров.		Кредо		18.01		Лист / Листов 1	
Н.контр.		Кредо		18.01	Сталь 45 ГОСТ 1050-70	Учреждение ИГ-548 Ленинград	
Утв.		Матвеев		18.01			

Копировал: Формат А4

Н105-01-005

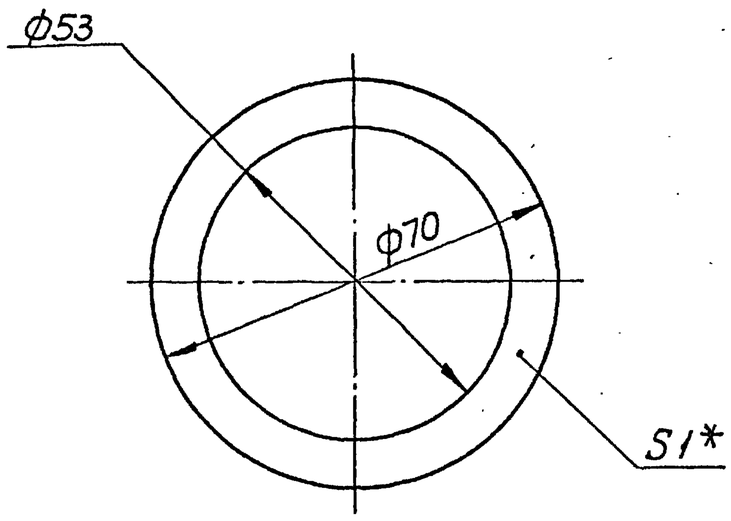

1.* Размер для справок.

2. Предельные отклонения размеров H14, h14.

Изм.	Лист	№ докум.	Подпись	Дата	Н105-01-005		
Разраб.		Лукашевич		15.01	Прокладка	Лит. / Масса 0,002	Масштаб 1:1
Пров.		Кредо		18.01		Лист / Листов 1	
Н.контр.		Кредо		18.01	Паронит ПМБ-1 1 ГОСТ 481-80	Учреждение ИГ-548 Ленинград	
Утв.		Матвеев		18.01			

Копировал: Формат А4

Н105-01-006

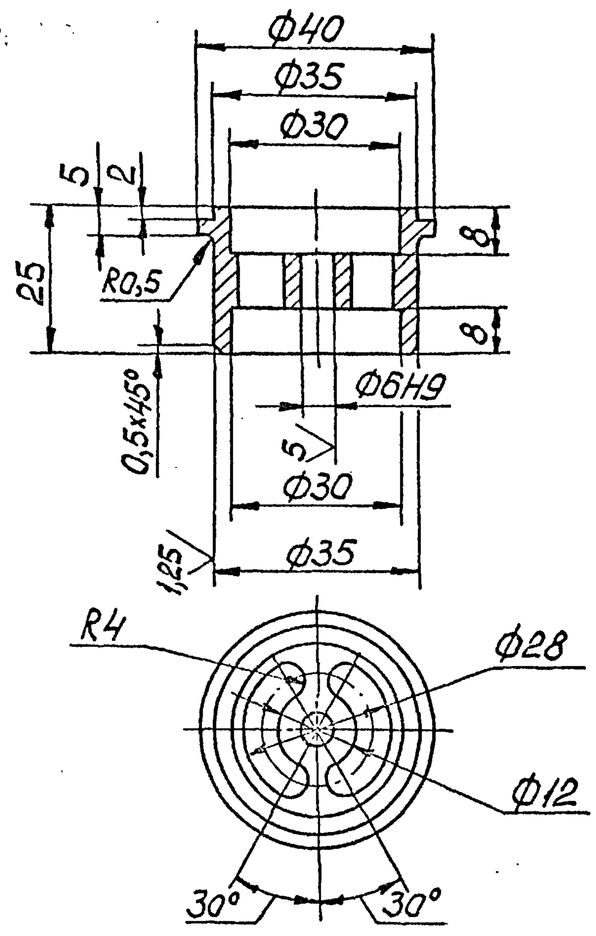

Неуказанные предельные отклонения размеров $H14, h14, \pm\frac{IT14}{2}$.

Изм.	Лист	№ докум.	Подпись	Дата	Н105-01-006		
Разраб.		Лукашевич		15.01	Седло	Лит. / Масса 0,04	Масштаб 1:1
Пров.		Кредо		18.01		Лист / Листов 1	
Н.контр.		Кредо		18.01	Бронза Бр 03412 С5 ГОСТ 613-79	Учреждение ИГ-548 Ленинград	
Утв.		Матвеев		18.01			

Копировал: Формат А4

Н105-01-007

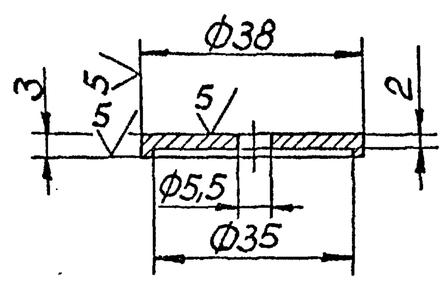

Предельные отклонения размеров $H14, h14, \pm\frac{IT14}{2}$.

Изм.	Лист	№ докум.	Подпись	Дата	Н105-01-007		
Разраб.		Лукашевич		15.01	Клапан	Лит. / Масса 0,02	Масштаб 1:1
Пров.		Кредо		18.01		Лист / Листов 1	
Н.контр.		Кредо		18.01	Ст3 ГОСТ 380-71	Учреждение ИГ-548 Ленинград	
Утв.		Матвеев		18.01			

Копировал: Формат А4

Н105-01-008

20 √(√)

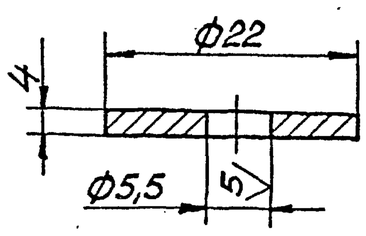

Предельные отклонения размеров Н14, h14.

Изм.	Лист	№ докум.	Подпись	Дата	Н105-01-008			
Разраб.		Лукашевич		15.01	Подкладка	Лит.	Масса 0,03	Масштаб 2:1
Пров.		Кредо		18.01		Лист	Листов 1	
Н.контр.		Кредо		18.01	Ст.3 ГОСТ 380-71	Учреждение ИГ-548 Ленинград		
Утв.		Матвеев		18.01				

Копировал: Формат А4

Формат	Зона	Поз.	Обозначение	Наименование	Кол.	Примеч.
				Документация		
А4			Н105-01-100СБ	Сборочный чертеж		
				Детали.		
А4		1	Н105-01-101	Каркас	1	
А4		2	Н105-01-102	Дно	1	

Изм.	Лист	№ докум.	Подпись	Дата	Н105-01-100			
Разраб.		Лукашевич		15.01	Фильтр	Лит.	Лист	Листов 1
Пров.		Кредо		18.01		Учреждение ИГ-548 Ленинград		
Н.контр.		Кредо		18.01				
Утв.		Матвеев		18.01				

Копировал: Формат А4

Н105-01-100СБ

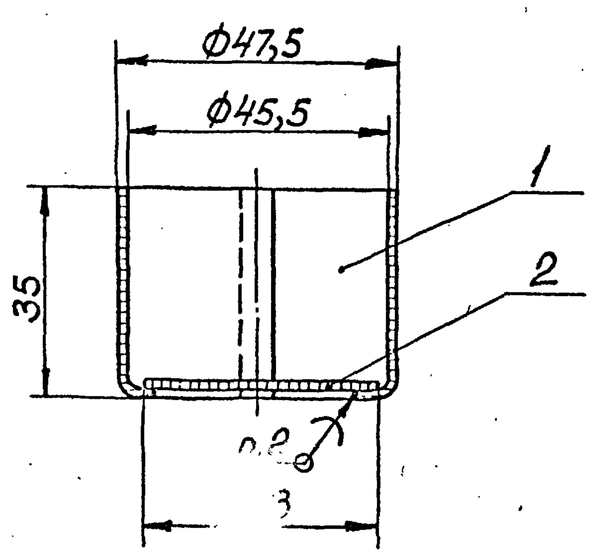

1. Размеры для справок.
2. ПОС30 ГОСТ 21931-76.

Изм.	Лист	№ докум.	Подпись	Дата	Н105-01-100СБ			
Разраб.		Лукашевич		15.01	Фильтр	Лит.	Масса 0,02	Масштаб 1:1
Пров.		Кредо		18.01		Лист	Листов 1	
Н.контр.		Кредо		18.01		Учреждение ИГ-548 Ленинград		
Утв.		Матвеев		18.01				

Копировал: Формат А4

Н105-01-101

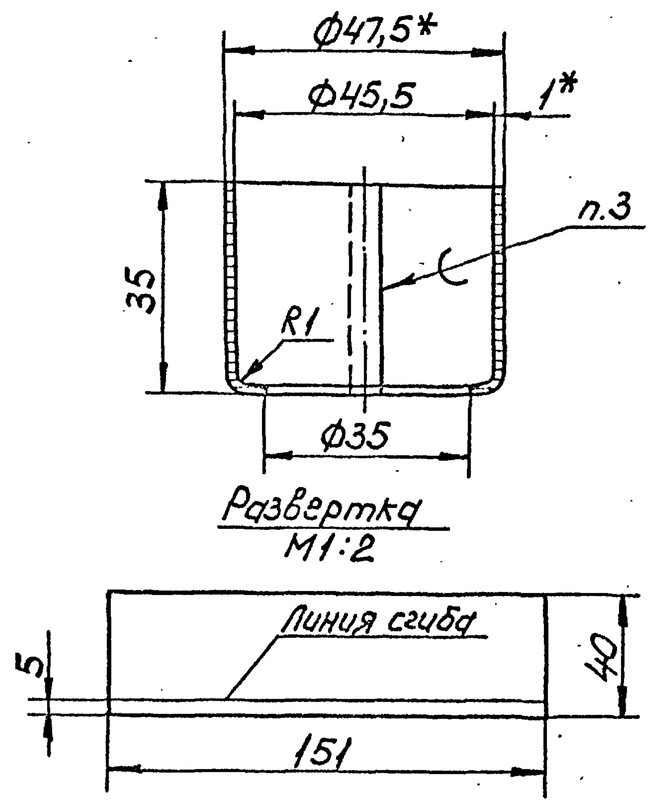

Развертка
М1:2

1.* Размер для справок.
2. Предельные отклонения размеров Н14, h14, $\pm\frac{IT14}{2}$.
3. ПОС30 ГОСТ 21931-76.

Изм.	Лист	№ докум.	Подпись	Дата	Н105-01-101			
Разраб.		Лукашевич		15.01	Каркас	Лит.	Масса 0,015	Масштаб 1:1
Пров.		Кредо		18.01		Лист	Листов 1	
Н.контр.		Кредо		18.01	Сетка (5х5) ГОСТ 2715-75	Учреждение ИГ-548 Ленинград		
Утв.		Матвеев		18.01				

Копировал: Формат А4

Альбом Д

Типовой проект 503-6-11.12.88

Н105-01-102

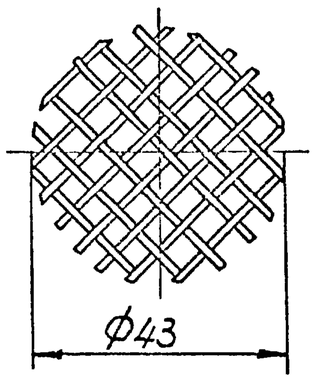

По Ф43 опаять ПОС30 ГОСТ 21931-76.

Изм.	Лист	№ докум.	Подпись	Дата	Н105-01-102		
Разраб.		Лукашевич		15.01	Дно	Лит.	Масса 0,005	Масштаб 1:1
Пров.		Кредо		18.01		Лист	Листов 1
Н. контр.		Кредо		18.01	Сетка (5×5) ГОСТ 2715-75	Учреждение ИГ-548 Ленинград
Утв.		Матвеев		18.01		

Копировал

Формат А4

Подпись и дата | Инв. № дубл. | Взам. инв. № | Подпись и дата | Инв. № подл.

10

Формат	Зона	Поз.	Обозначение	Наименование	Кол.	Примеч.
				Документация		
А3			Н105-02-000 СБ	Сборочный чертеж		
				Сборочные единицы		
А4		1	Н105-02-100	Фильтр	1	
А4		2	Н105-02-200	Корпус	1	
А4		3	Н105-02-300	Крышка	1	
А4		4	Н105-02-400	Винт	1	
				Детали		
А4		5	Н105-02-[illegible]	Палец	1	
А4		6	Н105-02-[illegible]	Пружина	1	
А4		7	Н105-02-003	Серьга	1	
А4		8	Н105-02-004	Прокладка	1	
А4		9	Н105-02-005	Кольцо	1	

Изм.	Лист	№ докум.	Подпись	Дата	Н105-02-000		
Разраб.		Лукашевич		15.01	Предохранитель угловой	Лит.	Лист	Листов
Пров.		Кредо		18.01				
Н. контр.		Кредо		18.01		Учреждение ИГ-548 Ленинград
Утв.		Матвеев		18.01		

Копировал

Формат А4

Подпись и дата | Инв. № дубл. | Взам. инв. № | Подпись и дата | Инв. № подл.

Н105-02-000СБ

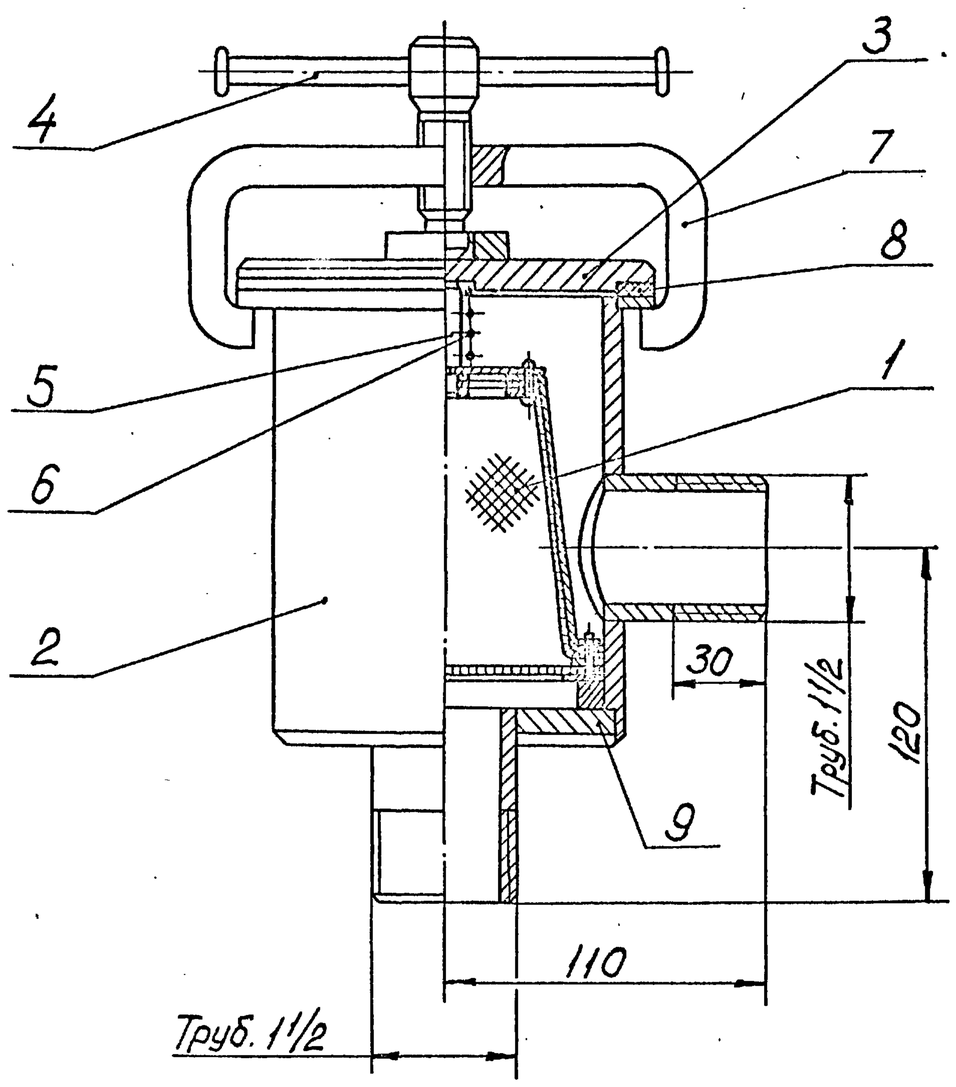

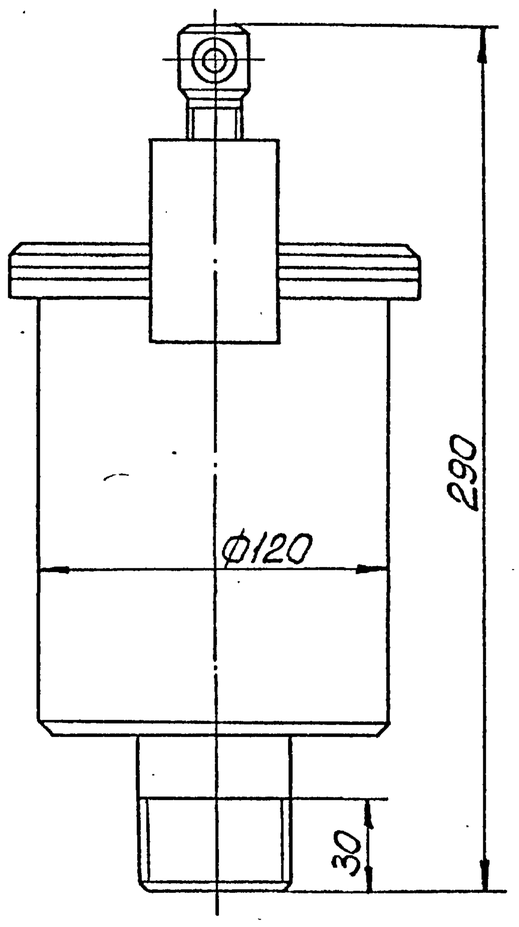

Размеры для справок.

Изм.	Лист	№ докум.	Подпись	Дата	Н105-02-000СБ		
Разраб.		Лукашевич		15.01	Предохранитель угловой	Лит.	Масса 7,2	Масштаб 1:2
Пров.		Кредо		18.01		Лист	Листов 1
Н. контр.		Кредо		18.01		Учреждение ИГ-548 Ленинград
Утв.		Матвеев		18.01		

Подпись и дата | Инв. № дубл. | Взам. инв. № | Подпись и дата | Инв. № подл.

Типовой проект 503-6-11.12.88 Альбом II

Н105-02-001

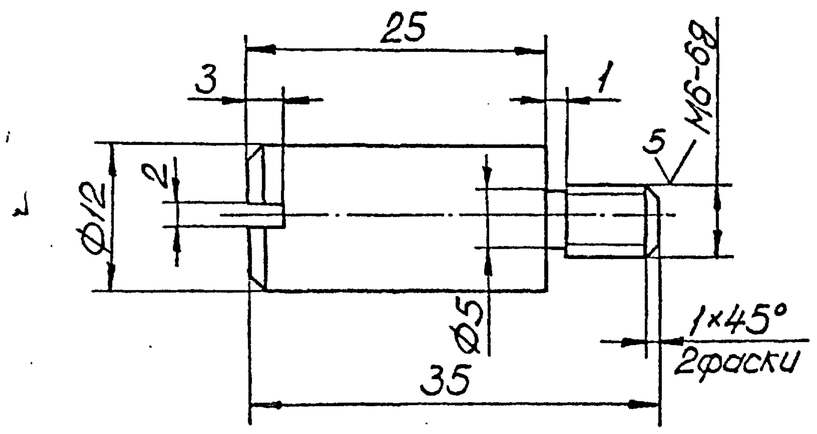

Неуказанные предельные отклонения размеров H14, h14, $\pm\frac{IT14}{2}$.

Изм.	Лист	№ докум.	Подпись	Дата	Н105-02-001		
Разраб.		Лукашевич		15.01	Палец	Лит. / Масса 0,025	Масштаб 2:1
Пров.		Кредо		18.01		Лист / Листов 1	
Н.контр.		Кредо		18.01	Ст3 ГОСТ 380-71	Учреждение ИГ-548 Ленинград	
Утв.		Матвеев		18.01			

Копировал: Формат А4

Н105-02-002

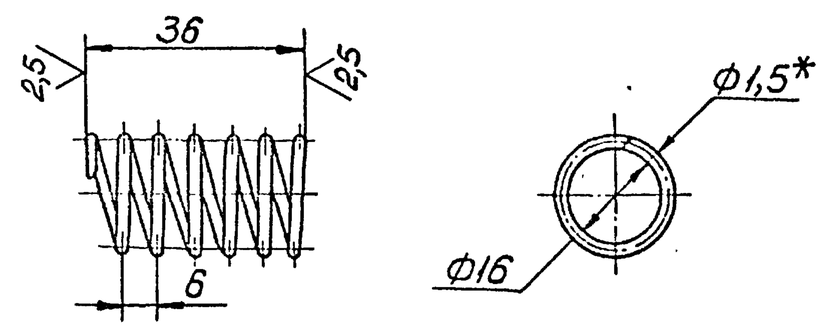

1. Направление навивки пружины — любое.
2. L=412 мм
3. n=6
4. n_1=7,5
5.* Размер для справок.
6. Предельные отклонения размеров H14, h14, $\pm\frac{IT14}{2}$.
7. Развернутая длина — 412 мм.

Изм.	Лист	№ докум.	Подпись	Дата	Н105-02-002		
Разраб.		Лукашевич		15.01	Пружина	Лит. / Масса 0,005	Масштаб 1:1
Пров.		Кредо		18.01		Лист / Листов 1	
Н.контр.		Кредо		18.01	Сталь 65 ГОСТ 1050-74	Учреждение ИГ-548 Ленинград	
Утв.		Матвеев		18.01			

Копировал: Формат А4

Н105-02-003

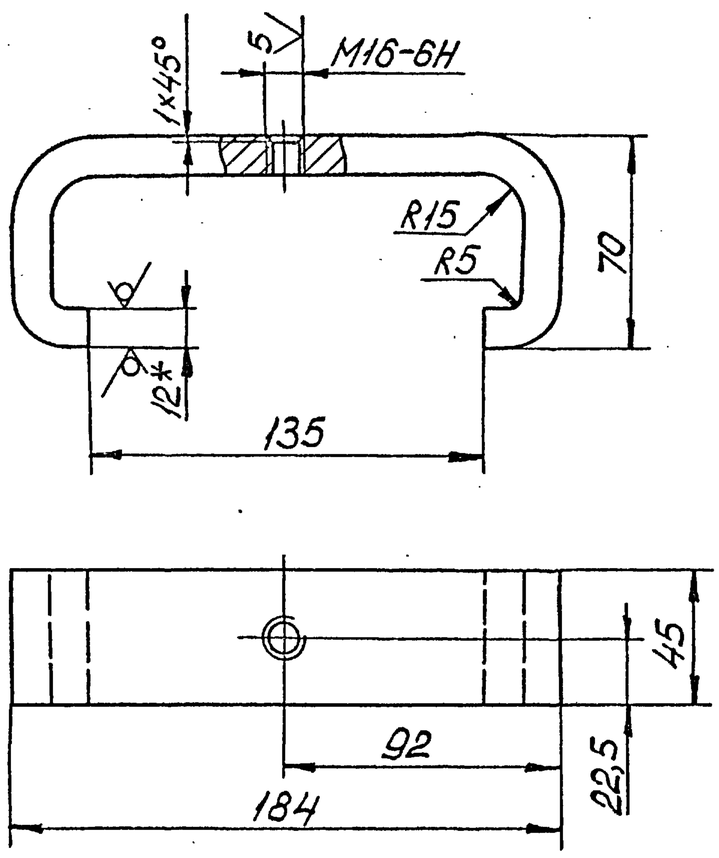

1.* Размер для справок.
2. Неуказанные предельные отклонения размеров H14, h14, $\pm\frac{IT14}{2}$.

Изм.	Лист	№ докум.	Подпись	Дата	Н105-02-003		
Разраб.		Лукашевич		15.01	Серьга	Лит. / Масса 1,2	Масштаб 1:2
Пров.		Кредо		18.01		Лист / Листов 1	
Н.контр.		Кредо		18.01	Лист Б12 ГОСТ 19903-74 / Ст3 ГОСТ 14637-79	Учреждение ИГ-548 Ленинград	
Утв.		Матвеев		18.01			

Копировал: Формат А4

Н105-02-004

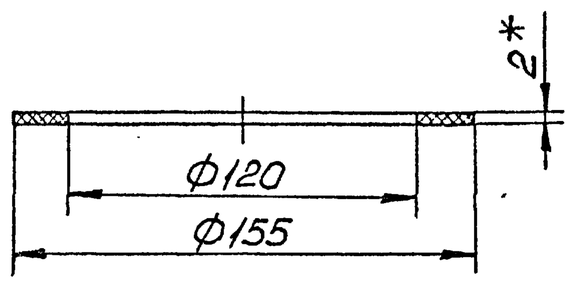

1.* Размер для справок.
2. Предельные отклонения размеров H14, h14.

Изм.	Лист	№ докум.	Подпись	Дата	Н105-02-004		
Разраб.		Лукашевич		15.01	Прокладка	Лит. / Масса 0,025	Масштаб 1:2
Пров.		Кредо		18.01		Лист / Листов 1	
Н.контр.		Кредо		18.01	Паронит ПМБ-1 2 ГОСТ 481-80	Учреждение ИГ-548 Ленинград	
Утв.		Матвеев		18.01			

Копировал: Формат А4

Подпись и дата | Инв. № дубл. | Взам. инв. № | Подпись и дата | Инв. № подл.

Альбом II

Типовой проект 503-6-11.12.88

Формат	Зона	Поз.	Обозначение	Наименование	Кол.	Примеч.
				Документация		
А3			Н105-02-100СБ	Сборочный чертеж		
				Детали		
А4		1	Н105-02-101	Крышка	1	
А4		2	Н105-02-102	Кольцо	1	
А4		3	Н105-02-103	Ребро	6	
А4		4	Н105-02-104	Каркас	1	
А4		5	Н105-02-105	Кольцо	1	
А4		6	Н105-02-106	Дно	1	
А4		7	Н105-02-107	Кольцо	1	
				Стандартные изделия		
		9		Винт М3×16.58.Л60 ГОСТ 17475-80	6	
		10		Гайка М3.5.Л60 ГОСТ 5915-70	6	
		11		Гайка М6.5 ГОСТ 5915-70	1	
		12		Заклепка 3×14.80 ГОСТ 10299-80	6	

Изм.	Лист	№ докум.	Подпись	Дата	Н105-02-100		
Разраб.		Лукашевич		15.01	Фильтр	Лит.	Лист / Листов 1
Пров.		Кредо		18.01		Учреждение ИГ-548 Ленинград	
Н.контр.		Кредо		18.01			
Утв.		Матвеев		18.01			

Подпись и дата | Инв.№ дубл. | Взам.инв.№ | Подпись и дата | Инв.№ подл.

Н105-02-005

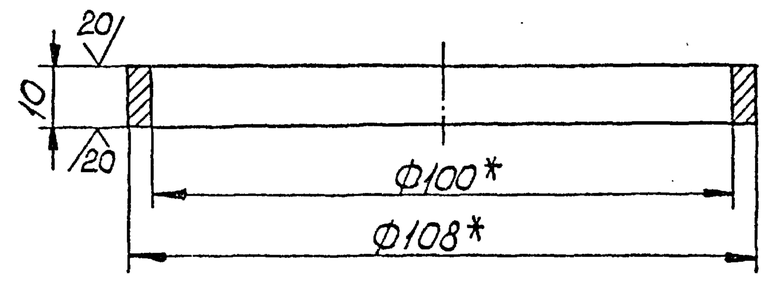

1.* Размеры для справок.

2. Предельные отклонения размеров h14.

Изм.	Лист	№ докум.	Подпись	Дата	Н105-02-005			
Разраб.		Лукашевич		15.01	Кольцо	Лит.	Масса 0,25	Масштаб 1:1
Пров.		Кредо		18.01		Лист	Листов 1	
Н.контр.		Кредо		18.01	Труба 108×4 ГОСТ 8732-78 / Ст3 ГОСТ 8731-74	Учреждение ИГ-548 Ленинград		
Утв.		Матвеев		18.01				

Подпись и дата | Инв.№ дубл. | Взам.инв.№ | Подпись и дата | Инв.№ подл.

Н105-02-100СБ

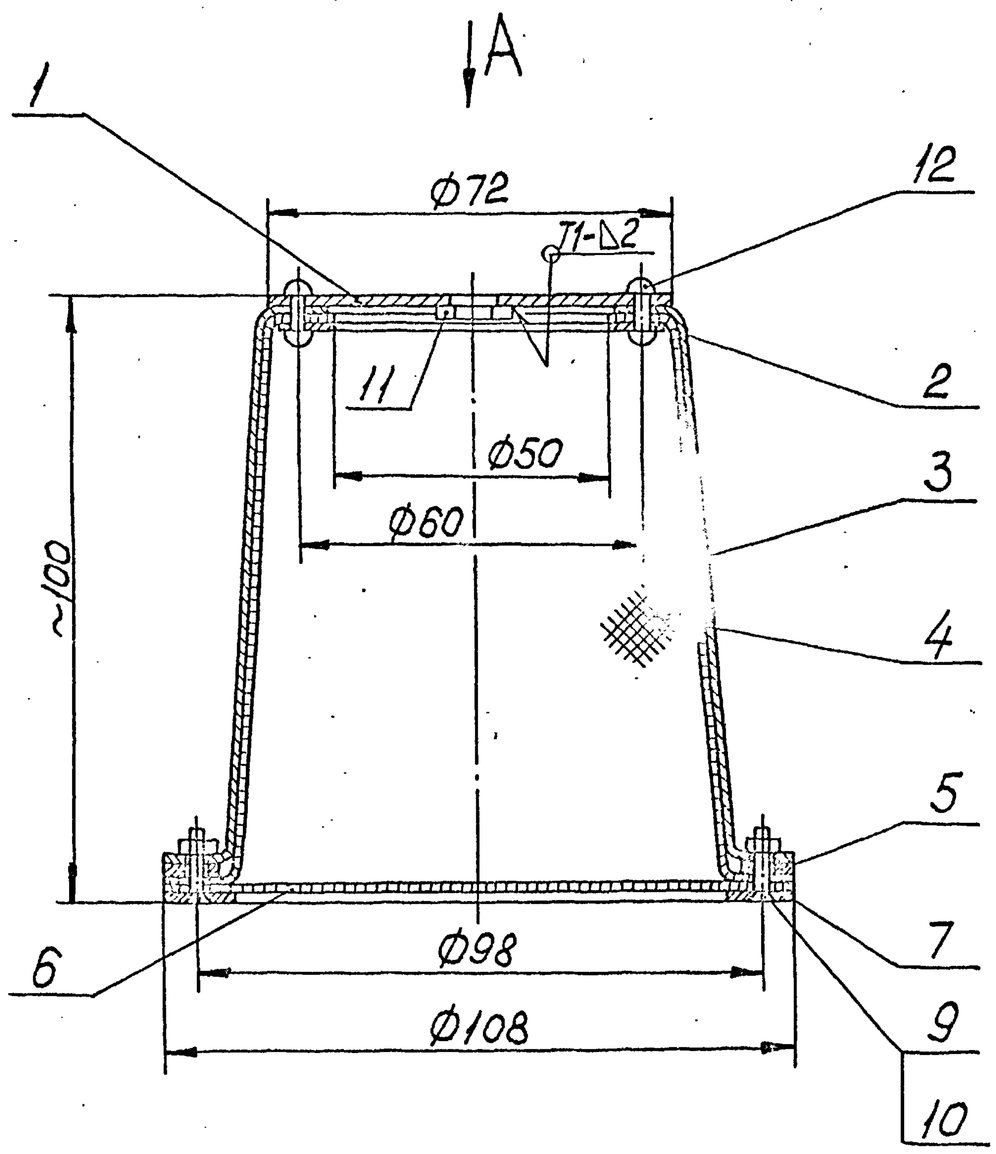

Вид А

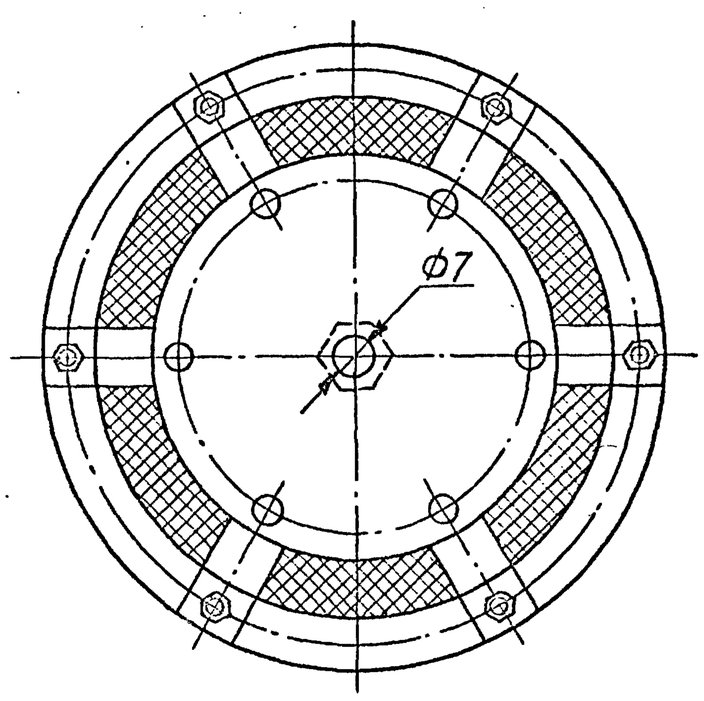

1. Размеры для справок.

2. Сварной шов по ГОСТ 5264-80.

Изм.	Лист	№ докум.	Подпись	Дата	Н105-02-100СБ			
Разраб.		Лукашевич		15.01	Фильтр	Лит.	Масса 1,6	Масштаб 1:1
Пров.		Кредо		18.01		Лист	Листов 1	
Н.контр.		Кредо		18.01		Учреждение ИГ-548 Ленинград		
Утв.		Матвеев		18.01				

Подпись и дата | Инв.№ дубл. | Взам.инв.№ | Подпись и дата | Инв.№ подл.

Альбом I

Типовой проект 503-6-11.12.88

Н105-02-101

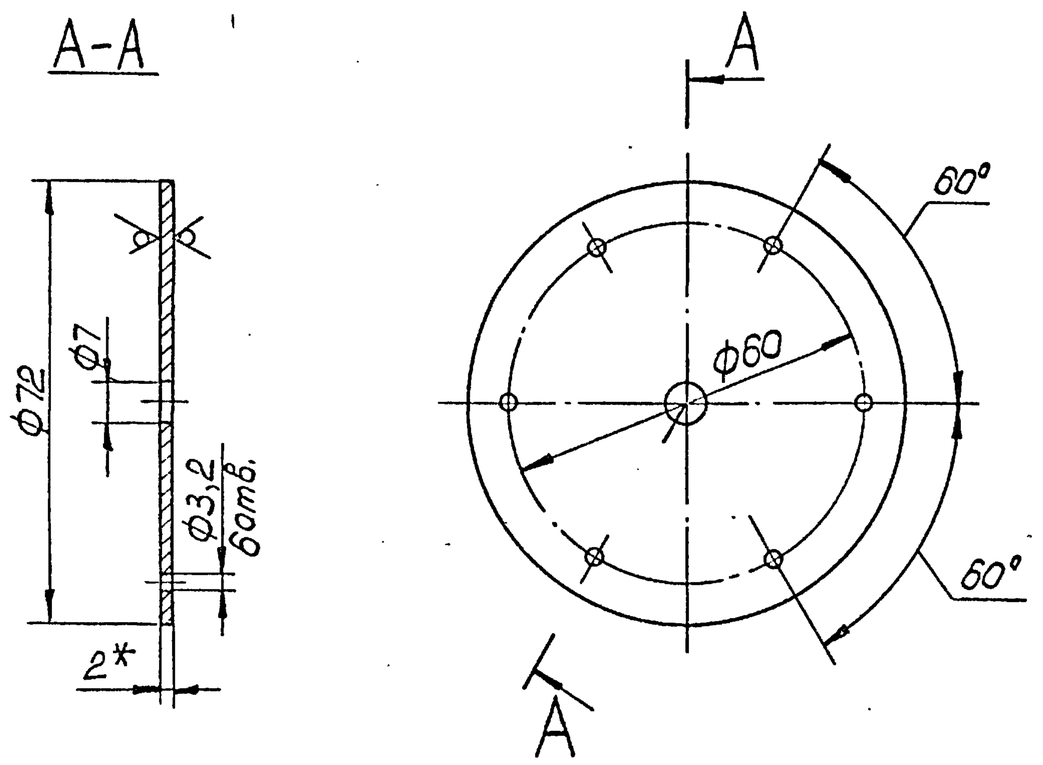

1. * Размер для справок.
2. Предельные отклонения размеров Н14, h14, $\pm\frac{IT14}{2}$.

Изм.	Лист	№ докум.	Подпись	Дата	Н105-02-101		
Разраб.		Лукашевич		15.01	Крышка	Лит. / Масса 0,06	Масштаб 1:1
Пров.		Кредо		18.01		Лист / Листов 1	
Н. контр.		Кредо		18.01	Лист Б2 ГОСТ 19903-74 / Ст3 ГОСТ 16523-70	Учреждение И-548 Ленинград	
Утв.		Матвеев		18.01			

Подпись и дата | Инв. № дубл. | Взам. инв. № | Подпись и дата | Инв. № подл.

Копировал: Формат А4

Н105-02-102

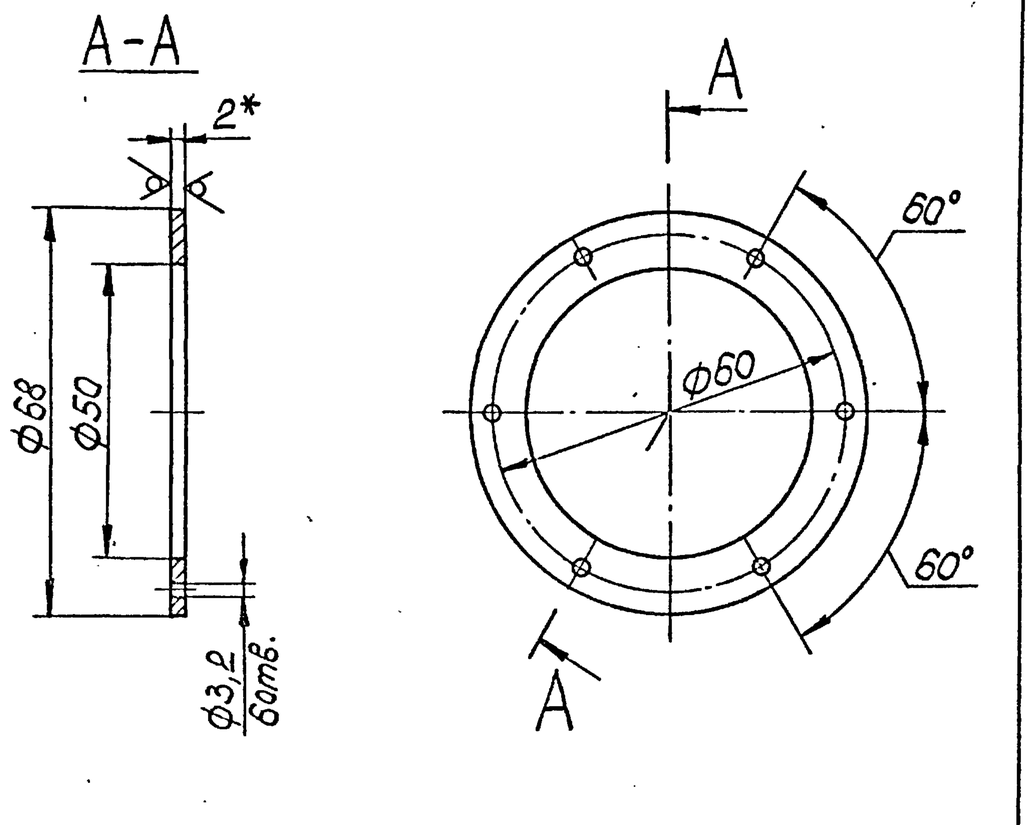

1. * Размер для справок.
2. Предельные отклонения размеров Н14, h14, $\pm\frac{IT14}{2}$.

Изм.	Лист	№ докум.	Подпись	Дата	Н105-02-102		
Разраб.		Лукашевич		15.01	Кольцо	Лит. / Масса 0,025	Масштаб 1:1
Пров.		Кредо		18.01		Лист / Листов 1	
Н. контр.		Кредо		18.01	Лист Б2 ГОСТ 19903-74 / Ст3 ГОСТ 16523-70	Учреждение И-548 Ленинград	
Утв.		Матвеев		18.01			

Подпись и дата | Инв. № дубл. | Взам. инв. № | Подпись и дата | Инв. № подл.

Н105-02-103

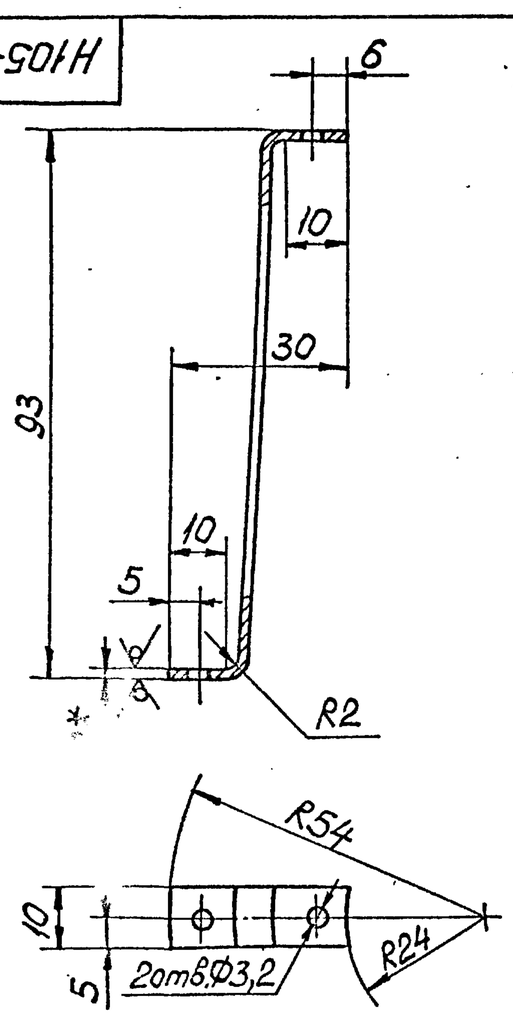

1. * Размер для справок.
2. Предельные отклонения размеров Н14, h14, $\pm\frac{IT14}{2}$.
3. Развернутая длина – 115 мм.

Изм.	Лист	№ докум.	Подпись	Дата	Н105-02-103		
Разраб.		Лукашевич		15.01	Ребро	Лит. / Масса 0,02	Масштаб 1:1
Пров.		Кредо		18.01		Лист / Листов 1	
Н. контр.		Кредо		18.01	Лист Б2 ГОСТ 19903-74 / Ст3 ГОСТ 16523-70	Учреждение И-548 Ленинград	
Утв.		Матвеев		18.01			

Подпись и дата | Инв. № дубл. | Взам. инв. № | Подпись и дата | Инв. № подл.

Н105-02-104

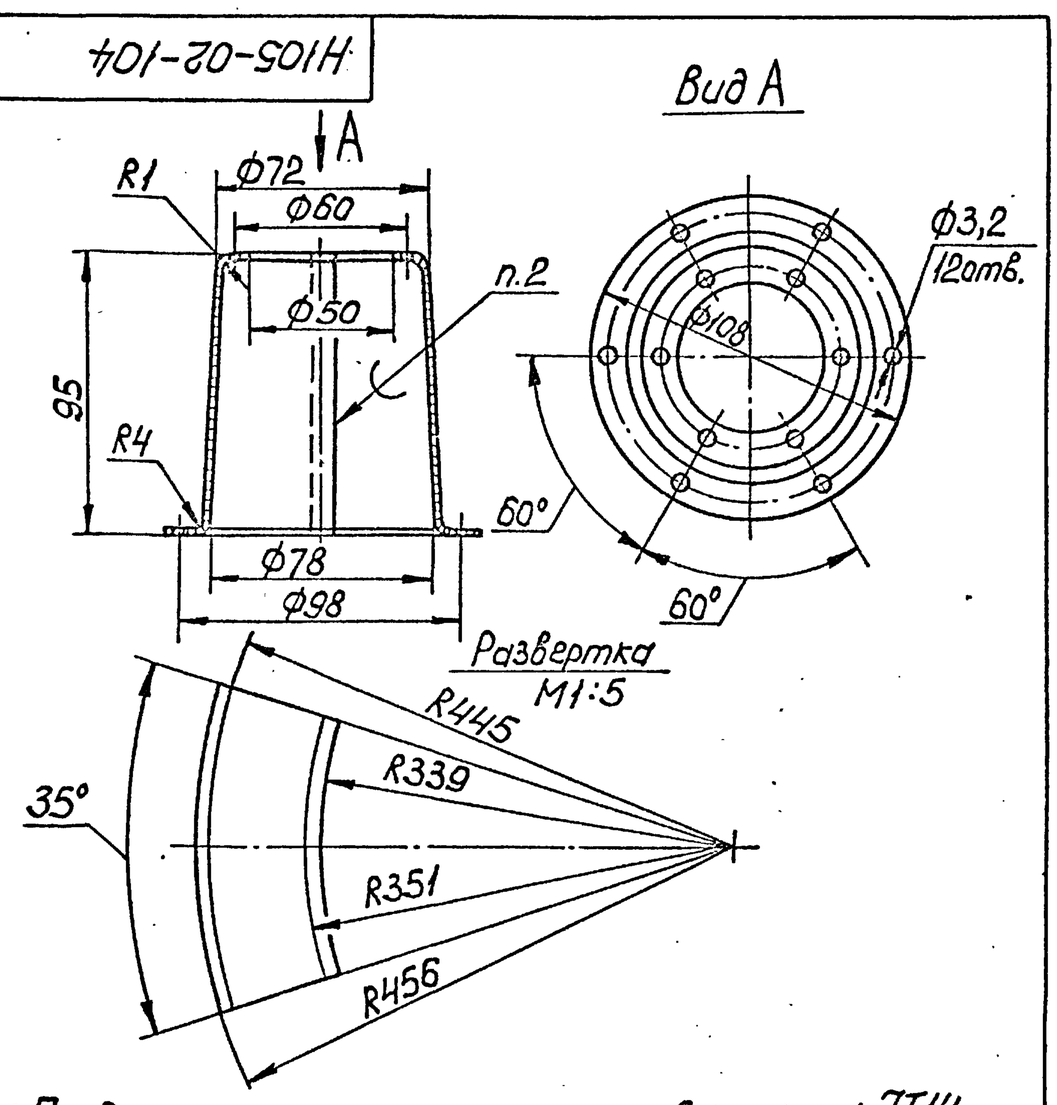

1. Предельные отклонения размеров Н14, h14, $\pm\frac{IT14}{2}$.
2. ПОС 30 ГОСТ 21931-76.

Изм.	Лист	№ докум.	Подпись	Дата	Н105-02-104		
Разраб.		Лукашевич		15.01	Каркас	Лит. / Масса 0,2	Масштаб 1:2
Пров.		Кредо		18.01		Лист / Листов 1	
Н. контр.		Кредо		18.01	Сетка полутомпаковая 05Н ГОСТ 6613-86	Учреждение И-548 Ленинград	
Утв.		Матвеев		18.01			

Подпись и дата | Инв. № дубл. | Взам. инв. № | Подпись и дата | Инв. № подл.

Типовой проект 503-6-11.12.88 Альбом II

Н105-02-105

20 √(V)

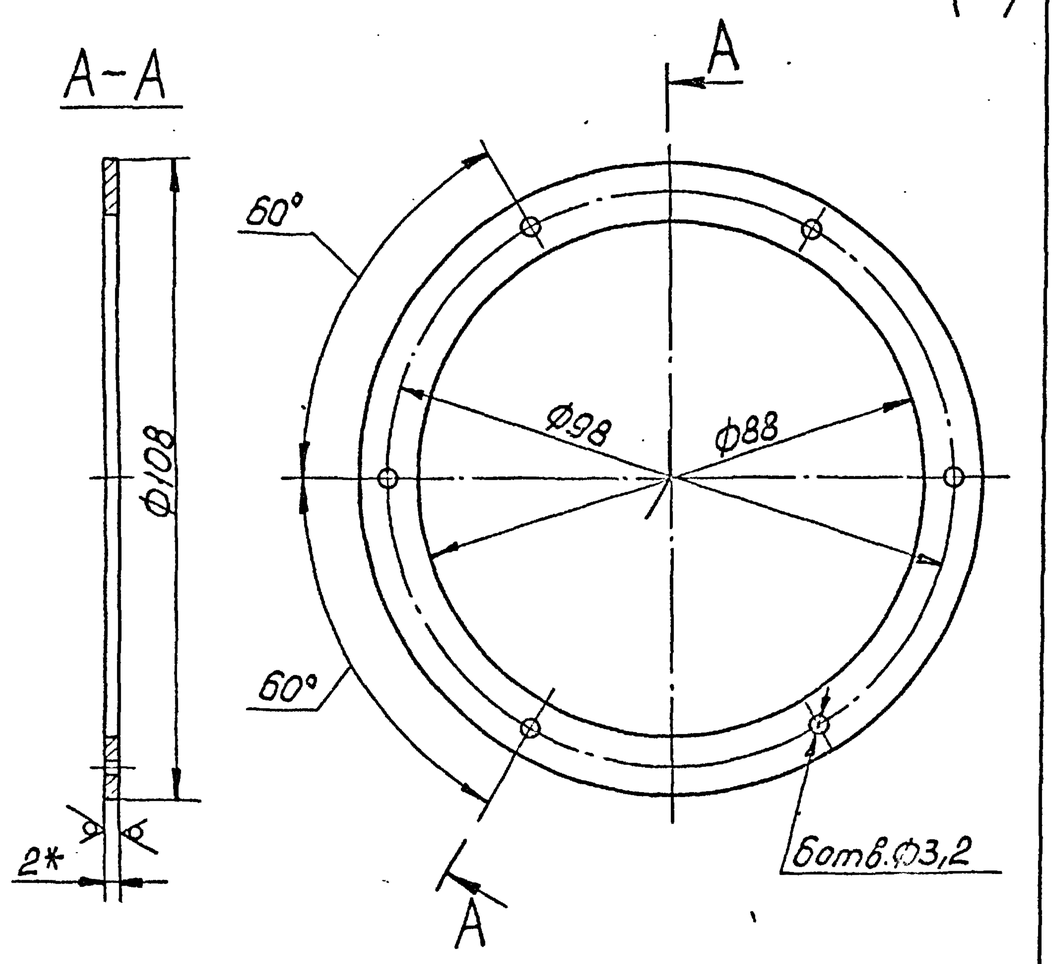

1. *Размер для справок.
2. Предельные отклонения размеров $H14, h14, \pm\frac{IT14}{2}$.

Изм.	Лист	№ докум.	Подпись	Дата	Н105-02-105		
Разраб.		Лукашевич		15.01	Кольцо	Лит.	Масса 0,04	Масштаб 1:1
Пров.		Креда		18.01		Лист	Листов 1
Н.контр.		Креда		18.01	Лист Б2 ГОСТ 19903-74 / Ст3 ГОСТ 16523-70	Учреждение ИГ-548 Ленинград
Утв.		Матвеев		18.01		

Копировал: Формат А4

Н105-02-106

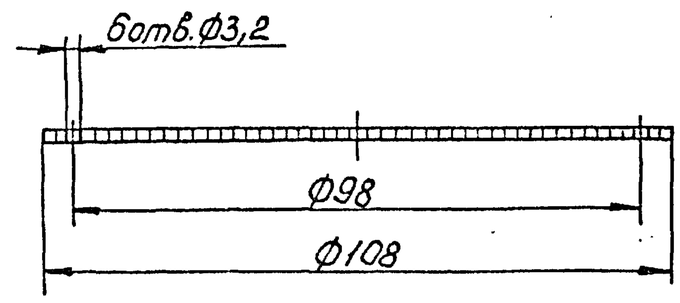

По Ф108 опаять ПОС30 ГОСТ21931-76.

Изм.	Лист	№ докум.	Подпись	Дата	Н105-02-106		
Разраб.		Лукашевич		15.01	Дно	Лит.	Масса 0,01	Масштаб 1:1
Пров.		Креда		18.01		Лист	Листов 1
Н.контр.		Креда		18.01	Сетка полутомпаковая 05Н ГОСТ 6613-86	Учреждение ИГ-548 Ленинград
Утв.		Матвеев		18.01		

Копировал: Формат А4

Н105-02-107

20 √(V)

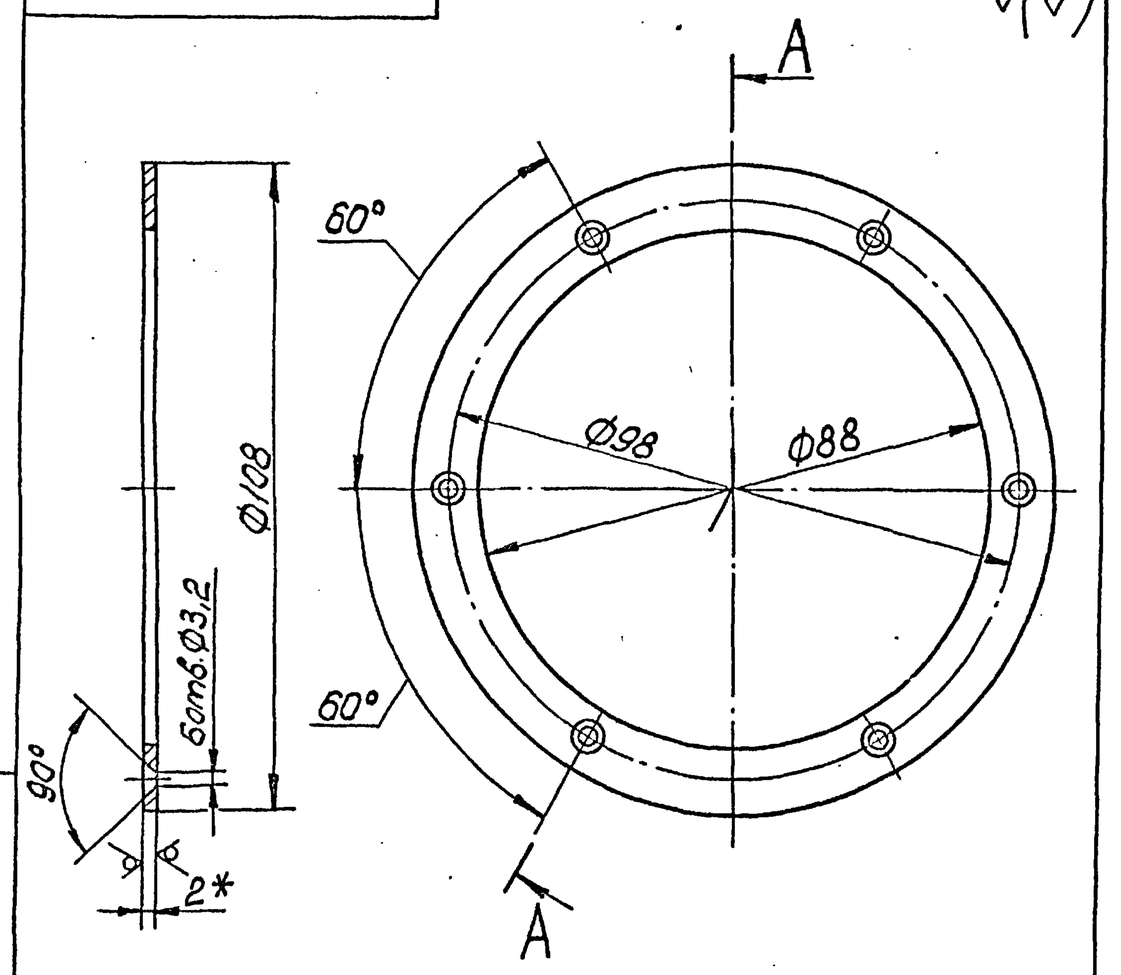

1. *Размер для справок.
2. Предельные отклонения размеров $H14, h14, \pm\frac{IT14}{2}$.

Изм.	Лист	№ докум.	Подпись	Дата	Н105-02-107		
Разраб.		Лукашевич		15.01	Кольцо	Лит.	Масса 0,04	Масштаб 1:1
Пров.		Креда		18.01		Лист	Листов 1
Н.контр.		Креда		18.01	Лист Б2 ГОСТ 19903-74 / Ст3 ГОСТ 16523-70	Учреждение ИГ-548 Ленинград
Утв.		Матвеев		18.01		

Копировал: Формат А4

Формат	Зона	Поз.	Обозначение	Наименование	Кол.	Примеч.
				Документация		
А3			Н105-02-200 СБ	Сборочный чертеж		
				Детали		
А4		1	Н105-02-201	Фланец	1	
А4		2	Н105-02-202	Труба	1	
А4		3	Н105-02-203	Патрубок	1	
А4		4	Н105-02-204	Дно	1	
А4		5	Н105-02-205	Патрубок	1	

Изм.	Лист	№ докум.	Подпись	Дата	Н105-02-200		
Разраб.		Лукашевич		15.01	Корпус	Лит.	Лист	Листов 1
Пров.		Креда		18.01		Учреждение ИГ-548 Ленинград
Н.контр.		Креда		18.01		
Утв.		Матвеев		18.01		

Копировал: Формат А4

Альбом II

Типовой проект 503-0-11.12.88

Н105-02-200СБ

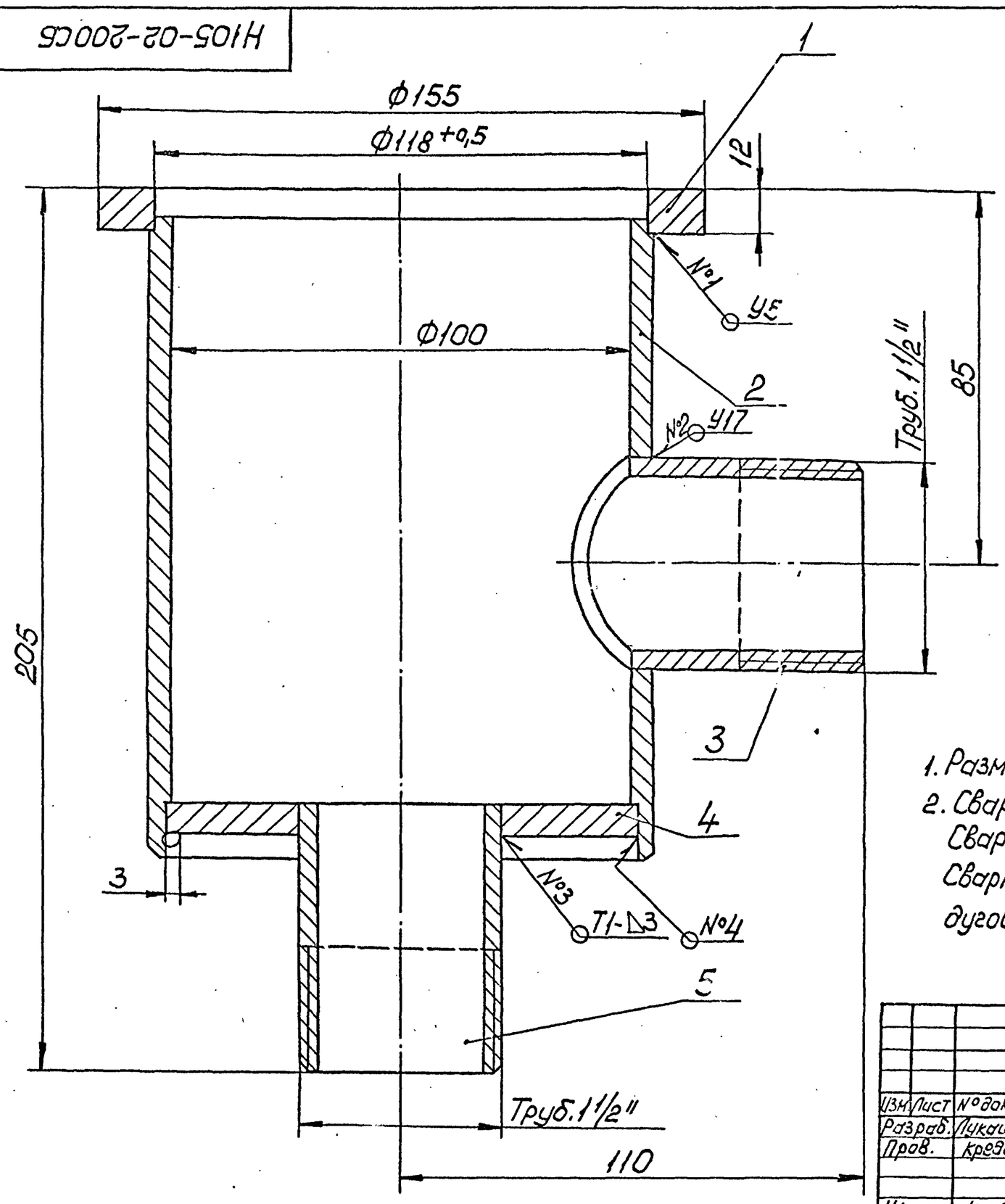

1. Размеры для справок.
2. Сварные швы №1 и №2 по ГОСТ16037-80. Сварной шов №3 по ГОСТ5264-80. Сварной шов №4 выполнить ручной электродуговой сваркой.

					Н105-02-200СБ			
Изм.	Лист	№ докум.	Подпись	Дата	Корпус	Лит.	Масса	Масштаб
Разраб.	Лукашевич			15.01			3,2	1:1
Пров.	Креда			18.01		Лист	Листов 1	
Н.контр.	Креда			18.01		Учреждение НГ-548 Ленинград		
Утв.	Матвеев			18.01				

Инв.№ подл. | Подпись и дата | Взам.инв.№ | Инв.№ дубл. | Подпись и дата

Н105-02-201

20 √(√)

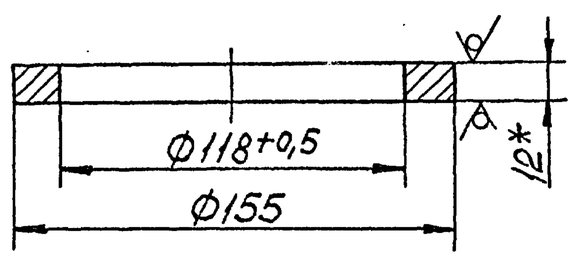

1. * Размер для справок.
2. Предельные отклонения размеров H14, h14.

					Н105-02-201			
Изм.	Лист	№ докум.	Подпись	Дата	Фланец	Лит.	Масса	Масштаб
Разраб.	Лукашевич			15.01			0,47	1:2
Пров.	Креда			18.01		Лист	Листов 1	
Н.контр.	Креда			18.01	Лист Б12 ГОСТ19903-74 / Ст3 ГОСТ14637-79	Учреждение НГ-548 Ленинград		
Утв.	Матвеев			18.01				

Инв.№ подл. | Подпись и дата | Взам.инв.№ | Инв.№ дубл. | Подпись и дата

Н105-02-202

20 √(√)

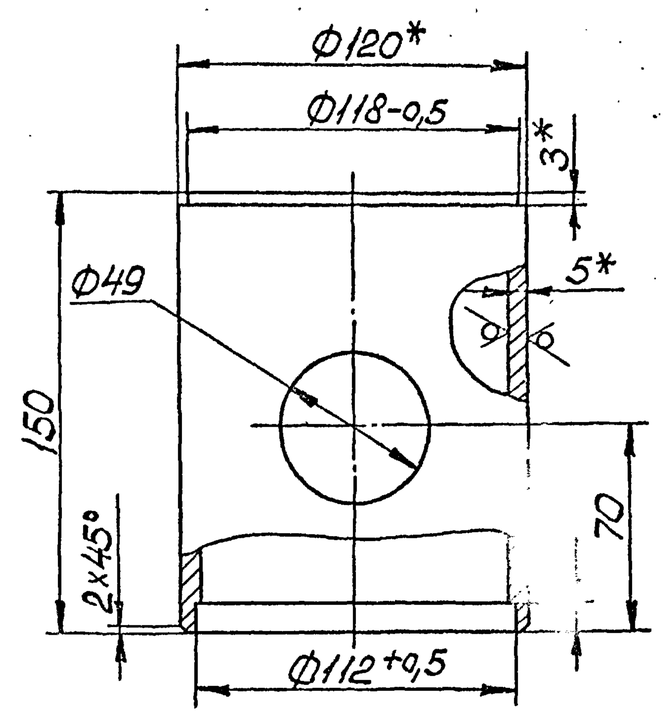

1. * Размер для справок.
2. Предельные отклонения размеров H14, h14, $\pm\frac{IT14}{2}$.

					Н105-02-202			
Изм.	Лист	№ докум.	Подпись	Дата	Труба	Лит.	Масса	Масштаб
Разраб.	Лукашевич			15.01			1,8	1:2
Пров.	Креда			18.01		Лист	Листов 1	
Н.контр.	Креда			18.01	Труба 120×5 ГОСТ8734-75 / Ст3 ГОСТ8733-74	Учреждение НГ-548 Ленинград		
Утв.	Матвеев			18.01				

Инв.№ подл. | Подпись и дата | Взам.инв.№ | Инв.№ дубл. | Подпись и дата

Альбом II

Типовой проект 503-6-11.12.88

Н105-02-203

20 √(√)

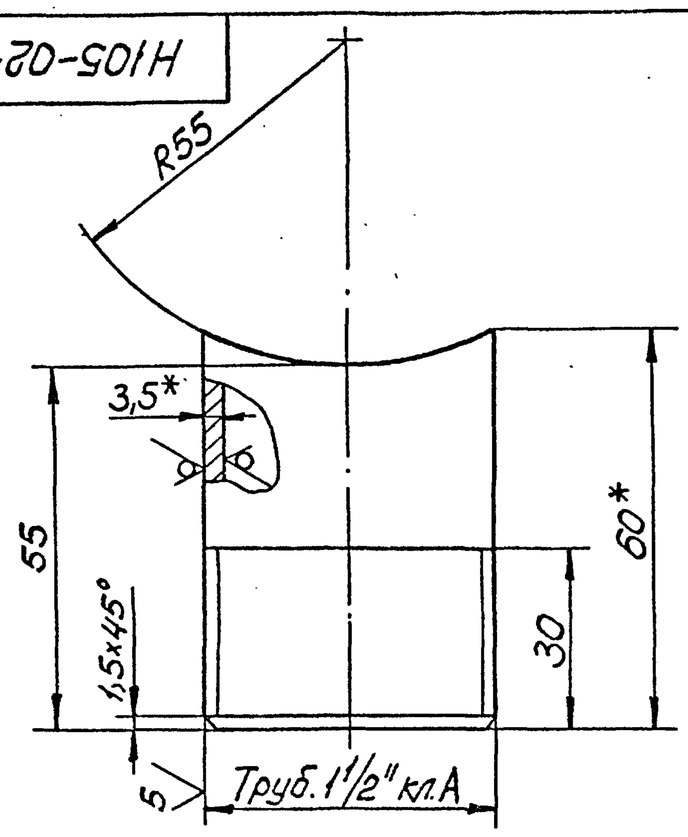

1. *Размеры для справок.
2. Неуказанные предельные отклонения размеров h14, $\pm\frac{IT14}{2}$.

Изм.	Лист	№ докум.	Подпись	Дата	Н105-02-203		
Разраб.		Лукашевич		15.01	Патрубок	Лит.	Масса 0,25	Масштаб 1:1
Пров.		Кредо		18.01		Лист	Листов 1
Н.контр.		Кредо		18.01	Труба 40×3,5 ГОСТ 3262-75	Учреждение ИГ-548 Ленинград	
Утв.		Матвеев		18.01			

Подпись и дата | Инв.№ дубл. | Взам.инв.№ | Подпись и дата | Инв.№ подл.

Н105-02-204

20 √(√)

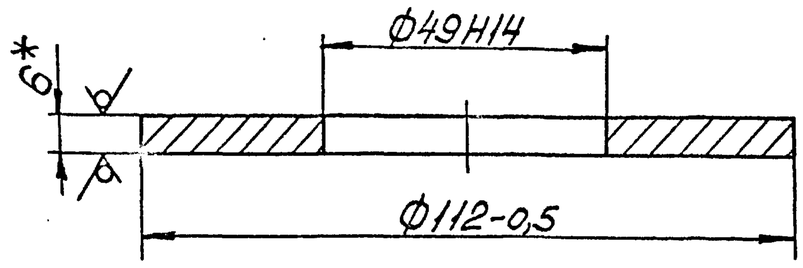

Размер для справок.

Изм.	Лист	№ докум.	Подпись	Дата	Н105-02-204		
Разраб.		Лукашевич		15.01	Дно	Лит.	Масса 0,45	Масштаб 1:1
Пров.		Кредо		18.01		Лист	Листов 1
Н.контр.		Кредо		18.01	Лист Б6 ГОСТ 19903-74 / Ст3 ГОСТ 14637-79	Учреждение ИГ-548 Ленинград	
Утв.		Матвеев		18.01			

Подпись и дата | Инв.№ дубл. | Взам.инв.№ | Подпись и дата | Инв.№ подл.

Н105-02-205

20 √(√)

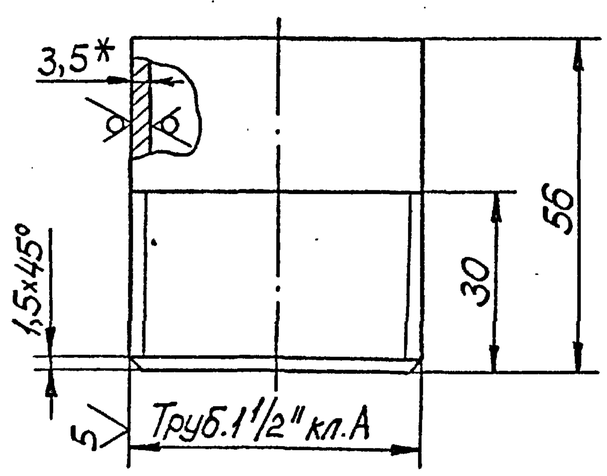

1. *Размер для справок.
2. Неуказанные предельные отклонения размеров h14, $\pm\frac{IT14}{2}$.

Изм.	Лист	№ докум.	Подпись	Дата	Н105-02-205		
Разраб.		Лукашевич		15.01	Патрубок	Лит.	Масса 0,27	Масштаб 1:1
Пров.		Кредо		18.01		Лист	Листов 1
Н.контр.		Кредо		18.01	Труба 40×3,5 ГОСТ 3262-75	Учреждение ИГ-548 Ленинград	
Утв.		Матвеев		18.01			

Подпись и дата | Инв.№ дубл. | Взам.инв.№ | Подпись и дата | Инв.№ подл.

Формат	Зона	Поз.	Обозначение	Наименование	Кол.	Примеч.
				Документация		
А4			Н105-02-300 СБ	Сборочный чертеж		
				Детали		
А4		1	Н105-02-301	Фланец	1	
А4		2	Н105-02-302	Бобышка	1	

Изм.	Лист	№ докум.	Подпись	Дата	Н105-02-300		
Разраб.		Лукашевич		15.01	Крышка	Лит.	Лист	Листов 1
Пров.		Кредо		18.01		Учреждение ИГ-548 Ленинград	
Н.контр.		Кредо		18.01			
Утв.		Матвеев		18.01			

Подпись и дата | Инв.№ дубл. | Взам.инв.№ | Подпись и дата | Инв.№ подл.

Альбом II

Типовой проект 503-6-11.12.88

Н105-02-300СБ

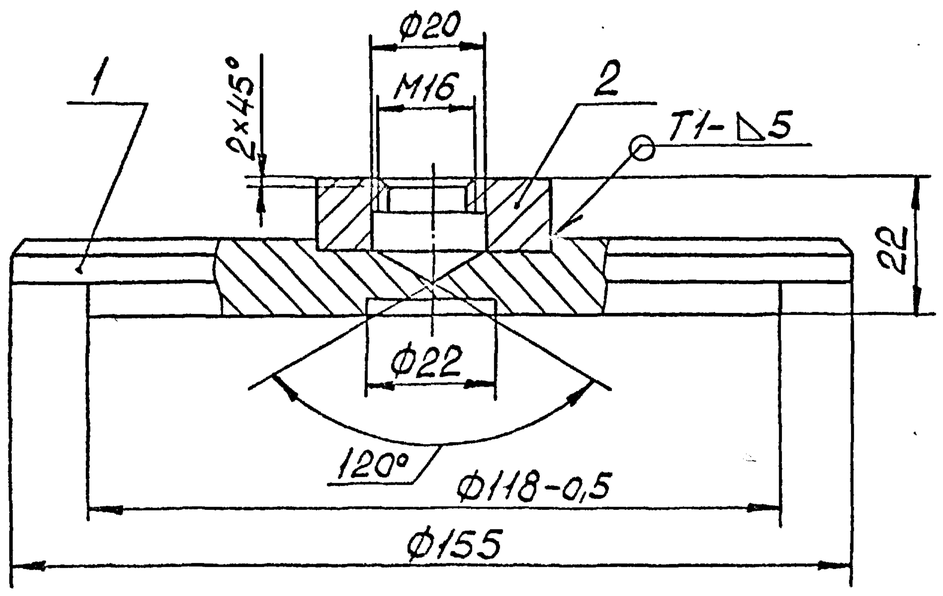

1. Размеры для справок.
2. Сварной шов по ГОСТ 5264-80.

Изм.	Лист	№ докум.	Подпись	Дата	Н105-02-300СБ		
Разраб.		Лукашевич		15.01	Крышка	Лит.	Масса 1,35	Масштаб 1:1
Пров.		Креда		18.01		Лист	Листов 1
Н.контр.		Креда		18.01		Учреждение ИГ-548 Ленинград
Утв.		Матвеев		18.01		

Копировал: Формат А4

Подпись и дата | Инв.№ дубл. | Взам.инв.№ | Подпись и дата | Инв.№ подл.

Н105-02-301

20 √(√)

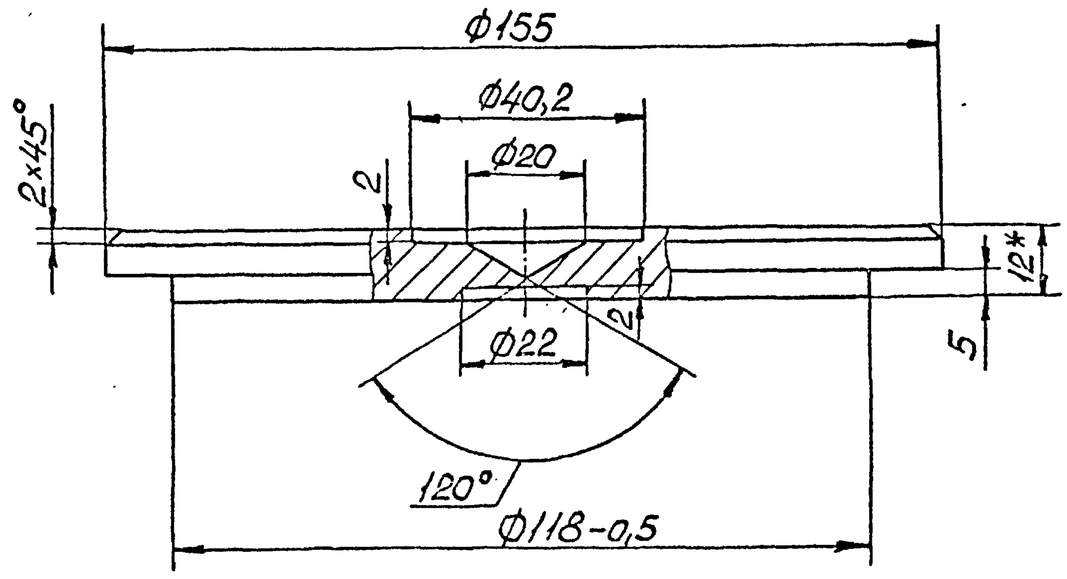

1. Размер для справок.
2. Неуказанные предельные отклонения размеров Н14, h14, $\pm\frac{IT14}{2}$.

Изм.	Лист	№ докум.	Подпись	Дата	Н105-02-301		
Разраб.		Лукашевич		15.01	Фланец	Лит.	Масса 1,2	Масштаб 1:1
Пров.		Креда		18.01		Лист	Листов 1
Н.контр.		Креда		18.01	Лист Б12 ГОСТ 19903-74 / Ст3 ГОСТ 14637-79	Учреждение ИГ-548 Ленинград
Утв.		Матвеев		18.01		

Копировал: Формат А4

Подпись и дата | Инв.№ дубл. | Взам.инв.№ | Подпись и дата | Инв.№ подл.

Н105-02-302

20 √(√)

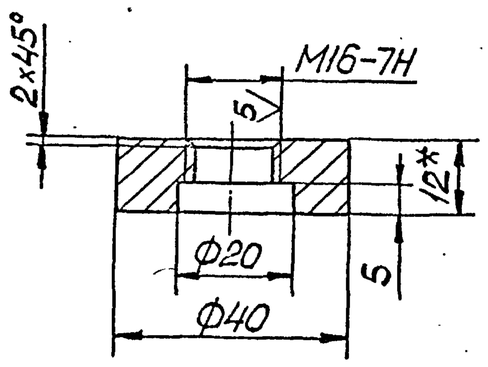

1. Размер для справок.
2. Неуказанные предельные отклонения размеров Н14, h14, $\pm\frac{IT14}{2}$.

Изм.	Лист	№ докум.	Подпись	Дата	Н105-02-302		
Разраб.		Лукашевич		15.01	Бобышка	Лит.	Масса 0,09	Масштаб 1:1
Пров.		Креда		18.01		Лист	Листов 1
Н.контр.		Креда		18.01	Лист Б12 ГОСТ 19903-74 / Ст3 ГОСТ 14637-79	Учреждение ИГ-548 Ленинград
Утв.		Матвеев		18.01		

Копировал: Формат А4

Подпись и дата | Инв.№ дубл. | Взам.инв.№ | Подпись и дата | Инв.№ подл.

Формат	Зона	Поз.	Обозначение	Наименование	Кол.	Примеч.
				Документация		
А4			Н105-02-400СБ	Сборочный чертеж		
				Детали		
А4		1	Н105-02-401	Шайба	2	
А4		2	Н105-02-402	Ручка	1	
А4		3	Н105-02-403	Штырь	1	

Изм.	Лист	№ докум.	Подпись	Дата	Н105-02-400		
Разраб.		Лукашевич		15.01	Винт	Лит.	Лист	Листов 1
Пров.		Креда		18.01		Учреждение ИГ-548 Ленинград
Н.контр.		Креда		18.01		
Утв.		Матвеев		18.01		

Копировал: Формат А4

Типовой проект 503-6-11.12.88 Альбом II

Н105-02-400СБ

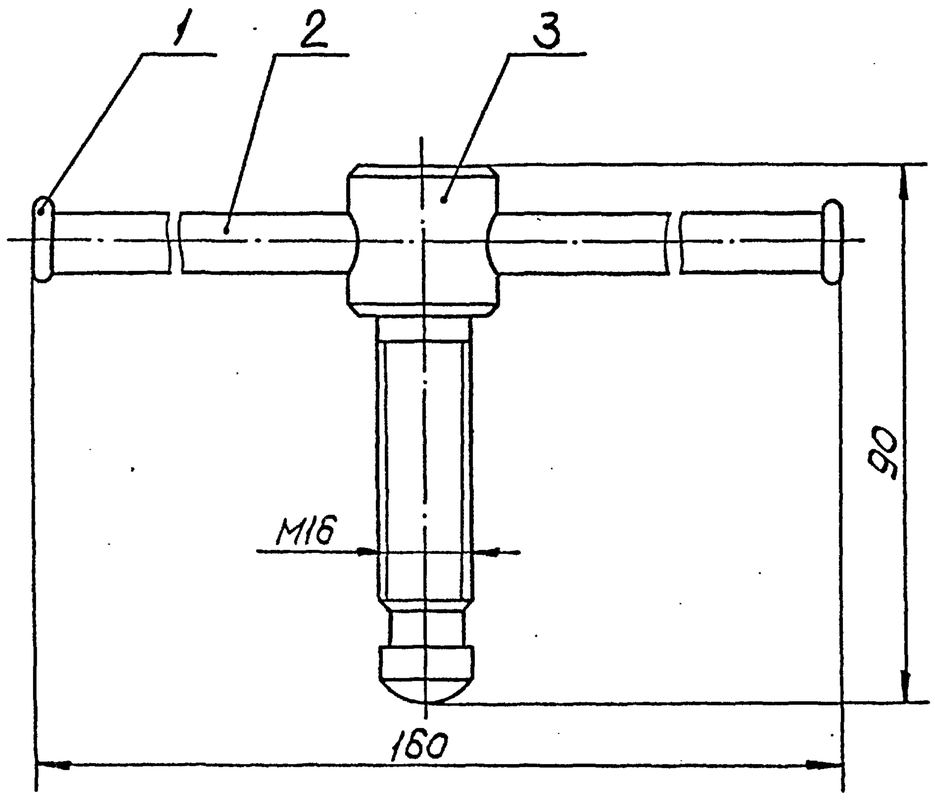

Размеры для справок.

Изм.	Лист	№ докум.	Подпись	Дата	Н105-02-400СБ		
Разраб.		Лукашевич		15.01	Винт	Лит.	Масса 0,15	Масштаб 1:1
Пров.		Кредо		18.01		Лист	Листов 1
Н.контр.		Кредо		18.01		Учреждение ИГ-548 Ленинград
Утв.		Матвеев		18.01		

Н105-02-401

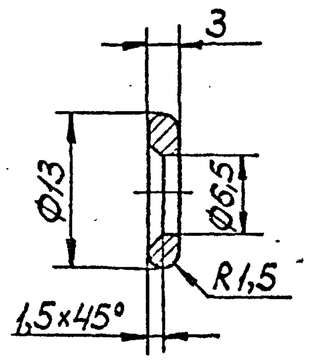

Предельные отклонения размеров $H14, h14, \pm\frac{IT14}{2}$.

Изм.	Лист	№ докум.	Подпись	Дата	Н105-02-401		
Разраб.		Лукашевич		15.01	Шайба	Лит.	Масса 0,002	Масштаб 2:1
Пров.		Кредо		18.01		Лист	Листов 1
Н.контр.		Кредо		18.01	Ст3 ГОСТ 380-71	Учреждение ИГ-548 Ленинград
Утв.		Матвеев		18.01		

Н105-02-402

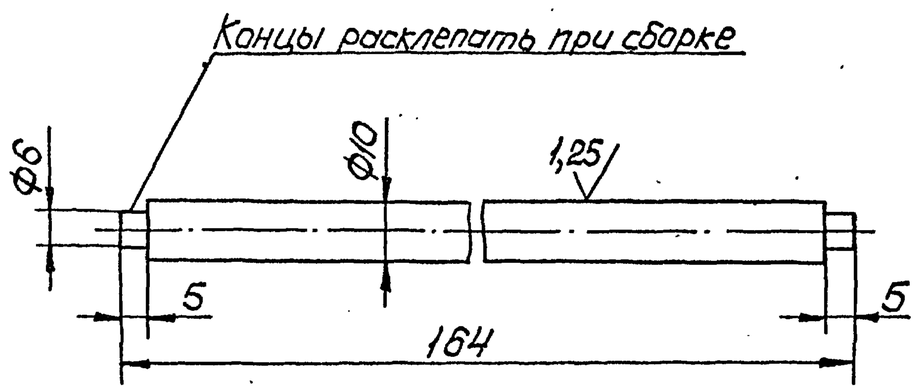

Предельные отклонения размеров $h14, \pm\frac{IT14}{2}$.

Изм.	Лист	№ докум.	Подпись	Дата	Н105-02-402		
Разраб.		Лукашевич		15.01	Ручка	Лит.	Масса 0,1	Масштаб 1:1
Пров.		Кредо		18.01		Лист	Листов 1
Н.контр.		Кредо		18.01	Круг $\frac{В12\ ГОСТ\ 2590-71}{Ст3\ ГОСТ\ 535-79}$	Учреждение ИГ-548 Ленинград
Утв.		Матвеев		18.01		

Н105-02-403

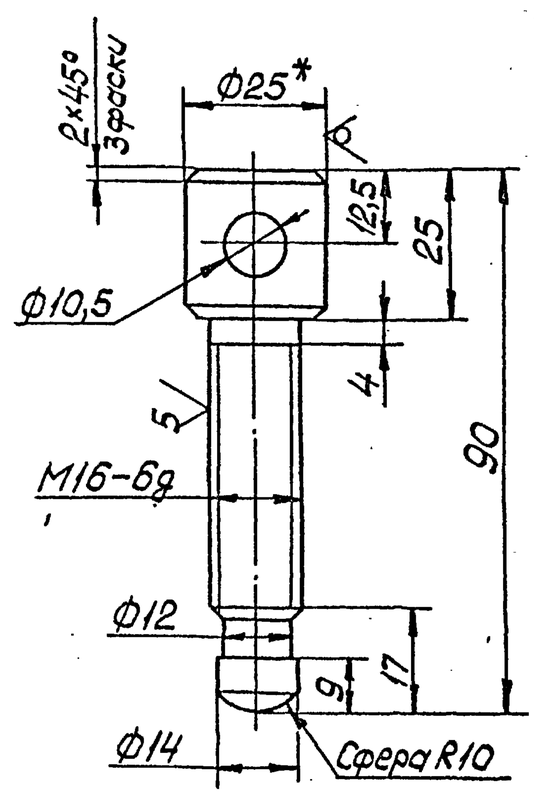

1. * Размер для справок.
2. Неуказанные предельные отклонения размеров $H14, h14, \pm\frac{IT14}{2}$.

Изм.	Лист	№ докум.	Подпись	Дата	Н105-02-403		
Разраб.		Лукашевич		15.01	Штырь	Лит.	Масса 0,15	Масштаб 1:1
Пров.		Кредо		18.01		Лист	Листов 1
Н.контр.		Кредо		18.01	Круг $\frac{В25\ ГОСТ\ 2590-71}{35\ ГОСТ\ 1050-74}$	Учреждение ИГ-548 Ленинград
Утв.		Матвеев		18.01		

Подпись и дата | Инв. № дубл. | Взам. инв. № | Подпись и дата | Инв. № подл.

Типовой проект 503-6-11.12.88 Альбом II

№ строки	Обозначение	Наименование	Куда входит: Обозначение	Куда входит: кол.	Общее кол.	Примечание
1						
2	Н106-00-000	Устройство приемное				
3						
4	Н106-01-000	Фильтр сливной		1	1	
5	Н106-01-100	Корпус фильтра	Н106-01-000	1	1	
6	Н106-01-200	Стакан фильтрующий	Н106-01-000	1	1	
7	Н106-01-300	Корзина	Н106-01-000	1	1	
8	Н106-01-400	Крышка	Н106-01-000	1	1	
9	Н105-02-400	Винт	Н106-01-000	1	1	
10						
11	Н106-02-000	Горловина сливная		1	1	
12	Н106-02-100	Крышка	Н106-02-000	1	1	
13	Н106-02-200	Горловина	Н106-02-000	1	1	
14						
15						
16						
17						
18						
19						
20						
21						
22						
23						
24						
25						
26						

Взам. инв. № | Подпись и дата | Инв. № подл.

Изм.	Лист	№ докум.	Подпись	Дата	Н106-00-000ВС		
Разраб.				15.01	Устройство приемное	Лит.	Лист	Листов 1
Пров.				18.01		Учреждение И-548 Ленинград	
Н.контр.				18.01	Ведомость сопутствующих		

№ строки	Наименование	Код ОКП	Обозначение документа на поставку	Поставщик	Куда входит (обозначение)	Количество: на изделие	в комплекты	на регулир.	Всего	Примечание
1										
2	Контргайка 80		ГОСТ 8968-75			2			2	
3										
4	Муфта 80		ГОСТ 8966-75			2			2	
5										
6	Угольник 80		ГОСТ 8946-75			1			1	
7										
8	Цепь		ГОСТ 2319-81							
9										
10	Крепежные изделия									
11										
12	Болт М12×40.56		ГОСТ 7798-70			6			6	
13										
14	Винт М3×16.58.Л60		ГОСТ 17475-80		Н106-01-200	6			6	
15										
16	Гайка М3.5.Л60		ГОСТ 5915-70		Н106-01-200	6			6	
17	М6.5				Н106-01-200	1			1	
18	М12.5					6			6	
19										
20	Заклепка 3×12.80		ГОСТ 10299-80		Н106-01-300	6			6	
21	3×14.80				Н106-01-200	6			6	
22										
23										
24										
25										

Взам. инв. № | Подпись и дата | Инв. № подл.

Изм.	Лист	№ докум.	Подпись	Дата	Н106-00-000ВП		
Разраб.	Лукашевич			15.01	Устройство приемное	Лит.	Лист	Листов 1
Пров.	Кредо			18.01		Учреждение И-548 Ленинград	
Н.контр.	Кредо			18.01	Ведомость покупных изделий		
Утв.	Изотов			18.01			

Типовой проект 503-6-11.12.88 Альбом II

Формат	Зона	Поз.	Обозначение	Наименование	Кол.	Примеч.
				Документация		
А2			Н106-00-000СБ	Сборочный чертеж		
А3			Н106-00-000ВС	Ведомость спецификаций		
А3			Н106-00-000ВП	Ведомость покупных изделий		
				Сборочные единицы		
А4		1	Н106-01-000	Фильтр сливной	1	
А4		2	Н106-02-000	Горловина сливная	1	
				Детали		
А4		4	Н106-00-001	Фланец	1	
А4		5	Н106-00-002	Прокладка	1	
Б4		6	Н106-00-003	Труба сливная		
				Труба 80×4		
				ГОСТ 3262-75		
				L=250 h14	1	2,1кг
Б4		7	Н106-00-004	Труба		
				Труба 80×4		
				ГОСТ 3262-75		
				L=550 h14	1	4,6кг

Н106-00-000

Изм.	Лист	№ докум.	Подпись	Дата			
Разраб.		Лукашевич		15.01	Устройство приемное	Лит.	Лист 1 / Листов 2
Пров.		Кредо		18.01		Учреждение ИГ-548 Ленинград	
Н.контр.		Кредо		18.01			
Утв.		Матвеев		18.01			

Инв.№ подл. | Подпись и дата | Взам.инв.№ | Инв.№ дубл. | Подпись и дата

Формат	Зона	Поз.	Обозначение	Наименование	Кол.	Примеч.
		8	Н106-00-005	Труба		
				Труба 80×4		
				ГОСТ 3262-75		
				L=2460 h14	1	20,9кг
				Стандартные изделия		
		10		Болт М12×40.56		
				ГОСТ 7798-70	6	
		11		Гайка М12.5		
				ГОСТ 5915-70	6	
		12		Контргайка 80		
				ГОСТ 8968-75	2	
		13		Муфта 80		
				ГОСТ 8966-75	2	
		14		Угольник 80		
				ГОСТ 8946-75	1	

Н106-00-000 | Лист 2

Н106-00-002

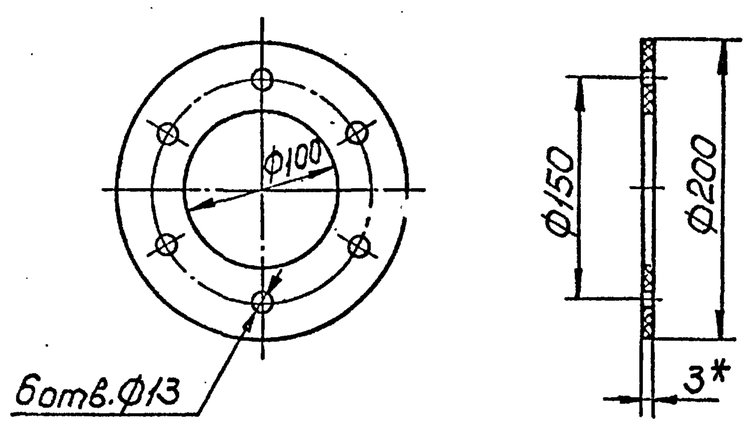

Изм.	Лист	№ докум.	Подпись	Дата				
Разраб.		Лукашевич		15.01	Прокладка	Лит.	Масса 0,04	Масштаб 1:4
Пров.		Кредо		18.01		Лист	Листов 1	
Н.контр.		Кредо		18.01	Паронит ПМБ-1 3 ГОСТ 481-80	Учреждение ИГ-548 Ленинград		
Утв.		Матвеев		18.01				

Н106-00-001

80 √(√)

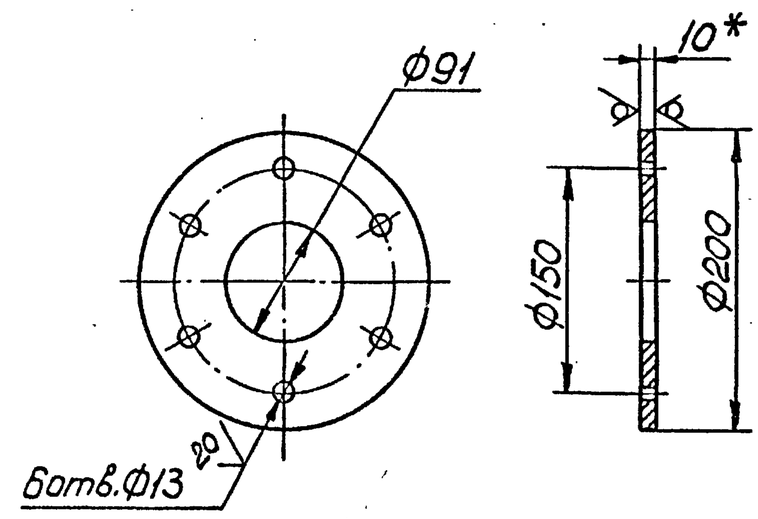

1.* Размер для справок.

2. Предельные отклонения размеров $H14, h14, \pm\frac{IT14}{2}$.

Изм.	Лист	№ докум.	Подпись	Дата				
Разраб.		Лукашевич		15.01	Фланец	Лит.	Масса 1,7	Масштаб 1:4
Пров.		Кредо		18.01		Лист	Листов 1	
Н.контр.		Кредо		18.01	Лист $\frac{Б10\ ГОСТ\ 19903-74}{Ст3\ ГОСТ\ 14637-79}$	Учреждение ИГ-548 Ленинград		
Утв.		Матвеев		18.01				

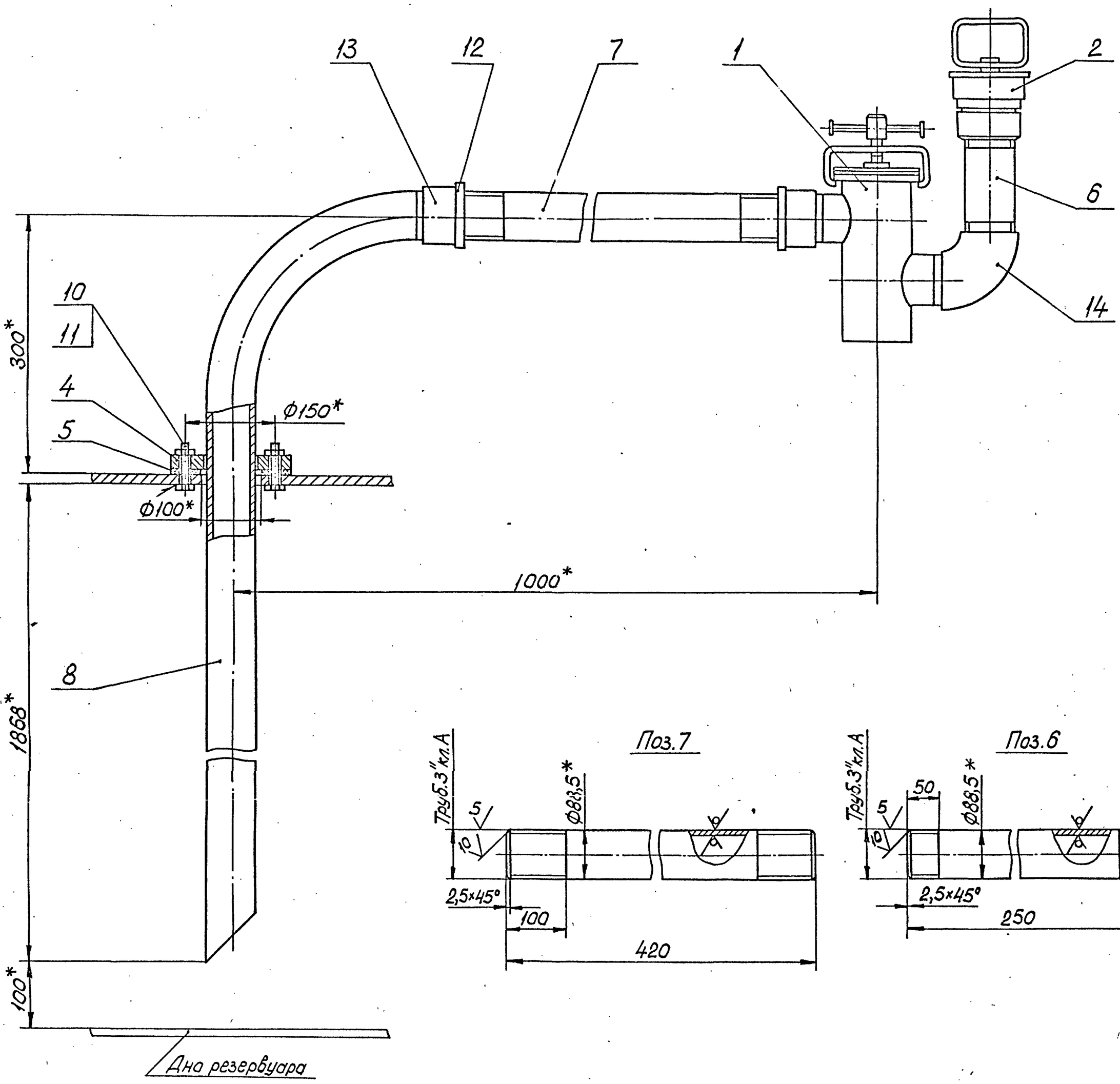

Поз.8
М1:10

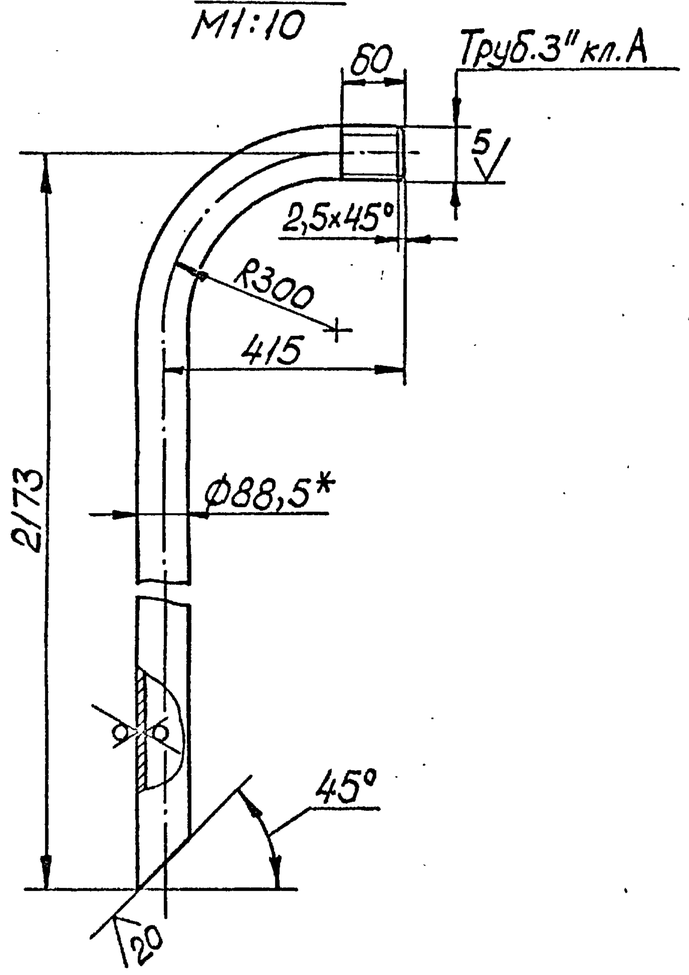

1. *Размеры для справок.
2. Неуказанные предельные отклонения размеров $h14, \pm\frac{IT14}{2}$.
3. Сварка ручная электродуговая.
4. Сливной трубопровод монтируется с уклоном $i=0,01$ в сторону резервуара.

Изм.	Лист	Докум.	Подпись	Дата	Н106-00-000СБ		
Разраб.		Ташевич		15.01	Устройство приемное	Лит.	Масса 26 / Масштаб 1:5
Пров.		Ода		18.01		Лист	Листов 1
Н.контр.		Ко		18.01		Учреждение НГ-548 Ленинград	
Утв.		Реев		18.01			

Инв.№ подл. | Подпись и дата | Взам. инв.№ | Инв.№ дубл. | Подпись и дата

Альбом II

Типовой проект 503-6-11.12.88

Формат	Зона	Поз.	Обозначение	Наименование	Кол.	Примеч.
				Документация		
А3			Н106-01-000СБ	Сборочный чертеж		
				Сборочные единицы		
А4		1	Н106-01-100	Корпус фильтра	1	
А4		2	Н106-01-200	Стакан фильтрующий	1	
А4		3	Н106-01-300	Корзина	1	
А4		4	Н106-01-400	Крышка	1	
А4		5	Н105-02-400	Винт	1	
				Детали		
А4		6	Н106-01-001	Прокладка	1	
А4		7	Н106-01-002	Скоба	1	
А4		8	Н105-02-001	Палец	1	
А4		9	Н105-02-002	Пружина	1	

Подпись и дата | Инв. № дубл. | Взам. инв. № | Подпись и дата | Инв. № подл.

Изм.	Лист	№ докум.	Подпись	Дата	Н106-01-000			
Разраб.		Лукашевич		15.01	Фильтр сливной	Лит.	Лист	Листов 1
Пров.		Кредо		18.01		Учреждение ИГ-548 Ленинград		
Н.контр.		Кредо		18.01				
Утв.		Матвеев		18.01				

Копировал: Формат А4

Н106-01-901Н

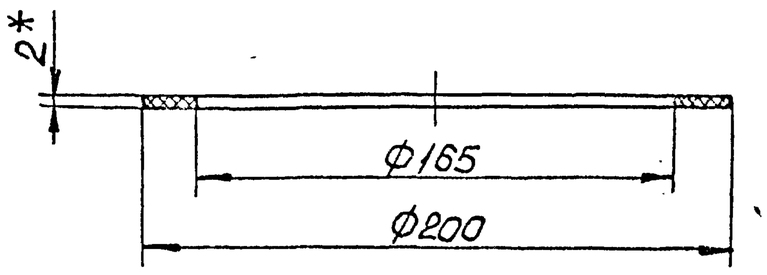

1. Размер для справок.
2. Предельные отклонения размеров H14, h14.

Изм.	Лист	№ докум.	Подпись	Дата	Н106-01-001			
Разраб.		Лукашевич		15.01	Прокладка	Лит.	Масса 0,03	Масштаб 1:2
Пров.		Кредо		18.01		Лист	Листов 1	
Н.контр.		Кредо		18.01	Паронит ПМБ-1 2 ГОСТ 481-80	Учреждение ИГ-548 Ленинград		
Утв.		Матвеев		18.01				

Копировал: Формат А4

Н106-01-000СБ

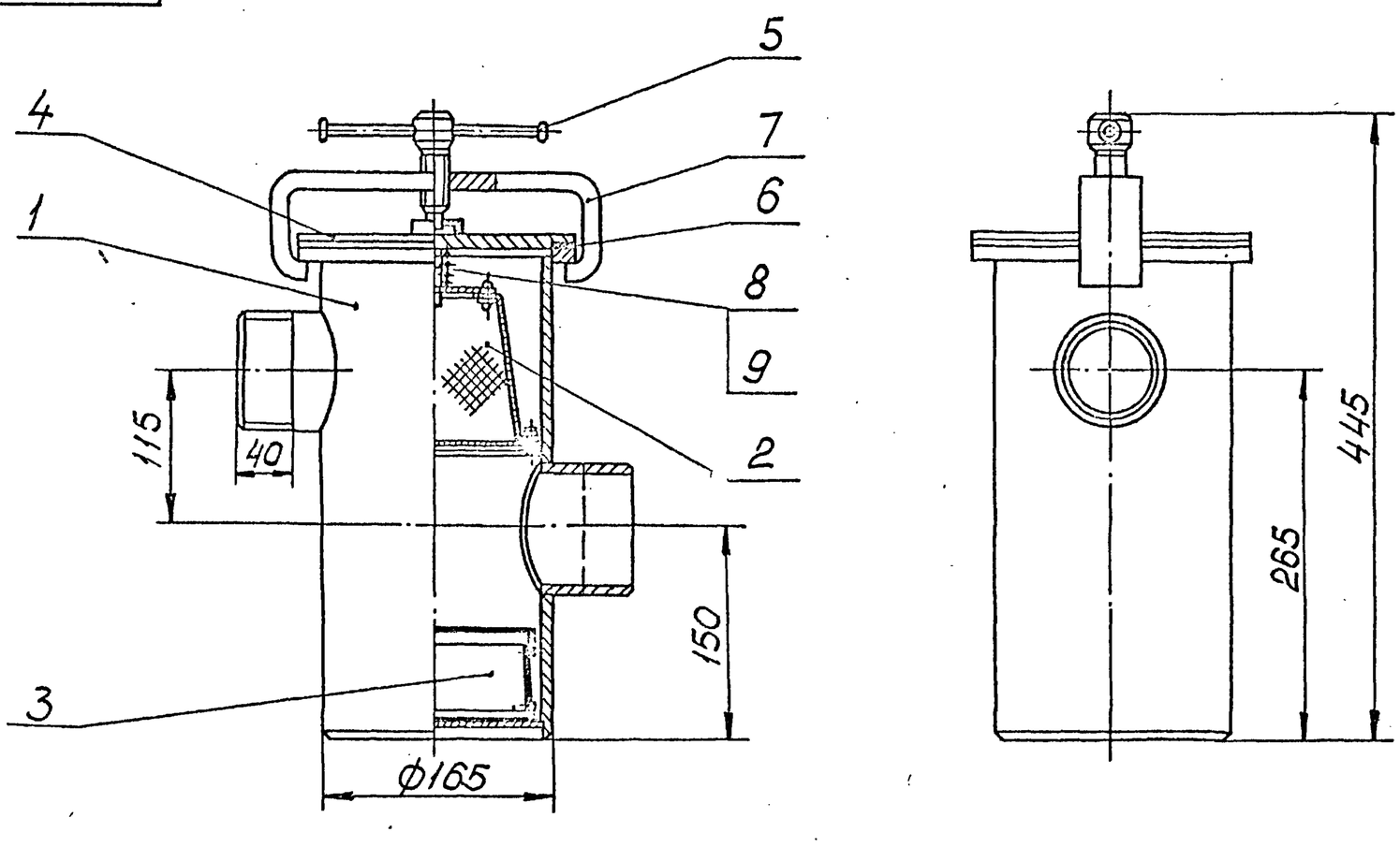

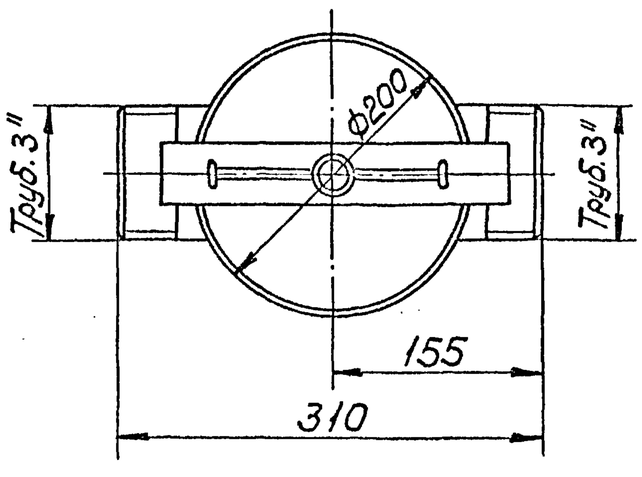

Размеры для справок.

Изм.	Лист	№ докум.	Подпись	Дата	Н106-01-000СБ			
Разраб.		Лукашевич		15.01	Фильтр сливной	Лит.	Масса 15,7	Масштаб 1:4
Пров.		Кредо		18.01		Лист	Листов 1	
Н.контр.		Кредо		18.01		Учреждение ИГ-548 Ленинград		
Утв.		Матвеев		18.01				

Копировал: Формат А3

Типовой проект 503-6-11.12.88 Альбом II

Н106-01-002

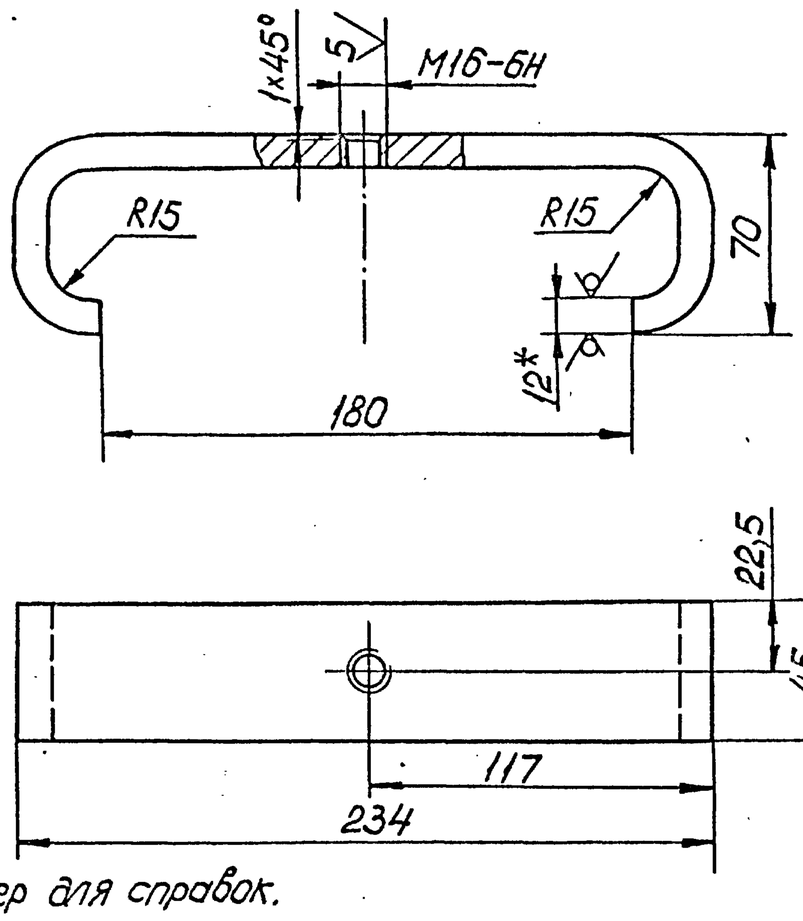

1. * Размер для справок.
2. Неуказанные предельные отклонения размеров $H14, h14, \pm\frac{IT14}{2}$.

Изм.	Лист	№ докум.	Подпись	Дата	Н106-01-002			
Разраб.		Лукашевич		15.01	Скоба	Лит.	Масса 1,3	Масштаб 1:2
Пров.		Креда		18.01		Лист	Листов 1	
Н.контр.		Креда		18.01	Лист Б12 ГОСТ 19903-74 / Ст3 ГОСТ 14637-79	Учреждение ИГ-548 Ленинград		
Утв.		Матвеев		18.01				

Копировал: Формат А4

Инв.№ подл. | Подпись и дата | Взам. инв.№ | Инв.№ дубл. | Подпись и дата

Формат	Зона	Поз.	Обозначение	Наименование	Кол.	Примеч.
				Документация		
А3			Н106-01-100 СБ	Сборочный чертеж		
				Детали		
А4		1	Н106-01-101	Фланец	1	
А4		2	Н106-01-102	Труба	1	
А4		3	Н106-01-103	Патрубок	2	
А4		4	Н106-01-104	Опора	1	
А4		5	Н106-01-105	Дно	1	

Изм.	Лист	№ докум.	Подпись	Дата	Н106-01-100			
Разраб.		Лукашевич		15.01	Корпус фильтра	Лит.	Лист	Листов 1
Пров.		Креда		18.01		Учреждение ИГ-548 Ленинград		
Н.контр.		Креда		18.01				
Утв.		Матвеев		18.01				

Инв.№ подл. | Подпись и дата | Взам. инв.№ | Инв.№ дубл. | Подпись и дата

Н106-01-100СБ

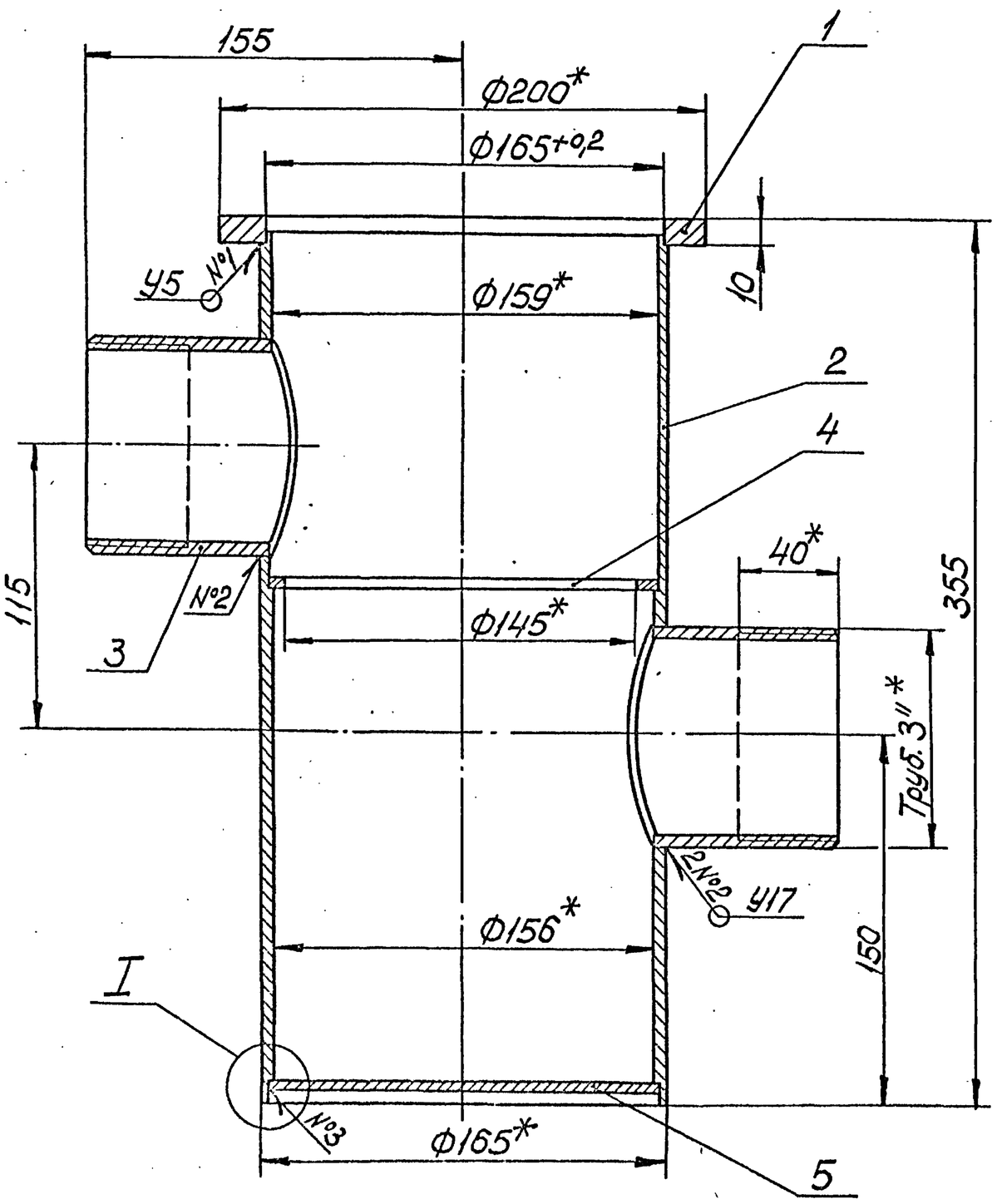

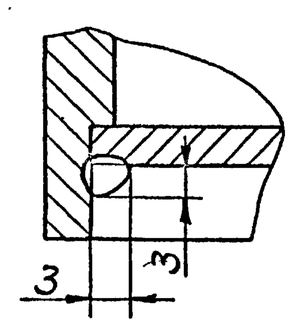

1. * Размеры для справок.
2. Сварные швы №1 и №2 по ГОСТ 16037-80. Сварной шов №3 выполнить ручной электродуговой сваркой.

Изм.	Лист	№ докум.	Подпись	Дата	Н106-01-100 СБ			
Разраб.		Лукашевич		15.01	Корпус фильтра	Лит.	Масса 10,25	Масштаб 1:2
Пров.		Креда		18.01		Лист	Листов 1	
Н.контр.		Креда		18.01		Учреждение ИГ-548 Ленинград		
Утв.		Матвеев		18.01				

Копировал: Формат А3

Альбом II

Типовой проект 503-6-11.12.88

Н106-01-101

20 √(√)

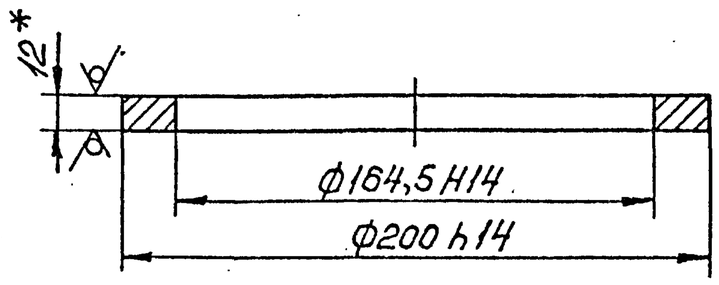

*Размер для справок.

					Н106-01-101		
Изм.	Лист	№ докум.	Подпись	Дата	Фланец	Лит.	Масса: 0,81 / Масштаб: 1:2
Разраб.		Лукашевич		15.01		Лист	Листов 1
Пров.		Кредо		18.01		Учреждение ИГ-548 Ленинград	
Н.контр.		Кредо		18.01	Лист Б12 ГОСТ 19903-74 / Ст3 ГОСТ 14637-79		
Утв.		Матвеев		18.01			

Копировал: Формат А4

Н106-01-102

20 √(√)

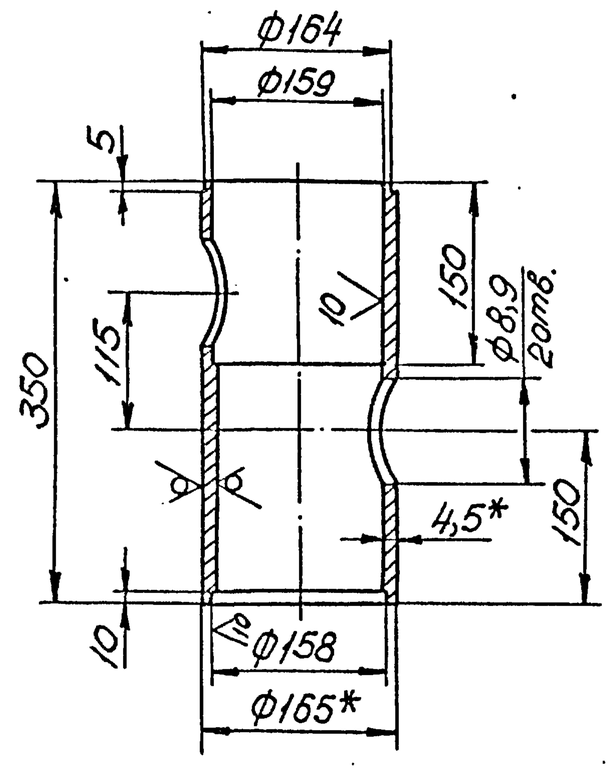

1.*Размеры для справок.

2.Предельные отклонения размеров $H14, h14, \pm\frac{IT14}{2}$.

					Н106-01-102		
Изм.	Лист	№ докум.	Подпись	Дата	Труба	Лит.	Масса: 7,5 / Масштаб: 1:5
Разраб.		Лукашевич		15.01		Лист	Листов 1
Пров.		Кредо		18.01		Учреждение ИГ-548 Ленинград	
Н.контр.		Кредо		18.01	Труба 150×4,5 ГОСТ 3262-75		
Утв.		Матвеев		18.01			

Копировал: Формат А4

Н106-01-103

20 √(√)

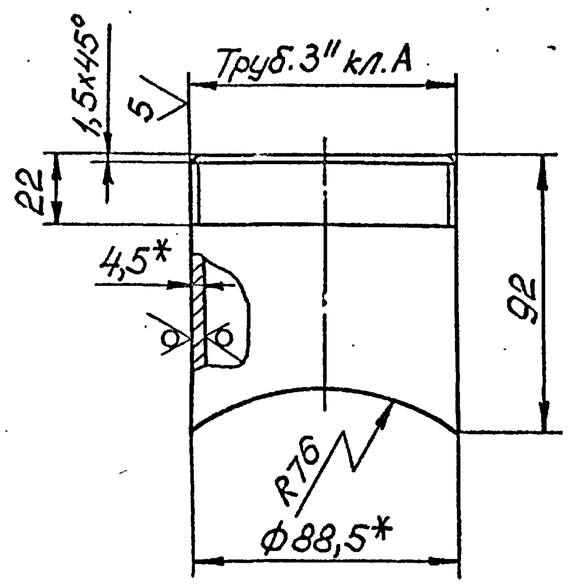

1.*Размеры для справок.

2.Неуказанные предельные отклонения размеров $h14, \pm\frac{IT14}{2}$.

					Н106-01-103		
Изм.	Лист	№ докум.	Подпись	Дата	Патрубок	Лит.	Масса: 0,55 / Масштаб: 1:2
Разраб.		Лукашевич		15.01		Лист	Листов 1
Пров.		Кредо		18.01		Учреждение ИГ-548 Ленинград	
Н.контр.		Кредо		18.01	Труба 80×4,5 ГОСТ 3262-75		
Утв.		Матвеев		18.01			

Копировал: Формат А4

Н106-01-104

20 √(√)

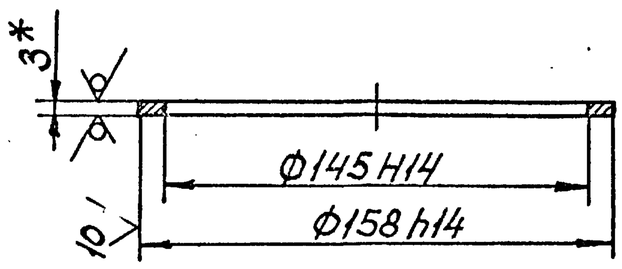

*Размер для справок.

					Н106-01-104		
Изм.	Лист	№ докум.	Подпись	Дата	Опора	Лит.	Масса: 0,13 / Масштаб: 1:2
Разраб.		Лукашевич		15.01		Лист	Листов 1
Пров.		Кредо		18.01		Учреждение ИГ-548 Ленинград	
Н.контр.		Кредо		18.01	Лист Б3 ГОСТ 19903-74 / Ст3 ГОСТ 16523-70		
Утв.		Матвеев		18.01			

Копировал: Формат А4

Типовой проект 503-6-11.12.88 Альбом II

Н106-01-105

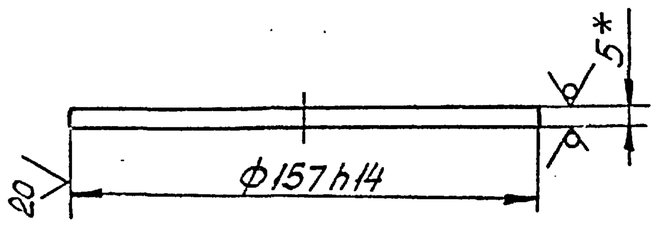

*Размер для справок.

Изм.	Лист	№ докум.	Подпись	Дата
Разраб.		Лукашевич		15.01
Пров.		Креда		18.01
Н.контр.		Креда		18.01
Утв.		Матвеев		18.01

Н106-01-105

ДНО

Лит.	Масса	Масштаб
	0,72	1:2

Лист | Листов 1

Лист Б5 ГОСТ 19903-74 / Ст3 ГОСТ 14637-79

Учреждение ИГ-548 Ленинград

Копировал: Формат А4

Формат	Зона	Поз.	Обозначение	Наименование	Кол.	Примеч.
				Документация		
А3			Н106-01-200СБ	Сборочный чертеж		
				Детали		
А4		1	Н106-01-201	Крышка	1	
А4		2	Н106-01-202	Кольцо	1	
А4		3	Н106-01-203	Ребро	6	
А4		4	Н106-01-204	Каркас	1	
А4		5	Н106-01-205	Кольцо	1	
А4		6	Н106-01-206	Дно	1	
А4		7	Н106-01-207	Кольцо	1	
				Стандартные изделия		
		9		Винт М3х16.58.Л60 ГОСТ 17475-80	6	
		10		Гайка М3.5.Л60 ГОСТ 5915-70	6	
		11		Гайка М6.5 ГОСТ 5915-70	1	
		12		Заклепка 3х14.80 ГОСТ 10299-80	6	

Изм.	Лист	№ докум.	Подпись	Дата
Разраб.		Лукашевич		15.01
Пров.		Креда		18.01
Н.контр.		Креда		18.01
Утв.		Матвеев		18.01

Н106-01-200

Стакан фильтрующий

Лит.	Лист	Листов
		1

Учреждение ИГ-548 Ленинград

Инв. № подл. | Подпись и дата | Взам. инв. № | Инв. № дубл. | Подпись и дата

Н106-01-200СБ

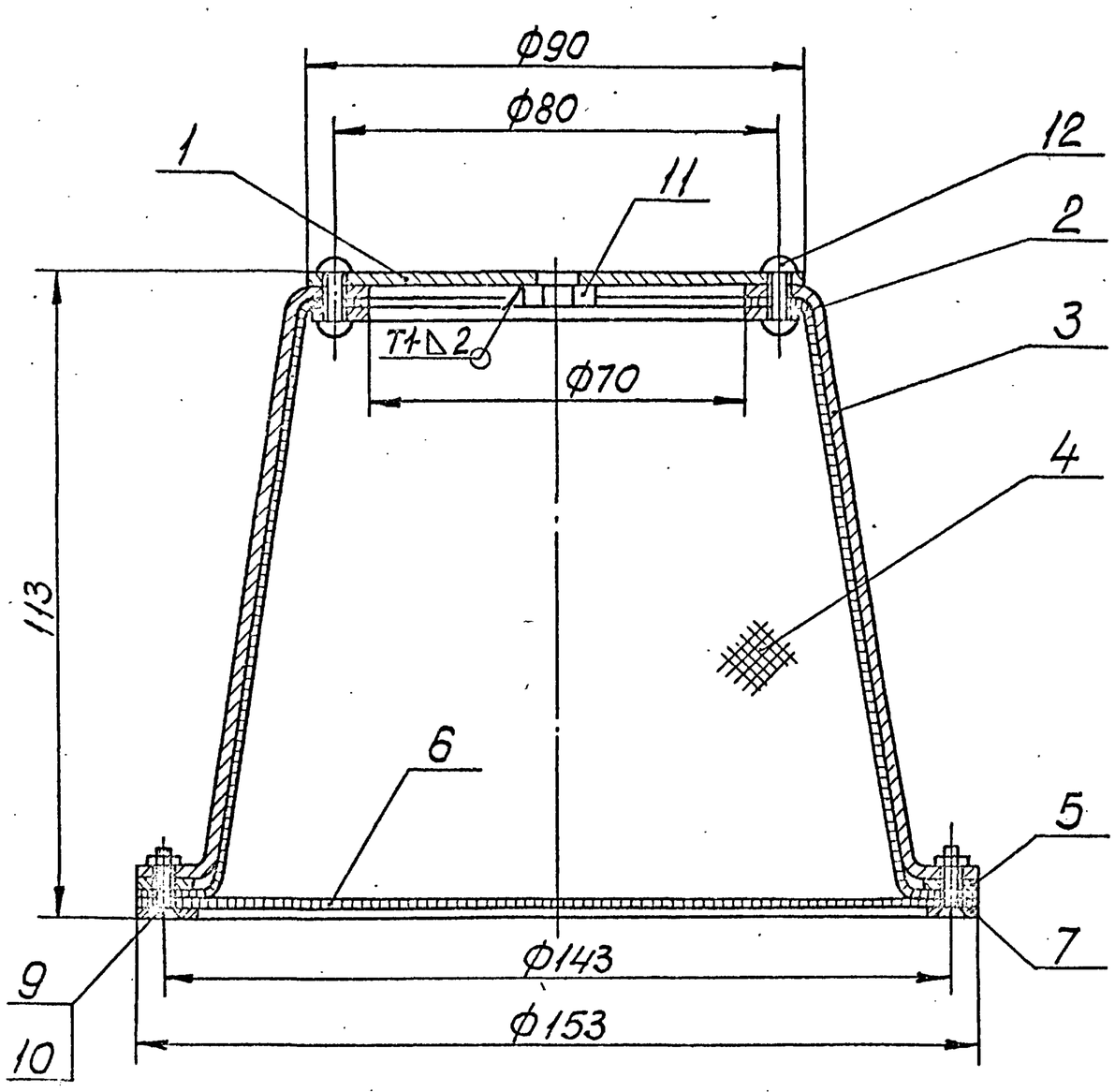

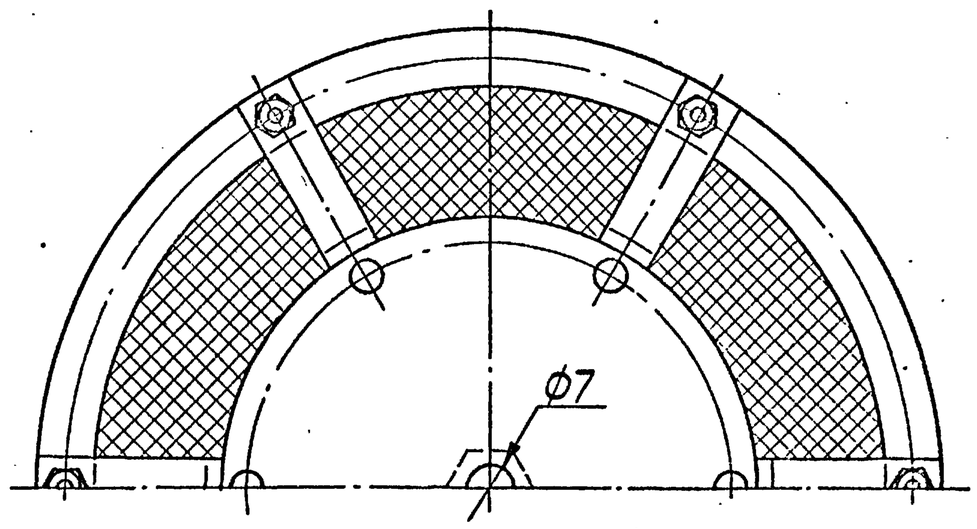

1. Размеры для справок.
2. Сварной шов по ГОСТ 5264-80.

Изм.	Лист	№ докум.	Подпись	Дата
Разраб.		Лукашевич		15.01
Пров.		Креда		18.01
Н.контр.		Креда		18.01
Утв.		Матвеев		18.01

Н106-01-200СБ

Стакан фильтрующий

Лит.	Масса	Масштаб
	0,55	1:1

Лист | Листов 1

Учреждение ИГ-548 Ленинград

Инв. № подл. | Подпись и дата | Взам. инв. № | Инв. № дубл. | Подпись и дата

Альбом II

Типовой проект 503-6-11.12.88

Н106-01-201

20 √(√)

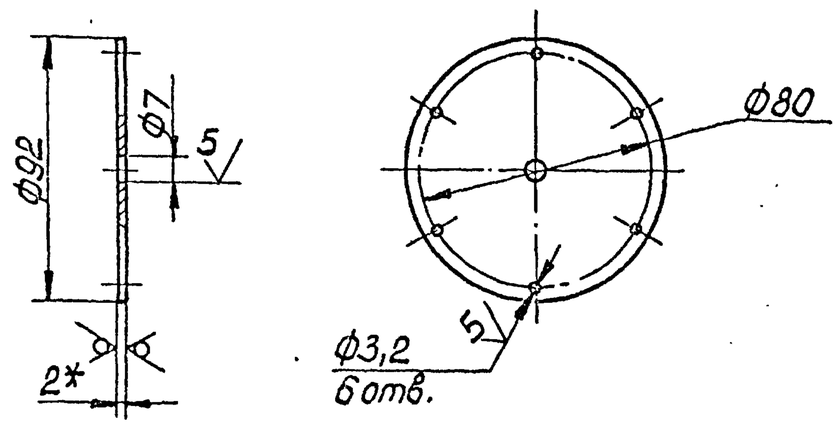

1. *Размер для справок.
2. Предельные отклонения размеров H14, h14, $\pm\frac{IT14}{2}$.

Изм.	Лист	№докум.	Подпись	Дата	Н106-01-201		
Разраб.		Лукашевич		15.01	Крышка	Лит. / Масса 0,1 / Масштаб 1:2	
Пров.		Кредо		18.01		Лист / Листов 1	
Н.контр.		Кредо		18.01	Лист Б2 ГОСТ 19903-74 / Ст3 ГОСТ 16523-70	Учреждение ИГ-548 Ленинград	
Утв.		Матвеев		18.01			

Копировал: Формат А4

Подпись и дата | Инв.№ дубл. | Взам.инв.№ | Подпись и дата | Инв.№ подл.

Н106-01-202

20 √(√)

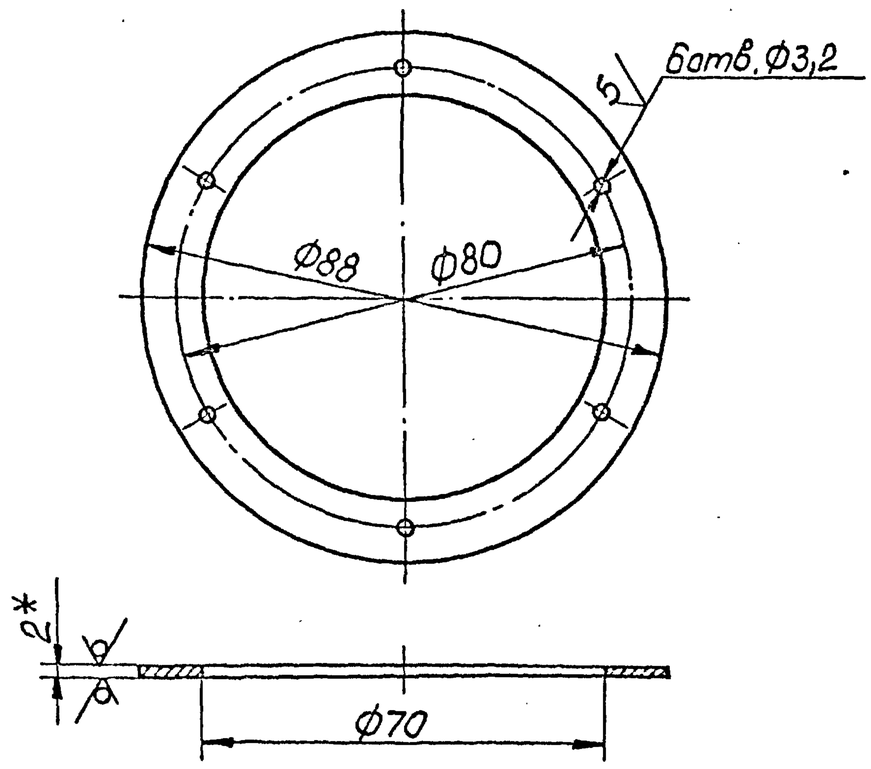

1. *Размер для справок.
2. Предельные отклонения размеров H14, h14, $\pm\frac{IT14}{2}$.

Изм.	Лист	№докум.	Подпись	Дата	Н106-01-202		
Разраб.		Лукашевич		15.01	Кольцо	Лит. / Масса 0,05 / Масштаб 1:1	
Пров.		Кредо		18.01		Лист / Листов 1	
Н.контр.		Кредо		18.01	Лист Б2 ГОСТ 19903-74 / Ст3 ГОСТ 16523-70	Учреждение ИГ-548 Ленинград	
Утв.		Матвеев		18.01			

Копировал: Формат А4

Подпись и дата | Инв.№ дубл. | Взам.инв.№ | Подпись и дата | Инв.№ подл.

Н106-01-203

20 √(√)

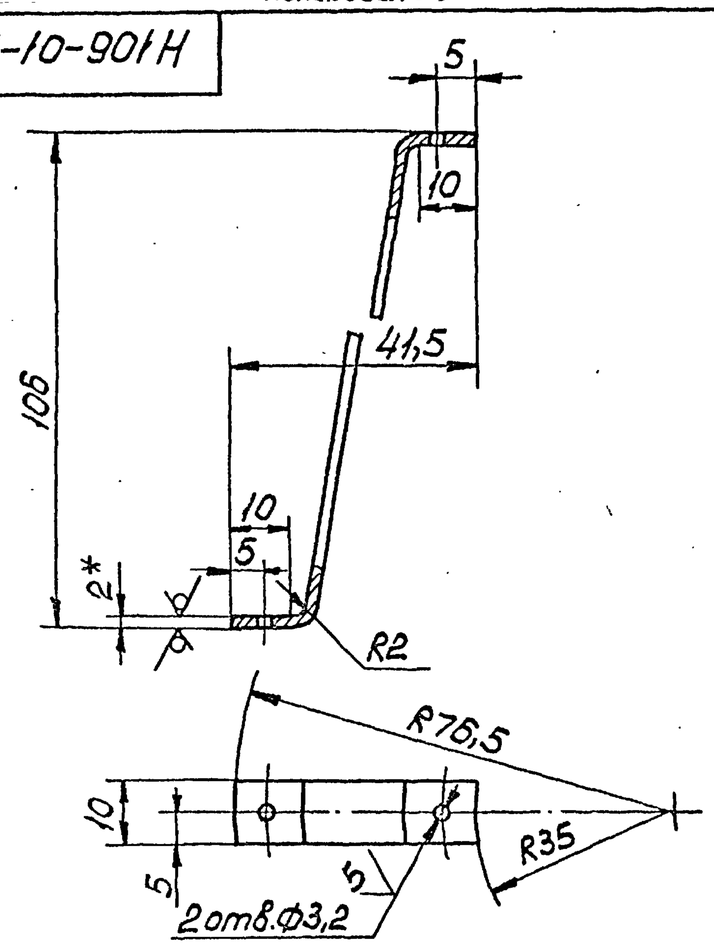

1. *Размер для справок.
2. Предельные отклонения размеров H14, h14, $\pm\frac{IT14}{2}$.
3. Развернутая длина – 130мм.

Изм.	Лист	№докум.	Подпись	Дата	Н106-01-203		
Разраб.		Лукашевич		15.01	Ребро	Лит. / Масса 0,02 / Масштаб 1:1	
Пров.		Кредо		18.01		Лист / Листов 1	
Н.контр.		Кредо		18.01	Лист Б2 ГОСТ 19903-74 / Ст3 ГОСТ 16523-70	Учреждение ИГ-548 Ленинград	
Утв.		Матвеев		18.01			

Копировал: Формат А4

Подпись и дата | Инв.№ дубл. | Взам.инв.№ | Подпись и дата | Инв.№ подл.

Н106-01-204

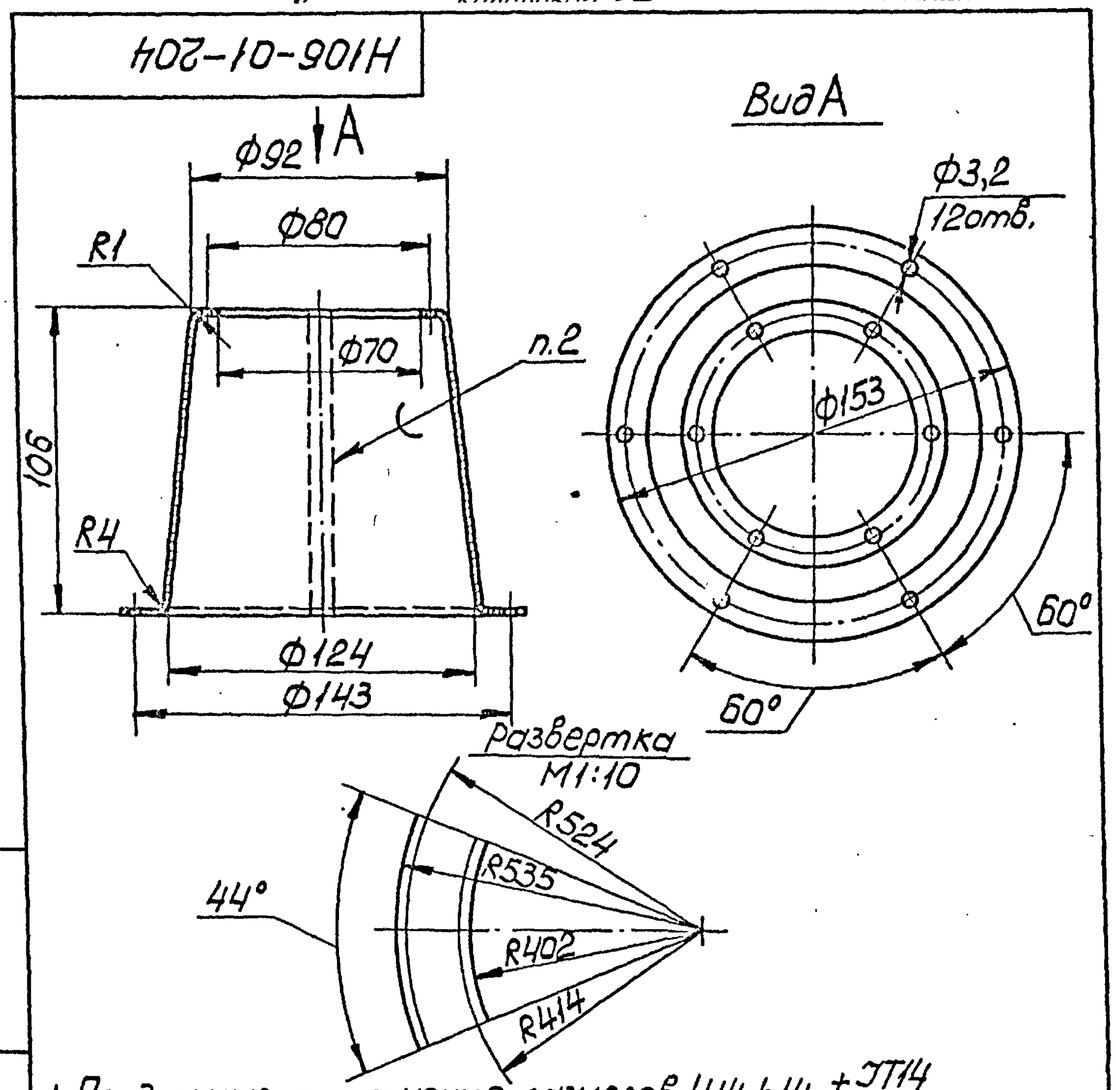

1. Предельные отклонения размеров H14, h14, $\pm\frac{IT14}{2}$.
2. ПОС 30 ГОСТ 21931-76.

Изм.	Лист	№докум.	Подпись	Дата	Н106-01-204		
Разраб.		Лукашевич		15.01	Каркас	Лит. / Масса 0,003 / Масштаб 1:2	
Пров.		Кредо		18.01		Лист / Листов 1	
Н.контр.		Кредо		18.01	Сетка полутомпаковая 08Н ГОСТ 6613-86	Учреждение ИГ-548 Ленинград	
Утв.		Матвеев		18.01			

Копировал: Формат А4

Альбом II

Типовой проект 503-6-11.12.88

Н106-01-205

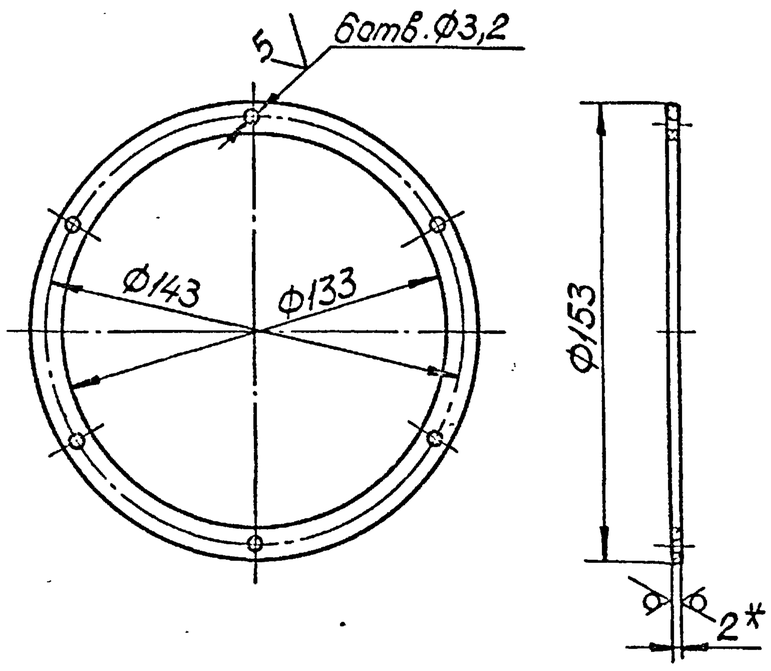

1.* Размер для справок.

2. Предельные отклонения размеров H14, h14, $\pm\frac{IT14}{2}$.

Изм.	Лист	№ докум.	Подпись	Дата	Н106-01-205		
Разраб.		Лукашевич		15.01	Кольцо	Лит.	Масса 0,07	Масштаб 1:2
Пров.		Кредо		18.01		Лист	Листов 1
Н.контр.		Кредо		18.01	Лист Б2 ГОСТ 19903-74 / Ст3 ГОСТ 16523-70	Учреждение ИГ-548 Ленинград
Утв.		Матвеев		18.01		

Н106-01-206

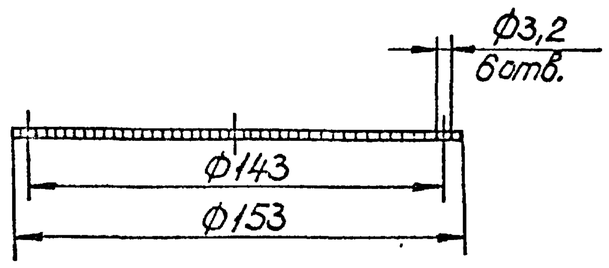

По Ф153 опаять ПОС30 ГОСТ 21931-76.

Изм.	Лист	№ докум.	Подпись	Дата	Н106-01-206		
Разраб.		Лукашевич		15.01	Дно	Лит.	Масса 0,002	Масштаб 1:2
Пров.		Кредо		18.01		Лист	Листов 1
Н.контр.		Кредо		18.01	Сетка полутомпаковая 08Н ГОСТ 6613-86	Учреждение ИГ-548 Ленинград
Утв.		Матвеев		18.01		

Н106-01-207

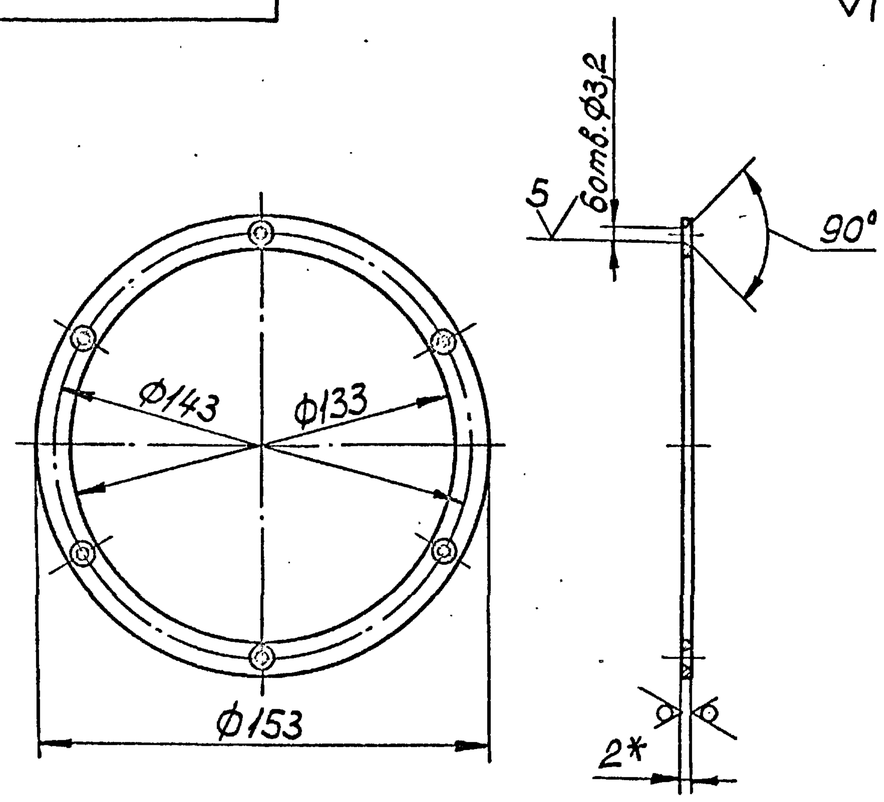

1.* Размер для справок.

2. Предельные отклонения размеров H14, h14, $\pm\frac{IT14}{2}$.

Изм.	Лист	№ докум.	Подпись	Дата	Н106-01-207		
Разраб.		Лукашевич		15.01	Кольцо	Лит.	Масса 0,07	Масштаб 1:2
Пров.		Кредо		18.01		Лист	Листов 1
Н.контр.		Кредо		18.01	Лист Б2 ГОСТ 19903-74 / Ст3 ГОСТ 16523-70	Учреждение ИГ-548 Ленинград
Утв.		Матвеев		18.01		

Копировал: Формат А4

Формат	Зона	Поз.	Обозначение	Наименование	Кол.	Примеч.
				Документация		
А4			Н106-01-300СБ	Сборочный чертеж		
				Детали		
А4		1	Н106-01-301	Ручка	1	
А4		2	Н106-01-302	Корпус	1	
А4		3	Н106-01-303	Кольцо	1	
А4		4	Н106-01-304	Дно	1	
				Стандартные изделия		
		5		Заклепка 3×12.80 ГОСТ 10299-80	6	

Изм.	Лист	№ докум.	Подпись	Дата	Н106-01-300		
Разраб.		Лукашевич		15.01	Корзина	Лит.	Лист	Листов 1
Пров.		Кредо		18.01		Учреждение ИГ-548 Ленинград
Н.контр.		Кредо		18.01		
Утв.		Матвеев		18.01		

Копировал: Формат А4