ТИПОВАЯ ДОКУМЕНТАЦИЯ НА СТРОИТЕЛЬНЫЕ СИСТЕМЫ
И ИЗДЕЛИЯ ЗДАНИЙ И СООРУЖЕНИЙ

Серия 1.432 - 14/80

СТЕНОВЫЕ ПАНЕЛИ ОТАПЛИВАЕМЫХ ПРОИЗВОДСТВЕННЫХ ЗДАНИЙ С ШАГОМ КОЛОНН 6 М

Выпуск 2
КАРНИЗНЫЕ ПАНЕЛИ

РАБОЧИЕ ЧЕРТЕЖИ

17372
ЦЕНА 0-34

ТИПОВАЯ ДОКУМЕНТАЦИЯ НА СТРОИТЕЛЬНЫЕ СИСТЕМЫ
И ИЗДЕЛИЯ ЗДАНИЙ И СООРУЖЕНИЙ

Серия 1.432 - 14/80

СТЕНОВЫЕ ПАНЕЛИ ОТАПЛИВАЕМЫХ ПРОИЗВОДСТВЕННЫХ ЗДАНИЙ С ШАГОМ КОЛОНН 6 М

Выпуск 2
КАРНИЗНЫЕ ПАНЕЛИ

РАБОЧИЕ ЧЕРТЕЖИ

Утверждены
и введены в действие
с 1.01.82г. ГОССТРОЕМ СССР.
Постановление №182 от 26.10.81г.

Рук. отдела		Смилянский
Гл. инж. пр.		Рудаков
Отд. инж.		Иванова

Содержание

Стр.		Лист
2.	Содержание	
2	Пояснительная записка	
3	Опалубка карнизной панели ПК 6.65-П	1
4	Опалубка карнизной панели ПК 6.70-П	2
5.	Опалубка карнизной панели ПК 6.75-П	3
6	Армирование карнизных панелей. ПК6.65-П, ПК6.70-П, ПК6.75-П. продольный и поперечные разрезы	4
7	Крепление карнизной панели к подкарнизной панели	5

Пояснительная записка

1. Настоящий выпуск содержит рабочие чертежи карнизных панелей длиной 6м для отапливаемых промышленных зданий.

2. Номенклатура карнизных панелей, расход материалов, условия их применения и указания по расчету приведены в выпуске 0

3. Карнизные панели запроектированы из бетона на пористых заполнителях марки 150 с объемным весом в сухом состоянии не более 1500 кгс/м³.

Панели армированы сварными каркасами и сетками из стали классов А-II и Вр-I

Монтажные петли изготавливаются из горячекатаной круглой (гладкой) стали класса А-I, марок ВСт3Сп и ВСт3пс по ГОСТ 5781-75

Для изделий, предназначенных для подъема и монтажа, при t ниже минус 40° запрещается применять сталь марки ВСТ3пс.

4. Закладные детали панелей должны быть защищены от коррозии цинковым покрытием согласно указаниям СНиП 28-73* „Защита строительных конструкций от коррозии"

5. Изготовление панелей, их приемка и контроль качества должны производиться в соответствии со СНиП III 16.79 „Бетонные и железобетонные конструкции сборные. Правила производства и приемка монтажных работ" и ГОСТ 13015-75„ Изделия железобетонные и бетонные. Общие технические требования

6. Величина отпускной прочности бетона карнизных панелей должна составлять не менее 80% от проектной прочности.

7. Соединение карнизных панелей с подкарнизными стеновыми панелями следует производить до их монтажа, преимущественно в построечных условиях. Допускается также производить сборку на заводах-изготовителях.

8. Собранные карнизы должны транспортироваться и складироваться в вертикальном положении

9. Арматурные изделия (каркасы, сетки, монтажные петли и закладные детали) даны в серии 1.432-14/80, Выпуск 3„ Арматурные изделия и закладные детали"

ТК 1980	Содержание и пояснительная записка	Серия 1.432-14/80 Выпуск 2

ПК6.65-П

Петли для подъема П6

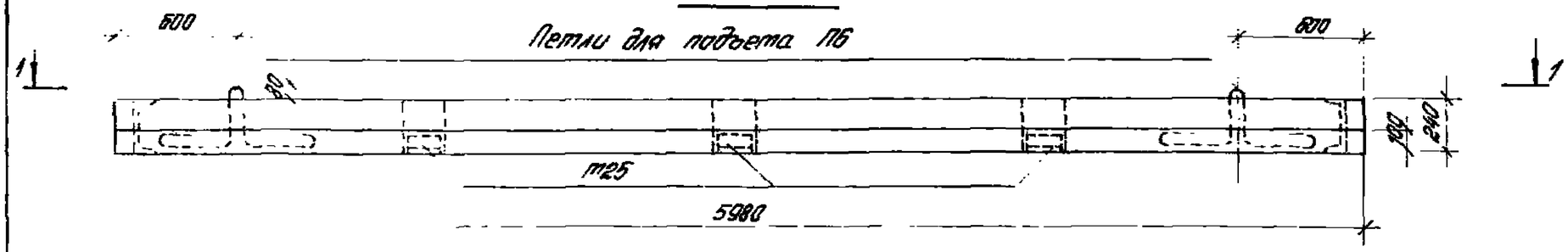

1-1

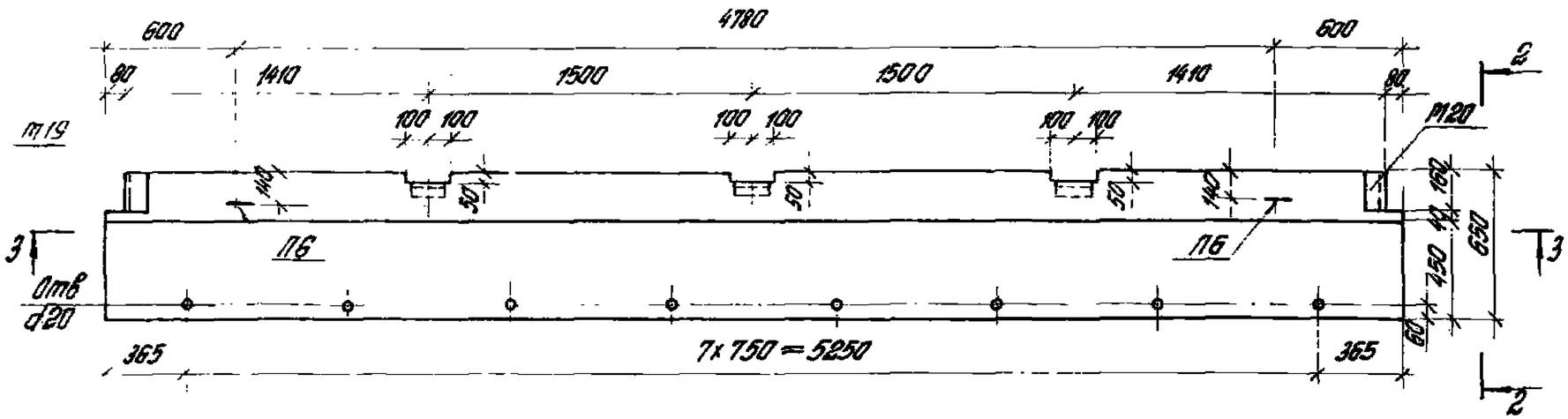

2-2

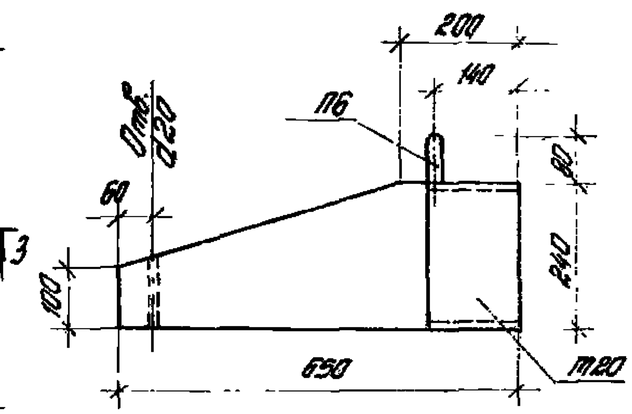

15278

	Марка	Спецификация арматурных изделий на одну панель: Плоские каркасы		Сварные сетки		Закладные детали		Петли		Выборка стали на одну панель, кг: Арматурные изделия				Закладные детали						Всего
										Арматурная сталь							Сталь прокатная		Итого	
										ГОСТ 5781-75		ГОСТ 6727-53*	Итого	ГОСТ 5781-75			ГОСТ 8240-72	ГОСТ 8510-72*		
										класс А-III	класс А-I	класс Вр-I		класса А-III			Профиль			
										ф, мм				ф, мм		Итого				
		Марка	Кол.	Марка	Кол.	Марка	Кол.	Марка	Кол.	10	20	5		8	10		С 54	L 50x56x8		
1	ПК6.65-П	КР38	2	С1 С3	1 1	П19 П20 П25	1 1 3	П6	2	31,5	8,0	13,9	53,4	0,8	2,2	3,0	7,6	4,2	14,8	68,2

Разрез 3-3 вск. на листе 4.

ТК 1990

Оплубка карнизной панели ПК6.65-П

Серия 1.432.1-1/90 Выпуск Лист

Инв. № подл. | Подпись и дата | Взам. инв. №

Гл. инж. проекта Полас
Гл. инж. пр. Зуева
Рук. гр. Орлова
Инж. Шинкина

ГПИ Гражданпроект Госстроя СССР
ЦНИИПРОМЗДАНИЙ
г. Москва

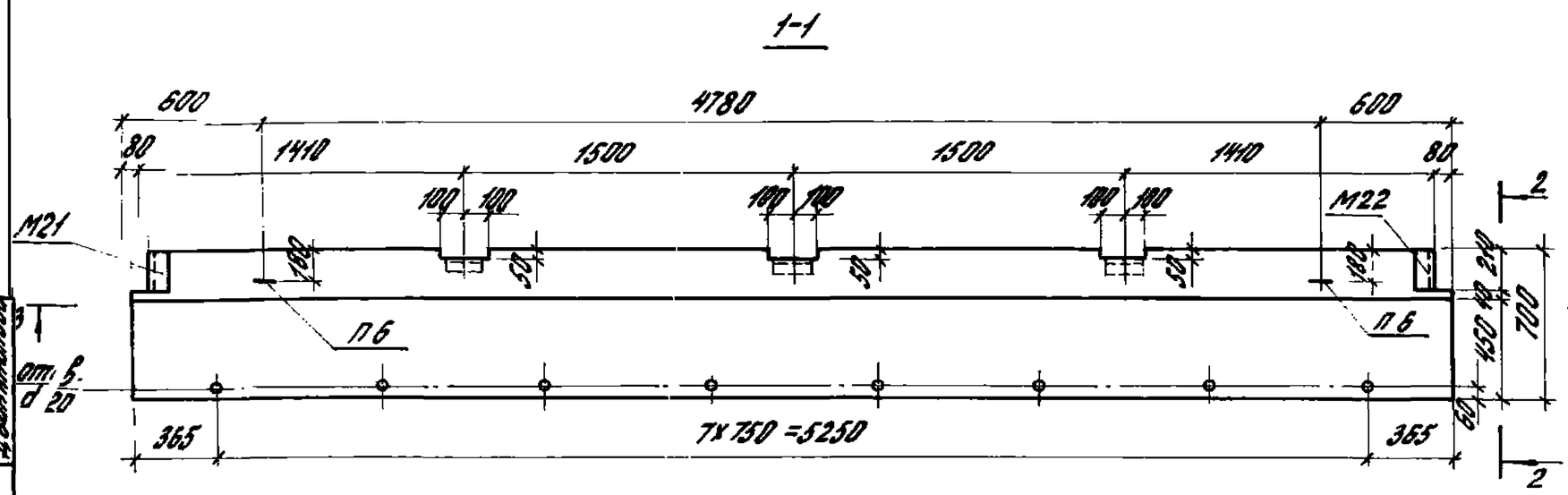

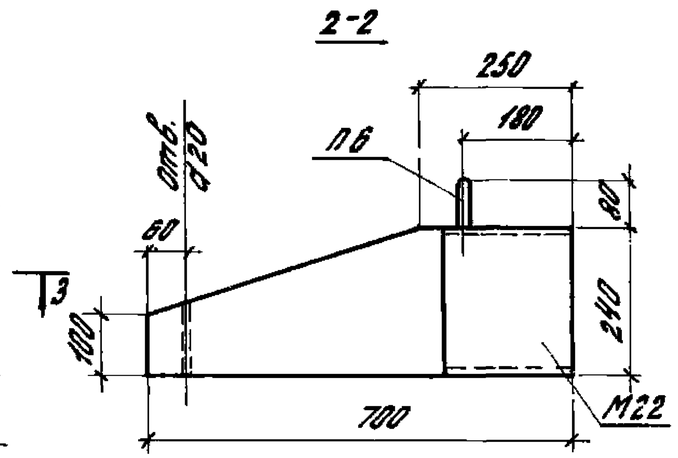

№ позиции по номенклатуре	Марка	Спецификация арматурных изделий на одну панель: Плоские каркасы		Сварные сетки		Закладные детали		Петли		Выборка стали на одну панель, кг: Арматурные изделия				Закладные детали						Всего
										Арматурная сталь							Сталь прокатная		Итого	
										ГОСТ 5781-75		ГОСТ 6727-53*		ГОСТ 5781-75			ГОСТ 8240-72	ГОСТ 8510-72*		
										класс А-III	класс А-I	класс Вр-I	Итого	класс А-II		Итого				
										Ф, мм				Ф, мм			проф.			
		Марка	Кол.	Марка	Кол.	Марка	Кол.	Марка	Кол.	10	20	5		8	10		С 24	L 90х56х8		
2	ПК6.70-П	КР38	2	С2 С4	1 1	М21 М22 М25	1 1 3	П6	2	35,0	8,0	14,5	57,5	0,8	2,2	3,0	9,8	4,2	16,8	74,3

Разрез 3-3 дан на листе 4.

ТК 1980	Опалубка карнизной панели ПК6.70-П	Серия 1.432-14/80	
		Выпуск 2	Лист 3

Инв. № подл. | Подпись и дата | Взам. инв. №

Рук. гр. | Инж. | Гл. спец.

Гипрокоммунстрой г. Москва

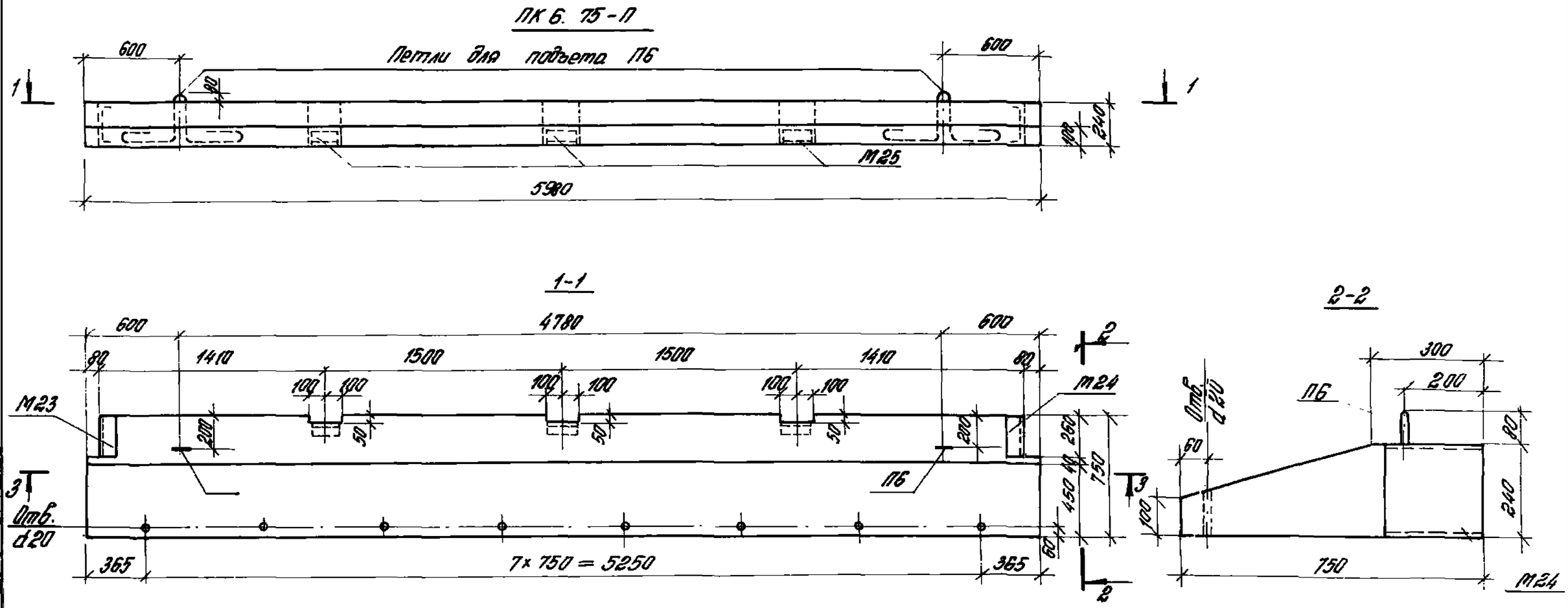

№ панели по на ТЕНКЛАТУРЕ	Марка	Спецификация арматурных изделий на одну панель: Плоские каркасы		Сварные сетки		Закладные детали		Петли		Выборка стали на одну панель, кг: Арматурные изделия				Закладные детали						Всего
										Арматурная сталь				Арматурная сталь			Сталь прокатная			
										ГОСТ 5781-75		ГОСТ 6727-53*	Итого	ГОСТ 5781-75		Итого	ГОСТ 8240-72	ГОСТ 8510-72*	Итого	
										класс А-III	класс А-I	класс Вр-I		класс А-III			Проф.			
										ф, мм				ф, мм						
		Марка	Кол.	Марка	Кол.	Марка	Кол.	Марка	Кол.	10	20	5		8	10		С24	L90×56×8		
3	ПК6. 75-П	КР38	2	С2 С4	1 1	М23 М24 М25	1 1 3	ПБ	2	35,0	8,0	14,5	57,5	0,8	2,2	3,0	12,4	4,2	19,6	77,1

Разрез 3-3 дан на листе 4.

ТК 1980

Опалубка карнизной панели ПК6. 75-П

Серия 1.432 Вып

ЦНИПРОМЗДАНИЙ г. Москва

Гл. инж. пр. Гл. инж. пр. Рук. гр. Инж. 2 к. Инж.

3-3

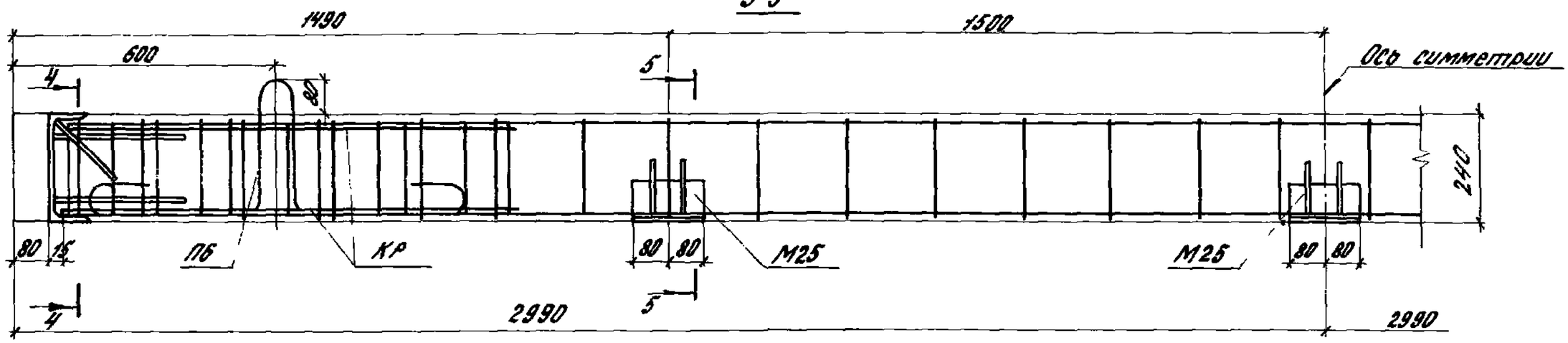

4-4

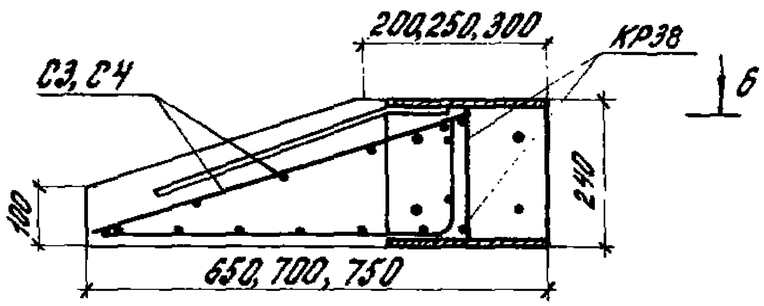

5-5

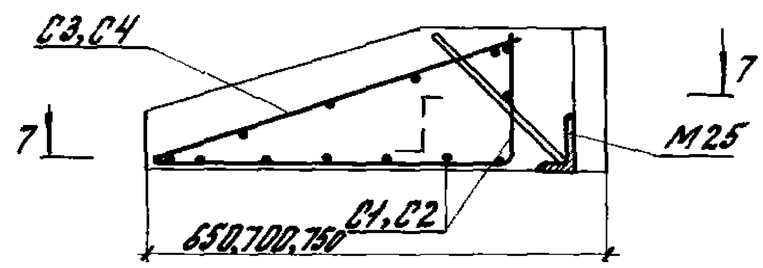

6-6

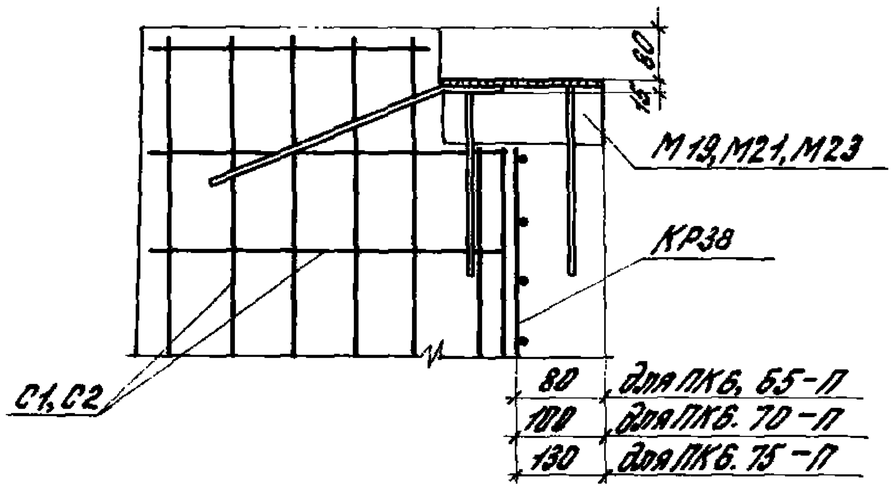

7-7

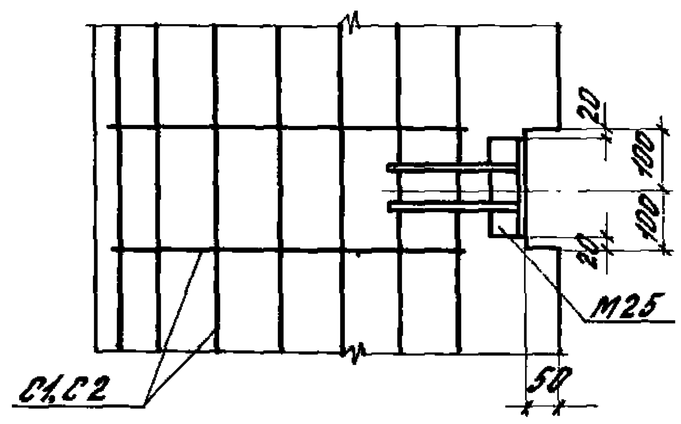

Сетки С3 и С4 условно не показаны.

ТК 1980	Армирование карнизных панелей ПМ6.65-П, ПМ6.70-П, ПМ6.75-П. Продольный и поперечные разрезы	Серия 1.432-14/86	
		Выпуск 2	Лист 4

Гр. стройсоюза ЦНИИПРОМЗДАНИЙ г. Москва

Инж. отдела Ст. инж. пр. Гл. инж. пр. Рук. гр. Инж. Главный инженер проекта Главный специалист

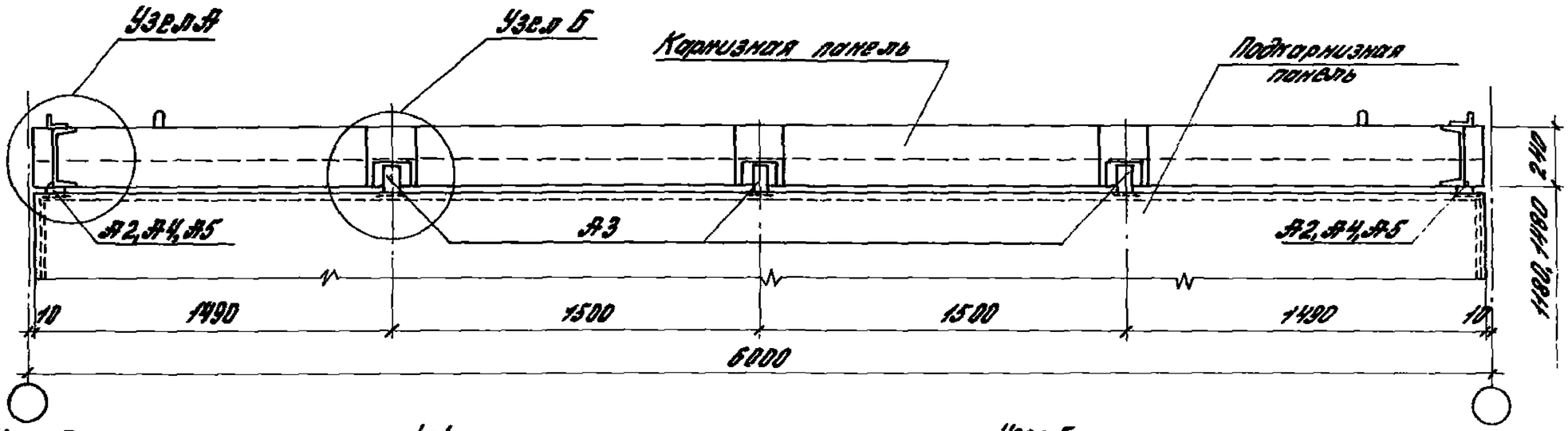

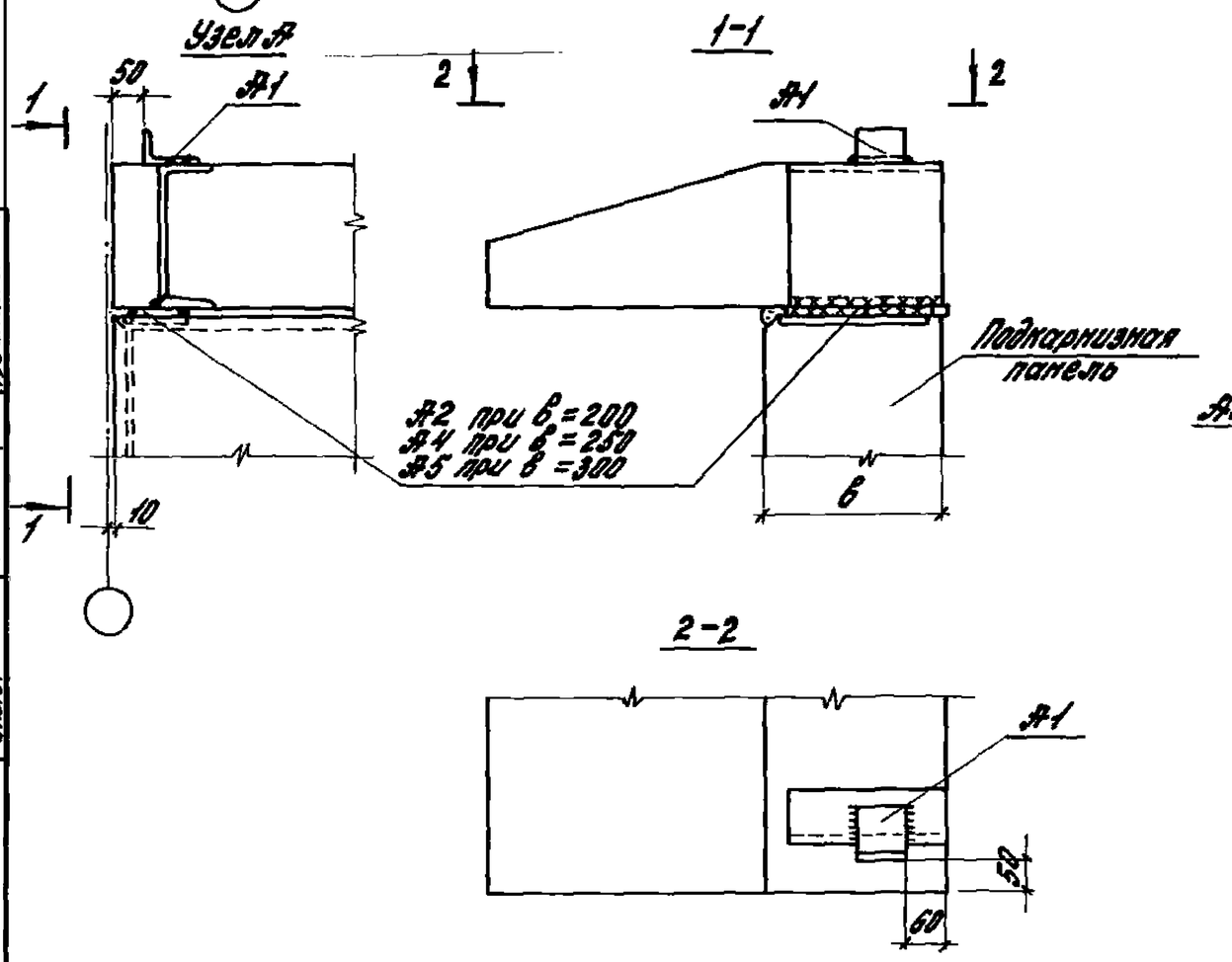

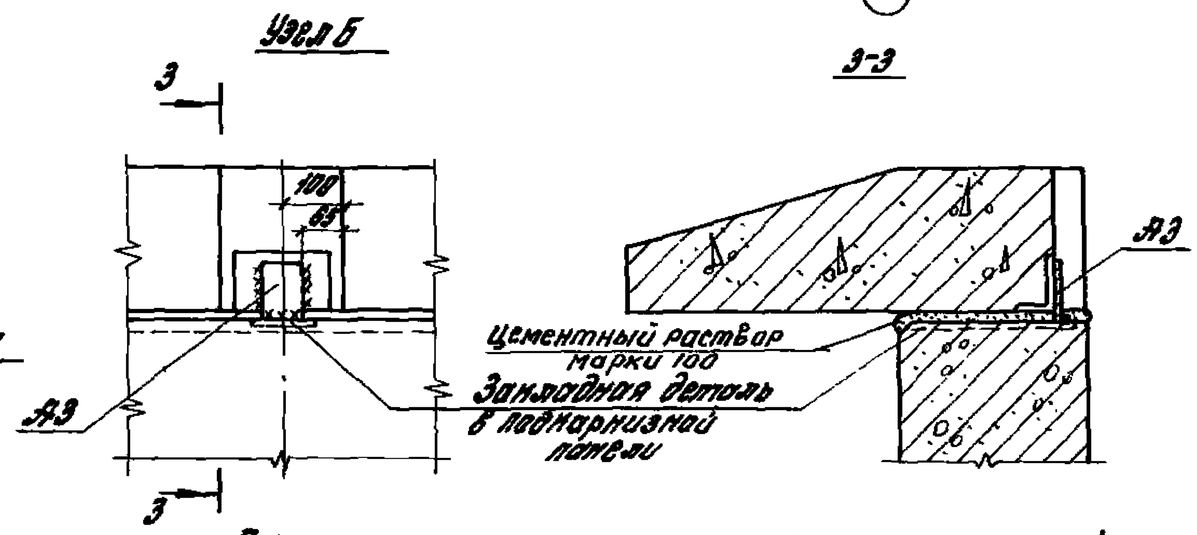

Монтажные сварные швы hш=8 мм.

Спецификация стали на крепежные элементы карнизной панели

Толщина панели мм	Марка элемента	Сечение мм	Длина мм	Кол.	Вес, кг	
					Пред.	Всего
200	Д1	L 90x56x8	80	2	0,7	5,0
	Д2	-70x14	150	2	1,2	
	Д3	-70x8	100	3	0,4	
250	Д1	L 90x56x8	80	2	0,7	5,6
	Д3	-70x8	100	3	0,4	
	Д4	-70x14	190	2	1,5	
300	Д1	L 90x56x8	80	2	0,7	6,4
	Д3	-70x8	100	3	0,4	
	Д5	-70x14	250	2	1,9	

ТК 1980

Крепление карнизной панели и подкарнизной панели

Серия 1.432-14/80
Выпуск 2
Лист 5

ЦНИИПромзданий г. Москва

17372 (8)