ТИПОВЫЕ ПРОЕКТЫ ПРЕДПРИЯТИЙ,
ЗДАНИЙ И СООРУЖЕНИЙ

Типовое проектное решение

903-3-03С. 91

БАКИ-АККУМУЛЯТОРЫ

Альбом 2. Рабочие чертежи

25270 - 02

Отпускная цена
на момент реализации
указана в счет-накладной

ТИПОВЫЕ ПРОЕКТЫ ПРЕДПРИЯТИЙ,
ЗДАНИЙ И СООРУЖЕНИЙ

Типовое проектное решение

903-3-03С. 91

БАКИ-АККУМУЛЯТОРЫ

Альбом 2. Рабочие чертежи

РАЗРАБОТАНО
институтом „ЛЕНЭНЕРГОМОНТАЖПРОЕКТ"
Главный инженер института В.И.Есарев
Главный инженер проекта О.В.Стрельников

УТВЕРЖДЕНО
концерном „СОЮЗЭНЕРГОМОНТАЖ"
„17" декабря 1991г приказ N 81

25270-02 2

СОДЕРЖАНИЕ

Обозначение	Наименование	Стр.
БА-527.00.000	Баки - аккумуляторы V = 1; 1,6; 2,5; 4,0 м³	3
БА-527.01.000	Кровля	5
БА-527.02.000	Обечайка	11
БА-527.03.000	Днище	14
БА-527.04.000	Фланец	14
БА-528.00.000	Баки - аккумуляторы V = 6,3 ÷ 100 м³	18
БА-528.01.000	Люк	22
БА-528.02.000	Обечайка	27
БА-528.03.000	Кровля	32
БА-528.04.000	Днище	34

Инв.№ подл.	Подп. и дата	Взам.инв.№	Инв.№ дубл.	Подп. и дата

Формат	Зона	Поз.	Обозначение	Наименование	Кол. на исполн. БА-527.00.000 —										Примеч.
					—	01	02	03							
				Документация											
А3			БА-527.00.000 СБ	Сборочный чертеж	×	×	×	×							
				Сборочные единицы											
А4		1	БА-527.01.000	Кровля	1	1									
			-01	Кровля			1	1							
А4×2		2	БА-527.02.000	Обечайка	1										
			-01	Обечайка		1									
			-02	Обечайка			1								
			-03	Обечайка				1							

Изм.	Лист	№докум.	Подп.	Дата	БА-527.00.000		
Разраб.	Гусева			11.91	Баки-аккумуляторы V=1; 1,6; 2,5; 4,0 м³	Лит.	Лист 1 / Листов 2
Пров.	Копылов			11.91		Институт „Энергомонтажпроект" Ленинградский филиал	
Н.контр.	Паутов			11.91			
Утв.	Стрельников			11.91			

Формат А4

Инв.№ подл.	Подп. и дата	Взам.инв.№	Инв.№ дубл.	Подп. и дата

Формат	Зона	Поз.	Обозначение	Наименование	Кол. на исполн. БА-527.00.000 —										Примеч.
					—	01	02	03							
А4		3	БА-527.03.000	Днище	1	1									
			-01	Днище			1	1							
А4		4	БА-527.04.000	Фланец	1	1									
			-01	Фланец			1	1							
				Детали											
А3		5	БА-527.00.001	Прокладка	1	1									
			-01	Прокладка			1	1							
				Стандартные изделия											
		6		Болт М10×25.56											
				ГОСТ 7798-70	12	12	12	12							
		7		Гайка М 10.5											
				ГОСТ 5915-70	12	12	12	12							
		8		Шайба 10 65Г											
				ГОСТ 6402-70	12	12	12	12							

Изм.	Лист	№докум.	Подп.	Дата	БА-527.00.000	Лист 2

Формат А4

25270-02 4

БА-527.00.000 СБ

ТПР 903-3-03С.91 Ал.2

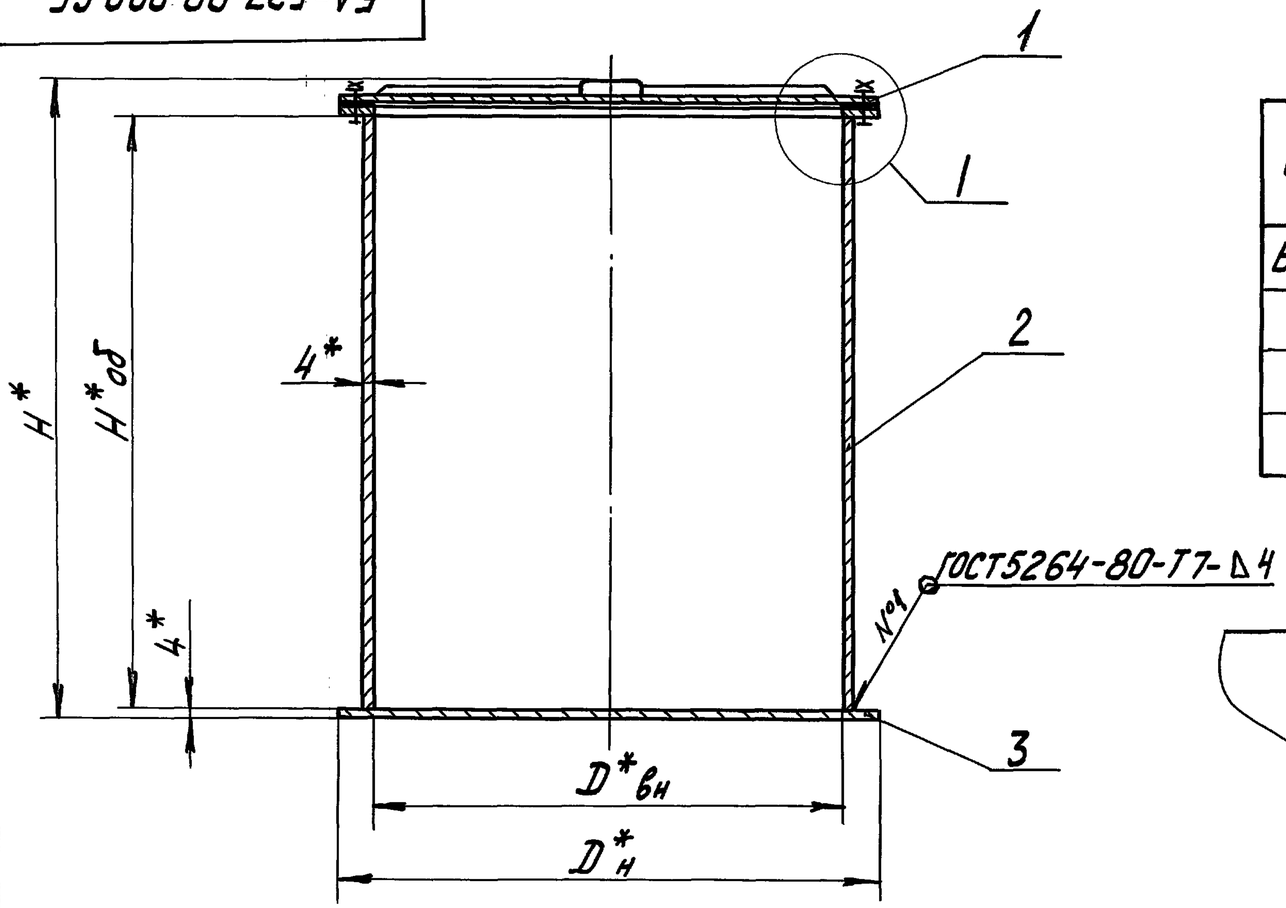

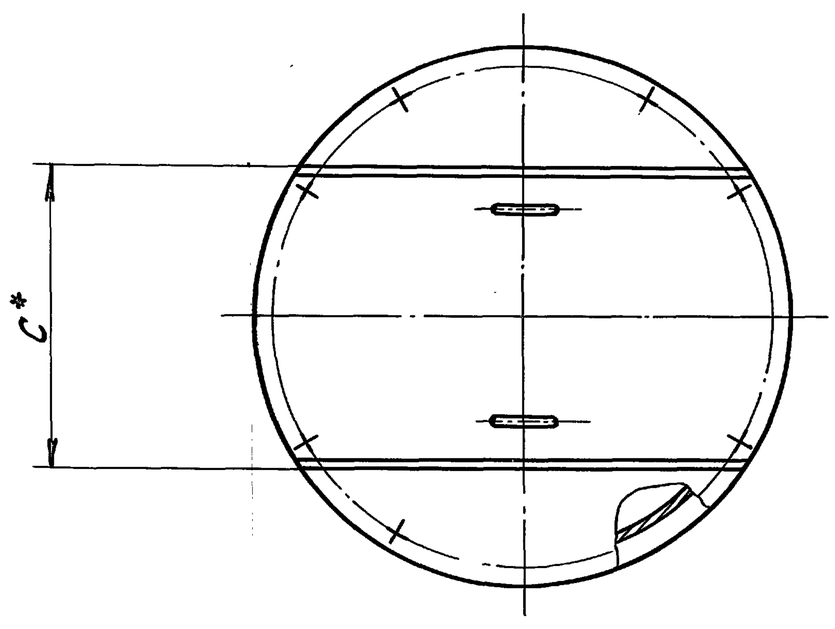

Размеры в мм

Обозначение	$V_м^3$ рабочий	$V_1 м^3$ геометр.	$D_{вн.}$	$D_н$	$H_{об}$	H	C	Масса кг
БА-527.00.000	1,0	1,1	1060	1160	1500	1605	500	235
-01	1,6	1,9			1950	2055		285
-02	2,5	2,7	1670	1770	1500	1605	1000	420
-03	4,0	4,3			1950	2055		495

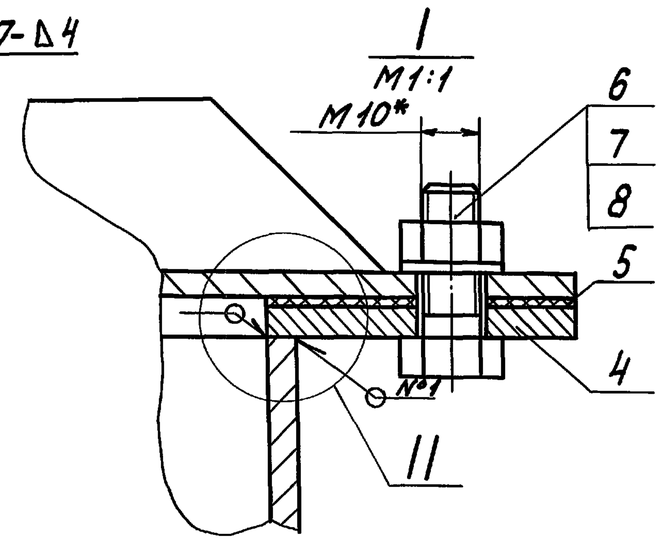

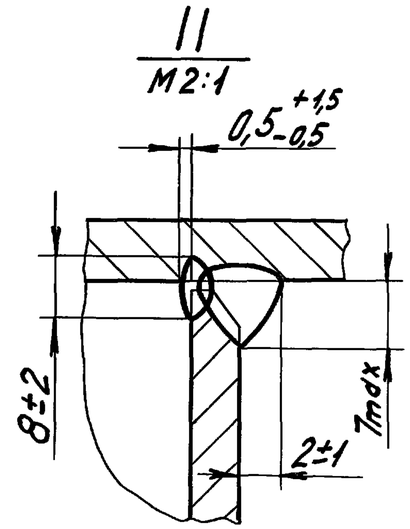

1. Сварку производить электродом Э-42 ГОСТ 9467-75.
2. Неуказанные предельные отклонения размеров $\pm \frac{t_3}{2}$.
3. * Размеры для справок.

Изм.	Лист	№ докум.	Подп.	Дата	БА-527.00.000 СБ			
Разраб.		Гусева		11.91	Баки-аккумуляторы V= 1; 1,6; 2,5; 4,0 м³ Сборочный чертеж	Лит.	Масса	Масшт.
Пров.		Копылов		11.91			См. табл.	—
Т. контр.						Лист	Листов 1	
Н. контр.		Поутов		11.91		Институт „Энергомонтажпроект" Ленинградский филиал		
Утв.		Стрельников		11.91				

Инв. № подл. | Подп. и дата | Взам. инв. № | Инв. № дубл. | Подп. и дата

25270-02 5 Формат А3

Инв.№подл.	Подп. и дата	Взам.инв.№	Инв.№дубл.	Подп. и дата

Формат	Зона	Поз.	Обозначение	Наименование	Кол. на исполн. БА-527.01.000– —	01	Примеч.
				Документация			
А3			БА-527.01.000 СБ	Сборочный чертеж	X	X	
				Сборочные единицы			
А4х3		1	БА-527.01.100	Крышка	1		
			-01	Крышка		1	
				Детали			
А3		2	БА-527.01.001	Ребро	2		
			-01	Ребро		2	

Изм.	Лист	№докум.	Подп.	Дата	БА-527.01.000		
Разраб.		Румянцева		11.91	Кровля	Лит.	Лист 1 / Листов 2
Пров.		Копылов		11.91		Институт „Энергомонтажпроект" Ленинградский филиал	
Н.контр.		Паутов		11.91			
Утв.		Стрельников		11.91			

Формат А4

Инв.№подл.	Подп. и дата	Взам.инв.№	Инв.№дубл.	Подп. и дата

Формат	Зона	Поз.	Обозначение	Наименование	Кол. на исполн. БА-527.01.000– —	01	Примеч.
А4		3	БА-527.01.002	Ручка	2	2	

Изм.	Лист	№докум.	Подп.	Дата	БА-527.01.000	Лист 2

Формат А4

25270-02 6

БА-527.01.000 СБ

ТПР 903-3-03с.91 Вып.2

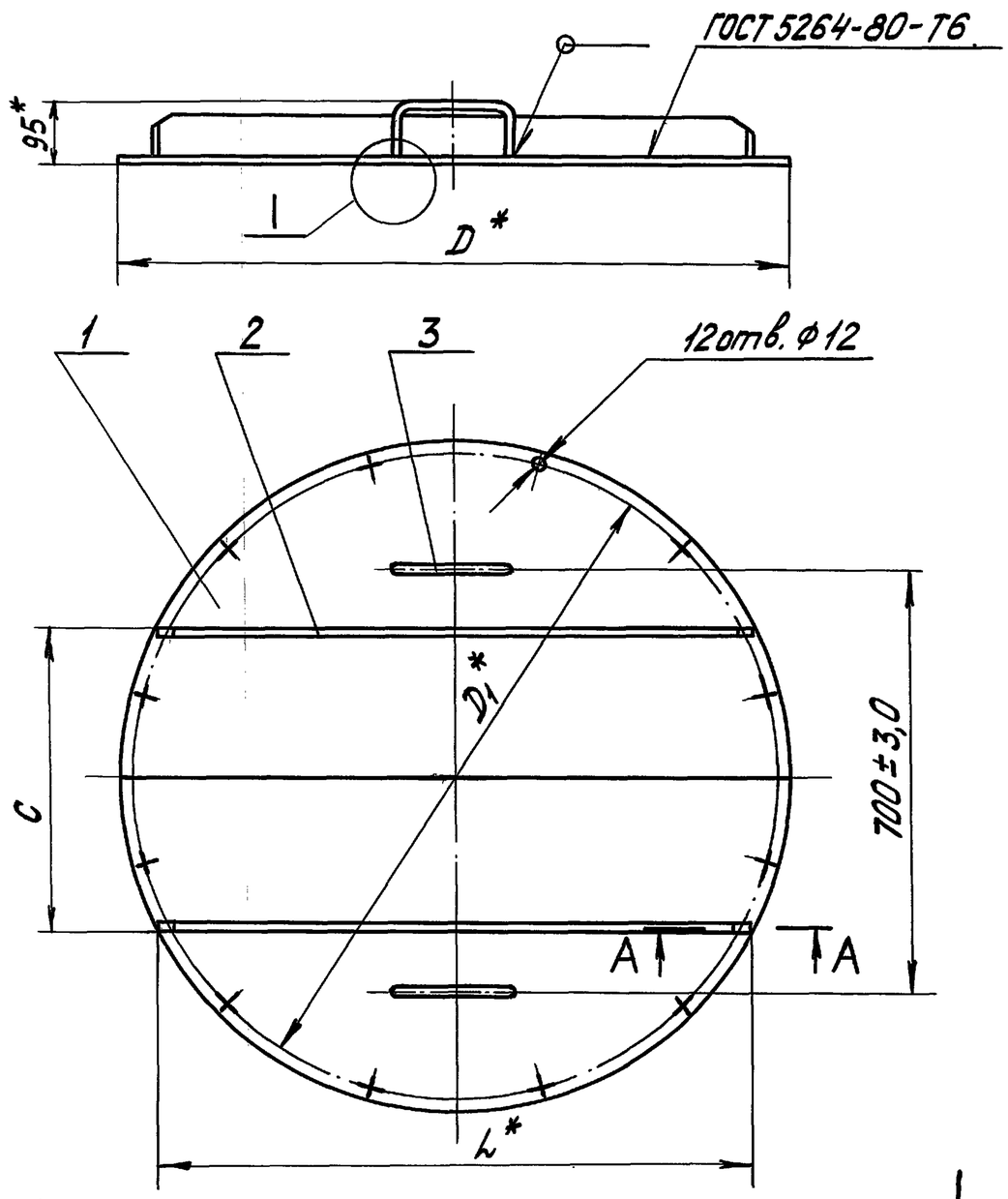

Обозначение	D*	D1*	C	L*	Масса, кг
БА-527.01.000	1160	1120	500	1050	37,8
-01	1770	1730	1000	1460	83,4

1. Сварку производить электродом Э42 ГОСТ 9467-75.
2. Объем контроля и оценку качества сварных швов вести согласно СНиП III-18-75.
3. * Размеры для справок.

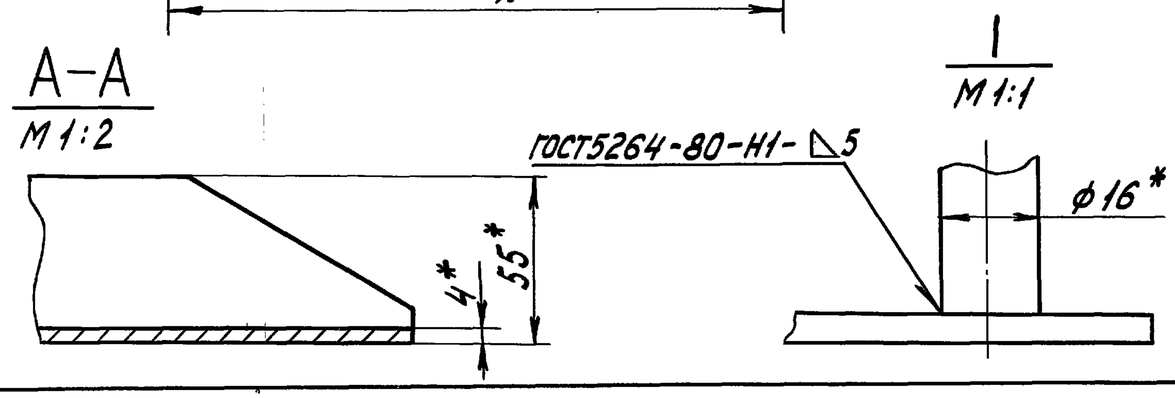

Изм.	Лист	N° докум.	Подп.	Дата	БА-527.01.000 СБ
Разраб.		Румянцева		11.91	Кровля. Сборочный чертеж
Пров.		Копылов		11.91	Лит. / Масса см. табл. / Масшт. —
Т.контр.					Лист / Листов 1
Н.контр.		Паутов		11.91	Институт „Энергомонтажпроект" Ленинградский филиал
Утв.		Стрельников		11.91	

Инв. N° подл. | Подп. и дата | Взам. инв. N° | Инв. N° дубл. | Подп. и дата

25270-02 7 Формат А3

ТПР 903-3-03С.91 Ал.2

Обозначение	Наименование	Кол. на исполн. БА-527.01.100 —															Примечание
		—	01														
	Документация																
БА-527.01.100СБ	Сборочный чертеж																
	Детали																
БА-527.01.101	Лист								2								
-01	Лист									2							

Формат	Зона	Поз.
А4х3		
А4		1

Инв. № подл. | Подп. и дата | Взам. инв. № | Инв. № дубл. | Подп. и дата

Изм.	Лист	№ докум.	Подп.	Дата
Разраб.		Румянцева		11.91
Пров.		Копылов		11.91
Н. контр.		Паутов		11.91
Утв.		Стрельников		11.91

БА-527.01.100

Крышка

Лит.	Лист	Листов
		1

Институт „Энергомонтажпроект" Ленинградский филиал

Формат А4

БА-527.01.101

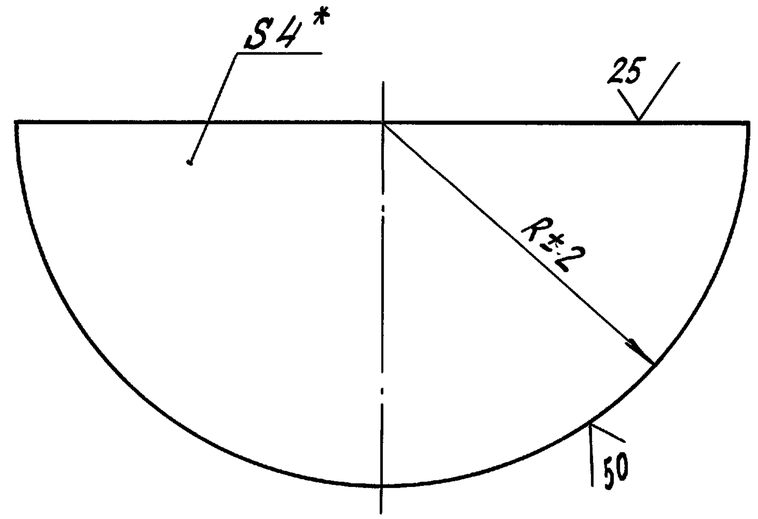

Обозначение	R±2	Масса, кг
БА-527.01.101	580	16,5
-01	885	38,5

* Размер для справок

Инв. № подл. | Подп. и дата | Взам. инв. № | Инв. № дубл. | Подп. и дата

Изм.	Лист	№ докум.	Подп.	Дата
Разраб.		Румянцева		11.91
Пров.		Копылов		11.91
Т. контр.				
Н. контр.		Паутов		11.91
Утв.		Копылов		11.91

БА-527.01.101

Лист

Лит.	Лист	Листов
	см. табл.	—

Лист | Листов

Лист Б-ПН-4 ГОСТ 19903-74 / ВСт3пс5 ГОСТ 14637-89

Институт „Энергомонтажпроект" Ленинградский филиал

Формат А4

БА-527.01.100 СБ

ТПР 903-3-03с.91 Ал.2

Обозначение	D*	$D_1 \pm 1{,}4$	Масса, кг
БА-527.01.100	1160	1120	33,0
-01	1770	1730	77,0

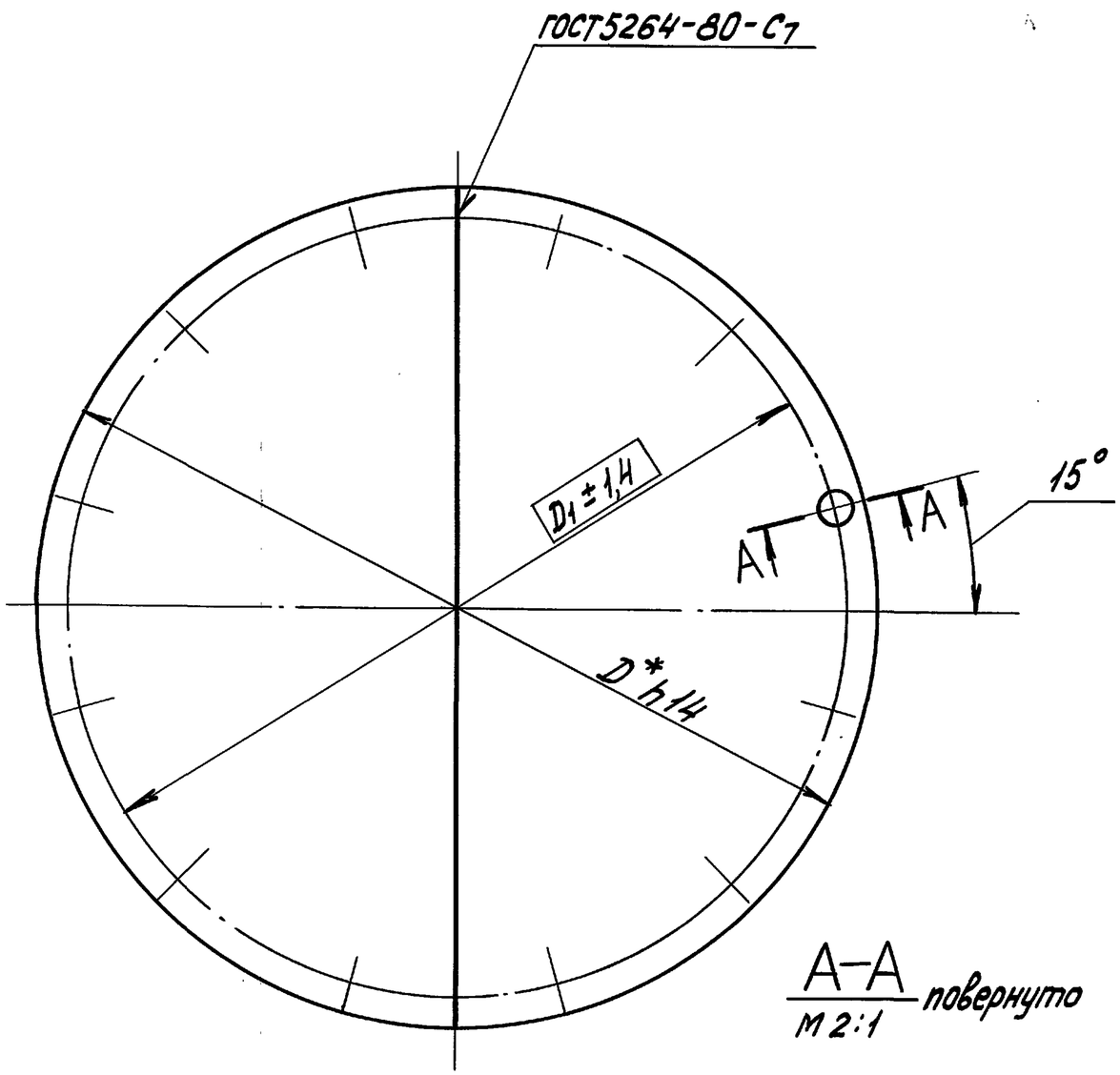

А–А
М 2:1
повернуто

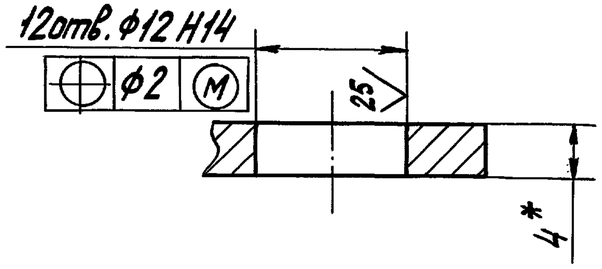

1. Сварку производить электродом Э42 ГОСТ 9467-75.
2. Объем контроля и оценку качества сварных швов вести согласно СНиП III-18-75.
3. * Размер для справок.

Изм.	Лист	№ докум.	Подп.	Дата	БА-527.01.100 СБ			
Разраб.		Румянцев		11.91	Крышка Сборочный чертеж	Лит.	Масса	Масшт.
Пров.		Копылов		11.91			см. табл.	—
Т.контр.						Лист	Листов 1	
Н.контр.		Поутов		11.91		Институт „Энергомонтажпроект" Ленинградский филиал		
Утв.		Стрельников		11.91				

Инв. № подл. | Подп. и дата | Взам. инв. № | Инв. № дубл. | Подп. и дата

ТПР 903-3-03с.91 Ал.2

БА-527.01.001

25 (√)

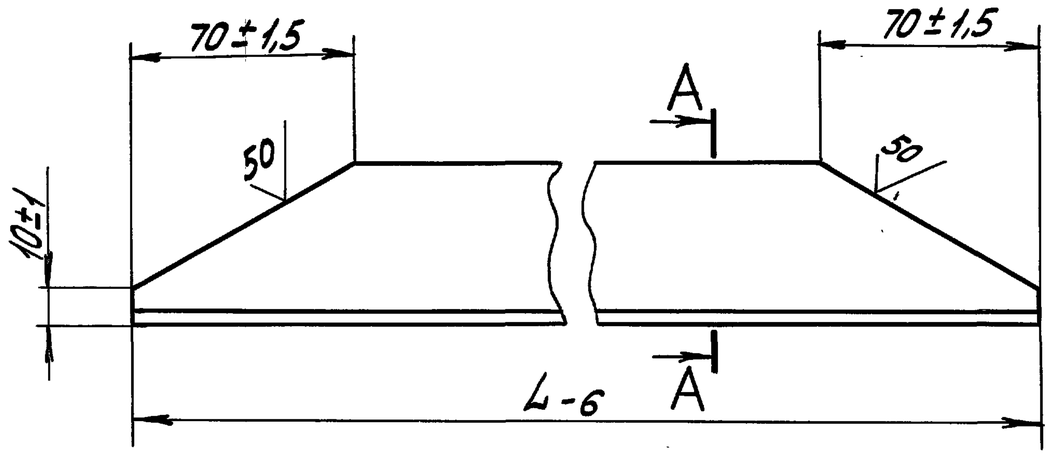

Обозначение	L-6	Масса, кг
БА-527.01.001	1050	2,0
-01	1460	2,8

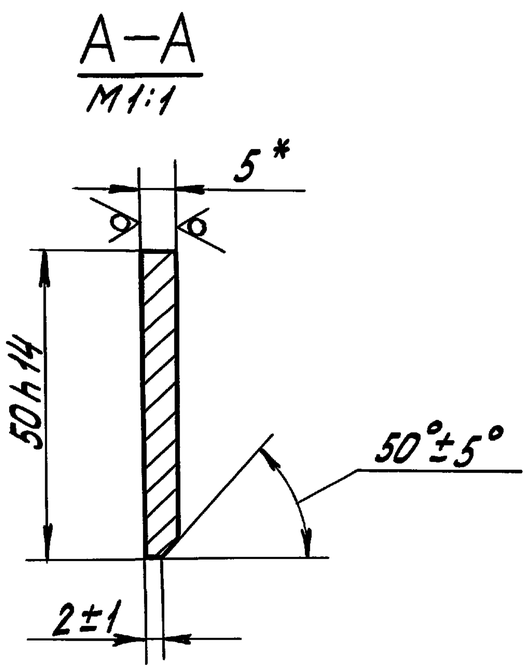

*Размер для справок

Изм.	Лист	N°докум.	Подп.	Дата	БА-527.01.001			
Разраб.		Румянцева		11.91	Ребро	Лит.	Масса см. табл.	Масшт. —
Пров.		Копылов		11.91		Лист	Листов 1	
Т. контр.								
Н. контр.		Паутов		11.91	Лист Б-ПН-5 ГОСТ 19903-74 / ВСт3пс5 ГОСТ 14637-89	Институт „Энергомонтажпроект" Ленинградский филиал		
Утв.		Стрельников		11.91				

25270-02 10 Формат А3

Инв. N°подл. | Подп. и дата | Взам. инв. N | Инв. N°дубл. | Подп. и дата

ТПР 903-3-03С.91 Ал.2

БА-527.01.002

25 (√)

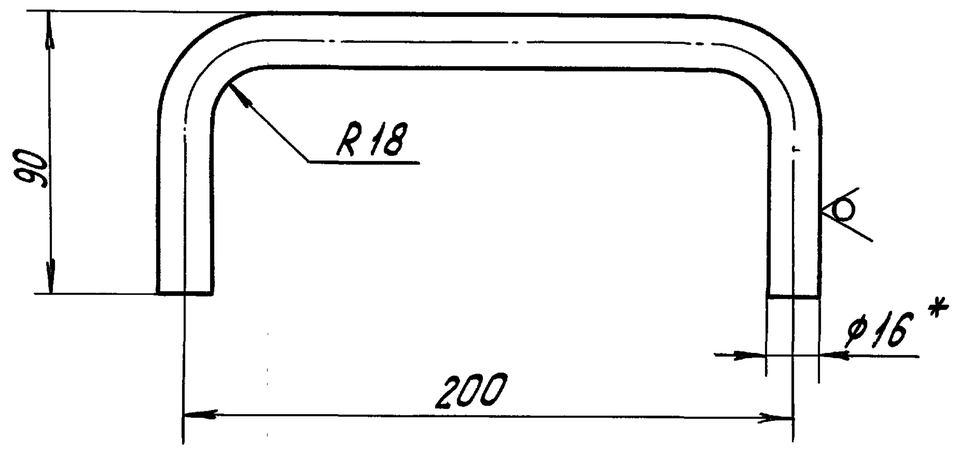

1. h 14; $\pm \frac{IT14}{2}$.
2. * Размер для справок.

Изм.	Лист	N°докум.	Подп.	Дата	БА-527.01.002		
Разраб.		Румянцев		11.91	Ручка	Лит.	Масса: 0,4 / Масштаб: 1:2
Пров.		Мерзон		11.91		Лист	Листов 1
Т.контр.							
Н.контр.		Паутов		11.91	Круг В16 ГОСТ 2590-88 / ВСт3пс5 ГОСТ 535-88	Институт „Энергомонтажпроект" Ленинградский филиал	
Утв.		Копылов		11.91			

Формат А4

Подп. и дата | Инв. N дубл. | Взам. инв. N | Подп. и дата | Инв. N подл.

БА-527.04.001

(√)

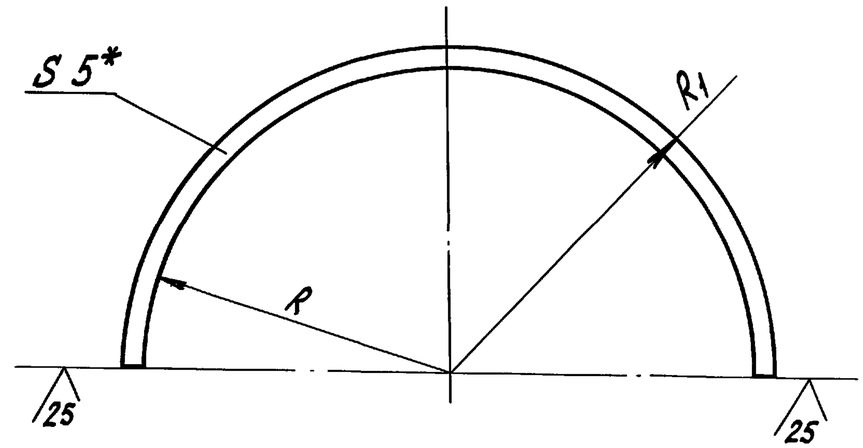

Обозначение	R	R_1	Масса, кг
БА-527.04.001	530	580	3,5
-01	835	885	5,3

1. $\pm \frac{t_3}{2}$.
2. * Размер для справок.

Изм.	Лист	N°докум.	Подп.	Дата	БА-527.04.001		
Разраб.		Румянцев		11.91	Лист	Лит.	Масса: см. табл. / Масшт.: 1:10
Пров.		Мерзон		11.91		Лист	Листов 1
Т.контр.							
Н.контр.		Паутов		11.91	Лист Б-ПН-5 ГОСТ 19903-74 / ВСт3пс5 ГОСТ 14637-89	Институт „Энергомонтажпроект" Ленинградский филиал	
Утв.		Копылов		11.91			

Подп. и дата | Инв. N дубл. | Взам. инв. N | Подп. и дата | Инв. N подл.

Инв.№подл.	Подп. и дата	Взам.инв.№	Инв.№дубл.	Подп. и дата

Формат	Зона	Поз.	Обозначение	Наименование	Кол. на исполн. БА-527.02.000–										Примеч.
					–	01	02	03							
				Документация											
А3×2			БА-527.02.000 СБ	Сборочный чертеж											
				Детали											
Б4		1	БА-527.01.001	Лист											
				Лист $\frac{\text{Б-ПН-4 ГОСТ 19903-74}}{\text{ВСт3пс5 ГОСТ 14637-89}}$											
				1500 × 3342	1	1									157,5 кг
			-01	Лист											
				Лист $\frac{\text{Б-ПН-4 ГОСТ 19903-74}}{\text{ВСт3пс5 ГОСТ 14637-89}}$											
				1500 × 5260			1	1							247,7 кг

Изм.	Лист	№докум.	Подп.	Дата	БА-527.02.000		
Разраб.		Румянцева		11.91	Обечайка	Лит.	Лист 1 / Листов 2
Пров.		Копылов		11.91		Институт „Энергомонтажпроект" Ленинградский филиал	
Н.контр.		Паутов		11.91			
Утв.		Стрельников		11.91			

Формат А4

Инв.№подл.	Подп. и дата	Взам.инв.№	Инв.№дубл.	Подп. и дата

Формат	Зона	Поз.	Обозначение	Наименование	Кол. на исполн. БА-527.02.000–										Примеч.
					–	01	02	03							
Б4		2	БА-527.02.002	Лист											
				Лист $\frac{\text{Б-ПН-4 ГОСТ 19903-74}}{\text{ВСт3пс5 ГОСТ 14637-89}}$											
				450 × 3342	1	1									47,2 кг
				Лист											
				Лист $\frac{\text{Б-ПН-4 ГОСТ 19903-74}}{\text{ВСт3пс5 ГОСТ 14637-89}}$											
				450 × 5260			1	1							74,3 кг

Изм.	Лист	№докум.	Подп.	Дата	БА-527.02.000	Лист 2

Формат А4

25270-02 12

БА-527.02.000 СБ

ТПР 903-3-03С.91 Ал.2

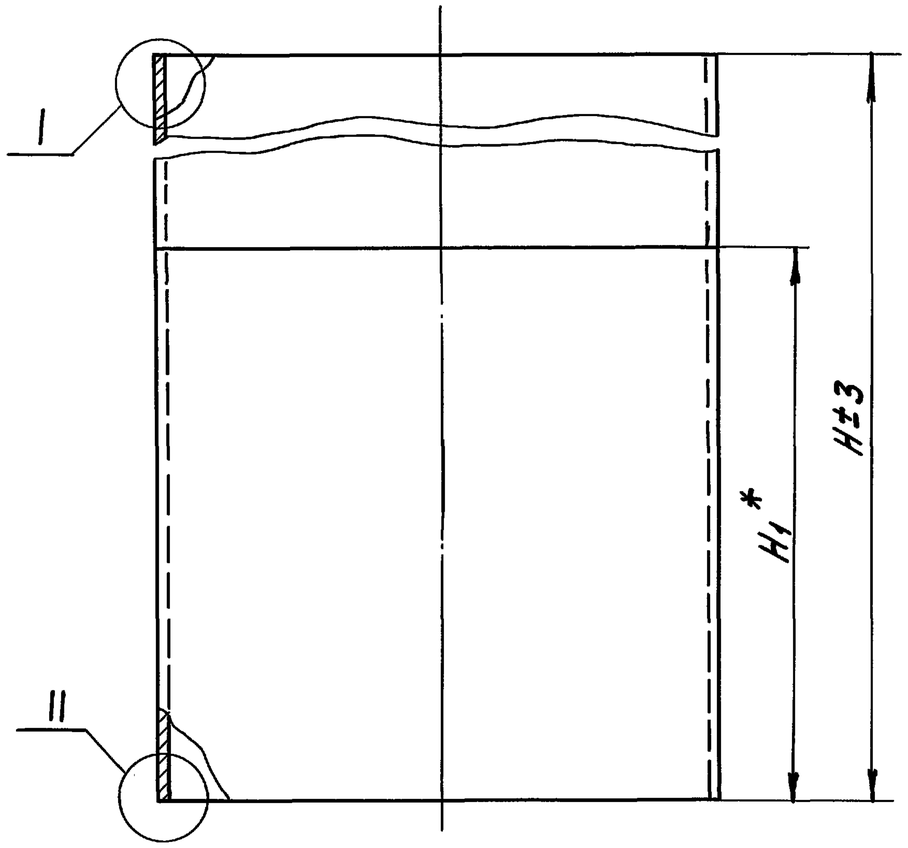

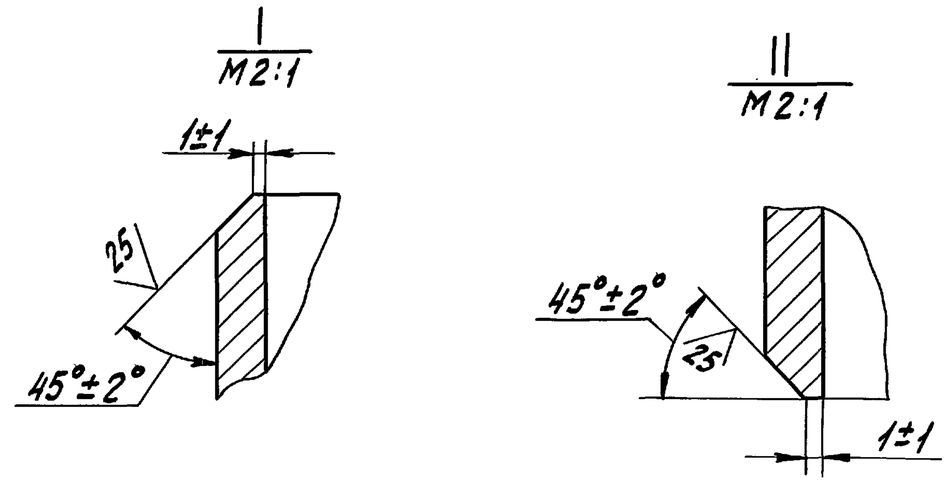

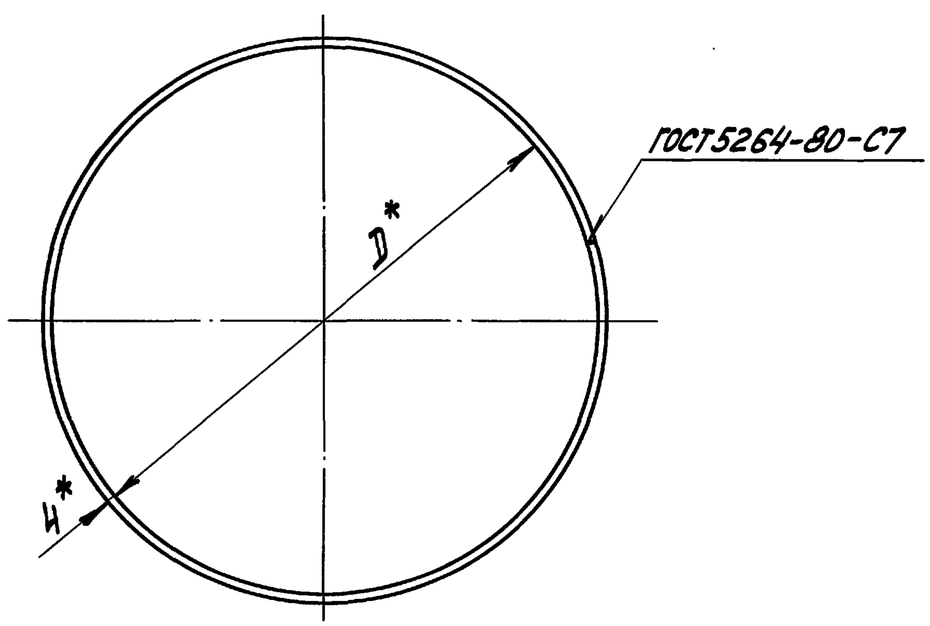

1. Сварку производить электродом Э42 ГОСТ 9467-75.
2. Объем контроля и оценку качества сварных швов вести согласно СНиП III-18-75.
3. Разность длин сторон Б и В не более 15 мм.
4. * Размеры для справок.

Таблицу исполнения и развертку см. лист 2

Изм.	Лист	№ докум.	Подп.	Дата	БА-527.02.000 СБ		
Разраб.		Румянцева		11.91	Обечайка Сборочный чертеж	Лит.	Масса: см. табл. / Масшт.: —
Пров.		Копылов		11.91		Лист 1	Листов 2
Т.контр.						Институт „Энергомонтажпроект" Ленинградский филиал	
Н.контр.		Лаутов		11.91			
Утв.		Стрельников		11.91			

Инв. N подл. | Подп. и дата | Взам. инв. N | Инв. N дубл. | Подп. и дата

БА-527.02.000 СБ

ТПР 903-3-03с.91 Ал.2

Развертка

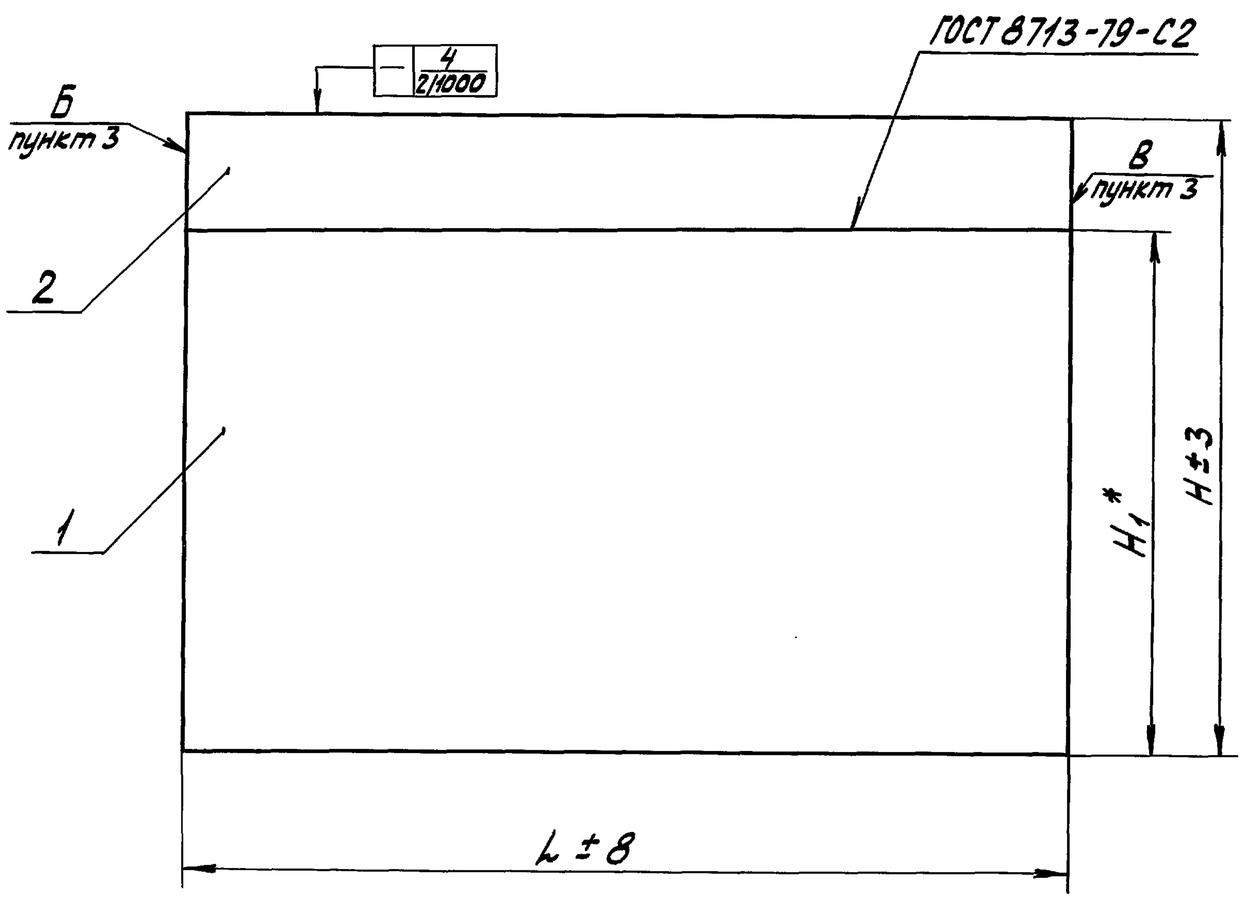

Обозначение	D^*	H	H_1^*	L	Масса, кг
БА-527.02.000	1060	1500	—	3342	157,0
-01		1950	1500		204,6
-02	1670	1500	—	5260	165,1
-03		1950	1500		322,0

Инв. № подл. | Подп. и дата | Взам. инв. № | Инв. № дубл. | Подп. и дата

Изм.	Лист	№ докум.	Подп.	Дата	БА-527.02.000 СБ	Лист 2

Инв. № подл.	Подп. и дата	Взам. инв. №	Инв. № дубл.	Подп. и дата

Формат	Зона	Поз.	Обозначение	Наименование	Кол. на исполн. БА-527.03.000–										Примеч.
					–	01									
				Документация											
А3			БА-527.03.000 СБ	Сборочный чертеж											
				Детали											
А4		1	БА-527.01.101	Лист	2										
			-01	Лист		2									

Изм.	Лист	№ докум.	Подп.	Дата	БА-527.03.000			
Разраб.		Румянцева		11.91	Днище	Лит.	Лист	Листов
Пров.		Копылов		11.91				1
Н.контр.		Паутов		11.91		Институт „Энергомонтажпроект" Ленинградский филиал		
Утв.		Стрельников		11.91				

Формат А4

Инв. № подл.	Подп. и дата	Взам. инв. №	Инв. № дубл.	Подп. и дата

Формат	Зона	Поз.	Обозначение	Наименование	Кол. на исполн. БА-527.04.000–										Примеч.
					–	01									
				Документация											
А3			БА-527.04.000 СБ	Сборочный чертеж											
				Детали											
А4		1	БА-527.04.001	Лист	2										
			-01	Лист		2									

Изм.	Лист	№ докум.	Подп.	Дата	БА-527.04.000			
Разраб.		Румянцева		11.91	Фланец	Лит.	Лист	Листов
Пров.		Копылов		11.91				1
Н.контр.		Паутов		11.91		Институт „Энергомонтажпроект" Ленинградский филиал		
Утв.		Стрельников		11.91				

формат А4

БА-527.03.000 СБ

ТПР 903-3-03С.91 Ал.2

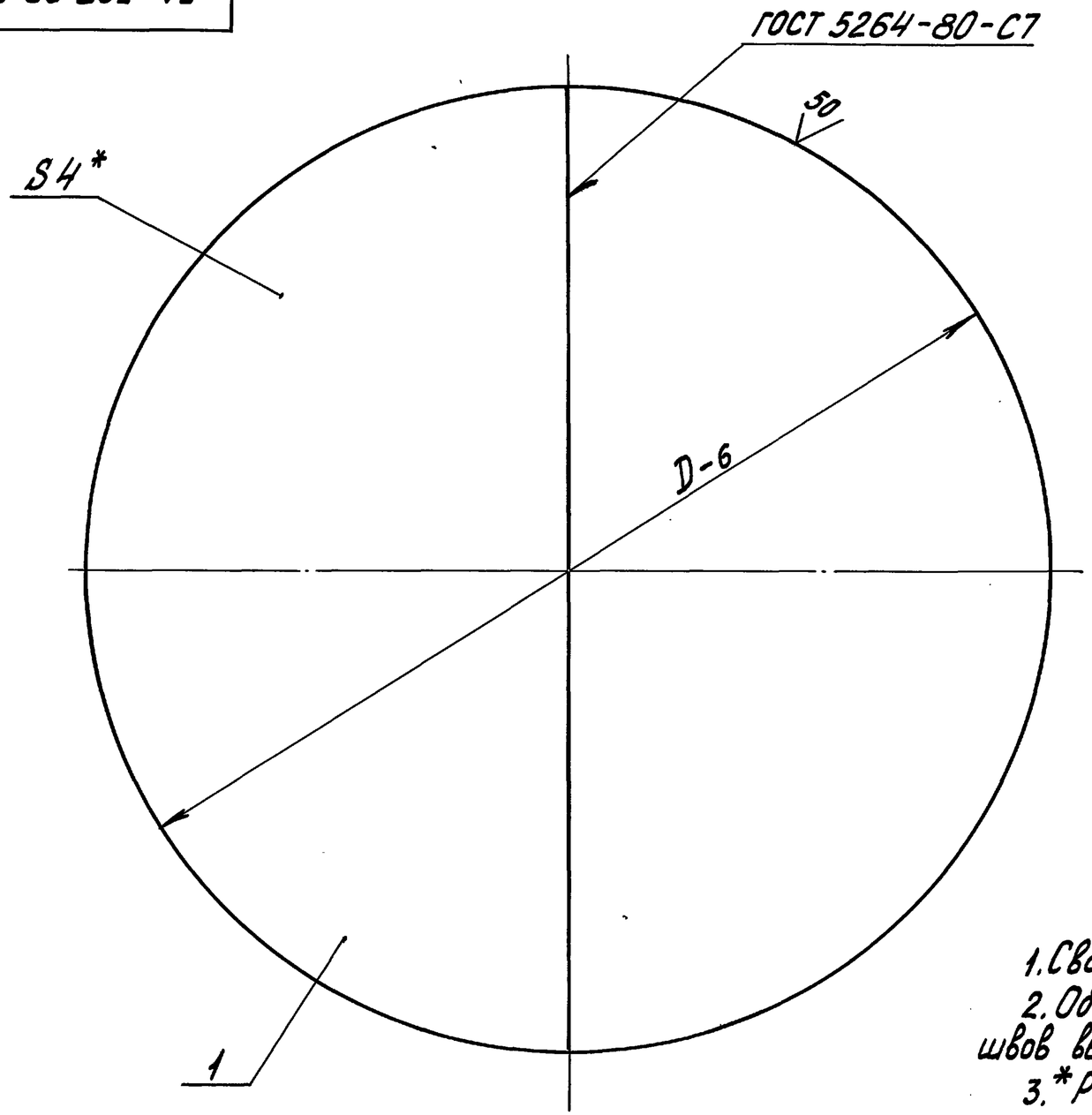

Обозначение	D_{-6}	Масса, кг
БА-527.03.000	1160	33,0
-01	1770	77,0

1. Сварку производить электродом Э42 ГОСТ 9467-75.
2. Объем контроля и оценку качества сварных швов вести согласно СНиП III-18-75.
3. *Размер для справок.

Изм.	Лист	№ докум.	Подп.	Дата	БА-527.03.000 СБ			
Разраб.		Дегтярев		02.91	Днище Сборочный чертеж	Лит.	Масса	Масшт.
Пров.		Копылов		11.91			см. табл.	—
Т.контр.						Лист	Листов 1	
Н.контр.		Паутов		11.91		Институт „Энергомонтажпроект" Ленинградский филиал		
Утв.		Стрельников		11.91				

Инв. № подл. | Подп. и дата | Взам. инв. № | Инв. № дубл. | Подп. и дата

БА-527.04.000 СБ

ТПР 903-3-03 с.91 Ал.2

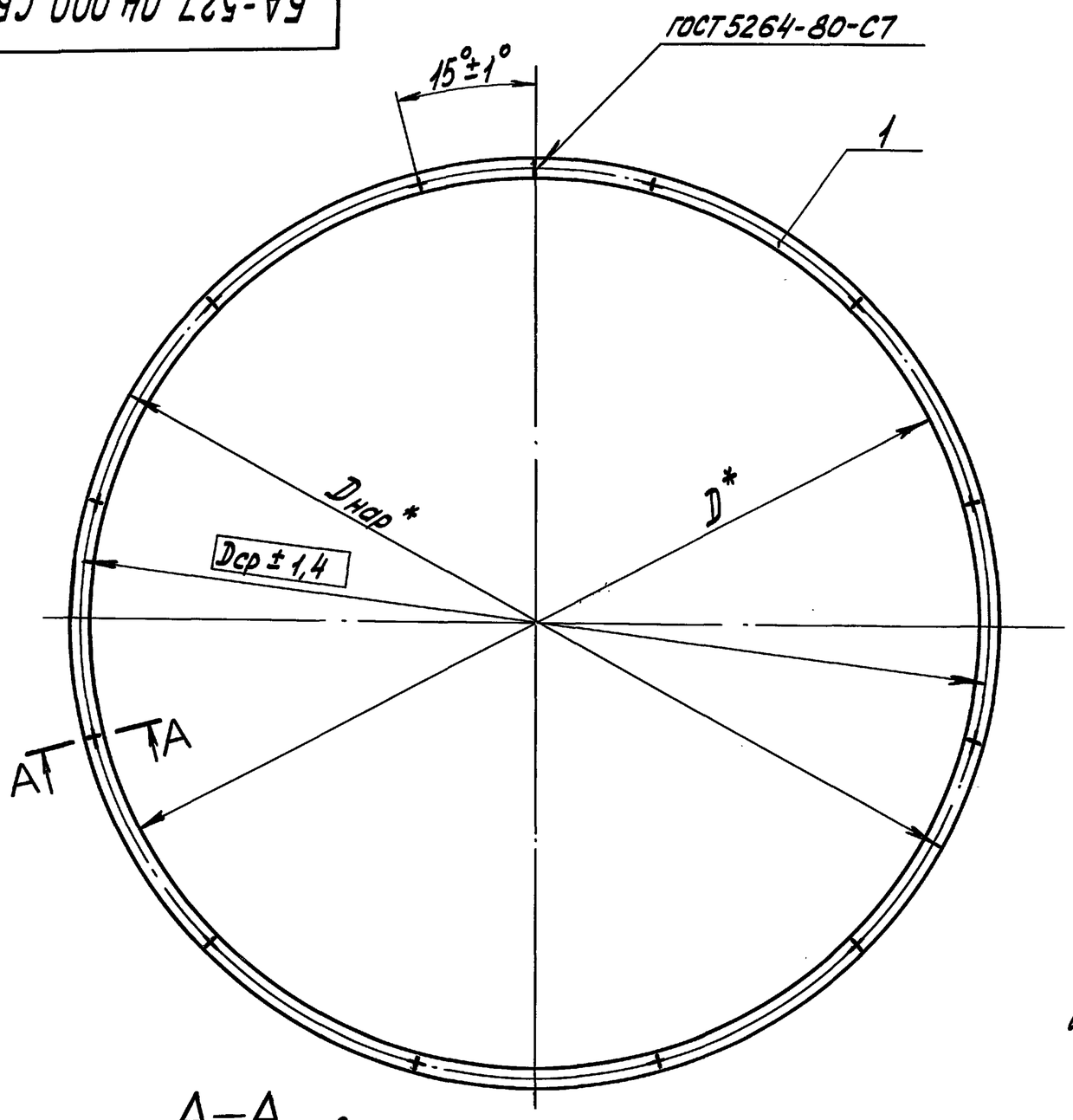

А–А повернуто
М 1:1

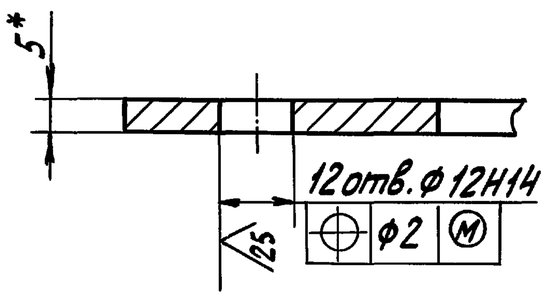

Обозначение	D*	Dср±1,4	Dнар*	Масса, кг
БА-527.04.000	1060	1120	1160	7,0
-01	1670	1730	1770	10,6

1. Сварку производить электродом Э42 ГОСТ 9467-75.
2. Объем контроля и оценку качества сварных швов вести согласно СНиП III-18-75.
3. *Размеры для справок.

Изм.	Лист	№докум.	Подп.	Дата	БА-527.04.000 СБ		
Разраб.		Румянцев		11.91	Фланец Сборочный чертеж	Лит.	Масса см. табл. / Масшт. —
Пров.		Копылов		11.91		Лист	Листов 1
Т. контр.						Институт „Энергомонтажпроект" Ленинградский филиал	
Н.контр.		Паутов		11.91			
Утв.		Стрельников		11.91			

Инв. № подл. | Подп. и дата | Взам. инв. № | Инв. № дубл. | Подп. и дата

ТПР 903-3-03С.91 Вып.2

БА-527.00.001

Обозначение	D	Dср.	Dнар.	Масса, кг
БА-527.00.001	1060	1120	1160	0,15
-01	1670	1730	1770	0,25

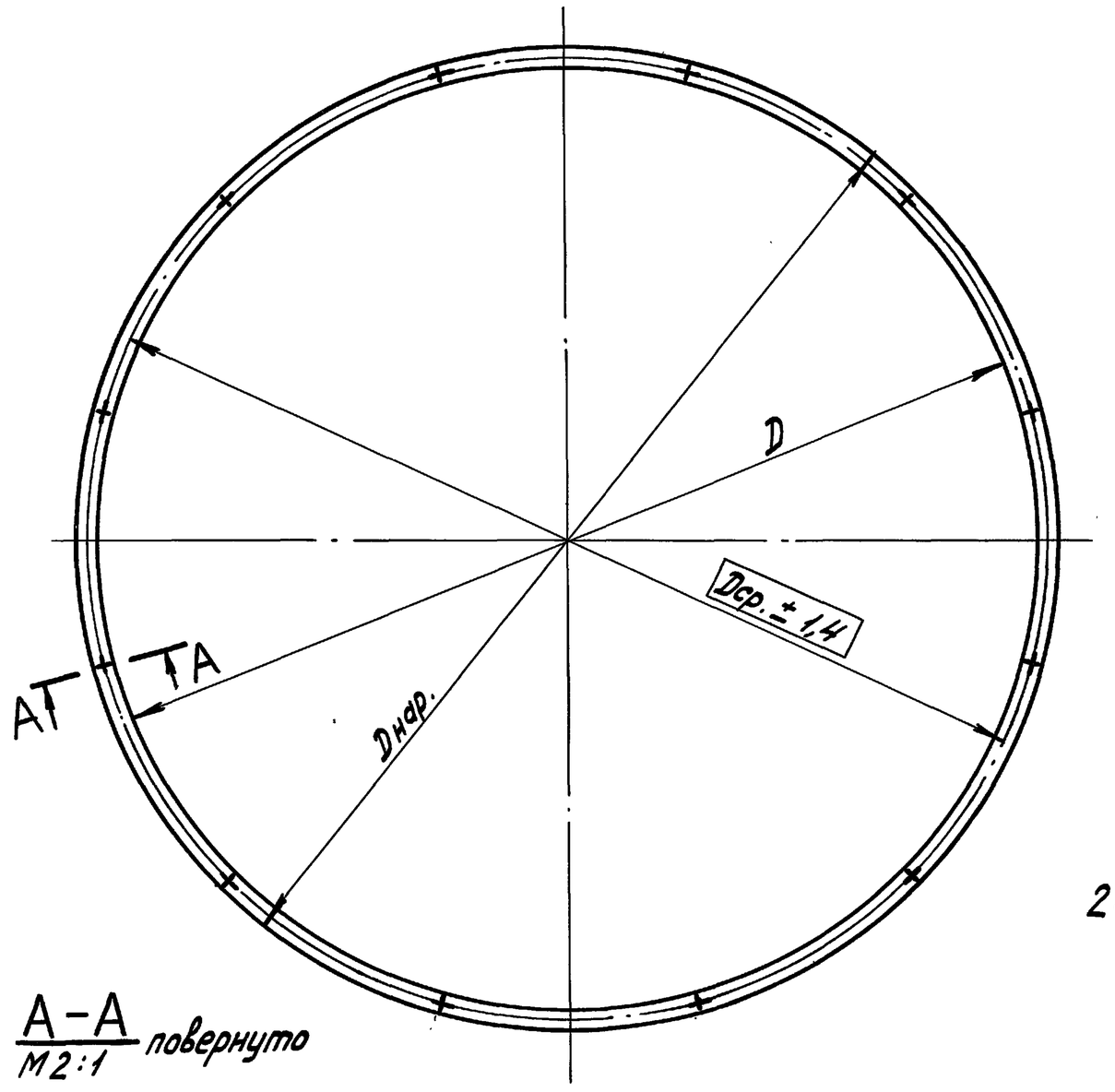

А-А / М2:1 повернуто

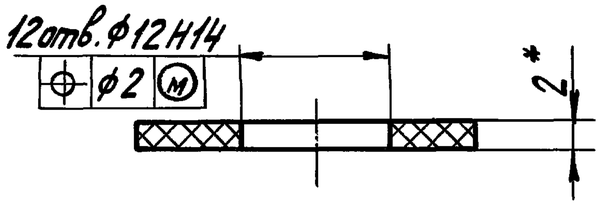

1. Материал: Пластина 1, лист ТМКЩ-М 2×$D_{вн}$×$D_{нар.}$ ГОСТ 7338-77.
2. * Размер для справок.
3. H14; h14.

Изм.	Лист	N°докум.	Подп.	Дата	БА-527.00.001		
Разраб.		Легтярева		02.91	Прокладка	Лит.	Масса: см. табл. / Масшт.: —
Пров.		Копылов		02.91		Лист	Листов 1
Т.контр.							
Н.контр.		Поутов		02.91	См. п. 1	Институт „Энергомонтажпроект" Ленинградский филиал	
Утв.		Копылов		02.91			

Инв. N° подл. | Подп. и дата | Взам. инв. N | Инв. N° дубл. | Подп. и дата

Инв. № подл.	Подп. и дата	Взам. инв. №	Инв. № дубл.	Подп. и дата

Формат	Зона	Поз.	Обозначение	Наименование	Кол. на исполн. БА-528.00.000 —										Примечание
					—	01	02	03	04	05	06				
				Документация											
А3			БА-528.00.000 СБ	Сборочный чертеж											
				Сборочные единицы											
А4		1	БА-528.01.000	Люк	1	1	1	1	1	1	1				
			-01	Люк		1	1	1	1	1	1				
А4		2	БА-528.02.000	Обечайка	1										
			-01	Обечайка		1									
			-02	Обечайка			1								
			-03	Обечайка				1							
			-04	Обечайка					1						

Изм.	Лист	№ докум.	Подп.	Дата	БА-528.00.000			
Разраб.		Гусева		11.91	Баки-аккумуляторы	Лит.	Лист	Листов
Пров.		Копылов		11.91			1	3
Н. контр.		Паутов		11.91	V = 6,3 ÷ 100 м³	Институт „Энергомонтажпроект" Ленинградский филиал		
Утв.		Горбачев		11.91				

Формат А4

Инв. № подл.	Подп. и дата	Взам. инв. №	Инв. № дубл.	Подп. и дата

Формат	Зона	Поз.	Обозначение	Наименование	Кол. на исполн. БА-528.00.000 —										Примечание
					—	01	02	03	04	05	06				
А4		2	БА-528.02.000 -05	Обечайка						1					
			-06	Обечайка							1				
А4		3	БА-528.03.000	Кровля	1										
			-01	Кровля		1									
			-02	Кровля			1	1							
			-03	Кровля					1	1					
			-04	Кровля							1				
А4		4	БА-528.04.000	Днище	1										
			-01	Днище		1									
			-02	Днище			1	1							
			-03	Днище					1	1					
			-04	Днище							1				
				Детали											
А4		5	БА-528.00.001	Накладка	1	2	2	2	2	2	2				
А4		6	БА-528.00.002	Двутавр					4	8					
			-01	Двутавр							10				

Изм.	Лист	№ докум.	Подп.	Дата	БА-528.00.000	Лист 2

Формат А4

Инв. № подл.	Подп. и дата	Взам. инв. №	Инв. № дубл.	Подп. и дата

Формат	Зона	Поз.	Обозначение	Наименование	Кол. на исполн. БА-528.00.000 —	01	02	03	04	05	06				Примеч.
А4		7	БА-528.00.003	Ребро	4										
			-01	Ребро		4									
			-02	Ребро			4	4							
А4		8	БА-528.00.004	Ребро			4	4							
А4		9	БА-528.00.005	Ребро					4						
			-01	Ребро					4						
			-02	Ребро							10				
			-03	Ребро						8					
			-04	Ребро							10				
			-05	Ребро						8					
			-06	Ребро							10				

Изм.	Лист	№ докум.	Подп.	Дата	БА-528.00.000	Лист 3

Формат А4

Инв. N подл.	Подп. и дата	Взам. инв. N	Инв. № дубл.	Подп. и дата

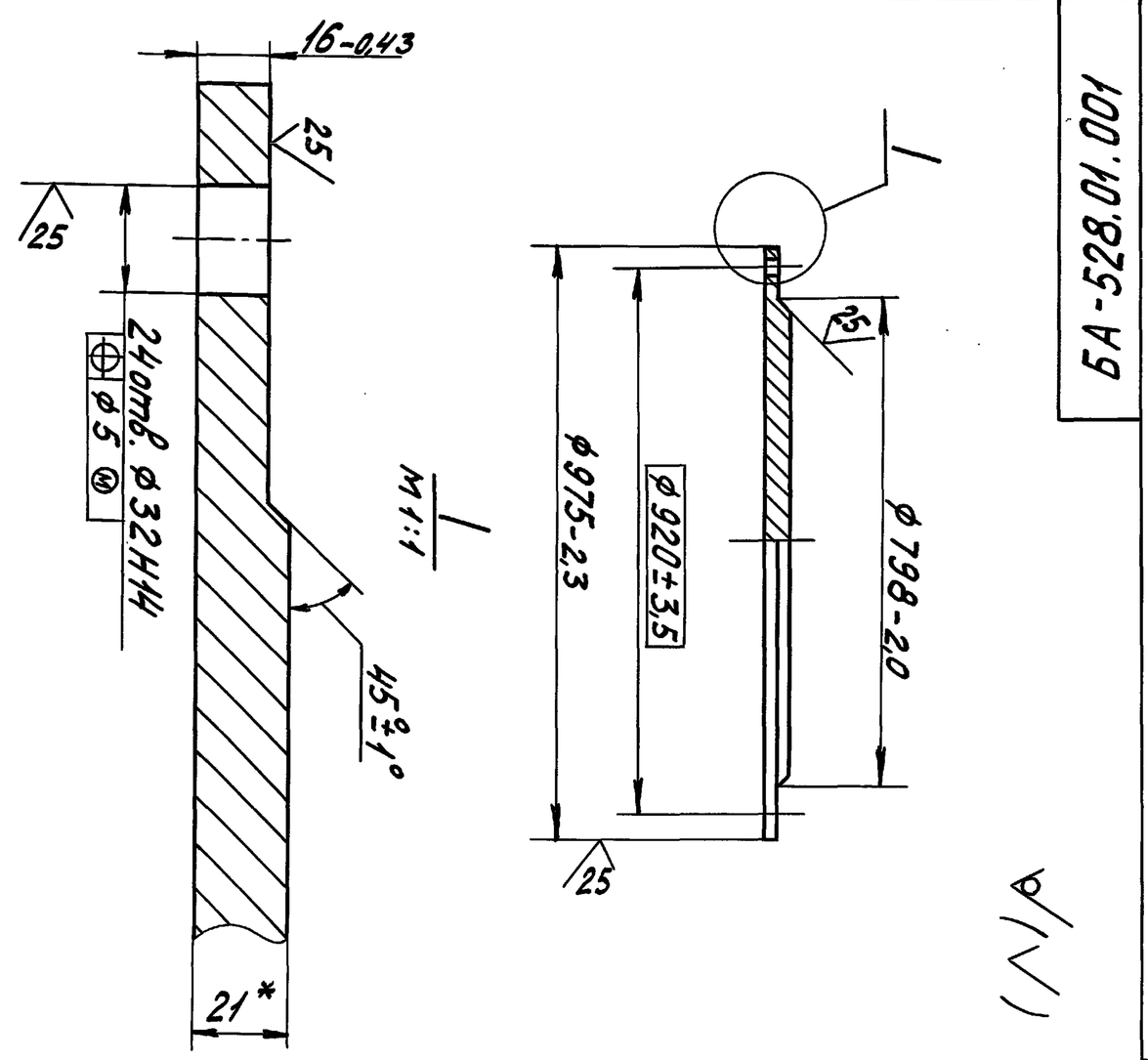

Изм.	Лист	N докум.	Подп.	Дата	БА-528.01.001	Лит.	Масса	Масшт.
Разраб.		Дегтярева		05.91	Крышка		113,5	1:10
Пров.		Мерзон		05.91		Лист	Листов 1	
Т. контр.						Институт "Энергомонтажпроект" Ленинградский филиал		
Н. контр.		Пауков		11.91	Б-ПН-21ГОСТ19903-74 / Ст3сп2ГОСТ14637-89			
Утв.		Копылов		11.91				

25270-02 20 Формат А4

БА-528.00.000СБ

ТПР 903-3-03С.91 Ал.2

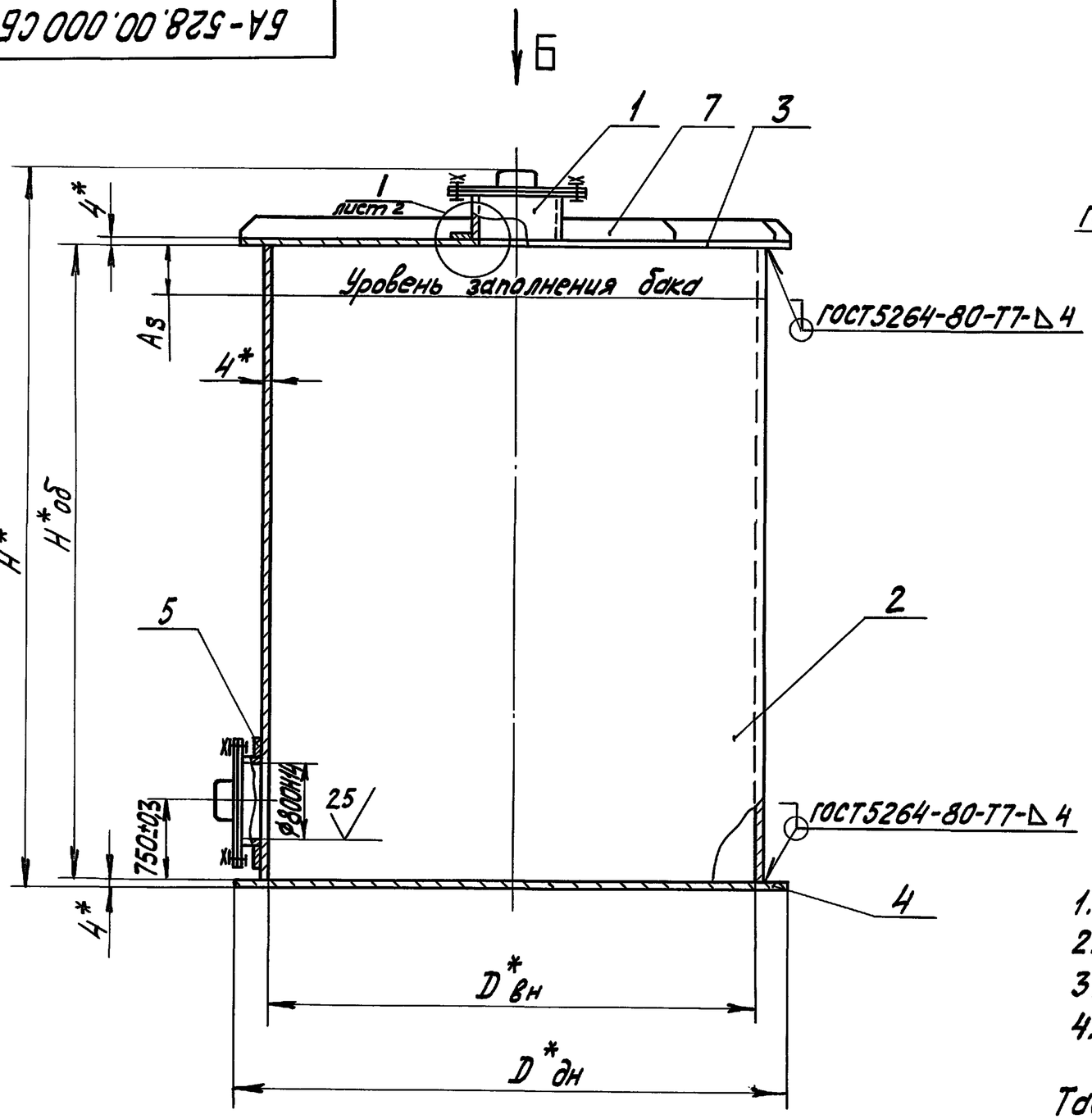

Вид Б

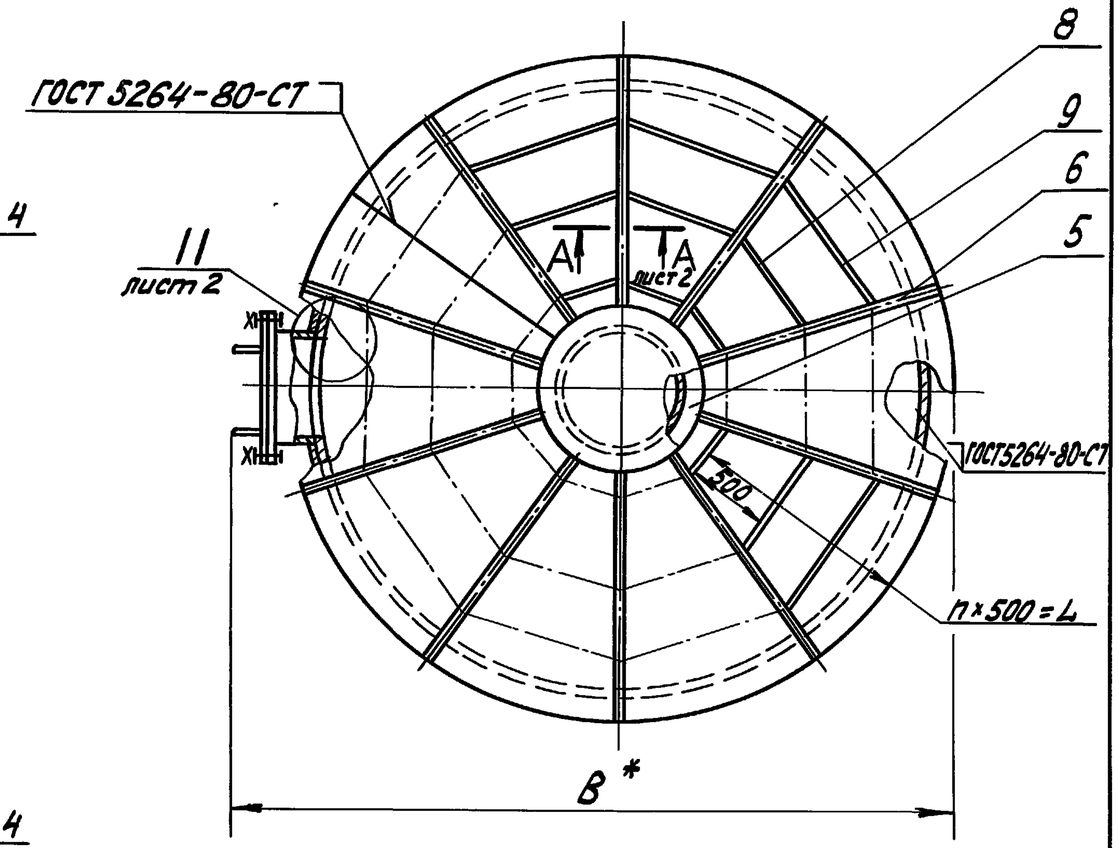

1. Сварку производить электродом Э42 ГОСТ 9467-75.
2. Неуказанные предельные отклонения размеров $\pm \frac{t_3}{2}$.
3. *Размеры для справок.
4. Монтажная сварка (⌐) только для баков V=40;63;100м³.

Таблицу типоразмеров смотри лист 2.

					БА-528.00.000 СБ			
Изм.	Лист	№докум.	Подп.	Дата	Баки-аккумуляторы V= 6,3 ÷ 100 м³	Лит.	Масса	Масштаб
Разраб.		Гусева		11.91			см. табл.	—
Пров.		Копылов		11.91		Лист 1	Листов 2	
Т.контр.						Институт „Энергомонтажпроект" Ленинградский филиал		
Н.контр.		Лаутов		11.91				
Утв.		Стрельников		11.91				

Подп. и дата | Взам.инв.№ | Инв.№дубл. | Подп. и дата | Инв.№подл.

БА-528.00.000 СБ

ТПР 903-3-03С.91 Ал.2

Размеры в мм

Обозначение	V м³	V_1 м³	$D_{вн}$	$D_{дн}$	$H_{об}$	H	H_1	Количество радиальных балок	B	n	L	A_s	q_{max}, т/м	Масса, кг
БА-528.00.000	6,3	6,5	1670	1770	3000	3350	50	4	2070	—	—	300	2,0	863
-01	10,0	10,5	2150	2250			80		2600					1348
-02	16,0	17,0	3000	3100	2400	2750	100		3500	1	500			1687
-03	25,0	27,0			3750	4100								2087
-04	40,0	42,0	3800	3900			100		4260	2	1000			2718
-05	63,0	67,0			6000	6350		8						3610
-06	100,0	104,0	4800	4900	5800	6200	140	10	5270	3	1500	430		4768

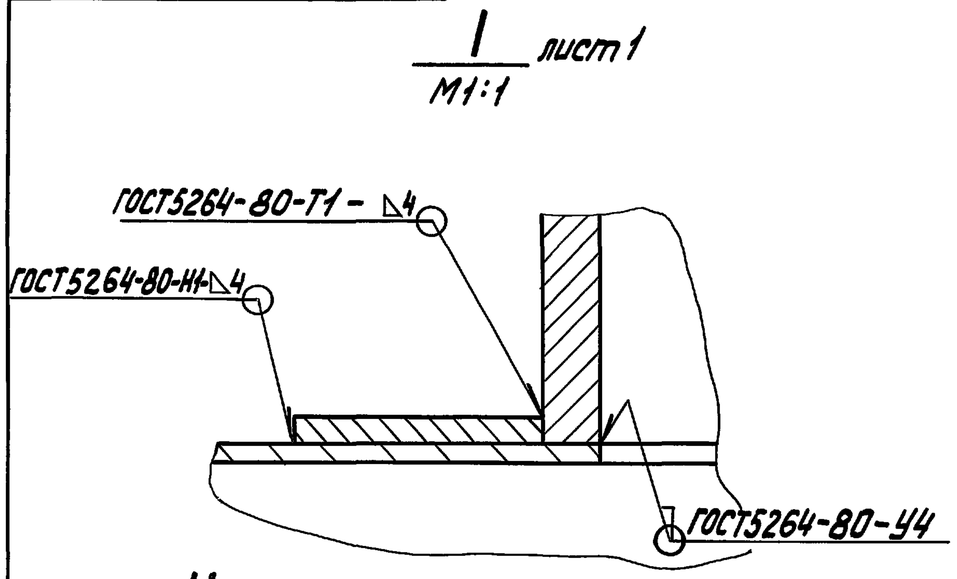

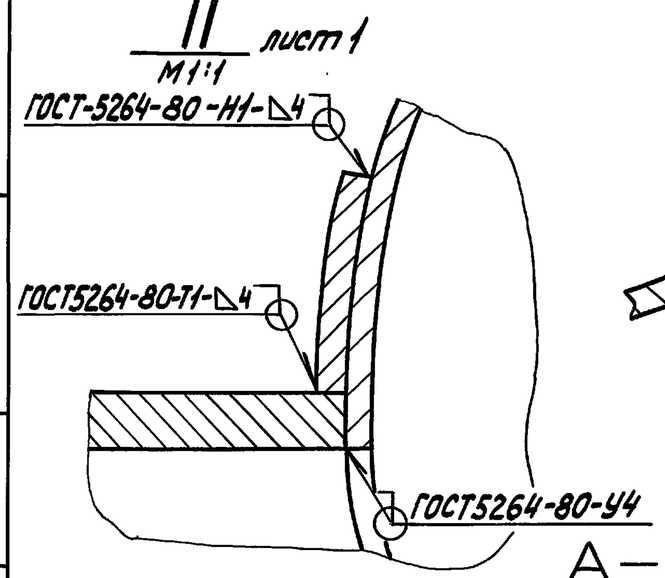

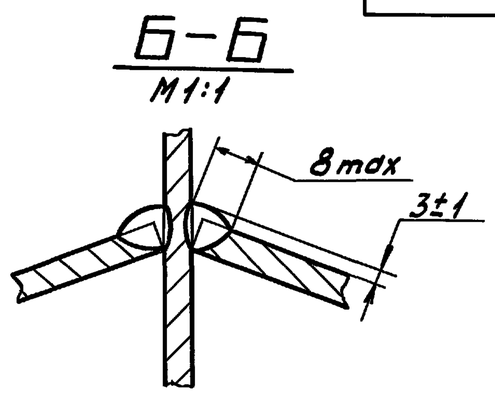

А-А лист 1
М1:2

Для типоразмеров
БА-528.00.000÷БА-528.00.000-03

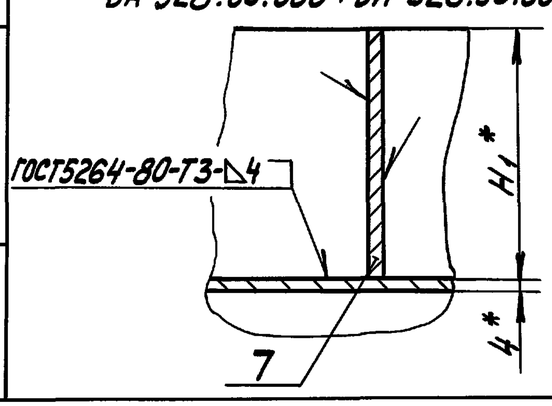

Для типоразмеров
БА-528.00.000-04÷БА-528.00.000-06

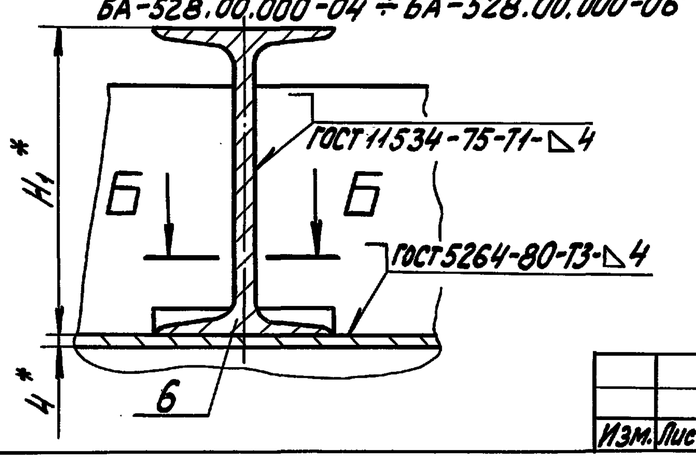

Изм.	Лист	№ докум.	Подп.	Дата	БА-528.00.000 СБ	Лист 2

Инв. № подл. | Подп. и дата | Взам. инв. № | Инв. № дубл. | Подп. и дата

Инв.№подл.	Подп. и дата	Взам.инв.№	Инв.№дубл.	Подп. и дата

Формат	Зона	Поз.	Обозначение	Наименование	Кол. на исполн. БА-528.01.000 —										Примечание
					—	01									
				Документация											
А3			БА-528.01.000 СБ	Сборочный чертеж	X	X									
				Детали											
А4		1	БА-528.01.001	Крышка	1	1									
А3		2	БА-528.01.002	Патрубок	1										
			-01	Патрубок		1									
А4		3	БА-528.01.003	Ручка	2	2									
А4		4	БА-528.01.004	Прокладка	1	1									

Изм.	Лист	№докум.	Подп.	Дата	БА-528.01.000		
Разраб.		Румянцева		11.91	Люк	Лит.	Лист 1 / Листов 2
Пров.		Копылов		11.91		Институт „Энергомонтажпроект" Ленинградский филиал	
Н. контр.		Лаутов		11.91			
Утв.		Копылов		11.91			

Формат А4

Инв.№подл.	Подп. и дата	Взам.инв.№	Инв.№дубл.	Подп. и дата

Формат	Зона	Поз.	Обозначение	Наименование	Кол. на исполн. БА-528.01.000 —										Примечание
					—	01									
				Стандартные изделия											
		5		Фланец 800-1,0											
				ГОСТ 12820-80	1	1									
		6		Болт М27х80.46.026											
				ГОСТ 7798-70	24	24									
		7		Гайка М27.8.026											
				ГОСТ 5915-70	24	24									
		8		Шайба 27Н65Г											
				ГОСТ 6402-70	24	24									

Изм.	Лист	№докум.	Подпись	Дата	БА-528.01.000	Лист 2

Формат А4

БА-528.01.000 СБ

ТПР 903-3-03с.91 Ал.2

Рис. 1

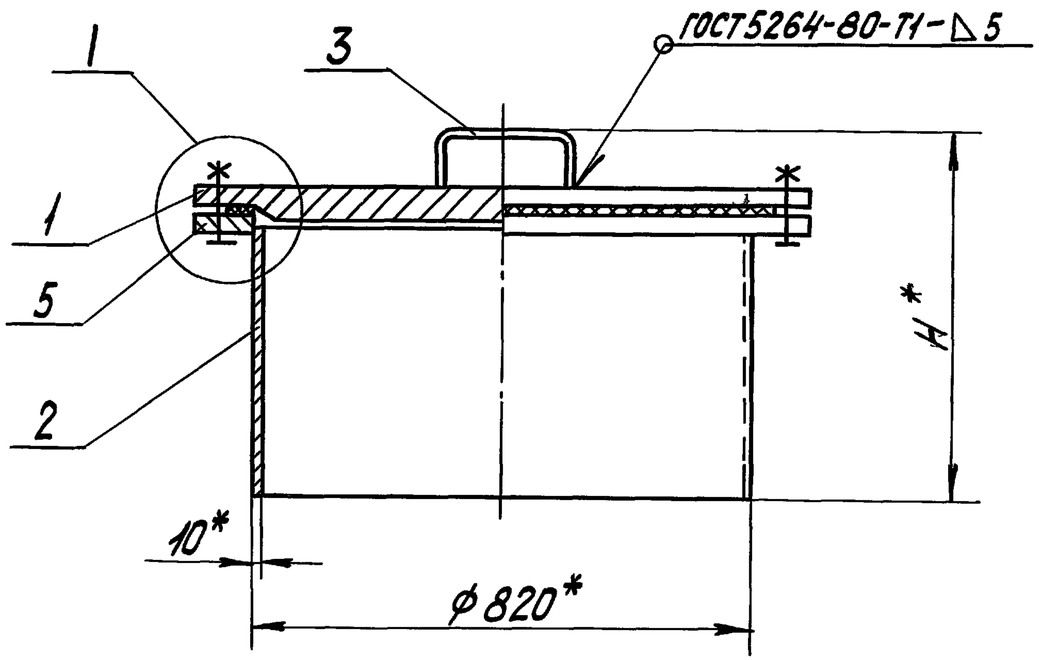

II
М1:2

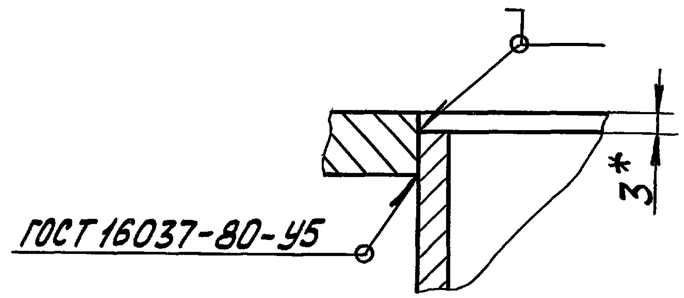

I
М1:2

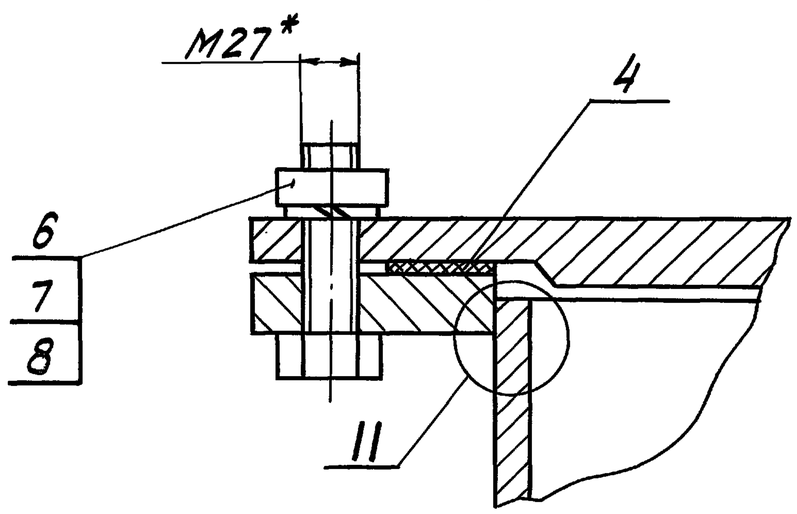

1. Сварку производить электродом Э42 ГОСТ 9467-75.
2. Неуказанные предельные отклонения размеров: $\pm\frac{t_3}{2}$.
3. *Размеры для справок.
4. **Обрезку трубы по „R" производить по наружному диаметру обечайки бака.

Таблицу исполнения см. лист 2

					БА-528.01.000 СБ		
Изм.	Лист	№ докум.	Подп.	Дата	Люк сборочный чертеж	Лит. / Масса см. табл. / Масштаб —	
Разраб.		Румянцева		11.91			
Пров.		Копылов		11.91		Лист 1	Листов 2
Т.контр.						Институт „Энергомонтажпроект" Ленинградский филиал	
Н.контр.		Паутов		11.91			
Утв.		Копылов		11.91			

Инв.№ подл. | Подп. и дата | Взам. инв.№ | Инв.№ дубл. | Подп. и дата

БА-528.01.000 СБ

ТПР 903-3-03с.94 Ал.2

Рис.2

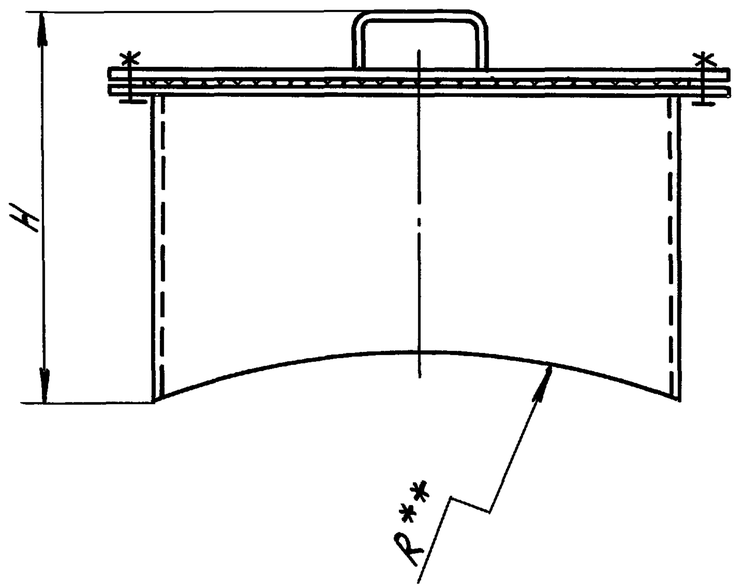

Обозначение	Рис.	H* мм	Масса, кг
БА-528.01.000	1	350	212,3
-01	2	450	227,3

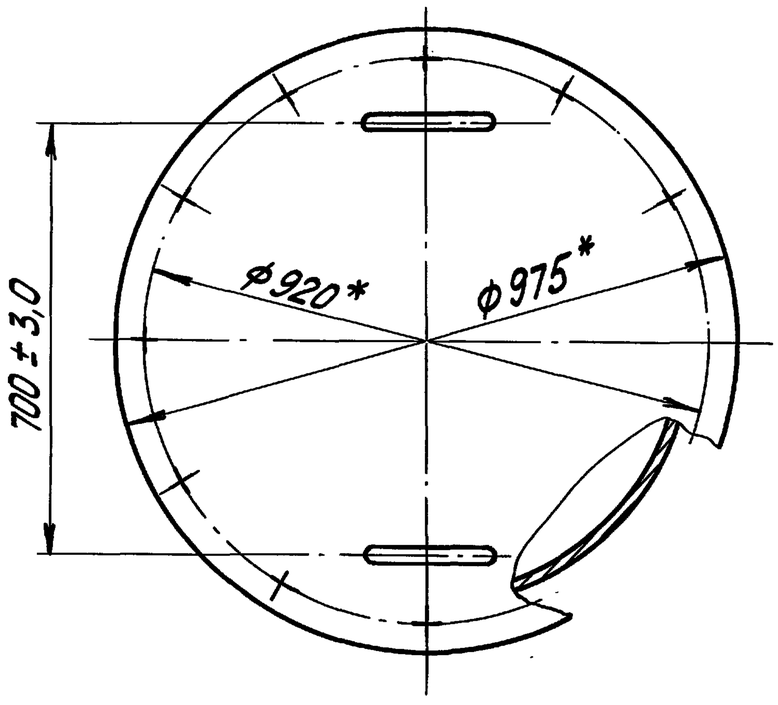

Инв.N подл.	Подп. и дата	Взам.инв.N	Инв.N дубл.	Подп. и дата

Изм.	Лист	N докум.	Подп.	Дата	БА-528.01.000 СБ	Лист 2

БА-528.01.002

ТПР 903-3-03С.91 Ал.2

Рис.1

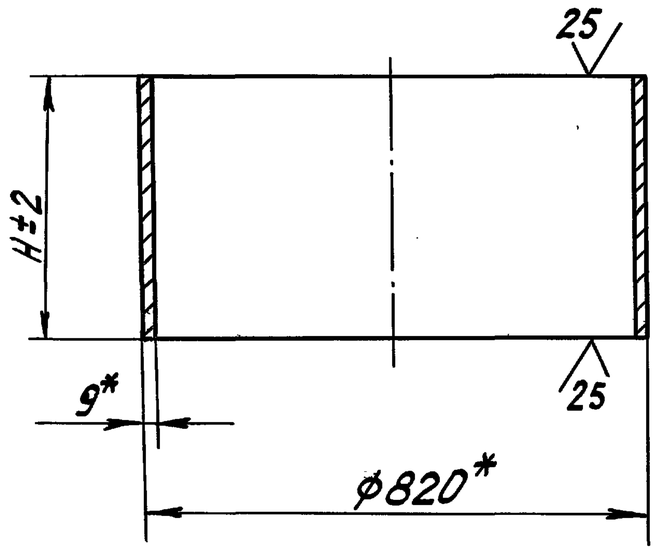

Рис.2

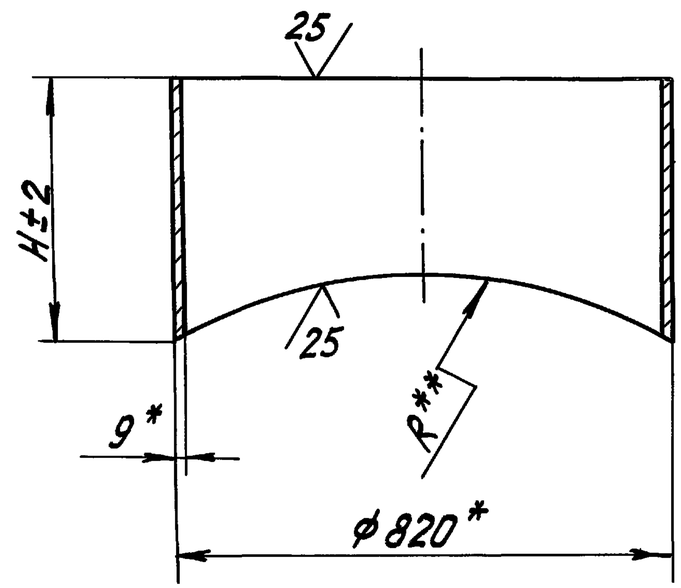

Обозначение	Рис.	H, мм	Масса, кг
БА-528.00.002	1	235	50,0
-01	2	335	65,0

*Размер для справок

Изм.	Лист	№докум.	Подп.	Дата	БА-528.01.002			
Разраб.		Дегтярева		04.91	Патрубок	Лит.	Масса	Масшт.
Пров.		Мерзон		11.91			см. табл.	—
Т.контр.						Лист	Листов 1	
Н.контр.		Лаутов		11.91	Труба 820×9-20 ТУ 14-3-808-78	Институт „Энергомонтажпроект" Ленинградский филиал		
Утв.		Копылов		11.91				

Инв.№ подл. | Подп. и дата | Взам.инв.№ | Инв.№ дубл. | Подп. и дата

25270-02 26 Формат А3

ТПР 903-3-03С.91 Ал.2

БА-528.01.003

25 (√)

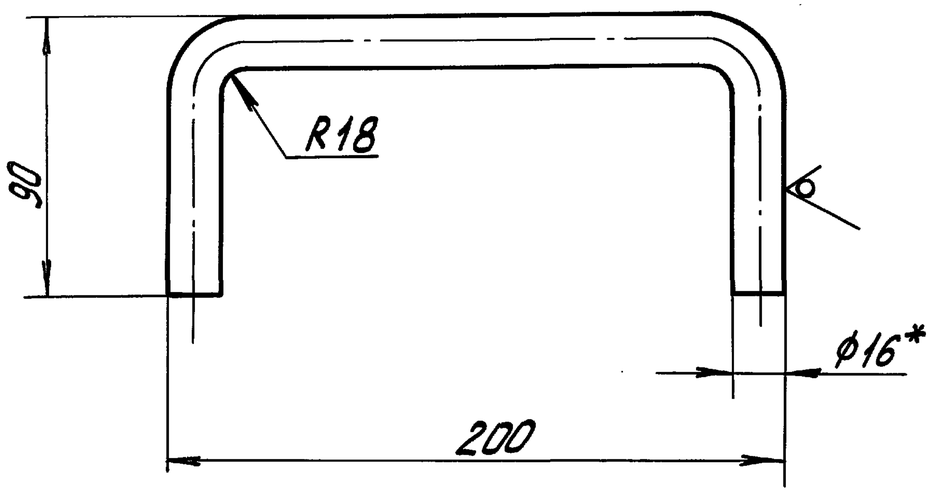

1. Предельные отклонения размеров $\pm \frac{t_3}{2}$.
2. * Размер для справок.

Изм.	Лист	N°докум.	Подп.	Дата	БА-528.01.003		
Разраб.	Дегтярева			05.91	Ручка	Лит.	Масса: 0,6 / Масшт. —
Пров.	Мерзон			1.91		Лист	Листов 1
Т.контр.							
Н.контр.	Паутов				Круг В16 ГОСТ 2590-88 / ВСт3сп2 ГОСТ 535-89	Институт „Энергомонтажпроект" Ленинградский филиал	
Утв.	Копылов			1.91			

Формат А4

Инв.N подл. | Подп. и дата | Взам.инв.N | Инв.N дубл. | Подп. и дата

БА-528.01.004

(√)

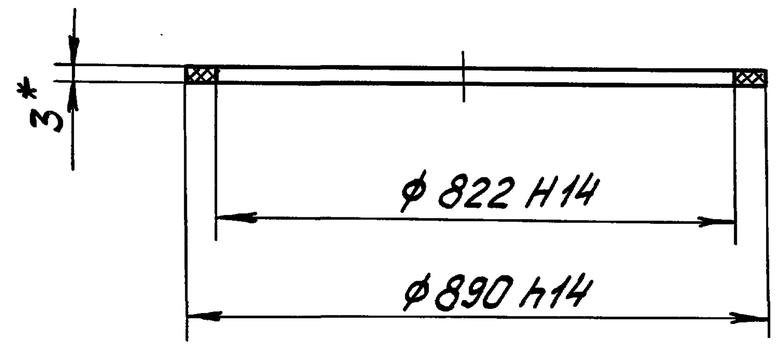

* Размер для справок

Изм.	Лист	N°докум.	Подп.	Дата	БА-528.01.004		
Разраб.	Дегтярева			05.91	Прокладка	Лит.	Масса: см. табл. / Масшт. —
Пров.	Мерзон			1.91		Лист	Листов 1
Т.контр.							
Н.контр.	Паутов			1.91	Паронит ПОН-13 ГОСТ 481-80	Институт „Энергомонтажпроект" Ленинградский филиал	
Утв.	Копылов			1.91			

Инв.N подл. | Подп. и дата | Взам.инв.N | Инв.N дубл. | Подп. и дата

Инв.№подл.	Подп. и дата	Взам.инв.№	Инв.№ дубл.	Подп. и дата

Формат	Зона	Поз.	Обозначение	Наименование	Кол. на исполн. БА-528.02.000— —	01	02	03	04	05	06				Примечание
				Документация											
А3			БА-528.02.000 СБ	Сборочный чертеж											
				Детали											
А4		1	БА-528.02.001	Лист				1	1						
			-01	Лист			1								
			-02	Лист							2				
А4		2	БА-528.02.002	Лист		2									
			-01	Лист							3				
			-02	Лист			1	2							
			-03	Лист	2										
			-04	Лист					2	4					

Изм.	Лист	№докум.	Подп.	Дата
Разраб.	Дегтярева			05.91
Пров.	Мерзон			11.91
Н.контр.	Паутов			11.91
Утв.	Копылов			11.91

БА-528.02.000

Обечайка

Лит.	Лист	Листов
	1	2

Институт Энергомонтажпроект Ленинградский филиал

Формат А4

Инв.№подл.	Подп. и дата	Взам.инв.№	Инв.№дубл.	Подп. и дата

Формат	Зона	Поз.	Обозначение	Наименование	Кол. на исполн. БА-528.02.000— —	01	02	03	04	05	06				Примечание
А4		3	БА-528.02.003	Лист				1							
			-01	Лист					1						
			-02	Лист			1								
			-03	Лист							1				
Б4		4	БА-528.02.004	Лист											
				Лист $\frac{Б\text{-}ПН\text{-}4\ ГОСТ\ 19903\text{-}74}{ВСт3сп2\ ГОСТ\ 14637\text{-}89}$											
				1500 × 6000		2	1	2	2	4	6				282,6кг

Изм.	Лист	№докум.	Подп.	Дата

БА-528.02.000

Лист 2

Формат А4

БА-528.02.000 СБ

ТПР 903-3-03С.91 Ал.2

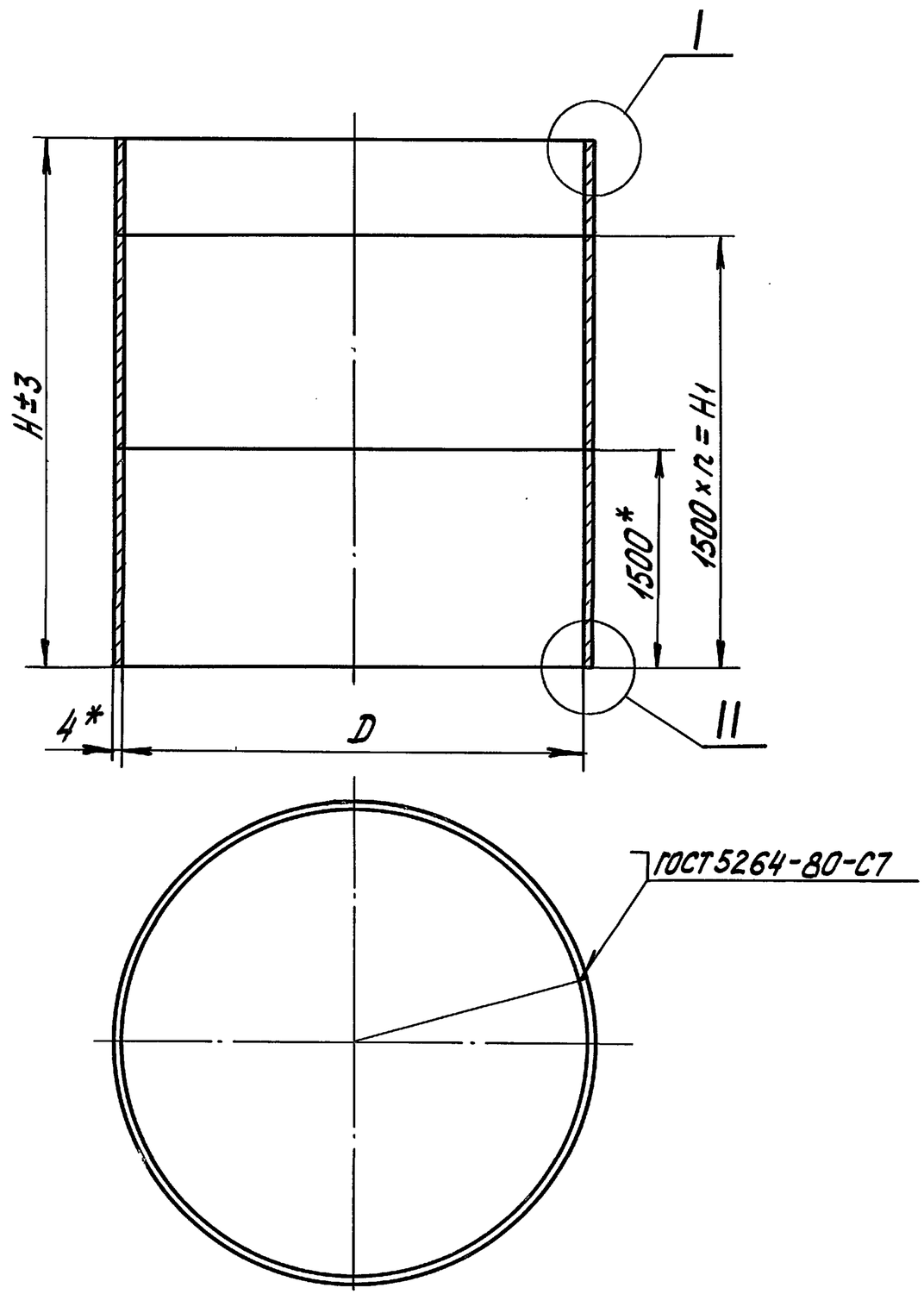

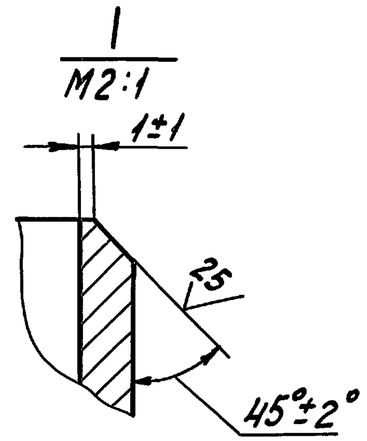

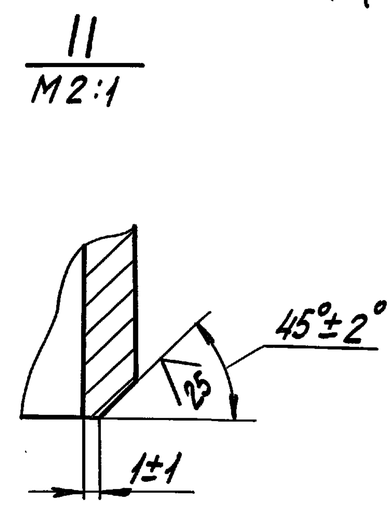

1. Сварку производить электродом Э42 ГОСТ 9467-75.
2. Объем контроля и оценку качества сварных швов вести согласно СНиП III-18-75.
3. Разность длин сторон Б и В не более 15мм.
4. Предельные отклонения размеров: $+t_2, -t_2$.
5.* Размеры для справок.

Таблицу исполнения и развертку см. лист 2

Изм.	Лист	№докум.	Подп.	Дата	БА-528.02.000 СБ		
Разраб.		Румянцева		11.91	Обечайка Сборочный чертеж	Лит.	Масса: см. табл. / Масшт.: —
Пров.		Копылов		11.91		Лист 1	Листов 2
Т.контр.						Институт „Энергомонтажпроект" Ленинградский филиал	
Н.контр.		Паутов		11.91			
Утв.		Копылов		11.91			

Инв.№подл. | Подп. и дата | Взам.инв.№ | Инв.№дубл. | Подп. и дата

БА-528.02.000 СБ

ТПР 903-3-03с.91 Ал.2

Обозначение	D	H	L	n	H_1	n_1	L_1	Масса, кг
БА-528.02.000	1670	3000	5260	1	1500	—	—	496
-01	2150		6767			1	6000	638
-02	3000	2400	9438					712
-03		3750		2	3000			1112
-04	3800		11938					1406
-05		6000		4	6000			2250
-06	4800	5800	15080	3	4500	2	1200	2750

Развертка

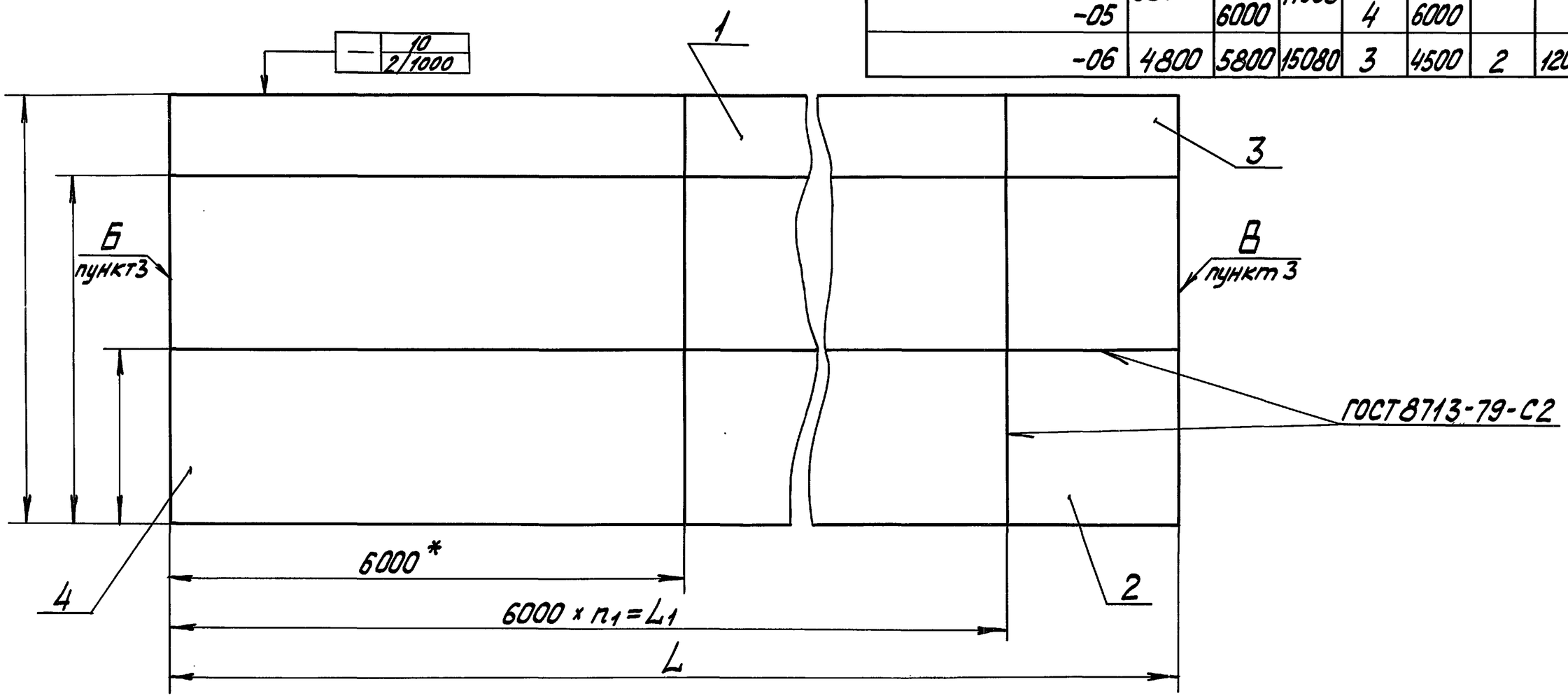

Изм.	Лист	N° докум.	Подп.	Дата

БА-528.02.000 СБ

Лист 2

25270-02 30 Формат А3

Инв. N° подл. | Подп. и дата | Взам. инв. N | Инв. N дубл. | Подп. и дата

ТПР 903-3-03с.91 Ал.2

БА-528.02.001

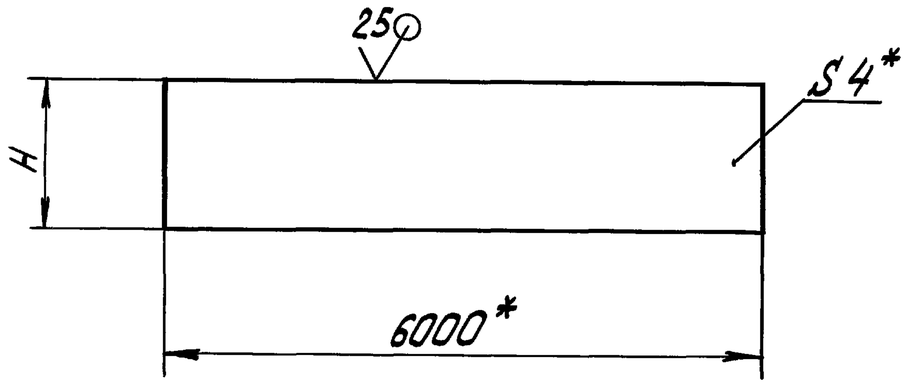

Обозначение	H	Масса, кг
БА-528.02.001	750	141,3
-01	900	170,0
-02	1300	245,0

Изм.	Лист	№докум.	Подп.	Дата	БА-528.02.001	
Разраб.		Легтярева		05.91	Лист	Лит. / Масса: см. табл. / Масштаб: —
Пров.		Мерзон		11.91		Лист / Листов 1
Т.контр.						
Н.контр.		Паутов		11.91	Лист Б-ПН-4 ГОСТ 19903-74 / ВСт3сп2 ГОСТ 14637-89	Институт "Энергомонтажпроект" Ленинградский филиал
Утв.		Копылов		11.91		

Формат А4

Инв.№подл. | Подп. и дата | Взам.инв.№ | Инв.№дубл. | Подп. и дата

БА-528.02.002

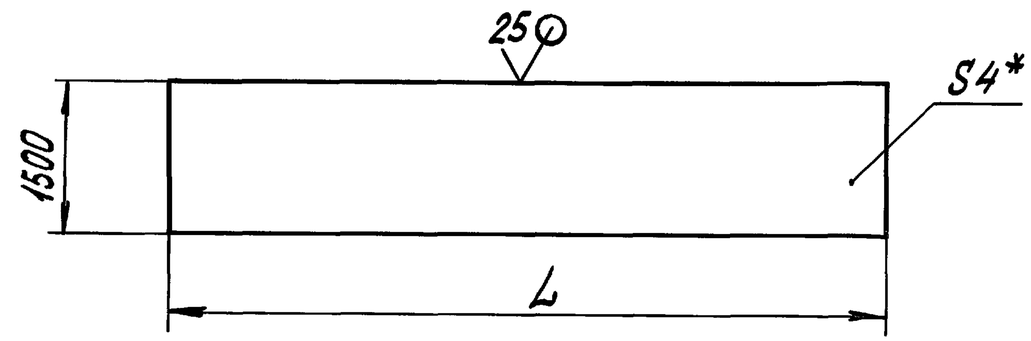

Обозначение	L	Масса, кг
БА-528.02.002	767	36,2
-01	3080	145,0
-02	3438	162,0
-03	5260	248,0
-04	5938	279,6

Изм.	Лист	№докум.	Подп.	Дата	БА-528.02.002	
Разраб.		Легтярева		05.91	Лист	Лит. / Масса: см. табл. / Масштаб: —
Пров.		Мерзон		11.91		Лист / Листов 1
Т.контр.						
Н.контр.		Паутов		11.91	Лист Б-ПН-4 ГОСТ 19903-74 / ВСт3сп2 ГОСТ 14637-89	Институт "Энергомонтажпроект" Ленинградский филиал
Утв.		Копылов		11.91		

Формат А4

Инв.№подл. | Подп. и дата | Взам.инв.№ | Инв.№дубл. | Подп. и дата

ТПР 903.-3-03с.91 Ал.2

БА-528.02.003

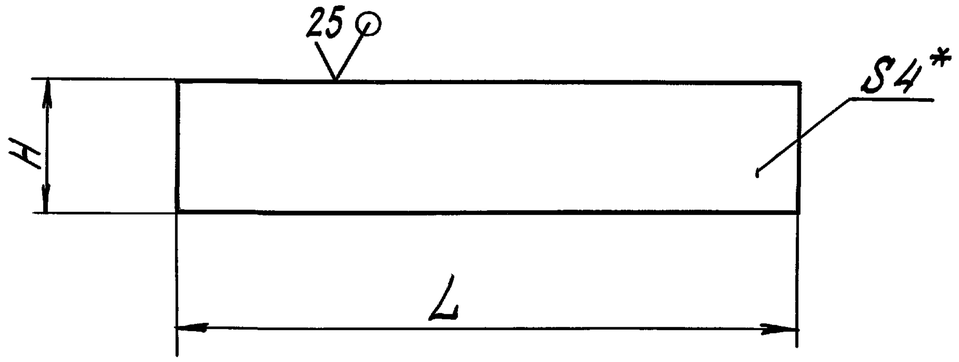

Обозначение	H	L	Масса, кг
БА-528.02.003	750	3438	81,0
-01		5938	140,0
-02	900	3438	97,2
-03	1300	3080	125,8

1. Предельные отклонения размеров: h14.
2. *Размер для справок.

Изм.	Лист	№докум.	Подп.	Дата	БА-528.02.003			
Разраб.		Пегтярева		04.91	Лист	Лит.	Масса см. табл.	Масшт. —
Пров.		Мерзон		11.91		Лист	Листов 1	
Т.контр.								
Н.контр.		Паутов		11.91	Лист Б-ПН-4 ГОСТ 19903-74 / ВСт3сп2 ГОСТ 14637-89	Институт „Энергомонтажпроект" Ленинградский филиал		
Утв.		Копылов		11.91				

Инв. №подл. | Подп. и дата | Взам. инв. № | Инв. №дубл. | Подп. и дата

Формат А4

БА-528.03.001

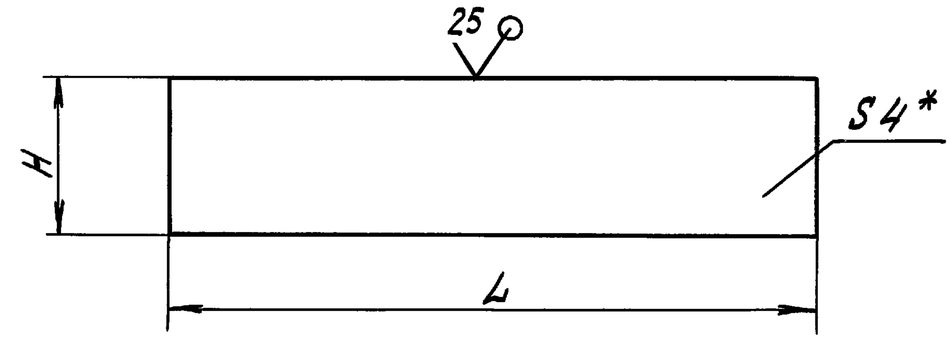

Обозначение	H	L	Масса, кг
БА-528.03.001	1500	1770	80,0
-01		2250	106,0
-02		3100	146,0
-03		3900	184,0
-04		4900	231,0
-05	135	940	4,0
-06	375	1680	19,5
-07	800	2710	68,5
-08	450	2490	35,2
-09	950	3870	115,5

1. Предельные отклонения размеров: $-t_3$.
2. *Размер для справок.

Изм.	Лист	№докум.	Подп.	Дата	БА-528.03.001			
Разраб.		Пегтярева		04.91	Лист	Лит.	Масса см. табл.	Масшт. —
Пров.		Мерзон		11.91		Лист	Листов 1	
Т.контр.								
Н.контр.		Паутов		11.91	Лист Б-ПН-4 ГОСТ 19903-74 / ВСт3сп2 ГОСТ 14637-89	Институт „Энергомонтажпроект" Ленинградский филиал		
Утв.		Копылов		11.91				

Инв. №подл. | Подп. и дата | Взам. инв. № | Инв. №дубл. | Подп. и дата

25270-02 32 Формат А4

Инв. N подл.	Подп. и дата	Взам. инв. N	Инв. N дубл.	Подп. и дата

Формат	Зона	Поз.	Обозначение	Наименование	Кол. на исполн. БА-528.03.000 —										Примечание
					—	01	02	03	04						
				Документация											
А3			БА-528.03.000 СБ	Сборочный чертеж	X	X	X	X	X						
				Детали											
А4		1	БА-528.03.001	Лист	1										
			-01	Лист		1									
			-02	Лист			1								
			-03	Лист				2							
			-04	Лист					2						
А4		2	БА-528.03.001-05	Лист	2										
			-06	Лист		2									
			-07	Лист			2								

Изм.	Лист	N докум.	Подп.	Дата	БА-528.03.000		
Разраб.		Дегтярева		05.91	Кровля	Лит.	Лист 1 / Листов 2
Пров.		Мерзон		05.91		Институт „Энергомонтажпроект" Ленинградский филиал	
Н. контр.		Паутов		05.91			
Утв.		Копылов		05.91			

Формат А4

Инв. N подл.	Подп. и дата	Взам. инв. N	Инв. N дубл.	Подп. и дата

Формат	Зона	Поз.	Обозначение	Наименование	Кол. на исполн. БА-528.03.000 —										Примечание
					—	01	02	03	04						
А4		2	БА-528.03.001 -08	Лист				2							
			-09	Лист					2						

Изм.	Лист	N докум.	Подп.	Дата	БА-528.03.000	Лист 2

Формат А4

БА-528.03.000 СБ

ТПР 903-3-03С.91 Ал.2

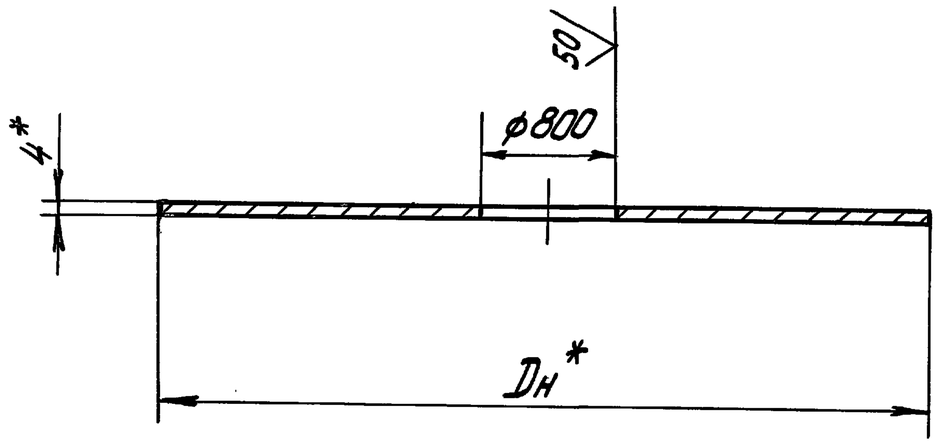

Обозначение	Dн	L	h	Масса, кг
БА-528.03.000	1770	940	135	61,0
-01	2250	1676	375	109,0
-02	3100	2710	800	220,5
-03	3900	2490	450	360,0
-04	4900	3870	950	576,0

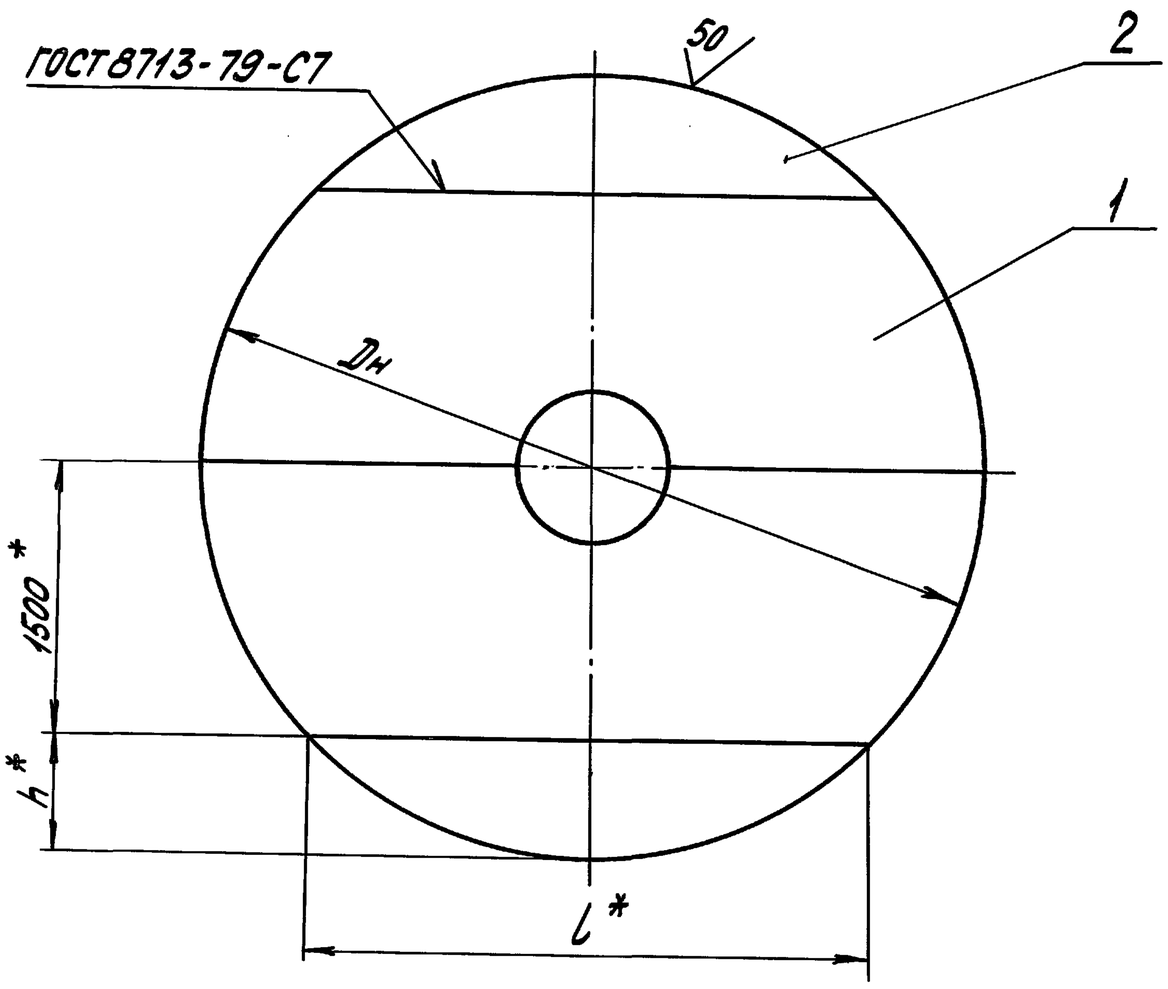

1. Сварку производить электродом Э42 ГОСТ 9467-75.
2. Объем контроля и оценку качества сварных швов вести согласно СНиП III-18-75.
3. Неуказанные предельные отклонения размеров по h14; +t3; -t3.
4. * Размеры для справок.

Изм.	Лист	№докум.	Подп.	Дата	БА-528.03.000 СБ			
Разраб.		Дегтярева		04.91	Кровля Сборочный чертеж	Лит.	Масса см. табл.	Масшт. —
Пров.		Копылов		11.91		Лист	Листов 1	
Т.контр.						Институт „Энергомонтажпроект" Ленинградский филиал		
Н.контр.		Паутов		11.91				
Утв.		Копылов		11.91				

Инв.№ подл. | Подп. и дата | Взам.инв.№ | Инв.№ дубл. | Подп. и дата

Инв.№подл.	Подп. и дата	Взам.инв.№	Инв.№ дубл.	Подп. и дата

Формат	Зона	Поз.	Обозначение	Наименование	Кол. на исполн. БА-528.04.000 —										Примеч.
					—	01	02	03	04						
				Документация											
А3			БА-528.04.000 СБ	Сборочный чертеж	X	X	X	X	X						
				Детали											
А4		1	БА-528.03.001	Лист	1										
			-01	Лист		1									
			-02	Лист			1								
			-03	Лист				2							
			-04	Лист					2						
А4		2	БА-528.03.001-05	Лист	2										
			-06	Лист		2									
			-07	Лист			2								

Изм.	Лист	№докум.	Подп.	Дата	БА-528.04.000		
Разраб.	Дегтярева			05.91	Днище	Лит.	Лист 1 / Листов 2
Пров.	Мерзон			11.91		Институт „Энергомонтажпроект" Ленинградский филиал	
Н.контр.	Паутов			11.91			
Утв.	Копылов			11.91			

Формат А4

Инв.№подл.	Подп. и дата	Взам.инв.№	Инв.№дубл.	Подп. и дата

Формат	Зона	Поз.	Обозначение	Наименование	Кол. на исполн. БА-528.04.000 —										Примеч.
					—	01	02	03	04						
А4		2	БА-528.03.001-08	Лист				2							
			-09	Лист					2						

Изм.	Лист	№докум.	Подп.	Дата	БА-528.04.000	Лист 2

Формат А4

БА-528.04.000СБ

ТПР 903-3-03С.91 Ал.2

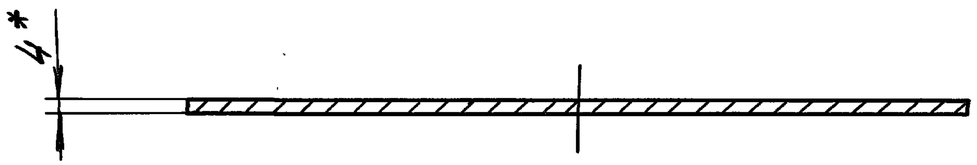

Обозначение	Dн	L*	h*	Масса, кг
БА-528.04.000	1770	940	135	77,0
-01	2250	1680	375	125,0
-02	3100	2710	800	237,0
-03	3900	2490	450	375,0
-04	4900	3874	950	592,0

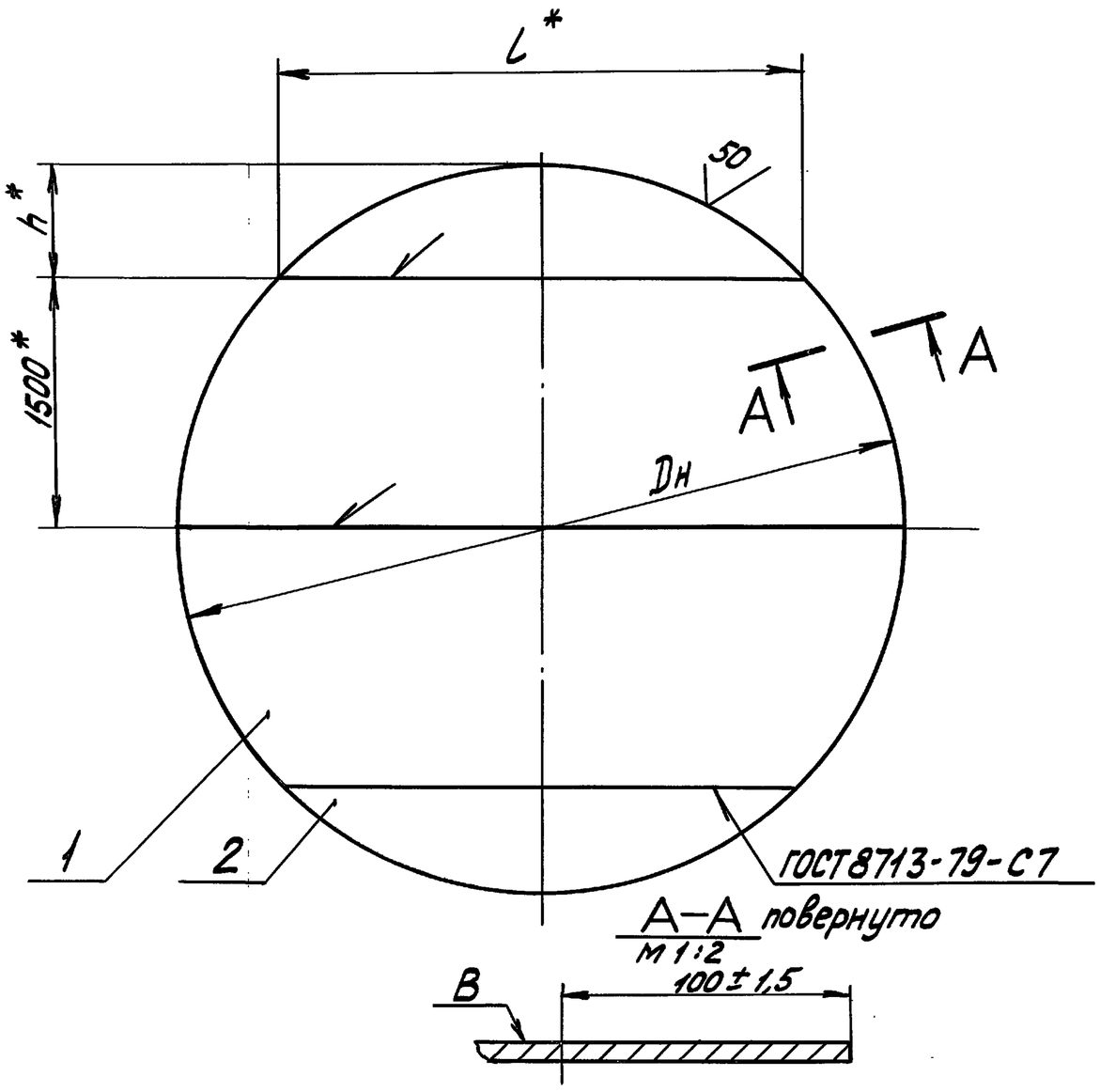

1. Сварку производить электродом Э42 ГОСТ 9467-75.
2. Объем контроля и оценку качества сварных швов вести согласно СНиП III-18-75.
3. Деплинация не более 45 мм на площади 2 м³.
4. Допуск плоскостности поверхности в 2 мм.
5. Неуказанные предельные отклонения размеров – t_3.
6. * Размеры для справок.

Изм.	Лист	№ докум.	Подп.	Дата	БА-528.04.000 СБ		
Разраб.		Легтярева		04.91	Днище Сборочный чертеж	Лит.	Масса: см. табл. / Масшт.: —
Пров.		Копылов		4.91		Лист	Листов 1
Т.контр.						Институт „Энергомонтажпроект" Ленинградский филиал	
Н.контр.		Паутов		4.91			
Утв.		Копылов		4.91			

Инв. № подл. | Подп. и дата | Взам. инв. № | Инв. № дубл. | Подп. и дата

25270-02 36 Формат А3

ТПР 903-3-03С.91 Ал.2

БА-528.00.001

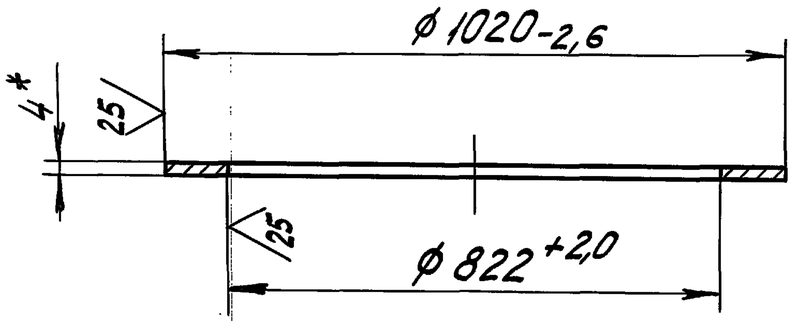

*Размер для справок

Изм.	Лист	№ докум.	Подп.	Дата	БА-528.00.001		
Разраб.		Дегтярева		04.91	Накладка	Лит.	Масса 9,0	Масшт. —
Пров.		Мерзон		11.91		Лист	Листов 1
Т.контр.							
Н.контр.		Паутов		11.91	Лист Б-ПН-4 ГОСТ 19903-74 / ВСт3сп2 ГОСТ 14637-89	Институт „Энергомонтажпроект" Ленинградский филиал
Утв.		Копылов		11.91		

Формат А4

БА-528.00.002

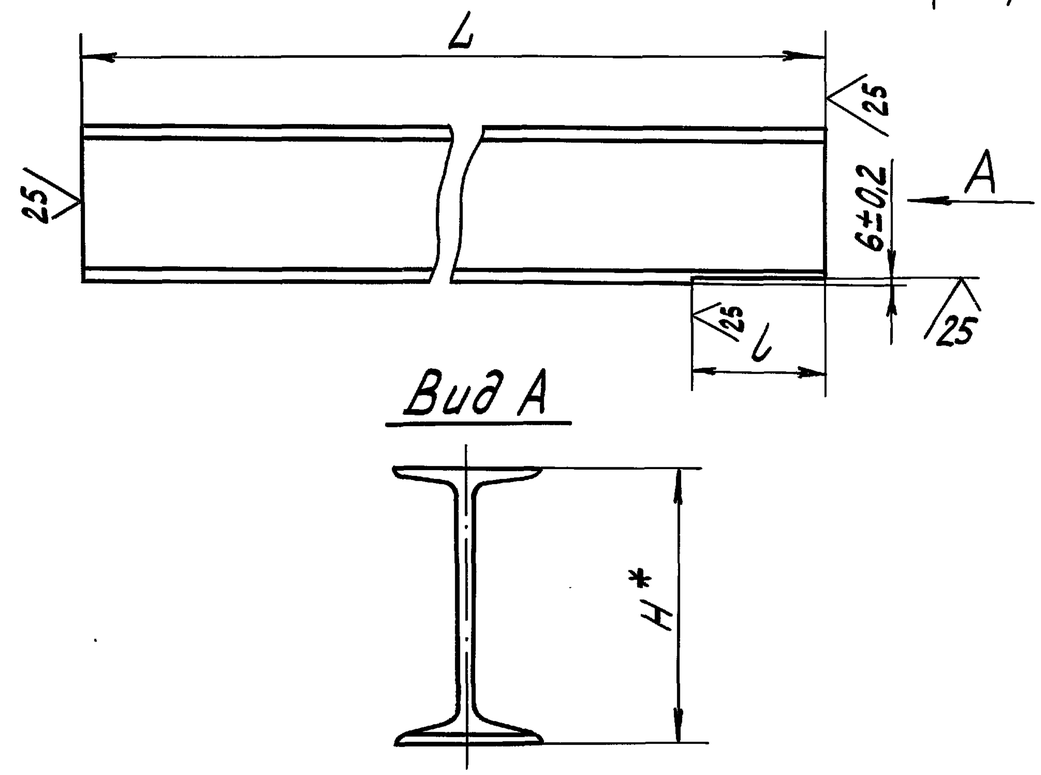

Обозначение	H*	L	l	Масса, кг
БА-528.00.002	100	1540	30	14,6
-01	140	2040	40	28,0

1. Неуказанные предельные отклонения размеров: $-t_3$; $\pm\frac{t_3}{2}$.
2. * Размер для справок.

Изм.	Лист	№ докум.	Подп.	Дата	БА-528.00.002		
Разраб.		Дегтярева		04.91	Двутавр	Лит.	Масса см. табл.	Масшт. —
Пров.		Мерзон		11.91		Лист	Листов 1
Т.контр.							
Н.контр.		Паутов		11.91	Двутавр H ГОСТ 8239-89 / ВСт3пс5 ГОСТ 535-88	Институт „Энергомонтажпроект" Ленинградский филиал
Утв.		Копылов		11.91		

25270-02 37 Формат А4

ТПР 903-3-03С.91 Ал.2

БА-528.00.003

(√)

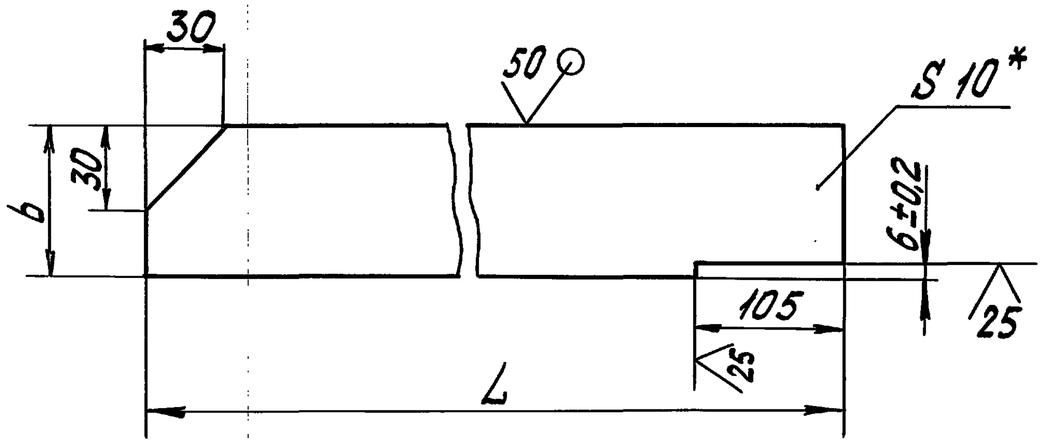

Обозначение	L	b	Масса, кг
БА-528.00.003	475	50	1,9
-01	715	80	4,5
-02	1140	100	9,0

1. Неуказанные предельные отклонения размеров: $-t_3$; $\pm\frac{t_3}{2}$.
2. * Размер для справок.

Изм.	Лист	№ докум.	Подп.	Дата	БА-528.00.003			
Разраб.		Дегтярева		04.91	Ребро	Лит.	Масса	Масшт.
Пров.		Мерзон		11.91			см. табл.	—
Т.контр.						Лист	Листов	
Н.контр.		Паутов		11.91	Лист Б-ПН-10 ГОСТ 19903-74 / ВСт3сп2 ГОСТ 14637-89	Институт "Энергомонтажпроект" Ленинградский филиал		
Утв.		Копылов		11.91				

Формат А4

Инв. № подл. | Подп. и дата | Взам. инв. № | Инв. № дубл. | Подп. и дата

БА-528.00.004

(√)

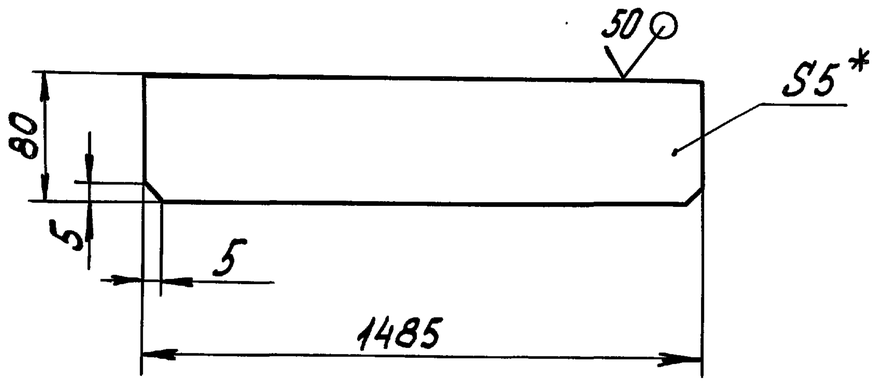

*Размер для справок

Изм.	Лист	№ докум.	Подп.	Дата	БА-528.00.004			
Разраб.		Дегтярева		04.91	Ребро	Лит.	Масса	Масшт.
Пров.		Мерзон		11.91			5,8	—
Т.контр.						Лист	Листов 1	
Н.контр.		Паутов		11.91	Лист Б-ПН-5 ГОСТ 19903-74 / ВСт3сп2 ГОСТ 14637-89	Институт "Энергомонтажпроект" Ленинградский филиал		
Утв.		Копылов		11.91				

Инв. № подл. | Подп. и дата | Взам. инв. № | Инв. № дубл. | Подп. и дата

ТПР 903-3-03С.91 Ал.2

БА-528.00.005

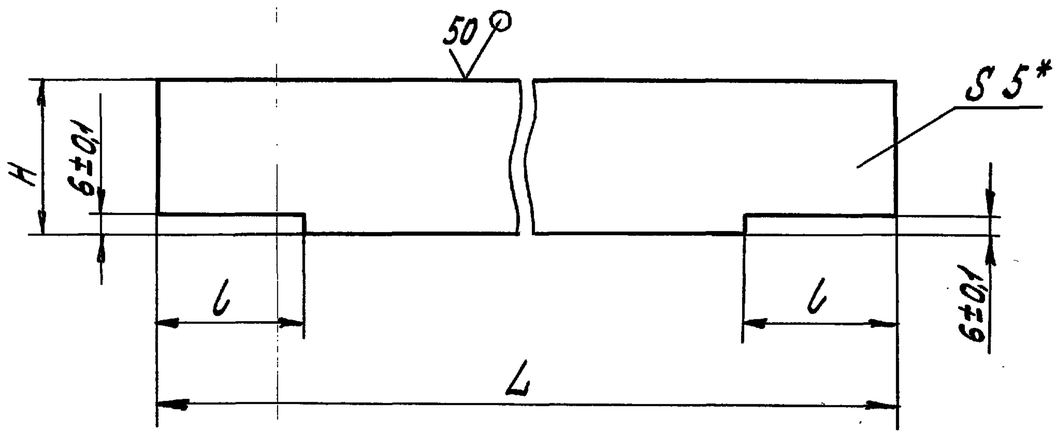

Обозначение	L	H	l	Масса, кг
БА-528.00.005	2900	80	30	9,1
-01	1900			6,0
-02	1270	100	40	5,0
-03	1200	80	30	3,8
-04	940	100	40	3,7
-05	790	80	30	2,5
-06	620	100	40	2,45

1. Неуказанные предельные отклонения размеров: $-t_3$; $\pm \frac{t_3}{2}$.
2. * Размеры для справок.

Изм.	Лист	№ докум.	Подп.	Дата	БА-528.00.005			
Разраб.	Дегтярева			09.91	Ребро	Лит.	Масса см. табл.	Масшт. —
Пров.	Мерзон			11.91		Лист	Листов 1	
Т. контр.								
Н. контр.	Паутов			11.91	Лист Б-ПН-5 ГОСТ 19903-74 / ВСт3сп2 ГОСТ 14637-89	Институт "Энергомонтажпроект" Ленинградский филиал		
Утв.	Копылов			11.91				

Формат А4

Инв. № подл. | Подп. и дата | Взам. инв. № | Инв. № дубл. | Подп. и дата

Изм.	Лист	№ докум.	Подп.	Дата	Лист