ИСПОЛНИТЕЛЬНЫЙ КОМИТЕТ ЛЕНИНГРАДСКОГО ГОРОДСКОГО СОВЕТА НАРОДНЫХ ДЕПУТАТОВ

ГЛАВНОЕ АРХИТЕКТУРНО-ПЛАНИРОВОЧНОЕ УПРАВЛЕНИЕ

ЛЕНИНГРАДСКИЙ НАУЧНО-ИССЛЕДОВАТЕЛЬСКИЙ И ПРОЕКТНЫЙ
ИНСТИТУТ ПО ЖИЛИЩНО-ГРАЖДАНСКОМУ СТРОИТЕЛЬСТВУ

ЛЕННИИПРОЕКТ

РАСПРЕДЕЛИТЕЛЬНАЯ ТРАНСФОРМАТОРНАЯ ПОДСТАНЦИЯ НА ДВА ТРАНСФОРМАТОРА МОЩНОСТЬЮ ДО 630 КВА ПАНЕЛЬНАЯ

/ДЛЯ СТРОИТЕЛЬСТВА В ЛЕНИНГРАДЕ/

ТИПОВОЙ ПРОЕКТ

407-3-530.13.89

АЛЬБОМ II-АС

АРХИТЕКТУРНО-СТРОИТЕЛЬНАЯ ЧАСТЬ ПРОЕКТА

ЛЕНИНГРАД

1988

ГИП			ПРИВЯЗАН.	ЛЕННИИПРОЕКТ МАСТЕРСКАЯ N
Гл. спец.				
Гл. арх.				
Нач. отд.				
Исп.				
Архит.				

ИСПОЛНИТЕЛЬНЫЙ КОМИТЕТ ЛЕНИНГРАДСКОГО ГОРОДСКОГО СОВЕТА НАРОДНЫХ ДЕПУТАТОВ

ГЛАВНОЕ АРХИТЕКТУРНО-ПЛАНИРОВОЧНОЕ УПРАВЛЕНИЕ

ЛЕНИНГРАДСКИЙ НАУЧНО-ИССЛЕДОВАТЕЛЬСКИЙ И ПРОЕКТНЫЙ
ИНСТИТУТ ПО ЖИЛИЩНО-ГРАЖДАНСКОМУ СТРОИТЕЛЬСТВУ

ЛЕННИИПРОЕКТ

РАСПРЕДЕЛИТЕЛЬНАЯ ТРАНСФОРМАТОРНАЯ ПОДСТАНЦИЯ НА ДВА ТРАНСФОРМАТОРА МОЩНОСТЬЮ ДО 630 КВА ПАНЕЛЬНАЯ

/ДЛЯ СТРОИТЕЛЬСТВА В ЛЕНИНГРАДЕ/

ТИПОВОЙ ПРОЕКТ

407-3-530.13.89

СОСТАВ ПРОЕКТА.

АЛЬБОМ I-ЭС	ЭЛЕКТРОТЕХНИЧЕСКАЯ ЧАСТЬ ПРОЕКТА
АЛЬБОМ II-АС	АРХИТЕКТУРНО-СТРОИТЕЛЬНАЯ ЧАСТЬ ПРОЕКТА
АЛЬБОМ III-ССО	СПЕЦИФИКАЦИИ ОБОРУДОВАНИЯ
АЛЬБОМ IV	СМЕТЫ

ЛЕНИНГРАД

1988

Н.КОНТР				
РУК.МАСТ			ПРИВЯЗАН.	ЛЕННИИПРОЕКТ МАСТЕРСКАЯ N
ГАП ГИП				
ГЛ.КОНСТР.				
РУК.ГР.				
ИСПОЛНИТ				
ИНЖ				

Ведомость рабочих чертежей основного комплекта 407-3-530.13.89 АС

Лист	Наименование	Примечание
	Обложка	
	Титульный лист	
I+II	Общие данные	
5	План на отм. -I.45, спецификация.	
6	План на отм. 0.000, спецификация.	
7	Разрез I-I, план кровли.	
8	Разрез 2-2	
9	Фасады по осям "А","В", "I", "5"	
10	Схема расположения фундаментов.	
11	Схема расположения плит перекрытия на отм. -I.45	
12	Схема расположения цокольных панелей.	
13	Схема расположения плит перекрытия на отм. 0.000	
I4	Схема расположения стеновых панелей.	
15	Схема расположения плит перекрытия	
I6	Спецификация металлических монтажных деталей.	
	Разрез А-А.	
I7	Спецификация сборных железобетонных элементов.	
I8	Монтажные узлы 22÷28.	

Лист	Наименование	Примечание

Согласовано:

Гл. арх. проекта Корлас Е.Б.

Н. контр.

Рук. мас.		Привязан	ЛЕННИИПРОЕКТ мастерская N 17
Гап. гив			
Гл. кон.			
Рук. гр.			
Исполн.			
Инв. N			

407-3-530.13.89 АС

Распределительная трансформаторная подстанция на 2 трансформатора до 630 ква /панельная/

Рук. мас.	Садовский		88
Гап.	Корлас		
Гл. кон.	Бельтюков		
Провер.	Гутцайт		
Разраб.			
Исполн.	Панова		
Н. контр.	Корлас		

Р | 1 | 4

ЛЕННИИПРОЕКТ мастерская N 17

Ведомость ссылочных и прилагаемых документов

Обозначение	Наименование	Примечание
	Ссылочные документы	
407-3-1лг,407-3-2лг,	Изделия заводского изготовления	
407-3-4лг Альбом IУ		
407-3-499.13.88	Изделия заводского изготовления	
Альбом Ш ч.П км		
407-3-499.13.88	Архитектурно-строительная	
Альбом П-АС	часть проекта листы 5,7	
ГОСТ 13579-78	Блоки бетонные для стен подвалов	

Обозначение	Наименование	Примечание

Привязан:

Рук. гр.			
Провер.			
Исполн.			
инв. N			
Н. контр.			

407-3-530.13.89 АС Лист 3

Инв.№ подл. | Подпись и дата | Взам.инв. №

I. ОБЩАЯ ЧАСТЬ

I.I Типовой проект распределительно - трансформаторной подстанции /панельной / на два трансформатора мощностью до 630 ква каждый разработан на основании:
- задания на проектирование согласованного с ЛКС "ЛенЭнерго" и утвержденного заместителем начальника ГлавАПУ Ленгорисполкома т. Лобачевым Р.С.

I.2 Распределительно - трансформаторная подстанция предназначена для электроснабжения жилых домов и общественных зданий в г. Ленинграде и может быть применена для электроснабжения объектов , относящихся по степени надежности электроснабжения к I-ой и II-ой категории.

2. АРХИТЕКТУРНО-ПЛАНИРОВОЧНЫЕ РЕШЕНИЯ

2.I Здание распределительно - трансформаторной подстанции одноэтажное с подпольем. Высота помещений - 4.9 м, подполья -I.3I м. Габаритные размеры здания: I8.9м х 6.49м.

2.2 Технико-экономичные показатели приведены в каталожном листе.

3. КОНСТРУКТИВНЫЕ РЕШЕНИЯ

3.I Здание распределительно - трансформаторной подстанции - крупнопанельное, одноэтажное, в полносборных панельных конструкциях для ТП и РУ. Пространственная устойчивость обеспечивается системой продольных и поперечных стен, объединенных горизонтальными дисками перекрытий.

3.2 Фундаменты - сборные, бетонные, ленточные.

3.3 Наружные стены - из сборных керамзитобетонных панелей толщ.I80мм. Цокольные панели - железобетонные толщиной I00 мм.

3.4 Внутренние стены - сборные железобетонные панели.

3.5 Перекрытия - сборные железобетонные.

3.6 Покрытие - из сборных керамзитобетонных плит.

3.7 Кровля- плоская, совмещенная с наружными водостоками.

3.8 Ворота, двери, жалюзийные решетки - металлические.

4. УКАЗАНИЯ ПО МОНТАЖУ КОНСТРУКЦИЙ

4.I Монтаж конструкций следует выполнять в строгом соответствии с требованиями СНиП Ш -I6-80 и СН № 420-7I.

4.2 Панели стен и плиты перекрытия устанавливаются на растворе М I00.

4.3 Все сварные работы выполнять в соответствии с указаниями СН 393-78 и ГОСТ 5764-80.

4.4 Допускаемые отклонения при монтаже конструкций принять в соответствии с указаниями ПЧ.I8 СНиП Ш-I6-73.

4.5 После прокладки коммуникаций все отверстия в сборных элементах заполнить бетоном М I00.

5. УКАЗАНИЯ ПО ПРОИЗВОДСТВУ РАБОТ В ЗИМНЕЕ ВРЕМЯ

5.I Возведение зданий в зимнее время должно выполняться в соответствии с требованиями "Руководства по возведению каменных зданий в зимних условиях (ЦНИИСК им. Кучеренко Госстроя СССР, Москва I979г. СН 290-74, СНиП Ш-I6-79, СНиП Ш-I5-76).

5.2 Монтаж зданий выполнять по проекту производства работ с учетом следующих требований;

5.2.I. Грунты под фундаменты необходимо защитить от промерзания.

5.2.2. Выравнивающий монолитный пояс и заделку отверстий после прокладки коммуникаций производить бетоном с противоморозными добавками.

5.2.3. Стыкуемые поверхности сборных конструкций до замоноличивания очистить от снега и наледи.

5.2.4. Монтаж сборных конструкций вести на растворе с противоморозными добавками без увеличения марок,указанных на чертеже.

6. УКАЗАНИЯ ПО АНТИКОРРОЗИЙНОЙ ЗАЩИТЕ

6.I Все стальные закладные детали, а так же соединительные элементы для их крепления должны иметь антикоррозийное покрытие (цинковое)

6.2 Сварные швы и прилегающие к ним места антикоррозийного покрытия накладок и закладных деталей,поврежденные при сварке, очистить от шлака и подвергнуть окраске протекторным лаком.

6.3 Все работы по антикоррозийной защите выполнять в соответствии со СНиП Ш-23-76, а на монтаже оформить специальным актом на скрытые работы.

7. ОТДЕЛКА НАРУЖНАЯ

7.I Поверхность наружных стеновых панелей - керамическая плитка типа "ирис", цветокторой указывается при привязке здания.

7.2 Поверхность цокольных стеновых панелей окрашивается силумным лаком.

ВНУТРЕННЯЯ

7.3 Стены и потолок помещений распределительной трансформаторной подстанции окрашиваются известковой побелкой

7.4 Поверхность плит перекрытия не требует устройства цементной стяжки.

7.5 Металлические конструкции: ворота, двери Д-I, жалюзийные, защитные решетки, наружные лестницы - окрашиваются масляной краской в шаровый цвет; люки; внутренние лестницы, решетки приточно-вытяжного устройства в черный цвет.

Привязан:

Рук.гр.			
проверил			
Исполн			
Инв.№			

Ч.контр

Инв.N подл | Подпись и дата | Взамен инв.N

Ц07-3-530.13.89	АС	Лист 3

8. УКАЗАНИЯ ПО ПРИВЯЗКЕ ПРОЕКТА

8.I Цвет керамической плитки выбирается при привязке проекта.

8.2 В случае агрессивности грунтовых вод предусмотреть антикоррозийную защиту фундаментов зданияв соответствии со СНиП 3.02.01-83.

8.3 Во всех случаях,при привязке здания предусмотреть устройство дренажа.

8.4 Вокруг здания предусмотреть асфальтовую отмостку.

ЗАПОЛНИТЬ ПРИ ПРИВЯЗКЕ

I. За относительную отметку 0.000 принята отметка чистого пола, соответствующая абсолютной отметке ...

2. Геологическое строение грунта принято по материалам изысканий проведенных в ... году

Шифр ... скважина ...

3. За основание под фундаменты принят ...

4. Грунтовые воды на отметке ...

ПРИВЯЗАН:			
Рук.гр			
Провер.			
Исполн			
Инв.N°			

Н.контр.

План на отм. -1.450

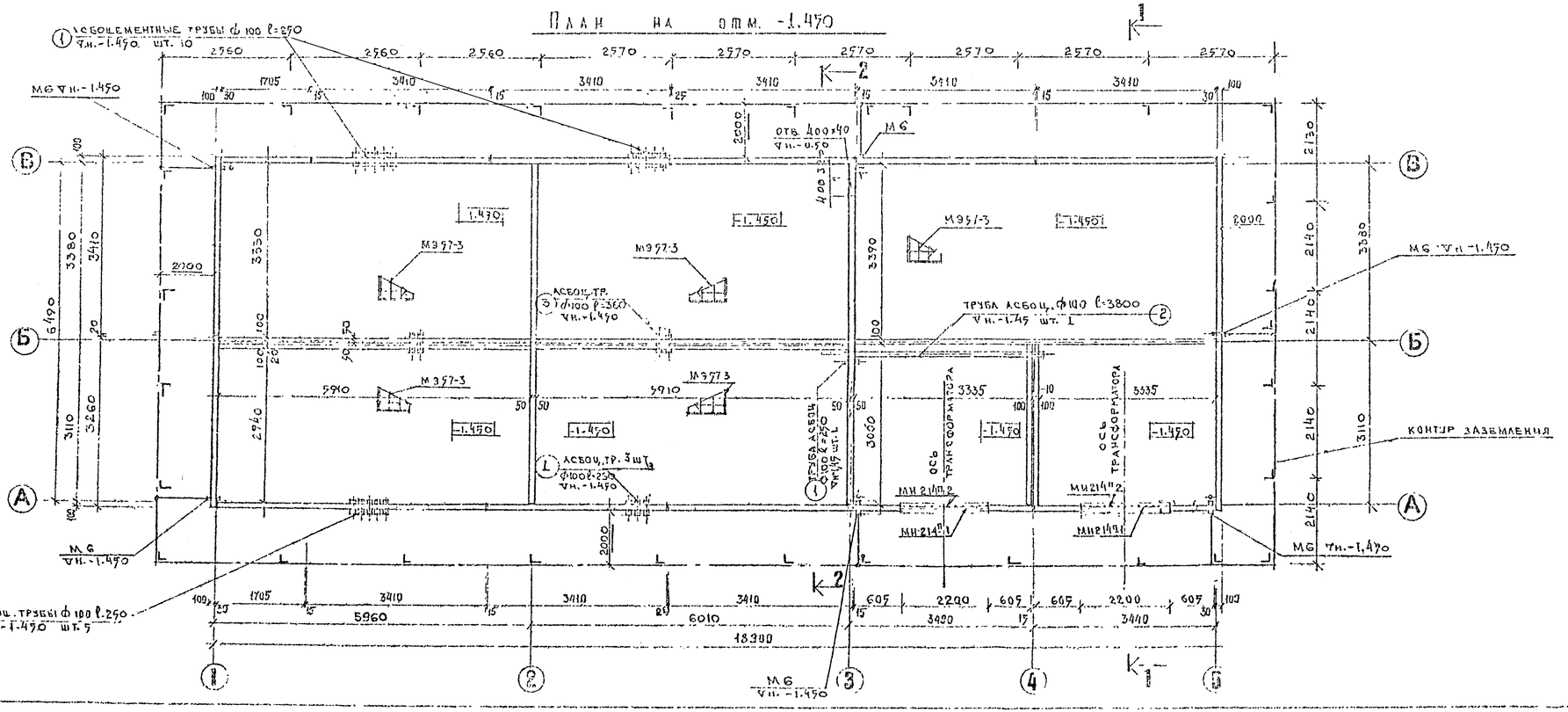

Марка	Обозначение	Наименование	Кол.	Масса ед. кг	Прим.
	Металлические	изделия			
МИ214п.1	Т.п. 407-3-499.13.88 Альбом III 4.2	шахозимная решетка	1	58.0	
МИ214п.2	ТОЖЕ	защитная решетка	1	21.0	
М957-3	ТОЖЕ	лестница	5	22.6	
	Материалы				
М9	ГОСТ 8509-72	L 65×63×9 l=230	31	12.03	
М1	ГОСТ 103-76	L 40×4 l=77.3 м.п.	-	—	97.8 кг
М6	ГОСТ 8732-79	мет. труба ф50 l=250	6	0.1	
1	ГОСТ 1839-80	труба асбоцементная ф 100 l=250	19		
2	ТОЖЕ	труба асбоцементная ф 100 l=3800	1		
3	ТОЖЕ	труба асбоцементн. ф100. l=360	4		
	ГОСТ 8734-75	труба 30×1×50000 l=50000 м		—	3.7 кг

Согласовано
ЭМ. Гл.спец. Сафиуллин
М.17 Гл.констр. Белоусова

Инв. № подл. | Подпись и дата | Взам. инв. №

Привязан
Рзк. гр.
Провер.
Исполн.
Нач. п.
Н. контр.

407-3-530.13.89. АС

Распределительно-трансформаторная подстанция на 2 трансформатора 400 630 кВа - панельная

Рук. гр. Сафиуллин
ГИП Белоусов
Гл. спец. Сафиуллин
Гл. инж. проекта Шарипов
Гл. инж. Белоусов

План на отм. -1.450
Спецификация

Стадия	Лист	Листов
Р	5	

Новосибирский мастерский п 17

План на отм. ±0.000

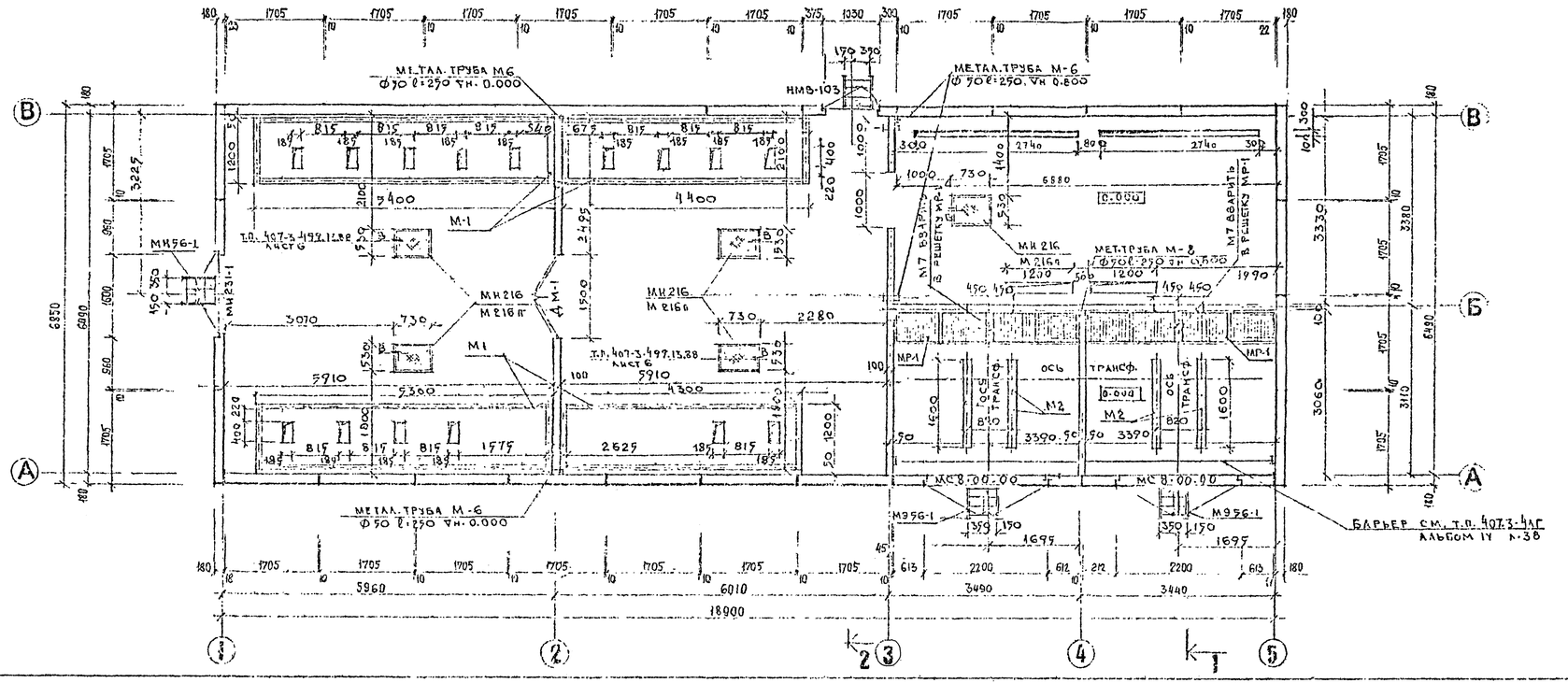

МАРКА	ОБОЗНАЧЕНИЕ	НАИМЕНОВАНИЕ	КОЛ. ШТ.	МАССА Е.В., КГ	ПРИМЕЧ.
		МЕТАЛЛИЧЕСКИЕ ИЗДЕЛИЯ			
МС8.00.00	Т.П. 407.3.479.13.88 АЛЬБОМ III Ч. II КМ	ВОРОТА	2	302.0	
МНС31-1	Т.П. 407.3-4АГ АЛЬБОМ IV	ВОРОТА	1	210.43	
НМВ-103	ТОЖЕ	ВОРОТА	1	213.72	
Д М-1	ТОЖЕ	СЕТЧАТАЯ ДВЕРЬ	1	33.98	
МН 214а-1	Т.П. 407.3.479.13.88 АЛЬБОМ III Ч. II КМ	ВЫТАЖНАЯ НАЛЮЗ. РЕШ	2	78.0	
МН 214а-2	ТОЖЕ	ЗАЩИТНАЯ РЕШЕТКА	2	21.0	
МР-1	Т.П. 407-3-497.13.88 АЛЬБОМ III Ч. II КМ	РЕШЕТКА ПРИТОЧНО-ВЫТАЖНОГО УСТРОЙСТВА	2	77.0	
МН 216	ТОЖЕ	РАМКА ЛЮКА	9	6.9	
М 216а	ТОЖЕ	КРЫШКА ЛЮКА	9	14.5	
МЭ 56-1	ТОЖЕ	ЛЕСТНИЦА НАРУЖН.	4	25.0	
	Т.П. 407.3-4АГ АЛЬБ. IV	БАРЬЕР	2	3.0	
М 6	ГОСТ 8732-77	ТРУБА Ф70 l=250	5	0.1	
М 2	ГОСТ 8240-72	НАПРАВЛЯЮЩ. ПОД ТРАНСФ.	4	22.7	
М 1	ТОЖЕ	[16 L=48.4	—	—	687.3 кг
М 7	ГОСТ 8732-77	ТРУБА Ф100 l=150	2	0.11	

Привязан

Взамен. №

Подпись и дата

Инв. № подл.

Гл. спец.	Судницын		4
М17 Гл. конструктор	Белятова		

Привязан

Рук. гр.			
Провер.			
Исполн.			
Инж. I			
Н. контр.			

407-3-530.13.89 АС.

Распределительно-трансформаторная подстанция на 2 трансформатора до 630 кВа (панельная)

Рук. мастерс.	Сазонова				
Гл. инж.	Пастернак				
Рук. гр.	Гетманит				
Провер.	Гетманит				
Разраб.	Казова				
Исполн.	Казова				
Н. контр.	Пастернак				

План на отм. 0.000. Спецификация.

Стадия	Лист	Листов
Р	6	

ЛЕННИИПРОЕКТ МАСТЕРСКАЯ №17

1–1

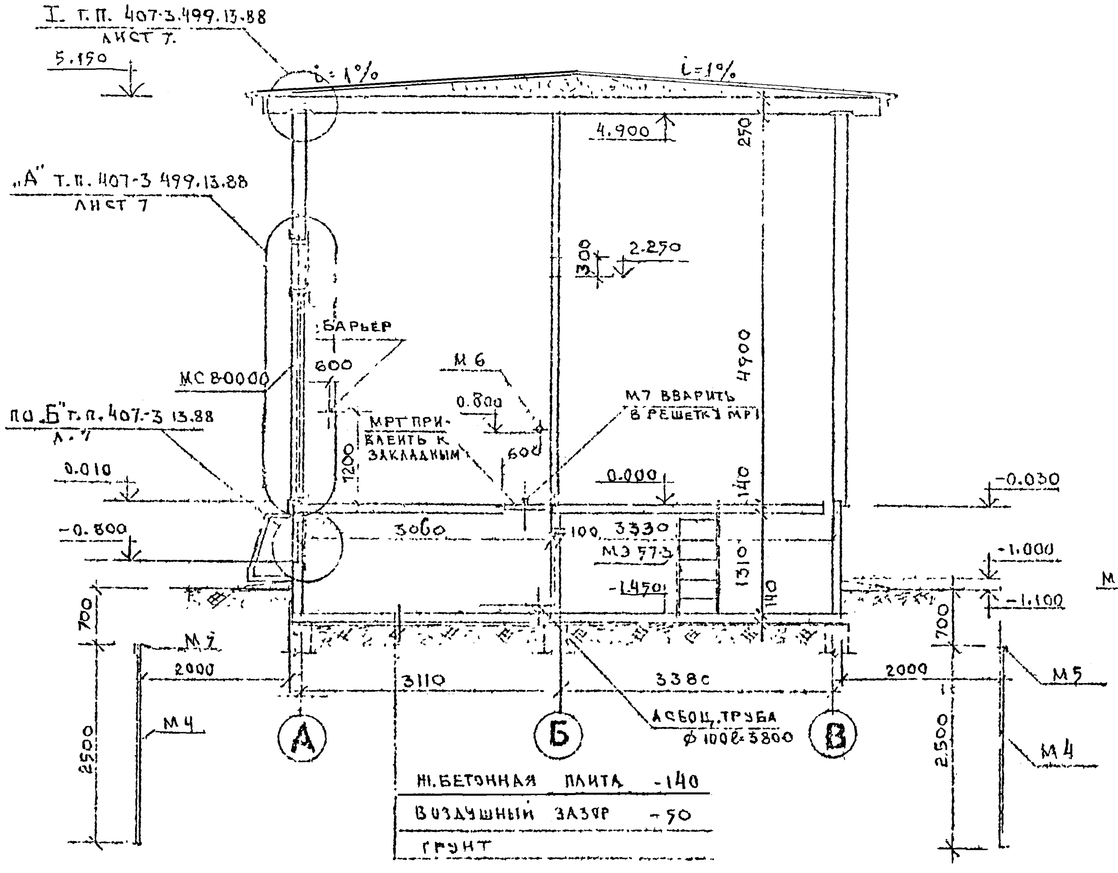

ПЛАН КРОВЛИ

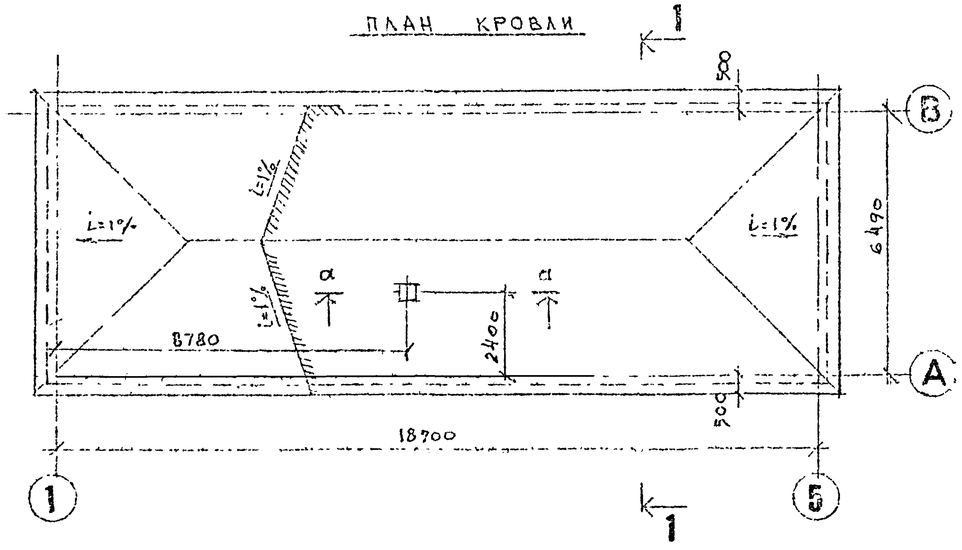

а – а

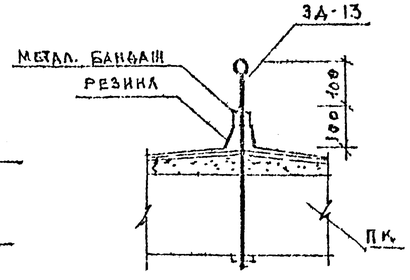

Согласовано			
ЗМ Г.С.С.Ц.	Сухинин		
М17 Г.А.Конгер	Бельмаков		
Взам. инв. №			
Подпись и дата			
Инв. № подл.			

Гл. инж. проекта	Сидорович			XII-87
ГИП	Петрович			
Рук. гр.	Гинцайт			
Провер.	Гинцайт			
Разраб.	Панова			
Исполн.	Панова			
Н. контр.	Петрович			

407-3-530.13.89 АС

РАСПРЕДЕЛИТЕЛЬНО – ТРАНСФОРМАТОРНАЯ ПОДСТАНЦИЯ НА 2 ТРАНСФОРМАТОРА 6/0,4 630 КВА /ПЛАНЕЦ

Стадия	Лист	Листов
Р	7	

Разрез 1-1, план кровли

ЛЕНЭНЕРГОПРОЕКТ
МАСТЕРСКАЯ 17

Перевязан

Рук. гр.			
Провер.			
Исполн.			
Инв. №			

Н. контр.

2-2

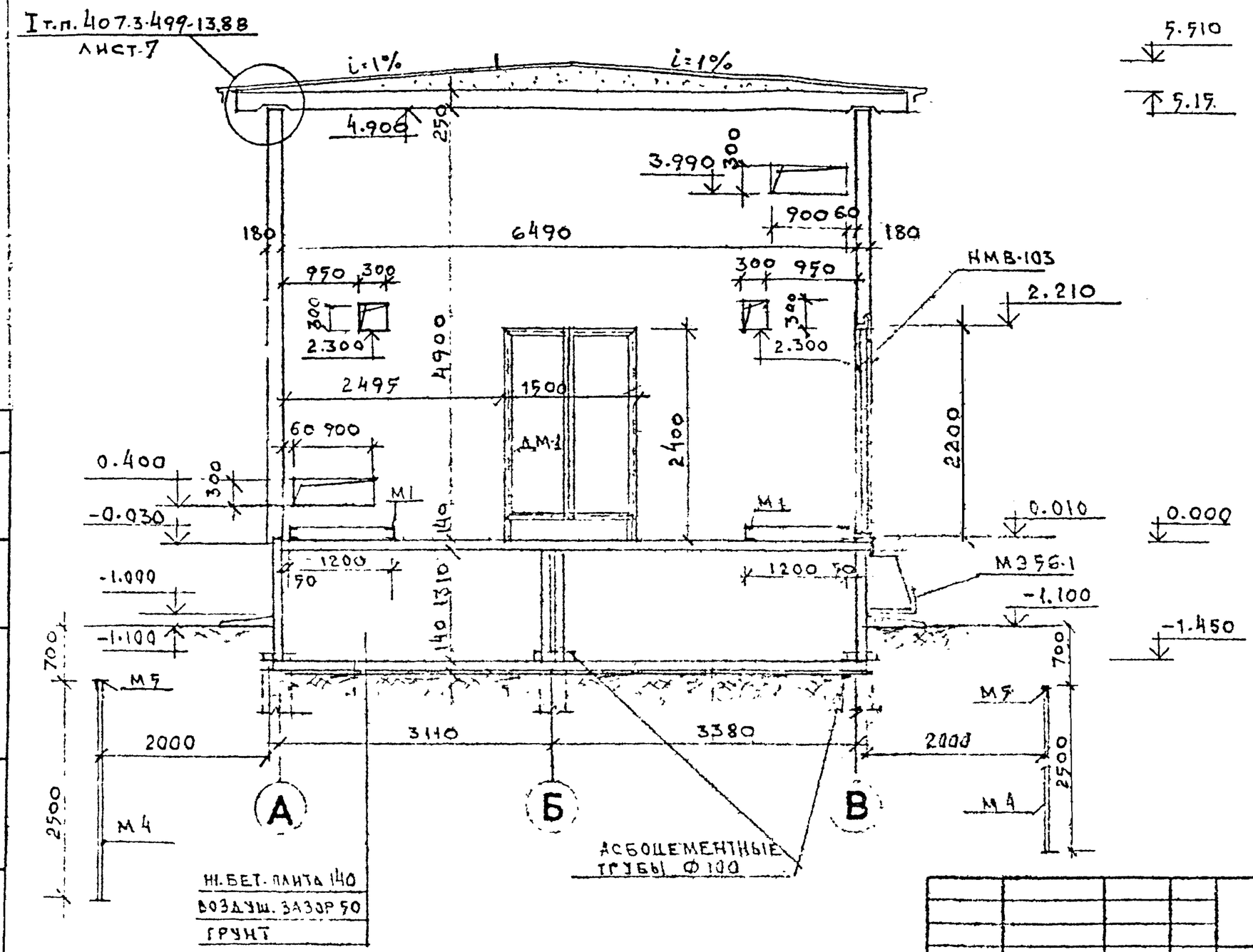

Привязан			
Рук. гр.			
Провер.			
Исполн.			
Инв. N			

Н. контр.

Рук. мас.	Садовский			407-3-530.13.89 АС			
ГИП	Петросов			Распределительно-трансформаторная подстанция на 2 трансформатора 630 кВА (панельная)			
Рук. гр.	Гатдаит				Стадия	Лист	Листов
Провер.	Гутцаит				Р	8	
Разраб.	Панова			Разрез 2-2	ЛЕННИИПРОЕКТ мастерская 17		
Исполн.	Панова						
Н. контр.	Петросов						

Взам. инв. №	Подпись и дата	Инв. № подл.

ЗМ. Гл. спец. Гл. конс. гл. 17 — Бельтюков

ФАСАД ПО ОСИ А

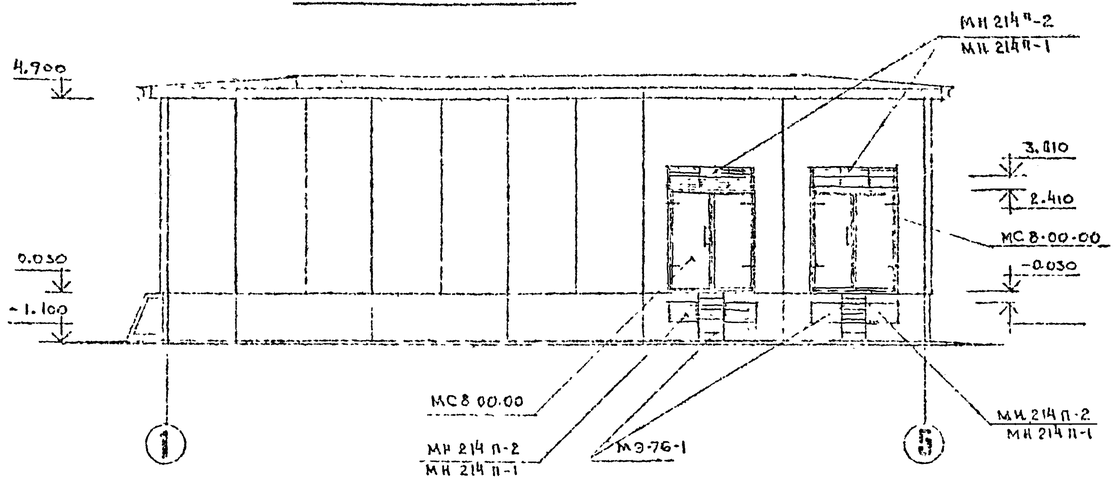

ФАСАД ПО ОСИ 5

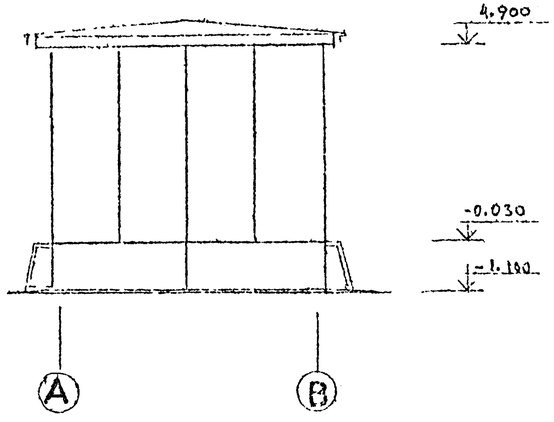

ФАСАД ПО ОСИ В

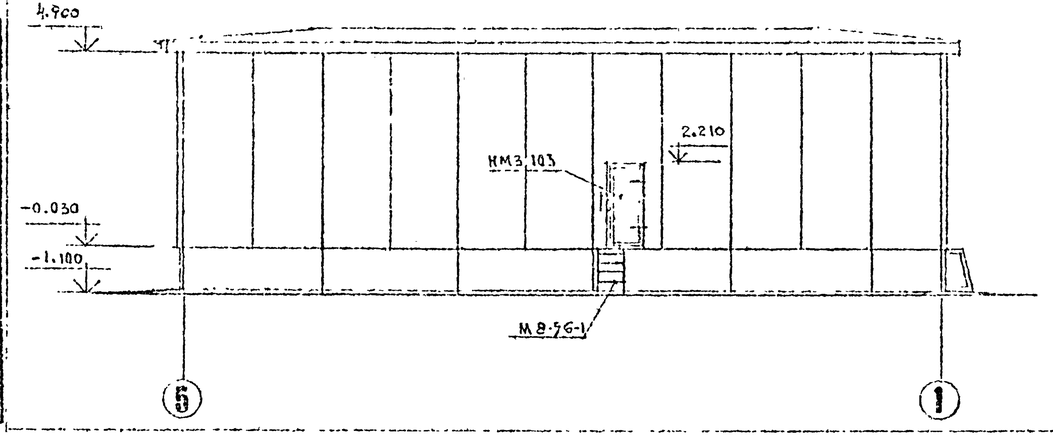

ФАСАД ПО ОСИ 1

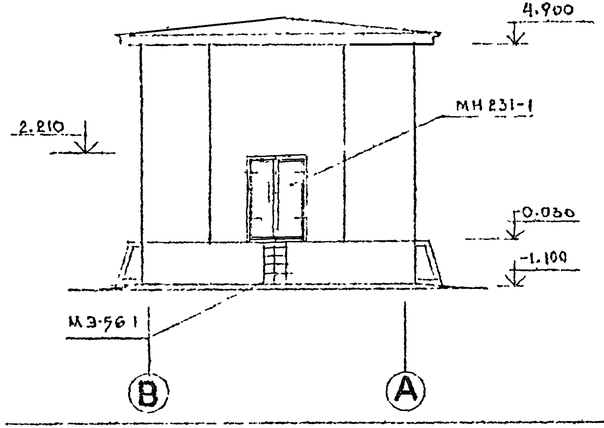

Согласовано

Взам. инв. №	Подпись и дата	Инв. № подл.
Инв. № 2372	Подпись и дата	Взам. инв. №
Инв. № 2372	Подпись и дата	Инв. № подл.

Привязан

Рук. гр.			
Провер.			
Исполн.			
Инв. №			

Н. контр.

Рукм.	Садыков			407-3-530.13.89 АС	
ГИП	Петровский			Распределительно-трансформаторная подстанция на 2 трансформатора до 630 кВА (панельная)	
Рук. гр.	Сапожников				Стадия: Р; Лист: 9; Листов:
Проверил	Сапожников				
Разработ.	Панова			Фасады по осям А, В, 1, 5	ЛЕНИНИПРОЕКТ Мастерская № 17
Чертил	Панова				

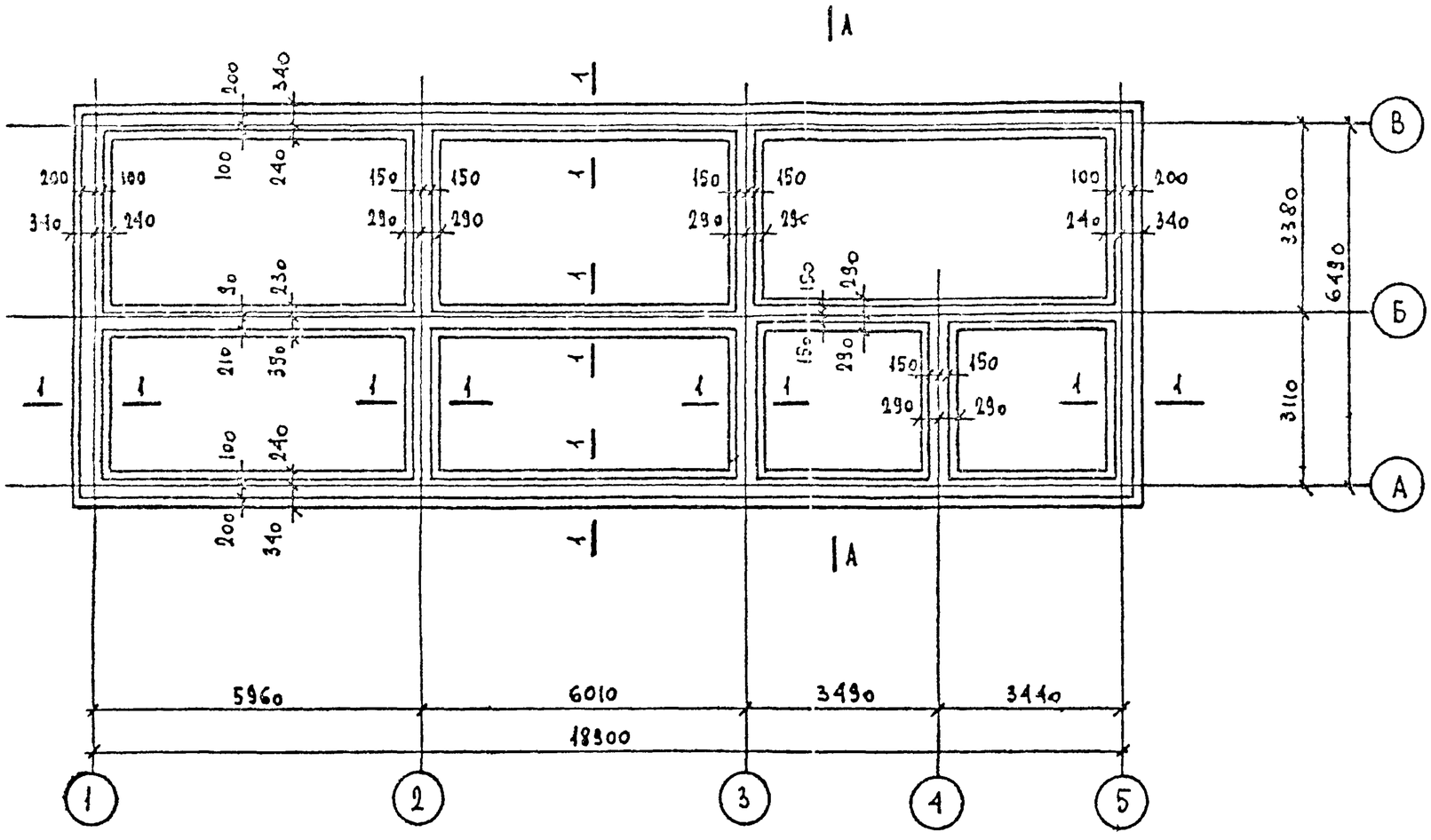

1 – 1

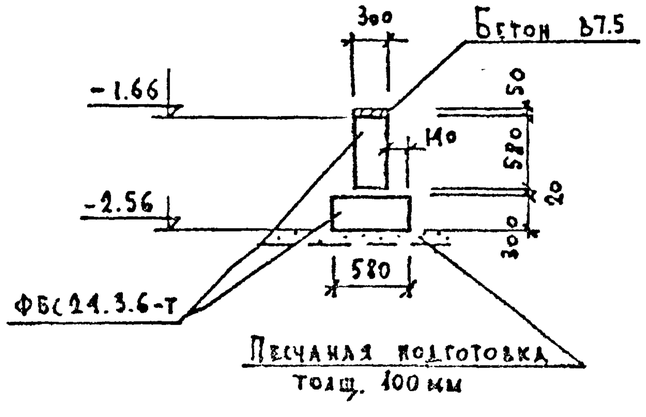

Изм	№ уч.	Лист	№докум	Дата	Подпись	Фамилия

Рук маст	Садовский		
ГИП	Петросов		
Гл констр	Бельтюков		
Рук. груп	Черешевский		
Проверил	Черешевский		
Разработ.	Аваева		
Исполнил	Аваева		
Н контр	Бельтюков		

407-3-530.13.89 АС

Распределительно-трансформаторная подстанция на 2 трансформатора до 630 кВА (панельная)

Стадия	Лист	Листов
	10	

Схема расположения фундаментов.

ЛЕННИИПРОЕКТ мастерская № 17.

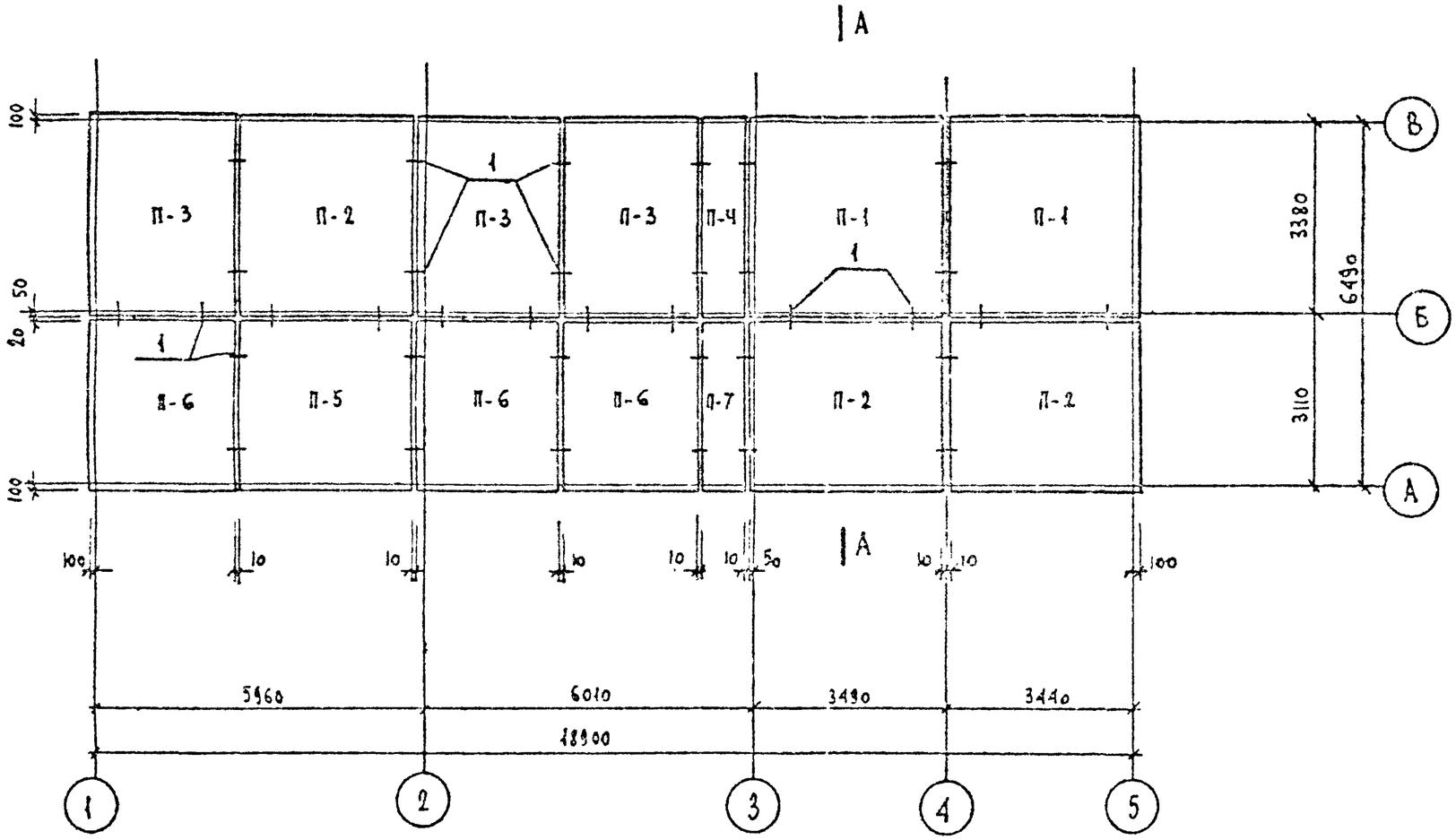

Монтажные узлы см. тп. 407-3-499.13.88 альбом II-АС2 лист 13

Привязан

Инв.№

Изм.	№ уч.	Лист	№ докум.	Дата	Подпись	Фамилия

Рук. маст.	Садовский		
ГИП	Петроков		"
Гл. констр.	Бельтюков		"
Рук. гр.	Шерешевский		"
Проверил	Шерешевский		"
Разработ.	Авдеева		
Исполнил	Авдеева		"
Н. контр.	Бельтюков		"

407-3-530.13 89 АС

Распределительно-трансформаторная подстанция на 2 трансформатора до 630 кВА (пакельная)

Стадия	Лист	Листов
	11	

(Схема расположения плит перекрытия на отм. -1.45

ЛЕННИИПРОЕКТ мастерская № 17

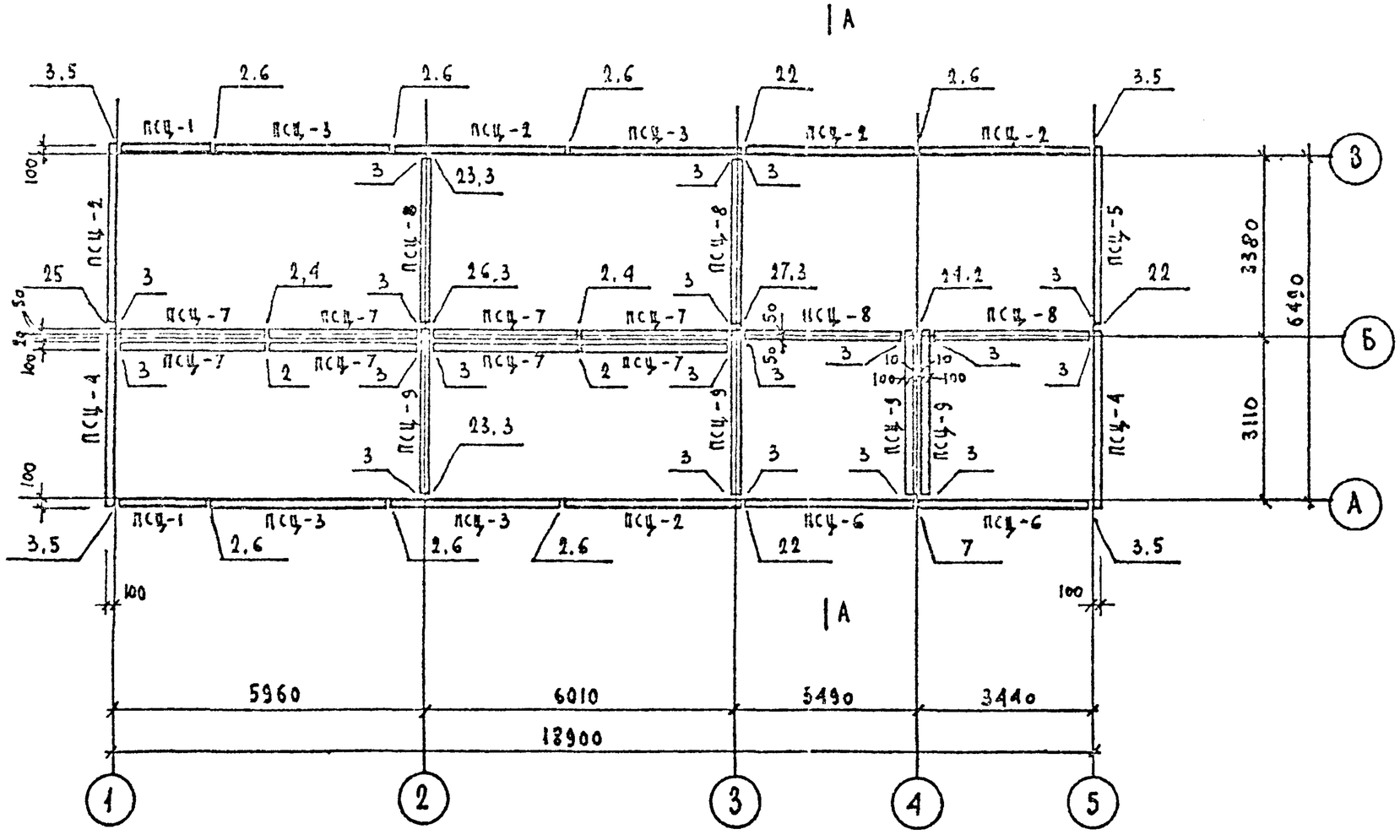

Монтажные узлы см. тп. 407-3-499.13.88 альбом II-АС2 листы 13-15 и лист 15 настоящего альбома.

Изм.	№ уч.	Лист	№докум	Дата	Подпись	Фамилия

Рук. маст	Садовский		11.89
ГИП	Петросов		"
Гл. констр.	Бельтюков		"
Рук. груп.	Шереметевский		"
Проверил	Шереметевский		"
Разработ.	Авдеева		"
Исполнил	Авдеева		"
Н. контр.	Бельтюков		"

407-3-530.13.89 АС

Распределительно-трансформаторная подстанция на 2 трансформатора до 630ква (панельная)

Стадия	Лист	Листов
	12	

Схема расположения цокольных панелей.

ЛЕНКИИПРОЕКТ мастерская № 17

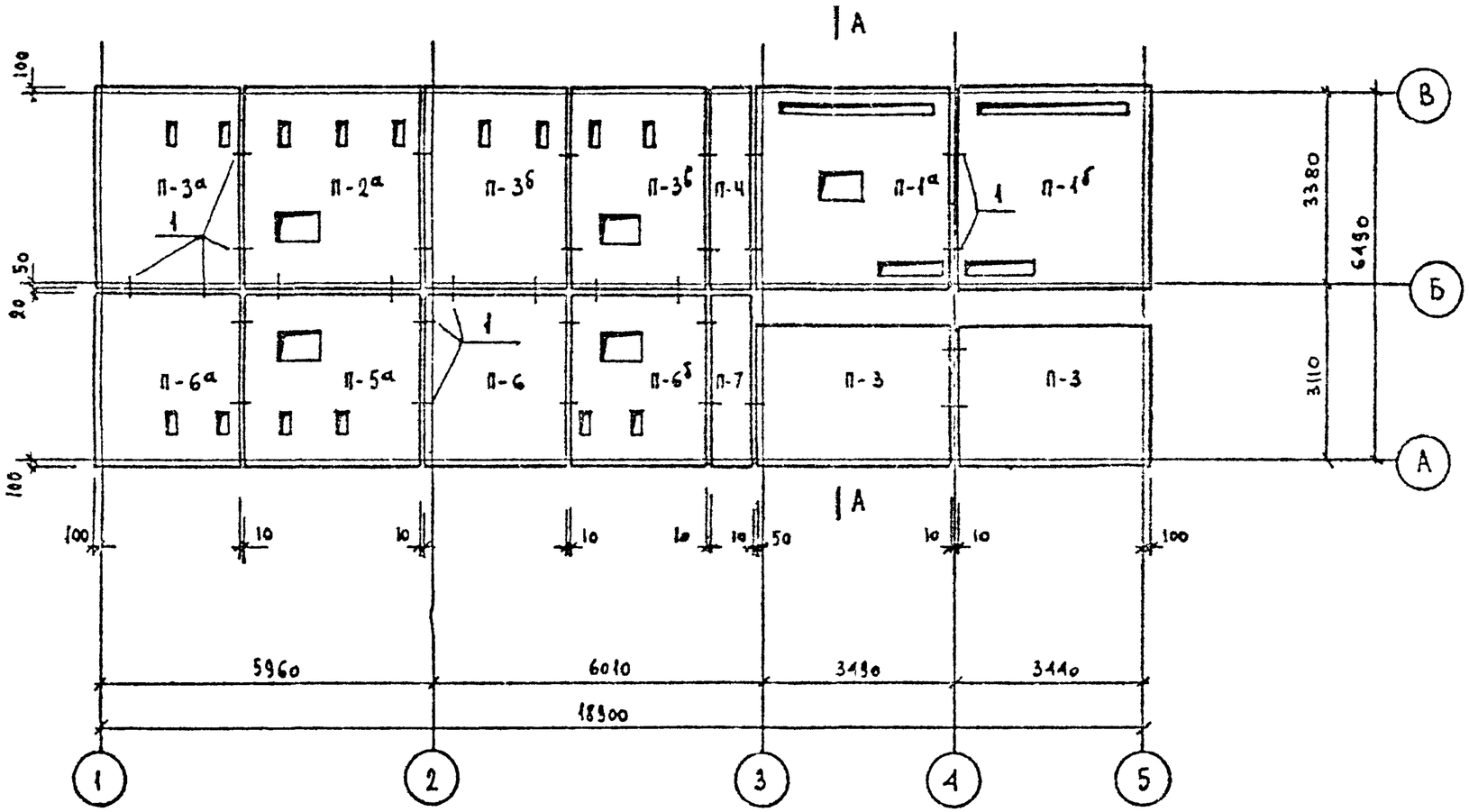

Монтажные узлы см. тп 407-3-499.13.88 альбом П-АС2 лист 13

Привязан

Инв.№

Изм.	№ уч.	Лист	№ докум.	Дата	Подпись	Фамилия	

Р/к маст	Садовский			407-3-530.13.89	АС
ГИП	Петросов		"	Распределительно-трансформаторная подстанция на 2 трансформатора до 630 ква (панельная)	
Гл констр	Бельтюков		"		Стадия / Лист / Листов
Рук груп	Шереметевский		"		13
Проверил	Шереметевский		"		
Разработ	Авдеева		"	Схема расположения плит перекрытия на отм. 0.00	ЛЕННИИПРОЕКТ мастерская № 17
Исполнил	Авдеева		"		
Н контр	Бельтюков		"		

Взам инв. №

Подпись и дата

Инв.№ подл.

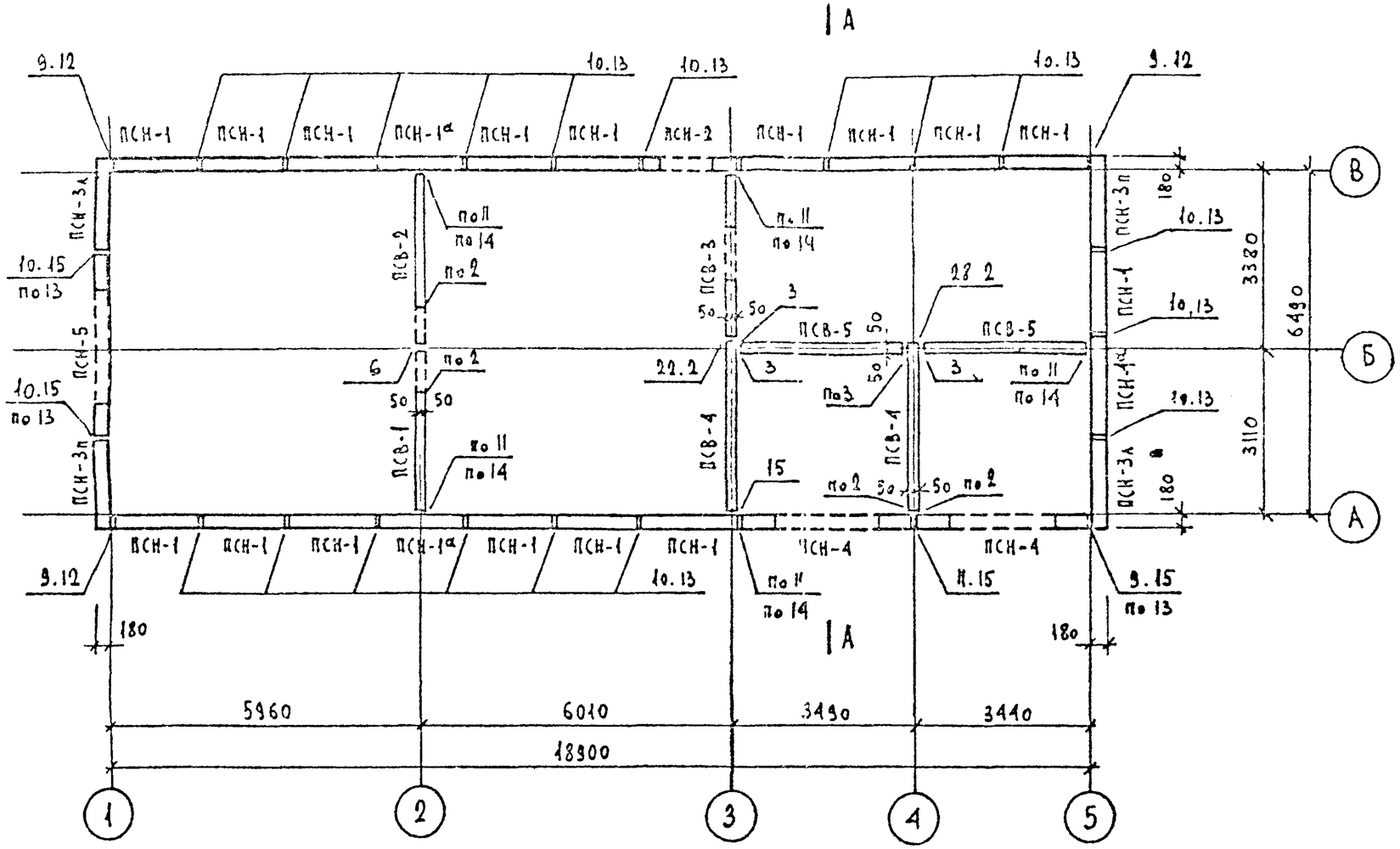

Монтажные узлы см. тп 407-3-499.13.88 альбом II-АС2 листы 13-15 и лист 15 настоящего альбома.

Изм	Кол.уч.	Лист	№докум.	Дата	Подпись	Фамилия

					407-3-530.13.89	АС
Рук маст	Садовский				Распределительно-трансформаторная подстанция на 2 трансформатора 10 630ква (панельная)	
ГИП	Петросов					
Гл констр	Бельтюков					Стадия / Лист / Листов
Рук груп	Жерешевский					14
Проверил	Жерешевский					
Разработ	Аваева				(схема расположения стеновых панелей)	ЛЕННИИПРОЕКТ мастерская № 17
Исполнил	Аваева					
Н.контр	Бельтюков					

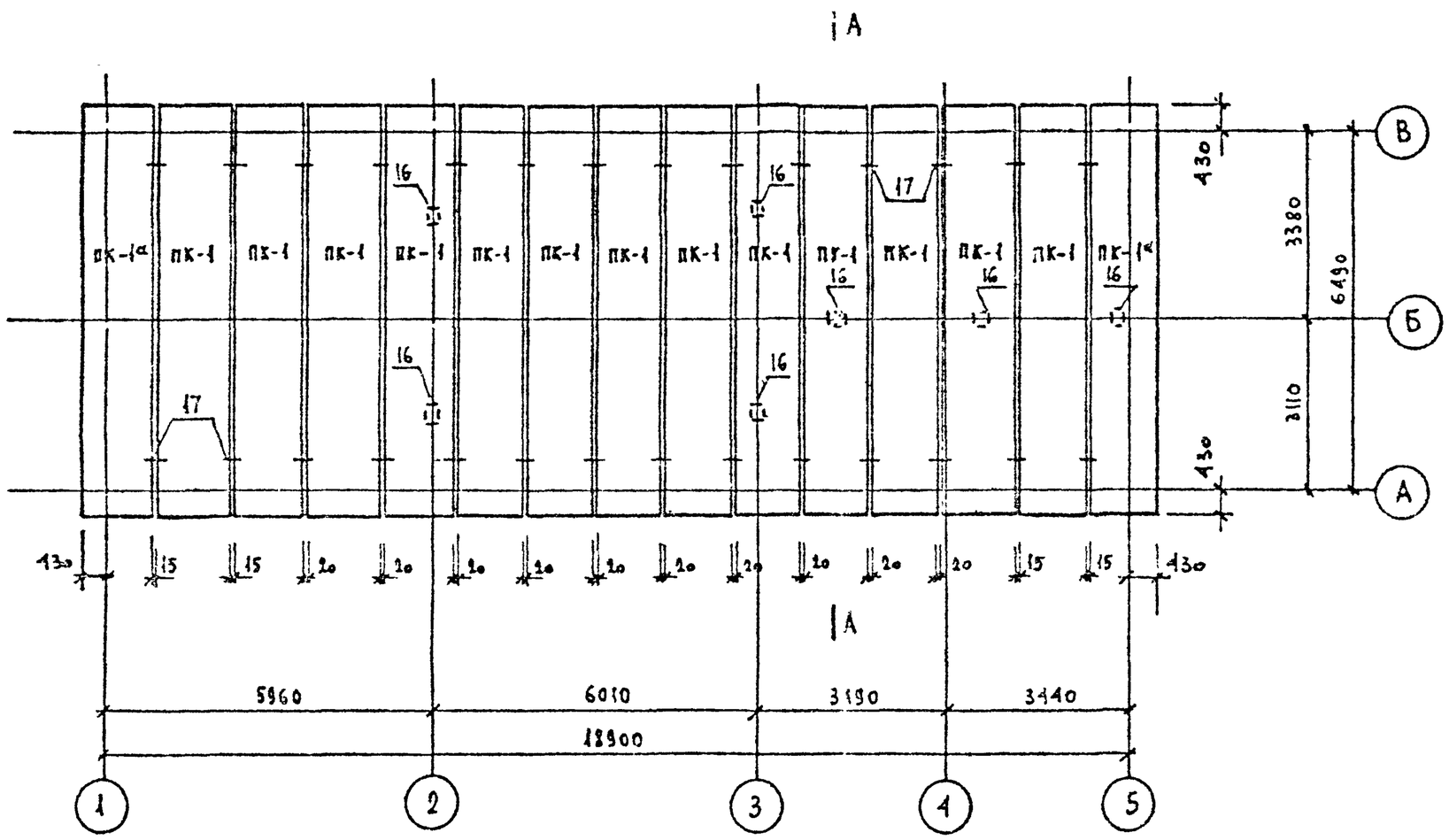

Монтажные узлы см. ТП 407-3-499.13.88 альбом II-АС2 лист 14

Привязан

Инв.№

Изм.	№ кол.	Лист	№ докум.	Дата	Подпись	Фамилия

Рук маст	Сидовский			407-3-530.13.89		АС
ГИП	Петросов			Распределительно-трансформаторная подстанция на 2 трансформатора до 630ква (панельная)		
Гл констр	Бельтюков				Стадия	Лист	Листов
Рук.груп	Шершевский					15	
Проверил	Шершевский						
Разработ	Азаева			Схема расположения плит покрытия.	ЛЕННИИПРОЕКТ мастерская № 17	
Исполнил	Азаева					
Н контр	Бельтюков					

Марка поз.	Обозначение	Наименование	Кол.	Масса ед. кг	Примечан
	тп 407-3-499.13.88 ал III ч.II КМ-1	Н-1	95	0.75	
	"	Н-2	53	0.57	
	"	Н-3	35	0.46	
	"	Н-4	3	0.94	
	"	Н-5	28	0.57	
	"	Н-6	20	0.85	
	"	Н-8	4	0.35	
	"	Н-9	11	0.3	
		Н-11	9	0.71	

А — А

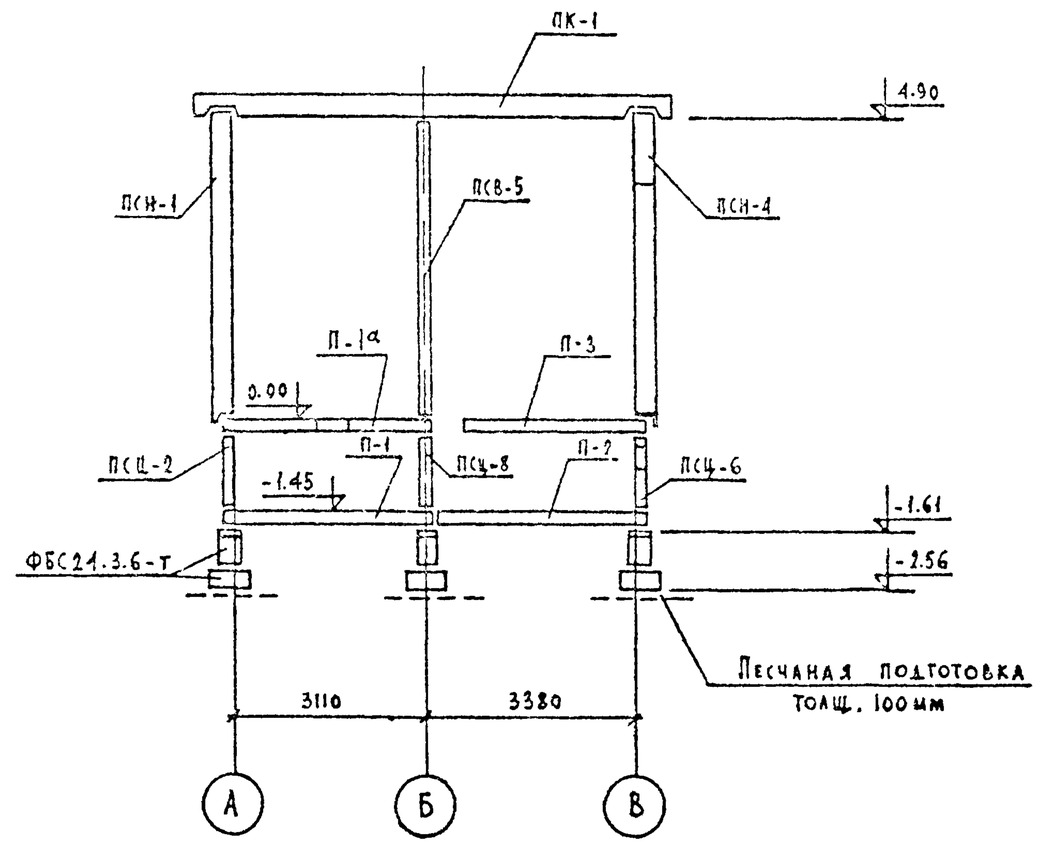

Привязан

Инв.№

Рук.маст.	Садовский		
ГИП	Петросов		"
Гл.констр	Бельтюков		"
Рук.груп	Шершевский		"
Проверил	Шершевский		"
Разработ	Авдеева		"
Исполнил	Авдеева		"
Н.контр.	Бельтюков		"

407-3-530.13.89 АС

Распределительно-трансформаторная подстанция на 2 трансформатора до 630 ква (панельная)

Стадия	Лист	Листов
	16	

Спецификация металлических монтажных деталей. Разрез А-А

ЛЕНИНИИПРОЕКТ мастерская № 17

Изм.	№ уч.	Лист	№ док.	Дата	Подпись	Фамилия

Инв.№ подл. | Подпись и дата | Взамен инв. №

Марка поз.	Обозначение	Наименование.	Кол.	Масса ед. кг	Примечан.
	Цокольные панели.				
		ПСЦ-1	2	540	
		ПСЦ-2 / ПСЦ-2а	4/1	1080	
		ПСЦ-3 / ПСЦ-3а	3/1	1070	
		ПСЦ-4	2	1030	
		ПСЦ-5	1	1030	
		ПСЦ-6	2	930	
		ПСЦ-7	8	930	
		ПСЦ-8	4	1040	
		ПСЦ-9	4	1000	
	Наружные стеновые панели				
		ПСН-1г / ПСН-1а	16/3	2530	
		ПСН-2	1	1940	
		ПСН-3а.я	2/2	2550	
		ПСН-4	2	2980	
		ПСН-5	1	4380	
	Внутренние	стеновые панели			
		ПСВ-1	1	3375	
		ПСВ-2	1	3375	
		ПСВ-3	1	3375	
		ПСВ-4	2	3800	
		ПСВ-5	2	4000	
	Плиты	перекрытий			
		ПП-1	2	4360	
		ПП-1а	1	4150	

Марка поз.	Обозначение.	Наименование	Кол.	Масса ед. кг	Примечан.
		ПП-1б	1	4275	
		ПП-2	3	3900	
		ПП-2а	1	3700	
		ПП-3	5	3275	
		ПП-3а	1	3225	
		ПП-3б	1	3225	
		ПП-3в	1	3100	
		ПП-4	2	1095	
		ПП-5	1	3475	
		ПП-5а	1	3300	
		ПП-6	4	2925	
		ПП-6а	1	2875	
		ПП-6б	1	2750	
		ПП-7	2	900	
	Плиты	покрытия.			
		ПК-1	13	3950	
		ПК-1а	2	3950	
	Фундаментные	блоки.			
	ГОСТ 13579-78	ФБС24.3.6-т	26 м³		
		Бетон В7.5	1.1 м³		

Привязан

Инв. №

Рук. маст.	Садовский		
ГИП	Петросов		
Гл. констр.	Бельтюков		
Рук. груп.	Шереметевский		
Проверил	Шереметевский		
Разработ.	Авасева		
Исполнил	Авасева		
Н. контр.	Бельтюков		

407-3-530.13.89 АС

Распределительно-трансформаторная подстанция на 2 трансформатора ВС 630 кВА (панельная)

Стадия	Лист	Листов
	17	

Спецификация сборных железобетонных элементов.

ЛЕННИИПРОЕКТ
Мастерская № 17

Изм.	Кол. уч.	Лист	Недокум.	Дата	Подпись	Фамилия

Инв. № подл. | Подпись и дата | Взамен инв. №

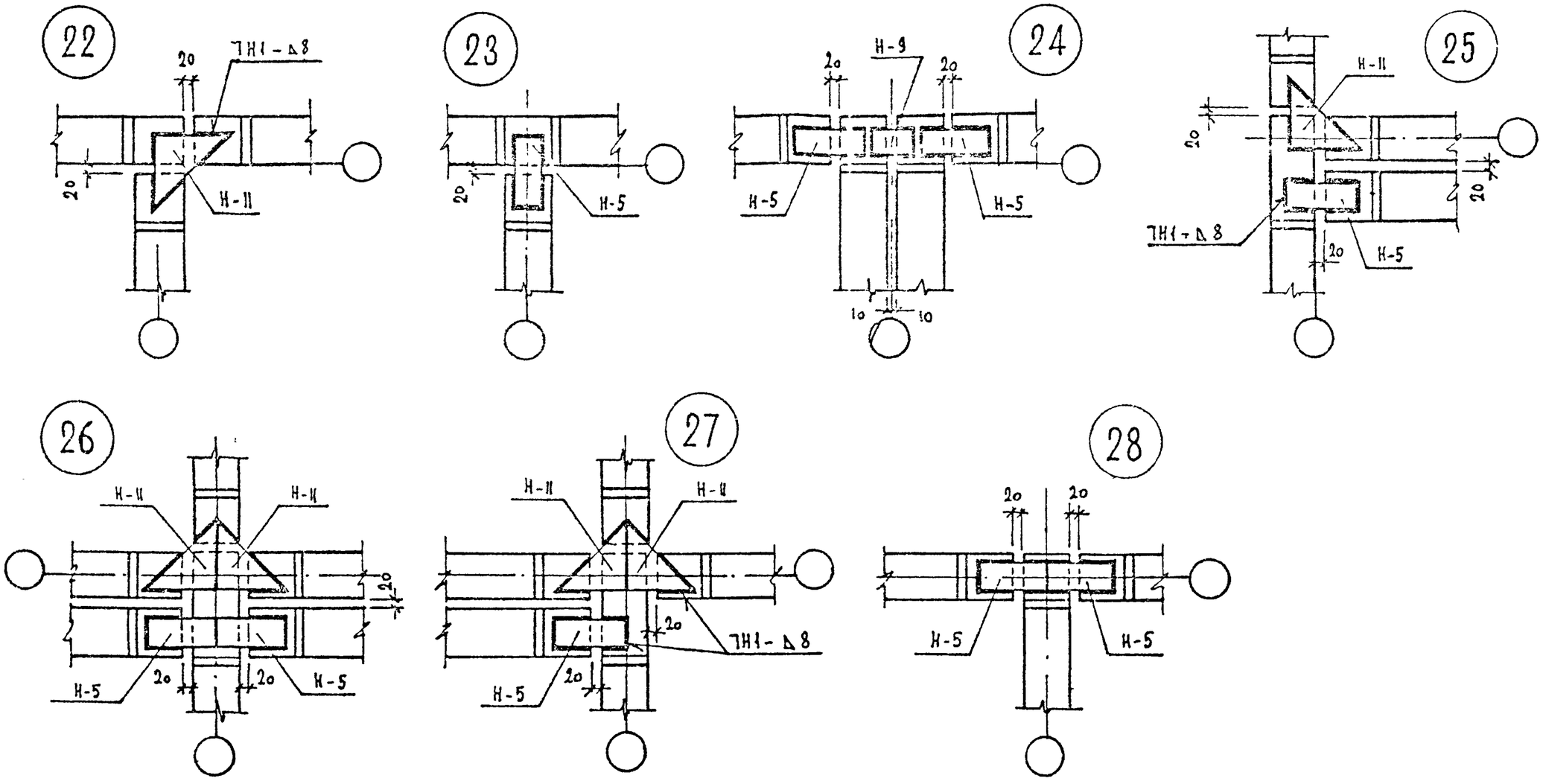

Привязан

Инв.№

Изм.	Кол.уч.	Лист	№докум.	Дата	Подпись	Фамилия	

Рук маст	Садовский		11.89
ГИП	Петросов		"
Гл конст	Бельтюков		"
Рук груп	Шерешевский		"
Проверил	Шерешевский		"
Разработ	Азаева		"
Исполнил	Аваева		"
Н.контр	Бельтюков		"

407-3-530.13.89 АС

Распределительно-трансформаторная подстанция на 2 трансформатора до 630 ква (панельная)

Стадия	Лист	Листов
	18	

Монтажные узлы 22 ÷ 28.

ЛЕННИИПРОЕКТ
мастерская № 17