ТИПОВОЙ ПРОЕКТ

416-6-28.12.88

ОТРАСЛЕВОЙ

ПОЖАРНОЕ ДЕПО НА 4 АВТОМОБИЛЯ БЕЗ ЖИЛЫХ ПОМЕЩЕНИЙ

/С ЖЕЛЕЗОБЕТОННЫМ КАРКАСОМ И ПАНЕЛЬНЫМИ СТЕНАМИ/

АЛЬБОМ I

ПЗ Пояснительная записка стр. 3-8
ТХ Технологические решения стр. 9-12
АР Архитектурные решения стр. 13-41
КЖ Конструкции железобетонные стр. 42-73

ТИПОВОЙ ПРОЕКТ
416-6-28.12.88
ОТРАСЛЕВОЙ

ПОЖАРНОЕ ДЕПО НА 4 АВТОМОБИЛЯ БЕЗ ЖИЛЫХ ПОМЕЩЕНИЙ

/С ЖЕЛЕЗОБЕТОННЫМ КАРКАСОМ И ПАНЕЛЬНЫМИ СТЕНАМИ/

АЛЬБОМ I
Перечень альбомов

Альбом	I	ПЗ	Пояснительная записка
		ТХ	Технологические решения
		АР	Архитектурные решения
		КЖ	Конструкции железобетонные
Альбом	II	ОВ	Отопление и вентиляция
		ВК	Внутренние водопровод и канализация
Альбом	III	ЭО	Электроосвещение
		ЭМ	Силовое электрооборудование
		СС	Связь и сигнализация
		АОВ	Автоматизация систем отопления и вентиляции
		АТХ	Автоматизация систем технологического оборудования
Альбом	IV	КЖ.И	Строительные изделия
Альбом	V	СО	Спецификации оборудования
Альбом	VI	ВМ	Ведомости потребности в материалах
Альбом	VII	С	Сметы часть 1 стр. 1-151, часть 2 стр. 152-314

Разработан:
Учреждением ИГ-548/7

Начальник Учреждения К.В.Кузьмин
Главный архитектор проекта Н.А.Соболева

Утвержден МВД СССР от 17.06.88
протокол отдела экспертизы проектов и смет
ФПУ МВД СССР № 50-88
Введен в действие Учреждением ИГ-548 г. Ленинград
Приказ от 13.06.88 №195

Содержание альбома I

№№ листов	Наименование листа	Стр.
ПЗ-1...ПЗ-9	Пояснительная записка	3...8
	Чертежи марки ТХ	
ТХ-1	Общие данные	9
ТХ-2	План расположения технологического оборудования 1 и 2 этажей	10
ТХ-3	План расположения оборудования и мебели 2 этажа	11
ТХ-4	План расположения мебели 3 этажа	12
	Чертежи марки АР	
АР-1	Общие данные (начало)	13
АР-2,АР-3	Общие данные (продолжение)	14,15
АР-4	Общие данные (окончание)	16
АР-5	План 1 этажа	17
АР-6	План 2 этажа	18
АР-7	План 3 этажа	19
АР-8	Переход	20
АР-9	Спецификация заполнения проемов и встроенных шкафов	21
АР-10	Фасады 1-9, 9-1, Е-А, А-Е	22
АР-11	Разрезы 1-1, 2-2, 3-3	23
АР-12	План кровли	24
АР-13	Планы полов	25
АР-14	Схема расположения элементов перемычек 1 этажа и перехода	26
АР-15	Схемы расположения элементов перемычек и сборных перегородок 2 и 3 этажей	27
АР-16	Развертка вентканалов РК-1	28
АР-17	Развертка вентканалов РК-2	29
АР-18	Вентиляционные шахты	30
АР-19	Тамбур главного входа	31
АР-20	Тамбур служебного входа	32
АР-21	Лифт грузовой малый с верхним машинным отделением Q=100 кг. Шахта лифта	33
АР-22	Установка спусковых столбов СС-1, СС-2	34
АР-23	Встроенные шкафы	35
АР-24	Монтажные схемы ДБИ-1, ДБИ-1а. Заполнение оконного проема ОК-5	36
АР-25	Облицовка стен и потолка пункта связи части плитами ПА/С	37
АР-26	Секции барьера индивидуального СБИ-1, СБИ-2. Перегородка остекленная индивидуальная ПОИ-1	38
АР-27	Схемы установки телестойки, радиостойки и мачты УКВ	39
АР-28	Пожарная лестница МПЛ и дверка поливочного крана	40
АР-29	Шкаф пожарного крана	41
	Чертежи марки КЖ	
КЖ-1	Общие данные (начало)	42
КЖ-2	Общие данные (продолжение)	43
КЖ-3	Общие данные (окончание)	44
КЖ-4	Схемы расчетных нагрузок на фундаменты	45
КЖ-5	Схема расположения элементов фундаментов	46
КЖ-6	Сечения элементов фундаментов 1-1 ... 8-8	47
КЖ-7	Сечения элементов фундаментов 9-9 ... 16-16	48
КЖ-8	Сечения элементов фундаментов 17-17 ... 19-19	49
КЖ-9	Монолитные фундаменты ДЖМ-1, ДЖМ-2	50
КЖ-10	Монолитные фундаменты ДЖМ-3, ДЖМ-4	51
КЖ-11	Схема расположения элементов подпольных каналов и желобов	52
КЖ-12	Сечения подпольных каналов	53
КЖ-13	Смотровая канава. Планы, виды, сечения, детали	54
КЖ-14	Смотровая канава. Детали	55
КЖ-15	Схемы расположения элементов каркаса 1 и 2 этажей	56
КЖ-16	Схема расположения элементов каркаса покрытия	57
КЖ-17	Монтажные схемы лестниц	58
КЖ-18	Элементы лестниц	59
КЖ-19	Схема расположения элементов перекрытия 1 этажа	60
КЖ-20	Схемы расположения элементов перекрытия 2 этажа и покрытия	61
КЖ-21	Спецификация к схемам расположения элементов перекрытий и покрытия	62
КЖ-22	Монолитные участки	63
КЖ-23	Спецификация монолитных участков	64
КЖ-24	Узлы перекрытий	65
КЖ-25	Схемы расположения панелей наружных стен по осям Б, А, Г	66
КЖ-26	Схемы расположения панелей наружных стен по осям 9, 1, Е	67
КЖ-27	Спецификации стеновых панелей ($t_{н.в.}$=-20°...-26°С, -34°...-49°С)	68
КЖ-28	Схемы расположения кирпичных вставок наружных стен	69
КЖ-29	Ванна для мойки спецодежды	70
КЖ-30	Армирование ванны для мойки спецодежды	71
КЖ-31	Эстакада для мойки автомобилей	72
КЖ-32	Конструкция эстакады	73

416-6-28.12.88

Копировал Цыганова

Формат А2

Альбом 1

Общая часть

Типовой проект пожарного депо на 4 автомобиля без жилых помещений (с железобетонным каркасом и панельными стенами) разработан на основании протокола № 71-84, утвержденного 29.05.84 МВД СССР; задания и дополнений к заданию на корректировку, утвержденных 09.02.87, 14.07.87, 08.02.88 МВД СССР.

Здание пожарного депо общественно-коммунальное, предназначено для строительства в городах и рабочих поселках с централизованным обслуживанием пожарных рукавов.

Типовой проект разработан для строительства во II и III климатических районах и в I в климатическом подрайоне с расчетными зимними температурами наружного воздуха -20, -30, -40° С для нормальной зоны влажности, исключая районы: сейсмические, вечной мерзлоты, с просадочными грунтами над горными выработками.

При разработке проекта приняты следующие данные:

класс здания - II, степень долговечности - II, степень огнестойкости - II,

нормативное значение ветрового давления (на высоте 10м) $\frac{кгс/м^2}{район}$ — $\frac{38}{III}$ = 0,38 кПа,

нормативное значение веса снегового покрова $\frac{кгс/м^2}{район}$ — $\frac{100}{III}$ = 1,0 кПа.

В проекте приняты обычные геологические условия. Рельеф участка ровный. Площадка горизонтальная. Грунты нескальные, однородные, непучинистые. Грунтовые воды отсутствуют.

Объемная масса грунта, залегающего:

ниже подошвы фундаментов γ = 1,8 т/м³;

выше подошвы фундаментов γ = 1,7 т/м³;

угол внутреннего трения для расчета: основания φ=20°; стен подвала φ=30°

удельное сцепление C=0,11 кгс/см² = 10,79 кПа;

модуль деформации E = 190 кгс/см² = 18632,6 кПа.

Схема генерального плана

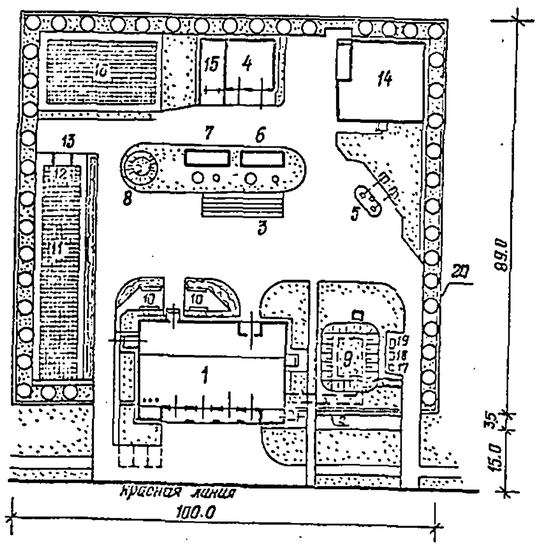

Предлагаемая схема генплана представляет собой один из возможных вариантов застройки. Участок имеет два выезда на городскую магистраль, по периметру имеет ограждение h=2,5м, разделен на рабочую, хозяйственную и спортивную зоны. Территория озеленена, проезды асфальтированы.

Плотность застройки - 31,5%. Процент озеленения - 30,1%

Экспликация зданий и сооружений

№ по генплану	Наименование зданий и сооружений	Площадь застройки, м²	Примечание
1	Пожарное депо на 4 автомобиля без жилых помещений (с железобетонным каркасом и панельными стенами)	975,5	т.п. 416-6-28.12.88
2	Переход	48,0	то же
3	Эстакада проездная для мойки автомобилей	40,0	"
4	Склад пенообразователя на 50т	152,8	709-9-94.12.88
5	Топливо-заправочный пункт для пожарных депо емкостью на 10м³	27,7	503-6-11.12.88
6	Очистные сооружения для сточных вод от мойки автомобилей производительностью 1,5 л/с	25,7	т.п. 902-2-416.85
7	То же дождевых вод	25,7	то же
8	Резервуар для воды емк. 100м³ или гидрант	35,0	т.п. 901-4-59.83
9	Отдельно стоящий заглубленный склад пожарного инвентаря и оборудования для пожарных депо на 2,3 и 4 автомобиля	105.6	только для МВД СССР т.п. Я-11-20-249.01.87
10	Зона отдыха дежурной смены		
11	Тренировочная полоса 10×50м	500,0	
12	в том числе предохранительная подушка 4×6 м	24,0	
13	Тренировочная стенка	20,0	перспективная разработка газодания УПА
14	Рукавный пост производительностью 25 пожарных рукавов в смену	406,2	
15	Место под склад хозинвентаря	72,0	то же
16	Спортивная волейбольно-баскетбольная площадка	364,0	
17	Ящик для мусора		
18	Ящик для песка		
19	Ящик для извести		
20	Железо-бетонное ограждение h=2,15м		

Сооружения по генплану 4, 5, 9 разработаны МВД СССР. Поставщик - Учреждение ИГ-548/11, г. Свердловск 620035

Показатели по генплану

№ п.п	Наименование	Кол., м²
1	Площадь застройки	2832
2	Площадь асфальтовых покрытий	3500
3	Площадь гравийных и спецпокрытий	864
4	Площадь озеленения	2713
5	Площадь участка	9000

Показатели по зданиям и сооружениям

№ по генплану	Наименование зданий и сооружений	Общая сметная стоимость, тыс. руб.	Объем строительный, м³
1	Пожарное депо на 4 автомобиля без жилых помещений (с железобетонным каркасом и панельными стенами)	288,21	7264,0
2	Переход		115,0
3	Эстакада проездная для мойки автомобилей	1,96	—
4	Склад пенообразователя на 50т вариант I	23,59	1354,3
	то же (709-9-95.12.88) вариант II	33,92	1176,9
5	Топливо-заправочный пункт для пожарных депо емкостью на 10м³	3,2	
6,7	Очистные сооружения	10,92	124,0
8	Резервуар для воды емк. 100м³	5,97	100,0
9	Отдельно стоящий заглубленный склад пожарного инвентаря и оборудования для пожарных депо на 2,3 и 4 автомобиля	32,10	335,0

Технологические решения

В здании пожарного депо предусмотрены помещения для размещения и обслуживания пожарной техники.

Технологическое оборудование, установленное на постах и участках обслуживания пожарной техники и в мастерской поста ТО позволяет выполнять следующие виды технического обслуживания автомобилей:

ежедневное обслуживание при смене караула,

техническое обслуживание на пожаре или учении,

техническое обслуживание по возвращении в часть с пожара или учения,

техническое обслуживание № 1,

сезонное обслуживание.

Для мойки, сушки и ремонта спецодежды, для хранения пожарно-технического вооружения предусмотрены специальные помещения с необходимым технологическим оборудованием и инвентарем.

				Привязан
Инв. №				416-6-28.12.88 — ПЗ
			1988	
ГАП	Соколова		23.03	Пояснительная записка
Н.контр.	Чернышева		22.03	Стадия: Р; Лист: 1; Листов: 6
Нач.отд.	Тихонов		18.03	Учреждение ИГ-548/7
Инженер	Чесноков		17.03	
Рук.гр.	Лукашова		16.03	

Копировал Голева

Формат А2

Альбом 1

Обслуживание, хранение, контроль и ремонт кислородно-изолирующих приборов и регенеративных патронов производится в помещении поста газодымозащитной службы.

Объем работ, требования по техническому обслуживанию пожарных автомобилей и все оборудование приняты согласно „Наставлению по эксплуатации пожарной техники" ГУПО МВД СССР.

Остальные помещения оснащены оборудованием и мебелью, обеспечивающими дежурство и занятия личного состава пожарной части продолжительностью смены – 24 часа.

В здании предусмотрен буфет с расчетом на трехразовое питание дежурной смены.

Основные технико-экономические показатели

№ п.п.	Наименование	Ед. изм.	По рабочей документации	Т.п. 416-6-27.8 альбом
1	Вместимость (расчетная единица)	шт.	4	2
2	Строительный объем	м³	7379,0	4601,4
3	Общая площадь	м²	1749,5	1013,5
4	Общая сметная стоимость	тыс. руб.	288,21	179,16
	В том числе:			
	стоимость строительно-монтажных работ	"	234,78	152,29
	оборудования	"	53,43	26,87
5	СМР на 1 м² общей площади	руб.	134,20	149,38
6	Общая сметная стоимость на расчетный			
	показатель	"	72052,5	89580
7	Трудозатраты построечные	чел-ч	29041	15696
	- на расчетный показатель	"	7260	10495
8	Расход основных строительных материалов:			
	- цемент, приведенный к марке 400	т	403,6	296,5
	- сталь, приведенная к классам А-I и Ст3	"	94,1	64,8
	- лесоматериалы, приведенные к круглому лесу	м³	142,1	81,74
	- кирпича	тыс.шт.	135,0	62,19
	на расчетный показатель			
	- цемент, приведенный к марке 400	кг	100908	148250
	- сталь, приведенная к классам А-I и Ст3	"	23513	32400
	- лесоматериалы, приведенные к круглому лесу	м³	35,52	40,80
	- кирпича	тыс.шт.	33,75	31,10
9	Расход тепла, годовой	Гдж	4945,01	3426,01
10	Расход электроэнергии, годовой	мвт·ч	229,5	123,76

Архитектурно-планировочное решение

Здание пожарного депо предназначено для размещения личного состава и обслуживания боевой пожарной техники, применяемой при тушении пожаров.

Здание запроектировано одно-трехэтажным, с высотами этажей: первого – 4,2 м и 4,8 м (центральной части), последующих-3,3м и имеет в плане прямоугольную форму.

В основу объемно-планировочного решения здания пожарного депо положен принцип максимального удобства технологических связей с поэтажным разделением основных функциональных служб.

В здании пожарного депо предусмотрены 2 лестничные клетки. Основная рабочая лестница и спусковые столбы, обеспечивающие посадку дежурной смены на боевые пожарные автомобили, размещены у машин первого выезда. Вторая лестница обеспечивает эвакуацию с этажей, является рабочей для третьего этажа и обеспечивает переход из здания в отдельно стоящий заглубленный склад.

Для обслуживания поста ГДЗС и буфета, расположенных на втором этаже, предусмотрен лифт Q=100 кг.

Здание каркасно-панельное, стены наружные керамзитобетонные панели, частично кирпичные; перегородки – сборные крупнопанельные гипсобетонные и кирпичные.

Кровля – бесчердачная, совмещенная с покрытием из четырехслойного рубероидного ковра, утеплитель – пенобетон, объемной массой 400 кг/м³ ГОСТ 5742-76. Водосток внутренний и наружный неорганизованный.

Полы – мозаичные, линолеум, керамические, паркетные, бетонные, деревянная рейка.

Окна – деревянные, ГОСТ 11214-86 и индивидуальные.

Двери – наружные по серии 1.136.5-19 и витражные, внутренние ГОСТ 6629-74.

Внутренняя отделка – штукатурка, затирка, глазурованная плитка, покраска масляная, водоэмульсионная, клеевая, побелка известковая, плитка ПА/С.

Наружная отделка – панели стеновые облицованы стеклянной плиткой в заводских условиях. Стены наружные кирпичные облицевать лицевым кирпичом светлых глин с расшивкой швов.

Цоколь – плитка керамическая типа „кабанчик".

Отмостка – асфальтовая, шириной 800 мм.

Конструктивное решение

Схема здания решена в каркасно-панельных конструкциях по связевой схеме с использованием конструкций серии 1.020-1/83.

Пространственная устойчивость здания обеспечивается системой вертикальных устоев, объединенных горизонтальными дисками перекрытий.

Вертикальными устоями служат диафрагмы жесткости, соединенные с примыкающими колоннами.

Колонны – сборные железобетонные по серии 1.020-1/83 вып.2-3, 2-5 2-11, 2-13.

Ригели – сборные железобетонные высотой сечения 450мм по серии 1.020-1/83 вып. 3-1 и высотой 600мм по серии 1.020-1/83 вып.3-7.

Стены подвала – сборные бетонные блоки ГОСТ 13579-78.

Наружные стены – самонесущие и навесные панели, изготовленные из керамзитобетона по серии 1.030.1-1, частично кирпичные.

Фундаменты – сборные железобетонные стаканного типа по серии 1.020-1/83 вып.1-1 и из сборных бетонных блоков по ГОСТ 13579-78.

Междуэтажные перекрытия и покрытия – сборные железобетонные многопустотные и сантехнические плиты по серии 1.040.1-2 Вып. 1,5,6.

Диафрагмы жесткости – сборные железобетонные панели поэтажной резрезки, сплошные и с проемами по серии 1.020-1/83 вып 4-1.

Перегородки – сборные крупнопанельные по серии 1.231.9-7 вып 1,2.

Лестницы – сборные железобетонные марши, объединенные с полуплощадками, со ступенями под накладные проступи и площадки для верхнего этажа по серии 1.050.1-2 вып. 1.

Наружная лестница – металлическая.

Антикоррозийную защиту строительных конструкций, небетонируемых закладных деталей и сварных соединений вести в соответствии с требованиями СНиП 2.03.11-85 „Защита строительных конструкций от коррозии" и СНиП 3.04.03-85 „Защита строительных конструкций и сооружений от коррозии."

В случае выполнения монтажных работ в зимнее время должны предусматриваться мероприятия по обеспечению заданной прочности бетона и раствора в стыках, как в процессе возведения здания, так и при последующей эксплуатации.

Инв. № подл. | Подпись и дата | Взам. инв. №

Привязан

Инв. №

Копировал Голева

Формат А2

Альбом I

Противопожарные мероприятия

Здание II степени огнестойкости. Все несущие и ограждающие конструкции выполнены из несгораемых материалов в соответствии со степенью огнестойкости здания согласно СНиП 2.01.02-85 „Противопожарные нормы".

Специальные мероприятия по обеспечению противопожарной безопасности здания предусмотрены всеми инженерными разделами проекта.

Для обеспечения безопасности эвакуации людей из помещений здания проектом предусмотрено:

рассредоточенное расположение выходов непосредственно наружу, ширина коридоров, дверей и лестничных маршей на путях эвакуации не менее нормативной,

открывание дверей на пути эвакуации в сторону выхода из здания,

из помещения содержания и обслуживания пожарной техники через коридоры 1этажа и ворота, с дублирующим ручным открыванием.

Инженерное оборудование

Теплоснабжение

Теплоснабжение и горячее водоснабжение здания от внешнего источника тепла с присоединением к водяным тепловым сетям с параметрами теплоносителя 95°-70°С или 150°-70°С. При теплоносителе с параметрами 95°-70°С -к четырехтрубной сети по зависимой непосредственной схеме, при параметрах 150°-70°С -к двухтрубной тепловой сети с открытой системой теплоснабжения по зависимой схеме и отбором горячей воды на нужды горячего водоснабжения через регулятор смешения воды.

Отопление

Система отопления здания водяная с параметрами теплоносителя 95°-70°С. В качестве нагревательных приборов приняты чугунные радиаторы типа М140-АО. Компенсация дополнительных расходов тепла в помещениях расположения машин предусмотрено за счет перегрева воздуха приточных вентиляционных систем.

Вентиляция

Вытяжная вентиляция помещений 1этажа с механическим и естественным побуждением и компенсацией вытяжки за счет приточных систем с механическим побуждением. Вытяжная вентиляция помещений 2 и 3этажей с естественным побуждением без организованной компенсации.

Водоснабжение

Водоснабжение здания пожарного депо осуществляется от городской водопроводной сети. Ввод водопровода предусматривается из чугунных водопроводных труб в помещение узла вводов.

На вводе предусматривается крыльчатый водомер калибра ВСКМ-50.

Потребный напор на вводе на хоз. производственные нужды -17.0м, на внутреннее пожаротушение -21,0 м.

Вода расходуется на хоз. питьевые, технологические и противопожарные нужды.

Наружное пожаротушение принимается от гидрантов городской сети из расчета 20л/сек.

Канализация

Проектом принимается две системы внутренней канализации: бытовая -для отведения сточных вод от санитарных приборов; производственная -для отведения стоков от мойки полов из помещений содержания и обслуживания пожарной техники.

В здании предусматриваются внутренние водостоки. выпуски дождевой канализации осуществляются на рельеф территории через гидрозатворы.

Электрооборудование

Проект внутреннего электрооборудования здания разработан в соответствии с действующими „Правилами устройства электроустановок для сетей с глухозаземленной централью трансформатора на ТП.

По степени обеспечения надежности электроснабжения проектируемое здание относится к потребителям 2 категории.

Ввод в здание предусматривается двумя взаиморезервируемыми кабельными линиями напряжением 380/220 В. Точка подключения кабелей определяется при привязке проекта в соответствии с техническими условиями энергоснабжающей организации.

Учет электроэнергии осуществляется приборами учета, установленными на вводной панели ВРУ.

Во всех помещениях здания предусматривается устройство электрического освещения светильниками с люминисцентными лампами и лампами накаливания. Светильники приняты в соответствии с характером и назначением помещений, выпускаемые отечественной промышленностью.

Питание силовых потребителей электроэнергии здания проектируется от групповых силовых щитов.

Все металлические нормально нетковедущие части электрооборудования, которые могут оказаться под напряжением, подлежат заземлению путем присоединения к нулевому проводу сети.

Связь и сигнализация

Проектом предусматриваются следующие виды связи и сигнализации:

телефонизация-от городской телефонной станции;

радиофикация -от городской радиотрансляционной сети;

телевидение;

пожарная сигнализация-от приемного прибора „Рубин-3" в пункте связи.

Пункт связи оборудуется:

оперативной телефонной связью-от станции оперативной связи СОС-30М и от станции приема сообщений СПС-10/20;

тревожной сигнализацией-от установки тревожной сигнализации и оповещения УТСО-20;

оперативной радиосвязью-от радиостанции УКВ;

телеграфной связью-от телеграфного аппарата РТА-80.

Автоматизация систем отопления и вентиляции

Проектом разработана автоматизация приточных систем П1 и П2. Схема автоматизации приточных систем предусматривает:

автоматическое регулирование температуры воздуха в помещении;

автоматическое регулирование температуры приточного воздуха;

автоматическую защиту калорифера от замораживания; ограничение температуры приточного воздуха, дистанционное управление электродвигателями, элементов электронагревателей и воздушных клапанов, ручное опробование исполнительных механизмов; местное опробование электродвигателей вентиляторов и клапанов; световую сигнализацию; местный теплотехнический контроль.

Для размещения приборов и аппаратуры приточных систем в проекте предусмотрены индивидуальные щиты автоматизации по ОСТ 36.13-76.

Схемы соединений внешних проводок выполнены проводами АПВ по ГОСТ 6323-79Е и НВЭ по ГОСТ 17515-72Е в винипластовых защитных трубах по ТУ6-19-215-83.

Автоматизация систем технологического оборудования

Проектом разработана автоматизация механизма распашных ворот. Схема управления механизмом распашных ворот предусматривает:

местное управление открывания и закрывания ворот;

дистанционное управление открывания и закрывания ворот;

аварийное отключение ворот при закрывании;

звуковую и световую сигнализации на пульте управления.

Для размещения аппаратуры управления распашными воротами предусмотрен пульт управления по ОСТ 36.13-76.

Схемы соединений внешних проводок выполнены кабелями марки АКВВГ по ГОСТ 1508-78Е и МРШИ по ТУ16.Б05.989-77.

Привязан

Инв.№

Основные положения по производству строительных и монтажных работ

Основные положения по производству строительных и монтажных работ по возведению пожарного депо на 4 автомобиля (без жилых помещений) разработан на основании всех разделов данного типового проекта и согласно требованиям СНиП 3.01.01-85 „Организация строительного производства."

Здание запроектировано одно-трехэтажным.

Размеры в плане между осями 36,0×24,0 м.

Площадь застройки здания 975,5 м², общий строительный объем 7379,0 м³.

Объемы основных строительно-монтажных работ и продолжительность строительства представлены в календарном плане производства работ.

Методы производства основных строительно-монтажных работ

Разработку котлованов и траншей под фундаменты предусматривается производить с помощью экскаватора типа ЭО 4112 с ковшом емкостью 0,65 м³ с погрузкой лишнего грунта на автотранспорт и отвозкой его за пределы строительного участка.

Устройство монолитных фундаментов и монтаж сборных осуществляется с помощью автомобильного крана марки КС 45611А.

Обратная засыпка грунта производится с помощью бульдозера марки ДЗ-42 с послойным уплотнением. По окончании обратной засыпки внутри здания выполняется планировка грунта.

Монтаж сборных элементов надземной части здания производится секциями в продольном направлении с помощью крана КС 6362 со стрелой длиной 25,0 м.

Максимальную массу монтируемых элементов составляет диафрагма жесткости – 8,23 т.

Монтаж сборных и монолитных бетонных и железобетонных конструкций необходимо осуществлять согласно требованиям СНиП 3.03.01-87 г. „Несущие и ограждающие конструкции."

Кирпичная кладка стен и перегородок ведется обычным способом с шарнирно-переставных подмостей.

Все виды производства строительно-монтажных работ и их организация должны выполняться согласно проекту и в соответствии с требованиями СНиП III-4-80 „Техника безопасности в строительстве."

Производство монтажных, бетонных и железобетонных работ в зимних условиях

При среднесуточной температуре ниже +5°С и минимальной ниже 0°С бетонные работы следует выполнять, используя метод электропрогрева бетона с сочетании с методом „термоса".

Перед установкой сборных железобетонных элементов в зимнее время их необходимо очистить от снега и наледи при помощи разогретого в калориферах сжатого воздуха или механической щетки.

Швы, воспринимающие расчетные усилия, заделывают бетоном или раствором после предварительного обогрева стыкуемых поверхностей до положительной температуры с последующим прогревом или обогревом замоноличенного стыка.

В конце рабочего дня необходимо укрывать щитами или рулонными материалами стаканы фундаментов, швы между плитами покрытия.

Конструкции из монолитного бетона необходима укрывать сразу после окончания бетонирования.

Перечень основных строительных машин и механизмов

Наименование	Марка	Кол-во	Примечание
Экскаватор	ЭО-4112	1	
Бульдозер	ДЗ-42	1	емкость 0,65 м³
Автомобильный кран	КС 45611А	1	
Вибратор глубинный	И8-47Б	2	
Вибратор площадочный	И8-31А	2	
Сварочный агрегат	АСБ-300-7	2	
Компрессор	КС-9	1	
Пневматическая трамбовка	ВП-1	2	
Насос водоотливный	НЦС-15	по расчету	
Автомашина бортовая	ЗИЛ-130	по расчету груз. 5,0 т	
Автосамосвал	ЗИЛ-ММЗ-555	по расчету груз. 4,5	
Седельный тягач	ЗИЛ-6081-В	1	груз. 14,4 т
Полуприцеп универсальный	ЛС-0906	1	груз. 9,0
Пневмоколесный кран	КС 6362	1	

Перечень рекомендуемых приспособлений, монтажной оснастки и инвентаря

Наименование	Марка	Кол-во	Примечание
Четырехветвевой канатный строп	ГОСТ 25573-82	1	Груз. 10,0 т
Кольцевой универсальный строп	ГОСТ 25573-82	2	Груз. 3,2 т
Бункер переносной поворотный для бетона	БПВ-1,0	1	емкость 1,0 м³
Ящик для раствора переносной	—	4	емкость 0,3 м³
Ларь для сыпучих материалов	—	2	емкость 1,0 м³
Термос для горячих битумных мастик	—	1	
Электрогидравлические подмости непрерывного подъема для отделочных работ		2	Высота настила от 1,5 до 6,0 м
Захват для монтажа колонн	—	1	груз. 4,0 т
Кондуктор для монтажа		4	
Стремянка с ездом 230-350		4	
Подкос телескопический		4	Длина 4300-6400
Передвижные подмости монтажника		4	
Траверсный футляр для 2			
пакетов кирпича		2	
Склад – пирамида		4	

Привязан

Инв. №

Инв. № подл. | Подпись и дата | Взам. инв. №

Альбом 1

Схема стройгенплана

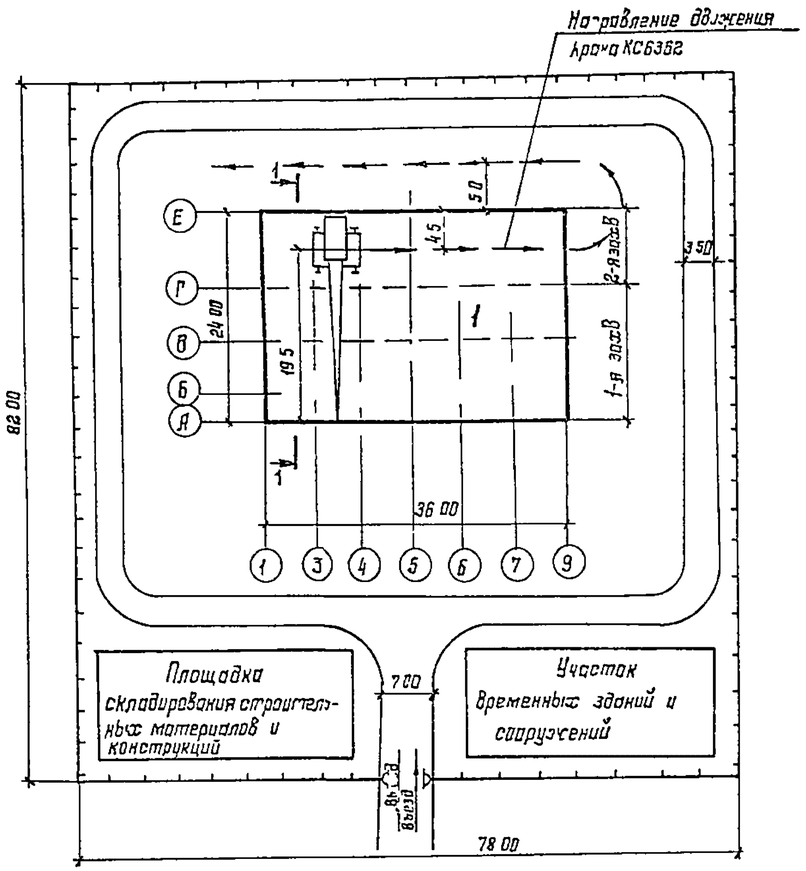

Экспликация зданий и сооружений

№по генплану	Наименование здания	Координаты угла квадрата стр сетки	Примечание
1	Пожарное депо на 4 автомобиля		

Разрез 1-1

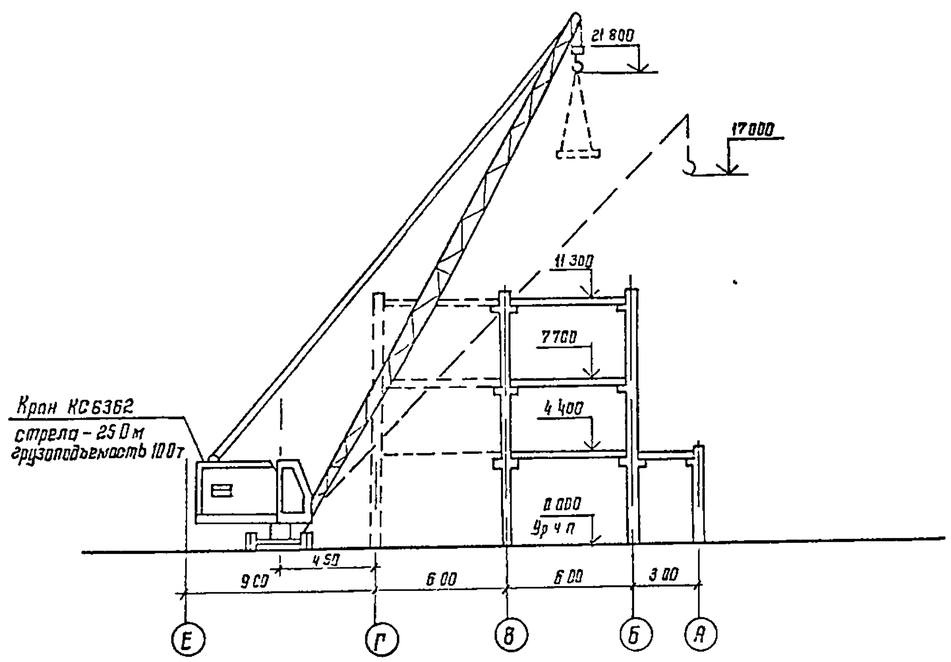

1 Стройгенплан разработан на основании чертежа „Схема генплана" лист ПЗ-1.

2 Стройгенплан показан на период монтажа надземной части здания Монтаж предусматривается производить краном КС 6362 в направлении от оси А к оси Г (1-я захватка), затем от оси Г к оси Е (2-я захватка)

3 Максимальные массы сборных железобетонных элементов следующие: колонны – 3,13т, ригели – 5,88т, плиты – 5,0т, панели стен - 5,39т, диафрагмы жесткости – 8,23т

4 Порядок монтажа принят следующий: монтаж колонн, ригелей, диафрагм жесткости и плит перекрытия последовательно между осями (А-Б), (Б-В), (В-Г), затем между осями (Г-Е)

5 Конструкция временной автодороги определяется при привязке

Инв № подл. | Подпись и дата | Взам. инв №

Привязан				
Инв №				

416-6-28.12.88 — ПЗ

Лист 5

Копировал Цыганова

Формат А2

Наименование работ	Объем работ: Ед. изм.	Объем работ: Кол	Затраты труда, чел дн	Требуемые машины: наименование	Требуемые машины: кол	Продол. работ в днях	Кол. смен	Число рабочих в смену	Состав бригады	Месяцы строительства: 1	2	3	4	5	6
Монтаж сборных железобетонных конструкций	$м^3$	807,4	1056	Пневмоколесный кран-10т	1	44	1,5	16	Машинист, монтажники	12дн / 16чел	12дн	12дн	8дн		
Устройство перегородок	$м^2$	1002,6	192	То же	1	8	1,5	16	——"——	2дн / 16чел	3дн	3дн			
Устройство кровли	$м^2$	806	202	Подъемник	1	15	1,5	10	Бетонщики, изолировщики			15дн / 10чел			
Заполнение проемов	$м^2$	406,9	122	—		8	1,5	10	Столяры			8дн / 10 чл			
Устройство полов	$м^2$	1539,2	416	Вибраторы	2	18	1,5	16	Бетонщики, плотники			17дн / 16чел			
Отделочные работы	тыс $м^2$	12,6	1000	Штукатурный агрегат	1	45	1,5	16	Штукатуры, маляры, плиточники				40дн / 16чел		5дн
Внутренние сантехнические работы	тр	201	442	—		21	1,5	14	Сантехники				21дн / 14чел		
Электромонтажные работы	тр	167	254	—		12	1,5	14	Электромонтажники				12дн / 14чел		
Монтаж линий связи и сигнализации	тр	24,7	34,6	—		14	1,5	16	То же					14дн / 16чел	
Монтаж технологического оборудования	тр	110	982	—		41	1,5	16	Наладчики оборудования						41дн
Неучтенные работы	—	—	120	—		12	1,0	10	Разнорабочие				12дн / 10чел		

Инв. № подл. | Подпись и дата | Взам. инв. №

Привяз. здан

Инв. №

Альбом I

Ведомость основных комплектов рабочих чертежей

Обозначение	Наименование	Примечание
ТХ	Технологические решения	Альбом I
АР	Архитектурные решения	то же
КЖ	Конструкции железобетонные	"
ОВ	Отопление и вентиляция	Альбом II
ВК	Внутренние водопровод и канализация	то же
ЭМ	Силовое оборудование	Альбом III
ЭО	Электрооборудование	то же
СС	Связь и сигнализация	"
АОВ	Автоматизация систем отопления и вентиляции	"
АТХ	Автоматизация систем технологического оборудования	"

Ведомость рабочих чертежей основного комлекта ТХ

Лист	Наименование	Примечание
1	Общие данные	
2	План расположения технологического оборудования 1 и 2 этажей	
3	План расположения оборудования и мебели 2 этажа	
4	План расположения мебели 3 этажа	

Условные обозначения

Подвод воды и сток в канализацию

Подвод горячей воды

Типовой проект разработан в соответствии с действующими нормами и правилами и предусматривает мероприятия, обеспечивающие ~~взрывную~~, взрывопожарную и пожарную безопасность при эксплуатации здания.

Главный инженер проекта С.П. Кудрявцев

Ведомость ссылочных и прилагаемых документов

Обозначение	Наименование	Примечание
	Ссылочные документы	
5.416-2	Нестандартизированное оборудование пожарных депо серии 164	
1.479.5-1	Шкафы деревянные для хранения одежды в санитарно-бытовых помещениях промышленных предприятий типа: ДД-33,2, ДД-40,2	
	Прилагаемые документы	
416-6-28.12.88-ТХ.С01	Спецификация оборудования	Альбом V
416-6-28.12.88-ТХ.С02	то же	то же

Технологические решения

В здании пожарного депо предусмотрены помещения для размещения и обслуживания пожарной техники.

Здание пожарного депо – общественно-коммунальное. Помещения и производства не категорируются.

Технологическое оборудование, установленное на постах и участках обслуживания пожарной техники и мастерской поста ТО, позволяет выполнять следующие виды технического обслуживания автомобилей:

ежедневное обслуживание при смене караула;

техническое обслуживание на пожаре или учении;

техническое обслуживание по возвращении в часть с пожара или учения;

техническое обслуживание №1;

сезонное обслуживание.

Для мелкого ремонта пожарных рукавов, мойки, сушки и ремонта спецодежды, для хранения необходимого запаса пожарных рукавов и пожарно-технического вооружения предусмотрены специальные помещения с необходимым технологическим оборудованием и инвентарем.

Обслуживание, ремонт и контроль кислородно-изолирующих приборов и регенеративных патронов производится в помещениях поста газодымозащитной службы.

Объем работ и требования по техническому обслуживанию пожарных машин и все оборудование приняты согласно „Наставлению по эксплуатации пожарной техники" ГУПО МВД СССР.

Режим работы пожарного депо:

количество рабочих дней – 365,

продолжительность смены 24 часа, смен – 3.

Все работы по обслуживанию пожарной техники производятся личным составом части, расчетное количество 63 человека.

Для возможности проведения всех мероприятий по эксплуатации и обслуживанию пожарной техники в помещениях, предназначенных для этих целей, принята внутренняя температура воздуха +16°С в дневное время и +10°С в ночное время для необходимости поддержания температурного режима при запусках двигателей автомобилей.

В связи с необходимостью пребывания личного состава части в непосредственной близости от выездных пожарных автомобилей в течение 24 часов, в здании предусмотрен буфет с расчетом на трехразовое питание личного состава, с доставкой привозных обедов с базового предприятия и приготовлением несложных блюд.

Для обслуживания буфета и поста ГДЗС предусмотрен лифт Q=100 кг.

Гардеробная оборудуется деревянными шкафами (серии 1.479.5-1) для хранения обмундирования, рабочей и специальной одежды:

– 63 шкафа для всего личного состава части,

– 9 шкафов для спецодежды шоферов.

Для размещения боевого снаряжения дежурного караула в помещении содержания и обслуживания пожарной техники предусмотрены встроенные шкафы.

Санитарные узлы и умывальные приняты для казарменных зданий по ВСН10-73 МВД СССР. Для диспетчера (радисто), в непосредственной близости от пункта связи части, предусмотрены санузел индивидуального пользования и комната отдыха.

Душевые сетки приняты:

– 7 человек на одну душевую сетку боевого расчета первого выезда.

В здании пожарного депо предусмотрены и оборудованы необходимой мебелью помещения для профилактической работы, занятий и отдыха личного состава части.

Инв. №				Привязан
				416-6-28.12.88 — ТХ
			1988	
Гл. инж.	Барышев		24.03	
ГАП	Соболева		23.03	
ГИП	Кудрявцев		23.03	Пожарное депо на 4 автомобиля без жилых помещений (с железобетонным каркасом и панельными стенами)
Н. контр.	Казанцева		22.03	Стадия: Р; Лист: 1; Листов: 4
Нач. отд.	Матвеев		18.03	
Рук. гр.	Крыцов		17.03	Общие данные
Проверил	Крыцов		15.03	Учреждение ИГ-548/7 Москва
Проектир.	Харитонова		15.03	

Копировал Цыганова

Формат А2

Альбом 1

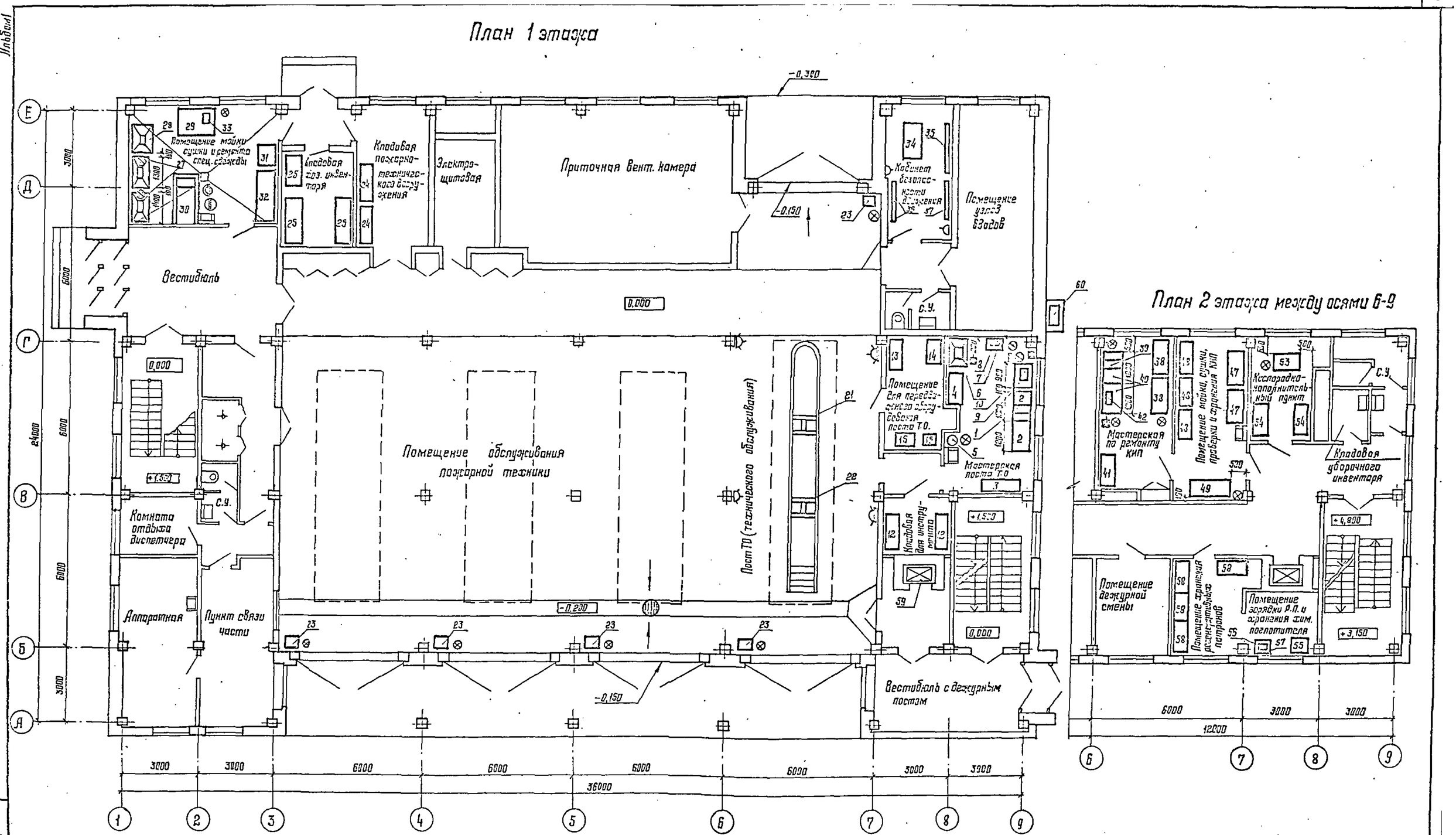

				1987	416-6-28.12.88 — ТХ		
Привязан	ГИП	Кудрявцев		15.08	Пожарное депо на 4 автомобиля без жилых помещений (с железобетонным каркасом и панельными стенами)	Стадия: Р	Лист: 2
	Гл. контр.	Казанцева		15.08			Листов
	Нач. отд.	Матвеев		15.08			
	Рук. ср.	Крыцов		15.08	План расположения технологического оборудования 1 и 2 этажей	Учреждение ИГ-548/7 Москва	
	Проверил	Крыцов		15.08			
Инв. №	Проектир.	Жаротонова		14.08			

Копировал Цыганова

Формат Л2

Инв. № подл. | Подпись и дата | Взам. инв. №

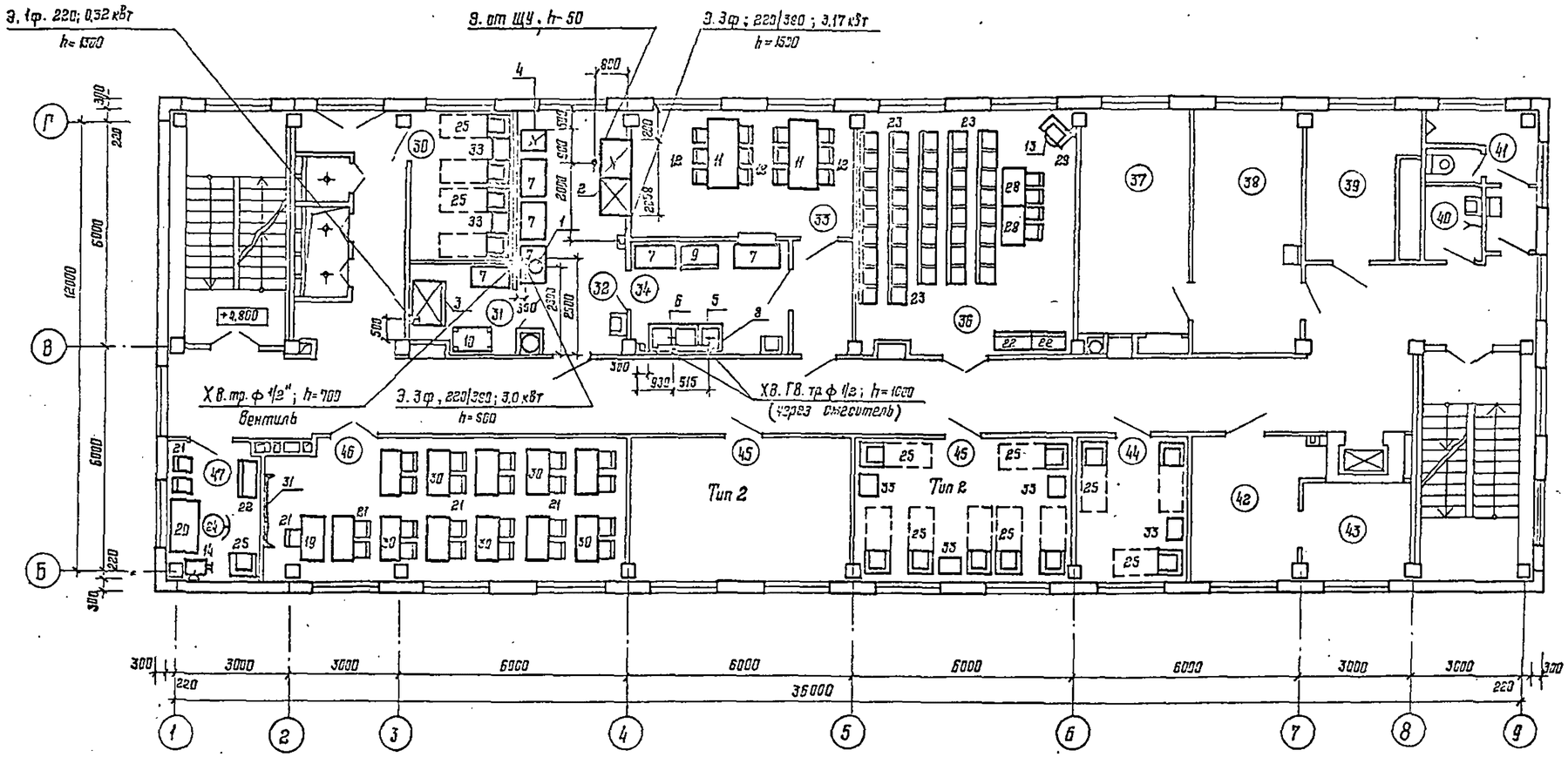

Экспликация помещений

Номер по плану	Наименование
30	Помещение дежурной смены
31	Кладовая сухих продуктов
32	Кухня
33	Буфет
34	Мойка посуды
36	Ленинская комната
37	Мастерская по ремонту КИП
38	Помещение мойки, сушки, проверки
	и хранения КИП
39	Кислородно-компрессорный
	пункт
40	Кладовая уборочного инвентаря
42	Помещение хранения регенера-
	тивных патронов
43	Помещение зарядки РП и
	хранения химпоглотителя
44	Помещение дежурной смены
45	Помещение дежурной смены
46	Класс
47	Кабинет начальника дежурной
	смены

1. Спецификацию оборудованию см. листы ТХ. С02 Альбом V (на 4 листах).

2. В комнате отдыха диспетчера (план 1 этажа между осями 1-2) установить кресло-кровать (поз. 25) и стол журнальный (поз. 27).

Инв. № подл. | Подпись и дата | Взам. инв. №

Согласовано: Госстрой СССР

Инж. ПВ Кравцова 15.03
Инж. ВК Шлапакова 16.03
Инж. ЭМ Шлапакова 16.03

				1988	416-6-28.12.88 — ТХ
Привязан	ГИП	Сабельева		23.03	Пожарное депо на 4 автомобиля без жилых помещений (с железобетонным каркасом и панельными стенами)
	Н. контр.	Казначеева		22.03	Стадия: Р; Лист: 3; Листов:
	Нач. отд.	Тимофеев		18.03	
	Рук. гр.	Утешева		17.03	План расположения оборудования и мебели 2 этажа
	Проверил	Столярова		17.03	Организация: УПИ-2 ИГ-548/7
Инв. №	Разработ.	Утешева		16.03	

Копировал Цыганова

Формат А2

Альбом 1

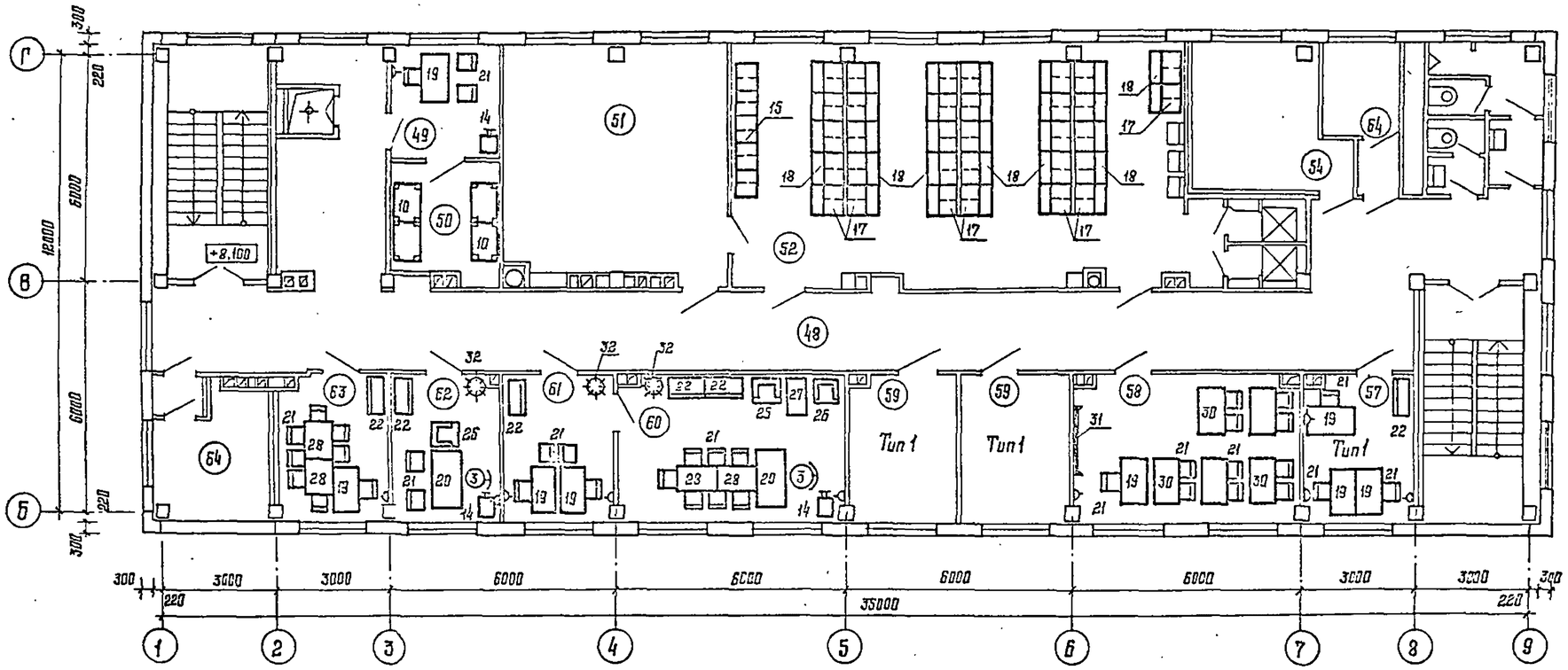

Экспликация помещений

Номер по плану	Наименование
49	Комната коменданта
50	Кладовая вещевого имущества
51	Помещение для занятий физзарядкой
52	Гардероб уличной, домашней и рабочей одежды с умывальной
53	Душевые кабины
54	Венткамера
57	Помещение инструкторов профилактики
58	Комната для инструктажа рабочих
59	Помещение инструкторов профилактики
60	Кабинет начальника части
61	Канцелярия
62	Кабинет зам. начальника части
63	Комната общественных организаций
64	Венткамера

Спецификацию оборудования см. листы ТХ. С02 Альбом V (на 4 листах).

Согласовано:

Инж. ОВ	Корякова		16.03
Инж. ВК	Шевченко		15.03
Инж. Э	Гуревич		16.03

Согласовано:

Инж. СС	Шарыпкина	16.03

Инв. № подл. | Подпись и дата | Взам. инв. №

				416-6-28.12.88 — ТХ
			1988	
ГАП	Соболева		23.03	Пожарное депо на 4 автомобиля без жилых помещений (с железобетонным каркасом и панельными стенами)
Н. контр.	Казанцева		22.03	
Нач. отд.	Михеев		19.03	
Рук. гр.	Ятешева		17.03	План расположения оборудования и мебели 3 этажа
Проверил	Столярова		17.03	
Проектир	Ятешева		15.03	

Стадия	Лист	Листов
Р	4	

Учреждение ИГ-548/7 Москва

Привязан

Инв. №

Копировал Цыганова

Формат А2

Альбом I

Ведомость чертежей основного комплекта АР

Лист	Наименование	Примечание
1	Общие данные (начало)	
2 3	Общие данные (продолжение)	
4	Общие данные (окончание)	
5	План 1 этажа	
6	План 2 этажа	
7	План 3 этажа	
8	Переход	
9	Спецификация заполнения проемов и встроенных шкафов	
10	Фасады 1-9, 9-1, Е-А, А-Е	
11	Разрезы 1-1 2-2 3-3	
12	План кровли	
13	Планы полов	
14	Схема расположения элементов перемычек	
	1 этажа и перехода	
15	Схемы расположения элементов перемычек	
	и сборных перегородок 2 и 3 этажей	
16	Развертка вентканалов РК-1	
17	Развертка вентканалов РК-2	
18	Вентиляционные шахты	
19	Тамбур главного входа	
20	Тамбур служебного входа	
21	Лифт грузовой малый с верхним машинным	
	отделением Q = 100 кг Шахта лифта	
22	Установка спусковых столбов СС-1, СС-2	
23	Встроенные шкафы	
24	Монтажные схемы ДБИ-1, ДБИ-1а Заполнение	
	оконного проема ОК-5	
25	Облицовка стен и потолка пункта связи	
	части плитами ПА/С	
26	Секции барьера индивидуального СБИ-1, СБИ-2	
	Перегородка остекленная индивидуальная	
	ПОИ-1	

продолжение

Лист	Наименование	Примечание
27	Схемы установки телестойки, радиостойки	
	и мачты УКВ	
28	Пожарная лестница МПЛ и дверка поливочного	
	крана	
29	Шкаф пожарного крана	

Ведомость ссылочных и прилагаемых документов

Обозначение	Наименование	Примечание
	Ссылочные документы	
ГОСТ 6629-74	Двери деревянные внутренние для	
	жилых и общественных зданий	
ГОСТ 14624-84	Двери деревянные для зданий	
	промышленных предприятий	
ГОСТ 13579-78	Блоки бетонные для стен подвалов	
ГОСТ 11214-86	Окна и балконные двери деревянные	
	с двойным остеклением для жилых	
	и общественных зданий	
ГОСТ 16289-86	Окна и балконные двери деревянные	
	с тройным остеклением для жилых	
	и общественных зданий	
ГОСТ 25919-86	Плиты подоконные железобетонные	
	для жилых, общественных и вспо-	
	могательных зданий	
1 141-1 Вып 60	Панели перекрытий железобетонные	
	многопустотные	
1 245-1 Вып 2	Подвесные потолки	
1 136 5-19	Двери деревянные наружные для	
	жилых и общественных зданий	
1 243 1-4	Плиты плоские железобетонные	
1 238-1 Вып 2	Железобетонные козырьки входов	
	и парапетные плиты общественных	
	зданий	
1 038 1-1 Вып 12	Перемычки железобетонные для	
	зданий с кирпичными стенами	
1 231 9-7 Вып 12	Панели перегородок гипсобетонные	
2 244-1 Вып 34	Детали полов общественных зданий	
1 172 5-6	Элементы и детали встроенных	
	шкафов и антресолей для жилых	
-	зданий	
2 230-1 Вып 5	Детали стен и перегородок	

продолжение

Обозначение	Наименование	Примечание
	общественных зданий	
2 230-2 Вып 3	Детали стен и перегородок общест-	
	венных зданий	
2 460-15 Вып 0 1	Типовые узлы покрытий промыш-	
	ленных зданий в местах установки	
	крышных вентиляторов	
2 460-18 Вып 0 1 3	Узлы покрытий одноэтажных про-	
	изводственных зданий с рулон-	
	ными кровлями и железобетонными	
	плитами	
1 494-32	Зонты и дефлекторы вентиляцион-	
	ных систем	
1 238 1-2	Плиты парапетные железобетонные	
	рядовые и угловые для общест-	
	венных зданий	
1 235 4-7/84 Вып 13	Витрины и тамбуры из алюминие-	
	вых сплавов для общественных	
	зданий	
АТ-6 00-003	Альбом заданий на проектирование	
	строительной части лифтовых	
	установок	
1 435 3-30	Ворота распашные 4×3,9 м (Н) с	
	механизмом открывания для по-	
	жарных депо серии 164	
2 436-17 Вып 1	Узлы окон с деревянными перепле-	
	тами	

Согласовано

Инв. № подл.	Подпись и дата	Взам. инв. №	Конструктор	Лицензия	Дата
					16 03

Типовой проект разработан в соответствии с действующими нормами и правилами и предусматривает мероприятия, обеспечивающие взрывную, взрывопожарную и пожарную безопасность при эксплуатации здания

Главный архитектор проекта Н Я Соболева

Инв №				
			1998	
Гл инж	Барышев		21 03	
ГАП	Соболева		23 03	
Н контр	Кондратьева		22 03	
Нач отд	Тихонов		9 03	
Гл конструктор	Нестерова		17 03	
Гл инж	Лукьянова		13 03	
Зав. л	Лукьянова		16 03	
Инж	Столярова		15 03	

Привязан

416-6-28.12.88 — АР

Пожарное депо на 4 автомобиля без жилых помещений (с железобетонным каркасом и панельными стенами)

Стадия	Лист	Листов
Р	1	29

Общие данные (начало)

Учреждение ИГ-548/7 Москва

Копировал Цыганова

Формат А2

Альбом I

Ведомость ссылочных и прилагаемых документов

продолжение

Обозначение	Наименование	Примечание
	Прилагаемые документы	
416-6-28.12.88 - КЖ.И	Строительные изделия	Альбом IV
416-6-28.12.88 - АР. ВМ	Ведомость потребности в материалах	Альбом VI

Ведомость спецификаций

Лист	Наименование	Примечание
8	Спецификация элементов перехода	
9	Спецификация заполнения проемов и встроенных шкафов	
12	Спецификация элементов кровли	
14	Спецификация перемычек	
15	Спецификация элементов крепления кирпичных перегородок и наружных стен	
15	Спецификация сборных гипсобетонных перегородок	
15	Спецификация элементов крепления гипсобетонных перегородок	
16	Спецификация элементов РК-1	
17	Спецификация элементов РК-2	
18	Спецификация элементов вентиляционных шахт	
19	Спецификация элементов тамбура главного входа	
20	Спецификация элементов тамбура служебного входа	
21	Спецификация закладных элементов шахты лифта	
22	Спецификация элементов спусковых столбов СС-1, СС-2	
23	Спецификация сборных элементов встроенных шкафов Ш-1, Ш-2, Ш-3	
24	Спецификация элементов на ОК-5	
25	Спецификация элементов подвесных потолков из плит ПА/С	
25	Спецификация элементов облицовки стен из плит ПА/С	
26	Спецификация элементов секций барьера индивидуального СБИ-1, СБИ-2 и перегородки остекленной индивидуальной ПОИ-1	
27	Спецификация элементов телестойки, радиостойки и мачты УКВ	
28	Спецификация элементов пожарной лестницы МПЛ и дверки поливочного крана	
29	Спецификация элементов шкафа	

Общие указания

Основные исходные данные

Типовой проект разработан для строительства во II и III климатических районах и в I6 климатическом подрайоне с расчетными зимними температурами наружного воздуха -20°, -30°, -40°С, исключая районы: сейсмические, вечной мерзлоты, с просадочными грунтами и горными выработками.

При разработке проекта приняты следующие данные: класс здания – второй; степень огнестойкости – вторая; нормативное значение ветрового давления (на высоте 10м) $\frac{кгс/м^2}{район} - \frac{38}{III} =$ 0,38 кПа; нормативное значение веса снегового покрова $\frac{кгс/м^2}{район} - \frac{100}{III} = 1,0$ кПа. Рельеф участка ровный. Площадка горизонтальная, условная планировочная отметка уровня земли – 0,300.

Проект разработан для температуры наружного воздуха -30°С.

Архитектурно-планировочное решение

Здание пожарного депо на 4 автомобиля предназначается для размещения личного состава и обслуживания боевой техники, применяемой при тушении пожаров.

Здание каркасно-панельное с частично кирпичными стенами, перегородки сборные гипсобетонные и кирпичные. Окна и двери – деревянные. Полы в здании запроектированы мозаичные, линолеум, керамические, паркетные, бетонные и деревянная рейка.

Здание в плане прямоугольное, разновысокой этажности в один и три этажа.

Высота этажей принята:

- 1 этажа 4,2м и 4,8м (центральная часть),
- 2,3 этажей 3,3м.

На первом этаже располагаются: помещение содержания и обслуживания пожарной техники с постом технического обслуживания, мастерская поста технического обслуживания с кладовой для инструмента, пункт связи части с аппаратной, комната отдыха и санузел, кладовые пожарно-технического вооружения и хозинвентаря, помещение мойки, сушки, ремонта спецодежды, электрощитовая, приточная венткамера, кабинет безопасности и узел вводов.

На втором этаже располагаются помещения дежурной смены с вспомогательными помещениями, поста ГЗДС.

На третьем этаже располагаются помещения административно-бытовые.

В здании пождепо предусмотрены две лестничные клетки. Основная рабочая лестница, а также спусковые столбы, обеспечивающие связь помещений дежурной смены с помещением содержания и обслуживания пожарной техники, размещаются в левом крыле, вблизи первого выезда боевых автомобилей. Вторая лестница обеспечивает эвакуацию с этажей и обслуживает загрузку третьего этажа, а также обеспечивает связь с убежищем через подземный переход.

Основная характеристка материалов наружных стен и перегородок здания дана в разделе КЖ лист 2 п. 7,8, характеристика изоляционных материалов на лист 11. Указания по гидроизоляции даны в разделе КЖ лист 8. Указания о мероприятиях при производстве работ в зимнее время даны в разделе КЖ лист 3.

Наружная отделка

Кирпичные вставки, облицовываются лицевым кирпичом с расшивкой швов. Панели отделываются стеклянной плиткой в заводских условиях.

Цоколь облицовывается керамической плиткой типа „Кабанчик".

Двери деревянные покрываются бесцветным лаком.

Окна деревянные окрашиваются масляной краской за 2 раза.

Металлическая пожарная лестница окрашивается нитроэмалевой краской.

Внутренняя отделка

Стены и перегородки кирпичные в помещении содержания и обслуживания пожарной техники с постом технического обслуживания, в помещении мойки, сушки и ремонта спецодежды, в санузлах, в умывальной и в душевой оштукатурить цементным раствором, а в остальных помещениях оштукатурить известковым раствором.

Указания по отделке помещений приведены в таблице ведомости отделки настоящего раздела.

Указания по окраске и колер предусматриваются по привязке проекта.

			1988
Гл. инж.	Васильев		24.03
ГЛП	Соболева		23.03
Н. контр.	Казанцева		22.03
Нач. отд.	Михайлов		18.03
Гл. контр. отд.	Нестерова		17.03
Рук. гр.	Лукинова		15.03
Ст. Верин	Лукинова		15.03
Проектир.	Столярова		15.03

Привязан

Инв. №

416-6-28.12.88 – АР

Пожарное депо на 4 автомобиля без жилых помещений (с железобетонным каркасом и панельными стенами)

Общие данные (продолжение)

Стадия	Лист	Листов
Р	2	

Учреждение ИГ-548/7 Москва

Копировал Цыганова

Формат А2

Ведомость отделки помещений
Площадь м²

Наименование или номер помещения	Потолок		Стены или перегородки		Низ стен или перегородок (панель)			Колонна		Примечание
	Площадь	Вид отделки	Площадь	Вид отделки	Площадь	Вид отделки	Высота, мм	Площадь	Вид отделки	
			Первый этаж							
1,2	375,6	Клеевая окраска	174,9	Масляная окраска	72,8	Глазурованная плитка	1800	28,8	Глазурованная плитка	
3	21,2	То же	75,3	Водоэмульсионная окраска	1,5	Экран-глазурованная плитка	1500	9,0	Водоэмульсионная окраска	Экран в зоне установки раковины
4	10,2	"	38,9	То же	24,6	Масляная окраска	1800	—	—	
5	31,0	"	144,6	Клеевая окраска	72,0	То же	1800	4,0	Масляная окраска	
6	17,6	"	24,8	То же	15,3	"	1800	1,8	Масляная окраска	
7	2,1	"	22,4	Масляная окраска	—	—	—	4,7	Масляная окраска	
8	5,9	"	42,4	Водоэмульсионная окраска	—	—	—	—	—	
9	3,3	"	32,1	Масляная окраска	2,3	Экран-глазурованная плитка	1500	—	—	Экран в зоне установки умывальника
10	27,1	Известковая побелка	83,3	Водоэмульсионная окраска	—	—	—	2,3	Водоэмульсионная окраска	
11	13,3	Клеевая окраска	31,2	Клеевая окраска	23,9	Масляная окраска	1800	1,1	Масляная окраска	
12	56,1	Известковая побелка	115,7	Водоэмульсионная окраска	—	—	—	7,0	Водоэмульсионная окраска	
13	2,2	То же	23,4	Известковая окраска	—	—	—	—	—	
14	10,2	Клеевая окраска	26,7	Клеевая окраска	21,6	Масляная окраска	1800	—	—	
15	16,2	Известковая побелка	56,7	Водоэмульсионная окраска	—	—	—	2,3	Водоэмульсионная окраска	
16	11,2	То же	51,6	То же	—	—	—	—	—	
17	27,9	"	67,0	Масляная окраска	—	—	—	4,4	Масляная окраска	
18	3,9	Клеевая окраска	21,0	То же	—	—	—	1,8	То же	
19	3,4	То же	48,9	"	—	—	—	—	—	
20	7,4	"	23,7	Клеевая окраска	14,0	Масляная окраска	1800	1,4	Масляная окраска	
21	20,2	"	59,2	Водоэмульсионная окраска	2,3	Экран-глазурованная плитка	1500	9,6	Водоэмульсионная окраска	Экран в зоне установки раковины
22	18,9	Плиты ПА/С	49,5	Плиты ПА/С	—	—	—	8,1	Плиты ПА/С	лист 25
23,24	123,3	Клеевая окраска	265,8	Клеевая окраска	158,8	Масляная окраска	1800	—	—	
25	25,6	То же	37,7	То же	21,1	То же	1800	3,1	То же	

продолжение

Наименование или номер помещения	Потолок		Стены или перегородки		Низ стен или перегородок (панель)			Колонна		Примечание
	Площадь	Вид отделки	Площадь	Вид отделки	Площадь	Вид отделки	Высота, мм	Площадь	Вид отделки	
26	3,7	Клеевая окраска	1,4	Клеевая окраска	3,6	Масляная окраска	1800	—	—	
27	2,9	То же	17,3	Масляная окраска	1,2	Экран-глазурованная плитка	1500	2,3	Масляная окраска	Экран в зоне установки умывальника
				Второй этаж						
29	1,4	Клеевая окраска	29,1	Масляная окраска	—	—	—	—	—	
30	10,9	То же	14,1	Клеевая окраска	20,7	Масляная окраска	1800	—	—	
31	6,2	"	12,7	То же	17,6	То же	1800	—	—	
32	17,9	"	22,4	"	13,4	Глазурованная плитка	1500	1,7	Глазурованная плитка	
33	19,3	"	17,6	"	22,1	Масляная окраска	1800	2,0	Масляная окраска	
34	12,3	"	20,7	"	18,0	Глазурованная плитка	1500	0,8	Глазурованная плитка	
35	99,5	"	125,0	"	147,2	Масляная окраска	1800	16,8	Масляная окраска	
36	37,0	"	25,9	"	34,7	То же	1800	4,0	То же	
37	16,6	"	20,5	"	28,2	"	1800	2,2	"	
38	18,7	"	20,5	"	26,4	"	1800	2,2	"	
					2,3	Экран-глазурованная плитка	1500			Экран в зоне установки мойки
39	10,3	"	16,9	"	16,8	Глазурованная плитка	1500	—	—	
40	3,0	"	17,7	Масляная окраска	1,5	Экран-глазурованная плитка	1500	—	—	Экран в зоне установки раковины
41	7,7	"	45,5	То же	2,0	То же	1500	1,8	Масляная окраска	Экран в зоне установки умывальника

			1988
Гл. инж.	Васильев		24.03
ГАП	Соболева		23.03
Н. контр.	Казанцева		22.03
Нач. отд.	Тихонов		18.03
Гл. конструктор	Нестерова		17.03
Зак. гр.	Лукинова		16.03
Проверил	Лукинова		15.03
Проектир.	Столярова		15.03

Привязан

Инв. №

416-6-281288 — АР

Пожарное депо на 4 автомобиля без жилых помещений (с железобетонным каркасом и панельными стенами)

Общие данные (продолжение)

Стадия	Лист	Листов
Р	3	

Учреждение ИГ-542/7 Москва

Копировал Цыганова

Формат А2

Ведомость отделки помещений
Площадь м²

продолжение

Наименование или номер помещения	Потолок		Стены или перегородки		Низ стен или перегородок (панель)			Колонна		Примечание
	Площадь	Вид отделки	Площадь	Вид отделки	Площадь	Вид отделки	Высота, мм	Площадь	Вид отделки	
42	11,8	Клеевая окраска	14,2	Клеевая окраска	12,4	Глазурованная плитка	1500	1,7	Глазурованная плитка	
43	7,2	То же	17,5	То же	15,2	То же	1500	0,8	То же	
44	11,1	"	14,3	"	13,8	Масляная окраска	1800	1,0	Масляная окраска	
45	45,0	"	40,4	"	55,0	То же	1800	4,0	То же	
46	35,5	"	31,6	"	39,3	"	1800	5,3	"	
47	9,2	"	13,3	"	17,9	"	1800	1,4	"	
			Третий этаж							
48	98,5	Клеевая окраска	115,0	Клеевая окраска	139,0	Масляная окраска	1800	16,8	Масляная окраска	
49	8,7	То же	13,2	То же	15,2	То же	1800	1,5	То же	
50	9,2	"	35,6	Водоэмульсионная окраска	—	—	—	—	—	
51	35,8	"	62,3	Масляная окраска	—	—	—	4,4	Масляная окраска	
52	76,7	"	44,2	Клеевая окраска	50,6	Масляная окраска	1800	11,1	То же	
					4,8	Экран-глазурованная плитка	1500			Экран в зоне установки умывальников
53	4,0	Масляная окраска	31,7	Глазурованная плитка	—	—	—	2,3	Глазурованная плитка	
54	13,8	Известковая побелка	67,5	Известковая побелка	—	—	—	3,6	Известковая побелка	
55	7,3	Клеевая окраска	45,5	Масляная окраска	2,0	Экран-глазурованная плитка	1500	1,8	Масляная окраска	Экран в зоне установки умывальника
56	2,8	То же	22,9	То же	1,5	То же	1500	—	—	То же
57	10,7	"	14,2	Клеевая окраска	18,8	Масляная окраска	1800	2,0	Масляная окраска	
58	22,1	"	19,8	То же	28,2	То же	1800	1,9	То же	
59	22,0	"	28,5	"	39,5	"	1800	2,0	"	
60	22,3	"	19,8	"	28,2	"	1800	1,9	"	
61	11,1	"	14,0	"	18,0	"	1800	1,0	"	
62	10,9	"	14,3	"	19,8	"	1800	1,9	"	
63	10,6	"	14,2	"	19,7	"	1800	1,9	"	

окончание

Наименование или номер помещения	Потолок		Стены или перегородки		Низ стен или перегородок (панель)			Колонна		Примечание
	Площадь	Вид отделки	Площадь	Вид отделки	Площадь	Вид отделки	Высота, мм	Площадь	Вид отделки	
64	14,0	Известковая побелка	35,8	Известковая побелка	—	—	—	3,6	Известковая побелка	
65	2,8	То же	20,4	То же	—	—	—	—	—	
			Подземный переход							
66	25,8	Известковая побелка	85,7	Водоэмульсионная краска	—	—	—	—	—	

Гл. инж.	Барышев		1988 24.03
ГИП	Соболева		23.03
Н. контр.	Казанцева		22.03
Нач. отд.	Тихонов		18.03
Гл. инженер.	Нестерова		17.03
Арх. гр.	Луканова		15.03
Проверил	Луканова		15.03
Проектир.	Столярова		15.03

416-6-28.12.88 — АР

Пожарное депо на 4 автомобиля без жилых помещений (с железобетонным каркасом и панельными стенами)

Стадия	Лист	Листов
Р	4	

Общие данные (окончание)

Учреждение ИГ-548/7 Москва

Копировал Цыганова

Формат А2

Инв. № подл. | Подпись и дата | Взам. инв. №

Привязан

Инв. №

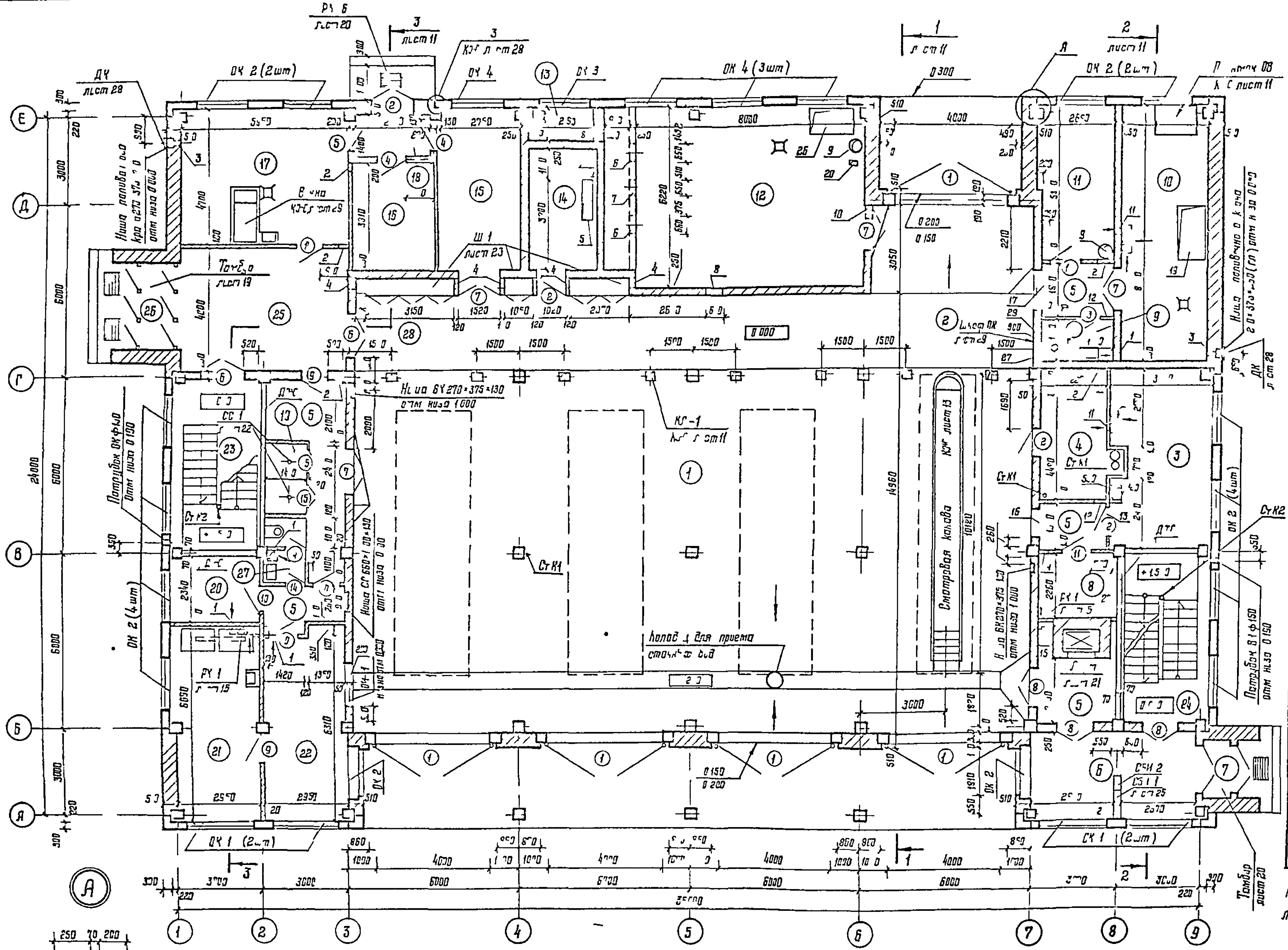

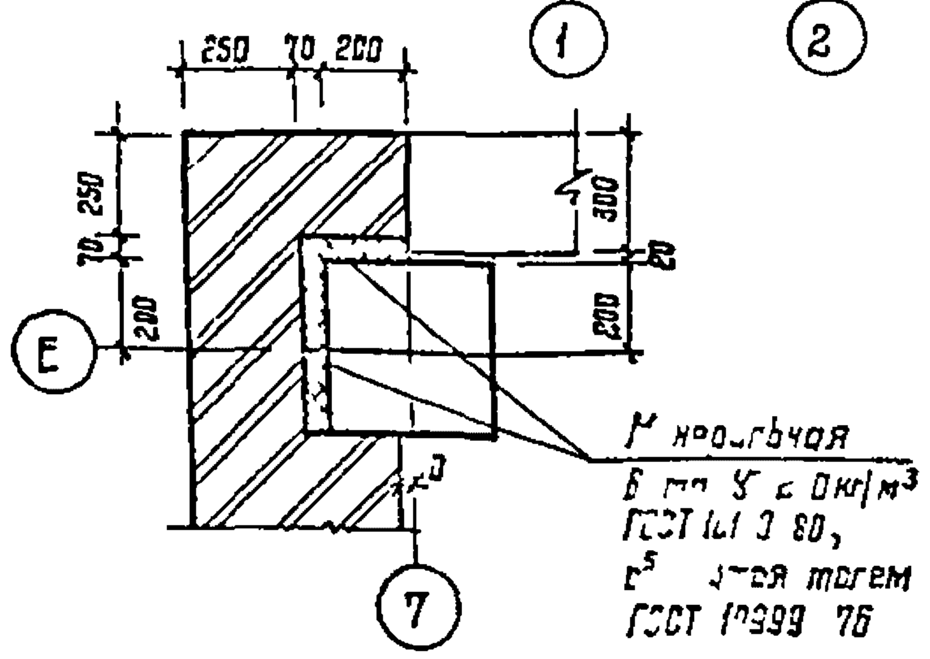

Экспликация помещений

№ пом.	Наименование	Площадь м²
1	П… …ьная …	255 1
2	Пост технического обслуживания	105 6
3	Мастерская поста ТО	21 2
4	Помещение для передвижного	
	оборудования поста ТО	10 2
5	Коридоры	31 0
6	Вестибюль с дежурным постом	17 6
7	Тамбур служебного входа	2 1
8	Кладовая для инструмента	5 9
9	Санузел	3,3
10	Помещение узлов вводов	27 1
11	Кабинет безопасности движения	13 3
12	Приточная вентиляция	49 8
13	Воздухозаборная шахта	7 2
14	Электрощитовая	10 2
15	Кладовая п… технического	
	вооружения	16 2
16	Кладовая хозинвентаря	11 2
17	Помещение мойки, сушки и	
	ремонта спецодежды	27 9
18	Тамбур	3 9
19	Кабины спуска по столбам	3 4
20	Комната отдыха диспетчера	7 4
21	Аппаратная	20 2
22	Пункт связи части	19 9
23	Лестница 1	19 5
24	Лестница 2	—
25	Вестибюль	25 0
26	Тамбур г…ого входа	3 7
27	Сан узел	2 9
28	Встроенные шкафы для боевого	
	снаряжения	3 8

Монтажную схему помещения 19 смотри на листе 24

416-6-281288 — АР

Пожарное депо на 4 автомобиля без … (…)

Стадия	Лист	Листов
Р	5	

План 1 этажа

ИГ-548/7

Копировал Цыганова

Формат А2

Альбом I

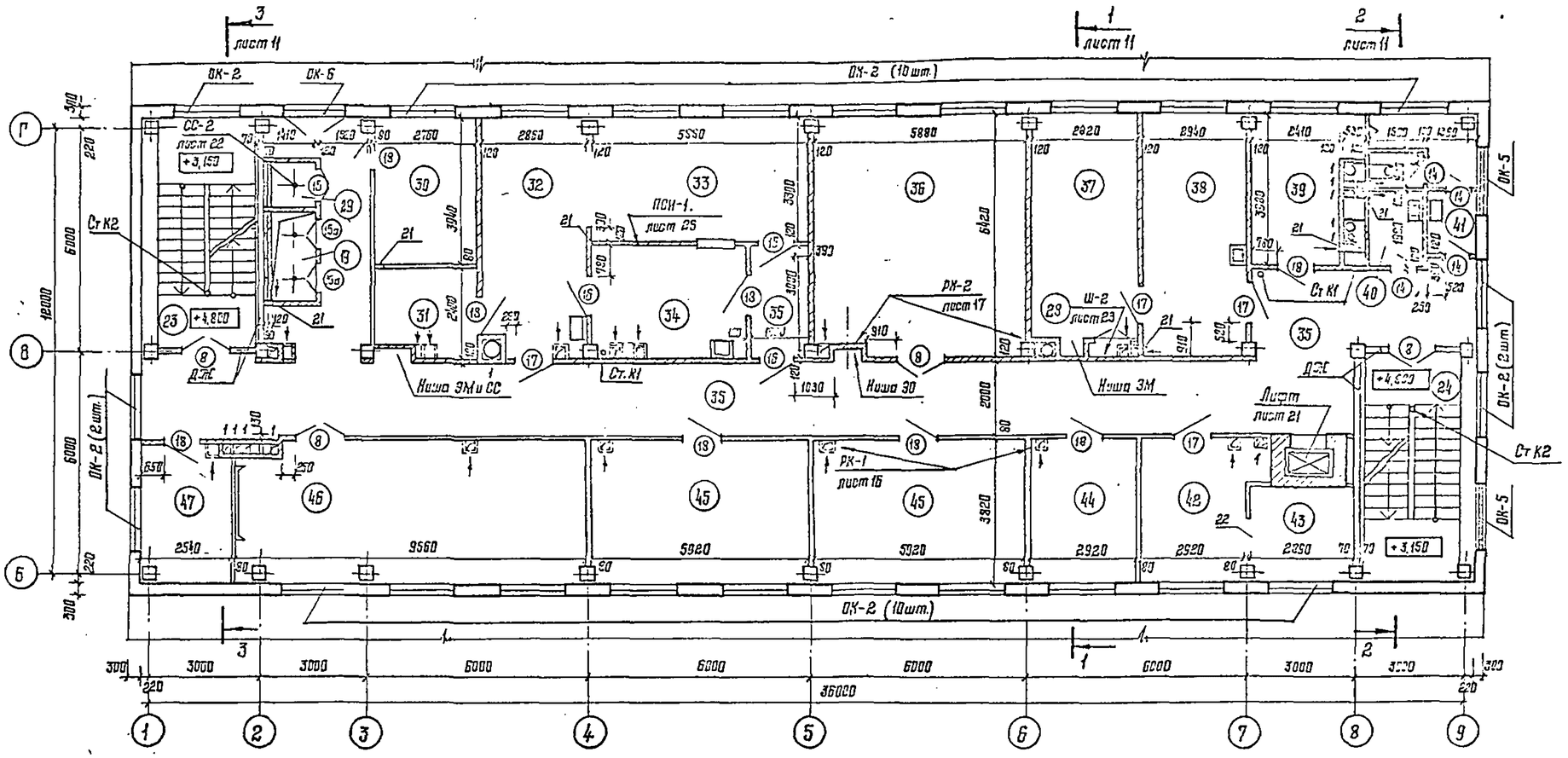

Экспликация помещений

Номер по плану	Наименование	Площадь, м²
28	Встроенный шкаф	0,5
29	Кабина спуска по столбу	1,4
30	Помещение дежурной смены	10,9
31	Кладовая сухих продуктов	6,2
32	Кухня	17,9
33	Буфет	19,3
34	Мойка посуды	12,3
35	Коридоры	48; 94,7
36	Ленинская комната	37,0
37	Мастерская по ремонту КИП	16,6
38	Помещение мойки, сушки, проверки	
	и хранения КИП	18,7
39	Кислородно-наполнительный пункт	10,3
40	Кладовая уборочного инвентаря	3,0
41	Санузел	7,7
42	Помещение хранение регенера-	
	тивных патронов	11,8
43	Помещение зарядки РП и	
	хранения химпоглотителя	7,2
44	Помещение дежурной смены	11,1
45	Помещение дежурной смены	22,5×2
46	Класс	35,5
47	Кабинет начальника дежурной	9,2
	смены	
23	Лестница 1	—
24	Лестница 2	—

Монтажные схемы помещений 19 и 29 смотри на листе 24.

Экспликация отверстий и проемов

продолжение

Тип отв.	Размеры, мм В	Размеры, мм Н	Отм. низа отв.	Назначение	Тип отв.	Размеры, мм В	Размеры, мм Н	Отм. низа отв.	Назначение
1	200	210	3,900	Вентиляция	16	1020	2410	0,000	Проем
2	400	450	2,800	Вентиляция	17	1520	2410	0,000	Проем
3	140	75	0,075	Водопровод	18	920	1420	0,020	Вентиляция
4	350	600	2,800	Вентиляция	19	1030	1300	В полу	Отопление
5	350	1400		В полу ЭМ	20	150	270	В полу	Вентиляция
6	650	1050	0,400	Вентиляция	21	150	210	7,500	Вентиляция
7	650	1375	0,150	Проем для гер-	22	1200	2030	4,800	Проем
				метической две-	23	640	450	10,400	Вентиляция
				ри по черт. 08	24	300	310	9,490	Вентиляция
8	600	600	2,650	Вентиляция	25	150	210	10,650	Вентиляция
9	ф450	—	В полу	Вентиляция	26	1500	1000	В полу	Отопление
10	450	450	3,000	Вентиляция	27	140	150	0,200	Водопровод
11	270	310	3,930	Вентиляция	28	1050	1050	1,000	Ниша ПК
12	530	450	3,300	Вентиляция	29	250	260	-1,030	Канализация
13	1150	310	3,300	Вентиляция	30	500	400	-1,050	Отопление
14	400	385	3,300	Вентиляция					
15	150	210	3,900	Вентиляция					

Таблица толщин наружных стен из панелей

Материал наружных стен	Толщина наружной стены при $t_{н.в.}$ °С		
	-20 ... -26	-27 ... -33	-34 ... -49
Керамзитобетонные панели	250	300	400
γ = 1000 кг/м³			

Таблица толщин наружных стен из кирпича

Материал наружных стен	Толщина наружной стены при $t_{н.в.}$ °С		
	-20	-30	-40
Пустотелый кирпич с	380	510	640
облицовкой лицевым			
кирпичом			

Согласовано: Инв. № подл. | Взам. инв. № | Подпись и дата | Инв. № дубл. | Альбом 12 Конструкции | Альбом 13 | Альбом 14 Архитектурно-строительные чертежи | Альбом 15 Отопление и вентиляция | Альбом 16 Водопровод и канализация | Альбом 17 Электрооборудование | Альбом 18 Автоматизация | Альбом 19 Технологические чертежи | Альбом 20 Смета | Альбом 21 Спецификации оборудования | Альбом 22 Ведомости потребности в материалах | Альбом 23 Ведомости объемов работ | Альбом 24 Ведомости заполнения проемов | Альбом 25 Ведомости перемычек | Альбом 26 Ведомости элементов | Альбом 27 Ведомости деталей | Альбом 28 Ведомости изделий | Альбом 29 Ведомости деревянных конструкций | Альбом 30 Ведомости стальных конструкций | Альбом 31 Ведомости санитарно-технических устройств | Альбом 32 Ведомости электрооборудования | Альбом 33 Ведомости автоматизации | Альбом 34 Ведомости технологических чертежей | Альбом 35 Ведомости сметной документации

Привязан

Инв. № подл.

				1989	416-6-28.12.88 — АР
Гл. инж.	Воронов			24.03	
ГИП	Соболева			23.03	
Н. контр.	Назаркова			22.03	Пожарное депо на 4 автомобиля без
Нач. отд.	Трофимов			18.03	зональных помещений (с железобетонным
Нач. стр. отд.	Нестерова			17.03	каркасом и панельными стенами)
Рук. гр.	Луканова			15.03	План 2 этажа
Проверил	Луканова			15.03	
Архитектор	Стрельцова			15.03	

Стадия	Лист	Листов
Р	6	

Учреждение ИГ-548/7 Москва

Копировал Цыганова Формат А2

Альбом I

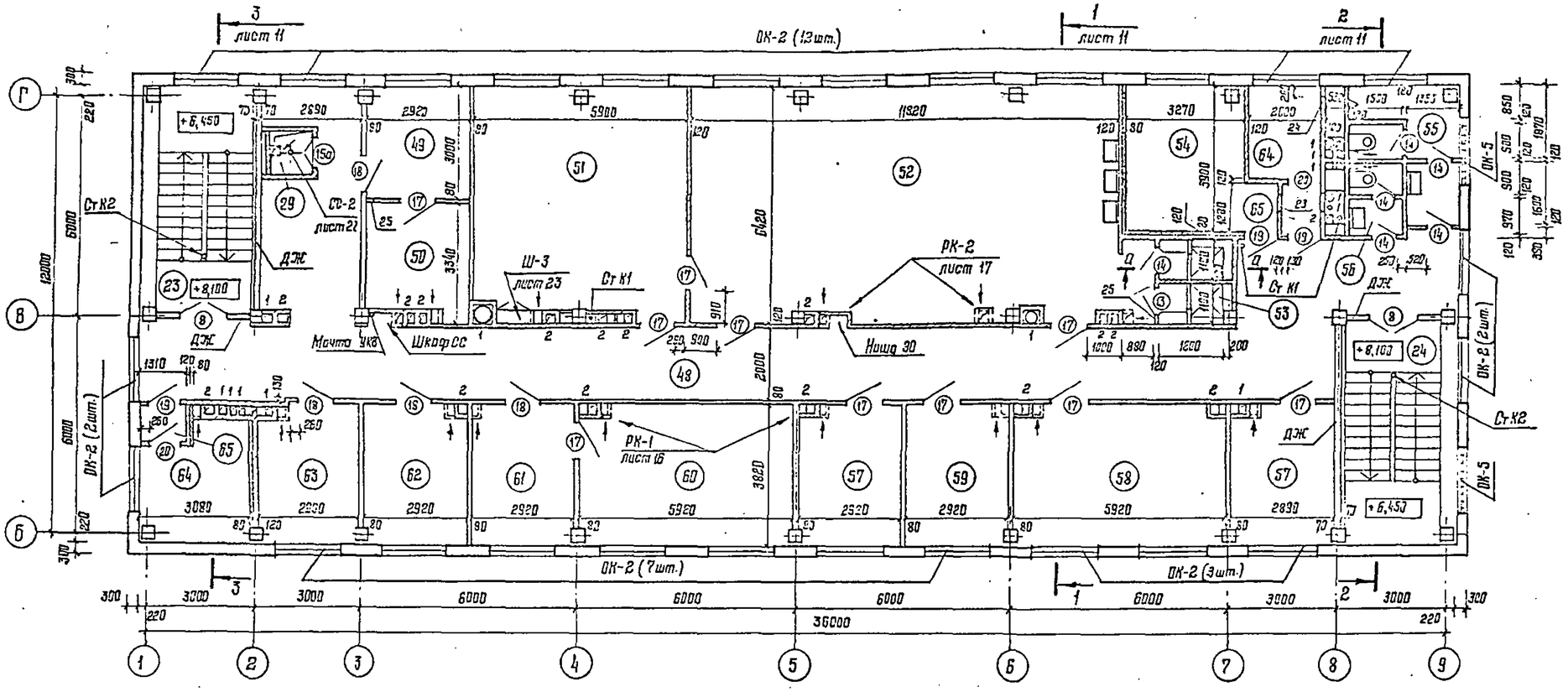

Экспликация помещений

Номер по плану	Наименование	Площадь, м²
48	Коридоры	98,5
49	Комната коменданта	8,7
50	Кладовая вещевого имущества	9,2
51	Помещение для занятий физзарядкой	35,8
52	Гардероб уличной, домашней и рабочей одежды с умывальной	76,7
53	Душевые кабины	4,0
54	Венткамера	13,8
55	Сан. узел	7,3
56	Сан. узел	2,8
57	Помещение инструкторов профилактики	10,7
58	Комната для инструктажа рабочих	22,1
59	Помещение инструкторов профилактики	11,1; 10,9
60	Кабинет начальника части	22,3
61	Канцелярия	11,1
62	Кабинет зам. начальника части	10,9
63	Комната общественных организаций	10,6
64	Венткамера	9,0; 5,0
65	Тамбур	1,3; 1,5
23	Лестница 1	—
24	Лестница 2	—

Ведомость проемов ворот и дверей

Марка, поз.	Размер проема в мм
1	4000×3900
2	1990×2410
6,7	1520×2410
4,5	1060×2410
8	1320×2110
9,10,11,12	1020×2410
13,14	720×2110
15,15а	872×2080
3,16,17,18	1020×2110
19,20	920×2110

1. За условную отметку 0,000 принята отметка чистого пола первого этажа, что соответствует абсолютной отметке ▭.

2. Наружные кирпичные стены ниже отметки гидроизоляции выполнять из обыкновенного глиняного кирпича пластического прессования γ= 1650 кг/м³ М100 ГОСТ 530-80 на цементном растворе М50, выше – из пустотелого кирпича γ= 1400 кг/м³ М75 ГОСТ 530-80 на цементном растворе М25 с облицовкой лицевым кирпичом γ= 1400 кг/м³ М75 ГОСТ 7484-78.

3. Кладку наружных стен по осям Б и Д выполнять после окончания бетонирования рамы ворот.

4. Тип кладки VIII серия 2.230-2, вып. 1 – из одинарного кирпича с лицевой кладкой. Система перевязки – многорядная.

5. Внутренние стены и перегородки выполнять из обыкновенного кирпича М75 на цементном растворе М25.

6. Швы между колоннами и примыкающими к ним кирпичными стенами толщиной 250 мм должны быть тщательно зачеканены.

7. Устройство чистых полов производить после установки перегородок и прокладки всех инженерных коммуникаций.

8. Звуко и теплоизоляцию помещений 13,18,54,64 принять по детали Б – лист 11.

9. Монтажную схему помещения 29 смотри на листе 24.

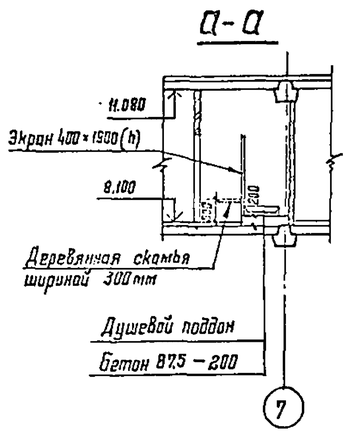

Гл. инж.	Барышев		24.03
ГАП	Соболева		23.03
Н. контр.	Назанцева		22.03
Нач. отд.	Тихонов		18.03
Гл. контр.	Несторова		17.03
Рук. гр.	Луканова		15.03
Проверил	Луканова		15.03
Проектир.	Столярова		15.03

Пожарное депо на 4 автомобиля без жилых помещений (с железобетонным каркасом и панельными стенами)

416-6-28.12.88 – АР

План 3 этажа

Стадия	Лист	Листов
Р	7	

Учреждение ИГ548/7 Москва

Копировал Цыганова

Формат А2

Инв. № подл. | Подпись и дата | Взам. инв. №

Согласовано: Инж. ОВ, Инж. ВК, Инж. ЭМ, Мутикова, Чеботова, Инж. СС, Конструктор, Гальман, Ямщик, 16.03

План

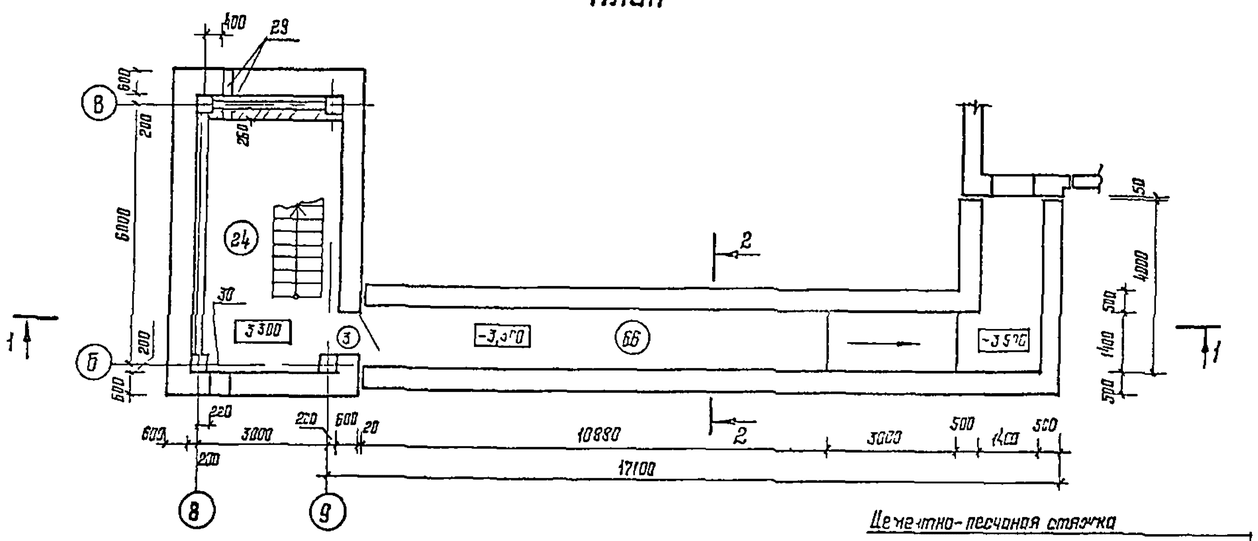

Экспликация помещений

№ этажа	Наименование	Площадь, м²
24	Лестница 2	18 7
66	Переход	25 8

Схема раскладки элементов покрытия

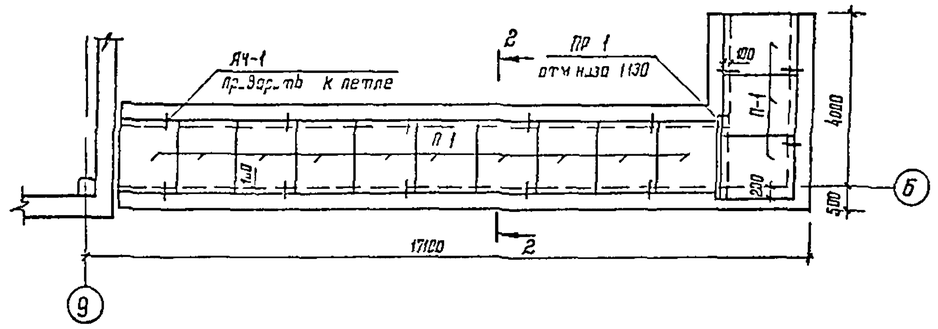

Спецификация элементов перехода

Марка, поз	Обозначение	Наименование	Кол	Масса ед кг	Примечание
		Блоки бетонные			
ФБС 1	ГОСТ 13579-78	ФБС12 5 3-Т	29	380	
ФБС 2	ГОСТ 13579-78	ФБС9 5 6-Т	18	590	
ФБС 3	ГОСТ 13579-78	ФБС24 5 6-Т	56	790	
		Плиты плоские			
П-1	1 243 1-4	ПТ12 5-16 14	13	448	
		перемычки			
ПР-1	1 038 1-1 Вып 1	5П618-27	1	250	
		Анкер			
АН-1*		ФБА I ГОСТ 5781 82 Р=960	13	0 20	
		Материалы			
		Бетон В 75			6 8м³

* Смотри ведомость деталей

1-1

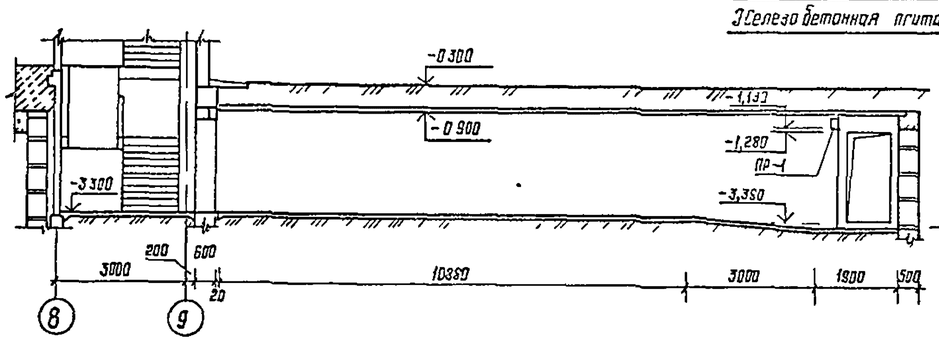

Цементно-песчаная стяжка	
по уклону	- 35 25
2 слоя гидроизола на битумной мастике	
Цементно-песчаная стяжка	- 20
Железобетонная плита	- 80

2-2

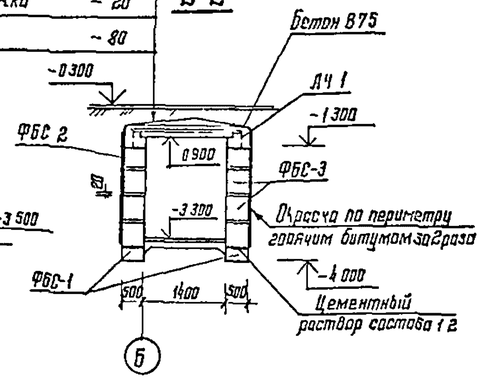

План фундаментов

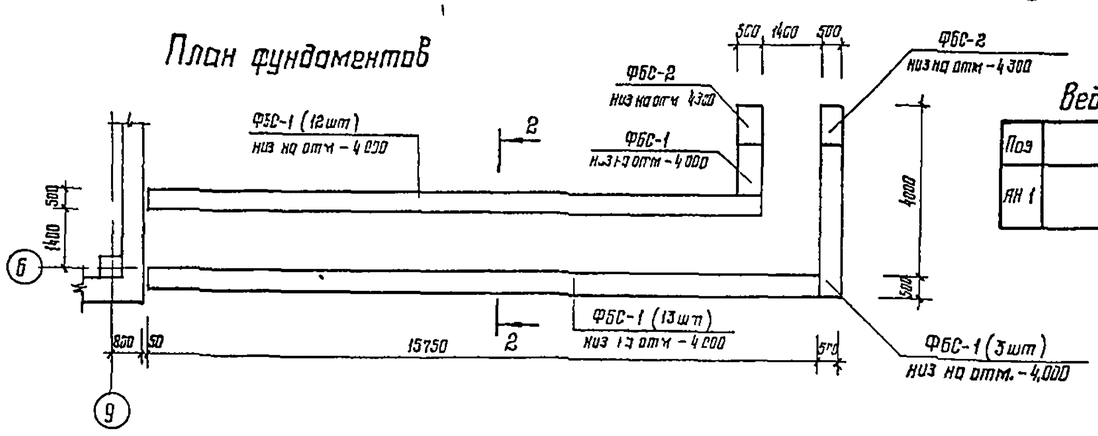

Ведомость деталей

Поз	Эскиз
АН 1	540 - 740 300

						416-6-28.12.88 — АР	
					1983		
Привязан				ГИП	Собалева		23 03
				Н контр	Казич Ба		23 03
				Нач с-р	Шихонов	Разборное депо на 4 стойла для без отопительных помещений (со сборным железобетонным каркасом и панельными стенами)	Стадия Р	Лист 8	Листов
				Гл конструк	Нестерова		17 03
				Нач ср	Лигуда		16 03
				Нач п	Лигуда	Переход	15 03
Инв №				Стр-р	Столярова		15 03
						ИГ-548/7	

Копировал Цыганова

Формат А2

Альбом I

Марка, поз.	Обозначение	Наименование	Кол. на этаж: переход	1	2	3	Всего	Масса ед., кг	Примечание
1	1.435.3-30	Ворота 4,0×3,9	—	5	—	—	5		
		Рама ворот Р-1	—	5	—	—	5		
		Двери деревянные наружные							
2	1.136.5-19	ДН24-15ЩР1П	—	1	—	—	1		
3	ГОСТ 14624-84	ДНГ21-10П	1	—	—	—	1		
4	ГОСТ 14624-84	ДНГ24-10П	—	2	—	—	2		
5	ГОСТ 14624-84	ДНГ24-10ЛП	—	1	—	—	1		
		Двери деревянные							
		Внутренние							
6	ГОСТ 6629-74	ДО24-15	—	2	—	—	2		
7	то же	ДГ24-15	—	4	—	—	4		
8	"	ДО21-13	—	3	4	2	9		
9	"	ДО24-10Л	—	2	—	—	2		
10	"	ДО24-10	—	3	—	—	3		
11	"	ДГ24-10	—	3	—	—	3		
12	"	ДГ24-10П	—	3	—	—	3		
13	"	ДГ21-7П	—	1	—	1	2		
14	"	ДГ21-7ЛП	—	3	4	6	13		
15	416-6-28.12.88-КЖ.И-06.01	ДБИ-1	—	2	1	—	3		
15а	.01	ДБИ-1а	—	—	2	1	3		
16	ГОСТ 6629-74	ДО21-10	—	—	3	—	3		
17	то же	ДГ21-10	—	—	4	10	14		
18	"	ДГ21-10Л	—	—	8	4	12		
19	"	ДГ21-9	—	—	—	3	3		
		Двери деревянные наружные							
20	1.136.5-19	ДС19-9ГТ	—	—	—	2	2		
		Оконные проемы для							
		$t_{н.в.}=-20°, -30°C$							
ОК-1	ГОСТ 11214-86	Оконный блок ОС18-24Г	—	4	—	—	4		
	ГОСТ 26919-86	Подоконная доска ПОГ25.15-1	—	4	—	—	4		для $t_{н.в.}=-20°C$
	ГОСТ 26919-86	Подоконная доска ПОГ25.20-1	—	4	—	—	4		для $t_{н.в.}=-30°C$
ОК-2	ГОСТ 11214-86	Оконный блок ОС18-18Г	—	12	25	26	63		
	ГОСТ 26919-86	Подоконная доска ПОГ19.15-1	—	12	25	26	63		для $t_{н.в.}=-20°C$
	ГОСТ 26919-86	Подоконная доска ПОГ19.20-1	—	12	25	26	63		для $t_{н.в.}=-30°C$
ОК-3	ГОСТ 11214-86	Оконный блок ОС12-18В (с за-	—	1	—	—	1		одинарный
		полнением жалюзийными							переплет
		решетками по разделу ОВ)							
ОК-4	ГОСТ 11214-86	Оконный блок ОР12-18В	—	4	—	—	4		
	ГОСТ 26919-86	Подоконная доска ПОГ19.15-1	—	1	—	—	1		для $t_{н.в.}=-20°C$
		(В помещении 15)							
	ГОСТ 26919-86	Подоконная доска ПОГ19.20-1	—	1	—	—	1		для $t_{н.в.}=-30°C$
		(В помещении 15)							
ОК-5	лист 24	Оконный проем ОК-5	—	—	2	2	4		
ОК-6	ГОСТ 11214-86	Балконный блок БР28-18	—	—	—	1	1		

продолжение

Марка, поз.	Обозначение	Наименование	Кол. на этаж: переход	1	2	3	Всего	Масса ед., кг	Примечание
		Оконные проемы для $t_{н.в.}=-40°C$							
ОК-1	ГОСТ 16289-86	Оконный блок ОРС18-24Г	—	4	—	—	4		
	ГОСТ 26919-86	Подоконная доска ПОГ25.20-1	—	4	—	—	4		
ОК-2	ГОСТ 16289-86	Оконный блок ОРС18-18Г	—	12	25	26	63		
	ГОСТ 26919-86	Подоконная доска ПОГ19.20-1	—	12	25	26	63		
ОК-3	ГОСТ 16289-86	Оконный блок ОС12-18В (с за-	—	1	—	—	1		одинарный
		полнением жалюзийными							переплет
		решетками по разделу ОВ)							
ОК-4	ГОСТ 16289-86	Оконный блок ОРС12-18В	—	4	—	—	4		
	ГОСТ 26919-86	Подоконная доска ПОГ19.20-1	—	1	—	—	1		
		(В помещении 15)							
ОК-5	лист 24	Оконный проем ОК-5	—	—	2	2	4		
ОК-6	ГОСТ 16289-86	Балконный блок БРС28-18	—	—	1	—	1		
Ш-1	лист 23	Встроенный шкаф Ш-1	—	1	—	—	1		
Ш-2	лист 23	Ш-2	—	—	1	—	1		
Ш-3	лист 23	Ш-3	—	—	—	1	1		
ОИ-1	416-6-28.12.88-КЖ.И-06.04	Оконный блок ОИ-1	—	1	—	—	1		
	ГОСТ 26919-86	Подоконная доска ПОГ19.15-1	—	2	—	—	2		
	лист 28	Дверка поливочного крана ДК	—	2	—	—	2	6,7	
	лист 19	Витраж тамбурный	—	2	—	—	2	127,3	
	лист 20	Витраж тамбурный	—	2	—	—	2	74,1	

Инв. № подл. | Подпись и дата | Взам. инв. № | Инж. ОВ | Куликова | 16.03

Привязан

Инв. №

ГАП	Соболева		1988 22.03
Н.контр.	Казанцева		21.03
Нач.отд.	Тиханов		19.03
Гл.конструктор	Нестерова		17.03
Рук.гр.	Пуканова		15.03
Проверил	Луканова		16.03
Проектир.	Столярова		15.03

416-6-28.12.88 — АР

Пожарное депо на 4 автомобиля без жилых помещений (с железобетонным каркасом и панельными стенами)

Стадия: Р | Лист: 9 | Листов:

Спецификация заполнения проемов и встроенных шкафов

Учреждение ИГ548/7 Москва

Копировал Цыганова

Формат А2

Альбом I

Фасад 1-9

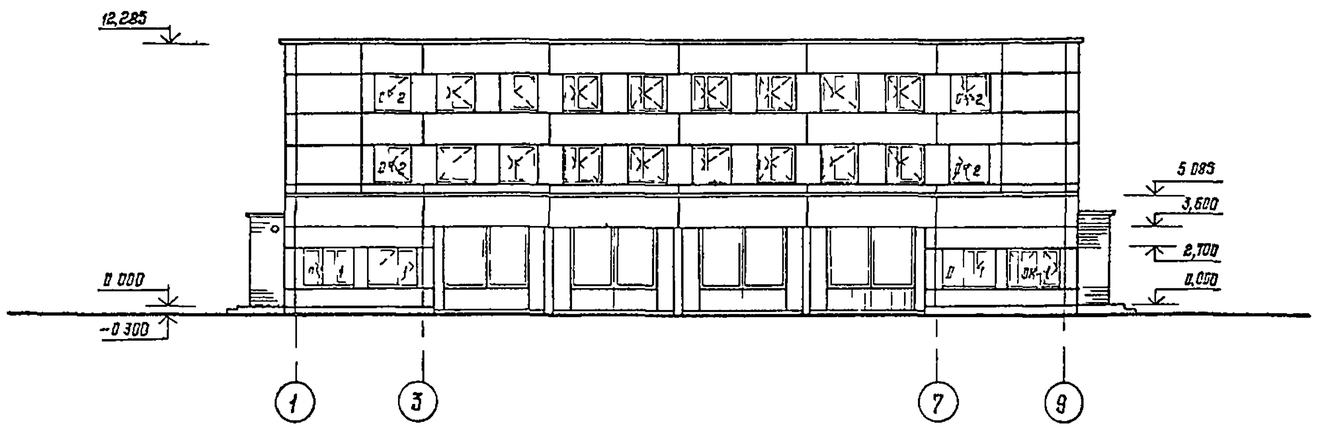

Фасад А-Е

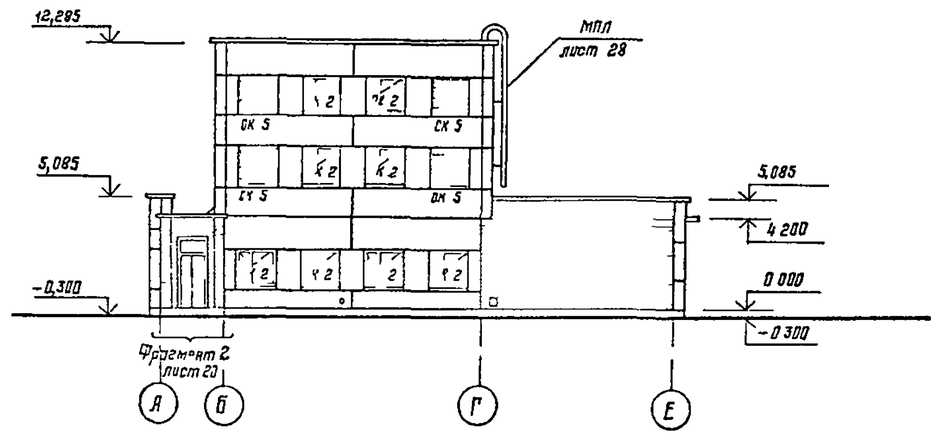

Фасад 9-1

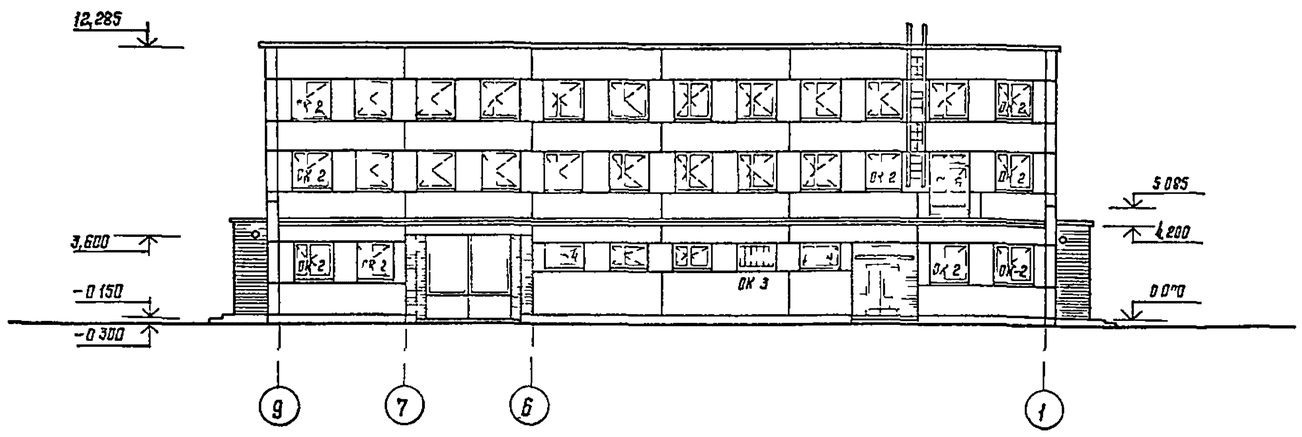

Фасад Е-А

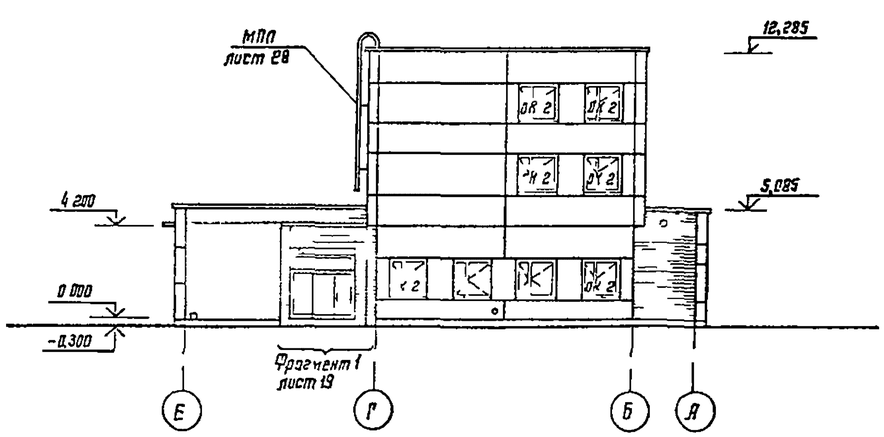

Мачта УКВ радио и телеантенна на фасадах условно не показаны.

				416-6-2812.88 — АР
Гл инж	Барышев		23 03	
ГАП	Соболева		23 03	
I кв тр	Казанцева		22 03	Пожарное депо на 4 с...
Нач отд	Тихонов		8 03	...ных помещений ...
Л инж гр.д	Нестерова		7 03	...ксоксом и панельными с...
Рук ср	Лукачова		5 03	
Р...	Лукачова		5 03	Фасады 1991 Е-А-Е
Р...	Столярова		5 03	

Р | 10 | Л стов

Учреждение ИГ-548/7

Копировал Цыганова

Формат А2

Согласовано

Инв № подл | Подпись и дата | Взам. инв. №

Инв № дл | Подпись и дата | Взам. инв. №

Альбом I

Разрез 1-1

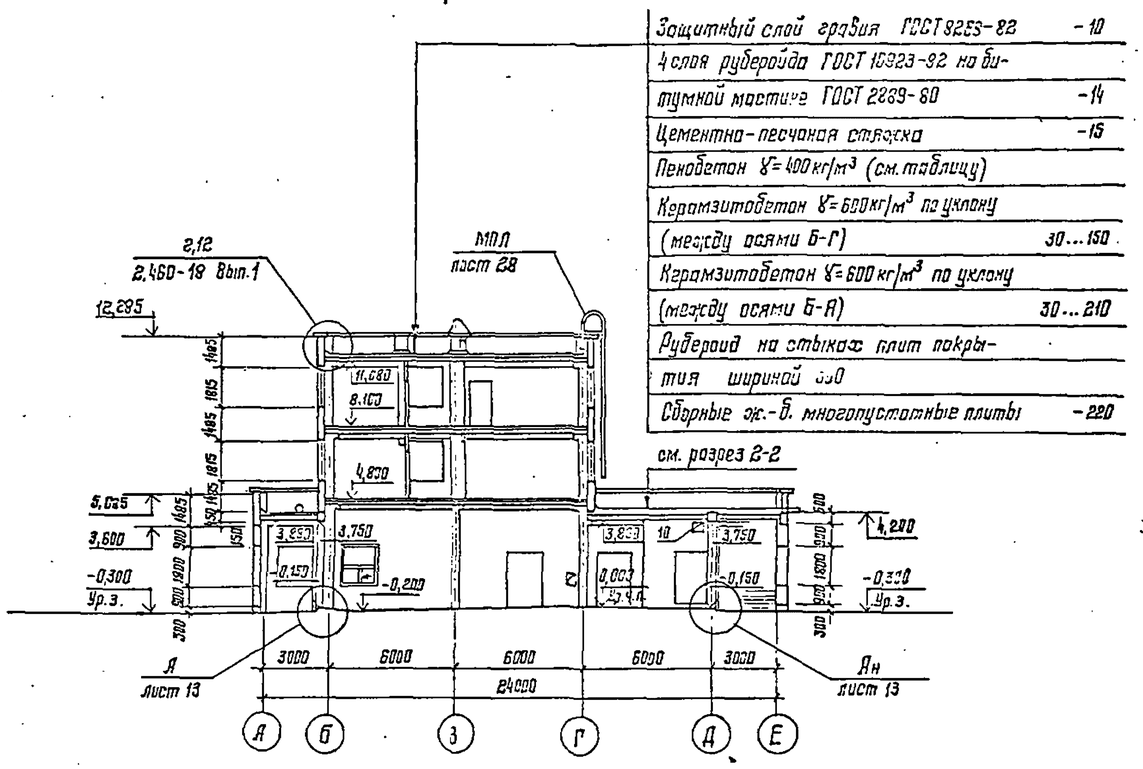

Защитный слой гравия ГОСТ 8258-82	-10
4 слоя рубероида ГОСТ 10923-82 на би-	
тумной мастике ГОСТ 2889-80	-14
Цементно-песчаная стяжка	-15
Пенобетон γ=400 кг/м^3 (см. таблицу)	
Керамзитобетон γ=600 кг/м^3 по уклону	
(между осями Б-Г)	30...150
Керамзитобетон γ=600 кг/м^3 по уклону	
(между осями Б-А)	30...210
Рубероид на стыках плит покры-	
тия шириной 300	
Сборные ж.-б. многопустотные плиты	-220

Разрез 2-2

Защитный слой гравия ГОСТ 8268-82	-10
4 слоя рубероида ГОСТ 10923-82 на би-	
тумной мастике ГОСТ 2889-80	-14
Цементно-песчаная стяжка	-15
Пенобетон γ=400 кг/м^3 (см. таблицу)	
Керамзитобетон γ=600 кг/м^3 по уклону	140...230
Рубероид на стыках плит покрытия шириной	300
Сборные ж.-б. многопустотные плиты	-220

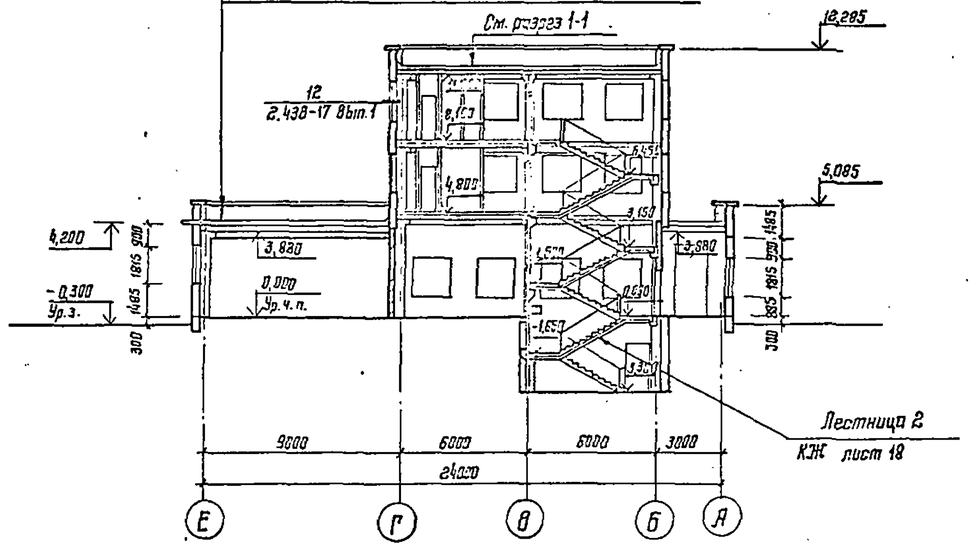

Разрез 3-3

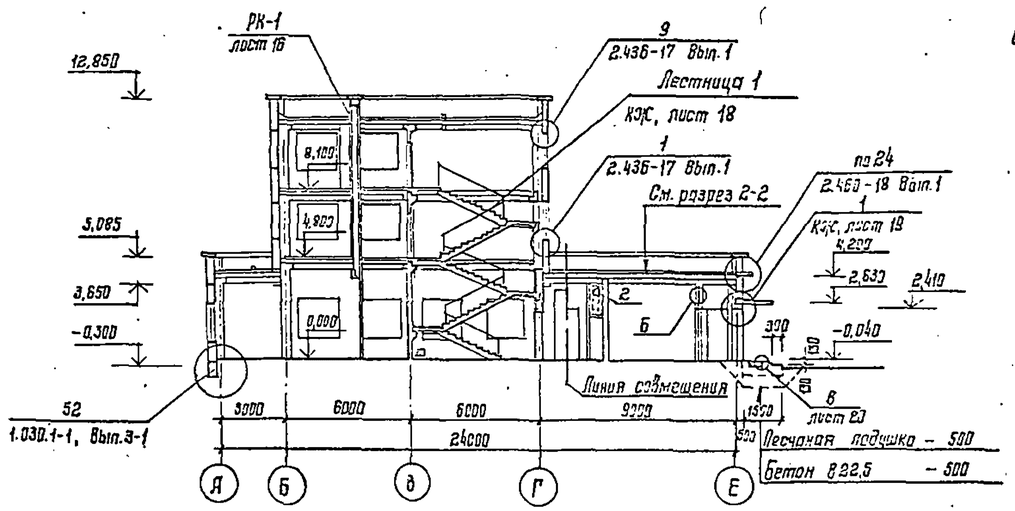

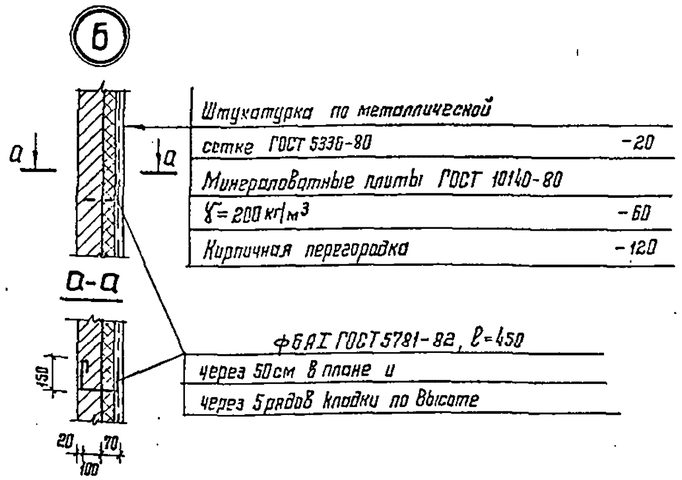

Штукатурка по металлической	
сетке ГОСТ 5336-80	-20
Минераловатные плиты ГОСТ 10140-80	
γ=200 кг/м^3	-60
Кирпичная перегородка	-120

ФБ21 ГОСТ 5781-82, ℓ=450
через 50см в плане и
через 5рядов кладки по высоте

Таблица толщин утеплителя

Наименование утеплителя	Толщ.слоя утеплителя при $t^{\circ}_{н.в.}$C		
	-20	-30	-40
Пенобетон γ=400 кг/м^3			
ГОСТ 5742-76 (в осях А-Г)	80	100	140
Пенобетон γ=400 кг/м^3			
(в осях Г-Е)	60	80	100

Согласовано: Инв.№ подл. | Подпись и дата | Взам.инв.№ | Инв.№ дубл. | Инв.№ подл.

Согласовано: Гл.инж.проекта Шагунова; Нач.отд. Шагунова; Гл.инж.пр. Шагунова; Инж. ОВ; Инж. ВК; Инж. ЭМ

Согласовано: Инж. СС; Конструктор; 16.03.88; 17.03.88

				1988
Гл. инж.	Бершадов			23.03
ГАП	Сазонова			23.03
Н. контр.	Казанцева			22.03
Нач. отд.	Тихонов			19.03
Гл. констр. отд.	Нестерова			17.03
Рук. гр.	Луканова			16.03
Разработал	Луканова			15.03
Проектир.	Столярова			15.03

416-6-28.12.88 — АР

Пожарное депо на 4 автомобиля без жилых помещений (с железобетонным каркасом и панельными стенами)

Стадия	Лист	Листов
Р	11	

Разрезы 1-1, 2-2, 3-3

Учреждение ИГ-548/7 Москва

Привязан

Инв.№

Копировал Цыганова

Формат А2

Альбом I

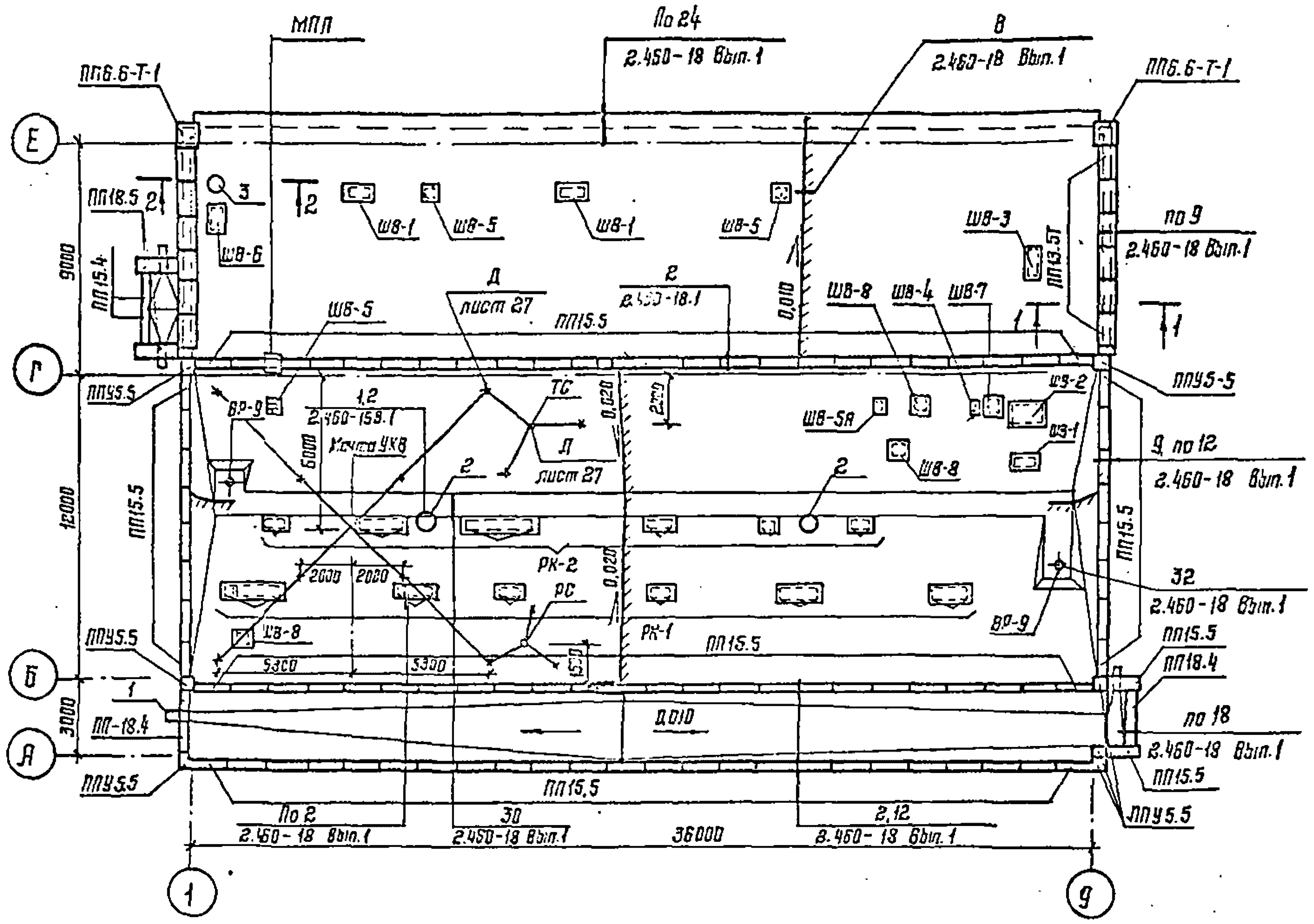

1-1

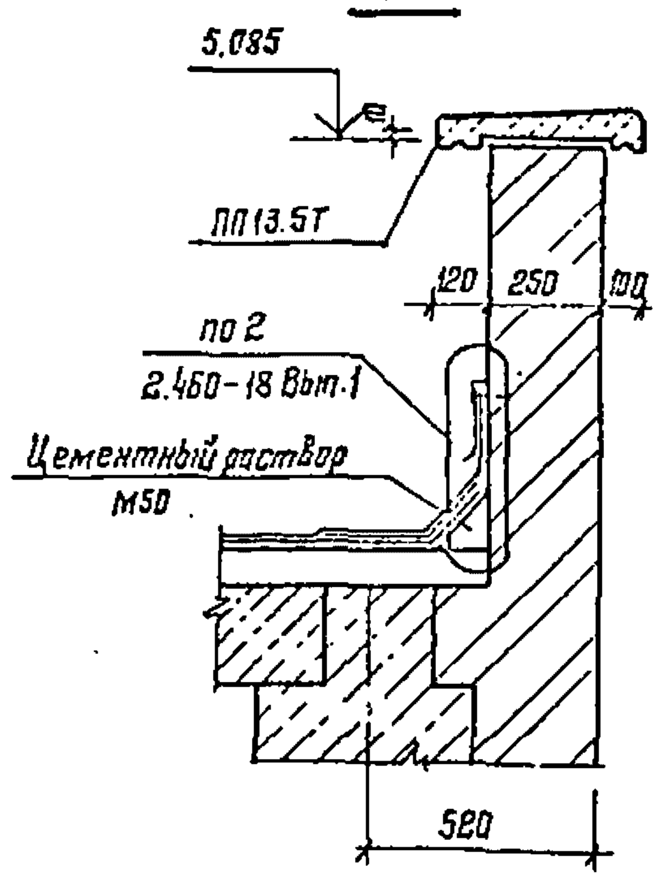

2-2

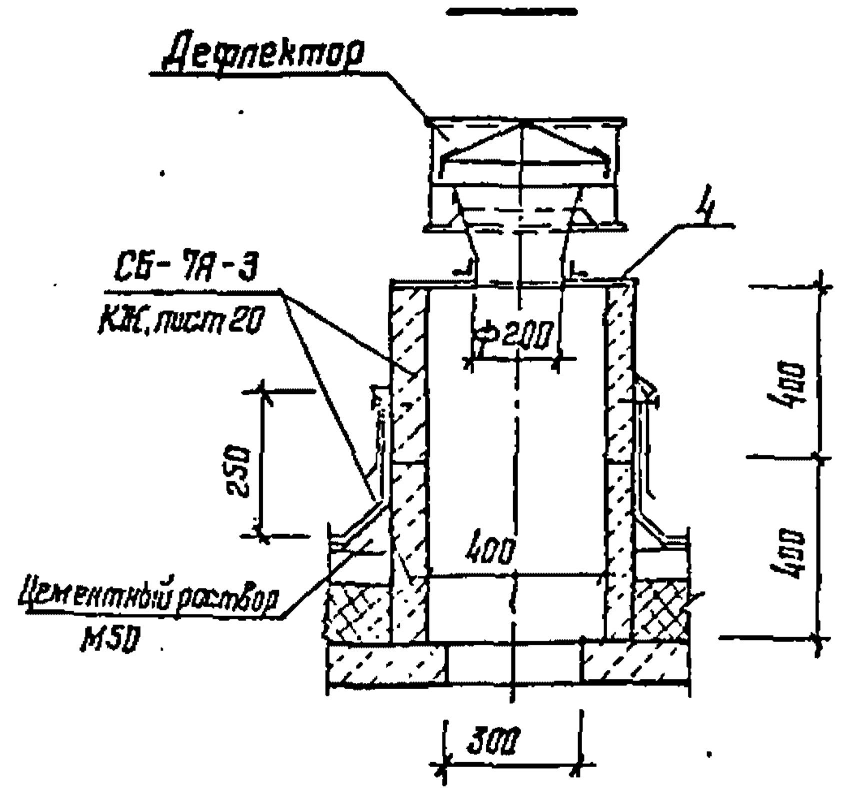

Спецификация элементов кровли

Марка, поз.	Обозначение	Наименование	Кол.	Масса ед., кг	Примечан.
		Парапетные плиты для			
		$t_{н.в} = -30°, -40°C$			
ПП18.4	1.238.1-2	ПП18.4	2	130,0	
ПП18.5		ПП18.5	2	157.0	
ПП15.5		ПП15.5	88	135,0	
ПП15.4		ПП15.4	2	100,0	
ППУ5.5		ППУ5.5	7	50,0	
ПП6.6-Т-1	1.238-1 Вып.2	ПП6.6-Т-1	2	53,0	
ПП13.5-Т		ПП13.5-Т	12	94,0	
		Парапетные плиты для			
		$t_{н.в.} = -20°C$			
ПП18.4	1.238.1-2	ПП18.4	2	130,0	
ПП18.5		ПП18.5	2	157,0	
ПП15.4		ПП15.4	90	100,0	
ППУ5.5		ППУ5.5	7	50,0	
ПП6.6-Т-1	1.238-1 Вып.2	ПП6.6-Т-1	2	53,0	
ПП13.5-Т		ПП13.5-Т	12	94,0	
		Бетон В7,5			$м^3$ 0,12
ШВ-1 –		Шахты вентиляцион-			
– ШВ-8	лист 18	ные			
РК-1, РК-2	лист 16,17	Развертки вентканалов			
ВР-9		Водоприемная воронка	2		раздел ВК
Мачта УКВ	лист 27	Мачта УКВ	1	384,4	
ТС	лист 27	Телестойка ТС	1	101,2	
РС	лист 27	Радиостойка РС	1	81,9	
МПЛ	лист 28	Пожарная лестница МПЛ	1	127,8	
1	–	Асбоцементная труба ф150			
		ℓ = 800 ГОСТ 539-80	1		
2		Крышный вентилятор	2		раздел ОВ
3		Дефлектор	1		раздел ОВ
4	416-6-28.12.88-КЖ.И-05.25	Опорное кольцо стакана	1	8,5	

Ведомость узлов и примыканий кровли

Марка, поз.	Обозначение	Наименование	Кол.	Масса ед., кг	Примеч.
	2.460-18 Вып.0,1,3	Документация			
		Монтажный чертеж			
В	2.460-18.103	Деталь В			$м^2$ 806
2	05	Узел 2			м 230,00
9	12	9			м 73,00
12	13	12			
24	25	24			м 36,00
30	31	30			м 40,00
32	33	32	2		шт.
18	19	18 (без МС-28,32)			м 3,6
	2.460-15 Вып.0,1	Документация			
1,2	2.460-15.101	Узел 1,2	2		м

Согласовано:

Инв. № подл.	Подпись и дата	Взам. инв. №

ГАП	Соболева		22.03
Н. контр	Казанцева		21.03
Нач. отд.	Тихонов		17.03
Гл. констр. отд.	Нестерова		17.03
Рук. гр.	Луканова		15.03
Проверил	Луканова		15.03
Рассчитал	Столярова		15.03

Привязан

Инв. №

416-6-28.12.88 – АР

1989

Пожарное депо на 4 автомобиля без жилых помещений (с железобетонным каркасом и панельными стенами)

Стадия	Лист	Листов
Р	12	

План кровли

учреждение ИГ-548/7 Москва

Копировал Цыганова

Формат А2

Альбом I

План полов на отм 0,000

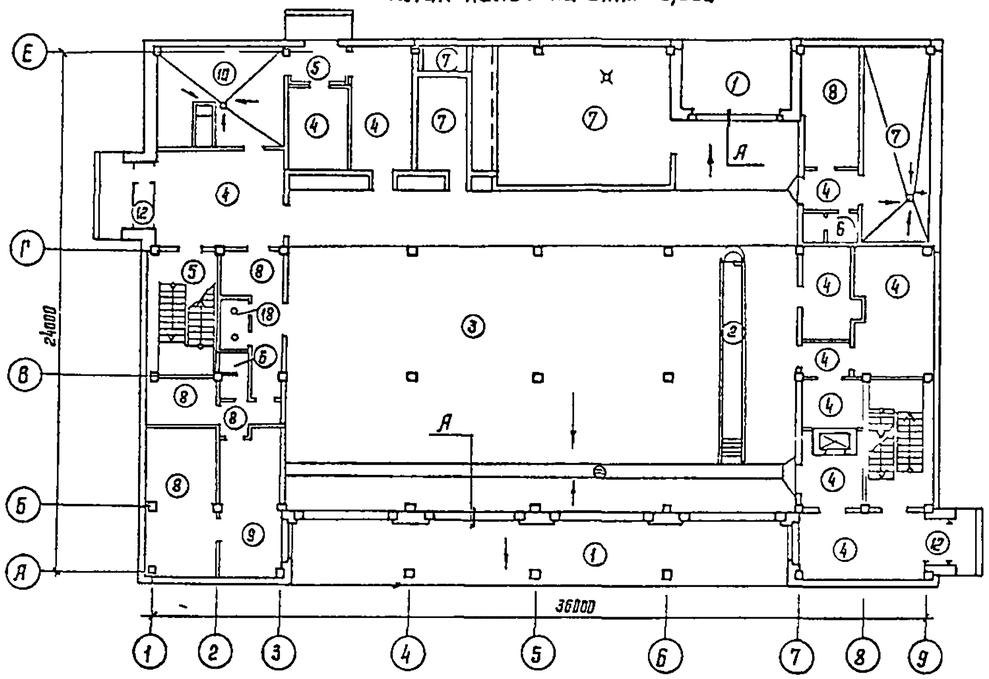

План полов на отм 8,100

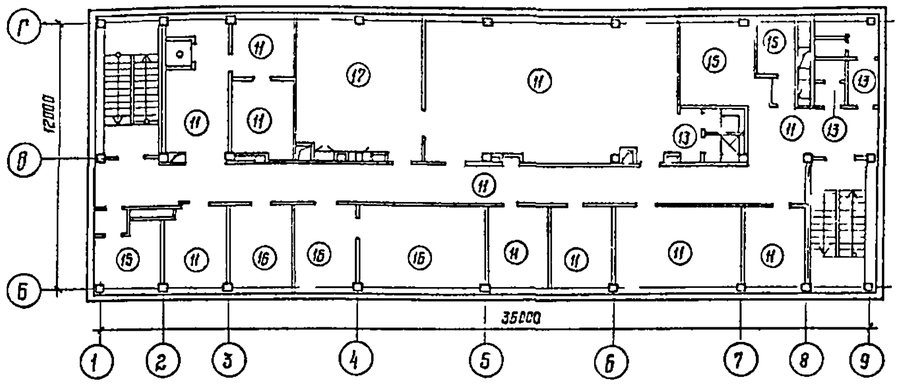

План полов на отм -3300

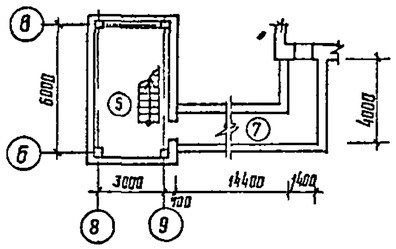

План полов на отм 4800

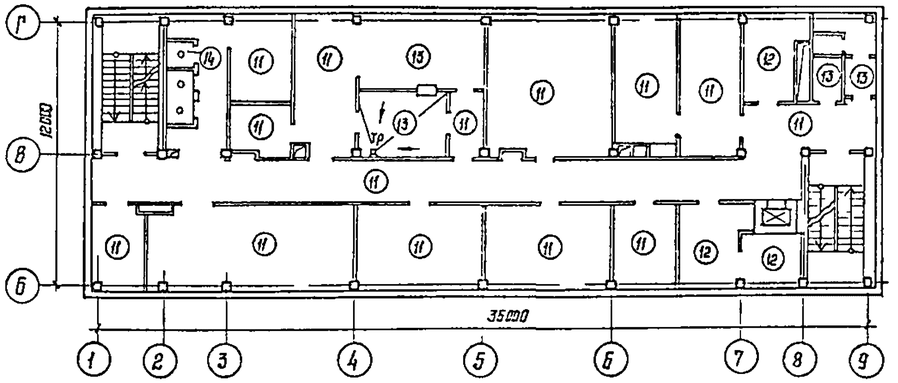

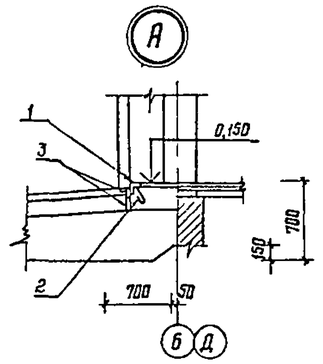

Экспликация полов

Наименование или номер помещения по проекту	Тип пола по проекту	Схема пола или номер узла по серии	Элементы пола и их толщина	Площадь пола, м²
Пандус	1		Покрытие – литой асфальт – 40мм бетон В 22,5 – 200мм Утрамбованный крупно-зернистый песок – 500мм	80 0
Смотровая канава	2	КЖ лист 13	Покрытие – керамические плитки ГОСТ 6787 80 – 13мм	8 0
1 2	3	243 2 244 1 Вып 4 (Н= 260мм)	Покрытие – бетон мозаичного состава В 22 5 – 20мм Подстилающий слой – бетон В 22 5 – 200мм	371 7
3 4 5 6 8 15 16 25	4	243 2 244 1 Вып 4	Покрытие – бетон мозаичного состава В15 – 20мм	138 3
23 24 18	5	240 2 244 1 Вып 4	Покрытие – керамические плитки ГОСТ 6787 80 – 13мм	41 1
9 27	6	250 2 244 1 Вып 4	Покрытие – керамические плитки ГОСТ 6787 80 – 13мм	6 2
11 12 13 14 66	7	245 2 244 1 Вып 4	Покрытие – бетон В15 – 20мм	123 1
5 11 20 21	8	222 2 244 1 Вып 4	Покрытие линолеум с теплозвукоизоляционным слоем ГОСТ 18108 80 – 6мм	71 9
22	9	212 2 244 1 Вып 4	Покрытие паркетный щит ГОСТ 8624 80 30мм	18 9
17	10	253 А 2 244 1 Вып 4	Покрытие – бетон мозаичного состава В15 – 20мм	27 9

продолжение

Наименование или номер помещения по проекту	Тип пола по проекту	Схема пола или номер узла по серии	Элементы пола и их толщина	Площадь пола, м²
30 31 32 35 36 37 38 44 45 46 47 48 49 50 52 57 58 59 63	11	76 2 244 1 Вып 4	Покрытие – линолеум поливинилхлоридный на тканевой основе ГОСТ 7251-77 – 25мм	566,1
7 26 39 42 43	12	122 2 244 1 Вып 4	Покрытие керамические плитки ГОСТ 6787-80 13мм	35 2
33 34 40 41 53 55 56	13	127А 2 244-1 Вып 4	То же – 13мм	56 8
29	14	23 2 244 1 Вып 4	Ковровая бытовая резина ГОСТ 4998 82 – 50мм Покрытие – рейки 60×60 60мм	14
54 64 65	15	140 2 244 1 Вып 4	Покрытие – бетон В15 – 20мм	27 8
60 61 62	16	41 2 244 1 Вып 4	Покрытие штучный паркет ГОСТ 862 1-80 16мм	44 3
51	17	23 2 244 1 Вып 4	Покрытие – рейки 60×60 – 60мм	35 8
19	18	194 2 244 1 Вып 4	Ковровая бытовая резина ГОСТ 4998 82 – 50мм Покрытие – рейки 60×60 – 60мм	34

1 Детали устройства трапов в полах по серии 2 244 1 Вып 3
2 Уклоны полов выполнять i – 001 002
3 Покрытия полов тип 7 – зажелезнить

Ведомость элементов узла А

Марка поз	Обозначение	Наименование	Кол	Масса ед кг	Примеч
		Узел А (5шт)			
1		Уголок $\frac{63\times63\times6\ ГОСТ\ 8509\ 86}{Вст3кп2\ ГОСТ\ 535-79}$			
		ℓ = 4000	1	22 9	
2		ф 6 АI ГОСТ 5781 82 ℓ=270	7	0 06	
3		Доска 100×20 ГОСТ 8486 86 ℓ=4000	2		м³ 0 008

Привязан

Инв № подл

Подпись и дата

Взам инв №

ГАП	Соболева		23 03
Н контр	Казицева		22 03
Нач отд	Михонов		8 03
Я контр	Нестерова		17 03
Цк гр	Гуканова		16 03
Разраб п	Гуканова		16 03
Проектир	Столярова		15 03

416-6-281288 – АР

Пожарное депо на 4 автомобиля без жилых помещений (с железобетонным каркасом и панельными стенами)

Планы полов

Стадия	Лист	Листов
Р	13	

Учреждение ИГ-548/7 Москва

Копировал Цыганова

Формат А2

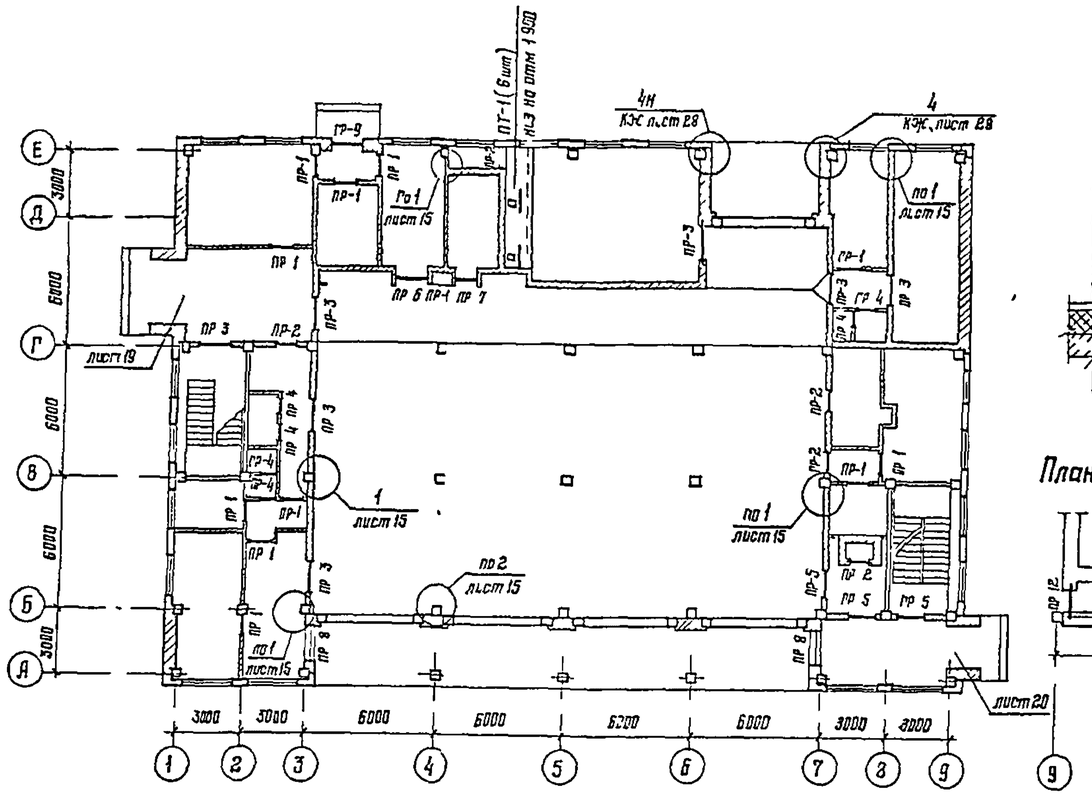

А-А

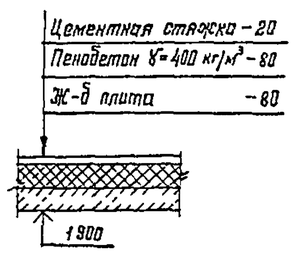

План перехода

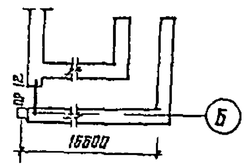

Ведомость перемычек

Тип	Схема сечения
ПР-1	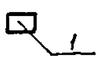
ПР-2	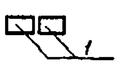
ПР-3	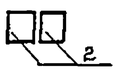
ПР-4	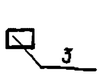

продолжение

Тип	Схема сечения
ПР-5	
ПР-6	
ПР-7	
ПР-8	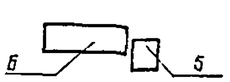

продолжение

Тип	Схема сечения
ПР-9	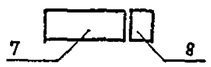
ПР-10	
ПР-11	
ПР-12	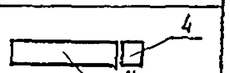

Спецификация перемычек

Марка, поз	Обозначение	Наименование	Кол на этаж: Груп	1	2	3	Всего	Масса ед кг	Примеч
		Для $t_{н в}$ =-20°С							
1	1 038 1-1 Вып 1	1ПБ13-1	—	28	10	9	47	250	
2		2ПБ17-2	—	20	—	—	20	710	
3		1ПБ10-1	—	6	7	8	21	200	
4		2ПБ16-2	1	6	1	—	8	650	
6	1 038 1-1 Вып 2	2ПП23-7	—	2	—	—	2	310	
7		2ПП18-5	—	1	—	—	1	241	
9	1 038 1-1 Вып 1	2ПБ13-1	—	—	2	—	2	54	
10		3ПБ16-37	—	—	1	—	1	102	
11	1 038 1-1 Вып 2	5ПП14-5	1	—	—	—	1	253	
ПТ-1	1 243 1-4	ПТ8-Н9	—	6	—	—	6	198	
		Для $t_{н в}$ =-30°С							
1	1 038 1-1 Вып 1	1ПБ13-1	—	28	10	9	47	250	
2		2ПБ17-2	—	20	—	—	20	710	
3		1ПБ10 1	—	6	7	8	21	200	
4		2ПБ16-2	1	6	1	—	8	650	
5		2ПБ22-3	—	2	—	—	2	920	
6	1 038 1-1 Вып 2	2ПП23-7	—	2	—	—	2	310	
7		2ПП18-5	—	1	—	—	1	241	
8	1 038 1-1 Вып 1	2ПБ19-3	—	1	—	—	1	81	
9		2ПБ13-1	—	—	2	—	2	54	
10		3ПБ16 37	—	—	1	—	1	102	
11	1 038 1-1 Вып 2	5ПП14 5	1	—	—	—	1	253	
ПТ-1	1 243 1-4	ПТ8-119	—	6	—	—	6	198	
		Для $t_{н в}$ =-40°С							
1	1 038 1-1 Вып 1	1ПБ13-1	—	28	10	9	47	250	
2		2ПБ17-2	—	20	—	—	20	710	
3		1ПБ10-1	—	6	7	8	21	200	
4		2ПБ16-2	1	6	1	—	8	650	
5		2ПБ22-3	—	4	—	—	4	920	
6	1 038 1-1 Вып 2	2ПП23-7	—	2	—	—	2	310	
7		2ПП18-5	—	1	—	—	1	241	
8	1 038 1-1 Вып 1	2ПБ19-3	—	2	—	—	2	810	
9		2ПБ13-1	—	—	2	—	2	540	
10		3ПБ16 37	—	—	1	—	1	102	
11	1 038 1-1 Вып 2	5ПП14 5	1	—	—	—	1	253	
ПТ-1	1 243 1-4	ПТ8-119	—	6	—	—	6	198	

Инв № подл | Подпись и дата | Взам инв №

				416-6-281.88 – АР
ГИП	Сапрыгина		1988 23 03	
Нач отд	Кашкаров		2 03	Гаражное депо на 4 автомобиля без
Гл спец	Гришечкина		3 03	жилых помещений (сборно-монолитным
Гл спец отд	Исаева		17 03	каркасом и панельными стенами)
Рук гр	Гладкова		5 03	Схема расположения элементов
Проверил	Лисецкий		5 03	перемычек 1 этажа и перехода
Нормоконтр	Сапрыгина		15 03	

Привязан

Инв №

Стадия	Лист	Листов
Р	14	

Челябгражданпроект ИГ-548/7 Москва

Копировал Цыганова

Формат А2

Альбом I

План 3 этажа

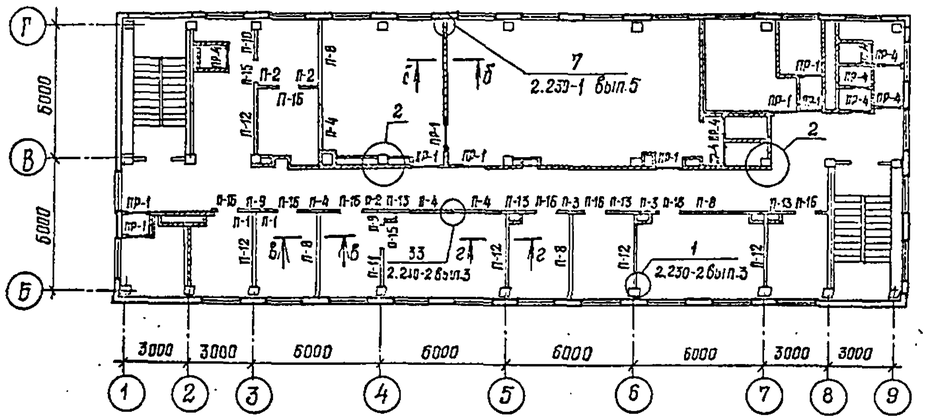

План 2 этажа

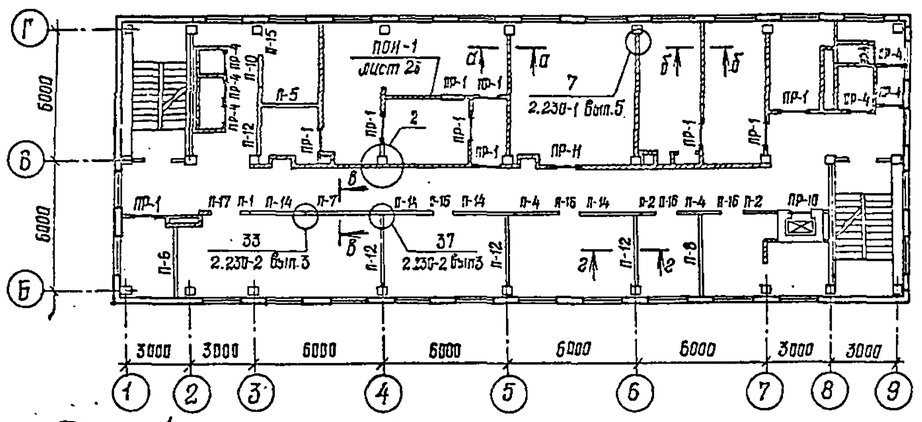

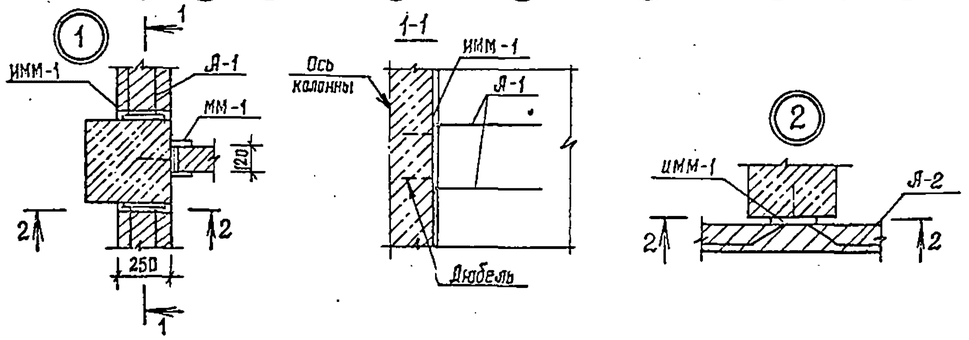

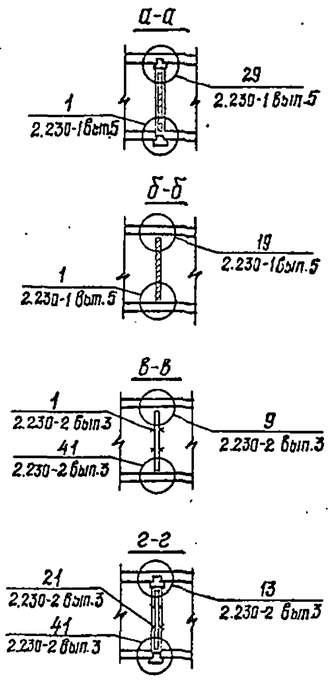

Ведомость деталей

Поз.	Эскиз
А-1	100, 400, 400
А-2	500, 140, 100, 150, 500

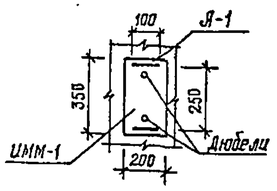

Спецификация сборных гипсобетонных перегородок

Марка, поз.	Обозначение	Наименование	Кол. на этаж: 2 эт.	Кол. на этаж: 3 эт.	Всего	Масса ед., кг	Примеч.
П-1	1.231.9-7 вып.2	ПГ 5,7.30.8-5Г	1	2	3	175	
П-2		ПГ 8,2.30.8-5Г	2	3	5	255	
П-3		ПГ 9,2.30.8-5Г	–	2	2	285	
П-4		ПГ 20,3.30.8-5Г	2	4	6	635	
П-5		ПГ 26,6.30.8-5Г	1	–	1	830	
П-6		ПГ 31,3.30.8-5Г	1	–	1	980	
П-7		ПГ 34,2.30.8-5Г	1	–	1	1070	
П-8		ПГ 37,2.30.8-5Г	1	4	5	1165	
П-9		ПГ 5,7.28.8-5Г	–	2	2	165	
П-10		ПГ 14,2.28.8-5Г	1	1	2	405	
П-11		ПГ 17,8.28.8-5Г	–	1	1	510	
П-12		ПГ 31,8.28.8-5Г	4	5	9	900	
П-13		ПГВ 16,6.30.8-5Г-3	–	4	4	500	
П-14		ПГВ 26,6.30.8-5Г-3	4	–	4	815	
П-15		ПГ 9,9.7.8-5Г	1	2	3	65	
П-16	1.231.9-7 вып.1	ПГ 10.9.8-5Г	4	8	12	94	
П-17		ПГ 13.9.8-5Г	1	–	1	122	

Спецификация элементов крепления гипсобетонных перегородок

Марка, поз.	Обозначение	Наименование	Кол. шт.	Масса ед., кг	Примеч.
М1	2.230-2 вып.3	М1	59	0,16	
М5		М5	53	0,30	
М7		М7	30	0,10	
М11		М11	168	0,14	

1. Ведомость и спецификация перемычек даны на листе 14.
2. Типовые детали крепления гипсобетонных перегородок к примыкающим конструкциям принять по серии 2.230-2, Вып.3.
3. Типовые детали крепления кирпичных перегородок к примыкающим конструкциям принять по серии 2.230-1, Вып.5
4. ИМ-1 пристрелить дюбелями 3 шт. по высоте колонны на 1 этаже и по 2 шт. на 2 и 3 этажах; анкеры А-1, А-2 приварить к закладным деталям.

Спецификация элементов крепления кирпичных перегородок и наружных стен

Марка, поз.	Обозначение	Наименование	Кол. шт.	Масса ед., кг	Примеч.
ММ-1	2.230-1 Вып. 5	ММ-1	156	0,55	
К-1		К-1	71	0,41	
К-2		К-2	71	0,17	
К-5		К-5 ℓ=390м		55,47	
ИМ-1		полоса 8×200 ГОСТ 103-76 ℓ=350 / Вставсб ГОСТ 535-79	102	4,39	
А-1		ф8 А1 ГОСТ 5781-82 ℓ=900	164	0,44	Ведомость деталей
А-2		ф 6 А1 ГОСТ 5781-82 ℓ=1380	40	0,44	

Инв. № подл. | Подпись и дата | Взам. инв. №

Привязан

Инв. №

				1988
ГИП	Соболева			23.03
Н. контр.	Казанцева			22.03
Нач. отд.	Тихонов			18.03
Гл. инженер	Нестерова			17.03
Рук. гр.	Луканова			16.03
Проверил	Лигуев			16.03
Проектир.	Столярова			15.03

416-6-28.12.88 – АР

Пожарное депо на 4 автомобиля без жилых помещений (сжелезобетонным каркасом и панельными стенами)

Стадия	Лист	Листов
Р	15	

Схемы расположения элементов перемычек и сборных перегородок 2 и 3 этажей

Учреждение ИГ-548/7 Москва

Копировал Галева

Формат А2

Альбом 1

Развертка вентканалов РК-1

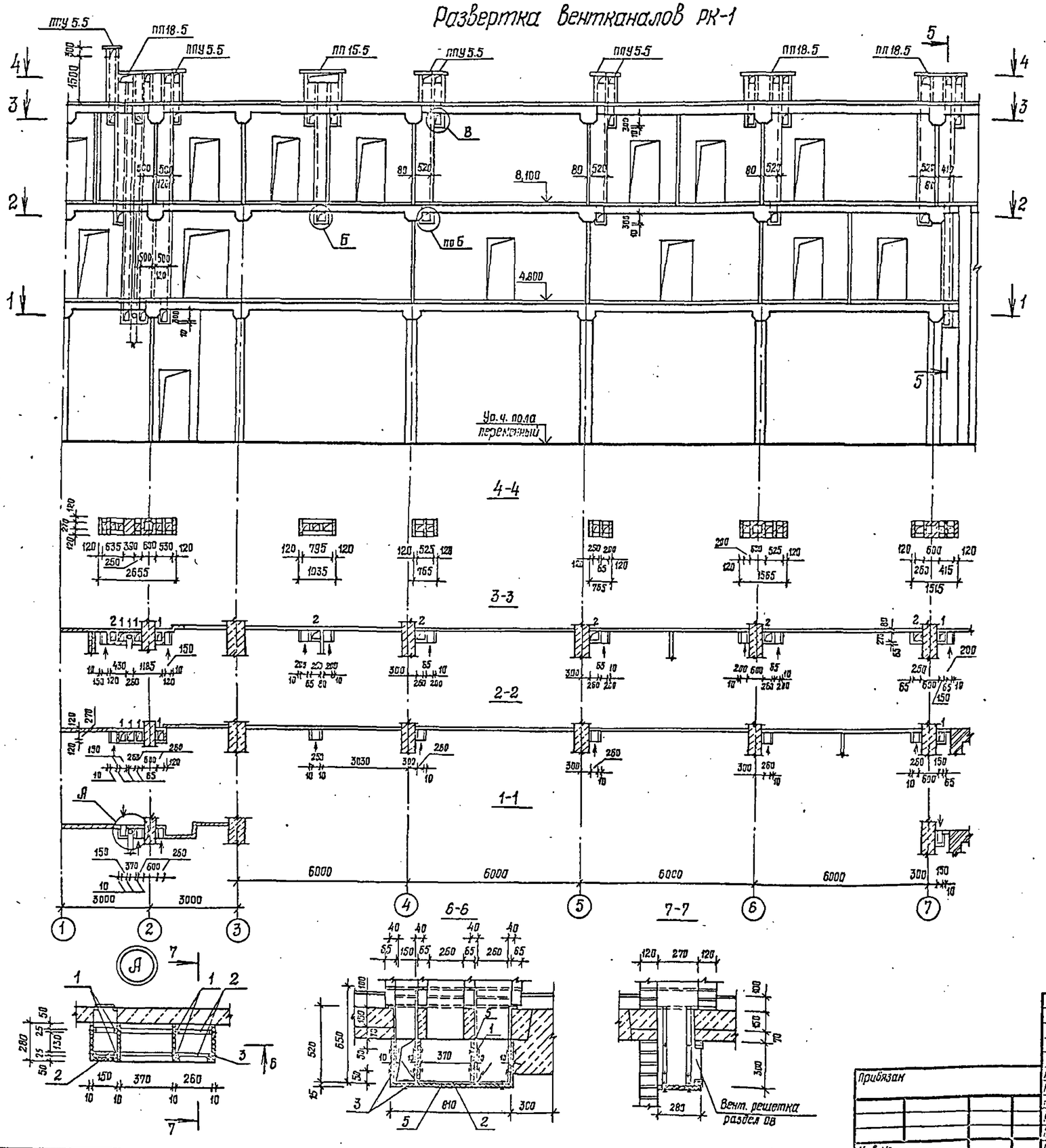

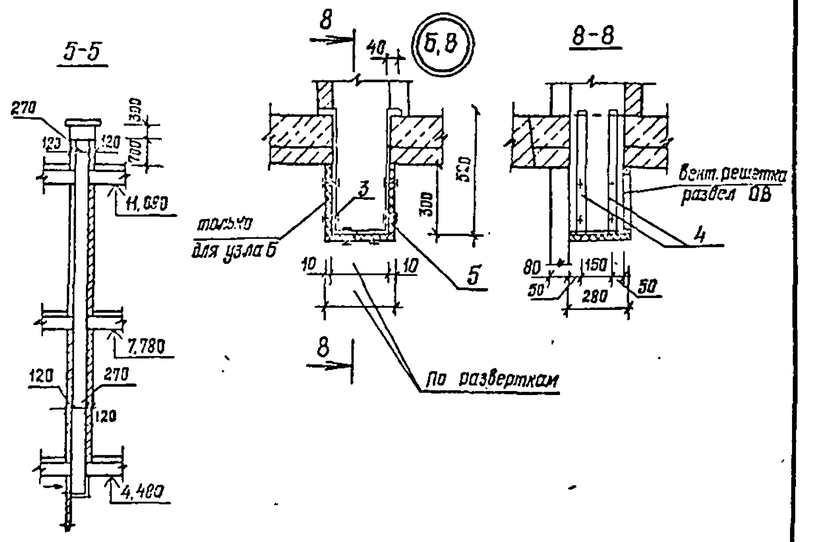

Спецификация элементов РК-1

Марка, поз.	Обозначение	Наименование	Кол.	Масса ед,кг	Примеч.
ПП18.5	1.238.1-2	Паралетные плиты ПП18.5	3	157,0	
ПП15.5	1.238.1-2	ПП15.5	1	135,0	
ППУ 5.5	1.238.1-2	ППУ 5.5	6	50,0	
		Крепежные детали			
		на узел А (1шт)			
		полоса 4×25 ГОСТ 103-76 / Вст3пс6 ГОСТ 535-79			
1		ℓ = 690	4	0,55	
2		ℓ = 1930	2	1,52	
3		Стяжной винт 3×16 ГОСТ 10621-80	20		
		на узел Б(В) (16шт.)			
4		полоса 4×25 ГОСТ 103-76 / Вст3пс6 ГОСТ 535-79 ℓ=1340	2	1,05	
3		Стяжной винт 3×16 ГОСТ 10621-80	12		
5		Асбоцементный лист 10×280			М17
		ГОСТ 18124-75			

ГЛП	Соболева		22.03
Н.контр.	Казанцева		21.03
Нач.отд.	Тихонов		18.03
Гл.контр.отд.	Несторова		17.03
Рук.гр.	Луканова		15.03
Проверил	Луканова		15.03
Проектир.	Столярова		15.03

Пожарное депо на 4 автомобиля без жилых помещений (с железобетонным каркасом и панельными стенами)

Развертка вентканалов РК-1

416-6-28.12.88 — АР

Стадия	Лист	Листов
Р	16	

Учреждение ИГ-548/7 Москва

Копировал Голева

Формат А1

Привязан

Инв. №

Согласовано: Куликова

Инж. ОВ

Взам. инв. №

Подпись и дата

Инв. № подл.

Альбом I

Развертка вентканалов РК-2

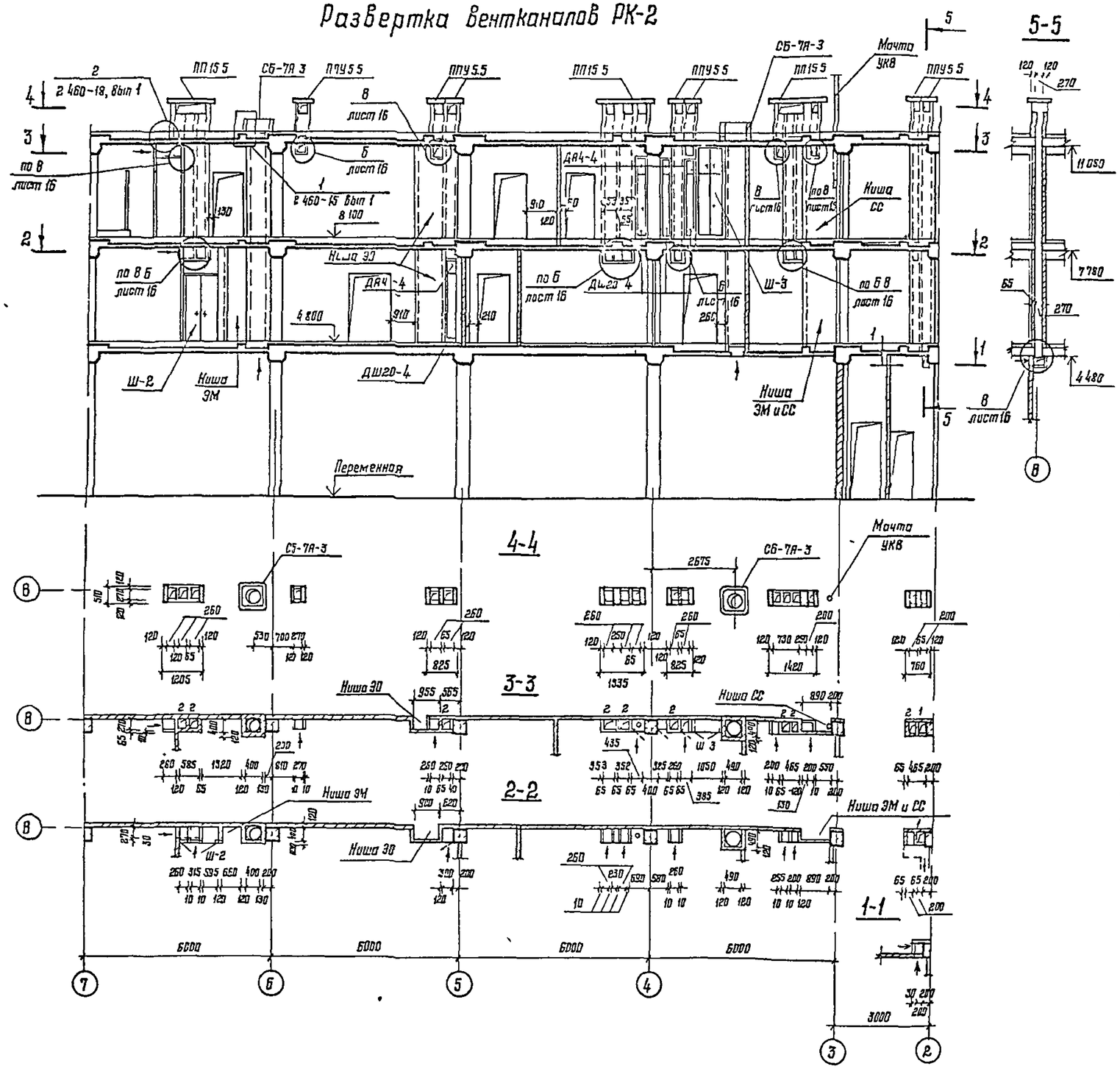

Спецификация элементов РК-2

Марка, поз	Обозначение	Наименование	Кол	Масса ед, кг	Примеч
ПП15 5	1 238 1-2	Парапетные плиты ПП15 5	3		
ППУ5.5	1 238 1-2	то же ППУ5 5	7		
ДШ20-4	1 172 5-6	Дверка шкафа ДШ20-4	3		
ДЯ4-4	1 172 5 6	Дверка антресоли ДЯ4-4	3		
Ш-3	Лист 23	Встроенный шкаф Ш-3	1		
Ш-2	лист 23	то же Ш-2	1		
		Сборный ж-б стакан			Учтен 6
СБ 7А-3		СБ-7А-3	2	290	раздел К2
Б	Лист 16	Узел Б	4		
В	Лист 16	Узел В	10		

1 Кладка вентиляционных каналов из кирпича М75 на растворе М25 с затиркой внутренних поверхностей цементным раствором

2 Крепежные элементы узлов А,Б и В установить до кладки стен вентканалов

3 Электрониши после монтажа оборудования снизу заложить кирпичом, выше заделать асбоцементными листами по деревянному каркасу, пропитанному антипиренами.

4 Швы между асбоцементными листами промазать мастикой из асбоцементного раствора с добавлением казеинового клея густой консистенции с последующей проклейкой 2 слоями ткани

ГАП	Собчева		1958			
Нач отд	Казакова		15 03	416-6-28.12.88 — АР		
Нач сект	Тихонов		19 03	Пожарное депо на 4 автомобиля без постов с кирпичными несущими стенами и железобетонным каркасом и панельными стенами	Стадия Р	Лист 17	Листов
Рук гр	Нестерова		17 03				
Разраб	Лучанова		15 03	Развертка вентканалов РК-2	Учреждение ИГ-548/7 Москва		
Консульт	Лукачова		15 03				
Н контр	Столярова		15 03				

Привязан

Инв №

Копировал Цыганова

Формат А2

Инженер ВК, Инженер ЭО, Архитектор Васильева, Конструкции Ильина, Технология Фролова, Подпись и дата, Взам инв №, Инв № подл

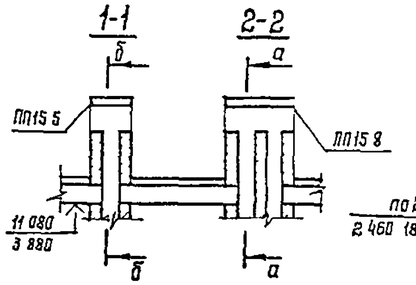

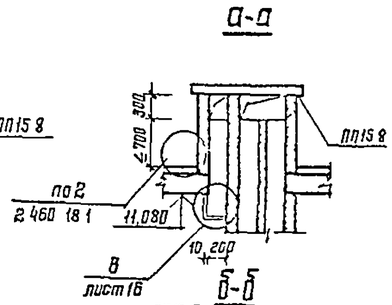

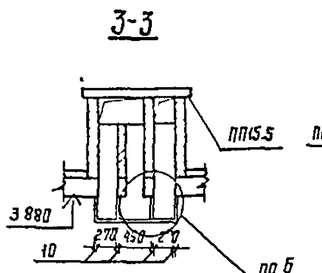

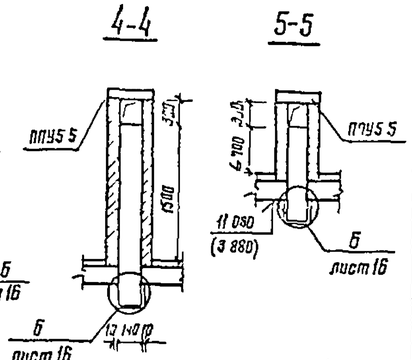

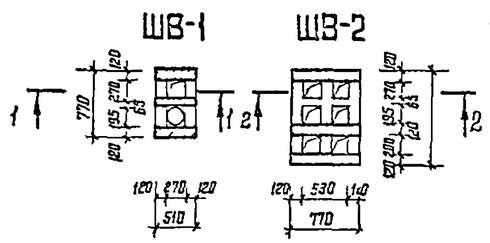

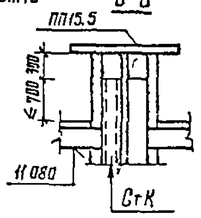

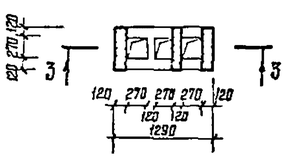

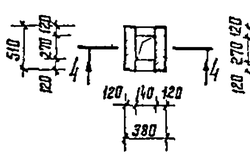

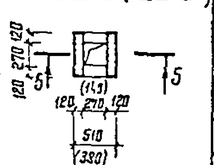

План ШВ-1,ШВ-2 на отм 11,000

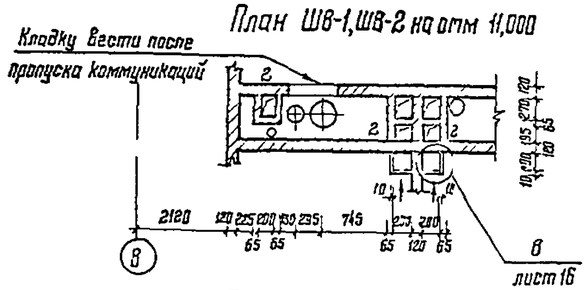

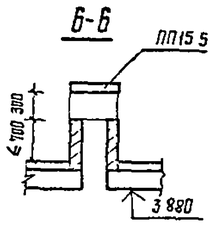

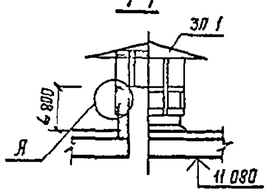

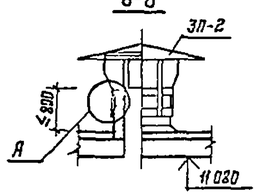

План ШВ-1, ШВ-2 на отм 7,700

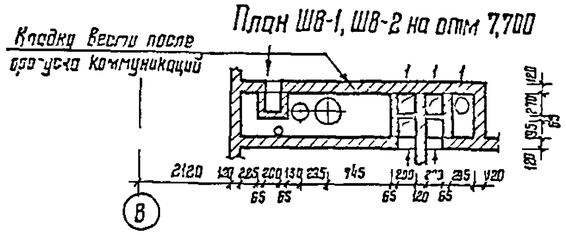

План ШВ-1, ШВ-2 на отм 4,400

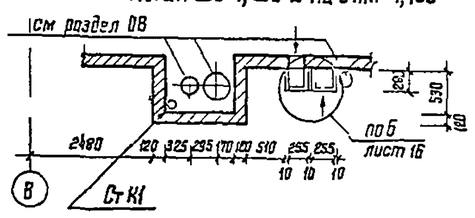

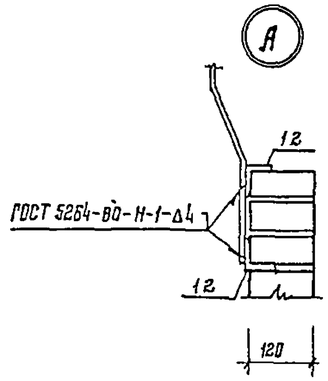

Спецификация элементов вентиляционных шахт

Марка, поз	Обозначение	Наименование	Кол	Масса ед, кг	Примеч
		Шахты вентиляционные			
		ШВ-1	3		
ПП15 5	1 238 1-2	Плита парапетная ПП15 5	1	135 0	
		ШВ-2	1		
ПП15 8	1 238 1-2	Плита парапетная ПП15 8	1	200 0	
	лист 16	Узел Б	4		
		ШВ-3	1		
ПП15 5	1 238 1 2	Плита парапетная ПП15 5	1	135 0	
	лист 16	Узел Б	3		
		ШВ-4	1		
ППУ5 5	1 238 1 2	Плита парапетная ППУ5 5	1	50 0	
	лист 16	Узел Б	1		
		ШВ-5 (ШВ-5А)	3(1)		
ППУ5 5	1 238 1-2	Плита парапетная ППУ5 5	1	50 0	
	лист 16	Узел Б	1		
		ШВ-6	1		
ПП15 5		Плита парапетная ПП15 5	1	135 0	
		ШВ-7	1		
ЗП-1	1 494-32	Зонт прямоугольный			
	ЗП 00 000-03	(без 2 нижних поз 3)	1	27 0	
		Крепежный элемент			
1		Уголок $\frac{63\times63\times6\ Б\text{-}ГОСТ8509\text{-}85}{Вст3кп2\ ГОСТ535\text{-}79}$ ℓ-782	8	45	
		ШВ-8	3		
ЗП-2	1 494-32	Зонт прямоугольный			
	ЗП 00 000-03	(без 2 нижних поз 3)	1	27 0	
		Крепежный элемент			
2		Уголок $\frac{63\times63\times6\ Б\ ГОСТ8509\text{-}85}{Вст3кп2\ ГОСТ535\text{-}79}$ ℓ 652	8	37 3	

Металлические изделия поз 1 и 2 окрасить масляной краской.

Согласовано

Инв № подл. | Подпись и дата | Взам. инв. №

				1988	416-6-28.12.88 — АР
ГАП	Осипова			2 03	
Н.контр	Кожанова			1 03	Пожарное депо на 4 автом. для без жилых помещений (сборно-разборным каркасом и панельными стенами)
Гл.инж.отд	Тишкова			8 03	
Инженер	Нестерова			17 03	
Рук.гр	Лукинова			16 03	
Нач.сект	Лукинова			16 03	Вентиляционные шахты
Пр.гр.тр	Стогорова			5 03	

Привязан

Инв №

Стадия: Р | Лист: 13 | Листов:

Учреждение ИГ-548/7 Москва

Копировал Цыганова

Формат А2

Фрагмент фасада 1

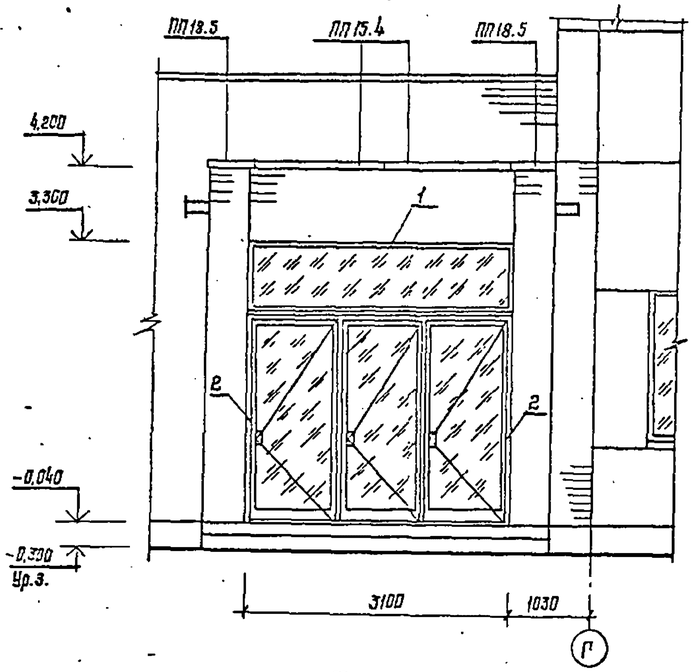

План на отм. 0,000

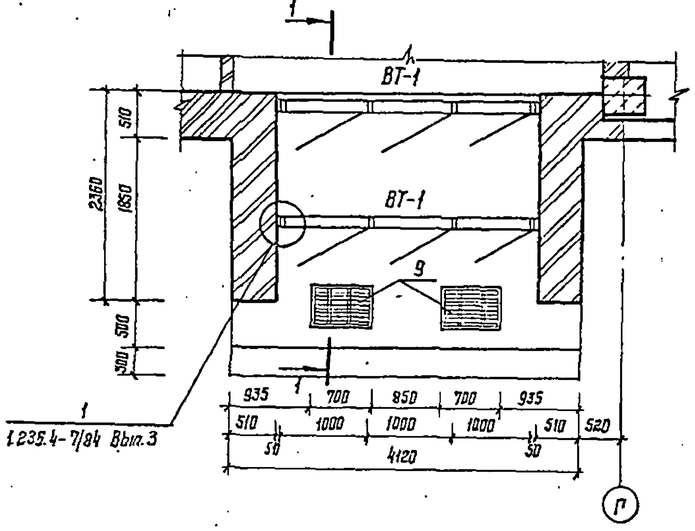

1-1

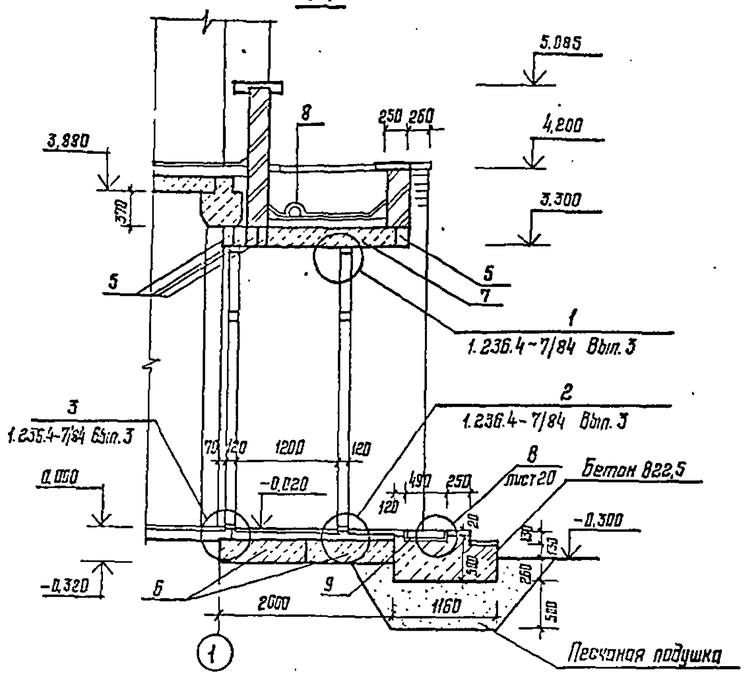

Схема крепления витража тамбура ВТ-1 (мест 2)

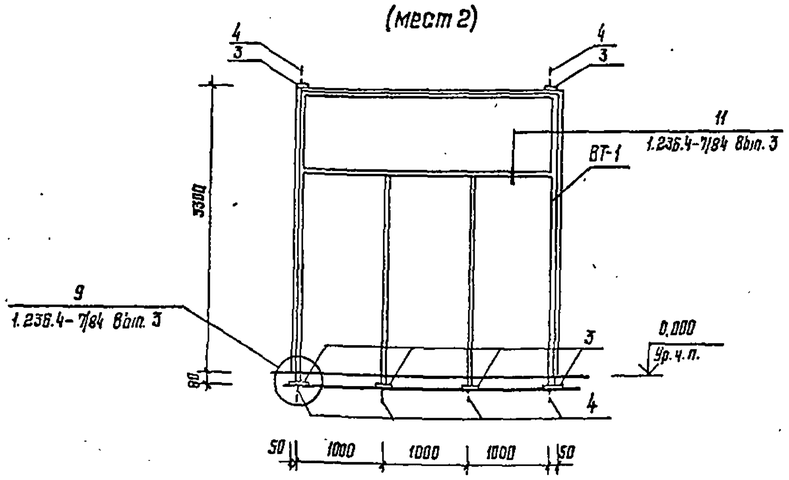

Спецификация элементов тамбура главного входа

Марка, поз.	Обозначение	Наименование	Кол.	Масса ед., кг	Примечан.
		Комплект линейных			
		элементов для рам там-			
		буров с тремя распашными			
		однопольными дверями			
		с порогом			
ВТ-1	1.236.4-7/84 Вып.3	ТАТ 33-30П	2	127,3	
1	1.236.4-7/84 Вып.1	Нащельник верхний НП-30	4	1,25	0,12кг-резина
2		Нащельник боковой НП-33	8	1,37	0,13кг-резина
		Пружина П-01	74	0,02	
		Крепежные элементы			
3		Полоса $\frac{8\times90\ ГОСТ\ 103-76}{Вст3пс6\ ГОСТ\ 535-79}$			
		$\ell=120$	12	0,68	без черт.
4*		ф6AI ГОСТ 5781-82. $\ell=240$	12	0,05	
		Прочие материалы			Всего
		Стекло δ=6,5мм ГОСТ 7380-77			
	1.236.4-7/84 Вып.3	С-8 850×2950	2		5,0м²
		Минеральная вата			
		ГОСТ 4640-84	—		0,022м³
		Гернит ф40 ГОСТ 19177-81	—		18,2м
	1.236.4-7/84 Вып.3	Прокладка ПП3-3	8		
		Бетон В22,5			3,0м³
5	1.038.1-1 Вып.1	Перемычки 3П634-4	5	222	
6	1.141-1 Вып.60	Плиты ПК 56.10-4т	2	1055	
7		ПК 36.15-4т	1	1700	
8		Асбоцементная труба			
		ф150 ГОСТ 539-80 ℓ=800	2		1,60м
9	416-6-28.12.88-КЖ.Н-05.37	Решетка для вытяжная РМ-6	2	15,12	

* смотри ведомость деталей

Ведомость деталей

Поз.	Эскиз
4	70 / 100

Ведомость расхода стали на крепежные элементы, кг

Марка элемента	Изделия арматурные						Всего
	Арматура Класса		Прокат марки				
	A-I		Вст3пс6				
	ГОСТ 5781-82		ГОСТ 103-76				
	ф6	Итого	-8×90	Итого			
Крепежные элементы	0,6	0,6	8,2	8,2			8,8

					416-6-28.12.88 — АР	
				1988		
ГАП	Соболева			22.03		
Н. контр.	Казанцева			21.03	Пожарное депо на 4 автомобиля без жилых помещений (скелет из сборным каркасом и панельными стенами)	Стадия: Р; Лист: 19; Листов:
Нач. отд.	Тиханов			19.03		
Гл. констр. отд.	Нестерова			17.03		
Рук. гр.	Лукинова			22.01		
Проверил	Лигуой			21.01	Тамбур главного входа	Учреждение: ИГ-548/7 Москва
Просмотр.	Соболева			22.01		

Привязан

Инв. №

Согласовано: Инв. № подл. | Подпись и дата | Взам. инв. № | Инв. № дубл. | Подпись и дата

Копировал Цыганова

Формат А2

Альбом I

Фрагмент фасада 2

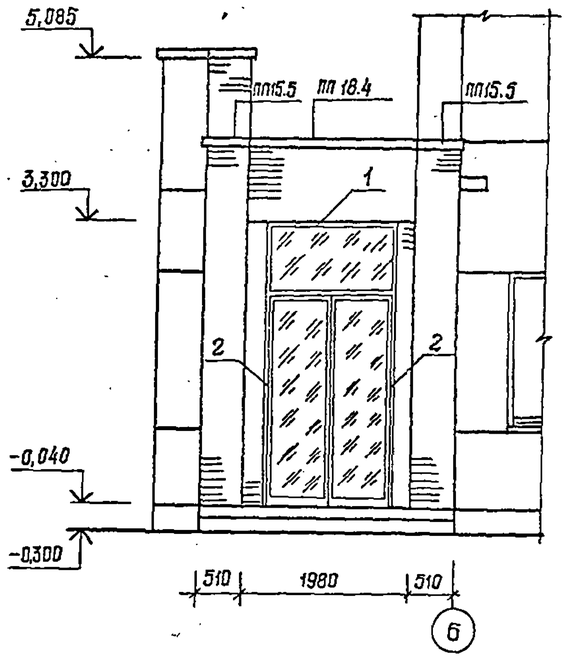

1-1

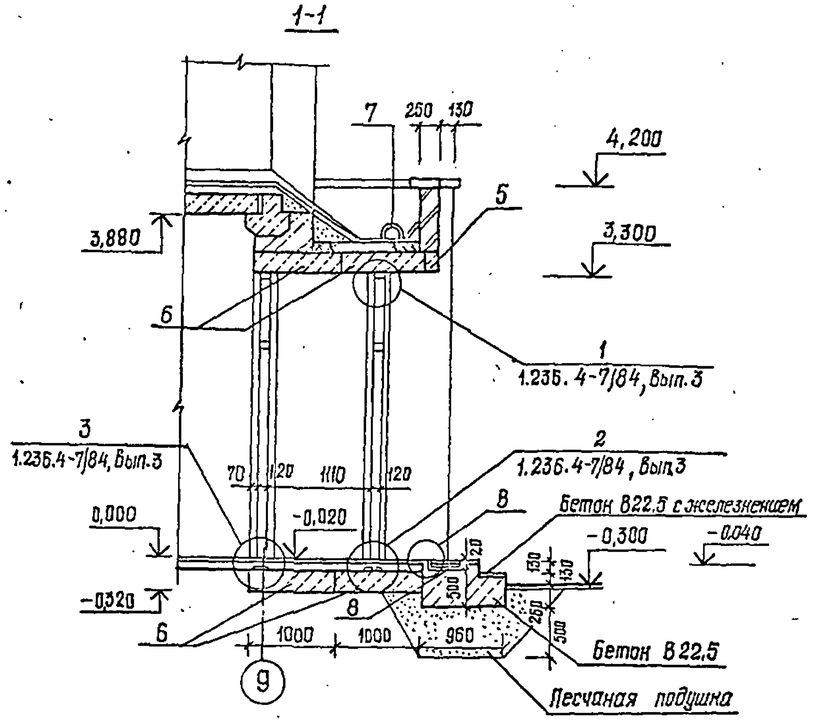

План на отм. 0,000

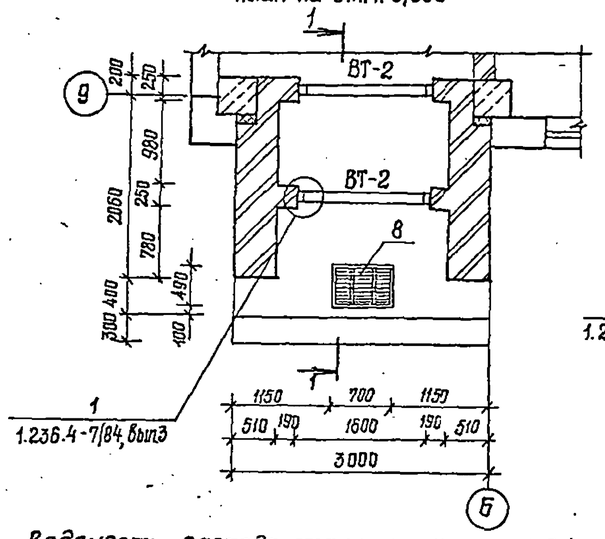

Схема крепления витража тамбура ВТ-2 (мест2)

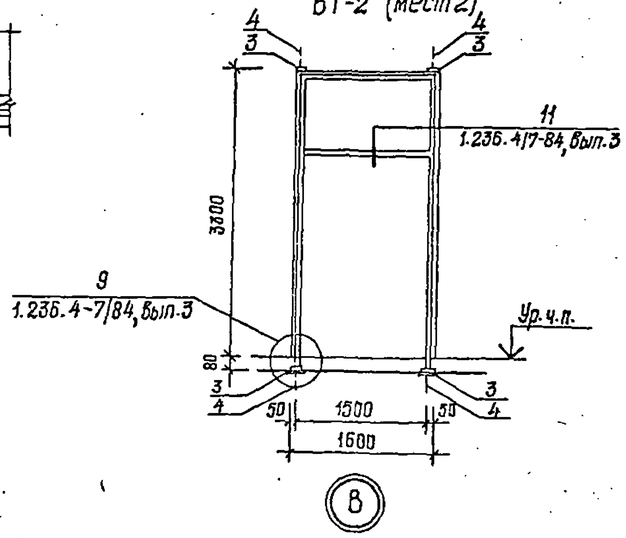

Ведомость расхода стали на крепежные элементы, кг

Марка элемента	Изделия арматурные						
	Арматура класса		Прокат марки				Всего
	А-I		Вст3 пс6				
	ГОСТ 5781-82		ГОСТ 103-76				
	Ф6	итого	-8×90	итого			
Крепежные элементы	0,4	0,4	5,44	5,44			5,84

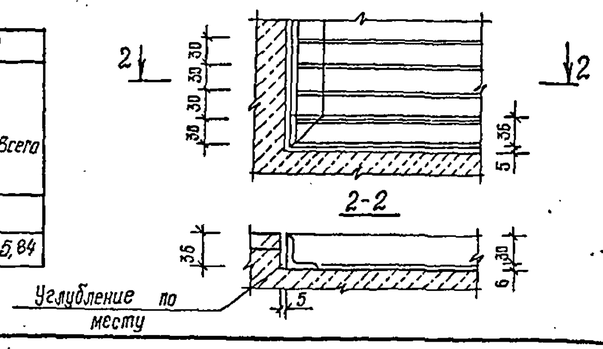

Спецификация элементов тамбура служебного входа

Марка, поз.	Обозначение	Наименование	Кол.	Масса ед, кг	Примеч.
		Тамбурные рамы с одной			
		распашной двупольной			
		дверью с порогом			
ВТ-2	1.236.4-7/84 Вып.3	ТЛН 33-15П	2	74,1	
1	ГОСТ 25116-82	Нащельник верхний НЛ-16	4	0,65	0,08кг-резина
2	1.236.4-7/84 Вып.1	Нащельник боковой НЛ-33	8	1,37	0,13кг-резина
	то же	Пружина П-01	66	0,02	
		Крепежные элементы			
3		полоса 8×90 ГОСТ 103-76 / Вст3пс6 ГОСТ 535-79			
		ℓ=12,0	8	0,68	
4		ФБА I ГОСТ 5781-82 ℓ=240	8	0,05	
		Прочие материалы			Всего
		Стекло б-6,5 ГОСТ 7380-77			
	1.236.4-7/84 Вып.3	С-11 (850×1450)	2		2,46м²
		Минеральная вата			
		ГОСТ 4640-84	–		0,02м³
		Гернит Ф40 ГОСТ 19177-81	–		16,4м
	1.236.4-7/84 Вып3	Подкладка ППЭ-3	8		
		Бетон В 22,5			1,4м
5	1.038.1-1 Вып.1	Перемычки 2ПБ25-3	1	103	
6	1.141-1 Вып.0	Плиты ПК24.10-8т	4	712	
7		Асбоцементная труба			
		Ф150 ГОСТ 539-80 ℓ=800	1		0,80м
8	416-6-28.12.88-КЖ.И-05.37	Решетка для выпирания нат РК-6	2	15,12	

1. Расход минеральной ваты на 1м нащельника – 0,0006м³.
2. Парапетные плиты учтены на листе 12.

				416-6-28.12.88 – АР
			1988	
ГАП	Соболева		22.03	
Н.контр.	Казанцева		21.03	Пожарное депо на 4 автомобиля без жилых помещений (с железобетонным каркасом и панельными стенами)
Нач.отд.	Тихонов		16.03	
Гл.конструктор	Нестерова		17.03	
Рук.гр.	Лукинова		22.01	Тамбур служебного входа
Проверил	Лигуай		21.01	
Проектир	Соболева		20.01	

Стадия: Р | Лист: 20 | Листов:

Учреждение ИГ548/7 Москва

Привязан

Инв. №

Копировал Голева

Формат А2

Инж. 03 | Киликова | Взам.инв.№ | Подпись и дата | Инв. № подл.

Шахта лифта

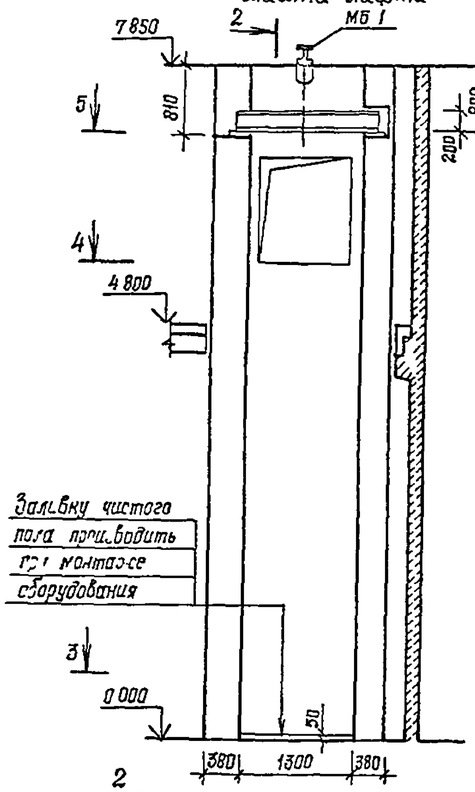

2-2

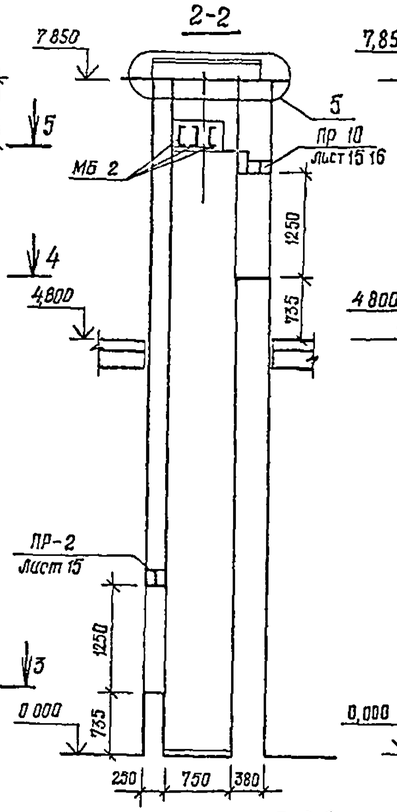

Вид А Вид Б Вид В Вид Г

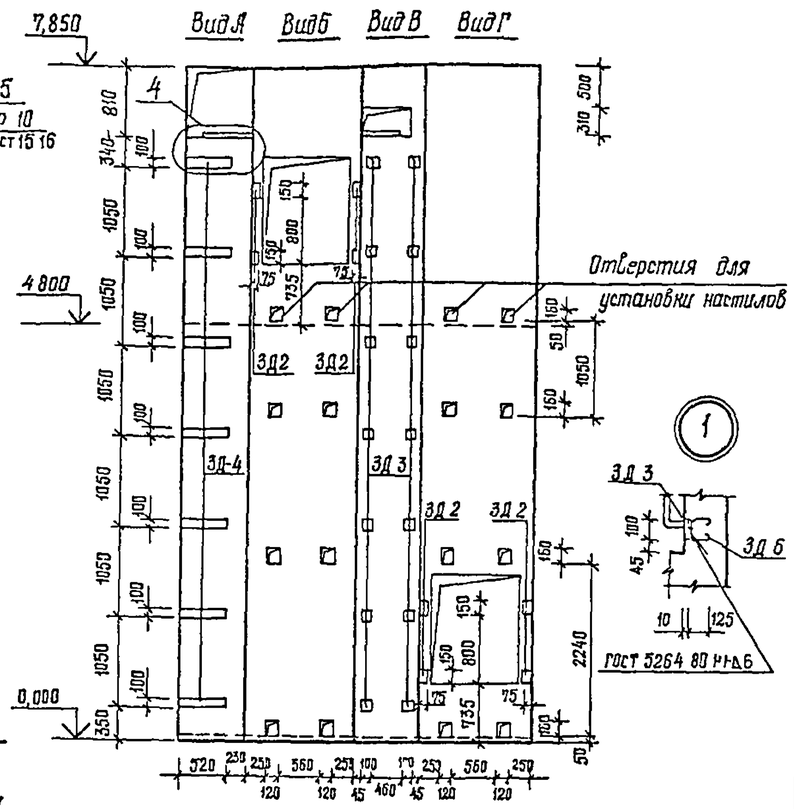

Вид Д

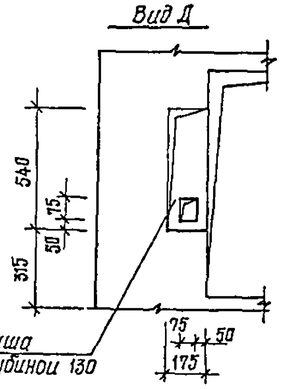

Вид Е

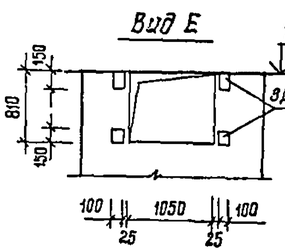

Вид Ж

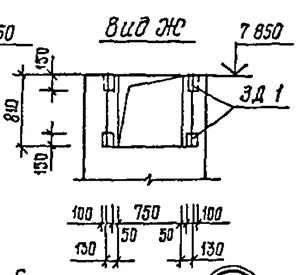

5-5

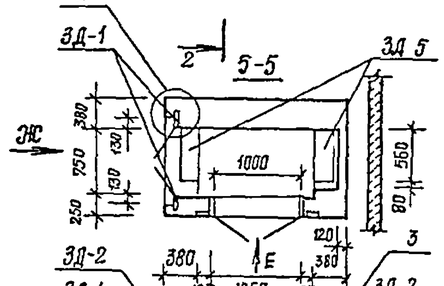

4-4

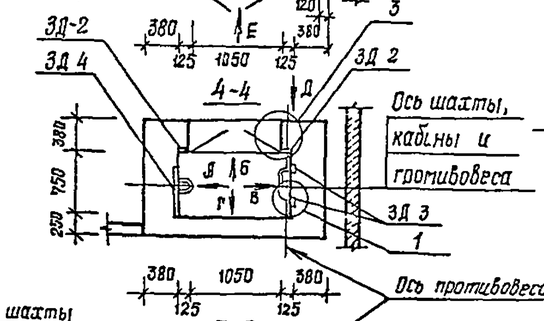

3-3

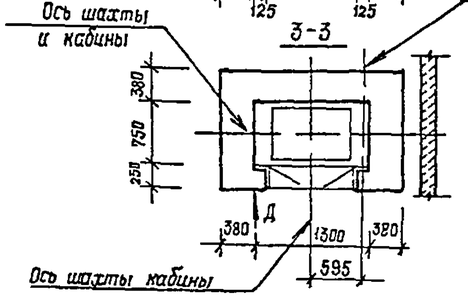

2

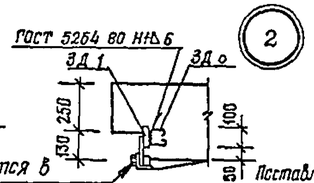

3

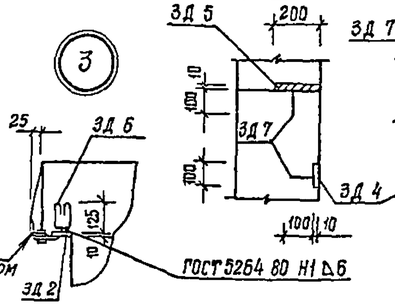

6-6

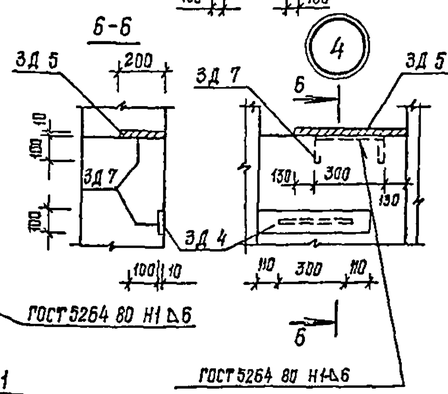

5

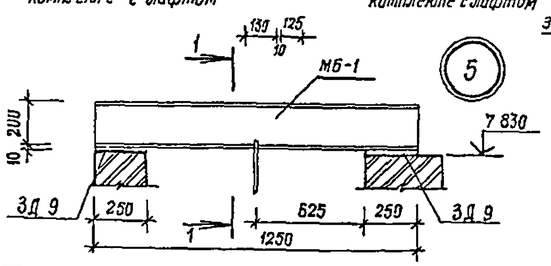

1-1

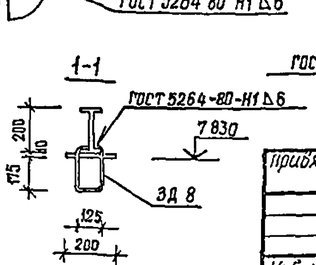

Спецификация закладных элементов шахты лифта

Марка, поз	Обозначение	Наименование	Кол шт	Масса ед кг	Примеч
		Закладная деталь			
3Д 1		полоса $\frac{10\times100\ ГОСТ\ 103\text{-}76}{Ст3пс6\ ГОСТ\ 535\text{-}79}$ ℓ 150	8	1 18	без черт
3Д-2		полоса $\frac{10\times75\ ГОСТ\ 103\text{-}76}{Ст3пс6\ ГОСТ\ 535\text{-}79}$ ℓ=100	8	0 59	"
3Д 3		полоса $\frac{10\times100\ ГОСТ\ 103\text{-}76}{Ст3пс6\ ГОСТ\ 535\text{-}79}$ ℓ=100	14	0 79	
3Д-4		полоса $\frac{10\times100\ ГОСТ\ 103\text{-}76}{Ст3пс6\ ГОСТ\ 535\text{-}79}$ ℓ 520	7	4 08	"
3Д-5		полоса $\frac{10\times200\ ГОСТ\ 103\text{-}76}{Ст3пс6\ ГОСТ\ 535\text{-}79}$ ℓ=560	2	8 79	"
3Д 6		ф 0 Аг ГОСТ 5781 82 ℓ=400	30	0 25	"
3Д 7		ф10 Аг ГОСТ 5781 82 ℓ=500	9	0 31	"
3Д 8		ф20 Аг ГОСТ 5781 82 ℓ=600	1	1 48	"
3Д 9		полоса $\frac{10\times200\ ГОСТ\ 103\text{-}76}{Ст3пс6\ ГОСТ\ 535\text{-}79}$ ℓ 250	2	3 93	
		Металлическая балка			
МБ 1		Швеллер $\frac{20\ ГОСТ\ 8239\text{-}72}{Ст3кп2\ ГОСТ\ 535\text{-}79}$			
		ℓ=1250	1	26 25	"
МБ 2		Швеллер $\frac{20\ ГОСТ\ 8240\text{-}72}{Ст3кп2\ ГОСТ\ 535\text{-}79}$			
		ℓ=1800	3	33 12	"

1 Технические условия производства работ принимать по АТ 6 00 003 документы АТ 6 01 011 и АТ 6 09 001

2 Кладка стен из полнотелого кирпича М100 на растворе М50, с затиркой цементным раствором

						416-6-281288 – АР	
ГИП	Соболева			1908	22 03		
Н контр	Казанцева			21 03	Пожарное депо на 4 автомашины с двумя въездными воротами (с жестко-обетонными плитами и панелями из ЦП сплавами)	Стадия	Лист	Листов
Нач отд	Тихонов			18 03		Р	21	
Гл спец	Нестерова			17 03				
Рук гр	Гришина			22 01	Лифт грузовой малый с верхним машинным отделением 8 100 кг Шахта лифта	Учреждение ИГ-548/7		
Проб зам	Соболева			15 0				
Гос инс	Лукашова			20 01				

Привязан

Инв №

Копировал Голева

Формат А2

Инв № подл | Подп и дата | Взам инв №

Альбом I

СС-1

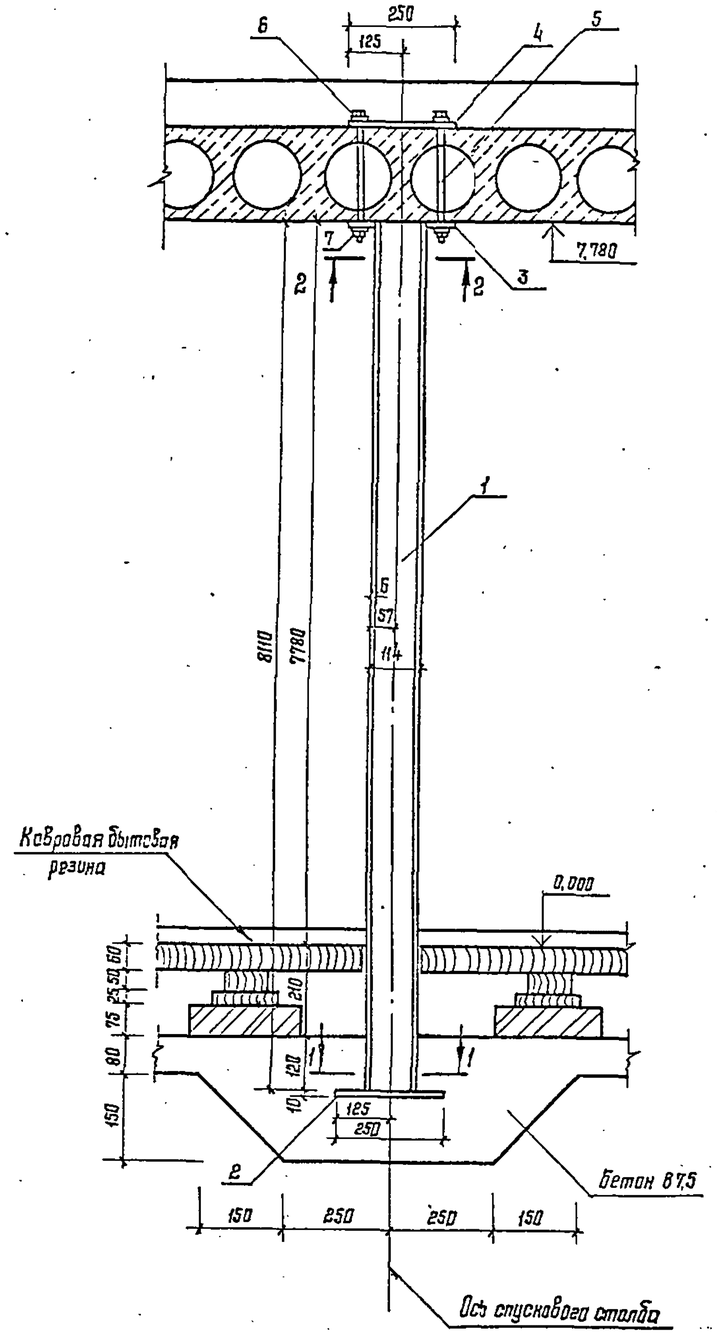

СС-2

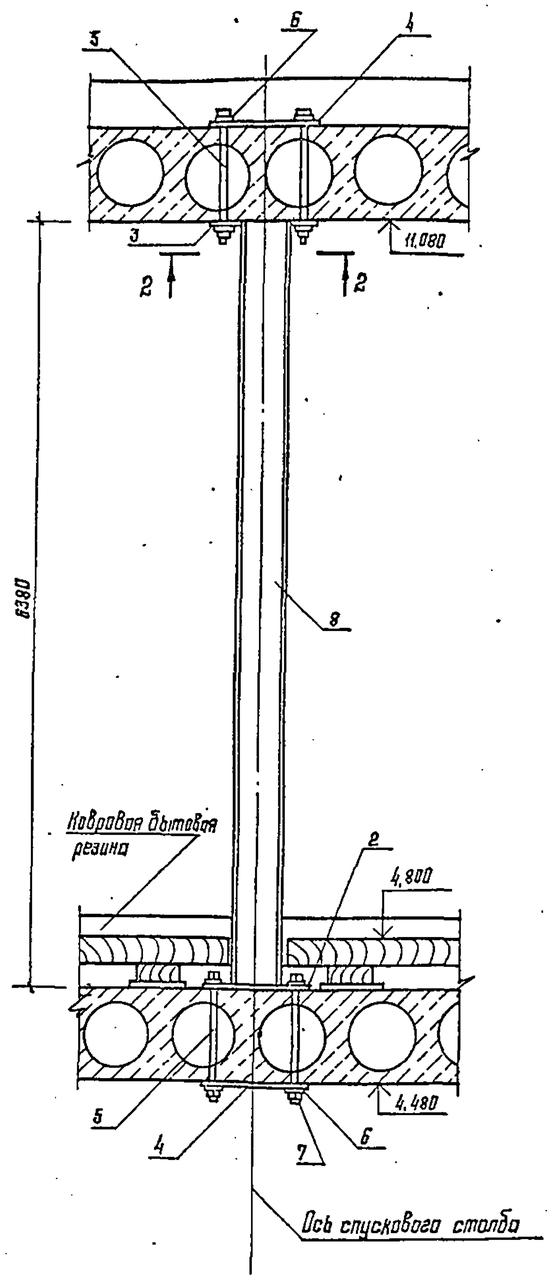

1-1

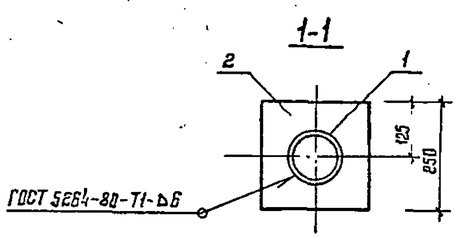

2-2

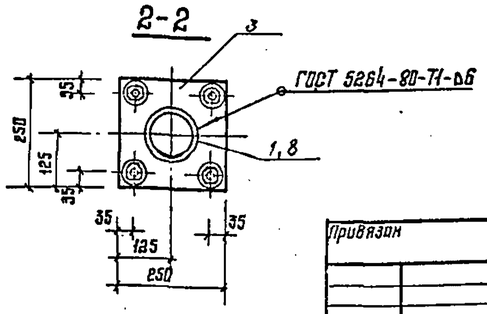

Спецификация элементов спусковых столбов СС-1, СС-2

Марка, поз.	Обозначение	Наименование	Кол. на исполнение СС-1	Кол. на исполнение СС-2	Масса ед., кг	Примечание
		Сборочные единицы				
3	416-6-28.12.83-КЖС.И-05.13-05	Пластина ПМ-6	1	1	4,9	
4	-04	Пластина ПМ-5	1	2	4,9	
		Детали				
		Труба 114×6 ГОСТ 8732-78				
1		ℓ = 8110	1		128,0	
8		ℓ = 6370		1	102,0	
		Лист А 10×250 ГОСТ 19903-74 / Ст3кп2 ГОСТ 535-79				
2		ℓ = 250	1	1	4,9	
		Стандартные изделия				
5		Болт М16×310 ГОСТ 7798-70	4	8	0,54	
6		Шайба 16 ГОСТ 11371-78	8	16	0,011	
7		Гайка М16 ГОСТ 5915-70	4	8	0,033	

1. Места установки спусковых столбов на листах 5,6.
2. Трубы поз. 1 и 8 оталировать.
3. Сварные швы на столбе спуска не допускаются.
4. Поз. 3 приварить к поз. 1,8 после установки спускового столба в вертикальное положение.
5. Общее количество спусковых столбов на здание: СС-1 – 2 шт; СС-2 – 1 шт.

						416-6-28.12.88 – АР	
					1988г.		
	ГИП	Соболева			23.03		
Привязан	Н.контр.	Козлищева			22.03	Пожарное депо на 4 автомобиля без жилых помещений (сборно-железобетонным каркасом и панельными стенами)	Стадия: Р; Лист: 22; Листов:
	Нач.отд.	Тихонов			18.03		
	Гл.констр.	Нестерова			17.03		
	Рук.гр.	Лисуой			16.03	Установка спусковых столбов СС-1, СС-2	Учреждение ИГ-548/7 Москва
	Проверил	Лисуой			17.03		
Инв. №	Проверил	Сычева			15.03		

Копировал Цыганова Формат А2

Инв. № подл. | Подпись и дата | Взам. инв. №

Встроенный шкаф Ш-1

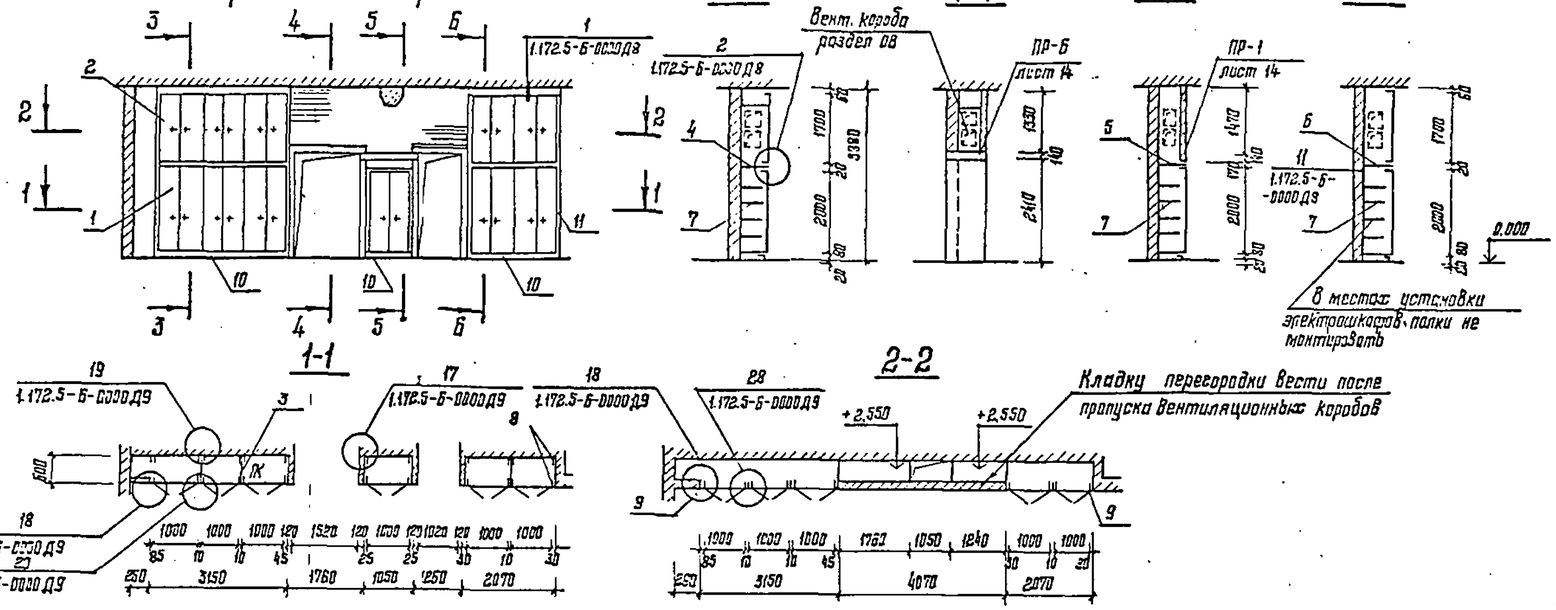

Встроенные шкафы Ш-2, Ш-3

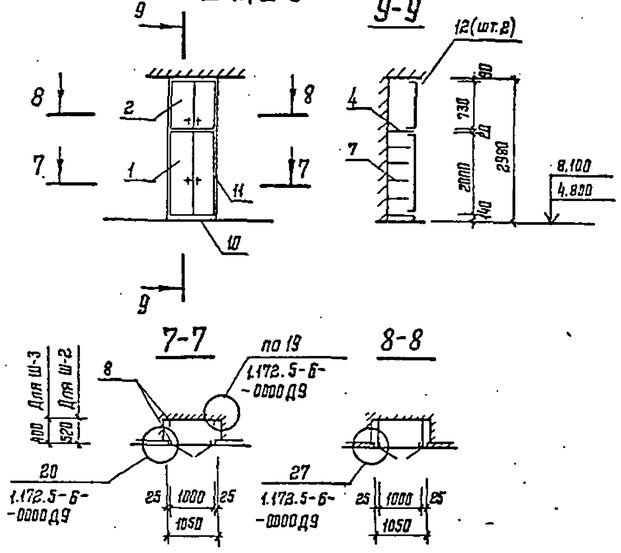

Спецификация сборных элементов встроенных шкафов Ш-1, Ш-2, Ш-3

Марка, поз.	Обозначение	Наименование	Кол.	Масса ед., кг	Примеч.
		Документация			
		Сборочный чертеж			
	1.172.5-6-0000ДВ	Узлы 1-10			
	0000ДВ	Узлы 17-20, 28, 27			
		Шкаф Ш-1			
		Сборочные единицы и детали			
1	1.172.5-6-0100-11	Дверной блок шкафа, ДШ20-10	6		
2	-0100-08	То же ДШ17-10	5		
3	-0700-03	Стенка промежуточная СП21-6	3		
4	-0800-11	Полка антресольная, В=3,1м	1		
5	-0800-11	То же ПАБ-10	1		
6	-0800-11	" ; В=2,05м	1		
7	-0900-11	Полка переставная ППБ-10	24		
8	-0002-01	Брус монтажный БМ-21	12		
9	-0002	То же БМ-18	4		
10	-0007	Цоколь h=100			6,3м
11	-0008-03	Наличник, Н-4			20,4м
	-0014	Уголник, УМ-2	16		
	-0009, -0010	Винт с гайкой стяжной В-1	57		
	-0009, -0010	То же В-2	10		

продолжение

Марка, поз.	Обозначение	Наименование	Кол.	Масса ед., кг	Примеч.
		Шкаф Ш-2			
		Сборочные единицы			
1	1.172.5-6-0100-11	Дверной блок шкафа, ДШ20-10	1		
4	-0200-11	Полка антресольная, ПАБ-10	1		
7	-1000-11	Полка переставная, ПП5-10	4		
8	-0002-01	Брус монтажный, БМ-21	4		
10	-0007	Цоколь, h=140	1		м 1,05
11	-0008-02	Наличник Н-3, l=3000	2		м 6,0
12	-0008-03	Наличник Н-4, l=1050	2		м 2,10
	-0014	Уголник УМ-2	6		
		Шкаф Ш-3			
		Сборочные единицы			
1	1.172.5-6-0100-11	Дверной блок шкафа ДШ20-10	1		
2	-0200-23	То же антресоли ДА7-10	1		
4	-0800-11	Полка антресольная, ПА4-10	1		
7	-1000-05	Полка переставная, ПП3-10	4		
8	-0002-01	Брусок монтажный, БМ-21	4		
10	-0007	Цоколь, h=140	1		м 1,05
11	-0008-02	Наличник Н-3, l=3000	2		м 6,00
12	-0008-03	То же Н-4, l=1050	2		м 2,10
	-0014	Уголник УМ-2	6		

Дверные полотна и лицевые поверхности боковых стенок облицовать декоративным бумажнослоистым пластиком.

Привязан

Инв. №

Взам. инв. №

Подпись и дата

Инв. № подл.

				1988	416-6-28.12.88 — АР
ГАП	Соболева			22.03	
Н. контр.	Казенцева			21.03	Пожарное депо на 4 автомобиля без жилых помещений (с железобетонным каркасом и панельными стенами)
Нач. отд.	Тихонов			13.03	Стадия Р; Лист 23; Листов
Гл. констр. пр.	Нестерова			17.03	
Рук. гр.	Лукьянова			16.03	
Проверил	Лукьянова			15.03	Встроенные шкафы
Ответстр.	Соболева			14.03	учреждение ИГ-548/7 Москва

Копировал Цыганова

Формат А2

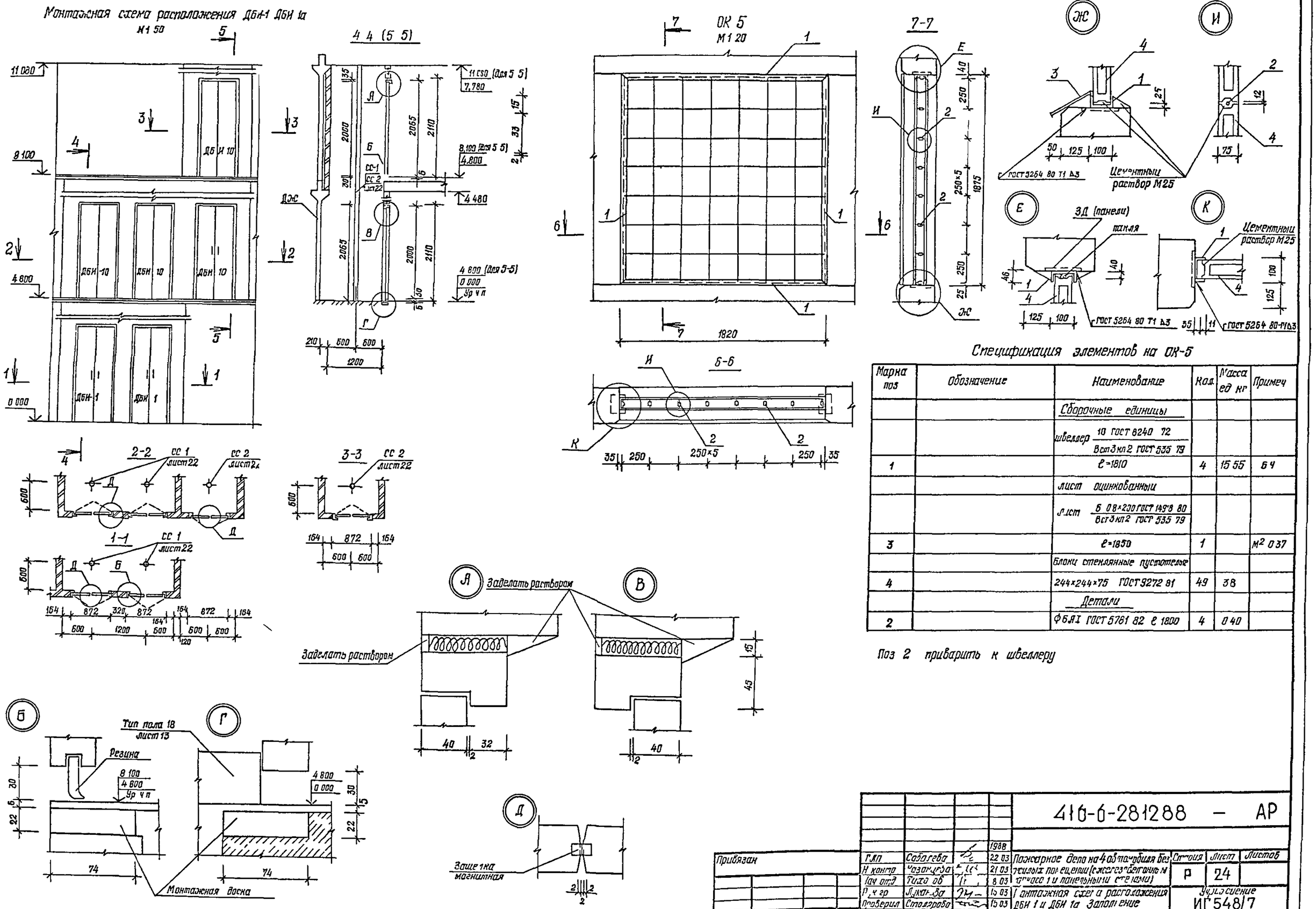

Спецификация элементов на ОК-5

Марка поз	Обозначение	Наименование	Кол	Масса ед кг	Примеч
		Сборочные единицы			
		швеллер 10 ГОСТ 8240 72 / Вст3кп2 ГОСТ 535 79			
1		ℓ=1810	4	15 55	6 4
		лист оцинкованный			
		лист 6 0 8×200 ГОСТ 1498 80 / Вст3кп2 ГОСТ 535 79			
3		ℓ=1850	1		$м^2$ 0 37
		Блоки стеклянные пустотелые			
4		244×244×75 ГОСТ 9272 81	49	3 8	
		Детали			
2		ФБЯI ГОСТ 5781 82 ℓ 1800	4	0 40	

Поз 2 приварить к швеллеру

				416-6-281288 — АР
			1988	
Привязан	ГАП	Собалева	22 03	Пожарное депо на 4 автомобиля без жилых помещений (с железобетонным каркасом и панельными стенами)
	Н контр	Казанцева	21 03	
	Нач отд	Тихонов	8 03	
	Рук гр	Лукашева	15 03	Монтажная схема расположения ДБИ 1 и ДБИ 1а Заполнение оконного проема ОК 5
	Проверил	Столярова	15 03	
Инв №	Проектир	Сычева	14 03	

Стадия	Лист	Листов
Р	24	

Учреждение ИГ548/7 Москва

Копировал Голева

Формат А2

Развертка стен помещения пункта связи части

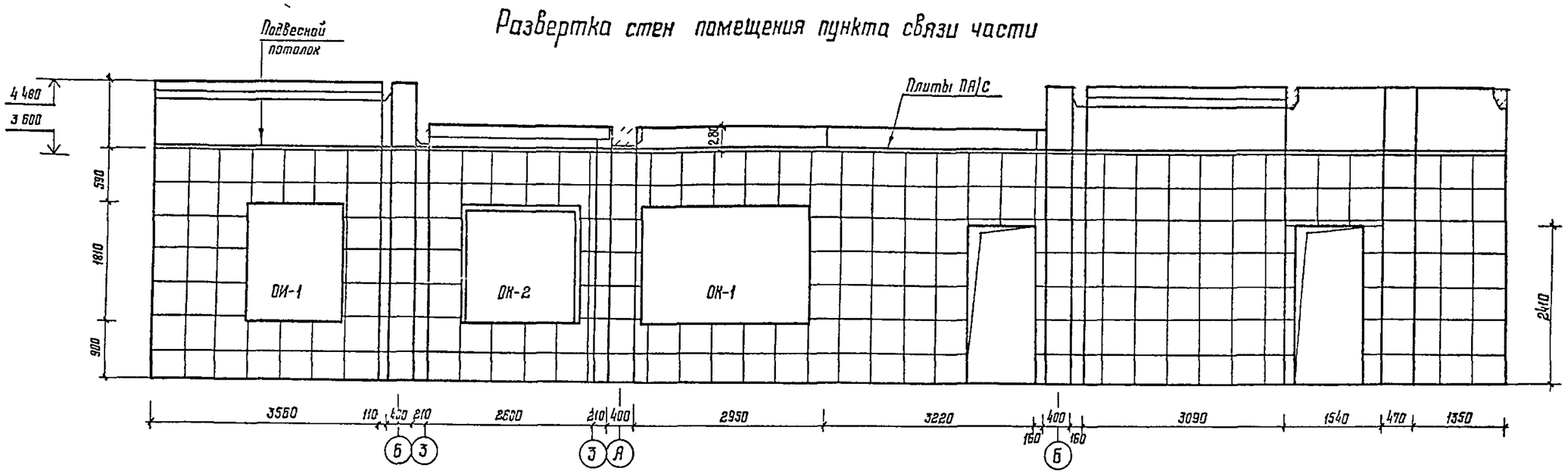

План подвесного потолка из плит ПА/С

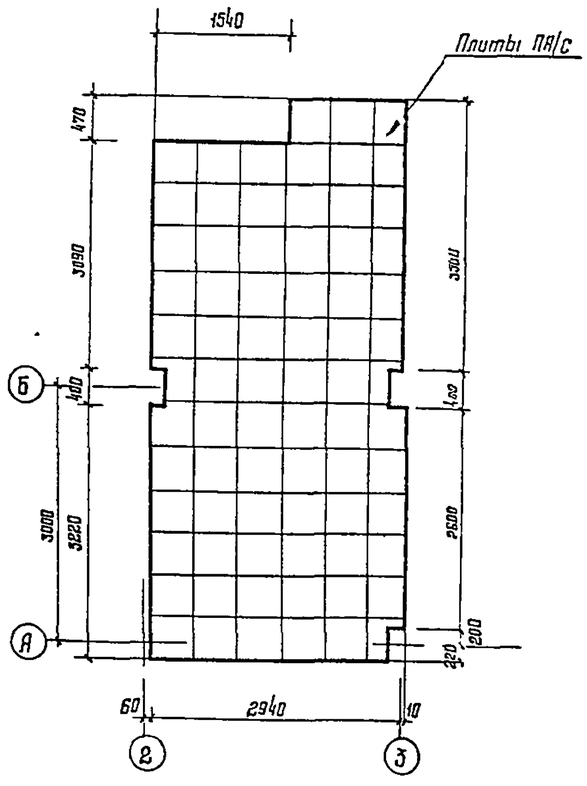

Спецификация элементов подвесных потолков из плит ПА/С

Марка, поз	Обозначение	Наименование	Кол	Масса ед кг	Примеч
	1 245-1 вып 2	Документация потолка из			
	1 245-1 2 ПАК01 00 00СБ	профилей таврового сечения			
		Стандартные изделия			
1	ВТУ/КМЗ 2-66 МЧСС СССР	Дюбель-гвоздь 35×30			
		Детали			
3		Подвеска			
		Уголок 32×32×3 А ГОСТ8509-86 / ВСт3кп2 ГОСТ535-79 ℓ 25	19	0 036	Оцинковать
4	1 245-1 2 ПАК 01 00 04	Несущий профиль	19	10	
	1 245-1 2 ПАК 01 00 06	Поперечная шпонка	36	0 38	
7		Стыковая пластина			
		Полоса 15×2 А-ГОСТ14918-80 / ВСт3пс6 ГОСТ535-79 ℓ=80	19	0 06	
8		Подвеска из проволоки			
		Ф25 ГОСТ6727-80 ℓ=230	19	0 019	
5	1 245-1 2 ПАК 04 00 07	Продольная шпонка	105	0,052	
2	1 245-14 ПСТ 01 00 08	Пристенный профиль	18	141	
9	1 245-1 2 ПАК 03 00 09	Пружина-уплотнитель	57	0 005	
		Материалы			
10	ТУ21-24-16-68	Плита ПА/С 500×500×20	78	09	
11	ТУ36-978-68 МЭП СССР	Клей БМК-5К	—		0 005 кг/м²

Спецификация элементов облицовки стен из плит ПА/С

Марка, поз	Обозначение	Наименование	Кол	Масса ед кг	Примеч
	ТУ 21-24-16-68	Плита ПА/С			
		500×500×20	206	09	
		Брус 50×50 на 1м²			84 м
		Брус 50×100 на 1м²			21 м

Привязан

Инв №

ГИП	Соболева		02 03
Н контр	Казанцева		1 03
Нач отд	Тарасова		3 03
Гл конструктор	Нестер Зв		03
Рук гр	Лукашова		03
Гл спец	Лягуда		5 03
Проектир	Соболева		4 03

416-6-2812.88 — АР

Подсорное дело на 4 автомашины без стиральных помещений (с отделкой тонким накатом и печным отоплением)

Стадия	Лист	Листов
Р	25	

Облицовка стен и потолка пункта связи части плитами ПА/С

Учреждение ИГ-548/7 Москва

Копировал Цыганова

Формат А2

Взам инв №

Подпись и дата

Инв № подл

Альбом I

СБИ-1 СБИ-2 Вид А

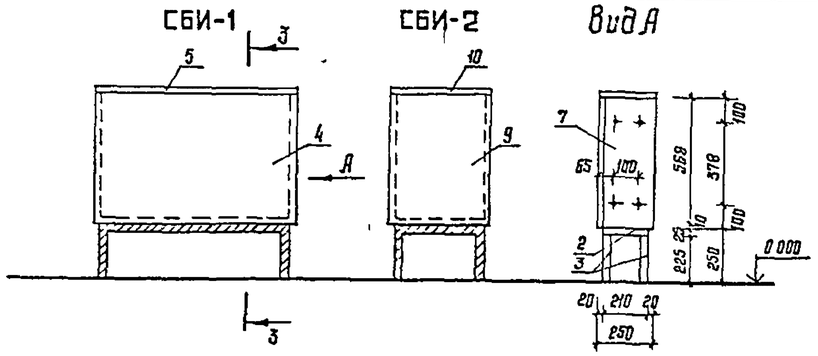

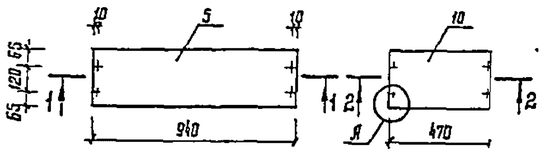

1-1

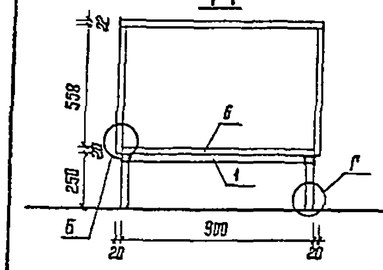

2-2

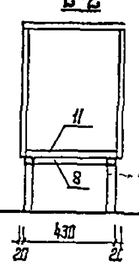

3-3

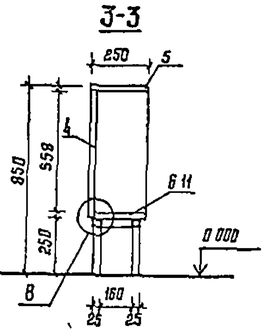

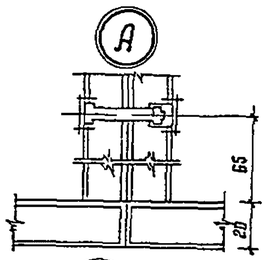

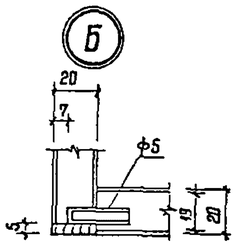

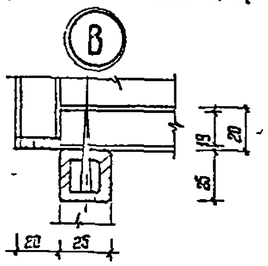

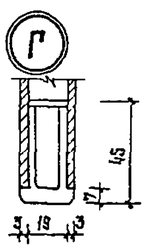

ПОИ-1

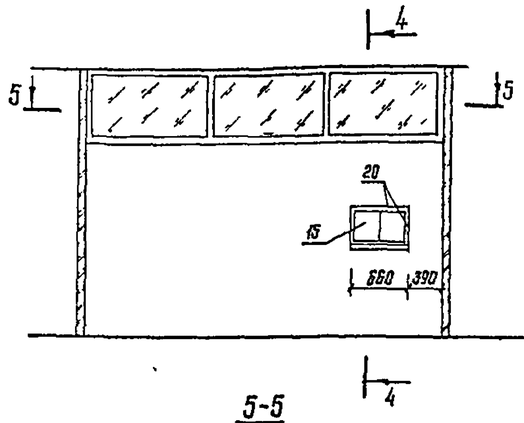

4-4

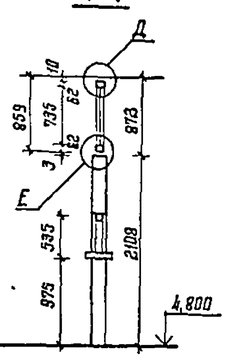

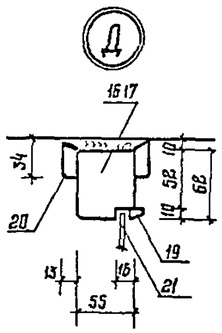

Поз.19

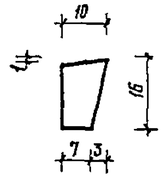

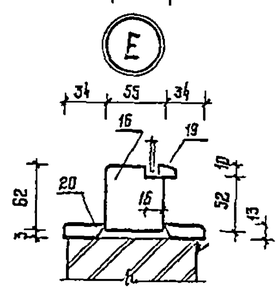

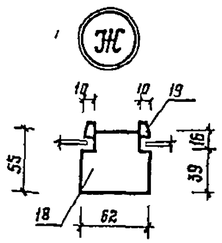

1. Секции барьера соединяются между собой при помощи болтов и гаек.

2. Элементы барьера и древесно-стружечной плиты облицевать строганым шпоном ГОСТ 2977-82

3. Металлическое основание барьера – сварная конструкция.

Спецификация элементов секций барьера индивидуального СБИ-1, СБИ-2 и перегородки остекленной индивидуальной ПОИ-1

Формат	Зона	Поз	Обозначение	Наименование	Кол	Примеч
				СБИ-1		
				Детали		
А4		1		Труба 25×25×3-10 ГОСТ 8639-82 ℓ=850	2	1,76 кг
А4		2		ℓ=210	2	0,43 кг
А4		3		ℓ=218	4	0,45 кг
				Древесно-стружечная плита ГОСТ 10632-77		
А4		4		19×940×578	1	
А4		5		19×940×250	1	
А4		6		19×230×900	1	
А4		7		19×230×578	2	
				СБИ-2		
				Детали		
А4		8		Труба 25×25×3-10 ГОСТ 8639-82 ℓ=380	2	0,77 кг
А4		2		ℓ=210	2	0,43 кг
А4		3		ℓ=218	4	0,45 кг
				Древесно-стружечная плита ГОСТ 10632-77		
А4		9		19×470×578	1	
А4		10		19×470×250	1	
А4		11		19×230×430	1	
А4		7		19×230×578	2	
				Стандартные изделия		
А4		12		Болт М8×30 ГОСТ 7798-70	4	0,018 кг
А4		13		Гайка М8 ГОСТ 5927-70	4	
А4		14		Шайба М8 ГОСТ 11371-78	4	
				ПОИ-1		
				Сборочные единицы		
А3		15	416-6-28.12.88-КЖИ-06.05	Передаточное окно ОИ-2	1	
				Детали		
				Древесина хвойная ГОСТ 24454-80Е		
А4		16		Брус 62×55×1142	2	0,014 12 м³
А4		17		62×55×859	2	0,00293 м³
А4		18		62×55×859	2	0,00293 м³
		19		Штапик 18×18 м	12,2	0,00195 м³
А4		20		Наличник тип 2 по ГОСТ 8242-75		
				13×34 м	21,8	0,00964 м³
А4		21		Стекло по ГОСТ 111-78		
				1313×750×4	3	2,7 м²

Инв. № подл. | Подпись и дата | Взам. инв. №

Привязан

Инв. №

ГАП	[illegible]		22.03	1989
Нач. отд.	[illegible]		21.03	
Нач. отд.	[illegible]		3.03	
Разраб.	[illegible]		5.03	
Гл. спец.	[illegible]		16.03	
Гл. спец.	[illegible]		15.03	

416-6-28.12.88 – АР

Пассажирское депо на 4 автомобиля без жилых помещений (с железобетонным каркасом и печальными стенами)

Стадия	Лист	Листов
Р	26	

Секции барьера индивидуального СБИ-1, СБИ-2 Перегородка остекленная индивидуальная ПОИ-1

Учреждение ИГ-548/7 Москва

Копировал Цыганова Формат А2

Альбом I

Схема установки мачты УКВ

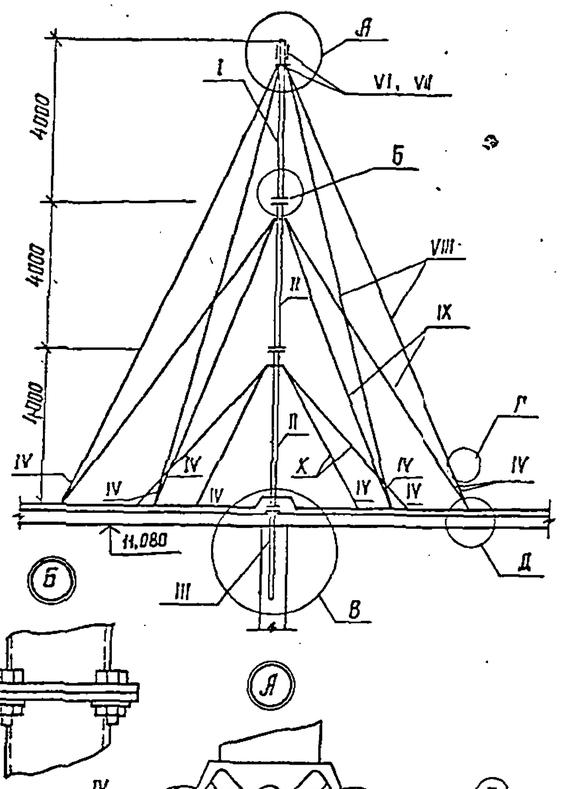

Схема установки телестойки ТС

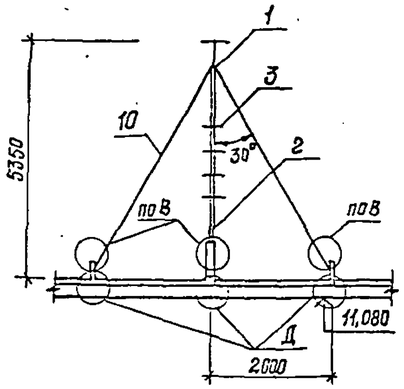

Схема установки радиостойки РС

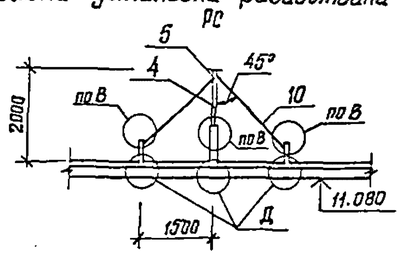

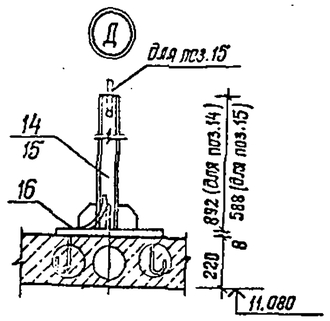

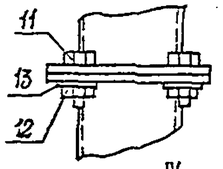

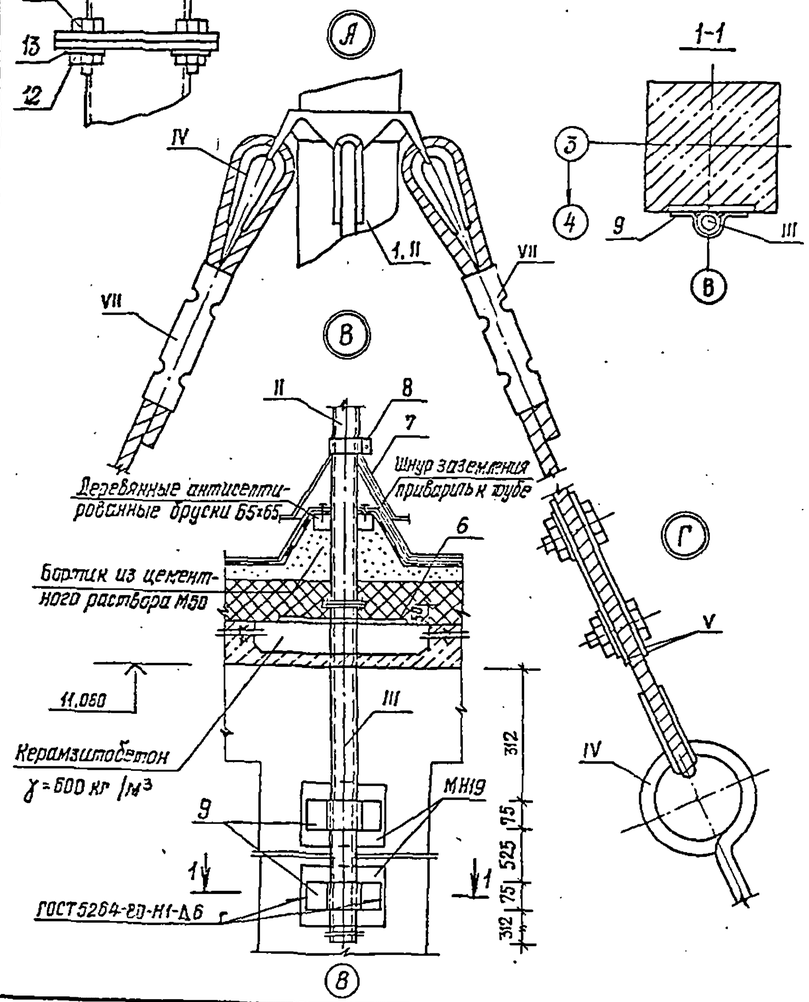

Спецификация элементов телестойки, радиостойки и мачты УКВ

Формат	Зона	Поз.	Обозначение	Наименование	Кол.	Масса ед, кг
		ТС		Телестойка		
				Сборочные единицы		
				полоса 64×50 ГОСТ 103-76 / Вст3пс6 ГОСТ 535-79		
		1		ℓ = 300	2	0,47
		2		труба 48×3 ГОСТ 3262-75 ℓ = 5000	1	19,2
				полоса 65×65 ГОСТ 103-76 / Вст3пс6 ГОСТ 535-79 ℓ = 361		
		3			4	0,92
А4		16	416-6-28.12.88- КЖ.И-05.36		1	0,60
А4		14	-05.31	Опорный стакан	1	24,31
А4		7	-05.12	Фартук	3	1,23
А4		8	-05.11	Обжимной хомут	3	0,40
А4		15	-05.33	Опора для оттяжки	2	22,93
		10		Проволока оцинкованная		
				Ф5 ГОСТ 1668-73 ℓ = 11000		1,70
		РС		Радиостойка		
				Сборочные единицы		
		4		Труба 48×3 ГОСТ 3262-75 ℓ = 1300	1	5,0
				полоса 64×40 ГОСТ 103-76 / Вст3пс6 ГОСТ 535-79		
		5		ℓ = 165	2	0,21
		14	416-6-28.12.88- КЖ.И-05.31	Опорный стакан	1	24,31

Продолжение

Формат	Зона	Поз.	Обозначение	Наименование	Кол.	Масса ед, кг
А4		7	416-6-28.12.88 - КЖ.И-05.12	Фартук	3	1,23
А4		8	-05.11	Обжимной хомут	3	0,40
А4		16	-05.36		1	0,60
А4		15	416-6-28.12.88 - КЖ.И-05.33	Опора для оттяжки	2	22,93
		10		Проволока оцинкованная		
				Ф5 ГОСТ 1668-73 ℓ = 5000		0,76
				Мачта УКВ		
				Сборочные единицы		
А4		I	416-6-28.12.88 - КЖ.И-05.03	Секция №1	1	14,34
А4		II	-05.04	Секция №2	2	14,30
А4		III	-05.05	Гильза Г-1	1	4,74
А4		IV	-05.08	Талреп	12	4,74
А4		V	-05.07	Зажим плашечный	12	0,40
		VI		Коуш ГОСТ 2224-72	24	0,35
		VII	Трест арм. сеть	Соединитель овальный		
				СОС-25-1	12	0,69
		VIII		Канат Ф10,5 ГОСТ 3079-80 ℓ = 14300	4	5,55
		IX		ℓ = 10700	4	4,14
		X		ℓ = 6300	4	2,44
А3		6	416-6-28.12.88 - КЖ.И-05.13-03	Опорная плита ПМ-4	1	10,05
А4		7	-05.12	Фартук	9	1,23
А4		8	-05.11	Обжимной хомут	9	0,40
А4		9	-05.23	Накладка	2	0,73
А4		15	-05.33	Опора для оттяжки	8	22,93
				Стандартные изделия		
		11		Болт М8×45 ГОСТ 7805-70	8	0,021
		12		Гайка М8 ГОСТ 5927-70	8	0,006
		13		Шайба М8 ГОСТ 11371-78	8	0,002

Инв. № подл. | Подпись и дата | Взам. инв. №

Привязан

Инв. №

			1988
ГАП	Соболева		23.03
Н.контр.	Казанцева		22.03
Нач.отд.	Тихонов		18.03
Гл.контр.	Несторова		17.03
Рук. гр.	Лукашова		16.03
Проверил	Лукашова		15.03
Проектир.	Столярова		15.03

416-6-28.12.88 — АР

Пожарное депо на 4 автомобиля без жилых помещений (с железобетонным каркасом и панельными стенами)

Схемы установки телестойки, радиостойки и мачты УКВ

Стадия	Лист	Листов
Р	27	

Учреждение ИГ-548/7 Москва

Копировал Голева

Формат А2

Альбом I

МПЛ

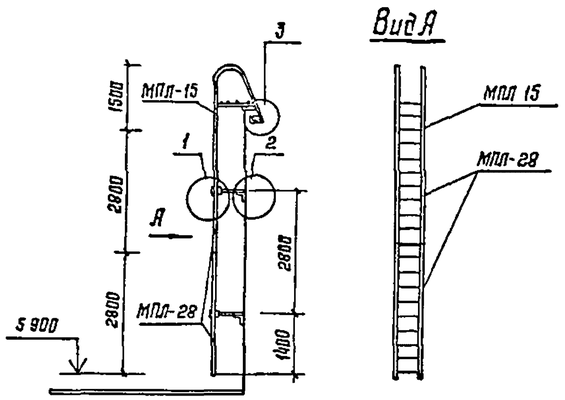

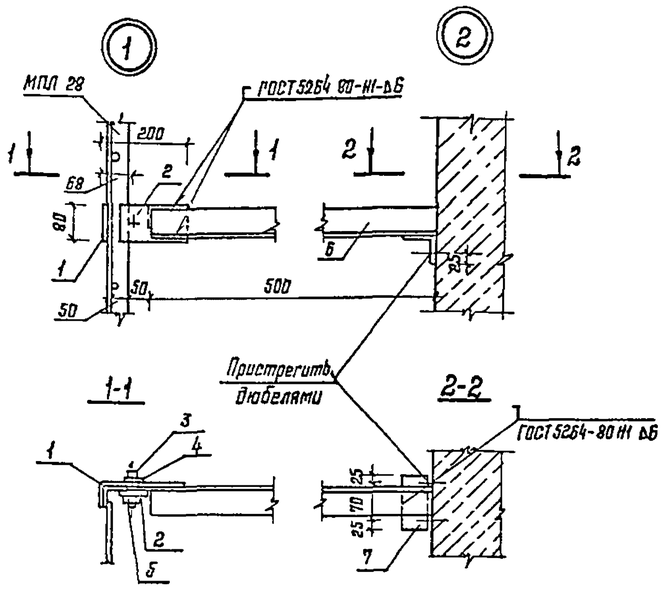

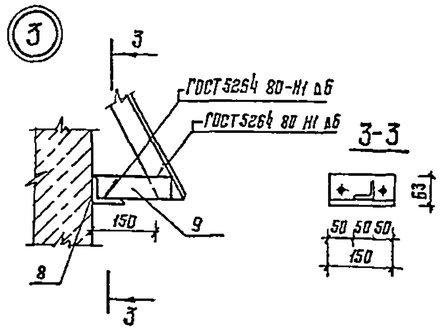

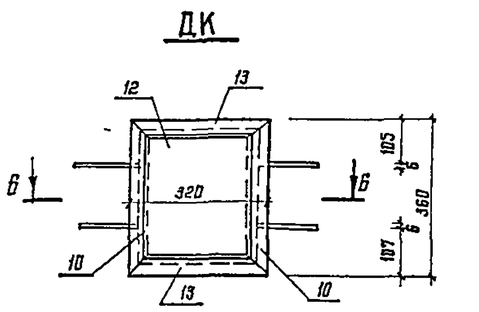

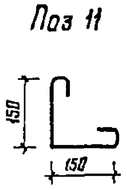

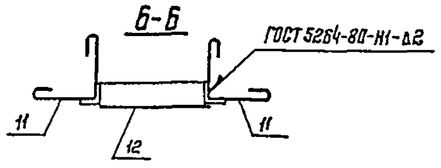

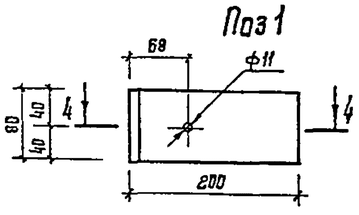

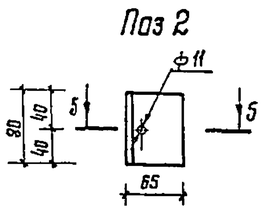

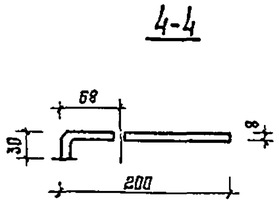

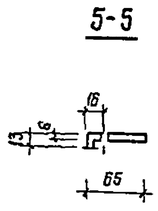

Спецификация элементов пожарной лестницы МПЛ и дверки поливочного крана

Формат	Зона	Позиция	Обозначение	Наименование	Кол	Масса ед, кг
	МПЛ			Пожарная лестница МПЛ		
				Сборочные единицы		
А3	МПЛ 15		416 6 28 12 88 - КЖ И-05 02	МПЛ-15	1	38 68
А3	МПЛ 28		.01	МПЛ-28	2	31 46
				Детали		
				Полоса $\frac{8\times80 - ГОСТ\ 103\ 76}{ВСт3пс6\ ГОСТ\ 535-79}$		
		1		ℓ=240	4	1 20
		2		ℓ=65	4	0 33
				Уголок $\frac{50\times50\times5-6\ ГОСТ\ 8509-86}{ВСт3кп2\ ГОСТ\ 535-79}$		
		9		ℓ=180	2	0 68
				Уголок $\frac{63\times63\times6-6\ ГОСТ\ 8509\ 86}{ВСт3кп2\ ГОСТ\ 535-79}$		
		6		ℓ-500	4	3 43
		7		ℓ=120	4	0 69
		8		ℓ=150	2	0 86
				Стандартные изделия		
		3		Болт М10×40 ГОСТ 7798-70	8	0 04
		4		Шайба М10 ГОСТ 11371 78	4	0 004
		5		Гайка М10 ГОСТ 5927-70	8	0 01
	ДК			Дверка поливочного крана ДК		
				Детали		
		10		Уголок $\frac{36\times36\times4\ 6\ ГОСТ\ 8509-86}{ВСт3кп2\ ГОСТ\ 535-79}$ ℓ=360	2	0,78
		11		ф6АI ГОСТ 5781 82 ℓ=450	4	0,10
		12		Полоса $\frac{6\times246\ ГОСТ\ 8270}{ВСт3пс6\ ГОСТ\ 535\ 79}$ ℓ=280	1	3 31
				Уголок $\frac{36\times36\times4\ 6\ ГОСТ\ 8509-86}{ВСт3кп2\ ГОСТ\ 535-79}$		
		13		ℓ=320	2	0 69

			1988	416-6-28.12.88 — АР
ГАП	Соболева		22 03	
Н контр	Чизанцева		21 03	Пожарное депо на 4 автомобиля без жилых помещений (с железобетонным каркасом и панельными стенами)
Нач отд	Тихонов		19 03	
Гл конструк	Нестерова		17 03	
Рук гр	Лигуой		16 03	Пожарная лестница МПЛ и дверка поливочного крана
Проверил	Лигуой		15 03	
Проектир	Сычева		15 03	

Стадия	Лист	Листов
Р	28	

Учреждение ИГ-548/7 Москва

Копировал Цыганова

Формат А2

Инв № подл | Подпись и дата | Взам инв №

Привязан

Инв №

Альбом I

Шкаф пожарного крана ПК

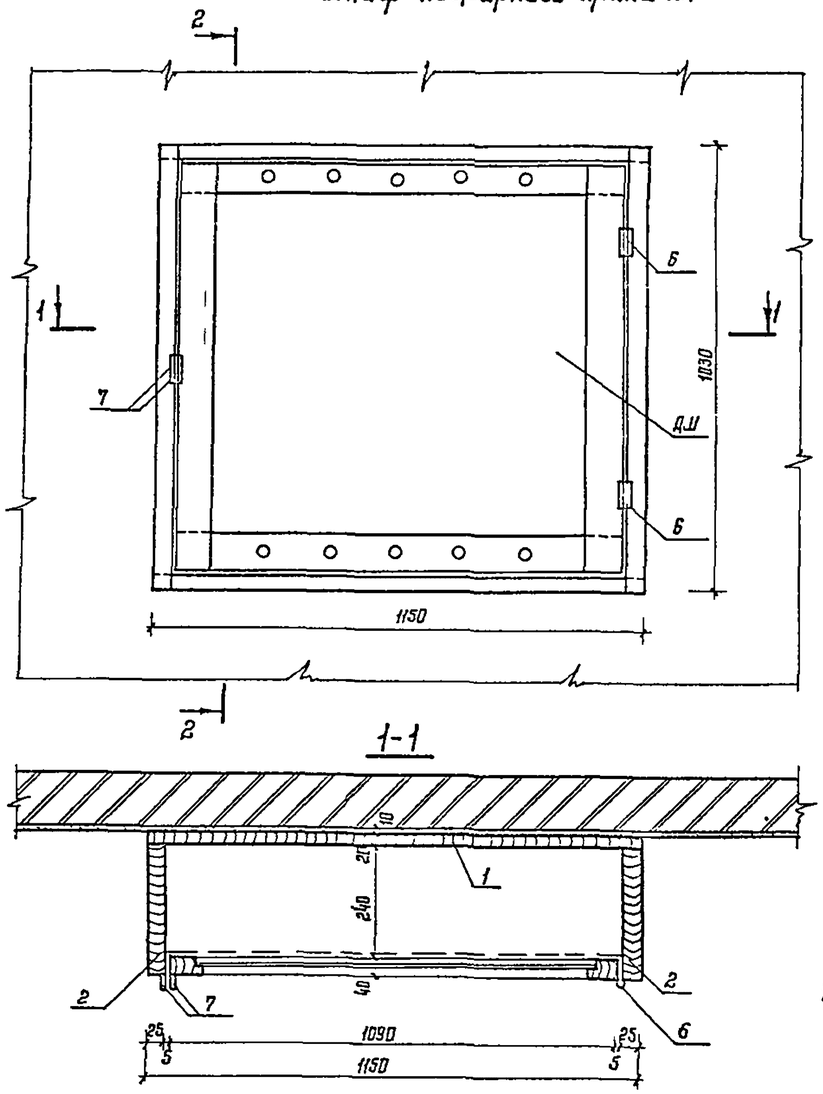

2-2

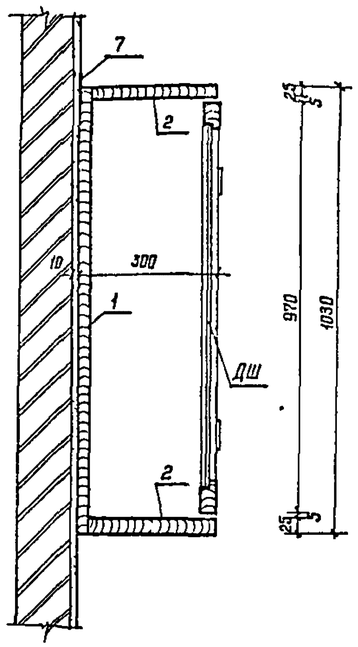

1-1

Дверь шкафа ДШ

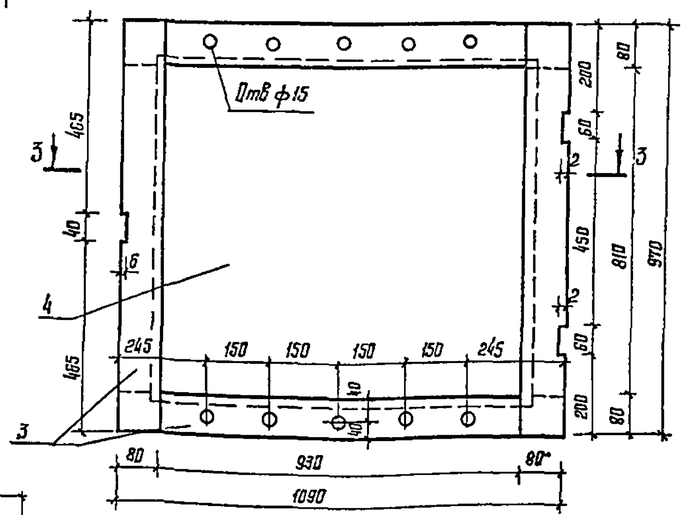

3-3

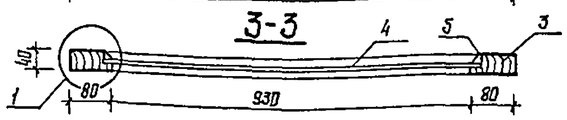

Деталь поз. 7

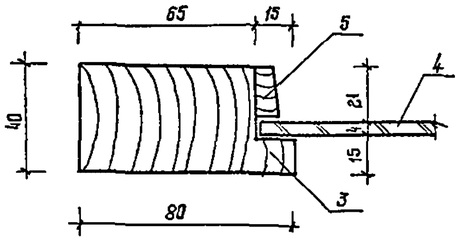

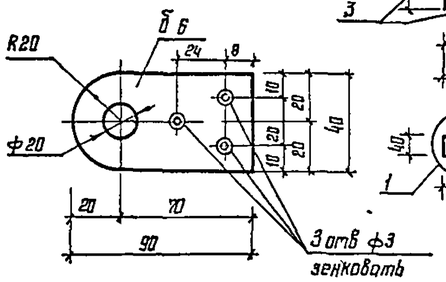

Спецификация элементов шкафа

Марка поз	Обозначение	Наименование	Кол	Масса ед кг	Примечание
		Шкаф ПК- шт 5			
1		Доска б=20 ГОСТ 24454-80Е			0 024 м³
2		Доска б=25 ГОСТ 24454-80Е			0 031 м³
		Дверь шкафа ДШ			
3		Брус 40×80 ГОСТ 24454-80Е			0 014 м³
4		Стекло б-4 ГОСТ 111-78			0 810 м²
5		Штапик			4 0 м
		Стандартные изделия			
6		Петля ГОСТ 5088-78	2	0 15	
7		Ушко б 6 ℓ 90 ГОСТ 103-76	4	0 02	
8		Шуруп 1 3×30 ГОСТ 1144-80	12		

1 Материал для изготовления шкафа-сосна влажностью не более 25%
2 Сопряжения двери на шипах крепятся клеем
3 Внутри шкаф окрасить масляной краской
4 Наружная окраска производится в цвет стен

			1993	416-6-28.12.88 — АР
ГАП	Соболева		22 03	
Н контр	Казанцева		19 03	Пожарное депо на 4 автомобиля без жилых помещений (с железобетонным каркасом и панельными стенами)
Нач отд	Тихонов		21 03	
Конструктор	Нестерова		17 03	
Рук гр	Лигцай		16 03	Шкаф пожарного крана
Проверил	Лигцай		16 03	
Проектир	Сычева		15 03	

Стадия: Р | Лист: 29 | Листов:

Учреждение ИГ-548/7 Москва

Привязан

Инв №

Согласовано

Инж | ВК | Вал. инв №

Подпись и дата

Инв № подл

Копировал Цыганова

Формат А2

Альбом I

Ведомость чертежей основного комплекта КЖ

Лист	Наименование	Примечание
1	Общие данные (начало)	
2	Общие данные (продолжение)	
3	Общие данные (окончание)	
4	Схемы расчетных нагрузок на фундаменты	
5	Схема расположения элементов фундаментов	
6	Сечения элементов фундаментов 1-1 ... 8-8	
7	Сечения элементов фундаментов 9-9 ... 16-16	
8	Сечения элементов фундаментов 17-17 ... 19-19	
9	Монолитные фундаменты ДЖМ-1, ДЖМ-2	
10	Монолитные фундаменты ДЖМ-3, ДЖМ-4	
11	Схема расположения элементов напольных каналов и желобов	
12	Сечения подпольных каналов	
13	Смотровая канава. Планы, виды, сечения, детали	
14	Смотровая канава. Детали	
15	Схемы расположения элементов каркаса	
	1 и 2 этажей	
16	Схема расположения элементов каркаса	
	покрытия	
17	Монтажные схемы лестниц	
18	Элементы лестниц	
19	Схема расположения элементов перекрытия	
	1 этажа	
20	Схемы расположения элементов перекрытия	
	2 этажа и покрытия	
21	Спецификация к схемам расположения элементов	
	перекрытий и покрытия	
22	Монолитные участки	
23	Спецификация монолитных участков	
24	Узлы перекрытий	
25	Схемы расположения панелей наружных стен по	
	осям Б,А,Г	

Типовой проект разработан в соответствии с действующими нормами и правилами и предусматривает мероприятия, обеспечивающие взрывную, взрывопожарную и пожарную безопасность при эксплуатации здания.

Главный архитектор проекта — Н.Л. Соболева

продолжение

Лист	Наименование	Примечание
26	Схемы расположения панелей наружных стен по	
	осям 9,1,Е	
27	Спецификации стеновых панелей ($t_{н.в.}$=-20°...-26°С; -34°...-49°С)	
28	Схемы расположения кирпичных вставок наружных	
	стен	
29	Ванна для мойки спецодежды	
30	Армирование ванны для мойки спецодежды	
31	Эстакада для мойки автомобилей	
32	Конструкция эстакады	

Ведомость ссылочных и прилагаемых документов

Обозначение	Наименование	Примечание
	Ссылочные документы	
ГОСТ 13579-78	Блоки бетонные для стен подвалов	
1.020-1/83 Вып.1-1	Фундаменты сборные железобетонные	
	для колонн сечением 300×300 и	
	400×400 мм	
1.020-1/83 Вып. 2-3	Колонны сечением 400×400 мм для	
	зданий с высотой этажа 2,8 м	
1.020-1/83 Вып. 2-5	Колонны сечением 400×400 мм для	
	зданий с высотой этажа 3,3м	
1.020-1/83 Вып. 2-11	Колонны сечением 400×400мм для	
	зданий с высотой этажей 4,8 и 4,8(6,0)	
1.020-1/83 Вып.2-13	Колонны сечением 400×400 мм для	
	зданий с высотой этажей 5,4; 6,0 и	
	6,0 (7,2) м	
1.020-1/83 Вып.3-1	Ригели высотой 450мм пролетом 3,0;	
	6,0 и 7,2м для опирания многопустот-	
	ных плит перекрытия	
1.020-1/83 Вып.3-7	Ригели высотой 600мм пролетом	
	3,0; 6,0м и 9,0м для опирания много-	
	пустотных плит перекрытия	
1.020-1/83 Вып.4-1	Диафрагмы жесткости	
1.020-1/83 Вып 6-1	Монтажные узлы	
1.020-1/83 Вып.7-1	Изделия соединительные стальные	
1.030.1-1 Вып.1-1	Панели из легких и ячеистых	
	бетонов	
1.030.1-1 Вып. 2-1	Карнизные панели	
1.400-15 Вып.0	Унифицированные закладные	
	изделия железобетонных конструкций	
	для крепления технологических	

продолжение

Обозначение	Наименование	Примечание
	коммуникаций устройств	
1.030.1-1 Вып. 3-1	Монтажные узлы стен многоэтаж-	
	ных зданий с высотами этажей	
	2,8 (3,0); 3,3; 3,6 и 4,2м	
1.030.1-1 Вып. 4-1	Изделия соединительные стальные	
1.243.1-4	Плиты плоские железобетонные	
	длиной 80, 110, 130 и 160 см	
1.141-1 Вып.60	Панели перекрытий железобетон-	
	ные многопустотные	
3.006 1-2/82	Сборные железобетонные каналы	
	и тоннели из лотковых элементов	
1.041.1-2 Вып. 1,5,6	Сборные железобетонные многопус-	
	тотные плиты перекрытий много-	
	этажных общественных зданий	
1.038.1-1 Вып.1,2	Перемычки железобетонные для	
	зданий с кирпичными стенами	
1.050.1-2 Вып 1,2	Сборные железобетонные марши,	
	площадки и проступи для многоэтаж-	
	ных общественных зданий	
1.494-24 Вып 1	Стаканы для крепления крышных	
	вентиляторов, дефлекторов и	
	зонтов	
1.233.1-2	Плиты парапетные железобетонные	
	рядовые и угловые для обществен-	
	ных зданий	
	Прилагаемые документы	
416-6-28.12.88 - КЖС.И	Строительные изделия	Альбом IV
416-6-28.12.88 - КЖС.ВМ	Ведомости потребности в мате-	Альбом VI
	риалах	

Привязан

Инв. №

416-6-28.12.88 — КЖ

ГИП	Соболева		23.03
Н.контр.	Казакиева		22.03
Нач.отд.	Тихачев		18.03
Гл.инж.стр.	Нестерова		17.03
Рук.гр.	Литуай		16.03
Проверил	Литуай		16.03
Проектир.	Сычева		15.03

1988

Пожарное депо на 4 автомобиля без жилых помещений (с железобетонным каркасом и панельными стенами)

стадия	Лист	Листов
Р	1	32

Общие данные (начало)

Учреждение ИГ-5487 Москва

Копировал Галева

Формат А2

Инв.№ подл. | Подпись и дата | Взам.инв.№ | Инв.№ дубл. | Подпись и дата

Альбом I

Ведомость спецификаций

Лист	Наименование	Примечание
6	Спецификация элементов сборномонолитных фундаментов ФМ-1, ФМ-2	
7	Спецификация элементов монолитного фундамента ФМ-3	
8	Спецификация элементов фундаментов	
9	Спецификация элементов монолитных фундаментов ДЖМ-1 и ДЖМ-2	
10	Спецификация элементов монолитных фундаментов ДЖМ-3 и ДЖМ-4	
12	Спецификация элементов подпольных каналов.	
	Спецификация монолитного участка УМ-1	
14	Спецификация элементов смотровой канавы	
16, 17	Спецификация элементов каркаса	
17	Спецификация соединительных изделий каркаса	
18	Спецификация элементов лестниц	
19, 21	Спецификация к схемам расположения элементов перекрытий и покрытия	
23	Спецификация элементов монолитных участков	
25, 26	Спецификация стеновых панелей ($t_{н.в}$=-27°...-33°С)	
27	Спецификация стеновых панелей ($t_{н.в}$-20°...26°С)	
	Спецификация стеновых панелей ($t_{н.в}$=-34°...-49°С)	
28	Спецификация соединительных изделий	
29	Спецификация элементов ванны для мойки спецодежды	
32	Спецификация элементов эстакады	

Ведомость объемов сборных бетонных и железобетонных конструкций

	Наименование группы элементов конструкций	Код	Кол., м³	Примечание
1	Блоки фундамента	581100	173,44	
2	Фундаменты стаканного типа и башмаки	581200	59,27	
3	Колонны	582100	80,92	
4	Ригели и прогоны	582500	65,18	
5	Элементы рам	582700	51,88	
6	Перемычки	582800	3,91	
7	Панели стеновые наружные	583100	276,84	
8	Перегородки	583300	23,35	
9	Плиты перекрытия	584200	190,55	
10	Конструкции и детали			
11	каналов и открытых водопроводов	585800	11,74	
12	Элементы лестниц	589100	16,03	
13	Архитектурно-строительные			

продолжение

	Наименование группы элементов конструкций	Код	Кол., м³	Примечание
14	Элементы здания	589400	11,56	
15	Элементы входов и приямков здания	589400	0,53	
16	Детали лифтовых и вентиляционных шахт			
17		589600	0,64	
18	Итого сборных ж/б конструкций	589999	965,84	

Общие указания

Основные исходные данные

При разработке конструкций настоящего проекта приняты следующие геологические условия: грунты нескальные, однородные непучинистые. Грунтовые воды отсутствуют.

Объемная масса грунта залегающего:

ниже подошвы фундаментов $\gamma = 1,8$ т/м³;
выше подошвы фундаментов $\gamma = 1,7$ т/м³;
угол внутреннего трения для расчета основания $\varphi = 20°$;
угол внутреннего трения для расчета стен подвала $\varphi = 30°$;
удельное сцепление $c = 0,11$ кгс/см² = 10,79 кПа;
модуль деформации $E = 190$ кгс/см² = 18632,6 кПа.

При определении расчетного давления на грунт основания условно принимается $m_1 = 1,1$; $m_2 = 1$; $k = 1$.

Конструктивное решение

Схема здания решена в каркасно-панельных конструкциях по связевой схеме с использованием конструкций серии 1.020-1/83.

Пространственная устойчивость здания обеспечивается системой вертикальных устоев, объединенных горизонтальными дисками перекрытий.

Вертикальными устоями служат диафрагмы жесткости, соединенные с примыкающими колоннами.

1. Фундаменты под колонны - сборные железобетонные стаканного типа по серии 1.020-1/83 вып. 1-1.

Фундаменты разработаны для расчетной температуры наружного воздуха -30°С.

Под диафрагмы жесткости - фундаменты ленточные из монолитного железобетона, бетон В15.

Под кирпичные участки стен - фундаменты ленточные из сборных блоков ГОСТ 13579-78.

2. Колонны сборные железобетонные сечением 400×400 мм по серии 1.020-1/83 вып. 2-3; 2-5; 2-11; 2-13.

3. Ригели - сборные железобетонные, высотой 600 мм по серии 1.020-1/83 вып. 3-7 и 450 мм по серии 1.020-1/83 вып. 3-1.

4. Диафрагмы жесткости - сборные железобетонные панели поэтажной разрезки, сплошные и с проемами по серии 1.020-1/83 вып. 4-1.

5. Междуэтажные перекрытия и покрытие - сборные железобетонные многопустотные и сантехнические плиты по серии 1.041.1-2 вып. 1,5,6. Расчетная нагрузка на перекрытие 1240,0 кг/м², нагрузка на покрытие 693,1 кг/м² (без учета снегового мешка, но с учетом собственного веса плиты).

6. Стены подвала сборные бетонные блоки толщиной 600 мм по ГОСТ 13579-78.

7. Наружные стены - самонесущие и навесные панели, изготовленные из керамзитобетона объемной массой 1000 кг/м³ (толщину смотри таблицу АР-6) по серии 1.030.1-1, частично кирпичные, кирпич $\gamma = 1400$ кг/м³, М75 ГОСТ 530-80 на цементно-песчаном растворе М25 с облицовкой лицевым кирпичом $\gamma = 1400$ кг/м³ ГОСТ 7484-78.

8. Перегородки сборные крупнопанельные гипсобетонные по серии 1.231.9-7 вып. 1,2 и из обыкновенного кирпича М75 ГОСТ 530-80 на цементно-песчаном растворе М25.

9. Лестницы - сборные железобетонные марши, объединенные с полуплощадками, со ступенями под накладные проступи и площадки для верхнего этажа по серии 1.050.1-2 вып. 1.

Наружная лестница - металлическая.

10. Утеплитель - пенобетон объемной массой 400 кг/м³, ГОСТ 5742-76.

11. Кровля - бесчердачная, совмещенная с покрытием из четырехслойного рубероидного ковра с защитным слоем из гравия на антисептированной битумной мастике.

12. Водосток - внутренний и наружный неорганизованный.

13. Окна - деревянные со спаренными переплетами ГОСТ 11214-86.

14. Двери - наружные по серии 1.136.5-19, внутренние по ГОСТ 6629-74.

Взам. инв. №
Подпись и дата
Инв. № подл.

			1988
ГАП	Соболева		23.03
Н.контр.	Казанцева		22.03
Нач.отд.	Тихонов		18.03
Гл.контр.отд.	Нестерова		17.03
Рук.гр.	Лигуай		16.03
Проверил	Лигуай		16.03
Проектир.	Сычева		15.03

Привязан

Инв. №

416-6-28.12.88 - КЖ

Пожарное депо на 4 автомобиля без жилых помещений (с железобетонным каркасом и панельными стенами)

Стадия	Лист	Листов
Р	2	

Общие данные (продолжение)

Учреждение ИГ-548/7 Москва

Копировал Голева

Формат А2

Альбом I

15. Рамы ворот - монолитные железобетонные, по типовому проекту 1.435.3-30

16 Ворота - по типовому проекту 1 435 3-30

Указания по монтажу конструкций

1. Пространственная жесткость и устойчивость здания обеспечивается совместной работой каркаса, диафрагм жесткости и дисков перекрытий Поэтому при выполнении работ необходимо обращать внимание на особые требования, предъявляемые к монтажу элементов здания, а именно:

а) монтаж вести по периметру здания;

б) тщательно заполнять раствором швы между плитами перекрытия и элементами каркаса;

в) обеспечить высокое качество сварки соединительных элементов диафрагм жесткости и перекрытий.

2. Монтаж элементов каркаса необходимо выполнять в следующей последовательности.

а) установить колонны, выверить вертикальность и отметки;

б) замонолитить колонны в стаканах башмаков фундаментов;

в) установить и выверить диафрагмы жесткости.

г) приварить диафрагмы жесткости к колоннам и сварить их между собой;

д) установить ригели этажа, выверить и приварить к колоннам;

е) уложить плиты перекрытия в первую очередь установить и закрепить с помощью сварки межколонные плиты, затем установить рядовые плиты и тщательно замонолитить швы между плитами;

ж) заложить гильзы для пропуска коммуникаций в зазорах между панелями стен и перекрытий;

и) проверить качество электросварки;

к) замонолитить все стыки бетоном;

л) произвести инструментальную проверку монтажного горизонта междуэтажного перекрытия;

м) смонтировать панели наружных стен этажа

3 Монтаж лестниц следует вести одновременно с монтажом сборных железобетонных конструкций здания.

4. Для сварки соединений следует применять электроды диаметром не более 4 мм, удовлетворяющие требованиям ГОСТ 9467-75. Швы толщиной 10 мм и более необходимо выполнять путем многократного наложения.

Защита строительных конструкций от коррозии

1 Стальные закладные детали и соединительные элементы железобетонных конструкций необходимо бетонировать бетоном нормальной плотности

2 Перед бетонированием детали должны быть очищены от ржавчины и шлаковых образований на швах сварки

3 Антикоррозийную защиту небетонируемых закладных деталей и соединений вести в строгом соответствии с требованиями СНиП 2 03 11-85 „Защита строительных конструкций от коррозии" и СНиП 3 04 03-85 „Защита стальных конструкций и сооружений от коррозии."

Указания по производству работ

1 Работу по сооружению здания производить согласно проекту производства работ, разрабатываемому проектной организацией, выполняющей привязку данного проекта, в соответствии с действующими нормативными документами.

2 Настоящий проект разработан для условий строительства при положительных температурах

3 При необходимости выполнения работ в зимних условиях (среднесуточная температура наружного воздуха ниже +5°С, минимальная суточная - ниже 0°С) проектная организация, выполняющая привязку проекта, должна предусмотреть мероприятия по обеспечению проектной прочности раствора и бетона в соответствии с „Руководством по производству работ в зимних условиях, районах Дальнего Востока, Сибири и Крайнего Севера" (Москва, Стройиздат 1982 год) и СНиП II-22-81 „Каменные и армокаменные конструкции".

Настоящим проектом предлагается вести кирпичную кладку с введением добавок поташа на растворе марки 50

4. При производстве работ по устройству кровель в зимних условиях необходимо руководствоваться указаниями СНиП-II-26-76 „Кровли."

Указания по привязке проекта

Типовой проект должен быть привязан к конкретной площадке строительства и с учетом особенности этой площадки и района строительства согласно СН 277-82 „Инструкция по типовому проектированию."

Материал и толщину утеплителя принимать по таблице толщин утеплителя: смотри АР, лист 11.

Материалы ограждающих конструкций и их толщины для различных температур наружного воздуха приведены в таблице толщин наружных стен: смотри АР, лист 6.

				416-6-28.12.88 - КЖ			
			1988				
ГАП	Соболева		23 03				
Н контр	Ка[illegible]цева		22 03	Пожарное депо на 4 автомобиля без жилых помещений (с железобетонным каркасом и панельными стенами)	Стадия	Лист	Листов
Нач отд	Тихонов		18 03		Р	3	
Ст контр	Нестерова		17 03				
Рук гр	Лигуай		16 03	Общие данные (окончание)	Учреждение ИГ-548/7 Москва		
Пр[illegible]	Лигуай		16 03				
Проектир	Сычева		15 03				

Привязан

Инв №

Копировал Голева

Формат А2

Альбом 1

Схема расчетных нагрузок на фундаменты

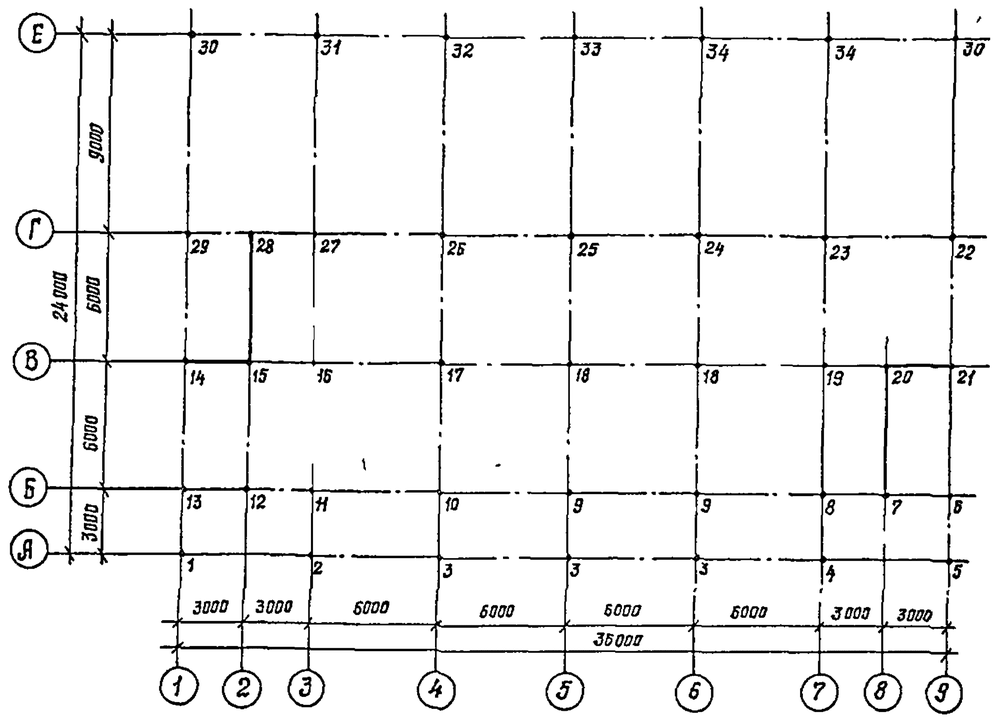

Схема нагрузок на диафрагму по оси В

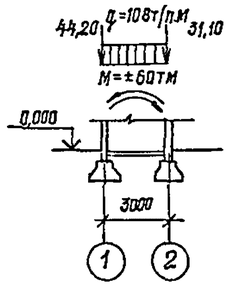

Схема нагрузок на диафрагму по оси 2

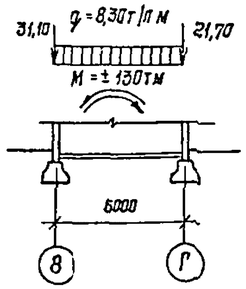

Схема нагрузок на диафрагму по оси 8

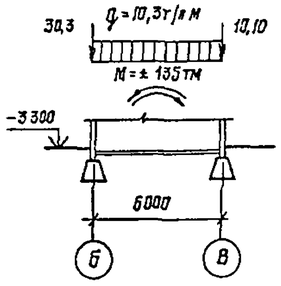

Схема нагрузок на диафрагму по оси В

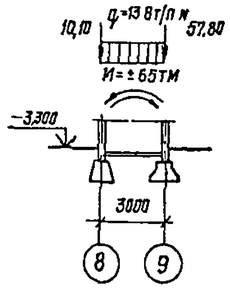

Схема нагрузок на колонны

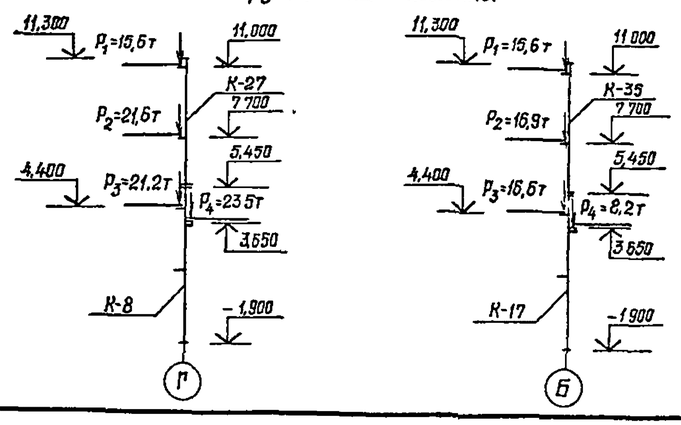

Таблица нагрузок на фундаменты

Продолжение

Обознач	Nт при tнв °С		
	-20	-30	-40
1	9,70	10 90	12,80
2	17,00	17,70	20,90
3	10,70	11,40	12,70
4	17,90	18,70	21,90
5	10,70	11,90	13,80
6	48,10	51,40	57,40
7	29,00	30,30	32,90
8	64,20	66,10	70 90
9	72,40	74,80	81,10
10	72,00	74,50	80,70
11	57,00	58,90	63,70
12	33,80	35,10	37,70
13	38,10	41,60	47,30
14	41,20	44,20	50 30
15	31,00	31,10	31,20
16	80,10	80,30	80,70
17	89,60	89,80	90,40

Обознач	Nт при tнв °С		
	-20	-30	-40
18	95,30	95,50	96,20
19	93,30	93,50	94,10
20	10,10	10,10	10,10
21	54,80	57,80	63,90
22	62,20	65,60	73 70
23	89,60	92,10	97,40
24	79,60	82,20	87,80
25	78,20	80,90	86,50
26	75,50	78,20	83,80
27	62,40	64,10	67,60
28	20,60	21,70	23,80
29	48,10	51,40	59,10
30	20,20	21,80	24,70
31	28,40	30,0	32,70
32	27,30	28,60	31,10
33	29 70	31,20	33,00
34	29 30	30,50	33,50

В таблице даны нагрузки без учета грунта на обрезах фундаментов

Инв № подл. | Подпись и дата | Взам. инв. №

Привязан

Инв №

				1988
ГАП	Собогова		23 03	
Н контр	Казанцева		22 03	
Нач отд	Тихонов		18 03	
Гл констр.	Нестерова		17 03	
Рук гр	Лагуда		16 03	
Провер	Нестерова		17 03	
Проектир	Лагуда		15 03	

416-6-28.12.88 — КЖ

Пожарное депо на 4 автомобиля без жилых помещений (с железобетонным каркасом и панельными стенами)

Стадия	Лист	Листов
Р	4	

Схемы расчетных нагрузок на фундаменты

Учреждение ИГ-548|7 Москва

Копировал Голева

Формат А4

Альбом I

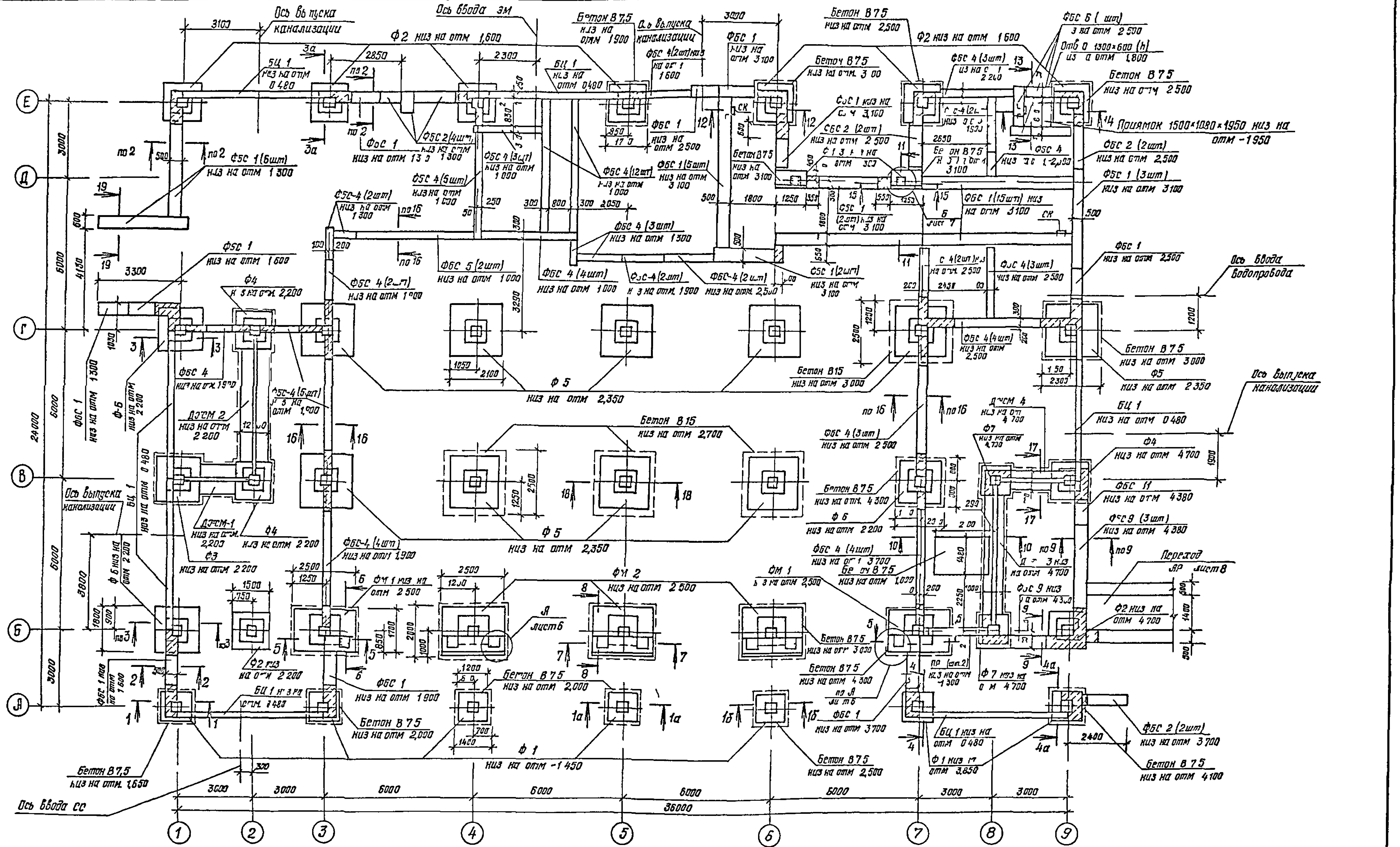

1 Данный лист смотри совместно с листами 6 10

2 Общие примечания смотри лист 8

Гл.инж			19.03
ГИП			03
Н.контр			3.03
Нач.отд			22.03
Гл.спец			8.03
Рук.гр			7.03
Проверил			5.03
Проектир			17.03

Привязан

Инв №

416-6-281288 — КЖ

Здание депо на 4а по одним без ... (с железобетонным ... стенами)

Стадия	Лист	Листов
Р	5	

Схема расположения элементов фундаментов

Учреждение ИГ548/7 Москва

Копировал Голева

Формат А2

Альбом Г

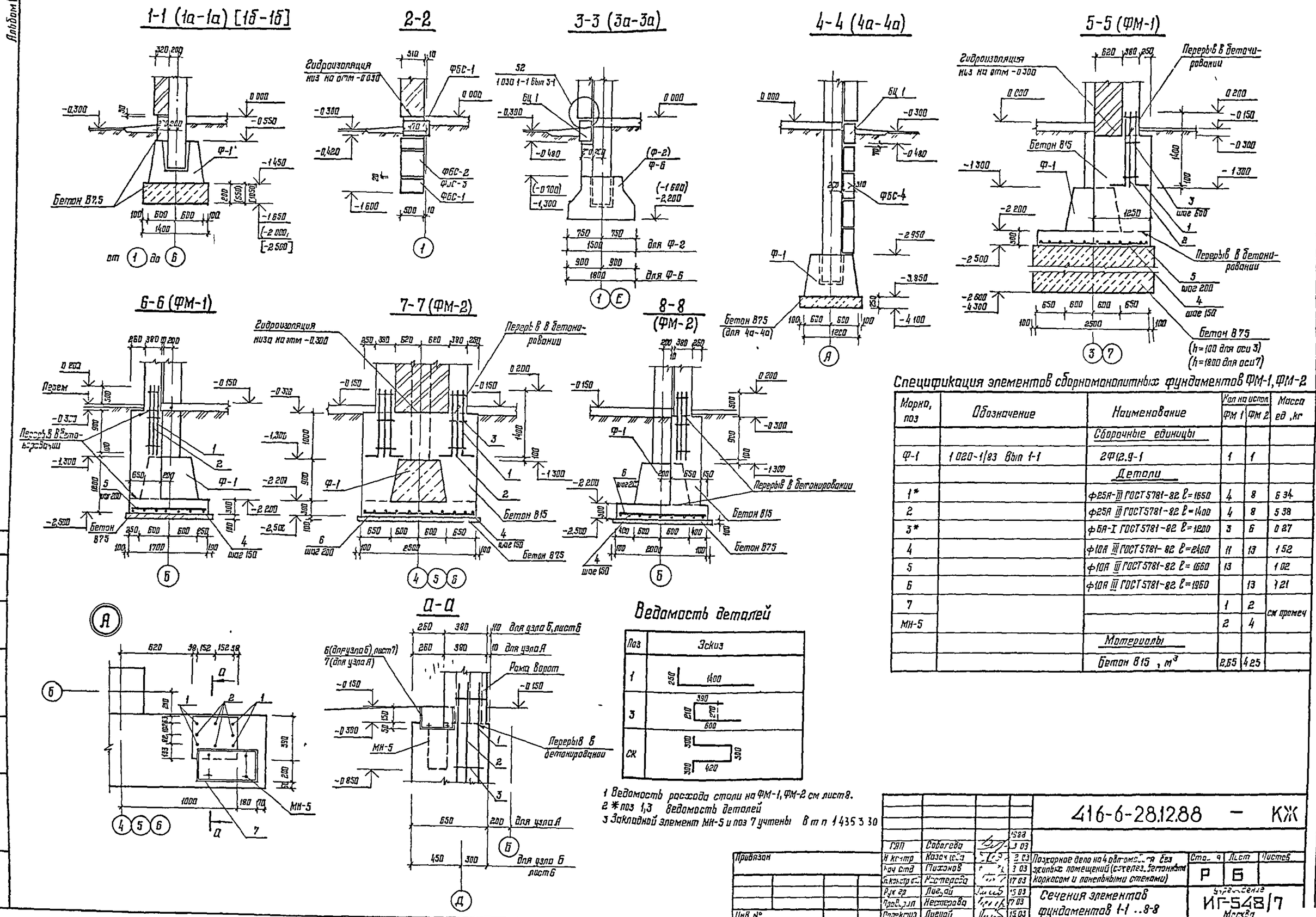

1 Ведомость расхода стали на ФМ-1, ФМ-2 см лист 8.
2 * поз 1,3 ведомость деталей
3 Закладной элемент МН-5 и поз 7 учтены в т п 1435 3 30

Спецификация элементов сборномонолитных фундаментов ФМ-1, ФМ-2

Марка, поз	Обозначение	Наименование	Кол на испол ФМ 1	Кол на испол ФМ 2	Масса ед, кг
		Сборочные единицы			
Ф-1	1 020-1/83 Вып 1-1	2Ф12.9-1	1	1	
		Детали			
1*		ф25А-III ГОСТ 5781-82 ℓ=1650	4	8	6 34
2		ф25А III ГОСТ 5781-82 ℓ=1400	4	8	5 38
3*		ф6А-I ГОСТ 5781-82 ℓ=1200	3	6	0 27
4		ф10А III ГОСТ 5781-82 ℓ=2460	11	13	1 52
5		ф10А III ГОСТ 5781-82 ℓ=1660	13		1 02
6		ф10А III ГОСТ 5781-82 ℓ=1960		13	1 21
7			1	2	см примеч
МН-5			2	4	
		Материалы			
		Бетон В15, м³	2,65	4 25	

ГАП	Соболева		1988
Н контр	Казакова		3 03
Нач отд	Михонов		3 03
Гл конструктор	Нестерова		17 03
Рук гр	Лигуай		15 03
Провер	Нестерова		17 03
Проектир	Лигуай		15 03

Привязан

Инв №

416-6-28.12.88 — КЖ

Пожарное дело на 4 автомобиля без жилых помещений (сочелез. бетонным каркасом и панельными стенами)

Стадия Р | Лист Б | Листов

Сечения элементов фундаментов 1-1 ..8-8

Учреждение ИГ-548/7 Москва

Копировал Цыганова

Формат А2

Инв № подл | Подп. и дата | Взам инв № | Архит. ктор | Столярова | 16 03

Альбом I

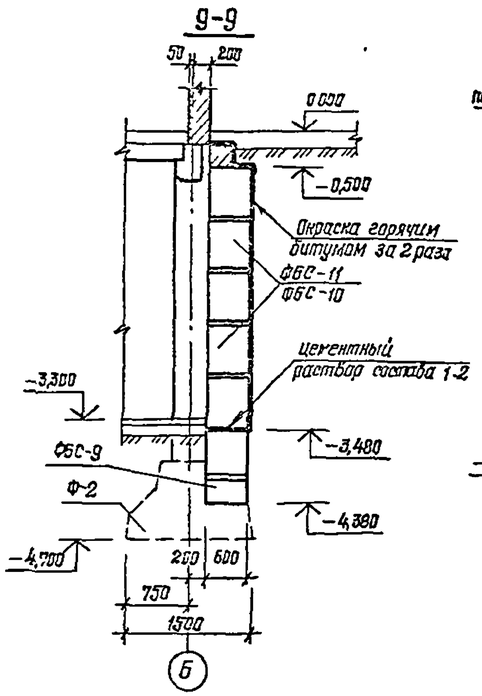

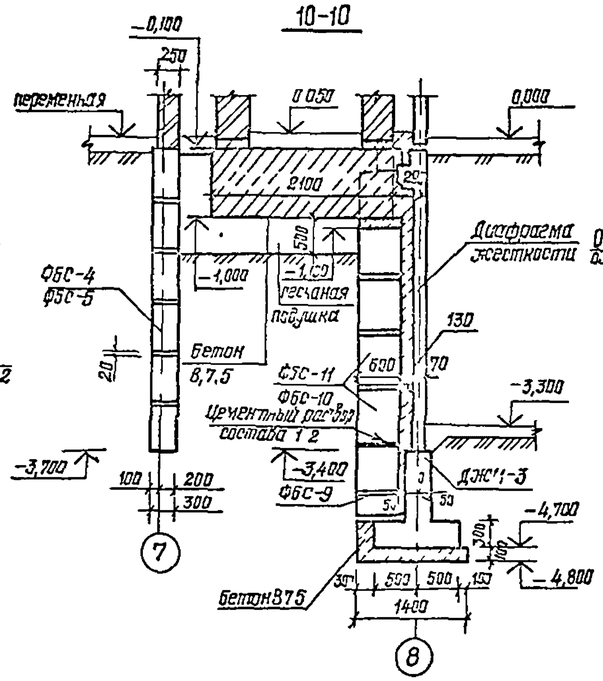

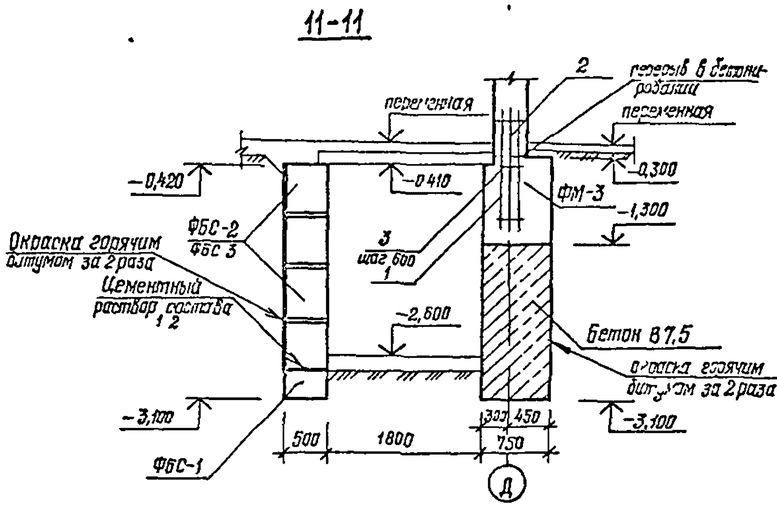

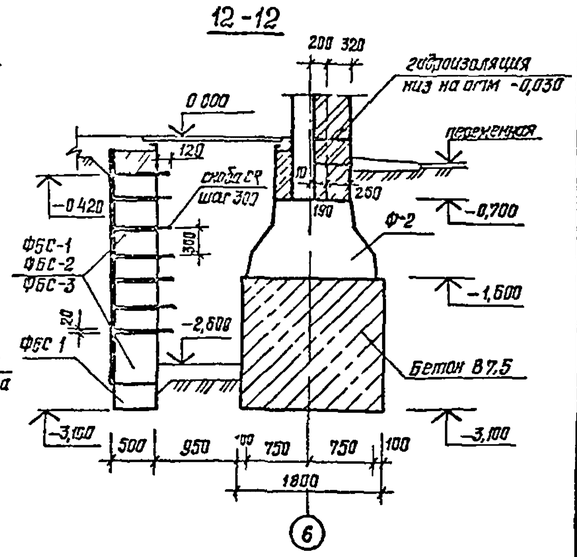

Спецификация элементов монолитного фундамента ФМ-3

Марка, поз	Обозначение	Наименование	Кол	Масса ед, кг	Примечание
		Детали			
1*		ф25 А-III ГОСТ 5781-82 ℓ=1650	4	6,34	
2		ф25 А-III ГОСТ 5781-82 ℓ=1400	4	5,38	
3*		ф6 А-I ГОСТ 5781-82 ℓ=1200	3	0,27	
6			1		см примечание
МН-5			2		
		Материалы			
		Бетон В15	0,92 м³		

1 * Поз 1,3 см ведомость деталей на листе 6.
2 Закладной элемент МН-5 и поз. 6 учтены в серии 1.435.3-30.
3 Ведомость расхода стали на ФМ-3 см лист 8.

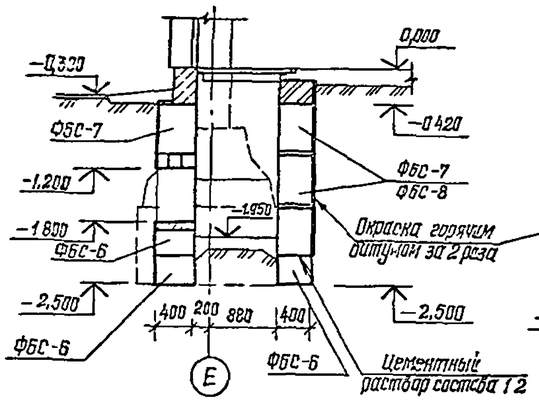

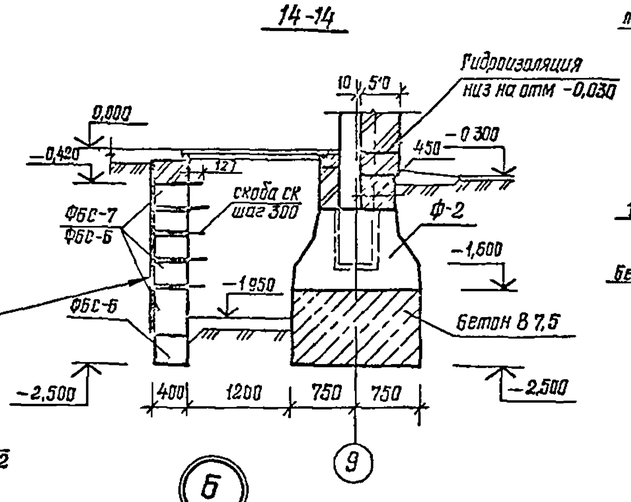

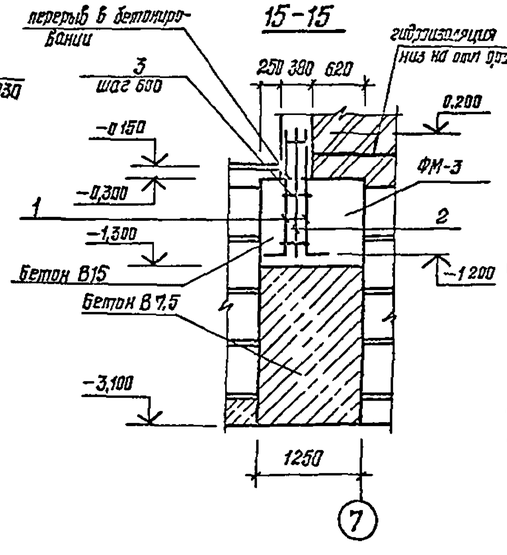

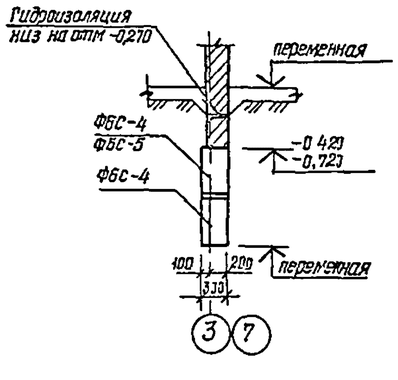

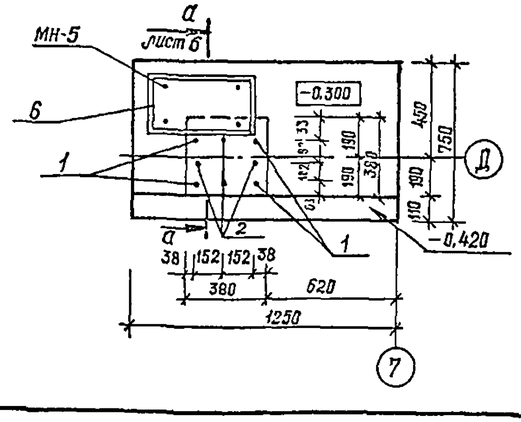

				1988	416-6-28.12.88 — КЖ
ГИП	Сафлева			23.03	
Н.контр.	Казанцева			22.03	Пожарное депо на 4 автомобиля без
Гл.спец.	Титков			19.03	с смотровыми ямами (с железобетонными
Нач. тех.-отд.	Нос-ова			17.03	полом и тепловыми сетями)
Рук. гр.	Лисунов			15.03	Сечения элементов фундаментов 9-9 - 16-16
Гл.спец.	Нестерова			17.03	
Проектир.	Лисунов			15.03	

Стадия	Лист	Листов
Р	7	

Управление ИГ-548/7 Москва

Привязан

Инв. №

Инв. № подл. | Подпись и дата | Взам. инв. №

Копировал Рулева

Формат А2

Альбом I

17-17

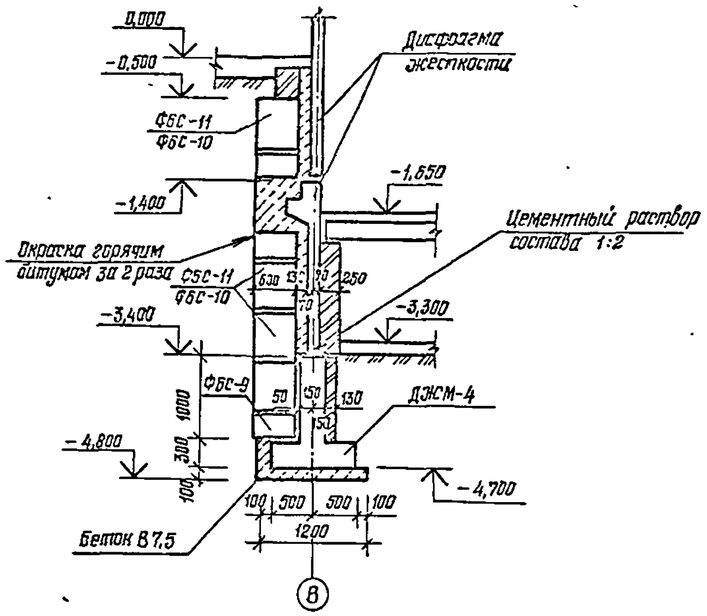

18-18

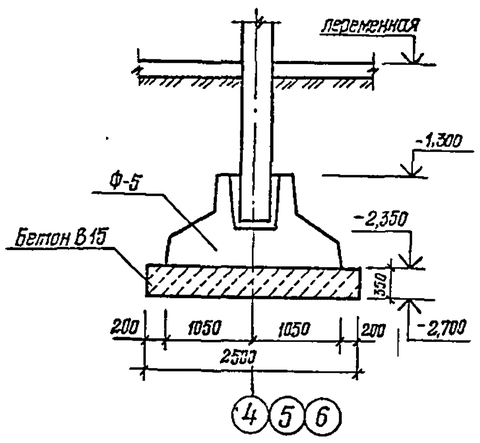

19-19

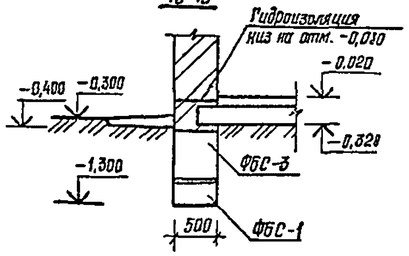

Ведомость расхода стали на элемент, кг

Марка элемента	Изделия арматурные					
	Арматура класса					Всего
	А-I		А-III			
	ГОСТ 5781-82		ГОСТ 5781-82			
	ф6	итого	ф10	ф25	итого	
ФМ-1	0,81	0,81	30,0	46,88	76,88	77,69
ФМ-2	1,62	1,62	35,49	93,76	129,25	130,87
ФМ-3	0,81	0,81	5,64	46,88	52,52	53,33

1. Инженерно-геологические условия - обычные.
Объемная масса грунта залегающего:
Ниже подошвы фундаментов $\gamma = 1,8$ т/м³;
Выше подошвы фундаментов $\gamma = 1,7$ т/м³;
Угол внутреннего трения для расчета основания $\varphi = 20°$;
Угол внутреннего трения для расчета стен подвала $\varphi = 30°$;
Удельное сцепление $C = 0,11$ кгс/см² = 10,79 кПа;
Модуль деформации $E = 190$ кгс/см² = 18632,6 кПа.

2. Сборные фундаменты укладывать на выровненное песчаное основание толщиной 50мм, монолитные - на бетонную подготовку толщиной 100мм.

3. Горизонтальная гидроизоляция стен выполняется из цементно-песчаного раствора состава 1:2, толщиной 20мм, низ на отм. -0,030.

4. Кирпичную кладку вести из обыкновенного глиняного кирпича пластического прессования марки 100 на цементном растворе марки 50.

5. Глубину заложения фундаментов в местах ввода инженерных коммуникаций при привязке уточнить.

6. Данный лист читать совместно с листами 5,6,7,9,10.

7. Подпольные каналы смотри лист 11.

8. Участки кирпичных стен, соприкасающиеся с грунтом, окрашиваются горячим битумом за 2 раза.

9. Отверстия выше подошвы фундаментов смотри листы 11, 12.

Спецификация элементов фундаментов

Марка, поз.	Обозначение	Наименование	Кол	Масса ед, кг	Примечание
		Фундаменты сборные			
Ф-1	1.020-1/83 вып. 1-1	2Ф 12.9-1	7	2100	
Ф-2		2Ф 15.9-1	9	3000	
Ф-3		2Ф18.9-2	1	4000	
Ф-4		2Ф15.9-2	3	3000	
Ф-5		2Ф21.11-1	10	5800	
Ф-6		2Ф18.9-1	3	4000	
Ф-7		2Ф 12.9-2	2	2100	
		Фундаменты сборномонолитные			
ФМ-1	лист6	ФМ-1	2		
ФМ-2		ФМ-2	3		
		Фундаменты монолитные			
ФМ-3	лист7	ФМ-3	2		
ДЖМ-1	лист9	ДЖМ-1	1		
ДЖМ-2		ДЖМ-2	1		
ДЖМ-3	лист10	ДЖМ-3	1		
ДЖМ-4		ДЖМ-4	1		
		Цокольная балка			
БЦ-1	1.030.1-1 вып. 1-1	БЦ60.5.2,5-Л	7	1040	
		Блоки бетонные			
ФБС-1	ГОСТ 13579-78	ФБС 12.5.3-Т	77	380	
ФБС-2		ФБС 9.5.6-Т	51	590	
ФБС-3		ФБС 24.5.6-Т	60	1630	
ФБС-4		ФБС 9.3.6-Т	130	350	
ФБС-5		ФБС 24 3.6-Т	38	970	
ФБС-6		ФБС 12.4.3-Т	5	310	
ФБС-7		ФБС 9.4.6-Т	5	470	
ФБС-8		ФБС 24.4.6-Т	3	1300	
ФБС-9		ФБС 12.6-3-Т	8	460	
ФБС-10		ФБС 24.6.6-Т	16	1960	
ФБС-11		ФБС 9.6 6-Т	30	700	
ПР-1	1.038.1-1 вып. 1	Перемычка 2ПБ 25-3	2	103	
		Детали			
СК*	лист6	Ф16 А III ГОСТ 5781-82 l=1320	19	2,10	
		Материалы			
		Бетон В15			10,63м³
		Бетон В7,5			74,5м³

			1988	416-6-28.12.88 - КЖ			
ГАП	Собагева		23.03				
Н контр.	Казанцева		22.03	Пожарное депо на 4 автомобиля без жилых помещений (с железобетонным каркасом и панельными стенами)	Стадия	Лист	Листов
Нач отд.	Тихонов		18.03		Р	8	
Гл. констр.	Нестерова		17.03				
Рук гр.	Лигцай		16.03	Сечения элементов фундаментов 17-17...19-19	Учреждение ИГ-548/7 москва		
Проверил	Нестерова		16.03				
Проектир	Лигцай		15.03				

Привязан

Инв №

Копировал Галева

Формат А2

Альбом I

ДЖМ-1

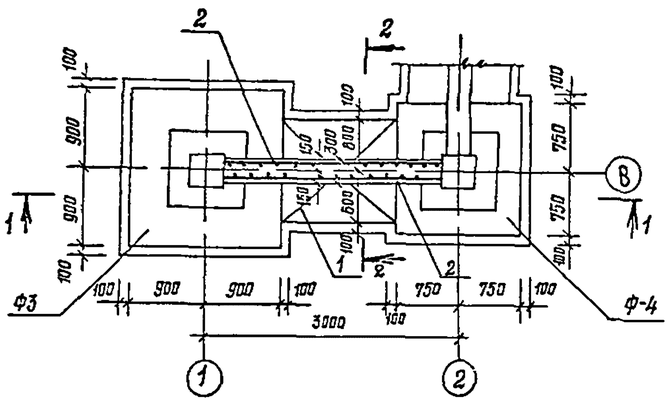

ДЖМ-2

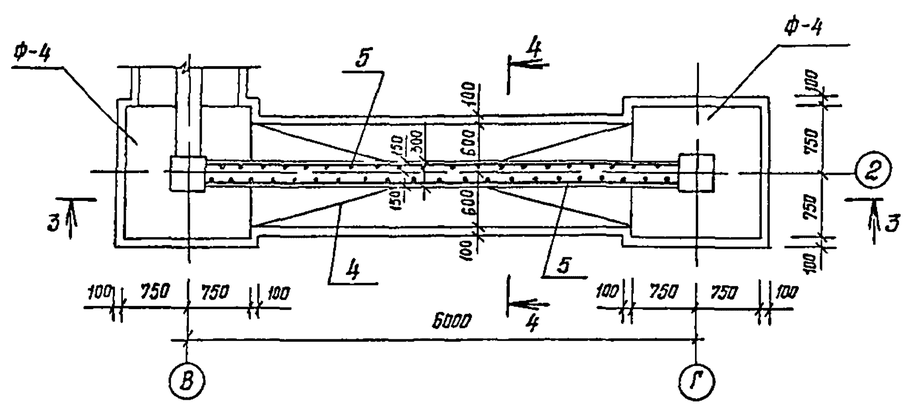

1-1

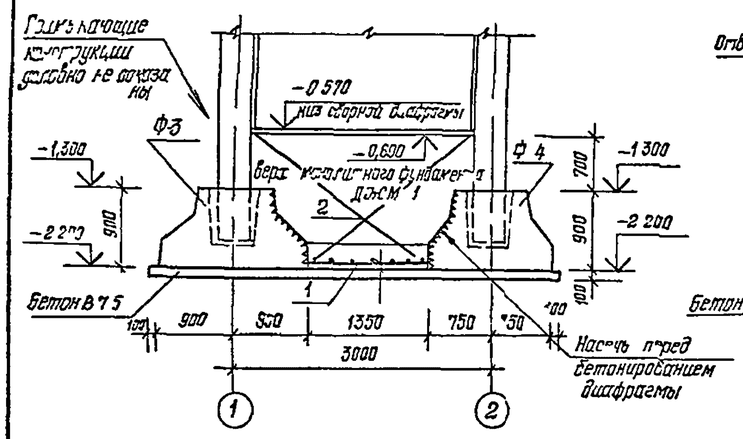

3-3

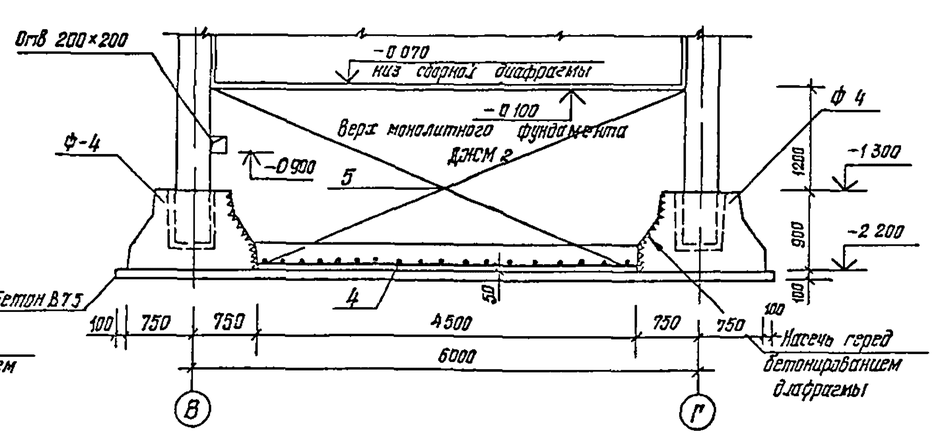

2-2

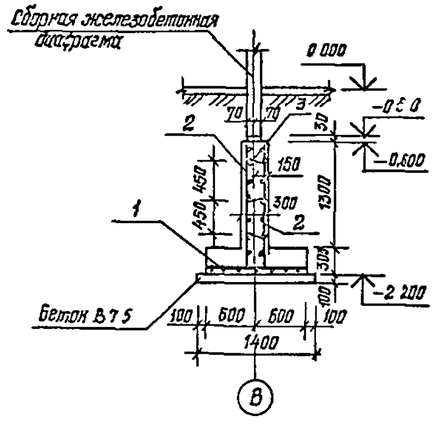

4-4

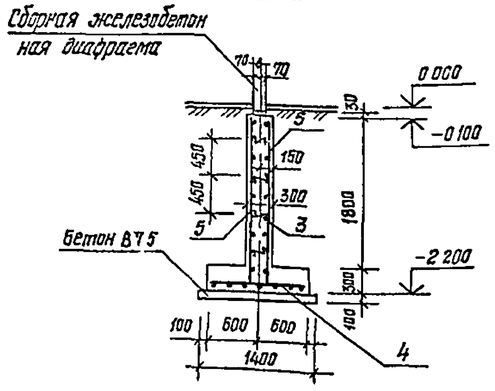

Спецификация элементов монолитных фундаментов ДЖМ-1 и ДЖМ-2

			Обозначение	Наименование	Кол	Примечание
				ДЖМ 1		
				Сборочные единицы		
				Сетки арматурные		
А3		1	416 6 28.12 88 - КЖИ 05 16	С-13	1	
А3		2	-05 15	С-9	2	
				Детали		
Б4		3		ФБА I ГОСТ 5781 82 ℓ 370	11	0 08 кг
				Материалы на ДЖМ-1		
				Бетон В15		1,38 м³
				ДЖМ-2		
				Сборочные единицы		
				Сетки арматурные		
А3		4	416 6 28 12 88 - КЖИ 05 16 01	С-14	1	
А3		5	-05 15 -01	С-10	2	
				Детали		
Б4		3		ФБА I ГОСТ 5781 82 ℓ-370	31	0 08 кг
				Материалы на ДЖМ 2		
				Бетон В 15		4 53 м³

Ведомость расхода стали на элемент, кг

Марка элемента	Изделия арматурные					
	Арматура класса					Всего
	А I		А III			
	ГОСТ 5781 82		ГОСТ 5781 82			
	ф6	итого	ф6	ф10	итого	
ДЖМ 1	0 9	0 9	19 50	9 9	29 4	30,3
ДЖМ 2	2 5	2 5	63 8	33 0	96 8	99 3

				1988
ГАП	Соболева			23 03
Н контр	Кузнецова			22 03
Нач отд	Тихонов			18 03
Гл инж	Нестерова			17 03
Рук гр	Лигуан			15 03
Проверил	Нестерова			17 03
Проектир	Лигуан			15 03

Привязан

Инв №

416-6-28 12 88 — КЖ

Пожарное депо на 4 автомобиля без жилых помещений (с железобетонным каркасом и панельными стенами)

Стадия	Лист	Листов
Р	9	

Монолитные фундаменты ДЖМ-1 ДЖМ 2

Учреждение ИГ-548/7 Москва

Копировал Галева

Формат А2

Альбом I

ДЖМ-3

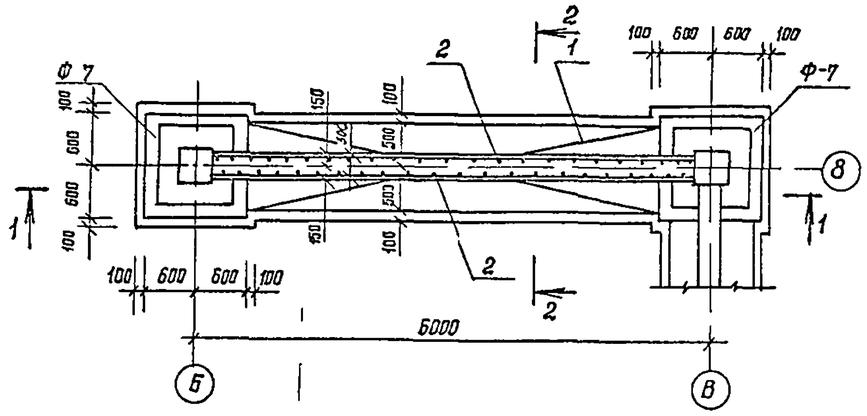

ДЖМ-4

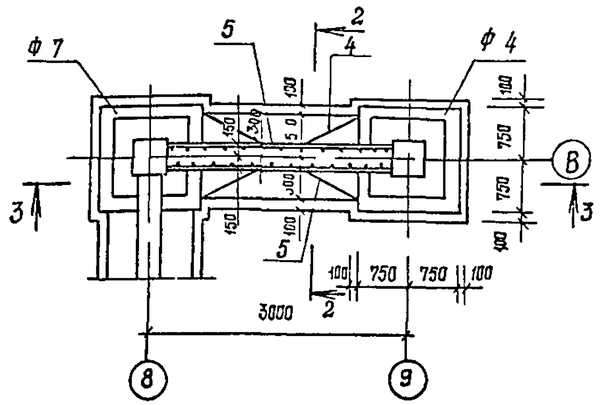

1-1

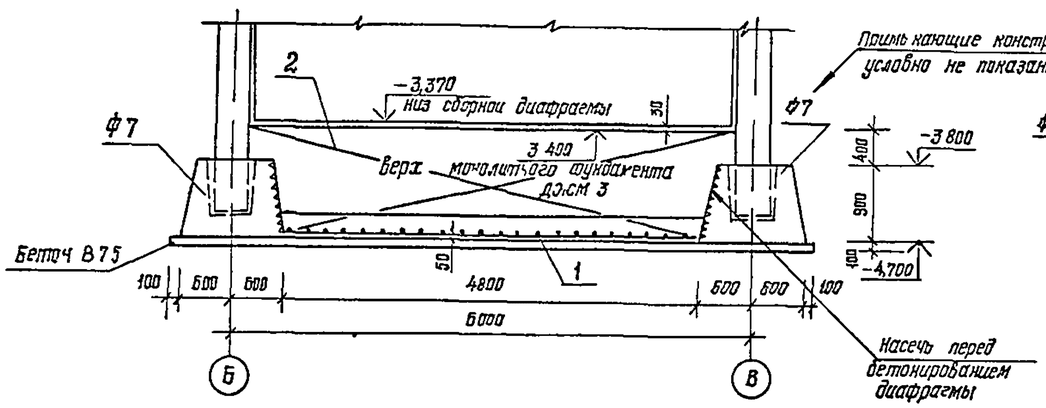

3-3

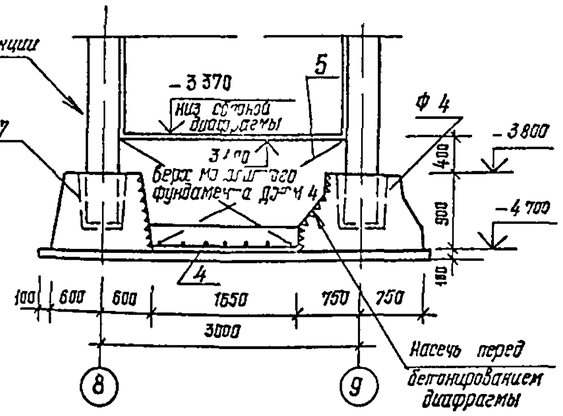

2-2

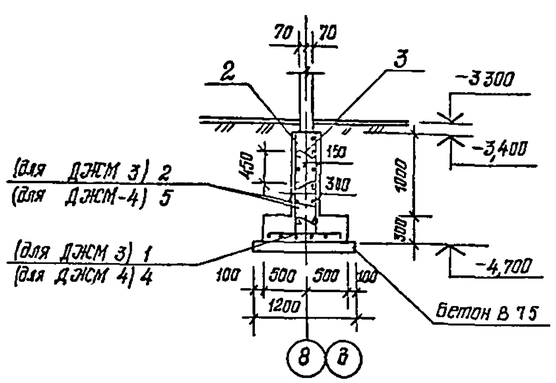

Спецификация элементов монолитных фундаментов ДЖМ-3 и ДЖМ-4

Формат	Зона	Поз	Обозначение	Наименование	Кол	Примечание
				ДЖМ 3		
				Сборочные единицы		
				Сетки арматурные		
А3		1	416 6 28 12 88 КЖИ- 05 16 02	С-15	1	
А3		2	05 15 02	С 11	2	
				Детали		
Б4		3		Ф6А I ГОСТ 5781 82 ℓ=370	24	0,08 кг
				Материалы на ДЖМ 3		
				Бетон В15		3 03 м³
				ДЖМ-4		
				Сборочные единицы		
				Сетки арматурные		
А3		4	416 6 28.12 88 - КЖИ 05 16 03	С 16	1	
А3		5	05 15 03	С 12	2	
				Детали		
Б4		3		Ф6А I ГОСТ 5781-82 ℓ 370	9	0 08 кг
				Материалы на ДЖМ-4		
				Бетон В15		1 16 м³

Ведомость расхода стали на элемент, кг

Марка элемента	Изделия арматурные					
	Арматура класса					Всего
	А I		А III			
	ГОСТ 5781 82		ГОСТ 5781 82			
	Ф6	итого	Ф6	Ф10	итого	
ДЖМ 3	1 9	1 9	39 4	29 0	68 4	70 3
ДЖМ 4	0 7	0 7	15 9	9 7	25 6	26 3

				416-6-281288 - КЖ
			1988	
ГАП	Соболева		23 03	
Н контр	Казанцева		22 03	Пожарное депо на 4 автомобиля без жилых помещений (с железобетонным каркасом и панельными стенами)
Нач отд	Пихонов		18 03	
Гл. кр. строп	Нестерова		7 03	
Рук гр	Лигуаи		15 03	Монолитные фундаменты ДЖМ-3, ДЖМ-4
Проверил	Нестерова		17 03	
Проектир	Лигуаи		15.03	

Стадия	Лист	Листов
Р	10	

Учреждение ИГ-548/7 Москва

Привязан

Инв №

Копировал Голева

Формат А2

Взам инв №

Подпись и дата

Инв № подл

Альбом I

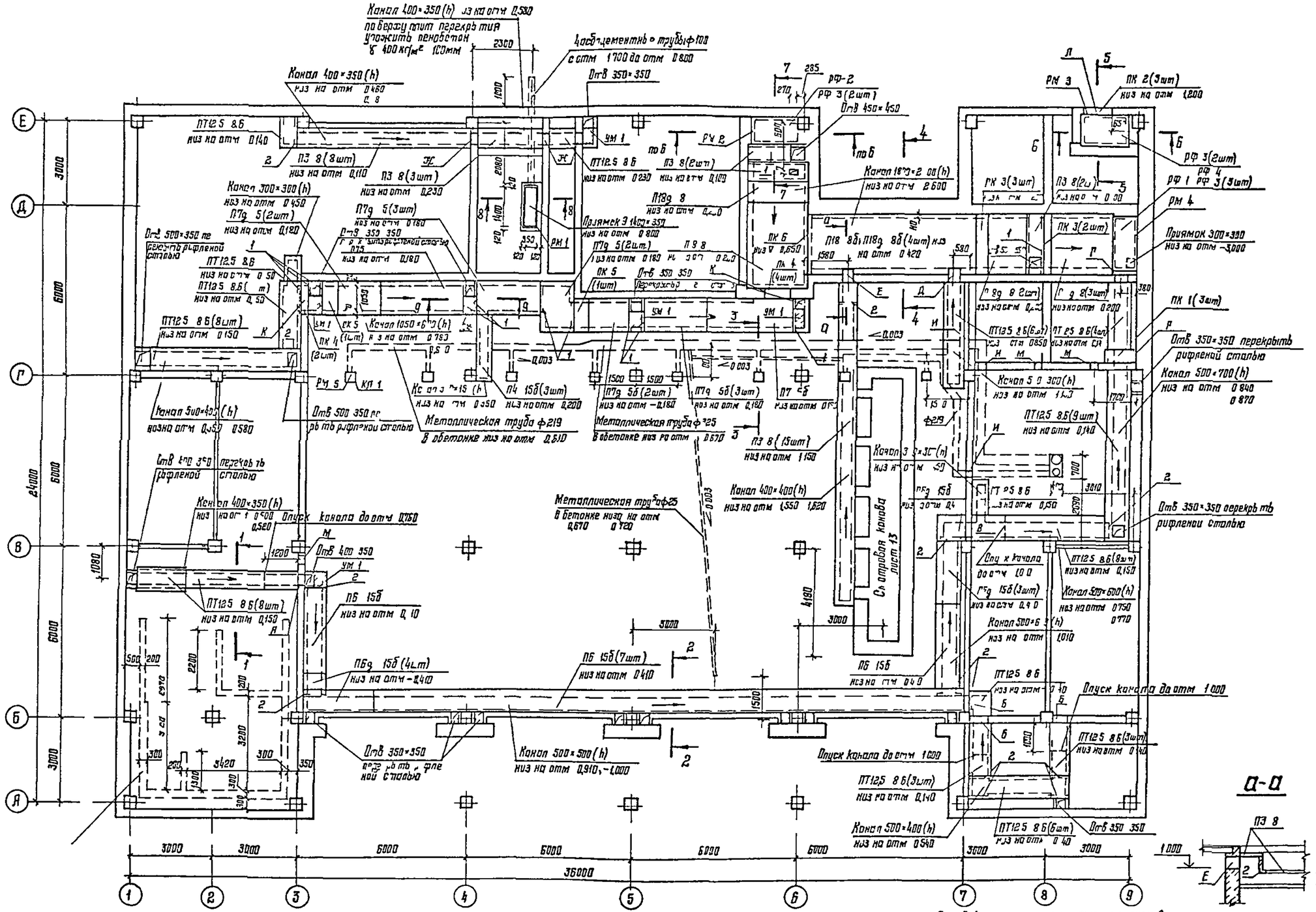

1 Основные примечания смотри лист 8
2 Сечения подпольных каналов смотри лист 12

Таблица размеров РМ

Марка	Размеры в мм	
	А	В
РМ 1	1500	450
РМ 2		
РМ-4	1950	1150

				416-6-281288 – КЖ	
			1988		
ГИП	Седова		23.03		
Н.контр.	Кизнецова		22.03	Помарное дело на 4 автомобиля без жилых помещений (с железобетонным каркасом и панельными стенами)	Стадия: Р; Лист: 11; Листов:
Ч.-к отд.	Тихонов		13.03		
Гл.инж.пр.	Нестер Ва		7.03		
Рук.гр.	Ли уби		03	Схема расположения элементов подпольных каналов и уголков	У.рег.дении: ИГ-548/7 Москва
° п	Нестерова		6.03		
Инв.№	Инв.№ подл.	Подпись и дата	Взам.инв.№	Копировал Цыганова	Формат А2

Согласовано: Нач.отд.08 Отопырев; Нач.отд.09 Куличкова; Инж.ВК Васильева
Инв.№ подл. 16.03; Подпись и дата 16.03; Взам.инв.№ 16.03

Альбом I

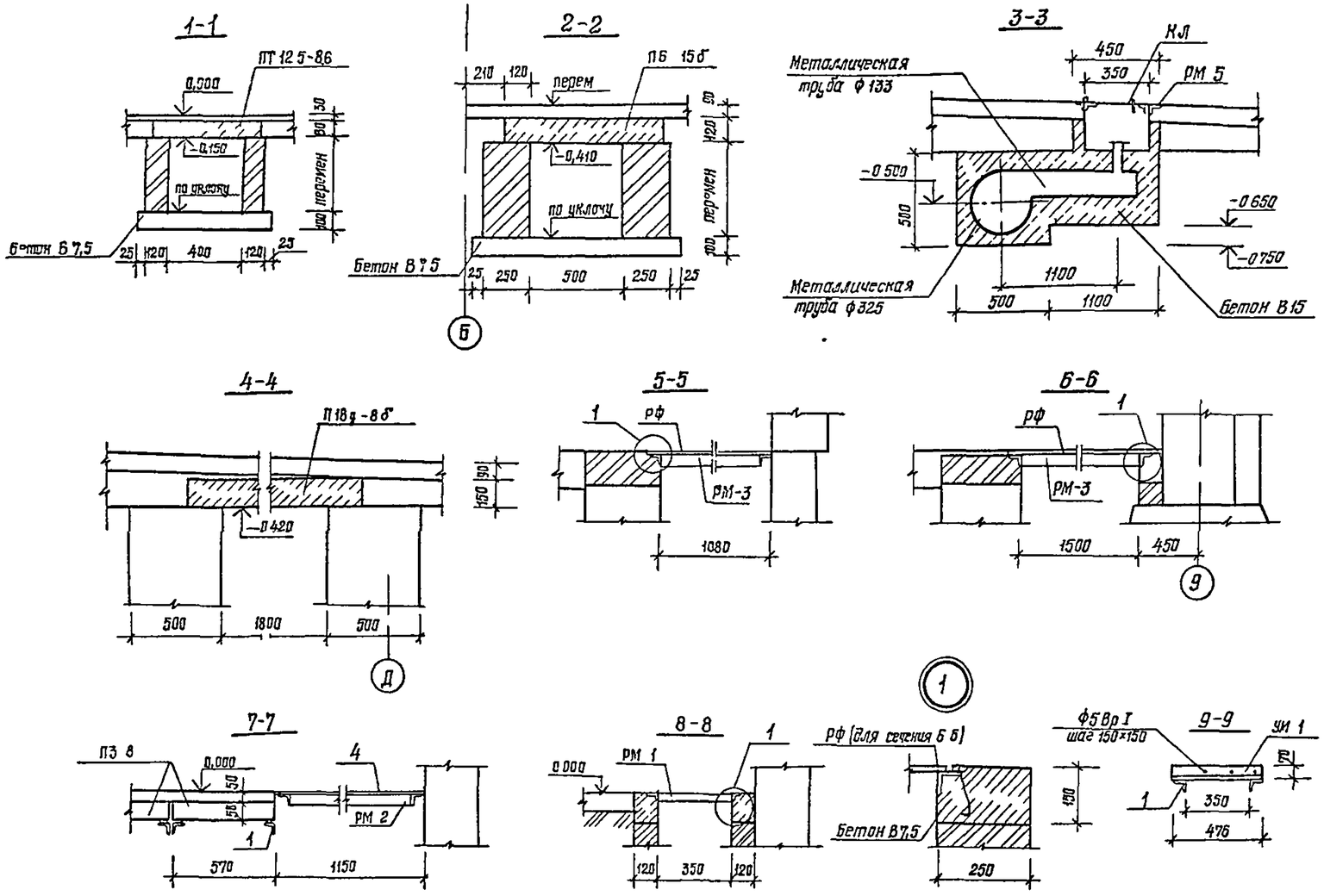

Спецификация элементов подпольных каналов

Марка поз	Обозначение	Наименование	Кол	Масса ед кг	Примечание
		Плиты плоские железобетонные			
ПТ12,5 8 б	1.243 1-4	ПТ 12 5 8 б	62	96	
П4 15б	3 0061 2/82 Вып 1 2	П4 15б	3	110	
П6 15б		П6 15б	9	700	
П6д 15б		П6д-15б	8	170	
П7 5		П7 5	1	610	
П7 5б		П7 5б	1	610	
П7д 5		П7д 5	7	150	
П7д 5б		П7д-5б	5	150	
П18 8		П18-8	1	2420	
П18 8б		П18 8б	1	2420	
П18д 8		П18д 8	6	600	
П18д 8б		П18д 8б	4	600	
П3-8		П3 8	32	50	
		Перемычки железобетонные			
ПК 1	1.038 1-1 Вып 1	1 ПБ 10 1	3	20	
ПК-2		2 ПБ 16 2	3	65	
ПК 3		2 ПБ 22 3	5	92	
ПК 4		2 ПБ 13-1	6	54	
ПК-6		5 ПБ 25-37	1	338	
ПК 5	1.038 1 1 Вып 2	4 ПП 12-4	2	95	
		Металлические изделия			
РМ 1	1.400 15 Вып 0	МН 557	1	31 62	
РМ 2		МН 556	1	28 60	
РМ 3		МН 757-1	1	21 40	
РМ-4		МН 556	1	48 06	
РМ 5	416 6 28 12 88 КЖЦ 05 21	РМ 5	8	7 28	
КЛ 1	05 20	КЛ-1	8	9 82	
РФ 1	-05 22	РФ-1	1	17 98	
РФ 2	01	РФ 2	1	20 29	
РФ 3	-02	РФ-3	7	23 05	
РФ 4	03	РФ 4	1	27 20	
1		уголок $\frac{63\times63\times6\ Б\ ГОСТ\ 8509-86}{Вст\ 3\ кп\ 2\ ГОСТ\ 535-79}$ ℓ 19,0м		108 68	
2		уголок $\frac{50\times50\times5\ Б\ ГОСТ\ 8509-86}{Вст\ 3\ кп\ 2\ ГОСТ\ 535\ 79}$ ℓ 8,3м		31 29	
		Рифленая сталь б 5 ГОСТ 8568-77	30м²	126,9	
		Материалы			
		Бетон В15			10 6м³

Экспликация отверстий

Тип отв	Размеры мм В	Размеры мм Н	Отм низа отв	Назначение
А	400	350	-0 760	отопление
Б	500	400	-1 000	отопление
В	500	600	-1 010	отопление
Г	500	700	-0 870	отопление
Д	500	300	-1 115	отопление
Е	400	400	-1 000	вентиляция
Ж	400	350	-0 580	отопление
Н	400	400	-0 700	вентиляция
К	1050	400	-0 580 / -0,040	отопление
Л	1300	600	-1 800	отопление
М	300	300	-0 600	канализация

Спецификация монолитного участка -УМ-1

Формат	Зона	Поз	Обозначение	Наименование	Кол	Примечание
				Детали		
Б4				Ф5 ВрI ГОСТ 6727 80 ℓ 26 4м		3,7кг
				Материалы		
				Бетон марки В15		0 11м³

Привязан

Инв №

ГАП	Соболева		19 8
Н контр	Казанцева		23 03
Нач отд	Тихонов		2 03
Гл.кс.арх	Гитерова		18 03
Рук гр	Лигуай		7 03
Проверил	Носкарева		16 03
Проектир	Лигуай		16 03
			15.03

416-6-2812.88 — КЖ

Пожарное депо на 4 автомобиля без жилых помещений (с железобетонным каркасом и панельными стенами)

Сечения подпольных каналов

Стадия	Лист	Листов
Р	12	

Учреждение ИГ-548/7 Москва

Кор. провал Голева

Формат А4

Инж. ВК
Инж. ОВ
Инж. ОВ
Стадия
Кулинова
Васильева
Подпись и дата
Взамен инв
Инв № подл

Альбом I

План смотровой канавы на отм. 0,000

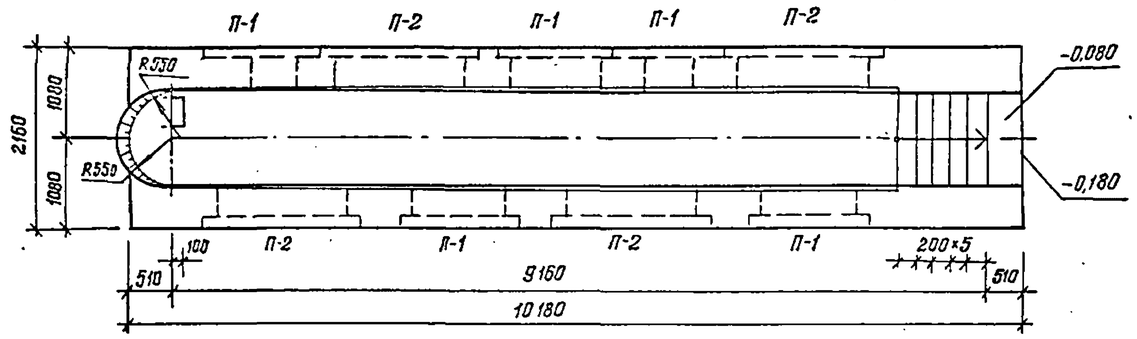

План смотровой канавы на отм. -0,790

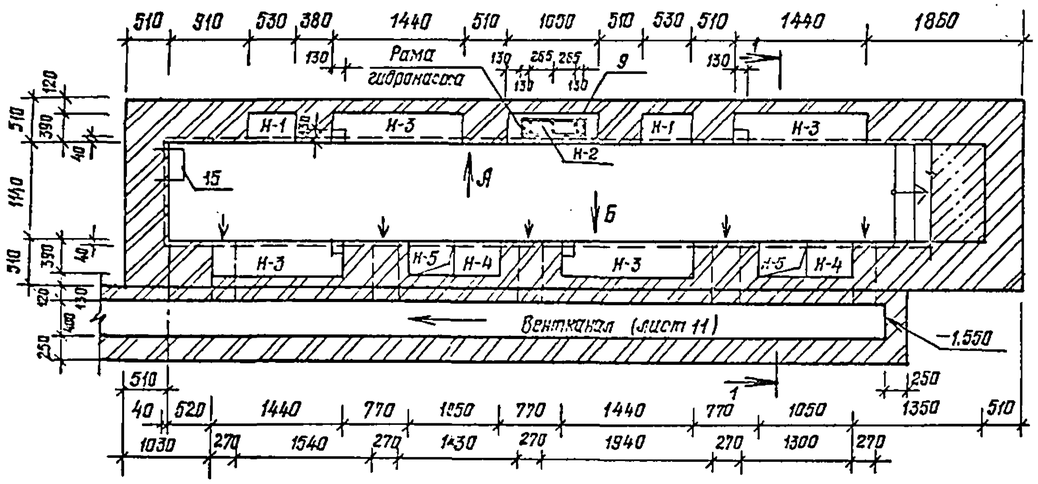

Вид А

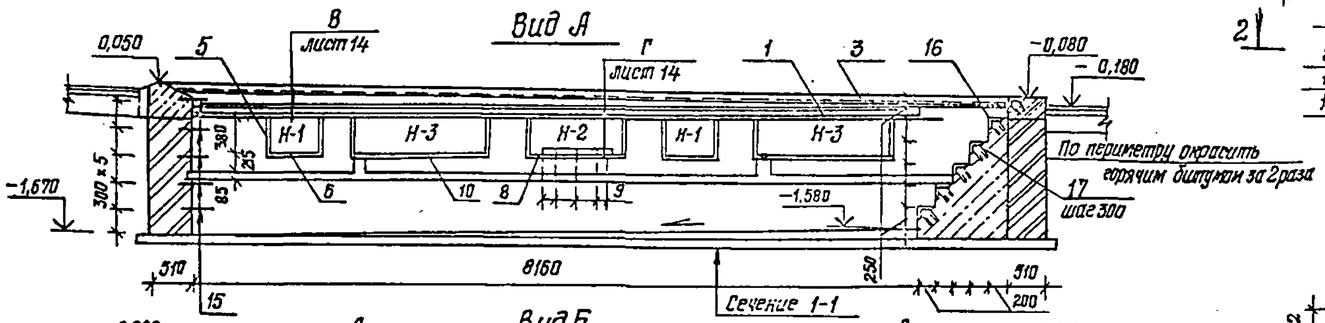

Вид Б

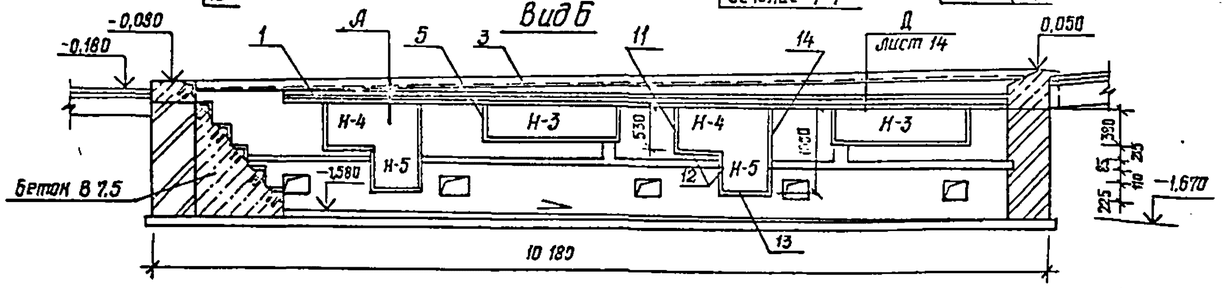

1-1

Керамическая плитка	-13
Цементная стяжка	-17
Бетон В7,5 по уклону	-0...60
Бетон В7,5	-100
Уплотненный щебнем грунт	

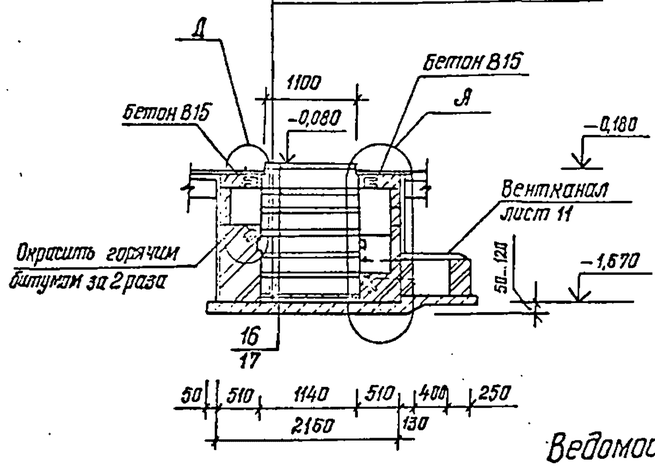

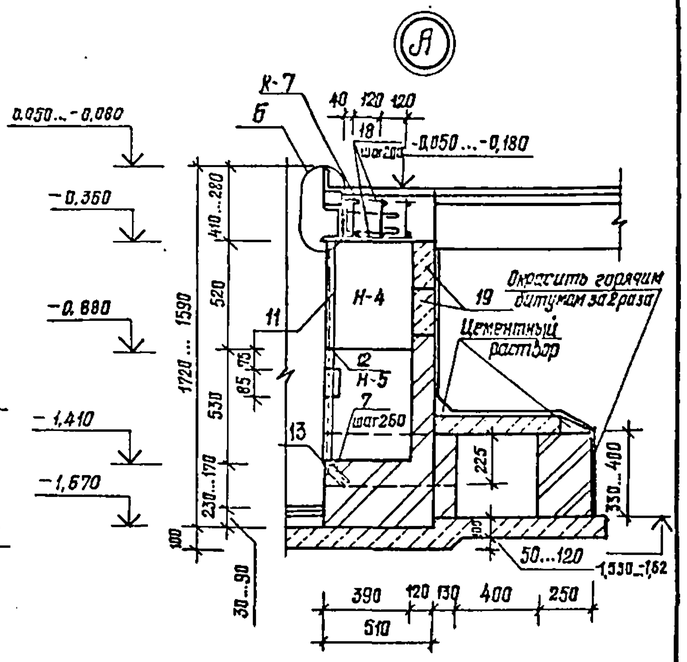

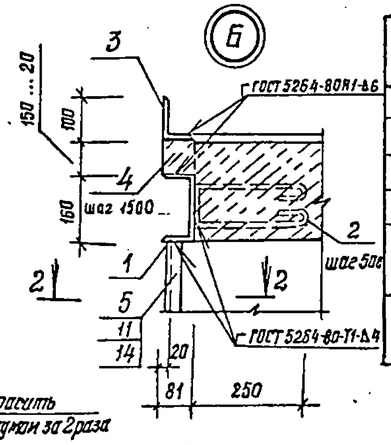

Ведомость деталей

поз.	Эскиз
1	8500 ⊏16
2	250 100
3	9500 100 ⊏63
7 17	100 100
15	400 350

Ведомость перемычек

Тип	Схема сечения
П-1	19
П-2	20

Лист читать совместно с листом 14.

2-2

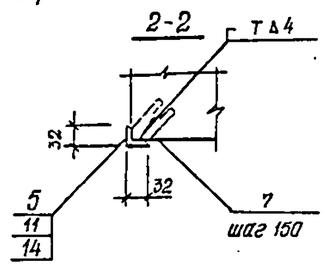

				1988
ГАП	Соболева			23.03
Н.контр.	Казанцева			22.03
Нач.отд.	Тихонов			18.03
Гл.констр.отд.	Нестерова			17.03
Рук.гр.	Лигуай			15.03
Проверил	Лигуай			15.03
Проектир.	Жаденок			15.03

Привязан

Инв. №

416-6-28.12.88 - КЖ

Пожарное депо на 4 автомобиля без жилых помещений (с железобетонным каркасом и панельными стенами)

Смотровая канава. Планы, виды, сечения, детали

Стадия	Лист	Листов
Р	13	

Учреждение ИГ-548/7 Москва

Копировал Голева

Формат

Альбом I

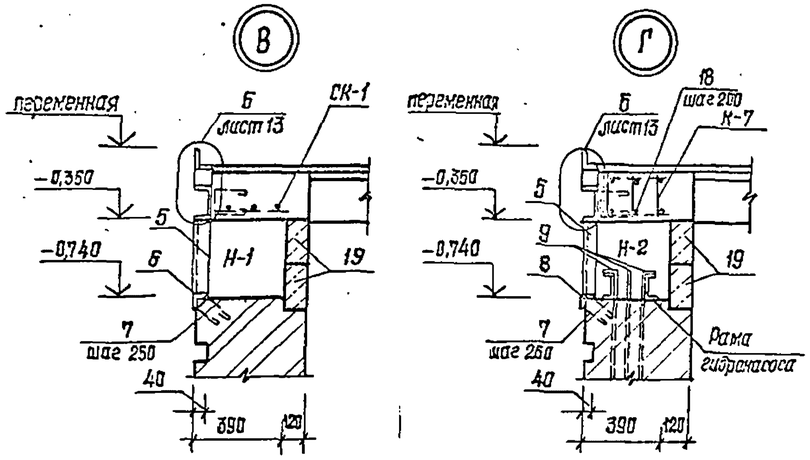

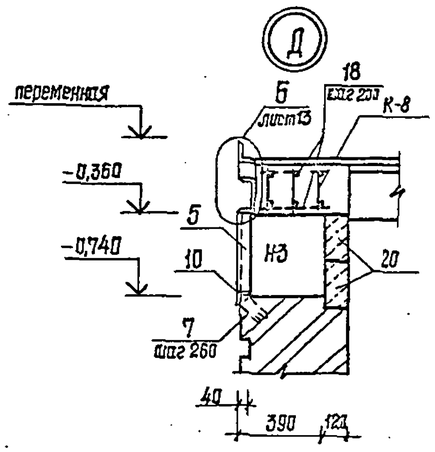

1. Стены смотровой канавы:
с внутренней стороны - облицевать глазурованной плиткой,
с наружной стороны - обмазать битумом за 2 раза.

2. Ниши оштукатурить цементным раствором и окрасить масляной краской.

3. Лист читать совместно с листом 13.

4.* поз. 1, 2, 3, 7, 15, 17 смотреть ведомость деталей лист 13.

Спецификация элементов смотровой канавы

Формат	Зона	Поз	Обозначение	Наименование	Кол.	Масса ед., кг
				Сборочные единицы		
				Направляющая	2	
БЧ		1*		Швеллер 16 ГОСТ 8240-72 / Вст3кп2 ГОСТ 535-79	1	117,86
БЧ		2*		Ф10 АI ГОСТ 5781-82 ℓ=120	9	0,44
				Реборда	2	
БЧ		3*		уголок 100×63×6 ГОСТ 8510-86 / Вст3кп2 ГОСТ 535-79	1	71,51
				полоса 81×10 ГОСТ 103-76 / Вст3пс6 ГОСТ 535-79		
БЧ		4		ℓ=130...30 (общ. -900)		5,73
				К-1, ниша для инструмента	2	
				уголок 32×32×4 ГОСТ 8509-86 / Вст3кп2 ГОСТ 535-79		
БЧ		5		ℓ=410	2	0,78
БЧ		6		ℓ=590	1	1,12
БЧ		7*		Ф6 АI ГОСТ 5781-82 ℓ=330	10	0,07
А3		СК-1	416-6-28.12.88 - КЖСИ-05.16-04	С-17, сетка	1	1,24
		19	1.038.1-1 вып.1	ЗП613-37	2	85,0
				Н2, ниша для гидронасоса	1	
БЧ		5		см. выше	2	0,78
				уголок 32×32×4 ГОСТ 8509-86 / Вст3кп2 ГОСТ 535-79		
БЧ		8		ℓ=1110	1	2,12
		7*		см. выше	13	0,07
А3		К-7	416-6-28.12.88 - КЖСИ-05.19	К-7, каркас	3	6,46
БЧ		9		Ф10 АI ГОСТ 5781-82 ℓ=650	8	0,40
		19	1.038.1-1 вып.1	ЗП613-37	2	85,0
				Н3, ниша для освещения	4	
БЧ		5		см. выше	2	0,78
БЧ		7*		см. выше	16	0,07
				уголок 32×32×4 ГОСТ 8509-88 / Вст3кп2 ГОСТ 535-79		
БЧ		10		ℓ=1500	1	2,87
А3		К-8	416-6-28.12.88 - КЖСИ-05.19-01	К-8, каркас	3	8,18
		20	1.038.1-1 вып.1	ЗП616-37	2	102,0

продолжение

Формат	Зона	Поз.	Обозначение	Наименование	Кол	Масса ед., кг
				Н-4, Н-5: ниша для масла и бака	2	
				уголок 32×32×4 ГОСТ 8509-86 / Вст3кп2 ГОСТ 535-79		
БЧ		11		ℓ=560	1	1,07
БЧ		12		ℓ=550	2	1,05
БЧ		13		ℓ=590	1	1,13
БЧ		14		ℓ=1080	1	2,06
БЧ		7*		см. выше	36	0,07
А3		К-7	416-6-28.12.88 - КЖСИ-05.19	К-7, каркас	3	6,46
		19	1.038.1-1 вып.1	ЗП613-37	2	85,0
				Ходовые скобы		
БЧ		15*		Ф16 АI ГОСТ 5781-82 ℓ=1150	5	1,82
				Бетонная лестница		
				уголок 32×32×4 ГОСТ 8509-86 / Вст3кп2 ГОСТ 535-79		
БЧ		16		ℓ=1140	6	2,20
БЧ		17*		Ф8 АI ГОСТ 5781-82 ℓ=400	18	0,16
				Детали		
БЧ		18		Ф6 АI ГОСТ 5781-82 ℓ=300	128	0,07
				Материалы		
				Бетон В7,5		3,4 м³
				Бетон В15		2,68 м³
				Керамическая плитка б13		9,3 м²
				Цементный раствор М25		0,8 м³
				Глазурованная плитка		19,22 м²
				Масляная краска		16,15 м²
				Кирпич М100 на цементном		
				растворе М50		10,28 м³

Ведомость расхода стали на смотровую канаву, кг

Марка элемента	Изделия арматурные														Всего
	Арматура класса А-I ГОСТ 5781-82					Прокат марки Вст3пс5 ГОСТ 103-76		Вст3кп2 ГОСТ 8509-86		ГОСТ 8510-86		ГОСТ 8240-72			
	Ф6	Ф8	Ф10	Ф16	Итого	-8÷40	Итого	L32×4	Итого	L 100×63×6	Итого	[16	Итого		
Смотровая канава	21,21	40,43	11,18	125,88	199,70	11,45	11,46	52,68	52,68	143,02	143,02	235,72	235,72		642,55

ГАП	Сабурова		23.03	1983
Н. контр.	Маслакова		22.03	
Нач. отд.	Тихонов		18.03	
Гл. констр.	Чистякова		17.03	
Отв. за вып.	Лисичай		16.03	
Проверил	Лисичай		16.03	
Проектир.	Лабенок		15.03	

Привязан

Инв. №

416-6-28.12.88 – КЖ

Пожарное депо на 4 автомобиля без жилых помещений (с железобетонным каркасом и кирпичными стенами)

Стадия	Лист	Листов
Р	14	

Смотровая канава. Детали

Госстрой СССР Союзгипроспецмонтажиндустрия Москва

Копировал Галева

Формат А2

Инв. № подл. | Подпись и дата | Взам. инв. №

Схема расположения элементов каркаса 1 этажа

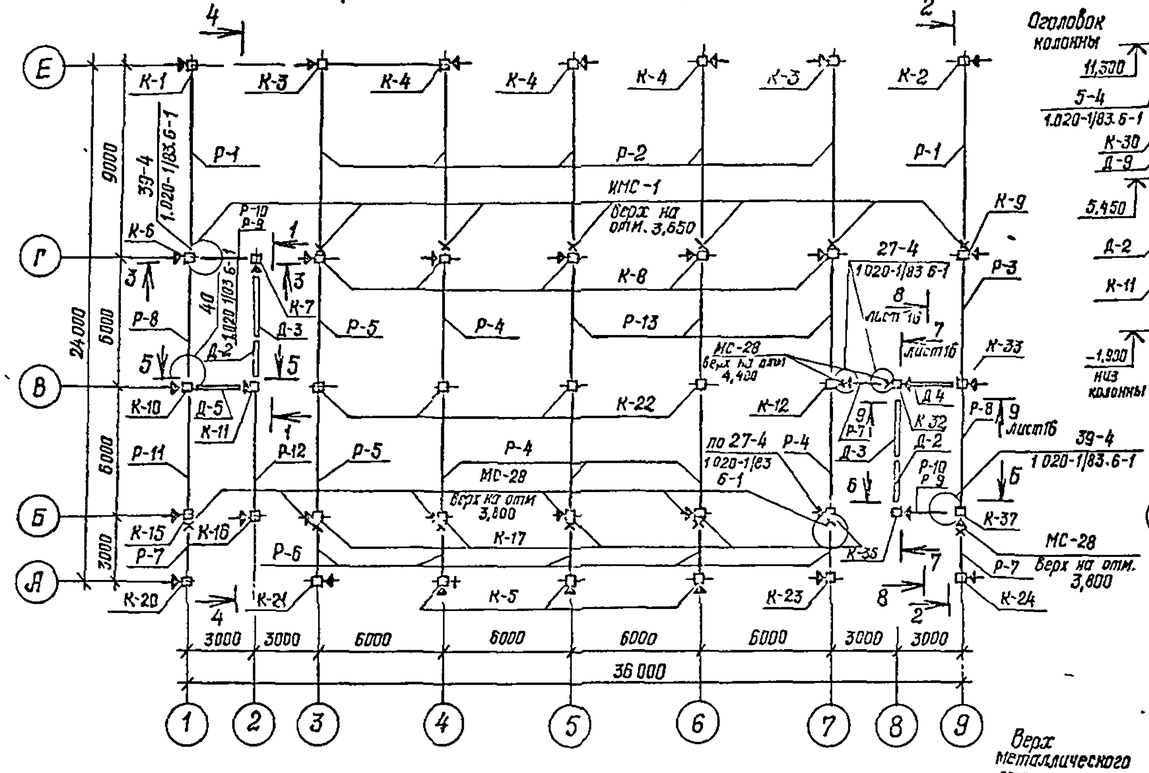

1-1

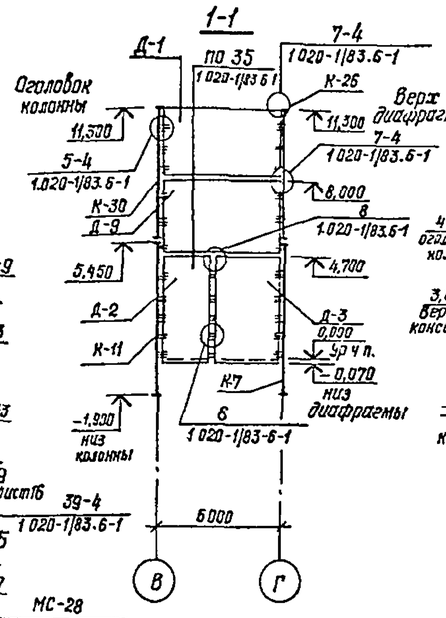

2-2

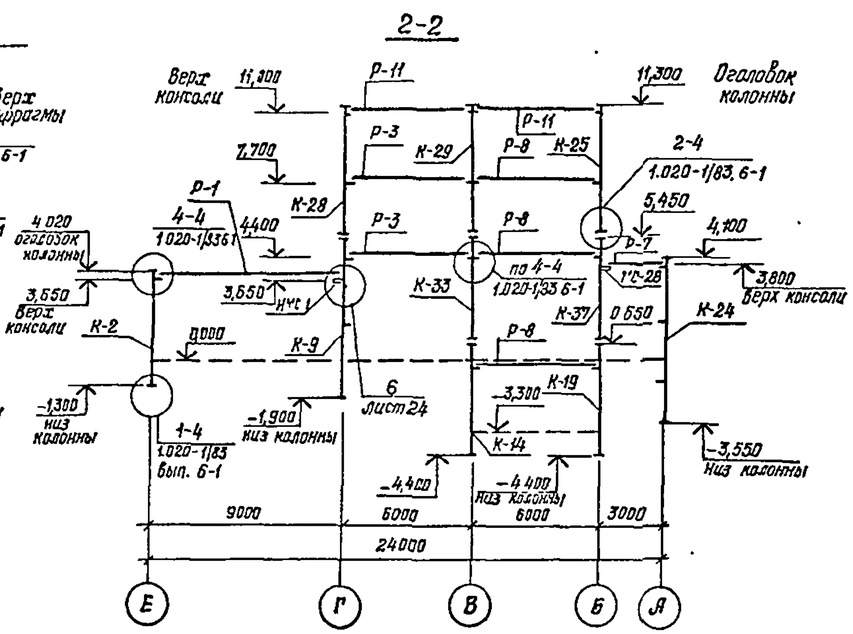

3-3

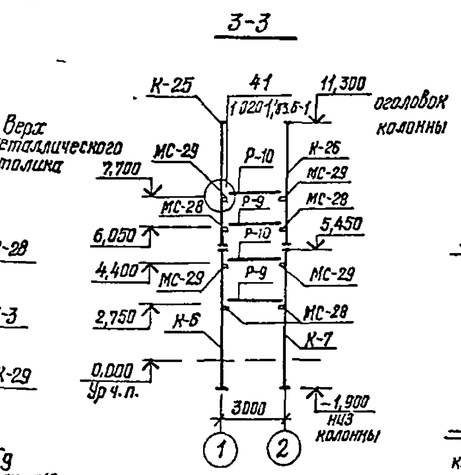

4-4

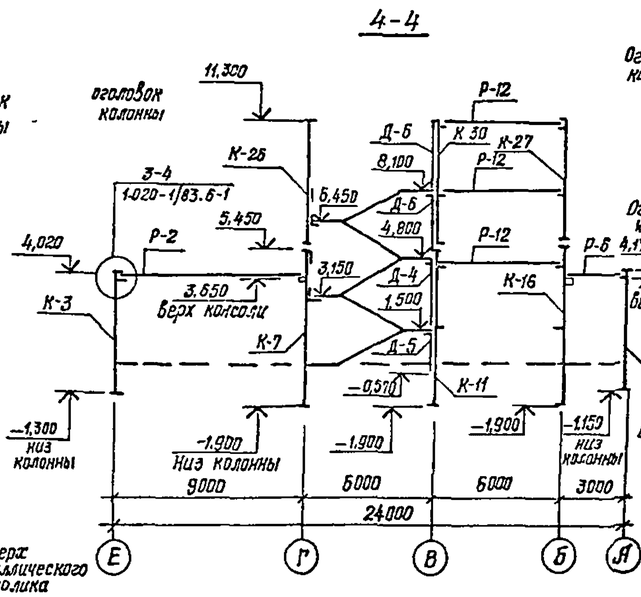

5-5

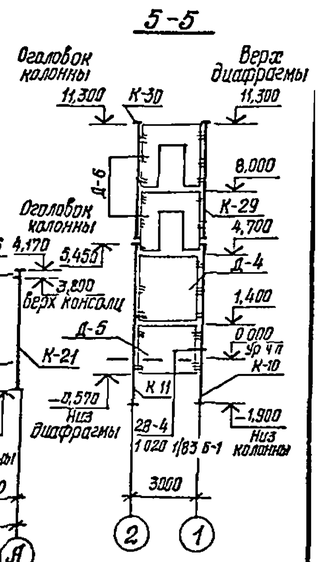

Схема расположения элементов каркаса 2 этажа

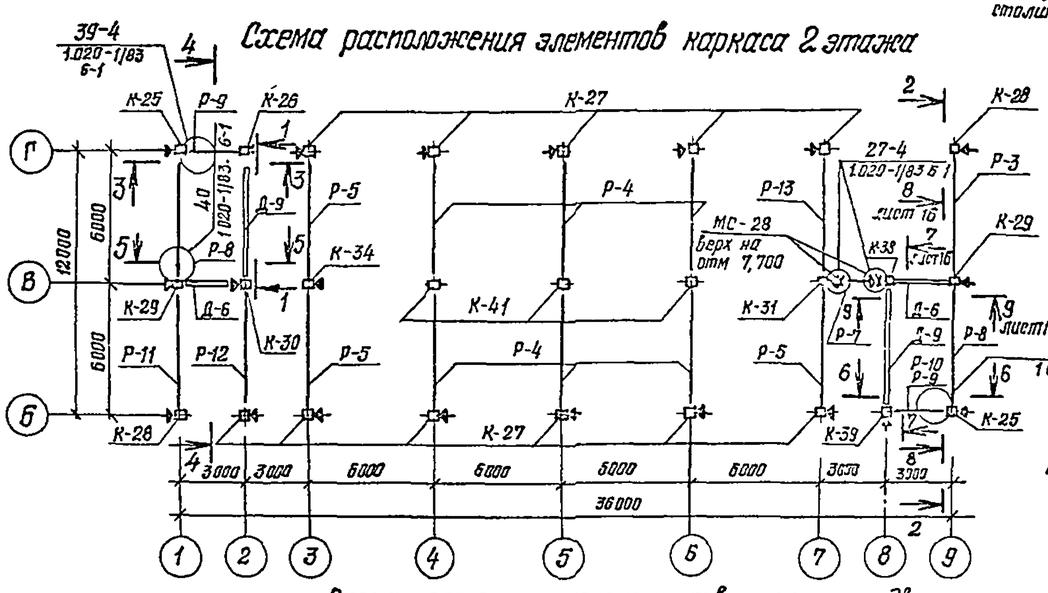

Б-Б

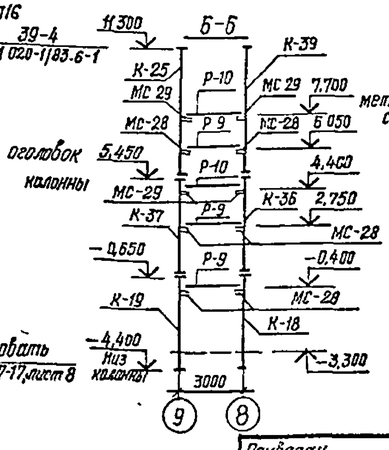

Схема расположения элементов каркаса подвала

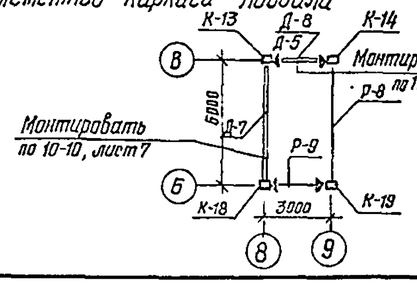

Примечания и условные обозначения смотри лист 16.

					416-6-28.12.88 – КЖ		
				1988			
ГИП	Сабалева			22.03			
Н.контр.	Хазгирова			22.03	Пожарное депо на 4 автомобиля без жилых помещений (с железобетонным каркасом и панельными стенами)	Стадия: Р	Лист: 15	Листов:
Нач.отд.	Тихонов			10.03			
Гл.инж.	Нестерова			17.03			
Рук.гр.	Лиепай			16.03	Схемы расположения элементов каркаса 1 и 2 этажей	Управление ИГ-548/7 Москва	
Проверил	Лиепаи			16.03			
Проектир.	Лабенок			15.03			
Привязан							
Инв.№					Копировал Галева	Формат А2	

Согласовано · Инв.№ подл. | Подпись и дата | Взам.инв.№ | Инв.№ дубл. | Подпись и дата

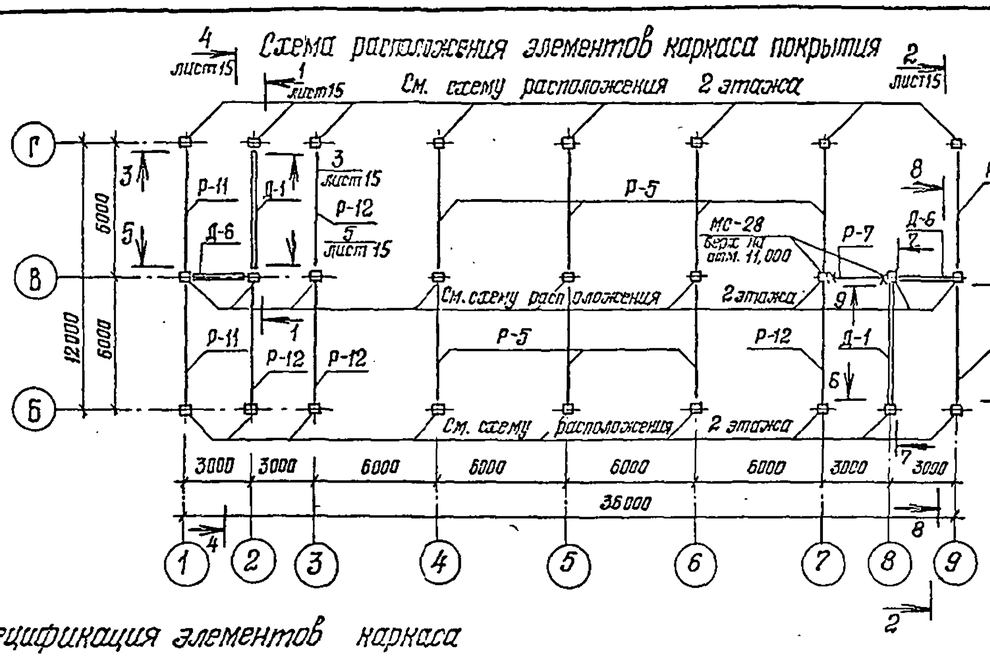

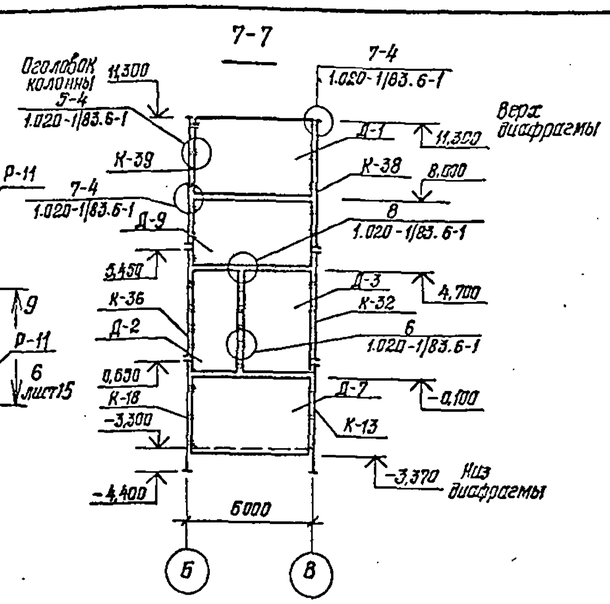

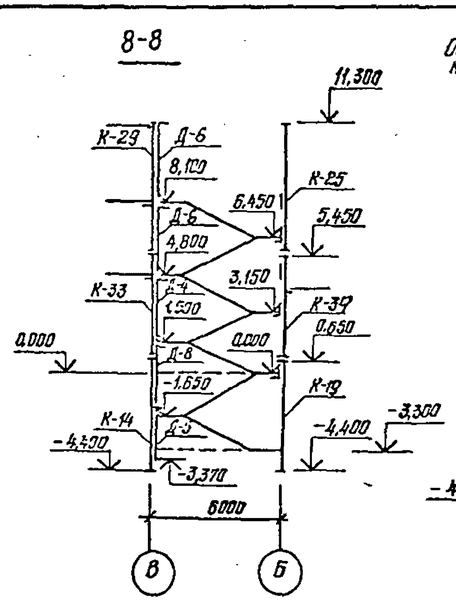

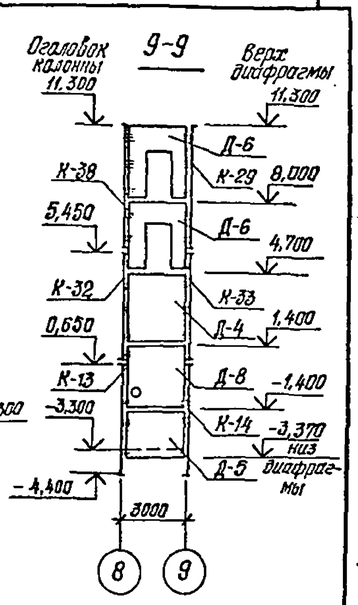

Спецификация элементов каркаса

Марка, поз.	Обозначение	Наименование	Кол.	Масса ед, кг	Примечание
		Колонны			
К-1	416-6-28.12.88-КЖЧ-01.03	1КВ04.60-2.1-1	1	2150	Альбом IV
К-2	-01	1КВ04.60-2.1-2	1	2150	
К-3	-02	1КВ04.60-2.1-3	2	2150	
К-4	-03	1КВ04.60-2.1-4	3	2150	
К-5	-04	1КВ04.60-2.1-5	3	2150	
К-6	-01.04-04	2КН04.28-1.3-1	1	2975	
К-7	-01.05-02	2КН4.26-3-1	1	2950	
К-8	-01.04-05	2КН04.28-1,3-2	5	2975	
К-9	-06	2КН04.28-1,3-3	1	2975	
К-10	-01.05	2КНД4.29-1,2-1	1	3025	
К-11	-01.04	2КН04.28-1,2-1	1	2975	
К-12	-01.05-0	2КНД4.29-1,2-2	1	3025	
К-13	-01.01	1КН4.33-4-1	1	2025	
К-14	-02	1КН04.33-1,4-1	1	2075	
К-15	-01.04-01	2КН04.28-1,2-2	1	2975	
К-16	-02	2КН04.29-1,2-3	1	2975	
К-17	-03	2КН04.29-1,2-4	5	2975	
К-18	-01.01-01	1КН4.33-4-2	1	2025	
К-19	-03	1КН04.33-1,4-2	1	2075	
К-20	-01.03-05	1КВ04.60-2,1-6	1	2150	
К-21	-06	1КВ04.60-2,1-7	1	2150	
К-22	1.020-1/83 Вып. 2-3	2КНД4.28-1,2	4	3025	
К-23	416-6-28.12.88-КЖЧ-01.09	3КВ04.28-1,1-1	1	3125	

продолжение

Марка, поз.	Обозначение	Наименование	Кол.	Масса ед, кг	Примечание
К-24	416-6-28.12.88-КЖЧ-01.09-01	3КВ04.28-1.1-2	1	3125	
К-25	-01.07	2КВ04.33-1,1-1	2	2375	
К-26	-01.06	2КВ4.33-1-1	1	2350	
К-27	-01.07-01	2КВ04.33-1,1-2	11	2375	
К-28	-02	2КВ04.33-1,1-3	1	2375	
К-29	-01.08	2КВД4.33-1,1-1	2	2425	
К-30	-01.07-03	2КВ04.33-1.1-4	1	2375	
К-31	-01.08-01	2КВД4.33-1,1-2	1	2425	
К-32	-01.02	1КС4.48-2-1	1	1925	
К-33	-02	1КСД4.48-2.2-1	1	1975	
К-34	-01.08-02	2КВД4.33-1.1-3	1	2375	
К-41	1.020-1/83. Вып.25	2КВД4.33-1.1	3	2425	
К-36	416-6-28.12.88-КЖЧ-01.02-01	1КС4.48-2-2	1	1925	
К-37	-03	1КС04.48-2.2-1	1	1950	
К-38	-01.06-01	2КВ4.33-1-2	1	2350	
К-39	-02	2КВ4.33-1-3	1	2350	
		Ригели			
Р-1	1.020-1/83 Вып. 3-7	РОПБ.86-30АтV	2	5190	

продолжение

Марка, поз.	Обозначение	Наименование	Кол.	Масса, ед., кг	Примечание
Р-2	1.020-1/83 Вып.3-7	РДПБ.86-50АтV	5	5880	
Р-3		РОП4.56-40	2	2350	
Р-4		РДП4.56-60АтV	11	2550	
Р-5		РДП4.56-50АтV	12	2550	
Р-6		РДП4.26-60	5	1110	
Р-7		РОП4.26-40	5	1050	
Р-8	1.020-1/83 Вып.3-1	Р3.56	5	750	
Р-9		РЛП4.26-45	5	840	
Р-10		Р3.26	4	350	
Р-11		РОП4.56-30	6	2350	
Р-12		РДП4.56-40АтV	6	2550	
Р-13		РДП4.56-70АтV	4	2550	

1. Монтаж сборных железобетонных конструкций вести в соответствии с серией 1.020-1/83, вып.0-1 и СНиП III-16-80 „Бетонные и железобетонные конструкции сборные".

2. Металлические столики для опирания стеновых панелей монтировать на колонны в соответствии с листами 15,17 и серией 1.030.1-1, вып. 3-1

Условные обозначения

Ориентация колонны соответствует рисунку альбома КЖЧ

Бесполочный ригель

Однополочный ригель

Металлический столик

Согласовано: 16.01

Инв. № подл. | Подпись и дата | Взам. инв. №

Привязан

Инв. №

ГИП	Сергеев		1988 23.03
Н.контр.	Казинцев		22.03
Нач.отд.	Тихонов		18.03
Гл.констр.	Нестеров		17.03
Рук.гр.	Лагутин		15.03
Проверил	Лисей		16.03
Проектир.	Лабзин		15.03

416-6-28.12.88 – КЖ

Пожарное депо на 4 подъезда без жилых помещений (с железобетонным каркасом и панельными стенами)

Стадия	Лист	Листов
Р	16	

Схема расположения элементов каркаса покрытия

Управление ИГ-548/7 Москва

Копировал Галева

Формат А2

Лестница 1

6-6

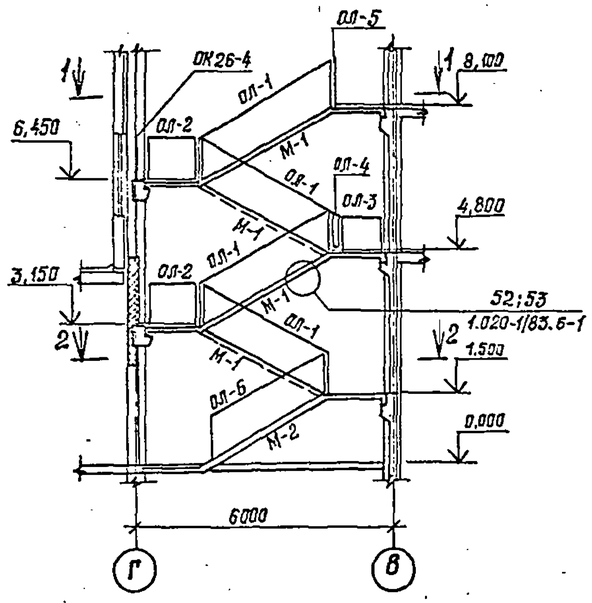

1-1

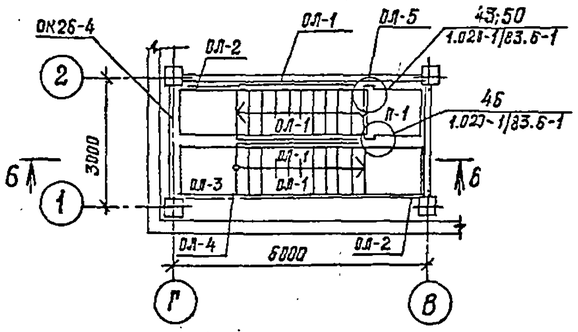

2-2

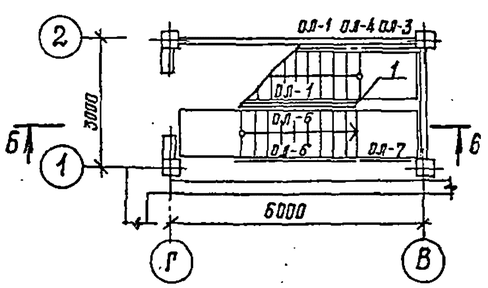

Лестница 2

7-7

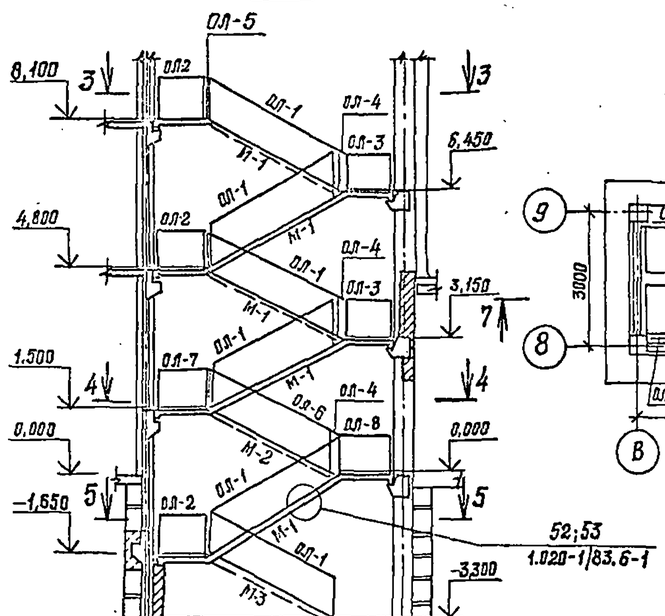

3-3

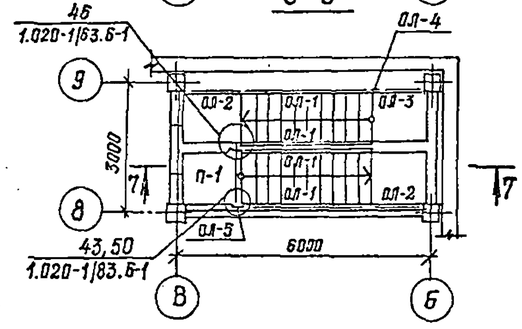

4-4

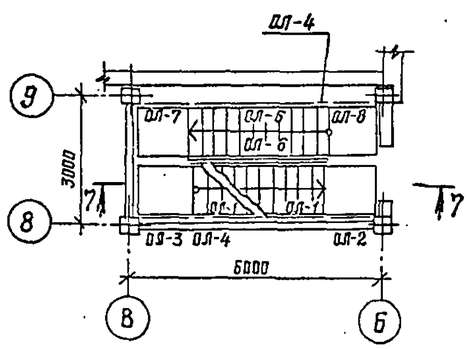

5-5

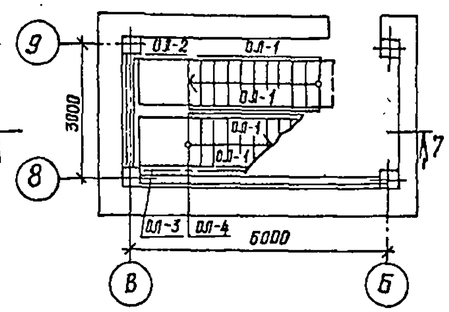

1. Схемы расположения проступей смотри лист 18.

Спецификация элементов каркаса

продолжение

Марка, поз.	Обозначение	Наименование	Кол.	Масса ед., кг	Примечание
		Диафрагмы жесткости			
Д-1	1.020-1/83 Вып. 4-1	2Д 56.33	2	8230	
Д-2		1Д 24.48	2	4380	
Д-3		1Д 32.48	2	5800	
Д-4		1Д 26.33	2	3350	
Д-5		1Д 26.20	2	2200	
Д-6		1Д П26.33	4	2380	
Д-7		1Д 56.33	1	7300	
Д-8	416-6-28.12.88-КЖИ-03.01	1Д 26.28-1	1	2900	
Д-9	-01	1Д 56-33-1	2	7300	

Спецификация соединительных изделий каркаса

Марка, поз.	Обозначение	Наименование	Кол.	Масса ед., Кг	Примечание
МС-2	1.020-1/83. Вып. 7-1	МС-2	120	0,26	
МС-5	Вып. 6-1	МС-5	98	1,32	
МС-6	Вып. 7-1	МС-6	98	0,10	
МС-7	Вып. 6-1	МС-7	10	2,26	
МС-8	Вып. 7-1	МС-8	10	0,16	
МС-10		МС-10	32	1,37	
МС-28		МС-28	23	12,66	
МС-29	Вып. 6-1	МС-29	8	3,85	
ИМС-1	416-6-28.12.88-КЖИ-05.26	ИМС-1	7	21,4	

Инв. № подл. | Подпись и дата | Взам. инв. № | Инв. № дубл. | Подпись и дата | Инв. № подл. 16.03

Согласовано: Госстрой СССР Оргтяжстрой

				1983
ГИП	Сабурова		23.03	
Н. контр.	Казанцева		22.03	
Нач. отд.	Тихонов		19.03	
Гл. конструк.	Нестерова		17.03	
Рук. гр.	Лигуда		16.03	
Проверил	Лигуда		16.03	
Проектир.	Сычева		15.03	

Привязан

Инв. №

416-6-28.12.88 – КЖ

Пожарное депо на 4 автомобиля без жилых помещений (с железобетонным каркасом и кирпичными стенами)

Стадия	Лист	Листов
Р	17	

Монтажные схемы лестниц

Приложение ИГ-548/7 Москва

Копировал Галева

Формат А3

Альбом 1

Схема расположения проступей лестницы 1 на отм. 6,450 ; 8,100

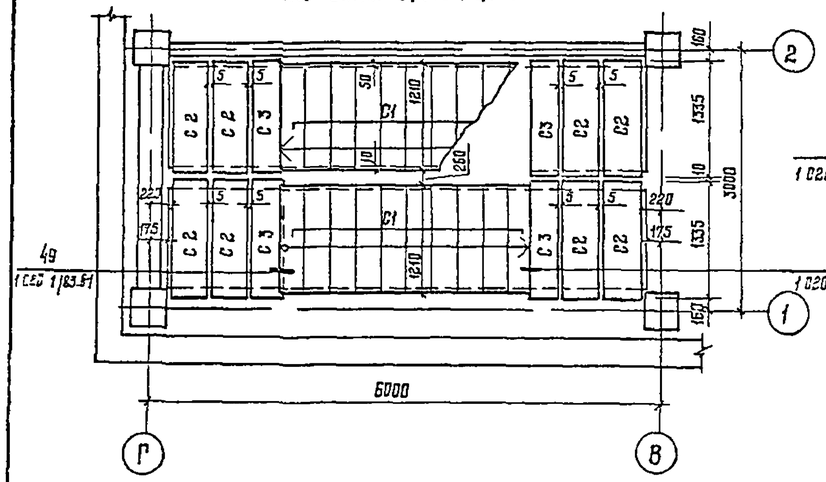

Схема расположения проступей лестницы 2 на отм. 0,000 ; 1,500

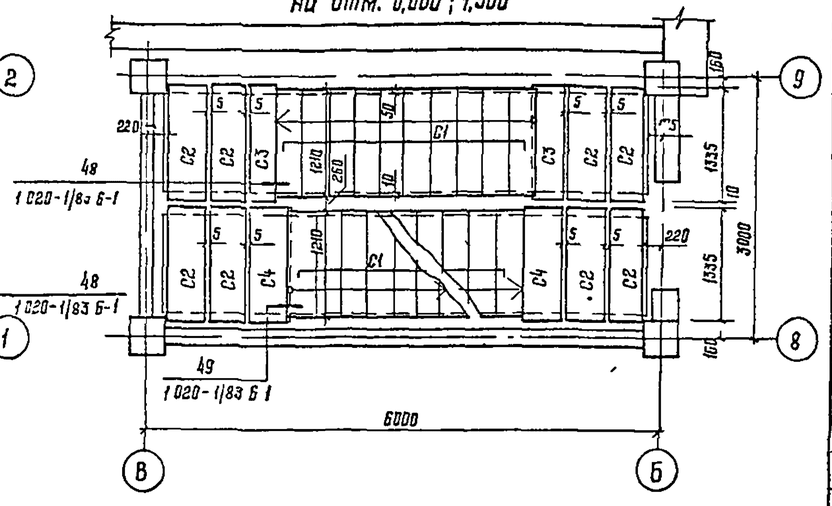

Схема расположения проступей лестницы 1 на отм 1,500

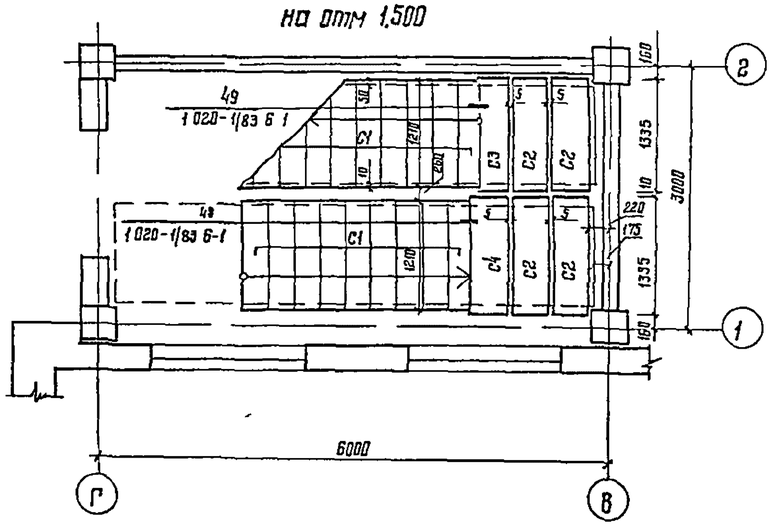

Схема расположения проступей лестницы 2 на отм.-1,650

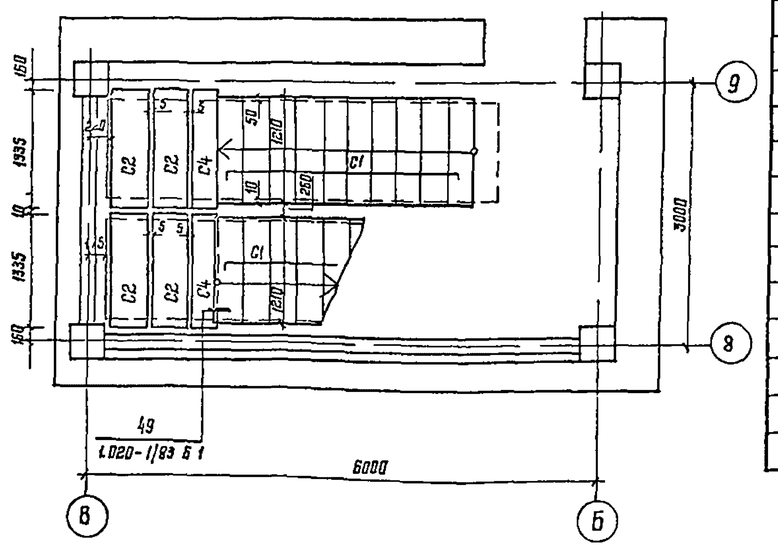

Спецификация элементов лестниц

Марка поз	Обозначение	Наименование	Кол. 1-3	Кол. 1-3	Масса ед., кг	Примечание
		Лестничные марши				
		и площадки				
М-1	1 050 1-2 Вып 1	ЛМП57 11 17-5	1	8	2400	
М-2		ЛМП57 11 15-5	—	2	2300	
М-3		ЛМП57 11 17-5-3	1	—	2100	
Л-1		ЛПП 14 13 8	—	2	600	
		Проступи				
С-1	1 050 1-2 Вып 1	1ЛН12 3	20	98	40	
С-2		2ЛН13 5	8	40	60	
С-3		2ЛН13 3 8	3	16	70	
С-4		2ЛН13 5 8	1	2	60	
С-5		2ЛН 13 3	—	2	50	
		Изделия металлические				
		Ограждения лестниц				
ОК26-4	1 050 1-2 Вып 2	ОК26-4	—	1	15 3	
ОЛ-1		ОМ17-1	4	16	38 2	
ОЛ 2		ОМВ17-1	2	8	15 8	
ОЛ-3		ОМН17-1	1	8	15 2	
ОЛ-4		ОМД-1	2	8	2 6	
ОЛ-5		ОП12-1	—	2	18 3	
ОЛ-6		ОМ15-1	—	4	36 7	
ОЛ-7		ОМВ14-1	—	2	21,1	
ОЛ-8		ОМН14-1	1	—	15 5	
		Изделия соединительные				
	1 020-1/83 Вып 7-1	МС-30	—	2	2 90	
	Вып 6-1	МС-32	—	2	0 93	
		МС-33	—	6	0 19	
		МС-35	16	88	0 31	
		МС-36	10	50	0 07	
1		Полоса 4×40-Б-ГОСТ 103-76 / ВСт3пс6 ГОСТ 535-79				
		ℓ=300	4	16	0 38	

			1989	416-6-28.12.88 — КЖ
ГАП	Соболева		23 03	
Н контр	Казанцева		22 03	Пожарное дело на 4 автомобиля без жилых помещений (с железобетонным каркасом и панельными стенами)
Нач отд	Тихонов		8 03	
Гл кр стр отд	Нестерова		17 03	
Нач гр	Лигуай		15 03	Элементы лестниц
Провер п	Лигуай		15 03	
Проектир	Сычева		15 03	

Стадия	Лист	Листов
Р	18	

Учреждение ИГ-548/7 Москва

Привязан

Инв №

Согласовано

Архитектор

Столяров

Взам инв №

Подпись и дата

Инв № подл

Копировал Цыганова

Формат А2

Альбом 1

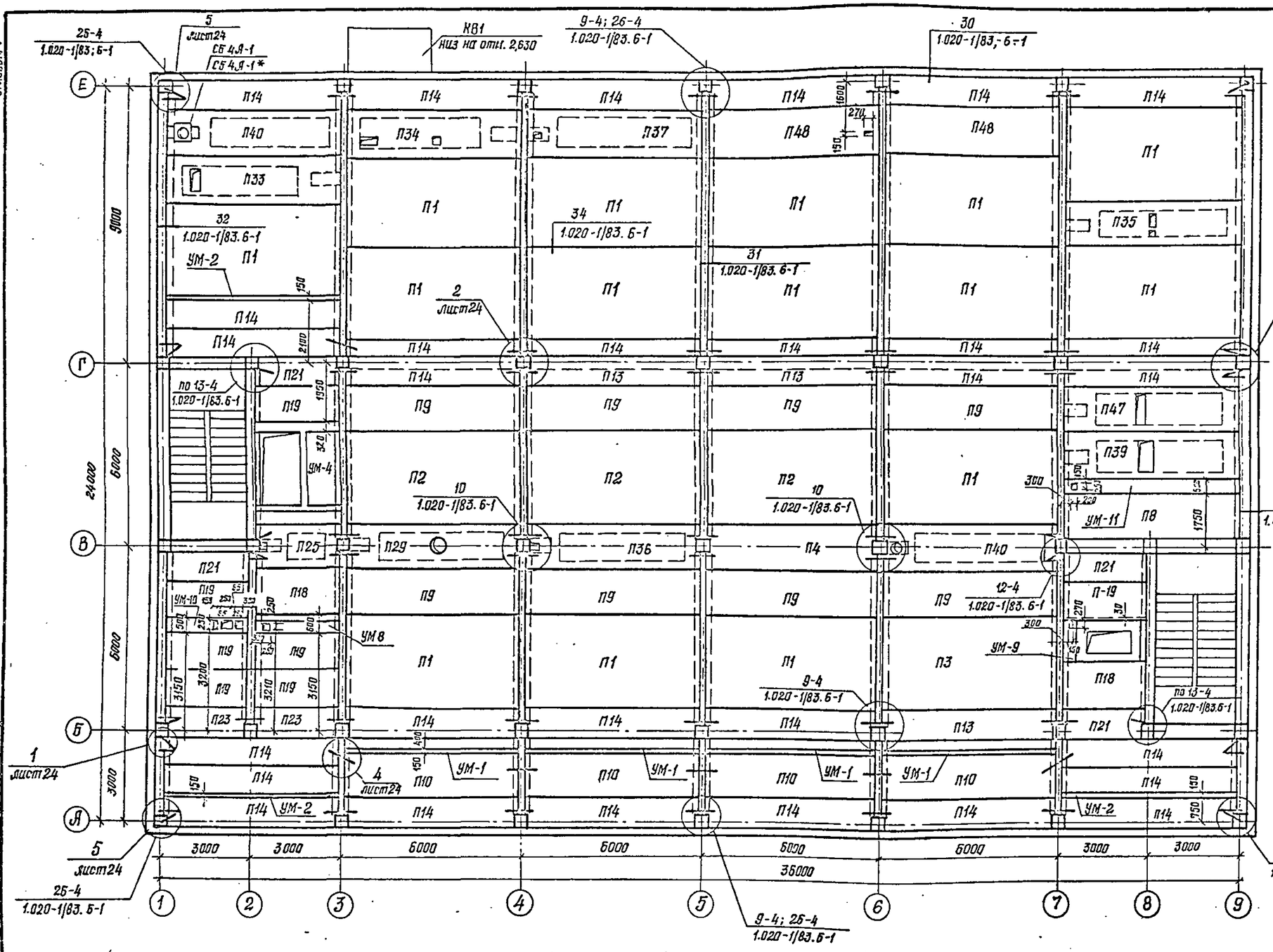

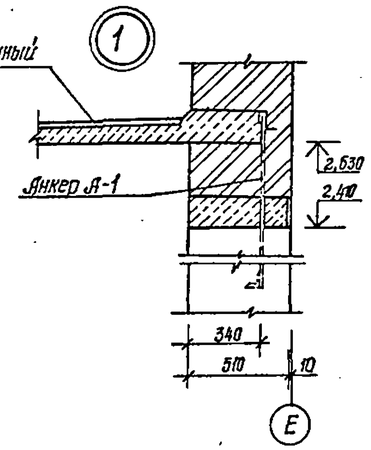

Согласовано: 16.03 Архитектор Сторожева; 16.03 Инж. ОВ Кашкова; 16.03 Инж. ВК Васильева

Инв. № подл. | Подпись и дата | Взам. инв. №

Спецификация к схемам расположения элементов перекрытий и покрытия, кг

Марка, поз.	Обозначение	Наименование	Кол. 1эт.	2эт.	подв.	Всего	Масса ед., кг тяж. б	легк. б	Примечание
		Панели перекрытий							
П1	1.041.1-2 Вып.1	ПК56.30-6АтIVСт	15			15	5000		
П2		ПК56.30-8АтVТ	3			3	5000		
П3		ПК56.30-9АтIVСт	1			1	5000		
П4		ПК56.15-11АтVТ-3	1			1	2600		
П5		ПК56.30-7АтVП		2		2		4000	
П6		ПК56.30-9АтVП		1		1	5000		
П7		ПК56.30-5АтVТ		1	3	4	5000		

Привязан

Инв. №

			1988
Гл. инж.	Барышев		24.03
ГАП	Собалева		23.03
Н. контр.	Казанцева		22.03
Нач. отд.	Тиханов		18.03
Гл. спец. отд.	Нестерова		17.03
Рук. гр.	Лигучай		16.03
Проверил	Нестерова		15.03
Проектир.	Лигучай		15.03

416-6-28.12.88 – КЖ

Пожарное депо на 4 автомобиля без жилых помещений (с сборным железобетонным каркасом и панельными стенами)

Стадия	Лист	Листов
Р	19	

Схема расположения элементов перекрытия 1 этажа

Управление ИГ-548/7 Москва

Копировал Галева

Формат А2

Альбом 1

Схема расположения элементов покрытия

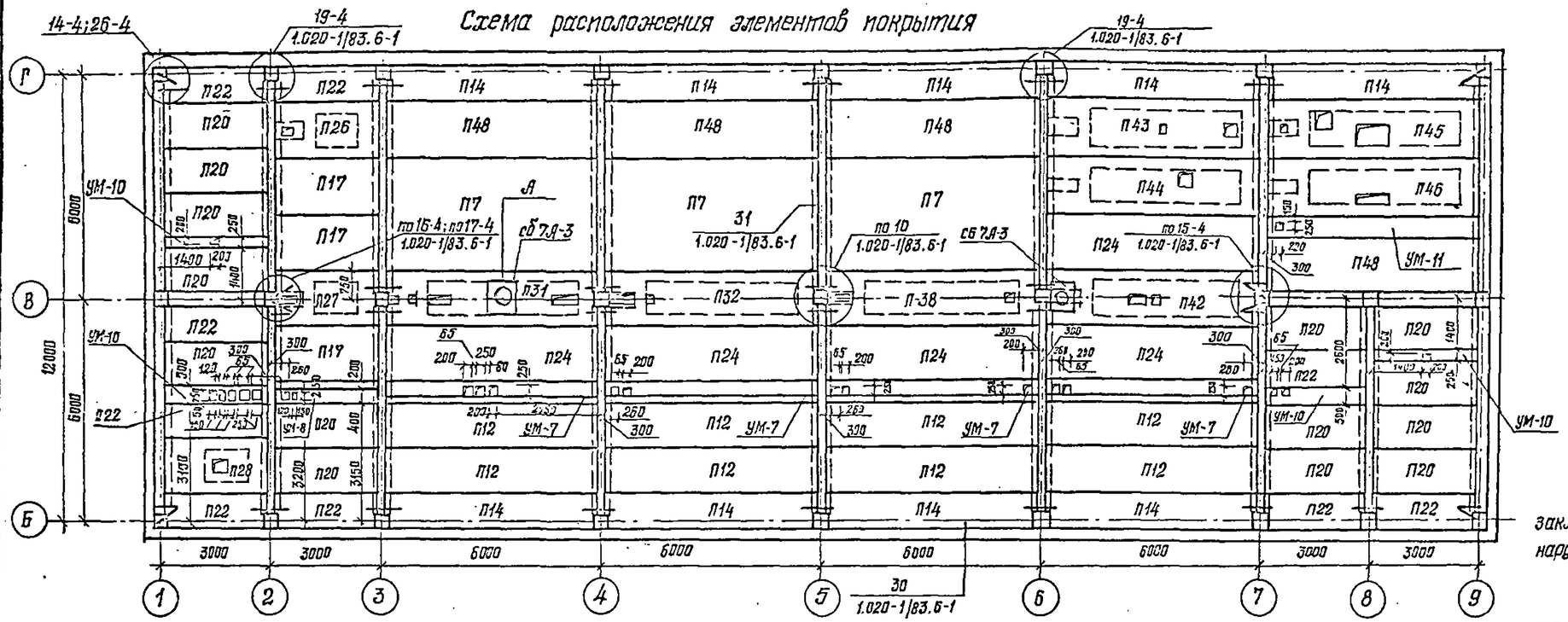

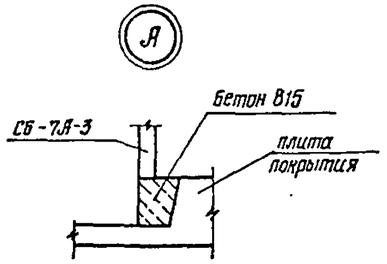

1. Устройство отверстий в плитах для анкеров и закладных деталей производить сверлением, не нарушая ребер плит.
2. Монолитные участки смотри лист 22.
3. Соединительные элементы РК 6-С в уровне перекрытия 1 этажа приварить на колонны после монтажа плит перекрытия.
4. Установку телестойки ТС, радиостойки РС и мачты УКВ производить до устройства кровли.

Схема расположения элементов перекрытия 2 этажа

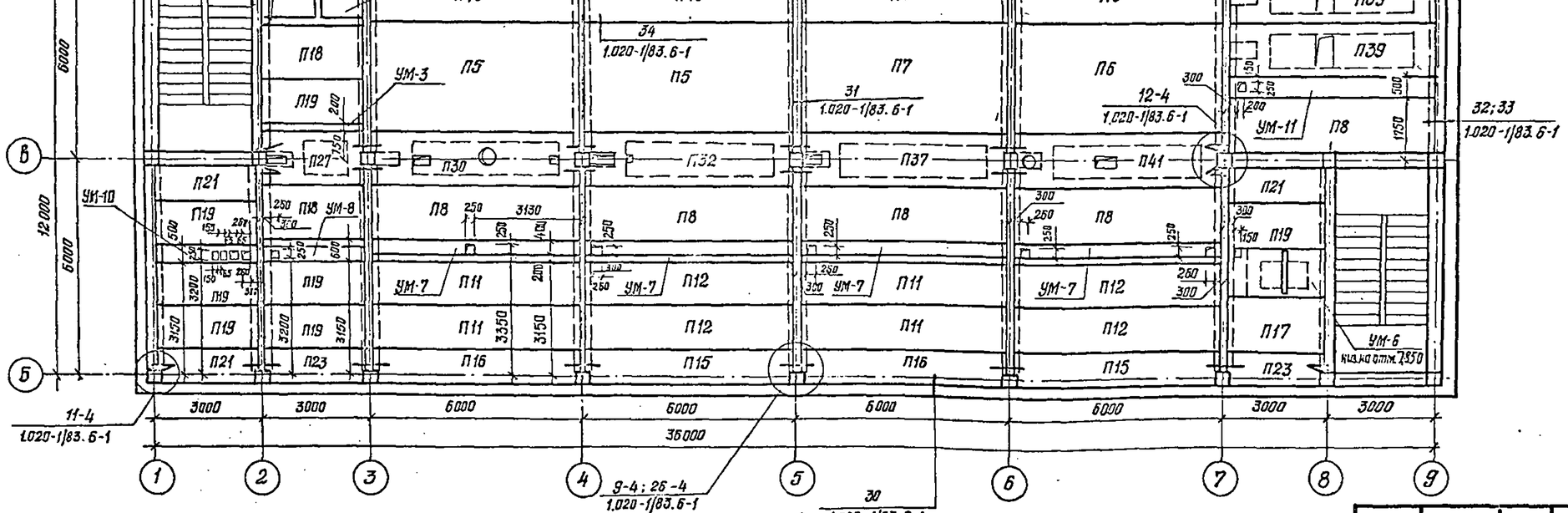

				1988	416-6-28.12.88 – КЖ
Гл. инж.	Барышев			24.03	
ГАП	Сидорова			23.03	
Н. контр.	Казанцева			22.03.	Пожарное депо на 4 автомобиля без зимних помещений (с железобетонным каркасом и панельными стенами)
Нач. отд.	Тихонов			18.03.	
Гл. констр. сер.	Нестерова			17.03.	
Рук. гр.	Лисгай			15.03.	Схемы расположения элементов перекрытия 2 этажа и покрытия
Проверил	Нестерова			15.03.	
Проектир.	Лисгай			15.03.	

Стадия	Лист	Листов
Р	20	

Учреждение ИГ-548/7 Москва

Привязан

Инв. № подл. | Подпись и дата | Взам. инв. № | Инв. № дубл. | Подпись и дата | Гл. инженер: Ольшевский 16.03 | Гл. конструктор: Ананьева 16.03 | Отд. конструкт.: Кулинова | Инж. ПЗ: Ситникова | Инж. ВК:

Копировал Гогева

Формат А1

продолжение

Марка, поз.	Обозначение	Наименование	Кол. 1эт.	2эт.	покр.	Всего	Масса ед., кг тяж. б.	легк. б.	Примечание
П8	1.041.1-2 вып.1	ПК 56.15-8Ат IV сп	1	7		8		2100	
П9		ПК 56.15-8Ат IV ст	8			8	2600		
П10		ПК 56.15-6Ат IV ст-2	4			4	2600		
П11		ПК 56.12-7Ат IV сп		4		4		1600	
П12		ПК 56.12-6Ат IV ст		4	8	12	2000		
П13		ПК 56.9-10Ат IV ст	3			3	1700		
П14		ПК 56.9-6Ат IV ст	29		9	38	1700		
П15		ПК 56.9-5Ат IV сп		3		3		1400	
П16		ПК 56.9-7Ат IV сп		6		6		1400	
П17	1.041.1-2 Вып. 5	ПК 27.15-4А III т		1	3	4	1300		
П18		ПК 27.15-10А III п	2	2		4		1000	
П19		ПК 27.12-8А III п	7	7		14		700	
П20		ПК 27.12-5А III т			14	14	900		
П21		ПК 27.9-10А III п-1	4	4		8		640	
П22		ПК 27.9-6А III т-1			9	9	800		
П23		ПК 27.9-6А III п-1	2	2		4		640	
П24	1.041.1-2 Вып. 1	ПК56.15-6Ат IV ст			5	5	2600		
П25	416-6-28.12.88-КЖС.И-02.01-06	ПРС 26.15-10Т-1	1			1	1500		
П26	-07	ПРС 26.15-6Т-2			1	1	1500		
П27	-08	ПРС 26.15-10Т-3		1	1	2	1500		
П28	-09	ПРС 26.15-6Т-4			1	1	1500		
П29	-02.01	ПРС 56.15-16Ат V т-1	1			1	2890		
П30	-01	ПРС 56.15-16Ат V т-2		1		1	2890		
П31	-02	ПРС 56.15-6Ат V -3			1	1	2890		
П32	-03	ПРС 56.15-16Ат V т-4		1	1	2	2890		
П33	-04	ПРС 56.15-6Ат V т-5	1			1	2890		
П34	-05	ПРС 56.15-6Ат V т-6	1			1	2890		
П35	-22	ПРС 56.15-6Ат V т-7	1			1	2890		
П36	-10	ПРС 56.15-16Ат V т-8	1			1	2890		
П37	-11	ПРС 56.15-6Ат V т-9	1	1		2	2890		
П38	-12	ПРС 56.15-16Ат V т-10			1	1	2890		
П39	-13	ПРС 56.15-16Ат V т-11	1	2		3	2890		
П40	-14	ПРС 56.15-16Ат V т-12	2			2	2890		
П41	-15	ПРС 56.15-16Ат V т-13		1		1	2890		
П42	-16	ПРС 56.15-6Ат V т-14			1	1	2890		
П43	-17	ПРС 56.15-6Ат V т-15			1	1	2890		
П44	-18	ПРС 56.15-6Ат V т-16			1	1	2890		
П45	-19	ПРС 56.15-10Ат V т-17			1	1	2890		
П46	-20	ПРС 56.15-6Ат V т-18			1	1	2890		
П47	-21	ПРС 56.15-16Ат V т-19	1			1	2890		
П48	1.041.1-2 Вып. 1	ПК 56.15-6Ат IV ст	2	2	4	8	2600		
		Стаканы							
СБ-4А-1	1.494-24 Вып. 1	СБ-4А-1			1	1	150		
СБ-4А-1*		СБ-4А-1*			1	1	150		см. примеч.
СБ-7А-3		СБ-7А-3			2	2	310		
КВ-1	1.238-1 Вып. 2	Козырек КВ 18.28-Т	1				1330		

продолжение

Марка, поз.	Обозначение	Наименование	Кол. 1эт.	2эт.	покр.	Всего	Масса ед., кг тяж. б.	легк. б.	Примечание
		Монолитные участки							
УМ-1	лист 22	УМ-1	4			4			
УМ-2		УМ-2	3			3			
УМ-3		УМ-3		1		1			
УМ-4		УМ-4	1			1			
УМ-5		УМ-5		1		1			
УМ-6		УМ-6		1		1			
УМ-7		УМ-7		4	4	8			
УМ-8		УМ-8	1	1	1	3			
УМ-9		УМ-9	1			1			
УМ-10		УМ-10	1	1	4	6			
УМ-11		УМ-11	1	1	1	3			
		Изделия соединительные							
МС-12	1.020-1/83 Вып. 6-1	МС-12	28	11	13	52	1,91кг		
МС-13		МС-13	8	8	8	24	0,73кг		
МС-17		МС-17	11	3	8	22	0,54кг		
МС-18		МС-18	3	3	7	13	0,41кг		
МС-22		МС-22	7		21	28	1,02кг		
МС-16	1.020-1/83 Вып. 7-1	МС-16	5	3		8	0,66кг		
МС-20		МС-20	6	5		11	0,51кг		
МС-24		МС-24	7			7	15,0кг		
МС-26		МС-26	60	26	30	116	3,20кг		
1	лист 24	А-I-20-ГОСТ 5781-82 ℓ=520	1			1	1,28кг		
2		уголок 63×40×5 ГОСТ 8510-86 / Вст3кп2 ГОСТ 535-79							
		ℓ=300	1			1	1,17кг		
3		А-I-20-ГОСТ 5781-82 ℓ=800	3			3	1,97кг		
4		А-I-22-ГОСТ 5781-82 ℓ=900	3			3	2,65кг		
5		полоса 8×110 ГОСТ 103-76 / Вст3пс5 ГОСТ 535-79							
		ℓ=110	3			3	0,76кг		
	416-6-28.12.88-КЖ.И-05.27	Анкер А-1	2				7,27кг		

Стакан СБ-4А-1* выполнять без С-10, но с закладной деталью М-3.

Инв. № подл. | Подпись и дата | Взам. инв. №

Прибязан

Инв. №

Гл. инж.	Борзышев		24.03
ГИП	Ссобгеда		23.03
Н. контр.	Казанцева		22.03
Нач. отд.	Тихонов		18.03
Гл. конструктор	Нестерова		17.03
Рук. гр.	Мигулай		16.03
Проверил	Нестерова		16.03
Исполнил	Мигулай		15.03

416-6-28.12.88 – КЖ

Пожарное депо на 4 автомобиля без жилых помещений (с железобетонным каркасом и панельными стенами)

Стадия	Лист	Листов
Р	21	

Спецификация к схемам расположения элементов перекрытий и покрытия

Учреждение ИГ-548/7 Москва

Копировал Голева

Формат А2

Альбом 1

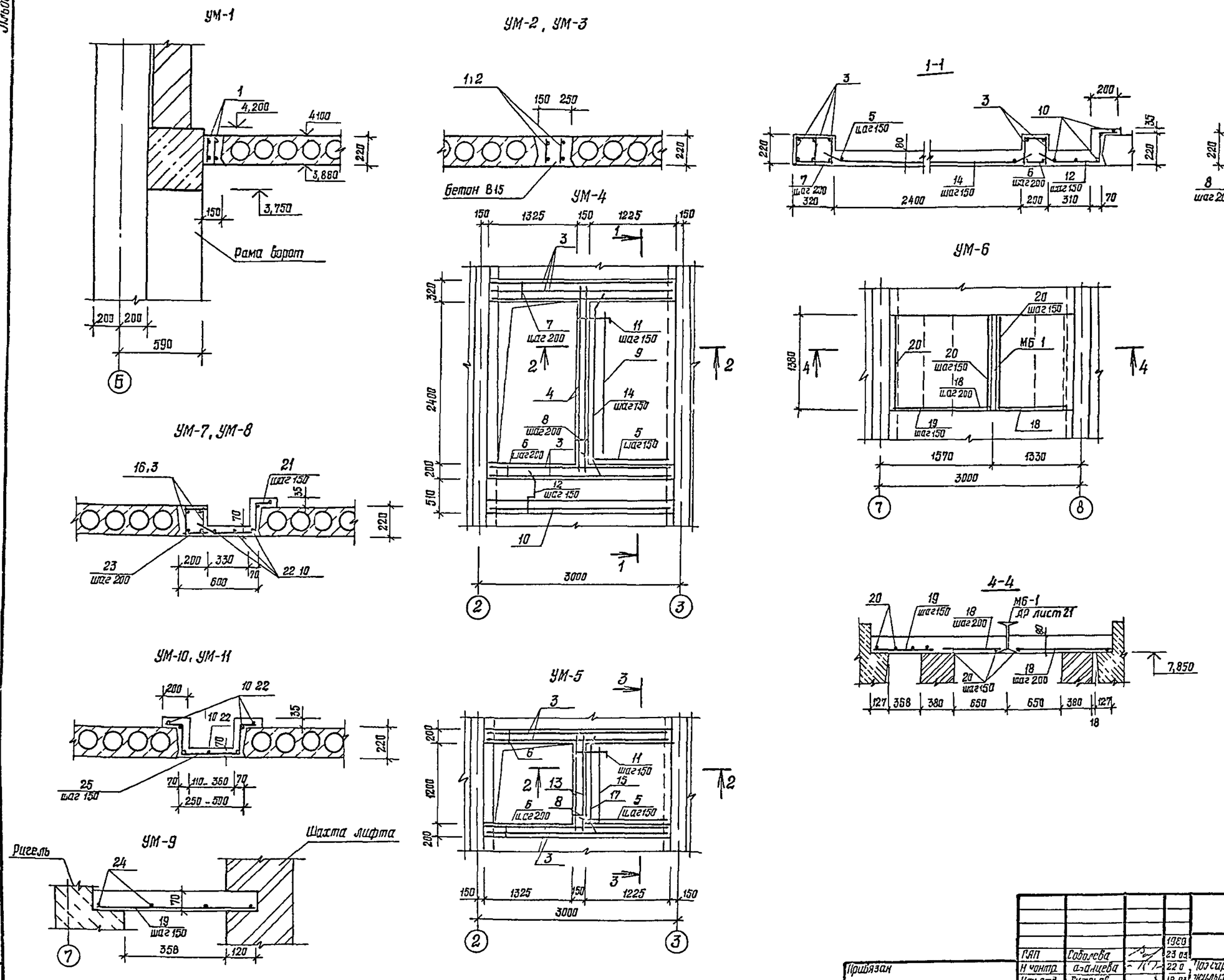

Ведомость деталей

Поз	Эскиз
12, 21	50, 100, 80, 360, 380, 130, 220
25	130, 220, 230, 480, 130, 220
5	50, 100, 80, 1200
11	60, 360, 60
5, 14	50, 100, 80, 1160, 2360, 100, 30, 50

ГАП	Соболева		1980 23 03
Н контр	Казанцева		22 0
Нач отд	Тихонов		18 03
Гл. кон. стр	Нестерова		17 03
Рук гр	Лигдай		16 03
Проверил	Лигдай		16 03
Проектир	Лабенок		15 03

Привязан

Инв №

416-6-28.1288 — КЖ

Поэтаж ое депо на 4 автомобиля без жилых помещений (с железобетонным каркасом и панельными стенами)

Стадия	Лист	Листов
Р	22	

Монолитные участки

Учреждение ИГ-548/7 Москва

Копировал Голева

Формат А2

Спецификация элементов монолитных участков

Марка, поз.	Обозначение	Наименование	Кол	масса ед., кг	примечание
		УМ-1			
		Сборочные единицы			
1	416-6-28.12.88-КЖИ-05.18	Каркас плоский К-1	2		
		Материал			
		Бетон В15			0,19 м³
		УМ-2			
		Сборочные единицы			
1	416-6-28.12.88 - КЖИ-05.18	Каркас плоский К-1	2		
		Материал			
		Бетон В15			0,19 м³
		УМ-3			
		Сборочные единицы			
2	416-6-28.12.88 - КЖИ-05.18-01	Каркас плоский К-2	2		
		Материал			
		Бетон В15			0,12 м³
		УМ-4			
		Сборочные единицы			
3	416-6-28.12.88 - КЖИ-05.18-03	Каркас плоский К-4	5		
4	-04	К-5	2		
		Детали			
14*		ф10А-III ГОСТ 5781-82 ℓ=2550	9	1,58	
5*		ф8А-III ГОСТ 5781-82 ℓ=1300	17	0,51	
7		ф6А-I ГОСТ 5781-82 ℓ=300	28	0,07	
8		ℓ=130	24	0,03	
9		ℓ=2330	3	0,53	
10		ℓ=2670	5	0,59	
6		ℓ=180	28	0,04	
12*		ф8А-I ГОСТ 5781-82 ℓ=810	19	0,32	
11*		ℓ=480	17	0,19	

продолжение

Марка, поз.	Обозначение	Наименование	Кол	масса сб., кг	примечание
		Материал			
		Бетон В15			0,69 м³
		УМ-5			
		Сборочные единицы			
3	416-6-28.12.88 - КЖИ-05.18-03	Каркас плоский К-4	4		
13	-05	К-6	2		
		Детали			
5*		ф8А-III ГОСТ 5781-82 ℓ=1300	9	0,51	
6		ф6А-I ГОСТ 5781-82 ℓ=180	56	0,04	
8		ℓ=130	14	0,02	
15		ℓ=1180	3	0,26	
11*		ф8А-I ГОСТ 5781-82 ℓ=480	13	0,19	
17*		ф10А-III ГОСТ 5781-82 ℓ=1360	9	0,84	
		Материал			
		Бетон В15			0,38 м³
		УМ-6			
		Детали			
18		ф8А-I ГОСТ 5781-82 ℓ=750	14	0,26	
19		ℓ=600	7	0,20	
20		ℓ=1100	14	0,44	
		Материал			
		Бетон В15			0,25 м³
		УМ-7			
		Сборочные единицы			
16	416-6-28.12.88-КЖИ-05.18-02	Каркас плоский К-3	2		
		Детали			
21*		ф8А-I ГОСТ 5781 82 ℓ=830	38	0,33	
22		ф6А-I ГОСТ 5781-82 ℓ=5670	6	1,26	
23		ℓ=180	60	0,04	

продолжение

Марка, поз	Обозначение	Наименование	Кол.	масса ед, кг	примечание
		Материал			
		Бетон В15			0,51 м³
		УМ-8			
		Сборочные единицы			
3	416-6-28.12.88-КЖИ-05.18-03	Каркас плоский К-4	2		
		Детали			
21*		ф8А-I ГОСТ 5781-82 ℓ= 830	19	0,33	
10		ф6А-I ГОСТ 5781-82 ℓ=2670	6	0,59	
23		ℓ= 180	28	0,04	
		Материал			
		Бетон В15			0,13 м³
		УМ-9			
		Детали			
19		ф8А-I ГОСТ 5781-82 ℓ=600	10	0,26	
24		ф6А-I ГОСТ 5781-82 ℓ=1350	4	0,30	
		Материал			
		Бетон В15			0,06 м³
		УМ-10			
		Детали			
10		ф6А-I ГОСТ 5781-82 ℓ=2670	7	0,59	
25*		ф8А-I ГОСТ 5781-82 ℓ=1180	19	0,47	
		Материал			
		Бетон В15			0,19 м³
		УМ-11			
		Детали			
22		ф6А-I ГОСТ 5781-82 ℓ=5670	7	1,26	
25*		ф8А-I ГОСТ 5781-82 ℓ=1180	39	0,47	
		Материал			
		Бетон В15			0,40 м³

* - смотри ведомость деталей лист 22.

Ведомость расхода стали на элемент, кг

Марка элемента	Изделия арматурные													Всего	Общий расход
	Арматура класса														
	Вр-I			А-I			А-III								
	ГОСТ 6727-80			ГОСТ 5781-82			ГОСТ 5781-82								
	ф5		итого	ф6	ф8	итого	ф8	ф10	ф12	ф20		итого			
УМ-1	1,18		1,18						20,14			20,14	21,32	21,32	
УМ-2	1,18		1,18						20,14			20,14	21,32	21,32	
УМ-3	0,62		0,62						9,48			9,48	10,1	10,1	
УМ-4				12,69	16,88	29,57	8,74	14,22	5,11	33,10		61,17	90,74	90,74	
УМ-5				5,182	11,68	17,26	8,74	7,55	2,77	26,48		45,54	63,40	63,40	
УМ-6					11,09	11,09							11,09	11,09	
УМ-7				10,20	16,95	27,15				28,06		28,06	55,21	55,21	
УМ-8				4,02	8,35	12,37				13,04		13,04	25,41	25,41	
УМ-9				1,2	2,57	3,77							3,77	3,77	
УМ-10				4,15	8,85	13,00							13,00	13,00	
УМ-11				8,81	18,17	26,98							26,98	26,98	

Инв. № подл. | Подпись и дата | Взам. инв. №

Привязан

Инв. №

ГИП	Долгева		23.03
Н. контр.	Казанцева		22.03
Нач. отд.	Тимонов		13.03
Гл. констр.	Нестерова		17.03
Рук. гр.	Ли Гуай		15.03
Проверил	Ли Гуай		15.03
Директор	Лабенок		15.03

416-6-28.12.88 - КЖ

Пояснение дела на автомобиля без эмалых помещений (с железобетонными кар-сами и панельными стенами)

Стадия	Лист	Листов
Р	23	

Спецификация элементов монолитных участков

Учреждение ИГ-548/7 Москва

Копировал Голева

Формат

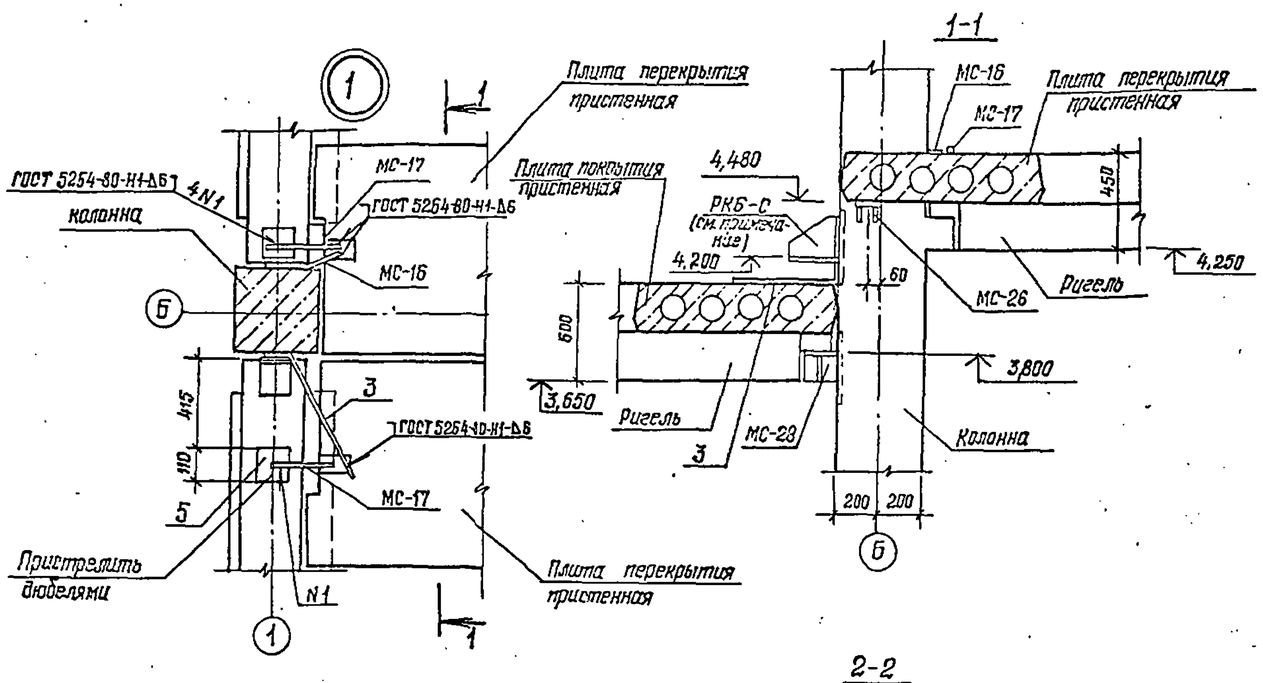

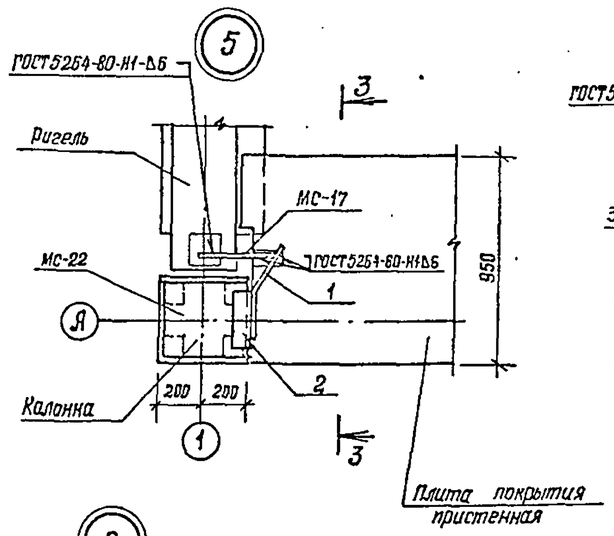

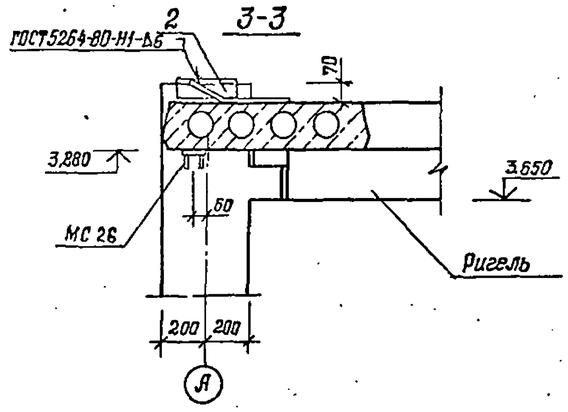

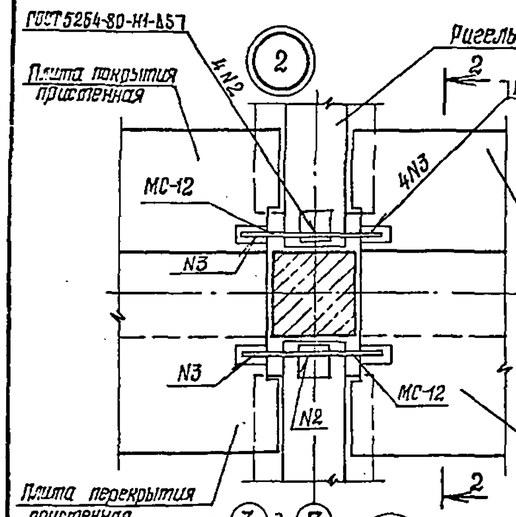

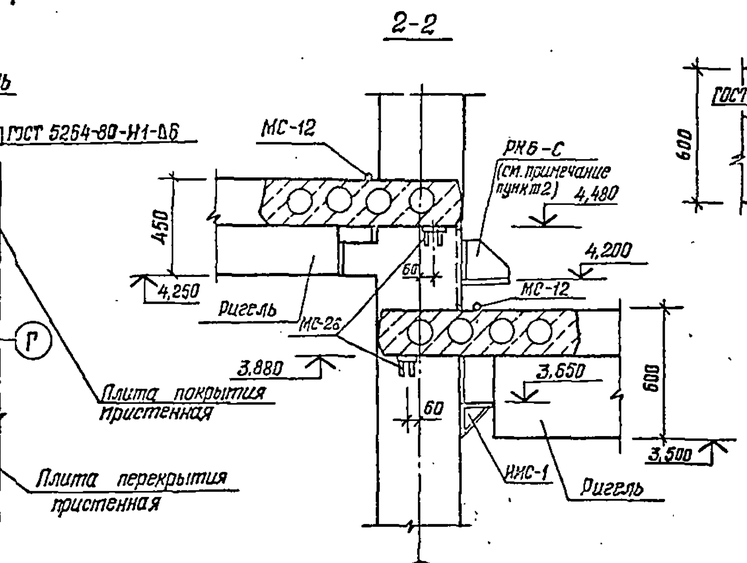

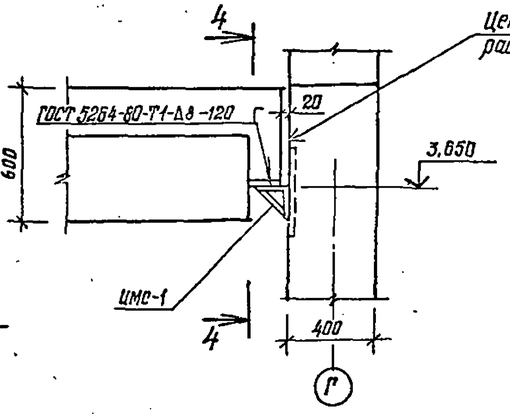

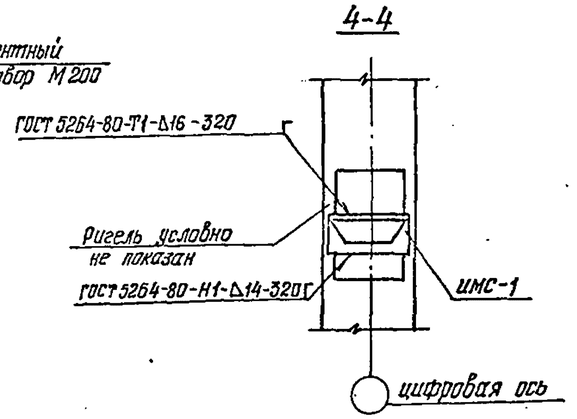

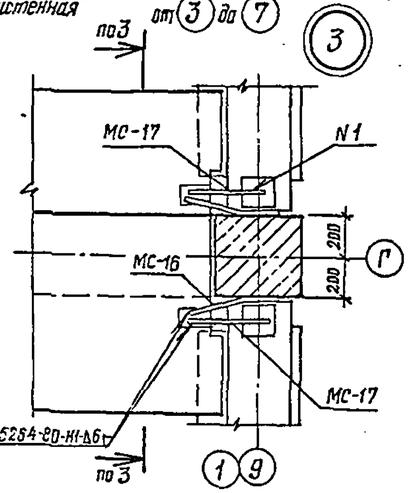

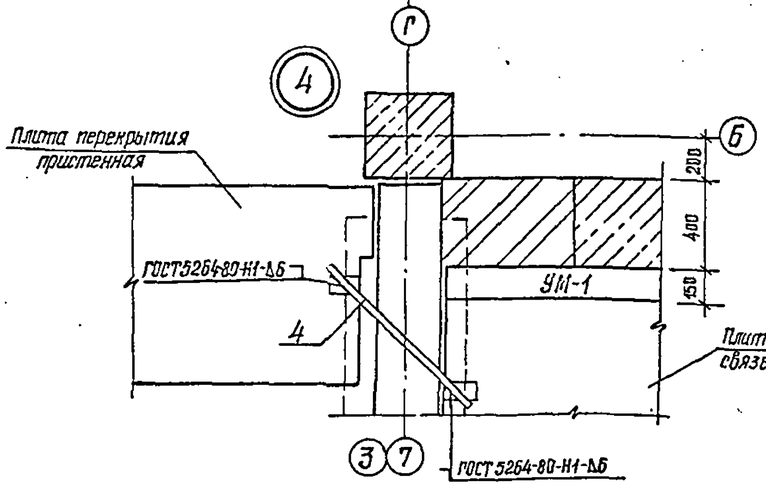

Ведомость деталей

Поз.	Эскиз
1	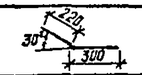
3	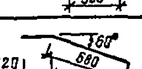

1. Детали замаркированы на листе 19.
2. Столик РКБ-С приварить к закладной детали колонны после монтажа плит перекрытия.
3. В узле 6: очистить стальную конструкцию от ржавчины, приварить к имс-1 стальную сетку из проволоки с шагом стержней 20...50 мм по ГОСТ 2715-75, оштукатурить цементно-песчаным раствором М200, слоем не менее 50мм.

Привязан

Инв. №

ГИП	Соболева		23.03
Н. контр.	Казанцева		22.03
Нач. отд.	Тихонов		18.03
Гл. констр.	Нестерова		17.03
Рук. гр.	Лисуй		16.03
Проверил	Нестерова		17.03
Проектир.	Лисуй		15.03

416-6-28.12.88 – КЖ

Полсарное дело на 4 автономных без жилых помещений (с железобетонным каркасом и панельными стенами)

Стадия	Лист	Листов
Р	24	

Узлы перекрытий

Управление ИГ-548/7 Москва

Копировал Голева

Формат А1

Инв. № подл. | Подпись и дата | Взам. инв. №

Альбом I

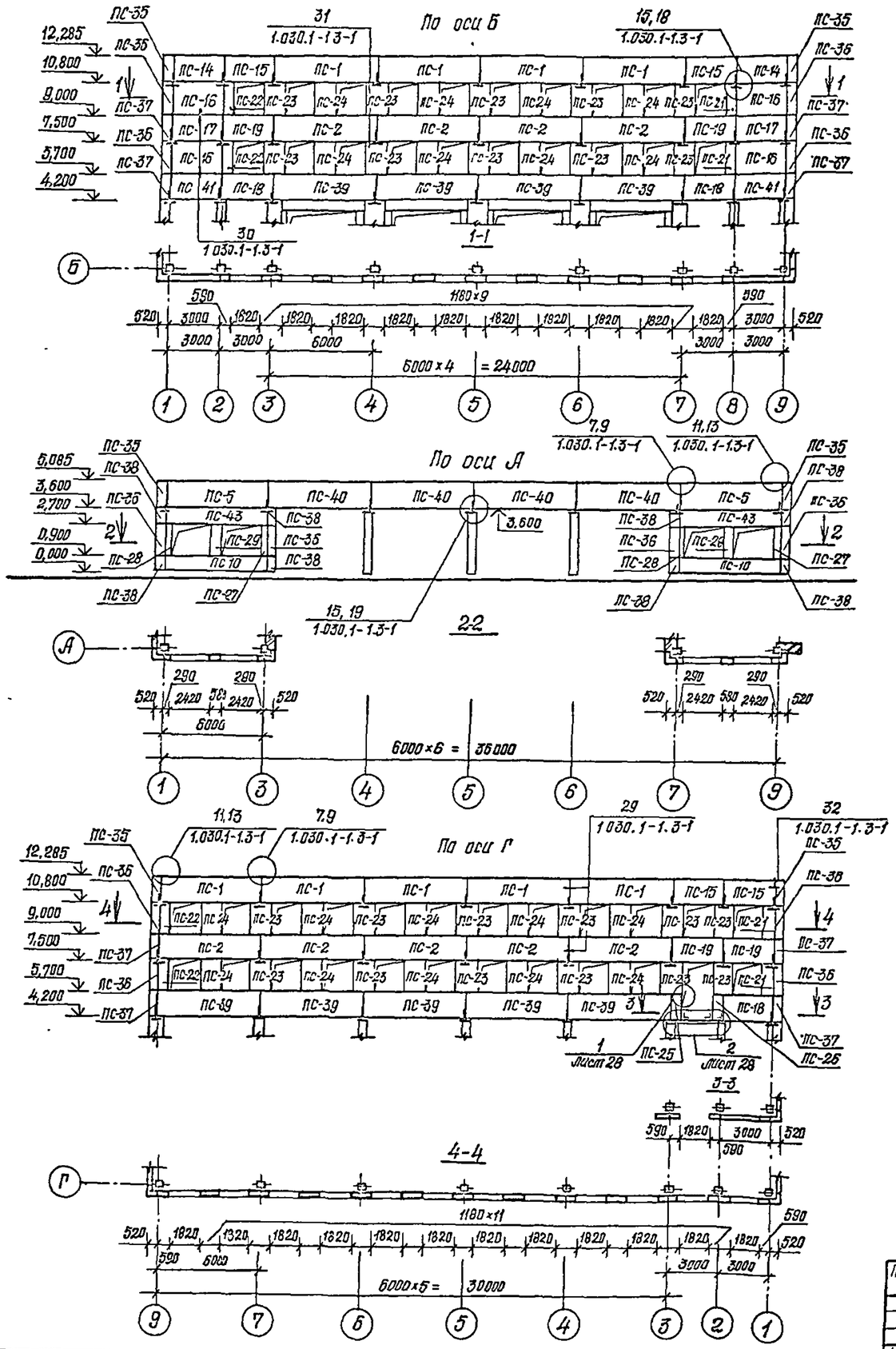

Спецификация стеновых панелей (tнв.=-27°...-33°С)

Марка, поз.	Обозначение	Наименование	Кол	Масса ед., кг	Примеч.
		Панели стен из			
		легкого бетона			
ПС-1	416-6-28.12.88-КЖИ-04.01-15	ПС 60. 15.3,0-3.Л-24	12	3420	Альбом IV
ПС-2	-12	ПС 60. 15.3,0-3.Л-21	12	"	то же
ПС-3	-13	ПС 60. 15.3,0-3.Л-21*	3	"	"
ПС-4	-07	ПС 60. 15.3,0-3.Л-9*	4	"	"
ПС-5	-11	ПС 60. 15.3,0-3.Л-17	3	"	"
ПС-6	-04.01	ПС 60. 18.3,0-2.Л-1	2	4100	"
ПС-7	-10	ПС 60. 15.3,0-3.Л-16	2	3420	"
ПС-8	-03	ПС 60. 9.3,0-6.Л-6	2	2070	"
ПС-9	-09	ПС 60. 9.3,0-6.Л-15	5	"	"
ПС-10	-02	ПС 60. 9.3,0-6.Л-5	2	"	"
ПС-11	-04	ПС 60. 15.3,0-3.Л-6	2	3420	"
ПС-12	-05	ПС 60. 21.3,0-6.Л-5	2	4830	"
ПС-13	-01	ПС 60. 6.3,0-6.Л-3	1	1390	"
ПС-14	-04-02-03	ПС 30. 15.3,0-6.Л-17	2	1710	"
ПС-15	06	ПС 30. 15.3,0-6.Л-24	4	"	"
ПС-16	-04 02	ПС 30. 18.3,0-6.Л-1	4	2050	"
ПС-17	-02	ПС 30. 15.3,0-6.Л-16	2	1710	"
ПС-18	-05	ПС 30. 15.3,0-6.Л-21*, 28*	3	"	"
ПС-19	-04	ПС 30. 15.3,0-6Л-21	4	"	"
ПС-20	-01	ПС 30. 21.3,0-6.Л-6	1	2390	"
ПС-21	-04 04-03	2ПС 6, 18.3.0-Л-3	10	410	"
ПС-22	-04.04	2ПС 6. 18.3,0-Л-2	10	"	"
ПС-23	-04.03	2ПС 12. 18.3.0-Л-1	26	810	"
ПС-24	-02	2ПС 12. 18.3.0-Л-4	30	"	"
ПС-25	-04 04-04	2ПС 6. 15.3,0-Л-3	1	340	"
ПС-26	-01	2ПС 6. 15.3,0-Л-2	1	"	"
ПС-27	-08	2ПС3. 18.3,0-Л-3	2	200	"
ПС-28	-07	2ПС3 18.3,0-Л-2	2	"	"
ПС-29	-05	2ПС 6. 18.3,0-Л-4	2	410	"
ПС-30	-04.03-03	2ПС12. 12.3,0-Л-4	2	540	"

Согласовано: Альбом технологических решений; Альбом архитектурных решений

Инв. № подл. | Подпись и дата | Взам. инв. №

Привязан

Инв. №

ГИП	Соболева			1988 23.03
Н. контр.	Касанцева			22.03
Нач. отд.	Тихонов			18.03
Гл. констр. отд.	Нестерова			17.03
Рук. гр.	Лигун			16.03
Разработал	Нестерова			17.03
Проверил	Лигун			15.03

416-6-28.12.88 – КЖ

Пожарное депо на 4 автомобиля без учебных помещений (с железнодорожным каркасом и панельными стенами)

Стадия	Лист	Листов
Р	25	

Схемы расположения панелей наружных стен по осям Б, А, Г

Утверждено ИГ-548/7 Москва

Копировал Галева

Формат А2

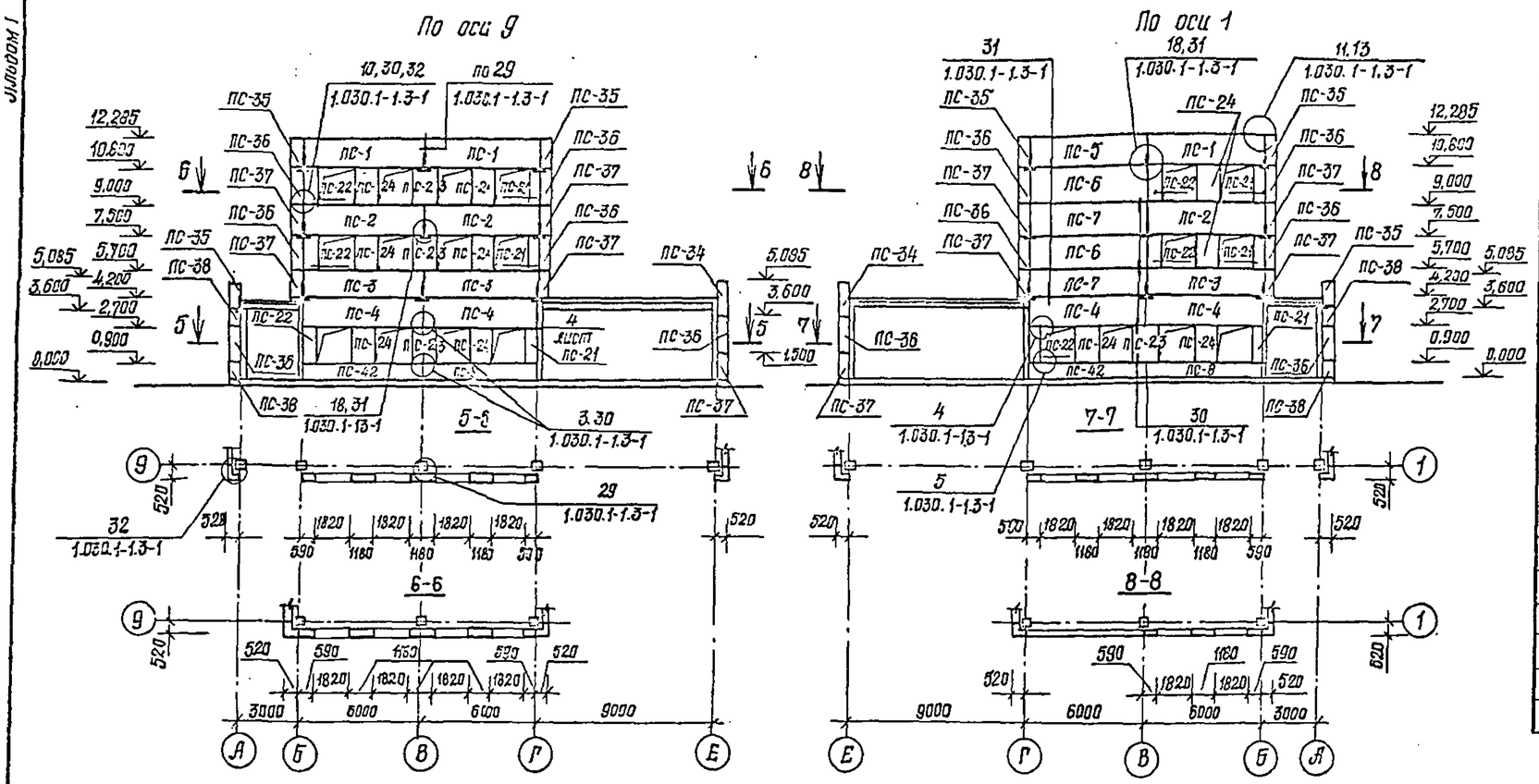

Спецификация стеновых панелей

($t_{н.в.} = -27°...-33°C$) продолжение

Марка, поз.	Обозначение	Наименование	Кол.	Масса ед, кг	Примеч.
ПС-31	416-6-28.12.88-КЖ.И-04.03-01	2ПС 12.12.3,0-Л-1	2	540	Альбом IV
ПС-32	-04.04-02	2ПС 6.12.3,0-Л-2	1	270	то же
ПС-33	-06	2ПС 6.12.3,0-Л-4	1	"	"
ПС-34	-04.03-07	3ПС 51.180.30-Л-2	2	490	"
ПС-35	-08	3ПС 51.150.30-Л-2	6	410	"
ПС-36	-04	3ПС 51.180.30-Л-1	14	490	"
ПС-37	-05	3ПС 51.150.30-Л-1	10	410	"
ПС-38	-06	3ПС 51.90.30-Л-1	8	240	"
ПС-39	-04.01-14	ПС 60.15.30-3.Л-21*, 28*	9	3420	"
ПС-40	-16	ПС 60.15.3,0-3.Л-29*	4	"	"
ПС-41	-04.02-07	ПС 30.15.3,0-6.Л-28*	2	1710	"
ПС-42	-04.01-06	ПС 60.9.3,0-6.Л-6 (*)	2	2070	"
ПС-43	-08	ПС 60.9.3,0-6.Л-14	2	"	"
		Карнизные панели			
ПК-1	1.030.1-1 Вып. 2-1	ПК30.10-Т	12	700	

				416-6-28.12.88 — КЖ	
			1989		
ГАП	Соболева		23.03		
Н. контр.	Казанцева		22.03	Пожарное депо на 4 автомобиля без жилых помещений (с железобетонным каркасом и панельными стенами)	Стадия: Р; Лист: 26; Листов:
Нач. отд.	Тихонов		18.03		
Гл. констр.	Несторова		17.03		
Рук. гр.	Лигуай		16.03	Схемы расположения панелей наружных стен по осям 9,1,Е	Учреждение ИГ-548/7 Москва
Проверил	Несторова		17.03		
Проектир.	Лигуай		15.03		

Привязан

Инв. №

Копировал Голева

Формат А2

Альбом I

Спецификация стеновых панелей ($t_{н.в.}$=-20°...-26°С)

Марка	Обозначение	Наименование	Кол.	Масса ед., кг	Примеч.
		Панели стен			
		из легкого бетона			
ПС-1	416-6-28.12.88-КЖСИ-04.01-15	ПС60.15.2,5-2Л	12	2890	Альбом IV
ПС-2	-12	ПС60.15.2,5-2Л	12	"	
ПС-3	-13	ПС60.15.2,5-2Л	3	"	
ПС-4	-07	ПС60.15.2,5-2Л	4	"	
ПС-5	-11	ПС60.15.2,5-2Л	3	"	
ПС-6	-04.01	ПС60.18.2,5-2Л	2	3460	
ПС-7	-10	ПС60.15.2,5-2Л	2	2890	
ПС-8	-03	ПС60.9.2,5-2Л	2	1740	
ПС-9	-09	ПС60.9.2,5-2Л	5	"	
ПС-10	-02	ПС60.9.2,5-2Л	2	"	
ПС-11	-04	ПС60.15.2,5-2Л	2	2990	
ПС-12	-05	ПС60.21.2,5-4Л	2	4050	
ПС-13	-01	ПС60.6.2,5-8Л	1	1220	
ПС-14	-04.02-03	ПС30.15.2,5-6Л	2	1440	
ПС-15	-06	ПС30.15.2,5-6Л	4	"	
ПС-16	-04.02	ПС30.18.2,5-6Л	4	1740	
ПС-17	-02	ПС30.15.2,5-6Л	2	1440	
ПС-18	-05	ПС30.15.2,5-6Л	3	"	
ПС-19	-04	ПС30.15.2,5-6Л	4	"	
ПС-20	-01	ПС30.21.2,5-6Л	1	2030	
ПС-21	-04.04-03	2ПС6.18.2,5-Л	10	340	
ПС-22	-04.04	2ПС6.18.2,5-Л	10	"	
ПС-23	-04.03	2ПС12.18.2,5-Л	26	690	
ПС-24	-02	2ПС12.18.2,5-Л	30	"	
ПС-25	-04.04-04	2ПС6.15.2,5-Л	1	290	
ПС-26	-01	2ПС6.15.2,5-Л	1	"	
ПС-27	-08	2ПС3.18.2,5-Л	2	170	
ПС-28	-07	2ПС3.18.2,5-Л	2	"	
ПС-29	-05	2ПС6.18.2,5-Л	2	340	
ПС-30	-04.04-03	2ПС12.12.2,5-Л	2	460	
ПС-31	-01	2ПС12.12.2,5-Л	2	"	
ПС-32	-04.04-02	2ПС6.12.2,5-Л	1	230	
ПС-33	-06	2ПС6.12.2,5-Л	1	"	
ПС-34	-04.03-07	3ПС46.180.25-Л	2	380	
ПС-35	-08	3ПС46.150.25-Л	6	320	
ПС-36	-04	3ПС46.180.25-Л	14	380	
ПС-37	-05	3ПС46.150.25-Л	10	320	
ПС-38	-06	3ПС46.90.25-Л	8	190	
ПС-39	-04.01-14	ПС60.15.2,5-2Л	9	2890	

Продолжение

Марка	Обозначение	Наименование	Кол.	Масса ед., кг	Примеч.
ПС-40	416-6-28.12.88-КЖСИ-04.01-16	ПС60.15.2,5-2Л	4	2890	Альбом IV
ПС-41	-04.02-07	ПС30.15.2,5-6Л	2	1440	
ПС-42	-04.01-06	ПС60.9.2,5-6Л	2	1740	
ПС-43	-08	ПС60.9.2,5-6Л	2	"	
		Карнизные панели			
ПК-1	1.030.1-1 вып.2-1	ПК30.10-Т	12	700	

Спецификация стеновых панелей ($t_{н.в.}$=-34°...-49°С)

Марка	Обозначение	Наименование	Кол.	Масса ед., кг	Примеч.
		Панели стен из			
		легкого бетона			
ПС-1	416-6-28.12.88-КЖСИ-04.01-15	ПС60.15.4,0-6Л	12	4490	Альбом IV
ПС-2	-12	ПС60.15.4,0-6Л	12	"	
ПС-3	-13	ПС60.15.4,0-6Л	3	"	
ПС-4	-01	ПС60.15.4,0-6Л	4	"	
ПС-5	-11	ПС60.15.4,0-6Л	3	"	
ПС-6	-04.01	ПС60.18.4,0-6Л	2	5390	
ПС-7	-10	ПС60.15.4,0-6Л	2	4490	
ПС-8	-03	ПС60.9.4,0-6Л	2	2710	
ПС-9	-09	ПС60.9.4,0-6Л	5	"	
ПС-10	-02	ПС60.9.4,0-6Л	2	"	
ПС-11	-04	ПС60.15.4,0-6Л	2	4490	
ПС-12	-05	ПС60.21.4,0-6Л	2	6290	
ПС-13	-01	ПС60.6.4,0-8Л	1	1850	
ПС-14	-04.02-03	ПС30.15.4,0-6Л	2	2250	
ПС-15	-06	ПС30.15.4,0-6Л	4	"	
ПС-16	-04.02	ПС30.18.4,0-6Л	4	2700	
ПС-17	-02	ПС30.15.4,0-6Л	2	2250	
ПС-18	-05	ПС30.15.4,0-6Л	3	"	
ПС-19	-04	ПС30.15.4,0-6Л	4	"	
ПС-20	-01	ПС30.21.4,0-6Л	1	3150	

Продолжение

Марка	Обозначение	Наименование	Кол.	Масса ед., кг	Примеч.
ПС-21	416-6-28.12.88-КЖСИ-04.04-03	2ПС6.18.4,0-Л	10	530	Альбом IV
ПС-22	-04.04	2ПС6.18.4,0-Л	10	"	
ПС-23	-04.03	2ПС12.18.4,0-Л	26	1070	
ПС-24	-02	2ПС12.18.4,0-Л	30	"	
ПС-25	-04.04-04	2ПС6.15.4,0-Л	1	450	
ПС-26	-01	2ПС6.15.4,0-Л	1	"	
ПС-27	-08	2ПС3.18.4,0-Л	2	270	
ПС-28	-07	2ПС3.18.4,0-Л	2	"	
ПС-29	-05	2ПС6.18.4,0-Л	2	530	
ПС-30	-04.03-03	2ПС12.12.4,0-Л	2	710	
ПС-31	-01	2ПС12.12.4,0-Л	2	"	
ПС-32	-04.04-02	2ПС6.12.4,0-Л	1	360	
ПС-33	-06	2ПС6.12.4,0-Л	1	"	
ПС-34	04.03-07	3ПС56.180.40-Л	2	640	
ПС-35	-08	3ПС56.150.40-Л	6	530	
ПС-36	-04	3ПС56.180.40-Л	14	640	
ПС-37	-05	3ПС56.150.40-Л	10	530	
ПС-38	-06	3ПС56.90.40-Л	8	320	
ПС-39	-04.01-14	ПС60.15.4,0-6Л	9	4490	
ПС-40	-16	ПС60.15.4,0-6Л	4	"	
ПС-41	-04.02-07	ПС30.15.4,0-6Л	2	2250	
ПС-42	04.01-06	ПС60.9.4,0-6Л	2	2710	
ПС-43	-08	ПС60.9.4,0-6Л	2	"	
		Карнизные панели			
ПК-1	1.030.1-1 вып.2-1	ПК30.10-Т	12	700	

Привязан

Инв. №

Инв. № подл. | Подпись и дата | Взам. инв. №

				1988	416-6-28.12.88 — КЖ
ГИП	Соболева		23.03		
Н.контр.	Казанцева		22.03	Пожарное депо на 4 автомобиля без жилых помещений (с железобетонным каркасом и панельными стенами)	Стадия: Р; Лист: 27; Листов:
Нач.отд.	Тихонов		18.03		
Гл.констр.	Нестерова		17.03		
Рук.гр.	Лисицкий		16.03	Спецификации стеновых панелей ($t_{н.в.}$=-20°...-26°С, -34°...-49°С)	Управление ИГ-548/7 Москва
Проверил	Лисицкий		15.03		
Проверил	Строкова		15.03		

Копировал Голева

Формат А2

Альбом I

По оси 9

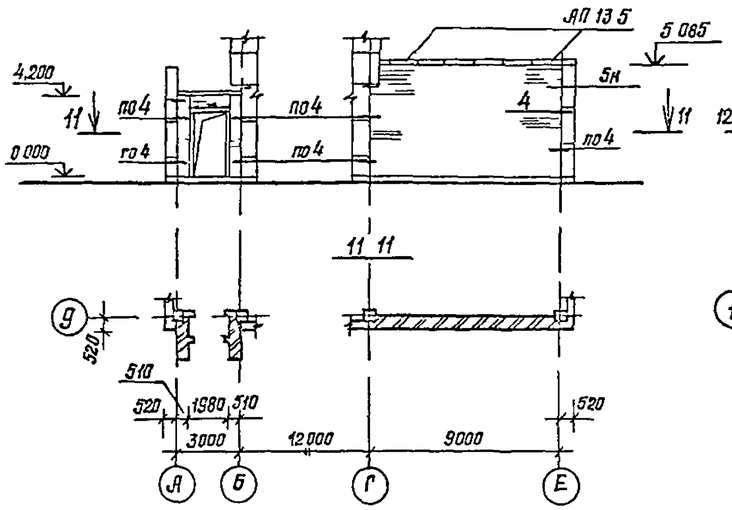

По оси 1

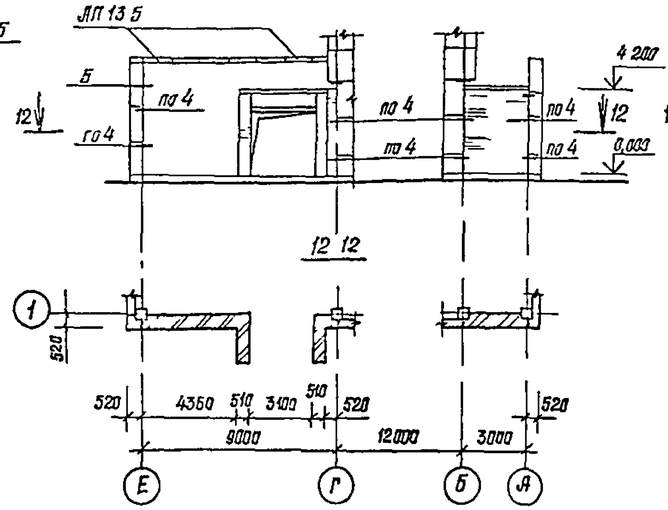

По оси Е

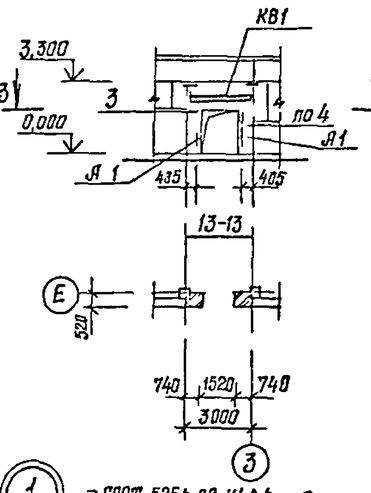

По оси Е

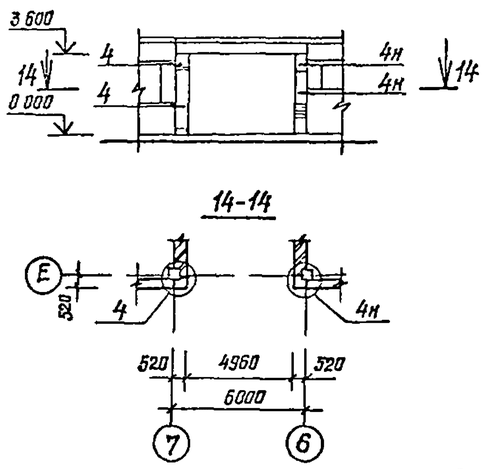

По оси Б

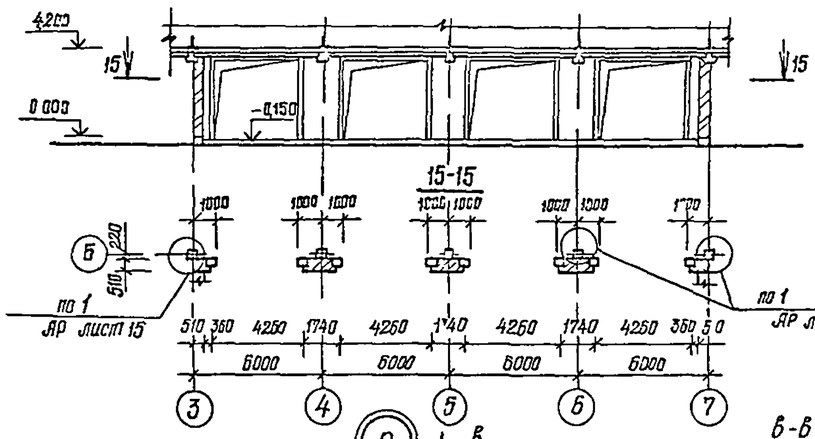

По оси 3,7

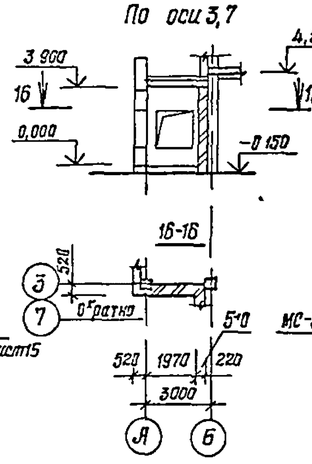

Вид А

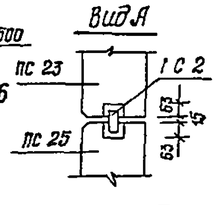

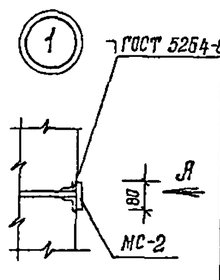

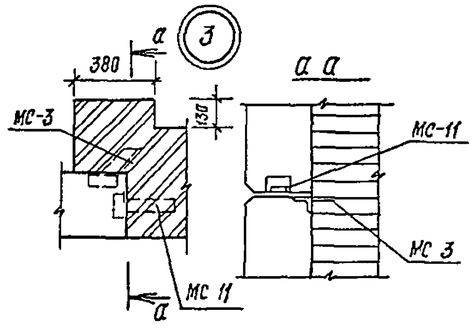

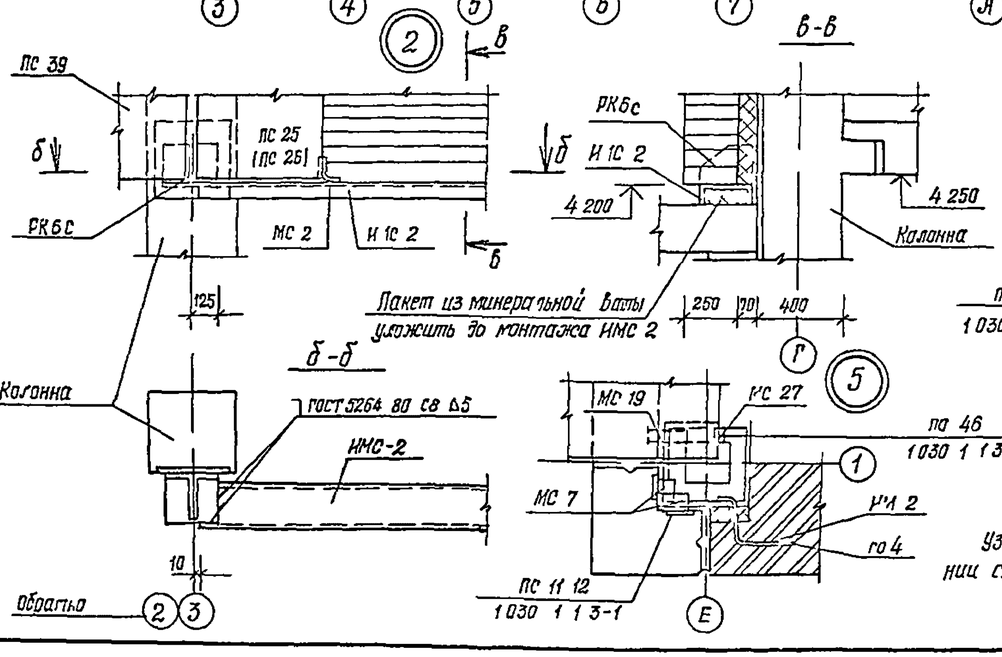

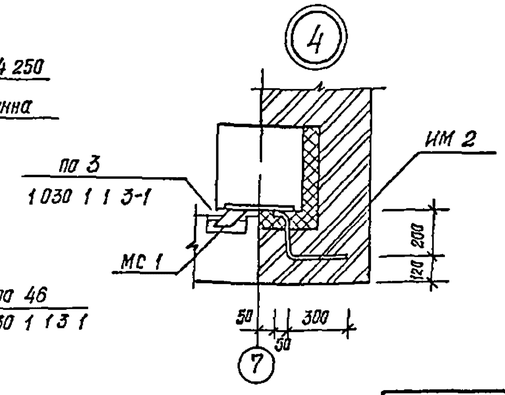

Узлы 5 4, указанные в привязке смотри серию 1030 11 вып 3 1

Спецификация соединительных изделий

Марка, поз.	Обозначение	Наименование	Кол	Масса ед кг	Примеч
		Изделие соединительное			
МС 1	1030 11 вып 4 1	МС-1	122	0 26	
2	3 1	-2	194	0 28	Узел 5
3	4 1	-3	50	0 52	
-6	3-1	-6	30	0 26	
7	3-1	-7	16	0 25	
8	4 1	8	110	0 15	
11	3-1	-11	1	1 25	
-19	4 1	-19	12	0 34	
27	3 1	27	18	0 28	
РК 6С	4 1	РК 66	78	15 70	
ИМС 2	416 6 281288 КЖ.СИ 05 28	ИМС-2	1	62 00	
ИМ 2		ФБ.А1 ГОСТ 5781 82 l=550	29	0 12	
МС 2	1030 1 1, вып 3 1	МС-2	156	0 032	Узел 4

Привязан

Инв №

ГИП	Соболева		28 03	416-6-281288 – КЖ
Н контр	Кашкова		2 03	Пожарное депо на 4 автомобиля без жилых помещений (с административными кабинетами и пристройками)
Нач отд	Тимофеев		18 03	
Гл спец	Чистова		17 03	
Рук гр	Сычева		15 03	Схемы расположения кирпичных вставок наружных стен
Гл спец	Сергеева		17 03	
Гл спец	Гнусин		15 03	

Стадия Р | Лист 28 | Листов

Госстрой СССР, Управление строительства, Москва

Копировал Ролева

Формат А4

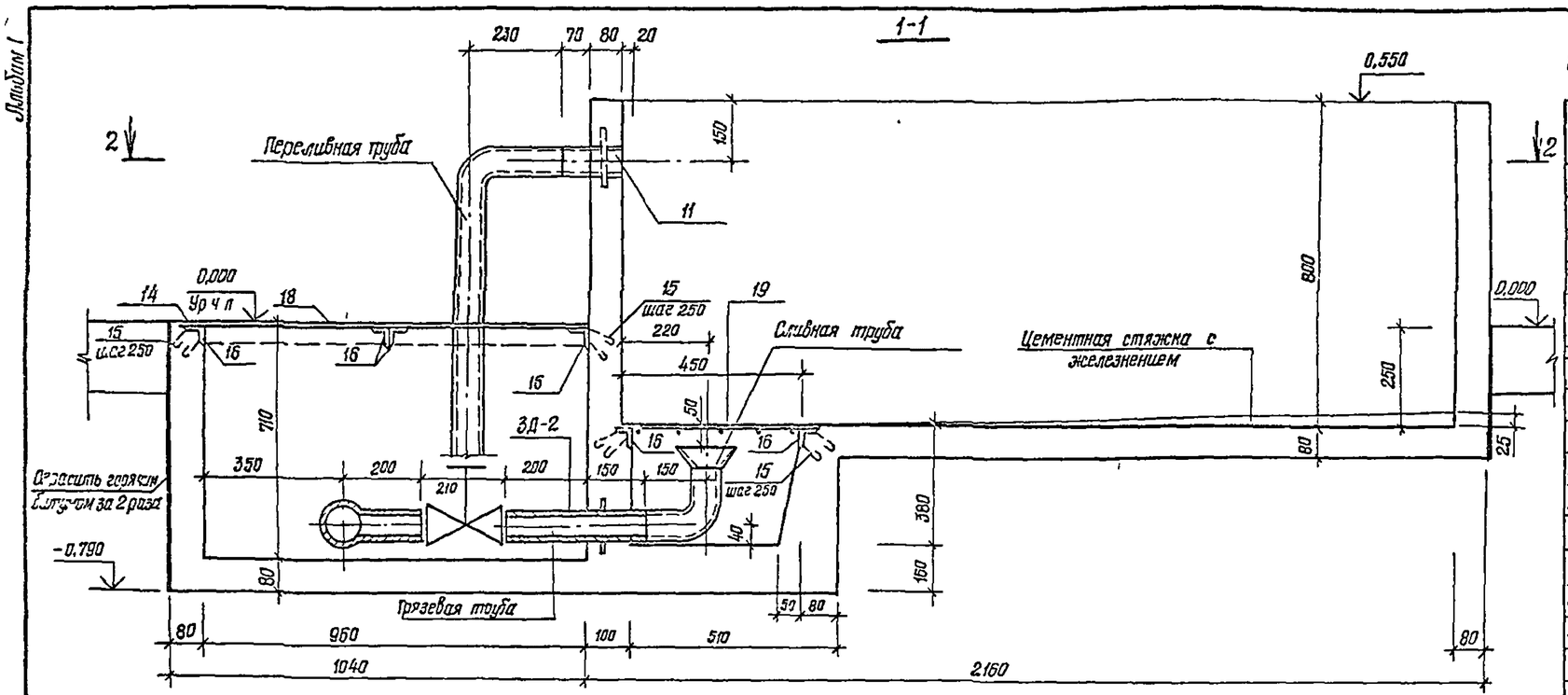

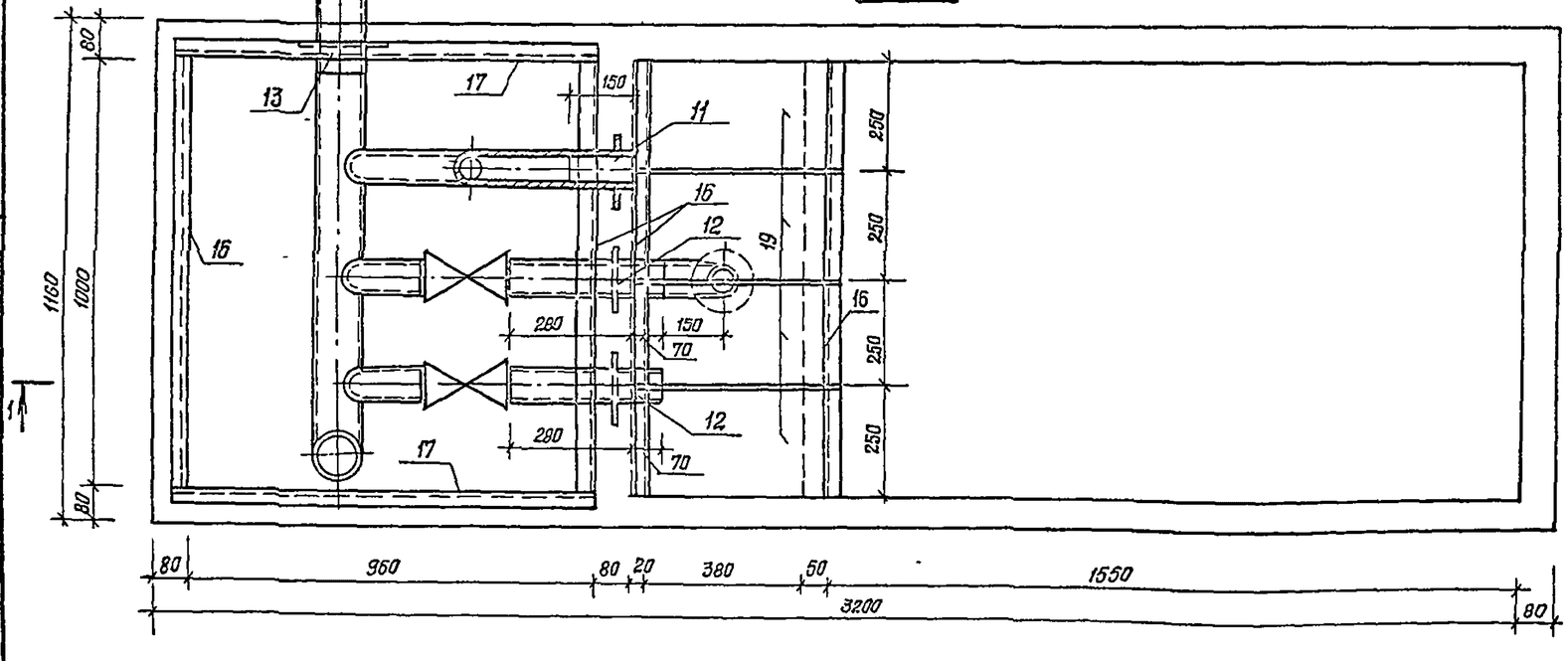

Спецификация элементов ванны для мойки спецодежды

Формат	Зона	Поз	Обозначение	Наименование	Кол	Примечание
				Сборочные единицы		
А3		1	416-6-28.1288-КЖСИ-05.17	Сетки арматурные С-19	1	29,46 кг
А3		2	-01	С-20	1	46,31 кг
А3		3	-02	С-21	2	9,23 кг
А3		4	-03	С-22	1	29,31 кг
А3		5	-04	С-23	1	14,71 кг
А3		6	-05	С-24	1	28,56 кг
А3		7	-06	С-25	1	15,27 кг
А3		8	-07	С-26	1	17,16 кг
А3		9	-08	С-27	1	7,52 кг
А3		10	-09	С-28	2	4,32 кг
А3		19	-05.16-05	Решетка ванны С-18	4	
				Изделия закладные		
А3		11	-05.24-01	ИМ-2	1	1,34 кг
А3		12	-02	ИМ-3	2	2,42 кг
А3		13	-03	ИМ-4	1	4,44 кг
				Детали		
Бч		14		ф10 А-I ГОСТ 5781-82 ℓ=2900		1,79 кг
Бч		15		ф 8 А-I ГОСТ 5781-82 ℓ=280	30	0,11 кг
		20		ф 6 А-I ГОСТ 5781-82 ℓ=130	67	0,03 кг
				уголок 650×50×5 ГОСТ 8509-86 / Вст3кп2 ГОСТ 535-79		
Бч		16		ℓ=1000	6	3,77 кг
Бч		17		ℓ=1180	2	3,81 кг
Бч		18		Ст рифленая δ=8мм, ГОСТ 8568-77		58,70 кг
				Материалы		
				Бетон В15		1,01 м³

1. Днище и стены ванны облицевать керамической плиткой.
2. Данный лист смотреть совместно с листом 30.

Ведомость расхода арматуры на ванну, кг

Марка элемента	Изделия арматурные							
	Арматура класса							Всего
	А-I ГОСТ 5781-82				А-III ГОСТ 5781-82			
	ф6	ф8	ф10	Итого	ф10	ф12	Итого	
	2,01	3,32	1,63	6,96	97,39	129,87	227,26	234,22

Привязан

Инв. №

ГАП	Собалева		23.03
Н. контр.	Казанцева		22.03
Нач. отд.	Тихонов		18.03
Гл. спец.	Нестерова		17.03
Рук. гр.	Кащей		6.03
Гл. инж.	Лукьяй		6.03
Гл. инж.	Сенин		15.03

416-6-28.1288 — КЖ

Пожарное депо на 4 автомобиля без жилых помещений (с железобетонным каркасом и панельными стенами)

Стадия	Лист	Листов
Р	29	

Ванна для мойки спецодежды

Госстроя СССР Союзгипропожилищ ИГ-548/7 Москва

Копировал Соловей Формат А3

Альбом I

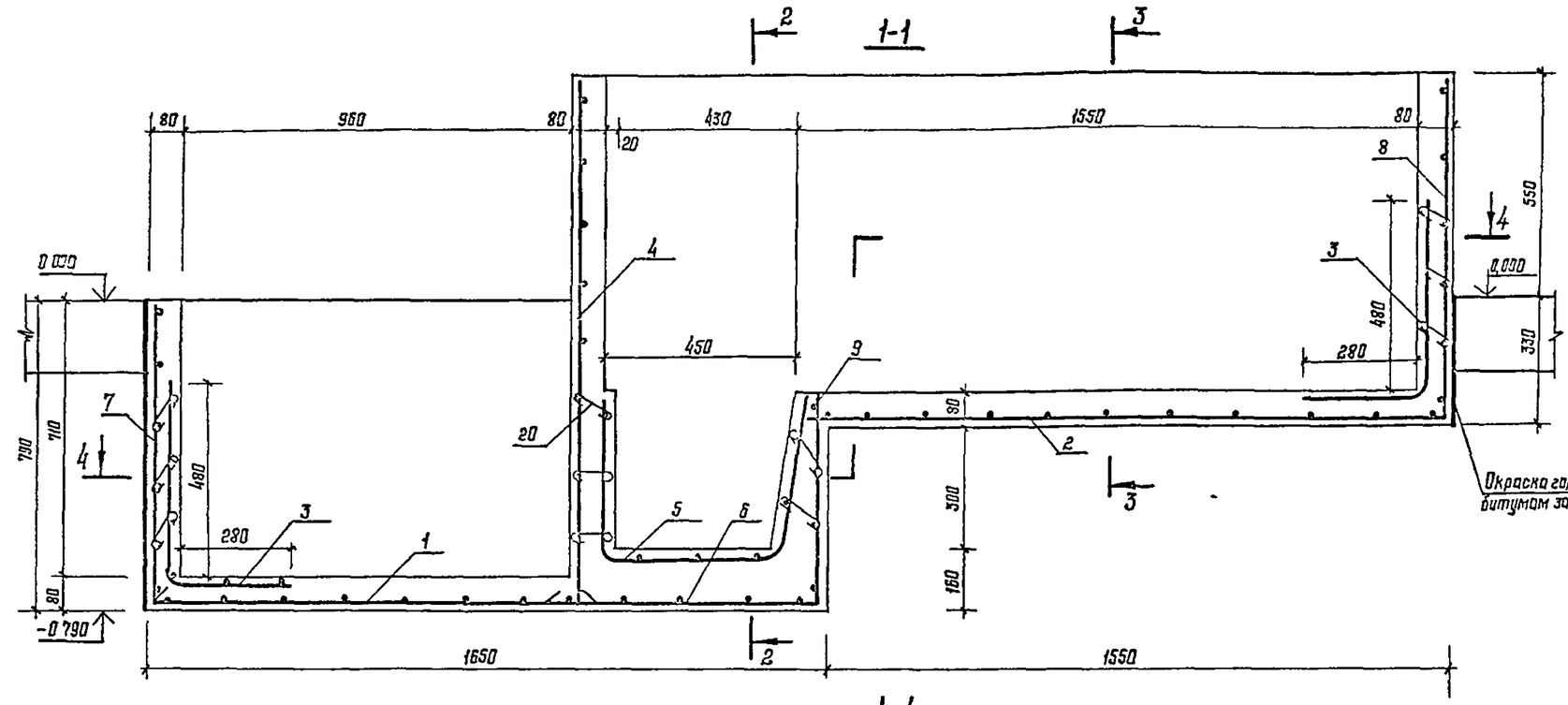

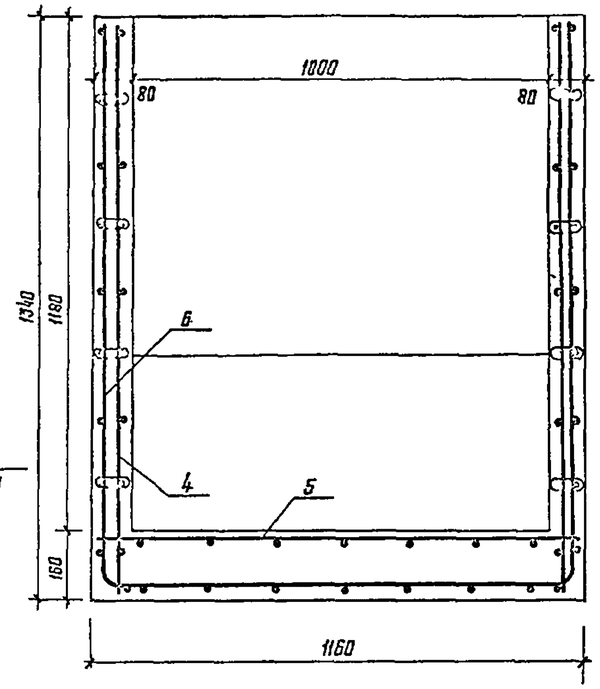

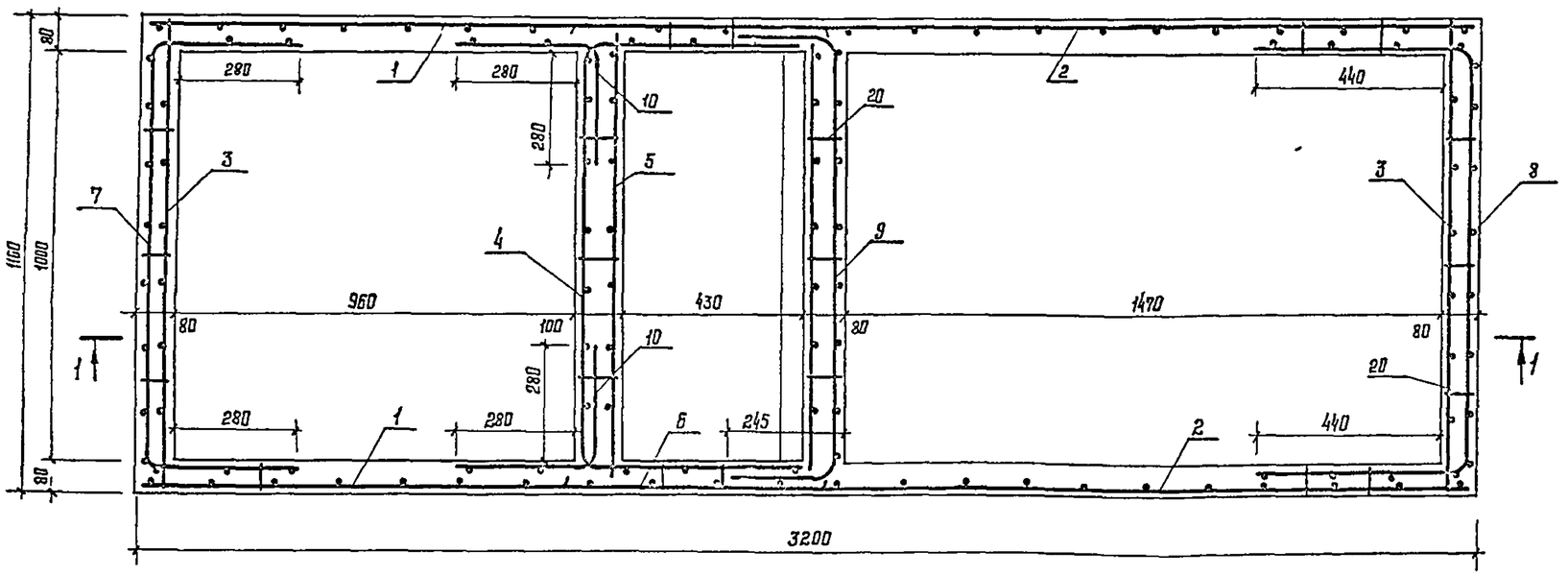

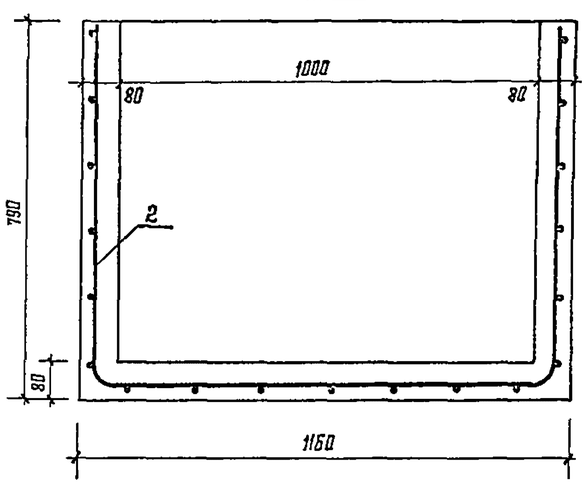

1 Ванну выполнять из монолитного бетона В15 на напрягающем цементе НЦ 20 марки М400 (технические условия на напрягающий цемент с малой энергией самонапряжения НЦ-20 ТУ 21-20 18 74)

2 Для достижения бетоном проектной прочности на сжатие при естественном твердении необходимо его выдерживать одни сутки во влажном воздухе и не менее 6 суток в воде

3 Как вариант, ванну можно выполнять из полнотелого хорошо вибрированного гидротехнического бетона повышенной плотности В15, W-4 с водоцементным отношением $\left(\frac{В}{Ц}\right)$ не более 0,55 в бетонную смесь следует добавлять хлорное железо 0,7%, кальциевой селитры 0,5% от веса цемента (возможны и другие добавки) Укладка бетона, вибрирование и уход за ним должны соответствовать требованиям СНиП III-15-76 „Правила производства и приемки работ", „Бетонные и железобетонные конструкции монолитные

4 Расположение закладных деталей смотри лист 29

Привязан

Инв. №

Инв. № подл. | Подпись и дата | Взам. инв. №

				1988	
ГАП	Соболева			3.03	
Н. контр.	Козачёнок			2.03	
Нач. отд.	Тихонов			8.03	
Гл. констр.	Чегерова			17.03	
Рук. гр.	Лиц. и			16.03	
Гл. спец.	Нестерова			17.03	
Проектор	Лицаи			15.03	

416-6-281288 — КЖ

По каркасе дела на 4 этажа с. для без жилых помещений (с железобетонным каркасом и панельными стенами)	Стадия	Лист	Листов
	Р	30	

Армирование ванны майки спецодежды

Управление ИГ-548/17 Москва

Копировал Цыганова

Формат А2

Альбом I

Вид А

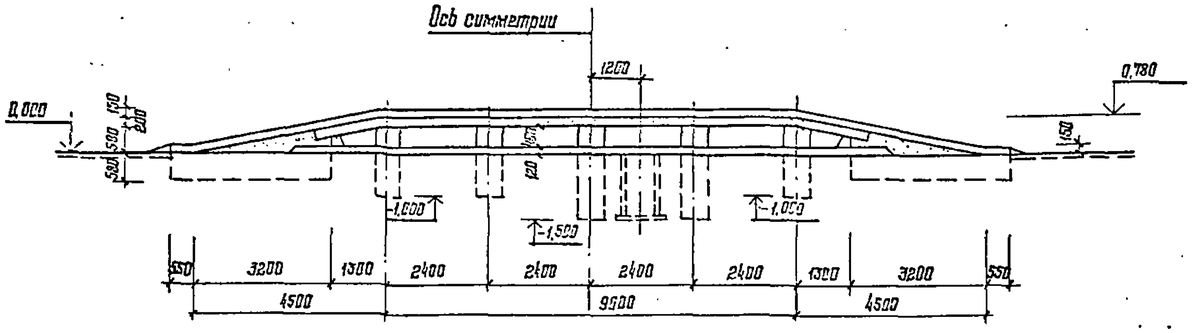

1-1

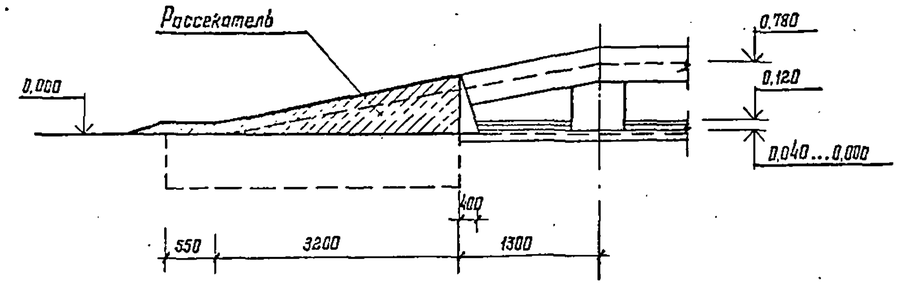

План на отм. 0,780

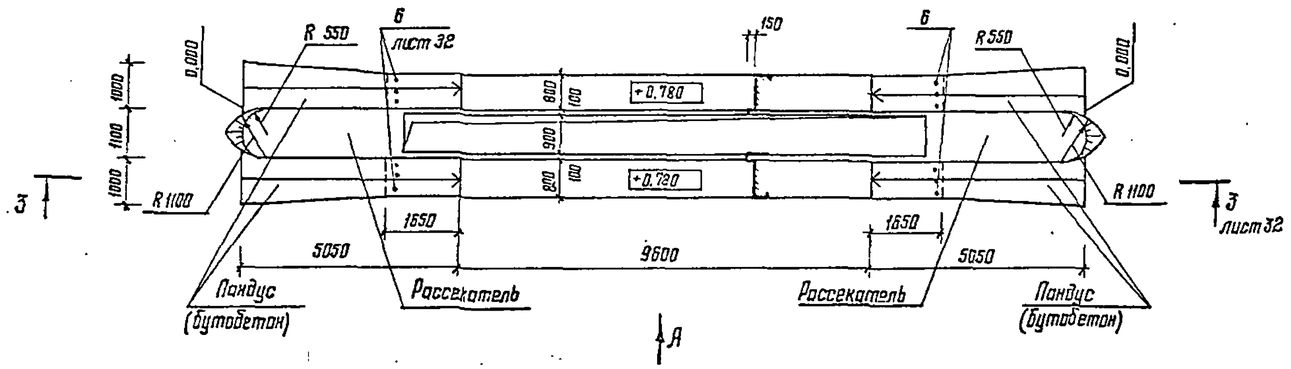

2-2

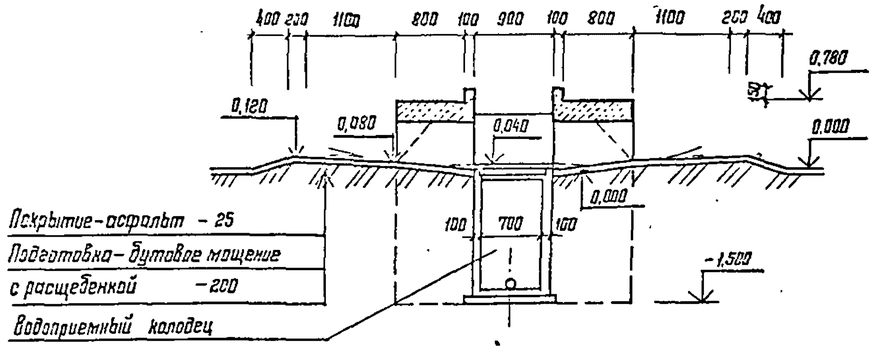

План на отм. 0,480

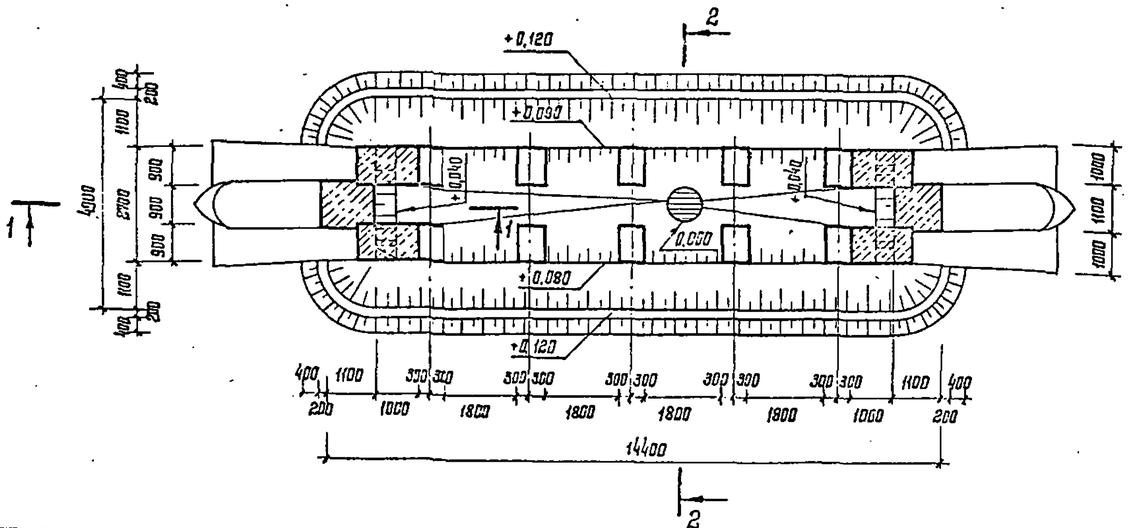

1. Эстакада рассчитана на пожарный автомобиль весом - 15,0 т. При расчете несущей способности эстакады учтена предельная нагрузка на ось автомобиля 11,0 т.

2. Водоприемный колодец выполняется по чертежам основного комплекта ВК при привязке проекта.

3. Армирование плиты и спецификация даны на листы 32.

				416-6-28.12.88 - КЖ	
			1988		
ГАП	Соболева		23.03		
Н.контр.	Казанцева		22.03	Пожарное депо на 4 автомобиля без жилых помещений (с железобетонным каркасом и панельными стенами)	Стадия: Р; Лист: 31; Листов:
Нач.отд.	Михайлов		18.03		
Гл.конструктор	Нестерова		17.03		
Рук.гр.	Лигуой		15.03	Эстакада для мойки автомобилей	Учреждение ИГ-548/7 Москва
Проверил	Нестерова		17.03		
Проектир.	Лигуой		15.03		

Привязан

Инв. №

Копировал Цыганова

Формат А2

Альбом I

3-3

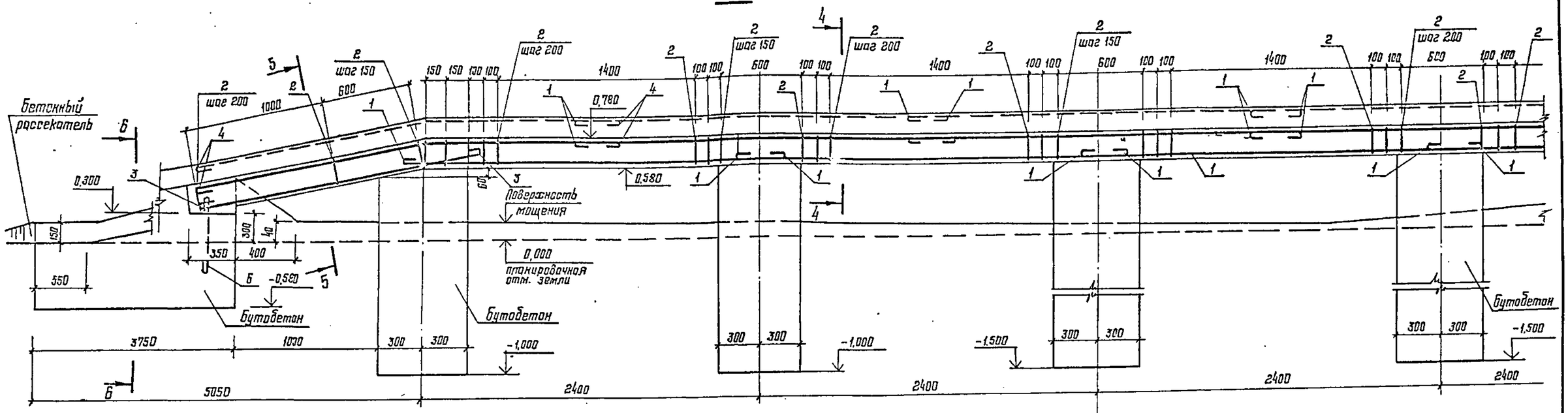

4-4

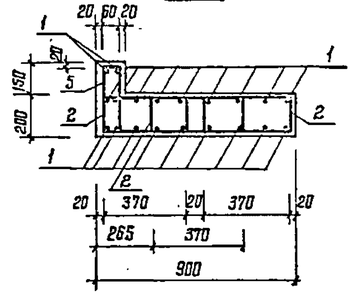

5-5

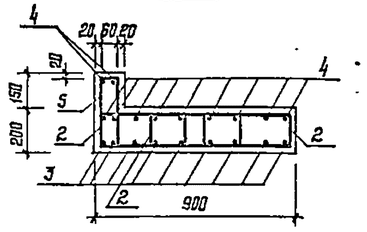

6-6

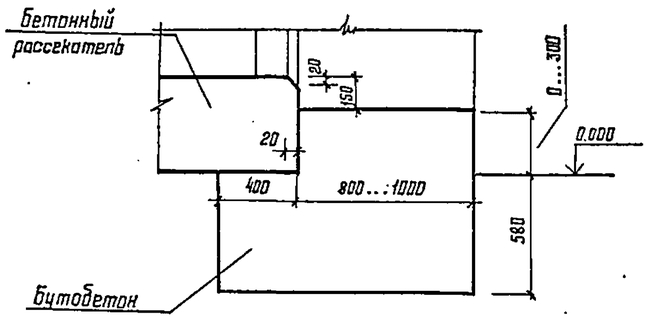

Ведомость деталей

Поз.	Эскиз
1	2750
2	370, 150
3	2300
4	1540, 1510
5	300, 60
6	450

Ведомость расхода стали на элемент, кг

Марка элемента	Изделия арматурные					
	Арматура класса					Всего
	AI		AIII			
	ГОСТ 5781-82					
	ф6	Итого	ф12	ф20	Итого	
Эстакада	160,9	160,9	568,0	17,8	585,8	746,7

Спецификация элементов эстакады

Формат	Зона	Поз.	Обозначение	Наименование	Кол.	Примечание
				Сборочные единицы		
				Детали		
Б4		1*		ф12 AIII ГОСТ 5781-82 ℓ=2900	138	2,58 кг
Б4		2*		ф6 AI ГОСТ 5781-82 ℓ=1200	482	0,27 кг
Б4		3*		ф12 AIII ГОСТ 5781-82 ℓ=2150	36	1,91 кг
Б4		4*		ℓ=3150	44	2,80 кг
Б4		5*		ф6 AI ГОСТ 5781-82 ℓ=870	162	0,19 кг
Б4		6*		ф20 AIII ГОСТ 5781-82 ℓ=600	12	1,48 кг
				Материалы		
				Бетон В30		7,7 м³
				Бутобетон (бетон В75,		
				бут М200)		19,7 м³

1. Толщины защитного слоя железобетонной плиты равна 25 мм.
2. Размеры хомутов даны по внутреннему контуру.
3. Хомуты поз. 5 ставить в тех же сечениях, что поз. 2.
4. Лист читать совместно с листом 31.
5. * см. ведомость деталей.

Согласовано: Да нет ... 16.03; Инв. № подл. | Подпись и дата | Взам. инв. №

ГИП	Соболева		03.03	1988
Н. контр.	Казанцева		03.03	
Нач. отд.	Тихонов		3.03	
Гл. констр. отд.	Нестерова		17.03	
Рук. гр.	Лигуой		15.03	
Проверил	Нестерова		17.03	
Проектир.	Лигуой		15.03	

Привязан

Инв. №

416-6-28.12.88 – КЖ

Сборное депо на 4 автомобиля без жилых помещений (с железобетонным каркасом и панельными стенами)

Конструкция эстакады

Стадия	Лист	Листов
Р	32	

Учреждение ИГ-548/7 Москва

Копировал Цыганова

Формат А2