ТИПОВОЙ ПРОЕКТ

416-1-201.87

СЛУЖЕБНО-БЫТОВОЙ КОРПУС ДЛЯ НЕФТЕБАЗ

АЛЬБОМ III

ТЕХНОЛОГИЧЕСКИЕ ЧЕРТЕЖИ ЛАБОРАТОРИИ
ЭЛЕКТРОТЕХНИЧЕСКИЕ ЧЕРТЕЖИ. ЧЕРТЕЖИ
ПО СВЯЗИ И СИГНАЛИЗАЦИИ

ТИПОВОЙ ПРОЕКТ
416-1-201.87

СЛУЖЕБНО-БЫТОВОЙ КОРПУС ДЛЯ НЕФТЕБАЗ

АЛЬБОМ III

СОСТАВ ПРОЕКТА

АЛЬБОМ I АРХИТЕКТУРНО-СТРОИТЕЛЬНЫЕ ЧЕРТЕЖИ ЧЕРТЕЖИ САНИТАРНО-ТЕХНИЧЕСКИХ СИСТЕМ И УСТРОЙСТВ. ТЕХНОЛОГИЧЕСКИЕ ЧЕРТЕЖИ БУФЕТА
АЛЬБОМ II СТРОИТЕЛЬНЫЕ ИЗДЕЛИЯ
АЛЬБОМ III ТЕХНОЛОГИЧЕСКИЕ ЧЕРТЕЖИ ЛАБОРАТОРИИ ЭЛЕКТРОТЕХНИЧЕСКИЕ ЧЕРТЕЖИ. ЧЕРТЕЖИ ПО СВЯЗИ И СИГНАЛИЗАЦИИ.
АЛЬБОМ IV СПЕЦИФИКАЦИЯ ОБОРУДОВАНИЯ.
АЛЬБОМ V СМЕТЫ. КН. 1. и КН. 2.
АЛЬБОМ VI ВЕДОМОСТЬ МАТЕРИАЛОВ.

РАЗРАБОТАН
ГПИ-6
ГЛАВНЫЙ ИНЖЕНЕР В.Г. ПЕРЕДБОГОВ
ГЛАВНЫЙ ИНЖЕНЕР ПРОЕКТА М.Е. ВИНОКУРОВ
ГИПРОТОРГ
ГЛАВНЫЙ ИНЖЕНЕР Л.Н СОКОЛОВ
ГЛАВНЫЙ ИНЖЕНЕР ПРОЕКТА Л.И. ЭМЕЛЬДЕШ

ЦНИИПРОМЗДАНИЙ
ЗАМЕСТИТЕЛЬ ДИРЕКТОРА ПО НАУЧНОЙ РАБОТЕ Н.Н. КИМ
ЗАВЕДУЮЩИЙ ОТДЕЛОМ АРХИТЕКТУРНО-ВСПОМОГАТЕЛЬНЫХ ЗДАНИЙ Л.А. СКРОБ

УТВЕРЖДЕН
И ВВЕДЕН В ДЕЙСТВИЕ
С 26.09. 1986 Г.
ПРИКАЗОМ № 193

СОДЕРЖАНИЕ АЛЬБОМА

ОБОЗНАЧЕНИЕ	НАИМЕНОВАНИЕ	СТР.
1	2	3
	ТЕХНОЛОГИЧЕСКАЯ ЧАСТЬ ТХ	
1	Лаборатория Общие данные	
	Лаборатория План размещения	
2	технологического оборудования	
	Спецификация	
3	Газоснабжение Выкопировка из плана	
	1 этажа. Схема газоснабжения /ГС/	
	ЭЛЕКТРОТЕХНИЧЕСКАЯ ЧАСТЬ ЭМ	
1	Общие данные /начало/	
2	Общие данные /окончание/	
3	Питающая распределительная сеть	
	~380/220в Принципиальная однолинейная	
	схема 1ШР, 2ШР	
4	Схемы электрические принципиальные	
	/начало/	
5	Схемы электрические принципиальные	
	/окончание/	
6	Схема подключений /начало/	
7	Схема подключений /продолжение/	
8	Схема подключений /продолжение/	
9	Схема подключений /окончание/	
10	Кабельный журнал /начало/	
11	Кабельный журнал /окончание/	
12	Расположение электрооборудования,	
	прокладка труб и кабелей. Спецификация	
13	Расположение электрооборудования,	
	прокладка труб и кабелей План на отм. 0.000	
14	Расположение электрооборудования. Прокладка	
	труб и кабелей. План на отм. 3.000 и план кровли	

1	2	3
15	Расположение электрооборудования. Прокладка	
	труб и кабелей. План на отм 3.000 и план кровли	
	ЭЛЕКТРОТЕХНИЧЕСКАЯ ЧАСТЬ ЭО	
1	Общие данные	
2	План-схема расположения осветительного	
	оборудования и проводок на отм 0.000	
3	План-схема расположения осветительного	
	оборудования и проводок на отм. 3.000	
	ЭЛЕКТРОТЕХНИЧЕСКАЯ ЧАСТЬ АОВ	
1	Общие данные	
2	Узел управления. Схема автоматизации	
	функциональная. Схема подключений	
3	Приточная вентсистема П-1 Схема подключений	
4	Приточная вентсистема П-2 Система подключений	
5	Электрические и трубные проводки	
	планы на отм. 0.000 и 3.000	
	ЭЛЕКТРОТЕХНИЧЕСКАЯ ЧАСТЬ СС	
1	Устройства связи и сигнализации	
	общие данные	
2	Устройство связи и сигнализации	
	функциональные схемы	
3	Устройство связи и сигнализации	
	план на отм. 0.000	
4	Устройство связи и сигнализации	
	план на отм. 3.000	
5	Устройство связи и сигнализации.	
	Блокировка дверных и оконных проемов	
	Защита клемм распределительной	
	коробки	

АЛЬБОМ III

Типовой проект 416-1-201.87

Инв.№ подл. | Подпись и дата | Взам. инв.№

Привязан			
Инв.№			

Содержание альбома

стад	лист	листов
Р		

ГПИ-6

Москва

Ведомость рабочих чертежей основного комплекта

Лист	Наименование	Примечание
1	Общие данные	
2	План размещения технологического оборудования. Спецификация	
3	Газоснабжение. Выкопировка из плана 1ого этажа. Схема газоснабжения	ГС-1
4		

Ведомость ссылочных и прилагаемых документаций

Обозначение	Наименование	Примечание
ТХ. СО	Спецификация оборудования	
ГС. СО	Спецификация оборудования	

Лаборатория предназначена для производства анализов нефтепродуктов. При проектировании лаборатории использовались следующие документы:

1) Инструкция по проектированию зданий научно-исследовательских учреждений СН-495-77;
2) Гипронии „Унифицированные элементы зданий науки. Лабораторные помещения общенаучного значения" 812-2-01-81 Выпуск 2. Технологическая часть.
3) Установочное лабораторное оборудование. Лабораторная мебель. Каталог-справочник. Издательство наука 1981г.

В составе лаборатории предусматриваются следующие помещения:

1. аналитический зал
2. весовая
3. моечная
4. помещение кладовой.

Аналитический зал предназначен для проведения основных анализов. В аналитическом зале устанавливается следующее оборудование:

1) Вытяжные шкафы предназначены для работы с вредными веществами. Шкафы состоят из следующих основных частей нижней секции (основание), верхней секции (рабочей камеры), вентиляционного подсоединительного узла, выкатной тумбы для приборов и материалов.
К шкафу подводится холодная вода, газ.
В рабочую крышку шкафа встроены лабораторные раковины. Шкаф имеет электрощит № 3 квт.
2) Мойка с укрытием предназначена для мытья лабораторной посуды под вытяжкой.
Мойка состоит из нижней секции (основание), верхней секции (моечной камеры), вентиляционного подсоединительного узла, выкатной тумбы для хранения моющих средств. К мойке подводится холодная и горячая вода.
3) Островной лабораторный стол состоит из следующих элементов: двухсторонней сантехпанели и приставных столов, двух замыкающих торцевых столов, один из которых с раковиной-мойкой служит одновременно для укрытия узла подводящих трубопроводов. К столу подводится горячая и холодная вода, газ. Стол имеет электрощит для подключения приборов N= 8 квт.
Кроме того в аналитическом зале предусматриваются стол для аналитических весов, холодильник и др.
Весовая предназначена для установки точных аналитических весов.
Моечная служит для мытья лабораторной посуды. В моечной предусматривается лабораторная мойка, стол-подставка для установки дистиллятора и других приборов, а также электрощит N = 3 квт.
Кладовая предназначена для хранения химических реактивов, приборов и лабораторной посуды. Хранение оперативного запаса ЛВЖ в кладовой не допускается.
В составе лаборатории нет комнаты хранения оперативного запаса ЛВЖ, поэтому хранение проб после окончания рабочего дня не предусматривается.
Хранение ЛВЖ в подстолье вытяжных шкафов и островного стола воспрещается.
Отходы органических и токсических веществ в канализацию не сбрасываются, а вывозят на сжигание.

Экспликация лабораторной мебели

		Наименование	Электр. нагруз	Холодн. вода	Смеситель	Газ	Примечание
1	2 (на 2)	Шкаф вытяжной ШВ-2,3 1800 x 800 x 2850	Эл.щит N=3квт	0,334 л/с	—	2000 ккал/час	
2	4	Мойка лабораторная МВ-1,3 Под вытяжкой Гипронии 900 x 800 x 2850	—	0,25 л/с	0,15 л/с	–	
3	5	Мойка лабораторная МЛ-1 900 x 800 x 1800	—	0,25 л/с	0,15 л/с	–	
4	3	Стол лабораторный химический островной СТХ-4 3000 x 1500 x 900/1800	Эл.щит ЭЩ-4 N=8квт	0,368 л/с	0,25 л/с	6000 ккал/час	
5	17	Стол для аналитических весов СВ-2 900 x 600 x 900	—	—	—	—	
6	2	Тумба для хранения противопожарного инвентаря ТВ-3 600 x 510 x 805	—	—	—	—	
7	6	Шкаф универсальный ШУ-1 1200 x 600 x 2200	—	—	—	—	
8	8	Электрощит ЭЩ-4 600 x 100 x 175	Эл.щит ЭЩ-4 N=8квт.	—	—	—	
9	5	Стол лабораторный химический СЛ-1 600 x 600 x 900	—	—	—	—	
10	3	Стол лабораторный химический СЛ-2 1200 x 800 x 750	—	—	—	—	
11	3	Стол письменный 1200 x 600 x 750	—	—	—	—	
12	1	Шкаф холодильный ШХ-0,4м 750 x 750 x 1800	N=0,3 квт	—	—	—	
13	2	Шкаф медицинский двухдверный ОХ-4-450 1021 x 583 x 1746	—	—	—	—	
14	9	Шкаф сушильный ШСС-80П 620 x 600 x 1450	N=2,2 квт	—	—	—	

Согласовано: Отдел АСУТП, Отдел ТО, Отдел ВК

Т.п. 416-1-201.87 Альбом III

Калинин

Типовой проект разработан в соответствии с действующими нормами и правилами и предусматривает мероприятия обеспечивающие взрывную взрывопожарную и пожарную безопасность при эксплуатации здания

Главный инженер проекта Винокуров

Привязан

Инв. №

ТП 416-1-201.87 ТХ

ГИП	Винокуров		12.12.87	Служебно-бытовой корпус для нефтебаз.
Н. контр.	Яневовский		12.12.87	
Нач. отд.	Шитоков		12.12.87	
Рук. гр.	Янцевовский		12.12.87	
Вед. инж.	Захар			Лаборатория. Общие данные.
Инж.	Тарьян			

Стадия	Лист	Листов
Р	1	2

ГПИ-6 Москва

Типовой проект 416-1-201.87 Альбом III

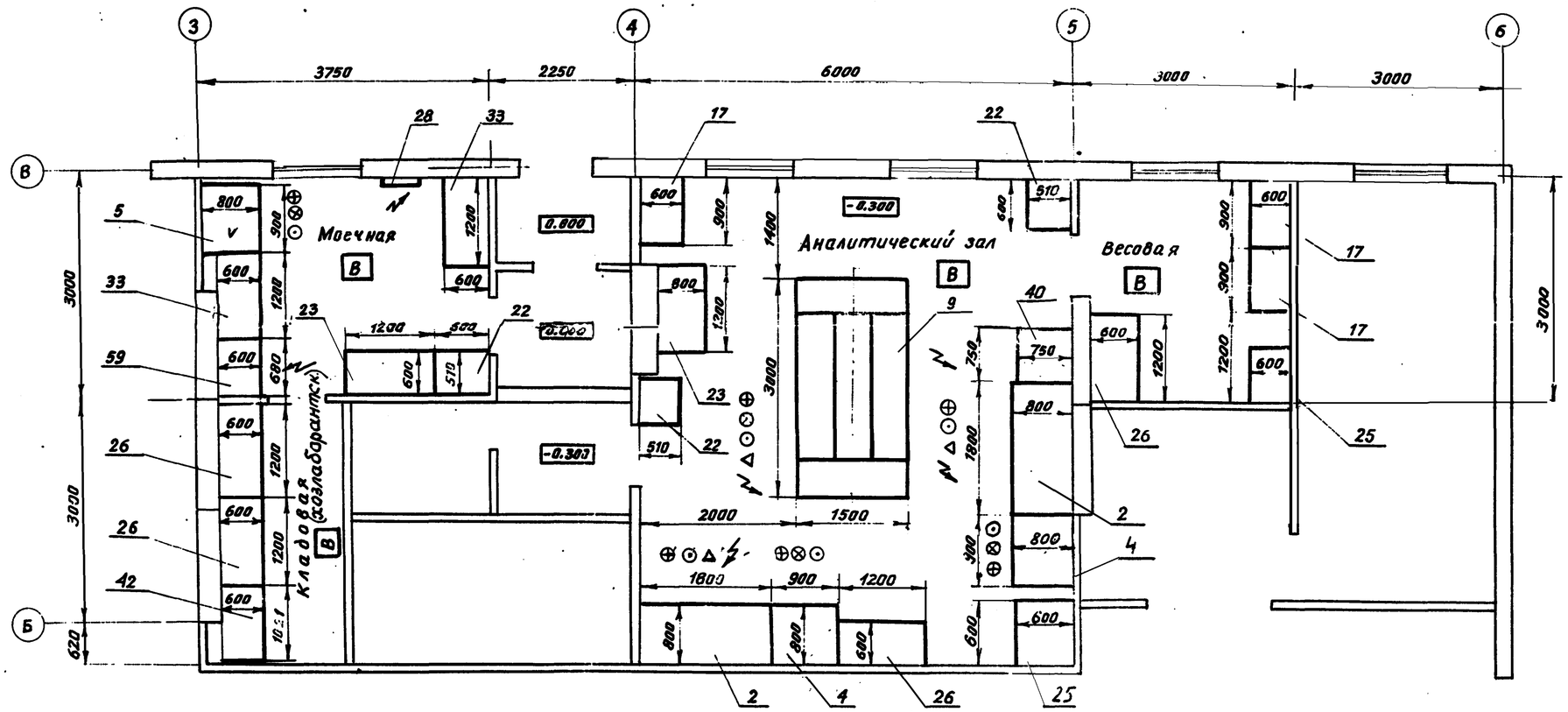

Условные обозначения

- ⊕ Подвод холодной воды
- ⊗ Подвод горячей воды
- ⊙ Канализация
- △ Подвод газа
- Подвод электроэнергии

NN п/п	Поз. обор.	Наименование	Кол.	Мат.	Масса в кг Един.	Масса в кг Общ.	Примечание
14	28	Электрощит ЭЩ-4 600 x 100 x 173	1	—	—	—	Черт. Гипрониии N 131518/1÷25
13	42	Шкаф медицинский двухдверный 1021 x 583 x 1746	1	—	—	—	ОХ-4-450 Торговая сеть
12	22	Тумба для хранения противопожарного инвентаря ТВ-3 600 x 510 x 805	3	—	66.0	198	Черт. Гипрониии N 137729/1÷20
11	40	Шкаф холодильный ШХ-0,4м	1	—	—	—	Самозаправка
10	26	Шкаф универсальный ШУ-1 1200 x 600 x 2200	4	—	—	—	Черт. Гипрониии N 133891/1÷33
9	23	Стол письменный 1200 x 600 x 750	2	—	—	—	Торговый инвентарь
8	59	Шкаф сушильный N = 2,2 квт 600 x 600 x 1450	1	—	105,0	105,0	ШС-80П Казанский завод ХС
7	25	Стол лабораторный химический СЛ-1 600 x 600 x 900	2	—	26.0	52.0	Черт. Гипрониии N 134748/1÷12 Инд. ОН-11-918.13
6	33	Стол лабораторный химический СЛ-2 1200 x 600 x 900	2	—	50.0	100.0	Черт. Гипрониии N 134709/1÷19 Инд. ОН-11-918/14
5	17	Стол для аналитических весов СВ-2 900 x 600 x 900	3	—	72.0	216,0	Черт. Гипрониии N 134707/1÷41 Инд. ОН-11-918/12
4	5	Мойка лабораторная М,1-1 900 x 800 x 1800	1	—	190.0	190.0	Черт. Гипрониии N 134706/1÷18 Инд. ОН-11-918/11
3	9	Стол лабораторный острадной СТХ-4 3000 x 1500 x 900/1800	1	—	750.0	750.0	Черт. Гипрониии N 134639/1÷35 Инд. ОН-11-918/4
2	4	Мойка лабораторная под вытяжкой МВ-1.3 900 x 800 x 2850	2	—	510.0	740.0	Черт. Гипрониии N 157828/1÷270
1	2	Шкаф вытяжной ШВ-2,3 1800 x 800 x 2850	2	—	600.0	1200.0	Черт. Гипрониии N 137750/1÷105 Инд. ОН-11-918-93

Привязан

Инв. №

ТП 416-1-201.87 ТХ							
Гип	Винакуров		12.12.84	Служебно-бытовой корпус для нефтебаз	Стадия	Лист	Листов
Н.контр.	Канцебойская		12.12.84		Р	2	
Нач. отд.	Битюкой		12.12.84				
Рук. гр.	Канцебойская		12.12.84	Лаборатория. План размещения технологического оборудования. Спецификация	ГПИ-1 Москва		
Вед. инж.	Вихер						
Инженер	Тамерьян						

Инв. № подл. | Подпись и дата | Взам. инв. №

Типовой проект 416-1-201.87 Альбом III

Выкопировка из плана 1го этажа

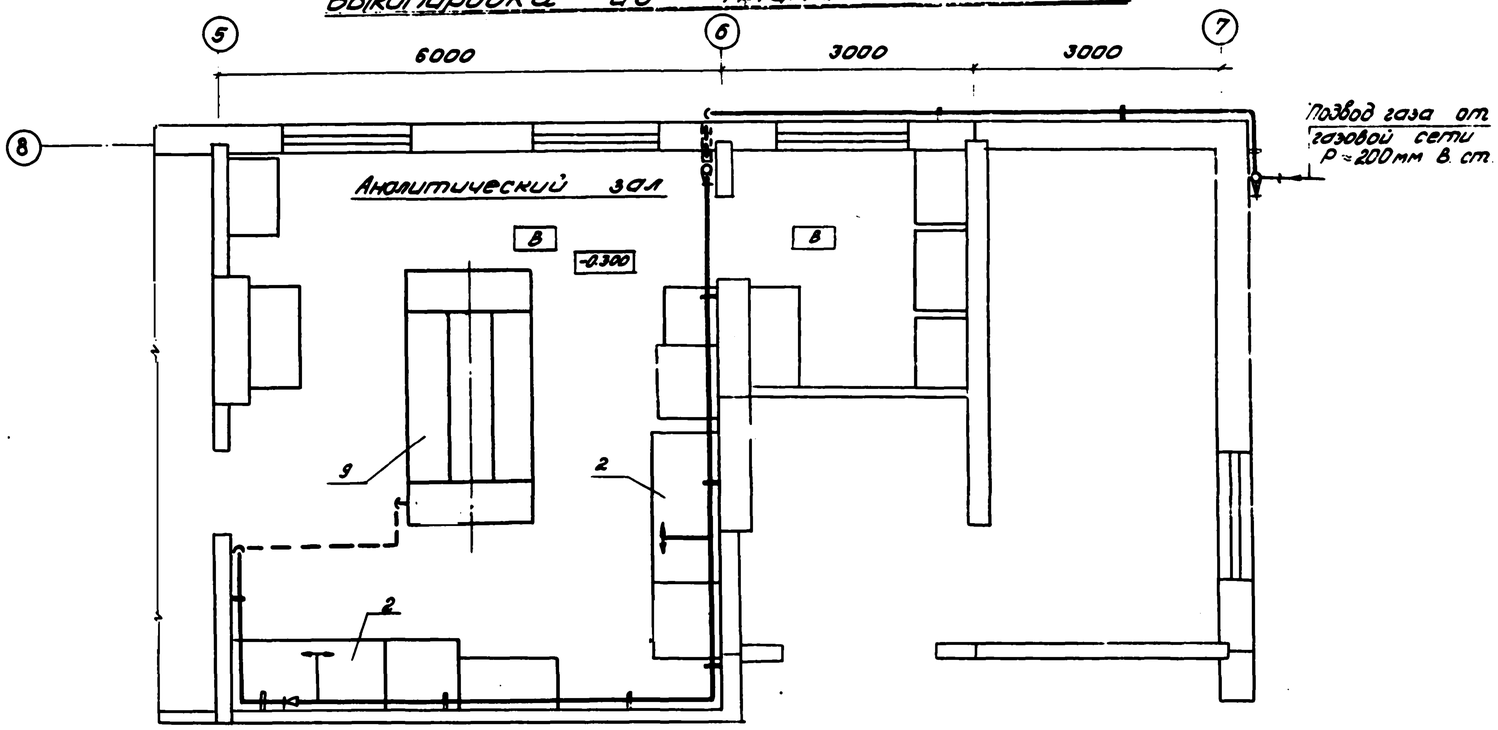

Схема газоснабжения

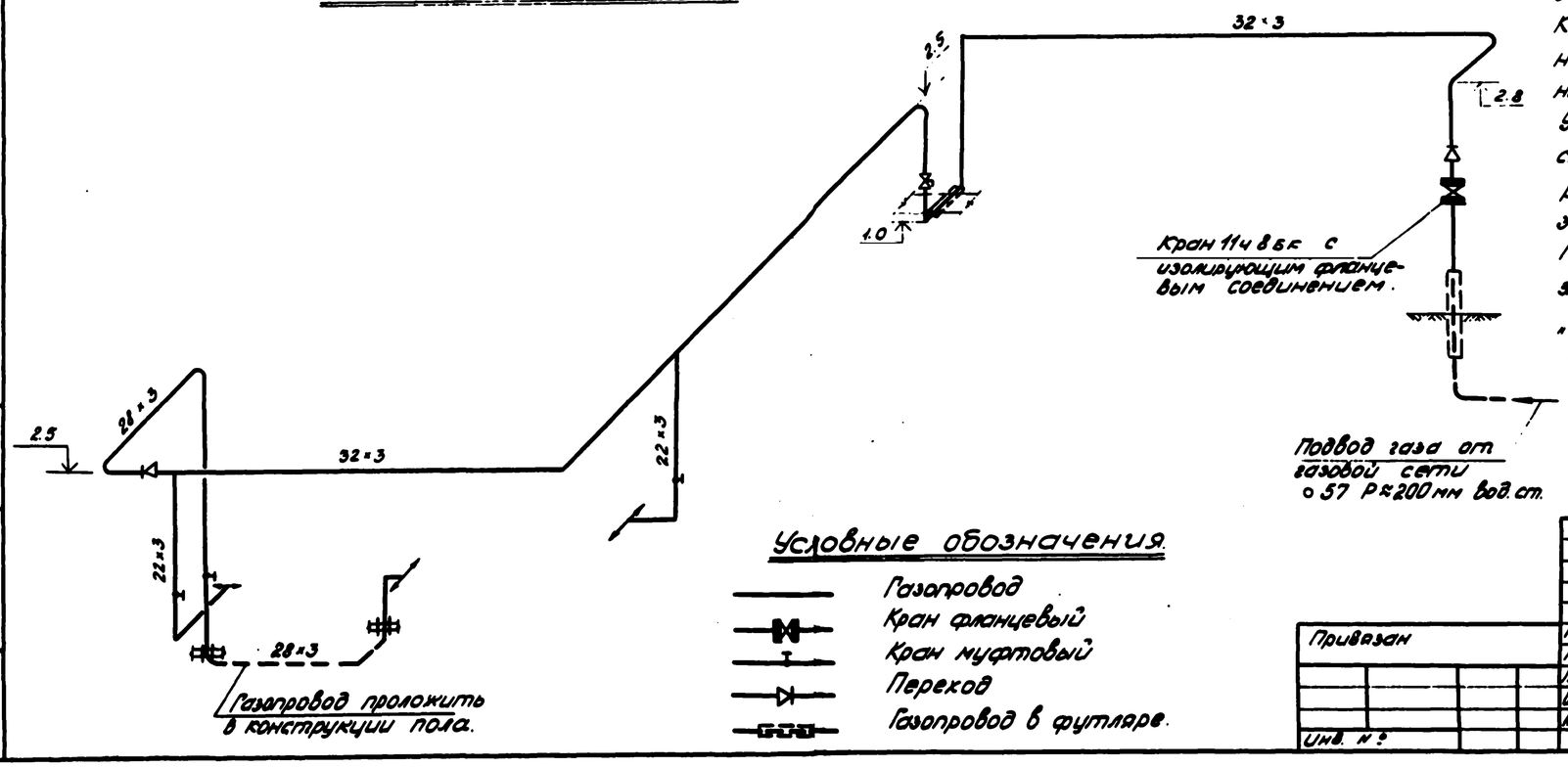

Условные обозначения.

- Газопровод
- Кран фланцевый
- Кран муфтовый
- Переход
- Газопровод в футляре.

Пояснения к чертежу.

Газоснабжение лаборатории предусмотрено природным газом от газовой сети низкого давления ≈ 200 мм вод. ст.

В связи с тем, что пол аналитического зала заглублен до отм -0,300, применение сжиженного газа не допустимо на основании пункта 3.31 „Правил безопасности в газовом хозяйстве"

Потребителями природного газа калорийностью 8000 ккал/нм³ являются газовые горелки лабораторного стола и вытяжных шкафов.

Расход природного газа одной горелкой составляет 0,17 нм³/час. Суммарный расход газа – 4,95 нм³/сут.

Прокладка газопроводов принята по фасаду здания, по внутренним стенам лаборатории и в конструкции пола. Прокладку газопровода в конструкции пола выполнять в соответствии с пунктами 3.6, 3.7. „Правил безопасности в газовом хозяйстве 1980 г. издания.

Противокоррозионная изоляция участка газопровода, прокладываемого в конструкции пола, выполняется „усиленного" типа.

Монтаж газопроводов производится на сварке.

Участки газопроводов при выходе из земли, пересечении стен и в местах опусков в конструкцию пола заключаются в футляры из стальной трубы большего диаметра.

Пространство между газопроводом и футляром заливается битумом.

Крепления газопроводов к стенам здания выполнить по серии 5.905-8 „Узлы и детали крепления газопроводов".

Участки газопроводов, прокладываемые открыто по строительным конструкциям, очищаются от грязи, ржавчины и окрашиваются масляной краской за два раза в светлокоричневый цвет.

Монтаж газопроводов, их испытание и сдачу в эксплуатацию производить в соответствии с „Правилами безопасности в газовом хозяйстве" 1980 г издания и СНиП III-29-76".

Проект газоснабжения лаборатории должен быть согласован до начала монтажа с предприятием газового хозяйства, выдавшим технические условия на газоснабжение.

Привязан				ТП 416-1-201.87 ГС			
				Гл. инж. Винокуров	Служебно-бытовой корпус для нефтебаз.	Стадия	Лист	Листов
				Нач. отд. Нилкин		Р	1	
				Гл. спец. Гальперин	Газоснабжение. Выкопировка из плана 1го этажа. Схема газоснабжения.	ГПИ-8 Москва		
				Инженер Поклонова				
				Норм. Гальперин				
Инв. №								

Инв. № подл. | Подпись и дата | Взам. инв. №

Копировал | Формат А4

Альбом III

Типовой проект 416-1-201.87

Ведомость рабочих чертежей основного комплекта

Лист	Наименование	Примечание
1	Общие данные (начало)	
2	Общие данные (окончание)	
3	Питающая и распределительная сеть	
	~380/220в. Принципиальная однолинейная	
	схема 1ШР, 2ШР	
4	Схемы электрические принципиальные	
	(начало)	
5	Схемы электрические принципиальные	
	(окончание)	
6	Схема подключений (начало)	
7	Схема подключений (продолжение)	
8	Схема подключений (продолжение)	
9	Схема подключений (окончание)	
10	Кабельный журнал (начало)	
11	Кабельный журнал (окончание)	
12	Расположение электрооборудования.	
	Прокладка труб и кабелей. Спецификация.	
13	Расположение электрооборудования.	
	Прокладка труб и кабелей. План на	
	отм. 0.000	
14	Расположение электрооборудования.	
	Прокладка труб и кабелей. План на	
	отм.-0.300; 0.000	
15	Расположение электрооборудования.	
	Прокладка труб и кабелей. План на	
	отм. 3.000 и план кровли.	

Ведомость ссылочных и прилагаемых документов

Обозначение	Наименование	Примечание
	Ссылочные документы	
5.407-49	Прокладка кабелей и проводов	
	на лотках типа НЛ.	
5.407-31	Ящики с зажимами для конт-	
	рольных проводов и кабелей.	
5.407-11	Заземление и зануление	
	электроустановок	
5.407-22	Прокладка проводов и кабелей	
	в стальных трубах	
5.407-63	Прокладка проводов и кабелей	
	в полиэтиленовых трубах в про-	
	изводственных помещениях	
7.407-4	Прокладка кабелей в каналах.	
5.407-64	Установка одиночных и протяже-	
	ных ящиков, коробок с зажимами,	
	щитков освещения и токоподводы.	
	Прилагаемые документы.	
ЭМ.ВМ.	Ведомость потребности в	
	материалах.	
ЭМ.СО	Спецификация оборудования.	

Общие указания.

Электротехническая часть проекта марки ЭМ разработана в соответствии с действующими электротехническими нормами и правилами на основании заданий, выданных смежными отделами ГПИ-6. В объем раздела входит силовое электрооборудование, управление электроприводами вентсистем и молниезащита. По характеристике окружающей среды помещения служебно-бытового корпуса относятся к помещениям с нормальной средой.

Потребителями электроэнергии являются электродвигатели вентиляторов, лабораторное оборудование и оборудование буфета. В отношении обеспечения надежности электроснабжения электроприемники относятся к потребителям III категории. Электроснабжение служебно-бытового корпуса осуществляется одним кабельным вводом напряжением 380в переменного тока. Для питания вентустановки В1 предусмотрено два ввода: один от силового ввода, второй от электроосвещения. Источники питания определяются при привязке проекта. Подсчет нагрузок определялся методом коэффициента использования. Результаты подсчета приведены в нижеследующей таблице.

Основные показатели по силовому электрооборудованию

NN° п/п	Наименование показателей	Показатели	Примечание
1	Установленная мощность квт	55.35	
2	Потребная мощность квт	40	
3	Средневзвешенный коэффициент	0.87	
	мощности.		
4	Годовой расход электроэнергии		
	квт4	42.00	

Для распределения электроэнергии приняты распределительные пункты серии ПР11, установленные в электрощитовой. В качестве аппаратов управления и защиты для вентиляторов приняты магнитные пускатели серии ПМЛ.

Проектом предусматривается: 1) дистанционное управление вентиляторами В1, В2 и сигнализация их работы; 2) автоматическое включение резервного вентилятора при аварийном отключении рабочего в двухвентиляторной системе В1; 3) автоматическое отключение вентсистем В1, В2, П2 при возникновении пожара и с поста ПДО, установленного в помещении охраны. Схемы приточных вентсистем П1, П2, а также шкафы 16ЩУВ, 17ЩУВ, в которых располагается аппаратура защиты и управления разработаны в типовом проекте 904-02-5. Питающие и распределительные сети выполняются проводом АПВ в стальных и полиэтиленовых трубах, кабелями АВВГ, АКВВГ. Для подключения токоприемников, установленных на виброосновании, применяется провод ПВ3 проложенный в металлорукаве.

Согласовано

Взам. инв. №

Подпись и дата

Инв. №

Типовой проект разработан в соответствии с действующими нормами и правилами и предусматривает мероприятия, обеспечивающие взрывную, взрывопожарную и пожарную безопасность при эксплуатации зданий.

Главный инженер проекта (Винокуров)

Привязан

Инв. №

ТП 416-1-201.87 ЭМ

ГИП	Винокуров		
Н.контр.	Чернис		
Нач.отд.	Калинин		
Гл.спец.	Чернис		
Рук.гр.	Лившиц		
Ст.инж.	Нестерчук		

Служебно-бытовой корпус для нефтебаз.

Стадия	Лист	Листов
Р	1	15

Общие данные (начало)

ГПИ-6 Москва

Для защиты персонала от поражения электрическим током предусматривается защитное зануление всех металлических, нормально не находящихся под напряжением, частей электроустановок, могущих оказаться под таковым при повреждении изоляции.

В качестве зануляющих проводников используются специальные жилы кабелей и проводов, присоединенных к нулевой шине распределительных шкафов, соединенных с нулевой точкой трансформаторов нулевыми жилами питающих кабелей.

Для защиты корпуса от прямых ударов молнии на кровлю под слой гидроизоляции укладывается молниезащитная сетка (ст. кр. d=6 мм) с ячейками площадью не более 150 м².

Эту сетку приварить к арматуре строительных конструкций. Арматуру отдельных строительных деталей проварить между собой, обеспечив тем самым непрерывную электрическую цепь. Металлические элементы здания, расположенные на крыше, должны быть соединены с молниезащитной сеткой.

Все перечисленные мероприятия должны быть выполнены в строительной части проекта.

Молниезащита корпуса выполнена по III категории в соответствии с требованиями СН 305-77

Ведомость изделий и материалов для изготовления изделий МЭЗ

№№ п/п	Наименование и техническая характеристика изделия, материала	Тип, марка	Ед. изм.	Потребность по проекту
1	Пост управления кнопочный	ПКЕ-212-2	шт.	2
2	Пост управления кнопочный	ПКЕ 222-2	шт.	2
3	Зажим наборный	У123 У2.1	шт.	60
4	Коробка клеммная	У615 АУ2	шт.	1
5	Ящик	К656У2	шт.	1
6	Колодка маркировочная	КМ3СНУ2-1	шт.	4
7	Рейка	К109/192	шт.	1
8	Полоса	К106У2	шт.	2
9	Сталь полосовая 4×40 мм	ГОСТ 103-76	кг	5

Ведомость изделий МЭЗ

Обозначение чертежа	Наименование	Кол.	Примечание
4.407-235-049	Комплект из одного кнопочного	4	16КПВ,КСВ
	поста управления		16КП,КЗ
	серии ПКЕ 212-2, исп.1		17КПВ,КС
			17КС,КЗ
5.407-64.250 М4	Коробка У615	1	19КК2
5.407-31 Л12	Ящик к 656 на 60 наборных		
	зажимов.	1	19КК1

Ведомость объемов электромонтажных работ

№№ п/п	Наименование работ	Ед. изм.	Кол.	Примечание
1	2	3	4	5
1	Установка распределительных			
	шкафов серии ПР11	шт	2	
2	Установка щитов серии ЩУП	шт	2	
3	Установка магнитных пускателей	шт.	5	
	серии ПМЛ			

Продолжение

1	2	3	4	5
4	Установка автоматического	шт	1	
	выключателя серии АП50Б			
5	Установка промежуточных	шт	2	
	реле			
6	Установка кнопочных	шт	2	
	постов управления			
	серии ПКУ 15			
7	Установка кнопочных постов	шт	10	
	управления серии			
	ПКЕ.			
8	Установка штепсельных	шт	3	
	розеток.			
9	Установка клеммных коробок,	шт.	8	
	протяженных ящиков			
10	Установка пакетно-кулачкового	шт.	1	
	переключателя серии ПКП			
11	Протяжка проводов в трубы,	км	2.36	
	металлорукав			
12	Прокладка силовых кабелей	км	0.21	
13	Прокладка контрольных	км	0.135	
	кабелей			
14	Прокладка полиэтиленовых	км	0.375	
	труб			
15	Прокладка стальных труб	км	0.085	

Типовой проект 416-1-201.87 Альбом III

Инв. № подл. | Подпись и дата | Взам. инв. №

Привязан

Инв. №

ТП 416-1-201.87 ЭМ

ГИП	Винокуров	
Н.контр.	Чернис	
Нач.отд.	Калинин	
Гл.спец.	Чернис	
Рук.гр.	Либшиц	
Ст.инж.	Нестерук	

Служебно-бытовой корпус для нефтебаз.

Стадия	Лист	Листов
Р	2	

Общие данные (окончание)

ГПИ-6 Москва

Альбом III

Типовой проект 416-1-201.87

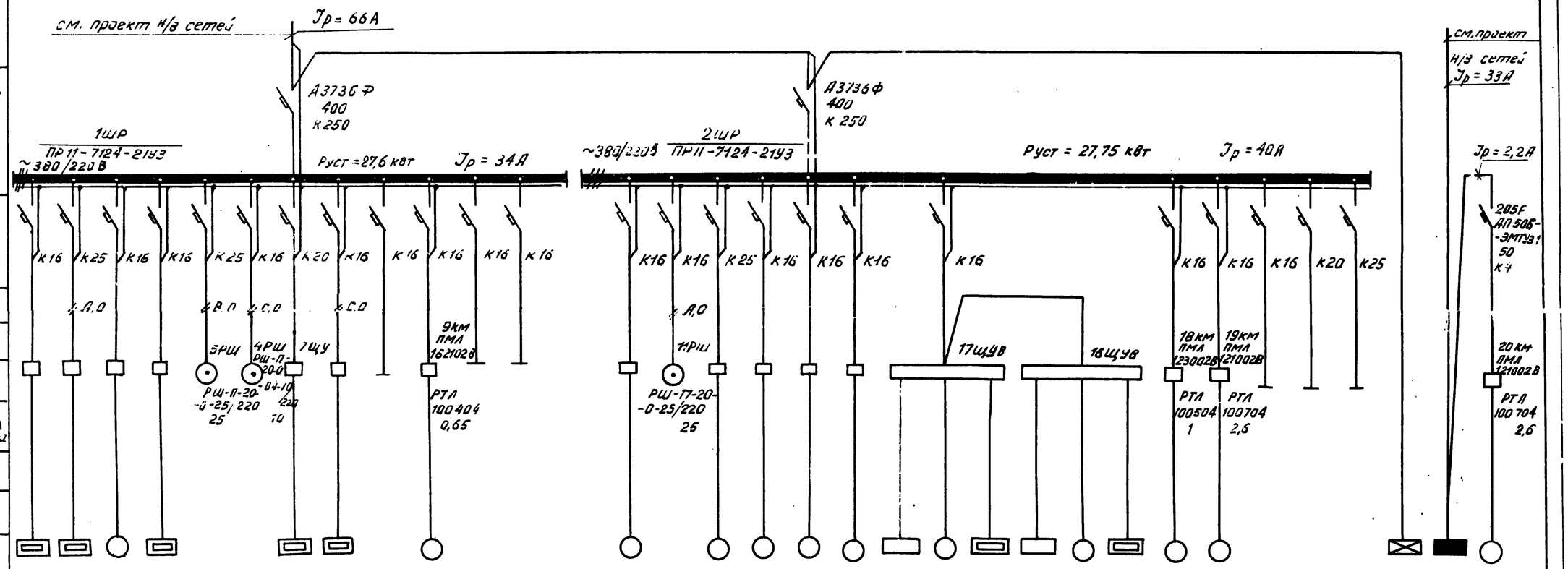

Данные питающей сети																								
Шкаф распределительный № по плану / Тип	Тип номинальный ток, А / Расцепитель, А																							
	Автомат вводa																							
	Автомат этажей линии	Тип АЕ 2056 Номинальный ток, 100А Расцепитель Н																						
Марка и сечение провода																								
Длина участка сети, м																								
Тип и номинальный ток пускового аппарата, А																								
Ток нагревательного элемента пускателя, А Номинальный ток и уставка расцепителя автомата Н																								
Марка и сечение провода																								
Длина участка сети, м																								
Электроприемник	№ по плану	2	1	3	6	5	4	7	8		9			10	11	12	13	15	14	ЩА2	17	17Э	ЩА1	16	16Э	18	19				ЩА	ЩО	20
	Тип																																
	Номинальная мощность, квт	7	4	0,4	7	4	0,5	3,17	1,35		0,18			3	2,2	8	0,3	3	3		2,2	1,6		1,5	1,6	0,25	1,1				0,75	18,4	1,1
	Ток, А																																
Наименование механизма и № по технологическому проекту		Электрокипятильник-2	Плита электрическая-1	Холодильный шкаф-7	Электрокипятильник-2	Электрососиска-варка-3	Электротермостат-4	Прилавок-витрина-6	Электросушитель-5	Резерв	Задвижка	Резерв	Резерв	Электрощит ЭЩ-11-28	Шкаф сушильный ШСС-80П-59	Стол лабораторный СТК-4-9	Шкаф холодильный ШХ-04М-40	Шкаф вытяжной ШВ-2,3-2	Шкаф вытяжной ШВ-2,3-2	Щит регулирования	Вентустановка П2	Электрообогрев заслонки наружной воздуха вентустановки П2	Щит регулирования	Вентустановка П1	Электрообогрев заслонки наружного воздуха П1	Вентилятор крышный В2	Вентустановка В1	Резерв	Резерв	Резерв	Аварийное освещение	Рабочее освещение	Вентустановка В1

1. Пусковой аппарат, тип которого на чертеже не указан, поставляется комплектно с механизмом вместе с проводами от аппарата до электроприемника.
2. Уставки расцепителей автоматов и н.э. тепловых реле пускателей отрегулировать при наладке в соответствии с номинальным током двигателей
3. Кабельный журнал — листы 10, 11.

Инв. № подл. | Подпись и дата | Взам. инв. №

Привязан

Инв. №

ГИП	Винокуров		
Н.контр.	Чернис		
Нач.отд.	Калинин		
Гл.спец.	Чернис		
Рук.гр.	Лузиич		
Ст.инж.	Нестерук		

ТП 416-1-201.87 ЭМ

Служебно-бытовой корпус для нефтебаз

Стадия	Лист	Листов
Р	3	

Питающая и распределительная сеть ~380/220В. Принципиальная однолинейная схема 1ШР, 2ШР

ГПИ-6 Москва

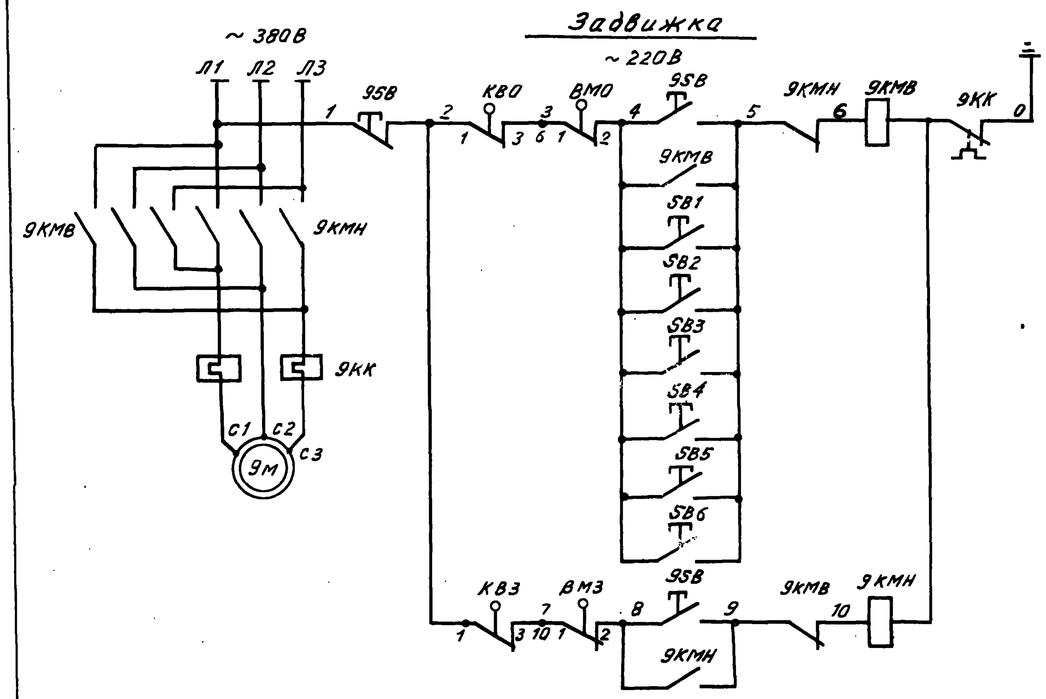

Диаграмма работы конечных выключателей KB0, KB3, BM0, BM3.

Наимен. конечн. выкл.	Обозначение контакта	Открыта	Промежуточное	Закрыто
KB0	1-2	■		
KB3	1-2			■
BM3	1-2	■	■	
BM0	1-2		■	■

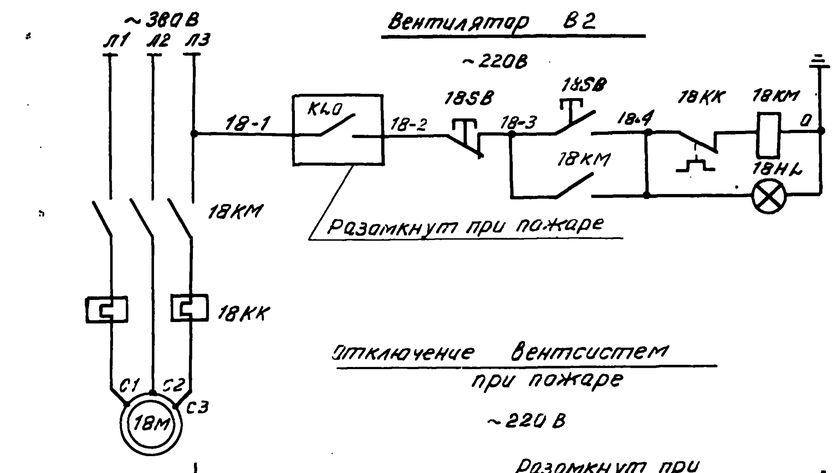

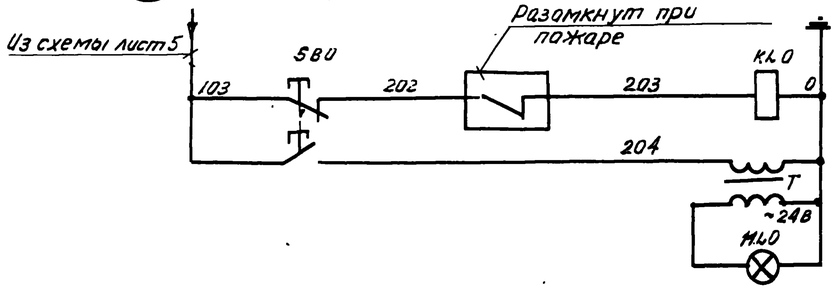

В схему управления вентустановки В1 Лист 5

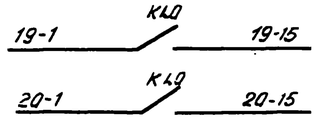

В схему управления приточной вентсистемы П-2 альбома II т.п. 904-02-5

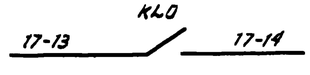

Поз. обозначение	Наименование	Кол.	Примечание
	У механизма		
9M	Двигатель АОЛ-11-2 ФЗ, ~ 380 В; 0,18 квт	1	
18M	Двигатель 4АБ38Б92, ~ 380В; 0,25 квт	1	
	По месту		
9YM 9S3 9KK	Пускатель ПМЛ 162 102 В, ~ 220 В Приставка ПКЛ 2004 Реле электротепловое РТЛ 100404	1	
KB0, KB3 BM0, BM3	Выключатель конечный	4	Комплектуется задвижкой
18YM 18SB 18KK 18HL	Пускатель ПМЛ 123 002В ~ 220 В Реле электротепловое РТЛ 100504	1	
	У пожарных кранов		
SB1 ÷ SB6	Пост управления ПКЕ 212-1	6	
	Пост управления 19ПУ		
KL0	Реле промежуточное РПУ2-36600-3У3, ~ 220 В	1	
	Пост дистанционного управления ПДО		
SB0, HL3, T	Пост управления ПКУ 15-19-121-40 У3	1	

Привязан

Инв. №

ГИП	Винакуров		
Н.контр.	Чернис		
Нач.отд.	Калинин		
Гл.спец.	Чернис		
Рук.гр.	Лившиц		
Ст.инж.	Нестерук		

ТП 416-1-204.87 ЭМ

Служебно-бытовой корпус для нефтебаз

Стадия	Лист	Листов
Р	4	

Схемы электрические принципиальные (начало)

ГПИ-6 Москва

Типовой проект 416-1-204.87 Альбом III

Взам. инв. № | Подпись и дата | Инв. № подл.

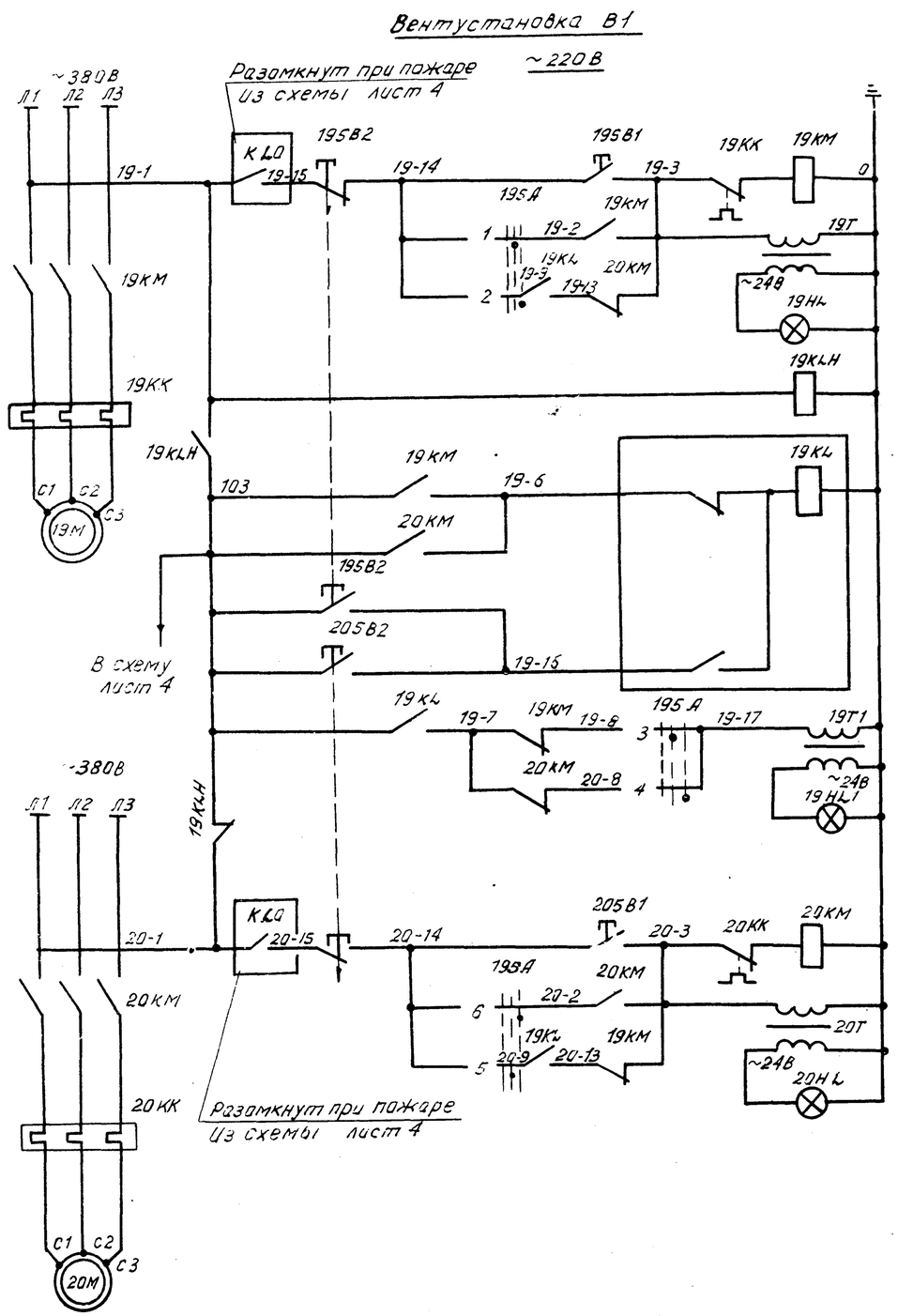

195А

Избиратель управления

ПКП 25-39-27У3				
Обозн. по схеме	№№ конт.	0	19	20
1	1-2		X	
2	3-4			X
3	5-6		X	
4	7-8			X
5	9-10		X	
6	11-12			X

Поз. обозначение	Наименование	Кол.	Примечание
	У механизма		
19М 20М	Двигатель В 80 А4, ~380В 1,1 квт	2	
	Аналитический зал		
19НL 195В1 195В2 19НL1 19Т1 205В1 205В2 20НL 20Т 19Т	Пост управления кнопочный ПКУ15-19-331-40У3	1	19ПДу
195А	Переключатель пакетно-кулачковый ПКП 25-39-27У3	1	
	Пост управления 19ПУ		
19КМ 20КМ	Пускатель магнитный ПМЛ 121002В, ~220В Приставка контактная ПКЛ 2204	2	
19KLH	Пускатель магнитный ПМЛ 111002В, ~220В	1	
19KL	Реле промежуточное двухпозиционное РП12; ~220В	1	

Привязан

Инв. №

ГИП	Винакуров		
Н.контр.	Чернис		
Нач.отд.	Калинин		
Гл.спец.	Чернис		
Рук.гр.	Лившиц		
Ст.инж.	Нестерук		

ТП 416-1-201.87 ЭМ

Служебно-бытовой корпус для нефтебаз

Стадия	Лист	Листов
Р	5	

Схемы электрические принципиальные (окончание)

ГПИ-6 Москва

Альбом III

Типовой проект

Инв. № подл. | Подпись и дата | Взам. инв. №

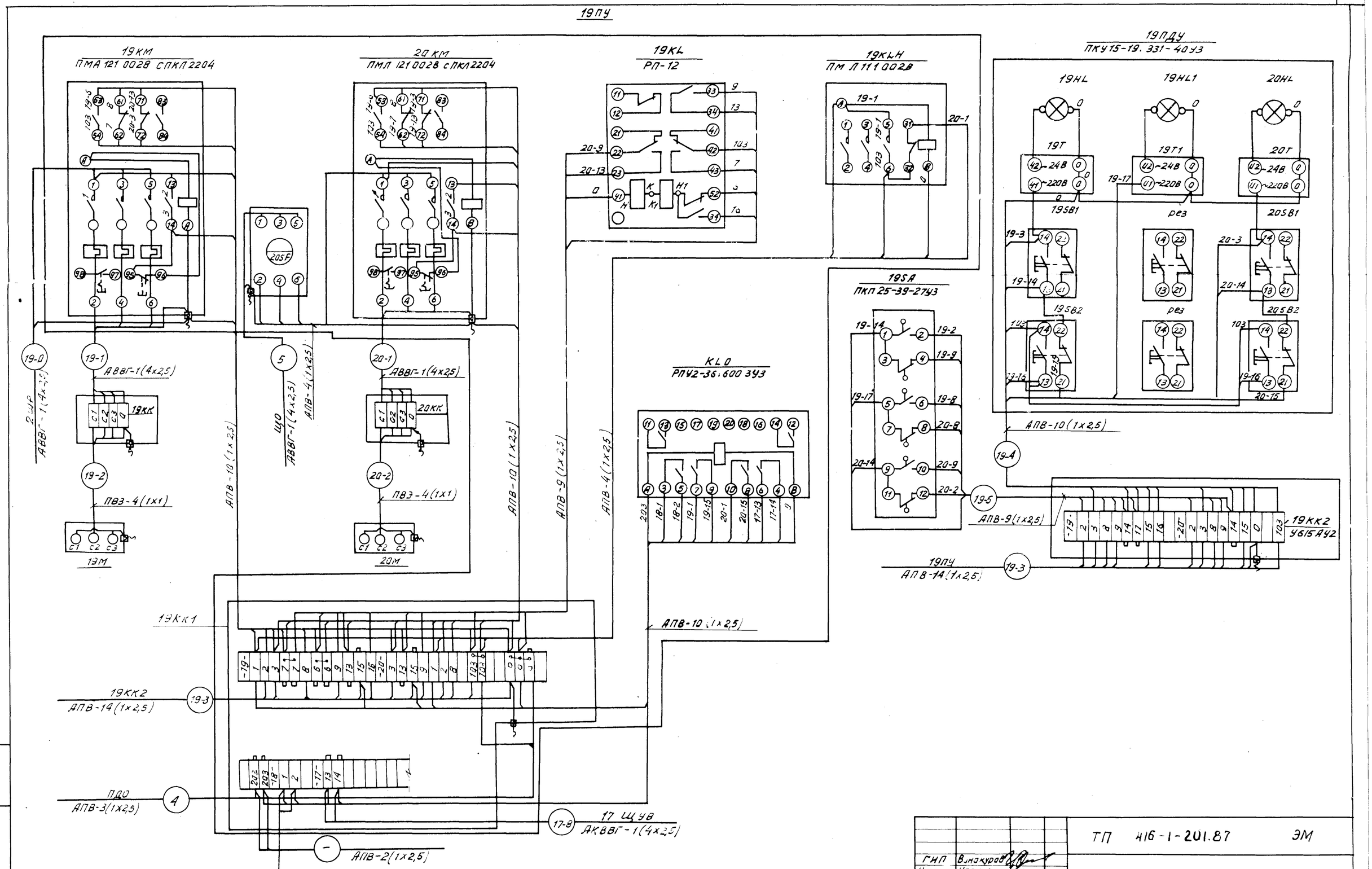

1. Монтаж внутри поста 19ПУ выполнить проводом АПВ сеч. 2,5кв. мм - 40м.
2. Кабельный журнал - листы 10, 11.

Типовой проект 416-1-201.87 Альбом III

ГИП	Вынакуров		
Н.контр	Чернис		
Нач.отд.	Калинин		
Гл.спец.	Чернис		
Рук.гр.	Лившиц		
Ст.инж.	Нестерук		
Инж.I к.	Родина		

Привязан

Инв. №

Взам.инв.№ | Подп. и дата | Инв.№ подл.

ТП 416-1-201.87 ЭМ

Служебно-бытовой корпус для нефтебаз

Стадия	Лист	Листов
Р	6	

Схема подключений (начало)

ГПИ-6 Москва

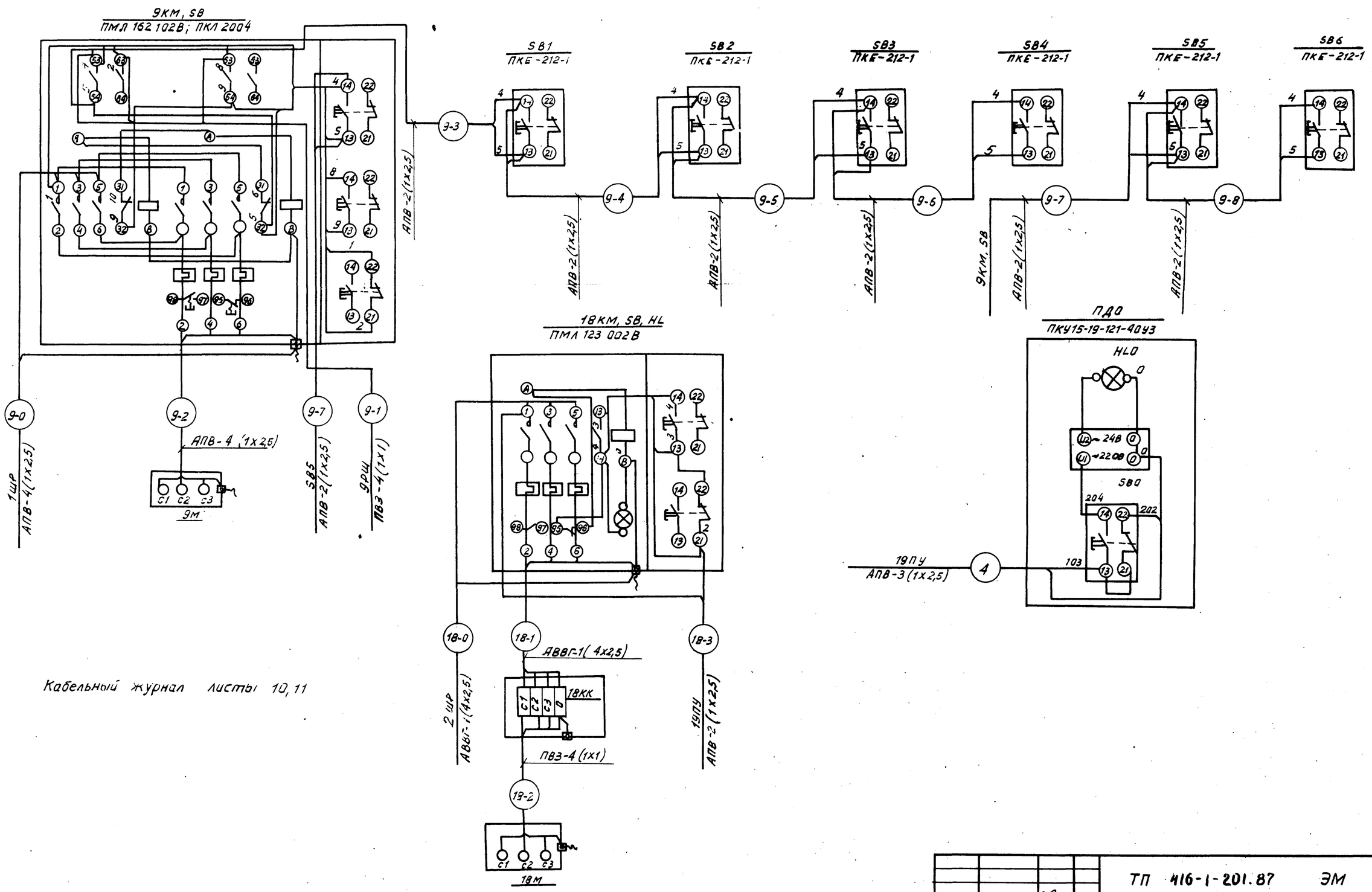

Кабельный журнал листы 10, 11

Типовой проект 416-1-201.87 Альбом III

Взам. инв. №			
Подп. и дата			
Инв. № подл.			

Привязан

Инв. №

ГИП	Винокуров		
Н. контр.	Чернис		
Нач. отд.	Калинин		
Гл. спец.	Чернис		
Рук. гр.	Лившиц		
Ст. инж.	Нестерук		
Инжен.	Родина		

ТП 416-1-201.87 ЭМ

Служебно-бытовой корпус для нефтебаз

Стадия	Лист	Листов
Р	7	

Схема подключений (продолжение)

ГПИ-6 Москва

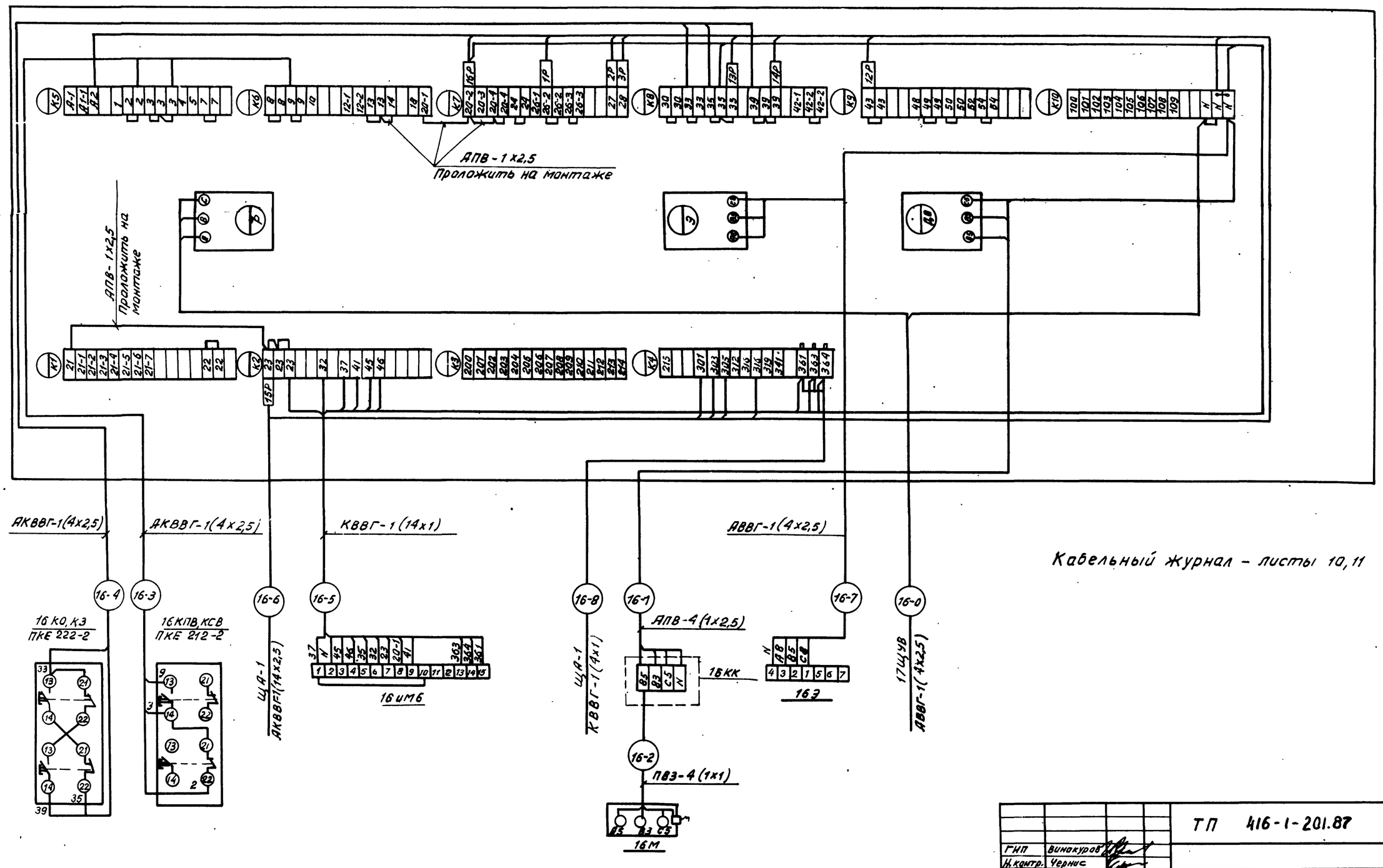

Кабельный журнал – листы 10, 11

Привязан

Инв. №

ГИП	Винокуров		
Н. контр.	Чернис		
Нач. отд.	Калинин		
Гл. спец.	Чернис		
Рук. гр.	Лившиц		
Ст. инж.	Нестерук		
Инжен.	Радина		

ТП 416-1-201.87 ЭМ

Служебно-бытовой корпус для нефтебаз

Стадия	Лист	Листов
Р	8	

Схема подключений (продолжение)

ГПИ-6 Москва

Типовой проект 416-1-201.87 Альбом III

Взам. инв. № | Подп. и дата | Инв. № подл.

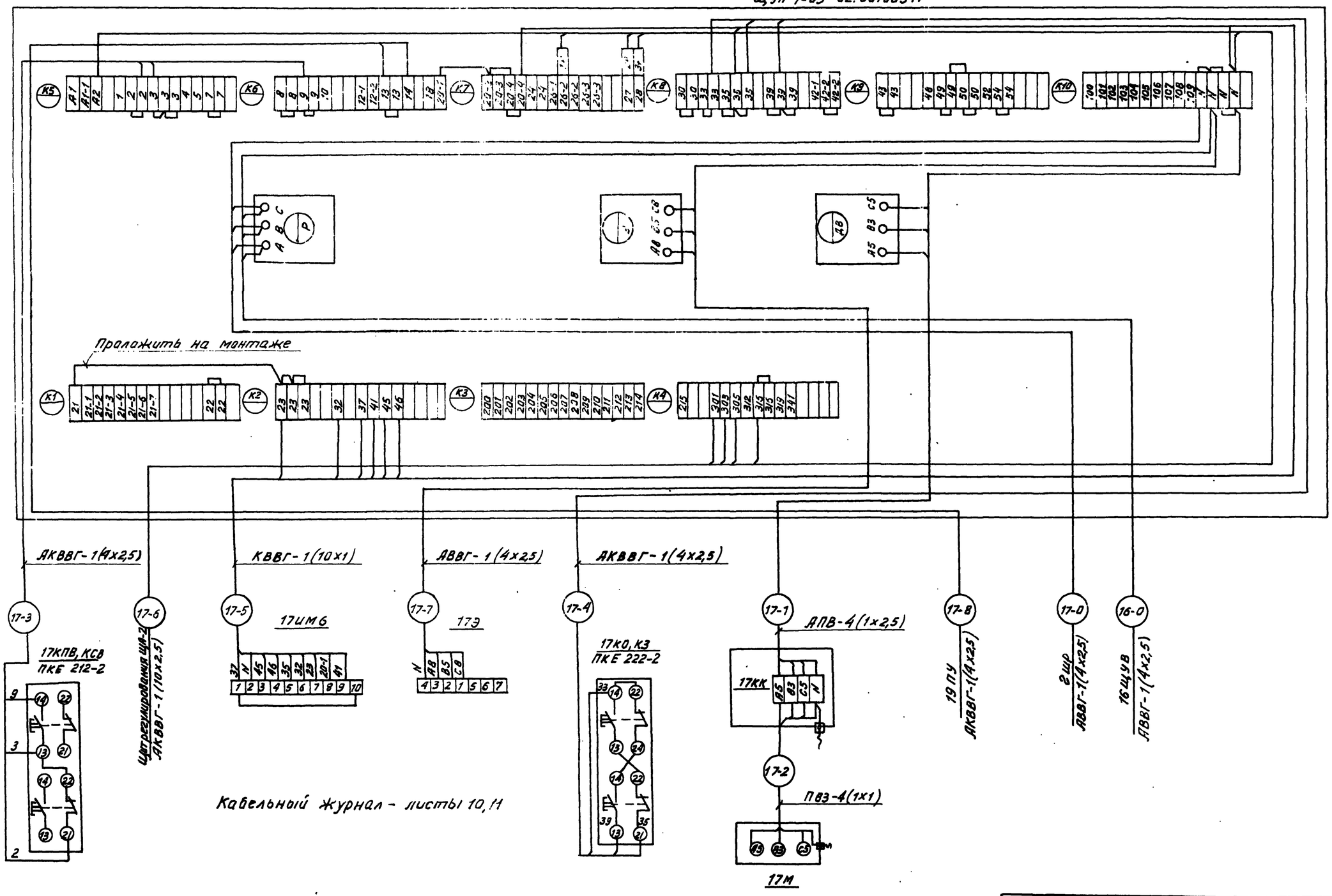

Альбом III

Типовой проект 416-1-201.87

ГИП	Винокуров		ТП 416-1-201.87 ЭМ				
Н.центр.	Чернис						
Нач.отд.	Калинин		Служебно-бытовой корпус для нефтебаз	Стадия	Лист	Листов	
Гл.спец.	Чернис			Р	9		
Рук.гр.	Лившиц						
Ст.инж.	Нестерук		Схема подключений (окончание	ГПИ-6 Москва			
Инжен.	Рябина						

Привязан

Инв. №

Инв.№ подл. | Подп. и дата | Взам. инв.№

Маркировка кабеля	Трасса: Начало	Трасса: Конец	Кабель по проекту: Марка	Кабель по проекту: Кол-во кабелей и сечение жил, напряжение	Кабель по проекту: Длина м	Кабель проложен: Марка	Кабель проложен: Кол-во кабелей числом сечение жил, напряжение	Кабель проложен: Длина м
С	Ввод	1ШР				Решается при		
Л	Ввод	ЩО				привязке проекта		
1	1ШР	2ШР	АВВГ	1(3×16+1×10)	8			
3	2ШР	ЩА	АВВГ	1(3×6+1×4)	11			
4	19ПУ	ЛДО	АПВ	3(1×2,5)	105			
5	ЩО	19ПУ	АВВГ	1(4×2,5)	16			
1-0	1ШР	Плита электрическая 1	АПВ	3(1×4)	57			
2-0	1ШР	Электрокипятильник 2	АПВ	5(1×2,5)	80			
3-0	1ШР	Шкаф холодильный 3	АПВ	5(1×2,5)	80			
4-0	1ШР	4РШ	АПВ	3(1×2,5)	54			
5-0	1ШР	5РШ	АПВ	2(1×4)	36			
6-0	1ШР	Электрокипятильник 6	АПВ	5(1×2,5)	85			
7-0	1ШР	7ЩУ	АПВ	4(1×2,5)	72			
7-1	7ЩУ	Прилавок-мармит 7	АПВ	10(1×2,5)	50			
8-0	1ШР	Электросушитель 8	АПВ	3(1×2,5)	42			
9-0	1ШР	9км	АПВ	4(1×2,5)	76			
	9км	9РШ	ПВЗ	3(1×1)	18			
	9км	Двигатель 9	АПВ	4(1×2,5)	12			
9-3	9км	SB1	АПВ	2(1×2,5)	24			
9-4	SB1	SB2	АПВ	2(1×2,5)	56			
9-5	SB2	SB3	АПВ	2(1×2,5)	12			
9-6	SB3	SB4	АПВ	2(1×2,5)	16			

Маркировка кабеля	Трасса: Начало	Трасса: Конец	Кабель по проекту: Марка	Кабель по проекту: Кол-во кабелей число и сечение жил, напряжение	Кабель по проекту: Длина м	Кабель проложен: Марка	Кабель проложен: Кол-во кабелей число и сечение жил, напряжение	Кабель проложен: Длина м
9-7	9км	SB5	АПВ	2(1×2,5)	28			
9-8	SB5	SB6	АПВ	2(1×2,5)	48			
10-0	2ШР	Электрощит 10	АПВ	4(1×2,5)	100			
11-0	2ШР	11РШ	АПВ	3(1×2,5)	72			
12-0	2ШР	Стол лабораторный 12	АПВ	3(1×4)+1×25	93			
					31			
13-0	2ШР	Шкаф холодильный 13	АПВ	3(1×2,5)	99			
14-0	2ШР	Шкаф вытяжной 14	АПВ	4(1×2,5)	128			
15-0	2ШР	Шкаф вытяжной 15	АПВ	4(1×2,5)	108			
16-0	17ЩУВ	16ЩУВ	АВВГ	1(4×2,5)	7			
16-1	16ЩУВ	16КК	АПВ	4(1×2,5)	28			
16-2	16КК	Двигатель 16	ПВЗ	4(1×1)	8			
16-3	16ЩУВ	16КПВ, КСВ	АКВВГ	1(4×2,5)	11			
16-4	16ЩУВ	16КО, КЗ	АКВВГ	1(4×2,5)	15			
16-5	16ЩУВ	16UMS	КВВГ	1(14×1)	15			
16-6	16ЩУВ	Щит регулирования ЩУ1	АКВВГ	1(14×2,5)	5			

Типовой проект 416-1-201.87 Альбом III

Взам. инв. № | Подп. и дата | Инв. № подл.

Привязан

Инв. №

ГИП	Винокуров	
Н.контр.	Чернис	
Нач.отд.	Калинин	
Гл.спец.	Чернис	
Рук.гр.	Лившиц	
Ст.инж.	Хасянов	
Ст.инж.	Нестерук	

ТП 416-1-201.87 ЭМ

Служебно-бытовой корпус для нефтебаз

Стадия	Лист	Листов
Р	10	

Кабельный журнал (начала)

ГПИ-6 Москва

Маркировка кабелей	Трасса		Кабель					
			По проекту			Проложен		
	Начало	Конец	Марка	Кол-во кабелей число и сечение жил, напряжение	Длина м	Марка	Кол-во кабелей число и сечение жил, напряжение	Длина м
16-7	16 ЩУВ	Электронагреватели 16Э	АВВГ	1(4х2,5)	16			
16-8	16 ЩУВ	ЩА1	КВВГ	1(4х1)	5			
17-0	2 ШР	17ЩУВ	АВВГ	1(4х2,5)	12			
17-1	17ЩУВ	17КК	АПВ	4(1х2,5)	24			
17-2	17КК	Двигатель 17	ПВ3	4(1х1)	9			
17-3	17 ЩУВ	17КП8, КСВ	АКВВГ	1(1х2,5)	11			
17-4	17 ЩУВ	17 КО, К3	АКВВГ	1(4х2,5)	19			
17-5	17 ЩУВ	17 И М6	КВВГ	1(10х1)	21			
17-6	17 ЩУВ	Щит регулирования ЩА2	АКВВГ	1(10х2,5)	5			
17-7	17 ЩУВ	Электронагреватели 17Э	АВВГ	1(4х2,5)	20			
17-8	19ПУ	17 ЩУВ	АКВВГ	1(4х2,5)	5			
18-0	2 ШР	18 КМ	АПВ	4(1х2,5)	100			
18-1	18 КМ	18 КК	АВВГ	1(4х2,5)	25			
18-2	18КК	Двигатель 18	ПВ3	4(1х1)	8			
18-3	19ПУ	18КМ	АПВ	2(1х2,5)	56			
19-0	2 ШР	19ПУ	АВВГ	1(4х2,5)	12			
19-1	19ПУ	19КК	АВВГ	1(4х2,5)	40			
19-2	19КК	Двигатель 19	ПВ3	4(1х1)	8			
19-3	19ПУ	19КК2	АПВ	14(1х2,5)	350			
19-4	19КК2	19ПДУ	АПВ	10(1х2,5)	30			
19-5	19КК2	19БА	АПВ	9(1х2,5)	27			
20-1	19ПУ	20КК	АВВГ	1(4х2,5)	40			
20-2	20КК	Двигатель 20	ПВ3	4(1х1)	8			

Таблица заполнения труб кабелями

Маркировка					
Труба	Кабель	Труба	Кабель	Труба	Кабель
4-25	4	12-0-25	12-0		
4-1-25	4	13-0-25	13-0		
1-0-25	1-0	14-0-25	14-0		
2-0-25	2-0	15-0-25	15-0		
3-0-25	3-0	16-1-25	16-1		
4-0-25	4-0	17-1-25	17-1		
5-0-25	5-0	18-0-25	18-0		
6-0-25	6-0	18-0-1-25	18-0		
7-0-25	7-0	18-1-25	18-1		
7-1-32	7-1	18-1-1-25	18-1		
8-0-25	8-0	18-3-25	18-3		
9-0-25	9-0	18-3-1-25	18-3		
9-1-25	9-1	18-3-2-25	18-3		
9-3-25	9-3	19-1-25	19-1		
9-4-25	9-4	19-1-1-25	19-1		
9-4-1-25	9-4	19-1-2-20	19-1		
9-5-25	9-5	19-3-40	19-3		
9-6-25	9-6	19-3-1-40	19-3		
9-7-25	9-7	20-1-25	20-1		
9-8-25	9-8	20-1-1-25	20-1		
10-0-25	10-0	20-1-2-20	20-1		
10-0-1-25	10-0				
11-0-25	11-0				
11-0-1-25	11-0				

Итого

АВВГ	3х16+1х10 кв. мм	– 8м	ПВ3	1х1 кв. мм	— 58м
	3х6+1х4 кв мм	– 11м	КВВГ	14х1 кв. мм	— 15м
	4х2,5 кв. мм	– 188м		4х1 кв. мм	— 5м
АКВВГ	4х2,5 кв. мм	– 61м		10х1 кв. мм	— 21м
	14х2,5 кв. мм	– 5м			
	10х2,5 кв. мм	– 5м			
АПВ	1х2,5 кв. мм	— 1934м			
	1х4 кв. мм	— 186м			

Альбом III

Типовой проект 416-1-201.87

Взам. инв. № | Подп. и дата | Инв. № подл.

Привязан

Инв. №

ГИП	Винокуров	
Н. контр.	Чернис	
Нач. отд.	Калинин	
Гл. спец.	Чернис	
Рук. гр.	Лившиц	
Ст. инж.	Хасянов	
Ст. инж.	Нестерук	

ТП 416-1-201.87 ЭМ

Служебно-бытовой корпус для нефтебаз

Стадия	Лист	Листов
Р	11	

Кабельный журнал (Окончание)

ГПИ-6 Москва

Формат А2

Типовой проект 416-1-201.87 Альбом III

Марка позиции	Обозначение	Наименование	Кол-во	Масса ед.кг	Примечание
1	2	3	4	5	6
1		Пункт силовой распре-			
		делительный серии			
		ПР11-7124-2143 (1,2 ШР)	2		
2	ЩУП1-03-01.00.00312	Щит управления (16ЩУВ)	1		
3	ЩУП1-03-02.00.00311	Щит управления (17ЩУВ)	1		
4		Щит автоматизации			см.про-
		(ЩА1, ЩА2)	2		ект КИП
5		Щит освещения (ЩП)	1		см.про-
6		Щит аварийного			ект эл.
		освещения (ЩА)	1		освещен.
7	4.407-235-049	Комплект из одного кнопоч-			серия
		ного поста управления се-			4.407-235
		рии ПКЕ-2112-2. исп. 1			
		(16,17 КПВ, КСВ; 16,17 КО, КЗ)	4		
8		Установка кнопки			
		ПКЕ 212-1 на стене (SB1÷SB6)	6		
		Комплект из одного кнопоч-			
		ного поста управления серии			
9	4.407-235-050	ПКУ15-19-121-40У3 исп.3 (ПДО)	1		серия 4.407-235
10	4.407-235-051	ПКУ15-19-331-40У3 исп.3(19ПДУ)	1		—"—
11		Пускатель магнитный серии			
		ПМЛ 162 102 Я (9 КМ)	1		
12		Пускатель магнитный серии			
		ПМЛ 123002В (18 КМ)	1		
13		Пакетный переключатель серии			
		ПКП 25-39-27У3 (19 SA)	1		
14		Розетка типа			
		РШ-П-20-0-04-10/220 (4РШ)	1		
15		Розетка типа			
		РШ-П-20-0-25/220 (5,11 РШ)	2		
16		Розетка (9РШ)	1		Комплект-
					но с заво-
					дом-изгото-
17	4.407-265-70	Комплект клеммной ко-			серия
		робки типа			4.407.265
		У615 АУ2 (19 КК2)	1		
18		Коробка клеммная			
		У985У2 (16,17,18 КК)	3		

Продолжение

1	2	3	4	5	6
		ПОСТ управления 19ПУ			
19		Выключатель автоматичес-			
		кий типа АП50Б-3МТУ3.1 (20 SF)	1		
20		Пускатель магнитный серии			
		ПМЛ 121002В (19,20 КМ)	2		Установить
21		Пускатель магнитный серии			на стойке
		ПМЛ 111002В (19 KL H)	1		К310МУХЛ2
22		Реле промежуточное двух-			
		позиционное РП12 (19 KL)	1		
23		Реле промежуточное			
		РПУ2-36600-3У3 (KL a)	1		
24	5.407-31 Лист 12	Ящик к 656 на 60			серия
		наборных зажимов (19 КК1)	1		5.407-31
25		швеллер к 235У2	20		изделия
26		Профиль к 239У2	10		ГЭМ
27		Стойка к 310МУХЛ2	5		—"—
28		Стойка к 1151У3	3		—"—
29		Стойка к 1150У3	15		—"—
30		Лоток НЛ20-П2У3	19		—"—
31		Полка к 1161У3	24		—"—
32		Скоба к 1157У3	34		—"—
33		Прижим НЛ-ПРУ3	44		—"—
34		Протяжной ящик			
		к 655У2 (ПК)	1		—"—
35		Коробка проходная прямая			
		КПП-20У1 (19,20 КК)	2		—"—
36		Металлический гибкий			
		герметичный рукав по			
		ГОСТ 3575-75 с арматурой			
		АС ПО ОТУ 22-367-66			
		ду 20; ℓ = 1500	3		
		Металлорукав негерме-			
		тичный серии Р3 по			
		ТУ22-3988-77			

Продолжение

1	2	3	4	5	6
37		Р3-Ц-Х-Ш-32У3	5		м
38		Р3-Ц-Х-Ш-22У3	20		м
39		Муфта Тр-5	3		
40		Муфта тр-4	10		
41		Штуцер ШВМ-1"-32	3		
42		Штуцер ШВМ-3/4"-22	10		
43		Труба обыкновенная			
		Т. 20×2,8			
		ГОСТ 3262-75	15		м
44		Труба Т 48×2.0			
		ГОСТ 10704-76	3		м
45		Труба Т. 33×2,0			
		ГОСТ 10704-76	3		м
46		Труба Т. 25×1,6			
		ГОСТ 10704-76	60		м
47		Труба ПВД 40С			
		ГОСТ 18599-73	20		м
48		Труба ПВД 32С			
		ГОСТ 18599-73	2		м
49		Труба ПВД 25С			
		ГОСТ 18599.73	350		м
50		Лента стальная 3×25			
		ГОСТ 6009-74	15		запуле- ние м.
51		Сжим ответвитель-			
		ный У739МУ3	12		

Привязан

Инв. №

ГИП	Винакуров	
Н.контр.	Чернис	
Нач.отд.	Калинин	
Гл.спец.	Чернис	
Рук.гр.	Сергеев	
Рук.гр.	Лившиц	
Ст.инж.	Хасянов	

ТП 416-1-201.87 ЭМ

Служебно-бытовой корпус для нефтебаз

Стадия	Лист	Листов
Р	12	

Расположение электрооборудования. Прокладка труб и кабелей. Спецификация.

ГПИ-6 Москва

Формат А2

Взам. инв. № | Подп. и дата | Инв. № подл.

Типовой проект 416-1-201.87 Альбом III

План на отм. 0.000

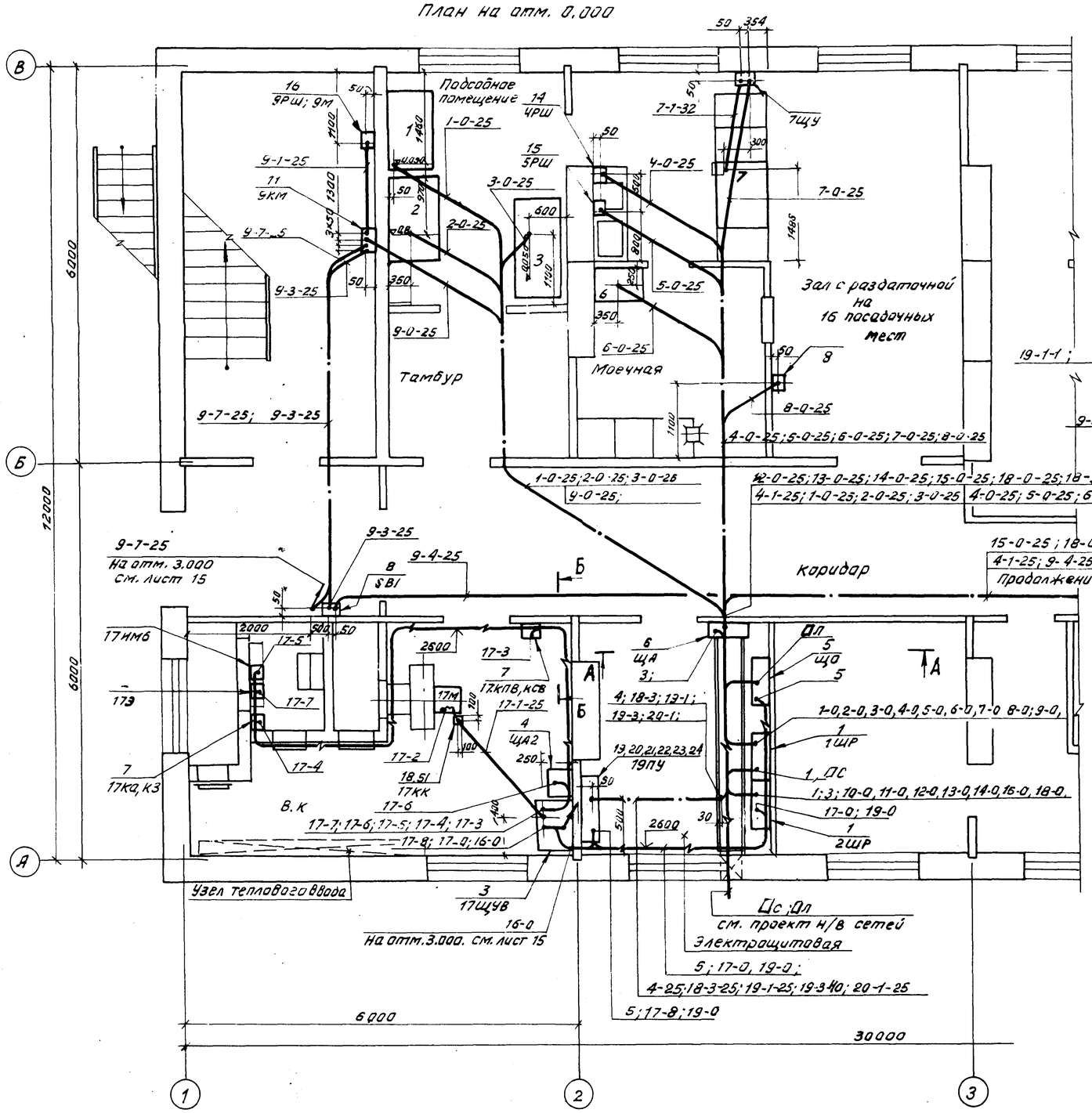

Схема здания

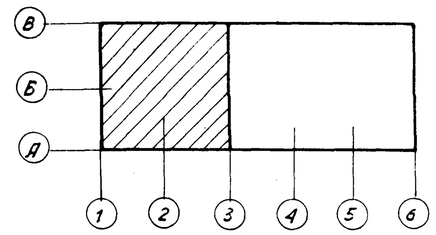

А-А

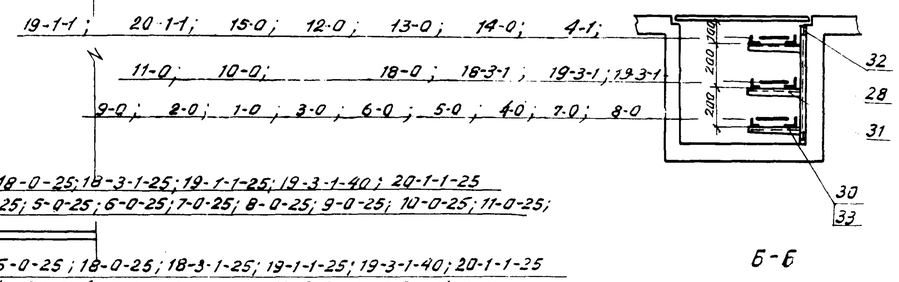

Б-Б

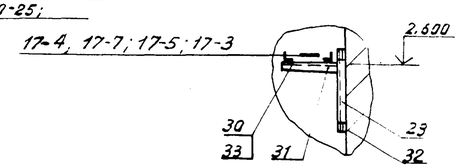

Спецификация и общие указания по прокладке труб и кабелей см. листы 12, 14

ГИП	Винокуров		ТП 416-1-201.87 ЭМ				
Н.контр.	Чернис						
Нач.отд.	Калинин						
Гл.спец.	Чернис		Служебно-бытовой корпус для нефтебаз	Стадия	Лист	Листов	
Рук.гр.	Сергеев			Р	13		
Рук.гр.	Лившиц						
Ст.инж.	Нестерук		Расположение электрооборудования. Прокладка труб и кабелей. План на отм. 0.000	ГПИ-6 Москва			
Ст.инж.	Хасянов						

Привязан

Инв. №

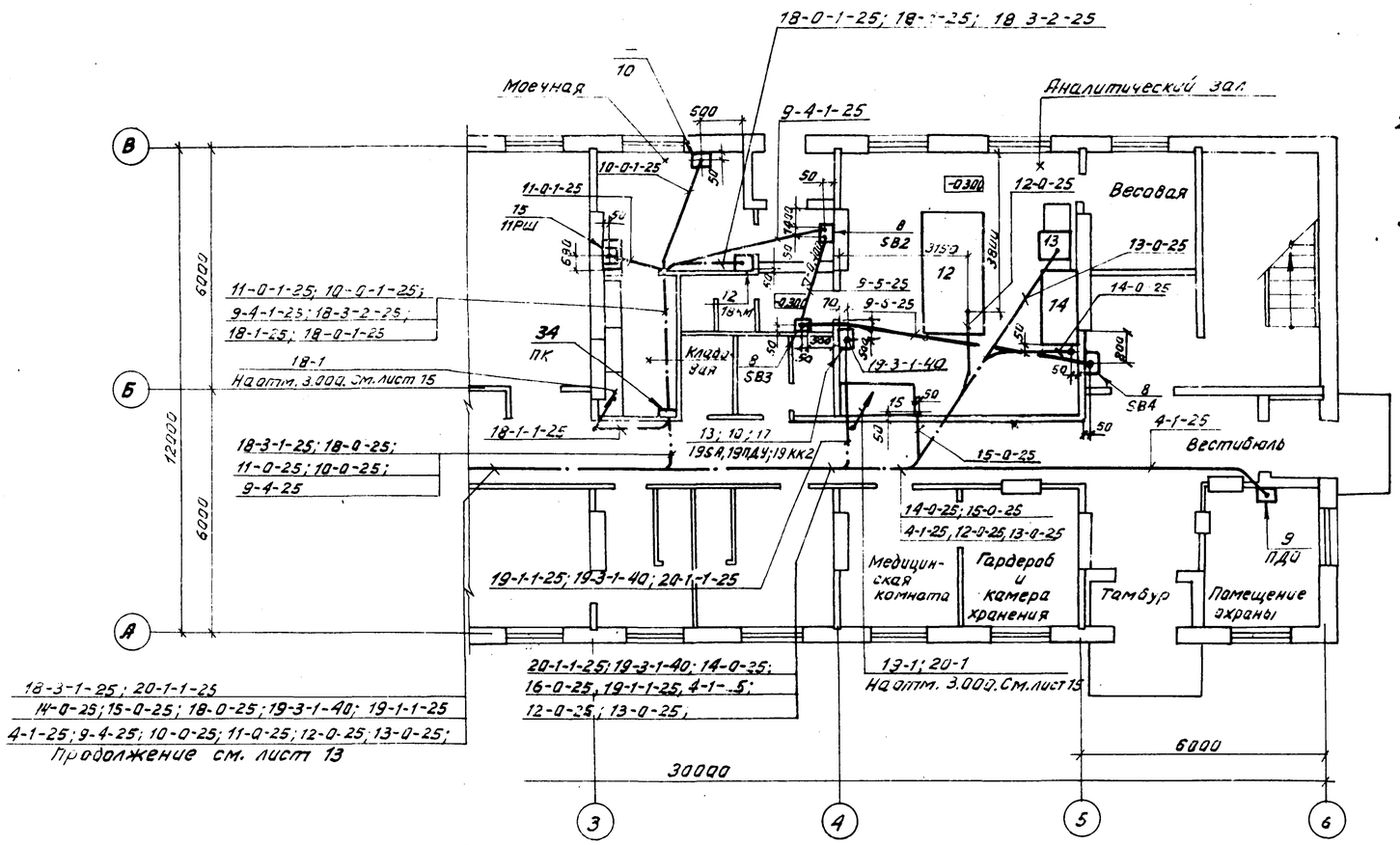

Схема здания

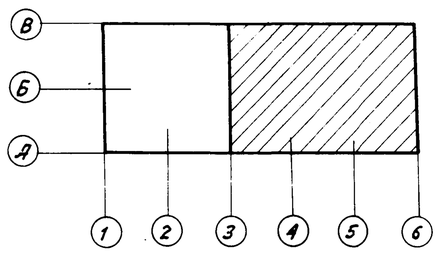

1. Монтаж электрооборудования и прокладку труб и кабелей выполнить в соответствии со СН и ПАМИ и инструкцией Минмонтажспецстроя СССР. и типовыми проектами 5.407-24 „Прокладка проводов и кабелей в полиэтиленовых трубах в производственных помещениях", 5.407-22 „Прокладка проводов и кабелей в стальных трубах."
2. Кабели на лотках проложить согласно типовому проекту 5.407-49 „Прокладка кабелей и проводов на лотках типа НЛ." Конструкции для крепления лотков установить через 2 м.
3. Кабели в каналах проложить согласно типовому проекту 7.407-4 „Прокладка кабелей в каналах". Конструкции для крепления лотков установить через 2 м.
4. Трубы проложить в подливке чистого пола, кроме случаев, указанных на чертежах.
5. Радиус изгиба труб должен быть не менее 10 ти кратного их диаметра.
6. Одиночные трубы или кабели, прокладываемые открыто, крепить скобами типов СО или СД.
7. При выводе полиэтиленовых труб из подливки пола к фундаментам электродвигателей и около стен должны применяться колена из стальных труб. Прокладку кабелей к аппаратам, установленным на стенах, выполнить в электросварных трубах.
8. Трубы вывести на 200 мм от отметки чистого пола или фундамента, кроме случаев, указанных на чертежах.
9. Кабели или провода от конца трубы до электроприемника проложить в металлорукаве, а в наружных электроустановках - в герметичном металлорукаве.
10. Кабели на высоту 2 м от отметки обслуживания защитить швеллером к 23542.
11. Аппараты управления установить на 1,2 м от отметки обслуживания.
12. Электрооборудование, у которого отсутствуют позиции по спецификации, поставляется комплектно с технологическим оборудованием.
13. Для зануления электрооборудования используются специальные жилы кабелей и стальная лента.
14. Таблицу заполнения труб кабелями и кабельный журнал см. листы 10, 11.

ГИП	Винакуров		ТП 416-1-201.87 ЭМ
Н. контр.	Чернис		
Нач. отд.	Калинин		
Гл. спец.	Чернис		Служебно-бытовой корпус для нефтебаз
Рук. гр.	Сергеев		
Рук. гр.	Лившиц		
Ст. инж.	Нестерук		Расположение электрооборудования. Прокладка труб и кабелей. План на отм. 0.300, 6.000
Ст. инж.	Хасянов		

Стадия	Лист	Листов
Р	14	

ГПИ-6 Москва

Привязан

Инв. №

Альбом III

Типовой проект 416-1-201.87

Инв. № подл. | Подпись и дата | Взам. инв. №

Типовой проект 416-1-201.87 Альбом III

План кровли

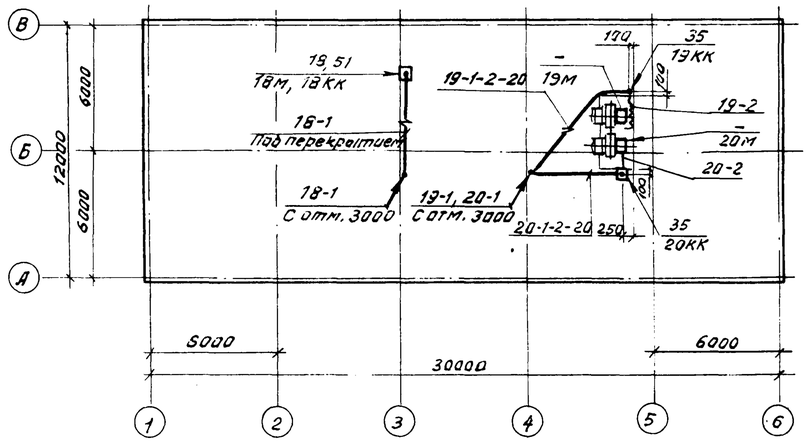

А-А

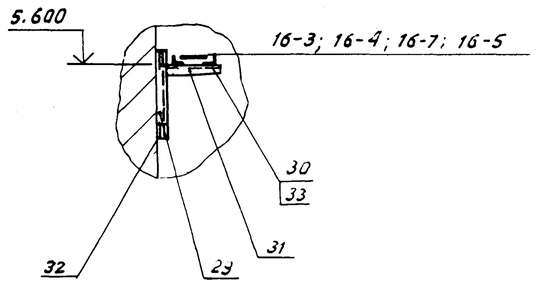

План на отм. 3.000

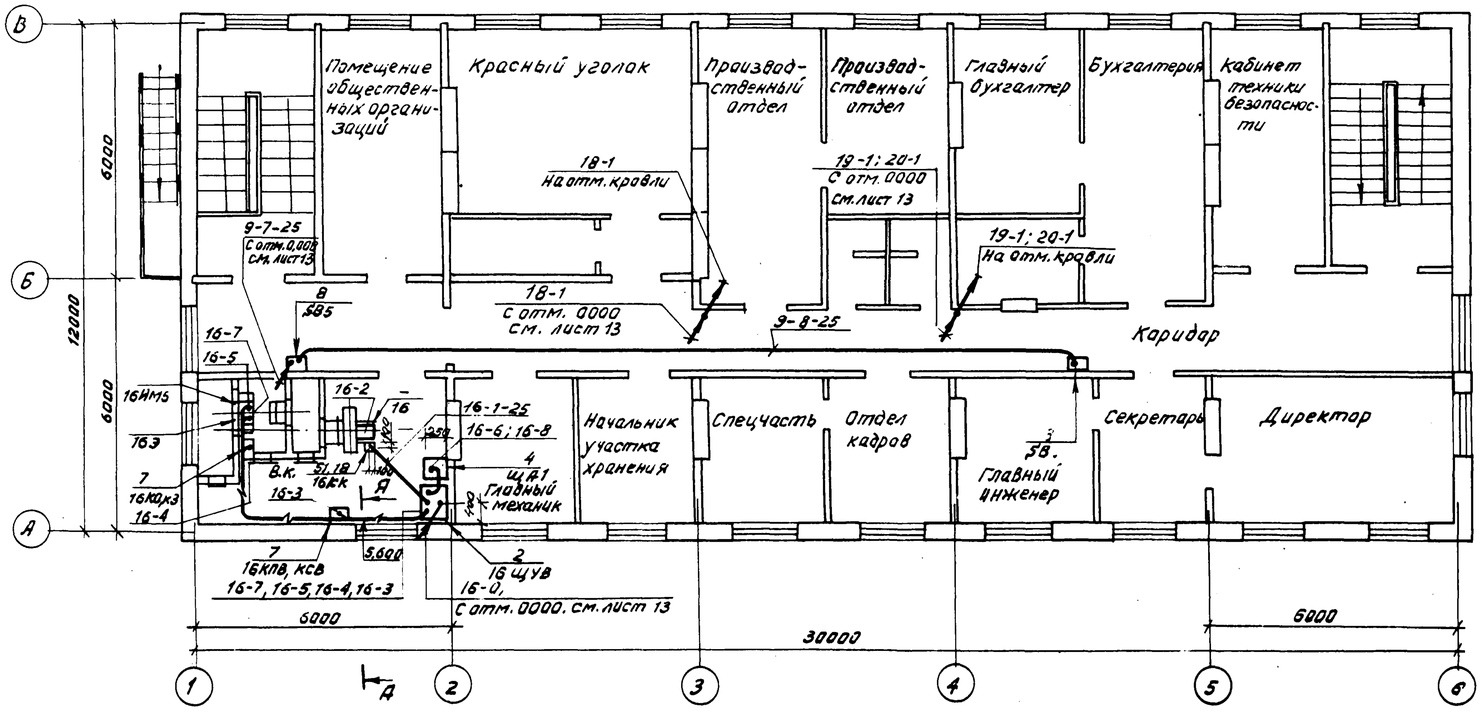

Спецификацию и общие указания по прокладке труб и кабелей см. листы 12,14.

				ТП 416-1-201.87 ЭМ			
ГИП	Винокуров						
Нач. котр.	Чернис						
Нач. отд.	Калинин						
Гл. спец.	Чернис			Служебно-бытовой корпус для нефтебаз	Стадия	Лист	Листов
Вед. инж.	Сергеев				Р	15	
Рук. гр.	Лидыч						
Ст. инж.	Нестерук			Расположение электрооборудования. Прокладка труб и кабелей. План на отм. 3000 и план кровли.	ГПИ-6 Москва		
Ст. техн.	Хасянов						

Привязан

Инв. №

Инв. № подл. | Подпись и дата | Взам. инв. №

Типовой проект 416-1-221.87 Альбом III

Ведомость рабочих чертежей основного комплекта

Лист	Наименование	Примечание
1	Общие данные	
2	План-схема расположения осветительного	
	оборудования и проводок на отм. 0.000	
3	План-схема расположения осветительного	
	оборудования и проводок на отм. 3.000	

Ведомость ссылочных и прилагаемых документов

Обозначение	Наименование	Примечание
	Ссылочные документы	
5.409-19	Установка одиночных светильни-	ГПИ ТПЭП
	ков с лампами накаливания	
	Прилагаемые документы	
ЭО.СО	Спецификация оборудования	
	для электрического освещения	
ЭО.ВМ	Ведомость потребности в	
	материалах.	

Ведомость объемов электромонтажных работ

	Наименование работ	Ед. изм.	Кол.	Примечание
1.	Установка щитка и ящика	шт	2	
2.	Установка светильников с лампами	шт	27	
	накаливания			
3.	Установка светильников с люми-	шт	110	
	несцентными лампами			
4.	Установка выключателей и	шт	156	
	штепсельных розеток			
5.	Установка понижающих транс	шт	2	
	форматоров			
6.	Прокладка кабеля АВВГ	км	0,05	
7.	Прокладка поливинилхлоридных труб	км	0,9	
8	Прокладка проводов АПВ в трубах	км	2,6	
9.	Прокладка проводов АППВС	км	0,4	

Основные показатели осветительной установки

№ п/п	Наименование	Показатели	Примечание
1	Общая освещаемая площадь, $м^2$	720	
2	Напряжение сети, в	380/220	
3	Преобладающая освещенность, лк	300,75	
4	Установленная мощность, квт	18,4	
5	Удельная установленная мощность $вт/м^2$	25,5	
6	Коэффициент мощности, cos φ	0,9	
7	Коэффициент спроса, Кс	1,0	
8	Потребляемая мощность, квт	18,4	
9	Количество светильников общего		
	освещения, шт:		
	с лампами накаливания	27	
	с люминесцентными лампами	110	

Общие указания

Электротехническая часть проекта марки ЭО разработана в соответствии с действующими электротехническими нормами и правилами на основании заданий, выданных смежными отделами ГПИ-6.

Проектом принята рабочее и эвакуационное электроосвещение.

Напряжение сети ~380/220в. Выбор системы освещения и норм освещенности произведен на основании строительных норм и правил СН и П II-4-79.

Типы светильников выбраны в зависимости от характеристики среды и назначения помещений.

В качестве групповых щитков приняты пункт распределительный типа ПР11 и ящик с предохранителями ЯРП-20

Щитки освещения и понизительные трансформаторы устанавливаются на высоте 1,8м от пола до верхней кромки кожуха, выключатели – 1,5м, штепсельные розетки – 0,8м

Установленная мощность осветительной установки определена методом коэффициента использования и проверена точечным методом.

Результаты подсчета смотри таблицу основных показателей осветительной установки.

Групповая сеть выполняется проводом АПВ скрыто в подготовке пола вышележащего этажа, штепсельная сеть в полу данного этажа, опуски к выключателям и штепсельным розеткам – проводом АППВ в трубке ХВТ в венткамерах и душевых – кабелем АВВГ открыто по стенам.

Сечение групповой сети принято по допустимым нагрузкам и проверено по потере напряжения.

Зануление металлических частей осветительной установки, нормально не находящихся под напряжением, выполняется путем присоединения к рабочему нулевому проводу.

Типовой проект разработан в соответствии с действующими нормами и правилами и предусматривает мероприятия обеспечивающие взрывную, взрывопожарную и пожарную безопасность при эксплуатации здания.

Главный инженер проекта /Винокуров/

Взам. инв. №

Подп. и дата

Инв. № подл.

Привязан

Инв. №

ТП 416-1-221.87 ЭО

ГИП	Винокуров	
Н. контр.	Чернис	
Нач. отд.	Калинин	
Гл. спец.	Чернис	
Рук. гр.	Калинина	
Инжен.	Чатаева	

Служебно-бытовой корпус для нефтебаз

Стадия	Лист	Листов
Р	1	3

Общие данные

ГПИ-6 Москва

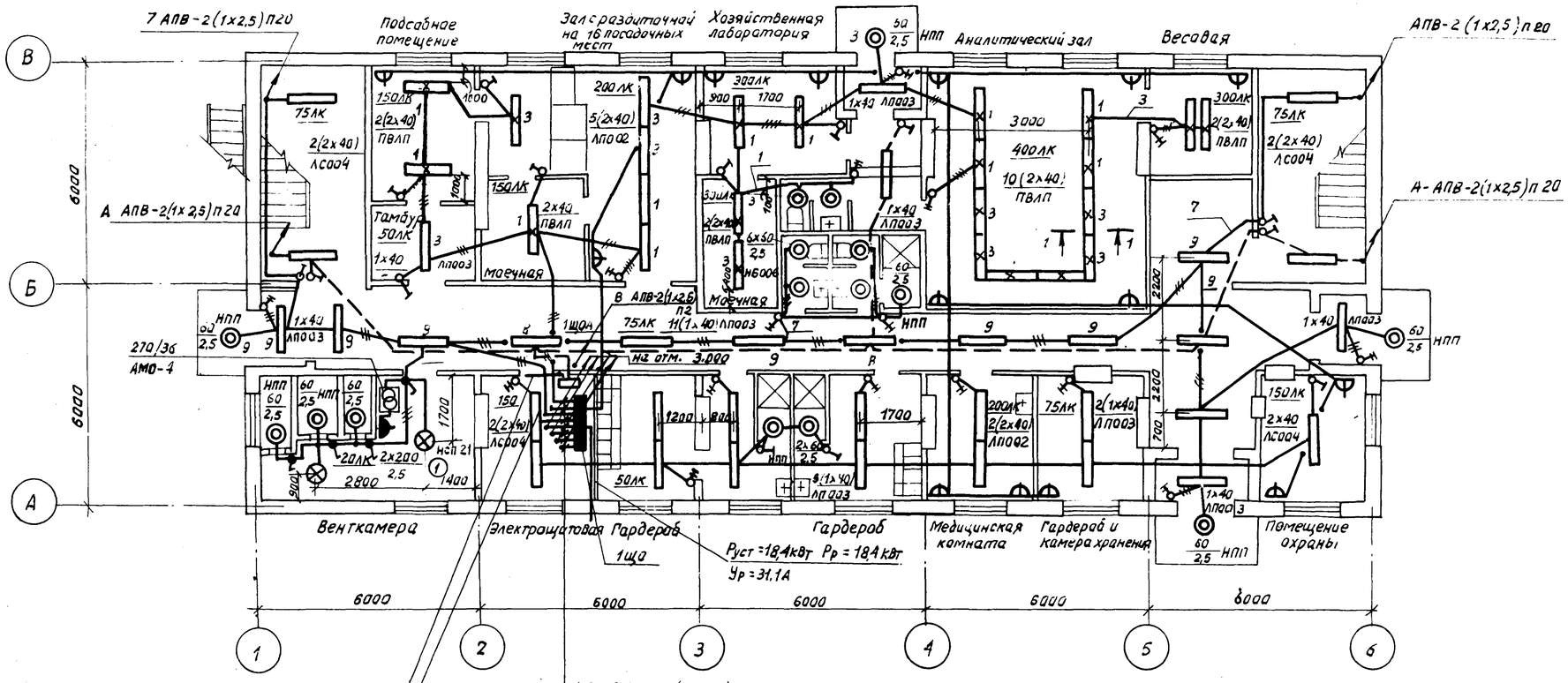

1,3	АПВ 3(1х2,5)п 20
5	АПВ-2 (1х2,5) п 20
7,9	АПВ-3 (1х2,5)п20
11	АПВ-2 (1х2,5) п 20
2,4,6	АПВ-4 (1х2,5)п 20
8,10	АПВ-3 (1х2,5) п 20
12,14	АПВ-3 (1х2,5) п 20
16	АПВ-2 (1х2,5)п 20

P_y=0,75 кВт АВВГ-1(3х6+1х4)
P_p=0,75 кВт из под вводных клемм
J_p=1,27А силового пункта
АВ-АПВ-3(1х2,5)п 20

Ведомость комплектных изделий

Марка поз.	Обозначение	Наименование	Кол.	Масса ед. кг.	Примечание
1	5.407-19	Установка светильника на полосе под перекрытием	2		
	Лист 8				

1-1

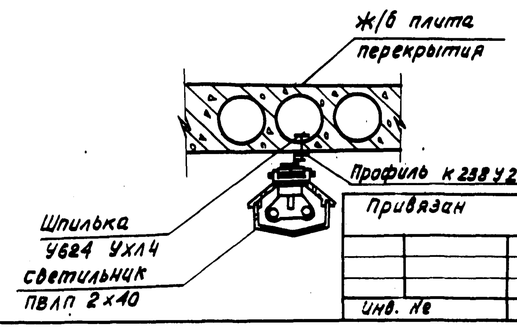

Привязан

Инв. №

ГИП	Бикуров	
Н.контр	Чернис	
Нач.отд.	Калинин	
Гл.спец.	Чернис	
Рук.гр.	Калинина	
Инжен.	Чатаева	

ТП 416-1-201.87 ЭО

Служебно-бытовой корпус для нефтебаз

Стадия	Лист	Листов
Р	2	

План-схема расположения осветительного оборудования и проводок на отм. 0,000

ГПИ-6 Москва

Типовой проект 416-1-201.87 Альбом III

Инв.№ подл. | Подп. и дата | Взам.инв.№

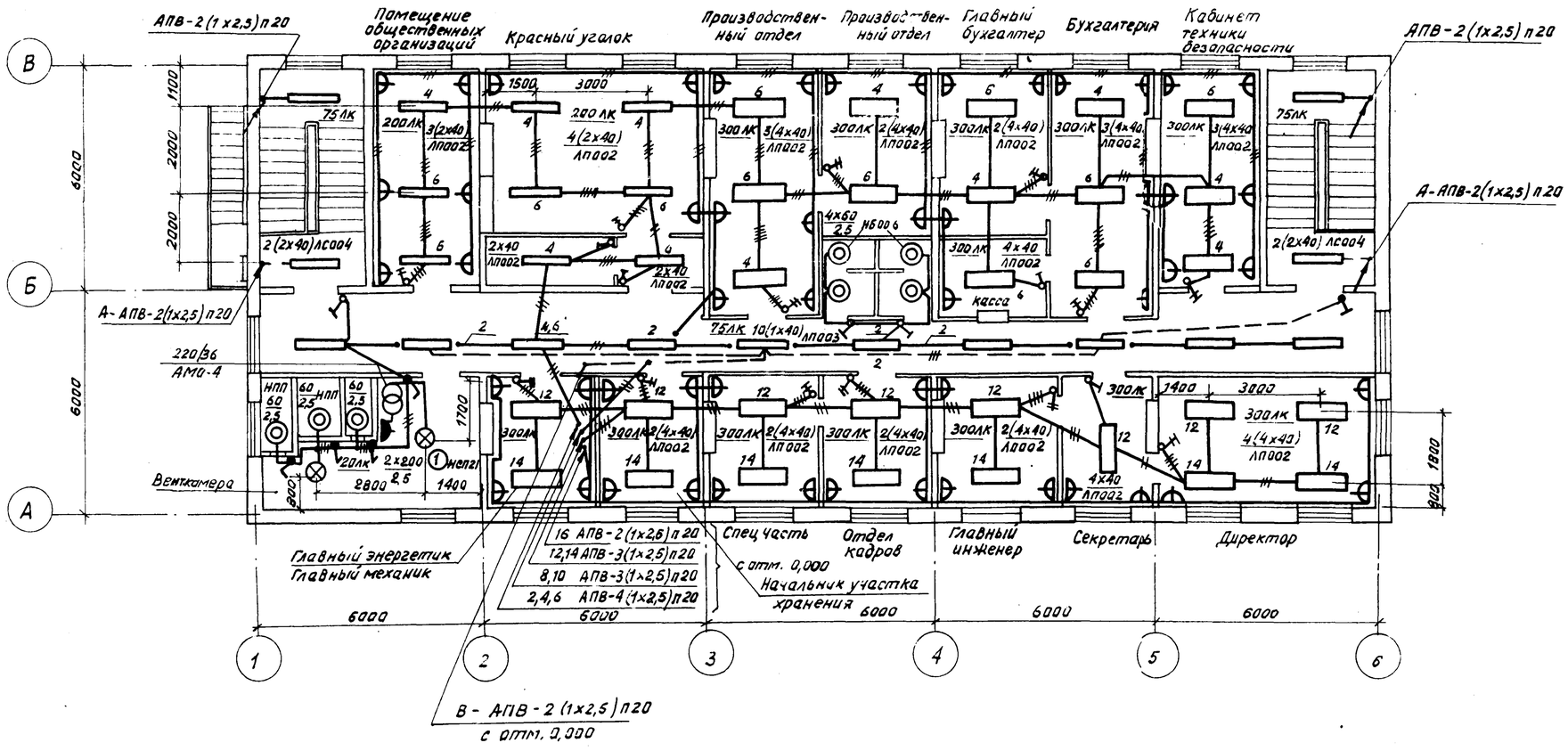

Ведомость комплектных изделий

Марка поз.	Обозначение	Наименование	Кол.	Масса ед. кг	Примечание
1	5.407-19 лист 8	Установка светильника	2		
		на полосе под перекрытием			

ГИП	Винакуров		ТП 416-1-201.87 ЭО
Н. контр.	Чернис		
Нач. отд.	Калинин		Служебно-бытовой корпус для нефтебаз — Стадия Р, Лист 3, Листов
Гл. спец.	Чернис		
Рук. гр.	Калинина		План-схема расположения осветительного оборудования и проводок на отм. 3,000
Инжен.	Чистяева		ГПИ-6 Москва

Привязан

Инв. №

Альбом III

Типовой проект 416-1-201.87

Взам. инв. №

Подп. и дата

Инв. № подл.

Альбом III

Типовой проект 416-1-201.87

Ведомость рабочих чертежей основного комплекта

Лист	Наименование	Примечание
1	Общие данные	
2	Узел управления. Схема автоматизации	
	функциональная. Схема подключений	
3	Приточная вентсистема П-1	
	Схема подключений.	
4	Приточная вентсистема П-2	
	Схема подключений	
5	Электрические и трубные проводки.	
	Планы на отм. 0,000 и 3.000	

Ведомость ссылочных и прилагаемых документов

Обозначение	Наименование	Примечание
	Ссылочные документы	
ТМ4-142-75	Термометр технический	
	ртутный в оправе.	
	Установка на трубопроводе	
	Д ≥ 76 или металлической	
	стенке.	
ТМ4-143-75	Термометр технический	
	ртутный в оправе.	
	Установка на трубопроводе	
	Д 14 . . . 38 мм.	
ТК4-151-75	Термометр термоэлектрический	
	Установка на трубопроводе	
	Д ≥ 89 или металлической	
	стенке.	
ТК4-3138-70	Манометры в корпусе диаметром до 250 мм с радиальным	
	штуцером М 20х1,5.	
	Установка на трубопроводах.	

Типовой проект разработан в соответствии с действующими нормами и правилами и предусматривает мероприятия обеспечивающие взрывную, взрывопожарную и пожарную безопасность при эксплуатации здания.
Главный инженер проекта /Винокуров/

Взам. инв. №

Подп. и дата

Инв. № подл.

Продолжение

Обозначение	Наименование	Примечание
А12А018000 СБ.	Установка терморегулятора	
	типа ТУДЭ на расширителе	
	трубопровода	
	Д32.219.	
А12Б039.000 СБ	Установка регулирующего	
	клапана 25ч931нж с электри-	
	ческим исполнительным ме-	
	ханизмом на	
	трубопроводе.	
	Прилагаемые документы	
АОВ. СО1	Спецификация оборудова-	
	ния	
АОВ.СО2	Ведомость щитов и	
	пультов	

Ведомость объемов электромонтажных работ

N N п/п	Наименование работ	Един. изм.	Кол-во	Примечание
1	Установка показывающих	шт	8	
	термометров.			
2	Установка регуляторов температуры	шт	7	
	на трубопроводах, воздуха-			
	водах.			
3	Установка регуляторов температу-	шт	2	
	ры на щитах.			
4	Установка щитов.	шт	2	
5	Подключение исполнительных	шт	4	
	механизмов регулирующих			
	клапанов.			
6	Установка регулирующих	шт	4	
	клапанов.			
7	Установка показывающих	шт	19	
	манометров.			
8	Прокладка кабеля	км	0,106	
9	Прокладка труб	м	30	

Общие указания

Настоящий раздел проекта выполнен на основании заданий смежных отделов института ГПИ-6, в соответствии с руководящими указаниями, действующими в системе Главмонтажавтоматики.

Проектом предусматривается автоматизация приточных вентсистем и узла управления.

Автоматизация вентсистем принята в объеме т.п. 904-02-4 Альбомы I, ч1 и II, ч1

В узле управления предусмотрен контроль давления, температуры, регулирование расхода воды.

Аппаратура дистанционного контроля и управления размещена на щитах автоматизации принятых по отраслевому стандарту ост 36,13-76.

Изготавляются они предприятиями Главмонтажавтоматики и поступают на монтажную площадку с полностью скоммутированной аппаратурой подготовленными для включения их во внешние кабельные проводки.

Установка местных приборов и датчиков КИП на технологическом оборудовании и трубопроводах принята по типовым чертежам и нормалям, действующим в системе Главмонтажавтоматики.

Все металлические части, которые не находятся под напряжением, но могут оказаться под таковым при повреждении изоляции, занулены.

Привязан

Инв. №

ТП 416-1-201.87 АОВ			
ГИП	Винокуров		
Н.контр	Чернус		
Нач.отд.	Калинин		
Гл.спец.	Чернус		
Ст.инж	Васильева		
Служебно-бытовой корпус для нефтебаз	Стадия	Лист	Листов
	Р	1	5
Общие данные	ГПИ-6 Москва		

Формат А2

Типовой проект 416-1-201.87 Альбом III

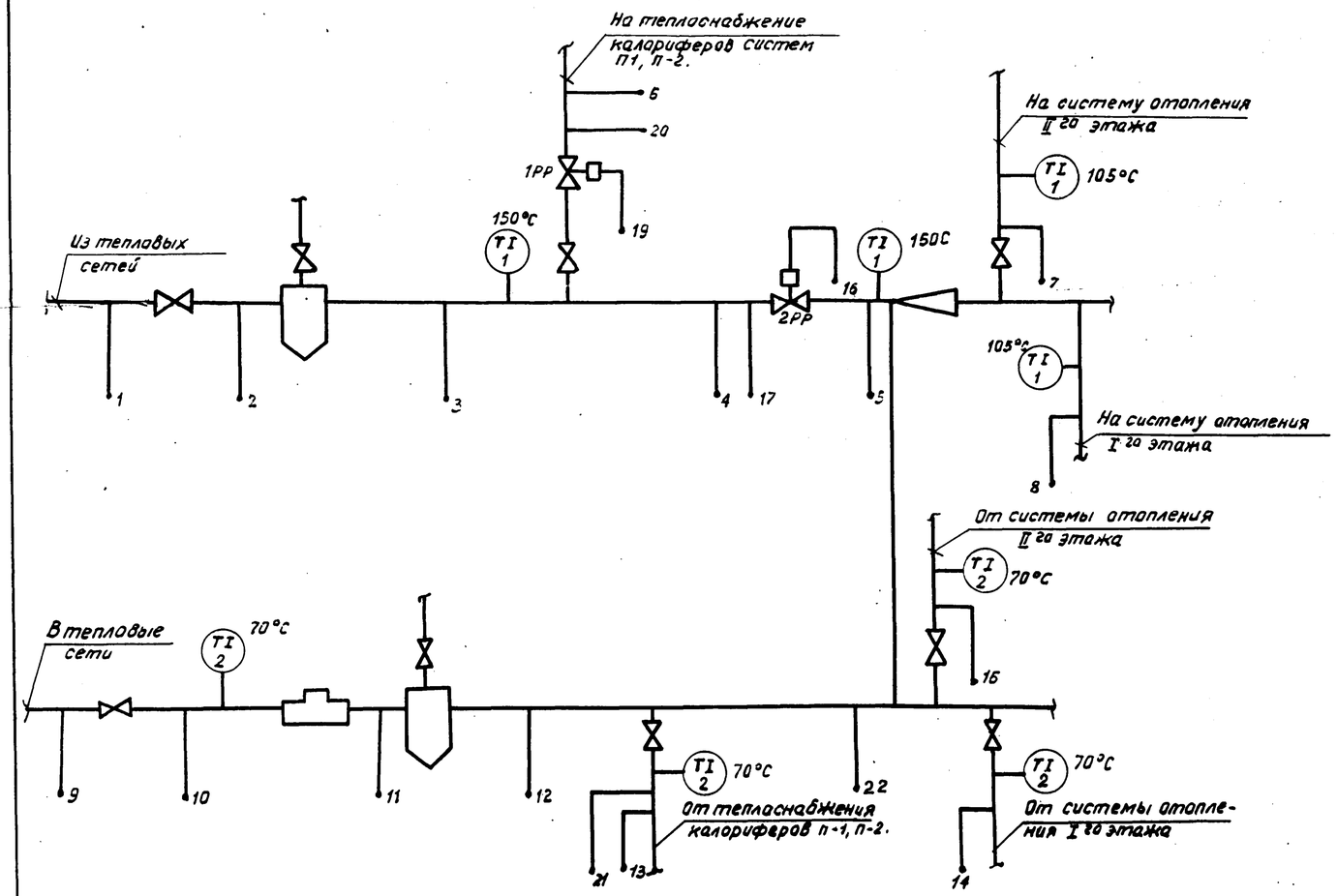

Агрегат	Узел управления		
Измеряемая среда	Вода		
Измеряемый параметр	Расход	Давление	Температура
Места установки местных приводов и отборных устройств	Подающий трубопровод	Прямой, Обратный трубопроводы	
№установочного чертежа или МВН — Отборного устройства		ТК4-130-67	ТМ-4-143-75
№установочного чертежа или МВН — Местных приборов	№ Т26000 СБ	ТК4-3138-70	
№ позиции по спецификации и обозначение по электрическим схемам	1РР, 2РР (по проекту ОВ) 2 шт	PI: п.3 4шт, п.4 7шт, п.5 4шт	TI: п.1 4шт, п.2 4шт

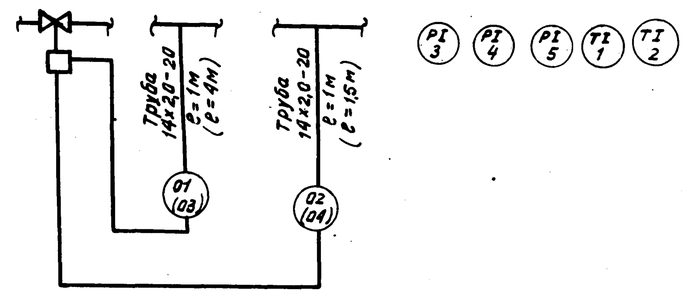

Поз. обознач	Наименование	Кол.	Примечание
	Труба стальная бесшовная 14х2,0-20	8	м
	ГОСТ 8734-75*		

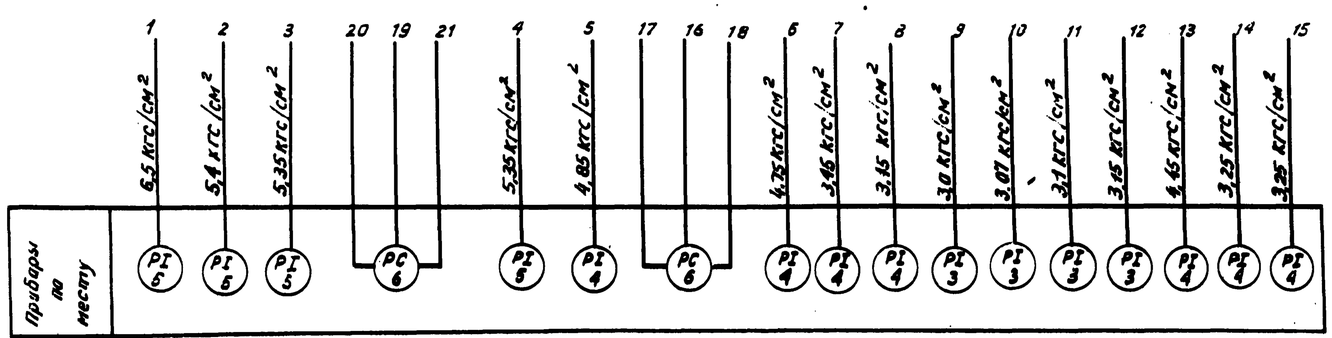

ГИП	Винокуров		
Н. контр.	Чернис		
Нач. отд.	Калинин		
Гл. спец.	Черчес		
Ст. инж.	Василева		

ТП 416-1-201.87 АОВ

Служебно-бытовой корпус для нефтебаз

Узел управления. Схема автоматизации функциональная. Схема подключений

Стадия	Лист	Листов
Р	2	

ГПИ-6

Взам. инв. № | Подп. и дата | Инв. № подл.

Агрегат	Приточная вентсистема П-1									
Измеряемая среда	Воздух		Вода			Воздух			Вода	
Измеряемый параметр	Температура					Температура				Давление
Места установки местных приборов и отборных устройств	Воздуховод	Перед калорифером	Перед калорифером	Трубопровод обратного теплоносителя	Трубопровод обратного теплоносителя	помещение	Приточный воздуховод	камера наружного воздуха	Трубопровод прямого и обратного теплоносителя	Трубопровод обратного теплоносителя
№установочного чертежа или МВН / Отборочного устройст. местных приборов	ТМ4-151-75	ТМ4-151-75	ТМ4-151-75	А12.001.800.00 СБ	Установка по чертежам марки ОВ	—	ТМ4-142-75		ТМ4-143-75	ТК4-130-67 ТК4.313.8-70
№№ позиции по спецификации и обозн. по электр. схемам	TE / п.6 / ТР12	TE / п.4 / ТР2	TE / п.4d / ТР4	TE / п.5 / ТР3	АВ / ИМ	TI / п.7	TI / п.1	TI / п.1	TI / п.2	PI / п.8 (2шт)

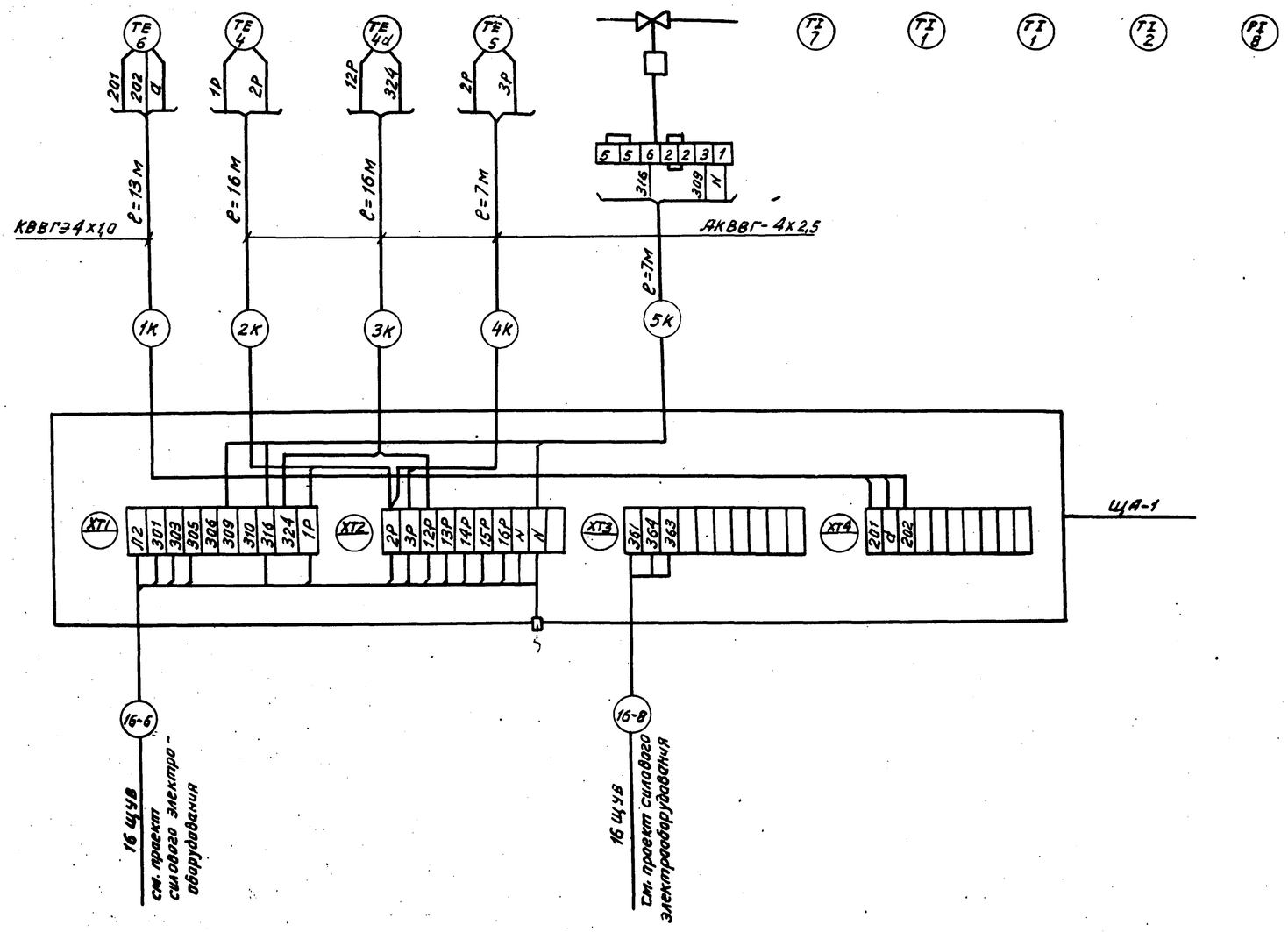

Поз. обознач.	Наименование	Кол.	Примечание
	Кабель контрольный с медными жилами экранированный	0,013	км
	КВВГЭ 4х1,0, ГОСТ 1508-71		
	Кабель контрольный с алюминиевыми		
	Жилами	0,046	км
	АКВВГ 4х2,5, ГОСТ 1508-71		

Типовой проект 416-1-201.87 Альбом III

Инв. № подл. | Подп. и дата | Взам. инв. №

Привязан

Инв. №

ГИП	Винокуров		
Н.контр.	Чернис		
Нач.отд.	Калинин		
Гл.спец.	Чернис		
Ст.инж.	Василькова		

ТП 416-1-201.87 АОВ

Служебно-бытовой корпус для нефтебаз

Приточная вентсистема П-1. Схема подключений.

Стадия	Лист	Листов
Р	3	

ГПИ-6 Москва

Формат А2

Агрегат	Приточная вентсистема П-2									
Измеряемая среда	Воздух		Вода	Воздух				Вода		
Измеряемый параметр	Температура			Температура						Давление
Места установки местных приборов и отборных устройств	Воздуховод	Перед калориферам	Трубопровод обратного теплоносителя	Трубопровод обратного теплоносителя	Помещение	Приточный воздуховод	Камера наружного воздуха	Трубопровод прямого и обратного теплоносителя		Трубопровод обратного теплоносителя
№ установочного чертежа или МВН: Отборочного устр-ва	ТМ4 151-75	ТМ4-151-75	А12АО18 ООО СБ	Установка по чертежам марки ОВ	—	ТМ4-142-75		ТМ4-143-75		ТК4-130-67 ТК4-3138-70
№ установочного чертежа или МВН: Местных приборов										
№ поз. по специфик. и обозначен. по электрич. схемам	ТЕ/ п.6 ТР1а	ТЕ/ п4 ТР2	ТЕ/ ТР3 п.5	АВ/ИМ	TI п.7	TI п3	TI п3	TI п1	TI п2	PI п8

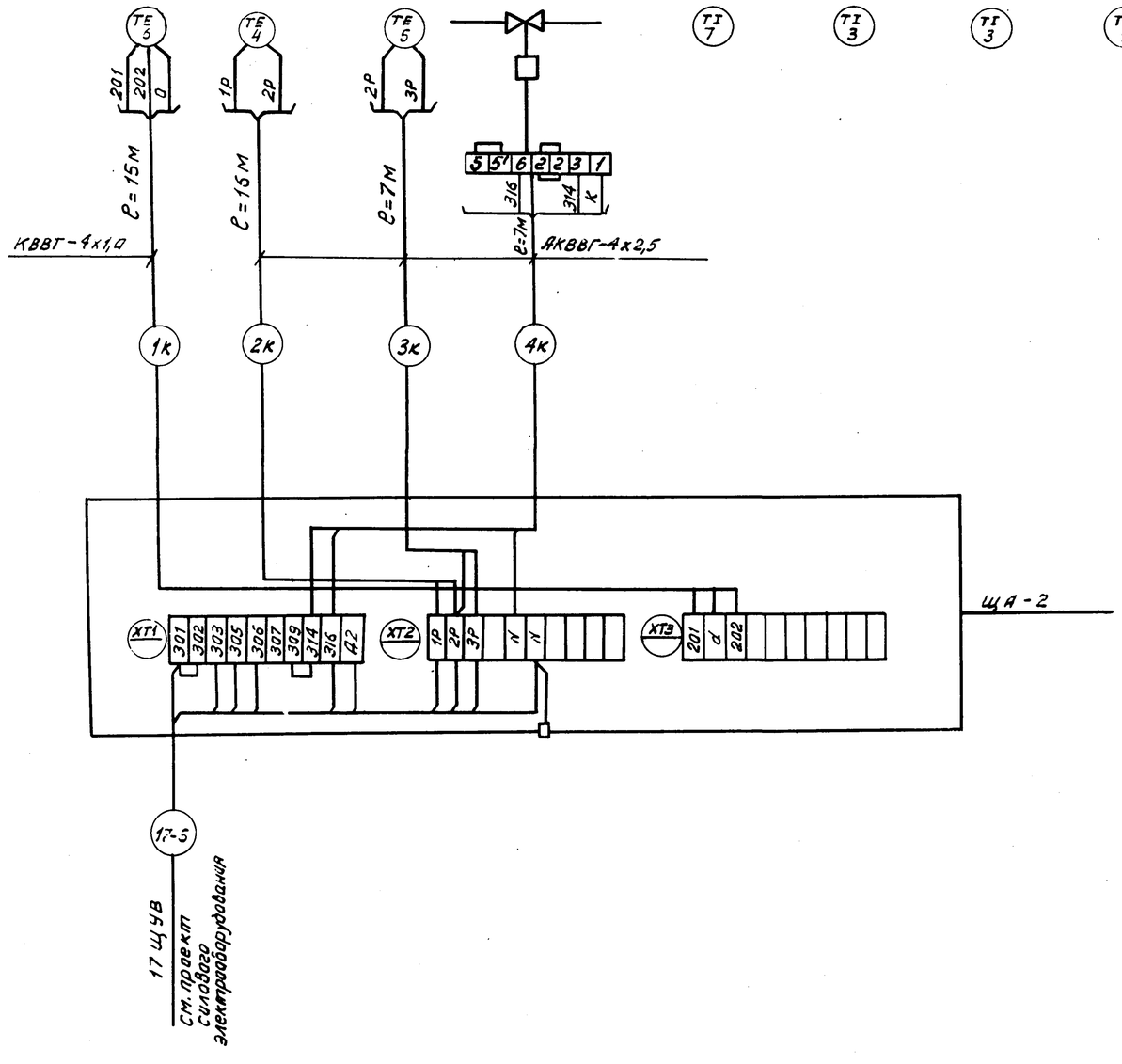

поз	Наименование	кол.	Примечание
	кабель контрольный с медными	0,015	км
	жилами, экранированный		
	к ВВГЭ 4х1,0, ГОСТ 1508-71		
	кабель контрольный с алюминиевы-	0,030	км
	ми жилами		
	АКВВГ 4х2,5, ГОСТ 1508-71		

Типовой проект 416-1-201.87 Альбом III

Взам. инв. № | Подпись и дата | Инв. № подл.

Привязан

Инв. №

ГИП	Винокурова	
Нконтр.	Чернов	
Нотд.	Кнатько	
Гл.спец.	Чернов	
Ст.инж.	Шаповалова	

ТП 416-1-201.87 АОВ

Служебно-бытовой корпус для нефтебаз

Стадия	Лист	Листов
Р	4	

Приточная вентсистема П-2 Схема подключений

ГПИ-6 Москва

План на отм. 0.000

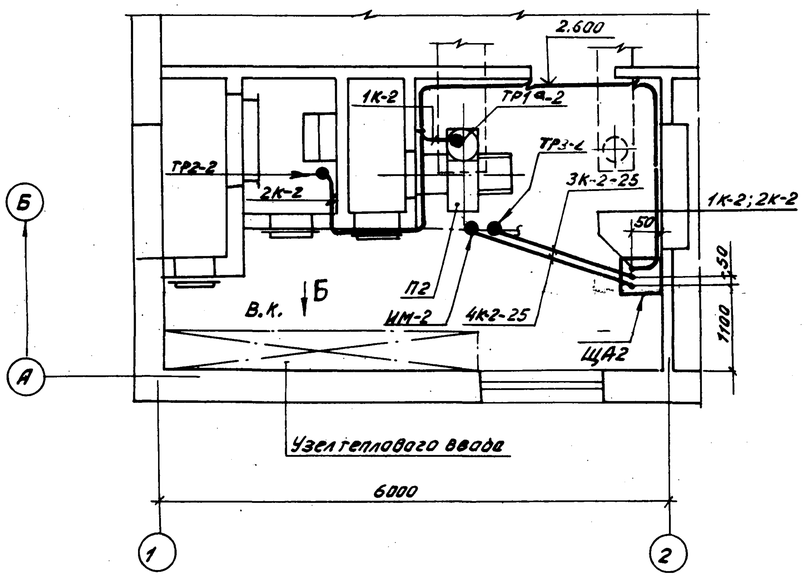

Вид Б

План на отм. 3.000

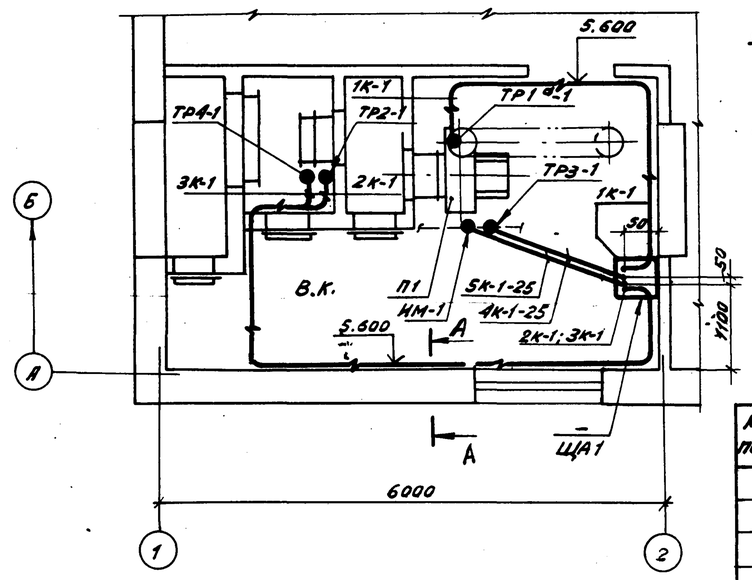

А – А

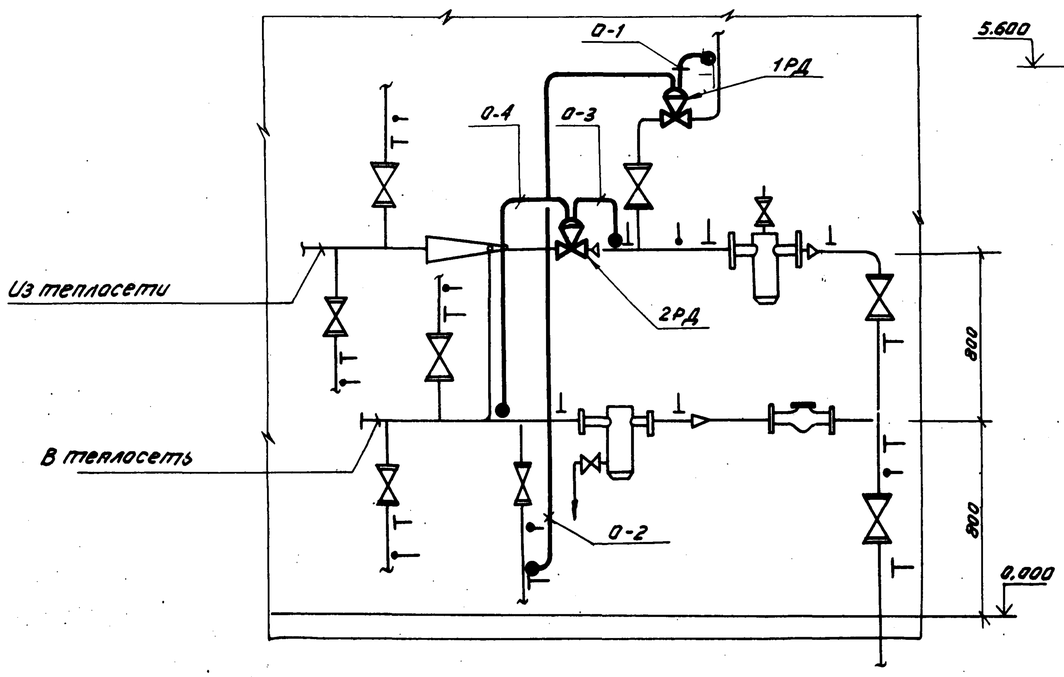

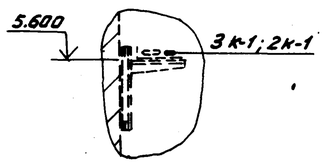

1. Настоящий чертеж выполнен в соответствии со схемами подключений, см. листы 2,3,4.
2. Кабели проложить на лотках.
3. Одиночные кабели крепить скобами типов СО или СД.
4. Кабели на высоту 2м от отметки обслуживания защитить швеллером (поз.1).
5. Прокладку кабелей выполнить в соответствии с инструкцией по монтажу кабелей к приборам и средствам автоматизации РМ-77-69.
6. Монтаж приборов и средств автоматизации выполнить согласно строительным нормам и правилам СН и П III-34-74 Госстроя СССР.
7. Места установки датчиков и регулирующих клапанов уточнить по чертежам технологической части проекта.
8. Кабельные конструкции, показанные на чертеже пунктиром, заказываются и устанавливаются по проекту силового электрооборудования.

Марка, позиция	Обозначение	Наименование	Кол-во.	Масса ед.кг	Примечание
1		Швеллер перфорированный шп 32х16	7		Изделие ГМА
2		Металлорукав негерметичный серии РЗ-Ц-Х-Ш-22У3 по ТУ22-3988-77	4		м
3		Труба ПВД 25С ГОСТ 18599-73	12		м
4		Труба Т.25х1,6 ГОСТ 10704-76	10		м
5		Труба стальная бесшовная 14х2,0-20 ГОСТ 8754-75*	8		м

ГИП	Винокуров		
Н.контр.	Чернис		
Нач.отд.	Калинин		
Гл.спец.	Чернис		
Рук.гр.	Сергеева		
Ст.инж.	Васильева		
Ст.инж.	Хаслинов		

Привязан:

Инв. №

ТП 416-1-201.87 АОВ

Служебно-бытовой корпус для нефтебаз

Стадия	Лист	Листов
Р	5	

Электрические и трубные проводки. Планы на отм. 0.000 и 3.000

ГПИ-6 Москва

Типовой проект 416-1-201.87 Альбом III

Согласовано

Взам. инв. №

Подп. и дата

Инв. № подл.

Альбом III

Типовой проект 416-1-201.87

Ведомость рабочих чертежей основного комплекта

Формат	Лист	Наименование	Примечание
	1	Устройства связи и сигнализации. Общие данные	
	2	Устройства связи и сигнализации Функциональные схемы	
	3	Устройства связи и сигнализации План на отм. 0.000	
	4	Устройства связи и сигнализации План на отм. 3.000	
	5	Устройства связи и сигнализации. Блокировка дверных и оконных проемов. Защита клемм распределительной коробки.	

Ведомость ссылочных и прилагаемых документов

Обозначение	Наименование	Примечание
	Прилагаемые документы	
СС.СО	Спецификация оборудования на	
	средства связи и сигнализации	

Общие указания

Административно-хозяйственная телефонная связь

Внешняя административно-хозяйственная телефонная связь предусматривается от АТС Министерства связи СССР. Для обеспечения указанного в рассматриваемом корпусе устанавливается 2 телефонных аппарата.

Внутренняя административно-хозяйственная телефонная связь предусматривается от АТС предприятия. Для обеспечения указанного в рассматриваемом корпусе устанавливается 16 телефонных аппаратов.

Электрочасофикация

Электрочасофикация предусматривается от электрочасовой станции предприятия. Для обеспечения указанного в рассматриваемом корпусе устанавливается 17 вторичных электрочасов.

Пожарная сигнализация

Пожарная сигнализация предусматривается от соответствующих станционных устройств предприятия. Для обеспечения указанного в рассматриваемом корпусе устанавливается 18 датчиков автоматического действия включенных в приемную станцию по 3 ^ем^ лучам.

Охранная сигнализация

Охранная сигнализация предусматривается от соответствующих станционных устройств предприятия. Для обеспечения указанного в рассматриваемом корпусе устанавливаются:

- датчики электрической блокировки дверных и оконных проемов 1^29^ и 2^20^ этажей выходящих на внешнюю сторону предприятия и помещений бухгалтерии, спецчасти, отдела кадров, мед. комнаты;
- датчик ручного действия в помещении охраны;
- замковые кодовые устройства на дверных проемах отдела кадров спецчасти и выхода из корпуса на территорию.

Датчики охранной сигнализации включаются в приемную станцию по 11^ти^ лучам.

Радиофикация

Прием передач центрального вещания предусматривается от радиотрансляционной сети. Министерства связи СССР. Для обеспечения указанного в рассматриваемом корпусе устанавливается 18 абонентских громкоговорителей на общую мощность 4,75 Вт.

Линейные устройства

Линейные устройства предусматриваются для подключения всех выше перечисленных абонентских точек к соответствующим станционным устройствам. Для обеспечения указанного в рассматриваемом корпусе монтируются следующие сети:

- комплексная сеть для подключения телефонных аппаратов, вторичных электрочасов, пожарных и охранных извещателей;
- сеть центрального вещания для подключения абонентских громкоговорителей.

Сети прокладываются открыто по стенам и потолкам. Монтаж сетей производить согласно нормам и правилам Министерства связи СССР.

Спецификация

Марка, поз.	Обозначение	Наименование	Кол.	Примеч.
	„Спектр" ТА-11-16	Аппарат телефонный системы АТС настольно-стенный	2	
	ТА-68	Аппарат телефонный системы АТС, настольный	15	из комплекта АТС предприят.
	ВЧСI-М2ПВ24Р-300	Электрочасы вторичные, односторонние в корпусе 326 к	17	
	ДТЛ	Датчик пожарный автоматический тепловой легкоплавкий	18	
	ПКУ 15-19.111-54У2	Пост управления кнопочный с сальниковым вводом, КУ, К, 13	1	
	ДИМК	Датчик инерционный магнитоконтактный	72	
	ДЭК-3	Датчик охранный электроконтактный	6	
	ДМК-П2	Датчик пожарный магнитоконтактный	72	
	„Шифр-устройства"	Замок кодовый	4	
	„Зенит"	Громкоговоритель абонентский, мощностью 0,25 Вт	19	
	ТПП	Кабель городской телефонной связи, емкостью 30×2×0,4	5	
	ТПП	То же, емкостью 10×2×0,4	35	
	ТРП	Провод связи распределительный, емкостью 1×2×0,4	925	
	ПТПЖ	Провод связи распределительный трансляционный, емкостью 2×0,6	605	
	ПТПЖ	То же, емкостью 2×1,2	5	
	ШБПВ	Шнур репродукторный емкостью 2×0,35	7	
	ПЭВ-2	Провод эмалированный с медной жилой емкостью 1×0,2	10	
	БКТ-30	Бокс кабельный телефонный на 30 пар	1	
	КРТ-10	Коробка телефонная распределительная	2	
	УК-2П	Коробка универсальная ответвительная	18	
	УК-2Р	Коробка универсальная ограничительная	14	
	50×2 = 30+10+10	Муфта кабельная полиэтиленовая разветвительная	1	

Типовой проект разработан в соответствии с действующими нормами и правилами и предусматривает мероприятия обеспечивающие взрывную, взрывопожарную и пожарную безопасность при эксплуатации здания.

Главный инженер проекта /Винокуров/

Инв. №

Привязан

ТП 416-1-201.87 СС

ГИП	Винокуров		12.12.84	Служебно-бытовой корпус для нефтебаз
Нач.контр.	Любарский		12.12.84	
Нач.сект.	Любарский			
Ст.инж.	Геллер			Устройства связи и сигнализации. Общие данные
Ст.техн.	Саратова			

Стадия	Лист	Листов
Р	1	5

ГПИ-6 Москва

Взам. инв. № | Подпись и дата | Инв. № подл.

Типовой проект 416-1-201.87 Альбом III

Функциональная схема комплексной сети связи и сигнализации

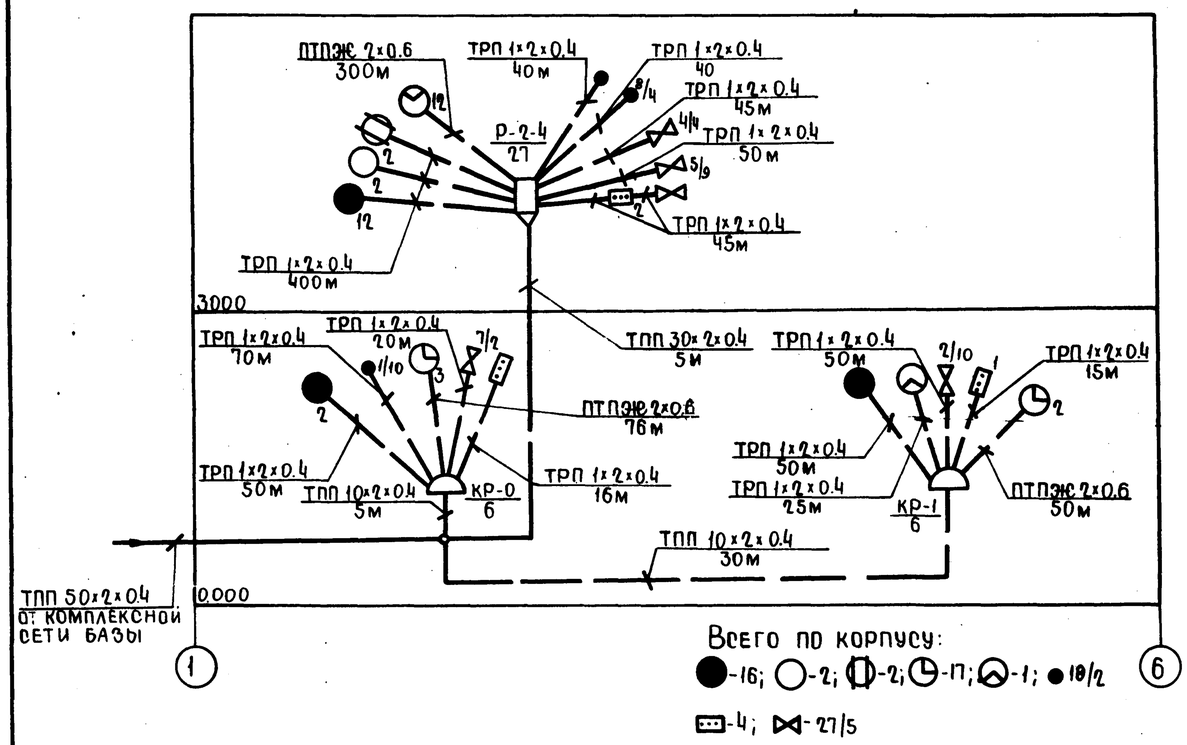

Всего по корпусу:
●-16; ○-2; ⊕-2; ◷-17; ◠-1; ●18/2
⊟-4; ⋈-27/5

Условные обозначения

○	Аппарат телефонный внешней административно-хозяйственной связи.
⊕	То же, параллельный
●	Аппарат телефонный внутренней административно-хозяйственной связи.
◷	Электрочасы вторичные
●6/4	Датчик пожарный автоматический с указанием: в числителе-номер луча (6), в знаменателе на схеме-количество; на плане-порядковый номер
◠	Извещатель охранный кнопочный
⋈2/4	Комплект датчиков охранной сигнализации с указанием в числителе-номер луча (2); в знаменателе на схеме-количество; на плане порядковый номер.
⊟	Устройство кодовое замковое
⋈	Громкоговоритель абонентский сети центрального вещания мощностью 0.25вт.
— —	Кабель комплексной сети связи и сигнализации.
———	Кабель сети центрального вещания.
⊡	Коробка универсальная ответвительная
⊠	То же, ограничительная

Функциональная схема сети центрального вещания

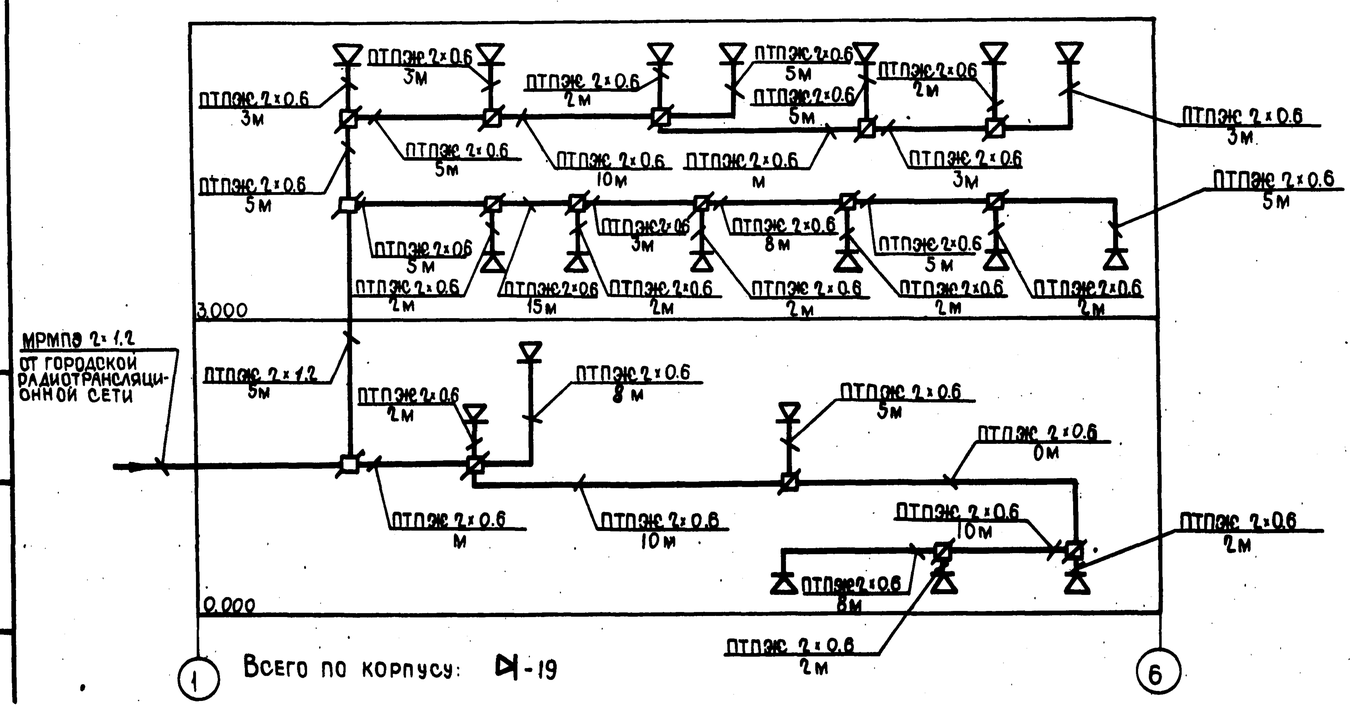

Всего по корпусу: ⋈-19

Привязан

Инв.№

ТП 416-1-201.87			СС
ГИП	Винокуров		
Н.контр.	Любарский		
Нач.сект.	Любарский		
Ст.инж.	Геллер		
Ст.техн.	Саратова		
Служебно-бытовой корпус для нефтебаз.		Стадия: Р	Лист: 2	Листов:
Устройства связи и сигнализации. Функциональные схемы		ГПИ-6 Москва		

Взам.инв.№ | Подпись и дата | Инв.№ подл.

Альбом III

Типовой проект

План на отм. 0.300; 0.000.

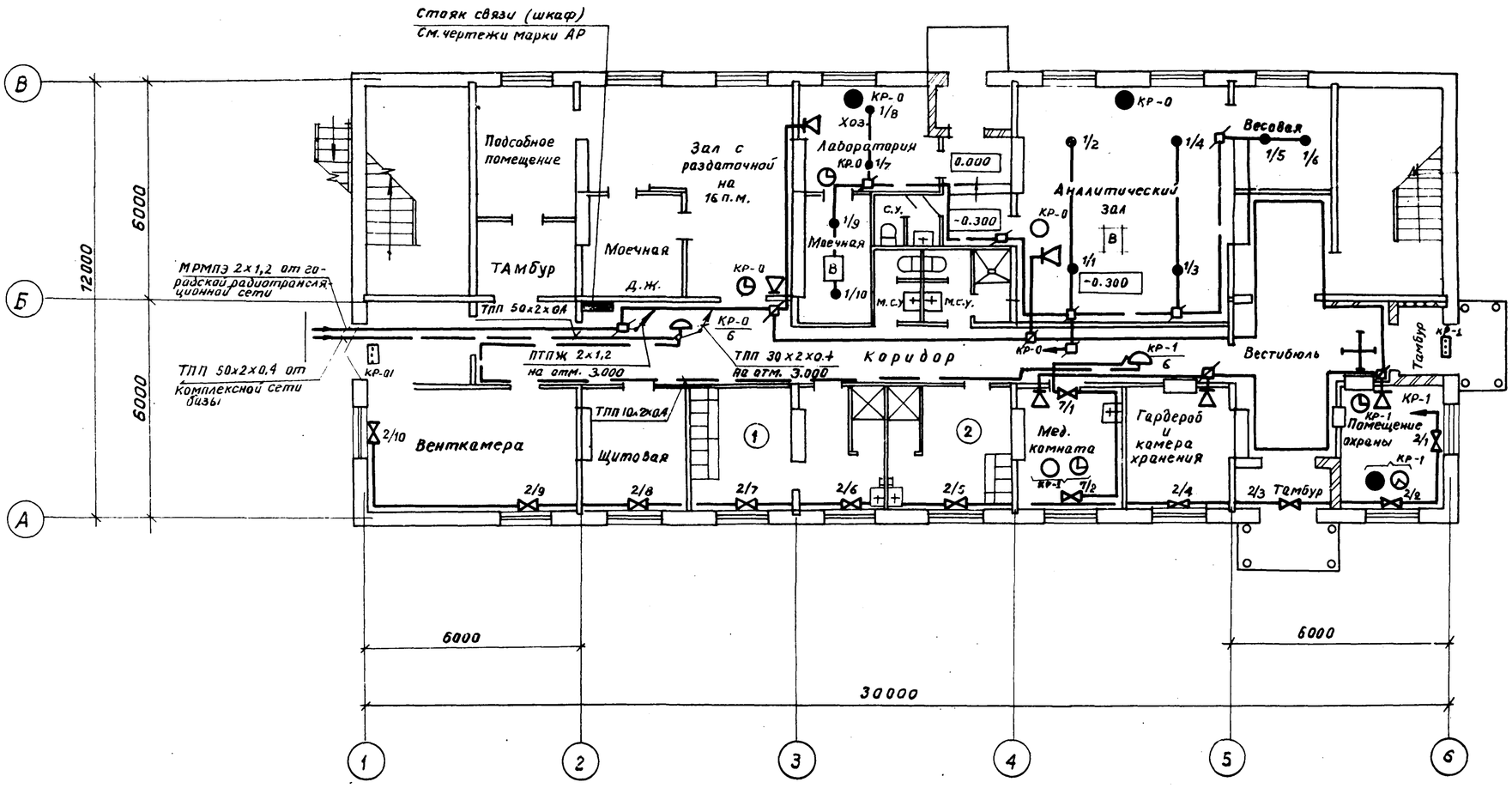

Привязан

Инв. №

ГИП	Винокуров		12.12.87	ТП 416-1-201.87 СС			
Н. контр.	Любарский		12.12.87	Служебно-бытовой корпус для нефтебаз	Стадия	Лист	Листов
Нач. сект.	Любарский				Р	3	
Ст. инжен.	Геллер			Устройства связи и сигнализации План на отм. 0.000	ГПИ-5 Москва		
Ст. техник	Сирипови						

Инв. № подл. | Подпись и дата | Взам. инв. №

Типовой проект 416-1-201.87 Альбом III

План на отм. 3000

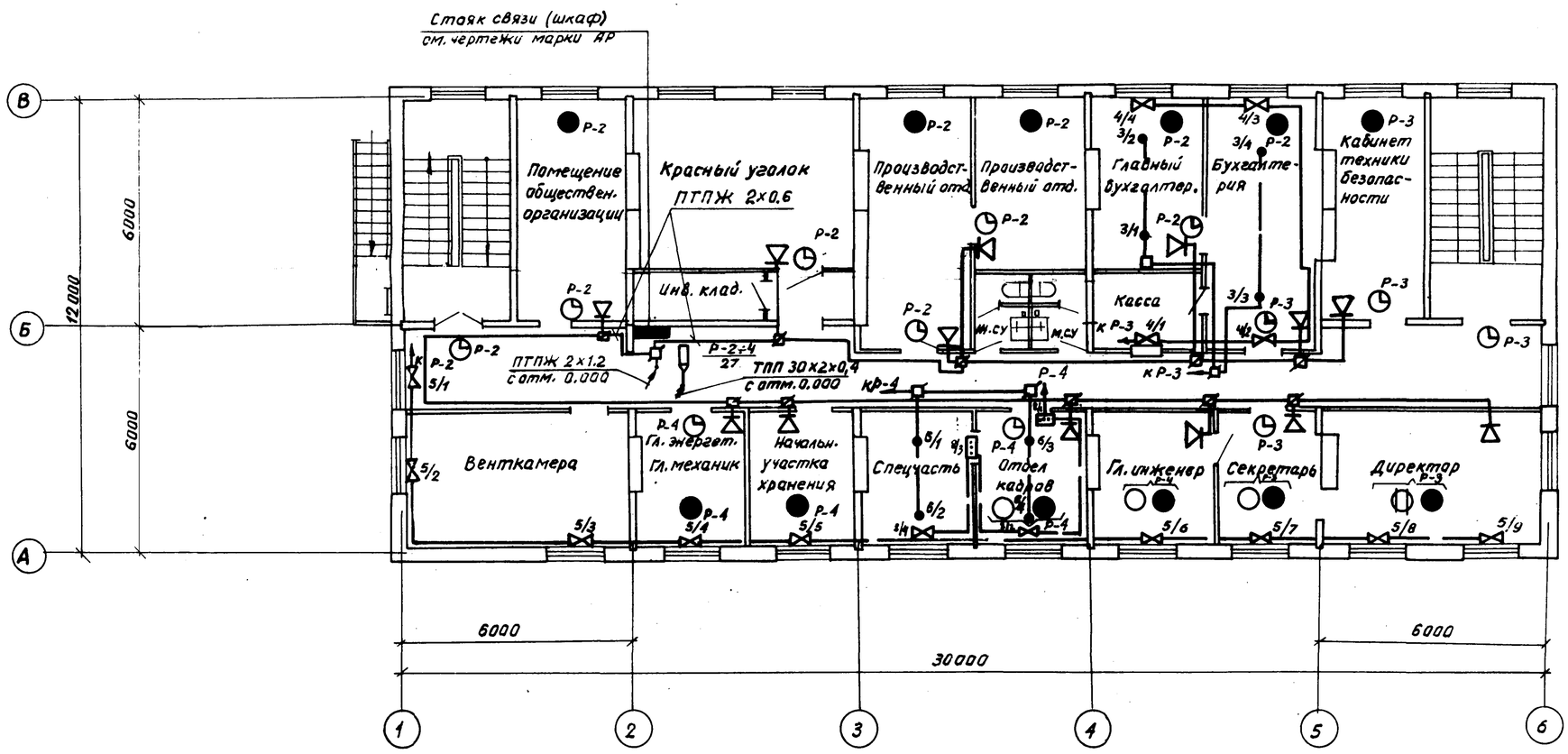

Привязан

Инв. №

Т.ПП	Винокуров		12.13.	ТП 416-1-201.87 СС		
Н. контр.	Люварский		12.13.	Служебно-бытовой корпус для нефтебаз	Стадия	Лист	Листов
Нач. сект.	Люварский		84.		Р	4	
Ст. инжен.	Геллер			Устройства связи и сигнализации. План на отм. 3.000	ГПИ-6 Москва	
Ст. техник	Саратова					

Взам. инв. №

Подп. и дата

Типовой проект 416-1-201.87 Альбом III

Блокировка дверных и оконных проёмов

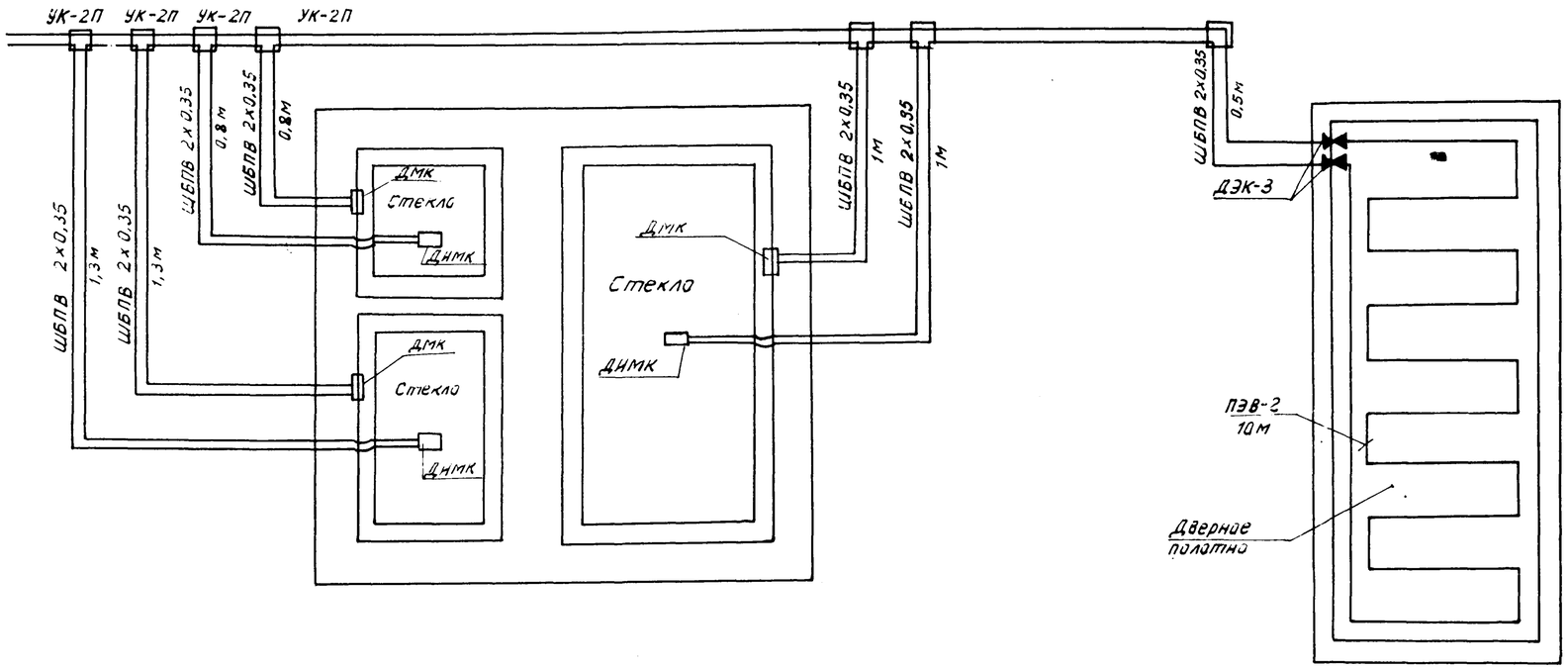

Защита клемм распределительной коробки

Б-Б
М 1:2

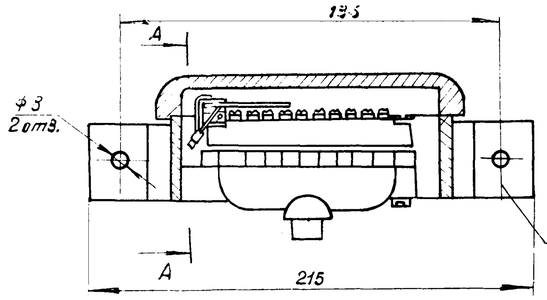

А-А
М.1:2

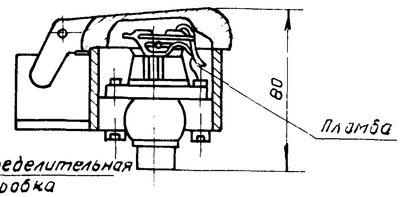

Держатель
М.1:1

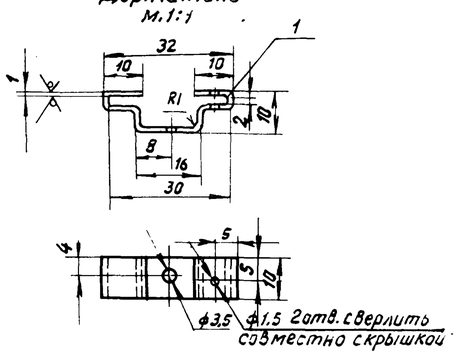

Длина развертки 70 мм.

Защитная крышка

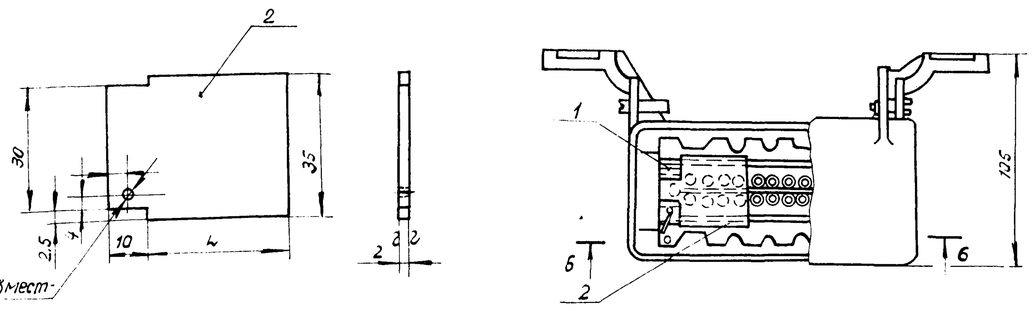

Примечание

1. Крепление держателя произвести существующим винтом которым закреплен плинт. Пластину с нумерацией пар при этом не устанавливать.
2. Защитная крышка имеет два исполнения в зависимости от числа включаемых в распределительную коробку извещателей: исполнение 1 - L = 16 мм; исполнение 2 - L = 32 мм.

Спецификация

Поз.	Обозначение или тип изделия	Наименование	К-во	Примечание
1		Держатель. Лист ГОСТ 19903-74 / ст. 3 ГОСТ 17066-71	1	
2		Защитная крышка гетинакс 2 ГОСТ 2718-74	1	

Привязан

Инв. №

ГИП	Винокуров		12.12	ТП 416-1-201.87		СС	
Н. контр.	Любарский		12.12	Служебно-бытовой корпус для нефтебаз	Стадия	Лист	Листов
Нач. сект.	Любарский		12.12		Р	5	
Ст. инжен.	Геллер			Устройства связи и сигнализации. Блокировка дверных и оконных проемов. Защита клемм распределительной коробки.	ГПИ-6 Москва		
Ст. техник	Саратова						

Взам. инв. №

Подпись и дата

Инв. № подл.