ТИПОВОЙ ПРОЕКТ
416-1-201.87

СЛУЖЕБНО-БЫТОВОЙ КОРПУС ДЛЯ НЕФТЕБАЗ

АЛЬБОМ II

СТРОИТЕЛЬНЫЕ ИЗДЕЛИЯ

				Привязан
Инв. №				

ТИПОВОЙ ПРОЕКТ
416-1-201.87
СЛУЖЕБНО-БЫТОВОЙ КОРПУС ДЛЯ НЕФТЕБАЗ

СОСТАВ ПРОЕКТНОЙ ДОКУМЕНТАЦИИ

Альбом I	Архитектурно-строительные чертежи. Чертежи санитарно-технических систем и устройств.
Альбом II	Изделия железобетонные.
Альбом III	Технологические чертежи лабораторий. Электротехнические чертежи. Чертежи по связи и сигнализации.
Альбом IV	Спецификация оборудования.
Альбом V	Сметы. кн.1. и кн.2.
Альбом VI	Ведомости материалов.

АЛЬБОМ II

Разработан ГПИ-6
Минстроя СССР

Главный инженер института
В.Г. Передбогов
Главный инженер проекта
И.Е. Винокуров

				Привязан
Инв. №				

Обозначение	Наименование	Стр.	Примечание
КЭЖ.И 000ДО	Содержание альбома	2	
КЭЖ.И 000ТУ1	Технические условия	3	
КЭЖ.И 000ТУ2	Технические условия	3	
КЭЖ.И 001	Панель стеновая 2ПНТ12.15.3,5	4	
	2ПНТ12.15.4, 2ПНТ 13, 15.4		
002	Панель стеновая 3ПНТ 12.15.3,5	5	
	3ПНТ12.15.4, 3ПНТ 13.15.4		
КЭЖ.И 000 ВС	Ведомость расхода ста-	6	
	ли, кг		
КЭЖ.И 003	Панель перекрытия	7	
	ПР6-60.13а, ПР8-60.15а		
004	Стальной щит СЩ1...СЩ3	8	
005	Рамка Р-1, Р-2	9	
006	Рамка Р-3	10	
007	Решетка для выти-	11	
	рания ног РВ-1		
008	Каркас пространствен-	12	
	ный КП3... КП5		
009	Каркас плоский КР1,	13	
	КР2, К1, К2		
010	Сетка С-1, С-2	14	
011	Сетка С-3	15	
012	Изделие соединительное МС60	16	
013	Изделие соединительное МС61	16	
014	Изделие соединитель-	17	
	ное МС 62		

Обозначение	Наименование	Стр	Примечание
КЭЖ.И 015	Изделие соединительное М-1	17	
016	Изделие соединительное М-2	18	
017	Изделие соединительное М-3	18	
018	Изделие соединительное А-1	19	
019	Стальная стойка СТ-1	19	
020	Стальная крышка	20	
	СК1; СК2		
021	Каркас плоский КР3, КР4	21	

Взам.инв.№ | Подпись и дата | Инв.№ подл.

Привязан

Инв.№

Нач.отд.	Шохолов		
Н.контр	Нижегородова		
Гл.кон.	Миронов		
Рук.гр.	Мельникова		
Ст.инж	Ларичева		
Инж.	Анукайтис		

Т.П.416-1-201.87 КЭЖ.И 000ДО

Содержание альбома

Стадия	Лист	Листов
Р		

ГПИ-6 Москва

Формат А3

ФЗ-42-80
КЖИ

1. Сборные железобетонные изделия, панели наружных стен и панели перекрытий, изготовлять в соответствии с техническими требованиями ГОСТ 13015.0-83 и ГОСТ 13015-75
2. Марка бетона по морозостойкости изделий, панелей наружных стен, принята Мрз [ ].

Привязан

Инв №

Нач.отд.	Смирнов		
Н.контр.	Ларичева		
Гл.конст.	Миронов		
Рук.гр.	Мельникова		

Т.П. 416-1-201.87 КЖ.И000ТУ1

Технические условия

Стадия	Лист	Листов
Р		

ГПИ-6 Москва

Взамен инв. | Подпись и дата | Инв.№ подл.

1. Арматурные стали, применяемые для армирования железобетонных изделий, должны удовлетворять требованиям ГОСТ 380-71*
2. Материал арматурной стали класса AI - сталь марки Ст.3пс3, класса AII - сталь марки ВСт5пс2, класса AIII - сталь марки 35ГС по ГОСТ 380-71* и СНиП 2.03.01-84 „Бетонные и железобетонные конструкции"
3. Сварные арматурные и стальные закладные изделия должны удовлетворять требованиям ГОСТ 14098-85, 10922-75 и СН 393-78 „Инструкция по сварке соединений арматуры и закладных деталей железобетонных конструкций"
4. Арматурные каркасы и сетки изготовлять контактной точечной сваркой в соответствии с ГОСТ 14098-85
5. Плоские арматурные каркасы КР1 и КР2 К1 и К2 объединить в пространственные каркасы КП3... КП5 при помощи сварки дополнительных стержней

Привязан

Инв №

Нач.отд.	Смирнов		
Н.контр.	Ларичева		
Гл.констр.	Миронов		
Рук.гр.	Мельникова		

Т.П. 416-1-201.87 КЖ.И000ТУ2

Технические условия

Стадия	Лист	Листов
Р		

ГПИ-6 Москва

Взамен инв. | Подпись и дата | Инв.№ подл.

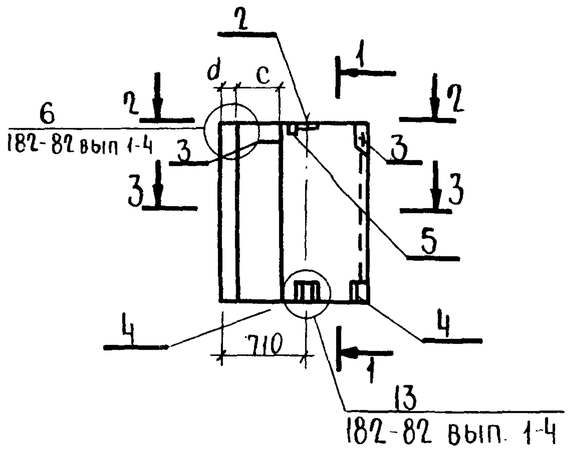

1-1

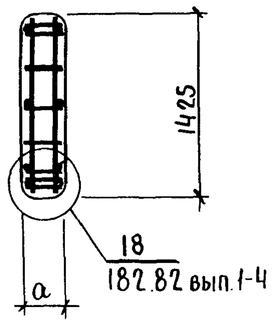

2-2

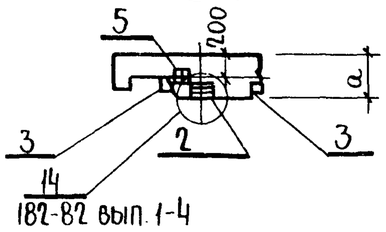

3-3

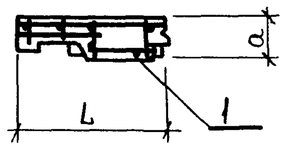

Марка	Обозначение	Размеры, мм				Масса, кг
		L	d	c	a	
2ПНТ12.15.3,5	КЭЖИ 001	1240	120	380	350	640
2ПНТ12.15.4	-01	1290	145	405	400	760
2ПНТ13.15.4	-02	1340	170	430	400	800

Формат	Зона	Поз.	Обозначение	Наименование	Кол. на исполнение —	01	02	Примечание
				Документация				
			КЭЖИ000ТУ1	Технические условия				
			Шифр 182-82 вып.1-4	Панели наружных стен				
			КЭЖ.И 000ВС	Ведомости расхода стали, КП				
				Сборочные единицы				
				Каркас пространственный				
		1	КЭЖИ.008	КП 3	1			
			-01	КП4		1		
			-02	КП5			1	
				Изделие закладное				
		2	182-82.1-4-003.0	М-7	1			
			-01	М-8		1	1	
		3	182-82.1-4-005.0 -01	М-10	2			
			-0.2	М-11		2	2	
		4	182-82. 1-4-0.0.04.0	М-15	2	2	2	'
				Петля для подъема				
		5	182-82.1-4-0.0.6.0-02	П-3	1			
			-03	П-4		1	1	
				Материалы				
				Бетон марки 75	0.52	0.63	0.66	м³
				Цементный раствор марки 100	0.04	0.04	0.04	м³

Инв.№подл. | Подпись и дата | Взам.инв.№

Привязан

Инв.№

Нач.отд.	Шохолов	
Н.контр.	Ларичева	
Гл.кон.	Миронов	
Рук.гр.	Мельникова	
Ст.инж.	Ларичева	
Инж.	Анукайтис	

Т.П. 416-1-201.87 КЭЖ.И 001

Панель стеновая 2ПНТ 12.15.3,5; 2ПНТ 12.15.4 2ПНТ 13.15.4

Стадия	Масса	Масштаб
Р	см. табл.	1:50
Лист	Листов 1	

ГПИ-6 Москва

Формат А3

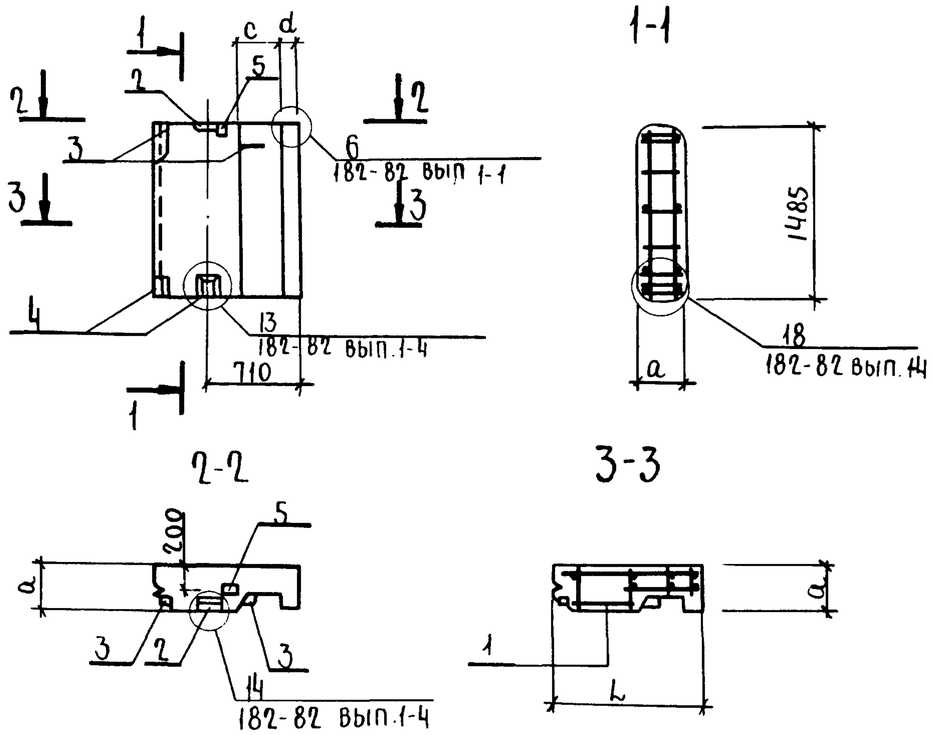

Марка	Обозначение	Размеры, мм				Масса кг
		L	d	c	a	
3ПНТ 12.15.3,5	КЭС И 002	1240	120	380	350	640
3ПНТ 12. 15.4	- 01	1290	145	405	400	760
3ПНТ 13.15.4	- 02	1340	170	430	400	800

Формат	Зона	Поз	Обозначение	Наименование	Исполнение —	01	02	Примечание
				Документация				
			КЭС.И000ТУ1	Технические условия				
			Шифр 182-82 вып. 1-4	Панели наружных стен				
			КЭС. И 000 ВС	Ведомость расхода стали кг				
				Сборочные единицы				
		1		Каркас пространственный				
			КЭС.И 008	КП3	1			
			-01	КП4		1		
			- 02	КП5			1	
				Изделие закладное				
		2	182-82.1-4-0.0.3.0	М-7	1			
			-01	М-8		1	1	
		3	182-82.1-4-0.0.5.0-01	М-10	2			
			- 02	М-11		2	2	
		4	182-82.1-4-0.0.4.0	М-15	2	2	2	
				Петля для подъема				
		5	182-821-4-0.06.0-02	П-3	1			
			- 03	П-4		1	1	
				Материалы				
				Бетон марки 75	0.52	0.63	0.66	$м^3$
				Цементный раствор марки 100	0.04	0.04	0.04	$м^3$

Взам.инв№ | Подписи дата | Инв.№ подл

Привязан

Инв №

Нач.отд	Шохолов	
Н.контр	Ларичева	
Гл.кон.	Миронов	
Рук.гр	Мельникова	
Ст.инж	Ларичева	
Инж.	Анукайтис	

т.п. 416-1-201.87 КЭС.И 002

Панель стеновая 3ПНТ 12.15.3.5; 3ПНТ 12.15.4; 3ПНТ 13. 15.4

Стадия	Масса	Масштаб
Р	см. табл.	1:50
Лист 1	Листов 1	

ГПИ-6 Москва

Марка элемента	Изделия арматурные								Всего
	Арматура класса								
	А-I		А-III		Вр-I				
	ГОСТ 5781-82				ГОСТ 6727-80				
	Ф6		Ф8	Ф10	Ф4			Итого	
2ПНТ12.15.3.5	4.04		1.21	3.17	0.81			9.23	9.23
2ПНТ12.15.4	4.04		1.23	3.31	1.14			9.72	9.72
2ПНТ13.15.4	4.04		1.25	3.34	1.14			9.77	9.77

Продолжение

Марка элемента	Изделия закладные										Общий расход
	Арматура класса					Прокат марки				Всего	
	А-I		А-II			ВСт3 кп2					
	ГОСТ 5781 - 82					ГОСТ 103-76					
	Ф12	Ф14	Ф10		Итого	-6×30	-6×100	∟8×100	Итого		
2ПНТ12.15.3.5	1.15		5.34		6.49	0.16	1.16	1.46	2.78	9.2	18.50
2ПНТ12.15.4	0.32	1.33	5.44		7.09	0.16	1.16	1.46	2.78	9.8	19.59
2ПНТ13.15.4	0.32	1.33	5.44		7.09	0.16	1.16	1.46	2.78	9.8	19.64

Привязан

Инв. №

Взамен инв. | Подпись и дата | Инв. № подл.

Нач.отд.	Смирнов	
Н. контр.	Ларичева	
Гл. конст.	Миронов	
Рук. гр.	Мельникова	

КЖИ 000ВС

Ведомость расхода стали, кг

Стадия	Лист	Листов
Р		1

ГПИ-6 Москва

Марка элемента	Изделия арматурные									Всего
	Арматура класса									
	А-I		А-III			Вр-I				
	ГОСТ 5781-82					ГОСТ 6727-80				
	Ф6	Итого	Ф8	Ф10	Итого	Ф4			Итого	
3ПНТ12.15.3.5	4.04	4.04	1.21	3.17	4.38	0.81			0.81	9.23
3ПНТ13.15.4	4.04	4.04	1.25	3.34	4.59	1.14			1.14	9.77
3ПНТ12.15.4	4.04	4.04	1.23	3.31	4.54	1.14			1.14	9.72

Продолжение

Марка элемента	Изделия закладные										Общий расход
	Арматура класса					Прокат марки				Всего	
	А-I			А-II		ВСт3 кп2					
	ГОСТ 5781-82										
	Ф12	Ф14	Итого	Ф10	Итого	-6×30	-6×100	∟8×100	Итого		
3ПНТ12.15.3.5	1.15		1.15	5.34	5.34	0.16	1.16	1.46	2.78	9.27	18.50
3ПНТ12.15.4	0.32	1.33	1.65	5.44	5.44	0.16	1.16	1.46	2.78	9.87	19.59
3ПНТ13.15.4	0.32	1.33	1.65	5.44	5.44	0.16	1.16	1.46	2.78	9.87	19.64

Привязан

Инв №

Т.П. 416-1-201.87 КЖИ 000ВС

Нач.отд.	Смирнов	
Н.контр.	Ларичева	
Гл.конст.	Миронов	
Рук. гр.	Мельникова	

Ведомость расхода стали, кг

Стадия	Лист	Листов
Р		1

ГПИ-6

Рис.1

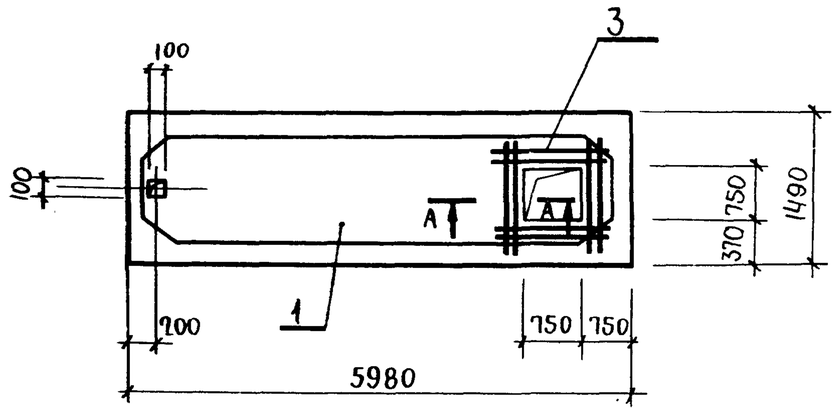

Рис.2

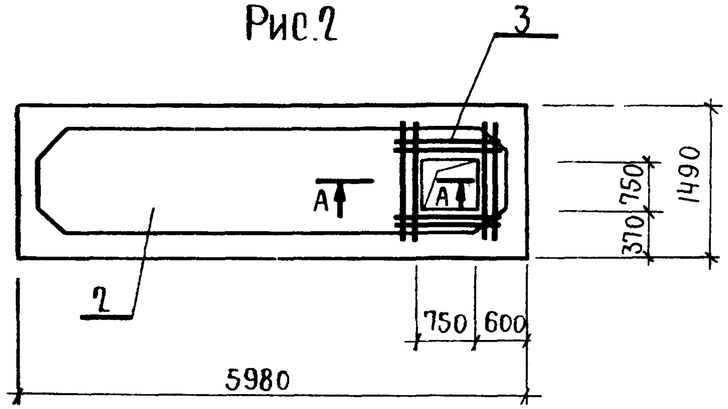

А-А
М 1:5

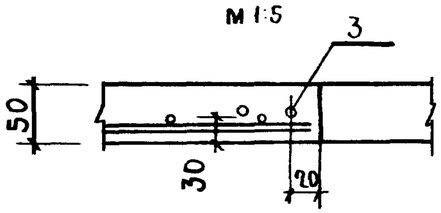

Формат	Зона	Поз.	Обозначение	Наименование	Кол. на исполнен. —	Кол. на исполнен. 01	Примечание
				Документация			
			Шифр 182-82 вып.4-1	Панели перекрытии			
				железобетонные			
				ребристые.			
				Сборочные единицы			
А3		1	182-82.4-1-9.0.0.0	Панель ПР6-60.15	1		
А3		2	182-82.4-1-9.0.0.0-01	ПР8-60.15		1	
А4		3	КЖС.И 011	Сетка С3	1	1	

Ведомость расхода стали на дополнительные закладные изделия, кг

Марка элемента	Изделия арматурные			
	Арматура класса А-III ГОСТ 5781-82			Всего
	ф6		Итого	
ПР6-60.15а,	2.11		2.11	2.11
ПР6-60.15а	2.11		2.11	2.11

Марка	Обозначение	Рис.
ПР6-60.15а	КЖС.И 003	1
ПР8-60.15а	-01	2

Привязан

Инв.№

Нач.отд.	Смирнов	
Н.контр.	Мельникова	
Гл.конст.	Миронов	
Рук.гр.	Мельникова	
Инж.	Федотенкова	

т.п. 416-1-201.87 КЖС.И 003

Панель перекрытия ПР6-60.15а; ПР8-60.15а

Стадия	Масса	Масштаб
Р	2300кг	1:50
Лист 1	Листов 1	

ГПИ-6 Москва

Инв.№ подл. | Подпись и дата | Взам.инв.№

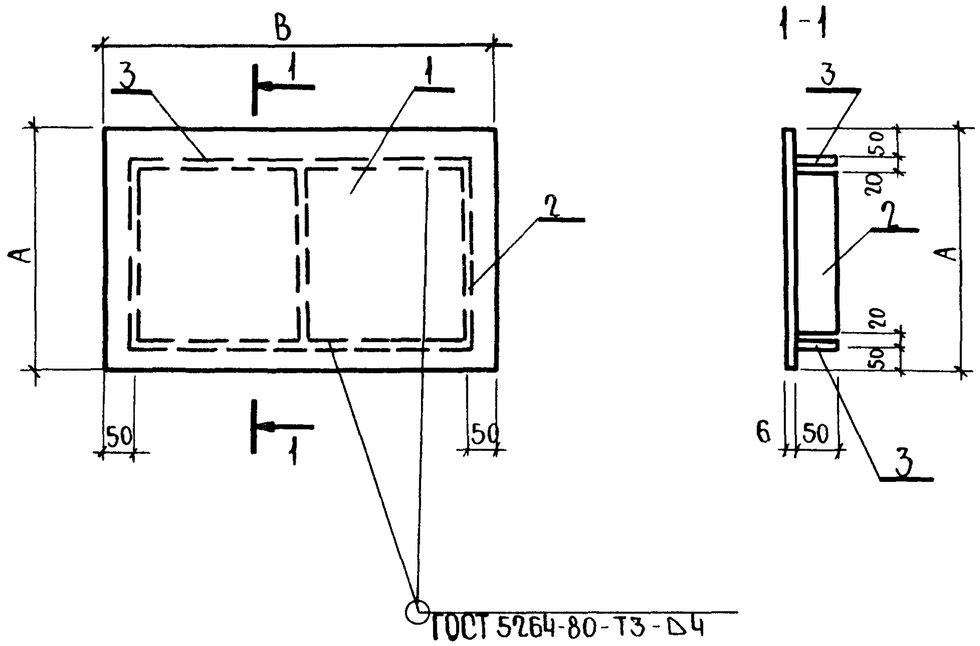

Обозначение	Марка	Размеры, мм А	Размеры, мм В	Масса
КЭЖ.И 004	СЩ-1	700	1000	40.57
-01	СЩ-2	700	500	20.42
-02	СЩ-3	900	1100	56.8

Формат	Зона	Поз.	Обозначение	Наименование	Кол. на исполнение —	01	02	Примечание
				Документация				
			КЭЖИ 000ТУ2	Технические условия				
				Детали				
				Лист ромб. ГОСТ 8568-77*				
		1	КЭЖИ 021	0-ПИ-6.0×700×1000	1			
			022	0-ПИ-60×700×500		1		
			023	0-ПИ-60×1100×900			1	
		2	024	Лист Б-ПН-0-4×250×260 ГОСТ 19903-74* Вст3КП2 ГОСТ 14637-79	3	2		
			025	Лист Б-ПН-0-4×250×860 ГОСТ 19903-74* Вст3КП2 ГОСТ 14637-79			3	
		3	026	Лист Б-ПН-0-4×250×900 ГОСТ 19903-74* Вст3кп2 ГОСТ 14637-79	2			
			027	Лист Б-ПН-0-4×250×400 ГОСТ 19903-74* Вст3КП2 ГОСТ 14637-79		2		
			028	Лист Б-ПН-0-4×250×1000 ГОСТ 19903-74* Вст3КП2 ГОСТ 14637-79			2	

Инв.№ подл. | Подпись и дата | Взам. инв.№

Привязан

Инв.№

Нач. отд.	Шохолов	
Н. контр.	Ларичева	
Гл. конст.	Миронов	
Рук. гр.	Мельникова	
Ст. инж.	Ларичева	
Инж.	Федотенкова	

Т.П 416-1-201.87 КЭЖ.И 004

Стальные щиты СЩ-1 ... СЩ-3

Стадия	Масса	Масштаб
Р		

Лист 1 | Листов 1

ГПИ-6 Москва

Формат А3

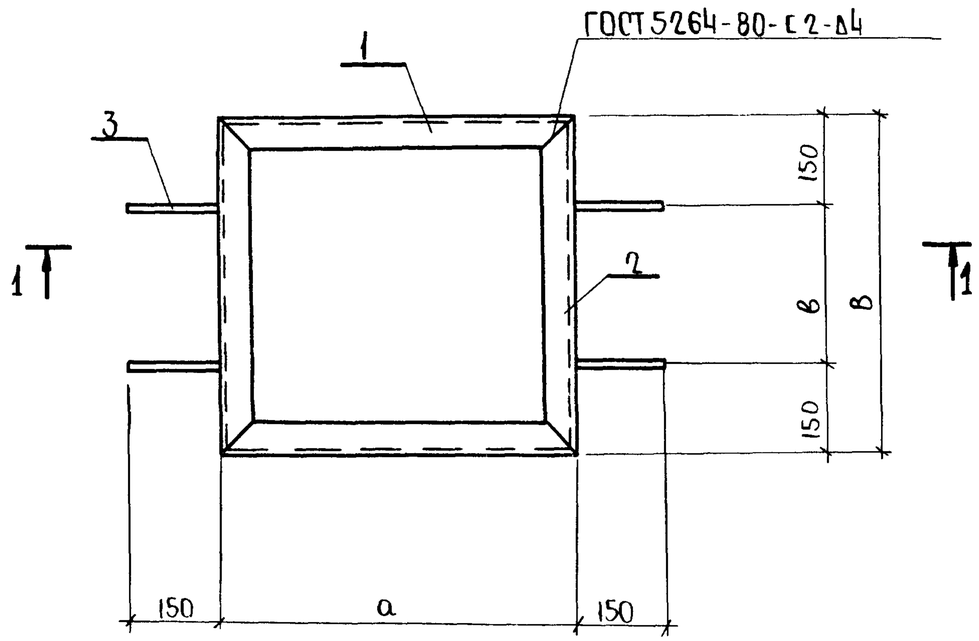

1—1

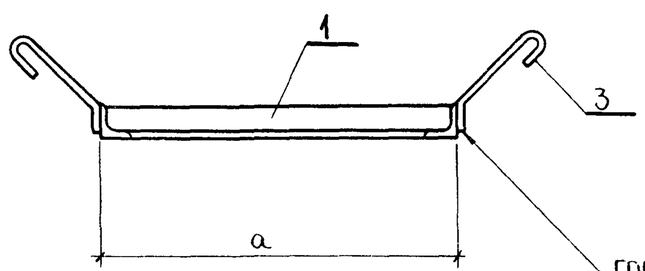

ГОСТ 14098-85-Н1-Рм-Δ4

Поз.3

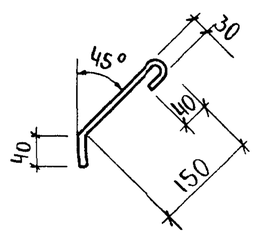

Формат	Зона	Поз.	Обозначение	Наименование	Кол. на исп. —	Кол. на исп. 01	Примечание
				Документация			
			КЭЧИ000ТУ2	Технические условия			
				Детали			
		1	КЭЧИ029	уголок $\frac{50\times50\times5\text{-А-ГОСТ 8509-72}}{\text{Вст3кп2-1-ГОСТ 535-79}}$ ℓ=600	2		2.26 кг
			030	уголок $\frac{50\times50\times5\text{-А-ГОСТ 8509-72}}{\text{Вст3кп2-1-ГОСТ 535-79}}$ ℓ=1070		2	4.03 кг
		2	031	уголок $\frac{50\times50\times5\text{-А-ГОСТ 8509-72}}{\text{Вст3кп2-1-ГОСТ 535-79}}$ ℓ=565	2		2.13 кг
			032	уголок $\frac{50\times50\times5\text{-А-ГОСТ 8509-72}}{\text{Вст3кп2-1-ГОСТ 535-79}}$ ℓ=670		2	2.53 кг
		3	033	А-I-10-ГОСТ 5781-82 ℓ=260	4	4	0.16 кг

Марка	Обозначение	Размеры, мм а	в	в	Масса, кг
Р-1	КЭЧИ 005	600	265	565	9.42
Р-2	-01	1070	370	670	13.8

Привязан

Инв. №

Нач. отд.	Смирнов	
Н. контр.	Мельникова	
Гл. конст.	Миронов	
Рук. гр.	Мельникова	
Инженер	Федотенкова	

т.п. 416-1-201.87 КЭЧИ 005

Рамка Р-1, Р-2

Стадия	Масса	Масштаб
Р	см. табл.	б/м
Лист	Листов	

ГПИ-6 Москва

Взам. инв. № | Подписи дата | Инв. № подл.

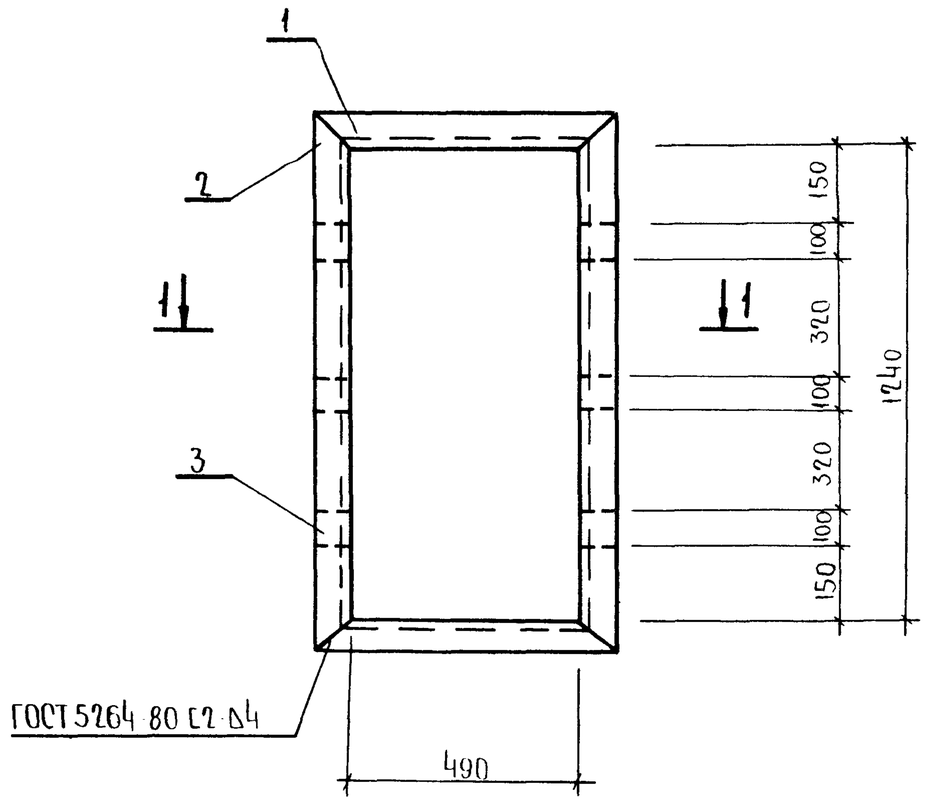

1-1

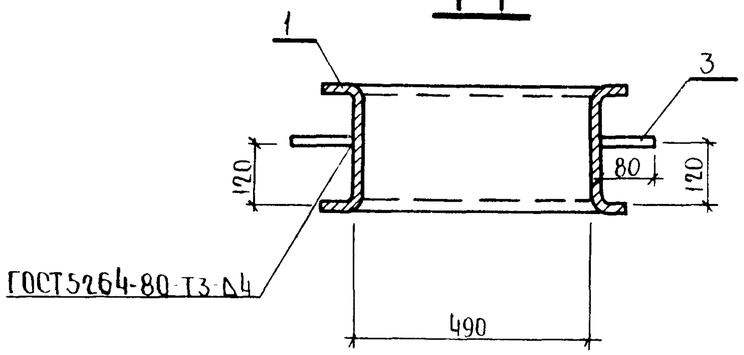

Формат	Зона	Поз.	Обозначение	Наименование	Кол.	Примечание
				Документация		
			КЭЖИ000ТУ2	Технические условия		
				Детали		
		1	КЭЖИ 034	Швеллер $\frac{180\times80\times5\ ГОСТ\ 8278\text{-}83}{Вст3кп2\text{-}I\text{-}ГОСТ\ 535\text{-}79}$ ℓ=650	2	37.0 кг
		2	035	Швеллер $\frac{180\times80\times5\ ГОСТ\ 8278\text{-}83}{Вст3кп2\text{-}I\text{-}ГОСТ\ 535\text{-}79}$ ℓ=1400	2	13.3 кг
		3	036	Полоса $\frac{Б\text{-}2\ 80\times8\ ГОСТ\ 103\text{-}76}{Вст3кп2\ ГОСТ\ 535\text{-}79}$ ℓ=100	6	0.5 кг

Инв № подл | Подпись и дата | Взам инв №

Привязан

Инв №

Нач отд	Смирнов	
Н.контр	Мельникова	
Гл.кон от	Миронов	
Рук гр	Мельникова	
Инжен	Федотенкова	

Т.П. 416-1-201.87 КЭЖИ 006

Рамка Р-3

Стадия	Масса	Масштаб
Р	103 кг	
Лист	Листов	

ГПИ-6 Москва

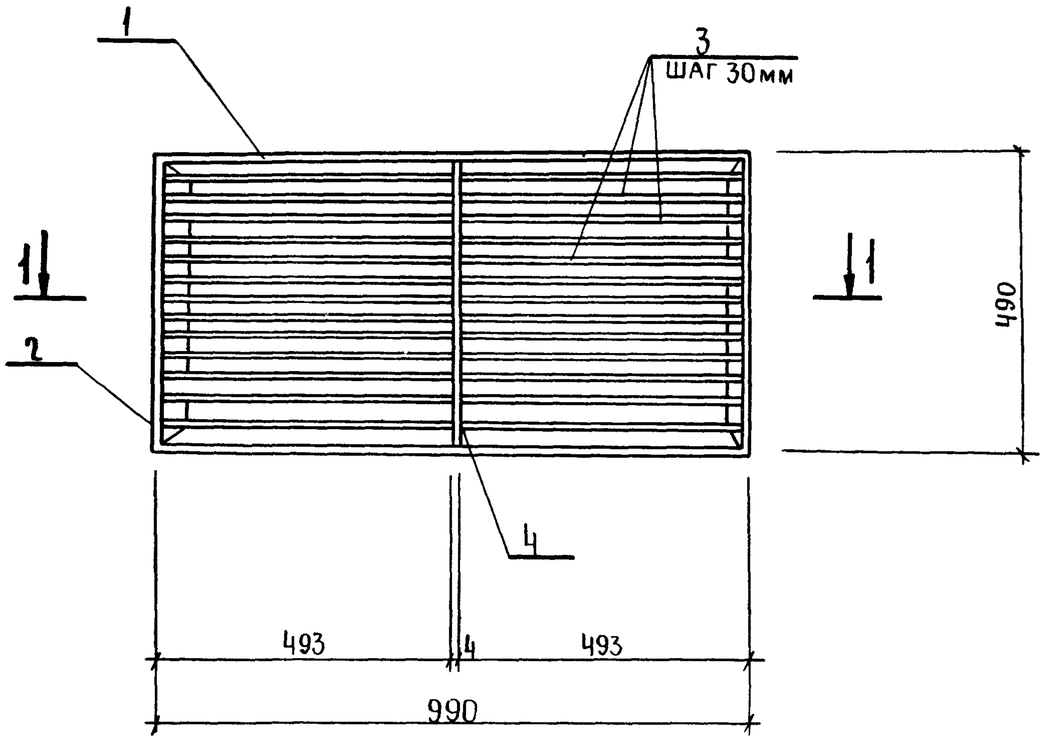

1-1

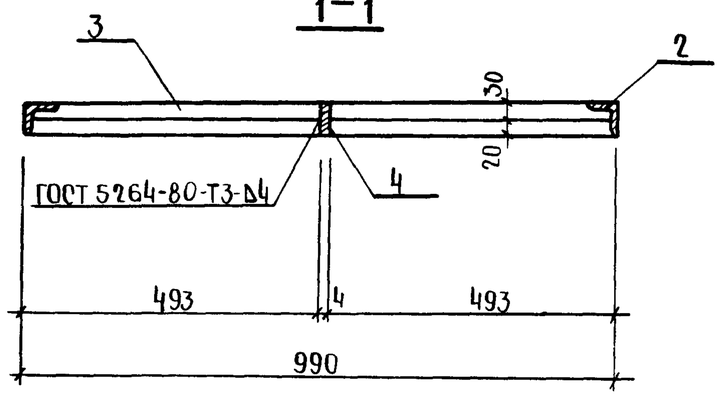

Формат	Зона	Поз.	Обозначение	Наименование	Кол.	Примечание
				Документация		
			КЖИ 000ТУ2	Технические условия		
				Детали		
		1	КЖИ 037	уголок $\frac{40\times40\times4\ ГОСТ\ 8509\text{-}72^*}{Вст3кп2\ ГОСТ\ 535\text{-}79}$ ℓ=990	2	2.39кг
		2	038	уголок $\frac{40\times40\times4\ ГОСТ\ 8509\text{-}72^*}{Вст3кп2\ ГОСТ\ 535\text{-}79}$ ℓ=490	2	1.19кг
		3	039	полоса $\frac{Б\text{-}2\ 30\times4\ ГОСТ\ 103\text{-}76}{Вст3кп2\ ГОСТ\ 535\text{-}79}$ ℓ=493	26	0.46кг
		4	040	полоса $\frac{Б\text{-}2\ 50\times4\ ГОСТ\ 103\text{-}76}{Вст3кп2\ ГОСТ\ 535\text{-}79}$ ℓ=490	1	0.77кг

Инв№ подл. | Подпись и дата | Взам. инв.№

Привязан

Инв №

Нач. отд.	Смирнов	
Н. контр.	Мельникова	
Гл. кон. от.	Миронов	
Рук. гр.	Мельникова	
Инженер	Федотенкова	

т.п. 416-1-201.87 КЖИ 007

Решетка для вытирания ног РВ-1

Стадия	Масса	Масштаб
Р	19.9кг	1:10
Лист	Листов	

ГПИ-6 Москва

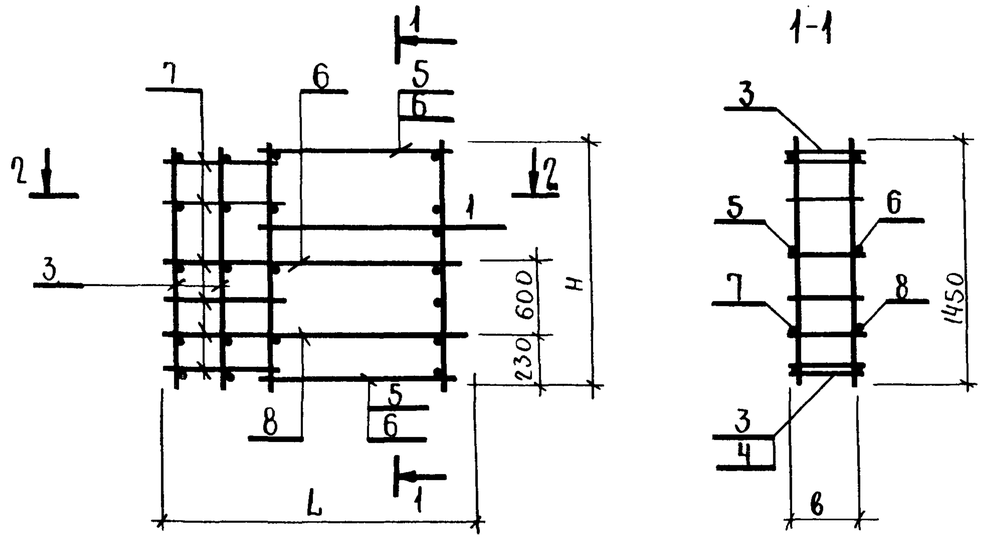

Обозначение	Марка	Размеры, мм L	H	в	a	Масса
КЖИ-008	КП-3	1190	1450	320	200	9.48
-01	КП-4	1240		370	250	9.51
-02	КП-5	1290		370	300	9.55

Формат	Зона	Поз.	Обозначение	Наименование	Кол. на исполнение –	01	02	Примечание
				Документация				
			КЖИ 000 ТУ 2	Технические условия				
				Сборочные единицы				
		1	182-82.1-4-0.0.1.0	Каркас плоский К-1	2			
		2	182-82.1-4-0.0.1.0-01	К-2		2	2	
		3	182-82.1-4-0.0.10-12	К-13	2			
		4	182-82.1-4-0.010-13	К-14		2	2	
		5	КЖИ 010-02	К-1	2			
		6	КЖИ 010-03	К-2		2	2	
				Детали				
Б4		7	КЖИ 041	А-I-6 ГОСТ 5781-82 ℓ=670	10	10	10	
		8	042	А-III-8 ГОСТ 5781-82 ℓ=1800	1	1	1	
		9	043	ℓ=1220	1			
		10	044	ℓ=1270		1		
		11	045	ℓ=1320			1	
		12	046	А-III-10 ГОСТ 5781-82 ℓ=1800	1	1	1	
		13	047	ℓ=1220	1			
		14	048	ℓ=1270		1		
		15	049	ℓ=1320			1	

Привязл

Инв. №

Нач.отд.	Шохолов	
Н.контр.	Ларичева	
Гл.кон.	Миронов	
Рук.гр.	Мельникова	
Ст.инж.	Ларичева	
Инж.	Анукаитис	

Т.П. 416-1-201.87 КЖ.И 008

Каркас пространственный (КП3 .... КП5)

Стадия	Масса	Масштаб
Р	см табл	—
Лист 1	Листов	

ГПИ-6 Москва

Формат А3

Взамен инв. | Подпись и дата | Инв. № подл.

Рис.1

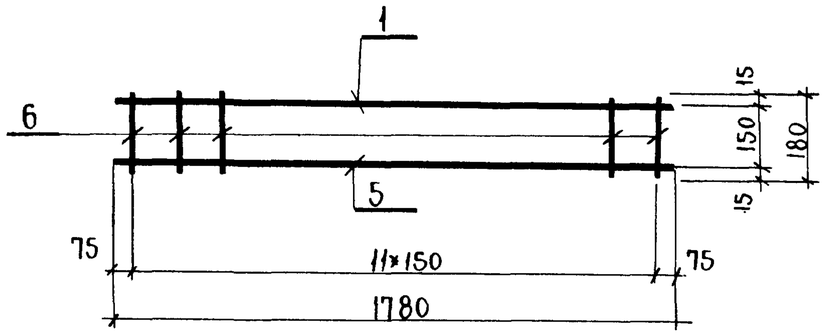

Рис.2

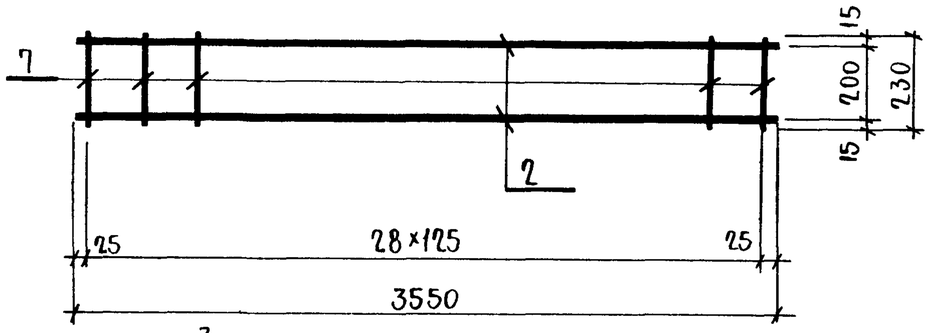

Рис.3

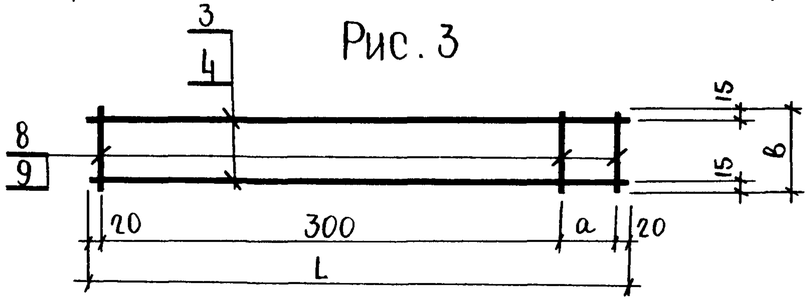

Форма	Зона	Поз.	Обозначение	Наименование	Кол. на исполнение				Примечание
						01	02	03	
				Документация					
			КЖИ 000 т.у.2	Технические условия					
		1	КЖ И 050	А-III-16 ГОСТ 5781-82 ℓ=1780	1				
		2	051	ℓ=3550		2			
		3	052	А-III-10 ГОСТ 5781-82 ℓ=520			2		
		4	053	ℓ=570				2	
		5	054	ℓ=1780	1				
		6	055	А-I-8 ГОСТ 5781-82 ℓ=180	12				
		7	056	А-I-6 ГОСТ 5781-82 ℓ=230		29			
		8	057	А-ВрI-4 ГОСТ 6727-80 ℓ=320			3		
		9	058	ℓ=370				3	

Обозначение	Марка	Рис	Размеры, мм			Масса кг
			L	в	a	
КЖИ-009	КР1	1	—	—	—	4.66
-01	КР2	2	—	—	—	19.45
-02	К1	3	520	320	180	0.9
-03	К2	3	570	370	230	0.82

Привязан

Инв.№

Инв.№ подл. | Подпись и дата | Взам.инв.№

Нач.отд.	Шохолов	
Н.контр.	Ларичева	
Гл.кон.	Миронов	
Рук.гр.	Мельникова	
Ст.инж.	Ларичева	
Инж.	Анукайтис	

т.п. 416-1-201.87 КЖ.И 009

Каркас плоский КР1; КР2; К1; К2

Стадия	Масса	Масштаб
Р	см. табл.	
Лист	Листов 1	

ГПИ-6 Москва

Формат А3

С-1

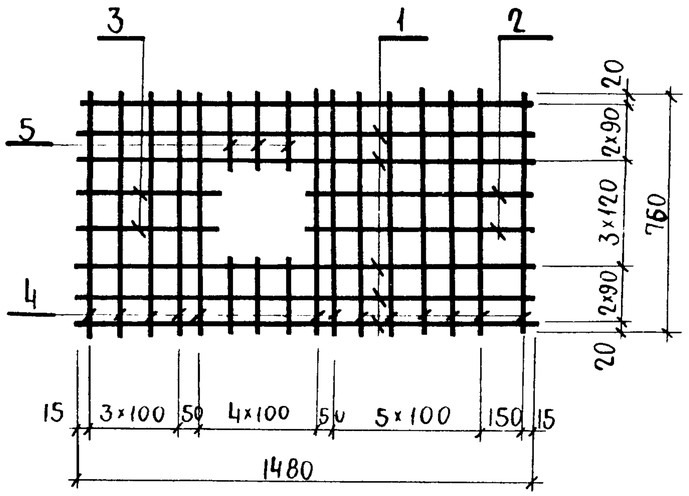

С-2

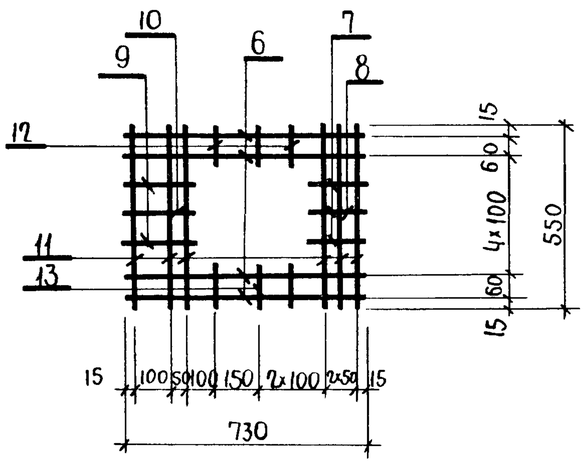

Формат	Зона	Поз.	Обозначение	Наименование	Кол.	Примечание
				Документация		
			КЭЖИ-000ТУ-2	Технические данные		
				Детали		
				С1		4.83
				Детали		
				ФбА$\overline{III}$ ГОСТ5781-82		
		1	КЭЖИ 059	ℓ=1480	6	
		2	060	ℓ=730	2	
		3	061	ℓ=380	2	
		4	062	ℓ=760	13	
		5	063	ℓ=220	6	
				С-2		1.75
				ФбА$\overline{III}$ ГОСТ 5781-82		
		6	064	ℓ=730	4	
		7	065	ℓ=160	2	
		8	066	ℓ=130	1	
		9	067	ℓ=210	2	
		10	068	ℓ=180	1	
		11	069	ℓ=550	6	
		12	070	ℓ=120	4	
		13	071	ℓ=90	2	

Инв.№ подл. | Подпись и дата | Взам.инв.№

Привязан

Инв.№

Нач.отд.	Шохолов	
Н.контр.	Ларичева	
Гл.кон.от.	Миронов	
Рук.гр.	Мельникова	
Ст.инж.	Ларичева	
Инж.	Федотенкова	

КЭЖ.И 010

Сетки С-1,С-2

Стадия	Масса	Масштаб
Р		
Лист	Листов	

ГПИ-6 Москва

Формат А3

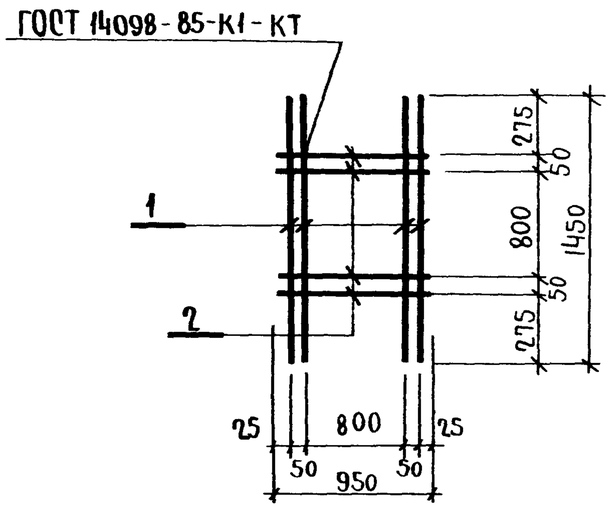

Формат	Зона	Поз.	Обозначение	Наименование	Кол.			Примечание
				Документация				
			КЭЖИ 000ТУ2	Технические условия				
				Детали				
		1	КЭЖ.И 072	А-III-6-ГОСТ 5781-82				
				ℓ=1450	4			
		2	0.73	ℓ=950	4			

Инв.№ подл. | Подпись и дата | Взам.инв.№

Привязан

Инв.№

Нач.отд.	Шохолов	
Н.контр.	Ларичева	
Гл.кон.	Миронов	
Рук.гр.	Мельникова	
Ст.инж.	Ларичева	
Инж.	Анчкайтис	

т.п. 416-1-201.87 КЭЖ.И 011

Сетка С-3

Стадия	Масса	Масштаб
Р	2.11	
Лист	Листов 1	

ГПИ-6 Москва

Формат А3

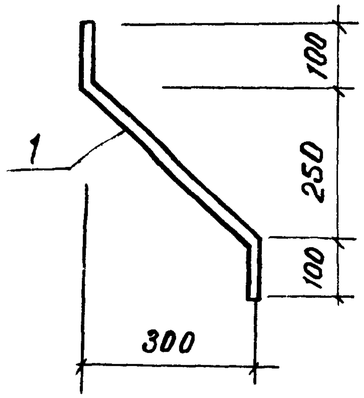

Формат	Зона	Поз	Обозначение	Наименование	Кол.	Примечание
				Документация		
			КЖИ 000ТУ2	Технические условия		
				Детали		
		1	КЖИ 074	Круг $\frac{\text{В-12 ГОСТ 2590-71*}}{\text{Вст3кп2 ГОСТ535-79}}$ ℓ=450	1	

Привязан

Инв №

Взамен инв. | Подпись и дата | Инв № подл.

Нач.отд.	Смирнов	
Н.контр.	Мельникова	
Гл.кон.от.	Миронов	
Рук.гр.	Мельникова	
Ст.техн.	Крылова	

КЖИ 012

Изделие соединительное МС-60

Стадия	Масса	Масшт.
Р		
Лист	Листов	

ГПИ-6 Москва

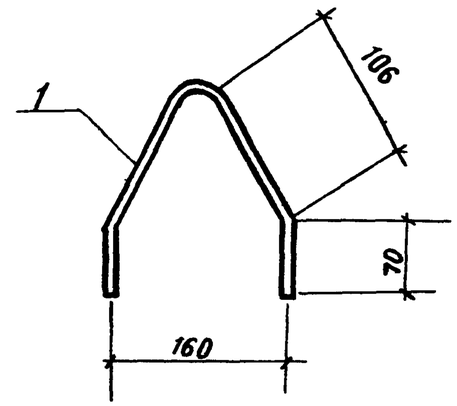

Формат	Зона	Поз	Обозначение	Наименование	Кол.	Примечание
				Документация		
			КЖИ 000-ТУ2	Технические условия		
				Детали		
		1	КЖИ 075	Круг $\frac{\text{В-12 ГОСТ 2590-71*}}{\text{Вст3 кп2 535-79}}$ ℓ=360	1	

Привязан

Инв №

Взамен инв. | Подпись и дата | Инв № подл.

Нач.отд.	Смирнов	
Н.контр.	Мельникова	
Гл.кон.от.	Миронов	
Рук.гр.	Мельникова	
Ст.техн.	Крылова	

КЖИ 013 Т.П. 416-1-201.87

Изделие соединительное МС-61

Стадия	Масса	Масшт.
Р		
Лист	Листов	

ГПИ-6 Москва

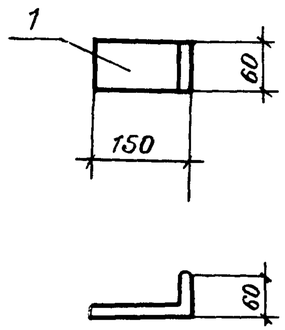

Формат	Зона	Поз.	Обозначение	Наименование	Кол	Примечание
				Документация		
			КЖИ 000 ТУ2	Технические условия		
				Детали		
		1	КЖИ 076	Полоса $\frac{Б\text{-}2\ 60\times6\ ГОСТ103\text{-}76}{Вст3кп2\ ГОСТ535\text{-}79}$ $\ell=210$	1	0.59кг

Привязан

Инв №

Взамен инв

Подпись и дата

Инв № подл

Нач.отд.	Смирнов	
Н.контр.	Мельникова	
Гл.кон.от	Смирнов	
Рук.гр.	Мельникова	
Инж.	Федотенкова	

КЖИ 014

Изделие соединительное МС-62

Стадия	Масса	Масшт
Р	0.59кг	1:10
Лист	Листов	

ГПИ-Б Москва

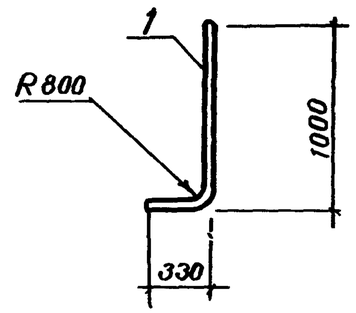

Формат	Зона	Поз	Обозначение	Наименование	Кол	Примечание
				Документация		
			КЖИ 000 ТУ2	Технические условия		
				Детали		
		1	КЖИ 077	Труба 80×4 ГОСТ3262-75 $\ell=1350$	1	

Привязан

Инв. №

Взамен инв

Подпись и дата

Инв № подл

Нач.отд.	Смирнов	
Н.контр	Мельникова	
Гл.кон.от	Миронов	
Рук.гр	Мельникова	
Инж	Федотенкова	

т.п.416-1-201.87 КЖИ 015

Изделие соединительное М-1

Стадия	Масса	Масшт.
Р		
Лист	Листов	

ГПИ-Б Москва

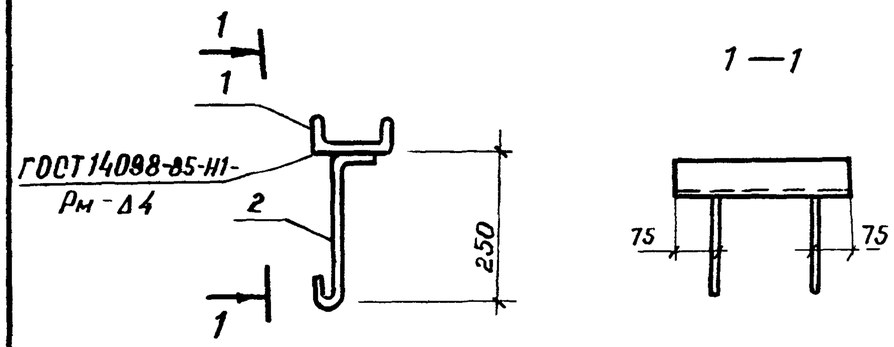

Формат	Зона	Поз.	Обозначение	Наименование	Кол	Примечание
				Документация		
			КЖИ 000-ТУ2	Технические условия		
				Детали		
		1	КЖИ 078	Швеллер $\frac{10\text{-}П\text{-}ГОСТ\,8240\text{-}72}{Вст3сп2\text{-}I\text{-}ГОСТ\,535\text{-}79}$ $\ell=900$	1	
		2	079	А-I-8 ГОСТ 5781-82 $\ell=300$	2	

Привязан

Инв. №

Взам. инв№ | Подпись и дата | Инв.№подл.

Нач.отд.	Смирнов		
Н.контр.	Мельникова		
Гл.кон.отд.	Миронов		
Рук.гр.	Мельникова		
Ст.техн.	Крылова		

КЖИ 016

Изделие соединительное М-2

Стадия	Масса	Масштаб
Р		
Лист	Листов	

ГПИ-6 Москва

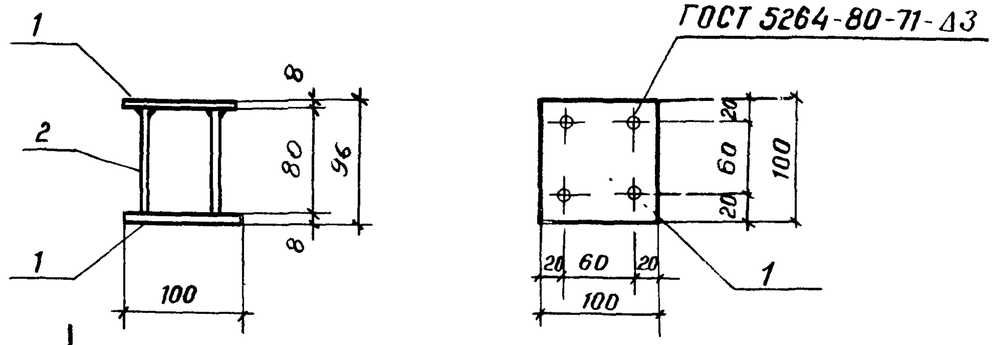

Формат	Зона	Поз	Обозначение	Наименование	Кол	Примечание
				Докуметация		
			КЖИ 000-ТУ2	Технические условия		
				Детали		
		1	КЖИ 080	Полоса $\frac{Б\text{-}2\ 8\times100\ ГОСТ\,103\text{-}76}{Вст3кп2\ ГОСТ\,535\text{-}79}$ $\ell=100$	2	
		2	081	А-III-8 ГОСТ 5781-82 $\ell=80$	4	

Привязан

Инв №

Взам. инв№ | Подпись и дата | Инв №подл.

Нач.отд.	Смирнов		
Н.контр.	Мельникова		
Гл.кон.отд.	Миронов		
Рук.гр.	Мельникова		
Ст.техн	Крылова		

т.п.416-1-201.87 КЖИ 017

Изделие соединительное М-3

Стадия	Масса	Масшт.
Р		
Лист	Листов	

ГПИ-6 Москва

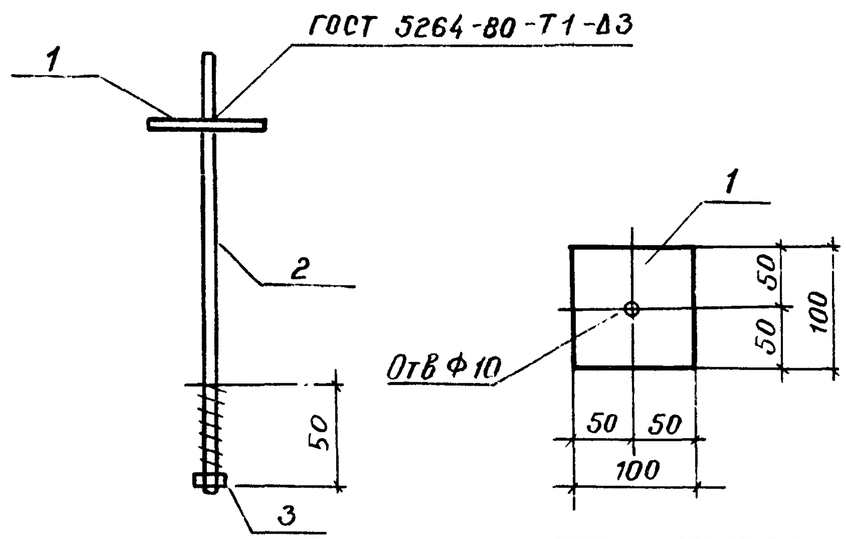

Формат	Зона	Поз	Обозначение	Наименование	Кол	Примечание
				Документация		
			КЖИ 000-ТУ2	Технические условия		
				Детали		
		1	КЖИ 082	Полоса $\frac{Б\text{-}2\ 4\times100\ ГОСТ\ 103\text{-}76}{Вст3кп2\ ГОСТ\ 535\text{-}79}$ ℓ=100	1	
		2	083	А-III-8 ГОСТ 5781-82 ℓ=360	1	
		3	084	Гайка М8×1.25 6М 12 40×01 ГОСТ 5915-70	1	

Привязан

Инв N°

Взамен инв. | Подпись и дата | Инв N подл.

Нач. отд.	Смирнов		
Н. контр.	Мельникова		
Гл. конст.	Миронов		
Рук. гр.	Мельникова		
Ст. техн.	Крылова		

КЖИ 018

Изделие соединительное А-1

Стадия	Масса	Масшт.
Р.		

Лист | Листов

ГПИ-6 Москва

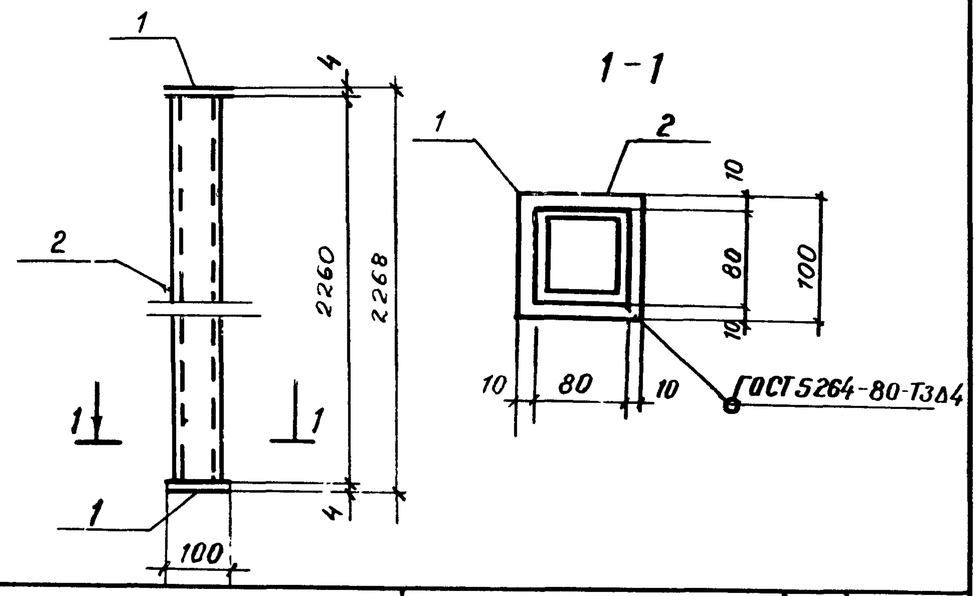

Формат	Зона	Поз	Обозначение	Наименование	Кол.	Примечание
				Документация		
			КЖИ 000 ТУ2	Технические условия		
				Детали		
		1	КЖИ 085	Полоса $\frac{Б\text{-}2\ 4\times100\ ГОСТ\ 103\text{-}76}{Вст3кп2\ ГОСТ\ 535\text{-}79}$ ℓ=100	2	
		2	086	Полоса Б 3×80 ГОСТ ТУ36-2287-80 / Вст3кп2 ГОСТ 535-79 ℓ=2260	1	

Привязан

Инв. №

Взамен инв. | Подпись и дата | Инв N подл.

Нач. отд.	Смирнов		
Н. контр.	Мельникова		
Гл. конст.	Миронов		
Рук. гр.	Мельникова		
Ст. техн.	Крылова		

т.п. 416-1-201.87 КЖИ 019

Стальная стойка СТ1

Стадия	Масса	Масшт.
Р		

Лист | Листов

ГПИ-6 Москва

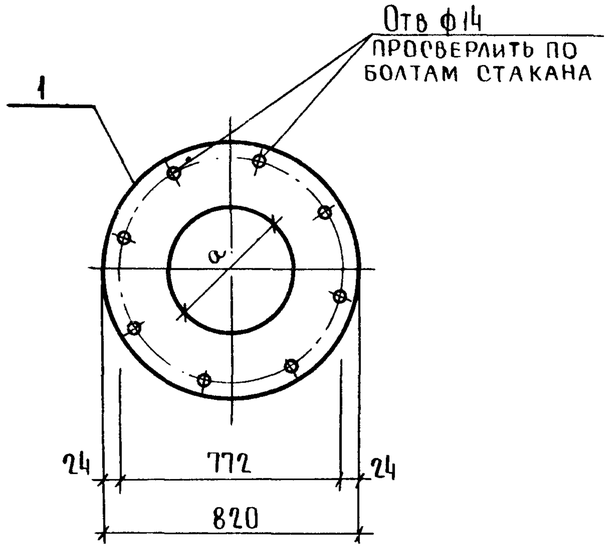

Марка	Обозначение	a	Масса
СК1	КЭЖИ 020	400	31.4
СК2	-01	280	31.4

Формат	Зона	Поз.	Обозначение	Наименование	Кол. на испол. —	Кол. на испол. 01	Примечание
				Документация			
			КЭЖИ 000-ТУ2	Технические условия			
				Детали			
		1	КЭЖИ 087	Полоса $\frac{Б\text{-}2\ 6\times820\ ГОСТ\ 103\text{-}76}{Вст.3\ КП2\ ГОСТ\ 535\text{-}79}$ ℓ=820	1	1	

Инв.№ подл. | Подпись и дата | Взам.инв.№

Привязан

Инв.№

Нач.отд.	Смирнов	
Н.контр.	Ларичева	
Гл.кон.	Миронов	
Рук.гр.	Мельникова	
Ст.техн.	Крылова	

т.п. 416-1-201.87 КЭЖИ 020

Стальная крышка СК1; СК2

Стадия	Масса	Масштаб
Р		

Лист | Листов

ГПИ-6 Москва

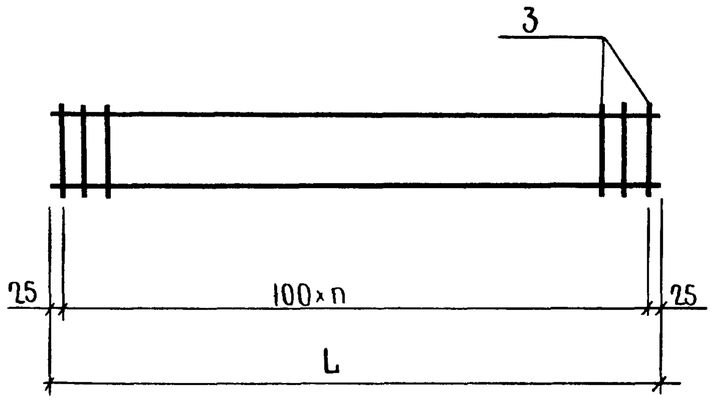

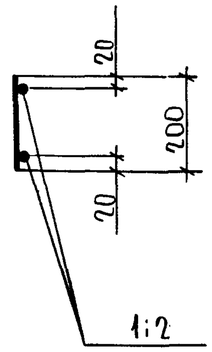

Формат	Зона	Поз.	Обозначение	Наименование	Кол.и.спец. —	Кол.и.спец. 01	Примечание
				Документация			
			КЖИ 000-ТУ2	Технические условия	X	X	
				Детали			
		1	КЖИ 088	А-III-20 ГОСТ 5781-82 ℓ=2150	2		5.3 кг
		2	089	ℓ=3650		2	9.0 кг
		3	090	А-III-10 ГОСТ 5781-82 ℓ=200	22	37	0.12 кг

Марка	Обозначение	Размеры мм L	Размеры мм n	Масса кг
КР3	КЖИ 021	2150	21	13.3
КР4	-01	3650	36	22.6

Инв.№ подл. | Подпись и дата | Взам. инв.№

Привязан

Инв.№

Нач.отд.	Шохолов	
Н.контр.	Ларичева	
Гл.конст.	Миронов	
Рук.гр.	Мельникова	
Ст.техн.	Крылова	

т.п.416-1-201.87 КЖИ 021

Каркас плоский КР3; КР4

Стадия	Масса	Масштаб
Р	см. табл.	

Лист | Листов

ГПИ-6 Москва

Формат А3