ТИПОВОЙ ПРОЕКТ
903-1-295.91
КОТЕЛЬНАЯ С 6 КОТЛАМИ КВм-0,63К
СИСТЕМА ТЕПЛОСНАБЖЕНИЯ-ЗАКРЫТАЯ
ТОПЛИВО-СОРТИРОВАННЫЕ УГЛИ

АЛЬБОМ 4
НЕСТАНДАРТИЗИРОВАННОЕ ОБОРУДОВАНИЕ
ЧАСТЬ 1

25143-04

ОПТОВАЯ ЦЕНА
НА МЕСТЕ РЕАЛИЗАЦИИ
УКАЗАНА В СЧЕТ-НАКЛАДНОЙ

ТИПОВОЙ ПРОЕКТ
903-1-295.91
КОТЕЛЬНАЯ С 6 КОТЛАМИ КВм-0,63К
СИСТЕМА ТЕПЛОСНАБЖЕНИЯ - ЗАКРЫТАЯ
ТОПЛИВО - СОРТИРОВАННЫЕ УГЛИ

АЛЬБОМ 4
НЕСТАНДАРТИЗИРОВАННОЕ ОБОРУДОВАНИЕ
Часть 1

РАЗРАБОТАН:

ЦНИИЭП ИНЖЕНЕРНОГО ОБОРУДОВАНИЯ
ГЛАВНЫЙ ИНЖЕНЕР ИНСТИТУТА А.Г. КЕТАОВ
ГЛАВНЫЙ ИНЖЕНЕР ПРОЕКТА А.И. ПОРУБЛЕВ

УТВЕРЖДЕН ГОСКОМАРХИТЕКТУРЫ
ПРИКАЗ № 125 ОТ 5 СЕНТЯБРЯ 1991 Г.

Содержание альбома

Обозначение	Наименование	стр.
	Обложка	
	Титульный лист	1
	Содержание альбома	2,3
2062.00.00.000СБ	Рама под циклон и дымосос	
	сборочный чертеж	4
2062.00.00.000	Рама под циклон и дымосос	
	Спецификация	5
2062.00.00.001	Ребро	
2069.00.00.000СБ	Транспортер цепной нак-	
	лонный. Сборочный чертеж.	6
2069.00.00.000 ВС	Транспортер цепной наклон-	
	ный. Ведомость спецификаций.	
2069.00.00.002	Опора	7
2069.00.00.003	Втулка ограничительная	
2069.00.00.000	Транспортер цепной наклон-	
	ный. Спецификация.	8
2069.00.00.001	Винт натяжной.	
2069.00.00.004	Шайба	
2069.00.00.005	Платик	
2069.00.00.006	Накладка	9
2069.00.00.007	Ось	
2069.00.00.008	Шайба	
2069.00.00.009	Втулка	
2069.00.00.010	Кронштейн	10
2069.00.00.011	Скребок	
2069.01.00.000СБ	Каркас. Сборочный чертеж	11
2069.01.00.000	Каркас. Спецификация	
2069.01.00.001	Балка	12
2069.01.00.002	Стойка	
2069.01.00.003	Дно	
2069.01.00.004	Бортик	
2069.01.00.005	Осадержатель	13
2069.01.00.006	Отбойник	
2069.02.00.000СБ	Опора. Сборочный чертеж.	
2069.02.00.000	Опора. Спецификация.	14
2069.03.00.000	Звездочка. Спецификация	
2069.02.00.001	Опора направляющая	
2069.02.00.002	Опора	
2069.02.00.003	Гайка	15
2069.02.00.004	Косынка	
2069.03.00.000СБ	Звездочка. Сборочный чертеж.	16
2069.03.00.001	Звездочка внутренняя	17
2069.03.00.002	Звездочка наружная	
2069.00.00.012	Осадержатель	
2069.02.00.005	Опора	
2078.00.00.000ВС	Транспортер цепной	18
	горизонтальный	
	Ведомость спецификаций	
2078.00.00.000СБ	Транспортер цепной	
	горизонтальный	19
	Сборочный чертеж	
2078.00.00.000	Транспортер цепной	

Обозначение	Наименование	стр.
	горизонтальный	20
	Спецификация	
2078.01.00.000СБ	Каркас. Сборочный чертеж	21
2078.01.00.000	Каркас. Спецификация	22
2072.00.00.000 ВС	Блок хранения и приготов-	
	ления раствора силиката	
	натрия. Ведомость	23
	спецификаций.	
2072.00.00.000	Блок хранения и приготовле-	
	ния раствора силиката	
	натрия. Спецификация. Лист1,2	
2072.00.00.000	Блок хранения и приготовле-	
	ния раствора силиката	24
	натрия. Спецификация. Лист3,4,5,6	
2072.00.00.000СБ	Блок хранения и приготовле-	
	ния раствора силиката	25
	натрия. Сборочный	
	чертеж. Лист1	
2072.00.00.000 СБ	Блок хранения и приготов-	
	ления раствора силиката	
	натрия. Сборочный чертеж	
	лист2	26
2072.01.00.000	Рама. Спецификация.	
2072.01.00.000СБ	Рама. Сборочный чертеж.	27
2072.00.00.002	Шайба дроссельная	
2072.00.00.003	Штуцер	
2072.00.00.004	Отвод	28
2072.00.00.005	Сгон	
2072.00.00.006	Патрубок	
2072.00.00.007	Патрубок	29
2072.00.00.008	Патрубок	
2072.01.00.001	Стойка	
2072.01.00.002	Стойка	30
2072.01.00.003	Основание	
2072.01.00.004	Ребро	
2072.01.00.005	Балка	31
2072.02.00.000	Бак напорный V=0.94м³	
	Спецификация	
2072.02.00.000 СБ	Бак напорный V=0.94м³	
	Сборочный чертеж	32
2072.02.00.001	Обечайка	
2072.02.00.003	Крышка	33
2072.02.00.004	Патрубок	
2072.02.01.000	Лапа. Спецификация.	
2072.02.02.000	Патрубок. Спецификация.	34
2072.02.01.000СБ	Лапа. Сборочный чертеж.	
2072.02.02.000СБ	Патрубок. Сборочный	
	чертеж.	
2072.02.03.000	Патрубок. Спецификация.	
2072.02.03.000СБ	Патрубок. Сборочный	35
	чертеж.	
2072.02.00.002	Днище.	

Обозначение	Наименование	Стр.
2072.02.00.005	Патрубок	36
2072.02.00.006	ребро	
2072.02.00.007	Кронштейн	
2072.03.00.000	Бак V=0.28м³	
	Спецификация. лист1.	
2072.03.00.000	Бак V=0.28м³	37
	Спецификация. Лист2	
2072.03.01.000	Корпус бака	
	Спецификация	
2072.03.01.000СБ	Корпус бака. сборочный	
	чертеж.	
2072.03.00.000СБ	Бак V=0.28м³ сборочный	38
	чертеж.	
2072.03.01.001	Обечайка	39
2072.03.02.000	Крышка. Спецификация.	
2072.03.02.000СБ	крышка. сборочный	
	чертеж.	
2072.03.02.001	Пластина	
2072.03.02.002	ручка	40
2072.03.04.000	Патрубок сливной	
	Спецификация	
2072.03.03.000СБ	Патрубок. сборочный	
	чертеж.	
2072.03.03.000	Патрубок. Спецификация	
2072.03.04.000СБ	Патрубок сливной	41
	Сборочный чертеж	
2072.04.00.000	Корпус нижний	
	Спецификация	
2072.04.00.000СБ	Корпус нижний	
	Сборочный чертеж	
2072.04.00.001	Патрубок	42
2072.05.00.000	Корпус верхний	
	Спецификация	
2072.05.00.000СБ	Корпус верхний	
	Сборочный чертеж	
2072.05.00.001	Корпус	
2072.05.00.002	Днище	43
2072.05.00.003	Патрубок	
2072.06.00.000	Воронка сливная	
	Спецификация	
2072.06.00.001	Стенка	
2072.06.00.000СБ	Воронка сливная	44
	сборочный чертеж	
2072.06.00.002	Стенка	
2072.06.00.003	Днище	
2072.06.00.004	Кронштейн	45
2072.07.00.000	Трубопровод сливной	
	Спецификация	
2072.08.00.000	Трубопровод	
	Спецификация	
2072.07.00.000СБ	Трубопровод сливной	46
	сборочный чертеж	

Обозначение	Наименование	Стр.
2072.08.00.000СБ	Трубопровод. сборочный	47
	чертеж.	
2072.09.00.000	Трубопровод. Спецификация	
2072.10.00.000	Трубопровод.Спецификация	
2072.09.00.000СБ	Трубопровод. сборочный	
	чертеж.	
2012.10.00.000 СБ	Трубопровод. сборочный	48
	чертеж.	
2072.11.00.000	Патрубок. Спецификация	
2072.11.00.000СБ	Патрубок. сборочный	
	чертеж.	
2072.11.00.001	Патрубок	49
2072.11.00.002	патрубок	
2072.12.00.000	Патрубок. Спецификация	
2072.12.00.000СБ	Патрубок. сборочный	
	чертеж.	
2072.13.00.000	Патрубок. Спецификация.	50
2072.13.00.000СБ	Патрубок. сборочный	
	чертеж.	
2072.13.00.001	сгон	
2072.14.00.000	Патрубок. Спецификация	
2072.14.00.000 СБ	Патрубок. сборочный	
	чертеж.	
2072.15.00.000	фильтр. спецификация	51
2072.15.00.000СБ	фильтр. сборочный	
	чертеж.	
2072.15.00.001	ручка	
2072.15.00.002	сетка	
2072.16.00.000	Кронштейн	52
	Спецификация	
2072.00.00.001	Кронштейн	
2072.16.00.000СБ	Кронштейн. сборочный	
	чертеж	
2072.00.00.000ВП	Бак хранения и приготовле-	53
	ния раствора силиката	
	натрия.	
	Ведомость покупных изделий.	
	Лист1. Лист2.	
2072.00.00.000ВЛ	Бак хранения и приготовления	54
	раствора силиката	
	натрия.	
	Ведомость покупных изделий	
	Лист 3.	

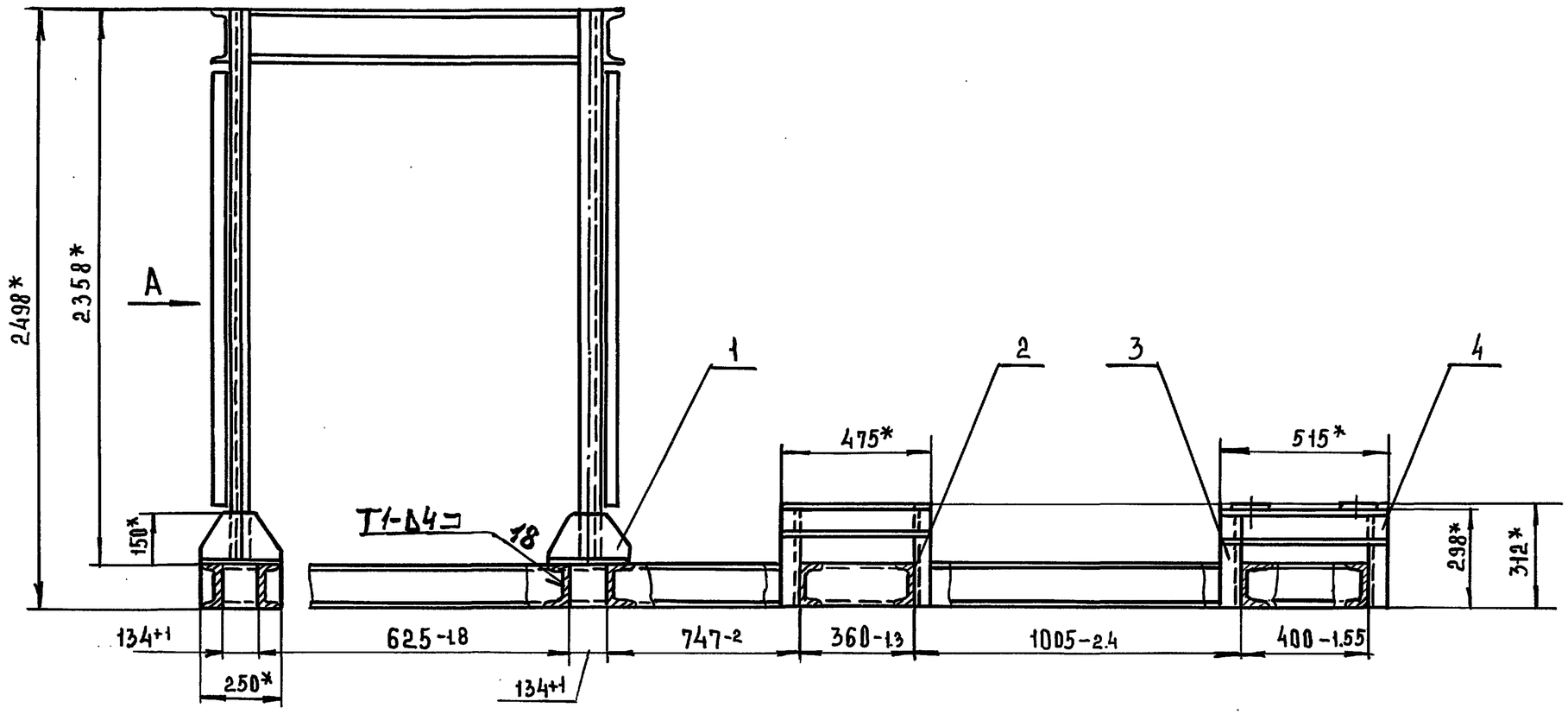

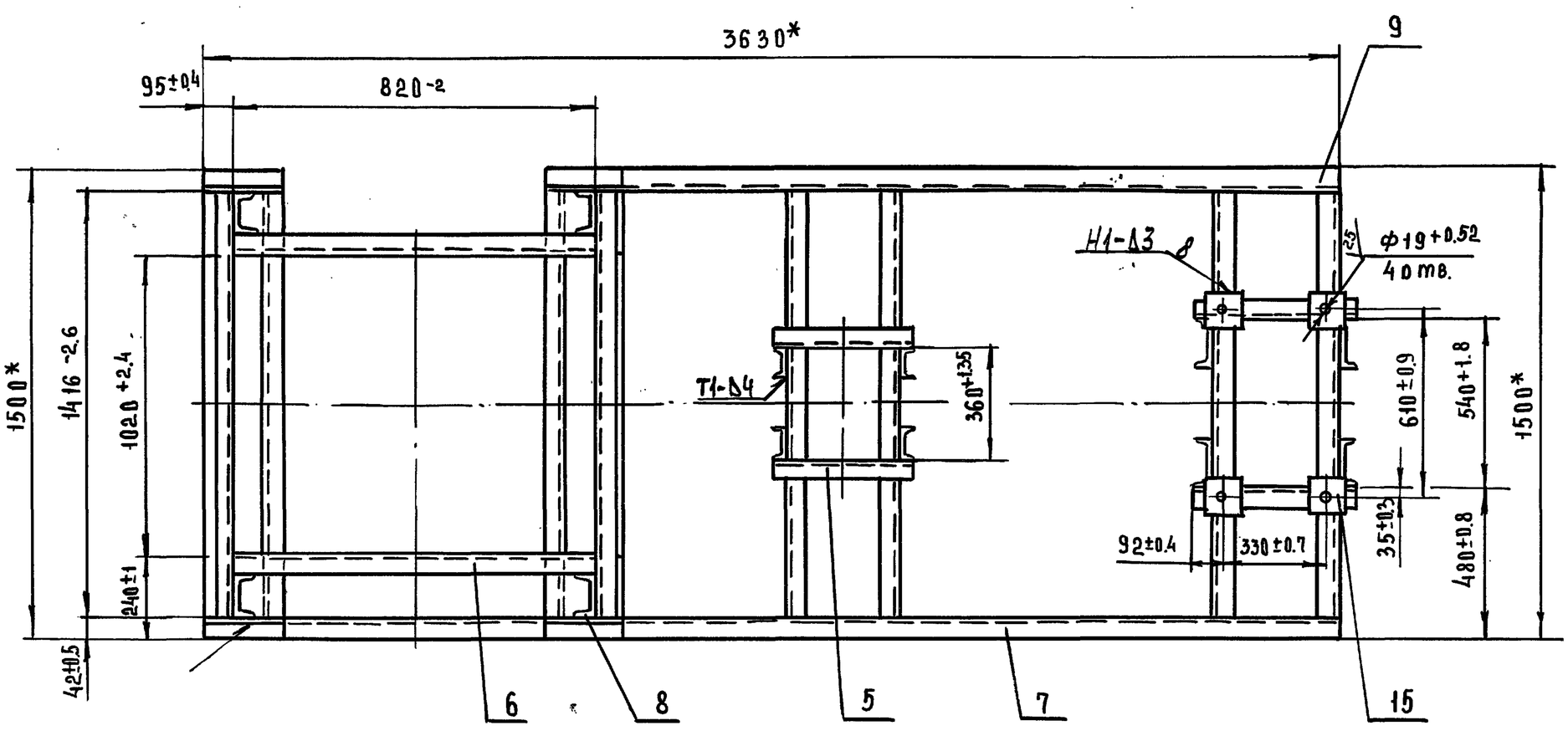

А

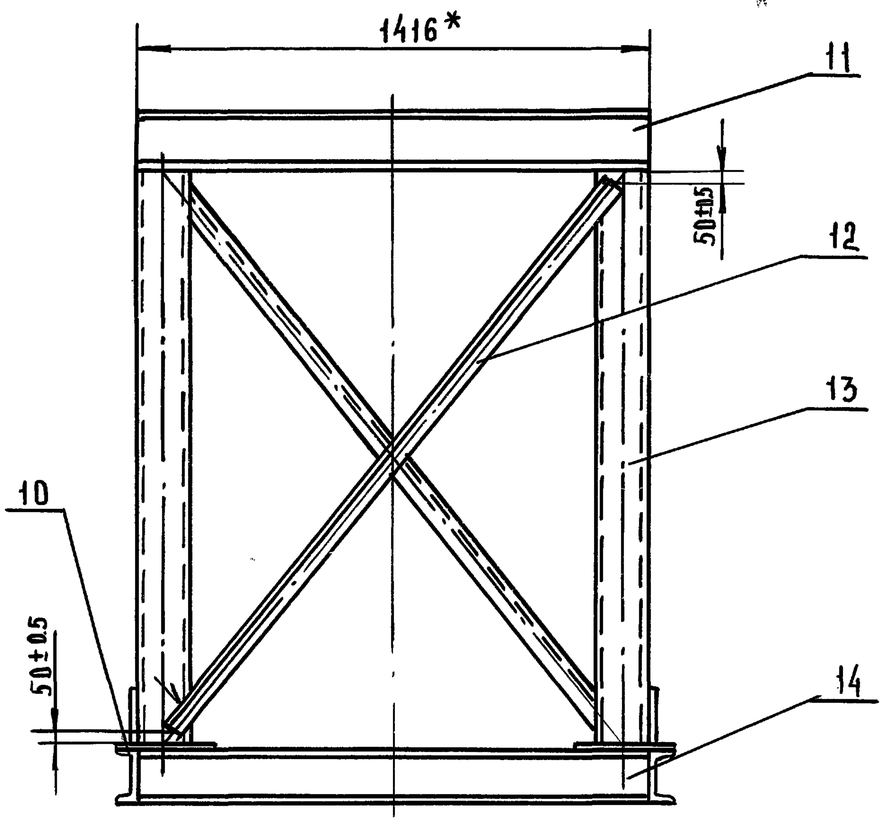

1. Сварные швы по гост 5264-80
2.* Размеры для справок

				2062.00.00.000 СБ	
Изм	Лист	№ докум	Подп	Дата	
Разраб		Буданкова		Рама под циклон и дымосос Сборочный чертеж	Лит: И; Масса: 494; Масштаб: 1:15
Пров		Шипков			Лист; Листов 1
Т. контр					
Н. контр		Парыгина			ЦНИИЭП инженерного оборудования
Утв.		Шипков			

Инв. № подл. | Подп. и дата | Взам. инв. № | Инв. № дубл. | Подп. и дата

ТП 903-1-295.91 Альбом 4. Часть 1.

Формат	Зона	Поз.	Обозначение	Наименование	Кол.	Примечание
				Документация		
А2			2062.00.00.000 СБ	Сборочный чертеж		
				Детали		
А4		1	2062.00.00.001	Ребро	4	
Б4		2	2062.00.00.002	Стойка		
				Швеллер 14 ГОСТ 8240-89 / Ст.3 ГОСТ 535-88		
				L = 312 h14	4	3,84кг
Б4		3	2062.00.00.003	Стойка		
				Швеллер 14 ГОСТ 8240-89 / Ст.3 ГОСТ 535-88		
				L = 290 h14	4	3,56кг
Б4		4	2062.00.00.004	Опора		
				Швеллер 14 ГОСТ 8240-89 / Ст.3 ГОСТ 535-88		
				L = 515 h14	2	6,33кг
Б4		5	2062.00.00.005	Опора		
				Швеллер 14 ГОСТ 8240-89 / Ст.3 ГОСТ 535-88		
				L = 475 h14	2	5,8кг
Б4		6	2062.00.00.006	Стяжка		
				Швелле 14 ГОСТ 8240-89 / Ст.3 ГОСТ 535-88		
				L = 820 h14	2	10,1кг

Инв.№ подл. | Подп. и дата | Взам.инв.№ | Инв.№ дубл. | Подп. и дата

Изм	Лист	№ докум	Подп	Дата	2062.00.00.000		
Разраб		Буданкова			Рама под циклон и дымосос	Лит И	Лист 1 / Листов 3
Пров		Шипков				ЦНИИЭП инженерного оборудования	
Н.контр		Парыгина					
Утв.		Шипков					

Формат А4

Формат	Зона	Поз.	Обозначение	Наименование	Кол.	Примечание
Б4		7	2062.00.00.007	Балка		
				Швеллер 14 ГОСТ 8240-89 / Ст.3 ГОСТ 535-88		
				L = 3630 h14	1	44,65кг
Б4		8	2062.00.00.008	Платик		
				Лист Б-8 ГОСТ 19903-74 / Ст.3 ГОСТ 14637-89		
				(240 x 250) h14	4	3,6кг
Б4		9	2062.00.00.009	Балка		
				Швеллер 14 ГОСТ 8240-89 / Ст.3 ГОСТ 535-88		
				L = 2870 h14	1	35,3кг
Б4		10	2062.00.00.010	Балка		
				Швеллер 14 ГОСТ 8240-89 / Ст. 3 ГОСТ 535-88		
				L = 250 h14	1	3,1кг
Б4		11	2062.00.00.011	Стяжка		
				Швемер 14 ГОСТ 8240-89 / Ст. 3 ГОСТ 535-88		
				L = 1416 h14	2	17,4кг
Б4		12	2062.00.00.012	Стяжка		
				Уголок 50х50х5-Б ГОСТ 8509-86 / Ст.3 ГОСТ 535-88		
				L = 2400 h14	4	9,1кг
Б4		13	2062.00.00.013	Стойка		
				Швеллер 14 ГОСТ 8240-89 / Ст.3 ГОСТ 535-88		
				L = 2350 h14	4	28,9кг
Б4		14	2062.00.00.014	Стяжка		
				Швеллер 14 ГОСТ 8240-89 / Ст.3 ГОСТ 535-88		
				L = 1384 h14	8	17кг

Инв.№ подл. | Подп. и дата | Взам.инв.№ | Инв.№ дубл. | Подп. и дата

Изм	Лист	№ докум	Подп	Дата	2062.00.00.000	Лист 2

Формат А4

Формат	Зона	Поз.	Обозначение	Наименование	Кол.	Примечание
Б4		15	2062.00.00.015	Платик		
				Лист Б-8 ГОСТ 19903-74 / Ст.3 ГОСТ 14637-89		
				□100 h14	4	0,63кг

Инв.№ подл. | Подп. и дата | Взам.инв.№ | Инв.№ дубл. | Подп. и дата

Изм	Лист	№ докум.	Подп	Дата	2062.00.00.000	Лист 3

Формат А4

2062.00.00.001

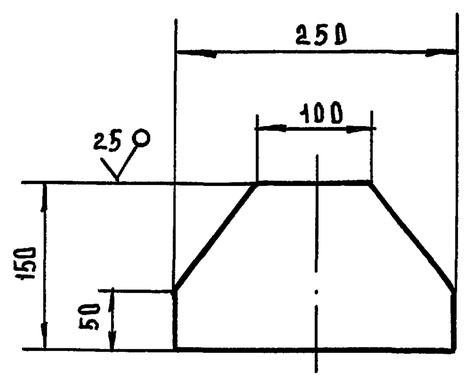

Предельные отклонения размеров h14

Инв.№ подл. | Подп. и дата | Взам.инв.№ | Инв.№ дубл. | Подп. и дата

Изм	Лист	№ докум	Подп	Дата	2062.00.00.001			
Разраб		Буданкова			Ребро	Лит И	Масса 1,9	Масштаб 1:5
Пров		Шипков				Лист	Листов 1	
Т.контр								
Н.контр		Парыгина			Лист Б-8 ГОСТ 19903-74 / Ст.3 ГОСТ 14637-89	ЦНИИЭП инженерного оборудования		
Утв.		Шипков						

Формат А4

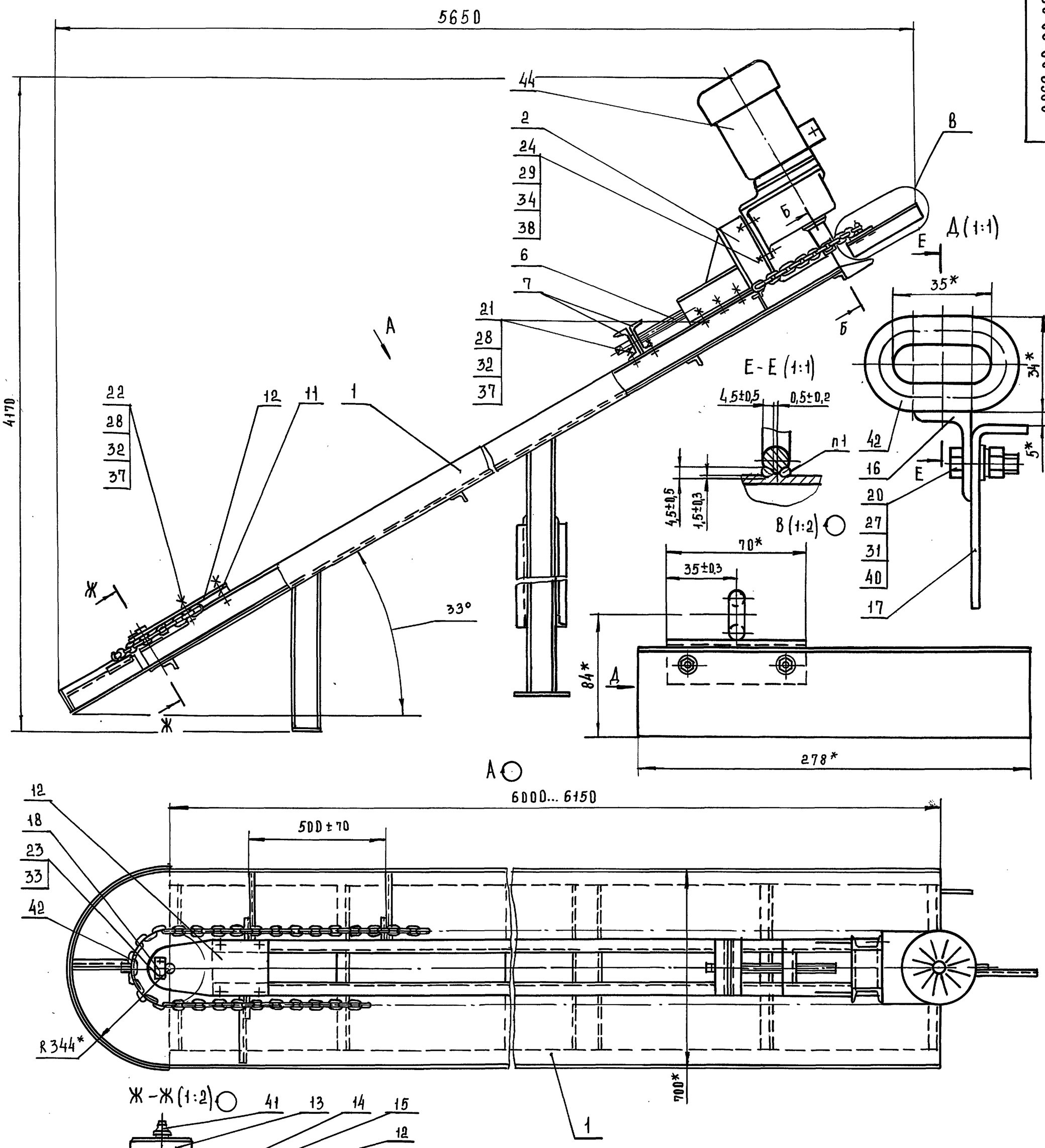

1. Сварка ручная электродуговая
2. *Размеры для справок

					2069.00.00.000 СБ			
Изм	Лист	N докум	Подп	Дата	Транспортер цепной наклонный Сборочный чертеж	Лит	Масса	Масштаб
Разраб		Имаметдинов				И	580	1:10
Пров		Шипков				Лист	Листов 1	
Т. контр						ЦНИИЭП инженерного оборудования		
Н. контр		Буданкова						
Утв.		Шипков						

Инв. N подл. | Подп. и дата | Взам. инв. N | Инв. N дубл. | Подп. и дата

ТП 903-1-295.91 Альбом 4. Часть 1.

№ строки	Обозначение	Наименование	Куда входит: Обозначение	Куда входит: Кол.	Общее кол.	Примечание
1	2069.00.00.000	Транспортер цепной наклонный			1	
2	2069.01.00.000	Каркас	2069.00.00.000	1	1	
3	2069.02.00.000	Опора	2069.00.00.000	1	1	
4	2069.03.00.000	Звездочка	2069.00.00.000	1	1	
5–24						

Взам. инв. № | Подп. и дата | Инв. № дубл. | Подп. и дата

Изм	Лист	№ докум	Подп	Дата	2069.00.00.000 ВС			
Разраб		Имаметдинов			Транспортер цепной наклонный	Лит	Лист	Листов
Пров		Шипков			Ведомость спецификации	И		
Н.контр		Буданкова				ЦНИИЭП инженерного оборудования		
Утв		Шипков						

Формат А3

2069.00.00.002

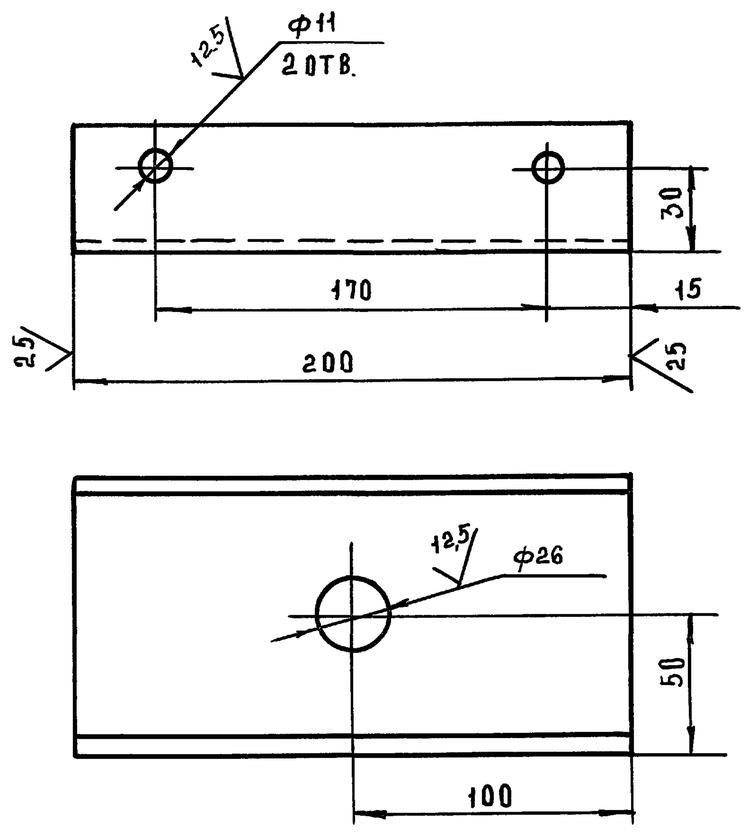

Предельные отклонения размеров: H14; h14; ± IT14/2

Изм	Лист	№ докум	Подп	Дата	2069.00.00.002			
Разраб		Имаметдинов			Опора	Лит	Масса	Масшт
Пров.		Шипков				И	1.7	1:2
Т.контр						Лист	Листов 1	
Н.контр		Буданкова			Швеллер 10 ГОСТ 8240-89 / Ст.3-II ГОСТ 535-88	ЦНИИЭП инженерного оборудования		
Утв.		Шипков						

Формат А4

2069.00.00.003

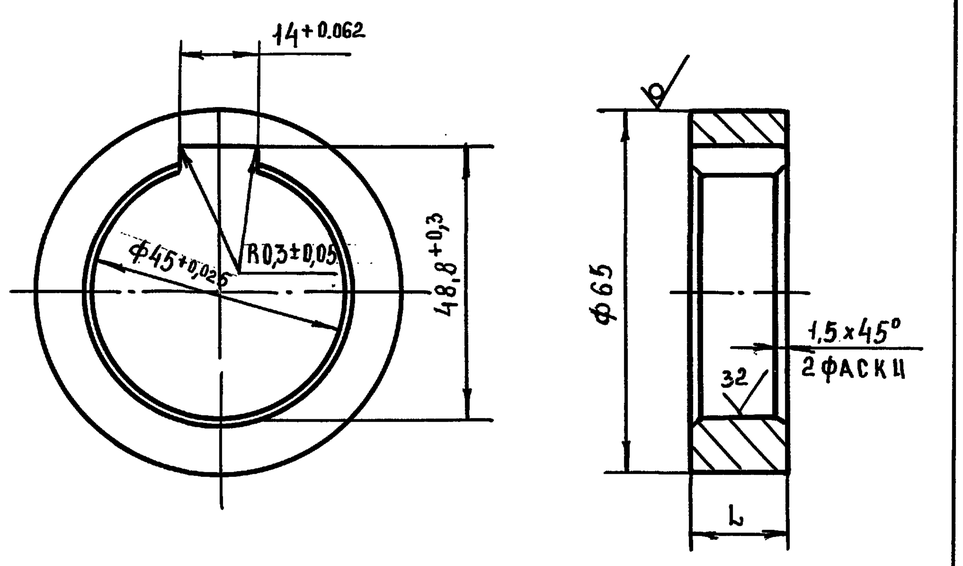

Обозначение	L, мм	Масса кг
2069.00 00.003	17	0,2
-01	65	0,85

Неуказанные предельные отклонения размеров: h14

Изм	Лист	№ докум	Подп	Дата	2069.00.00.003			
Разраб		Имаметдинов			Втулка ограничительная	Лит	Масса	Масштаб
Пров		Шипков				И	см. табл	1:1
Т.контр						Лист	Листов 1	
Н.контр		Буданкова			Круг 65-В ГОСТ 2590-88 / Б-Ст.3-II ГОСТ 535-88	ЦНИИЭП инженерного оборудования		
Утв.		Шипков						

ТП 903-1-295.91 Альбом 4. Часть 1.

Формат	Зона	Поз.	Обозначение	Наименование	Кол.	Примечание
				Документация		
А2			2069.00.00.000 СБ	Сборочный чертеж		
А3			2069.00.00.000 ВС	Ведомость спецификаций		
				Сборочные единицы		
А4		1	2069.01.00.000	Каркас	1	
А4		2	2069.02.00.000	Опора	1	
А4		3	2069.03.00.000	Звездочка	1	
А4		4	2069.03.00.000-01	Звездочка	1	
				Детали		
А4		6	2069.00.00.001	Винт натяжной	1	
А4		7	2069.00.00.002	Опора	2	
А4		8	2069.00.00.003	Втулка ограничительная	1	
А4		9	2069.00.00.003-01	Втулка ограничительная	1	
А4		10	2069.00.00.004	Шайба	1	
А4		11	2069.00.00.005	Платик	1	
А4		12	2069.00.00.006	Накладка	1	
А4		13	2069.00.00.007	Ось	1	
А4		14	2069.00.00.008	Шайба	1	
А4		15	2069.00.00.009	Втулка	1	
А4		16	2069.00.00.010	Кронштейн	26	
А4		17	2069.00.00.011	Скребок	26	
А4		18	2069.00.00.012	Оседержатель	1	

Инв. № подл. | Подп. и дата | Взам. инв. № | Инв. № дубл. | Подп. и дата

Изм.	Лист	№ докум.	Подп.	Дата
Разраб.		Имаметдинов		
Пров.		Шипков		
Н. контр.		Буданкова		
Утв.		Шипков		

2069.00.00.000

Транспортер цепной наклонный

Лит	Лист	Листов
И	1	3

ЦНИИЭП инженерного оборудования

Формат А4

Формат	Зона	Поз.	Обозначение	Наименование	Кол.	Примечание
				Стандартные изделия		
				Болт ГОСТ 7798-70		
		20		М6-6g х 20.58	52	
		21		М10-6g х 40.58	10	
		22		М10-6g х 60.58	4	
		23		М12-6g х 20.58	2	
		24		М14-6g х 60.58	4	
		25		М16х1.5-6g х 30.58	1	
				Гайка ГОСТ 5915-70		
		27		М6-7Н.5	52	
		28		М10-7Н.5	14	
		29		М14-7Н.5	4	
				Шайба ГОСТ 6402-70		
		31		6 65Г 029	52	
		32		10 65Г 029	14	
		33		12 65Г 029	2	
		34		14 65Г 029	4	
		35		16 65Г 029	1	
				Шайба ГОСТ 10906-78		
		37		10.01.05	24	
		38		14.01.05	4	
		40		Шайба 6.01.05		
				ГОСТ 11371-78	52	
		41		Масленка 1.2.УХЛ1		
				ГОСТ 19853-74	1	

Инв. № подл. | Подп. и дата | Взам. инв. № | Инв. № дубл. | Подп. и дата

Изм.	Лист	№ докум.	Подп.	Дата

2069.00.00.000

Лист 2

Формат А4

Формат	Зона	Поз.	Обозначение	Наименование	Кол.	Примечание
		42		Цепь В1-10х35		
				ГОСТ 2319-81	13	26,6 кг
				Прочие изделия		
		44		Мотор-редуктор		
				1МЦ2С-100Н-35,5-3,0		
				G 120, У3, 380В.		
				ТУ2-056-241-86	1	89 кг

Инв. № подл. | Подп. и дата | Взам. инв. № | Инв. № дубл. | Подп. и дата

Изм.	Лист	№ докум.	Подп.	Дата

2069.00.00.000

Лист 3

Формат А4

2069.00.00.001

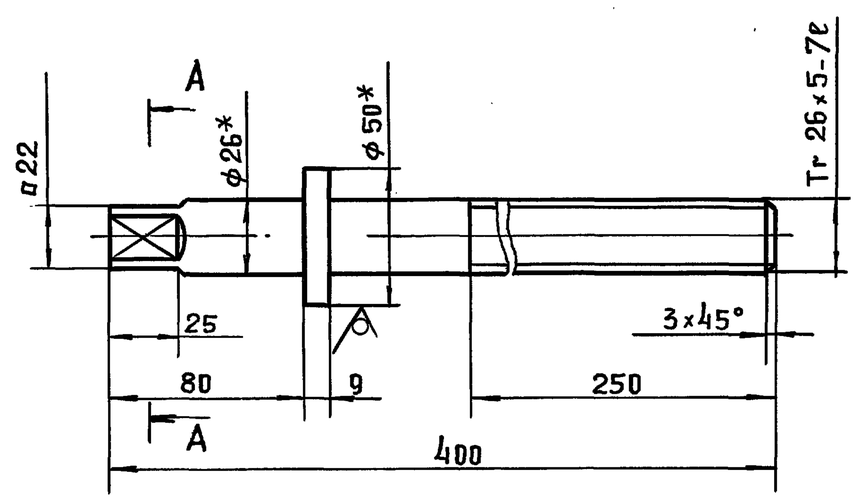

А-А (1:1)

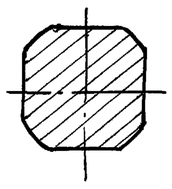

1.* Размер для справок.

2. Предельные отклонения размеров: $h14; \pm \frac{IT14}{2}$

Изм.	Лист	№ докум.	Подп.	Дата
Разраб.		Имаметдинов		
Пров.		Шипков		
Т. контр.				
Н. контр.		Буданова		
Утв.		Шипков		

2069.00.00.001

Винт натяжной

Лит	Масса	Масштаб
И	1.6	1:2

Лист	Листов 1

Круг 50-в ГОСТ 2590-88
Б-Ст.3-II ГОСТ 535-88

ЦНИИЭП инженерного оборудования

25143-04 9

Формат А4

ТП 903-1-295.91 Альбом 4. Часть 1.

Инв. N подл. | Подп. и дата | Взам. инв. N | Инв. N дубл. | Подп. и дата

2069 00 00 004

12,5 (√)

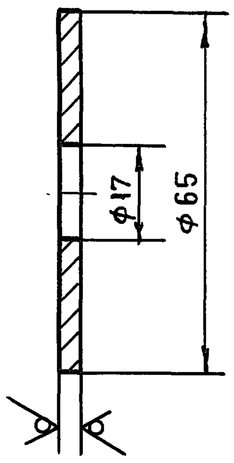

Предельные отклонения размеров; h14; H14

Изм.	Лист	N докум.	Подп.	Дата	2069.00.00.004			
Разраб.		Имаметдинов			Шайба	Лит	Масса	Масштаб
Провер.		Шипков				И	0,1	1:1
Т. контр.						Лист	Листов 1	
Н. контр.		Буданкова			Лист Б-4 ГОСТ 19903-74 / Ст. 3 ГОСТ 14637-89	ЦНИИЭП инженерного оборудования		
Утв.		Шипков						

Формат А4

Инв. N подл. | Подп. и дата | Взам. инв. N | Инв. N дубл. | Подп. и дата

2069 00 00 005

(√)

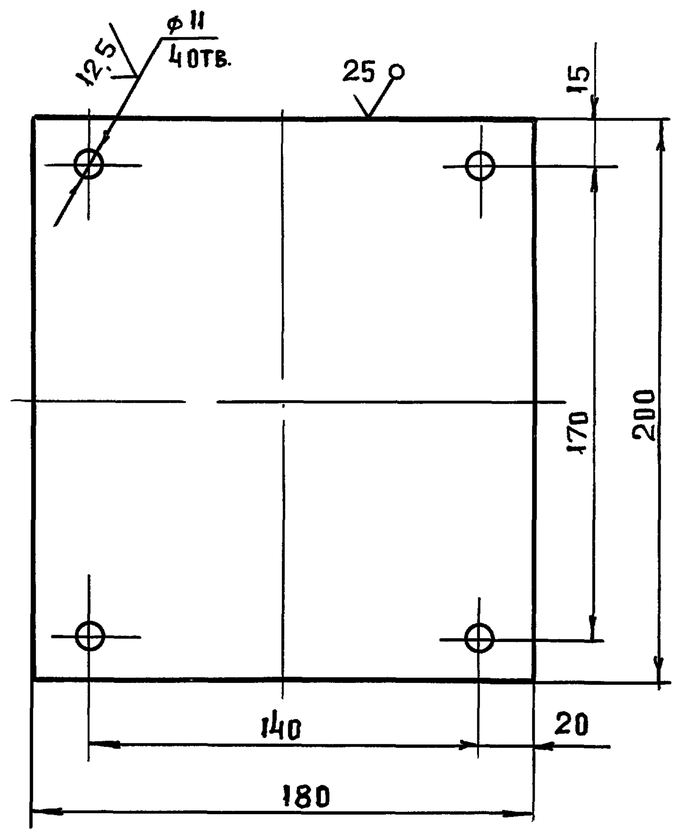

Предельные отклонения размеров: h14; H14; ±JT14/2

Изм.	Лист	№ докум.	Подп.	Дата	2069.00.00.005			
Разраб.		Имаметдинов			Платик	Лит	Масса	Масштаб
Пров.		Шипков				И	6,3	1:2
Т. контр.						Лист	Листов 1	
Н. контр.		Буданкова			Лист Б-22 ГОСТ 19903-74 / Ст. 3 ГОСТ 14637-89	ЦНИИЭП инженерного оборудования		
Утв.		Шипков						

Формат А4

Инв. N подл. | Подп. и дата | Взам. инв. N | Инв. N дубл. | Подп. и дата

2069 00 00 006

(√)

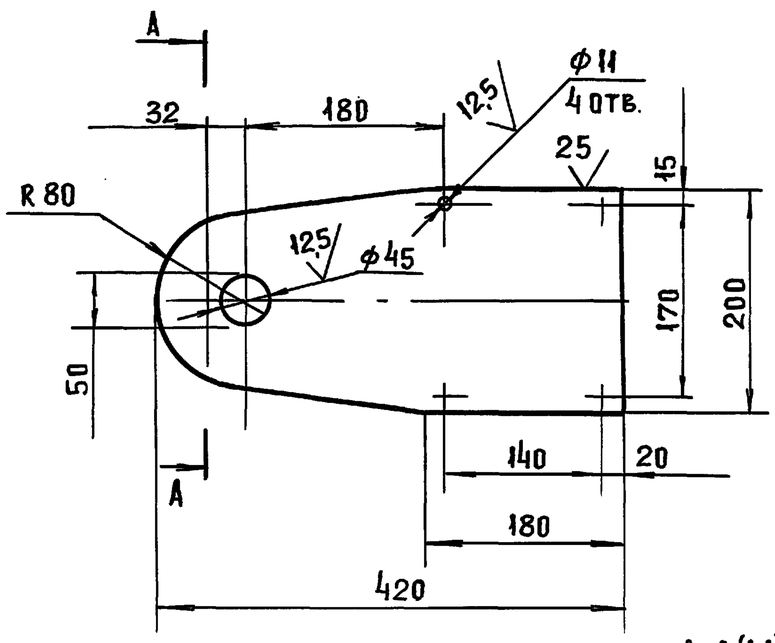

А-А (1:1)

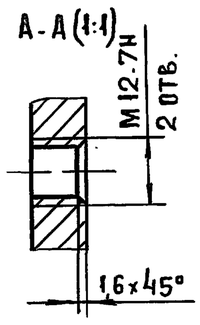

Предельные отклонения размеров: h14; H14; ±JT14/2

Изм.	Лист	№ докум.	Подп.	Дата	2069.00.00.006			
Разраб.		Имаметдинов			Накладка	Лит	Масса	Масштаб
Пров.		Шипков				И	6,2	1:5
Т. контр.						Лист	Листов 1	
Н. контр.		Буданкова			Лист Б-10 ГОСТ 19903-74 / Ст. 3 ГОСТ 14637-89	ЦНИИЭП инженерного оборудования		
Утв.		Шпаков						

Формат А4

Инв. N подл. | Подп. и дата | Взам. инв. N | Инв. N дубл. | Подп. и дата

2069 00 00 007

12,5 (√)

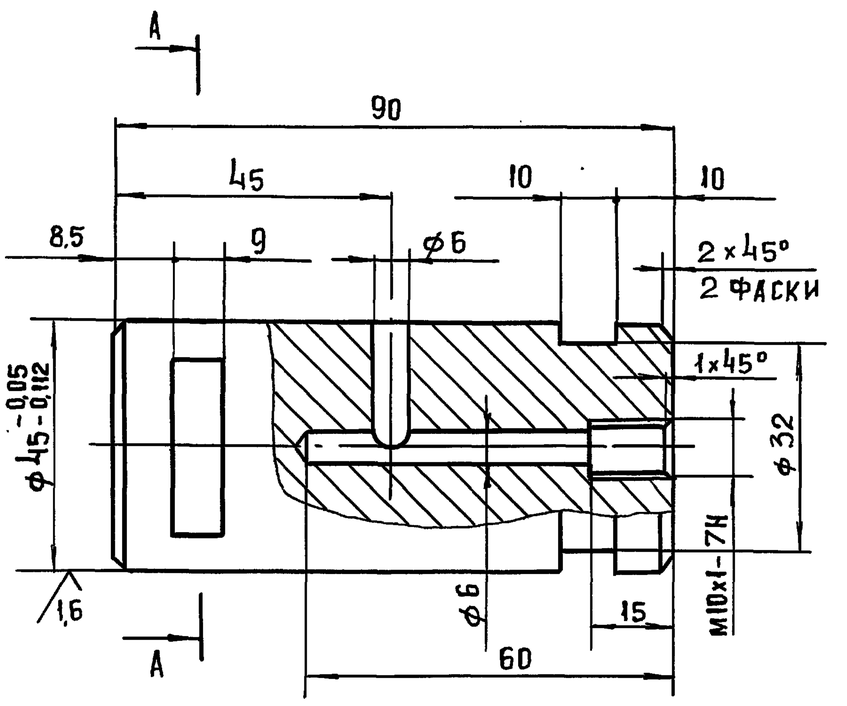

А-А (1:2)

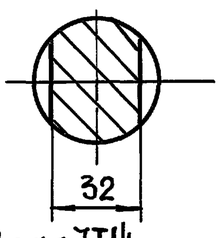

Неуказанные предельные отклонения размеров h14; H14; ±JT14/2

Изм.	Лист	№ докум.	Подп.	Дата	2069.00.00.007			
Разраб.		Имаметдинов			Ось	Лит	Масса	Масштаб
Провер.		Шипков				И	1,1	1:1
Т. контр.						Лист	Листов 1	
Н. контр.		Буданкова			Сталь 20 ГОСТ 1050-74	ЦНИИЭП инженерного оборудования		
Утв.		Шипков						

Копиров. Инв. № 25143-04 10 Формат А4

ТП 903-1-295.91 Альбом 4. Часть 1.

2069.00.00.008

6.3

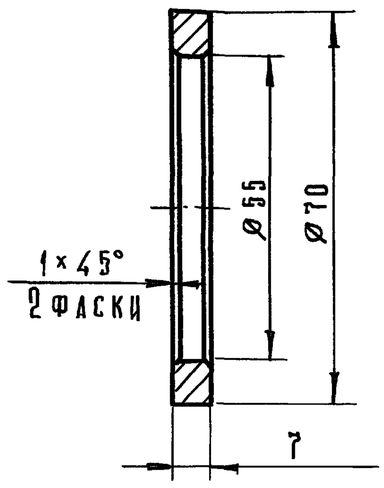

Предельные отклонения размеров: h14, H14.

					2069.00.00.008			
Изм.	Лист	№ докум.	Подп.	Дата	Шайба	Лит.	Масса	Масшт.
Разраб.		Имаметдинов				и	0,08	1:1
Пров.		Шипков				Лист	Листов 1	
Т. контр.								
Н. контр.		Буданкова			Бр АЖ 9-4 ГОСТ 18175-78	ЦНИИЭП инженерного оборудования		
Утв.		Шипков						

Инв. № подл. | Подп. и дата | Взам. инв. № | Инв. № дубл. | Подп. и дата

Формат А4

2069.00.00.009

6.3 (✓)

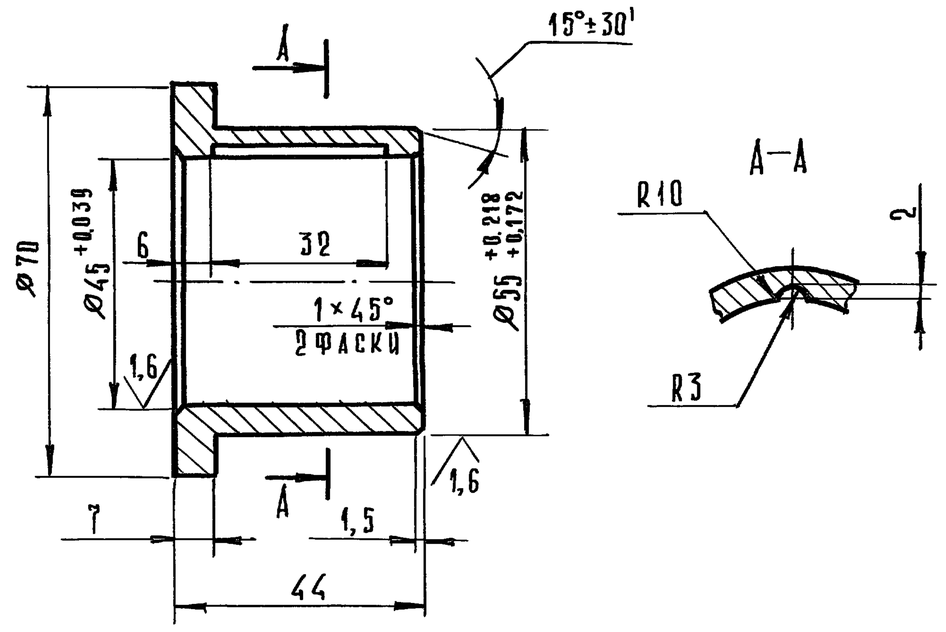

Неуказанные предельные отклонения размеров: h14, H14, ±IT14/2

					2069.00.00.009			
Изм.	Лист	№ докум.	Подп.	Дата	Втулка	Лит.	Масса	Масшт.
Разраб.		Имаметдинов				и	0,34	1:1
Пров.		Шипков				Лист	Листов 1	
Т. контр.								
Н. контр.		Буданкова			Бр АЖ 9-4 ГОСТ 18175-78	ЦНИИЭП инженерного оборудования		
Утв.		Шипков						

Инв. № подл. | Подп. и дата | Взам. инв. № | Инв. № дубл. | Подп. и дата

Формат А4

2069.00.00.010

✓ (✓)

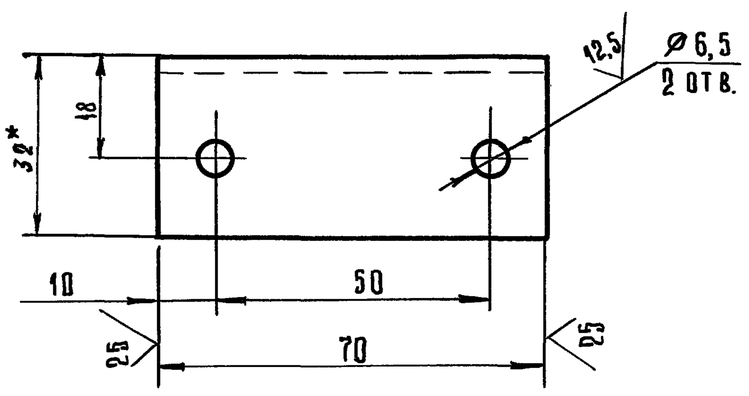

1.* Размер для справок.

2. Предельные отклонения размеров: h14, ±IT14/2.

					2069.00.00.010			
Изм.	Лист	№ докум.	Подп.	Дата	Кронштейн	Лит.	Масса	Масшт.
Разраб.		Имаметдинов				и	0,1	1:1
Пров.		Шипков				Лист	Листов	
Т. контр.								
Н. контр.		Буданкова			Уголок Б-32×20×4 ГОСТ 8510-86 / Ст.3-Д ГОСТ 535-88	ЦНИИЭП инженерного оборудования		
Утв.		Шипков						

Инв. № подл. | Подп. и дата | Взам. инв. № | Инв. № дубл. | Подп. и дата

Формат А4

2069.00.00.011

✓ (✓)

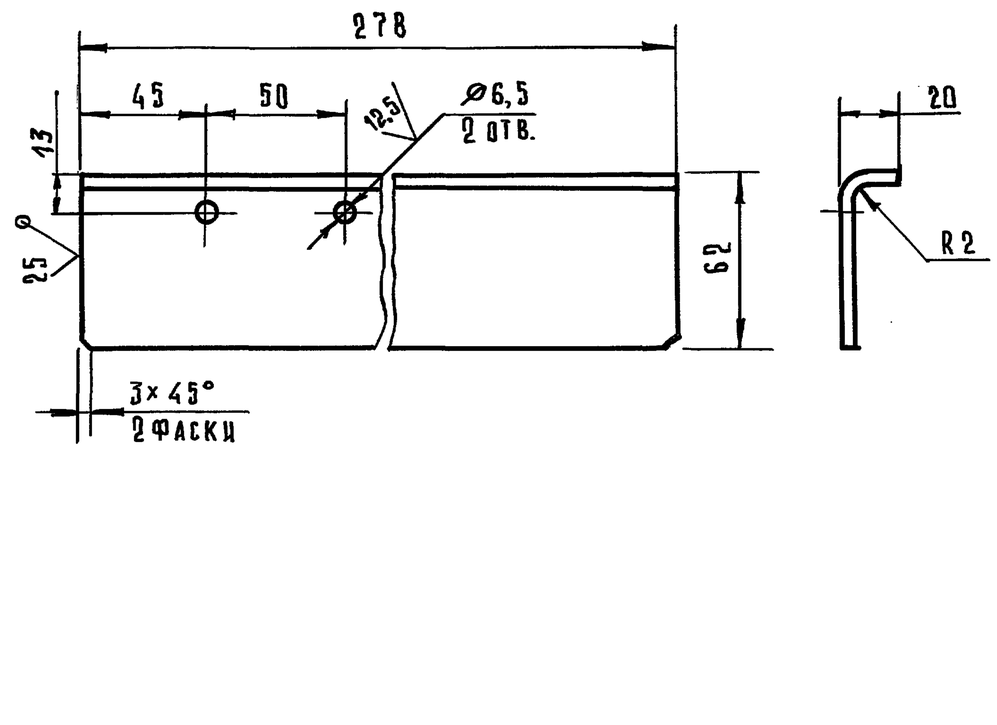

Предельные отклонения размеров: h14; H14; ±IT14/2.

					2069.00.00.011			
Изм.	Лист	№ докум.	Подп.	Дата	Скребок	Лит.	Масса	Масшт.
Разраб.		Имаметдинов				и	0,74	1:2
Пров.		Шипков				Лист	Листов 1	
Т. контр.								
Н. контр.		Буданкова			Лист Б-4 ГОСТ 19903-74 / Ст.3 ГОСТ 14637-89	ЦНИИЭП инженерного оборудования		
Утв.		Шипков						

Инв. № подл. | Подп. и дата | Взам. инв. № | Инв. № дубл. | Подп. и дата

Формат А4

ТП 903-1-295.91 Альбом 4. Часть 1.

Б-Б (1:2)

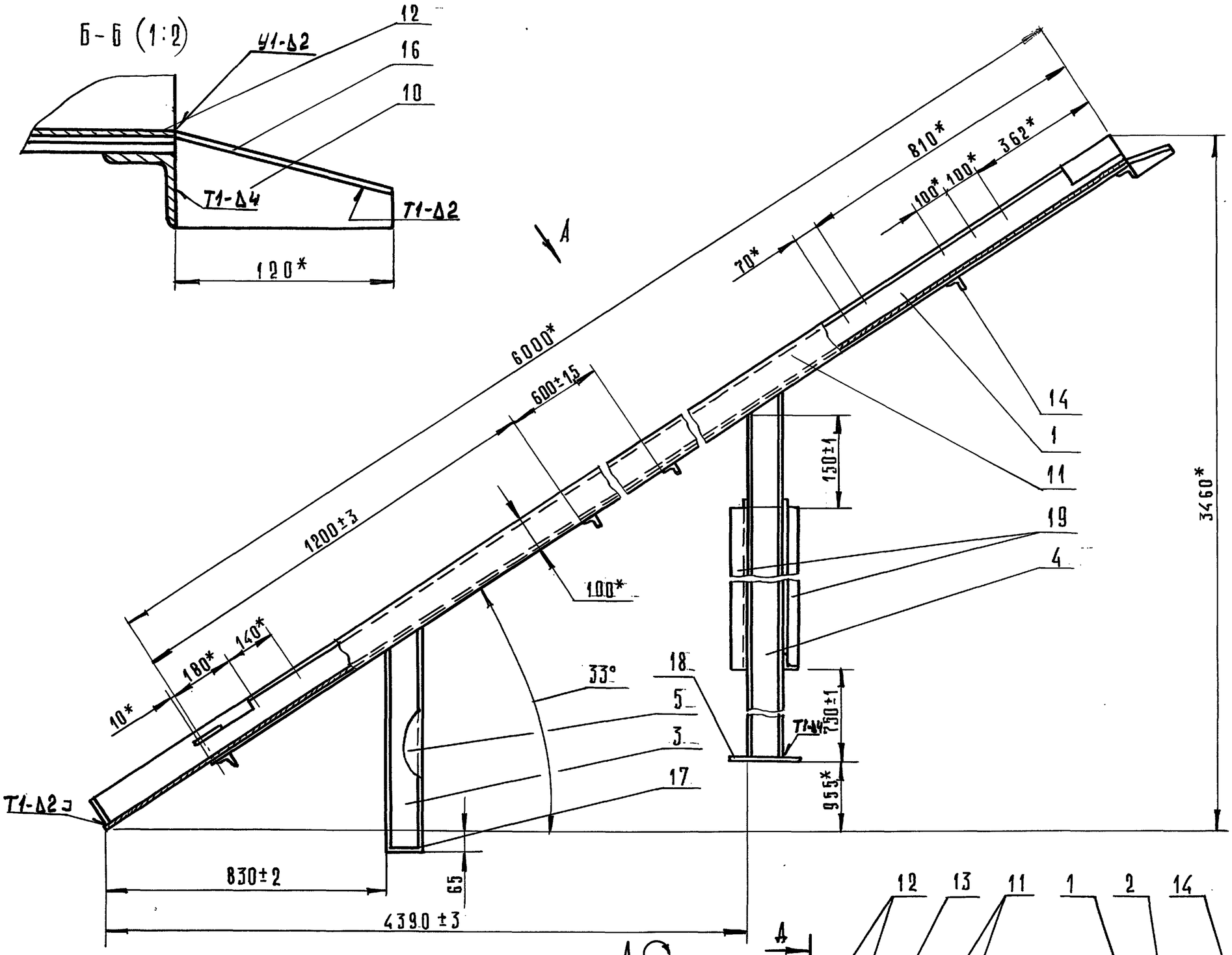

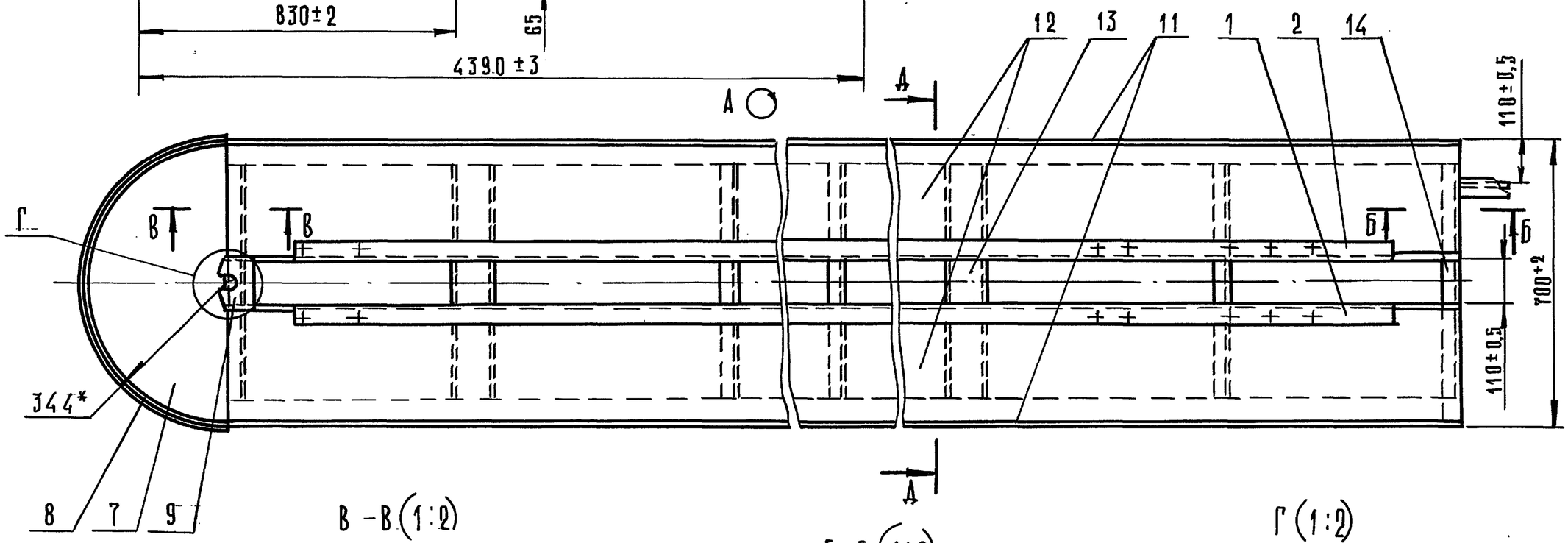

В-В (1:2)

Е-Е (1:2)

Г (1:2)

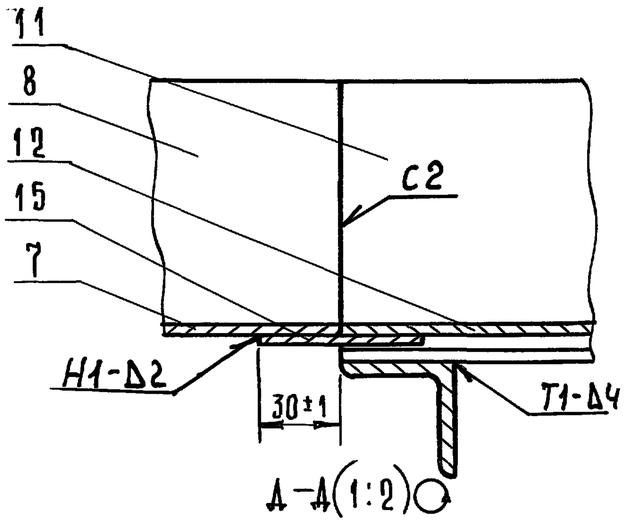

А-А (1:2)

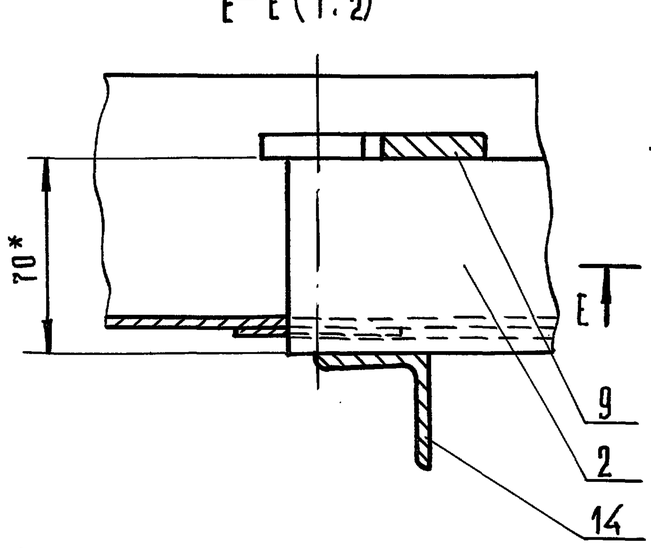

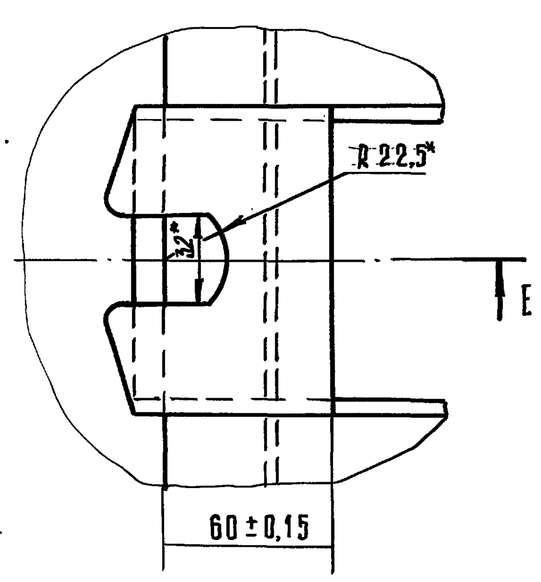

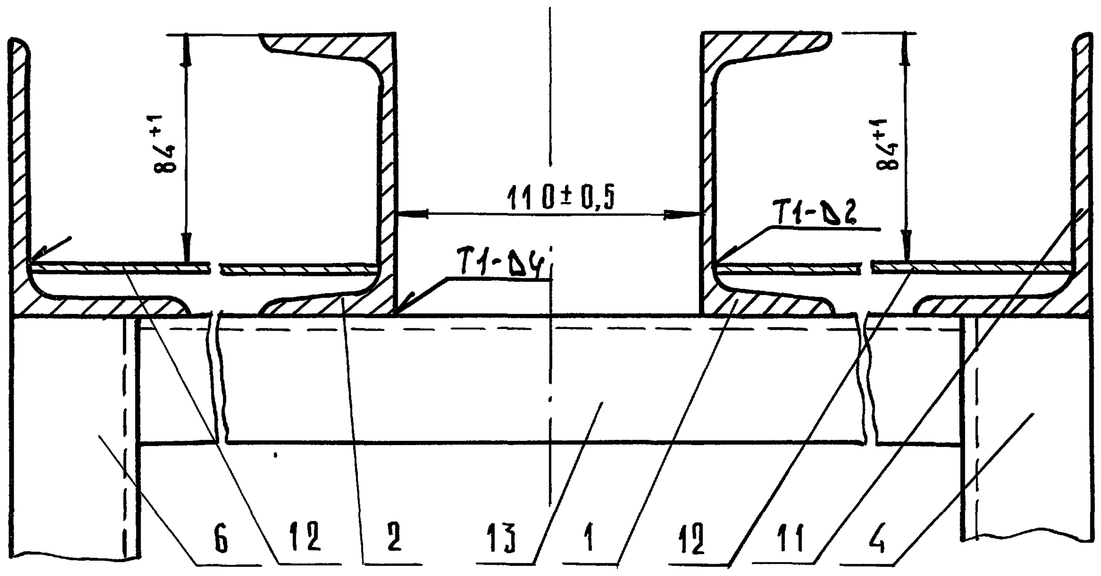

1. Сварные швы по ГОСТ 5264-80, 11534-75
2. *Размеры для справок.

					2069.01.00.000 СБ	
Изм.	Лист	№ докум.	Подп.	Дата	Каркас Сборочный чертеж	Лит. / Масса / Масшт.: И / 380 / 1:10
Разраб.		Имаметдинов				Лист / Листов: Лист / Листов 1
Пров.		Шипков				ЦНИИЭП инженерного оборудования
Т. контр.						
Н. контр.		Буданкова				
Утв.		Шипков				

Инв. № подл. | Подп. и дата | Взам. инв. № | Инв. № дубл. | Подп. и дата

ТП 903-1-295.91 Альбом 4. Часть 1.

Формат	Зона	Поз.	Обозначение	Наименование	Кол.	Примечание
				Документация		
А2			2069.01.00.000 СБ	Сборочный чертеж		
				Детали		
А4		1	2069.01.00.001	Балка	1	
А4		2	2069.01.00.001-04	Балка	1	
А4		3	2069.01.00.002	Стойка	1	
А4		4	2069.01.00.002-01	Стойка	1	
А4		5	2069.01.00.002-02	Стойка	1	
А4		6	2069.01.00.002-03	Стойка	1	
А4		7	2069.01.00.003	Дно	1	
А4		8	2069.01.00.004	Бортик	1	
А4		9	2069.01.00.005	Осадержатель	1	
А4		10	2069.01.00.006	Отбойник	1	
Б.Ч		11	2069.01.00.007	Бортик		
				Уголок Б-100×63×6 ГОСТ 8510-86		
				Ст.3-II ГОСТ 535-88		
				L=6000 h14	2	45,2 кг
Б.Ч		12	2069.01.00.008	Дно		
				Лист Б-3 ГОСТ 19903-74		
				Ст.3 ГОСТ 16523-89		
				(285×6000) h14	2	40,3 кг
Б.Ч		13	2069.01.00.009	Поперечина		
				Швеллер 10 ГОСТ 8240-89		
				Ст3-II ГОСТ 535-88		
				L=605 h14	2	5,2 кг

Формат	Зона	Поз.	Обозначение	Наименование	Кол.	Примечание
Б.Ч		14	2069.01.00.010	Поперечина		
				Уголок Б-40×40×5 ГОСТ 8509-86		
				Ст3-II ГОСТ 535-88		
				L=700 h14	5	2,08 кг
Б.Ч		15	2069.01.00.011	Подкладка		
				Лист Б-3 ГОСТ 19903-74		
				Ст.3 ГОСТ 16523-89		
				(60×235) h14	2	0,33 кг
Б.Ч		16	2069.01.00.012	Накладка		
				Лист Б-3 ГОСТ 19903-74		
				Ст.3 ГОСТ 16523-89		
				(50×125) h14	1	0.15 кг
Б.Ч		17	2069.01.00.013	Подкладка		
				Лист Б-8 ГОСТ 19903-74		
				Ст.3 ГОСТ 14637-89		
				(46×100) h14	2	0,3 кг
Б.Ч		18	2069.01.00.014	Подкладка		
				Лист Б-8 ГОСТ 19903-74		
				Ст.3 ГОСТ 14637-89		
				(150×200) h14	2	1,9 кг
Б.Ч		19	2069.01.00.015	Связь		
				Уголок Б-40×40×4 ГОСТ 8509-86		
				Ст3-II ГОСТ 535-88		
				L=1210 h14	2	3,6 кг

Инв.№ подл. | Подп. и дата | Взам. инв.№ | Инв.№ дубл. | Подп. и дата

Изм	Лист	№ докум.	Подп.	Дата
Разраб		Имаметдинов		
Пров		Шипков		
Н.контр		Буданкова		
Утв.		Шипков		

2069.01.00.000

Каркас

Лит	Масса	Листов
И	1	2

ЦНИИЭП инженерного оборудования

Формат А4

Инв.№ подл. | Подп. и дата | Взам. инв.№ | Инв.№ дубл. | Подп. и дата

2069.01.00.000 | Лист 2

Формат А4

2069.01.00.001

2069.01.00.001; 2069.01.00.001-01;
2069.01.00.001-02; 2069.01.00.001-03 – изображено,
2069.01.00.001-04, 2069.01.00.001-05;
2069.01.00.001-06; 2069.01.00.001-07 – зеркальное отражение

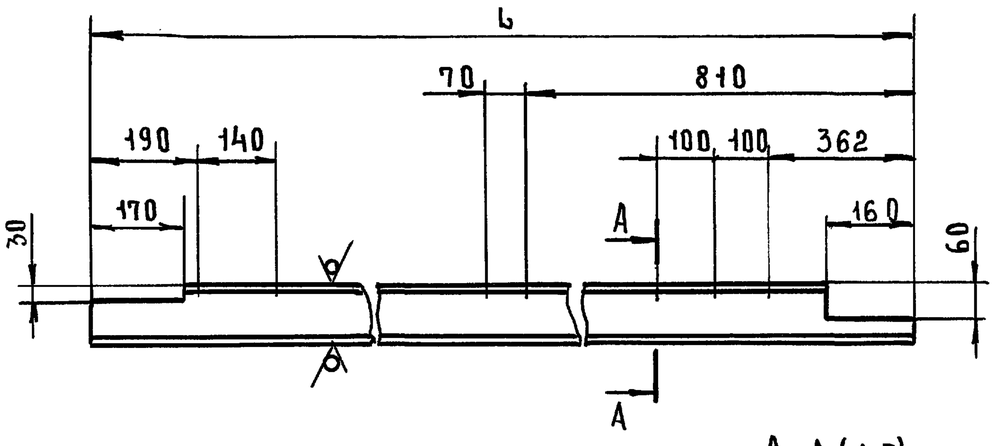

A-A (1:5)

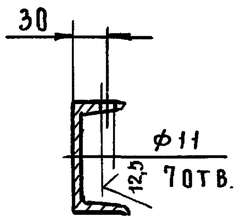

Обозначение	L, мм	Масса, кг
2069.01.00.001	6010	51.5
-01	6510	55,8
-02	12510	107
-03	18510	159
-04	6010	51,5
-05	6510	55,8
-06	12510	107
-07	18510	159

Предельные отклонения размеров: $h14$; $H14$; $\pm \frac{IT14}{2}$

Инв.№ подл. | Подп. и дата | Взам. инв.№ | Инв.№ дубл. | Подп. и дата

Изм	Лист	№ докум.	Подп.	Дата
Разраб		Имаметдинов		
Пров		Шипков		
Т.контр				
Н.контр		Буданкова		
Утв.		Шипков		

2069.01.00.001

Балка

Лит	Масса	Масштаб
И	См. табл.	1:10
Лист	Листов 1	

Швеллер 10 ГОСТ 8240-89 / Ст3-II ГОСТ 535-88

ЦНИИЭП инженерного оборудования

2069.01.00.002

2069.01.00.002; 2069.01.00.002-01 – изображено,
2069.01.00.002-02; 2069.01.00.002-03 – зеркальное отражение

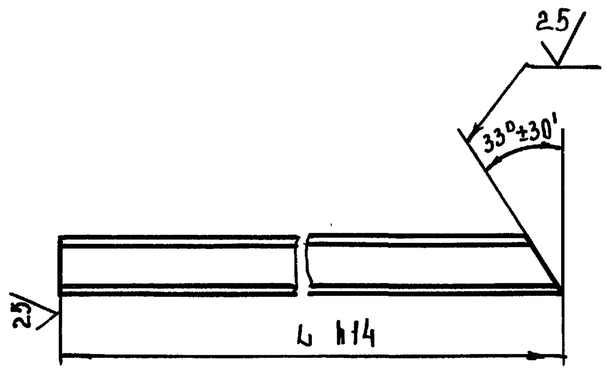

Обозначение	L	Масса, кг
2069.01.00.002	662	5,5
-01	1952	16,6
-02	662	5,5
-03	1952	16,6

Инв.№ подл. | Подп. и дата | Взам. инв.№ | Инв.№ дубл. | Подп. и дата

Изм	Лист	№ докум.	Подп.	Дата
Разраб		Имаметдинов		
Пров		Шипков		
Т.контр				
Н.контр		Буданкова		
Утв.		Шипков		

2069.01.00.002

Стойка

Лит	Масса	Масштаб
И	См. табл.	1:10
Лист	Листов 1	

Швеллер 10 ГОСТ 8240-89 / Ст.3-II ГОСТ 535-88

ЦНИИЭП инженерного оборудования

2069.01.00.003

ТП. 903-1-295.91 Альбом 4. Часть1.

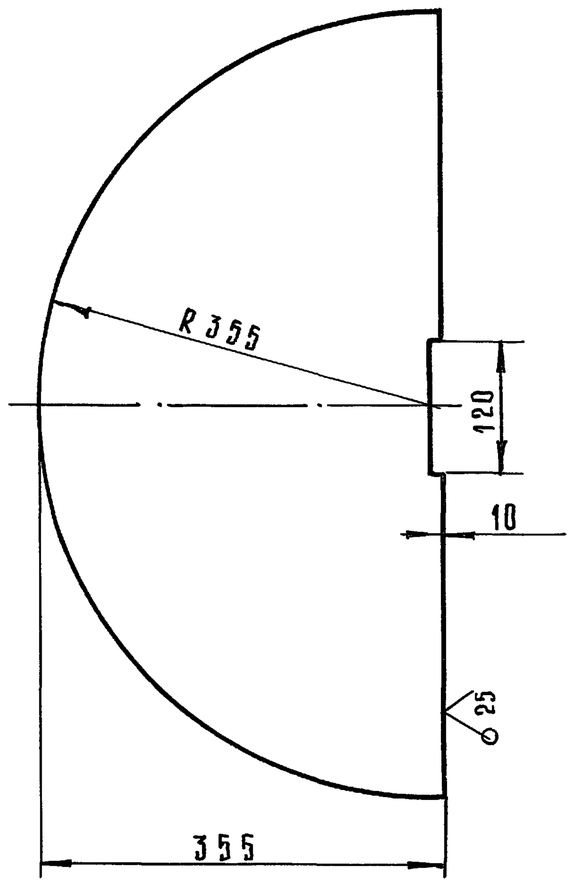

Предельные отклонения размеров: h14, H14, $\pm \frac{IT14}{2}$.

					2069.01.00.003			
Изм	Лист	№ докум	Подп.	Дата				
Разраб.		Имаметдинов			Дно	Лит.	Масса	Масшт.
Пров.		Шипков				и	9.3	1:5
Т. контр.						Лист	Листов 1	
Н. контр.		Буданкова			Лист Б-3 ГОСТ 19903-74 / Ст. 3 ГОСТ 16523-89	ЦНИИЭП инженерного оборудования		
Утв.		Шипков						

Инв.№ подл. | Подп. и дата | Взам. инв.№ | Инв.№ дубл. | Подп. и дата

Формат А4

2069.01.00.004

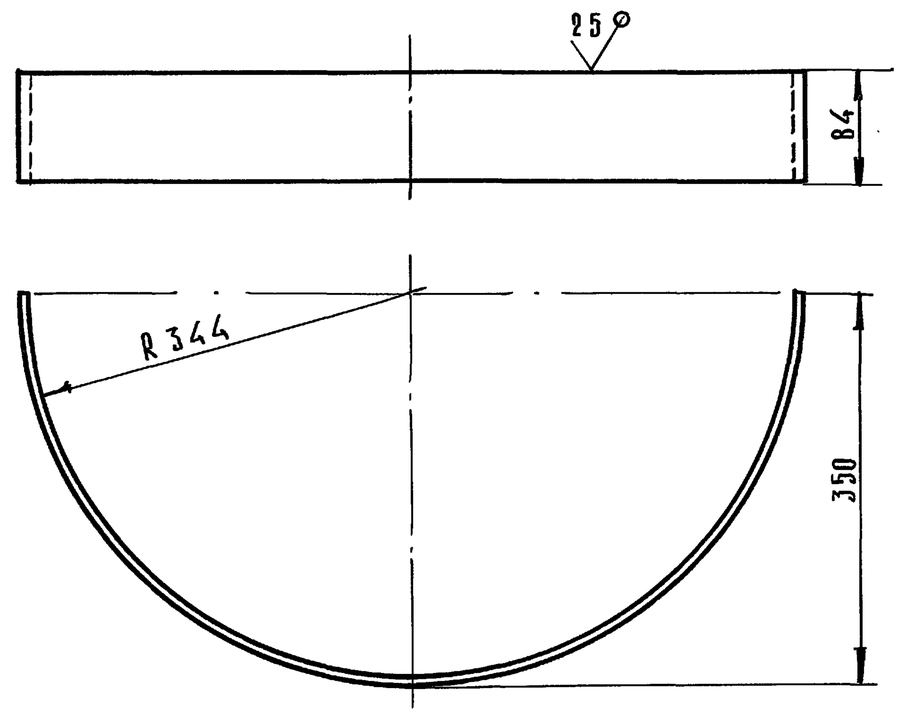

Предельные отклонения размеров: h14, $\pm \frac{IT14}{2}$.

					2069.01.00.004			
Изм	Лист	№ докум.	Подп.	Дата				
Разраб.		Имаметдинов			Бортик	Лит.	Масса	Масшт.
Пров.		Шипков				и	4,3	1:5
Т. контр.						Лист	Листов 1	
Н. контр.		Буданкова			Лист Б-6 ГОСТ 19903-74 / Ст. 3 ГОСТ 14637-89	ЦНИИЭП инженерного оборудования		
Утв.		Шипков						

Инв.№ подл. | Подп. и дата | Взам. инв.№ | Инв.№ дубл. | Подп. и дата

Формат А4

2069.01.00.005

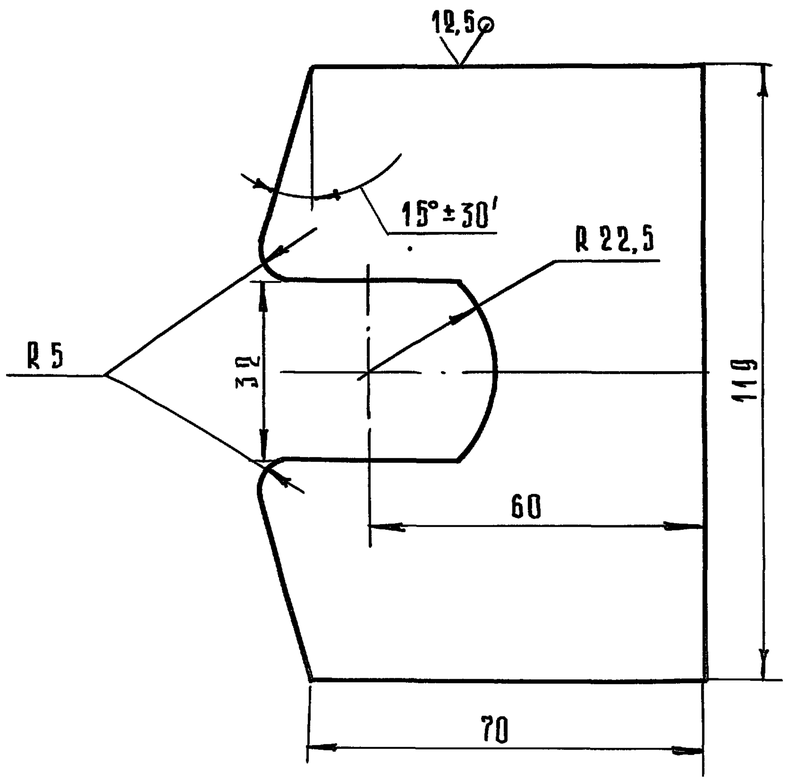

Предельные отклонения размеров: h14, H14, $\pm \frac{IT14}{2}$.

					2069.01.00.005			
Изм	Лист	№ докум	Подп.	Дата				
Разраб.		Имаметдинов			Оседерщатель	Лит.	Масса	Масшт.
Пров.		Шипков				и	0,47	1:1
Т. контр.						Лист	Листов 1	
Н. контр.		Буданкова			Лист Б-8 ГОСТ 19903-74 / Ст. 3 ГОСТ 14637-89	ЦНИИЭП инженерного оборудования		
Утв.		Шипков						

Инв.№ подл. | Подп. и дата | Взам. инв.№ | Инв.№ дубл. | Подп. и дата

Формат А4

2069.01.00.006

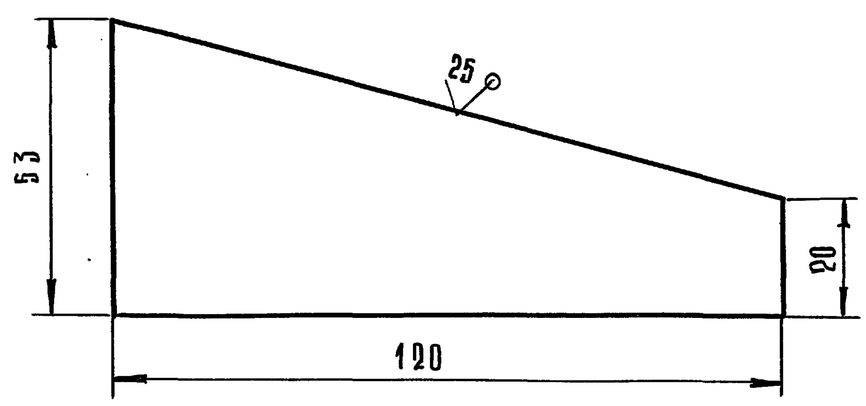

Предельные отклонения размеров: h14.

					2069.01.00.006			
Изм	Лист	№ докум.	Подп.	Дата				
Разраб.		Имаметдинов			Отбойник	Лит.	Масса	Масшт.
Пров.		Шипков				и	0,14	1:1
Т. контр.						Лист	Листов 1	
Н. контр.		Буданкова			Лист Б-8 ГОСТ 19903-74 / Ст. 3 ГОСТ 14637-89	ЦНИИЭП инженерного оборудования		
Утв.		Шипков						

Инв.№ подл. | Подп. и дата | Взам. инв.№ | Инв.№ дубл. | Подп. и дата

Формат А4

2069.02.00.000 СБ

ТП 903-1-295.91 Альбом 4. Часть 1.

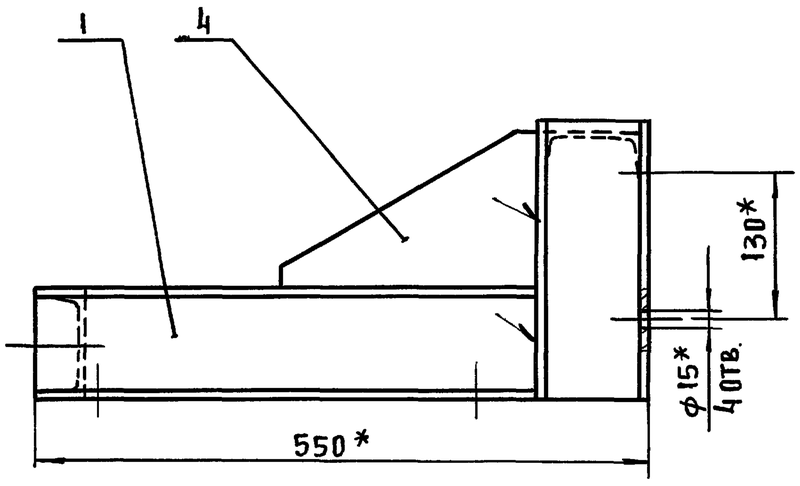

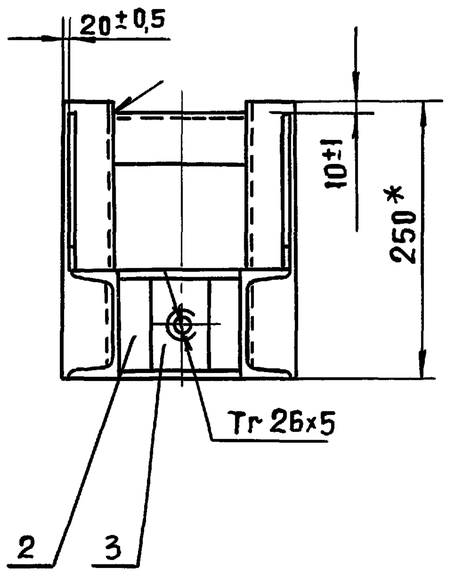

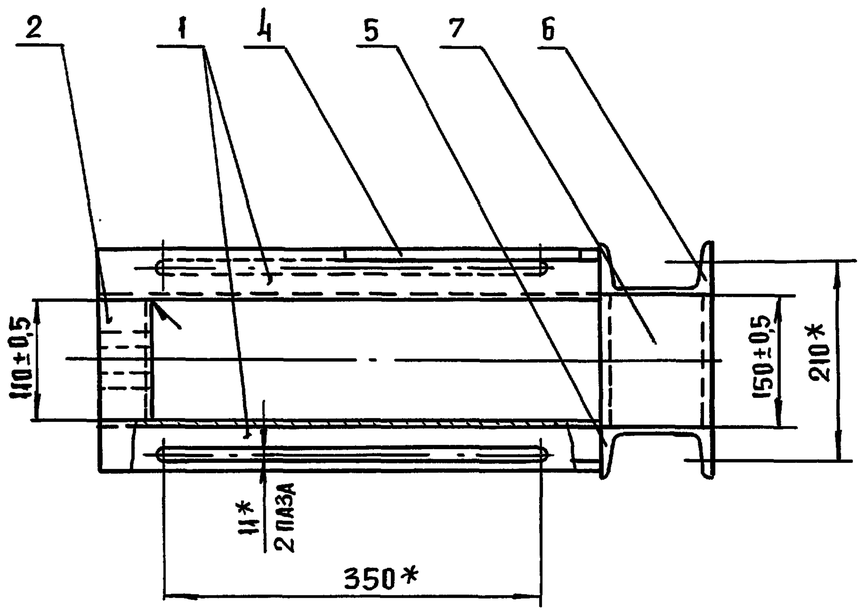

1. Сварные швы по ГОСТ 5264-80.-Т1-Б4
2* Размеры для справок.

Инв. N подл.	Подп. и дата	Взам. инв. N	Инв. N дубл.	Подп. и дата

Изм.	Лист	№ докум.	Подп.	Дата
Разраб.		Имаметдинов		
Пров.		Шпаков		
Т. контр.				
Н. контр.		Буданцева		
Утв.		Шпаков		

2069.02.00.000 СБ

Опора
Сборочный чертеж

Лит.	Масса	Масштаб
И	14	1:5
Лист	Листов 1	

ЦНИИЭП инженерного оборудования

Формат А3

Формат	Зона	Поз.	Обозначение	Наименование	Кол.	Примечание
				Документация		
А3			2069.02.00.000 СБ	Сборочный чертеж		
				Детали		
А4		1	2069.02.00.001	Опора направляющая	2	
А4		2	2069.02.00.002	Опора	1	
А4		3	2069.02.00.003	Гайка	1	
А4		4	2069.02.00.004	Косынка	2	
А4		5	2069.02.00.005	Опора	1	
А4		6	2069.02.00.005-01	Опора	1	
Б4		7	2069.02.00.006	Поперечина		
				Швеллер 10 ГОСТ 8240-89 Ст.3-II ГОСТ 535-88		
				L = 150 h 14;	1	1,3 кг

Инв. N подл.	Подп. и дата	Взам. инв. N	Инв. N дубл.	Подп. и дата

Изм.	Лист	№ докум.	Подп.	Дата
Разраб.		Имаметдинов		
Пров.		Шпаков		
Н. контр.		Буданкова		
Утв.		Шпаков		

2069.02.00.000

Опора

Лит.	Лист	Листов
И		1

ЦНИИЭП инженерного оборудования

Формат А4

Формат	Зона	Поз.	Обозначение	Наименование	Кол.	Примечание
				Документация		
А2			2069.03.00.000 СБ	Сборочный чертеж		
				Детали		
А3		1	2069.03.00.001	Звездочка внутренняя	1	
А3		2	2069.03.00.002	Звездочка наружная	2	
				Стандартные изделия		
		5		Штифт 10×28		
				ГОСТ 3128-70	2	0,017 кг

Инв. N подл.	Подп. и дата	Взам. инв. N	Инв. N дубл.	Подп. и дата

Изм.	Лист	№ докум.	Подп.	Дата
Разраб		Имаметдинов		
Пров.		Шпаков		
Н. контр.		Буданкова		
Пров.		Шпаков		

2069.03.00.000

Звездочка

Лит.	Лист	Листов
И		1

ЦНИИЭП инженерного оборудования

ТП 903-1-295.91 Альбом 4. Часть 1.

2069.02.00.001

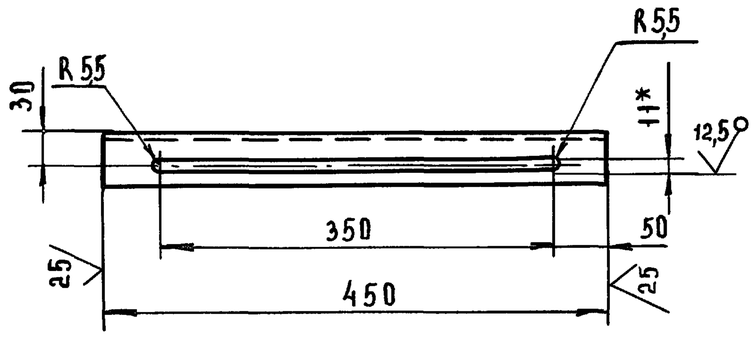

1.* Размер для справок
2. Предельные отклонения размеров: $h14; \pm \frac{IT14}{2}$

					2069.02.00.001			
Изм	Лист	N докум	Подп	Дата	Опора направляющая	Лит.	Масса	Масштаб
Разраб		Имаметдинов				И	3,8	1:5
Провер		Шипков				Лист	Листов 1	
Т.контр					Швеллер 10 ГОСТ 8240-89 / Ст.3-II ГОСТ 535-88	ЦНИИЭП инженерного оборудования		
Н.контр		Буданкова						
Утв.		Шипков						

Инв.№ подл. | Подп. и дата | Взам. инв.№ | Инв.№ дубл. | Подп. и дата

Формат А4

2069.02.00.002

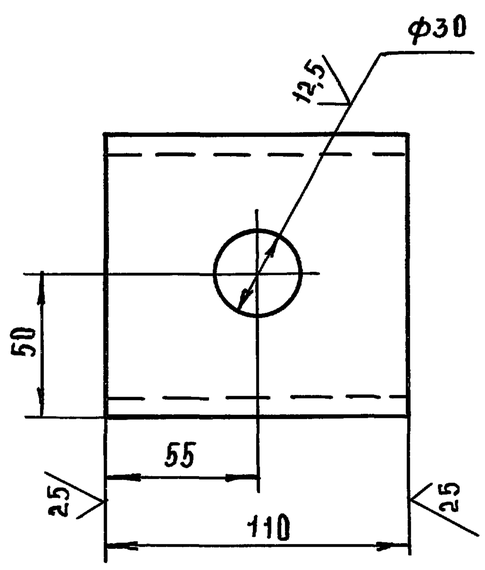

Предельные отклонения размеров: $h14, H14; \pm \frac{IT14}{2}$

					2069.02.00.002			
Изм	Лист	N докум	Подп	Дата	Опора	Лит	Масса	Масштаб
Разраб		Имаметдинов				И	0,94	1:2
Провер		Шипков				Лист	Листов 1	
Т.контр					Швеллер 10 ГОСТ 8240-89 / Ст.3-II ГОСТ 535-88	ЦНИИЭП инженерного оборудования		
Н.контр		Буданкова						
Утв.		Шипков						

Инв.№ подл. | Подп. и дата | Взам. инв.№ | Инв.№ дубл. | Подп. и дата

Формат А4

2069.02.00.003

12,5

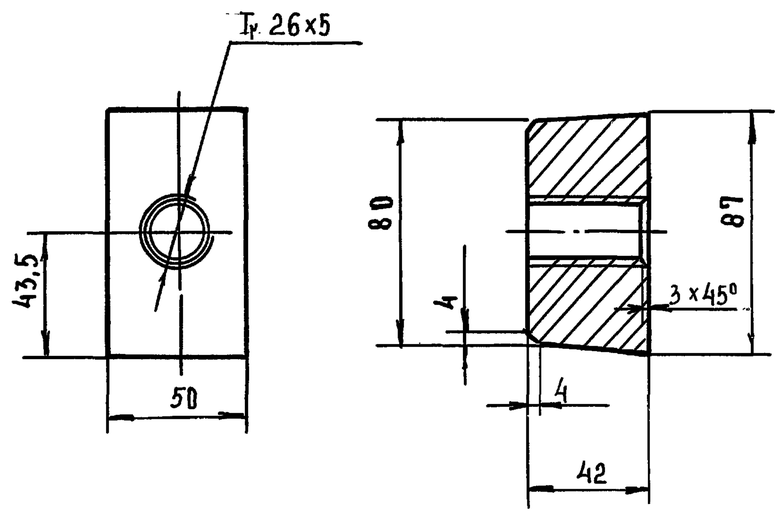

Предельные отклонения размеров: $h14; \pm \frac{IT14}{2}$

					2069.02.00.003			
Изм	Лист	N докум	Подп	Дата	Гайка	Лит	Масса	Масштаб
Разраб		Имаметдинов				И	1,26	1:2
Пров.		Шипков				Лист	Листов 1	
Т.контр.					Ст. 3 ГОСТ 380-88	ЦНИИЭП инженерного оборудования		
Н.контр		Буданкова						
Утв.		Шипков						

Инв.№ подл. | Подп. и дата | Взам. инв.№ | Инв.№ дубл. | Подп. и дата

Формат А4

2069.02.00.004

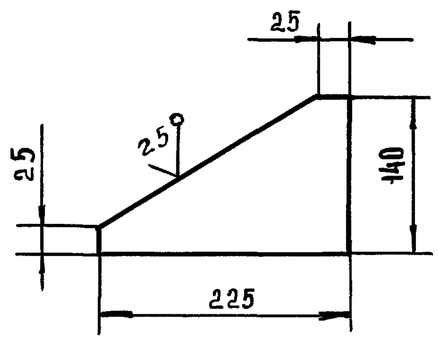

Предельные отклонения размеров: $h14$

					2069.02.00.004			
Изм	Лист	N докум	Подп.	Дата	Косынка	Лит.	Масса	Масштаб
Разраб.		Имаметдинов				И	1,26	1:5
Пров.		Шипков				Лист	Листов 1	
Т.контр.					Лист Б-8 ГОСТ 19903-74 / Ст 3 ГОСТ 14637-89	ЦНИИЭП инженерного оборудования		
Н.контр		Буданкова						
Утв.		Шипков						

Инв.№ подл. | Подп. и дата | Взам. инв.№ | Инв.№ дубл. | Подп. и дата

Формат А4

Рис.1

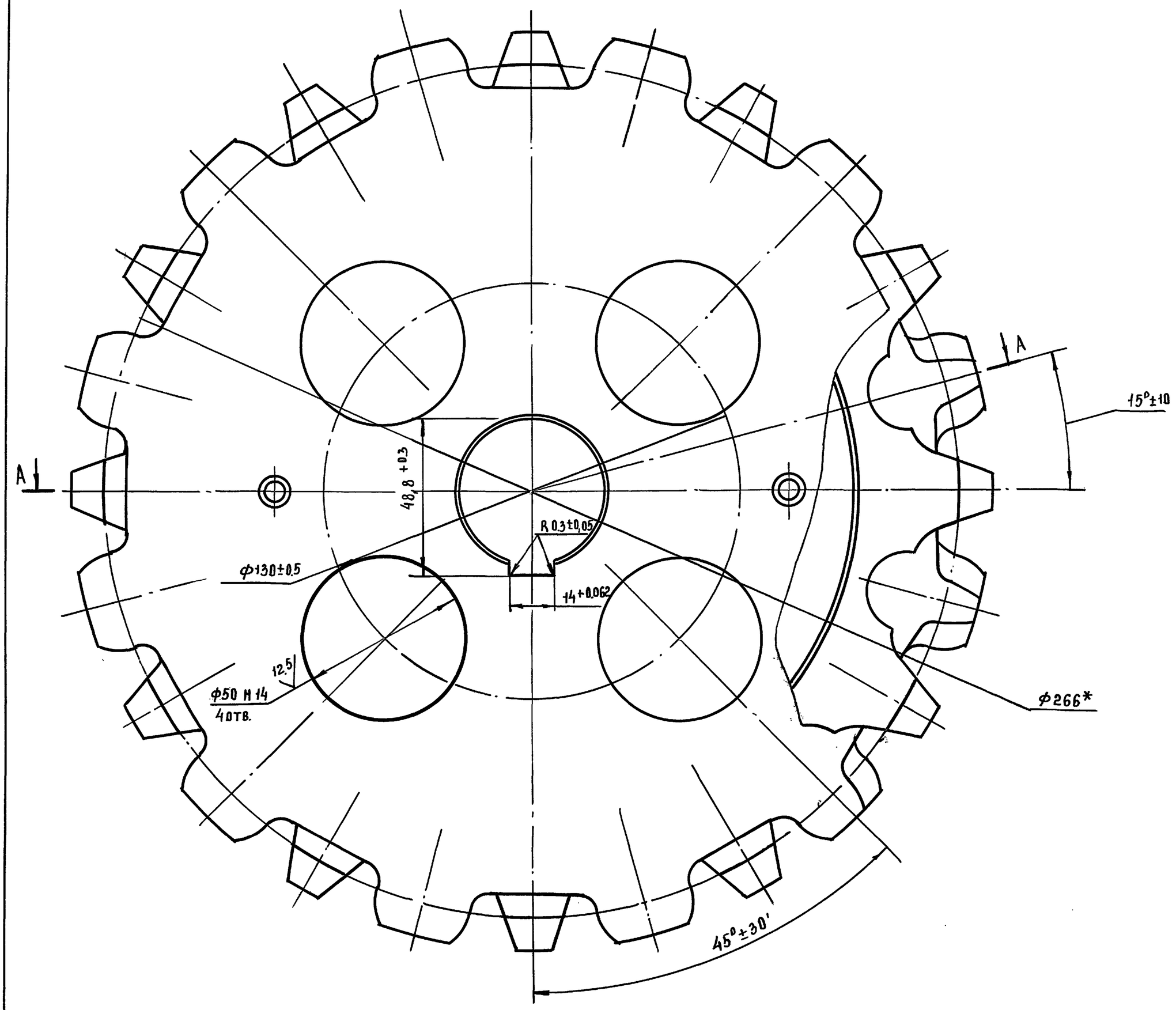

А-А

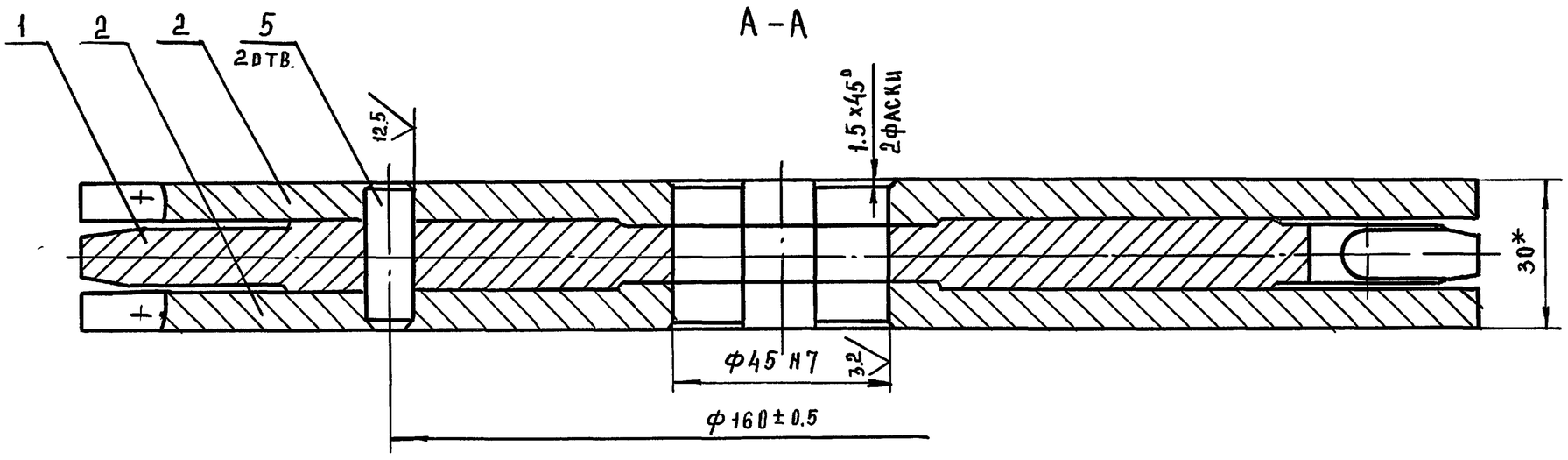

Обозначение	Рис.	Масса, кг
2069.03.00.000	1	9,6
-01	2	9,4

Рис.2

Остальное см. рис.1

А-А

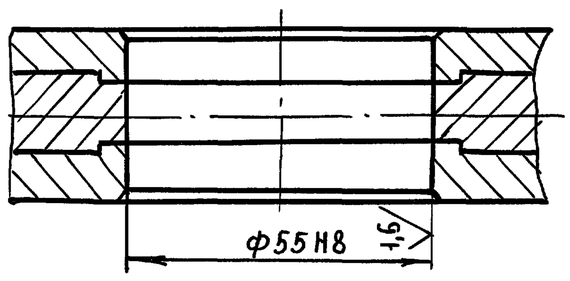

*Размеры для справок

					2069.03.00.000 СБ		
Изм	Лист	№ докум	Подп	Дата	Звездочка	Лит	Масса / Масштаб
Разраб		Шамсетдинов			Сборочный чертеж	И	См. табл. / 1:1
Пров		Шипков				Лист	Листов 1
Т.контр							ЦНИИЭП инженерного оборудования
Н.контр		Буданкова					
Утв.		Шипков					

Инв.№ подл. | Подп. и дата | Взам. инв.№ | Инв.№ дубл. | Подп. и дата

2069.03.00.001

ТП 903-1-295.91 Альбом 4. Часть 1.

Инв.№ подл. | Подп. и дата | Взам. инв.№ | Инв.№ дубл. | Подп. и дата

12,5

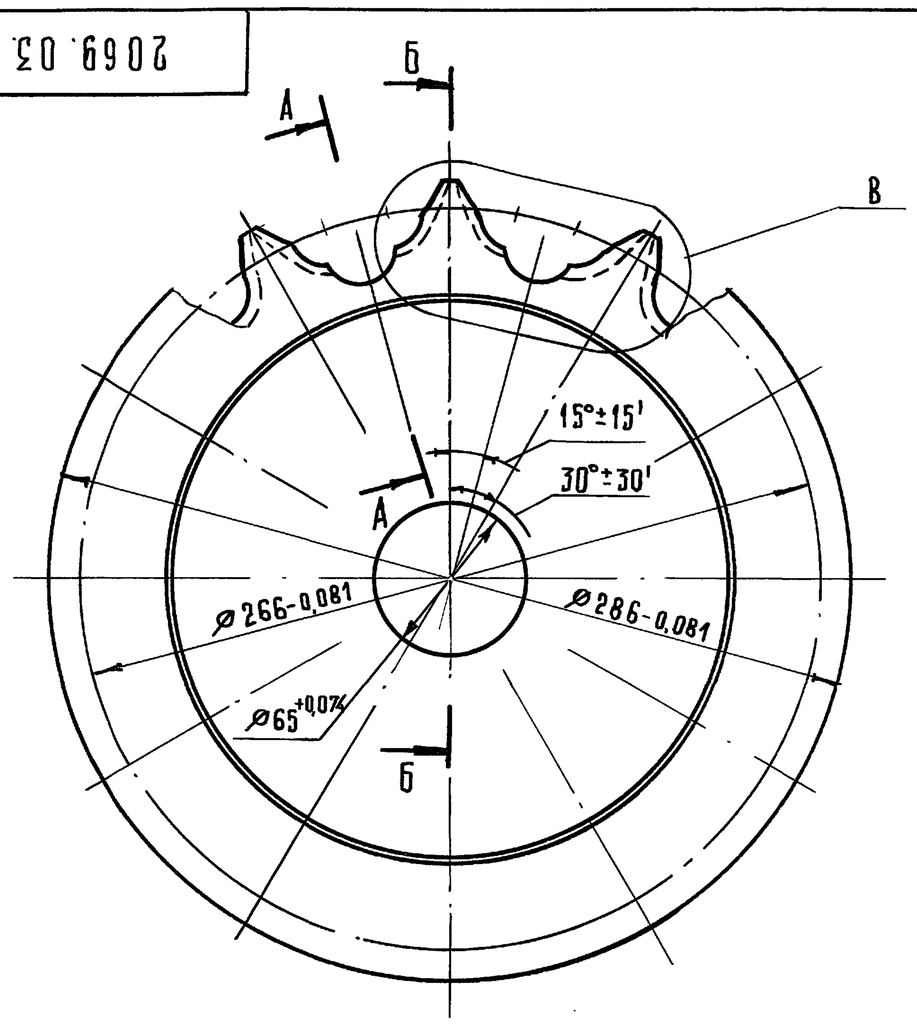

А–А (1:1)

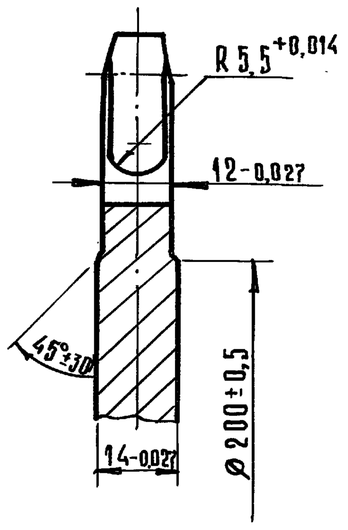

Цепь В1-10×35 ГОСТ 2319-81		
Число зубьев	z	12
Шаг центров построения профиля зуба	t_d	47
Радиус скругления основания зуба	r	17
Угол заострения зуба	γ	10
Диаметр делительной окружности	d_a	266

Б–Б (1:1)

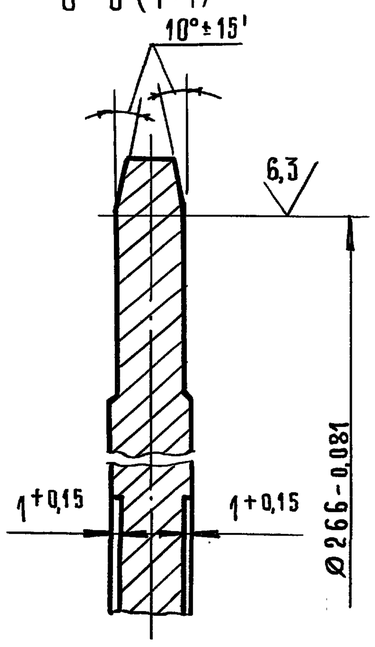

В (1:1)

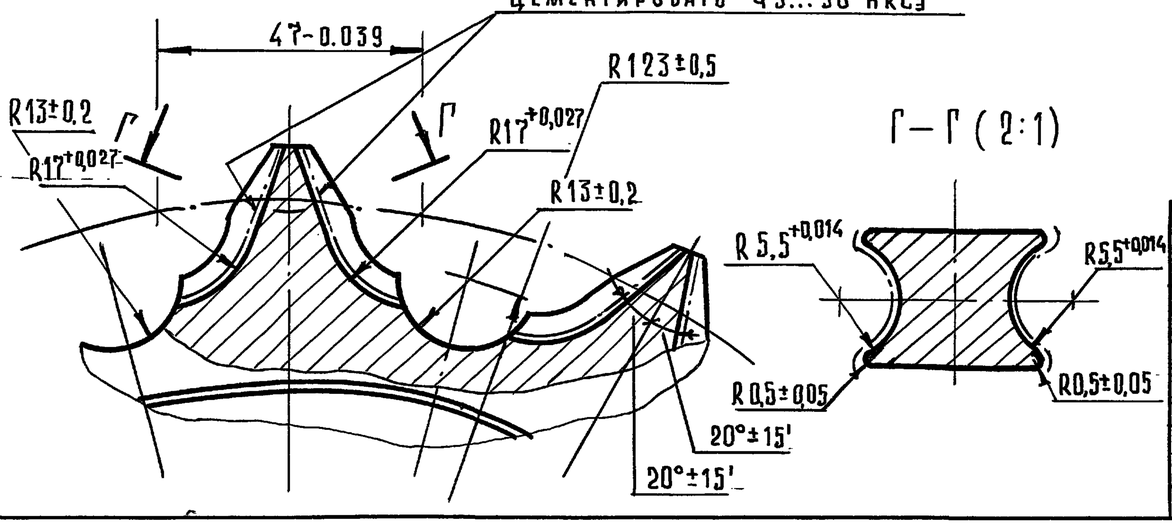

Г–Г (2:1)

Изм.	Лист	№ докум.	Подп.	Дата	2069.03.00.001			
Разраб.		Имаметдинов			Звездочка внутренняя	Лит.	Масса	Масшт.
Пров.		Шипков				И	5,5	1:2
Т. контр.						Лист	Листов 1	
Н. контр.		Буданкова			Сталь 20 ГОСТ 1050-74	ЦНИИЭП инженерного оборудования		
Утв.		Шипков						

Формат А3

2069.03.00.002

12,5

А–А (1:1)

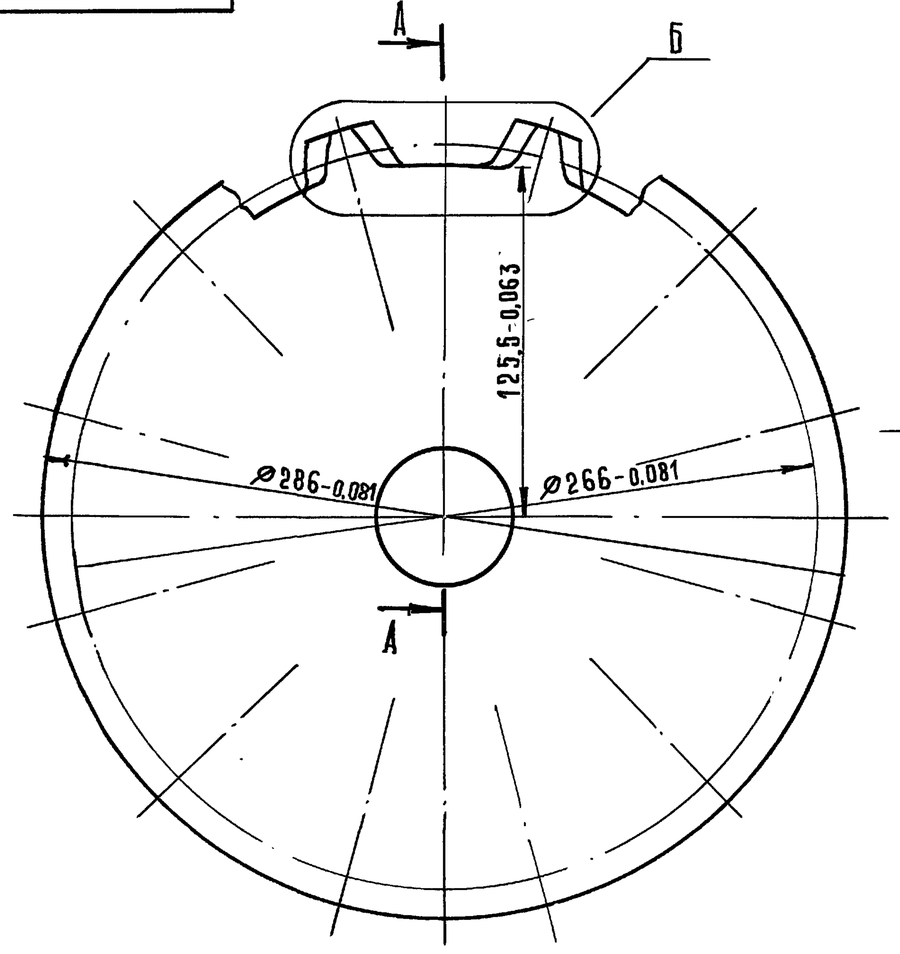

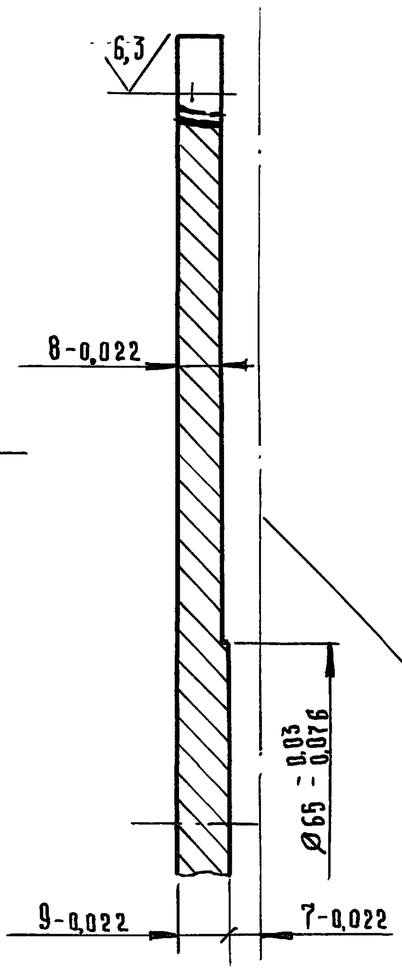

Цепь В1-10×35 ГОСТ 2319-81		
Число зубьев	z	12
Шаг центров построения ячейки	t_d	47
Радиус скругления основания зуба	r	5
Расстояния от основания ячейки до центра звездочки	H	125,5
Профиль зуба		ГОСТ 13561-89
Диаметр делительной окружности	da	266

Б (1:1)

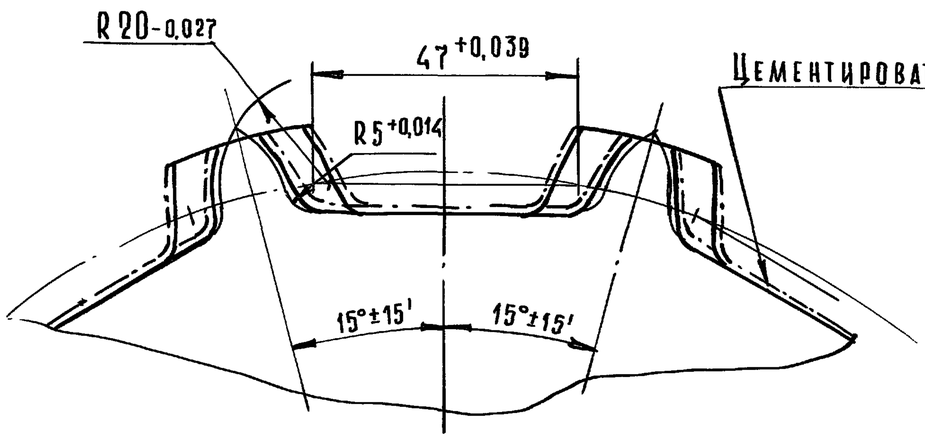

Изм.	Лист	№ докум.	Подп.	Дата	2069.03.00.002			
Разраб.		Имаметдинов			Звездочка наружная	Лит.	Масса	Масшт.
Пров.		Шипков				И	3,2	1:2
Т. контр.						Лист	Листов 1	
Н. контр.		Буданкова			Сталь 20 ГОСТ 1050-74	ЦНИИЭП инженерного оборудования		
Утв.		Шипков						

Формат А3

ТП 903-1-295.91 Альбом 4. Часть 1.

2069.00.00.012

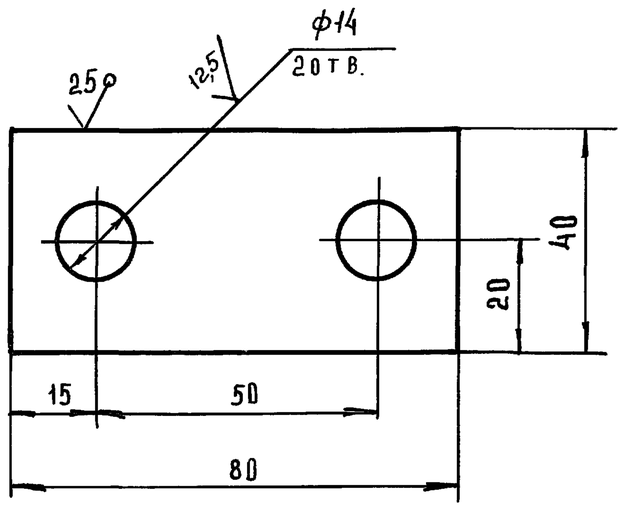

Предельные отклонения размеров: h14; H14; ± IT14/2

					2069.00.00.012			
Изм	Лист	№ докум.	Подп.	Дата	Осадержатель	Лит	Масса	Масштаб
Разраб		Имаметдинов				И	0,18	1:1
Провер		Шипков				Лист	Листов 1	
Т.контр								
Н.контр		Буданкова			Лист Б-8 ГОСТ 19903-74 / ст.3 ГОСТ 14637-89	ЦНИИЭП инженерного оборудования		
Утв.		Шипков						

Инв.№ подл. | Подп. и дата | Взам. инв.№ | Инв.№ дубл. | Подп. и дата

Формат А4

2069.02.00.005

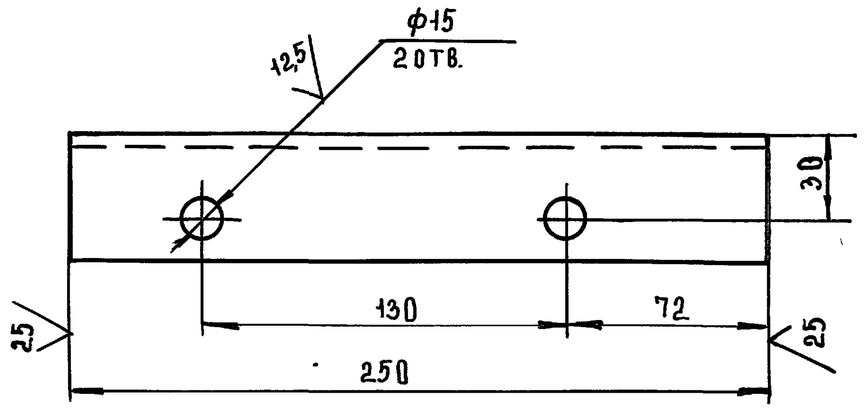

2069.02.00.005 - изображено,

2069.02.00.005-01 - зеркальное отражение

Предельные отклонения размеров: h14; H14; ± IT14/2

					2069.02.00.005			
Изм	Лист	№ докум.	Подп.	Дата	Опора	Лит	Масса	Масшт.
Разраб		Имаметдинов				И	2,15	1:2
Провер		Шипков				Лист	Листов 1	
Т.контр								
Н.контр		Буданкова			Швеллер 10 ГОСТ 8240-89 / ст.3 ГОСТ 535-88	ЦНИИЭП инженерного оборудования		
Утв.		Шипков						

Инв.№ подл. | Подп. и дата | Взам. инв.№ | Инв.№ дубл. | Подп. и дата

Формат А4

№ строки	Обозначение	Наименование	Куда входит: Обозначение	Кол	Общее кол.	Примечание
1						
2	2078.00.00.000	Транспортер цепной горизонтальный			1	
3	2069.02.00.000	Опора	2078.00.00.000	1	1	
4	2069.03.00.000	Звездочка	2078.00.00.000	1	1	
5	2078.01.00.000	Каркас	2078.00.00.000	1	1	

Инв.№ подл. | Подп. и дата | Взам. инв.№ | Инв.№ дубл. | Подп. и дата

					2078.00.00.000 ВС			
Изм	Лист	№ докум.	Подп.	Дата	Транспортер цепной горизонтальный. Ведомость спецификаций	Лит	Лист	Листов
Разраб		Имаметдинов				И		1
Провер		Шипков				ЦНИИЭП инженерного оборудования		
Н.контр		Буданкова						
Утв.		Шипков						

Формат А3

ТП 903-1-295.91 Альбом 4. Часть 1.

2078.00.00.000 СБ

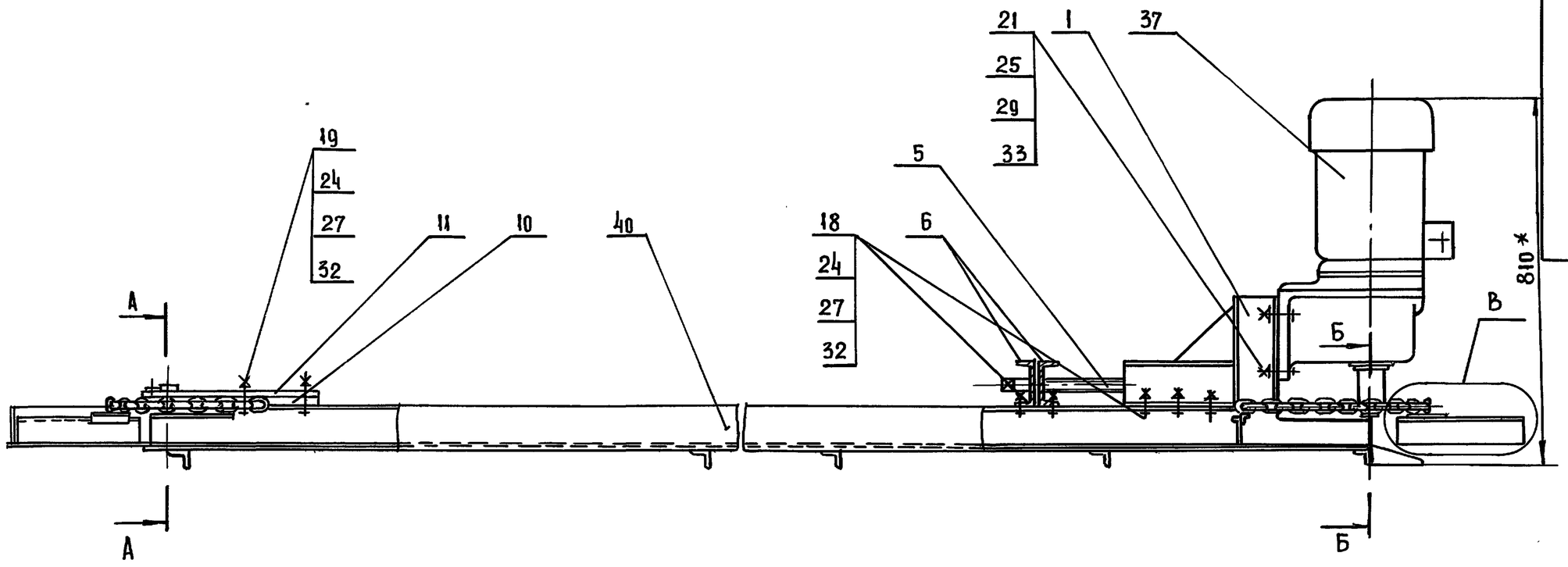

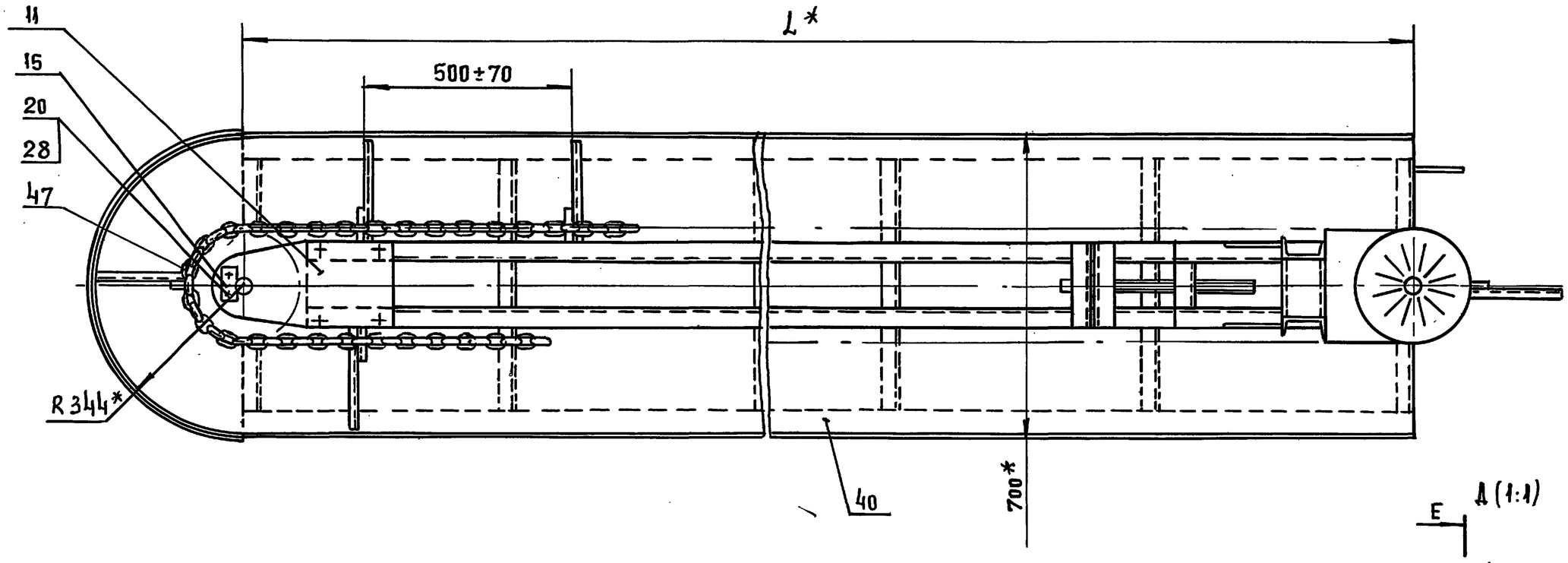

А-А (1:2)

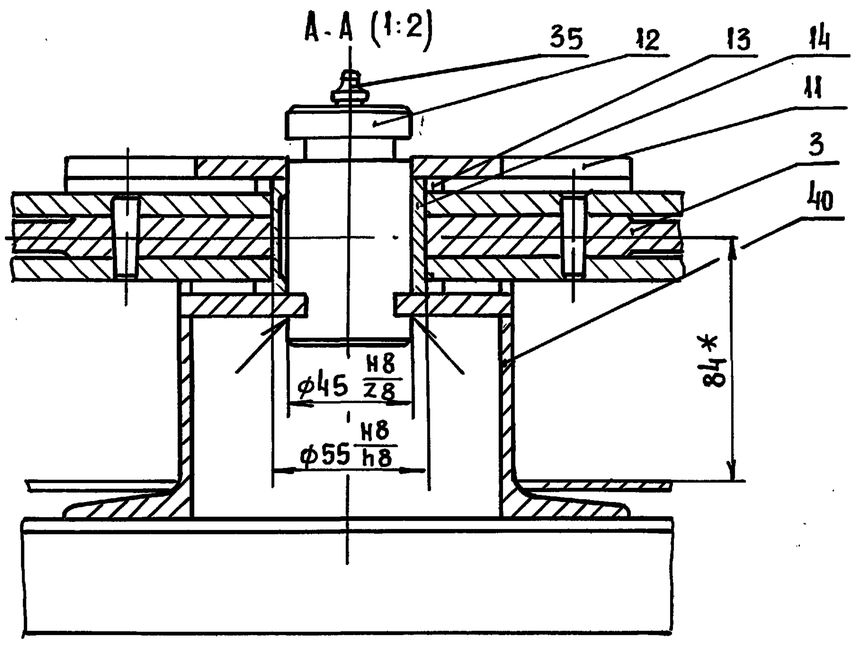

Б-Б (1:2)

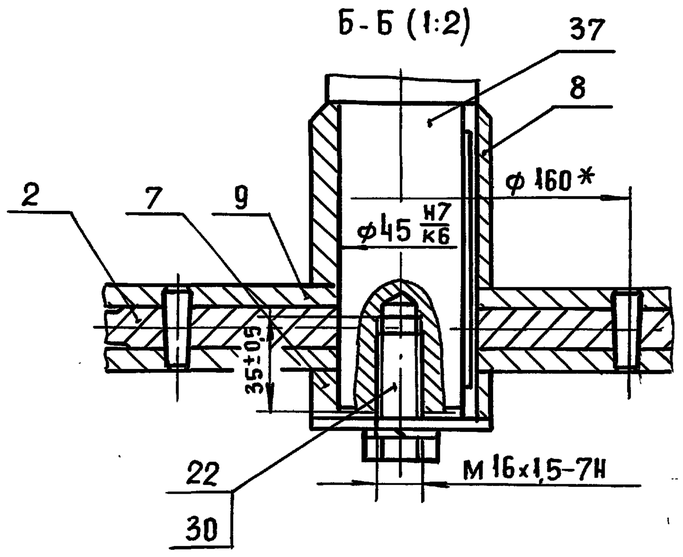

Е-Е (1:1)

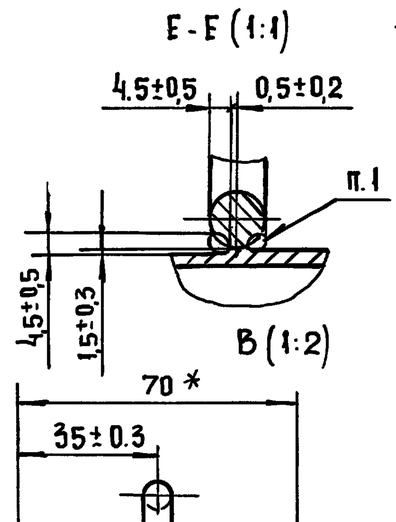

В (1:2)

Д (1:1)

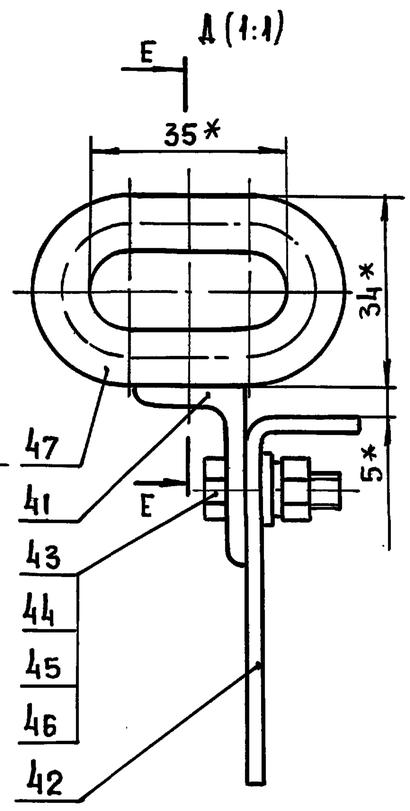

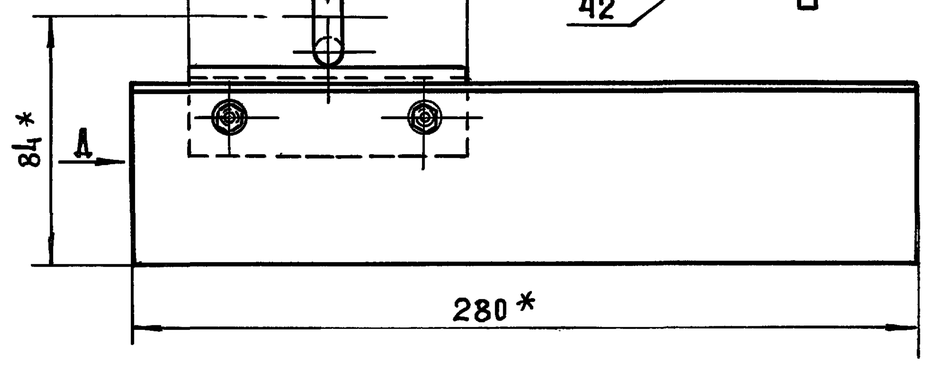

ОБОЗНАЧЕНИЕ	L, мм	Масса,кг
2078.00.00.000	6500	565
-01	12500	898
-02	18500	1250

1. Сварка ручная электродуговая.
2. *Размеры для справок.

Изм.	Лист	№ докум.	Подп.	Дата	2078.00.00.000 СБ			
Разраб.		Имаметдинов			Транспортер цепной горизонтальный	Лит.	Масса	Масштаб
Пров.		Шипков			Сборочный чертеж	И	См. табл.	1:10
Т.контр.						Лист	Листов 1	
Н.контр.		Буданкова				ЦНИИЭП инженерного оборудования		
Утв.		Шипков						

Инв.№ подл. | Подп. и дата | Взам. инв.№ | Инв.№ дубл. | Подп. и дата

Формат	Зона	Поз.	Обозначение	Наименование	Кол.	Примечание
				Документация		
А2			2078.00.00.000 СБ	Сборочный чертеж		
А3			2078.00.00.000 ВС	Ведомость спецификаций		
				Сборочные единицы		
А4		1	2069.02.00.000	Опора	1	
А4		2	2069.03.00.000	Звездочка	1	
А4		3	2069.03.00.000 —01	Звездочка	1	
				Детали		
А4		5	2069.00.00.001	Винт натяжной	1	
А4		6	2069.00.00.002	Опора	2	
А4		7	2069.00.00.003	Втулка ограничительная	1	
А4		8	2069.00.00.003 —01	Втулка ограничительная	1	
А4		9	2069.00.00.004	Шайба	1	
А4		10	2069.00.00.005	Платик	1	
А4		11	2069.00.00.006	Накладка	1	
А4		12	2069.00.00.007	Ось	1	
А4		13	2069.00.00.008	Шайба	1	
А4		14	2069.00.00.009	Втулка	1	
А4		15	2069.00.00.012	Оседержатель	1	

Инв.№ подл. | Подп. и дата | Взам. инв.№ | Инв.№ дубл. | Подп. и дата

Изм	Лист	№ докум.	Подп.	Дата	2078.00.00.000		
Разраб.		Имаметдинов			Транспортер цепной горизонтальный	Лит. И	Лист 1	Листов 4
Пров.		Шипков				ЦНИИЭП инженерного оборудования		
Н. контр.		Буданкова						
Утв.		Шипков						

Формат А4

Формат	Зона	Поз.	Обозначение	Наименование	Кол.	Примечание
				Стандартные изделия		
				Болт ГОСТ 7798-70		
		18		М10-6g×40.58	10	
		19		М10-6g×60.58	4	
		20		М12-6g×20.58	2	
		21		М14-6g×60.58	4	
		22		М16×1,5-6g×30.58	1	
				Гайка ГОСТ 5915-70		
		24		М10-7Н.5	14	
		25		М14-7Н.5	4	
				Шайба ГОСТ 6402-70		
		27		10 65Г 02 9	14	
		28		12 65Г 02 9	2	
		29		14 65Г 02 9	4	
		30		16 65Г 02 9	1	
				Шайба ГОСТ 10906-78		
		32		10.01.05	24	
		33		14.01.05	4	
		35		Масленка 1.2. УХЛ1		
				ГОСТ 19853-74	1	
				Прочие изделия		
		37		Мотор-редуктор		
				1МЦ2С-100Н-35,5-3,0		
				G120.93.3808		
				ТУ2-056-241-86	1	89 кг

Инв.№ подл. | Подп. и дата | Взам. инв.№ | Инв.№ дубл. | Подп. и дата

Изм	Лист	№ докум.	Подп.	Дата	2078.00.00.000	Лист 2

Формат А4

Формат	Зона	Поз.	Обозначение	Наименование	Кол.	Примечание
				Переменные данные для исполнений:		
				2078.00.00.000		
				Сборочные единицы		
А4		40	2078.01.00.000	Каркас	1	
				Детали		
А4		41	2069.00.00.010	Кронштейн	28	
А4		42	2069.00.00.011	Скребок	28	
				Стандартные изделия		
		43		Болт М6-6g×20.58		
				ГОСТ 7798-70	56	
		44		Гайка М6-7Н.5		
				ГОСТ 5915-70	56	
		45		Шайба 6 65Г 029		
				ГОСТ 6402-70	56	
		46		Шайба 6.01.05		
				ГОСТ 11371-78	56	
		47		Цепь В1-10×35		
				ТУ12.017385 6015-88	14м	28,7 кг
				2078.00.00.000-01		
				Сборочные единицы		
А4		40	2078.01.00.000-01	Каркас	1	
				Детали		
А4		41	2069.00.00.010	Кронштейн	52	
А4		42	2069.00.00.011	Скребок	52	
				Стандартные изделия		
		43		Болт М6-6g×20.58		
				ГОСТ 7798-70	104	

Инв.№ подл. | Подп. и дата | Взам. инв.№ | Инв.№ дубл. | Подп. и дата

Изм	Лист	№ докум.	Подп.	Дата	2078.00.00.000	Лист 3

Формат А4

Формат	Зона	Поз.	Обозначение	Наименование	Кол.	Примечание
		44		Гайка М6-7Н.5		
				ГОСТ 5915-70	104	
		45		Шайба 6 65Г 029		
				ГОСТ 6402-70	104	
		46		Шайба 6.01.05		
				ГОСТ 11371-78	104	
		47		Цепь В1-10×35		
				ТУ12.017385 6015-88	26м	53,3 кг
				2078.00.00.000-02		
				Сборочные единицы		
А4		40	2078.01.00.000-02	Каркас	1	
				Детали		
А4		41	2069.00.00.010	Кронштейн	76	
А4		42	2069.00.00.011	Скребок	76	
				Стандартные изделия		
		43		Болт М6×68×20.58		
				ГОСТ 7798-70	152	
		44		Гайка М6-7Н.5		
				ГОСТ 5915-70	152	
		45		Шайба 6 65Г 029		
				ГОСТ 6402-70	152	
		46		Шайба 6.01.05		
				ГОСТ 11371-78	152	
		47		Цепь В1-10×35		
				ТУ12.017385 6015-88	38м	77,9 кг

Инв.№ подл. | Подп. и дата | Взам. инв.№ | Инв.№ дубл. | Подп. и дата

Изм	Лист	№ докум.	Подп.	Дата	2078.00.00.000	Лист 4

Формат А4

ТП 903-1-295.91 Альбом 4. Часть 1.

2078.01.00.000 СБ

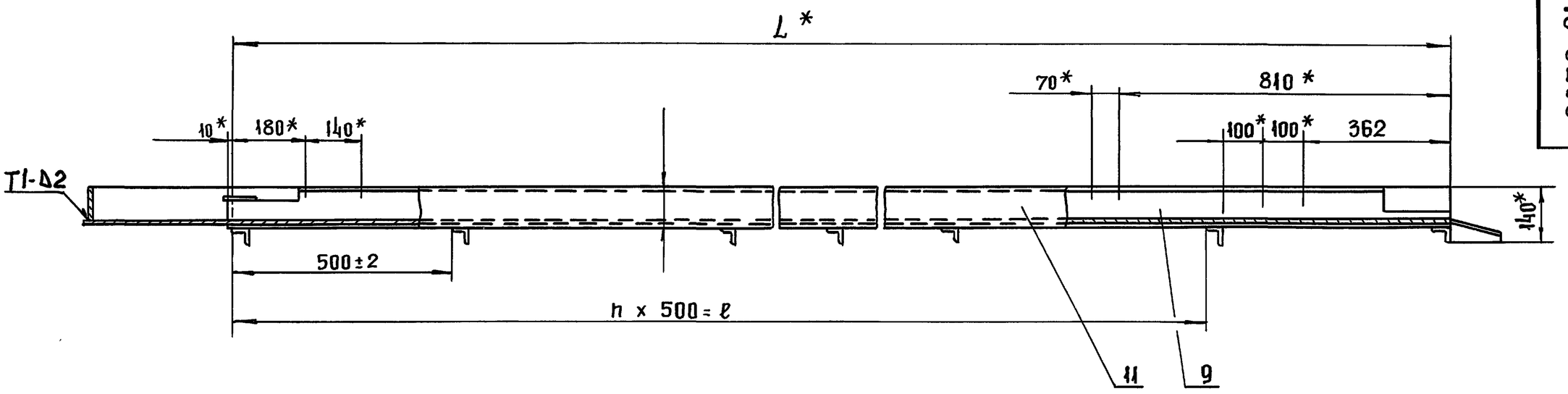

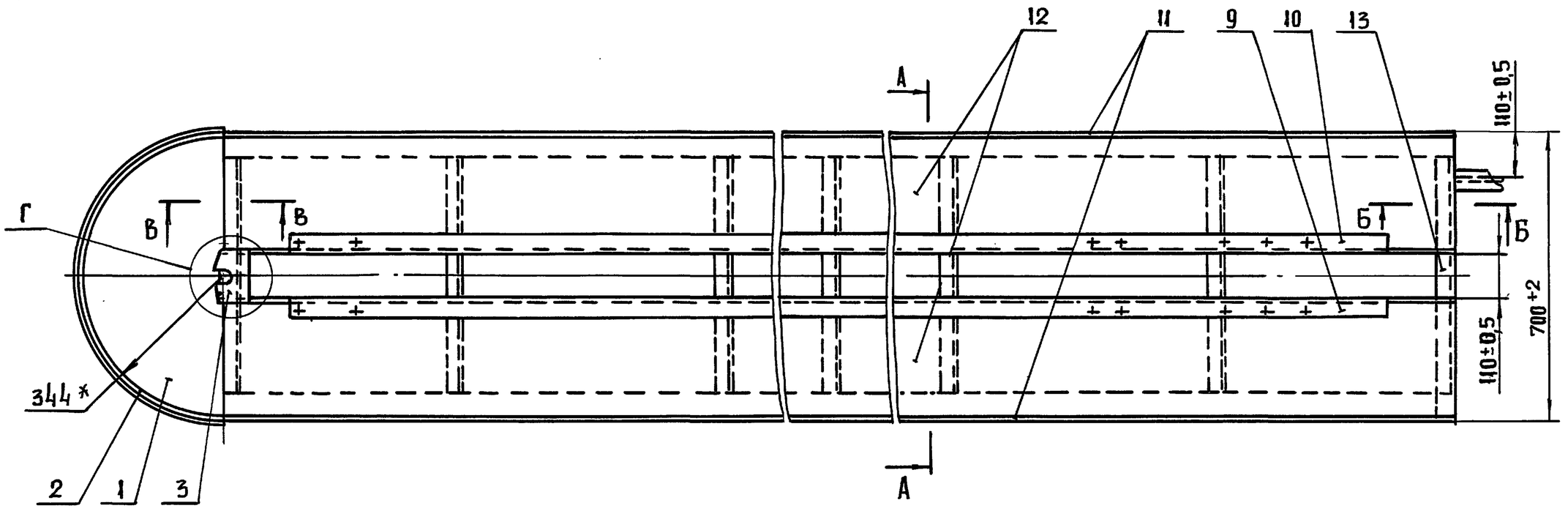

В - В (1:2)

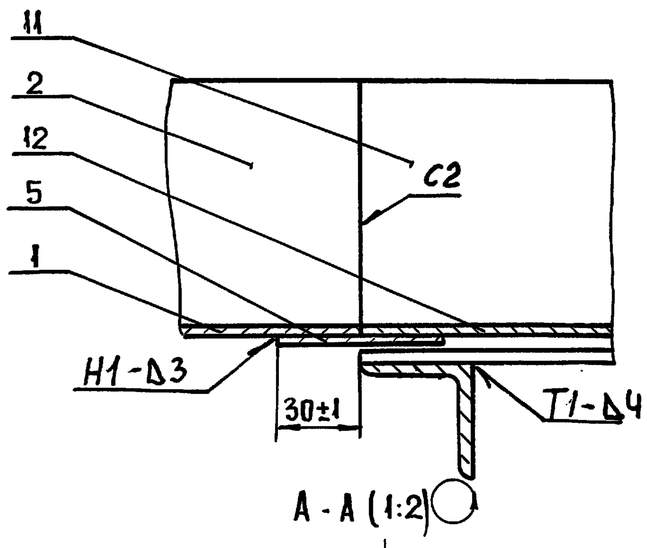

А - А (1:2)

А - А (1:2)

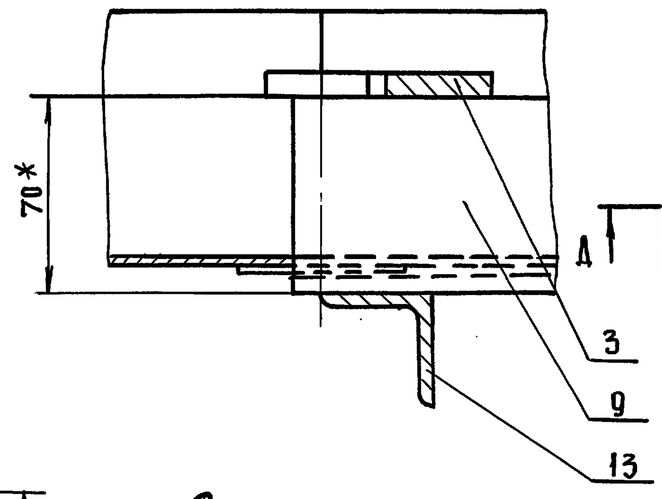

Г (1:2)

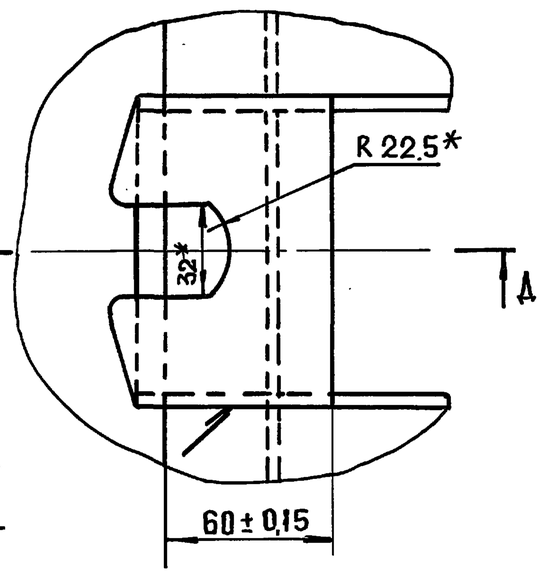

Б - Б (1:2)

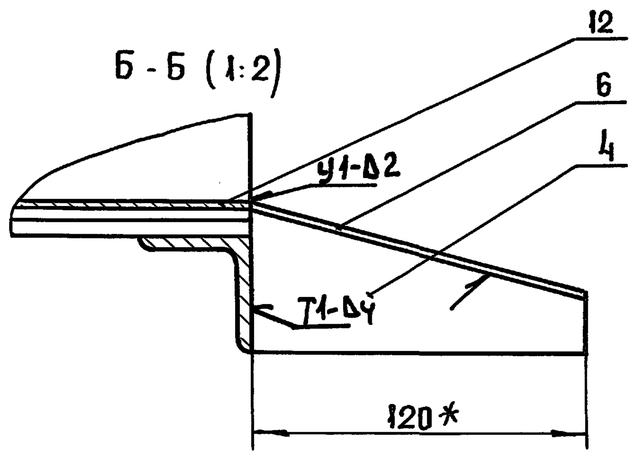

Обозначение	L, мм	h	ℓ, мм	Масса,кг
2078.01.00.000	6500	12	6000	360
-01	12500	24	12000	655
-02	18500	36	18000	960

1. Сварные швы по ГОСТ 5264-80, 11534-75
2. *Размеры для справок.

Изм	Лист	№ докум.	Подп.	Дата	2078.01.00.000 СБ			
Разраб.		Имаметдинов			Каркас Сборочный чертеж	Лит.	Масса	Масштаб
Пров.		Шипков				И	См. табл.	1:10
Т.контр.						Лист	Листов 1	
Н.контр.		Буданкова				ЦНИИЭП инженерного оборудования		
Утв.		Шипков						

Инв.№ подл. | Подп. и дата | Взам.инв.№ | Инв.№ дубл. | Подп. и дата

Формат	Зона	Поз.	Обозначение	Наименование	Кол.	Примечание
				Документация		
А2			2078.01.00.000 СБ	Сборочный чертеж		
				Детали		
А4		1	2069.01.00.003	Дно	1	
А4		2	2069.01.00.004	Бортик	1	
А4		3	2069.01.00.005	Оседержатель	1	
А4		4	2069.01.00.006	Отбойник	1	
Б4		5	2078.01.00.001	Подкладка		
				Лист Б-3 ГОСТ 19903-74 / Ст3 ГОСТ 16523-89		
				(60 × 235) h 14	2	0,33 кг
Б4		6	2078.01.00.002	Накладка		
				Лист Б-3 ГОСТ 19903-74 / Ст3 ГОСТ 16523-89		
				(50 × 125) h 14	1	0,15 кг

Инв. № подл. | Подп. и дата | Взам. инв. № | Инв. № дубл. | Подп. и дата

Изм	Лист	N докум.	Подп.	Дата	2078.01.00.000		
Разраб.	Имаметдинов				Каркас	Лит Н	Лист 1 / Листов 4
Пров	Щпаков					ЦНИИЭП инженерного оборудования	
Н. контр.	Буданкова						
Утв.	Шпаков						

Формат А4

Формат	Зона	Поз.	Обозначение	Наименование	Кол.	Примечание
				Переменные данные	Для исполнений:	
					2078.01.00.000	
				Детали		
А4		9	2069.01.00.001-01	Балка	1	
А4		10	2069.01.00.001-05	Балка	1	
Б4		11	2078.01.00.003	Бортик		
				Уголок Б-100×63×6 ГОСТ 8510-86 / Ст3-II ГОСТ 535-88		
				L = 6500 h 14	2	49 кг
Б4		12	2078.01.00.004	Дно		
				Лист Б-3 ГОСТ 19903-74 / Ст3 ГОСТ 16523-89		
				(285 × 6500) h 14	2	43,6 кг
Б4		13	2078.01.00.005	Поперечина		
				Уголок Б-40×40×5 ГОСТ 8509-86 / Ст3-II ГОСТ 535-88		
				L = 700 h 14	14	2,08 кг
					2078.01.00.000-01	
				Детали		
А4		9	2069.01.00.001-02	Балка	1	
А4		10	2069.01.00.001-06	Балка	1	

Инв. № подл. | Подп. и дата | Взам. инв. № | Инв. № дубл. | Подп. и дата

Изм	Лист	N докум.	Подп.	Дата	2078.01.00.000	Лист 2

Формат А4

Формат	Зона	Поз.	Обозначение	Наименование	Кол.	Примечание
Б4		11	2078.01.00.003	Бортик		
				Уголок Б-100×63×6 ГОСТ 8510-86 / Ст.3-II ГОСТ 535-88		
				L = 12500 h 14	2	94 кг
Б4		12	2078.01.00.004	Дно		
				Лист Б-3 ГОСТ 19903-74 / Ст.3 ГОСТ 16523-89		
				(285×12500) h 14	2	84 кг
Б4		13	2078.01.00.005	Поперечина		
				Уголок Б-40×40×5 ГОСТ 8509-86 / Ст.3-II ГОСТ 535-88		
				L = 700 h 14	26	2,08 кг
					2078.01.00.000-02	
				Детали		
А4		9	2069.01.00 001-03	Балка	1	
А4		10	2069.01.00 001-07	Балка	1	
Б4		11	2078.01.00 003	Бортик		
				Уголок Б-100×63×6 ГОСТ 8510-86 / Ст 3-II ГОСТ 535-88		
				L = 18500 h 14	2	139 кг
Б4		12	2078.01.00.004	Дно		
				Лист Б-3 ГОСТ 19903-74 / Ст3 ГОСТ 16523.89		
				(285×18500) h 14	2	124 кг

Инв. № подл. | Подп. и дата | Взам. инв. № | Инв. № дубл. | Подп. и дата

Изм	Лист	N докум.	Подп	Дата	2078.01.00.000	Лист 3

Формат А4

Формат	Зона	Поз.	Обозначение	Наименование	Кол.	Примечание
Б4		13	2078.01.00.005	Поперечина		
				Уголок Б-40×40×5 ГОСТ 8509-86 / Ст.3-II ГОСТ 535-88		
				L = 700 h 14	38	2,08 кг

Инв. № подл. | Подп. и дата | Взам. инв. № | Инв. № дубл. | Подп. и дата

Изм	Лист	N докум.	Подп.	Дата	2078.01.00.000	Лист 4

 Формат А4

ТП 903-1-295.91 Альбом 4. Часть 1.

№ строк	Обозначение	Наименование	Куда входит: Обозначение	Куда входит: Кол.	Общее кол-во	Примечание
1	2072.00.00.000	Блок хранения и приготовления раствора				
2		силиката натрия	2072.00.00.000		1	
3	2072.01.00.000	Рама	2072.00.00.000	1	1	
4	2072.02.00.000	Бак напорный V = 0,94 м³	2072.00.00.000	1	1	
5	2072.02.01.000	Лапа	2072.02.00.000	4	4	
6	2072.02.02.000	Патрубок	2072.02.00.000	1	1	
7	2072.02.03.000	Патрубок	2072.02.00.000	1	1	
8	2072.03.00.000	Бак V = 0.28 м³	2072.00.00.000	1	1	
9	2072.03.01.000	Корпус бака	2072.03.00.000	1	1	
10	2072.03.02.000	Крышка	2072.03.00.000	1	1	
11	2072.03.03.000	Патрубок	2072.03.00.000	1	1	
12	2072.03.04.000	Патрубок сливной	2072.03.00.000	1	1	
13	2072.04.00.000	Корпус нижний	2072.00.00.000	1	1	
14	2072.05.00.000	Корпус верхний	2072.00.00.000	1	1	
15	2072.06.00.000	Воронка сливная	2072.00.00.000	1	1	
16	2072.07.00.000	Трубопровод сливной	2072.00.00.000	1	1	
17	2072.08.00.000	Трубопровод	2072.00.00.000	1	1	
18	2072.09.00.000	Трубопровод	2072.00.00.000	1	1	
19	2072.10.00.000	Трубопровод	2072.00.00.000	1	1	
20	2072.11.00.000	Патрубок	2072.00.00.000	1	1	
21	2072.12.00.000	Патрубок	2072.00.00.000	1	1	
22	2072.13.00.000	Патрубок	2072.00.00.000	1	1	
23	2072.14.00.000	Патрубок	2072.00.00.000	1	1	
24	2072.15.00.000	Фильтр	2072.00.00.000	1	1	
25	2072.16.00.000	Кронштейн	2072.00.00.000	2	2	
26						
27						

Инв. № подл. | Подп. и дата | Взам. инв. № | Инв. № дубл. | Подп. и дата

Изм	Лист	№ докум.	Подп.	Дата
Разраб.		Можарский		
Пров.		Шипков		
Н. контр.		Буданкова		
Утв.		Шипков		

2072.00.00.000 ВС

Блок хранения и приготовления раствора силиката натрия
Ведомость спецификаций

Лит	Лист	Листов
И		1

ЦНИИЭП инженерного оборудования

Формат	Зона	Поз	Обозначение	Наименование	Кол.	Примечание
				Документация		
*			2072.00.00.000 СБ	Сборочный чертеж		*А2,А3
А3			2072.00.00.000 ВС	Ведомость специфи.		
				каций		
А3			2072.00.00.000 ВП	Ведомость покупных изделий		
				Сборочные единицы		
А4		1	2072.01.00.000	Рама	1	
А4		2	2072.02.00.000	Бак напорный		
				V = 0,94 м³	1	
А4		3	2072.03.00.000	Бак V = 0,28 м³	1	
А4		4	2072.04.00.000	Корпус нижний	1	
А4		5	2072.05.00.000	Корпус верхний	1	
А4		6	2072.06.00.000	Воронка сливная	1	
А4		7	2072.07.00.000	Трубопровод сливной	1	
А4		8	2072.08.00.000	Трубопровод	1	
А4		9	2072.09.00.000	Трубопровод	1	
А4		10	2072.10.00.000	Трубопровод	1	
А4		11	2072.11.00.000	Патрубок	1	
А4		12	2072.12.00.000	Патрубок	1	
А4		13	2072.13.00.000	Патрубок	1	
А4		14	2072.14.00.000	Патрубок	1	
А4		15	2072.15.00.000	Фильтр	1	
А4		16	2072.16.00.000	Кронштейн	2	

Инв. № подл. | Подп. и дата | Взам. инв. № | Инв. № дубл. | Подп. и дата

Изм	Лист	№ докум.	Подп.	Дата
Разраб.		Можарский		
Пров.		Шипков		
Н. контр.		Буданкова		
Утв.		Шипков		

2072.00.00.000

Блок хранения и приготовления раствора силиката натрия

Лит	Лист	Листов
И	1	6

ЦНИИЭП инженерного оборудования

Формат	Зона	Поз.	Обозначение	Наименование	Кол.	Примечание
				Детали		
А4		17	2072.00.00.001	Кронштейн	1	
А4		18	2072.00.00.002	Шайба дроссельная	1	
А4		19	2072.00.00.003	Штуцер	2	
А4		20	2072.00.00.004	Отвод	1	
А4		21	2072.00.00.005	Сгон	1	
А3		22	2072.00.00.006	Патрубок	1	
		23	-01	Патрубок	1	
		24	-02	Патрубок	1	
		25	-03	Патрубок	2	
		26	-04	Патрубок	1	
		27	-05	Патрубок	1	
		28	-06	Патрубок	1	
		29	-07	Патрубок	1	
		30	-08	Патрубок	1	
		31	-09	Патрубок	1	
		32	-10	Патрубок	1	
		33	-11	Патрубок	1	
		34	-12	Патрубок	1	
		35	-13	Патрубок	1	
		36	-14	Патрубок	1	
		37	-15	Патрубок	3	
		38	-16	Патрубок	1	
		39	-17	Патрубок	1	
		40	-18	Патрубок	1	
		41	2072.00.00.007	Патрубок	4	
		42	2072.00.00.008	Патрубок	2	
		43	-01	Патрубок	1	
		44	-02	Патрубок	1	
		45	-03	Патрубок	1	

Инв. № подл. | Подп. и дата | Взам. инв. № | Инв. № дубл. | Подп. и дата

Изм	Лист	№ докум.	Подп.	Дата

2072.00.00.000

Лист 2

Формат	Зона	Поз.	Обозначение	Наименование	Кол.	Примечание
				СТАНДАРТНЫЕ		
				ИЗДЕЛИЯ		
		46		ЗАДВИЖКА ПАРАЛЛЕ-		
				ЛЬНАЯ С ВЫДВИЖНЫМ		
				ШПИНДЕЛЕМ ФЛАНЦЕВАЯ		
				30ч 6бр ТУ26-07-1399-86		
				Ду 50 ; Ру 1,0 мпа	1	
		47		ВЕНТИЛЬ ЗАПОРНЫЙ		
				ФЛАНЦЕВЫЙ 15ч 9 п2		
				Ду 40; Ру 1,6 мпа		
				ТУ26-07-1464-88	4	
		48		ВЕНТИЛЬ ЗАПОРНЫЙ		
				МУФТОВЫЙ 15ч 8 п2		
				Ду 20 ; Ру 1,6 МПа		
				ТУ26-07-1465-88	2	
		49		ВЕНТИЛЬ ЗАПОРНЫЙ		
				МУФТОВЫЙ 15ч 8 п2		
				Ду 15 , Ру 1,6 МПа		
				ТУ26-07-1465-8	9	
		50		ВЕНТИЛЬ ИГОЛЬЧАТЫЙ		
				МУФТОВЫЙ ПЗ 22038		
				Ду 15 , Ру 1,6 МПа		
				ТУ26-07-1418-8	1	
		51		РАМАМЕТР		
				РМ-А-0,0025		
				ГОСТ 13045-81	1	
		52		КОНТРГАЙКА 15		
				ГОСТ 8968-75	4	

Инв.№ подл. | Подп. и дата | Взам. инв.№ | Инв.№ дубл. | Подп. и дата

Изм.	Лист	№ докум.	Подп.	Дата	2072.00.00.000	Лист 3

Формат А4

Формат	Зона	Поз.	Обозначение	Наименование	Кол.	Примечание
		53		КОНТРГАЙКА 20		
				ГОСТ 8968-75	2	
		54		МУФТА КОРОТКАЯ		
				ГОСТ 8954-75	8	
		55		МУФТА КОРОТКАЯ 20		
				ГОСТ 8954-75	3	
		58		СГОН 15		
				ГОСТ 8969-75	3	
		59		СГОН 20		
				ГОСТ 8969-75	1	
		60		ТРОЙНИК 15		
				ГОСТ 8948-75	1	
		61		ТРОЙНИК 20×15		
				ГОСТ 8949-75	1	
		62		УГОЛЬНИК 90°-1-15		
				ГОСТ 8946-75	12	
		63		УГОЛЬНИК 90°-1-20		
				ГОСТ 8946-15	2	
		64		УГОЛЬНИК 1-15-10		
				ГОСТ 8947-75	2	
		65		ОПОРА ПОДВИЖНАЯ		
				ОПБ 2-21.3		
				ГОСТ 14911-82	9	
		66		ОПОРА ПОДВИЖНАЯ		
				ОПБ 2-45		
				ГОСТ 14911-82	1	
		67		ОПОРА ПОДВИЖНАЯ		
				ОПБ 2-57		
				ГОСТ 14911-82	3	

Инв.№ подл. | Подп. и дата | Взам. инв.№ | Инв.№ дубл. | Подп. и дата

Изм.	Лист	№ докум.	Подп	Дата	2072.00.00.000	Лист 4

Формат А4

Формат	Зона	Поз.	Обозначение	Наименование	Кол.	Примечание
		68		ОПОРА ПОДВИЖНАЯ		
				ОПБ 2-89		
				ГОСТ 14911-82		
		69		ПРОКЛАДКА		
				А-40-16		
				ГОСТ 15180-86	11	
		70		ПРОКЛАДКА		
				А-50-10		
				ГОСТ 15180-86	3	
		71		ПРОКЛАДКА		
				А-80-6		
				ГОСТ 15180-86	2	
		72		ПРОКЛАДКА		
				Б-15-6		
				ГОСТ 15180-86	2	
		73		БОЛТ М10×25.58		
				ГОСТ 7798-70	4	
		74		БОЛТ М10×45.58		
				ГОСТ 7798-70	4	
		75		БОЛТ М16×60.58		
				ГОСТ 7798-70	56	
		76		БОЛТ М16×70.58		
				ГОСТ 7798-70	4	
		77		БОЛТ М20×50.58		
				ГОСТ 7798-70	4	
		78		ГАЙКА М10.5		
				ГОСТ 5915-70	8	
		79		ГАЙКА М16.5		
				ГОСТ 5915-70	60	
		80		ГАЙКА М20.5		
				ГАЙКА 5915-70	4	

Инв.№ подл. | Подп. и дата | Взам. инв.№ | Инв.№ дубл. | Подп. и дата

Изм.	Лист	№ докум.	Подп.	Дата	2072.00.00.000	Лист 5

Формат А4

Формат	Зона	Поз.	Обозначение	Наименование	Кол.	Примечание
		81		ШАЙБА 10.36		
				ГОСТ 11371-78	8	
		82		ШАЙБА 16.36		
				ГОСТ 11371-78	60	
		83		ШАЙБА 20.36		
				ГОСТ 11371-78	4	
				ПРОЧИЕ ИЗДЕЛИЯ		
		84		ЭЛЕВАТОР		
				40с 106 к №1		
				ТУ 26-07-1255-82	1	

Инв.№ подл. | Подп. и дата | Взам. инв.№ | Инв.№ дубл. | Подп. и дата

Изм.	Лист	№ докум	Подп	Дата	2072.00.00.000	Лист 6

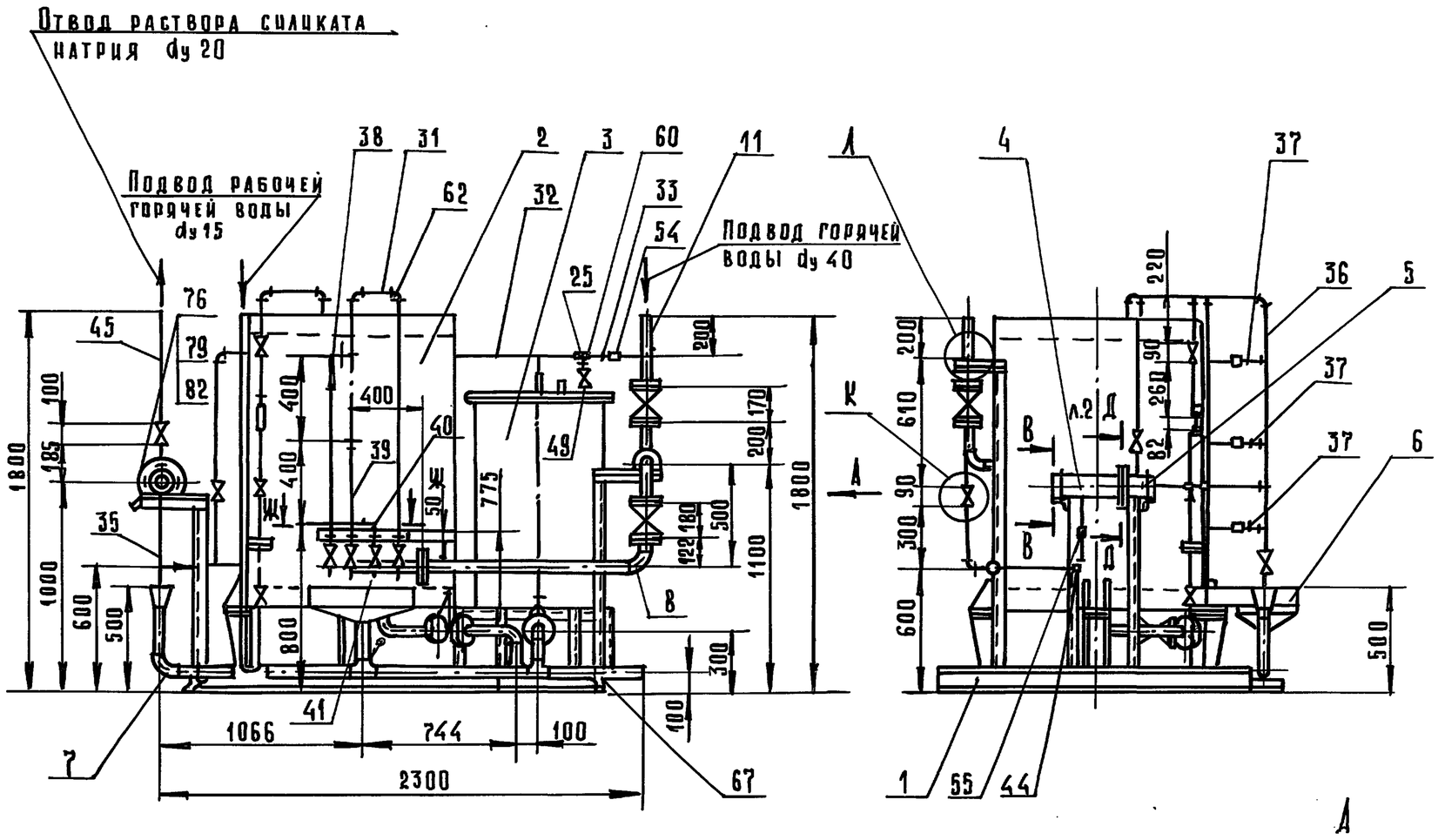

И (1:10)

Б–Б (1:2)

В–В (1:5)

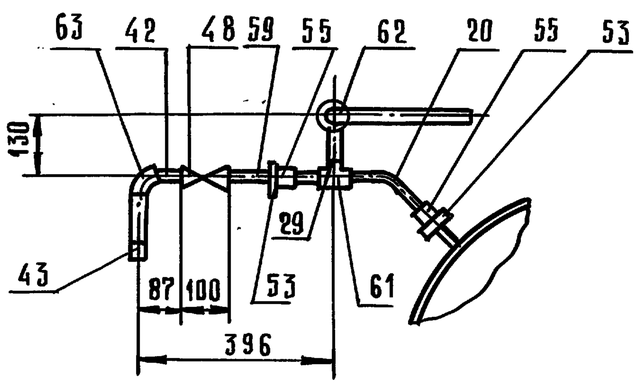

К (1:10)

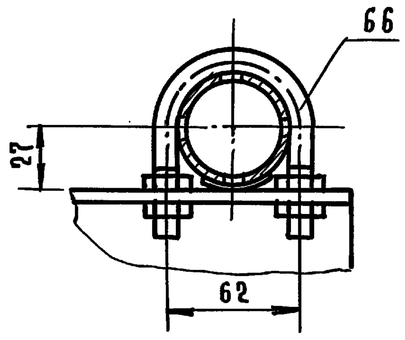

Д (1:2)

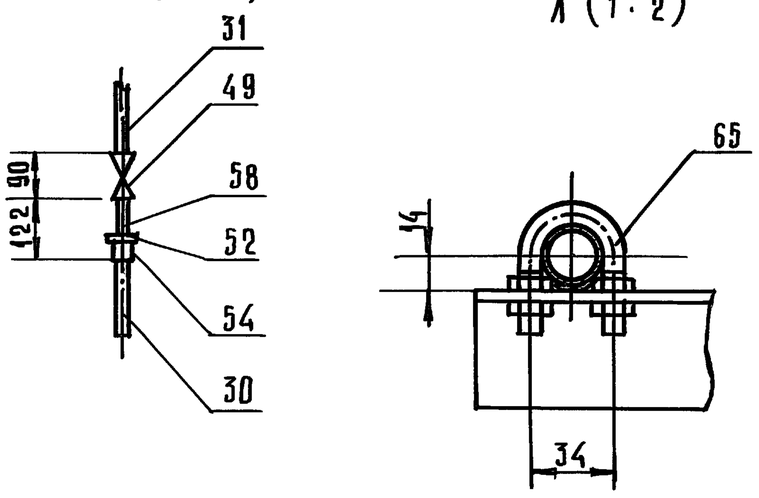

1. Сварные швы по ГОСТ 16037-80-С2
2. Размеры для справок.

Данный чертеж заимствован из ТП 903-1-272.89.

Изм.	Лист	№ докум.	Подп.	Дата	2072.00.00.000 СБ		
Разраб.		Можарский			Блок хранения и приготовления раствора силиката натрия. Сборочный чертеж.	Лит.	Масса	Масшт.
Пров.		Шипков				И	868	1:20
Т. контр.						Лист	Листов 1	
Н. контр.		Буданкова			ЦНИИЭП инженерного оборудования			
Утв.		Шипков						

Инв. № подл. | Подп. и дата | Взам. инв. № | Инв. № дубл. | Подп. и дата

2072.00.00.000СБ

ТП 903-1-295.91 Альбом 4. Часть 1.

Г-Г (1:10)

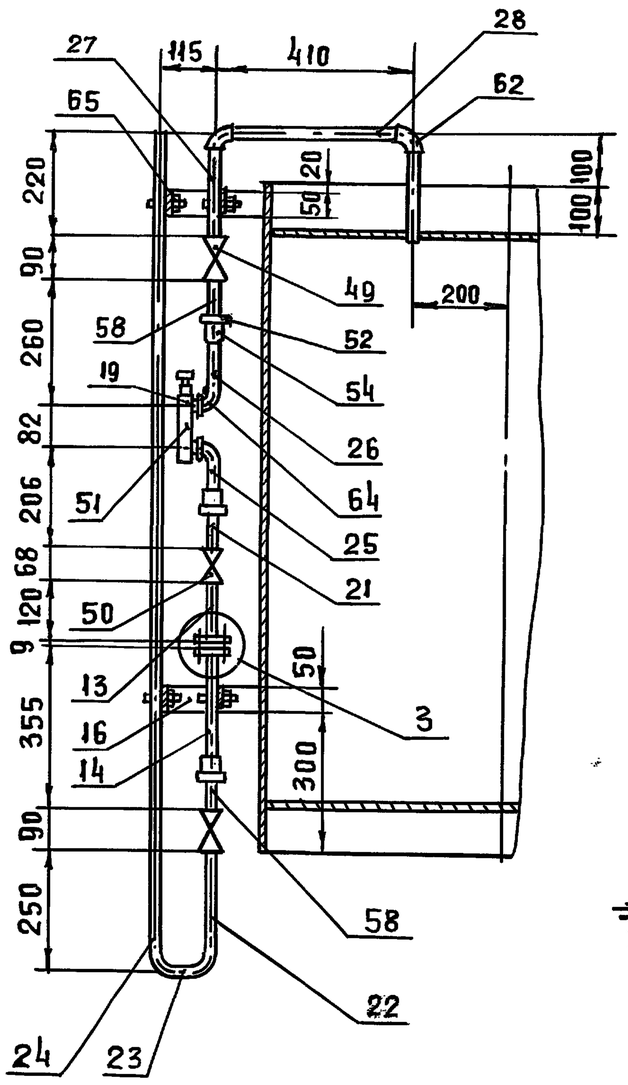

Д - Д (1:5)

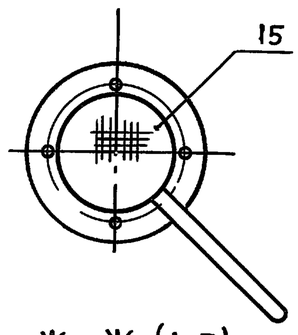

Ж - Ж (1:5)

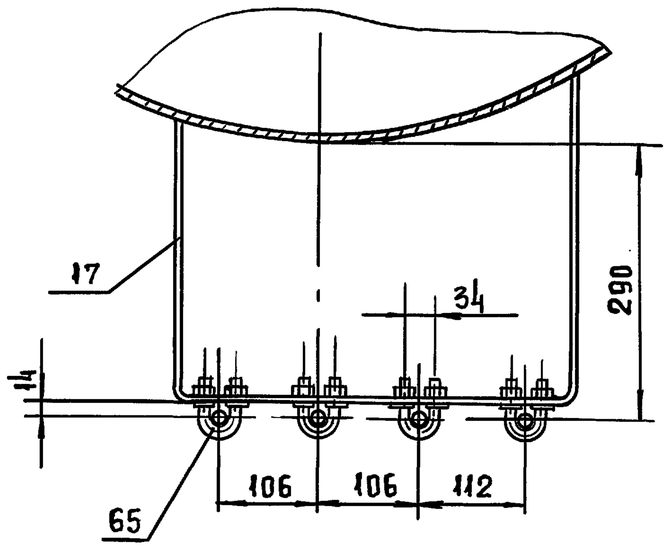

Е - Е (1:5)

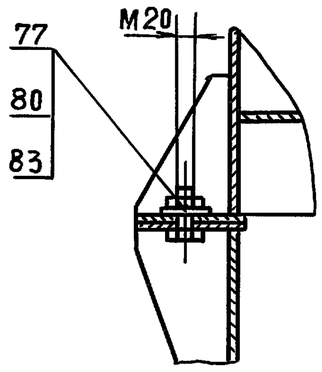

3 (1:2)

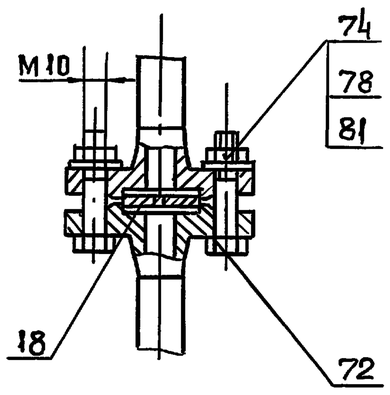

ИНВ. N ПОДЛ.	ПОДП. И ДАТА	ВЗАМ. ИНВ. N	ИНВ. N ДУБЛ.	ПОДП. И ДАТА

ИЗМ	ЛИСТ	N ДОКУМ.	ПОДП.	ДАТА	2072-00.00.000 СБ	ЛИСТ 2

ФОРМАТ А3

ФОРМАТ	ЗОНА	ПОЗ	ОБОЗНАЧЕНИЕ	НАИМЕНОВАНИЕ	КОЛ.	ПРИМЕЧАНИЕ
				ДОКУМЕНТАЦИЯ		
А2			2072.01.00.000 СБ	Сборочный чертеж		
				ДЕТАЛИ		
А3		1	2072.01.00.001	Стойка	1	
А3		2	2072.01.00.002	Стойка	4	
А4		3	2072.01.00.003	Основание	4	
А4		4	2072.01.00.004	Ребро	8	
А4		5	2072.01.00.005	Балка	1	
Б4		6	2072.01.00.006	Балка		
				Швеллер 12 ГОСТ 8240-89		
				ст.3 ГОСТ 535-88		
				ℓ = 1500 h 14	2	15,6 кг
Б4		7	2072.01.00.007	Балка		
				Швеллер 12 ГОСТ 8240-89		
				ст.3 ГОСТ 535-88		
				ℓ = 2050 h 14	2	21,32 кг
Б4		8	2072.01.00.008	Балка		
				Швеллер 12 ГОСТ 8240-89		
				ст.3 ГОСТ 535-88		
				ℓ = 1020 h 14	2	10,6 кг
Б4		9		Стойка		
				Уголок 63×63×5-Б ГОСТ 8509-86		
				ст.3 ГОСТ 535-88		
				ℓ = 936 h 14	2	4,5 кг

ИЗМ.	ЛИСТ	N ДОКУМ.	ПОДП.	ДАТА	2072.01.00.000	
РАЗРАБ.		Можарский			РАМА	Лит И; Лист 1; Листов 2
ПРОВ.		Шипков				ЦНИИЭП инженерного оборудования
Н. КОНТР.		Буданкова				
УТВ.		Шипков				

ФОРМАТ А4

ФОРМАТ	ЗОНА	ПОЗ.	ОБОЗНАЧЕНИЕ	НАИМЕНОВАНИЕ	КОЛ.	ПРИМЕЧАНИЕ
Б4		10	2072.01.00.010	Переkладина		
				Уголок 63×63×5-Б ГОСТ 8509-86		
				Ст.3 ГОСТ 535-88	2	1.38 кг
				ℓ = 287 h 14		
Б4		11	2072.01.00.011	Стойка		
				Уголок 50×50×5-Б ГОСТ 8509-86		
				Ст.3 ГОСТ 535-88		
				ℓ = 1570 h 14	1	5,9 кг
Б4		12	2072.01.00.012	Стойка		
				Уголок 50×50×5-Б ГОСТ 8509-86		
				Ст.3 ГОСТ 535-88		
				ℓ = 1057 h 14	1	3,98 кг
Б4		13	2072.01.00.013	Стойка		
				Уголок 50×50×5-Б ГОСТ 8509-86		
				Ст3 ГОСТ 535-88		
				ℓ = 1052 h 14	1	3,96 кг
Б4		14	2072.01.00.014	Переkладина		
				Уголок 50×50×5-Б ГОСТ 8509-86		
				Ст.3 ГОСТ 535-88		
				ℓ = 294 h 14	2	1,1 кг
Б4		15		Переkладина		
				Уголок 50×50×5-Б ГОСТ 8509-86		
				Ст.3 ГОСТ 535-88		
				ℓ = 150 h 14	3	0,56 кг
		16		Накладка		
				Лист Б-ПН-Б ГОСТ 19903-74		
				Ст.3 ГОСТ 14637-89		
				326 × 120 h 14	4	1,84 кг

ИЗМ.	ЛИСТ	N ДОКУМ.	ПОДП.	ДАТА	2072.01.00.000	ЛИСТ 2

ФОРМАТ А4

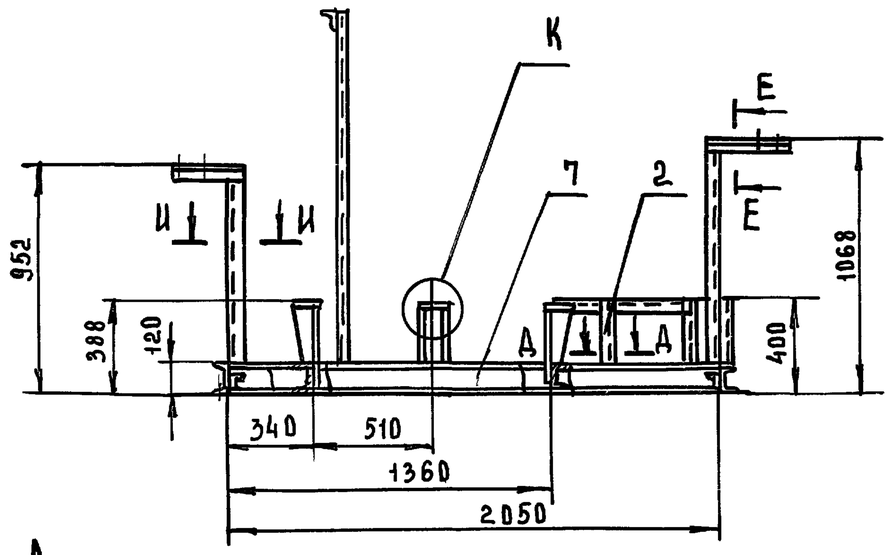

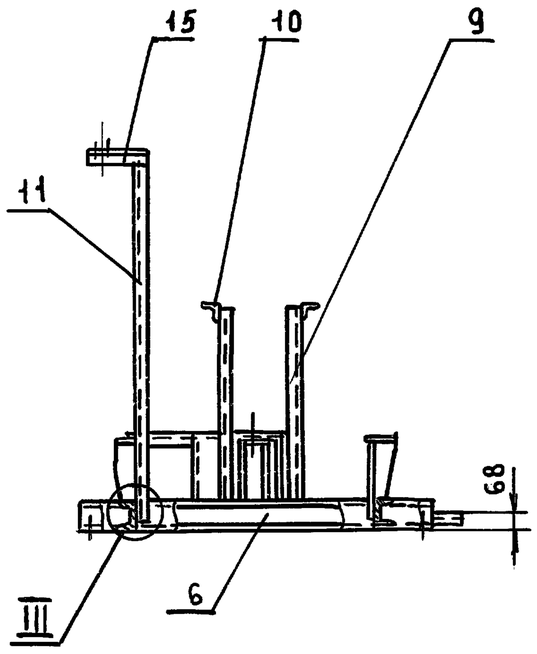

А

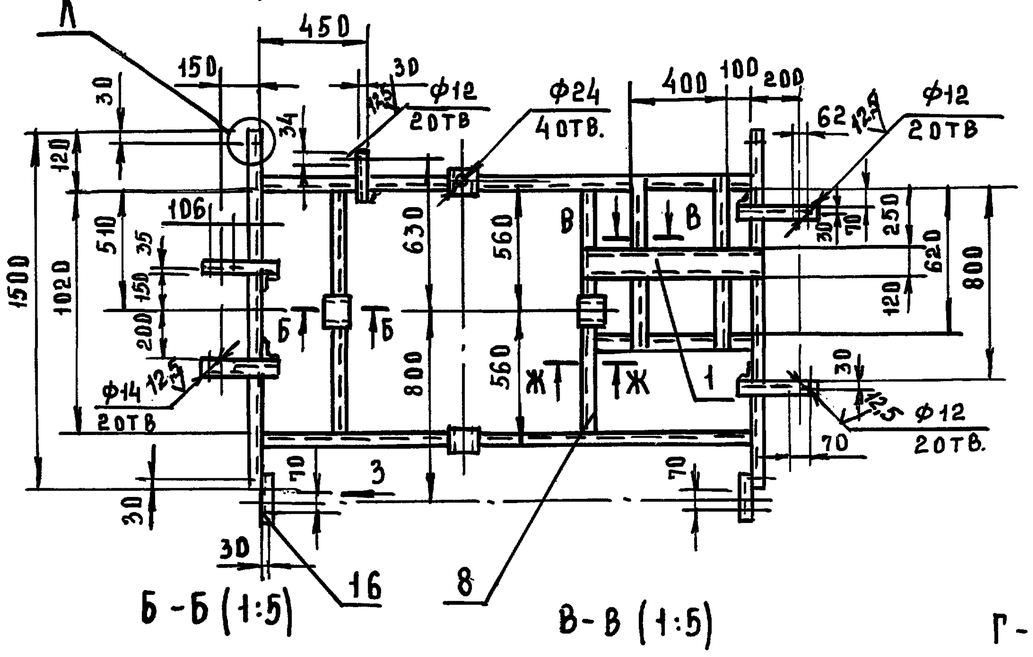

Б - Б (1:5)

В - В (1:5)

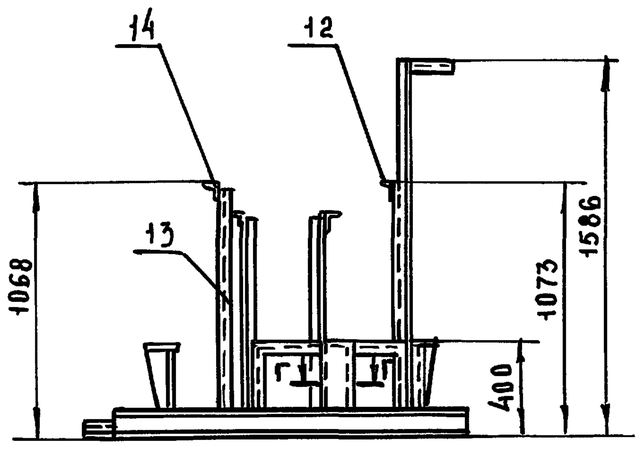

Г - Г (1:5)

Д - Д (1:5)

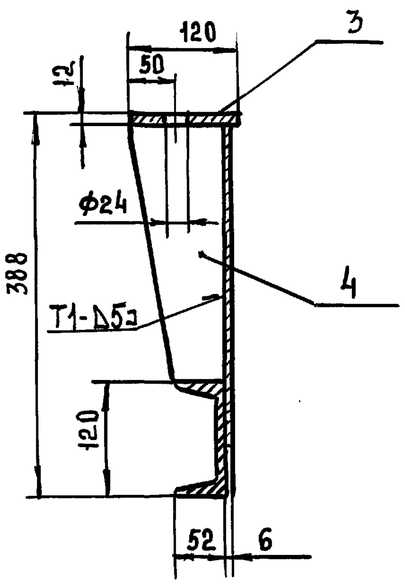

Ж - Ж (1:5)

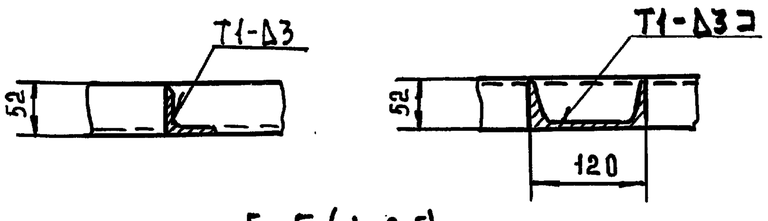

Е - Е (1:2,5)

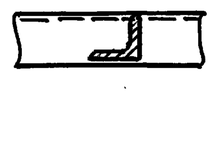

Л (1:5)

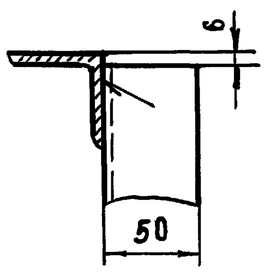

З (1:5)

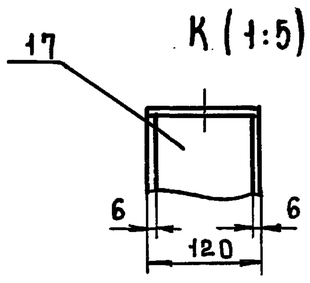

К (1:5)

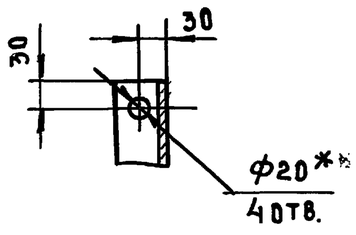

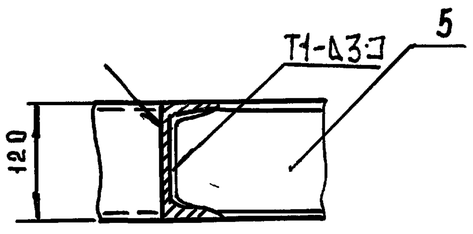

И - И

М 1:2

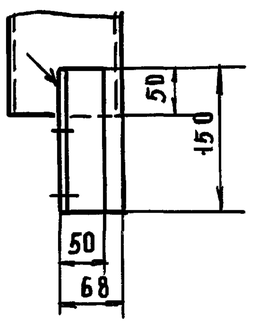

М (1:5)

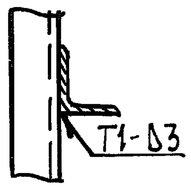

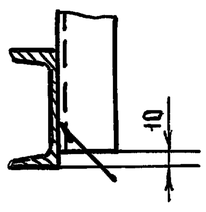

1. Сварные швы по ГОСТ 5264-80
2. Размеры для справок
3. * Отверстия выполнить в случае крепления рамы к строительным конструкциям фундаментными болтами

					2072.01.00.000 СБ			
Изм	Лист	N докум	Подп	Дата	Рама Сборочный чертеж	Лит	Масса	Масштаб
Разраб		Можарский				И	176	1:20
Пров		Шипков				Лист	Листов 1	
Т.контр						ЦНИИЭП инженерного оборудования		
Н.контр		Буданкова						
Утв.		Шипков						

Инв.№ подл | Подп. и дата | Взам. инв.№ | Инв.№ дубл. | Подп. и дата

ТП 903-1-295.91 Альбом 4. Часть 1.

2072.00.00.002

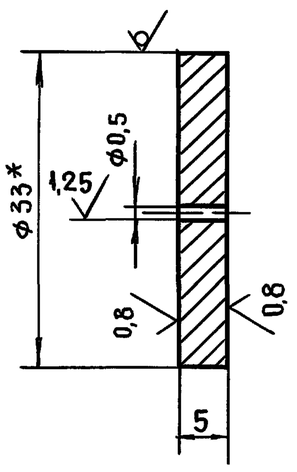

1* Размер для справок

2. Предельные отклонения размеров H14, h14

Изм.	Лист	№ докум.	Подп.	Дата	2072.00.00.002			
Разраб.		Можарский			Шайба дроссельная	Лит	Масса	Масштаб
Пров.		Шипков				И	0,033	2:1
Т. контр.						Лист	Листов 1	
Н. контр.		Буданкова			Круг 33В ГОСТ 7417-75 Сталь45 ГОСТ 1051-73	ЦНИИЭП инженерного оборудования		
Утв.		Шипков						

Инв. N подл. | Подп. и дата | Взам. инв. N | Инв. N дубл. | Подп. и дата

Формат А4

2072.00.00.003

6,3 (√)

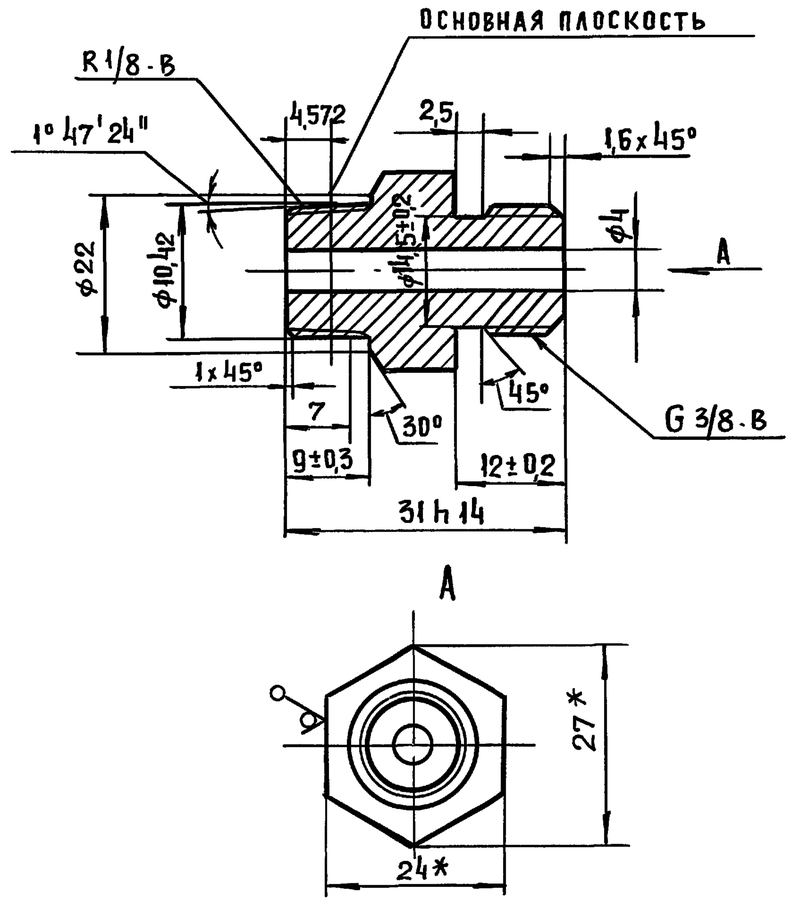

1*. Размеры для справок

2. Неуказанные предельные отклонения размеров H14, h14, ±JT14/2

Изм.	Лист	№ докум.	Подп.	Дата	2072.00.00.003			
Разраб.		Можарский			Штуцер	Лит	Масса	Масштаб
Пров.		Шипков				И	0,03	2:1
Т. контр.						Лист	Листов 1	
Н. контр.		Буданкова			Шестигранник 24 ГОСТ 2879-88 Сталь35 ГОСТ 10702-78	ЦНИИЭП инженерного оборудования		
Утв.		Шипков						

Инв. N подл. | Подпись и дата | Взам. инв. N | Инв. N дубл. | Подп. и дата

Формат А4

2072.00.00.004

(√)

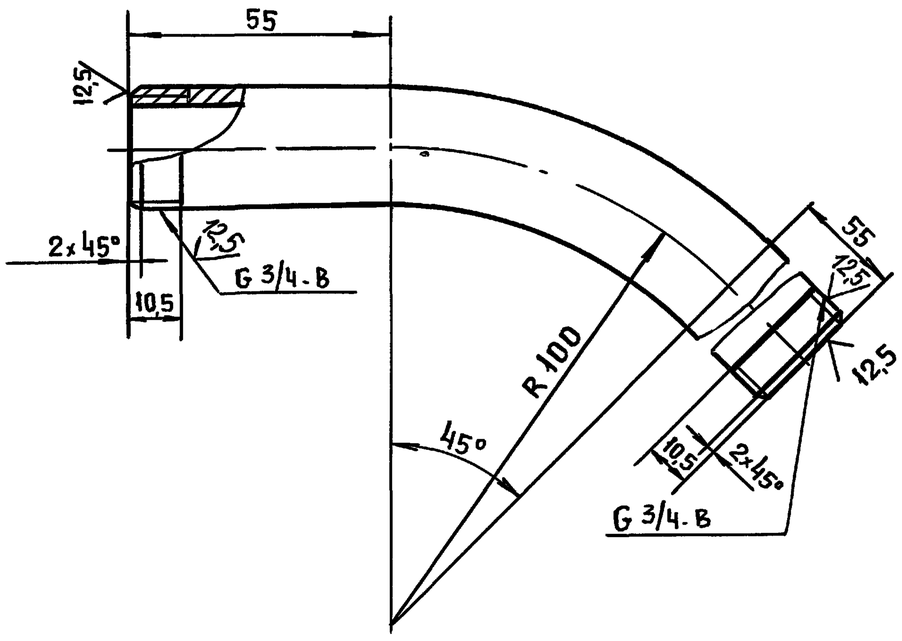

Предельные отклонения размеров h14, ±JT14/2

Изм.	Лист	N докум.	Подп.	Дата	2072.00.00.004			
Разраб.		Можарский			Отвод	Лит	Масса	Масштаб
Пров.		Шипков				И	0,31	1:1
Т. контр.						Лист	Листов 1	
Н. контр.		Буданкова			Труба 20х2,8 ГОСТ 3262-75	ЦНИИЭП инженерного оборудования		
Утв.		Шипков						

Инв. N подл. | Подп. и дата | Взам. инв. N | Инв. N дубл. | Подп. и дата

Формат А4

2072.00.00.005

(√)

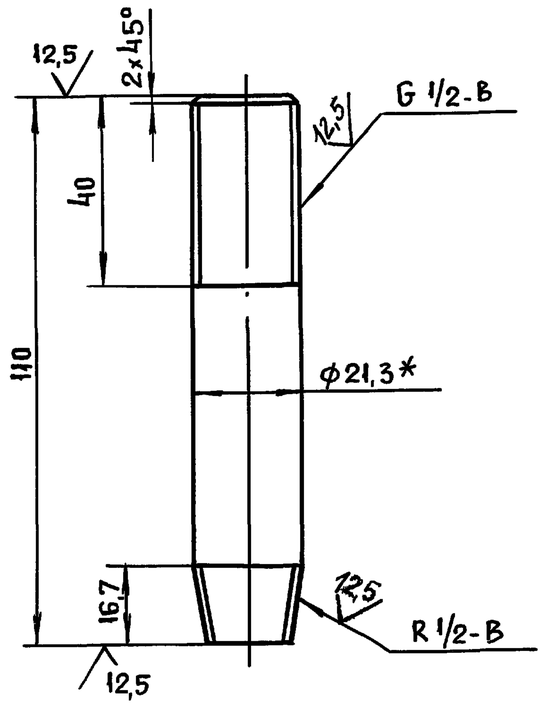

1* Размер для справок

2. Предельные отклонения размеров h14, ±JT14/2

Изм.	Лист	N докум.	Подп.	Дата	2072.00.00.005			
Разраб.		Можарский			Сгон	Лит	Масса	Масштаб
Пров.		Шипков				И	0,14	1:1
Т. контр.						Лист	Листов 1	
Н. контр.		Буданкова			Труба 15х2,8 ГОСТ 3262-75	ЦНИИЭП инженерного оборудования		
Утв.		Шипков						

Инв. N подл. | Подп. и дата | Взам. инв. N | Инв. N дубл. | Подп. и дата

Формат А4

2072.00.00.006

ТП 903-1-295.91 Альбом 4. Часть 1.

Инв.№ подл. | Подп. и дата | Взам.инв.№ | Инв.№ дубл. | Подп. и дата

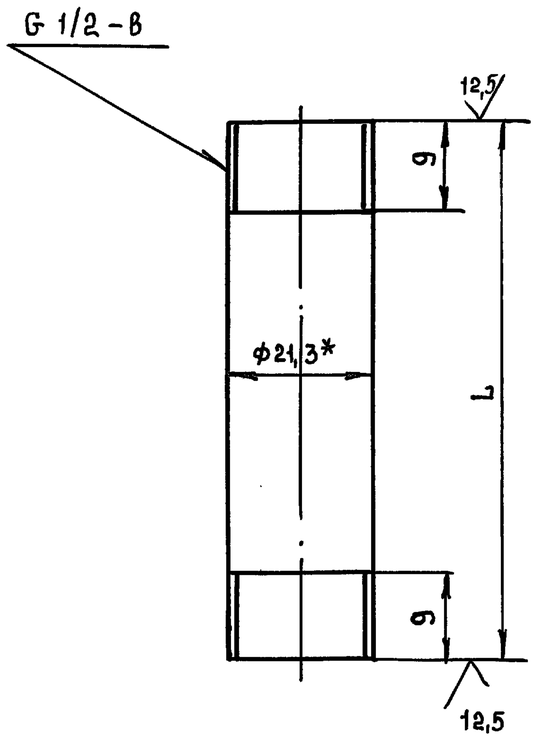

Обозначение	L, мм	Масса кг
2072.00.00.006	240	0,3
-01	77	0,1
-02	1731	2,2
-03	75	0,1
-04	130	0,17
-05	210	0,27
-06	372	0,48
-07	89	0,11
-08	168	0,215
-09	600	0,77
-10	1676	2,15
-11	171	0,22
-12	300	0,38
-13	460	0,59
-14	1190	1,52
-15	160	0,2
-16	890	1,14
-17	490	0,63
-18	90	0,115

1.* Размер для справок
2. Предельные отклонения размеров h14

Изм	Лист	№ докум	Подп	Дата	2072.00.00.006			
Разраб		Можарский			Патрубок	Лит	Масса	Масштаб
Пров		Шипков				И	См. табл.	2:1
Т.контр						Лист	Листов 1	
Н.контр		Буданкова			Труба 15×2,8 ГОСТ 3262-75	ЦНИИЭП инженерного оборудования		
Утв.		Шипков						

Формат А4

2072.00.00.007

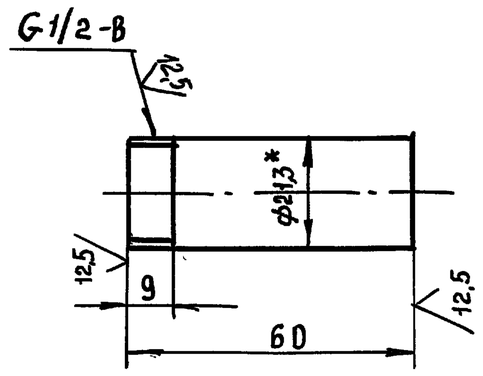

1.* Размер для справок
2. Предельные отклонения размеров h14

Изм	Лист	№ докум	Подп	Дата	2072.00.00.007			
Разраб		Можарский			Патрубок	Лит	Масса	Масшт
Пров		Шипков				И	0,077	1:1
Т.контр						Лист	Листов 1	
Н.контр		Буданкова			Труба 15×2,8 ГОСТ 3262-75	ЦНИИЭП инженерного оборудования		
Утв.		Шипков						

2072.00.00.008

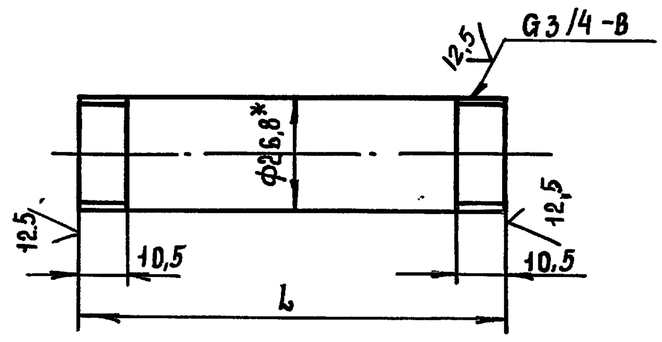

Обозначение	L	Масса, кг
2072.00.00.008	75	0,12
-01	380	0,63
-02	172	0,285
-03	525	0,87

1*. Размер для справок
2. Предельные отклонения размеров h14

Изм	Лист	№ докум	Подп	Дата	2072.00.00.008			
Разраб		Можарский			Патрубок	Лит	Масса	Масштаб
Пров		Шипков				И	См. табл.	1:1
Т.контр						Лист	Листов 1	
Н.контр		Буданкова			Труба 20×2,8 ГОСТ 3262-75	ЦНИИЭП инженерного оборудования		
Утв.		Шипков						

2072.01.00.001

ТП 903-1-295.91 Альбом 4. Часть 1.

Инв.№ подл. | Подп. и дата | Взам.инв.№ | Инв.№ дубл. | Подп. и дата

25 √(√)

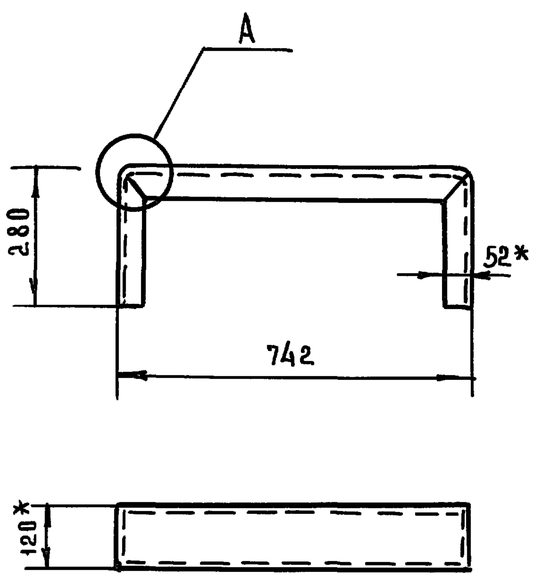

А (1:2)

Развертка (1:2)

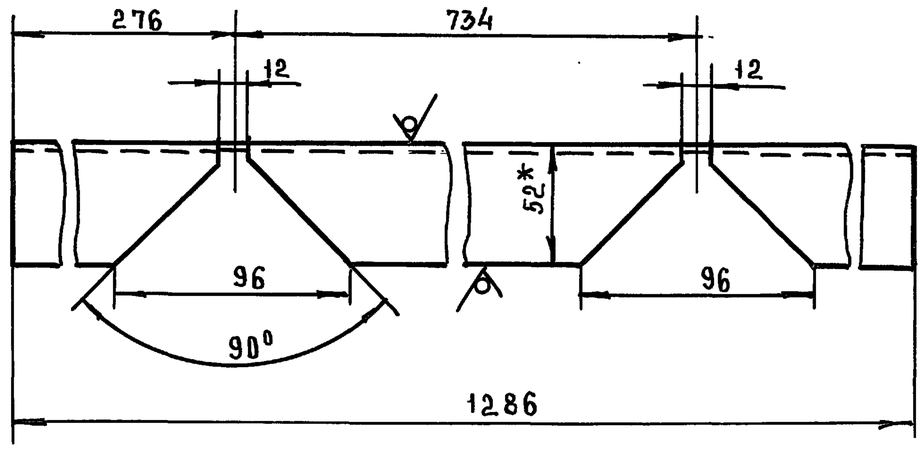

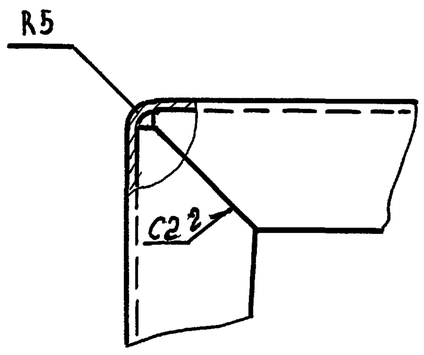

1. Сварные швы по ГОСТ 5264-80
2. Размеры для справок
3. Предельные отклонения размеров: $h14; \pm \frac{IT14}{2}$

					2072.01.00.001		
Изм	Лист	№докум	Подп	Дата	Стойка	Лит	Масса / Масштаб
Разраб		Можарский				И	13,3 / 1:10
Пров.		Шипков				Лист	Листов 1
Т.контр					Швеллер 12 ГОСТ 8240-89 / Ст.3 ГОСТ 535-88	ЦНИИЭП инженерного оборудования	
Н.контр		Буданкова					
Утв		Шипков					

Формат А3

2072.01.00.002

Развертка (1:2)

25 √(√)

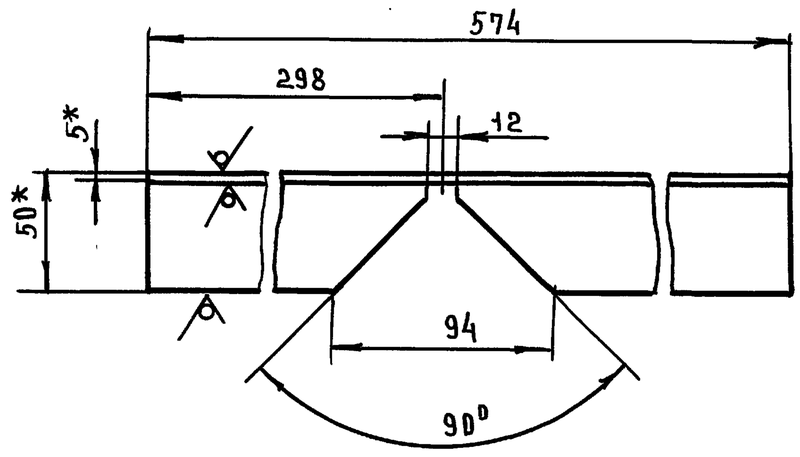

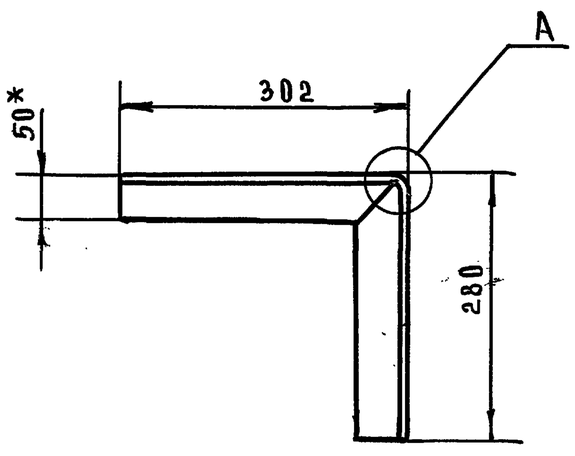

А (1:2)

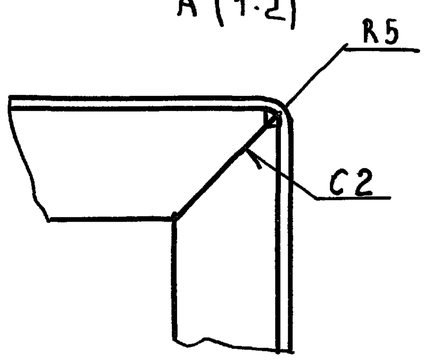

1. Сварные швы по ГОСТ 5264-80
2* Размеры для справок
3. Предельные отклонения размеров: $h14; \pm \frac{IT14}{2}$

					2072.01.00.002		
Изм	Лист	№докум	Подп	Дата	Стойка	Лит	Масса / Масштаб
Разраб		Можарский				И	2,16 / 1:5
Пров		Шипков				Лист	Листов 1
Т.контр					Уголок 50×50×5-Б ГОСТ 8509-86 / Ст.3 ГОСТ 535-88	ЦНИИЭП инженерного оборудования	
Н.контр		Буданкова					
Утв		Шипков					

Формат А4

Инв.№ подл. | Подп. и дата | Взам.инв.№ | Инв.№ дубл. | Подп. и дата

ТП 903-1-295.91 Альбом 4. Часть 1.

2072.01.00.003

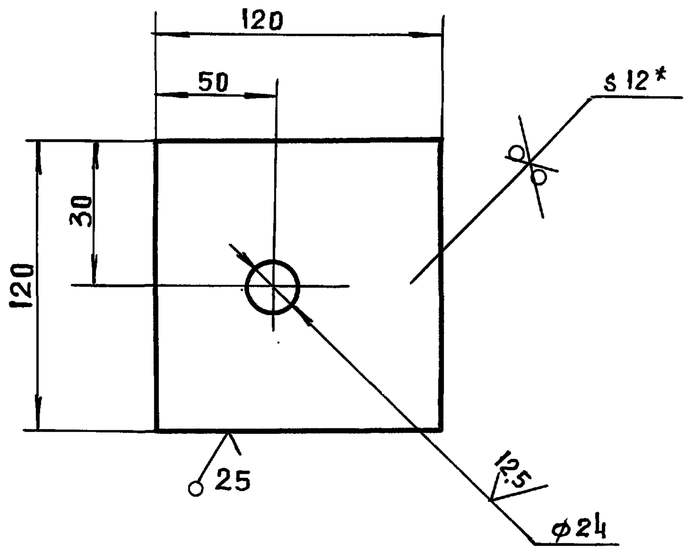

1.* Размер для справок

2. Предельные отклонения размеров H14, h14 $\pm \frac{JT14}{2}$

ИЗМ.	ЛИСТ	№ ДОКУМ.	ПОДП.	ДАТА	2072.01.00.003		
РАЗРАБ.		МОЖАРСКИЙ			ОСНОВАНИЕ	ЛИТ И	МАССА 1.3 / МАСШТАБ 1:2
ПРОВ.		ШИПКОВ				ЛИСТ	ЛИСТОВ 1
Т. КОНТР							
Н. КОНТР.		БУДАНКОВА			ЛИСТ Б-12 ГОСТ 19903-74 / СТ.3 ГОСТ 14637-89	ЦНИИЭП ИНЖЕНЕРНОГО ОБОРУДОВАНИЯ	
УТВ.		ШИПКОВ					

ИНВ. N ПОДЛ. | ПОДП. И ДАТА | ВЗАМ. ИНВ. N | ИНВ. N ДУБЛ. | ПОДП. И ДАТА

ФОРМАТ А4

2072.01.00.004

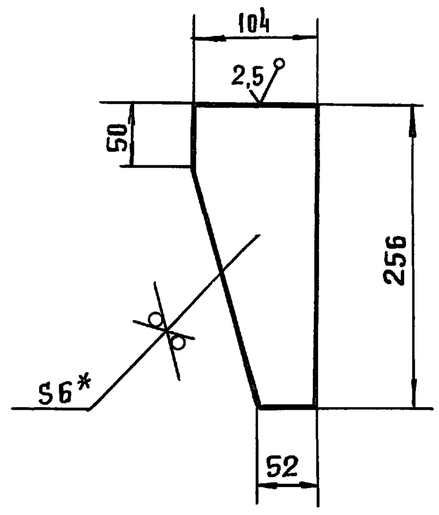

1.* Размер для справок

2. Предельные отклонения размеров h14

ИЗМ.	ЛИСТ	N ДОКУМ.	ПОДП.	ДАТА	2072.01.00.004		
РАЗРАБ.		МОЖАРСКИЙ			РЕБРО	ЛИТ И	МАССА 1,0 / МАСШТАБ 1:4
ПРОВ.		ШИПКОВ				ЛИСТ	ЛИСТОВ 1
Т. КОНТР							
Н. КОНТР.		БУДАНКОВА			ЛИСТ Б-6 ГОСТ 19903-74 / СТ.3 ГОСТ 14637-89	ЦНИИЭП ИНЖЕНЕРНОГО ОБОРУДОВАНИЯ	
УТВ.		ШИПКОВ					

ИНВ. N ПОДЛ. | ПОДП. И ДАТА | ВЗАМ. ИНВ. N | ИНВ. N ДУБЛ. | ПОДП. И ДАТА

ФОРМАТ А4

2072.01.00.005

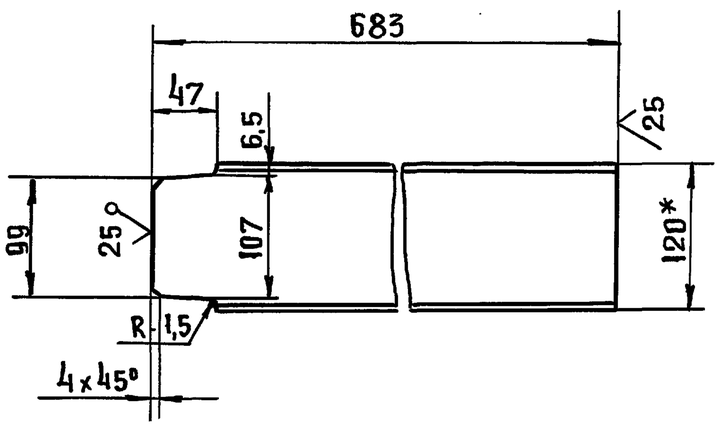

1.* Размер для справок

2. Предельные отклонения размеров h14, $\pm \frac{JT14}{2}$

ИЗМ.	ЛИСТ	N ДОКУМ.	ПОДП.	ДАТА	2072.01.00.005		
РАЗРАБ.		МОЖАРСКИЙ			БАЛКА	ЛИТ И	МАССА 7,1 / МАСШТАБ 1:4
ПРОВ.		ШИПКОВ				ЛИСТ	ЛИСТОВ 1
Т. КОНТР.							
Н. КОНТР.		БУДАНКОВА			ШВЕЛЛЕР 12 ГОСТ 8240-89 / СТ 3 ГОСТ 535-88	ЦНИИЭП ИНЖЕНЕРНОГО ОБОРУДОВАНИЯ	
УТВ.		ШИПКОВ					

ИНВ. N ПОДЛ. | ПОДП. И ДАТА | ВЗАМ. ИНВ. N | ИНВ. N ДУБЛ. | ПОДП. И ДАТА

ФОРМАТ А4

ФОРМАТ	ЗОНА	ПОЗ.	ОБОЗНАЧЕНИЕ	НАИМЕНОВАНИЕ	КОЛ.	ПРИМЕЧАНИЕ
				ДОКУМЕНТАЦИЯ		
А2			2072.02.00.000 СБ	Сборочный чертеж		
				СБОРОЧНЫЕ ЕДИНИЦЫ		
А4		1	2072.02.01.000	Лапа	4	
А4		2	2072.02.02.000	Патрубок	1	
А4		3	2072.02.03.000	Патрубок	1	
				ДЕТАЛИ		
А3		4	2072.02.00.001	Обечайка	1	
А4		5	2072.02.00.002	Днище	1	
А4		6	2072.02.00.003	Крышка	1	
А4		7	2072.02.00.004	Патрубок	5	
А4		8	2072.02.00.005	Патрубок	1	
А4		9	2072.02.00.006	Ребро	8	
А4		10	2072.02.00.007	Кронштейн	1	
А4		11	-01	Кронштейн	1	
Б4		12	2072.02.00.008	Ребро		
				Полоса 8x80 ГОСТ 103-76		
				СТ. 3 ГОСТ 535-88		
				ℓ = 1002 h 14	2	5,03 кг

ИЗМ.	ЛИСТ	N ДОКУМ.	ПОДП.	ДАТА	2072.02.00.000		
РАЗРАБ		МОЖАРСКИЙ			БАК НАПОРНЫЙ V = 0,94 м³	ЛИТ И	ЛИСТ / ЛИСТОВ 1
ПРОВ		ШИПКОВ					
Н. КОНТР.		БУДАНКОВА				ЦНИИЭП ИНЖЕНЕРНОГО ОБОРУДОВАНИЯ	
УТВ.		ШИПКОВ					

ИНВ. N ПОДЛ. | ПОДП. И ДАТА | ВЗАМ. ИНВ. N | ИНВ. N ДУБЛ. | ПОДП. И ДАТА

ФОРМАТ А4

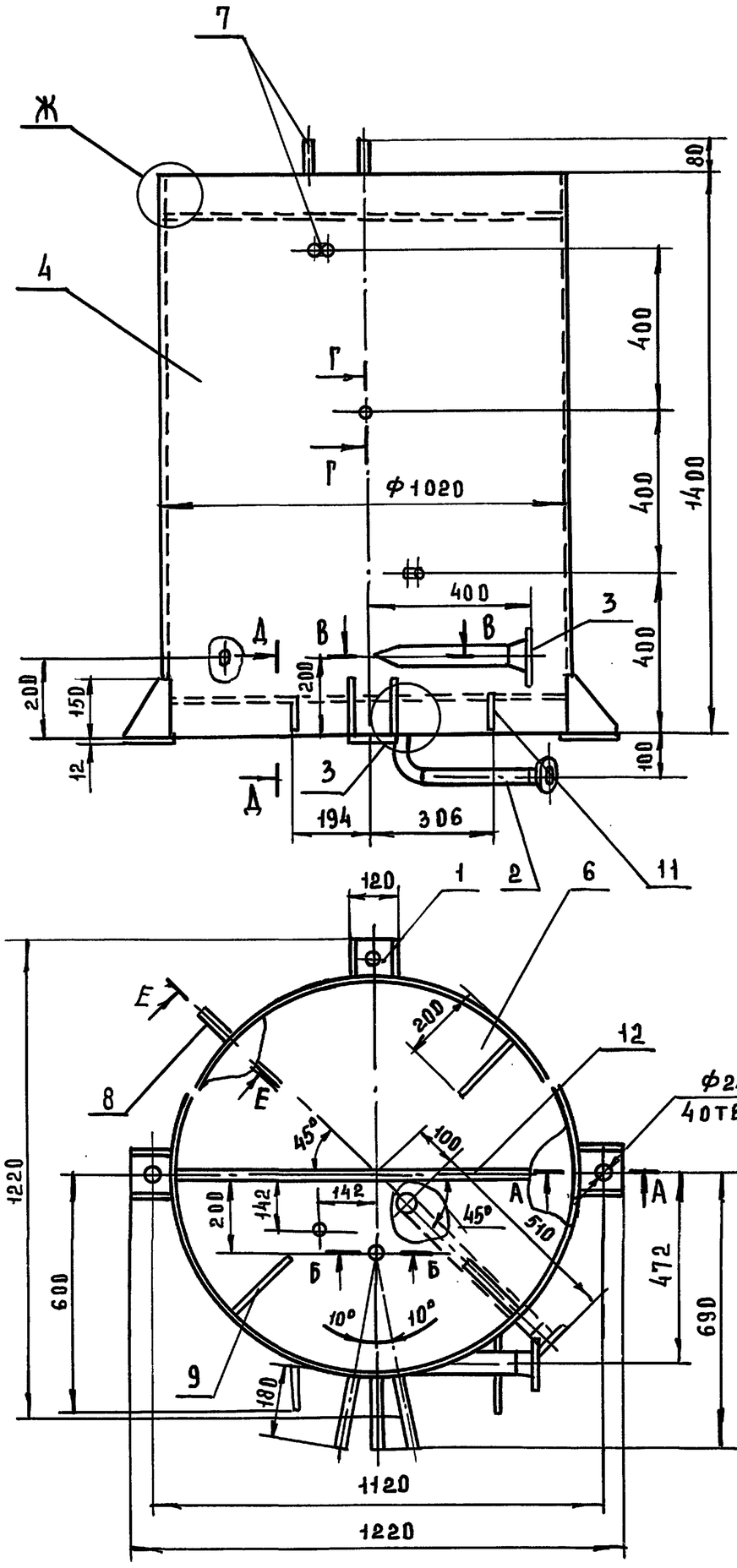

А - А (1:5)

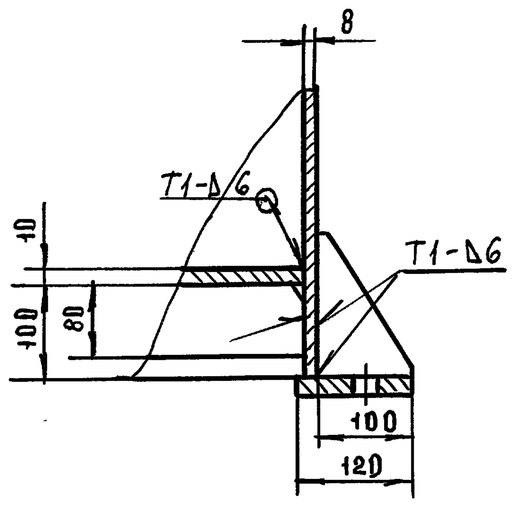

Б - Б (1:1)

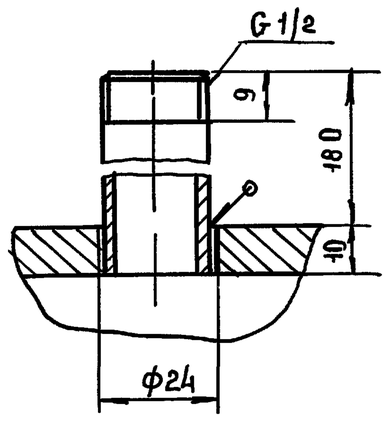

Г - Г (1:1)

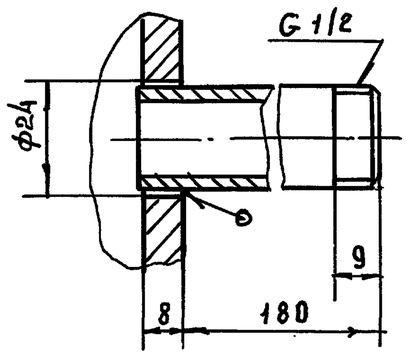

В - В (1:1)

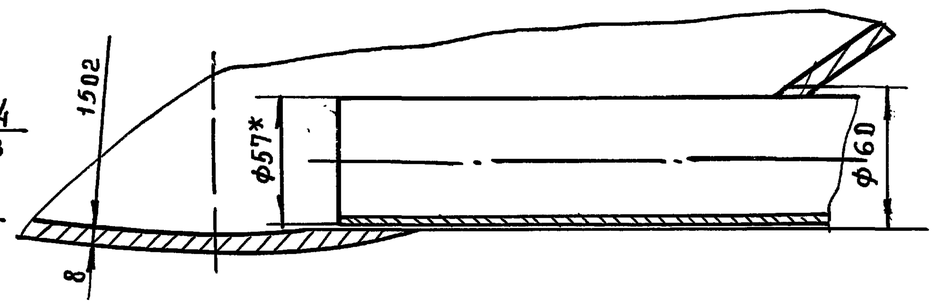

Д - Д (1:2)

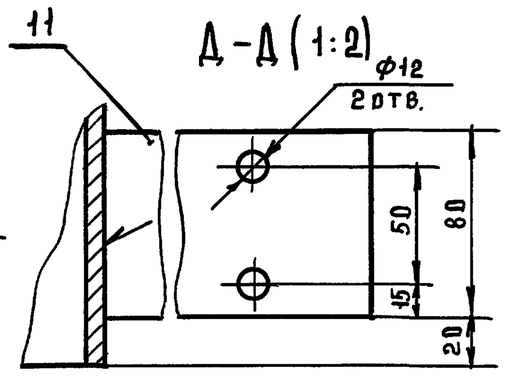

Е - Е (1:2)

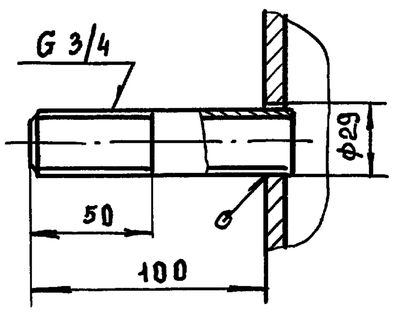

Ж (1:2)

3 (1:2)

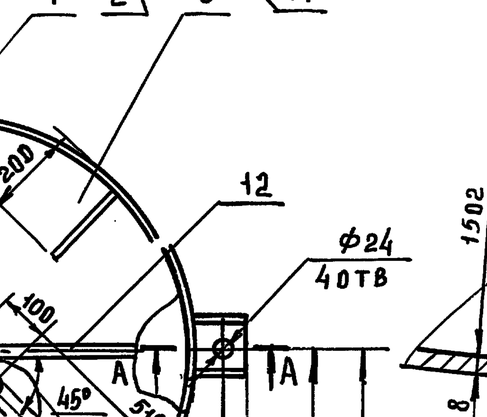

1. Сварные швы по ГОСТ 5264-80, ГОСТ 16037-80 и ГОСТ 11534-75
2 Размеры для справок

Данный чертеж заимствован
из ТП 903-1-272.89

					2072.02.00.000 СБ
Изм	Лист	№ докум	Подп	Дата	
Разраб		Можарский			Бак напорный Сборочный чертёж
Пров		Шипков			
Т.контр					
Н.контр		Буданкова			
Утв		Шипков			

Лит	Масса	Масштаб
И	444	1:10
Лист	Листов 1	

ЦНИИЭП инженерного оборудования

Инв.№подл | Подп. и дата | Взам.инв.№ | Инв.№дубл | Подп. и дата

2072.02.00.001

25

ТП 903-1-295.91 Альбом 4. Часть 1.

Инв.№ подл. | Подп. и дата | Взам. инв.№ | Инв.№ дубл. | Подп. и дата

Шаблон для разметки отверстия ⌀60 (1:1)

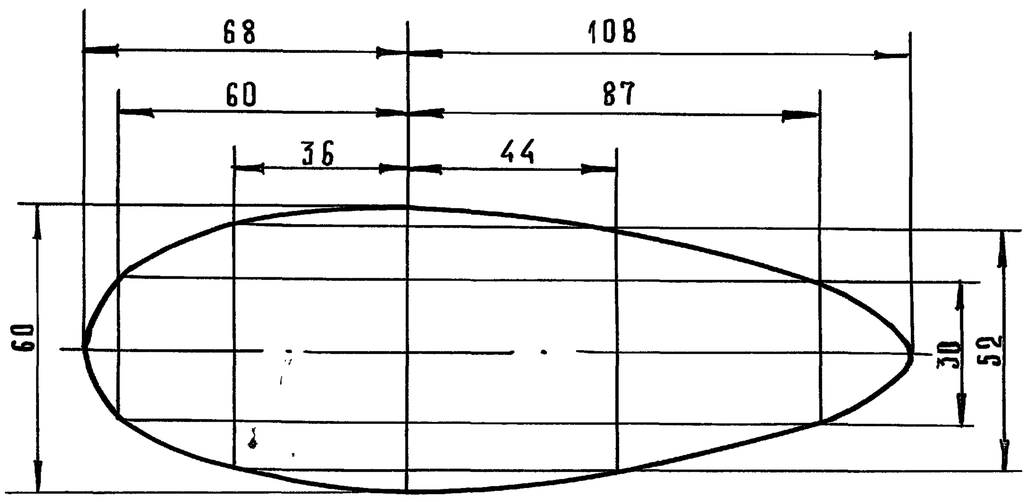

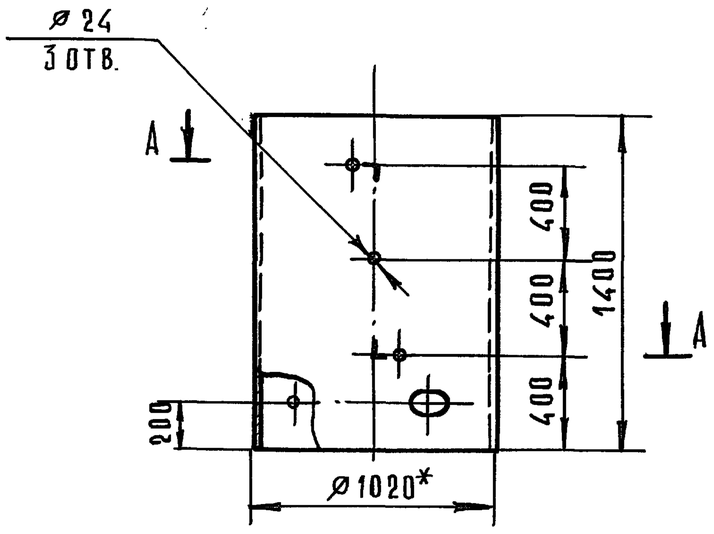

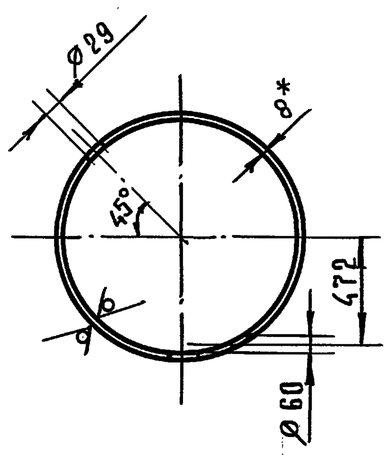

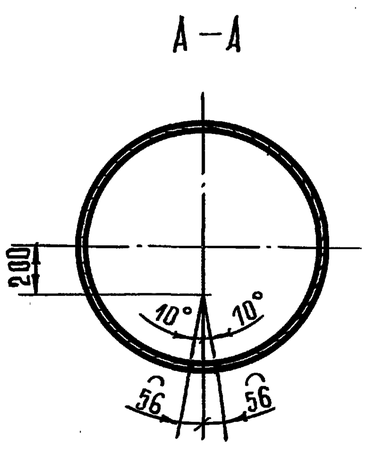

1. *Размеры для справок.
2. Предельные отклонения размеров $H14, h14, \pm \frac{IT14}{2}$
3. Отверстие ⌀60 выполнить по касательной к внутренней поверхности обечайки.

Изм.	Лист	№ докум.	Подп.	Дата	2072.02.00.001			
Разраб.		Мошарский			Обечайка	Лит.	Масса	Масшт.
Пров.		Шипков				И	279	1:20
Т. контр.						Лист	Листов 1	
Н. контр.		Буданкова			Труба 1020×8 ГОСТ 10704-76 / В Ст.3 ГОСТ 10706-76	ЦНИИЭП инженерного оборудования		
Утв.		Шипков						

Формат А3

2072.02.00.003

25

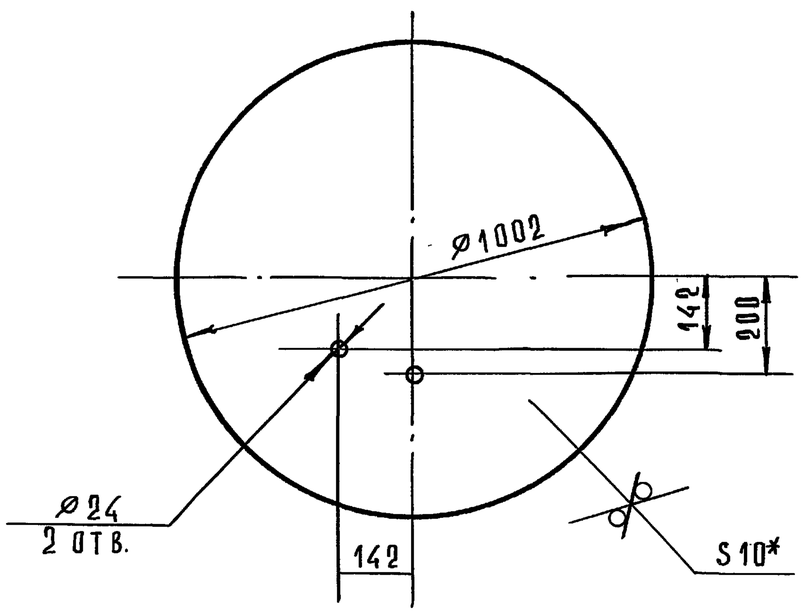

1. *Размер для справок.
2. Предельные отклонения размеров $H14, h14, \pm \frac{IT14}{2}$.

Изм.	Лист	№ докум.	Подп.	Дата	2072.02.00.003			
Разраб.		Мошарский			Крышка	Лит.	Масса	Масшт.
Пров.		Шипков				И	62	1:10
Т. контр.						Лист	Листов 1	
Н. контр.		Буданкова			Лист Б-10 ГОСТ 19903-74 / Ст.3 ГОСТ 14637-89	ЦНИИЭП инженерного оборудования		
Утв.		Шипков						

Формат А4

2072.02.00.004

25

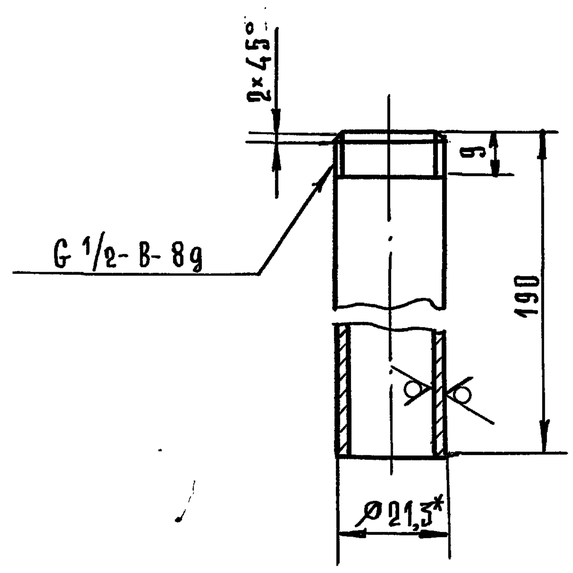

1. *Размер для справок.
2. Предельные отклонения размеров $h14, \pm \frac{IT14}{2}$.

Изм.	Лист	№ докум.	Подп.	Дата	2072.02.00.004			
Разраб.		Мошарский			Патрубок	Лит.	Масса	Масшт.
Пров.		Шипков				И	0,24	1:1
Т. контр.						Лист	Листов 1	
Н. контр.		Буданкова			Труба 15×2,8 ГОСТ 3262-75	ЦНИИЭП инженерного оборудования		
Утв.		Шипков						

Инв.№ подл. | Подп. и дата | Взам. инв.№ | Инв.№ дубл. | Подп. и дата

ТП 903-1-295.91 Альбом 4. Часть 1.

Формат	Зона	Поз.	Обозначение	Наименование	Кол.	Примечание
				Документация		
А3			2072.02.01.000 СБ	Сборочный чертеж		
				Детали		
Б.Ч		1	2072.02.01.001	Основание		
				Лист Б-12 ГОСТ 19903-74 / Ст.3 ГОСТ 14637-89	1	1,31 кг
Б.Ч		2	2072.02.01.002	Ребро		
				Лист Б-8 ГОСТ 19903-74 / Ст.3 ГОСТ 14637-89	2	0,57 кг

Изм.	Лист	№ докум.	Подп.	Дата	2072.02.01.000
Разраб.		Можарский			Лапа
Пров.		Шипков			Лит. И; Лист; Листов 1
Н. контр.		Буданкова			ЦНИИЭП инженерного оборудования
Утв.		Шипков			Формат А4

Инв.№ подл. | Подп. и дата | Взам. инв.№ | Инв.№ дубл. | Подп. и дата

Формат	Зона	Поз	Обозначение	Наименование	Кол.	Примечание
				Документация		
А4			2072.02.02.000 СБ	Сборочный чертеж		
				Детали		
Б.Ч		1	2072.02.02.001	Патрубок		
				Труба 45×2 ГОСТ 10704-76 / В Ст3 ГОСТ 10705-80		
				ℓ = 150 h14	1	0,32 кг
Б.Ч		2	2072.02.02.002	Патрубок		
				Труба 45×2 ГОСТ 10704-76 / В Ст3 ГОСТ 10705-80		
				ℓ = 405 h14	1	0,86 кг
				Стандартные изделия		
				Отвод 90° 45×2,5 ГОСТ 17375-83	1	
				Фланец 1-40-16 ГОСТ 12821-80	1	

Изм.	Лист	№ докум.	Подп.	Дата	2072.02.02.000
Разраб.		Можарский			Патрубок
Пров.		Шипков			Лит. И; Лист; Листов 1
Н. контр.		Буданкова			ЦНИИЭП инженерного оборудования
Утв.		Шипков			Формат А4

Инв.№ подл. | Подп. и дата | Взам. инв.№ | Инв.№ дубл. | Подп. и дата

2072.02.01.000 СБ

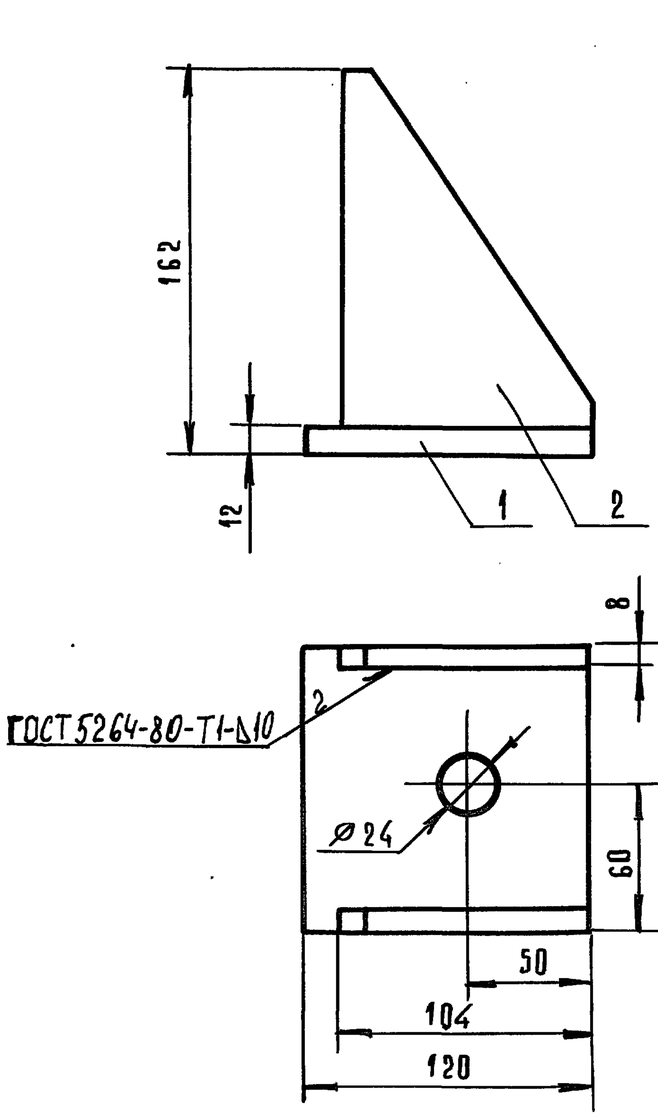

Поз. 1

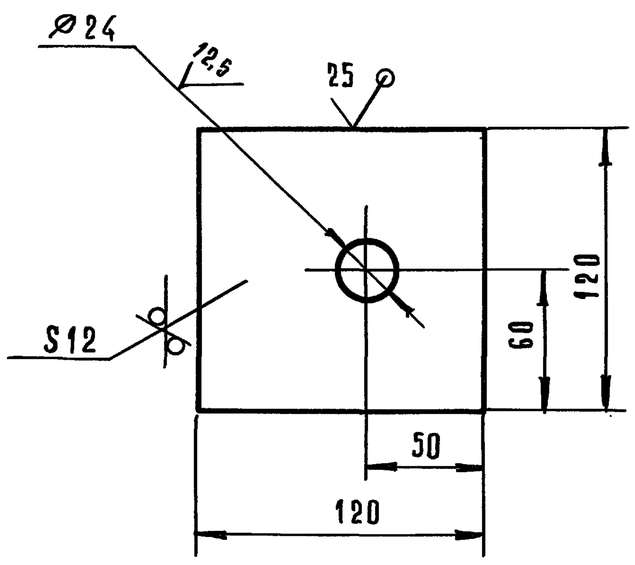

Поз. 2

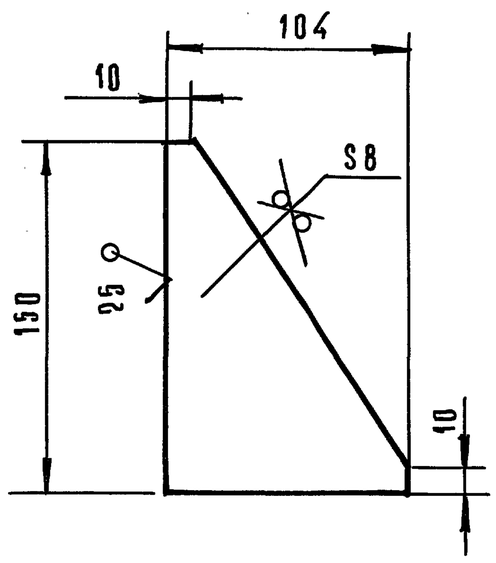

1. Размеры для справок.
2. Предельные отклонения размеров H14, h14, $\pm \frac{IT14}{2}$.

Изм.	Лист	№ докум.	Подп.	Дата	2072.02.01.000 СБ
Разраб.		Можарский			Лапа Сборочный чертеж
Пров.		Шипков			Лит. И; Масса 2,5; Масштаб 1:2
Т. контр.					Лист; Листов 1
Н. контр.		Буданкова			ЦНИИЭП инженерного оборудования
Утв.		Шипков			

Инв.№ подл. | Подп. и дата | Взам. инв.№ | Инв.№ дубл. | Подп. и дата

2072.02.02.000 СБ

ТП 903-1-295.91 Альбом 4. Часть 1.

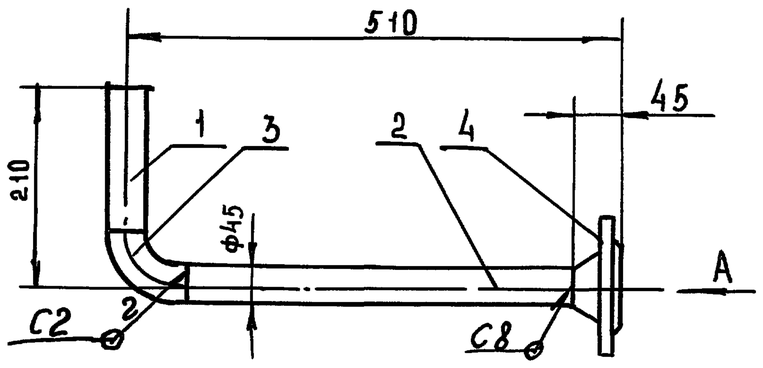

Вид А

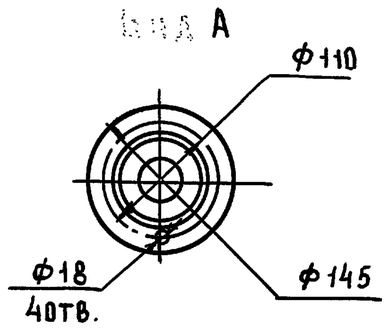

1. Сварные швы по ГОСТ 16037-80
2. Размеры для справок

Изм	Лист	№ докум	Подп	Дата	2072.02.02.000 СБ		
Разраб		Можарский			Патрубок Сборочный чертеж	Лит	Масса	Масшт
Пров		Шипков				И	3,4	1:5
Т.контр						Лист	Листов 1
Н.контр		Буданкова				ЦНИИЭП инженерного оборудования	
Утв.		Шипков					

Формат А4

Формат	Зона	Поз.	Обозначение	Наименование	Кол.	Приме-чание
				Документация		
А4			2072.02.03.000 СБ	Сборочный чертеж		
				Детали		
Б4		1	2072.02.03.001	Патрубок		
				Труба 57×3 ГОСТ10704-76		
				Ст3 ГОСТ10705-80		
				ℓ = 305 h14	1	1.22 кг
				Стандартные изделия		
				Фланец 1-50-10		
				ГОСТ 12821-80	1	

Изм	Лист	№ докум	Подп	Дата	2072.02.03.000		
Разраб		Можарский			Патрубок	Лит	Лист	Листов
Пров		Шипков				И		1
Н.контр		Буданкова				ЦНИИЭП инженерного оборудования	
Утв		Шипков					

Формат А4

2072.02.03.000 СБ

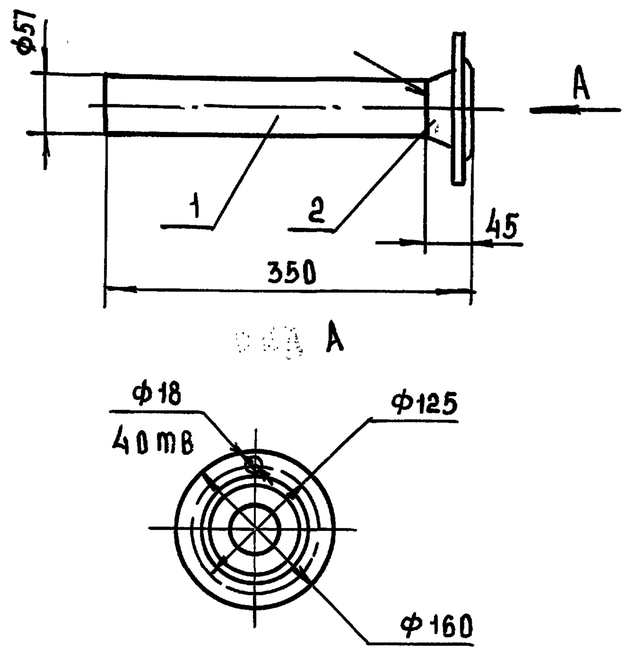

1. Сварные швы по ГОСТ 16037-80-С8
2. Размеры для справок

Изм	Лист	№ докум	Подп	Дата	2072.02.03.000 СБ		
Разраб		Можарский			Патрубок Сборочный чертеж	Лит	Масса	Масшт
Пров		Шипков				И	3,5	1:5
Т.контр						Лист	Листов 1
Н.контр		Буданкова				ЦНИИЭП инженерного оборудования	
Утв.		Шипков					

Формат А4

2072.02.00.002

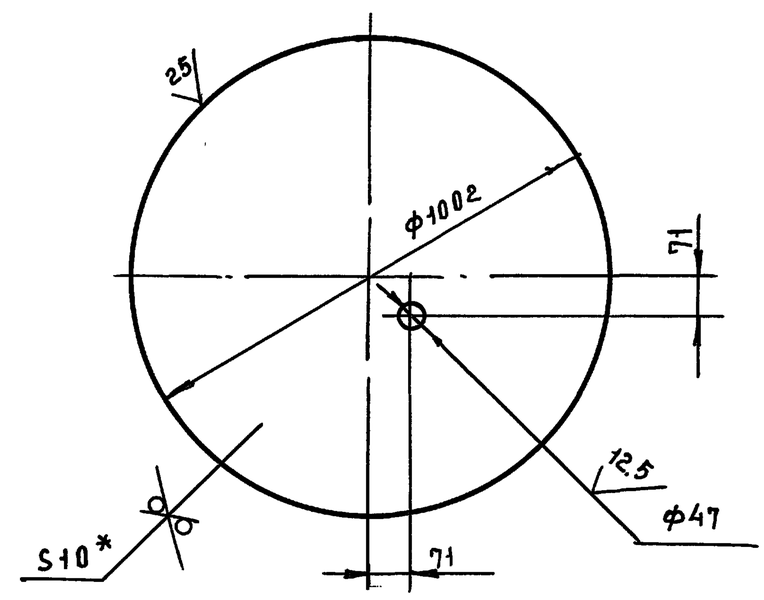

1 * Размер для справок
2. Предельные отклонения размеров H14, $\pm \frac{JT14}{2}$

Изм	Лист	№ докум	Подп	Дата	2072.02.00.002			
Разраб		Можарский			Днище	Лит	Масса	Масштаб
Пров		Шипков				И	61,8	1:10
Т.контр						Лист	Листов 1	
Н.контр		Буданкова			Лист Б-10 ГОСТ 19903-74 / Ст.3 ГОСТ 14637-89	ЦНИИЭП инженерного оборудования		
Утв.		Шипков						

25443-04 36

Формат А4

2072.02.00.005

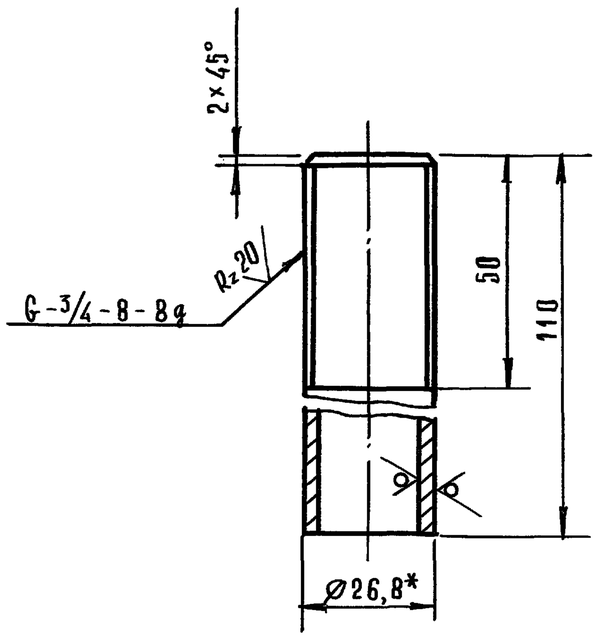

1. *Размер для справок.
2. Предельные отклонения размеров h14; $\pm \frac{IT14}{2}$

Изм.	Лист	№ докум.	Подп.	Дата	2072.02.00.005			
Разраб.		Можарский			Патрубок	Лит.	Масса	Масшт.
Пров.		Шипков				и	0,18	1:1
Т. контр.						Лист	Листов 1	
Н. контр.		Буданкова			Труба 20×2,8 ГОСТ 3262-75	ЦНИИЭП инженерного оборудования		
Утв.		Шипков						

Инв. № подл. | Подп. и дата | Взам. инв. № | Инв. № дубл. | Подп. и дата

Формат А4

2072.02.00.006

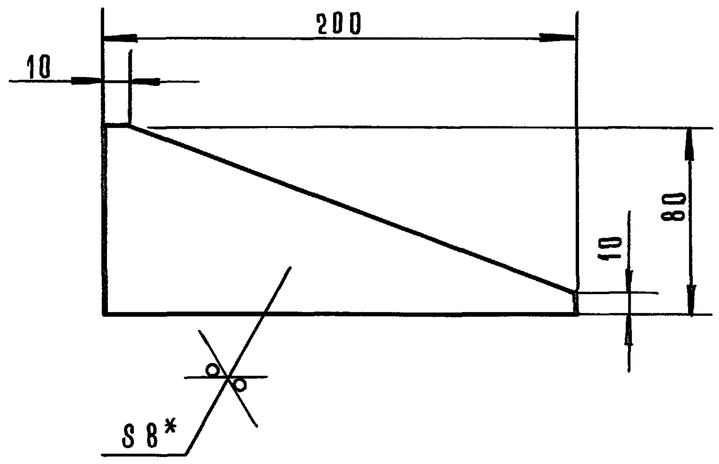

1. *Размер для справок.
2. Предельные отклонения размеров h14.

Изм.	Лист	№ докум.	Подп.	Дата	2072.02.00.006			
Разраб.		Можарский			Ребро	Лит.	Масса	Масшт.
Пров.		Шипков				и	0,58	1:2
Т. контр.						Лист	Листов 1	
Н. контр.		Буданкова			Лист Б-В ГОСТ 19903-74 / Ст. 3 ГОСТ 14637-89	ЦНИИЭП инженерного оборудования		
Утв.		Шипков						

Инв. № подл. | Подп. и дата | Взам. инв. № | Инв. № дубл. | Подп. и дата

Формат А4

2072.02.00.007

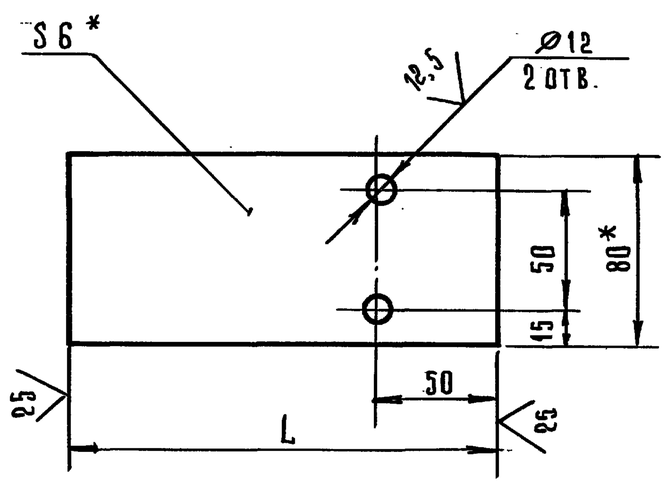

Обозначение	L, мм	Масса кг
8186-017.02.007	128	0,48
— 01	192	0,72

1. *Размеры для справок.
2. Предельные отклонения размеров H14; h14; $\pm \frac{IT14}{2}$.

Изм.	Лист	№ докум.	Подп.	Дата	2072.02.00.007			
Разраб.		Можарский			Кронштейн	Лит.	Масса	Масшт.
Пров.		Шипков				и	см. табл.	1:2
Т. контр.						Лист	Листов 1	
Н. контр.		Буданкова			Полоса 6×80 ГОСТ 103-76 / Ст. 3 ГОСТ 535-88	ЦНИИЭП инженерного оборудования		
Утв.		Шипков						

Инв. № подл. | Подп. и дата | Взам. инв. № | Инв. № дубл. | Подп. и дата

Формат А4

Формат	Зона	Поз.	Обозначение	Наименование	Кол.	Примечание
				Документация		
А2			2072.03.00.000 СБ	Сборочный чертеж		
				Сборочные единицы		
А4		1	2072.03.01.000	Корпус бака	1	
А4		2	2072.03.02.000	Крышка	1	
А4		3	2072.03.03.000	Патрубок	1	
А4		4	2072.03.04.000	Патрубок сливной	1	
				Детали		
Б4		5	2072.03.00.001	Прокладка Пластина I, лист ТМКЩ-С-3-2.6 ГОСТ 7338-77	1	0,37 кг
Б4		6	2072.03.00.002	Накладка Лист Б-5 ГОСТ 19903-74 / Ст. 3 ГОСТ 14637-89	1	0,19 кг
Б4		7	2072.03.00.003	Накладка Лист Б-5 ГОСТ 19903-74 / Ст. 3 ГОСТ 14637-89	1	0,29 кг
Б4		8	2072.03.00.004	Накладка Лист Б-5 ГОСТ 19903-74 / Ст. 3 ГОСТ 14637-89	1	0,29 кг

Изм.	Лист	№ докум.	Подп.	Дата	2072.03.00.000			
Разраб.		Можарский			Бак V = 0,28 м³	Лит.	Лист	Листов
Пров.		Шипков				и	1	2
Т. контр.						ЦНИИЭП инженерного оборудования		
Н. контр.		Буданкова						
Утв.		Шипков						

Инв. № подл. | Подп. и дата | Взам. инв. № | Инв. № дубл. | Подп. и дата

Формат А4

ТП 903-1-295.91 Альбом 4. Часть 1.

Формат	Зона	Поз.	Обозначение	Наименование	Кол.	Примечание
Б.Ч		9	2072.03.00-005	Патрубок		
				Труба 38×2 ГОСТ 10704-76		
				В Ст.3 ГОСТ 10705-80		
				ℓ = 103 h 14	1	0,18 кг
				Стандартные изделия		
		10		Болт М10×30.58		
				ГОСТ 7798-70	8	
		11		Гайка М10.5		
				ГОСТ 5915-70	8	

Инв.№ подл. | Подп. и дата | Взам.инв.№ | Инв.№ дубл. | Подп. и дата

Изм	Лист	№ докум	Подп.	Дата	2072.03.00.000	Лист 2

Формат А4

Формат	Зона	Поз.	Обозначение	Наименование	Кол.	Примечание
				Документация		
А3			2072.03.01.000 СБ	Сборочный чертеж		
				Детали		
А.Ч		1	2072.03.01.001	Обечайка	1	
Б.Ч		2	2072.03.01.002	Днище		
				Лист Б-4 ГОСТ 19903-74		
				Ст.3 ГОСТ 14637-89	1	9,3 кг
Б.Ч		3	2072.03.01.003	Фланец		
				Лист Б-8 ГОСТ 19903-74		
				Ст.3 ГОСТ 14637-89	1	6,4 кг

Инв.№ подл. | Подп. и дата | Взам.инв.№ | Инв.№ дубл. | Подп. и дата

Изм	Лист	№ докум	Подп	Дата	2072.03.01.000		
Разраб		Можарский			Корпус бака	Лит	Лист	Листов 1
Пров		Шипков				И		
Н.контр		Буданкова				ЦНИИЭП инженерного оборудования	
Утв.		Шипков					

Формат А4

2072.03.01.000 СБ

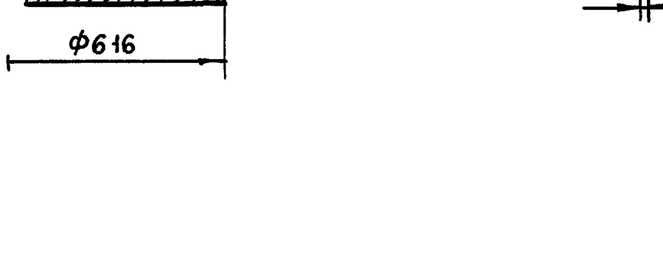

Поз. 2

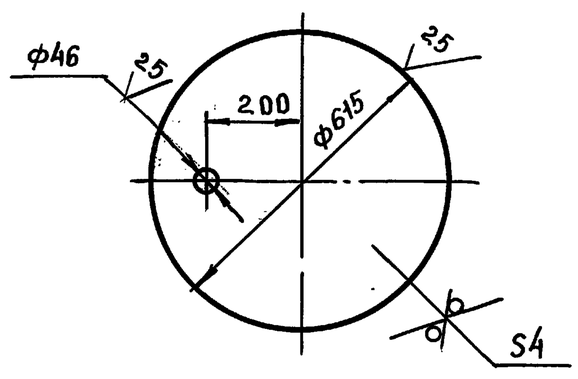

Поз. 3

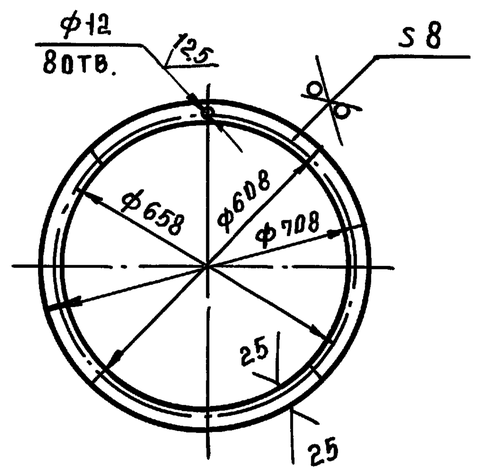

1. Сварные швы по ГОСТ 5264-80, 16037-80
2. Размеры для справок
3. Предельные отклонения размеров H14, h14, $\pm \frac{JT14}{2}$

Инв.№ подл. | Подп. и дата | Взам.инв.№ | Инв.№ дубл. | Подп. и дата

Изм	Лист	№ докум	Подп	Дата	2072.03.01.000 СБ			
Разраб		Можарский			Корпус бака Сборочный чертеж	Лит.	Масса	Масштаб
Пров		Шипков				И	60	1:10
Т.контр						Лист	Листов 1	
Н.контр		Буданкова				ЦНИИЭП инженерного оборудования		
Утв.		Шипков						

Формат А4

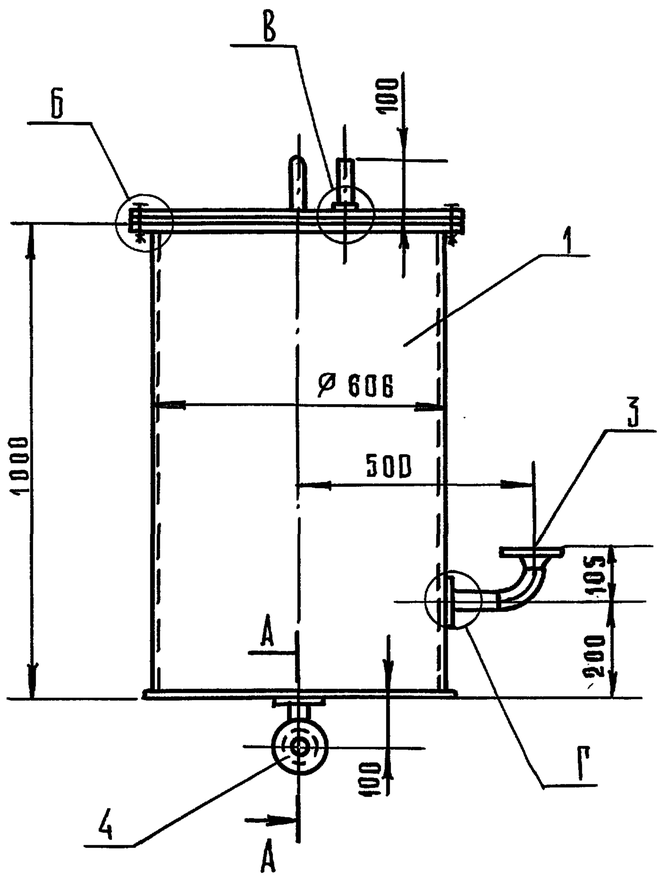

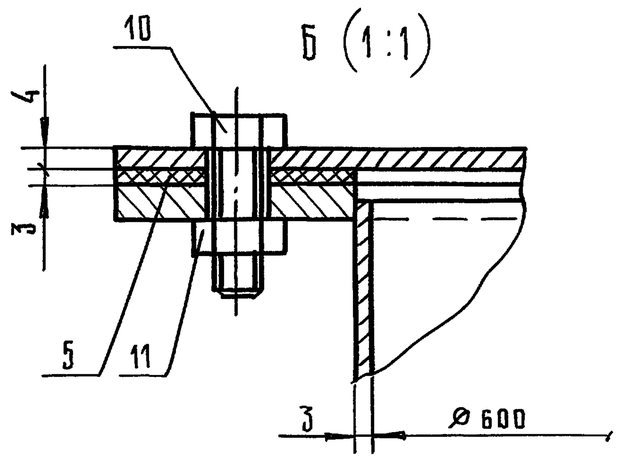

В (1:2)

Поз. 6 (1:2)

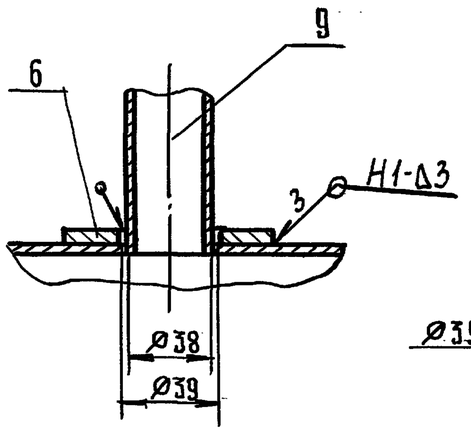

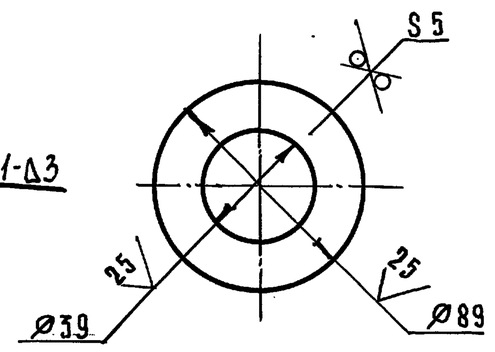

А – А (1:2)

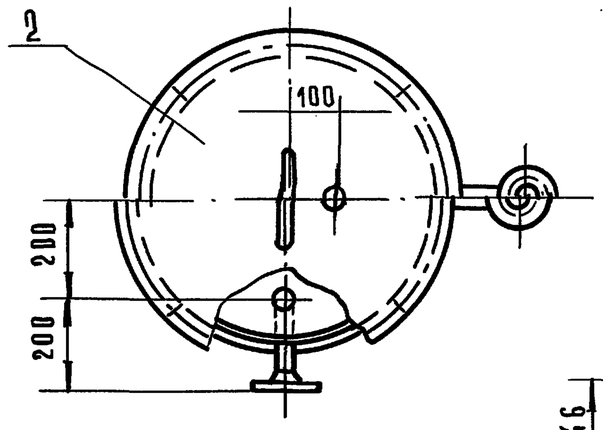

Г (1:2)

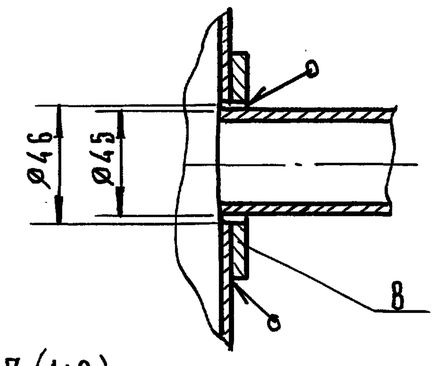

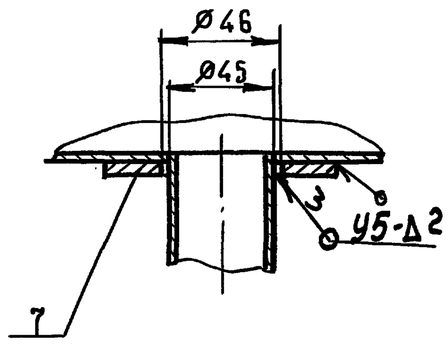

Поз. 5

Поз. 7 (1:2)

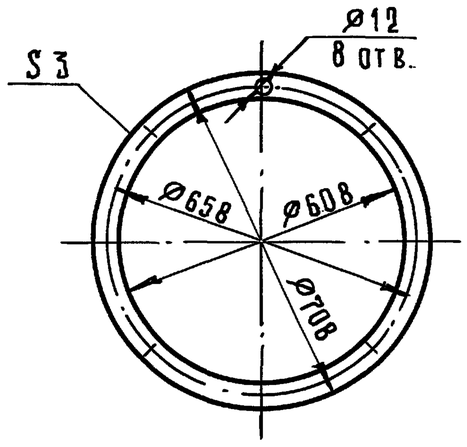

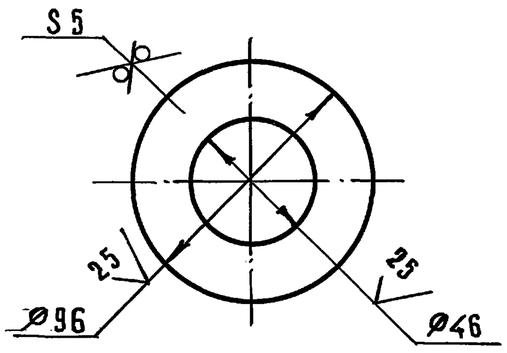

Поз. 8 (1:2)

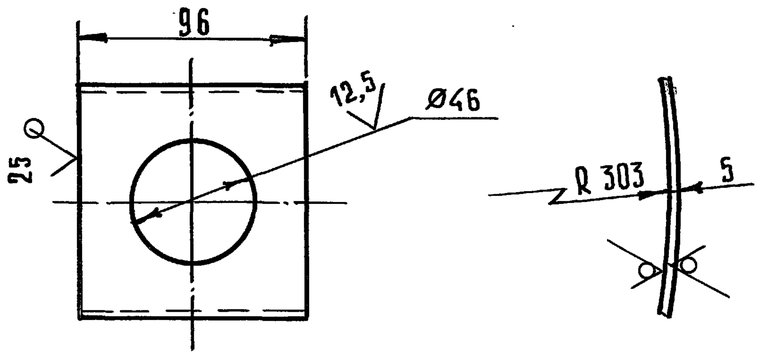

1. Сварные швы по ГОСТ 5264-80.
2. Размеры для справок.

Данный чертеж заимствован из ТП 903-1-272.89.

					2072.03.00.000 СБ	
Изм.	Лист	№ докум.	Подп.	Дата	Бак V=0,28 м³ Сборочный чертеж	Лит. И / Масса 80 / Масшт. 1:10
Разраб.		Мошарский				Лист / Листов 1
Пров.		Шипков				ЦНИИЭП инженерного оборудования
Т. контр.						
Н. контр.		Буданкова				
Утв.		Шипков				

Инв. № подл. | Подп. и дата | Взам. инв. № | Инв. № дубл. | Подп. и дата

2072.03.01.001

ТП 903-1-295.91 Альбом 4. Часть 1.

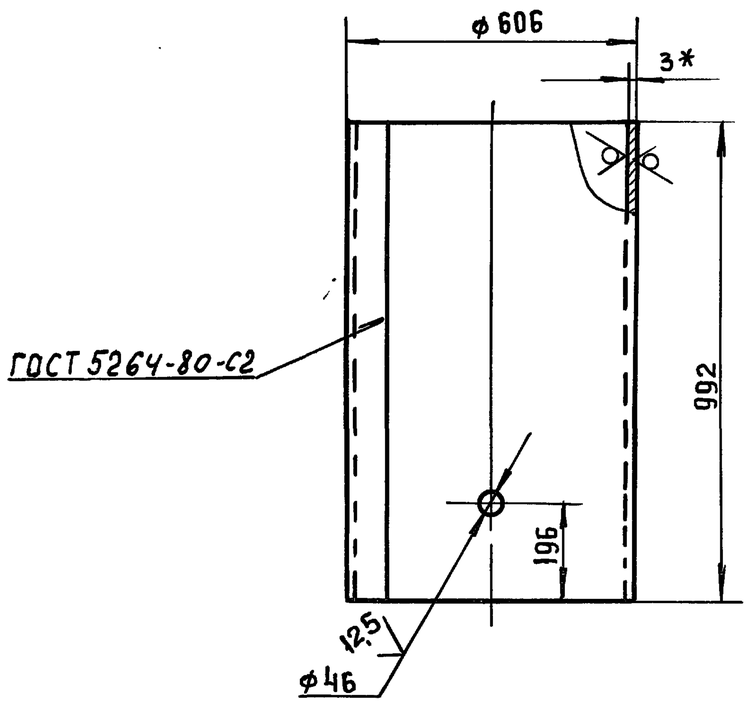

1. * Размер для справок
2. Предельные отклонения размеров $H14, h14 \pm \frac{JT14}{2}$

Изм.	Лист	№ докум.	Подп.	Дата
Разраб.		Можарский		
Пров.		Шипков		
Т. контр.				
Н. контр.		Буданкова		
Утв.		Шипков		

2072.03.01.001

Обечайка

Лит	Масса	Масштаб
И	44.2	1:10
Лист	Листов 1	

Лист Б-3 ГОСТ 19903-74 / Ст.3 ГОСТ 16523-89

ЦНИИЭП инженерного оборудования

Формат А4

Формат	Зона	Поз.	Обозначение	Наименование	Кол.	Примечание
				Документация		
А4			2072.03.02.000 СБ	Сборочный чертеж		
				Детали		
А4		1	2072.03.02.001	Пластина	1	
А4		2	2072.03.02.002	Ручка	1	

Изм.	Лист	№ докум.	Подп.	Дата
Разраб.		Можарский		
Пров.		Шипков		
Н. контр.		Буданкова		
Утв.		Шипков		

2072.03.02.000

Крышка

Лит	Лист	Листов
И		1

ЦНИИЭП инженерного оборудования

Формат А4

2072.03.02.000СБ

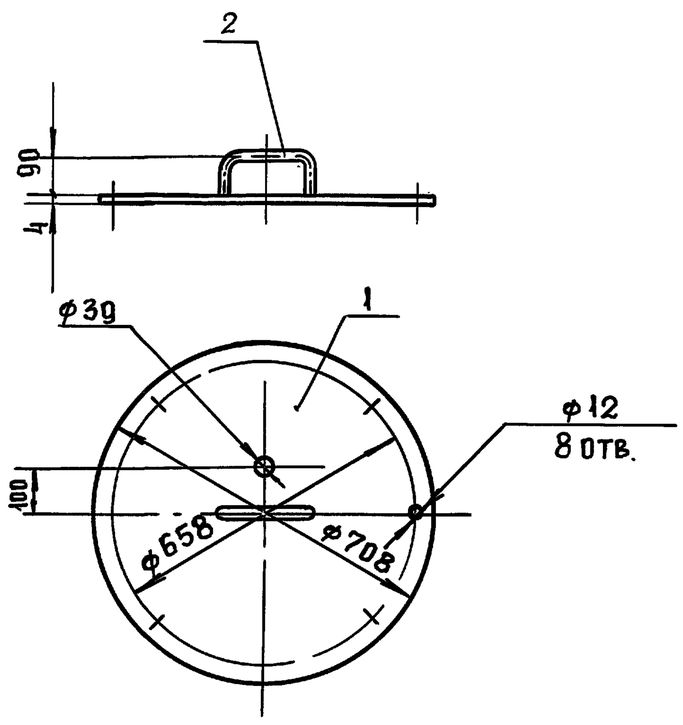

1. Сварные швы по ГОСТ 5264-80-Т1-Д2
2. Размер для справок

Изм.	Лист	№ докум.	Подп.	Дата
Разраб.		Можарский		
Пров.		Шипков		
Т. контр.				
Н. контр.		Буданкова		
Утв.		Шипков		

2072.03.02.000 СБ

Крышка
Сборочный чертеж

Лит	Масса	Масшт.
И	12.5	1:10
Лист	Листов 1	

ЦНИИЭП инженерного оборудования

Формат А4

2072.03.02.001

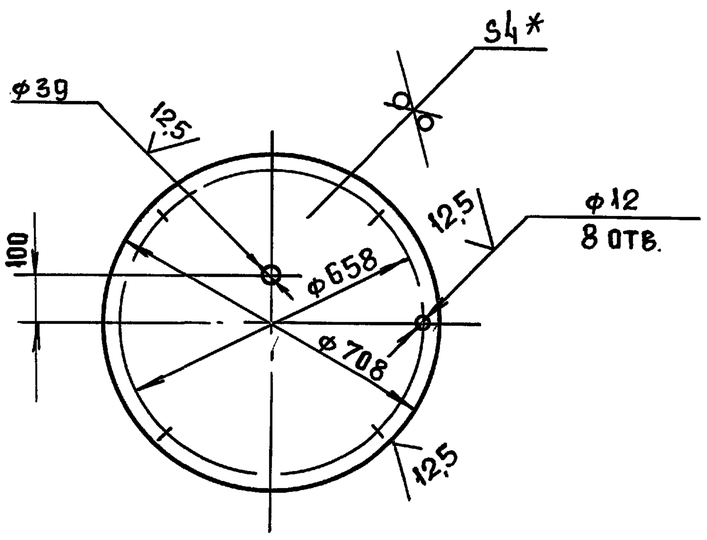

1. * Размер для справок
2. Предельные отклонения размеров $H14 \pm \frac{JT14}{2}$

Изм.	Лист	№ докум.	Подп.	Дата
Разраб.		Можарский		
Пров.		Шипков		
Т. контр.				
Н. контр.		Буданкова		
Утв.		Шипков		

2072.03.02.001

Пластина

Лит.	Масса	Масштаб
И	12.3	1:10
Лист	Листов 1	

Лист Б-4 ГОСТ 19903-74 / Ст.3 ГОСТ 14637-89

ЦНИИЭП инженерного оборудования

Формат А4

2072.03.02.002

ТП 903-1-295.91 Альбом 4. Часть 1.

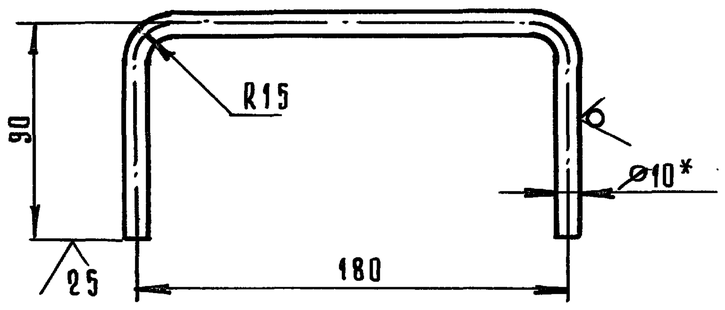

1. * Размер для справок.
2. Предельные отклонения размеров h14, $\pm\frac{IT14}{2}$

Изм.	Лист	№ докум.	Подп.	Дата
Разраб.		Можарский		
Пров.		Шипков		
Т. контр.				
Н. контр.		Буданкова		
Утв.		Шипков		

2072.03.02.002

Ручка

Лит. | Масса | Масшт.
И | 0,21 | 1:2
Лист | Листов 1

Круг $\frac{10\text{-}В\ ГОСТ\ 2590\text{-}88}{Ст.3\ ГОСТ\ 535\text{-}88}$

ЦНИИЭП инженерного оборудования

Формат А4

Инв.№ подл. | Подп. и дата | Взам. инв.№ | Инв.№ дубл. | Подп. и дата

Формат	Зона	Поз.	Обозначение	Наименование	Кол.	Примечание
				Документация		
А4			2072.03.04.000 СБ	Сборочный чертеж		
				Детали		
Б.Ч		1	2072.03.04.001	Труба		
				Труба $\frac{45\times2\ ГОСТ\ 10704\text{-}76}{В\ Ст3\ ГОСТ\ 10705\text{-}80}$		
				$\ell = 95$ h14	1	0,2 кг
Б.Ч		2	2072.03.04.002	Труба		
				Труба 45×2 ГОСТ 10704-76		
				В Ст.3 ГОСТ 10705-80		
				$\ell = 95$ h14	1	0,2 кг
				Стандартные изделия		
		3		Отвод 90° 45×2,5		
				ГОСТ 17375-83	1	
		4		Фланец 1-40-16		
				ГОСТ 12821-80	1	

Изм.	Лист	№ докум.	Подп.	Дата
Разраб.		Можарский		
Пров.		Шипков		
Н. контр.		Буданкова		
Утв.		Шипков		

2072.03.04.000

Патрубок сливной

Лит. | Лист | Листов
И | | 1

ЦНИИЭП инженерного оборудования

Формат А4

2072.03.03.000 СБ

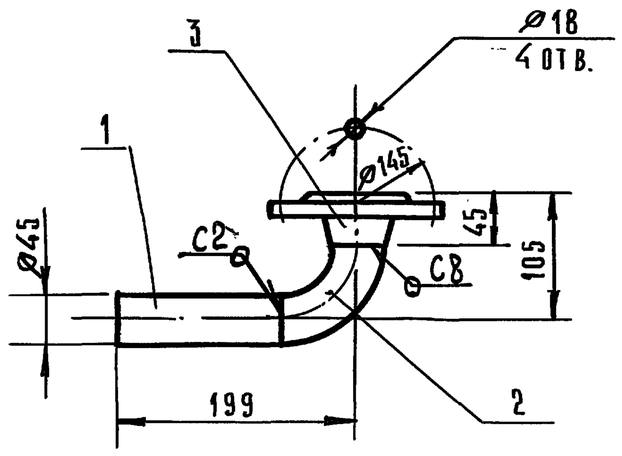

1. Сварные швы по ГОСТ 16037-80.
2. Размеры для справок.

Изм.	Лист	№ докум.	Подп.	Дата
Разраб.		Можарский		
Пров.		Шипков		
Т. контр.				
Н. контр.		Буданкова		
Утв.		Шипков		

2072.03.03.000 СБ

Патрубок
Сборочный чертеж

Лит. | Масса | Масшт.
И | 2,5 | 1:4
Лист | Листов 1

ЦНИИЭП инженерного оборудования

Формат А4

Инв.№ подл. | Подп. и дата | Взам. инв.№ | Инв.№ дубл. | Подп. и дата

Формат	Зона	Поз.	Обозначение	Наименование	Кол.	Примечание
				Документация		
А4			2072.03.03.000 СБ	Сборочный чертеж		
				Детали		
Б.Ч		1	2072.03.03.001	Труба		
				Труба $\frac{45\times2\ ГОСТ\ 10704\text{-}76}{В\ Ст3\ ГОСТ\ 10705\text{-}80}$		
				$\ell = 139$ h14	1	0,29 кг
				Стандартные изделия		
		2		Отвод 90° 45×2		
				ГОСТ 17375-83	1	
		3		Фланец 1-40-16		
				ГОСТ 12821-80	1	

Изм.	Лист	№ докум.	Подп.	Дата
Разраб.		Можарский		
Пров.		Шипков		
Н. контр.		Буданкова		
Утв.		Шипков		

2072.03.03.000

Патрубок

Лит | Лист | Листов
И | | 1

ЦНИИЭП инженерного оборудования

2072.03.04.000 СБ

ТП 903-1-295.91 Альбом 4. Часть 1.

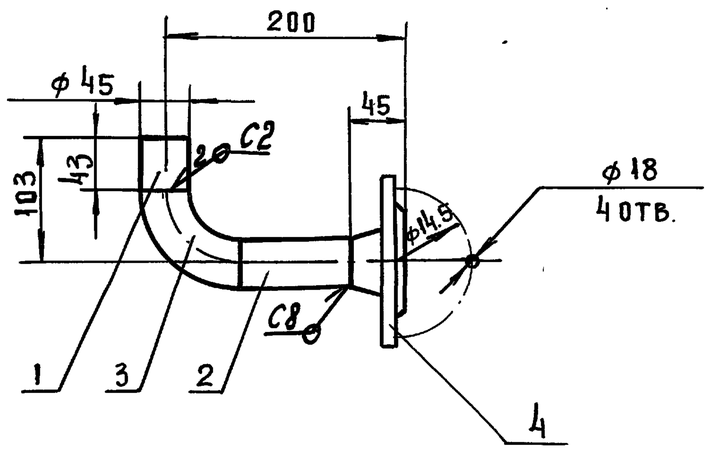

1. Сварные швы по ГОСТ 16037-80
2. Размеры для справок

Изм.	Лист	№ докум.	Подп.	Дата	2072.03.04.000 СБ			
Разраб.		Можарский			Патрубок сливной Сборочный чертеж	Лит.	Масса	Масштаб
Пров.		Шипков				И	2.6	1:4
Т. контр.						Лист	Листов	
Н. контр.		Буданкова				ЦНИИЭП инженерного оборудования		
Утв.		Шипков						

Инв. № подл. | Подп. и дата | Взам. инв. № | Инв. № дубл. | Подп. и дата

Формат А4

Формат	Зона	Поз.	Обозначение	Наименование	Кол.	Примечание
				Документация		
А3			2072.04.00.000 СБ	Сборочный чертеж		
				Детали		
А4		1	2072.04.00.001	Патрубок	1	
Б4		2	2072.04.00.002	Корпус		
				Труба 89х3,5 ГОСТ 19903-74		
				Б20 ГОСТ 10705-80	1	2,3 кг
Б4		3	2072.04.00.003	Днище		
				Лист Б-10 ГОСТ 19903-74		
				Ст3 ГОСТ 14637-89	1	0,36 кг
				Стандартные изделия		
		4		Пробка 20		
				ГОСТ 8963-75	1	
				Фланец 1-80-6		
				ГОСТ 12821-80	1	

Инв. № подл. | Подп. и дата | Взам. инв. № | Инв. № дубл. | Подп. и дата

Изм.	Лист	№ докум.	Подп.	Дата	2072.04.00.000			
Разраб.		Можарский			Корпус нижний	Лит.	Лист	Листов
Пров.		Шипков				И		1
Т. контр.						ЦНИИЭП инженерного оборудования		
Н. контр.		Буданкова						
Утв.		Шипков						

Формат А4

2072.04.00.000 СБ

25 √(√)

Поз. 2

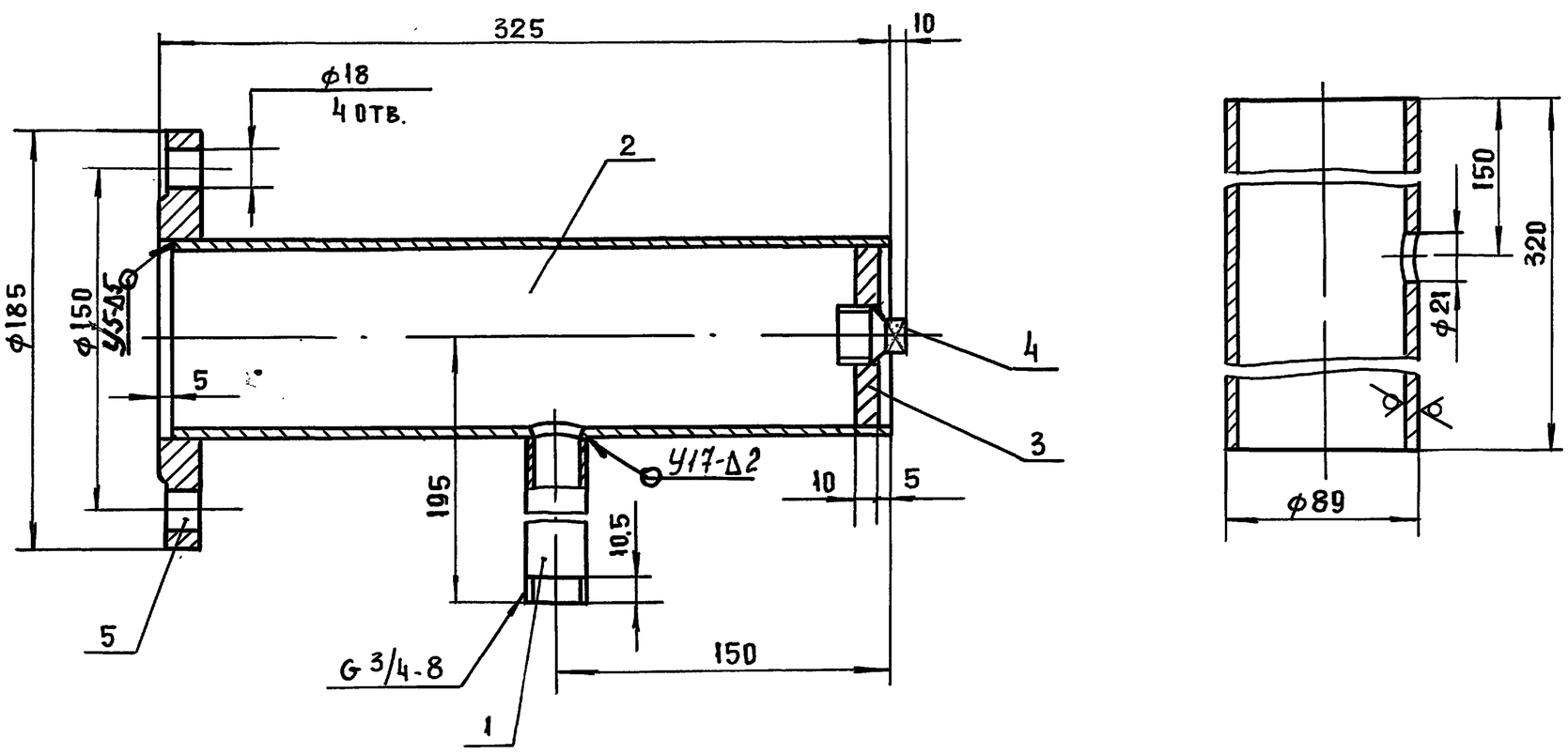

Поз. 3 (1:1)

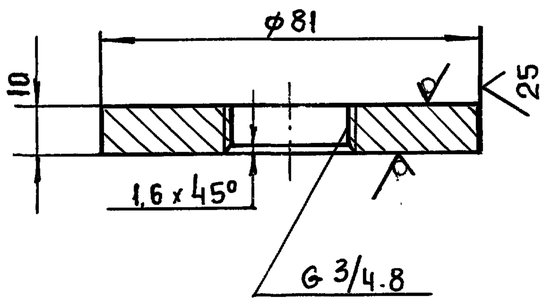

1. Сварные швы по ГОСТ 16037-80
2. Размеры для справок

Изм.	Лист	№ докум.	Подп.	Дата	2072.04.00.000 СБ			
Разраб.		Можарский			Корпус нижний Сборочный чертёж	Лит.	Масса	Масштаб
Пров.		Шипков				И	5,5	1:2
Т. контр.						Лист	Листов 1	
Н. контр.		Буданкова				ЦНИИЭП инженерного оборудования		
Утв.		Шипков						

Инв. № подл. | Подп. и дата | Взам. инв. № | Инв. № дубл. | Подп. и дата

2072.04.00.001

ТП 903-1-295.91 Альбом 4. Часть 1.

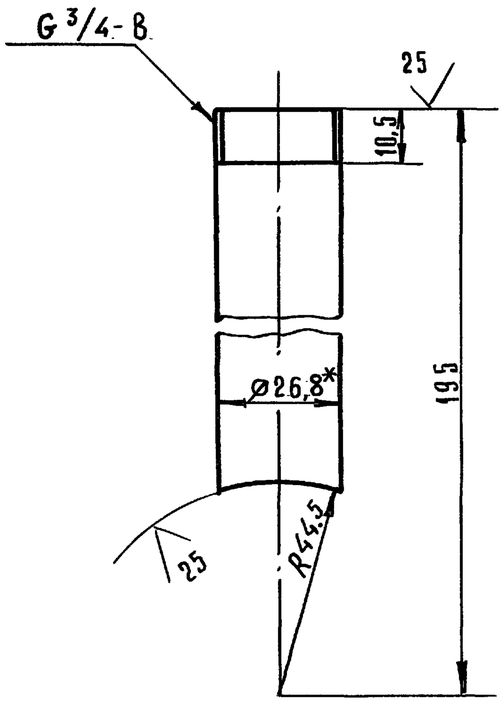

1. * Размер для справок.
2. Предельные отклонения размеров h14, $\pm \frac{IT14}{2}$.

Изм.	Лист	№ докум.	Подп.	Дата	2072.04.00.001			
Разраб.		Можарский			Патрубок	Лит.	Масса	Масшт.
Провер.		Шипков				И	0,24	1:1
Т.контр.						Лист	Листов 1	
Н.контр.		Буданкова			Труба 20×2,8 ГОСТ 3262-75	ЦНИИЭП инженерного оборудования		
Утв.		Шипков						

Формат А4

Формат	Зона	Поз.	Обозначение	Наименование	Кол.	Примечание
				Документация		
А4			2072.05.00.000 СБ	Сборочный чертеж		
				Детали		
А4		1	2072.05.00.001	Корпус	1	
А4		2	2072.05.00.002	Днище	1	
А4		3	2072.05.00.003	Патрубок	1	
А4		4	2072.04.00.001	Патрубок	1	
				Стандартные изделия		
		5		Фланец 1-80-6 ГОСТ 12821-80	1	

Изм.	Лист	№ докум.	Подп.	Дата	2072.05.00.000			
Разраб.		Можарский			Корпус верхний	Лит.	Лист	Листов
Пров.		Шипков				И		1
Н.контр.		Буданкова				ЦНИИЭП инженерного оборудования		
Утв.		Шипков						

Формат А4

2072.05.00.000 СБ

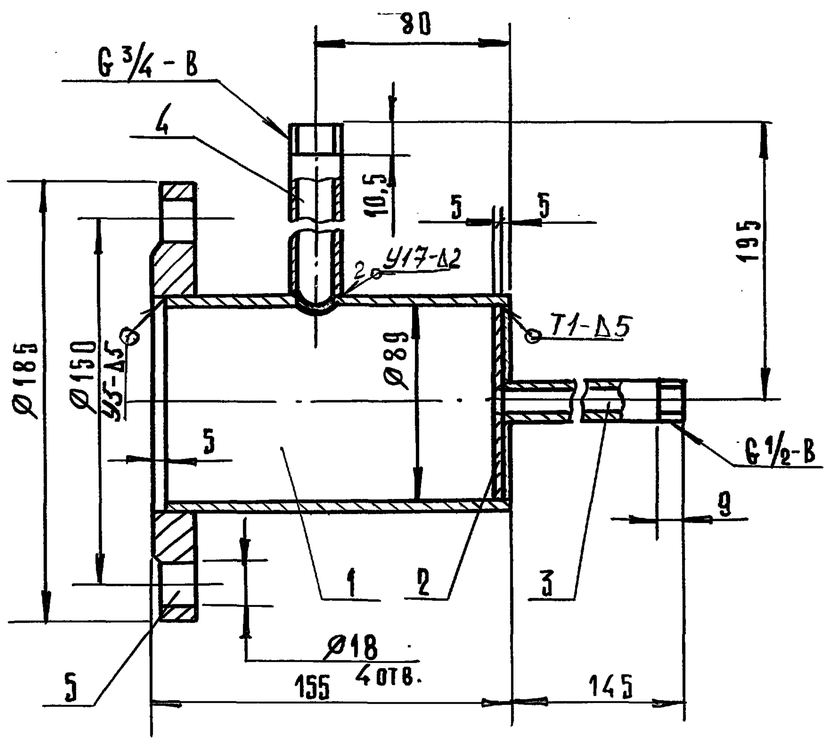

1. Сварные швы по ГОСТ 5264-80 и ГОСТ 16037-80.
2. Размеры для справок.

Изм.	Лист	№ докум.	Подп.	Дата	2072.05.00.000 СБ			
Разраб.		Можарский			Корпус верхний Сборочный чертеж	Лит.	Масса	Масшт.
Пров.		Шипков				И	4,3	1:2
Т.контр.						Лист	Листов 1	
Н.контр.		Буданкова				ЦНИИЭП инженерного оборудования		
Утв.		Шипков						

Формат А4

2072.05.00.001

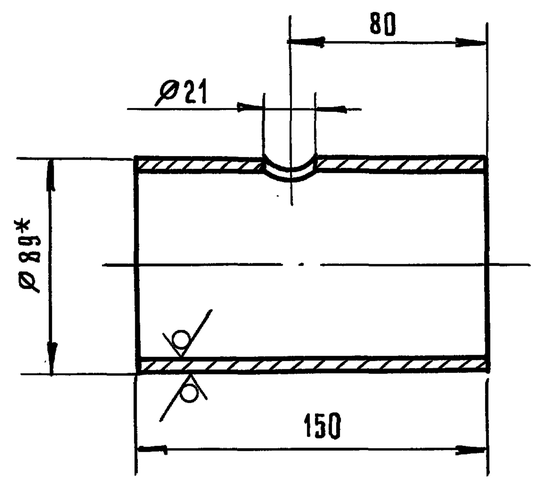

1. * Размер для справок.
2. Предельные отклонения размеров H14, h14 $\pm \frac{IT14}{2}$.

Изм.	Лист	№ докум.	Подп.	Дата	2072.05.00.001			
Разраб.		Можарский			Корпус	Лит.	Масса	Масшт.
Пров.		Шипков				И	1,1	1:2
Т.контр.						Лист	Листов 1	
Н.контр.		Буданкова			Труба 89×3,5 ГОСТ 10704-76 / Б ГОСТ 10705-80	ЦНИИЭП инженерного оборудования		
Утв.		Шипков						

Формат А4

ТП 903-1-295.91 Альбом 4. Часть 1.

2072.05.00.002

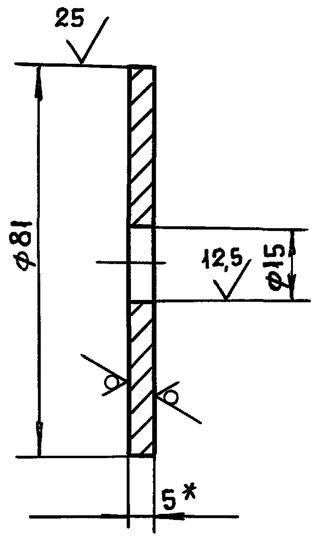

1.* Размер для справок

2. Предельные отклонения размеров H14, h14

Изм.	Лист	№ докум.	Подп.	Дата
Разраб.		Можарский		
Пров.		Шипков		
Т. контр.				
Н. контр.		Буданкова		
Утв.		Шипков		

2072.05.00.002

Днище

Лит	Масса	Масштаб
И	0,19	1:1

Лист | Листов 1

Лист Б-5 ГОСТ 19903-74 Ст. 3 ГОСТ 14637-89

ЦНИИЭП инженерного оборудования

Формат А4

2072.05.00.003

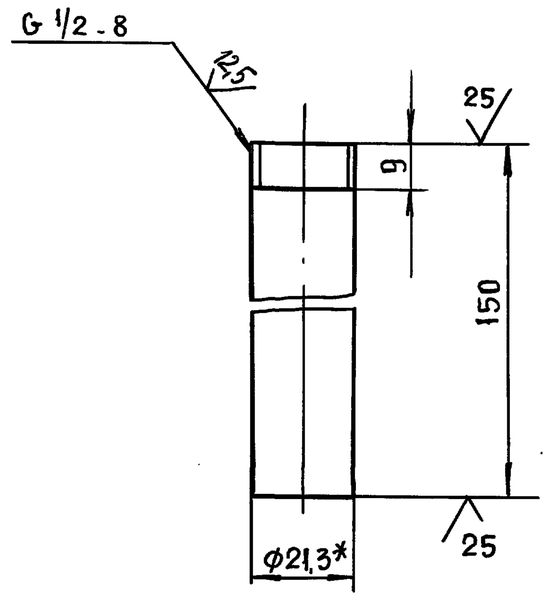

1* Размер для справок

2. Предельные отклонения размеров h14

Изм.	Лист	№ докум.	Подп.	Дата
Разраб.		Можарский		
Пров.		Шипков		
Т. контр.				
Н. контр.		Буданкова		
Утв.		Шипков		

2072.05.00.003

Патрубок

Лит	Масса	Масштаб
И	0,19	1:1

Лист | Листов 1

Труба 15х2,8 ГОСТ 3262-75

ЦНИИЭП инженерного оборудования

Формат А4

Формат	Зона	Поз.	Обозначение	Наименование	Кол.	Примечание
				Документация		
А3			2072.06.00.000 СБ	Сборочный чертеж		
				Детали		
А4		1	2072.06.00.001	Стенка	2	
А4		2	2072.06.00.002	Стенка	2	
А4		3	2072.06.00.003	Днище	1	
А4		4	2072.06.00.004	Кронштейн	2	
А4		5	2072.06.00.005	Патрубок		
				Труба 57х3 ГОСТ 10704-76 / Ст3 ГОСТ 10705-80		
				ℓ = 251 h14	1	1,0 кг

Изм.	Лист	№ докум.	Подп.	Дата
Разраб.		Можарский		
Пров.		Шипков		
Т. контр.				
Н. контр.		Буданкова		
Утв.		Шипков		

2072.06.00.000

Воронка сливная

Лит	Лист	Листов
И		1

ЦНИИЭП инженерного оборудования

Формат А4

2072.06.00.001

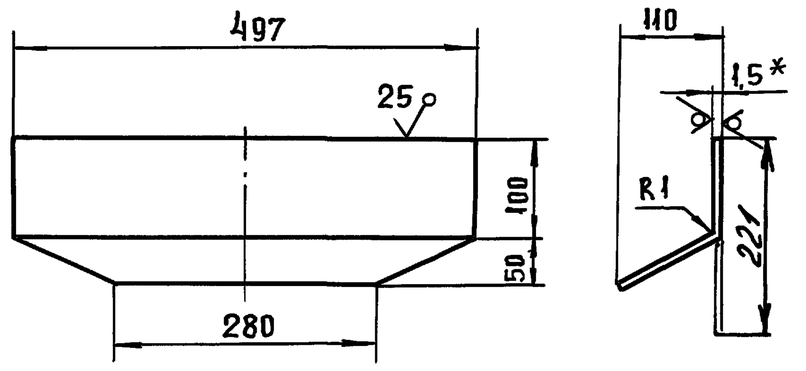

1* Размер для справок

2 Предельные отклонения размеров h14, ± JT14/2

Изм.	Лист	№ докум.	Подп.	Дата
Разраб.		Можарский		
Пров.		Шипков		
Т. контр.				
Н. контр.		Буданкова		
Утв.		Шипков		

2072.06.00.001

Стенка

Лит.	Масса	Масштаб
И	1,14	1:5

Лист | Листов 1

Лист Б-1,5 ГОСТ 19903-74 Ст. 3 ГОСТ 16523-89

ЦНИИЭП инженерного оборудования

Инв. N подл. | Подп. и дата | Взам. инв. N | Инв. N дубл. | Подп. и дата

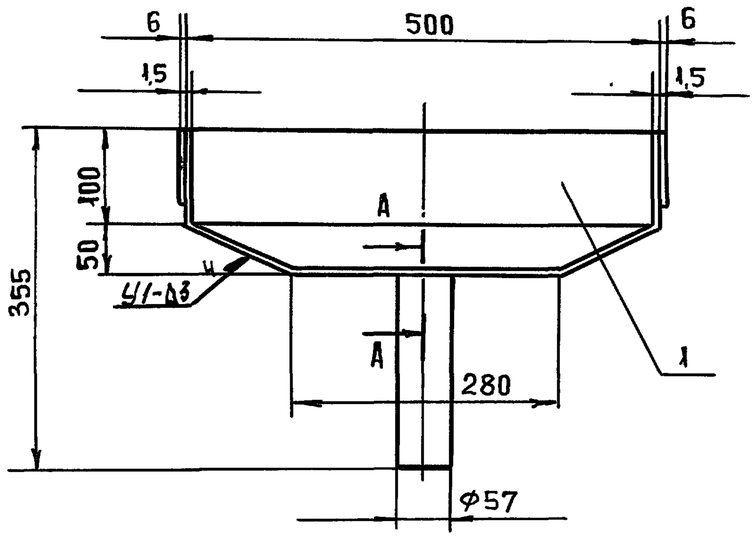

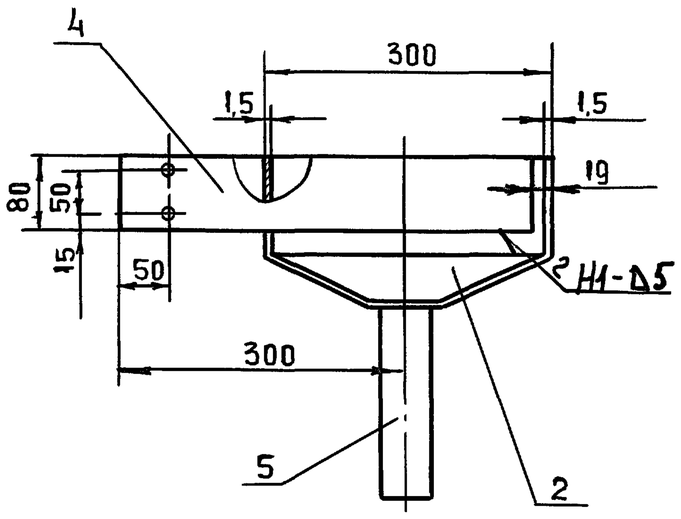

А – А
М 1:2,5

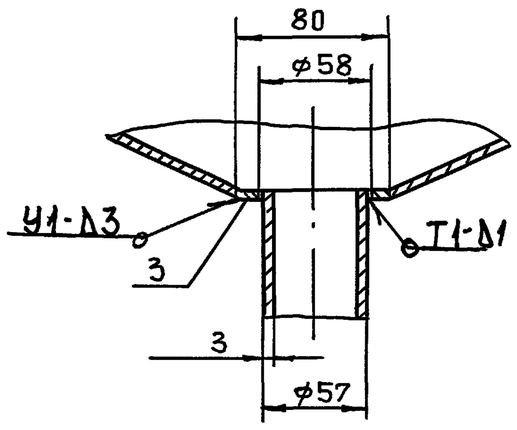

1. Сварные швы по ГОСТ 5264-80 и ГОСТ 11534-75
2. Размеры для справок.

					2072.06.00.000 СБ	
Изм.	Лит.	N докум.	Подп.	Дата		
Разраб.		Можарский			Воронка сливная	Лит: И; Масса: 8; Масштаб: 1:5
Пров.		Шипков			Сборочный чертеж	Лист; Листов 1
Т. контр.						ЦНИИЭП инженерного оборудования
Н. контр.		Буданкова				
Утв.		Шипков				

Формат А3

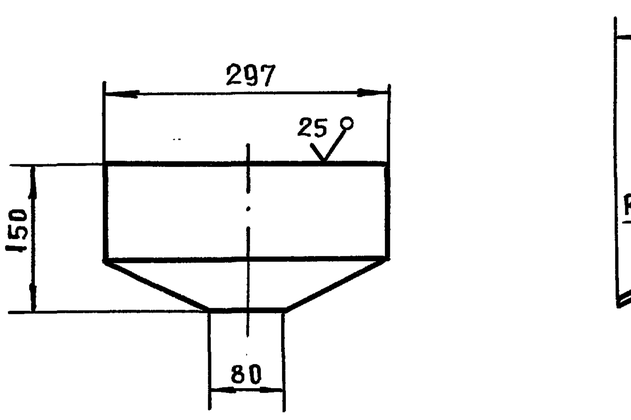

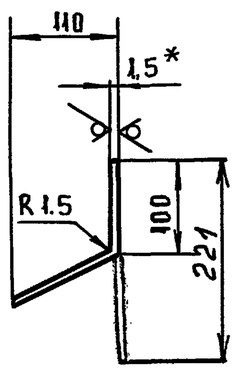

1. * Размер для справок
2. Предельные отклонения размеров $h14$, $\frac{\pm JT14}{2}$

					2072.06.00.002	
Изм.	Лит	N докум.	Подп.	Дата		
Разраб.		Можарский			Стенка	Лит: И; Масса: 0,62; Масштаб: 1:5
Пров.		Шипков				Лист; Листов 1
Т. контр.						ЦНИИЭП инженерного оборудования
Н. контр.		Буданкова			Лист Б-1,5 ГОСТ 19903-74 / Ст.3 ГОСТ 16523-89	
Утв.		Шипков				

Формат А4

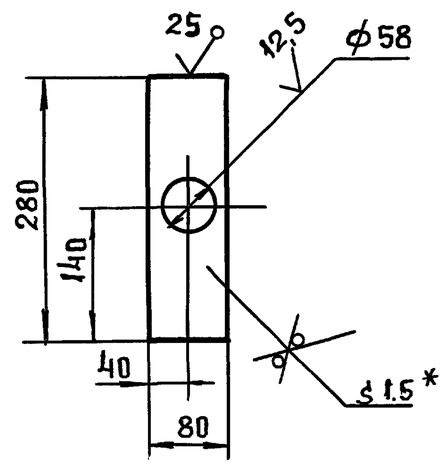

1. * Размер для справок
2. Предельные отклонения размеров $H14$, $h14$ $\frac{\pm JT14}{2}$

					2072.06.00.003	
Изм.	Лит	N докум.	Подп.	Дата		
Разраб.		Можарский			Днище	Лит: И; Масса: 0,2; Масштаб: 1:2
Пров.		Шипков				Лист; Листов 1
Т. контр.						ЦНИИЭП инженерного оборудования
Н. контр.		Буданкова			Лист Б-1,5 ГОСТ 19903-74 / Ст.3 ГОСТ 16523-89	
Утв.		Шипков				

Копиров. Шиф. 2514.3-04 4.5 Формат А4

2072.06.00.004

ТП 903-1-295.91 Альбом 4. Часть 1

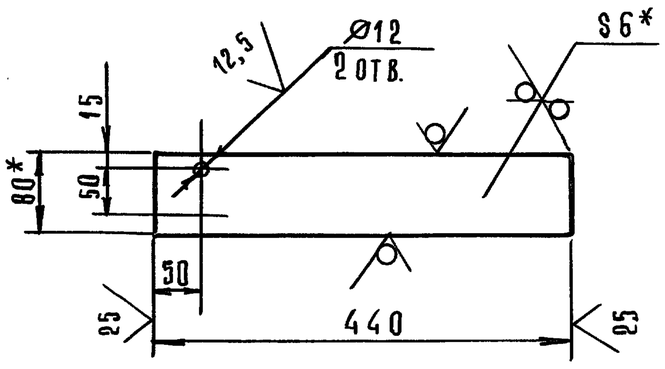

1. * Размер для справок.
2. Предельные отклонения размеров H14; h14; $\pm\frac{IT14}{2}$

Изм	Лист	№ докум.	Подп.	Дата
Разраб.		Можарский		
Пров.		Шипков		
Т. контр.				
Н. контр.		Буданкова		
Утв.		Шипков		

2072.06.00.004

Кронштейн

Лит	Масса	Масшт.
И	1,6	1:5

Лист	Листов 1

Полоса $\frac{6\times80-Б-2\ ГОСТ\ 103-76}{Ст3\ ГОСТ\ 535-88}$

ЦНИИЭП инженерного оборудования

Формат А4

Формат	Зона	Поз.	Обозначение	Наименование	Кол.	Примечание
				Документация		
А3			2072.07.00.000 СБ	Сборочный чертеж		
				Детали		
Б4		1	2072.07.00.001	Патрубок		
				Труба $\frac{57\times3\ ГОСТ\ 10704-76}{В Ст3\ ГОСТ\ 10705-80}$		
				ℓ = 225 h14	1	0,9 кг
Б4		2	2072.07.00.002	Патрубок		
				Труба $\frac{57\times3\ ГОСТ\ 10704-76}{В Ст3\ ГОСТ\ 10705-80}$		
				ℓ = 941 h14	1	3,76 кг
Б4		3	2072.07.00.003	Патрубок		
				Труба $\frac{57\times3\ ГОСТ\ 10704-76}{В Ст3\ ГОСТ\ 10705-80}$		
				ℓ = 644 h14	1	2,58 кг
Б4		4	2072.07.00.004	Патрубок		
				Труба $\frac{57\times3\ ГОСТ\ 10704-76}{В Ст3\ ГОСТ\ 10705-80}$		
				ℓ = 340 h14	1	1,36 кг
Б4		5	2072.07.00.005	Патрубок		
				Труба $\frac{45\times2\ ГОСТ\ 10704-76}{В Ст3\ ГОСТ\ 10705-80}$		
				ℓ = 95 h14	2	0,2 кг

Изм	Лист	№ докум.	Подп.	Дата
Разраб.		Можарский		
Пров.		Шипков		
Н. контр.		Буданкова		
Утв.		Шипков		

2072.07.00.000

Трубопровод сливной

Лит	Лист	Листов
И	1	2

ЦНИИЭП инженерного оборудования

Формат А4

Формат	Зона	Поз.	Обозначение	Наименование	Кол.	Примечание
Б4		6	2072.07.00.006	Патрубок		
				Труба $\frac{45\times2\ ГОСТ\ 10704-76}{В Ст.3\ ГОСТ\ 10705-80}$		
				ℓ = 242 h14	1	0,51 кг
Б4		7	2072.07.00.007	Патрубок		
				Труба $\frac{45\times2\ ГОСТ\ 10704-76}{В Ст.3\ ГОСТ\ 10705-80}$		
				ℓ = 321 h14	1	0,68 кг
				Стандартные изделия		
		8		Отвод 90° 45×2,5		
				ГОСТ 17375-83	2	
		9		Отвод 90° 57×3		
				ГОСТ 17375-83	1	
		10		Переход К133×4-57×3		
				ГОСТ 17378-83	1	
		11		Тройник 57×3		
				ГОСТ 17376-83	1	
		12		Тройник 57×3-45×2,5		
				ГОСТ 17376-83	2	
		13		Фланец 1-40-16		
				ГОСТ 12821-80	2	

Изм	Лист	№ докум.	Подп.	Дата

2072.07.00.000

Лист 2

Формат А4

Формат	Зона	Поз.	Обозначение	Наименование	Кол.	Примечание
				Документация		
А3			2072.08.00.000 СБ	Сборочный чертеж		
				Детали		
Б4		1	2072.08.00.001	Патрубок		
				Труба $\frac{57\times3\ ГОСТ\ 10704-76}{В Ст.3\ ГОСТ\ 10705-80}$		
				ℓ = 878 h14	1	3,51 кг
				Стандартные изделия		
		2		Отвод 90° 57×3		
				ГОСТ 17375-83	1	
				Фланец 1-50-10		
				ГОСТ 12821-81	2	

Изм	Лист	№ докум.	Подп.	Дата
Разраб.		Можарский		
Пров.		Шипков		
Н. контр.		Буданкова		
Утв.		Шипков		

2072.08.00.000

Трубопровод

Лит	Лист	Листов
И		1

ЦНИИЭП инженерного оборудования

2072.07.00.000СБ

ТП 903-1-295.91 Альбом 4. Часть 1

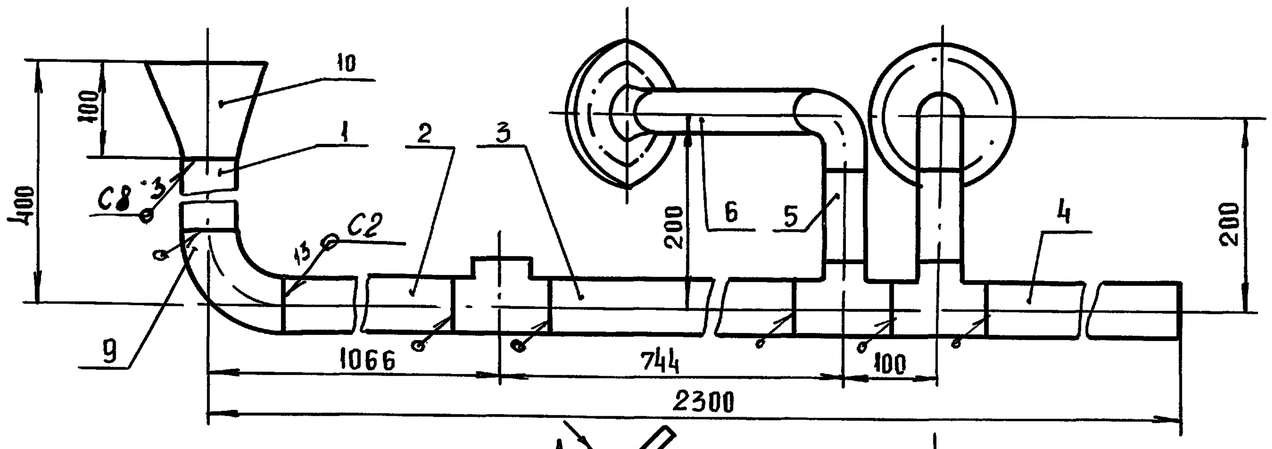

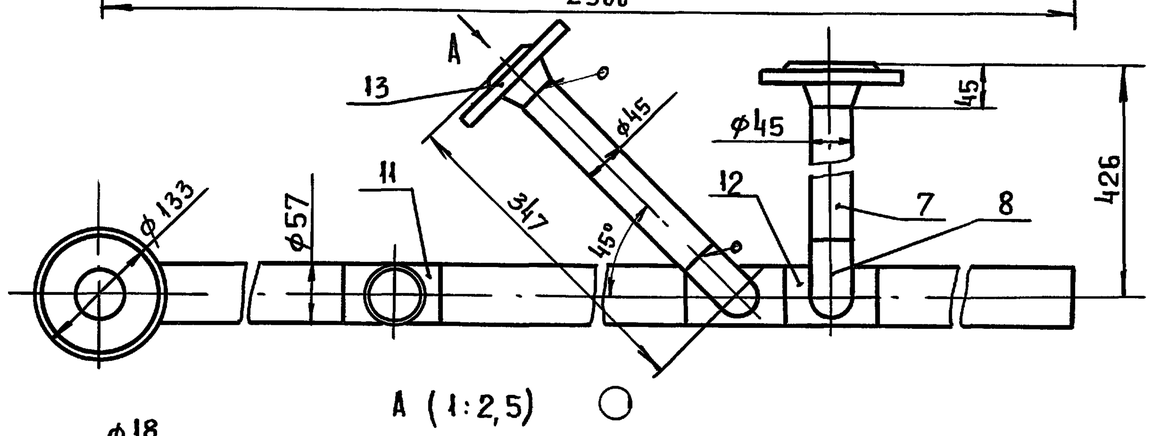

А (1:2,5)

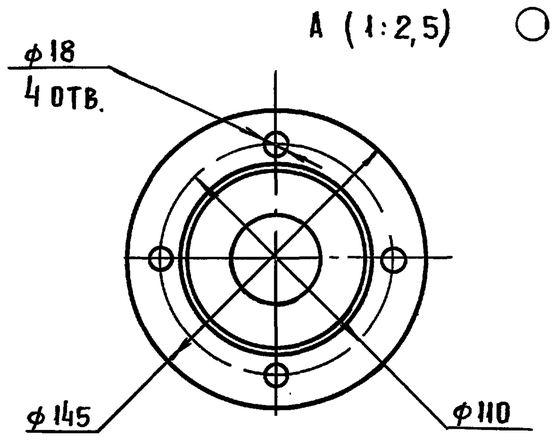

1. Сварные швы по ГОСТ 16037-80
2. Размеры для справок

					2072.07.00.000СБ	
					Трубопровод сливной Сборочный чертеж	Лит: И; Масса: 18,5; Масштаб: 1:5; Лист; Листов 1
Изм	Лист	№ докум.	Подп.	Дата		
Разраб.		Можарский				ЦНИИЭП инженерного оборудования
Пров.		Шипков				
Т. контр.						
Н. контр		Буданкова				
Утв.		Шипков				

Формат А3

2072.08.00.000СБ

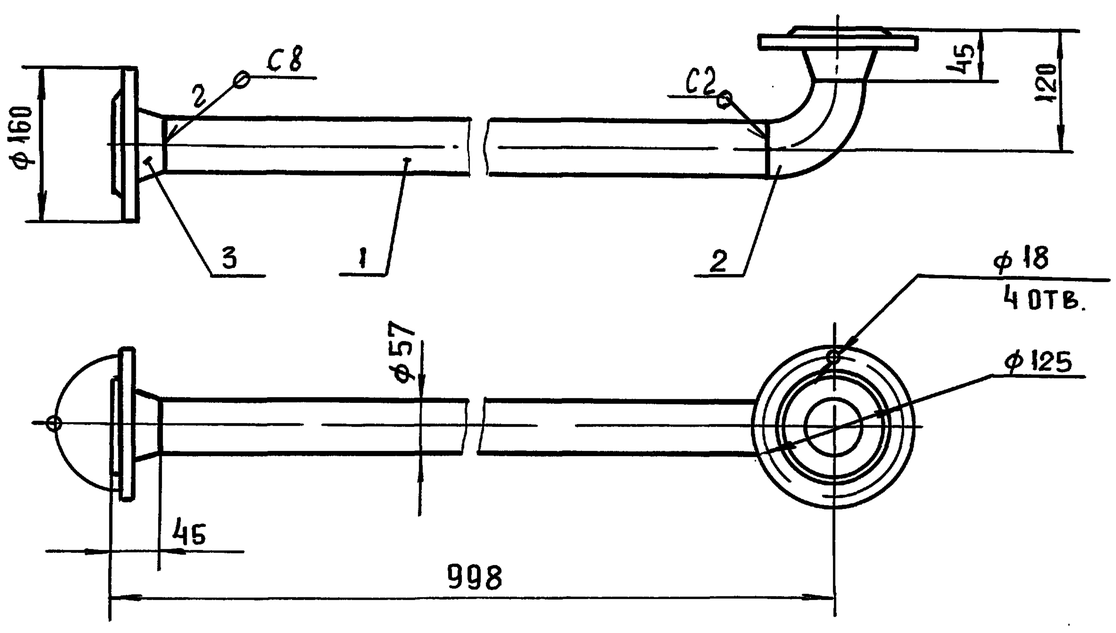

1. Сварные швы по ГОСТ 16037-80
2. Размеры для справок

					2072.08.00.000СБ	
					Трубопровод Сборочный чертеж	Лит: И; Масса: 8.7; Масштаб: 1:5; Лист; Листов 1
		№ докум.	Подп.	Дата		
Разраб.		Можарский				ЦНИИЭП инженерного оборудования
Пров.		Шипков				
Т. контр.						
Н. контр.		Буданкова				
Утв.		Шипков				

25143-04 47 Формат А3

Инв. № подл. | Подп. и дата | Взам. инв. № | Инв. № дубл. | Подп. и дата

ТП 903-1-295.91 Альбом 4. Часть 1

Формат	Зона	Поз.	Обозначение	Наименование	Кол.	Примечание
				Документация		
А3			2072.09.00.000 СБ	Сборочный чертеж		
				Детали		
Б4		1	2072.09.00.001	Патрубок		
				Труба 57×3 ГОСТ 10704-75 / В Ст.3 ГОСТ 10705-80		
				ℓ=76 h14	1	0,3 кг
Б4		2	2072.09.00.002	Патрубок		
				Труба 57×3 ГОСТ 10704-75 / В Ст.3 ГОСТ 10705-80		
				ℓ=200 h14	1	0,8 кг
				Стандартные изделия		
		3		Отвод 57×3		
				ГОСТ 17375-83	1	
		4		Переход К57×4-45×2,5		
				ГОСТ 17378-83	1	
		5		Фланец 1-40-10		
				ГОСТ 12821-80	1	
		6		Фланец 1-50-10		
				ГОСТ 12821-80	1	

Инв.№ подл. | Подп. и дата | Взам. инв.№ | Инв.№ дубл. | Подп.

Изм.	Лист	№ докум.	Подп.	Дата	2072.09.00.000			
Разраб.		Можарский			Трубопровод	Лит.	Лист	Листов
Пров.		Шипков				И		1
Н. контр.		Буданкова				ЦНИИЭП инженерного оборудования		
Утв.		Шипков						

Формат А4

Формат	Зона	Поз.	Обозначение	Наименование	Кол.	Примечание
				Документация		
А4			2072.10.00.000 СБ	Сборочный чертеж		
				Детали		
Б4		1	2072.10.00.001	Патрубок		
				Труба 45×2 ГОСТ 10704-76 / В Ст.3 ГОСТ 10705-80		
				ℓ=93 h14	1	0,2 кг
Б4		2	2072.10.00.002	Патрубок		
				Труба 45×2 ГОСТ 10704-76 / В Ст.3 ГОСТ 10705-80		
				ℓ=253 h14	1	0,54 кг
				Стандартные изделия		
		3		Отвод 90° 45×2,5		
				ГОСТ 17375-83	1	
		4		Фланец 1-40-10		
				ГОСТ 12821-80	1	
		5		Фланец 1-40-16		
				ГОСТ 12821-80	1	

Инв.№ подл. | Подп. и дата | Взам. инв.№ | Инв.№ дубл. | Подп.

Изм.	Лист	№ докум.	Подп.	Дата	2072.10.00.000			
Разраб.		Можарский			Трубопровод	Лит.	Листов	Листов
Пров.		Шипков				И		1
Н. контр.		Буданкова				ЦНИИЭП инженерного оборудования		
Утв.		Шипков						

Формат А4

2072.09.00.000 СБ

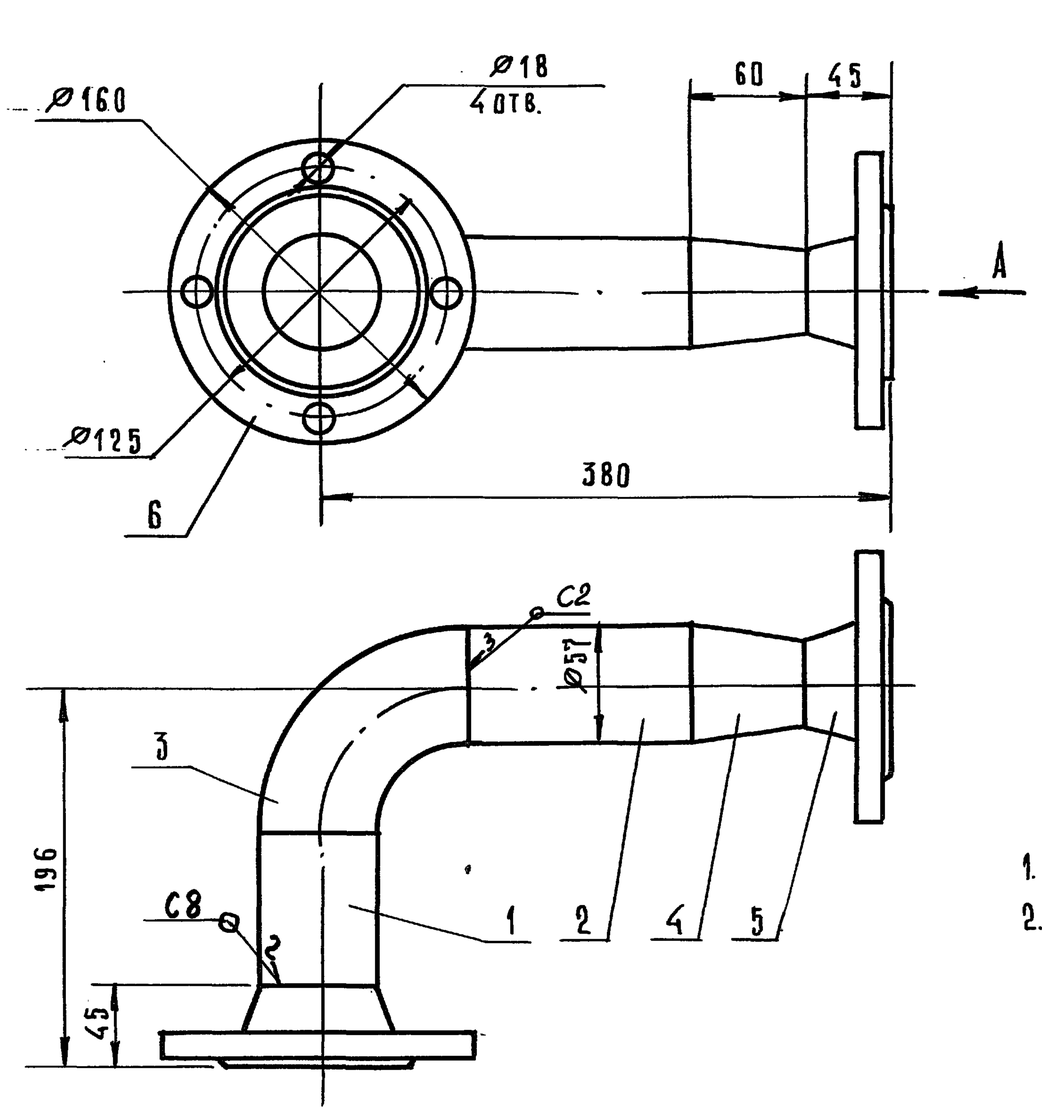

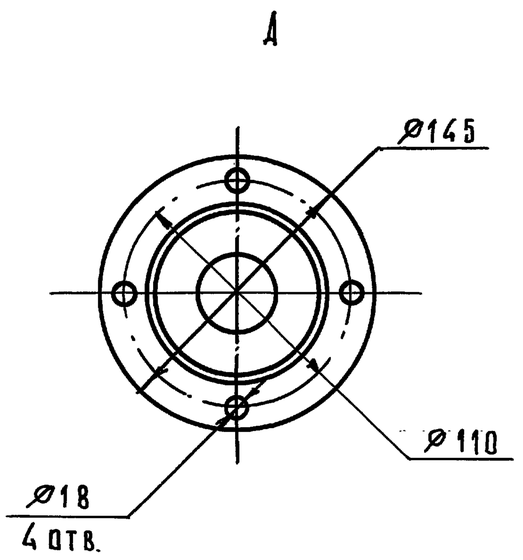

1. Сварные швы по ГОСТ 16037-80.
2. Размеры для справок.

Инв.№ подл. | Подп. и дата | Взам. инв.№ | Инв.№ дубл. | Подп. и дата

Изм.	Лист	№ докум.	Подп.	Дата	2072.09.00.000 СБ			
Разраб.		Можарский			Трубопровод Сборочный чертеж	Лит.	Масса	Масшт.
Пров.		Шипков				И	5,8	1:2,5
Т. контр.						Лист	Листов 1	
Н. контр.		Буданкова				ЦНИИЭП инженерного оборудования		
Утв.		Шипков						

ТП 903-1-295.91 Альбом 4. Часть 1.

2072.10.00.000 СБ

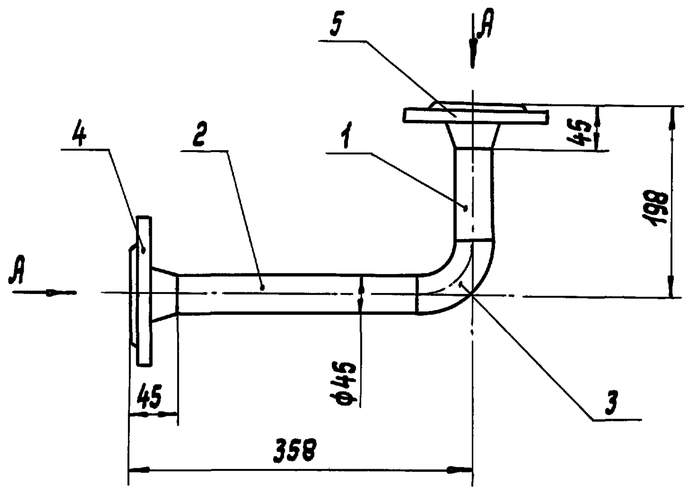

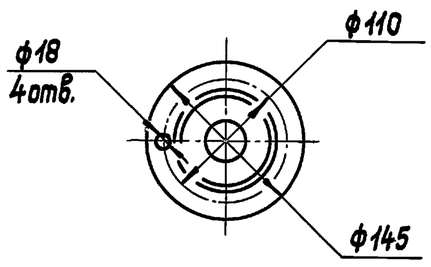

1. Сварные швы по ГОСТ 16037-80.
2. Размеры для справок.

Изм.	Лист	№ докум.	Подп.	Дата
Разраб.		Можарский		
Пров.		Шипков		
Т. контр.				
Н. контр.		Бубанкова		
Утв.		Шипков		

2072.10.00.000 СБ

Трубопровод

Лит.	Масса	Масштаб
И	4,8	1,5
Лист	Листов 1	

ЦНИИЭП инженерного оборудования

Формат	Зона	Поз.	Обозначение	Наименование		Примечание
				Документация		
А4			2072.11.00.000 СБ	Сборочный чертеж		
				Детали		
А4		1	2072.11.00.001	Патрубок	1	
		2	2072.11.00.002	Патрубок	1	
				Стандартные изделия		
		3		Фланец 1-40-16 ГОСТ 12821-80	1	

Изм.	Лист	№ докум.	Подп.	Дата
Разраб.		Можарский		
Пров.		Шипков		
Н. контр.		Бубанкова		
Утв.		Шипков		

2072.11.00.001

Патрубок

Лит.	Лист	Листов
И		1

ЦНИИЭП инженерного оборудования

2072.11.00.000 СБ

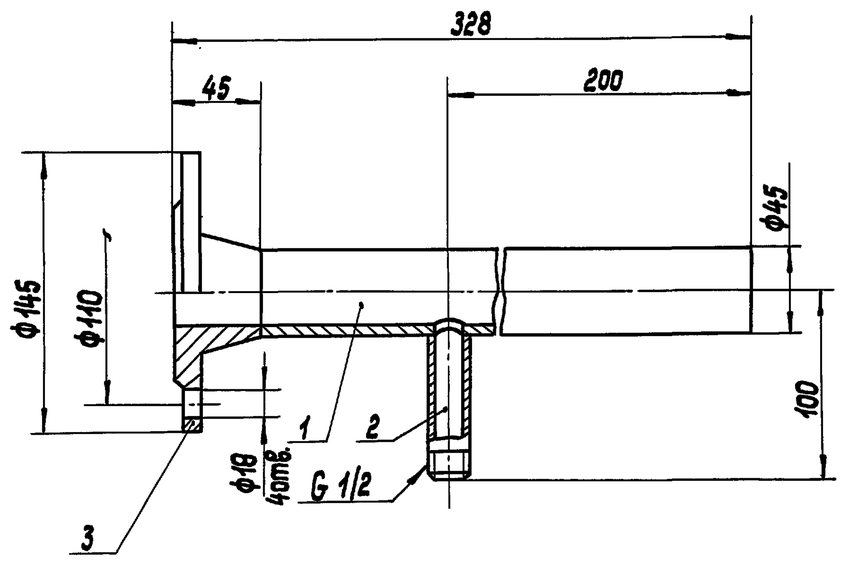

1. Сварные швы по ГОСТ 16037-80.
2. Размеры для справок.

Изм.	Лист	№ докум.	Подп.	Дата
Разраб.		Можарский		
Пров.		Шипков		
Т. контр.				
Н. контр.		Бубанкова		
Утв.		Шипков		

Патрубок

Сборочный чертеж.

Лит.	Масса	Масштаб
И	2,8	1:2,5
Лист	Листов 1	

ЦНИИЭП инженерного оборудования

2072.11.00.001

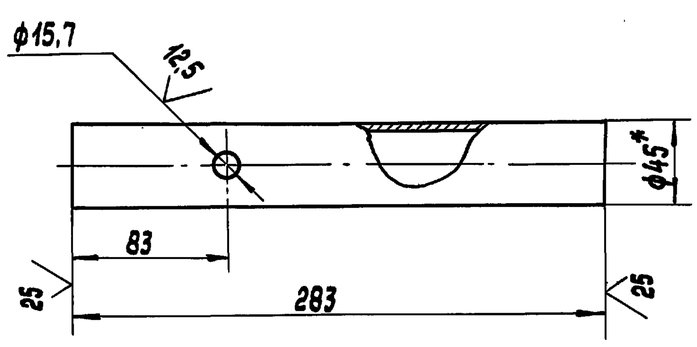

1.* Размер для справок.
2. Предельные отклонения размеров $H14, h14 \pm \frac{JT14}{2}$.

Изм.	Лист	№ докум.	Подп.	Дата
Разраб.		Можарский		
Пров.		Шипков		
Т. контр.				
Н. контр.		Буданкова		
Утв.		Шипков		

2072.11.00.001

Патрубок

Труба $\frac{45\times2\ ГОСТ\ 10704\text{-}76}{В\ Ст.3\ ГОСТ\ 10705\text{-}80}$

Лит.	Масса	Масштаб
И	0,6	1:25
Лист	Листов 1	

ЦНИИЭП инженерного оборудования

2072.13.00.000 СБ

ТП 903-1-295.91 Альбом 4. Часть 1

Инв. № подл. | Подп. и дата | Взам. инв. № | Инв. № дубл. | Подп. и дата

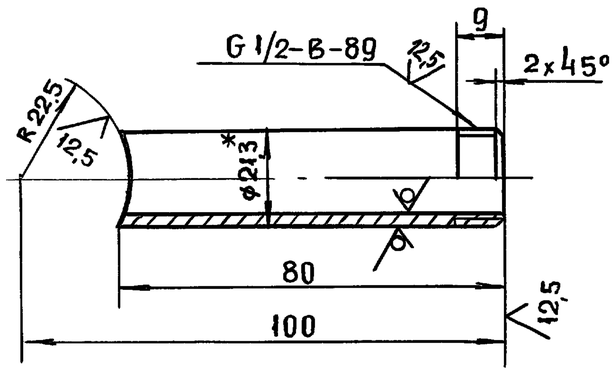

1* Размер для справок

2. Предельные отклонения размеров $h14, \pm \frac{JT14}{2}$

Изм.	Лист	№ докум.	Подп.	Дата	2072.11.00.002			
Разраб.		Можарский			Патрубок	Лит	Масса	Масштаб
Пров.		Шипков				И	0,1	1:1
Т. контр.						Лист	Листов 1	
Н. контр.		Буданкова			Труба 15×2,8 ГОСТ 3262-75	ЦНИИЭП инженерного оборудования		
Утв.		Шипков						

Формат А4

Формат	Зона	Поз.	Обозначение	Наименование	Кол.	Примечание
				Документация		
А4			2072.12.00.000 СБ	Сборочный чертеж		
				Стандартные изделия		
				Фланец 1-40-10 ГОСТ 12821-80	2	

Инв. № подл. | Подп. и дата | Взам. инв. № | Инв. № дубл. | Подп. и дата

Изм.	Лист	№ докум.	Подп.	Дата	2072.12.00.000			
Разраб.		Можарский			Патрубок	Лит	Лист	Листов
Пров.		Шипков				И		1
Н. контр.		Буданкова				ЦНИИЭП инженерного оборудования		
Утв.		Шипков						

Формат А4

2072.12.00.000 СБ

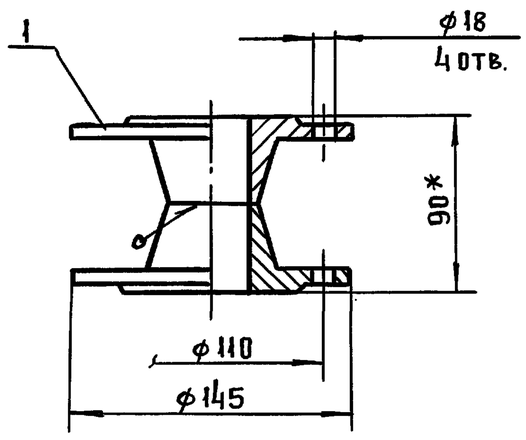

1. Сварные швы по ГОСТ 16037-80-С8

2. Размеры для справок

Изм.	Лист	№ докум.	Подп.	Дата	2072.12.00.000 СБ			
Разраб.		Можарский			Патрубок Сборочный чертеж	Лит	Масса	Масштаб
Пров.		Шипков				И	3.7	1:2,5
Т. контр.						Лист	Листов 1	
Н. контр.		Буданкова				ЦНИИЭП инженерного оборудования		
Утв.		Шипков						

Формат А4

Формат	Зона	Поз.	Обозначение	Наименование	Кол.	Примечание
				Документация		
А4			2072.13.00.000 СБ	Сборочный чертеж		
				Детали		
А4		1	2072.13.00.001	Сгон	1	
				Стандартные изделия		
		2		Фланец 3-15-6 ГОСТ 12821-80	1	

Инв. № подл. | Подп. и дата | Взам. инв. № | Инв. № дубл. | Подп. и дата

Изм.	Лист	№ докум.	Подп.	Дата	2072.13.00.000			
Разраб.		Можарский			Патрубок	Лит.	Лист	Листов
Пров.		Шипков				И		1
Н. контр.		Буданкова				ЦНИИЭП инженерного оборудования		
Утв.		Шипков						

Формат А4

2072.13.00.000 СБ

ТП 903-1-295.91 Альбом 4. Часть 1

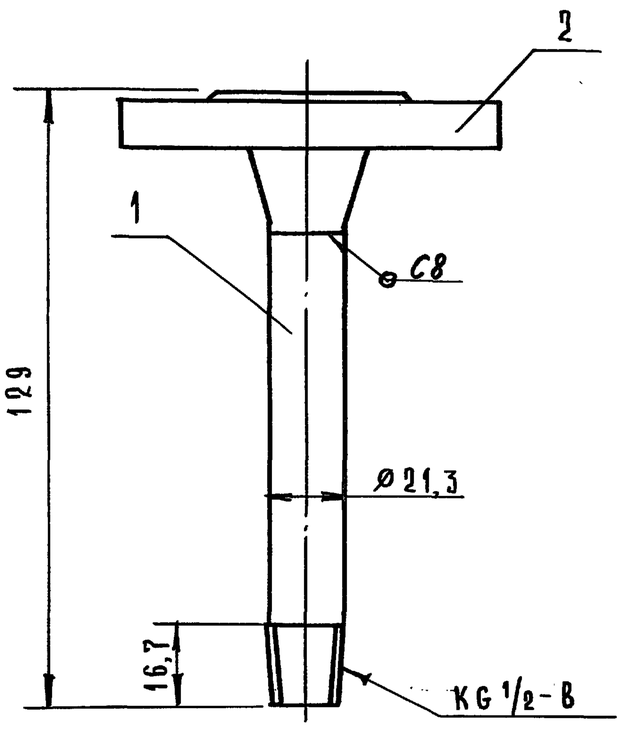

1. Сварные швы по ГОСТ 16037-80.
2. Размеры для справок.

Изм.	Лист	№ докум.	Подп.	Дата	2072.13.00.000 СБ			
Разраб.		Можарский			Патрубок Сборочный чертеж	Лит.	Масса	Масшт.
Пров.		Шипков				И	0,52	1:1
Т. контр.						Лист	Листов 1	
Н. контр.		Буданкова				ЦНИИЭП инженерного оборудования		
Утв.		Шипков						

Инв.№ подл. | Подп. и дата | Взам. инв.№ | Инв.№ дубл. | Подп. и дата

Формат А4

2072.13.00.001

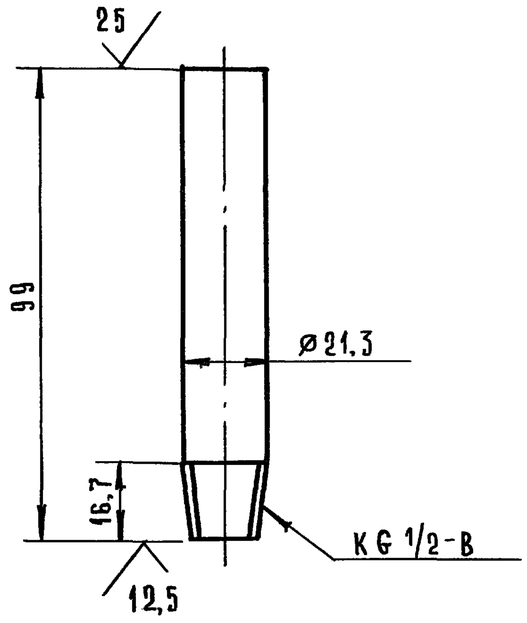

1. *Размер для справок.
2. Предельные отклонения размеров h14.

Изм.	Лист	№ докум.	Подп.	Дата	2072.13.00.001			
Разраб.					Сгон	Лит	Масса	Масшт.
Пров.		Можарский				И	0,1	1:1
Т. контр.		Шипков				Лист	Листов 1	
Н. контр.		Буданкова			Труба 15×2,8 ГОСТ 3262-75	ЦНИИЭП инженерного оборудования		
Утв.		Шипков						

Инв.№ подл. | Подп. и дата | Взам. инв.№ | Инв.№ дубл. | Подп. и дата

Формат А4

Формат	Зона	Поз.	Обозначение	Наименование	Кол.	Примечание
				Документация		
А4			2072.14.00.000 СБ	Сборочный чертеж		
				Детали		
Б.Ч		1	2072.14.00.001	Патрубок		
				Труба 15×2,8 ГОСТ 3262-75	1	0,3 кг
				Стандартные изделия		
		2		Фланец 3-15-6 ГОСТ 12821-80	1	

Изм.	Лист	№ докум.	Подп.	Дата	2072.14.00.000
Разраб.		Можарский			Патрубок
Пров.		Шипков			Лит. И; Лист; Листов 1
Т. контр.					ЦНИИЭП инженерного оборудования
Н. контр.		Буданкова			
Утв.		Шипков			

Инв.№ подл. | Подп. и дата | Взам. инв.№ | Инв.№ дубл. | Подп. и дата

Формат А4

2072.14.00.000 СБ

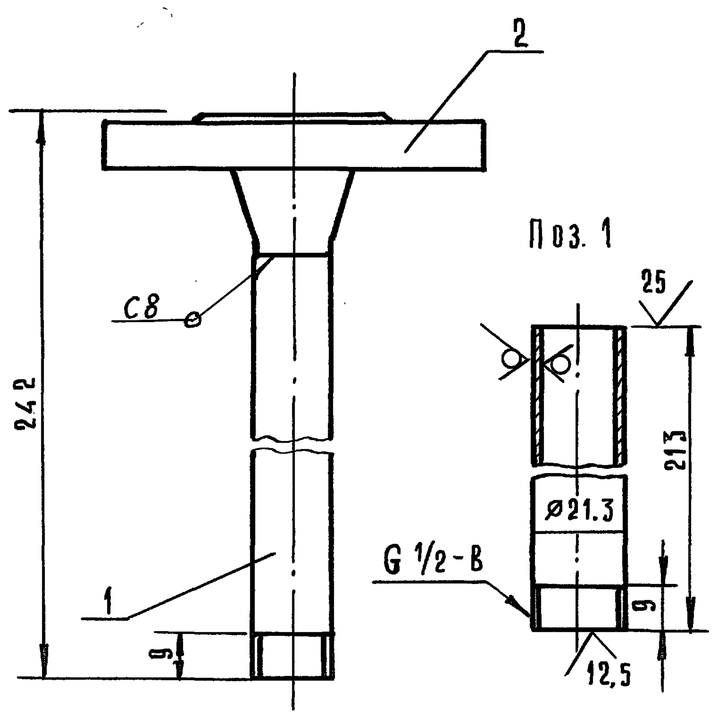

1. Сварные швы по ГОСТ 16037-80.
2. Размеры для справок.

Изм.	Лист	№ докум.	Подп.	Дата	2072.14.00.000 СБ			
Разраб.		Можарский			Патрубок Сборочный чертеж	Лит.	Масса	Масшт.
Пров.		Шипков				И	0,75	1:1
Т. контр.						Лист	Листов 1	
Н. контр.		Буданкова				ЦНИИЭП инженерного оборудования		
Утв.		Шипков						

Инв.№ подл. | Подп. и дата | Взам. инв.№ | Инв.№ дубл. | Подп. и дата

Формат А4

ТП 903-1-295.91 Альбом 4. Часть 1.

Формат	Зона	Поз.	Обозначение	Наименование	Кол.	Примечание
				Документация		
А4			2072.15.00.000 СБ	Сборочный чертеж		
				Детали		
А4		1	2072.15.00.001	Ручка	1	
А4		2	2072.15.00.002	Сетка	1	

Изм	Лист	№ докум	Подп	Дата	2072.15.00.000		
Разраб		Можарский			Фильтр	Лит	Лист	Листов
Пров		Шипков				И		1
Т.контр						ЦНИИЭП инженерного оборудования		
Н.контр		Буданкова						
Утв.		Шипков						

Инв.№ подл. | Подп. и дата | Взам.инв.№ | Инв.№ дубл. | Подп. и дата

Формат А4

2072.15.00.000СБ

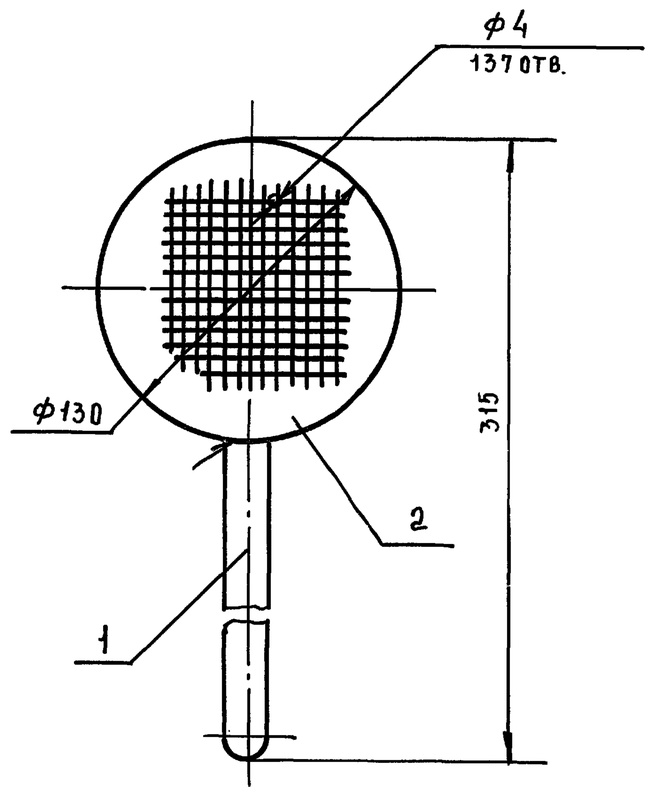

1. Сварные швы по ГОСТ 5264-80-С2.
2. Размеры для справок.

Изм	Лист	№ докум	Подп	Дата	2072.15.00.000 СБ			
Разраб		Можарский			Фильтр Сборочный чертеж	Лит	Масса	Масштаб
Пров		Шипков				И	0,5	1:2
Т.контр						Лист	Листов 1	
Н.контр		Буданкова				ЦНИИЭП инженерного оборудования		
Утв.		Шипков						

Инв.№ подл. | Подп. и дата | Взам.инв.№ | Инв.№ дубл. | Подп. и дата

Формат А4

2072.15.00.001

25 √(√)

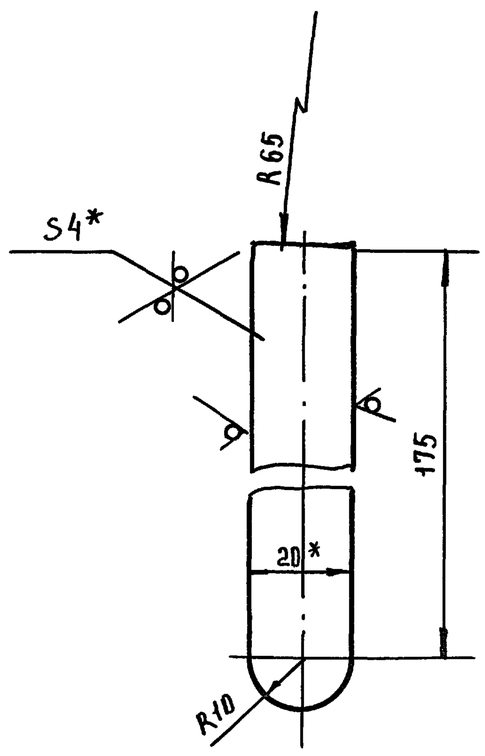

1. * Размеры для справок
2. Предельные отклонения размеров h14, $\pm \frac{JT14}{2}$

Изм	Лист	№ докум	Подп.	Дата	2072.15.00.001			
Разраб		Можарский			Ручка	Лит.	Масса	Масштаб
Пров.		Шипков				И	0,11	1:1
Т.контр.						Лист	Листов 1	
Н.контр		Буданкова			Полоса 4х20-Б-2 ГОСТ 103-76 / Ст.3 ГОСТ 535-88	ЦНИИЭП инженерного оборудования		
Утв.		Шипков						

Инв.№ подл. | Подп. и дата | Взам.инв.№ | Инв.№ дубл. | Подп. и дата

Формат А4

2072.15.00.002

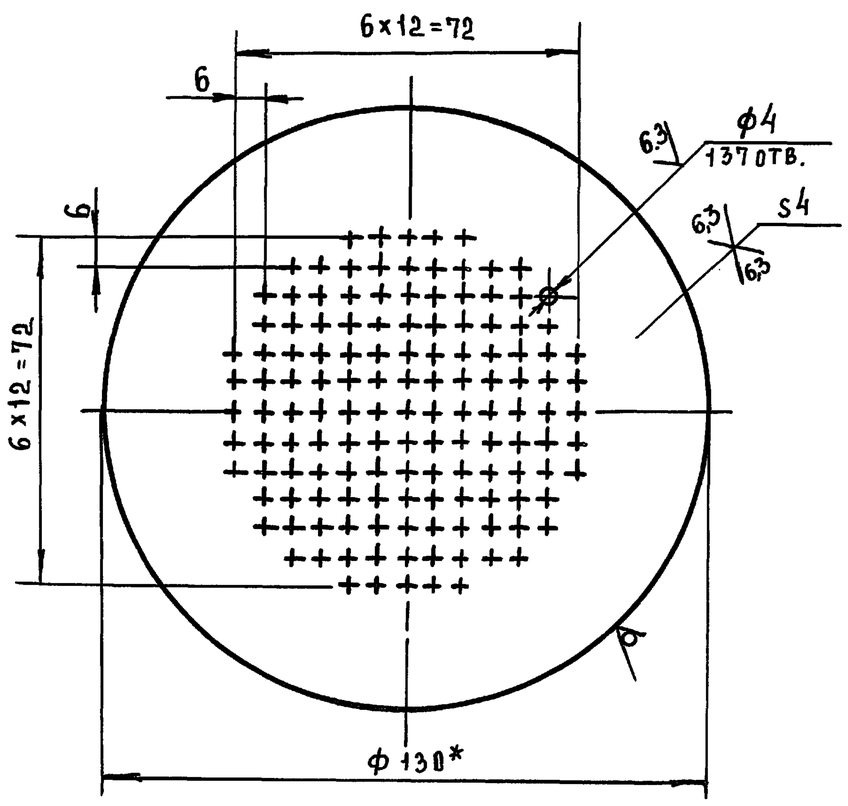

1.* Размер для справок
2. Предельные отклонения размеров H14, $\pm \frac{JT14}{2}$

Изм	Лист	№ докум	Подп	Дата	2072.15.00.002			
Разраб		Можарский			Сетка	Лит	Масса	Масштаб
Пров		Шипков				И	0,36	1:1
Т.контр						Лист	Листов 1	
Н.контр		Буданкова			Круг 130-В ГОСТ 2590-88 / Ст.3 ГОСТ 535-88	ЦНИИЭП инженерного оборудования		
Утв		Шипков						

Инв.№ подл. | Подп. и дата | Взам.инв.№ | Инв.№ дубл. | Подп. и дата

Формат А4

Формат	Зона	Поз.	Обозначение	Наименование	Кол.	Примечание
				Документация		
А3			2072.16.00.000 СБ	Сборочный чертеж		
				Детали		
Б4		1	2072.16.00.001	Пластина		
				Полоса 5×50-Б-2 ГОСТ 103-76 / Ст3 ГОСТ 535-88	1	1,0 кг
Б4		2	2072.16.00.002	Пластина		
				Полоса 5×50-Б-2 ГОСТ 103-76 / Ст3 ГОСТ 535-88	1	0,2 кг

ТП 903-1-295.91 Альбом 4. Часть 1

Инв.№ подл. | Подп. и дата | Взам. инв.№ | Инв.№ дубл. | Подп. и дата

Изм	Лист	№ докум.	Подп.	Дата	2072.16.00.000		
Разраб.		Можарский			Кронштейн	Лит.	Лист	Листов 1
Пров.		Шипков				И		
Н. контр		Буданкова			ЦНИИЭП инженерного оборудования			
Утв.		Шипков						

Формат А4

2072.00.00.001

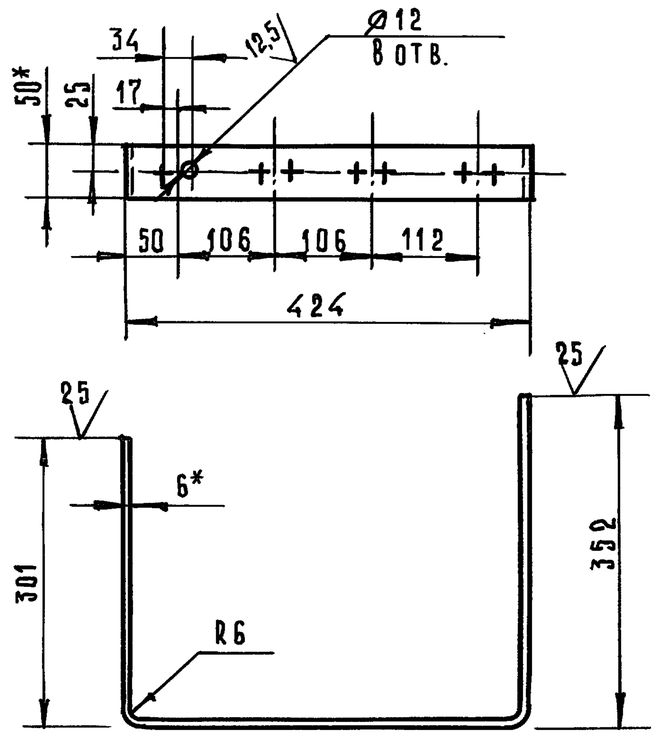

1. * Размеры для справок.
2. Предельные отклонения размеров H14, h14, $\pm \frac{IT14}{2}$

Изм	Лист	№ докум.	Подп.	Дата	2072.00.00.001			
Разраб.		Можарский			Кронштейн	Лит.	Масса	Масшт.
Пров.		Шипков				И	2,45	1:5
Т. контр						Лист	Листов 1	
Н. контр		Буданкова			Полоса 6×50-Б-2 ГОСТ 103-76 / Ст. 3 ГОСТ 535-88	ЦНИИЭП инженерного оборудования		
Утв.		Шипков						

Формат А4

2072.16.00.000 СБ

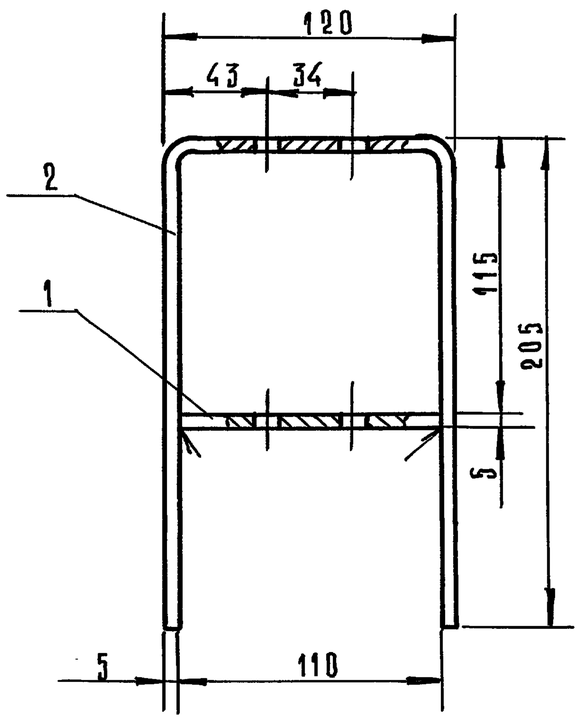

Поз. 1

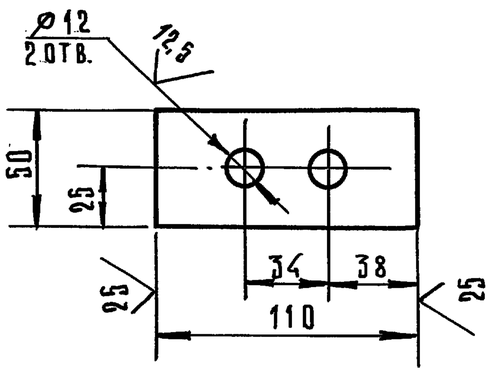

Поз. 2

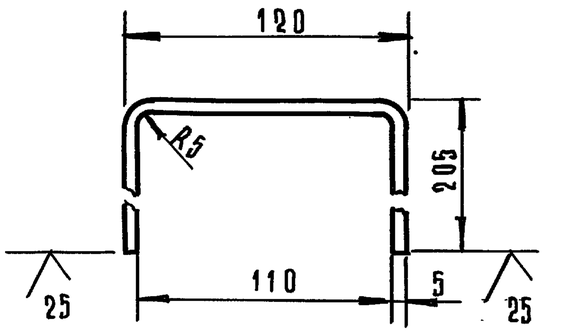

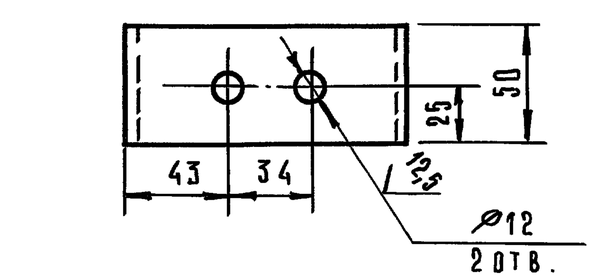

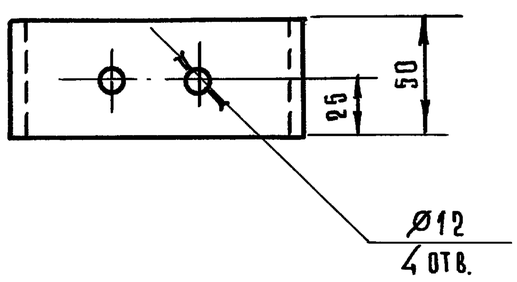

1. Сварные швы по ГОСТ 5264-80.-Т1-Д4
2. Размеры для справок.
3. Предельные отклонения размеров H14, h14, $\pm \frac{IT14}{2}$.

Изм	Лист	№ докум.	Подп.	Дата	2072.16.00.000 СБ			
Разраб.		Можарский			Кронштейн	Лит.	Масса	Масшт.
Пров.		Шипков			Сборочный чертеж	И	1,2	1:2
Т. контр.						Лист	Листов 1	
Н. контр.		Буданкова				ЦНИИЭП инженерного оборудования		
Утв.		Шипков						

Инв.№ подл. | Подп. и дата | Инв.№ дубл. | Взам. инв.№ | Подп. и дата

ТП 903-1-295.91 Альбом 4. Часть 1

№ строки	Наименова	Код ОКП	Обозначение документа на поставку	Поставщик	Куда входит (обозначение)	Количество: на изделие	в комплекты	на регулир.	всего	Примечан.
1	Трубопроводная									
2	Арматура									
3										
4	Клапан проходной		ТУ 26-07-1464-88	Кролевецкий						
5	Фланцевый 15ч9п2			арматурный завод	2072.00.00.000	4			4	
6	Ду 40 Ру 16	с37 2213 1030								
7	Клапан проходной									
8	муфтовый 15ч8п2									
9	Ду 15 Ру 1.6	37 2211 1012	ТУ 26-07-1465-88	Уральский арма-	2072.00.00.000	9			9	
10	Ду 20 Ру 1.6	372212 1019		турный завод		2			2	
11										
12	Клапан 15с54бк2									
13	Ду 15 Ру 16	37 4211 1043	ТУ 26-07-1418-86		2072.00.00.000	1			1	
14										
15	Задвижка 30ч6бр			Георгиевский						
16	Ду 50 Ру 1.0	37 2115 1005	ТУ 26-07-1399-86	арматурный завод	2072.00.00.000	1			1	
17										
18	Ротаметр									
19	РМ-А-0.0025		ГОСТ 13045-81		2072.00.00.000	1			1	
20										
21										
22	Опоры									
23										
24	Опора подвижная		ГОСТ 14911-82		2072.00.00.000					
25	ОПБ2-21.3					9			9	
26	ОПБ2-4.5					9			1	

Взам. инв. № | Подп. и дата | Инв. № подл. | Подп. и дата

Изм	Лист	№ докум	Подп.	Дата	2072.00.00.000 ВП.			
Разраб		Пучкова			Бак хранения и приготовления раствора силиката натрия	Лит	Лист 1	Листов 3
Пров.		Шипков			Ведомость покупных изделий	ЦНИИЭП инж. оборудования		
Н. контр.		Кремнев						
Утв		Шипков						

№ строки	Наименование	Код ОКП	Обозначение документа на поставку	Поставщик	Куда входит (обозначение)	Количество: на изделие	в комплекты	на регулир.	всего	Примечан.
1	ОПБ2-57		ГОСТ 14911-82		2072.00.00.000	3			3	
2	ОПБ2-89					1			1	
3										
4	Прокладки		ГОСТ 15180-86		2072.00.00.000					
5	А-40-16					11			11	
6	А-50-10					3			3	
7	А-80-6					2			2	
8	Б-15-6					2			2	
9										
10										
11	Детали трубопроводов									
12										
13	Отвод п90° 45х2.5	14 6811 0102	ГОСТ 17375-83		2072.00.00.000	5			5	
14	45х2	14 6811 0102				1			1	
15	57х3	14 6811 0106				3			3	
16										
17	Пробка 20		ГОСТ 8963-75		2072.00.00.000	1			1	
18										
19	Переход К		ГОСТ 17378-83		2072.00.00.000					
20	133х4-57х3	14 6842 0160				1			1	
21	57х4-45х2.5	14 6842 0108				1			1	
22										
23	Тройник П 57х3	14 6821 2004	ГОСТ 17376-83		2072.00.00.000	1			1	
24	П 57х3-45х2.5	14 6821 2500				2			2	
25										
26	Тройник 15		ГОСТ 8948-75		2072.00.00.000	1			1	
27	20х15		ГОСТ 8949-75		2072.00.00.000	1			1	
28										
29	Угольник 90°-1-15		ГОСТ 8946-75		2072.00.00.000	12			12	
30	90°-1-20					2			2	

Взам. инв. № | Подп. и дата | Инв. № дубл. | Подп. и дата | Инв. № подл. | Подп. и дата

Изм	Лист	№ докум.	Подп.	Дата	2072.00.00.000 ВП	Лист 2

ТП 903-1-295.91 Альбом 4. Часть 1

№строки	Наименование	Код ОКП	Обозначение документа на поставку	Поставщик	Куда входит (обозначение)	Количество: на изделие	Количество: в комплекты	Количество: на регулир.	Количество: Всего	Примечан
1	Угольник 1-15×10		ГОСТ 8947-75		2072.00.00.000.	2			2	
2										
3	Контргайка 15		ГОСТ 8968-75		2072.00.00.000.	4			4	
4	Контргайка 20					2			2	
5										
6	Муфта короткая 15		ГОСТ 8954-75		2072.00.00.000.	8			8	
7	Муфта короткая 20					3			3	
8										
9	Сгон 15		ГОСТ 8969-75		2072.00.00.000.	3			3	
10	Сгон 20					1			1	
11										
12	Фланцы									
13	Фланец 1-40-16	37 9941 4371 00	ГОСТ 12821-80		2072.00.00.000.	7			7	
14	1-50-10	37 9941 4345 02				4			4	
15	1-80-6	37 9941 4348 05				2			2	
16	1-40-10	37 9941 4344 03				4			4	
17	3-15-6	37 9941 4311 01				2			2	
18										
19										
20										
21										
22										
23										
24										
25										
26										
27										
28										
29										
30										

Инв.№подл. | Подп. и дата | Взам.инв.№ | Инв.№дубл. | Подп. и дата

Изм. | Лист | № докум. | Подп. | Дата

2072.00.00.000.

Лист 3

Формат А3

Инв.№подл. | Подп. и дата | Взам.инв.№ | Инв.№дубл. | Подп. и дата