ТИПОВОЙ ПРОЕКТ
903-1-293.91
КОТЕЛЬНАЯ С 2 КОТЛАМИ КВм-0,63К
СИСТЕМА ТЕПЛОСНАБЖЕНИЯ-ЗАКРЫТАЯ
ТОПЛИВО-СОРТИРОВАННЫЕ УГЛИ

АЛЬБОМ 3
БЛОКИ НАСОСОВ, БАК-АККУМУЛЯТОР, ГАЗОХОДЫ

25141-02
ЦЕНА
Отпускная цена
на момент реализации,
указана в счет-накладной

ТИПОВОЙ ПРОЕКТ
903-1-293.91
КОТЕЛЬНАЯ С 2 КОТЛАМИ КВм-0,63 К
СИСТЕМА ТЕПЛОСНАБЖЕНИЯ-ЗАКРЫТАЯ
ТОПЛИВО-СОРТИРОВАННЫЕ УГЛИ

АЛЬБОМ 3
БЛОК И НАСОСОВ, БАК-АККУМУЛЯТОР, ГАЗОХОДЫ

РАЗРАБОТАН:

ЦНИИЭП ИНЖЕНЕРНОГО ОБОРУДОВАНИЯ
ГЛАВНЫЙ ИНЖЕНЕР ИНСТИТУТА А.Г. КЕТАОВ
ГЛАВНЫЙ ИНЖЕНЕР ПРОЕКТА А.И. ПОРУБЛЕВ

УТВЕРЖДЕН ГОСКОМАРХИТЕКТУРЫ
ПРИКАЗ № 125 ОТ 5 СЕНТЯБРЯ 1991г.

СОДЕРЖАНИЕ АЛЬБОМА

Обозначение	Наименование	Стр.
	Обложка	
	Титульный лист	1
	Содержание альбома	2;3;4
2066.00.00.000СБ	Блок насосов горячего водос-	
	набжения. Сборочный чертёж.	5
2066.00.00.000ВС	Блок насосов горячего водоснаб-	6
	жения. Ведомость спецификаций	
2066.00.00.000	Блок насосов горячего водоснаб-	
	жения. Спецификация.	
2066.02.00.000СБ	Коллектор напорный. Сборочный	7
	чертёж.	
2066.01.00.000СБ	Коллектор всасывающий	
	Сборочный чертёж.	
2066.02.00.000	Коллектор напорный. Спецификация	8
2066.01.00.000	Коллектор всасывающий	
	Спецификация	
2066.03.00.000	Трубопровод. Спецификация	9
2066.03.00.000СБ	Трубопровод. Сборочный чертёж	
2066.04.00.000	Трубопровод. Спецификация	
2066.04.00.000СБ	Трубопровод. Сборочный чертёж	
2066.05.00.000.СБ	Рама блока. Сборочный чертёж	10
2066.05.00.000	Рама блока. Спецификация	11
2066.05.00.001	Кронштейн	
2066.05.00.002	Поперечина	
2066.05.00.003	Стойка	
2073.00.00.000СБ	Блок подогревателя исходной воды	12
	Сборочный чертёж	
2073.00.00.000ВС	Блок подогревателя исходной воды	13
	Ведомость спецификаций	
2073.00.00.000	Блок подогревателя исходной воды	
	Спецификация	
2073.01.00.000	Рама блока. Спецификация	14
2073.02.00.000	Трубопровод. Спецификация	
2073.01.00.000СБ	Рама блока. Сборочный чертёж	
2073.02.00.000СБ	Трубопровод. Сборочный чертёж	15
2073.03.00.000	Трубопровод. Спецификация	
2073.03.00.000СБ	Трубопровод. Сборочный чертёж	
2073.04.00.000	Трубопровод. Спецификация	
2073.04.00.000СБ	Трубопровод. Сборочный чертёж	16
2073.05.00.000	Трубопровод. Спецификация	
2073.05.00.000СБ	Трубопровод. Сборочный чертёж	
2073.06.00.000	Трубопровод. Спецификация	
2073.06.00.000СБ	Трубопровод. Сборочный чертёж	17
2073.07.00.000	Трубопровод.	
2073.08.00.000	Трубопровод. Спецификация	
2073.08.00.000СБ	Трубопровод. Сборочный чертёж	
2073.09.00.000	Трубопровод. Спецификация	18
2073.09.00.000СБ	Трубопровод. Сборочный чертёж	
2087.00.00.000ВС	Блок подогревателя горячего водо-	
	снабжения. Ведомость спецификаций	
2087.00.00.000СБ	Блок подогревателя горячего водо-	19
	снабжения. Сборочный чертёж. Лист1	
2087.00.00.000СБ	Блок подогревателя горячего водо-	20
	снабжения. Сборочный чертеж. Лист2	

Обозначение	Наименование	Стр.
2087.00.00.000	Блок подогревателя горячего водо-	
	снабжения. Спецификация	21
2087.00.00.001	Патрубок	
2087.01.00.000	Рама блока. Спецификация	22
2087.01.00.000СБ	Рама блока. Сборочный чертёж	
2087.02.00.000	Трубопровод. Спецификация	23
2087.02.00.000СБ	Трубопровод. Сборочный чертёж	
2087.03.00.000	Трубопровод. Спецификация	24
2087.03.00.000СБ	Трубопровод. Сборочный чертёж	
2087.04.00.000	Трубопровод. Спецификация	
2087.04.00.000СБ	Трубопровод. Сборочный чертёж	
2087.05.00.000	Трубопровод. Спецификация	25
2087.05.00.000СБ	Трубопровод. Сборочный чертёж	
2087.06.00.000	Трубопровод. Спецификация	
2087.06.00.000СБ	Трубопровод. Сборочный чертёж	
2087.06.00.001	Патрубок	25
2087.07.00.000СБ	Трубопровод. Сборочный чертёж	
2087.07.00.000	Трубопровод. Спецификация	
2087.07.00.001	Патрубок	
2087.08.00.000	Трубопровод. Спецификация	27
2087.08.00.000 СБ	Трубопровод. Сборочный чертёж	
2087.09.00.000	Трубопровод. Спецификация	
2087.09.00.000СБ	Трубопровод. Сборочный чертёж	
2081.00.00.000СБ	Блок насосов исходной воды	28
	Сборочный чертёж	
2081.00.00.000ВС	Блок насосов исходной воды	29
	Ведомость спецификаций	
2081.00.00.000	Блок насосов исходной воды	
	Спецификация	
2081.01.00.000СБ	Коллектор всасывающий. Сборочный	30
	чертёж.	
2081.01.00.000	Коллектор всасывающий. Спецификация	
2081.04.00.000	Трубопровод Ду50. Спецификация	31
2081.04.00.001	Стакан	
2081.04.00.002	Стакан	
2081.03.00.000СБ	Трубопровод Ду40. Сборочный чертёж	
2081.02.00.000СБ	Коллектор напорный. Сборочный	32
	чертёж.	
2081.02.00.000	Коллектор напорный. Спецификация	
2081.04.00.000 СБ	Трубопровод Ду50. Сборочный чертёж	
2081.03.00.000	Трубопровод Ду 40. Спецификация	33
2081.05.00.000СБ	Трубопровод Ду40. Сборочный чертёж	
2081.05.00.000	Трубопровод Ду 40. Спецификация	
2081.06.00.000	Трубопровод Ду 32. Сборочный чертёж	34
2081.06.00.000	Трубопровод Ду 32. Спецификация	
2081.07.00.000	Трубопровод. Спецификация	
2081.07.00.000СБ	Трубопровод. Сборочный чертёж	
2081.07.00.001	Переход	35
2081.07.00.002	Стакан	
2081.07.00.003	Звено	
2081.08.00.000СБ	Трубопровод. Сборочный чертёж	
2081.08.00.000	Трубопровод. Спецификация	36
2081.08.00.001	Переход	
2081.08.00.002	Стакан	
2081.09 00.000СБ	Трубопровод Ду 25. Сборочный чертёж	

Обозначение	Наименование	Стр.
2081.09.00.000	Трубопровод Ду25. Спецификация	37
2081.08.00.003	Звено	
2081.10.00.000 СБ	Трубопровод Ду25. Сборочный чертёж	
2081.10.00.000	Трубопровод Ду25. Спецификация	
2081.11.00.001	Кронштейн	38
2081.11.00.000	Рама блока. Спецификация	
2081.11.00.000 СБ	Рама блока. Сборочный чертёж	
2084.00.00.000 СБ	Блок сетевых насосов Сборочный чертёж	39
2084.00.00.000 ВС	Блок сетевых насосов. Ведомость спецификаций.	40
2084.00.00.000	Блок сетевых насосов Спецификация. Лист1. Лист2	
2084.00.00.000	Блок сетевых насосов Спецификация. Лист3	41
2084.01.00.000	Коллектор всасывающий. Спецификация	
2084.02.00.000	Коллектор напорный. Спецификация. Лист1	
2084.02.00.000	Коллектор напорный. Спецификация. Лист2	42
2084.03.00.000 СБ	Трубопровод. Сборочный чертёж	
2084.01.00.001	Патрубок	
2084.04.00.000 СБ	Трубопровод. Сборочный чертёж	
2084.01.00.000 СБ	Коллектор всасывающий. Сборочный чертёж	43
2084.02.00.000 СБ	Коллектор напорный. Сборочный чертёж	
2084.03.00.000	Трубопровод. Спецификация	44
2084.04.00.000	Трубопровод. Спецификация	
2084.05.00.000 СБ	Трубопровод. Сборочный чертёж	
2084.05.00.000	Трубопровод. Спецификация	
2084.06.00.000 СБ	Трубопровод Сборочный чертёж	45
2084.06.00.000	Трубопровод. Спецификация	
2084.06.00.001	Патрубок	
2084.08.00.000 СБ	Рама блока. Сборочный чертёж	46
2084.08.00.000	Рама блока. Спецификация	
2084.08.00.001	Балка	
2084.07.00.000 СБ	Трубопровод. Сборочный чертёж	47
2084.07.00.000	Трубопровод. Спецификация	
2084.09.00.000	Опора. Сборочный чертёж	
2084.09.00.000	Опора. Спецификация	
2092.00.00.000 СБ	Газоход от котла Сборочный чертёж	48
2092.00.00.000 ВС	Газоход от котла. Ведомость спецификаций	49
2092.00.00.000	Газоход от котла. Спецификация	
2092.01.00.000 СБ	Переход. Сборочный чертёж	
2092.01.00.000	Переход. Спецификация	50
2092.01.00.001	Стенка	
2092.01.00.002	Стенка	
2092.01.00.003	Фланец	
2092.02.00.000	Короб. Сборочный чертёж	51
2092.02.00.000	Короб. Спецификация	
2092.02.00.001	Стенка	
2092.03.00.000 СБ	Отвод. Сборочный чертёж	
2092.03.00.000	Отвод. Спецификация	52
2092.03.00.001	Стенка	
2092.03.00.002	Стенка	
2092.03.00.003	Стенка	
2092.04.00.000 СБ	Тройник. Сборочный чертёж	53
2092.04.00.000	Тройник. Спецификация	
2092.04.00.001	Стенка	
2092.04.00.002	Стенка	
2092.05.00.000 СБ	Тройник. Сборочный чертёж	54
2092.05.00.000	Тройник. Спецификация	
2092.05.00.001	Стенка	
2092.05.00.002	Стенка	
2092.06.00.000 СБ	Переход. Сборочный чертёж	55
2092.06.00.000	Переход. Спецификация	
2092.06.00.001	Стенка	
2092.07.00.000 СБ	Переход. Сборочный чертёж	
2092.07.00.001	Фланец	55
2092.07.00.002	Стенка	

Обозначение	Наименование	Стр.
2092.07.00.000	Переход. Спецификация	56
2092.07.00.003	Стенка	
2092.08.00.000 СБ	Переход. Сборочный чертёж	57
2092.08.00.000	Переход. Спецификация	
2092.08.00.001	Стенка	
2092.08.00.002	Стенка	
2092.09.00.000СБ	Короб. Сборочный чертёж	58
2092.09.00.000	Короб. Спецификация	
2092.09.00.001	Фланец	
2092.09.00.002	Стенка	
2092.09.00.003	Стенка	59
2092.10.00.000СБ	Переход. Сборочный чертёж	
2092.10.00.000	Переход. Спецификация	
2092.10.00.001	Фланец	
2092.10.00.002	Стенка	60
2092.11.00.000СБ	Переход. Сборочный чертёж	
2092.11.00.000	Переход. Спецификация	
2092.11.00.001	Фланец	
2092.11.00.002	Стенка	61
2092.11.00.003	Стенка	
2092.12.00.000СБ	Отвод. Сборочный чертёж	
2092.12.00.000	Отвод. Спецификация	
2092.12.00.001	Стенка	
2092.12.00.002	Стенка	62
2092.13.00.000СБ	Короб. Сборочный чертёж	
2092.14.00.000СБ	Короб. Сборочный чертёж	
2092.13.00.000	Короб. Спецификация	63
2092.14.00.000	Короб. Спецификация	
2092.15.00.000СБ	Короб. Сборочный чертёж	
2092.15.00.000	Короб. Спецификация	
2092.15.00.001	Фланец	64
2092.16.00.000СБ	Короб. Сборочный чертёж	
2092.16.00.000	Короб. Спецификация	
2092.16.00.001	Стенка	
2092.17.00.000СБ	Короб. Сборочный чертёж	65
2092.17.00.000	Короб. Спецификация	
2097.00.00.000СБ	Газоход от циклона. Сборочный чертёж	
2097.00.00.000	Газоход от циклона. Спецификация	
2097.00.00.000 ВС	Газоход от циклона. Ведомость спецификаций	66
2097.01.00.000СБ	Короб. Сборочный чертёж	
2097.01.00.000	Короб. Спецификация	
2097.02.00.000СБ	Отвод Сборочный чертёж	67
2097.02.00.000	Отвод. Спецификация	
2097.02.00.001	Стенка	
2097.02.00.002	Стенка	
2097.03.00.000СБ	Короб. Сборочный чертёж	68
2097.03.00.000	Короб. Спецификация	
2097.04.00.000СБ	Переход. Сборочный чертёж	
2097.04.00.000	Переход. Спецификация	
2094.00.00.000СБ	Бак-аккумулятор V= 1.5м3 Сборочный чертёж	69
2094.00.00.000	Бак-аккумулятор V= 1.5м3 Спецификация	70
2094.01.00.000СБ	Трубопровод. Сборочный чертеж	
2094.01.00.000	Трубопровод. Спецификация. Лист1	
2094.01.00.000	Трубопровод. Спецификация. Лист2	71
2094.02.00.001	Крышка	
2094.02.00.000СБ	Устройство задержания герметика Сборочный чертёж	
2094.02.00.000	Устройство задержания герметика Спецификация	72
2094.00.00.001	Накладка	
2094.00.00.002	Накладка	
2066.00.00.000ВП	Блок насосов горячего водоснабжения. Ведомость покупных изделий. Лист1 Лист2	73

СОДЕРЖАНИЕ АЛЬБОМА

Обозначение	Наименование	Стр.
2073.00.00.000 ВП	Блок подогревателя исходной воды. Ведомость покупных изделий	74
2087.00.00.000 ВП	Блок подогревателя горячего водоснабжения. Ведомость покупных изделий. Лист1	
2087.00.00.000 ВП	Лист2	75
2081.0000.000 ВП	Блок насосов исходной воды. Ведомость покупных изделий. Лист1	
2084.00.00.000 ВП	Блок сетевых насосов Ведомость покупных изделий. Лист1	76
2081.00.00.000 ВП	Лист2	
2084.00.00.000 ВП	Лист2	
2094.00.00.000.ВП	Бак-аккумулятор V = 15 м3 Ведомость покупных изделий	77

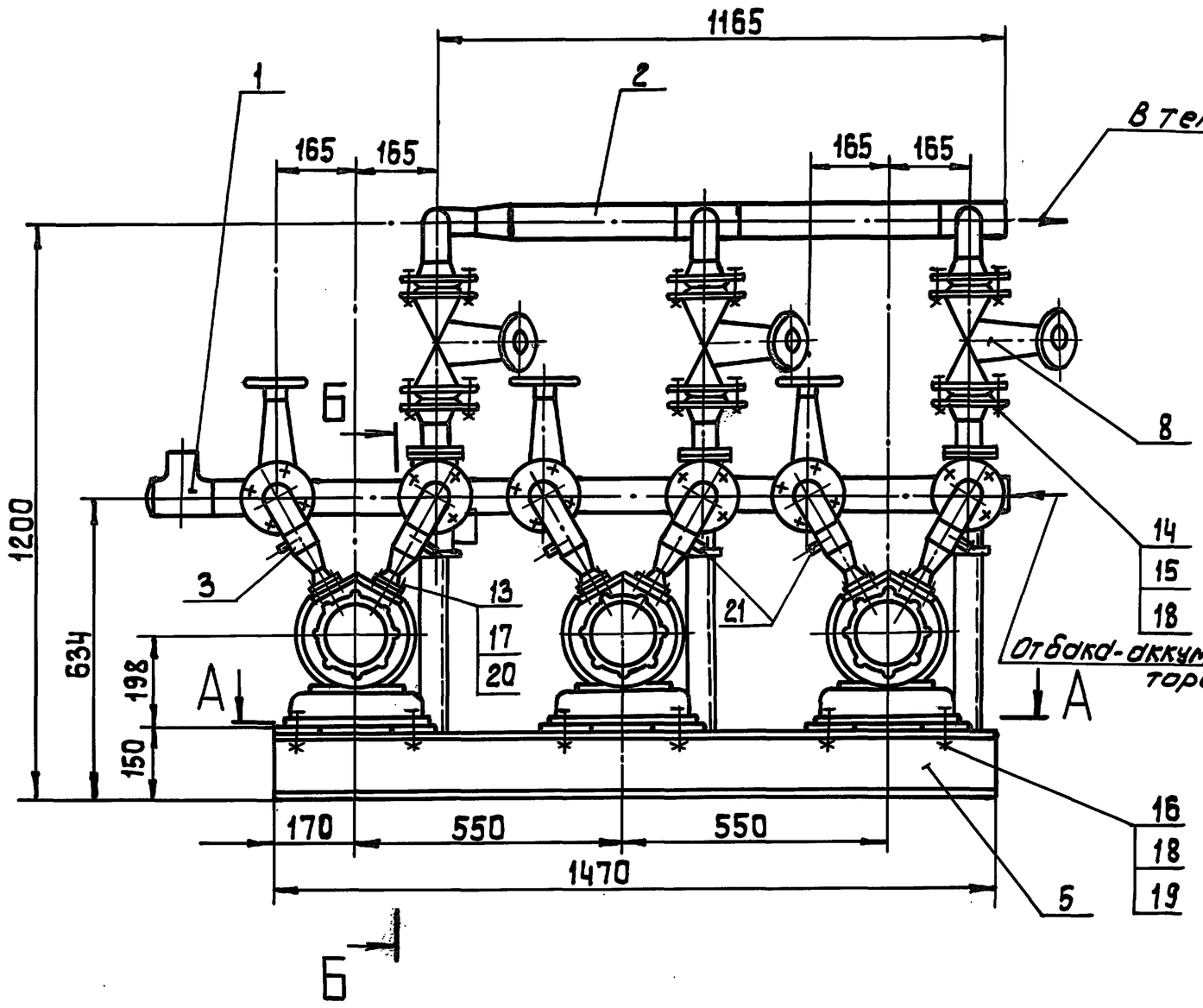

Б – Б (1:5)

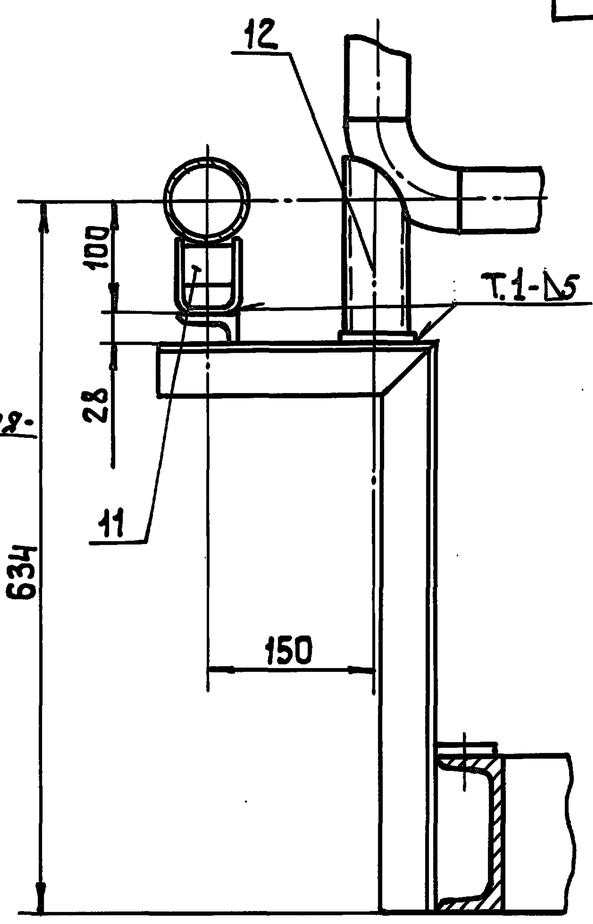

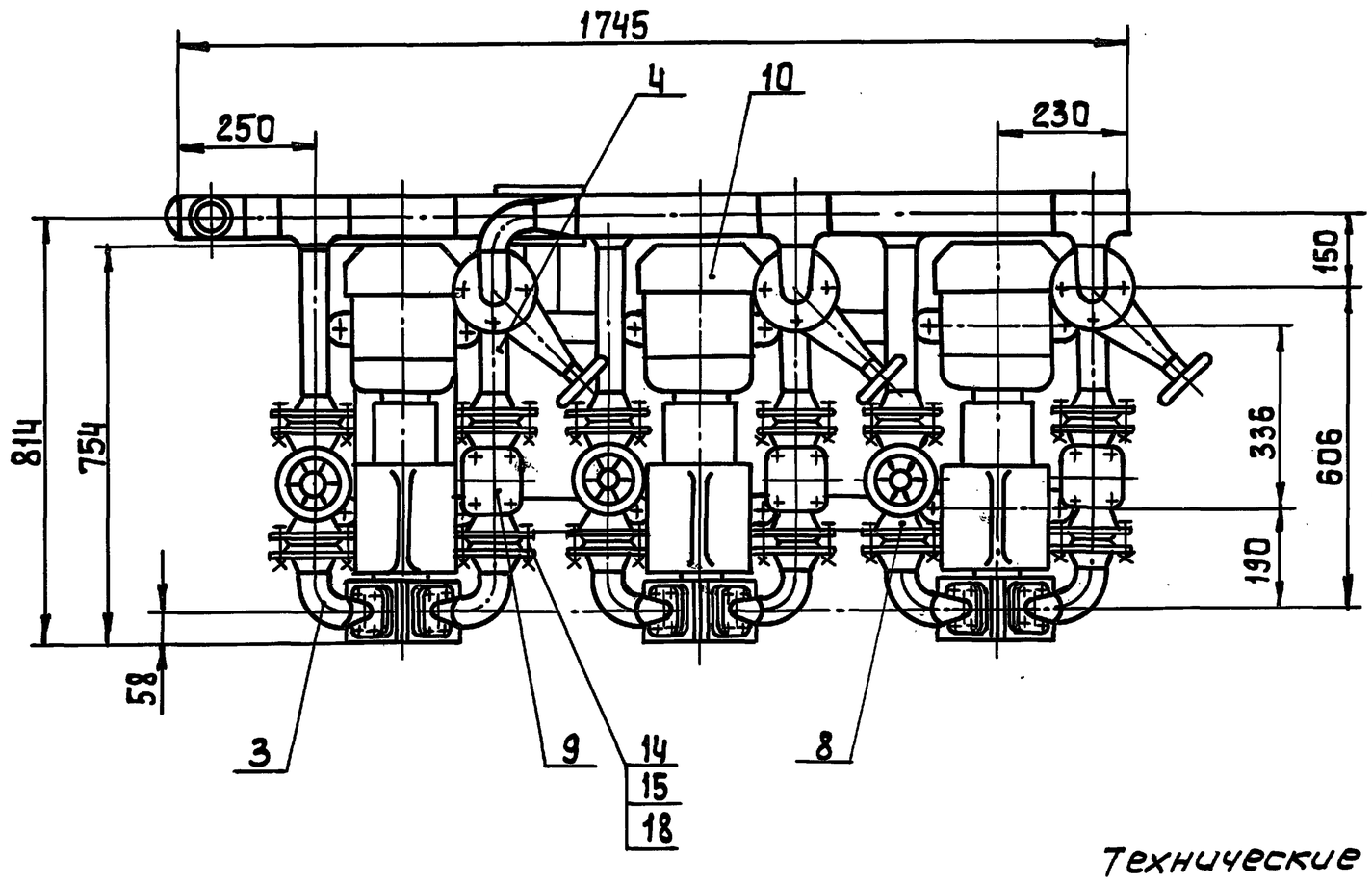

Техническая характеристика

1. Напор, м.в.ст.	- 15
2. Производительность, м³/ч	
средняя	- 2,5
максимальная	- 7,5
3. Температура воды, °С	- 60

А – А

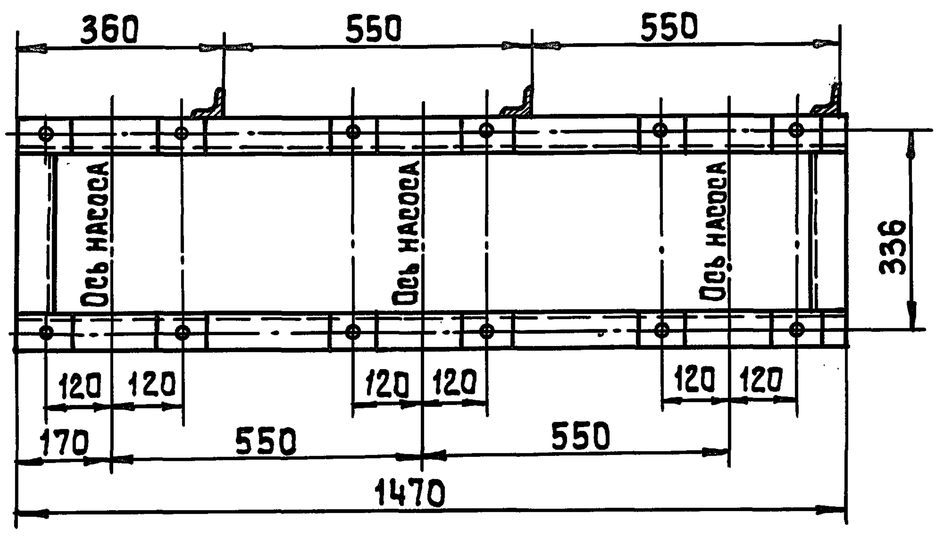

Технические требования

1. Сварка по ГОСТ 5264-80.
2. Размеры для справок.
3. Допускается раму блока крепить к строительным конструкциям с помощью фундаментных болтов, или приварить к закладным деталям.

Изм	Лист	№ докум	Подп	Дата	2066.00.00.000 СБ			
Разраб		Парыгина			Блок насосов горячего водоснабжения	Лит.	Масса	Масштаб
Пров.		Щипков				И	455	1:10
Т.контр					Сборочный чертеж	Лист	Листов	
Н.контр.		Буданкова				ЦНИИЭП инж. оборудования.		
Утв.		Кремнев						

Инв.№ подл. | Подп. и дата | Взам.инв.№ | Инв.№ дубл. | Подп. и дата

ТП 903-1-293.91 Альбом 3

№строки	Обозначение	Наименование	Куда входит: Обозначение	Куда входит: кол.	Общее кол-во	Примечание
1	2066 00. 00.000	Блок насосов горячего				
2		водоснабжения			1	
3	2066 01. 00.000	коллектор всасывающий	2066. 00. 00.000	1	1	
4	2066.02. 00.000	Коллектор напорный	2066. 00. 00.000	1	1	
5	2066.03. 00.000	Трубопровод	2066. 00. 00.000	6	6	
6	2066. 04. 00.000	Трубопровод	2066. 00. 00.000	3	3	
7	2066 05. 00.000	Рама блока	2066. 00. 00.000	1	1	
8						
9						
10						
11						
12						
13						
14						
15						
16						
17						
18						
19						
20						
21						
22						
23						
24						
25						
26						
27						

Инв.№подл | Подп. и дата | Взам. инв.№ | Инв.№дубл. | Подп. и дата

Изм	Лист	N докум	Подп.	Дата	2066. 00.00.000ВС			
Разраб		Парыгина			Блок насосов горячего водоснабжения	Лит	Лист	Листов
Пров.		Шипков				И		1
Н. контр		Буданкова			Ведомость спецификаций	ЦНИИЭПинж оборудования		
Утв.		Шипков						

Формат	Зона	Поз.	Обозначение	Наименование	Кол.	Примечание
				Документация		
А2			2066. 00.00.000.СБ	Сборочный чертеж		
А3			2066. 00.000.00ВС	Ведомость специ-		
				фикаций		
А3			2066. 00.00.000 ВП	Ведомость покупных		
				изделий		
				Сборочные единицы		
		1	2066.01. 000.00	Коллектор всасы-	1	
				вающий		
		2	2066. 02. 00.000	Коллектор напор-	1	
				ный		
		3	2066. 03. 00.000	Трубопровод	6	
		4	2066. 04. 00.000	Трубопровод	3	
		5	2066. 05. 00.000	Рама блока	1	
				Стандартные		
				изделия		
		8		Клапан запорный		
				фланцевый 15кч 16нж		
				Ду50 Ру25		
				ТУ26-07-1428-87	6	14 кг
		9		Клапан обратный		
				фланцевый 16 кч9п		
				Ду 50 Ру25		
				ТУ26-07-1443-87	3	10.3кг

Инв.№подл | Подп. и дата | Взам. инв.№ | Инв.№дубл. | Подп. и дата

Изм	Лист	N докум.	Подп.	Дата	2066. 00. 00.000			
Разраб		Парыгина			Блок насосов горячего водоснабжения.	Лит.	Лист	Листов
Пров.		Шипков				И	1	2
Т. конт.						ЦНИИЭП инж. оборудования		
Н. конт.		Буданкова						
Утв		Кремнев						

Формат	Зона	Поз	Обозначение	Наименование	Кол.	Примечание
		10		Насос вихревой		
				ВК1116		
				ГОСТ 10392-89		
				с эл. двигателем		
				4АМХ80В4У N 15 кВт	3	81 кг
		11		Опора подвижная		
				ОПП2- 100-76		
				ГОСТ 14911-82	1	1.17кг
		12		Опора- подпятник		
				57-01 ОСТ34-42-622-84	3	0.8 кг
				Прокладка		
				ГОСТ 15180-86		
		13		А-25-16	6	
		14		А-50-16	18	
				Болт ГОСТ 7798-70		
		15		М16-6д х 120.58	72	
		16		М16-6д х 70.58	12	
				Гайка ГОСТ5915-70		
		17		М10-6Н.5	24	
		18		М16-6Н.5	84	
		19		Шайба 16.01	12	
				ГОСТ 10906-78		
		20		Шпилька М10-6д х		
				х50.58 ГОСТ 22034-76	24	

Инв.№подл | Подп. и дата | Взам. инв.№ | Инв.№дубл. | Подп. и дата

Изм	Лист	N докум.	Подп.	Дата	2066. 00. 00.000	Лист 2

Инв.№ подл. | Подпись и дата | Взам.инв.№ | Инв.№ дубл. | Подпись и дата

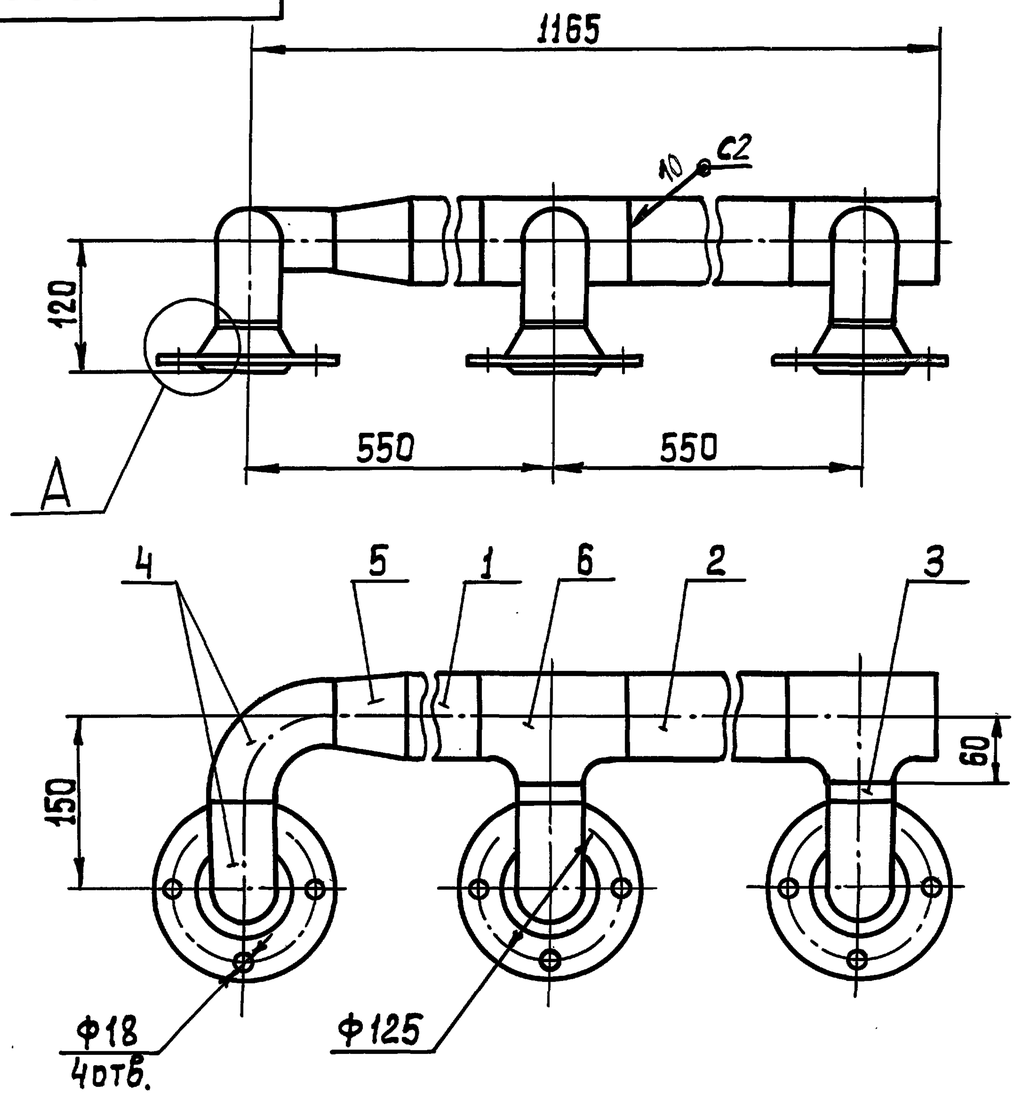

А (1:2)

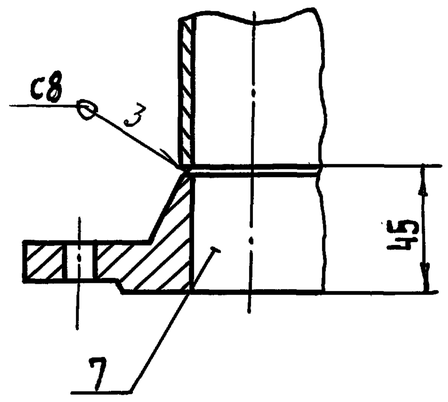

1. Сварные швы по ГОСТ 16037-80
2. Размеры для справок.

Изм	Лист	№ докум.	Подп.	Дата	2066.02.00.000 СБ			
Разраб.		Парыгина			Коллектор напорный Сборочный чертеж	Лит.	Масса	Масштаб
Пров.		Шипков				И	15	1:5
Т.контр.						Лист	Листов 1	
Н.контр.		Буданкова				ЦНИИЭПтинж. оборудования		
Утв.		Шипков						

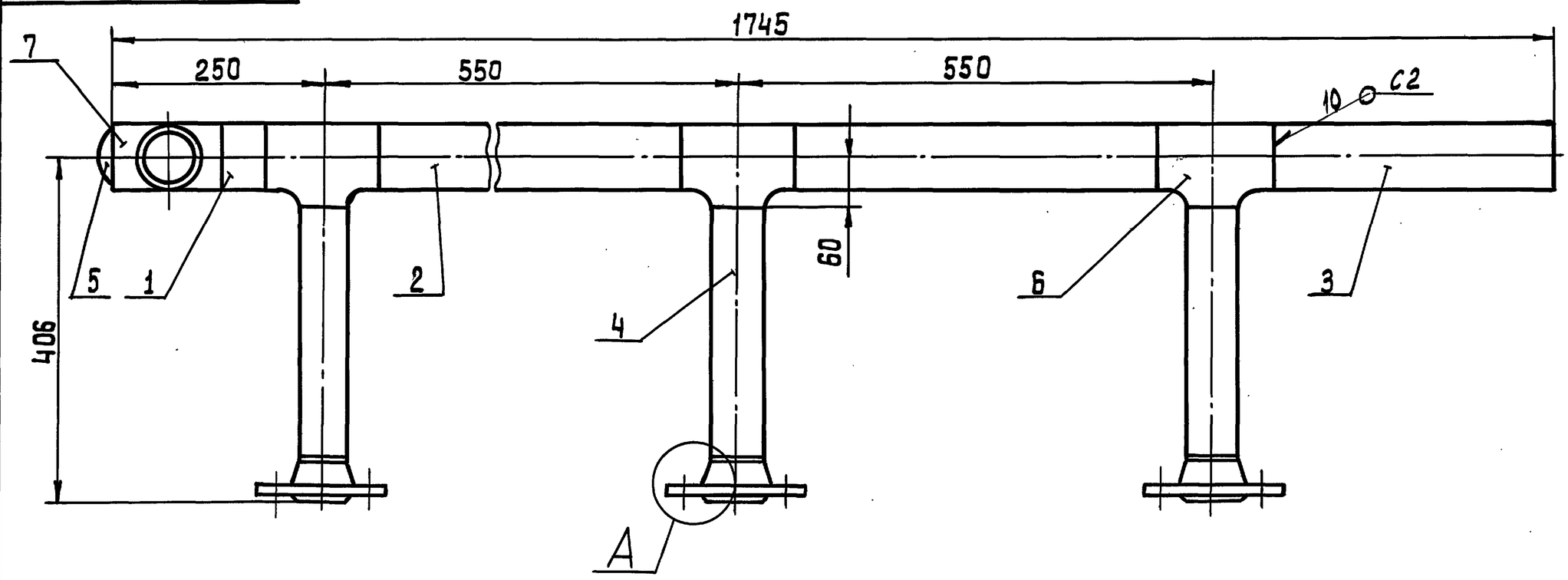

1. Сварные швы по ГОСТ 16037-80
2. Размеры для справок.

А (1:2)

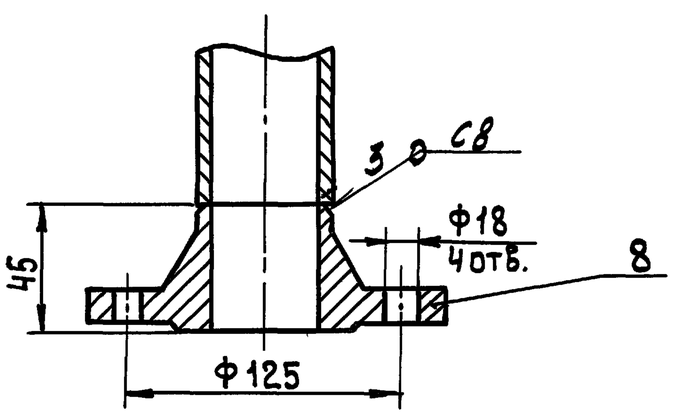

Изм	Лист	№ докум.	Подп.	Дата	2066.01.00.000 СБ			
Разраб.		Парыгина			Коллектор всасывающий Сборочный чертеж	Лит.	Масса	Масштаб
Пров.		Шипков				И	40	1:5
Т.контр.						Лист	Листов 1	
Н.контр.		Буданкова				ЦНИИЭПтинж. оборудования		
Утв.		Шипков						

Формат	Зона	Поз.	Обозначение	Наименование	Кол.	Примечание
		5		Переход К 76×3,5-57×3,5		
				ГОСТ 17378-83	1	0,2 кг
		6		Тройник П 76×3,5-57×3,0		
				ГОСТ 17376-83	2	1,6 кг
		7		Фланец 1-50-10		
				ГОСТ 12821-80	3	2,26кг

Инв. № подл. | Подпись и дата | Взам. инв. № | Инв. № дубл. | Подпись и дата

Изм. Лист № докум. Подп. Дата — 2066.02.00.000 — Лист 2

Формат	Зона	Поз.	Обозначение	Наименование	Кол.	Примечание
				Документация		
А3			2066.02.00.000 СБ	Сборочный чертеж		
				Детали		
Б4		1	2066.02.00.001	Патрубок		
				Труба 76×3 ГОСТ 10704-76 / В-В Ст3 ГОСТ 10705-80		
				ℓ = 340 h 14	1	1,3 кг
Б4		2	2066.02.00.002	Патрубок		
				Труба 76×3 ГОСТ 10704-76 / В-В Ст3 ГОСТ 10705-80		
				ℓ = 420 h 14	1	2,3 кг
Б4		3	2066.02.00.003	Патрубок		
				Труба 57×3 ГОСТ 10704-76 / В-В Ст3 ГОСТ 10705-80		
				ℓ = 15 h 14	2	0,08 кг
				Стандартные изделия		
		4		Отвод 90° 57×3 ГОСТ 17375-83	4	0,5 кг

Инв. № подл. | Подпись и дата | Взам. инв. № | Инв. № дубл. | Подпись и дата

Изм	Лист	№ докум.	Подп.	Дата	2066.02.00.000		
Разраб.		Парыгина			Коллектор напорный	Лит И	Лист 1 / Листов 2
Пров.		Шипков				ЦНИИЭПинж. оборудования	
Н. контр.		Буданкова					
Утв.		Шипков					

Формат	Зона	Поз.	Обозначение	Наименование	Кол.	Примечание
		5		Заглушка 76×3,5		
				ГОСТ 17379-83	1	0,4 кг
		6		Тройник П 76×3,5-57×3,0		
				ГОСТ 17376-83	6	1,6 кг
		7		Тройник 76×3,5		
				ГОСТ 17376-83	1	1,5 кг
		8		Фланец 1-50-10		
				ГОСТ 12821-80	6	2,26кг

Инв. № подл. | Подпись и дата | Взам. инв. № | Инв. № дубл. | Подпись и дата

Изм. Лист № докум. Подп. Дата — 2066.01.00.000 — Лист 2

Формат	Зона	Поз.	Обозначение	Наименование	Кол.	Примечание
				Документация		
А3			2066.01.00.000 СБ	Сборочный чертеж		
				Детали		
Б4		1	2066.01.00.001	Патрубок		
				Труба 76×3 ГОСТ 10704-76 / В-В Ст3 ГОСТ 10705-80		
				ℓ = 55 h 14	1	1 кг
Б4		2	2066.01.00.002	Патрубок		
				Труба 76×3 ГОСТ 10704-76 / В-В Ст3 ГОСТ 10705-80		
				ℓ = 420 h 14	2	2,5 кг
Б4		3	2066.01.00.003	Патрубок		
				Труба 76×3 ГОСТ 10704-76 / В-В Ст3 ГОСТ 10705-80		
				ℓ = 330 h 14	1	1,75 кг
Б4		4	2066.01.00.004	Патрубок		
				Труба 57×3 ГОСТ 10704-76 / В-В Ст3 ГОСТ 10705-80		
				ℓ = 301 h 14	3	1,63 кг
				Стандартные изделия		

Инв. № подл. | Подпись и дата | Взам. инв. № | Инв. № дубл. | Подпись и дата

Изм	Лист	№ докум.	Подп.	Дата	2066.01.00.000		
Разраб.		Парыгина			Коллектор всасывающий	Лит И	Лист 1 / Листов 2
Пров.		Шипков				ЦНИИЭПинж. оборудования	
Н. контр.		Буданкова					
Утв.		Шипков					

Формат	Зона	Поз.	Обозначение	Наименование	Кол.	Примечание
				Документация		
А4			2066.03.00.000 СБ	Сборочный чертеж		
				Детали		
Б4		1	2066.03.00.001	Патрубок		
				Труба 57×3 ГОСТ 10704-76 / В-ВСт3 ГОСТ 10705-80		
				ℓ = 63 h14	1	0,26 кг
				Стандартные изделия		
		2		Отвод 90° 57×3,0		
				ГОСТ 17375-83	1	0,5 кг
		3		Переход К57×4-25×3		
				ГОСТ 17378-83	1	0,2 кг
		4		Фланец квадратный		
				1-25-6		
				ГОСТ 12821-80	1	0,76 кг
		5		Фланец 1-50-10		
				ГОСТ 12821-80	1	2,26 кг

Инв.№подл. | Подп. и дата | Взам.инв.№ | Инв.№дубл. | Подп. и дата

Изм	Лист	№ докум	Подп.	Дата	2066.03.00.000			
Разраб.		Парыгина			Трубопровод	Лит	Лист	Листов 1
Пров.		Шипков				И		
Т.контр.						ЦНИИЭПтинж. оборудования		
Н.контр.		Буданкова						
Утв.		Шипков						

Инв.№подл. | Подп. и дата | Взам.инв.№ | Инв.№дубл. | Подп. и дата

2066.03.00.000 СБ

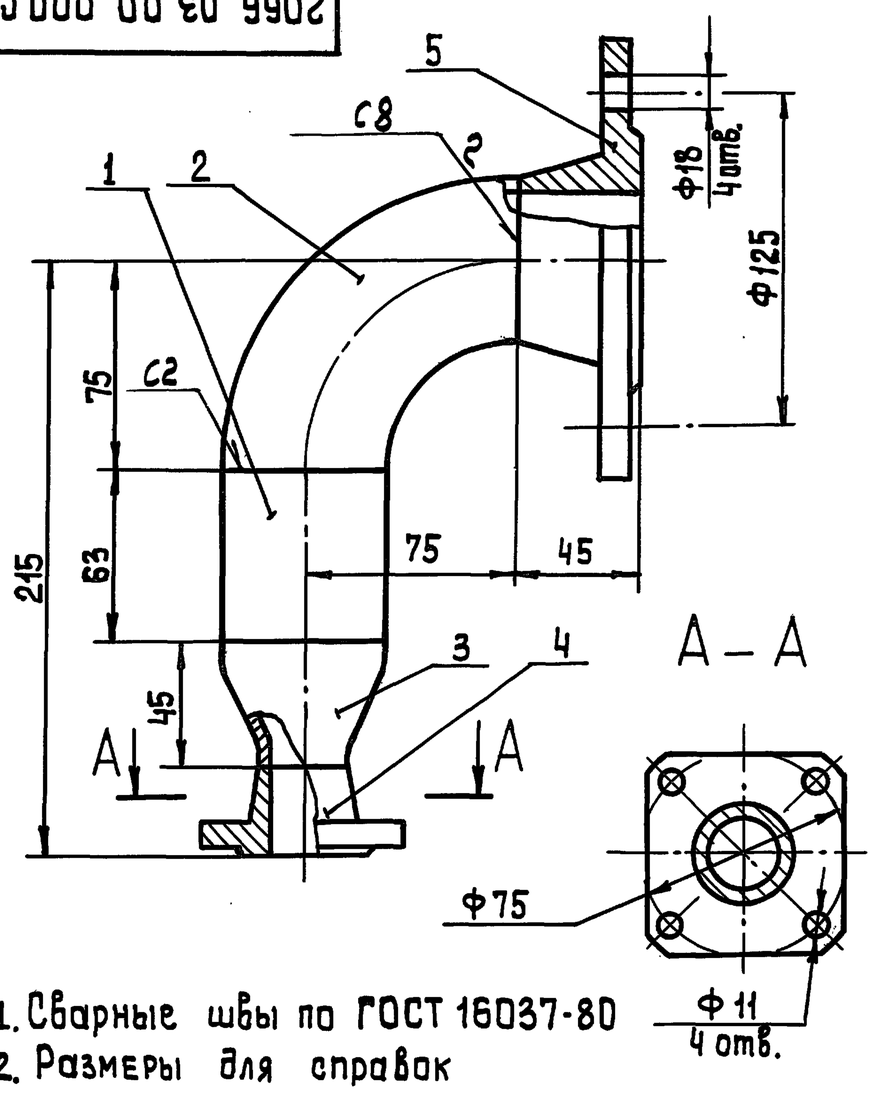

1. Сварные швы по ГОСТ 16037-80
2. Размеры для справок

Изм	Лист	№ докум	Подп.	Дата	2066.03.00.000 СБ			
Разраб.		Парыгина			Трубопровод	Лит	Масса	Масштаб
Пров.		Шипков			Сборочный чертеж	И	4	1:2
Т.контр.						Лист	Листов 1	
Н.контр.		Буданкова				ЦНИИЭПтинж. оборудования		
Утв.		Шипков						

Формат	Зона	Поз.	Обозначение	Наименование.	Кол.	Примечание
				Документация		
А4			2066.04.00.000 СБ	Сборочный чертеж.		
				Детали		
Б4		1	2066.04.00.001	Патрубок		
				Труба 57×3 ГОСТ 10704-76 / В-ВСт3 ГОСТ 10705-80		
				ℓ = 96 h14	1	0,4 кг
Б4		2	2066.04.00.002	Патрубок		
				Труба 57×3 ГОСТ 10704-76 / В-ВСт3 ГОСТ 10705-80		
				ℓ = 136 h14	1	0,5 кг
				Стандартные изделия		
		3		Отвод 90° 57×3,0		
				ГОСТ 17375-83	1	0,5 кг
		4		Фланец 1-50-10		
				ГОСТ 12821-80	2	2,26 кг

Инв.№подл. | Подп. и дата | Взам.инв.№ | Инв.№дубл. | Подп. и дата

Изм	Лист	№ докум	Подп.	Дата	2066.04.00.000			
Разраб.		Парыгина			Трубопровод	Лит	Лист	Листов 1
Пров.		Шипков				И		
Т.контр.						ЦНИИЭПтинж. оборудования		
Н.контр.		Буданкова						
Утв.		Кремнев						

Инв.№подл. | Подп. и дата | Взам.инв.№ | Инв.№дубл. | Подп. и дата

2066.04.00.000 СБ

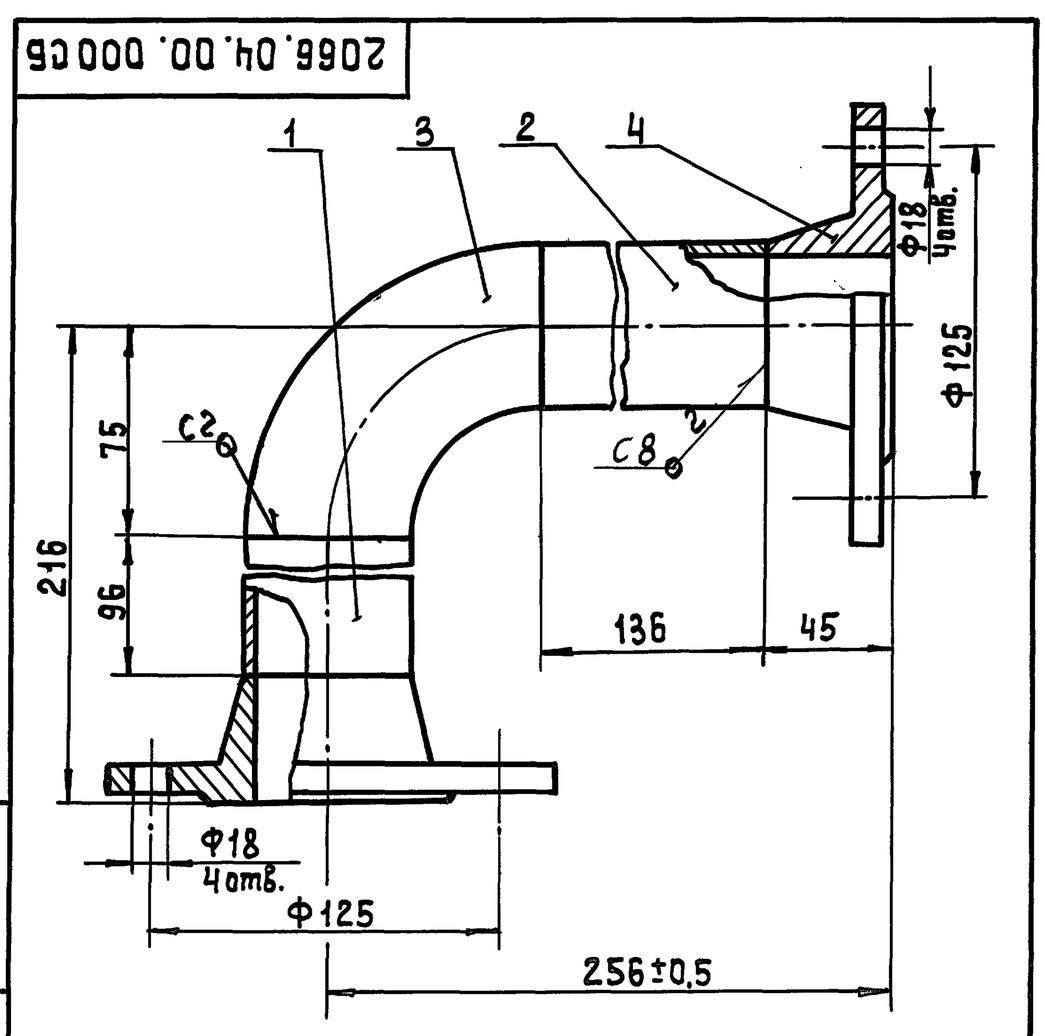

1. Сварные швы по ГОСТ 16037-80
2. Размеры для справок.

Изм	Лист	№ докум	Подп.	Дата	2066.04.00.000 СБ			
Разраб.		Парыгина			Трубопровод	Лит	Масса	Масштаб
Пров.		Шипков			Сборочный чертеж	И	6,4	1:2
Т.контр.						Лист	Листов 1	
Н.контр.		Буданкова				ЦНИИЭПтинж. оборудования		
Утв.		Шипков						

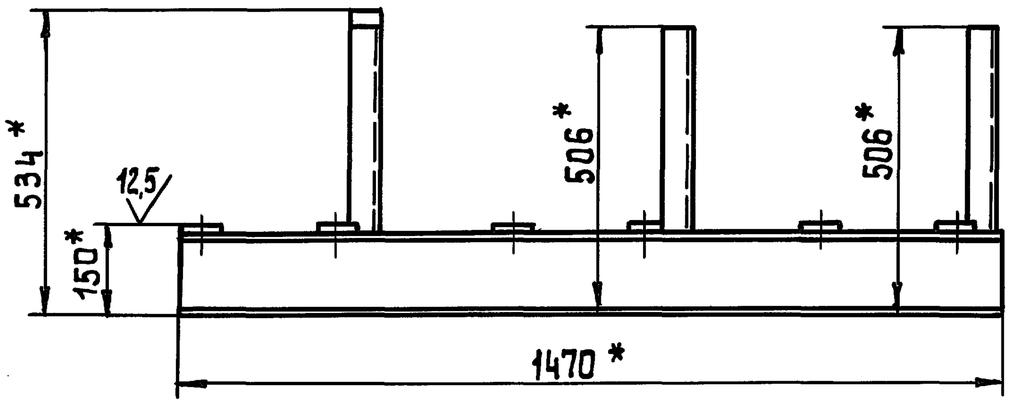

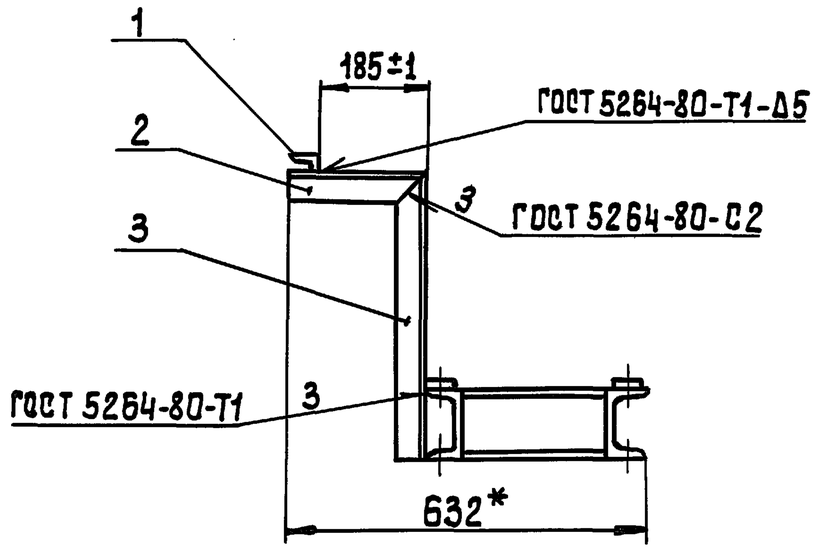

А

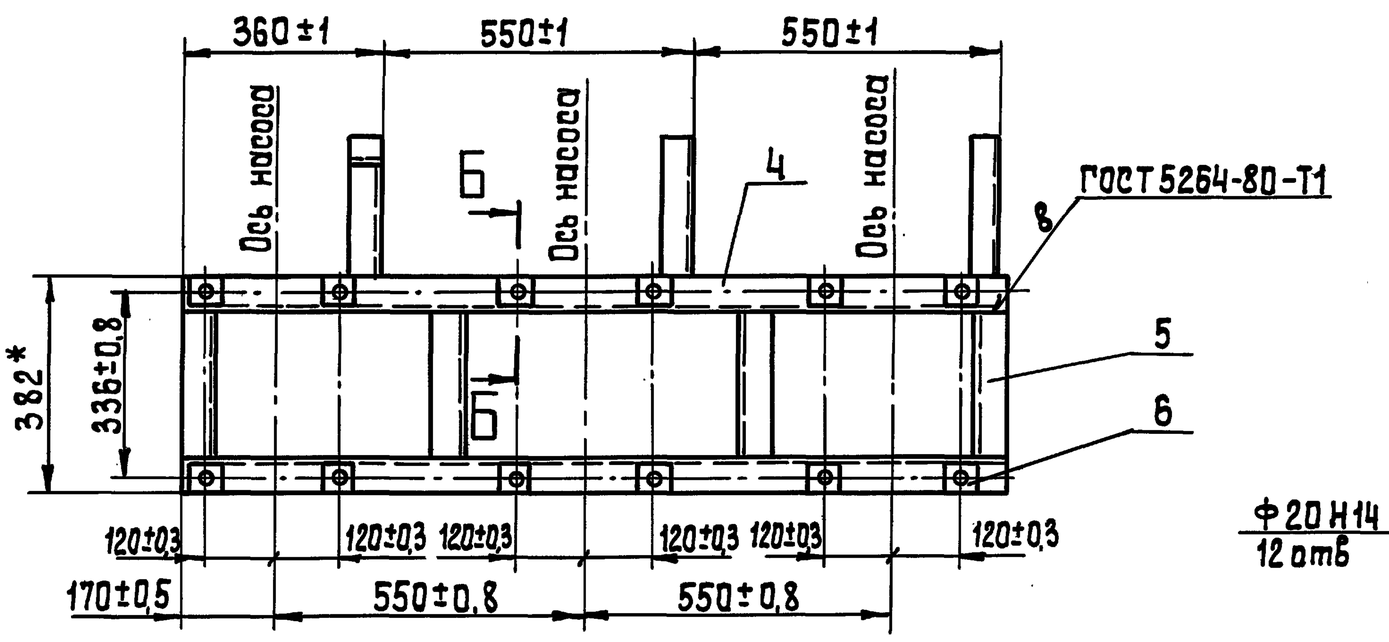

Б – Б (1:2,5)

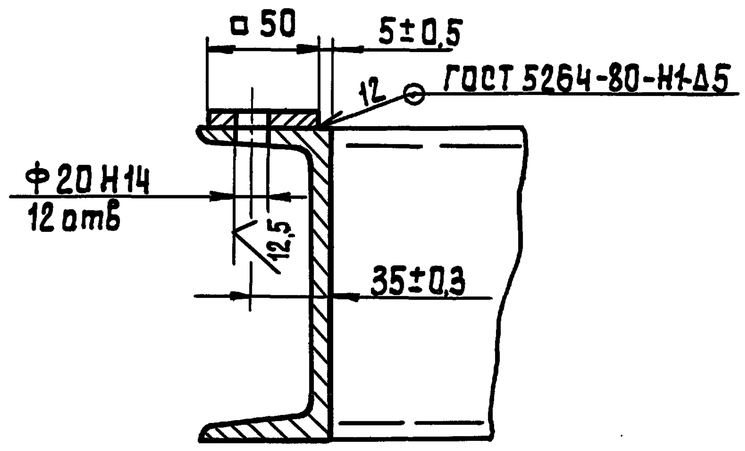

А

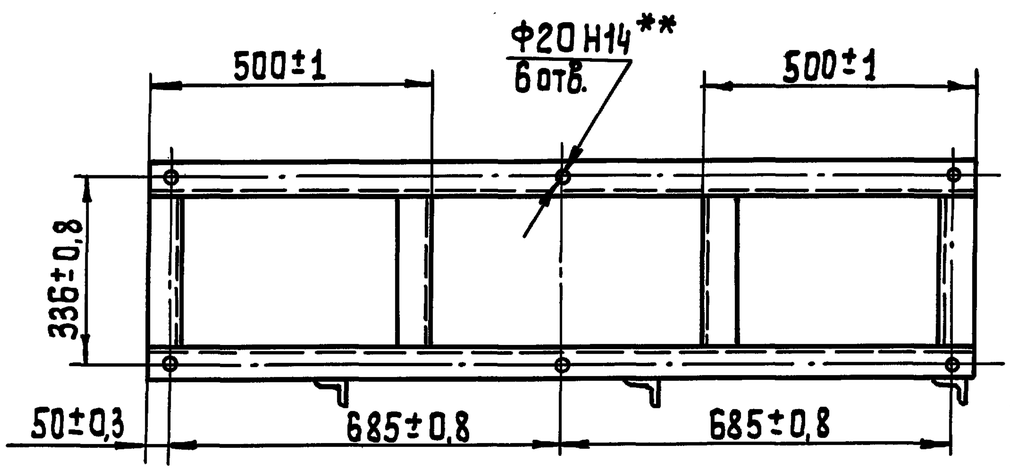

1. *Размеры для справок
2. **Отверстия выполнить в случае крепления рамы к строительным конструкциям фундаментными болтами.

					2066.05.00.000 СБ		
Изм	Лист	№ докум	Подп.	Дата	Рама блока	Лит.	Масса / Масштаб
Разраб.		Парыгина				И	60 / 1:10
Пров.		Шипков			Сборочный чертеж	Лист	Листов 1
Т.контр.						ЦНИИЭПинж. оборудования	
Н.контр.		Буданкова					
Утв.		Шипков					

Инв.№ подл. | Подпись и дата | Взам.инв.№ | Инв.№ дубл. | Подпись и дата

ТП 903-1-293.91 Альбом 3

Формат	Зона	Поз.	Обозначение	Наименование	Кол.	Примечание
				Документация		
А2			2066.05.000 СБ	Сборочный чертеж		
				Детали		
А4		1	2066.05.001	Кронштейн	1	
А4		2	2066.05.002	Поперечина	3	
А4		3	2066.05.003	Стойка	3	
Б4		4	2066.05.004	Балка		
				Швеллер 14 ГОСТ 8240-89 / Ст.3 ГОСТ 535-88		
				ℓ = 1470 h14	2	18 кг
Б4		5	2066.05.005	Балка		
				Швеллер 14 ГОСТ 8240-89 / Ст.3 ГОСТ 535-88		
				ℓ = 266 h14	4	3,3 кг
Б4		6	2066.05.006	Платик		
				Лист Б-10 ГОСТ 19903-86 / Ст.3 ГОСТ 14637-89		
				50 h14 × 50 h14	12	0,2

Изм.	Лист	№ докум.	Подп.	Дата	2066.05.000			
Разраб.		Парыгина			Рама блока	Лит.	Лист	Листов 1
Пров.		Шипков				И		
Н.контр.		Буданкова				ЦНИИЭП инж. оборудования		
Утв		Шипков						

Инв.№ подл. | Подпись и дата | Взам. инв.№ | Инв.№ дубл. | Подпись и дата

2066.05.001

(V)

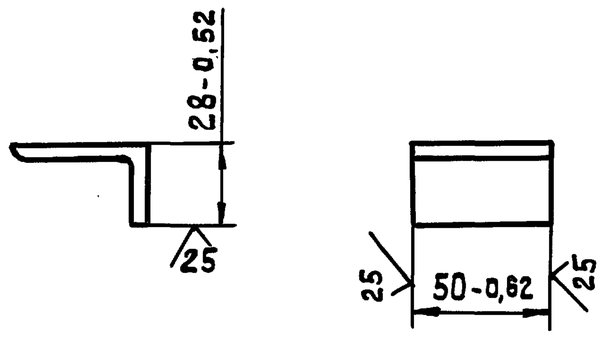

Изм.	Лист	№ докум.	Подп.	Дата	2066.05.001			
Разраб		Парыгина			Кронштейн	Лит.	Масса	Масштаб
Пров.		Шипков				И	0,18	1:2
Т.контр.						Лист	Листов 1	
Н.контр.		Буданкова			Уголок 50×50×5-Б ГОСТ 8509-86 / Ст.3сп ГОСТ 535-88	ЦНИИЭП инж. оборудования		
Утв.		Шипков						

Инв.№ подл. | Подпись и дата | Взам. инв.№ | Инв.№ дубл. | Подпись и дата

2066.05.002

(V)

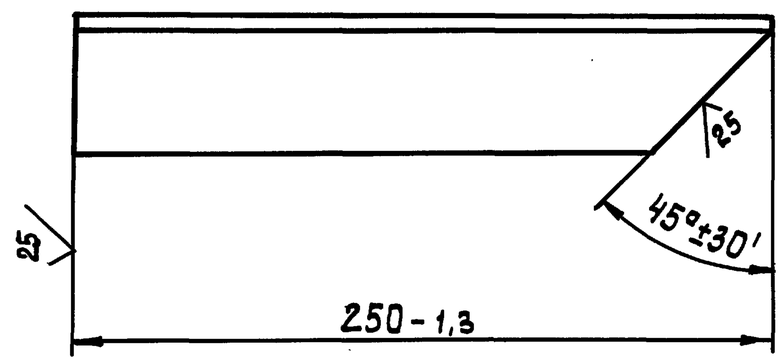

Изм.	Лист	№ докум.	Подп.	Дата	2066.05.002			
Разраб.		Парыгина			Поперечина	Лит.	Масса	Масштаб
Пров.		Шипков				И	0,94	1:2
Т.контр.						Лист	Листов 1	
Н.контр.		Буданкова			Уголок 50×50×5-Б ГОСТ 8509-86 / Ст.3сп ГОСТ 535-88	ЦНИИЭП инж. оборудования		
Утв.		Шипков						

Инв.№ подл. | Подпись и дата | Взам. инв.№ | Инв.№ дубл. | Подпись и дата

2066.05.003

(V)

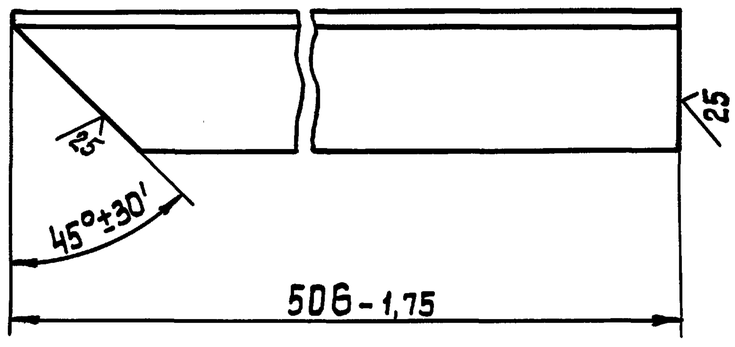

Изм.	Лист	№ докум.	Подп.	Дата	2066.05.003			
Разраб.		Парыгина			Стойка	Лит.	Масса	Масштаб
Пров.		Шипков				И	1,86	1:2
Т.контр.						Лист	Листов 1	
Н.контр.		Буданкова			Уголок 50×50×5-Б ГОСТ 8509-86 / Ст.3сп ГОСТ 535-88	ЦНИИЭП инж. оборудования		
Утв.		Шипков						

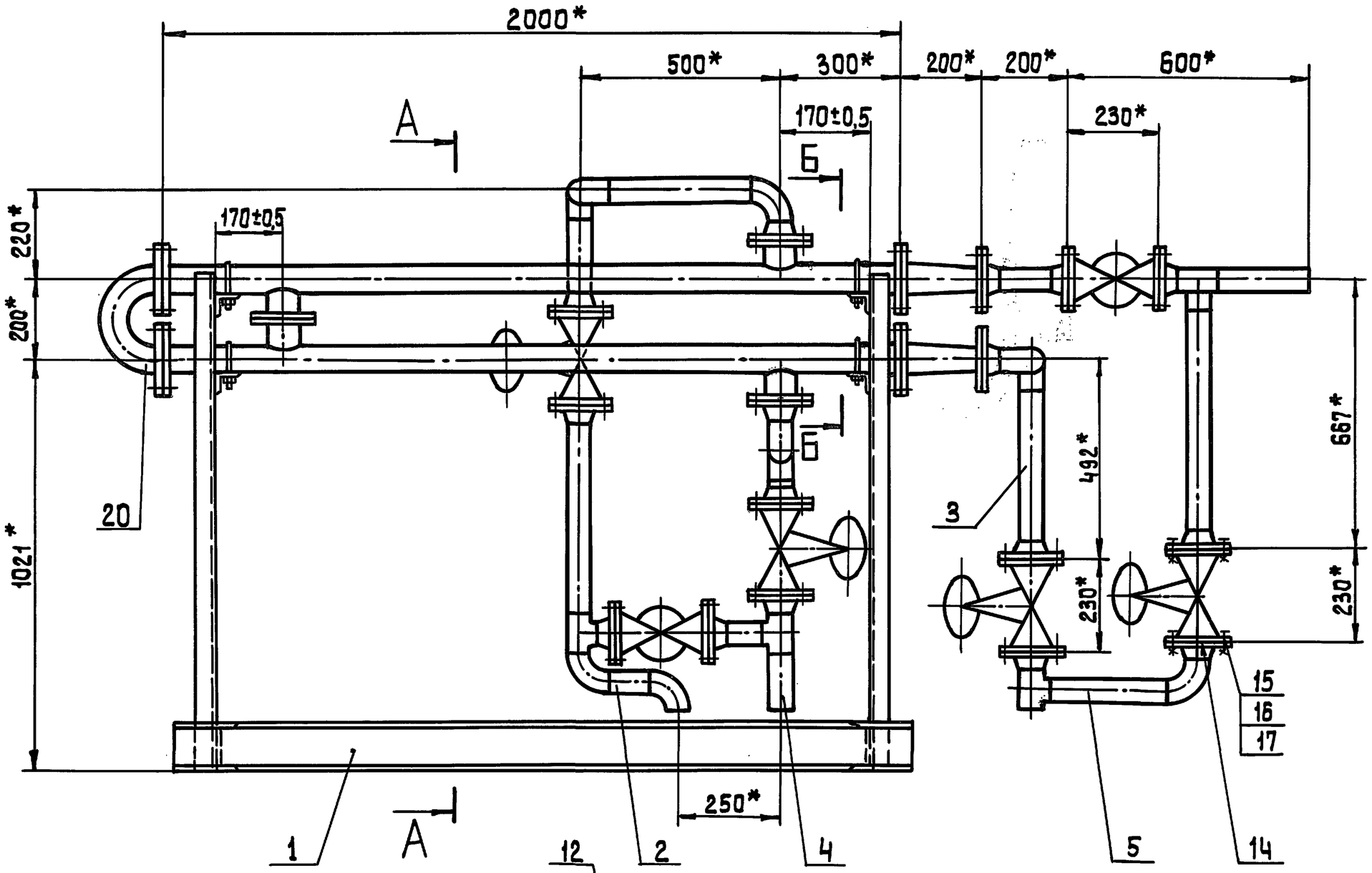

Б – Б (1:5)

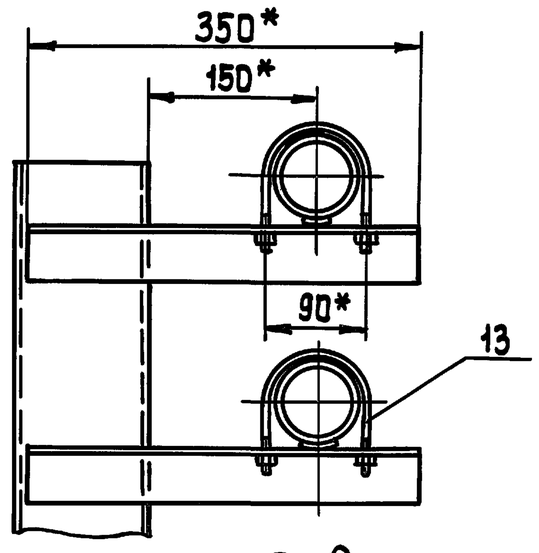

А – А

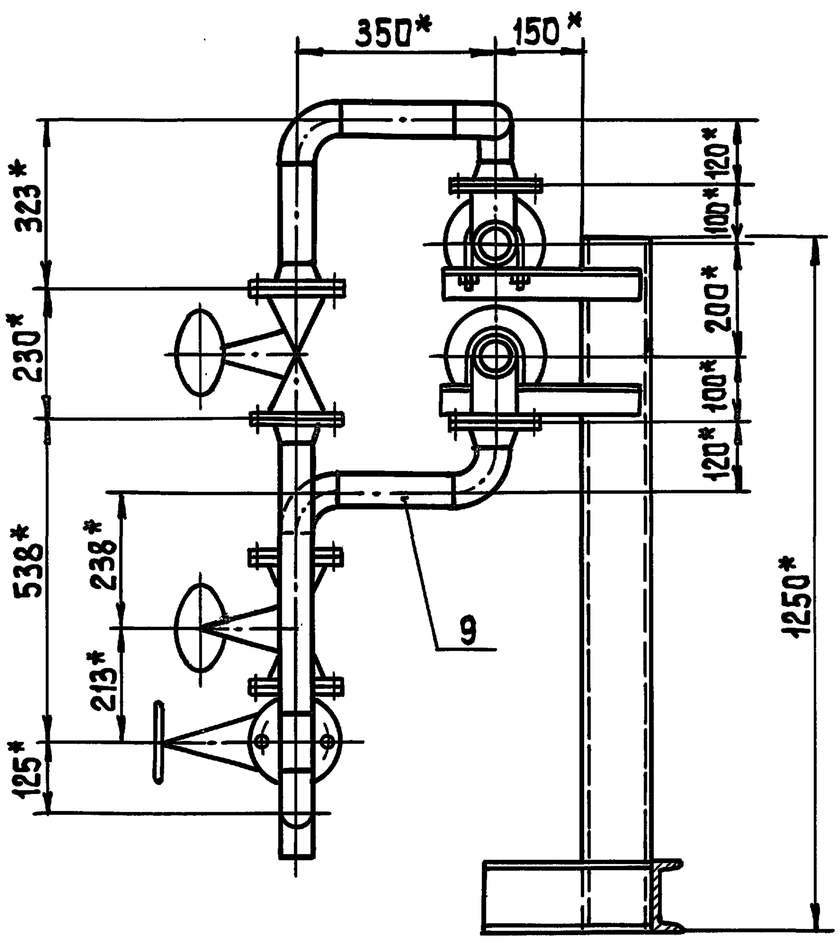

Технические требования

1. При монтаже раму блока приварить прерывистым сварным швом к металлической площадке.
2. * Размеры для справок.

Техническая характеристика

1. Производительность, м³/ч -4.15
2. Температура воды, °С -25

					2073.00.00.000 СБ			
Изм	Лист	№ докум.	Подп.	Дата	Блок подогревателя исходной воды Сборочный чертеж	Лит.	Масса	Масштаб
Разраб.		Буданкова				И	301	1:10
Пров.		Шипков				Лист	Листов 1	
Т.контр.						ЦНИИЭП инж. оборудования.		
Н.контр.		Парыгина						
Утв.		Шипков						

Инв. № подл. | Подп. и дата | Взам. инв. № | Инв. № дубл. | Подп. и дата

ТП 903-1-293.91 Альбом 3

№ строки	Обозначение	Наименование	Куд входит: Обозначение	Куд входит: Кол.	Общее кол.	Примечание
1	2073.00.00.000	Блок подогревателя исходной воды				
2	2073.01.00.000	Рама блока	2073.00.00.000	1	1	
3	2073.02.00.000	Трубопровод	2073.00.00.000	1	1	
4	2073.03.00.000	Трубопровод	2073.00.00.000	1	1	
5	2073.04.00.000	Трубопровод	2073.00.00.000	1	1	
6	2073.05.00.000	Трубопровод	2073.00.00.000	1	1	
7	2073.06.00.000	Трубопровод	2073.00.00.000	1	1	
8	2073.07.00.000	Трубопровод	2073.00.00.000	1	1	
9	2073.08.00.000	Трубопровод	2073.00.00.000	1	1	
10	2073.09.00.000	Трубопровод	2073.00.00.000	1	1	
11						
12						
13						
14						
15						
16						
17						
18						
19						
20						
21						
22						
23						
24						

Инв.№подл | Подп. и дата | Взам.инв.№ | Инв.№дубл | Подп. и дата

Изм	Лист	№ докум.	Подп.	Дата	2073.00.00.000 ВС		
Разраб.		Буданкова			Блок подогревателя исходной воды. Ведомость спецификаций	Лит. И	Лист 1 / Листов 1
Пров.		Шипков				ЦНИИЭП инж. оборудования	
Н.контр.		Парыгина					
Утв.		Шипков					

Формат	Зона	Поз.	Обозначение	Наименование	Кол.	Примечание
				Документация		
А2			2073.0.0.00.000 СБ	Сборочный чертеж		
А3			2073.00.00.000 ВС	Ведомость спецификаций		
А3			2073.00.00.000 ВП	Ведомость покупных изделий		
				Сборочные единицы		
А4		1	2073.01.00.000	Рама блока	1	
А4		2	2073.02.00.000	Трубопровод	1	
А4		3	2073.03.00.000	Трубопровод	1	
А4		4	2073.04.00.000	Трубопровод	1	
А4		5	2073.05.00.000	Трубопровод	1	
А4		6	2073.06.00.000	Трубопровод	1	
А4		7	2073.07.00.000	Трубопровод	1	
А4		8	2073.08.00.000	Трубопровод	1	
А4		9	2073.09.00.000	Трубопровод	1	
				Стандартные изделия		
		12		Клапан проходной фланцевый 15кч16нж		
			ТУ26-07-1428-87		6	14 кг

Инв.№подл | Подп. и дата | Взам.инв.№ | Инв.№дубл | Подп. и дата

Изм	Лист	N докум.	Подп.	Дата	2073.00.00.000		
Разраб.		Буданкова			Блок подогревателя исходной воды	Лит. И	Лист 1	Листов 2
Пров.		Шипков				ЦНИИЭП инж. оборудования		
Н.контр.		Парыгина						
Утв.		Шипков						

Формат	Зона	Поз.	Обозначение	Наименование	Кол.	Примечание
		13		Опора подвижная		
				ОПБ2-76		
				ГОСТ 14911-82	4	0,46 кг
		14		Прокладка А-50-10		
				ГОСТ 15180-86	16	
		15		Болт М16-6g х 60.58		
				ГОСТ 7798-70	64	
		16		Гайка М16-6Н.5		
				ГОСТ 5915-70	64	
		17		Шайба 16.001		
				ГОСТ 11371-78	64	
		20		Подогреватель водово-дяной в разъемном исполнении 3-76х2000-Р2		
				ТУ400-28-429-82Е	1	90 кг

Инв.№подл | Подп. и дата | Взам.инв.№ | Инв.№дубл | Подп. и дата

Изм	Лист	N докум	Подп.	Дата	2073.00.00.000	Лист 2

ТП 903-1-293.91 Альбом 3

Формат	Зона	Поз.	Обозначение	Наименование	Кол.	Примечание
				Документация		
А3			2073.01.00.000 СБ	Сборочный чертеж		
				Детали		
Б4		1	2073.01.00.001	Кронштейн		
				Уголок 50×50×5-Б ГОСТ 8509-89 / Ст.3 ГОСТ 535-88		
				L = 350 h14	4	1,32 кг
Б4		2	2073.01.00.002	Опора		
				Швеллер 12 ГОСТ 8240-89 / Ст.3 ГОСТ 535-88		
				L = 300 h14	2	3,12 кг
Б4		3	2073.01.00.003	Балка		
				Швеллер 12 ГОСТ 8240-89 / Ст.3 ГОСТ 535-88		
				L = 1940 h14	1	20,2 кг
Б4		4	2073.01.00.004	Стойка		
				Швеллер 12 ГОСТ 8240-89 / Ст.3 ГОСТ 535-88		
				L = 1250 h14	2	13 кг

Подп. и дата | Инв. № подл. | Взам. инв. № | Инв. № дубл. | Подп. и дата

Изм	Лист	№ докум.	Подп.	Дата	2073.01.00.000		
Разраб.		Буданкова			Рама блока	Лит.	Лист	Листов
Пров.		Шипков				И		1
Н. контр.		Парыгина				ЦНИИЭПинж. оборудования.		
Утв.		Шипков						

Формат	Зона	Поз.	Обозначение	Наименование	Кол.	Примечание
				Документация		
А4			2073.02.00.000 СБ	Сборочный чертеж		
				Детали		
Б4		1	2073.02.00.001	Патрубок		
				Труба 57×3 ГОСТ 10704-76 / В-Ст.3 ГОСТ 10705-80		
				L = 100 h14	1	0,4 кг
Б4		2	2073.02.00.002	Патрубок		
				Труба 57×3 ГОСТ 10704-76 / В-Ст.3 ГОСТ 10705-80		
				L = 440 h14	1	1,76 кг.
				Стандартные изделия		
		3		Отвод П90° 57×3,5		
				ГОСТ 17375-83	2	0,5 кг
		4		Тройник П 57×3,5		
				ГОСТ 17375-83	1	0,8 кг
		5		Фланец 1-50-25		
				ГОСТ 12821-80	2	2,78 кг

Подп. и дата | Инв. № подл. | Взам. инв. № | Инв. № дубл. | Подп. и дата

Изм	Лист	№ докум.	Подп.	Дата	2073.02.00.000		
Разраб.		Буданкова			Трубопровод	Лит.	Лист	Листов
Пров.		Шипков				И		1
Н. контр.		Парыгина				ЦНИИЭПинж. оборудования		
Утв.		Шипков						

2073.01.00.000 СБ

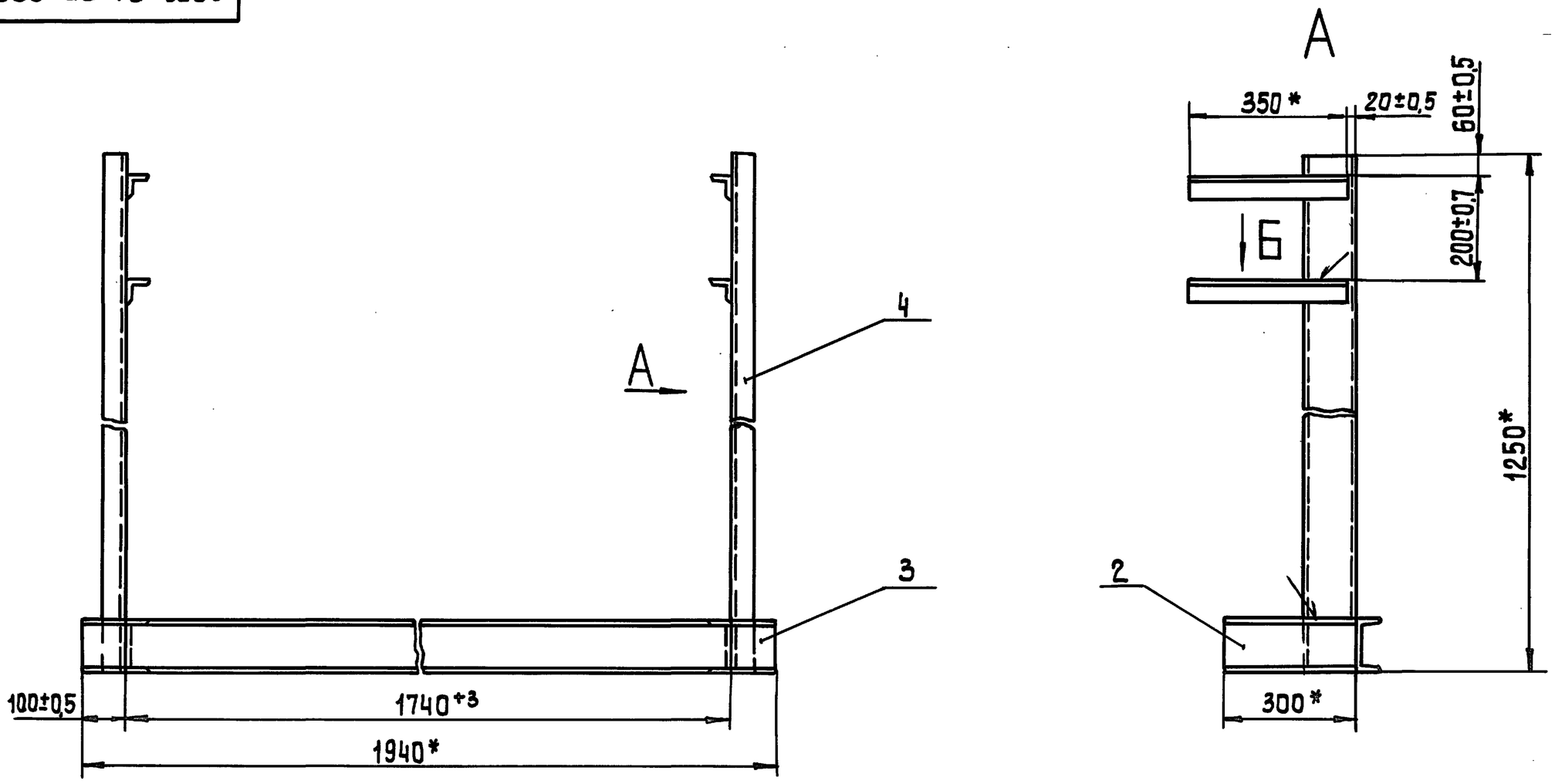

1. Сварные швы по ГОСТ 5264-80-Т1-Б4
2. * Размеры для справок.

Изм	Лист	№ докум.	Подп.	Дата	2073.01.00.000 СБ			
Разраб.		Буданкова			Рама блока Сборочный чертеж	Лит.	Масса	Масштаб
Пров.		Шипков				И	58	1:10
Т. контр.						Лист	Листов 1	
Н. контр.		Парыгина				ЦНИИЭПинж. оборудования.		
Утв.		Шипков						

Подп. и дата | Инв. № подл. | Взам. инв. № | Инв. № дубл. | Подп. и дата

2073.02.00.000 СБ

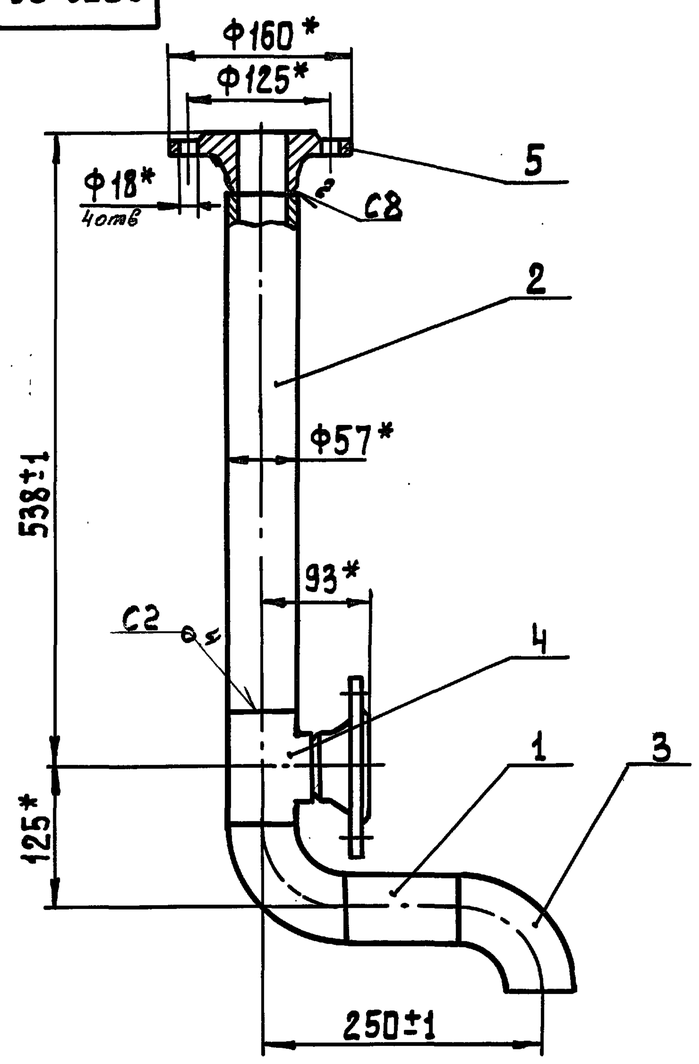

1. Сварные швы по ГОСТ 16037-80
2. *Размеры для справок.

Изм	Лист	№ докум.	Подп.	Дата	2073.02.00.000 СБ		
Разраб.		Буданкова			Трубопровод Сборочный чертеж	Лит.	Масса / Масштаб
Пров.		Шипков				И	10 / 1:5
Т.контр.						Лист	Листов 1
Н.контр.		Парыгина				ЦНИИЭПтинж. оборудования.	
Утв.		Шипков					

Инв.№ подл. | Подп. и дата | Взам. инв.№ | Инв.№ дубл. | Подп. и дата

Формат	Зона	Поз.	Обозначение	Наименование	Кол.	Примечание
				Документация		
А4			2073.03.00.000 СБ	Сборочный чертеж		
				Детали		
Б4		1	2073.03.00.001	Патрубок		
				Труба 57×3 ГОСТ 10704-76 / В-Вст3 ГОСТ 10705-80		
				L=200 h14	1	0,8 кг
Б4		2	2073.03.00.002	Патрубок		
				Труба 57×3 ГОСТ 10704-76 / В-Вст3 ГОСТ 10705-80		
				L=369 h14	1	1,15 кг
				Стандартные изделия		
		3		Отвод П90° 57×3		
				ГОСТ 17375-83	2	0,5 кг
		4		Фланец 1-50-10		
				ГОСТ 12821-80	1	2,26 кг
		5		Фланец 1-50-25		
				ГОСТ 12821-80	1	2,78 кг

Изм	Лист	№ докум.	Подп.	Дата	2073.03.00.000		
Разраб.		Буданкова			Трубопровод	Лит.	Лист / Листов
Пров.		Шипков				И	1
Н.контр.		Парыгина				ЦНИИЭПтинж. оборудования.	
Утв.		Шипков					

2073.03.00.000 СБ

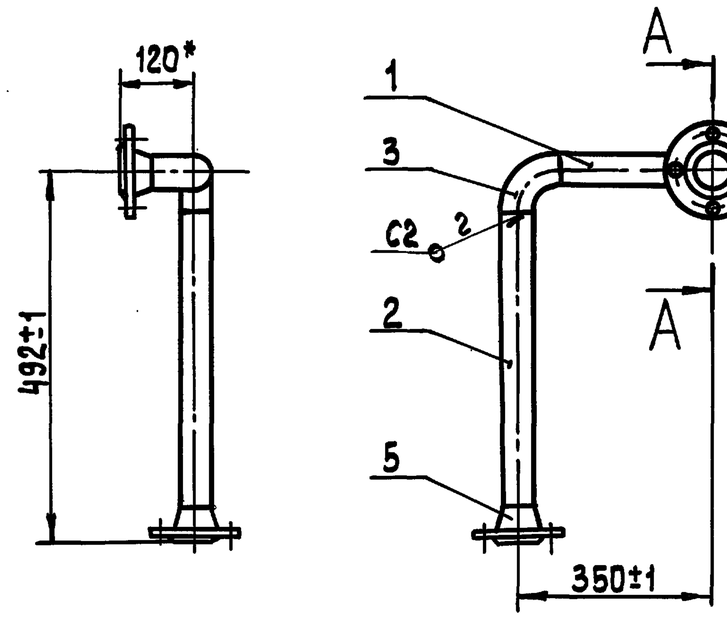

А (1:5)

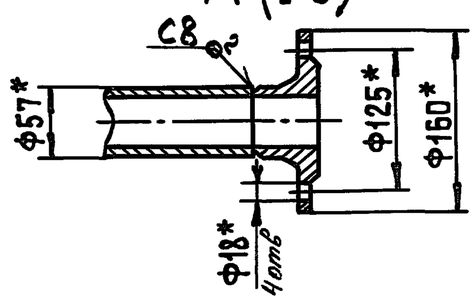

1. Сварные швы по ГОСТ 16037-80
2. *Размеры для справок.

Изм	Лист	№ докум.	Подп.	Дата	2073.03.00.000 СБ		
Разраб.		Буданкова			Трубопровод Сборочный чертеж	Лит.	Масса / Масштаб
Пров.		Шипков				И	8 / 1:10
Т.контр.						Лист	Листов 1
Н.контр.		Парыгина				ЦНИИЭПтинж. оборудования.	
Утв.		Шипков					

Инв.№ подл. | Подп. и дата | Взам. инв.№ | Инв.№ дубл. | Подп. и дата

Формат	Зона	Поз.	Обозначение	Наименование	Кол.	Примечание
				Документация		
А4			2073.04.00.000 СБ	Сборочный чертеж		
				Детали		
Б4		1	2073.04.00.001	Патрубок		
				Труба 57×3 ГОСТ 10704-76 / В-Вст.3 ГОСТ 10705-80		
				L=84 h14	1	0,34 кг
Б4		2	2073.04.00.002	Патрубок		
				Труба 57×3 ГОСТ 10704-76 / В-Вст.3 ГОСТ 10705-80		
				L=52 h14	1	0,2 кг
				Стандартные изделия		
		3		Тройник П 57×3,5		
				ГОСТ 17375-83	1	0,8 кг
		4		Фланец 1-50-25		
				ГОСТ 12821-80	2	2,78 кг

Изм	Лист	№ докум.	Подп.	Дата	2073.04.00.000		
Разраб.		Буданкова			Трубопровод	Лит.	Лист / Листов
Пров.		Шипков				И	1
Н.контр.		Парыгина				ЦНИИЭПтинж. оборудования.	
Утв.		Шипков					

2073.04.00.000 СБ

ТП 903-1-293.91 Альбом 3

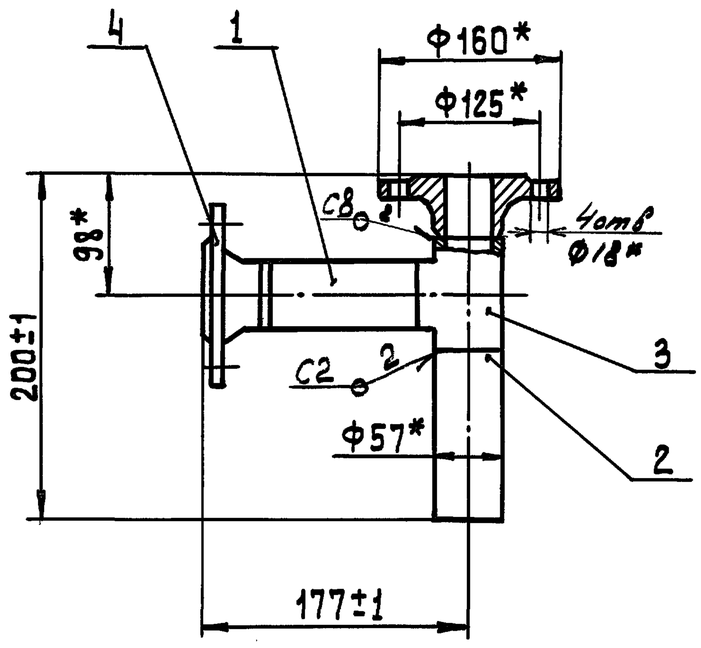

1. Сварные швы по ГОСТ 16037-80.
2. *Размеры для справок.

Изм	Лист	№ докум.	Подп.	Дата
Разраб.		Буданкова		
Пров.		Шипков		
Т.контр.				
Н.контр.		Парыгина		
Утв.		Шипков		

2073.04.00.000 СБ

Трубопровод
Сборочный чертеж

Лит	Масса	Масштаб
И	7	1:5
Лист	Листов 1	

ЦНИИЭПинж. оборудования.

Инв.№ подл. | Подп. и дата | Взам.инв.№ | Инв.№ дубл. | Подп. и дата

Формат	Зона	Поз.	Обозначение	Наименование	Кол.	Примечание
				Документация		
А4			2073.05.00.000 СБ	Сборочный чертеж		
				Детали		
Б4		1	2073.05.00.001	Патрубок		
				Труба 57×3 ГОСТ 10704-76 / В-ВСт.3 ГОСТ 10705-80		
				L=288 h14	1	1,15 кг
				Стандартные изделия		
		2		Отвод П 90° 57×3,5		
				ГОСТ 17375-83	1	0,5 кг
		3		Тройник П 57×3,5		
				ГОСТ 17376-83	1	0,8 кг
		4		Фланец 1-50-25		
				ГОСТ 12821-80	2	2,78кг

Инв.№ подл. | Подп. и дата | Взам.инв.№ | Инв.№ дубл. | Подп. и дата

Изм	Лист	№ докум.	Подп.	Дата
Разраб.		Буданкова		
Пров		Шипков		
Н.контр.		Парыгина		
Утв.		Шипков		

2073.05.00.000

Трубопровод

Лит.	Лист	Листов
И		1

ЦНИИЭПинж. оборудования

2073.05.00.000 СБ

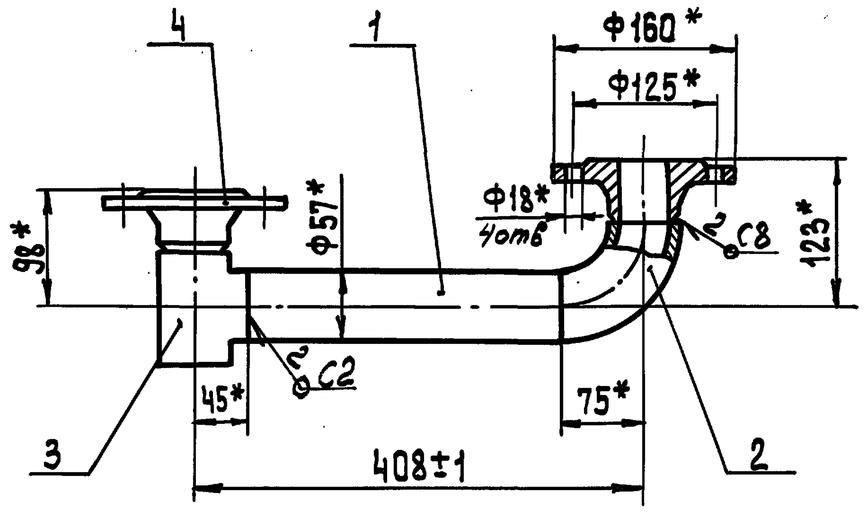

1. Сварные швы по ГОСТ 16037-80.
2. *Размеры для справок.

Изм	Лист	№ докум.	Подп.	Дата
Разраб.		Буданкова		
Пров.		Шипков		
Т.контр.				
Н.контр.		Парыгина		
Утв.		Шипков		

2073.05.00.000 СБ

Трубопровод
Сборочный чертеж.

Лит.	Масса	Масштаб
И	8	1:5
Лист	Листов 1	

ЦНИИЭПинж. оборудования.

Инв.№ подл. | Подп. и дата | Взам.инв.№ | Инв.№ дубл. | Подп. и дата

Формат	Зона	Поз.	Обозначение	Наименование	Кол.	Примечание
				Документация		
А4			2073.06.00.000 СБ	Сборочный чертеж		
				Детали		
Б4		1	2073.06.00.001	Патрубок		
				Труба 57×3 ГОСТ 10704-76 / В-ВСт.3 ГОСТ 10705-80		
				L=200 h14	2	0,8 кг
Б4		2	2073.06.00.002	Патрубок		
				Труба 57×3 ГОСТ 10704-76 / В-ВСт.3 ГОСТ 10705-80		
				L=350 h14	1	1,4 кг
				Стандартные изделия		
		3		Отвод П 90° 57×3,5		
				ГОСТ 17375-83	3	0,5кг
		4		Фланец 1-50-10		
				ГОСТ 12821-80	1	2,26кг
		5		Фланец 1-50-25		
				ГОСТ 12821-80	1	2,78кг

Инв.№ подл. | Подп. и дата | Взам.инв.№ | Инв.№ дубл. | Подп. и дата

Изм	Лист	№ докум.	Подп.	Дата
Разраб.		Буданкова		
Пров.		Шипков		
Н.контр.		Парыгина		
Утв.		Шипков		

2073.06.00.000

Трубопровод

Лит.	Лист	Листов
И		1

ЦНИИЭПинж. оборудования.

ТП 903-1-293.91 Альбом 3

Инв.№ подл. | Подп. и дата | Инв.№ дубл. | Взам. инв.№ | Подп. и дата

2073.06.00.000СБ

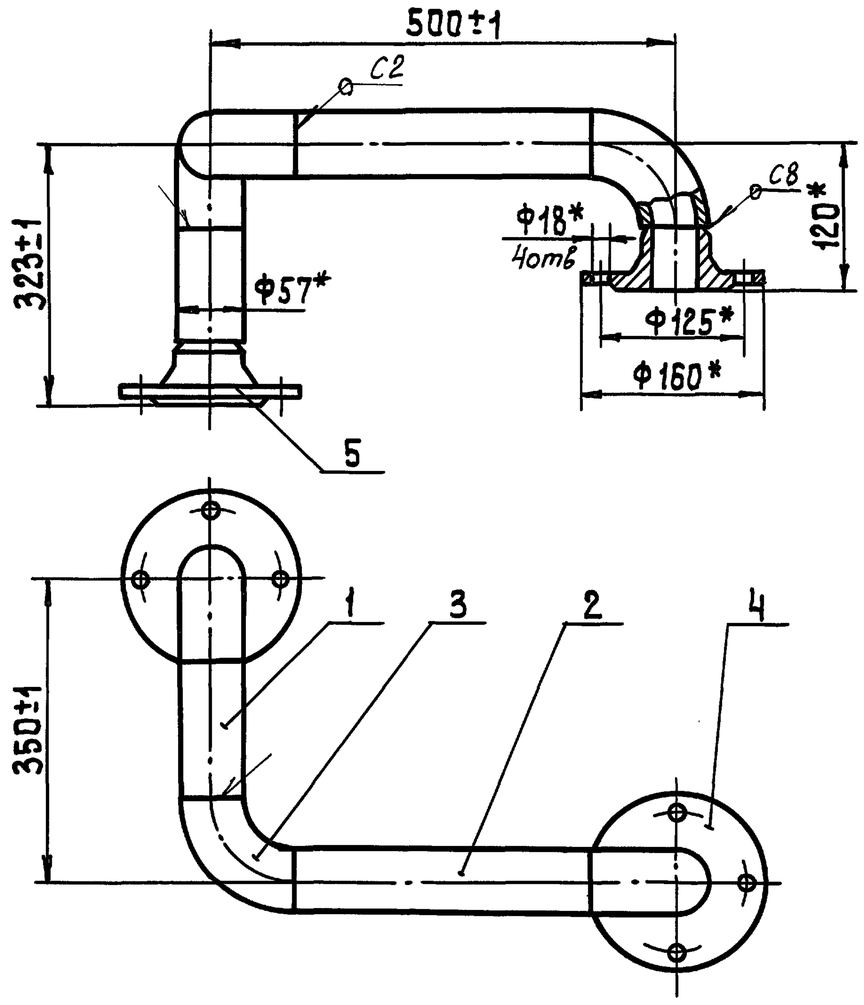

1. Сварные швы по ГОСТ 16037-80.
2. *Размеры для справок.

Изм	Лист	№ докум.	Подп.	Дата	2073.06.00.000СБ			
Разраб.		Буданкова			Трубопровод Сборочный чертеж	Лит	Масса	Масштаб
Пров.		Шипков				И	10	1:5
Т.контр.						Лист	Листов 1	
Н.контр.		Парыгина				ЦНИИЭП инж. оборудования		
Утв.		Шипков						

2073.07.00.000

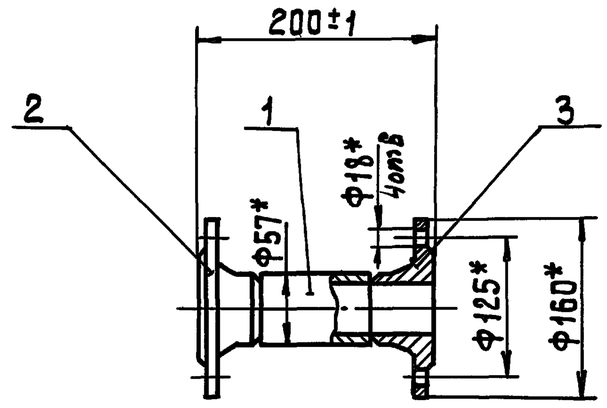

1. Сварные швы по ГОСТ 16037-80.–С8
2. *Размеры для справок.

Формат	Зона	Поз.	Обозначение	Наименование	Кол.	Примечание
				Детали		
Б4		1	2073.07.00.001	Патрубок		
				Труба 57×3 ГОСТ 10704-76 / В-ВСт.3 ГОСТ 10705-80		
				L = 107 h14	1	0,43кг
				Стандартные изделия		
		2		Фланец 1-50-10		
				ГОСТ 12821-80	1	2,28кг
		3		Фланец 1-50-25		
				ГОСТ 12821-80	1	2,78кг

Инв.№ подл. | Подп. и дата | Взам. инв.№ | Инв.№ дубл. | Подп. и дата

Изм	Лист	№ докум.	Подп.	Дата	2073.07.00.000			
Разраб.		Буданкова			Трубопровод	Лит	Масса	Масштаб
Пров.		Шипков				И	6	1:5
Т.контр.						Лист	Листов 1	
Н.контр.		Парыгина				ЦНИИЭП инж. оборудования		
Утв.		Шипков						

Формат	Зона	Поз.	Обозначение	Наименование	Кол.	Примечание
				Документация		
А4			2073.08.00.000СБ	Сборочный чертеж		
				Детали		
Б4		1	2073.08.00.001	Патрубок		
				Труба 57×3 ГОСТ 10704-76 / В-ВСт.3 ГОСТ 10705-80		
				L = 142 h14	1	0,56кг
Б4		2	2073.08.00.002	Патрубок		
				Труба 57×3 ГОСТ 10704-76 / В-ВСт.3 ГОСТ 10705-80		
				L = 230 h14	1	0,92 кг
Б4		3	2073.08.00.003	Патрубок		
				Труба 57×3 ГОСТ 10704-76 / В-ВСт3 ГОСТ 10705-80		
				L = 544 h14	1	2,2 кг
				Стандартные изделия		
		4		Отвод П90° 57×3,5		
				ГОСТ 17375-83	1	0,5 кг
		5		Тройник П 57×3,5		
				ГОСТ 17376-83	1	0,8 кг
		6		Фланец 1-50-25		
				ГОСТ 12821-80	2	2,78кг

Инв.№ подл. | Подп. и дата | Взам. инв.№ | Инв.№ дубл. | Подп. и дата

Изм	Лист	№ докум.	Подп.	Дата	2073.08.00.000			
Разраб.		Буданкова			Трубопровод	Лит	Масса	Масштаб
Пров.		Шипков				И		1
Т.контр.						Лист	Листов	
Н.контр.		Парыгина				ЦНИИЭП инж. оборудования		
Утв.		Шипков						

2073.08.00.000СБ

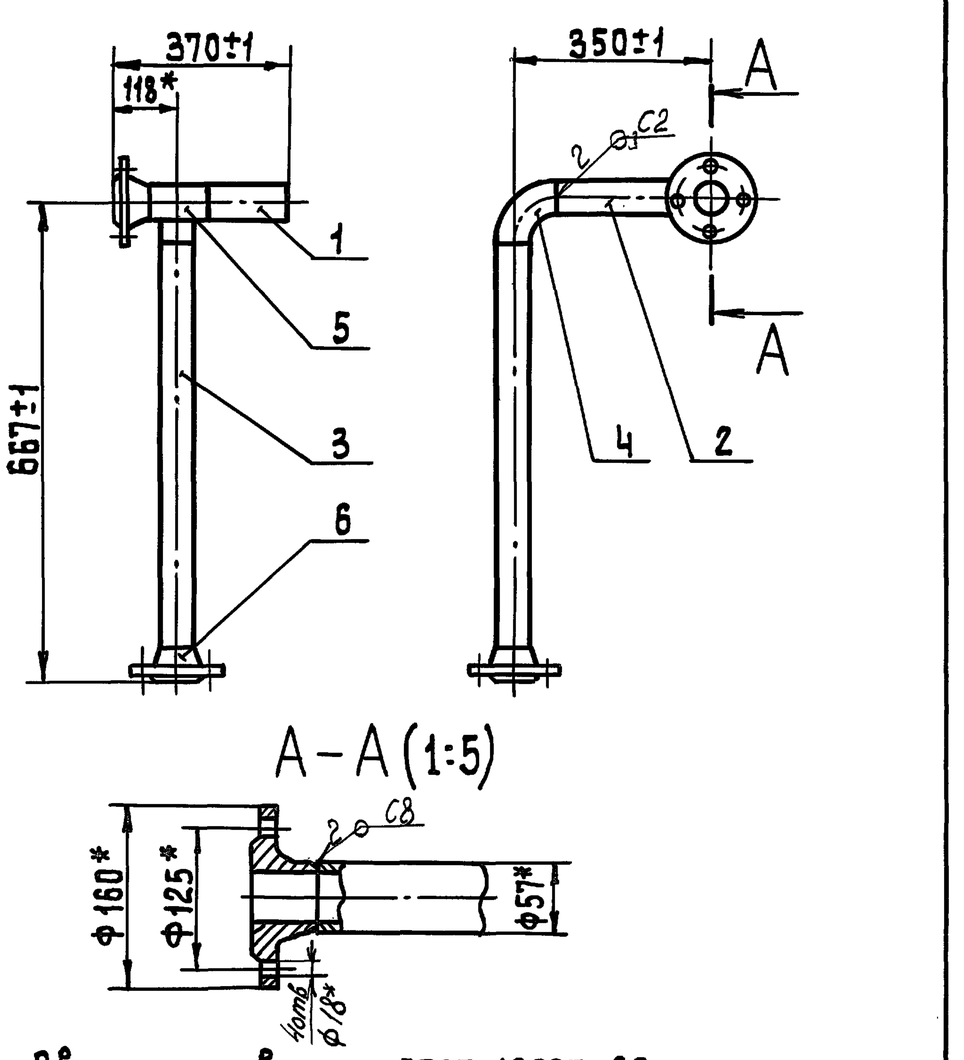

1. Сварные швы по ГОСТ 16037-80.
2. *Размеры для справок

Инв.№ подл. | Подп. и дата | Взам. инв.№ | Инв.№ дубл. | Подп. и дата

Изм	Лист	№ докум.	Подп.	Дата	2073.08.00.00.000СБ			
Разраб.		Буданкова			Трубопровод Сборочный чертеж	Лит.	Масса	Масштаб
Пров.		Шипков				И	11	1:10
Т.контр.						Лист	Листов 1	
Н.контр.		Парыгина				ЦНИИЭП инж. оборудования		
Утв.		Шипков						

ТП 903-1-293.91 Альбом 3

Формат	Зона	Поз.	Обозначение	Наименование	Кол.	Примечание
				Документация		
А4			2073.09.00.000 СБ	Сборочный чертеж		
				Детали		
Б4		1	2073.09.00.001	Патрубок		
				Труба 57×3 ГОСТ 10704-76 / В-ВСт3 ГОСТ 10705-80		
				L=200 h14	1	0,8 кг
				Стандартные изделия		
		2		Отвод П 90° 57×3,5 ГОСТ 17375-83	2	0,5 кг
		3		Фланец 1-50-10 ГОСТ 12821-80	1	2,26кг
		4		Фланец 1-50-25 ГОСТ 12821-80	1	2,78кг

Инв.№ подл. | Подп. и дата | Взам. инв.№ | Инв.№ дубл. | Подп. и дата

Изм.	Лист	№ докум.	Подп.	Дата
Разраб.		Буданкова		
Пров.		Шипков		
Н.контр.		Парыгина		
Утв.		Шипков		

2073.09.00.000

Трубопровод

Лит. И | Лист | Листов 1

ЦНИИЭПинж. оборудования

2073.09.00.000 СБ

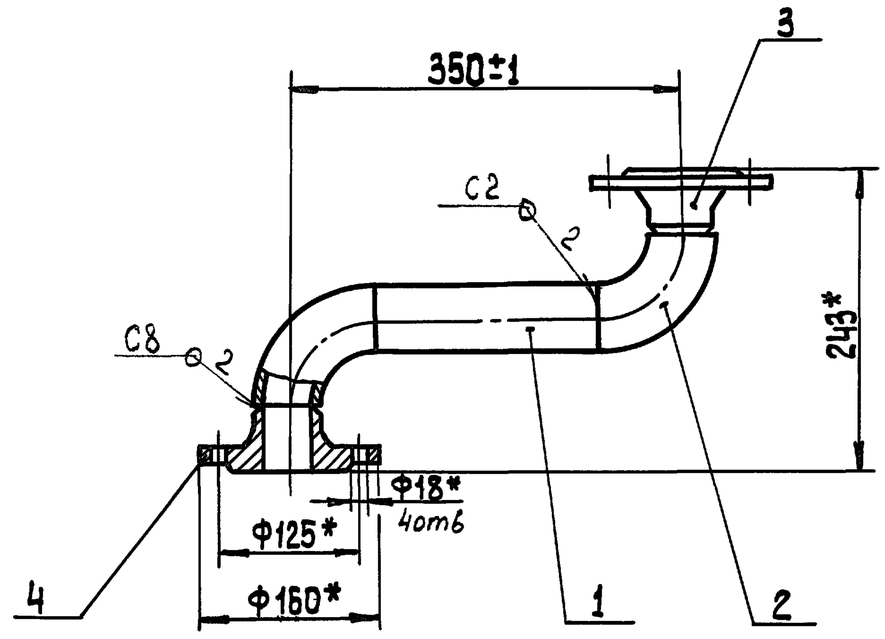

1. Сварные швы по ГОСТ 16037-80.
2. *Размер для справок.

Изм.	Лист	№ докум.	Подп.	Дата
Разраб.		Буданкова		
Пров.		Шипков		
Т.контр.				
Н.контр.		Парыгина		
Утв.		Шипков		

2073.09.00.000 СБ

Трубопровод
Сборочный чертеж

Лит. И | Масса 7 | Масштаб 1:5

Лист | Листов 1

ЦНИИЭПинж. оборудования

№строки	Обозначение	Наименование	Куда входит: Обозначение	Куда входит: Кол.	Общее кол.	Примечание
1	2087.00.00.000	Блок подогревателя горячего				
2		водоснабжения		1	1	
3	2087.01.00.000	Рама блока	2087.00.00.000	1	1	
4	2087.02.00.000	Трубопровод	2087.00.00.000	1	1	
5	2087.03.00.000	Трубопровод	2087.00.00.000	2	2	
6	2087.04.00.000	Трубопровод	2087.00.00.000	2	2	
7	2087.05.00.000	Трубопровод	2087.00.00.000	1	1	
8	2087.06.00.000	Трубопровод	2087.00.00.000	1	1	
9	2087.07.00.000	Трубопровод	2087.00.00.000	1	1	
10	2087.08.00.000	Трубопровод	2087.00.00.000	1	1	
11	2087.09.00.000	Трубопровод	2087.00.00.000	1	1	
12	2087.09.00.000-01	Трубопровод	2087.00.00.000	2	2	
13	2087.09.00.000-02	Трубопровод	2087.00.00.000	1	1	
14						
15						
16						
17						
18						
19						
20						
21						
22						
23						
24						

Инв.№ подл. | Подп. и дата | Взам. инв.№ | Инв.№ дубл. | Подп. и дата

Изм.	Лист	№ докум.	Подп.	Дата
Разраб.		Буданкова		
Пров.		Шипков		
Н.контр.		Парыгина		
Утв.		Шипков		

2087.00.00.000 ВС

Блок подогревателя горячего водоснабжения
Ведомость спецификаций

Лит | Лист. | Листов. И | | 1

ЦНИИЭПинж. оборудования.

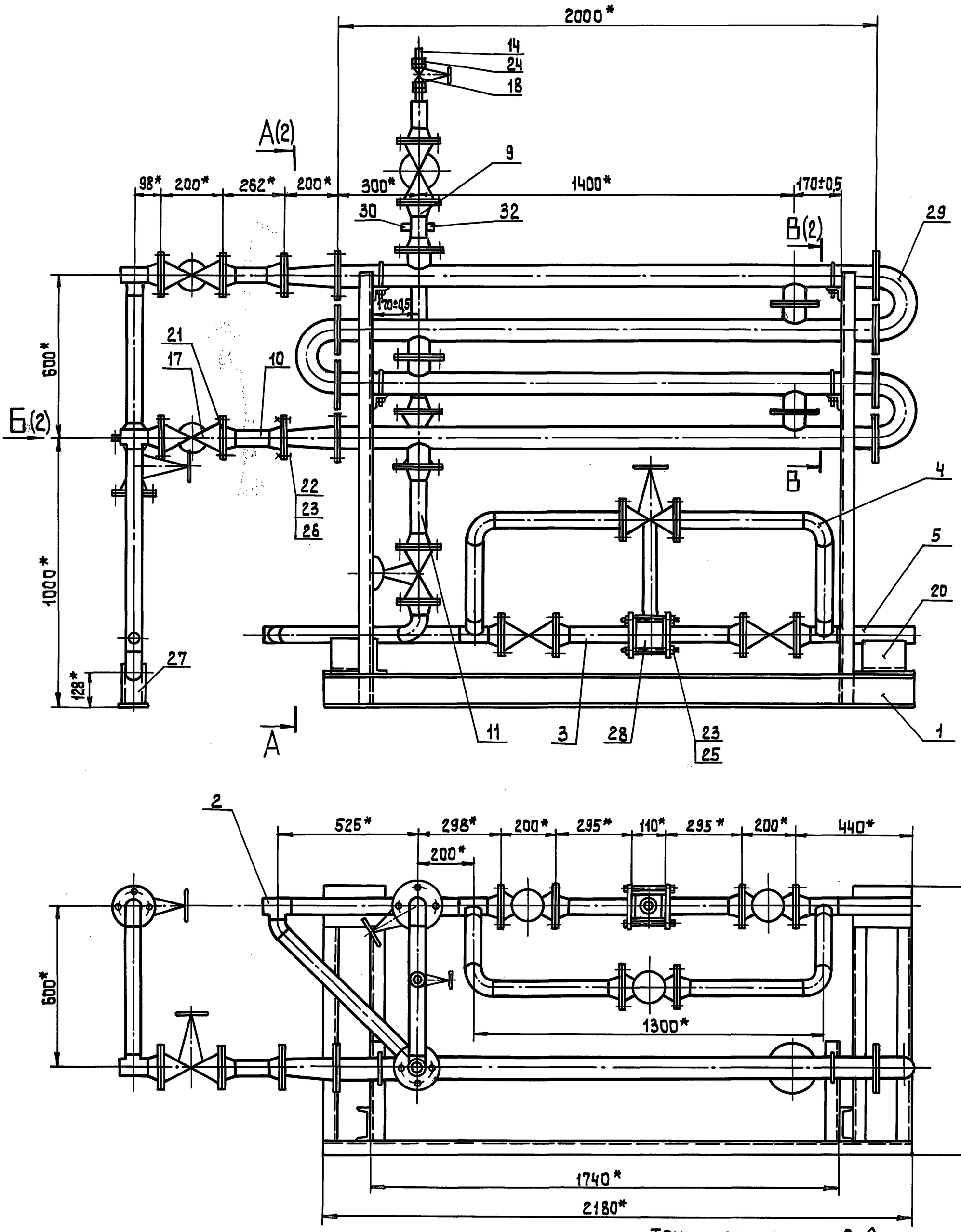

Технические требования.

1. При монтаже раму блока приварить прерывистым сварным швом к металлической площадке.
2. * Размеры для справок.

Техническая характеристика

1. Производительность, м³/ч — 2,5
2. Температура воды, °С — 60

Изм	Лист	№ докум.	Подп.	Дата	2087.00.00.000 СБ			
Разраб		Бубанкова			Блок подогревателя горячего водоснабжения. Сборочный чертеж	Лит.	Масса	Масштаб
Пров		Шипков				И	480	1:10
Т.контр.						Лист 1	Листов 2	
Н.контр		Парыгина				ЦНИИЭПинж. оборудования.		
Утв.		Шипков						

Инв.№ подл. | Подп. и дата | Взам.инв.№ | Инв.№ дубл. | Подп. и дата

А – А (1)

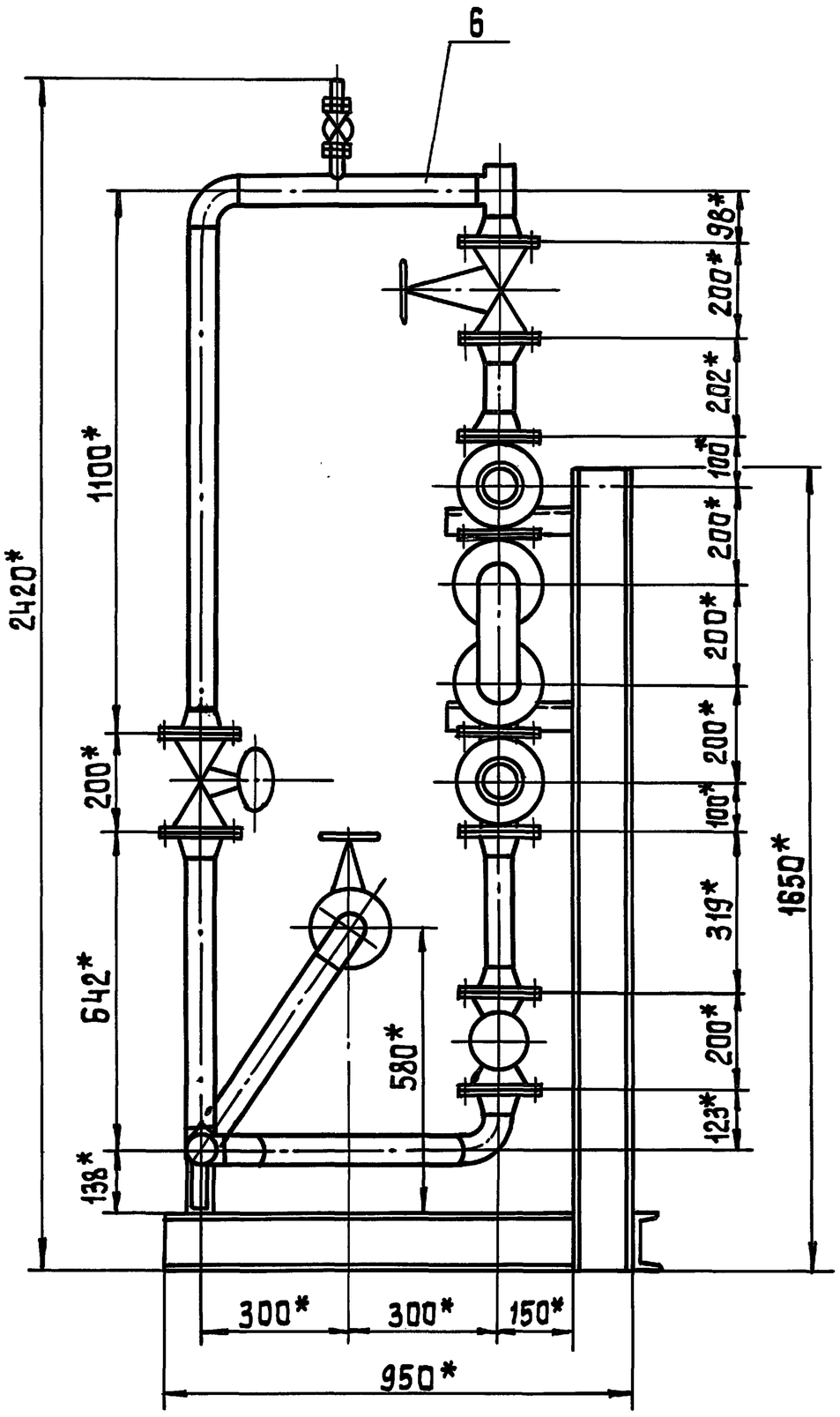

Б (1)

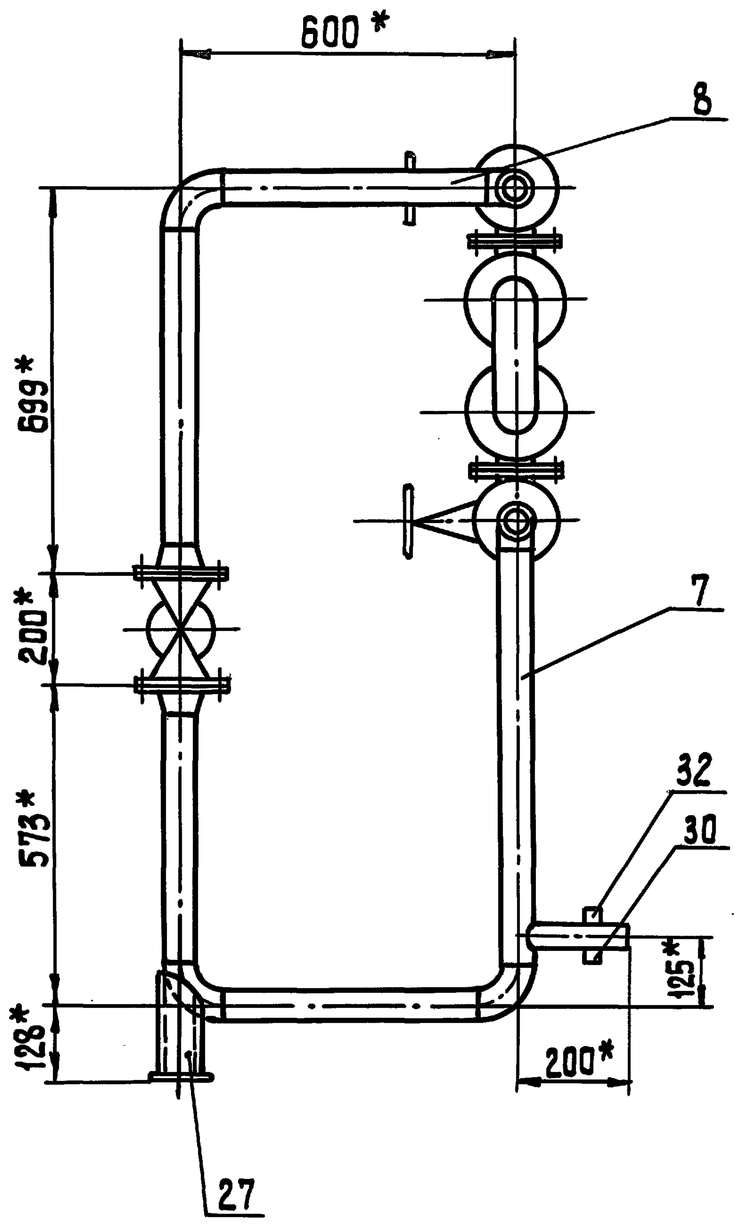

В – В (1:5)(1)

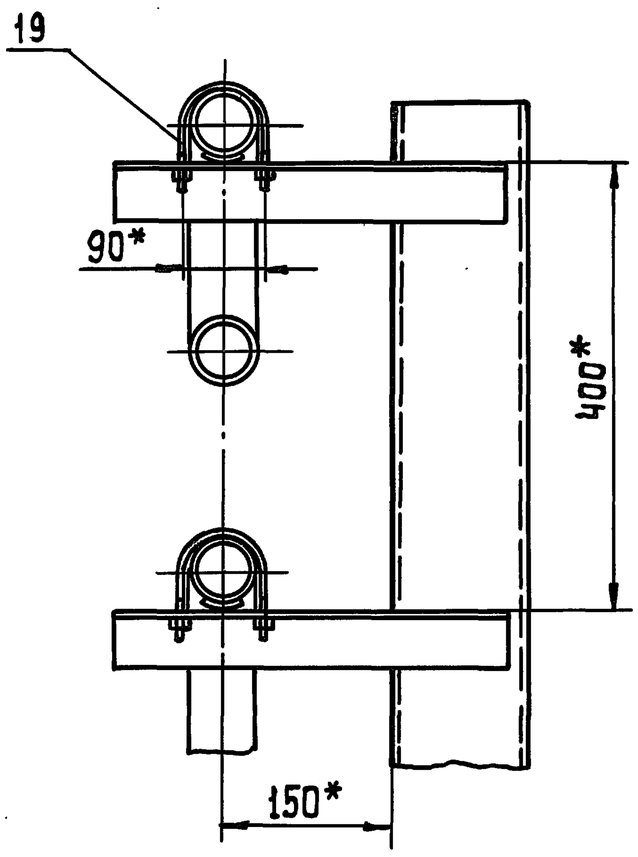

Инв. № подл. | Подп. и дата | Взам. инв. № | Инв. № дубл. | Подп. и дата

Изм	Лист	№ докум	Подп.	Дата	2087.00.00.000 СБ	Лист 2

Формат	Зона	Поз.	Обозначение	Наименование	Кол.	Примечание
				Документация		
А2			2087.00.00.000 СБ	Сборочный чертеж		
А3			2087.00.00.000 ВС	Ведомость спецификаций		
А3			2087.00.00.000 ВП	Ведомость покупных изделий		
				Сборочные единицы		
А4		1	2087.01.00.000	Рама блока	1	
А4		2	2087.02.00.000	Трубопровод	1	
А4		3	2087.03.00.000	Трубопровод	2	
А4		4	2087.04.00.000	Трубопровод	2	
А4		5	2087.05.00.000	Трубопровод	1	
А4		6	2087.06.00.000	Трубопровод	1	
А4		7	2087.07.00.000	Трубопровод	1	
А4		8	2087.08.00.000	Трубопровод	1	
А4		9	2087.09.00.000	Трубопровод	1	
А4		10	2087.09.00.000-01	Трубопровод	2	
А4		11	2087.09.00.000-02	Трубопровод	1	
				Детали		
А4		14	2087.00.00.001	Патрубок	1	

Инв.№ подл. | Подпись и дата | Взам. инв.№ | Инв.№ дубл. | Подпись и дата

Изм.	Лист	№ докум.	Подп.	Дата	2087.00.00.000		
Разраб.		Буданкова			Блок подогревателя горячего водоснабжения	Лит. И	Лист 1	Листов 3
Пров.		Щипков				ЦНИИЭП инж. оборудования		
Н.контр.		Парыгина						
Утв.		Щипков						

Формат	Зона	Поз.	Обозначение	Наименование	Кол.	
				Стандартные изделия		
		17		Клапан запорный фланцевый 15кч19п2 Ду50 Ру16		
				ТУ26-07-1442-87	9	8 кг
		18		Клапан запорный муфтовый 15кч18п2 Ду15 Ру16		
				ТУ26-07-1429-87	1	0,7 кг
		19		Опора подвижная ОПБ2-76		
				ГОСТ 14911-82	4	
		20		Опора подвижная ОПП2-100,57		
				ГОСТ 14911-82	2	
		21		Прокладка А-50-10		
				ГОСТ 15180-86	24	
		22		Болт М16-6g×60.58		
				ГОСТ 7798-70	88	
		23		Гайка М16-6Н.5		
				ГОСТ 5915-70	96	
		24		Контргайка 15		
				ГОСТ 8961-75	2	
		25		Шпилька М16-6g×180.58		
				ГОСТ 22042-72	4	
		26		Шайба 16.001		
				ГОСТ 11371-78	88	
		27		Опора-подпятник 57-02		
				ОСТ 34-42-622-84	1	

Инв.№ подл. | Подпись и дата | Взам. инв.№ | Инв.№ дубл. | Подпись и дата

Изм.	Лист	№ докум.	Подп.	Дата	2087.00.00.000	Лист 2

Формат	Зона	Поз.	Обозначение	Наименование	Кол.	Примечание
		28		Регулятор расхода давления универсальный УРРД-М Ду50 Ру16		
				ТУ 25-02.160141-81	1	13,8 кг
		29		Подогреватель водоводяной в разъемном исполнении 3-76×2000-Р4		
				ТУ 400-28-429-82Е	1	175 кг

Инв.№ подл. | Подпись и дата | Взам. инв.№ | Инв.№ дубл. | Подпись и дата

Изм.	Лист	№ докум.	Подп.	Дата	2087.00.00.000	Лист 3

2087.00.00.001

А (√)

Инв.№ подл. | Подпись и дата | Взам. инв.№ | Инв.№ дубл. | Подпись и дата

Изм.	Лист	№ докум.	Подп.	Дата	2087.00.00.001			
Разраб.		Буданкова			Патрубок	Лит. И	Масса 0,05	Масштаб 1:1
Пров.		Щипков				Лист	Листов 1	
Т.контр.								
Н.контр.		Парыгина			Труба 15×2,5 ГОСТ 3262-75	ЦНИИЭП инж. оборудования.		
Утв.		Щипков						

ТП 903-1-293.91 Альбом 3

Формат	Зона	Поз.	Обозначение	Наименование	Кол.	Примечание
				Документация		
А3			2087.01.00.000 СБ	Сборочный чертеж		
				Детали		
Б4		1	2087.01.00.001	Балка		
				Швеллер 12 ГОСТ 8240-89 / Ст.3 ГОСТ 535-88		
				L = 220 h14	2	2,3 кг
Б4		2	2087.01.00.002	Стяжка		
				Швеллер 12 ГОСТ 8240-89 / Ст.3 ГОСТ 535-88		
				L = 896 h14	4	9,3 кг
Б4		3	2087.01.00.003	Стойка		
				Швеллер 12 ГОСТ 8240-89 / Ст.3 ГОСТ 535-88		
				L = 1650 h14	2	17,16 кг
Б4		4	2087.01.00.004	Балка		
				Швеллер 12 ГОСТ 8240-89 / Ст.3 ГОСТ 535-88		
				L = 2180 h14	1	22,7 кг
Б4		5	2087.01.00.005	Кронштейн		
				Уголок 50×50×5-Б ГОСТ 8509-86 / Ст.3 ГОСТ 535-88		
				L = 350 h14	4	1,4 кг
Б4		6	2087.01.00.006	Платик		
				Лист Б-10 ГОСТ 19903-74 / Ст.3 ГОСТ 14637-89		
				(150×220) h14	2	2,6 кг

2087.01.00.000

Изм	Лист	№ докум	Подп.	Дата
Разраб.		Буданкова		
Пров.		Шипков		
Н.контр.		Парыгина		
Утв.		Шипков		

Рама блока

Лит.	Лист	Листов
И	1	2

ЦНИИЭП инж. оборудования

Инв.№ подл. | Подп. и дата | Взам. инв.№ | Инв.№ дубл. | Подпись и дата

2087.01.00.000

Лист 2

2087.01.00.000 СБ

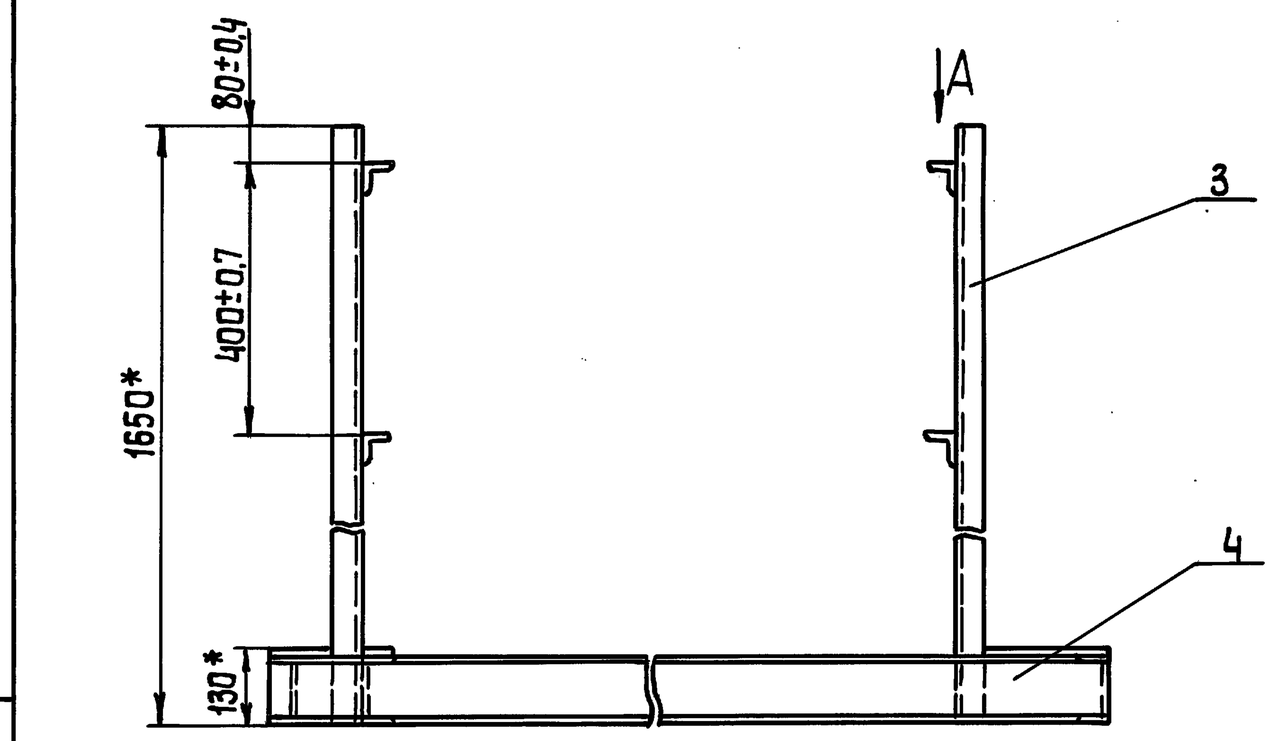

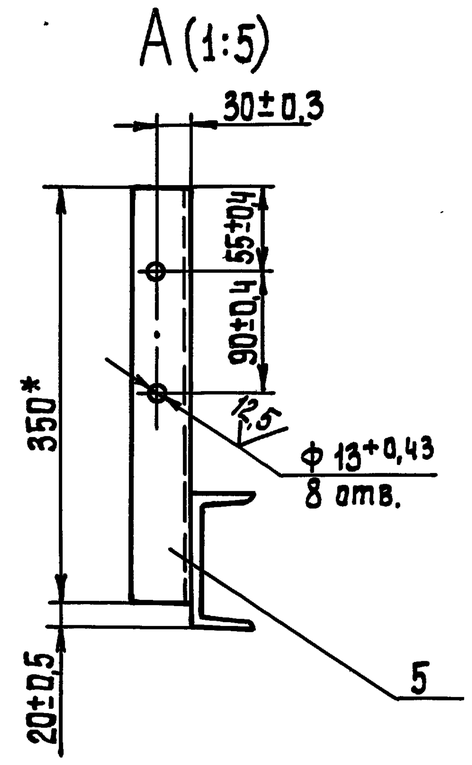

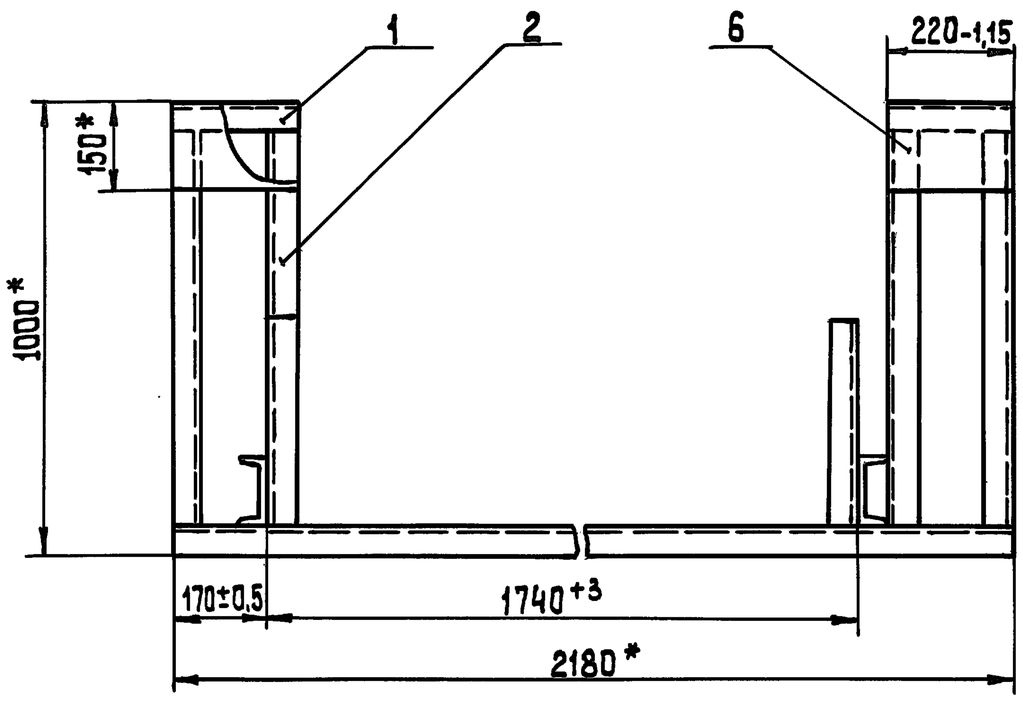

1. Сварные швы по ГОСТ 5264-80-Т1-Д4
2.* Размеры для справок

Изм	Лист	№ докум	Подп.	Дата
Разраб.		Буданкова		
Пров.		Шипков		
Т.контр.				
Н.контр.		Парыгина		
Утв.		Шипков		

2087.01.00.000 СБ

Рама блока
Сборочный чертеж

Лит.	Масса	Масштаб
И	110	1:10
Лист	Листов 1	

ЦНИИЭП инж. оборудования

Инв.№ подл. | Подпись и дата | Взам. инв.№ | Инв.№ дубл. | Подпись и дата

ТП 903-1-293.91 Альбом 3

Формат	Зона	Поз.	Обозначение	Наименование	Кол.	Примечание
				Документация		
А3			2087.02.00.000 СБ	Сборочный чертеж		
				Детали		
Б4		1	2087.02.00.001	Патрубок		
				Труба 57×3 ГОСТ 10704-76 / В-ВСт.3 ГОСТ 10705-80		
				L = 100 h14	1	0,4 кг
Б4		2	2087.02.00.002	Патрубок		
				Труба 57×3 ГОСТ 10704-76 / В-ВСт.3 ГОСТ 10705-80		
				L = 425 h14	1	1,7 кг
Б4		3	2087.02.00.003	Патрубок		
				Труба 57×3 ГОСТ 10704-76 / В-ВСт3 ГОСТ 10705-80		
				L = 637 h14	1	2,55 кг
Б4		4	2087.02.00.004	Патрубок		
				Труба 57×3 ГОСТ 10704-76 / В-ВСт.3 ГОСТ 10705-80		
				L = 549 h14	1	2,2 кг

Инв.№подл. | Подп. и дата | Взам.инв.№

Изм	Лист	№ докум.	Подп.	Дата
Разраб.		Буданкова		
Пров.		Шипков		
Н.контр		Парыгина		
Утв.		Шипков		

2087.02.00.000

Трубопровод

Лит	Лист	Листов
И	1	2

ЦНИИЭПинж. оборудования

Формат	Зона	Поз.	Обозначение	Наименование	Кол.	Примечание
				Стандартные изделия		
		5		Отвод П45° 57×3		
				ГОСТ 17375-83	1	0,3 кг
		6		Отвод П90° 57×3		
				ГОСТ 17375-83	1	0,5 кг
		7		Тройник П57×3		
				ГОСТ 17376-83	3	0,8 кг
		8		Фланец 1-50-16		
				ГОСТ 12821-80	3	2,28 кг

Инв.№подл. | Подп. и дата | Взам.инв.№ | Инв.№дубл. | Подп. и дата

Изм	Лист	№ докум.	Подп.	Дата

2087.02.00.000

Лист 2

2087.02.00.000 СБ

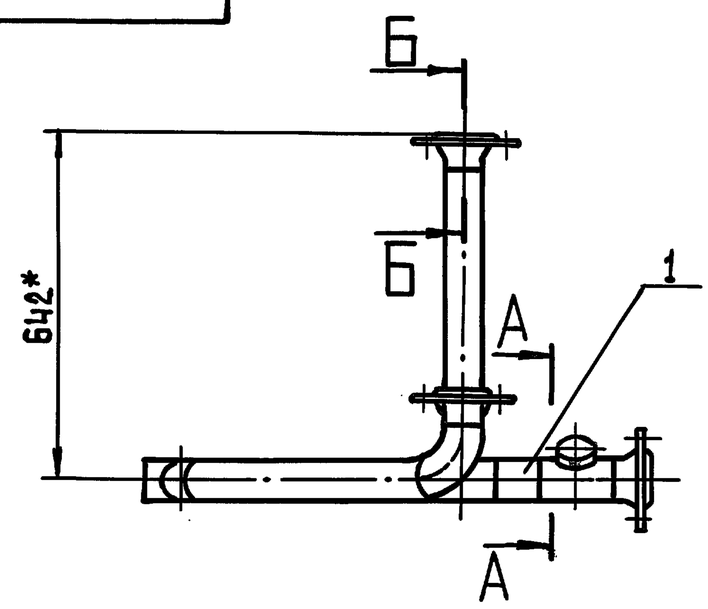

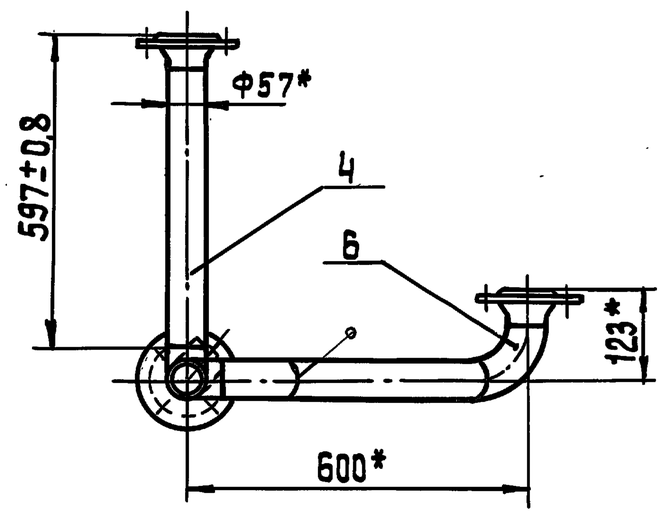

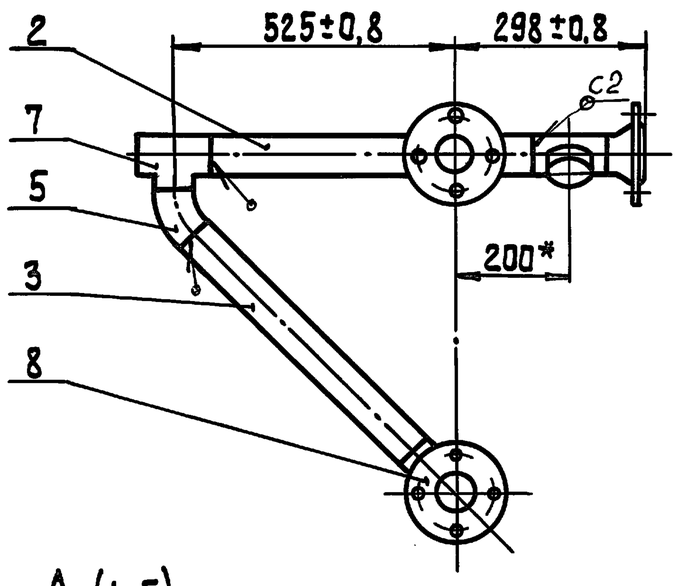

А-А (1:5)

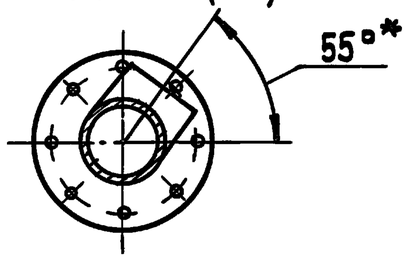

Б-Б (1:5)

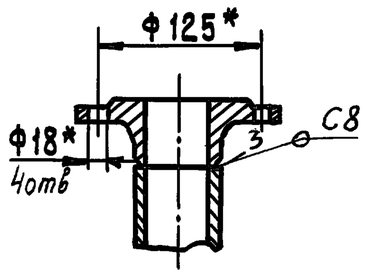

1. Сварные швы по ГОСТ 16037-80
2. *Размеры для справок

Инв.№подл. | Подп. и дата | Взам.инв.№ | Инв.№дубл. | Подп. и дата

Изм	Лист	№ докум.	Подп.	Дата
Разраб.		Буданкова		
Пров.		Шипков		
Т.контр				
Н.контр		Парыгина		
Утв.		Шипков		

2087.02.00.000 СБ

Трубопровод
Сборочный чертеж

Лит.	Масса	Масштаб
И	17	1:10
Лист	Листов 1	

ЦНИИЭПинж. оборудования

ТП 903-1-293.91 Альбом 3

Формат	Зона	Поз.	Обозначение	Наименование	Кол.	Примечание
				Документация		
А4			2087.03.00.000 СБ	Сборочный чертеж		
				Детали		
Б4		1	2087.03.00.001	Патрубок		
				Труба 57×3 ГОСТ 10704-76 / В-Вст.3 ГОСТ 10705-80		
				L = 245 h14	1	0,9 кг
				Стандартные изделия		
		2		Фланец 2-50-16		
				ГОСТ 12820-80	1	2,54кг
		3		Фланец 1-50-16		
				ГОСТ 12821-80	1	2,28кг

Инв.№подл. | Подп. и дата | Взам.инв.№ | Инв.№дубл. | Подп. и дата

Изм	Лист	№ докум.	Подп.	Дата	2087.03.00.000		
Разраб.		Буданкова			Трубопровод	Лит.	Лист 1	Листов 1
Пров.		Шипков				И		
Н.контр.		Парыгина				ЦНИИЭП инж. оборудования	
Утв.		Шипков					

2087.03.00.000 СБ

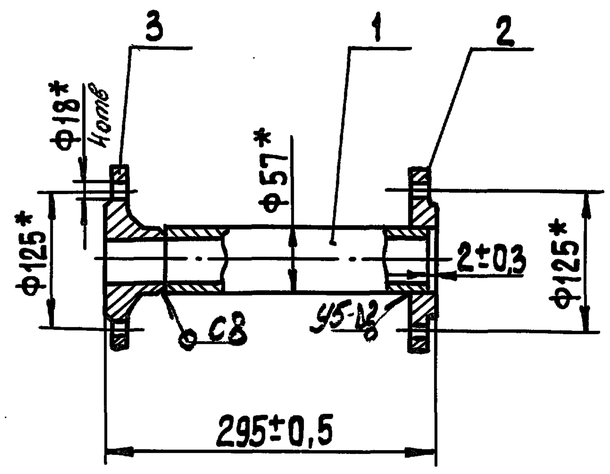

1. Сварные швы по ГОСТ 16037-80
2. *Размеры для справок.

Инв.№подл. | Подп. и дата | Взам.инв.№ | Инв.№дубл. | Подп. и дата

Изм	Лист	№ докум.	Подп.	Дата	2087.03.00.000 СБ			
Разраб.		Буданкова			Трубопровод Сборочный чертеж	Лит.	Масса 6	Масштаб 1:5
Пров.		Шипков				И	Лист	Листов 1
Т.контр.						ЦНИИЭП инж. оборудования		
Н.контр.		Парыгина						
Утв.		Шипков						

Формат	Зона	Поз	Обозначение	Наименование	Кол.	Примечание
				Документация		
А4			2087.04.00.000 СБ	Сборочный чертеж		
				Детали		
Б4		1	2087.04.00.001	Патрубок		
				Труба 57×3 ГОСТ 10704-76 / В-В Ст.3 ГОСТ 10705-80		
				L = 459 h14	1	1,84 кг
Б4		2	2087.04.00.002	Патрубок		
				Труба 57×3 ГОСТ 10704-76 / В-В Ст.3 ГОСТ 10705-80		
				L = 427 h14	1	1,7 кг
				Стандартные изделия		
		3		Отвод П90° 57×3		
				ГОСТ 17375-83	1	0,5 кг
		4		Фланец 1-50-16		
				ГОСТ 12821-80	1	2,28кг

Инв.№подл. | Подп. и дата | Взам.инв.№ | Инв.№дубл. | Подп. и дата

Изм	Лист	№ докум.	Подп.	Дата	2087.04.00.000			
Разраб.		Буданкова			Трубопровод	Лит.	Лист	Листов 1
Пров.		Шипков				И		
Т.контр.						ЦНИИЭП инж. оборудования.		
Н.контр.		Парыгина						
Утв.		Шипков						

2087.04.00.000 СБ

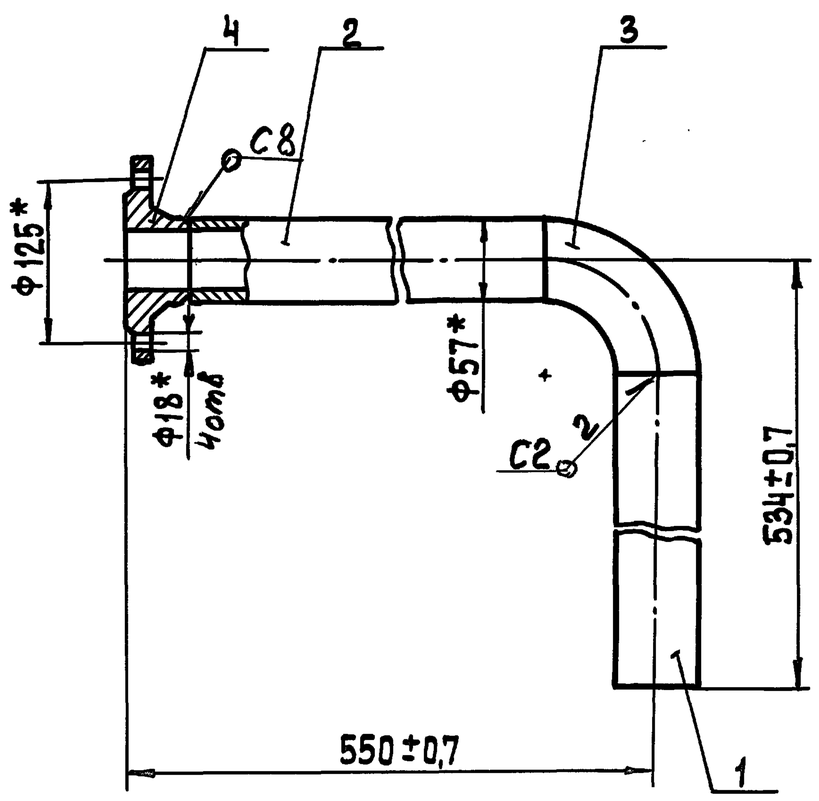

1. Сварные швы по ГОСТ 16037-80.
2. *Размеры для справок.

Инв.№подл. | Подп. и дата | Взам.инв.№ | Инв.№дубл. | Подп. и дата

Изм	Лист	№ докум.	Подп.	Дата	2087.04.00.000 СБ			
Разраб.		Буданкова			Трубопровод Сборочный чертеж	Лит.	Масса 6,5	Масштаб 1:5
Пров.		Шипков				И	Лист	Листов 1
Т.контр.						ЦНИИЭП инж. оборудования.		
Н.контр.		Парыгина						
Утв.		Шипков						

ТП 903-1-293.91 Альбом 3

Формат	Зона	Поз.	Обозначение	Наименование	Кол.	Примечание
				Документация		
А4			2087.05.00.000 СБ	Сборочный чертеж		
				Детали		
Б4		1	2087.05.00.001	Патрубок		
				Труба 57×3 ГОСТ 10704-76 / В-ВСт.3 ГОСТ 10705-80		
				L = 292 h14	1	1,16 кг
				Стандартные изделия		
		2		Тройник П 57×3		
				ГОСТ 17376-83	1	0,8 кг
		3		Фланец 1-50-16		
				ГОСТ 12821-83	1	2,28 кг

Инв.№ подл. | Подп. и дата | Взам. инв.№ | Инв.№ дубл. | Подп. и дата

Изм.	Лист	№ докум.	Подп.	Дата	2087.05.00.000
Разраб.		Буданкова			Трубопровод — Лит. И; Лист; Листов 1
Пров.		Шипков			ЦНИИЭП инж. оборудования
Н. контр.		Парыгина			
Утв.		Шипков			

2087.05.00.000 СБ

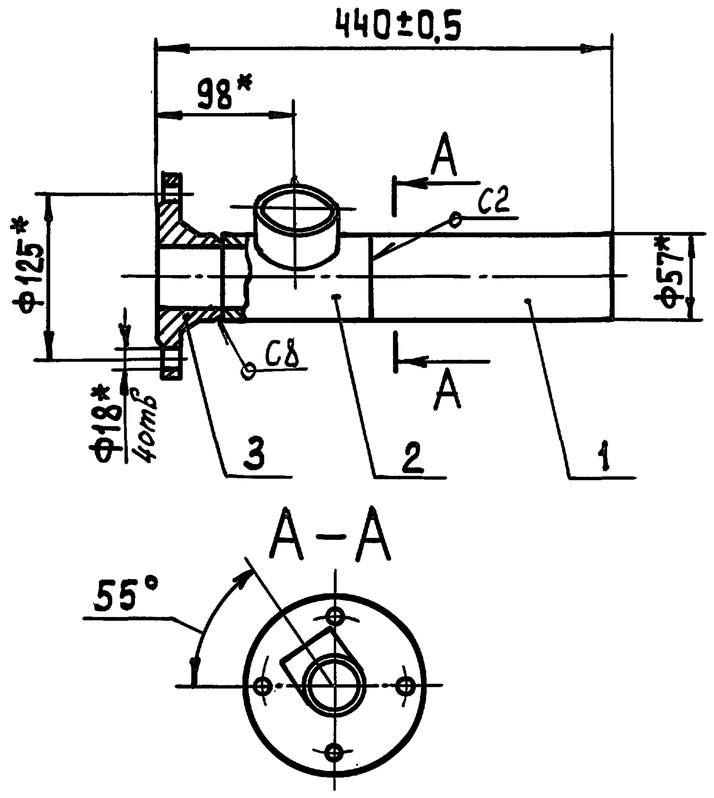

1. Сварные швы по ГОСТ 16037-80
2*Размеры для справок

Изм.	Лист	№ докум.	Подп.	Дата	2087.05.00.000 СБ
Разраб.		Буданкова			Трубопровод Сборочный чертеж — Лит. И; Масса 5; Масштаб 1:5; Лист; Листов 1
Пров.		Шипков			ЦНИИЭП инж. оборудования
Т. контр.					
Н. контр.		Парыгина			
Утв.		Шипков			

Формат	Зона	Поз.	Обозначение	Наименование	Кол.	Примечание
				Документация		
А4			2087.06.00.000 СБ	Сборочный чертеж		
				Детали		
А4		1	2087.00.00.001	Патрубок	1	
А4		2	2087.06.00.001	Патрубок	1	
Б4		3	2087.06.00.002	Патрубок		
				Труба 57×3 ГОСТ 10704-76 / В-ВСт.3 ГОСТ 10705-80		
				L = 977 h14	1	3,9 кг
				Стандартные изделия		
		4		Отвод П 90° 57×3		
				ГОСТ 17375-83	1	0,5 кг
		5		Тройник П 57×3		
				ГОСТ 17376-83	1	0,8 кг
		6		Фланец 1-50-16		
				ГОСТ 12821-83	2	2,28 кг

Инв.№ подл. | Подп. и дата | Взам. инв.№ | Инв.№ дубл. | Подп. и дата

Изм.	Лист	№ докум.	Подп.	Дата	2087.06.00.000
Разраб.		Буданкова			Трубопровод — Лит. И; Лист; Листов 1
Пров.		Шипков			ЦНИИЭП инж. оборудования
Н. контр.		Парыгина			
Утв.		Шипков			

2087.06.00.000 СБ

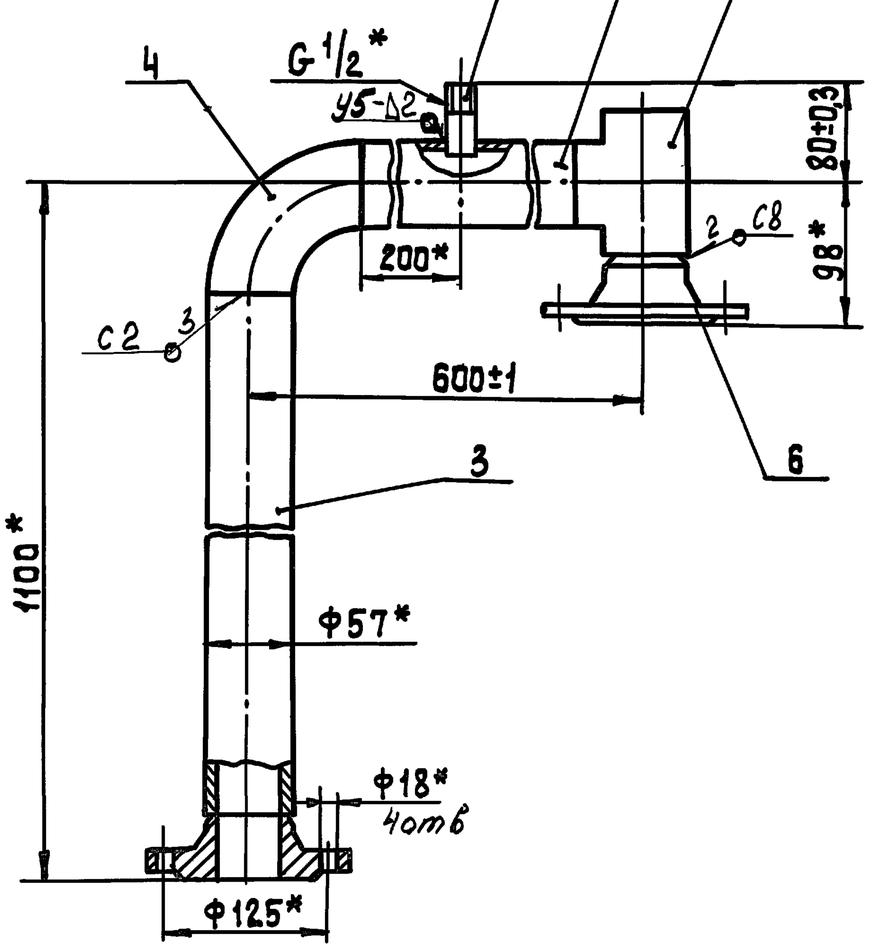

1. Сварные швы по ГОСТ 16037-80
2.*Размеры для справок

Изм.	Лист	№ докум.	Подп.	Дата	2087.06.00.000 СБ
Разраб.		Буданкова			Трубопровод Сборочный чертеж — Лит. И; Масса 12; Масштаб 1:5; Лист; Листов 1
Пров.		Шипков			ЦНИИЭП инж. оборудования
Т. контр.					
Н. контр.		Парыгина			
Утв.		Шипков			

2087.06.00.001

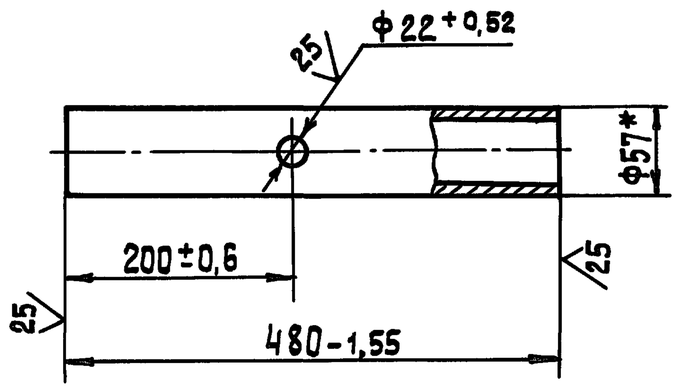

*Размер для справок.

Изм	Лист	№ докум	Подп.	Дата	2087.06.00.001			
Разраб.		Буданкова			Патрубок	Лит.	Масса	Масштаб
Пров.		Шипков				И	1,9	1:5
Т.контр.						Лист	Листов 1	
Н.контр.		Парыгина			Труба 57×3 ГОСТ 10704-76 / В-В Ст.3 ГОСТ 10705-80	ЦНИИЭП инж. оборудования		
Утв.		Шипков						

2087.07.00.000 СБ

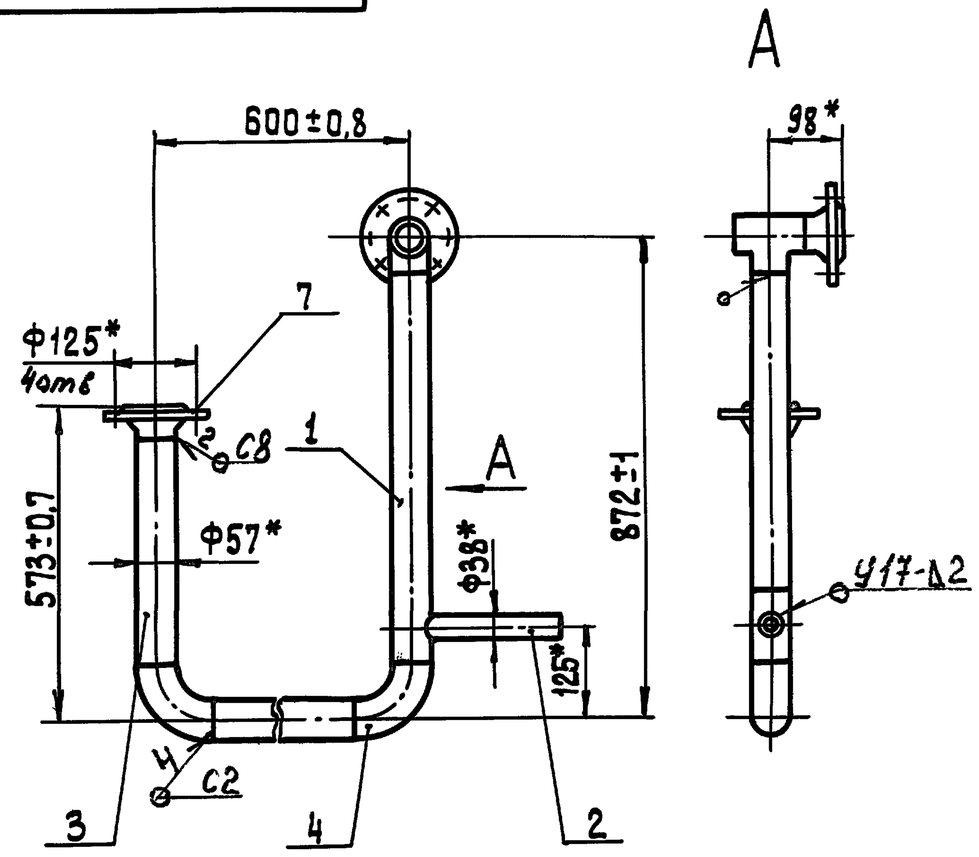

1. Сварные швы по ГОСТ 16037-80.
2. *Размеры для справок.

Изм	Лист	№ докум	Подп.	Дата	2087.07.00.000 СБ			
Разраб.		Буданкова			Трубопровод Сборочный чертеж	Лит.	Масса	Масштаб
Пров.		Шипков				И	15	1:10
Т.контр.						Лист	Листов 1	
Н.контр.		Парыгина				ЦНИИЭП инж. оборудования		
Утв.		Шипков						

Формат	Зона	Поз.	Обозначение	Наименование	Кол.	Примечание
				Документация		
А4			2087.07.00.000 СБ	Сборочный чертеж		
				Детали		
А4		1	2087.07.00.001	Патрубок		
Б4		2	2087.07.00.002	Патрубок		
				Труба 38×2,5 ГОСТ 10704-76 / В-В Ст.3 ГОСТ 10705-80		
				L = 200 h14	1	
		3		Патрубок		
				Труба 57×3 ГОСТ 10704-76 / В-В Ст3 ГОСТ 10705-80		
				L = 450 h14	2	1,8 кг
				Стандартные изделия		
		4		Отвод П90° 57×3		
				ГОСТ 17375-83	2	0,5 кг
		5		Тройник П 57×3		
				ГОСТ 17376-83	1	0,8 кг
		6		Фланец 1-50-16		
				ГОСТ 12821-80	2	2,28 кг

Изм	Лист	№ докум.	Подп.	Дата	2087.07.00.000			
Разраб.		Буданкова			Трубопровод	Лит.	Лист	Листов
Пров.		Шипков				И	1	2
Н.контр.		Парыгина				ЦНИИЭП инж. оборудования		
Утв.		Шипков						

2087.07.00.001

*Размер для справок.

Изм	Лист	№ докум	Подп.	Дата	2087.07.00.001			
Разраб.		Буданкова			Патрубок	Лит.	Масса	Масштаб
Пров.		Шипков				И	2,6	1:5
Т.контр.						Лист	Листов 1	
Н.контр.		Парыгина			Труба 57×3 ГОСТ 10704-76 / В-В Ст3 ГОСТ 10705-80	ЦНИИЭП инж. оборудования		
Утв.		Шипков						

ТП 903-1-293.91 Альбом 3

Формат	Зона	Поз.	Обозначение	Наименование	Кол.	Примечание
				Документация		
А4			2087.08.00.000 СБ	Сборочный чертеж		
				Детали		
Б4		1	2087.08.00.001	Патрубок		
				Труба 57×3 ГОСТ 10704-76 / В-ВСт3 ГОСТ 10705-80		
				L = 480 h14	1	1,9 кг
Б4		2	2087.08.00.002	Патрубок		
				Труба 57×3 ГОСТ 10704-76 / В-ВСт3 ГОСТ 10705-80		
				L = 576 h14	1	2,3 кг
				Стандартные изделия		
		3		Отвод П 90° 57×3		
				ГОСТ 17375-83	1	0,5 кг
		4		Тройник П 57×3		
				ГОСТ 17376-83	1	0,8 кг
		5		Фланец 1-50-16		
				ГОСТ 12821-83	2	2,28 кг

Инв.№ подл. | Подп. и дата | Взам. инв.№ | Инв.№ дубл. | Подп. и дата

Изм.	Лист.	№ докум.	Подп.	Дата
Разраб.		Буданкова		
Пров.		Шипков		
Н.контр.		Парыгина		
Утв.		Шипков		

2087.08.00.000

Трубопровод

Лит.	Лист	Листов
И		1

ЦНИИЭП инж. оборудования

2087.08.00.000 СБ

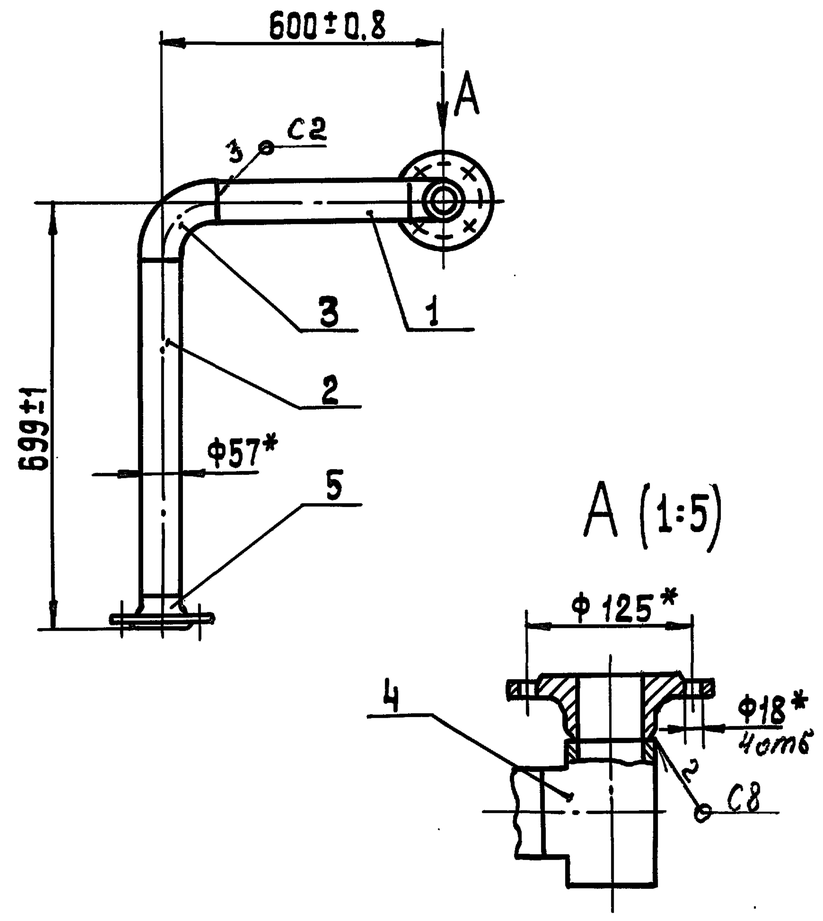

1. Сварные швы по ГОСТ 16037-80.
2. *Размеры для справок.

Инв.№ подл. | Подп. и дата | Взам. инв.№ | Инв.№ дубл. | Подп. и дата

Изм.	Лист	№ докум.	Подп.	Дата
Разраб.		Буданкова		
Пров.		Шипков		
Т.контр.				
Н.контр.		Парыгина		
Утв.		Шипков		

2087.08.00.000 СБ

Трубопровод
Сборочный чертеж

Лит.	Масса	Масштаб
И	10,5	1:10
Лист	Листов 1	

ЦНИИЭП инж. оборудования.

Формат	Зона	Поз.	Обозначение	Наименование	Кол. на —	Кол. на 01	Кол. на 02	Примечание
				Документация				
А4			2087.09.00.000 СБ	Сборочный чертеж	×	×	×	
				Детали				
Б4		1	2087.09.00.001	Патрубок				
				Труба 57×3 ГОСТ 10704-76 / В-ВСт3 ГОСТ 10705-80				
				L = 109 h14	1			0,44 кг
—		—		Патрубок				
				Труба 57×3 ГОСТ 10704-76 / В-ВСт3 ГОСТ 10705-80				
				L = 169 h14		1		0,67 кг
—		—		Патрубок				
				Труба 57×3 ГОСТ 10704-76 / В-ВСт3 ГОСТ 10705-80				
				L = 226 h14			1	0,9 кг
				Стандартные изделия				
		2		Фланец 1-50-10				
				ГОСТ 12821-80	1	1	1	2,26 кг
		3		Фланец 1-50-16				
				ГОСТ 12821-80	1	1	1	2,28 кг

Инв.№ подл. | Подп. и дата | Взам. инв.№ | Инв.№ дубл. | Подп. и дата

Изм.	Лист.	№ докум.	Подп.	Дата
Разраб.		Буданкова		
Пров.		Шипков		
Н.контр.		Парыгина		
Утв.		Шипков		

2087.09.00.000

Трубопровод

Лит	Лист	Листов
И		1

ЦНИИЭП инж. оборудования

2087.09.00.000 СБ

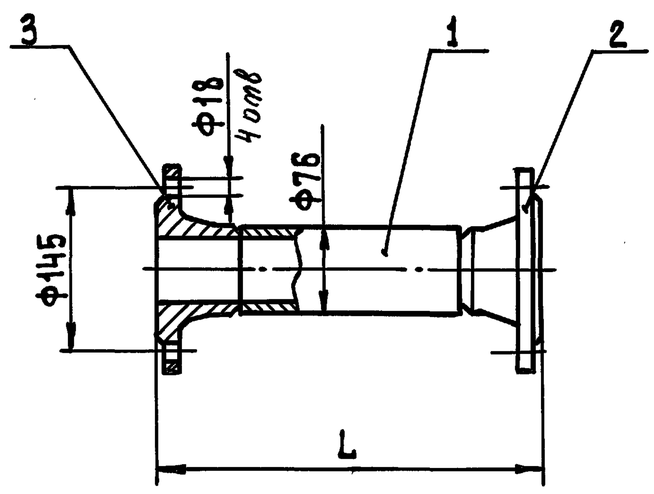

Обозначение	L, мм	Масса, кг
2087.09.00.000	202	5
-01	262	5,3
-02	319	5,5

1. Сварные швы по ГОСТ 16037-80 - С8
2. Размеры для справок

Инв.№ подл. | Подп. и дата | Взам. инв.№ | Инв.№ дубл. | Подп. и дата

Изм.	Лист	№ докум.	Подп.	Дата
Разраб.		Буданкова		
Пров.		Шипков		
Т.контр.				
Н.контр.		Парыгина		
Утв.		Шипков		

2087.09.00.000 СБ

Трубопровод
Сборочный чертеж

Лит.	Масса	Масштаб
И	см. табл.	1:5
Лист	Листов 1	

ЦНИИЭП инж. оборудования

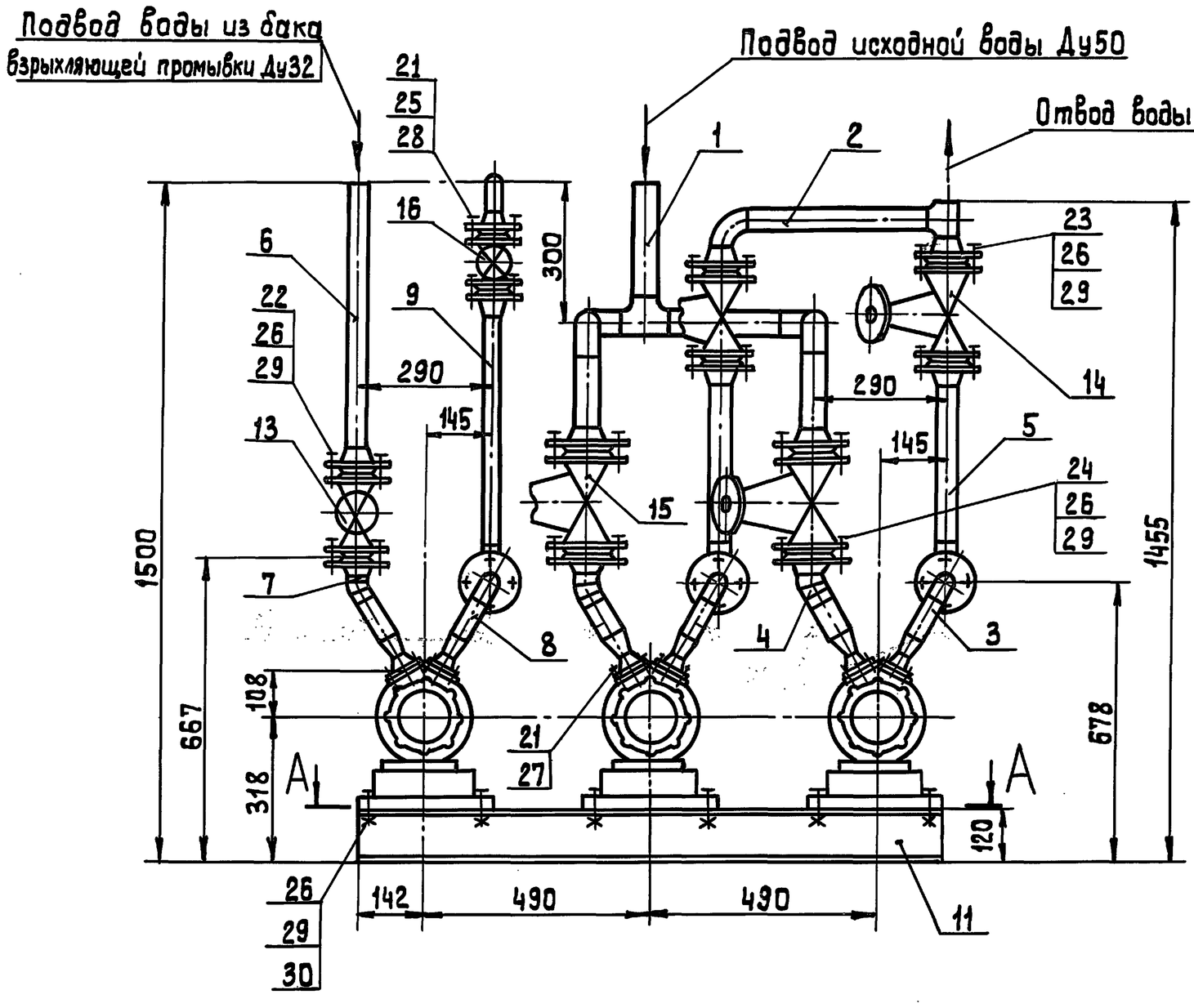

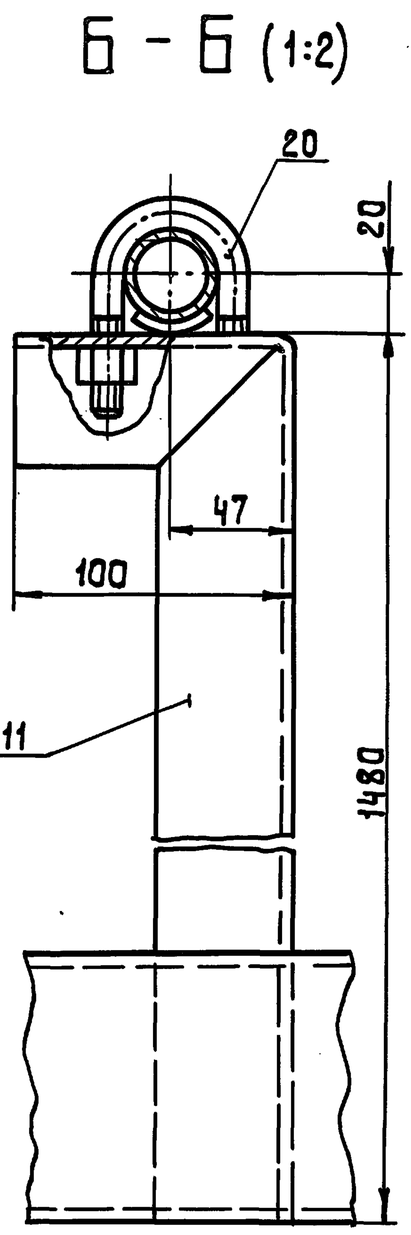

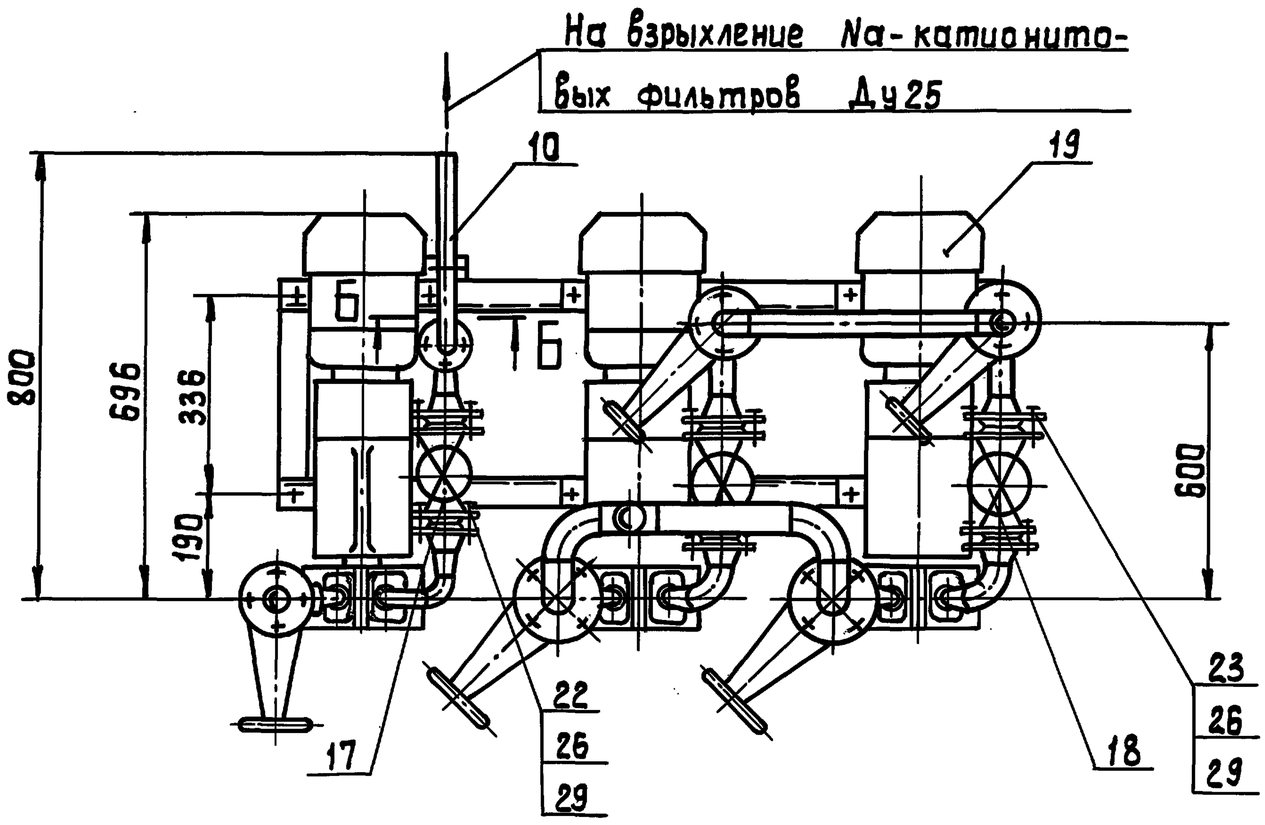

Техническая характеристика

1. Напор, м.в.ст. -16
2. Производительность, м³/ч -3.6
3. Температура воды, °С -5÷15

А – А

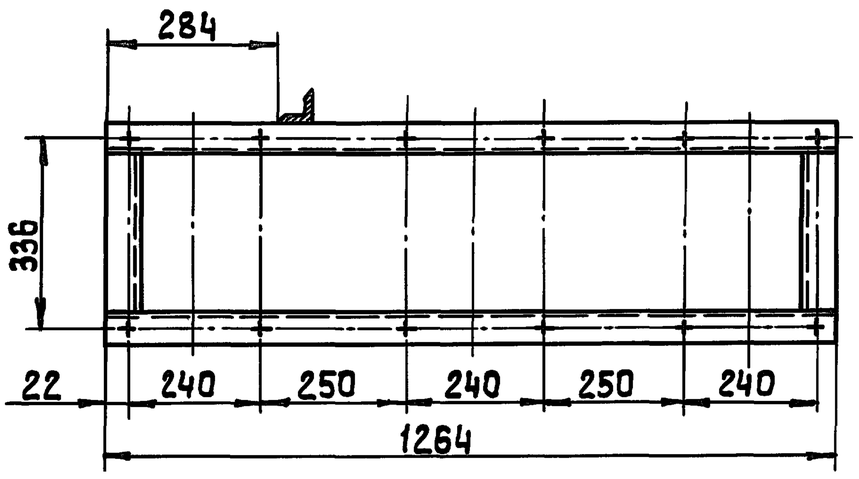

Технические требования.

1. Допускается раму блока крепить к строительным конструкциям с помощью фундаментных болтов или приварить к закладным деталям.
2. Размеры для справок.

Изм.	Лист	№ докум.	Подп.	Дата	2081.00.00.000 СБ			
Разраб.		Парыгина			Блок насосов исходной воды Сборочный чертеж	Лит.	Масса	Масштаб
Пров.		Шипков				И	370	1:10
Т.контр						Лист	Листов 1	
Н.контр		Буданкова				ЦНИИЭПинж. оборудования.		
Утв.		Кремнев						

Инв.№ подл. | Подп. и дата | Взам. инв.№ | Инв.№ дубл. | Подп. и дата

ТП 903-1-293.91 Альбом 3

№ строки	Обозначение	Наименование	Куда входит: Обозначение	Куда входит: Кол.	Общее кол-во	Примечание
1	2081.00.00.000	Блок насосов исходной воды			1	
2	2081.01.00.000	Коллектор всасывающий	2081.00.00.000	1	1	
3	2081.02.00.000	Коллектор напорный	2081.00.00.000	1	1	
4	2081.03.00.000	Трубопровод Ду 40	2081.00.00.000	2	2	
5	2081.04.00.000	Трубопровод Ду 50	2081.00.00.000	2	2	
6	2081.05.00.000	Трубопровод Ду 40	2081.00.00.000	2	2	
7	2081.06.00.000	Трубопровод Ду 32	2081.00.00 000	1	1	
8	2081.07.00.000	Трубопровод	2081.00.00.000	1	1	
9	2081.08.00.000	Трубопровод	2081.00.00 000	1	1	
10	2081.09.00.000	Трубопровод Ду25	2081.00.00.000	1	1	
11	2081.10.00.000	Трубопровод Ду25	2081.00.00.000	1	1	
12	2081.11.00.000	Рама блока	2081.00.00.000	1	1	
13						
14						
15						
16						
17						
18						
19						
20						
21						
22						
23						
24						
25						
26						
27						

Инв.№ подл. | Подпись и дата | Взам.инв.№ | Инв.№ дубл. | Подпись и дата

Изм	Лист	№ докум	Подп.	Дата	2081.00.00.000 ВС		
Разраб.		Парыгина			Блок насосов исходной воды	Лит.	Масса	Масштаб
Пров.		Шипков				И		1
Н.контр		Буданкова				ЦНИИЭП инж. оборудования		
Утв.		Шипков						

Формат	Зона	Поз.	Обозначение	Наименование	Кол.	Примечание
				Документация		
А2			2081.00.00.000 СБ	Сборочный чертеж		
А3			2081.00.00.000 ВС	Ведомость спецификаций		
А3			2081.00.00.000 ВП	Ведомость покупных изделий.		
				Сборочные единицы		
А4		1	2081.01.00.000	Коллектор всасывающий.	1	
А4		2	2081.02.00.000	Коллектор напорный	1	
А4		3	2081.03.00.000	Трубопровод Ду 40	2	
А3		4	2081.04.00.000	Трубопровод Ду 50	2	
А4		5	2081.05.00.000	Трубопровод Ду 40	2	
А4		6	2081.06.00.000	Трубопровод Ду 32	1	
А3		7	2081.07.00.000	Трубопровод	1	
А4		8	2081.08.00.000	Трубопровод	1	
А4		9	2081.09.00.000	Трубопровод Ду25	1	
А4		10	2081.10.00.000	Трубопровод Ду 25	1	
		11	2081.11.00.000	Рама блока	1	
				Стандартные изделия		
				Клапан фланцевый 15кч16нжТУ26-07-1428-87		
		13		Ду 32 Ру 25	1	8 кг
		14		Ду 40 Ру 25	2	11 кг

Инв.№ подл. | Подпись и дата | Взам.инв.№ | Инв.№ дубл. | Подпись и дата

Изм	Лист	№ докум	Подп.	Дата	2081.00.00.000		
Разраб.		Парыгина			Блок насосов исходной воды	Лит	Лист 1	Листов 2
Пров.		Шипков				И		
Н.контр		Буданкова				ЦНИИЭП инж. оборудования		
Утв.		Кренев						

Формат	Зона	Поз.	Обозначение	Наименование	Кол.	Примечание
		15		Ду 50 Ру25	2	14 кг
		16		Клапан фланцевый		
				15ч9п2 Ду25 Ру16		
				ТУ26-07-1464-88	1	3,6кг
				Клапан обратный		
				подъемный фланцевый		
				16кч9пТУ26-07-1443-87		
		17		Ду32 Ру 25	1	5,8кг
		18		Ду 40 Ру 25	2	7,87кг
		19		Насос вихревой		
				ВК 1/16 с эл.двигат.		
				4АХ80В4 N=1,5 кВт		
				ГОСТ 10392-89	3	61кг
		20		Опора ОПБ 2/32		
				ГОСТ 14911-82	1	
				Прокладка		
				ГОСТ 15180-86		
		21		А-25-16	8	
		22		А-32-25	4	
		23		А-40-25	8	
		24		А-50-25	4	
				Болт ГОСТ 7798-70		
		25		М12-6g ×45.58	8	
		26		М16-6g×70.58	76	
				Гайка ГОСТ 5915-70		
		27		М 10-6Н.5	24	
		28		М 12-6Н.5	8	
		29		М 16-6Н.5	76	
		30		Шайба 16.01		
				ГОСТ 10906-78	12	

Инв.№ подл. | Подпись и дата | Взам.инв.№ | Инв.№ дубл. | Подпись и дата

Изм	Лист	№ докум	Подп.	Дата	2081.00.00.000	Лист 2

2081.01.00.000 СБ

Инв.№подл. | Подпись и дата | Взам.инв.№ | Инв.№дубл. | Подпись и дата
ТП 903-1-293.91 Альбом 3

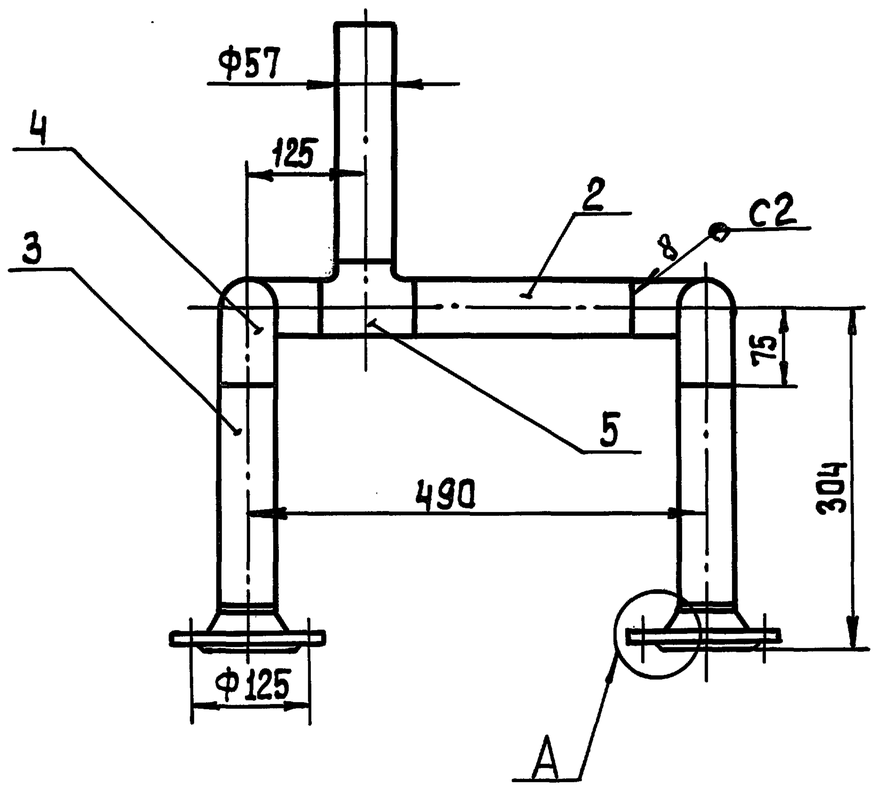

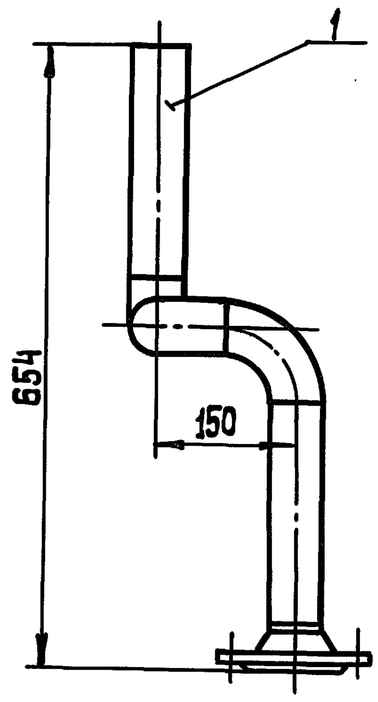

А (1:2)

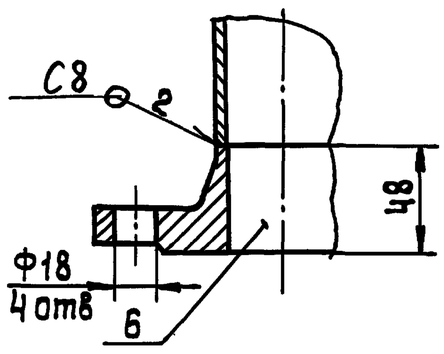

1. Сварные швы по ГОСТ 16037-80
2. Размеры для справок

Изм	Лист	№ докум	Подп.	Дата	2081.01.00.000 СБ			
Разраб		Пучкова			Коллектор всасывающий Сборочный чертеж	Лит.	Масса	Масштаб
Пров.		Шипков				И	11,4	1:5
Т.контр.						Лист	Листов 1	
Н.контр.		Буданкова				ЦНИИЭП инж. оборудования		
Утв.		Шипков						

Формат	Зона	Поз.	Обозначение	Наименование	Кол.	Примечание
				Документация		
А3			2081.01.00.000 СБ	Сборочный чертеж		
				Детали		
Б4		1	2081.01.00.001	Патрубок		
				Труба 57×3 ГОСТ 10704-76 / В-Вст3ГОСТ 10705-80		
				L=255 h 14	1	1,02 кг
Б4		2	2081.01.00.002	Патрубок		
				Труба 57×3 ГОСТ 10704-76 / В-Вст3ГОСТ 10705-80		
				L=240 h 14	1	0,96 кг
Б4		3	2081.01.00.003	Патрубок		
				Труба 57×3 ГОСТ 10704-76 / В-Вст3ГОСТ 10705-80		
				L=181 h 14	2	0,9 кг
				Стандартные изделия		
		4		Отвод 90° 57×3		
				ГОСТ 17375-83	4	0,5 кг

Изм	Лист	№ докум	Подп.	Дата	2081.01.00.000			
Разраб.		Пучкова			Коллектор всасывающий	Лит.	Лист 1	Листов 2
Пров.		Шипков				И		
Н.контр.		Буданкова				ЦНИИЭП инж. оборудования		
Утв.		Шипков						

Формат	Зона	Поз.	Обозначение	Наименование	Кол.	Примечание
		5		Тройник 57×3		
				ГОСТ 17376-83	1	0,8 кг
		6		Фланец 1-50-25		
				ГОСТ 12821-80	2	2,78 кг

Изм	Лист	№ докум	Подп.	Дата	2081.01.00.000	Лист 2

ТП 903-1-293.91 Альбом 3

Формат	Зона	Поз.	Обозначение	Наименование	Кол.	Примечание
				Документация		
А3			2081.04.00.000 СБ	Сборочный чертеж		
				Детали		
А4		1	2081.04.00.001	Стакан	2	
А4		2	2081.04.00.002	Стакан	1	
Б4		3	2081.04.00.003	Патрубок		
				Труба 57×3 ГОСТ 10704-76 / В-Вст3 ГОСТ 10705-80		
				L=56 h 14	1	0,22 кг
				Стандартные изделия		
		5		Переход 57×4-32×2		
				ГОСТ 17378-83	1	0,2 кг
		6		Фланец квадратный 1-25-6		
				ГОСТ 12821-80	1	0,76 кг
		7		Фланец 1-50-25		
				ГОСТ 12821-80	1	2,78 кг

Инв.№ подл. | Подпись и дата | Взам.инв.№ | Инв.№ дубл. | Подпись и дата

Изм.	Лист	№ докум.	Подп.	Дата	2081.04.00.000			
Разраб.		Пучкова			Трубопровод Ду50	Лит.	Лист	Листов 1
Пров.		Шипков				И		
Н.контр.		Буданкова				ЦНИИЭПинж. оборудования		
Утв.		Шипков						

2081.04.00.001

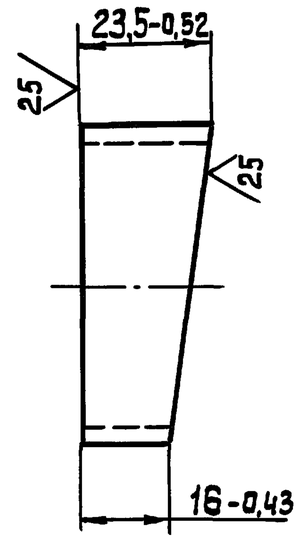

Изм.	Лист	№ докум.	Подп.	Дата	2081.04.00.001			
Разраб.		Пучкова			Стакан	Лит.	Масса	Масштаб
Пров.		Шипков				И	0,075	1:1
Т.контр.						Лист	Листов 1	
Н.контр.		Буданкова			Труба 57×3 ГОСТ 10704-76 / В-В ст.3 ГОСТ 10705-80	ЦНИИЭПинж. оборудования		
Утв.		Шипков						

2081.04.00.002

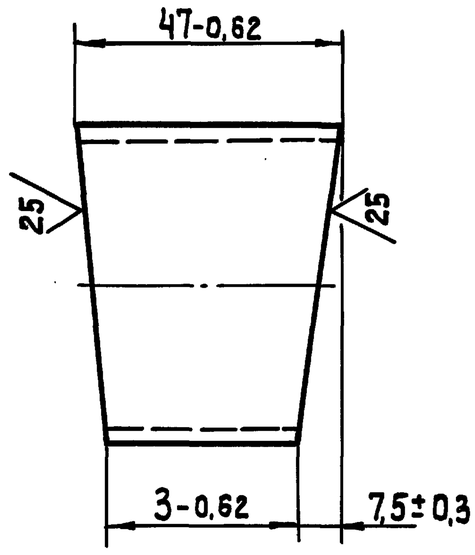

Изм.	Лист	№ докум.	Подп.	Дата	2081.04.00.002			
Разраб.		Пучкова			Стакан	Лит.	Масса	Масштаб
Пров.		Шипков				И	0,16	1:1
Т.контр.						Лист	Листов 1	
Н.контр.		Буданкова			Труба 57×3 ГОСТ 10704-76 / В-Вст.3 ГОСТ 10705-80	ЦНИИЭПинж. оборудования		
Утв.		Шипков						

2081.03.00.000 СБ

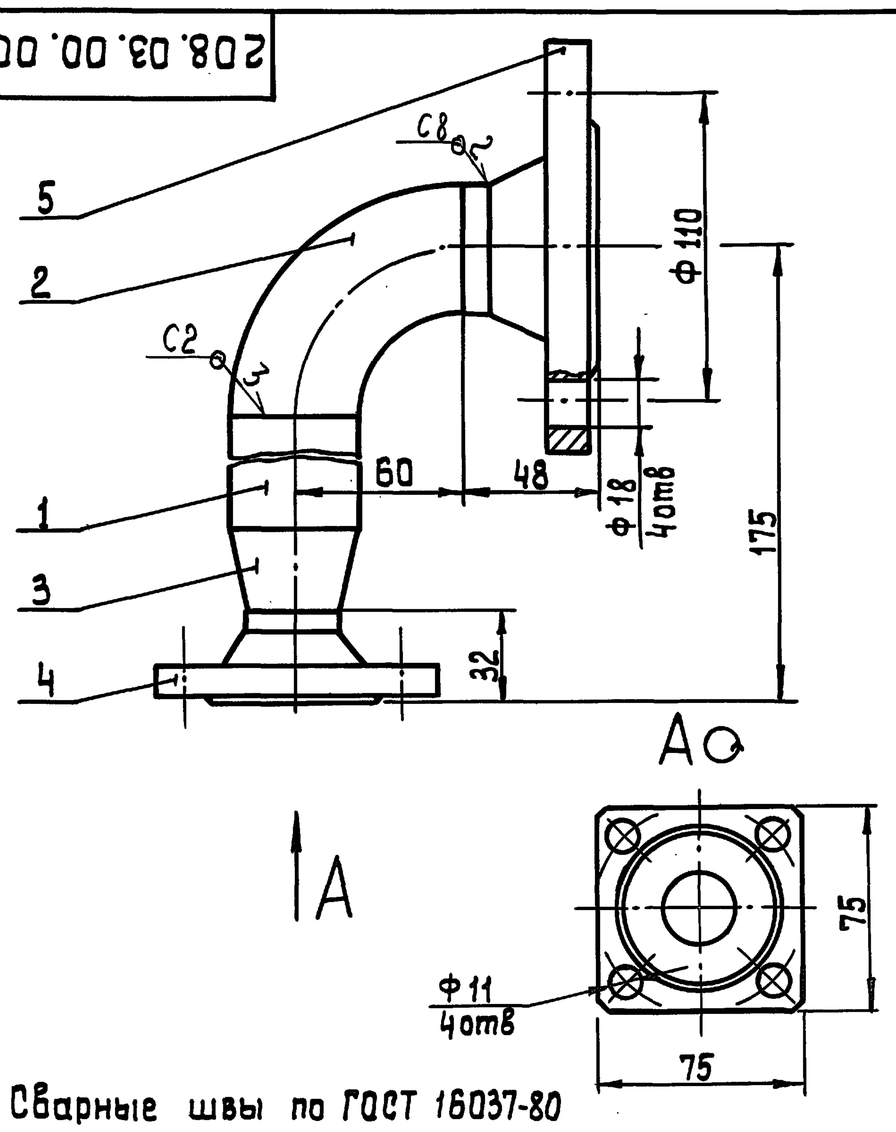

1. Сварные швы по ГОСТ 16037-80
2. Размеры для справок

Изм.	Лист	№ докум.	Подп.	Дата	2081.03.00.000 СБ			
Разраб.		Пучкова			Трубопровод Ду40 Сборочный чертеж	Лит.	Масса	Масштаб
Пров.		Шипков				И	3,6	1:2
Т.контр.						Лист	Листов 1	
Н.контр.		Буданкова				ЦНИИЭПинж. оборудования		
Утв.		Шипков						

2081.02.00.000 СБ

ТП 903-1-293.91 Альбом 3

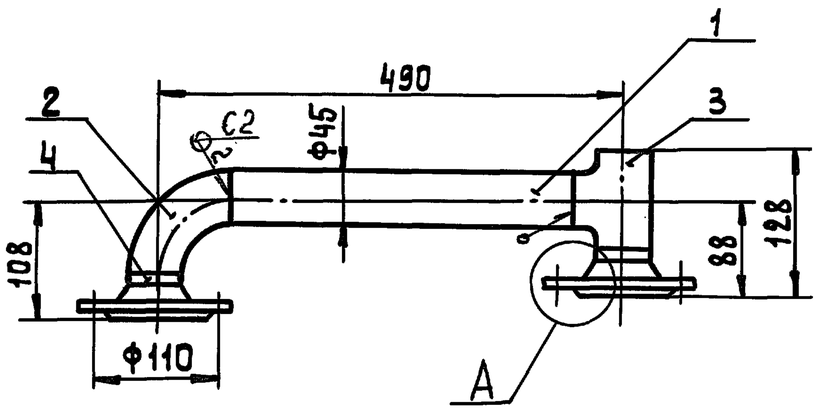

A (1:2)

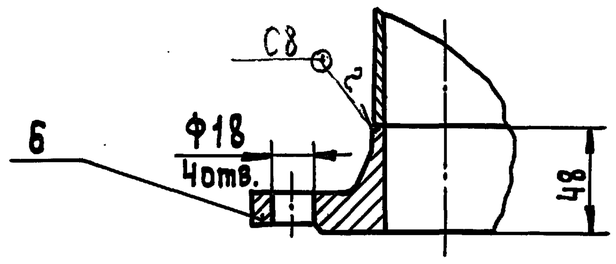

1. Сварные швы по ГОСТ 16037-80
2. Размеры для справок.

Изм	Лист	№ докум.	Подп.	Дата
Разраб		Пучкова		
Пров.		Шипков		
Т. контр.				
Н. контр.		Буданкова		
Утв.		Шипков		

2081.02.00.000 СБ

Коллектор напорный
Сборочный чертеж

Лит.	Масса	Масштаб
И	6,0	1:5
Лист	Листов 1	

ЦНИИЭПинж. оборудования

Инв. № подл. | Подп. и дата | Взам. инв. № | Инв. № дубл. | Подп. и дата

Формат	Зона	Поз.	Обозначение	Наименование	Кол.	Примечание
				Документация		
А4			2081.02.00.000 СБ	Сборочный чертеж		
				Детали		
Б4		1	2081.02.00.001	Патрубок		
				Труба $\frac{45\times2,5\ ГОСТ\ 10704-76}{8-Вст.3\ ГОСТ\ 10705-80}$		
				L = 390 h 14	1	1,02 кг
				Стандартные изделия		
		2		Отвод 90° 45×2,5		
				ГОСТ 17375-83	1	0,3 кг
		3		Тройник 45×2,5		
				ГОСТ 17376-83	1	0,5 кг
		4		Фланец 1-40-25		
				ГОСТ 12821-80	2	2,19 кг

Инв. № подл. | Подп. и дата | Взам. инв. № | Инв. № дубл. | Подп. и дата

Изм	Лист	№ докум	Подп.	Дата
Разраб		Пучкова		
Пров.		Шипков		
Н. контр.		Буданкова		
Утв.		Шипков		

2081.02.00.000

Коллектор напорный

Лит.	Лист	Листов
И		1

ЦНИИЭПинж. оборудования

2081.04.00.000 СБ

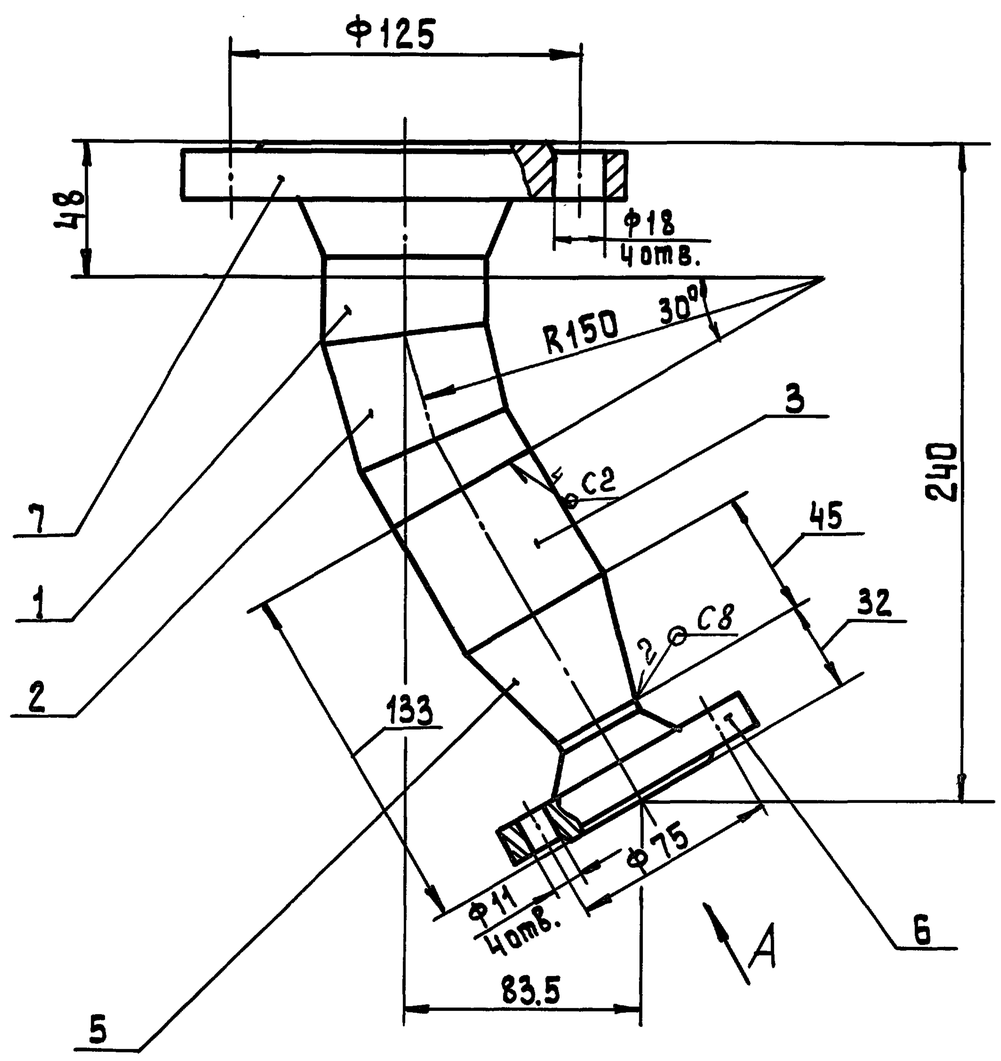

А (2:1)

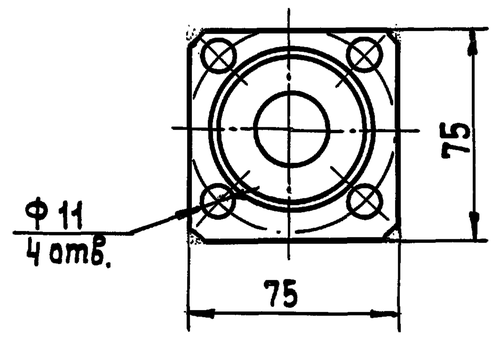

1. Сварные швы по ГОСТ 16037-80
2. Размеры для справок.

Инв. № подл. | Подп. и дата | Взам. инв. № | Инв. № дубл. | Подп. и дата

Изм	Лист	№ докум.	Подп.	Дата
Разраб.		Пучкова		
Пров.		Шипков		
Т. контр.				
Н. контр.		Буданкова		
Утв.		Шипков		

2081.04.00.000 СБ

Трубопровод Ду50
Сборочный чертеж.

Лит.	Масса	Масштаб
И	4,0	1:2
Лист	Листов 1	

ЦНИИЭПинж. оборудования

Формат	Зона	Поз.	Обозначение	Наименование	Кол.	Примечание
				Документация		
А4			2081.03.00.000 СБ	Сборочный чертеж		
				Детали		
Б4		1	2081.03.00.001	Патрубок		
				Труба 45×2,5 ГОСТ 10704-76 / В-Ст3 ГОСТ 10705-80		
				L = 53 h14	1	0,14 кг
				Стандартные изделия		
		2		Отвод 90° 45×2,5		
				ГОСТ 17375-83	1	0,3 кг
		3		Переход 45×2,5-32×2		
				ГОСТ 17378-83	1	0,1 кг
		4		Фланец квадратный 1-25-6		
				ГОСТ 12821-80	1	0,76 кг
		5		Фланец 1-40-25		
				ГОСТ 12821-80	1	2,19 кг

Инв.№ подл. | Подпись и дата | Взам. инв.№ | Инв.№ дубл. | Подпись и дата

Изм.	Лист	№ докум.	Подп.	Дата
Разраб.		Пучкова		
Пров.		Шипков		
Н.контр.		Буданкова		
Утв.		Шипков		

2081.03.00.000

Трубопровод Ду 40

Лит.	Лист	Листов
И		1

ЦНИИЭП инж. оборудования

2081.05.00.000 СБ

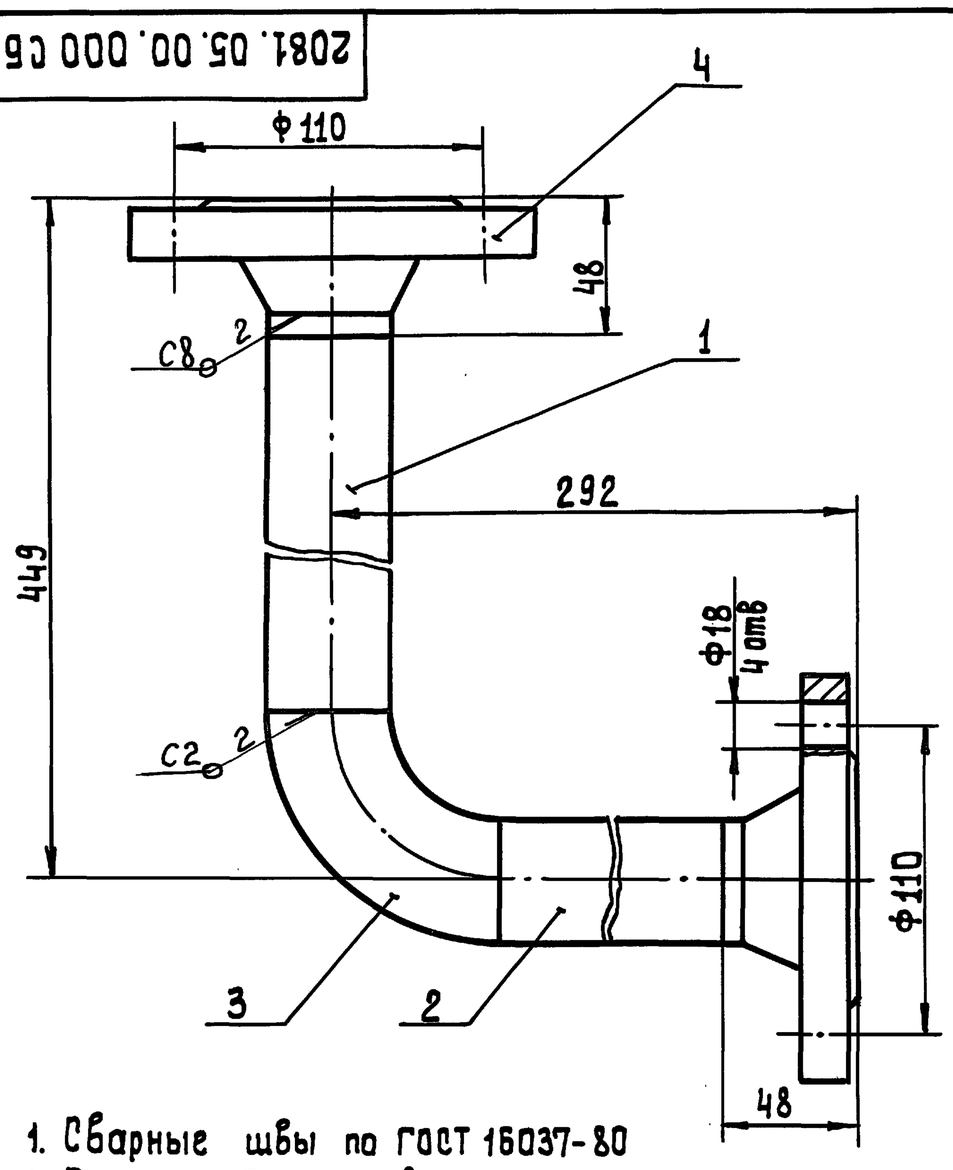

1. Сварные швы по ГОСТ 16037-80
2. Размеры для справок

Инв.№ подл. | Подпись и дата | Взам. инв.№ | Инв.№ дубл. | Подпись и дата

Изм.	Лист	№ докум.	Подп.	Дата
Разраб.		Пучкова		
Пров.		Шипков		
Т.контр.				
Н.контр.		Буданкова		
Утв.		Шипков		

2081.05.00.000 СБ

Трубопровод Ду 40
Сборочный чертеж

Лит.	Масса	Масштаб
И	6,0	1:2
Лист	Листов 1	

ЦНИИЭП инж. оборудования

Формат	Зона	Поз.	Обозначение	Наименование	Кол.	Примечание
				Документация		
А4			2081.05.00.000 СБ	Сборочный чертеж		
				Детали		
Б4		1	2081.05.00.001	Патрубок		
				Труба 45×2,5 ГОСТ 10704-76 / В-Ст3 ГОСТ 10705-80		
				L = 341 h14	1	0,89 кг
Б4		2	2081.05.00.002	Патрубок		
				Труба 45×2,5 ГОСТ 10704-76 / В-Ст.3 ГОСТ 10705-80		
				L = 184 h14	1	0,48 кг
				Стандартные изделия		
		3		Отвод 90° 45×2,5		
				ГОСТ 17375-83	1	0,3 кг
		4		Фланец 1-40-25		
				ГОСТ 12821-80	2	2,19 кг

Инв.№ подл. | Подпись и дата | Взам. инв.№ | Инв.№ дубл. | Подпись и дата

Изм.	Лист	№ докум.	Подп.	Дата
Разраб.		Пучкова		
Пров.		Шипков		
Н.контр.		Буданкова		
Утв.		Шипков		

2081.05.00.000

Трубопровод Ду 40

Лит.	Лист	Листов
И		1

ЦНИИЭП инж. оборудования

2081.06.00.000 СБ

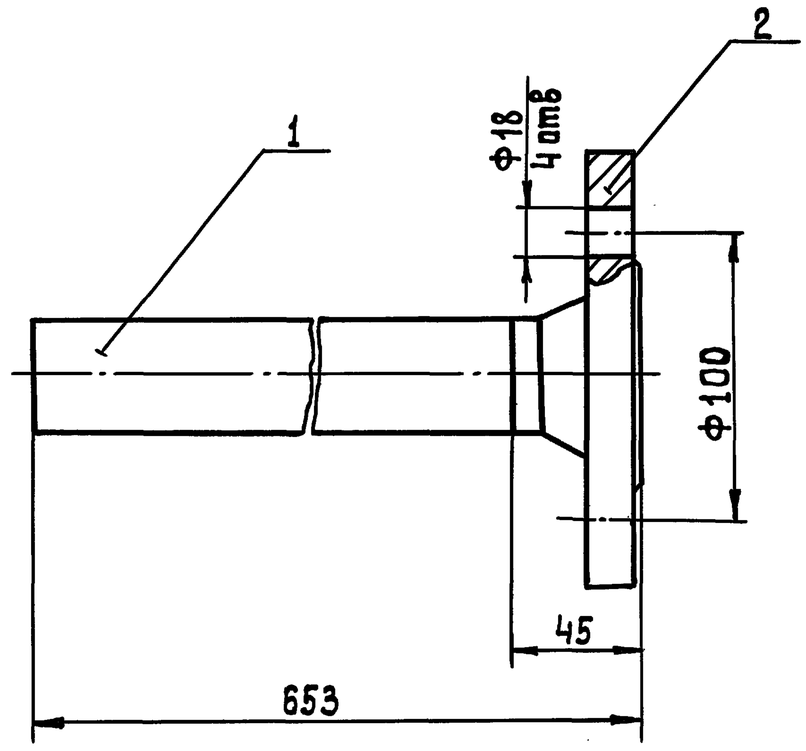

1. Сварные швы по ГОСТ 16037-80-С8
2. Размеры для справок

Инв.№ подл. | Подпись и дата | Взам. инв.№ | Инв.№ дубл. | Подпись и дата

Изм.	Лист	№ докум.	Подп.	Дата
Разраб.		Пучкова		
Пров.		Шипков		
Т.контр.				
Н.контр.		Буданкова		
Утв.		Шипков		

2081.06.00.000 СБ

Трубопровод Ду 32
Сборочный чертеж

Лит.	Масса	Масштаб
И	3,0	1:2
Лист	Листов 1	

ЦНИИЭП инж. оборудования

ТП 903-1-293.91 Альбом 3

Формат	Зона	Поз.	Обозначение	Наименование	Кол.	Примечание
				Документация		
А4			2081.06.00.000 СБ	Сборочный чертеж		
				Детали		
Б4		1	2081.06.00.001	Патрубок		
				Труба 38×2 ГОСТ 10704-76 / В-Вст.3ГОСТ 10705-80		
				ℓ = 608 h14	1	1,08 кг
				Стандартные изделия		
		2		Фланец 1-32-25 ГОСТ 12821-80	1	1,83 кг

Изм	Лист	№ докум.	Подп.	Дата	2081.06.00.000		
Разраб.		Пучкова			Трубопровод Ду32	Лит	Лист	Листов 1
Пров.		Шипков				И		
Н.контр.		Буданкова			ЦНИИЭПинж. оборудования			
Утв.		Шипков						

Инв.№ подл. | Подп. и дата | Взам.инв.№ | Инв.№ дубл. | Подп. и дата

Формат	Зона	Поз.	Обозначение	Наименование	Кол.	Примечание
				Документация		
А3			2081.07.00.000 СБ	Сборочный чертеж		
				Детали		
А4		1	2081.07.00.001	Переход	1	
А4		2	2081.07.00.002	Стакан	2	
А4		3	2081.07.00.003	Звено	1	
				Стандартные изделия		
		5		Фланец квадратный 1-25-6 ГОСТ 12821-80	1	0,76 кг
		6		Фланец 1-32-25 ГОСТ 12821-80	1	1,83 кг

Изм	Лист	№ докум.	Подп.	Дата	2081.07.00.000		
Разраб.		Пучкова			Трубопровод	Лит.	Лист.	Листов
Пров.		Шипков				И		
Н.контр.		Буданкова			ЦНИИЭПинж. оборудования.			
Утв.		Шипков						

Инв.№ подл. | Подп. и дата | Взам.инв.№ | Инв.№ дубл. | Подп. и дата

2081.07.00.000СБ

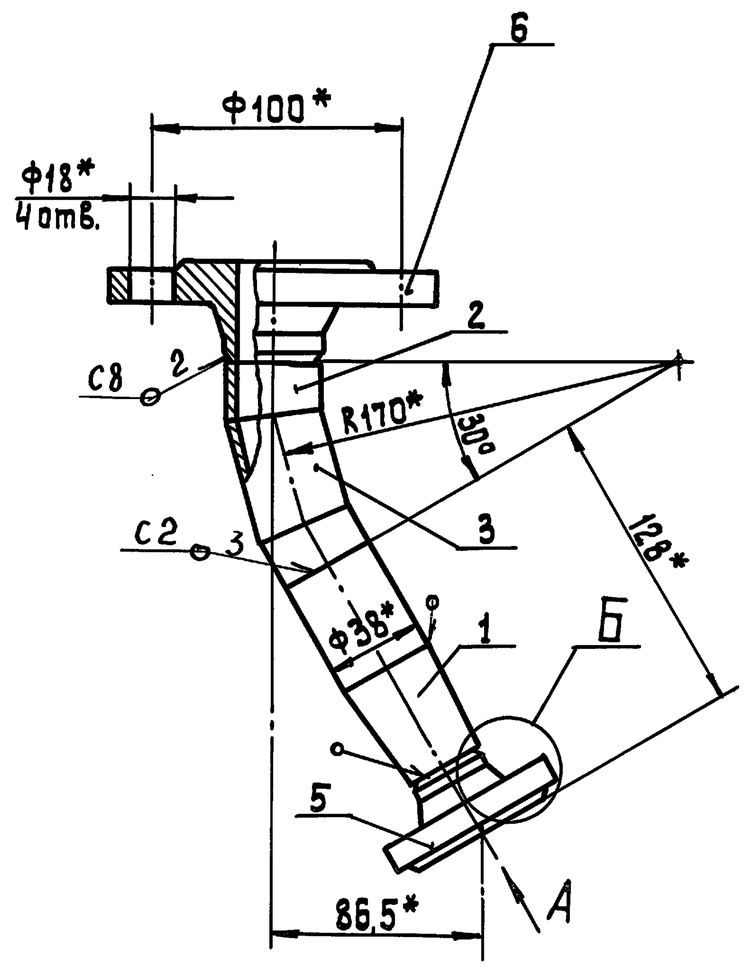

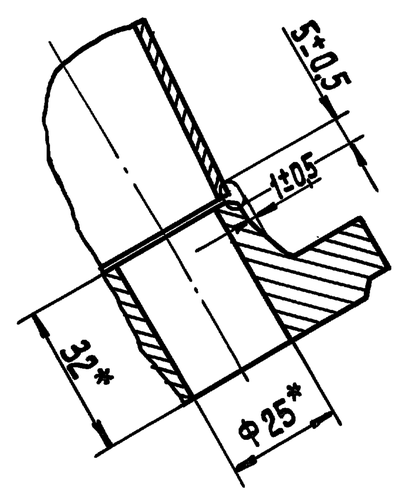

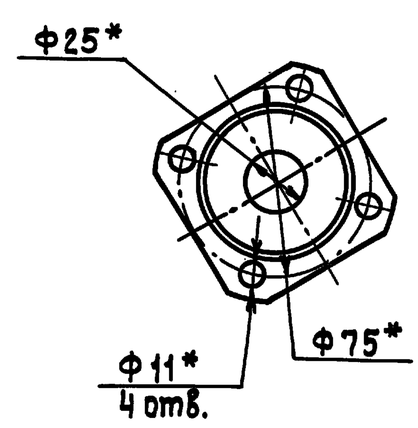

1. Сварные швы по ГОСТ 16037-80
2. * Размеры для справок.

Изм	Лист	№ докум.	Подп.	Дата	2081.07.00.000 СБ			
Разраб.		Пучкова			Трубопровод Сборочный чертеж	Лит.	Масса	Масштаб
Пров.		Шипков				И	2,7	1:2
Т.контр.						Лист	Листов 1	
Н.контр.		Буданкова				ЦНИИЭПинж. оборудования		
Утв.		Шипков						

Инв.№ подл. | Подп. и дата | Взам.инв.№ | Инв.№ дубл. | Подп. и дата

2081.07.00.001

25/(V)

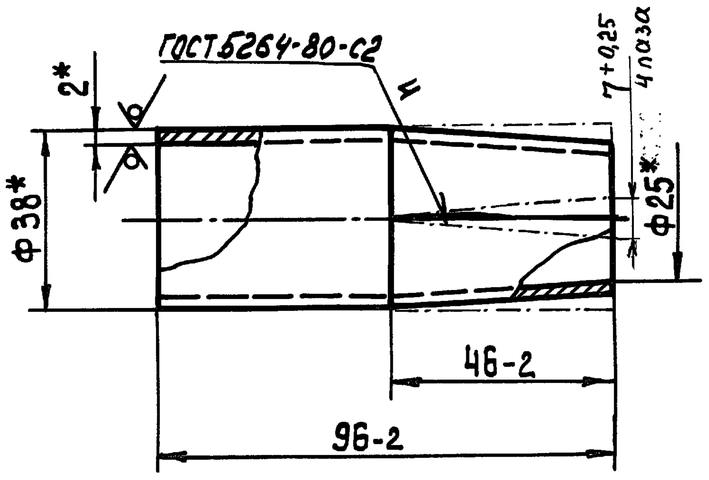

1. *Размеры для справок
2. 4 паза обжать

					2081.07.00.001			
Изм.	Лист	№ докум.	Подп.	Дата	Переход	Лит.	Масса	Масштаб
Разраб.		Пучкова				И	0,16	1:1
Пров.		Шипков				Лист	Листов 1	
Т.контр.								
Н.контр.		Буданкова			Труба 38×2 ГОСТ 10704-76 / В-Вст.3 ГОСТ 10705-80	ЦНИИЭП инж. оборудования		
Утв.		Шипков						

Инв.№ подл. | Подпись и дата | Взам.инв.№ | Инв.№ дубл. | Подпись и дата

2081.07.00.002

25/(V)

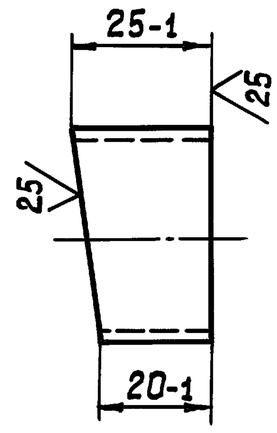

					2081.07.00.002			
Изм.	Лист	№ докум.	Подп.	Дата	Стакан	Лит.	Масса	Масштаб
Разраб.		Пучкова				И	0,04	1:1
Пров.		Шипков				Лист	Листов 1	
Т.контр.								
Н.контр.		Буданкова			Труба 38×2 ГОСТ 10704-76 / В-Вст.3 ГОСТ 10705-80	ЦНИИЭП инж. оборудования		
Утв.		Шипков						

Инв.№ подл. | Подпись и дата | Взам.инв.№ | Инв.№ дубл. | Подпись и дата

2081.07.00.003

25/(V)

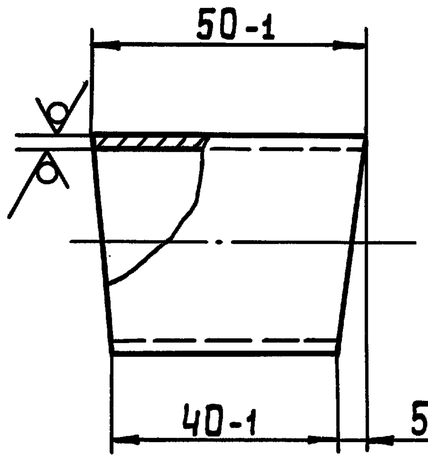

					2081.07.00.003			
Изм.	Лист	№ докум.	Подп.	Дата	Звено	Лит.	Масса	Масштаб
Разраб.		Пучкова				И	0,08	1:1
Пров.		Шипков				Лист	Листов 1	
Т.контр.								
Н.контр.		Буданкова			Труба 38×2 ГОСТ 10704-76 / В-Вст.3 ГОСТ 10705-80	ЦНИИЭП инж. оборудования		
Утв.		Шипков						

Инв.№ подл. | Подпись и дата | Взам.инв.№ | Инв.№ дубл. | Подпись и дата

2081.08.00.000 СБ

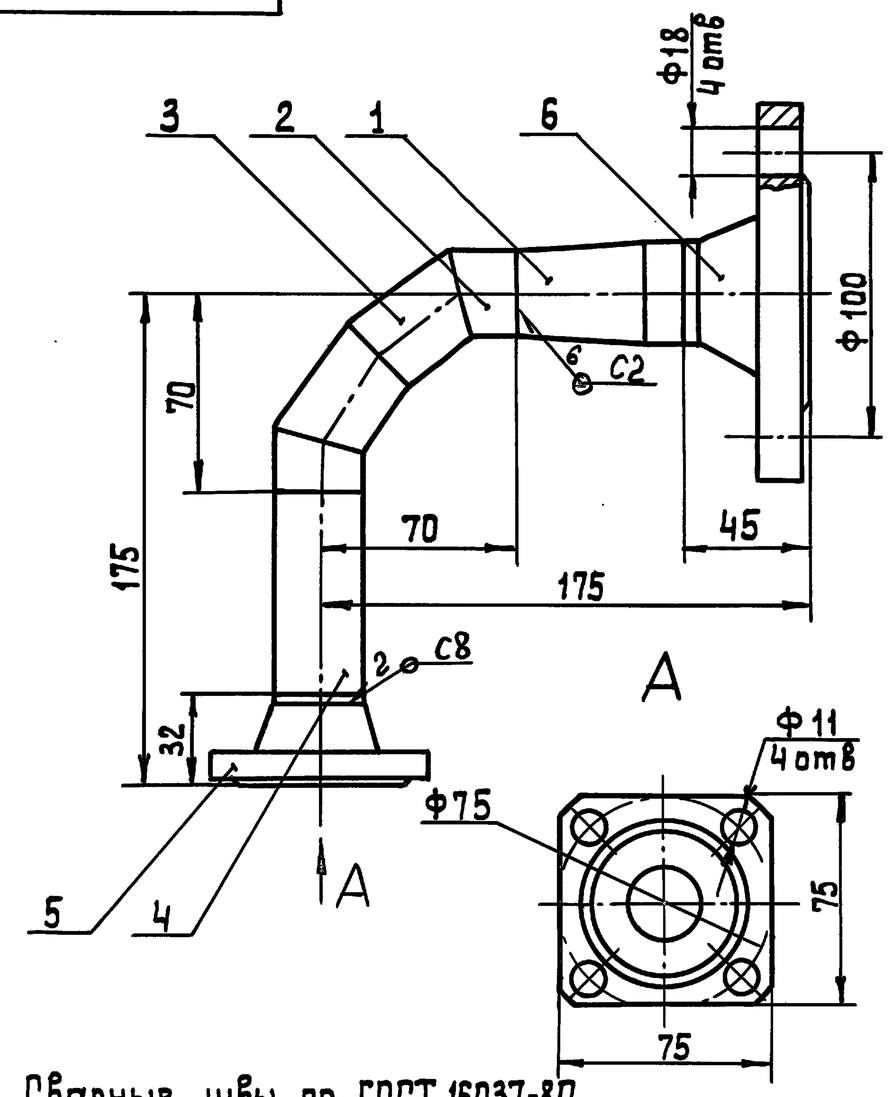

1. Сварные швы по ГОСТ 16037-80
2. Размеры для справок

					2081.08.00.000 СБ			
Изм.	Лист	№ докум.	Подп.	Дата	Трубопровод Сборочный чертеж	Лит.	Масса	Масштаб
Разраб.		Пучкова				И	6,0	1:2
Пров.		Шипков				Лист	Листов 1	
Т.контр.								
Н.контр.		Буданкова				ЦНИИЭП инж. оборудования		
Утв.		Шипков						

Инв.№ подл. | Подпись и дата | Взам.инв.№ | Инв.№ дубл. | Подпись и дата

ТП 903-1-293.91 Альбом 3

Формат	Зона	Поз.	Обозначение	Наименование	Кол.	Примечание
				Документация		
А4			2081.08.00.000 СБ	Сборочный чертеж		
				Детали		
А4		1	2081.08.00.001	Переход	1	
А4		2	2081.08.00.002	Стакан	2	
А4		3	2081.08.00.003	Звено	2	
Б4		4	2081.08.00.004	Патрубок		
				Труба 32×2 ГОСТ 10704-76 / В-Ст3 ГОСТ 10705-80		
				L=73 h14	1	0,11 кг
				Стандартные изделия		
		5		Фланец квадратный 1-25-Б ГОСТ 12821-80	1	0,76 кг
		6		Фланец 1-32-25 ГОСТ 12821-80	1	1,83 кг

Инв.№ подл. | Подпись и дата | Взам.инв.№ | Инв.№ дубл. | Подпись и дата

Изм	Лист	№ докум	Подп.	Дата	2081.08.00.000			
Разраб.		Пучкова			Трубопровод	Лит.	Лист.	Листов 1
Пров.		Шипков				И		
Т.контр.						ЦНИИЭПинж. оборудования		
Н.контр.		Буданкова						
Утв.		Шипков						

2081.08.00.001

25/(V)

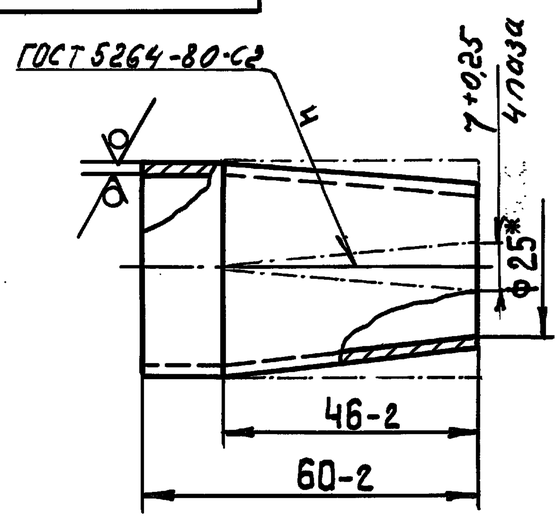

1.* Размер для справок
2. 4 паза обжать

Изм	Лист	№ докум	Подп.	Дата	2081.08.00.001			
Разраб.		Пучкова			Переход	Лит.	Масса	Масштаб
Пров.		Шипков				И	0,13	1:1
Т.контр.						Лист	Листов 1	
Н.контр.		Буданкова			Труба 38×2 ГОСТ 10704-76 / В-Ст3 ГОСТ 10705-80	ЦНИИЭПинж. оборудования		
Утв.		Шипков						

2081.08.00.002

25/(V)

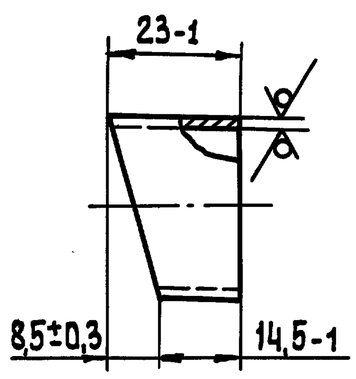

Изм	Лист	№ докум	Подп.	Дата	2081.08.00.002			
Разраб.		Пучкова			Стакан	Лит.	Масса	Масштаб
Пров.		Шипков				И	0,03	1:2
Т.контр.						Лист	Листов 1	
Н.контр.		Буданкова			Труба 32×2 ГОСТ 10704-76 / В-Ст.3 ГОСТ 10705-80	ЦНИИЭПинж. оборудования		
Утв.		Шипков						

2081.09.00.000 СБ

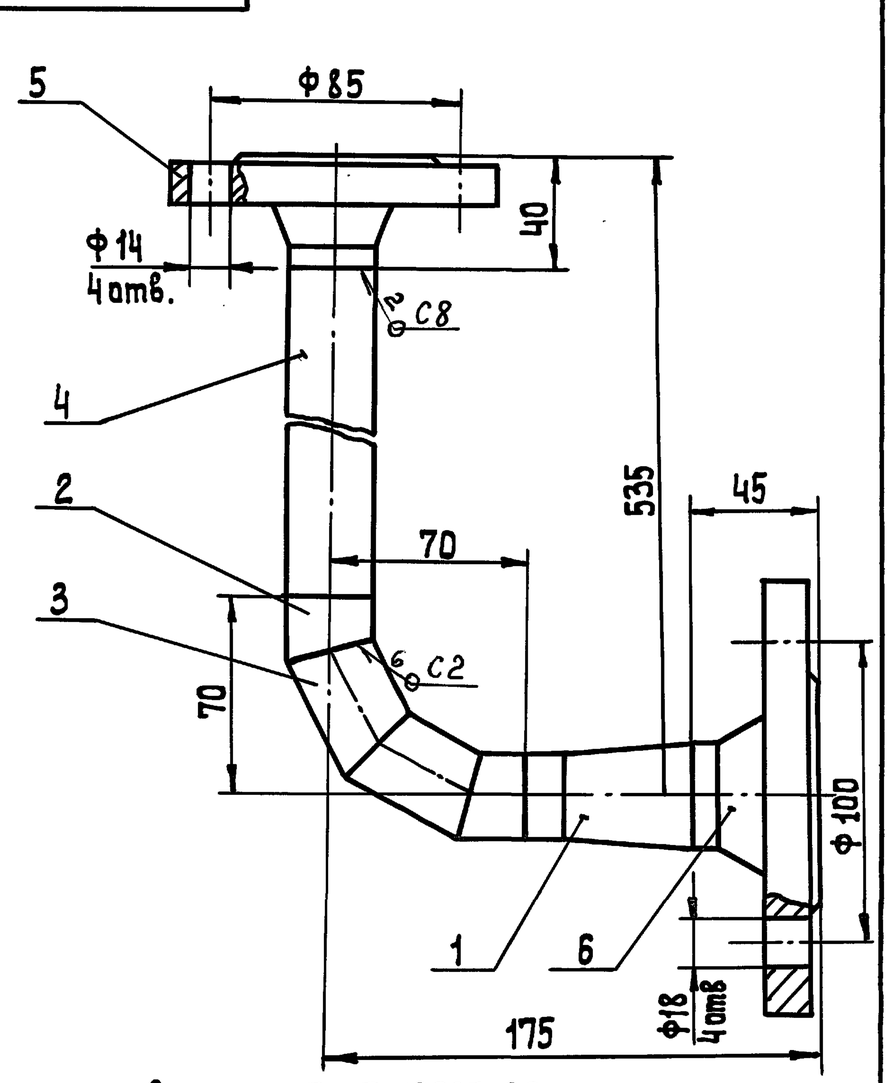

1. Сварные швы по ГОСТ 16037-80
2. Размеры для справок

Изм	Лист	№ докум	Подп.	Дата	2081.09.00.000 СБ			
Разраб.		Пучкова			Трубопровод Ду 25 Сборочный чертеж	Лит.	Масса	Масштаб
Пров.		Шипков				И	4,0	1:2
Т.контр.						Лист	Листов 1	
Н.контр.		Буданкова				ЦНИИЭПинж. оборудования		
Утв.		Шипков						

ТП 903-1-293.91 Альбом 3

Формат	Зона	Поз.	Обозначение	Наименование	Кол.	Примечание
				Документация		
А4			2081.09.00.000 СБ	Сборочный чертеж		
				Детали		
А4		1	2081.08.00.001	Переход	1	
А4		2	2081.08.00.002	Стакан	2	
А4		3	2081.08.00.003	Звено	2	
Б4		4	2081.09.00.001	Патрубок		
				Труба 32×2 ГОСТ 10704-76 / В-Вст.3 ГОСТ 10705-80		
				L = 425 h14	1	0,63 кг
				Стандартные изделия		
		5		Фланец ГОСТ 12821-80 1-25-16	1	1,05 кг
		6		1-32-25	1	1,83 кг

Инв.№ подл. | Подпись и дата | Взам. инв.№ | Инв.№ дубл. | Подпись и дата

Изм	Лист	№ докум	Подп.	Дата	2081.09.00.000			
Разраб.		Пучкова			Трубопровод Ду25	Лит.	Лист	Листов 1
Пров.		Шипков				И		
Т.контр.						ЦНИИЭП инж. оборудования		
Н.контр.		Буданкова						
Утв.		Шипков						

2081.08.00.003

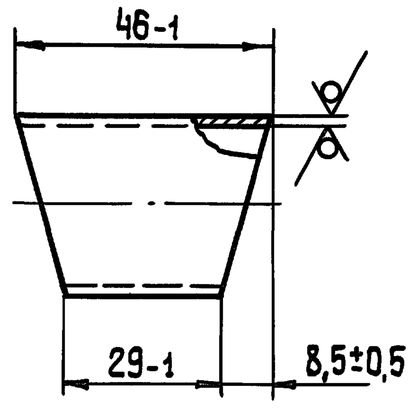

Изм	Лист	№ докум	Подп.	Дата	2081.08.00.003			
Разраб.		Пучкова			Звено	Лит.	Масса	Масштаб
Пров.		Шипков				И	0,06	1:2
Т.контр.						Лист	Листов 1	
Н.контр.		Буданкова			Труба 32×2 ГОСТ 10704-76 / В-Вст.3 ГОСТ 10705-80	ЦНИИЭП инж. оборудования		
Утв.		Шипков						

2081.10.00.000 СБ

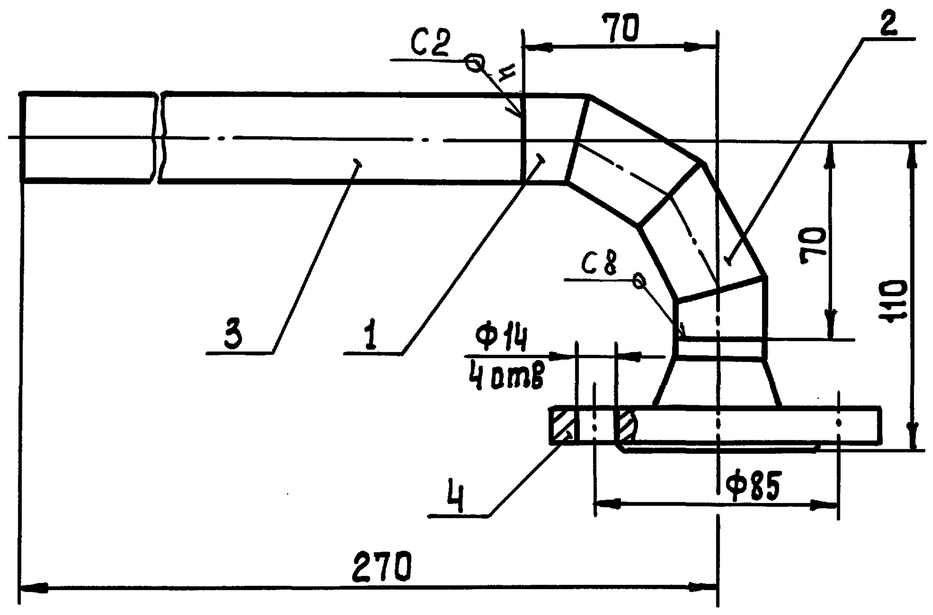

1. Сварные швы по ГОСТ 16037-80
2. Размеры для справок.

Изм	Лист	№ докум	Подп.	Дата	2081.10.00.000 СБ			
Разраб.		Пучкова			Трубопровод Ду25 Сборочный чертеж	Лит.	Масса	Масштаб
Пров.		Шипков				И	1,6	1:2
Т.контр.						Лист	Листов 1	
Н.контр.		Буданкова				ЦНИИЭП инж. оборудования		
Утв.		Шипков						

Формат	Зона	Поз.	Обозначение	Наименование	Кол.	Примечание
				Документация		
А4			2081.10.00.000 СБ	Сборочный чертеж		
				Детали		
А4		1	2081.08.00.002	Стакан	2	
А4		2	2081.08.00.003	Звено	2	
Б4		3	2081.10.00.001	Патрубок		
				Труба 32×2 ГОСТ 10704-76 / В-Вст.3 ГОСТ 10705-80		
				L = 200 h14	1	0,3 кг
				Стандартные изделия		
		4		Фланец 1-25-16 ГОСТ 12821-80	1	1,05 кг

Изм	Лист	№ докум	Подп.	Дата	2081.10.00.000			
Разраб.		Пучкова			Трубопровод Ду25	Лит	Лист	Листов 1
Пров.		Шипков				И		
Т.контр.						ЦНИИЭП инж. оборудования		
Н.контр.		Буданкова						
Утв.		Шипков						

2081.11.00.001

ТП 903-1-293.91 Альбом 3

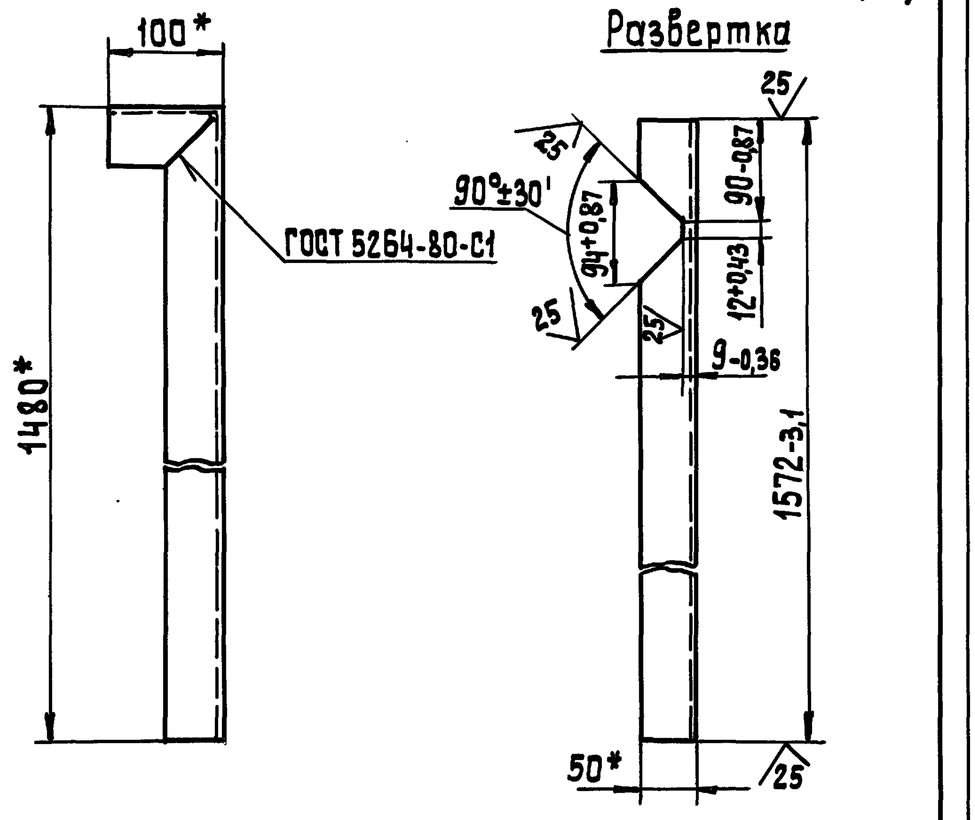

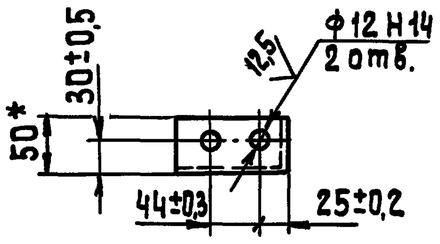

*Размеры для справок

Изм	Лист	№ докум	Подп.	Дата	2081.11.00.001			
Разраб		Пучкова			Кронштейн	Лит.	Масса	Масштаб
Пров.		Шипков				И	0,4	1:5
Т.контр.						Лист	Листов 1	
Н.контр.		Буданкова			Уголок 50×50×5-Б ГОСТ 8509-86 / Ст.3 ГОСТ 535-88	ЦНИИЭП инж. оборудования		
Утв.		Шипков						

Формат	Зона	Поз.	Обозначение	Наименование	Кол.	Примечание
				Документация		
А3			2081.11.00.000 СБ	Сборочный чертеж		
				Детали		
А4		1	2081.11.00.001	Кронштейн	1	
Б.Ч		2	2081.11.00.002	Балка		
				Швеллер 12 ГОСТ 8240-89 / Ст3 ГОСТ 535-88		
				L = 1264 h 14	2	13,14 кг
Б.Ч		3	2081.11.00.003	Поперечина		
				Швеллер 12 ГОСТ 8240-89 / Ст.3 ГОСТ 535-88		
				L = 276 h 14	2	2,87 кг

Изм	Лист	№ докум.	Подп.	Дата	2081.11.00.000
Разраб		Пучкова			Рама блока
Пров.		Шипков			
Н.контр.		Буданкова			
Утв.		Шипков			

Лит.	Лист	Листов.
И		1

ЦНИИЭП инж. оборудования

2081.11.00.000 СБ

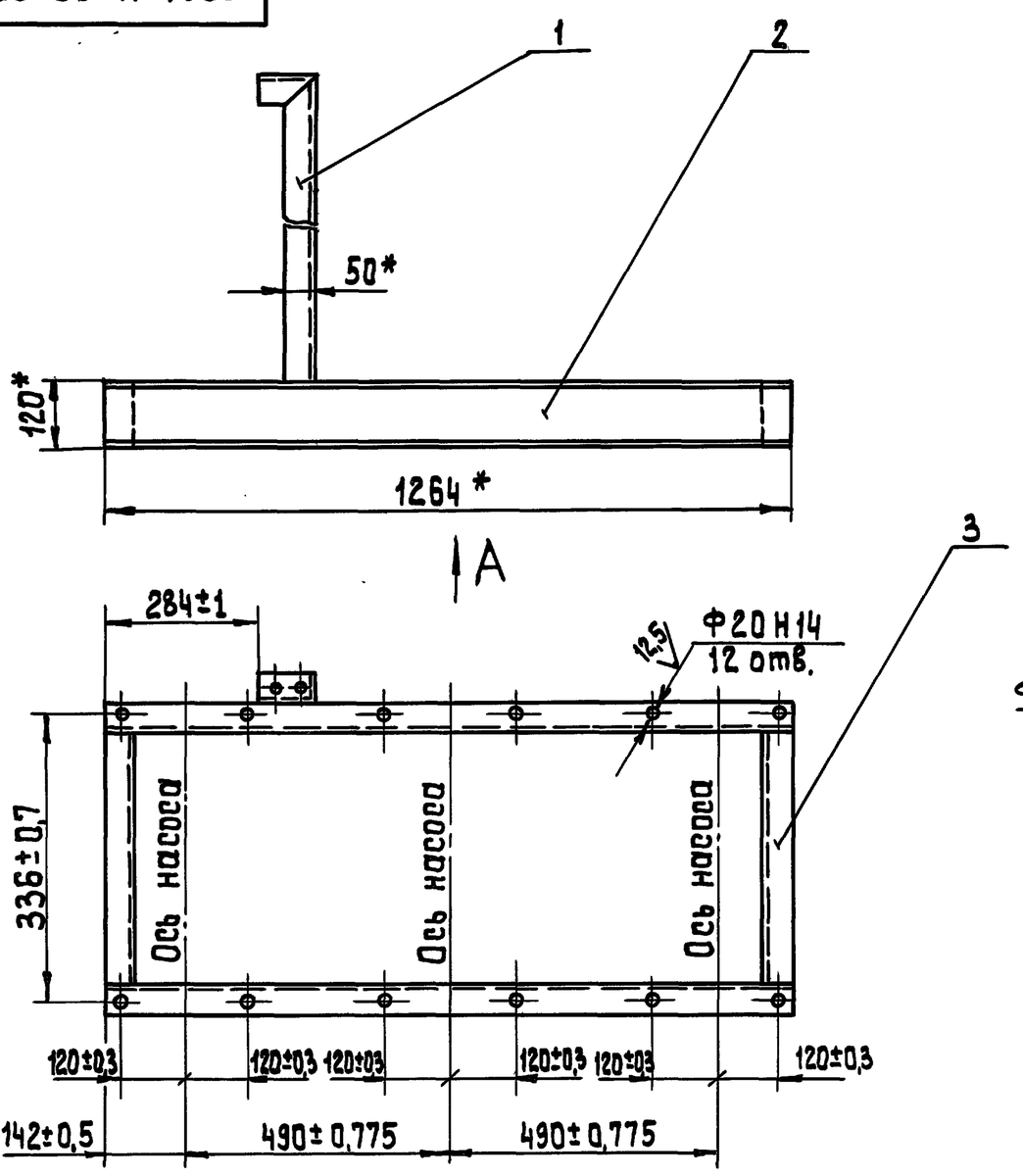

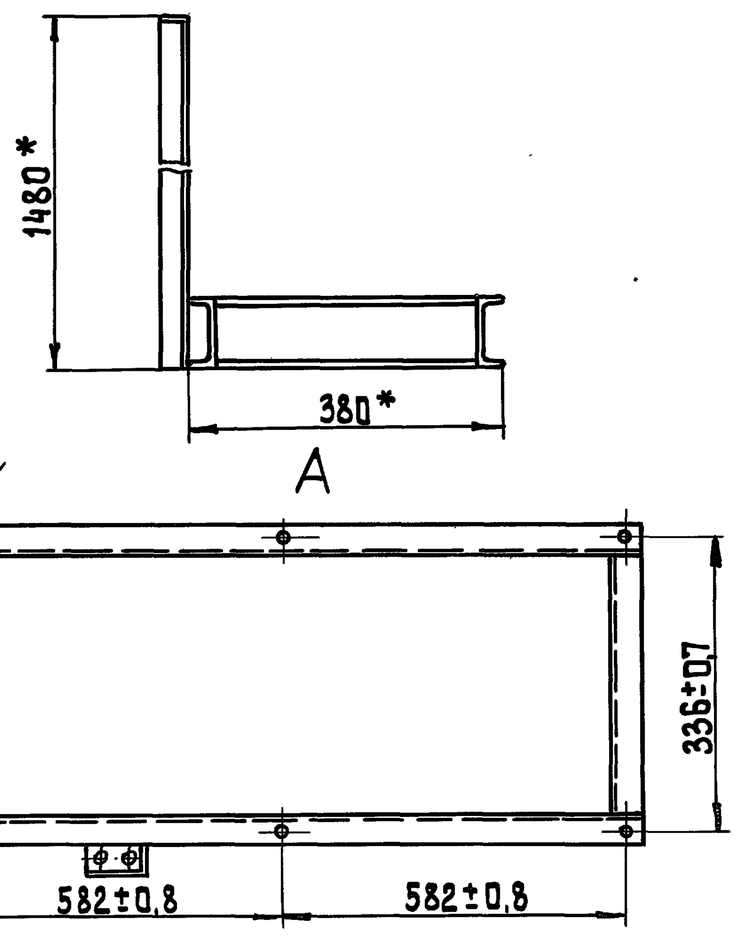

1. Сварные швы по ГОСТ 5264-80-Т1-Δ4
2. *Размеры для справок
3. **Отверстия выполнить в случае крепления рамы к строительным конструкциям фундаментными балками.

Изм	Лист	№ докум	Подп.	Дата	2081.11.00.000 СБ			
Разраб.		Пучкова			Рама блока	Лит.	Масса	Масштаб
Пров.		Шипков			Сборочный чертеж	И	33,5	1:10
Т.контр.						Лист	Листов 1	
Н.контр.		Буданкова				ЦНИИЭП инж. оборудования		
Утв.		Шипков						

Инв.№ подл. | Подп. и дата | Взам. инв.№ | Инв.№ дубл. | Подп. и дата

ТП 903-1-293.91 Альбом 3

2084.00.00.000СБ

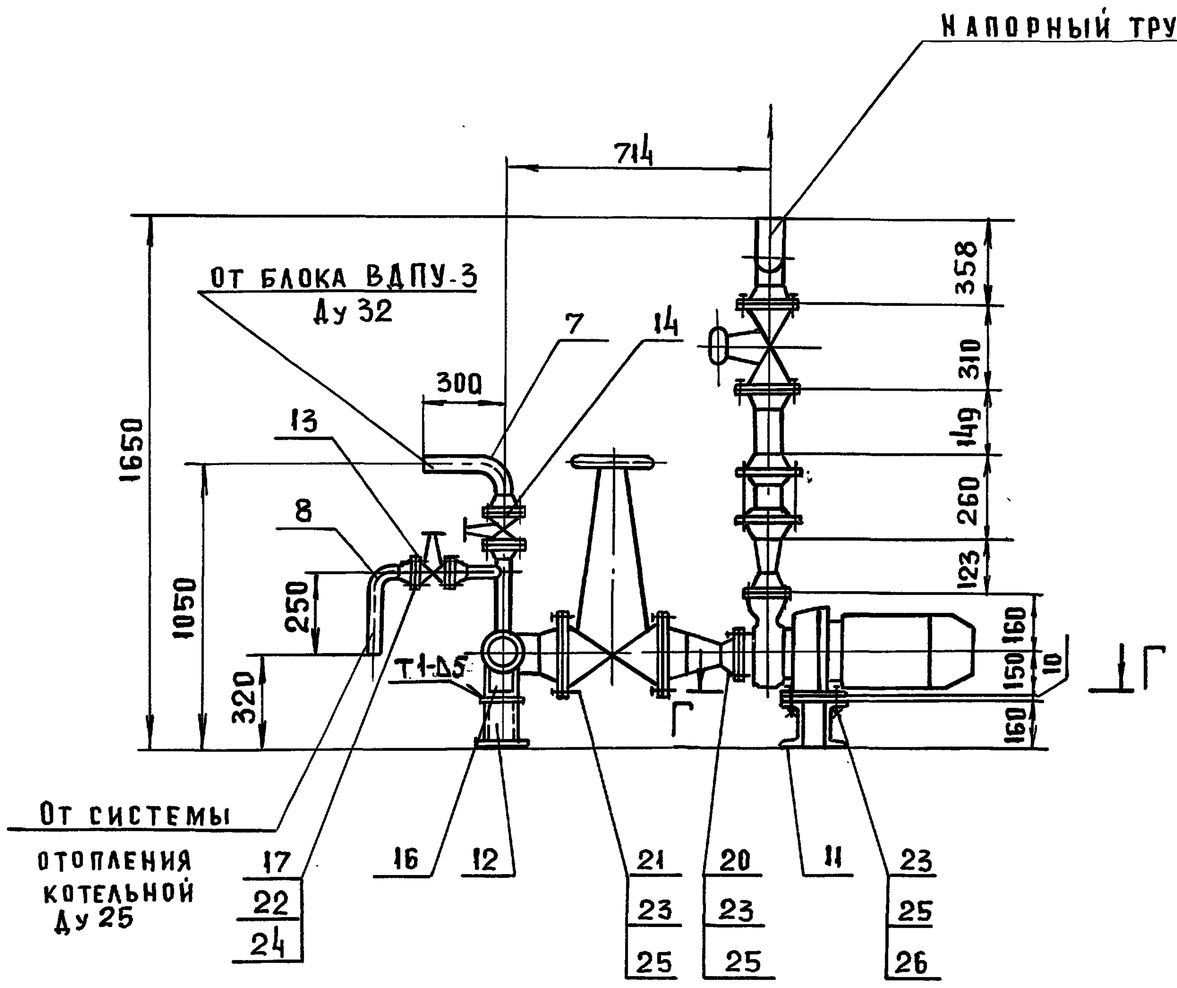

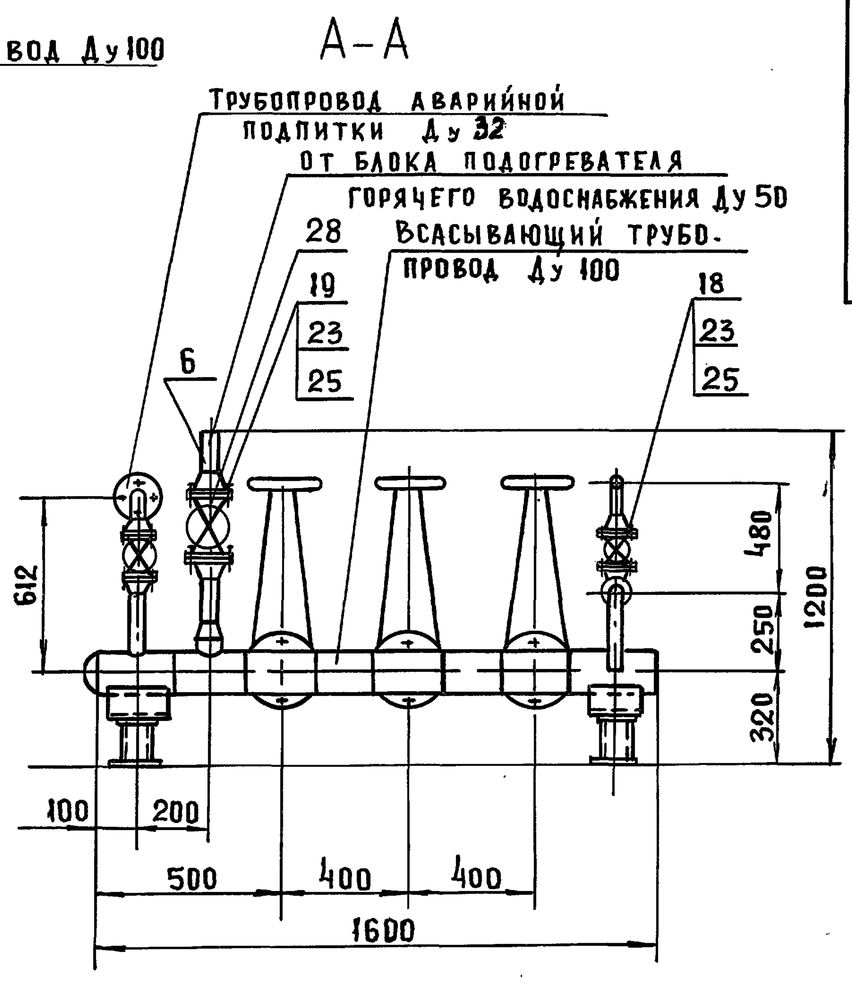

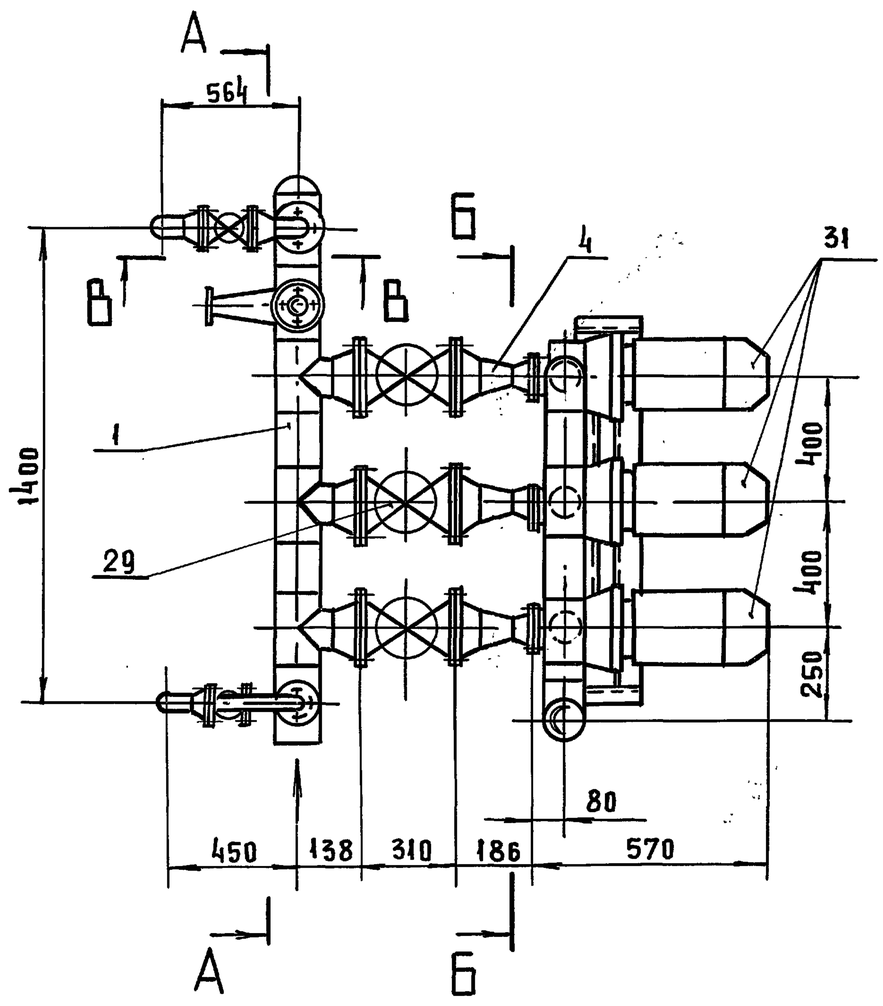

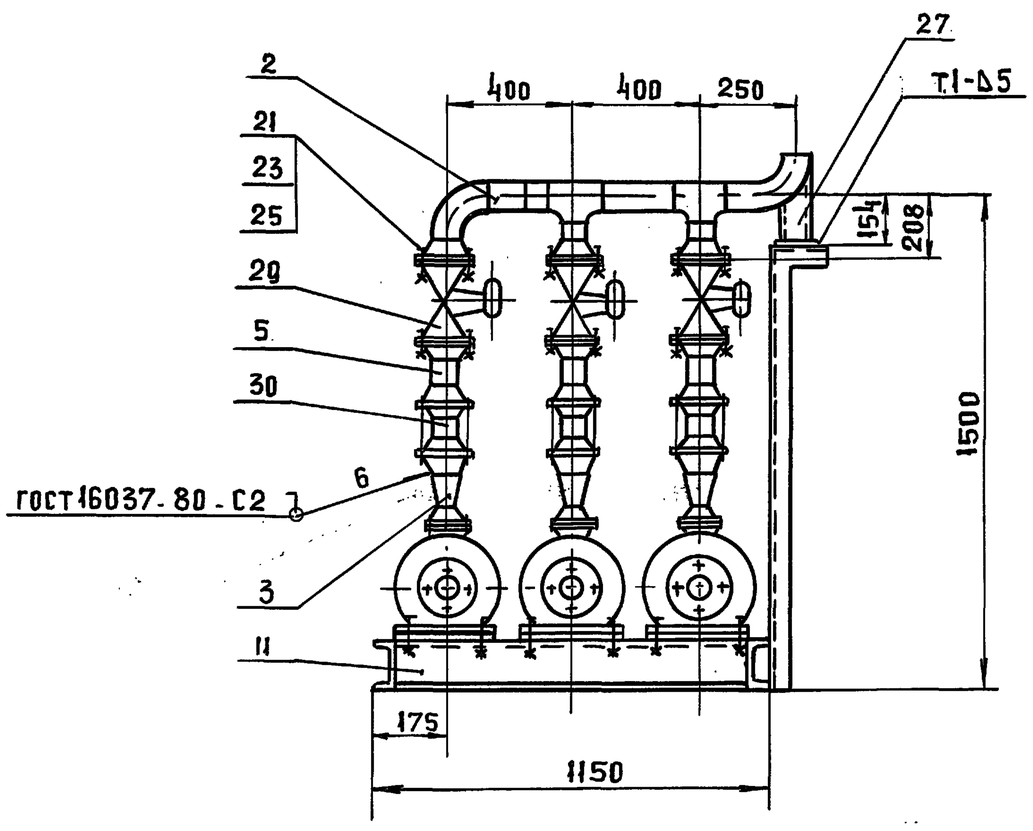

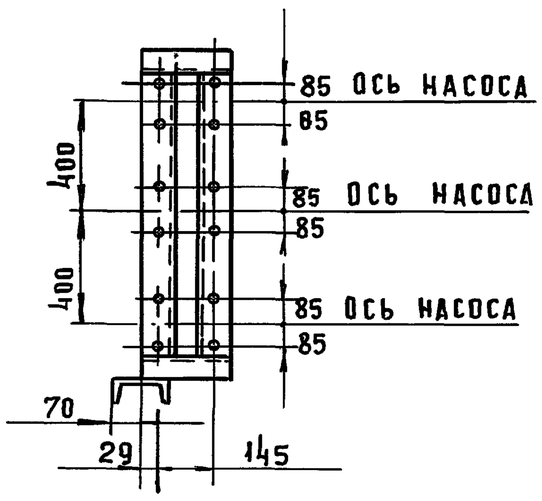

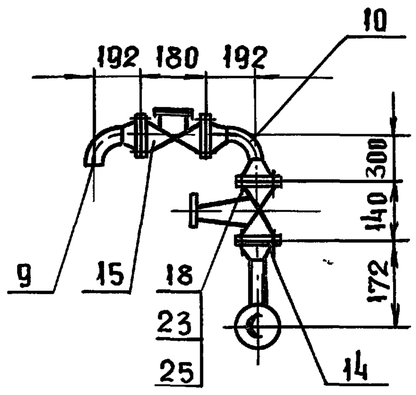

Техническая характеристика

1. Напор, м. в. ст. - 32
2. Производительность, м³/ч - 25

Технические требования

1. Сварные швы по ГОСТ 5264.80
2. Размеры для справок.

					2084.00.00.000 СБ		
Изм.	Лист	№ докум.	Подп.	Дата	Блок сетевых насосов. Сборочный чертеж	Лит	Масса	Масштаб
Разраб.		Парыгина				И	800	1:20
Пров.		Шипков				Лист	Листов 1	
Т. контр.						ЦНИИЭП инженерного оборудования		
Н. контр.		Буданкова						
Утв.		Кремнев						

Инв. № подл. | Подп. и дата | Взам. инв. № | Инв. № дубл. | Подп. и дата

ТП 903-1-293.91 Альбом 3

№строки	Обозначение	Наименование	Куда входит: Обозначение	Куда входит: кол	Общее кол-во	Примечание
1	2084.00.00.000	Блок сетевых насосов			1	
2	2084.01.00.000	Коллектор всасывающий	2084.00.00.000	1	1	
3	2084.02.00.000	Коллектор напорный	2084.00.00.000	1	1	
4	2084.03.00.000	Трубопровод	2084.00.00.000	3	3	
5	2084.04.00.000	Трубопровод	2084.00.00.000	3	3	
6	2084.05.00.000	Трубопровод	2084.00.00.000	3	3	
7	2084.05.00.000-01	Трубопровод	2084.00.00.000	1	1	
8	2084.06.00.000	Трубопровод	2084.00.00.000	1	1	
9	2084.06.00.000-01	Трубопровод	2084.00.00.000	1	1	
10	2084.06.00.000-02	Трубопровод	2084.00.00.000	1	1	
11	2084.07.00.000	Трубопровод	2084.00.00.000	1	1	
12	2084.08.00.000	Рама блока	2084.00.00.000	1	1	
13	2084.09.00.000	Опора	2084.00.00.000	2	2	
14						
15						
16						
17						
18						
19						
20						
21						
22						
23						
24						
25						

Инв.№подл. | Подп. и дата | Взам.инв.№ | Инв.№дубл | Подп. и дата

Изм	Лист	N докум	Подп.	Дата	2084.00.00.000 ВС		
Разраб.		Парыгина			Блок сетевых насосов	Лит. И	Лист	Листов 1
Пров.		Шипков			Ведомость спецификаций	ЦНИИЭП инж. оборудования		
Н.контр.		Буданкова						
Утв.		Кремнев						

Формат	Зона	Поз	Обозначение	Наименование	Кол.	Примечание
				Документация		
А2			2084.00.00.000СБ	Сборочный чертеж		
А3			2084.00.00.000 ВС	Ведомость специ-		
				фикаций		
А3			2084.00.00.000 ВП	Ведомость покупных изделий		
				Сборочные единицы		
А3		1	2084.01.00.000	Коллектор		
				всасывающий	1	45кг
А3		2	2084.02.00.000	Коллектор		
				напорный	1	29кг
А4		3	2084.03.00.000	Трубопровод	3	3.41кг
А4		4	2084.04.00.000	Трубопровод	3	9.11кг
А4		5	2084.05.00.000	Трубопровод	3	5.5кг
-		6	2084.05.00.000-01	Трубопровод	1	
А4		7	2084.06.00.000	Трубопровод	1	
-		8	2084.06.00.000-01	Трубопровод	1	
-		9	2084.06.00.000-02	Трубопровод	1	
А4		10	2084.07.00.000	Трубопровод	1	
А3		11	2084.08.00.000	Рама блока	1	
А4		12	2084.09.00.000	Опора	2	
				Стандартные изделия		
				Клапан запорный		
				15кч19п2 ТУ26-07-1442-87		
		13		Ду25 Ру16	1	2.7кг

Инв.№подл. | Подп. и дата | Взам.инв.№ | Инв.№дубл | Подп. и дата

Изм	Лист	N докум	Подп	Дата	208.4.00.00.000		
Разраб.		Парыгина			Блок сетевых насосов	Лит. И	Лист 1	Листов 3
Пров		Шипков				ЦНИИЭП инж. оборудования		
Н.контр.		Буданкова						
Утв		Кремнев						

Формат	Зона	Поз	Обозначение	Наименование	Кол.	Примечание
		14		Ду 32 Ру 16	2	4.3кг
		15		Клапан обратный		
				подъемный 16 кч 9п		
				Ду 32 Ру 25 ТУ26-07-1443-87	1	5.8кг
		16		Опора подвижная		
				ОПП2-100-108		
				ГОСТ 14911-82	2	1.63кг
				Прокладка		
				ГОСТ 15180-86		
		17		А-25-16	2	
		18		А-32-25	6	
		19		А-50-40	5	
		20		А-65-40	3	
		21		А-80-40	12	
				Голт ГОСТ 7798-70		
		22		М12-6g×50.58	8	
		23		М16-6g×50.58	116	
				Гайка ГОСТ 5915-70		
		24		М12-6Н.5	8	
		25		М16-6Н.5	116	
		26		Шайба 16.01		
				ГОСТ 10906-78	12	
		27		Опора 108-04		
				ОСТ34-42-622-81	1	1.4кг
		28				

Инв.№подл. | Подп. и дата | Взам.инв.№ | Инв.№дубл | Подп. и дата

Изм	Лист	N докум	Подп.	Дата	2084.00.00.000	Лист 2

ТП 903-1-293.91 Альбом 3

Формат	Зона	Поз.	Обозначение	Наименование	Кол.	Примечание
		29		КЛАПАН ЗАПОРНЫЙ		
				15с22нж Ду80 Ру40		
				ТУ 26-07-1248-80	6	36 кг
		30		КЛАПАН ОБРАТНЫЙ		
				ПОВОРОТНЫЙ		
				19с38ижж Ду80 Ру63		
				ТУ 26-07-1192-78	3	23.9 кг
		31		ЭЛЕКТРОНАСОС		
				КМ-65-50-160		
				ТУ 26-06-1444-85		
				С ЭЛ. ДВИГАТЕЛЕМ		
				4АМ100L2ЖУ3 N5.5 КВТ	3	76 кг

Инв.№подл. | Подп. и дата | Взам.инв.№ | Инв.№ подл. | Подп. и дата

Изм	Лист	№ докум.	Подп.	Дата	2084.00.00.000	Лист 3

Формат	Зона	Поз.	Обозначение	Наименование	Кол.	Примечание
				Документация		
А3			2084.01.00.000СБ	Сборочный чертеж		
				Детали		
А4		1	2084.01.00.001	Патрубок	2	
-		2	2084.01.00.001-01	Патрубок	1	
Б4		3	2084.01.00.002	Патрубок		
				Труба 108х3.5 ГОСТ 10704-76		
				В-Ст3 ГОСТ 10705-80		
				L = 200 h 14	2	1.8 кг
Б4		4	2084.01.00.003	Патрубок		
				Труба 57х3 ГОСТ 10704-76		
				В-Ст3 ГОСТ 10705-80		
				L = 97 h 14	1	0.4 кг
Б4		5	2084.01.00.004	Патрубок		
				Труба 38х2.5 ГОСТ 10704-76		
				В-Ст2 ГОСТ 10705-80		
				L = 84 h 14	1	0.2 кг
Б4		6	2084.01.00.005	Патрубок		
				Труба 32х2 ГОСТ 10704-76		
				В-Ст3 ГОСТ 10705-80		
				L = 119 h 14	1	0.14 кг
				Стандартные изделия		
		7		Переход К89х3.5-57х3		
				ГОСТ 17378-83	1	0.6 кг

Инв.№подл. | Подп. и дата | Взам.инв.№ | Инв.№ дубл. | Подп. и дата

Изм	Лист	N докум.	Подп.	Дата	2084.01.00.000			
Разраб.		Парыгина			Коллектор всасывающий	Лит. И	Лист 1	Листов 2
Пров.		Шипков				ЦНИИЭП инж. оборудования		
Н.контр.		Буданкова						
Утв.		Шипков						

Формат	Зона	Поз	Обозначение	Наименование	Кол.	Примечание
		8		Тройник П 108х4-89х4		
				ГОСТ 17376-83	4	3.1 кг
				Фланец ГОСТ 12821-80		
		9		1-80-40	3	4.8 кг
		10		1-50-40	1	2.81 кг
		11		1-32-16	2	1.54 кг
		12		1-25-16	1	1.05 кг
		13		Заглушка 108х4		
				ГОСТ 17379-83	1	0.7 кг

Инв.№подл. | Подп. и дата | Взам.инв.№ | Инв.№ дубл. | Подп. и дата

Изм.	Лист	№ докум.	Подп.	Дата	2084.01.00.000	Лист 2

Формат	Зона	Поз	Обозначение	Наименование	Кол.	Примечание
				Документация		
А3			2084.02.00.001СБ	Сборочный чертеж		
				Детали		
Б4		1	2084.02.00.001	Патрубок		
				Труба 108х3.5 ГОСТ 10704-76		
				В-Ст.3 ГОСТ 10705-80		
				h = 100 h 14	1	0.9 кг
Б4		2	2084.02.00.002	Патрубок		
				Труба 108х3.5 ГОСТ 10704-76		
				В-Ст.3 ГОСТ 10705-80		
				L = 200 h 14	1	1.8 кг
Б4		3	2084.02.00.003	Патрубок		
				Труба 89х3 ГОСТ 10704-76		
				В-Ст.3 ГОСТ 10705-80		
				L = 40 h 14	2	0.25 кг
				Стандартные изделия		
		4		Отвод 90°89х3.5		
				ГОСТ 17375-83	1	1.4 кг
		5		Отвод 90°108х4		
				ГОСТ 17375-83	1	2.5 кг
		6		Переход К108х4-89х3.5		
				ГОСТ 17378-83	1	1 кг

Инв.№подл. | Подп. и дата | Взам.инв.№ | Инв.№ дубл. | Подп. и дата

Изм	Лист	N докум.	Подп.	Дата	2084.02.00.000			
Разраб.		Парыгина			Коллектор напорный	Лит. И	Лист 1	Листов 2
Пров.		Шипков				ЦНИИЭП инж. оборудования		
Н.контр.		Буданкова						
Утв.		Шипков						

ТП 903-1-293.91 Альбом 3

Формат	Зона	Поз.	Обозначение	Наименование	Кол.	Примечание
		7		Тройник П108х4-89х4		
				ГОСТ 17376-83	2	3.1кг
		8		Фланец 1-80-40		
				ГОСТ 12821-80	3	4.8кг

Инв.N подл. | Подп. и дата | Взам.инв.N | Инв.N дубл. | Подп. и дата

Изм.	Лист	N докум.	Подп.	Дата

2084.02.00.000.

Лист 2

2084.03.00.000СБ

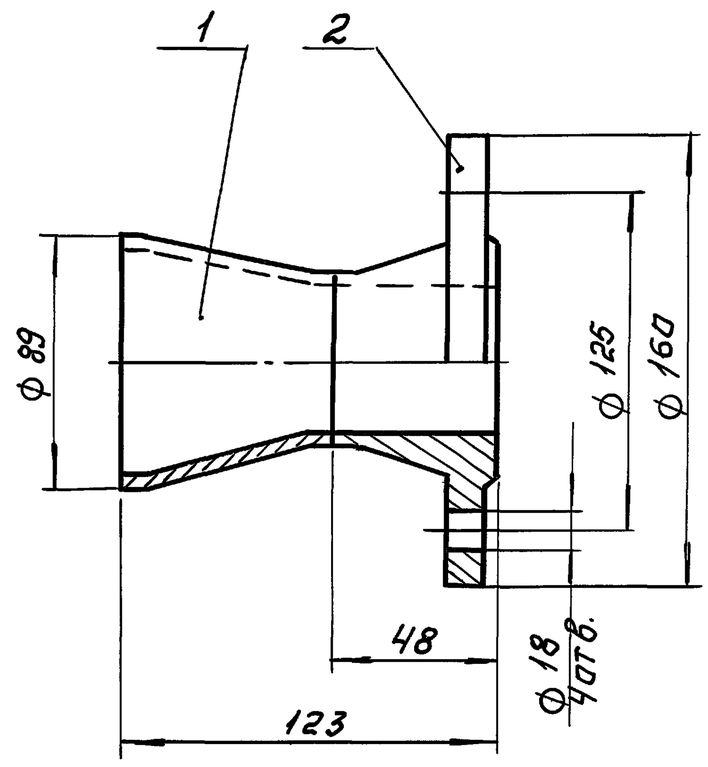

1. Сварные швы по ГОСТ 16037-80.-С8
2. Размеры для справок.

Инв.N подл. | Подп. и дата | Взам.инв.N | Инв.N дубл. | Подп. и дата

Изм.	Лист	N докум.	Подп.	Дата
Разраб.		Парыгина		
Пров.		Шипков		
Т.контр.				
Н.контр.		Буданкова		
Утв.		Шипков		

2084.03.00.000.СБ.

Трубопровод
Сборочный чертеж.

Лит.	Масса	Масшт.
И	3.41	1:2

Лист | Листов: 1

ЦНИИЭП инж. оборудования

2084.01.00.001

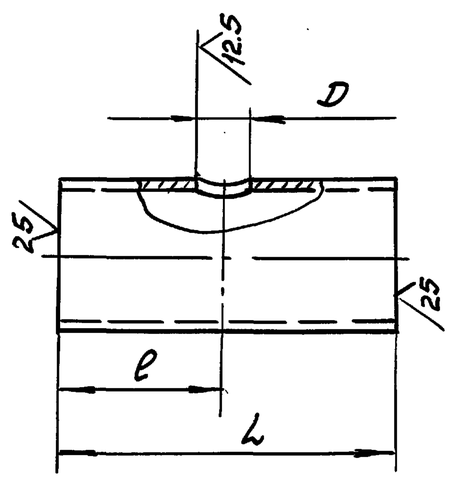

Размеры, мм.

Обозначение	L	e	D	Материал	Масса, кг
2084.01.00.001	200 −1.15	100±0.3	ф40 +0.62	Труба 108х3,5 ГОСТ 10704-76 / В-Вст3 ГОСТ 10705-80	1.8
−01	292 −1.4	88±0.3	ф33 +0.62	Труба 38х2,5 ГОСТ 10704-76 / В-Вст3 ГОСТ 10705-80	0.74

Инв.N подл. | Подп. и дата | Взам.инв.N | Инв.N дубл. | Подп. и дата

Изм.	Лист	N докум.	Подп.	Дата
Разраб.		Парыгина		
Пров.		Шипков		
Т.контр.				
Н.контр.		Буданкова		
Утв.		Шипков		

2084.01.00.001

Патрубок.

Лит.	Масса	Масштаб
И	См. табл.	

Лист | Листов: 1

См. табл.

ЦНИИЭП инж. оборудования

2084.04.00.000СБ

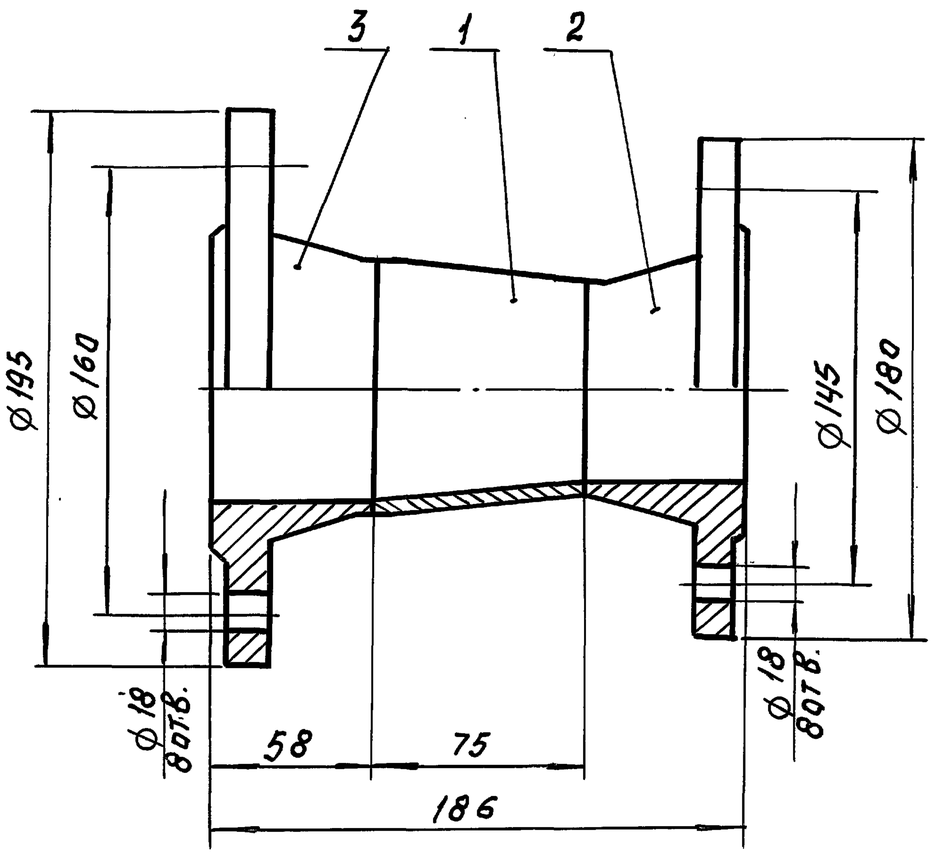

1. Сварные швы по ГОСТ 16037-80 -С8
2. Размеры для справок.

Инв.N подл. | Подп. и дата | Взам.инв.N | Инв.N дубл. | Подп. и дата

Изм.	Лист	N докум.	Подп.	Дата
Разраб.		Парыгина		
Пров.		Шипков		
Т.контр.				
Н.контр.		Буданкова		
Утв.		Шипков		

2084.04.00.000СБ.

Трубопровод
Сборочный чертеж

Лит.	Масса	Масштаб
И	9.11	1:2

Лист | Листов: 1

ЦНИИЭП инж. оборудования

2084.01.00.000СБ

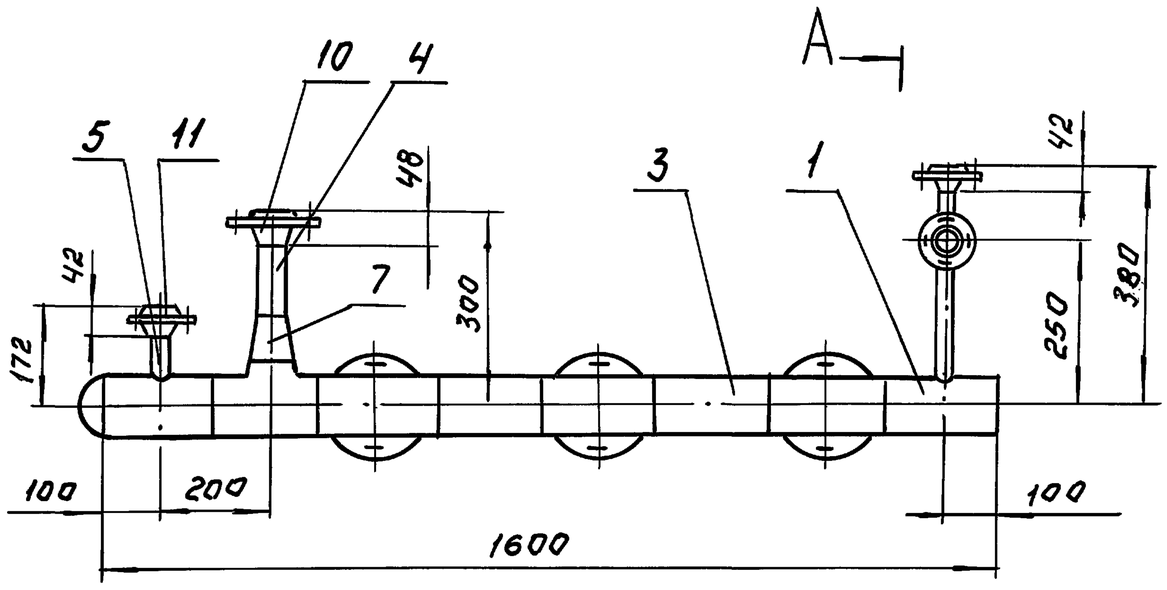

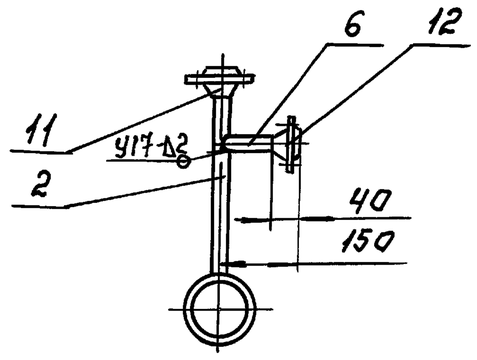

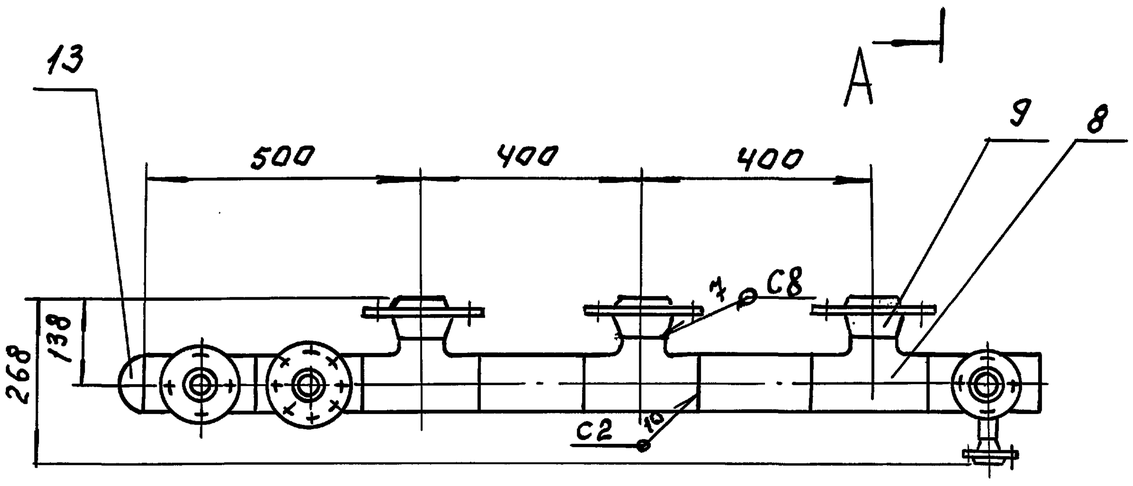

1. Сварные швы по гост 16037-80.
2. Размеры для справок.

Изм.	Лист	№ докум.	Подп.	Дата	2084.01.00.000СБ			
Разраб.		Парытина			Коллектор всасывающий. Сборочный чертеж.	Лит.	Масса	Масштаб
Пров.		Шипков				И	45	1:10
Т.контр.						Лист	Листов: 1	
Н.контр.		Буданкова				ЦНИИЭП инж. оборудования		
Утв.		Кремнев						

Инв.№подл. | Подп. и дата | Взам.инв.№ | Инв.№дубл. | Подп. и дата

2084.02.00.000СБ

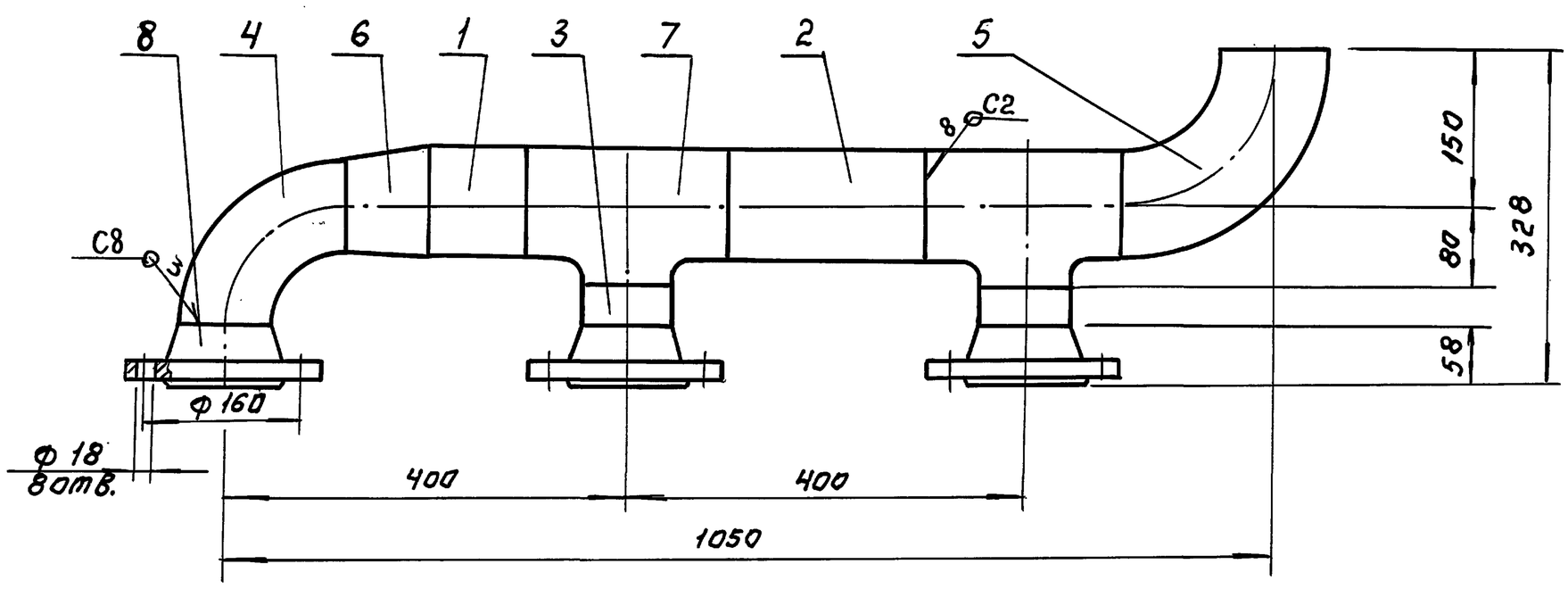

1. Сварные швы по гост 16037-80.
2. Размеры для справок.

Изм.	Лист	№ докум.	Подп.	Дата	2084.02.00.000СБ			
Разраб.		Парытина			Коллектор напорный. Сборочный чертеж.	Лит.	Масса	Масштаб
Пров.		Шипков				И	29	1:5
Т.контр.						Лист:	Листов: 1	
Н.контр.		Буданкова				ЦНИИЭП инж. оборудования		
Утв.		Кремнев						

Инв.№подл. | Подп. и дата | Взам.инв.№ | Инв.№дубл. | Подп. и дата

ТП 903-1-293.91 Альбом 3

ТП 903-1-293.91 Альбом 3

Формат	Зона	Поз.	Обозначение	Наименование	Кол.	Примечание
				Документация		
А4			2084.03.00.000 СБ	Сборочный чертеж		
				Стандартные изделия		
		1		Переход К89×3.5-57×3		
				ГОСТ 17378-83	1	0.6 кг
		2		Фланец 1-50-40		
				ГОСТ 12821-80	1	2.81 кг

Инв.№ подл. | Подп. и дата | Взам. инв.№ | Инв.№ дубл. | Подп. и дата

Изм.	Лист	№ докум.	Подп.	Дата
Разраб.		Парыгина		
Пров.		Шилков		
Н.контр.		Буданкова		
Утв.		Шилков		

2084.03.00.000.

Трубопровод

Лит.	Лист	Листов
И		1

ЦНИИЭП инж. оборудования

Формат: А4

Формат	Зона	Поз.	Обозначение	Наименование	Кол.	Примечание
				Документация		
А4			2084.04.00.000.	Сборочный чертеж		
				Стандартные изделия		
		1		Переход К89×3.5-76×3.5		
				ГОСТ 17378-83	1	0.6 кг
				Фланец ГОСТ 12821-80		
		2		1-65-40	1	3.71 кг
		3		1-80-40	1	4.8 кг

Инв.№ подл. | Подп. и дата | Взам. инв.№ | Инв.№ дубл. | Подп. и дата

Изм.	Лист	№ докум.	Подп.	Дата
Разраб.		Парыгина		
Пров.		Шилков		
Н.контр.		Буданкова		
Утв.		Шилков		

2084.04.00.000.

Трубопровод

Лит.	Лист	Листов
И		1

ЦНИИЭП инж. оборудования

Формат: А4

2084.05.00.000 СБ

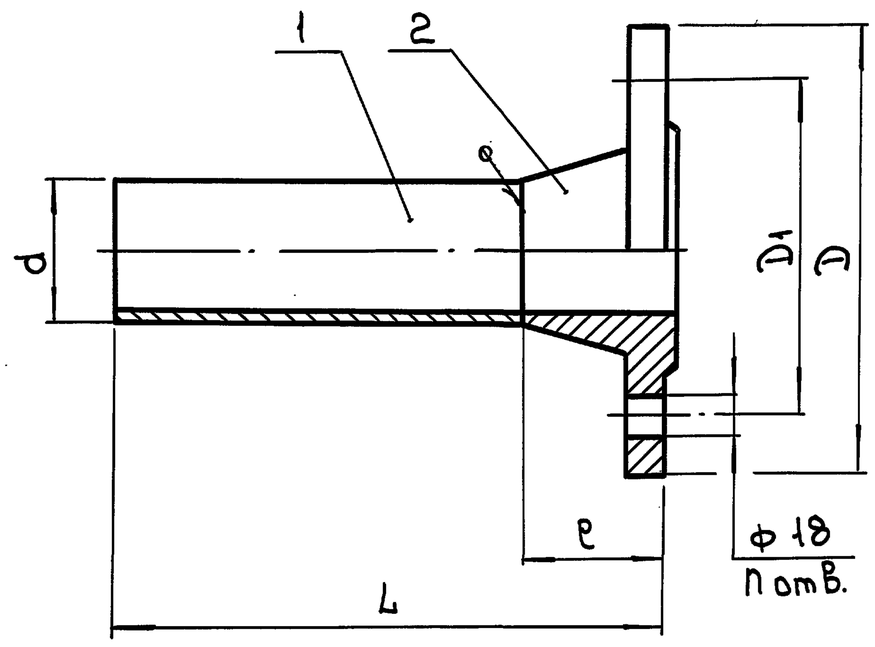

Обозначение	L	e	d	D	D1	n	Масса, кг
2084.05.00.000.	149	58	89	195	160	8	5.5
-01	350	48	57	160	125	4	4.2

1 Сварные швы по ГОСТ 16037-80-С8
2 Размеры для справок

Инв.№ подл. | Подп. и дата | Взам. инв.№ | Инв.№ дубл. | Подп. и дата

Изм.	Лист	№ докум.	Подп.	Дата
Разраб.		Парыгина		
Пров.		Шилков		
Т.контр.				
Н.контр.		Буданкова		
Утв.		Шилков		

2084.05.00.000.СБ

Трубопровод

Сборочный чертеж

Лит.	Масса	Масшт
И	Сн. габл.	—
Лист	Листов 1	

ЦНИИЭП инж. оборудования

Формат: А4

Формат	Зона	Поз.	Обозначение	Наименование	Кол.	Примечание
				Документация		
А4			2084.05.00.000 СБ	Сборочный чертеж		
				Переменные данные для исполнений		
				2084.05.00.000.		
				Детали		
Бч		1	2084.05.00.001.	Патрубок		
				Труба 89×3 ГОСТ 10704-76 / В-Ст3 ГОСТ 10705-80		
				L = 91 h14	1	0.55 кг
				Стандартные изделия		
		2		Фланец 1-80-40		
				ГОСТ 12821-80	1	4.8 кг
				2084.05.00.000-01		
				Детали		
Бч		1	2084.05.00.001-01	Патрубок		
				Труба 57×3 ГОСТ 10704-76 / В-Ст3 ГОСТ 10705-80		
				L = 302 h14	1	1.3 кг
				Стандартные изделия		
		2		Фланец 1-50-40		
				ГОСТ 12821-80	1	2.81 кг

Инв.№ подл. | Подп. и дата | Взам. инв.№ | Инв.№ дубл. | Подп. и дата

Изм.	Лист	№ докум.	Подп.	Дата
Разраб.		Парыгина		
Провер.		Шилков		
Н.контр.		Буданкова		
Утв.		Шилков		

2084.05.00.000.

Трубопровод

Лит	Лист	Листов
И		1

ЦНИИЭП инж. оборудования

Формат: А4

ТП 903-1-293.91 Альбом 3

2084.06.00.000.СБ

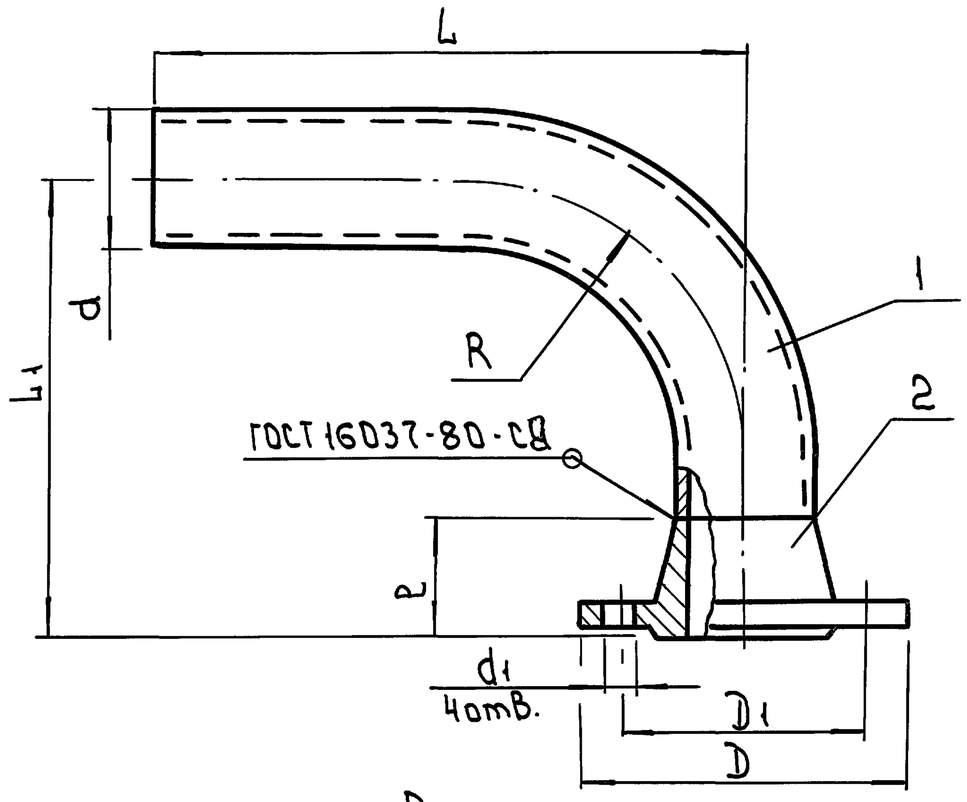

Размеры, мм

Обозначение	d	R	L	L1	e	D	D1	d1	Масса, кг
2084.06.00.000	38	150	300	210	42	135	100	18	7.8
-01	32	100	250	180	40	115	85	14	5.1
-02	38	150	250	192	42	135	100	18	6.4

Размеры для справок

Изм	Лист	Ндокум.	Подп.	Дата
Разраб.		Парыгина		
Провер.		Шипков		
Т.контр				
Н.контр		Буданкова		
Утв.		Шипков		

2084.06.00.000.СБ

Трубопровод
Сборочный чертеж

Лит.	Масса	Масшт.
И	См. табл.	—
Лист	Листов 1	

ЦНИИЭП инж. оборудования

Формат: А4

Формат	Зона	Поз.	Обозначение	Наименование	Кол.	Примечание
				Документация		
А4			2084.06.00.000.СБ	Сборочный чертеж		
				Переменные данные для исполнений		
				2084.06.00.000		
				Детали		
А4		1	2084.06.00.001.	Патрубок	1	
				Стандартные изделия		
		2		Фланец 1-32-16		
				ГОСТ 12821-80	1	1.54кг
				2084.06.00.000-01		
				Детали		
–		1	2084.06.00.001-01	Патрубок	1	
				Стандартные изделия		
		2		Фланец 1-25-16		
				ГОСТ 12821-80	1	1.05кг
				2084.06.00.000-02		
				Детали		
		1	2084.06.00.001-02	Патрубок	1	4.8кг

2084.06.00.000.

Трубопровод

Лит	Лист	Листов
И	1	2

ЦНИИЭП инж. оборудования

Формат: А4

2084.06.00.001

∇(√)

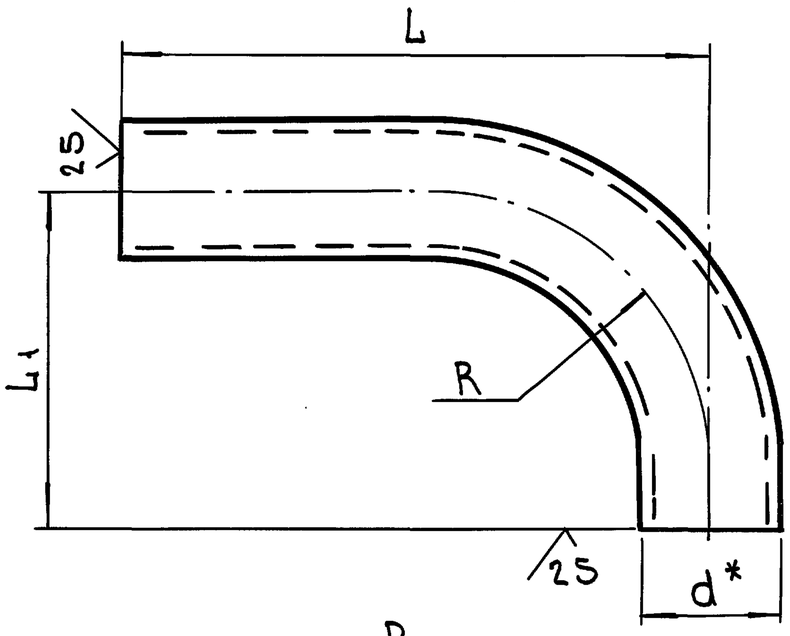

Размеры, мм

Обозначение	L	L1	R	d	Масса, кг
2084.06.00.001	300	168	150	38×2.5	6.2
-01	250	140	100	32×2	3.9
-02	250	150	150	38×2.5	4.8
-03	258	150	150	38×2.5	5.8

1 *Размер для справок

2 h14: $\pm \frac{IT14}{2}$

Изм	Лист	Ндокум.	Подп.	Дата
Разраб.		Парыгина		
Провер		Шипков		
Т. контр				
Н.контр.		Буданкова		
Утв.		Шипков		

2084.06.00.001.

Патрубок

Лит.	Масса	Масшт
И	См. табл.	—
Лист	Листов 1	

Труба ГОСТ 10704-76 / В-Вст3ГОСТ 10705-80

ЦНИИЭП инж. оборудования

Формат: А4

Формат	Зона	Поз.	Обозначение	Наименование	Кол.	Примечание
				Стандартные изделия		
		2		Фланец 1-32-16		
				ГОСТ 12821-80	1	1.54кг

2084.06.00.000.

Изм.	Лист	Ндокум.	Подп.	Дата

Лист 2

Формат: А4

2084.08.00.000.СБ

ТП 903-1-293.91 Альбом 3

Инв.№ подл. | Подп. и дата | Взам. инв.№ | Инв.№ дубл. | Подп. и дата

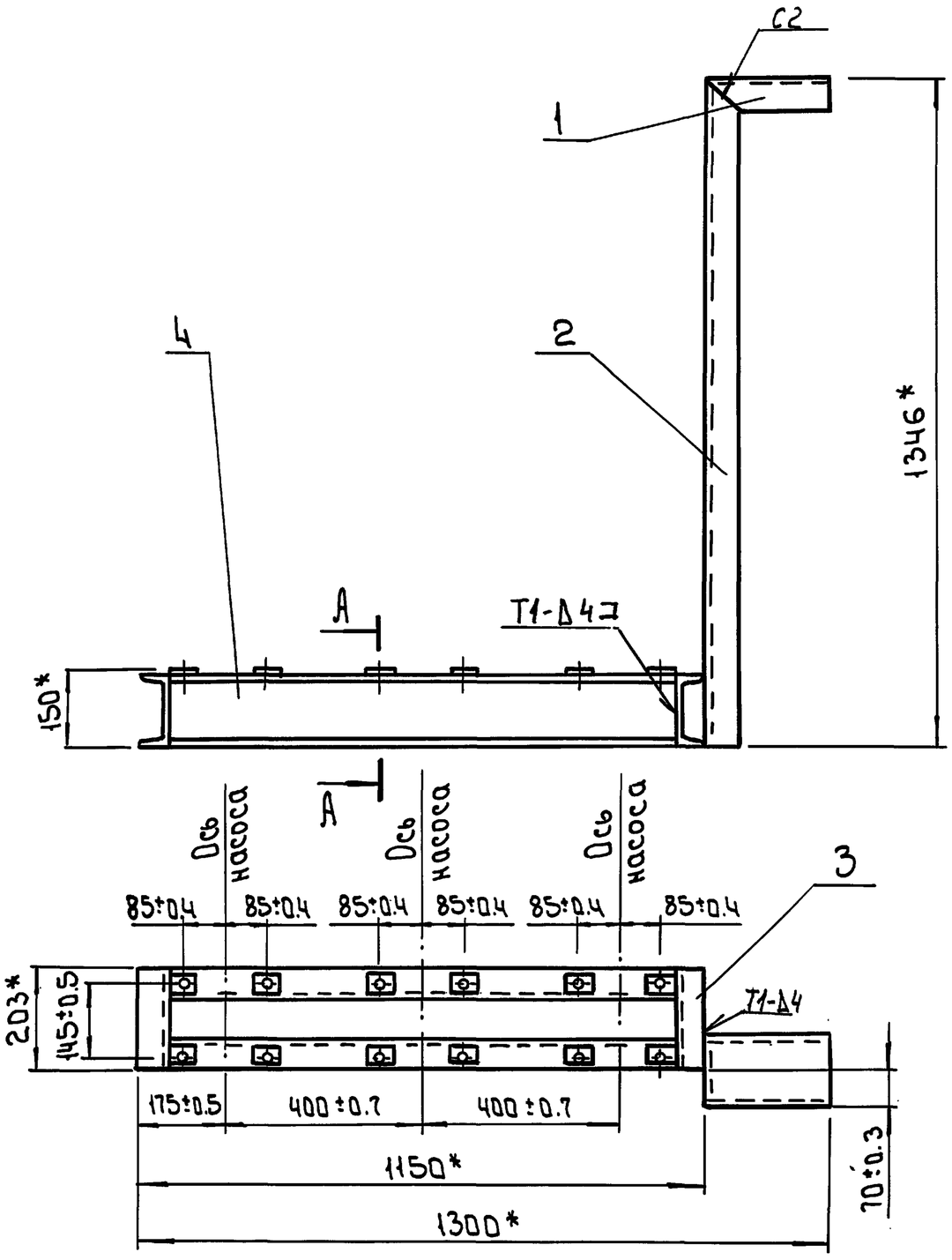

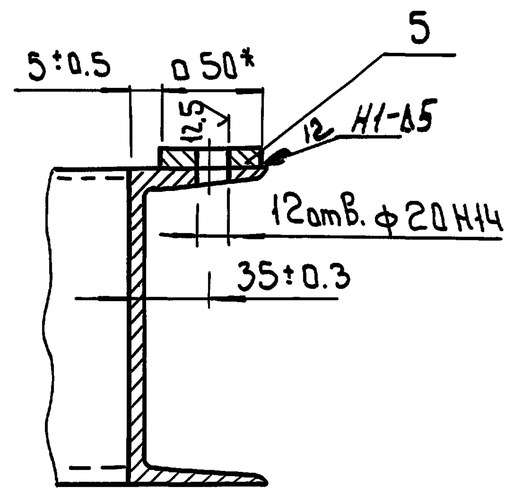

1 Сварные швы по ГОСТ 5264-80
2 *Размеры для справок

Изм.	Лист	№ докум.	Подп.	Дата	2084.08.00.000.СБ			
Разраб.		Буданкова			Рама блока Сборочный чертеж	Лит.	Масса	Масшт.
Пров.		Шилков				И	49	1:10
Т.контр.						Лист	Листов 1	
Н.контр.		Парыгина				ЦНИИЭП инж. оборудования		
Утв.		Шилков						

Формат: А3

Формат	Зона	Поз.	Обозначение	Наименование	Кол.	Примечание
				Документация		
А3			2084.08.00.000.СБ	Сборочный чертеж		
				Детали		
А4		1	2084.08.00.001.	Балка	1	
А4		2	2084.08.00.001-01	Балка	1	
Б4		3	2084.08.00.002.	Балка		
				Швеллер 14 ГОСТ 8240-89 / Ст.3 ГОСТ 535-88		
				L=203 h14	2	2.5кг
Б4		4	2084.08.00.003.	Балка		
				Швеллер 14 ГОСТ 8240-89 / Ст.3 ГОСТ 535-88		
				L=1022 h14	2	12.6кг
Б4		5	2084.08.00.004.	Платик		
				Лист Б-10 ГОСТ 19903-74 / Ст.3 ГОСТ 14637-89		
				□50 h14	12	0.03кг

Изм.	Лист	№ докум.	Подп.	Дата	2084.08.00.000.			
Разраб.		Буданкова			Рама блока	Лит.	Лист	Листов
Пров.		Шилков				И		1
Н.контр.		Парыгина				ЦНИИ ЭП инж. оборудования		
Утв.		Шилков						

Формат: А4

2084.08.00.001.

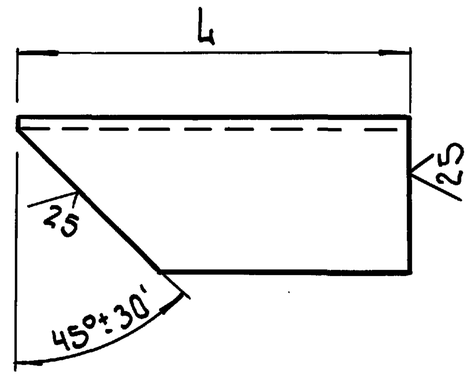

Обозначение	L, мм	Масса кг
2084.08.00.001	150	1.84
-01	1346	16.5

Предельные отклонения размеров h14

Изм.	Лист	№ докум.	Подп.	Дата	2084.08.00.001.			
Разраб.		Буданкова			Балка	Лит.	Масса	Масшт.
Пров.		Шилков				И	См. табл.	—
Т.контр.						Лист	Листов 1	
Н.контр.		Парыгина			Швеллер 14 ГОСТ 8240-89 / Ст.3 ГОСТ 535-88	ЦНИИЭП инж. оборудования		
Утв.		Шилков						

25141-02 47 Формат: А4

2084.07.00.000 СБ

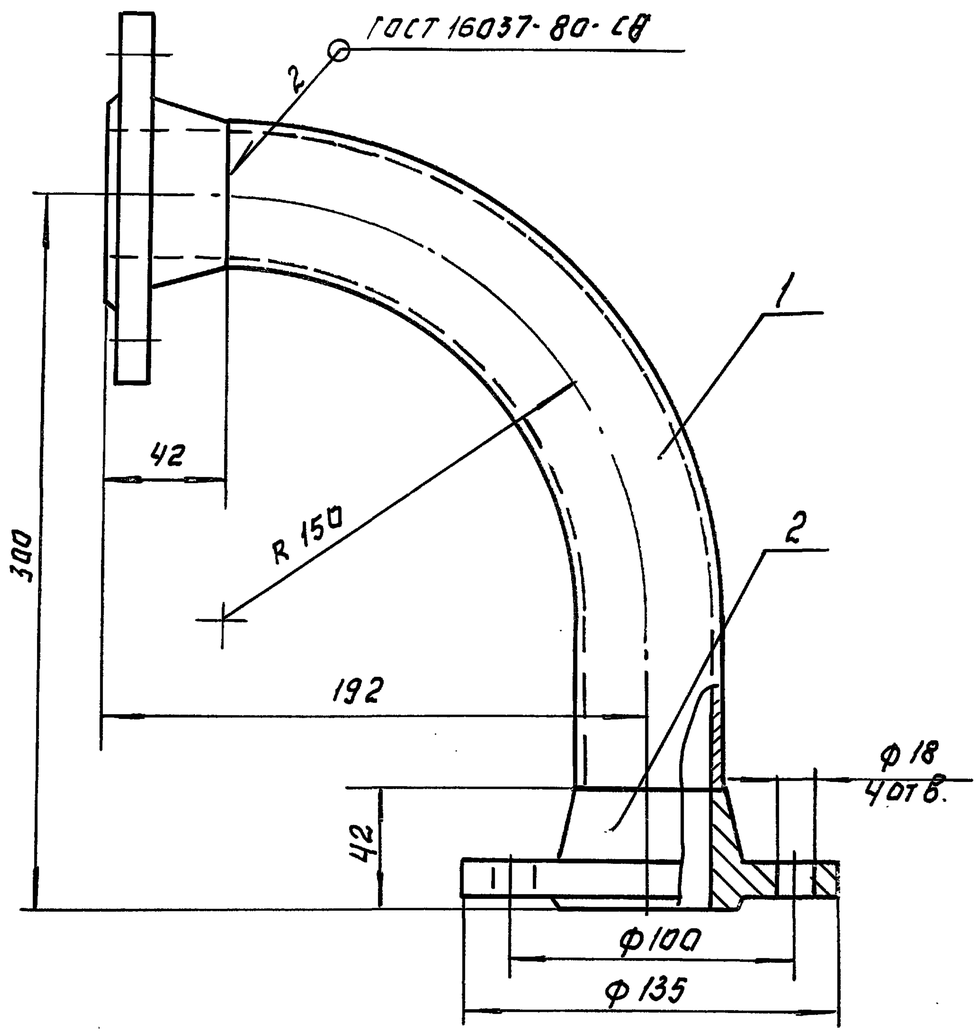

Размеры для справок

Изм.	Лист	№ докум.	Подп.	Дата	2084.07.00.000 СБ			
Разраб.		Парыгина			Трубопровод	Лит	Масса	Масштаб
Пров.		Шипков			Сборочный чертеж.	И	9.4	1:2
Т.контр.						Лист	Листов: 1	
Н.контр.		Буданкова				ЦНИИЭП инж. оборудования		
Утв.		Шипков						

Инв.№ подл. | Подп. и дата | Взам. инв.№ | Инв.№ дубл. | Подп. и дата

Формат	Зона	Поз.	Обозначение	Наименование	Кол.	Примечание
				Документация		
А4			2084.07.00.000 СБ	Сборочный чертеж.		
				Детали		
А4		1	2084.06.00.001-03	Патрубок	1	
				Стандартные изделия		
		2		Фланец 1-32-16 ГОСТ 12821-80	2	1.54 кг

Инв.№ подл. | Подп. и дата | Взам. инв.№

Изм.	Лист	№ докум.	Подп.	Дата	2084.07.00.000			
Разраб.		Парыгина			Трубопровод.	Лит.	Лист	Листов
Пров.		Шипков				И	1	1
Н.контр.		Буданкова				ЦНИИЭП инж. оборудования		
Утв.		Кремнев						

2084.09.00.000 СБ

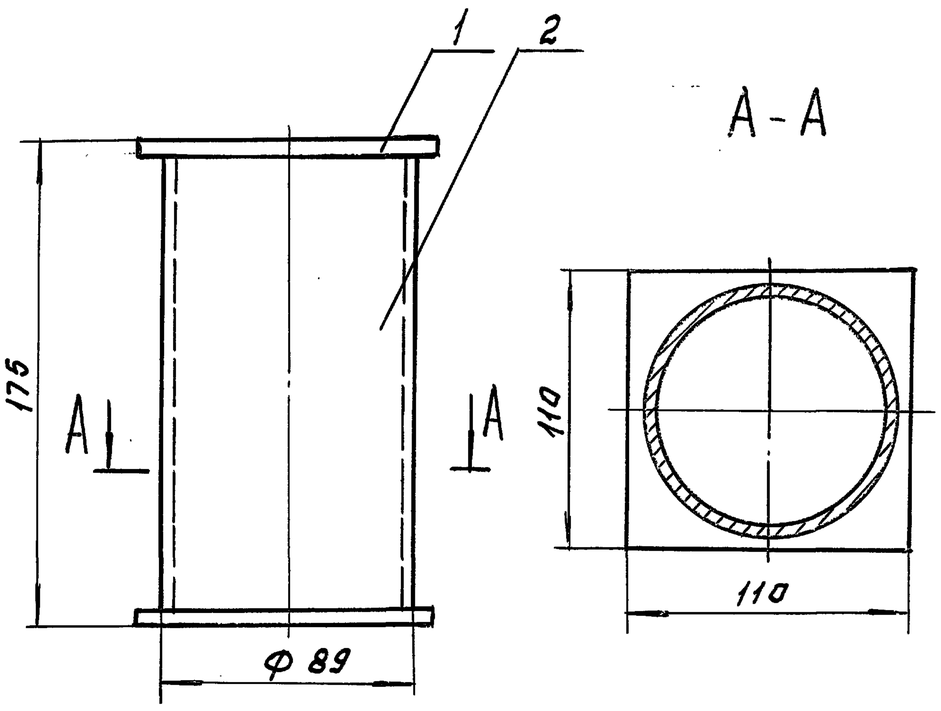

1. Сварные швы по ГОСТ 5264-80-Т1-Д5
2. Размеры для справок.

Изм.	Лист	№ докум.	Подп.	Дата	2084.09.00.000 СБ			
Разраб.		Парыгина			Опора	Лит	Масса	Масштаб
Пров.		Шипков			Сборочный чертеж.	И	15	1:2
Т.контр.						Лист	Листов 1	
Н.контр.		Буданкова				ЦНИИЭП инж. оборудования		
Утв.		Шипков						

Инв.№ подл. | Подп. и дата | Взам. инв.№ | Инв.№ дубл. | Подп. и дата

Формат	Зона	Поз.	Обозначение	Наименование	Кол.	Примечание
				Документация		
А4			2084.09.00.000 СБ.	Сборочный чертеж.		
				Детали		
Б4		1	2084.09.00.001	Пластина Лист Б-5 ГОСТ 19903-86 Ст.3 ГОСТ 14637-89		
				110 h 14 × 110 h 14	2	0.4 кг
Б4		2	2084.09.00.002.	Патрубок Труба 89×4 ГОСТ 10704-76 В-Вст3 ГОСТ 10705-80		
				L = 165 h 14	1	1.1 кг

Инв.№ подл. | Подп. и дата | Взам. инв.№ | Инв.№ дубл. | Подп. и дата

Изм.	Лист	№ докум.	Подп.	Дата	2084.09.00.000			
Разраб.		Парыгина			Опора	Лит.	Лист	Листов
Пров.		Шипков				И	1	1
Н.контр.		Буданкова				ЦНИИЭП инж. оборудования		
Утв.		Шипков						

ТП 903-1-293.91 Альбом 3

ТП 903-1-293.91 Альбом 3

2092.00.00.000 СБ

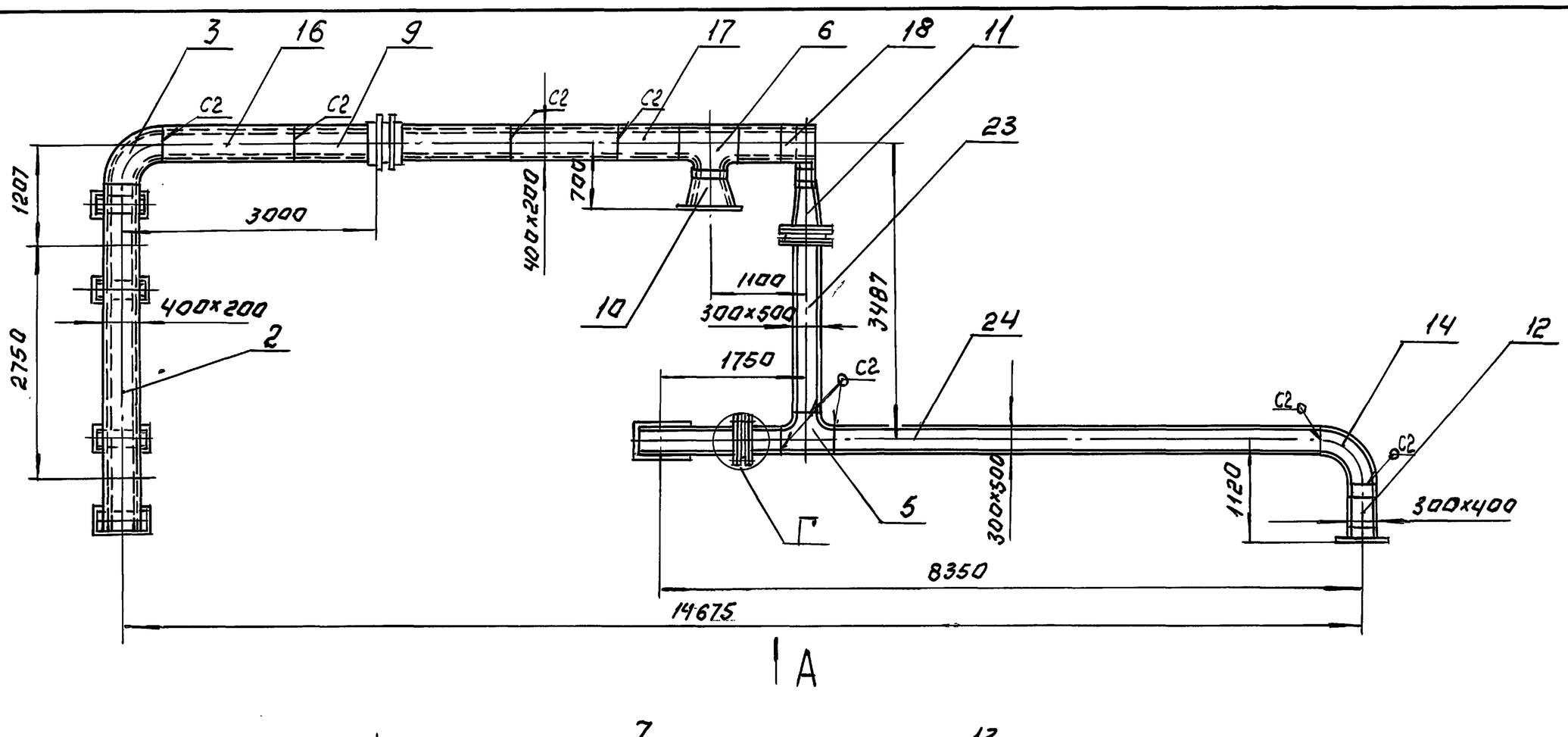

А

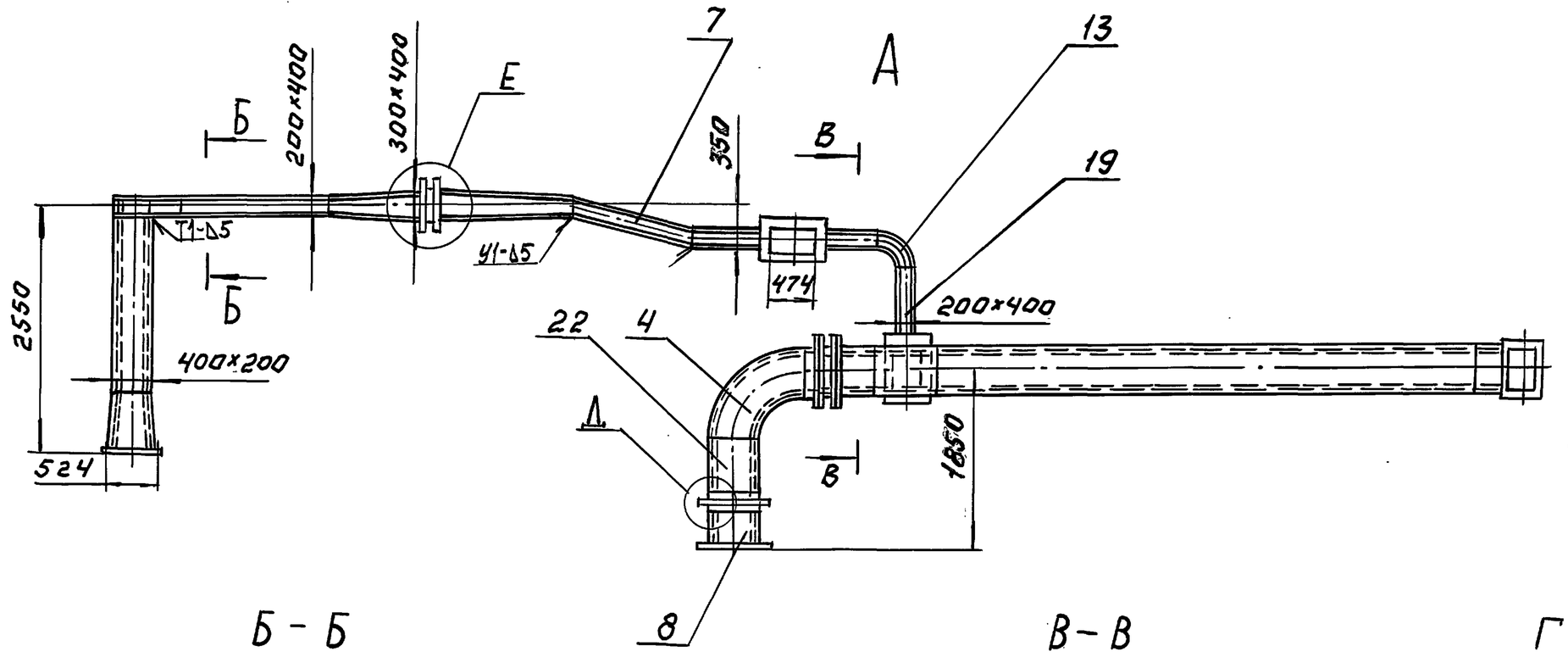

Б – Б

В – В

Г (1:10)

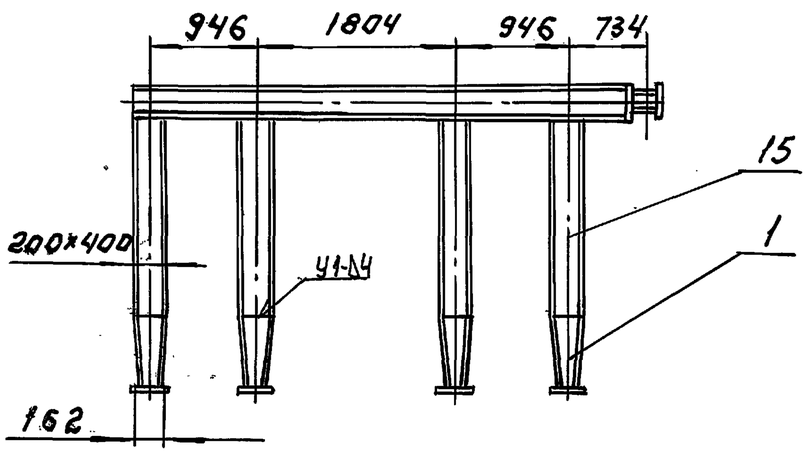

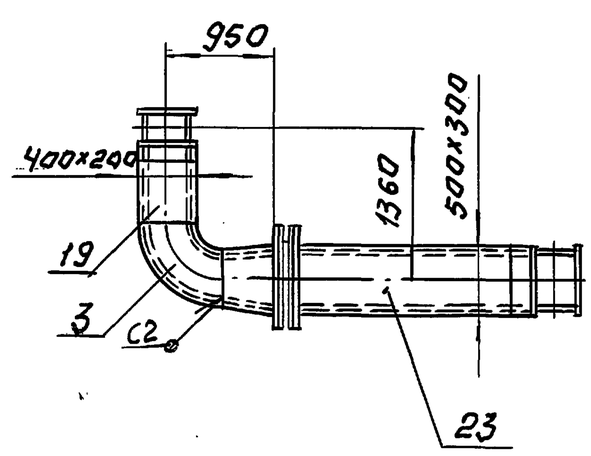

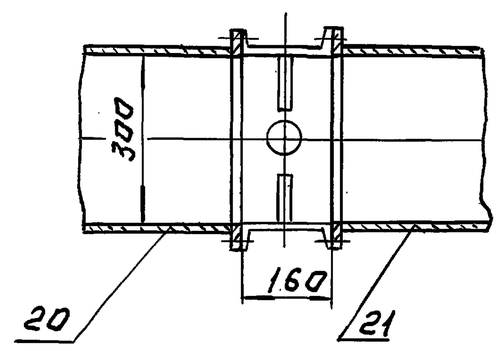

Д (1:4)

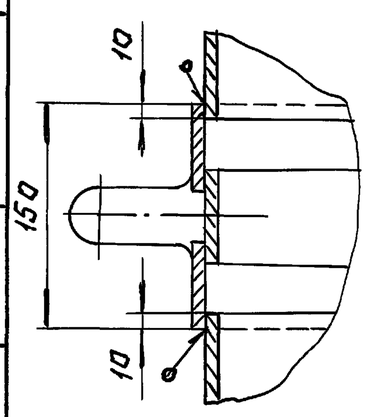

Е (1:5)

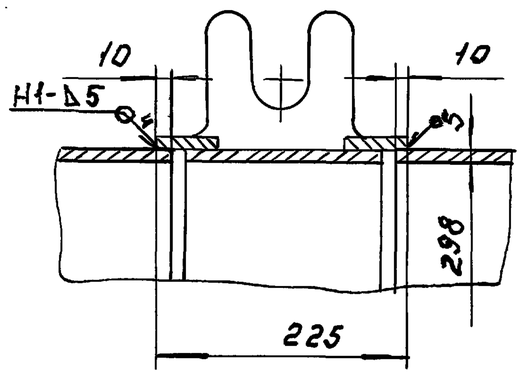

1. Для крепления теплоизоляции по всей наружной поверхности газохода приварить штыри ф5мм, длиной 200мм. в шахматном порядке с шагом по периметру 150мм, вдоль оси газохода - 400мм
2. Сварные швы по ГОСТ 5264-80 и ГОСТ 11534-75
3. Размеры для справок.

					2092.00.00.000 СБ	
Изм.	Лист	N докум.	Подп.	Дата	Газоход от котла. Чертеж общего вида.	Лит. / Масса / Масшт.
Разраб.		Пучкова				И / 1620 / 1:50
Пров.		Шипков				Лист / Листов: 1
Т.контр.						ЦНИИЭП инж. оборудования
Н.контр.		Буданкова				
Утв.		Шипков				

Инв.N подл. | Подп. и дата | Взам. инв.N | Инв.N дубл. | Подп. и дата

ТП 903-1-293.91 Альбом 3

№строки	Обозначение	Наименование	Куда входит: Обозначение	Кол.	Общее кол.	Примечание
1	2092.00.00.000.	Газоотход от котлов			1	
2	2092.01.00.000.	Переход	2092.00.00.000.	1	1	
3	2092.02.00.000.	Короб	2092.00.00.000.	1	1	
4	2092.03.00.000.	Отвод	2092.00.00.000.	2	2	
5	2092.03.00.000-01	Отвод	2092.00.00.000.	1	1	
6	2092.04.00.000.	Тройник	2092.00.00.000.	1	1	
7	2092.05.00.000.	Тройник	2092.00.00.000.	1	1	
8	2092.06.00.000.	Переход	2092.00.00.000.	1	1	
9	2092.07.00.000.	Переход	2092.00.00.000.	1	1	
10	2092.08.00.000.	Переход	2092.00.00.000.	2	2	
11	2092.09.00.000.	Переход	2092.00.00.000.	1	1	
12	2092.10.00.000.	Короб	2092.00.00.000.	1	1	
13	2092.11.00.000.	Переход	2092.00.00.000.	1	1	
14	2092.12.00.000.	Отвод	2092.00.00.000.	1	1	
15	2092.12.00.000-01	Отвод	2092.00.00.000.	1	1	
16	2092.13.00.000.	Короб	2092.00.00.000.	1	1	
17	2092.13.00.000-01	Короб	2092.00.00.000.	1	1	
18	2092.13.00.000-02	Короб	2092.00.00.000.	1	1	
19	2092.14.00.000.	Короб	2092.00.00.000.	1	1	
20	2092.14.00.000.	Короб	2092.00.00.000.	1	1	
21	2092.15.00.000.	Короб	2092.00.00.000.	1	1	
22	2092.15.00.000-01	Короб	2092.00.00.000.	1	1	
23	2092.16.00.000.	Короб	2092.00.00.000.	1	1	
24	2092.17.00.000.	Короб	2092.00.00.000.	1	1	
25	2092.17.00.000-01	Короб	2092.00.00.000.	1	1	

Инв.№ подл. | Подп. и дата | Взам. инв.№ | Инв.№ дубл. | Подп. и дата

Изм.	Лист	№ докум.	Подп.	Дата	2092.00.00.000 ВС		
Разраб.		Пучкова			Газоход от котла Ведомость спецификации	Лит.	Лист	Листов
Пров.		Шипков				И		1
Н.контр.		Буданкова				ЦНИИЭП инж. оборудования		
Утв.		Шипков						

Формат: А3

Формат	Зона	Поз.	Обозначение	Наименование	Кол.	Примечание
				Документация		
А2			2092.00.00.000 СБ	Сборочный чертеж		
				Сборочные единицы		
А4		1	2092.01.00.000.	Переход	1	
А4		2	2092.02.00.000.	Короб	1	
А4		3	2092.03.00.000.	Отвод	2	
А4		4	2092.03.00.000-01	Отвод	1	
А4		5	2092.04.00.000.	Тройник	1	
А4		6	2092.05.00.000.	Тройник	1	
А4		7	2092.06.00.000.	Переход	1	
А4		8	2092.07.00.000.	Переход	1	
А4		9	2092.08.00.000.	Переход	2	
А4		10	2092.09.00.000.	Короб	1	
А4		11	2092.10.00.000.	Переход	1	
А4		12	2092.11.00.000.	Переход	1	
А4		13	2092.12.00.000.	Отвод	1	
А4		14	2092.12.00.000.-01	Отвод	1	
А4		15	2092.13.00.000	Короб	1	
А4		16	2092.13.00.000-01	Короб	1	
А4		17	2092.13.00.000-02	Короб	1	
А4		18	2092.14.00.000.	Короб	1	
А4		19	2092.14.00.000-01	Короб	1	
А4		20	2092.15.00.000	Короб	1	
А4		21	2092.15.00.000-01	Короб	1	
А4		22	2092.16.00.000.	Короб	1	
А4		23	2092.17.00.000.	Короб	1	
А4		24	2092.17.00.000-01	Короб	1	

Инв.№ подл. | Подп. и дата | Взам. инв.№ | Инв.№ дубл. | Подп. и дата

Изм.	Лист	№ докум.	Подп.	Дата	2092.00.00.000.			
Разраб.		Пучкова			Газоход от котла	Лит.	Лист	Листов
Пров.		Шипков				И		1
Н.контр.		Буданкова				ЦНИИЭП инж. оборудования		
Утв.		Шипков						

Формат: А4

2092.01.00.000 СБ

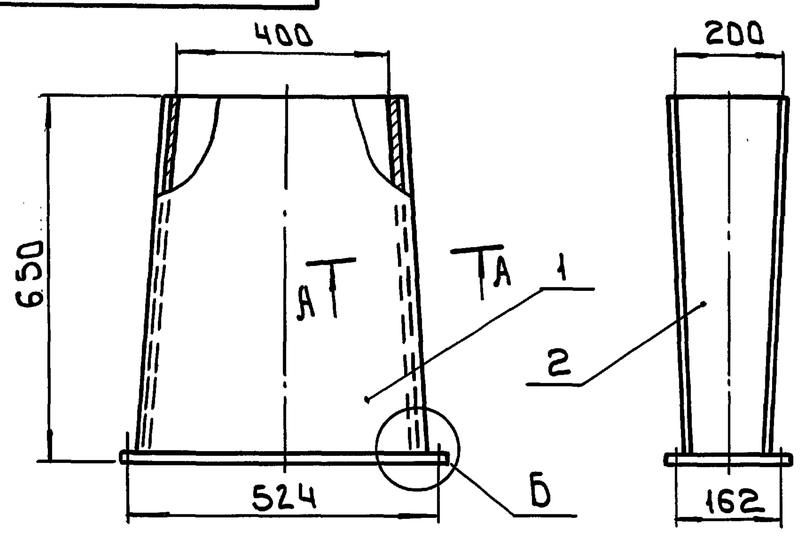

А - А (1:2)

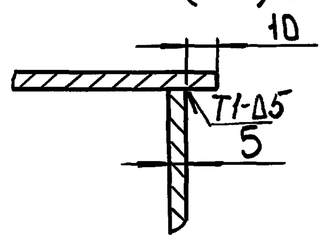

Б (1:2)

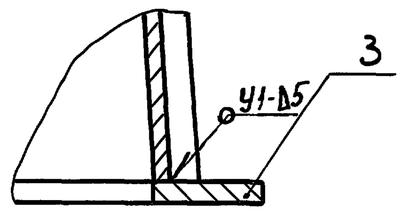

1 Сварные швы по ГОСТ 5264-80, 11534-75
2 Размеры для справок.

Инв.№ подл. | Подп. и дата | Взам. инв.№ | Инв.№ дубл. | Подп. и дата

Изм.	Лист	№ докум.	Подп.	Дата	2092.01.00.000 СБ			
Разраб.		Пучкова			Переход Сборочный чертеж.	Лит.	Масса	Масшт.
Провер.		Шипков				И	40	1:10
Т.контр.						Лист	Листов 1	
Н.контр.		Буданкова				ЦНИИЭП инж. оборудования		
Утв.		Шипков						

Формат: А4

ТП 903-1-293.91 Альбом 3

Формат	Зона	Поз.	Обозначение	Наименование	Кол.	Примечание
				Документация		
А4			2092.01.00.000.СБ	Сборочный чертеж.		
				Детали		
А4		1	2092.01.00.001	Стенка	2	
А4		2	2092.01.00.002	Стенка	2	
А4		3	2092.01.00.003	Фланец	1	

Инв.N подл. | Подп. и дата | Взам. инв.N | Инв.N дубл. | Подп. и дата

Изм.	Лист	N докум.	Подп.	Дата
Разраб.		Пучкова		
Пров.		Шипков		
Н.контр.		Буданкова		
Утв.		Шипков		

2092.01.00.000.

Перехода

Лит.	Лист	Листов
И		1

ЦНИИЭП инж. оборудования

2092.01.00.001.

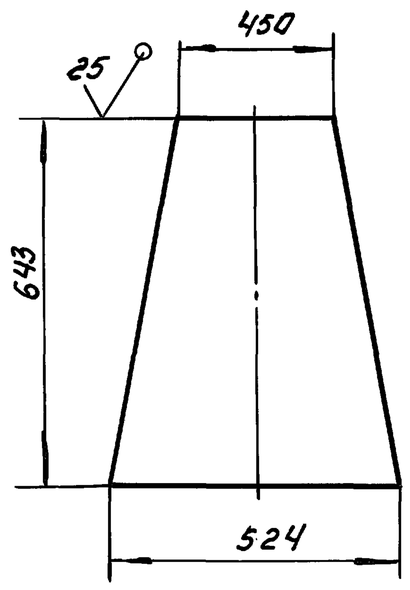

Предельные отклонения размеров: h14

Инв.N подл. | Подп. и дата | Взам. инв.N | Инв.N дубл. | Подп. и дата

Изм.	Лист	N докум.	Подп.	Дата
Разраб.		Пучкова		
Пров.		Шипков		
Т.контр.				
Н.контр.		Буданкова		
Утв.		Шипков		

2092.01.00.001.

Стенка

Лит.	Масса	Масштаб
И	10.2	1:10
Лист:	Листов: 1	

Лист Б-5 ГОСТ 19903-74 / Ст.3 ГОСТ 14637-89

ЦНИИЭП инж. оборудования

2092.01.00.002

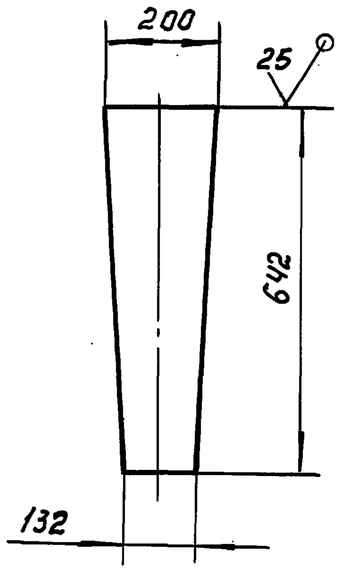

Предельные отклонения размеров: h14.

Инв.N подл. | Подп. и дата | Взам. инв.N | Инв.N дубл. | Подп. и дата

Изм.	Лист	N докум.	Подп.	Дата
Разраб.		Пучкова		
Пров.		Шипков		
Т.контр.				
Н.контр.		Буданкова		
Утв.		Шипков		

2092.01.00.002.

Стенка А.

Лит	Масса	Масштаб
И	4.2	1:10
Лист	Листов: 1	

Лист Б-5 ГОСТ 19903-74 / Ст.3 ГОСТ 14637-89

ЦНИИЭП инж. оборудования

2092.01.00.003

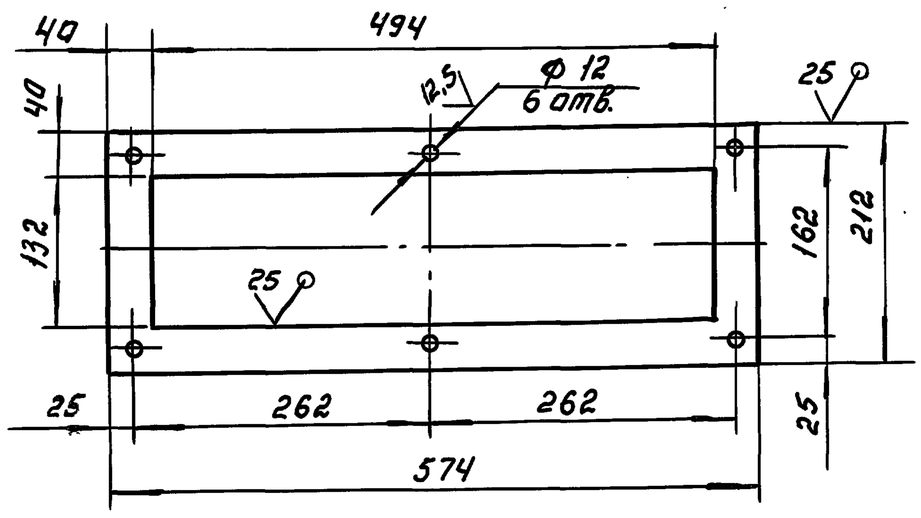

Предельные отклонения размеров: H14, h14, $\pm \frac{IT14}{2}$

Инв.N подл. | Подп. и дата | Взам. инв.N | Инв.N дубл. | Подп. и дата

Изм.	Лист	N докум.	Подп.	Дата
Разраб.		Пучкова		
Пров.		Шипков		
Т.контр.				
Н.контр.		Буданкова		
Утв.		Шипков		

2092.01.00.003.

Фланец.

Лит	Масса	Масшт
И	3.5	1:5
Лист	Листов: 1	

Лист Б-8 ГОСТ 19903-74 / Ст.3 ГОСТ 14637-89

ЦНИИЭП инж. оборудования

ТП 903-1-293.91 Альбом 3

2092.02.00.000СБ

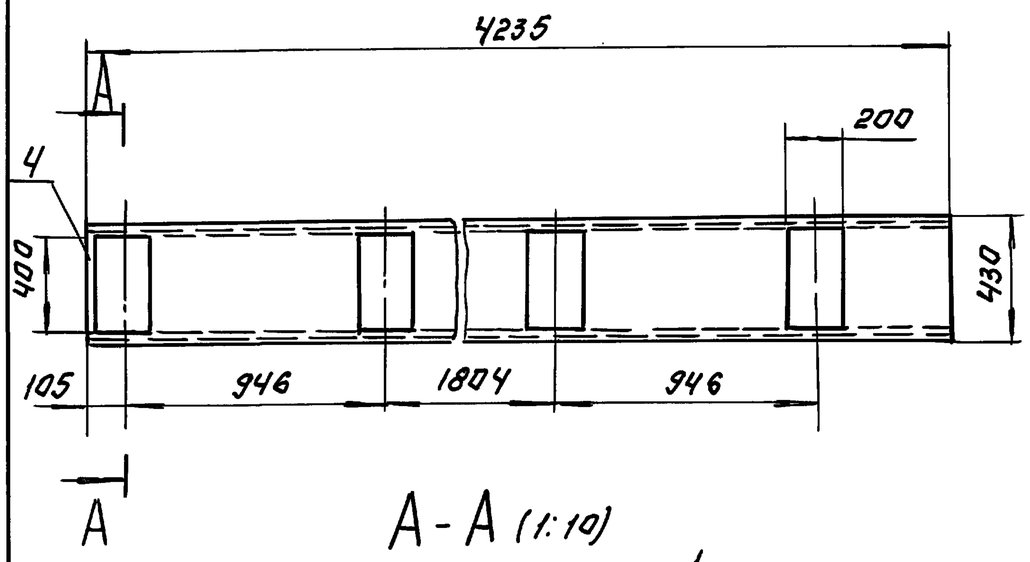

А - А (1:10)

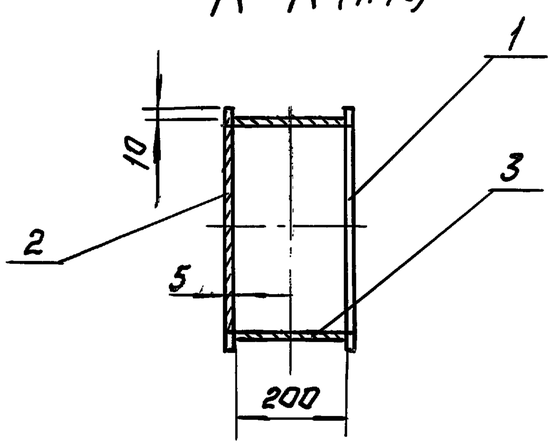

1. Сварные швы по ГОСТ 5264-80-Т1-Δ4
2. Размеры для справок.

Изм.	Лист	N докум.	Подп.	Дата
Разраб.		Пучкова		
Пров.		Шипков		
Т.контр.				
Н.контр.		Буданкова		
Утв.		Шипков		

2092.02.00.000СБ

Короб
Сборочный чертеж.

Лит.	Масса	Масштаб
И	200	1:20
Лист	Листов: 1	

ЦНИИЭП инж. оборудования

Инв.N подл. | Подп. и дата | Взам. инв.N | Инв.N дубл. | Подп. и дата

Формат	Зона	Поз.	Обозначение	Наименование	Кол.	Примечание
				Документация		
А4			2092.02.00.000 СБ	Сборочный чертеж		
				Детали.		
А4		1	2092.02.00.001	Стенка	1	
Б4		2	2092.02.00.002	Стенка Лист Б-5 ГОСТ 19903-74 Ст.3 ГОСТ 14637-89		
				430h14×4235h14	1	71.47 кг
Б4		3	2092.02.00.003	Стенка Лист Б-5 ГОСТ 19903-74 Ст3 ГОСТ 14637-89		
				200h14×4235h14	2	33.24 кг
Б4		4	2092.02.00.004	Стенка Лист Б-5 ГОСТ 19903-74 Ст3 ГОСТ 14637-89		
				200h14×400h14	1	3.14 кг

Изм.	Лист	N докум.	Подп.	Дата
Разраб.		Пучкова		
Пров.		Шипков		
Н.контр.		Буданкова		
Утв.		Шипков		

2092.02.00.000.

Короб

Лит.	Лист	Листов
И		1

ЦНИИЭП инж. оборудования

2092.02.00.001.

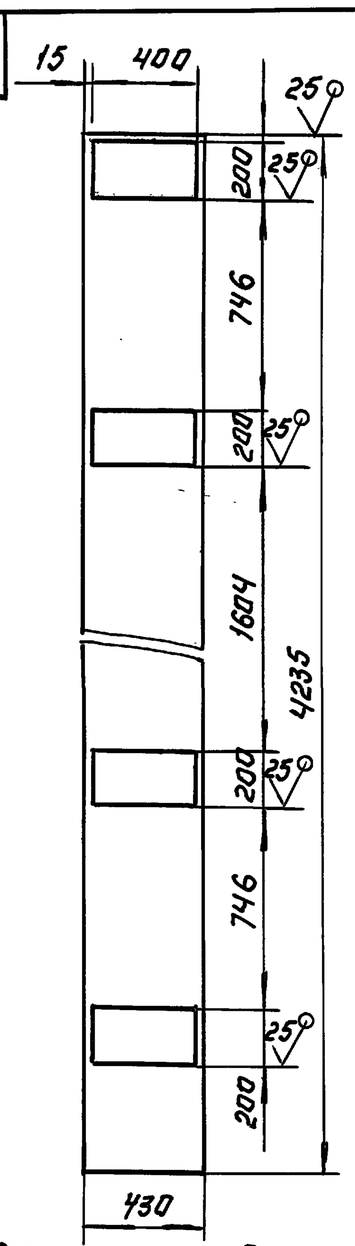

Предельные отклонения размеров: $H14, h14, \pm \frac{IT14}{2}$

Изм.	Лист	N докум.	Подп.	Дата
Разраб.		Пучкова		
Пров.		Шипков		
Т.контр.				
Н.контр.		Буданкова		
Утв.		Шипков		

2092.02.00.001.

Стенка.

Лит.	Масса	Масштаб
И	58.9	1:20
Лист	Листов: 1	

Лист Б-5 ГОСТ 19903-74
Ст.3 ГОСТ 14637-89

ЦНИИЭП инж. оборудования

Инв.N подл. | Подп. и дата | Взам. инв.N | Инв.N дубл. | Подп. и дата

2092.03.00.000СБ

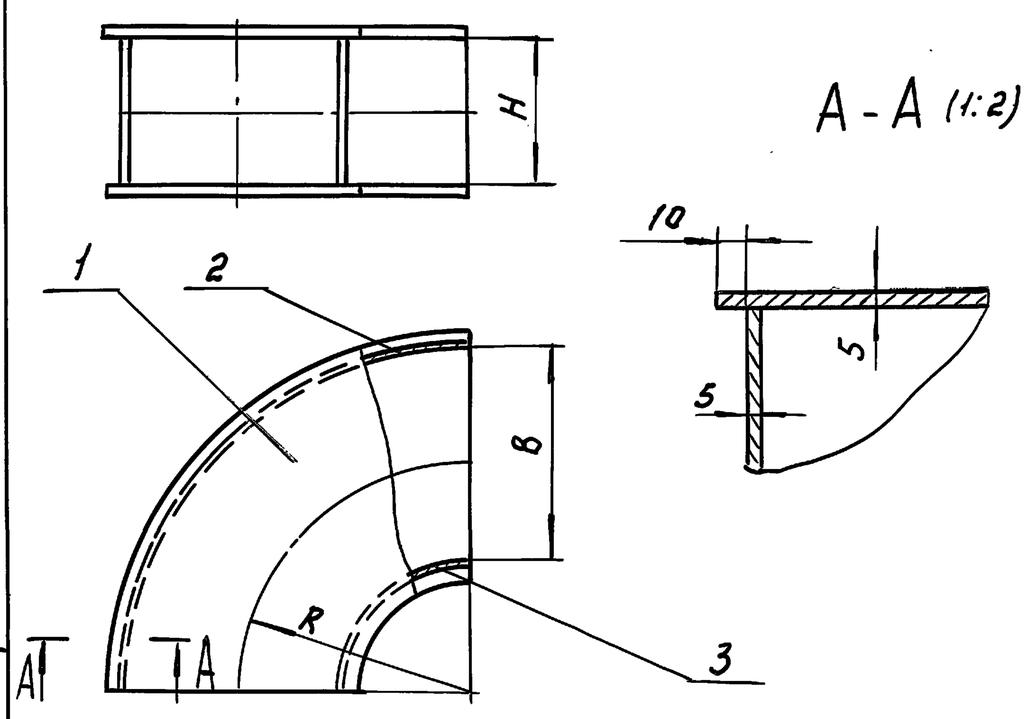

Размеры в мм.

Обозначение	R	H	B	Масса, кг
2092.03.00.000	300	200	400	24
— 01	700	300	500	72

1. Сварные швы по ГОСТ 5264-80.-Т1-Δ4
2. Размеры для справок.

Изм.	Лист	N докум.	Подп.	Дата
Разраб.		Пучкова		
Пров.		Шипков		
Т.контр.				
Н.контр.		Буданкова		
Утв.		Шипков		

2092.03.00.000 СБ

Отвод
Сборочный чертеж

Лит.	Масса	Масштаб
И	См. табл.	—
Лист	Листов 1	

ЦНИИЭП инж. оборудования

Формат	Зона	Поз.	Обозначение	Наименование	Кол	Примечание
				Документация		
А4			2092.03.00.000 СБ	Сборочный чертеж		
				Детали		
А4		1	2092.03.00.001	Стенка	2	
-	-		01	Стенка	2	
А4		2	2092.03.00.002	Стенка	1	
-	-		-01	Стенка	1	
А4		3	2092.03.00.003	Стенка	1	
			-01	Стенка	1	

Инв.№ подл. | Подп. и дата | Взам. инв.№ | Инв.№ дубл. | Подп. и дата

Изм	Лист	№ докум.	Подп.	Дата
Разраб.		Пучкова		
Пров.		Шипков		
Н.контр.		Буданкова		
Утв.		Шипков		

2092.03.00.000.

Отвод

Лит.	Лист	Листов
И		1

ЦНИИЭП инж. оборудования

2092.03.00.001

25 ▽(▽)

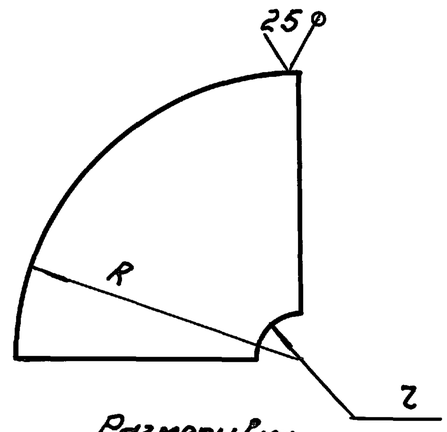

Размеры в мм

Обозначение	R	r	Масса, кг
2092.03.00.001	515	85	8
-01	965	435	22.8

Предельные отклонения размеров: H14; h14.

Изм	Лист	№ докум.	Подп.	Дата
Разраб.		Пучкова		
Пров.		Шипков		
Т.контр.				
Н.контр.		Буданкова		
Утв.		Шипков		

2092.03.00.001

Стенка

Лит.	Масса	Масшт.
И	См. табл.	—
Лист	Листов: 1	

Лист 6-5 ГОСТ 19903-74 / Ст.3 ГОСТ 14637-89

ЦНИИЭП инж. оборудования

2092.03.00.002

25 ▽(▽)

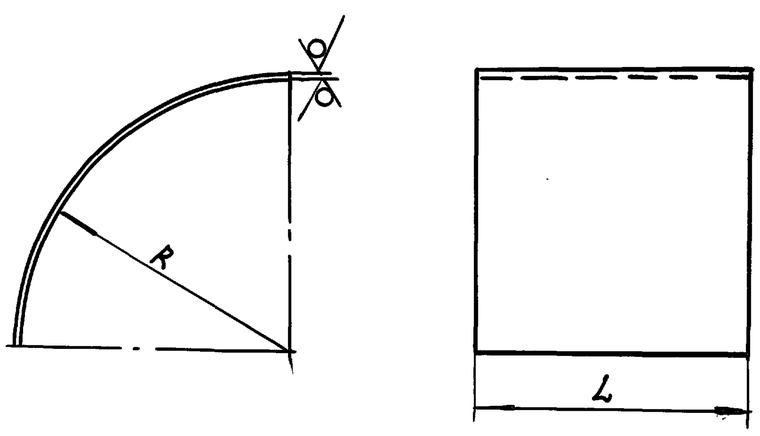

Предельные отклонения размеров: H14, h14

Размеры в мм.

Обозначение	R	L	Масса, кг
2092.03.00.002	500	200	6.16
-01	950	300	17.5

Изм	Лист	№ докум.	Подп.	Дата
Разраб.		Пучкова		
Пров.		Шипков		
Т.контр.				
Н.контр.		Буданкова		
Утв.		Шипков		

2092.03.00.002.

Стенка

Лит.	Масса	Масшт.
И	См. табл.	—
Лист:	Листов: 1	

Лист 6-5 ГОСТ 19903-74 / Ст.3 ГОСТ 14637-89

ЦНИИЭП инж. оборудования

2092.03.00.003

25 ▽(▽)

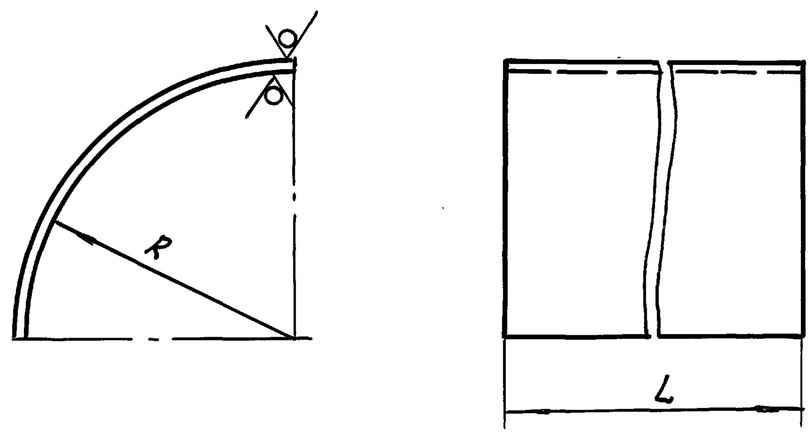

Размеры в мм

Обозначение	R	L	Масса, кг
2092.03.00.003	95	200	1.17
-01	450	300	8.3

Предельные отклонения размеров: H14, h14

Изм	Лист	№ докум.	Подп.	Дата
Разраб.		Пучкова		
Пров.		Шипков		
Т.контр.				
Н.контр.		Буданкова		
Утв.		Шипков		

2092.03.00.003.

Стенка

Лит.	Масса	Масштаб
И	См. табл.	—
Лист	Листов 1	

Лист 6-5 ГОСТ 19903-74 / Ст.3 ГОСТ 14637-89

ЦНИИЭП инж. оборудования

2092.04.00.000 СБ.

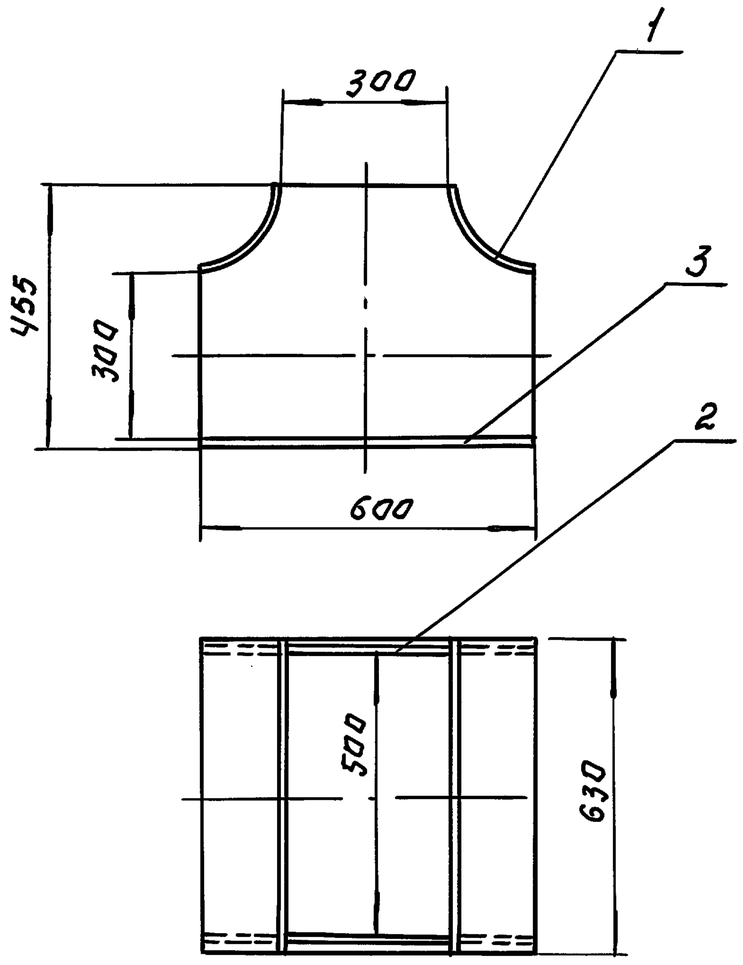

1. Сварные швы по ГОСТ 5264-80. – Т1-Δ4
2. Размеры для справок.

Изм.	Лист	N докум.	Подп.	Дата
Разраб.		Пучкова		
Провер.		Шипков		
Т.контр.				
Н.контр.		Буданкова		
Утв.		Шипков		

2092.04.00.000 СБ.

Тройник. Сборочный чертеж.

Лит.	Масса	Масштаб
И	42	1:10
Лист	Листов 1	

ЦНИИЭП инж. оборудования

Инв.N подл. | Подп. и дата | Взам.инв.N | Инв.N дубл. | Подп. и дата

Формат	Зона	Поз.	Обозначение	Наименование	Кол.	Примечание
				Документация		
А4			2092.04.00.000 СБ	Сборочный чертеж		
				Детали		
А4		1	2092.04.00.001	Стенка	2	
А4		2	2092.04.00.002	Стенка	2	
Б4		3	2092.04.00.003	Стенка		
				Лист Б-5 ГОСТ 19903-74 / Ст.3 ГОСТ 14637-89		
				530 h14 × 600 h14	1	12,5 кг

Инв.N подл. | Подп. и дата | Взам.инв.N | Инв.N дубл. | Подп. и дата

Изм.	Лист	N докум.	Подп.	Дата
Разраб.		Пучкова		
Пров.		Шипков		
Н.контр.		Буданкова		
Утв.		Шипков		

2092.04.00.000.

Тройник

Лит.	Лист	Листов
И		1

ЦНИИЭП инж. оборудования

2092.04.00.001

25 (√)

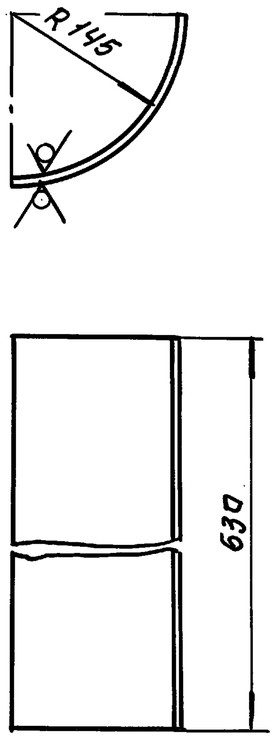

Предельные отклонения размеров: H14, h14.

Изм.	Лист	N докум.	Подп.	Дата
Разраб.		Пучкова		
Провер.		Шипков		
Т.контр.				
Н.контр.		Буданкова		
Утв.		Шипков		

2092.04.00.001.

Стенка

Лит.	Масса	Масштаб
И	5.6	1:5
Лист	Листов 1	

Лист Б-5 ГОСТ 19903-74 / Ст.3 ГОСТ 14637-89

ЦНИИЭП инж. оборудования

Инв.N подл. | Подп. и дата | Взам.инв.N | Инв.N дубл. | Подп. и дата

2092.04.00.002.

(√)

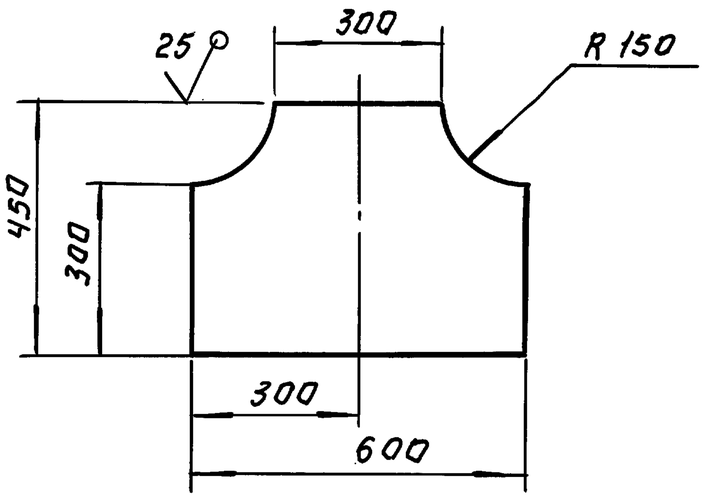

Предельные отклонения размеров: $H14, h14 \pm \frac{IT14}{2}$

Изм.	Лист	N докум.	Подп.	Дата
Разраб.		Пучкова		
Провер.		Шипков		
Т.контр.				
Н.контр.		Буданкова		
Утв.		Шипков		

2092.04.00.002.

Стенка

Лит.	Масса	Масшт.
И	8.8	1:10
Лист	Листов 1	

Лист Б-5 ГОСТ 19903-74 / Ст.3 ГОСТ 14637-89

ЦНИИЭП инж. оборудования

2092.05.00.000 СБ.

ТП 903-1-293.91 Альбом 3

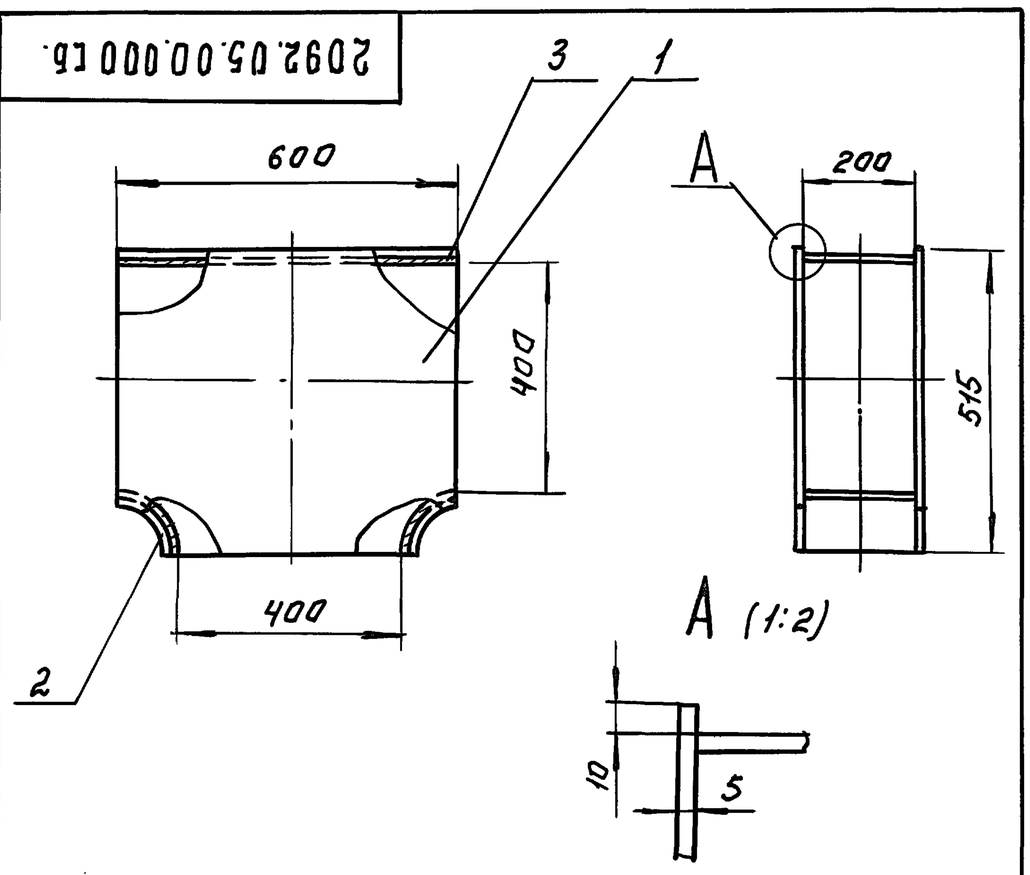

1. Сварные швы по ГОСТ 5264-80.-Т1-Δ4
2. Размеры для справок.

Изм	Лист	N докум.	Подп.	Дата
Разраб.		Пучкова		
Провер.		Шипков		
Т.контр.				
Н.контр.		Буданкова		
Утв.		Шипков		

2092.05.00.000 СБ.

Тройник
Сборочный чертеж

Лит	Масса	Масштаб
И	32	1:10

Лист | Листов: 1

ЦНИИЭП инж. оборудования

Инв.N подл. | Подп. и дата | Взам.инв.N | Инв.N дубл. | Подп. и дата

Формат	Зона	Поз.	Обозначение	Наименование	Кол.	Приме-чание
				Документация		
А4			2092.05.00.000 СБ	Сборочный чертеж*		
				Детали.		
А4		1	2092.05.00.001	Стенка	2	
А4		2	2092.05.00.002	Стенка	2	
Б4		3	2092.05.00.003	Стенка		
				Лист Б-5 ГОСТ 19903-74 / Ст.3 ГОСТ 14637-89		
				600h14×200h14	1	4.7кг.

Инв.N подл. | Подп. и дата | Взам.инв.N | Инв.N дубл. | Подп. и дата

Изм	Лист	N докум.	Подп.	Дата
Разраб.		Пучкова		
Пров.		Шипков		
Н.контр.		Буданкова		
Утв.		Шипков		

2092.05.00.000.

Тройник

Лит.	Лист	Листов
И		1

ЦНИИЭП инж. оборудования

2092.05.00.001

Rz 40

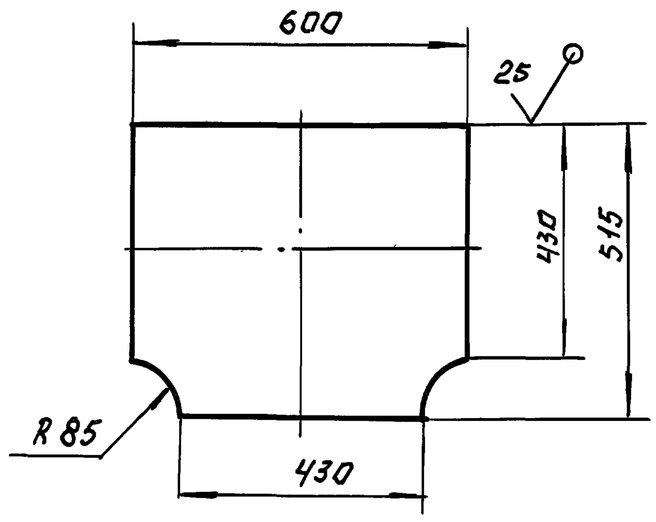

Предельные отклонения размеров: H14, h14.

Изм	Лист	N докум.	Подп.	Дата
Разраб.		Пучкова		
Провер.		Шипков		
Т.контр.				
Н.контр.		Буданкова		
Утв.		Шипков		

2092.05.00.001.

Стенка

Лит.	Масса	Масштаб
И	12.1	1:10

Лист | Листов: 1

Лист Б-5 ГОСТ 19903-74 / Ст.3 ГОСТ 14637-89

ЦНИИЭП инж. оборудования

Инв.N подл. | Подп. и дата | Взам.инв.N | Инв.N дубл. | Подп. и дата

2092.05.00.002

Rz 40

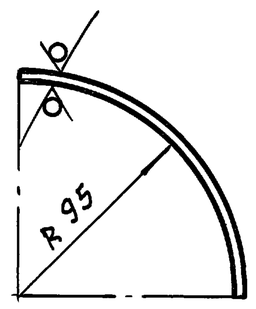

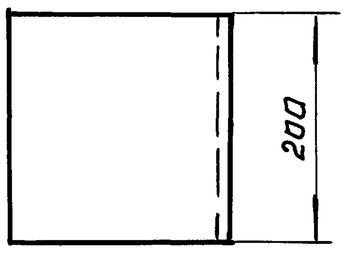

Предельные отклонения размеров: H14, h14.

Изм	Лист	N докум.	Подп.	Дата
Разраб.		Пучкова		
Пров.		Шипков		
Т.контр.				
Н.контр.		Буданкова		
Утв.		Шипков		

2092.05.00.002.

Стенка

Лит.	Масса	Масштаб
И	1.17	1:5

Лист | Листов 1

Лист Б-5 ГОСТ 19903-74 / Ст.3 ГОСТ 14637-89

ЦНИИЭП инж. оборудования

Инв.N подл. | Подп. и дата | Взам.инв.N | Инв.N дубл. | Подп. и дата

2092.06.00.000СБ

ТП 903-1-293.91 Альбом 3

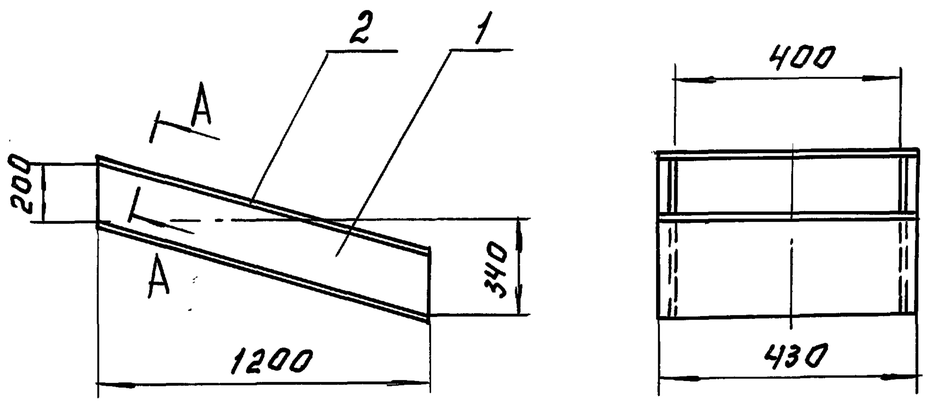

A - A (1:2)

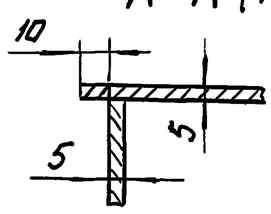

1. Сварные швы по ГОСТ 5264-80.-Т1-Δ4
2. Размеры для справок.

Инв.№подл.	Подп. и дата	Взам.инв.№	Инв.№дубл.	Подп. и дата

Изм.	Лист	N докум.	Подп.	Дата
Разраб.		Пучкова		
Пров.		Шипков		
Т.контр.				
Н.контр.		Буданкова		
Утв.		Шипков		

2092.06.00.000.СБ

Переход
Сборочный чертеж.

Лит.	Масса	Масшт.
И	62	1:20
Лист:	Листов: 1	

ЦНИИЭП инж. оборудования

Формат	Зона	Поз.	Обозначение	Наименование	Кол.	Примечание
				Документация		
А4			2092.06.00.000 СБ	Сварочный чертеж		
				Детали		
А4		1	2092.06.00.001	Стенка	2	
Б4		2	2092.06.00.002.	Стенка		
				Лист Б-5 ГОСТ 19903-74		
				Ст.3 ГОСТ 14637-89		
				430h14×1247h14	2	21 кг.

Инв.№подл.	Подп. и дата	Взам.инв.№	Инв.№дубл.	Подп. и дата

Изм.	Лист	N докум.	Подп.	Дата
Разраб.		Пучкова		
Пров.		Шипков		
Т.контр.				
Н.контр.		Буданкова		
Утв.		Шипков		

2092.06.00.000.

Переход

Лит.	Лист	Листов
И		1

ЦНИИЭП инж инженерного

2092.06.00.001

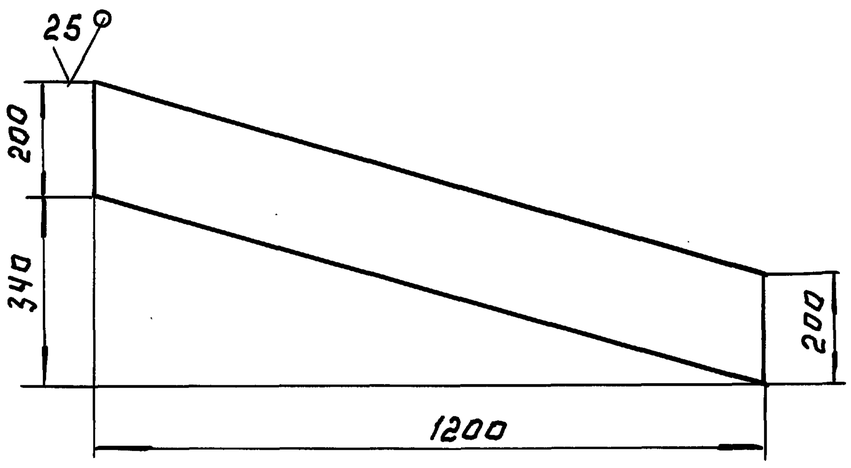

Предельные отклонения размеров: H14, h14

Инв.№подл.	Подп. и дата	Взам.инв.№	Инв.№дубл.	Подп. и дата

Изм.	Лист	N докум.	Подп.	Дата
Разраб.		Пучкова		
Пров.		Шипков		
Т.контр.				
Н.контр.		Буданкова		
Утв.		Шипков		

2092.06.00.001.

Стенка

Лит.	Масса	Масшт.
И	9.7	1:10
Лист:	Листов: 1	

Лист Б-5 ГОСТ 19903-74 / Ст. 3 ГОСТ 14637-89

ЦНИИЭП инж. оборудования

2092.07.00.000СБ

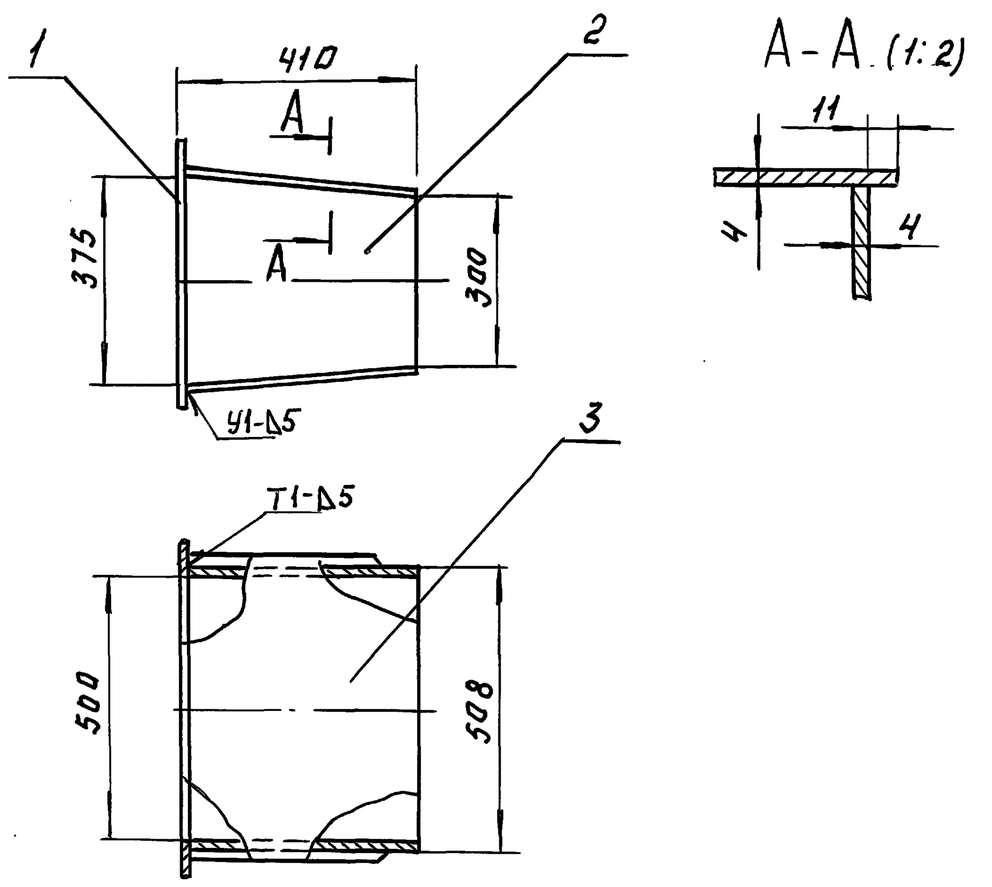

1. Сварные швы по ГОСТ 5264-80 и ГОСТ 11534-75
2. Размеры для справок

Инв.№подл.	Подп. и дата	Взам.инв.№	Инв.№дубл.	Подп. и дата

Изм.	Лист	N докум.	Подп.	Дата
Разраб.		Пучкова		
Пров.		Шипков		
Т.контр.				
Н.контр.		Буданкова		
Утв.		Шипков		

2092.07.00.000СБ

Переход
Сборочный чертеж.

Лит.	Масса	Масштаб
И	31.5	1:10
Лист	Листов 1	

ЦНИИЭП инж. оборудования

ТП 903-1-293.91 Альбом 3

2092.07.00.001

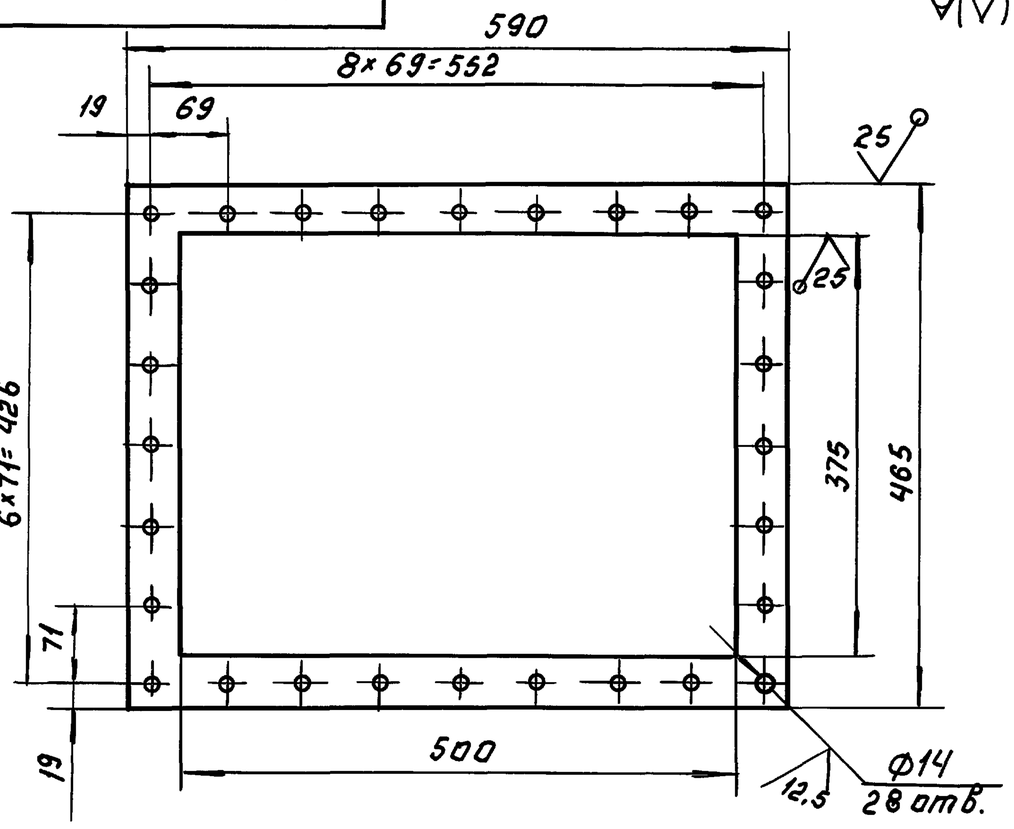

Предельные отклонения размеров: H14, h14, ± JT14/2

Изм.	Лист	N докум.	Подп.	Дата
Разраб.		Пучкова		
Провер.		Шипков		
Т.контр.				
Н.контр.		Буданкова		
Утв.		Шипков		

2092.07.00.001.

Фланец

Лит.	Масса	Масшт.
И	3.4	1:5
Лист	Листов: 1	

Лист 6-8 ГОСТ 19903-74 / Ст.3 ГОСТ 14637-89

ЦНИИЭП инж. оборудования

Инв.N подл. | Подп. и дата | Взам.инв.N

2092.07.00.002

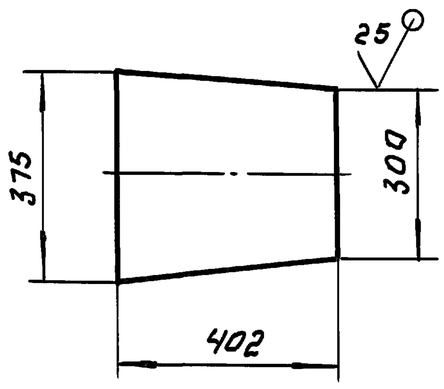

Предельные отклонения размеров: h14

Изм.	Лист	N докум.	Подп.	Дата
Разраб.		Пучкова		
Провер.		Шипков		
Т.контр.				
Н.контр.		Буданкова		
Утв.		Шипков		

2092.07.00.002

Стенка

Лит.	Масса	Масштаб
И	5.9	1:10
Лист	Листов 1	

Лист 6-4 ГОСТ 19903-74 / Ст.3 ГОСТ 14637-89

ЦНИИЭП инж. оборудования

Инв.N подл. | Подп. и дата | Взам.инв.N | Инв.N дубл. | Подп. и дата

Формат	Зона	Поз.	Обозначение	Наименование	Кол.	Примечание
				Документация		
А4			2092.07.00.000 СБ	Сварочный чертеж.		
				Детали.		
А4		1	2092.07.00.001	Фланец	1	
А4		2	2092.07.00.002.	Стенка	2	
А4		3	2092.07.00.003.	Стенка	2	

Изм.	Лист	N докум.	Подп.	Дата
Разраб.		Пучкова		
Пров.		Шипков		
Н.контр.		Буданкова		
Утв.		Шипков		

2092.07.00.000.

Переход

Лит.	Лист.	Листов
И		1

ЦНИИЭП инж. оборудования

Инв.N подл. | Подп. и дата | Взам.инв.N | Инв.N дубл. | Подп. и дата

2092.07.00.003

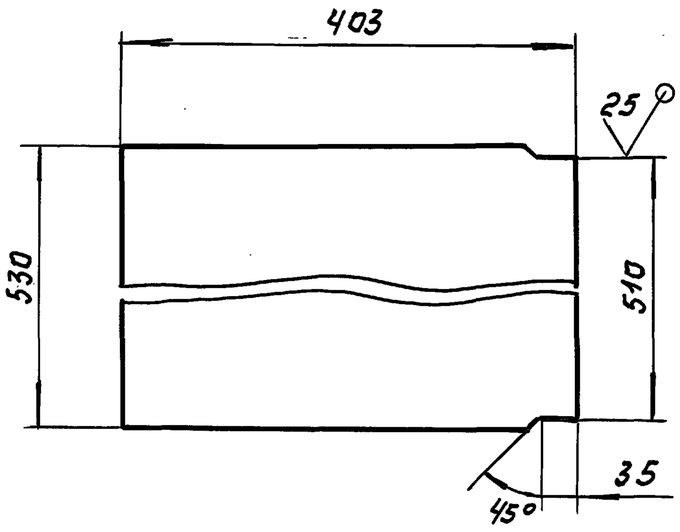

Предельные отклонения размеров: H14, h14.

Изм.	Лист	N докум.	Подп.	Дата
Разраб.		Пучкова		
Провер.		Шипков		
Т.контр.				
Н.контр.		Буданкова		
Утв		Шипков		

2092.07.00.003.

Стенка

Лит.	Масса	Масштаб
И	7.9	1:5
Лист:	Листов: 1	

Лист 6-4 ГОСТ 19903-74 / Ст.3 ГОСТ 14637-89

ЦНИИЭП инж. оборудования

Инв.N подл. | Подп. и дата | Взам.инв.N | Инв.N дубл. | Подп. и дата

2092.08.00.001

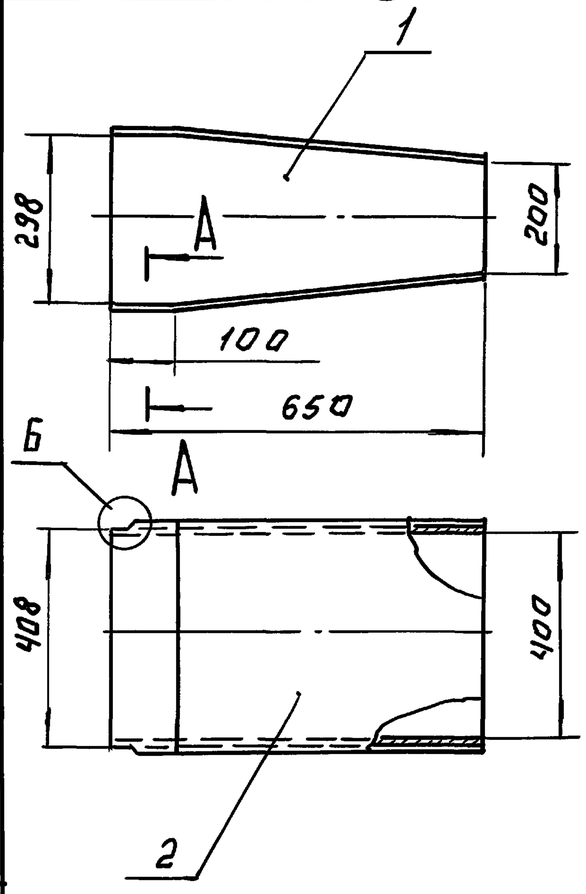

А-А (1:2)

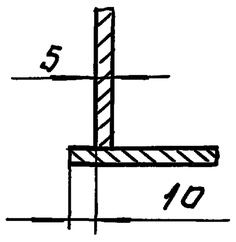

Б (1:2)

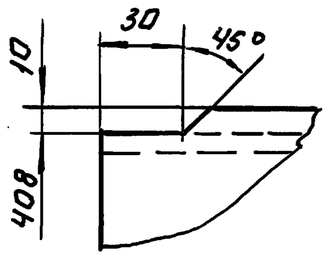

1. Сварные швы по гост 5264-80.-Т1-Δ4
2. Размеры для справок.

Изм.	Лист	N докум.	Подп.	Дата
Разраб.		Пучкова		
Пров.		Шипков		
Т.контр.				
Н.контр.		Буданкова		
Утв.		Шипков		

2092.08.00.000.СБ

Переход
Сборочный чертеж.

Лит.	Масса	Масштаб
И	30	1:10
Лист:	Листов: 1	

ЦНИИЭП инж. оборудования

Инв.N подл. | Подп. и дата | Взам.инв.N | Инв.N дубл. | Подп. и дата

Формат	Зона	Поз.	Обозначение	Наименование	Кол.	Примечание
				Документация		
А4			2092.08.00.000 СБ	Сборочный чертеж		
				Детали		
А4		1	2092.08.00.0001	Стенка	2	
А4		2	2092.08.00.002	Стенка	2	

Изм.	Лист	N докум.	Подп.	Дата
Разраб.		Пучкова		
Пров.		Шипков		
Н.контр.		Буданкова		
Утв.		Шипков		

2092.08.00.000.

Переход.

Лит.	Лист	Листов
И		1

ЦНИИЭП инж. оборудования

Инв.N подл. | Подп. и дата | Взам.инв.N | Инв.N дубл. | Подп. и дата

2092.08.00.001

(V)

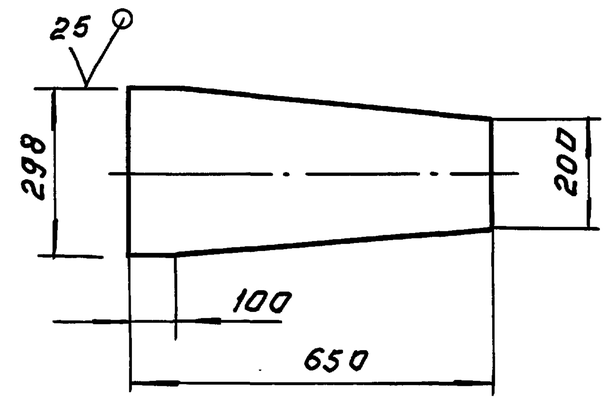

Предельные отклонения размеров: h14.

Изм.	Лист	N докум.	Подп.	Дата
Разраб.		Пучкова		
Провер.		Шипков		
Т.контр.				
Н.контр.		Буданкова		
Утв.		Шипков		

2092.08.00.001.

Стенка

Лит.	Масса	Масштаб
И	5.9	1:10
Лист:	Листов: 1	

Лист Б-Ч ГОСТ 19903-74 / Ст.3 ГОСТ 14637-89

ЦНИИЭП инж. оборудования

Инв.N подл. | Подп. и дата | Взам.инв.N | Инв.N дубл. | Подп. и дата

2092.08.00.002

(V)

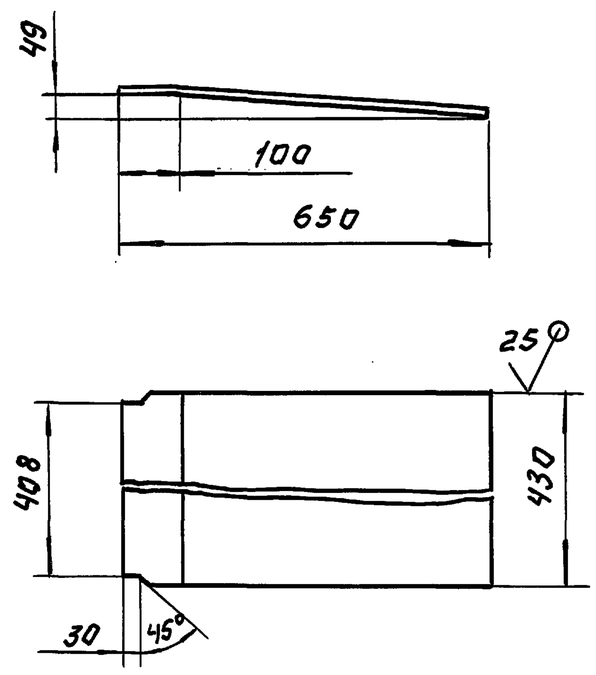

Предельные отклонения размеров: H14, h14.

Изм.	Лист	N докум.	Подп.	Дата
Разраб.		Пучкова		
Провер.		Шипков		
Т.контр.				
Н.контр.		Буданкова		
Утв.		Шипков		

2092.08.00.002.

Стенка

Лит.	Масса	Масштаб
И	8.7	1:10
Лист	Листов: 1	

Лист Б-Ч ГОСТ 19903-74 / Ст.3 ГОСТ 14637-89

ЦНИИЭП инж. оборудования

2092.09.00.000СБ

ТП 903-1-293.91 Альбом 3

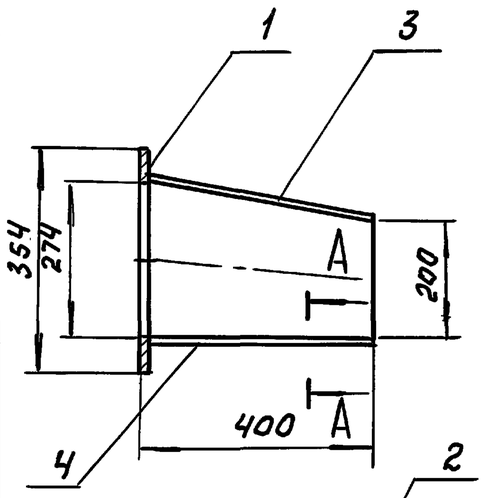

А-А (1:2)

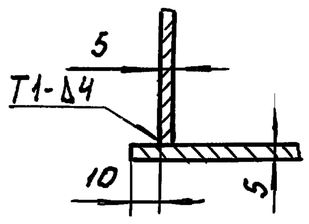

Б (1:2)

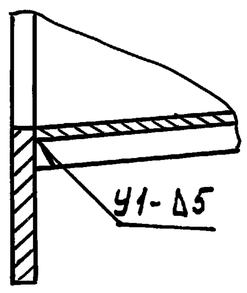

1. Сварные швы по ГОСТ 5264-80, 11534-75
2. Размеры для справок.
3. Присоединительные размеры по месту сборки.

Изм.	Лист	N докум.	Подп.	Дата	2092.09.00.000.СБ.		
Разраб.		Пучкова			Короб. Сборочный чертеж.	Лит. И	Масса 27.5 / Масшт. 1:10
Пров.		Шипков				Лист	Листов: 1
Т.контр.						ЦНИИЭП инж. оборудования	
Н.контр.		Буданкова					
Утв.		Шипков					

Инв.N подл. | Подп. и дата | Взам. инв.N | Инв.N дубл. | Подп. и дата

Формат	Зона	Поз.	Обозначение	Наименование	Кол.	Примечание
				Документация		
А4			2092.07.00.000.СБ	Сборочный чертеж		
				Детали		
А4		1	2092.09.00.001	Фланец	1	
А4		2	2092.09.00.002	Стенка	2	
А4		3	2092.09.00.003	Стенка	1	
А4		4	2092.09.00.003-01	Стенка	1	

Инв.N подл. | Подп. и дата | Взам. инв.N | Инв.N дубл. | Подп. и дата

Изм.	Лист	N докум.	Подп.	Дата	2092.09.00.000.		
Разраб.		Пучкова			Короб.	Лит. И	Лист	Листов 1
Пров.		Шипков				ЦНИИЭП инж. оборудования		
Н.контр.		Буданкова						
Утв.		Шипков						

2092.09.00.001

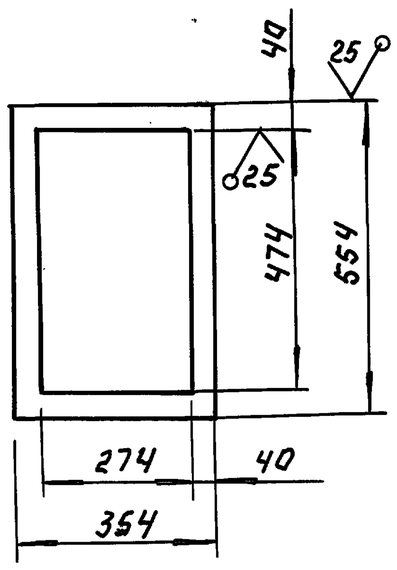

Предельные отклонения размеров: H14, h14.

Изм.	Лист	N докум.	Подп.	Дата	2092.09.00.001.		
Разраб.		Пучкова			Фланец	Лит. И	Масса 4.2 / Масштаб 1:10
Пров.		Шипков				Лист	Листов: 1
Т.контр.						ЦНИИЭП инж. оборудования	
Н.контр.		Буданкова			Лист Б-8 ГОСТ 19903-74 / Ст.3 ГОСТ 14637-89		
Утв.		Шипков					

Инв.N подл. | Подп. и дата | Взам. инв.N | Инв.N дубл. | Подп. и дата

2092.09.00.002

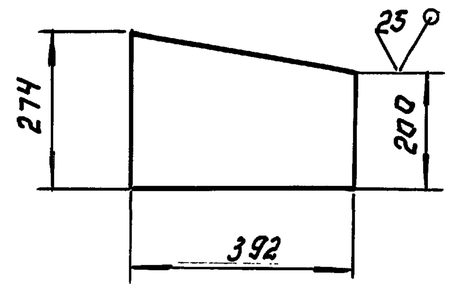

Предельные отклонения размеров h14.

Изм.	Лист	N докум.	Подп.	Дата	2092.09.00.002.		
Разраб.		Пучкова			Стенка	Лит. И	Масса 3.63 / Масштаб 1:10
Пров.		Шипков				Лист	Листов: 1
Т.контр.						ЦНИИЭП инж. оборудования	
Н.контр.		Буданкова			Лист Б-5 ГОСТ 19903-74 / Ст.3 ГОСТ 14637-89		
Утв.		Шипков					

Инв.N подл. | Подп. и дата | Взам. инв.N | Инв.N дубл. | Подп. и дата

ТП 903-1-293.91 Альбом 3

Инв.№подл. | Подп. и дата | Взам.инв.№ | Инв.№дубл. | Подп. и дата

2092.09.00.003

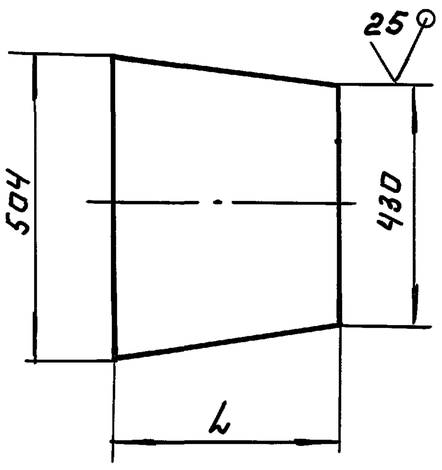

Обозначение	L, мм	Масса,кг
2092.09.00.003	400	7,9
—01	392	7.73

Превельные отклонения размеров: h14

Изм.	Лист	N докум.	Подп.	Дата
Разраб.		Пучкова		
Пров.		Шипков		
Т.контр.				
Н.контр.		Буданкова		
Утв.		Шипков		

2092.09.00.003

Стенка

Лит.	Масса	Масшт.
И	См. табл.	1:10
Лист	Листов: 1	

Лист Б-5 ГОСТ 19903-74 ст.3 ГОСТ 14637-89

ЦНИИЭП инж. оборудования

2092.10.00.000 СБ

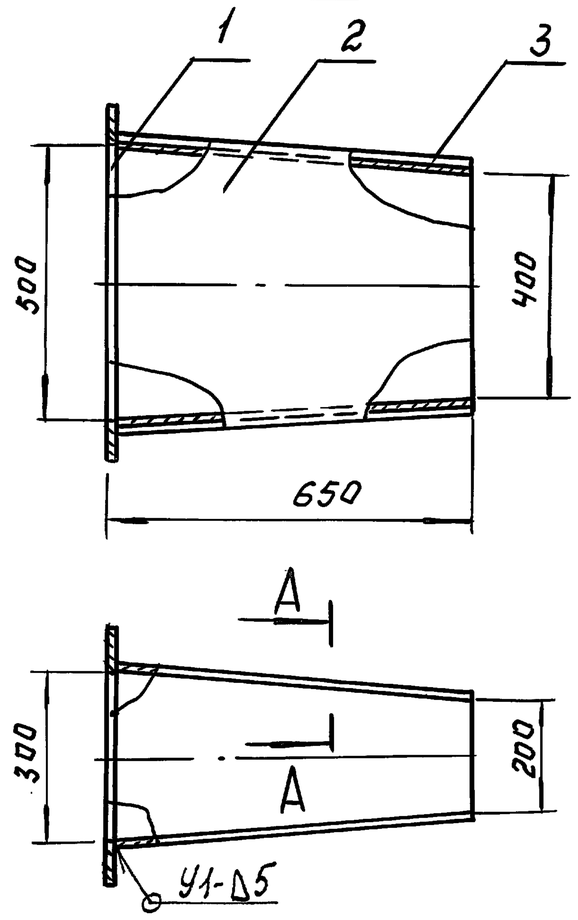

1. Сварные швы по ГОСТ 5264-80, 11534-75
2. Размеры для справок.

Изм.	Лист	N докум.	Подп.	Дата
Разраб.		Пучкова		
Провер.		Шипков		
Т.контр.				
Н.контр.		Руданкова		
Утв.		Шипков		

2092.10.00.000 СБ.

Переход
Сборочный чертеж

Лит.	Масса	Масштаб
И	44	1:10
Лист	Листов: 1	

ЦНИИЭП инж. оборудования.

Формат	Зона	Поз.	Обозначение	Наименование	Кол.	Примечание
				Документация		
А4			2092.10.00.000.СБ	Сборочный чертеж		
				Детали		
А4		1	2092.10.00.001	Фланец	1	
А4		2	2092.10.00.002.	Стенка	2	
А4		3	2092.10.00.002-01	Стенка	2	

Изм.	Лист	N докум.	Подп.	Дата
Разраб.		Пучкова		
Пров.		Шипков		
Н.конт.		Буданкова		
Утв.		Шипков		

2092.10.00.000.

Переход

Лит.	Лист	Листов
И		1

ЦНИИЭП инж. оборудования

2092.10.00.001

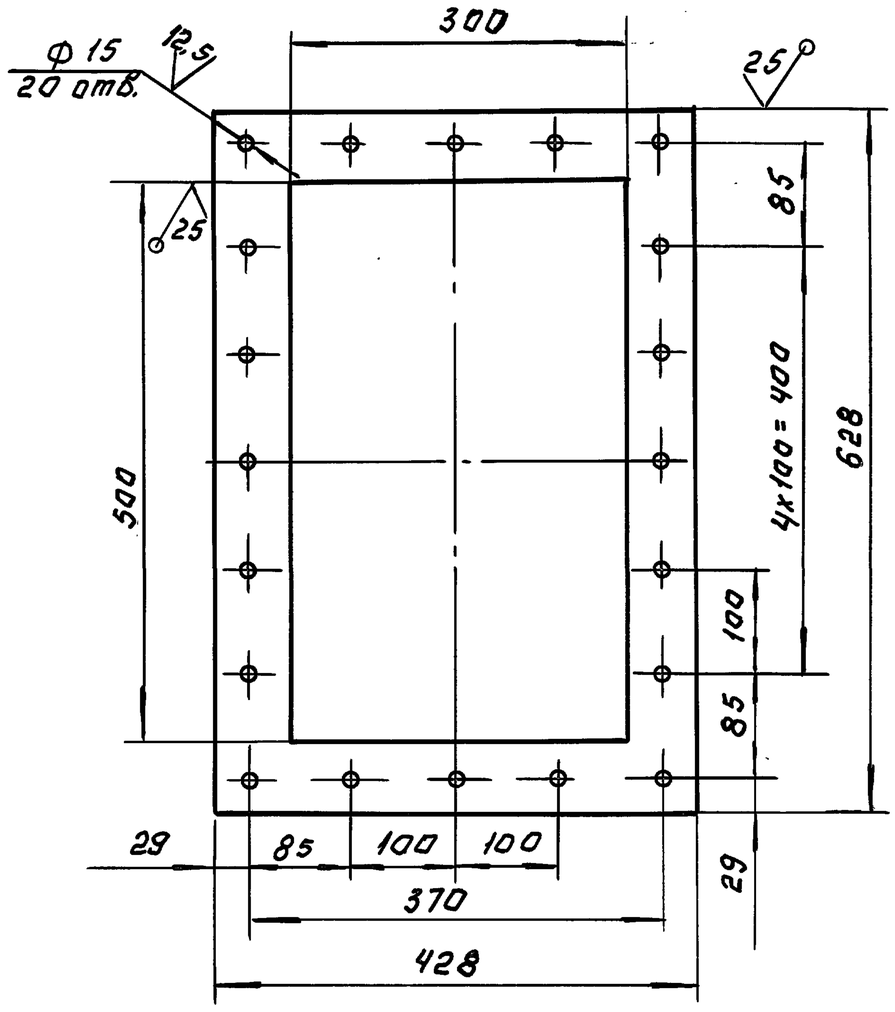

Предельные отклонения размеров: H14, h14, ± JT14/2

Изм.	Лист	N докум.	Подп.	Дата
Разраб.		Пучкова		
Провер.		Шипков		
Т.контр.				
Н.контр.		Руданкова		
Утв.		Шипков		

2092.10.00.001.

Фланец.

Лит.	Масса	Масштаб
И	7.4	1:5
Лист	Листов: 1	

Лист Б-8 ГОСТ 19903-74 ст.3 ГОСТ 14637-89

ЦНИИЭП инж. оборудования

ТП 903-1-293.91 Альбом 3

Инв.№подл. | Подп. и дата | Взам.инв.№ | Инв.№дубл. | Подп. и дата

2092.01.00.002

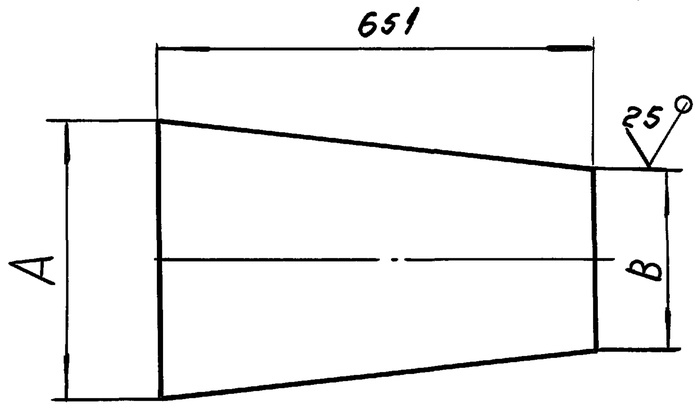

Размеры в мм.

Обозначение	A	B	Масса, кг
2092.10.00.002	530	430	10,2
-01	300	200	7.6

Предельные отклонения размеров: h 14.

Изм.	Лист	N докум.	Подп.	Дата	2092.10.00.002.		
Разраб.		Пучкова			Стенка	Лит.	Масса	Масштаб
Провер.		Шипков				И	См. табл.	—
Т.контр.						Лист:	Листов: 1
Н.контр.		Буданкова			Лист 6-5 ГОСТ 19903-74 / Ст. 3 ГОСТ 14637-89	ЦНИИЭП инж. оборудования	
Утв.		Шипков					

2092.11.00.000СБ

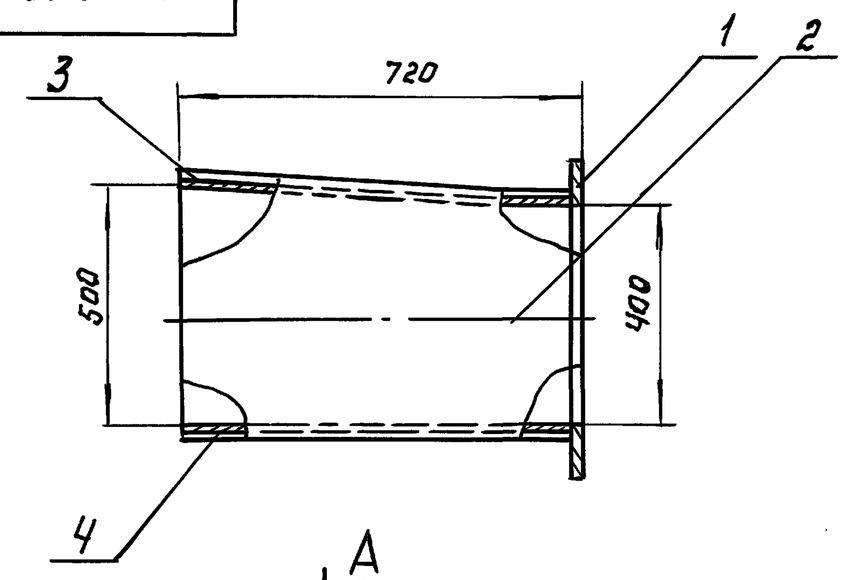

1. Сварные швы по ГОСТ 5264-80.-Т1-Δ4
2. Размеры для справок.

Изм.	Лист	N докум.	Подп.	Дата	2092.11.00.000СБ			
Разраб.		Пучкова			Переход	Лит	Масса	Масштаб
Провер.		Шипков			Сборочный чертеж.	И	54	1:10
Т.контр.						Лист	Листов: 1
Н.контр.		Буданкова				ЦНИИЭП инж. оборудования	
Утв.		Шипков					

Формат	Зона	Поз.	Обозначение	Наименование	Кол.	Примечание
				Документация		
А4			2092.11.00.000СБ	Сборочный чертеж		
				Детали.		
А4		1	2092.11.00.001	Фланец	1	
А4		2	2092.11.00.002	Стенка	2	
А4		3	2092.11.00.003	Стенка	1	
Б4		4	2092.11.00.004	Стенка		
				Лист 6-5 ГОСТ 19903-74 / Ст. 3 ГОСТ 14637-89		
				300h 14×712 h14	1	8.3кг

Изм.	Лист	N докум.	Подп.	Дата	2092.11.00.000.			
Разраб.		Пучкова			Переход	Лит.	Лист	Листов
Пров.		Шипков				И		1
Н.контр.		Буданкова				ЦНИИЭП инж. оборудования	
Утв.		Шипков					

2092.11.00.001

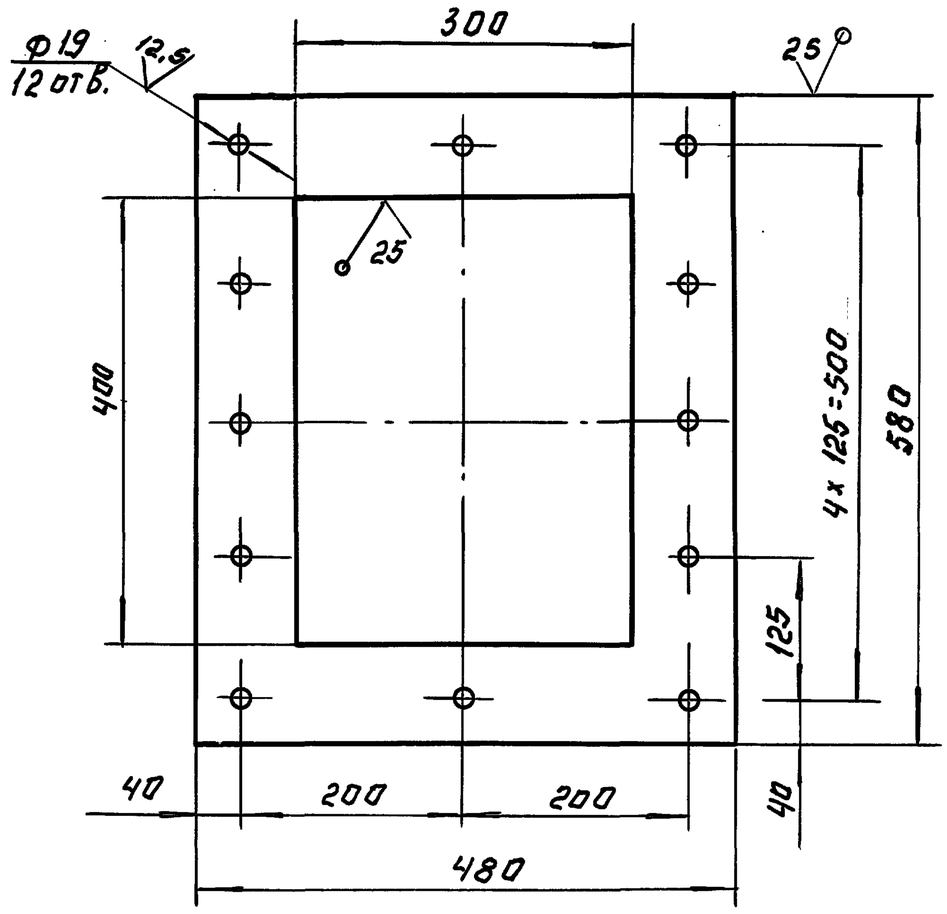

Предельные отклонения размеров: H14, h14; $\pm \frac{JT\,14}{2}$

Изм.	Лист	N докум.	Подп.	Дата	2092.11.00.001.			
Разраб.		Пучкова			Фланец.	Лит.	Масса	Масштаб
Провер.		Шипков				И	9.9	1:5
Т.контр.						Лист:	Листов: 1
Н.контр.		Буданкова			Лист 6-8 ГОСТ 19903-74 / Ст. 3 ГОСТ 14637-89	ЦНИИЭП инж. оборудования	
Утв.		Шипков					

2092.11.00.002

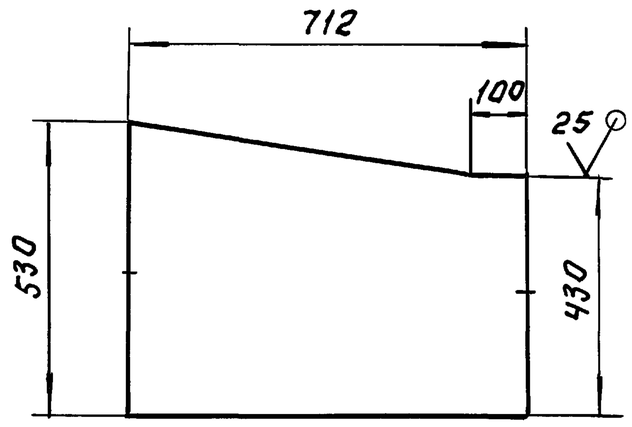

Предельные отклонения размеров: h 14.

					2092.11.00.002.		
Изм	Лист	N докум.	Подп.	Дата	Стенка	Лит.	Масса / Масштаб
Разраб.		Пучкова				И	13.2 / 1:10
Провер.		Шипков				Лист	Листов: 1
Т.контр.							
Н.контр.		Буданкова			Лист 6-5 ГОСТ 19903-74 ст. 3 ГОСТ 14637-89	ЦНИИЭП инж. оборудования	
Утв.		Шипков					

Инв.N подл. | Подп. и дата | Взам. инв.N | Инв.N дубл. | Подп. и дата

2092.11.00.003

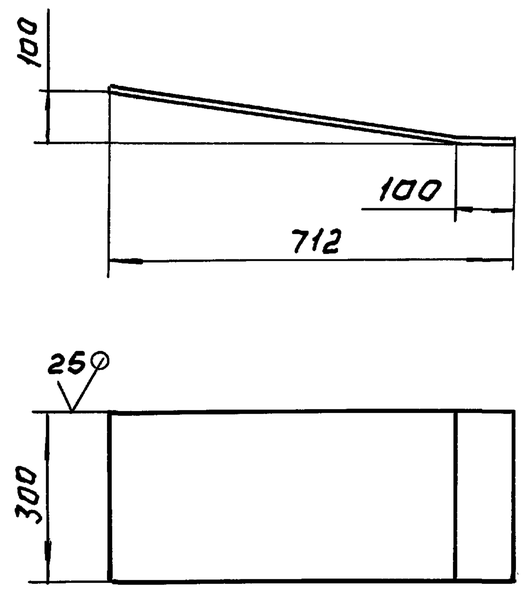

Предельные отклонения размеров: h14

					2092.11.00.003.		
Изм	Лист	N докум.	Подп.	Дата	Стенка	Лит.	Масса / Масштаб
Разраб.		Пучкова				И	8.4 / 1:10
Провер.		Шипков				Лист	Листов
Т.контр.							
Н.контр.		Буданкова			Лист 6-5 ГОСТ 19903-74 ст. 3 ГОСТ 14637-89	ЦНИИЭП инж. оборудования	
Утв.		Шипков					

Инв.N подл. | Подп. и дата | Взам. инв.N | Инв.N дубл. | Подп. и дата

2092.12.00.000 СБ

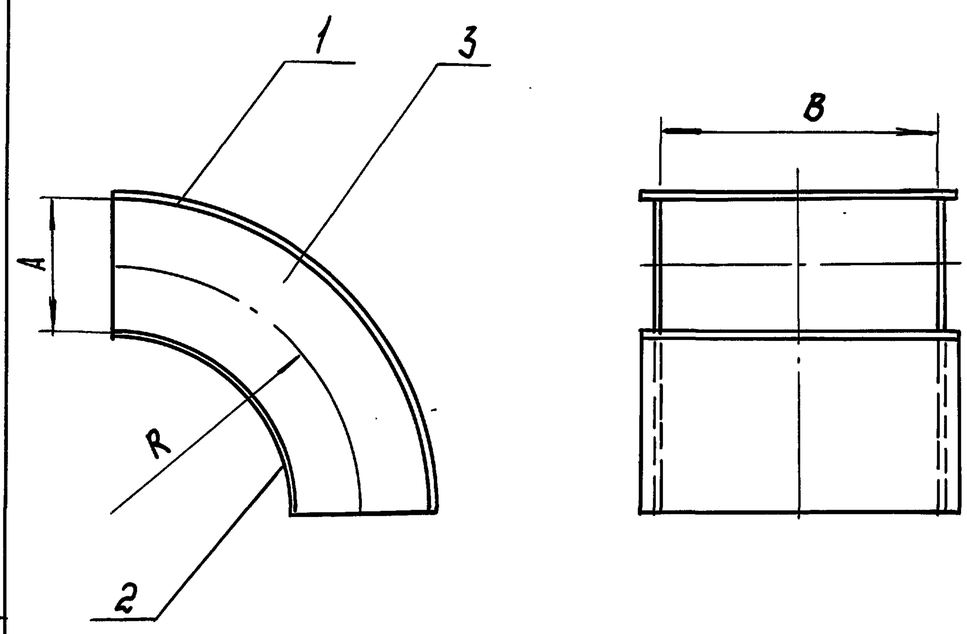

Размеры в мм.

Обозначение	A	B	R	Масса, кг
2092.12.00.000	200	400	300	22.5
— 01	300	500	400	39

1. Сварные швы по ГОСТ 5264-80-Т1-А4
2. Размеры для справок

					2092.12.00.000 СБ.		
Изм	Лист	N докум.	Подп.	Дата	Отвод. Сборочный чертеж	Лит.	Масса / Масштаб
Разраб.		Пучкова				И	см. табл. / —
Провер.		Шипков				Лист	Листов: 1
Т.контр.							
Н.контр.		Буданкова				ЦНИИЭП инж. оборудования	
Утв.		Шипков					

Инв.N подл. | Подп. и дата | Взам. инв.N | Инв.N дубл. | Подп. и дата

Формат	Зона	Поз.	Обозначение	Наименование	кол. на —	на 01	на 02	Примечание
				Документация				
А4			2092.12.00.000 СБ	Сборочный чертеж				
				Детали				
А4		1	2092.12.00.001	Стенка	1			
			— 01	Стенка		1		
—		2	— 02	Стенка	1			
			— 03	Стенка		1		
А4		3	2092.12.00.002	Стенка	2			
			— 01	Стенка		2		

					2092.12.00.000.		
Изм	Лист	N докум.	Подп.	Дата	Отвод.	Лит.	Лист / Листов
Разраб.		Пучкова				И	1
Пров.		Шипков				ЦНИИЭП инж. оборудования	
Н.контр.		Буданкова					
Утв.		Шипков					

Инв.N подл. | Подп. и дата | Взам. инв.N | Инв.N дубл. | Подп. и дата

2092.12.00.001

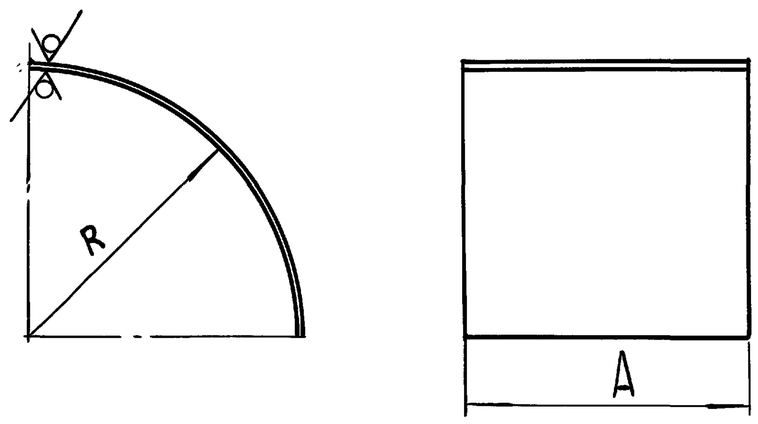

Размеры в мм.

Обозначение	A	R	Масса,кг
2092.12.00.001	400	400	9.85
— 01	500	550	16
— 02	400	195	4.8
— 03	500	245	7.5

Предельные отклонения размеров: H14, h14.

Изм.	Лист	N докум.	Подп.	Дата
Разраб.		Пучкова		
Провер.		Шипков		
Т. контр.				
Н. контр.		Буданкова		
Утв.		Шипков		

2092.12.00.001.

Стенка

Лит.	Масса	Масштаб
И	См. табл.	—
Лист	Листов: 1	

Лист Б-5 ГОСТ 19903-74 / Ст.3 ГОСТ 14637-89

ЦНИИЭП инж. оборудования

Инв.N подл. | Подп. и дата | Взам. инв.N | Инв.N дубл. | Подп. и дата

2092.12.00.002

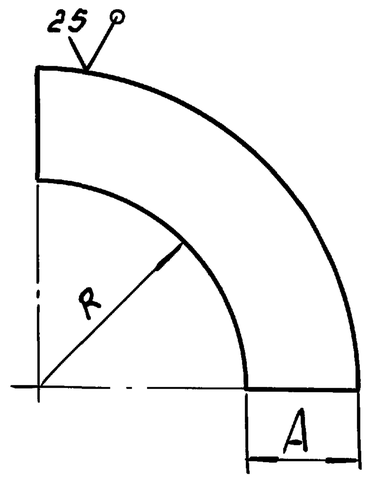

Размеры в мм.

Обозначение	R	A	Масса,кг
2092.12.00.002	200	200	3.7
— 01	250	300	7.4

Предельные отклонения размеров: H14; h14.

Изм.	Лист	N докум.	Подп.	Дата
Разраб.		Пучкова		
Провер.		Шипков		
Т. контр.				
Н. контр.		Буданкова		
Утв.		Шипков		

2092.12.00.002

Стенка

Лит.	Масса	Масштаб
И	См. табл.	—
Лист	Листов: 1	

Лист Б-5 ГОСТ 19903-74 / Ст.3 ГОСТ 14637-89

ЦНИИЭП инж. оборудования.

Инв.N подл. | Подп. и дата | Взам. инв.N | Инв.N дубл. | Подп. и дата

2092.13.00.000 СБ

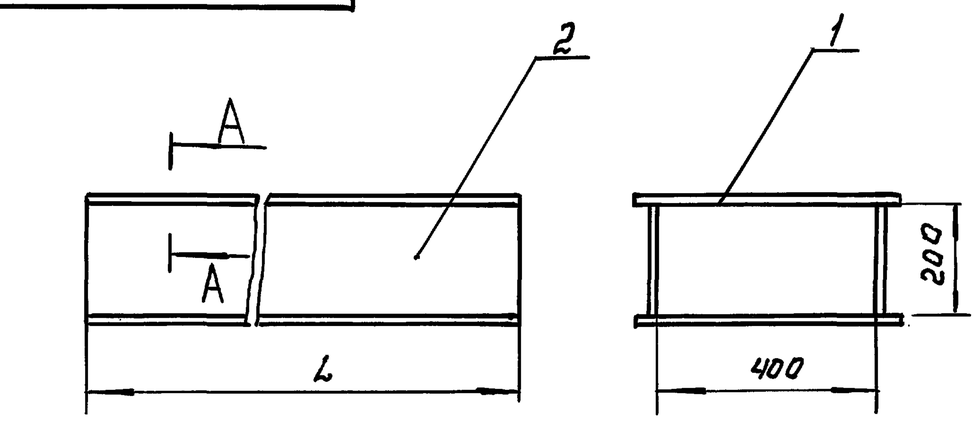

A-A (1:2)

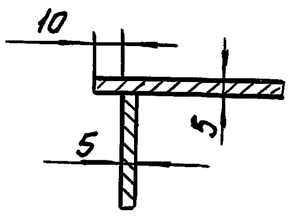

Обозначение	L, мм	Масса,кг
2092.13.00.000	1792	90
-01	2060	103
-02	1610	80

1. Сварные швы по ГОСТ 5264-80. - Т1-Δ4
2. Размеры для справок.

Изм.	Лист	N докум.	Подп.	Дата
Разраб.		Пучкова		
Провер.		Шипков		
Т. контр.				
Н. контр.		Буданкова		
Утв.		Шипков		

2092.13.00.000 СБ

Короб
Сборочный чертеж.

Лит.	Масса	Масштаб
И	См. табл.	—
Лист	Листов: 1	

ЦНИИЭП инж. оборудования

Инв.N подл. | Подп. и дата | Взам. инв.N | Инв.N дубл. | Подп. и дата

2092.14.00.000 СБ

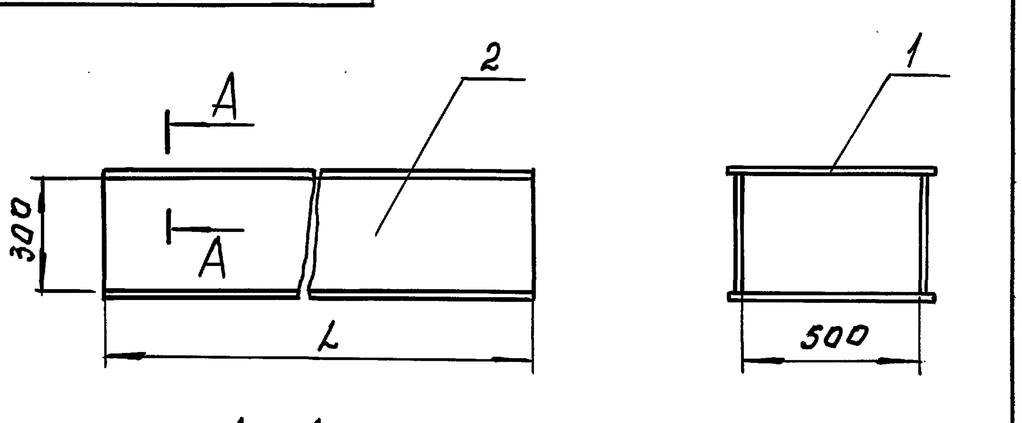

A - A

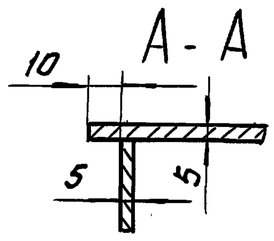

Обозначение	L, мм	Масса,кг
2092.14.00.000.	500	33
— 01	760	50

1. Сварные швы по ГОСТ 5264-80 - Т1-Δ4
2. Размеры для справок.

Изм.	Лист	N докум.	Подп.	Дата
Разраб.		Пучкова		
Провер.		Шипков		
Т. контр.				
Н. контр.		Буданкова		
Утв.		Шипков		

2092.14.00.000 СБ

Короб
Сборочный чертеж

Лит.	Масса	Масштаб
И	См. табл.	—
Лист	Листов: 1	

ЦНИИЭП инж. оборудования

Инв.N подл. | Подп. и дата | Взам. инв.N | Инв.N дубл. | Подп. и дата

ТП 903-1-293.91 Альбом 3

Формат	Зона	Поз.	Обозначение	Наименование	Кол. на —	Кол. на 01	Кол. на 02	Примечание
				Документация				
А4			2092.13.00.000.СБ	Сборочный чертеж				
				Детали				
Б4			2092.13.00.001	Стенка				
				Лист Б-5 ГОСТ 19903-74 / Ст3 ГОСТ 14637-89				
				430 h14 × 1792 h14	2			30.2 кг
—	—		-01	Стенка				
				Лист Б-5 ГОСТ 19903-74 / Ст3 ГОСТ 14637-89				
				430 h14 × 2060 h14		2		34.7 кг
—	—		-02	Стенка				
				Лист Б-5 ГОСТ 19903-74 / Ст3 ГОСТ 14637-89				
				430 h14 × 1610 h14			2	27.1 кг
Б4		2	2092.13.00.002.	Стенка				
				Лист Б-5 ГОСТ 19903-74 / Ст3 ГОСТ 14637-89				
				200 h14 × 1792 h14	2			14 кг
—	—		-01	Стенка				
				Лист Б-5 ГОСТ 19903-74 / Ст3 ГОСТ 14637-89				
				200 h14 × 2060 h14		2		16.1 кг
—	—		-02	Стенка				
				Лист Б-5 ГОСТ 19903-74 / Ст3 ГОСТ 14637-89				
				200 h14 × 1610 h14			2	12.6 кг

Инв.№ подл. | Подп. и дата | Взам. инв.№ | Инв.№ дубл. | Подп. и дата

Изм.	Лист	№ докум.	Подп.	Дата
Разраб.		Пучкова		
Пров.		Шипков		
Н. контр.		Буданкова		
Утв.		Шипков		

2092.13.00.000.

Короб

Лит.	Лист	Листов
И		1

ЦНИИЭП инж. оборудования

Формат: А4

Формат	Зона	Поз.	Обозначение	Наименование	Кол. на —	Кол. на 01	Кол. на 02	Примечание
				Документация				
А4			2092.14.00.000.СБ	Сборочный чертеж	X	X		
				Детали				
Б4		1	2092.14.00.001.	Стенка				
				Лист Б-5 ГОСТ 19903-74 / Ст3 ГОСТ 14637-89				
				530 h14 × 500 h14	2			10.4 кг
—	—		-01	Стенка				
				Лист Б-5 ГОСТ 19903-74 / Ст3 ГОСТ 14637-89				
				530 h14 × 760 h14		2		15.8 кг
Б4		2	2092.14.00.002.	Стенка				
				Лист Б-5 ГОСТ 19903-74 / Ст3 ГОСТ 14637-89				
				300 h14 × 500 h14	2			5.88 кг
—	—		-01	Стенка				
				Лист Б-5 ГОСТ 19903-74 / Ст3 ГОСТ 14637-89				
				300 h14 × 760 h14		2		8.9 кг

Инв.№ подл. | Подп. и дата | Взам. инв.№ | Инв.№ дубл. | Подп. и дата

Изм.	Лист	№ докум.	Подп.	Дата
Разраб.		Пучкова		
Провер.		Шипков		
Н. контр.		Буданкова		
Утв.		Шипков		

2092.14.00.000.

Короб

Лит.	Лист.	Листов
И		1

ЦНИИЭП инж. оборудования

Формат: А4

2092.15.00.000.СБ

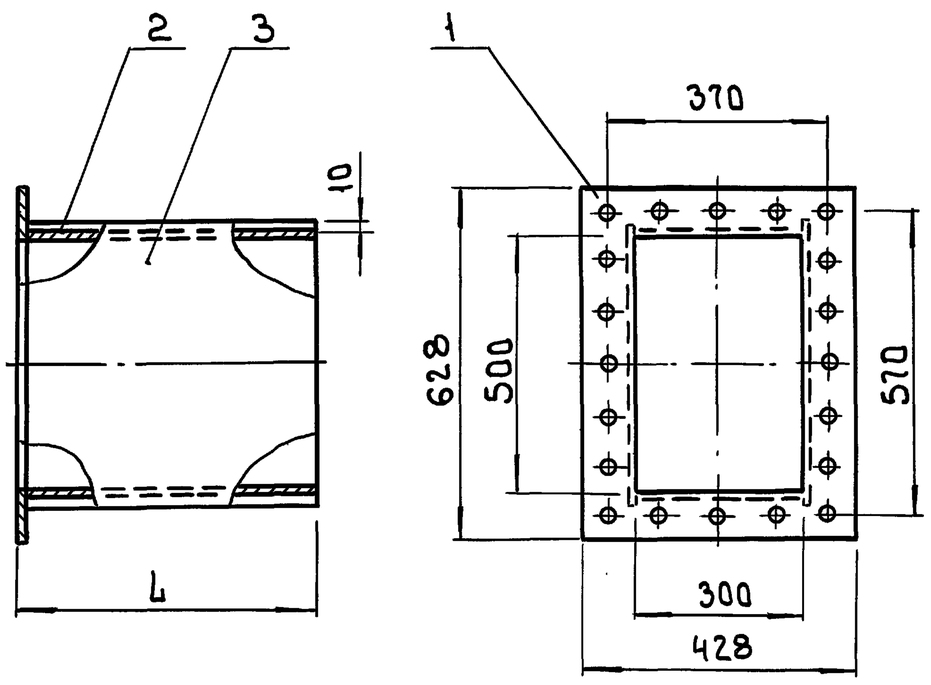

Обозначение	L, мм	Масса, кг
2092.15.00.000.	490	39
-01	100	13.5

1 Сварные швы по ГОСТ 5264-80-Т1-А4
2 Размеры для справок

Инв.№ подл. | Подп. и дата | Взам. инв.№ | Инв.№ дубл. | Подп. и дата

Изм.	Лист	№ докум.	Подп.	Дата
Разраб.		Пучкова		
Пров.		Шипков		
Т. контр.				
Н. контр.		Буданкова		
Утв.		Шипков		

2092.15.00.000.СБ.

Короб
Сборочный чертеж

Лит	Масса	Масшт.
И	См. табл.	—
Лист	Листов 1	

ЦНИИЭП инж. оборудования

Формат: А4

Формат	Зона	Поз.	Обозначение	Наименование	Кол. на —	Кол. на 01	Кол. на 02	Примечание
				Документация				
А4			2092.15.00.000.СБ	Сборочный чертеж				
				Детали				
А4		1	2092.15.00.001.	Фланец	1	1		
Б4		2	2092.15.00.002.	Стенка				
				Лист Б-5 ГОСТ 19903-74 / Ст3 ГОСТ 14637-89				
				482 h14 × 300 h14	2			5.67 кг
—	—		-01	Стенка				
				Лист Б-5 ГОСТ 19903-74 / Ст3 ГОСТ 14637-89				
				92 h14 × 300 h14		2		1.08 кг
Б4		3	2092.15.00.003.	Стенка				
				Лист Б-5 ГОСТ 19903-74 / Ст3 ГОСТ 14637-89				
				482 h14 × 530 h14	2			10.02 кг
—	—		-01	Стенка				
				Лист Б-5 ГОСТ 19903-74 / Ст3 ГОСТ 14637-89				
				92 h14 × 530 h14		2		1.91 кг

Инв.№ подл. | Подп. и дата | Взам. инв.№ | Инв.№ дубл. | Подп. и дата

Изм.	Лист	№ докум.	Подп.	Дата
Разраб.		Пучкова		
Провер.		Шипков		
Н. контр.		Буданкова		
Утв.		Шипков		

2092.15.00.000.

Короб

Лит.	Лист	Листов
И		1

ЦНИИЭП инж. оборудования

Формат: А4

ТП 903-1-293.91 Альбом 3

2092.15.00.001

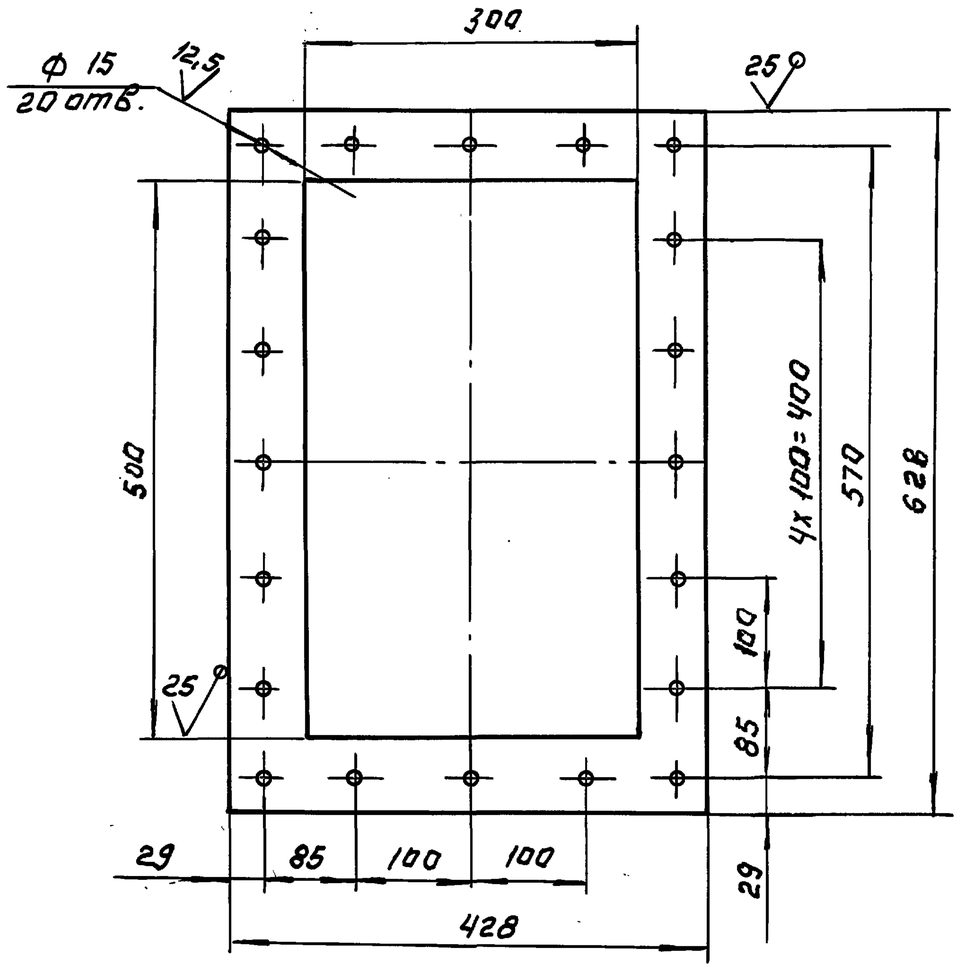

Предельные отклонения размеров: H14, h14 ± JT14/2

Изм.	Лист	N докум.	Подп.	Дата
Разраб.		Пучкова		
Провер.		Шипков		
Т.контр.				
Н.контр.		Буданкова		
Утв.		Шипков		

2092.15.00.001.

Фланец

Лит.	Масса	Масштаб
И	7.4	1:5

Лист | Листов: 1

Лист Б-8 ГОСТ 19903-74 / Ст.3 ГОСТ 14637-89

ЦНИИЭП инж. оборудования

Инв.N подл. | Подп. и дата | Взам.инв.N | Инв.N дубл. | Подп. и дата

2092.16.00.000СБ

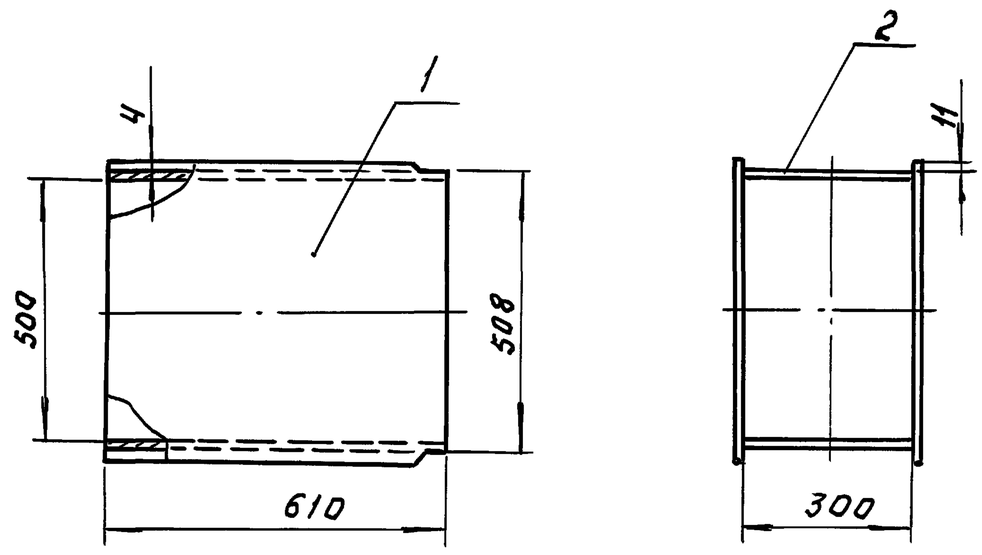

1. Сварные швы по ГОСТ 5264-80.-Т1-Δ4
2. Размеры для справок.

Изм.	Лист	N докум.	Подп.	Дата
Разраб.		Пучкова		
Провер.		Шипков		
Т.контр.				
Н.контр.		Буданкова		
Утв.		Шипков		

2092.16.00.000СБ

Короб
Сборочный чертеж

Лит	Масса	Масштаб
И	22.5	1:10

Лист: | Листов: 1

ЦНИИЭП инж. оборудования

Инв.N подл. | Подп. и дата | Взам.инв.N | Инв.N дубл. | Подп. и дата

Формат	Зона	Поз.	Обозначение	Наименование	Кол.	Примечание
				Документация		
А4			2092.16.00.000 СБ	Сборочный чертеж		
				Детали		
А4		1	2092.16.00.001	Стенка	2	
Б4		2	2092.16.00.002	Стенка		
				Лист Б-4 ГОСТ 19903-74 / Ст.3 ГОСТ 14637-89		
				300 h14 × 610 h14	2	6.7 кг

Изм.	Лист	N докум.	Подп.	Дата
Разраб.		Пучкова		
Пров.		Шипков		
Н.контр.		Буданкова		
Утв.		Шипков		

2092.16.00.000.

Короб

Лит.	Лист	Листов
И		1

ЦНИИЭП инж. оборудования

Инв.N подл. | Подп. и дата | Взам.инв.N | Инв.N дубл. | Подп. и дата

2092.16.00.001.

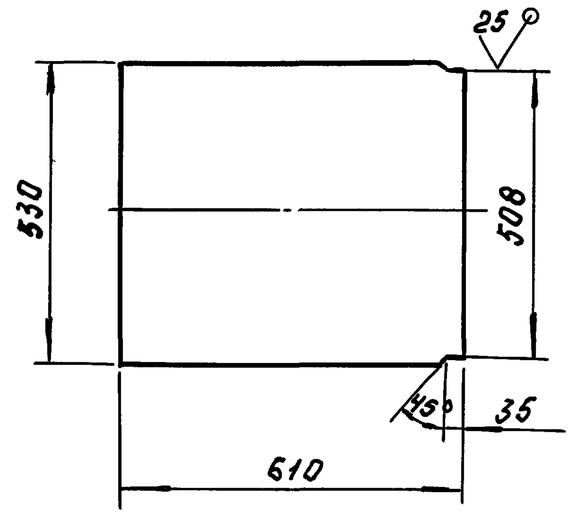

Предельные отклонения размеров: H14, h14

Изм.	Лист	N докум.	Подп.	Дата
Разраб.		Пучкова		
Провер.		Шипков		
Т.контр.				
Н.контр.		Буданкова		
Утв.		Шипков		

2092.16.00.001.

Стенка

Лит	Масса	Масштаб
И	10.1	1:10

Лист | Листов: 1

Лист Б-4 ГОСТ 19903-74 / Ст.3 ГОСТ 14637-89

ЦНИИЭП инж. оборудования

Инв.N подл. | Подп. и дата | Взам.инв.N | Инв.N дубл. | Подп. и дата

2092.17.00.000 СБ.

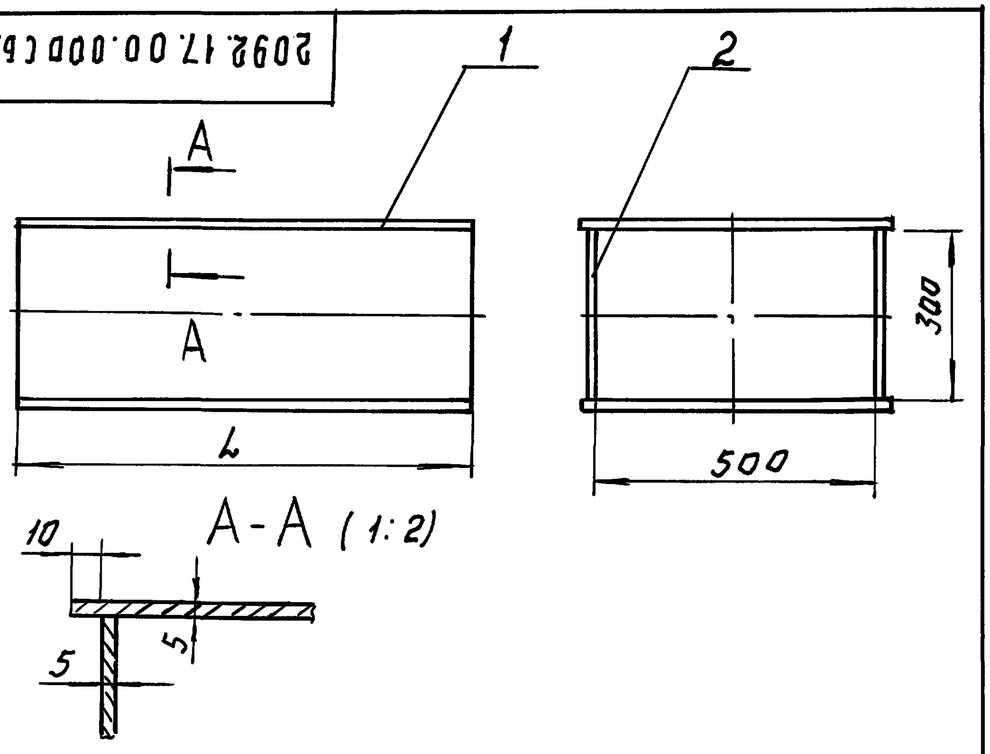

Обозначение	L, мм.	Масса, кг
2092.17.00.000	2077	137
-01	5900	248

1. Сварные швы по ГОСТ 5264-80-Т1-Δ4
2. Размеры для справок

Изм.	Лист	N докум.	Подп.	Дата
Разраб.		Пучкова		
Провер.		Шипков		
Т.контр.				
Н.контр.		Буданкова		
Утв.		Шипков		

2092 17.00.000 СБ.

Короб
Сборочный чертеж

Лит.	Масса	Масштаб
И	См. табл.	1:10
Лист:	Листов: 1	

ЦНИИЭП инж. оборудования

Инв.N подл. | Подп. и дата | Взам. инв.N | Инв.N дубл. | Подп. и дата

Формат	Зона	Поз.	Обозначение	Наименование	Кол. на —	Кол. на 01	Кол. на 02	Примечание
				Документация				
А4			2092.17.00.000 СБ	Сборочный чертеж	X	X		
				Детали				
Б4		1	2092.17.00.001.	Стенка				
				Лист Б-5 ГОСТ 19903-74				
				Ст.3 ГОСТ 14637-89				
				2077h14×530h14	2			43.2 кг
—	—		-01	Стенка				
				Лист Б-5 ГОСТ 19903-74				
				Ст.3 ГОСТ 14637-89				
				5900h14×530h14		2		122.7 кг
Б4		2	2092.17.00.002	Стенка				
				Лист Б-5 ГОСТ 19903-74				
				Ст.3 ГОСТ 14637-89				
				2077h14×300h14	2			24.4 кг
		-	- 01	Стенка				
				Лист Б-5 ГОСТ 19903-74				
				Ст.3 ГОСТ 14637-89				
				5900h14×300h14		2		69.4 кг

Инв.N подл. | Подп. и дата | Взам. инв.N | Инв.N дубл. | Подп. и дата

Изм.	Лист	N докум.	Подп.	Дата
Разраб.		Пучкова		
Пров.		Шипков		
Н.контр.		Буданкова		
Утв.		Шипков		

2092. 17. 00.000.

Короб.

Лит.	Лист	Листов
И		1

ЦНИИЭП инж. оборудования

2097.00.00.000 СБ

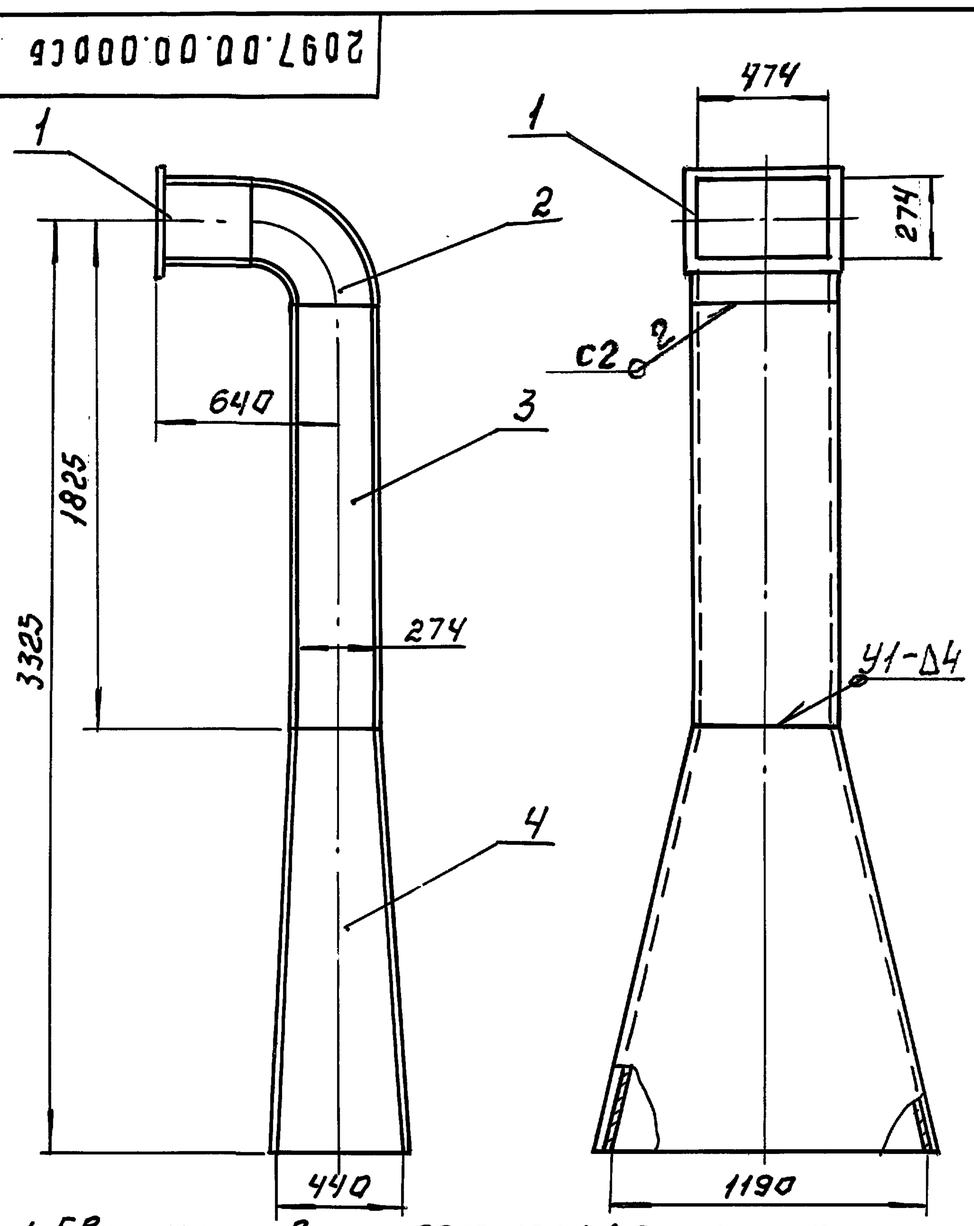

1. Сварные швы по ГОСТ 5264-80, 11534-75
2. Размеры для справок.

Изм.	Лист	N докум.	Подп.	Дата
Разраб.		Пучкова		
Пров.		Шипков		
Т.контр.				
Н.контр.		Буданкова		
Утв.		Шипков		

2097.00.00.000 СБ.

Газоход от циклона
Сборочный чертеж

Лит	Масса	Масшт.
И	320	1:20
Лист	Листов: 1	

ЦНИИЭП инж. оборудования

Инв.N подл. | Подп. и дата | Взам. инв.N | Инв.N дубл. | Подп. и дата

Формат	Зона	Поз.	Обозначение	Наименование	Кол.	Примечание
				Документация		
А4			2097.00.00.000 СБ	Сборочный чертеж		
				Сборочные единицы		
А4		1	2097.01.00.000.	Короб	1	
А4		2	2097.02.00.000	Отвод	1	
А4		3	2097.03.00.000	Короб	1	
А4		4	2097.04.00.000	Переход	1	

Инв.N подл. | Подп. и дата | Взам. инв.N | Инв.N дубл. | Подп. и дата

Изм.	Лист	N докум.	Подп.	Дата
Разраб.		Пучкова		
Пров.		Шипков		
Н.контр.		Буданкова		
Утв.		Шипков		

2097.00.00.000.

Газоход от циклона

Лит.	Лист	Листов
И		1

ЦНИИЭП инж. оборудования

ТП 903-1-293.91 Альбом 3

ТП 903-1-293.91 Альбом 3

Формат	Обозначение	Наименование	Куда входит: Обозначение	Куда входит: кол.	Общее кол.	Примечание
1	2097.00.00.000	Газоход от циклона	2097.00.00.000		1	
2	2097.01.00.000	Короб	2097.00.00.000.	1	1	
3.	2097.02.00.000.	Отвод	2097.00.00.000	1	1	
4	2097.03.00.000.	Короб	2097.00.00.000	1	1	
5	2097.04.00.000	Переход	2097.00.00.000.	1	1	

Инв.№подл. | Подп. и дата | Взам.инв.№ | Инв.№дубл. | Подп. и дата

Изм.	Лист	№ докум.	Подп.	Дата	2097.00.00.000 ВС		
Разраб.		Пучкова			Газоход от циклона. Ведомость спецификаций	Лит. И	Лист	Листов 1
Пров.		Шипков				ЦНИИЭП инж. оборудования		
Н.контр.		Буданкова						
Утв.		Шипков.						

2097.01.00.000 СБ

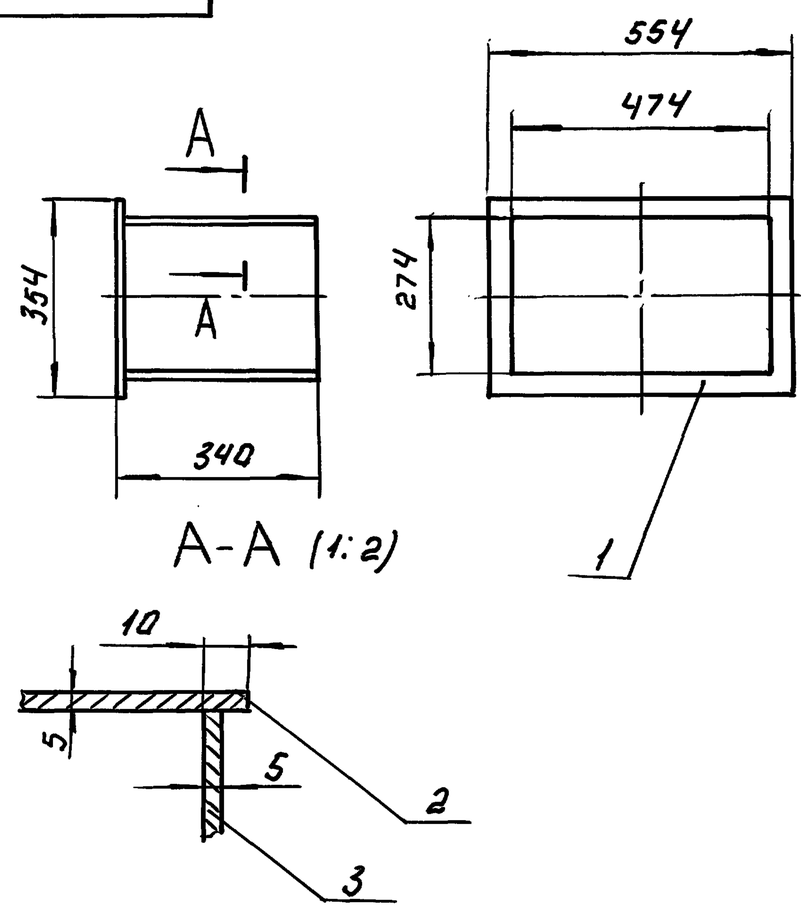

1. Сварные швы по ГОСТ 5264-80-Т1-Δ4
2. Размеры для справок.
3. Присоединительные размеры по месту сборки.

Изм.	Лист	№ докум.	Подп.	Дата	2097.01.00.000 СБ.			
Разраб.		Пучкова			Короб. Сборочный чертеж	Лит.	Масса 25	Масштаб 1:10
Пров.		Шипков				И		
Т.контр.						Лист:	Листов: 1	
Н.контр.		Буданкова				ЦНИИЭП инж. оборудования		
Утв.		Шипков.						

Инв.№подл. | Подп. и дата | Взам.инв.№ | Инв.№дубл. | Подп. и дата

Формат	Зона	Поз.	Обозначение.	Наименование	Кол.	Примечание
				Документация		
А4			2097.01.00.000 СБ	Сборочный чертеж.		
				Детали.		
А4		1	2093.07.00.001	Фланец	1	
Б4		2	2097.01.00.001.	Стенка		
				Лист Б-5 ГОСТ 19903-74		
				Ст.3 ГОСТ 14637-89		
				332h14×504h14	5	6.56кг
Б4		3	2097.01.00.002	Стенка		
				Лист Б-5 ГОСТ 19903-74		
				Ст.3 ГОСТ 14637-89		
				332h14×274h14	2	3.57кг

Инв.№подл. | Подп. и дата | Взам.инв.№ | Инв.№дубл. | Подп. и дата

Изм.	Лист	№ докум.	Подп.	Дата	2097.01.00.000.			
Разраб.		Пучкова			Короб.	Лит. И	Лист	Листов 1
Пров.		Шипков				ЦНИИЭП инж. оборудования		
Н.контр.		Буданкова						
Утв.		Шипков						

2097.02.00.000 СБ

ТП 903-1-293.91 Альбом 3

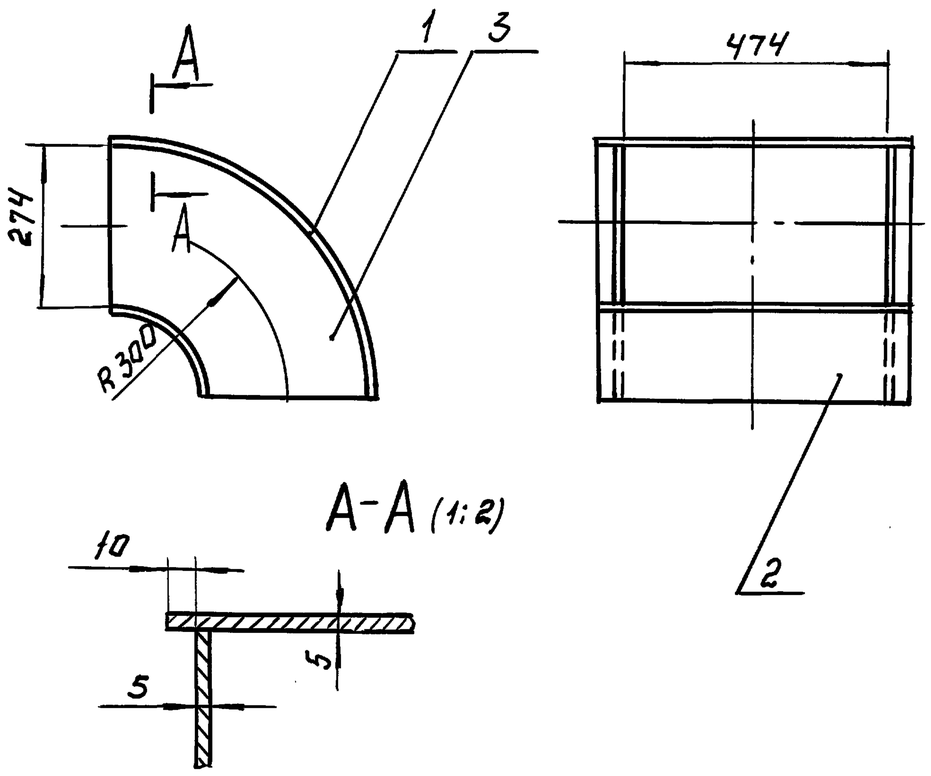

1. Сварные швы по ГОСТ 5264-80-Т1-Д4
2. Размеры для справок.

Изм	Лист	N докум.	Подп.	Дата
Разраб		Пучкова		
Пров.		Шипков		
Т.контр.				
Н.контр.		Буданкова		
Утв.		Шипков		

2097.02.00.000 СБ.

Отвод. Сборочный чертеж.

Лит	Масса	Масштаб
И	68.1	1:10
Лист	Листов: 1	

ЦНИИЭП инж. оборудования

Формат	Зона	Поз.	Обозначение	Наименование	Кол.	Примечание
				Документация		
А4			2097.02.00.000 СБ	Сборочный чертеж		
				Детали		
А4		1	2097.02.00.001	Стенка	1	
А4		2	2097.02.00.001-01	Стенка	1	
А4		3	2097.02.00.002	Стенка	2	

Изм	Лист	N докум.	Подп.	Дата
Разраб		Пучкова		
Пров.		Шипков		
Т.контр.				
Н.контр.		Буданкова		
Утв.		Шипков		

2097.02.00.000.

Отвод

Лит	Лист	Листов
И		1

ЦНИИЭП инж. оборудования

2097.02.00.001

25 (V)

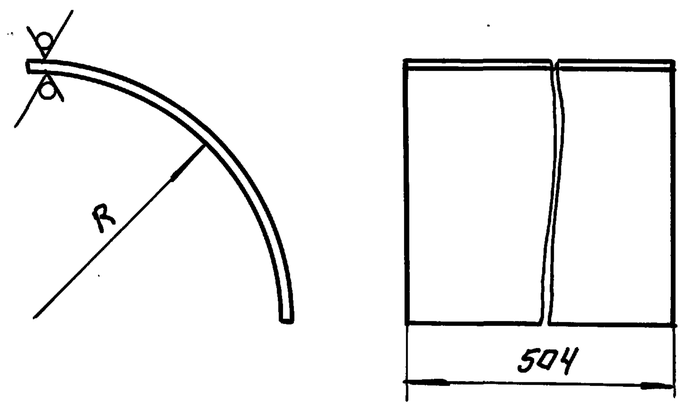

Обозначение	R, мм.	Масса, кг
2097.02.00.001	437	6.29
-01	163	5.06

Предельные отклонения размеров: H14, h14

Изм	Лист	N докум.	Подп.	Дата
Разраб		Пучкова		
Пров.		Шипков		
Т.контр.				
Н.контр.		Буданкова		
Утв.		Шипков		

2097.02.00.001.

Стенка

Лит.	Масса	Масшт.
И	см. табл.	—
Лист:	Листов: 1	

Лист Б-5 ГОСТ 19903-74 / Ст.3 ГОСТ 14637-89

ЦНИИЭП инж. оборудования

2097.02.00.002

(V)

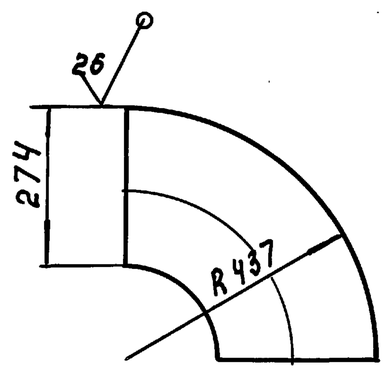

Предельные отклонения размеров: h14

Изм	Лист	N докум.	Подп	Дата
Разраб		Пучкова		
Пров.		Шипков		
Т.контр.				
Н.контр.		Буданкова		
Утв.		Шипков		

2097.02.00.002.

Стенка

Лит.	Масса	Масштаб
И	5.3	1:10
Лист	Листов: 1	

Лист Б-5 ГОСТ 19903-74 / Ст.3 ГОСТ 14637-89

ЦНИИЭП инж. оборудования

2097.03.00.000СБ

ТП 903-1-293.91 Альбом 3

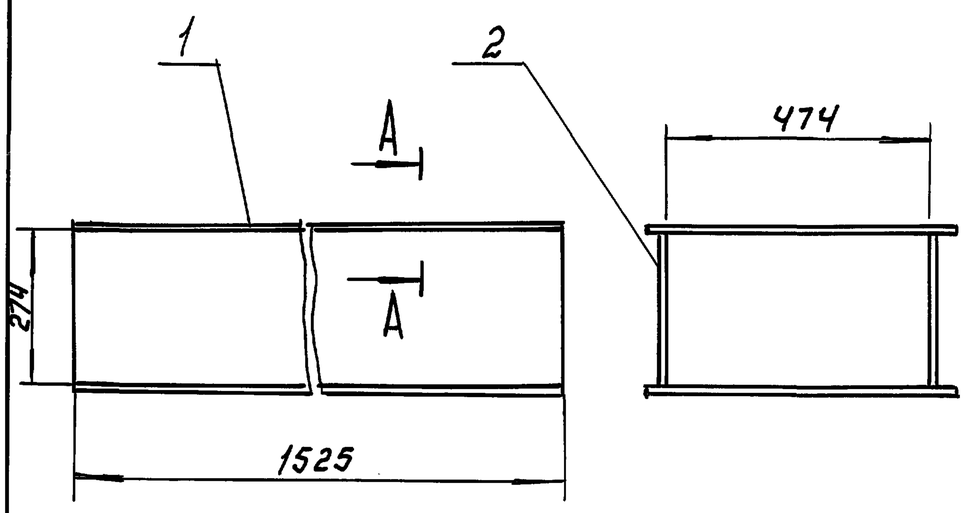

А – А (1:2)

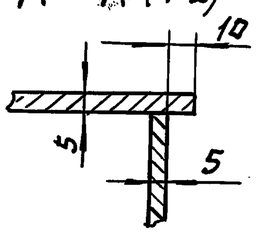

1. Сварные швы по ГОСТ 5264-80-Т1-Δ4
2. Размеры для справок.

Формат	Зона	Поз.	Обозначение	Наименование	Кол.	Примечание
				Документация		
А4			2097.03.00.000СБ	Сварочный чертеж		
				Детали		
Б4		1	2097.03.00.001	Стенка		
				Лист Б-5 ГОСТ 19903-74		
				Ст.3 ГОСТ 14637-89		
				504 h 14 × 1525 h 14	2	30.16 кг
Б4		2	2097.03.00.002	Стенка		
				Лист Б-5 ГОСТ 19903-74		
				Ст.3 ГОСТ 14637-89		
				274 h 14 × 1525 h 14	2	16,4 кг

Инв.№ подл. | Подп. и дата | Взам. инв.№ | Инв.№ дубл. | Подп. и дата

Изм.	Лист	№ докум.	Подп.	Дата	2097.03.00.000СБ	Лит.	Масса	Масштаб
Разраб.		Пучкова			Короб. Сварочный чертеж.	И	94	1:10
Пров.		Шипков				Лист:	Листов: 1	
Т.контр.						ЦНИИЭП инж. оборудования		
Н.контр.		Буданкова						
Утв.		Шипков						

Инв.№ подл. | Подп. и дата | Взам. инв.№ | Инв.№ дубл. | Подп. и дата

Изм.	Лист	№ докум.	Подп.	Дата	2097.03.00.000.	Лит.	Лист	Листов
Разраб.		Пучкова			Короб	И	1	1
Пров.		Шипков				ЦНИИЭП инж. оборудования		
Н.контр.		Буданкова						
Утв.		Шипков						

2097.04.00.000СБ

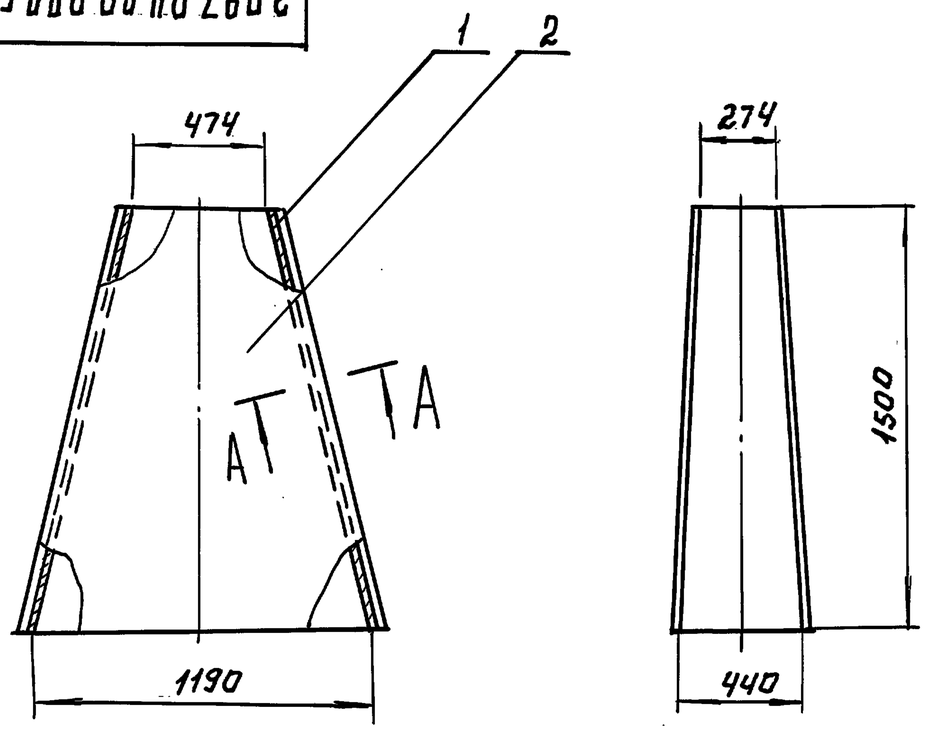

А – А (1:2)

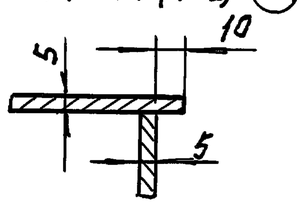

1. Сварные швы по ГОСТ 5264-80-Т1-Δ4
2. Размеры для справок.
3. Присоединительные размеры по месту сборки.

Инв.№ подл. | Подп. и дата | Взам. инв.№ | Инв.№ дубл. | Подп. и дата

Изм.	Лист	№ докум.	Подп.	Дата	2097.04.00.000СБ	Лит	Масса	Масштаб
Разраб.		Пучкова			Переход. Сварочный чертеж.	И	133	1:20
Пров.		Шипков				Лист:	Листов 1	
Т.контр.						ЦНИИЭП инж. оборудования		
Н.контр.		Буданкова						
Утв.		Шипков						

Формат	Зона	Поз.	Обозначение	Наименование	Кол.	Примечание
				Документация		
А4			2097.04.00.000СБ	Сварочный чертеж		
				Детали		
А4		1	2097.04.00.001	Стенка	2	
А4		2	2097.04.00.001-01	Стенка	2	

Инв.№ подл. | Подп. и дата | Взам. инв.№ | Инв.№ дубл. | Подп. и дата

Изм.	Лист	№ докум.	Подп.	Дата	2097.04.00.000.	Лит.	Лист	Листов
Разраб.		Пучкова			Переход	И		1
Пров.		Шипков				ЦНИИЭП инж. оборудования		
Н.контр.		Буданкова						
Утв.		Шипков						

ТП 903-1-293.91 Альбом 3

2094.00.00.000.СБ

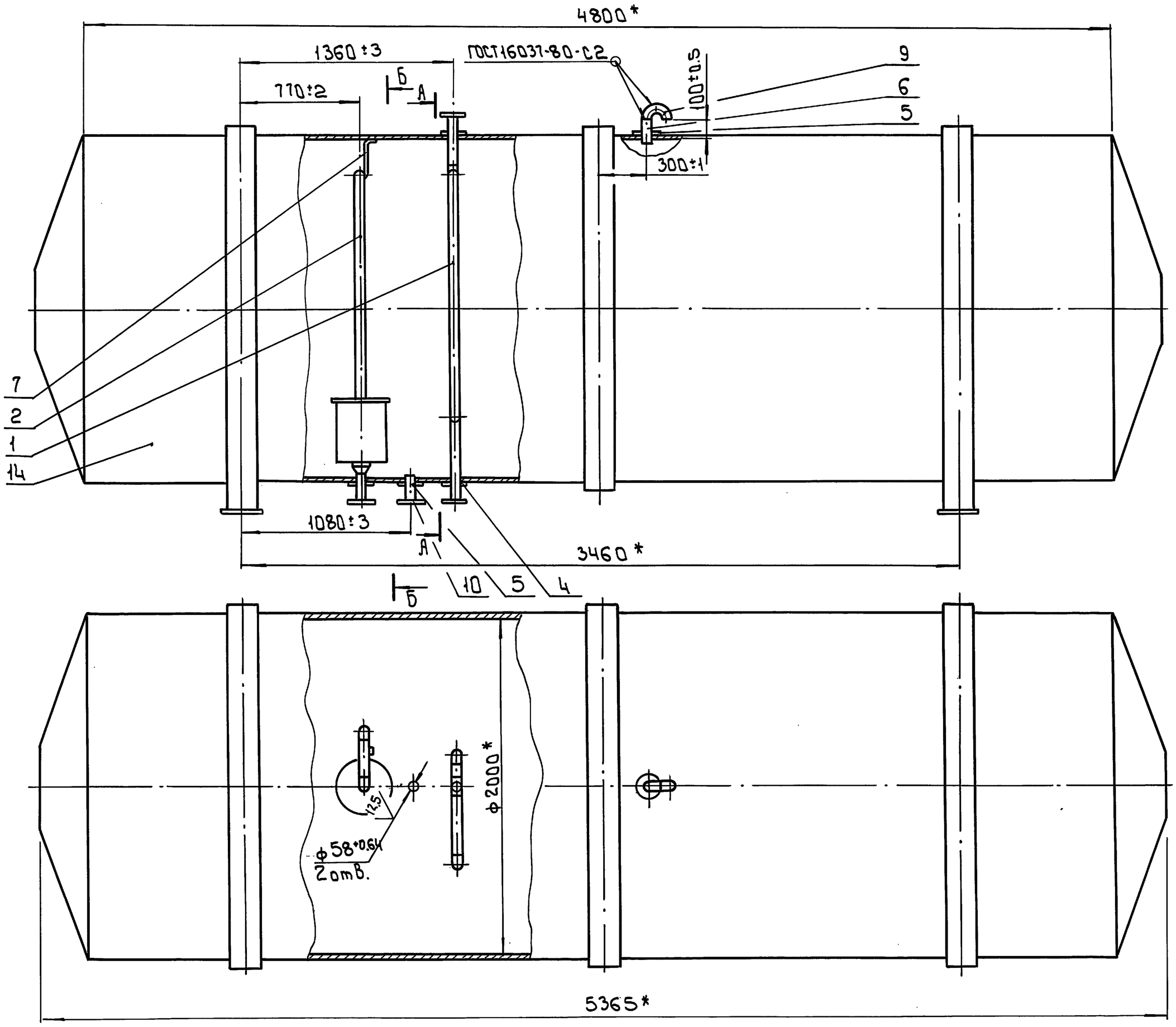

А-А

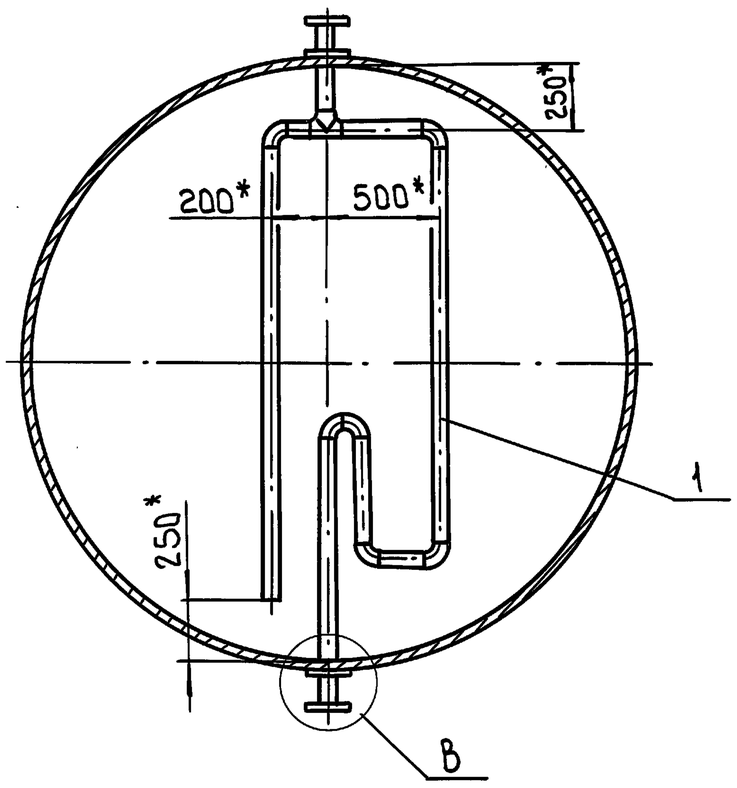

В(1:4)

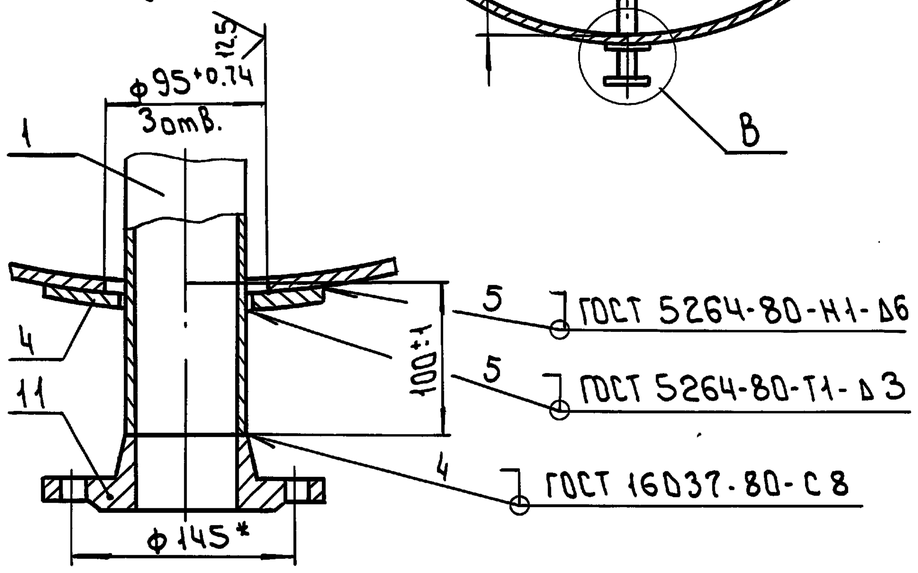

Б-Б

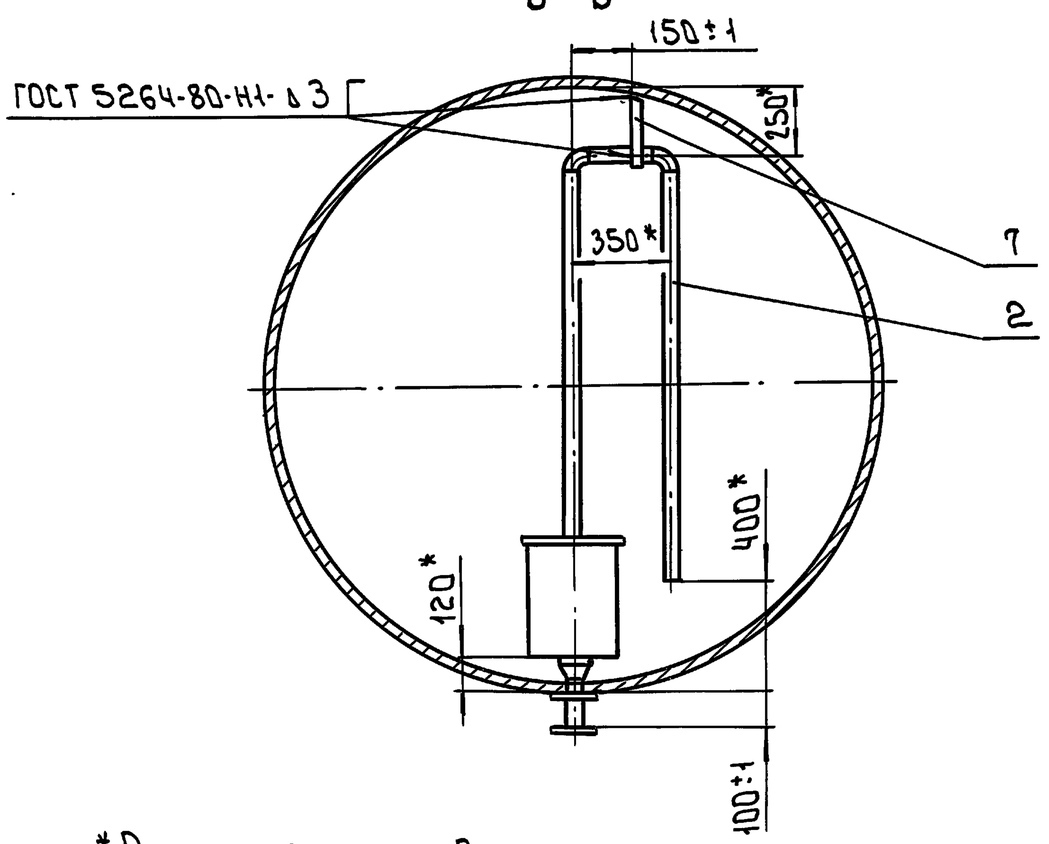

*Размеры для справок

					2094.00.00.000.СБ		
Изм.	Лист	№ докум.	Подп.	Дата	Бак-аккумулятор V=15м³ Сборочный чертеж	Лит.	Масса 3555 / Масшт. 1:20
Разраб.		Инанетдинов				И	
Пров.		Шипков				Лист	Листов 1
Т.контр.						ЦНИИЭП инж. оборудования	
Н.контр.		Буданкова					
Утв.		Шипков					

Инв.№подл. | Подп. и дата | Взам.инв.№ | Инв.№дубл. | Подп. и дата

Форм	Зона	Поз.	Обозначение	Наименование	Кол	Примечание
				Документация		
А2			2094.00.00.000.СБ	Сборочный чертеж		
А3			2094.00.00.000 ВП	Ведомость покупных изделий		
				Сборочные единицы		
А4		1	2094.01.00.000.	Трубопровод	1	
А4		2	2094.02.00.000.	Устройство задержа		
				ния герметика	1	
				Детали		
А4		4	2094.00.00.001.	Накладка	3	
А4		5	2094.00.00.002.	Накладка	2	
Б4		6	2094.00.00.003.	Патрубок		
				Труба 57×3 ГОСТ 10704-76 / В-ВСт.3ГОСТ 10705-80		
				L=120 h 14	2	0.48кг
Б4		7	2094.00.00.004.	Держатель		
				Полоса 4×25-БГОСТ 103-76 / Ст.3-ПГОСТ 535-88		
				L=350 h 14	1	0.28кг

Подп. и дата | Инв.№ подл | Взам. инв.№ | Инв.№ дубл | Подп. и дата

Изм	Лист	№ докум.	Подп.	Дата
Разраб.		Имаметдинов		
Пров.		Шипков		
Н.контр.		Буданкова		
Утв.		Шипков		

2094.00.00.000.

Бак-аккумулятор V=15м³

Лит.	Лист	Листов
И	1	2

ЦНИИЭП инж. оборудования

Формат: А4

Форм	Зона	Поз.	Обозначение	Наименование	Кол	Примечание
				Стандартные изделия		
		9		Отвод 90° 57×3		
				ГОСТ 17375-83	2	0.5кг
				Фланец ГОСТ 12821 80		
		10		1-50-10	1	2.26кг
		11		1-65-10	3	3.17кг
		14		Прочие изделия		
				Бак цилиндрический		
				горизонтальный V=15м³		
				т.186.04.00.000.СБ		
				ОСТ 34-42-561-82	1	3450кг

Подп. и дата | Инв.№ подл | Взам. инв.№ | Инв.№ дубл | Подп. и дата

Изм	Лист	№ докум.	Подп.	Дата

2094.00.00.000.

Лист 2

Формат: А4

2094.01.00.000.СБ

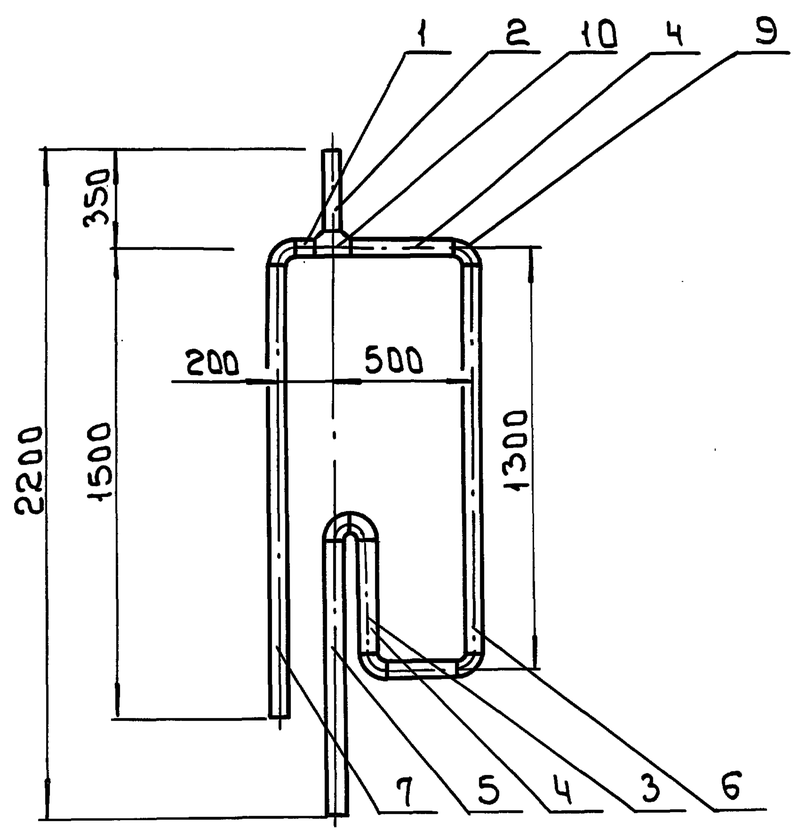

1 Сварные швы по ГОСТ 16037-80-С2
2 Размеры для справок

Подп. и дата | Инв.№ подл | Взам. инв.№ | Инв.№ дубл | Подп. и дата

Изм	Лист	№ докум.	Подп.	Дата
Разраб.		Имаметдинов		
Пров.		Шипков		
Т.контр.				
Н.контр.		Буданкова		
Утв.		Шипков		

2094.01.00.000.СБ

Трубопровод
Сборочный чертеж

Лит.	Масса	Масшт.
И	35	1:20
Лист	Листов 1	

ЦНИИЭП инж. оборудования

Формат: А4

Форм	Зона	Поз.	Обозначение	Наименование	Кол	Примечание
				Документация		
А4			2094.01.00.000.СБ	Сборочный чертеж.		
				Детали		
Б4		1	2094.01.00.001.	Патрубок		
				Труба 76×3.5ГОСТ 10704-76 / В-ВСт.3ГОСТ 10705-80		
				L=35 h 14	1	0.22кг
Б4		2	2094.01.00.002.	Патрубок		
				Труба 76×3.5ГОСТ 10704-76 / В-ВСт.3ГОСТ 10705-80		
				L=290 h 14	1	1.8кг
Б4		3	2094.01.00.003.	Патрубок		
				Труба 76×3.5ГОСТ 10704-76 / В-ВСт.3ГОСТ 10705-80		
				L=100 h 14	1	0.63
Б4		4	2094.01.00.004.	Патрубок		
				Труба 76×3.5ГОСТ 10704-76 / В-ВСт.3ГОСТ 10705-80		
				L=335 h 14	2	2.1кг
Б4		5	2094.01.00.005.	Патрубок		
				Труба 76×3.5ГОСТ 10704-76 / В-ВСт.3ГОСТ 10705-80		
				L=785 h 14	1	4.9кг

Подп. и дата | Инв.№ подл | Взам. инв.№ | Инв.№ дубл | Подп. и дата

Изм	Лист	№ докум.	Подп.	Дата
Разраб.		Имаметдинов		
Провер.		Шипков		
Н.контр.		Буданкова		
Утв.		Шипков		

2094.01.00.000.

Трубопровод

Лит.	Лист	Листов
И	1	2

ЦНИИЭП инж. оборудования

Формат: А4

ТП 903-1-293.91 Альбом 3

Форм.	Зона	Поз.	Обозначение	Наименование	Кол	Примечание
Б4		6	2094.01.00.006.	Патрубок		
				Труба 76×3.5 ГОСТ 10704-76 / В-Ст.3 ГОСТ 10705-80		
				L = 1100 h14	1	8.1 кг
Б4		7	2094.01.00.007.	Патрубок		
				Труба 76×3.5 ГОСТ 10704-76 / В-Ст.3 ГОСТ 10705-80		
				L = 1400 h14	1	8.8 кг
				Стандартные изделия		
		9		Отвод 90° 76×3.5		
				ГОСТ 17375-83	6	1.0 кг
		10		Тройник 76×3.5		
				ГОСТ 17376-83	1	1.5 кг

Инв.№подл. | Подп. и дата | Взам.инв.№ | Инв.№дубл. | Подп. и дата

Изм	Лист	№ докум.	Подп.	Дата	2094.01.00.000.	Лист 2

Формат: А4

2094.02.00.001.

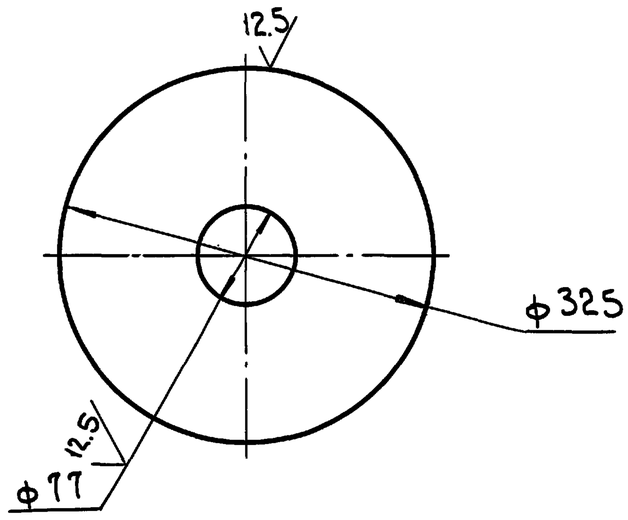

Предельные отклонения размеров: h14, H14

Изм	Лист	№ докум.	Подп.	Дата	2094.02.00.001.	Лит.	Масса	Масшт
Разраб.		Ишметдинов			Крышка	И	3.94	1:5
Пров.		Шипков				Лист	Листов 1	
Т. контр.								
Н. контр.		Буданкова			Лист Б-6 ГОСТ 19903-74 / Ст.3 ГОСТ 14637-89	ЦНИИЭП инж. оборудования		
Утв.		Шипков						

Формат: А4

2094.02.00.000.СБ

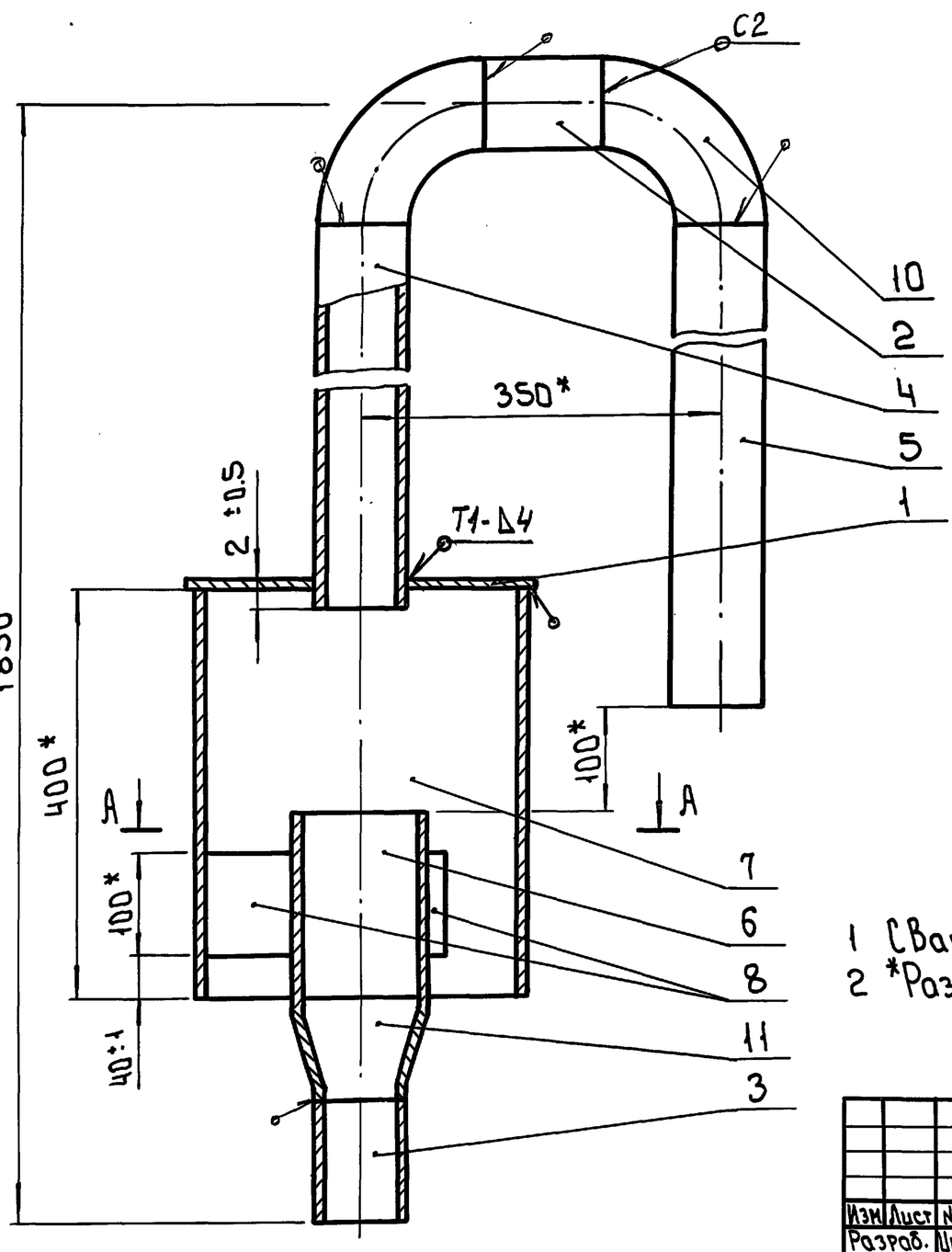

А-А

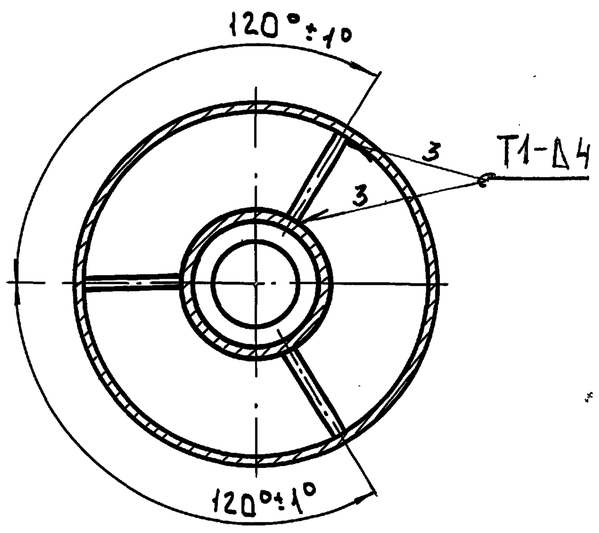

1 Сварные швы по ГОСТ 16037-80 и ГОСТ 5264-80
2 *Размеры для справок

Изм	Лист	№ докум.	Подп.	Дата	2094.02.00.000.СБ	Лит.	Масса	Масшт
Разраб.		Ишметдинов			Устройство задержания герметика Сборочный чертеж	И	43	1:5
Пров.		Шипков				Лист	Листов 1	
Т. контр.								
Н. контр.		Буданова				ЦНИИЭП инж. оборудования		
Утв.		Шипков						

Инв.№подл. | Подп. и дата | Взам.инв.№ | Инв.№дубл. | Подп. и дата

ТП 903-1-293.91 Альбом 3

Формат	Зона	Поз.	Обозначение	Наименование	Кол	Примечание
				Документация		
А3			2094.02.00.000.СБ	Сборочный чертеж		
				Детали		
А4		1	2094.02.00.001.	Крышка	1	
Б4		2	2094.02.00.002.	Патрубок		
				Труба 76×3.5 ГОСТ 10704-76 / В·ВСт.3 ГОСТ 10705-80		
				L = 150 h14	1	0.94 кг
Б4		3	2094.02.00.003.	Патрубок		
				Труба 76×3.5 ГОСТ 10704-76 / В·В·Ст3 ГОСТ 10705-80		
				L = 140 h14	1	0.88 кг
Б4		4	2094.02.00.004.	Патрубок		
				Труба 76×3.5 ГОСТ 10704-76 / В·ВСт3 ГОСТ 10705-80		
				L = 1150 h14	1	7.2 кг
Б4		5	2094.02.00.005.	Патрубок		
				Труба 76×3.5 ГОСТ 10704-76 / В·ВСт3 ГОСТ 10705-80		
				L = 1250 h14	1	7.83 кг
Б4		6	2094.02.00.006.	Патрубок		
				Труба 108×4 ГОСТ 10704-76 / В·ВСт3 ГОСТ 10705-80		
				L = 180 h14	1	1.85 кг
Б4		7	2094.02.00.007	Патрубок		
				Труба 325×5 ГОСТ 10704-76 / В·ВСт.3 ГОСТ 10705-80		
				L = 400 h14	1	15.8 кг
Б4		8	2094.02.00.008	Ребро		
				Лист Б·6 ГОСТ 19903-74 / Ст.3 ГОСТ 14637-89		
				(103×100) h14	3	0.5 кг
				Стандартные изделия		
		10		Отвод 90° 76×3.5		
				ГОСТ 17375-83	2	1.0 кг
		11		Переход К 108×4-76×3.5		
				ГОСТ 17378-83	1	0.9 кг

Инв.№ подл. | Подп. и дата | Взам. инв.№ | Инв.№ дубл. | Подп. и дата

Изм.	Лист	№ докум.	Подп.	Дата
Разраб.		Имаметдинов		
Пров.		Шипков		
Т.контр.				
Н.контр.		Буданкова		
Утв.		Шипков		

2094.02.00.000.

Устройство задержания герметика

Лит.	Лист	Листов
И	1	2

ЦНИИЭП инж. оборудования

Формат: А4

Инв.№ подл. | Подп. и дата | Взам. инв.№ | Инв.№ дубл. | Подп. и дата

2094.02.00.000.

Лист 2

Формат: А4

2094.00.00.001.

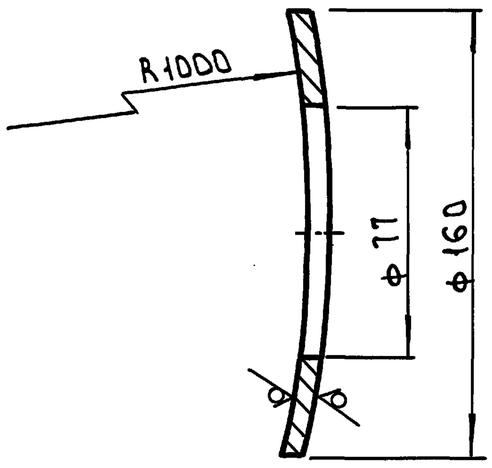

Предельные отклонения размеров: h14; H14; ± IT14/2

Инв.№ подл. | Подп. и дата | Взам. инв.№ | Инв.№ дубл. | Подп. и дата

Изм.	Лист	№ докум.	Подп.	Дата
Разраб.		Имаметдинов		
Пров.		Шипков		
Т.контр.				
Н.контр.		Буданкова		
Утв.		Шипков		

2094.00.00.001.

Накладка

Лит.	Масса	Масшт
И	0.97	1:2
Лист	Листов 1	

Лист Б-8 ГОСТ 19903-74 / Ст.3 ГОСТ 14637-89

ЦНИИЭП инж. оборудования

Формат: А4

2094.00.00.002.

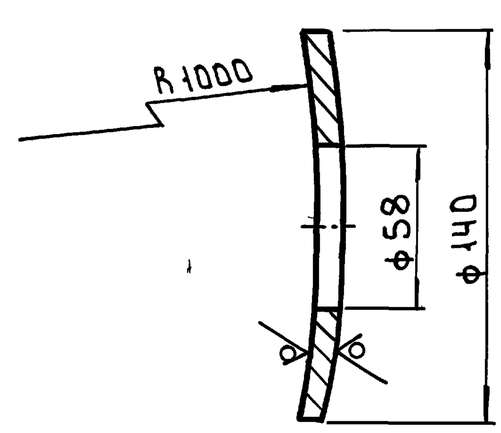

Предельные отклонения размеров: h14; H14; ± IT14/2

Инв.№ подл. | Подп. и дата | Взам. инв.№ | Инв.№ дубл. | Подп. и дата

Изм.	Лист	№ докум.	Подп.	Дата
Разраб.		Имаметдинов		
Пров.		Шипков		
Т.контр.				
Н.контр.		Буданкова		
Утв.		Шипков		

2094.00.00.002.

Накладка

Лит.	Масса	Масшт.
И	0.8	1:2
Лист	Листов 1	

Лист Б-8 ГОСТ 19903-74 / Ст.3 ГОСТ 14637-89

ЦНИИЭП инж. оборудования

Формат: А4

ТП 903-1-293.91 Альбом 3

№ строки	Наименование	Код ОКП	Обозначение документа на поставку	Поставщик	Куда входит (обозначение)	Количество: на изделие	Количество: в комплекты	Количество: на регулир.	Количество: Всего	Примечан.
1	Насос									
2										
3	Насос вихревой	363191 1142	ГОСТ 10392-89	П.О. „Ливгидромаш"	2066.00.00.000.	3			3	
4	ВК-1/16А У2									
5	с электродвигателем									
6	4АМХ80В4 N=1.5кВт									
7										
8										
9	Трубопроводная									
10	арматура									
11										
12	Клапан запорный	373213 1017	ТУ26-07-1428-87	П.О. „Запорожпром-	2066.00.00.000.	6			6	
13	фланцевый			арматура"						
14	15кч 16нжс									
15	Ду 50 Ру 25									
16										
17	Клапан обратный	373233 1031	ТУ26-07-1443-87	ПО „Запорожпром-	2066.00.00.000.	3			3	
18	фланцевый 16кч 9п			арматура"						
19	Ду 50 Ру 25									
20										
21										
22	Опоры									
23	Опора подвижная		ГОСТ 14911-82		2066.00.00.000.					
24	ОПП2-100-76					1			1	
25	Опора-подпятник		ОСТ 34-42-622-84		2066.00.00.000.					
26	57-01					3			3	

Инв.№ подл. | Подп. и дата | Взам. инв.№ | Инв.№ дубл. | Подп. и дата

Изм.	Лист	№ докум.	Подп.	Дата	2066.00.00.000.ВП.		
Разраб.		Парыгина			Блок насосов горячего водоснабжения	Лит	Лист 1	Листов 2
Пров.		Шипков				И		
Н. контр.		Буданкова			Ведомость покупных изделий	ЦНИИЭП инж. оборудования		
Утв.		Кремнев						

Формат: А3

№ строки	Наименование	Код ОКП	Обозначение документа на поставку	Поставщик	Куда входит (обозначение)	Количество: на изделие	Количество: в комплекты	Количество: на регулир.	Количество: Всего	Примечан
1	Прокладки									
2	Прокладка		ГОСТ 15180-86		2066.00.00.000.					
3	А-25-16					6			6	
4	А-50-16					18			18	
5										
6	Детали трубопроводов									
7										
8	Отвод		ГОСТ 17375-83		2066.00.00.000.					
9	П90° 57×3	14 6811 1004				8			8	
10	Переход		ГОСТ 17378-83		2066.00.00.000.					
11	К76×3.5-57×3.5	14 6842 1024				1			1	
12	К57×4-25×3	14 6842 1022				1			1	
13	Тройник		ГОСТ 17376-83		2066.00.00.000.					
14	П76×3.5-57×3.0	14 6821 2504				8			8	
15	П76×3.5	14 6821 2008				1			1	
16	Заглушка		ГОСТ 17379-83		2066.00.00.000.					
17	П76×3.5	14 6851 0816				1			1	
18										
19	Фланцы									
20										
21	Фланец	37 9941 4345 02	ГОСТ 12821-80		2066.00.00.000.					
22	1-50-10					12			12	
23	Фланец квадратный									
24	1-25-6	37 9955 4104 02				1			1	
25										
26										

Инв.№ подл. | Подп. и дата | Взам. инв.№ | Инв.№ дубл. | Подп. и дата

Изм.	Лист	№ докум.	Подп.	Дата	2066.00.00.000.ВП	Лист 2

Формат: А3

ТП 903-1-293.91 Альбом 3

№ строки	Наименование	Код ОКП	Обозначение документа на поставку	Поставщик	Куда входит (обозначение)	Количество: на изделие	Количество: в комплекты	Количество: на регулир.	Количество: Всего	Примечан.
1										
2	Подогреватель водо-	31 1356 5203	ТУ400-28-429-826	Завод сантехобору	2073.00.00.000.	1			1	
3	водяной в разъем-			дования объединe-						
4	ном исполнении			ния „Массантехпром"						
5	3-76*2000-Р2									
6										
7	Трубопроводная									
8	арматура									
9	Клапан проходной	37 3213 1017	ТУ26-07-1428-87	ПО „Запорожпром-	2073.00.00.000.	6			6	
10	фланцевый 15кч16нж			арматура"						
11	Ду50 Ру25									
12										
13	Опора подвижная		ГОСТ 14911-82		2073.00.00.000.	4			4	
14	ОПБ-2-76									
15										
16	Прокладка 1-50-10		ГОСТ 15 180-86		2073.00.00.000.	16			16	
17										
18	Детали трубопроводов									
19	Отвод		ГОСТ 17375-83		2073.00.00.000.					
20	П90° 57*3.5	146811 1004				9			9	
21	П90° 57*3	14 6811 1004				2			2	
22	Тройник П57*3.5	14 6821 2004	ГОСТ 17376-83		2073.00.00.000.	4			4	
23										
24	Фланцы		ГОСТ 12821-80		2073.00.00.000.					
25	1-50-25	37 9941 439910				12			12	
26	1-50-10	37 9941 4345 02				2			2	

Инв.№ подл. | Подп. и дата | Взам. инв.№ | Инв.№ дубл. | Подп. и дата

Изм.	Лист	№ докум.	Подп.	Дата
Разраб.		Парыгина		
Пров.		Шипков		
Н. контр.		Буданкова		
Утв.		Кремнев		

2073.00.00.000.ВП

Блок подогревателя исходной воды

Ведомость покупных изделий

Лит	Лист	Листов
И	1	1

ЦНИИЭП инж. оборудования

Формат: А3

№ строки	Наименование	Код ОКП	Обозначение документа на поставку	Поставщик	Куда входит (обозначение)	Количество: на изделие	Количество: в комплекты	Количество: на регулир.	Количество: Всего	Примечан
1										
2	Подогреватель водо-	31 1356 5203	ТУ400-28-429-82Е	Завод сантехоборудования объединения „Моссантехпром"	2087.00.00.000.	1			1	
3	водяной в разъемном									
4	исполнении									
5	3-76*2000-Р4									
6										
7	Регулятор расхода		ТУ25-02.160141-81	Завод „Теплоприбор" г. Улан-Удэ	2087.00.00.000.	1			1	
8	давления универ-									
9	сальный УРРД-М									
10	Ду50 Ру16									
11										
12										
13	Трубопроводная									
14	арматура									
15	Клапан запорный	37 3213 1079	ТУ26-07-1442-87	ПО „Запорожпром-	2087.00.00.000.	9			9	
16	фланцевый 15кч19п2			арматура"						
17	Ду50 Ру16									
18	Клапан запорный	37 3211 1032	ТУ26-07-1429-87	Семеновский	2087.00.00.000.	1			1	
19	муфтовый 15кч18п2			арматурный завод						
20	Ду15 Ру16									
21										
22										
23	Прокладка		ГОСТ 15180-86		2087.00.00.000.	24			24	
24	А-50-10									
25										
26										

Инв.№ подл. | Подп. и дата | Взам. инв.№ | Инв.№ дубл. | Подп. и дата

Изм.	Лист	№ докум.	Подп.	Дата
Разраб.		Парыгина		
Пров.		Шипков		
Н. контр.		Буданкова		
Утв.		Кремнев		

2087.00.00.000.ВП.

Блок подогревателя горячего водоснабжения.

Ведомость покупных изделий

Лит	Лист	Листов
И	1	2

ЦНИИЭП инж. оборудования

Формат: А3

ТП 903-1-293.91 Альбом 3

№ строки	Наименование	Код ОКП	Обозначение документа на поставку	Поставщик	Куда входит (обозначение)	Количество: на изделие	Количество: в комплекты	Количество: на регулир.	Количество: Всего	Примечан.
1	Опоры									
2	Опора подвижная		ГОСТ 14911-82		2087.00.00.000.					
3	ОПБ-2-76					4			4	
4	ОПП2-100.57					2			2	
5	Опора-подпятник		ОСТ 34-42-622-84							
6	57-02					1			1	
7										
8										
9	Детали трубопроводов									
10										
11	Отвод		ГОСТ 17375-83		2087.00.00.000.					
12	П45° 57×3	146811 1604				1			1	
13	П90° 57×3	146811 1004				6			6	
14	Тройник									
15	П57×3	14 6821 2004	ГОСТ 17376-83		2087.00.00.000.	7			7	
16										
17										
18	Фланец		ГОСТ 12821-80							
19	1-50-10	37 9941 4345 02				1			1	
20	1-50-16	37 9941 4372 10				13			13	
21	Фланец		ГОСТ 12820-80		2087.00.00.000.					
22	2-50-16	379955 4036 08				1			1	
23										
24										
25										
26										
27										
28										
29										
30										

Инв.№ подл. | Подп. и дата | Взам. инв.№ | Инв.№ дубл. | Подп. и дата

Изм.	Лист	№ докум.	Подп.	Дата	2087.00.00.000.ВП.	Лист 2

Формат: А3

№ строки	Наименование	Код ОКП	Обозначение документа на поставку	Поставщик	Куда входит (обозначение)	Количество: на изделие	Количество: в комплекты	Количество: на регулир.	Количество: Всего	Примечан.
1										
2	Насос вихревой	363191 9900	ГОСТ 10392-89	ПО „Ливгидромаш"	2081.00.00.000.	3			3	
3	ВК 1/16									
4	с эл. двигателем									
5	4АХ80В4 N=1.5кВт									
6										
7										
8	Трубопроводная									
9	арматура									
10										
11	Клапан фланцевый		ТУ26-07-1428-87	ПО „Запорожпрон-	2081.00.00.000.					
12	15кч 16нж			арматура"						
13	Ду 32 Ру 25	37 3212 1005				1			1	
14	Ду 40 Ру 25	37 3212 1006				2			2	
15	Ду 50 Ру 25	37 3213 1017				2			2	
16	Клапан фланцевый		ТУ26-07-1464-88	Кролевецкий	2081.00.00.000.					
17	1549п2 Ду 25 Ру 16	37 2212 1030		арматурный завод		1			1	
18	Клапан обратный		ТУ26-07-1443-87	ПО „Запорож-	2081.00.00.000.					
19	подъемный			пронармату ра"						
20	фланцевый 16кч 9п									
21	Ду 32 Ру 25	37 3232 1020				1			1	
22	Ду 40 Ру 25	37 3233 1030				2			2	
23										
24	Опора		ГОСТ 14911-82		2081.00.00.000.					
25	ОПБ 2/32					1			1	
26										

Инв.№ подл. | Подп. и дата | Взам. инв.№ | Инв.№ дубл. | Подп. и дата

Изм.	Лист	№ докум.	Подп.	Дата	2081.00.00.000.ВП.			
Разраб.		Парыгина			Блок насосов исходной воды	Лит И	Лист 1	Листов 2
Пров.		Шипков				ЦНИИЭП инж. оборудования		
Н. контр.		Буданкова			Ведомость покупных изделий			
Утв.		Кремнев						

№строки	Наименование	Код ОКП	Обозначение документа на поставку	Поставщик	Куда входит (обозначение)	Количество: на изделие	в комплекты	на регулир.	Всего	Примечан.
1										
2	Электронасос	363111 2281	ТУ 26-06-1444-85	Ковельская ВТК	2084.00.00.000.	3			3	
3	КМ-65-50-160									
4	с эл.двигателем									
5	4АМ 100 L 2Ж									
6	N:5.5кВт									
7										
8	Трубопроводная									
9	арматура									
10	Клапан запорный		ТУ 26-07-1142-87	Семеновский	2084.00.00.000.					
11	15кч19п2			арматурный з-д,						
12	Ду 25 Ру 16	37 3211 1077		П.О.. Запорож-		1			1	
13	Ду 32 Ру 16	37 3212 1061		промарматура"		2			2	
14	Клапан обратный		ТУ 26-07-1143-87	П.О.. Запорож-	2084.00.00.000.					
15	подъемный 16кч9п			промарматура"						
16	Ду 32 Ру 25	3732321020				1			1	
17	Клапан запорный		ТУ 26-07-1248-80	Георгиевский	2084.00.00.000.					
18	15с22нж.			арматурный						
19	Ду 50 Ру 40	3742141031		завод		1			1	
20	Ду 80 Ру 40	3742151025				6			6	
21	Клапан обратный		ТУ 26-07-1192-78	Георгиевский	2084.00.00.000.					
22	поворотный 19с38нж			арматурный						
23	Ду 80 Ру 63	3742421054		завод		3			3	
24										
25	Опора - подвижная		ГОСТ 14911-82		2084.00.00.000.					
26	ОПП2-100-108					2			2	

Инв.№подл. | Подп. и дата | Взам.инв.№ | Инв.№дубл. | Подп. и дата

Изм	Лист	№докум.	Подп.	Дата	2084.00.00.000. ВП.		
Разраб		Парычина			Блок сетевых насосов	Лит	Лист	Листов
Пров.		Шипков				И	1	2
Н.контр		Буденкова			Ведомость покупных изделий	ЦНИИЭП инж. оборудования		
Утв.		Кремнев						

Формат: А3

№строки	Наименование	Код ОКП	Обозначение документа на поставку	Поставщик	Куда входит (обозначение)	Количество: на изделие	в комплекты	на регулир.	Всего	Примечан.
1	Прокладки									
2	Прокладка		ГОСТ 15180-86		2081.00.00.000.					
3	А-25-16					8			8	
4	А-32-25					4			4	
5	А-40-25					8			8	
6	А-50-25					4			4	
7										
8	Детали трубопроводов									
9	Отвод		ГОСТ 17375-83		2081.00.00.000.					
10	90°57×3	14 6811 1004				4			4	
11	90°45×2.5	14 6811 1000				3			3	
12	Переход		ГОСТ 17378-83		2081.00.00.000.	1			1	
13	57×4-32×2	14 6842 1016				1			1	
14	45×2.5-32×2	14 6842 1000								
15	Тройник		ГОСТ 17376-83		2081.00.00.000.					
16	57×3	14 6821 2004				1			1	
17	45×2.5	14 6821 2000				1			1	
18										
19										
20	Фланцы									
21	Фланец		ГОСТ 12821-80		2081.00.00.000.					
22	1-25-16	37 9941 436905				2			2	
23	1-32-25	37 9941 439701				4			4	
24	1-40-25	37 9941 439800				5			5	
25	1-50-25	37 9941 439910				3			3	
26	Фланец-квадратный				2081.00.00.000.					
27	1-25-6	37 9955 4104 02				4			4	
28										
29										

Инв.№подл. | Подп. и дата | Взам.инв.№ | Инв.№дубл. | Подп. и дата

Изм	Лист	№докум.	Подп.	Дата	2081.00.00.000.ВП	Лист 2

Формат: А3

ТП 903-1-293.91 Альбом 3

№ строки	Наименование	Код ОКП	Обозначение документа на поставку	Поставщик	Куда входит (обозначение)	Количество: на изделие	Количество: в комплекты	Количество: на регулир.	Количество: Всего	Примечан.
1	Опора		ОСТ 34-42-622-81		2084.00.00.000.					
2	10В-04					1			1	
3										
4	Прокладка		ГОСТ 15 180-86		2084.00.00.000.					
5	А-25-16					2			2	
6	А-32-25					6			6	
7	А-50-40					5			5	
8	А-65-40					3			3	
9	А-80-40					12			12	
10										
11	Детали трубопроводов									
12	Переход		ГОСТ 17378-83		2084.00.00.000.					
13	К89×3.5-57×3	14 6842 1042				2			2	
14	К108×4-89×3.5	14 6842 1052				1			1	
15	К89×3.5-76×3.5	14 6842 1036				1			1	
16	Отвод		ГОСТ 17375-83		2084.00.00.000.					
17	90° 89×3.5	14 6811 1012				1			1	
18	90° 108×4	14 6811 1016				1			1	
19	Тройник		ГОСТ 17376-83		2084.00.00.000.					
20	П108×4-89×4	14 6821 2520				6			6	
21	Заглушка		ГОСТ 17379-83		2084.00.00.000.					
22	108×4	14 6851 0824				1			1	
23										
24	Фланцы									
25	Фланец		ГОСТ 12821-80		2084.00.00.000.					
26	1-25-16	37 9941 436905				2			2	
27	1-32-16	37 9941 437001				6			6	
28	1-50-40	37 9941 4426 02				3			3	
29	1-65-40	37 9941 4427 01				1			1	
30	1-80-40	37 9941 442800				8			8	

Инв.№ подл. | Подп. и дата | Взам. инв.№ | Инв.№ дубл. | Подп. и дата

Изм. | Лист | № докум. | Подп. | Дата

2084.00.00.000 ВП

Лист 2

Формат А3

№ строки	Наименование	Код ОКП	Обозначение документа на поставку	Поставщик	Куда входит (обозначение)	Количество: на изделие	Количество: в комплекты	Количество: на регулир.	Количество: Всего	Примечан.
1										
2	Бак-цилиндри-	52 6526	ОСТ 34-42-561-82	Бакинский	2094.00.00.000.	1			1	
3	ческий горизон-			КМЗ						
4	тальный									
5	V=15 м³									
6										
7	Детали трубопроводов									
8										
9	Отвод		ГОСТ 17375-83		2094.00.00.000.					
10	90° 57×3	14 6811 1004				2			2	
11	90° 76×3.5	14 6811 1008				8			8	
12	Переход		ГОСТ 17378-83		2094.00.00.000.					
13	К108×4-76×3.5	14 6842 1056				1			1	
14	Тройник		ГОСТ 17376-83		2094.00.00.000.	1			1	
15	76×3.5	14 6821 2008								
16										
17										
18	Фланцы									
19	Фланец		ГОСТ 12821-80		2094.00.00.000.					
20	1-50-10	37 9941 4345 02				1			1	
21	1-65-10	37 9941 434601				3			3	
22										
23										
24										
25										
26										

Инв.№ подл. | Подп. и дата | Взам. инв.№ | Инв.№ дубл. | Подп. и дата

Изм.	Лист	№ докум.	Подп.	Дата			
Разраб.		Парыгина			2094.00.00.000.ВП.		
Пров.		Шилков			Бак-аккумулятор V=15 м³	Лит.	Лист	Листов
						И	1	1
Н.контр.		Буданкова			Ведомость покупных изделий	ЦНИИЭП инж. оборудования		
Утв.		Кремнев						

25144-03 (78) 1с Формат А3