ТИПОВОЙ ПРОЕКТ

ТП 416-6-39 90

ПОЖАРНОЕ ДЕПО НА 2 АВТОМОБИЛЯ В СБОРНЫХ КОНСТРУКЦИЯХ

АЛЬБОМ 2

СТРОИТЕЛЬНЫЕ ИЗДЕЛИЯ

2759-02

цена

ТИПОВОЙ ПРОЕКТ

ТП 416-6-39.90

ПОЖАРНОЕ ДЕПО НА 2 АВТОМОБИЛЯ В СБОРНЫХ КОНСТРУКЦИЯХ

АЛЬБОМ 2

ПЕРЕЧЕНЬ АЛЬБОМОВ

Альбом 1	ПЗ	ПОЯСНИТЕЛЬНАЯ ЗАПИСКА
	ТХ	ТЕХНОЛОГИЯ ПРОИЗВОДСТВА
	АР	АРХИТЕКТУРНЫЕ РЕШЕНИЯ
	ЖК	КОНСТРУКЦИИ ЖЕЛЕЗОБЕТОННЫЕ
	ВК	ВНУТРЕННИЙ ВОДОПРОВОД И КАНАЛИЗАЦИЯ
	ОВ	ОТОПЛЕНИЕ И ВЕНТИЛЯЦИЯ
	ЭМ	СИЛОВОЕ ЭЛЕКТРООБОРУДОВАНИЕ. ЭЛЕКТРООСВЕЩЕНИЕ
	СС	СВЯЗЬ И СИГНАЛИЗАЦИЯ
Альбом 2	ЖИ	СТРОИТЕЛЬНЫЕ ИЗДЕЛИЯ
Альбом 3	СО	СПЕЦИФИКАЦИИ ОБОРУДОВАНИЯ
Альбом 4	ВМ	ВЕДОМОСТИ ПОТРЕБНОСТИ В МАТЕРИАЛАХ
Альбом 5	С	СМЕТЫ

РАЗРАБОТАН:

БЕЛАГРОПРОЕКТОМ

ГЛАВНЫЙ ИНЖЕНЕР ИНСТИТУТА З.Я КОЛЕСНИК

ГЛАВНЫЙ ИНЖЕНЕР ПРОЕКТА С.В РЕДЬКО

УТВЕРЖДЁН ГОСАГРОПРОМОМ БССР

22.10.1990 ГОДА ПИСЬМО N 40—КС

ВВЕДЕН В ДЕЙСТВИЕ БЕЛАГРОПРОЕКТОМ

12.11.1990 ГОДА ПРИКАЗ N 124

2759-02

Альбом 2

Содержание альбома N2

№№ листов	Наименование и обозначение документов Наименование листа		Стр.
1	Колонна 1К33.2-1-а		
	Сборочный чертеж	КЖИ-01	4
2	Колонна 2К33.2-1-а		
	Сборочный чертеж	КЖИ-02	5
3	Колонна 1К33.2-1-б		
	Сборочный чертеж	КЖИ-03	6
4	Колонна 1К33.2-1-в, 1К33.2-1-г		
	Сборочный чертеж	КЖИ-04	7
5	Колонна 2К51.3-1-а		
	Сборочный чертеж	КЖИ-05	8
6	Колонна 2К51.3-1-б		
	Сборочный чертеж	КЖИ-06	9
7	Колонна 1К51.3-2-а; 1К51.3-2-г		
	Сборочный чертеж	КЖИ-07	10
8	Колонна 1К51.3-2-б, 1К51.3-2-в		
	Сборочный чертеж	КЖИ-08	11
9	Колонна 1К51.3-2-д		
	Сборочный чертеж	КЖИ-09	12
10	Колонна 1К51.3-2-е		
	Сборочный чертеж	КЖИ-10	13
11	Балка 1БСТ6-1АIII-т-а; 1БСТ6-3АIII-т-а, 1БСТ6-1АIII-т-б; 1БСТ6-3АIII-т-б		
	Сборочный чертеж	КЖИ-11	14
12	Панель ПСД60.12.30-т-а, ПСД 60.12.30-т-б		
	Сборочный чертеж	КЖИ-12	15
13	Панель ПСД60.12.30-т-в		
	Сборочный чертеж	КЖИ-13	16
14	Панель ПСД12.12.30-т-а, ПСД6.12.30-т-а		
	Сборочный чертеж	КЖИ-14	17

№№ листов	Наименование и обозначение документов Наименование листа		Стр
15	Металлическая насадка НФ4-а		
	Сборочный чертеж	КЖИ-15	18
16	Металлическая насадка НФ4-б		
	Сборочный чертеж	КЖ-16	18
17	Изделие соединительное МС12-а		
	Сборочный чертеж	КЖИ-17	19
18	Изделие закладное МН-3		
	Сборочный чертеж	КЖ-18	19
19	Изделие закладное МН-1		
	Сборочный чертеж	КЖИ-19	20
20	Сетка С5		
	Сборочный чертеж	КЖИ-20	20
21	Изделие закладное МН-2		
	Сборочный чертеж	КЖИ-21	21
22	Изделие закладное МН-4		
	Сборочный чертеж	КЖИ-22	22
23	Изделие закладное МН-5		
	Сборочный чертеж	КЖИ-23	23
24	Изделие закладное МН-6		
	Сборочный чертеж	КЖ-24	24
25	Изделие закладное МН-7		
	Сборочный чертеж	КЖИ-25	25
26	Каркас КР-1		
	Сборочный чертеж	КЖ-26	26
27	Каркас КР-2		
	Сборочный чертеж	КЖИ-27	26
28	Сетка С-1		
	Сборочный чертеж	КЖИ-28	27

Инв. N подл. | Подпись и дата | Взам. инв. N

Альбом 2

Продолжение содержания альбома N2

NNº листов	Наименование и обозначение документов. Наименование листа		Стр.
29	Сетка С2		
	Сборочный чертеж	КЖИ-29	27
30	Сетка С3		
	Сборочный чертеж	КЖИ-30	28
31	Сетка С4		
	Сборочный чертеж	КЖИ-31	28
32	Анкер А-1		
	Сборочный чертеж	КЖИ-32	29
33	Подвеска П-1		
	Сборочный чертеж	КЖ-33	29
34	Скоба подвески СП-1		
	Сборочный чертеж	КЖ-34	30
35	Наездник Н-1		
	Сборочный чертеж	КЖ-35	30
36	Соединительная накладка СН-1		
	Сборочный чертеж	КЖИ-36	31
37	Шпонка Ш-1		
	Сборочный чертеж	КЖИ-37	31
38	Перемычка 4ПБ 48-8-а		
	Сборочный чертеж	КЖИ-38	32

Инв. N подл. | Подпись и дата | Взам. инв. N

Альбом 2

Типовой проект

1К33 2-1-а

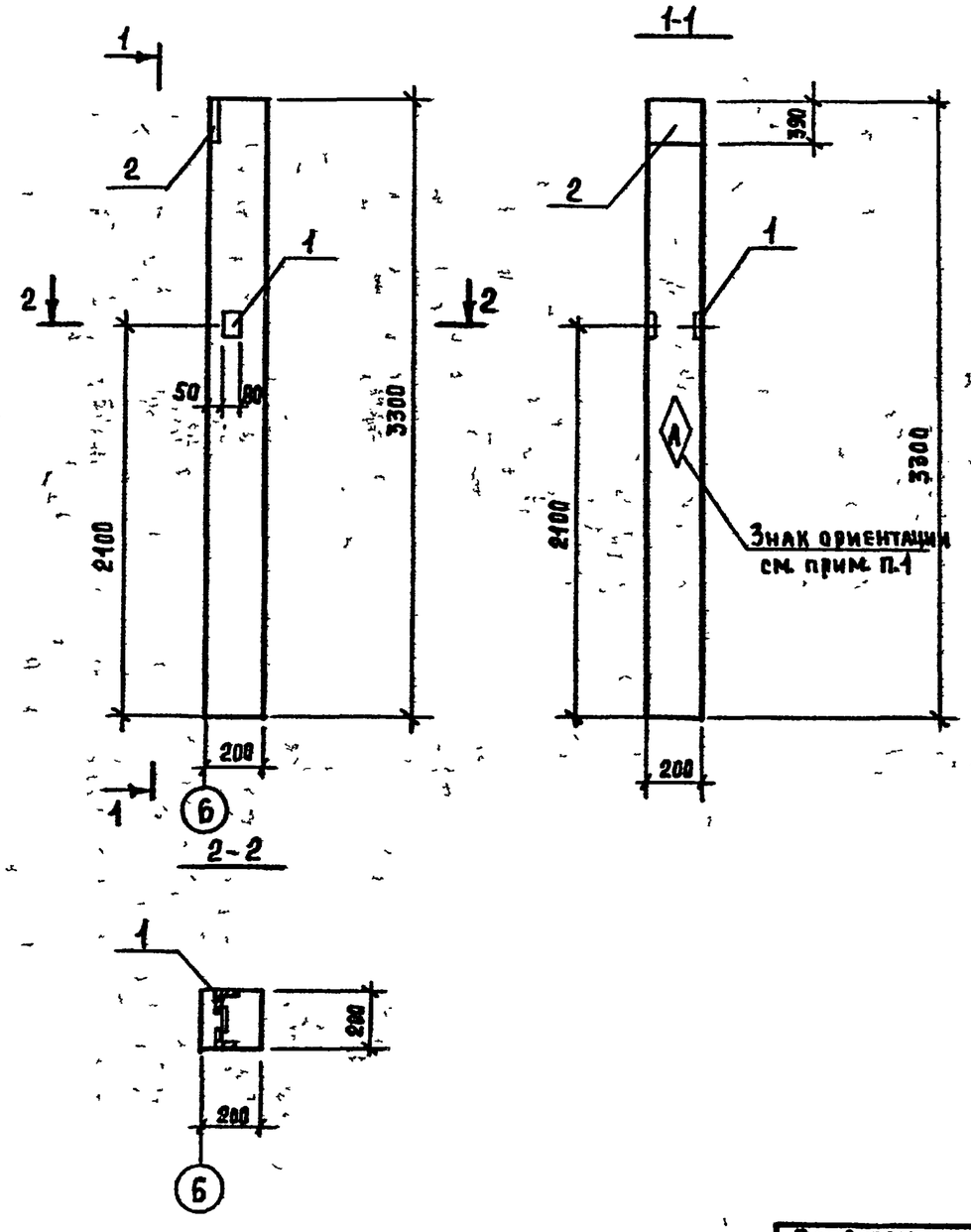

Формат	Зона	Поз	Обозначение	Наименование	Кол	Примеч.
				1К33 2-1-а		
				Сборочный чертеж		
			1.823.1-2, вып 1	1К33-2-1		
				Сборочные единицы		
		1	1.400-6/76, вып 1	Изделие закладное МН-10	1	4,0 кг
		2		Изделие закладное М1-5-5	1	7,7 кг

1. Знак ориентации нанести несмываемой краской

Нач отд.	Юшков		07.90	ТП 416-6-39.90 КЖИ-01
Рук. гр	Белобородова		07.90	
Инж	Губчик		07.90	
Н. контр.	Агашкова		07.90	Колонна 1К33.2-1-а

Стадия	Масса	Масштаб
Р		
Лист	Листов 1	

Госагропром БССР Белагропроект г. Минск

Привязан:

Инв №

Инв. № подл. | Подпись и дата | Взам. инв. №

Копировал Панасенко 2759-02 формат А3

Альбом 2

Типовой проект

2К33.2-1-а

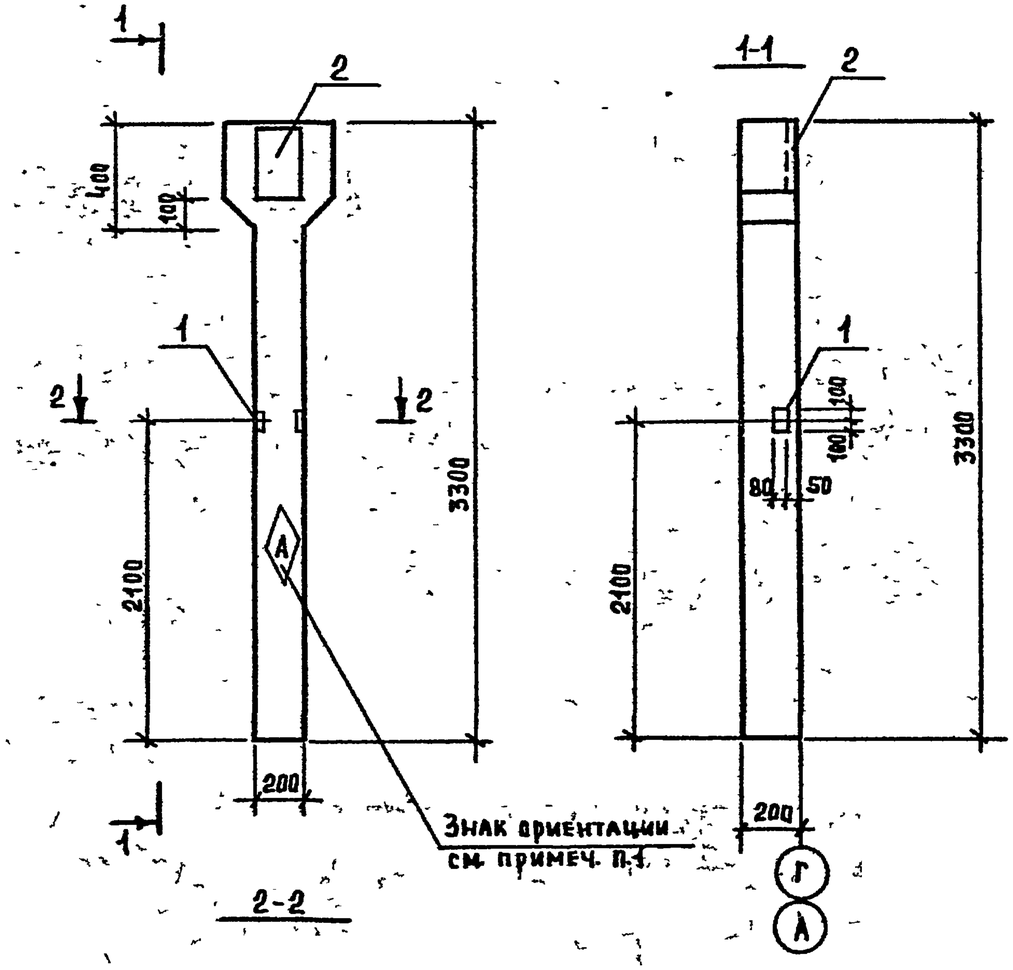

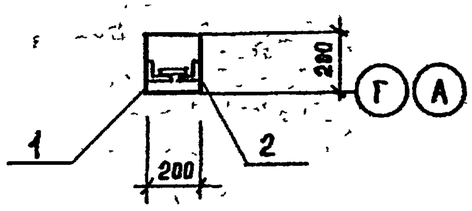

Формат	Зона	Поз	Обозначение	Наименование	Кол	Примеч
				2К33.2-1-а		
				Сборочный чертеж		
			1.823.1-2, вып.1	2К33.2-1		
				Сборочные единицы		
		1	1.400-6/76, вып 1	Изделие закладное МН-10	1	4,0 кг
		2		Изделие закладное МН-5-5	1	7,7 кг

1. Знак ориентации нанести несмываемой краской

Нач отд	Юшков		07.90	ТП 416-6-39.90 КЖИ-02
Рук гр	Белобородова		07.90	
Инж	Губчик		07.90	
Н контр	Аглашкова		07.90	Колонна 2К33.2-1-а

Стадия	Масса	Масштаб
Р		
Лист	Листов 1	

Госагропром БССР Белагропроект г. Минск

Привязан:

Инв №

Инв № подл | Подпись и дата | Взам. инв №

Копировал Панасенко 2759-02 Формат А3

Альбом 2

Типовой проект

1К33.2-1-б

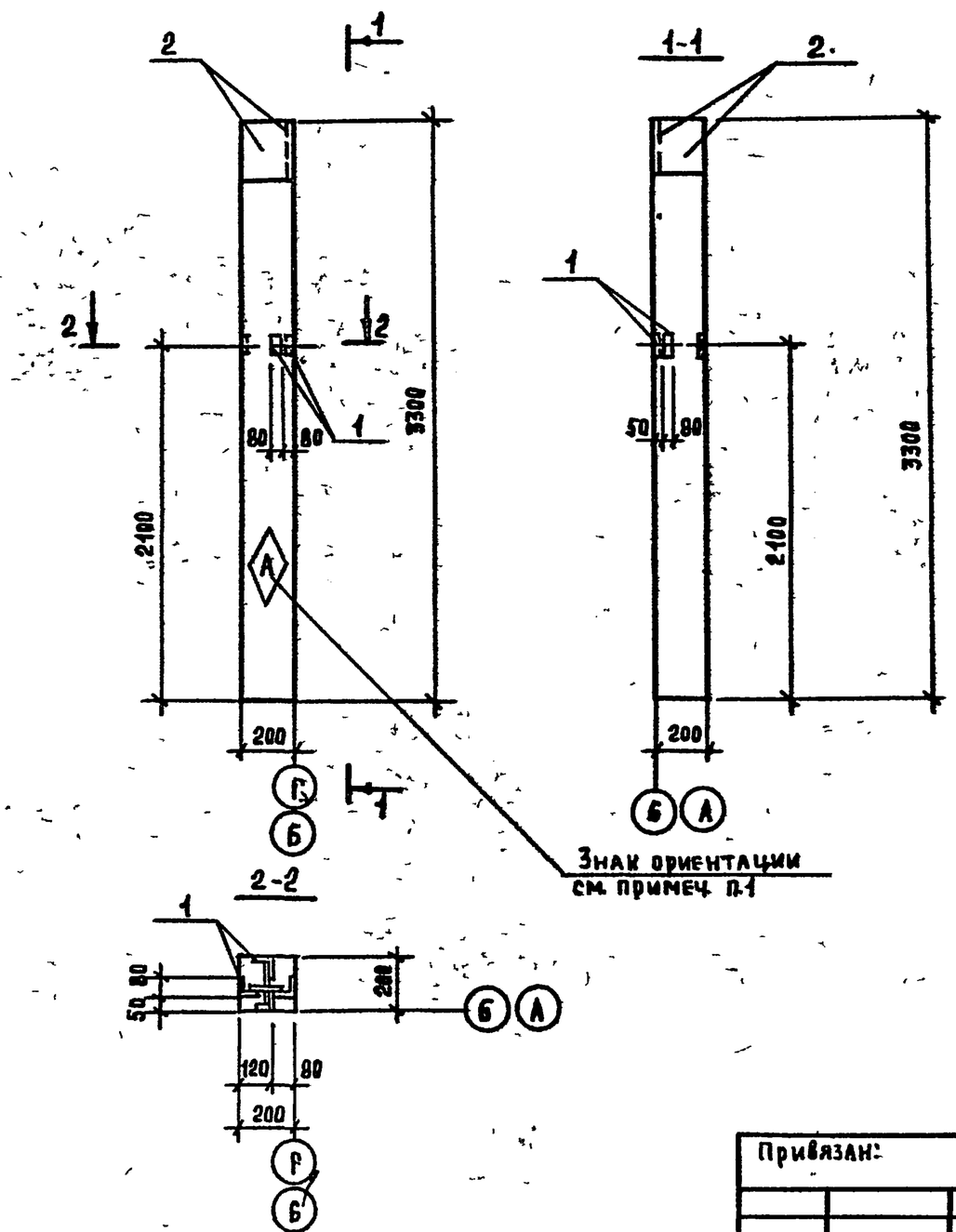

Формат	Зона	Поз	Обозначение	Наименование	Кол	Примеч.
				1К33.2-1-б		
				Сборочный чертеж		
			1.823.1-2, вып.1	1К33.2-1		
				Сборочные единицы		
		1	1.400-6/76г вып.1	Изделие закладное МН-10	2	4,0 кг
		2		Изделие закладное М1-5-5	2	7,7 кг

1. Знак ориентации нанести несмываемой краской

Нач отд	Юшков		07.90
Рук. гр	Белобородов		07.90
Инж	Губчик		07.90
Н. контр	Агашкова		07.90

Т.П 416-6-39.90 КЖИ-03

Колонна 1К33.2-1-б

Стадия	Масса	Масштаб
Р		

Лист | Листов 1

Госагропром БССР Белагропроект г. Минск

Привязан:

Инв. №

Инв. № подл. | Подпись и дата | Взам. инв. №

Копировал Панасенко

2759-02

Формат А3

Альбом 2

Типовой проект

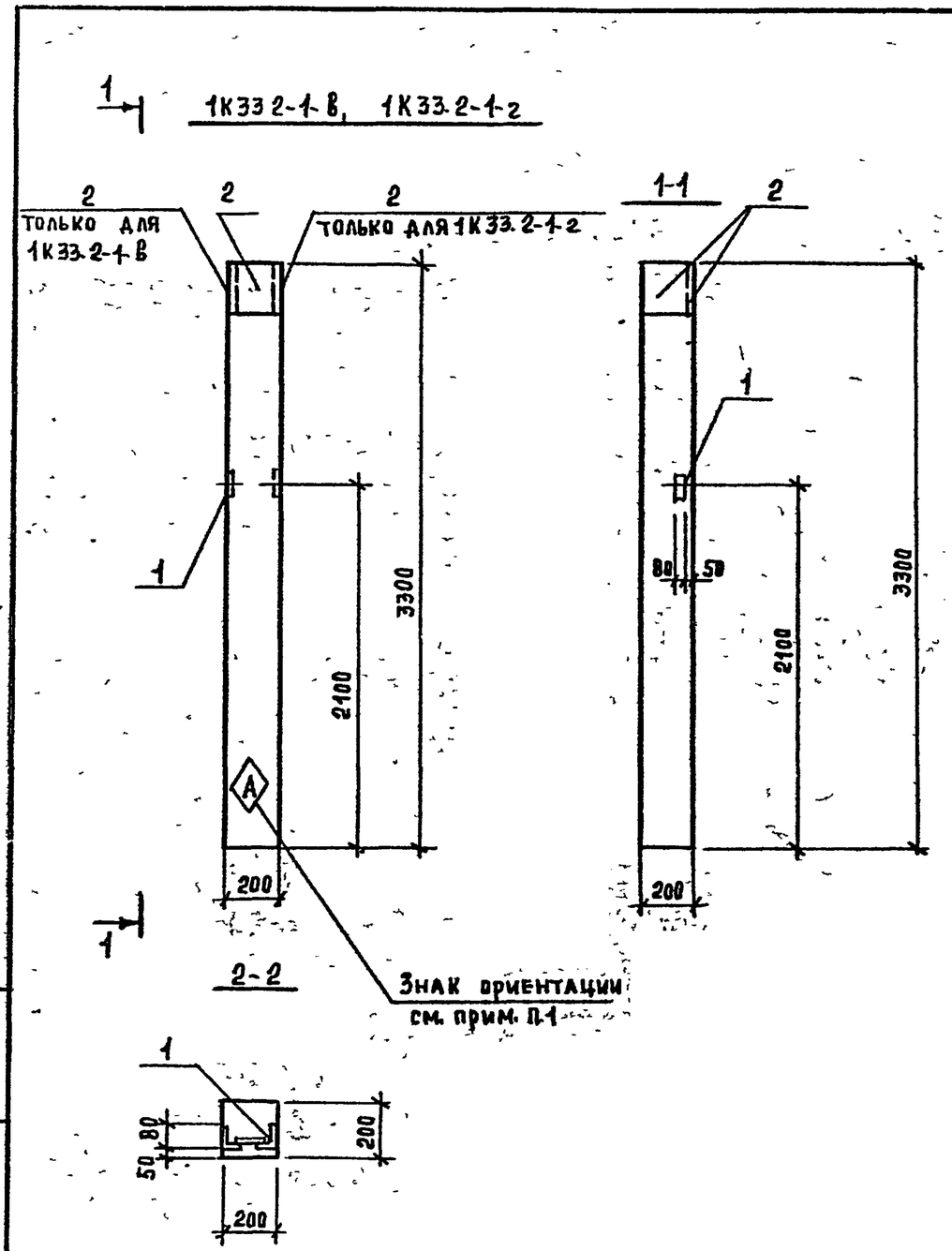

Формат	Зона	Поз	Обозначение	Наименование	Кол	Примеч
				1К33.2-1-в, 1К33 2-1-2		
				Сборочный чертеж		
			1 823 1-2, вып.1	1К33.2-1		
				Сборочные единицы		
		1	1.400-6/76, вып.1	Изделие закладное М4-10	1	4,0 кг
		2		Изделие закладное М1-5-5	2	7,7 кг

1. Знак ориентации нанести несмываемой краской.

Нач отд	Юшков		07 90
Рук гр	Белобородова		07 90
Инж	Губчик		07 90
Н контр	Агашкова		07 90

Т.П. 416-6-39 90 КЖИ-04

Колонна 1К33 2-1-в, 1К33 2-1-2

Стадия	Масса	Масштаб
Р		
Лист	Листов 1	

Госагропром БССР БЕЛАГРОПРОЕКТ г. Минск

Привязан:

Инв №

Инв № подл. | Подпись и дата | Взам. инв №

Копировал. Панасенко 2759-02

Формат А3

Альбом 2

Типовой проект

2К513-1-а; 2К513-1-в

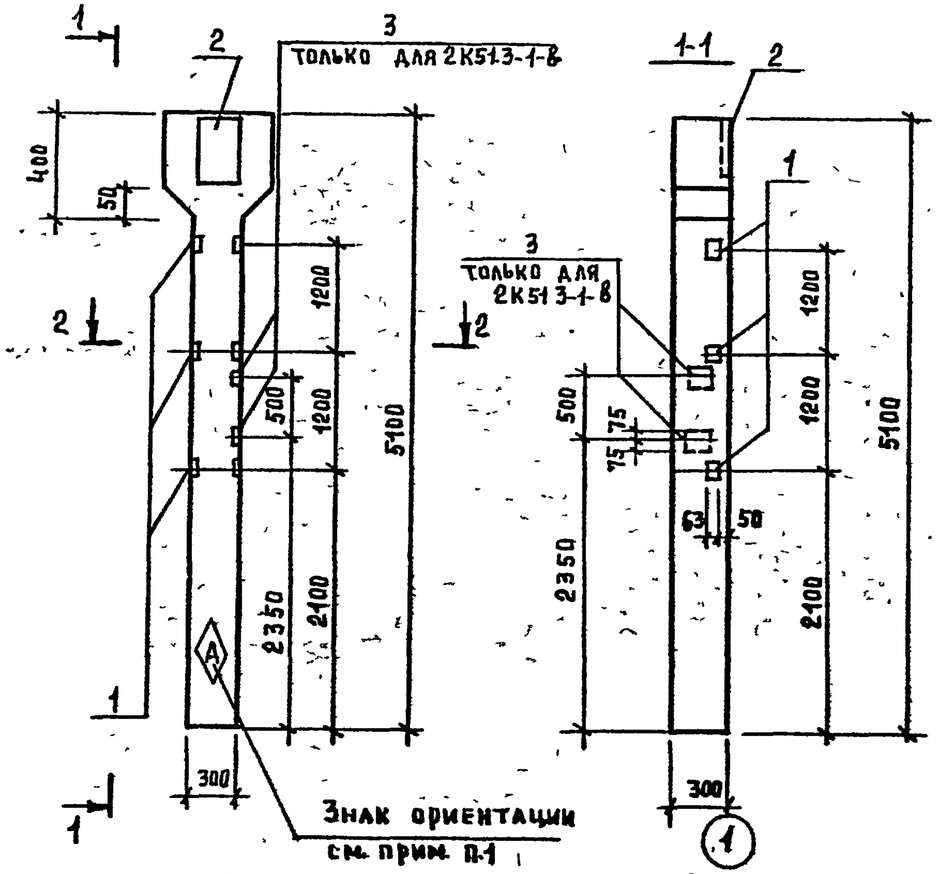

Формат	Зона	Поз	Обозначение	Наименование	Кол.	Примеч.
				2К513-1-а		
				Сборочный чертеж		
			1 823 1-2, вып 1	2К51.3-1		
				Сборочные единицы		
		1		Изделие закладное М1-13	3	1.7кг
		2	1 400-6/76, вып 1	Изделие закладное М1-5-3	1	8.2кг
				2К51.3-1-в		
				Сборочный чертеж		
			1 823 1-2, вып.1	2К51.3-1		
				Сборочные единицы		
		1		Изделие закладное М1-13	3	1.7кг
		2	1.400-6/76, вып.1	Изделие закладное М1-5-3	1	8,2кг
		3		Изделие закладное М6-1	2	2.1кг

1. Знак ориентации нанести несмываемой краской

Нач отд	Юшков		07.90
Рук гр	Белобородов		07.90
Инж	Губчик		07.90
Н контр	Агашкова		07.90

Т.П 416-6-39 90 КЖИ-05

Колонна 2К513-1-а

Стадия	Масса	Масштаб
Р		
Лист	Листов 1	

Госагропром БССР Белагропроект г. Минск

Привязан

Инв №

Взам инв №

Подпись и дата

2759-02

Копировал Панасенко

Формат А3

Альбом 2

Типовой проект

2К 51.3-1-б

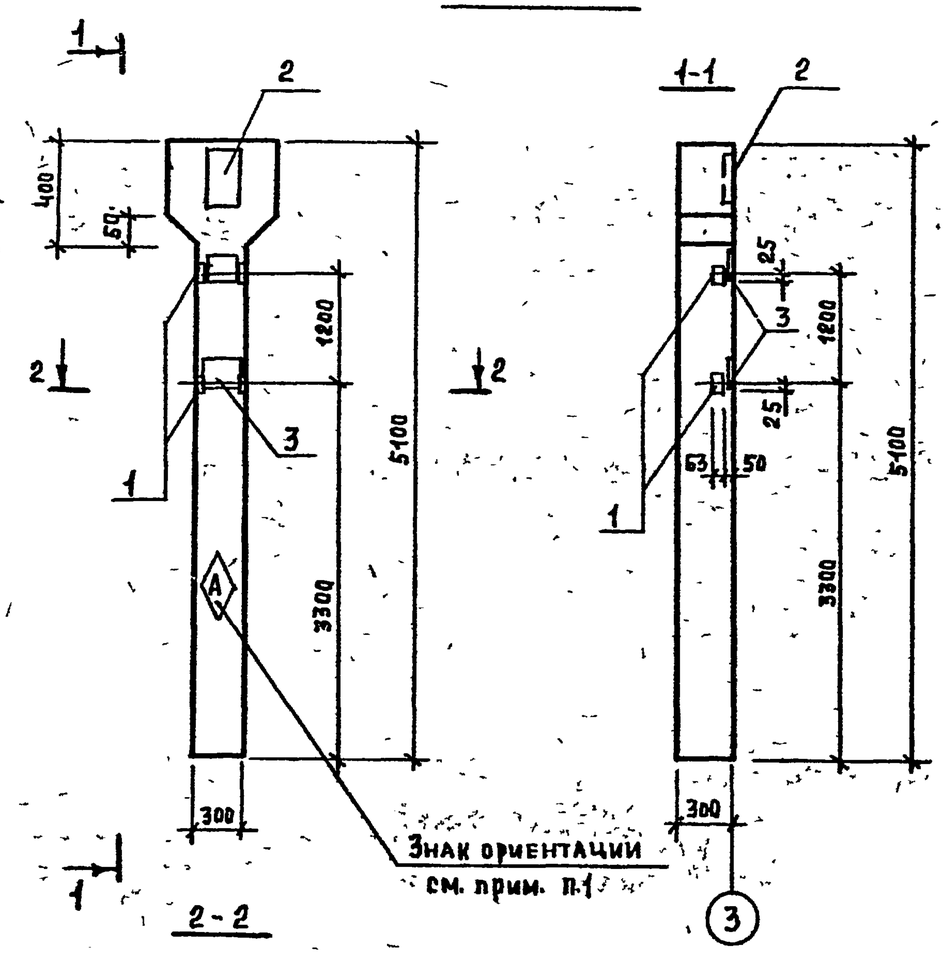

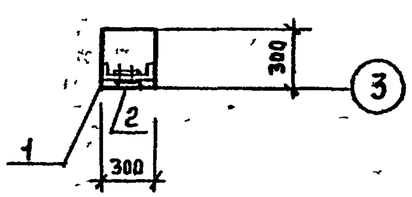

Формат	Зона	Поз	Обозначение	Наименование	Кол.	Примеч.
				2К51.3-1-б		
				Сборочный чертеж		
			1.823.1-2, вып.1	2К51.3-1		
				Сборочные единицы		
		1	1.400-6/76, вып.1	Изделие закладное М1-13	3	1,7 кг
		2		Изделие закладное М1-5-3	1	8,2 кг
		3		Изделие закладное М1-7-8	2	10,0 кг

1. Знак ориентации нанести несмываемой краской.

Нач.отд.	Юшков		07.90
Рук.гр.	Белобородов		07.90
Инж.	Губчик		07.90
Н.контр.	Агашкова		07.90

Т.П. 416-6-39.90 КЖИ-06

Колонна 2К51.3-1-б

Стадия	Масса	Масштаб
Р		

Лист | Листов 1

Госагропром БССР Белагропроект г. Минск

Привязан

Инв. №

Инв. № подл. | Подпись и дата | Взам. инв. №

Копировал Панасенко 2759-02 формат А3

Альбом 2

Типовой проект

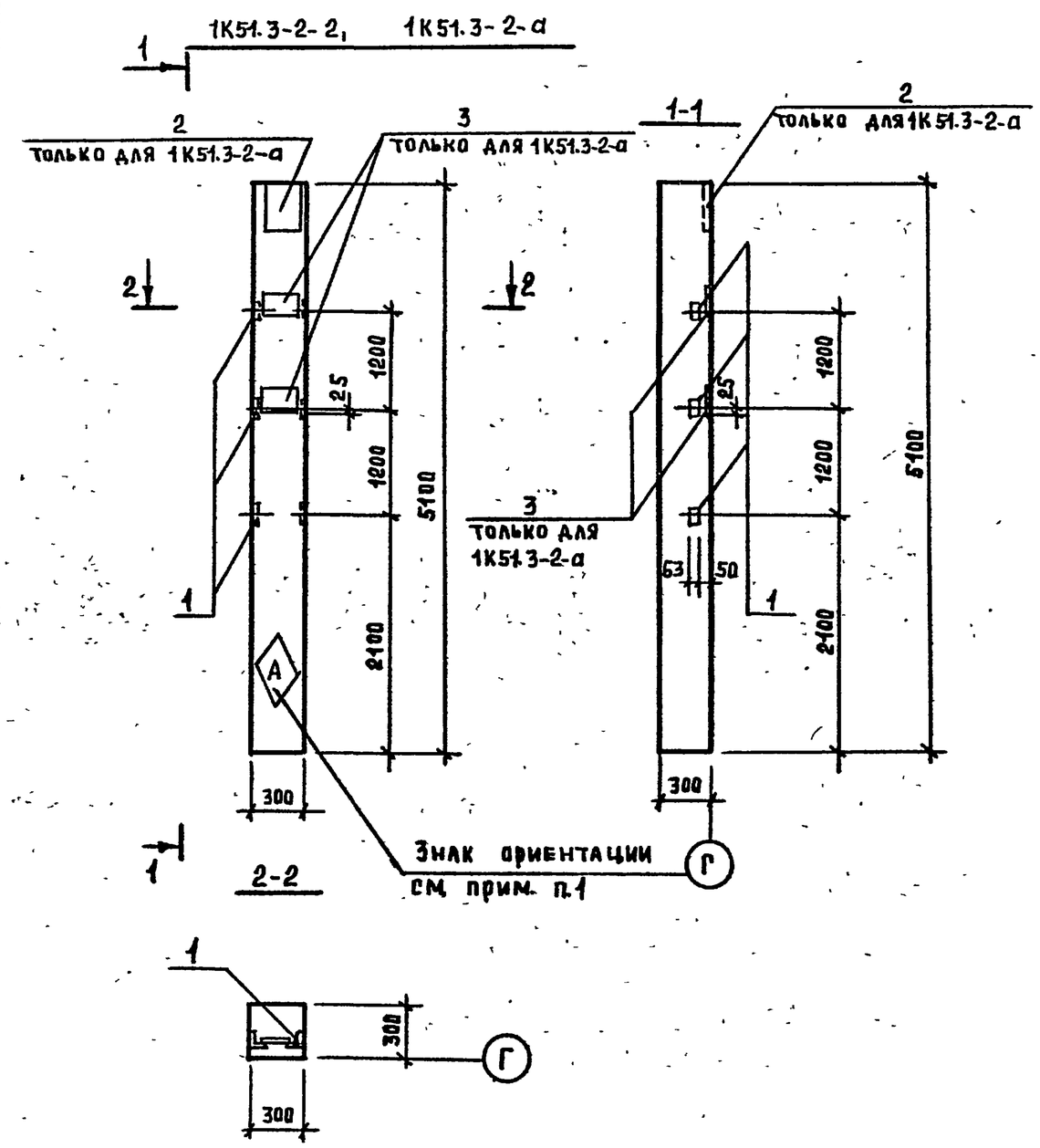

Формат	Зона	Поз	Обозначение	Наименование	Кол	Примеч
				1К51.3-2-а		
				Сборочный чертеж		
			1.823.1-2, вып.1	1К51.3-2		
				Сборочные единицы		
		1	1.400-6/76, вып.1	Изделие закладное М1-13	3	1,7кг
		2		Изделие закладное М1-5-3	1	8,2кг
		3		Изделие закладное М1-7-8	2	10,0кг
				1К51.3-2-2		
				Сборочный чертеж		
			1.823.1-2, вып.1	1К51.3-2		
				Сборочные единицы		
		1	1.400-6/76, вып.1	Изделие закладное М1-13	3	1,7кг

1. Знак ориентации нанести несмываемой краской

Нач.отд.	Юшков		07.90
Рук.гр.	Белобородова		07.90
Инж.	Губчик		07.90
Н.контр.	Агашкова		07.90

Т.П. 416-6-39.90 КЖИ-07

Колонна 1К51.3-2-а, 1К51.3-2-2

Стадия	Масса	Масштаб
Р		

Лист | Листов 1

Госагропром БССР Белагропроект г. Минск

Привязан:

Инв. №

Инв. № подл. | Подпись и дата | Взам. инв. №

Копировал: Панасенко 2759-02 формат А3

Альбом 2

Типовой проект

1К51 3-2-б

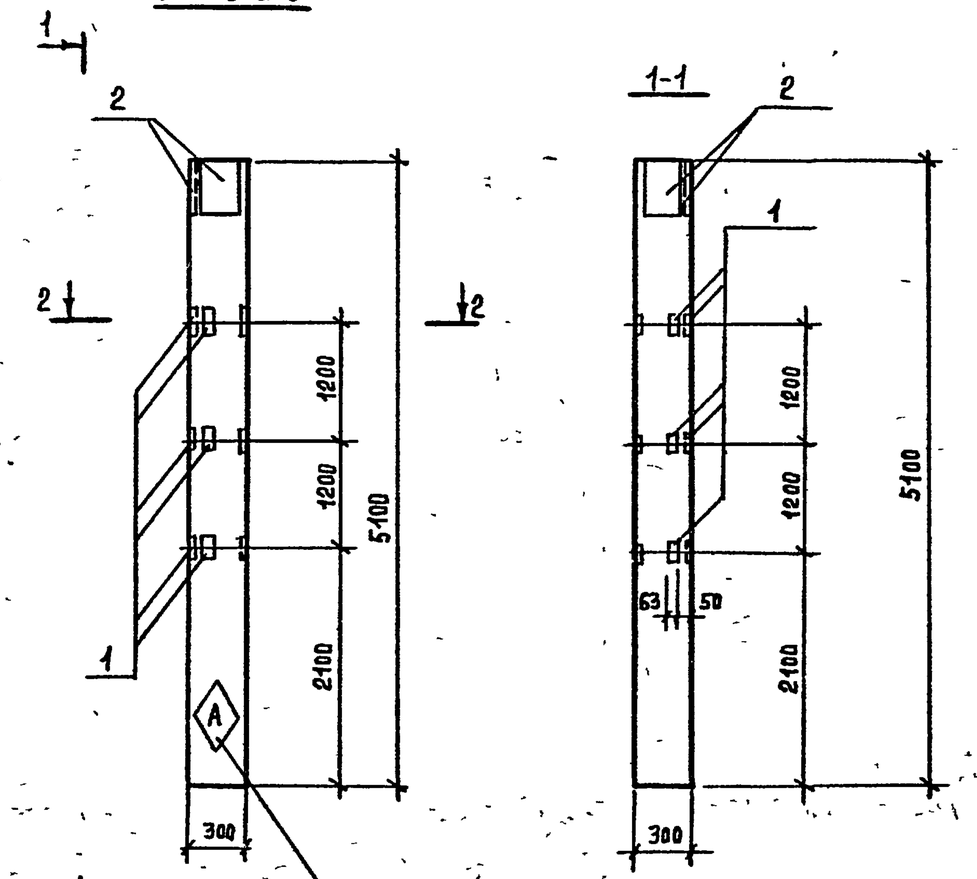

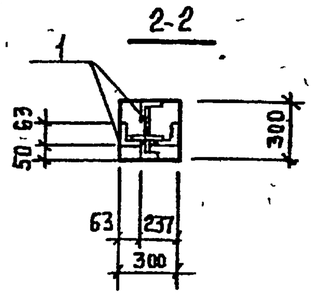

Формат	Зона	Поз	Обозначение	Наименование	Кол.	Примеч.
				1К51 3-2-б		
				Сборочный чертеж		
			1 823.1-2, вып 1	1К51 3-2		
				Сборочные единицы		
		1	1 400-6/76, вып 1	Изделие закладное М1-13	6	17кг
		2		Изделие закладное М1-5-3	2	8.2кг

1. Знак ориентации нанести несмываемой краской

Нач отд	Юшков		07.90
Рук гр	Белобородова		07.90
Инж	Губчик		07.90
Н. контр	Агашкова		07.90

Т.П 416-6-39.90 КЖИ-08

Колонна 1К51.3-2-б
1К51.3-2-в

Стадия	Масса	Масштаб
Р	-	
Лист	Листов 1	

Госагропром БССР
Белагропроект
г. Минск

Привязан

Инв №

Инв № подл | Подпись и дата | Взам инв №

Копировал Панасенко 2759-02 Формат А3

Альбом 2

Типовой проект

1К51.3-2д

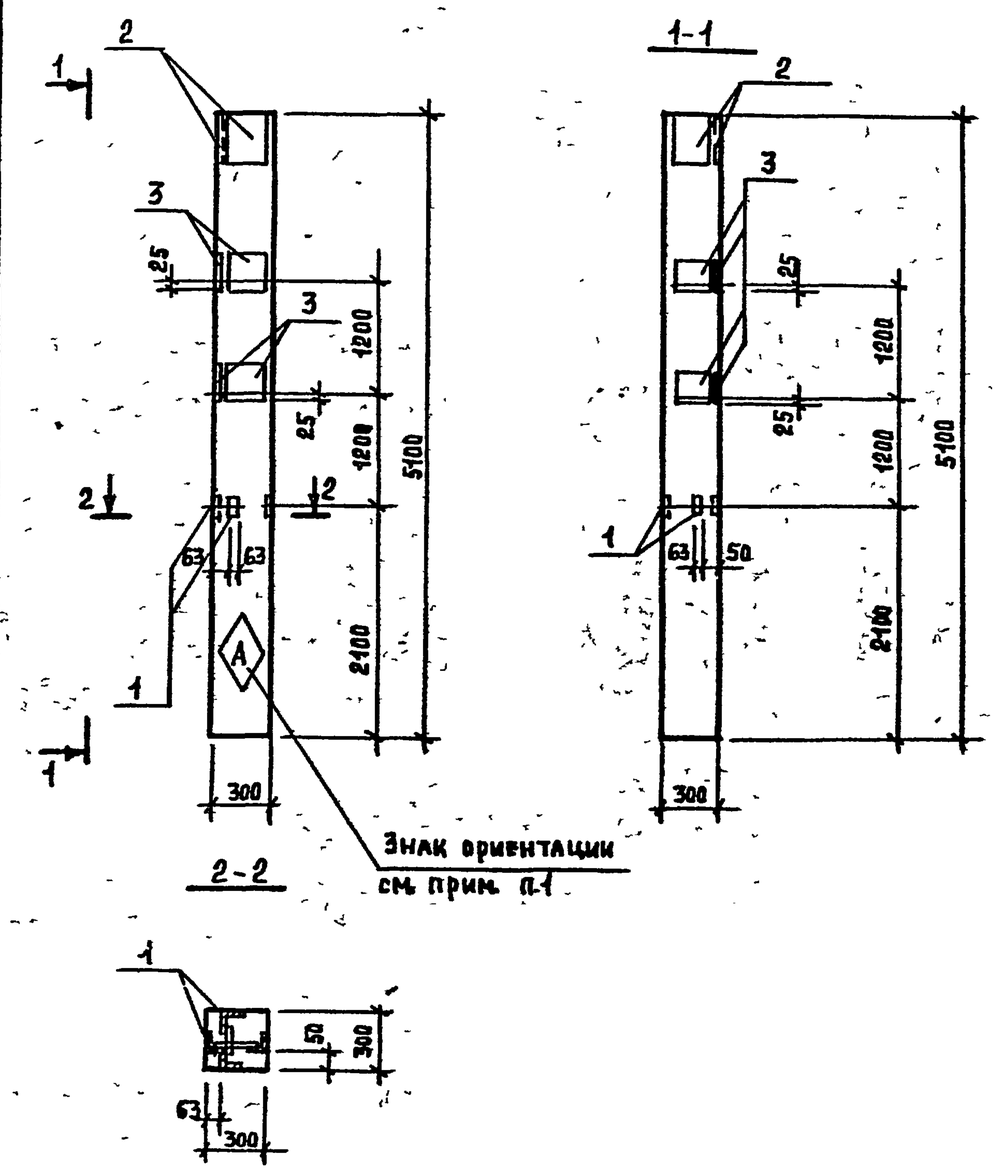

Формат	Зона	Поз	Обозначение	Наименование	Кол.	Примеч.
				1К51.3-2д		
				Сборочный чертеж		
			1.823.1-2, вып.1	1К51.3-2		
				Сборочные единицы		
		1	1.400-6/76, вып.1	Изделие закладное М1-13	2	1,7 кг
		2		Изделие закладное М1-5-3	2	8,2 кг
		3		Изделие закладное М1-7-8	4	10,0 кг

1 Знак ориентации нанести несмываемой краской

Нач.отд.	Юшков		07.90
Рук.гр.	Белобородов		07.90
Инж.	Губчик		07.90
Н.контр.	Агашкова		07.90

ТП 416-6-39.90 КЖИ-09

Колонна 1К51.3-2д

Стадия	Масса	Масштаб
Р		

Лист | Листов 1

Госагропром БССР Белагропроект г. Минск

Привязан

Инв. №

Инв. № подл. | Подпись и дата | Взам. инв. №

Копировал Панасенко 2759-02 формат А3

Альбом 2

Типовой проект

1К513-2

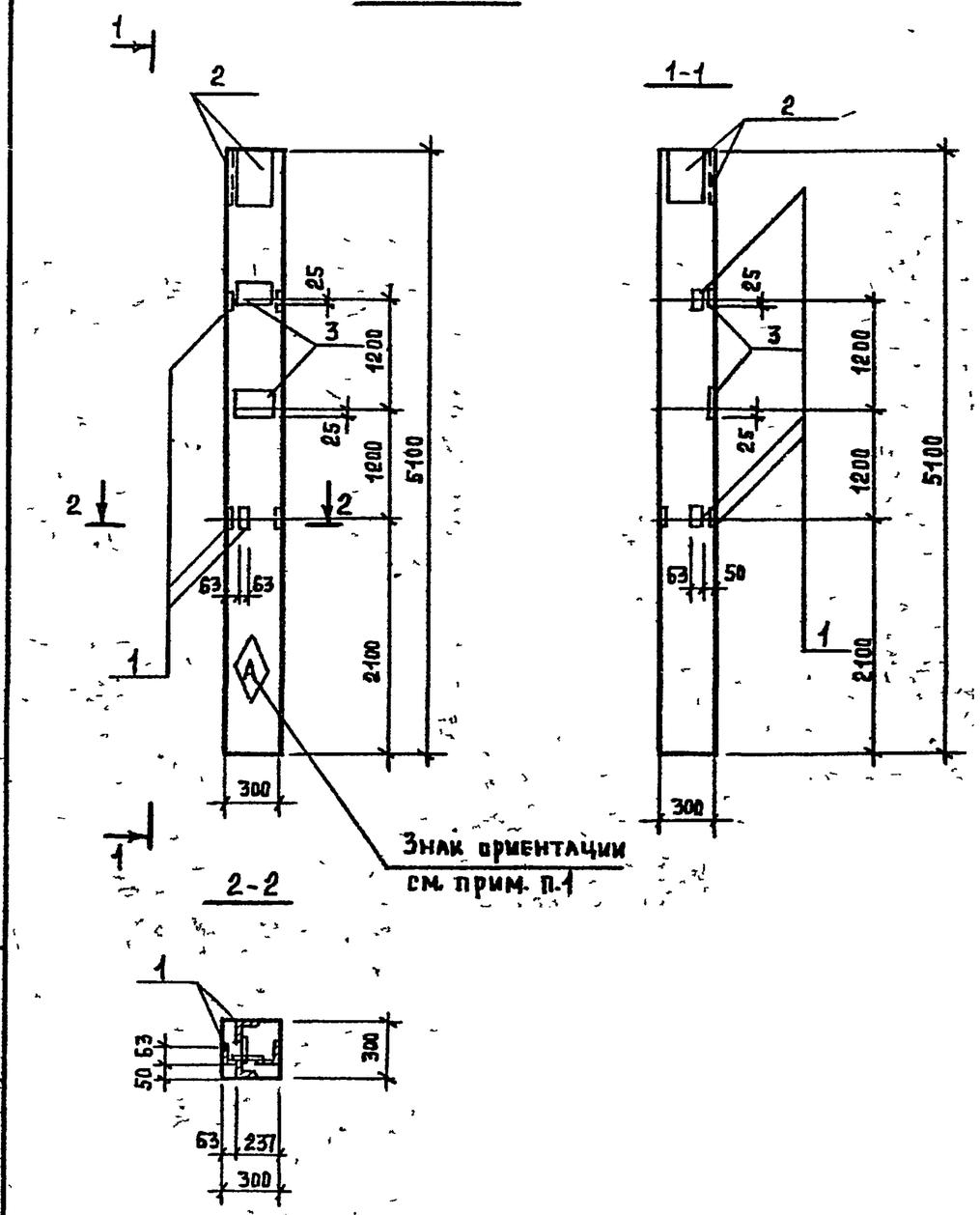

Формат	Зона	Поз	Обозначение	Наименование	Кол	Примеч
				1К513-2е		
				Сборочный чертеж		
			1 В231-2, вып 1	1К513-2		
				Сборочные единицы		
		1	1.400-6/76, вып 1	Изделие закладное М1-13	3	1 7кг
		2		Изделие закладное М1-5-3	2	8 2кг
		3		Изделие закладное М1-7-8	2	10 0кг

1. Знак ориентации нанести несмываемой краской

Нач отд	Юшков		07.90	Т П. 416-6-39 90	КНИ-10
Рук гр	Белобородова		07.90		
Инж	Губчик		07.90		
Н. контр	Агашкова		07.90	Колонна 1К513-2е	Стадия: Р; Масса; Масштаб
					Лист; Листов 1
					Госагропром БССР БЕЛАГРОПРОЕКТ г Минск

Привязан

Инв. №

Инв. № подл | Подпись и дата | Взам инв №

Копировал Панасенко 2759-02 формат А3

Альбом 2

Типовой проект

1БСТ6-1АIIIТ-а, 1БСТ6-3АIIIТ-а, 1БСТ6-1АIIIТ-б, 1БСТ6-3АIIIТ-б

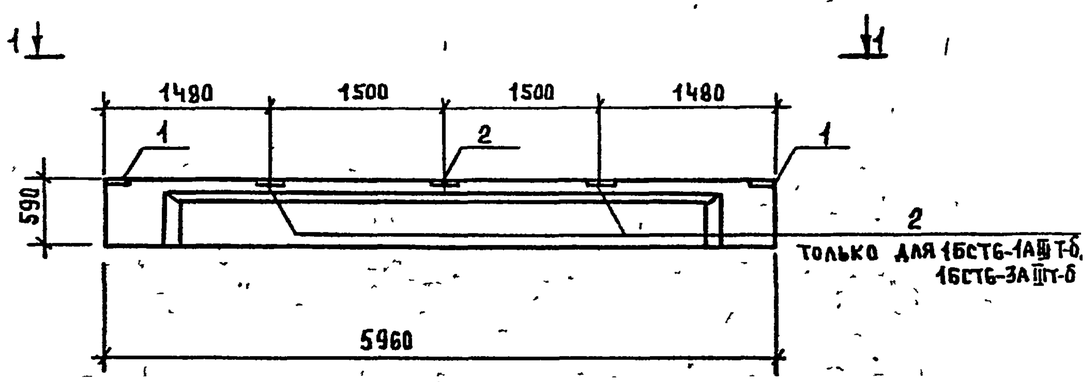

1-1

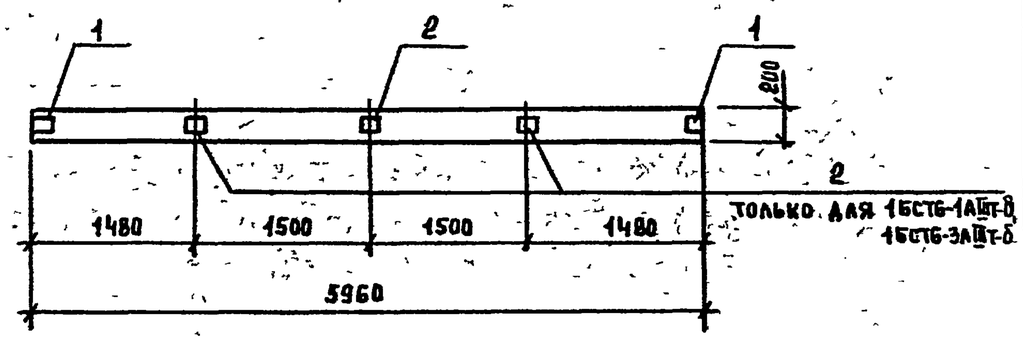

Формат	Зона	Поз	Обозначение	Наименование	Кол	Прим
				1БСТ6-1АIIIТ-а, 1БСТ6-3АIIIТ-а		
				Сборочный чертеж		
			1.462.1-10/80, вып 1	1БСТ6-1АIIIТ; 1БСТ6-3АIIIТ		
				Сборочные единицы		
		1	1.462.1-10/80, вып. 2	Изделие закладное М5	2	1,4 кг
		2		Изделие закладное М6	1	2,4 кг
				1БСТ6-1АIIIТ-б; 1БСТ6-3АIIIТ-б		
				Сборочный чертеж		
			1.462.1-10/80, вып 1	1БСТ6-1АIIIТ; 1БСТ6-3АIIIТ		
				Сборочные единицы		
		1	1.462.1-10/80, вып 2	Изделие закладное М5	2	1,4 кг
		2		Изделие закладное М6	3	2,4 кг

Нач.отд.	Юшков		07.90
Рук. гр	Белобородов		07.90
Инж.	Губчик		07.90
Н контр	Агашкова		07.90

Т.П 416-6-39.90 КЖИ-11

Балка 1БСТ6-1АIIIТ-а; 1БСТ6-3АIIIТ-а; 1БСТ6-1АIIIТ-б, 1БСТ6-3АIIIТ-б

Стадия	Масса	Масштаб
Р		
Лист	Листов 1	

Госагропром БССР БелАгропроект г Минск

Привязан

Инв №

Взам инв №

Подпись и дата

Копировал Панасенко 2759-02 формат А3

Альбом 2

Типовой проект

ПСД60.12.30-Т-а, ПСД60.12.30-Т-б

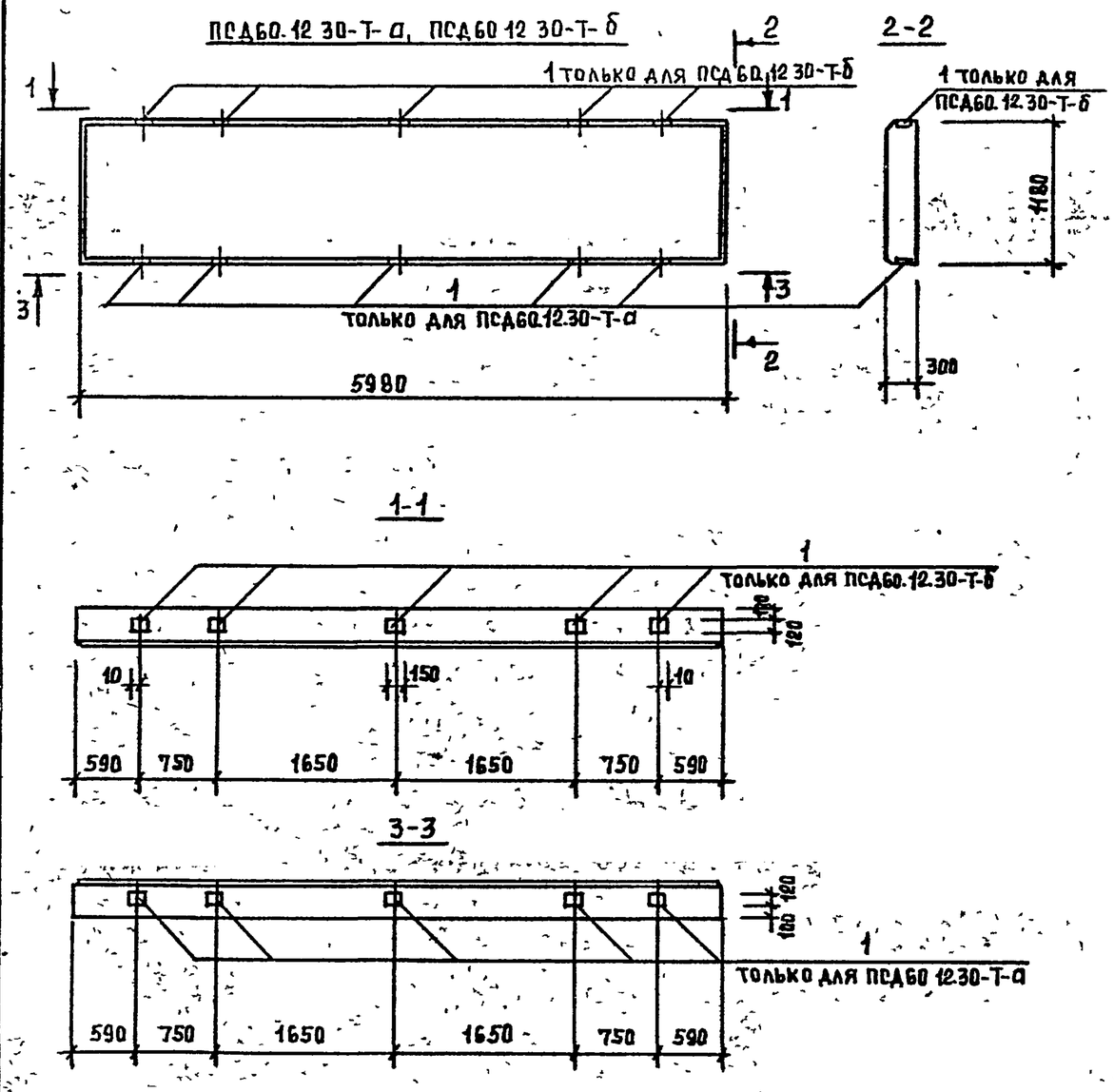

Формат	Зона	Поз	Обозначение	Наименование	Кол	Примеч
				ПСД60.12.30-Т-а, ПСД60.12.30-Т-б		
				Сборочный чертеж		
			1.832.1-9. вып.1	ПСД60.12.30-Т		
				Сборочные единицы		
		1	1.832.1-9 вып.2	Изделие закладное М1	5	1.7 кг

Нач отд	Юшков		07.90
Рук гр	Белобородова		07.90
Вед инж	Черткова		07.90
Н контр	Агашкова		07.90

Т.П. 416-6-39.90 КНИ-12

Панель ПСД60.12.30-Т-а
ПСД60.12.30-Т-б

Стадия	Масса	Масштаб
Р		
Лист	Листов 1	

Госагропром БССР
Белагропроект
г. Минск

Привязан

Инв №

Взам. инв № | Подпись и дата | Инв № подл

Копировал Панасенко 2759-02 формат А3

Альбом 2

ПСД60.12.30-Т-В

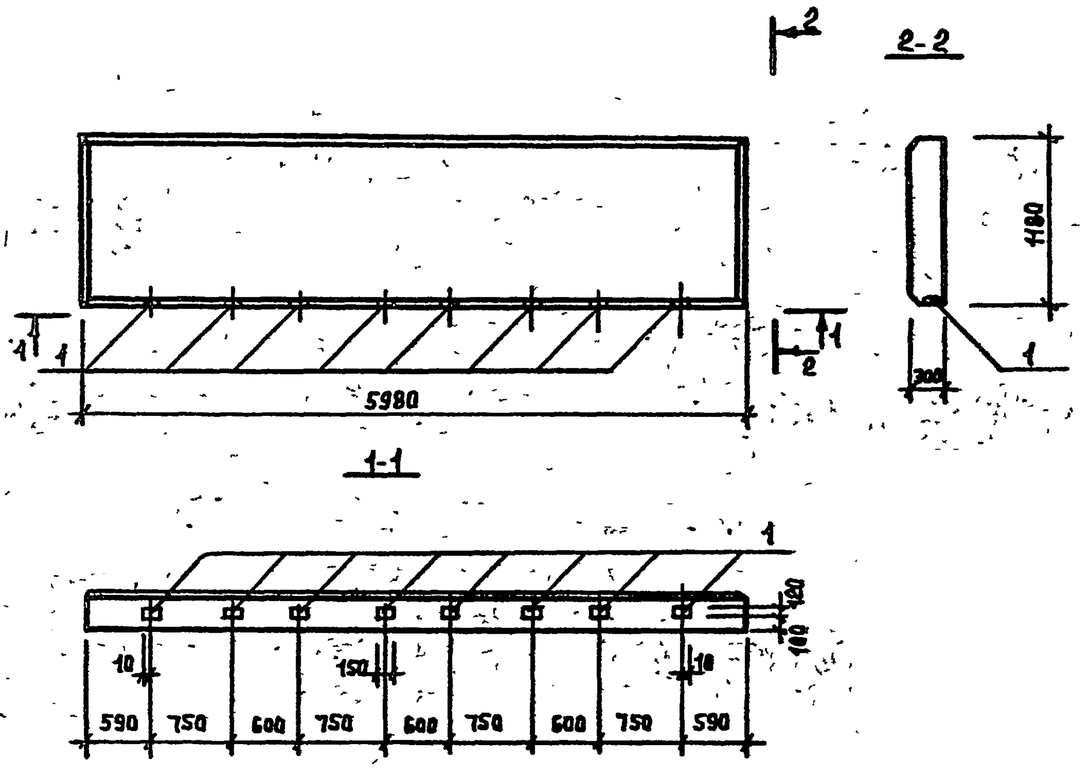

Формат	Зона	Поз	Обозначение	Наименование	Кол	Примеч
				ПСД60.12.30-Т-В		
				Сборочный чертеж		
			1.832.1-9, вып.1	ПСД60.12.30-Т		
				Сборочные единицы		
		1	1.832.1-9, вып 2	Изделие закладное М1	8	1,7кг

Нач.отд	Юшков		07.90
Рук.гр	Белобородова		07.90
Инж.	Губчик		07.90
Н.контр	Агашкова		07.90

Т.П. 416-6-39.90 КЖИ-13

Панель ПСД60.12.30-Т-В

Стадия	Масса	Масштаб
Р		

Лист | Листов 1

Госагропром БССР Белагропроект г. Минск

Привязан:

Инв. №

Инв. № подл. | Подпись и дата | Взам. инв. №

Копировал Панасенко 2759-02 формат А3

Альбом 2

ПСД12.12.30-Т-а; ПСД6.12.30-Т-а

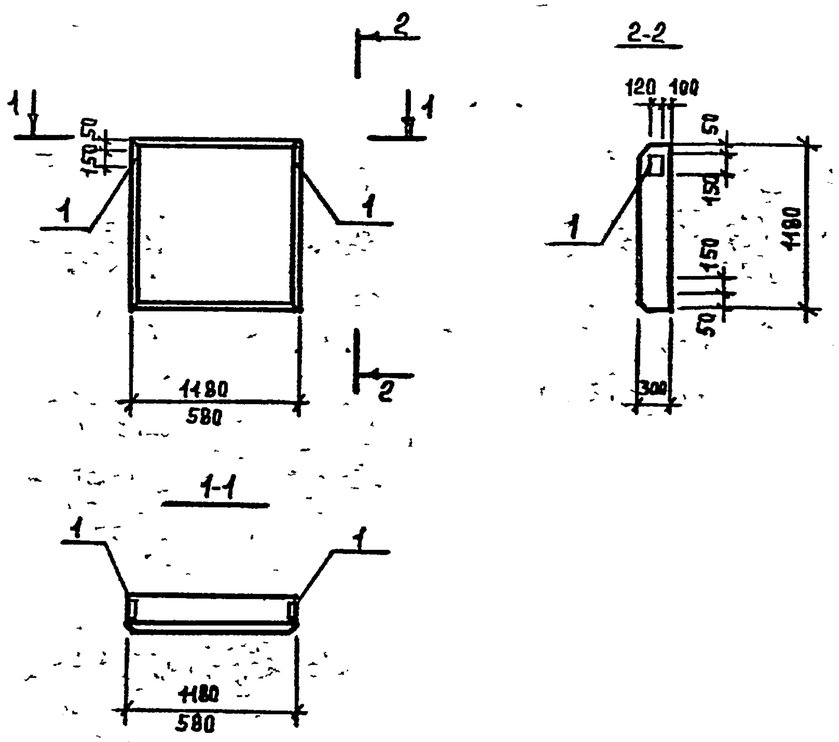

Формат	Зона	Поз	Обозначение	Наименование	Кол.	Примеч.
				ПСД12.12.30-Т-а, ПСД6.12.30-Т-а		
				Сборочный чертеж		
			1.832.1-9, вып 1	ПСД12.12.30-Т; ПСД6.12.30-Т		
				Сборочные единицы		
		1	1.832.1-9, вып.2	Изделие закладное М-1	2	1.7 кг

Нач.отд.	Юшков		07.90
Рук.гр.	Белобородов		07.90
Инж.	Губчик		07.90
Н.контр.	Агашкова		07.90

Т.П. 416-6-39.90 КЖИ-14

Панель ПСД 12.12.30-Т-а
ПСД6.12.30-Т-а

Стадия	Масса	Масштаб
Р		

Лист | Листов 1

Госагропром БССР
Белагропроект
г. Минск

Привязан:

Инв. №

Инв. № подл. | Подпись и дата | Взам. инв. №

Копировал Панасенко 2759-02 Формат А3

Альбом 2

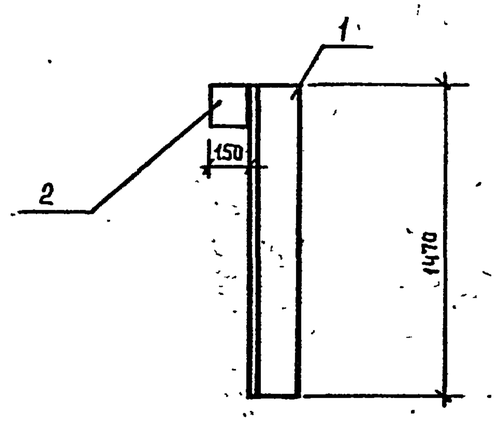

Формат	Зона	Поз.	Обозначение	Наименование	Кол.	Примеч.
				Металлическая насадка НФ4-а		
				Детали		
		1		Уголок 160х160х10 ГОСТ 8509-86 / С245 ГОСТ 27772-88 L=1470	1	36,3 кг
		2		Лист 10х100х150 ГОСТ 19903-74 / С245 ГОСТ 27772-88	1	1.18 кг

Привязан:

Инв. №

Нач.отд.	Юшков		07.90
Рук.гр.	Белобородова		07.90
Инж.	Губчик		07.90
Н.контр.	Агашкова		07.90

Т.П. 416-6-39.90 КЖИ-15

Металлическая насадка НФ4-а

Стадия	Масса	Масштаб
Р	37,5 кг	
Лист	Листов 1	

Госагропром БССР Белагропроект г. Минск

Взам. инв. № | Подпись и дата | Инв. № подл.

Формат А4

Альбом 2

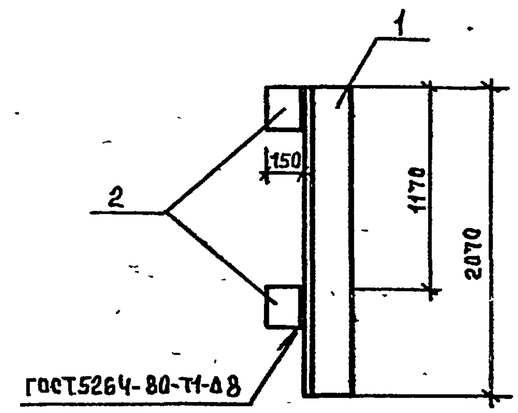

Формат	Зона	Поз.	Обозначение	Наименование	Кол.	Примеч.
				Металлическая насадка НФ4-б		
				Детали		
				Уголок 160х160х10 ГОСТ 8509-86 / С245 ГОСТ 27772-88 L=2070	1	51.07 кг
				Лист 10х100х150 ГОСТ 19903-74 / С245 ГОСТ 27772-88	2	1.18 кг

Привязан:

Инв. №

Нач.отд.	Юшков		07.90
Рук.гр.	Белобородова		07.90
Инж.	Губчик		07.90
Н.контр.	Агашкова		07.90

Т.П. 416-6-39.90 КЖИ-16

Металлическая насадка НФ4-б

Стадия	Масса	Масштаб
Р	53,4 кг	
Лист	Листов 1	

Госагропром БССР Белагропроект г. Минск

Взам. инв. № | Подпись и дата | Инв. № подл.

2759-02

Формат А4

Альбом 2

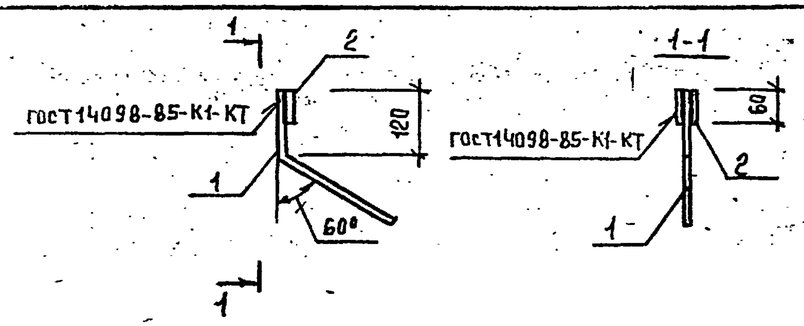

Формат	Зона	Поз	Обозначение	Наименование	Кол	Примеч
				Детали		
		1		14-А-I ГОСТ5781-82, L=360	1	0,44кг
				Лист 10х40х60 ГОСТ19903-74 / С245 ГОСТ27772-88	1	0,19кг

Нач. отд	Юшков		07.90	ТП 416-6-39 90	КЖИ-17	
Рук. гр.	Белобородова		07.90			
Инж.	Губчик		07.90			
Н. контр.	Агашкова		07.90	Изделие соединительное МС12-а	Стадия: Р; Масса: 0,63кг; Масштаб:	
					Лист; Листов 1	
					Госагропром БССР Белагропроект г. Минск	

Взам. инв. №; Подпись и дата; Инв. № подл.

Формат А4

Альбом 2

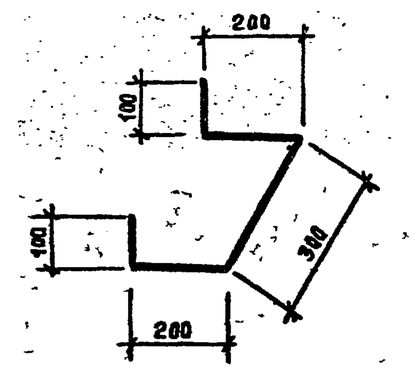

Нач. отд.	Юшков		07.90	ТП 416-6-39 90	КЖИ-18	
Рук. гр.	Белобородова		07.90			
Инж.	Губчик		07.90			
Н. контр.	Агашкова		07.90	Изделие закладное МН-3	Стадия: Р; Масса: 1,5кг; Масштаб:	
					Лист; Листов 1	
				10-А-I ГОСТ 5781-82, L=900	Госагропром БССР Белагропроект г. Минск	

Взам. инв. №; Подпись и дата; Инв. № подл.

Копировал Панасенко 2759-02 Формат А4

Альбом 2

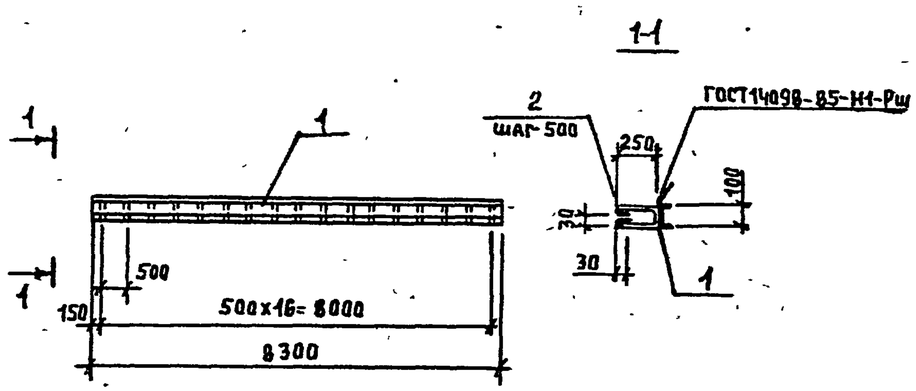

Формат	Зона	Поз.	Обозначение	Наименование	Кол.	Примеч.
				Детали		
		1		Швеллер $\frac{16\ ГОСТ\ 8240-72}{С245\ ГОСТ\ 27772-88}$ L=8300	1	117.86 кг
		2		10-А-I ГОСТ 5781-82, L=720	17	0,45 кг

Привязан:

Инв. №

Нач. отд.	Юшков		07.90
Рук. гр.	Белобородова		07.90
Инж.	Губчик		07.90
Н. контр.	Агашкова		07.90

Т.П. 416-6-39.90 КЖИ-19

Изделие закладное МН-1

Стадия	Масса	Масштаб
Р		

Лист | Листов 1

Госагропром БССР Белагропроект г. Минск

Формат А4

Взам. инв. № | Подпись и дата | Инв. № подл.

Альбом 2

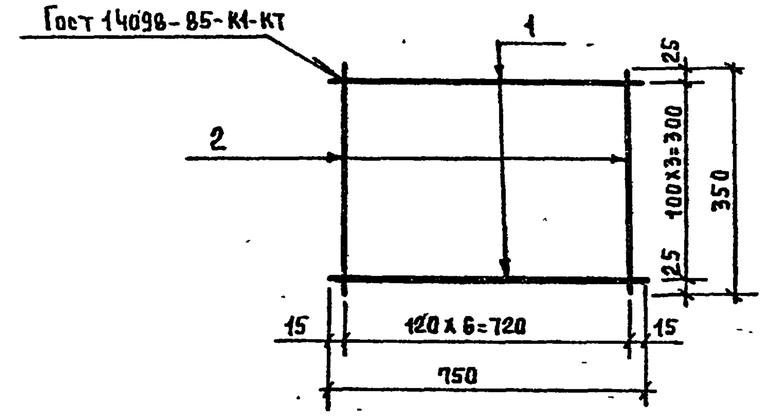

Формат	Зона	Поз.	Обозначение	Наименование	Кол.	Примеч.
				Детали		
		1		6-А-I ГОСТ 5781-82, L=750	4	0,17 кг
		2		6-А-I ГОСТ 5781-82, L=350	7	0,08 кг

Привязан:

Инв. №

Нач. отд.	Юшков		07.90
Рук. гр.	Белобородова		07.90
Инж.	Губчик		07.90
Н. контр.	Агашкова		07.90

Т.П. 416-6-39.90 КЖИ-20

Сетка С-5

Стадия	Масса	Масштаб
Р	1.24 кг	

Лист. | Листов 1

Госагропром БССР Белагропроект г. Минск

Взам. инв. № | Подпись и дата | Инв. № подл.

Копировал. Панасенко 2759-02

Формат А4

Альбом 2

МН-2

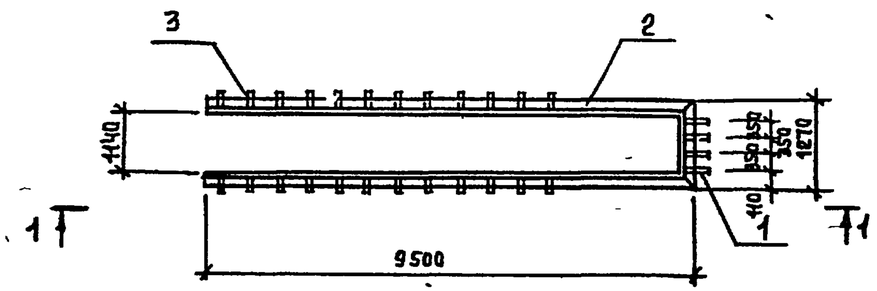

1-1

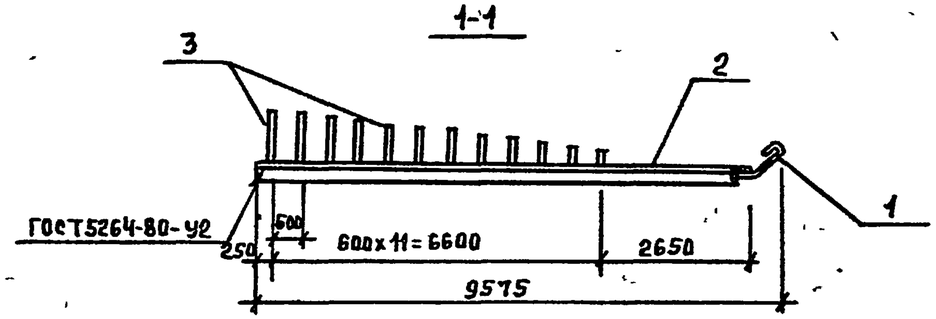

поз 1

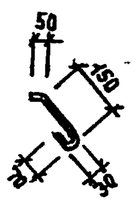

Длина развертки L=300 мм

Формат	Зона	Поз	Обозначение	Наименование	Кол.	Примеч.
				МН-2		
				Детали		
		1		6-А-I ГОСТ 5781-82, L=300	4	0,07 кг
		2		Уголок $\frac{100x63x8\ ГОСТ\ 8510-86}{С235\ ГОСТ\ 27772-88}$ L=20300		200,4 кг
		3		Полоса $\frac{10x80\ ГОСТ\ 19903-74}{С245\ ГОСТ\ 27772-88}$ L=2000(200...50)		11,3 кг

Нач.отд.	Юшков		07.90
Рук.гр.	Белобородова		07.90
Инж.	Губчик		07.90
Н.контр.	Агашкова		07.90

Т.П. 416-6-39.90 КЖИ-21

Изделие закладное МН-2

Стадия	Масса	Масштаб
Р	212,0 кг	
Лист	Листов 1	

Госагропром БССР Белагропроект г. Минск

Привязан

Инв. №

Инв. № подл. | Подпись и дата | Взам. инв. №

Копировал Панасенко 2759-02 Формат А3

Альбом 2

МН-4

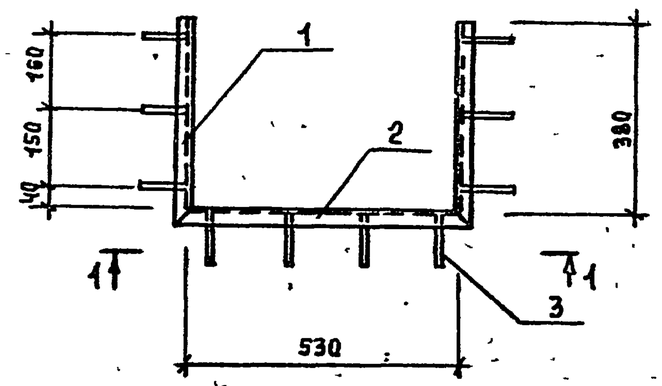

1-1

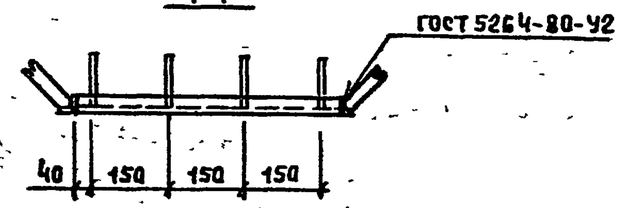

Поз. 3

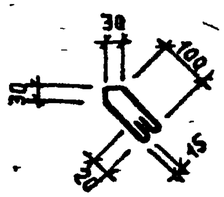

Длина развертки L=330мм

Формат	Зона	Поз.	Обозначение	Наименование	Кол	Примеч.
				МН-4		
				Детали		
		1		Уголок $\frac{50x50x5\ ГОСТ\ 8509-86}{С235\ ГОСТ\ 27772-88}$ L=410	2	1,55 кг
		2		Уголок $\frac{50x50x5\ ГОСТ\ 8509-86}{С235\ ГОСТ\ 27772-88}$ L=590	1	2,22 кг
		3		6-А-I ГОСТ 5781-82, L=330	10	0,07 кг

Нач отд	Юшков		07.90
Рук гр	Белобородова		07.90
Инж	Гусечик		07.90
Н. контр	Агашкова		07.90

Т.П. 416-6-39.90 КЖИ-22

Изделие закладное МН-4

Стадия	Масса	Масштаб
Р	6,02 кг	
Лист	Листов 1	

Госагропром БССР Белагропроект г. Минск

Привязан:

Инв №

Инв № подл. | Подпись и дата | Взам. инв. №

Копировал Панасенко

2759-02

Формат А3

Альбом 2

МН-5

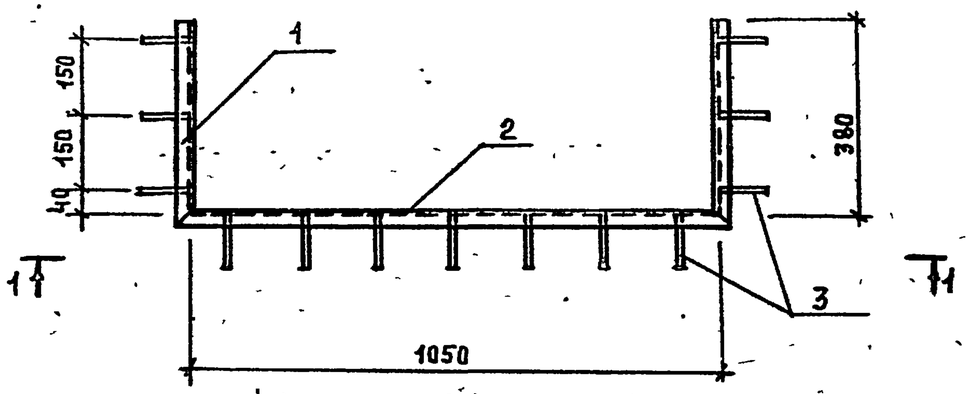

1-1

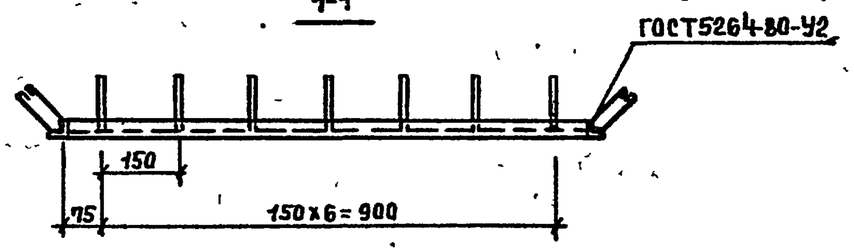

Поз.3

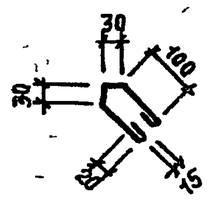

Формат	Зона	Поз.	Обозначение	Наименование	Кол	Примеч
				МН-5		
				Детали		
		1		Уголок $\frac{50х50х5\ ГОСТ\ 8509-86}{С235\ ГОСТ\ 27772-88}$ L=410	2	1.55 кг
		2		Уголок $\frac{50х50х5\ ГОСТ\ 8509-86}{С235\ ГОСТ\ 27772-88}$ L=1110	1	4.18 кг
		3		6-А-I ГОСТ 5781-82, L=330	13	0,07 кг

Нач отд	Юшков		07.90
Рук гр.	Белобородова		07.90
Инж	Губчик		07.90
Н контр	Агашкова		07.90

Т.п. 416-6-39.90 КЖИ-23

Изделие закладное МН-5

Стадия	Масса	Масштаб
Р	8,19 кг	

Лист | Листов 1

Госагропром БССР Белагропроект г. Минск

Привязан

Инв №

Взам инв № | Подпись и дата | Инв № подл

Копировал Панасенко

2759-02

формат А3

Альбом 2

Типовой проект

МН-6

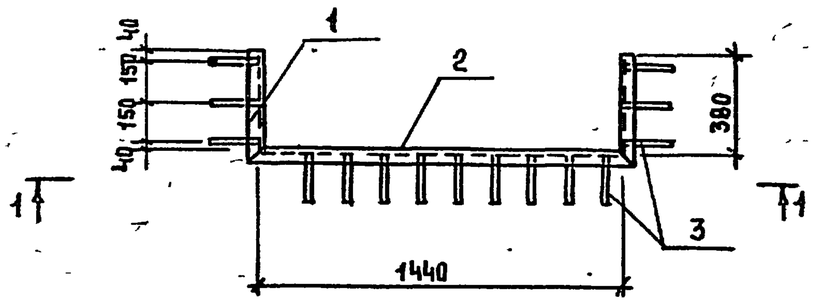

1-1

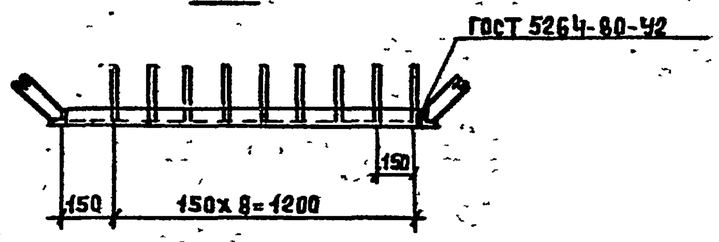

поз. 3

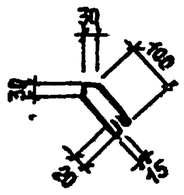

Длина ростверка L=330мм

Формат	Зона	Поз	Обозначение	Наименование	Кол.	Примеч.
				МН-6		
				Детали		
		1		Уголок $\frac{50х50х5\ ГОСТ\ 8509-86}{С235\ \ ГОСТ\ 27772-88}$ L=410	2	1,55 кг
		2		Уголок $\frac{50х50х5\ ГОСТ\ 8509-86}{С235\ \ ГОСТ\ 27772-88}$ L=1500	1	5,66 кг
		3		6-А-I ГОСТ 5781-82, L=330	15	0,07 кг

Нач.отд	Ющков		07.90
Рук.гр	Белобородова		07.90
Инж	Губчик		07.90
Н.контр	Агашкова		07.90

Т.П. 416-6-39.90 КЖИ-24

Изделие закладное МН-6

Стадия	Масса	Масштаб
Р	9,81	

Лист | Листов 1

Госагропром БССР Белагропроект г. Минск

Привязан:

Инв. №

Инв.№подл | Подпись и дата | Взам.инв.№

Копировал Панасенко 2759-02 Формат А3

Альбом 2

МН-7

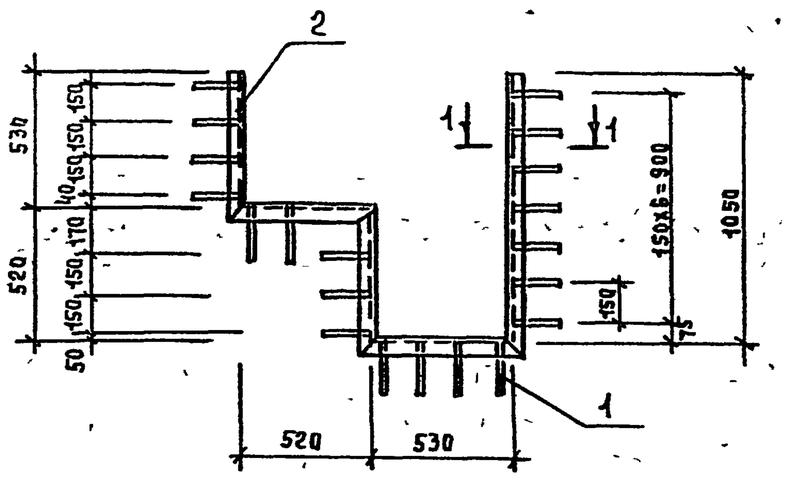

1-1

ГОСТ5264-80-У2

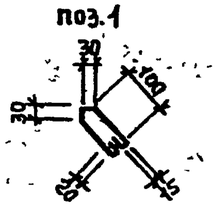

Длина развертки L=330мм

Формат	Зона	Поз.	Обозначение	Наименование	Кол.	Примеч.
				МН-7		
				Детали		
		1		Б-А-I ГОСТ 5781-82, L=330	20	0,07 кг
		2		Уголок 50х5 ГОСТ 8509-86 / С235 ГОСТ27772-88 L=3150	1	11,88 кг

Нач.отд	Юшков		07.90	Т.П. 416-6-39.90	КЖИ-25	
Рук.гр	Белобородова		07.90			
Инж	Губчик		07.90			
Н.контр	Агашкова		07.90	Изделие закладное МН-7	Стадия: Р	Масса: 13,28 кг; Масштаб:
					Лист	Листов 1
					Госагропром БССР Белагропроект г.Минск	

Привязан

Инв №

Инв.№подл | Подпись и дата | Взам. инв.№

Копировал Панасенко

2759-02

Формат А3

Альбом 2

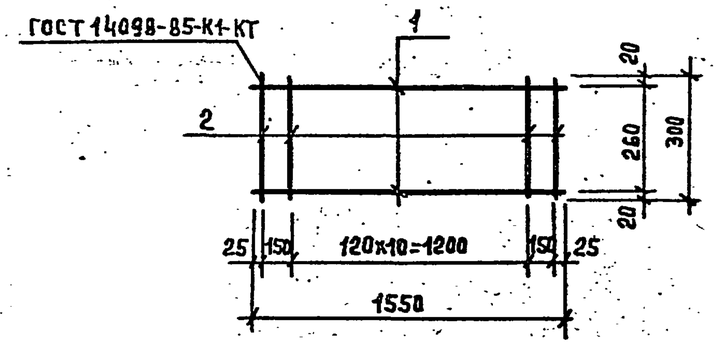

Типовой проект

Формат	Зона	Поз	Обозначение	Наименование	Кол	Примеч
				Детали		
		1		16-А-I ГОСТ 5781-82, L=1550	2	2,45 кг
		2		8-А-I ГОСТ 5781-82, L=300	13	0,12 кг

Привязан

Инв №

Нач.отд	Юшков		07.90
Рук.гр.	Белобородова		07.90
Инж.	Губчик		07.90
Н.контр	Агашкова		07.90

Т.П 416-6-39.90 КЖИ-26

Каркас КР-1

Стадия	Масса	Масштаб
Р	6,46 кг	

Лист | Листов 1

Госагропром БССР Белагропроект г. Минск

Формат А4

Взам. инв.№ | Подпись и дата | Инв.№ подл.

Альбом 2

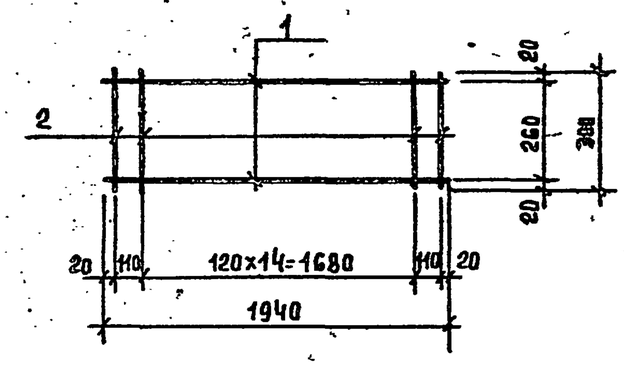

Типовой проект

Формат	Зона	Поз.	Обозначение	Наименование	Кол	Примеч
				Детали		
		1		16-А-I ГОСТ 5781-82, L=1940	2	3,07 кг
		2		6-А-I ГОСТ 5781-82, L=300	16	0,12 кг

Привязан

Инв.№

Нач.отд	Юшков		07.90
Рук.гр.	Белобородова		07.90
Инж.	Губчик		07.90
Н.контр	Агашкова		07.90

Т.П. 416-6-39.90 КЖИ-27

Каркас КР-2

Стадия	Масса	Масштаб
Р	8,18 кг	

Лист | Листов 1

Госагропром БССР Белагропроект г. Минск

Копировал Панасенко 2759-02 Формат А4

Взам. инв.№ | Подпись и дата | Инв.№ подл.

Альбом 2

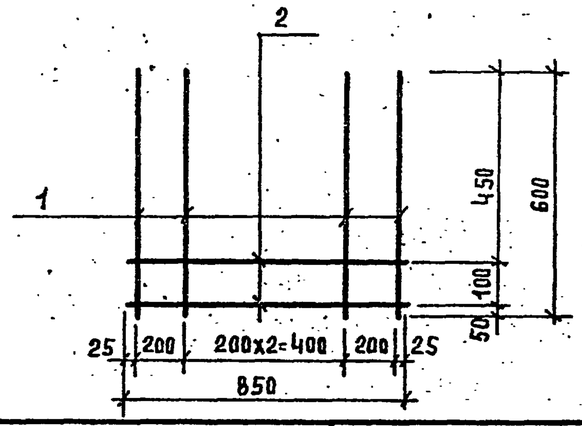

Формат	Зона	Поз.	Обозначение	Наименование	Кол.	Примеч.
				Детали		
		1		12-А-III ГОСТ 5781-82, l=600	5	0,53 кг
		2		8-А-III ГОСТ 5781-82, l=850	2	0,34 кг

Типовой проект

Привязан:

Инв. №

Нач. отд.	Юшков		07.90
Рук. гр.	Белобородова		07.90
Инж.	Губчик		07.90
Н. контр.	Агашкова		07.90

Т.П. 416-6-39.90 КЖИ-28

Сетка С1

Стадия	Масса	Масштаб
Р	3,33 кг	
Лист	Листов 1	

Госагропром БССР Белагропроект г. Минск

Взам. инв. № | Подпись и дата | Инв. № подл.

Формат А4

Альбом 2

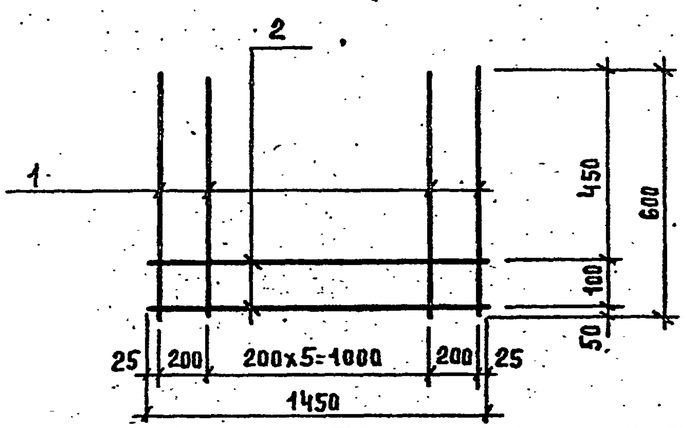

Формат	Зона	Поз.	Обозначение	Наименование	Кол.	Примеч.
				Детали		
		1		12-А-III ГОСТ 5781-82, l=600	8	0,53 кг
		2		8-А-III ГОСТ 5781-82, l=1450	2	0,57 кг

Типовой проект

Привязан:

Инв. №

Нач. отд.	Юшков		07.90
Рук. гр.	Белобородова		07.90
Инж.	Губчик		07.90
Н. контр.	Агашкова		07.90

Т.П. 416-6-39.90 КЖИ-29

Сетка С2

Стадия	Масса	Масштаб
Р	5,38 кг	
Лист	Листов 1	

Госагропром БССР Белагропроект г. Минск

Взам. инв. № | Подпись и дата | Инв. № подл.

Копировал. Панасенко 2759-02

Формат А4

Альбом 2

Типовой проект

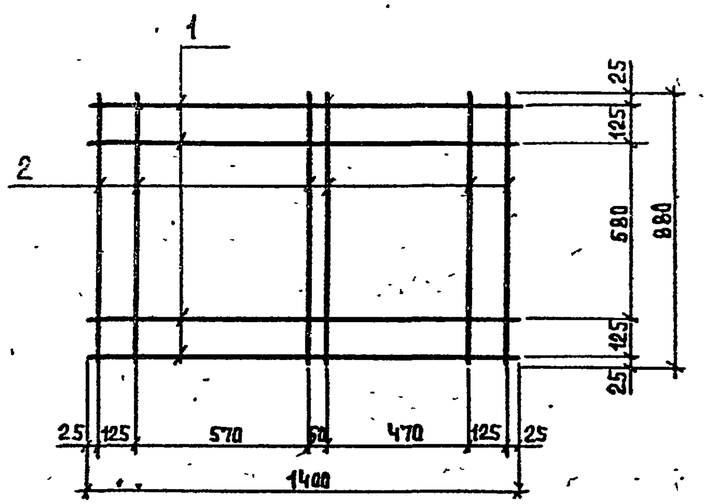

Формат	Зона	Поз.	Обозначение	Наименование	Кол.	Примеч.
				Детали		
		1		8-А-I ГОСТ 5781-82 l=1400	4	0,6 кг
		2		8-А-I ГОСТ 5781-82 l=880	6	0,4 кг

Привязан:

Инв. №

Нач. отд.	Юшков		07.90
Рук. гр.	Белобородова		07.90
Вед. инж.	Черткова		07.90
Н. контр.	Агашкова		07.90

Т.П. 416-6-39.90 КЖИ-30

Сетка С3

Стадия	Масса	Масштаб
Р	4,8 кг	
Лист	Листов 1	

Госагропром БССР
Белагропроект
г. Минск

Взам. инв. № | Подпись и дата | Инв. № подл.

Формат А4

28

Альбом 2

Типовой проект

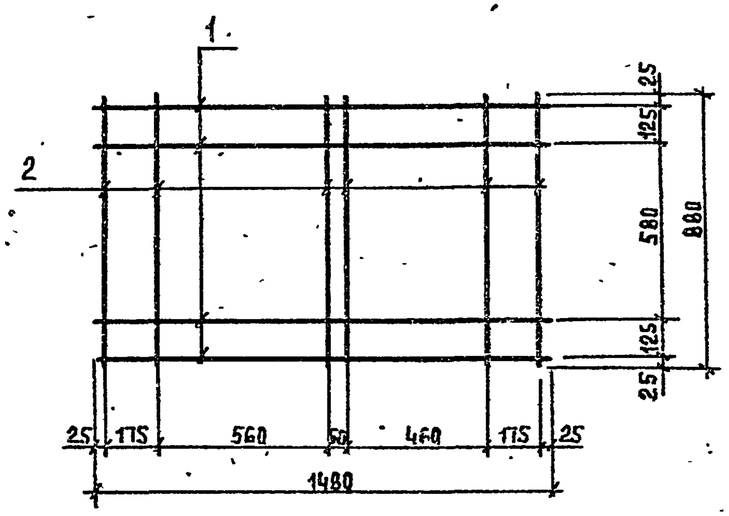

Формат	Зона	Поз.	Обозначение	Наименование	Кол.	Примеч.
				Детали		
		1		8-А-I ГОСТ 5781-82 l=1480	4	0,6 кг
		2		8-А-I ГОСТ 5781-82 l=880	6	0,4 кг

Привязан:

Инв. №

Нач. отд.	Юшков		07.90
Рук. гр.	Белобородова		07.90
Вед. инж.	Черткова		07.90
Н. контр.	Агашкова		07.90

Т.П. 416-6-39.90 КЖИ-31

Сетка С4

Стадия	Масса	Масштаб
Р	4,8 кг	
Лист	Листов 1	

Госагропром БССР
Белагропроект
г. Минск

Взам. инв. № | Подпись и дата | Инв. № подл.

Копировал Панасенко 2759-02 Формат А4

Альбом 2

Типовой проект

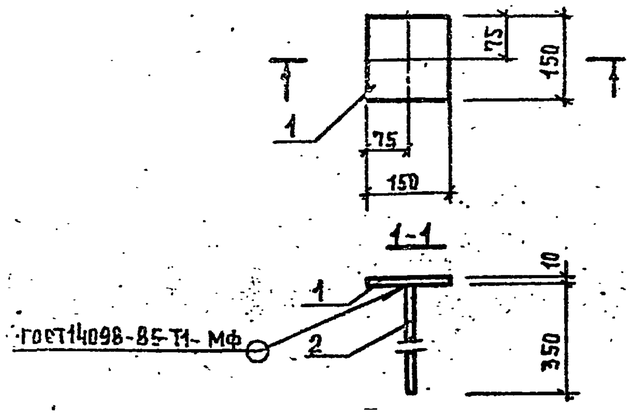

Формат	Зона	Поз.	Обозначение	Наименование	Кол.	Примечание
				Детали		
		1		Лист $\frac{10\times150\times150\ ГОСТ19903-74}{С255\ ГОСТ27772-88}$	1	1.77 кг
		2		10-АI ГОСТ5781-82, L=350	1	0.230 кг

Сварку производить электродами Э-42 по ГОСТ 9467-75

Привязан:

Инв №

Нач.отд.	Юшков		07.90
Рук.гр.	Белобородова		07.90
Инж	Пясецкая		07.90
Н. контр.	Агашкова		07.90

Т.П. 416-6-39.90 КЖИ-32

Анкер А-1

Стадия	Масса	Масштаб
Р	2.000кг	
Лист	Листов 1	

Госагропром БССР
Белагропроект
г. Минск

Формат А4

Взам. инв. № | Подпись и дата | Инв. № подл.

Альбом 2

Типовой проект

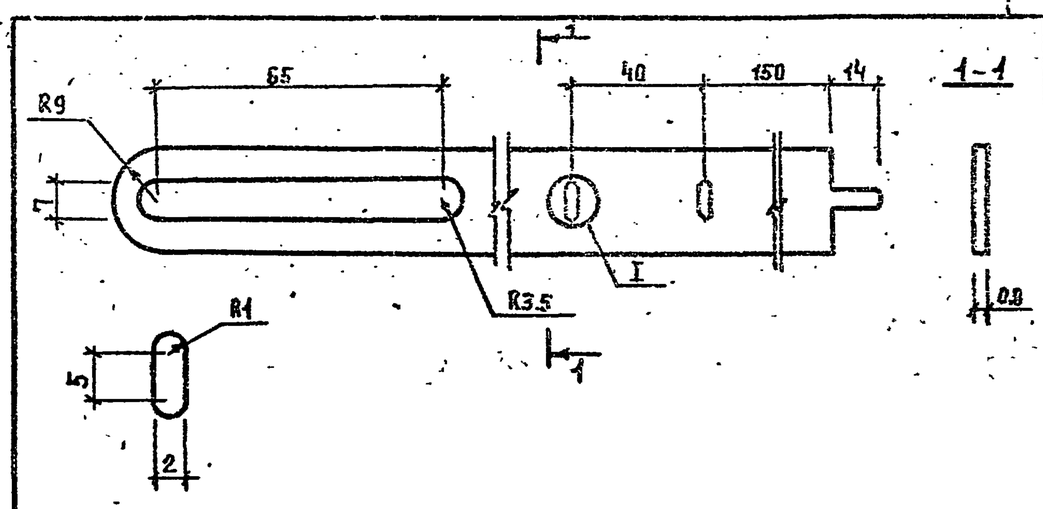

Изделие для варианта с подвесным потолком.

Привязан:

Инв №

Нач.отд.	Юшков		07.90
Рук.гр	Белобородова		07.90
Инж.	Пясецкая		07.90
Н. контр	Агашкова		07.90

Т.П. 416-6-39.90 КЖИ-33

Подвеска П-1

Стадия	Масса	Масштаб
Р	0.038кг	
Лист	Листов 1	

ОЦ $\frac{Б\text{-}ПН\text{-}Н9\text{-}08\times18\times350\ ГОСТ19904\text{-}74}{ОН\text{-}КР\text{-}1\ ГОСТ14918\text{-}80}$

Госагропром БССР
Белагропроект
г. Минск

Взам. инв. № | Подпись и дата | Инв. № подл.

Копировал. Панасенко 2759-02 Формат А4

Альбом 2

Типовой проект

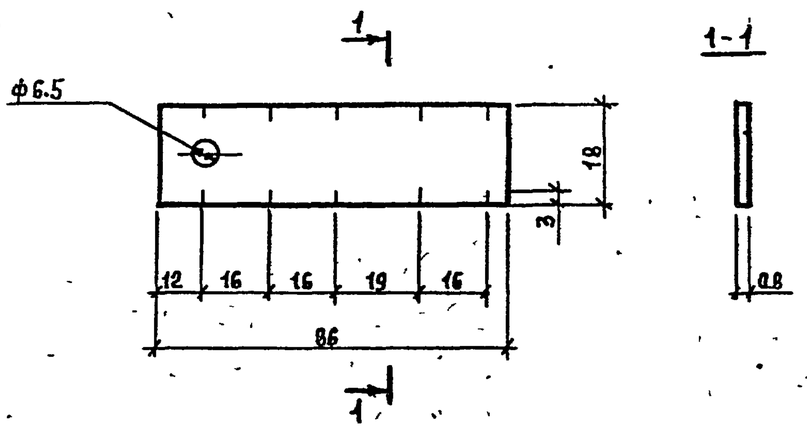

Изделие для варианта с подвесным потолком

Привязан:				
Инв. №				
Нач.отд	Юшков		07.90	т.п. 416-6-39.90 КЖИ-34
Рук.гр.	Белобородова		07.90	
Инж.	Пясецкая		07.90	
Н.контр.	Агашкова		07.90	Скоба подвески СП-1

Стадия	Масса	Масштаб
Р	0.009кг	
Лист	Листов 1	

ОЦ Б-ПН-НО-0,8х18х86 ГОСТ19904-74 / ОН-КР-1 ГОСТ14918-80

Госагропром БССР Белагропроект г.Минск

Формат А4

Инв.№ подл. | Подпись и дата | Взам. инв.№

Альбом 2

Типовой проект

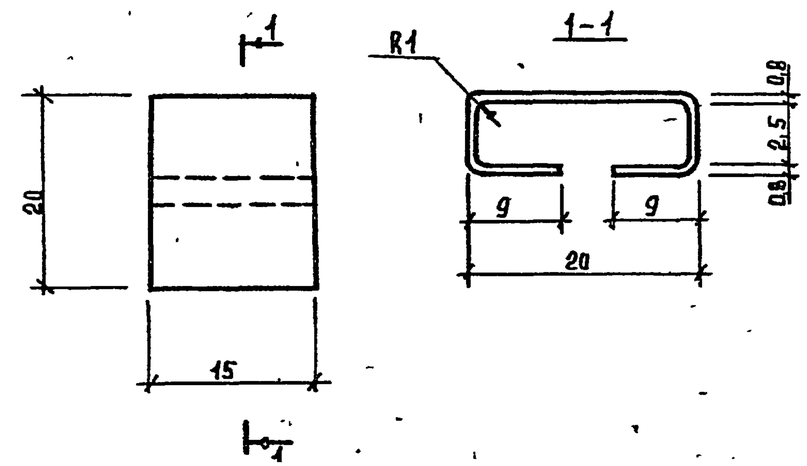

Изделие для варианта с подвесным потолком

Привязан:				
Инв. №				
Нач.отд	Юшков		07.90	т.п. 416-6-39.90 КЖИ-35
Рук.гр.	Белобородова		07.90	
Инж.	Пясецкая		07.90	
Н.контр.	Агашкова		07.90	Наездник Н-1

Стадия	Масса	Масштаб
Р	0.006	
Лист	Листов 1	

ОЦ Б-ПН-НО-0,8х15х43 ГОСТ19904-74 / ОН-КР-1 ГОСТ14918-80

Госагропром БССР Белагропроект г.Минск

Копировал Панасенко

2759-02

Формат А4

Инв.№ подл. | Подпись и дата | Взам. инв.№

Альбом 2

Типовой проект

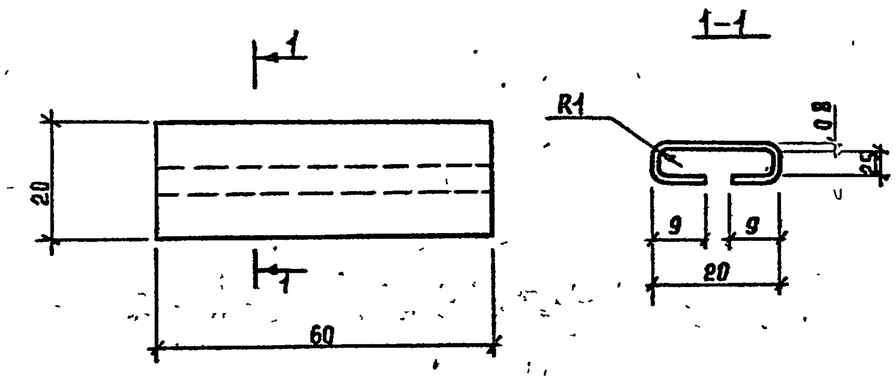

Изделие для варианта с подвесным потолком.

Привязан:							
Инв. №							
Нач. отд.	Юшков		07.90	Т.П. 416-6-39.90 КЖИ-36			
Рук. гр.	Белобородова		07.90				
Инж.	Пясецкая		07.90				
Н. контр.	Агашкова		07.90	Соединительная накладка СН-1	Стадия	Масса	Масштаб
					Р	0,023кг	
					Лист	Листов 1	
				ОЦ Б-ПН-НО-0,8х60х43 ГОСТ 19904-74 ОН-КР-1 ГОСТ 14918-80	Госагропром БССР Белагропроект г. Минск		

Взам. инв. № | Подпись и дата | Инв. № подл.

Формат А4

Альбом 2

Типовой проект

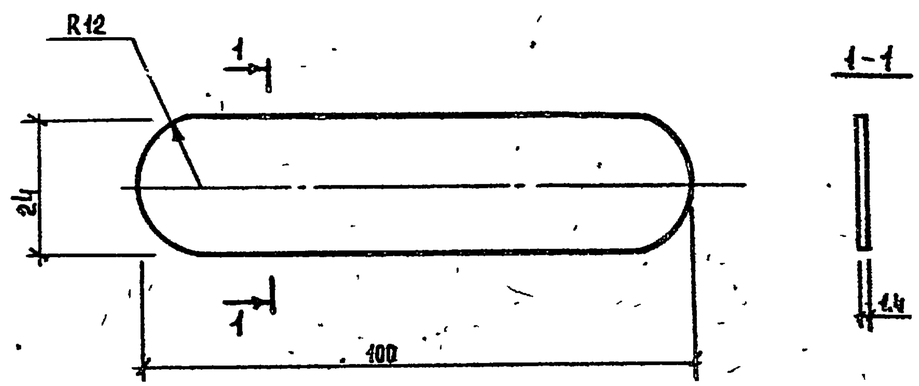

Изделие для варианта с подвесным потолком.

Привязан:							
Инв. №							
Нач. отд.	Юшков		07.90	Т.П. 416-6-39.90 КЖИ-37			
Рук. гр.	Белобородова		07.90				
Инж.	Пясецкая		07.90				
Н. контр.	Агашкова		07.90	Шпонка Ш-1	Стадия	Масса	Масштаб
					Р	0,003кг	
					Лист	Листов 1	
				Листовая фибра ФТ-24х100х1,4 ГОСТ 14613-83*Е	Госагропром БССР Белагропроект г. Минск		

Взам. инв. № | Подпись и дата | Инв. № подл.

Копировал. Панасенко 2759-02

Формат А4

Альбом 2

Типовой - проект

4ПБ48 - 8 - а

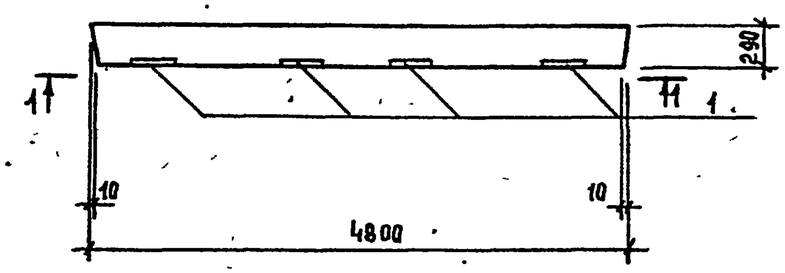

1-1

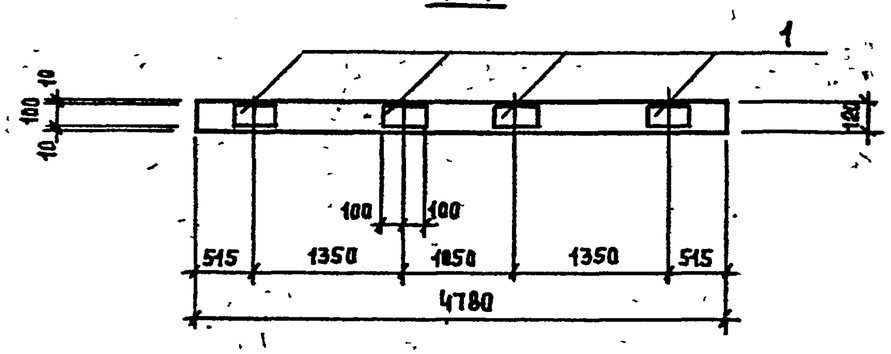

Формат	Зона	Поз.	Обозначение	Наименование	Кол.	Примеч.
				4ПБ48 - 8 - а		
				Сборочный чертеж		
			1.038.1-1, вып.4	4ПБ48-8		
				Сборочные единицы		
		1	1.400-15, вып.1	Изделие закладное МН101-3	4	1.2 кг

Нач.отд	Ушков		07.90
Рук.гр.	Белобородова		07.90
Вед.инж	Черткова		07.90
Н.контр	Агашкова		07.90

Т.п. 416-6-39.90 КЖИ-38

Перемычка 4ПБ48-8-а

Стадия	Масса	Масштаб
Р		
Лист	Листов 1	

Госагропром БССР Белагропроект г. Минск

Привязан:

Инв. №

Инв. №подл. | Подпись и дата | Взам. инв. №

Копировал Панасенко

2759-02

Формат А3