ТИПОВОЙ ПРОЕКТ

416-6-29.12.88

ОТРАСЛЕВОЙ

ПОЖАРНОЕ ДЕПО НА 6 АВТОМОБИЛЕЙ БЕЗ ЖИЛЫХ ПОМЕЩЕНИЙ

/ С ЖЕЛЕЗОБЕТОННЫМ КАРКАСОМ И ПАНЕЛЬНЫМИ СТЕНАМИ /

АЛЬБОМ IV

КЖИ. Строительные изделия

ТИПОВОЙ ПРОЕКТ
416-6-29.12.88.
ОТРАСЛЕВОЙ

ПОЖАРНОЕ ДЕПО НА 6 АВТОМОБИЛЕЙ БЕЗ ЖИЛЫХ ПОМЕЩЕНИЙ

/ С ЖЕЛЕЗОБЕТОННЫМ КАРКАСОМ И ПАНЕЛЬНЫМИ СТЕНАМИ /

АЛЬБОМ IV

КЖИ. Строительные изделия

Разработан:
Учреждением ИГ-548/7

Начальник Учреждения К. В. Кузьмин
Главный архитектор проекта Н. А. Соболева

Утвержден МВД СССР от 17.06.88
протокол отдела экспертизы проектов и смет
ФПУ МВД СССР № 51-88
Введен в действие Учреждением ИГ-548 г. Ленинград
Приказ от 13.06.88 №196

Альбом IV

Содержание альбома

Обозначение	Наименование	Стр.
416-6-29.12.88-КЖИ—00.00	Содержание	2,3
—00. ТУ	Технические условия	4
—01.01	Колонна 2КНД 4.28-1.2-1... 2КНД 4.28-1.2-2	5
—01.02	Колонна 2КНО 4.28-1.3-1 ... 2КНО 4.28-1.3-4	6
—01.02 СБ	Колонна 2КНО 4.28-1.3-1 ... 2КНО 4.28-1.3-4	7
—01.03	Колонна 2КНО 4.28-1.2-1 ... 2КНО 4.28- 1.2-5	8
—01.03 СБ	Колонна 2КНО 4.28-1.2-1 ... 2КНО 4.28 -1.2-5	9
—01.04	Колонна 2КН4.28-3-1, 2КН4.28-2-1	10
—01.05	Колонна (смотри таблицу исполнений)	11
—01.06	Колонна 2КВО 4.33-1,1-1 ... 2КВО4.33-1,1-7	12
—01.06 ВС	Колонна 2КВО 4.33-1,1-1 ... 2КВО4.33- 1,1-7.	
	Ведомость расхода стали	12
—01.06 СБ	Колонна 2КВО4.33-1,1-1 ... 2КВО4.33-1,1-7.	
	Сборочный чертеж	13
—01.07	Колонна 3КВО4.28-1,1-1 ... 3КВО4.28-1,1-2	14
—01.08	Колонна 2КВД 4.33-1,1-1 ... 2КВД 4.33-1,1-4	15
—01.09	Колонна 2КВ4.33-1,1 ... 2КВ4.33-1-4	16
—01.09 ВС	Колонна 2КВ4.33-1-1 ... 2КВ4.33-1-4.	
	Ведомость расхода стали	17
—01.10	Колонна (смотри таблицу исполнений)	17
—01.10 СБ	Колонна (смотри таблицу исполнений).	
	Сборочный чертеж	18
—01.11	Колонна 1КВО4.60-2.1-1 ... 1КВО4.60-2.1-8	19
—01.11 СБ	Колонна 1КВО4.60-2.1-1 ... 1КВО4.60-2.1-8.	
	Сборочный чертеж	20

Обозначение	Наименование	Стр.
416-6-29.12.88-КЖИ—02.01	Плита сантехническая (смотри таблицу	
	исполнений)	21,22
—02.01 СБ	Плита сантехническая (смотри таблицу	
	исполнений). Сборочный	
	чертеж	23...25
—03.01	Диафрагма 1Д26.28-1, 1Д56.33-1,	
	1Д56.33-2	26
—04.01	Стеновая панель (смотри таблицу	
	исполнений)	27
—04.01 СБ	Стеновая панель (смотри таблицу	
	исполнений). Сборочный чертеж	28
—04.02	Стеновая панель (смотри таблицу	
	исполнений)	29
—04.02 СБ	Стеновая панель (смотри таблицу	
	исполнений). Сборочный чертеж	30...32
—04.02 ВС	Стеновая панель (смотри таблицу	
	исполнений). Ведомость расхода стали	33
—04.03	Стеновая панель (смотри таблицу	
	исполнений)	34
—04.03 СБ	Стеновая панель (смотри таблицу	
	исполнений). Сборочный чертеж	35
—04.04	Стеновая панель (смотри таблицу	
	исполнений)	36
—04.04 СБ	Стеновая панель (смотри таблицу	
	исполнений). Сборочный чертеж	37

416-6-29.12.88

Инв. № подл. | Подпись и дата | Взам. инв. №

Альбом IV

416-6-29.12.88

Обозначение	Наименование	Стр.
416-6-29.12.88-КЖИ – 05.01	МПЛ-28	38
– 05.02	МПЛ-15	39
– 05.03	Секция №1 мачты УКВ	40
– 05.04	Секция №2 мачты УКВ	40
– 05.05	Гильза Г-1 мачты УКВ	41
– 05.06	Кронштейн	41
– 05.07	Зажим плашечный мачты УКВ	42
– 05.08	Талреп мачты УКВ	42
– 05.09	Корпус	43
– 05.10	Винт	43
– 05.11	Обжимной хомут мачты УКВ	44
– 05.12	Фартук	44
– 05.13	Пластина ПМ-1... ПМ-7	45
– 05.14	Сетка С-1... С-9	46
– 05.15	Сетка С-10... С-14	47
– 05.16	Сетка С-15... С-21	48
– 05.17	Сетка С-22... С-31	49
– 05.17СБ	Сетка С-22... С-31. Сборочный чертеж	50
– 05.18	Каркас плоский К-1... К-4	51
– 05.19	Каркас плоский К-5, К-6	52
– 05.20	Рама РМ-1... РМ-4	53
– 05.21	Рама РМ-5	54
– 05.22	Крышка люка КЛ-1	54
– 05.23	Крышка приямка РФ-1... РФ-4	55

Обозначение	Наименование	Стр.
416-6-29.12.88-КЖИ – 05.24	Накладка	55
– 05.25	ИМ-1... ИМ-4	56
– 05.26	Опорное кольцо стакана	57
– 05.27	ИМС-1. Опорный столик колонны	57
– 05.28	Закладная деталь в колонне ИМН-1	58
– 05.29	Пластина	58
– 05.30	Анкер А-1	59
– 05.31	РМ-6	59
– 05.32	Опорный стакан	60
– 05.33	Гильза Г-2	60
– 05.34	Опора для оттяжки	61
– 05.35	Гильза Г-3	61
– 05.36	Пластина ПМ-8	62
– 05.37	Поз. 16	62
– 06.01	Двери ДБИ-1, ДБИ-1а	63
– 06.02	Коробка для дверей ДБИ-1, ДБИ-1а	64
– 06.03	Полотно ДБИ-1ЩП, ДБИ-1аЩП	65
– 06.04	Окно ОИ-1	66
– 06.05	Передаточное окно ОИ-2	67
– 06.06	Коробка передаточного окна ОИ-2	68
– 06.07	Переплет передаточного окна ОИ-2	69

Инв. № подл. | Подпись и дата | Взам. инв. №

Копировал Комарова Формат А3

Альбом IV

1. Настоящий альбом содержит опалубочные чертежи колонн, сантехнических плит перекрытий, диафрагм жесткости, стеновых панелей и ригелей с дополнительными закладными деталями и чертежи металлических изделий.

2. При изготовлении, хранении, перевозке и монтаже изделий руководствоваться указаниями, приведенными в альбомах соответствующих серий.

3. Марки изделий, имеющих дополнительные закладные детали, образуются из основной марки и добавочного цифрового индекса, проставляемого в конце марки.

Например:

Колонна – 2 КО3.28-21 – 1

– добавочный цифровой индекс

– Основная марка по серии

4. Изготовление арматурных, закладных и соединительных изделий должно проводиться в соответствии с ГОСТ 10922-75 „Арматурные изделия и закладные детали сварные для железобетонных конструкций. Технические требования и методы испытаний".

- ГОСТ 14098-85 „Соединения сварные арматурные железобетонных изделий и конструкций. Контактная и ванная сварка. Основные типы и конструктивные элементы."

- СН 393-78 „Инструкция по сварке соединений арматуры и закладных деталей железобетонных конструкций."

- ГОСТ 5264-80 „Ручная дуговая сварка. Соединения сварные. Основные типы, конструктивные элементы и размеры".

5. Катеты сварных швов по наименьшей толщине свариваемых элементов, кроме оговоренных.

6. Строительные изделия разработаны для применения в климатическом районе при $t_{н.в.} = -30°C$.

7. ▲ – знак нанести несмываемой краской на лицевой поверхности колонны основного исполнения.

Привязан					
Инв. №					

Н.контр.	Казанцева			1988	416-6-29.12.88 -КЖ.И-00.ТУ
Гл.констр.пр.	Нестерова			21.03	Технические условия
Рук. гр.	Лигуди			17.03	Стадия: Р; Лист: 1; Листов:
Проверил	Лигуди			16.03	Учреждение ИГ-548 г. Москва
Проектир.	Сычева			15.03	

Копировал Каторова

Формат А3

Инв. № подл. | Подпись и дата | Взам. инв. №

Альбом IV

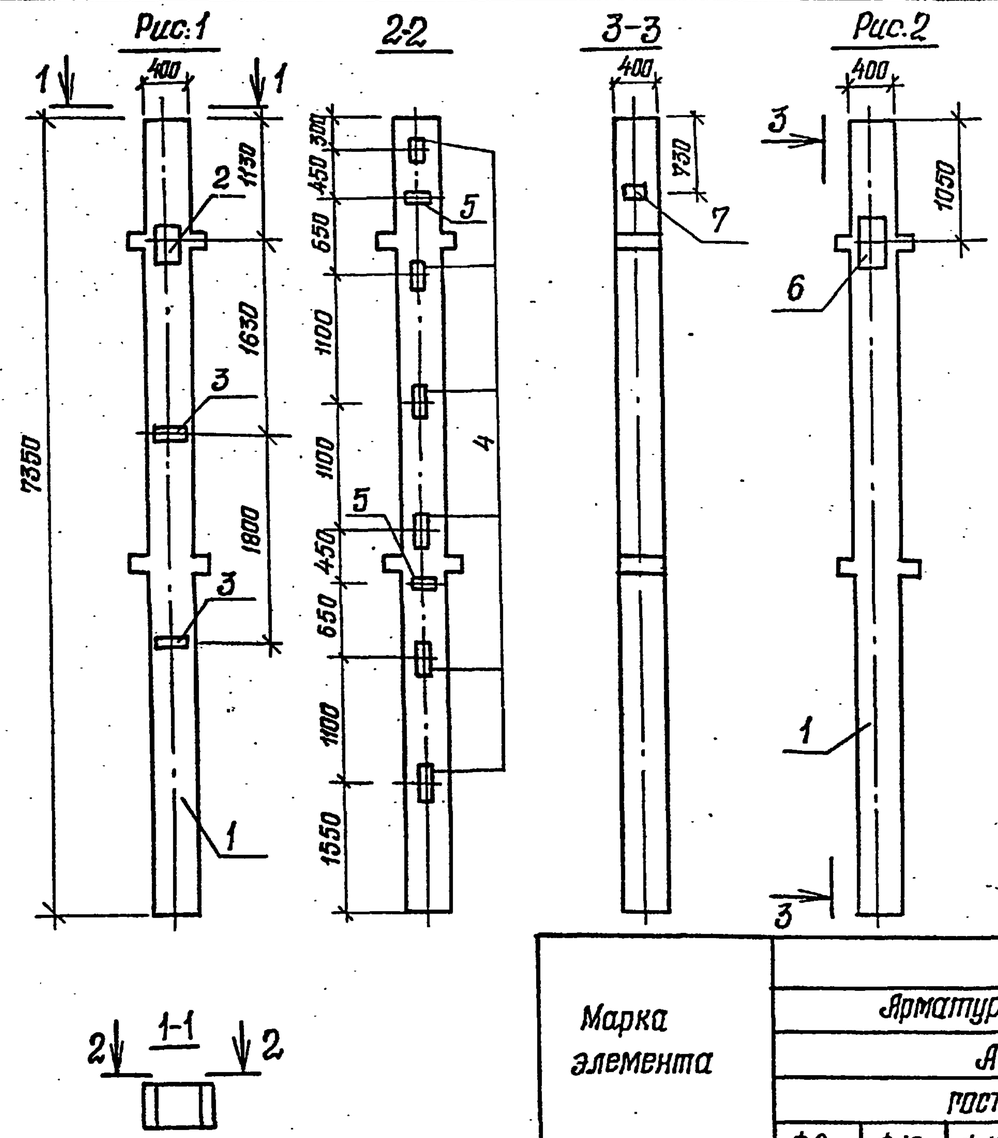

Формат	Зона	Поз.	Обозначение	Наименование	Кол. —	Кол. 01	Примечание
				Документация			
А3			416-6-29.12.88-КЖИ-00.ТУ	Технические условия			
А3			1.020-1/83.2-3 00У1	Узлы			
				Сборочные единицы			
А3		1	1.020-1/83.2-3 08-02	2КНД 4.28-1.2	1	1	
				Изделия закладные			
А4		2	1.020-1/83.2-15 26-03	МН-30	1		
А4		3	-24-07	МН-34	2		
А4		4	23	МН-13	6		
А4		5	24	МН-19	2		
А4		6	23-07	МН-39		1	
А4		7	24-10	МН-42		1	

Ведомость расхода стали на элемент, кг.

Марка элемента	Изделия закладные															Общий расход
	Арматура класса А-III ГОСТ 5781-82							Прокат марки Вст3кп2 ГОСТ 103-76				ГОСТ 82-70			Всего	
	Ф8	Ф12	Ф14	Ф16	Ф22		Итого	-6×100	-8×150	-12×150	Итого	-10×280	-16×280	Итого		
2КНД 4.28-1,2-1	0,8	1,74	2,88	22,44			27,86	2,26		30,26	32,52	7,47		7,47	67,85	67,85
2КНД 4.28-1,2-2		2,12			6,90		9,02		2,82		2,82		29,60	29,60	41,44	41,44

Обозначение	Марка	Рис.
416-6-29.12.88-КЖИ-01.01	2КНД 4.28-1.2-1	1
-01	2КНД 4.28-1.2-2	2

Привязан

Инв. №

Н.контр.	Казанцева		21.03
Гл.конст.отд.	Нестерова		17.03
Рук.гр.	Лигуай		16.03
Проверил	Лигуай		16.03
Проектир.	Лабенок		15.03

1988

416-6-29.12.88-КЖИ-01.01

Колонна 2КНД4.28-1,2-1...2КНД4.28-1,2-2

Стадия	Масса	Масштаб
Р	3030кг	1:50
Лист	Листов 1	

Учреждение ИГ-548 Москва

Копировал Голева

Формат А3

Взам. инв. № | Подпись и дата | Инв. № подл.

Альбом IV

			Обозначение	Наименование	Кол. на исполнение —	01	02	03	Примечание
				Документация					
А3			416-6-29.12.88-КЖ.И-00.ТУ	Технические условия					
А3			1.020-1/83. 2-3 00У.1	Узлы					
А3			416-6-29.12.88-КЖ.И-01.02. СБ	Сборочный чертеж					
				Сборочные единицы					
А3		1	1.020-1/83.2-3 08-06	2КН04.28-1.3	1	1	1	1	
				Изделия закладные					
А4		2	1.020-1/83; 2-15 26-05	МН-32	1				
А4		3	-03	МН-30	2	1	2	1	
А4		4	24-08	МН-40	1		4	3	
А4		5	26-02	МН-29	1				
А4		6	24-07	МН-34	2		2		
А4		7	416-6-29.12.88-КЖ.И- 05.28	ИМН-1	1	1	1	1	
А4		8	1.020-1/83. 2-15 24-10	МН-42		2			
А4		9	23-07	МН-39				1	

Ведомость расхода стали на элемент, кг

Марка элемента	Изделия закладные															Всего	Общий расход
	Арматура класса А-III ГОСТ 5781-82						Прокат марки Вст3пс6 ГОСТ 103-76					ГОСТ 82-70					
	ф8	ф12	ф14	ф18	ф22	Итого	-6×100	-8×150	-10×280	-12×280	Итого	-16×280	-16×340	-10×280	Итого		
2КН04.28-1.3-1	0,80	1,84	8,64	16,2		27,48	2,26	1,41	26.73	8,97	39,37		42,70		42,70	109,55	109,55
2КН04.28-1.3-2		1,58	2,88	11,40		15,86		2,82	7,47		10,29		42,70		42,70	68,85	68,85
2КН04.28-1,3-3	0,80	4,84	5,76	11,40		22,80	2,26	5,64	14,94		22,84		42,70		42,70	88,34	88,34
2КН04.28-1,3-4		4,26	2,88	11,40	6,90	25,44		4,23	7,47		11,70	29,60	42,70		72,33	109,44	109,44

Инв. № подл. | Подпись и дата | Взам. инв. №

Привязан

Инв. №

			1988
Н. контр.	Казанцева		21.03
Гл. конструктор	Нестерова		17.03
Рук. гр.	Лигуай		16.03
Проверил	Лигуай		16.03
Проектир.	Лабенок		15.03

416-6-29.12.88 -КЖИ-01.02

Колонна 2КН04.28-1.3-1...2КН04.28-1.3-4

Стадия	Лист	Листов
Р		1

Учреждение ИГ-548/7 Москва

Копировал Галева

Формат А3

Альбом IV

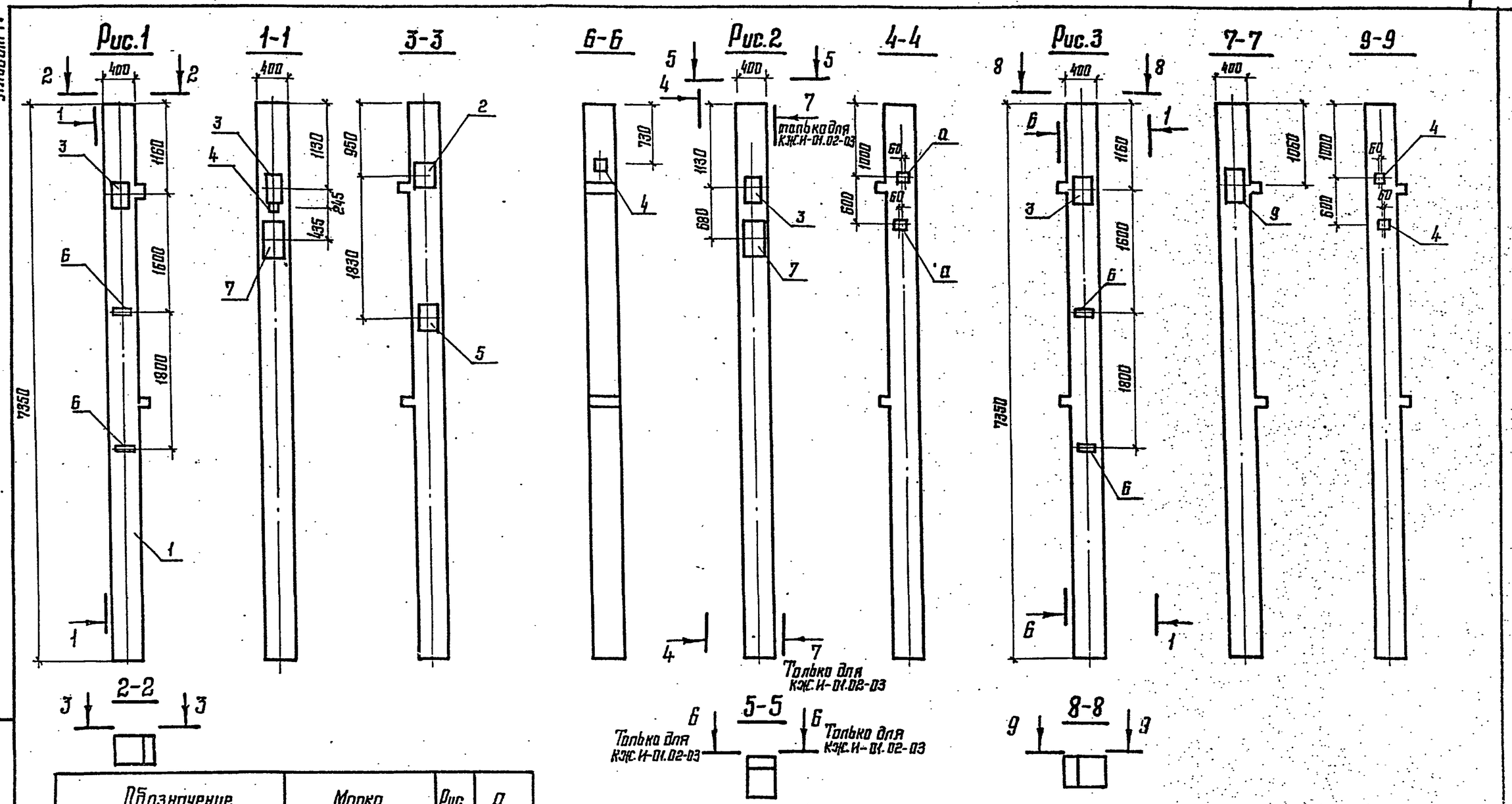

Обозначение	Марка	Рис.	а
416-6-29.12.88-КЖ.И-01.02	2КН04.28-1.3-1	1	
-01	2КН04.28-1.3-2	2	Поз.8
-02	2КН04.28-1.3-3	3	
-03	2КН04.28-1.3-4	2	Поз.4

Взам. инв. №

Подпись и дата

Инв. № подл.

Привязан

Инв. №

Н. контр.	Казанцева		1988 21.03
Гл. констр. отд.	Нестерова		17.03
Рук. гр.	Лигуой		16.03
Проверил	Лигуой		15.03
Проектир.	Лобенок		15.03

416-6-29.12.88-КЖ.И-01.02 СБ

Колонна 2КН04.28-1.3-1...2КН04.28-1.3-4. Сборочный чертеж

Стадия	Масса	Масштаб
Р	2980 кг	Б.М.
Лист	Листов 1	

Учреждение ИГ-548/7 Москва

Копировал Цыганова

Формат А3

Альбом IV

Формат	Зона	Поз.	Обозначение	Наименование	Кол. на исполнение –	01	02	03	04	Примечание
				Документация						
А3			416-6-29.12.88-КЖ.И-00.ТУ	Технические условия						
А3			1.020-1/83.2-3.00 У1	Узлы						
			416-6-29.12.88-КЖ.И-01.03СБ	Сборочный чертеж						
				Сборочные единицы						
А3		1	1.020-1/83.2-3.08 –03	2КН04.28-1.2	1	1	1	1	1	
				Изделия закладные						
А4		2	1.020-1/83.2-15.23	МН-13	12				6	
А4		3	24	МН-19	3				1	
А4		4	–08	МН-40		3				
А4		5	26 –03	МН-30		2	1	1		
А4		6	23 –07	МН-39	1	1		1		
А4		7	24 –07	МН-34		2				
А4		8	–10	МН-42			1	1		

Ведомость расхода стали на элемент, кг

Марка элемента	Изделия закладные															Общий расход
	Арматура класса А-III ГОСТ 5781-82							Прокат марки Вст3пс6 ГОСТ 103-76				ГОСТ 82-70			Всего	
	ф8	ф12	ф14	ф16	ф22		Итого	-6×100	-8×150	-12×150	Итого	-10×280	-16×280	Итого		
2КН04.28-1.2-1		3,84		42,84	6,90		53,58		1,41	57,69	59,10		29,60	29,60	142,28	142,28
2КН04.28-1.2-2	0,8	4,44	5,76		6,90		17,90	2,26	4,23		6,49	14,94	29,60	44,54	68,93	68,93
2КН04.28-1.2-3		1,58	2,88				4,46		2,82		2,82	7,47		7,47	14,75	14,75
2КН04.28-1.2-4		2,30	2,88		6,90		12,08		2,82		2,82	7,47	29,60	37,07	51,97	51,97
2КН04.28-1.2-5		1,56		20,40			21,96			27,43	27,43				49,39	49,39

Инв. № подл. | Подпись и дата | Взам. инв. №

Привязан

Инв. №

Н.контр.	Казанцева		21.03
Гл.конст.отд	Нестерова		17.03
Рук.гр.	Лигуай		16.03
Проверил	Лигуай		16.03
Проектир.	Лобгнак		15.03

1988

416-6-29.12.88 – КЖ.И-01.03

Колонна

2КН04.28-1.2-1...2КН04.28-1.2-5

Стадия	Лист	Листов
Р		1

Учреждение ИГ-548/7 Москва

Копировал Цыганова

Формат А3

Альбом IV

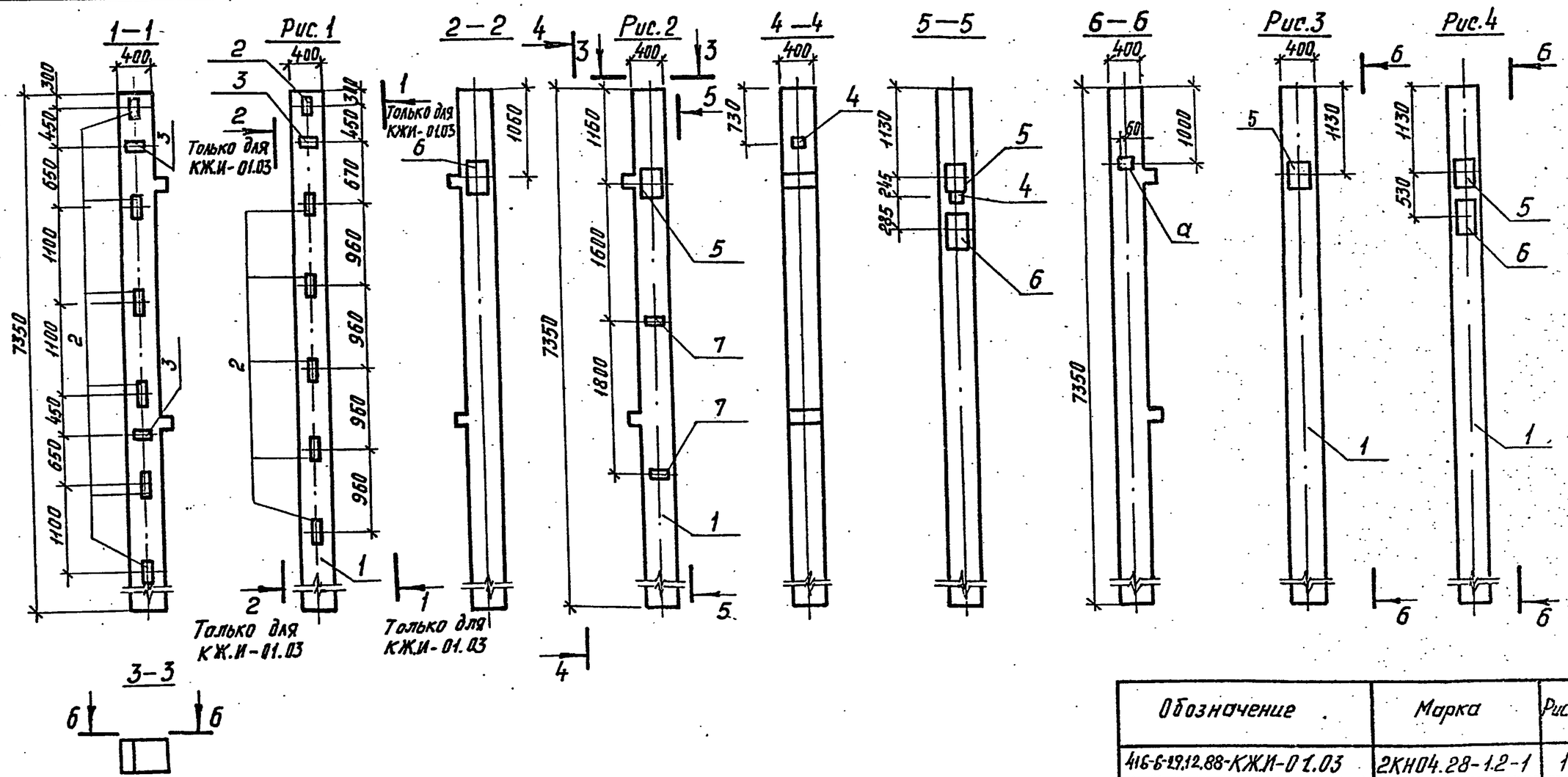

Обозначение	Марка	Рис.	а
416-6-29.12.88-КЖИ-01.03	2КН04.28-1.2-1	1	
–01	2КН04.28-1.2-2	2	Поз.4
–02	2КН04.28-1.2-3	3	Поз.8
–03	2КН04.28-1.2-4	4	Поз.8
–04	2КН04.28-1.2-5	1	

Инв.№ подл. | Подпись и дата | Взам. инв.№

Привязан

Инв. №

Н.контр.	Казанцева		1988 21.03
Гл.констр.	Нестерова		17.03
Рук. гр.	Лигуой		16.03
Проверил	Лигуой		16.03
Инженер	Лайенок		15.03

416-6-29.12.88 - КЖИ-01.03 СБ

Колонна 2КН04.28-1.2-1...2КН04.28-1.2-5. (Сборочный чертеж)

Стадия	Масса	Масштаб
Р	2980 кг	Б.М.

Лист | Листов 1

Учреждение ИГ-548/7 Москва

Копировал Комарова

Формат А3

Альбом IV

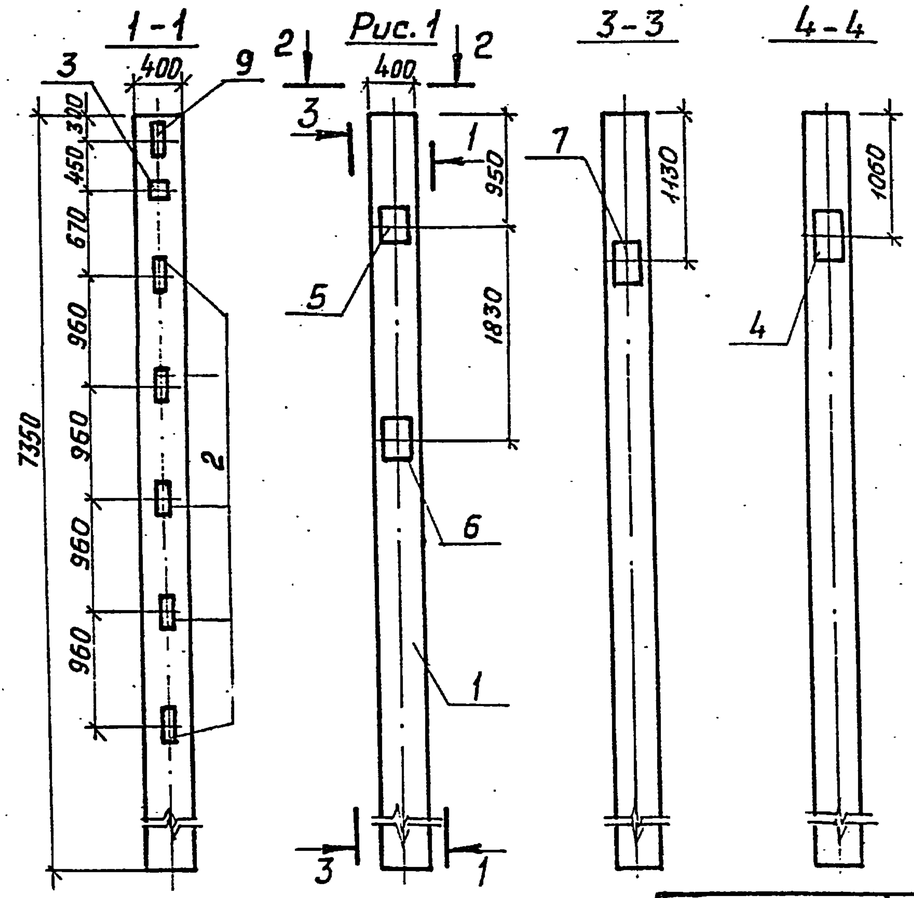

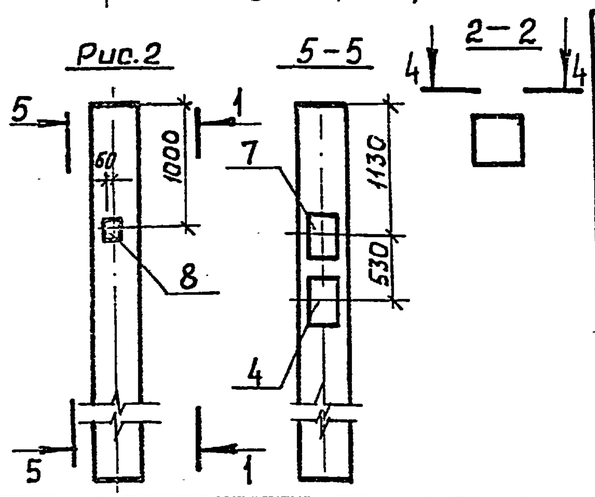

Обозначение	Марка	Рис.
416-6-29.12.88-КЖ.И-01.04	2КН4.28-3-1	1
-01	2КН4.28-2-1	2

Формат	Зона	Поз.	Обозначение	Наименование	Кол. —	Кол. 01	Примечание
				Документация			
А3			416-6-29.12.88-КЖ.И-00.ТУ	Технические условия			
А3			1.020-1/83.2-3 00У1	Узлы			
				Сборочные единицы			
А3		1	1.020-1/83.2-3 08-07	2КН4.28-3	1	1	
А3		2	-04	2КН4.28-2		1	
				Изделия-закладные			
А4		3	1.020-1/83.2-15 24	МН-19	1	1	
А4		4	23-07	МН-39	1	1	
А4		5	26-05	МН-32	1		
А4		6	-02	МН-29	1		
А4		7	-03	МН-30	1	1	
А4		8	24-10	МН-42		1	
А4		9	23	МН-13	6	6	

Ведомость расхода стали на элемент, кг

Марка элемента	Изделия закладные													Всего	Общий расход
	Арматура класса А-III ГОСТ 5781-82						Прокат марки ВСт3пс6 ГОСТ 103-76			ГОСТ 82-70					
	ф12	ф14	ф16	ф18	ф22	Итого	-12×150	-8×150	Итого	-10×280	-12×280	-16×280	Итого		
2КН4.28-3-1	2,82	5,76	20,40	4,80	6,90	40,68	27,43		27,43	13,62	8,97	29,60	52,19	120,30	120,30
2КН4.28-2-1	4,26	2,88	20,40		6,90	34,44	27,43	2,82	30,25	7,47		29,60	37,07	101,76	101,76

Привязан

Инв. №

Н.контр.	Казанцева		21.03.1988
Гл.конструктор	Нестерова		17.03
Рук.гр.	Лигуай		16.03
Проверил	Лигуай		16.03
Проектир.	Лабёнок		15.03

416-6-29.12.88-КЖИ-01.04

Колонна 2КН4.28-3-1
2КН4.28-2-1

Стадия	Масса	Масштаб
Р	2950 кг	1:50
Лист	Листов 1	

Учреждение ИГ-5485/7 Москва

Копировал Комарова

Формат А3

Взам. инв. №

Подпись и дата

Инв. № подл.

Альбом IV

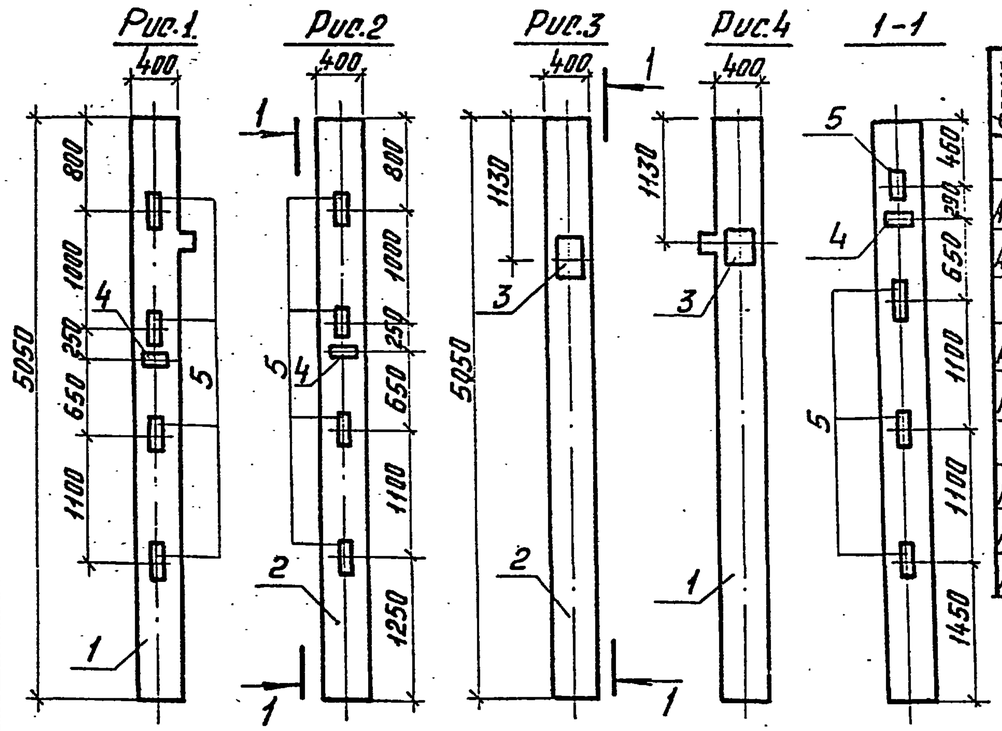

Формат	Зона	Поз.	Обозначение	Наименование	Кол. на исполн.				Примечание
						-01	-02	-03	
				Документация					
А3			416-6-29.12.88-КЖ.И-00.ТУ	Технические условия					
А3			1.020-1/83.2-5 00 У1	Узлы					
				Сборочные единицы					
А3		1	1.020-1/83.2-5 06-16	1КН04.33-1,4	1	1			
А3		2	-19	1КН4.33-4			1	1	
				Изделия закладные					
А4		3	1.020-1/83.2-15 26-02	МН-29		1		1	
А4		4	24	МН-19	1		2	1	
А4		5	23	МН-13	4		8	4	

Ведомость расхода стали на элемент, кг

Марка элемента	Изделия закладные										Общий расход
	Арматура класса А-III ГОСТ 5781-82					Прокат марки ВСТ3ПС6 ГОСТ 103-76		ГОСТ 82-70		Всего	
	ф12	ф16	ф18		Итого	-12×150	Итого	-12×280	Итого		
1КН04.33-1,4-1	1,04	12,24			13,28	19,23	19,23			32,51	32,51
1КН04.33-1.4-2	0,18		4,8		4,98			8,97	8,97	13,95	13,95
1КН4.33-4-1	2,08	28,56			30,64	38,46	38,46			69,10	69,10
1КН4.33-4-2	1,22	14,28	4,8		20,30	19,23	19,23	8,97	8,97	48,50	48,50

Обозначение	Марка	Рис.	Масса кг
416-6-29.12.88-КЖ.И-01.05	1КН04.33-1,4-1	1	2080
-01	1КН04.33-1.4-2	4	
-02	1КН4.33-4-1	2	2030
-03	1КН4.33-4-2	3	

Инв. № подл. | Подпись и дата | Взам. инв. №

Привязан

Инв. №

Н.контр.	Казанцева		21.03.1988
Гл.конструктор	Нестерова		17.03
Рук. гр.	Лигуай		16.03
Проверил	Лигуай		16.03
Проектир.	Лабенок		15.03

416-6-29.12.88-КЖ.И-01.05

Колонна (смотри таблицу исполнений)

Стадия	Масса	Масштаб
Р	смотри таблицу	1:50
Лист	Листов 1	

Учреждение ИГ-548/7 Москва

Копировал Комарова

Формат А3

Инв. № подл.	Подпись и дата	Взам. инв. №

Альбом IV

Формат	Зона	Поз.	Обозначение	Наименование	Количество на исполнение –	01	02	03	04	05	06	Примечание
				Документация								
А3			416-6-29-12.88-КЖ.И-00.ТУ	Технические условия								
А3			1.020-1/83. 2-5 – 00У1	Узлы								
А4			416-6-29.12.88-КЖ.И-01.06 ВС	Ведомость расхода стали								
А3			416-6-29.12.88-КЖ.И-01.06 СБ	Сборочный чертеж								
				Сборочные единицы								
А3		1	1.020-1/83. 2-5 02-01	2КВ04.33-1,1	1	1	1	1	1	1	1	
				Изделия закладные								
А4		2	1.020-1/83. 2-15 24-07	МН-34	4	2	4	2	2			
А4		3	– 08	МН-40	1		3	2	2		1	
А4		4	26-05	МН-32	1							
А4		5	– 02	МН-29	1							
А4		6	23	МН-13						5	10	
А4		7	24	МН-19						1	2	
А4		8	23-07	МН-39				1	1		1	
А4		9	24-10	МН-42		2		1	1			
А4		10	26-03	МН-30	4	2	4	2	2			

Привязан

Инв. №

			1988
Н.контр.	Казанцева		24.03
Гл.конструктор	Нестерова		17.03
Рук. гр.	Лигуай		16.03
Проверил	Лигуай		16.03
Проектир	Лавенок		15.03

416-6-29.12.88 – КЖ.И-01.06

Колонна 2КВ04.33-1,1-1...2КВ04.33-1,1-7

Стадия	Лист	Листов
Р		1

Учреждение ИГ-548/7 Москва

Копировал Формат А4

Инв. № подл.	Подпись и дата	Взам. инв. №

Альбом IV

Марка элемента	Изделия закладные: Арматура класса А-III ГОСТ 5781-82 ф8	ф12	ф14	ф16	ф18	ф22		Итого	Прокат марки Вст3пс6 ГОСТ 103-76 -6×100	-8×150	-12×150	Итого	ГОСТ 82-70 -10×280	-12×280	-16×280		Итого	Всего	Общий расход
2КВ04.33-1,1-1	1,60	2,20	14,4		4,8			23,0	4,52	1,41		5,93	36,03	8,97			45,0	73,93	73,93
2КВ04.33-1,1-2	0,80	4,84	5,76					11,40	2,26	5,04		7,90	14,94				14,94	34,24	34,24
2КВ04.33-1,1-3	1,60	4,08	11,52					17,20	4,52	4,23		8,75	29,88				29,88	55,83	55,83
2КВ04.33-1,1-4	0,80	4,72	5,76			6,90		18,18	2,26	5,64		7,90	14,94	29,60			44,54	70,62	70,62
2КВ04.33-1,1-5	0,80	4,72	5,76			6,90		18,18	2,26	5,64		7,90	14,94	29,60			44,54	70,62	70,62
2КВ04.33-1,1-6		1,30		17,34				18,64		23,33		23,33						41,97	41,97
2КВ04.33-1,1-7		4,04		34,68		13,80		52,52			46,66	46,66			59,20		59,20	158,38	158,38

Привязан

Инв. №

			1988
Н.контр.	Казанцева		24.03
Гл.конструктор	Нестерова		17.03
Рук.гр.	Лигуай		16.03
Проверил	Лигуай		16.03
Проектир	Лавенок		15.03

416-6-29.12.88 – КЖ.И-01.06 ВС

Колонна 2КВ04.33-1,1-1...2КВ04.33-1,1-7. Ведомость расхода стали

Стадия	Лист	Листов
Р		1

Учреждение ИГ-548/7 Москва

Копировал Камарова Формат А4

Альбом IV

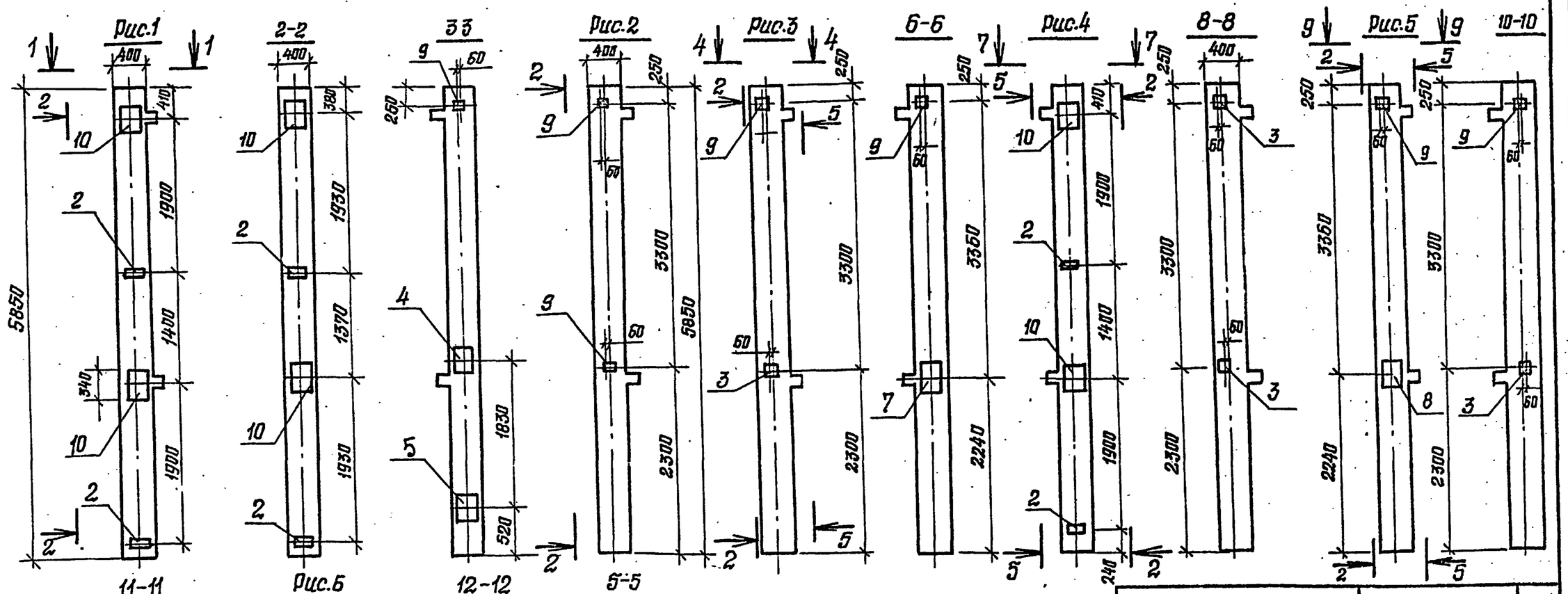

Обозначение	Марка	Рис.
416-6-29.12.88-КЖИ-01.06	2КВ04.33-1,1-1	1
-01	2КВ04.33-1,1-2	2
-02	2КВ04.33-1,1-3	4
-03	2КВ04.33-1,1-4	3
-04	2КВ04.33-1,1-5	5
-05	2КВ04.33-1,1-6	6
-06	2КВ04.33-1,1-7	6

Н.контр.	Казанцева		1988 21.03
Гл.контрол.	Нестерова		17.03
Рук. гр.	Лигуай		16.03
Проверил	Лигуай		16.03
Проектир.	Лабенок		15.03

416-6-29.12.88-КЖИ-01.06 СБ

Колонна 2КВ04.33-1,1-1 2КВ04.33-1,1-7. Сборочный чертеж

Стадия	Масса	Масштаб
Р	2380 кг	1:50

Лист | Листов 1

Учреждение ИП-548/7 Москва

Взам. инв. №

Подп. и дата

Инв. № подл.

Копировал Голева

Формат А3

Альбом IV

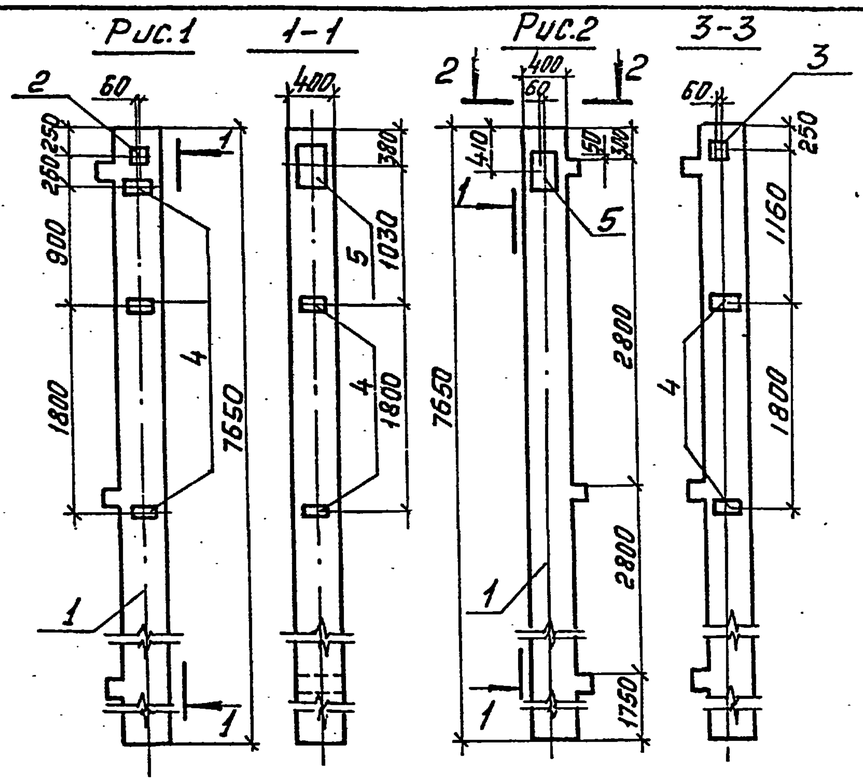

Обозначение	Марка	Рис.
416-6-29.12.88-КЖ.И-01.07	3КВ04.28-1.1-1	1
-01	3КВ04.28-1.1-2	2

Формат	Зона	Поз.	Обозначение	Наименование	Кол. —	Кол. 01	Примечание
				Документация			
А3			416-6-29.12.88-КЖ.И-00.ТУ	Технические условия			
А3			1.020-1/83.2-3 00У1	Узлы			
				Сборочные единицы			
А3		1	1.020-1/83.2-3 02 01	3КВ04.28-1,1	1	1	
				Изделия закладные			
А4		2	1.020-1/83.2-1524-10	МН-42	1		
А4		3	-08	МН-40		1	
А4		4	-02	МН-34	5	4	
А4		5	26-03	МН-30	1	2	

Ведомость расхода стали на элемент, кг

Марка элемента	Изделия закладные									Всего	Общий расход
	Арматура класса				Прокат марки						
	А-III				8 ст3 пс 6						
	ГОСТ 5781-82				ГОСТ 103-76			ГОСТ 82-70			
	ф 8	ф 12	ф 14	Итого	-8×150	-6×100	Итого	-10×280	Итого		
3КВ04.28-1,1-1	2,00	1,58	2,88	6,46	2,82	5,65	8,47	7,47	7,47	22,40	22,40
3КВ04.28-1,1-2	1,60	1,48	5,76	8,84	1,41	4,52	5,93	14,94	14,94	29,71	29,71

Инв. № подл. | Подпись и дата | Взам. инв. №

Привязан

Инв. №

Н.контр.	Казанцева		21.03.1988
Гл.инж.отд.	Нестерова		17.03
Рук.гр.	Лигуай		16.03
Проверил	Лигуай		16.03
Проектир.	Лабёнок		15.03

416-6-29.12.88-КЖ.И-01.07

Колонна 3КВ04.28-1,1-1...3КВ04.28-1,1-2

Стадия	Масса	Масштаб
Р	3130 кг	1:50
Лист	Листов 1	

Учреждение ИГ-548/7 Москва

Копировал Комарова

Формат А3

Альбом IV

Рис.1

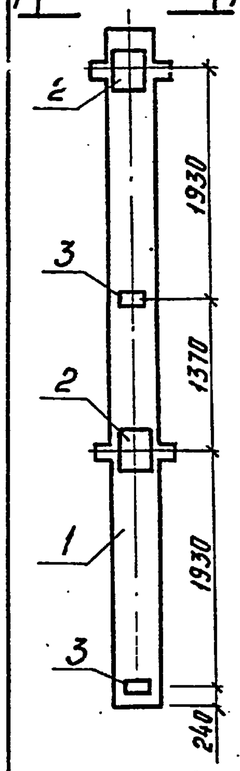

2-2 4 Рис.2 4 3-3 5-5

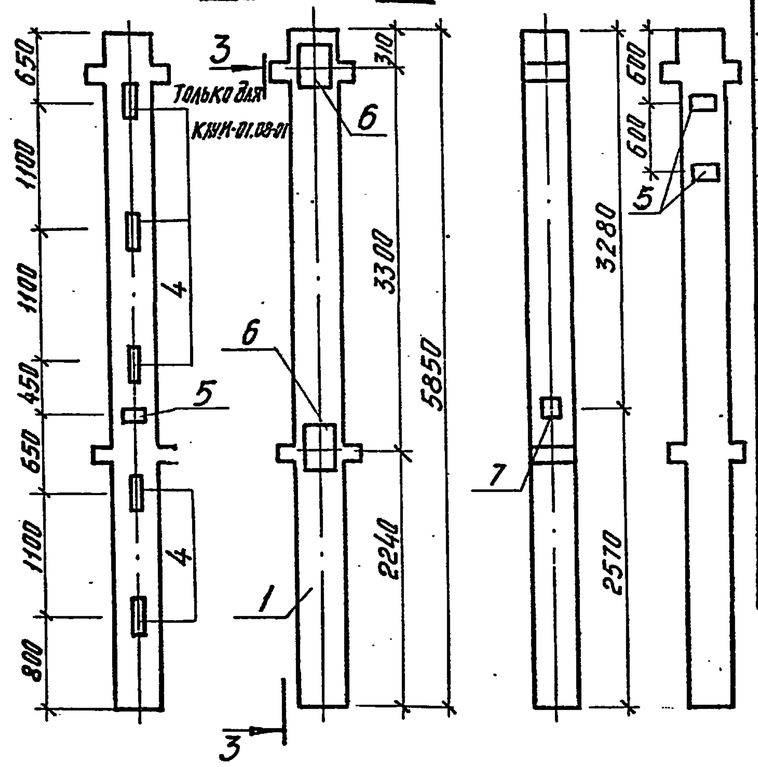

Рис.3

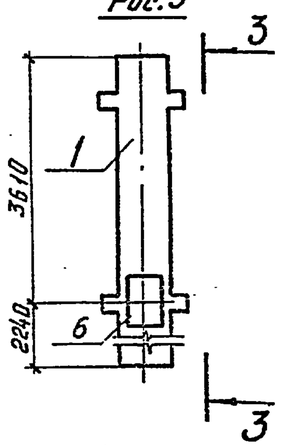

только для
КЖИ-01.08-01

1-1

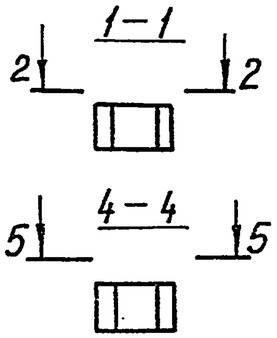

Формат	Зона	Поз	Обозначение	Наименование	Кол. на исполн. –	01	02	03	Примечание
				Документация					
А3			416-6-29.12.88-КЖ.И-00.ТУ	Технические условия					
А3			1.020-1/83.2-5 00У1	Узлы					
				Сборочные единицы					
А3		1	1.020-1/83.2-5 02	2КВД 4.33-1,1	1	1	1	1	
				Изделия закладные					
А4		2	1.020-1/83 2-15 26-03	МН-30	2				
А4		3	24-07	МН-34	2				
А4		4	23	МН-13	5				
А4		5	24	МН-19	1		2		
А4		6	23-07	МН-39		2	2	1	
А4		7	24-10	МН-42		1		1	

Ведомость расхода стали на элемент, кг

Марка элемента	Изделия закладные: Арматура класса А-III ГОСТ 5781-82 ф8	ф12	ф14	ф16	ф22		Итого	Прокат марки ВСТ3ПС6 ГОСТ 103-76 -6×100	-8×150	-12×150	Итого	ГОСТ 82-70 -10×280	-16×280	Итого	Всего	Общий расход
2КВД4.33-1,1-1	0,8	1,66	5,76	17,34			25,56	2,26		23,33	25,59	14,94		14,94	66,09	66,09
2КВД4.33-1,1-2		2,84			13,80		16,64		2,82		2,82		59,20	59,20	78,66	78,66
2КВД4.33-1,1-3		1,44		4,08	13,8		19,32			5,66	5,66		59,2	59,2	84,48	84,48
2КВД4.33-1,1-4		2,12			6,9		9,02		2,82		2,82		29,6	29,6	41,44	41,44

Обозначение	Марка	Рис.
416-6-29.12.88-КЖ.И-01.08	2КВД4.33-1,1-1	1
-01	2КВД4.33-1,1-2	2
-02	2КВД4.33-1,1-3	2
-03	2КВД 4.33-1,1-4	3

Инв. № подл. | Подпись | Дата | Взам. инв. №

Привязан

Инв. №

Н. контр.	Казанцева		1988 21.03
Гл. контрол.	Нестерова		17.03
Рук. гр.	Лигуай		16.03
Проверил	Лигуай		16.03
Инженер	Лабёнок		15.03

416-6-29.12.88 - КЖ.И - 01.08

Колонна 2КВД4.33-1.1-1 ... 2КВД 4.33-1.1-4

Стадия	Масса	Масштаб
Р	2430 кг	1:50

Лист | Листов 1

Учреждение ИГ-548/7 Москва

Копировал Комарова

Формат А3

Альбом IV

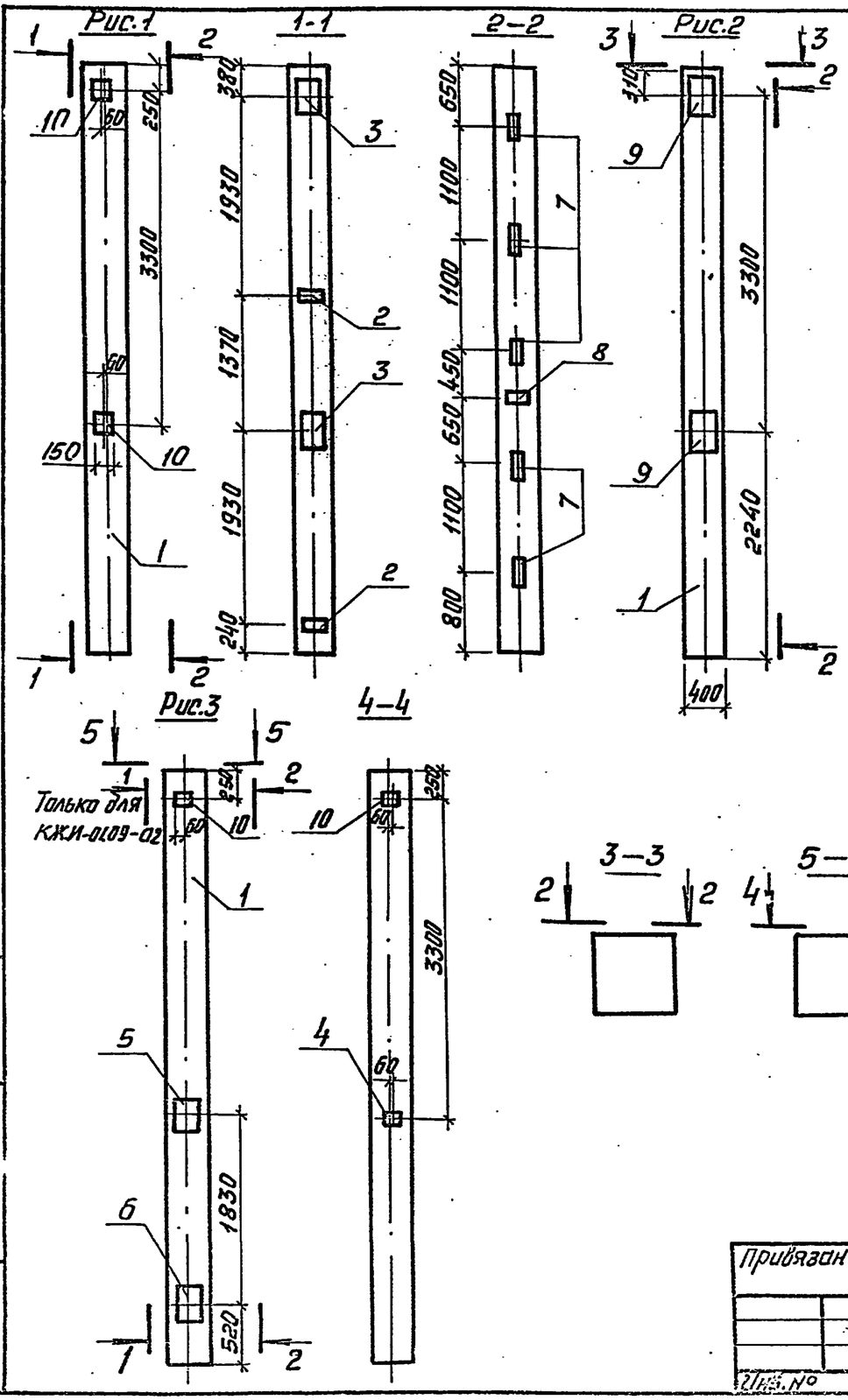

Формат	Зона	Поз.	Обозначение	Наименование	Кол. —	Кол. 01	Кол. 02	Кол. -03	Примечание
				Документация					
А3			416-6-29.12.88-КЖ.И-00.ТУ	Технические условия					
А3			1.020-1/83.2-5 00У1	Узлы					
А4			416-6-29.12.88-КЖ.И-01.09 ВС	Ведомость расхода стали					
				Сборочные единицы					
А3		1	1.020-1/83.2-5 02-04	2КВ4.33-1	1	1	1	1	
				Изделия закладные					
А4		3	1.020-1/83.2-15 26-03	МН-30			2	2	
А4		2	24-07	МН-34			2	2	
А4		4	-08	МН-40	1		1		
А4		5	25-05	МН-32	1		1		
А4		6	-02	МН-29	1		1		
А4		7	23	МН-13	5	10	5	5	
А4		8	24	МН-19	1	2	1	1	
А4		9	23-07	МН-39		2			
А4		10	24-10	МН-42	1		1	2	

Обозначение	Марка	Рис.
416-6-29.12.88-КЖ.И-01.09	2КВ4.33-1-1	3
-01	2КВ4.33-1-2	2
-02	2КВ4.33-1-3	3
-03	2КВ4.33-1-4	1

Привязан

Инв. №

Н.контр.	Казанцева		19.03
Гл.инж.отд.	Нестерова		17.03
Рук.гр.	Лигуой		15.03
Проверил	Лигуой		15.03
Разработал	Лавенок		15.03

416-6-29.12.88 - КЖ.И-01.09

Колонна 2КВ4.33-1-1...2КВ4.33-1-4

Стадия	Масса	Масштаб
Р	2350 кг	1:50

Лист | Листов 1

Учреждение ИГ-5487 Москва

Копировал Комарова

Формат А3

Инв. № подл.	Подпись и дата	Взам. инв. №

Альбом IV

Марка элемента	Изделия закладные																		Всего	Общий расход, кг
	Арматура класса А-III ГОСТ 5781-82								Прокат марки ВСт3пс6 ГОСТ 103-76				ГОСТ 82-70							
	Ф8	Ф12	Ф14	Ф16	Ф18	Ф22		Итого	-6×100	-8×150	-12×150	Итого	-10×280	-12×280	-16×280		Итого			
2КВ 4.33-1-1		4,18	2,88	17,34	4,8			29,2		4,23	23,33	27,56	6,15	8,97			15,12	71,88		71,88
2КВ 4.33-1-2		4,04		34,62		13,8		52,52			46,66	46,66			59,20		59,2	158,38		158,38
2КВ 4.33-1-3	0,8	4,54	8,64	17,34	4,8			36,12	2,26	4,23	29,82	29,82	21,09	8,97			30,06	96,0		96,0
2КВ 4.33-1-4	0,8	4,46	5,76	17,34				28,36	2,26	5,64	23,33	31,23	14,94				14,94	74,53		74,53

Привязан				1988	416-6-29.12.88-КЖИ-01.09 ВС
	Н. контр.	Казанцева		21.03	Колонна 2КВ4.33-1-1 ... 2КВ4.33-4. Ведомость расхода стали
	Гл. констр. пр.	Нестерова		17.03	Стадия: Р; Лист: ; Листов: 1
	Рук. гр.	Лигуай		16.03	Учреждение ИГ-548/7 Москва
	Проверил	Лигуай		16.03	
Инв. №	Проектир.	Лабенок		15.03	

Копировал Голева Формат А4

Инв. № подл.	Подпись и дата	Взам. инв. №

Альбом III

Формат	Зона	Поз.	Обозначение	Наименование	Кол. —	на исполн. 01	02	03	Примечание
				Документация					
А3			416-6-29.12.88-КЖИ-00.ТУ	Технические условия					
А3			1.020-1/83. 2-5 00 У1	Узлы					
А3			416-6-29.12.88-КЖИ-01.10 СБ	Сборочный чертеж					
				Сборочные единицы					
А3		1	1.020-1/82. 2-11 9000-19	1КС 4.48-2	1	1			
		2	-03	1КСД 4.48-2.2			1		
		3	-12	1КСО 4.48-2.2				1	
				Изделия закладные					
А4		4	1.020-1/83. 2-15 23-07	МН-39	1			1	
А4		5	23	МН-13	9	5	5		
А4		6	24	МН-19	3	1	2		
А4		7	26-05	МН-32		1		1	
А4		8	24-08	МН-40		1		1	
А4		9	26-02	МН-29		1		1	
А4		10	-03	МН-30			1	2	
А4		11	24-07	МН-34			2	2	

Привязан				1988	416-6-29.12.88-КЖИ-01.10
	Н. контр.	Казанцева		21.03	Колонна (Смотри таблицу исполнений)
	Гл. констр. пр.	Нестерова		17.03	Стадия: Р; Лист: ; Листов: 1
	Рук. гр.	Лигуай		16.03	Учреждение ИГ-548/7 Москва
	Проверил	Лигуай		16.03	
Инв. №	Проектир.	Лабенок		15.03	

Копировал Голева Формат А4

Альбом IV

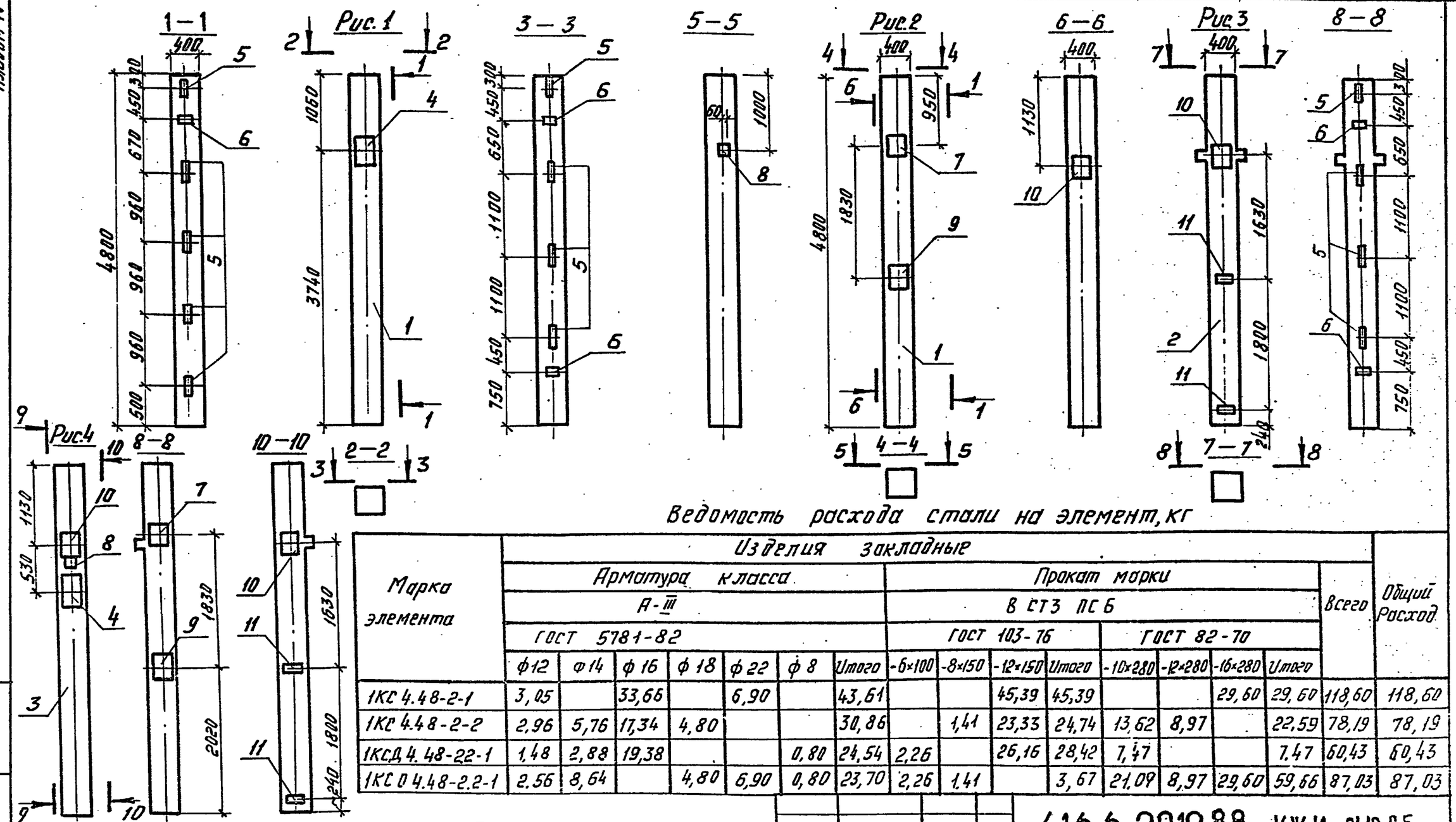

Ведомость расхода стали на элемент, кг

Марка элемента	Изделия закладные															Всего	Общий расход
	Арматура класса А-III ГОСТ 5781-82							Прокат марки ВСТ3ПС6 ГОСТ 103-76				ГОСТ 82-70					
	ф12	ф14	ф16	ф18	ф22	ф8	Итого	-6×100	-8×150	-12×150	Итого	-10×280	-12×280	-16×280	Итого		
1КС4.48-2-1	3,05		33,66		6,90		43,61			45,39	45,39			29,60	29,60	118,60	118,60
1КС4.48-2-2	2,96	5,76	17,34	4,80			30,86		1,41	23,33	24,74	13,62	8,97		22,59	78,19	78,19
1КСД4.48-22-1	1,48	2,88	19,38			0,80	24,54	2,26		26,16	28,42	7,47			7,47	60,43	60,43
1КС04.48-2.2-1	2,56	8,64		4,80	6,90	0,80	23,70	2,26	1,41		3,67	21,09	8,97	29,60	59,66	87,03	87,03

Обозначение	Марка	Рис.	Масса, кг
416-6-29.12.88-КЖ.И-01.10	1КС4.48-2-1	1	1925
-01	1КС4.48-2-2	2	
-02	1КСД4.48-2.2-1	3	1975
-03	1КС04.48-22-1	4	1950

Привязан

Инв. №

Подпись и дата | Взам. инв. №

416-6-29.12.88-КЖ.И-01.10 СБ

Н.контр.	Казанцева		21.03.1988
Гл.инж.проекта	Нестерова		17.03
Рук.гр.	Лигуай		15.03
Проверил	Лигуай		16.03
Архитектор	Ладёнок		15.03

Колонна (смотри таблицу исполнений)
Сборочный чертеж

Стадия	Масса	Масштаб
Р	Смотри таблицу	1:50
Лист	Листов 1	

Учреждение ИГ-548/7 Москва

Копировал Комарова

Формат А3

Альбом IV

Формат	Зона	Поз.	Обозначение	Наименование	Количество на исполнение —	01	02	03	04	05	06	07	Примечание
				Документация									
А3			416-6-29.12.88-КЖ.И-00.ТУ	Технические условия									
А3			1.020-1/83.2-5 00 УЧ	Узлы									
А3			416-6-29.12.88-КЖ.И-01.11 СБ	Сборочный чертеж									
				Сборочные единицы									
А4		1	1.020-1/83.2-13 2000-01	1КВ04.60-2.1	1	1	1	1	1	1	1	1	
				Изделия закладные									
А4		2	1.020-1/83.2-15 26-03	МН-30					1	2	1		
А4		3	24-08	МН-40	1	1				1			
А4		4	-07	МН-34	4	4	2	2		4	5		
А4		5	-10	МН-42			1	1	1		1		
А4		6	26-05	МН-32								1	

Ведомость расхода стали на элемент, кг

Марка элемента	Изделия закладные: Арматура класса А-III ГОСТ 5781-82					Прокат марки Вст3 пс6 ГОСТ 103-76					Всего	Общий расход
	ф8	ф12	ф14		Итого	-6×100	-8×150	-10×280		Итого		
1КВ04.60-2.1-1	1,60	1,12			2,72	4,52	1,41			5,93	8,65	8,65
-2	1,60	1,12			2,72	4,52	1,41			5,93	8,65	8,65
-3	0,80	1,40			2,20	2,26	2,82			5,08	7,28	7,28
-4	0,80	1,40			2,20	2,26	2,82			5,08	7,28	7,28
-5		1,58			1,58		2,82	7,47		10,29	11,87	11,87
-6	1,60	1,48	5,76		8,84	4,52	1,41	4,94		20,87	29,71	29,71
-7	2,00	1,58	2,88		6,46	5,65	2,82	7,47		15,94	22,40	22,40
-8		0,18	2,88		3,06			6,15		6,15	9,21	9,21

Привязан

Инв. №

Н. контр.	Козенцева		21.03
Гл. констр. отд.	Нестерова		12.03
Рук. гр.	Лигуй		15.03
Проверил	Лигуй		15.03
Проектир.	Лобенок		15.03

1989

416-6-29.12.88 - КЖ.И-01.11

Колонна 1КВ04.60-2.1-1. . 1КВ04.60-2.1-8

Стадия	Лист	Листов
Р		1

Учреждение ИГ-548/7 Москва

Копировал Цыганова

Формат А3

Взам. инв. №

Подпись и дата

Инв. № подл.

Альбом IV

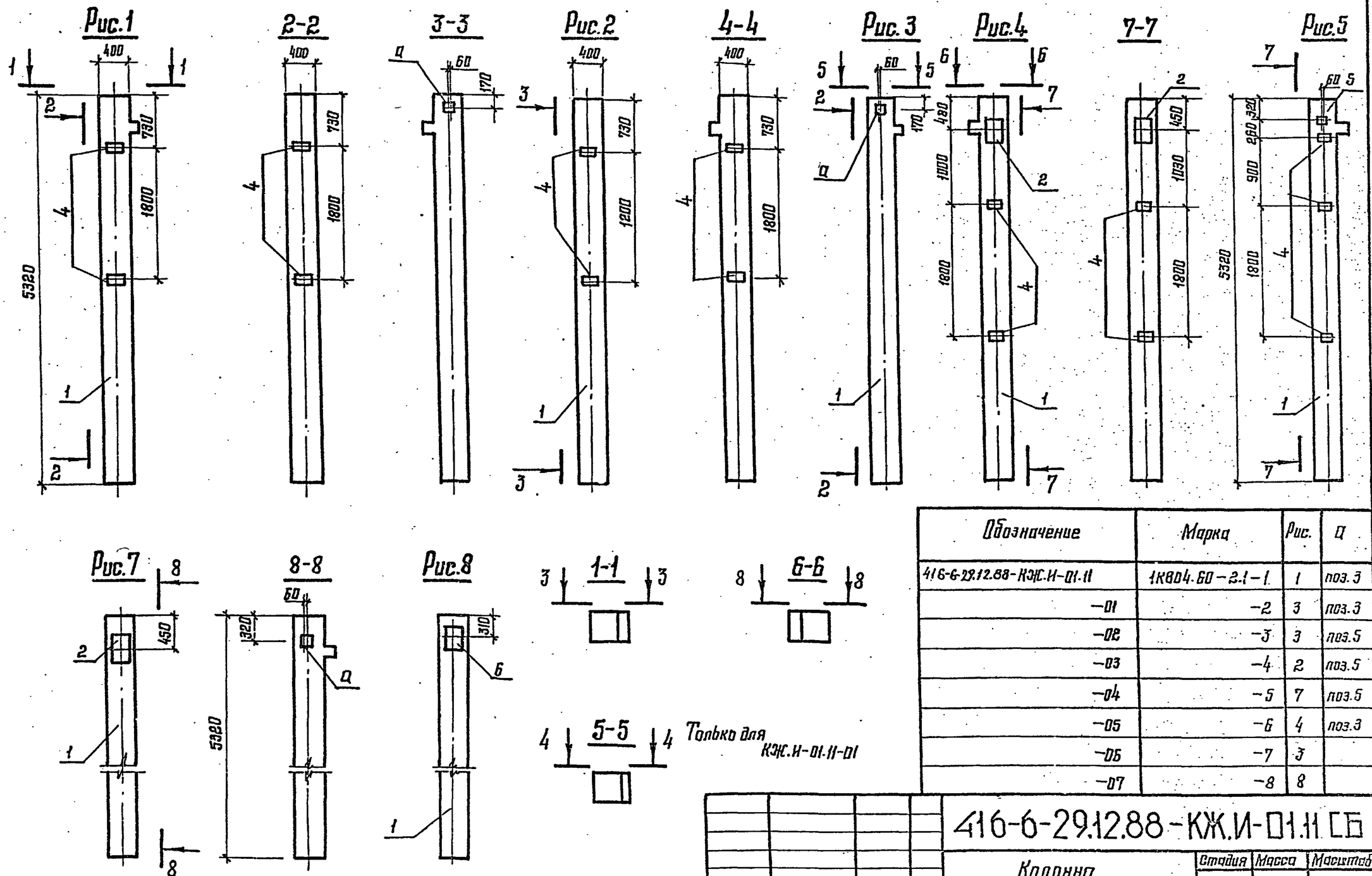

Обозначение	Марка	Рис.	Д
416-6-29.12.88-КЖ.И-01.11	1КВ04.60-2.1-1	1	поз.3
-01	-2	3	поз.3
-02	-3	3	поз.5
-03	-4	2	поз.5
-04	-5	7	поз.5
-05	-6	4	поз.3
-06	-7	3	
-07	-8	8	

Привязан

Инв. №

Н.контр.	Казанцева		1988 21.03
Гл.констр.отд.	Нестерова		17.03
Рук. гр.	Лигуй		16.03
Проверил	Лигуй		16.03
Проектир.	Лобенок		15.03

416-6-29.12.88-КЖ.И-01.11 СБ

Колонна 1КВ04.60-2.1-1...1КВ04.60-2.1-8. Сборочный чертеж

Стадия	Масса	Масштаб
Р	2150 кг	Б.М.

Лист | Листов 1

Учреждение ИГ-548/7 Москва

Инв. № подл. | Подпись и дата | Взам. инв. №

Копировал Цыганова

Формат А3

Альбом IV

Формат	Зона	Поз.	Обозначение	Наименование	Количество на исполнение —	01	02	03	04	05	06	07	08	09	10	11	12	13	14	15	16	17	18	19	20	21	Примечание
				Документация																							
А3			416-6-29.12.88-КЖ.И-02.01 СБ	Сборочный чертеж																							
			416-6-29.12.88-КЖ.И-00.ТУ	Технические условия																							
				Сборочные единицы																							
А3		11	1.041.1-2 Вып. 6	ПРС56.15-	1	1	1	1	1	1		1	1	1	1	1	1	1	1	1	1	1	1	1	1	1	
А3		12	1.041.1-2 Вып. 6	ПРС26.15-							1																
А3		1	416-6-29.12.88-КЖ.И-05.14	С-1	2	5	5	2	2	1	2			2	2		2	2	4	2	4	2	2	2	2		0,63 кг
А3		2	—01	С-2	1	1	1				2	1	1			4	4	4	2	1	2				2	1	0,45 кг
А3		3	—02	С-3	2	2	2	2		2							2				1	1					0,49 кг
А3		4	—03	С-4					2					2					2		2	2		2			0,27 кг
А3		5	—04	С-5																							0,53 кг
А3		6	—05	С-6		2												2			1						0,59 кг
А3		7	—06	С-7																						2	1,62 кг
А3		8	—07	С-8	2	2	2					2	2														0,99 кг
А3		9	—08	С-9			2																				0,75 кг
				Детали																							
				ГОСТ 5781-82																							
Б4		10		⌀6А-III ℓ=300	4	4	4									4	4	4							4		0,07 кг

Инв. № подл. | Подпись и дата | Взам. инв. №

Привязан

Инв. №

Н. контр.	Казанцева		1988 21.03	
Гл. констр. пр.	Нестерова		17.03	
Рук. гр.	Лигуай		16.03	
Проверил	Лигуай		16.03	
Проектир.	Сычева		15.03	

416-6-29.12.88 — КЖ.И-02.01

Плита сантехническая (смотри таблицу исполнений)

Стадия	Лист	Листов
Р	1	2

Учреждение ИГ-548/7 Москва

Копировал Цыганова

Формат А3

Альбом IV

Формат	Зона	Поз.	Обозначение	Наименование	Кол. на исполнение 22	23	24									Примеч.
				Документация												
А3			416-6-29.12.88-КЖ.И-02.01 СБ	Сборочный чертеж												
А3			416-6-29.12.88 – КЖ.И-00.ТУ	Технические условия												
				Сборочные единицы												
А3		11	1.041.1-2 Вып. 6	ПРС 56.15-	1	1	1									
А3		1	416-6-29.12.88-КЖ.И-05.14	С-1		2	2									0,63
А3		2	-01	С-2	1											0,45
А3		4	-03	С-4		2										0,27
А3		6	-05	С-6			2									0,59
А3		8	07	С-8	2											0,99

Ведомость расхода стали на элемент, кг

Марка элемента	Изделие арматурное						Всего
	Арматура класса						
	А-I		А-III				
	ГОСТ 5781-82		ГОСТ 5781-82				
	Ф6	Итого	Ф6	Ф10		Итого	
ПРС 56.15-16АтVт-1	0,83	0,83	2,44	1,42		3,86	4,69
ПРС 56.15-16АтVт-2	1,1	1,1	5,54	1,42		6,96	8,06
ПРС 56.15-6АтVт-3	1,1	1,1	5,86	1,42		7,28	8,38
ПРС 56.15-16АтVт-4	0,22	0,22	2,04			2,04	2,26
ПРС 56.15-6АтVт-5	0,22	0,22	1,6			1,6	1,82
ПРС 56.15-6АтVт-6	0,162	0,162	1,46			1,46	1,62
ПРС 56.15-6АтVт-7	0,61	0,61	0,4	1,42		1,82	2,43
ПРС 56.15-6АтVт-8	0,61	0,61	0,4	1,42		1,82	2,43
ПРС 56.15-6АтVт-9	0,22	022	1,6			1,6	1,82
ПРС 56.15-16АтVт-10	0,11	0,11	1,16			1,16	1,27
ПРС 56.15-16АтVт-11	0,22	0,22	1,88			1,88	2,10
ПРС 56.15-16АтVт-12	0,43	0,43	3,92			3,92	4,35
ПРС 56.15-6АтVт-13	0,49	0,49	4,70			4,70	5,19
ПРС 56.15-6АтVт-14	0,22	0,22	1,96			1,96	2,18
ПРС 56.15-6АтVт-15	0,16	0,16	1,56			1,56	1,72

Продолжение

Марка элемента	Изделие арматурное						Всего
	Арматура класса						
	А-I		А-III				
	ГОСТ 5781-82		ГОСТ 5781-82				
	Ф6	Итого	Ф6	Ф10		Итого	
ПРС 56.15-10АтVт-16	0,54	0,54	4,54			4,54	5,08
ПРС 56.15-6АтVт-17	0,16	0,16	1,60			1,60	1,76
ПРС 56.15-16АтVт-18	0,11	0,11	1,16			1,16	1,27
ПРС 56.15-6АтVт-19	0,22	0,22	1,60			1,60	1,82
ПРС 56.15-16АтVт-20	0,22	0,22	2,24			2,24	2,46
ПРС 56.15-6АтVт-21	1,07	1,07	0,8	2,28		2,36	3,43
ПРС 56.15-16АтVт-22	0,61	0,61	0,4	1,42		1,82	2,43
ПРС 56.15-6АтVт-23	0,22	0,22	1,6			1,6	1,82
ПРС 56.15-6АтVт-24	0,22	0,22	2,24			2,24	2,46
ПРС 26.15-6т-1	0,216	0,216	1,96			1,96	2,176

Привязан

Инв. №

Инв. № подл. | Подпись | Взам. инв. № | Подпись и дата

416-6-29.12.88-КЖ.И-02.01

Лист 2

Копировал Голева

Формат А3

Альбом IV

Рис. 1

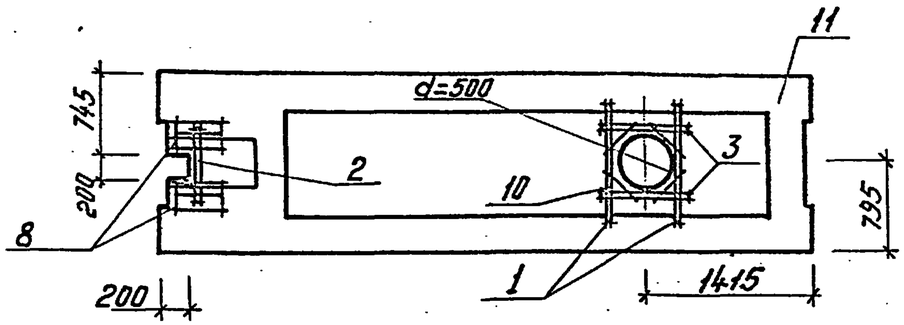

Рис. 2
(остальное смотри Рис.1)

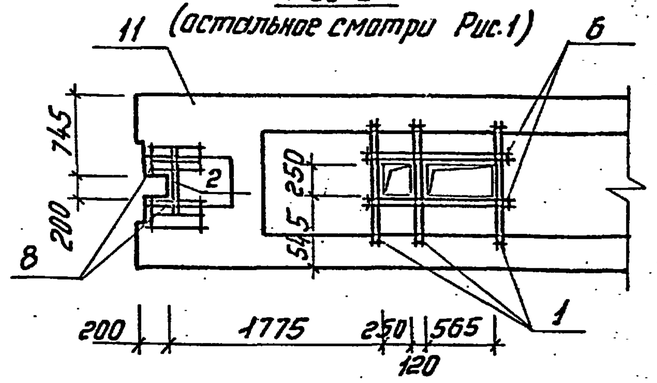

Рис. 3

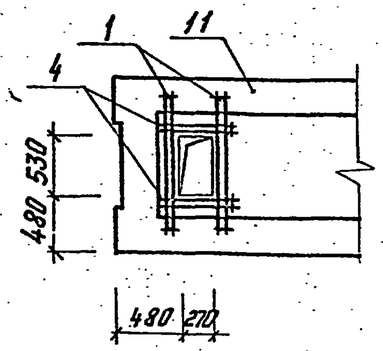

Рис.4
(остальное смотри Рис.1)

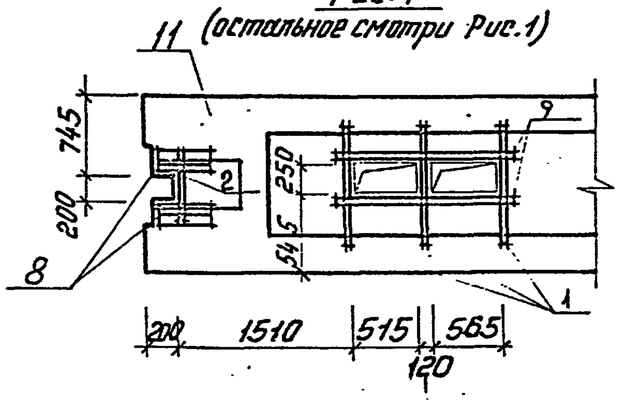

Рис.5

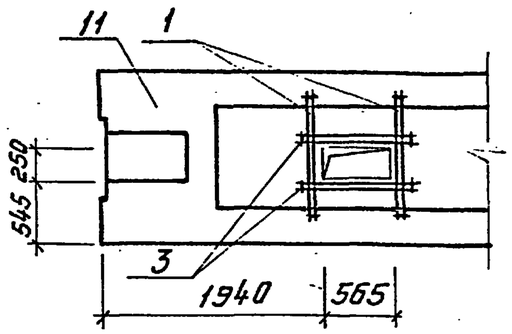

Рис.6

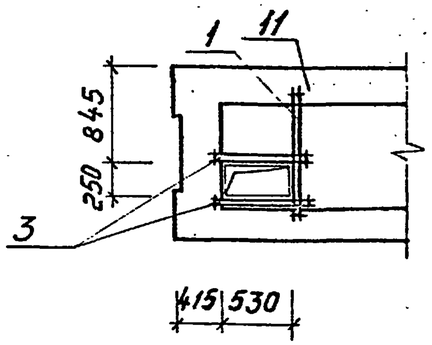

Рис.7 (Рис.8)

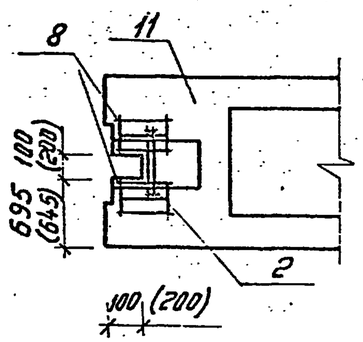

Обозначение	Марка	Рис.
416-6-29.12.88-КЖ.И-02.01	ПРС 56.15-16АтVТ-1	1
-01	ПРС 56.15-16АтVТ-2	2
-02	ПРС 56.15-6АтVТ-3	4
-03	ПРС 56.15-16АтVТ-4	5
-04	ПРС 56.15-6АтVТ-5	3
-05	ПРС 56.15-6АтVТ-6	6
-07	ПРС 56.15-6АтVТ-7	7
-08	ПРС 56.15-6АтVТ-8	8

Инв. № подл. | Подп. и дата | Взам. инв. №

Привязан

Инв. №

Н.контр.	Казанцева		1988 21.03
Гл.инженер	Нестерова		17.03
Рук.гр.	Лигуай		16.03
Проверил	Лигуай		16.03
Проектир.	Сычева		15.03

416-6-29.12.88 - КЖ.И - 02.01 СБ

Плита сантехническая (смотри таблицу исполнений). Сборочный чертеж

Стадия	Масса	Масштаб
Р	2890кг	1:50
Лист 1	Листов 3	

Учреждение ИГ-54817 Москва

Копировал Комарова

Формат А2

Альбом IV

Рис. 9

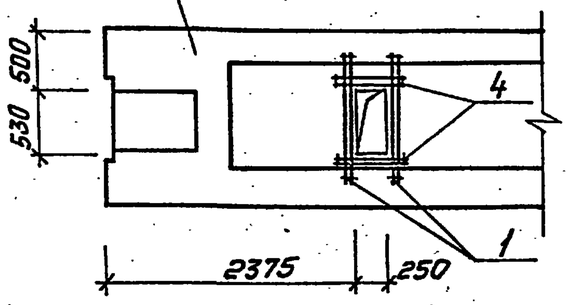

Рис. 10

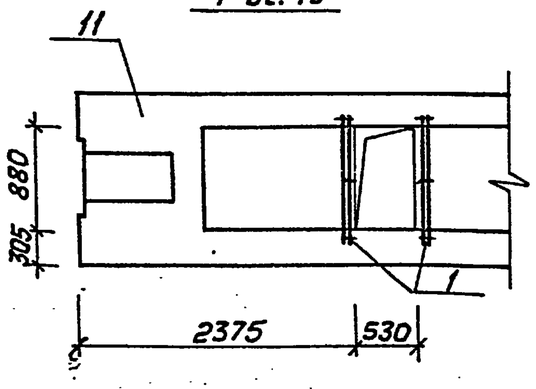

Рис. 11

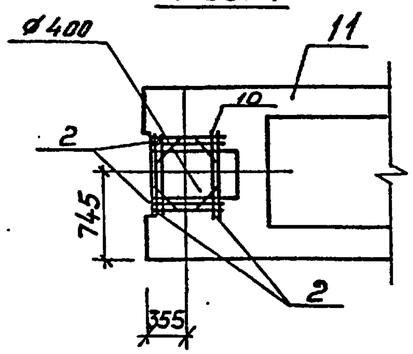

Рис. 12
(остальное смотри Рис. 11)

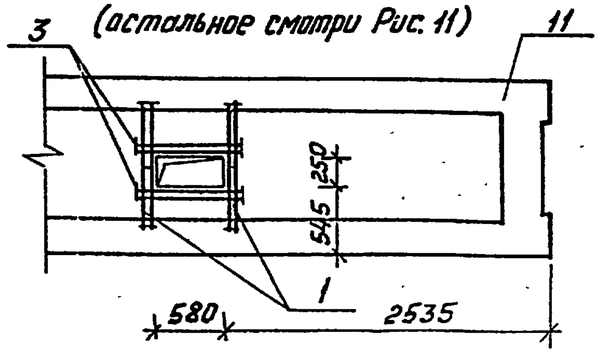

Рис. 13
(остальное смотри Рис. 11)

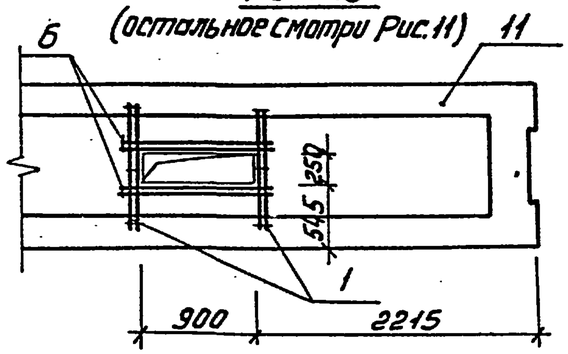

Рис. 14

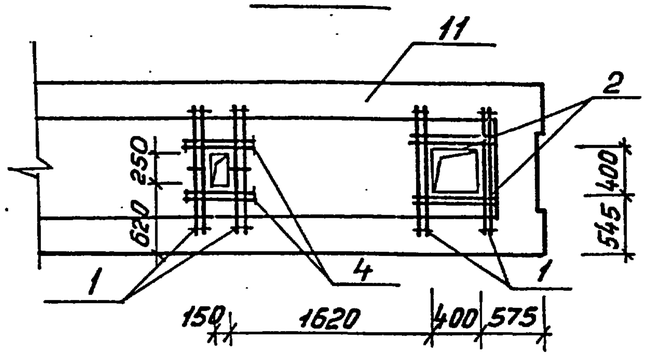

Рис. 15

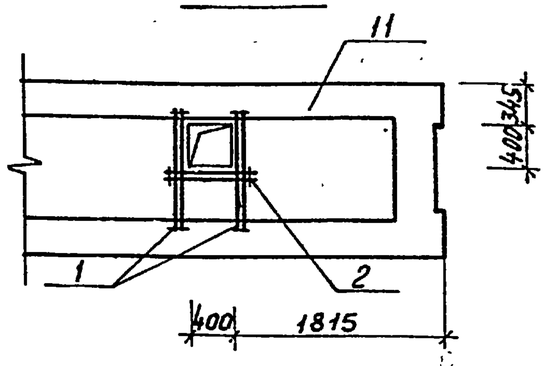

Рис. 16

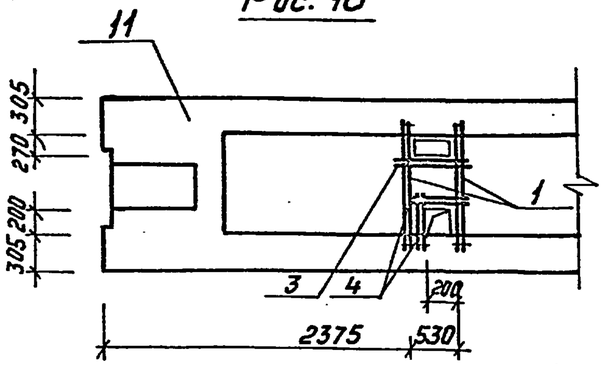

Рис. 17

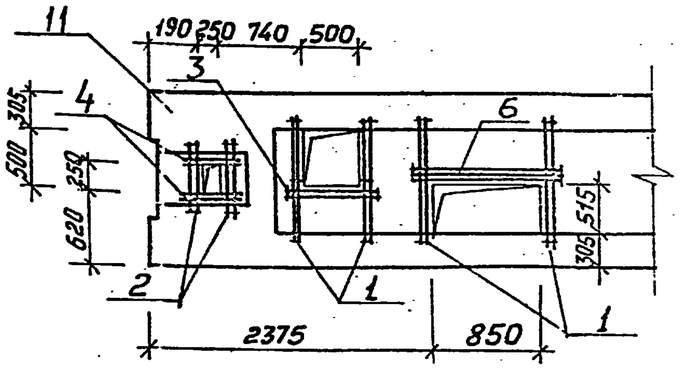

Обозначение	Марка	Рис.	Масса
416-6-29.12.88-КЖ.И-02.01-09	ПРС 56.15-6АтV̲Т – 9	9	2890кг
–10	ПРС 56.15-16АтV̲Т–10	10	
–11	ПРС 56.15-16АтV̲Т – 11	11	
–12	ПРС 56.15-16АтV̲Т –12	12	
–13	ПРС 56.15-6АтV̲Т –13	13	
–14	ПРС 56.15-6АтV̲Т –14	14	
–15	ПРС 56.15-6АтV̲Т – 15	15	
–16	ПРС 56.15-10АтV̲Т – 16	17	
–17	ПРС 56.15-6АтV̲Т – 17	16	

Взам. инв. № | Подпись и дата | Инв. № подл.

Привязан

Инв. №

416-6-29.12.88-КЖ.И-02.01 Сб

Лист 2

Копировал Комарова

Формат А4

Альбом IV

Рис. 18

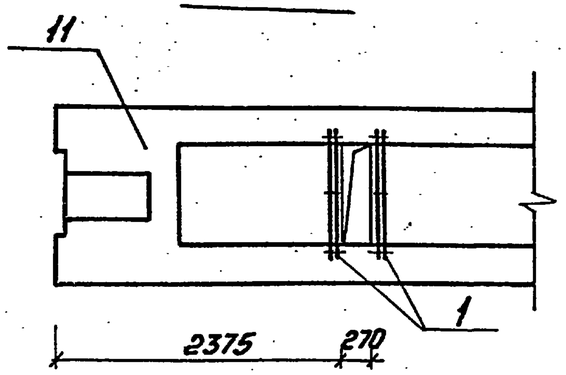

Рис. 19

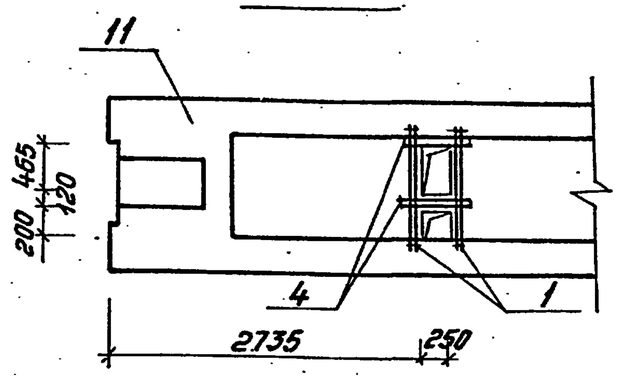

Рис. 20

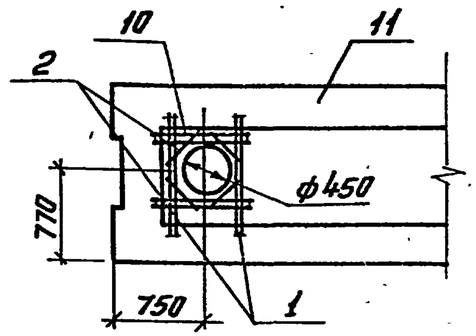

Рис. 21

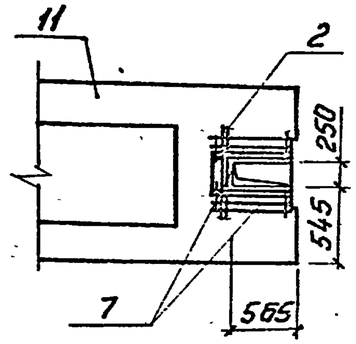

Рис. 22

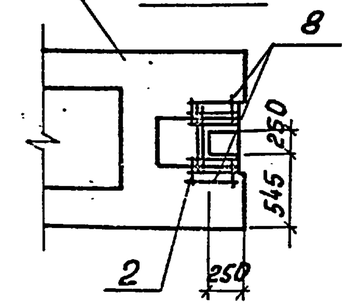

Рис. 23

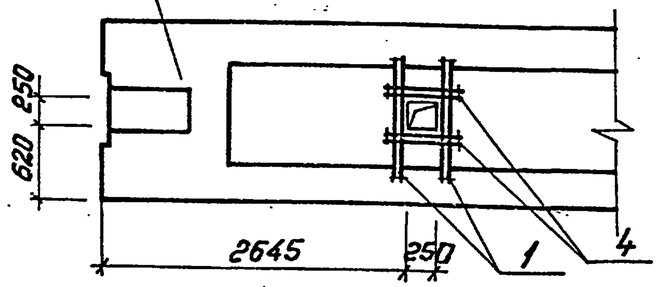

Рис. 24

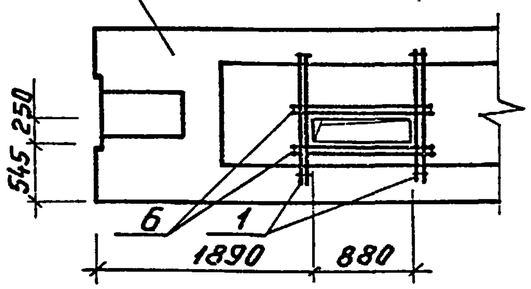

Рис. 25

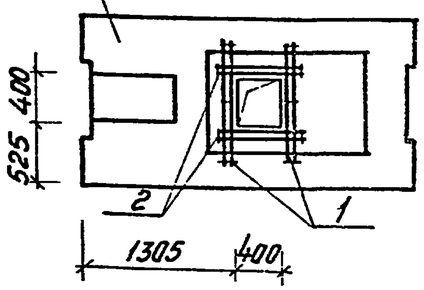

Обозначение	Марка	Рис.	Масса
416-6-29.12.88-КЖ.И-02.01-18	ПРС 56.15-16АтVт-18	18	2890кг
-19	ПРС 56.15-6АтVт-19	19	
-20	ПРС 56.15-16АтVт-20	20	
-21	ПРС 56.15-6АтVт-21	21	
-22	ПРС 56.15-16АтVт-22	22	
-23	ПРС 56.15-6АтVт-23	23	
-24	ПРС 56.15-6АтVт-24	24	
-06	ПРС 26.15-6т-1	25	1500кг

Взам. инв. №

Подп. и дата

Инв. № подл.

Привязан

Инв. №

416-6-29.12.88-КЖ.И-02.01 СБ

Лист 3

Копировал Комарова

Формат А4

Альбом IV

Рис.1

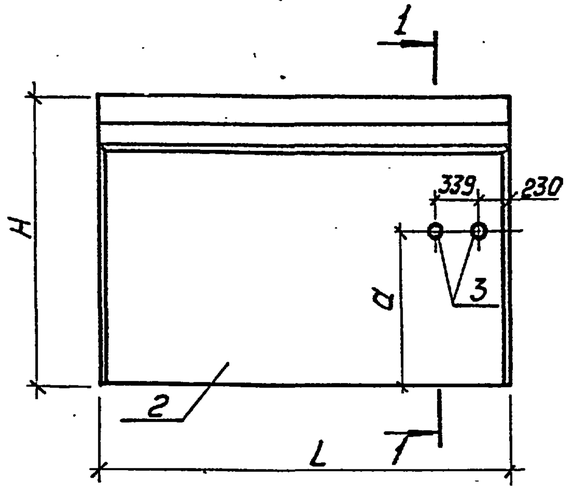

Рис.2

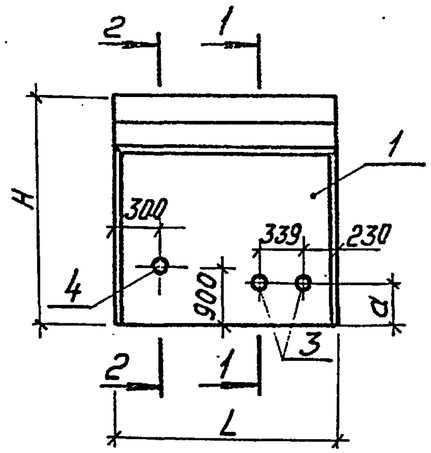

Рис. 3

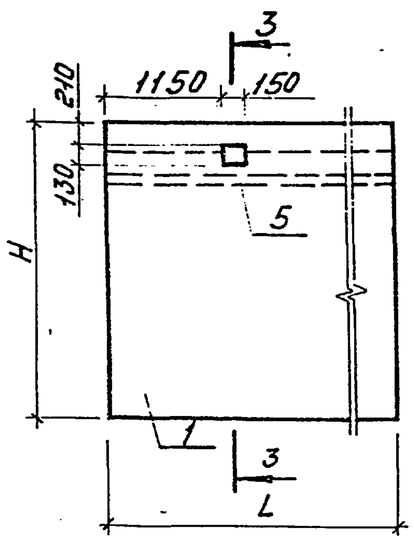

1-1 2-2 3-3

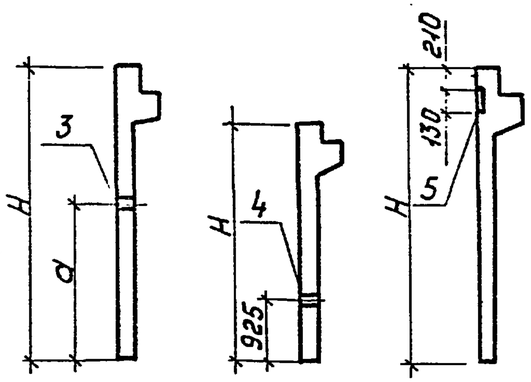

Формат	Зона	Поз.	Обозначение	Наименование	Кол. на исполн. —	01	02	Примеч.
				Документация				
А3			416-6-29.12.88-КЖ.И-00.ТУ	Технические условия				
				Сборочные единицы				
				Диафрагмы жесткости				
А3		1	1.020-1/83. Вып. 4-1	1Д 26.28	1			
А3		2		1Д 56.33		1	1	
				Изделия закладные				
А3		3	1.400-15.В1.810-23	МН-824	2	2		
А3		4	-16	МН-817	1			
А4		5		МН-33			1	

Ведомость расхода стали на дополнительные закладные изделия, кг

Марка элемента	Изделия закладные: Арматура класса А-III ГОСТ 5781-82 ф 12		Итого	Прокат марки Вст3 пс 6 ГОСТ 103-76 -10×30		Итого	Прокат марки Б ст3 сп ГОСТ 10704-76 Тр 219×4,5	Тр 159×3,5	Итого	Всего	Общий расход
1Д 26.28-1							7,2	2,0	9,2	9,2	9,2
1Д 56.33-1							7,2		7,2	7,2	7,2
1Д 56.33-2	0,88		0,88	1,53		1,53				2,41	2,41

Обозначение	Наименование	Рис.	a	H	L	Масса, кг
416-6-29.12.88-КЖ.И-03-01	1Д 26.28-1	2	780	2770	2560	2900
-01	1Д 56.33-1	1	2580	3270	5560	7300
-02	1Д 56.33-2	3	—			

Привязан

Н.контр.	Казанцева		21.03
Гл.инженер	Нестерова		17.03
Рук.гр.	Лигуай		15.03
Проверил	Лигуай		15.03
Проектир.	Сычева		15.03

1988

416-6-29.12.88-КЖ.И-03.01

Диафрагма 1Д 26,28-1, 1Д 56,33-1, 1Д 56.33-2

Стадия	Масса	Масштаб
Р	см.табл.	б.м.

Лист | Листов 1

Учреждение ИГ-5487 Москва

Копировал Комарова

Формат А2

Инв.№ подл.	Подпись и дата	Взам.инв.№

Альбом IV

Формат	Зона	Поз.	Обозначение	Наименование	Количество на исполнение 01	02	03	04	05	06	07		Примечание
				Документация									
А3			416-6-29.12.88-КЖ.И-00.ТУ	Технические условия									
А3			1030.1-1.0-1 15	Узлы									
А3			416-6-29.12.88-КЖ.И-04.01.СБ	Сборочный чертеж									
				Сборочные единицы									
А3		1	1.030.1-1 Вып. 1-1	ПС 30.18.3,0-6Л	1								
А3		2		ПС 30.21.3,0-6Л		1							
А3		3		ПС 30.15.3,0-6Л			1	1	1	1	1	1	
				Изделия закладные									
А4		4	1.030.1-1 Вып. 1-3	М-1	2	2	2	2	2	4	2	4	
А4		5		М-5				2			2		
А4		6		М-6			2	2	2	2	2	2	
А4		7		М-9		2			4	2	2		
Б4		8		Брус деревян. 160×120×80 ГОСТ 24454-80Е		2			4	2	2		

Ведомость расхода стали на элемент, кг

Марка элемента	Изделия закладные											Всего
	Арматура класса А-III ГОСТ 5781-82			Прокат марки Вст3пс6 ГОСТ 19903-74						Вст3кп2 ГОСТ 8509-86		
	Ф10		Итого	-6×60	-6×80	-8×100	-10×100	-12×200	Итого	L 63×6	Итого	
ПС30.18.3,0-6.Л-1	0,52		0,52	1,12					1,12	2,06	2,06	3,70
ПС 30.21.3.0-6.Л-6	1,28		1,28	1,12		2,00			3,12	2.06	2,06	6,46
ПС 30.15.3.0-6Л-16	1.52		1,52	1,12	1,28				2,40	2,06	2,06	5,98
ПС 30.15.3,0-6.Л-17	2,40		2,40	1,12	1,28		6,32	7,58	16,30	2,06	2,06	20,76
ПС 30.15.3,0-6.Л-21	3,04		3,04	1,12	1,28	4,0			6,40	2,06	2,06	11,50
ПС 30.15.3,0-6.Л-21/28*	2,80		2,8	2,24	1,28	2,0			5,52	4,12	4,12	12,44
ПС 30.15.3,0-6.Л-24	3,16		3,16	1,12	1,28	2,0		7,58	11,98	2,06	2,06	17,20
ПС 30.15.3,0-6.Л-28*	2,04		2,04	2,24	1,28				3,52	4,12	4,12	9,68

Привязан

Инв. №

Н.контр.	Казанцева		21.03
Гл.конструктор	Нестерова		17.03
Рук.гр.	Лигуай		16.03
Проверил	Лигуай		16.03
Проектир.	Сычева		15.03

1988

416-6-29.12.88-КЖ.И-04.01

Стеновая панель (смотри таблицу исполнений)

Стадия	Лист	Листов
Р		1

Учреждение ИГ-548/7 Москва

Копировал Комаровал

Формат А3

Альбом IV

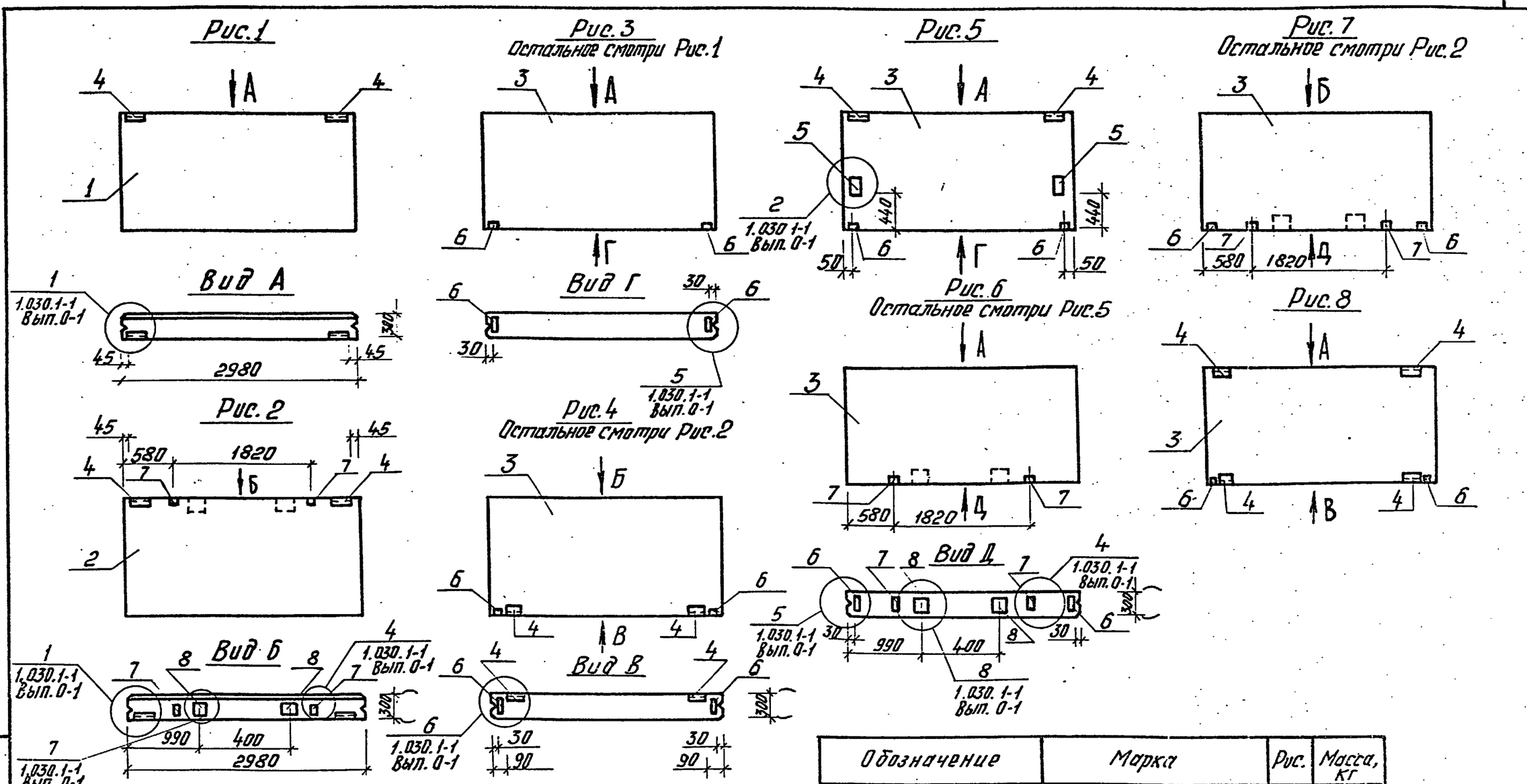

Обозначение	Марка	Рис.	Масса, кг
416-6-29.12.88-КЖИ-04.01-06	ПС30.15.3,0-6.Л-24	6	1710
-07	ПС30.15.3,0-6.Л-28*	8	

Обозначение	Марка	Рис.	Масса, кг
416-6-29.12.88-КЖИ-04.01	ПС30.18.3,0-6.Л-1	1	2050
-01	ПС30.21.3,0-6.Л-6	2	2390
-02	ПС30.15.3,0-6.Л-16	3	1710
-03	ПС30.15.3,0-6.Л-17	5	
-04	ПС30.15.3,0-6.Л-21	7	
-05	ПС30.15.3,0-6.Л-28*	4	

Привязан

Инв. №

Взам. инв. № | Подпись и дата | Инв. № подл.

Н.контр.	Казанцева		1988 21.03
Гл.констр.	Нестерова		17.03
Рук. гр.	Лигуай		16.03
Проверил	Лигуай		16.03
Проектир.	Сычева		15.03

416-6-29.12.88-КЖИ-04.01 СБ

Стеновая панель (смотри таблицу исполнений). Сборочный чертеж

Стадия	Масса	Масштаб
Р	см. табл.	Б.М.

Лист | Листов 1

Учреждение ИГ-548/7 Москва

Копировал Комарова Формат А3

Альбом IV

Формат	Зона	Поз.	Обозначение	Наименование	Количество на исполнение —	01	02	03	04	05	06	07	08	09	10	11	12	13	14	15	16	Примечание
				Документация																		
А3			416-6-29.12.88-КЖ.И-00.ТУ	Технические условия																		
А3			416-6-29.12.88-КЖ.И-04.02 ВС	Ведомость расхода стали																		
А3			1.030.1-1.0-1 15	Узлы																		
А3			416-6-29.12.88-КЖ.И-04.02 СБ	Сборочный чертеж																		
				Сборочные единицы																		
А3		1	1.030.1-1 Вып. 1-1	ПС60.18.3,0-2.л	1																	
А3		2		ПС60.6.3,0-6.л		1																
А3		3		ПС60.9.3,0-6.л			1	1			1		1	1								
А3		4		ПС60.15.3,0-3.л					1			1			1	1	1	1	1	1	1	
А3		5		ПС60.21.3,0-6.л						1												
				Изделия закладные																		
А4		6	1.030.1-1 Вып. 1-3	М1	2	2	2	2	2	2	2	2	2	2	2	2	2	2	4	2	4	
А4		7		М5												2				2	2	
А4		8		М6											2	2	2	2	2	2	2	
А4		9		М9			4	4	4	4	4	4	4	4			8	4	4	4		
А3		10	416-6-29.12.88-КЖ.И-05.25	ИМ-1							1											
Б4		11		Брус деревянный 160×120×80 по ГОСТ 24454-80Е			4	4	4	4	4	4	4	4			8	4	4	4		

Взам. инв. №

Подпись и дата

Инв. № подл.

Привязан

Инв. №

			1988
Н. контр.	Казанцева		21.03
Гл. констр. отд.	Нестерова		17.03
Рук. гр.	Лигуой		16.03
Проверил	Лигуой		16.03
Проектир.	Сычева		15.03

416-6-29.12.88 - КЖ.И-04.02

Стеновая панель (смотри таблицу исполнений)

Стадия	Лист	Листов
Р		1

Учреждение ИГ-548/7 Москва

Копировал Цыганова

Формат А3

Альбом IV

Рис 1

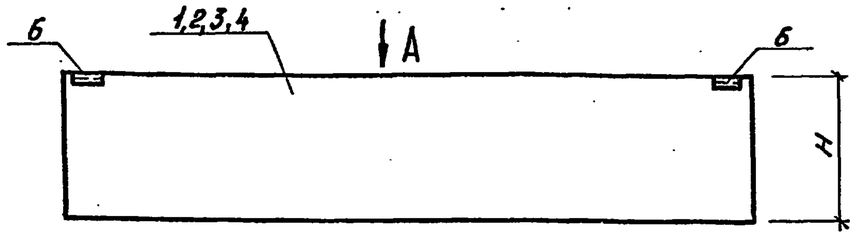

Рис. 2

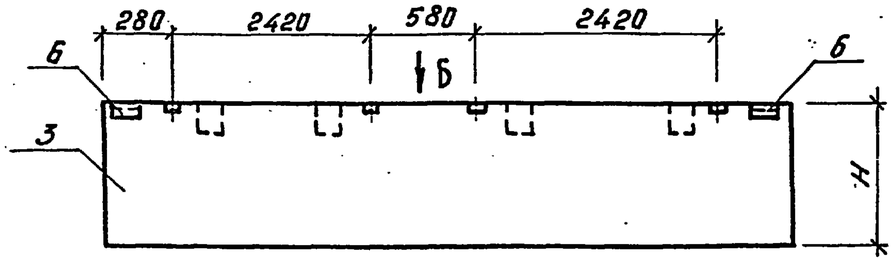

Рис.3

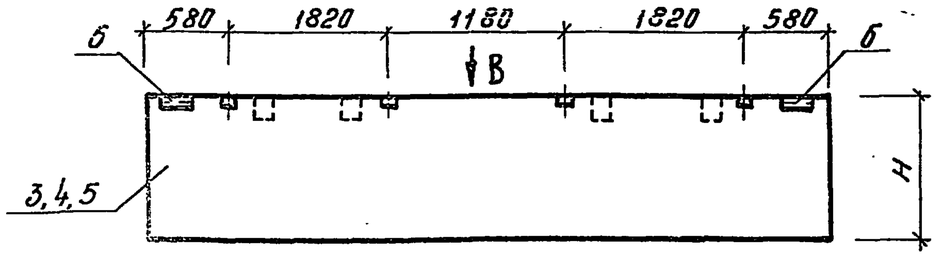

Рис.4
Остальное смотри Рис.3

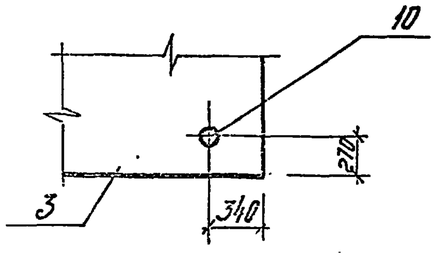

Размеры в скобках проставляются при привязке.

Вид А

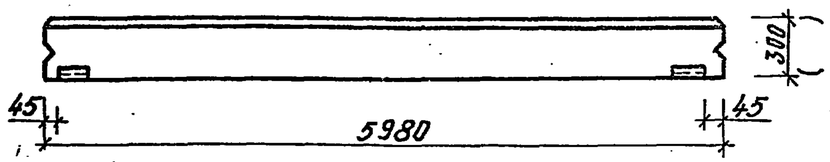

Вид Б

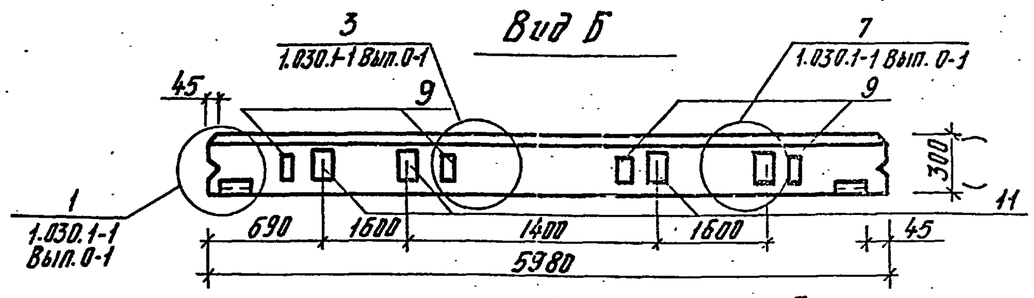

Вид В

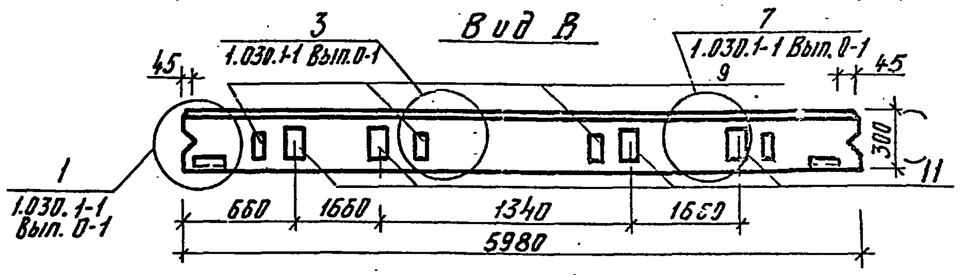

Обозначение	Марка	Рис.1.	Н	Масса, кг
416-6-29.12.88-КЖИ-04.02	ПС 60.18.3,0-2.Л-1	1	1785	4100
-01	ПС 60.6.3,0-6.Л-3	1	585	1390
-02	ПС 60.9.3,0-6.Л-5	2	885	2070
-03	ПС 60.9.3,0-6.Л-6	3	885	
-04	ПС 60.15.3,0-3.Л-6	3	1485	3420
-05	ПС 60.21.3,0-6.Л-6	3	2085	4830
-06	ПС 60.9.3,0-6.Л-6(*)	4	885	2070

Привязан

Инв. №

Н.контр.	Казанцева		21.03.1988
Гл.конструктор	Нестерова		17.03
Рук. гр.	Лигуай		16.03
Проверил	Лигуай		16.03
Проектир.	Сычева		15.03

416-6-29.12.88 - КЖИ-04.02 СБ

Стеновая панель (смотри таблицу исполнений)
Сборочный чертеж

Стадия	Масса	Масштаб
Р	См.таблицу	1:20
Лист 1	Листов 3	

Учреждение ИГ-548/7 Москва

Копировал Комарова

Формат А3

Альбом IV

Рис. 5
Остальное смотри Рис.1

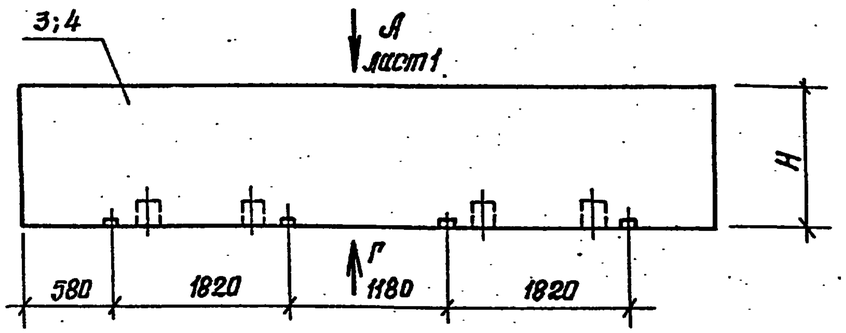

Рис. 6
Остальное смотри Рис.1

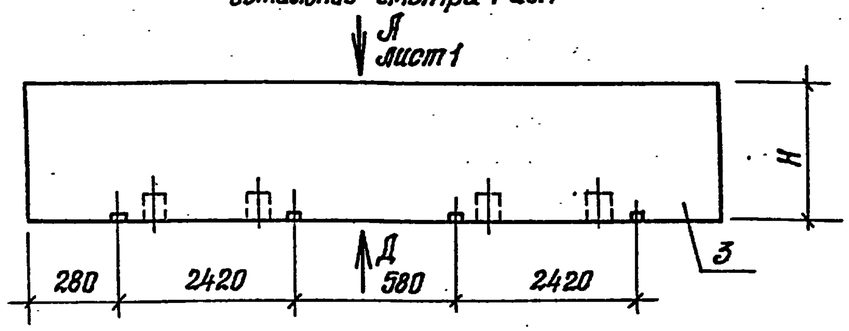

Рис. 7
Остальное смотри Рис.1

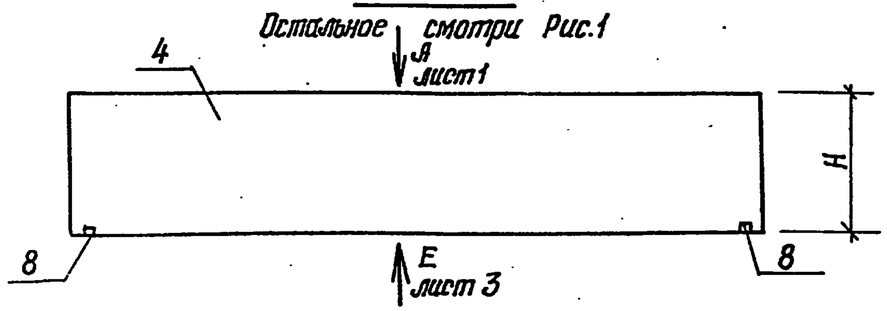

Рис. 8
Остальное смотри Рис.1

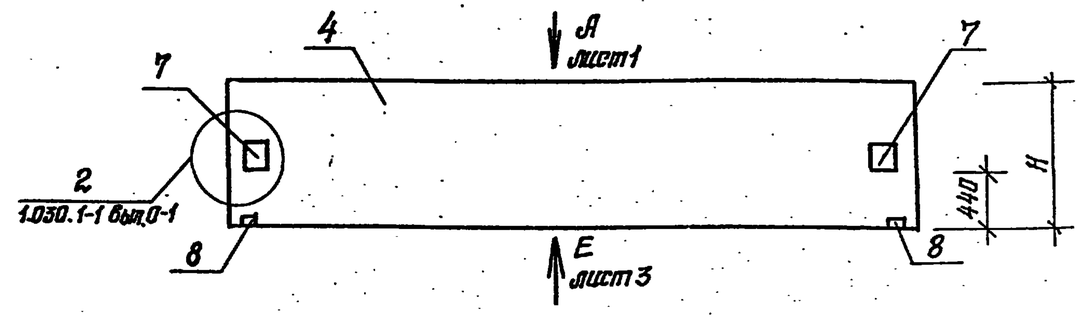

Вид Г

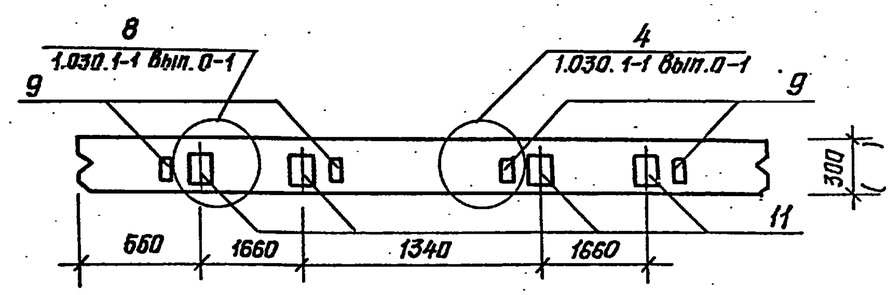

Вид Д

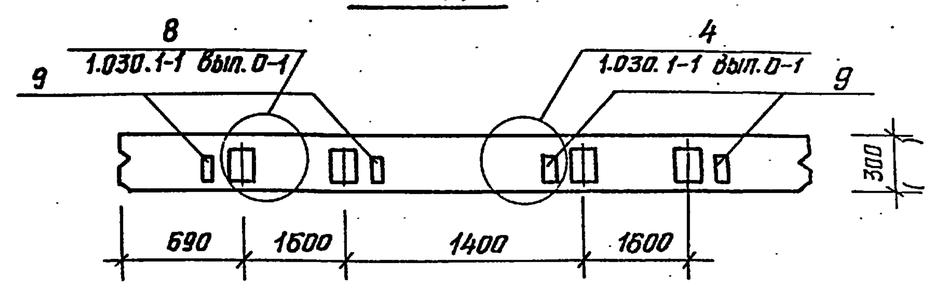

Обозначение	Наименование	Рис.	Н	Масса, кг
416-6-29.12.88-КЖИ-04.02-07	ПС 60.15.3,0-3.Л-9*	5	1485	3420
-08	ПС 60.9.3,0-6.Л-14	6	885	2070
-09	ПС 60.9.3,0-6.Л-15	5	885	
-10	ПС 60.15.3,0-3.Л-16	7	1485	3420
-11	ПС 60.15.3,0-3.Л-17	8	1485	

Привязан

Инв. №

416-6-29.12.88-КЖИ-04.02 СБ

Лист 2

Копировал Голева

Формат А3

Взам. инв. № | Подпись и дата | Инв. № подл.

Альбом IV

Рис. 9

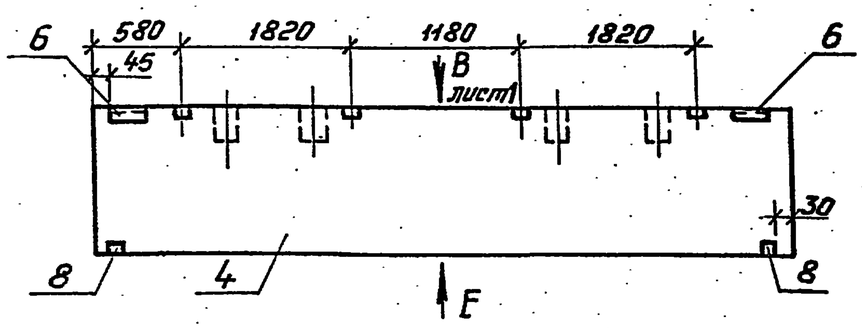

Рис. 10
Остальное смотри рис.9

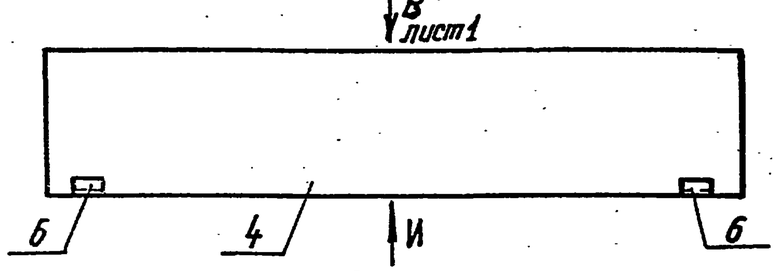

Рис. 11
Остальное смотри Рис.9

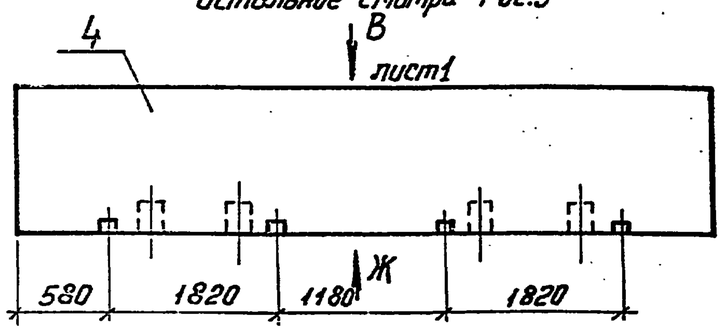

Рис. 12

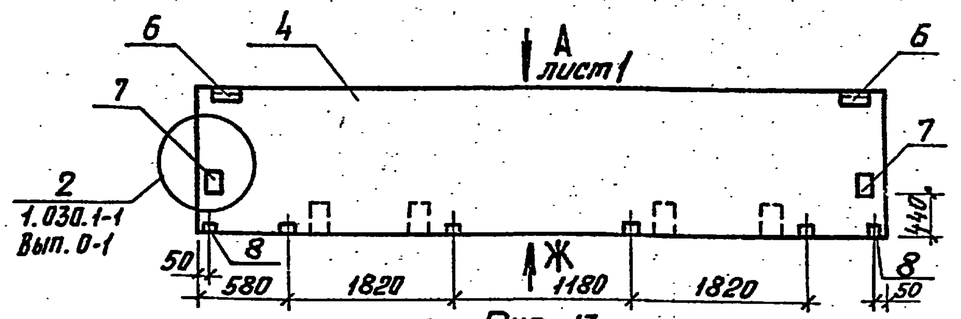

Рис. 13

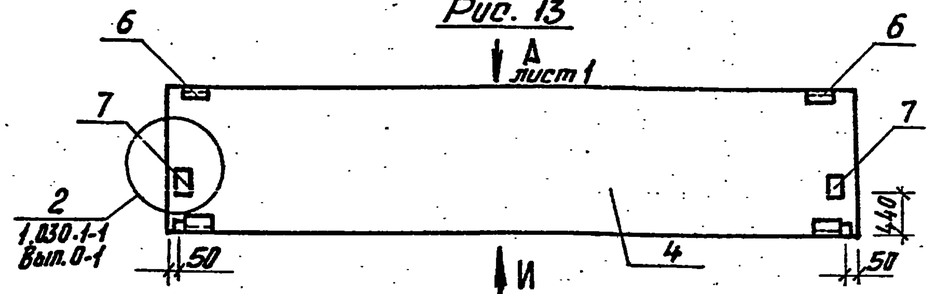

Вид Е

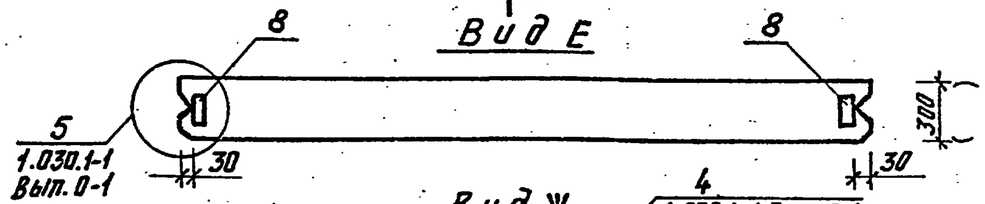

Вид Ж

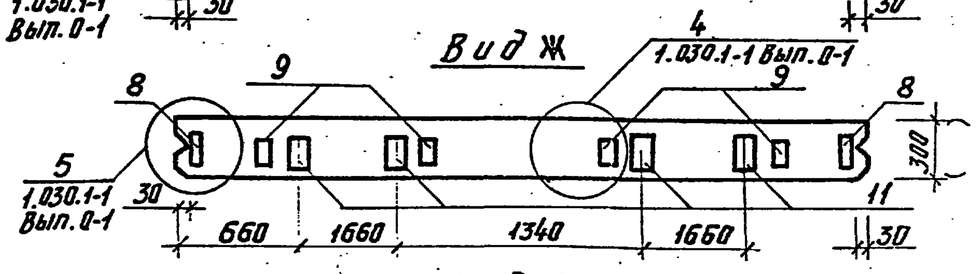

Вид И

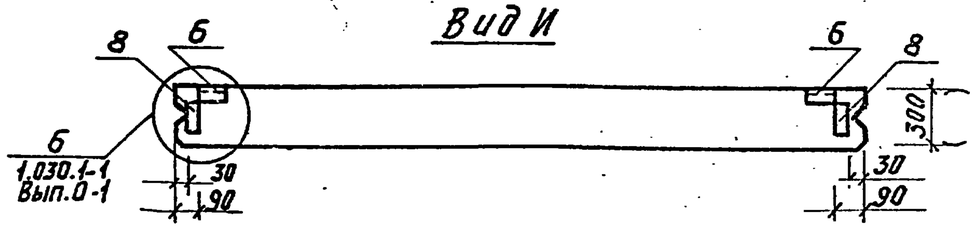

Обозначение	Наименование	Рис.	Н	Масса, кг
416-6-29.12.88- КЖ.И-04.02-12	ПС60.15.3,0-3.Л-21	11	1485	3420
-13	ПС60.15.3,0-3.Л-21*	9		
-14	ПС60.15.3,0-3.Л-21*28*	10		
-15	ПС60.15.3,0-3.Л-24	12		
-16	ПС60.15.3,0-3.Л-29*	13		

Взам. инв. №

Подпись и дата

Инв. № подл.

Привязан

Инв. №

416-6-29.12.88 – КЖ.И-04.02 [6

Лист 3

Копировал Комарова

Формат А3

Альбом IV

Ведомость расхода стали на элемент, кг

Марка элемента	Изделия закладные																			Всего
	Арматура класса А-III ГОСТ 5781-82				Прокат марки Вст3пс6 ГОСТ 19903-74								Вст3сп2 ГОСТ 8509-86				ГОСТ 8732-78			
	ф8	ф10		Итого	-5×250	-6×60	-8×60	-8×100	-10×100	-12×200		Итого	L 50×5	L 63×6		Итого	Тр.Д159×3,9		Итого	
ПС60.18.3,0-2.Л-1		0,52		0,52		1,12						1,12		2,06		2,06				3,70
ПС60.6.3,0-6.Л-3		0,52		0,52		1,12						1,12		2,06		2,06				3,70
ПС60.9.3,0-6.Л-5		2,04		2,04		1,12		4,0				5,12		2,06		2,06				9,22
ПС60.9.3,0-6.Л-6		2,04		2,04		1,12		4,0				5,12		2,06		2,06				9,22
ПС60.15.3,0-3.Л-6		2,04		2,04		1,12		4,0				5,12		2,06		2,06				9,22
ПС60.21.3,0-6.Л-6		2,04		2,04		1,12		4,0				5,12		2,06		2,06				9,22
ПС60.9.3,0-6.Л-6(*)		2,04		2,04	2,45	1,12		4,0				7,57		2,06		2,06	5,24		5,24	16,91
ПС60.15.3,0-3.Л-9*		2,04		2,04		1,12		4,0				5,12		2,06		2,06				9,22
ПС60.9.3,0-6.Л-14		2,04		2,04		1,12		4,0				5,12		2,06		2,06				9,22
ПС60.9.3,0-6.Л-15		2,04		2,04		1,12		4,0				5,12		2,06		2,06				9,22
ПС60.15.3,0-3.Л-16		1,52		1,52		1,12	1,28					2,4		2,06		2,06				5,98
ПС60.15.3,0-3.Л-17		2,4		2,4		1,12	1,28		6,32	7,58		16,30		2,06		2,06				20,76
ПС60.15.3,0-3,Л-21		4,56		4,56		1,12	1,28	8,0				10,4		2,06		2,06				17,02
ПС60.15.3,0-3.Л-21*		3,04		3,04		1,12	1,28	4,0				6,40		2,06		2,06				11,50
ПС60.15.3,0-3.Л-21*,28*		3,56		3,56		2,24	1,28	4,0				7,52		4,12		4,12				15,20
ПС60.15.3,0-3.Л-24		3,92		3,92		1,12	1,28	4,0	6,32	7,58		20,3		2,06		2,06				26,28
ПС60.15.3,0-3.Л-29*		2,92		2,92		2,24			6,32	7,58		16,14		4,12		4,12				23,18

Привязан

Инв. №

			1988
Н.контр.	Казонцева		21.03
Гл.констр.пр.	Нестерова		17.03
Рук.гр.	Лигуай		15.03
Проверил	Лигуай		16.03
Проектир.	Сычева		15.03

416-6-29.12.88 КЖ.И-04.02 ВС

Стеновая панель (смотри таблицу исполнений) Ведомость расхода стали

Стадия	Лист	Листов
Р		1

Учреждение ИГ-548/7 Москва

Инв. № подл. | Подпись и дата | Взам. инв. №

Копировал Цыганова

Формат А3

Альбом IV

Формат	Зона	Поз.	Обозначение	Наименование	Количество на исполнение —	01	02	03	04	05	06				Примечание
				Документация											
А3			416-6-29.12.88 -КЖ.И-00.ТУ	Технические условия											
			1.030.1-1.0-1 15	Узлы											
А3			416-6-29.12.88 - КЖ.И-04.03 СБ	Сборочный чертеж											
				Сборочные единицы											
А3		1	1.030.1-1 Вып. 1-1	2ПСБ.18.3,0-Л-	1		1	1							
А3		2		2ПСБ.12.3,0-Л-		1			1						
А3		3		2ПСЗ.18.3,0-Л-						1	1				
				Закладные детали											
А4		4	1.030.1-1 Вып. 1-3	М1	1	1	1								
А4		5		М3						1	1				
А4		6		М11	2	2	2	4	4						
А4		7		М17						2	2				

Ведомость расхода стали на элемент, кг

Марка элемента	Изделия закладные										Всего
	Арматура класса А-III ГОСТ 5781-82			Прокат марки Вст3пс6 ГОСТ 19903-74			Прокат марки Вст3кп2 ГОСТ 8509-86				
	ф10		Итого	— 6×60		Итого	∟63×6	∟50×5		Итого	
2ПСБ.18.3,0-Л-2	1,14		1,14	0,56		0,56	2,87			2,87	4,57
2ПСБ.12,3,0-Л-2	1,14		1,14	0,56		0,56	2,87			2,87	4,57
2ПСБ.18.3,0-Л-3	1,14		1,14	0,56		0,56	2,87			2,87	4,57
2ПСБ.18.3,0-Л-4	1,76		1,76				3,68			3,68	5,44
2ПСБ.12.3,0-Л-4	1,76		1,76				3,68			3,68	5,44
2ПСЗ.18.3,0-Л-2	1,14		1,14	0,56		0,56	1,49	0,76		2,25	3,95
2ПСЗ.18.3,0-Л-3	1,14		1,14	0,56		0,56	1,49	0,76		2,25	3,95

Взам. инв. №

Подпись и дата

Инв. № подл.

Привязан

Инв. №

Н. контр.	Казанцева		21.03	1988
Гл. конструктор	Нестерова		17.03	
Рук. гр.	Лигуой		16.03	
Проверил	Лигуой		16.03	
Проектир.	Сычева		15.03	

416-6-29.12.88 - КЖ.И-04.03

Стеновая панель (смотри таблицу исполнений)

Стадия	Лист	Листов
Р		1

Учреждение ИГ-548/7 Москва

Копировал Цыганова

Формат А3

Альбом V

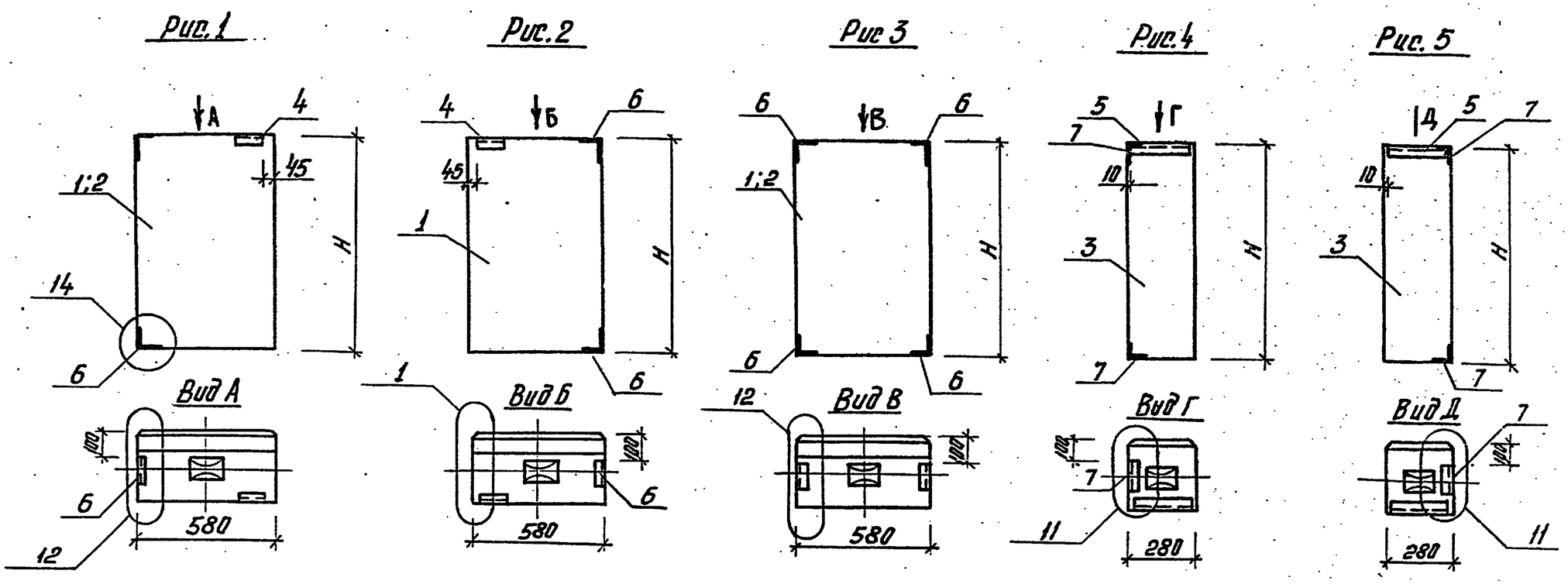

Обозначение	Наименование	Рис.	H	Масса, кг
415-6-29.12.88-КЖИ-04.03	2ПС6.18.3.0-Л-2	1	1785	410
-01	2ПС6.12.3.0-Л-2	1	1185	270
-02	2ПС6.18.3.0-Л-3	2	1785	410
-03	2ПС6.18.3.0-Л-4	3		
-04	2ПС6.12.3.0-Л-4	3	1185	270
-05	2ПС3.18.3.0-Л-2	4	1785	200
-06	2ПС3.18.3.0-Л-3	5		

Инв. № подл. | Подпись и дата | Взам. инв. №

Привязан

Инв. №

			1988
Н.контр.	Казанцева		21.03
Гл.констр.	Нестерова		17.03
Рук.гр.	Лигуай		16.03
Провер.	Лигуай		16.03
Проектир.	Сычева		16.03

415-6-29.12.88-КЖИ-04.03 СБ

Стеновая панель (смотри таблицу исполнений) Сборочный чертеж

Стадия	Масса	Масштаб
Р	см. табл.	Б.М.
Лист	Листов 1	

Учреждение. ИГ-548/7 Москва

Копировал Комарова Формат А3

Инв. № подл.	Подпись и дата	Взам. инв. №

Альбом IV

Формат	Зона	Поз.	Обозначение	Наименование	Количество на исполнение —	01	02	03	04	05	06	07	08	Примечание
				Документация										
			416-6-29.12.88-КЖ.И-ОО. ТУ	Технические условия										
			1.030.1-1.0-1 15	Узлы										
			416-6-29.12.88-КЖ.И-04.04 СБ	Сборочный чертеж										
				Сборочные единицы										
А3		1	1.030.1-1 Вып. 1-1	2ПС 12.18.3,0-Л	1		1							
А3		2		2ПС 12.12.3,0-Л		1		1						
А3		3		3ПС51.180.30-Л					1			1		
А3		4		3ПС51.150.30-Л						1			1	
А3		5		3ПС51.90.30-Л							1			
				Закладные изделия										
А4		6	1.030.1-1 Вып. 1-3	М1	2	2								
А4		7		М11	4	4	4	4						
А4		8		М18					2	2	2	2	2	
А4		9		М19								2	2	

Ведомость расхода стали на элемент, кг

Марка элемента	Изделия закладные											Всего
	Арматура класса А-III ГОСТ 5781-82				Прокат марки Вст3пс6 ГОСТ 19903-74				Вст3кп2 ГОСТ 8509-86			
	ф8	ф10		Итого	-6×60	-8×100		Итого	L 63×6		Итого	
2ПС 12.18.3,0-Л-1		2,28		2,28	1,12			1,12	5,74		5,74	9,14
2ПС 12.12.3,0-Л-1		2,28		2,28	1,12			1,12	5,74		5,74	9,14
2ПС 12.18.3,0-Л-4		1,76		1,76					3,68		3,68	5,44
2ПС 12.12.3,0-Л-4		1,76		1,76					3,68		3,68	5,44
3ПС51.180.30-Л-1		0,4		0,4	1,12			1,12	1,38		1,38	2,90
3ПС51.150.30-Л-1		0,4		0,4	1,12			1,12	1,38		1,38	2,90
3ПС51.90.30-Л-1		0,4		0,4	1,12			1,12	1,38		1,38	2,90
3ПС51.180.30-Л-2	0,36	0,4		0,76	1,80	2,52		4,32	1,38		1,38	6,46
3ПС51.150.30-Л-2	0,36	0,4		0,76	1,80	2,52		4,32	1,38		1,38	6,46

Привязан				1988
Н. контр.	Казанцева		21.03	
Гл. констр. отд.	Нестерова		17.03	
Рук. гр.	Лигуой		16.03	
Проверил	Лигуой		16.03	
Инв. №	Проектир.	Сычева		15.03

416-6-29.12.88 - КЖ-04.04

Стеновая панель (смотри таблицу исполнений)

Стадия	Лист	Листов
Р		1

Учреждение ИГ-548/7 Москва

Копировал Цыганова Формат А3

Альбом IV

Рис. 1

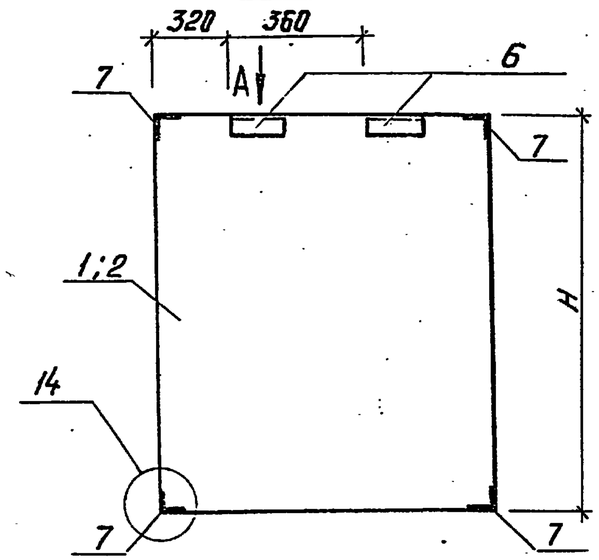

Рис. 2

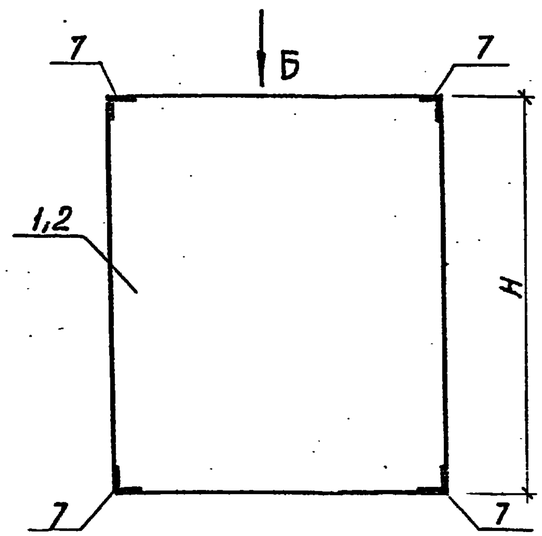

Рис. 3

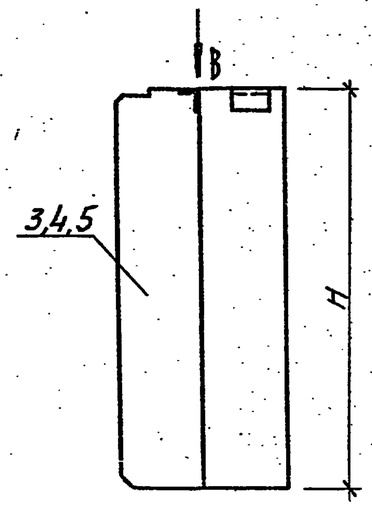

Рис. 4

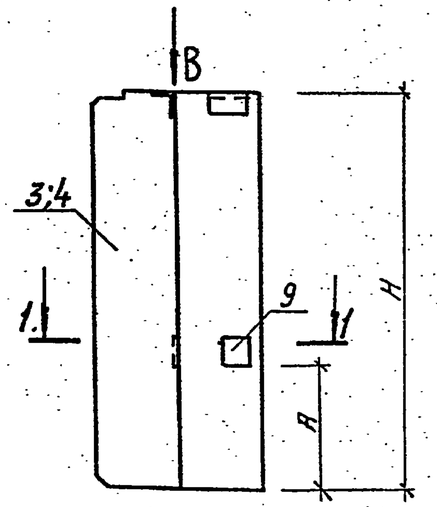

Вид А

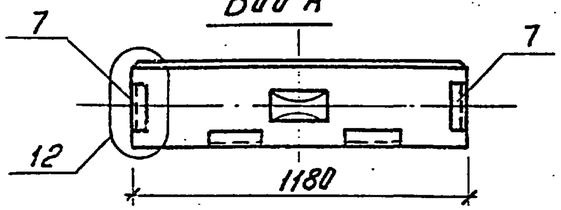

Вид Б

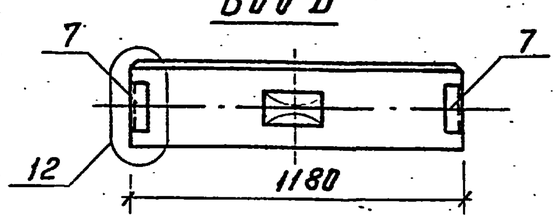

Вид В

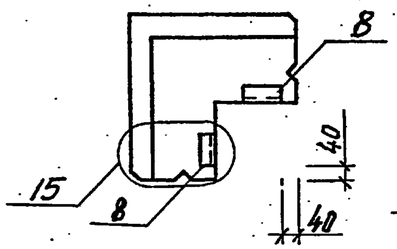

1—1

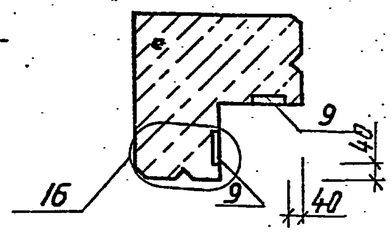

Обозначение	Марка	Рис.	H	A	Масса
416-6-29.12.88-КЖ.Л-04.04	2 ПС 12.18.3,0 – Л-1	1	1785		810
-01	2 ПС 12.12.3,0 – Л-1		1185		540
-02	2 ПС 12.18.3,0 – Л-4	2	1785		810
-03	2 ПС 12.12.3.0 – Л-4		1185		540
-04	3 ПС 51.180.30 – Л-1	3	1785		490
-05	3 ПС 51.150.30 – Л-1		1485		410
-06	3 ПС 51.90.30 – Л-1		885		240

продолжение

Обозначение	Марка	Рис.	H	A	Масса
416-6-29.12.88-КЖ.И-04.04-07	3 ПС 51.180.30 – Л-2	4	1485	750	490
-08	3 ПС 51.150.30 – Л-2		1785	440	410

Привязан

Инв. №

Н.контр.	Казанцева		21.03.1988
Гл.конструктор	Нестерова		17.03
Рук. гр.	Лигуай		16.03
Проверил	Лигуай		16.03
Проектир	Сычева		15.03

416-6-29.12.88 – КЖ.И – 04.04 СБ

Стеновая панель
(Смотри таблицу исполнений)
Сборочный чертеж

Стадия	Масса	Масштаб
Р	см. табл.	6.М.
Лист	Листов 1	

Учреждение ИГ-548/7 Москва

Копировал Комарова Формат А3

Взам. инв. №
Подп. и дата
Инв. № подл.

Альбом IV

МПЛ-28

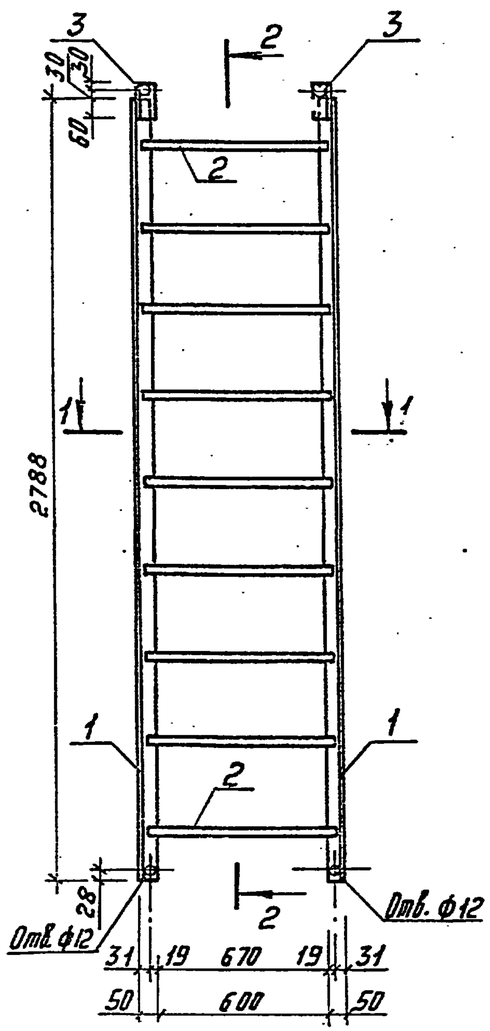

2—2

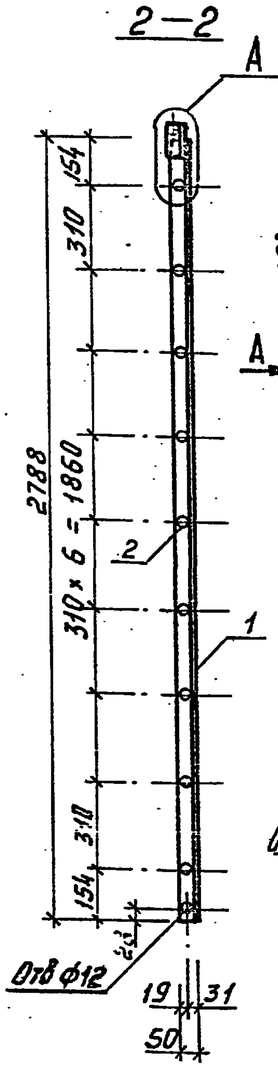

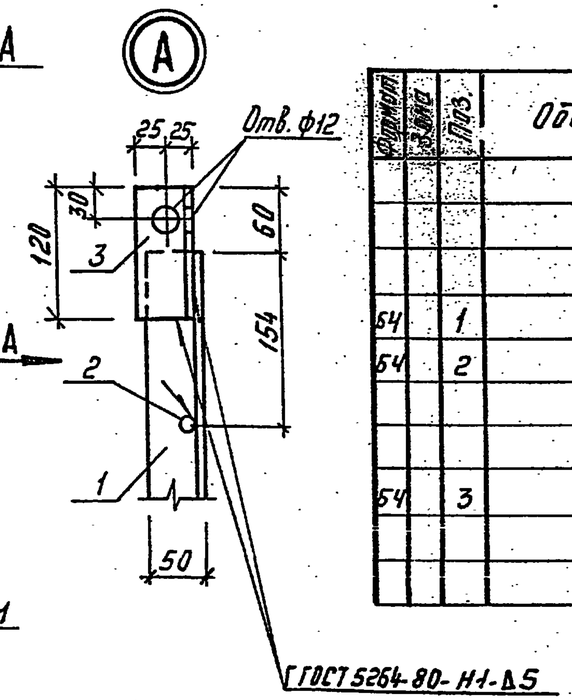

Вид А

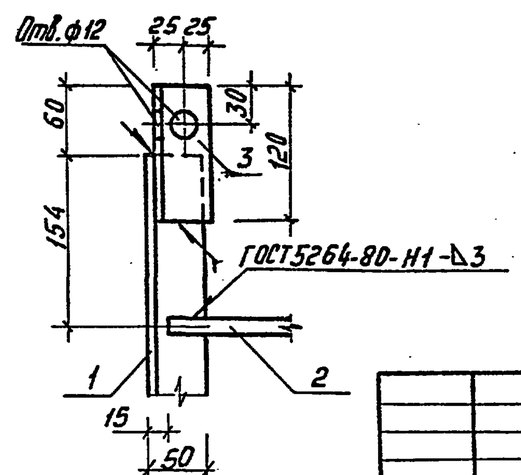

1—1

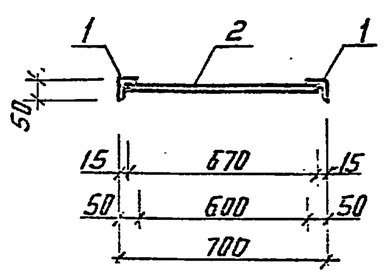

Формат	Зона	Поз.	Обозначение	Наименование	Кол.	Примечание
				Детали		
				Уголок 50×50×5-Б ГОСТ 8509-86 Вст3кп2-ГОСТ 535-79		
Б4		1		ℓ=2788	2	10,51 кг
Б4		2		ф16 А-1 ГОСТ 5781-82 ℓ=670	9	1,06 кг
				Уголок 50×50×5-Б ГОСТ 8509-86 Вст3кп2-ГОСТ 535-79		
Б4		3		ℓ = 120 (правый, левый)	2	0,45 кг

Привязан

Инв. №

			1988
Н. контр.	Казанцева		24.03
Гл. контр. отд.	Нестерова		17.03
Рук. гр.	Лигуай		16.03
Проверил	Лигуай		16.03
Проектир.	Соболева		15.03

416-6-29.12.88-КЖИ-05.01

МПЛ-28

Стадия	Масса	Масштаб
Р	31.46	1:20
Лист	Листов 1	

Учреждение ИГ-548/7 Москва

Инв. № подл. | Подп. и дата | Взам. инв. №

Копировал Комарова

Формат А3

Альбом IV

МПЛ-15

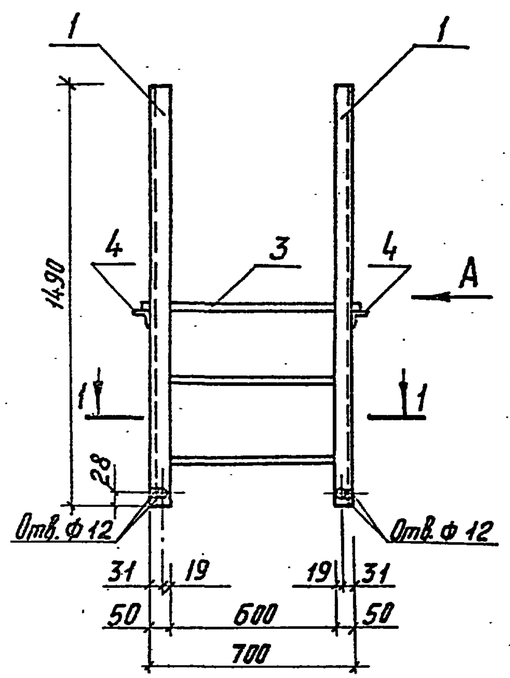

Вид А

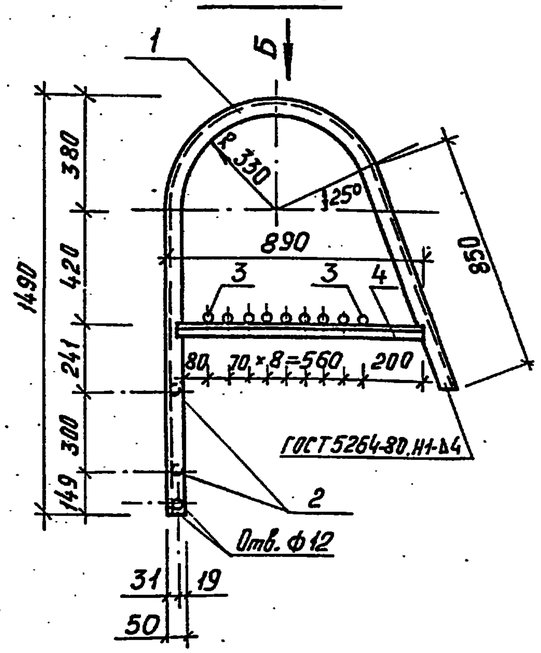

Вид Б

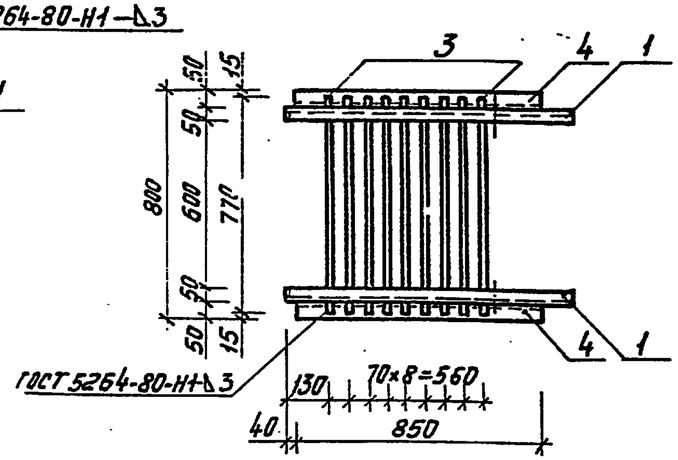

1-1

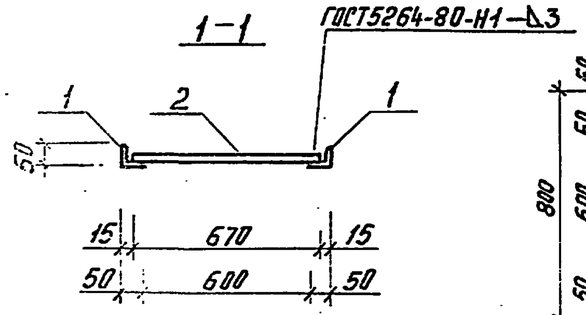

Формат	Зона	Поз.	Обозначение	Наименование	Кол.	Примечание
				Детали		
				Уголок $\frac{50\times50\times5\text{-Б ГОСТ 8509-86}}{\text{ВСт3кп2-ГОСТ 535-79}}$		
Б4		1		ℓ=2500 (правый, левый)	2	9,43кг
Б4		2		ф 16А-I ГОСТ 5781-82 ℓ=670	2	1,06кг
Б4		3		ℓ=770	9	1,22кг
				Уголок $\frac{50\times50\times5\text{-Б ГОСТ 8509-86}}{\text{ВСт3кп2-ГОСТ 535-79}}$		
Б4		4		ℓ=850	2	3,36кг

Подпись и дата | Взам. инв. №

Привязан

Инв. №

			1988
Н.контр.	Казанцева		21.03
Гл.конструктор	Нестерова		17.03
Рук.гр.	Лигуай		16.03
Проверил	Лигуай		16.03
Проектир.	Соболева		15.03

416-6-29.12.88 - КЖ.И-05.02

МПЛ-15

Стадия	Масса	Масштаб
Р	38,68 кг	1:20
Лист	Листов 1	

Учреждение ИГ-548/7 Москва

Копировал Кочерга

Формат А3

Альбом IV

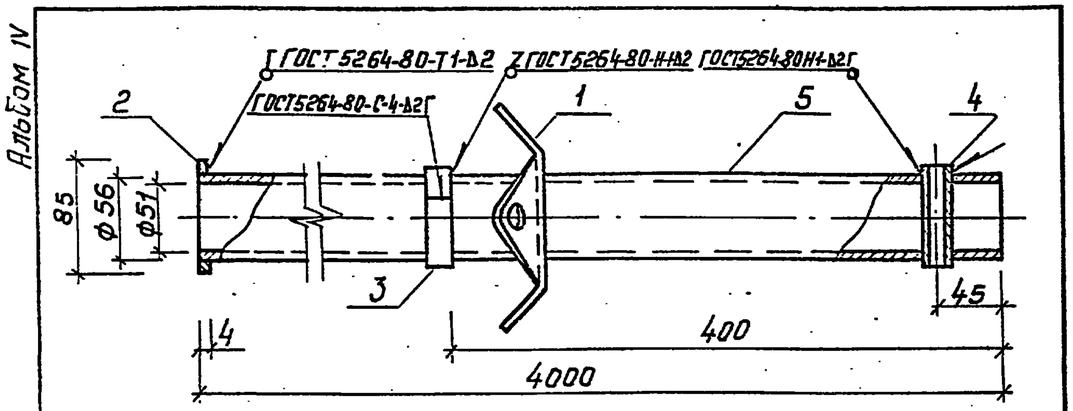

Формат	Зона	Поз.	Обозначение	Наименование	Кол.	Примеч.
				Документация		
				Сборочные единицы		
А4		1	416-6-29.12.88-КЖ.И-05.06	Кронштейн	1	0,53кг
А4		2	416-6-29.12.88-КЖ.И-05.13-06	Пластина ПМ-7	1	0,14кг
				Детали		
Б4		3		Полоса $\frac{4\times20\ ГОСТ\ 103-76}{Ст3пс6-ГОСТ\ 535-79}$ ℓ=190	1	0,13кг
Б4		4		Труба 16×1,6 ГОСТ 8733-87 ℓ=65	1	0,04кг
Б4		5		Труба 56×2,5 ГОСТ 8733-87		
				ℓ=3998	1	13,47кг

Привязан

Инв. №

Взам. инв. № | Подпись и дата | Инв. № подл.

Н.контр.	Казанцева			1988 21.03
Гл.инж.проект.	Нестерова			17.03
Рук. гр.	Лигуай			16.03
Проверил	Лигуай			15.03
Проектир.	Соболева			15.03

416-6-29.12.88-КЖ.И-05.03

Секция №1
Мачты УКВ

Стадия	Масса	Масштаб
Р	14,31 кг	Б.М.

Лист | Листов 1

Учреждение ИГ-548/7 Москва

Копировал Комарова

Формат А4

Альбом IV

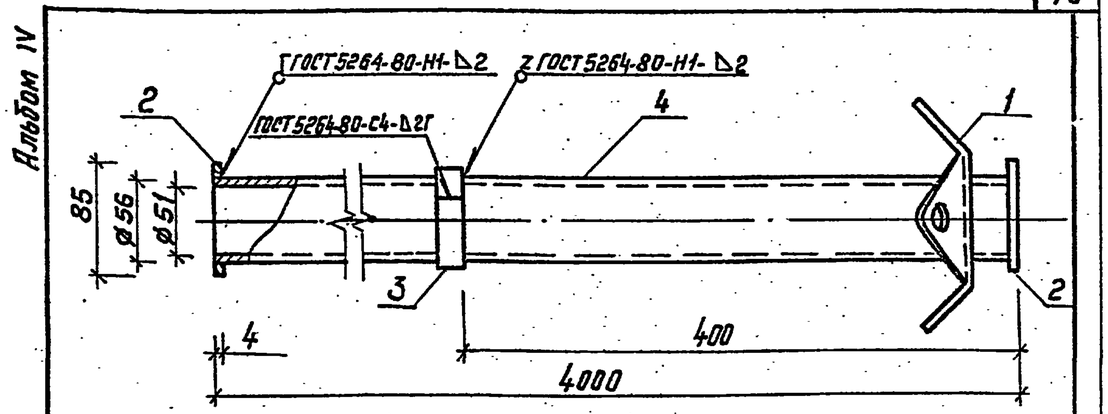

Формат	Зона	Поз.	Обозначение	Наименование	Кол.	Примеч.
				Документация		
				Сборочные единицы		
А4		1	416-6-29.12.88-КЖ.И-05.06	Кронштейн	1	0,53кг
А4		2	416-6-29.12.88-КЖ.И-05.13-06	Пластина ПМ-7	2	0,14кг
				Детали		
Б4		3		Полоса $\frac{4\times20\ ГОСТ\ 103-76}{Ст3пс6\ ГОСТ\ 535-79}$ ℓ=190	1	0,13кг
Б4		4		Труба 56×2,5 ГОСТ 8733-87		
				ℓ=3998	1	13,47кг

Привязан

Инв. №

Взам. инв. № | Подпись и дата | Инв. № подл.

Н.контр.	Казанцева			1988 21.03
Гл.инж.проект.	Нестерова			17.03
Рук. гр.	Лигуай			16.03
Проверил	Лигуай			16.03
Проектир.	Соболева			15.03

416-6-29.12.88-КЖ.И-05.04

Секция №2
Мачты УКВ

Стадия	Масса	Масштаб
Р	14,41 кг	Б.М.

Лист | Листов 1

Учреждение ИГ-548/7 Москва

Копировал Качугина

Формат А4

Альбом IV

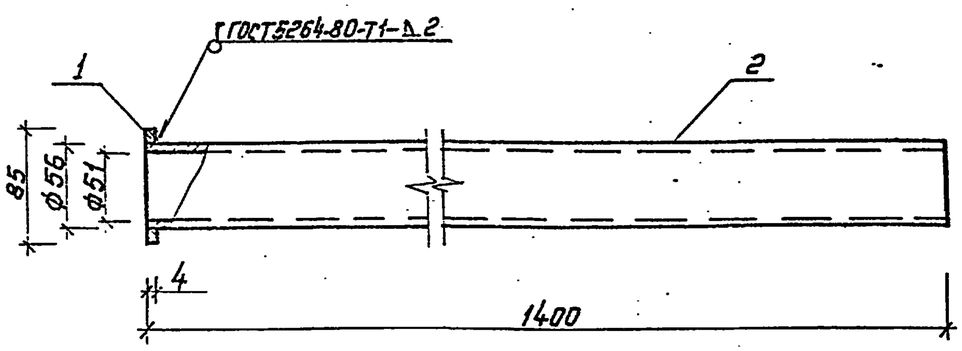

Формат	Зона	Поз.	Обозначение	Наименование	Кол.	Примеч.
				Детали		
А4		1	416-6-29.12.88-КЖ.И 05.13-06	Плостина ПМ-7	1	0,14кг
Ст4		2		Труба 56×2,5 ГОСТ8733-87		
				ℓ=1398	1	4,60кг

Привязан

Инв. №

Н.контр.	Казанцева		21.03	1988
Гл.констр.пр.	Нестерова		17.03	
Рук.гр.	Лигай		16.03	
Рук.гр.	Лигай		16.03	
Проектир.	Сабелева		15.03	

416-6-29.12.88-КЖ.И-05.05

Гильза Г-1 мачты УКВ

Стадия	Масса	Масштаб
Р	4,74 кг	Б.М.

Лист | Листов 1

Учреждение ИГ-548/7 Москва

Копировал Качугина — Формат А4

Альбом IV

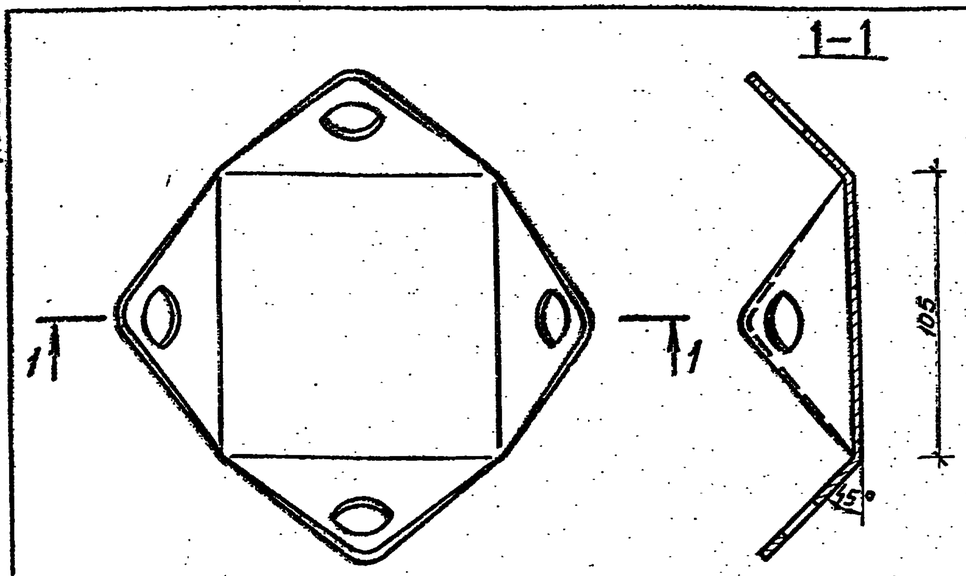

Развертка кронштейна

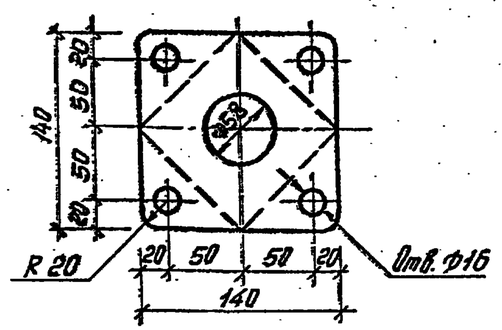

Привязан

Инв. №

Н.контр.	Казанцева		21.03	1988
Гл.констр.пр.	Нестерова		17.03	
Рук.гр.	Лигай		16.03	
Проверил	Лигай		16.03.	
Проектир.	Сабелева		15.03	

416-6-29.12.88-КЖ.И-05.06

Кронштейн

Стадия	Масса	Масштаб
Р	0,53кг	Б.М.

Лист | Листов 1

Полоса 4×140 ГОСТ 19903-74 / 8Ст3пс6 ГОСТ 535-79 — Р140

Учреждение ИГ-548/7 Москва

Копировал Качугина — Формат А4

Альбом IV

Зажим плашечный

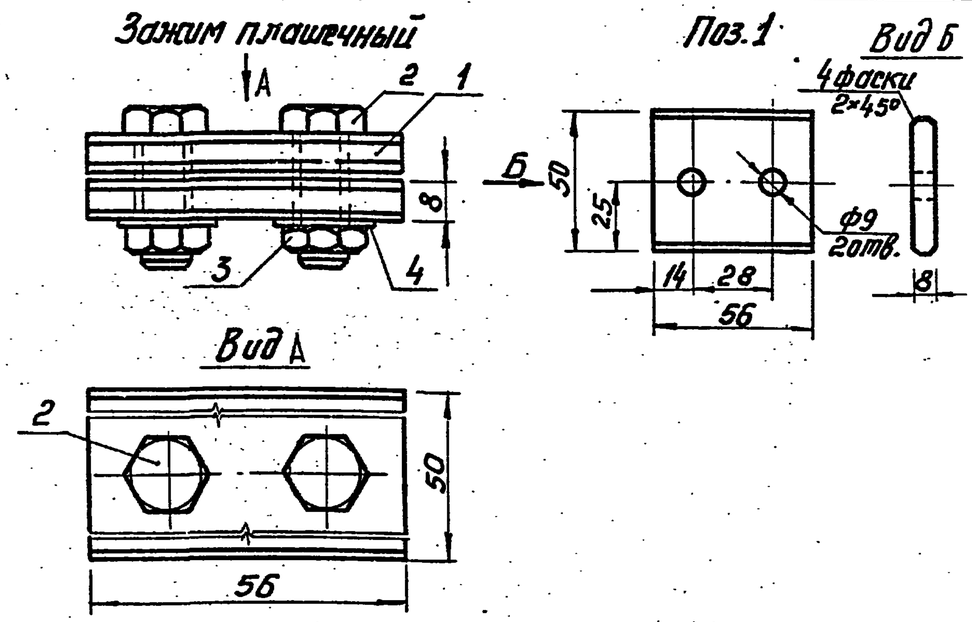

Формат	Зона	Поз.	Обозначение	Наименование	Кол.	Примечание
				Детали		
А4		1		Полоса $\frac{8\times50\ ГОСТ\ 103\text{-}76}{Вст3пс6\ ГОСТ\ 535\text{-}79}$ ℓ=56	2	0,17кг
				Стандартные изделия		
Б4		2		Болт М8×45 ГОСТ 7805-70	2	0,026кг
Б4		3		Гайка М8 ГОСТ 5927-70	2	0,006кг
Б4		4		Шайба 8 ГОСТ 11371-78	2	0,002кг

Привязан

Инв. №

Взам. инв. № | Подпись и дата | Инв. № подл.

			1988
Н. контр.	Казанцева		21.03
Гл. конструктор	Нестерова		17.03
Рук. гр.	Лигуди		16.03
Главный инж.	Нестерова		17.03
Инженер	Лигуди		15.03

416-6-29.12.88-КЖИ-05.07

Зажим плашечный мачты УКВ

Стадия	Масса	Масштаб
Р	0,40кг	1:10, 1:20

Лист | Листов 1

Учреждение ИГ-548/7 Москва

Копировал Качугина Формат А4

Альбом IV

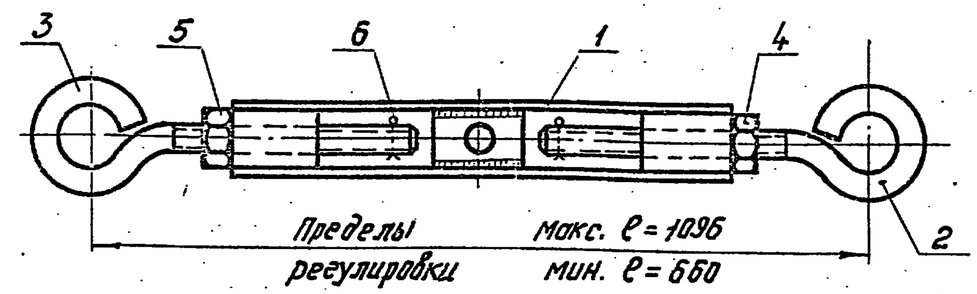

Формат	Зона	Поз.	Обозначение	Наименование	Кол.	Примечание
				Сборочные единицы		
А4		1	416-6-29.12.88-КЖ.И-05.09	Корпус	1	2,78кг
А4		2	416-6-29.12.88-КЖ.И-05.10	Винт	1	0,90кг
А4		3		Винт (левый)	1	0,90кг
				Стандартные изделия		
Б4		4		Гайка М18 ГОСТ 5927-70	1	0,07кг
Б4		5		Гайка М18 лев. ГОСТ 5927-70	1	0,07кг
Б4		6		Шплинт 3,6×25 ГОСТ 397-79	2	0,01кг

Привязан

Инв. №

Взам. инв. № | Подпись и дата | Инв. № подл.

			1988
Н. контр.	Казанцева		21.03
Гл. конструктор	Нестерова		17.03
Рук. гр.	Лигуди		16.03
Главный инж.	Нестерова		17.03
Инженер	Лигуди		15.03

416-6-29.12.88-КЖ.И-05.08

Талреп мачты УКВ

Стадия	Масса	Масштаб
Р	4,74 кг	Б.М.

Лист | Листов 1

Учреждение ИГ-548/7 Москва

Копировал Качугина Формат А4

Альбом IV

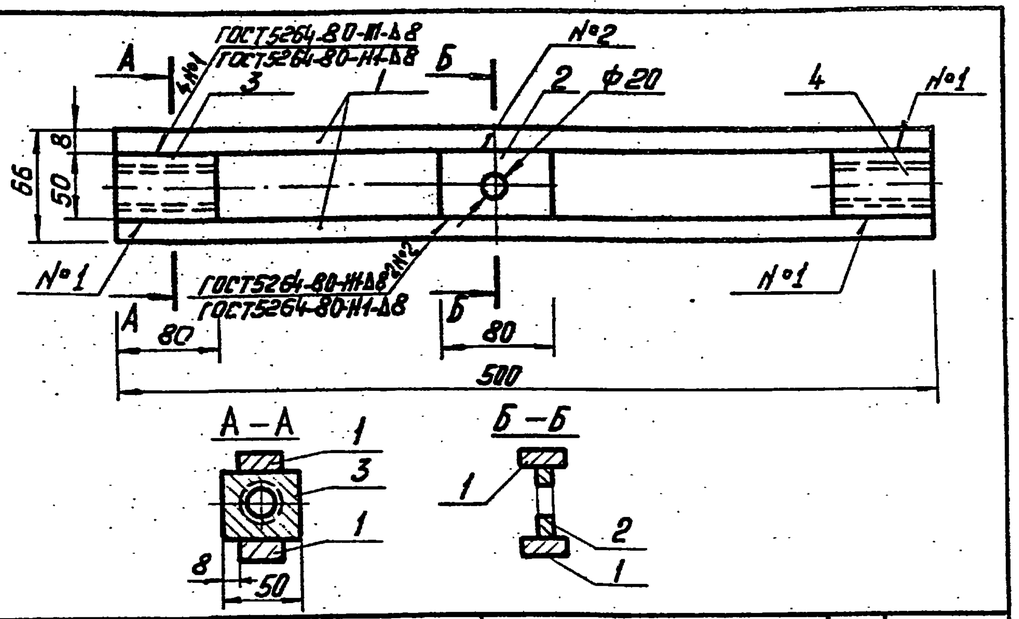

Формат	Зона	Поз	Обозначение	Наименование	Кол.	Примечание
				Детали		
Б4		1		Полоса $\frac{8\times34\ ГОСТ\ 103\times76}{Вст3пс6\ ГОСТ\ 535-79}$ ℓ=500	2	1,07 кг
Б4		2		Полоса $\frac{8\times50\ ГОСТ\ 103\times76}{Вст3пс6\ ГОСТ\ 535-79}$ ℓ=80	1	0,14 кг
				Стандартные изделия		
Б4		3		Гайка М18×2 5ТТ ГОСТ 1759-70	1	0,25 кг
Б4		4		Гайка М18×2 5ТТ ГОСТ 1759-70 левая	1	0,25 кг

Взам. инв. № — Привязан

Подпись и дата — Инв. №

Инв. № подл.

				1988
Н. контр.	Казанцева			21.03
Гл. конструктор	Нестерова			17.03
Рук. гр.	Лигуой			16.03
Проверил	Нестерова			17.03
Проектир.	Лигуой			15.03

41.6-6-29.12.88-КЖ.И-05.09

Корпус

Стадия	Масса	Масштаб
Р	2,78кг	Б.М.

Лист | Листов 1

Учреждение ИГ-548/7 Москва

Копировал Комарова — Формат А4

Альбом IV

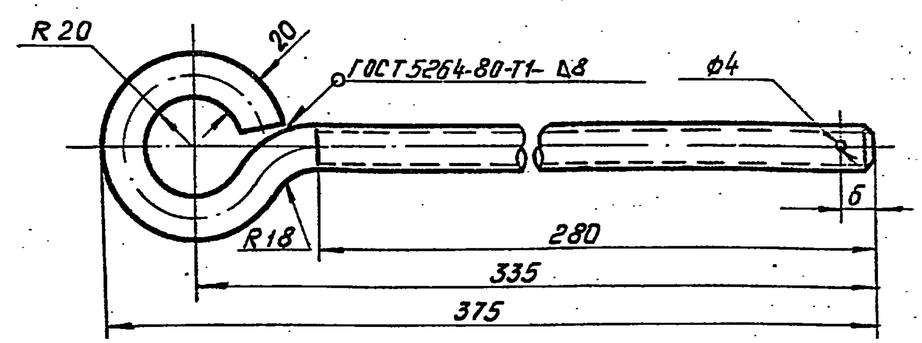

Взам. инв. № — Привязан

Подпись и дата — Инв. №

Инв. № подл.

				1988
Н. контр.	Казанцева			21.03
Гл. конструктор	Нестерова			17.03
Рук. гр.	Лигуой			16.03
Проверил	Нестерова			17.03
Проектир.	Лигуой			15.03

41.6-6-29.12.88-КЖ.И-05.10

Винт

Стадия	Масса	Масштаб
Р	0,90кг	1:25

Лист | Листов 1

Винт М18×2 5ТТ ГОСТ 1759-70

Учреждение ИГ-548/7 Москва

Копировал Комарова — Формат А4

Альбом IV

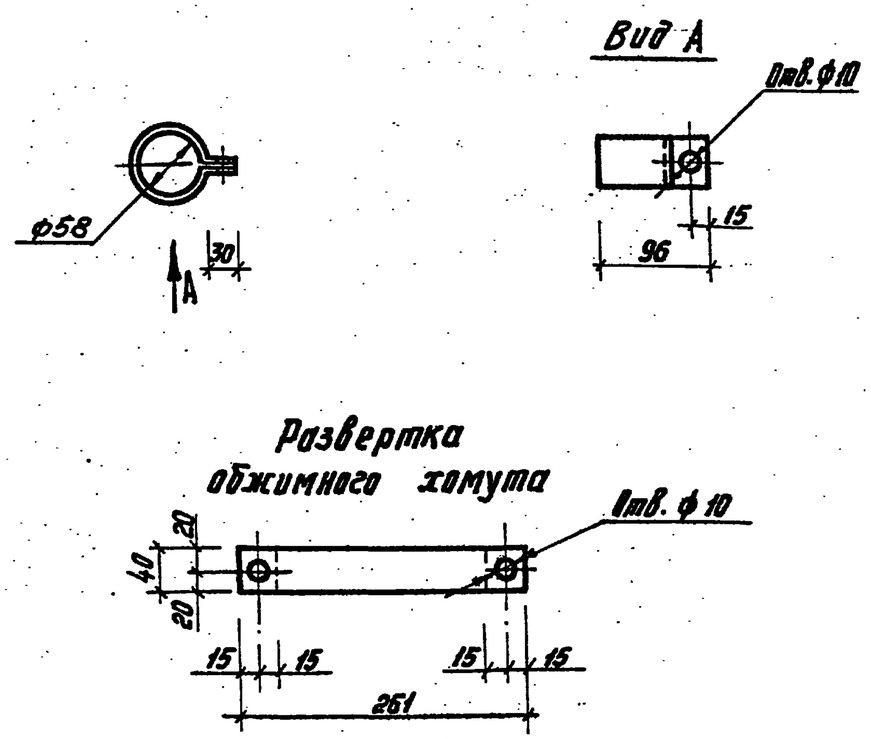

Взам. инв. №	Привязан			
Подпись и дата	Инв. №			
Инв. № подл.				1988
	Н. контр.	Казанцева		21.03
	Гл. констр. отд.	Нестерова		17.03
	Рук. гр.	Лигуай		16.03
	Проверил	Лигуай		16.03
	Проектир.	Соболева		15.03

416-6-29.12.88-КЖ.И-05.11

Обжимной хомут мачты УКВ

Стадия	Масса	Масштаб
Р	0,4кг	1:5
Лист	Листов 1	

Лист Б-ПН-4 ГОСТ 19903-74 / В ст3 кп2 ГОСТ 535-79

Учреждение ИГ-548/7 Москва

Копировал Комарова Формат А4

Альбом IV

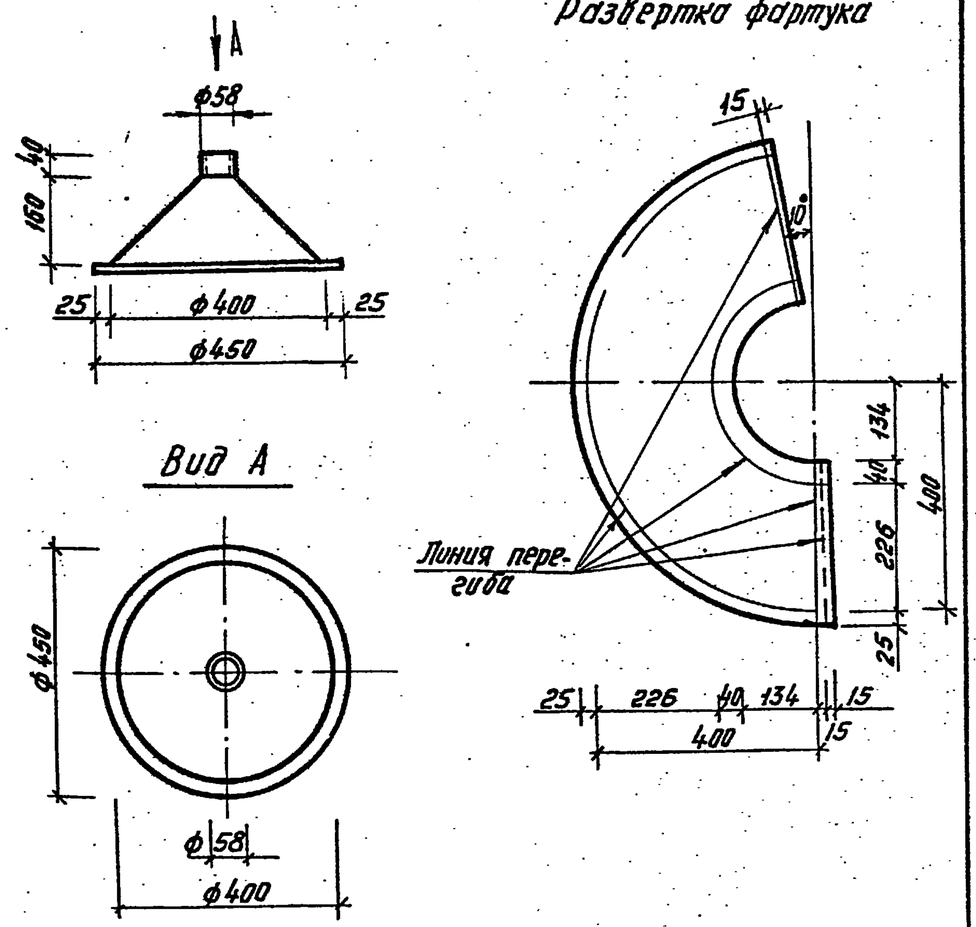

Взам. инв. №	Привязан			
Подпись и дата	Инв. №			
Инв. № подл.				1988
	Н. контр.	Казанцева		21.03
	Гл. констр. отд.	Нестерова		17.03
	Рук. гр.	Лигуай		16.03
	Проверил	Лигуай		16.03
	Проектир	Соболева		15.03

416-6-29.12.88-КЖ.И-05.12

Фартук

Стадия	Масса	Масштаб
Р	1,23кг	1:10
Лист	Листов 1	

Лист 0,5 ГОСТ 19903-74 / Вст3 кп2 ГОСТ 535-79

Учреждение ИГ-548/7 Москва

Копировал Комарова Формат А4

Альбом IV

Рис.1

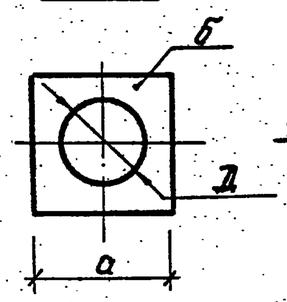

Рис.2

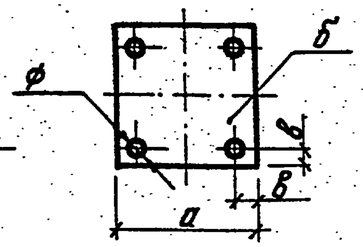

Рис.3
остальное см. Рис. 1;2

Рис.4
остальное см. лист 1;2

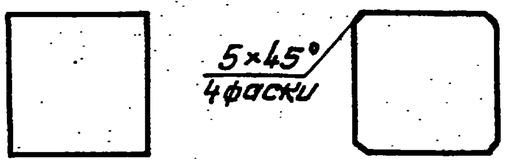

Формат	Зона	Поз.	Обозначение	Наименование	Кол. на исполнение —	01	02	03	04	05	06	Примеч.
				Детали								
				лист								
А3				Б-3,0×250×250 ГОСТ 19903-74 / ВСТ3КП2 ГОСТ 535-79	1							1,47кг
А3				Б-3,0×150×150 ГОСТ 19903-74 / ВСТ3КП2 ГОСТ 535-79		1						0,53кг
А3				Б-3,0×200×200 ГОСТ 19903-74 / ВСТ3КП2 ГОСТ 535-79			1					0,94кг
А3				Б-8,0×400×400 ГОСТ 19903-74 / ВСТ3КП2 ГОСТ 535-79				1				10,05кг
А3				Б-10,0×250×250 ГОСТ 19903-74 / ВСТ3КП2 ГОСТ 535-79					1	1		4,9 кг
А3				А-4,0×85×85 ГОСТ 19903-74 / ВСТ3КП2 ГОСТ 535-79							1	0,14кг

Обозначение	Марка	Рис.	а	б	д	в	ф	Масса, кг
416-6-29.1288-КЖ.И-05.13	ПМ-1	1	250	3	160			1.47
-01	ПМ-2		150		80	—	—	0,53
-02	ПМ-3		200		110			0,94
-03	ПМ-4		400	8	60	—	—	10,05
-04	ПМ-5	2	250	10	—	35	18	4,9
-05	ПМ-6	3			120			
-06	ПМ-7	4	85	4	57	15	9	0,14

Взам. инв. №

Подпись и дата

Инв. № подл.

Привязан

Инв. №

Н.контр.	Казанцева		1988 21.03
Гл.констр.	Нестерова		17.03
Рук. гр.	Лигуай		16.03
Проверил	Лигуай		16.03
Проектил	Сычева		15.03

416-6-29.12.88 – КЖ.И – 05.13

Пластина
ПМ-1 ... ПМ-7

Стадия	Масса	Масштаб
Р	см.табл.	1:10
Лист	Листов 1	

Учреждение
ИГ-548/7
Москва

Копировал Комарова

Формат А3

Альбом IV

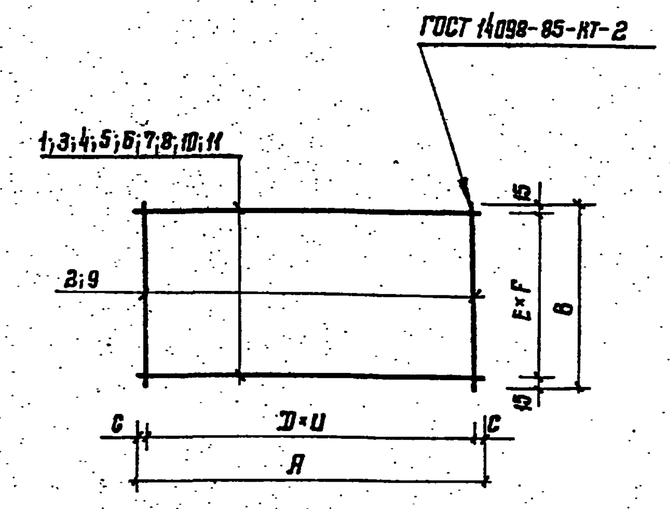

Формат	Зона	Поз.	Обозначение	Наименование	Количество на исполнение —	01	02	03	04	05	06	07	08	Примечание
				Документация										
А3			416-6-29.12.88-КЖ.И-00.ТУ	Технические условия										
				Детали										
				ф6А-III ГОСТ 5781-82										
Б4		1		ℓ=1300	2									0,29 кг
Б4		3		ℓ=900		2								0,20 кг
Б4		4		ℓ=1000			2							0,22 кг
Б4		5		ℓ=500				2						0,11 кг
Б4		6		ℓ=1100					2					0,24 кг
Б4		7		ℓ=1200						2				0,27 кг
Б4		2		ф6А-I ГОСТ 5781-82 ℓ=80	3	3	3	3	3	3			3	0,018 кг
Б4		8		ℓ=720							3			0,160 кг
Б4		9		ф10А-III ГОСТ 5781-82 ℓ=230							8	5		0,142 кг
Б4		10		ф6А-I ГОСТ 5781-82 ℓ=420								3		0,093 кг
Б4		11		ф6А-III ГОСТ 5781-82 ℓ=1600									2	0,350 кг

Обозначение	Марка	А	В	С	Д	Е	F	Ц	Масса, кг
416-6-29.12.88-КЖ.И-05.14	С-1	1300	80	50	2	1	50	600	0,634
-01	С-2	900						400	0,454
-02	С-3	1000						450	0,494
-03	С-4	500						200	0,274
-04	С-5	1100						500	0,534
-05	С-6	1200						550	0,594
-06	С-7	720	230	10	7	2	100	100	1,616
-07	С-8	420			4				0,989
-08	С-9	1600	80	50	2	1	50	800	0,754

Взам. инв. №

Подпись и дата

Инв. № подл.

Привязан.

Инв. №

			1988
Н. контр.	Казанцева		21.03
Гл. конструктор отд.	Нестерова		17.03
Рук. гр.	Лигуй		16.03
Проверил	Лигуй		16.03
Проектир.	Сычева		15.03

416-6-29.12.88-КЖ.И-05.14

Сетка С-1...С-9

Стадия	Масса	Масштаб
Р	См. табл.	6.М.

Лист | Листов 1

Учреждение ИГ-548/7 Москва

Копировал Цыганова

Формат А3

Альбом IV

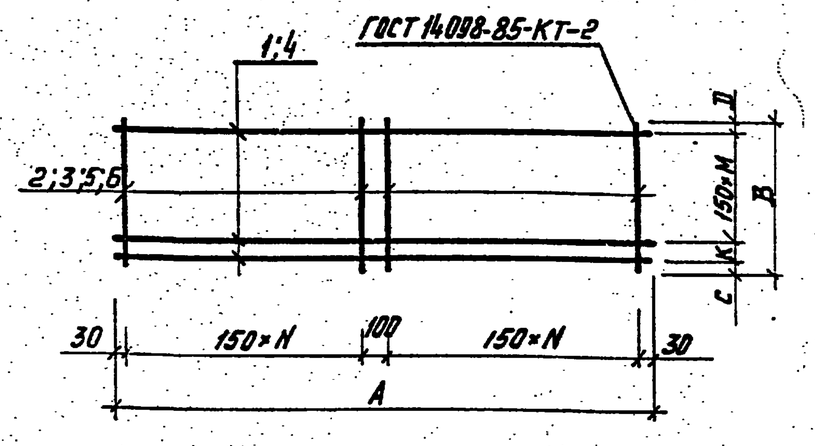

Формат	Зона	Поз.	Обозначение	Наименование	Кол. на исполн —	01	02	03	04	Примеч.
				Документация						
А3			416-6-29.12.88-КЖ.И-00.ТУ	Технические условия						
				Детали						
Б4		2		ф6 А-III ГОСТ 5781-82 ℓ=1560	18					0,34 кг
Б4		1		ℓ=2560	11			9		0,56 кг
Б4		3		ℓ=2060		38				0,45 кг
Б4		4		ℓ=5560		14	9		16	1,22 кг
Б4		5		ℓ=1260			38	18		0,28 кг
Б4		6		ℓ=2360					38	0,52 кг

Обозначение	Марка	А	В	С	Д	N	М	К	Масса, кг
416-6-29.12.88-КЖ.И-05.15	С-10	2560	1560	80	30	8	9	100	12,28
-01	С-11	5560	2660		80	18	12		34,18
-02	С-12		1260		30		7		21,62
-03	С-13	2560				8			10,08
-04	С-14	5560	2360			18	14	150	37,9

Инв.№ подл. | Подпись и дата | Взам. инв.№

Привязан

Инв. №

Н.контр.	Казанцева		1988 21.03
Гл.констр.отд.	Нестерова		17.03
Рук.гр.	Лигуди		16.03
Проверил	Лигуди		16.03
Проектир.	Сычева		15.03

416-6-29.12.88-КЖ.И-05.15

Сетка С-10... С-14

Стадия	Масса	Масштаб
Р	см. табл.	Б.М.
Лист	Листов 1	

Учреждение ИГ-548/7 Москва

Копировал Комарова Формат А3

Альбом IV

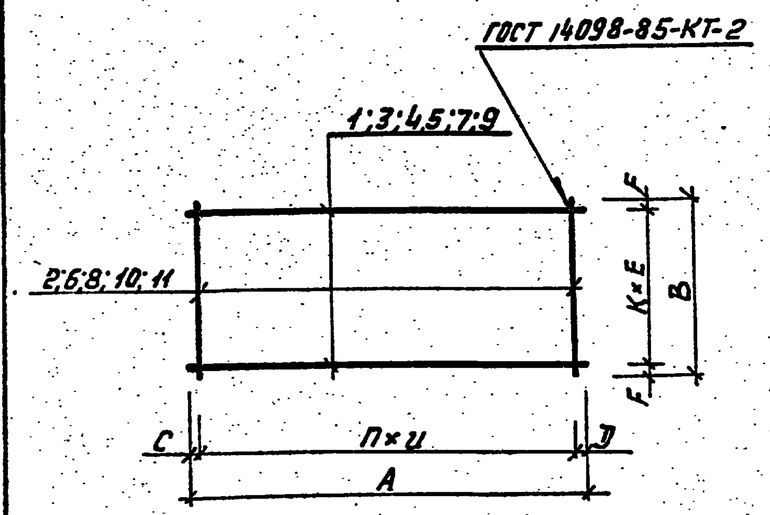

Формат	Зона	Поз.	Обозначение	Наименование	Кол. на исполнение —	01	02	03	04	05	06	Примеч.
				Документация								
А3			416-6-29.12.88-КЖ.И-ОО.ТУ	Технические условия								
				Детали								
				ГОСТ 5781-82								
Б4		1		Ф10А-III ℓ=1310	6							0,81кг
Б4		3		Ф10А-III ℓ=4460		6						2.75кг
Б4		4		Ф10А-III ℓ=4760			5		8			2,94кг
Б4		5		Ф10А-III ℓ=1610				5				0,99кг
Б4		2		Ф10А-III ℓ=1160	7	23						0,72кг
Б4		6		Ф10А-III ℓ=960			24	8				0,59кг
Б4		7		Ф6А-I ℓ=750						4		0,17кг
Б4		8		Ф6А-I ℓ=350						7		0,08кг
Б4		9		Ф10А-I ℓ=500							3	0,31кг
Б4		10		Ф10А-I ℓ=230							5	0,14кг
Б4		11		Ф10А-III ℓ=1460					24			0,90кг

Обозначение	Марка	A	B	C	D	F	П	U	K	E	Масса, кг
416-6-88.12.88-КЖ.И-05.16	С-15	1310	1160	55		80	6	200	5	200	9,9
-01	С-16	4460		30			2				33,0
-02	С-17	4760	960	80			23		4		29,0
-03	С-18	1610		105			7				9,70
-04	С-19	4760	1460	80		30	23		7		45,12
-05	С-20	750	350	15		25	1	720	1	300	1,24
-06	С-21	500	230	40	60	15	4	100	2	100	1,63

Привязан

Инв. №

Н.контр.	Казанцева		1988 21.03
Гл.конструктор	Нестерова		17.03
Рук.гр.	Лигуай		16.03
Проверил	Лигуай		16.03
Проектир.	Сычева		15.03

416-6-29.12.88-КЖИ-05.16

Сетка С-15 ... С-21

Стадия	Масса	Масштаб
Р	см. табл.	Б.М.
Лист	Листов 1	

Учреждение ИГ-548/7 Москва

Инв. № подл. | Подпись и дата | Взам. инв. №

Копировал Комарова

Формат А3

Формат	Зона	Поз.	Обозначение	Наименование	Количество на изделие —	01	02	03	04	05	06	07	08	09	Примеч.
				Документация											
А3			416-6-29.12.88-КЖ.И-00. ТУ	Технические условия											
				Детали											
				ГОСТ 5781-82											
54		1		Ф12А-III ℓ = 1070	19										0,95 кг
54		2		Ф10А-III ℓ = 2632	7										1,63 кг
54		3		Ф12А-III ℓ = 1610		19									1,43 кг
54		19		Ф10А-III ℓ = 2812		11									1,74 кг
54		4		Ф10А-III ℓ = 1140			6								0,71 кг
54		5		Ф12А-III ℓ = 804			7								0,71 кг
54		6		Ф10А-III ℓ = 2080				9							1,29 кг
54		7		Ф12А-III ℓ = 1320				15							1,18 кг
54		8		Ф12А-III ℓ = 1264					8						1,13 кг
54		9		Ф10А-III ℓ = 1020					9						0,63 кг
54		10		Ф12А-III ℓ = 710						25					0,63 кг
54		11		Ф10А-III ℓ = 3732						5					2,31 кг
54		12		Ф10А-III ℓ = 1696							6				1,05 кг
54		13		Ф12А-III ℓ = 770							13	14			0,69 кг
54		14		Ф10А-III ℓ = 2016								6			1,25 кг
54		15		Ф10А-III ℓ = 1540									4		0,96 кг
54		16		Ф12А-III ℓ = 520									8		0,46 кг
54		17		Ф12А-III ℓ = 626										6	0,56 кг
54		18		Ф10А-III ℓ = 770										2	0,48 кг

Инв. № подл. | Подпись и дата | Взам. инв. №

Привязка

Инв. №

Н. контр.	Казанцева		24.03
Гл. конструктор	Нестерова		17.03
Рук. гр.	Лигуай		16.03
Проверил	Лигуай		16.03
Проектир.	Сычева		15.05

416-6-29.12.88 — КЖИ-05.17

Сетка С-22 ... С-31

Стадия	Лист	Листов
Р		1

Учреждение ИГ-548/7 Москва

Копировал Комарова

Формат А3

Альбом IV

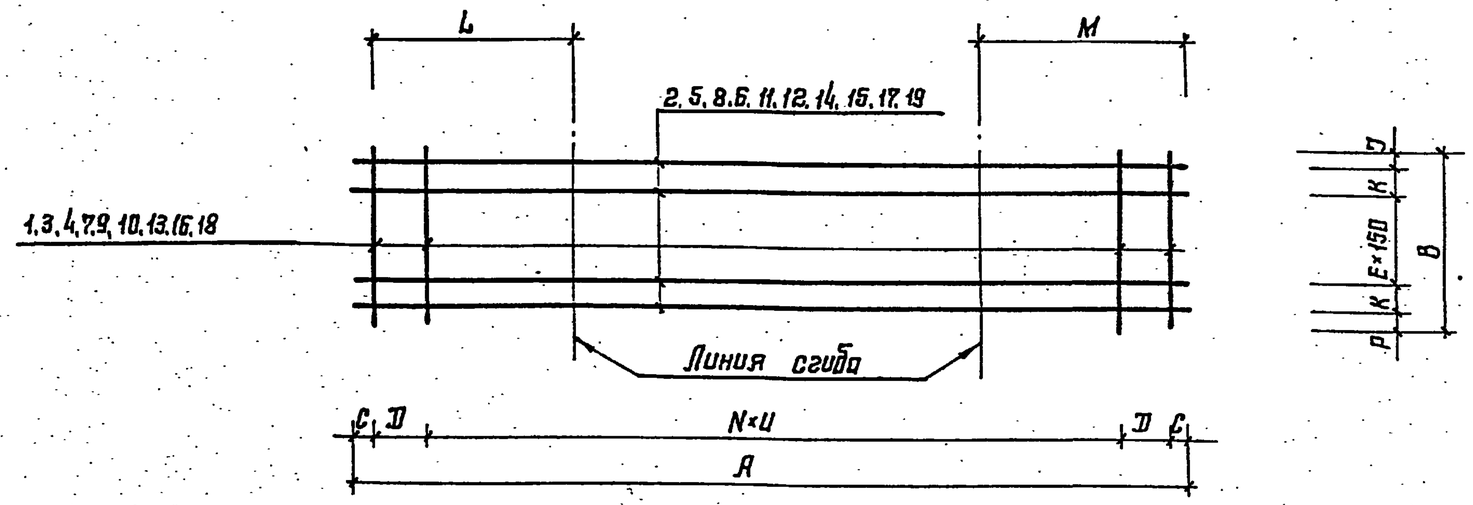

Обозначение		A	B	C	D	E	F	J	K	L	M	N	P	U	Масса, кг
416-6-29.12.88 - КЖ.И-05.17	С-22	2632	1070	10	106	4	10	20	150	758		16	150	150	29,46
—01	С-23	2812	1610		196	8		55		848			65		46,31
—02	С-24	804	1140	27	150	4	27	120		302	—	3	120		9,23
—03	С-25	2080	1320	10	130	6	10		200	520		12	10		29,31
—04	С-26	1264	1020		172	5			125	400		6			14,71
—05	С-27	3732	710		56	2				1308		24	150		28,56
—06	С-28	1696	770		88	3			150	338		10	10		15,27
—07	С-29	2016			173					498		11			17,16
—08	С-30	1540	520	245	150	1	245	35		228		5	35		7,52
—09	С-31	626	770	302	—	3	10			302	—	1	10	314	4,32

Взам. инв. №

Дата

Подпись

Инв. № подл.

Привязан

Инв. №

Н. контр.	Казанцева		1988 21.03
Гл. констр. отд.	Нестерова		17.03
Рук. гр.	Лигуай		16.03
Проверил	Лигуай		16.03
Проектир.	Сычева		15.03

416-6-29.12.88-КЖ.И-05.17 С.5

Сетка С-22 ... С-31. Сборочный чертеж

Стадия	Масса	Масштаб
Р	см. табл.	6.М.
Лист	Листов 1	

Учреждение ИГ-548/7 Москва

Копировал Цыганова

Формат А3

Альбом IV

Рис.1

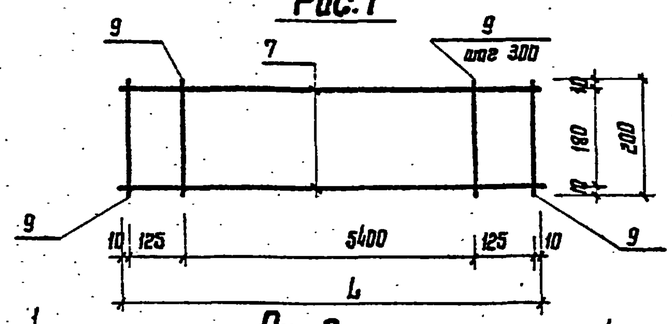

Рис.2

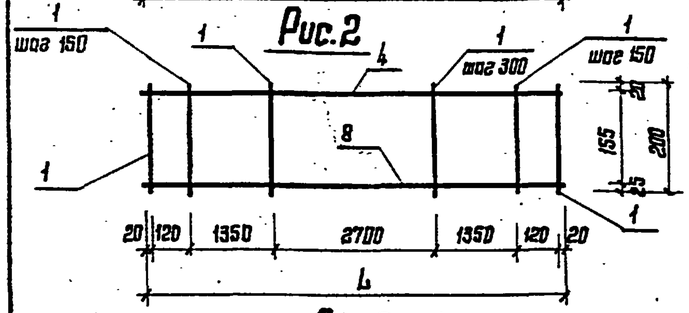

Рис.3

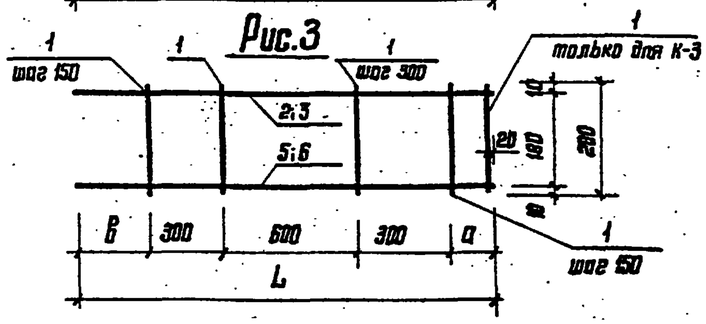

Обозначение	Рис.	Марка	Размеры, мм в	а	L	Масса, кг
416-6-29.12.88-КЖ.И-05.18	1	К-1			5670	10.66
—01	2	К-2			5680	17.60
—02	3	К-3	360	120	1680	3,05
—03	3	К-4	180	180	1560	2,81

Формат	Зона	Поз.	Обозначение	Наименование	Кол. на исполнение —	01	02	03			Примечание
				Сборочные единицы							
А3			416-6-29.12.88-КЖ.И-00.ТУ	Технические условия							
				Детали							
Б4		1		ф6А-I ГОСТ5781-82 ℓ=200		30	8	7			0,044 кг
Б4		2		ф8А-I ГОСТ5781-82 ℓ=1560				1			0,616 кг
Б4		3		ℓ=1680			1				0,664 кг
Б4		4		ф10А-I ГОСТ5781-82 ℓ=5680		1					3,505 кг
Б4		5		ф14А-III ГОСТ5781-82 ℓ=1560				1			1,880 кг
Б4		6		ℓ=1680			1				2,033 кг
Б4		7		ф12А-III ГОСТ5781-82 ℓ=5670	2						5,035 кг
Б4		9		ф5Вр-I ГОСТ6727-80 ℓ=200	21						0,028 кг
Б4		8		ф20А-III ГОСТ5781-82 ℓ=5680		1					14,030 кг

Привязан

Инв. №

Н. контр.	Казанцева		21.03
Гл. констр. отд.	Нестерова		17.03
Рук. гр.	Лигуой		16.03
Проверил	Лигуой		16.03
Проектир.	Лобенок		15.03

1988

416-6-29.12.88 – КЖ.И-05.18

Каркас плоский К-1 ... К-4

Стадия	Масса	Масштаб
Р	См. табл.	6.М.

Лист | Листов 1

Учреждение ИГ-548/7 Москва

Взам. инв. № | Подпись и дата | Инв. № подл.

Копировал Цыганова | Формат А3

Альбом IV

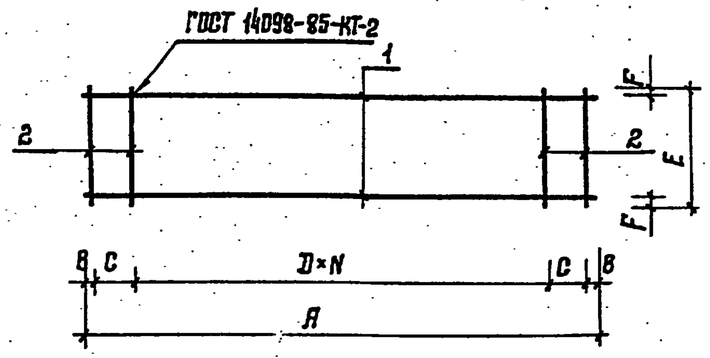

Формат	Зона	Поз.	Обозначение	Наименование	Количество —	Количество 01			Примечание
				Документация					
А3			416-6-29.12.88-КЖ.И-00.ТУ	Технические условия					
				Детали					
Б4		1		ф 16А-I ГОСТ 5781-82					
				ℓ = 1550	2				3,45 кг
				ℓ = 1940		2			3,07 кг
Б4		2		ф 8А-I ГОСТ 5781-82					
				ℓ = 300	13	17			0,12 кг

Обозначение	Марка	A	B	C	D	N	E	F	Масса, кг
416-6-29.12.88-КЖ.И-05.19	К-5	1550	25	150	120	10	300	20	6,46
-01	К-6	1940	20	110		14			8,18

Взам. инв. № | Подпись и дата | Инв. № подл.

Привязан

Инв. №

			1988
Н. контр.	Казанцева		21.03
Гл. констр. отд.	Нестерова		17.03
Рук. гр.	Лигуай		16.03
Проверил	Лигуай		16.03
Проектир.	Сычева		15.03

416-6-29.12.88 - КЖ.И-05.19

Каркас плоский К-5, К-6

Стадия	Масса	Масштаб
Р	см. таблицу	

Лист | Листов 1

Учреждение ИГ-548/7 Москва

Копировал Цыганова

Формат А3

Альбом IV

Рис. 1

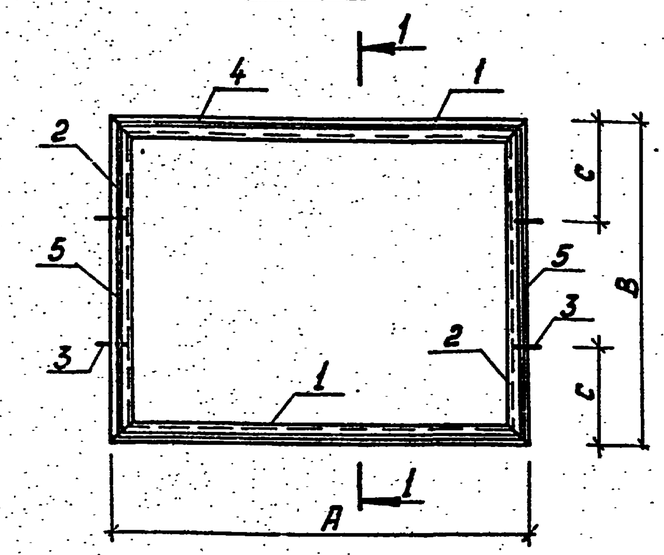

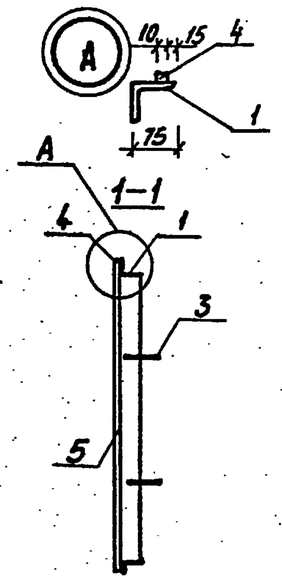

Рис. 2

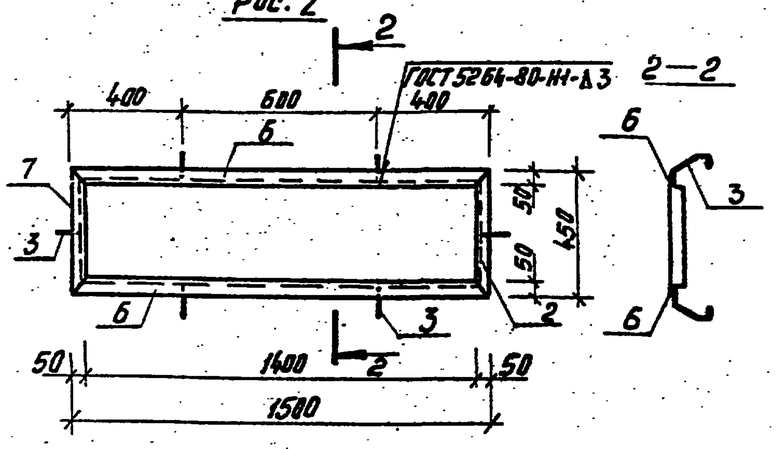

Поз.3

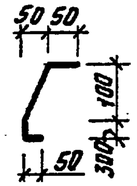

Формат	Зона	Поз.	Обозначение	Наименование	Кол. на исполнение —	01	02	03	Примечание
				Документация					
А3				Технические условия					
				Детали					
				Уголок 75×75×6 ГОСТ 8509-86 / Вст3кп2 ГОСТ 535-79					
Б4		1		ℓ = 1500		2			10,34кг
Б4		1		ℓ = 1650			2		11,37кг
Б4		1		ℓ = 1950				2	13,44кг
Б4		2		ℓ = 1150		2	2	2	7,92кг
А3		3		ф 6А-I ГОСТ 5781-82 ℓ=240	6	4	4	4	0,06кг
				Квадрат 10-В-ГОСТ 2591-71 / Вст3кп2 ГОСТ 535-79					
Б4		4		ℓ = 1470		2			1,15кг
Б4		4		ℓ = 1620			2		1,27кг
Б4		4		ℓ = 1920				2	1,50кг
Б4		5		ℓ = 1100		2	2	2	0,86кг
				Уголок 50×50×5 ГОСТ 8509-86 / Вст3кп2 ГОСТ 535-79					
Б4		6		ℓ = 1500	2				5,66кг
Б4		7		ℓ = 450	2				1,70кг

Обозначение	Марка	Рис.	A	B	C	Масса, кг
416-6-29.12.88-КЖ.И-05.20	РМ-1	2	—	—	—	15,08
-01	РМ-2	1	1500	1150	350	40,78
-02	РМ-3		1650			43,26
-03	РМ-4		1950			47,68

Привязан

Инв. №

Н.контр.	Казанцева		21.03
Гл.констр.отд	Нестерова		17.03
Рук. гр.	Лигуай		16.03
Проверил	Лигуай		16.03
Проектир	Сычева		15.03

1988

416-6-29.12.88-КЖ.И-05.20

Рама РМ-1...РМ-4

Стадия	Масса	Масштаб
Р	См. табл.	Б.М.
Лист	Листов 1	

Учреждение ИГ-548/7 Москва

Копировал Комарова

Формат А3

Взам. инв.№ | Подпись и дата | Инв.№подл.

Альбом IV

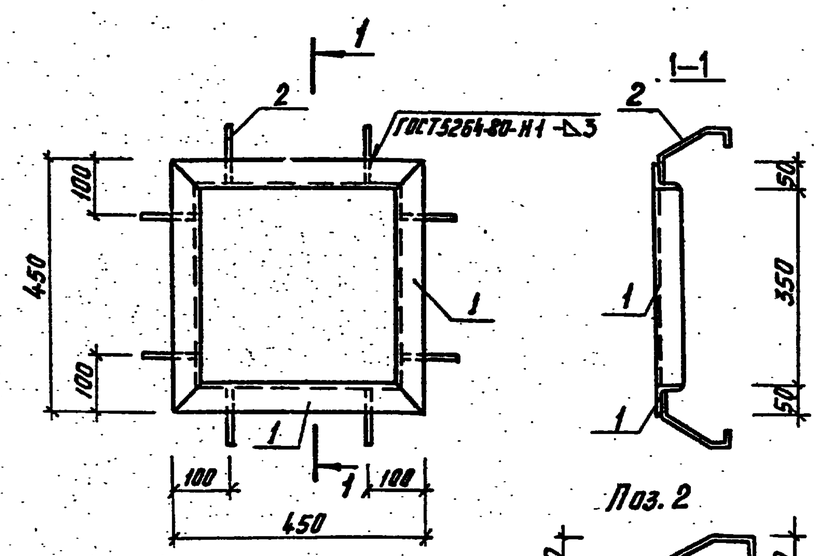

Поз. 2

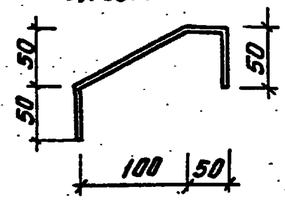

Формат	Зона	Поз.	Обозначение	Наименование	Кол.	Примечание
				Детали		
				Уголок 50×60×5 ГОСТ 8509-86 / Вст3кп2 ГОСТ 535-79		
Б4		1		ℓ=450	4	1,70 кг
Б4		2		ФБ А I ГОСТ 5781-82 ℓ=240	8	0,06 кг

Взам. инв. № | Подпись и дата | Инв. № подл.

Привязан

Инв. №

Н.контр.	Казанцева		21.03
Гл.констрктр	Нестерова		17.03
Рук.гр.	Лигуай		16.03
Проверил	Лигуай		16.03
Проектир	Сычева		15.03

1988

416-6-29.12.88 – КЖ.И – 05.21

Рама РМ-5

Стадия	Масса	Масштаб
Р	7,28 кг	1:10
Лист	Листов 1	

Учреждение ИГ-548/7 Москва

Копировал Комарова Формат А4

Альбом IV

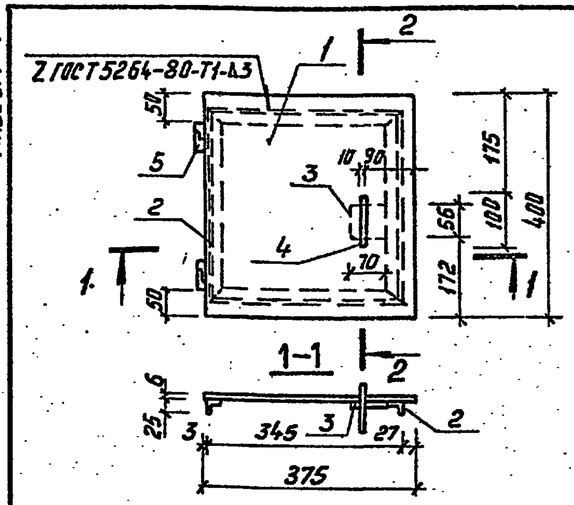

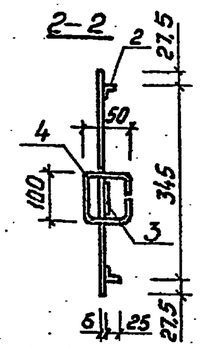

Формат	Зона	Поз.	Обозначение	Наименование	Кол.	Примечание
				Деталь		
Б4		1		Листромб 6×375×400 ГОСТ 8568-77 / Вст3кп2 ГОСТ 535-79	1	7,52 кг
Б4		2		Уголок 25×25×4 ГОСТ 8509-86 / Вст3кп2 ГОСТ 535-79 ℓ=345	4	0,51 кг
Б4		3		Полоса 6×70 ГОСТ 103-76 / Вст3пс6 ГОСТ 535-79 ℓ=56	1	0,18 кг
Б4		4		ФЕА I ГОСТ 5781-82 ℓ=300	1	0,07 кг
				Стандартные изделия		
		5		Петля ПН1-70 ГОСТ 5088-78	2	

Взам. инв. № | Подпись и дата | Инв. № подл.

Привязан

Инв. №

Н.контр.	Казанцева		21.03
Гл.конструктор	Нестерова		17.03
Рук.гр.	Лигуай		16.03
Проверил	Лигуай		16.03
Проектир.	Сычева		15.03

1988

416-6-29.12.88 – КЖ.И – 05.22

Крышка люка КЛ-1

Стадия	Масса	Масштаб
Р	9,82 кг	1:10
Лист	Листов 1	

Учреждение ИГ-548/7 Москва

Копировал Комарова Формат А4

Альбом IV

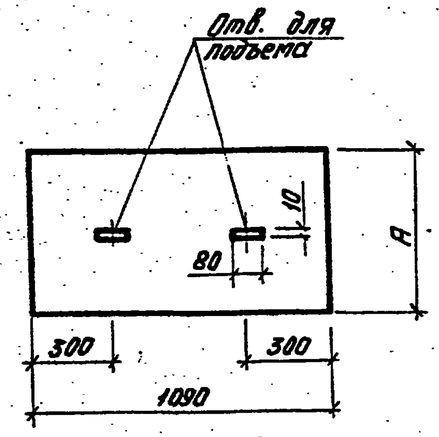

Обозначение	Марка	A	Масса, кг
416-6-29.12.88-КЖ.И-05.23	РФ-1	391	18,03
-01	РФ-2	440	20,30
-02	РФ-3	500	23,10
-03	РФ-4	590	27,20

Привязан

Инв. №

Взам. инв. № | Подпись и дата | Инв. № подл.

Н.контр.	Казанцева			21.03.1988
Гл.конструктор	Нестерова			17.03
Рук. гр.	Лигуай			15.03
Проверил	Лигуай			15.03
Проектир.	Сычева			15.03

416-6-29.12.88-КЖ.И-05.23

Крышка приямка РФ-1...РФ-4

Стадия	Масса	Масштаб
Р	см.табл.	1:20
Лист	Листов 1	

Сталь рифленная б=5мм ГОСТ 8568-77

Учреждение ИГ-548/7 Москва

Копировал Комарова

Формат А4

Альбом IV

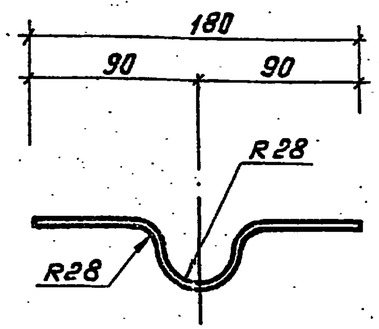

Привязан

Инв. №

Взам. инв. № | Подпись и дата | Инв. № подл.

Н.контр.	Казанцева			21.03.1988
Гл.конструктор	Нестерова			17.03
Рук. гр.	Лигуай			16.03
Проверил	Лигуай			16.03
Проектир.	Сычева			15.03

416-6-29.12.88-КЖИ-05.24

Накладка

Стадия	Масса	Масштаб
Р	0,71кг	Б.М.
Лист	Листов 1	

Полоса $\frac{4\times75\ ГОСТ\ 103-76}{Вст3кп2\ ГОСТ\ 535-79}$ ℓ=300

Учреждение ИГ-548/7 Москва

Копировал Комарова

Формат А4

Альбом IV

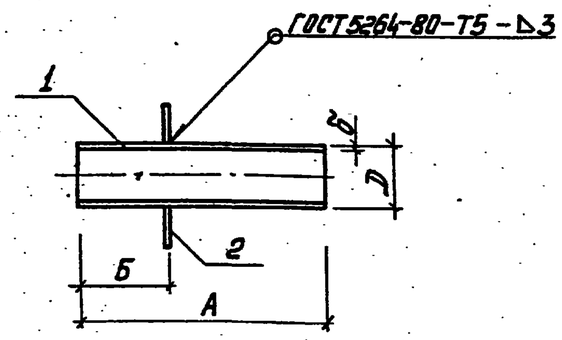

Обозначение	Марка	А	Б	Д	б	Масса, кг
416-6-29.12.88 КЖ.И-05.25	ИМ-1	300	150	159	4,5	6,62
-01	ИМ-2	150	40	76	3	1,34
-02	ИМ-3	350	110	76	3	2,42
-03	ИМ-4	450		108	3	4,44

Формат	Зона	Поз.	Обозначение	Наименование	Кол. на исполнение –	01	02	03		Примеч.
				Документация						
А3			416-6-29.12.88-КЖ.И-00.ТУ	Технические условия						
				Детали						
Б4		1		Труба 159×4,5 ГОСТ 10704-76						
				ℓ=300	1					5,15кг
Б4		1		Труба 76×3 ГОСТ 10704-76						
				ℓ=150		1				0,81кг
				ℓ=350			1			1,89кг
Б4		1		Труба 108×3 ГОСТ 10704-76						
				ℓ=450				1		3,50кг
		2		Пластина						
А3			416-6-29.12.88-КЖ.И-05.13	ПМ-1	1					
А3			-01	ПМ-2		1	1			
А3			-02	ПМ-3				1		

Привязан

Инв. №

			1988
Н.контр.	Казанцева		21.03
Гл.конструктор	Нестерова		17.03
Рук. гр.	Лигуай		18.03
Проверил	Нестерова		17.03
Проектир.	Лигуай		15.03

416-6-29.12.88-КЖ.И-05.25

ИМ-1... ИМ-4

Стадия	Масса	Масштаб
Р	см.табл.	1:10

Лист | Листов 1

Учреждение ИГ-548/7 Москва

Взам.инв.№ | Подпись и дата | Инв.№ подл.

Копировал Комарова

Формат А3

Альбом IV

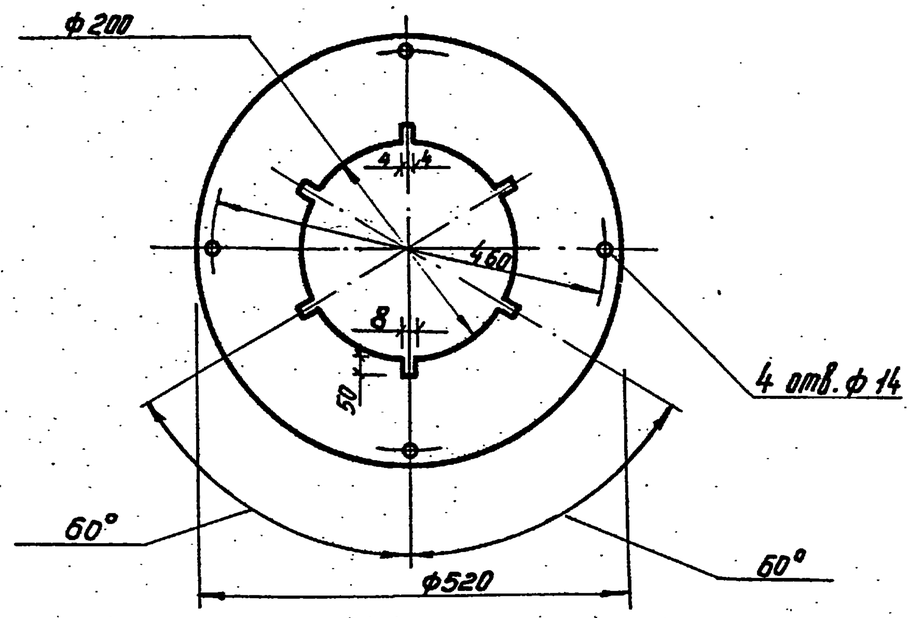

Взам. инв. №	Привязан				
Подпись и дата	Инв. №				
Инв. № подл.					1988
	Н.контр.	Казанцева			21.03
	Гл.инж.отд.	Нестерова			17.03
	Рук.гр.	Лигуай			16.03
	Проверил	Лигуай			16.03
	Исполн.	Сычева			15.03

416-6-29.12.88 – КЖ.И – 05.26

Опорное кольцо стакана

Стадия	Масса	Масштаб
Р	8,5кг	Б.М.
Лист	Листов 1	

Лист Б-4×520×520 ГОСТ 19903-74 / Вст3пс6 ГОСТ 535-79

Учреждение ИГ-548/7 Москва

Копировал Качугина Формат А4

Альбом IV

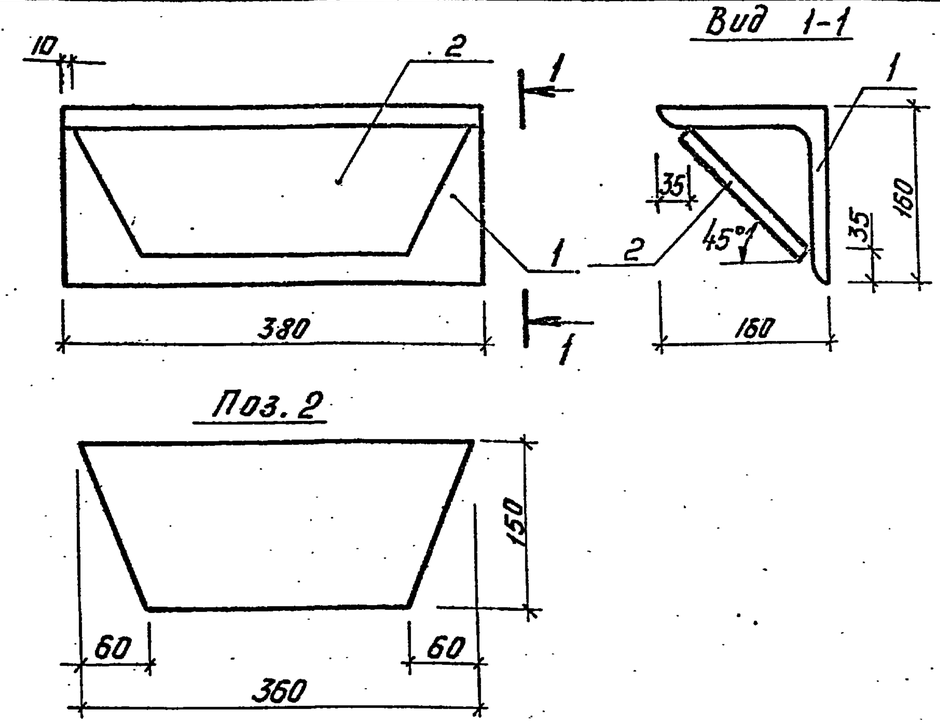

Формат	Зона	Поз.	Обозначение	Наименование	Кол.	Примечание
				Детали		
Б4		1		Уголок $\frac{160\times160\times16\text{-А ГОСТ 8509-86}}{\text{Вст3кп2 ГОСТ 535-79}}$ Р-380	1	14,63кг
А4		2		Полоса $\frac{16\times150\text{ ГОСТ 103-76}}{\text{Вст3пс6 ГОСТ 535-79}}$ Р-360	1	6,78 кг

Взам. инв. №	Привязан				
Подпись и дата	Инв. №				
Инв. № подл.					1988
	Н.контр.	Казанцева			21.03
	Гл.инж.отд.	Нестерова			17.03
	Рук.гр.	Лигуай			16.03
	Проверил	Лигуай			16.03
	Проектир.	Сычева			15.03

416-6-29.12.88 – КЖ.И – 05.27

ИГС – 1
Опорный столик колонны

Стадия	Масса	Масштаб
Р	21,4 кг	Б.М.
Лист	Листов 1	

Учреждение ИГ-548/7 Москва

Копировал Камарова Формат А4

Альбом IV

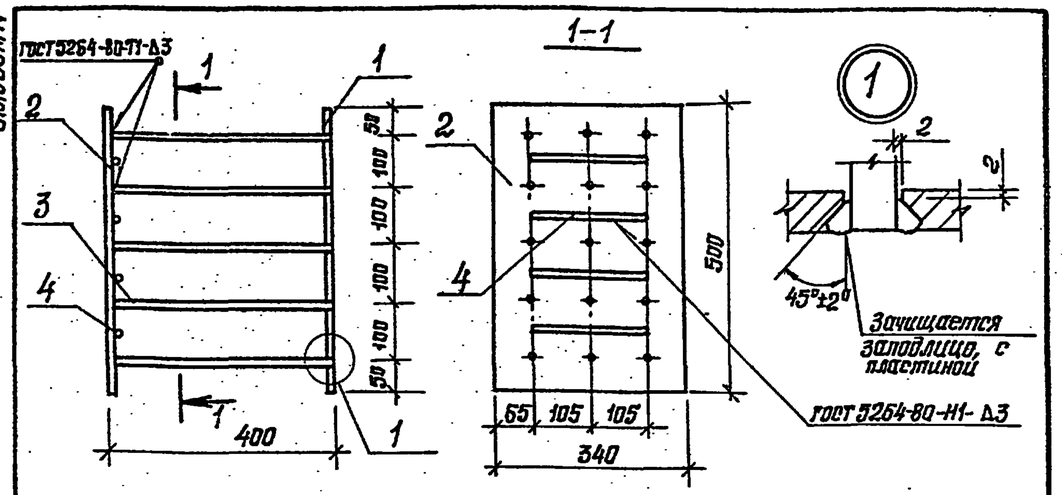

Формат	Зона	Поз.	Обозначение	Наименование	Кол.	Примечание
				Документация		
				Технические условия		
				Сборочные единицы		
А4		1	416-6-2.9.12.88-КЖИ-05.29	Пластина	1	21,35кг
				Детали		
Б4		2		полоса $\frac{16\times340\ ГОСТ\ 82-70}{Вст3кп2\ ГОСТ\ 535-79}$ ℓ=500	1	21,35кг
Б4		3		Стержень ф18 А-III ГОСТ 5781-82 ℓ=380	15	0,76кг
Б4		4		ф12 А-III ГОСТ 5781-82 ℓ=210	4	0,19кг

Взам. инв. № | Подпись и дата | Инв. № подл.

Привязан

Инв. №

Н. контр.	Казанцева			21.03
Гл. констр. отд.	Нестерова			17.03
Рук. гр.	Лигуай			16.03
Проверил	Лигуай			16.03
Проектир.	Сычева			15.03

1988

416-6-29.12.88-КЖИ-05.28

Закладная деталь в колонне ИМН-1

Стадия	Масса	Масштаб
Р	54,86 кг	1:10
Лист	Листов 1	

Учреждение ИГ-548/7 Москва

Копировал Галева

Формат А4

Альбом IV

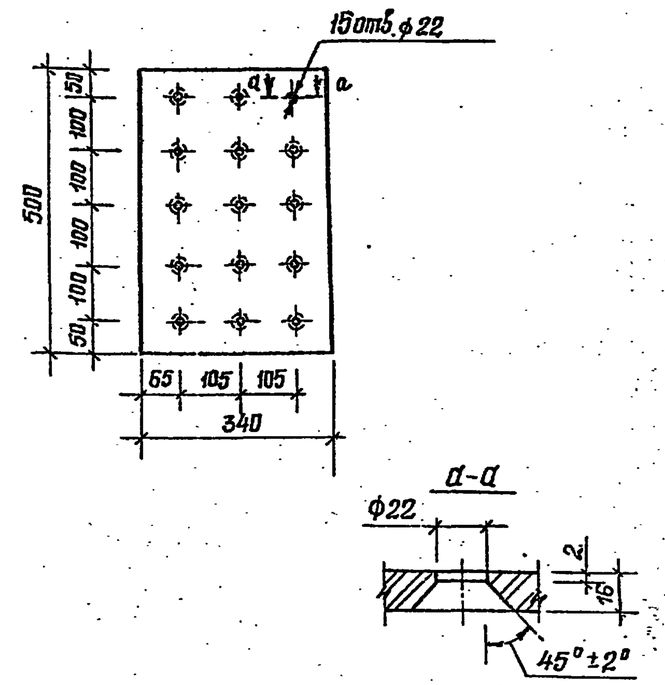

Взам. инв. № | Подпись и дата | Инв. № подл.

Привязан

Инв. №

Н. контр.	Казанцева			21.03
Гл. констр. отд.	Нестерова			17.03
Рук. гр.	Лигуай			16.03
Проверил	Лигуай			16.03
Проектир.	Сычева			15.03

1988

416-6-29.12.88-КЖИ-05.29

Пластина

полоса $\frac{16\times340\ ГОСТ\ 82-70}{Вст3кп2\ ГОСТ\ 535-79}$

Стадия	Лист	Масштаб
Р	21,35кг	1:10
Лист	Листов 1	

Учреждение ИГ-548/7 Москва

Копировал Галева

Формат А2

Альбом IV

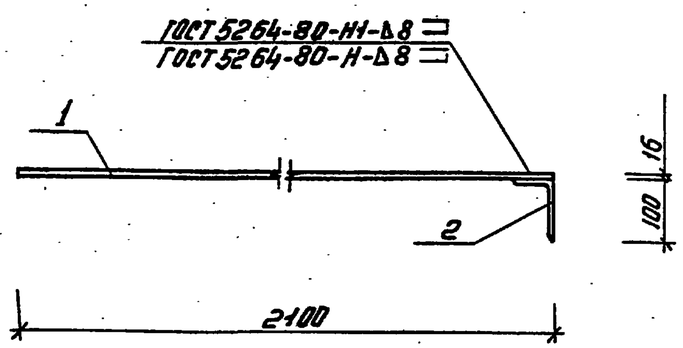

Формат	Зона	Поз.	Обозначение	Наименование	Кол.	Примечание
				Детали		
				ГОСТ 5781-82		
А4		1		⌀16 АI ℓ=2100	1	3,32кг
				Уголок 100×63×8 ГОСТ 8509-86 / Вст3кп2 ГОСТ 535-79		
А4		2		ℓ=400	1	3,95кг

Привязан

Инв. №

			1988
Н.контр.	Казанцева		21.03
Гл.констр.отд.	Нестерова		17.03
Рук.гр.	Лигуай		16.03
Проверил	Лигуай		16.03
Проектир.	Сычева		15.03

Взам. инв. № | Подпись и дата | Инв. № подл.

41.6-6-29.12.88 - КЖИ - 05.30

Анкер А-1

Стадия	Масса	Масштаб
Р	7,27кг	1:10
Лист 1	Листов 1	

Учреждение ИГ-548/7 Москва

Копировал Комарова Формат А4

Альбом IV

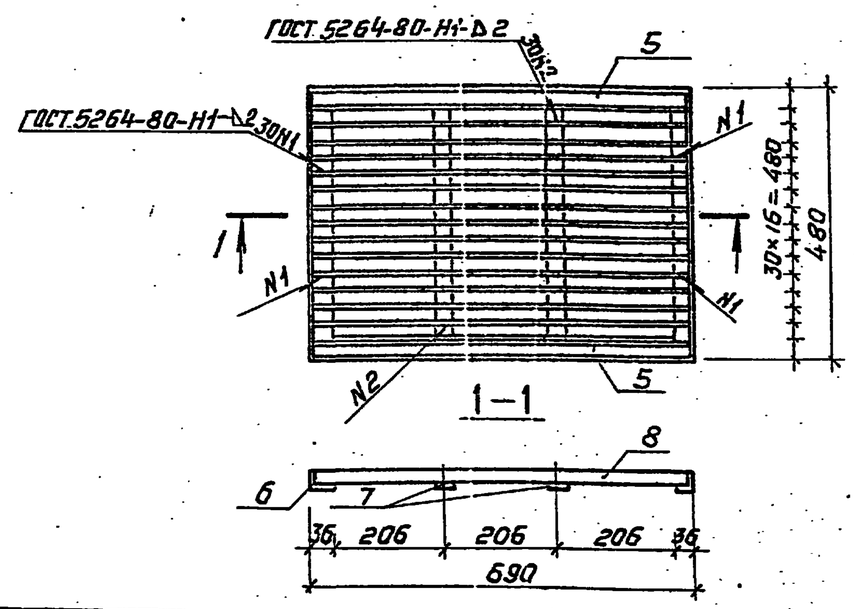

Формат	Зона	Поз.	Обозначение	Наименование	Кол.	Примеч
Б4		5		Уголок 36×36×4 ГОСТ 8509-86 / Вст3кп2 ГОСТ 535-79 ℓ=690	2	1,49кг
Б4		6		ℓ=480	2	1,04кг
Б4		7		Полоса 4×20 ГОСТ 103-76 / Вст3пс6 ГОСТ 535-79 ℓ=408	2	0,26кг
Б4		8		Полоса 4×30 ГОСТ 103-76 / Вст3пс6 ГОСТ 535-79 ℓ=680	15	0,64кг

Привязан

Инв. №

			1988
Н.контр.	Казанцева		21.03
Гл.констр.отд.	Нестерова		17.03
Рук.гр.	Лигуай		16.03
Проверил	Лигуай		16.03
Проектир.	Сычева		15.03

Взам. инв. № | Подпись и дата | Инв. № подл.

416-6-29.12.88 - КЖ.И - 05.31

РМ-6

Стадия	Масса	Масштаб
Р	15,12кг	1:10
Лист	Листов 1	

Учреждение ИГ-548/7 Москва

Копировал Комарова Формат А4

Альбом IV

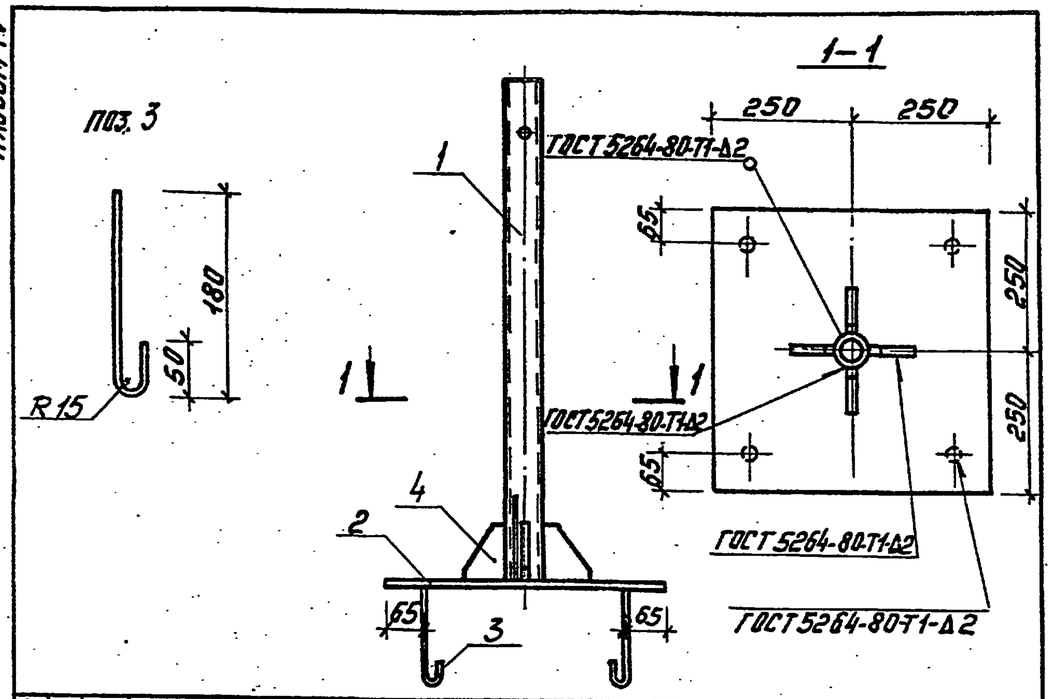

Формат	Зона	Поз.	Обозначение	Наименование	Кол.	Примечание
А4		1	416-6-29.12.88-КЖ.И-05.33	Гильза Г-2	1	6,23кг
Б4		2		Лист $\frac{Б\text{-}8\text{-}500\ ГОСТ\ 19903\text{-}74}{ВСТ3кп2\ ГОСТ\ 535\text{-}79}$ ℓ=500	1	15,00кг
А4		3	416-6-29.12.88-КЖ.И-05.32-01	⌀12А I ГОСТ 5781-82 ℓ=300	4	0,27кг
А4		4	416-6-29.12.88-КЖ.И-05.36	Пластина ПМ-8	4	0,50кг

Привязан

Взам. инв. №

Инв. №

Подпись и дата

Инв. № подл.

Н.контр.	Казанцева		21.03	1988
Гл.конструктор	Нестерова		17.03	
Рук.гр.	Лигуай		15.03	
Проверил	Нестерова		17.03	
Проектир.	Лигуай		15.03	

416-6-29.12.88-КЖ.И-05.32

Опорный стакан

Стадия	Масса	Масштаб
Р	24,31 кг	1:10
Лист	Листов 1	

Учреждение ИГ-548/7 Москва

Копировал Качугина Формат А4

Альбом IV

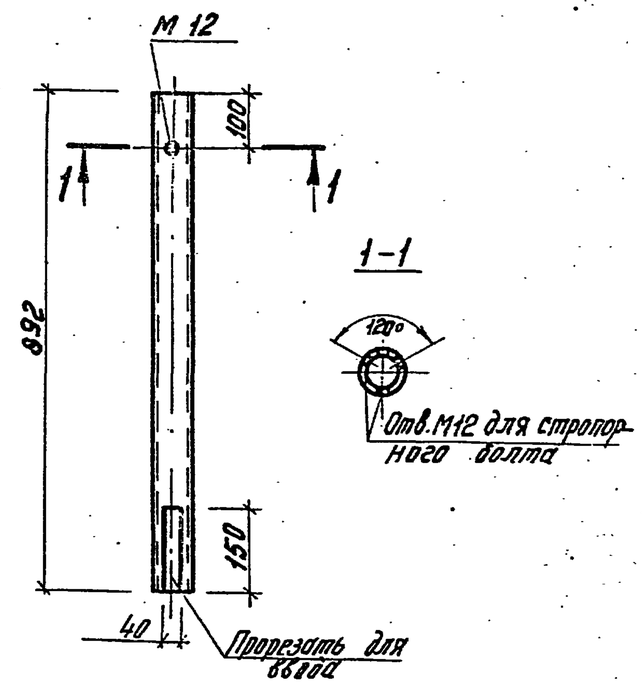

Привязан

Взам. инв. №

Инв. №

Подпись и дата

Инв. № подл.

Н.контр.	Казанцева		21.03	1988
Гл.конструктор	Нестерова		17.03	
Рук.гр.	Лигуай		15.03	
Проверил	Нестерова		17.03	
Проектир.	Лигуай		15.03	

416-6-29.12.88-КЖ.И-05.33

Гильза Г-2

Труба 75,5×4 ГОСТ 3262-75 ℓ=892

Стадия	Масса	Масштаб
Р	6,23 кг	1:10
Лист	Листов 1	

Учреждение ИГ-548/7 Москва

Копировал Комарова Формат А4

Альбом IV

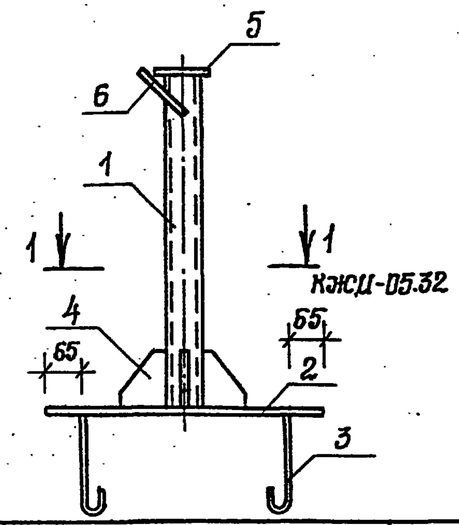

Поз. 6

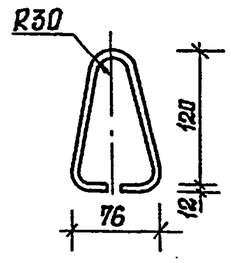

Формат	Зона	Поз.	Обозначение	Наименование	Кол.	Примечание
А4		1	416-6-29.12.88-КЖ.И-05.35	Гильза Г-3	1	4,15 кг
Б4		2		лист $\frac{Б\text{-}8\text{-}500\ ГОСТ\ 19903\text{-}74}{Вст3кп2\ ГОСТ\ 535\text{-}79}$ ℓ=500	1	15,00 кг
А4		3	416-6-29.12.88-КЖ.И-05.32-1	Ф12АI ГОСТ 5781-82 ℓ=300	4	0,27 кг
А4		4	416-6-29.12.88-КЖ.И-05.36	Пластина ПМ-8	4	0,50 кг
Б4		5		полоса $\frac{4\times90\text{-}ГОСТ\ 103\text{-}76}{Вст3пс6\ ГОСТ\ 535\text{-}79}$ ℓ=90	1	0,26 кг
А4		6		Ф12АI ГОСТ 5781-82 ℓ=500	1	0,44 кг

Взам. инв. № | Привязан

Подпись и дата | Инв. №

Инв. № подл.

Н. контр.	Казанцева		21.03
Гл. констр. отд.	Нестерова		17.03
Рук. гр.	Лигуай		16.03
Проверил	Нестерова		17.03
Проектир.	Лигуай		15.03

1988

416-6-29.12.88-КЖ.И-05.34

Опора для оттяжки

Стадия	Масса	Масшт.
Р	22,93 кг	1:10
Лист	Листов 1	

Учреждение ИГ-548/7 Москва

Копировал Голева

Формат А4

Б1

Альбом IV

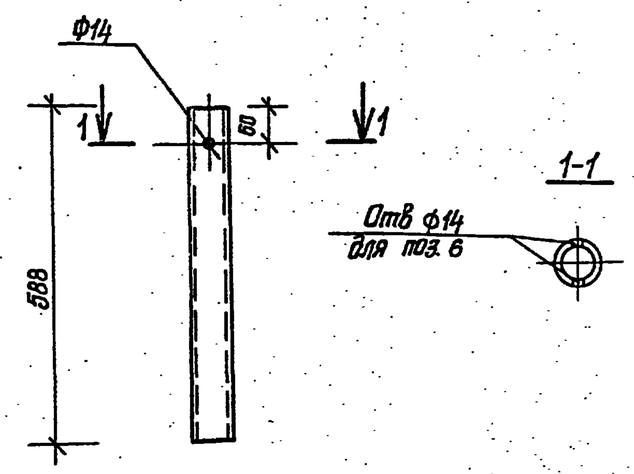

Взам. инв. № | Привязан

Подпись и дата | Инв. №

Инв. № подл.

Н. контр.	Казанцева		21.03
Гл. констр. отд.	Нестерова		17.03
Рук. гр.	Лигуай		16.03
Проверил	Нестерова		17.03
Проектир.	Лигуай		15.03

1988

416-6-29.12.88-КЖИ-05.35

Гильза Г-3

Стадия	Масса	Масштаб
Р	4,15 кг	1:10
Лист	Листов 1	

Труба 75,5х4 ГОСТ 3262-75
ℓ=588

Учреждение ИГ-548/7 Москва

Копировал Голева

Формат А3

Альбом IV

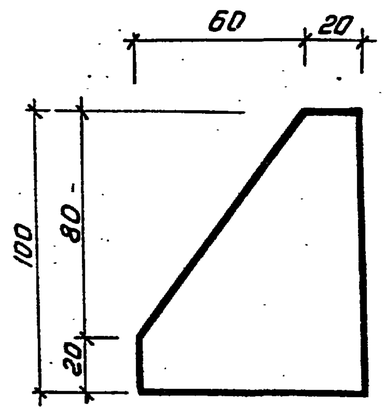

Привязан

Инв. №

Взам. инв. №			
Подпись и дата			
Инв. № подл.			

Н.контр.	Казанцева		21.03
Гл.контр.отд.	Нестерова		17.03
Рук. гр.	Лигуай		16.03
Проверил	Лигуай		16.03
Проектир.	Сычева		15.03

1988

416-6-29.12.88-КЖ.И-05.36

Пластина ПМ-8

Стадия	Масса	Масштаб
	0,50кг	Б.М.
Лист	Листов 1	

Лист 6-8×80 ГОСТ 19903-74 / Вст3кп2 ГОСТ 535-79

Учреждение ИГ-548/7 Москва

Формат А4

Альбом IV

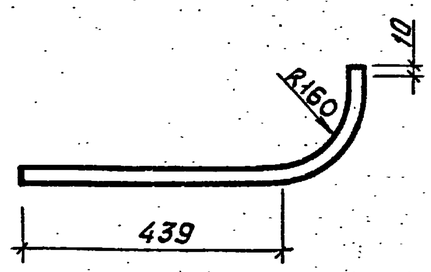

Привязан

Инв. №

Взам. инв. №			
Подпись и дата			
Инв. № подл.			

Н.контр.	Казанцева		21.03
Гл.контр.отд.	Нестерова		17.03
Рук. гр.	Лигуай		16.03
Проверил	Лигуай		16.03
Проектир.	Сычева		15.03

1988

416-6-29.12.88-КЖ.И-05.37

Поз. 16

Стадия	Масса	Масштаб
Р	0,60кг	1:10
Лист	Листов 1	

Труба 30×1,2 ГОСТ 10704-76
ℓ=700

Учреждение ИГ-548/7 Москва

Копировал Комарова

Формат А4

ДБИ-1; ДБИ-1а

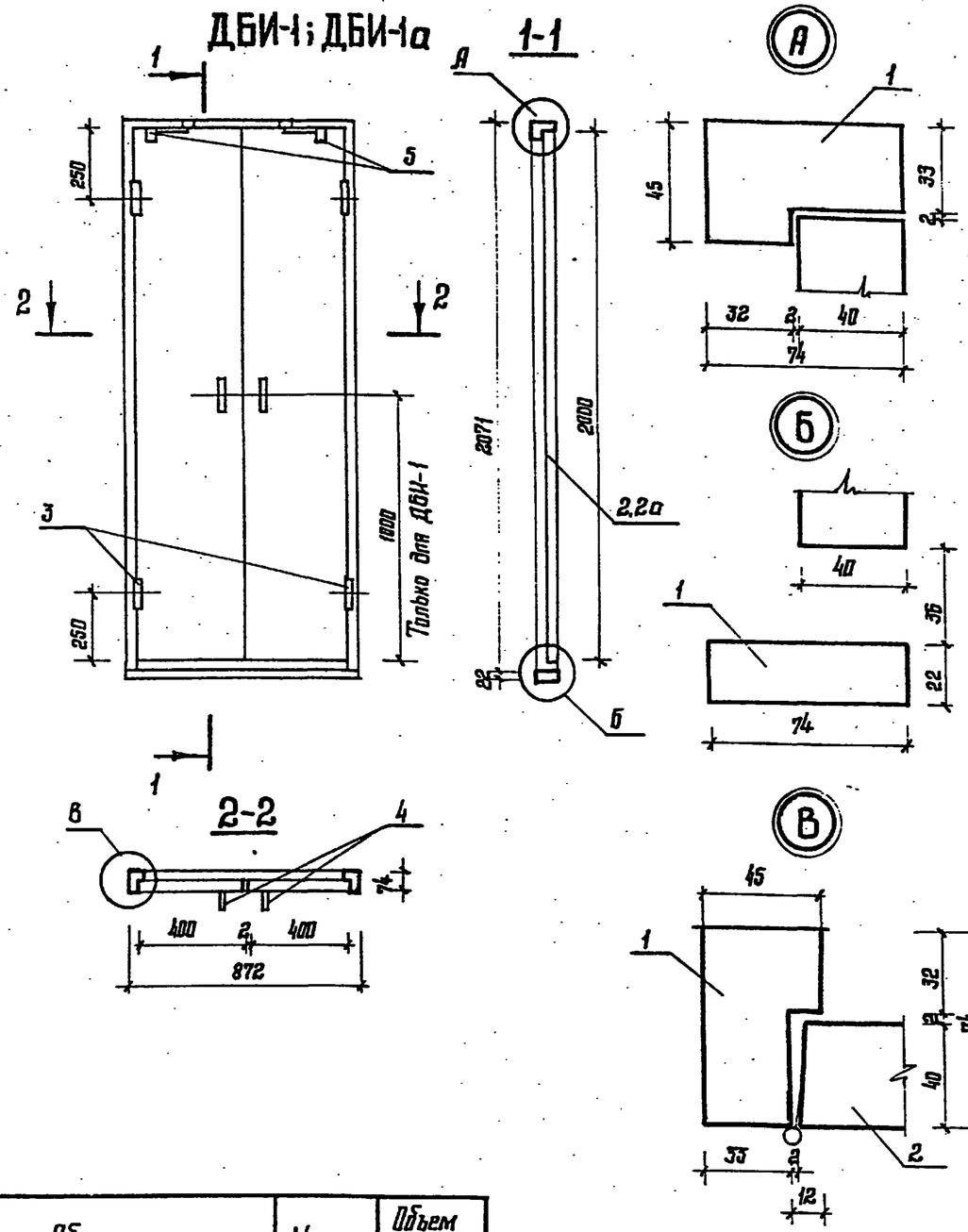

Формат	Зона	Поз.	Обозначение	Наименование	Кол. —	Кол. 01	Примеч.
				Сборочные единицы			
А3		1	416-6-29.12.88-КЖ.И-06.02	Коробка	1	1	0,01812 м³
А3		2	416-6-29.12.88-КЖ.И-06.03	Полотно ДБИ-1ЩП	1	—	0,0235 м³
			-01	ДБИ-1а ЩП	—	1	0,0236 м³
А3		2а	416-6-29.12.88-КЖ.И-06.03	ДБИ-1ЩПЛ (обратно ДБИ-1ЩП)	1	—	0,0235 м³
			-01	ДБИ-1аЩПЛ (обратно ДБИ-1аЩП)	—	1	0,0236 м³
				Стандартные изделия			
		3		Петли ГОСТ 5088-78	4	4	
		4		Ручка ГОСТ 5087-80	2	—	
		5		Закрыватель дверной ЗД-1, ГОСТ 5091-78	2	2	

Обозначение	Марка	Объем м³
416-6-29.12.88-КЖ.И-06.01	ДБИ-1	0,06512
-01	ДБИ-1а	0,06532

Привязан

Инв. №

Н.контр.	Казонцева		21.03
Рук. гр.	Луканова		16.03
Проверил	Соболева		17.03
Архитектор.	Луканова		16.03

1988

416-6-29.12.88-КЖ.И-06.01

Двери ДБИ-1, ДБИ-1а

Стадия	Масса	Масштаб
Р		1:20

Лист | Листов 1

Учреждение ИГ-548/7 Москва

Копировал Цыганова

Формат А3

Взам. инв. №

Подпись и дата

Инв. № подл.

Альбом IV

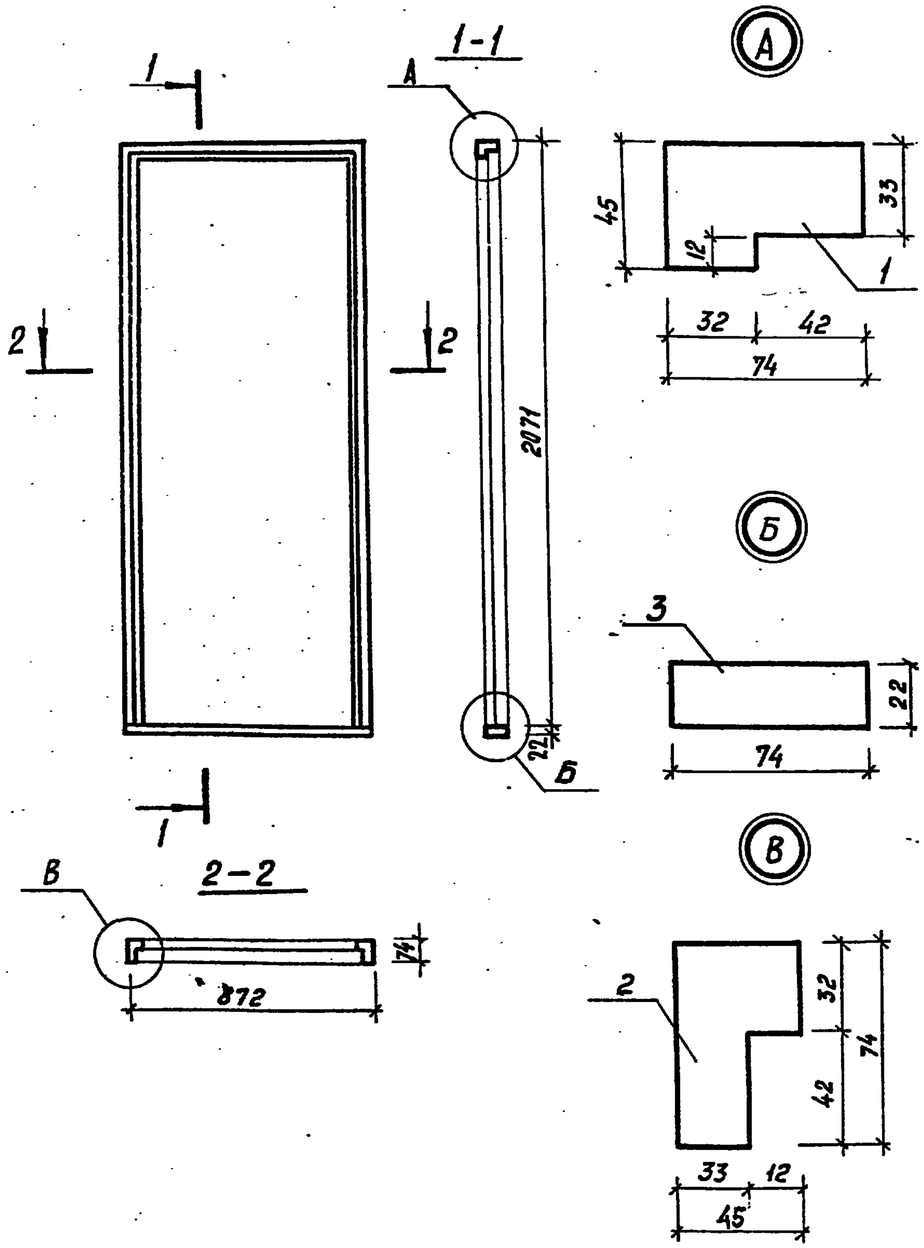

Формат	Зона	Поз.	Обозначение	Наименование	Кол.	Примеч.
				Детали		
				Древесина хвойная		
				ГОСТ 24454-80Е		
Б4		1		Брусок 872×74×45	1	0,00290 м³
Б4		2		2071×74×45	2	0,00690 м³
				Монтажная доска		
Б4		3		872×74×22	1	0,00142 м³

Инв.№ подл. | Подпись и дата | Взам.инв.№

Привязан

Инв.№

Н.контр.	Казанцева		21.03.1988
Рук.гр.	Луканова		16.03
Проверил	Соболева		16.03
Проектир.	Луканова		15.03

416-6-29.12.88 – КЖ.И – 06.02

Коробка для дверей ДБИ-1, ДБИ-1а

Стадия	Масса	Масштаб
Р		М 1:20
Лист	Листов 1	

Учреждение ИГ-548/7 Москва

Копировал Комарова

Формат А3

Альбом IV

ДБИ-1щп, ДБИ-1ащп

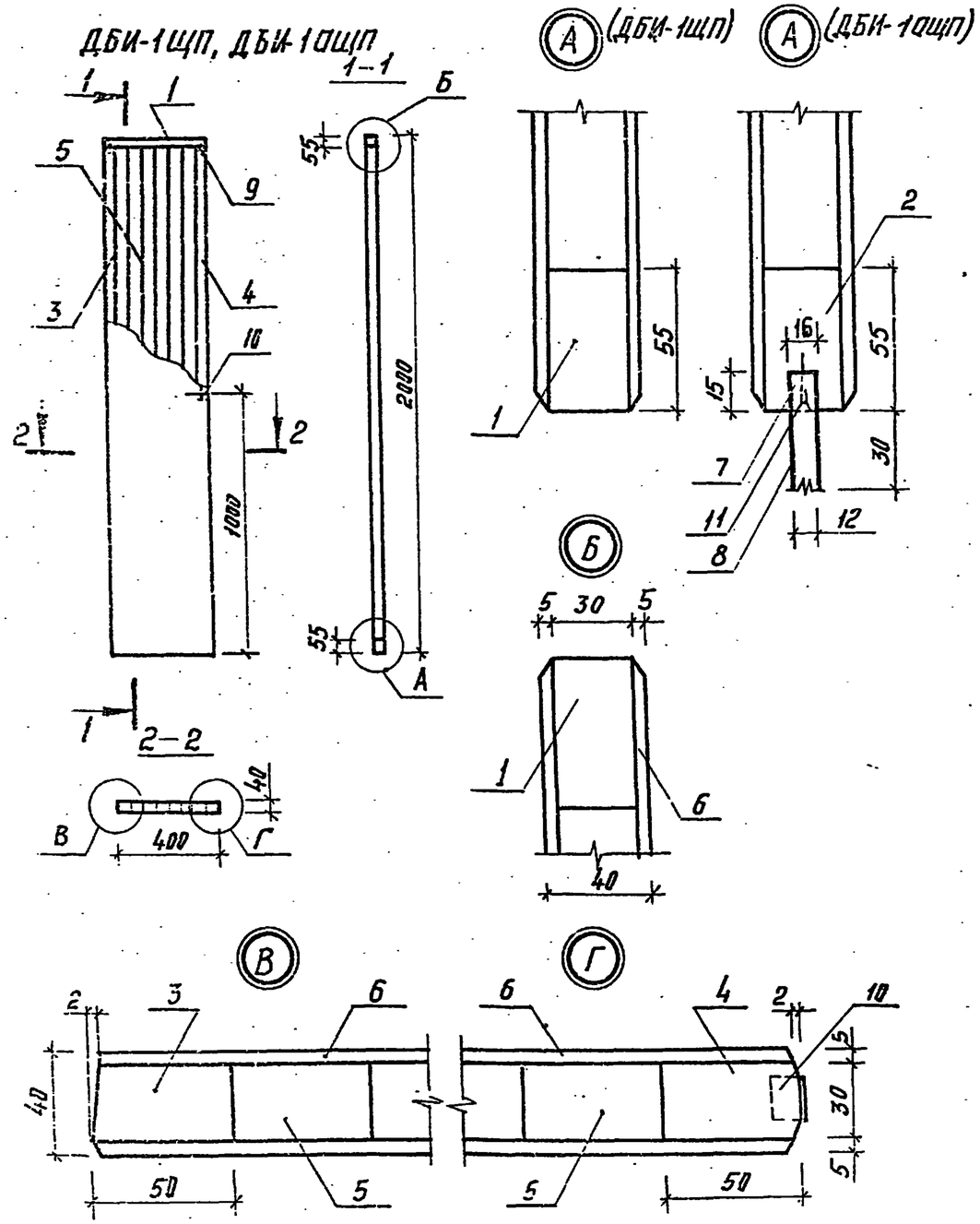

Обозначение	Марка	Объем
416-6-29.12.88-КЖ.И-06.03-	ДБИ-1щп	0,0235м³
-01	ДБИ-1ащп	0,0236м³

Формат	Зона	Поз.	Обозначение	Наименование	Количество		Примеч.
						-01	
				Детали			
				Древесина хвойная ГОСТ24454-80Е			
БЧ		1		Брусок 55×30×400	2	1	0,00066м³
БЧ		2		55×30×400		1	0,00066м³
БЧ		3		50×30×1890	1	1	0,00284м³
БЧ		4		50×30×1890	1	1	0,00284м³
БЧ		5		Набор 290×30×1890	1	1	0,01644м³
БЧ		6		Облицовка из плиты волокнистой ГОСТ4598-86			
				2000×400×5	2	2	0,80м²
БЧ		7		Брусок 12×12×400		1	0,00006м³
БЧ		8		Прокладка из резины рулонной 2МБ-А-МГОСТ2338-77			
				122×396×2		1	0,05м²
				Стандартные изделия			
		9		Скрепки ГОСТ 5091-78	8	8	
				Гвозди 1,8×40	20	20	
		10		Защелка магнитная	1	1	
		11		Шуруп 1-3×30 ГОСТ1145-80		3	

Привязан

Инв. №

			1988
Н.контр.	Казанцева		21.03
Рук.гр.	Луканова		16.03
Проверил	Соболева		16.03
Проектир.	Луканова		15.03

416-6-29.12.88 – КЖ.И-06.03

Полотно ДБИ-1щп, ДБИ-1ащп

Стадия	Масса	Масштаб
Р		М 1:20

Лист | Листов 1

Учреждение ИГ-548/7 Москва

Копировал Казанцева

Формат А3

Инв. № подл. | Подп. и дата | Взам. инв. №

Альбом IV

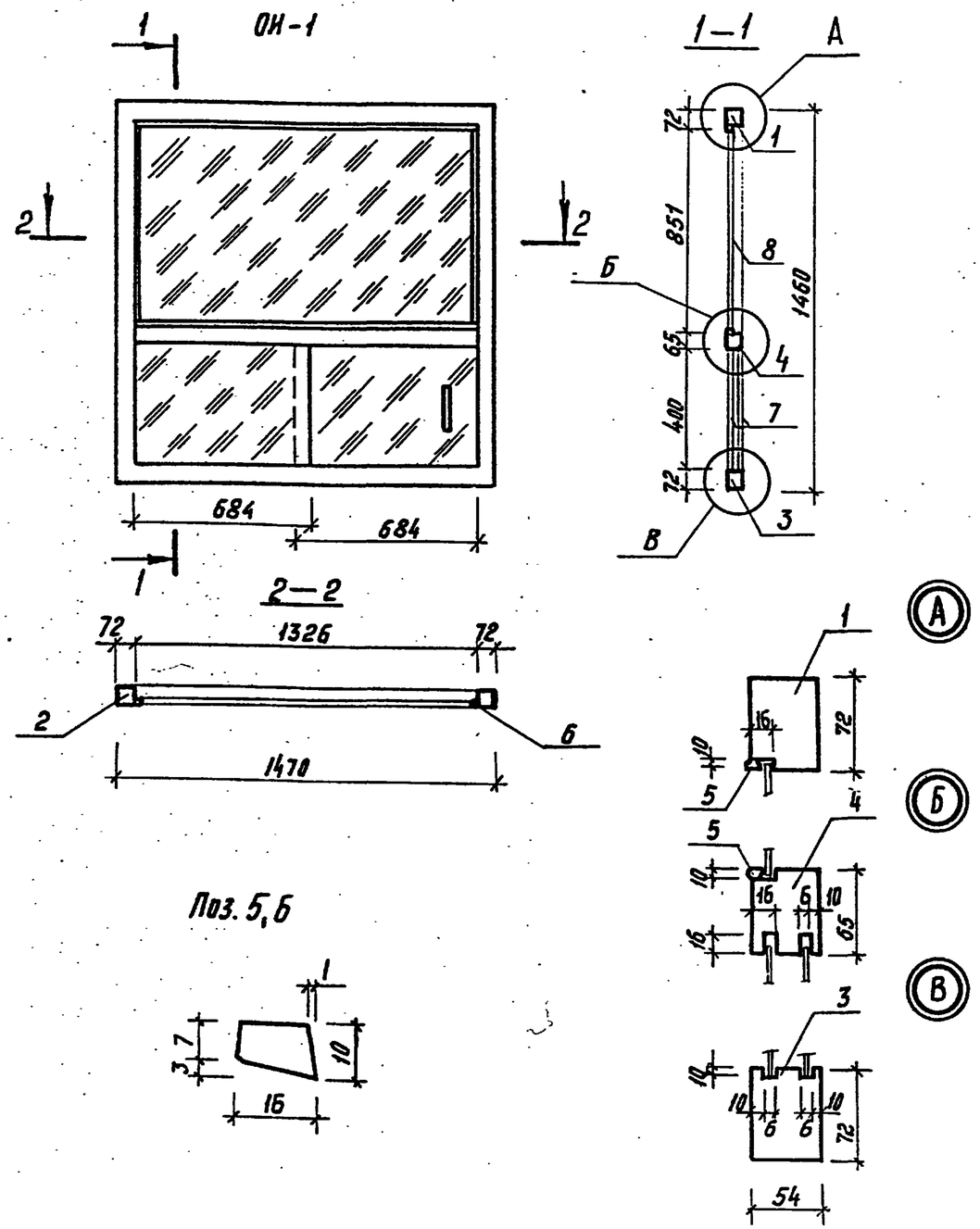

Формат	Зона	Поз.	Обозначение	Наименование	Кол.	Примеч.
				Детали		
				Древесина хвойная ГОСТ 24454-80Е		
Б.4		1		Брусок 72×54×1470	1	0,00572 м³
Б.4		2		72×54×1460	2	0,01134 м³
Б.4		3		72×54×1470	1	0,00572 м³
Б.4		4		65×54×1470	1	0,00516 м³
Б.4		5		Штапик 10×16×1326	2	0,00043 м³
Б.4		6		Штапик 10×16×853	2	0,00027 м³
				Стекло ГОСТ 111-78		
Б.4		7		691×415×4	2	0,96 м²
Б.4		8		1343×868×4	1	1,17 м²
			416-6-29.12.88-КЖИ-06.04	ОИ-1		0,02864 м³

Привязан

Инв. №

Н.контр.	Казанцева		1988 21.03
Рук.гр.	Луканова		16.03
Проверил	Соболева		16.03
Проектир	Луканова		15.03

416-6-29.12.88 – КЖИ-06.04

ОКНО ОИ-1

Стадия	Масса	Масштаб
Р		1:20
Лист	Листов	1

Учреждение ИГ-548/7 Москва

Копировал Комарова

Формат А3

Инв. № подл. | Подпись и дата | Взам. инв. №

Альбом IV

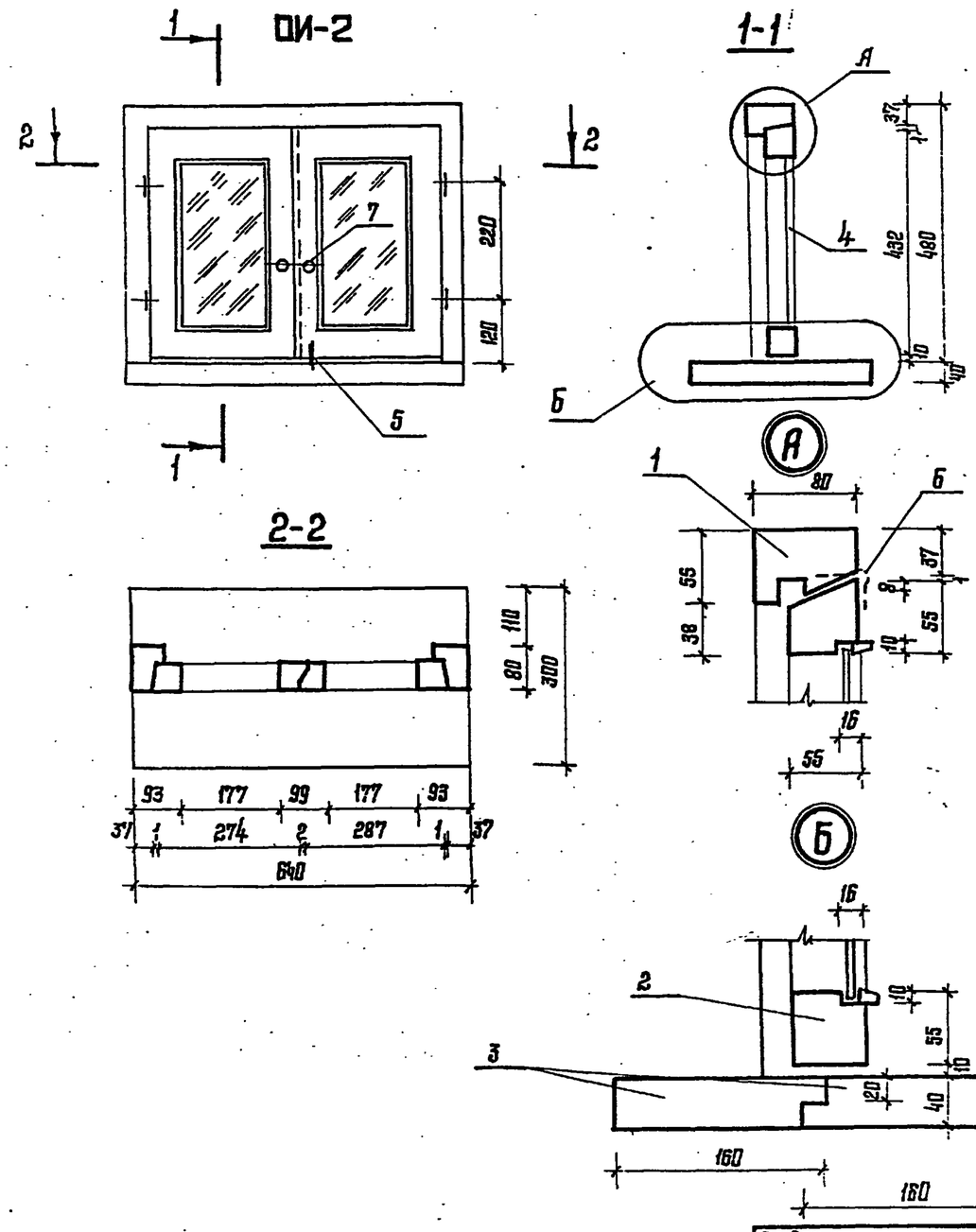

Формат	Зона	Поз.	Обозначение	Наименование	Кол.	Примеч.
				Сборочные единицы		
А3		1	416-6-29.12.88-КЖ.И-06.06	Коробка	1	0,00704 м³
А3		2	416-6-29.12.88-КЖ.И-06.07	Переплет	1	0,00930 м³
				Детали		
Б4		3		Доска, ГОСТ 24454-80Е		
				640×160×40	2	0,00410 м³
Б4		4		Стекло ГОСТ 111-78		
				192×337×3	2	0,0647 м³
				Стандартные изделия		
		5		Завертка ЗФ-1, ГОСТ 5090-86	1	
		6		Петля ПН7-1, ГОСТ 5088-78	4	
		7		Ручка ГОСТ 5087-80	2	
			416-6-29.12.88-КЖ.И-06.05	ОИ-2		0,02454 м³

Привязан

Инв. №

			1988
Н. контр.	Казанцева		21.03
Рук. гр.	Луканова		16.03
Проверил	Соболева		16.03
Проектир.	Луканова		15.03

416-6-29.12.88 - КЖ.И-06.05

Передаточное окно ОИ-2

Стадия	Масса	Масштаб
Р		
Лист	Листов 1	

Учреждение ИГ-548/7 Москва

Взам. инв. № | Подпись и дата | Инв. № подл.

Копировал Цыганова

Формат А3

Альбом IV

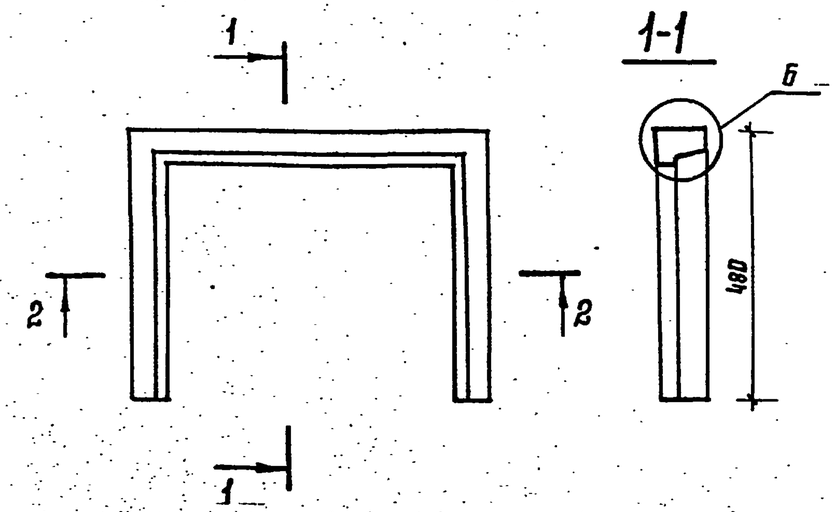

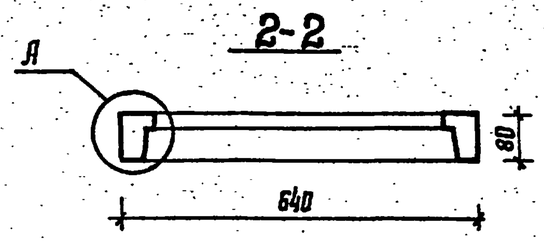

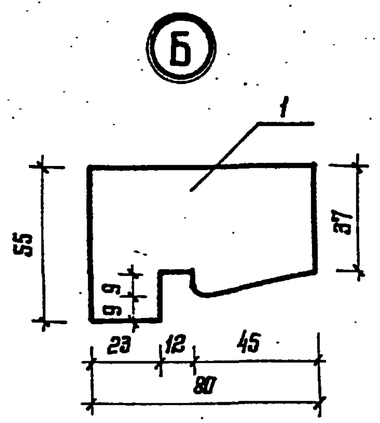

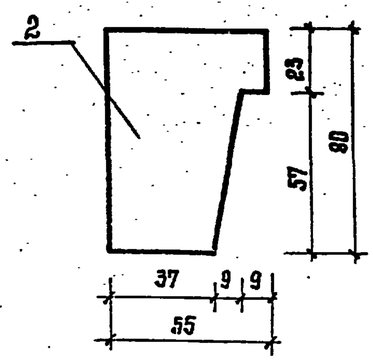

Формат	Зона	Поз.	Обозначение	Наименование	Кол.	Примеч.
				Детали		
				Древесина хвойная		
				ГОСТ 24454-80Е		
Б4		1		Брусок 640×80×55	1	0,00282 м³
Б4		2		480×80×55	2	0,0024 м³

Привязан

Инв. №

Н.контр.	Казанцева		21.03
Рук. гр.	Луканова		16.03
Проверил	Соболева		16.03
Проектир.	Луканова		15.03

1988

416-6-29.12.88 – КЖ.И-06.06

Коробка передаточного окна ОИ-2

Стадия	Масса	Масштаб
Р		1:10

Лист | Листов 1

Учреждение ИГ-548/7 Москва

Взам. инв. № | Подпись и дата | Инв. № подл.

Копировал Цыганова

Формат А3

Альбом IV

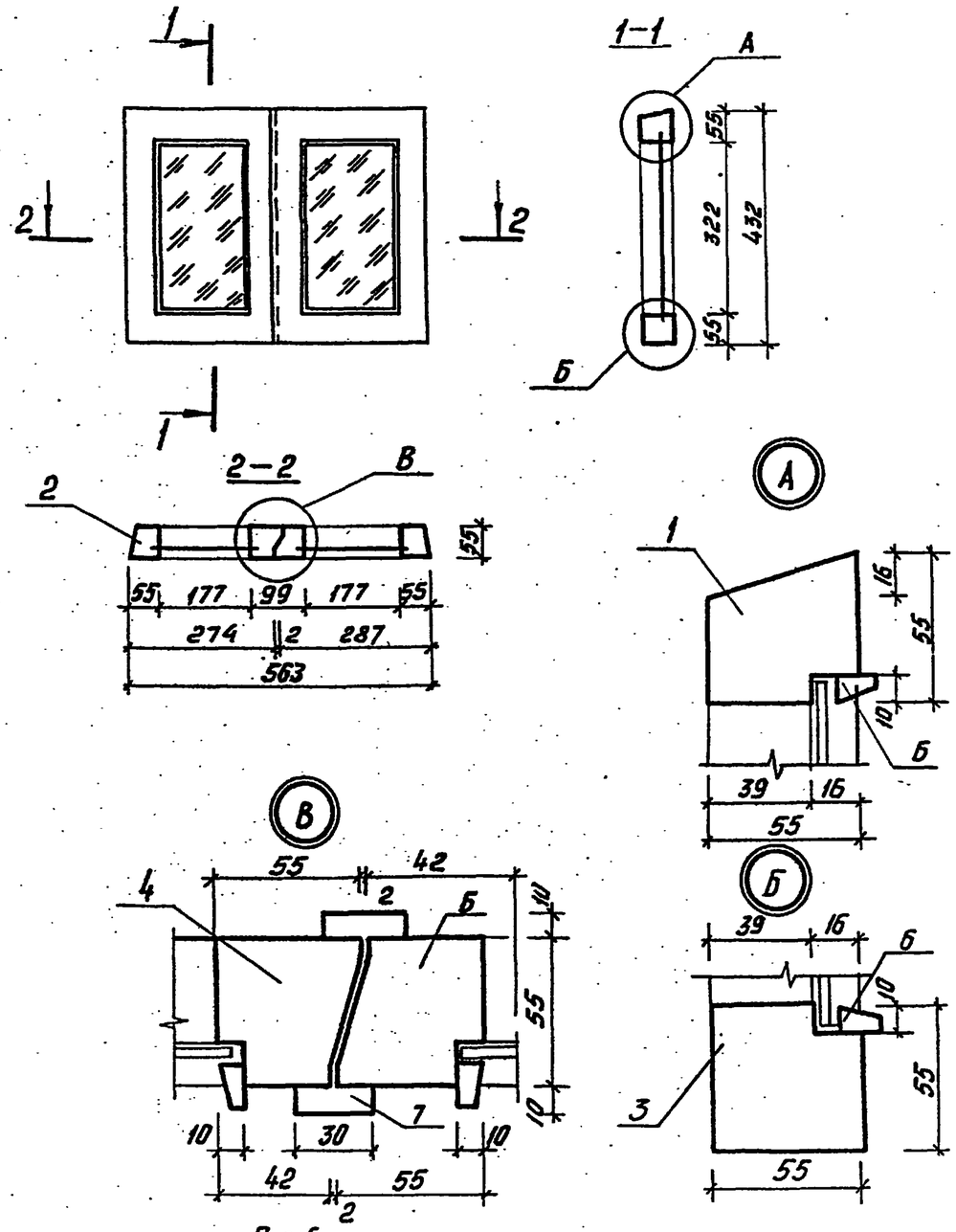

Формат	Зона	Поз.	Обозначение	Наименование	Кол.	Примеч.
				Детали		
				Древесина хвойная		
				ГОСТ 24454-80Е		
БЧ		1		Брусок 287×55×55	2	0,00087 м³
БЧ		2		432×55×55	2	0,00131 м³
БЧ		3		287×55×55	2	0,00087 м³
БЧ		4		432×55×55	1	0,00131 м³
БЧ		5		432×55×55	1	0,00131 м³
БЧ		6		Шпонка 10×16 ℓ=2,0 м	1	0,00016 м³
БЧ		7		Накладка 432×10×30	2	0,00013 м³

Инв. № подл. | Подпись и дата | Взам. инв. №

Привязан

Инв. №

			1988
Н. контр.	Казанцева		21.03
Рук. гр.	Луканова		16.03
Проверил	Соболева		16.03
Проектир.	Луканова		16.03

416-0-29.12.88 - КЖИ - 06.07

Переплет передаточного окна ОИ-2

Стадия	Масса	Масштаб
Р		1:10
Лист	Листов 1	

Учреждение ИГ-548/7 Москва

Копировал Комарова

Формат А3