ТИПОВОЙ ПРОЕКТ
416-6-27.88

ПОЖАРНОЕ ДЕПО НА 2 АВТОМОБИЛЯ БЕЗ ЖИЛЫХ ПОМЕЩЕНИЙ

/ КАРКАС СБОРНЫЙ ЖЕЛЕЗОБЕТОННЫЙ, СТЕНЫ ИЗ ПАНЕЛЕЙ /

АЛЬБОМ I

Пояснительная записка, технологические решения, архитектурные решения и конструкции железобетонные

				Привязан	
Инв. №					

Листов 60

ТИПОВОЙ ПРОЕКТ
416-6-27.88
ПОЖАРНОЕ ДЕПО НА 2 АВТОМОБИЛЯ БЕЗ ЖИЛЫХ ПОМЕЩЕНИЙ
/ КАРКАС СБОРНЫЙ ЖЕЛЕЗОБЕТОННЫЙ, СТЕНЫ ИЗ ПАНЕЛЕЙ /

АЛЬБОМ I
СОСТАВ ПРОЕКТА

Альбом I - Пояснительная записка, технологические решения, архитектурные решения и конструкции железобетонные

Альбом II - Отопление и вентиляция, внутренние водопровод и канализация, электрооборудование, связь и сигнализация, автоматизация систем отопления и вентиляции, автоматизация систем технологического оборудования

Альбом III - Строительные изделия

Альбом IV - Спецификация оборудования

Альбом V - Ведомость потребности в материалах

Альбом VI - Сметы часть 1 стр. 1...143, часть 2 стр. 144...251

Типовой проект утвержден МВД СССР протокол отдела экспертизы проектов и смет ФПУ МВД СССР № 172-86 от 27.11.86

Введен в действие Учреждением ИГ-548 приказ № 519 от 25.12.87

Разработан Учреждением ИГ-548/7

Начальник К.В. Кузьмин

Главный архитектор проекта Н.А. Соболева

				Привязан
Инв. №				

Альбом I

416-6-27.88

Содержание альбома I

Лист	Наименование	Стр	Примеч.
ПЗ	Пояснительная записка	3-8	
	Чертежи марки ТХ		
ТХ-1	Общие данные	9	
ТХ-2	План расположения технологического оборудования		
	1 и 2 этажей	10	
ТХ-3	План расположения оборудования и мебели		
	1 и 2 этажей	11	
	Чертежи марки АР		
АР-1	Общие данные (начало)	12	
АР-2	Общие данные (продолжение)	13	
АР-3	Общие данные (окончание)	14	
АР-4	План 1 этажа	15	
АР-5	План 2 этажа	16	
АР-6	План на отм.-3,300	17	
АР-7	Спецификация заполнения проемов и встроенных шкафов	18	
АР-8	Фасады	19	
АР-9	Разрезы. Детали	20	
АР-10	План кровли. Шахты вентиляционные ШВ-5 ... ШВ-13	21	
АР-11	Планы полов	22	
АР-12	Схема расположения элементов перемычек		
	1 этажа	23	
АР-13	Схема расположения элементов перемычек и		
	сборных перегородок 2 этажа	24	
АР-14	Вентиляционные шахты ШВ-1 ... ШВ-4	25	
АР-15	Фрагменты 1,2,3	26	
АР-16	Встроенные шкафы	27	
АР-17	Монтажные схемы ДБИ-1, ДБИ-1а, БР-1	28	
АР-18	Пожарная лестница МПЛ и установка спусковых		
	столбов СС-1	29	
АР-19	Схемы, установки телестойки, радиостойки и		
	мачты КУКВ	30	
	Чертежи марки КЖ		
КЖ-1	Общие данные (начало)	31	
КЖ-2	Общие данные (продолжение)	32	
КЖ-3	Общие данные (окончание)	33	
КЖ-4	Схемы расчетных нагрузок на фундаменты	34	
КЖ-5	Схема расположения элементов фундаментов	35	
КЖ-6	Сечения элементов фундаментов 1-1 ... 12-12	36	
КЖ-7	Сечения элементов фундаментов 13-13, 14-14	37	
КЖ-8	Монолитные фундаменты под диафрагмы жесткости	38	
КЖ-9	Спецификации	39	
КЖ-10	Конструкция перехода	40	
КЖ-11	Схемы расположения элементов подпольных каналов		
	и желобов	41	
КЖ-12	Сечения элементов подпольных каналов	42	
КЖ-13	Смотровая канава. Планы, виды, сечения, детали	43	
КЖ-14	Смотровая канава. Детали	44	
КЖ-15	Схемы расположения элементов каркаса	45	
КЖ-16	Спецификация элементов каркаса. Спецификация		
	соединительных изделий	45	
КЖ-17	Монтажные схемы лестниц	47	
КЖ-18	Спецификации	48	
КЖ-19	Схемы расположения элементов перекрытия 1 этажа		
	и подвала	49	
КЖ-20	План покрытия	50	
КЖ-21	Спецификация монолитных участков	51	
КЖ-22	Схемы расположения панелей наружных стен по		
	осям А,Б,Ж,Е,1,2,4,5,6,7	52	
КЖ-23	Спецификации стеновых панелей (начало)	53	
КЖ-24	Спецификации стеновых панелей (продолжение), карнизных		
	панелей и соединительных изделий	54	
КЖ-25	Ванна мойки спецодежды	55	
КЖ-26	Армирование ванны мойки спецодежды	56	
КЖ-27	Конструкция асбоцементного воздуховода	57	
КЖ-28	Эстакада для мойки автомобилей	58	
КЖ-29	Конструкция эстакады	59	

Инв. № подл. | Подпись и дата | Взам. инв. №

Альбом 1

Общая часть

Типовой проект пожарного депо на 2 автомобиля без жилых помещений (каркас сборный железобетонный, стены из панелей) разработан на основании протокола №172-88 от 27.11.86, утверждена МВД СССР и дополнения от 08.02.88.

Здание пожарного депо общественно-коммунальное, предназначено для строительства в городах и рабочих поселках с централизованным обслуживанием пожарных рукавов.

Типовой проект разработан для строительства во II и III климатических районах и в Iв климатическом подрайоне с расчетными зимними температурами наружного воздуха -20, -30, -40°С для нормальной зоны влажности, исключая районы: сейсмические, вечной мерзлоты, с просадочными грунтами и над горными выработками

При разработке проекта приняты следующие данные:

Класс здания — II

степень долговечности — II

степень огнестойкости — II

скоростной напор ветра (на высоте 10м) $\frac{кгс/м^2}{район}$ — $\frac{38}{III}$ = 0,38 кПа

масса снегового покрова на 1м² $\frac{кг/м^2}{район}$ — $\frac{100}{III}$ = 1,0 кПа

В проекте приняты обычные геологические условия. Рельеф участка ровный. Площадка горизонтальная. Грунты нескальные, однородные, непучинистые. Грунтовые воды отсутствуют.

Объемная масса грунта, залегающего:

Ниже подошвы фундаментов $\gamma = 1,8 т/м^3$

выше подошвы фундаментов $\gamma = 1,7 т/м^3$

угол внутреннего трения для расчета основания $\varphi = 20°$

удельное сцепление $C = 0,1 кгс/см^2 = 10,79 кПа$

модуль деформации $E = 190 кгс/см^2 = 18632,6 кПа$

Схема генерального плана

Предлагаемая схема генплана представляет собой один из возможных вариантов застройки. Участок имеет два выезда на городскую магистраль, по периметру имеет ограждение h=2.5м, разделен на рабочую, хозяйственную и спортивную зоны. Территория озеленена, проезды асфальтированы.

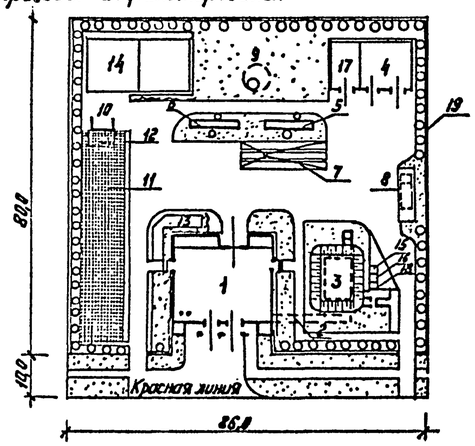

Экспликация зданий и сооружений

№ по генплану	Наименование зданий и сооружений	Площадь застройки м²	Примечание
1	Пожарное депо на 2 автомобиля без жилых помещений (каркас сборный железобетонный, стены из панелей)	622,0	тп 416-6-27.88
2	Подземный переход	43,3	тп 416-6-27.88
3	Отдельно-стоящий заглубленный склад пожарного инвентаря и оборудования для пожарных депо на 2,3 и 4 автомобиля (по согласованию со штабом ГО)	105,6	тп 8-11-20-249-0.87
4	Склад пенообразователя на 50т.	152,8	т.п. 164-04
5	Очистные сооружения для сточных вод от мойки автомобилей производительностью 1,5л/сек	25,7	т.п. 902-2-416.86
6	Очистные сооружения для дождевых вод	25,7	То же
7	Эстакада проездная для мойки автомобилей	40,0	
8	Топливозаправочный пункт	21,0	т.п 154-05-4
9	Пожарный водоем на 25м³ или гидрант	8,0	перспективная разработка
10	Тренировачная башня	20,0	
11	Тренировочная полоса 10×50м (спецпокрытие)	500,0	
12	Предохранительная подушка 6×4м	24,0	
13	Зона отдыха дежурной смены		
14	Спортивная волейбольно-баскетбольная площадка	364,0	
15	Ящик для извести		
16	Ящик для леска		
17	Место под склад хозинвентаря	72,0	
18	Мусорный ящик		
19	Ж.-б. ограждение h=2,5		

Сооружения по генплану 4,8 разработаны МВД СССР. Поставщик - Учреждение ИГ-548/7 г. Свердловск, 620035

Показатели по генплану

	Наименование	Кол-во м²
1	Площадь застройки	1135,9
2.	Площадь асфальтовых покрытий	2974,6
3	Площадь гравийных покрытий спецсмесей	864,0
4	Площадь озеленения	1905,5
5	Площадь участка	6880,0

Показатели по зданиям и сооружениям

№ по генплану	Наименование зданий и сооружений	Общая сметная стоимость, тыс.руб	Объем стр. строений, м³
1	Пожарное депо на 2 автомобиля без жилых помещений (каркас сборный железобетонный, стены из панелей)	179,16	4498,0
2	Подземный переход.		103,4
3	Отдельно-стоящий заглубленный склад пожарного инвентаря и оборудования для пожарных депо на 2, 3 и 4 автомобиля	32,10	335,0
4	Склад пенообразователя на 50т Вариант I	27,71	1481,8
	Вариант II	32,62	1252,1
5	Очистные сооружения для сточных вод от мойки автомобилей производительность 1,5л/сек.	10,92	124,0
6	Очистные сооружения для дождевых вод	10,92	124,0
7	Эстакада проездная для мойки автомобилей	1,95	—
8	Топливозаправочный пункт		
9	Пожарный водоем на 25м³ или гидрант		

Технологические решения

В здании пожарного депо предусмотрена закрытая стоянка и технологическое обслуживание 2 пожарных автомобилей.

Установленное на посту технологического обслуживания и в мастерской поста ТО технологическое оборудование позволяет производить следующие виды технического обслуживания автомобилей.

ежедневное обслуживание при смене караула

техническое обслуживание на пожаре или учении

техническое обслуживание по возвращении в часть с пожара или учения.

Техническое обслуживание №1

сезонное обслуживание

Для мойки, сушки и ремонта спецсмесей, для хранения пожарно-технического вооружения предусмотрены специальные помещения с необходимым технологическим оборудованием и инвентарем.

Согласовано: 10.12 Орлов; Гл. специалист Кабанов 09.10; Нач. отдела электрообор. Дубов; Нач. отдела сантехразраб. Орлов

Инв. № подл. | Подпись и дата | Взам. инв. №

Привязан

Инв. №

416-6-27.88 ПЗ

ГАП	Соболева		15.12
Н.контр.	Хазанцева		11.12
Начотд.	Тихонов		08.12
Гл.спец.	Нестерова		07.12
Рук.гр.	Лукомова		20.10

Пояснительная записка

Стадия	Лист	Листов
Р	1	3

Учреждение ИГ-548/7 Москва

Копировал Соколова

Формат А2

Альбом I

Обслуживание, хранение, контроль и ремонт кислородно-изолирующих приборов и регенеративных патронов производится в помещении поста газодымозащитной службы.

Объем работ, требования по техническому обслуживанию пожарных автомобилей и все оборудование принято согласно „Наставлению по эксплуатации пожарной техники" ГУПО МВД СССР.

Остальные помещения оснащены оборудованием и мебелью обеспечивающим дежурство и занятия личного состава части продолжительностью смены – 24 часа. В здании предусмотрена комната подогрева и приема пищи с расчетом на трехразовое питание дежурной смены.

Основные технико-экономические показатели

N п.п.	Наименование	Ед. изм.	По рабочей документации	По сопоставимому проекту-аналогу
1	Вместимость (расчетная единица)	авто	2	2
2	Строительный объем	$м^3$	4601,4	4970,2
3	Общая площадь	$м^2$	1019,3	956,1
4	Общая сметная стоимость	тыс.руб	173,18	192,158
	В том числе:			
	стоимость строительно-монтажных работ	"	152,29	174,648
	оборудования	"	20,87	17,51
5	СМР на $1м^2$ общей площади	руб	149,38	182,67
6	Общая сметная стоимость на расчетный показатель	"	89580	95079
7	Трудозатраты построечные	чел.-ч	18896	18058
	на расчетный показатель	"	8348	9029
8	Расход основных строительных материалов			
	цемент, приведенный к марке 400	т	286,50	328,53
	сталь, приведенная к классам А-I, Ст3	"	64,80	66,45
	лесоматериалы, приведенные к круглому лесу	$м^3$	81,74	149,10
	на расчетный показатель			
	цемент, приведенный к марке 400	кг	148250	164265
	сталь, приведенная к классам А-I, Ст3	"	32400	33225
	лесоматериалы, приведенные к круглому ЛРСУ	$м^3$	40,87	74,55
9	Расход тепла, годовой	ГДж	3428,01	–
10	Расход электроэнергии, годовой	МВт·ч	128,76	–

Архитектурно-планировочное решение

Здание пожарного депо предназначено для размещения личного состава и обслуживания боевой техники, применяемой при тушении пожаров.

Здание запроектировано одно и двухэтажным, в плане имеет прямоугольную форму. высоты этажей – 4,8 м и 3,3 м.

В основу объемно-планировочного решения здания пождепо положен принцип максимального удобства технологических связей с поэтажным разделением основных функциональных служб.

Наружные стены пожарного депо выполнены в каркасно-панельных конструкциях и частично кирпичные, перегородки – сборные крупно-панельные гипсобетонные и кирпичные.

В здании пождепо предусмотрены 2 лестничные клетки. Основная рабочая клетка, обеспечивающая посадку дежурной смены на боевые автомашины, а также спусковые столбы размещены у машин первого выезда. Вторая лестница обеспечивает эвакуацию со 2 этажа, одновременно обеспечивает переход в отдельно-стоящий заглубленный склад. В подвале размещен узел ввода водопровода.

Санитарные узлы и умывальные приняты для казарменных зданий по ВСН 10-73 МВД СССР.

Кровля – бесчердачная, совмещенная с покрытием из четырехслойного рубероидного ковра, утеплитель – пенобетон объемной массой 400 кг/$м^3$ ГОСТ 5742-76.

Водосток – внутренний.

Полы – мозаичные, линолеум, керамические, паркетные, бетонные, деревянная рейка.

Окна – деревянные, ГОСТ 11214-88, ГОСТ 16289-86 и индивидуальные.

Двери – наружные по серии 1.136.5-19, внутренние ГОСТ 6629-74.

Внутренняя отделка – глазурованная плитка, штукатурка, затирка покраска масляная, водоэмульсионная, клеевая, побелка известковая.

Наружная отделка – панели, облицованные стеклянной плиткой в заводских условиях.

Цоколь – плитка керамическая типа „кабанчик".

Отмостка – асфальтовая, шириной 800 мм.

Противопожарные мероприятия

Здание II степени огнестойкости. Все несущие и ограждающие конструкции выполнены из несгораемых материалов в соответствии со степенью огнестойкости здания согласно СНиП 2.01.02-85 „Противопожарные нормы".

Специальные мероприятия по обеспечению противопожарной безопасности и предусмотрены всеми инженерными разделами проекта.

Для обеспечения безопасности эвакуации людей из помещений и здания проектом предусмотрено:

рассредоточенное расположение выходов непосредственно наружу;

ширина коридоров, дверей и лестничных маршей на путях эвакуации не менее нормативной;

открывание дверей на пути эвакуации в сторону выхода из здания.

Конструктивное решение

Схема здания решена в каркасно-панельных конструкциях по связевой схеме с использованием конструкций серии 1.020-1/83.

Пространственная устойчивость здания обеспечивается системой вертикальных устоев, объединенных горизонтальными дисками перекрытий.

Вертикальными устоями служат диафрагмы жесткости, совмещенные с примыкающими колоннами.

Колонны – сборные железобетонные неразрезные по серии 1.020-1/83 Вып.2-1

Ригели – сборные железобетонные высотой сечения 450 мм, по серии 1.020-1/83 Вып. 3-1.

Стены подвала – сборные бетонные блоки ГОСТ 13579-78.

Наружные стены – самонесущие и навесные панели, изготовленные из керамзитобетона по серии 1.030.1-1, частично кирпичные.

Фундаменты – сборные железобетонные стаканного типа по серии 1.020-1/83 Вып. 1-1.

Междуэтажные перекрытия и покрытия – сборные железобетонные многопустотные и сантехнические плиты по серии 1.041.1-2 Вып. 1.5.6

Диафрагмы жесткости – сборные железобетонные панели поэтажной разрезки, сплошные и с проемами по серии 1.020-1/83 Вып. 4-1.

Перегородки – сборные крупно-панельные гипсобетонные по серии 1.231.9-7 Вып. 1.2.

Лестницы – сборные железобетонные марши, объединенные с полуплощадками, со ступенями под накладные проступи и площадки для верхнего этажа по серии 1.050.1-2 Вып.1

Наружные лестницы – металлические.

Привязан

Инв. N°

Инв. N подл. | Подпись и дата | Взам. инв. N

Альбом 1

Указания по монтажу конструкций, защита строительных конструкций от коррозии и указания по производству работ

Все монтажные работы должны выполняться в соответствии с требованиями серии 1.020-1/83.

Антикоррозийную защиту строительных конструкций небетонируемых закладных деталей и сварных соединений вести в соответствии с требованиями. СНиП 2.03.11-85 „Защита строительных конструкций от коррозий" и СНиП 3.04.03.85 „Защита стальных конструкций и сооружений от коррозий"

В случае выполнения монтажных работ в зимнее время должны предусматриваться мероприятия по обеспечению заданной прочности бетона и раствора в стыках, как в процессе возведения здания, так и при последующей эксплуатации.

Инженерное оборудование

Теплоснабжение

Теплоснабжение и горячее водоснабжение здания от внешнего источника тепла с присоединением к водяным тепловым сетям с параметрами теплоносителя 95°-70°С или 150-70°С. При теплоносителе с параметрами 95°-75°С - к четырехтрубной сети по зависимой непосредственной схеме, при параметрах 150°-70°С - к двухтрубной тепловой сети с открытой системой теплоснабжения по зависимой схеме и отбором горячей воды на нужды горячего водоснабжения через регулятор смещения воды.

Отопление

Система отопления здания водяная с параметрами теплоносителя 95-70°С в качестве нагревательных приборов приняты чугунные радиаторы типа М140-АО. Компенсация дополнительных расходов тепла в помещениях расположения машин предусмотрена за счет перегрева воздуха приточных вентиляционных систем.

Вентиляция

Вытяжная вентиляция помещений 1 этажа с механическим и естественным побуждением и компенсацией вытяжки за счет приточных систем с механическим побуждением. Вытяжная вентиляция помещений 2 этажа с естественным побуждением без организованной компенсации.

Водоснабжение

Водоснабжение здания осуществляется от городской водопроводной сети. Ввод водопровода предусматривается из чугунных водопроводных труб в помещение узла вводов.

На вводе предусматривается крыльчатый водомер калибра ВСКМ-25 с обводной линией.

Потребный напор на вводе - 14,0м.

Вода расходуется на хоз. питьевые, технологические нужды. Внутреннее пожаротушение в здании не предусматривается. Наружное пожаротушение принимается от гидрантов городской сети из расчета 10л/с.

Канализация

Проектом принимается две системы внутренней канализации: бытовая - для отведения сточных вод от санитарных приборов; производственная - для отведения стоков от мойки полов в гараже и от технологического оборудования.

В здании предусматриваются внутренние водостоки. Выпуски дождевой канализации осуществляются на рельеф территории через гидрозатворы.

Электрооборудование

Проект внутреннего электрооборудования здания разработан в соответствии с действующими „Правилами устройства электроустановок" для сетей с глухозаземленной нейтралью трансформатора на ТП.

По степени обеспечения надежности электроснабжения проектируемое здание относится к потребителям 2 категории. Нагрузки устройств связи и сигнализации, относящиеся к потребителям 1 категории обеспечиваются резервным питанием от аккумуляторных батарей, установка которых предусмотрена разделом „Связь и сигнализация."

Ввод в земле предусматривается двумя взаимно-резервируемыми кабельными линиями напряжением 380/220 В от местных низковольтных сетей.

Учет электроэнергии осуществляется приборами учета, установленными на вводной панели ВРУ.

Во всех помещениях здания предусматривается устройство электрического освещения светильниками с люминисцентными лампами и лампами накаливания. Светильники приняты в соответствии с характером и назначением помещений, выпускаемые отечественной промышленностью.

Силовое электрооборудование здания запроектировано в соответствии с заданиями технологического и санитарно-технического разделов проекта.

Все металлические нормально нетоковедущие части электрооборудования, которые могут оказаться под напряжением, подлежат заземлению путем присоединения к нулевому проводу сети.

Связь и сигнализация

Проектом предусматриваются следующие виды и сигнализации:

- телефонизация от городской и районной телефонной сети,
- радиофикация от городской и районной радиотрансляционной сети,
- телевидение,
- пожарная сигнализация от приемного прибора в пункте связи части.

Пункт связи части оборудуется:

- оперативной телефонной связью от станции оперативной связи СОС-30М и станции приема сообщений СПС-10/20,
- тревожной сигнализацией от установки тревожной сигнализации и оповещения УТСО-20,
- оперативной радиосвязью от радиостанции УКВ,
- телеграфной связью от телеграфного аппарата РТА-7.

Автоматизация устройств инженерного оборудования.

Проектом предусмотрена автоматизация и управление следующих санитарно-технических устройств и производственных процессов:

- приточных систем П1, П2,
- распашных ворот В1-В3.

Схемы автоматизации систем П1, П2 предусматривают:

- управление электродвигателем вентилятора,
- автоматическое регулирование температуры приточного воздуха и воздуха в помещение,
- защиту калорифера от замораживания,
- световую и аварийную сигнализацию,
- местный контроль параметров воздуха и теплоносителя.

Схема управления воротами В1-В3 предусматривает:

- местное управление электроприводом ворот,
- дистанционное управление электроприводом ворот с пульта управления,
- аварийное отключение электропривода ворот,
- световую и звуковую сигнализацию.

Для размещения приборов автоматики и электроаппаратуры разработаны щиты автоматизации по ОСТ 36.13-76 и ОСТ 36.ЭД 13-79.

Техническая документация на изготовление щитов выполнена по требованиям руководящих материалов РМ4-107-82, РМ4-183-81, РМ3-82-83.

Электрические и трубные проводки выполнены с применением индустриальных методов монтажа. Прокладка проводов предусмотрена в защитных винипластовых трубах.

Привязан			
Инв. №			

Основные положения по производству строительно-монтажных работ

Основные положения по производству строительно-монтажных работ по возведению пожарного депо на 2 автомобиля без жилых помещений разработаны на основании всех разделов данного типового проекта и согласно требованиям СНиП 3.01.01-85 „Организация строительного производства."

Здание запроектировано одно-двухэтажным. Высота этажа 4,80 и 3,30 м.

Размеры в плане между осями 24,00×24,00 м.

Площадь застройки здания 665,30 м².

Общий строительный объем 4601 м³.

Объем основных строительно-монтажных работ и продолжительность строительства представлены в календарном плане производства работ.

Методы производства основных строительно-монтажных работ

Разработку котлованов и траншей под фундаменты предусматривается производить с помощью экскаватора типа ЭО-4112 с ковшом емкостью 0,65 м³ с погрузкой лишнего грунта на автотранспорт и отвозкой его за пределы строительной площадки.

Устройство монолитных фундаментов и монтаж сборных элементов подземной части осуществляется с помощью пневмоколесного крана типа КС4561А.

Обратная засыпка грунта производится с помощью бульдозера типа Д3-42 с послойным уплотнением. По окончании обратной засыпки выполняется планировка грунта.

Монтаж сборных элементов надземной части здания производится пневмоколёсным краном типа КС5363 со стрелой длиной 20м по периметру здания.

Максимальную массу монтируемых элементов имеет диафрагма жесткости – 8,23т.

Монтаж сборных железобетонных и бетонных конструкций и устройства монолитных бетонных и железобетонных конструкций осуществлять согласно требованиям СНиП 3.03.01-87 „Несущие и ограждающие конструкции.

Кирпичная кладка стен и перегородок ведется обычным способом с шарнирно-переставных подмостей.

Все виды производства строительно-монтажных работ и их организация должны выполняться согласно проекту и в соответствии с требованиями СНиП III-4.80 „Техника безопасности в строительстве."

Производство монтажных, бетонных и железобетонных работ в зимних условиях. При среднесуточной температуре ниже +5°С и минимальной ниже 0°С бетонные работы следует выполнять, используя метод электропрогрева бетона в сочетании с методом „термоса."

Перед установкой сборных железобетонных элементов в зимнее время, их необходима очистить от снега и наледи при помощи разогретого в калорифере сжатого воздуха или механической щетки.

В конце рабочего дня необходима укрывать щитами или рулонными материалами стаканы фундаментов, швы между плитами перекрытия.

Конструкции из монолитного бетона необходима укрывать сразу после окончания бетонирования.

Швы, воспринимающие расчетные усилия, заделывают бетоном или раствором после предварительного обогрева стыкуемых поверхностей до положительной температуры с последующим прогревом или обогревом замоноличенного стыка.

Перечень основных строительных машин и механизмов

Наименование	Марка	Кол-во	Примечание
Экскаватор	ЭО-4112	1	емкость 0,65
Бульдозер	Д3-42	1	
Пневмоколесный кран	КС-4561П	1	груз. 10,0т
Пневмоколесный кран	КС-5363	1	груз. 16,0т
Вибратор глубинный	ИВ-47Б	2	
Вибратор площадочный	ИВ-31А	2	
Сварочный агрегат	ПСО-300-2	2	
Компрессор	КС-9	1	
Пневматическая трамбовка	И-157	2	
Насос водоотливный	НЦС-15	2	
Автомашина бортовая	ЗИЛ-130	по расчету	груз. 5,0т
Автосамосвал	ЗИП-ММЗ-555	по расчету	груз. 4,5т
Седельный тягач	ЗИП-13081-80	1	груз. 14,4т
Полуприцеп универсальный	ЛС-0906	1	груз. 9,0т

Перечень рекомендуемых приспособлений, монтажной оснастки и инвентаря

Наименование	Марка	Кол-во	Примечание
Подмости шарнирно-панельные			Высота настила:
для каменных работ		2	1,0 м и 2,0 м
Площадка переставная для			Высота
монтажных работ		2	площадки 3,5 м
Подмости непрерывного подъема электро-			высота настила
гидравлические для отделочных работ		2	от 1,5 м до 0,0 м
Четырехветвевой канатный строп		1	груз. 10,0т
Захват для монтажа колонн		1	груз. 4,0т
Кольцевой канатный строп	СКК1-4,5	2	груз. 3,2т
Склад-пирамида		2	
Кондуктор для монтажа колонн		4	
Бункер переносной поворотный с			
вибратором для бетона	БПВ-1,0	2	емкость 1,0 м³
Ящик для раствора переносной		4	емкость 0,3 м³
Ларь для сыпучих материалов		1	емкость 1,0 м³
Термос для горячих битумных мастик		1	
Струбцины с подкосами для временного			
крепления панелей		10	
Упоры для временного крепления			
перегородок		6	

Инв. № подл. | Подпись и дата | Взам. инв. №

Привязан

Инв №

Схема стройгенплана

М1:500

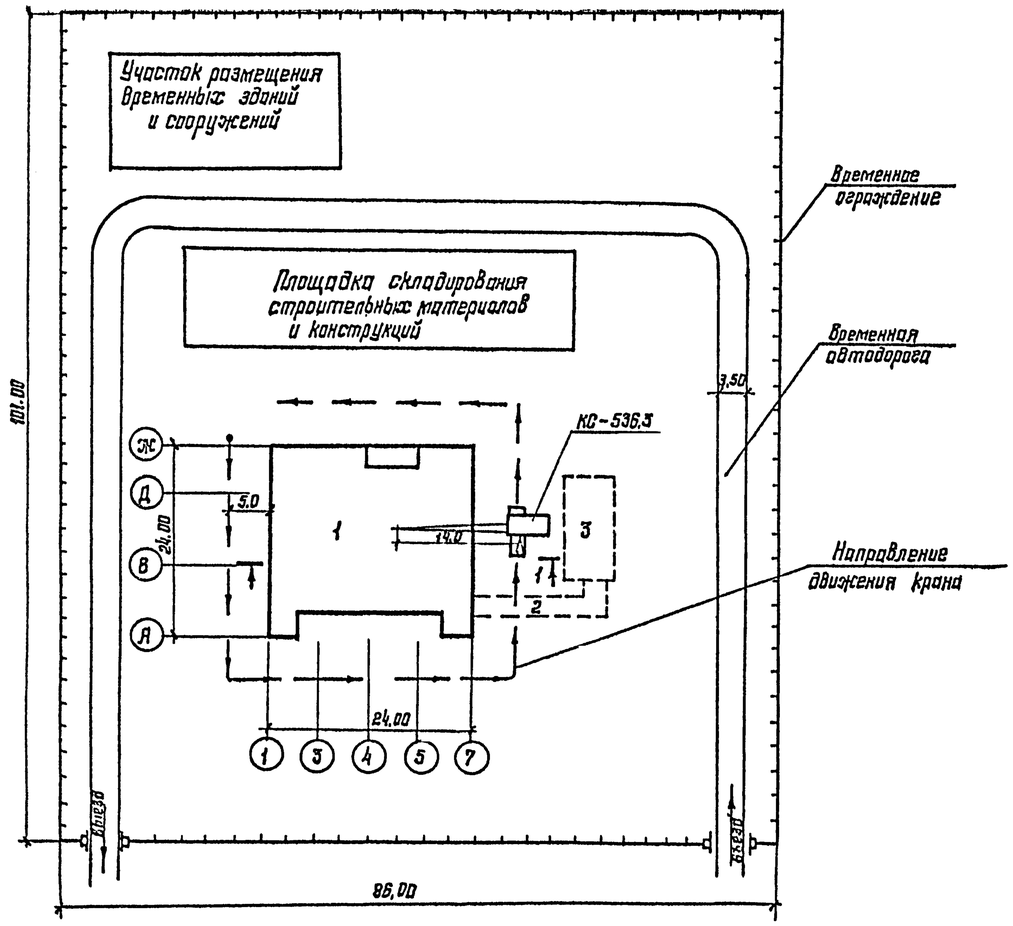

Экспликация зданий и сооружений

№№ по генплану	Наименования здания (сооружения)	Координаты угла квадрата стр. сетки	Примечание
1	Пожарное депо на 2 автомобиля		
2	Подземный переход		
3	Отдельно стоящий заглубленный		
	склад пожарного инвентаря		

Разрез 1-1

М1:200

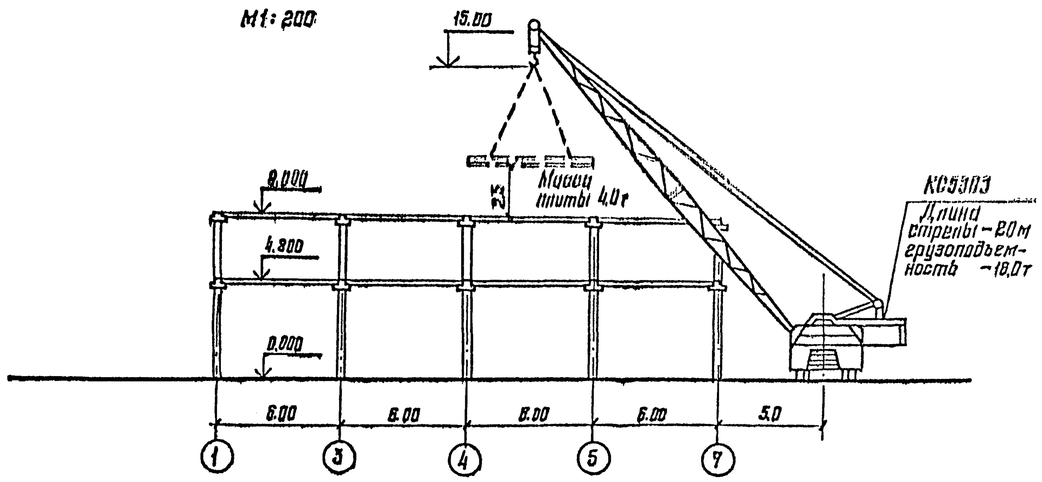

1. Стройгенплан разработан на основании чертежа „Схема генплана" лист 1.

2. Стройгенплан показан на период монтажа надземной части здания. Монтаж предусматривается производить пневмоколесным краном КС5363 по двум захваткам:

В направлении от оси 5 к оси 1 и

В направлении от оси 5 к оси 7.

Монтаж плит перекрытия осуществляется в продольном направлении.

3. Максимальные массы сборных железобетонных элементов колонны – 3,15т, диафрагмы жесткости – 8,23т, плит перекрытий – 4,0т, ригеля – 2,6т.

4. Порядок монтажа конструкций на захватке:

- колонны,
- ригели и диафрагмы жесткости,
- перегородки,
- плиты перекрытий
- стеновые панели

5. Конструкция временной автодороги определяется при привязке проекта.

Привязан

Инв. №

Инв. № подл. | Подпись и дата | Взам. инв. №

Альбом I

Календарный план производства работ

Наименование работ	Объем работ: Ед. изм.	Объем работ: Кол-во	Затраты труда: чел. дн.	Требуемые машины: Наименование	Требуемые машины: Число м/см.	Продолжительность работ в днях	Число смен	Число рабочих в смену	Состав бригады
Монтаж конструкций надземной части:									
– колонны	$м^3$	31,5	42	Автокран	51	34	1,5	14	машинисты, монтажники
– ригели и диафрагмы жесткости	$м^3$	58,3	77						
– плиты перекрытия и лестничные марши	$м^3$	187,6	180						
– навесные панели	$м^3$	233,6	308						
– перегородки	$м^2$	809,7	104						
Устройства кровли	$м^2$	576	143			12	1,5	8	кровельщики изолировщики
Заполнение проемов	$м^2$	280,5	82			8	1,5	10	столяры
Устройства полов	$м^2$	882	236	Вибраторы		16	1,5	10	бетонщики плиточники
Отделочные работы	$т.м^2$	4,04	304	штукатурный агрегат		25	1,0	12	штукатуры маляры
Внутренние спец. работы:									
– сантехнические	т.р.	13,44	295			25	1,0	12	сантехники
– электромонтажные	т.р.	9,27	141			18	1,0	8	электро-монтажники
– связь и сигнализация	т.р.	2,03	49			12	1,0	4	электро-монтажники
Монтаж технологического оборудования	т.р.	0,34	37			6	1,0	6	наладчики
Неучтенные работы	т.р.	2,23	96			12	1,5	8	разнорабочие

Месяцы работы

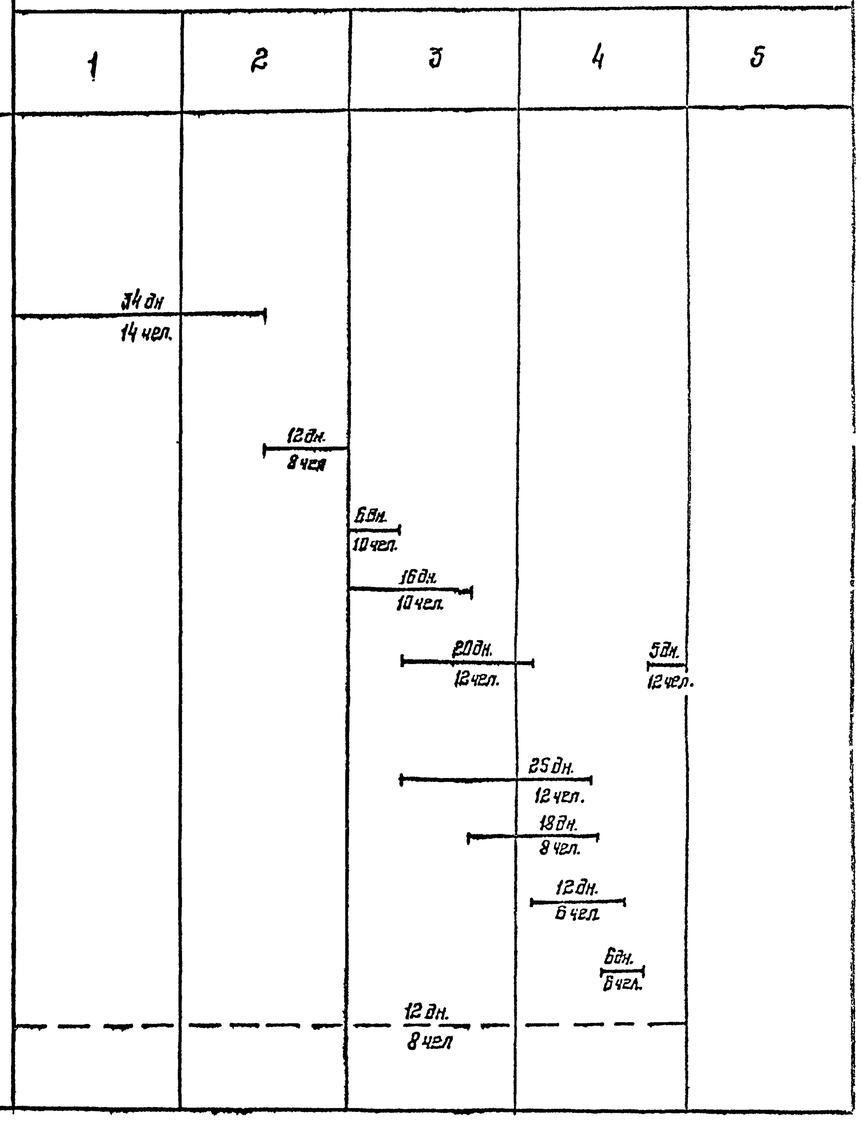

Инв. № подл. | Подпись и дата | Взам. инв. №

Привязан

Инв. №

416-6-27.88 ПЗ Лист 6

Формат А2

Ведомость основных комплектов рабочих чертежей

Обозначение	Наименование	Примечание
ТХ	Технологические решения	Альбом I
АР	Архитектурные решения	то же
КЖ	Конструкции железобетонные	"
ОВ	Отопление и вентиляция	Альбом II
ВК	Внутренние водопровод и кана-	то же
	лизация	
ЭМ	Электрооборудование	"
СС	Связь и сигнализация	"
АОВ	Автоматизация систем отопления	"
	и вентиляции	
АТХ	Автоматизация технологического	"
	оборудования	"

Ведомость рабочих чертежей основного комплекта ТХ

Лист	Наименование	Примечание
1	Общие данные	
2	План расположения технологического оборудо-	
	вания 1 и 2 этажей	
3	План расположения оборудования и мебели	
	1 и 2 этажей	

Условные обозначения

— Подвод воды и сток в канализацию

— Подвод горячей воды

Типовой проект разработан в соответствии с действующими нормами и правилами и предусматривает мероприятия, обеспечивающие взрывную, взрывопожарную и пожарную безопасность при эксплуатации здания.

Главный инженер проекта С.П.Кудрявцев

Ведомость ссылочных и прилагаемых документов

Обозначение	Наименование	Примечание
	Ссылочные документы	
НТ 164-39	Нестандартизированное оборудова-	
	ние пожарных депо серии 164	
1.479.5-1	Шкафы деревянные для хранения	
	одежды в санитарно-бытовых поме-	
	щениях промышленных предприятий	
	типа: ДД-33,2 ; ДД-40,2	
	Прилагаемые документы	
ТХ.С01. ТХ.С02	Спецификации оборудования	Альбом IV

Категории производства

Наименование цехов, отделений, участков	Категория производства	Класс помещений
Помещение обслуживание пожарной	Не категори-	норм.
техники	руется —	
Мастерская поста ТО	здание общест-	норм.
Помещение ремонта, майки и сушки спец-	венно-комму-	норм.
одежды	нальное	
Кладовая пожарных рукавов		норм.
Кладовая пожарно-технического вооружения		норм.
Кладовая инструментов		норм.
Пост газодымозащитной службы		норм.

Технологические решения

В пожарном депо предусмотрена закрытая стоянка и техническое обслуживание 2 пожарных автомобилей.

Установленное на посту технического обслуживания и в мастерской поста ТО технологическое оборудование позволяет производить следующие виды технического обслуживания автомобилей:

ежедневное обслуживание при смене караула

техническое обслуживание на пожаре или учении

техническое обслуживание по возвращении в часть с пожара или учения

техническое обслуживание №1

сезонное обслуживание.

Для мойки, сушки и ремонта спецодежды, для хранения пожарно-технического вооружения предусмотрены специальные помещения с необходимым технологическим оборудованием и инвентарем.

Обслуживание и контроль кислородно-изолирующих приборов и регенеративных патронов производится в помещении поста газодымозащитной службы.

Предусмотренно помещение для необходимого хранения запаса пожарных рукавов.

Режим работы пожарного дела:

количество рабочих дней в году - 365,

продолжительность смены 24 часа,

количество смен - 3.

Все работы по обслуживанию пожарной техники производятся личным составом части, расчетное количество 36 человек.

Объем работ, требования по техническому обслуживанию пожарных автомобилей и все оборудование принято согласно „Наставлению по эксплуатации пожарной техники ГУПО МВД СССР."

Для возможности проведения всех мероприятий в дневное время в гараже предусматривается температура внутреннего воздуха +16°С, в ночное время +10°С, для необходимости поддержания температурного режима при запусках двигателей автомобилей.

В связи с необходимостью пребывания личного состава части в непосредственной близости от выездных пожарных автомобилей и в течение суток, в здании предусмотрена комната подогрева и приема пищи с расчетом на трехразовое питание дежурной смены.

Гардеробная оборудуется деревянными шкафами для хранения обмундирования, рабочей и специальной одежды.

- 38 двойных шкафов для всего личного состава,
- 6 одинарных шкафов для спецодежды шоферов.

Для размещения боевого снаряжения дежурного караула, в гараже предусмотрены встроенные шкафы.

В здании предусмотрены и оборудованы необходимой мебелью помещения для профилактической работы, занятий и отдыха личного состава части.

Инв.№ подл. | Подпись и дата | Взам.инв.№

Привязан

Инв №

			19.87	416-6-27.88 ТХ		
ГАП	Соболева		15.12			
ГИП	Кудрявцев		14.12	Пожарное депо на 2 автомобиля без жилых помещений (каркас сборный железобетонный, стены из панелей)	Стадия	Лист	Листов
Н.контр.	Козинцева		11.12		Р	1	3
Нач.отд.	Матвеев		17.07				
Гл.спец.	Крыцов		15.07	Общие данные	Впервые применено ИГ-548/7 Москва		
Проверил	Крыцов		15.07				
Проектир.	Коритенова		14.07				

Копировал Цыганова

Формат А2

Альбом I

План расположения технологического оборудования 1 этажа

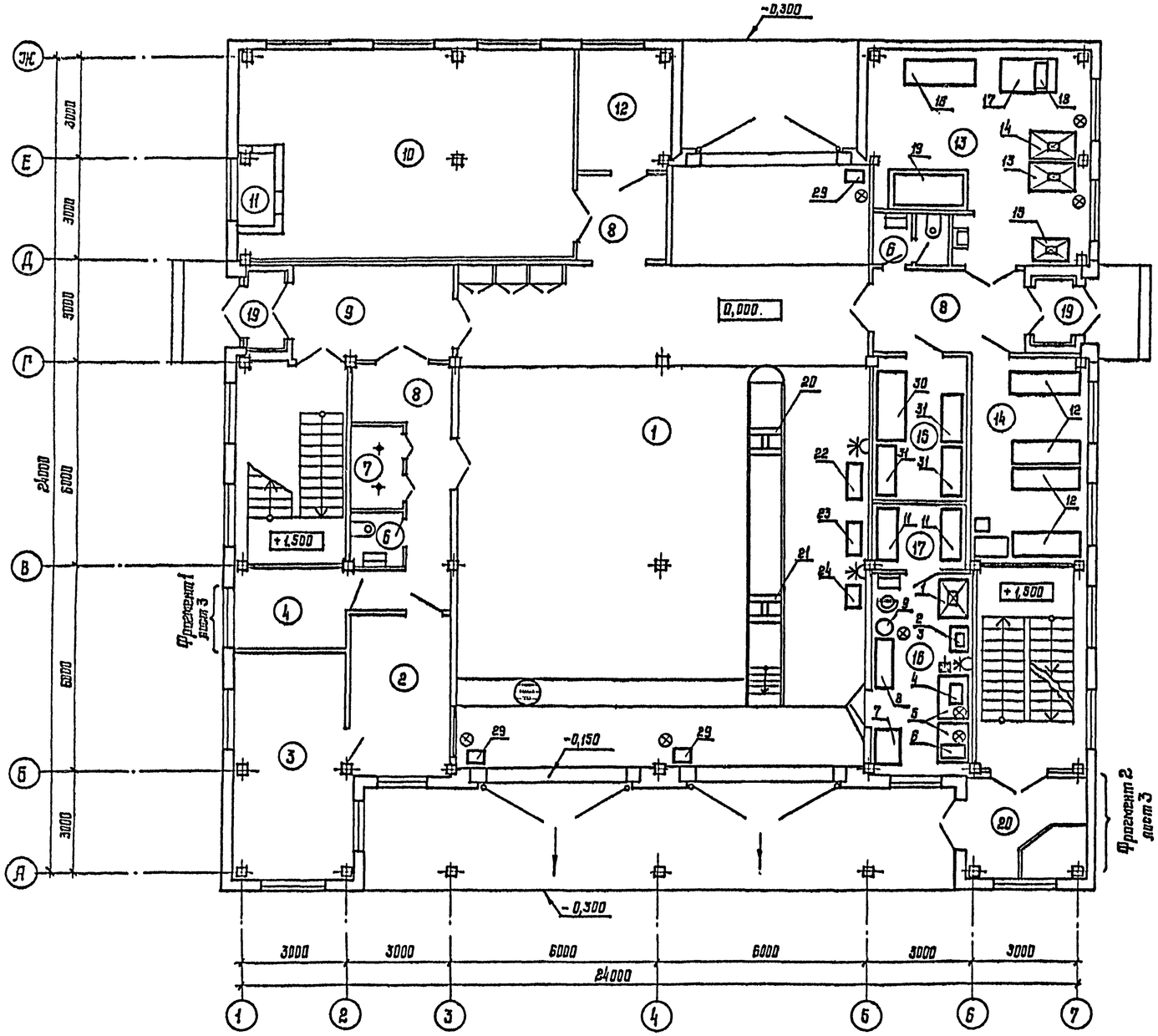

План расположения технологического оборудования 2 этажа между осями 1-2

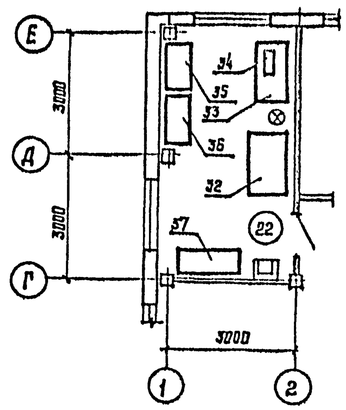

Экспликация помещений

Номер по плану	Наименование
1	Помещение обслуживания пожарной техники
2	Пункт связи части
3	Аппаратная
4	Комната отдыха
5,18	Лестницы 1 и 2
6	Сан. узел
7	Помещение спуска по столбам
8,23	Коридор
9	Вестибюль
10	Тепловой узел ввода.
	Приточная венткамера

Продолжение

Номер по плану	Наименование
11	Воздухозаборная шахта
12	Электрощитовая
13	Помещение ремонта мойки и сушки спецодежды
14	Кладовая пожарных рукавов
15	Кладовая пожарно-технического вооружения
16	Мастерская поста ТО
17	Кладовая инструментов
19	Тамбур
20	Тамбур-дежурный пост
22	Пост газодымозащитной службы

				416-6-27.88 ТХ			
			1987				
Привязан	ГИП	Кудрявцев	14.12	Пожарное депо на 2 автомобиля без жилых помещений (каркас сборный железобетонный, стены из панелей)	Стадия	Лист	Листов
	Н.контр.	Казанцева	11.12		Р	2	
	Нач.отд.	Матвеев	12.07				
	Рук.гр.	Крыцов	16.07	План расположения технологического оборудования 1 и 2 этажей	Учреждение ИГ-548/7 Москва		
	Проверил	Крыцов	14.07				
Инв. №	Проектор.	Харитонова	15.07				

Копировал Цыганова

Формат А2

Инв. № подл. | Подпись и дата | Взам. инв. № | ГИП | Рабочая | 10.12

Альбом I

План 2 этажа

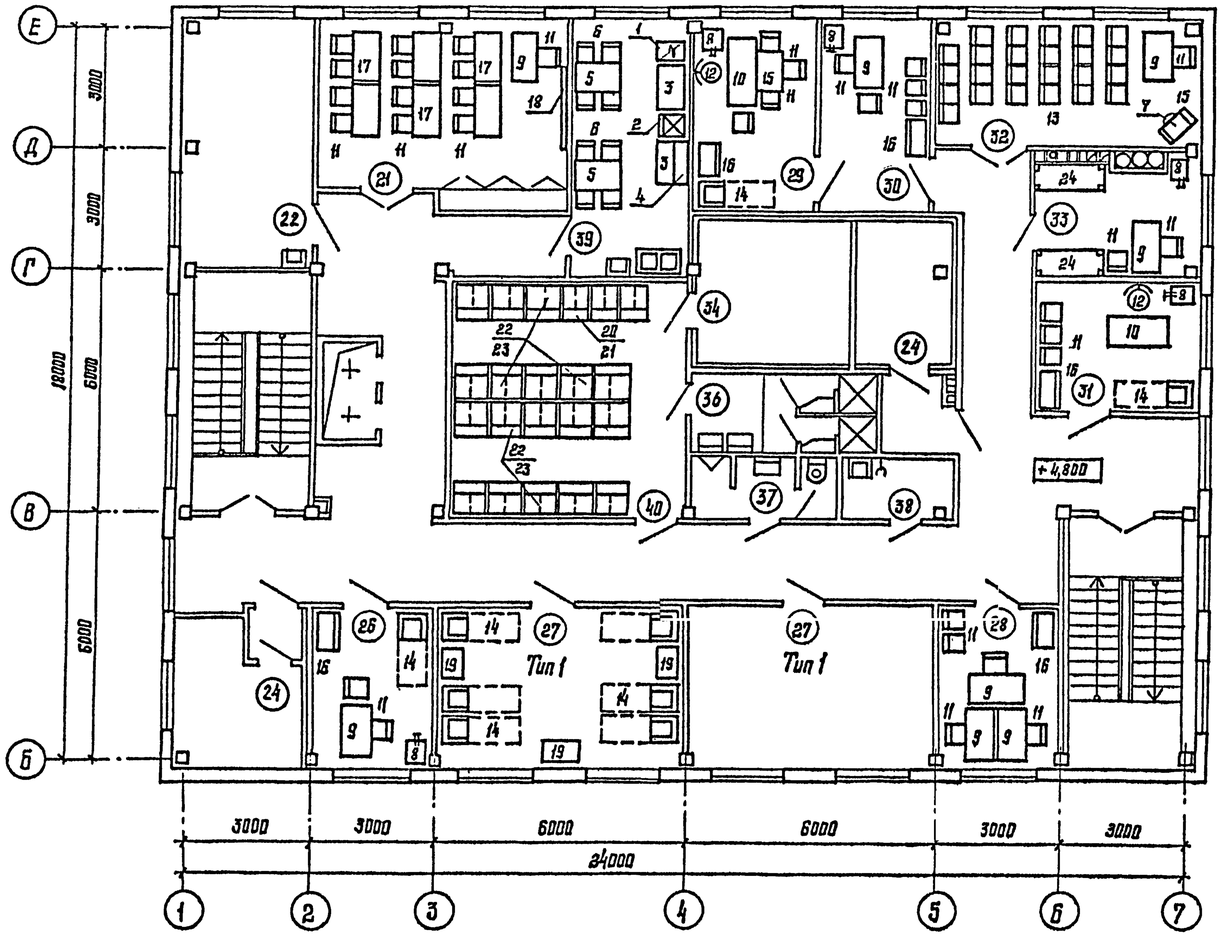

Экспликация помещений

продолжение

Номера планов	Наименование
	1 этаж
4	Комната отдыха
20	Тамбур-дежурный пост
	2 этаж
21	Учебный класс
26	Кабинет начальника дежурной
	смены
27	Помещение дежурной смены
28	Помещение инструкторов
	профилактики
29	Кабинет начальника части
30	Канцелярия
31	Кабинет заместителя
	начальника части

Номера планов	Наименование
32	Ленинская комната
33	Комната коменданта с
	хранением запасного
	обмундирования
38	Помещение уборочного
	инвентаря
39	Помещение подогрева и
	приема пищи
40	Гардероб уличной, домашней,
	рабочей одежды
24,34	Вытяжная венткамера
22	Пост газодымозащитной службы
36	Умывальная
37	Сан. узел

Фрагмент 1

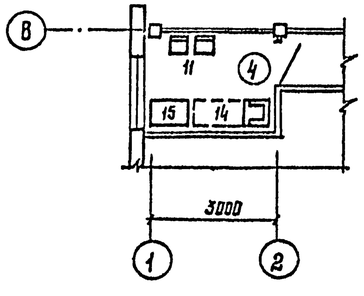

Фрагмент 2

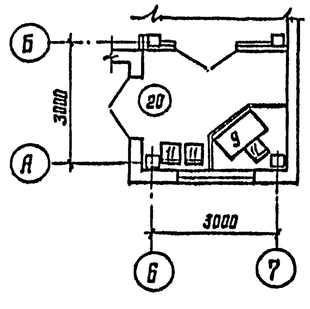

Инв. № подл. | Подпись и дата | Взам. инв. № | Инв. № дубл. | Инв. ВВ | Инв. ВК | Инв. ЭО

Муратова				
Воронцова				
Ермолаева				
Усов	09.12	Инж. СС	09.12	
Хохлов	09.12			
		Инж. ОВ	10.12	
		Инж. ВК		
		Инж. ЭО		

					416-6-27.88 ТХ	
				1987		
Привязан	ГАП	Сафонова		15.12	Пожарное депо на 2 автомобиля без жилых помещений (каркас сборный железобетонный, стены из панелей)	Стадия: Р; Лист: 3; Листов:
	Н. контр.	Казанцева		11.12		
	Нач. отд.	Тихонов		09.12		
	Рук. гр.	Утешева		07.12	План расположения оборудования и мебели 1 и 2 этажей	Учреждение: ИГ-548/7, Москва
	Проверил	Луконова		15.10		
Инв. №	Проектир.	Утешева		12.10		

Копировал Шиганова

Формат А2

Альбом 1.

Ведомость рабочих чертежей основного комплекта АР

Лист	Наименование	Примечание
1	Общие данные (начало)	
2	Общие данные (продолжение)	
3	Общие данные (окончание)	
4	План 1 этажа	
5	План 2 этажа	
6	План на отм. -3,300	
7	Спецификация заполнения проемов и встроенных шкафов	
8	Фасады	
9	Разрезы. Детали	
10	План кровли. Шахты вентиляционные	
	ШВ-5 ... ШВ-13	
11	Планы полов	
12	Схема расположения элементов перемычек	
	1 этажа	
13	Схема расположения элементов перемычек	
	и сборных перегородок 2 этажа	
14	Вентиляционные шахты ШВ1... ШВ-4	
15	Фрагменты 1,2,3	
16	Встроенные шкафы	
17	Монтажные схемы ДБИ-1, ДБИ-1а, БР-1	
18	Пожарная лестница МПЛ и установка спусковых	
	столбов СС-1	
19	Схемы установки телестойки, радиостойки и	
	мачты УКВ	

Ведомость ссылочных и прилагаемых документов

Обозначение	Наименование	Примечание
	Ссылочные документы	
ГОСТ 11214-86	Окна и балконные двери деревянные	
	с двойным остеклением для	
	жилых и общественных зданий	
ГОСТ 12506-81	Окна деревянные для производст-	
	венных зданий	
ГОСТ 6629-74	Двери деревянные внутренние для	
	жилых и общественных зданий	
ГОСТ 26919-86	Плиты подоконные железобетонные	
	для жилых, общественных и вспо-	
	могательных зданий	
ГОСТ 16289-86	Окна и балконные двери деревян-	
	ные с тройным остеклением для	
	жилых и общественных зданий	
1.136.5-19	Двери деревянные наружные для	
	жилых и общественных зданий	
1.038.1-1 Вып. 1,2	Перемычки железобетонные	
1.231.9-7 Вып. 1,2	Панели перегородок гипсобетонные	
1.238.1-2	Плиты парапетные железобетон-	
	ные рядовые и угловые для общест-	
	венных зданий	
1.172.5-6	Элементы и детали встроенных	
	шкафов и антресолей для жилых	
	зданий	
2.244-1 Вып. 3,4	Детали полов общественных зданий	
2.230-1 Вып. 5	Детали стен и перегородок общест-	
	венных зданий	
2.230-2 Вып. 3	Детали стен и перегородок общест-	
	венных зданий	
2.460-18 Вып. 0,1,3	Узлы покрытий одноэтажных произ-	
	водственных зданий с рулонными	
	кровлями и железобетонными	
	плитами	

Продолжение

Обозначение	Наименование	Примечание
2.190-1/72 Вып. V	Узлы и детали инженерного обо-	
	рудования жилых и обществен-	
	ных зданий для сельского стро-	
	ительства.	
НТ 164-38	Ворота распашные 4×3,9 (h) с меха-	
	низмом открывания для пожарных	
	депо серии 164	
2.436-17 Вып. 1	Узлы окон с деревянными переплетами	
	Прилагаемые документы	
АР.ВМ	Ведомость потребности в	Альбом V
	материалах	
КЖ.И	Строительные изделия	Альбом III

Типовой проект разработан в соответствии с действующими нормами и правилами и предусматривает мероприятия, обеспечивающие взрывную, взрывопожарную и пожарную безопасность при эксплуатации здания

Главный архитектор проекта Н.А.Соболева

Инв. №				Привязан
			1987	416-6-27.88 АР
Гл. инж.	Барышев		18.12	
ГАП	Соболева		15.12	
Н. контр.	Казанцева		11.12	Пожарное депо на 2 автомобиля без жилых помещений (каркас сборный железобетонный, стены из панелей)
Нач. отд.	Тихонов		18.12	
Гл. констр. отд.	Нестерова		17.12	
Рук. гр.	Луканова		14.10	Общие данные (начало)
Проверил	Соболева		13.10	
Проектир.	Луканова		12.10	

Стадия	Лист	Листов
Р	1	19

Учреждение ИГ-548/7 Москва

Копировал Цыганова

Формат А2

Альбом I

Ведомость спецификаций

Лист	Наименование	Примечание
7	Спецификации заполнения проемов и встроенных шкафов	
10	Спецификация элементов кровли	
12	Спецификация перемычек	
12	Спецификация элементов крепления	
	кирпичных перегородок и наружных стен по	
	осям Б и Е	
13	Спецификация элементов крепления гипсо-	
	бетонных перегородок	
13	Спецификация сборных гипсобетонных	
	перегородок	
16	Спецификация сборных элементов встроен-	
	ного шкафа Ш-1	
16	Спецификация сборных элементов встроен-	
	ного шкафа Ш-2	
17	Спецификация элементов барьера БР-1	
18	Спецификация элементов пожарной лестницы МПЛ	
	и спускового столба СС-1	
19	Спецификация элементов телестойки, радиостойки	
	и мачты МУКВ	

Общие указания

Основные исходные данные

Типовой проект разработан для строительства во II и III климатических районах и в I климатическом подрайоне с расчетными зимними температурами наружного воздуха -20,-30 (основной),-40°С исключая районы: сейсмические, вечной мерзлоты, с просадочными грунтами и над горными выработками.

При разработке проекта приняты следующие данные:

класс здания II;

степень огнестойкости II;

скоростной напор ветра (на высоте 10м) $\frac{кгс/м^2}{район} - \frac{38}{III} = 0{,}38$ кПа;

масса снегового покрова $1м^2 \frac{кгс/м^2}{район} - \frac{100}{II} = 1{,}0$ кПа.

Рельеф участка ровный. Площадка горизонтальная, условная планировочная отметка уровня земли -0,300.

Архитектурно-планировочное решение

Здание пожарного депо на 2 автомобиля предназначается для размещения личного состава и обслуживания боевой техники, применяемой при тушении пожаров.

Здание каркасно-панельное с частичными кирпичными вставками, перегородки сборные гипсобетонные и кирпичные. Окна и двери деревянные. Полы в здании запроектированы мозаичные, линолеум, керамические, паркетные, бетонные и деревянная рейка.

Здание запроектировано одно и двухэтажным и в плане имеет прямоугольную форму.

Высоты этажей приняты:

- 1 этаж 4,8 м
- 2 этаж 3,3 м

На первом этаже располагаются помещения гаража-стоянки с постом технического обслуживания, мастерской и кладовой, пунктом связи части с аппаратной, санузлом и комнатой отдыха, кладовые пожарных рукавов и пожарно-технического вооружения, помещения мойки спецодежды и рукавов, тепловой узел ввода с венткамерой, вестибюль и тамбур с дежурным постом.

На втором этаже предусмотрены помещения дежурной смены с вспомогательными помещениями, ленинская комната, учебный класс, пост ГДЗС, кабинет инструкторов профилактики, административно-бытовые помещения.

В здании пождепо предусмотрены две лестничные клетки. Основная рабочая лестница, обеспечивающая посадку дежурной смены на боевые автомашины, а также спусковые столбы предусмотренные в левом крыле здания. Вторая лестничная клетка обеспечивает эвакуацию со второго этажа и проход в убежище через подземный переход. В подвале размещен узел ввода водопровода. Эвакуационным выходом являются и ворота.

Основная характеристика материалов наружных стен и перегородок здания дана в разделе КЖ лист 2 п. 7,8, а характеристика изоляционных материалов на листе 9. Указания по гидроизоляции даны в разделе КЖ лист 5.

Наружная отделка

Панели отделываются стеклянной плиткой в заводских условиях. Кирпичные участки стен, облицовываются лицевым кирпичом с расшивкой швов.

Цоколь облицовывается керамической плиткой типа „кабанчик".

Двери деревянные - покрываются бесцветным лаком.

Окна деревянные - окрашиваются масляной краской за 2 раза.

Металлическая пожарная лестница окрашивается нитроэмалевыми красками.

Внутренняя отделка

Гладкие поверхности бетонных элементов сборных конструкций заводского изготовления, а также гипсобетонные накатные панели перегородок с чистой гладкой поверхностью оштукатуриванию не подлежат, а затираются гипсовым раствором.

Стены и перегородки кирпичные в гараже-стоянке, в помещении ремонта, мойки спецодежды, в санузлах, в умывальной и в душевой оштукатурить цементным раствором, а в остальных помещениях оштукатурить известковым раствором.

Указания по отделке помещений приведены в таблице ведомости отделки настоящего раздела.

Указания по окраске (колер и пр.) предусматривается по привязке проекта.

Инв. № подл. | Подпись и дата | Взам. инв. №

				416-6-27.88 АР	
				1987	
Гл. инж.	Барышев			18 12	
ГАП	Соболева			15 12	
Н. контр.	Казанцева			11 12	Пожарное депо на 2 автомобиля без жилых помещений (каркас сборный железобетонный, стены из панелей)
Нач. отд.	Тихонов			09.12	
Гл. конструк.	Нестерова			07.12	
Рук. гр.	Луканова			03.11	Общие данные (продолжение)
Проверил	Соболева			12.11	
Проектир.	Луканова			11.11	

Привязан

Инв. №

Стадия: Р | Лист: 2 | Листов:

Утверждение ИГ-548/7 Москва

Копировал Цыганова

Формат А2

Ведомость отделки помещений площадь, м²

Наименование или номер помещения	Потолок		Стены или перегородки		Низ стен или перегородок (панель)			Колонна		Примечание
	Площадь	Вид отделки	Площадь	Вид отделки	Площадь	Вид отделки	Высота, мм	Площадь	Вид отделки	
1	205,7	Затирка	168,5	Полимерце-	69,8	Глазурован-	1800	7,0	Глазурован-	
		Клеевая		ментная		ная плитка			ная плитка	
		окраска		окраска						
2,3,4,21,	300,3	то же	458,5	Клеевая	375,3	Масляная	1800	25,0	Масляная	В помещениях 22,39
22,26,27,28,29,				окраска		окраска			окраска	устан. приборов предус
30,31,32,33					5,9	Экран глазу-	1500			мотреть экраны шириной
39,40						рованная плитка				равной 1,0 и 2,82м
5,8,9,18,19,	267,7	"	597,5	то же	397,7	Кремнийор-	1800	9,7	Кремнийор-	
20,23						ганическая			ганическая	
						эмаль			эмаль	
13	37,8	"	81,4	Масляная	—	—	—	14,5	Масляная	
				окраска					окраска	
7,36	8,4	Затирка	72,8	То же	2,8	Экран глазу-	1500	—	—	В помещении 36 у
		Известковая				рованная плитка				умывальника предус
		побелка								мотреть экран 1,8м
10, 11, 12, 24,	120,8	то же	364,8	Известковая	—	—	—	20,2	Известковая	
25, 34, 41				побелка					побелка	
15, 42	37,2	"	143,3	Водоэмульси-	—	—	—	1,3	Водоэмульси-	
				онная окраска					онная окраска	
14, 16, 17	44,7	Затирка	176,2	то же	1,5	Экран глазуро-	1500	7,3	то же	В помещении 16 предусм
		Клеевая				ванная плитка				треть уроковины
		окраска								экран шириной 1,0м
35	3,2	Затирка	29,2	Глазурован-	—	—	—	—	—	
		Масляная		ная плитка						
		окраска								
37, 6	11,1	Затирка	24,9	Клеевая	52,4	Масляная	1800	0,8	Масляная	Предусмотреть у умы-
		Клеевая		окраска		окраска			окраска	вальника экран
		окраска			4,5	Экран глазуро-				шириной 1,0м
						ванная плитка	1500			
38	4,6	Затирка	20,5	Известковая	1,5	То же	1500	2,7	Известковая	То же
		Известковая		побелка					побелка	
		побелка								

Указания по привязке проекта

Типовой проект должен быть привязан к конкретной площадке строительства с учетом особенности этой площадки и района строительства согласно СН 377-80 „Инструкция по типовому проектированию."

Материал и толщина утеплителя определяются исходя из расчетных температур наружного воздуха и приведены в таблице толщин утеплителя на листе 10.

Материалы ограждающих конструкций и их толщины для различных температур наружного воздуха приведены в таблице толщин наружных стен на листе 4.

Указания о мероприятиях при производстве работ в зимнее время даны в разделе КЖ лист 3.

Инв. № подл. | Подпись и дата | Взам. инв. №

Привязан

Инв. №

				1987
Гл. инж.	Барышев			18.12
ГАП	Соболева			15.12
Н. контр.	Казанцева			11.12
Нач. отд.	Тихонов			08.12
Гл. конст. пр.	Нестерова			07.12
Рук. гр.	Луканова			15.11
Просмотрил	Соболева			11.11
Проектир.	Луканова			12.11

416-6-27.88 АР

Здание из бетонных элементов без эстакад производственных помещений (каркас сборный железобетонный, стены из панелей)

Стадия	Лист	Листов
Р	3	

Ведомость отделки помещений. Общие данные (окончание)

Учреждение ИГ-548/7 Москва

Копировал Цыганова

Формат А2

Альбом 1

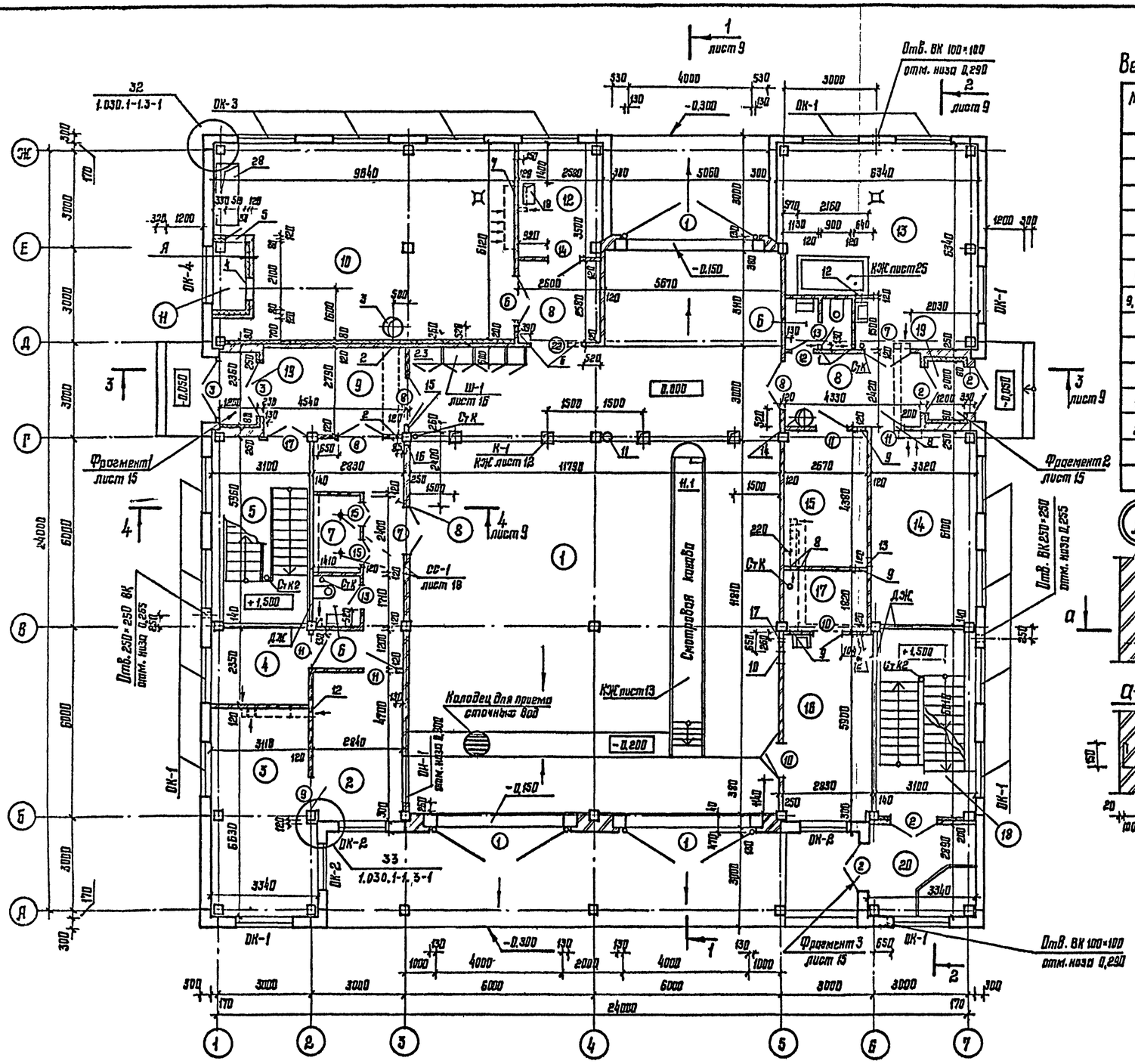

Монтажную схему помещения 7 см. лист 17.

Ведомость проемов ворот и дверей

Марка. поз.	Размер проема В мм
1	4000×3900
2	1520×2715
3	1920×2715
4	920×1910
5	820×2110
6,7,8	1520×2410
9,10,11,14	1030×2410
12,13	720×2110
15,16	872×2110
17	1320×2110
18,19	1030×2110
20,21	720×2980
22	1560×2410

Экспликация помещений

Номер помещ.	Наименование	Площадь, м²
1	Помещение обслуживания пожарной	
	техники	179,3
2	Пункт связи части	13,3
3	Аппаратная	21,0
4	Комната отдыха	7,3
5	Лестница 1	18,2
6	Сан узел	2,4; 3,0
7	Помещение стуска по столбам	3,4
8	Коридор	31,0
9	Вестибюль	12,7
10	Тепловой узел ввода.	
	Приточная венткамера	56,0
11	Воздухозаборная шахта	1,8
12	Электрощитовая	8,8
13	Помещение ремонта, мойки и	
	сушки спецодежды	32,0
14	Кладовая пожарных рукавов	20,0
15	Кладовая пожарно-технического	
	вооружения	11,5
16	Мастерская поста ТО	16,5
17	Кладовая инструментов	4,8
18	Лестница 2	—
19	Тамбур	2,8; 2,4
20	Тамбур-дежурный пост	9,5

А

Кирпичная перегородка -120
Минераловатные плиты ГОСТ 10140-80 γ=200 кг/м³ - 60
Штукатурка по металлической сетке РОСТ 5336-80 -20
ф6 КІ ГОСТ 5781-82, ℓ=150 через 50см в плане и через 5 рядов кладки по высоте

А-А

Таблица толщин наружных стен

Материал наружных стен	Толщ. наружной стены при $t_{н.в}$ °С		
	-20°...-25°	-27°...-33°	-34°...-49°
Керамзитобетонные			
панели γ=1000 кг/м³	250	300	400
	-20°	-30°	-40°
Пустотелый кирпич с			
облицовкой лицевым			
кирпичом; по осям Б,Е	380	510	640

Согласовано:

ГИП	Соболева	08.12
Инж. ОВ	Кузнецова	08.12
Инж. ВК	Погуляй	08.12
Инж. ЭМ	Стрижевская	10.12
Инж. СС	Кулев	10.12
Конструктор	Лагунов	10.12
Гл. инж.	Ермолин	10.12
Гл. инж.	Лагунов	10.12

Инв. № подл. | Подпись и дата | Взам. инв. №

Гл. инж.	Барышев		1987
ГИП	Соболева		15.12
Н. контр.	Назанцева		14.12
Нач. отд.	Тихонов		09.12
Гл. констр. пр.	Нестерова		07.12
Рук. гр.	Лукьянова		13.11
Проверил	Соболева		12.11
Проектир.	Лукьянова		11.11

Привязан

Инв. №

416-6-27.88 АР

Пожарное депо на 2 автомобиля без жилых помещений (каркас сборный железобетонный, стены из панелей)

План 1 этажа

Стадия	Лист	Листов
Р	4	

Учреждение ИГ-548/7 Москва

Копировал Цыганова

Формат А2

Альбом I

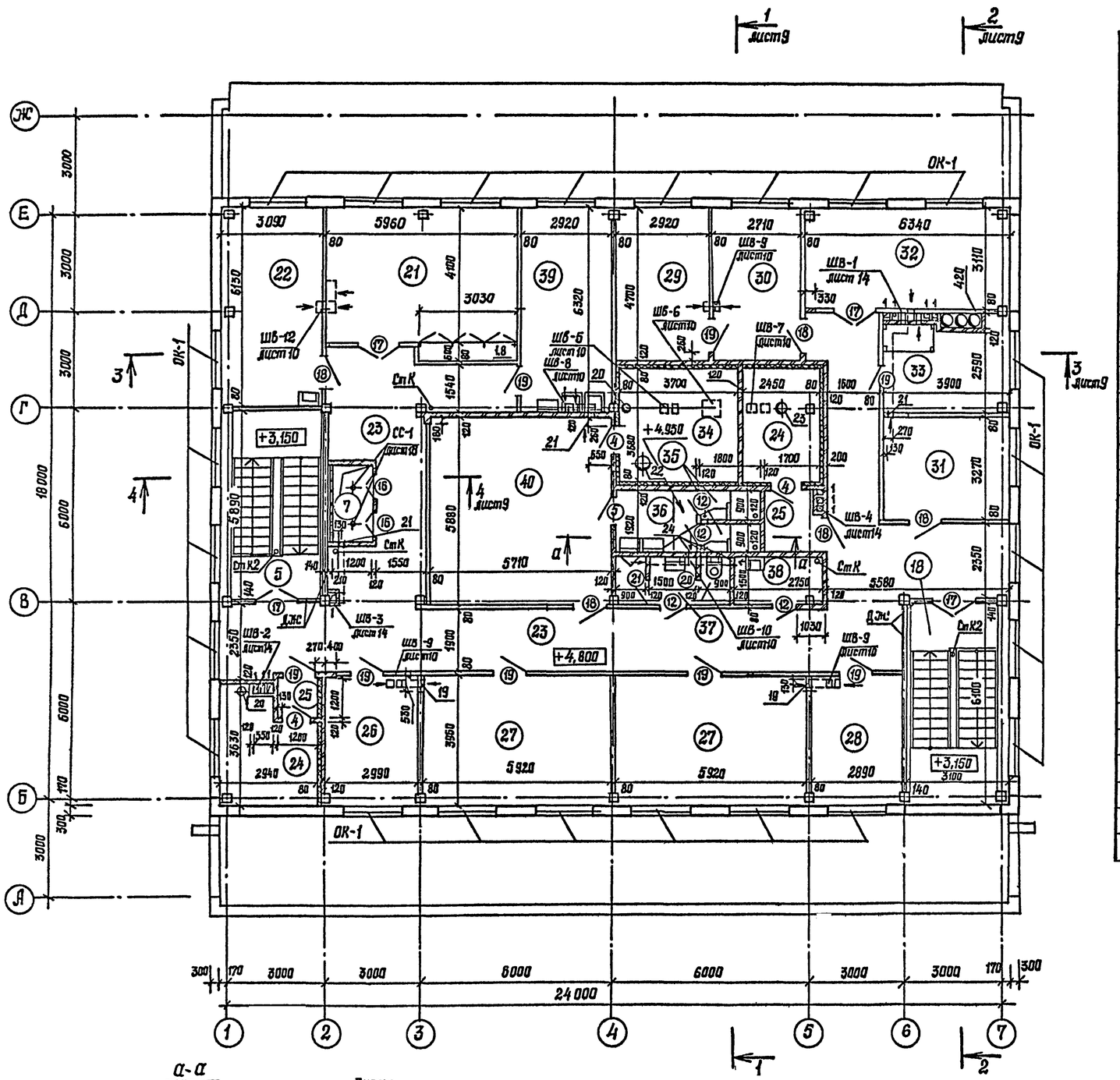
1 лист9
2 лист9
3 лист9
4 лист9
ОК-1
ШВ-12 лист10
ШВ-6 лист10
ШВ-8 лист10
ШВ-5 лист10
ШВ-7 лист10
ШВ-9 лист10
ШВ-1 лист14
ШВ-4 лист14
ШВ-2 лист14
ШВ-3 лист14
ШВ-10 лист10
СС-1 лист13
+3,150
+4,950
+4,800
См К
Дж
Дж1
См К2
3090
5960
2920
2920
2710
6340
3030
3700
2450
1600
3900
5890
5710
5580
2750
1030
2940
2990
5920
5920
2890
3100
18 000
6000
6000
6000
3000
3000
3000
3000
3000
24 000
300
170
80
120
140
1540
1800
1700
1270
3270
2590
2350
3560
3530
3550
1900
6100
4100
3110
6150
6320
4700
3560
1200
1550
270·400
1030
1410
1500
900
2000
1200
1000
1300
1200
1100
1200
1200
1200

Альбом I

План на отм.-3,300

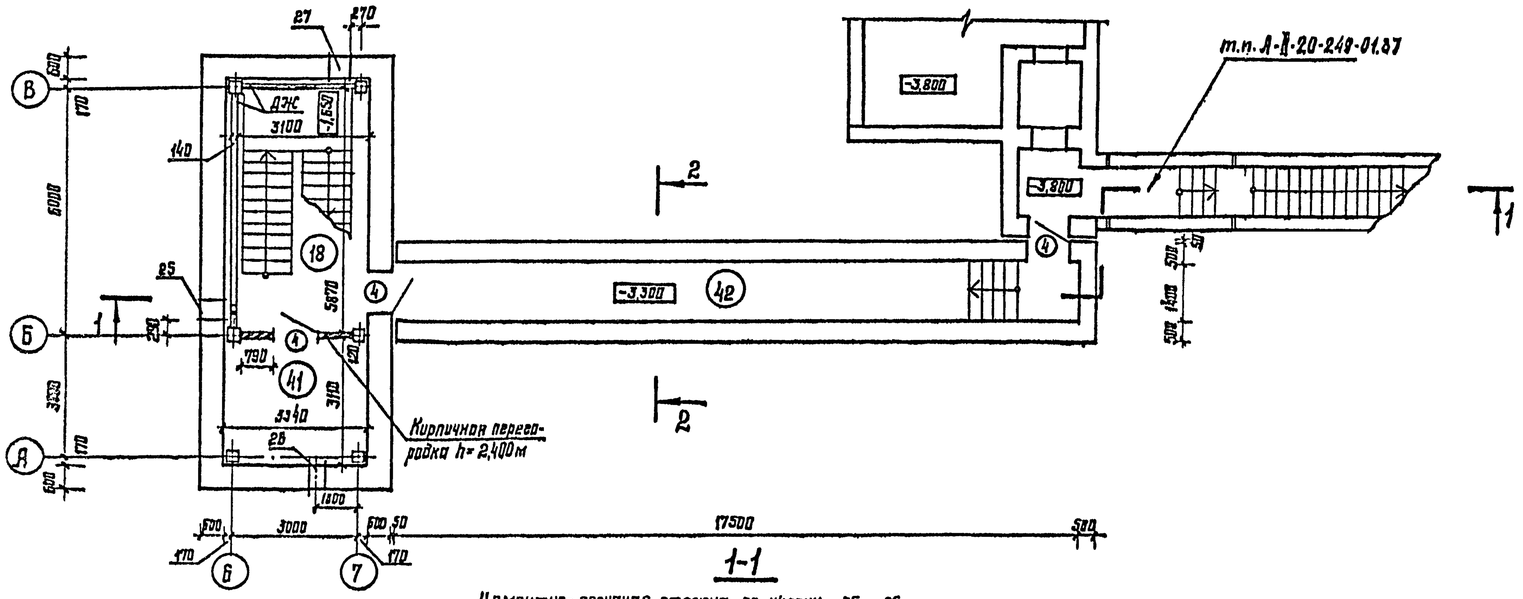

1-1

Цементно-песчаная стяжка по уклону	-35...25
2 слоя гидроизола на битумной мастике	
Цементно-песчаная стяжка	-20
Железобетонная плита	-80

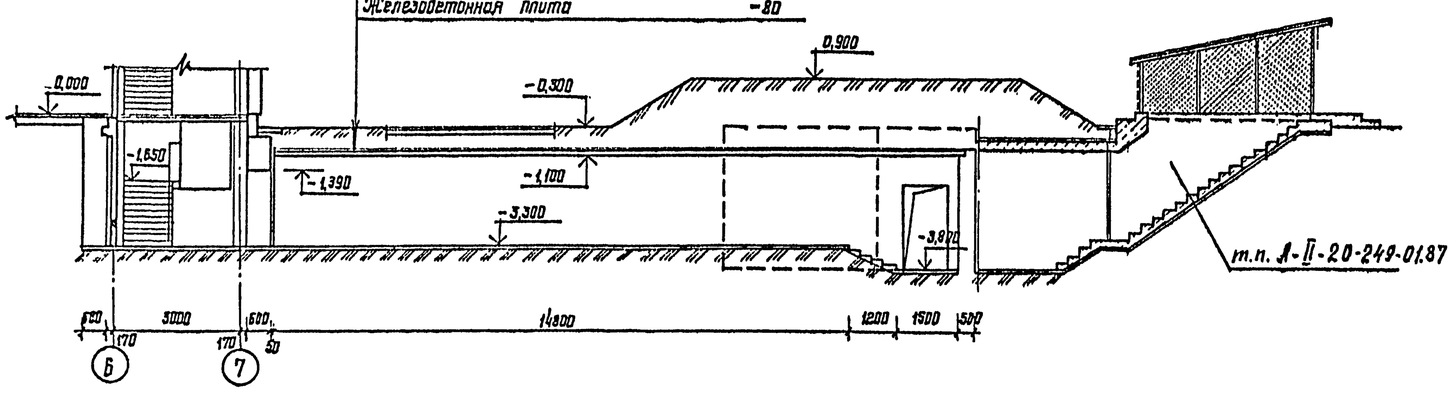

2-2

См. сечение 1-1

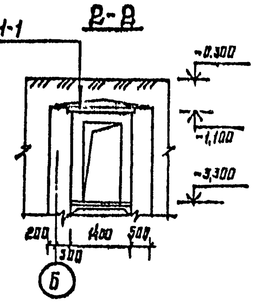

Экспликация помещений

Номер по плану	Наименование	Площадь, м²
19	Лестница 2	14,5
41	Узел ввода водопровода	10,1
42	Переход	24,6

1. За условную отметку 0,000 принята отметка чистого пола первого этажа, что соответствует абсолютной отметке ▭.
2. Швы между колоннами и примыкающими к ним кирпичными стенами толщиной 250мм должны быть тщательно зачеканены.
3. Устройство чистых полов производить после установки перегородок и прокладки всех инженерных коммуникаций.
4. Звуко и теплоизоляцию помещений 10,11,19,24,34 принять по детали А, лист 4.
5. Кладку наружных стен по оси Б и стен тамбуров выполнять из пустотелого кирпича пластического прессования марки 75 на растворе марки 25 после окончания бетонирования рамы ворот.
6. Кладку перегородок выполнять из обыкновенного глиняного кирпича пластического прессования марки 75 на растворе марки 25.
7. Основная характеристика материалов наружных стен и перегородок дана в разделе КЖ лист 2 п.7,8.

Гидроизоляция стен перехода дана в разделе КЖ лист 10.

Инв. № подл.	Подпись и дата	Взам. инв. №	
Инж. ВК	Васильева		09.12
Инж. ЭМ	Строжевская		10.12

			1987
Гл. инж.	Барышев		13.12
ГАП	Соболева		15.12
Н. контр.	Казанцева		11.12
Нач. отд.	Тихонов		08.12
Гл. констр. отд.	Нестерова		07.12
Рук. гр.	Луканова		13.11
Проверил	Соболева		11.11
Проектир.	Столярова		12.11

Привязан

Инв. №

416-6-27.88 АР

Пожарное депо на 2 автомобиля без жилых помещений (каркас сборный железобетонный, стены из панелей)

Стадия	Лист	Листов
Р	Б	

План на отм.-3,300

Учреждение ИГ-548/7 Москва

Копировал Цыганова

Формат А2

Альбом I

Марка, поз.	Обозначение	Наименование	Кол. на этаж: Подвал	1	2	Всего	Масса ед., кг	Примечание
1	Т.П. НТ164-38	Ворота 4,0×3,9	—	3	—	3		
		Рама ворот	—	3	—	3		
		Двери деревянные наружные						
2	1.136.5-19	ДН21-15АЩР1П	—	4	—	4		
	ГОСТ 11214-86	ОС15-6 (фрамуга)	—	4	—	4		
	ГОСТ 24454-80Е	Брус 1500×94×75	—	4	—	4		0,042 м³
3	1.136.5-19	ДН21-19ЩР1П	—	2	—	2		
	ГОСТ 11214-86	ОС6-9 (фрамуга)	—	2	—	2		
	ГОСТ 11214-86	ОС6-12 (фрамуга)	—	2	—	2		
	ГОСТ 24454-80Е	Брус 1980×94×75	—	2	—	2		0,028 м³
	ГОСТ 24454-80Е	Брус 2100×94×75	—	2	—	2		0,030 м³
4	1.136.5-19	ДС19-9ГТЛ	3	—	3	6		
		Двери деревянные внутренние						
5	ГОСТ 6629-74	ДГ21-8Л	—	—	1	1		
6	ГОСТ 6629-74	ДГ24-15	—	1	—	1		Обить жестью
7	ГОСТ 6629-74	ДГ24-15	—	2	—	2		
8	ГОСТ 6629-74	ДО24-13	—	3	—	3		
9	ГОСТ 6629-74	ДО24-10Л	—	1	—	1		
10	ГОСТ 6629-74	ДГ24-10	—	2	—	2		
11	ГОСТ 6629-74	ДГ24-10Л	—	4	—	4		
12	ГОСТ 6629-74	ДГ21-7П	—	1	4	5		
13	ГОСТ 6629-74	ДГ21-7ПЛ	—	2	—	2		
14	ГОСТ 6629-74	ДГ24-10	—	1	—	1		Обить жестью
15	КЖ.И-07.02	ДБН-1	—	2	—	2		
16	-01	ДБН-1а	—	—	2	2		
17	ГОСТ 6629-74	ДО21-13	—	1	4	5		
18	ГОСТ 6629-74	ДГ21-10	—	—	5	5		
19	ГОСТ 6629-74	ДГ21-10Л	—	—	8	8		
20	ГОСТ 6629-74	ДГ21-7ПЛ	—	—	1	1		
	ГОСТ 12506-81	СГОБ-9 (фрамуга)	—	—	1	1		
21	ГОСТ 6629-74	ДГ21-7П	—	—	1	1		
	ГОСТ 12506-81	СГОБ-9 (фрамуга)	—	—	1	1		
		Оконные проемы для $t_{н.в.}$=-20°,-30°С						
ОК-1	ГОСТ 11214-86	Оконный блок ОС18-18Г	—	13	24	37		
	ГОСТ 26919-86	Подоконная доска ПОГ19.15-1	—	13	24	37		для $t_{н.в.}$=-20°С
	ГОСТ 26919-86	Подоконная доска ПОГ19.20-1	—	13	24	37		для $t_{н.в.}$=-30°С
ОК-2	ГОСТ 11214-86	Оконный блок ОС18-15Г	—	3	—	3		
	ГОСТ 26919-86	Подоконная доска ПОГ15.15-1	—	3	—	3		для $t_{н.в.}$=-20 С
	ГОСТ 26919-86	Подоконная доска ПОГ16.20-1	—	3	—	3		для $t_{н.в.}$=-30 С

продолжение

Марка, поз.	Обозначение	Наименование	Кол. на этаж: Подвал	1	2	Всего	Масса ед., кг	Примечание
ОК-3	ГОСТ 11214-86	Оконный блок ОС12-18В	—	4	—	4		
ОК-4	ГОСТ 11214-86	Оконный блок ОС6-9	—	1	—	1		одинарный переплет
	ГОСТ 11214-86	то же	—	1	—	1		ЖР по разделу ОВ
		Оконные проемы для $t_{н.в.}$=-40°С						
ОК-1	ГОСТ 16289-86	Оконный блок ОРС18-18Г	—	13	24	37		
	ГОСТ 26919-86	Подоконная доска ПОГ19.20-1	—	13	24	37		
ОК-2	ГОСТ 16289-86	Оконный блок ОРС18-15Г	—	3	—	3		
	ГОСТ 26919-86	Подоконная доска ПОГ15.20-1	—	3	—	3		
ОК-3	ГОСТ 16289-86	Оконный блок ОРС12-18В	—	4	—	4		
ОК-4	ГОСТ 11214-86	Оконный блок ОС6-9	—	1	—	1		одинарный переплет
	ГОСТ 11214-86	то же	—	1	—	1		ЖР по разделу ОВ
ОИ-1	КЖС.И-07.01	Оконный блок, ОИ-1	—	1	—	1		
	ГОСТ 26919-86	Подоконная доска ПОГ19.20-1		1		1		
Ш-1	лист 16	Встроенные шкафы Ш-1	—	1	—	1		
Ш-2	лист 16	Встроенные шкафы Ш-2	—	—	1	1		

Инв.№ подл. | Подпись и дата | Взам. инв.№ | Инв.№ дубл. | Подпись и дата | Куликова | Инж. СВ

				1987	416-6-27.88 АР
ГАП	Соболева		13.12		
Н.контр.	Казанцева		13.12	Бассейн для отдыха на 8 автомобилей без эксплуатируемых помещений (Каркас сборный железобетонный, стены из панелей)	Стадия: Р; Лист: 7; Листов:
Нач.отд.	Тихонов		08.12		
Гл.констр.отд.	Нестерова		07.12		
Рук.гр.	Луканова		13.11	Спецификация заполнения проемов и встроенных шкафов	Учреждение: ИГ-548/7, Москва
Проверил	Соболева		12.11		
Проектир.	Луканова		11.11		

Привязан

Инв.№

Копировал Сербучева

Формат А2

Альбом 1

Фасад 1-7

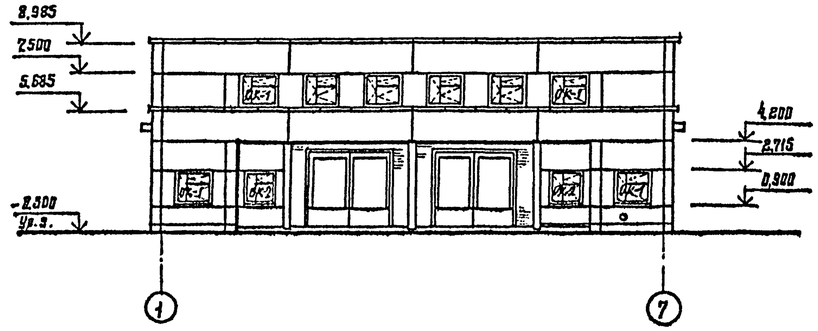

Фасад 7-1

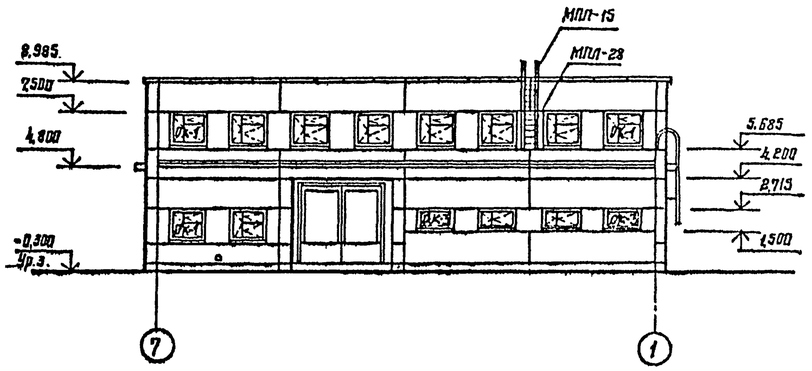

Фасад Ж-А

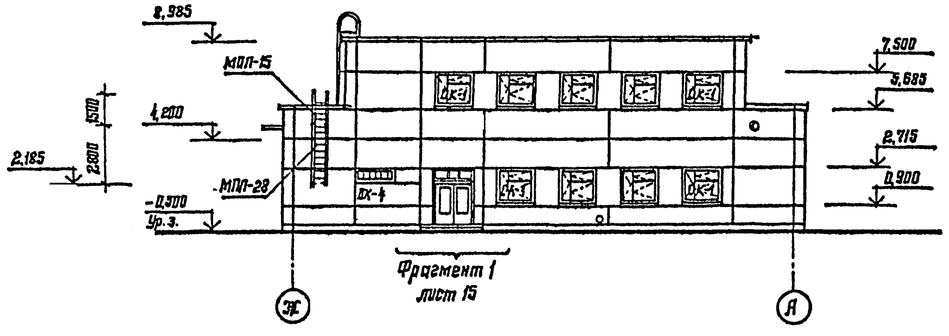

Фасад А-Ж

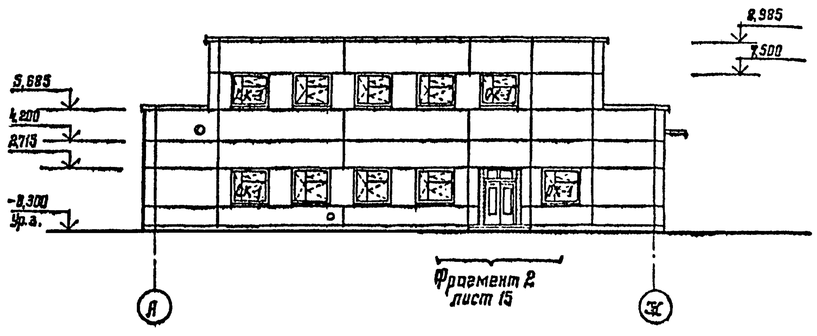

Мачта МУКВ, радиостойка и телеантенна на фасадах условно не показаны

				1987	416-6-27.88		АР
	Гл. инж.	Барышев		18.12			
	ГАП	Соболева		15.12			
Привязан	Н. контр.	Казанцева		11.12	Пожарное депо на 2 автомобиля без жилых помещений (каркас сборный железобетонный, стены из панелей)	Стадия	Лист	Листов
	Нач. отд.	Тихонов		28.12		Р	8	
	Гл. констр. отд.	Нестерова		07.12				
	Рук. гр.	Луканова		13.11	Фасады	Учреждение ИГ-548/7 Москва		
	Лазерил	Соболева		12.11				
Инв. №	Проектор.	Луканова		11.11				

Копировал Цыганова

Формат А2

Инв. № подл. | Подпись и дата | Взам. инв. № | Инж. ИП | Куликова | 09.12

Альбом 1

Защитный слой гравия ГОСТ 8268-82	-10
4 слоя рубероида ГОСТ 10923-82 на битумной мастике ГОСТ 2889-80	-14
Цементно-песчаная стяжка	-15
Керамзитобетон γ=600 кг/м³ по уклону 220...280	
Рубероид на стыках плит покрытия шириной 300	
Сборные ж.-б. многопустотные плиты	-220

Разрез 1-1

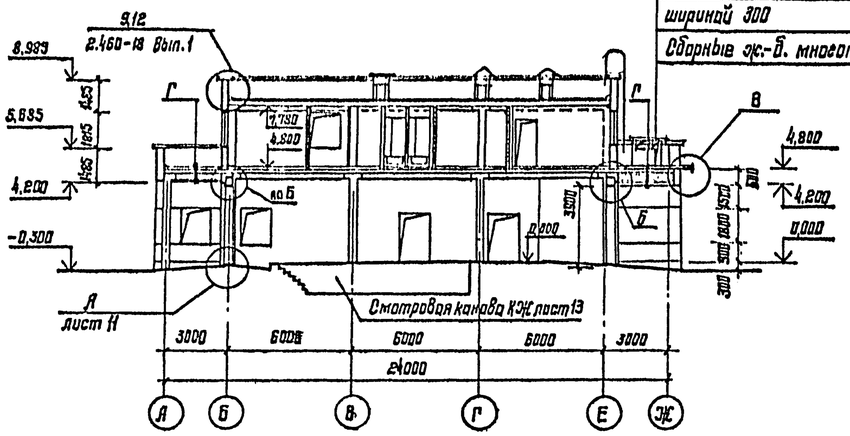

Защитный слой гравия ГОСТ 8268-82	-10
4 слоя рубероида ГОСТ 10923-82 на битумной мастике ГОСТ 2889-80	-14
Цементно-песчаная стяжка	-15
Пенобетон γ=400 кг/м³ (таблица лист 10)	
Керамзитобетон γ=600 кг/м³ по уклону 30...250	
Рубероид на стыках плит покрытия шириной 300 мм	
Сборные ж.-б. многопустотные плиты	-220

Разрез 2-2

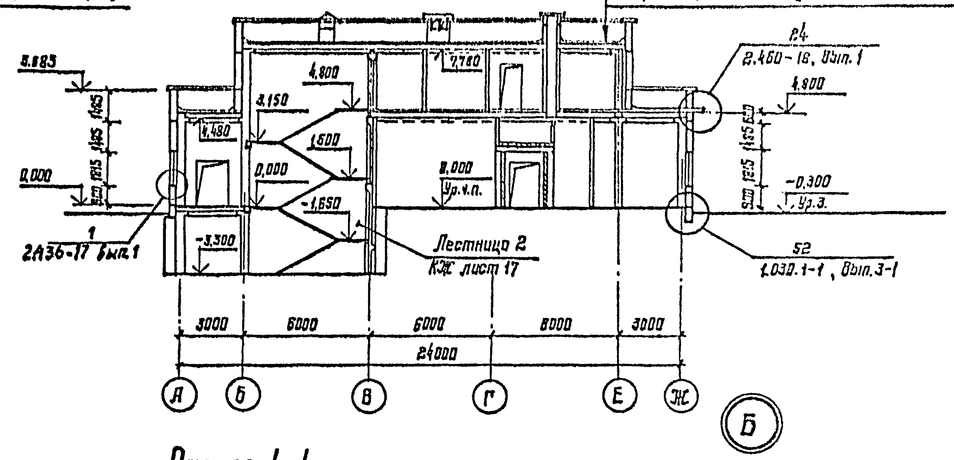

Разрез 3-3

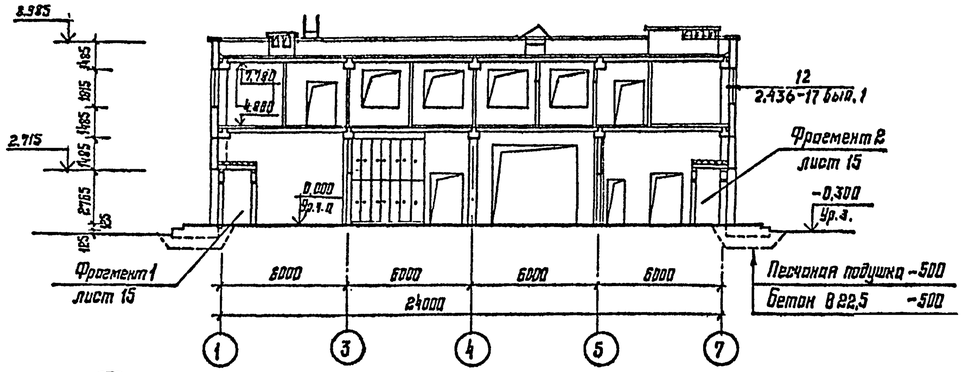

Разрез 4-4

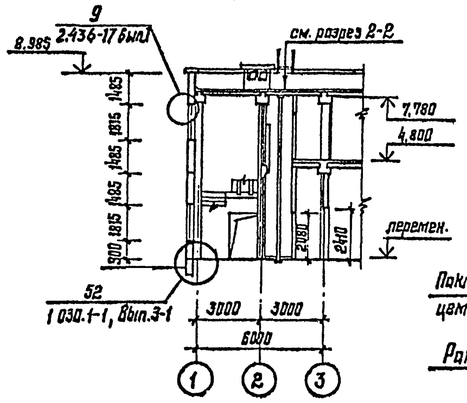

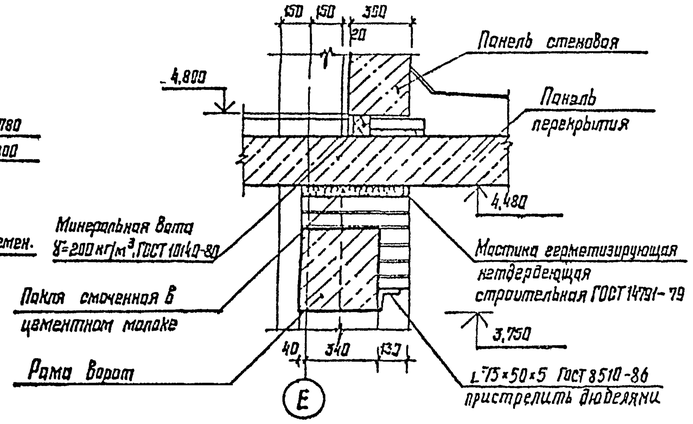

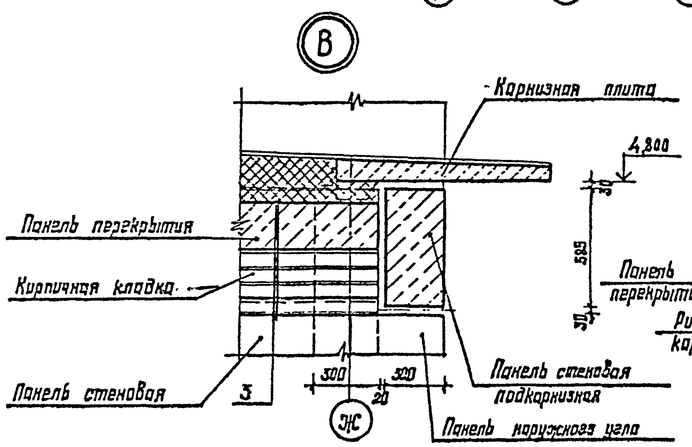

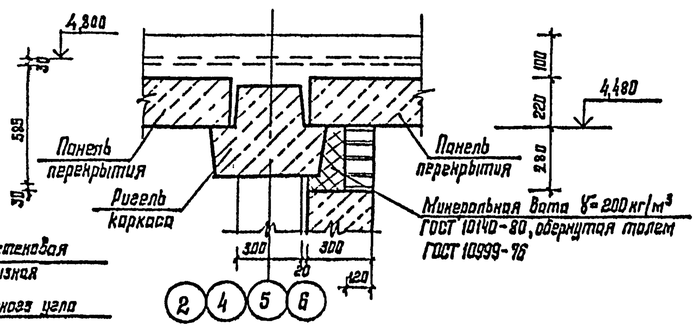

			1987	416-6-27.88 АР
Гл. инж.	Барышев		18.12	
ГАП	Соболева		15.12	
Н. контр.	Козанцева		11.12	Пожарное депо на 2 автомобиля без жилых помещений (каркас сборный железобетонный, стены из панелей)
Нач. отд.	Тихонов		08.12	
Гл. констр. отд.	Нестерова		07.12	
Рук. гр.	Луканова		05.07	Разрезы. Детали
Проверил	Соболева		03.07	
Проектир.	Луканова		01.07	

Стадия	Лист	Листов
Р	9	

Учреждение ИГ-548/7. Москва

Привязан

Инв. №

Копировал Цыганова

Формат А2

Инж. ОВ | Куликова | 09.12

Взам. инв. № | Подпись и дата | Инв. № подл.

Альбом I

План кровли

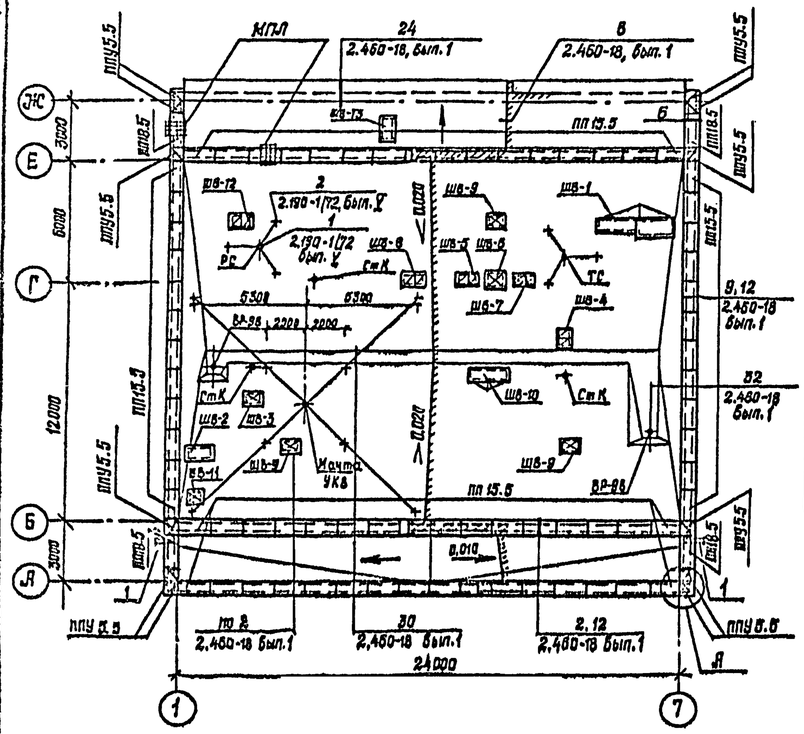

Ведомость узлов и примыканий кровли

Марка, поз.	Обозначение	Наименование	Кол.	Масса ед., кг	Примеч.
	2.460-18 вып. 0,1,3	Документация			
		Монтажный чертеж			
8	2.460-18.1 03	Деталь 8			м² 540,0
2	05	Узел 2			м 152,0
9	12	Узел 9			м 62,0
12	13	Узел 12			
24	25	Узел 24			м 24,00
30	31	Узел 30			м 27,00
32	33	Узел 32	2		
	2.190-1/72 вып. V	Документация			
1	2.190-1/72 вып. V лист 10,11	Узел 1	2		
2	2.190-1/72 вып. V лист 10,11	Узел 2	6		

Таблица толщин утеплителя

Наименование утеплителя	Толщ. слоя утеплителя при $t_{н.в.}$ °С		
	-20°	-30°	-40°
Пенобетон γ = 400 кг/м³	80	100	140
ГОСТ 5742-76			

Спецификация элементов кровли

Марка, поз.	Обозначение	Наименование	Кол.	Масса ед., кг	Примеч.
		Парапетные плиты для			
		$t_{н.в.}$ = -30°, -40° С			
ППУ 5.5	1.238.1-2	ППУ 5.5	12	50,0	
ПП 18.5	1.238.1-2	ПП 18.5	4	157,0	
ПП 15.5	1.238.1-2	ПП 15.5	72	135,0	
		Парапетные плиты для			
		$t_{н.в.}$ = -20° С			
ППУ 5.5	1.238.1-2	ППУ 5.5	12	50,0	
ПП 18.4	1.238.1-2	ПП 18.4	4	130,0	
ПП 15.4	1.238.1-2	ПП 15.4	72	100,0	
		Парапетные плиты для			
		покрытия шахт венти-			
		ляционных			
ПП 18.8	1.238.1-2	ПП 18.8	1	250,0	
ПП 18.7	1.238.1-2	ПП 18.7	2	225,0	
ПП 15.7	1.238.1-2	ПП 15.7	2	175,0	
ППУ 5.5	1.238.1-2	ППУ 5.5	9	50,0	
1		Асбоцементная труба Ф150 ГОСТ 533-86, В-303	2		
ШВ-1...ШВ-13	Лист 10,14	Шахты вентиляционные			
2	Лист 10,14	Зонт прямоугольный	7		Раздел ОВ
3	Лист 10,14	уголок $\frac{63\times63\times6\ ГОСТ\ 8509-86}{Вст3кп2\ ГОСТ\ 535-79}$ ℓ=16000		91,5	
4	Лист 10,14	полоса $\frac{6\times50\ ГОСТ\ 103-76}{Вст3пс6\ ГОСТ\ 535-79}$ ℓ=12000		28,3	
МУКВ	Лист 19	Мачта УКВ	1	379,1	
РС	Лист 19	Радиостойка РС	1	103,9	
ТС	Лист 19	Телестойка ТС	1	122,3	
ВР-98		Водоприемная воронка	2		Раздел ВК
МПЛ	Лист 18	Металлическая пожарная			
		лестница, МПЛ	2	84,7	

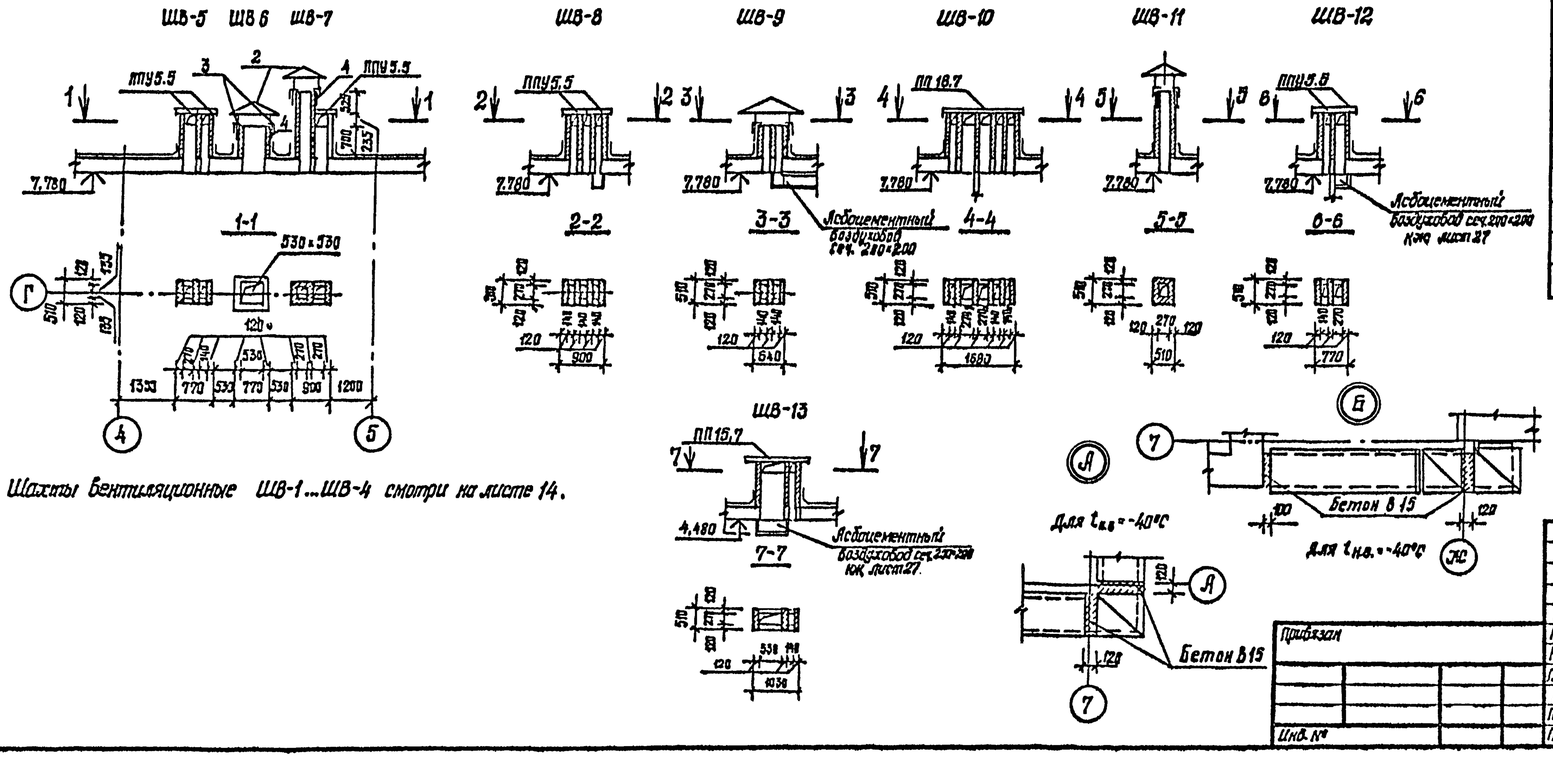

Шахты вентиляционные ШВ-1...ШВ-4 смотри на листе 14.

			1937
ГЛП	Соболева		15.12
Н. контр.	Казанцева		11.12
Нач. отд.	Тихонов		08.12
Гл. конструктор	Нестерова		07.12
Рук. гр.	Лукашова		13.11
Проверил	Соболева		12.11
Проектир.	Лукашова		11.11

Привязан

Инв. №

416-6-27.88 АР

Пожарное депо на 2 автомобиля без жилых помещений (каркас сборный железобетонный, стены из панелей)

План кровли. Шахты вентиляционные ШВ-5...ШВ-13

Стадия	Лист	Листов
Р	10	

Учреждение ИГ-548/7 Москва

Копировал Голева

Формат А2

Альбом I

План полов на отм. +4,800

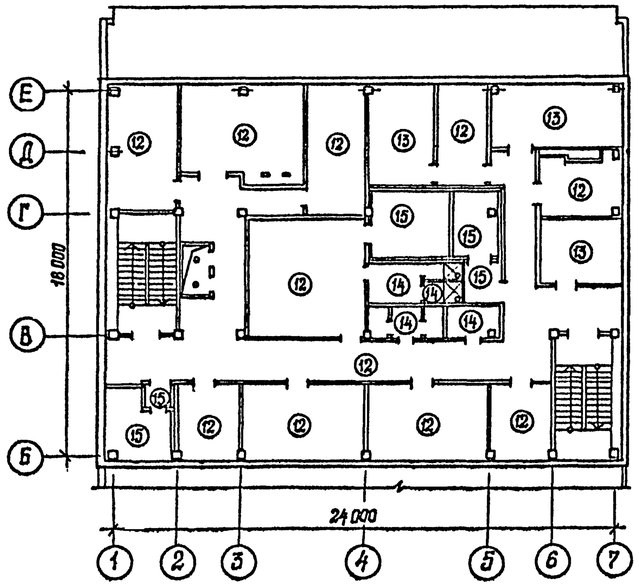

План полов на отм: 0,000

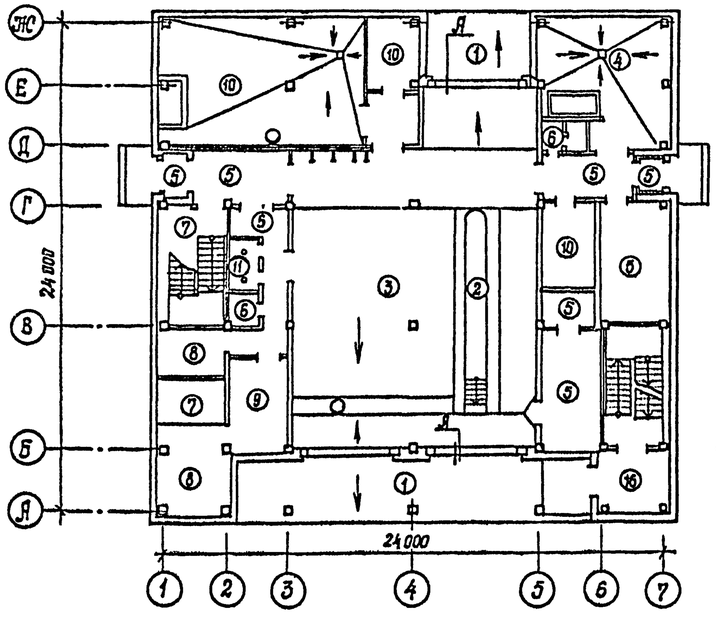

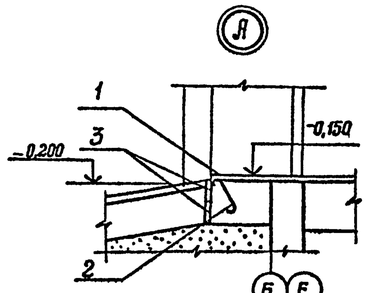

Ведомость элементов узла А (на 1 проем ворот)

Марка, поз.	Обозначение	Наименование	Кол.	Масса ед., кг	Примеч.
		Узел А	3		
		уголок $\frac{63\times63\times6\text{-А ГОСТ-8509-86}}{\text{Вст3кп2 ГОСТ 535-79}}$			
1		l=4000	1	22,9	
		ф6АI ГОСТ 5781-82			
2		l=270	7	0,06	
		Доска 100×20 ГОСТ 24454-80Е			
3		l=4000	2		0,008 м³

План полов на отм. -3,300

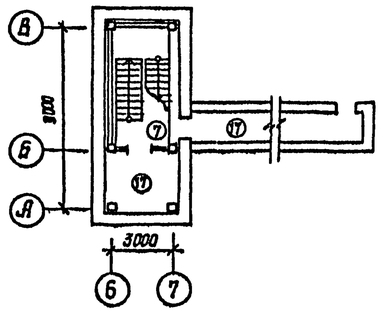

1. Детали примыкания полов к наружным, внутренним стенам и перегородкам принять по серии 2.244-1 вып.3
2. Детали устройства трапов в полах принять по серии 2.244-1 вып.3
3. Уклоны полов выполнять l=0,01...0,02.
4. Покрытие пола Тип 10 - зажелезнить.

Экспликация полов

Наименование или номер помещения по проекту	Тип пола по проекту	Схема пола или номер узла по серии	Элементы пола и их толщина	Площадь пола, м²
Пандус	1		Покрытие - литой асфальт - 40 мм Бетон В 22,5 - 200 мм Утрамбованный крупнозернистый песок - 500 мм	59,0
Смотровая канава	2	Кж лист 13	Покрытие - керамическая плитка ГОСТ 6787-80 - 13 мм	8,5
1	3	по 243 (Н=260 мм) 2,244-1 вып.4	Покрытие - бетон мозаичного состава В15 - 20 мм Подстилающий слой - бетон В 22,5 - 200 мм	173,7
13	4	243 А 2,244-1 вып. 4	Покрытие - бетон мозаичного состава В15 - 20 мм	32,0
19,9,17,14,16,8	5	243, 2.244-1 вып.4	Покрытие - бетон мозаичного состава В15 - 20 мм	69,8
0	6	240 А 2,244-1 вып. 4	Покрытие - керамическая плитка ГОСТ 6787-80 - 13 мм	5,4
5,3,18	7	240 2,244-1 вып.4	Покрытие - керамическая плитка ГОСТ 6787-80 - 13 мм	43,5
4,8,3	8	222 2.244-1 вып.4	Покрытие - линолеум с теплозвукоизоляционным слоем ГОСТ 18108-80 - 6 мм	41,8
2	9	212, 2.244-1 вып.4	Покрытие - паркетный щит ГОСТ 862.4-80 - 30 мм	13,3
11,10,12,15	10	245, 2.244-1 вып.4	Покрытие - бетон В15 - 20 мм	77,5
7	11	194 2.244-1 вып.4	Ковровая бытовая резина ГОСТ 4998-82 - 50 мм Покрытие - рейки 60×60 - 60 мм	3,4
26,27,28,30,33 40,23,22,21,39	12	73 2.244-1 вып.4	Покрытие - линолеум поливинилхлоридный на тканевой основе ГОСТ 7251-77 - 2,5 мм	276,8
29,31,32	13	36, 2.244-1 вып.4	Покрытие - паркетные щиты ГОСТ 862.4-80 - 30 мм	46,0
37,38,36,35	14	127А 2.244-1 вып.4	Покрытие - керамическая плитка ГОСТ 6787-80 - 13 мм	17,2
34,24,25	15	135, 2.244-1 вып.4	Покрытие - бетон В15 - 20 мм	35,4
20	16	185 2.244-1 вып.4	Покрытие - бетон мозаичного состава В15 - 20 мм Минераловатные плиты γ=100 кг/м³ - 40 мм на синтетич. связующем марки П14 ГОСТ 9573-82	9,5
41,42	17	245, 2.244-1 вып.4	Покрытие - бетон В15 - 20 мм	34,8

				416-6-27.88 АР
			1987	
ГИП	Соболева		15.12	
Н.контр.	Казанцева		11.12	Пожарное депо на 2 автомобиля без жилых помещений (каркас сборный железобетонный, стены из панелей)
Нач.отд.	Тихонов		01.12	
Гл.конструкт.	Нестерова		07.12	
Рук.гр.	Лукакова		13.11	
Проверил	Соболева		12.11	Планы полов
Проектир.	Лукакова		11.11	

Стадия	Лист	Листов
Р	11	

Учреждение ИГ-548/7 Москва

Привязан

Инв. №

Копировал Голева

Формат А2

Схема расположения элементов перемычек 1 этажа

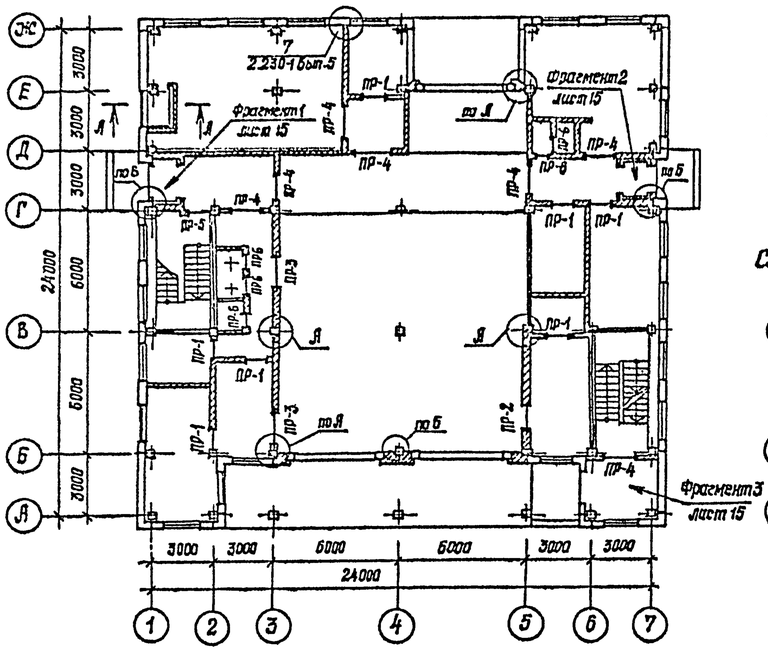

Я-Я

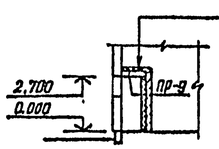

Штукатурка по металлической:	
сетке. ГОСТ 5336-80	-20
Минераловатные плиты $\gamma = 200$ кг/м^3	
ГОСТ 10140-80	-60
Хс-б. перемычки.	-140

Схема расположения элементов перемычек в подвале

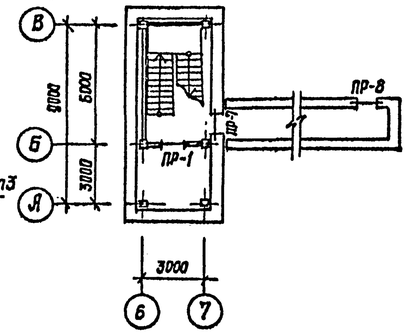

Спецификация перемычек

Марка, поз.	Обозначение	Наименование	Кол. на этаже: подвал	1	2	Всего	Масса ед., кг	Примечание
1	1.038.1-1 Вып.1	1ПБ 13-1	9	10	6	25	25	
2		2ПБ 19-3	—	11	—	11	81	
3		2ПБ 16-2	—	1	—	1	65	
4		2ПБ 10-1	—	5	4	9	43	
5	1.038.1-1 Вып.2	2ПП 25-8	—	2	—	2	327	
6	1.038.1-1 Вып.1	2ПБ 30-4	—	2	—	2	125	
7		2ПВ 25-4	—	4	—	4	109	
8	1.038.1-1 Вып.2	6ПП 30-13	—	2	—	2	835	
9		5ПП 25-10	—	3	—	3	416	
10	1.038.1-1 Вып.1	3ПБ 13-37	1	—	—	1	85	

Спецификация элементов крепления кирпичных перегородок и наружных стен по осям Б и Е

Марка, поз.	Обозначение	Наименование	Кол. на этаже: подвал	1	2	Всего	Масса ед., кг	Примечание
ММ-1	2.230-1 Вып.5	ММ-1	6	75	46	127	0,55	
К-1	2.230-1 Вып.5	К-1	4	40	12	56	0,41	
К-2	2.230-1 Вып.5	К-2	4	40	12	56	0,17	
К-5	2.230-1 Вып.5	К-5 ℓ=354,0 м					56,2	
ИММ-1		полоса $\frac{8\times200\ \text{ГОСТ}\ 103\text{-}76}{\text{Ст3пс6 ГОСТ}\ 535\text{-}79}$ ℓ=350	—	45	4	49	4,39	
Я-1*		ФВАI ГОСТ 5781-82 ℓ=900	—	60	—	60	0,44	
Я-2*		ФБАI ГОСТ 5781-82 ℓ=1380	—	30	8	38	0,44	

1. ИММ-1 пристрелить дюбелями по 3 штуки по высоте колонны на 1 этаже и по 2 штуки на 2 этаже.
2. Типовые детали крепления кирпичных перегородок к примыкающим конструкциям принять по серии 2.230-1 вып.5.
3. * Марку Я-1 и Я-2 смотри ведомость деталей.
4. Анкеры Я-1 и Я-2 приварить к закладной детали ИММ-1.

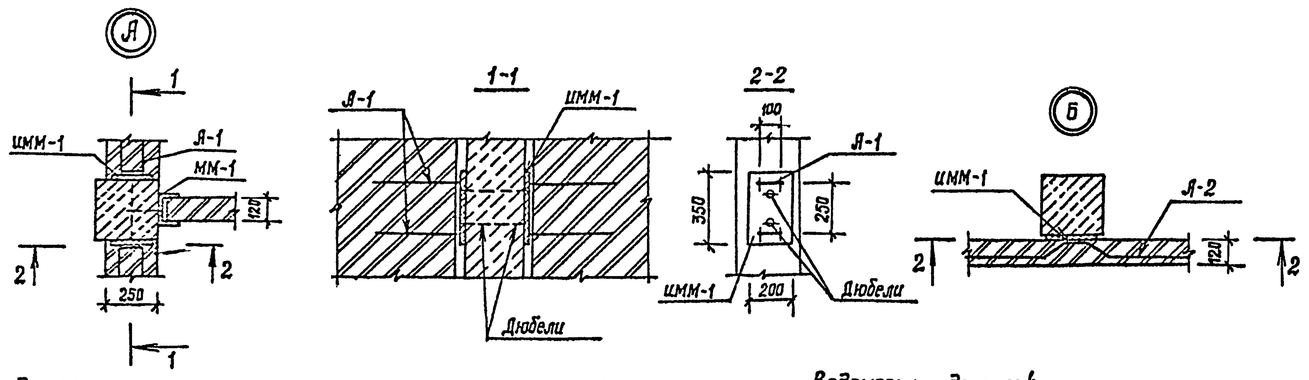

Ведомость перемычек

Тип	Схема сечения
ПР-1	1
ПР-2	1
ПР-3	2
ПР-4	2
ПР-5	3

продолжение

Тип	Схема сечения
ПР-6	4
ПР-7	1
ПР-8	10 1
ПР-9	2 5

Ведомость деталей

Поз.	Эскиз
Я-1	100, 400, 400
Я-2	500, 140, 100, 140, 500

Привязан

Инв. № подл. | Подпись и дата | Взам. инв. №

Инв. №

ГИП	Соболева		15.12	1987 г.
Н. контр.	Казанцева		11.12	
Нач. отд.	Тихонов		08.12	
Гл. констр.	Нестерова		07.12	
Рук. гр.	Луканова		13.11	
Проверил	Соболева		11.11	
Проектир.	Луканова		11.11	

416-6-27.88 АР

Пожарное депо на 2 автомобиля без жилых помещений (каркас сборный железобетонный, стены из панелей)

Стадия	Лист	Листов
Р	12	

Схема расположения элементов перемычек 1 этажа

Управление ИГ-548/7 Москва

Копировал Голева

Формат А2

Схема расположения элементов перемычек и сборных перегородок 2 этажа

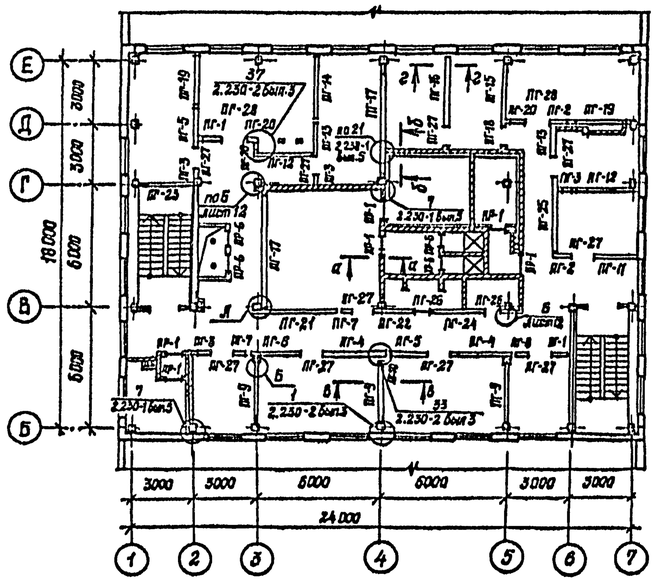

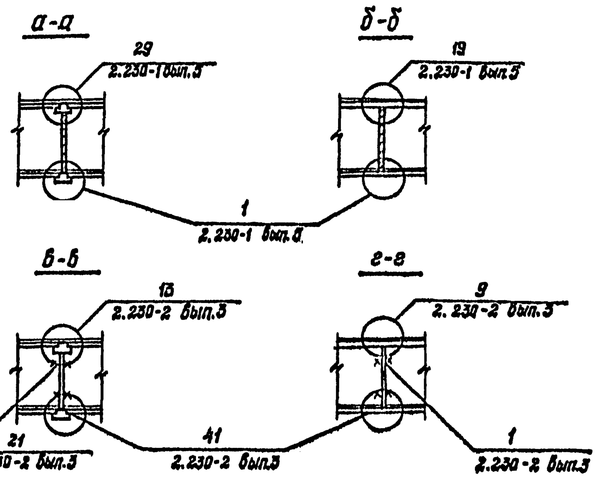

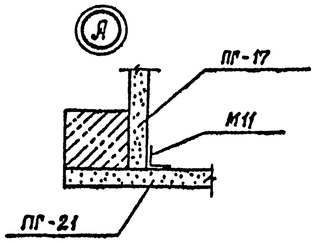

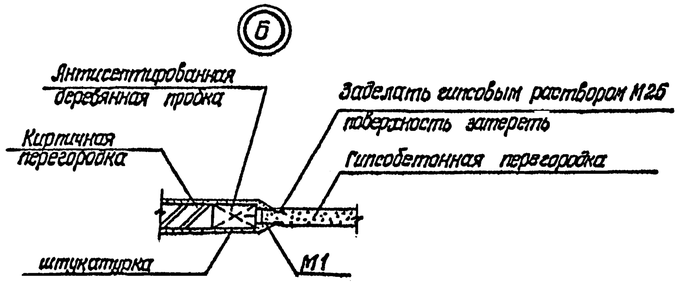

Спецификация сборных гипсобетонных перегородок

Марка, поз.	Обозначение	Наименование	Кол.на эт. 2	Всего	Масса, ед., кг	Примеч.
ПГ-1		ПГВ 9,2. 30.8-5Г-1	2	2	280	
ПГ-2		ПГ 9,2. 30.8-5Г	2	2	285	
ПГ-3		ПГ 4,7. 30.8-5Г	4	4	145	
ПГ-4		ПГВ 29,8. 30.8-5Г-3	2	2	915	
ПГ-5		ПГ 19,8. 30.8-5Г	2	2	615	
ПГ-6		ПГВ 25,6. 30.8-5Г-3	1	1	780	
ПГ-7		ПГ 8,2. 30.8-5Г	2	2	255	
ПГ-8		ПГ 6,2. 30.8-5Г	1	1	190	
ПГ-9		ПГ 30,8. 28.8-5Г	3	3	880	
ПГ-10		ПГ 4,7. 28.8-5Г	2	2	135	
ПГ-11		ПГВ 20,3. 30.8-5Г-2	1	1	625	
ПГ-12		ПГВ 31,3. 30.8-5Г-2	2	2	970	
ПГ-13		ПГ 16,6. 30.8-5Г	2	2	515	
ПГ-14	1.231.9-7 вып.2	ПГ 31,3. 30.8-5Г	1	1	980	
ПГ-15		ПГ 34,2. 28.8-5Г	1	1	990	
ПГ-16		ПГ 34,2. 30.8-5Г	1	1	1070	
ПГ-17		ПГ 56,6. 28.8-5Г	2	2	1630	
ПГ-18		ПГ 9,9. 7,8-5Г	1	1	65	
ПГ-19		ПГ 25,6. 30.8-5Г	2	2	795	
ПГ-20		ПГВ 6,2. 30.8-5Г-1	2	2	185	
ПГ-21		ПГВ 40,6. 30.8-5Г-2	1	1	1250	
ПГ-22		ПГВ 16,6. 30.8-5ГЦ-3	1	1	500	
ПГ-23		ПГ 26,6. 30.8-5Г	1	1	830	
ПГ-24		ПГ 26,6. 30.8-5ГЦ	1	1	830	
ПГ-25		ПГ 37,2. 30,8-5Г	1	1	1165	
ПГ-26	1.231.9-7 вып.1	ПГ 7. 9.8-6ГЦ	2	2	65	
ПГ-27		ПГ 10. 9.8-5Г	10	10	94	
ПГ-28		ПГ 13. 9.8-5Г	2	2	122	

1. Ведомость и спецификация перемычек даны на листе 12.
2. Типовые детали крепления гипсобетонных перегородок к примыкающим конструкциям приняты по серии 2.230-2 вып.3.

Спецификация элементов крепления гипсобетонных перегородок

Марка, поз.	Обозначение	Наименование	Кол. шт.	Масса ед., кг	Примеч.
		Соединительные элементы			
М1	2.230-2 вып.3	М1	30	0,20	
М2	то же	М2	56	0,20	
М5	"	М5	24	0,29	
М7	"	М7	144	0,10	
М11	"	М11	54	0,14	

Инв.№ подл. | Подпись и дата | Взам.инв.№

					416-6-27.88 АР
				1987	
ГАП.	Собалева			15.12	
Н.контр.	Казанцева			11.12	Пожарное депо на 2 автомобиля без жилых помещений (каркас сборный железобетонный, стены из панелей)
Нач.отд.	Тихонов			08.12	
Гл.констр.	Нестерова			07.12	
Рук.гр.	Луканова			13.11	Схема расположения элементов перемычек и сборных перегородок 2 этажа
Проверил	Собалева			11.11	
Проектир.	Луканова			11.11	

Привязан

Инв.№

Стадия	Лист	Листов
Р	13	

3-е издание ИГ-548/7 Москва

Копировал Галева

Формат А2

Альбом 1

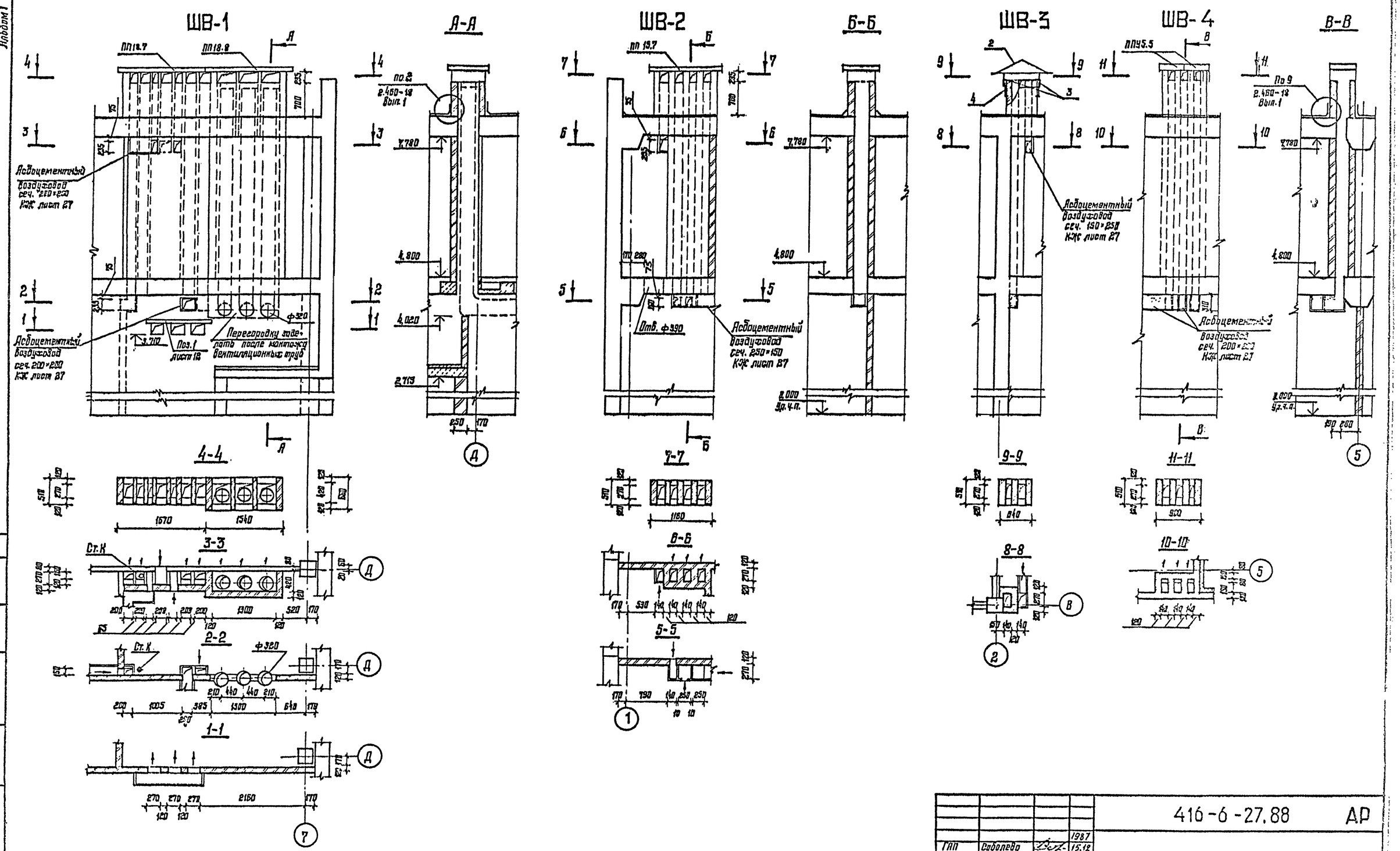

				1987	416-6-27.88 АР		
	ГАП	Соболева		15.12			
Привязан	Н.контр.	Козонцева		11.12	Пожарное депо на 2 автомобиля без жилых помещений (каркас сборный железобетонный, стены из панелей)	Стадия	Лист	Листов
	Нач.отд.	Тихонов		08.12		Р	14	
	Гл.констр.отд.	Нестерова		07.12				
	Рук.гр.	Луканова		13.11	Вентиляционные шахты ШВ-1...ШВ-4	Управление НГ-548/7 Москва		
	Проверил	Соболева		12.11				
Инв.№	Проектир.	Луканова		11.11				

Копировал Цыганова

Формат А2

Альбом 1

Фрагмент 1

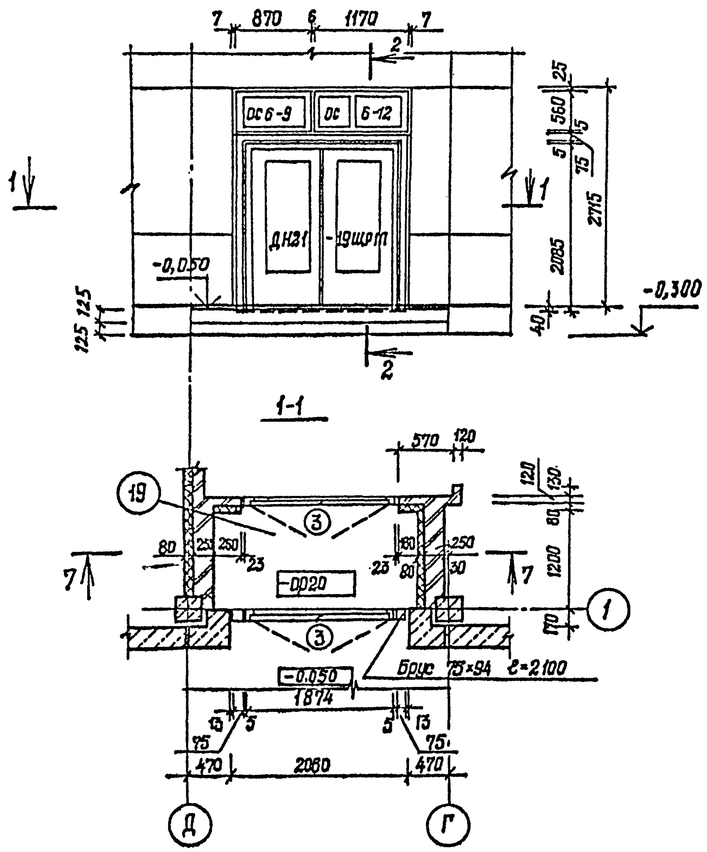

Фрагмент 2

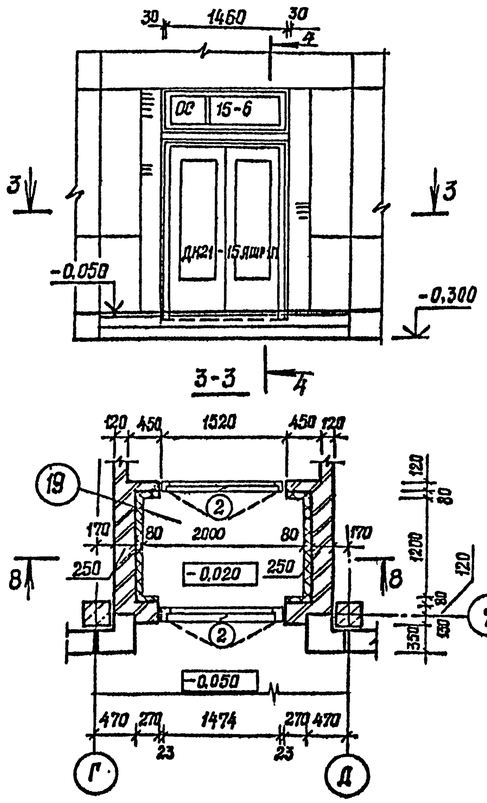

Фрагмент 3

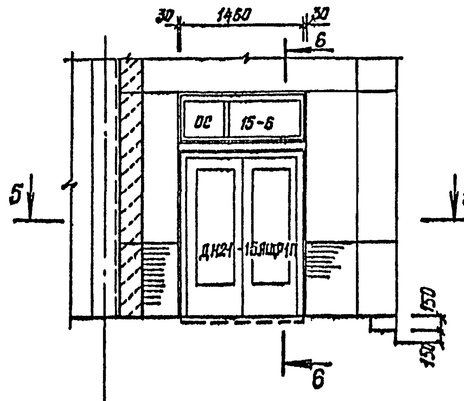

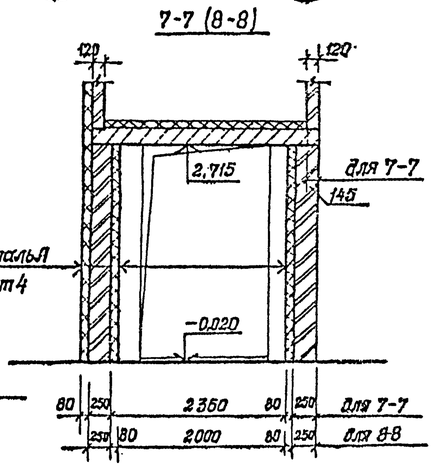

Перемычки поз. 6,7,8 и 9 учтены в спецификации перемычек, смотри лист 12.

					416-6-27.88 АР		
				1987			
ГАП	Собалева			15.12			
Привязан	Н. контр.	Казанцева		11.12	Пожарное депо на 2 автомобиля без жилых помещений (каркас сборный железобетонный, стены из панелей)	Стадия	Лист	Листов
	Нач. отд.	Тиханов		03.12		Р	15	
	Гл. инженер	Нестерова		17.12				
	Рук. гр.	Луканова		30.05	Фрагменты 1,2,3	Управление ИГ-548/7 Москва		
	Проверил	Собалева		26.08				
Инв. №	Проектир.	Луканова		30.08				

Копировал Галева

Формат А2

Альбом I

Встроенные шкафы Ш-1

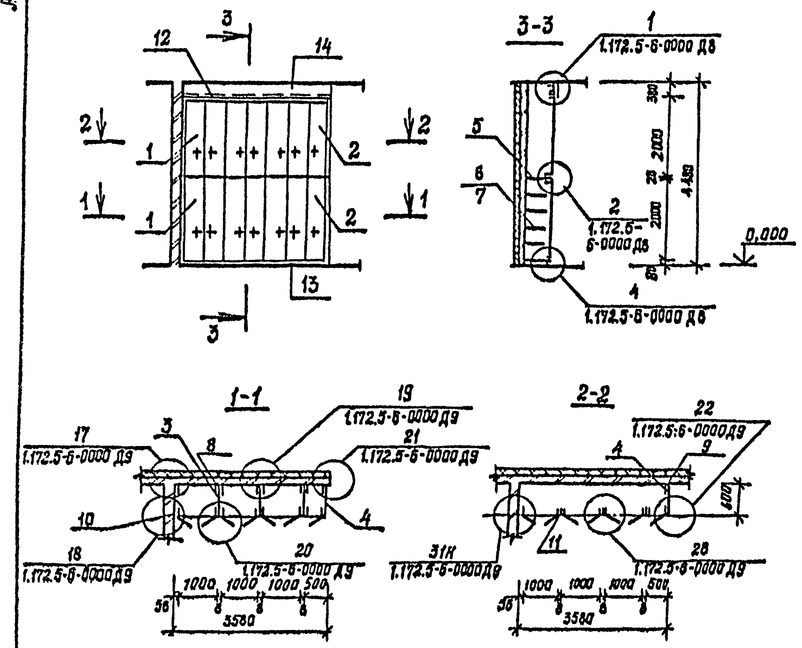

Встроенные шкафы Ш-2

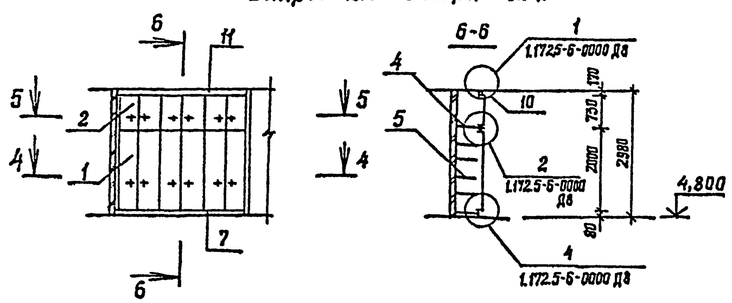

Спецификация сборных элементов встроенного шкафа Ш-1

Формат	Зона	Поз.	Обозначение	Наименование	Кол.	Примеч.
				Документация		
А3			1.172.5-6-0000 ТО	Техническое описание		
А3			-0000 Д8	Узлы 1-10		
А3			-0000 Д9	Узлы 17-28		
				Сборочные единицы		
А3		1	1.172.5-6-0100-11	Дверной блок, ДШ 20-10	6	
А3		2	-05	то же, ДШ 20-5	2	
А3		3	-0700-03	Стенка промежуточная,		
				СП 21-8	3	
А3		4	-0500-03	Стенка боковая шкафная СБШ 21-6	2	
А3		5	-0800-11	Полка антресольная, В 3,56 м	1	
А3		6	-0900-08	Полка перестабная, ПП6-5	5	
А3		7	-11	Полка перестабная, ПП6-10	15	
				Детали		
А3		8	1.172.5-6-0002-01	Брус монтажный, БМ-21	8	
		9	-01	то же, БМ-21	1	
		10		Рейка 54×36, ℓ=4,48 м	2	М 8,96
		11		Рейка 54×8, ℓ=2,38 м	4	
		12		Брус черновой 60×60		М 3,56
А4		13	-0007	Цоколь		М 3,56
А4		14	-0500	Стенка боковая, В-038 м		М 3,56
А4			-0014	Уголыник, УМ-2	8	
А4			0009; -0010	Винт с гайкой стяжной, В-1	12	
А4			-0009-01; -0010	тоже, В-2	43	
А4		15		Наличник, Н3		М 8,1

Спецификация сборных элементов встроенного шкафа Ш-2

Формат	Зона	Поз.	Обозначение	Наименование	Кол.	Примеч.
				Сборочные единицы		
А3		1	1.172.5-6-0100-11	Дверной блок, ДШ-20-10	3	
А3		2	-0200-23	то же антресоли, ДА 7-10	3	
А3		3	-0700-03	Стенка промежуточная, СП 21-6	2	
А3		4	-0800-11	Полка антресольная, В-3,06 м	1	
А3		5	-0900-11	Полка перестабная, ПП6-10	15	
				Детали		
А3		6	1.172.5-6-0002-01	Брус монтажный, БМ-21	6	
А4		7	-0007	Цоколь		М 3,06
		8		Рейка 54×32, ℓ=2,98 м	2	М 5,96
		9		Рейка 54×8, ℓ=0,73 м	3	М 2,19
		10		Брус черновой. 50×50		М 3,06
А4		11	-0008-03	Наличник, Н-4	1	М 3,06
А4			-04	то же, Н-5	1	М 3,06
А4			-0014	Уголыник, УМ-2	4	
А4			-0009-01	Винт стяжной, В-2	16	
А4			-0010	Гайка	16	
А4		12	-0008-01	Наличник, Н1	2	М 6,60

Инв.№ подл. | Подпись и дата | Взам.инв.№

						416-6-27.88 АР
					1987г	
		ГИП	Собалева		15.12	
Привязан		Н.контр.	Казанцева		11.12	Пожарное депо на 2 автомобиля без жилых помещений (каркас сборный железобетонный, стены из панелей)
		Нач.отд.	Тихонов		08.12	Стадия: Р; Лист: 16; Листов:
		Гл.констр.отд.	Нестерова		07.12	
		Рук.гр.	Луканова		25.05	Встроенные шкафы
		Пров.	Собалева		24.05	Учреждение ИГ-548/7 Москва
Инв.№		Проектир.	Собалева		23.05	

Копировал Голева Формат А2

Альбом I

Монтажная схема расположения ДБИ-1, ДБИ-1а

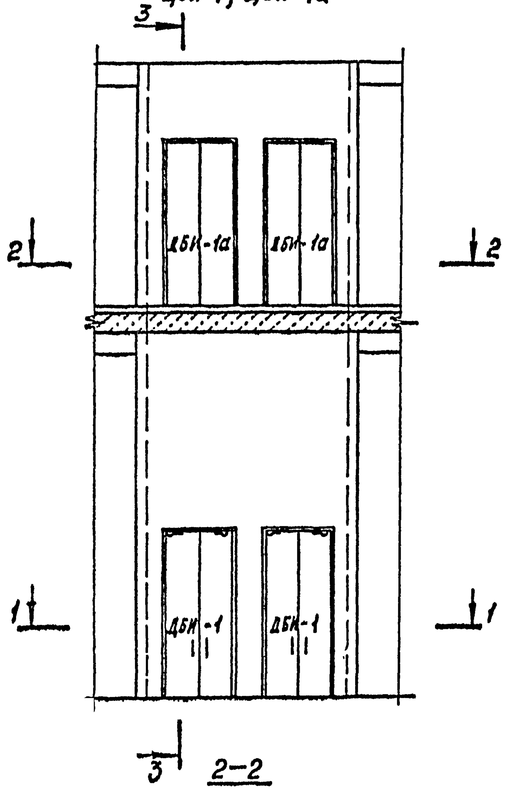

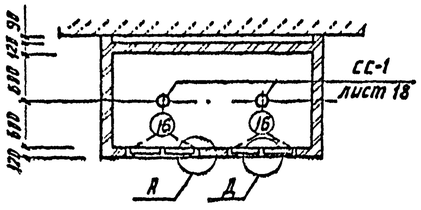
ГГ
ССС
ССС
ССС

Альбом 1

МПЛ

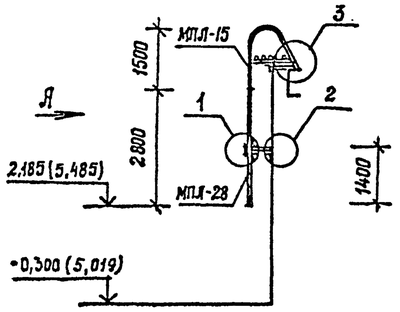

Вид Я

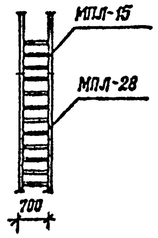

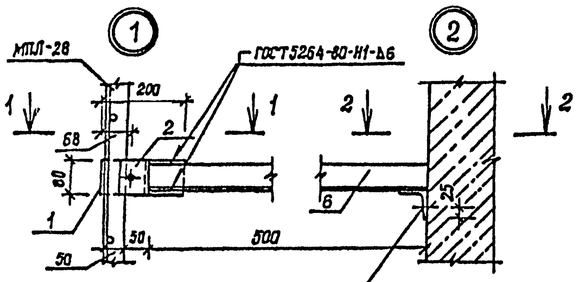

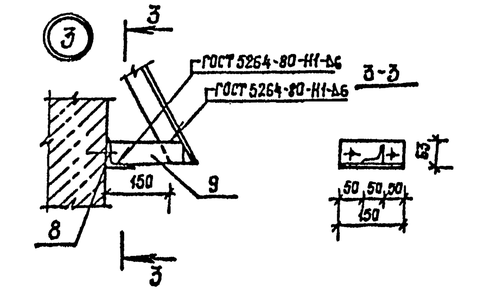

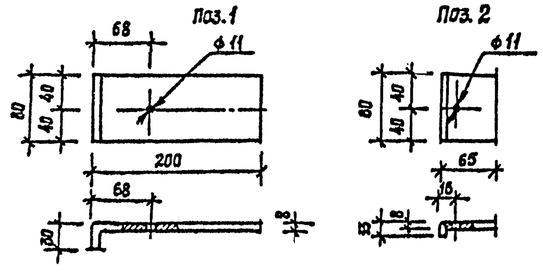

СС-1

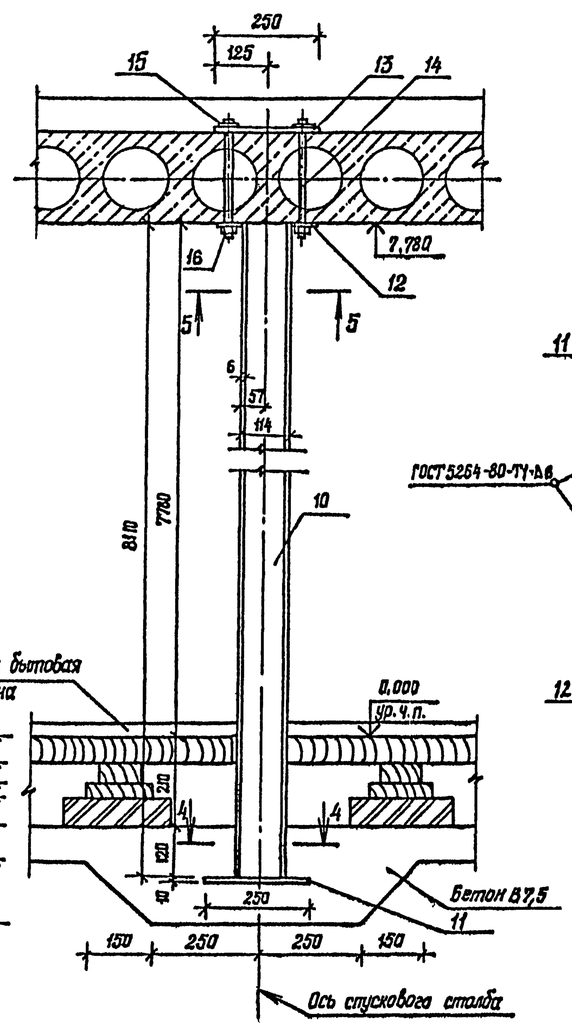

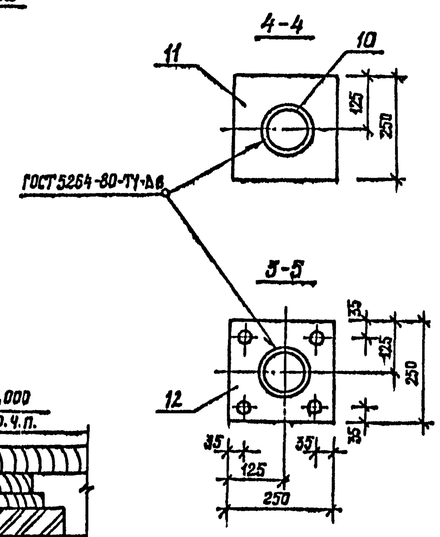

Спецификация элементов пожарной лестницы МПЛ и спускового столба СС-1

Формат	Зона	Поз.	Обозначение	Наименование	Кол.	Масса ед., кг
				МПЛ	2	
				Сборочные единицы		
А3	МПЛ-15		КЖСИ-06.02	МПЛ-15	1	38,68
А3	МПЛ-28		-06.01	МПЛ-28	1	31,46
				Детали		
				полоса $\frac{8\times80\ \text{ГОСТ}\ 103-76}{\text{Вст3пс6 ГОСТ}\ 535-79}$		
		1		$\ell = 240$	2	1,20
		2		$\ell = 65$	2	0,33
				уголок $\frac{63\times63\times6-Б\ \text{ГОСТ}\ 8509-86}{\text{Вст3кп2 ГОСТ}\ 535-79}$		
		6		$\ell = 500$	2	3,43
		7		$\ell = 120$	2	0,64
		8		$\ell = 150$	2	0,83
				уголок $\frac{50\times50\times5-Б\ \text{ГОСТ}\ 8509-86}{\text{Вст3кп2 ГОСТ}\ 535-79}$		
		9		$\ell = 180$	2	0,63
				Стандартные изделия		
		3		Болт М10×40 ГОСТ 7798-70	4	0,07
		4		Шайба Ф10 ГОСТ 11371-78	2	0,004
		5		Гайка М10 ГОСТ 5927-70	4	0,01
				СС-1		
				Детали		
				труба 114×6 ГОСТ 8732-78		
		10		$\ell = 8110$	1	128,0
				пластина $\frac{10\times250\ \text{ГОСТ}\ 19903-74}{\text{Вст3пс6 ГОСТ}\ 535-79}$		
		11		$\ell = 250$	1	4,9
А3		12	КЖСИ-06.13-05	Пластина ПМ-6	1	4,9
А3		13	-04	Пластина ПМ-5	1	4,9
				Стандартные изделия		
		14		Болт М16×310 ГОСТ 7798-70	4	0,54
		15		Шайба 16 ГОСТ 11371-78	8	0,011
		16		Гайка М16 ГОСТ 5915-70	4	0,035

1. Сварку вести электродом типа Э-42 ГОСТ 9467-75.
2. Трубу поз. 10 отцолировать.
3. Поз. 12 приварить к поз. 10 после установки спускового столба в вертикальное положение.

Привязан

Инв. №

Взам. инв. № | Подпись и дата | Инв. № подл.

				416-6-27.88 АР			
ГИП	Соболева		1987 15.12				
Н.контр.	Казанцева		11.12	Пожарное депо на 2 автомобиля без жилых помещений (каркас сборный железобетонный, стены из панелей)	Стадия	Лист	Листов
Нач.отд.	Тиханов		08.12		Р	18	
Гл.конструктор	Нестерова		07.12				
Рук.гр.	Луканова		13.12	Пожарная лестница МПЛ и установка пусковых столбов СС-1	Учреждение ИР-548/7 Москва		
Проверил	Соболева		11.11				
Проектир	Луканова		11.11				

Копировал Галева

Формат А2

Альбом 1

Схема установки телестойки ТС

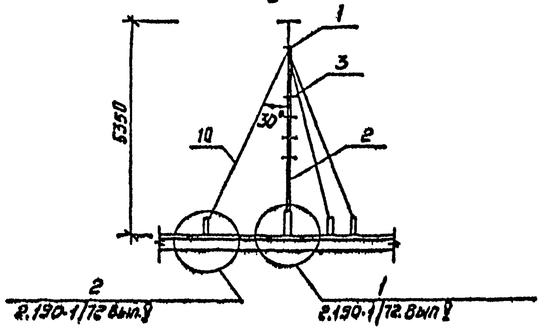

Схема установки радиостойки РС

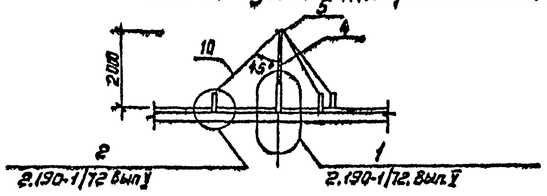

Схема установки мачты УКВ

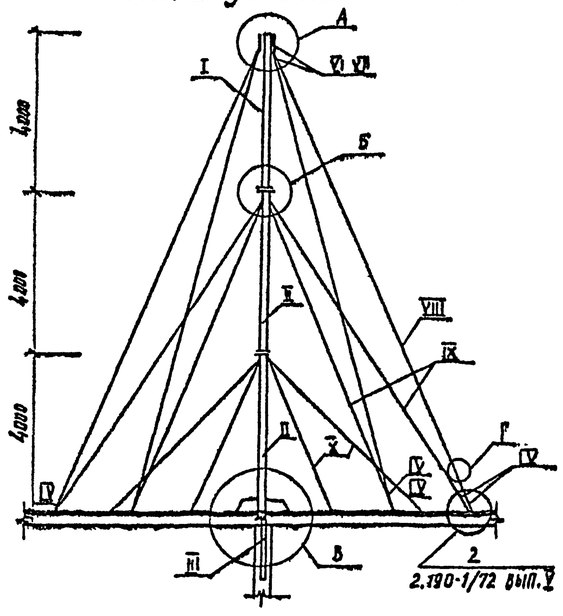

Спецификация элементов телестойки, радиостойки и мачты МУКВ

Формат	Зона	Поз.	Обозначение	Наименование	Кол.	Масса ед, кг
				Телестойка ТС		
				Сборочные единицы		
				Полоса $\frac{Б4\times50\ ГОСТ\ 103\text{-}76}{В\ ст3пс6\ ГОСТ\ 535\text{-}79}$		
		1		ℓ=300	2	0,47
				Труба 48×3 ГОСТ 3262-75		
		2		ℓ=5000	1	19,2
				Полоса $\frac{35\times55\ ГОСТ\ 103\text{-}76}{В\ ст3пс6\ ГОСТ\ 535\text{-}79}$		
		3		ℓ=381	4	0,92
	Узел1		2.190-1/72 Вып.V, лист10,11	Опорный стакан	1	26,89

Продолжение

Формат	Зона	Поз.	Обозначение	Наименование	Кол	Масса ед, кг
				Радиостойка РС		
				Сборочные единицы		
				Труба 48×3 ГОСТ 3262-75		
		4		ℓ=1300	1	5,0
				Полоса $\frac{Б4\times40\ ГОСТ\ 103\text{-}76}{В\ ст3пс6\ ГОСТ\ 535\text{-}79}$		
		5		ℓ=165	2	0,21
	Узел1		2.190-1/72.Вып.V, лист 10,11	Опорный стакан	1	26,89
				Мачта УКВ		
				Сборочные единицы		
А4		I	КЖИ-06.03	Секция N1	1	14,34
А4		II	.04	Секция N2	2	14,30
А4		III	.05	Гильза	1	4,74
А4		IV	.08	Талреп	12	4,74
А4		V	.07	Зажим плашечный	12	0,40
		VI		Кауш 25 ГОСТ 2224-72	24	0,35
		VII	Трест АРМ. сеть	Соединительный овальный СОеГ25-1	12	0,69
		VIII		Канат ГОСТ 3079 80 ℓ=14300	4	5,55
		IX		ℓ=10700	4	4,14
		X		ℓ=6300	4	2,44
А3		6	КЖ.И-06.13-03	Опорная плита, ПМ-4	1	10,05
А4		7	.12	Фартук	1	1,23
А4		8	.11	Обжимной хомут	1	0,40
А4		9	.21	Накладка	2	0,73
	Узел2		2.190-1/72 Вып V, лист 10,11	Опора для оттяжки	14	23,87
		10		Проволока оцинкованная		
				ф 5 ГОСТ 1668-73, ℓ=16000		2,22
				Стандартные изделия		
		11		Болт М8×45 ГОСТ 7805-70	8	0,021
		12		Гайка М8 ГОСТ 5927-70	8	0,006
		13		Шайба 8 ГОСТ 11371-78	16	0,002

В позиции „Узел 2" дано общее количество опор.

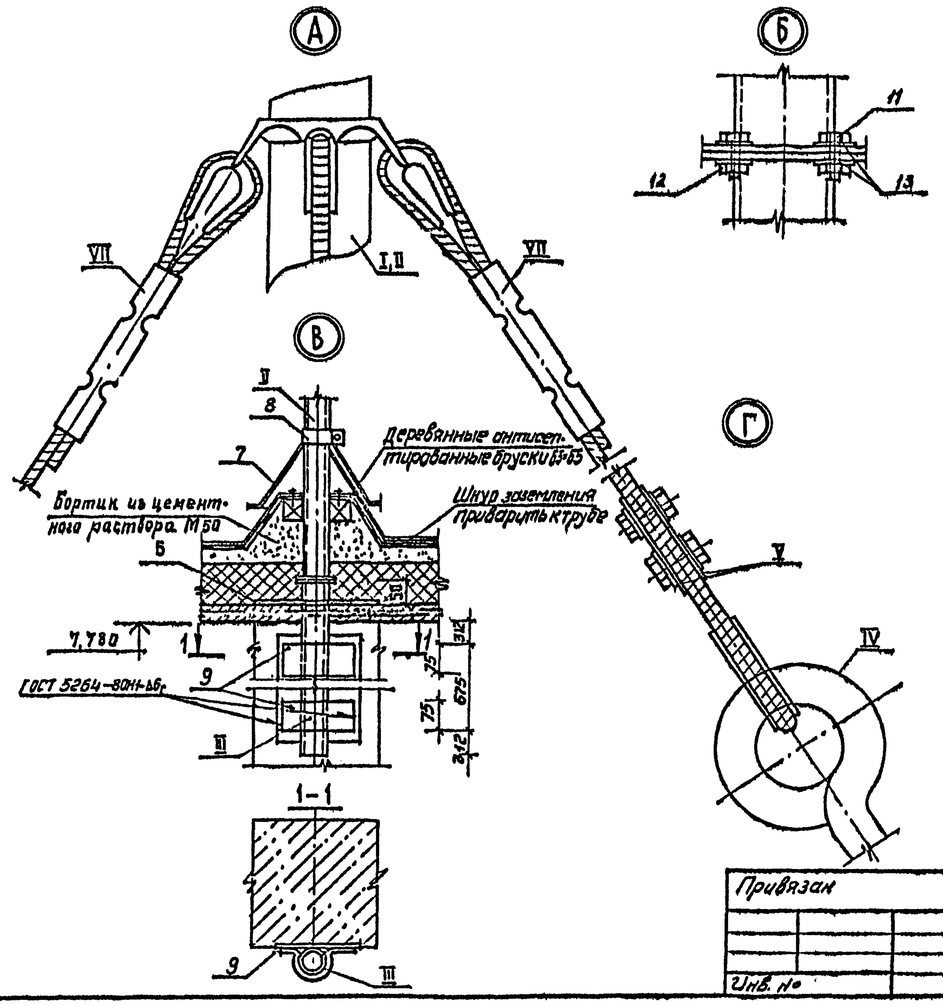

				416-6-27.88	АР
				1987	
ГАП	Сабалаева			15.12	
Н.контр.	Кожанцева			11.12	Пожарное депо на 2 автомобиля без жилых помещений (каркас сборный железобетонный, стены из панелей)
Нач.отд	Тихонов			08.12	
Инженер	Нестерова			07.11	
Рук.гр.	Луканова			13.11	Схема установки телестойки, радиостойки и мачты УКВ
Проверил	Соболева			12.11	
Проектир.	Луканова			11.11	

Стадия	Лист	Листов
Р	19	

Учреждение И-548/7 Москва

Привязан

Инв. №

Альбом I

Ведомость рабочих чертежей основного комплекта КЖ

Лист	Наименование	Примечание
1	Общие данные (начало)	
2	Общие данные (продолжение)	
3	Общие данные (окончание)	
4	Схемы расчетных нагрузок на фундаменты	
5	Схема расположения элементов фундаментов	
6	Сечения элементов фундаментов 1-1 ... 12-12	
7	Сечения элементов фундаментов 13-13, 14-14	
8	Монолитные фундаменты под диафрагмы жесткости	
9	Спецификации	
10	Конструкция перехода	
11	Схемы расположения элементов подпольных каналов и желобов	
12	Сечения элементов подпольных каналов	
13	Смотровая канава. Планы, виды, сечения, детали	
14	Смотровая канава. Детали	
15	Схемы расположения элементов каркаса	
16	Спецификация элементов каркаса. Спецификация соединительных изделий	
17	Монтажные схемы лестниц	
18	Спецификации	
19	Схемы расположения элементов перекрытия 1 этажа и подвала	
20	План покрытия	
21	Спецификация монолитных участков	
22	Схемы расположения панелей наружных стен по осям А,Б,Ж,Е, 1,2,4,5,6,7	
23	Спецификации стеновых панелей (начало)	
24	Спецификации стеновых панелей (продолжение), карнизных панелей и соединительных изделий	
25	Ванна мойки спецодежды	
26	Армирование ванны мойки спецодежды	

продолжение

Лист	Наименование	Примечание
27	Конструкция асбоцементного воздуховода	
28	Эстакада для мойки автомобилей	
29	Конструкция эстакады	

Ведомость ссылочных и прилагаемых документов

Обозначение	Наименование	Примечание
	Ссылочные документы	
ГОСТ 13579-78	Блоки бетонные для стен подвалов	
1.020-1/83 вып. 1-1	Фундаменты сборные железобетонные для колонн сечением 300×300 и 400×400 мм	
1.020-1/83 вып. 3-1	Ригели высотой 450 мм пролетом 3,0; 6,0 и 7,2 м для опирания многопустотных плит перекрытия	
1.020-1/83 вып. 4-1	Диафрагмы жесткости	
1.020-1/83 вып. 6-1	Монтажные узлы	
1.020-1/83 вып. 7-1	Изделия соединительные стальные	
1.030.1-1 вып. 1-1	Панели из легких и ячеистых бетонов	
1.030.1-1 вып. 2-1	Карнизные панели	
1.030.1-1 вып. 3-1	Монтажные узлы стен многоэтажных зданий с высотами этажей 2,8 (3,0); 3,3; 3,6 и 4,2 м	
1.030.1-1 вып. 4-1	Изделия соединительные стальные	
1.041.1-2 вып. 1,5,6	Сборные железобетонные плиты перекрытий многоэтажных общественных зданий	
1.050.1-2 вып. 1,2	Сборные железобетонные марши, площадки и проступи для многоэтажных общественных зданий	
1.038.1-1 вып. 1	Перемычки железобетонные для зданий с кирпичными стенами	
1.243.1-4	Плиты плоские железобетонные длиной 80, 110, 130 и 160 см	
1.400-15. вып. 0	Унифицированные закладные изделия железобетонных конструкций для крепления технологических коммуникаций и устройств	
3.006.1-2/82 вып. 0	Сборные железобетонные каналы	

продолжение

Обозначение	Наименование	Примечание
	и тоннели из лотковых элементов	
НТ 164-38	Ворота распашные 4×3,9 м (Н) с механизмом открывания для пожарных депо серии 164	
1.020-1/83 вып. 2-1	Колонны сечением 300×300 мм	
	Прилагаемые документы	
КЖ.Ц	Строительные изделия	Альбом III
КЖ.ВМ	Ведомости потребности в материалах	Альбом V

Ведомость спецификаций

Лист	Наименование	Примечание
7	Спецификация элементов сборномонолитных фундаментов	
7	Спецификация элементов фундаментов	
9	Спецификация элементов монолитных фундаментов под диафрагмы жесткости	
9	Спецификация монолитных участков подпольных каналов	
10	Спецификация элементов перехода	
12	Спецификация элементов подпольных каналов	
14	Спецификация элементов смотровой канавы	
16	Спецификация элементов каркаса	

Типовой проект разработан в соответствии с действующими нормами и правилами и предусматривает мероприятия, обеспечивающие взрывную, взрывопожарную и пожарную безопасность при эксплуатации здания.

Главный архитектор проекта — Н.Я. Соболева

Инв. № подл. | Подпись и дата | Взам. инв. №

Привязан

Инв. №

416-6-27.88 КЖ

			1987г.
Гл. инж.	Барышев		18.12
ГАП	Соболева		15.12
Н.контр.	Казанцева		11.12
Нач.отд.	Тихонов		08.12
Гл.констр.отд.	Нестерова		07.12
Рук. гр.	Лигуай		13.11
Проверил	Лигуай		12.11
Проектир.	Столярова		11.11

Пожарное депо на 2 автомобиля без жилых помещений (каркас сборный железобетонный, стены из панелей)

Стадия	Лист	Листов
Р	1	29

Общие данные (начало)

Учреждение ИГ-548/7 Москва

Копировал Солева

Формат А2

Альбом I

Ведомость спецификаций

продолжение

Лист	Наименование	Примечание
16	Спецификация соединительных изделий	
18	Спецификация элементов лестниц	
18	Спецификация соединительных изделий перекрытия	
20	Спецификация элементов перекрытий и покрытия	
21	Спецификация монолитных участков	
23	Спецификация стеновых панелей ($t_{н.в.} = -27°...$	
	$-33°C$)	
23	Спецификация стеновых панелей ($t_{н.в.} = -20°...$	
	$-26°C$)	
24	Спецификация стеновых панелей ($t_{н.в.} = -34°...$	
	$-49°C$)	
24	Спецификация карнизных панелей	
24	Спецификация соединительных изделий	
25	Спецификация элементов ванны мойки спецодежды	
29	Спецификация эстакады	

Ведомость объемов сборных бетонных и железобетонных конструкций

Номер строки	Наименование группы элементов конструкций	Код	Кол. $м^3$	Примечание
1	Блоки фундаментов	581100	106,68	
2	Фундаменты стаканного типа			
3	и башмаки	581200	39,00	
4	Колонны	582100	31,58	
5	Ригели и прогоны	582500	40,57	
6	Элементы рам	582700	24,28	
7	Перемычки	582800	3,24	
8	Панели стеновые			
9	наружные	583100	223,32	
10	Перегородки	583300	20,19	
11	Плиты перекрытий	584200	108,24	
12	Конструкции и детали			
13	каналов	585800	4,35	
14	Элемент лестниц	589100	11,50	
15	Архитектурно-строительные			
16	элементы зданий	589400	9,84	
17	Элементы входов и			
18	приямков зданий	589500	2,24	
19	Итого		625,03	

Общие указания

Основные исходные данные

При разработке конструкций настоящего проекта приняты следующие геологические условия: грунты нескальные, однородные, непучинистые. Грунтовые воды отсутствуют.

Объемная масса грунта залегающего:
ниже подошвы фундаментов $\gamma = 1,8 т/м^3$;
выше подошвы фундаментов $\gamma = 1,7 т/м^3$;
угол внутреннего трения для расчета основания $\varphi = 20°$;
удельное сцепление $C = 0,11 кгс/см^2 = 10,79$ кПа;
модуль деформации $E = 190 кгс/см^2 = 18632,6$ кПа.

При определении расчетного давления на грунт основания условно принимается $m_1 = 1,1$; $m_2 = 1$; $K = 1$;
угол внутреннего трения для расчета стен подвала $\varphi = 30°$.

Конструктивное решение

Схема здания решена в каркасно-панельных конструкциях по связевой схеме с использованием конструкций серии 1.020-1/83.

Пространственная устойчивость здания обеспечивается системой вертикальных устоев, объединенных горизонтальными дисками перекрытий.

Вертикальными устоями служат диафрагмы жесткости, соединенные с примыкающими колоннами.

1. Фундаменты под колонны - сборные железобетонные стаканного типа по серии 1.020-1/83.

Фундаменты разработаны для расчетной температуры наружного воздуха $-30°C$.

Под диафрагмы жесткости - фундаменты ленточные из монолитного железобетона, бетон В15.

Под кирпичные участки стен - фундаменты из сборных блоков ГОСТ 13579-78.

2. Колонны - сборные железобетонные, сечением 300×300мм, неразрезные по серии 1.020-1/83 вып. 2-1.

3. Стены подвала - сборные бетонные блоки толщиной 600мм по ГОСТ 13579-78.

4. Ригели - сборные железобетонные, высотой 450 мм по серии 1.020-1/83 вып. 3-1.

5. Диафрагмы жесткости - сборные, железобетонные панели поэтажной разрезки, сплошные и с проемами по серии 1.020-1/83 вып. 4-1.

6. Междуэтажные перекрытия и покрытие - сборные железобетонные многопустотные и сантехнические плиты по серии 1.041.1-2 вып 1,5,6. Максимальная нагрузка на перекрытие 1240,0 кг/м². Нагрузка на покрытие 693,1 кг/м² (без учета снегового мешка).

7. Наружные стены - самонесущие и навесные панели, изготовленные из керамзитобетона объемной массой 1000 кг/м³ (толщину смотри таблицу АР-4) по серии 1.030.1-1, частично кирпичные, кирпич $\gamma = 1400 кг/м^3$ М75 (ГОСТ 530-80) на цементном растворе М25 с облицовкой лицевым кирпичом $\gamma = 1400 кг/м^3$ ГОСТ 7484-78.

8. Перегородки - сборные крупнопанельные гипсобетонные по серии 1.231.9-7 вып. 1,2 и из обыкновенного кирпича М75 (ГОСТ 530-80) на цементном растворе М25.

9. Лестницы - сборные железобетонные марши, объединенные с полуплощадками, со ступенями под накладные проступи и площадки для верхнего этажа по серии 1.050.1-2 вып. 1.

Наружные лестницы - металлические.

10. Утеплитель - пенобетон объемной массой 400 кг/м³, ГОСТ 5742-76.

11. Кровля - бесчердачная, совмещенная с покрытием из четырехслойного рубероидного ковра с защитным слоем из гравия на антисептированной битумной мастике.

12. Водосток - внутренний.

13. Окна - деревянные со спаренными переплетами ГОСТ 11214-85.

14. Двери - наружные по серии 1.136.5-19, внутренние по ГОСТ 6629-74.

			1987	416-6-27.88 КЖ
Гл. инж.	Барышев		18.12	
ГАП	Соболева		15.12	
Н. контр.	Казанцева		11.12	Пожарное депо на 2 автомобиля без жилых помещений (каркас сборный железобетонный, стены из панелей)
Нач. отд.	Тихонов		08.12	Стадия: Р; Лист: 2; Листов:
Гл. констр.	Нестерова		07.12	
Рук. гр.	Лигуай		13.11	Общие данные (продолжение)
Проверил	Лигуай		12.11	Учреждение ИГ-548/7 Москва
Проектир.	Столярова		11.11	

Привязан

Инв. №

Инв. № подл. | Подпись и дата | Взам. инв. №

Копировал Голева

Формат А2

Альбом I

15. Рамы ворот - монолитные железобетонные, по типовому проекту НТ 164-38.

16. Ворота - по типовому проекту НТ 164-38.

Указания по монтажу конструкций

1. Пространственная жесткость и устойчивость здания обеспечивается совместной работой каркаса, диафрагм жесткости и дисков перекрытий. Поэтому при выполнении работ необходимо обращать внимание на особые требования, предъявляемые к монтажу элементов здания, а именно:

1.1. Монтаж вести по периметру здания;

1.2. Тщательно заполнять раствором швы между плитами перекрытия и элементами каркаса;

1.3. Обеспечить высокое качество сварки соединительных элементов диафрагм жесткости и перекрытий.

2. Монтаж элементов каркаса необходимо выполнять в следующей последовательности:

2.1. Установить колонны, выверить вертикальность и отметки;

2.2. Замонолитить колонны в стаканах башмаков фундаментов;

2.3. Установить и выверить диафрагмы жесткости;

2.4. Прибарить диафрагмы жесткости к колоннам и сварить их между собой;

2.5. Установить ригели этажа, выверить и прибарить к колоннам;

2.6. Уложить плиты перекрытия: в первую очередь установить и закрепить с помощью сварки межколонные плиты, затем установить рядовые плиты и тщательно замонолитить швы между плитами;

2.7. Заложить гильзы для пропуска коммуникаций в зазорах между панелями стен и перекрытий;

2.8. Проверить качество электросварки;

2.9. Замонолитить все стыки бетоном;

2.10. Произвести инструментальную проверку монтажного горизонта междуэтажного перекрытия;

2.11. Смонтировать панели наружных стен этажа.

3. Монтаж лестниц следует вести одновременно с монтажом сборных железобетонных конструкций здания.

4. Для сварки соединений следует применять электроды диаметром не более 4 мм, удовлетворяющие требованиям ГОСТ 9467-75. Швы толщиной 10мм и более необходимо выполнять путем многократного наложения.

Защита строительных конструкций от коррозии

1. Стальные закладные детали и соединительные элементы железобетонных конструкций необходимо бетонировать бетоном нормальной плотности.

2. Перед бетонированием детали должны быть очищены от ржавчины и шлаковых образований на швах сварки.

3. Антикоррозийную защиту небетонируемых закладных деталей и соединений вести в строгом соответствии с требованиями СНиП 2.03.11-85 „Защита строительных конструкций от коррозии" и СНиП 3.04.03-85 „Защита стальных конструкций и сооружений от коррозии."

Указания по производству работ

1. Работы по сооружению здания производить согласно проекту производства работ, разрабатываемому проектной организацией, выполняющей привязку данного проекта, в соответствии с действующими нормативными документами.

2. Настоящий проект разработан для условий строительства при положительных температурах.

3. При необходимости выполнения работ в зимних условиях (среднесуточная температура наружного воздуха ниже +5°С, минимальная суточная ниже 0°С) проектная организация, выполняющая привязку проекта, должна предусмотреть мероприятия по обеспечению проектной прочности раствора и бетона в соответствии с „Руководством по производству работ в зимних условиях, районах Дальнего Востока, Сибири и Крайнего Севера" (Москва, Стройиздат, 1982 год) и СНиП II-22-81 „Каменные и армокаменные конструкции".

Настоящим проектом предлагается вести кирпичную кладку с введением добавок поташа на растворе марки 50.

При необходимости выполнения работ по устройству кровель в зимних условиях необходимо руководствоваться указаниями СНиП-II-26-76 „Кровли."

Инв. № подл. | Подпись и дата | Взам. инв. №

				416-6-27.88 КЖ	
			1987		
ГИ. инж.	Барышев		12.12		
ГИП	Соболева		25.12		
Привязан	Н. контр.	Казанцева	11.12	Пожарное депо на 2 автомобиля без жилых помещений (каркас сборный железобетонный, стены из панелей)	Стадия: Р; Лист: 3; Листов:
	Нач. отд.	Тихонов	28.12		
	Гл. конструктор	Нестерова	07.12		
	Рук. гр.	Лисицай	13.11	Общие данные (окончание)	Учреждение ИГ-548/7 Москва
Инв. №	Проверил	Лисицай	12.11		
	Проектир.	Столярова	11.11		

Копировал Галева Формат А2

Альбом I

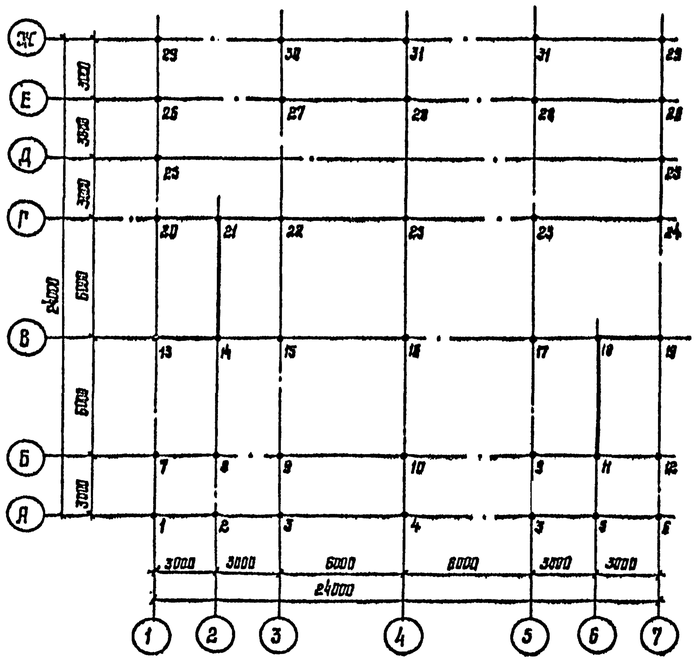

Таблица нагрузок на фундаменты

продолжение

Обознач.	Nт при t н.в. °С		
	-20°	-30°	-40°
1	10,36	11,65	14,22
2	11,40	12,56	14,97
3	6,54	6,60	6,71
4	10,53	11,12	12,27
5	21,80	22,14	24,00
6	19,93	21,20	23,78
7	22,82	30,93	30,55
8	30,69	32,70	35,73
9	41,02	43,85	48,22
10	49,78	52,34	58,00
11	28,30	30,50	34,01
12	39,48	41,88	47,31
13	44,92	48,22	55,03
14	27,92	28,00	28,19
15	49,84	50,10	50,50
16	55,04	55,33	55,91
17	50,41	50,68	51,16
18	25,15	25,21	25,35
19	54,18	57,59	64,39
20	29,50	31,58	35,71

Обознач.	Nт при t н.в. °С		
	-20°	-30°	-40°
21	11,77	11,94	12,22
22	49,53	49,79	50,23
23	58,75	59,04	59,62
24	32,90	35,01	39,21
25	23,27	23,54	23,37
26	20,85	22,43	25,74
27	45,40	47,72	52,39
28	51,82	54,16	58,81
29	15,14	17,07	21,02
30	20,00	22,37	27,10
31	19,84	22,11	26,73

В таблице даны нагрузки без учета грунта на обрезах фундаментов

Схема нагрузок на диафрагму по оси В

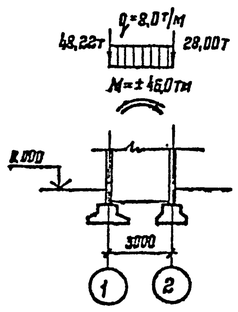

Схема нагрузок на диафрагму по оси 2

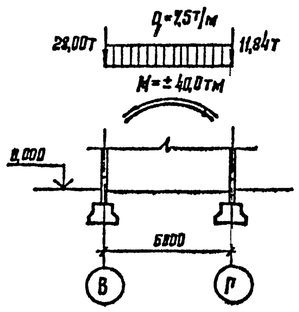

Схема нагрузок на диафрагму по оси Б

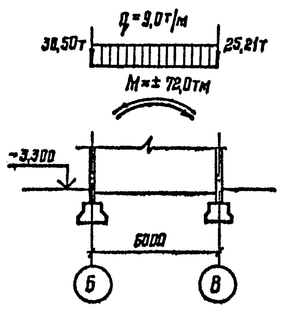

Схема нагрузок на диафрагму по оси В

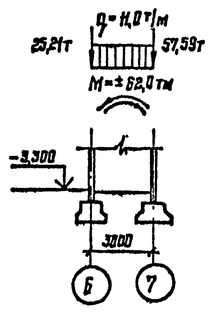

				1987	416-6-27.88 КЖ
Гл. инж.	Барышев			18.12	
ГАП	Соболева			15.12	
Н. контр.	Хозяинцева			11.12	Пожарное депо на 2 автомобиля без жилых помещений (каркас сборный железобетонный, стены из панелей)
Нач. отд.	Тихонов			08.12	Стадия: Р; Лист: 4; Листов:
Гл. конструктор	Нестерова			07.12	
Отд. ср.	Лигун			15.11	Схема расчетных нагрузок на фундаменты
Подберил	Нестерова			12.11	Учреждение ИГ-548/7 Москва
Проектир.	Лигун			11.11	

Привязан

Инв. № подл.

Подпись и дата

Взам. инв. №

Копировал Литкина

Формат А2

Альбом I

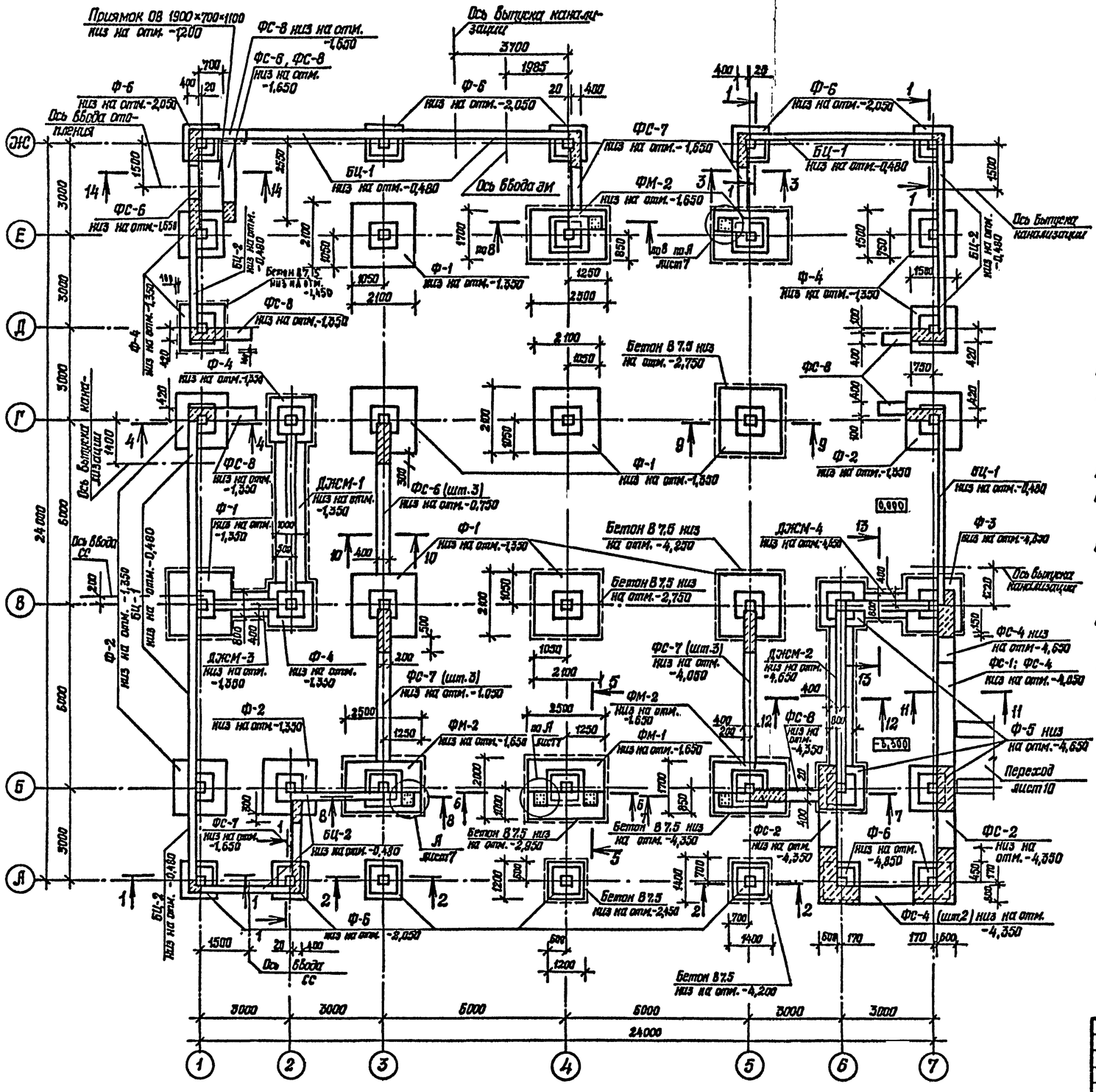

1. Инженерно-геологические условия - обычные

Объемная масса грунта залегающего:
ниже подошвы фундаментов $\gamma = 1,8$ т/м³;
выше подошвы фундаментов $\gamma = 1,7$ т/м³;
угол внутреннего трения для расчета основания $\varphi = 20°$;
удельное сцепление $C = 0,11$ кгс/см² = 10,79 кПа;
модуль деформации $E = 190$ кгс/см² = 18632,6 кПа.

При определении расчетного давления на грунт основания условно принимается $m_1 = 1,1$; $m_2 = 1$; $K = 1$;
угол внутреннего трения для расчета стен подвала $\varphi = 30°$.

2. Сборные фундаменты укладывать на выровненное песчаное основание толщиной 50 мм, сборномонолитные и монолитные фундаменты укладывать на бетонную подготовку бетон В7,5 толщиной 100 мм.

3. Горизонтальная гидроизоляция стен выполняется из цементно-песчаного раствора состава 1:2 толщиной 20 мм, на отметке -0,300 и -0,150.

4. Глубину заложения фундаментов в местах ввода инженерных коммуникаций при привязке уточнить.

5. Данный лист смотреть совместно с листами 6 ... 12.

6. Схему расположения элементов подпольных каналов смотри лист 11.

7. Участки кирпичных стен, соприкасающиеся с грунтом, окрасить горячим битумом за 2 раза.

				416-6-27.88 КЖ		
			1987г.			
ГИП	Соболева		15.12			
Н. контр.	Казанцева		11.12	Пожарное депо на 2 автомобиля без жилых помещений (каркас сборный железобетонный, стены из панелей)	Стадия	Лист	Листов
Нач. отд.	Тихонов		13.12		Р	5	
Гл. конструк.	Нестерова		17.12				
Рук. гр.	Лигай		13.11	Схема расположения элементов фундаментов	Управление ИГ-548/7 Москва		
Разработ.	Нестерова		11.11				
Проверил	Лигай		12.11				

Привязан

Инв. №

Копировал Голева

Формат А2

Инв. № подл. | Подпись и дата | Взам. инв. № | Инж. ЗМ | Инж. ВК | Инж. ОВ | Струкевич | Васильева | Кулешова | Лигай | Гузман | Инж. СС | 10.12 | 09.12 | 13.12 | 10.12

1-1

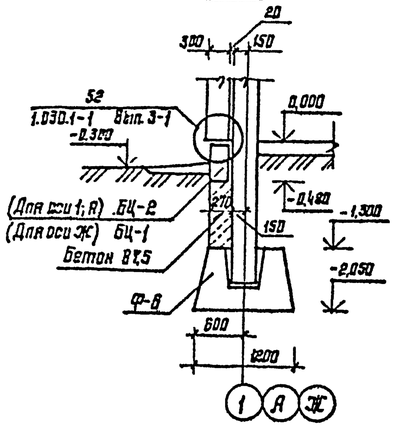

2-2

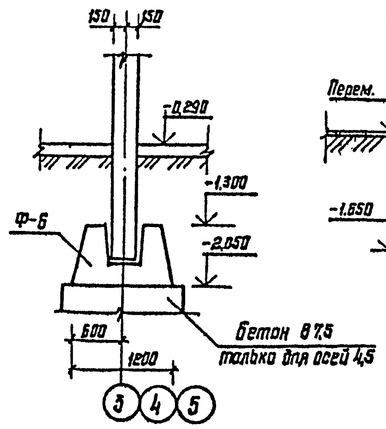

3-3

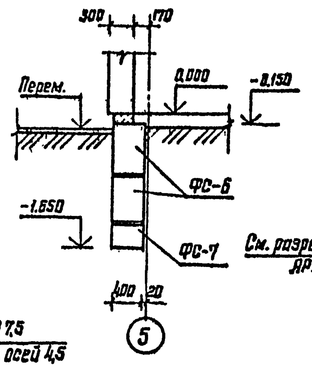

4-4

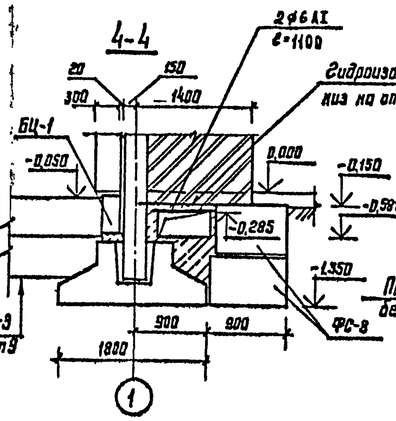

5-5

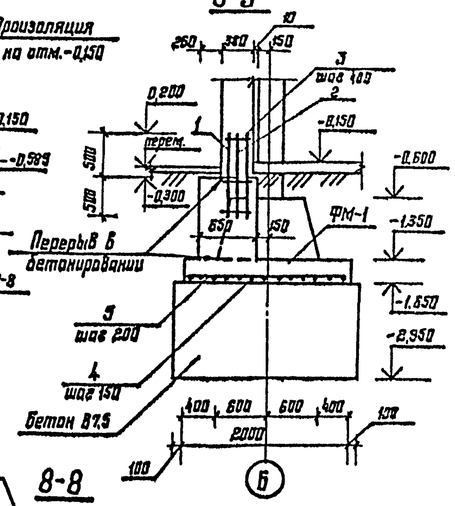

9-9

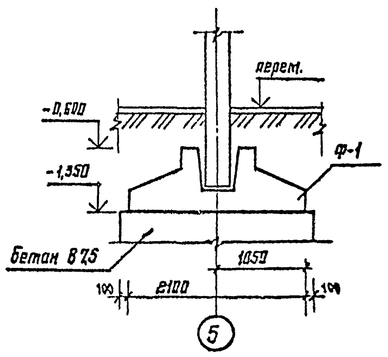

6-6

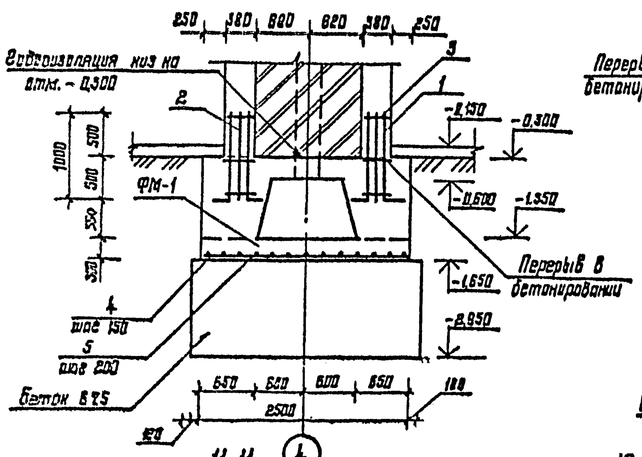

7-7

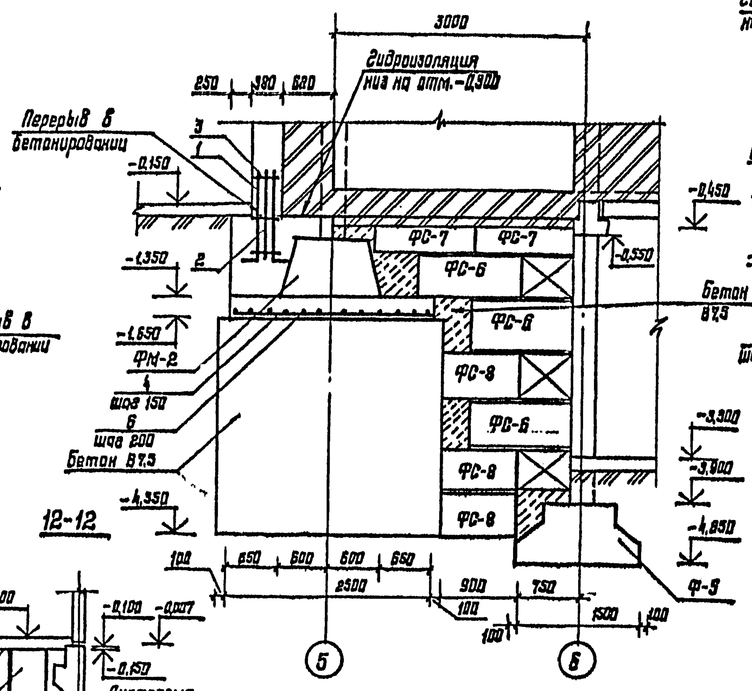

8-8

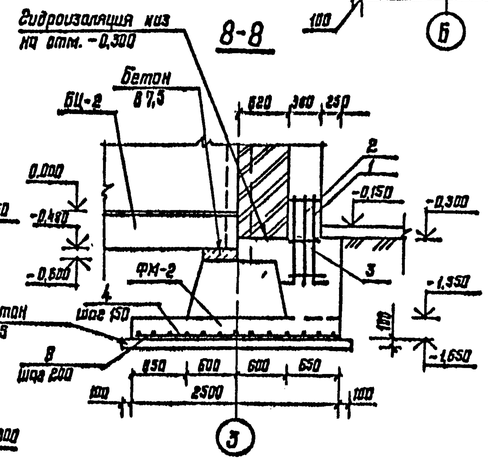

10-10

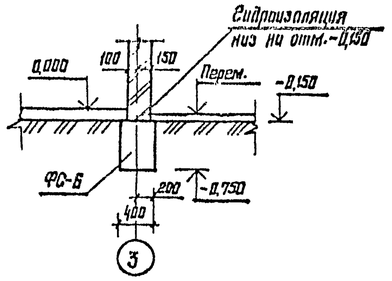

11-11

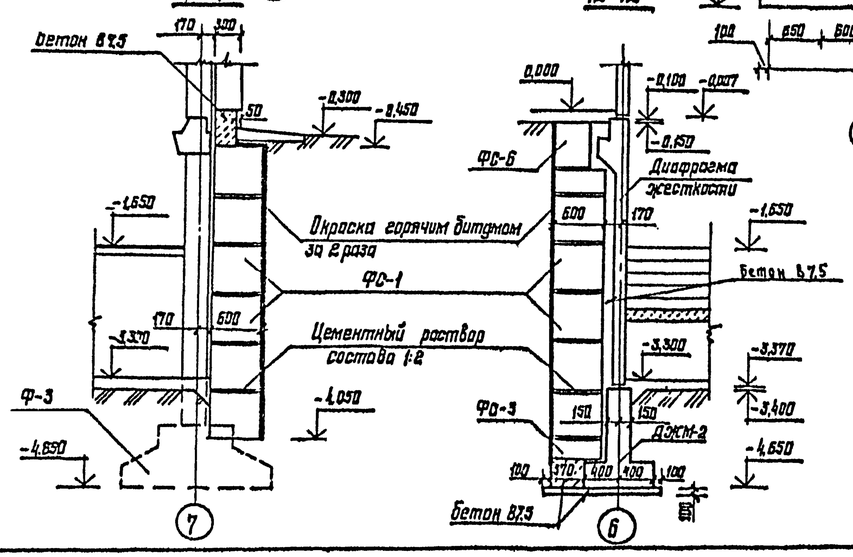

12-12

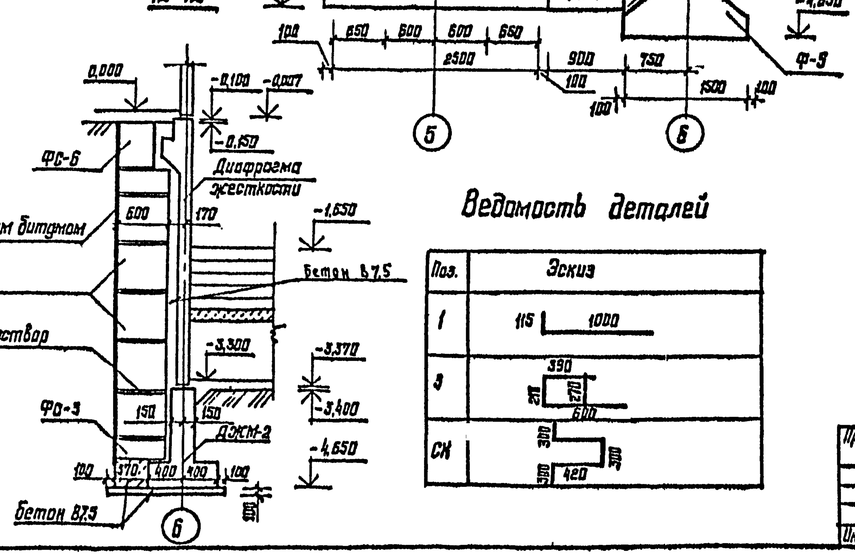

Данный лист смотреть совместно с листами 5:7

Ведомость деталей

Поз.	Эскиз
1	115 — 1000
3	390; 270; 600
СК	300; 300; 420

				416-6-27.88 КЖ	
			1987		
ГИП	Соболева		15.12		
Привязан	Н.контр.	Казанцева		11.12	Пассажирские депо на 6 автомобилей без жилых помещений (каркас сборный железобетонный, стены из панелей)
	Нач. отд.	Тимонов		03.12	
	Гл.констр.отд	Нестерова		07.12	
	Рук. гр.	Лисуай		13.11	
	Проверил	Нестерова		12.11	Сечения элементов фундаментов 1-1 ... 12-12
Инв.№	Подготовил	Лисуай		11.11	

Стадия: Р; Лист: Б; Листов:

Учреждение ИГ-548/7 Москва

Копировал Цыганова

Формат А2

Инв.№ подл. | Подпись и дата | Взам. инв.№

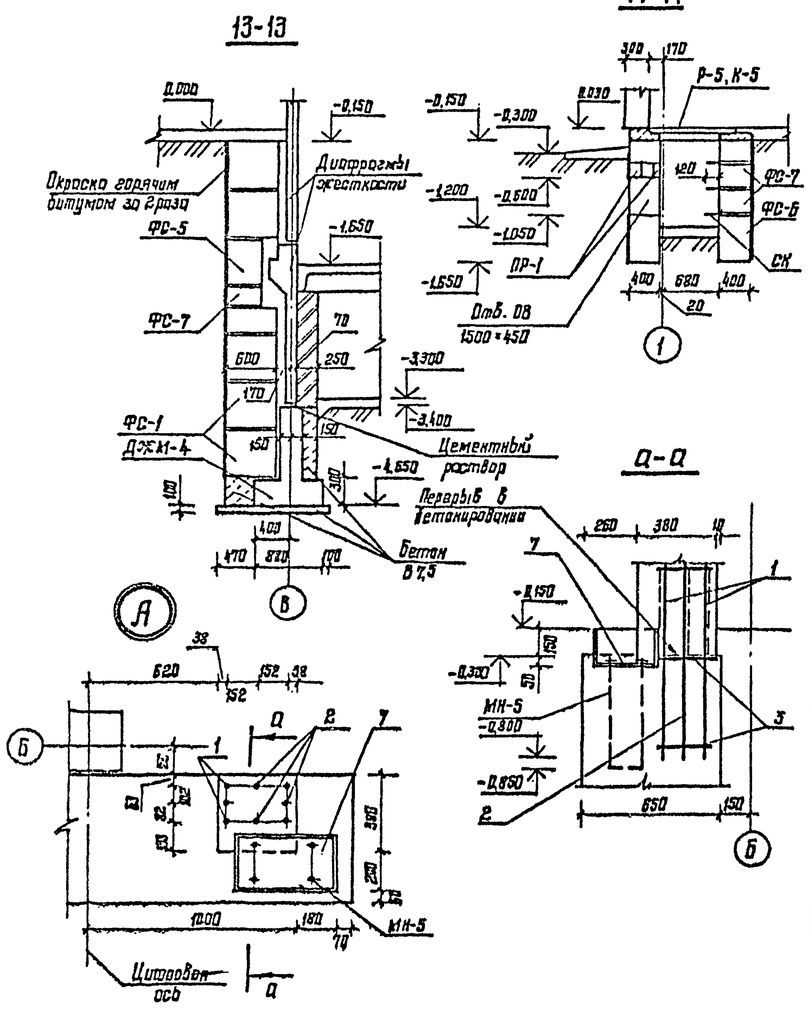

Ведомость расхода стали на элемент, кг

Марка элемента	Изделия арматурные					Всего
	Арматура класса					
	AIII			AI		
	ГОСТ 5781-82			ГОСТ 5781-82		
	ф25	ф10	Итого	ф6	Итого	
ФМ-1	66,24	37,01	103,25	1,62	1,62	104,87
ФМ-2	33,12	31,50	64,62	0,81	0,81	65,43

Спецификация элементов сборномонолитных фундаментов

Формат	Зона	Поз.	Обозначение	Наименование	Кол.	Примечание
				ФМ-1		
				Сборочные единицы		
		Ф-6	1.020-1/83 Вып. 1-1	Ф-6	1	
				Детали		
Б4		1*		ф25А-III ГОСТ 5781-82 ℓ=1150	8	4,43 кг
Б4		2		ф25А-III ГОСТ 5781-82 ℓ=1000	8	3,85 кг
		3*		ф6А-I ГОСТ 5781-82 ℓ=1200	6	0,27 кг
		4		ф10А-III ГОСТ 5781-82 ℓ=2460	14	1,52 кг
		5		ф10А-III ГОСТ 5781-82 ℓ=1980	13	1,21 кг
		7	НТ 164-38 АР лист 2		2	см. примеч.
		МН-5			4	см. примеч.
				Материалы		
				Бетон В15		2,37 м³
				ФМ-2		
				Сборочные единицы		
		Ф-6	1.020-1/83 Вып. 1-1	Ф-6	1	
				Детали		
		1*		ф25А-III ГОСТ 5781-82 ℓ=1150	4	4,43 кг
		2		ф25А-III ГОСТ 5781-82 ℓ=1000	4	3,85 кг
		3*		ф6А-I ГОСТ 5781-82 ℓ=1200	3	0,27 кг
		4		ф10А-III ГОСТ 5781-82 ℓ=2460	12	1,52 кг
		8		ф10А-III ГОСТ 5781-82 ℓ=1660	13	1,03 кг
		7	НТ 164-38 АР лист 2		1	см. примеч.
		МН-5			2	см. примеч.
				Материалы		
				Бетон В15		1,89 м³

продолжение

Марка, поз.	Обозначение	Наименование	Кол.	Масса ед., кг	Примечание
		Фундаменты сборномонолитные			
ФМ-1		ФМ-1	1		
ФМ-2		ФМ-2	4		
		Фундаменты монолитные			
ДЭКМ-1		ДЭКМ-1	1		
ДЭКМ-2	лист 8	ДЭКМ-2	1		
ДЭКМ-3		ДЭКМ-3	1		
ДЭКМ-4		ДЭКМ-4	1		
		Цокольная балка			
БЦ-1	1.030.1-1 Вып. 1-1	БЦ 60.5.2,5-Л	6	1040	
БЦ-2		БЦ 30.5.2,5-Л	8	520	
		Блоки бетонные			
ФС-1	ГОСТ 13579-78	ФБС 24.6.6-Т	32	1960	
ФС-2		ФБС 12.6.6-Т	24	960	
ФС-3		ФБС 12.6.3-Т	8	460	
ФС-4		ФБС 9.6.6-Т	24	700	
ФС-5		ФБС 24.4.6-Т	8	1300	
ФС-6		ФБС 12.4.6-Т	23	640	
ФС-7		ФБС 12.4.3-Т	47	310	
ФС-8		ФБС 9.4.6-Т	9	470	
ПР-1	1.038.1-1 Вып. 1	Перемычка 2ПБ17-2	3	71	
		Детали			
СК*	лист 8	ф16АIII ГОСТ 5781-82 ℓ=1740	3	2,75	
		Материалы			
		Бетон В15			4,85 м³
		Бетон В7,5 (подготовка)			53,311 м³

1. Поз. 1*, 3* и СК* смотри ведомость деталей лист 6.
2. Закладной элемент МН-5 и поз. 7 учтены в Т.П. НТ 164-38.

Спецификация элементов фундаментов

Марка, поз.	Обозначение	Наименование	Кол.	Масса ед., кг	Примечание
		Фундаменты сборные			
Ф-1	1.020-1/83 Вып. 1-1	1Ф21.8-1	8	4500	
Ф-2		1Ф18.8-1	4	3500	
Ф-3		1Ф18.8-2	1	3500	
Ф-4		1Ф15.8-1	6	2500	
Ф-5		1Ф15.8-2	3	2500	
Ф-6		1Ф12.8-1	12	1900	

Привязан

Инв. №

				1987
ГИП	Соболева		15.12	
Н. контр.	Хозанцева		11.12	Пожарное депо на 6 автомобилей без жилых помещений (каркас сборный железобетонный, стены из панелей)
Нач. отд.	Тимофеев		09.12	
Гл. констр. отд.	Нестерова		07.12	
Рук. гр.	Лигуай		13.11	Сечения элементов фундаментов Ф3-13, 14-14
Проверил	Нестерова		12.11	
Конструктор	Лигуай		11.11	

416-6-27.88 КЖ

Стадия	Лист	Листов
Р	7	

Учреждение ИГ-548/7 Москва

Инв. № подл. | Подпись и дата | Взам. инв. №

Альбом I

ДЖМ-1

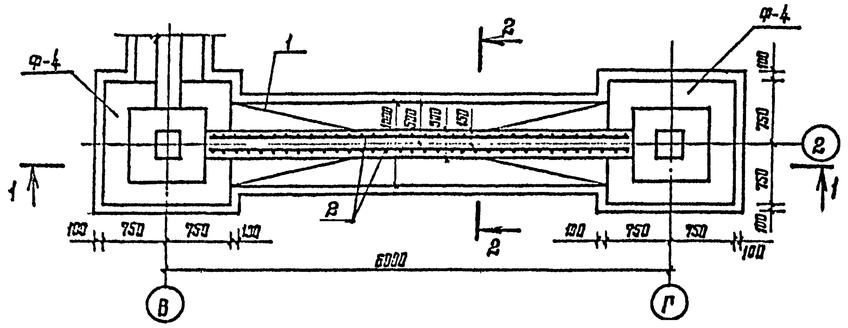

1-1

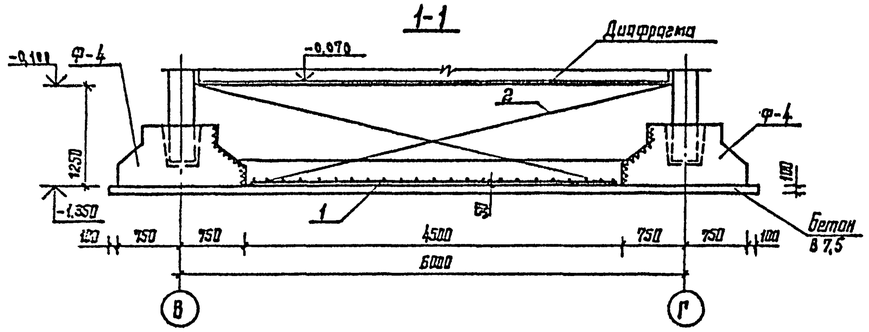

ДЖМ-2

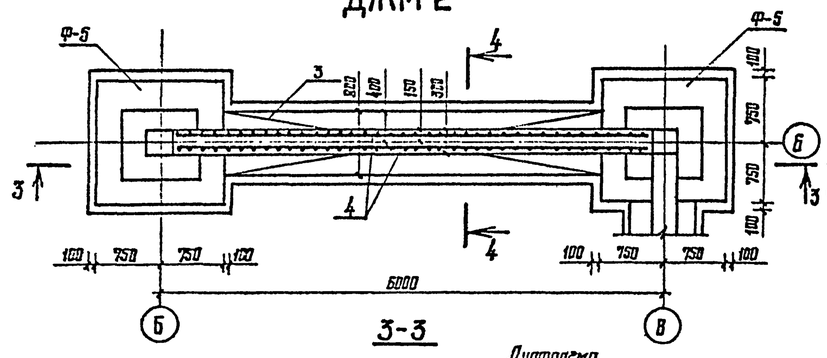

3-3

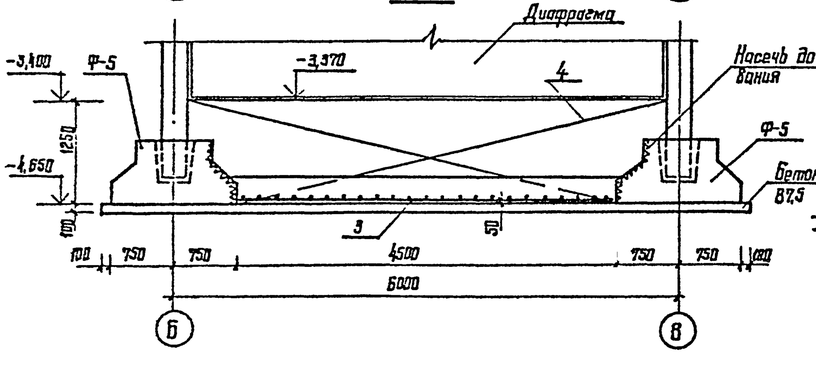

2-2

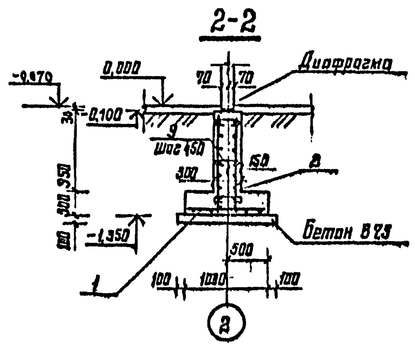

4-4

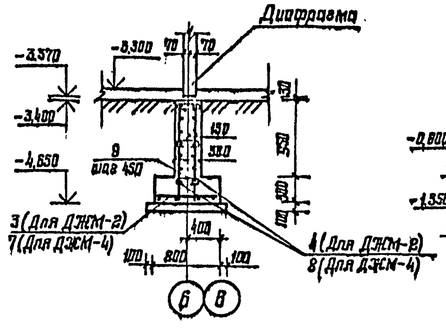

ДЖМ-4

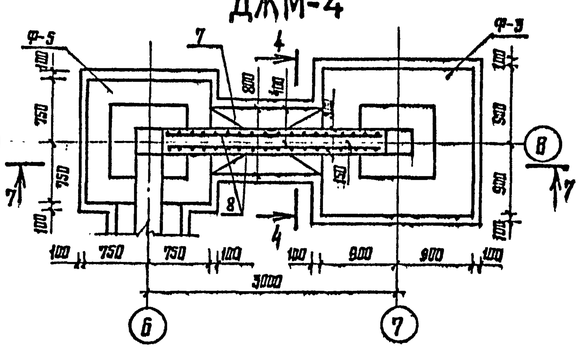

7-7

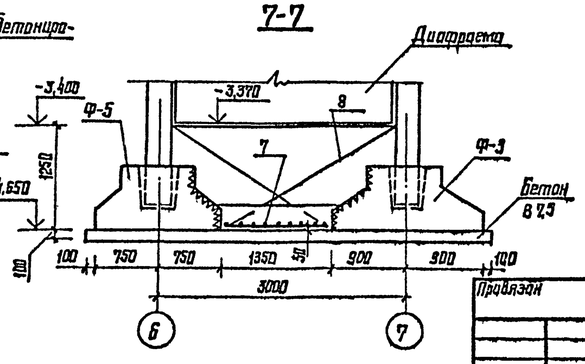

ДЖМ-3

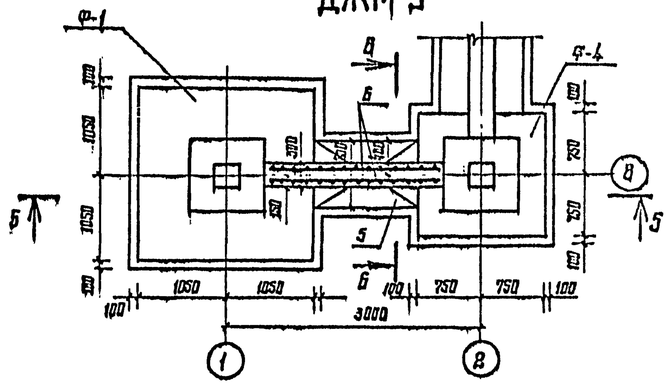

5-5

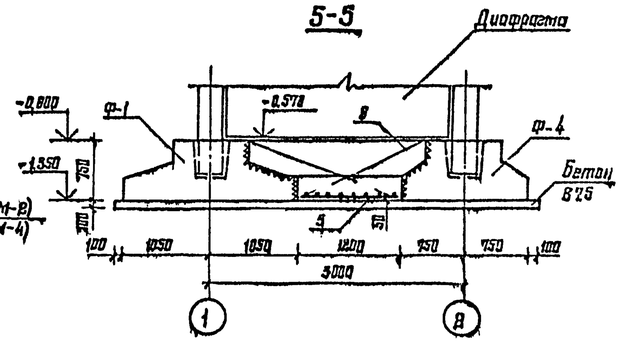

6-6

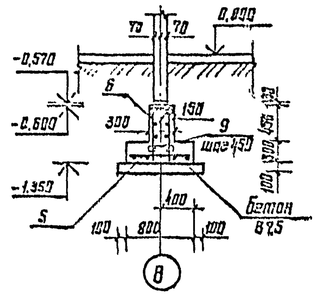

Ведомость деталей

Поз.	Эскиз
9	370

1. Сборные фундаменты, соприкасающиеся с ДЖМ-1...ДЖМ-4, насечь до бетонирования монолитных фундаментов под диафрагму.
2. Спецификацию элементов монолитных фундаментов ДЖМ-1...ДЖМ-4 смотри лист 9.
3. Данный лист смотри совместно с листом 5.
4. Сетки С-2, С-4, С-6, С-8 вырезать по месту.

					416-6-27.88 КЖ		
				1987			
ГИП	Соболева			15.12			
Н. контр.	Казанцева			11.12	Пожарное депо на 2 автомобиля без жилых помещений (каркас сборный железобетонный, стены из панелей)	Стадия	Лист	Листов
Нач. отд.	Тихонов			08.12		Р	8	
Гл. констр. пр.	Нестерова			07.12				
Рук. гр.	Лигуй			13.11	Монолитные фундаменты под диафрагмы жесткости	Учреждение ИГ-548/7 Москва		
Проверил	Лигуй			12.11				
Проектир.	Нестерова			11.11				

Привязан

Инв. № подл. | Подпись и дата | Взам. инв. №

Копировал Цыганова

Формат А2

Альбом I

Спецификация элементов монолитных фундаментов под диафрагмы жесткости

Формат	Зона	Поз.	Обозначение	Наименование	Кол.	Примечание
				ДЖМ-1		
				Сборочные единицы		
				Сетки арматурные		
А3		1	КЖ.И-06.14	С-1	1	
А3		2	-04	С-2	2	
				Детали		
Б.К.		9*		ф6АI ГОСТ5781-82 ℓ=370	33	0,08 кг
				Материалы на ДЖМ-1		
				Бетон В15		2,89 м³
				ДЖМ-2		
				Сборочные единицы		
				Сетки арматурные		
А3		3	КЖ.И-06.14-01	С-3	1	
А3		4	-06	С-4	2	
				Детали		
Б.К.		9*		ф6АI ГОСТ5781-82 ℓ=370	33	0,08 кг
				Материалы на ДЖМ-2		
				Бетон В15		2,68 м³
				ДЖМ-3		
				Сборочные единицы		
				Сетки арматурные		
А3		5	КЖИ-06.14-02	С-5	1	
А3		6	-05	С-6	2	
				Детали		
Б.К.		9*		ф6АI ГОСТ5781-82 ℓ=370	10	0,08 кг
				Материалы на ДЖМ-3		
				Бетон В15		0,55 м³
				ДЖМ-4		
				Сборочные единицы		
				Сетки арматурные		
А3		7	КЖ.И-06.14-03	С-7	1	
А3		8	-07	С-8	2	
				Детали		
Б.К.		9*		ф6АI ГОСТ5781-82 ℓ=370	15	0,08 кг
				Материалы на ДЖМ-4		
				Бетон В15		1,02 м³

Спецификация монолитных участков подпольных каналов

Формат	Зона	Поз.	Обозначение	Наименование	Кол.	Примечание
				УМ-1		
				Детали		
Б.К.		4		ф10АIII ГОСТ5781-82	33,5м	2,07 кг
				Материалы на УМ-1		
				Бетон В15		0,007 м³
				УМ-2		
				Детали		
Б.К.		5		ф10АIII ГОСТ5781-82	12,4м	7,65 кг
				Материалы на УМ-2		
				Бетон В15		0,100 м³
				УМ-3		
				Детали		
Б.К.		6		ф10АIII ГОСТ5781-82	5,98м	3,69 кг
				Материалы на УМ-3		
				Бетон В15		0,018 м³
				УМ-4		
				Детали		
Б.К.		7		ф10АIII ГОСТ5781-82	8,54м	5,27 кг
				Материалы на УМ-4		
				Бетон В15		0,019 м³
				УМ-5		
				Детали		
Б.К.		8		ф10АIII ГОСТ5781-82	21,7м	13,39 кг
				Материалы на УМ-5		
				Бетон В15		0,100 м³
				УМ-6		
				Детали		
Б.К.		9		ф10АIII ГОСТ5781-82	22,5м	13,9 кг
				Материалы на УМ-6		
				Бетон В15		0,133 м³
				УМ-7		
				Детали		
Б.К.		10		ф10АIII ГОСТ5781-82	10,3м	6,36 кг
				Материалы на УМ-7		
				Бетон В15		0,05 м³

Ведомость расхода стали на ДЖМ, кг

Марка элемента	Изделия арматурные						
	Арматура класса						Всего
	AI ГОСТ 5781-82			AIII ГОСТ 5781-82			
	ф6		Итого	ф6	ф10	Итого	
ДЖМ-1	1,76		1,76	23,08	27,32	49,40	51,15
ДЖМ-2	2,64		2,64	40,69	21,81	62,49	65,13
ДЖМ-3	0,80		0,80	9,08	5,70	14,78	15,58
ДЖМ-4	1,20		1,20	19,16	6,53	25,69	26,89

Ведомость расхода стали на монолитные участки, кг

Марка элемента	Изделия арматурные			
	Арматура класса			Всего
	AIII ГОСТ 5781-82			
	ф10		Итого	
УМ-1	2,07		2,07	2,07
УМ-2	7,65		7,65	7,65
УМ-3	3,69		3,69	3,69
УМ-4	5,27		5,27	5,27
УМ-5	13,39		13,39	13,39
УМ-6	13,90		13,90	13,90
УМ-7	6,36		6,36	6,36

1. Монолитные фундаменты под диафрагмы жесткости смотри лист 8.
2. Монолитные участки подпольных каналов смотри лист 11.
3. Монолитные участки УМ-1, УМ-3, УМ-4 выполняются толщиной 50мм; УМ-2, УМ-5, УМ-6, УМ-7 – толщиной 100 мм с армированием ф10АIII по клетке 100×100.
4. Поз. 9* смотри ведомость деталей лист 8.

Инв.№ подл. | Подпись и дата | Взам.инв.№

Привязан

Инв. №

				416-6-27.88 КЖ
			1987	
ГИП	Соболева		15.12	
Н.контр.	Козанцев		11.12	Гаражное депо на 2 автомобиля без жилых помещений (кирпич сборный железобетонный, стены из панелей)
Нач.отд.	Тихонов		12.12	
Н.контр.отд.	Нестерова		12.12	
Рук.гр.	Лисуай		13.11	
Проверил	Нестерова		13.11	Спецификации
Проектир.	Лисуай		11.11	

Стадия: Р | Лист: 9 | Листов:

Узгородское Мосавтодор ИГ-348/7 Москва

Копировал

Формат А2

Альбом 1

Схема расположения элементов фундаментов перехода

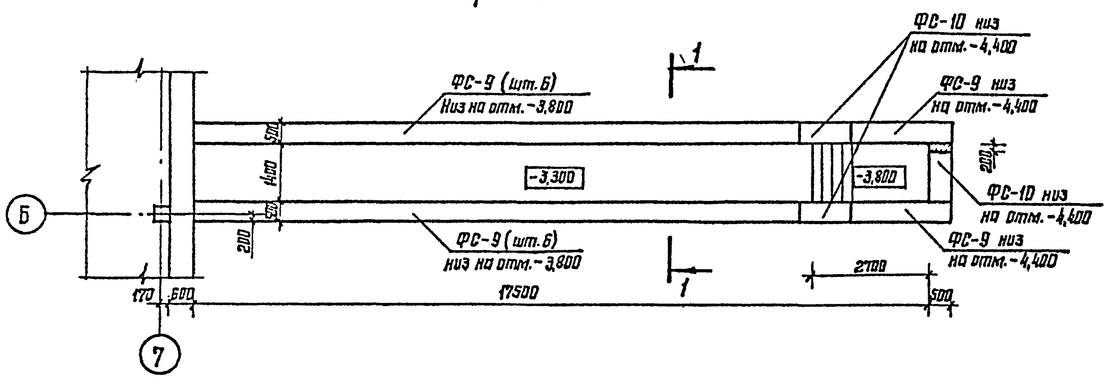

Схема расположения элементов покрытия перехода

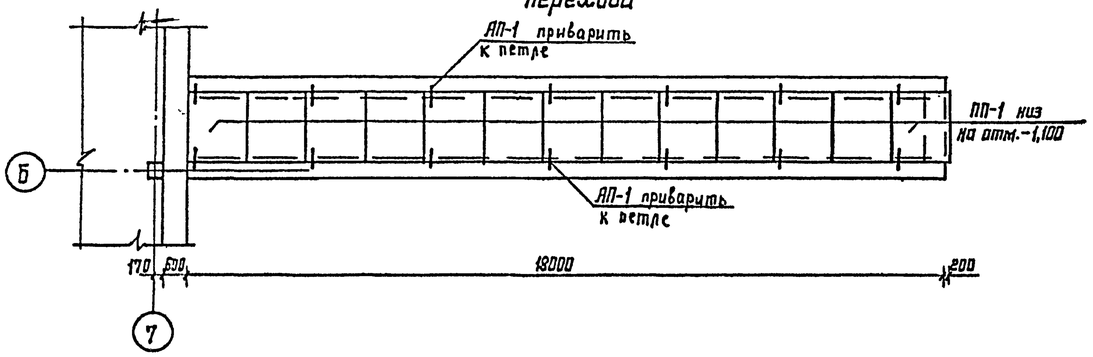

1-1

Цементно-песчаная стяжка по уклону	35...25
2 слоя гидроизола на битумной мастике	
Цементно-песчаная стяжка	20
Железобетонная плита	80

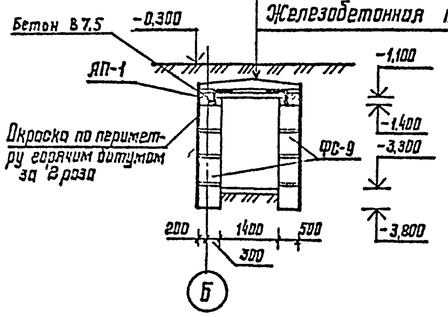

Ведомость деталей

Поз.	Эскиз
АП-1	500, 300

Спецификация элементов перехода

Марка, поз.	Обозначение	Наименование	Кол.	Масса ед., кг	Примечание
		Блоки бетонные для			
		стен подвалов			
ФС-9	ГОСТ 13579-78	ФБС 24.5.6-Т	58	1630,0	
ФС-10		ФБС 12.5.6-Т	15	799,0	
		Плиты плоские желе-			
		зобетонные			
ПП-1	1.243.1-4	ПТ 12,5-16.14	13	448,0	
		Металлические изделия			
АП-1*		ФБАI ГОСТ 5781-82 ℓ=800	14	0,18	
		Материалы:			
		Бетон В 7,5			6,8 м³

1. Данный лист смотреть совместно с листами марки АР и листами 5.11.
2. Общие примечания смотреть на листе 5.
3. АП-1* смотри ведомость деталей.

Привязан

Инв. №

ГАП	Соболева		1987 15.12	416-6-27.88 КЖ	
Н. контр.	Козинцева		11.12	Пожарное депо на 2 автомобиля без жилых помещений (каркас сборный железобетонный, стены из панелей)	Стадия: Р; Лист: 10; Листов:
Нач. отд.	Тихонов		28.12		
Гл. констр. пр.	Нестерова		27.12		
Рук. гр.	Лисуой		13.11	Конструкция перехода	Чувашское ИГ-548/7 Москва
Проверил	Нестерова		12.11		
Проектир.	Лисуой		11.11		

Инв. № подл. | Подпись и дата | Взам. инв. №

Альбом I

Схема расположения элементов перекрытия подпольных каналов

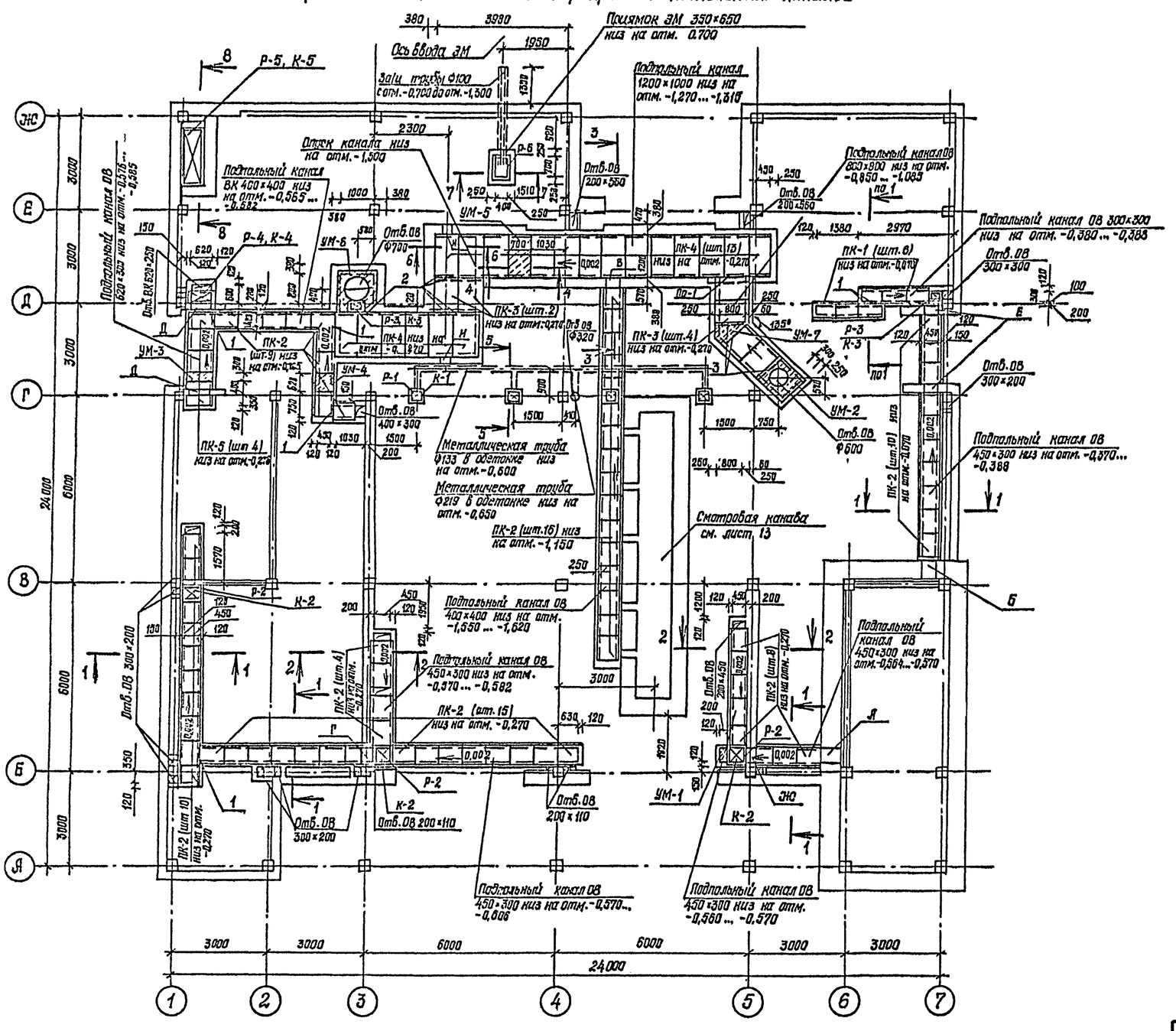

Схема расположения подпольных желобов

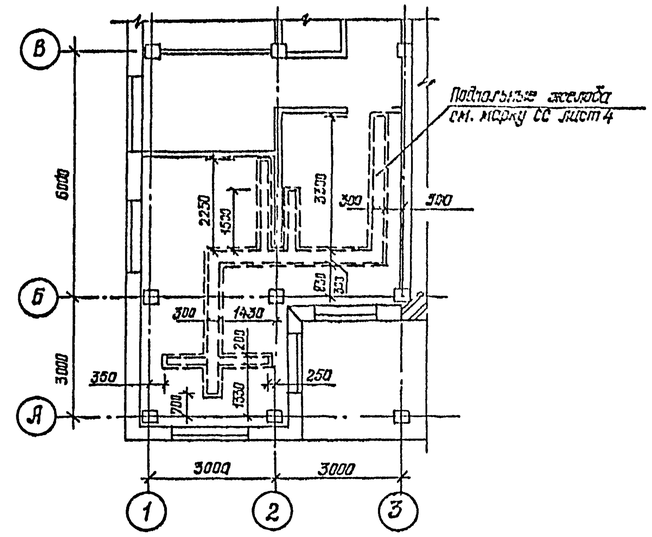

Экспликация отверстий

Тип отб.	Размеры, мм В	Размеры, мм Н	отм. низа отб.	Назначение
А	460	300	-0,554	отопление
Б	450	300	-0,370	отопление
В	300	300	-0,670	вентиляция
Г	450	300	-0,542	отопление
Д	620	300	-0,585	отопление
Е	450	300	-0,388	отопление
Ж	450	300	-0,570	отопление
И	200	200	-1,500	канализация

1 Монолитные участки УМ-3, УМ-4, УМ-5 даны для пропуска коммуникаций ЭМ.

2. Элементы сечений подпольных каналов смотри лист 12.

			1987	416-6-27.88 КЖ
ГАП	Соболева		15.12	
Н. контр.	Казанцева		11.12	Пассажирское депо на 200 тележек без экипажных помещений (каркас сборный железобетонный) (стены из панелей)
Нач. отд.	Тихонов		3.12	
Гл. конструктор	Нестерова		07.12	
Рук. гр.	Лигуай		15.11	Схемы расположения элементов подпольных каналов и желобов
Разработал	Нестерова		11.11	
Проверил	Лигуай		12.11	

Привязан

Инв. №

Стадия Р | Лист 11 | Листов

Управление ИГ-548/7 Москва

Инв. № подл. | Подпись и дата | Взам. инв. №

Инж. ЭМ | Инж. ВК | Инж. ОВ | Гл. инж. проекта Стрижевская | Гл. инж. проекта Шульгина | Нач. сект. Ватлинова | Гл. спец. Козман

Копировал Сафина Формат А2

Альбом 1

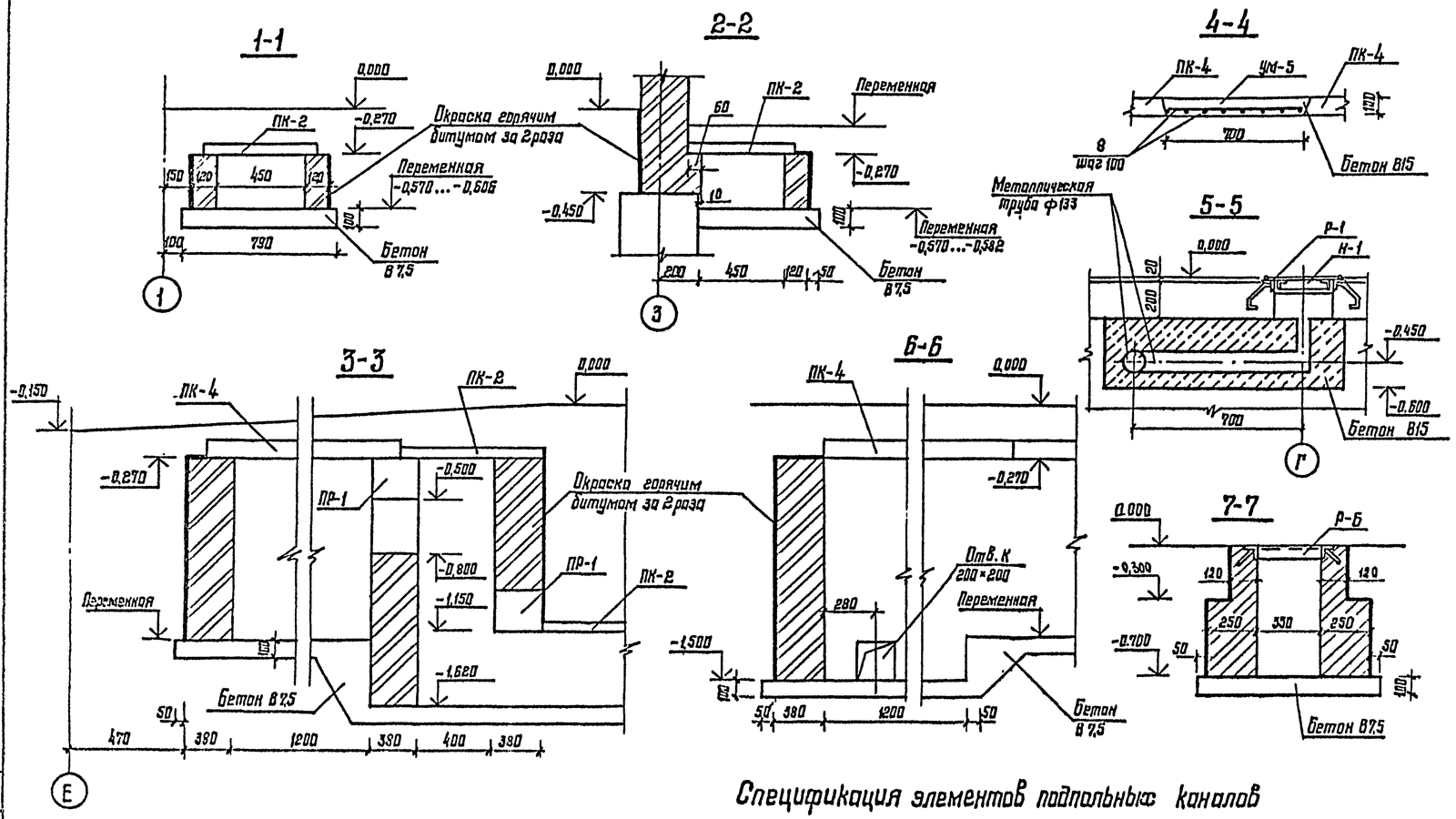

Продолжение

Марка, поз.	Обозначение	Наименование	Кол.	Масса ед., кг	Примечание
Р-5	КЖ.И-06.17-01	Р-5	1	21,60	
Р-6	1.400-15 Вып.0	МН 7Н-2	1	9,9	
К-1	КЖ.И-06.18	К-1	4	9,92	
К-2		К-2	3	10,58	
К-3	-06.13	К-3	2	6,77	
К-4		К-4	1	11,81	
К-5		К-5	1	67,69	
		Детали			
		Уголок 50×5 ГОСТ 8509-86 / Ст3кп2 ГОСТ 535-79			
1		ℓ=750	5	2,83	
		Уголок 63×6 ГОСТ 8509-86 / Ст3кп2 ГОСТ 535-79			
2		ℓ=1500	5	8,58	
3		ℓ=1300	3	7,44	
		Монолитные участки			
УМ-1		УМ-1	1		
УМ-2		УМ-2	1		
УМ-3		УМ-3	1		
УМ-4	лист 11	УМ-4	1		
УМ-5		УМ-5	1		
УМ-6		УМ-6	1		
УМ-7		УМ-7	1		
		Материалы			
		Ясвоцементная труба			
		ф100 ГОСТ 11310-81 ℓ=9,0м			

Спецификация элементов подпольных каналов

Марка, поз.	Обозначение	Наименование	Кол.	Масса ед., кг	Примечание
		Плиты			
ПК-1	3.006.1-2/82 Вып.0	П1-8	6	40,0	
ПК-2		П3-8	72	50,0	
ПК-3		П8g-Н	6	210,0	
ПК-4		П11g-8	19	270,0	
ПК-5		П5g-8	4	40,0	
		Перемычки			
ПР-1	1.038.1-1 Вып.1	ЗПП 14-71	2	297,0	
		Металлические изделия			
Р-1	КЖ.И-06.17	Р-1	4	7,28	
Р-2	1.400-15 Вып.0	МН 708-1	3	7,6	
Р-3		МН 704-1	2	6,1	
Р-4		МН 707-1	1	8,4	

1. Спецификацию монолитных участков перекрытия подпольных каналов и выборку стали смотри лист 9.
2. Расход арматуры на армоперемычки ф6 А I ГОСТ 5781-82 = 4,1 кг.

Привязан

Инв. №

				416-6-27.88 КЖ			
				1997			
ГАП	Соболева		15.12				
Н.контр.	Казанцева		11.12	Пожарное депо на 2 автомобиля без жилых помещений (кирпич сборный железобетонный, стены из панелей)	Стадия	Лист	Листов
Зав.отд.	Тихонов		05.12		Р	12	
Гл.констр.	Нестерова		07.12				
Рук.гр.	Лигусей		13.11	Сечения элементов подпольных каналов	Управление ИГ-548/7 Москва		
Проверил	Нестерова		12.11				
Проектир.	Гнедой		11.11				

Инв. № подл. | Подпись и дата | Взам. инв. № | Инв. № дубл. | Подпись и дата

Альбом I

План смотровой канавы на отм. 0,000

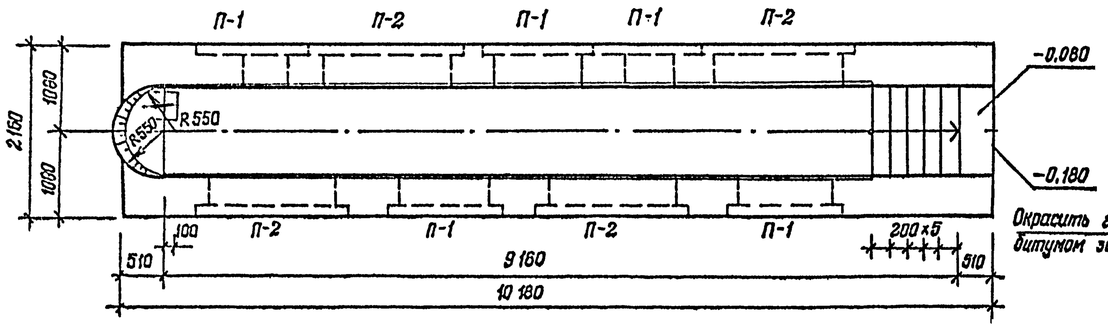

План смотровой канавы на отм.-0,790

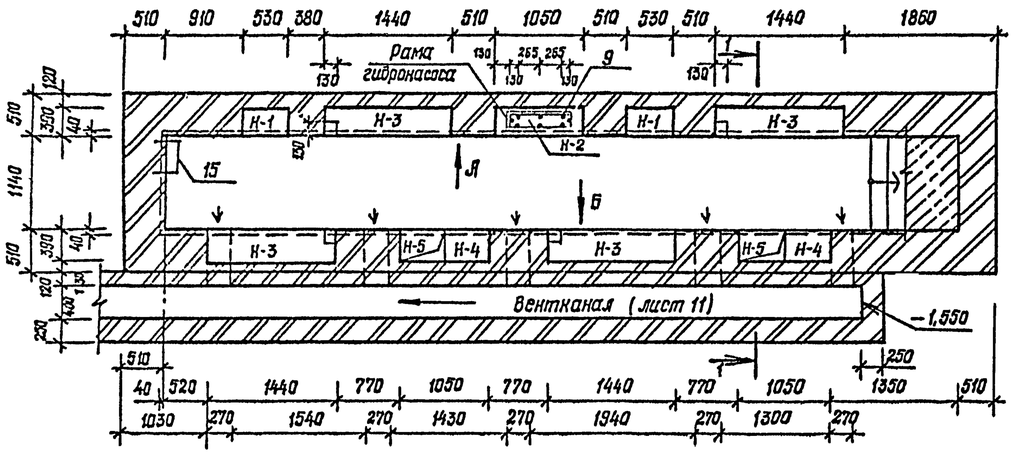

Вид А

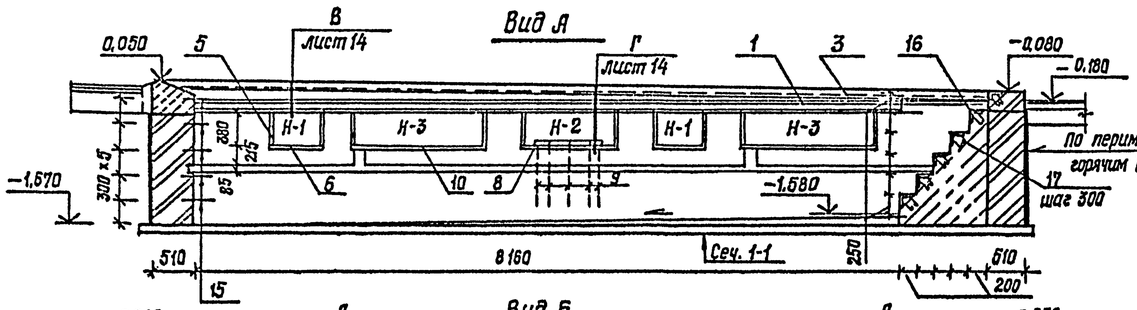

Вид Б

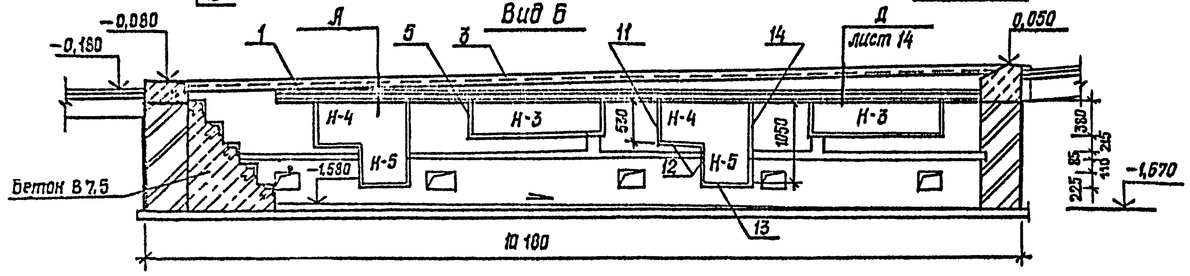

1-1

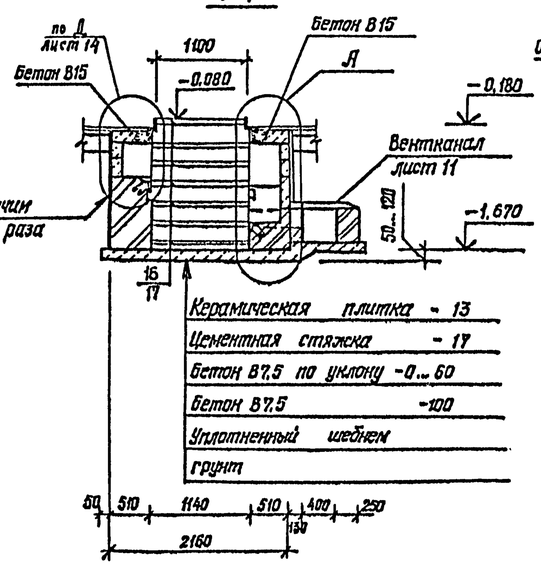

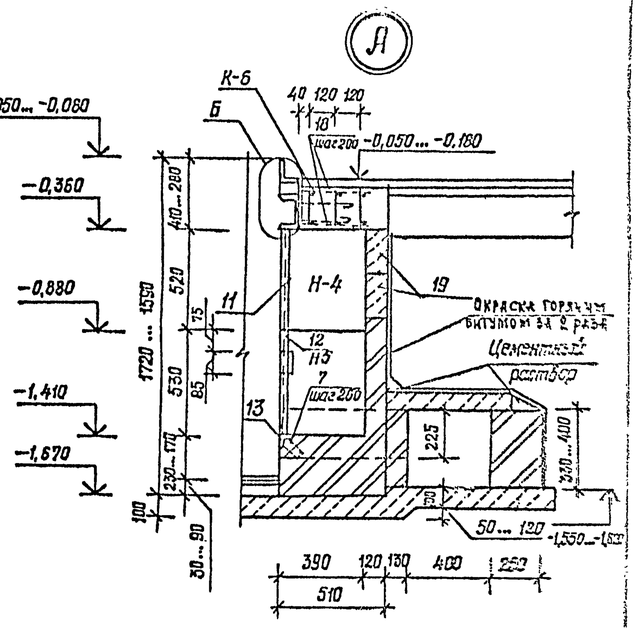

Ведомость деталей

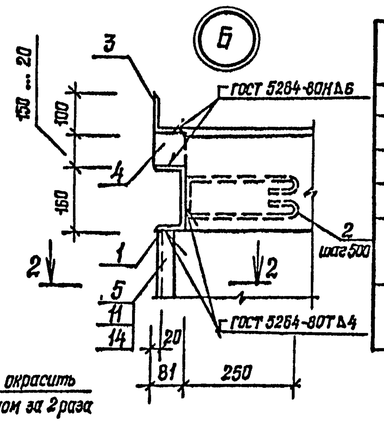

Поз.	Эскиз
1	8500, ⌀16
2	100, 250
3	9500, 100, ⌀6,3
7 17	100 100
15	400, 850

Ведомость перемычек

Тип	Схема сечения
П-1	19
П-2	20

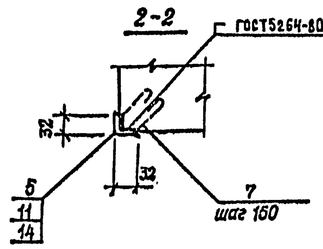

Лист читать совместно с листом 14.

				1997г.	416-6-27.88 КЖ		
ГИП	Соболева			15.12			
Н.контр.	Казанцева			11.12	Смотровое депо на 2 автомобиля без жилых помещений (каркас сборный железобетонный, стены из панелей)	Стадия	Лист	Листов
Нач. отд.	Тихонов			03.12		Р	13	
Гл.констр.отд	Нестерова			03.12				
Рук. гр.	Лисицай			13.11	Смотровая канава. Планы, виды, сечения, детали	Госстроя СССР ИГ-548/7 Москва		
Проверил	Лисицай			12.11				
Проектир.	Ладенюк			11.11				

Привязан

Инв. №

Катробал Галева

Формат А2

Инв. № подл. | Подпись и дата | Взам. инв. № | Инв. № дубл. | Подпись и дата | 03.12 | 10.12

Альбом 1

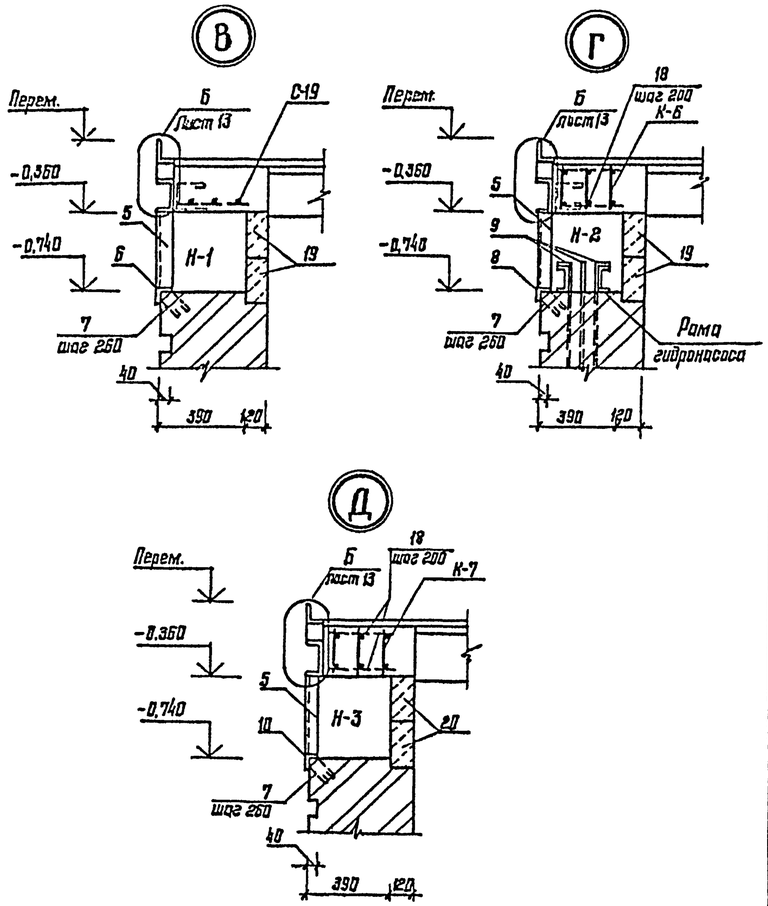

1. Стены смотровой канавы:
с внутренней стороны – облицовать глазурованной плиткой,
с наружной стороны – обмазать битумом за 2 раза.

2. Ниши оштукатурить цементным раствором и окрасить масляной краской.

3. Лист смотреть совместно с листом 13.

4* Поз. 1,2,3,7,15,17 смотреть ведомость деталей лист 13.

Спецификация элементов смотровой канавы

Формат	Зона	Поз.	Обозначение	Наименование	Кол.	Масса, ед., кг
				Сборочные единицы		
				Направляющая	2	
Б.Ч.		1*		Швеллер 16-ГОСТ 8240-72 / ВСт3кп2 ГОСТ 535-79 ℓ=8500	1	120,70
Б.Ч.		2*		ф10АI ГОСТ 5781-82 ℓ=720	9	0,44
				Ребарда	2	
Б.Ч.		3*		Уголок 100×63×6-А ГОСТ 8510-86 / ВСт3кп2 ГОСТ 535-79 ℓ=9500	1	71,51
				Полоса 81×10 ГОСТ 103-76 / ВСт3пс6 ГОСТ 535-79		
Б.Ч.		4		ℓ=130...30 (общ.-900)		5,73
				Н-1, ниша для инструмента	2	
				Уголок 32×32×4-А ГОСТ 8509-86 / ВСт3кп2 ГОСТ 535-79		
Б.Ч.		5		ℓ=410	2	0,78
Б.Ч.		6		ℓ=590	1	1,12
Б.Ч.		7*		ф6АI ГОСТ 5781-82 ℓ=330	10	0,07
		С-19	КЖ.И-06.23	С-19, сетка	1	1,24
		19	1.038.1-1 Вып.1	ЗПБ13-37	2	85,0
				Н-2, ниша для гидронасоса	1	
Б.Ч.		5		см. выше	2	0,78
				Уголок 32×32×4-А ГОСТ 8509-86 / ВСт3кп2 ГОСТ 535-79		
Б.Ч.		8		ℓ=1110	1	2,12
Б.Ч.		7*		см. выше	13	0,07
		К-6	КЖ.И-06.24	К-6, каркас	3	6,46
Б.Ч.		9		ф10АI ГОСТ 5781-82 ℓ=650	8	0,40
		19	1.038.1-1 Вып.1	ЗПБ13-37	2	85,0
				Н-3, ниша для освещения	4	
Б.Ч.		5		см. выше	2	0,78
Б.Ч.		7*		см. выше	16	0,07
				Уголок 32×32×4-А ГОСТ 8509-86 / ВСт3кп2 ГОСТ 535-79		
Б.Ч.		10		ℓ=1500	1	2,87
		К-7	КЖ.И-06.24-01	К-7, каркас	3	8,18
		20	1.038.1-1 Вып.1	ЗПБ16-37	2	102,0

продолжение

Формат	Зона	Поз.	Обозначение	Наименование	Кол.	Масса ед., кг
				Н-4, Н-5; ниша для масла и бака	2	
				Уголок 32×32×4-Б ГОСТ 8509-86 / ВСт3кп2 ГОСТ 535-79		
Б.Ч.		11		ℓ=560	1	1,07
Б.Ч.		12		ℓ=550	2	1,05
Б.Ч.		13		ℓ=590	1	1,13
Б.Ч.		14		ℓ=1080	1	2,06
Б.Ч.		7*		см. выше	36	0,07
		К-6	КЖ.И-06.24	К-6, каркас	3	6,46
		19	1.038.1-1 Вып.1	ЗПБ13-37	2	85,0
				Ходовые скобы		
Б.Ч.		15*		ф16АI ГОСТ 5781-82 ℓ=1150	5	1,82
				Бетонная лестница		
				Уголок 32×32×4-Б ГОСТ 8509-86 / ВСт3кп2 ГОСТ 535-79		
Б.Ч.		16		ℓ=1140	6	2,20
Б.Ч.		17*		ф8АI ГОСТ 5781-82 ℓ=400	18	0,15
				Детали		
Б.Ч.		18		ф6АI ГОСТ 5781-82 ℓ=300	128	0,07
				Материалы		
				Бетон В7,5		3,4 м³
				Бетон В15		2,68 м³
				Керамическая плитка δ=13		9,3 м²
				Цементный раствор М25		0,8 м³
				Глазурованная плитка		19,22 м²
				Масляная краска		16,15 м²
				Кирпич М100 на цементном		
				растворе М50		10,28 м³

Ведомость расхода стали на смотровую канаву, кг

Марка элемента	Изделия арматурные													
	Арматура класса					Прокат марки								Всего
	А-I					ВСт3пс6		ВСт3 кп2						
	ГОСТ 5781-82					ГОСТ 103-76		ГОСТ 8509-86		ГОСТ 8510-86		ГОСТ 8240-72		
	ф6	ф8	ф10	ф16	Итого	-81×10	Итого	L32×4	Итого	L100×63×6	Итого	С16	Итого	
Смотровая канава	21,21	40,43	11,18	126,88	199,70	11,46	11,46	52,68	52,68	143,02	143,02	235,72	235,72	642,56

Инв. № подл. | Подпись и дата | Взам. инв. №

Привязан:

Инв. №

			1987
ГАП	Соболева		15.12
Н. контр.	Казанцева		11.12
Нач. отд.	Тихонов		08.12
Гл. конст. отд.	Кострова		07.12
Рук. гр.	Лисуй		13.11
Проверил	Лисуй		12.11
Проектир.	Ладенок		11.11

416-6-27.88 КЖ

Пожарное депо на 2 автомобиля без жилых помещений (каркас сборный, железобетонный, стены из панелей)

Стадия: Р | Лист: 14 | Листов:

Смотровая канава. Детали

Учреждение ИГ-548/7 Москва

Копировал Цыганова

Формат А2

Альбом I

Схема расположения элементов каркаса 2 этажа

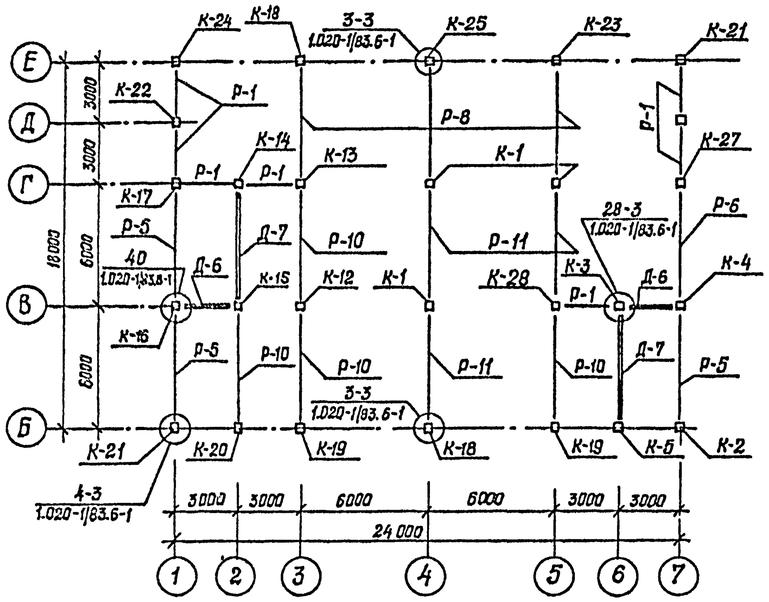

Схема расположения элементов каркаса 1 этажа

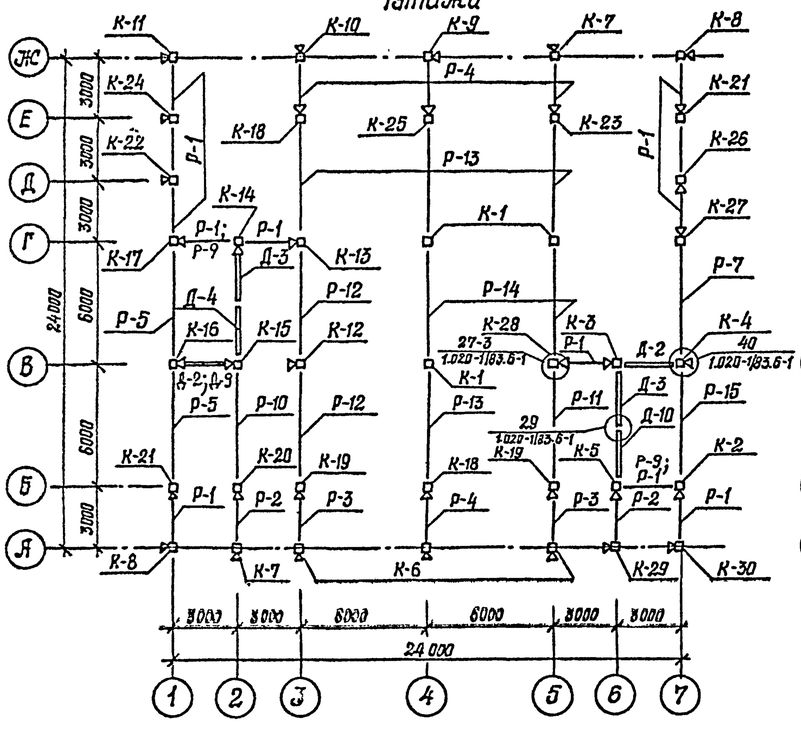

Развертка по оси 3

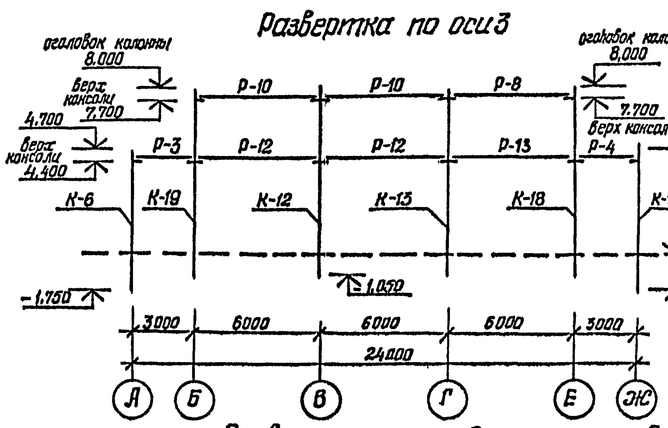

Развертка по оси 1

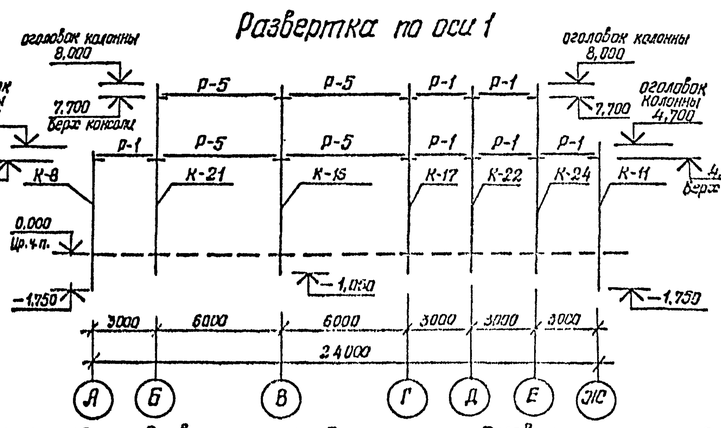

Развертка по оси 2

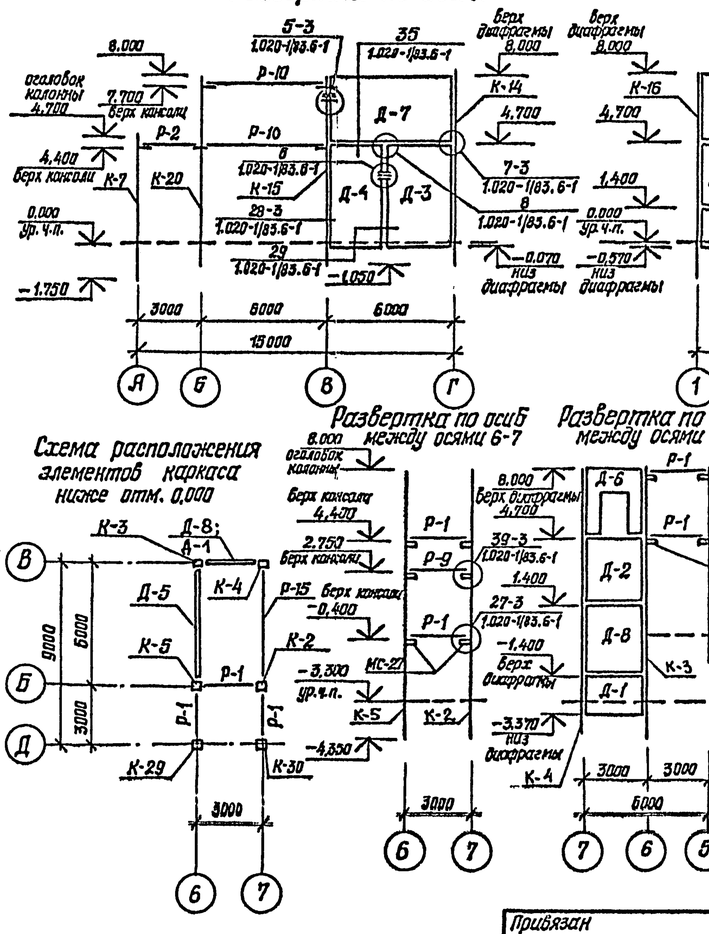

Развертка по осям В между осями 6-7

Развертка по осям В между осями 7-5

Развертка по оси Г

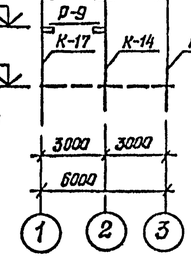

Развертка по оси 6

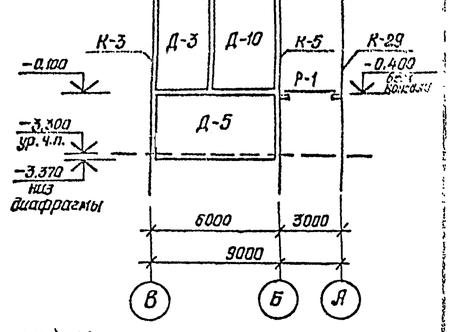

Д-1 – металлический стояк
К-1 – ориентация колонны соответствует рис. альбома КЖС, II
– железобетонная консоль

Привязан

Инв. №

			1987
ГИП	Софронова		15.12
Н. контр.	Казакова		11.12
Нач. отд.	Тихонов		05.12
Гл. конструктор	Нестерова		07.12
Рук. гр.	Лигун		13.11
Проверил	Лигун		12.11
Проектир.	Ладенок		11.11

416-6-27.88 КЖ

Пространственная жесткость каркаса одноэтажного производственного здания с мостовыми кранами грузоподъемностью до 20 т включительно, с железобетонными стропильными балками пролетом 24 м, с железобетонными колоннами

Стадия	Лист	Листов
Р	15	

Схемы расположения элементов каркаса

Узловое решение ИГ-548/7 Москва

Копировал Голева

Формат А2

Альбом 1

Спецификация элементов каркаса

Марка, поз.	Обозначение	Наименование	Кол.	Масса ед., кг	Примечание
		Колонны			
К-6	КЖС.И-01.01-04	2КЗ.28-1 -1	3	1509	
К-7	-05	2КЗ3.28-2.1 -1	2	1502	
К-8	-06	-2	2	1517	
К-9	-07	-3	1	1504	
К-10	-08	-4	1	1495	
К-11	-09	-5	1	1516	
К-29	КЖС.И-01.03-	3КЗ3.28-2.1 -1	1	2220	
К-30	01	-2	1	2206	
К-14	КЖС.И-01.02 01	3КЗ.33(20)-2 -1	1	2226	
К-15	02	-2	1	2274	
К-1	1.020-1/83 Вып.2-1	3КД 3,33(20)-1.4	3	2137	
К-13	КЖС.И-01.02	3КД 3,33(20)-1,4 -1	1	2245	
К-16	-03	-2	1	2212	
К-17	-04	-3	1	2278	
К-22	-09	-4	1	2185	
К-12	-16	-5	1	2168	
К-26	-13	-6	1	2155	
К-27	-14	-7	1	2155	
К-28	-15	-8	1	2249	
К-23	-10	3НКД3.33(20)-1.4-1	1	2169	
К-13	-05	-2	2	2161	
К-19	-06	-3	2	2167	
К-20	-07	-4	1	2206	
К-21	-08	-5	2	2186	
К-24	-11	-6	1	2241	
К-25	-18	-7	1	2169	
К-3	КЖС.И-01.01 -01	4КЗ.33(20)-4-1	1	2985	
К-5	-03	-2	1	3142	
К-4	-02	4КД3.33(20)-1.3-1	1	3026	
К-2	КЖС.И-01.01	4НКД3.33(20)-1.3-1	1	3128	
		Ригели			
Р-1	1.020-1/83 Вып.3-1	РДП4.27-40	22	940	
Р-2		РДП4.27-40	2	1180	
Р-3		РДП4.27-60	2	1180	
Р-4		РДП4.27-80	4	1180	
Р-5		РДП4.57-20	5	2070	
Р-6		РДП 4.57-30	1	2070	
Р-7		РДП 4.57-40	1	2070	
Р-10		РДП 4.57-40	5	2600	

продолжение

Марка, поз.	Обозначение	Наименование	Кол.	Масса ед., кг	Примечание
Р-11	1.020-1/83 Вып.3-1	РДП.4.57-50	4	2600	
Р-12		РДП 4.57-60	2	2600	
Р-13		РДП 4.57-70	4	2600	
Р-14		РДП 4.57-80	2	2800	
Р-8	КЖС.И-05.01	РДП 4.57-50-1	3	2603	
Р-15	1.020-1/83 Вып.3-1	Р 3.57	2	770	
Р-9		РЛП4.27-40	2	880	
		Диафрагма жесткости			
Д-1	1.020-1/83 Вып.4-1	1Д26.20	1	2200	
Д-9	КЖС.И-02.01-01	1Д28.20-1	1	2202	
Д-8	-02.01	1Д26.28-1	1	2902	
Д-2	1.020-1/83 Вып.4-1	1Д26.33	2	2380	
Д-3		1Д24.48	2	4380	
Д-4		1Д32.48	1	5800	
Д-10	КЖС.И-02.01-03	1Д32.48-1	1	5801	
Д-5	-03	1Д56.33-1	1	7303	
Д-6	1.020-1/83 Вып.4-1	1Дп26.33	2	2380	
Д-7		2Д56.33	2	4230	

Спецификация соединительных изделий

Марка, поз.	Обозначение	Наименование	Кол.	Масса ед., кг	Примечание
МС-3	1.020-1/83 Вып.7-1	МС-3	72	2,43	
МС-4		МС-4	12	0,13	
МС-5	1.020-1/83 Вып.6-1	МС-5	2	1,32	
МС-7		МС-7	8	2,26	
МС-8	1.020-1/83 Вып.7-1	МС-8	6	0,16	
МС-9		МС-9	24	1,6	
МС-26		МС-26	42	3,2	
МС-27		МС-27	23	11,26	

Инв. № подл. | Подпись и дата | Взам. инв. №

Привязан

Инв. №

				1987г.
ГАП	Соболева		15.12	
Н.контр.	Казанцева		11.12	Пожарное депо на 2 автомашины без жилых помещений (Каркас сборный железобетонный, стены из панелей)
Нач.отд.	Тихонов		08.12	
Н.контр.	Нестерова		07.12	
Рук.гр.	Лигуай		13.11	Спецификация элементов каркаса. Спецификация соединительных изделий
Проверил	Лигуай		12.11	
Архитектор	Лебенок		11.11	

416-6-27.88 КЖ

Стадия	Лист	Листов
Р	15	

Госстрой СССР ИГ-548/7 Москва

Копировал

Формат А2

Альбом 1

Лестница 1

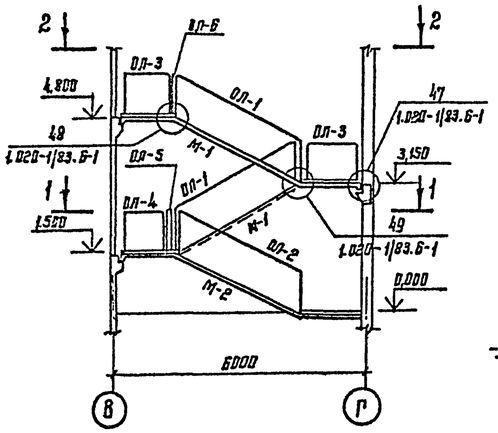

Лестница 2

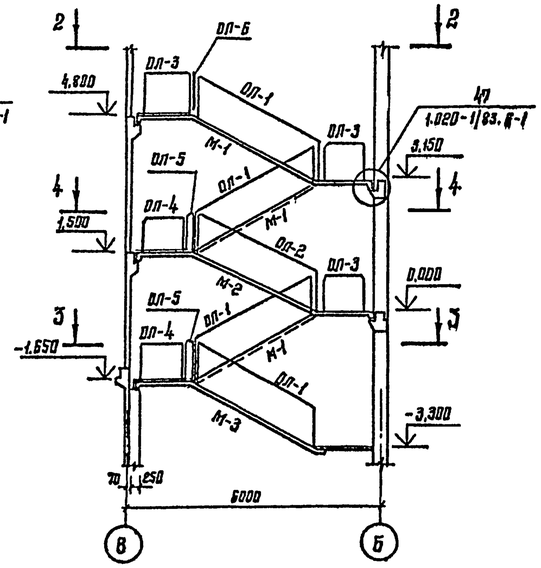

2-2

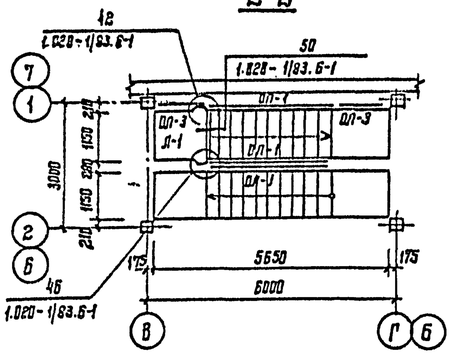

4-4

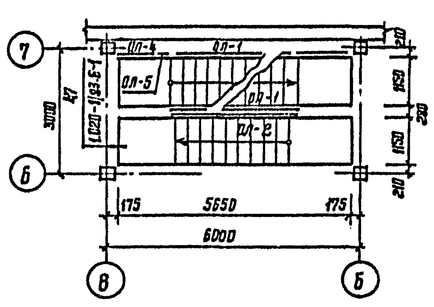

1-1

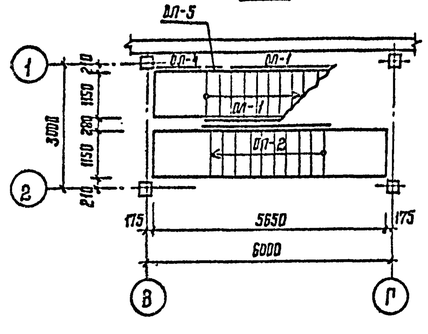

3-3

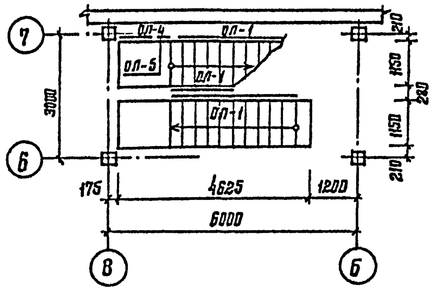

Схема расположения накладных проступей на отм. 1,500; 0,000 (сечение 4-4)

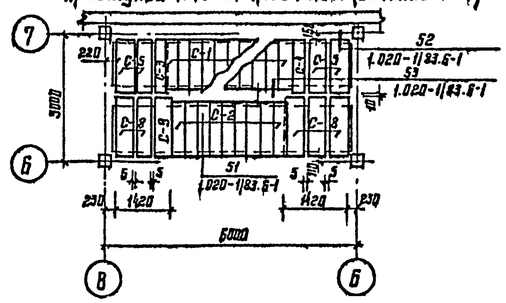

Схема расположения накладных проступей на отм. 4,800; 3,150 (сечение 2-2)

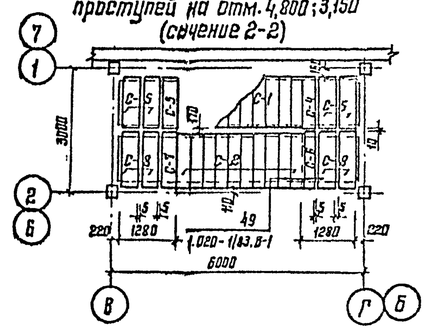

Схема расположения накладных проступей на отм. -1,650 (сечение 3-3)

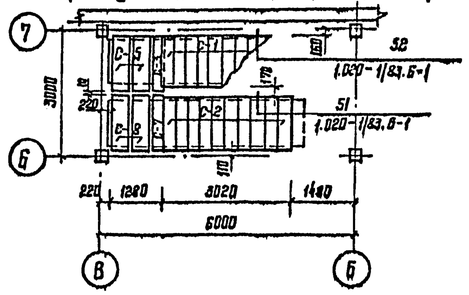

Схема расположения накладных проступей на отм. 1,500 (сечение 1-1)

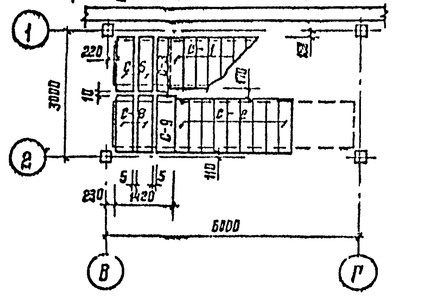

				416-6-27.88 КЖ		
			1987			
ГАП	Соболева		15.12			
Н.контр.	Казанцева		4.12	Пожарное депо на 2 автомобиля без жилых помещений (каркас сборный железобетонный, стены из панелей)	Стадия	Лист	Листов
Нач.отд.	Тихонов		23.12		Р	17	
Гл.контр.отд.	Нестерова		07.12				
Рук.гр.	Лигуой		13.11	Монтажные схемы лестниц	Учреждение ИГ-548/7 Москва		
Проверил	Лигуой		12.11				
Проектир.	Ладенок		11.11				

Привязан

Инв. №

Инв. № подл. | Подпись и дата | Взам. инв. №

Архитектор | Лукашова | 09.12

Альбом 1

Спецификация элементов лестниц

Марка, поз.	Обозначение	Наименование	Кол. на лестн. 1	2	всего	Масса ед., кг	Примечание
		Выше отм. 0,000					
		марши					
М-1		ЛМП-57.11.17-5	2	2	4	2400	
М-2		ЛМП-57.11.13-5	1	1	2	2300	
		Площадки					
Л-1		ЛПП 14.13б	1	1	2	600	
		Накладные проступи					
С-1		1ЛН 12.3	10	10	20	40	
С-2	1.050.1-2 вып.1	1ЛН 13.3	19	19	38	50	
С-3		2ЛН 13.3	2	2	4	50	
С-4		2ЛН 13.3б	1	1	2	40	
С-5		2ЛН 13.5	6	6	12	60	
С-6		2ЛН 14.3	1	1	2	50	
С-7		2ЛН 14.3б	1	1	2	50	
С-8		2ЛН 14.5	6	6	12	70	
С-9		2ЛН 14.5б	1	1	2	70	
		Изделия металлические					
		ограждения					
ОЛ-1		ОМ 17-1	3	3	6	38,2	
ОЛ-2		ОМ 15-1	1	1	2	36,7	
ОЛ-3	1.050.1-2 вып.2	ОМВ 17-1	2	3	5	15,8	
ОЛ-4		ОМН 17-1	1	1	2	15,2	
ОЛ-5		ОМД-1	1	1	2	2,6	
ОЛ-6		ОП 12-1	1	1	2	18,3	
		Изделия соединительные					
	1.020-1/83 вып.74	МС-30	1	1	2	2,90	
		МС-32	1	1	2	0,93	
		МС-33	3	3	6	0,19	
	1.020-1/83 вып.6-1	МС-34	10	10	20	0,50	
		МС-35	13	15	28	0,31	
		МС-36	5	5	10	0,07	
		Планка					
		полоса 4х40-б ГОСТ 103-76 / Вст3пс6 ГОСТ 535-79					
		С=300	3	4	7	3,78	
		Ниже отм. 0,000					
		марши					
М-1	1.050.1-2 вып.2	ЛМП-57.11.17-5	–	1	1	2400	
М-3		ЛМП-57.11.17-5-3	–	1	1	2100	
		Накладные проступи					
С-1		1ЛН 12.3	–	10	10	40	
С-2	1.050.1-2 вып.1	1ЛН 13.3	–	10	10	50	
С-3		2ЛН 13.3	–	1	1	50	
С-4		2ЛН 13.3б	–	1	1	40	

продолжение

Марка поз.	Обозначение	Наименование	Кол. на лестн. 1	2	всего	Масса ед., кг	Примечание
С-6		2ЛН 13,5	–	4	4	60	
С-7	1.050.1-2 вып.1	2ЛН 14.3б	–	1	1	50	
С-8		2ЛН 14,5	–	2	2	70	
		Изделия металлические					
		ограждения					
ОЛ-1		ОМ-17-1	–	2	2	38,2	
ОЛ-4	1.050.1-2 вып.2	ОМН 17-1	–	1	1	15,2	
ОЛ-5		ОМД-1	–	1	1	2,6	
		Изделия соединительные					
		МС-34	–	5	5	0,50	
	1.020-1/83 вып. 6-1	МС-35	–	9	9	0,31	
		МС-36	–	5	5	0,07	
		Планка					
		полоса 4х40-б ГОСТ 103-76* / Вст3пс6 ГОСТ 535-79					
		С=300	–	1	1	3,78	

Спецификация соединительных изделий перекрытия

Марка, поз:	Обозначение	Наименование	Кол.	Масса ед., кг	Примечание
МС-11	1.020-1/83 вып. 6-1	МС-11	16	1,61	
МС-13		МС-13	36	0,73	
МС-14	1.020-1/83 74	МС-14	2	0,66	
МС-15	1.020-1/83 6-1	МС-15	18	0,45	
МС-18		МС-18	37	0,41	
МС-19	1.020-1/83 7-1	МС-19	16	0,51	
МС-21	1.020-1/83 6-1	МС-21	19	0,55	
МС-23		МС-23	8	0,86	

Инв.№ подл. | Подпись и дата | Взам.инв.№

						416-6-27.88 КЖ	
					1987		
	ГИП	Соболева			15.12		
Привязан	Н.контр.	Казакова			11.12	Пожарное депо на 2 автомобиля без жилых помещений (каркас сборный железобетонный, стены из панелей)	Стадия: Р; Лист: 18; Листов:
	Нач.отд.	Тихонов			08.12		
	Гл.конструкт.	Нестерова			07.12		
	Рук.гр.	Лигуай			13.11	Спецификации	Управление ИР-548/7 Москва
	Проверил	Лигуай			12.11		
Инв. №	Проектир.	Лабенок			11.11		

Копировал Галева Формат А2

Альбом I

Схема расположения элементов перекрытия 1 этажа

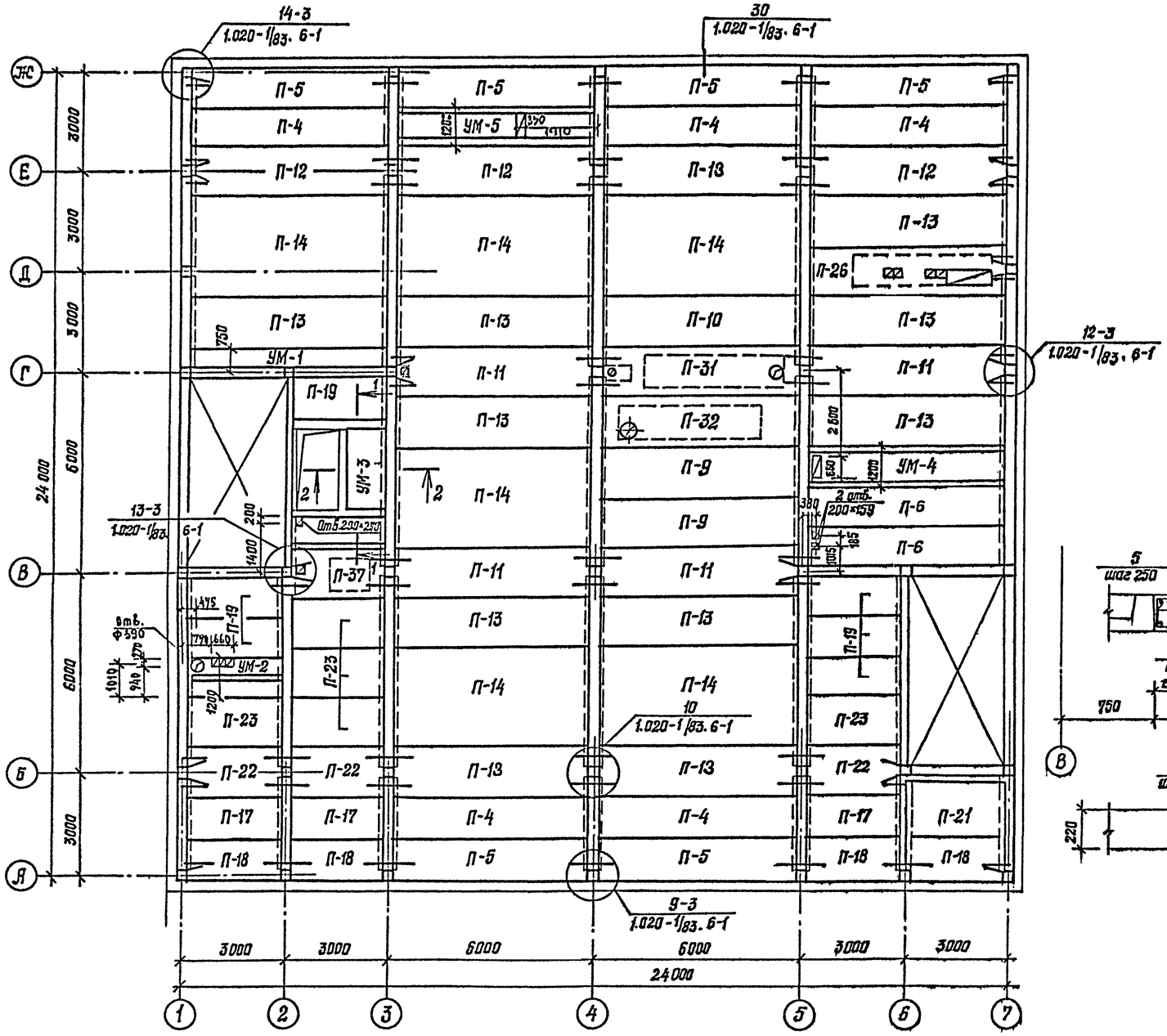

Схема расположения элементов перекрытия подвала

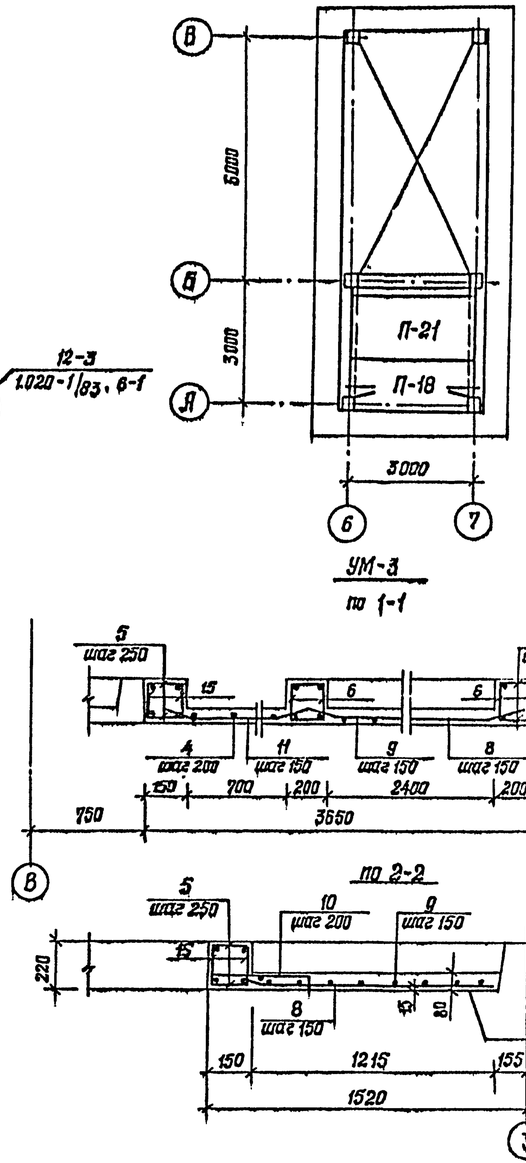

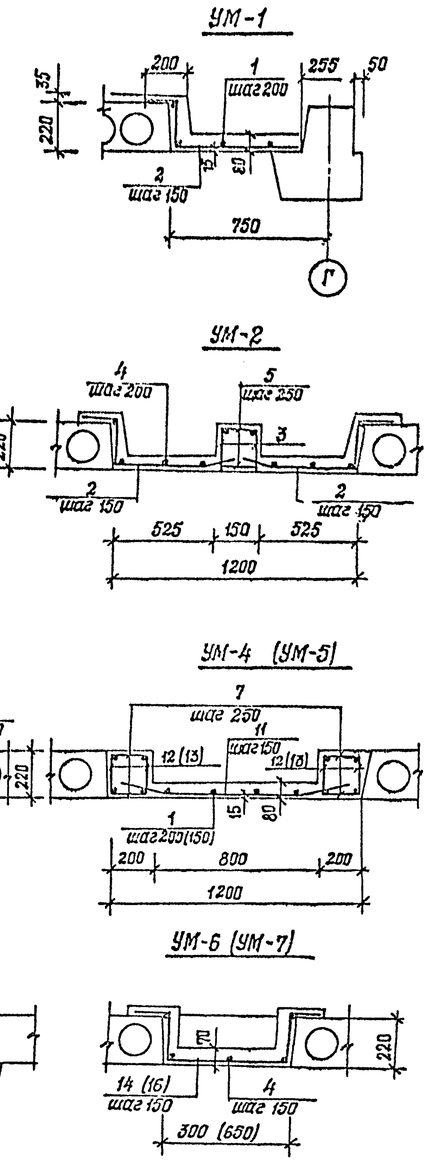

					416-6-27.88 КЖ		
				1987г.			
	ГАП	Соболева		15.12			
Привязан	Н.контр.	Казанцева		11.12	Пожарное депо на 2 автомобиля без жилых помещений каркас сборный железобетонный, стены из панелей	Стадия	Лист	Листов
	Нач.отд.	Тихонов		08.12		Р	19	
	Гл.контр.	Нестерова		07.12				
	Рук.гр.	Лигуй		13.11	Схемы расположения элементов перекрытия 1 этажа и подвала	Учреждение ИГ-548/7 Москва		
	Проверил	Лигуй		11.11				
Инв. №	Проектир	Нестерова		12.11				

Копировал Голева

Формат А2

Альбом 1

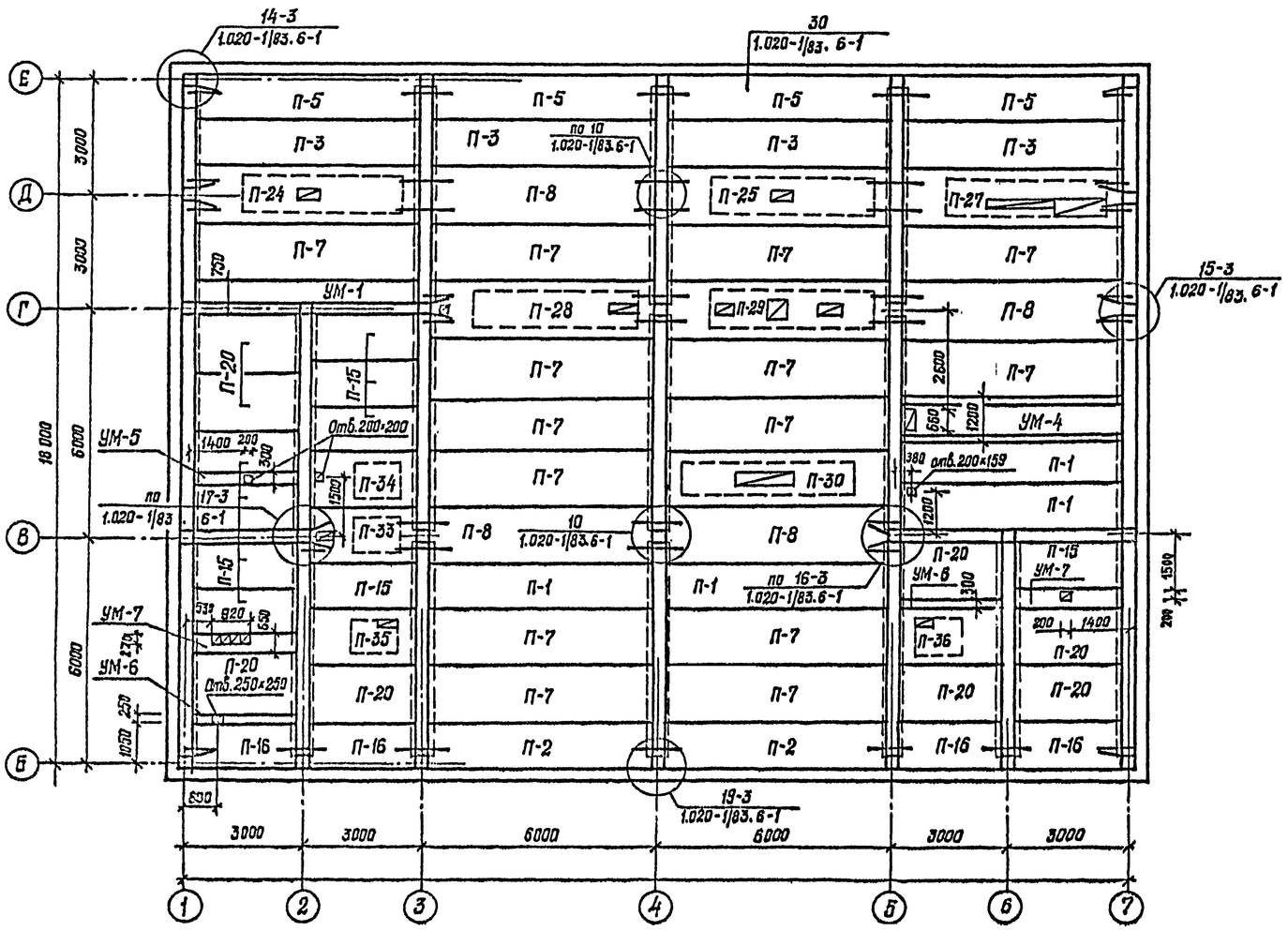

1. Устройство отверстий в плитах для анкеров и закладных деталей производить сверлением, не нарушая ребер плит.

2. Монолитные участки смотри лист 19.

3. Крепление оттяжек телестойки ТС, радиостойки РС и мачты МУКВ к конструкциям покрытия производить до устройства кровли. Узлы крепления оттяжек замаркированы на листе АР-10.

Спецификация элементов перекрытий и покрытия

Марка	Обозначение	Наименование	Кол. подв.	Кол. 1 эт.	Кол. покр.	Кол. всего	Масса ед., кг	Примеч.
П-1	1.041.1-2 вып. 1	ПК56.12-4Ат IVС(АIV)Т			4	4	2000	
П-2		ПК56.12-4Ат IVС(АIV)Т-1			2	2	2000	
П-3		ПК56.12-6Ат IVС(АIV)Т			4	4	2000	
П-4		ПК56.12-8Ат IVС(АIV)Т		5		5	2000	
П-5		ПК56.12-8Ат IVС(АIV)Т-1		6	4	10	2000	
П-6		ПК56.12-7Ат IVС(АIV)П		2		2	1600	
П-7		ПК56.15-4Ат IVС(АIV)Т			14	14	2600	
П-8		ПК56.15-4Ат IVС(АIV)Т-2			4	4	2600	
П-9		ПК56.15-6Ат IVС(АIV)Т		2		2	2600	
П-10		ПК56.15-10Ат IVС(АIV)Т		1		1	2600	
П-11		ПК56.15-6Ат IVС(АIV)Т-2		4		4	2600	
П-12		ПК56.15-8Ат IVС(АIV)Т-2		3		3	2600	
П-13		ПК56.15-7Ат IVС(АIV)П		11		11	2100	
П-14		ПК56.30-6Ат IVС(АIV)П		6		6	4000	
П-15	1.041.1-2 вып. 5	ПК27.12-5А III Т			9	9	900	
П-16		ПК27.12-5А III Т-2			4	4	900	
П-17		ПК27.12-8А III Т		3		3	900	
П-18		ПК27.12-8А III Т-2	1	4		5	900	
П-19		ПК27.12-8А III П		6		6	700	
П-20		ПК27.15-4А III Т			8	8	1300	
П-21		ПК27.15-10А III Т	1	1		2	1300	
П-22		ПК27.15-10А III Т-3		3		3	1200	
П-23		ПК27.15-6А III П		5		5	1000	
П-24	КЖ.И-02.01	ПРС56.15-4А IVТ-(1)			1	1	2893	
П-25		ПРС56.15-4А IVТ-(2)			1	1	2893	
П-26		ПРС56.15-6А IVТ-(1)		1		1	2896	
П-27		ПРС56.15-6А IVТ-(2)			1	1	2896	
П-28		ПРС56.15-6А IVТ-(3)			1	1	2892	
П-29		ПРС56.15-6А IVТ-(4)			1	1	2897	
П-30		ПРС56.15-6А IVТ-(5)			1	1	2895	
П-31		ПРС56.15-10А IVТ-(1)		1		1	2892	
П-32		ПРС56.15-10А IVТ-(2)		1		1	2891	
П-33		ПРС26.15-4Т-(1)			1	1	1501	
П-34		ПРС26.15-4Т-(2)			1	1	1501	
П-35		ПРС26.15-4Т-(3)			1	1	1502	
П-36		ПРС26.15-4Т-(4)			1	1	1502	
П-37		ПРС26.15-6Т-(1)		1		1	1501	

ГАП	Содолева		1987 15.12
Н.контр.	Казанцева		11.12
Нач. отд.	Тихонов		08.12
Гл.конструкт.	Нестерова		07.12
Рук. гр.	Лигуай		13.11
Проверил	Лигуай		12.11
Проектир.	Нестерова		11.11

Привязан

Инв. №

416-6-27.88 КЖ

Пожарное депо на 2 [illegible] без жилых помещений (наружный сборный железобетонный, стены из панелей)

Стадия	Лист	Листов
Р	20	

План покрытия

Учреждение ИГ-548/7 Москва

Копировал Голева

Формат А2

Альбом I

Спецификация монолитных участков

Формат	Зона	Поз.	Обозначение	Наименование	Кол.	Примечание
				УМ-1 шт. 2		
				Сборочные единицы		
				Детали		
Б.Ч.		1		ф8АI ГОСТ5781-82 ℓ=5670	4	1,26 кг
Б.Ч.		2*		ф8АI ГОСТ5781-82 ℓ=950	38	0,38 кг
				Материалы на УМ-1		
				Бетон марки В15		0,38 м³
				УМ-2 шт. 1		
				Сборочные единицы		
А3		3	КЖ.И-06.16	Каркас плоский КР-1	2	3,94 кг
				Детали		
Б.Ч.		2*		ф8АI ГОСТ5781-82 ℓ=950	18	0,38 кг
Б.Ч.		4		ф6АI ГОСТ5781-82 ℓ=2670	8	0,59 кг
Б.Ч.		5		ℓ=130	22	0,03 кг
				Материалы на УМ-2		
				Бетон марки В15		0,41 м³
				УМ-3 шт. 1		
				Сборочные единицы		
А3		15	КЖ.И-06.16-04	Каркас плоский КР-5	4	4,06 кг
А3		6	-01	Каркас плоский КР-2	4	4,8 кг
				Детали		
Б.Ч.		4		ф6АI ГОСТ5781-82 ℓ=2670	3	0,59 кг
Б.Ч.		5		ℓ=130	44	0,03 кг
Б.Ч.		7		ℓ=180	44	0,04 кг
Б.Ч.		8		ф8АIII ГОСТ5781-82 ℓ=1300	16	0,51 кг
Б.Ч.		9		ф8АI ГОСТ5781-82 ℓ=2600	8	1,03 кг
Б.Ч.		10*		ℓ=600	12	0,24 кг
Б.Ч.		11		ℓ=1000	16	0,40 кг
				Материалы на УМ-3		
				Бетон марки В15		0,79 м³
				УМ-4 шт. 2		
				Сборочные единицы		
А3		12	КЖ.И-06.16-02	Каркас плоский КР-3	4	18,44 кг
				Детали		
Б.Ч.		7		ф6АI ГОСТ5781-82 ℓ=180	92	0,04 кг
Б.Ч.		1		ℓ=5670	4	1,26 кг
Б.Ч.		11		ф8АI ГОСТ5781-82 ℓ=1000	38	0,40 кг
				Материалы на УМ-4		
				Бетон марки В15		0,87 м³
				УМ-5 шт. 1		
				Сборочные единицы		
А3		13	КЖ.И-06.16-03	Каркас плоский КР-4	4	21,38 кг

продолжение

Формат	Зона	Поз.	Обозначение	Наименование	Кол.	Примечание
				Детали		
Б.Ч.		7		ф6АI-ГОСТ5781-82 ℓ=180	92	0,04 кг
Б.Ч.		1		ℓ=5670	5	1,26 кг
Б.Ч.		11		ф8АI-ГОСТ5781-82 ℓ=1000	38	0,40 кг
				Материалы на УМ-5		
				Бетон марки В-15		0,87 м³
				УМ-6 шт. 2		
				Детали		
Б.Ч.		4		ф6АI-ГОСТ5781-82 ℓ=2670	2	0,59 кг
Б.Ч.		14*		ф8АI-ГОСТ5781-82 ℓ=970	16	0,38 кг
				Материалы на УМ-6		
				Бетон марки В15		0,10 м³
				УМ-7 шт. 2		
				Детали		
Б.Ч.		4		ф6АI-ГОСТ5781-82 ℓ=2670	4	0,59 кг
Б.Ч.		16*		ф8АI-ГОСТ5781-82 ℓ=1320	16	0,52 кг
				Материалы на УМ-7		
				Бетон марки В15		0,17 м³

Ведомость деталей

Поз.	Эскиз
2	150, 200, 600
10	70, 460, 70
14	150, 200, 270, 200, 150
16	150, 200, 620, 200, 150

Данный лист смотри совместно с листами 19, 20.
Поз. 2, 10, 14, 16 смотри ведомость деталей.

Ведомость расхода стали на элемент, кг

Марка элемента	Изделия арматурные										Всего
	Арматура класса										
	А-I				А-III						
	ГОСТ 5781-82				ГОСТ 5781-82						
	ф6	ф8	ф10	Итого	ф8	ф12	ф14	ф20	ф22	Итого	
УМ-1	5,04	14,44		19,48							19,48
УМ-2	18,90	8,94		27,84		4,74				4,74	32,58
УМ-3	9,01	26,08		35,09	8,16	9,80	12,92			30,88	65,97
УМ-4	12,56	15,20	14,0	41,76				55,92		55,92	97,68
УМ-5	13,82	15,20	14,0	43,02					67,68	67,68	110,70
УМ-6	1,18	6,08		7,26							7,26
УМ-7	2,36	8,32		10,68							10,68

Инв. № подл. | Подпись и дата | Взам. инв. №

Привязан

Инв. №

ГАП	Соболева		1997 15.12
Н.контр.	Казанцева		11.12
Нач.отд.	Тихонов		03.12
Гл.конструктор	Нестерова		07.12
Рук.гр.	Лигуай		13.11
Проверил	Лигуай		12.11
Проектир.	Нестерова		11.11

416-6-27.88 КЖ

Пожарное депо на 2 автомобиля без жилых помещений (каркас сборный железобетонный, стены из панелей)

Спецификация монолитных участков

Стадия	Лист	Листов
Р	21	

Учреждение ИГ-548/7 Москва

Копировал Сербичева

Формат А2

Альбом 1

По оси А

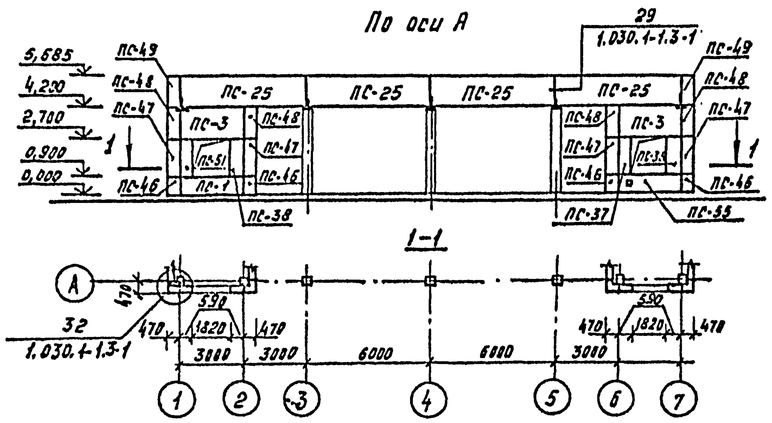

1-1

По оси Б

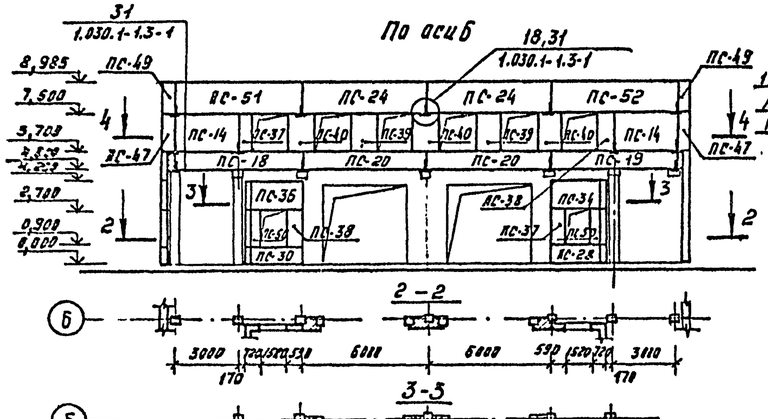

2-2

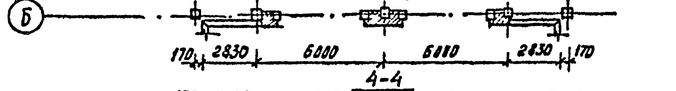

3-5

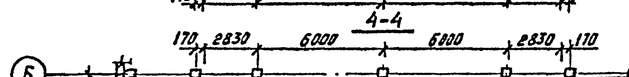

4-4

По оси 1

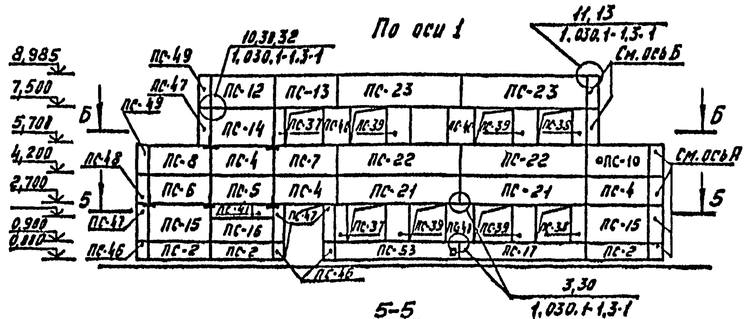

5-5

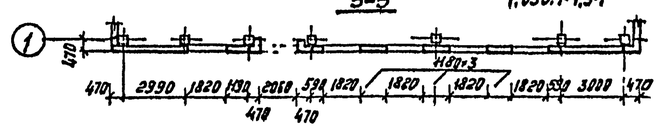

6-6

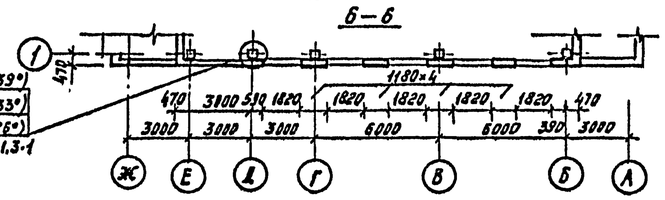

По оси 7

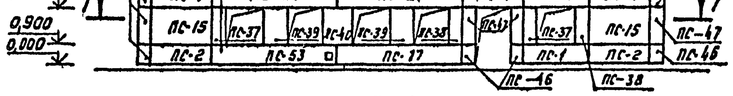

7-7

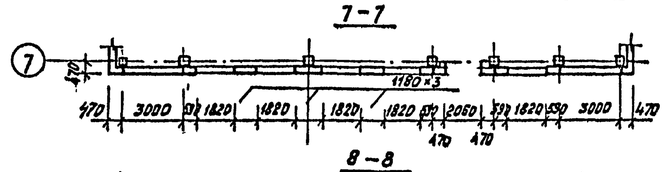

8-8

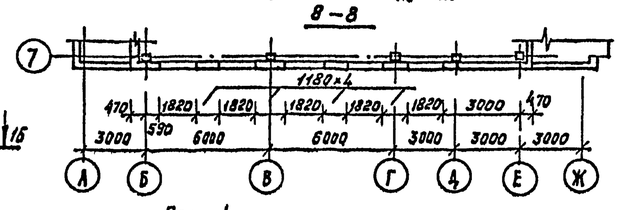

По оси 2

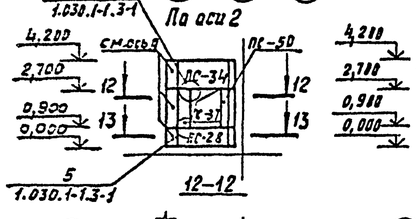

12-12

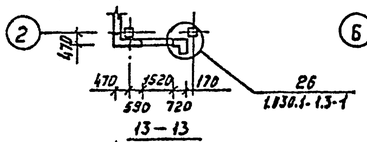

По оси Б

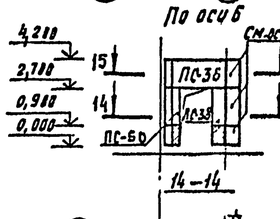

14-14

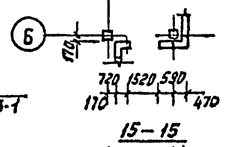

По оси 5

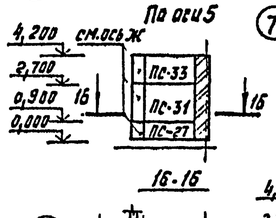

16-16

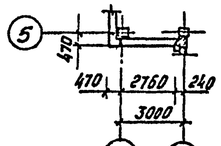

По оси 4

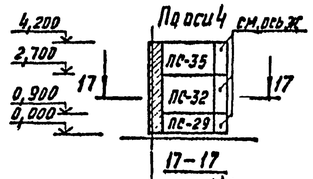

17-17

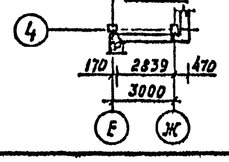

13-13

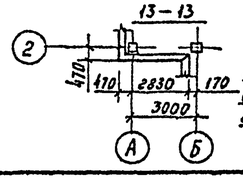

15-15

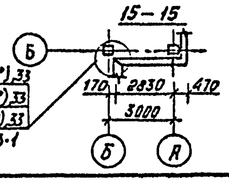

По оси Ж

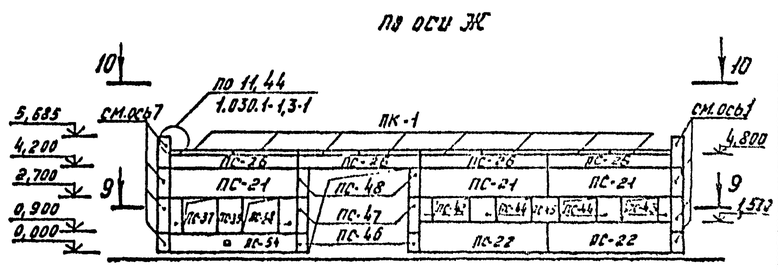

9-9

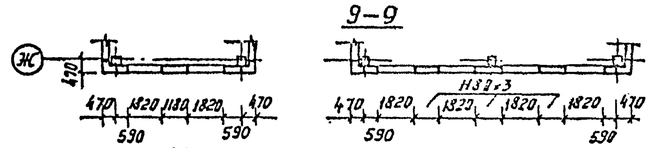

10-10

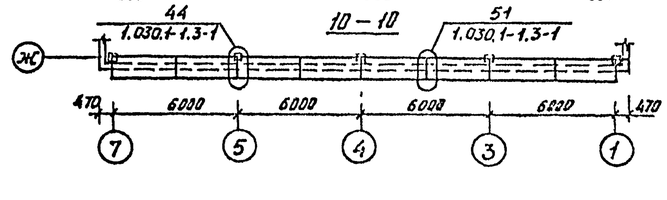

По оси Е

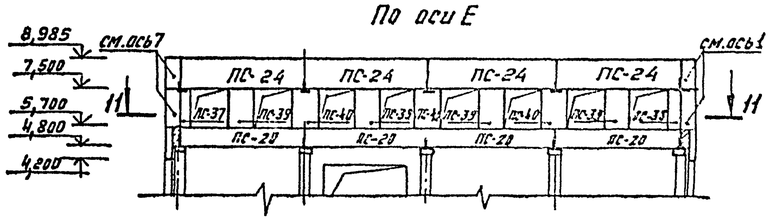

11-11

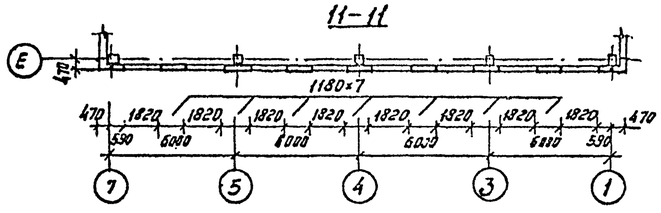

Привязан

Инв. №

				1987г.
ГАП	Соболева		15.12	
Н.контр.	Казанцева		11.12	Пожарное депо на 2 автомобиля без жилых помещений (каркас сборный, железобетонный, стены из панелей)
Нач.отд.	Тихонов		08.12	
Гл.констр.пр.	Нестерова		07.12	
Рук.гр.	Ли гуай		13.11	Схемы расположения панелей наружных стен по осям А,Б,Ж,Е,1,2,4,5,6,7
Провер.	Елхова		12.11	
Проектир.	Луконова		11.11	

416-6-27.88 КЖ

Стадия	Лист	Листов
Р	22	

Учреждение ИГ-548/7 Москва

Копировал

Формат А2

Альбом I

Спецификация стеновых панелей (tн.в.=-27°...-33°С)

Марка	Обозначение	Наименование	Кол.	Масса ед., кг	Примеч.
ПС-1	КЖ.И-04.01	ПС30.9.3,0-6.Л-1	2	1030	
ПС-2	-01	ПС30.9.3,0-6.Л-2	5		
ПС-3	-02	ПС30.15.3,0-6.Л-1	2	1710	
ПС-4	-03	ПС30.15.3,0-6.Л-2	7		
ПС-5	-04	ПС30.15.3,0-6.Л-3	1		
ПС-6	-05	ПС30.15.3,0-6.Л-4	1		
ПС-7	-06	ПС30.15.3,0-6.Л-5	2		
ПС-8	-07	ПС30.15.3,0-6.Л-6	1		
ПС-9	-08	ПС30.15.3,0-6.Л-7	1		
ПС-10	-09	ПС30.15.3,0-6.Л-8	1		
ПС-11	-10	ПС30.15.3,0-6.Л-9	1		
ПС-12	-11	ПС30.15.3,0-6.Л-10	2		
ПС-13	-12	ПС30.15.3,0-6.Л-11	2		
ПС-14	-13	ПС30.18.3,0-6.Л-1	3	2050	
ПС-15	-14	ПС30.18.3,0-6.Л-2	5		
ПС-16	-15	ПС30.12.3,0-6.Л-1	1	1370	
ПС-17	КЖ.И-04.02	ПС60.9.3,0-6.Л-1	2	2070	
ПС-18	-01	ПС60.9.3,0-6Л-2	1		
ПС-19	-02	ПС60.9.3,0-6.Л-3	1		
ПС-20	-03	ПС60.9.3,0-6.Л-4	6		
ПС-21	-04	ПС60.15.3,0-3.Л-1	7	3420	
ПС-22	-05	ПС60.15.3,0-3.Л-2	6		
ПС-23	-06	ПС60.15.3,0-3.Л-3	4		
ПС-24	-07	ПС60.15.3,0-3.Л-4	6		
ПС-25	-08	ПС60.15.3,0-3.Л-5	4		
ПС-26	-11	ПС60.6.3,0-8.Л-1	4	1390	
ПС-27	КЖ.И-04.03	1ПС27,5.9.3,0-6.Л-1.1	1	910	
ПС-28	-01	1ПС27,5.9.3,0-6.Л-1.2	2		
ПС-29	-02	1ПС27,5.9.3,0-6.Л-2.1	1		
ПС-30	-03	1ПС27,5.9.3,0-6.Л-2.2	1		
ПС-31	-04	1ПС27,5.18.3,0-6Л-1.1	1	1820	
ПС-32	-05	1ПС27,5.18.3,0-6.Л-2.1	1		
ПС-33	-06	1ПС27,5.15.3,0-6.Л-1.1	1	1510	
ПС-34	-07	1ПС27,5.15.3,0-6.Л-1.2	2		
ПС-35	-08	1ПС27,5.15.3,0-6Л-2.1	1		
ПС-36	-09	1.ПС27,5.15.3,0-6.Л-2.2	2		
ПС-37	КЖ.И-04.04	2ПС6.18.3,0-Л-1	12	410	
ПС-38	-01	2ПС6.18.3,0-Л-2	12		
ПС-39	-02	2ПС12.18.3,0-Л-1	15	810	
ПС-40	-03	2ПС12.18.3,0-Л-2	12		
ПС-41	-04	2ПС6.12.3,0-Л-1	1		
ПС-42	-05	2ПС6.12.3,0-Л-2	1	270	
ПС-43	-06	2ПС6.12.3,0-Л-3	1		

Продолжение

Марка	Обозначение	Наименование	Кол.	Масса ед., кг	Примеч.
ПС-44	-КЖ.И-04.04-07	2ПС12.12.3,0-Л-1	2	540	
ПС-45	-08	2ПС12.12.3,0-Л-2	1		
ПС-46	-09	3ПС46.90.30-Л-1	12	210	
ПС-47	-10	3ПС46.180.30-Л-1	16	240	
ПС-48	-11	3ПС46.150.30-Л-1	8	350	
ПС-49	-12	3ПС46.150.30-Л-2	8		
ПС-50	-13	4ПС72.180.30-Л-1	4	770	
ПС-51	КЖ.И-04.02-09	ПС60.15.3,0-3.Л-6	1	3420	
ПС-52	-10	ПС60.15.3,0-3.Л-7	1		
ПС-53	-12	ПС60.9.3,0-6.Л-5	2	2070	
ПС-54	-13	ПС60.9.3,0-6.Л-6	1		
ПС-55	КЖ.И-04.01-16	ПС30.9.3,0-6.Л-3	1	1030	

Спецификация стеновых панелей (tн.в.=-20°...-26°С)

Марка	Обозначение	Наименование	Кол.	Масса ед., кг	Примеч.
					см.примеч.
ПС-1	КЖ.И-04.01	ПС30.9.2,5-6.Л-	2	870	
ПС-2	-01	ПС30.9.2,5-6Л-	5		
ПС-3	-02	ПС30.15.2,5-6.Л-	2	1440	
ПС-4	-03	ПС30.15.2,5-6.Л-	7		
ПС-5	-04	ПС30.15.2,5-6.Л-	1		
ПС-6	-05	ПС30.15.2,5-6.Л-	1		
ПС-7	-06	ПС30.15.2,5-6.Л-	2		
ПС-8	-07	ПС30.15.2,5-6.Л-	1		
ПС-9	-08	ПС30.15.2,5-6.Л-	1		
ПС-10	-09	ПС30.15.2,5-6.Л-	1		
ПС-11	-10	ПС30.15.2,5-6Л-	1		
ПС-12	-11	ПС30.15.2,5-6Л-	2		
ПС-13	-12	ПС.30.15.2,5-6Л-	2		
ПС-14	-13	ПС.30.18.2,5-6.Л-	3	1740	
ПС-15	-14	ПС30.18.2,5-6.Л-	5		
ПС-16	-15	ПС30.12.2,5-6.Л-	1	1150	
ПС-17	КЖ.И-04.02	ПС60.9.2,5-6.Л-	2	1740	
ПС-18	-01	ПС60.9.2,5-6.Л-	1		
ПС-19	-02	ПС60.9.2,5-6.Л-	1	1760	
ПС-20	-03	ПС60.9.2,5-6.Л-	6		
ПС-21	-04	ПС60.15.2,5-2Л-	7		
ПС-22	-05	ПС60.15.2,5-2.Л-	6	2890	
ПС-23	-06	ПС60.15.2,5-2.Л-	4		
ПС-24	-07	ПС60.15.2,5-2.Л-	6		

Продолжение

Марка	Обозначение	Наименование	Кол.	Масса ед., кг	Примеч.
ПС-25	КЖ.И-04.02-08	ПС60.15.2,5-2.Л-	4	2890	
ПС-26	-11	ПС60.6.2,5-8.Л-	4	1170	
ПС-27	КЖ.И-04.03	1ПС27,5.9.2,5-6.Л-1	1	780	
ПС-28	-01	1ПС27,5.9.2,5-6.Л-1	2		
ПС-29	-02	1ПС27,5.9.2,5-6.Л-2	1		
ПС-30	-03	1ПС27,5.9.2,5-6.Л-2	1		
ПС-31	-04	1ПС27,5.18.2,5-6Л-1.	1	1540	
ПС-32	-05	1ПС27,5.18.2,5-6Л-2	1		
ПС-33	-06	1ПС27,5.15.2,5-6.Л-1	1	1290	
ПС-34	-07	1ПС27,5.15.2,5-6.Л-1	2		
ПС-35	-08	1ПС27,5.15.2,5-6.Л-2	1		
ПС-36	-09	1ПС27,5.15.2,5-6.Л-2	2		
ПС-37	КЖ.И-04.04	2ПС6.18.2,5-Л-	12	340	
ПС-38	-01	2ПС6.18.2,5-Л-	12		
ПС-39	-02	2ПС12.18.2,5-Л-	12	690	
ПС-40	-03	2ПС12.18.2,5-Л-	12		
ПС-41	-04	2ПС6.12.2,5-Л-	1	230	
ПС-42	-05	2ПС6.12.2,5-Л-	1		
ПС-43	-06	2ПС6.12.2,5-Л-	1		
ПС-44	-07	2ПС12.12.2,5-Л-	2	460	
ПС-45	-08	2ПС12.12.2,5-Л-	1		
ПС-46	-09	3ПС41.90.25-Л-	12	160	
ПС-47	-10	3ПС41.180.25-Л-	16	330	
ПС-48	-11	3ПС41.150.25-Л-	8	270	
ПС-49	-12	3ПС41.150.25-Л-	8		
ПС-50	-13	4ПС72.180.25-Л-	4	680	
ПС-51	КЖ.И-04.02-09	ПС60.15.2,5-2.Л-	1	2890	
ПС-52	-10	ПС60.15.2,5-2Л-	1		
ПС-53	-12	ПС60.9.2,5-6.Л-	2	1740	
ПС-54	-13	ПС60.9.2,5-6.Л-	1		
ПС-55	КЖ.И-04.01-16	ПС30.9.2,5-6.Л-	1	870	

Привязан

Инв. №

Инв. № подл. | Подпись и дата | Взам. инв. №

				1987
Гл. инж.	Барышев			12.12
ГАП	Соболева			15.12
Н.контр.	Казанцева			11.12
Нач.отд.	Тихонов			08.12
А.конструкт.	Нестерова			07.12
Рук. гр.	Лигуай			13.11
Проверил	Нестерова			12.11
Проектир.	Елхова			11.11

416-6-27.88 КЖ

Пожарное депо на 2 автомобиля без жилых помещений (каркас сборный железобетонный, стены из панелей)

Стадия	Лист	Листов
Р	23	

Спецификации стеновых панелей (начало)

Учреждение ИГ-5487 Москва

Копировал Самарева Формат А3

Альбом I

Спецификация стеновых панелей ($t_{н.в.}$=-34°..-49°С)

Марка	Обозначение	Наименование	Кол.	Масса ед, кг	Примеч.
					см.прим.
ПС-1	КЖС.И-04.01	ПС30.9.4,0-6.Л-	2	1360	
ПС-2	-01	ПС30.9.4,0-6.Л-	5		
ПС-3	-02	ПС30.15.4,0-6,Л-	2		
ПС-4	-03	ПС30.15.4,0-6.Л-	7		
ПС-5	-04	ПС30.15.4,0-6.Л-	1		
ПС-6	-05	ПС30.15.4,0-6.Л-	1		
ПС-7	-06	ПС30.15.4,0-6.Л-	2		
ПС-8	-07	ПС30.15.4,0-6,Л-	1	2250	
ПС-9	-08	ПС30.15.4,0-6.Л-	1		
ПС-10	-09	ПС30.15.4,0-6.Л-	1		
ПС-11	-10	ПС30.15.4,0-6.Л-	1		
ПС-12	-11	ПС30.15.4,0-6.Л-	2		
ПС-13	-12	ПС30.15.4,0-6.Л-	2		
ПС-14	-13	ПС30.18.4,0-6.Л-	3	2700	
ПС-15	-14	ПС30.18.4,0-6.Л-	5		
ПС-16	-15	ПС30.12.4,0-6.Л-	1	1800	
ПС-17	КЖС.И-04.02	ПС60.9.4,0-6.Л-	2		
ПС-18	-01	ПС60.9.4,0-6.Л-	1		
ПС-19	-02	ПС60.9.4,0-6.Л-	1	2710	
ПС-20	-03	ПС60.9.4,0-6.Л-	6		
ПС-21	-04	ПС60.15.4,0-6,Л-	7		
ПС-22	-05	ПС60.15.4,0-6.Л-	6		
ПС-23	-06	ПС60.15.4,0-6.Л-	4	4490	
ПС-24	-07	ПС60.15.4,0-6.Л-	6		
ПС-25	-08	ПС60.15.4,0-6.Л-	4		
ПС-26	-11	ПС60.6.4,0-8.Л-	4	1820	
ПС-27	КЖС.И-04.03	1ПС27,5.9-4,0-6.Л-1	1	1160	
ПС-28	-01	1ПС27,5.9-4,0-6Л-1	2		

Продолжение

Марка	Обозначение	Наименование	Кол.	Масса ед, кг	Примеч
ПС-29	КЖС.И-04.03 -02	1ПС27,5.9.4,0-6.Л-2	1	1160	
ПС-30	-03	1ПС27,5.9.4,0-6.Л-2	1		
ПС-31	-04	1ПС27,5.18.4,0-6.Л-1	1	2340	
ПС-32	-05	1ПС27,5.18.4,0-6.Л-2	1		
ПС-33	-06	1ПС27,5.15.4,0-6Л-1	1		
ПС-34	-07	1ПС27,5.15.4,0-6Л-1	2	1950	
ПС-35	-08	1ПС27,5.15.4,0-6.Л-2	1		
ПС-36	-09	1ПС27,5.15.4,0-6.Л-2	2		
ПС-37	КЖС.И-04.04	2ПС6.18.4,0-Л-	12	530	
ПС-38	-01	2ПС6,18.4,0-Л-	12		
ПС-39	-02	2ПС12.18.4,0-Л-	15	1070	
ПС-40	-03	2ПС12.18.4,0-Л-	12		
ПС-41	-04	2ПС6.12.4,0-Л-	1	360	
ПС-42	-05	2ПС6,12.4,0-Л-	1		
ПС-43	-06	2ПС6.12.4,0-Л-	1		
ПС-44	-07	2ПС12.12.4,0-Л-	2	710	
ПС-45	-08	2ПС12.12.4,0-Л-	1		
ПС-46	-09	3ПС56.90.40-Л-	12	320	
ПС-47	-10	3ПС56.180.40-Л-	16	640	
ПС-48	-11	3ПС56.150.40-Л-	8	530	
ПС-49	-12	3ПС56.150.40-Л-	8		
ПС-50	-13	4ПС72.180.40-Л-	4	930	
ПС-51	КЖС.И-04.02 -09	ПС60.15.4,0-6.Л-	1	4490	
ПС-52	-10	ПС60.15.4,0-6.Л-	1		
ПС-53	-12	ПС60.9.4,0-6.Л-	2	2710	
ПС-54	-13	ПС60.9.4,0-6.Л-	1		
ПС-55	КЖС.И-04.01 -16	ПС30.9.4,0-6.Л-	1	1360	

Спецификация соединительных изделий

Марка	Обозначение	Наименование	Кол.	Масса ед, кг	Примеч.
	1.030.1-1.4-1-270	МС-1	158		У3.1;3;10
	1.030.1-1.3-1 44	МС-2	92		У3.4
		МС-2	155		У3.5;10
	1.030.1-1.4-1-270-01	МС-3	44		У3.5;27
	1.030.1-1.3-1 44	МС-4	6		У3.6
		МС-6	29		У3.9;13
		МС-7	16		У3.11
	1.030.1-1.4-1-280	МС-8	68		У3.18
	1.030.1-1.3-1 44	МС-11	13		У3.21;22;24
	1.030.1-1.4-1-310	МС-16	4		У3.26
	1.030.1-1.4-1-320	МС-17	8		У3.44
	1.030.1-1.3-1 44	МС-20	8		У3.44
		МС-27	4		У3.51
		только для $t_{н.в.}$-30°			
	1.030.1-1.4-1-330-02	РК6С	34		У3.15
	-310-02	МС-13	13		У3.22
		только для $t_{н.в.}$-20°			
	1.030.1-1.4-1-330-03	РК5С	34		У3.14;19
	-310-01	МС-12	13		У3.21
		только для $t_{н.в.}$-40°			
	1.030.1-1.4-1-330	РК8С	34		У3.17;19
	-310-04	МС-15	13		У3.24

Спецификация карнизных панелей

Марка	Обозначение	Наименование	Кол.	Масса ед, кг	Примеч.
ПК-1	1.030.1-1 Вып. 2-1	ПК30.10-Т	8	700	

Закладные детали в стеновых панелях для $t_{н.в.}$=-20..-26°С;-34..-49°С выполнять по альбому III, заменив в наименовании панелей группу габаритов, индекс несущей способности и соответственно присвоить номер.

					416-6-27.88 КЖ		
ГАП	Соболева		15.12				
Н.контр.	Казанцева		11.12	Пожарное депо на 2 автомобиля без жилых помещений (каркас сборный железобетонный стены из панелей)	Стадия	Лист	Листов
Нач.отд.	Тухонов		08.12		Р	24	
Гл.конструктор	Нестерова		07.12				
Рук.гр.	Лигуай		13.11	Спецификации стеновых панелей (продолжение), карнизных панелей и соединительных изделий	Учреждение ИГ-548/7 Москва		
Провер.	Нестерова		12.11				
Проектир.	Елхова		11.11				

Привязан

Инв. №

Инв. № подл. | Подпись и дата | Взам. инв. №

Альбом I

1-1

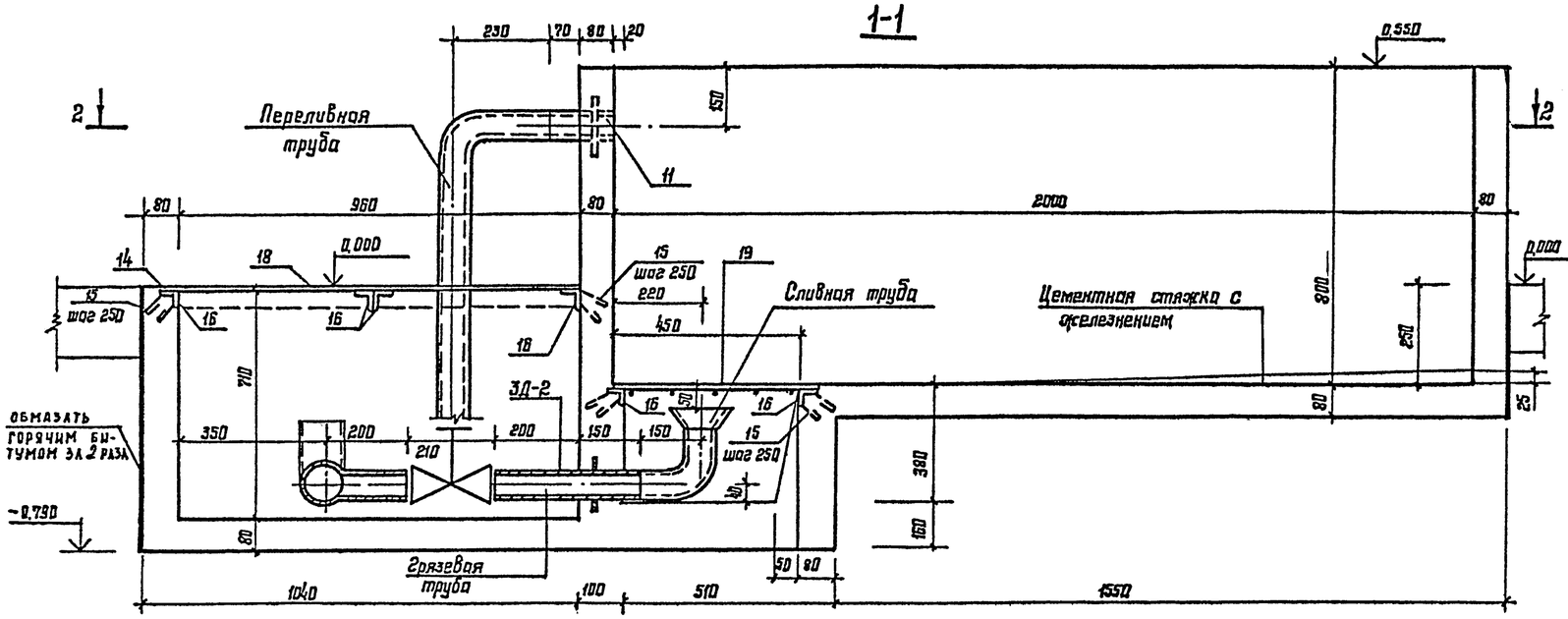

2-2

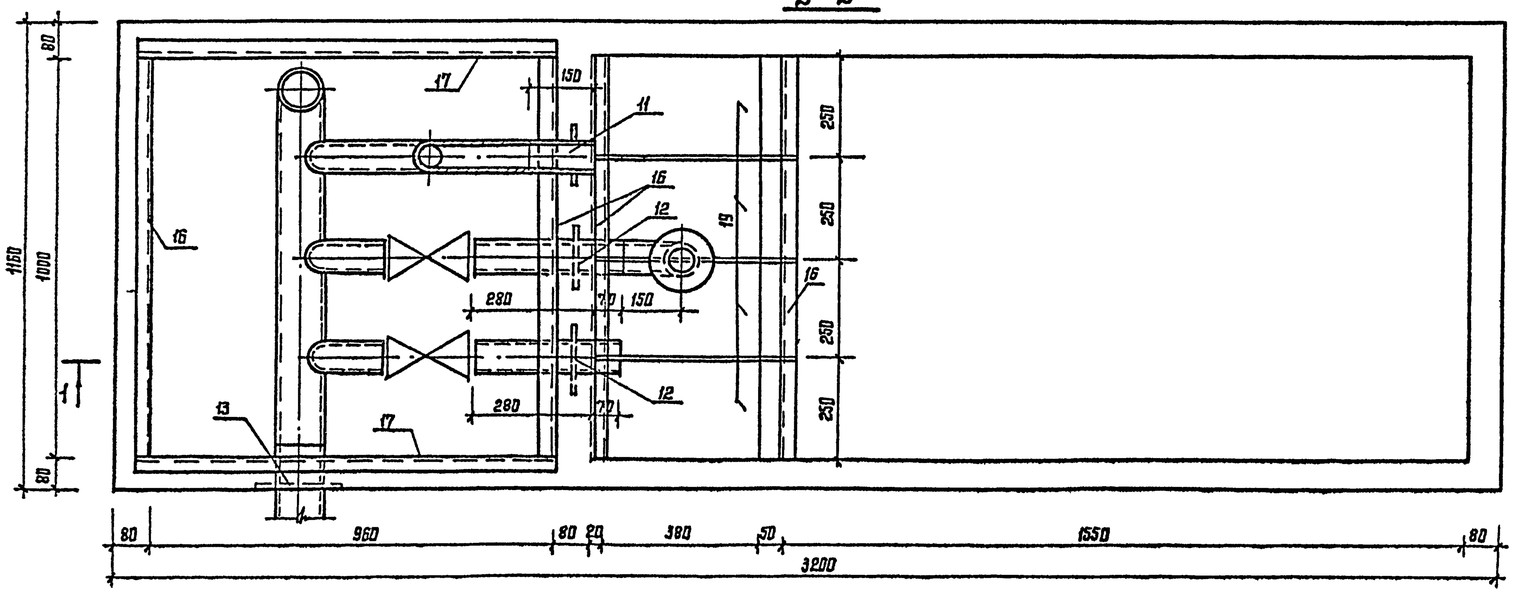

Спецификация элементов ванны майки спецодежды

Формат	Зона	Поз.	Обозначение	Наименование	Кол.	Примечание
				Сборочные единицы		масса ед., кг
				Сетки арматурные		
А3		1	КЖС.И-06.15	С9	1	29,5
А3		2	-01	С10	1	45,3
А3		3	-02	С11	2	9,2
А3		4	-03	С12	1	29,2
А3		5	-04	С13	1	14,7
А3		6	-05	С14	1	28,6
А3		7	-06	С15	1	15,3
А3		8	-07	С16	1	17,2
А3		9	-08	С17	1	8,5
А3		10	-09	С18	2	4,3
				Изделия закладные		
А3		11	КЖС.И-06.21-01	ИМ-2	1	1,3
А3		12	-02	ИМ-3	2	2,4
А3		13	-03	ИМ-4	1	1,4
				Детали		
Б.4		14		ф10 АI ГОСТ 5781-82 ℓ=2300		1,8
Б.4		15		ф8 АI ГОСТ 5781-82 ℓ=280	30	0,1
				Уголок $\frac{Б\text{-}50\times50\times5\ ГОСТ\ 8509\text{-}86}{ВСт3кп2\ ГОСТ\ 535\text{-}79}$		
Б.4		16		ℓ=1000	6	3,8
Б.4		17		ℓ=1010	2	3,3
Б.4		18		Столь рифленая δ=6мм ГОСТ 8568-77	1	58,7
А-I		19	КЖС.И-06.22	Р-6	4	1,6
Б.4		20		ф6 АI - ГОСТ 5781-82 ℓ=130	67	0,03
				Бетон В15		1,012 м³

1. Днище и стены ванны облицевать керамической плиткой.
2. Данный лист смотреть совместно с листом 26.

Ведомость расхода арматуры на ванну

Марка элемента	Изделия арматурные							
	Арматура класса							Всего
	А-I ГОСТ 5781-82				А-III ГОСТ 5781-82			
	ф6	ф8	ф10	Итого	ф10	ф18	Итого	
	2,01	3,32	1,63	6,96	97,39	129,87	227,26	234,22

					416-6-27.88	КЖ
				1987		
ГИП	Соболева		15.12			
Н.контр.	Казанцева		11.12	Пожарное депо на 2 автомобиля без жилых помещений (каркас сборный железобетонный, стены из панелей)	Стадия: Р; Лист: 25; Листов:	
Гл.отд.	Тихонов		28.12			
Гл.спец.отд	Нестерова		07.12			
Рук.гр.	Лисецкий		13.11	Ванна мойки спецодежды	Госгражданпроект ИГ-548/7 Москва	
Проверил	Лисецкий		12.11			
Проектир.	Лобенок		11.11			

Привязан

Инв. №

Формат А2

Альбом I

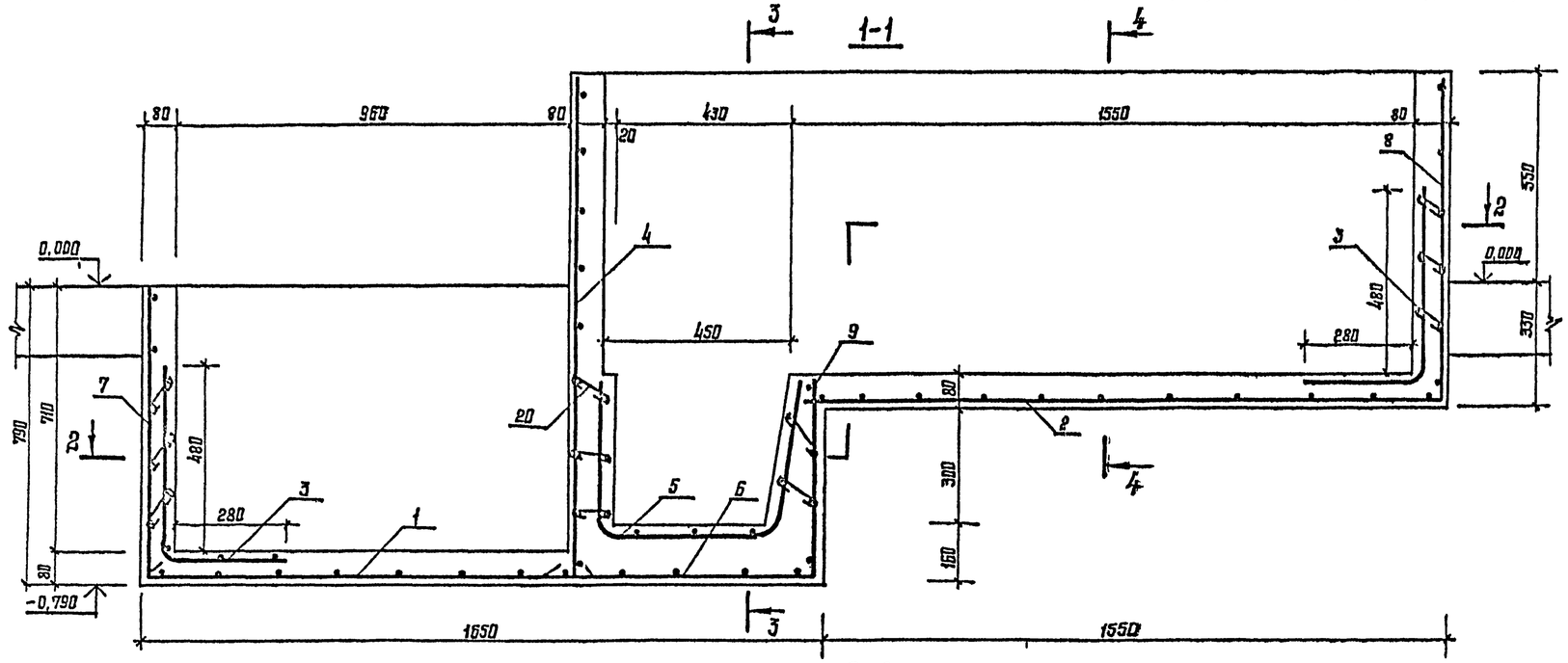

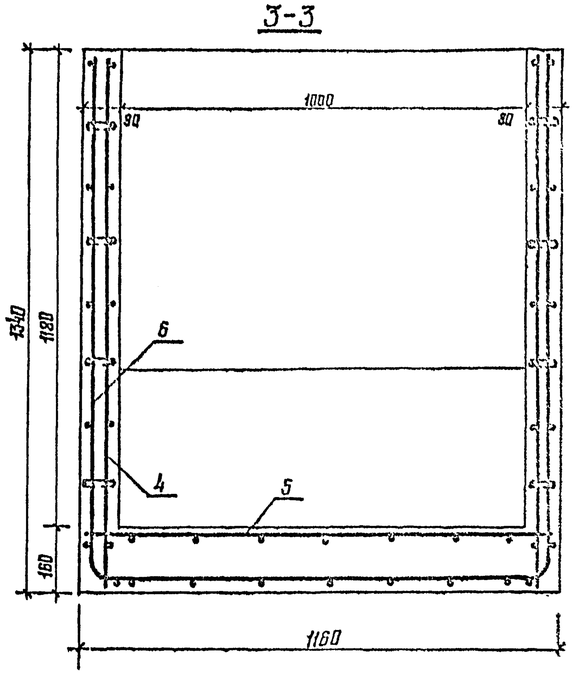

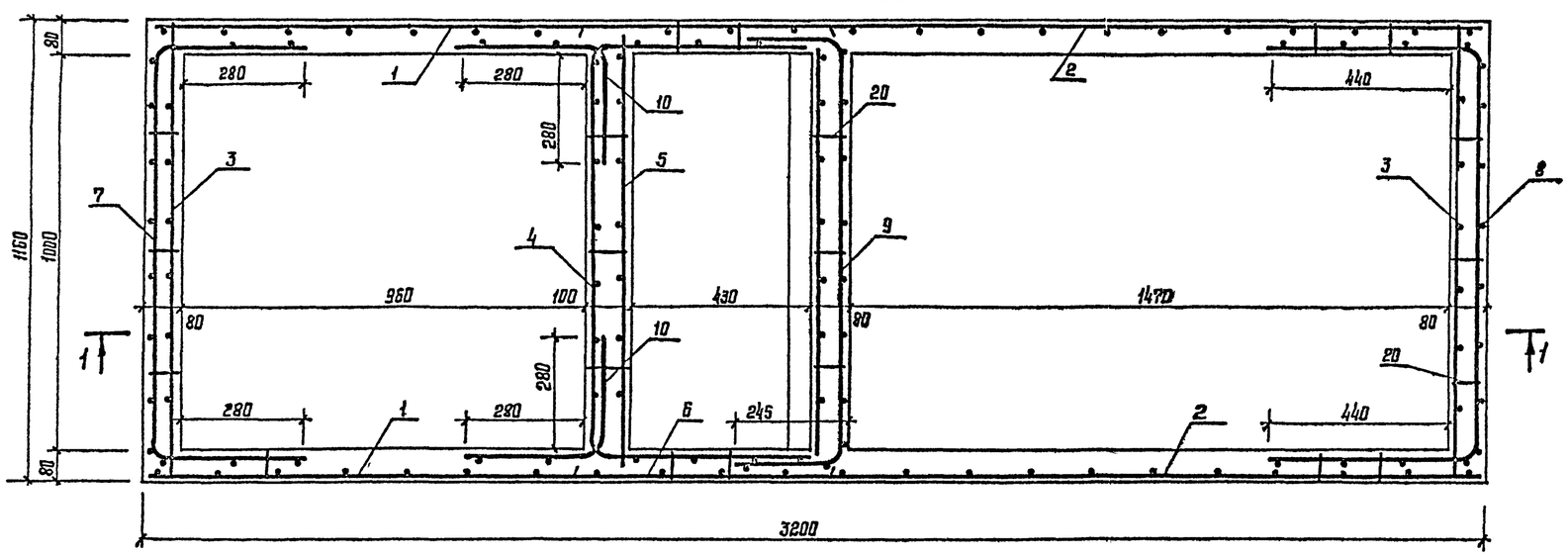

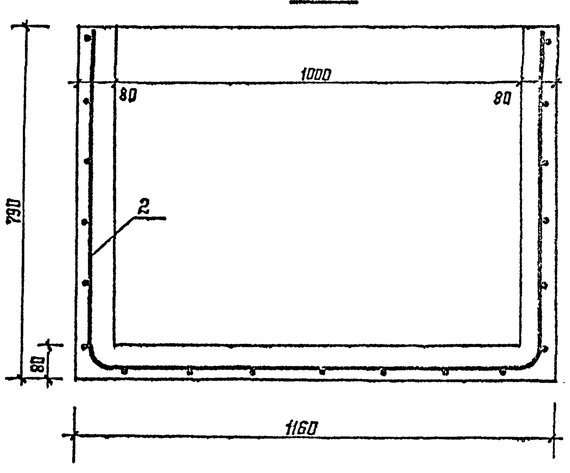

1. Ванну выполнять из монолитного бетона В15 на напрягающем цементе НЦ-20 марки М400 (технические условия на напрягающий цемент с малой энергией самонапряжения НЦ-20 ТУ-21-20 13-74.

2. Для достижения бетоном проектной прочности на сжатие при естественном твердении необходимо его выдерживать одни сутки во влажном воздухе и не менее 6 суток в воде.

3. Как вариант, ванну можно выполнять из плотного тяжелого хорошо вибрированного гидротехнического бетона повышенной плотности В15, W-4 с водоцементным отношением $\left(\frac{В}{Ц}\right)$ не более 0,55 в бетонную смесь следует добавлять хлорное железо 0,7%, кальциевой селитры 0,5% от веса цемента (возможны и другие добавки). Укладка бетона, вибрирование и уход за ним должны соответствовать требованиям СНиП „Правила производства и приемки работ", „Бетонные и железобетонные конструкции монолитные".

4. Расположение закладных деталей смотри лист 25.

5. Спецификацию элементов ванны смотри лист 25.

				416-6-27.88	КЖ
			1981		
ГИП	Содолева		15.12		
Н. контр.	Казанцева		11.12	Пожарное депо на 2 автомобиля без жилых помещений (Каркас сборный железобетонный, стены из панелей)	Стадия: Р; Лист: 26; Листов:
Нач. отд.	Тихонов		12.12		
Гл. констр. пр.	Нестерова		12.12		
Рук. гр.	Лисуай		11.11	Армирование ванны мойки спецодежды	Учреждение: ИГ-548/7 Москва
Проверил	Лисуай		12.11		
Проектир.	Лебенок		11.11		

Привязан

Инв. №

Копировал Цыганова

Формат А2

Инв. № подл. | Подпись и дата | Взам. инв. №

Альбом I

Выборка материалов на 1м воздуховода

Сечение воздуховода, мм		Сборочные единицы и детали																																	
		Стенка, поз. 1			Муфта, поз. 2			Уголок ∠-60, поз. 3			Уголок ∠-200, поз. 4			Оцинкованный болт, поз. 5			Уплотняющий раствор			Подвес тип I						Подвес тип II									
		Наименование материала																																	
		Асбоцементный лист ГОСТ 18124-75			Лента 200×0,7 ГОСТ 19903-74 / Ст3пс6 ГОСТ 535-79			Алюминий ГОСТ 13737-80			Алюминий ГОСТ 13737-80			ГОСТ 10621-80			тип I	тип II	масса	Ф12.А I, поз. 6 ГОСТ 5781-82			Уголок 45×5 ГОСТ 8509-86 / Ст3кп2 ГОСТ 535-79 поз. 7			Ф6.А I, поз. 8 ГОСТ 5781-82			Ф12.А I, поз. 6 ГОСТ 5781-82			Уголок 45×5 ГОСТ 8509-86 / Ст3кп2 ГОСТ 535-79 поз. 7			Ф6.А-I, поз. 9 ГОСТ 5781-82		
А	Б	сечение, мм	кол.	масса, кг	длина, мм	кол.	масса, кг	№ проф.	кол.	масса, кг	№ проф.	кол.	масса, кг	размер, мм	кол.	масса, кг	м³	м³	кг	длина, мм	кол.	масса, кг	длина, мм	кол.	масса, кг	длина, мм	кол.	масса кг	длина, мм	кол.	масса, кг	длина, мм	кол.	масса, кг	длина, мм	кол.	масса, кг
150	250	8×134	2	9,29	883	0,5	0,49	118	12	0,24	118	2	0,13	3×16	72	0,04	0,00067	0,00084	3,01	660	4	2,34	150	4	2,02	100	2	0,07	660	2	1,17	150	2	1,01	450	2	0,20
		8×234	2	7,79																															
200	200	8×184	4	12,30	883	0,5	0,49	118	12	0,24	118	2	0,13	3×16	72	0,04	0,00087	0,00084	3,01	610	4	2,17	150	4	2,02	200	2	0,09	610	2	1,08	150	2	1,01	400	2	0,18

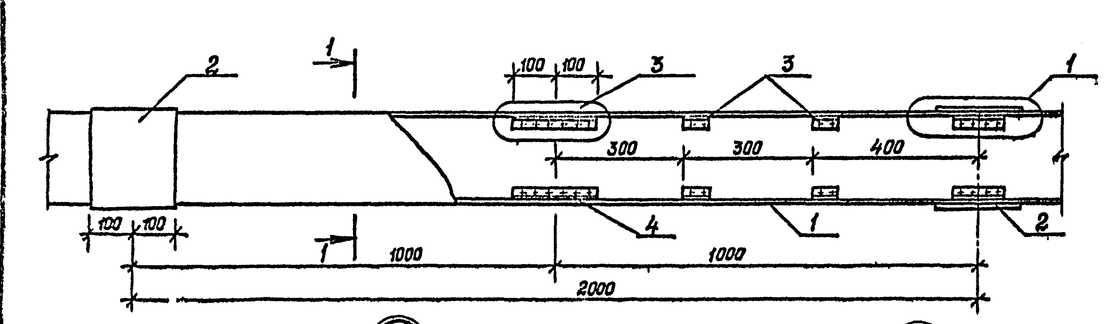

1. Муфта перед установкой внутри оклеивается тканью. Закрепление муфты производится путем заполнения зазора между муфтой и воздуховодом раствором тип I (асбоцементный раствор - асбест с добавлением в него казеинового клея ГОСТ 3056-74 с последующим заполнением зазора раствором тип II (асбоцементным раствором более густой консистенции замешанным на расширяющемся цементе ГОСТ 11052-74 с добавлением казеинового клея.

2. Швы между асбоцементными листами ГОСТ 18124-75 промазать мастикой из асбоцементного раствора с добавлением казеинового клея густой консистенции с последующей проклейкой 2 слоями ткани.

3. После окончания монтажа воздуховоды оштукатурить по сетке толщиной слоя 20 мм.

4. Протяженность асбоцементных воздуховодов сечением:

Тип I сечение 150×200 - 1,8 м; сечение 200×200 - 9,25 м;

Тип II сечение 150×200 - 2,15 м; сечение 200×200 - 6,6 м.

5. План воздуховодов смотри ОВ листы 6, 7.

					416-6-27.88 КЖ			
				198Y				
ГИП	Соболева		15.12					
Н. контр.	Казанцева		11.12	Пожарное депо на 2 автомобиля без жилых помещений (каркас сборный железобетонный, стены из панелей)	Стадия	Лист	Листов
Нач. отд.	Тихонов		08.12		Р	27	
Конструкт.	Несперова		07.12				
Рук. гр.	Лагцай		13.11	Конструкция асбоцементного воздуховода	Разработано ИГ-548/7 Москва		
Проверил	Кистерова		12.11				
Проектир.	Лагцай		11.11				

Привязан

Инв. № подл. | Подпись и дата | Взам. инв. №

Инв. №

Копировал Формат А2

Альбом I

Вид А

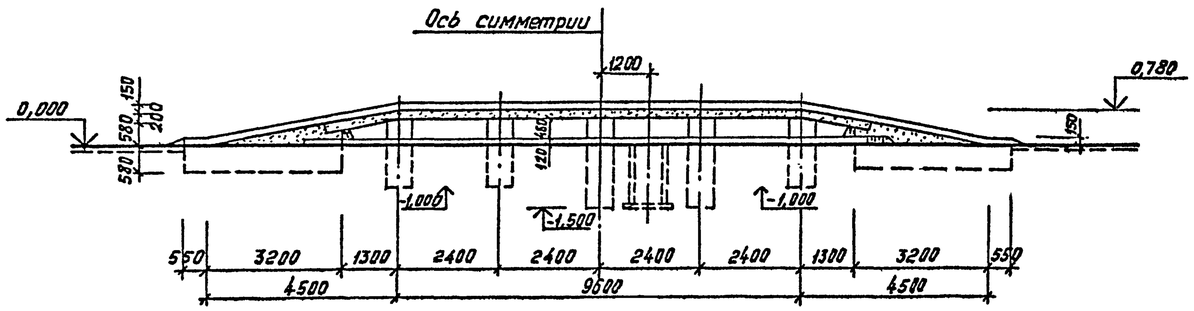

1–1

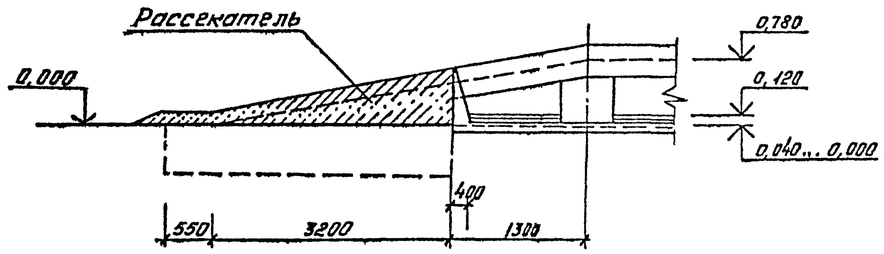

План на отм. 0,780

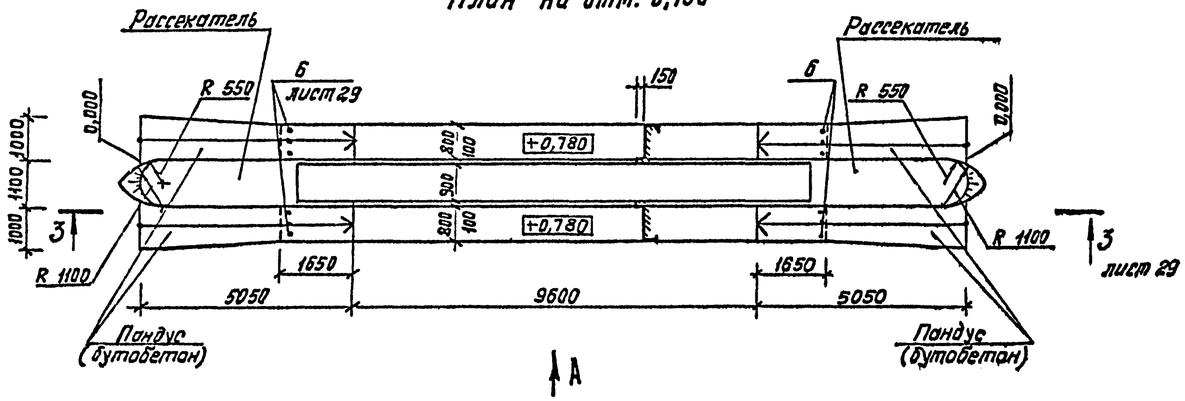

2–2

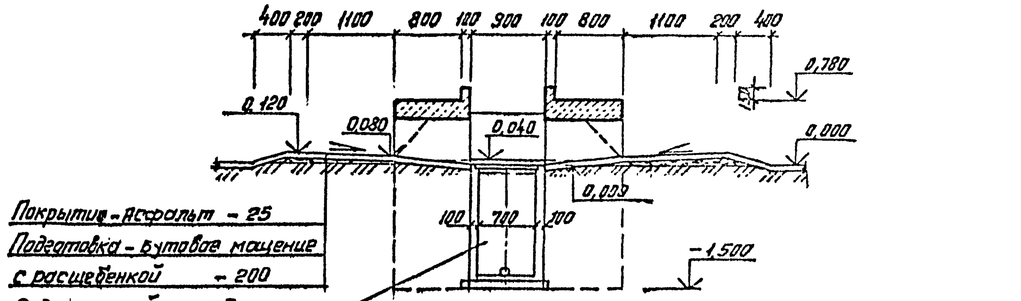

План на отм. 0,480

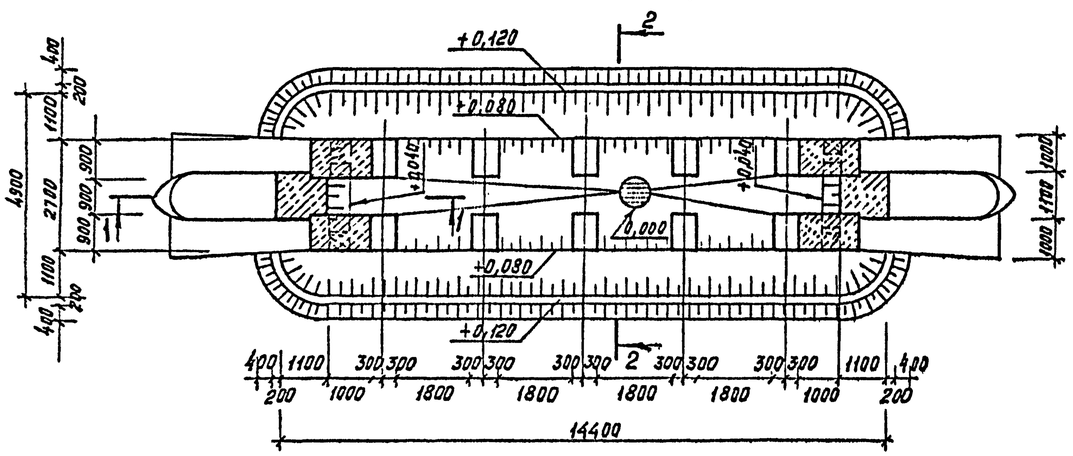

1. Эстакада расчитана на пожарный автомобиль весом – 15,0т. При расчете несущей способности эстакады учтена предельная нагрузка на ось автомобиля 11,0т.
2. Водоприемный колодец выполняется по чертежам основного комплекта ВК.
3. Армирование плиты и спецификация даны на листе 29.

				416-6-27.88 КЖ			
			1987				
ГИП	Соболева		15.12				
Привязан	Нконтр.	Казнцева		11.12	Плоское дело на 2 спасобиля без жилых помещений (Каркас сборный железобетонный, Стены из панелей)	Стадия	Лист	Листов
	Начатд	Тихонов		08.12		Р	28	
	Ккультр	Нестерова		07.12				
	Зук.гр.	Лигуай		13.11	Эстакада для майки автомобилей	Учреждение ИГ-548/7 Москва		
Инв. №	Гроверил	Лигуай		12.11				
	Промтпр	Лабенок		11.11				

Копировал Соколова Формат А2

Инв. № подл. | Подпись и дата | Взам. инв. №

ВК 12/12 Васильева
ВК Васильева
ИНЖ Тихонов

3-3

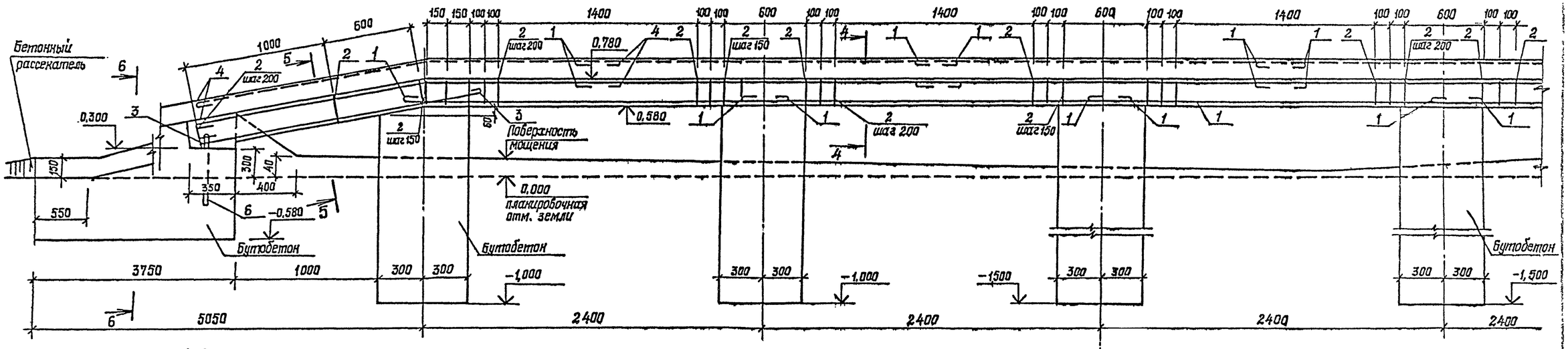

4-4

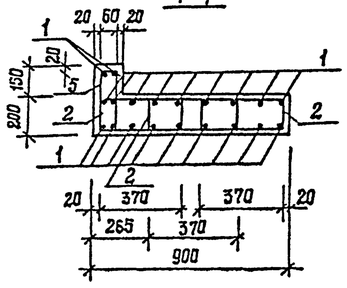

5-5

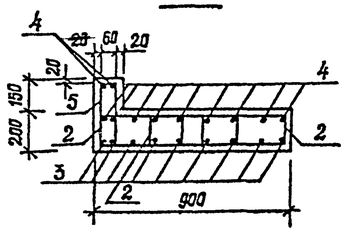

6-6

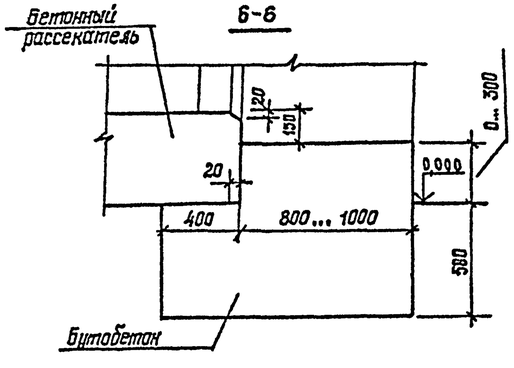

Ведомость деталей

Поз.	Эскиз
1	2750
2	370, 150
3	2000
4	1640, 1510
5	300, 60
6	450

Ведомость расхода стали на элемент, кг

Марка элемента	Изделия арматурные					
	Арматура класса					Всего
	AI		AIII			
	ГОСТ 5781-82					
	ф6	Итого	ф12	ф20	Итого	
Эстакада	160,9	160,9	568,0	17,8	585,8	746,7

Спецификация эстакады

Формат	Зона	Поз.	Обозначение	Наименование	Кол.	Масса ед. кг
				Сборочные единицы		
				Детали		
		1*		ф12 A III ГОСТ 5781-82 ℓ=2900	138	2,58
		2*		ф6 AI ГОСТ 5781-82 ℓ=1200	482	0,27
		3*		ф12 A III ГОСТ 5781-82 ℓ=2150	36	1,91
		4*		ℓ=3150	44	2,80
		5*		ф6 AI ГОСТ 5781-82 ℓ=870	162	0,19
		6*		ф20 A III ГОСТ 5781-82 ℓ=600	12	1,48
				Материалы		
				Бетон В30		7,7 м³
				Бутобетон (бетон В7,5		
				бут М200)		19,7 м³

1. Толщина защитного слоя железобетонной плиты равна 25 мм.
2. Размеры хомутов даны по внутреннему контуру.
3. Хомуты поз. 5 ставить в тех же сечениях, что поз. 2.
4. Лист читать совместно с листом 28.
5. * См. ведомость деталей.

Инв.№ подл. | Подпись и дата | Взам.инв.№

Привязан

Инв.№

			1987	416-6-27.88 КЖ
ГИП	Сафаляева		15.12	
Н. контр.	Казанцева		11.12	Пожарное депо на 2 автомобиля без жилых помещений (каркас сборный железобетонный, стены из панелей)
Нач. отд.	Тиханов		08.12	Стадия: Р; Лист: 29; Листов:
Гл. констр.	Нестерова		07.12	
Рук. гр.	Лигуай		13.11	Конструкция эстакады
Проверил	Лигуай		12.11	Учреждение ИГ-548/7 Москва
Проектир.	Лабенок		11.11	

Копировал Галева

Формат А2