ТИПОВЫЕ ПРОЕКТНЫЕ РЕШЕНИЯ

501-07-3.83

ПЛАТФОРМЫ ПАССАЖИРСКИЕ ЖЕЛЕЗОБЕТОННЫЕ ВЫСОКИЕ

АЛЬБОМ II

ИЗДЕЛИЯ

18712/02

цена 2-66

				Привязан:
Инв. №				

ТИПОВЫЕ ПРОЕКТНЫЕ РЕШЕНИЯ

501-07-3.83

ПЛАТФОРМЫ ПАССАЖИРСКИЕ ЖЕЛЕЗОБЕТОННЫЕ ВЫСОКИЕ

АЛЬБОМ II

СОСТАВ ПРОЕКТА:

Альбом I	Пояснительная записка. Архитектурно-строительные решения. Конструкции железобетонные. Поливочный водопровод.
Альбом II	Изделия.
Альбом III.87	Сметы.
Альбом IV	Ведомости потребности в материалах.

УТВЕРЖДЕНЫ И ВВЕДЕНЫ В ДЕЙСТВИЕ
МИНИСТЕРСТВОМ ПУТЕЙ СООБЩЕНИЯ СССР.
ПРИКАЗ № П-5465 19.02.1982 г.
МИНИСТЕРСТВОМ ПУТЕЙ СООБЩЕНИЯ СССР
УКАЗАНИЕ ОТ 11.09.87 г. № Н-4801у

РАЗРАБОТАН
ИНСТИТУТОМ Гипропромтрансстрой

Главный инженер института Воронков С. А.
Главный инженер проекта Попова Попова Л. Т.

				Привязан
Инв. N				

Содержание альбома.

Обозначение	Наименование	стр.
	Обложка	
	Титульный лист	1
	Содержание	2...4
—00.00.000ТО	Техническое описание	5, 6
—00.00.000 ВС	Выборка стали	7, 8
—01.00.000	Фундамент ФС18.8; ФС12.8; ФС8.8	9.
—01.00.000 СБ	Фундамент ФС18.8; ФС12.8; ФС8.8	9.
	Сборочный чертеж	
—01.01.000	Сетка С-1	10.
—01.02.000	Сетка С-2	10.
—01.03.000	Сетка С-3	11.
—01.04.000	Сетка С-4; С-5	11
—02.00.000	Свая-стойка С4-20; С5-20; С6-20	12.
—02.00.000 СБ	Свая-стойка С4-20; С5-20; С6-20	12.
	Сборочный чертеж.	
—02.01.000	Изделие закладное М-1	13.
—03.00.000	Стойка С25.2; С30.2; С35.2; С40.2	13.
—03.00.000.СБ.	Стойка С25.2; С30.2; С35.2; С40.2	14.
	Сборочный чертеж.	
—03.01.000	Каркас пространственный КП1...КП4	14.
—03.01.000 СБ	Каркас пространственный КП1...КП4	15
	Сборочный чертеж.	
—03.01.100	Сетка С1; С-2; С-3; С-4.	15
—03.01.100 СБ	Сетка С-1, С-2; С-3; С-4	16
	Сборочный чертеж	
—03.01.200	Изделие закладное М-1	16.
—04.00.000	Ригель РС30.3; РС45.3; РС60.3; РС75.3	17.

Обозначение	Наименование	Стр.
—04.00.000 СБ	Ригель РС30.3; РС45.3; РС60.3; РС75.3.4	18.
	Сборочный чертеж.	
—04.01.000	Каркас пространственный КП1...КП4	19
—04.01.000.СБ	Каркас пространственный КП1-КП4	19
	Сборочный чертеж.	
—04.01.100	Сетка С-1	20
—04.01.200	Сетка С-2	20
—04.01.300	Сетка С-3	21
—04.01.400	Сетка С-4	21
—04.01.500	Сетка С-5; С-6; С-7; С-8	22
—04.02.000	Изделие закладное М-1	22
—05.00.000	Лестничный марш ЛМ 36.15 л; ЛМ.36.15 п.	23.
—05.00.000.СБ	Лестничный марш ЛМ 36.15 л; ЛМ. 36.15 п.	23, 24
	Сборочный чертеж	
—05.01.000	Сетка С-1	24
—05.02.000	Сетка С-2	25
—05.03.000	Сетка С-3	25
—05.04.000	Изделие закладное М-1	26
—05.05.000	Изделие закладное М-2	26
—05.06.000	Изделие закладное М-3	27
—06.00.000	Панель лестничного ограждения	27
	ОЛ18.12 п; ОЛ18.12 л.	
—06.00.000 СБ	Панель лестничного ограждения	28
	ОЛ18.12 п; ОЛ 18.12 п.	

Альбом II

501-07-3.83 Типовые проектные решения

Инв.№ подл. | Подпись и дата | Взам.инв.№

Копировал Давыдова

Формат А2

Содержание альбома (продолжение)

Обозначение	Наименование	Стр.
—06.01.000	Каркас пространственный КП1, КП2	29
—06.01.000СБ	Каркас пространственный КП-1, КП-2	29
	Сборочный чертеж	
—06.01.100	Сетка С-1	30
—06.01.200	Сетка С-2, С-3	30
—06.01.300	Сетка С-4	31
—06.01.400	Сетка С-5	31
—07.00.000	Панель лестничного ограждения ОЛ18.12пб,	32
	ОЛ18.12лб.	
—07.00.000СБ	Панель лестничного ограждения ОЛ18 12пб;	32; 33
	ОЛ18.12лб. Сборочный чертеж.	
—07.01.000	Каркас пространственный КП-1; КП-2	33
—07.01.000СБ	Каркас пространственный КП-1; КП-2	34
-	Сборочный чертеж	
—07.01.100	Сетка С-1	34
—07.01.200	Сетка С-2; С-3	35
—07.01.300	Сетка С-4	35
—07.01.400	Сетка С-5	36
—08.00.000	Панель лестничного ограждения ОЛ18.12пв;	36
	ОЛ18.12лв.	
—08.00.000СБ	Панель лестничного ограждения ОЛ.18.12пв;	37
	ОЛ18.12лв. Сборочный чертеж.	
—08.01.000	Каркас пространственный КП-1; КП-2.	38
—08.01.000СБ	Каркас пространственный КП-1; КП-2	38
	Сборочный чертеж	
—08.01.100	Сетка С-1	39
—08.01.200	Сетка С-2; С-3	39

Обозначение	Наименование	Стр.
—08.01.300	Сетка С-4	40
—08.01.400	Сетка С-5	40
—09.00.000	Панель перильного ограждения ОП30.12А	41
	ОП15.12А; ОП9-12А.	
—09.00.000СБ	Панель перильного ограждения ОП30.12А;	41; 42
	ОП15.12А; ОП9.12А. Сборочный чертеж	
—09.01.000	Каркас пространственный КП-1.... КП-3	42; 43
—09.01.000СБ	Каркас пространственный КП-1.... КП3	43
	Сборочный чертеж	
—09.01.100	Сетка С-1, С-2, С-3.	43.
—09.01.100СБ	Сетка С-1; С-2; С-3. Сборочный чертеж	44
—09.01.200	Сетка С-5; С-6; С-7. Спецификация	45
—09.01.200СБ	Сетка С-5; С-6; С-7 Сборочный чертеж	45
—09.01.300	Сетка С-8; С-9; С-10	46
—10.00.000	Панель перильного ограждения	46
	ОП30.12б. ОП15.12б. ОП9.12б.	
—10.00.000СБ	Панель перильного ограждения ОП30.12б;	47
	ОП15.12б; ОП9.12б. Сборочный чертеж.	
—10.01.000	Каркас пространственный КП-1... КП-3	48
—10.01.000СБ	Каркас пространственный КП1... КП-3	49
	Сборочный чертеж.	
—10.01.100	Сетка С-1; С-2; С-3; С-4	49
—10.01.100СБ	Сетка С-1; С-2; С-3; С-4. Сборочный чертеж	50
—10.01.200	Сетка С-5; С-6; С-7. Спецификация.	50
—10.01.200СБ	Сетка С-5; С-6; С-7. Сборочный чертеж.	51
—10.01.300	Сетка С-8; С-9; С-10.	51

Взам. инв№ | Подпись и дата | Инв.№ подл.

Копировал Давыдова

Формат 12

Содержание альбома (окончание)

Обозначение	Наименование	Стр.
— 10.01.300	Сетка С-8; С-9; С-10. Сборочный чертеж	52
— 11.00.000	Панель перильного ограждения ОП30.12В;	52
	ОП15.12В; ОП9.12В.	
— 11.00.000 СБ	Панель перильного ограждения ОП30.12В;	53
	ОП15.12В; ОП9.12В. Сборочный чертеж	
— 11.01.000	Каркас пространственный КП1... КП3.	54.
— 11.01.000.СБ	Каркас пространственный КП1... КП3	55
	Сборочный чертеж.	
— 11.01.100	Сетка С-1; С-2; С-3; С-4;	55.
— 11.01.100 СБ	Сетка С-1; С-2; С-3; С-4	56
	Сборочный чертеж	
— 11.01.200	Сетка С-5; С-6; С-7.	56
— 11.01.200 СБ	Сетка С-5; С-6; С-7. Сборочный чертеж	57
— 11.01.300	Сетка С-8; С-9; С-10	57
— 11.01.300 СБ	Сетка С-8; С-9; С-10 Сборочный чертеж	58
— 12.00.000	Плита П60.15АтV-1	58
— 12.00.000 СБ	Плита П60.15АтV-1 Сборочный чертеж	59
— 13.00.000	Плита П60.15.АтV-2	59
— 13.00.000 СБ	Плита П60.15АтV-2 Сборочный чертеж	60
— 13.01.000	Изделие закладное М-2	60
— 14.00.000	Плита П-4	61
— 14.00.000 СБ	Плита П-4. Сборочный чертеж	61
— 14.01.000	Изделие закладное М-3	62
— 15.00.000	Изделие закладное МД-1	62
— 16.00.000	Изделие закладное МД-8	63
— 17.00.000	Изделие закладное МД-9	63
— 18.00.000	Изделие закладное МД-3	64
— 19.00.000	Изделие закладное МД-13	64
— 20.00.000	Изделие закладное ЗД-1; ЗД-3	65
— 21.00.000	Изделие закладное ЗД-2; ЗД-4	65
— 22.00.000	Ограждение ОМ-1	66
— 23.00.000	Ограждение ОМ-2	66
— 24.00.000	Рамка люка МД-11	67
— 25.00.000	Крышка люка МД-12	67
— 26.00.000	Компенсатор МД-2	68
—		
—		

Инв.№ подл. | Подпись и дата | Взам. инв.№

Альбом II

Типовые проектные решения 501-07-3.83

Альбом содержит рабочие чертежи сборных железобетонных изделий из тяжелого бетона для сборных высоких боковых и промежуточных пассажирских платформ на общей сети железных дорог СССР для применения в районах с расчетной температурой наружного воздуха до -40°С и расчетной сейсмичностью не более 6 баллов.

Изделия железобетонные разработаны в соответствии с требованиями СНиП II-21-75 „Бетонные и железобетонные конструкции", и ГОСТ 24155-80 „Конструкции железобетонные высоких пассажирских платформ".

Основные параметры изделий, технические требования по изготовлению, армированию, характеристики бетона и арматуры конструкций, правила приемки, методы контроля, маркировка, транспортирования и хранения изделий принимаются по ГОСТ 24155-80 „Конструкции железобетонные высоких пассажирских платформ".

Фундаменты разработаны на основании ГОСТ 24155-80, СНиП II-21-75.

Лестничные марши-индивидуальные с уклоном 1:2,3 разработаны на основании серии 1-151-1 в. 2.

Плиты настила приняты железобетонные крупнопанельные, ребристые предварительно напряженные размером 1.5×6 по серии 1.465-7 в 3.

Предварительно напряженная арматура принята из стали класса Ат-V по ГОСТ 10884-71.

Стойки, сваи-стойки и фундаменты-железобетонные, бетон М-200, армированные, кроме фундаментов, пространственными каркасами из арматуры класса А-III периодического профиля и стержневой горячекатанной арматурой по ГОСТ 5781-75.

Пространственные каркасы стоек собираются из плоских арматурных изделий, а каркасы свай-стоек из отдельных стержней обвитых арматурной проволокой класса ВрI. Каркасы фундаментов собираются из сеток, выполненных из арматуры классов А-I, А-III, Вр.I.

Ригели изготовляются из бетона М-300, армируются пространственными каркасами. Пространственные каркасы собираются из плоских арматурных изделий, выполненных из горячекатанной арматуры классов А-I, А-III, и обыкновенной арматурной проволоки класса ВрI.

Характеристики бетона по морозостойкости, водонепроницаемости, отпускная и передаточная (только для плит покрытия) прочность бетона принимаются по ГОСТ 24155-80 и табл. I поясн. записка Альбома I. Плоские арматурные изделия изготовляются при помощи контактной электросварки.

Трещиностойкость для железобетонных элементов принята 3й категории в соответствии со СНиП II-21-75 табл. Iа п. 3а.

Сварные арматурные изделия и стальные закладные детали должны удовлетворять требованиям ГОСТ 10922-75.

Объединение сеток в пространственные каркасы осуществляется при помощи электросварочных клещей.

Размеры сеток и каркасов даны по осям и торцам стержней. Сетки изготовляются при помощи контактной сварки. Закладные детали-при помощи электродуговой сварки. Приварка стержней встык осуществляется под слоем флюса.

Закладные детали должны быть защищены цинковым покрытием толщиной 120-180 мм и затем покрыты полиуретановыми или перхлорвиниловыми эмалями марок УР-175 (МРТУ6-10-682-67) или ХВ-1100 (ГОСТ 6993-79)

Запроектированные изделия удовлетворяют требованиям расчета по несущей способности.

Петли приняты из стали класса А-II марки 10 гт

Н. контр.	Силаева			501-07-3.83-КЖИ-00.00.000.ТО		
ГИП	Пименова					
Нач. отд.	Одиноков			Техническое описание.	Стадия	Лист	Листов
Гл. спец.	Кореневский				Р	1	2
					Гипропромтрансстрой г. Москва		

Инв. № подл. | Подпись и дата | Взам. инв. №

Копировал Давыдова

Формат 12

Альбом II

Типовые проектные решения

501-07-3.83

Схемы для испытаний

I. Панели покрытия

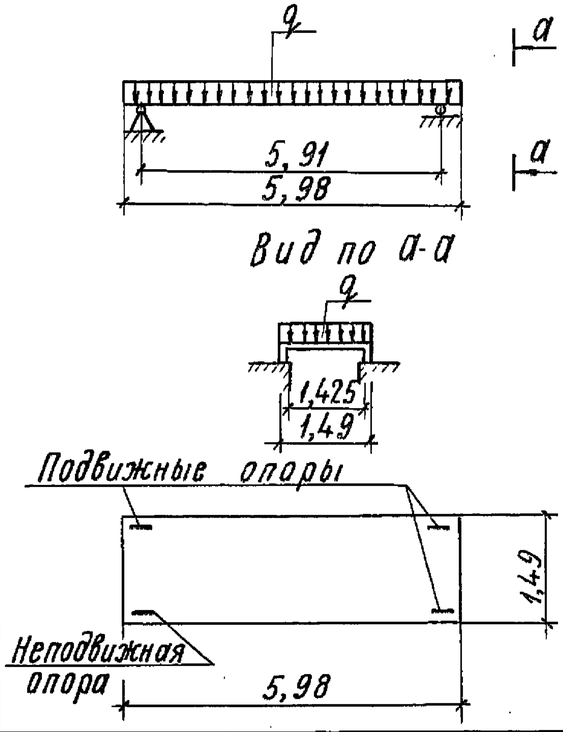

Нагрузки для испытаний

$q = 1100$ кгс/м^2 C

$C = 1,4$

Коэф. C - принят для равномерно - распределенной нагрузки - 1,4;
для сосредоточенной - 1,6
в соответствии с ГОСТ 8829-77

II. Ригели

а	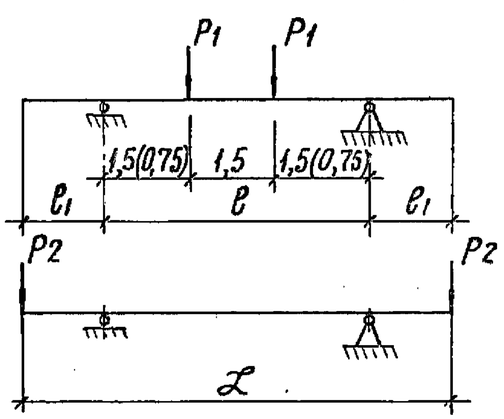	$\mathcal{L} = 7,5$м $e_1 = 1,5$м $e = 4,5$м	$P_1 = 9,15$т · C $P_2 = 4,6$т · C $C = 1,6$
		$\mathcal{L} = 4,5$м $e = 0,75$м $e = 3,0$м	$P_1 = 8,5$т · C $P_2 = 4,6$т · C $C = 1,6$

б	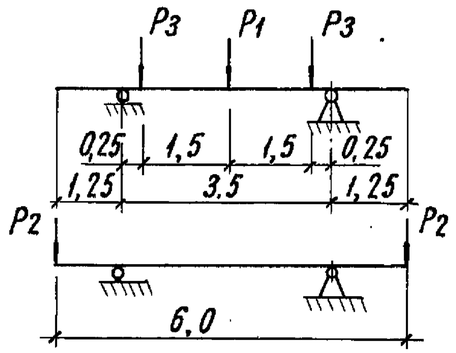	$P_1 = 7,3$т · C $P_2 = 4,6$т · C $P_3 = 9,15$т · C $C = 1,6$
в	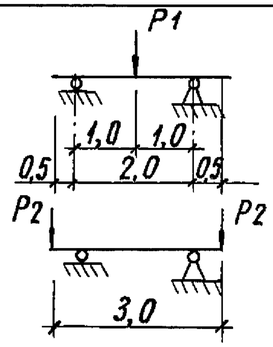	$P_1 = 8,6$т · C $P_2 = 4,6$т · C $C = 1,6$

III. Лестничные марши

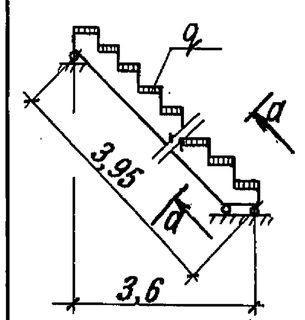

$q = 1210$ кг/м^2 · C

$C = 1,4$

Указания по технике безопасности

При изготовлении, транспортировании, разгрузке и монтаже блоков должны соблюдаться требования техники безопасности согласно главе СНиП III-А.II-70 „Техника безопасности в строительстве"

Инв.№ подл. | Подпись и дата | Взам. инв.№

501-07-3.83 - КЖИ - 00.00.000 ТО

Лист 2

Копировал Соколова

Формат 12

Альбом II

501-07-3.83

Типовые проектные решения

Марка	Арматурные изделия															Всего	Изделия закладные											Всего	Всего
	Арматура класса																Арматура класса						Прокат марки						
	AI					AIII							BpI				AI			AIII			Вст3кп2						
	ГОСТ 5781-82					ГОСТ 5.1459-72*							ГОСТ 6727-80				ГОСТ 5781-82						ГОСТ 19903-74			ГОСТ 8570-72			
	ø6	ø8	ø10	ø12	Итого	ø8	ø10	ø16	ø18	ø20	ø25	Итого	ø4	ø5	Итого		ø8	ø10	Итого	ø8	ø10	Итого	-б-6	-б-8	Итого	L75х50х5	Итого		
ФС 8.8	1,69	11,96	—	—	13,65	—	—	—	—	—	—	—	—	—	—	13,65	0,44	—	0,44	—	—	—	—	—	—	—	—	0,44	14,09
ФС.12.8	—	11,96	—	—	11,96	2,78	—	—	—	—	—	2,78	—	1,06	1,06	15,80	0,44	—	0,44	—	—	—	—	—	—	—	—	0,44	16,24
ФС 18.8	—	11,96	—	—	11,96	4,2	—	—	—	—	—	4,2	—	1,53	1,53	17,69	0,44	—	0,44	—	—	—	—	—	—	—	—	0,44	18,13
С4-20	—	0,44	10,29	1,86	12,59	—	—	—	—	—	—	—	—	4,31	4,31	16,90	—	—	—	0,7	—	0,7	1,14	—	1,14	—	—	1,84	18,74
С5-20	—	0,44	12,76	1,86	15,06	—	—	—	—	—	—	—	—	4,80	4,80	19,86	—	—	—	0,7	—	0,7	1,14	—	1,14	—	—	1,84	21,70
С6-20	—	0,44	15,38	1,86	17,62	—	—	—	—	—	—	—	—	5,27	5,27	22,89	—	—	—	0,7	—	0,7	1,14	—	1,14	—	—	1,84	24,73
С25-2	—	—	—	8,8	8,8	—	—	—	—	—	—	—	—	0,88	0,88	9,68	—	—	—	0,7	—	0,7	1,14	—	1,14	—	—	1,84	11,52
С30-2	—	—	—	10,52	10,52	—	—	—	—	—	—	—	—	1,08	1,08	11,60	—	—	—	0,7	—	0,7	1,14	—	1,14	—	—	1,84	13,44
С35-2	—	—	—	12,28	12,28	—	—	—	—	—	—	—	—	1,23	1,23	13,51	—	—	—	0,7	—	0,7	1,14	—	1,14	—	—	1,84	15,35
С40-2	—	—	—	14,06	14,06	—	—	—	—	—	—	—	—	1,43	1,43	15,49	—	—	—	0,7	—	0,7	1,14	—	1,14	—	—	1,84	17,33
РС 30.3	0,51	2,35	—	—	2,86	—	2,15	20,0	—	—	—	22,15	—	2,36	2,36	27,37	0,44	—	0,44	0,64	0,2	0,84	2,26	1,4	3,66	2,68	2,68	7,62	34,99
РС 45.3	0,69	14,74	—	—	15,43	—	2,15	—	18,0	23,88	—	44,03	—	—	—	59,46	0,44	—	0,44	0,64	0,4	1,06	2,26	2,8	5,06	2,68	2,68	9,24	68,70
РС 60.3	—	17,24	5,18	—	22,42	—	2,15	—	—	—	94,72	96,87	—	—	—	119,29	—	0,86	0,86	0,64	0,6	1,24	3,0	4,2	7,2	2,68	2,68	11,98	131,27
РС 75.3.4	—	7,66	35,54	—	43,2	—	2,15	—	—	14,7	94,16	112,44	—	—	—	155,64	—	0,86	0,86	0,64	0,8	1,44	3,0	5,6	8,6	2,68	2,68	13,58	169,22
ОЛ 18.12 пА	2,15	6,56	—	—	8,71	—	—	—	—	—	—	—	3,08	—	3,08	11,79	—	—	—	—	—	—	0,51	—	0,51	—	—	0,51	12,30
ОЛ 18.12 лА	2,15	6,56	—	—	8,71	—	—	—	—	—	—	—	3,08	—	3,08	11,79	—	—	—	—	—	—	0,51	—	0,51	—	—	0,51	12,30
ОЛ 18.12 пБ	2,15	6,56	—	—	8,71	—	—	—	—	—	—	—	5,30	—	5,30	14,01	—	—	—	—	—	—	0,51	—	0,51	—	—	0,51	14,52
ОЛ 18.12 лБ	2,15	6,56	—	—	8,71	—	—	—	—	—	—	—	5,30	—	5,30	14,01	—	—	—	—	—	—	0,51	—	0,51	—	—	0,51	14,52
ОЛ 18.12 пВ	2,15	6,56	—	—	8,71	—	—	—	—	—	—	—	5,65	—	5,65	14,36	—	—	—	—	—	—	0,51	—	0,51	—	—	0,51	14,87
ОЛ 18.12 лВ	2,15	6,56	—	—	8,71	—	—	—	—	—	—	—	5,65	—	5,65	14,36	—	—	—	—	—	—	0,51	—	0,51	—	—	0,51	14,87
ОП 30.12 А	3,3	8,34	—	—	11,64	—	—	—	—	—	—	—	4,51	—	4,51	16,15	—	—	—	—	—	—	0,51	—	0,51	—	—	0,51	16,66
ОП 15.12 А	1,6	6,01	—	—	7,65	—	—	—	—	—	—	—	2,22	—	2,22	9,87	—	—	—	—	—	—	0,51	—	0,51	—	—	0,51	10,38
ОП 9.12 А	0,96	5,03	—	—	5,99	—	—	—	—	—	—	—	1,49	—	1,49	7,48	—	—	—	—	—	—	0,51	—	0,51	—	—	0,51	7,99

Инв. N подл. | Подпись и дата | Взам. инв. N

Н. контр.	Силаева		501-07-3.83 — КЖИ — 00.00.000 ВСТ
ГИП	Пименова		
Нач. отд.	Одиноков		Выборка стали на один элемент
Гл. спец.	Кореневский		Стадия: Р; Лист: 1; Листов: 2
Рук. груп.	Нечипоренко		Гипропромтрансстрой г. Москва
Проверил	Нечипоренко		
Проектир.	Румянцева		

Копировал Соколова

Формат 12г

Альбом II

501-07-3.83

Типовые проектные решения

Марка	Напрягаемая арматура класса			Арматурные изделия														Изделия закладные										Всего
	Ат-V ГОСТ 10884-64*			Арматура класса														Арматура класса			Прокат марки							
				AI				AIII						BpI				AIII			BCт3кп2							
				ГОСТ 5781-82				ГОСТ 5.1459-72*						ГОСТ 6727-80				ГОСТ 5781-82			ГОСТ 19903-74			ГОСТ 8509-72				
	ø16	Итого	Всего	ø6	ø8	ø10	Итого	ø8	ø10	ø12	ø20	ø25	Итого	ø3	ø4	ø5	Итого	ø8	ø10	ø16	-б6	-б8 -б10	-б16	L32x4	L63x6	L40x4	Всего	
ЛМ 16.15 п	—	—	—	4,82	3,04	—	7,86	—	1,82	—	—	18,92	20,74	—	3,04	5,88	8,92	37,52	5,28	2,08	—	2,28	—	—	—	—	43,44	53,08	90,6
ЛМ 16.15 л	—	—	—	4,82	3,04	—	7,86	—	1,82	—	—	18,92	20,74	—	3,04	5,88	8,92	37,52	5,28	2,08	—	2,28	—	—	—	—	43,44	53,08	90,6
ОП 30.12 б	—	—	—	3,3	8,34	—	11,64	—	—	—	—	—	—	—	7,45	—	7,45	19,09	—	—	—	0,51	—	—	—	—	—	0,51	19,6
ОП 15.12 б	—	—	—	1,64	5,98	—	7,62	—	—	—	—	—	—	—	3,89	—	3,89	4,51	—	—	—	0,51	—	—	—	—	—	0,51	12,02
ОП 9.12 б	—	—	—	0,96	5,04	—	6,0	—	—	—	—	—	—	—	2,47	—	2,47	8,47	—	—	—	0,51	—	—	—	—	—	0,51	8,98
ОП 30.12 в	—	—	—	3,3	8,39	—	11,69	—	—	—	—	—	—	—	8,19	—	8,19	19,88	—	—	—	0,51	—	—	—	—	—	0,51	20,39
ОП 15.12 в	—	—	—	1,64	6,02	—	7,66	—	—	—	—	—	—	—	3,79	—	3,79	11,45	—	—	—	0,51	—	—	—	—	—	0,51	11,96
ОП 9.12 в	—	—	—	0,97	5,07	—	6,04	—	—	—	—	—	—	—	2,32	—	2,32	8,36	—	—	—	0,51	—	—	—	—	—	0,51	8,87
П60.15АтV-1	19,0	19,0	19,0	—	—	2,0	2,0	18,0	2,7	7,6	—	—	28,3	—	3,1	13,9	17,0	47,3	2,4	—	2,4	—	11,7	—	—	—	—	16,5	82,8
П60.15АтV-2	19,0	19,0	19,0	—	—	2,0	2,0	18,0	—	7,6	10,38	—	35,98	—	3,1	13,9	17,0	54,98	2,4	—	2,4	—	—	8,04	—	—	—	12,84	67,82
П-4 (ПТ 30-15)	—	—	—	—	—	3,12	3,12	7,18	—	—	37,4	—	44,58	4,02	—	—	4,02	51,72	—	—	—	—	—	45,2	—	—	—	45,2	96,92
МД-1	—	—	—	—	—	—	—	—	—	—	—	—	—	—	—	—	—	—	—	—	—	6,85	—	—	—	—	—	6,85	6,85
МД-8	—	—	—	—	—	—	—	—	—	—	—	—	—	—	—	—	—	—	—	—	3,93	1,27	—	—	—	—	—	5,2	5,2
МД-9	—	—	—	—	—	—	—	—	—	—	—	—	—	—	0,47	—	—	0,47	—	—	—	—	—	—	—	—	—		0,47
МД-3	—	—	—	—	—	—	—	—	—	—	—	—	—	—	—	—	—	—	—	—	—	0,29	—	—	11,46	—	—	11,75	11,75
МД-13	—	—	—	—	—	—	—	—	—	—	—	—	—	—	—	—	—	—	0,43	—	—	—	0,78	—	—	—	—	1,21	1,21
ЗД-1	—	—	—	—	—	—	—	—	—	—	—	—	—	—	—	—	—	—	1,5	—	—	—	—	—	—	13,6	—	15,1	15,1
ЗД-3	—	—	—	—	—	—	—	—	—	—	—	—	—	—	—	—	—	—	0,74	—	—	—	—	—	—	5,66	—	6,4	6,4
ЗД-2	—	—	—	—	—	—	—	—	—	—	—	—	—	—	—	—	—	—	1,41	—	—	—	—	—	—	13,6	—	15,01	15,01
ЗД-4	—	—	—	—	—	—	—	—	—	—	—	—	—	—	—	—	—	—	0,71	—	—	—	—	—	—	5,66	—	6,37	6,37
ОМ-1	—	—	—	—	—	—	—	—	—	—	—	—	—	—	—	—	—	—	—	—	5,02	—	—	7,46	—	—	12,66	12,66	
ОМ-2	—	—	—	—	—	—	—	—	—	—	—	—	—	—	—	—	—	—	—	—	1,88	—	—	4,58	—	—	6,46	6,46	
МД-11	—	—	—	—	—	—	—	—	—	—	—	—	—	—	—	—	—	—	—	—	0,66	—	—	2,8	—	—	3,46	3,46	
МД-12	—	—	—	—	—	—	—	—	—	—	—	—	—	—	—	—	—	0,16	—	—	4,71	—	—	—	—	—	4,87	4,87	

Взамен инв.№ | Подпись и дата | Инв.№ подл.

501-07-3.83-КЖИ— 00.00.000 ВС

Лист 2

Копировал Соколова

Формат 12г

Инв. N подл.	Подпись и дата	Взам. инв. N

501-07-3.83

Типовые проектные решения — Альбом II

Формат	Зона	Поз.	Обозначение	Наименование	Количество на исполнение									Примечание
						-01	-02							
				Документация										
12			— 00.00.000 ТО	Техническое описание	⊠	⊠	⊠							
11г			— 00.00.000 ВС	Выборка стали	⊠	⊠	⊠							
11В			— 01.00.000 СБ	Сборочный чертеж	⊠	⊠	⊠							
				Сборочные единицы										
		1	Серия 3.400-7, вып. 1	Петля подъемная м8-100	2	2	2							0,22 кг
11В		2	— 01.01.000	Сетка С-1	2	2	2							3,04 кг
11В		3	— 01.02.000	Сетка С-2	3	3	3							1,96 кг
11В		4	— 01.03.000	Сетка С-3	—	—	1							1,69 кг
11В		5	— 01.04.000	Сетка С-4	—	1	—							3,84 кг
11В		6	— 01.04.000-01	Сетка С-5	1	—	—							5,73 кг
				Материалы										
				Бетон м-200	0,37	0,27	0,21							$м^3$
					ФС.18.8	ФС.12.8	ФС.8.8							

Н. контр.			501-07-3.83-КЖИ — 01.00.000
ГИП	Пименова		
Нач. отд.	Одиноков		Фундамент ФС 18.8; ФС 12.8, ФС8.8 — Спецификация
Гл. спец.	Кореневский		Стадия: Р; Лист: ; Листов: 1
Рук. груп.	Нечипоренко		Гипропромтранcsстрой г. Москва
Проверил	Нечипоренко		
Проектир.	Румянцева		

Формат 11Г

501-07-3.83

Типовые проектные решения — Альбом II

Инв. N подл.	Подпись и дата	Взам. инв. N

Рис. 1

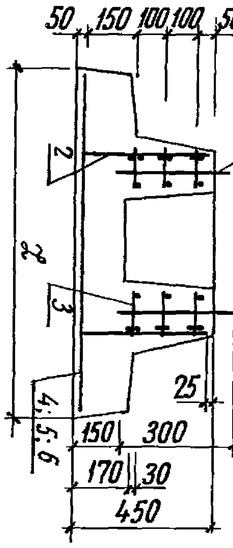

Рис. 2

Обозначение	ℓ	Рис.	Марка
— 01.00.000	1800	1	ФС.18.8
— 01.00.000-01	1200	1	ФС.12.8
— 01.00.000-02	800	2	ФС.8.8

Н. контр.	Сидорова		501-07-3.83-КЖИ — 01.00.000 СБ
ГИП	Пименова		
Нач. отд.	Одиноков		Фундамент ФС 18.8; ФС12,8; ФС8.8 Сборочный чертеж
Гл. спец.	Кореневский		Стадия: Р; Масса: 0,925т, 0,675т, 0,525т; Масштаб:
Рук. груп.	Нечипоренко		Лист: ; Листов: 1
Проверил	Нечипоренко		Гипропромтранcстрой г. Москва
Проектир.	Трунович		

Копировал Соколова — Формат 11В

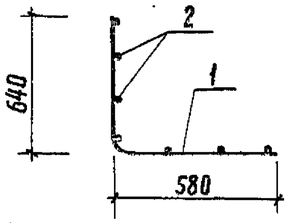

Развертка

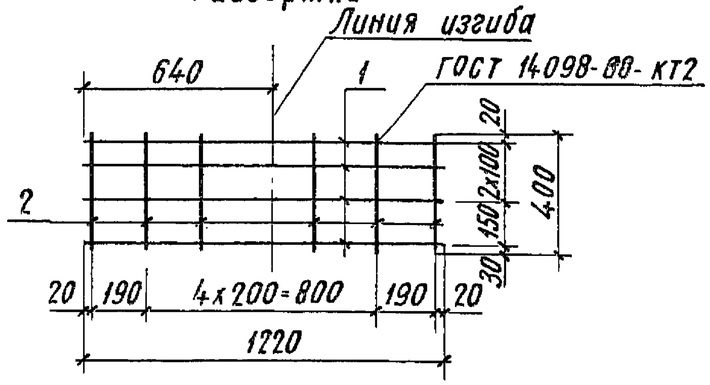

Формат	Зона	Поз.	Обозначение	Наименование	Кол.	Примечание
				Детали		
Б.Ч.		1	— 01.01.001	ø8AI, ГОСТ 5781-82, ℓ=1220	4	0,483 кг
Б.Ч.		2	— 01.01.002	ø8AI, ГОСТ 5781-82, ℓ=400	7	0,158 кг

Н. контр.	Силаева		501-07-3.83-КЖЦ-01.01.000
ГИП	Пименова		Сетка С-1
Нач. отд.	Одиноков		Стадия: Р; Масса: 3,04 кг; Масштаб:
Гл. спец.	Кореневский		Лист; Листов 1
Рук. груп.	Нечипоренко		Гипропроммтрансстрой г. Москва
Проверил	Нечипоренко		
Проектир.	Трунович		

Инв. N подл. | Подпись и дата | Взамен инв. N

Копировал Соколова Формат 11В

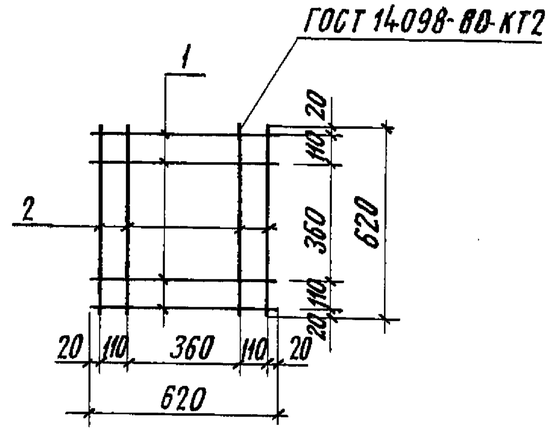

Формат	Зона	Поз.	Обозначение	Наименование	Кол.	Примечание
				Детали		
Б.Ч.		1	— 01.02.001	ø8AI, ГОСТ 5781-82, ℓ=620	8	0,245 кг

Н. контр.	Силаева		501-07-3.83-КЖЦ-01.02.000
ГИП	Пименова		Сетка С-2
Нач. отд.	Одиноков		Стадия: Р; Масса: 1,96 кг; Масштаб:
Гл. спец.	Кореневский		Лист; Листов 1
Рук. груп.	Нечипоренко		Гипропроммтрансстрой г. Москва
Проверил	Нечипоренко		
Проектир.	Трунович		

Инв. N подл. | Подпись и дата | Взамен инв. N

Копировал Соколова Формат 11В

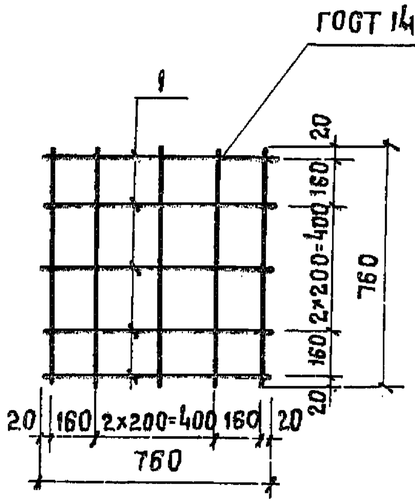

Формат	Зона	Поз.	Обозначение	Наименование	Кол.	Примечание
				Детали		
Б.ч		1	— 01.03.001	ф6АI, ГОСТ5781-82, ℓ=760	10	0.169 кг

Н. контр.	Силаева	
ГИП	Пименова	
Нач. отд.	Одиноков	
Гл. спец.	Кореневский	
Рук. груп.	Нечипоренко	
Проверил	Нечипоренко	
Проект.	Трунович	

501-07-3.83-КЖИ — 01.03.000

Сетка С-3

Стадия	Масса	Масштаб
Р	1,69 кг	
Лист	Листов 1	

Гипропромтрансстрой г. Москва

Копировал Петухова Формат А4

Инв. № подл. | Подпись и дата | Взам. инв. №

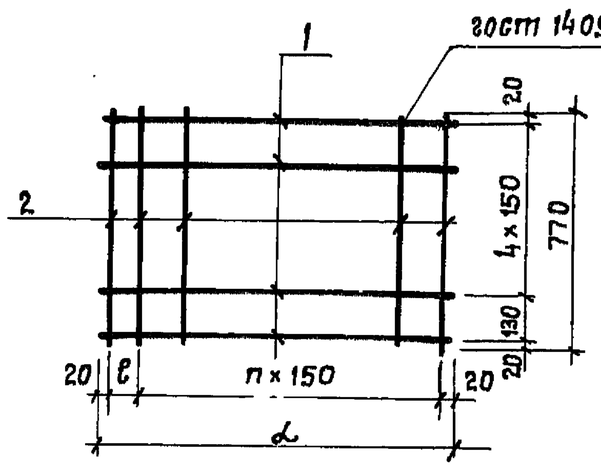

Обозначение	Марка	L_1 мм	ℓ_1 мм	n	Масса кг
— 01.04.000	С-4	1170	80	8	3.84
— 01.04.000-01	С-5	1770	80	12	5.73

Формат	Зона	Поз	Обозначение	Наименование	Кол.	Примечание
			Переменные данные для исполнений			
				— 01.04.000		
				Детали		
Б.ч		1	— 01.04.001	ф8АIII, ГОСТ5781-82; ℓ=1170	6	0.464
Б.ч		2	— 01.04.002	ф5ВI, ГОСТ6727-80; ℓ=770	9	0.118
				— 01.04.000-01		
				Детали		
Б.ч		1	— 01.04.001	ф8АIII, ГОСТ5727-82; ℓ=1770	6	0.7
Б.ч		2	— 01.04.002	ф5ВI, ГОСТ6727-80, ℓ=770	13	0.118

Н. контр.	Силаева	
ГИП	Пименова	
Нач. отд.	Одиноков	
Гл. спец.	Кореневский	
Рук. груп.	Нечипоренко	
Проверил	Нечипоренко	
Проект.	Трунович	

501-07-3.83-КЖИ — 01.04.000

Сетка С-4; С-5

Стадия	Масса	Масштаб
Р	См. табл.	
Лист	Листов 1	

Гипропромтрансстрой г. Москва

Копировал Петухова Формат А4

Инв. № подл. | Подпись и дата | Взам. инв. №

Инв. № подл.	Подпись и дата	Взам. инв. №

Формат	Зона	Поз	Обозначение	Наименование	Количество на исполнение -02.00.000									Примечание
						01	02							
				Документация										
			ГОСТ 19804.1-79											
12			- 00.00.000 ТО	Техническое описание										
11г			- 00.00.000 ВСТ	Выборка стали										
11В			- 02.00.000 СБ	Сборочный чертеж										
				Сборочные единицы										
		1	ГОСТ 19804.1-79	Свая С4-20	1	-	-							
		2	ГОСТ 19804.1-79	Свая С4-20	-	1	-							
		3	ГОСТ 19804.1-79	Свая С4-20	-	-	1							
11В		4	- 02-01.000	Изделие закладное М-1	1	1	1							1.84 кг.
					С4-20	С5-20	С6-20							

Н. контр.	Силаева		501-07-3.83-КЖИ - 02.00.000
ГИП	Пименова		
Нач. отд.	Одиноков		Свая-стойка С4-20; С5-20; С6-20
Гл. спец.	Кореневский		Стадия: Р; Лист: ; Листов: 1
Рук. груп.	Нечипоренко		Гипропромтрансстрой г. Москва
Провер.	Нечипоренко		
Проект.	Гнедовец		

Копировал Давыдова Формат 11г

Инв. № подл.	Подпись и дата	Взам. инв. №

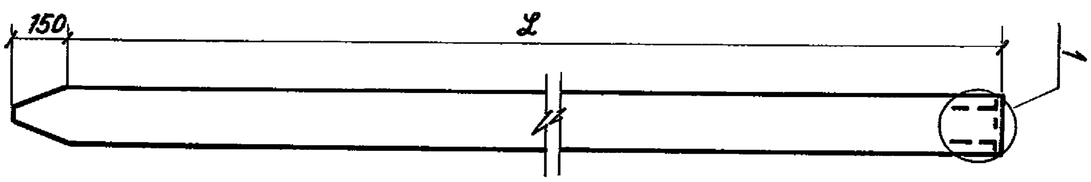

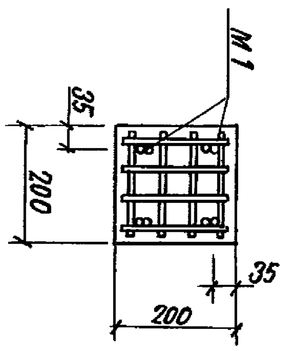

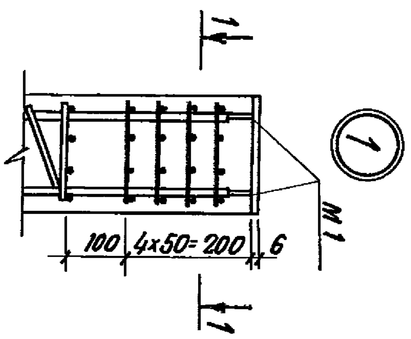

Обозначение	Марка	Кол.	L
- 02.00.000	С4-20	1	4000
- 02.00.000-01	С5-20	1	5000
- 02.00.000-02	С6-20	1	6000

Н. контр.	Силаева		501-07-3.83 - КЖИ - 02.00.000 СБ
ГИП	Пименова		
Нач. отд.	Одиноков		Свая-стойка С4-20; С5-20; С6-20 Сборочный чертеж
Гл. спец.	Кореневский		Стадия: Р; Масса: 0.425т, 0.525т, 0.625т; Масштаб:
Рук. груп.	Нечипоренко		Лист: ; Листов: 1
Провери.	Нечипоренко		Гипропромтрансстрой г. Москва
Проектир.	Гнедовец		

Копировал Давыдова Формат 11В

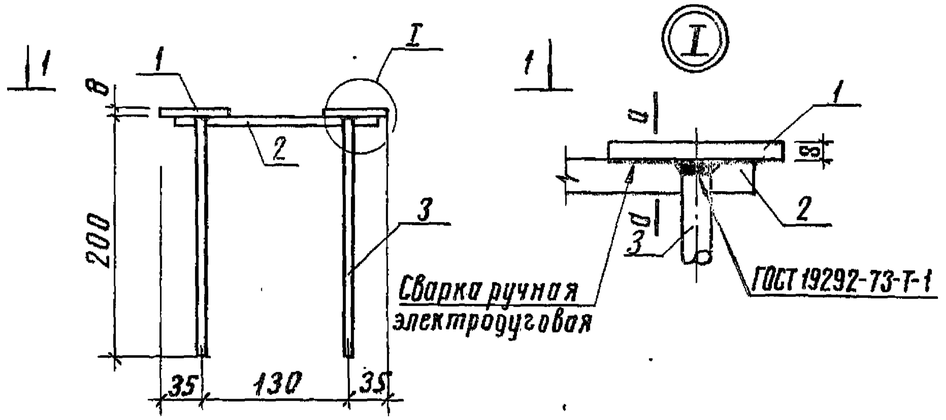

Формат	Зона	Поз.	Обозначение	Наименование	Кол.	Примечание
				Детали		
Б.Ч.		1	—02.01.001	— 8х60, ГОСТ 103-76, ℓ=200	2	0,57кг
Б.Ч.		2	—02.01.002	⌀10AIII, ГОСТ 5781-82, ℓ=180	2	0,11кг
Б.Ч.		3	—02.01.003	⌀10AIII, ГОСТ 5781-82, ℓ=200	4	0,12кг

		501-07-3.83-КЖЦ — 02.01.000	
Н. контр.	Силаева	Изделие закладное М1	Стадия: Р; Масса: 1,84кг; Масштаб:
ГИП	Пименова		Лист; Листов 1
Нач. отд.	Одиноков		Гипропромтранcsстрой г. Москва
Гл. спец.	Кореневский		
Рук. груп.	Нечипоренко		
Проверил	Нечипоренко		
Проектир.	Трунович		

Инв. N подл. | Подпись и дата | Взамен инв. N

Копировал Соколова Формат 11В

Обозначение	Наименование	Количество на исполнение -03.00.000				Примечание
		01	02	03		
	Документация					
00.00.000 ТО	Техническое описание					
02.00.000 ВС	Выборка стали					
03.00.000 СБ	Сборочный чертеж					
	Сборочные единицы					
03.01.000	Каркас пространственный КП1	1	—	—	11,52кг	
03.01.000-01	Каркас пространственный КП2	—	1	—	13,44кг	
03.01.000-02	Каркас пространственный КП3	—	—	1	15,35кг	
03.01.000-03	Каркас пространственный КП4	—	—	—	17,33кг	
	Материалы					
	Бетон М-200	0,10	0,12	0,14	0,16	
		С.25.2	С.30.2	С.35.2	С40.2	

		501-07-3.83-КЖЦ — 03.00.000	
Н. контр.	Силаева	Стойка С.25.2; С.30.2; С.35.2; С40.2	Стадия: Р; Лист; Листов 1
ГИП	Пименова		Гипропромтранcстрой г. Москва
Нач. отд.	Одиноков		
Гл. спец.	Кореневский		
Рук. груп.	Нечипоренко		
Проверил	Нечипоренко		
Проектир.	Трунович		

Инв. N подл. | Подпись и дата | Взамен инв. N

Копировал Соколова Формат 11В

Инв. № подл.	Подпись и дата	Взамен инв. №

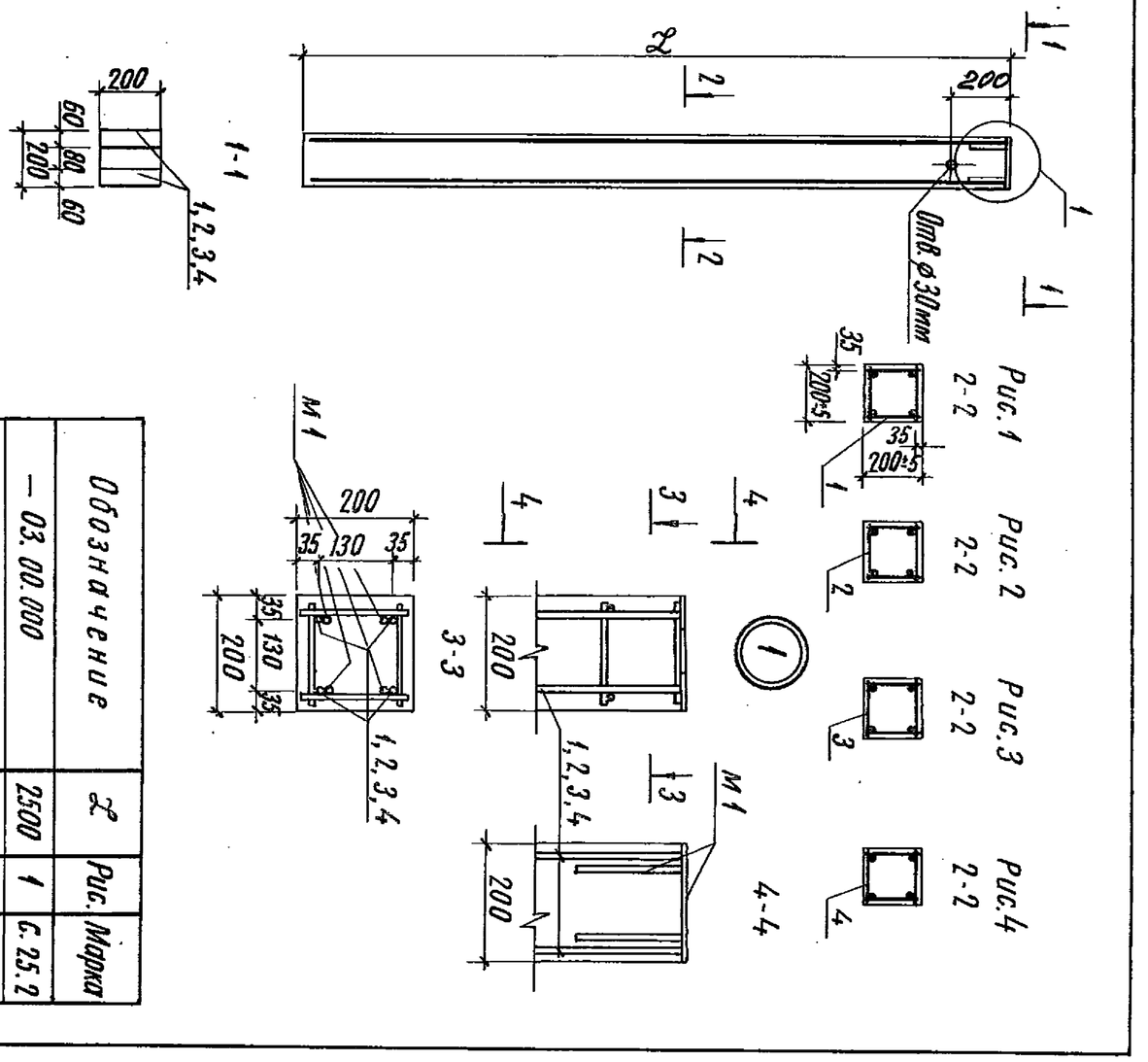

Обозначение	ℓ	Рис.	Марка
— 03.00.000	2500	1	С. 25.2
— 03.00.000-01	3000	2	С.30.2
— 03.00.000-02	3500	3	С.35.2
— 03.00.000-03	4000	4	С.40.2

Инв. № подл.	Подпись и дата	Взамен инв. №

501-07-3.83
Типовые проектные решения Альбом II

Формат	Зона	Поз.	Обозначение	Наименование	Количество на исполнение —	-01	-02	-03							Примечание
				Документация											
11В			— 03.01.000 СБ	Сборочный чертеж	X	X	X	X							
				Сборочные единицы											
11В		2	— 03.01.100	Сетка С-1	2	—	—	—							4,62 кг
11В		3	— 03.01.100-01	Сетка С-2	—	2	—	—							5,53 кг
11В		4	— 03.01.100-02	Сетка С-3	—	—	2	—							6,45 кг
11В		5	— 03.01.100-03	Сетка С-4	—	—	—	2							7,39 кг
				Детали											
11В		1	— 03.01.200	Изделие закладное М-1	1	1	1	1							1,84 кг
Б.Ч.		6	— 03.01.001	⌀4 В1, ГОСТ 6727-80, ℓ=170	26	32	36	42							0,017 кг
					КП1	КП2	КП3	КП4							

Н. контр.	Силаева	
ГИП	Питенова	
Нач. отд.	Одиноков	
Гл. спец.	Кореневский	
Рук. груп.	Нечипоренко	
Проверил	Нечипоренко	
Проектир.	Трунович	

501-07-3.83-КЖИ — 03.01.000

Каркас пространственный КП1... КП4

~~Спецификация~~

Стадия	Лист	Листов
Р		1

Гипропроттрансстрой г. Москва

Копировал Соколова Формат 11 г

Типовые проектные решения 501-07-3.83 Альбом II

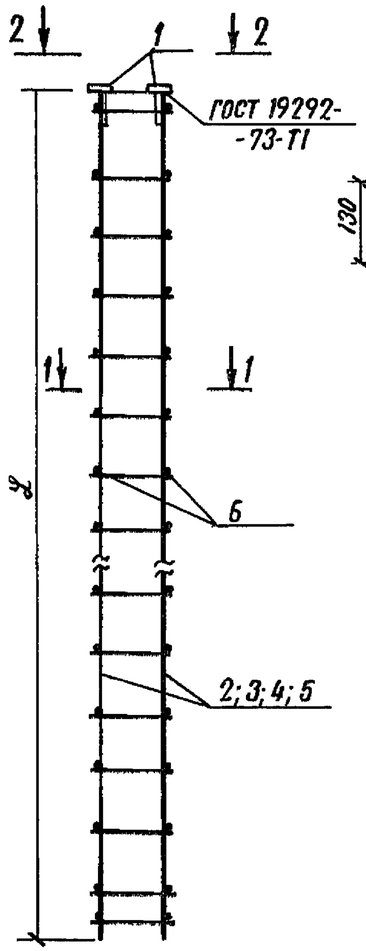

Рис. 1

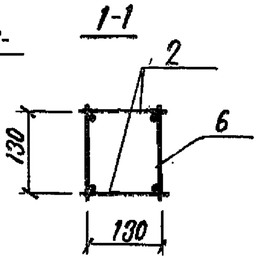

Рис. 2

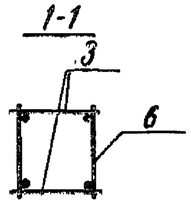

Рис. 3

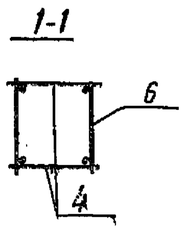

Рис. 4

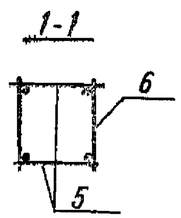

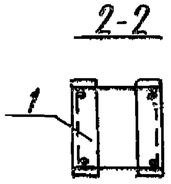

Обозначение	Марка	Рис.	L
— 03.01.000	КП1	1	2460
— 03.01.000-01	КП2	2	2960
— 03.01.000-02	КП3	3	3460
— 03.01.000.03	КП4	4	3960

Инв. № подл. | Подпись и дата | Взамен инв. №

Н. контр.	Силаева	
ГИП	Пименова	
Нач. отд.	Одиноков	
Гл. спец.	Кореневский	
Рук. груп.	Нечипоренко	
Проверил	Нечипоренко	
Проектир.	Трунович	

501-07-3.83-КЖИ — 03.01.000 СБ

Каркас пространственный КП1... КП4 Сборочный чертеж

Стадия	Масса	Масштаб
Р	11.52кг 13.44кг 15.35кг 17.33кг	
Лист	Листов 1	

Гипропромтрансстрой г. Москва

Копировал Давыдова Формат 11В

Типовые проектные решения 501-07-3.83 Альбом II

Формат	Зона	Поз.	Обозначение	Наименование	Кол.	Примечание
				Переменные данные для исполнений		
				— 03.01.100		
				Детали		
Б.4		1	— 03.01.101	ф 12 AI, ГОСТ 5781-82 ℓ=2460	2	2.2
Б.4		2	— 03.01.102	ф 4 BI ГОСТ 6727-80, ℓ=170	13	0.017
				— 03.01.100-01		
				Детали		
Б.4		1	— 03.01.103	ф 12 AI, ГОСТ 5781-82 ℓ=2960	2	2,63
Б.4		2	— 03.01.102	ф 4 BI, ГОСТ 6727-80, ℓ=170	16	0.017
				-03.01.100-02		
				Детали		
Б.4		1	— 03.01.104	ф 12 AI, ГОСТ 5781-82, ℓ=3460	2	3.07
Б.4		2	— 03.01.102	ф 4 BI, ГОСТ 6727-80, ℓ=170	18	0.017
				— 03.01.100-03		
				Детали		
Б.4		1	— 03.01.105	ф 12 AI, ГОСТ 5781-82, ℓ=3960	2	3.515
Б.4		2	— 03.01.102	ф 4 BI, ГОСТ 6727-80, ℓ=170	21	0.017

Инв. № подл. | Подпись и дата | Взамен инв. №

Н. контр.	Силаева	
ГИП	Пименова	
Нач. отд.	Одиноков	
Гл. спец.	Кореневский	
Рук. груп.	Нечипоренко	
Проверил	Трунович	
Проект.	Нечипоренко	

501-07-3.83-КЖИ — 03.01.100

Сетка С-1; С-2; С-3; С-4

Стадия	Лист	Листов
Р		1

Гипропромтрансстрой г. Москва

Копировал: Давыдова Формат 11В

ГОСТ 14098-80-КТ2

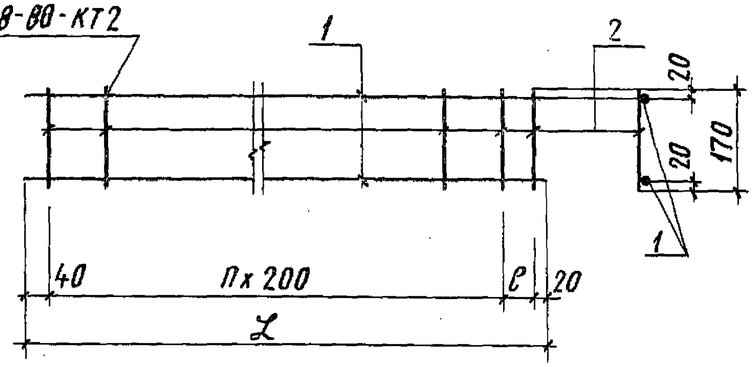

L, мм	c, мм	n	Обозначение	Марка	Масса, кг
2460	200	11	– 03.01.100	С-1	4,62
2960	100	14	– 03.01.100 - 01	С-2	5,53
3460	200	16	– 03.01.100 - 02	С-3	6,45
3960	100	19	– 03.01.100 - 03	С-4	7,39

Н.контр.	Силаева		501-07-3.83-КЖИ – 03.01.100 СБ
ГИП	Пименова		Сетка С-1, С-2, С-3, С-4 Сборочный чертеж
Нач.отд.	Одиноков		Стадия: Р; Масса: См. табл.; Масштаб:
Гл.спец.	Кореневский		Лист; Листов 1
Рук.груп.	Нечипоренко		Гипропромтрансстрой г. Москва
Проверил	Нечипоренко		
Проектир.	Трунович		

Взам.инв.№ | Подпись и дата | Инв.№ подл.

Копировал Соколова Формат 11В

ГОСТ 19292-73-Т1

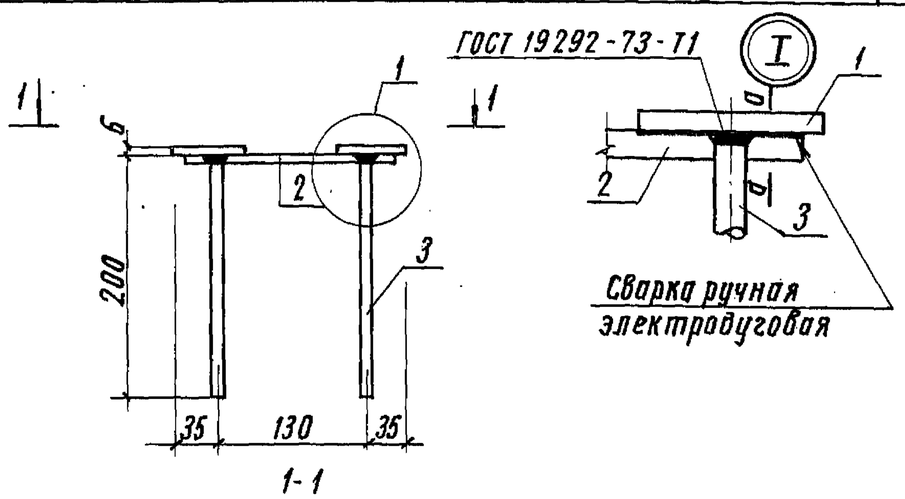

Формат	Зона	Поз.	Обозначение	Наименование	Кол.	Примечание
				Детали		
Б.Ч.		1	– 03.01.201	– 8х60, ГОСТ 103-76, с=200	2	0,57кг
Б.Ч.		2	– 03.01.202	ø10 А III, ГОСТ 5781-82, с=180	2	0,11кг
Б.Ч.		3	– 03.01.203	ø10 А III, ГОСТ 5781-82, с=200	4	0,12кг

Н.контр.	Силаева		501-07-3.83-КЖИ – 03.01.200
ГИП	Пименова		Изделие закладное М1
Нач.отд.	Одиноков		Стадия: Р; Масса: 1,84кг; Масштаб:
Гл.спец.	Кореневский		Лист; Листов 1
Рук.груп.	Нечипоренко		Гипропромтрансстрой г. Москва
Проверил	Нечипоренко		
Проектир.	Трунович		

Взам.инв.№ | Подпись и дата | Инв.№ подл.

Копировал Соколова Формат 11В

Инв. N подл.	Подпись и дата	Взамен инв. N

Формат	Зона	Поз.	Обозначение	Наименование	Количество на исполнение —	-01	-02	-03	Примечание
				Документация					
12			— 00.00.000 ТО	Техническое описание					
11Г			— 00.00.000 ВС	Выборка стали					
11В			— 04.00.000 СБ	Сборочный чертеж					
				Сборочные единицы					
		1	Серия 1.400-6/76 в.1	Изделие закладное М4-17	1	2	3	4	1,6 кг
11В		2	— 04.02.000	Изделие закладное М1	2	2	2	2	1,66 кг
				Материалы					
				Бетон М-300	0,19	0,29	0,37	0,61	
					РС.30.3	РС.45.3	РС.60.3	РС.75.3.4	

Н. контр.	Силаева		501-07-3.83-КЖИ —04.00.000
ГИП	Пименова		
Нач. отд.	Одиноков		Ригель РС.30.3; РС.45.3; РС.60.3; РС.75.3.4 Спецификация
Гл. спец.	Кореневский		Стадия: Р; Лист: 1; Листов: 2
Рук. груп.	Нечипоренко		Гипропромтрансстрой г. Москва
Проверил	Нечипоренко		
Проектир.	Гнедовец		

Копировал Соколова Формат 11Г

501-07-3.83

Типовые проектные решения Альбом II

Инв. N подл.	Подпись и дата	Взам. инв. N

Формат	Зона	Поз.	Обозначение	Наименование	Количество на исполнение —	-01	-02	-03	Примечание
		3	Серия 3.400-7, вып.1	Петля подъемная МВ-100	2	2	—	—	0,22 кг
		4	Серия 3.400-7, вып.1	Петля подъемная М10-150	—	—	2	2	0.43 кг
11В		5	— 04.01.000	Каркас пространственный КП1	1	—	—	—	29,63 кг
11В		6	— 04.01.000-01	Каркас пространственный КП2	—	1	—	—	65,82 кг
11В		7	— 04.01.000-02	Каркас пространственный КП3	—	—	1	—	122,28 кг
11В		8	— 04.01.000-03	Каркас пространственный КП4	—	—	—	1	158,63 кг
					РС.30.3	РС.45.3	РС.60.3	РС.75.3.4	

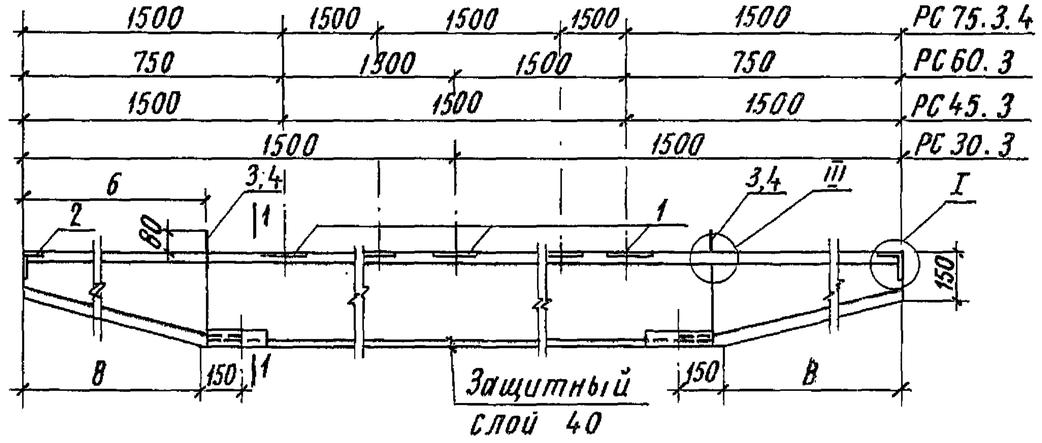

Рис.1

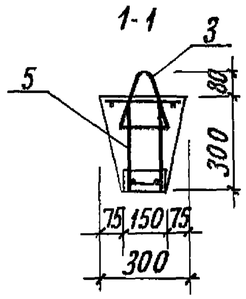

Рис.2

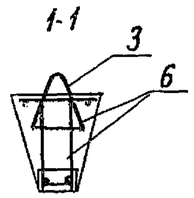

Рис.3

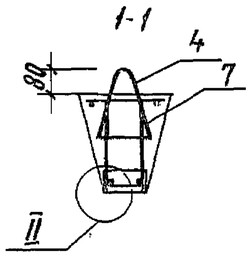

Рис.4

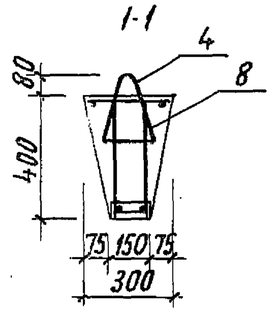

Обозначение	L	B	Б	Рис.	Марка
— 04.00.000	3000	350	415	1	РС 30.3
— 04.00.000-01	4500	600	565	2	РС 45.3
— 04.00.000-02	6000	1100	1165	3	РС.60.3
— 04.00.000-03	7500	1350	1415	4	РС.75.34

501-07-3.83-КЖИ — 04.00.000 СБ

Н. контр.	Силаева		
ГИП	Питенова		
Нач. отд.	Одиноков		
Гл. спец.	Кореневский		
Рук. груп.	Нечипоренко		
Проверил	Нечипоренко		
Проектир.	Гнедовец		

Ригель
РС 30.3; РС 45.3; РС 60.3; РС 75.3,4;
Сборочный чертеж

Стадия	Масса	Масштаб
Р	0.47т 0.725т 0.925т 1.325т	
Лист 1	Листов 2	

Гипропромтрансстрой г. Москва

Инв.N подл. | Подпись и дата | Взамен инв.N

Копировал Соколова

Формат 11В

Типовые проектные решения 501-07-3.83 Альбом II

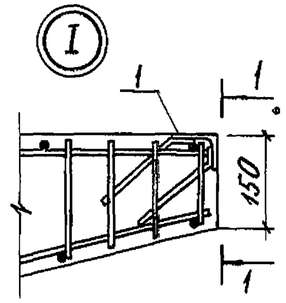

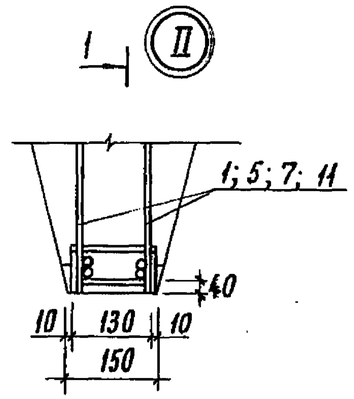

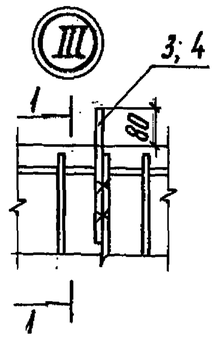

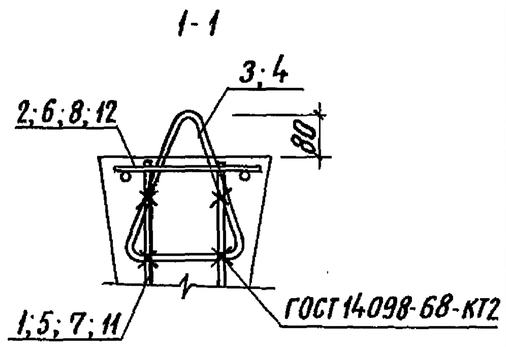

501-07-3.83-КЖИ — 04.00.000 СБ

Лист 2

Инв.N подл. | Подпись и дата | Взамен инв.N

Копировал Соколова

Формат 11В

Инв. N подл.	Подпись и дата	Взамен инв.N

Формат	Зона	Поз.	Обозначение	Наименование	Количество на исполнение 04.01.000 —	-01	-02	-03	Примечание
				Документация					
11В			— 04.01.000 СБ	Сборочный чертеж	X	X	X	X	
				Сборочные единицы					
11В		1	— 04.01.100	Сетка С-1	2	—	—	—	13,15 кг
11В		5	— 04.01.200	Сетка С-2	—	2	—	—	27,69 кг
11В		7	— 04.01.300	Сетка С-3	—	—	2	—	56,51 кг
11В		11	— 04.01.400	Сетка С-4	—	—	—	2	72,46 кг
11В		2	— 04.01.500	Сетка С-5	1	—	—	—	2,82 кг
11В		6	— 04.01.500-01	Сетка С-6	—	1	—	—	5,65 кг
11В		8	— 04.01.500-02	Сетка С-7	—	—	1	—	7,71 кг
11В		12	— 04.01.500-03	Сетка С-8	—	—	—	1	11,96 кг
				Детали					
Б4		9	— 04.01.001	⌀6 А, ГОСТ 5781-82, ℓ=130	17	23	—	—	0,03 кг
Б4		10	" -01	⌀8 АI, ГОСТ 5781-82, ℓ=130	—	—	31	35	0,05 кг
					КП1	КП2	КП3	КП4	

Н. контр.	Силаева		501-07-3.83-КЖИ — 04.01.000
ГИП	Пименова		
Нач. отд.	Одиноков		Каркас пространственный КП1 ... КП4
Гл. спец.	Кореневский		Стадия: Р; Лист: ; Листов: 1
Рук. груп.	Нечипоренко		Гипропромтранспстрой г. Москва
Проверил	Нечипоренко		
Проектир.	Гневовец		

Копировал Соколова Формат 11Г

501-07-3.83
Типовые проектные решения Альбом II

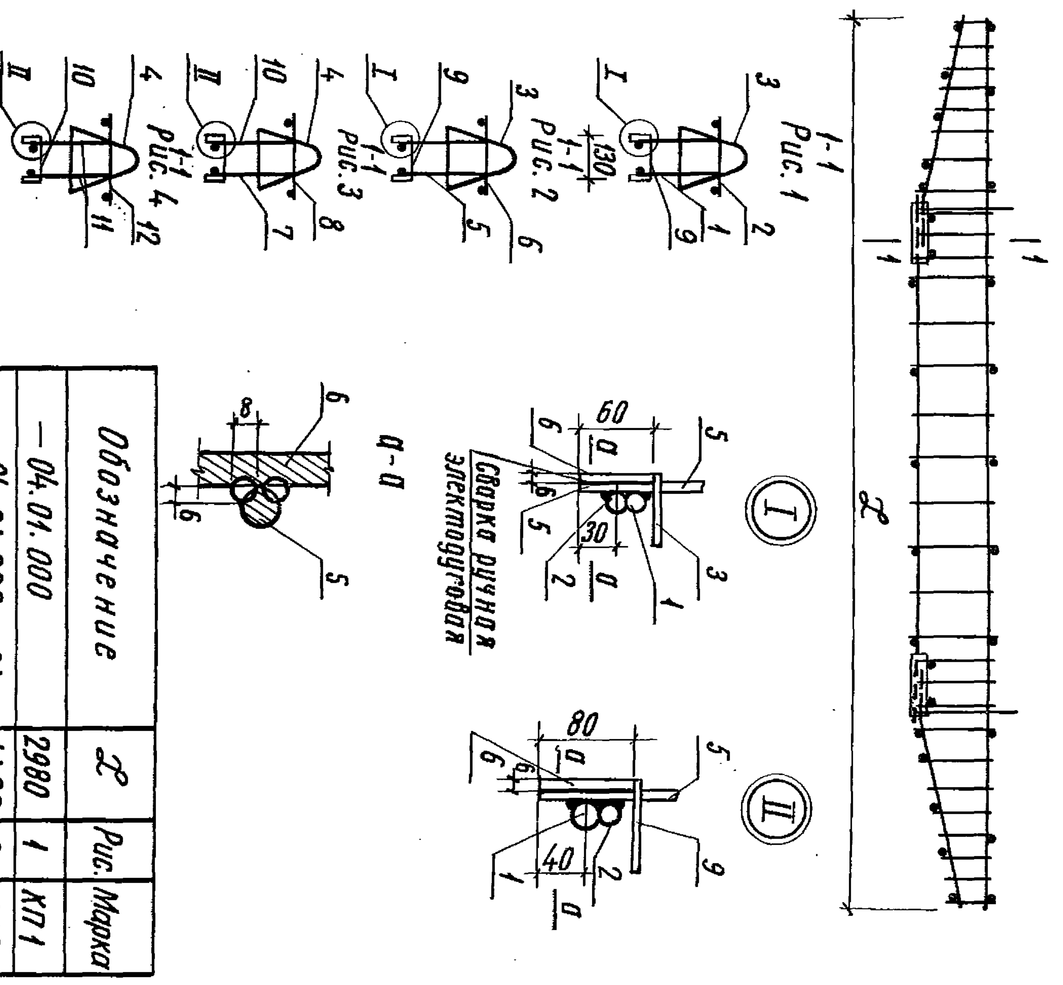

Обозначение	ℓ	Рис.	Марка
— 04.01.000	2980	1	КП1
— 04.01.000-01	4480	2	КП2
— 04.01.000-02	5980	3	КП3
— 04.01.000-03	7480	4	КП4

Инв. N подл.	Подпись и дата	Взамен инв.N

Н. контр.	Силаева		501-07-3.83-КЖИ — 04.01.000
ГИП	Пименова		
Нач. отд.	Одиноков		Каркас пространственный КП1 ... КП4
Гл. спец.	Кореневский		Сборочный чертеж
Рук. груп.	Нечипоренко		Стадия: Р; Масса: 29,63кг / 68,77кг / 122,28кг / 158,63кг; Масштаб:
Проверил	Нечипоренко		Лист: ; Листов: 1
Проектир.	Гневовец		Гипропромтранспстрой г. Москва

Копировал Соколова Формат 11В

Типовые проектные решения 501-07-3.83 Альбом II

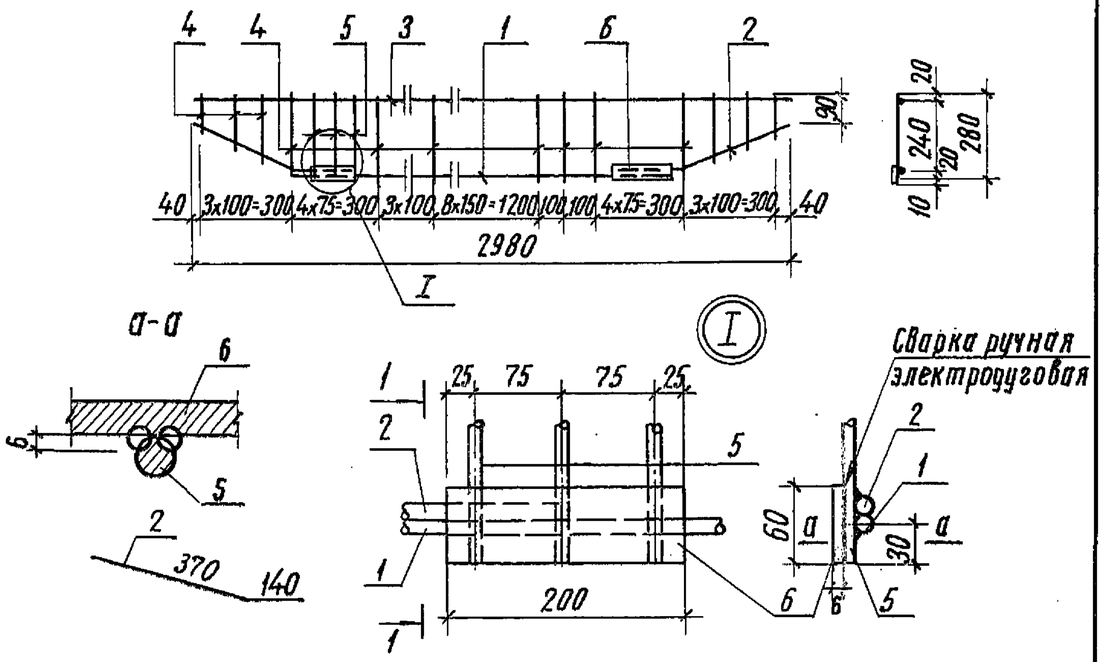

Формат	Зона	Поз.	Обозначение	Наименование	Кол.	Примечание
				Детали		
БЧ		1	— 04.01.101	ф16 AIII, ГОСТ 5.1459-72*, ℓ=2340	1	3,69 кг
БЧ		2	— 04.01.102	ф16 AIII, ГОСТ 5.1459-72*; ℓ=510	2	0,805 кг
БЧ		3	— 04.01.103	ф16 AIII, ГОСТ 5.1459-72*, ℓ=2980	1	4,70 кг
БЧ		4	— 04.01.104	ф5 BI, ГОСТ 6727-80, ℓ=280	22	0,043 кг
БЧ		5	— 04.01.105	ф10 AIII, ГОСТ 5781-82, ℓ=290	6	0,179 кг
БЧ		6	— 04.01.106	—6х60; ГОСТ 103-76, ℓ=200	2	0,565 кг

Инв. № подл. | Подпись и дата | Взам. инв. №

501-07-3.83- КЖИ — 04.01.100

Н. контр.	Силаева	
ГИП	Пименова	
Нач. отд.	Одиноков	
Гл. спец.	Кореневский	
Рук. груп.	Нечипоренко	
Проверил	Нечипоренко	
Проектир.	Гнездовец	

Сетка С-1

Стадия	Масса	Масштаб
Р	13,15 кг	
Лист	Листов 1	

Гипропромтрансстрой г. Москва

Копировал Соколова Формат 11В

Типовые проектные решения 501-07-3.83 Альбом II

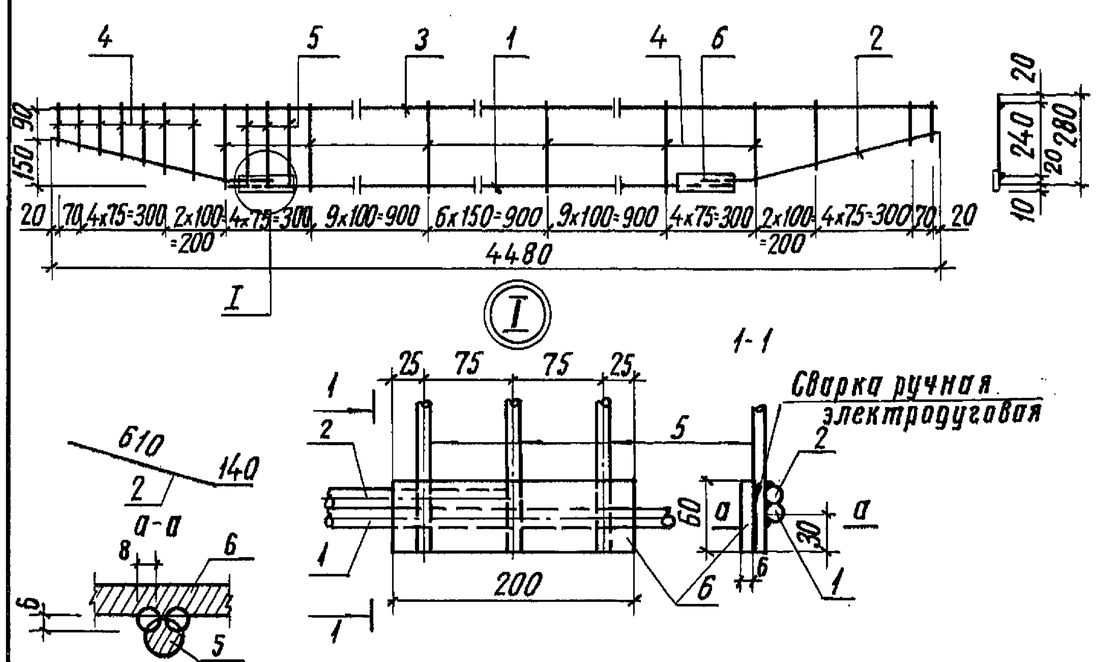

Формат	Зона	Поз.	Обозначение	Наименование	Кол.	Примечание
				Детали		
БЧ		1	— 04.01.201	ф20 AIII, ГОСТ 5.1459-72*, ℓ=3340	1	8,24 кг
БЧ		2	— 04.01.202	ф20 AIII, ГОСТ 5.1459-72*; ℓ=750	2	1,85 кг
БЧ		3	— 04.01.203	ф18 AIII, ГОСТ 5.1459-72*; ℓ=4480	1	9,00 кг
БЧ		4	— 04.01.204	ф8 AI, ГОСТ 5781-82; ℓ=280	41	0,111 кг
БЧ		5	— 04.01.205	ф10 AI, ГОСТ 5781-82, ℓ=290	6	0,179 кг
БЧ		6	— 04.01.206	—60х6; ГОСТ 103-76; ℓ=200	2	0,565 кг

Инв. № подл. | Подпись и дата | Взам. инв. №

501-07-3.83- КЖИ — 04.01.200

Н. контр.	Силаева	
ГИП	Пименова	
Нач. отд.	Одиноков	
Гл. спец.	Кореневский	
Рук. груп.	Нечипоренко	
Проверил	Нечипоренко	
Проектир.	Гнедовец	

Сетка С-2

Стадия	Масса	Масштаб
Р	27,69 кг	
Лист	Листов 1	

Гипропромтрансстрой г. Москва

Копировал Соколова Формат 11В

Типовые проектные решения 501-07-3.83 Альбом II

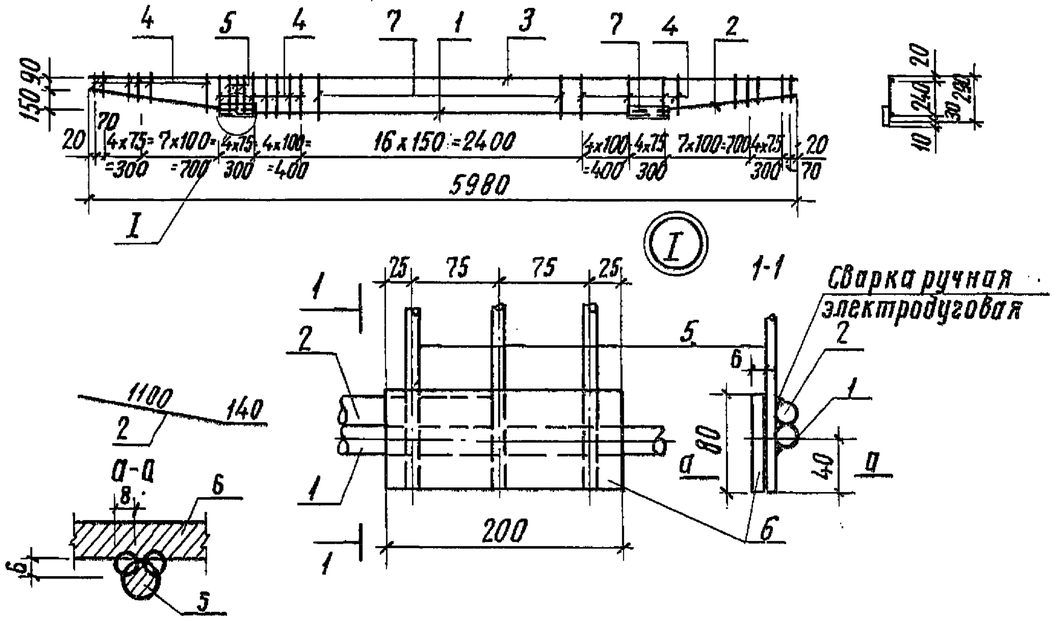

Формат	Зона	Поз.	Обозначение	Наименование	Кол.	Примечание
				Детали		
БЧ		1	— 04.01.301	⌀25 A III, ГОСТ 5.1459-72*, ℓ=3842	1	14,78 кг
БЧ		2	— 04.01.302	⌀25 A III, ГОСТ 5.1459-72*, ℓ=1240	2	4,77 кг
БЧ		3	— 04.01.303	⌀25 A III, ГОСТ 5.1459-72*, ℓ=5980	1	23,02 кг
БЧ		4	— 04.01.304	⌀8 A I, ГОСТ 5781-82, ℓ=280	36	0,111 кг
БЧ		5	— 04.01.305	⌀10 A III, ГОСТ 5781-82, ℓ=290	6	0,179 кг
БЧ		6	— 04.01.306	−80×6, ГОСТ 103×76, ℓ=200	2	0,75 кг
БЧ		7	— 04.01.307	⌀10 A I, ГОСТ 5781-82, ℓ=280	15	0,173 кг

Взам. инв. N | Подпись и дата | Инв. N подл.

501-07-3.83-КЖИ—04.01.300

Н. контр.	Силаева		
ГИП	Пименова		
Нач. отд.	Одиноков		
Гл. спец.	Кореневский		
Рук. груп.	Нечипоренко		
Проверил	Нечипоренко		
Проектир.	Гнедовец		

Сетка С-3

Стадия	Масса	Масштаб
Р	56,51кг	
Лист	Листов 1	

Гипропромтрансстрой г. Москва

Копировал Соколова Формат А4

Типовые проектные решения 501-07-3.83 Альбом II

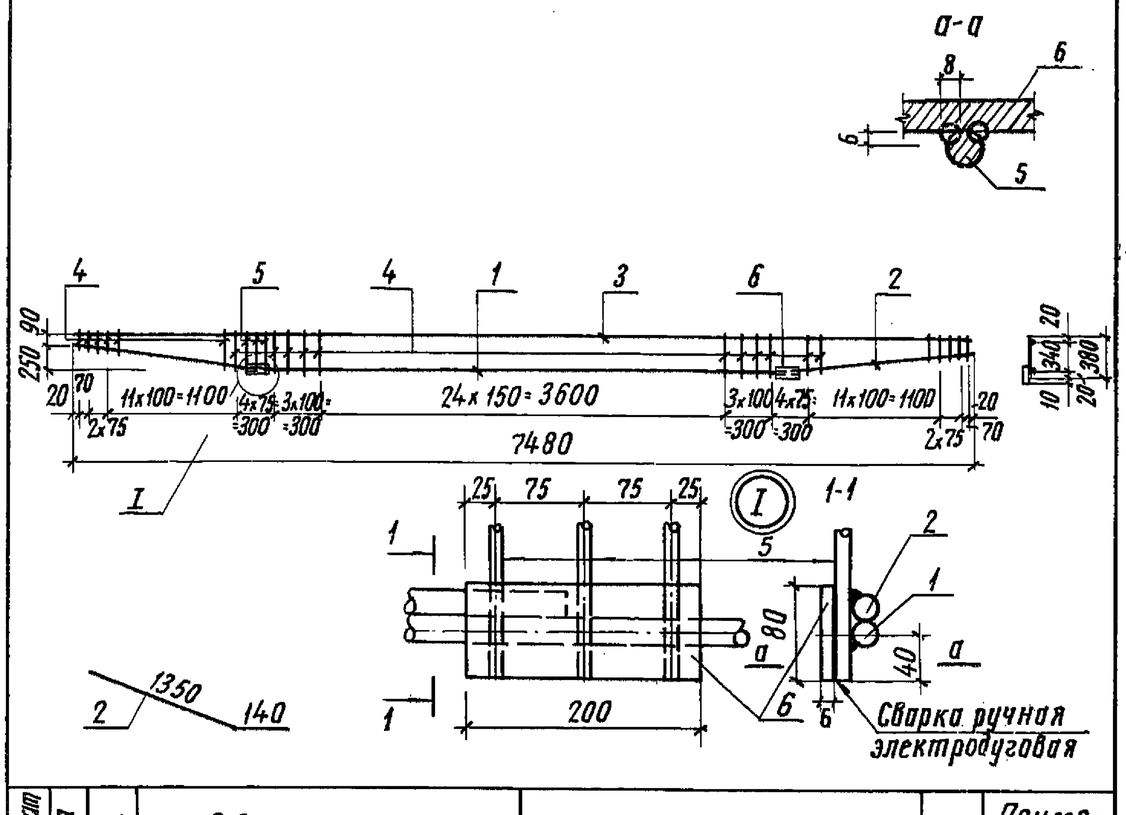

Формат	Зона	Поз.	Обозначение	Наименование	Кол.	Примечание
				Детали		
БЧ		1	— 04.01.401	⌀25 A III, ГОСТ 5.1459-72*, ℓ=4840	1	18,63 кг
БЧ		2	— 04.01.402	⌀20 A III, ГОСТ 5.1459-72*, ℓ=1490	2	3,674 кг
БЧ		3	— 04.01.403	⌀25 A III, ГОСТ 5.1459-72*, ℓ=7480	1	28,80 кг
БЧ		4	— 04.01.404	⌀10 A I, ГОСТ 5781-82, ℓ=380	65	0,234 кг
БЧ		5	— 04.01.405	⌀10 A III, ГОСТ 5781-82, ℓ=390	6	0,24 кг
БЧ		6	— 04.01.406	−80×6, ГОСТ 103-76, ℓ=200	2	0,75 кг

Взамен инв. N | Подпись и дата | Инв. N подл.

501-07-3.83-КЖИ —04.01.400

Н. контр.	Силаева		
ГИП	Пименова		
Нач. отд.	Одиноков		
Гл. спец.	Кореневский		
Рук. груп.	Нечипоренко		
Проверил	Нечипоренко		
Проектир.	Гнедовец		

Сетка С-4

Стадия	Масса	Масштаб
Р	72,46кг	
Лист	Листов 1	

Гипропромтрансстрой г. Москва

Копировал Соколова Формат А4

Типовые проектные решения 501-07-3.83 Альбом II

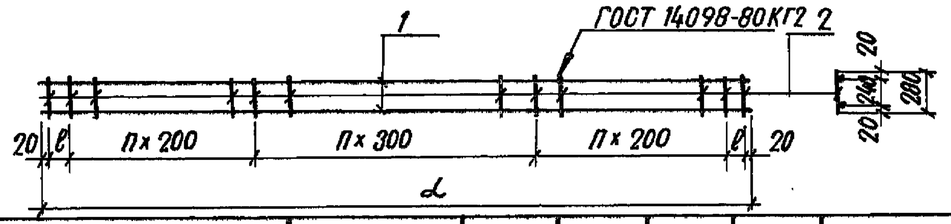

Обозначение	Марка	L мм	ℓ мм	n	n₁	Масса кг
—04.01.500	С-5	2980	270	8	—	2.82
—04.01.500-01	С-6	4480	220	8	4	5.65
—04.01.500-02	С-7	5980	170	8	8	7.72
—04.01.500-03	С-8	7480	100	10	10	11,96

Формат	Зона	Поз	Обозначение	Наименование	Кол.	Примечание
				Переменные данные для исполнений		
				—04.01.500 Детали		
БЧ		1	—04.01.501	ф 8 AI, ГОСТ 5781-82, ℓ=2980	2	1.174 кг.
БЧ		2	—04.01.502	ф 5 BI, ГОСТ 6727-80, ℓ=280	11	0.043 кг
				—04.01.500-01		
				Детали		
БЧ		1	—04.01.503	ф 8 AI, ГОСТ 5781-82, ℓ=4480	2	1.77 кг
БЧ		2	—04.01.502	ф 8 AI, ГОСТ 5781-82, ℓ=280	19	0.111 кг
				—04.01.500-02		
				Детали		
БЧ		1	—04.01.504	ф 8 AI, ГОСТ 5781-82, ℓ=5980	2	2.36 кг
БЧ		2	—04.01.502	ф 8 AI, ГОСТ 5781-82, ℓ=280	27	0.111 кг
				—04.01.500-03		
				Детали		
БЧ		1	—04.01.505	ф 8 AI, ГОСТ 5781-82, ℓ=7450	2	2.955 кг
БЧ		2	—04.01.502	ф 10 AI, ГОСТ 5781-82, ℓ=280	35	0.173 кг

Инв.№ подл. | Подпись и дата | Взам.инв.№

501-07-3.83-КЖИ — 04.01.500

Н. контр.	Силаева	
ГИП.	Пименова	
Нач. отд.	Одиноков	
Гл. спец.	Кореневский	
Рук. груп.	Нечипоренко	
Проверил	Нечипоренко	
Проектир	Гнедовец.	

Сетка
С-5; С-6; С-7; С-8

Стадия	Масса	Масштаб
	См. табл.	
Лист	Листов 1	

Гипропромтрансстрой г. Москва

Копировал Давыдова Формат 11В

Типовые проектные решения 501-07-3.83 Альбом II

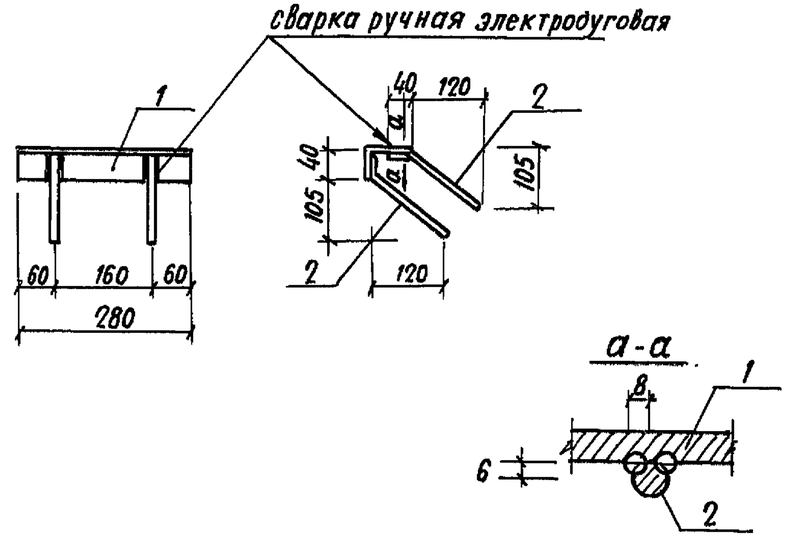

Формат	Зона	Поз.	Обозначение	Наименование	Кол.	Примечание
				Детали		
				Уголок 75×50×5 ГОСТ 8510-72		
БЧ		1	—04.02.001	Вст 3 сп 2 ГОСТ 535-79	1	1.34 кг
БЧ		2	—04.02.002	ф 8 A III, ГОСТ 5781-82, ℓ=200	4	0.079 кг.

Инв.№ подл. | Подпись и дата | Взам.инв.№

501-07-3.83-КЖИ — 04.02.000

Н. контр.	Силаева	
ГИП	Пименова	
Нач. отд.	Одиноков	
Гл. спец.	Кореневский	
Рук. груп.	Нечипоренко	
Проверил	Нечипоренко	
Проектир	Гнедовец.	

Изделие закладное М1

Стадия	Масса	Масштаб
Р	1.66 кг	
Лист	Листов 1	

Гипропромтрансстрой г. Москва

Копировал Давыдова Формат 11В

Альбом II

501-07-3.83 Типовые проектные решения

Формат	Зона	Поз.	Обозначение	Наименование	Кол.	Примечание
				Документация		
12			– 00.00.000 ТО	Техническое описание		
11г			– 00.00.000 ВС	Выборка стали		
11В			– 05.00.000 СБ	Сборочный чертеж		
				Сборочные единицы		
11В		1	– 05.04.000	Изделие закладное М-1	12	4,06 кг
11В		2	– 05.05.000	То же М-2	1	1,0 кг
11В		3	– 05.06.000	» М-3	3	1,12 кг
11В		5	– 05.01.000	Сетка С-1	2	1,74 кг
11В		6	– 05.02.000	Сетка С-2	2	12,56 кг
11В		4	– 05.03.000	Сетка С-3	1	8,92 кг
				Материалы		
				Бетон М300	0,78	м³

Обозначение	Марка	Рис	L
– 05.00.000	ЛМ36.15п	1	3950
–01	ЛМ36.15л	1	3950

Инв.№ подл. | Подпись и дата | Взамен инв.№

Н. контр.	Силаева		501-07-3.83-КЖИ – 05.00.000
ГИП	Пименова		Лестничный марш ЛМ 36.15п; ЛМ 36.15л Спецификация
Нач. отд.	Одиноков		Стадия: Р; Масса: 1,95т; Масштаб:
Гл. спец.	Кореневский		Лист; Листов
Рук. груп.	Нечипоренко		Гипропромтранспстрой г. Москва
Проверил	Нечипоренко		
Проектир.	Трунович		

Копировал Соколова Формат 11В

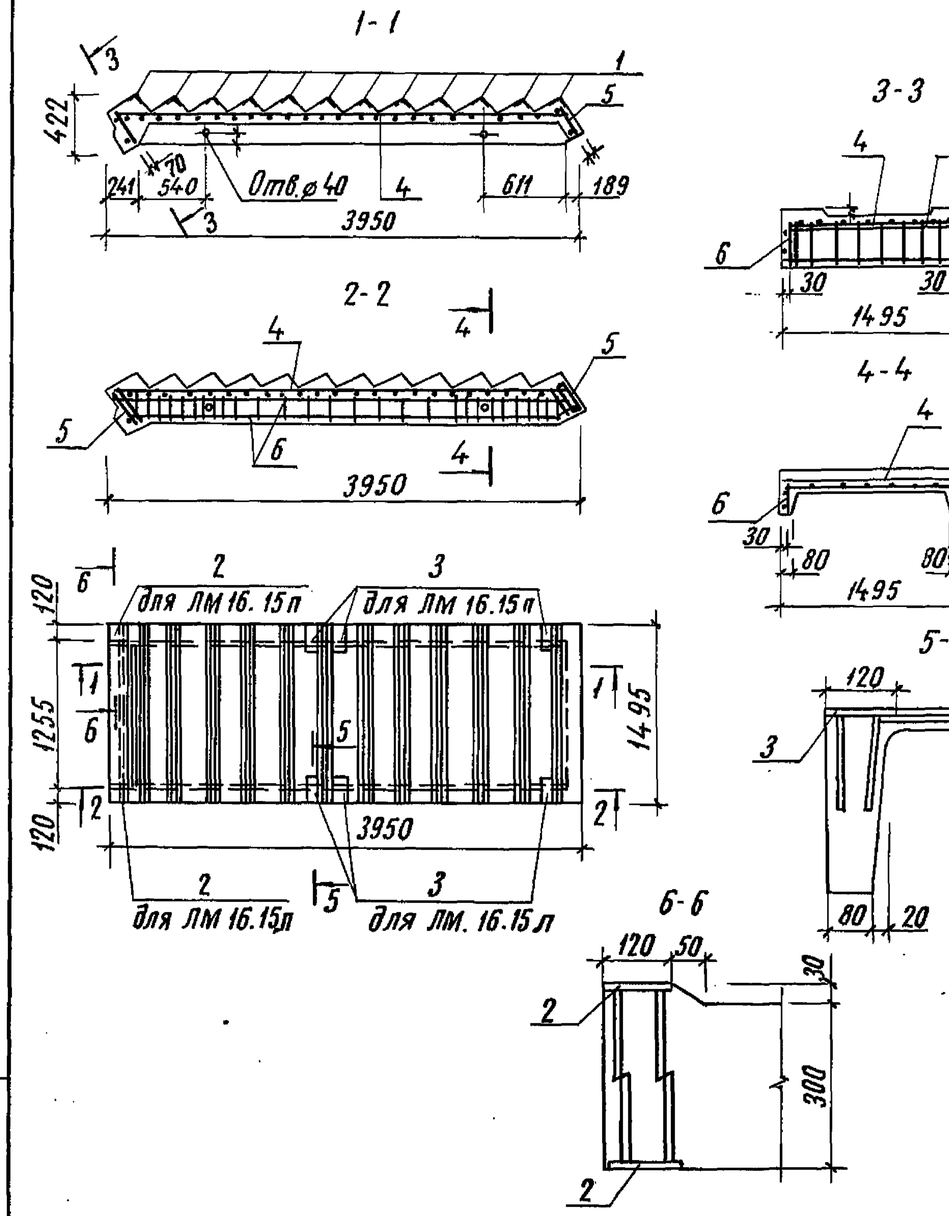

Альбом II
501-07-3.83 Типовые проектные решения
Инв.№ подл. | Подпись и дата | Взамен инв.№

Н. контр.	Силаева		501-07-3.83-КЖИ – 05.00.000 СБ
ГИП	Пименова		Лестничный марш ЛМ 36.15п; ЛМ 36.15л Сборочный чертеж
Нач. отд.	Одиноков		Стадия: Р; Масса: 1,95т; Масштаб:
Гл. спец.	Кореневский		Лист 1; Листов 2
Рук. груп.	Нечипоренко		Гипропромтранспстрой г. Москва
Проверил	Нечипоренко		
Проектир.	Трунович		

Копировал Соколова Формат 11В

Типовые проектные решения 501-07-3.83 Альбом II

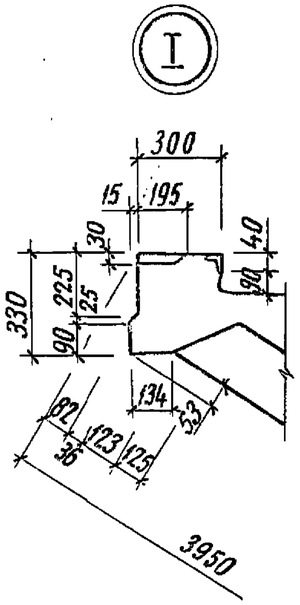

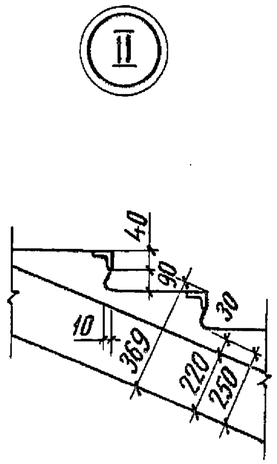

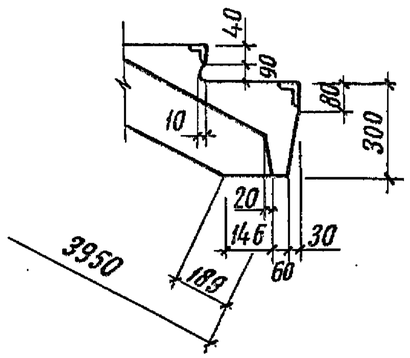

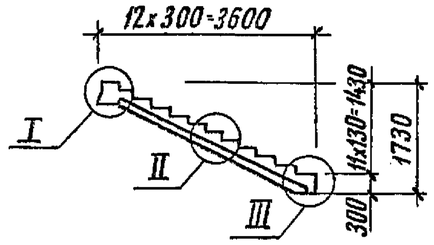

Инв. N подл.	Подпись и дата	Взамен инв.

501-07-3.83-КЖИ -05.00.000 СБ

Лист 2

Копировал Соколова Формат 11В

Типовые проектные решения 501-07-3.83 Альбом II

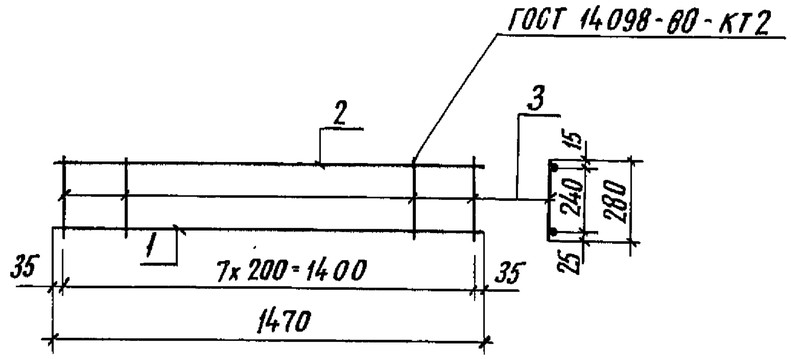

Формат	Зона	Поз.	Обозначение	Наименование	Кол.	Примечание
				Детали		
Б.ч.		1	-05.01.001	⌀10AIII, ГОСТ 5781-82, ℓ=1470	1	0,91кг
Б.ч.		2	-05.01.002	⌀6AI, ГОСТ 5781-82, ℓ=1470	1	0,33кг
Б.ч.		3	-05.01.003	⌀6AI, ГОСТ 5781-82, ℓ=280	8	0,062кг

Инв. N подл.	Подпись и дата	Взамен инв.

501-07-3.83-КЖИ -05.01.000

Н. контр.	Силаева	
ГИП	Питенова	
Нач. отд.	Одиноков	
Гл. спец.	Кореневский	
Рук. груп.	Нечипоренко	
Проверил	Нечипоренко	
Проектир.	Трунович	

Сетка С-1

Стадия	Масса	Масштаб
Р	1,74кг	
Лист	Листов 1	

Гипропромтрансстрой г. Москва

Копировал Соколова Формат 11В

Типовые проектные решения

501-07-3.83 Альбом II

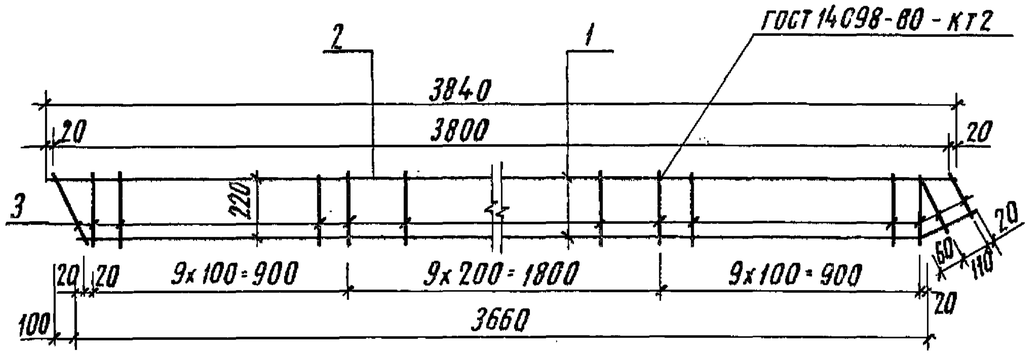

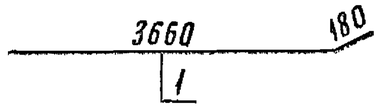

Формат	Зона	Поз.	Обозначение	Наименование	Кол.	Примечание
				Детали		
Б.ч.		1	- 05.02.001	⌀20 AIII, ГОСТ 5.1459-72*, ℓ=3840	1	9,46 кг
Б.ч.		2	- 05.02.002	⌀8 AI, ГОСТ 5781-82, ℓ=3840	1	1,52 кг
Б.ч.		3	- 05.02.003	⌀6 AI, ГОСТ 5781-82, ℓ=230	31	0,051 кг

Взамен инв.№ | Подпись и дата | Инв.№ подл.

Н.контр.	Силаева	
ГИП	Пименова	
Нач. отд.	Одиноков	
Гл. спец.	Кореневский	
Рук. груп.	Нечипоренко	
Проверил	Нечипоренко	
Проектир.	Трунович	

501-07-3.83-КЖИ —05.01.000

Сетка С-2

Стадия	Масса	Масштаб
Р	12,56кг	
Лист	Листов 1	

Гипропромтрансстрой г. Москва

Копировал Соколова Формат 11В

Типовые проектные решения

501-07-3.83 Альбом II

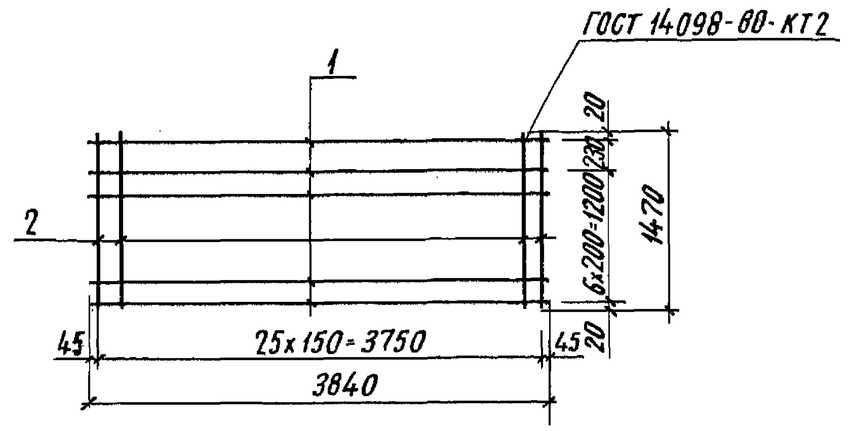

Формат	Зона	Поз.	Обозначение	Наименование	Кол.	Примечание
				Детали		
Б.ч.		1	- 05.03.001	⌀4 BI, ГОСТ 6727-80, ℓ=3840	8	0,38 кг
Б.ч.		2	- 05.03.002	⌀5 BI, ГОСТ 6727-80, ℓ=1470	26	0,226 кг

Взамен инв.№ | Подпись и дата | Инв.№ подл.

Н.контр.	Силаева	
ГИП	Пименова	
Нач. отд.	Одиноков	
Гл. спец.	Кореневский	
Рук. груп.	Нечипоренко	
Проверил	Нечипоренко	
Проектир.	Трунович	

501-07-3.83-КЖИ — 05.03.000

Сетка С-3

Стадия	Масса	Масштаб
Р	8,92кг	
Лист	Листов 1	

Гипропромтрансстрой г. Москва

Копировал Соколова Формат 11В

Типовые проектные решения. 501-07-3.83 Альбом II

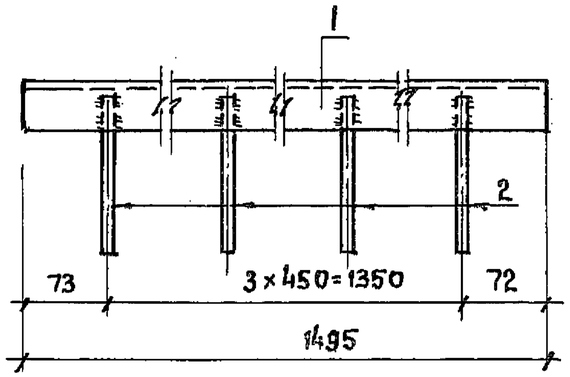

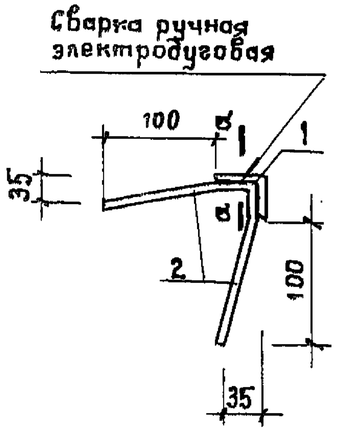

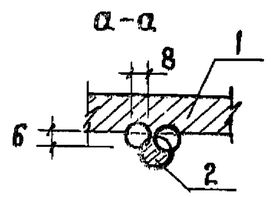

Формат	Зона	Поз.	Обозначение	Наименование	Кол.	Примечание
				Детали		
				Уголок 40×4, ГОСТ 8509-72*		
Б.ч		1	— 05.04.001	Ст3сп2, ГОСТ 535-79	1	3.62 кг
Б.ч		2	— 05.04.002	ф8А III, ГОСТ 5781-82; ℓ=140	8	0.055кг

Н.контр.	Силаева		501-07-3.83 — КЖИ — 05.04.000
ГИП	Пименова		Изделие закладное М-1
Нач.отд.	Одиноков		Стадия: Р; Масса: 0,4 кг; Масштаб:
Гл.спец.	Кореневский		Лист; Листов 1
Рук.груп.	Нечипоренко		Гипропромтранcsстрой г. Москва
Провер.	Нечипоренко		
Проект.	Трунович		

Инв.№ подл. | Подпись и дата | Взам. инв.№

Копировал Петухова Формат IIВ

Типовые проектные решения. 501-07-3.83 Альбом II

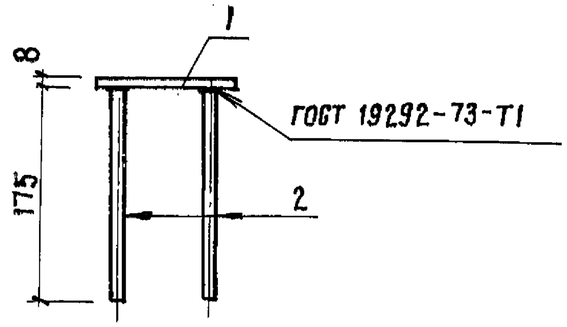

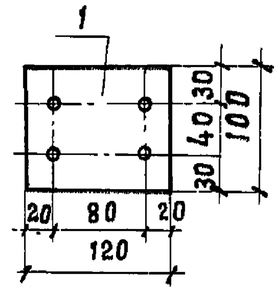

Формат	Зона	Поз.	Обозначение	Наименование	Кол.	Примечание
				Детали		
Б.ч		1	— 05.05.001	— 100×8, ГОСТ 103-76; ℓ=120	1	0,57кг
Б.ч		2	— 05.05.002	ф10А III, ГОСТ 5781-82; ℓ=175	4	0.107кг

Н.контр.	Силаева		501-07-3.83-КЖИ — 05.05.000
ГИП	Пименова		Изделие закладное М2
Нач.отд.	Одиноков		Стадия: Р; Масса: 1.00кг; Масштаб:
Гл.спец.	Кореневский		Лист; Листов 1
Рук.груп.	Нечипоренко		Гипропромтрансстрой г. Москва
Провер.	Нечипоренко		
Проетт.	Трунович		

Инв.№ подл. | Подпись и дата | Взам. инв.№

Копировал Петухова Формат IIВ

Инв. N подл.	Подпись и дата	Взамен инв. N

| | | |

Типовые проектные решения 501-07-3.83 Альбом II

– 06.00.000 – изображено

– 06.00.000-01 – зеркальное отражение

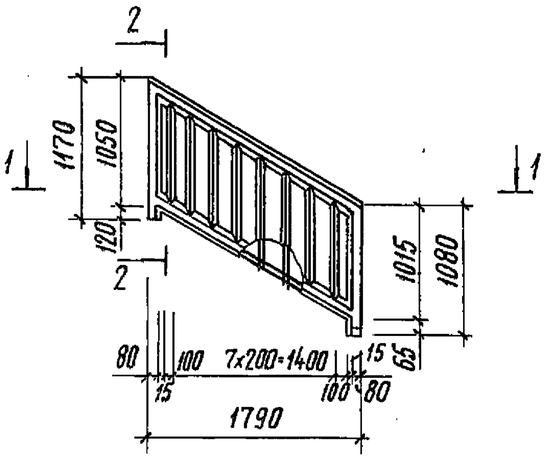

2-2

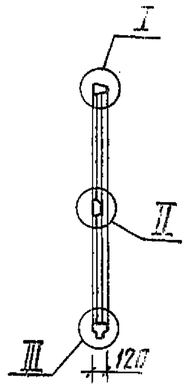

1-1

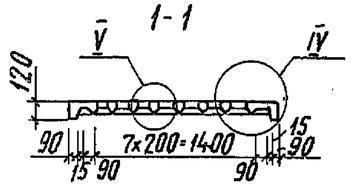

Обозначение	L	Рис.	Марка
— 06.00.000	1790	1	ОЛ18.12п
— 06.00.000-01	1790	1	ОЛ18.12п

Н. контр.	Силаева		
ГИП	Питенова		
Нач. отд.	Одиноков		
Гл. спец.	Кореневский		
Рук. груп.	Нечипоренко		
Проверил	Нечипоренко		
Проектир.	Трунович		

501-07-3.83 — 06.00.000 СБ

Панель лестничного ограждения ОЛ18.12п; ОЛ18.12л ~~зеркально~~ Сборочный чертеж

Стадия	Масса	Масштаб
	0,225т	
Лист 1	Листов 2	

Гипропромтрансстрой г. Москва

Инв.N подл. | Подпись и дата | Взамен инв.N

Копировал Соколова Формат 11В

Типовые проектные решения 501-07-3.83 Альбом II

I

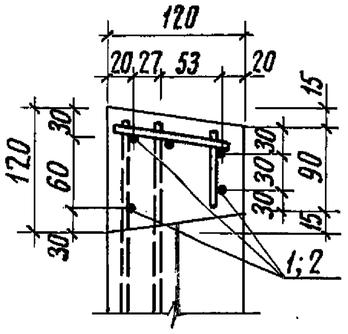

II

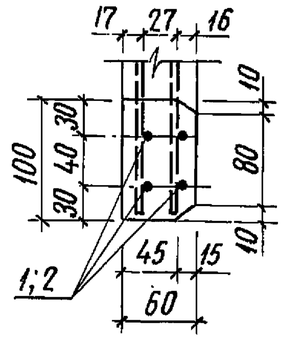

III

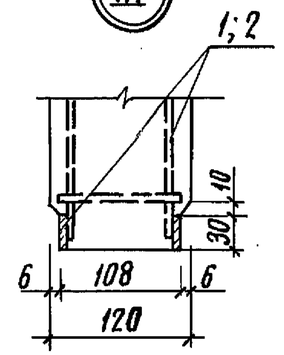

IV

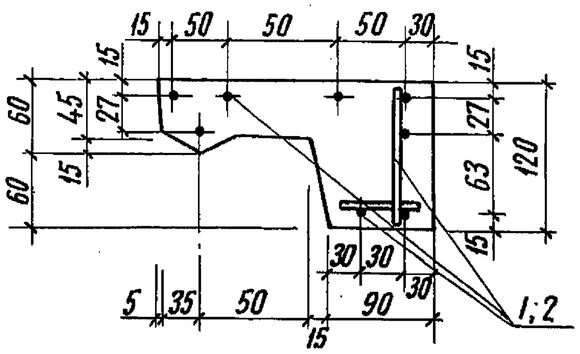

V

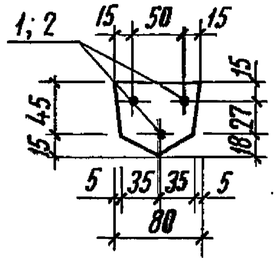

501-07-3.83 — 06.00.000 СБ Лист 2

Инв.N подл. | Подпись и дата | Взамен инв.N

Копировал Соколова Формат 11В

Инв. N подл.	Подпись и дата	Взамен инв.N

Формат	Зона	Поз.	Обозначение	Наименование	Количество на исполнение 06.01.000		Примечание
						01	
				Сборочный чертеж	X	X	
1/В			– 06.00.000 СБ				
				Сборочные единицы			
1/В		1	– 06.01.100	Сетка С-1	1	1	1,65
1/В		2	– 06.01.200	Сетка С-2	1	1	1,08
1/В		3	– 06.01.200-01	Сетка С-3	1	1	1,01
1/В		4	– 06.01.300	Сетка С-4	1	1	6.03
1/В		5	– 06.01.400	Сетка С-5	1	1	2,31
				Детали			
БЧ		6	– 06.01.001	ф4ВI, ГОСТ 6727-80, ℓ=100	22	22	0,01
					КП1	КП2	

Н. контр.	Силаева		501-07-3.83-КЖИ — 06.01.000	
ГИП	Пименова			
Нач. отд.	Одиноков			
Гл. спец.	Кореневский		Каркас пространственный КП1, КП2 ~~(зеркально)~~ ~~Спецификация.~~	Стадия: Р; Лист: ; Листов: 1
Рук. груп.	Нечипоренко			
Проверил	Трунович			Гипропромтрансстрой г. Москва
Проектир.	Нечипоренко			

Копировал Соколова Формат 11г

Типовые проектные решения 501-07-3.83 Альбом II

Инв. N подл.	Подпись и дата	Взамен инв.N

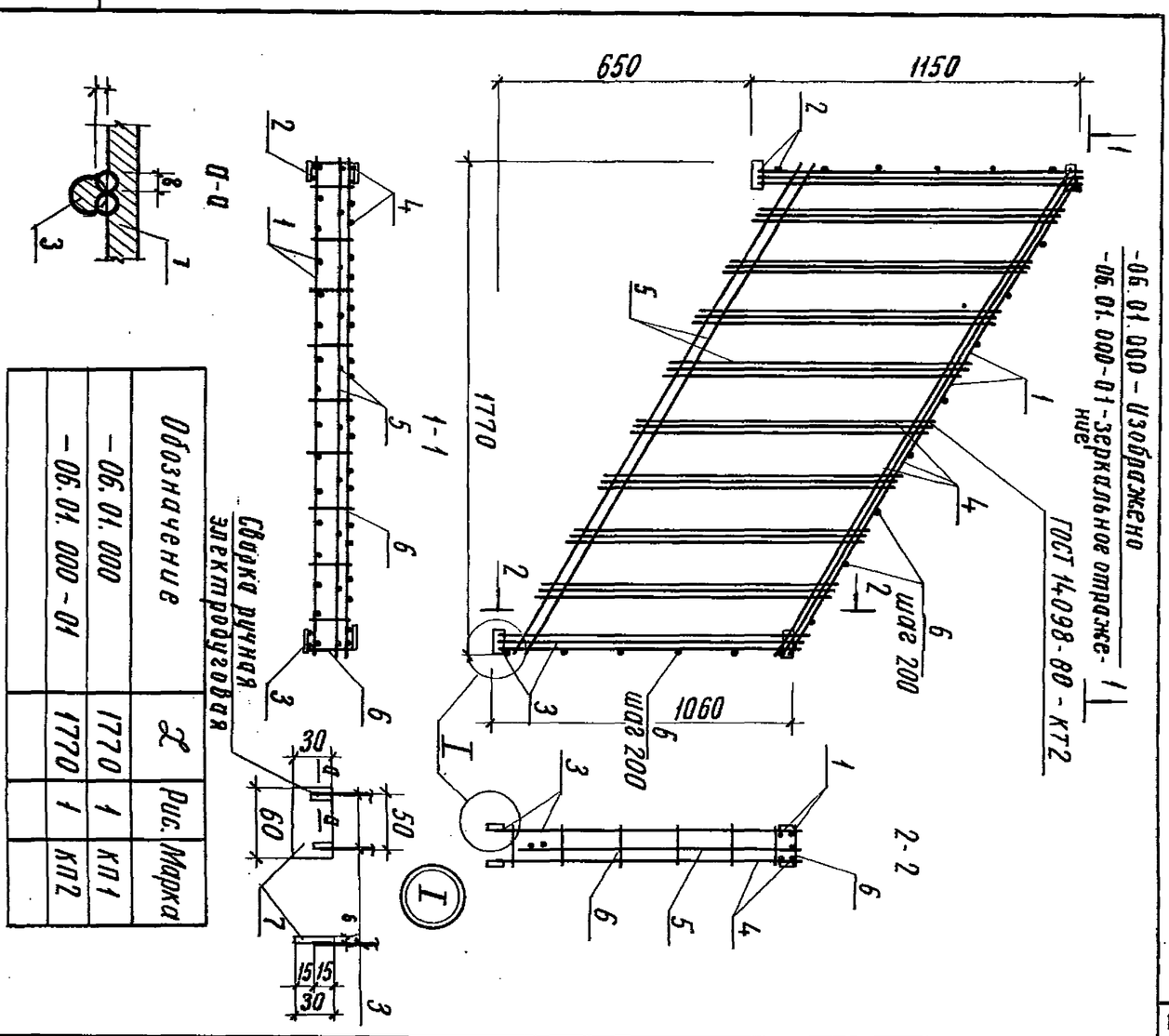

Н. контр.	Силаева		501-07-3.83-КЖИ — 06.01.000	
ГИП	Пименова			
Нач. отд.	Одиноков			
Гл. спец.	Кореневский		Каркас пространственный КП-1, КП-2 - Сборочный чертеж	Стадия: Р; Лист: ; Листов: 1
Рук. груп.	Нечипоренко			
Проверил	Трунович			Гипропромтрансстрой г. Москва
Проектир.				

Копировал Соколова Формат 11В

Типовые проектные решения 501-07-3.83 Альбом II

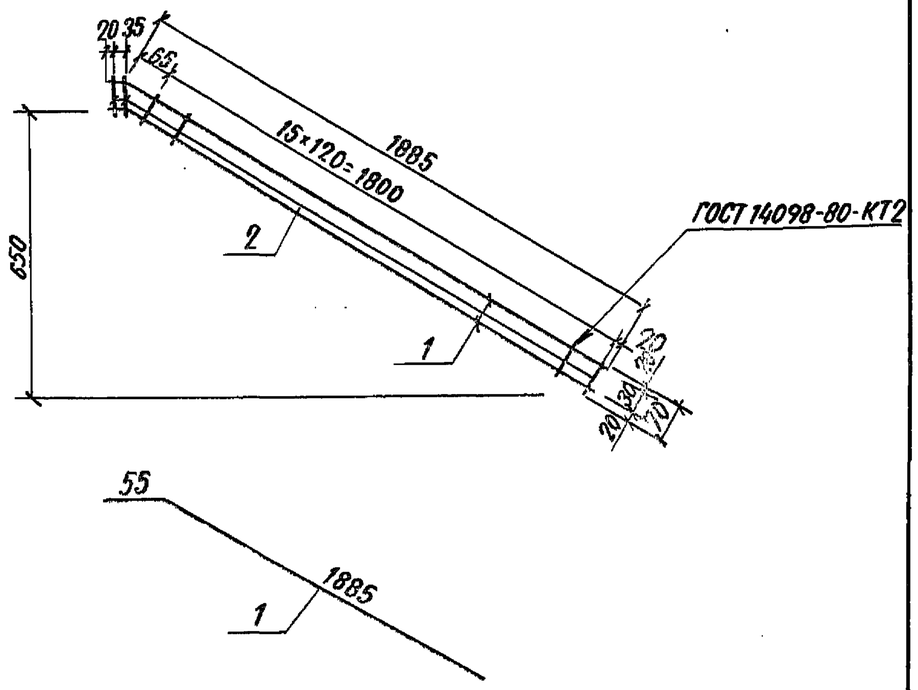

Формат	Зона	Поз.	Обозначение	Наименование	Кол.	Примечание
				Детали		
БЧ		1	—06.01.101	ф 8AI, ГОСТ 5781-82, ℓ=1940	2	0.765 кг
БЧ		2	—06.01.102	ф 4BI, ГОСТ 6727-80, ℓ=70	18	0.007 кг.

Взам. инв. N | Подпись и дата | Инв. N подл.

Н. контр.	Силаева		501-07-3.83-КЖИ — 06.01.100
ГИП	Пименова		Сетка С-1
Нач. отд.	Одиноков		Стадия: Р; Масса: 1.65 кг; Масштаб:
Гл. спец.	Кореневский		Лист; Листов 1
Рук. груп.	Нечипоренко		Гипропромтранысстрой г. Москва
Проверил	Нечипоренко		
Проектир.	Трунович		

Копировал Давыдова Формат 11В

Типовые проектные решения 501-07-3.83 Альбом II

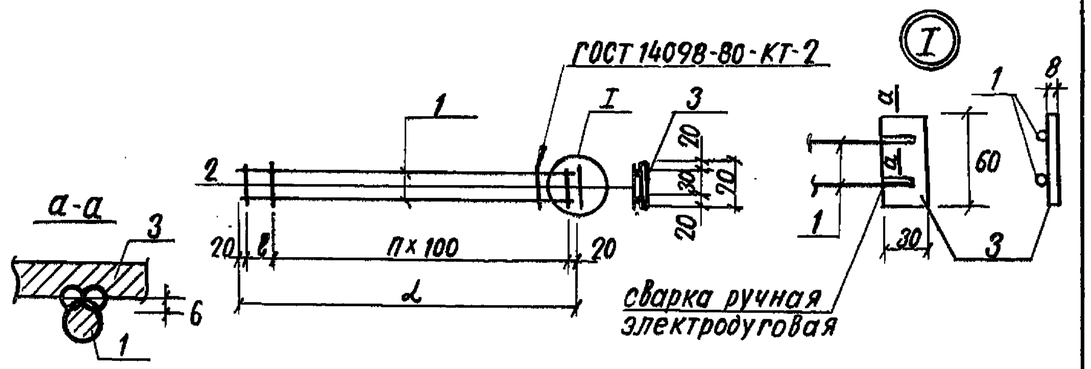

Обозначение	Марка	ℓ, мм	ℓ, мм	n	Масса кг
—06.01.200	С-2	1150	110	10	1.08
—06.01.200-01	С-3	1060	110	9	1.01

Формат	Зона	Поз.	Обозначение	Наименование	Кол	Примечание
			Переменные данные для исполнений			
				-06.01.200		
				Детали		
БЧ		1	—06.01.201	ф 8AI, ГОСТ 5781-82, ℓ=1150	2	0.455 кг
БЧ		2	—06.01.202	ф 4BI, ГОСТ 6727-80, ℓ=70	12	0.007 кг
БЧ		3	—06.01.203	-30×6, ГОСТ 103-76, ℓ=60	1	0.085 кг
				-06.01.200-01		
				Детали		
БЧ		1	—06.01.204	ф 8AI, ГОСТ 5781-82, ℓ=1060	2	0.42 кг
БЧ		2	—06.01.202	ф 4BI, ГОСТ 6727-80, ℓ=70	11	0.007 кг
БЧ		3	—06.01.203	-30×6, ГОСТ 103-76, ℓ=60	1	0.085 кг

Взамен инв. N | Подпись и дата | Инв. N подл.

Н. контр.	Силаева		501-07-3.83-КЖИ — 06.01.200
ГИП	Пименова		Сетка С-2; С-3
Нач. отд.	Одиноков		Стадия: Р; Масса: См. табл.; Масштаб:
Гл. спец.	Кореневский		Лист; Листов 1
Рук. груп.	Нечипоренко		Гипропромтранысстрой г. Москва
Проверил	Нечипоренко		
Проектир.	Трунович		

Копировал: Давыдова Формат 11В

Типовые проектные решения 501-07-3.83 Альбом II

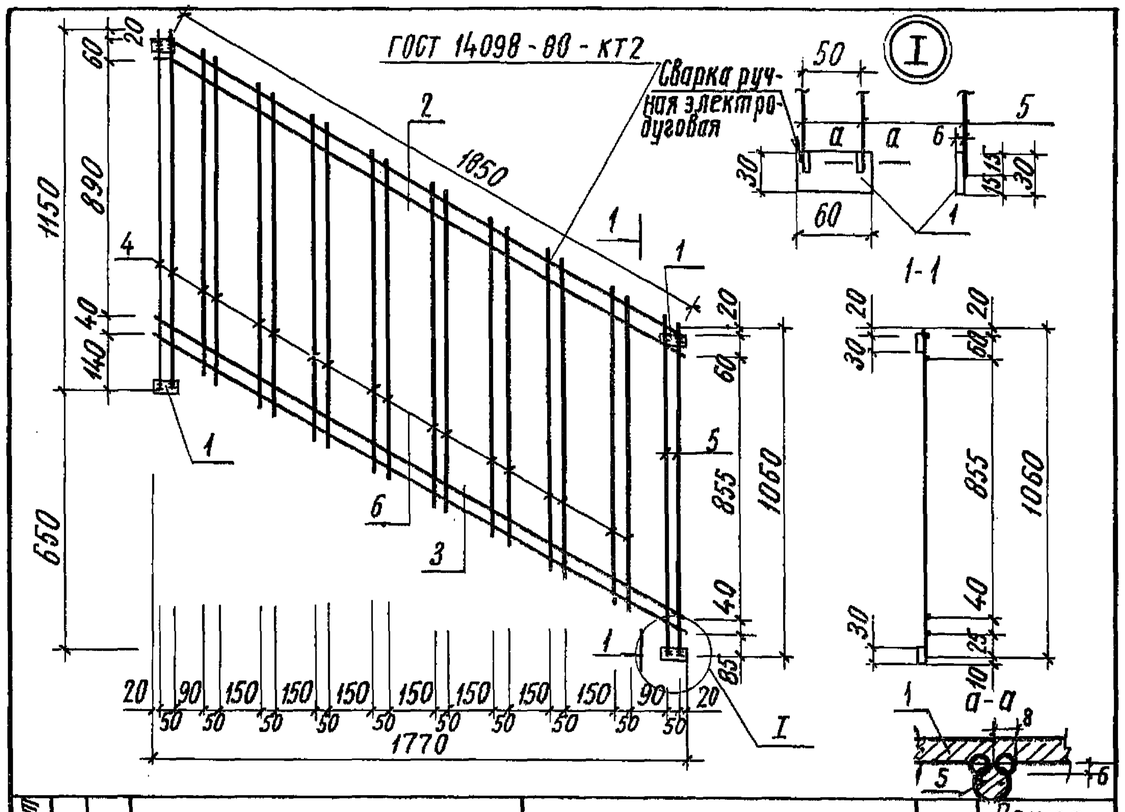

Формат	Зона	Поз.	Обозначение	Наименование	Кол.	Примечание
				Детали		
БЧ		1	-06.01.301	-30х6, ГОСТ 103-76; ℓ=60	4	0,085кг
БЧ		2	-06.01.302	⌀8AI, ГОСТ 5781-82; ℓ=1940	2	0,766кг
БЧ		3	-06.01.303	⌀6AI, ГОСТ 5781-82; ℓ=1940	2	0,43кг
БЧ		4	-06.01.304	⌀8AI, ГОСТ 5781-82; ℓ=1150	2	0,455кг
БЧ		5	-06.01.305	⌀8AI, ГОСТ 5781-82; ℓ=1060	2	0,42кг
БЧ		6	-06.01.306	⌀4BI, ГОСТ 6727-80, ℓ=980	16	0,097кг

Инв.N подл. | Подпись и дата | Взамен инв.N

501-07-3.83-КЖИ-06.01.300

Н.контр.	Силаева	
ГИП	Пименова	
Нач.отд.	Одиноков	
Гл.спец.	Кореневский	
Рук.груп.	Нечипоренко	
Проверил	Нечипоренко	
Проектир.	Трунович	

Сетка С-4

Стадия	Масса	Масштаб
Р	6,03кг	
Лист	Листов 1	

Гипропроттрансстрой г. Москва

Копировал Соколова Формат 11В

Типовые проектные решения 501-07-3.83 Альбом II

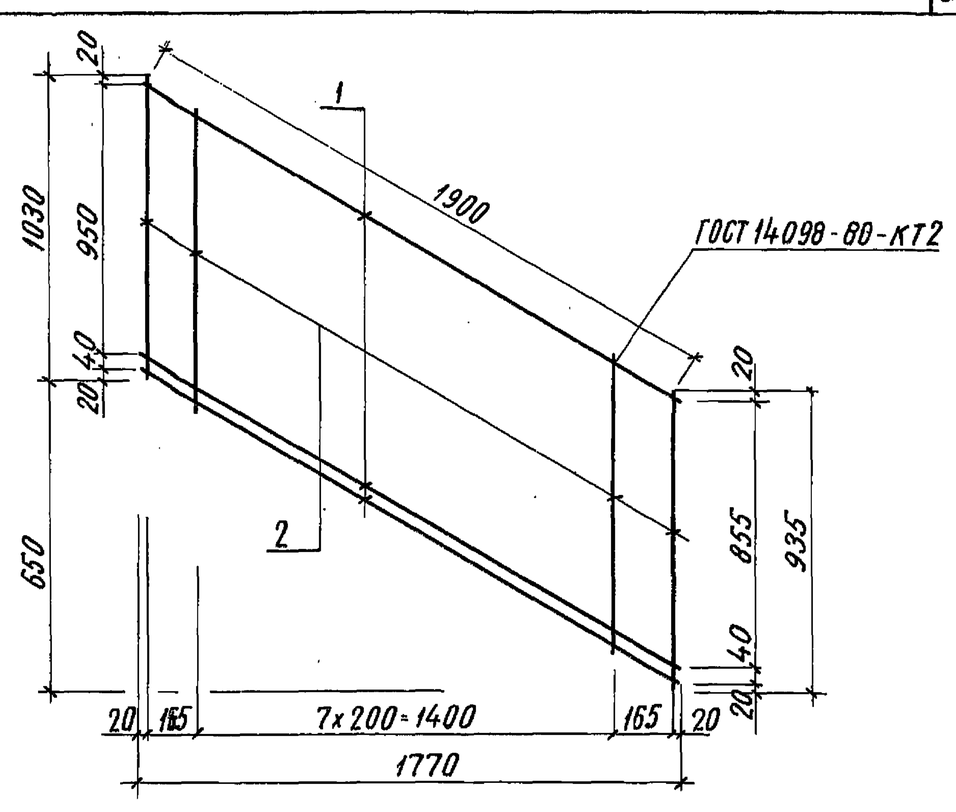

Формат	Зона	Поз.	Обозначение	Наименование	Кол.	Примечание
				Детали		
БЧ		1	-06.01.401	⌀6AI, ГОСТ 5781-82; ℓ=1940	3	0,43кг
БЧ		2	-06.01.402	⌀4BI, ГОСТ 6727-80, ℓ=1030	10	0,102кг

Инв.N подл. | Подпись и дата | Взамен инв.N

501-07-3.83-КЖИ-06.01.400

Н.контр.	Силаева	
ГИП	Пименова	
Нач.отд.	Одиноков	
Гл.спец.	Кореневский	
Рук.груп.	Нечипоренко	
Проверил	Нечипоренко	
Проектир.	Трунович	

Сетка С-5

Стадия	Масса	Масштаб
	2,31кг	
Лист	Листов 1	

Гипропроттрансстрой г. Москва

Копировал Соколова Формат 11В

Инв. N подл.	Подпись и дата	Взам. инв. N

Формат	Зона	Поз.	Обозначение	Наименование	Количество на исполнение		Примечание
						-01	
				Документация			
12			— 00.00.000 ТО	Техническое описание			
11г			— 00.00.000 ВС	Выборка стали			
11в			— 07.00.000 СБ	Сборочный чертеж			
				Сборочные единицы			
11в		1	— 07.01.000	Каркас пространственный КП1	1	—	14,52 кг
11в		2	— 07.01.000-01	Каркас пространственный КП2	—	1	14,52 кг
				Материалы			
				Бетон М300	0,09	0,09	м³
					ОЛ18.12 пб	ОЛ18.12 лб	

Н. контр.	Силаева		501-07-3.83 — КЖИ — 07.00.000
ГИП	Пименова		
Нач. отд.	Одиноков		Панель лестничного ограждения ОЛ18.12 пб; ОЛ18.12 лб Спецификация
Гл. спец.	Кореневский		
Рук. груп.	Нечипоренко		
Проверил	Трунович		
Проектир.	Егорова		

Стадия	Лист	Листов
Р		1

Гипропроттрансстрой г. Москва

Копировал Соколова Формат 11г

501-07-3.83
Типовые проектные решения Альбом II

Инв. N подл.	Подпись и дата	Взам. инв. N

- 07.00.000 — изображено
- 07.00.000-01 — зеркальное отражение

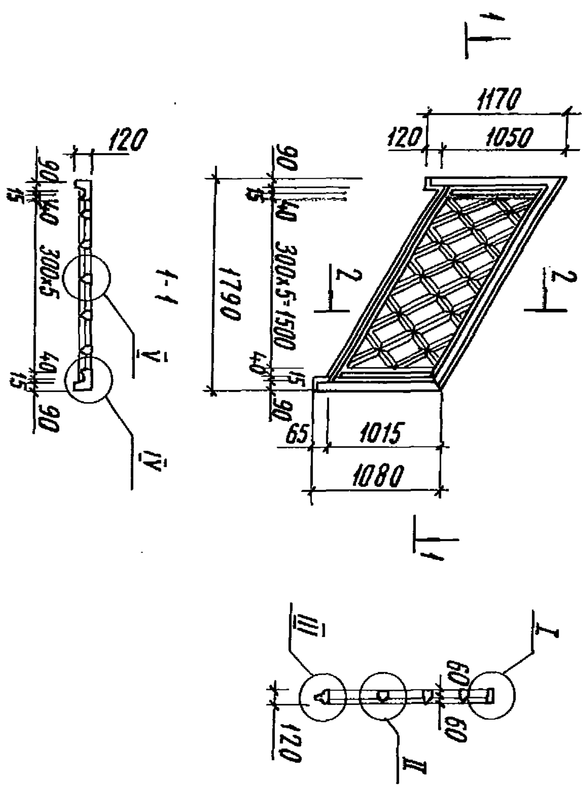

Обозначение	L	Рис.	Марка
— 07.00.000	1790	1	ОЛ18.12пб
— 07.00.000-01	1790	1	ОЛ18.12лб

Н. контр.	Силаева		501-07-3.83 — КЖИ — 07.00.000 СБ
ГИП	Пименова		
Нач. отд.	Одиноков		Панель лестничного ограждения ОЛ18.12пб; ОЛ18.12лб - зеркально. Сборочный чертеж.
Гл. спец.	Кореневский		
Рук. груп.	Нечипоренко		
Проверил	Трунович		
Проектир.	Егорова		

Стадия	Масса	Масштаб
Р	0,23т	
Лист 1	Листов 2	

Гипропроттрансстрой г. Москва

Копировал Соколова Формат 11в

Инв. N подл.	Подпись и дата	Взам. инв. N

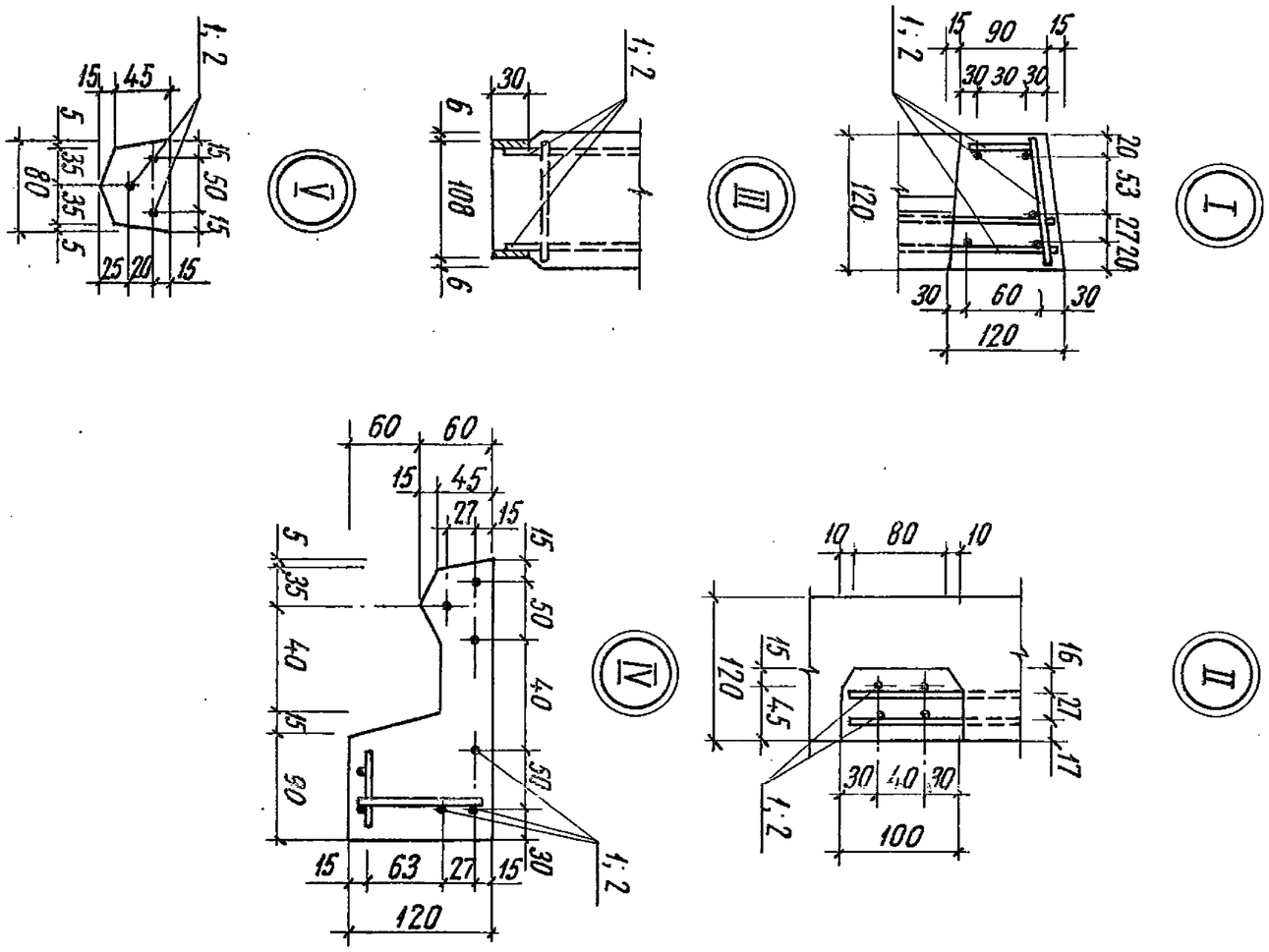

Копировал Соколова	Формат А4

501-07-3.83-КЖЦ—07.00.000 СБ

Лист 2

501-07-3.83
Типовые проектные решения Альбом II

Формат	Зона	Поз.	Обозначение	Наименование	Количество на исполнение									Примечание
						-01								
				Документация										
А4			— 07.00.000 СБ	Сборочный чертеж	X	X								
				Сборочные единицы										
А4		1	— 07.01.100	Сетка С-1	1	1								1,65кг
А4		2	— 07.01.200	Сетка С-2	1	1								1,08кг
А4		3	— 07.01.200-01	Сетка С-3	1	1								1,01кг
А4		4	— 07.01.300	Сетка С-4	1	1								7,53кг
А4		5	— 07.01.400	Сетка С-5	1	1								3,02кг
				Детали										
БЧ		6	— 07.01.001	⌀4ВI ГОСТ 6727-80; ℓ=100	22	22								0,01кг
					КП1	КП2								

Н. контр.	Силаева	
ГИП	Питенова	
Нач. отд.	Одиноков	
Гл. спец.	Кореневский	
Рук. груп.	Нечипоренко	
Проверил	Трунович	
Проектир.	Нечипоренко	

501-07-3.83-КЖЦ—07.01.000

Каркас пространственный КП1, КП2 ~~(зеркально)~~

~~Спецификация~~

Стадия	Лист	Листов
Р		1

Гипропромтрансстрой г. Москва

Копировал Соколова Формат А4

07.01.000 – изображена
-07.01.000-01 – зеркальное отражение

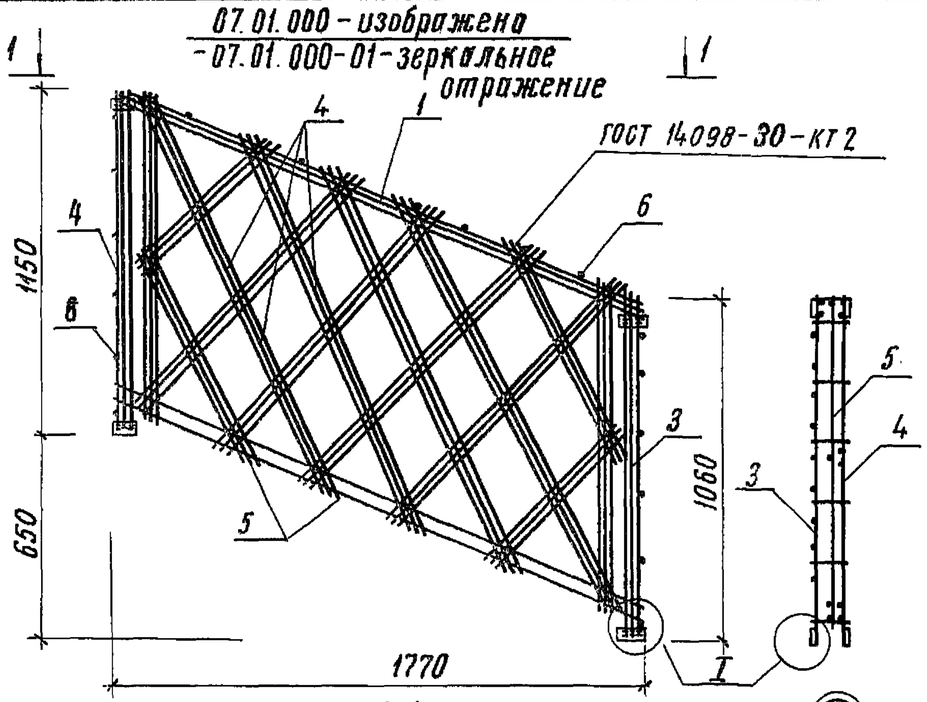

Обозначение	L	Рис.	Марка
– 07.01.000	1770	1	КП1
– 07.01.000 -01	1770	1	КП2

			501-07-3.83 – КЖИ – 07.01.000 СБ
Н.контр.	Силаева		Каркас пространственный КП1; КП2 ~~зеркально~~ Сборочный чертеж
ГИП	Питенова		Стадия: Р; Масса: 14,52кг; Масштаб:
Нач.отд.	Одиноков		Лист; Листов 1
Гл.спец.	Кореневский		Гипропромтрансстрой г. Москва
Рук.груп.	Нечипоренко		
Проверил	Нечипоренко		
Проектир.	Егорова		

Типовые проектные решения Альбом II
501-07-3.83
Инв.№ подл. | Подпись и дата | Взам. инв.№
Копировал Соколова Формат А1В

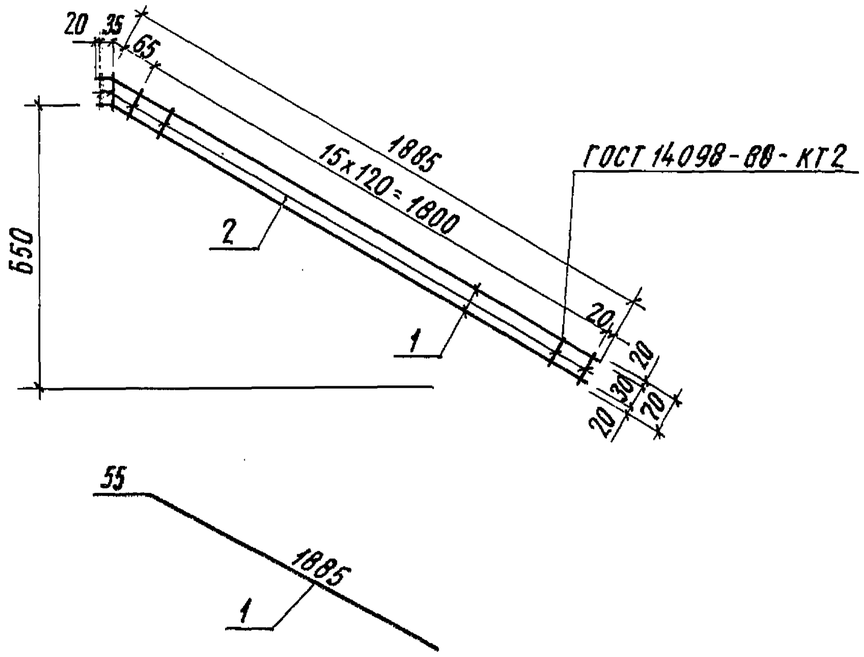

Формат	Зона	Поз.	Обозначение	Наименование	Кол.	Примечание
				Детали		
БЧ		1	– 07.01.101	⌀8AI ГОСТ 5781-82; ℓ=1940	2	0,765кг
БЧ		2	– 07.01.102	⌀4BI ГОСТ 6727-80; ℓ=70	18	0,007кг

			501-07-3.83 – КЖИ – 07.01.100
Н.контр.	Силаева		Сетка С-1
ГИП	Питенова		Стадия: Р; Масса: 1,65кг; Масштаб:
Нач.отд.	Одиноков		Лист; Листов 1
Гл.спец.	Кореневский		Гипропромтрансстрой г. Москва
Рук.груп.	Нечипоренко		
Проверил	Нечипоренко		
Проектир.	Трунович		

Типовые проектные решения Альбом II
501-07-3.83
Инв.№ подл. | Подпись и дата | Взамен инв.№
Копировал Соколова Формат А1В

Типовые проектные решения 501-07-3.83 Альбом II

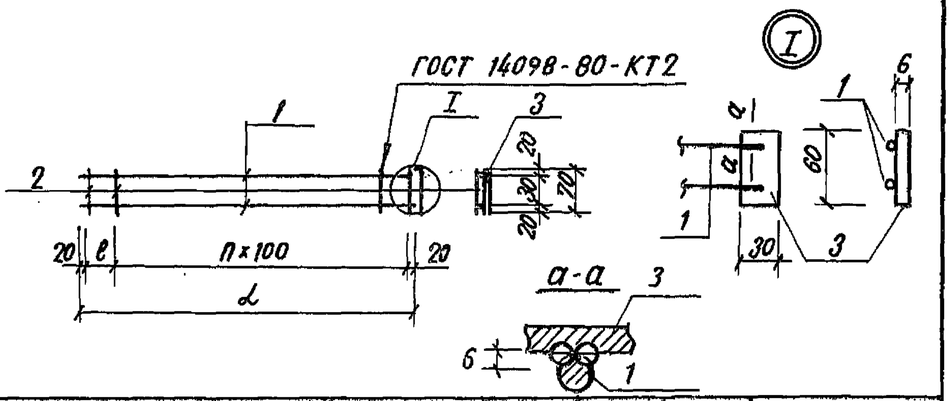

Обозначение	Марка	l мм	e мм	n	Масса, кг
— 07.01.200	С-2	1150	110	10	1.08
— 07.01.200-01	С-3	1060	110	9	1.01

Формат	Зона	Поз	Обозначение	Наименование	Кол.	Примечание
			Переменные данные для исполнений			
				— 07.01.200		
				Детали		
БЧ		1	— 07.01.201	ф8AI ГОСТ 5781-82; ℓ=1150	2	0.455 кг
БЧ		2	— 07.01.202	ф4BI ГОСТ 6727-80; ℓ=70	12	0.007 кг.
БЧ		3	— 07.01.203	—30×6 ГОСТ 103-76; ℓ=60	1	0.085 кг
				— 07.01.200-01		
				Детали		
БЧ		1	— 07.01.204	ф8AI ГОСТ 5781-82; ℓ=1060	2	0.42 кг
БЧ		2	— 07.01.202	ф4BI ГОСТ 6727-80; ℓ=70	11	0.007 кг
БЧ		3	— 07.01.203	—30×6 ГОСТ 103-76; ℓ=60	1	0.085 кг

Инв.№ подл. | Подпись и дата | Взам. инв.№

Н.контр.	Силаева		501-07-3.83-КЖИ — 07.01.200
ГИП	Пименова		Сетка С-2; С-3
Нач.отд.	Одиноков		Стадия: Р; Масса: см табл.; Масштаб:
Гл.спец.	Кореневский		Лист; Листов 1
Рук.груп.	Нечипоренко		Гипропромтрансстрой г. Москва
Проверил	Нечипоренко		
Проектир.	Трунович		

Копировал Давыдова Формат 11В

Типовые проектные решения 501-07-3.83 Альбом II

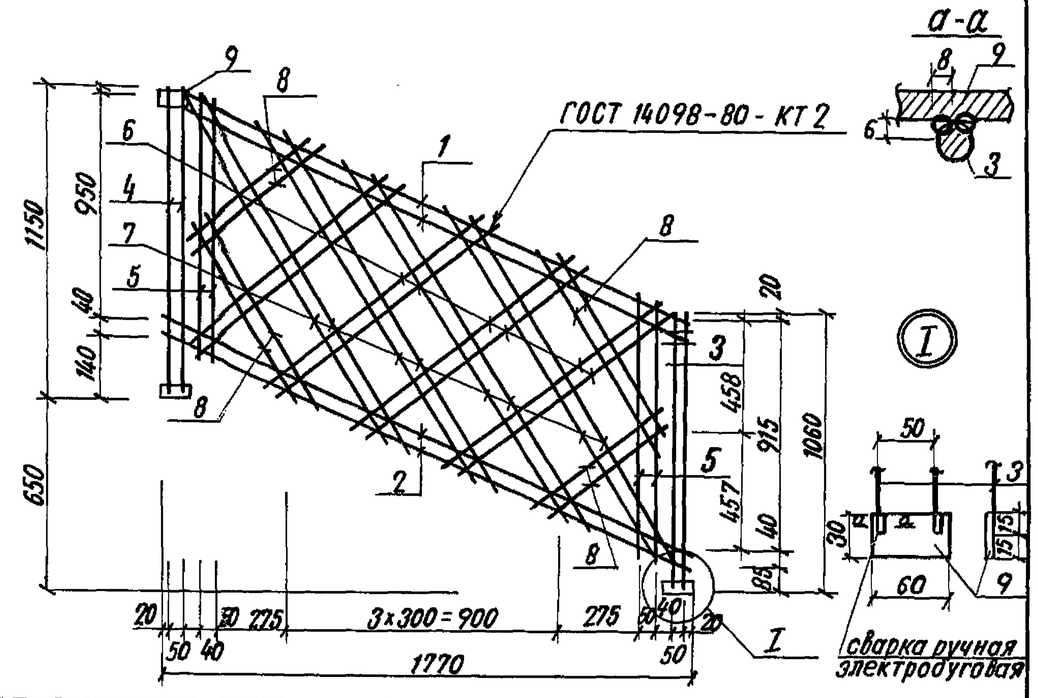

Формат	Зона	Поз	Обозначение	Наименование	Кол.	Примечание
				Детали		
БЧ		1	— 07.01.301	ф8AI ГОСТ 5781-82; ℓ=1940	2	0.765 кг
БЧ		2	— 07.01.302	ф8AI ГОСТ 5781-82; ℓ=1940	2	0.43 кг
БЧ		3	— 07.01.303	ф8AI ГОСТ 5781-82; ℓ=1150	2	0.455 кг
БЧ		4	— 07.01.304	ф8AI ГОСТ 5781-82; ℓ=1060	2	0.42 кг
БЧ		5	— 07.01.305	ф4BI ГОСТ 6727-80; ℓ=1030	4	0.102 кг
БЧ		6	— 07.01.306	ф4BI ГОСТ 6727-80; ℓ=1080	8	0.107 кг
БЧ		7	— 07.01.307	ф4BI ГОСТ 6727-80; ℓ=1470	8	0.145 кг
БЧ		8	— 07.01.308	ф4BI ГОСТ 6727-80; ℓср=780	8	0.08 кг
БЧ		9	— 07.01.309	—30×6; ГОСТ 103-76; ℓ=60	4	0.085 кг

Инв.№ подл. | Подпись и дата | Взам. инв.№

Н.контр.	Силаева		501-07-3.83-КЖИ — 07.01.300
ГИП	Пименова		Сетка С-4
Нач.отд.	Одиноков		Стадия: Р; Масса: 7.53 кг; Масштаб:
Гл.спец.	Кореневский		Лист; Листов 1
Рук.груп.	Нечипоренко		Гипропромтрансстрой г. Москва
Проверил	Нечипоренко		
Проектир.	Трунович		

Копировал Давыдова Формат 11В

Инв.N подл.	Подпись и дата	Взам. инв.N

Формат	Зона	Поз.	Обозначение	Наименование	Кол.	Примечание
				Детали		
Б4		1	— 07.01.401	ø6 ВI ГОСТ 5781-82; ℓ=1940	3	0,43кг
Б4		2	— 07.01.402	ø4 ВI ГОСТ 6727-80; ℓ=1030	4	0,102кг
Б4		3	— 07.01.403	ø4 ВI ГОСТ 6727-80; ℓ=1080	4	0,107кг
Б4		4	— 07.01.404	ø4 ВI ГОСТ 6727-80; ℓ=1470	4	0,145кг
Б4		5	— 07.01.405	ø4 ВI ГОСТ 6727-80; ℓ=780	4	0,08 кг

Н.контр.	Силаева	
ГИП	Пименова	
Нач. отд.	Обиноков	
Гл. спец.	Кореневский	
Рук. груп.	Нечипоренко	
Проверил	Нечипоренко	
Проектир.	Трунович	

501-07-3.83-КЖИ —07.01.400

Сетка С-5

Стадия	Масса	Масштаб
Р	3,02кг	
Лист	Листов	1

Гипропромтранспстрой г. Москва

Копировал Соколова

Формат А1В

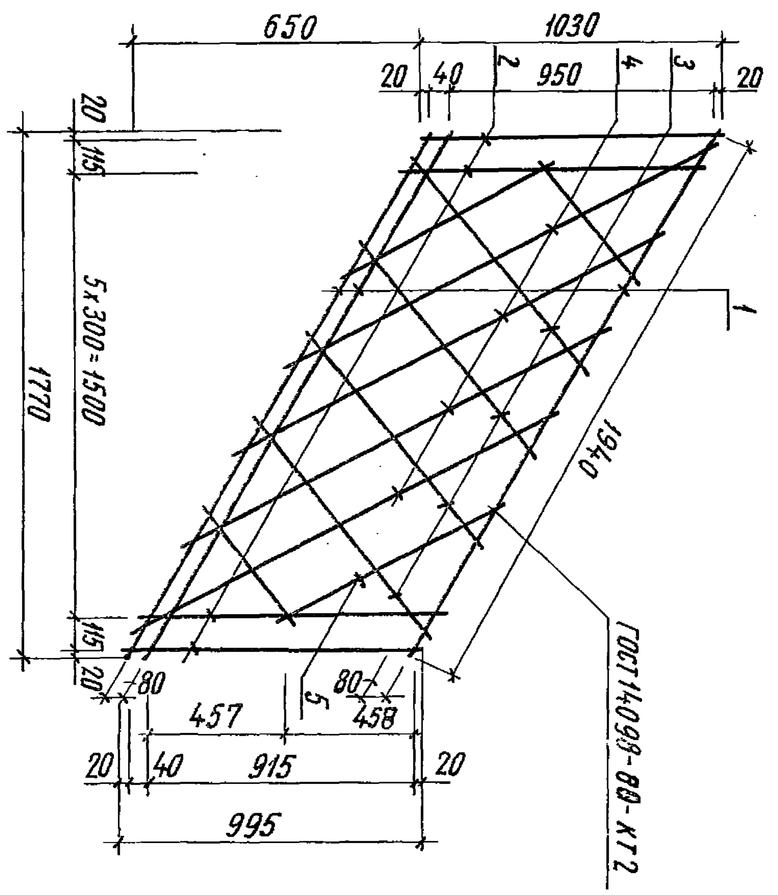

Инв.N подл.	Подпись и дата	Взам. инв.N

Формат	Зона	Поз.	Обозначение	Наименование	Количество на исполнение -01	Примечание
				Документация		
А2			— 00.00.000 ТО	Техническое описание	✕	
А1г			— 00.00.000 ВС	Выборка стали	✕	
А1В			— 08.00.000 СБ	Сборочный чертеж	✕	
				Сборочные единицы		
А1В			— 08.01.000	Каркас пространственный КП1	1 —	14,87кг
А1В			— 08.01.000-01	Каркас пространственный КП2	— 1	14,87кг
				Материалы		
				Бетон М 300	0,09 0,09	м³
					ОЛ18.12 пв ОЛ18.12 лв	

Н.контр.	Силаева	
ГИП	Пименова	
Нач. отд.	Обиноков	
Гл. спец.	Кореневский	
Рук. груп.	Нечипоренко	
Проверил	Нечипоренко	
Проектир.	Егорова	

501-07-3.83-КЖИ —08.00.000

Панель лестничного ограждения ОЛ18.12 пв; ОЛ18.12 лв ~~Спецификация~~

Стадия	Лист	Листов
Р		1

Гипропромтранспстрой г. Москва

Копировал Соколова

Формат А1г

Типовые проектные решения 501-07-3.83 Альбом II

-08.00.000- изображено
-08.00.000-01- зеркальное отражение

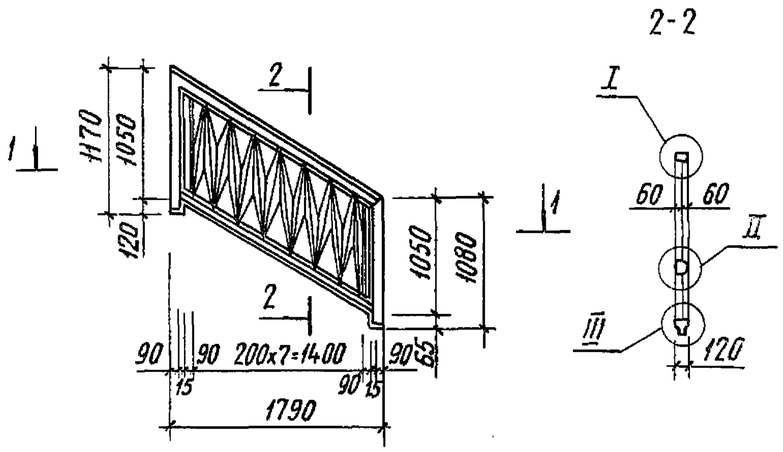

Обозначение	L	Рис.	Марка
— 08.00.000	1790	1	ОЛ18.12пв
— 08.00.000-01	1790	1	ОЛ.18.12лв

			501-07-3.83-КЖИ — 08.00.000 СБ
Н.контр.	Силаева		Панель лестничного ограждения ОЛ18.12пв, ОЛ18.12лв ~~зеркально~~ Сборочный чертеж
ГИП	Пименова		
Нач.отд.	Одиноков		
Гл.спец.	Кореневский		
Рук.груп.	Нечипоренко		
Проверил	Нечипоренко		
Проектир.	Егорова		

Стадия	Масса	Масштаб
Р	0,23т	
Лист 1	Листов 2	

Гипропромтрансстрой г. Москва

Взам. инв.N | Подпись и дата | Инв.N подл.

Копировал Соколова Формат 11В

Типовые проектные решения 501-07-3.83 Альбом II

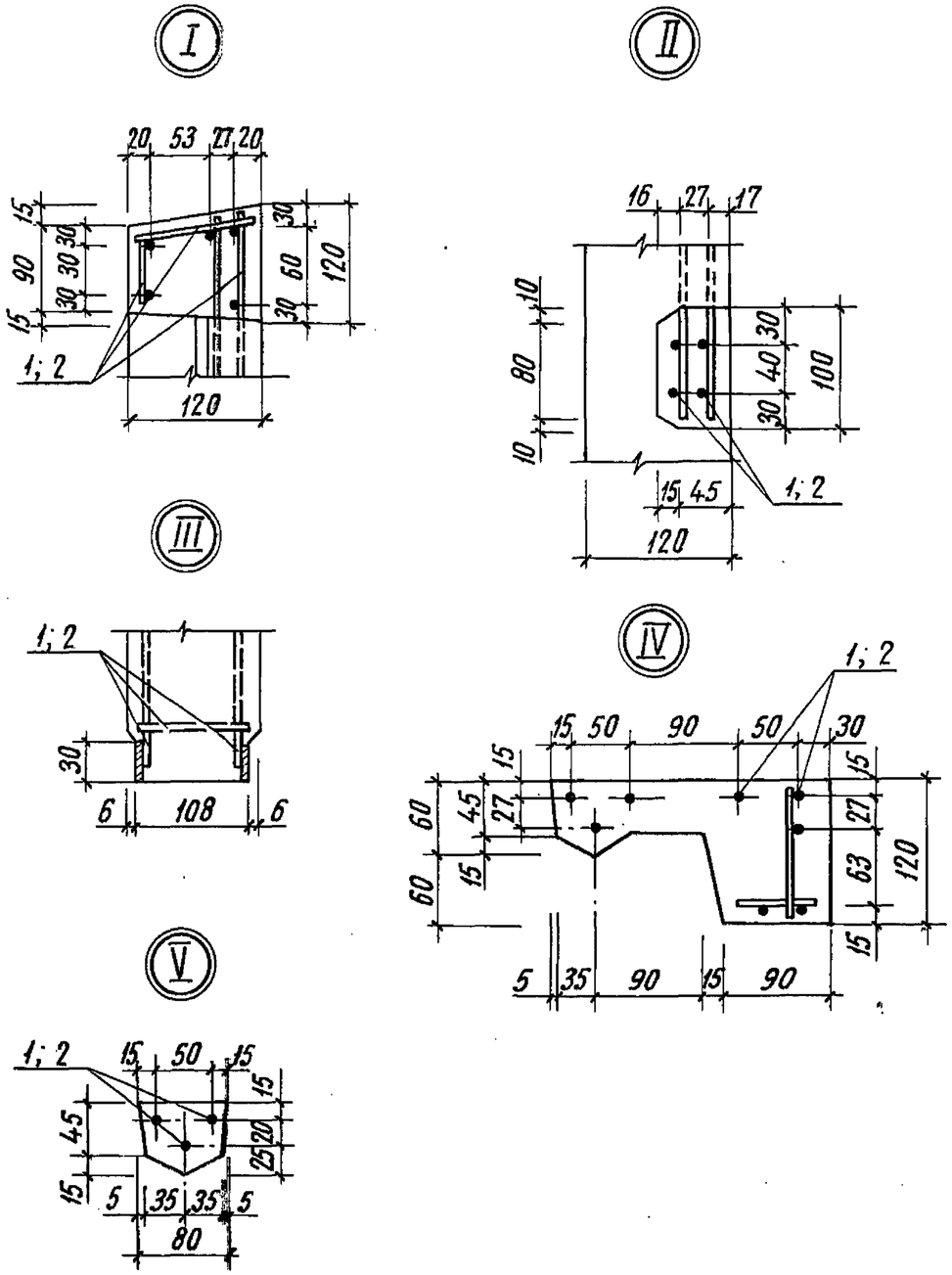

Копировал Соколова Формат 11В

Инв. N подл.	Подпись и дата	Взам. инв. N

Формат	Зона	Поз.	Обозначение	Наименование	Количество на исполнение									Примечание
						-01								
				Документация										
11В			— 08.01.000 СБ	Сборочный чертеж	X	X								
				Сборочные единицы										
11В		1	— 08.01.100	Сетка С-1	1	1								1,65 кг
11В		2	— 08.01.200	Сетка С-2	1	1								1,08 кг
11В		3	— 08.01.200-01	Сетка С-3	1	1								1,01 кг
11В		4	— 08.01.300	Сетка С-4	1	1								7,76 кг
11В		5	— 08.01.400	Сетка С-5	1	1								3,15 кг
				Детали										
БЧ		6	— 08.01.001	ф4ВI ГОСТ 6727-80, ℓ=100	22	22								0,01 кг
					КП1	КП2								

Н. контр.	Сипаева		501-07-3.83 - КЖИ — 08.01.000
ГИП	Пименова		
Нач. отд.	Одиноков		Каркас пространственный КП1, КП2 ~~(зеркально)~~ ~~Спецификация~~
Гл. спец.	Кореневский		
Рук. груп.	Нечипоренко		
Проверил	Трунович		
Проектир.	Нечипоренко		

Стадия	Лист	Листов
Р		1

Гипропромтранспстрой г. Москва

Копировал Соколова Формат 11г

Инв. N подл.	Подпись и дата	Взам. инв. N

Н. контр.	Сипаева	
ГИП	Пименова	
Нач. отд.	Одиноков	
Гл. спец.	Кореневский	
Рук. груп.	Нечипоренко	
Проверил	Нечипоренко	
Проектир.	Егорова	

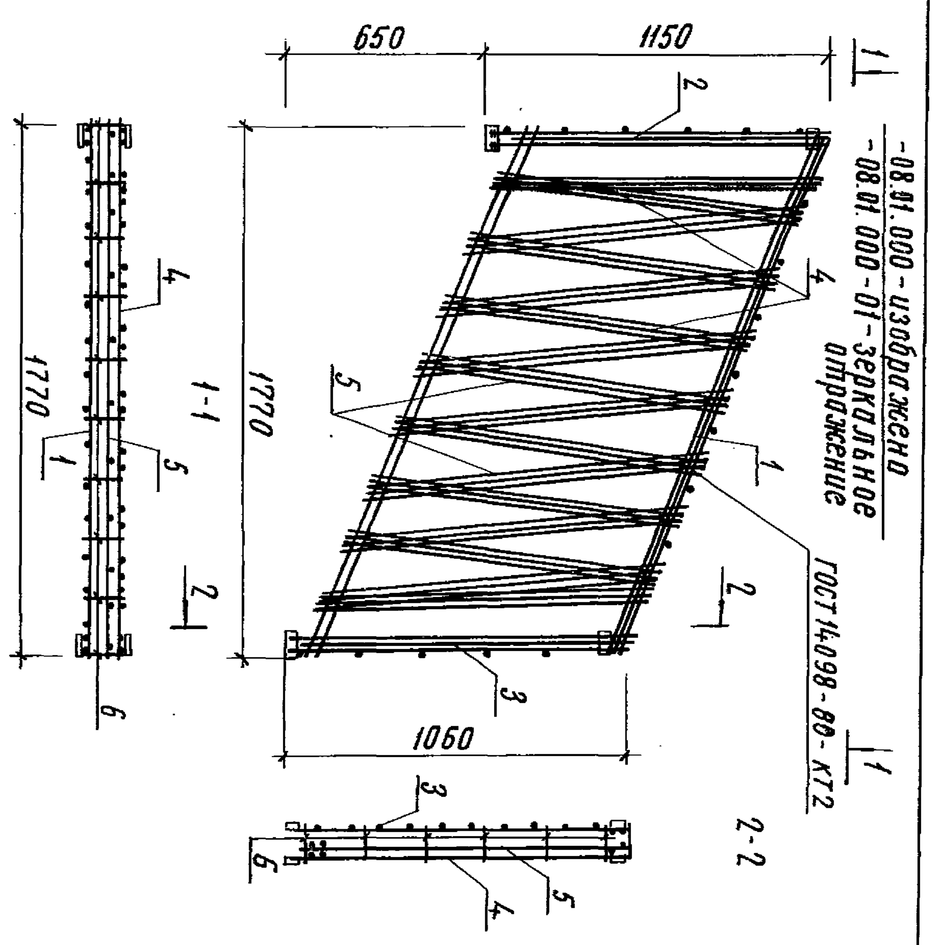

Обозначение	ℓ	Рис.	Марка
— 08.01.000	1770	1	КП1
— 08.01.000-01	1770	1	КП2

501-07-3.83 - КЖИ — 08.01.000 СБ

Каркас пространственный КП-1, КП-2 — зеркально Сборочный чертеж

Стадия	Масса	Масштаб
Р	14,65 кг	
Лист	Листов	1

Гипропромтранспстрой г. Москва

Копировал Соколова Формат 11В

Типовые проектные решения 501-07-3.83 Альбом II

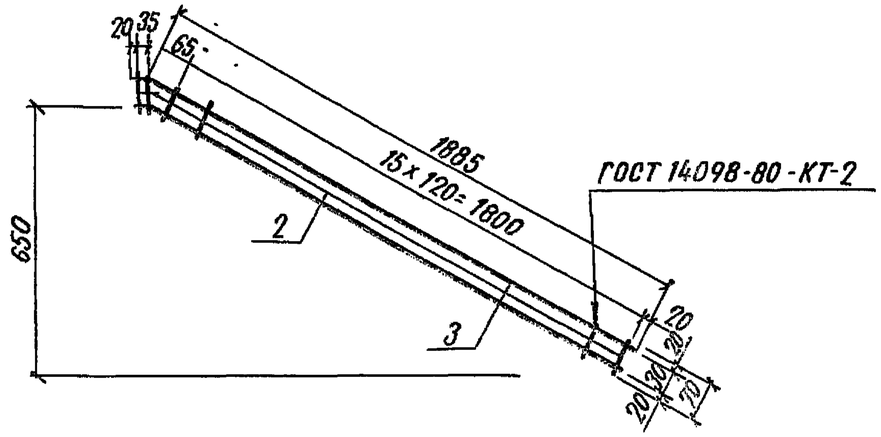

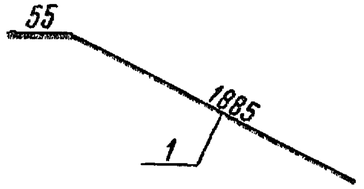

Формат	Зона	Поз.	Обозначение	Наименование	Кол.	Примечание
				Детали		
БЧ		1	— 08.01.101	ф 8 AI, ГОСТ 5781-82, ℓ = 1940	2	0.765 кг
БЧ		2	— 08.01.102	ф 4 BI, ГОСТ 6727-80, ℓ = 70	18	0.007 кг

Взам. инв. № | Подпись и дата | Инв. № подл.

Н. контр.	Силаева		501-07-3.83-КЖИ — 08.01.100
ГИП	Пименова		Сетка С-1
Нач. отд.	Одиноков		Стадия: Р; Масса: 1.65 кг; Масштаб:
Гл. спец.	Кореневский		Лист; Листов 1
Рук. груп.	Нечипоренко		Гипропромтрансстрой г. Москва
Проверил	Нечипоренко		
Проектир.	Трунович		

Копировал Давыдова Формат 11В

Типовые проектные решения 501-07-3.83 Альбом II

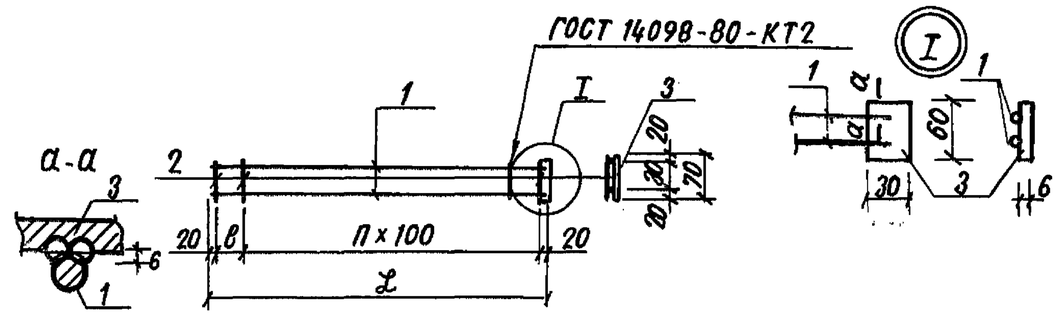

Обозначение	Марка	ℓ мм	в мм	п	Масса кг
— 08.01.200	С-2	1150	110	10	1.08
— 08.01.200 - 01	С-3	1060	110	9	1.01

Формат	Зона	Поз.	Обозначение	Наименование	Кол.	Примечание
			Переменные данные для исполнений			
				— 08.01.200		
				Детали		
БЧ		1	— 08.01.201	ф 8 AI, ГОСТ 5781-82, ℓ = 1150	2	0.455 кг
БЧ		2	— 08.01.202	ф 4 BI, ГОСТ 6727-80; ℓ = 70	12	0.007 кг
БЧ		3	— 08.01.203	-30×6 ГОСТ 103-76, ℓ = 60	1	0.085 кг
				— 08.01.200-01		
				Детали		
БЧ		1	— 08.01.204	ф 8 AI ГОСТ 5781-82, ℓ = 1060	2	0.42 кг
БЧ		2	— 08.01.202	ф 4 BI, ГОСТ 6727-80, ℓ = 70	11	0.007 кг
БЧ		3	— 08.01.203	-30×6 ГОСТ 103-76, ℓ = 60	1	0.085 кг

Взам. инв. № | Подпись и дата | Инв. № подл.

Н. контр.	Силаева		501-07-3.83-КЖИ — 08.01.200
ГИП	Пименова		Сетка С-2; С-3
Нач. отд.	Одиноков		Стадия: Р; Масса: см. табл.; Масштаб:
Гл. спец.	Кореневский		Лист; Листов 1
Рук. груп.	Нечипоренко		Гипропромтрансстрой г. Москва
Проверил	Нечипоренко		
Проектир.	Трунович		

Копировал Давыдова Формат 11В

Типовые проектные решения 501-07-3.83 Альбом II

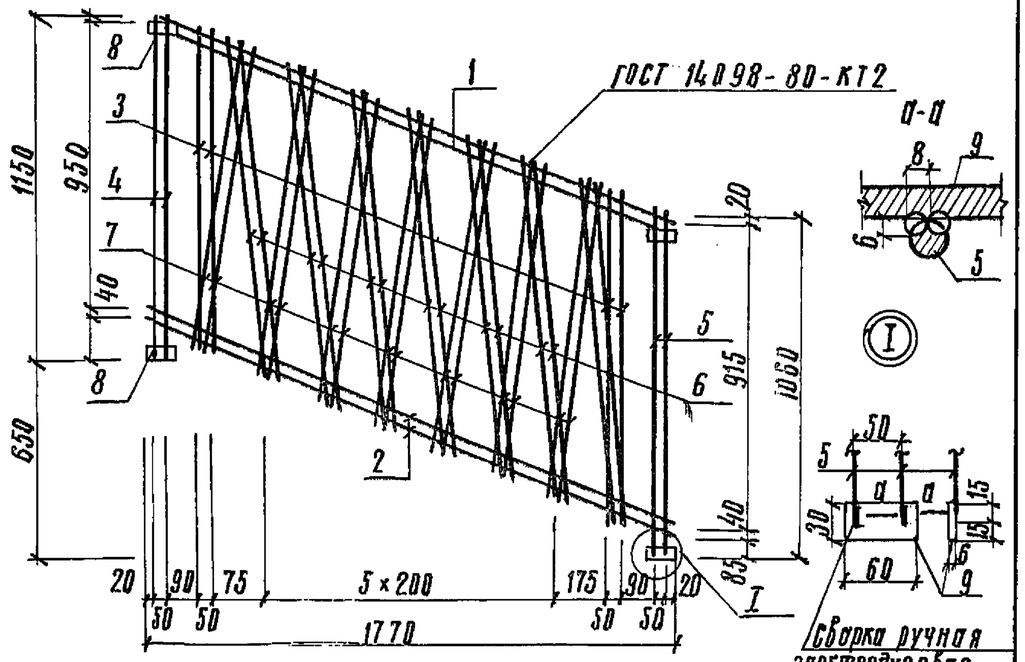

Формат	Зона	Поз.	Обозначение	Наименование	Кол.	Примечание
				Детали		
БЧ		1	— 08.01.301	ф8 AI, ГОСТ 5781-82, ℓ=1940	2	0,765 кг
БЧ		2	— 08.01.302	ф6 AI, ГОСТ 5781-82, ℓ=1940	2	0,43 кг
БЧ		3	— 08.01.303	ф4 BI, ГОСТ 6727-80; ℓ=1030	4	0,102 кг
БЧ		4	— 08.01.304	ф8 AI, ГОСТ 5781-82, ℓ=1150	2	0,455 кг
БЧ		5	— 08.01.305	ф8 AI, ГОСТ 5781-82, ℓ=1060	2	0,42 кг
БЧ		6	— 08.01.306	ф4 BI, ГОСТ 6727-80, ℓ=1090	14	0,108 кг
БЧ		7	— 08.01.307	ф4 BI, ГОСТ 6727-80, ℓ=980	14	0,097 кг
БЧ		8	— 08.01.308	-30×6, ГОСТ 103-76; ℓ=60	4	0,085 кг

Взам. инв. № | Подпись и дата | Инв. № подл.

501-07-3.83-КЖИ — 08.01.300

Н. контр.	Силаева	
ГИП	Пименова	
Нач. отд.	Одиноков	
Гл. спец.	Кореневский	
Рук. груп.	Нечипоренко	
Проверил	Нечипоренко	
Проектир.	Трунович	

Сетка С-4

Стадия	Масса	Масштаб
Р	7.76кг	
Лист	Листов 1	

Гипропромтрансстрой г. Москва

Копировал: Трихаева Формат 11В

Типовые проектные решения 501-07-3.83 Альбом II

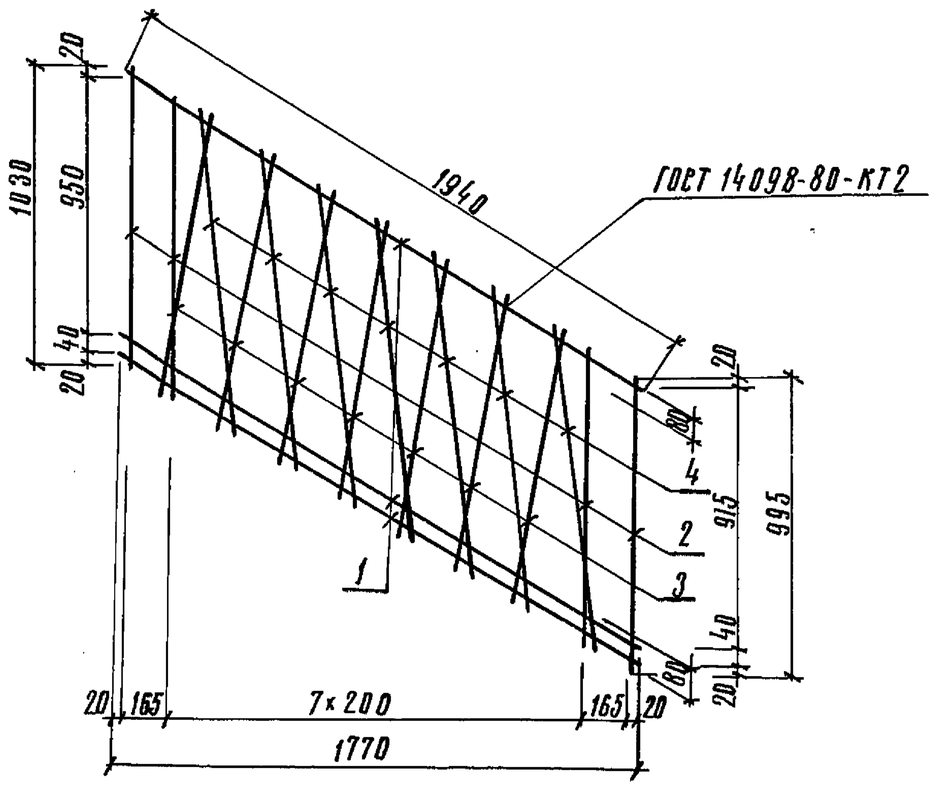

Формат	Зона	Поз.	Обозначение	Наименование	Кол.	Примечание
				Детали		
БЧ		1	— 08.01.401	ф6 AI, ГОСТ 5781-82, ℓ=1940	3	0,43кг
БЧ		2	— 08.01.402	ф4 BI, ГОСТ 6727-80, ℓ=1030	4	0,102кг
БЧ		3	— 08.01.403	ф4 BI, ГОСТ 6727-80; ℓ=980	7	0,097кг
БЧ		4	— 08.01.404	ф4 BI, ГОСТ 6727-80, ℓ=1090	7	0,108кг

Взам. инв. № | Подпись и дата | Инв. № подл.

501-07-3.83-КЖИ — 08.01.400

Н. контр.	Силаева	
ГИП	Пименова	
Нач. отд.	Одиноков	
Гл. спец.	Кореневский	
Рук. гр.	Нечипоренко	
Проверил	Нечипоренко	
Проектир.	Егорова	

Сетка С-5

Стадия	Масса	Масштаб
Р	3,13кг	
Лист	Листов 1	

Гипропромтрансстрой г. Москва

Копировал: Трихаева Формат 11В

Инв. N подл.	Подпись и дата	Взам. инв. N

Формат	Зона	Поз.	Обозначение	Наименование	Количество на исполнение -01	-02	Примечание
				Документация			
12			— 00.00.000 ТО	Техническое описание	⊠	⊠ ⊠	
11г			— 00.00.000 ВС	Выборка стали	⊠	⊠ ⊠	
11В			— 09.00.000 СБ	Сборочный чертеж	⊠	⊠ ⊠	
				Сборочные единицы			
11В		1	— 09.01.000	Каркас пространственный КП1	1	— —	16,66 кг
11В		2	— 09.01.000-01	Каркас пространственный КП2	—	1 —	10,38 кг
11В		3	— 09.01.000-02	Каркас пространственный КП3	—	— 1	7,99 кг
				Материалы			
				Бетон М 300	0,13	0,07 0,04	м³
					ОП 30.12 А	ОП 15.12 А ОП. 9.12 А	

Н.контр.	Силаева		501-07-3.83-КЖИ — 09.00.000
ГИП	Лименова		
Нач. отд.	Одиноков		Панель перильного ограждения ОП 30.12А; ОП15.12А; ОП9.12А Спецификация
Гл. спец.	Кореневский		Стадия Р; Лист; Листов 1
Рук. груп.	Нечипоренко		
Проверил	Нечипоренко		Гипропромтрансстрой г. Москва
Проектир.	Трунович		

Копировал Соколова Формат 11Г

501-07-3.83
Типовые проектные решения Альбом II

Инв. N подл.	Подпись и дата	Взам. инв. N

Н. контр.	Силаева	
ГИП	Лименова	
Нач. отд.	Одиноков	
Гл. спец.	Кореневский	
Рук. груп.	Нечипоренко	
Проверил	Нечипоренко	
Проектир.	Трунович	

501-07-3.83-КЖИ — 09.00.000 СБ

Панель перильного ограждения ОП 30.12А; ОП15.12А; ОП9.12А Сборочный чертеж

Стадия Р; Масса 0,325 т; 0,175 т; 0,100 т; Масштаб

Лист 1 Листов 2

Гипропромтрансстрой г. Москва

Обозначение	ℓ	Рис.	Марка
— 09.00.000	2990		ОП30.12А
— 09.00.000-01	1490		ОП15.12А
— 09.00.000-02	890		ОП9.12А

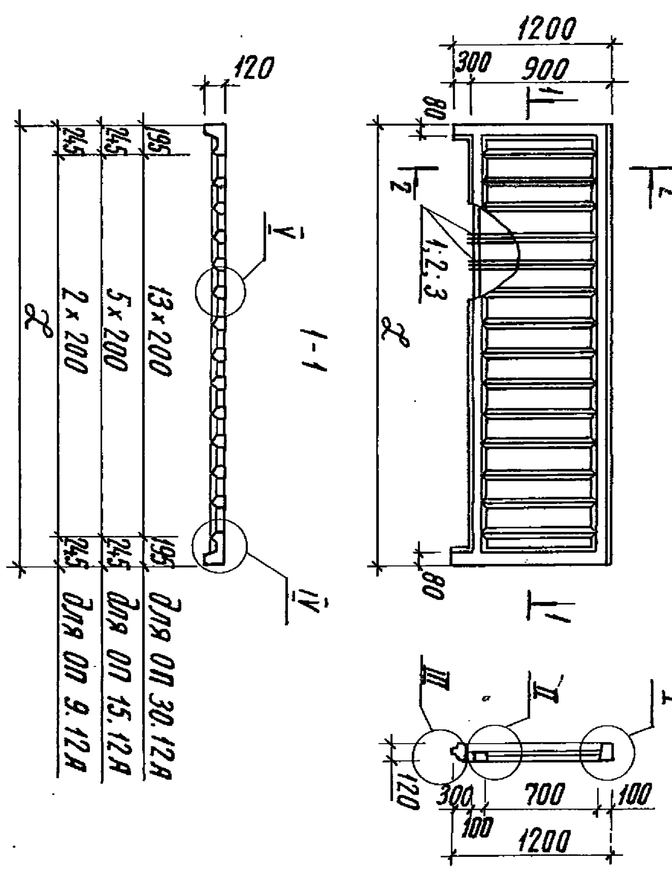

Копировал Соколова Формат 11В

Инв. N подл.	Подпись и дата	Взам. инв. N

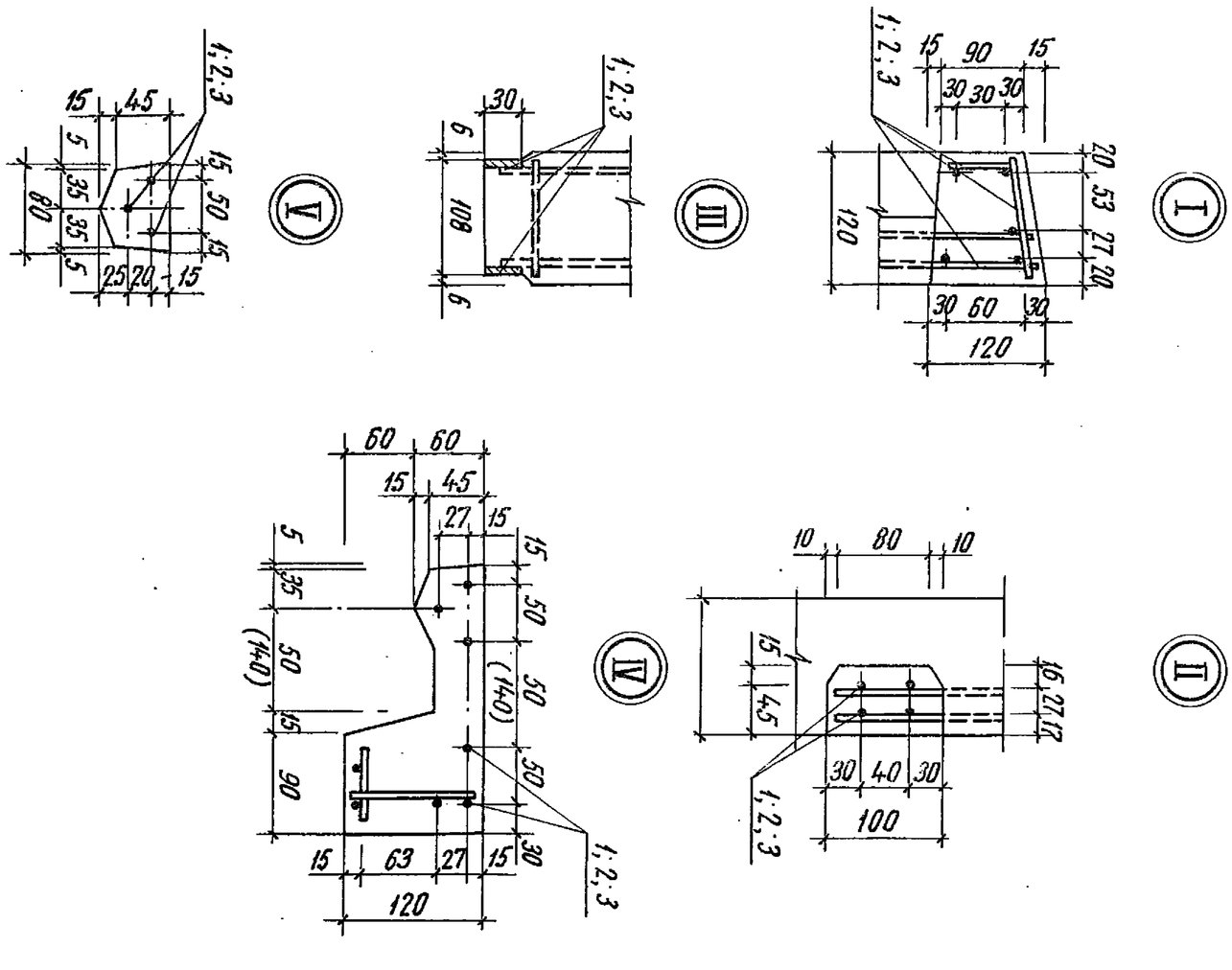

501-07-3.83-КЖИ — 09.00.000 СБ

Лист 2

Копировал Соколова Формат А4

Инв. N подл.	Подпись и дата	Взам. инв. N

Формат	Зона	Поз.	Обозначение	Наименование	Количество на исполнение -01	-02	Примечание
				Документация			
А4			09.00.000 СБ	Сборочный чертеж	X	X	X	
				Сборочные единицы			
А4		1	-09.01.100	Сетка С-1	1	—	—	2,53кг
А4		2	-09.01.100-01	Сетка С-2	—	1	—	1,25кг
А4		3	-09.01.100-02	Сетка С-3	—	—	1	0,75кг
А4		4	-09.01.100-03	Сетка С-4	2	2	2	1,09кг
А4		5	-09.01.200-01	Сетка С-5	1	—	—	8,28кг
А4		6	-09.01.200-02	Сетка С-6	—	1	—	5,04кг
А4		7	-09.01.200-03	Сетка С-7	—	—	1	3,78кг
					КП1	КП2	КП3	

Н. контр.	Силаева	
ГИП	Пименова	
Нач. отд.	Одиноков	
Гл. спец.	Кореневский	
Рук. груп.	Нечипоренко	
Проверил	Нечипоренко	
Проектир.	Трунович	

501-07-3.83-КЖИ — 09.01.000

Каркас пространственный КП1... КП3
Спецификация

Стадия	Лист	Листов
Р	1	2

Гипропромтрансстрой г. Москва

Копировал Соколова Формат А4

Инв. N подл.	Подпись и дата	Взам. инв. N

Типовые проектные решения 501-07-3.83 Альбом II

Формат	Зона	Поз.	Обозначение	Наименование	Количество на исполнение										Примечание
						-01	-02								
11В		8	-09.01.300	Сетка С-8	1	–	–								3,37кг
11В		9	-09.01.300-01	Сетка С-9	–	1	–								1,69кг
11В		10	-09.01.300-02	Сетка С-10	–	–	1								1,09кг
				Детали											
БЧ		11	-09.01.001	⌀4ВI, ГОСТ 6727-80, ℓ=100	30	22	19								0,01кг
					КП-1	КП 2	КП 3								

501-07-3.83-КЖЦ -09.01.000 Лист 2

Копировал Соколова Формат 11г

Инв. N подл.	Подпись и дата	Взам. инв. N

Типовые проектные решения 501-07-3.83 Альбом II

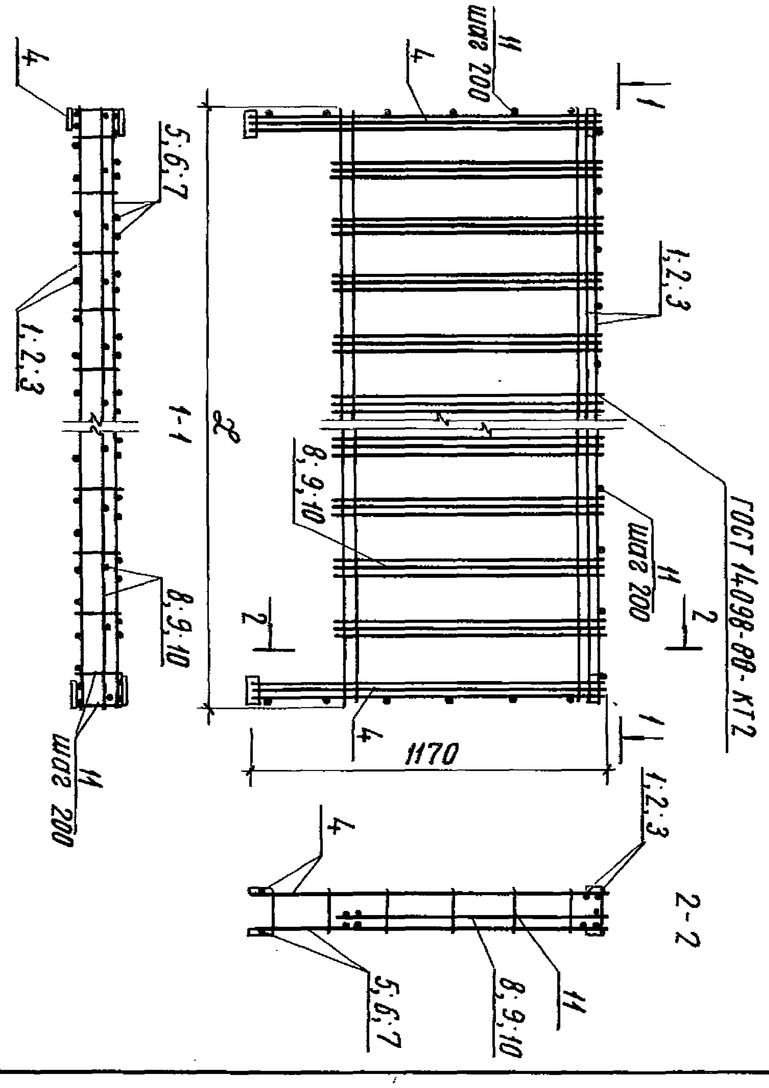

Обозначение	ℓ	Рис.	Марка
-09.01.000	2970		КП1
-09.01.000-01	1470		КП2
-09.01.000-02	870		КП3

501-07-3.83-КЖЦ -09.01.000 СБ

Каркас пространственный КП1... КП3

Сборочный чертеж

Стадия	Масса	Масштаб
Р	16,66кг 10,38кг 7,99кг	
Лист	Листов	1

Гипропромтрансстрой г. Москва

Н.контр.	Силаева	
ГИП	Лименова	
Нач.отд.	Одиноков	
Гл.спец.	Кореневский	
Рук.груп.	Нечипоренко	
Проверил	Трунович	
Проектир.	Нечипоренко	

Копировал Соколова Формат 11В

Типовые проектные решения 501-07-3.83 Альбом II

Формат	Зона	Поз	Обозначение	Наименование	Кол.	Примечание
			Переменные данные для исполнений			
				— 09.01.100		
				Детали		
БЧ		1	— 09.01.101	ф8AI ГОСТ 5781-82; ℓ=2970	2	1.175кг
БЧ		2	— 09.01.102	ф 4BI ГОСТ 6727-80; ℓ=70	26	0.007кг
				— 09.01.100-01		
				Детали		
БЧ		1	— 09.01.103	ф 8AI ГОСТ 5781-82, ℓ=1470	2	0.58кг
БЧ		2	— 09.01.102	ф 4BI ГОСТ 6727-80, ℓ=70	13	0.007кг
				— 09.01.100-02		
				Детали		
БЧ		1	— 09.01.104	ф 8AI ГОСТ 5781-82, ℓ=870	2	0.345кг
БЧ		2	— 09.01.102	ф 4BI ГОСТ 6727-80; ℓ=70	8	0.007кг
				— 09.01.100.-03		
				Детали		
БЧ		1	— 09.01.105	ф 8AI ГОСТ 5781-82; ℓ=1170	2	0.46кг
БЧ		2	— 09.01.102	ф 4BI ГОСТ 6727-80; ℓ=70	12	0.007кг
БЧ		3	— 09.01.106	-30×6, ГОСТ 103-76, ℓ=60	1	0.085кг

Инв. № подл. | Подпись и дата | Взам. инв. №

Н.контр.	Силаева		501-07-3.83-КЖИ — 09.01.100
ГИП	Пименова		
Нач.отд.	Одиноков		Сетка С-1; С-2; С-3; С-4
Гл.спец.	Кореневский		Стадия: Р; Лист: ; Листов: 1
Рук.груп.	Нечипоренко		Гипропромтрансстрой г. Москва
Проверил	Нечипоренко		
Проектир.	Трунович		

Копировал Давыдова Формат 11В

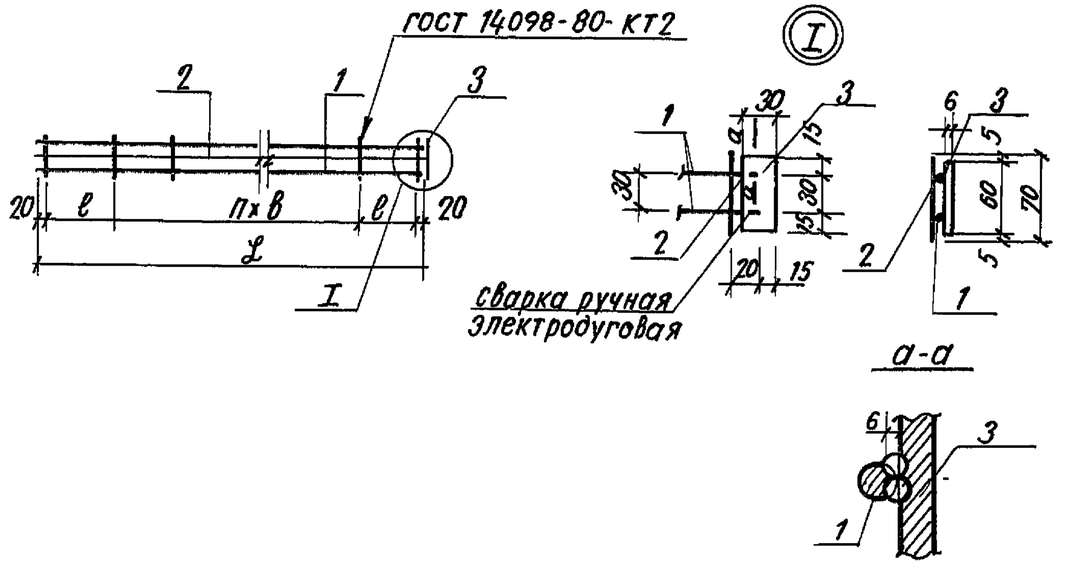

Обозначение	Марка	ℒ мм	в мм	В мм	n	Масса кг
— 09.01.100	С-1	2970	85	120	23	1.53
— 09.01.100-01	С-2	1470	110	120	10	1.25
— 09.01.100-02	С-3	870	110	120	5	0.75
— 09.01.100-03	С-4	1170	130	100	9	1.09

Типовые проектные решения 501-07-3.83 Альбом II

Инв. № подл. | Подпись и дата | Взам. инв. №

Н.контр.	Силаева		501-07-3.83-КЖИ — 09.01.100 СБ
ГИП	Пименова		
Нач.отд.	Одиноков		Сетка С-1; С-2; С-3; С-4 Сборочный чертеж
Гл.спец.	Кореневский		Стадия: Р; Масса: см. табл.; Масштаб:
Рук.груп.	Нечипоренко		Лист; Листов 1
Проверил	Нечипоренко		Гипропромтрансстрой г. Москва
Проектир.	Трунович		

Копировал Давыдова Формат 11В

Типовые проектные решения 501-07-3.83 Альбом II

Формат	Зона	Поз.	Обозначение	Наименование	Кол.	Примечание
				Детали		
Б.Ч		1	—09.01.201	-30×6, ГОСТ 103-76, ℓ=60	4	0.085кг
Б.Ч		2	—09.01.202	ф 8AI, ГОСТ 5781-82, ℓ=1170	4	0.462 кг
			Переменные данные для исполнений			
				-09.01.200		
				Детали		
Б.Ч		3	—09.01.203	ф 6AI, ГОСТ 5781-82, ℓ=2970	2	0.66 кг
Б.Ч		4	—09.01.204	ф 4BI, ГОСТ 6727-80, ℓ=880	28	0.087 кг
Б.Ч		5	—09.01.205	ф 8AI, ГОСТ 5781-82, ℓ=2970	2	1.173кг
				-09.01.200-01		
				Детали		
Б.Ч		3	—09.01.206	ф 6AI ГОСТ 5781-82, ℓ=1470	2	0.326 кг
Б.Ч.		4	—09.01.204	ф 4BI ГОСТ 6727-80; ℓ=880	12	0.087 кг
Б.Ч		5	—09.01.207	ф 8AI ГОСТ 5781-82, ℓ=1470	2	0.58 кг
				-09.01.200.-02		
				Детали		
Б.Ч.		3	—09.01.208	ф 6AI ГОСТ 5781-82, ℓ=870	2	0.193 кг
Б.Ч		4	—09.01.204	ф 4BI ГОСТ 6727-80, ℓ=880	6	0.087 кг
Б.Ч		5	—09.01.209	ф 8AI ГОСТ 5781-82, ℓ=870	2	0.345 кг.

Инв.№ подл. | Подпись и дата | Взам.инв.№

Н.контр.	Силаева		501-07-3.83-КЖИ —09.01.200
ГИП	Пименова		Сетки С-5; С-6; С-7
Нач.отд.	Одиноков		Стадия: Р; Лист; Листов: 1
Гл.спец.	Кореневский		Гипропромтрансстрой г. Москва
Рук.груп	Нечипоренко		
Проверил	Нечипоренко		
Проектир	Трунович		

Копировал Давыдова Формат 11В

Типовые проектные решения. 501-07-3.83 Альбом II

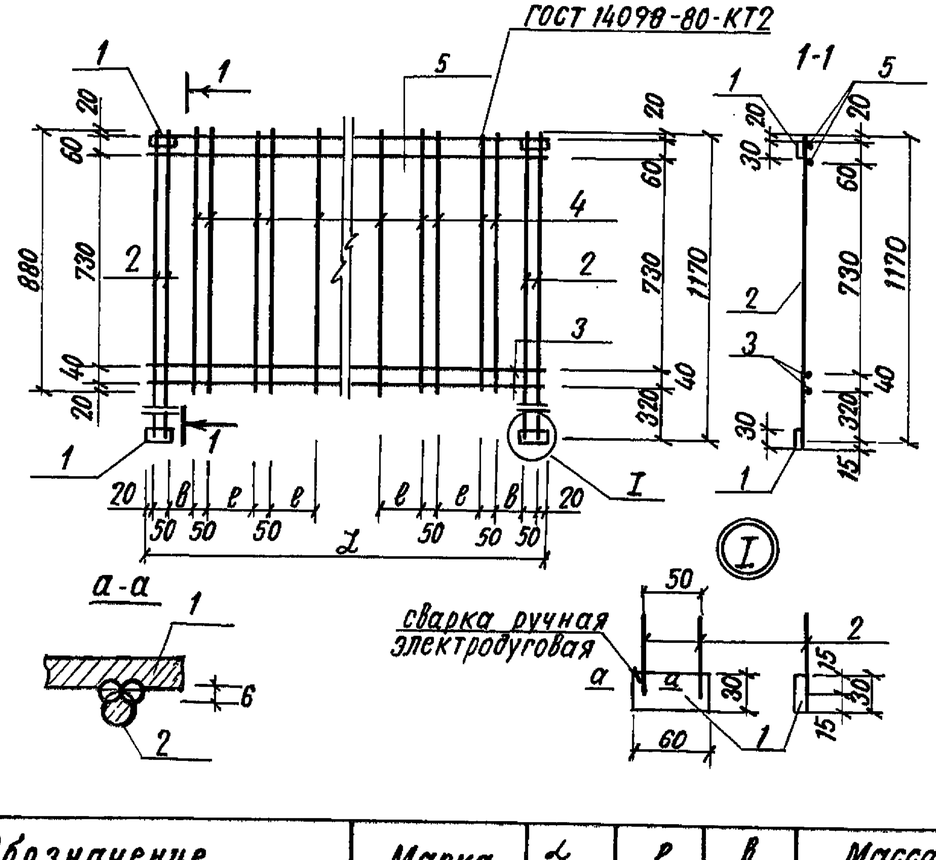

Обозначение	Марка	ℓ мм	ℓ мм	в мм	Масса кг
— 09.01.200	С-5	2970	150	90	8.28
— 09.01.200-01	С-6	1470	150	140	5.04
— 09.01.200.02	С-7	870	150	150	3.78

Инв.№ подл. | Подпись и дата | Взам.инв.№

Н.контр.	Силаева		501-07-3.83-КЖИ —09.01.200 СБ
ГИП	Пименова		Сетки С-5; С-6; С-7 Сборочный чертеж
Нач.отд.	Одиноков		Стадия: Р; Масса: См. табл.; Масштаб
Гл.спец.	Кореневский		Лист; Листов 1
Рук.груп	Нечипоренко		Гипропромтрансстрой г. Москва
Проверил	Нечипоренко		
Проектир	Трунович		

Копировал Давыдова Формат 11В

Альбом II

501-07-3.83

Типовые проектные решения

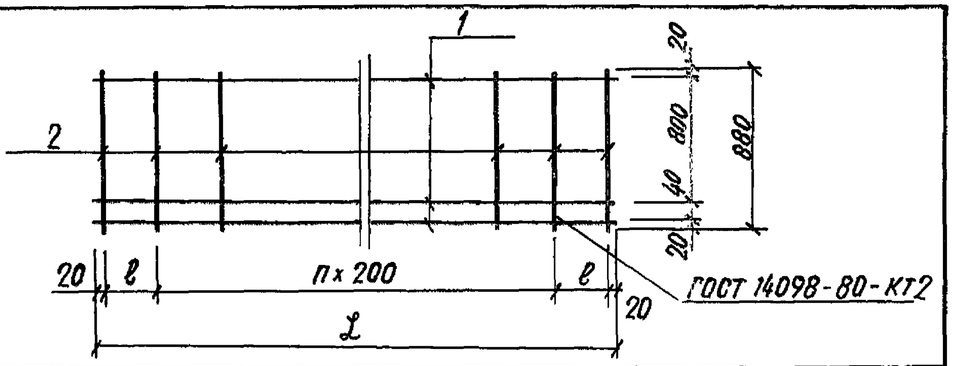

Обозначение	Марка	L мм	ℓ мм	n	Масса кг
— 09.01.300	С-8	2970	165	13	3.37 кг
— 09.01.300-01	С-9	1470	215	5	1.63 кг
— 09.01.300-02	С-10	870	115	3	1.09 кг

Формат	Зона	Поз.	Обозначение	Наименование		Примечание
				Переменные данные для исполнений		
				— 09.01.300		
				Детали		
БЧ		1	— 09.01.301	ф 6AI ГОСТ 5781-82 ℓ=2970	3	0.66 кг
БЧ		2	— 09.01.302	ф 4BI ГОСТ 6727-80, ℓ=880	16	0.087 кг
				— 09.01.300-01		
				Детали		
БЧ		1	— 09.01.303	ф 6AI ГОСТ 5781-82, ℓ=1470	3	0.33 кг
БЧ		2	— 09.01.302	ф 4BI ГОСТ 6727-80, ℓ=880	8	0.087 кг
				— 09.01.300-02		
				Детали		
БЧ		1	— 09.01.304	ф 6AI ГОСТ 5781-82, ℓ=870	3	0.19 кг
БЧ		2	— 09.01.302	ф 4BI ГОСТ 6727-80; ℓ=880	6	0.087 кг

Инв. N подл. | Подпись и дата | Взам. инв. N

Н. контр.	Силаева	
ГИП	Пименова	
Нач. отд.	Одиноков	
Гл. спец.	Кореневский	
Рук. груп.	Нечипоренко	
Проверил	Нечипоренко	
Проектир.	Трунович	

501-07-3.83-КЖЦ — 09.01.300

Сетка С-8; С-9; С-10

Стадия	Масса	Масштаб
Р	см. табл.	
Лист	Листов	

Гипропромтрансстрой г. Москва

Копировал Соколова

Формат 11В

Альбом II

501-07-3.83

Типовые проектные решения

Обозначение	Наименование	Количество на исполнение -10.00.000	-01	-02	Примечание
	Документация				
— 00.00.000 ТО	Техническое описание				
— 00.00.000 ВСТ	Выборка стали				
— 10.00.000 СБ	Сборочный чертеж				
	Сборочные единицы				
— 10.01.000	Каркас пространственный КП1	1	—	—	19.61 кг
— 10.01.000-01	Каркас пространственный КП2	—	1	—	19.01 кг
— 10.01.000-02	Каркас пространственный КП3	—	—	1	8.99 кг
	Материалы				
	Бетон М-300	0.13	0.07	0.04	м³
		ОП30.126	ОП15.126	ОП9.126	

Инв. N подл. | Подпись и дата | Взам. инв. N

Формат	Зона	Поз.			
			12		
			11г		
			11В		
				1	11В
				2	11В
				3	11В
				4	

501-07-3.83-КЖЦ — 10.00.000

Панель перильного ограждения ОП30.126; ОП15.126; ОП9.126

Стадия	Лист	Листов
Р		1

Гипропромтрансстрой г. Москва

Н. контр.	Силаева	
ГИП	Пименова	
Нач. отд.	Одиноков	
Гл. спец.	Кореневский	
Рук. груп.	Нечипоренко	
Проверил	Нечипоренко	
Проектир.	Трунович	

Копировал Давыдова

Формат 11Г

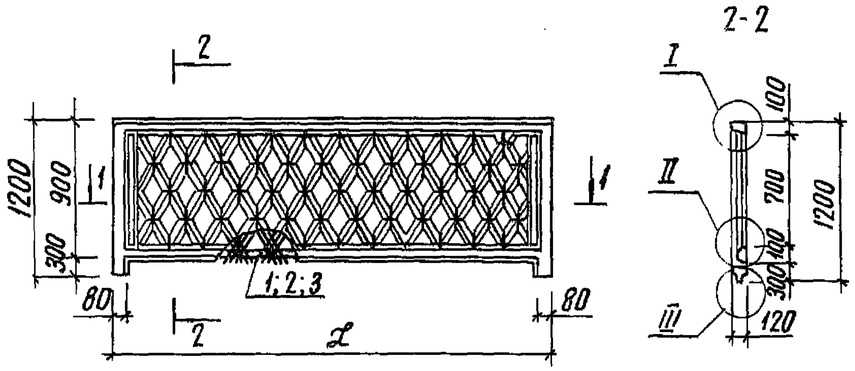

Обозначение	L	Рис.	Марка
—10.00.000	2990		ОП30.12б
—10.00.000-01	1490		ОП15.12б
—10.00.000-02	890		ОП9.12б

			501-07-3.83-КЖИ —10.00.000 СБ
Н.контр.	Силаева		Панель перильного ограждения ОП30.12б; ОП15,12б; ОП9.12б Сборочный чертеж
ГИП	Питенова		
Нач.отд.	Одиноков		
Гл.спец.	Кореневский		
Рук.груп.	Нечипоренко		
Проверил	Нечипоренко		
Проектир.	Трунович		

Стадия	Масса	Масштаб
Р	0,425т 0,180т 0,100т	
Лист 1	Листов 2	

Гипропромтранспстрой г. Москва

Инв.№ подл. | Подпись и дата | Взам.инв.№

Копировал Соколова Формат 11В

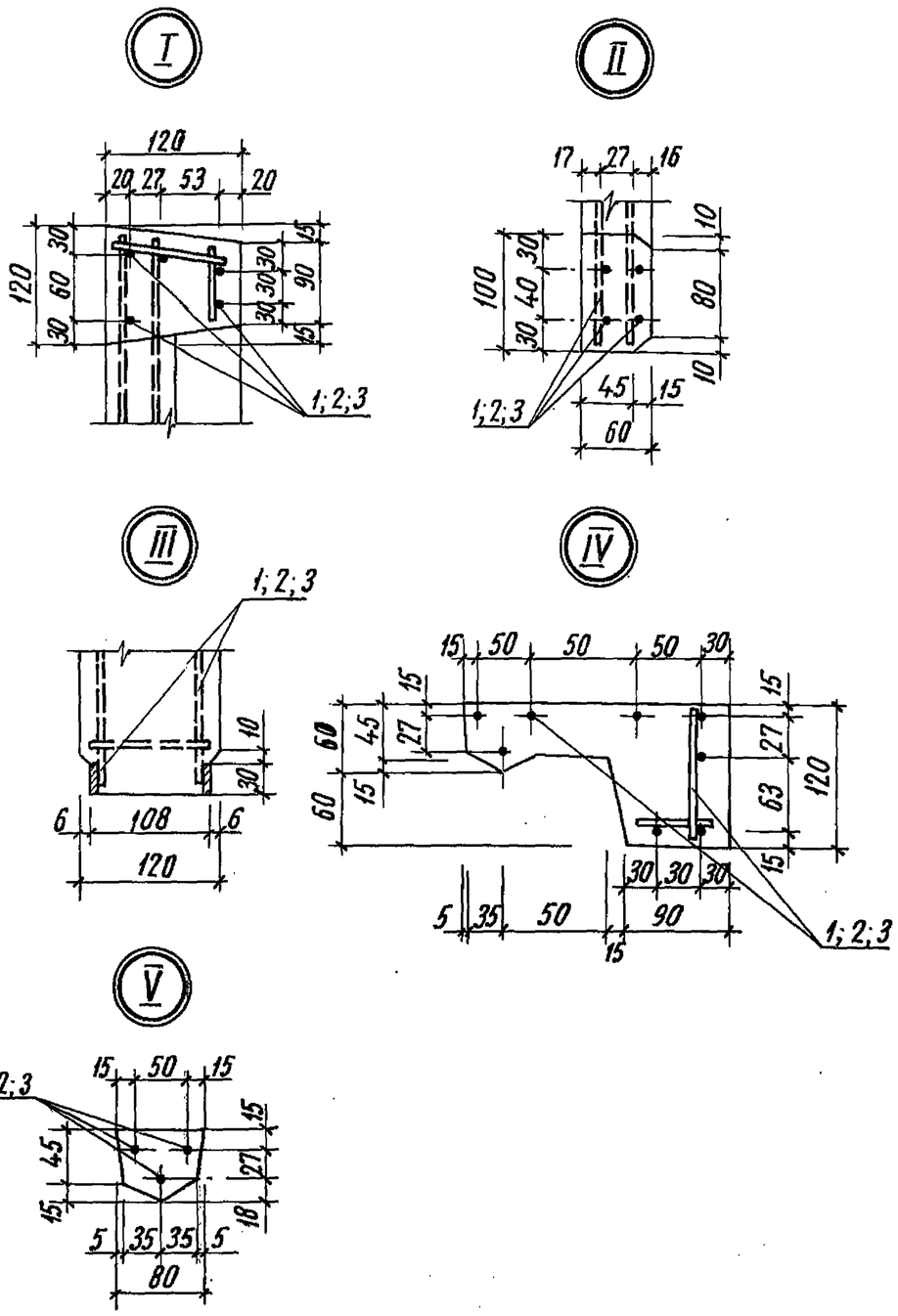

Копировал Соколова Формат 11В

Формат	Зона	Поз.	Обозначение	Наименование	Количество на исполнение 01	02	Примечание
				Документация			
НВ			– 10.00.000 СБ	Сборочный чертеж	X	X	X	
				Сборочные единицы			
НВ		1	– 10.01.100	Сетка С-1	1	–	–	2,53
НВ		2	– 10.01.100-01	Сетка С-2	–	1	–	1,25
НВ		3	– 10.01.100-02	Сетка С-3	–	–	1	0,75
НВ		4	– 10.01.100-03	Сетка С-4	2	2	2	1,08
НВ		5	– 10.01.200	Сетка С-5	1	–	–	10,26
НВ		6	– 10.01.200-01	Сетка С-6	–	1	–	6,15
НВ		7	– 10.01.200-02	Сетка С-7	–	–	1	4,51

КП1 | КП2 | КП3

Н. контр.	Силаева		
ГИП	Пименова		
Нач. отд.	Одиноков		
Гл. спец.	Кореневский		
Рук. груп.	Нечипоренко		
Проверил	Нечипоренко		
Проектир.	Трунович		

501-07-3.83-КЖИ –10.01.000

Каркас пространственный КП1... КП3

~~Спецификация~~

Стадия	Лист	Листов
Р	1	2

Гипропромтрансстрой г. Москва

Копировал Соколова Формат 11г

Формат	Зона	Поз.	Обозначение	Наименование	Количество на исполнение –	01	02	Примечание
НВ		8	– 10.01.300	Сетка С-8	1	–	–	4,36
НВ		9	– 10.01.300-01	Сетка С-9	–	1	–	2,23
НВ		10	– 10.01.300-02	Сетка С-10	–	–	1	1,39
				Детали				
БЧ		11	– 10.01.001	⌀4ВI, ГОСТ 6727-80, Р=100	30	22	19	0,01

КП1 | КП2 | КП3

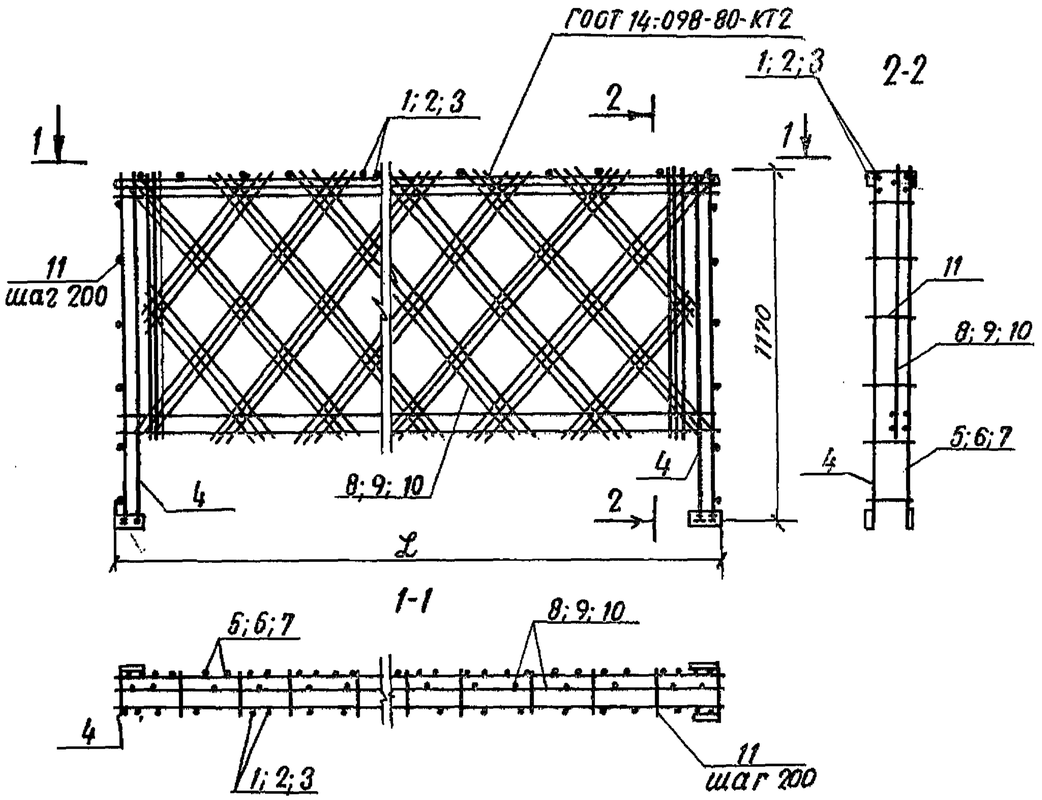

Обозначение	Марка	Рис	L
—10.01.000	КП1		2970
—10.01.000-01	КП2		1470
—10.01.000-02	КП3		870

Н. контр.	Силаева		501-07-3.83-КЖИ —10.01.000 СБ
ГИП	Пименова		
Нач. отд.	Одиноков		Каркас пространственный КП1.... КП3 Сборочный чертеж
Гл. спец.	Кореневский		Стадия: Р; Масса: 19,61 кг, 12,01 кг, 8,99 кг; Масштаб
Рук. груп.	Нечипоренко		Лист; Листов 1
Проверил	Нечипоренко		Гипропромтрансстрой г. Москва
Проектир.	Труновцич		

Инв. № подл. | Подпись и дата | Взамен инв. №

Копировал Давыдова Формат 11В

Формат	Зона	Поз	Обозначение	Наименование	Кол.	Примечание
				Документация		
			—10.01.100 СБ	Сборочный чертеж		
				Переменные данные для исполнений		
				—10.01.100		
			—	Детали		
БЧ		1	—10.01.101	ф8AI ГОСТ 5781-82; ℓ=2970	2	1.174 кг
БЧ		2	—10.01.102	ф4BI ГОСТ 6727-80; ℓ=70	26	0.007 кг
				—10.01.100-01		
			—	Детали		
БЧ		1	—10.01.103	ф8AI ГОСТ 5781-82; ℓ=1470	2	0.58 кг
БЧ		2	—10.01.102	ф4BI ГОСТ 6727-80; ℓ=70	13	0.007 кг.
				—10.01.100-02		
			—	Детали		
БЧ		1	—10.01.104	ф8AI ГОСТ 5781-82; ℓ=870	2	0.345 кг
БЧ		2	—10.01.102	ф4BI ГОСТ 6727-80; ℓ=70	8	0.007 кг
				—10.01.100-03		
			—	Детали		
БЧ		1	—10.01.105	ф8AI ГОСТ 5781-82; ℓ=1170	2	0.455 кг
БЧ		2	—10.01.102	ф4BI ГОСТ 6727-80; ℓ=70	12	0.007 кг
БЧ		3	—10.01.106	-30×6 ГОСТ 103-76; ℓ=60	1	0.085 кг

Н. контр.	Силаева		501-07-3.83-КЖИ —10.01.100
ГИП	Пименова		
Нач. отд.	Одиноков		Сетки С-1; С-2; С-3; С-4
Гл. спец.	Кореневский		Стадия: Р; Лист; Листов 1
Рук. груп.	Нечипоренко		Гипропромтрансстрой г. Москва
Проверил	Нечипоренко		
Проектир.	Егорова		

Инв. № подл. | Подпись и дата | Взам. инв. №

Копировал Давыдова Формат 11В

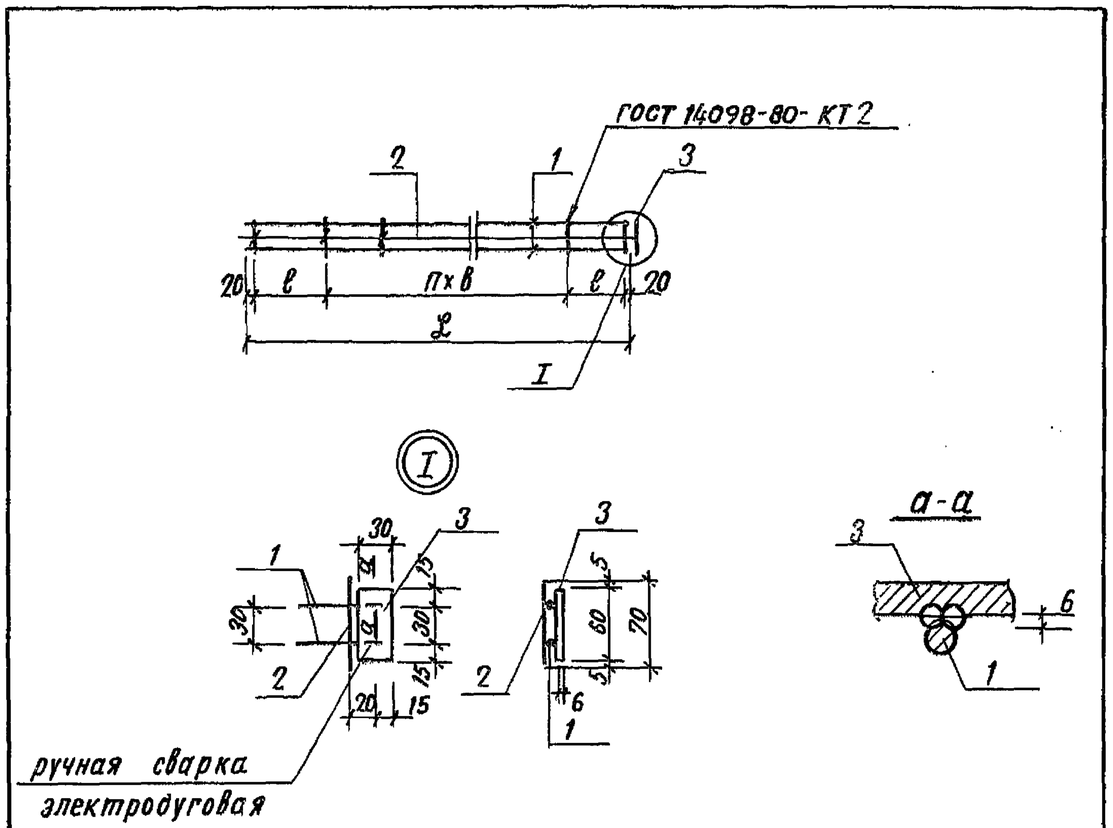

Обозначение	Марка	L мм	ℓ мм	в	n	Масса, кг
— 10. 01. 100	С-1	2970	85	120	23	2.53
— 10. 01. 100-01	С-2	1470	110	120	10	1. 25
— 10. 01. 100-02	С-3	870	110	120	5	0.75
— 10. 01. 100-03	С-4	1170	130	100	9	1.08

Инв.№ подл. | Подпись и дата | Взам. инв.№

Н. контр.	Силаева		
ГИП	Пименова		
Нач. отд.	Одиноков		
Гл. спец.	Кореневский		
Рук. груп.	Нечипоренко		
Проверил	Нечипоренко		
Проектир	Трунович		

501-07-3.83 — КЖИ — 10.01.100 СБ

Сетки С-1; С-2; С-3; С-4
Сборочный чертеж

Стадия	Масса	Масштаб
Р	См. табл.	
Лист	Листов 1	

Гипропромтрансстрой г. Москва

Копировал: Давыдова Формат 11В

Формат	Зона	Поз.	Обозначение	Наименование	Кол.	Примечание
				Документация		
			— 10. 01. 200. СБ.	Сборочный чертеж		
				Детали		
БЧ		1	— 10. 01. 201	ф 8АI ГОСТ 5781-82, ℓ= 1170	4	0. 46 кг
БЧ		2	— 10. 01. 202	ф 4ВI ГОСТ 6727-80; ℓ= 870	4	0. 086 кг
БЧ		3	— 10. 01. 203	-30×6, ГОСТ 103-76, ℓ= 60	4	0. 085 кг
				Переменные данные для исполнений		
				— 10. 01. 200		
				Детали		
БЧ		4	— 10. 01. 204	ф 8АI ГОСТ 5781-82; ℓ= 2970	2	1, 173 кг
БЧ		5	— 10. 01. 205	ф 6АI ГОСТ 5781-82; ℓ= 2970	2	0. 66 кг
БЧ		6	— 10. 01. 206	ф 4ВI ГОСТ 6727-80; ℓ= 1140	32	0. 113 кг
БЧ		7	— 10. 01. 207	ф 4ВI ГОСТ 6727-80; ℓ= 580	8	0. 057 кг
				— 10-01-200-01		
				Детали		
БЧ		4	— 10. 01. 208	ф 8АI ГОСТ 5781-82; ℓ= 1470	2	0. 58 кг
БЧ		5	— 10. 01. 209	ф 6АI ГОСТ 5781-82; ℓ= 1470	2	0. 325 кг
БЧ		6	— 10. 01. 206	ф 4ВI ГОСТ 6727-80; ℓ= 1140	12	0. 113 кг
БЧ		7	— 10. 01. 207	ф 4ВI ГОСТ 6727-80; ℓ= 580	8	0. 057 кг
				— 10. 01. 200-02		
				Детали		
БЧ		4	— 10. 01. 210	ф 8АI ГОСТ 5781-82; ℓ= 870	2	0. 345 кг
БЧ		5	— 10. 01. 211	ф 6АI ГОСТ 5781-82; ℓ= 870	2	0. 195 кг
БЧ		6	— 10. 01. 206	ф 4ВI ГОСТ 6727-80; ℓ= 1140	4	0. 112 кг
БЧ		7	— 10. 01. 207	ф 4ВI ГОСТ 6727-80; ℓ= 580	8	0. 057 кг

Инв.№ подл. | Подпись и дата | Взам. инв.№

Н. контр.	Силаева		
ГИП	Пименова		
Нач. отд.	Одиноков		
Гл. спец.	Кореневский		
Рук. груп.	Нечипоренко		
Проверил	Нечипоренко		
Проектир	Трунович		

501-07-3.83 — КЖИ — 10. 01. 200

Сетки С-5; С-6; С-7

Стадия	Лист	Листов
Р		1

Гипропромтрансстрой г. Москва

Копировал Давыдова. Формат 11В

Типовые проектные решения 501-07-3.83 Альбом II

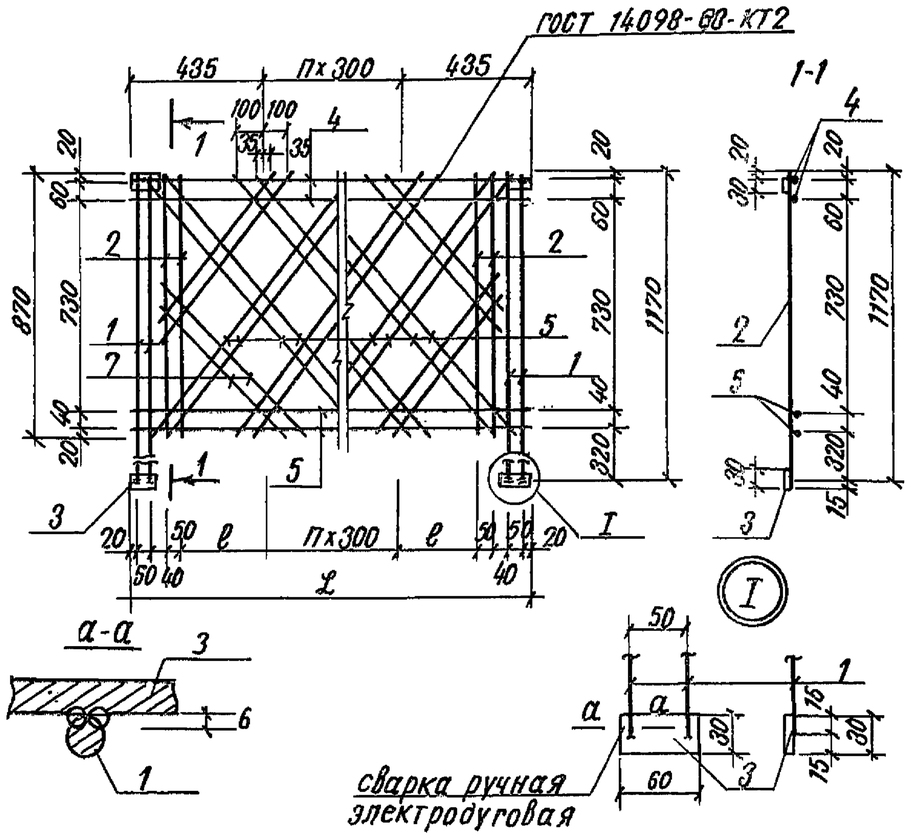

Обозначение	Марка	ℓ мм	в мм	n	Масса кг
—10. 01. 200	С-5	2970	275	7	10. 26
—10. 01. 200 -01	С-6	1470	275	2	6. 15
—10. 01. 200. 02	С-7	870	275	—	4. 51

Взам. инв. N | Подпись и дата | Инв. N подл.

Н. контр.	Силаева		501-07-3.83 — КЖИ —10.01.200 СБ
ГИП	Пименова		Сетка С-5; С-6; С-7 Сборочный чертеж
Нач. отд.	Одиноков		Стадия: Р; Масса: См. табл.; Масштаб
Гл. спец.	Кореневский		Лист; Листов 1
Рук. груп.	Нечипоренко		Гипропромтрансстрой г. Москва
Проверил	Нечипоренко		
Проектир	Трунович		

Копировал: Давыдова Формат 11В

Типовые проектные решения 501-07-3.83 Альбом II

Формат	Зона	Поз.	Обозначение	Наименование	Кол.	Примечание
				Документация		
			—10. 01. 300. СБ	Сборочный чертеж		
				Детали		
Б.Ч		1	—10. 01. 301	ф 4ВI ГОСТ 6727-80; ℓ=870	4	0.087 кг
Б.Ч		2	—10. 01. 302	ф 4ВI ГОСТ 6727-80; ℓ=580	4	0.057 кг
				Переменные данные для исполнений		
				—10. 01. 300		
				Детали		
Б.Ч		3	—10. 01. 303	ф 6АI ГОСТ 5781-82; ℓ=2970	3	0.66 кг
Б.Ч		4	—10. 01. 304	ф 4ВI ГОСТ 6727-80; ℓ=1140	16	0.113 кг
				—10. 01. 300-01		
				Детали		
Б.Ч		3	—10. 01. 305	ф 6АI ГОСТ 5781-82; ℓ=1470	3	0.326 кг
Б.Ч		4	—10. 01. 304	ф 4ВI ГОСТ 6727-80; ℓ=1140	6	0.113 кг
				—10. 01. 300-02		
				Детали		
			—10. 01. 306	ф 6АI ГОСТ 5781-82; ℓ=870	3	0.193 кг
Б.Ч		4	—10. 01. 304	ф 4ВI ГОСТ 6727-80; ℓ=1140	2	0.113 кг

Взам. инв. N | Подпись и дата | Инв. N подл.

Н. контр.	Силаева		501-07-3.83-КЖИ —10.01.300
ГИП	Пименова		Сетка С-8; С-9; С-10
Нач. отд.	Одиноков		Стадия: Р; Лист; Листов 1
Гл. спец.	Кореневский		Гипропромтрансстрой г. Москва
Рук. груп.	Нечипоренко		
Проверил	Нечипоренко		
Проектир	Трунович		

Копировал Давыдова Формат 11В

501-07-3.83

Типовые проектные решения Альбом II

Инв. N подл.	Подпись и дата	Взам. инв. N

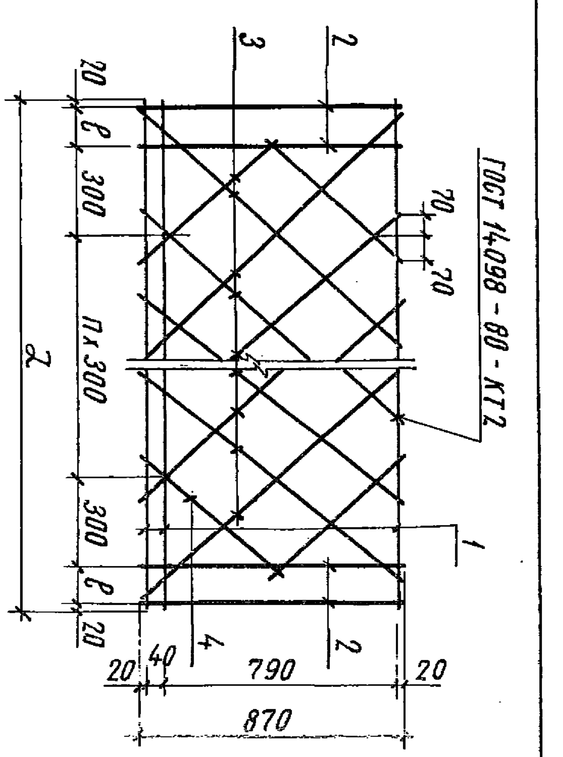

L мм	ℓ мм	n	Обозначение	Марка	Масса, кг
2970	115	7	— 10.01.300	С-8	4,36
1470	115	2	— 10.01.300-01	С-9	2,23
870	115	—	— 10.01.300-02	С-10	1,39

501-07-3.83 — КЖИ — 10.01.300 СБ

Н. контр.	Силаева	
ГИП	Пименова	
Нач. отд.	Одиноков	
Гл. спец.	Кореневский	
Рук. груп.	Нечипоренко	
Проверил	Нечипоренко	
Проектир.	Трунович	

Сетка С-8; С-9; С-10 Сборочный чертеж

Стадия	Масса	Масштаб
Р	См. табл.	
Лист	Листов 1	

Гипропромтрансстрой г. Москва

Копировал Соколова

Формат 11в

501-07-3.83

Типовые проектные решения Альбом II

Инв. N подл.	Подпись и дата	Взам. инв. N

Формат	Зона	Поз.	Обозначение	Наименование	Количество на исполнение										Примечание
						-01	-02								
				Документация											
12			— 00.00.000 ТО	Техническое описание											
11г			— 00.00.000 ВС	Выборка стали											
11в			— 11.00.000 СБ	Сборочный чертеж											
				Сборочные единицы											
11в		1	— 11.01.000	Каркас пространственный КП1	1	—	—								20,39кг
11в		2	— 11.01.000-01	Каркас пространственный КП2	—	1	—								11,96кг
11в		3	— 11.01.000-02	Каркас пространственный КП3	—	—	1								8,87кг
				Материалы											
				Бетон м-200	0,13	0,07	0,04								$м^3$
					ОП30.12в	ОП15.12в	ОП.9.12в								

Н. контр.	Силаева	
ГИП	Пименова	
Нач. отд.	Одиноков	
Гл. спец.	Кореневский	
Рук. груп.	Нечипоренко	
Проверил	Нечипоренко	
Проектир.	Трунович	

501-07-3.83 — КЖИ — 11.00.000

Панель перильного ограждения ОП30.12в; ОП15.12в; ОП9.12в

~~Спецификация~~

Стадия	Лист	Листов
Р		1

Гипропромтрансстрой г. Москва

Копировал Соколова

Формат 11г

Типовые проектные решения 501-07-3.83 Альбом II

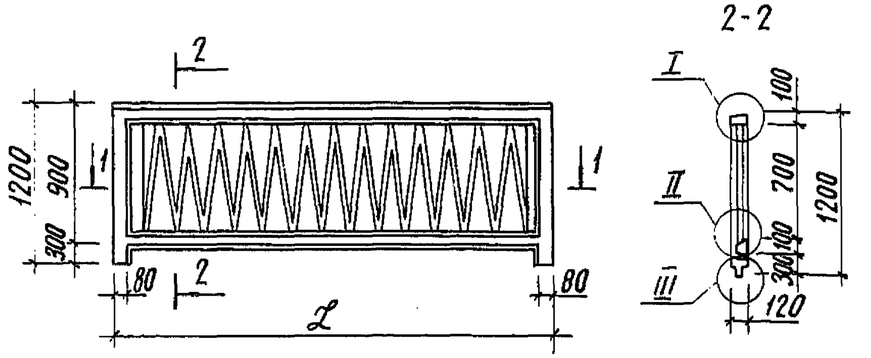

Обозначение	L	Рис.	Марка
— 11.00.000	2990		ОП30.12В
— 11.00.000 -01	1490		ОП15.12В
— 11.00.000 -02	890		ОП9.12В

Н. контр.	Силаева		
ГИП	Литенова		
Нач. отд.	Одиноков		
Гл. спец.	Кореневский		
Рук. груп.	Нечипоренко		
Проверил	Нечипоренко		
Проектир.	Трунович		

501-07-3.83-КЖИ — 11.00.000 СБ

Панель перильного ограждения ОП30.12В; ОП15.12В; ОП9.12В
Сборочный чертеж

Стадия	Масса	Масштаб
	0,425т 0,180т 0,100т	
Лист 1	Листов 2	

Гипропроттранссстрой г. Москва

Копировал Соколова Формат 11В

Инв. N подл. | Подпись и дата | Взам. инв. N

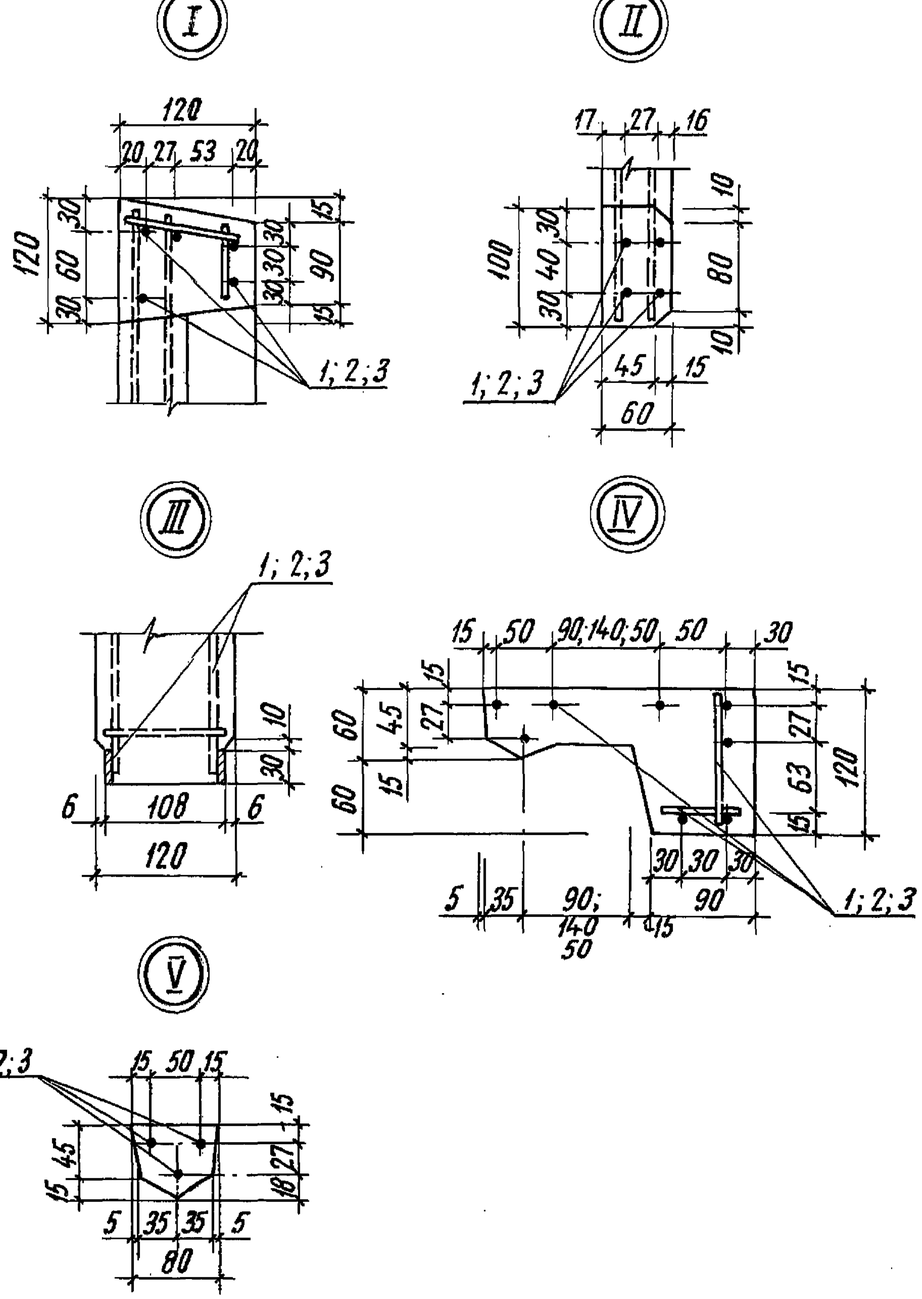

Типовые проектные решения 501-07-3.83 Альбом II

Инв. N подл. | Подпись и дата | Взам. инв. N

501-07-3.83 - КЖИ — 11.00.000 СБ

Лист 2

Копировал Соколова Формат 11В

Инв. N подл.	Подпись и дата	Взамен инв. N

Формат	Зона	Поз.	Обозначение	Наименование	Количество на исполнение -01	-02	Примечание
				Документация			
11В			- 11.00.000 СБ	Сборочный чертеж	X	X X	
				Сборочные единицы			
11В		1	- 11.01.100	Сетка С-1	1	- -	2,53
11В		2	- 11.01.100-01	Сетка С-2	-	1 -	1,25
11В		3	- 11.01.100-02	Сетка С-3	-	- 1	0,75
11В		4	- 11.01.100-03	Сетка С-4	2	2 2	1,09
11В		5	- 11.01.200-	Сетка С-5	1	- -	10,77
11В		6	- 11.01.200-01	Сетка С-6	-	1 -	6,10
11В		7	- 11.01.200-02	Сетка С-7	-	- 1	4,30

КП1	КП2	КП3

Н.контр.	Силаева	
ГИП	Пименова	
Нач.отд.	Одиноков	
Гл.спец.	Кореневский	
Рук.груп.	Нечипоренко	
Проверил	Нечипоренко	
Проектир.	Трунович	

501-07-3.83 - КЖИ - 11.01.000

Каркас пространственный КП1... КП3

~~Спецификация~~

Стадия	Лист	Листов
Р	1	2

Гипропромтрансстрой г. Москва

Копировал Соколова Формат 11В

501-07-3.83

Типовые проектные решения Альбом II

Инв. N подл.	Подпись и дата	Взамен инв. N

Формат	Зона	Поз.	Обозначение	Наименование	Количество на исполнение -	01	02	Примечание
11В		8	- 11.01.300	Сетка С-8	1	-	-	4,61
11В		9	- 11.01.300-01	Сетка С-9	-	1	-	2,21
11В		10	- 11.01.300-02	Сетка С-10	-	-	1	1,45
				Детали				
Б.Ч.		11	- 11.01.001	⌀4 ВI, ГОСТ 6727-80, l=100	30	22	19	0,01

КП1	КП2	КП3

501-07-3.83 - КЖИ - 11.01.000

Лист 2

Копировал Соколова Формат 11Г

54

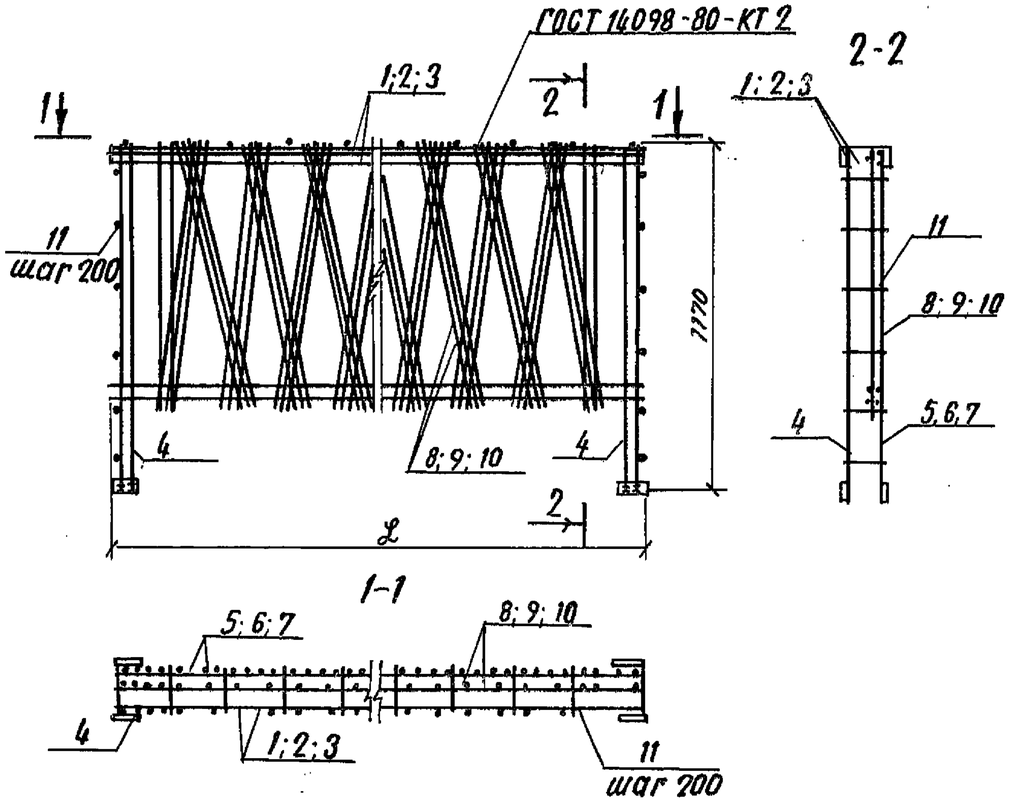

Обозначение	Марка	Рис	ℓ
—11.01.000	КП1	1	2970
—11.01.000-01	КП2	1	1470
—11.01.000-02	КП3	1	870

Н.контр.	Силаева		
ГИП	Пименова		
Нач.отд.	Одиноков		
Гл.спец.	Кореневский		
Рук.груп	Нечипоренко		
Проверил	Нечипоренко		
Проектир.	Трунович		

501-07-3.83-КЖИ —11.00.000СБ

Каркас пространственный КП1...КП3 Сборочный чертеж

Стадия	Масса	Масштаб
Р	20.39кг 11.96кг 8.87кг	
Лист	Листов 1	

Гипропромтрансстрой г. Москва

Копировал Давыдова

Формат 11В

Инв.№ подл. | Подпись и дата | Взам. инв.№

Формат	Зона	Поз.	Обозначение	Наименование	Кол.	Примечание
				Документация		
			—11.01.100 СБ	Сборочный чертеж		
				Переменные данные для исполнений		
				—11.01.100		
				Детали		
БЧ		1	—11.01.101	ф 8AI ГОСТ 5781-82; ℓ=2970	2	1.175кг
БЧ		2	—11.01.102	ф 4BI ГОСТ 6727-80; ℓ=70	26	0.007кг
				—11.01.100-01		
				Детали		
БЧ		1	—11.01.103	ф 8AI ГОСТ 5781-82; ℓ=1470	2	0.58кг
БЧ		2	—11.01.102	ф 4BI ГОСТ 6727-80; ℓ=70	13	0.007кг
				—11.01.100-02		
				Детали		
БЧ		1	—11.01.104	ф 8AI ГОСТ 5781-82; ℓ=870	2	0.345кг
БЧ		2	—11.01.102	ф 4BI ГОСТ 6727-80; ℓ=70	8	0.007кг
				—11.01.100-03		
				Детали		
БЧ		1	—11.01.105	ф 8AI ГОСТ 5781-82 ℓ=1170	2	0.462кг
БЧ		2	—11.01.102	ф 4BI ГОСТ 6727-80; ℓ=70	12	0.007кг
БЧ		3	—11.01.106	-30×6, ГОСТ 103-76; ℓ=60	1	0.085кг

Н.контр.	Силаева	
ГИП	Пименова	
Нач.отд.	Одиноков	
Гл.спец	Кореневский	
Рук.груп	Нечипоренко	
Проверил	Нечипоренко	
Проектир.	Трунович	

501-07-3.83-КЖЦ —11.01.100

Сетка С-1; С-2; С-3; С-4

Стадия	Лист	Листов
Р		1

Гипропромтрансстрой г. Москва

Копировал: Давыдова

Формат 11В

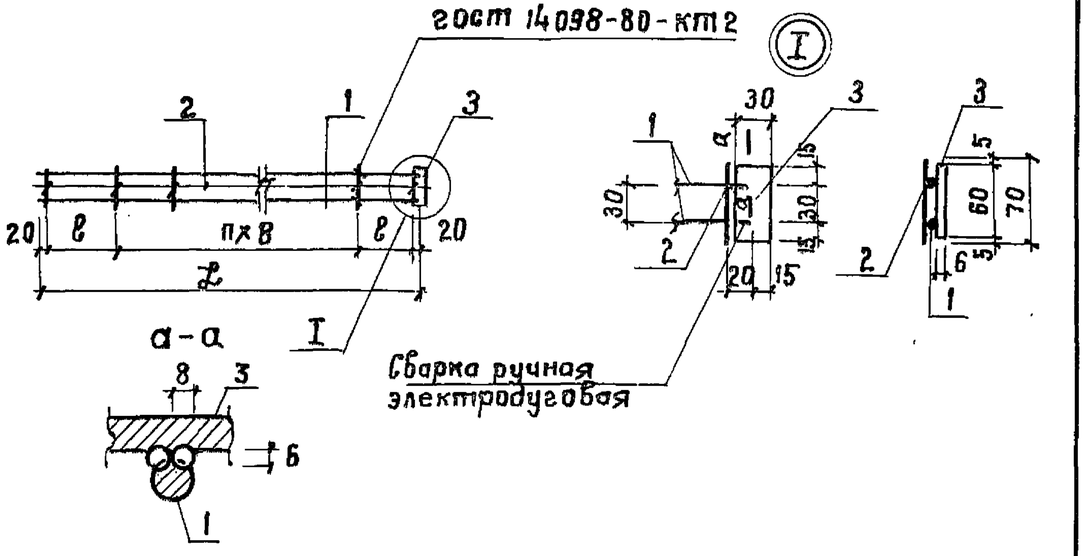

Обозначение	Марка	L мм	ℓ мм	B мм	n	Масса кг
— 11.01.100	С-1	2970	85	12.0	23	2.53
— 11-01-100-01	С-2	1470	110	120	10	1.25
— 11-01-100-02	С-3	870	110	12.0	5	0.75
— 11-01-100-03	С-4	1170	130	100	9	1.09

Инв. № подл.	Подпись и дата	Взам. инв. №	

Н. контр.	Силаева		501-07-3.83- КЖИ — 11.01.100 СБ
ГИП	Пименова		Сетки С-1; С-2; С-3; С-4 Сборочный чертеж.
Нач. отд.	Одиноков		Стадия: Р; Масса: См. табл.; Масштаб
Гл. спец.	Кореневский		Лист; Листов 1
Рук. гр.	Нечипоренко		Гипропромтранспстрой г. Москва
Провер.	Нечипоренко		
Проект.	Трунович		

Копировал Петухова Формат II В

Формат	Зона	Поз.	Обозначение	Наименование	Кол.	Примечание
			—	Документация		
			— 11.01.200СБ	Сборочный чертеж		
				Детали		
Бч		1	— 11.01.201	ф8AI ГОСТ5781-82; ℓ=1170	4	0,462 кг
Бч		2	— 11.01.202	ф4BI ГОСТ6727-80; ℓ=870	4	0.086 кг
Бч		3	— 11.01.203	-30×6 ГОСТ103-76; ℓ=62	4	0.085 кг
			Переменные данные для исполнений			
			— 11.01.200			
				Детали		
Бч		4	— 11.01.204	ф8AI ГОСТ5781-82; ℓ=2970	2	1.173 кг
Бч		5	— 11.01.205	ф6AI ГОСТ5781-82; ℓ=2970	2	0.66 кг
Бч		6	— 11.01.206	ф4BI ГОСТ6727-80; ℓ=890	52	0.089 кг
			— 11.01.200-01			
				Детали		
Бч		4	— 11.01.207	ф8AI ГОСТ5781-82; ℓ=1470	2	0,58 кг
Бч		5	— 11.01.208	ф6AI ГОСТ5781-82; ℓ=1470	2	0.325 кг
Бч		6	— 11.01.206	ф4BI ГОСТ6727-80; ℓ=890	20	0.089 кг
			— 11.01.200-02			
				Детали		
Бч		4	— 11.01.209	ф8AI ГОСТ5781-82; ℓ=870	2	0.345 кг
Бч		5	— 11.01.210	ф6AI ГОСТ5781-82; ℓ=870	2	0.195 кг
Бч		6	— 11.01.206	ф4BI ГОСТ6727-80; ℓ=890	8	0.089 кг

Инв. № подл.	Подпись и дата	Взам. инв. №	

Н. контр.	Силаева		501-07-3.83 — КЖИ — 11.01.200
Нач. отд.	Одиноков		Сетка С-5; С-6; С-7
Гл. спец.	Кореневский		Стадия: Р; Лист; Листов 1
Рук. груп.	Нечипоренко		Гипропромтранспстрой г. Москва
Провер.	Трунович		
Проект.	Нечипоренко		

Копировал Петухова Формат II В

Типовые проектные решения 501-07-3.83 Альбом II

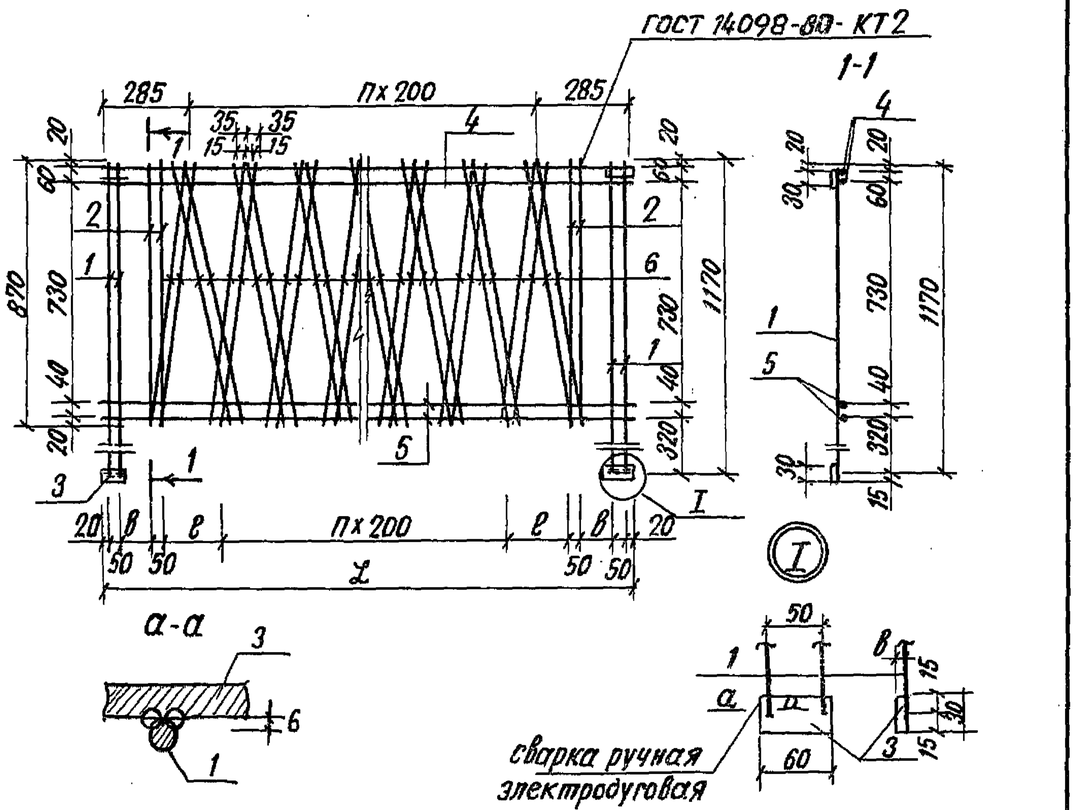

Обозначение	Марка	L мм	е мм	в мм	n	Масса кг
—11.01.200	С-5	2970	175	90	11	10,77
—11.01.200-01	С-6	1470	175	140	3	6.10
—11.01.200-02	С-7	870	—	115	2	4.30

Инв.№ подл. | Подпись и дата | Взам. инв.№

Н. контр.	Силаева		501-07-3.83-КЖИ — 11.01.200 СБ
ГИП	Пименова		
Нач. отд.	Одиноков		Сетка С-5; С-6; С-7 Сборочный чертеж
Гл. спец.	Кореневский		Стадия: Р; Масса: см табл.; Масштаб:
Рук. груп.	Нечипоренко		Лист; Листов 1
Проверил	Нечипоренко		Гипропромтрансстрой г. Москва
Проектир.	Трунович		

Копировал Давыдова — Формат 11В

Типовые проектные решения 501-07-3.83 Альбом II

Формат	Зона	Поз.	Обозначение	Наименование	Кол.	Примечание
				Документация		
			—11.01.300 СБ	Сборочный чертеж		
				Детали		
БЧ		1	—11.01.301	ф4ВI ГОСТ 6727-80; ℓ=870	4	0.086кг
				Переменные данные для исполнений		
				—11-01.300		
				Детали		
БЧ		2	—11.01.302	ф 6АI ГОСТ 5781-82; ℓ=2970	3	0.66 кг
БЧ		3	—11.01.303	ф 4ВI ГОСТ 6727-80; ℓ=890	26	0.089кг
				—11.01.300-01		
				Детали		
БЧ		2	—11.01.304	ф 6АI ГОСТ 5781-82; ℓ= 1470	3	0.33 кг
БЧ		3	—11.01.303	ф 4ВI ГОСТ 6727-80; ℓ=890	10	0.089кг
				—11.01.300.-02		
				Детали		
БЧ		2	—11.01.305	ф 6АI ГОСТ 5781-82; ℓ= 870	3	0.193кг
БЧ		3	—11.01.303	ф 4ВI ГОСТ 6727-80; ℓ=890	6	0.089кг

Инв.№ подл. | Подпись и дата | Взам. инв.№

Н. контр.	Силаева		501-07-3.83-КЖИ — 11.01.300
ГИП	Пименова		
Нач. отд.	Одиноков		Сетка С-8; С-9; С-10
Гл. спец.	Кореневский		Стадия: Р; Лист; Листов 1
Рук. груп.	Нечипоренко		Гипропромтрансстрой г. Москва
Проверил	Трунович		
Проектир.	Егорова		

Копировал Давыдова — Формат 11В

ГОСТ 14098-80 - КТ 2

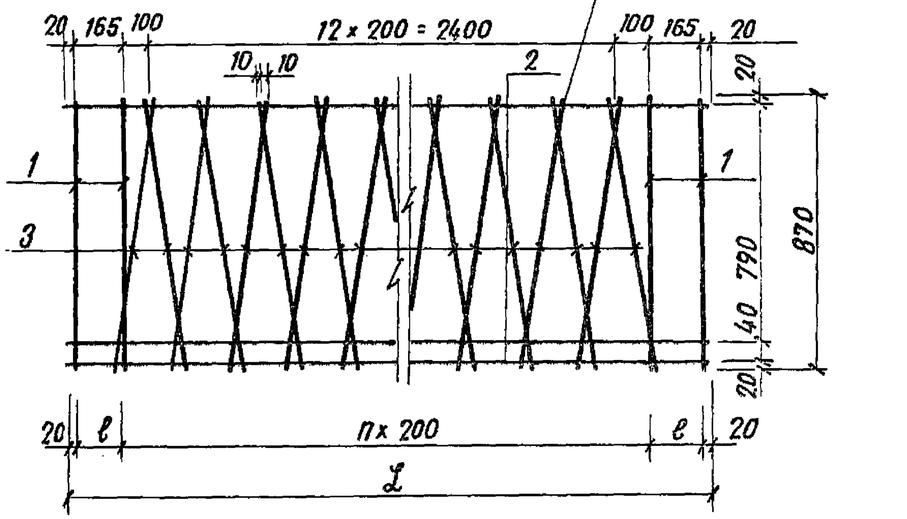

Обозначение	Марка	L мм	в мм	n	Масса, кг
— 11.01.300	С-8	2970	165	13	4.61
— 11.01.300-01	С-9	1470	215	5	2.21
— 11.01.300-02	С-10	870	115	3	1.45

Н. контр.	Силаева		
ГИП	Пименова		
Нач. отд.	Одиноков		
Гл. спец.	Кореневский		
Рук. груп.	Нечипоренко		
Проверил	Нечипоренко		
Проектир.	Трунович		

501-07-3.83-КЖИ -11.01.300.СБ

Сетка
С-8; С-9; С-10
Сборочный чертеж

Стадия	Масса	Масштаб
Р	см. табл.	
Лист	Листов 1	

Гипропромтранспстрой г. Москва

Копировал Давыдова Формат 11В

Форм.	Зона.	Поз.	Обозначение	Наименование	Кол.	Примечание
				Документация		
			Серия 1.465-7, в.0	Пояснительная записка		
12			— 00.00.000 ТО	Техническое описание		
11г			— 00.00.000 ВСТ	Выборка стали		
11в			— 12.00.000 СБ	Сборочный чертеж		
				Сборочные единицы		
		1.	Серия 1.465-7, в.3, ч.1	Плита $\frac{ПАтV}{1.5\times6}$ — 3		
				Детали		
		2.	Серия 1.465-7, в.3, ч.1	Изделие закладное М-11	9	1.6 кг.

Н. контр.	Силаева		
ГИП.	Пименова		
Нач. отд.	Одиноков		
Гл. спец.	Кореневский		
Рук. груп.	Нечипоренко		
Проверил	Нечипоренко		
Проектир.	Румянцева		

501-07-3.83-КЖИ -12.00.000

Плита П60.15.АтV-1

Стадия	Лист	Листов
Р		1

Гипропромтранспстрой г. Москва

Копировал Давыдова Формат 11В

Типовые проектные решения 501-07-3.83 Альбом II

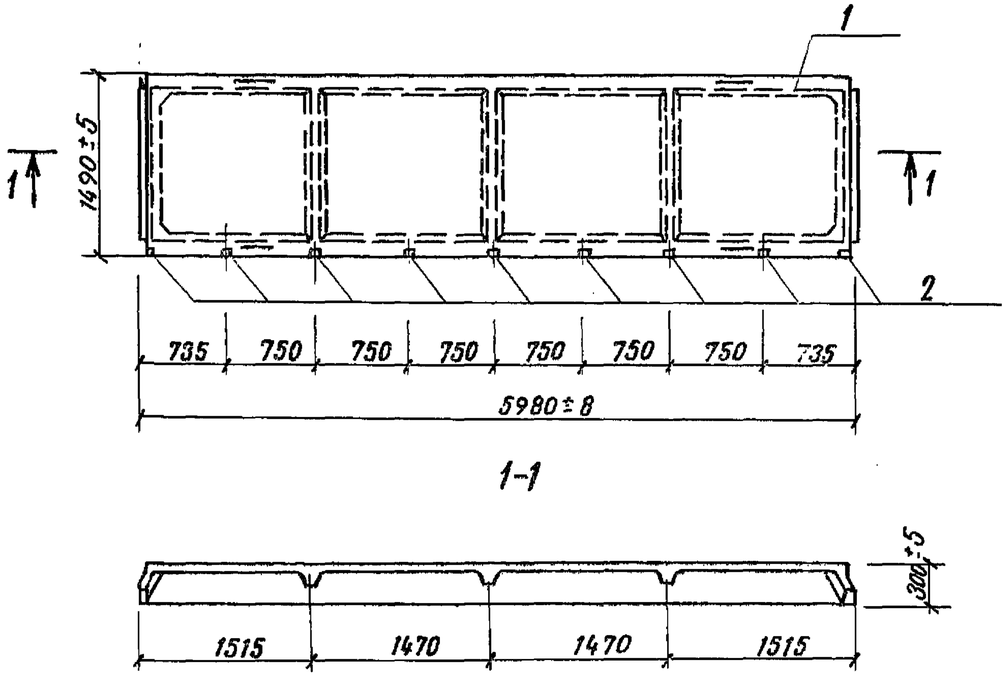

1-1

Н. контр.	Силаева		501-07-3.83-КЖИ — 12.00.000 СБ		
ГИП	Пименова		Плита П60.15.АтV 1 Сборочный чертеж	Стадия	Масса	Масштаб
Нач. отд.	Одиноков			Р	1,5т	
Гл. спец.	Кореневский			Лист	Листов 1
Рук. груп.	Нечипоренко			Гипропромтрансстрой г. Москва	
Проверил	Нечипоренко				
Проектир.	Румянцева				

Инв. № подл. | Подпись и дата | Взам. инв. №

Копировал Давыдова

Формат 11В

Типовые проектные решения 501-07-3.83 Альбом II

Форм.	Зона	Поз.	Обозначение	Наименование	Кол.	Примечание
				Документация		
			Серия 1.465-7. В.3. ч.1	Пояснительная записка		
12			— 00.00.000 ТО	Техническое описание		
11г			— 00.00.000 ВСТ	Выборка стали		
11В			— 13.00.000 СБ	Сборочный чертеж		
				Сборочные единицы		
		1	Серия 1.465-7, В.3.ч.1	Плита $\frac{П\text{-}AIV}{1.5\times6}$ -3		
				Детали.		
11В		2	— 13.01.000	Изделие закладное М-2	3	6.14 кг.

Н. контр.	Силаева		501-07-3.83-КЖИ — 13.00.000		
ГИП.	Пименова		Плита П60.15 АтV-2	Стадия	Лист	Листов
Нач. отд.	Одиноков			Р		1
Гл. спец.	Кореневский			Гипропромтрансстрой г. Москва	
Рук. груп.	Нечипоренко				
Проверил	Нечипоренко				
Проектир.	Румянцева				

Инв. № подл. | Подпись и дата | Взам. инв. №

Формат 11В

Типовые проектные решения 501-07-3.83 Альбом II

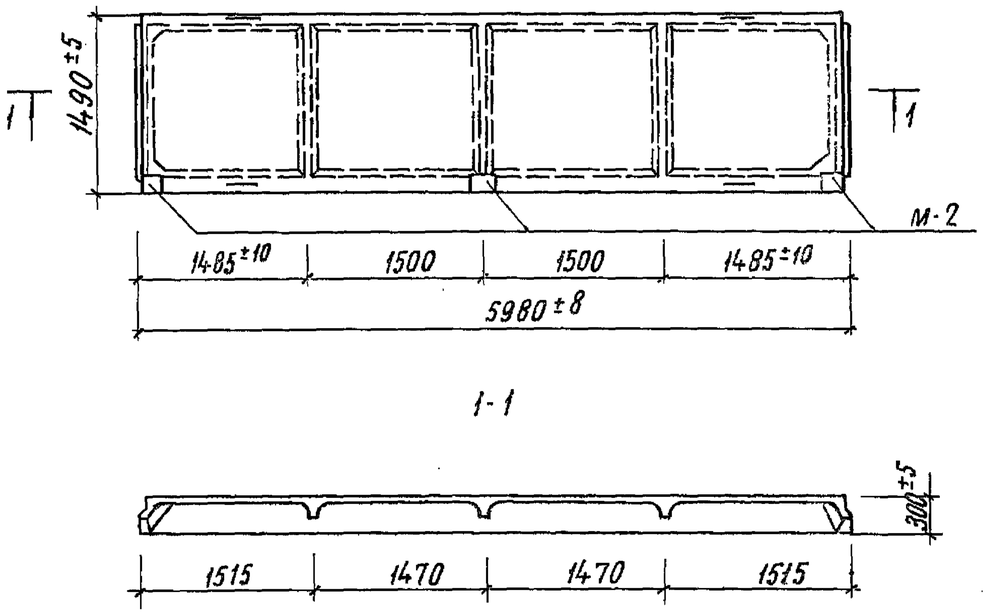

Н. контр.	Силаева		
ГИП	Пименова		
Нач. отд.	Одиноков		
Гл. спец.	Кореневский		
Рук. груп.	Нечипоренко		
Проверил	Нечипоренко		
Проектир.	Румянцева		

501-07-3.83 - КЖИ - 13.00.000 СБ

Плита П60.15.АтV-2
Сборочный чертеж

Стадия	Масса	Масштаб
Р	1,5т	

Лист | Листов 1

Гипропромтрансстрой г. Москва

Инв. N подл. | Подпись и дата | Взам. инв. N

Копировал Соколова

Формат 11В

Типовые проектные решения 501-07-3.83 Альбом II

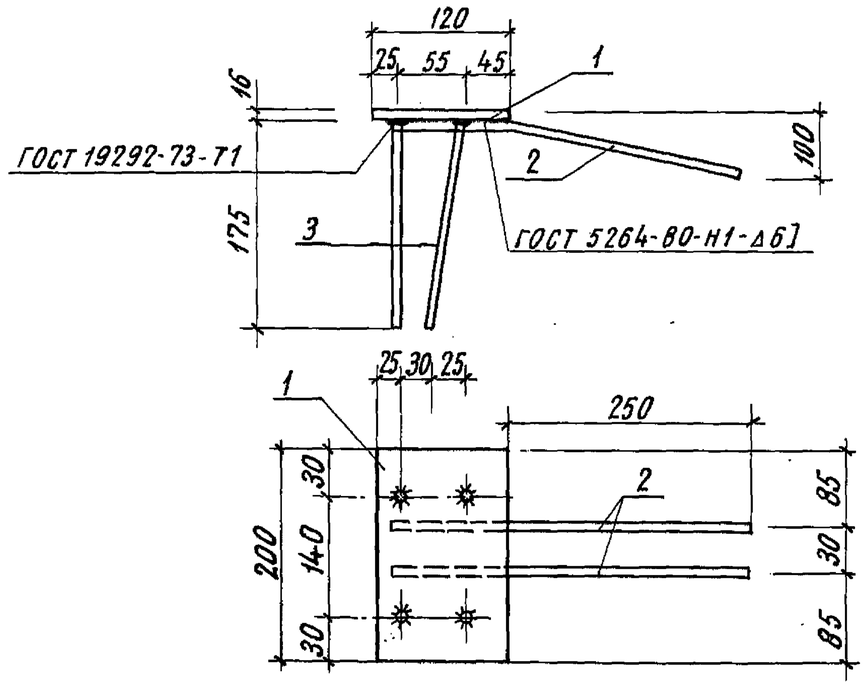

Формат	Зона	Поз.	Обозначение	Наименование	Кол.	Примечание
				Детали		
БЧ		1	-13.01.001	-16х120 ГОСТ 103-76; ℓ=200	1	2,68 кг
БЧ		2	-13.01.002	⌀20АIII ГОСТ 5.1459-72*; ℓ=355	2	0,87 кг
БЧ		3	-13.01.003	⌀20АIII ГОСТ 5.1459-72*; ℓ=175	4	0,43 кг

Н. контр.	Силаева		
Г.И.П.	Пименова		
Нач. отд.	Одиноков		
Гл. спец.	Кореневский		
Рук. груп.	Нечипоренко		
Проверил	Нечипоренко		
Проектир.	Румянцева		

501-07-3.83 - КЖИ - 13.01.000

Изделие закладное М2

Стадия	Масса	Масштаб
Р	6,14	

Лист | Листов 1

Гипропромтрансстрой г. Москва

Инв. N подл. | Подпись и дата | Взам. инв. N

Копировал Соколова

Формат 11В

Формат	Зона	Поз.	Обозначение	Наименование	Кол.	Примечание
				Документация		
			Серия 1.141-1, в.0	Пояснительная записка		
12			— 00.00.000 ТО	Техническое описание		
11г			— 00.00.000 ВСТ	Выборка стали		
11в			— 14.00.000 СБ	Сборочный чертеж		
				Сборочные единицы		
		1	Серия 1.141-1, в.10	Плита ПТ 30-15		
				Детали		
11в		2	14.01.000	Изделие закладное М-3	10	8.26 кг.

Инв.№ подл. | Подпись и дата | Взам. инв.№

Н.контр.	Силаева		501-07-3.83-КЖИ -14.00.000
ГИП	Пименова		
Нач. отд.	Одиноков		Плита П-4 Спецификация
Гл. спец.	Кореневский		Стадия: Р; Лист: ; Листов: 1
Рук. груп.	Нечипоренко		Гипропромтрансстрой г. Москва
Проверил	Румянцева		
Проектир.	Гнедовец		

Копировал Давыдова Формат 11В

Типовые проектные решения 501-07-3.83 Альбом II

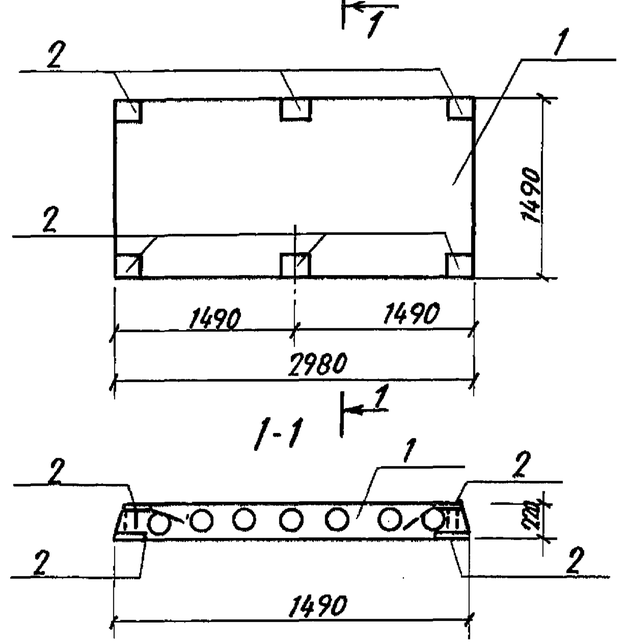

Инв.№ подл. | Подпись и дата | Взам. инв.№

Н.контр.	Силаева		501-07-3.83-КЖИ -14.00.000.СБ
ГИП.	Пименова		
Нач. отд.	Одиноков		Плита П4 Сборочный чертеж
Гл. спец.	Кореневский		Стадия: Р; Масса: 0.33т; Масштаб:
Рук. груп.	Нечипоренко		Лист: ; Листов: 1
Проверил	Румянцева		Гипропромтрансстрой г. Москва
Проектир.	Гнедовец		

Копировал Давыдова Формат 11В

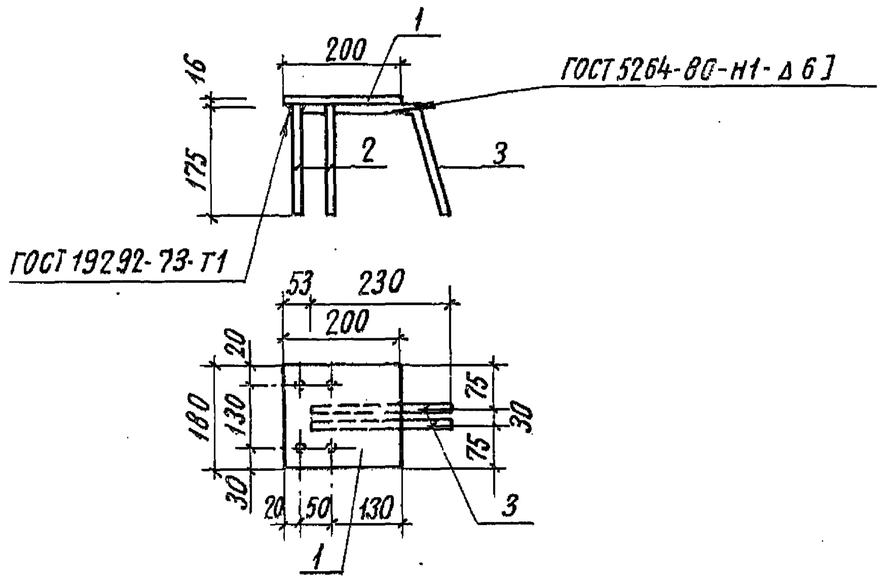

Формат	Зона	Поз.	Обозначение	Наименование	Кол.	Примечание
				Детали		
БЧ		1	— 14.01.001	— 16х200, ГОСТ 103-76; ℓ=180	1	4,52кг
БЧ		2	— 14.01.002	⌀20 AIII, ГОСТ 5.1459-72*, ℓ=175	4	0,43кг
БЧ		3	— 14.01.003	⌀20 AIII, ГОСТ 5.1459-72*; ℓ=410	2	1,01кг

Инв.N подл. | Подпись и дата | Взам. инв.N

501-07-3.83 -КЖИ — 14.01.000

Н.контр.	Силаева		Изделие закладное М3
ГИП	Пименова		
Нач. отд.	Одиноков		
Гл. спец.	Кореневский		
Рук. груп.	Нечипоренко		
Проверил	Нечипоренко		
Проектир.	Трунович		

Стадия	Масса	Масштаб
Р	8,26кг	
Лист	Листов 1	

Гипропромтранcsстрой г. Москва

Копировал Соколова Формат 11В

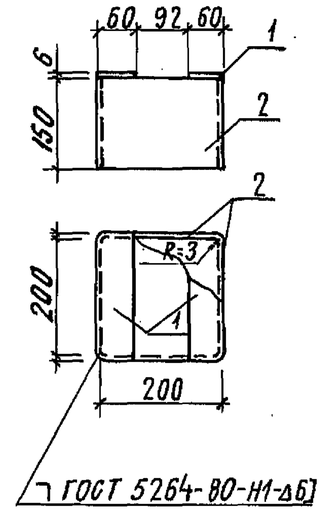

Формат	Зона	Поз.	Обозначение	Наименование	Кол.	Примечание
				Документация		
12			— 00.00.000 ТО	Техническое описание		
11г			— 00.00.000 ВС	Выборка стали		
				Детали		
БЧ		1	— 15.00.001	— 60х6; ℓ=210; ГОСТ 103-76	2	0,595кг
БЧ		2	— 15.00.002	— 150х6; ℓ=400; ГОСТ 103-76	2	2,83кг

Инв.N подл. | Подпись и дата | Взам. инв.N

501-07-3.83 -КЖИ — 15.00.000

Н.контр.	Силаева		Изделие закладное МД-1
ГИП	Пименова		
Нач. отд.	Одиноков		
Гл. спец.	Кореневский		
Рук. груп.	Нечипоренко		
Проектир.	Нечипоренко		
Проверил	Трунович		

Стадия	Масса	Масштаб
Р	6,85кг	
Лист	Листов 1	

Гипропромтранcсстрой г. Москва

Копировал Соколова Формат 11В

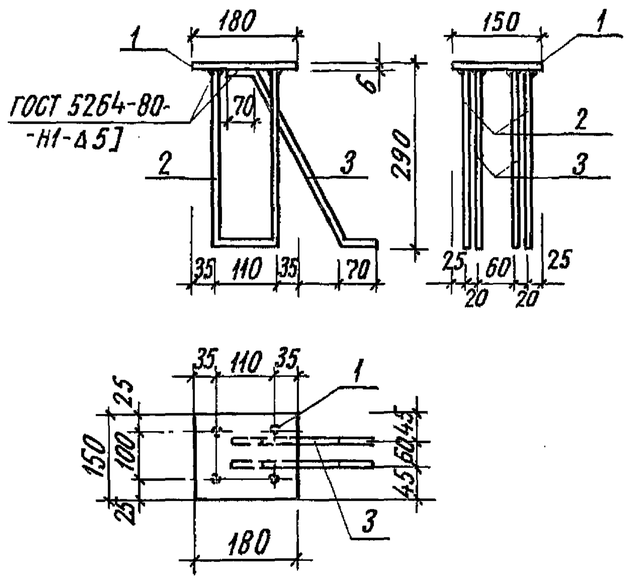

Формат	Зона	Поз.	Обозначение	Наименование	Кол.	Приме-чание
				Документация		
12			— 00.00.000 ТО	Техническое описание		
11Г			— 00.00.000 ВСт	Выборка стали		
				Детали		
БЧ		1	— 16.00.001	-150х6; ℓ=180; ГОСТ 103-76	1	1,27 кг
БЧ		2	— 16.00.002	ф16АIII, ℓ=690; ГОСТ 5.1459-72*	2	1,10 кг
БЧ		3	— 16.00.003	ф16АIII, ℓ=540; ГОСТ 5.1459-72*	2	0,865 кг

Н. контр.	Силаева		501-07-3.83-КЖИ — 16.00.000
ГИП	Пименова		Изделие закладное МД-8
Нач. отд.	Одиноков		Стадия: Р; Масса: 5,2 кг; Масштаб:
Гл. спец.	Кореневский		Лист; Листов 1
Рук. груп.	Нечипоренко		Гипропромтрансстрой г. Москва
Проверил	Нечипоренко		
Проектир.	Трунович		

Копировал Соколова Формат 118

Инв. N подл. | Подпись и дата | Взам. инв. N

Типовые проектные решения 501-07-3.83 Альбом II

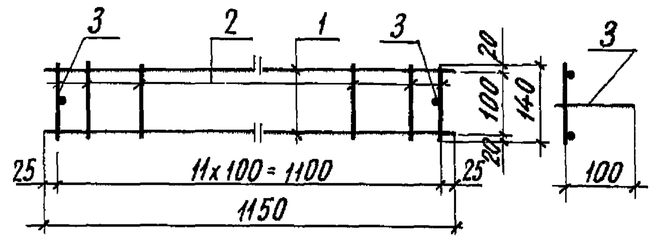

Формат	Зона	Поз.	Обозначение	Наименование	Кол.	Приме-чание
				Документация		
12			— 00.00.000 ТО	Техническое описание		
11Г			— 00.00.000 ВСт	Выборка стали		
				Детали		
БЧ		1	— 17.00.001	ф4ВI, ℓ=1150, ГОСТ 6727-80	2	0,115 кг
БЧ		2	— 17.00.002	ф4ВI, ℓ=140, ГОСТ 6727-80	14	0,0136 кг
БЧ		3	— 17.00.003	ф6АI, ℓ=110; ГОСТ 5781-82	2	0,025 кг

Н. контр.	Силаева		501-07-3.83-КЖИ — 17.00.000
ГИП	Пименова		Изделие закладное МД-9
Нач. отд.	Одиноков		Стадия: Р; Масса: 0,47; Масштаб:
Гл. спец.	Кореневский		Лист; Листов 1
Рук. груп.	Нечипоренко		Гипропромтрансстрой г. Москва
Проверил	Нечипоренко		
Проектир.	Трунович		

Копировал Соколова Формат 118

Инв. N подл. | Подпись и дата | Взам. инв. N

Типовые проектные решения 501-07-3.83 Альбом II

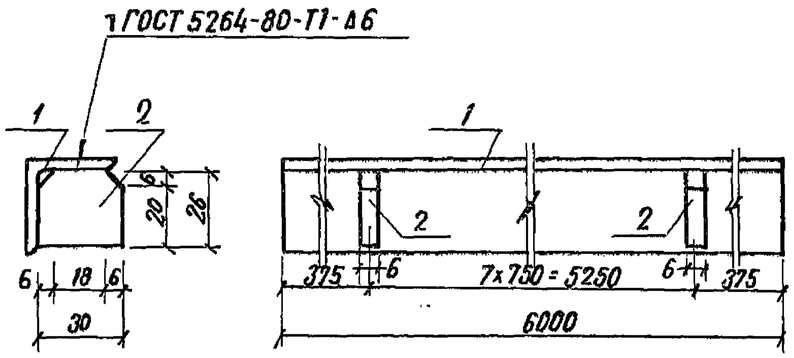

Формат	Зона	Поз.	Обозначение	Наименование	Кол.	Примечание
				Документация		
12			— 00. 00. 000 ТО	Техническое описание		
11г			— 00. 00. 000 ВСТ	Выборка стали		
				Детали		
БЧ		1	— 18. 00. 001	L 32×4, ГОСТ 8509-72, ℓ=6000	1	11.46 кг
БЧ		2	— 18. 00. 002	-30×6; ℓ=26 ГОСТ 103-76	8	0,036 кг

Инв. № подл. | Подпись и дата | Взам. инв. №

Н. контр.	Силаева		
ГИП	Пименова		
Нач. отд.	Одиноков		
Гл. спец.	Кореневский		
Рук. гр.	Нечипоренко		
Проверил	Нечипоренко		
Проектир.	Трунович		

501-07-3.83-КЖИ — 18.00.000

Изделие закладное МД-3

Стадия	Масса	Масштаб
Р	11.75 кг	
Лист	Листов 1	

Гипропромтрансстрой г. Москва

Копировал: Давыдова Формат 11В

Типовые проектные решения 501-07-3.83 Альбом II

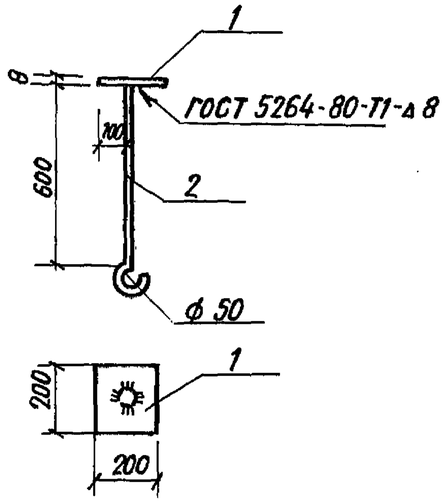

Формат	Зона	Поз.	Обозначение	Наименование	Кол.	Примечание
				Документация		
12			— 00. 00. 000 ТО	Техническое описание		
11г			— 00. 00. 000 ВСТ.	Выборка стали		
				Детали		
БЧ		1	— 19. 00. 001	-200×8; ℓ=200 ГОСТ 103-76	1	3,14
БЧ		2	— 19. 00. 002	ф 10 AI ℓ=700 ГОСТ 5781-82	1	0.43 кг.

Инв. № подл. | Подпись и дата | Взам. инв. №

Н. контр.	Силаева		
ГИП	Пименова		
Нач. отд.	Одиноков		
Гл. спец.	Кореневский		
Рук. груп.	Нечипоренко		
Проверил	Нечипоренко		
Проектир.	Трунович		

501-07-3.83-КЖИ — 19.00.000

Изделие закладное МД-13

Стадия	Масса	Масштаб
Р	3.57 кг.	
Лист	Листов 1	

Гипропромтрансстрой г. Москва

Копировал: Давыдова Формат 11В

Типовые проектные решения 501-07-3.83 Альбом II

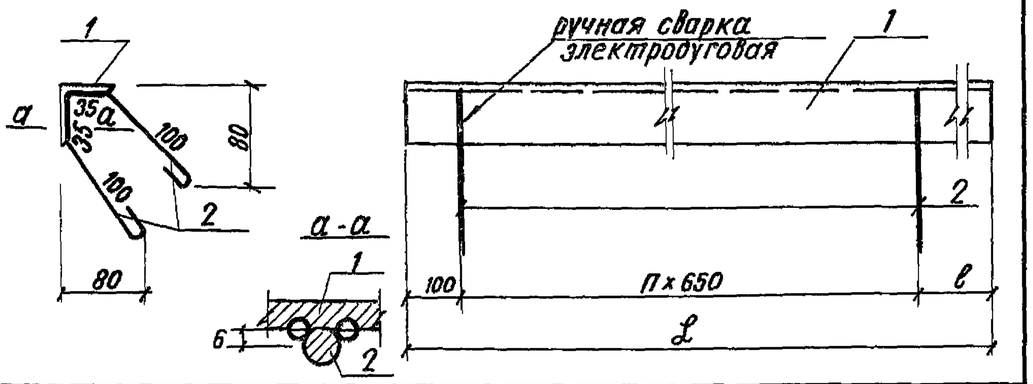

Обозначение	Марка	L мм	в мм	п	Масса кг
—21.00.000	ЗД-1	3600	250	5	15.1
—21.00.000-01	ЗД-3	1500	100	2	6.4

Формат	Зона	Поз.	Обозначение	Наименование	Кол.	Примечание
				Документация		
12			—00.00.000 ТО	Техническое описание		
11г			—00.00.000 ВСт.	Выборка стали		
				Переменные данные для исполнений		
				-20.00.000		
				Детали		
Бг		1	—20.00.001	Уголок 50×50×5 ГОСТ 8509-72* / ВСт 3сп 2 ГОСТ 535-79	1	13.5 кг
Бг		2	—20.00.002	ф 10 AI, ГОСТ 5781-82; в=200	12	0.124 кг
				-20.00.000-01		
				Детали		
		1	—20.00.003	Уголок 50×50×5 ГОСТ 8509-72* / ВСт 3сп 2 ГОСТ 535-79	1	5.66 кг

Инв. № подл. | Подпись и дата | Взам. инв. №

501-07-3.83-КЖИ -20.00.000

Н. контр.	Силаева	
ГИП	Пименова	
Нач. отд.	Одиноков	
Гл. спец.	Кореневский	
Рук. груп.	Нечипоренко	
Проверил	Нечипоренко	
Проектир.	Трунович	

Изделие закладное
ЗД-1; ЗД-3

Стадия	Масса	Масштаб
Р	См. табл.	
Лист	Листов 1	

Гипропромтрансстрой г. Москва

Копировал: Давыдова Формат 11В

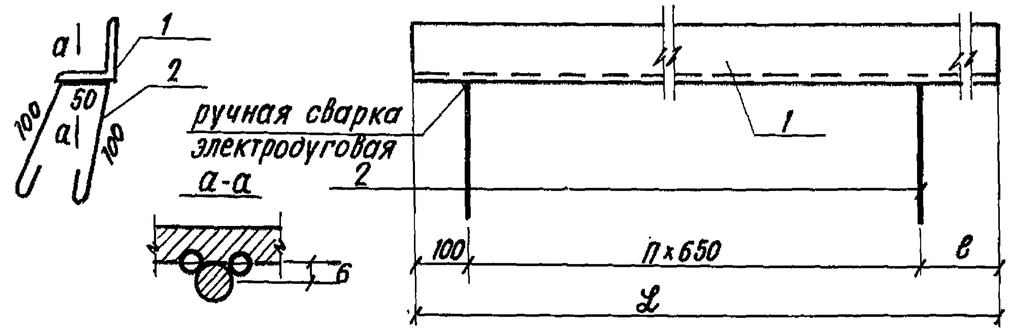

Обозначение	Марка	L, мм	в мм	п	Масса, кг
—22.00.000	ЗД-2	3600	250	5	15.01
—22.00.000-01	ЗД-4	1500	100	2	6.37

Формат	Зона	Поз.	Обозначение	Наименование	Кол	Примечание
				Документация		
12			—00.00.000 ТО	Техническое описание		
11г			—00.00.000 ВСт	Выборка стали		
			Переменные данные для исполнений			
				-21.00.000		
				Детали		
				Уголок 50×50×5, ГОСТ 8509-72*		
Бг		1	—21.00.001	ВСт 3сп 2, ГОСТ 535-79	1	13.6 кг
Бг		2	—21.00.002	ф 10 AI, ГОСТ 5781-82; в-380	6	0.235 кг.
				-21.00.000-01		
				Детали		
				Уголок 50×50×5, ГОСТ 8509-72*		
Бг		1	—21.00.003	ВСт 3сп 2, ГОСТ 535-79	1	5.66 кг
Бг		2	—21.00.002	ф 10 AI, ГОСТ 5781-82; в=380	3	0.235 кг

Инв. № подл. | Подпись и дата | Взам. инв. №

501-07-3.83-КЖИ -21.00.000

Н. контр.	Силаева	
ГИП	Пименова	
Нач. отд.	Одиноков	
Гл. спец.	Кореневский	
Рук. груп.	Нечипоренко	
Проверил	Нечипоренко	
Проектир	Трунович	

Изделие закладное
ЗД-2; ЗД-4

Стадия	Масса	Масштаб
Р	См. табл.	
Лист.	Листов 1	

Гипропромтрансстрой г. Москва

Копировал Давыдова Формат 11В

Типовые проектные решения 501-07-3.83 Альбом II

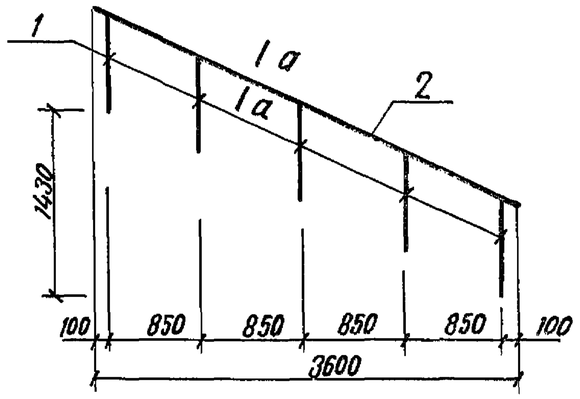

а-а

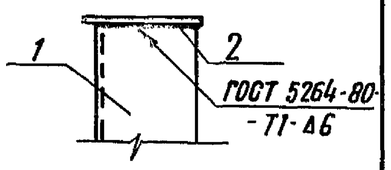

Формат	Зона	Поз.	Обозначение	Наименование	Кол.	Примечание
				Документация		
12			— 00.00.000 ТО	Техническое описание		
11г			— 00.00.000 ВСТ	Выборка стали		
				Детали		
				Уголок 32×32×4, ГОСТ 8509-72*		
Б.ч		1.	— 22.00.001	Ст3сп2, ГОСТ 535-79	5	1.53кг.
Б.ч		2.	— 22.00.002	-40×4, ГОСТ 103-76, ℓ=3600	1	5.02кг.

Взам. инв.№ | Подпись и дата | Инв.№ подл.

501-07-3.83 – КЖИ – 22.00.000

			Стадия	Масса	Масштаб
Н. контр.	Силаева		Р	12.66кг.	
ГИП	Пименова				
Нач. отд.	Одиноков		Лист	Листов 1	
Гл. спец.	Кореневский				
Рук. груп.	Нечипоренко		Гипропромтрансстрой г. Москва		
Проверил	Нечипоренко				
Проектир	Трунович				

Ограждение ОМ-1

Копировал Давыдова

Формат 11В

Типовые проектные решения 501-07-3.83 Альбом II

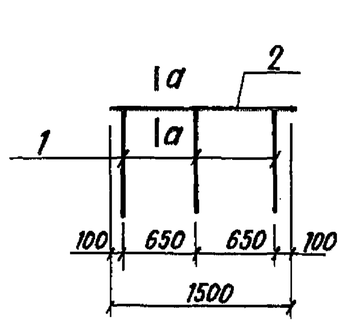

а-а

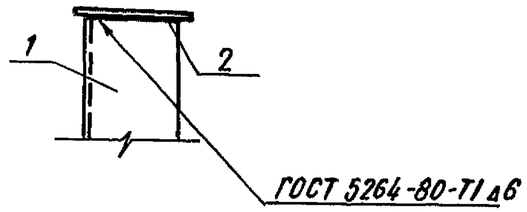

Формат	Зона	Поз.	Обозначение	Наименование	Кол.	Примечание
				Документация		
12			— 00.00.000 ТО	Техническое описание		
11г.			— 00.00.000 ВСТ	Выборка стали		
				Детали		
				Уголок 32×32×4, ГОСТ 8509-72*		
Б.ч		1	— 23.00.001	Ст3сп2, ГОСТ 535-79	3	1.53кг
Б.ч		2	— 23.00.002	-40×4, ГОСТ 103-76, ℓ=1500	1	1,88кг.

Взам. инв.№ | Подпись и дата | Инв.№ подл.

501-07-3.83 – КЖИ – 23.00.000

			Стадия	Масса	Масштаб
Н. контр.	Силаева		Р	6,46кг	
ГИП	Пименова				
Нач. отд	Одиноков		Лист	Листов 1	
Гл. спец.	Кореневский				
Рук. груп.	Нечипоренко		Гипропромтрансстрой г. Москва		
Проверил	Нечипоренко				
Проектир	Трунович				

Ограждение ОМ-2

Копировал Давыдова

Формат 11В

Типовые проектные решения 501-07-3.83 Альбом II

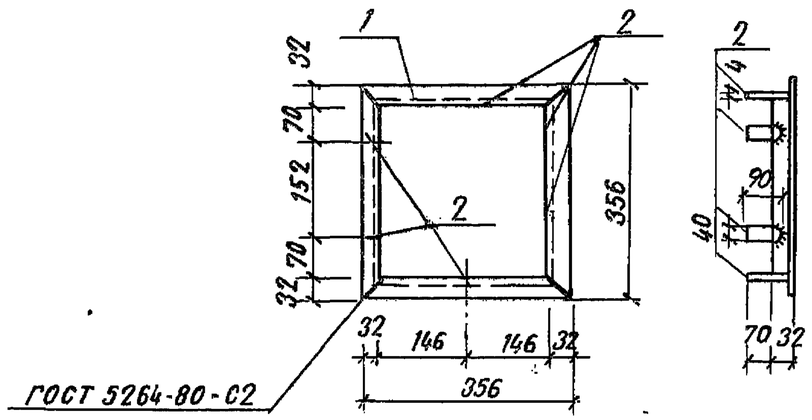

Формат	Зона	Поз.	Обозначение	Наименование	Кол.	Примечание
				Документация		
12			— 00.00.000 ТО	Техническое описание		
11г			— 00.00.000 ВСТ	Выборка стали		
				Детали		
				Уголок 32×32×4, ГОСТ 8509-72*		
Б.ъ		1	— 24.00.001	ВСт3сп2, ГОСТ 535-79	4	0.7 кг
Б.ъ		2	— 24.00.002	-40×4, ГОСТ 103-76, ℓ=90	6	0.11 кг

Инв.№ подл. | Подпись и дата | Взам.инв.№

Н. контр.	Силаева		501-07-3.83 — КЖИ — 24.00.000
ГИП.	Пименова		Рамка люка МД 11
Нач. отд.	Одиноков		Стадия: Р; Масса: 3.46кг; Масштаб:
Гл. спец.	Кореневский		Лист; Листов 1
Рук. груп.	Нечипоренко		Гипропромтрансстрой г. Москва
Проверил	Нечипоренко		
Проектир	Трунович		

Копировал Соколова Формат 11В

Типовые проектные решения 501-07-3.83 Альбом II

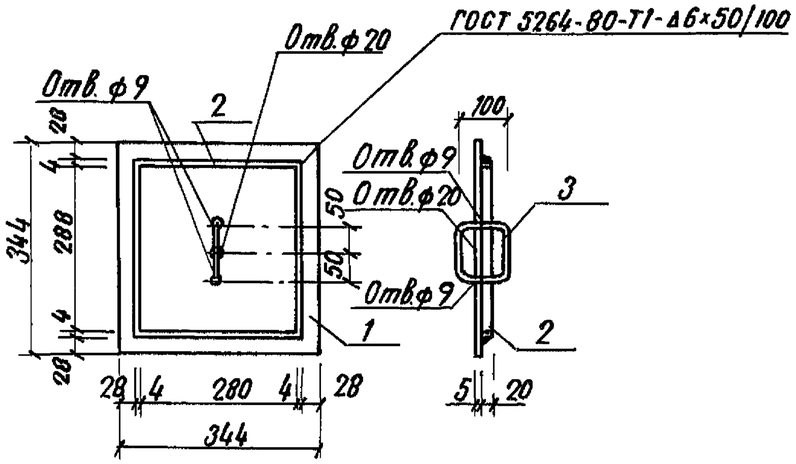

Формат	Зона	Поз.	Обозначение	Наименование	Кол.	Примечание
				Документация		
12			— 00.00.000 ТО	Техническое описание		
11г			— 00.00.000 ВСТ.	Выборка стали		
				Детали		
Б4		1	— 25.00.001	лист ромбо-пн-5.0×344×344	1	4.0 кг
				ВСт3сп2, ГОСТ 8568-77		
Б4		2	— 25.00.002	-20×4, ГОСТ 103-76, ℓ=1136	1	0.71 кг
Б4		3	— 25.00.003	ф8АI, ГОСТ 5781-82; ℓ=4000	1	0.16 кг

Инв.№ подл. | Подпись и дата | Взам.инв.№

Н. контр.	Силаева		501-07-3.83 — КЖИ — 25.00.000
ГИП.	Пименова		Крышка люка МД-12
Нач. отд.	Одиноков		Стадия: Р; Масса: 4.87кг; Масштаб:
Гл. спец.	Кореневский		Лист; Листов 1
Рук. груп.	Нечипоренко		Гипропромтрансстрой г. Москва
Проверил	Нечипоренко		
Проектир	Трунович		

Копировал Давыдова Формат 11В

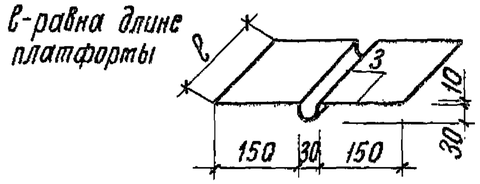

Формат	Зона	Поз.	Обозначение	Наименование	Кол.	Приме-чание
				Документация		
12			—00.00.000 ТО	Техническое описание		
11г			—00.00.000 ВС	Выборка стали		
				Детали		
БЧ		1	—26.00.001	—400х1 ГОСТ 19903-74		3,2кг/пм

Взам. инв. N | Подпись и дата | Инв. N подл.

501-07-3.83-КЖИ —26.00.000

Н. контр.	Силаева	
ГИП	Пименова	
Нач. отд.	Одинаков	
Гл. спец.	Кореневский	
Рук. груп.	Нечипоренко	
Проверил	Нечипоренко	
Проектир.	Трунович	

Компенсатор МД-2

Стадия	Масса	Масштаб
Р	См. табл.	
Лист	Листов 1	

Гипропромтрансстрой г. Москва

Копировал Соколова

Формат 11в