ТИПОВЫЕ КОНСТРУКЦИИ, ИЗДЕЛИЯ И УЗЛЫ ЗДАНИЙ И СООРУЖЕНИЙ

СЕРИЯ **ПК-01-129/78**

ЖЕЛЕЗОБЕТОННЫЕ ПРЕДВАРИТЕЛЬНО НАПРЯЖЕННЫЕ СЕГМЕНТНЫЕ ФЕРМЫ ДЛЯ ПОКРЫТИЙ ЗДАНИЙ С ПРОЛЕТАМИ 18 И 24 М

ВЫПУСК 2-2

РАБОЧИЕ ЧЕРТЕЖИ ФЕРМ ПРОЛЕТОМ 18 М ИЗ БЕТОНА НА ПОРИСТЫХ ЗАПОЛНИТЕЛЯХ

17425-01

ЦЕНА 2-58

ТИПОВЫЕ КОНСТРУКЦИИ, ИЗДЕЛИЯ И УЗЛЫ ЗДАНИЙ И СООРУЖЕНИЙ

СЕРИЯ **ПК-01-129/78**

ЖЕЛЕЗОБЕТОННЫЕ ПРЕДВАРИТЕЛЬНО НАПРЯЖЕННЫЕ СЕГМЕНТНЫЕ ФЕРМЫ ДЛЯ ПОКРЫТИЙ ЗДАНИЙ С ПРОЛЕТАМИ 18 И 24 М

ВЫПУСК 2-2

РАБОЧИЕ ЧЕРТЕЖИ ФЕРМ ПРОЛЕТОМ 18 М ИЗ БЕТОНА НА ПОРИСТЫХ ЗАПОЛНИТЕЛЯХ

РАЗРАБОТАНЫ

Киевский ПРОМСТРОЙПРОЕКТ

Гл. инж. ин-та И.Г. Харитонов
Начальник ОТП Е.И. Савускан
Гл. инж. проекта ОТП В.А. Козлов
Гл. спец. ОМИР А.Д. Гебрич

ЦНИИПРОМЗДАНИЙ

Гл инж. ин-та И.А. Петров
Начальник ОТНК-3 А.Я. Розенблюм
Гл специалист Л.А. Кан
Гл. специалист С.В. Кудрявая

НИИЖБ

Зам директора Н.Н. Коровин
Рук лаборатории Г.И. Бердичевский
Рук лаборатории В.А. Клевцов
Рук. сектора Ю.В. Чиненков
Ст. научн. сотр. П.А. Корнев

НИИСК

Зам директора П.И. Кривошеев
Рук. лаборатории А.Д. Либерман
Ст. научн. сотр. В.А Бондарев

Утверждены
и введены в действие
с 1 января 1982 года
Постановлением Госстроя СССР
от 23 июня 1981 года № 103

СОДЕРЖАНИЕ

Лист		Стр.
	Пояснительная записка	4÷I2
I,2	Номенклатура ферм	I3,I4
3÷7	Выборка стали на напрягаемую арматуру. Расход стали на ферму	I5÷I9
8÷I2	Выборка стали на ненапрягаемую арматуру и закладные изделия	20÷24
I3	Фермы IФСI8-IП÷IФСI8-3П, IФСI8-IП-а÷IФСI8-3П-а. Опалубочный чертеж	25
I4	Фермы IФСI8-IП, IФСI8-IП-а. Армирование ферм	26
I5	Фермы IФСI8-IП, IФСI8-IП-а. Спецификация марок арматурных изделий на одну ферму	27
I6	Фермы IФСI8-2П, IФСI8-2П-а. Армирование ферм	28
I7	Фермы IФСI8-2П, IФСI8-2П-а. Спецификация марок арматурных изделий на одну ферму	29
I8	Фермы IФСI8-3П, IФСI8-3П-а. Армирование ферм	30
I9	Фермы IФСI8-3П, IФСI8-3П-а. Спецификация марок арматурных изделий на одну ферму	3I
20	Фермы IФСI8-IП÷IФСI8-3П, IФСI8-IП-а÷IФСI8-3П-а. Узлы I,2	32
2I	Фермы IФСI8-IП÷IФСI8-3П, IФСI8-IП-а÷IФСI8-3П-а. Узлы 3,4,5	33
22	Фермы 2ФСI8-2П÷2ФСI8-4П, 2ФСI8-2П-а÷2ФСI8-4П-а. Опалубочный чертеж	34
23	Фермы 2ФСI8-2П, 2ФСI8-2П-а. Армирование ферм	35
24	Фермы 2ФСI8-2П, 2ФСI8-2П-а. Спецификация марок арматурных изделий на одну ферму	36
25	Фермы 2ФСI8-2/3П, 2ФСI8-2/3П-а. Армирование ферм	37
26	Фермы 2ФСI8-2/3П, 2ФСI8-2/3П-а. Спецификация марок арматурных изделий на одну ферму	38
27	Фермы 2ФСI8-3П, 2ФСI8-3П-а. Армирование ферм	39
28	Фермы 2ФСI8-3П, 2ФСI8-3П-а. Спецификация марок арматурных изделий на одну ферму	40
29	Фермы 2ФСI8-4П, 2ФСI8-4П-а. Армирование ферм	4I
30	Фермы 2ФСI8-4П, 2ФСI8-4П-а. Спецификация марок арматурных изделий на одну ферму.	42
3I	Фермы 2ФСI8-2П÷2ФСI8-4П, 2ФСI8-2П-а÷2ФСI8-4П-а. Узлы I,2	43
32	Фермы 2ФСI8-2П÷2ФСI8-4П, 2ФСI8-2П-а÷2ФСI8-4П-а. Узлы 3,4,5	44
33	Фермы 3ФСI8-4П÷3ФСI8-6П, 3ФСI8-4П-а÷3ФСI8-5/6П-а. Опалубочный чертеж	45
34	Фермы 3ФСI8-4П, 3ФСI8-4П-а. Армирование ферм	46
35	Фермы 3ФСI8-4П, 3ФСI8-4П-а. Спецификация марок арматурных изделий на одну ферму.	47
36	Фермы 3ФСI8-5П 3ФСI8-5П-а. Армирование ферм	48
37	Фермы 3ФСI8-5П, 3ФСI8-5П-а. Спецификация марок арматурных изделий на одну ферму.	49
38	Фермы 3ФСI8-5/6П, 3ФСI8-5/6П-а. Армирование ферм	50
39	Фермы 3ФСI8-5/6П, 3ФСI8-5/6П-а. Спецификация марок арматурных изделий на одну ферму.	5I
40	Фермы 3ФСI8-6П. Армирование ферм.	52
4I	Фермы 3ФСI8-6П. Спецификация марок арматурных изделий на одну ферму.	53

Лист		Стр.
42	Фермы 3ФСI8-4П+3ФСI8-6П,3ФСI8-4П-а+3ФСI8-5/6П-а Узлы I,2	54
43	Фермы 3ФСI8-4П+3ФСI8-6П, 3ФСI8-4П-а+3ФСI8-5/6П-а. Узлы 3,4,5	55
44	Фермы 4ФСI8-5П+4ФСI8-7П,4ФСI8-5П-а+4ФСI8-7П-а. Опалубочный чертеж	56
45	Фермы 4ФСI8-5П,4ФСI8-5П-а. Армирование ферм	57
46	Фермы 4ФСI8-5П,4ФСI8-5П-а. Спецификация марок арматурных изделий на одну ферму.	58
47	Фермы 4ФСI8-6П,4ФСI8-6П-а. Армирование ферм	59
48	Фермы 4ФСI8-6П,4ФСI8-6П-а. Спецификация марок арматурных изделий на одну ферму	60
49	Фермы 4ФСI8-6/7П, 4ФСI8-6/7П-а. Армирование ферм	6I
50	Фермы 4ФСI8-6/7П, 4ФСI8-6/7П-а. Спецификация марок арматурных изделий на одну ферму	62
5I	Фермы 4ФСI8-7П,4ФСI8-7П-а. Армирование ферм	63
52	Фермы 4ФСI8-7П,4ФСI8-7П-а. Спецификация марок арматурных изделий на одну ферму	64
53	Фермы 4ФСI8-5П+4ФСI8-7П,4ФСI8-5П-а+4ФСI8-7П-а. Узлы I,2	65
54	Фермы 4ФСI8-5П+4ФСI8-7П,4ФСI8-5П-а+4ФСI8-7П-а. Узлы 3,4,5	66

Киевский Промстройпроект

Рук. бр. Лужак Юрт

ТК 1978	Содержание	Серия ПК-01-129/78 Вып. 2-2 Лист

I. Общие данные

I.I.Настоящий выпуск серии ПК-0I-I29/78 содержит рабочие чертежи типовых сборных предварительно напряженных стропильных ферм сегментного очертания из бетона на пористых заполнителях для покрытий зданий пролетом I8м, устанавливаемых с шагом 6м и I2м.

I.2.Серия ПК-0I-I29/78 разработана с учетом требований глав СНиП П-2I-75 и СНиП П-6-74.В целях использования существующего парка форм опалубочные размеры ферм сохранены без изменения по серии ПК-0I-I29/68.

I.3.Указания по применению ферм в проектах, ключи для подбора ферм,расчетные усилия в элементах ферм, а также общие указания по изготовлению, хранению, транспортировке и монтажу приведены в выпуске I данной серии.

I.4 .Предварительно напрягаемая арматура в нижних поясах ферм принята в следующих вариантах: стержевая горячекатаная классов А IУ и А У по ГОСТ 578I-75 /диаметром до 22мм включительно/ и спиральные семипроволочные канаты класса К 7 по ГОСТ I3840-68 / диаметром I5 мм/. В случае отсутствия арматуры более высоких классов допускается в соответствии с письмом Госстроя СССР № 42-Д от I5.04.80г. применение арматуры класса АШв по ГОСТ 578I-75 /диаметром до 32 мм включительно/, упрочняемой вытяжкой на предприятиях стройиндустрии с контролем удлинений и напряжений.

I.5.В качестве ненапрягаемой применяется арматура класса А Ш по ГОСТ 578I-75 при Ø 6 и Ø 8 мм и по ГОСТ 5.I459-72^{x} при Ø ≥ I0 мм,а также класса Вр I по ТУ I4-4-659-75 /допускается вместо арматуры класса Вр I применять арматуру класса В I по ГОСТ 6727-53^{x}/.

I.6.При изготовлении ферм из бетона на пористых заполнителях в качестве мелкого заполнителя следует принимать плотный /кварцевый/ песок, в качестве крупного заполнителя - керамзит, аглопорит, шлаковую пемзу, удовлетворяющих требованиям соответствующих ГОСТов.Нормативный объемный вес бетона на пористых заполнителях принят равным I900 кгс/м3, а с учетом арматуры - 2000 кгс/м3.

Номинальный отпускной вес ферм из бетона на пористых заполнителях определен по п.I.4I ГОСТ I30I5-75, где объемный вес бетона в высушенном состоянии принят равным γ сух. =I800кгс/м3 Подбор марок ферм должен осуществляться по указаниям, приведенным в выпуске I настоящей серии.

П.Изготовление ферм

П.I.Изготовление ферм предусматривается с натяжением арматуры на форму или упоры стенда.

П.2.При изготовлении ферм должны быть выдержаны требования следующих нормативных документов:

ГОСТ I30I5-75 - "Изделия железобетонные и бетонные" Общие технические требования.

ГОСТ I0922-75 - "Арматурные изделия и закладные детали сварные для железобетонных конструкций .Технические требования и методы испытаний."

СНиП Ш-I6-79 - "Бетонные и железобетонные конструкции сборные"

СНиП Ш-4-79 - "Техника безопасности в строительстве"

СН 393-78 - "Инструкция по сварке соединений арматуры и закладных деталей железобетонных конструкций."

СН 3I3-65^{x} - "Инструкция по технологии изготовления и установки стальных закладных деталей в сборных железобетонных и бетонных изделиях"

"Руководство по технологии изготовления предварительно напряженных железобетонных конструкций"./М.,Стройиздат 1975/

"Руководство по изготовлению изделий и конструкций из высокопрочных легких бетонов на пористых заполнителях", НИИЖБ, I979г.

П.3.Натяжение напрягаемой арматуры предусматривается механическим способом для всех видов арматуры и электротермическим только для стержневой арматуры.

П.4.Контроль натяжения арматуры должен осуществляться в соответствии с ГОСТ 22362-77.

Величины контролируемого предварительного напряжения с учетом потерь от деформации анкеров приведены в таблице I.

Таблица I

Класс напрягаемой арматуры	Диаметр мм	Контролируемое предварительное напряжение при натяжении арматуры кгс/см2	
		механическим способом	электротермическим способом
А IIIв	22,25 28,32	4700 4600	5000
А IУ	I8 20,22	5300 5200	5500
А У	I6÷20 22	7200 7I00	7000
К 7	I5	I2200	-

П.5.Величина потерь от деформации анкеров определена из условия натяжения арматуры на упоры стенда /при длине натягиваемого стержня I9м/

для арматуры класса А IIIв – 350-640 кгс/см2
для арматуры класса А IУ – 350-480 кгс/см2
для арматуры класса АУ – 340-500 кгс/см2
для арматуры класса К 7 – 330 кгс/см2

В случае изменения условий натяжения арматуры /изменение значений деформации анкеров, изменение длины натягиваемого стержня и т.п./, величина потерь от деформации анкеров и контролируемое напряжение должны быть скорректированы, при этом скорректированные величины не должны превышать приведенных в данном пункте.

В случае натяжения арматуры на формы при групповом способе натяжения величина напряжения должна быть снижена на 800 кгс/см2, а при неодновременном натяжении на 500 кгс/см2.

П.6.Отпуск натяжения необходимо производить плавно.

П.7.При изготовлении ферм не допускается передача на напрягаемую арматуру какой-либо дополнительной нагрузки /от опалубки, арматурных каркасов и т.д./

П.8.Величина передаточной прочности бетона должна составлять не менее 80% от проектной марки.

П.9.Отпускная прочность бетона ферм устанавливается в соответствии с ГОСТ I30I5-75 и должна быть не менее передаточной.

П.I0.Обнажение арматуры не допускается, за исключением концов напрягаемой арматуры,которые не должны выступать за торцовые поверхности ферм более чем на I0 мм и должны быть защищены слоем цементно-песчаного раствора или битумным лаком.

П.II.Открытые поверхности стальных закладных изделий должны быть очищены от наплывов бетона или раствора.

П.I2.Размеры и непрямолинейность ферм, положение закладных изделий, вес ферм, толщина защитного слоя бетона до арматуры,а также качество поверхностей и внешний вид ферм должны соответствовать ГОСТ I30I5-75. Определение толщины защитного слоя может производиться по ГОСТ 22904-78.

П.I3.На опалубочных чертежах ферм показаны закладные изделия, предназначенные только для крепления ферм к колонне.

Все остальные закладные элементы – для крепления плит покрытия, фонарей, связей и путей подвесного транспорта – следует принимать в конкретном проекте в соответствии с выпуском I данной серии.

П.I4.Фиксация положения закладных изделий предусматривается при помощи инвентарных винтовых фиксаторов со шпильками согласно приложению № 3 к СН 3I3-65^{x}.

П.I5.На боковой поверхности опорных узлов ферм должны быть нанесены несмываемой краской товарный знак или наименование предприятия,марка, номер фермы и дата ее изготовления, а также штамп ОТК и масса изделия.

Госстрой СССР Киевский Промстройпроект

Гл. инж. пр.	Козлов		
Рук. груп.	Дужак		

III. Маркировка ферм

III.I. Фермы обозначаются марками со следующей структурой:

ХХХ — ХХХ — ХХХ

- Типоразмер фермы /от I до 4/
- Наименование конструкции /ФС/
- пролет фермы /I8м/
- Порядковый номер фермы в зависимости от ее несущей способности /I,2 и т.д./
- Класс напрягаемой арматуры /AIIIв, AIУ, AУ и К7/
- Характеристика бетона фермы
- Дополнительные характеристики, отражающие особые условия применения:
  - а – при плитах шириной I,5 м
  - С – для зданий с расчетной сейсмичностью 7 и 8 баллов
  - – I,2 и т.д. – наличие дополнительных закладных изделий.

Например: IФСI8-2AIУП-аСI

I – первый типоразмер
ФС – ферма стропильная
I8 – пролет фермы в м
2 – несущая способность
AIУ – класс арматуры
П – бетон на пористых заполнителях
а – ферма предназначена для установки плит шириной I,5м
С – ферма предназначена для применения в покрытиях зданий с расчетной сейсмичностью до 8 баллов
I – дополнительные закладные изделия

IУ. Контроль производства ферм

IУ.I. При изготовлении ферм должен осуществляться систематический контроль производства и качества работ в соответствии с требованиями ГОСТ I3015-75.

Прочность бетона следует определять в соответствии с ГОСТ I0I80-78.

Допускается определять фактическую прочность бетона на пористых заполнителях в изделиях ультразвуковыми методами или другими неразрушающими методами по ГОСТ I7624-78, ГОСТ 22690.0-77÷22690.2-77.

Контроль и оценку проектной марки бетона на сжатие, отпускной и передаточной прочности бетона следует производить по ГОСТ I8I05-72* или по ГОСТ 2I2I7-75 с учетом однородности и прочности бетона.

IУ.2. Контроль проектных марок бетона по морозостойкости и водонепроницаемости, установленных согласно СНиП П-2I-75, осуществляется по требованиям соответствующих стандартов.

IУ.3. Испытания сварной арматуры закладных изделий и оценку их качества следует производить по ГОСТ I0922-75.

У. Приемка ферм

У.I. Приемка ферм отделом технического контроля должна производиться с соблюдением требований ГОСТ I3015-75.

У.2. На каждую принятую и разрешенную к отпуску потребителю ферму предприятие-изготовитель составляет паспорт.

УI. Кантование, хранение и транспортирование ферм

УI.I. При кантовании отрыв фермы от поддона может производиться при помощи конусов, петель или других приспособлений. После подъема верхнего пояса на высоту 200–300мм стропы закрепляются в обхват за узлы верхнего пояса, и ферма поворачивается вокруг ребра нижнего пояса и устанавливается в вертикальное положение.

Госстройпроект

Хранить фермы следует в вертикальном положении. При этом фермы должны опираться на два узла нижнего пояса и развязываться. Схемы строповки и опирания ферм при кантовании, подъеме, перевозке и хранению приведены на рис. I.

УI.2. Перевозку ферм допускается производить автомобильным или железнодорожным транспортом с соблюдением общих положений по погрузке, перевозке, разгрузке, приемке, складированию, основных требований, предъявляемых к условиям перевозки, приведенных в :

-"Руководстве по перевозке унифицированных сборных железобетонных деталей и конструкций промышленного строительства автомобильным транспортом" /М. Стройиздат, 1973/.

- "Руководстве по перевозке железнодорожным транспортом сборных крупноразмерных железобетонных конструкций промышленного и жилищного строительства" /М. Стройиздат, 1967/.

УП. Указания по испытанию ферм

УП. I. Испытания ферм должны производиться при освоении изготовления конструкций, а также в процессе их массового изготовления для контроля качества конструкций.

Испытания ферм, оценка их прочности, жесткости и трещиностойкости должны производиться в соответствии с требованиями ГОСТ 8829-77 "Конструкции и изделия железобетонные сборные. Методы испытаний и оценки прочности, жесткости и трещиностойкости".

УП. 2. В настоящем выпуске приведены значения контрольно-испытательных нагрузок, таблица 5 определенных исходя из проведения испытания ферм в вертикальном положении. Величина контрольной нагрузки должна быть скорректирована с учетом веса домкратов и траверс.

УП. 3. При проверке жесткости и трещиностойкости конструкций ферм в возрасте менее 65 суток /т.е. до проявления в них всех потерь предварительного напряжения арматуры/ величины контрольных нагрузок должны быть умножены на коэффициент , значения которого приведены в таблице 4

УП. 4. Схемы загружения конструкций ферм при испытании приведены в таблице 3 : схема "I" предназначена для испытания ферм под плиты покрытия шириной 3м, схема "2 - для испытания ферм под плиты покрытия шириной I,5м. Обе схемы предусматривают достижение максимальных усилий в поясах и в опорном раскосе фермы.

Величины контрольных нагрузок для проверки прочности конструкции даны при двух значениях коэффициента "с".

В случае, если разрушение испытываемой фермы происходит вследствие текучести растянутой арматуры до наступления раздробления бетона сжатой зоны, контрольные нагрузки принимаются при значении коэффициента с = I,4.

В случае, если разрушение происходит вследствие разрыва растянутой арматуры, или раздробления бетона сжатой зоны до наступления текучести арматуры, контрольные нагрузки принимаются при значении С=I,6.

Киевский Промстройпроект	Рук. бригады Дужак	Инж. Фрир	

УП.5.При проведении испытаний узлы верхнего пояса должны быть раскреплены через 3,0 м для обеспечения от потери устойчивости из плоскости фермы.

Раскрепление не должно препятствовать деформациям верхнего пояса в плоскости фермы.

Рис.1

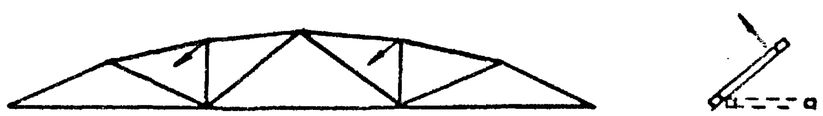

Строповка ферм при кантовании

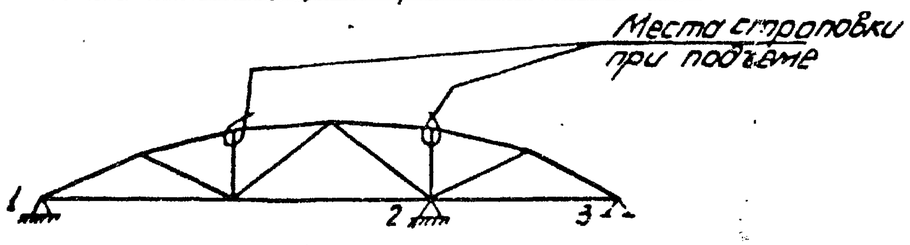

Строповка ферм и места возможного опирания при перевозке и хранении ферм.

при перевозке 1-2 или 1-3

при хранении 1-3

ТК 1978	Пояснительная записка.	серия ПК-01-129/78 вып. 2-2 лист

Распределение марок ферм пролетом 18м по типоразмерам опалубки.

таблица 2

Типоразмер	Вес фермы	Группа нагрузки	1		2		2/3		3		4		5	5/6	6	6/7	7
1	4,0	Марка фермы	1ФС18-1П	1ФС18-1П-а	1ФС18-2П	1ФС18-2П-а			1ФС18-3П	1ФС18-3П-а							
		Размер плиты	3×6	1,5×6	3×6	1,5×6			3×6	1,5×6							
		Марка бетона	350 400		350 400				400								
2	5,3	Марка фермы			2ФС18-2П	2ФС18-2П-а	2ФС18-2½П	2ФС18-2½П-а	2ФС18-3П	2ФС18-3П-а	2ФС18-4П	2ФС18-4П-а					
		Размер плиты			3×6	1,5×6	3×6	1,5×6	3×6	1,5×6	3×6	1,5×6					
		Марка бетона			350 400		400		400		400						
3	6,8	Марка фермы							3ФС18-4П	3ФС18-4П-а	3ФС18-5П	3ФС18-5П-а	3ФС18-5½П	3ФС18-5½П-а	3ФС18-6П		
		Размер плиты							3×6	1,5×6	3×6 3×12	1,5×6	3×6 3×12	1,5×6	3×12		
		Марка бетона							300 400		350 400		400		400		
4	8,2	Марка фермы									4ФС18-5П	4ФС18-5П-а		4ФС18-6П	4ФС18-6П-а	4ФС18-6½П	4ФС18-6½П-а	4ФС18-7П	4ФС18-7П-а
		Размер плиты									3×6	1,5×6		3×6 3×12	1,5×6	3×6 3×12	1,5×6	3×6 3×12	1,5×6
		Марка бетона									350 400			400		350 400		400	

ТК 1978	Пояснительная записка	серия ПК-01-129/75	
		вып. 2-2	лист

ГОССТРОЙ СССР КИЕВСКИЙ ПРОМСТРОЙПРОЕКТ

Нач. отдела Ковальчук
Гл. инж. проекта Ковалев
Рук. группы Дымов
Проверил Дымов
Гл. специалист Ковалев
Инженер Дымов

Схемы загружения ферм.

таблица 3

№№ схемы	Ширина плит покрытия	Схемы загружения
1	3.0	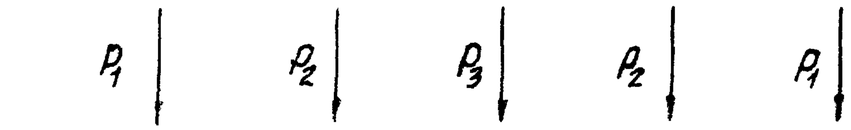
2	1.5	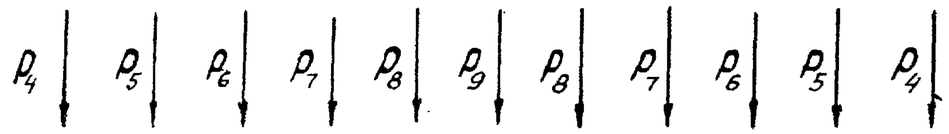
		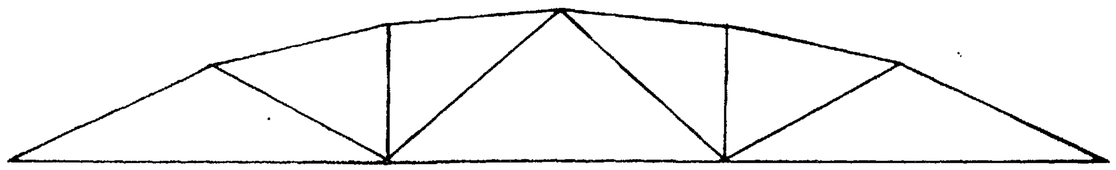

Коэффициенты перехода от нормативной нагрузки к контрольной по образованию и ширине раскрытия трещин в нижних поясах ферм.

таблица 4

Класс напрягаемой арматуры		Срок испытания в днях				
		3	7	14	28	65
Стержневой класса	A-IIIв	1.21	1.17	1.13	1.08	1.00
	A-IV	1.17	1.14	1.10	1.05	1.00
	A-V, Атп-V	1.12	1.10	1.07	1.04	1.00
Спиральные семипроволочные канаты класса К-7 б=15мм		1.08	1.07	1.05	1.03	1.00

Контрольные нагрузки для испытания ферм L=18 м

таблица 5

Марка фермы	Группа предельных состояний по которой испытывается ферма	Значение коэффициента „С" согласно таблице 1 ГОСТ 8829-77	Величина контрольных нагрузок (т.с) для ферм под 3 метровые плиты			Для ферм под 1,5 метровые плиты					
			P_1	P_2	P_3	P_4	P_5	P_6	P_7	P_8	P_9
1ФС18-1П	II		5,11	8,44	1,05						
	I	1,4	7,61	11,14	7,08	3,81	2,71	6,04	5,52	5,31	1,69
		1,6	8,75	12,88	8,14	4,36	3,13	6,91	6,44	6,09	1,97
1ФС18-2П	II		5,61	11,94	0,50						
	I	1,4	7,94	15,75	8,04	7,17	0,35	7,90	7,85	7,51	0,83
		1,6	9,13	18,15	9,23	8,21	0,44	9,05	9,10	8,60	0,98
1ФС18-3П	II		7,13	16,12	-0,75						
	I	1,4	9,71	19,19	11,17	9,57	-0,41	10,60	8,98	9,50	1,91
		1,6	11,15	22,08	12,81	10,94	5,11	12,13	7,37	10,87	2,20
2ФС18-2П	II		5,66	11,38	2,26						
	I	1,4	8,00	14,66	8,56	6,12	0,30	9,31	6,41	7,36	1,18
		1,6	9,21	16,95	9,96	7,01	0,40	10,66	7,50	8,43	1,40
2ФС18-2/3П	II		5,64	8,39	14,55						
	I	1,4	8,08	12,28	20,56	9,73	-2,27	10,96	2,19	9,23	11,32
		1,6	9,30	14,23	23,56	11,13	-2,54	12,55	2,68	10,57	12,99
2ФС18-3П	II		7,11	14,97	0,23						
	I	1,4	10,07	19,53	9,86	11,16	-1,69	12,22	8,00	10,34	-0,09
		1,6	11,57	22,52	11,33	12,76	-1,88	13,98	9,31	11,83	-0,05
2ФС18-4П	II		6,77	18,56	-0,17						
	I	1,4	12,91	25,46	9,32	12,73	-0,69	14,29	11,84	12,25	-2,41
		1,6	14,82	29,29	10,72	14,56	-0,74	16,34	13,70	14,02	-2,70
3ФС18-4П	II		8,17	17,08	1,79						
	I	1,4	11,31	21,82	14,34	9,58	1,21	10,44	10,72	11,07	3,79
		1,6	13,01	25,19	16,47	10,96	1,45	11,95	12,47	12,67	4,40
3ФС18-5П	II		8,32	14,62	7,83						
	I	1,4	12,92	21,72	18,73	9,58	2,82	10,44	10,62	11,07	8,18
		1,6	14,85	25,07	21,49	10,96	3,29	11,95	12,35	12,67	9,41

Разр. Фурт
Дунюк
Проверил Дунюк
Гл. спец. Фурт
Рук. группы Аунюк
Алексеев
Промстройпроект

ТК 1978	Пояснительная записка	серия ПК-01-129/78 вып. 2-2	лист

Контрольные нагрузки для испытания ферм L=18м.

таблица 5 (продолжение)

Марка фермы	Группа предельных состояний по которой испытывается ферма	Значение коэффициента „С" согласно таблице 1 ГОСТ 8829-77	Величина контрольных нагрузок (т.с.) для ферм под 3х метровые плиты			для ферм под 1,5 метровые плиты					
			P_1	P_2	P_3	P_4	P_5	P_6	P_7	P_8	P_9
3ФС18-5/8П	II		11.29	17.93	15.05						
	I	1.4	16.04	25.79	21.31	9.27	5.08	10.53	10.97	11.19	15.03
		1.6	18.41	29.73	24.43	10.61	5.87	12.06	12.76	12.81	18.38
3ФС18-6П	II		11.00	20.30	4.15						
	I	1.4	15.88	25.58	21.07						
		1.6	18.23	29.48	24.16						
4ФС18-5П	II		9.18	18.18	2.36	12.60					
	I	1.4	13.26	27.56	10.34	12.60	-0.71	15.23	13.11	13.30	-2.56
		1.6	15.26	31.82	11.92	14.42	-0.73	17.44	15.25	15.23	-2.96
4ФС18-6П	II		11.17	22.55	1.09						
	I	1.4	15.65	32.31	13.15	14.38	0.47	15.54	16.05	15.31	-0.91
		1.6	17.98	37.23	15.13	16.44	0.61	17.79	18.61	17.52	-0.96
4ФС18-5/7П	II		12.41	19.86	19.78						
	I	1.4	17.65	28.65	27.97	16.05	1.02	17.05	12.26	15.17	13.22
		1.6	20.27	33.04	32.07	18.36	1.25	19.52	14.28	17.36	15.19
4ФС18-7П	II		12.58	24.29	4.50						
	I	1.4	17.97	34.80	19.56	16.84	0.60	17.72	16.66	17.89	2.19
		1.6	20.64	40.07	22.48	19.26	0.76	20.28	19.31	20.47	2.58

Марка фермы	Расход стали, кг	Напрягаемая арматура	Масса т	Марка бетона	Объем бетона $м^3$
1ФС18-1АIIIВП	254.6	4ф 16АIIIВ	4,0	350	1,8
1ФС18-1АIVП	228.2	4ф 14АIV			
1ФС18-1АVП	228.2	4ф 14АV		400	
1ФС18-1АIIIВП-о	396.5	4ф 16АIIIВ	4,0	350	1,8
1ФС18-1АIVП-о	370.1	4ф 14АIV			
1ФС18-1АVП-о	370.1	4ф 14АV		400	
1ФС18-2АIIIВП	344.2	4ф 18АIIIВ	4,0	350	1,8
1ФС18-2АIVП	309.5	5ф 14АIV			
1ФС18-2АVП	287.8	4ф 14АV		400	
1ФС18-2К7П	292.2	4ф 15К7			
1ФС18-2АIIIВП-о	551.6	4ф 18АIIIВ	4,0	350	1,8
1ФС18-2АIVП-о	516.9	5ф 14АIV			
1ФС18-2АVП-о	495.2	4ф 14АV		400	
1ФС18-2К7П-о	499.6	4ф 15К7			
1ФС18-3АIIIВП	433.1	4ф 20АIIIВ	4,0	400	1,8
1ФС18-3АIVП	397.8	5ф 16АIV			
1ФС18-3АVП	364.8	5ф 14АV			
1ФС18-3К7П	351.1	4ф 15К7			
1ФС18-3АIIIВП-о	676.7	4ф 20АIIIВ	4,0	400	1,8
1ФС18-3АIVП-о	641.4	5ф 16АIV			

Марка фермы	Расход стали, кг	Напрягаемая арматура	Масса т	Марка бетона	Объем бетона $м^3$
1ФС18-3АVП-о	608.4	5ф 14АV	4,0	400	1,8
1ФС18-3К7П-о	594.7	4ф 15К7			
2ФС18-2АIIIВП	300.2	4ф 18АIIIВ	5,3	350	2,42
2ФС18-2АIVП	265.5	5ф 14АIV			
2ФС18-2АVП	243.8	4ф 14АV		400	
2ФС18-2К7П	241.0	4ф 15К7			
2ФС18-2АIIIВП-о	527.7	4ф 18АIIIВ	5,3	350	2,42
2ФС18-2АIVП-о	493.0	5ф 14АIV			
2ФС18-2АVП-о	471.3	4ф 14АV		400	
2ФС18-2К7П-о	468.5	4ф 15К7			
2ФС18-2/3АIIIВП	359.2	4ф 20АIIIВ	5,3	400	2,42
2ФС18-2/3АIVП	323.9	5ф 16АIV			
2ФС18-2/3АVП	290.9	5ф 14АV			
2ФС18-2/3К7П	276.4	4ф 15К7			
2ФС18-2/3АIIIВП-о	606.2	4ф 20АIIIВ	5,3	400	2,42
2ФС18-2/3АIVП-о	570.9	5ф 16АIV			
2ФС18-2/3АVП-о	537.9	5ф 14АV			
2ФС18-2/3К7П-о	523.4	4ф 15К7			
2ФС18-3АIIIВП	396.6	4ф 20АIIIВ	5,3	400	2,42
2ФС18-3АIVП	361.3	5ф 16АIV			

Марка фермы	Расход стали, кг	Напрягаемая арматура	Масса т	Марка бетона	Объем бетона $м^3$
2ФС18-3АVП	328.3	5ф 14АV	5,3	400	2,42
2ФС18-3К7	313.8	4ф 15К7			
2ФС18-3АIIIВП-о	691.8	4ф 20АIIIВ	5,3	400	2,42
2ФС18-3АIVП-о	656.5	5ф 16АIV			
2ФС18-3АVП-о	623.5	5ф 14АV			
2ФС18-3К7П-о	609.0	4ф 15К7			
2ФС18-4АIIIВП	509.1	4ф 22АIIIВ	5,3	400	2,42
2ФС18-4АIVП	465.3	6ф 16АIV			
2ФС18-4АVП	425.7	6ф 14АV			
2ФС18-4К7П	393.1	4ф 15К7			
2ФС18-4АIIIВП-о	854.5	4ф 22АIIIВ	5,3	400	2,42
2ФС18-4АIVП-о	810.7	6ф 16АIV			
2ФС18-4АVП-о	771.1	6ф 14АV			
2ФС18-4К7П-о	738.5	4ф 15К7			
3ФС18-4АIIIВП	406,0	4ф 22АIIIВ	6,8	300	3,11
3ФС18-4АIVП	362,2	6ф 16АIV			
3ФС18-4АVП	322,6	6ф 14АV		400	
3ФС18-4К7П	290,2	4ф 15К7			
3ФС18-4АIIIВП-о	552,0	4ф 22АIIIВ	6,8	300	3,11
3ФС18-4АIVП-о	508.2	6ф 16АIV			

В таблице, в графе „Напрягаемая арматура," указаны количество, диаметр и класс стали напрягаемых стержней.
В таблице в графе „масса" указана отпускная масса фермы.

ТК 1978	Номенклатура ферм.	серия ПК-01-128/78	
		Вып 2-2	лист 1

Марка фермы	Расход стали, кг	Напрягаемая арматура	Масса т	Марка бетона	Объем бетона $м^3$
3ФС18-4АV П-а	468.6	6ф14АV	6.8	400	3,11
3ФС18-4К7П-а	436.2	4ф15К7			
3ФС18-5АIIIВП	459.4	5ф22АIIIВ	6.8	350	3,11
3ФС18-5АIVП	369.2	4ф20АIV			
3ФС18-5АVП	335.6	4ф18АV		400	
3ФС18-5К7П	310.2	5ф15К7			
3ФС18-5АIIIВП-а	605.4	5ф22АIIIВ	6.8	350	3,11
3ФС18-5АIVП-а	515.2	4ф20АIV			
3ФС18-5АVП-а	481.6	4ф18АV		400	
3ФС18-5К7П-а	456.2	5ф15К7			
3ФС18-5/6АIIIВП	509.6	4ф25АIIIВ	6.8	400	3,11
3ФС18-5/6АIVП	441.2	4ф22АIV			
3ФС18-5/6АVП	406.6	5ф18АV			
3ФС18-5/6К7П	346.8	5ф15К7			
3ФС18-5/6АIIIВП-а	642.4	4ф25АIIIВ	6.8	400	3,11
3ФС18-5/6АIVП-а	574.0	4ф22АIV			
3ФС18-5/6АVП-а	539.4	5ф18АV			
3ФС18-5/6К7П-а	479.6	5ф15К7			
3ФС18-6АIIIВП	540.8	4ф25АIIIВ	6.8	400	3,11
3ФС18-6АIVП	472.4	4ф22АIV			

Марка фермы	Расход стали, кг	Напрягаемая арматура	Масса т	Марка бетона	Объем бетона $м^3$
3ФС18-6АVП	437.8	5ф18АV	6.8	400	3,11
3ФС18-6К7П	378.0	5ф15К7			
4ФС18-5АIIIВП	508.2	5ф22АIIIВ	8,2	350	3,75
4ФС18-5АIVП	418.8	4ф20АIV			
4ФС18-5АVП	384.4	4ф18АV		400	
4ФС18-5К7П	351.6	5ф15К7			
4ФС18-5АIIIВП-а	675.7	5ф22АIIIВ	8,2	350	3,75
4ФС18-5АIVП-а	586.3	4ф20АIV			
4ФС18-5АVП-а	551,9	4ф18АV		400	
4ФС18-5К7П-а	519.1	5ф15К7			
4ФС18-6АIIIВП	539.0	4ф25АIIIВ	8.2	400	3,75
4ФС18-6АIVП	469.0	4ф22АIV			
4ФС18-6АVП	434.4	5ф18АV			
4ФС18-6К7П	365.8	5ф15К7			
4ФС18-6АIIIВП-а	717.7	4ф25АIIIВ	8.2	400	3,75
4ФС18-6АIVП-а	647.7	4ф22АIV			
4ФС18-6АVП-а	613.1	5ф18АV			
4ФС18-6К7П-а	544,5	5ф15К7			
4ФС18-6/7АIIIВП	589.6	6ф22АIIIВ	8.2	350	3,75
4ФС18-6/7АIVП	519.8	7ф18АIV			

Марка фермы	Расход стали, кг	Напрягаемая арматура	Масса т	Марка бетона	Объем бетона $м^3$
4ФС18-6/7АVП	467.3	7ф16АV	8.2	400	3,75
4ФС18-6/7К7П	420.8	6ф15К7			
4ФС18-6/7АIIIВП-а	825.7	6ф22АIIIВ	8,2	350	3,75
4ФС18-6/7АIVП-а	755,9	7ф18АIV			
4ФС18-6/7АVП-а	703.4	7ф16АV		400	
4ФС18-6/7К7П-а	656,9	6ф15К7			
4ФС18-7АIIIВП	616.4	6ф22АIIIВ	8,2	400	3,75
4ФС18-7АIVП	546.6	7ф18АIV			
4ФС18-7АVП	494.1	7ф16АV			
4ФС18-7К7П	446.6	6ф15К7			
4ФС18-7АIIIВП-а	922.4	6ф22АIIIВ	8.2	400	3,75
4ФС18-7АIVП-а	852.6	7ф18АIV			
4ФС18-7АVП-а	800.1	7ф16АV			
4ФС18-7К7П-а	753.6	6ф15К7			

Примечания см. лист 1.

ТК 1978	Номенклатура ферм.	серия ПК-01.12-94/78	
		Вып. 2-2	лист 2

Госстрой СССР Киевский Промстройпроект

Нач. отдела Гл. инж. пр. Рук. группы — Ст. техн. Проверил. — Дизайн — Фотограф. — Ст. инж. — Инж. — Инж. —

Выборка стали на одну ферму, кг

Марка фермы	Напрягаемая арматура. Арматурная сталь ГОСТ 5781-75 класс АIIIВ ф, мм 16	18	20	22	25	28	32	Итого	Арматурная сталь ГОСТ 5781-75 класс АIV ф, мм 14	16	18	20	22	Итого	Арматурная сталь ГОСТ 5781-75 класс АV ф, мм 14	16	18	20	22	Итого	Арматурные канаты ГОСТ 13840-68 класс К7 ф, мм 15	Итого	Арматурная сталь ТУ 14-1-1318-75 класс АтлV ф, мм 14	16	18	20	22	Итого	Расход ненапрягаемой арматуры	Расход стали на ферму без закладные изделий	Расход стали на закладные изделия	Общий расход стали на ферму
1ФС18-1АIIIВП	143,2							143,2																					141,4	254,6	19,2	273,8
1ФС18-1АIVП									86,8					86,8															141,4	228,2	19,2	247,4
1ФС18-1АVП															86,8					86,8									141,4	228,2	19,2	247,4
1ФС18-1АIIIВП-а	143,2							143,2																					283,3	396,5	19,2	415,7
1ФС18-1АIVП-а									86,8					86,8															283,3	370,1	19,2	389,3
1ФС18-1АVП-а															86,8					86,8									283,3	370,1	19,2	389,3
1ФС18-2АIIIВП		143,2						143,2																					201,0	344,2	19,2	363,4
1ФС18-2АIVП									108,5					108,5															201,0	309,5	19,2	328,7
1ФС18-2АVП															86,8					86,8									201,0	287,8	19,2	307,0
1ФС18-2К7П																					80,0	80,0							212,2	292,2	19,2	311,4
1ФС18-2АIIIВП-а		143,2						143,2																					408,4	551,6	19,2	570,8
1ФС18-2АIVП-а									108,5					108,5															408,4	516,9	19,2	536,1
1ФС18-2АVП-а															86,8					86,8									408,4	495,2	19,2	514,4
1ФС18-2К7П-а																					80,0	80,0							419,6	499,6	19,2	518,8
1ФС18-3АIIIВП			176,8					176,8																					256,3	433,1	19,2	452,3
1ФС18-3АIVП										141,5				141,5															256,3	397,8	19,2	417,0
1ФС18-3АVП															108,5					108,5									256,3	364,8	19,2	384,0
1ФС18-3К7П																					80,0	80,0							271,1	351,1	19,2	370,3
1ФС18-3АIIIВП-а			176,8					176,8																					499,9	676,7	19,2	695,9
1ФС18-3АIVП-а										141,5				141,5															499,9	641,4	19,2	660,6
1ФС18-3АVП-а															108,5					108,5									499,9	608,4	19,2	627,6
1ФС18-3К7П-а																					80,0	80,0							514,7	594,7	19,2	613,9
2ФС18-2АIIIВП		143,2						143,2																					157,0	300,2	27,2	327,4
2ФС18-2АIVП									108,5					108,5															157,0	265,5	27,2	292,7

Выборка стали на ненапрягаемую арматуру и закладные изделия дана на листе

ТК 1978	Выборка стали на напрягаемую арматуру. Расход стали на ферму.	Серия ПК-01-129/78	
		Вып. 2-2	Лист 3

Выборка стали на одну ферму, кг

Марка фермы	Напрягаемая арматура. Арматурная сталь ГОСТ 5781-75 класс АIIIВ ф, мм 16	18	20	22	25	28	32	Итого	Арматурная сталь ГОСТ 5781-75 класс АIV ф, мм 14	16	18	20	22	Итого	Арматурная сталь ГОСТ 5781-75 класс АV ф, мм 14	15	18	20	22	Итого	Арматурные канаты ГОСТ 13840-68 класс К7 ф, мм 15	Итого	Арматурная сталь ТУ 14-1-1318-75 класс АтлV ф, мм 14	16	18	20	22	Итого	Расход ненапрягаемой арматуры	Расход стали на ферму без закладных изделий	Расход стали на закладные изделия	Общий расход стали на ферму
2ФС18-2АVII															86,8					86,8										157,0	243,6	27,2	271,0
2ФС18-2К7П																					80,0	80,0								161,0	241,0	27,2	268,2
2ФС18-2АIIIВП-а		143,2						143,2																						384,5	527,7	27,2	554,9
2ФС18-2АIVП-а									108,5					108,5																384,5	493,0	27,2	520,2
2ФС18-2АVП-а															86,8					86,8										384,5	471,3	27,2	498,5
2ФС18-2К7П-а																					80,0	80,0								388,5	468,5	27,2	495,7
2ФС18-2/3АIIIВП			176,8					176,8																						182,4	359,2	27,2	386,4
2ФС18-2/3АIVП										141,5				141,5																182,4	323,9	27,2	351,1
2ФС18-2/3АVП															108,5					108,5										182,4	290,9	27,2	318,1
2ФС18-2/3К7П																					80,0	80,0								196,4	276,4	27,2	303,6
2ФС18-2/3АIIIВП-а			176,8					176,8																						429,4	606,2	27,2	633,4
2ФС18-2/3АIVП-а										141,5				141,5																429,4	570,9	27,2	598,1
2ФС18-2/3АVП-а															108,5					108,5										429,4	537,9	27,2	565,1
2ФС18-2/3К7П-а																					80,0	80,0								443,4	523,4	27,2	550,6
2ФС18-3АIIIВП			176,8					176,8																						219,8	396,6	27,2	423,8
2ФС18-3АIVП										141,5				141,5																219,8	361,3	27,2	388,5
2ФС18-3АVП															108,5					108,5										219,8	328,3	27,2	355,5
2ФС18-3К7П																					80,0	80,0								233,8	313,8	27,2	341,0
2ФС18-3АIIIВП-а			176,8					176,8																						515,0	691,8	27,2	719,0
2ФС18-3АIVП-а										141,5				141,5																515,0	656,5	27,2	683,7
2ФС18-3АVП-а															108,5					108,5										515,0	623,5	27,2	650,7
2ФС18-3К7П-а																					80,0	80,0								529,0	609,0	27,2	636,3
2ФС18-4АIIIВП				213,6				213,6																						295,5	509,1	27,2	536,3
2ФС18-4АIVП										169,8				169,8																295,5	465,3	27,2	492,5

Выборка стали на ненапрягаемую арматуру и закладные изделия дана на листе 9

ТК 1978	Выборка стали на напрягаемую арматуру. Расход стали на ферму.	Серия ПК-01-129/78 Вып 2-2	Лист 4

Выборка стали на одну ферму, кг

Марка ферм	Напрягаемая арматура. Арматурная сталь ГОСТ 5781-75 класс AIIIв ф, мм 16	18	20	22	25	28	32	Итого	Арматурная сталь ГОСТ 5781-75 класс AIV ф, мм 14	16	18	20	22	Итого	Арматурная сталь ГОСТ 5781-75 класс AV ф, мм 14	16	18	20	22	Итого	Арматурные канаты ГОСТ 13840-68 класс К7 ф, мм 15		Итого	Арматурная сталь ТУ 14-1-1318-75 класс АтлV ф, мм 14	16	18	20	22	Итого	Расход ненапрягаемой арматуры	Расход стали на ферму без закладных изделий	Расход стали на закладные изделия	Общий расход стали на ферму
2ФС18-4AVII															130.2					130.2											295.5	425.7	27.2	452.9
2ФС18-4К7П																					80.0		80.0								313.1	393.1	27.2	420.3
2ФС18-4AIIIвП-а				213.6				213.6																							640.9	854.5	27.2	881.7
2ФС18-4AIVП-а										169.8				169.8																	640.9	810.7	27.2	837.9
2ФС18-4AVП-а															130.2					130.2											640.9	771.1	27.2	798.3
2ФС18-4К7П-а																					80.0		80.0								658.5	738.5	27.2	765.7
3ФС18-4AIIIвП				213.6				213.6																							192.4	406.0	27.2	433.2
3ФС18-4AIVП										169.8				169.8																	192.4	362.2	27.2	389.4
3ФС18-4AVП															130.2					130.2											192.4	322.6	27.2	349.8
3ФС18-4К7П																					80.0		80.0								210.2	290.2	27.2	317.4
3ФС18-4AIIIвП-а				213.6				213.6																							338.4	552.0	27.2	579.2
3ФС18-4AIVП-а										169.8				169.8																	338.4	508.2	27.2	535.4
3ФС18-4AVП-а															130.2					130.2											338.4	468.6	27.2	495.8
3ФС18-4К7П-а																					80.0		80.0								356.2	436.2	27.2	463.4
3ФС18-5AIIIвП				267.0				267.0																							192.4	459.4	27.2	486.6
3ФС18-5AIVП												176.8		176.8																	192.4	369.2	27.2	396.4
3ФС18-5AVП																	143.2			143.2											192.4	335.6	27.2	362.8
3ФС18-5К7П																					100.0		100.0								210.2	310.2	27.2	337.4
3ФС18-5AIIIвП-а				267.0				267.0																							338.4	605.4	27.2	632.6
3ФС18-5AIVП-а												176.8		176.8																	338.4	515.2	27.2	542.4
3ФС18-5AVП-а																	143.2			143.2											338.4	481.6	27.2	508.8
3ФС18-5К7П-а																					100.0		100.0								356.2	456.2	27.2	483.4
3ФС18-5/6AIIIвП					215.6			215.6																							234.0	509.6	27.2	536.8
3ФС18-5/6AIVП													213.6	213.6																	227.6	441.2	27.2	468.4

Выборка стали на ненапрягаемую арматуру и закладные изделия дана на листе 10

ТК 1978	Выборка стали на напрягаемую арматуру. Расход стали на ферму.	Серия ПК-01-129/78	Вып. 2-2	Лист 5

Промстройпроект

17425-01 18

Выборка стали на одну ферму, кг

Марка фермы	Напрягаемая арматура. Арматурная сталь ГОСТ 5781-75, класс АIIIВ, ф, мм							Итого	Арматурная сталь ГОСТ 5781-75, класс АIV, ф, мм					Итого	Арматурная сталь ГОСТ 5781-75, класс АV, ф, мм					Итого	Арматурные канаты ГОСТ 13840-68, класс К7, ф, мм		Итого	Арматурная сталь ТУ 14-1-1318-75, класс АтлV, ф, мм					Итого	Расход ненапрягаемой арматуры	Расход стали на ферму без закладных изделий	Расход стали на закладные изделия	Общий расход стали на ферму
	16	18	20	22	25	28	32		14	16	18	20	22		14	16	18	20	22		15			14	16	18	20	22					
3ФС18-5/6АIVП																	179.0			179.0										227.6	406.6	27.2	433.8
3ФС18-5/6К7П																					100.0		100.0							245.8	346.8	27.2	374.0
3ФС18-5/6АIIIВП-а					275.6			275.6																						366.8	642.4	27.2	669.6
3ФС18-5/6АIVП-а													213.6	213.6																360.4	574.0	27.2	601.2
3ФС18-5/6АVП-а																	179.0			179.0										360.4	539.4	27.2	566.6
3ФС18-5/6К7П-а																					100.0		100.0							379.6	479.6	27.2	506.8
3ФС18-6АIIIВП					275.6			275.6																						265.2	540.8	27.2	568.0
3ФС18-6АIVП													213.6	213.6																258.8	472.4	27.2	499.6
3ФС18-6АVП																	179.0			179.0										258.8	437.8	27.2	465.0
3ФС18-6К7П																					100.0		100.0							278.0	378.0	27.2	405.2
4ФС18-5АIIIВП				267.0				267.0																						241.2	508.2	30.0	538.2
4ФС18-5АIVП												177.6		177.6																241.2	418.8	30.0	448.8
4ФС18-5АVП																	143.2			143.2										241.2	384.4	30.0	414.4
4ФС18-5К7П																					100.0		100.0							251.6	351.6	30.0	381.6
4ФС18-5АIIIВП-а				267.0				267.0																						408.7	675.7	30.0	705.7
4ФС18-5АIVП-а												177.6		177.6																408.7	585.3	30.0	615.3
4ФС18-5АVП-а																	143.2			143.2										408.7	551.9	30.0	581.9
4ФС18-5К7П-а																					100.0		100.0							419.1	519.1	30.0	549.1
4ФС18-6АIIIВП					275.6			275.6																						263.4	539.0	30.0	569.0
4ФС18-6АIVП													213.6	213.6																255.4	469.0	30.0	499.0
4ФС18-6АVП																	179.0			179.0										255.4	434.4	30.0	464.4
4ФС18-6К7П																					100.0		100.0							265.8	365.8	30.0	395.8
4ФС18-6АIIIВП-а					275.6			275.6																						442.1	717.7	30.0	747.7
4ФС18-6АIVП-а													213.6	213.6																434.1	647.7	30.0	677.7

Выборка стали на ненапрягаемую арматуру и закладные изделия дана на листе 11

ТК 1978	Выборка стали на напрягаемую арматуру. Расход стали на ферму.	Серия ПК-01-129/78	
		Вып. 2-2	Лист 6

Главный инж. проекта — Киевский Промстройпроект
Нач. отд. — Гуськас
Рук. гр. — Фоту-

Выборка стали на одну ферму, кг

Марка фермы	Напрягаемая арматура. Арматурная сталь ГОСТ 5781-75 класс АIIIв ф, мм 16	18	20	22	25	28	32	Итого	Арматурная сталь ГОСТ 5781-75 класс АIV ф, мм 14	16	18	20	22	Итого	Арматурная сталь ГОСТ 5781-75 класс АV ф, мм 14	16	18	20	22	Итого	Арматурные канаты ГОСТ 13840-68 класс К7 ф, мм 15	Итого	Арматурная сталь ТУ 14-1-1318-75 класс АтпV ф, мм 14	16	18	20	22	Итого	Расход ненапрягаемой арматуры	Расход стали на ферму без закладные изделий	Расход стали на закладные изделия	Общий расход стали на ферму
4ФС18-6АVП-а																	179.0			179.0										434.1	613.1	30.0	643.1
4ФС18-6К7П-а																					100.0		100.0							444.5	544.5	30.0	574.5
4ФС18-6/7АIIIвП				320.4				320.4																						269.2	589.6	30.0	619.6
4ФС18-6/7АIVП											250.6			250.6																269.2	519.8	30.0	549.8
4ФС18-6/7АVП																198.1				198.1										269.2	467.3	30.0	497.3
4ФС18-6/7К7П																					120.0		120.0							300.8	420.8	30.0	450.8
4ФС18-6/7АIIIвП-а				320.4				320.4																						505.3	825.7	30.0	855.7
4ФС18-6/7АIVП-а											250.6			250.6																505.3	755.9	30.0	785.9
4ФС18-6/7АVП-а																198.1				198.1										505.3	703.4	30.0	733.4
4ФС18-6/7К7П-а																					120.0		120.0							536.9	656.9	30.0	686.9
4ФС18-7АIIIвП				320.4				320.4																						296.0	616.4	30.0	646.4
4ФС18-7АIVП											250.6			250.6																296.0	546.6	30.0	576.6
4ФС18-7АVП																198.1				198.1										296.0	494.1	30.0	524.1
4ФС18-7К7П																					120.0		120.0							327.6	446.6	30.0	476.6
4ФС18-7АIIIвП-а				320.4				320.4																						602.0	922.4	30.0	952.4
4ФС18-7АIVП-а											250.6			250.6																602.0	852.6	30.0	882.6
4ФС18-7АVП-а																198.1				198.1										602.0	800.1	30.0	830.1
4ФС18-7К7П-а																					120.0		120.0							633.6	753.6	30.0	783.6

Выборка стали на ненапрягаемую арматуру и закладные изделия дана на листе 12.

ТК 1978	Выборка стали на напрягаемую арматуру. Расход стали на ферму.	Серия ПК-01-129/78 Вып. 2-2 Лист 7

Инв. № подл. | Подпись и дата

Выборка стали на одну ферму, кг

Марка фермы	Ненапрягаемая арматура																								Закладные изделия					
	Арматурная сталь ГОСТ 5781-75 класс AIII ф, мм		Арматурная сталь ГОСТ 5.1459-72* класс AII ф, мм										Итого	Арматурная сталь ГОСТ 5781-75 класс AI ф, мм			Итого	Арматурная сталь ТУ 14-4-659-75 класс ВрI ф, мм			Итого	Всего	Арматурная ст. ГОСТ 5.1459-72* класс AIII ф, мм		Итого	Прокатная сталь ГОСТ 380-71* δ=12		Итого	Всего
	6	8	10	12	14	16	18	20	22	25	28			6	8	10		4	5				14						
1ФС18-1АIIIВП	21,6	57,8	17,4	10,0									106,8			0,4	0,4		34,2		34,2	141,4	8,4		8,4	10,8		10,8	19,2
1ФС18-1АIIIУП	21,6	57,8	17,4	10,0									106,8			0,4	0,4		34,2		34,2	141,4	8,4		8,4	10,8		10,8	19,2
1ФС18-1АУП	21,6	57,8	17,4	10,0									106,8			0,4	0,4		34,2		34,2	141,4	8,4		8,4	10,8		10,8	19,2
1ФС18-1АIIIВП-а	21,6	29,2	17,4	10,0		37,8		135,2					251,2			0,4	0,4		31,7		31,7	283,3	8,4		8,4	10,8		10,8	19,2
1ФС18-1АIIIУП-а	21,6	29,2	17,4	10,0		37,8		135,2					251,2			0,4	0,4		31,7		31,7	283,3	8,4		8,4	10,8		10,8	19,2
1ФС18-1АУП-а	21,6	29,2	17,4	10,0		37,8		135,2					251,2			0,4	0,4		31,7		31,7	283,3	8,4		8,4	10,8		10,8	19,2
1ФС18-2АIIIВП	21,6	19,2	33,0	31,4	61,6								166,8			0,4	0,4		33,8		33,8	201,0	8,4		8,4	10,8		10,8	19,2
1ФС18-2АIIIУП	21,6	19,2	33,0	31,4	61,6								166,8			0,4	0,4		33,8		33,8	201,0	8,4		8,4	10,8		10,8	19,2
1ФС18-2АУП	21,6	19,2	33,0	31,4	61,6								166,8			0,4	0,4		33,8		33,8	201,0	8,4		8,4	10,8		10,8	19,2
1ФС18-2К7	16,4	35,6	33,0	31,4	61,6								178,0			0,4	0,4		33,8		33,8	212,0	8,4		8,4	10,8		10,8	19,2
1ФС18-2АIIIВП-а	21,6	19,2	33,0	10,0				71,6	214,0				369,4	3,2	10,6	0,4	14,2		24,8		24,8	408,4	8,4		8,4	10,8		10,8	19,2
1ФС18-2АIIIУП-а	21,6	19,2	33,0	10,0				71,6	214,0				369,4	3,2	10,6	0,4	14,2		24,8		24,8	408,4	8,4		8,4	10,8		10,8	19,2
1ФС18-2АУП-а	21,6	19,2	33,0	10,0				71,6	214,0				369,4	3,2	10,6	0,4	14,2		24,8		24,8	408,4	8,4		8,4	10,8		10,8	19,2
1ФС18-2К7П-а	16,4	35,6	33,0	10,0				71,6	214,0				380,6	3,2	10,6	0,4	14,2		24,8		24,8	419,6	8,4		8,4	10,8		10,8	19,2
1ФС18-3АIIIВП	21,6	7,2	52,2	10,0		86,0	48,0						225,0			0,4	0,4		30,9		30,9	256,3	8,4		8,4	10,8		10,8	19,2
1ФС18-3АIIIУП	21,6	7,2	52,2	10,0		86,0	48,0						225,0			0,4	0,4		30,9		30,9	256,3	8,4		8,4	10,8		10,8	19,2
1ФС18-3АУП	21,6	7,2	52,2	10,0		86,0	48,0						225,0			0,4	0,4		30,9		30,9	256,3	8,4		8,4	10,8		10,8	19,2
1ФС18-3К7П	16,4	23,6	52,2	–	13,6	86,0	48,0						239,8			0,4	0,4		30,9		30,9	271,1	8,4		8,4	10,8		10,8	19,2
1ФС18-3АIIIВП-а	21,6	7,2	52,2	10,0					92,4	276,0			459,4		16,1	0,4	16,5		24,0		24,0	499,9	8,4		8,4	10,8		10,8	19,2
1ФС18-3АIIIУП-а	21,6	7,2	52,2	10,0					92,4	276,0			459,4		16,1	0,4	16,5		24,0		24,0	499,9	8,4		8,4	10,8		10,8	19,2
1ФС18-3АУП-а	21,6	7,2	52,2	10,0					92,4	276,0			459,4		16,1	0,4	16,5		24,0		24,0	499,9	8,4		8,4	10,8		10,8	19,2
1ФС18-3К7П-а	16,4	23,6	52,2	–	13,6				92,4	276,0			474,2		16,1	0,4	16,5		24,0		24,0	514,7	8,4		8,4	10,8		10,8	19,2
2ФС18-2АIIIВП	24,4	38,6	47,8	10,0									120,8			0,4	0,4		35,8		35,8	157,0	13,6		13,6	13,6		13,6	27,2
2ФС18-2АIIIУП	24,4	38,6	47,8	10,0									120,8			0,4	0,4		35,8		35,8	157,0	13,6		13,6	13,6		13,6	27,2

Просвер... Соловьева
Инж. - Козлов
Гл. инж. пр. Дуж. бр. Дужкак
Киевский Промстройпроект

ТК 1978	Выборка стали на ненапрягаемую арматуру и закладные изделия.	Серия ПК-01-129/78 Вып. 2-2 Лист 8

Выборка стали на одну ферму, кг

Марка фермы	Ненапрягаемая арматура																											Закладные изделия						
	Арматурная сталь ГОСТ 5781-75		Арматурная сталь ГОСТ 5.1459-72*										Итого	Арматурная сталь ГОСТ 5781-75			Итого	Арматурная сталь ТУ 14-4-659-75			Итого	Всего	Арматурная ст. ГОСТ 5781/5.1459-72*		Итого	Профильная сталь ГОСТ 380-71*		Итого	Всего
	класс АIII		класс АII											класс АI				класс Вр I					класс АIII							
	ф, мм		ф, мм											ф, мм				ф, мм					ф, мм			ф, мм				
	6	8	10	12	14	16	18	20	22	25	28			6	8	10		4	5				14			6÷12			
2ФС18-2АIIIП	24,4	38,6	47,8	10,0									120,8			0,4	0,4		35,8		35,8	157,0	13,6		13,6	13,6		13,6	27,2
2ФС18-2К7П	28,4	38,6	47,8	10,0									124,8			0,4	0,4		35,8		35,8	161,0	13,6		13,6	13,6		13,6	27,2
2ФС18-2АIIIВП-а	24,4	29,2	17,4	10,0			48,0			214,0			343,0		12,4	0,4	12,8		28,7		28,7	384,5	13,6		13,6	13,6		13,6	27,2
2ФС18-2АIVП-а	24,4	29,2	17,4	10,0			48,0			214,0			343,0		12,4	0,4	12,8		28,7		28,7	384,5	13,6		13,6	13,6		13,6	27,2
2ФС18-2АVП-а	24,4	29,2	17,4	10,0			48,0			214,0			343,0		12,4	0,4	12,8		28,7		28,7	384,5	13,6		13,6	13,6		13,6	27,2
2ФС18-2К7П-а	28,4	29,2	17,4	10,0			48,0			214,0			347,0		12,4	0,4	12,8		28,7		28,7	388,5	13,6		13,6	13,6		13,6	27,2
2ФС18-2/3АIIIВП	14,4	25,2	97,4	10,0									147,0			0,4	0,4		35,0		35,0	182,4	13,6		13,6	13,6		13,6	27,2
2ФС18-2/3АIVП	14,4	25,2	97,4	10,0									147,0			0,4	0,4		35,0		35,0	182,4	13,6		13,6	13,6		13,6	27,2
2ФС18-2/3АVП	14,4	25,2	97,4	10,0									147,0			0,4	0,4		35,0		35,0	182,4	13,6		13,6	13,6		13,6	27,2
2ФС18-2/3К7П	18,4	7,2	125,4	10,0									161,0			0,4	0,4		35,0		35,0	196,4	13,6		13,6	13,6		13,6	27,2
2ФС18-2/3АIIIВП-а	14,4	25,2	52,2	10,0					71,6	214,0			387,4	3,6	12,4	0,4	16,4		25,6		25,6	429,4	13,6		13,6	13,6		13,6	27,2
2ФС18-2/3АIVП-а	14,4	25,2	52,2	10,0					71,6	214,0			387,4	3,6	12,4	0,4	16,4		25,6		25,6	429,4	13,6		13,6	13,6		13,6	27,2
2ФС18-2/3АVП-а	14,4	25,2	52,2	10,0					71,6	214,0			387,4	3,6	12,4	0,4	16,4		25,6		25,6	429,4	13,6		13,6	13,6		13,6	27,2
2ФС18-2/3К7П-а	18,4	7,2	80,2	10,0					71,6	214,0			401,4	3,6	12,4	0,4	16,4		25,6		25,6	443,4	13,6		13,6	13,6		13,6	27,2
2ФС18-3АIIIВП	14,4	25,2	52,2	31,4	61,6								184,8			0,4	0,4		34,6		34,6	219,8	13,6		13,6	13,6		13,6	27,2
2ФС18-3АIVП	14,4	25,2	52,2	31,4	61,6								184,8			0,4	0,4		34,6		34,6	219,8	13,6		13,6	13,6		13,6	27,2
2ФС18-3АVП	14,4	25,2	52,2	31,4	61,6								184,8			0,4	0,4		34,6		34,6	219,8	13,6		13,6	13,6		13,6	27,2
2ФС18-3К7П	18,4	7,2	80,2	31,4	61,6								198,8			0,4	0,4		34,6		34,6	233,8	13,6		13,6	13,6		13,6	27,2
2ФС18-3АIIIВП-а	14,4	25,2	52,2	10,0						92,4	276,0		470,2		18,8	0,4	19,2		25,6		25,6	515,0	13,6		13,6	13,6		13,6	27,2
2ФС18-3АIVП-а	14,4	25,2	52,2	10,0						92,4	276,0		470,2		18,8	0,4	19,2		25,6		25,6	515,0	13,6		13,6	13,6		13,6	27,2
2ФС18-3АVП-а	14,4	25,2	52,2	10,0						92,4	276,0		470,2		18,8	0,4	19,2		25,6		25,6	515,0	13,6		13,6	13,6		13,6	27,2
2ФС18-3К7П-а	18,4	7,2	80,2	10,0						92,4	276,0		484,2		18,8	0,4	19,2		25,6		25,6	529,0	13,6		13,6	13,6		13,6	27,2
2ФС18-4АIIIВП	14,4	25,2	33,0	37,2			152,8						262,6	0,4		0,4	0,8		32,1		32,1	295,5	13,6		13,6	13,6		13,6	27,2
2ФС18-4АIVП	14,4	25,2	33,0	37,2			152,8						262,6	0,4		0,4	0,8		32,1		32,1	295,5	13,6		13,6	13,6		13,6	27,2

ТК 1978	Выборка стали на ненапрягаемую арматуру и закладные изделия.	Серия ПК-01-129/78	
		Вып. 2-2	Лист 9

Повторяемость

Выборка стали на одну ферму, кг

Марка фермы	Ненапрягаемая арматура																						Закладные изделия						
	Арматурная сталь ГОСТ 5781-75													Арматурная сталь ГОСТ 5781-75				Арматурная сталь ТУ 14-4-659-75					Арматурная ст. ГОСТ 5.1459-72*			Прокатная сталь ГОСТ 380-71*			
	5781-75	5.1459-72*																											
	класс АIII	класс АII											Итого	класс АI			Итого	класс ВрI			Итого	Всего	класс АIII		Итого			Итого	Всего
	ф, мм	ф, мм												ф, мм				ф, мм					ф, мм						
	6	8	10	12	14	16	18	20	22	25	28	32		6	8	10		4	5				14			6-12			
2ФС18-4АУП	14,4	25,2	33,0	37,2			152,8						262,6	0,4		0,4	0,8		32,1		32,1	295,5	13,6		13,6	13,6		13,6	27,2
2ФС18-4КТП	18,4	7,2	61,0	27,2	13,6		152,8						280,2	0,4		0,4	0,8		32,1		32,1	313,1	13,6		13,6	13,6		13,6	27,2
2ФС18-4АIIIВП-а	14,4	25,2	33,0	37,2							116,0	371,2	597,0	0,4	17,9	0,4	18,7		25,2		25,2	640,9	13,6		13,6	13,6		13,6	27,2
2ФС18-4АIVП-а	14,4	25,2	33,0	37,2							116,0	371,2	597,0	0,4	17,9	0,4	18,7		25,2		25,2	640,9	13,6		13,6	13,6		13,6	27,2
2ФС18-4АVП-а	14,4	25,2	33,0	37,2							116,0	371,2	597,0	0,4	17,9	0,4	18,7		25,2		25,2	640,9	13,6		13,6	13,6		13,6	27,2
2ФС18-4КТП-а	18,4	7,2	61,0	27,2	13,6						116,0	371,2	614,6	0,4	17,9	0,4	18,7		25,2		25,2	658,5	13,6		13,6	13,6		13,6	27,2
3ФС18-4АIIIВП	26,8	7,6	82,0	23,2	13,6								153,2	0,2		0,4	0,6		38,6		38,6	192,4	13,6		13,6	13,6		13,6	27,2
3ФС18-4АIVП	26,8	7,6	82,0	23,2	13,6								153,2	0,2		0,4	0,6		38,6		38,6	192,4	13,6		13,6	13,6		13,6	27,2
3ФС18-4АVП	26,8	7,6	82,0	23,2	13,6								153,2	0,2		0,4	0,6		38,6		38,6	192,4	13,6		13,6	13,6		13,6	27,2
3ФС18-4КТП	36,0	7,6	83,8	23,2	20,4								171,0	0,2		0,4	0,6		38,6		38,6	210,2	13,6		13,6	13,6		13,6	27,2
3ФС18-4АIIIВП-а	26,8	7,6	39,2	23,2	13,6			196,4					306,8	0,2		0,4	0,6		31,0		31,0	338,4	13,6		13,6	13,6		13,6	27,2
3ФС18-4АIVП-а	26,8	7,6	39,2	23,2	13,6			196,4					306,8	0,2		0,4	0,6		31,0		31,0	338,4	13,6		13,6	13,6		13,6	27,2
3ФС18-4АVП-а	26,8	7,6	39,2	23,2	13,6			196,4					306,8	0,2		0,4	0,6		31,0		31,0	338,4	13,6		13,6	13,6		13,6	27,2
3ФС18-4КТП-а	36,0	7,6	41,0	23,2	20,4			196,4					324,6	0,2		0,4	0,6		31,0		31,0	356,2	13,6		13,6	13,6		13,6	27,2
3ФС18-5АIIIВП	26,8	7,6	82,0	23,2	13,6								153,2	0,2		0,4	0,6		38,6		38,6	192,4	13,6		13,6	13,6		13,6	27,2
3ФС18-5АIVП	26,8	7,6	82,0	23,2	13,6								153,2	0,2		0,4	0,6		38,6		38,6	192,4	13,6		13,6	13,6		13,6	27,2
3ФС18-5АVП	26,8	7,6	82,0	23,2	13,6								153,2	0,2		0,4	0,6		38,6		38,6	192,4	13,6		13,6	13,6		13,6	27,2
3ФС18-5КТП	36,0	7,6	83,8	23,2	20,4								171,0	0,2		0,4	0,6		38,6		38,6	210,2	13,6		13,6	13,6		13,6	27,2
3ФС18-5АIIIВП-а	26,8	7,6	39,2	23,2	13,6			196,4					306,8	0,2		0,4	0,6		31,0		31,0	338,4	13,6		13,6	13,6		13,6	27,2
3ФС18-5АIVП-а	26,8	7,6	39,2	23,2	13,6			196,4					306,8	0,2		0,4	0,6		31,0		31,0	338,4	13,6		13,6	13,6		13,6	27,2
3ФС18-5АVП-а	26,8	7,8	39,2	23,2	13,6			196,4					306,8	0,2		0,4	0,6		31,0		31,0	338,4	13,6		13,6	13,6		13,6	27,2
3ФС18-5КТП-а	36,0	7,6	41,0	23,2	20,4			196,4					324,6	0,2		0,4	0,6		31,0		31,0	356,2	13,6		13,6	13,6		13,6	27,2
3ФС18-5/6АIIIВП	8,0	22,8	78,4	68,0		17,6							194,8	0,2		0,4	0,6		38,6		38,6	234,0	13,6		13,6	13,6		13,6	27,2
3ФС18-5/6АIVП	16,8	7,6	78,4	68,0		17,6							188,4	0,2		0,4	0,6		38,6		38,6	227,6	13,6		13,6	13,6		13,6	27,2

Киевский Промстройпроект

Гл. инж. проекта Козлов

Рук. гр. Тужкая

Гл. спец. Головьева

ТК 1978	Выборка стали на ненапрягаемую арматуру и закладные изделия.	Серия ПК-01-129/78	
		Вып. 2-2	Лист 10

Выборка стали на одну ферму, кг

Марка ферты	Ненапрягаемая арматура																									Закладные изделия					
	Арматурная сталь ГОСТ 5781-75		Арматурная сталь ГОСТ 5.1459-72*										Итого	Арматурная сталь ГОСТ 5781-75			Итого	Арматурная сталь ТУ 14-4-658-75			Итого	Всего	Арматурная ст. ГОСТ 5.1459-72*		Итого	Прокатная сталь ГОСТ 380-71*		Итого	Всего
	класс AIII		класс AII											класс AI				класс BpI					класс AII						
	ф, мм		ф, мм											ф, мм				ф, мм					ф, мм						
	6	8	10	12	14	16	18	20	22	25	32			6	8	10		4	5				14			5-12			
3ФС18-5/6АIIIП	16.8	7.6	78.4	68.0		17.6							188.4	0.2		0.4	0.6		38.6		38.6	227.6	13.6		13.6	13.6		13.6	27.2
3ФС18-5/6КТП	22.8	7.6	88.6	68.0	20.4								207.6	0.2		0.4	0.6		38.6		38.6	246.8	13.6		13.6	13.6		13.6	27.2
3ФС18-5/6-АIIIВП-а	8.0	22.6	63.6	23.2		17.6		196.4					331.6	0.2		0.4	0.6		34.6		34.6	366.8	13.6		13.6	13.6		13.6	27.2
3ФС18-5/6АIIIП-а	16.8	7.6	63.6	23.2		17.6		196.4					325.2	0.2		0.4	0.6		34.6		34.6	360.4	13.6		13.6	13.6		13.6	27.2
3ФС18-5/6АIIIП-а	16.8	7.6	63.6	23.2		17.6		196.4					325.2	0.2		0.4	0.6		34.6		34.6	360.4	13.6		13.6	13.6		13.6	27.2
3ФС18-5/6КТП-а	22.8	7.6	74.0	23.2				196.4					344.4	0.2		0.4	0.6		34.6		34.6	379.6	13.6		13.6	13.6		13.6	27.2
3ФС18-6АIIIВП	8.0	22.8	63.6	23.2	91.8	17.6							227.0	0.2		0.4	0.6		37.6		37.6	265.2	13.6		13.6	13.6		13.6	27.2
3ФС18-6АIIIП	16.8	7.6	63.6	23.2	91.8	17.6							220.6	0.2		0.4	0.6		37.6		37.6	258.8	13.6		13.6	13.6		13.6	27.2
3ФС18-6АIIIП	16.8	7.6	63.6	23.2	91.8	17.6							220.6	0.2		0.4	0.6		37.6		37.6	258.8	13.6		13.6	13.6		13.6	27.2
3ФС18-6КТП	22.8	7.6	74.0	23.2	112.2								239.6	0.2		0.4	0.6		37.6		37.6	278.0	13.6		13.6	13.6		13.6	27.2
4ФС18-5АIIIВП	9.6	23.8	93.6	50.4			22.4						199.8	0.6		0.4	1.0		40.4		40.4	241.2	13.6		13.6	16.4		16.4	30.0
4ФС18-5АIIIП	9.6	23.8	93.6	50.4			22.4						199.8	0.6		0.4	1.0		40.4		40.4	241.2	13.6		13.6	16.4		16.4	30.0
4ФС18-5АIIIП	9.6	23.8	93.6	50.4			22.4						199.8	0.6		0.4	1.0		40.4		40.4	241.2	13.6		13.6	16.4		16.4	30.0
4ФС18-5КТП	15.6	23.8	63.2	94.0	13.6								210.2	0.6		0.4	1.0		40.4		40.4	251.6	13.6		13.6	16.4		16.4	30.0
4ФС18-5АIIIВП-а	9.6	23.8	47.6	50.4			70.4		166.0				367.8	9.4		0.4	9.8		31.1		31.1	408.7	13.6		13.6	16.4		16.4	30.0
4ФС18-5АIIIП-а	9.6	23.8	47.6	50.4			70.4		166.0				367.8	9.4		0.4	9.8		31.1		31.1	408.7	13.6		13.6	16.4		16.4	30.0
4ФС18-5АIIIП-а	9.6	23.8	47.6	50.4			70.4		166.0				367.8	9.4		0.4	9.8		31.1		31.1	408.7	13.6		13.6	16.4		16.4	30.0
4ФС18-5КТП-а	15.6	23.8	17.2	94.0	13.6		48.0		166.0				378.2	9.4		0.4	9.8		31.1		31.1	419.1	13.6		13.6	16.4		16.4	30.0
4ФС18-6АIIIВП		33.8	105.6	23.2	37.2		22.4						222.2	0.2	0.8	0.4	1.4		39.8		39.8	263.4	13.6		13.6	16.4		16.4	30.0
4ФС18-6АIIIП	9.6	16.2	105.6	23.2	37.2		22.4						214.2	0.2	0.8	0.4	1.4		39.8		39.8	255.4	13.6		13.6	16.4		16.4	30.0
4ФС18-6АIIIП	9.6	16.2	105.6	23.2	37.2		22.4						214.2	0.2	0.8	0.4	1.4		39.8		39.8	255.4	13.6		13.6	16.4		16.4	30.0
4ФС18-6КТП	15.6	16.2	75.2	66.8	50.8								224.6	0.2	0.8	0.4	1.4		39.8		39.8	265.8	13.6		13.6	16.4		16.4	30.0
4ФС18-6АIIIВП-а		33.8	59.6	23.2	37.2		22.4		166.0				401.4	9.0	0.8	0.4	10.2		30.5		30.5	442.1	13.6		13.6	16.4		16.4	30.0
4ФС18-6АIIIП-а	9.6	16.2	59.6	23.2	37.2		22.4		166.0				393.4	9.0	0.8	0.2	10.2		30.5		30.5	434.1	13.6		13.6	16.4		16.4	30.0

ТК 1978	Выборка стали на ненапрягаемую арматуру и закладные изделия.	Серия ПК-01-129/78	Вып. 2-2	Лист 14

Промстройпроект

Выборка стали на одну ферму, кг

Марка фермы	Ненапрягаемая арматура																														Закладные изделия						
	Арматурная сталь ГОСТ 5781-75 класс АIII ф, мм		Арматурная сталь ГОСТ 5.1459-72* класс АIII ф, мм										Итого	Арматурная сталь ГОСТ 5781-75 класс АI ф, мм				Итого	Армат. сталь ТУ 14-4-659-75 класс ВрI ф, мм		Итого	Всего	Арматурная ст. ГОСТ 51459-72* класс АIII ф, мм		Итого	Прокатная сталь ГОСТ 380-71*		Итого	Всего
	6	8	10	12	14	16	18	20	22	25	26			6	8	10	16		6				14			8-12			
4ФС18-6АIVП-а	9.6	16.2	59.6	23.2	37.2		22.4	59.2	166.0				393.4	9.0	0.8	0.4		10.2	30.5		30.5	434.1	13.6		13.6	16.4		16.4	30.0
4ФС18-6КIIП-а	15.6	16.2	29.2	66.8	50.8			59.2	166.0				403.8	9.0	0.8	0.4		10.2	30.5		30.0	444.5	13.6		13.6	16.4		16.4	30.0
4ФС18 6/7АIVП	9.6	16.2	74.4	68.0	37.2		22.4						227.8	0.2	0.8	0.4		1.4	40.0		40.0	269.2	13.6		13.6	16.4		16.4	30.0
4ФС18 6/7АIVП	9.6	16.2	74.4	68.0	37.2		22.4						227.8	0.2	0.8	0.4		1.4	40.0		40.0	269.2	13.6		13.6	16.4		16.4	30.0
4ФС18-6/7АIVП	9.6	16.2	74.4	68.0	37.2		22.4						227.8	0.2	0.8	0.4		1.4	40.0		40.0	269.2	13.6		13.6	16.4		16.4	30.0
4ФС18-6/7КIIП	15.6	16.2	45.8	124.2	57.6								259.4	0.2	0.8	0.4		1.4	40.0		40.0	300.8	13.6		13.6	16.4		16.4	30.0
4ФС18-6/7АIVП-а	9.6	16.2	59.6	23.2	37.2		22.4		71.6	217.2			457.0	5.3	15.6	0.4		21.3	27.0		27.0	505.3	13.6		13.6	16.4		16.4	30.0
4ФС18-6/7АIVП-а	9.6	16.2	59.6	23.2	37.2		22.4		71.6	217.2			457.0	5.3	15.6	0.4		21.3	27.0		27.0	505.3	13.6		13.6	16.4		16.4	30.0
4ФС18-6/7АIVП-а	9.6	16.2	59.6	23.2	37.2		22.4		71.6	217.2			457.0	5.3	15.6	0.4		21.3	27.0		27.0	505.3	13.6		13.6	16.4		16.4	30.0
4ФС18-6/7КIIП-а	15.6	16.2	31.0	79.4	57.6				71.6	217.2			488.6	5.3	15.6	0.4		21.3	27.0		27.0	536.9	13.6		13.6	16.4		16.4	30.0
4ФС18-7АIVП	9.6	16.2	74.4		100.0	31.6	22.4						254.2		1.2		1.2	2.4	39.4		39.4	296.0	13.6		13.6	16.4		16.4	30.0
4ФС18-7АIVП	9.6	16.2	74.4		100.0	31.6	22.4						254.2		1.2		1.2	2.4	39.4		39.4	296.0	13.6		13.6	16.4		16.4	30.0
4ФС18-7АIVП	9.6	16.2	74.4		100.0	31.6	22.4						254.2		1.2		1.2	2.4	39.4		39.4	296.0	13.6		13.6	16.4		16.4	30.0
4ФС18-7КIIП	15.6	16.2	45.8	56.2	120.4	31.6							285.8		1.2		1.2	2.4	39.4		39.4	327.6	13.6		13.6	16.4		16.4	30.0
4ФС18-7АIVП-а	9.6	16.2	59.6		68.8		22.4			92.4	280.0		549.0		24.8		1.2	26.0	27.0		27.0	602.0	13.6		13.6	16.4		16.4	30.0
4ФС18-7АIVП-а	9.6	16.2	59.6		68.8		22.4			92.4	280.0		549.0		24.8		1.2	26.0	27.0		27.0	602.0	13.6		13.6	16.4		16.4	30.0
4ФС18-7АIVП-а	9.6	16.2	59.6		68.8		22.4			92.4	280.0		549.0		24.8		1.2	26.0	27.0		27.0	602.0	13.6		13.6	16.4		16.4	30.0
4ФС18-7КIIП-а	15.6	16.2	31.0	56.2	89.2					92.4	280.0		580.6		24.8		1.2	26.0	27.0		27.0	633.6	13.6		13.6	16.4		16.4	30.0

ТК 1978	Выборка стали на ненапрягаемую арматуру и закладные изделия.	Серия ПК-01-129/78	
		Вып. 2-2	Лист 12

Промстройпроект

Геометрическая схема фермы

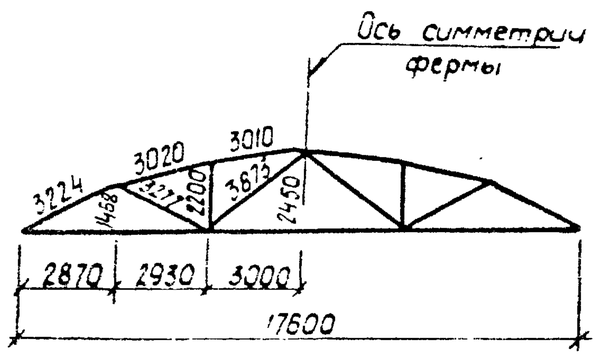

1-1

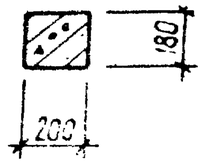

2-2

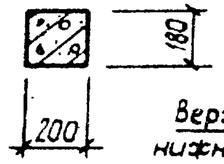

3-3

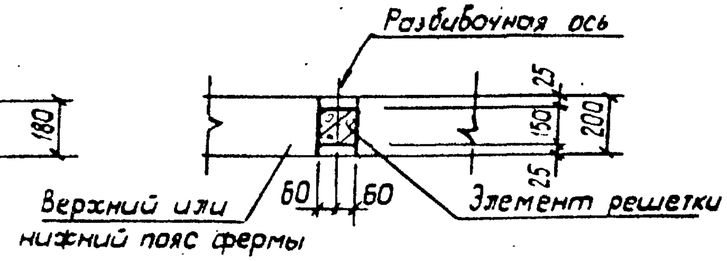

4-4

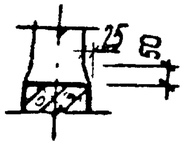

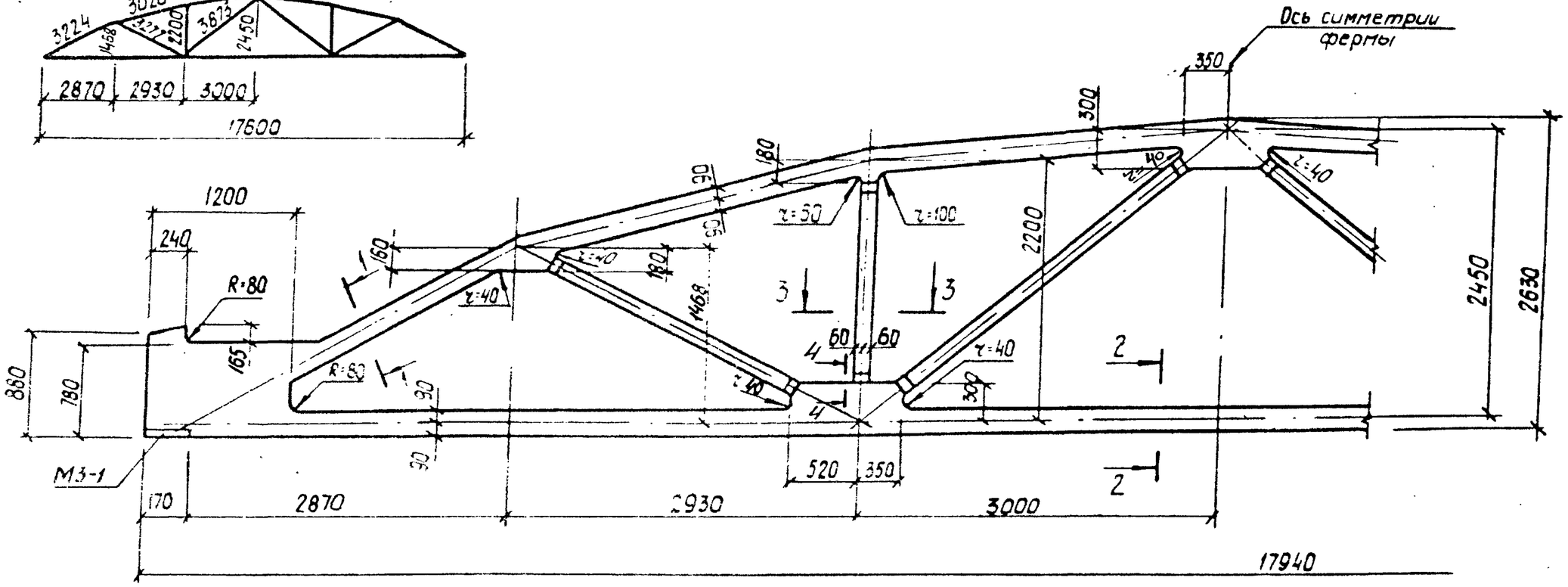

Спецификация марок закладных элементов на одну ферму

Марка фермы	Марка элемента	Колич. шт.	№ листа
1ФС18-1П ÷ 1ФС18-3П 1ФС18-1П-а ÷ 1ФС18-3П-а	М3-1	2	Вып. 3 часть 2 л 12

1. Привязку всех элементов решетки по ширине фермы принять по сечению 3-3.
2. В марках ферм условно опущены индексы, обозначающие вид напрягаемой арматуры.
3. Примеры разбивки закладных изделий для крепления плит покрытия и фонарей, связей в покрытиях стеновых панелей и путей подвесного транспорта даны в выпуске 1 серии ПК-01-129/78.

ТК 1978	Фермы 1ФС18-1П ÷ 1ФС18-3П, 1ФС18-1П-а ÷ 1ФС18-3П-а Опалубочный чертеж.	серия ПК-01-129/78	
		Вып. 2-2	Лист 13

Промстройпроект
Ст. инженер Сокольцева

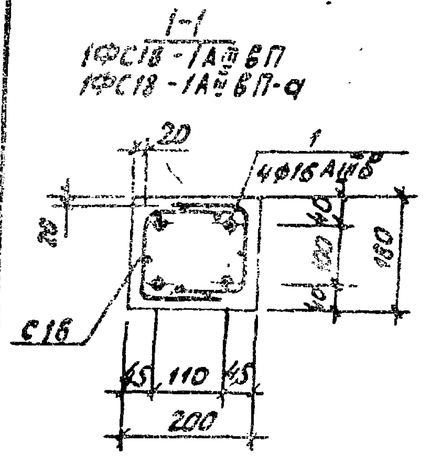

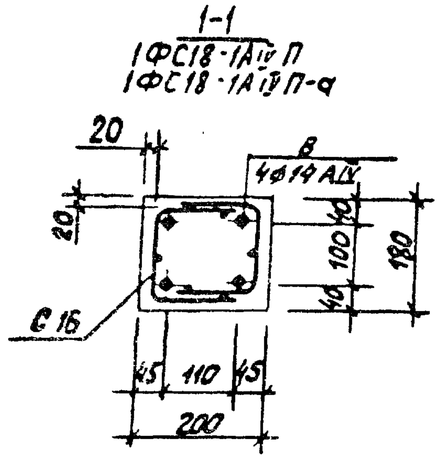

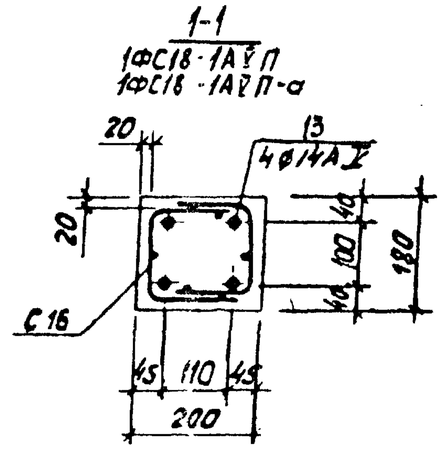

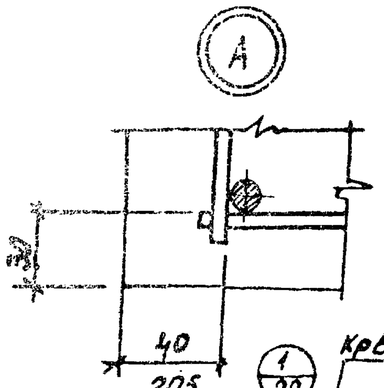

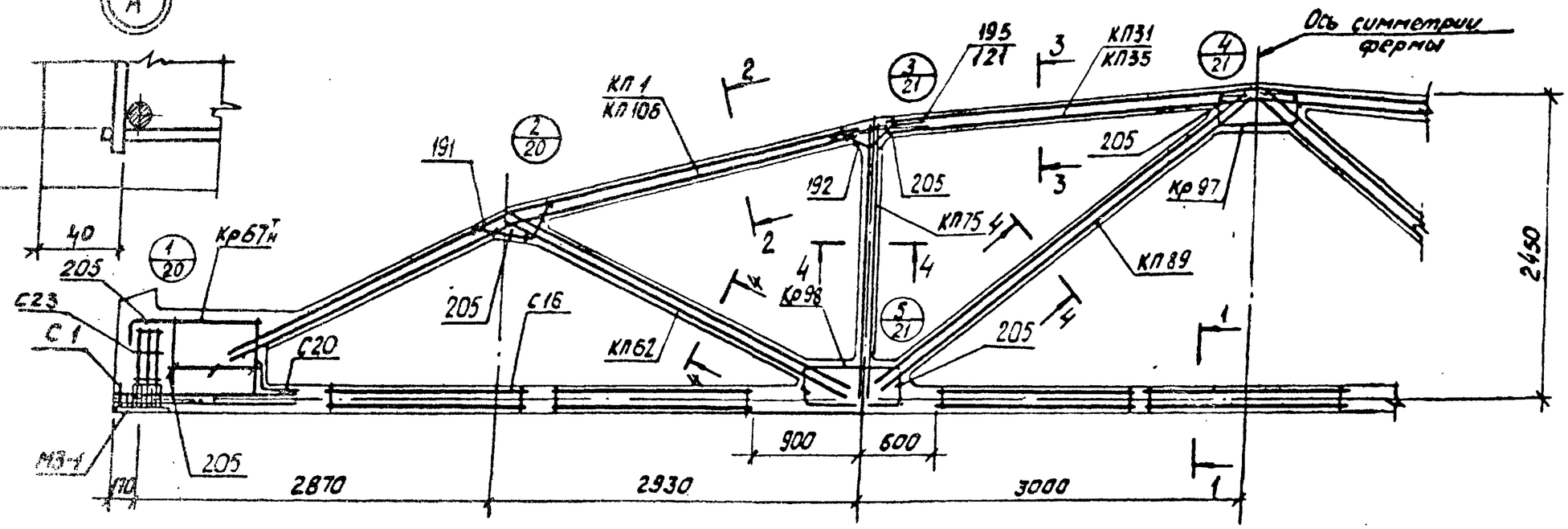

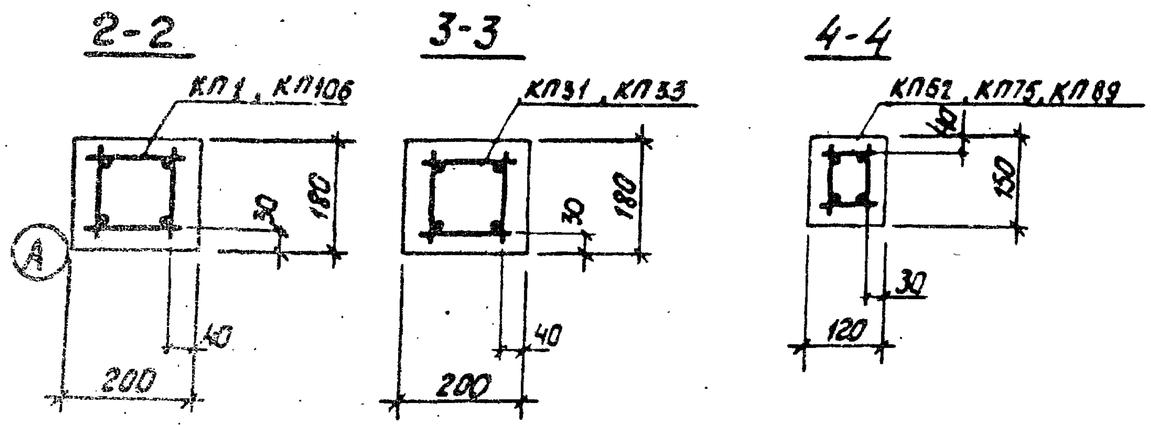

1. Значения контролируемых напряжений в напрягаемой арматуре принимать по таблице 1 п.II.4 пояснительной записки.
2. Кубиковая прочность бетона при отпуске натяжения арматуры должна быть не менее 0,8R.
3. При бетонировании фермы следует обратить особое внимание на уплотнение бетона в узлах фермы.
4. На общем виде армирования напрягаемая арматура в нижнем поясе условно не показана.
5. В марках ферм, указаных в штампе, условно опущены индексы, обозначающие вид напрягаемой арматуры.
6. Спецификация марок арматурных изделий на одну ферму приведена на листе 15.

ТК 1978	Фермы 1ФС18-1П; 1ФС18-1П-а. Армирование ферм.	серия ПК-01-129/78; Вып. 2-2; Лист 14

Гл. инж. проект. Киршко; Гл. инж. проекта Дужок; Ст. техник Собуский; Проверил Козлов; Нач. отдела Дужок; Киевский Промстройпроект

Марка фермы	Марка изделия или № поз.	Кол-во шт	№ листа Вып	Марка фермы	Марка изделия или № поз.	Кол-во шт	№ листа Вып.
1ФС18-1АШВП	КП1	2	Вып.3 л.2	1ФС18-1АШП	КП1, КП31, КП62, КП75, КП89, Кр67ж, Кр97, Кр98, С1, С16, С20, С23, поз. 191, 192, 195, 205 по 1ФС18-1АШВП		
	КП31	1	—"— л.32				
	КП62	2	—"— л.63				
	КП75	2	—"— л.76				
	КП89	2	—"— л.90				
	Кр67ж	2+2	—"— л.170				
	Кр97	2	—"— л.198				
	Кр98	4	—"— л.199		8	4	Вып.3 л.1
	С1	16	—"— л.215				
	С16	14	—"— л.223				
	С20	2	—"— л.226				
	С23	8	—"— л.226	1ФС18-1АШП	КП1, КП31, КП62, КП75, КП89, Кр67ж, Кр97, Кр98, С1, С16, С20, С23, поз. 191, 192, 195, 205 по 1ФС18-1АШВП		
	1	4	Вып.3 л.1				
	191	4	—"— л.227				
	192	4	—"— л.227				
	195	8	—"— л.227				
	205	34	—"— л.228				
					13	4	Вып.3 л.1

Марка фермы	Марка изделия или № поз.	Кол-во шт	№ листа Вып.	Марка фермы	Марка изделия или № поз.	Кол-во шт.	№ листа Вып.
1ФС18-1АШВП-а	КП106	2	Вып.3 л.2	1ФС18-1АШП-а	КП106, КП35, КП62, КП75, КП89, Кр67ж, Кр97, Кр98, С1, С16, С20, С23, поз. 191, 192, 121, 205 по 1ФС18-1АШВП-а		
	КП35	1	Вып.3 л.36				
	КП62	2	—"— л.53				
	КП75	2	—"— л.76				
	КП89	2	—"— л.90				
	Кр67ж	2+2	—"— л.170				
	Кр97	2	—"— л.198				
	Кр98	4	—"— л.199		8	4	Вып.3 л.1
	С1	16	—"— л.215				
	С16	14	—"— л.223	1ФС18-1АШП-а	КП106, КП35, КП62, КП75, КП89, Кр67ж, Кр97, Кр98, С1, С16, С20, С23, поз. 191, 192, 121, 205, по 1ФС18-1АШВП-а		
	С20	2	—"— л.226				
	С23	8	—"— л.226				
	1	4	Вып.3 л.1				
	191	4	—"— л.227				
	192	4	—"— л.227				
	121	8	—"— л.227				
	205	34	—"— л.228				
					13	4	Вып.3 л.1

ТК 1978	Фермы 1ФС18-1П, 1ФС18-1П-а Спецификация марок арматурных изделий на одну ферму.	серия ПК-01-129/78 Вып. Лист

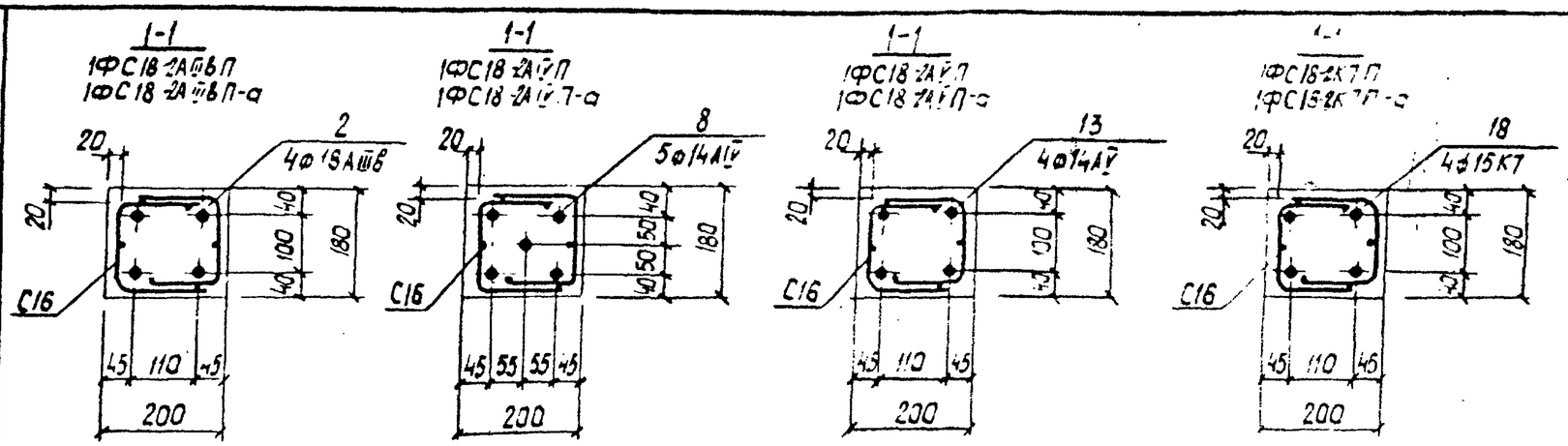

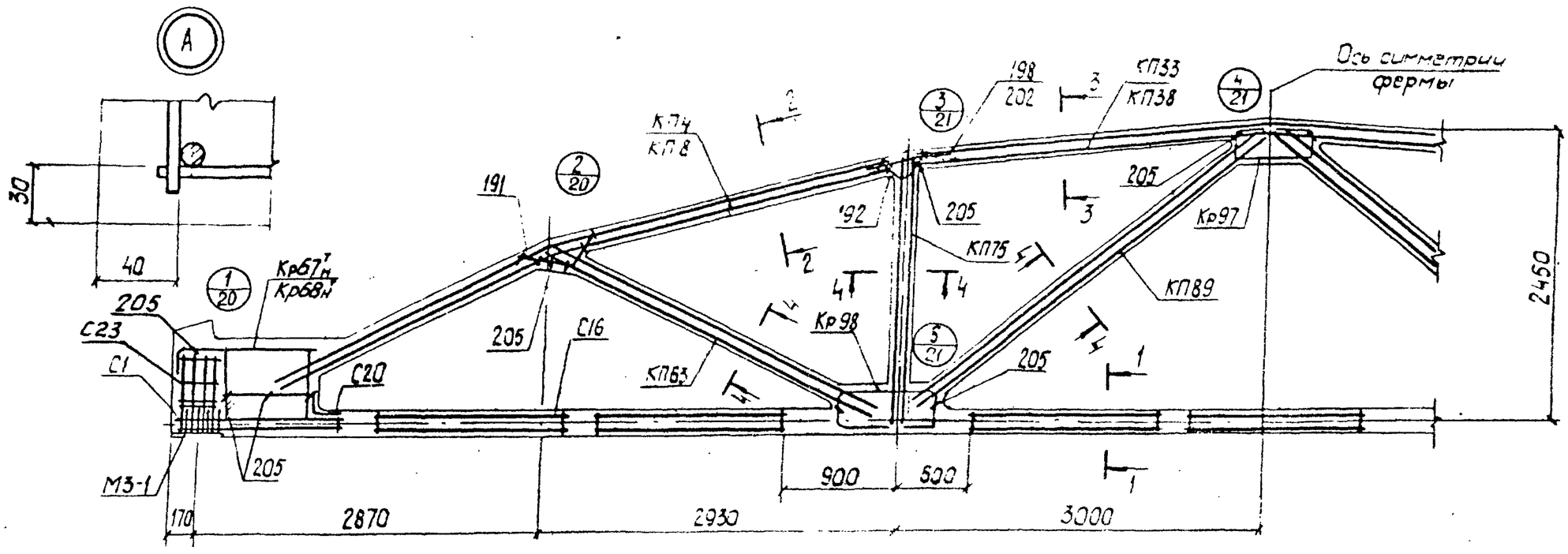

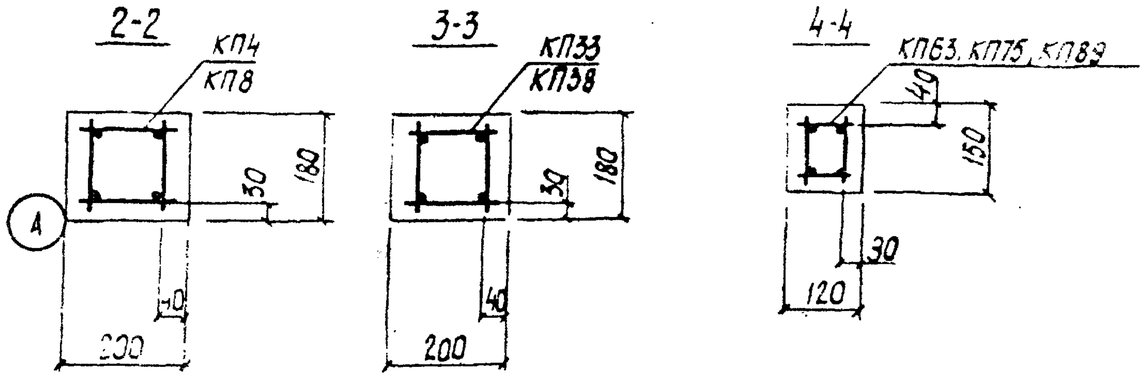

1. Значения контролируемых напряжений в напрягаемой арматуре принимать по таблице 1 п.II.4 пояснительной записки.
2. Кубиковая прочность бетона при отпуске натяжения арматуры должна быть не менее 0,8R
3. При бетонировании фермы следует обратить особое внимание на уплотнение бетона в узлах фермы.
4. На общем виде армирования напрягаемая арматура в нижнем поясе условно не показана.
5. В марках ферм, указанных в штампе, условно опущены индексы, обозначающие вид напрягаемой арматуры.
6. Спецификация марок арматурных изделий на одну ферму приведена на листе 17.

ТК 1978	Фермы 1ФС18-2П, 1ФС18-2П-а. Армирование ферм.	серия ПК-01-129/78 Вып. 2 Лист 16

Гл. инж. проект Казаков
Рук. бригады Дужок
Гл. техник Проверил Клишко Дужок
Гл. инж. Дужок
Главный инж. Киевский Промстройпроект

17626-01 22

Марка фермы	Марка изделия или № поз	Кол-во шт	№ листа Вып
1ФС18-2АШ8П	КП4	2	Вып 3 л.5
	КП33	1	—"— л.34
	КП63	2	—"— л.64
	КП75	2	—"— л.76
	КП89	2	—"— л.90
	Кр67н	2+2	—"— л.170
	Кр97	2	—"— л.198
	Кр98	4	—"— л.199
	С1	16	—"— л.216
	С16	14	—"— л.223
	С20	2	—"— л.226
	С23	8	—"— л.226
	2	4	Вып 3 л.1
	191	4	—"— л.227
	192	4	—"— л.227
	198	8	—"— л.227
	205	34	—"— л.228

Марка фермы	Марка изделия или № поз	Кол-во шт.	№ листа Вып
1ФС18-2АУП	КП4, КП33, КП63, КП75, КП89, Кр67н, Кр97, Кр98, С1, С16, С20, С23 поз. 191, 192, 198, 205 по 1ФС18-2АШ8П	8	5	Вып.3 л.1
1ФС18-2АУП	КП4, КП33, КП63, КП75, КП89, Кр67н, Кр97, Кр98, С1, С16, С20, С23 поз. 191, 192, 198, 205 по 1ФС18-2АШ8П	13	4	Вып 3 л.1

Марка фермы	Марка изделия или № поз	Кол-во шт	№ листа Вып
1ФС18-2КТП	КП4, КП33, КП63, КП75, КП89, Кр97, Кр98, С16, С20, С23 поз. 191, 192, 198, 205 по 1ФС18-2АШ8П	Кр68н	2+2	Вып.3 л.170
		18	4	—"— л.1
		С1	36	—"— л.216

Марка фермы	Марка изделия или № поз	Кол-во шт.	№ листа Вып.
1ФС18-2АШ8П-а	КП8	2	Вып.3 л.9
	КП38	1	—"— л.39
	КП63	2	—"— л.64
	КП75	2	—"— л.76
	КП89	2	—"— л.90
	Кр67н	2+2	—"— л.170
	Кр97	2	—"— л.198
	Кр98	4	—"— л.199
	С1	16	—"— л.216
	С16	14	—"— л.223
	С20	2	—"— л.226
	С23	8	—"— л.226
	2	4	Вып.3 л.1
	191	4	—"— л.227
	192	4	—"— л.227
	202	8	—"— л.228
	205	34	—"— л.228

Марка фермы	Марка изделия или № поз	Кол-во шт.	№ листа Вып.
1ФС18-2АУП-а	КП8, КП38, КП63, КП75, КП89, Кр67н, Кр97, Кр98, С1, С16, С20, С23 поз. 191, 192, 202, 205 по 1ФС18-2АШ8П-а	8	5	Вып.3 л.1
1ФС18-2АУП-а	КП8, КП38, КП63, КП75, КП89, Кр67н, Кр97, Кр98, С1, С16, С20, С23 поз. 191, 192, 202, 205 по 1ФС18-2АШ8П-а	13	4	Вып.3 л.1

Марка фермы	Марка изделия или № поз	Кол-во шт.	№ листа Вып.
1ФС18-2КТП-а	КП8, КП38, КП63, КП75, КП89, Кр97, Кр98, С16, С20, С23 поз. 191, 192, 202, 205 по 1ФС18-2АШ8П-а	Кр68н	2+2	Вып.3 л.170
		18	4	—"— л.1
		С1	36	—"— л.216

ТК 1978	Фермы 1ФС18-2П, 1ФС18-2П-а. Спецификация марок арматурных изделий на одну ферму	Серия ПК-01-129/78 Вып. 2-5 Лист 17

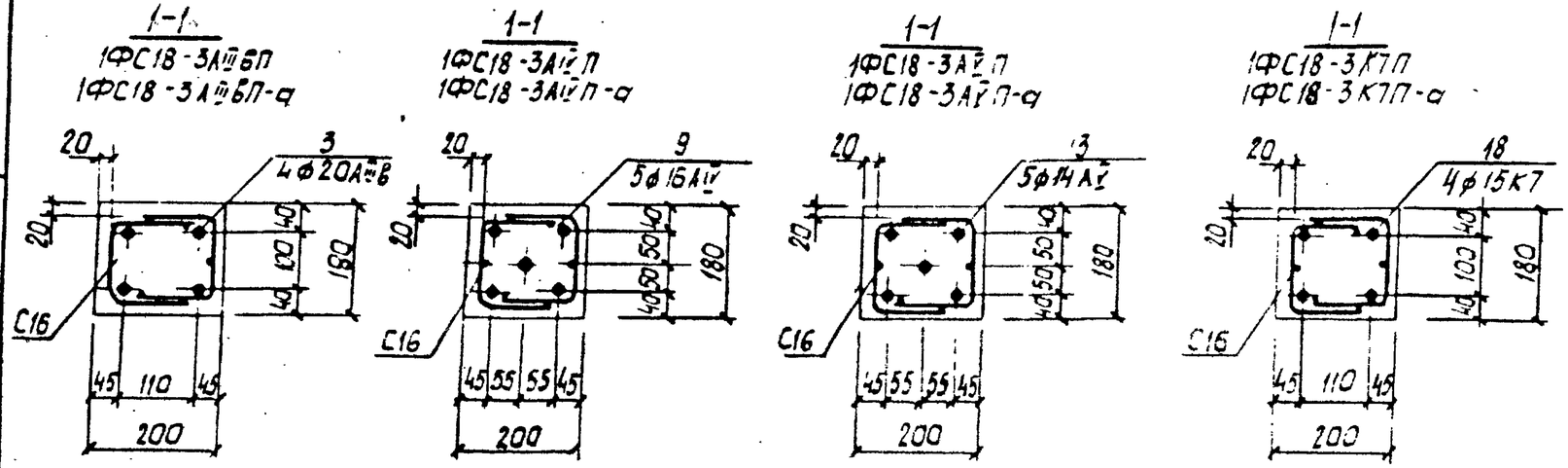

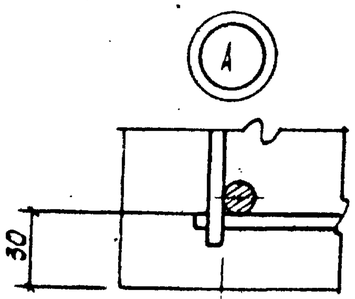

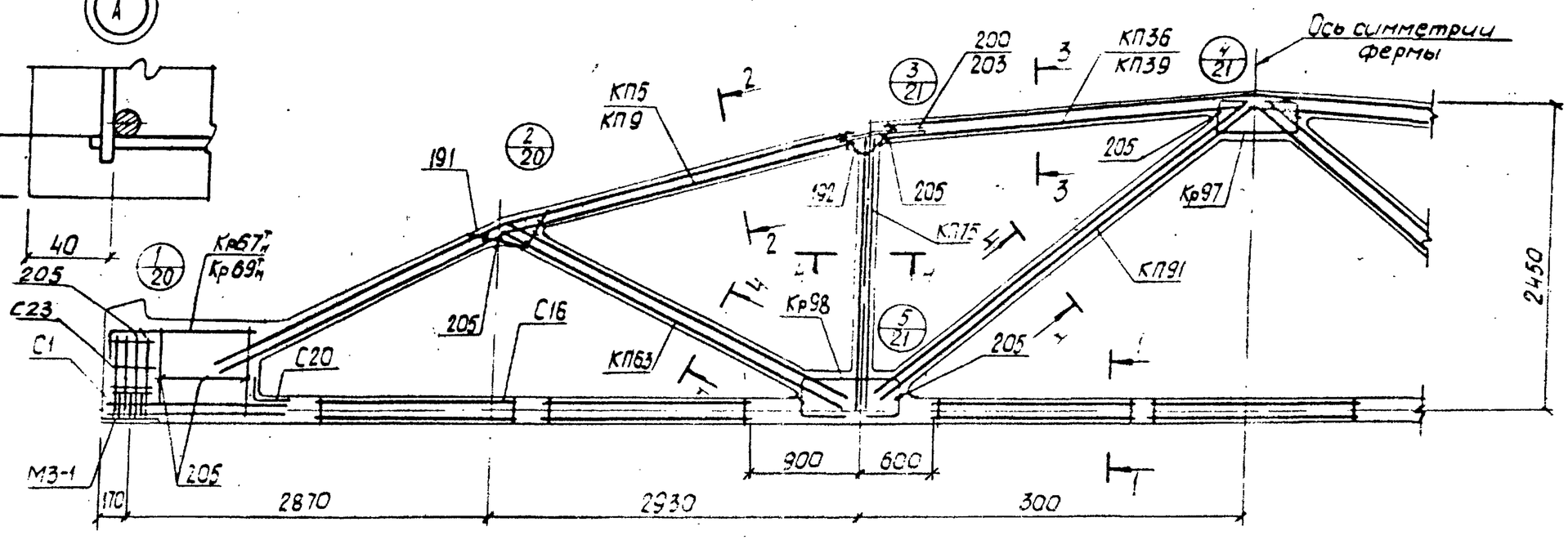

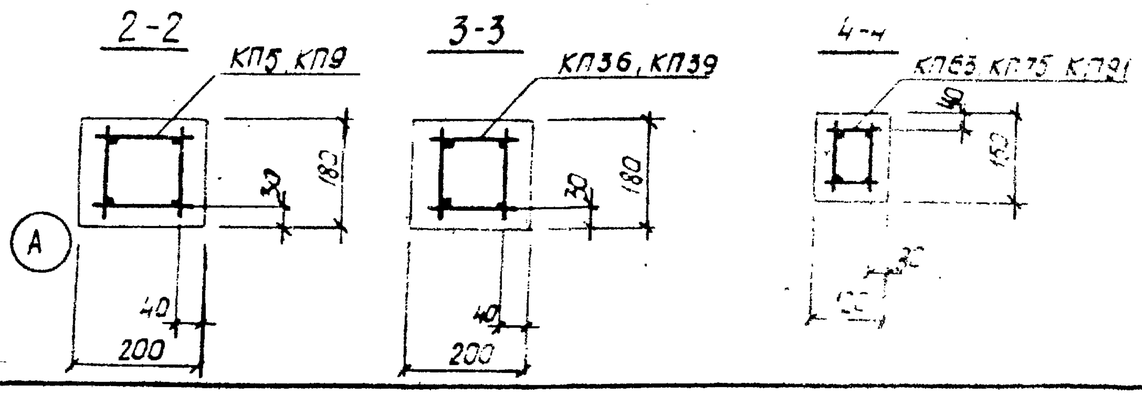

1. Значения контролируемых напряжений в напрягаемой арматуре принимать по таблице 1 п.II.4 пояснительной записки.
2. Кубиковая прочность бетона при отпуске натяжения арматуры должна быть не менее 0,8R.
3. При бетонировании фермы следует обратить особое внимание на уплотнение бетона в узлах фермы.
4. На общем виде армирования напрягаемая арматура в нижнем поясе условно не показана.
5. В марках ферм, указанных в штампе, условно опущены индексы, обозначающие вид напрягаемой арматуры.
6. Спецификация марок арматурных изделий на одну ферму приведена на листе 19.

ТК 1978	Ферма 1ФС18-3П, 1ФС18-3П-а. Армирование ферм.	серия ПК-01-129/78. Вып. 2-2. Лист 18

Киевский Промстройпроект

Гл. инж. проекта Козлов; Гл. инж. проекта Дужок; Рук. бригады Дужок; Проверил Дужок; Гл. инж. Дужок

Марка фермы	Марка изделия или № поз.	Кол-во шт	№ листа вып.
1ФС18-3АШВП	КП5	2	Вып.3 л.6
	КП36	1	— " — л.37
	КП63	2	— " — л.64
	КП75	2	— " — л.76
	КП91	2	— " — л.92
	Кр67н	2+2	— " — л.170
	Кр97	2	— " — л.198
	Кр98	4	— " — л.199
	С1	16	— " — л.215
	С16	14	— " — л.223
	С20	2	— " — л.226
	С23	8	— " — л.226
	3	4	Вып.3 л.1
	191	4	— " — л.227
	192	4	— " — л.227
	200	8	— " — л.227
	205	34	— " — л.228

Марка фермы	Марка изделия или № поз.	Кол-во шт	№ листа вып.
1ФС18-3АШП	КП5, КП36, КП63, КП75, КП91, Кр67н, Кр97, Кр98, С1, С16, С20, С23 поз. 191, 192, 200, 205 по 1ФС18-3АШВП		
	9	5	Вып.3 л.1
1ФС18-3АШП	КП5, КП36, КП63, КП75, КП91, Кр67н, Кр97, Кр98, С1, С16, С20, С23 поз. 191, 192, 200, 205 по 1ФС18-3АШВП		
	13	5	Вып.3 л.1

Марка фермы	Марка изделия или № поз.	Кол-во шт	№ листа вып.
1ФС18-3КТП	КП5, КП36, КП63, КП75, КП91, Кр97, Кр98, С16, С20, С23 поз. 191, 192, 200, 205 по 1ФС18-3АШВП		
	18	4	Вып.3 л.1
	С1	36	— " — л.216
	Кр69н	2+2	— " — л.171
1ФС18-3АШВП-а	КП9	2	Вып.3 л.10
	КП39	1	— " — л.40
	КП63	2	— " — л.64
	КП75	2	— " — л.76
	КП91	2	— " — л.92
	Кр67н	2+2	— " — л.170
	Кр97	2	— " — л.198
	Кр98	4	— " — л.199
	С1	16	— " — л.216
	С16	14	— " — л.223
	С20	2	— " — л.226
	С23	8	— " — л.226
	3	4	Вып.3 л.1
	191	4	— " — л.227
	192	4	— " — л.227
	203	8	— " — л.227
	205	34	— " — л.228

Марка фермы	Марка изделия или № поз.	Кол-во шт.	№ листа вып.
1ФС18-3АШП-а	КП9, КП39, КП63, КП75, КП91, Кр67н, Кр97, Кр98, С1, С16, С20, С23 поз. 191, 192, 203, 205 по 1ФС18-3АШВП-а		
	9	5	Вып.3 л.1
1ФС18-3АШП-а	КП9, КП39, КП63, КП75, КП91, Кр67н, Кр97, Кр98, С1, С16, С20, С23 поз. 191, 192, 203, 205 по 1ФС18-3АШВП-а		
	13	5	Вып.3 л.1

Марка фермы	Марка изделия или № поз.	Кол-во шт.	№ листа вып.
1ФС18-3КТП-а	КП9, КП39, КП63, КП75, КП91, Кр97, Кр98, С16, С20, С23 поз. 191, 192, 203, 205 по 1ФС18-3АШВП-а		
	18	4	Вып.3 л.1
	Кр69н	2+2	— " — л.171
	С1	36	— " — л.216

ТК 1978	Фермы 1ФС18-3П, 1ФС18-3П-а. Спецификация марок арматурных изделий на одну ферму.	серия ПК-01-129/78 Вып. 2-2 лист 19

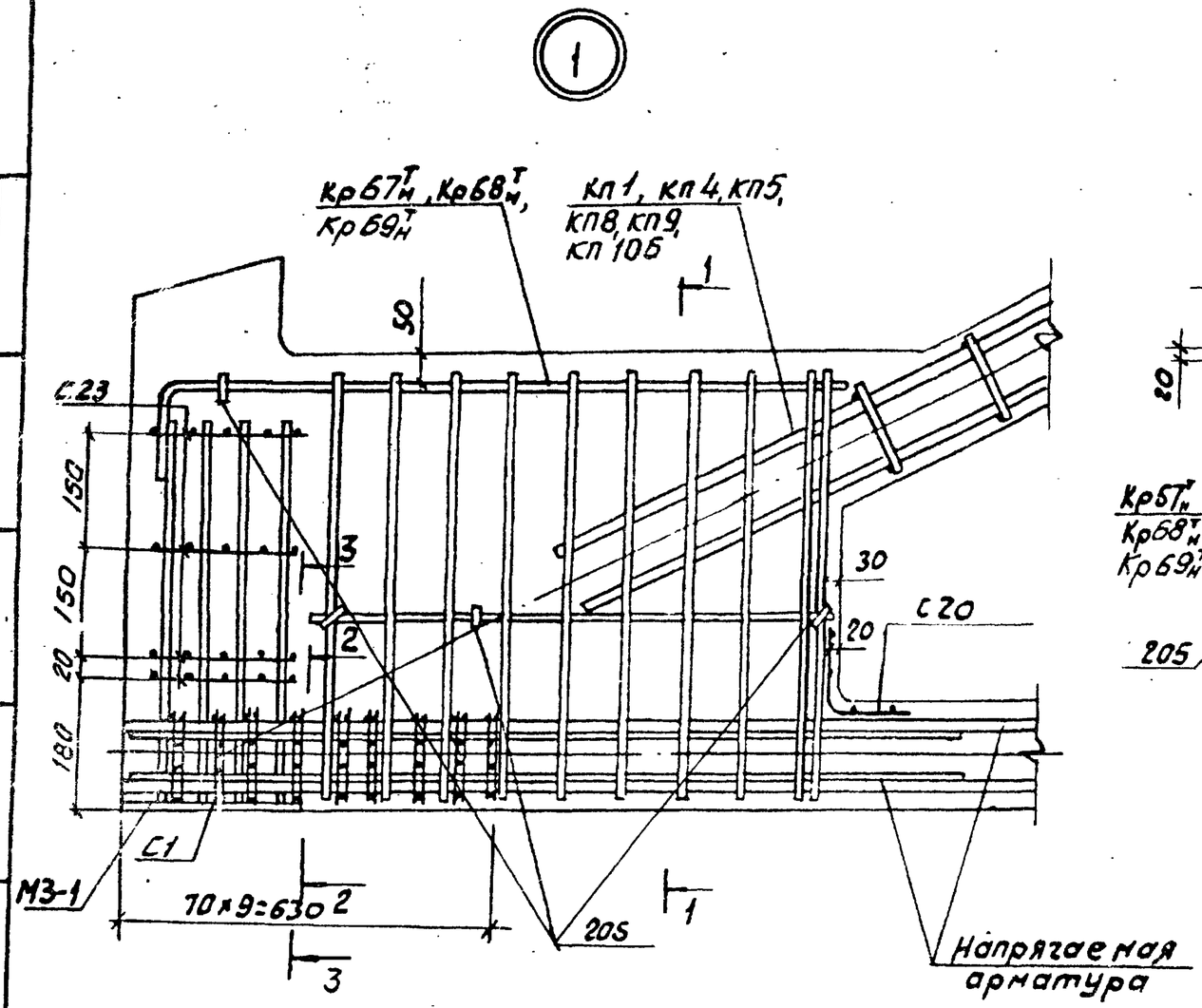

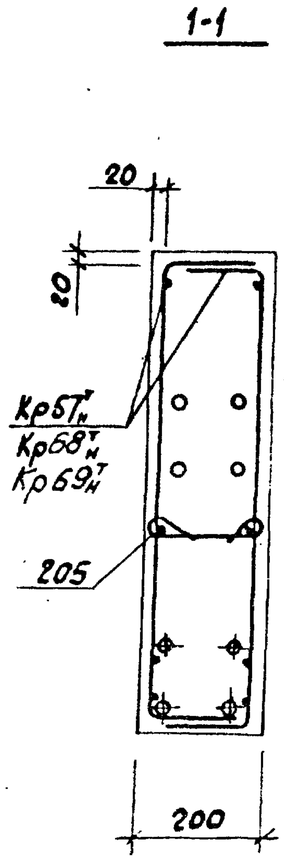

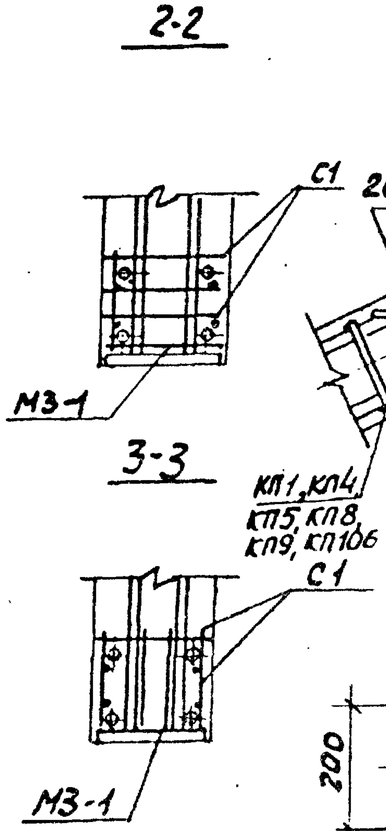

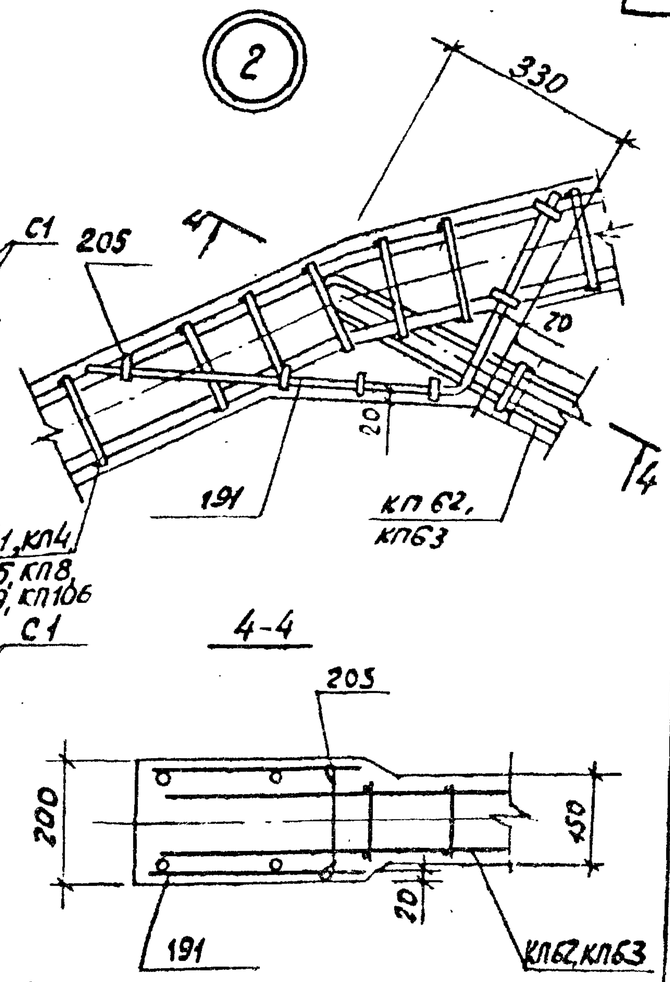

1. В узлах 1 и 5 условно показано 4 стержня напрягаемой арматуры.
2. Допустимое отклонение величины заделки каркасов решетки в пояса ± 10 мм.
3. В узле 1 показано девять рядов сеток С1 для ферм с канатным армированием нижнего пояса. Для ферм со стержневым армированием нижнего пояса устанавливается четыре ряда сеток С1 на расстоянии 280 мм от торца с шагом 70 мм.

ТК 1978	Фермы 1ФС18-1П ÷ 1ФС18-3П, 1ФС18-1П-а ÷ 1ФС18-3П-а. Узлы 1,2	Серия ПК-01-129/78. Вып. 2-2. Лист 20

Киевский Промстройпроект

Гл. инженер проекта Дукак
Рук. бригад. Дукак
Проверил Дукак
Инж. Дукак

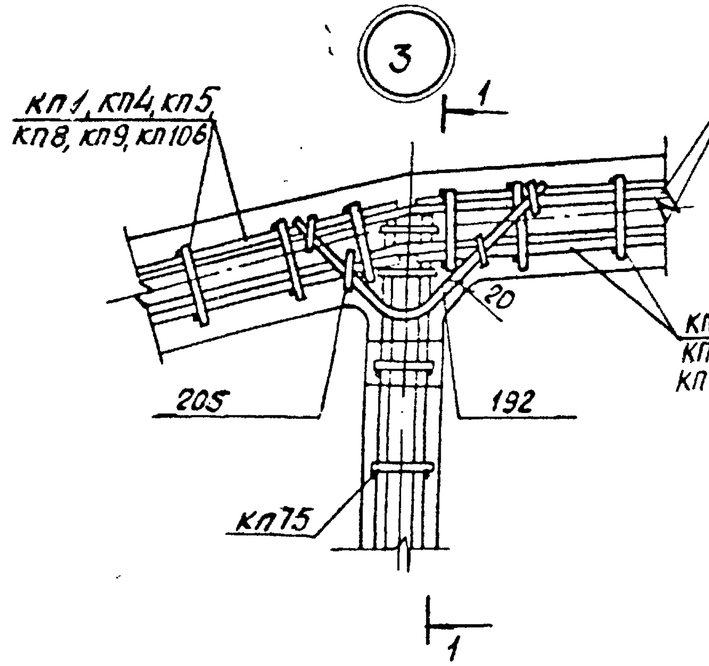

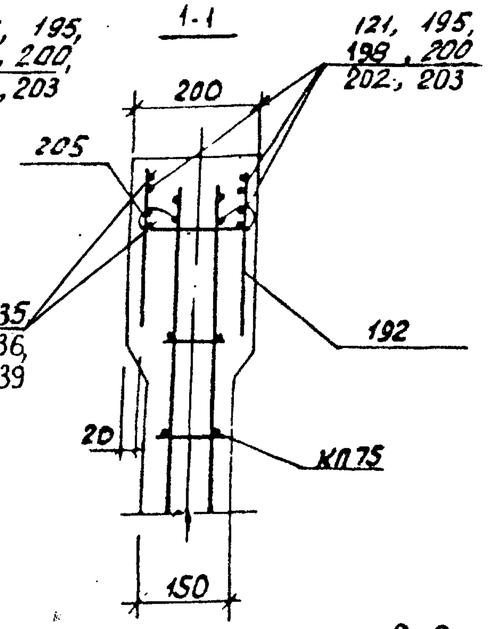

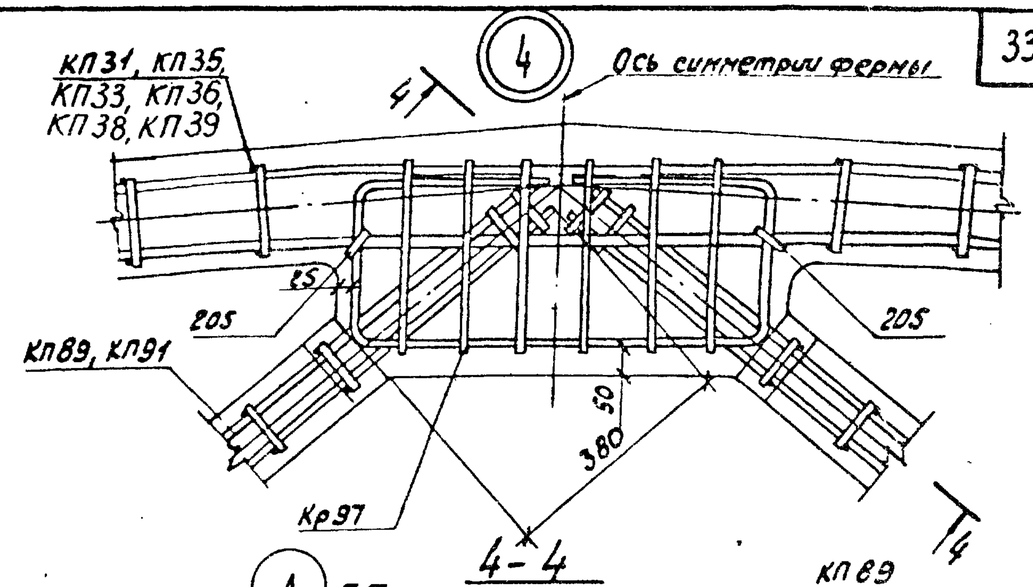

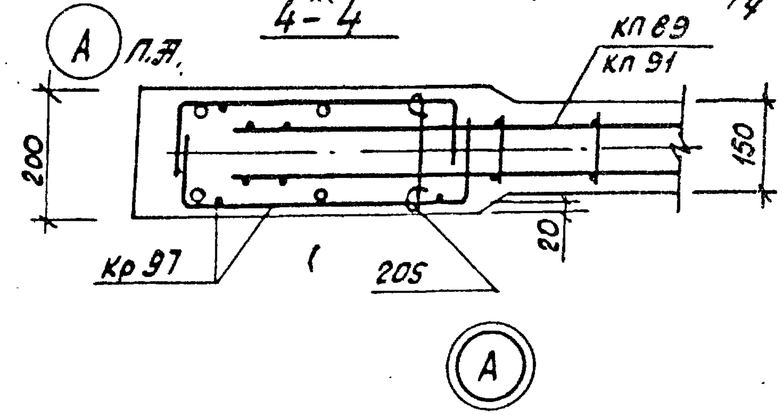

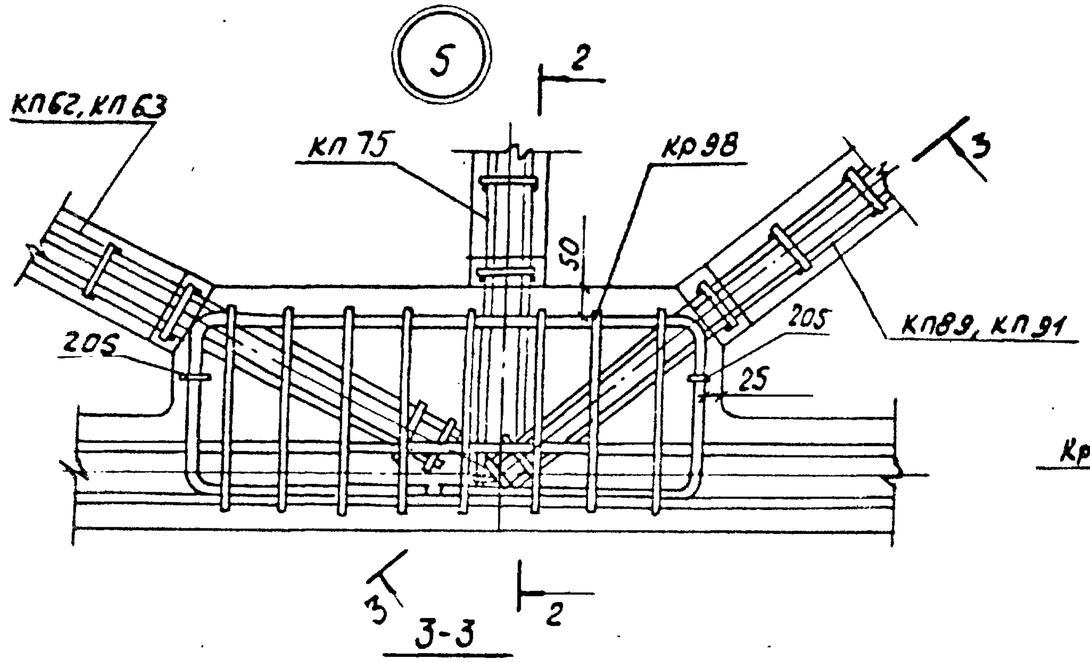

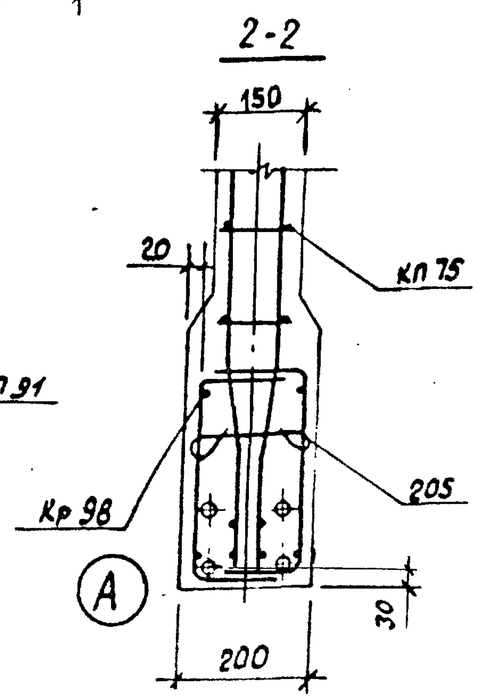

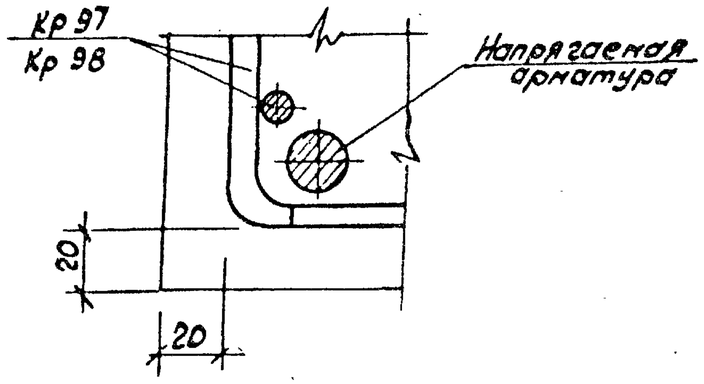

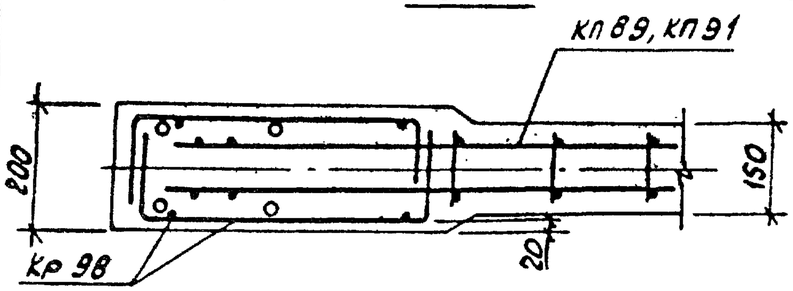

ТК 1978	Фермы 1ФС18-1П ÷ 1ФС18-3П, 1ФС18-1П-а ÷ 1ФС18-3П-а. У3.761 3,4,5	Серия ПК-01-129/78
		Вып. 2-2 / Лист 21

Промстройпроект

17425-01 34

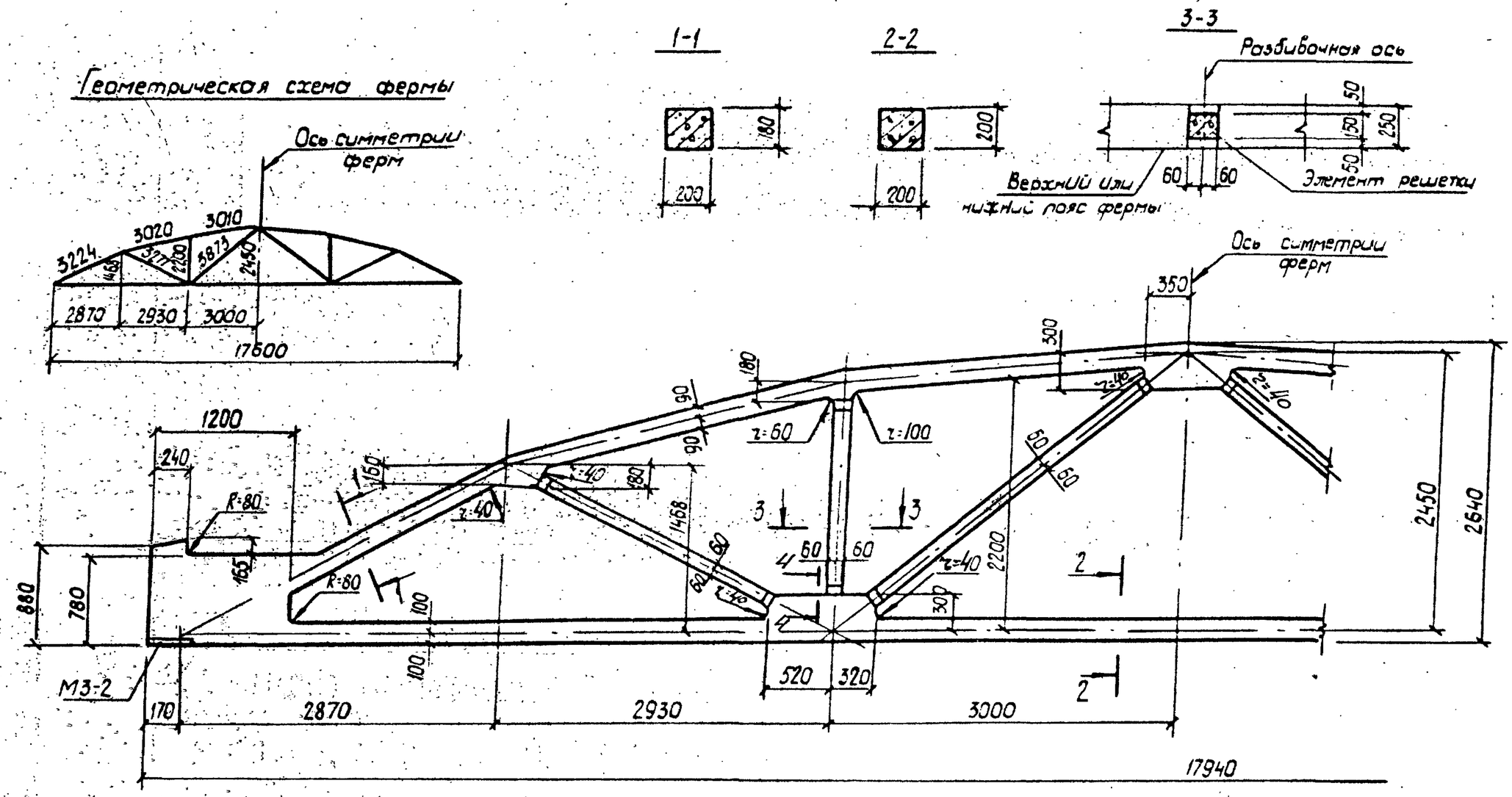

1. Привязку всех элементов решетки по ширине фермы принять по сечению 3-3.
2. В марках ферм условно опущены индексы, обозначающие вид напрягаемой арматуры.
3. Примеры разбивки закладных изделий для крепления плит покрытия и фонарей, связей в покрытиях, стеновых панелей и подвесного транспорта даны в выпуске 1 серии ПК-01-129/78.

Спецификация марок закладных элементов на одну ферму

Марка фермы	Марка элемента	Колич. шт.	№ листа
2ФС18-2П÷2ФС18-4П, 2ФС18-2П-а÷2ФС18-4П-а	М3-2	2	Вып. 3 часть 2 л. 13

ТК 1978	Фермы 2ФС18-2П÷2ФС18-4П, 2ФС18-2П-а÷2ФС18-4П-а Опалубочный чертеж	серия ПК-01-129/78	Вып. 2-2 / Лист 22

Киевский Промстройпроект

Рук. бригады Дудок | Инженер Дудок | Архитектор | Гл. инж.

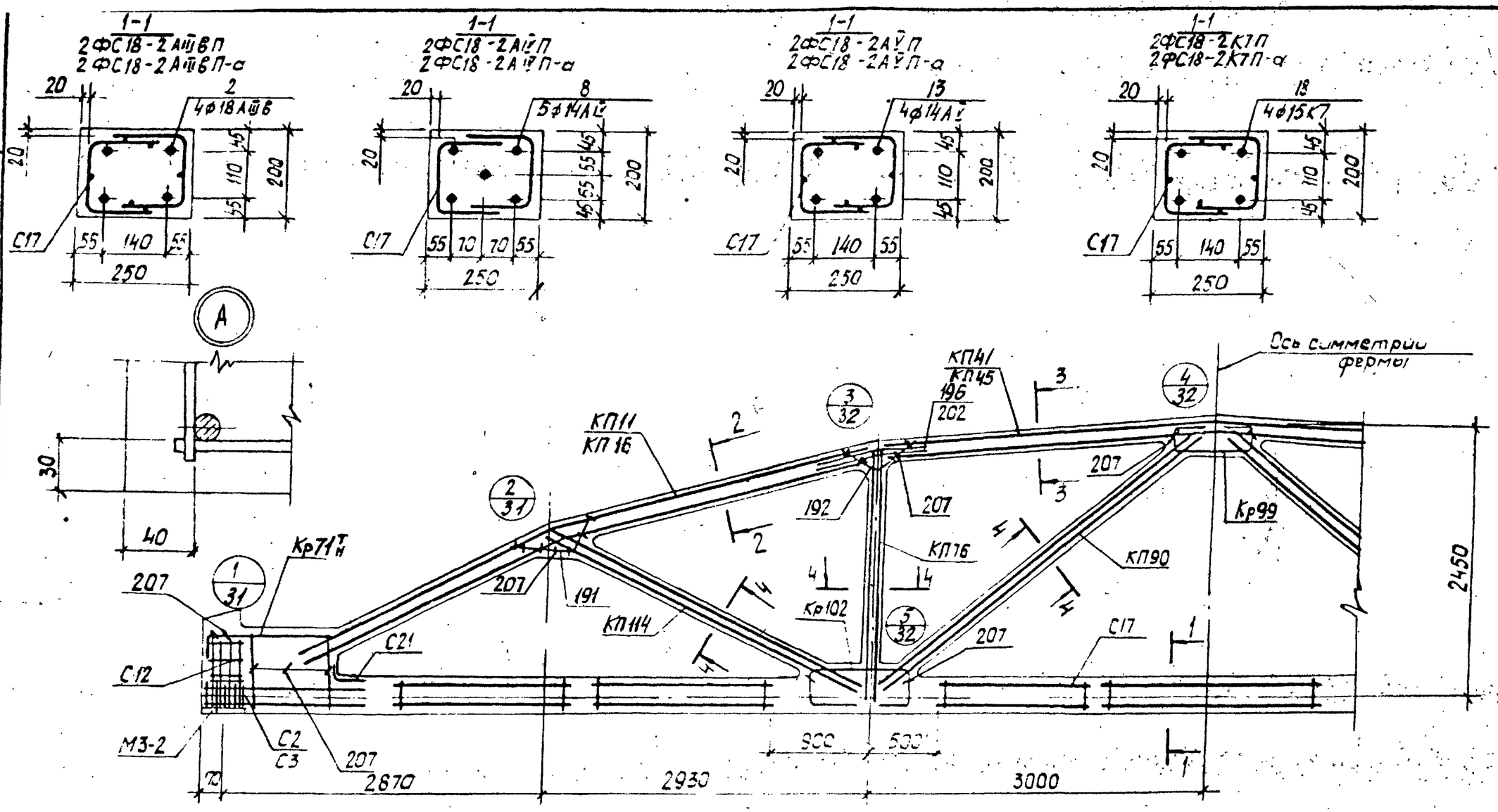

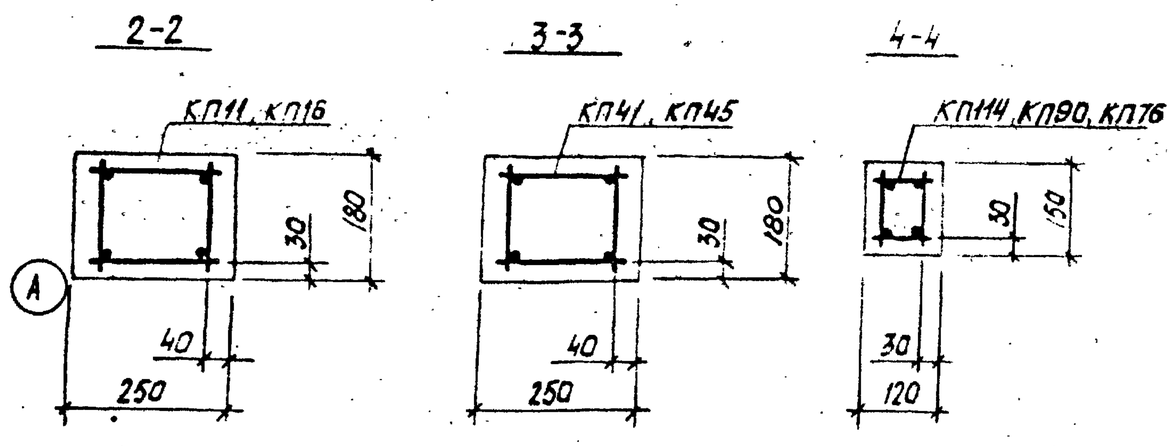

1. Значения контролируемых напряжений в напрягаемой арматуре принимать по таблице 1 п.1.4 пояснительной записки.
2. Кубиковая прочность бетона при отпуске натяжения арматуры должна быть не менее 0,8R.
3. При бетонировании фермы следует обратить особое внимание на уплотнение бетона в узлах фермы.
4. На общем виде армирования напрягаемая арматура в нижнем поясе условно не показана.
5. В марках ферм, указанных в штампе, условно опущены индексы, обозначающие вид напрягаемой арматуры.
6. Спецификация марок арматурных изделий на одну ферму приведена на листе 24.

ТК 1978	Фермы 2ФС18-2П, 2ФС18-2П-а. Армирование ферм.	серия ПК-01-129/78. Вып. 2-2. Лист 23

Инв. № подл. | Подпись и дата | Взам. инв. №

Гипростроипроект

Марка фермы	Марка изделия или № поз	Кол-во шт.	№ листа Вып
2ФС18-2АIIIВП	КП11	2	Вып.3 л.12
	КП41	1	—"— л.42
	КП114	2	Вып.3-2 л.7
	КП76	2	Вып.3 л.77
	КП90	2	—"— л.91
	Кр71$^{I}_{H}$	2+2	—"— л.172
	Кр99	2	—"— л.200
	Кр102	4	—"— л.203
	С2	8	—"— л.217
	С3	8	—"— л.217
	С12	8	—"— л.221
	С17	14	—"— л.224
	С21	2	—"— л.226
	2	4	Вып.3 л.1
	191	4	—"— л.227
	192	4	—"— л.227
	196	8	—"— л.227
	207	36	—"— л.228

Марка фермы	Марка изделия или № поз.	Кол-во шт	№ листа Вып
2ФС18-2АIIIП	КП11, КП41, КП114, КП76, КП90, Кр71$^{I}_{H}$, Кр99, Кр102, С2, С3, С12, С17, С21, поз 191, 192, 196, 207 по 2ФС18-2АIIIВП		
	8	5	Вып.3 л.1
2ФС18-2АIIП	КП11, КП41, КП114, КП76, КП90, Кр71$^{I}_{H}$, Кр99, Кр102 С2, С3, С12, С17, С21, поз. 191, 192, 196, 207 по 2ФС18-2АIIIВП		
	13	4	Вып.3 л.1

Марка фермы	Марка изделия или № поз	Кол-во шт.	№ листа Вып
2ФС18-2КП	КП11, КП41, КП114, КП76, КП90, Кр71$^{I}_{H}$, Кр99, Кр102 С12, С17, С21, поз. 191, 192, 196, 207 по 2ФС18-2АIIIВП		
	18	4	Вып.3 л.1
	С2	18	—"— л.217
	С3	18	—"— л.217

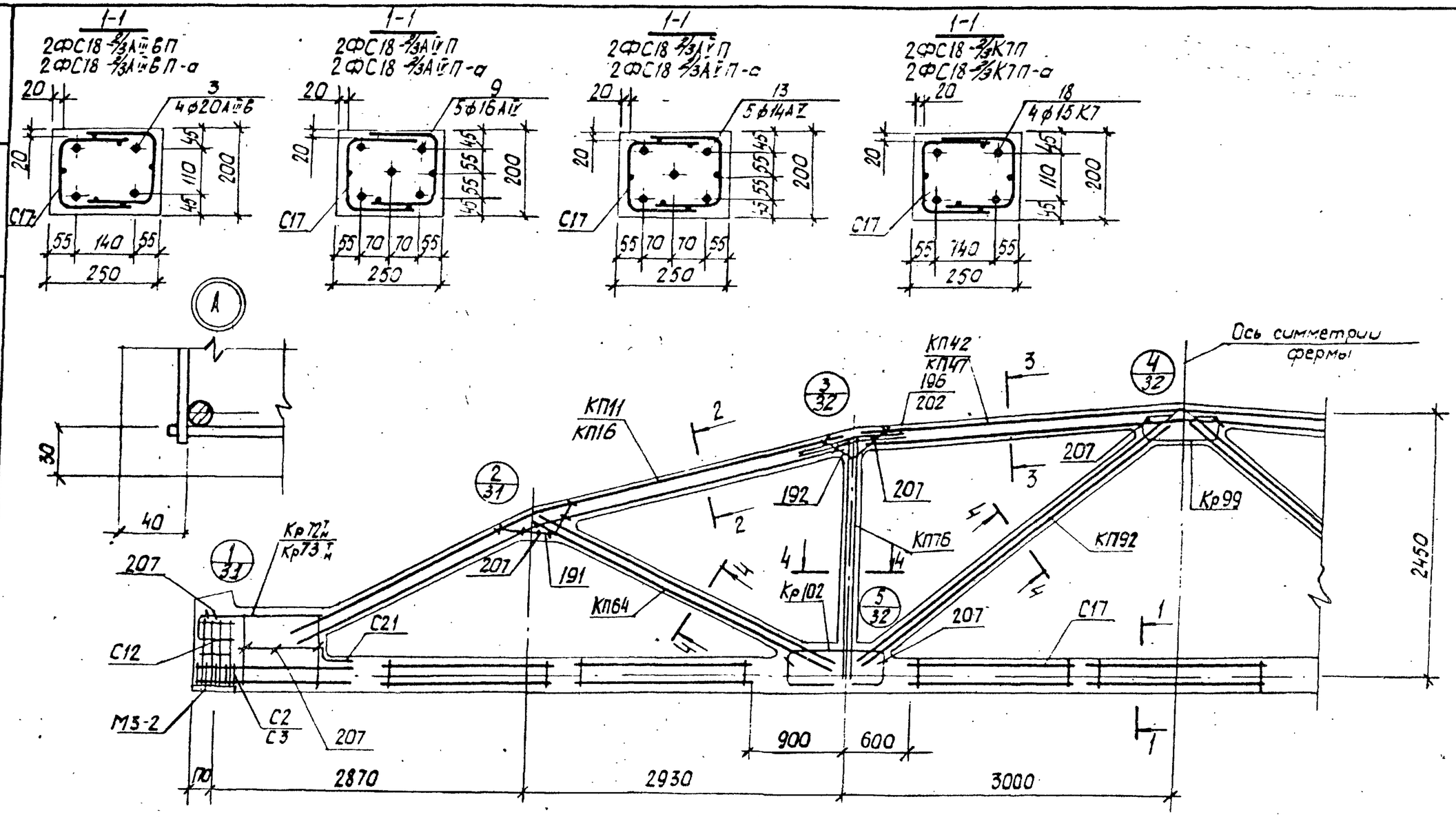

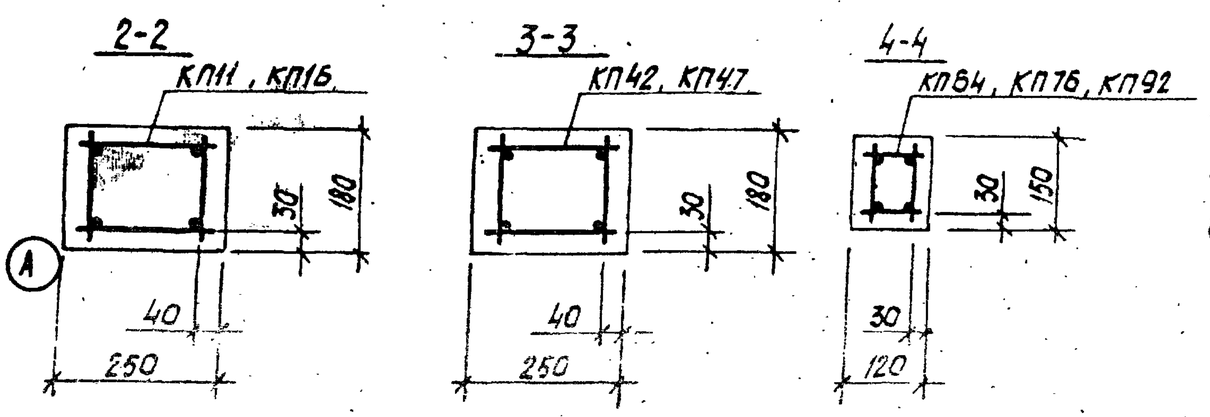

1. Значения контролируемых напряжений в напрягаемой арматуре принимать по таблице 1 п.II.4 пояснительной записки.
2. Кубиковая прочность бетона при отпуске натяжения арматуры должна быть не менее 0,8R.
3. При бетонировании фермы следует обратить особое внимание на уплотнение бетона в узлах фермы.
4. На общем виде армирования напрягаемая арматура в нижнем поясе условно не показана.
5. В марках ферм, указанных в штампе, условно опущены индексы, обозначающие вид напрягаемой арматуры.
6. Спецификация марок арматурных изделий на одну ферму приведена на листе 26.

ТК 1978	Фермы 2ФС18-2/3П, 2ФС18-2/3П-а. Армирование ферм	серия ПК-01-129/78; Вып. 2-2; Лист 25

Проемстройпроект | Рукопригод. Дужок | Нач. отд. Дужок | Главный инж. проекта Дужок

17425-01 ЭС

Марка фермы	Марка изделия или № поз.	Кол-во шт.	№ листа Вып.
2ФС18-2/3 АIIIВП	КП11	2	Вып.3 л.12
	КП42	1	—"— л.43
	КП64	2	—"— л.65
	КП76	2	—"— л.77
	КП92	2	—"— л.93
	Кр72$^{т}_{н}$	2+2	—"— л.173
	Кр99	2	—"— л.200
	Кр102	4	—"— л.203
	С2	8	—"— л.217
	С3	8	—"— л.217
	С12	8	—"— л.221
	С17	14	—"— л.224
	С21	2	—"— л.226
	3	4	Вып.3 л.1
	191	4	—"— л.227
	192	4	—"— л.227
	196	8	—"— л.227
	207	36	—"— л.228

Марка фермы	Марка изделия или № поз.	Кол-во шт.	№ листа Вып.
2ФС18-2/3 АIVП	КП11, КП42, КП64, КП76, КП92, Кр72$^{т}_{н}$, Кр99, Кр102, С2, С3, С12, С17, С21, поз. 191, 192, 196, 207 по 2ФС18-2/3 АIIIВП		
	9	5	Вып.3 л.1
2ФС18-2/3 АVП	КП11, КП42, КП64, КП76, КП92, Кр72$^{т}_{н}$, Кр99, Кр102, С2, С3, С12, С17, С21, поз. 191, 192, 196, 207 по 2ФС18-2/3 АIIIВП		
	13	5	Вып.3 л.1

Марка фермы	Марка изделия или № поз.	Кол-во шт.	№ листа Вып.
2ФС18-2/3 К7П	КП11, КП42, КП64, КП76, КП92, Кр99, Кр102, С12, С17, С21, поз. 191, 192, 196, 207 по 2ФС18-2/3 АIIIВП		
	18	4	Вып.3 л.1
2ФС18-2/3 АIIIВП-а	Кр73$^{т}_{н}$	2+2	—"— л.174
	С2	18	—"— л.217
	С3	18	—"— л.217

Марка фермы	Марка изделия или № поз.	Кол-во шт.	№ листа Вып.
2ФС18-2/3 АVП-а	КП16	2	Вып.3 л.17
	КП47	1	—"— л.48
	КП64	2	—"— л.65
	КП76	2	—"— л.77
	КП92	2	—"— л.93
	Кр72$^{т}_{н}$	2+2	—"— л.173
	Кр99	2	—"— л.200
	Кр102	4	—"— л.203
	С2	8	—"— л.217
2ФС18-2/3 АVП-а	С3	8	—"— л.217
	С12	8	—"— л.221
	С17	14	—"— л.224
	С21	2	—"— л.225
	3	4	Вып.3 л.1
	191	4	—"— л.227
	192	4	—"— л.227
	202	8	—"— л.228
	207	36	—"— л.228

Марка фермы	Марка изделия или № поз.	Кол-во шт.	№ листа Вып.
2ФС18-2/3 К7П-а	КП16, КП47, КП64, КП76, КП92, Кр72$^{т}_{н}$, Кр99, Кр102, С2, С3, С12, С17, С21, поз. 191, 192, 202, 207 по 2ФС18-2/3 АIIIВП-а		
	9	5	Вып.3 л.1
	КП16, КП47, КП64, КП76, КП92, Кр72$^{т}_{н}$, Кр99, Кр102, С2, С3, С12, С17, С21, поз. 191, 192, 202, 207 по 2ФС18-2/3 АIIIВП-а		
	13	5	Вып.3 л.1

Марка фермы	Марка изделия или № поз.	Кол-во шт.	№ листа Вып.
2ФС18-2/3 К7П-а	КП16, КП47, КП64, КП76, КП92, Кр99, Кр102, С12, С17, С21, поз. 191, 192, 202, 207 по 2ФС18-2/3 АIIIВП-а		
	18	4	Вып.3 л.1
	Кр73$^{т}_{н}$	2+2	—"— л.174
	С2	18	—"— л.217
	С3	18	—"— л.217

ТК 1978	Фермы 2ФС18-2/3П, 2ФС18-2/3П-а. Спецификация марок арматурных изделий на одну ферму.	Серия ПК-01-129/78 Вып. 2-2 Лист 26

Инв. № подл. | Подп. и дата | Взам. инв. № | Инв. № дубл. | Подп. и дата | Рук. бригады Аумок | Инженер Аумок | Гл. спец. Фотт
ЦНИИЭП ПРОМСТРОЙПРОЕКТ

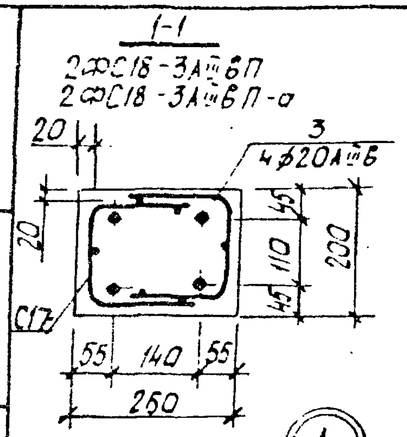

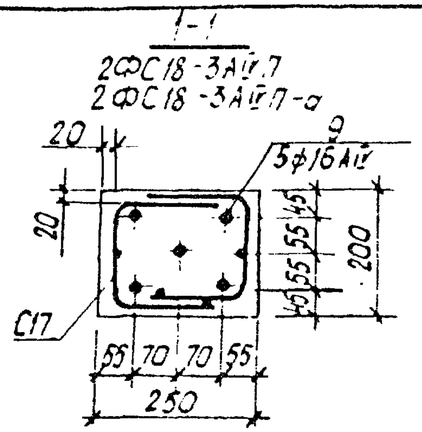

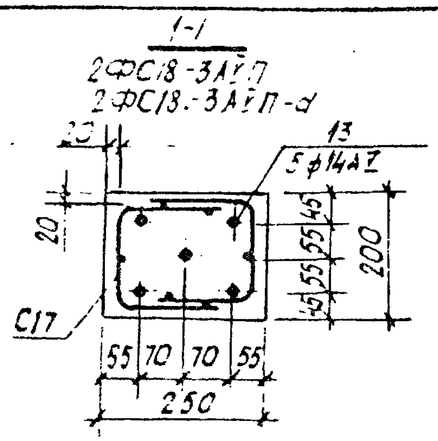

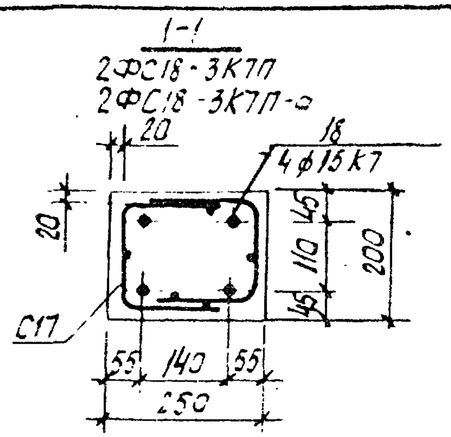

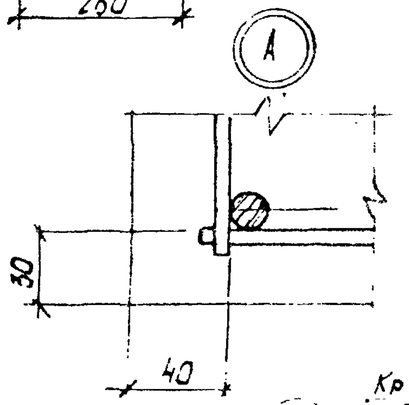

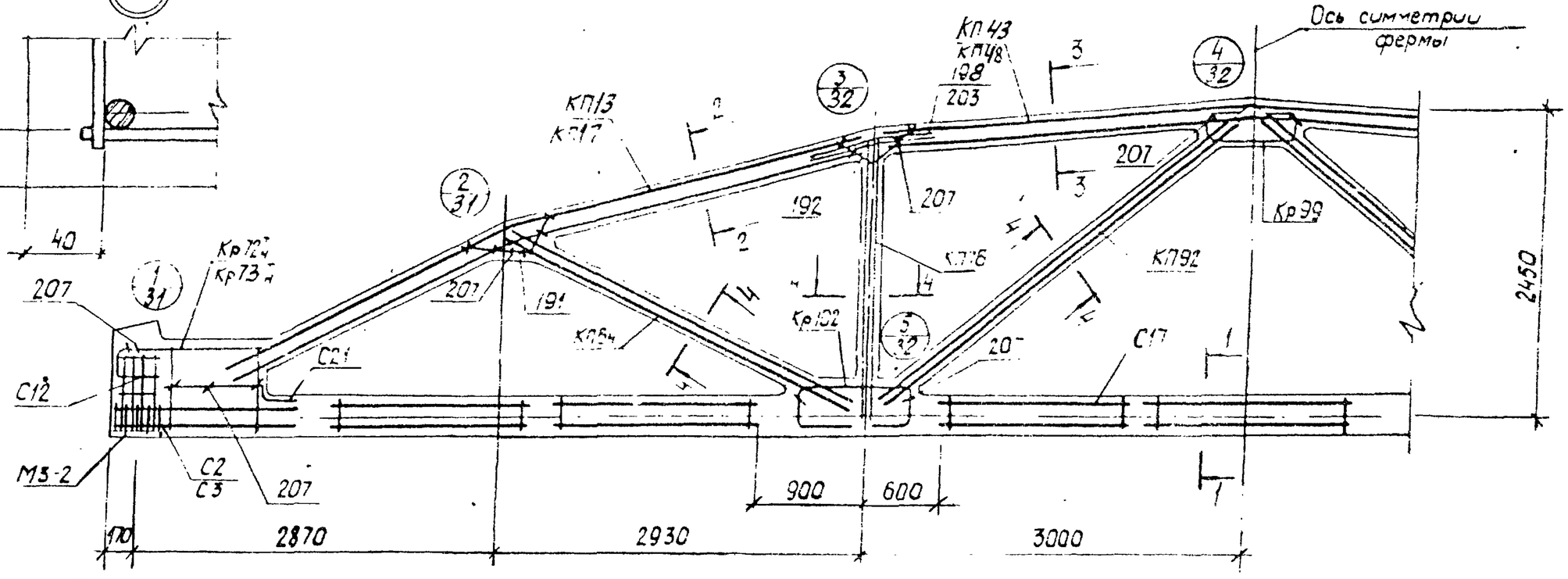

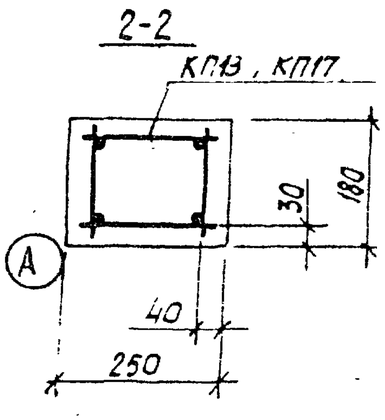

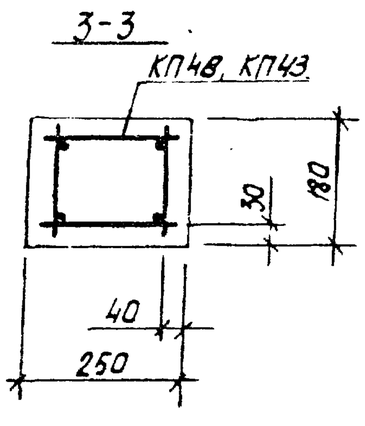

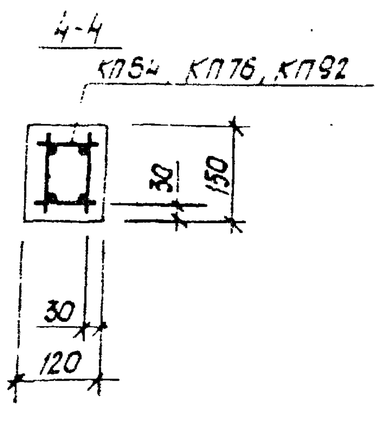

1. Значения контролируемых напряжений в напрягаемой арматуре принимать по таблице 1 п.4 пояснительной записки.
2. Кубиковая прочность бетона при отпуске натяжения арматуры должна быть не менее 0,8R.
3. При бетонировании фермы следует обратить особое внимание на уплотнение бетона в узлах фермы.
4. На общем виде армирования напрягаемая арматура в нижнем поясе условно не показана.
5. В марках ферм, указанных в штампе, условно опущены индексы, обозначающие вид напрягаемой арматуры.
6. Спецификация марок арматурных изделий на одну ферму приведена на листе 28.

ТК 1978	Фермы 2ФС18-3П, 2ФС18-3П-а. Армирование ферм.	серия ПК-01-129/78; Вып. 2-2; Лист 27

Марка фермы	Марка изделия или № поз.	Кол-во шт.	№ листа вып.
2ФС18-3АШВП	КП13	2	Вып.3 л.14
	КП43	1	— " — л.44
	КП64	2	— " — л.65
	КП76	2	— " — л.77
	КП92	2	— " — л.93
	Кр72$^{т}_{н}$	2+2	— " — л.173
	Кр99	2	— " — л.200
	Кр102	4	— " — л.203
	С2	8	— " — л.217
	С3	8	— " — л.217
	С12	8	— " — л.221
	С17	14	— " — л.224
	С21	2	— " — л.226
	3	4	Вып.3 л.1
	191	4	— " — л.227
	192	4	— " — л.227
	198	8	— " — л.227
	207	36	— " — л.228

Марка фермы	Марка изделия или № поз.	Кол-во шт	№ листа вып.
2ФС18-3АШП	КП13, КП43, КП64, КП76, КП92, Кр72$^{т}_{н}$, Кр99, Кр102, С2, С3, С12, С17, С21, поз. 191, 192, 198, 207 по 2ФС18-3АШВП		
	9	5	Вып.3 л.1
2ФС18-3АШП	КП13, КП43, КП64, КП92, КП76, Кр72$^{т}_{н}$, Кр99, Кр102, С2, С3, С12, С17, С21, поз. 191, 192, 198, 207 по 2ФС18-3АШВП		
	13	5	Вып.3 л.1

Марка фермы	Марка изделия или № поз.	Кол-во шт	№ листа вып.
2ФС18-3КП	КП13, КП43, КП64, КП76, КП92, Кр99, Кр102, С12, С17, С21 поз. 191, 192, 198, 207 по 2ФС18-3АШВП		
	18	4	Вып.3 л.1
	Кр73$^{т}_{н}$	2+2	— " — л.174
	С2	18	— " — л.217
	С3	18	— " — л.217

Марка фермы	Марка изделия или № поз.	Кол-во шт.	№ листа вып.
2ФС18-3АШП-а	КП17	2	Вып.3 л.18
	КП48	1	— " — л.49
	КП64	2	— " — л.65
	КП76	2	— " — л.77
	КП92	2	— " — л.93
	Кр72$^{т}_{н}$	2+2	— " — л.173
	Кр99	2	— " — л.200
	Кр102	4	— " — л.203
	С2	8	— " — л.217
	С3	8	— " — л.217
	С12	8	— " — л.221
	С17	14	— " — л.224
	С21	2	— " — л.226
	3	4	Вып.3 л.1
	191	4	— " — л.227
	192	4	— " — л.227
	203	8	— " — л.228
	207	36	— " — л.228

Марка фермы	Марка изделия или № поз.	Кол-во шт.	№ листа вып.
2ФС18-3АШП-а	КП17, КП48, КП64, КП76, КП92, Кр72$^{т}_{н}$, Кр99, Кр102, С2, С3, С12, С17, С21, поз. 191, 192, 203, 207 по 2ФС18-3АШВП-а		
	9	5	Вып.3 л.1
2ФС18-3АШП-а	КП17, КП48, КП64, КП76, КП92, Кр72$^{т}_{н}$, Кр99, Кр102, С2, С3, С12, С17, С21, поз. 191, 192, 203 207 по 2ФС18-3АШВП-а		
	13	5	Вып.3 л.1

Марка фермы	Марка изделия или № поз.	Кол-во шт.	№ листа вып.
2ФС18-3КП-а	КП17, КП48, КП64, КП76, КП92, Кр99, Кр102, С12, С17, С21, поз. 191, 192, 203, 207 по 2ФС18-3АШВП-а		
	18	4	Вып.3 л.1
	Кр73$^{т}_{н}$	2+2	— " — л.174
	С2	18	— " — л.217
	С3	18	— " — л.217

ТК 1978	Фермы 2ФС18-3П, 2ФС18-3П-а. Спецификация марок арматурных изделий на одну ферму	Серия ПК-01-129/78. Вып. 2-2. Лист 28

Инв. № подл. | Подпись и дата | Взам. инв. №

Гл. инж. проект Козлов | Дунаж
Рук. бригады | Фрунзе
Проверил | Дунаж
Разработ. | Фрунзе

Киевский Промстройпроект

1-1
2ФС18-4АIIIвП
2ФС18-4АIIIвП-а

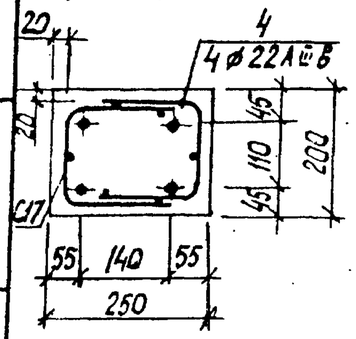

1-1
2ФС18-4АIVП
2ФС18-4АIVП-а

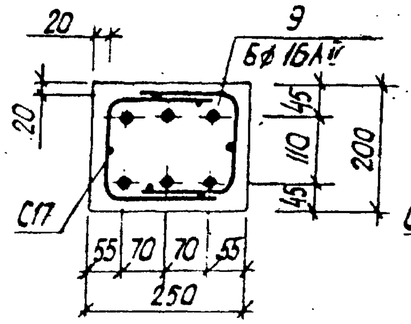

1-1
2ФС18-4АVП
2ФС18-4АVП-а

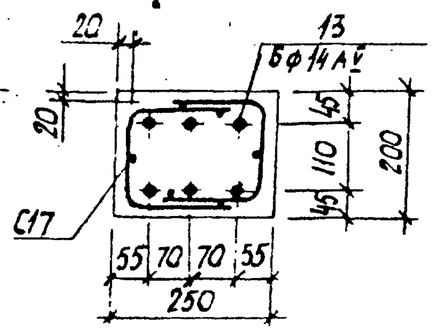

1-1
2ФС18-4К7П
2ФС18-4К7П-а

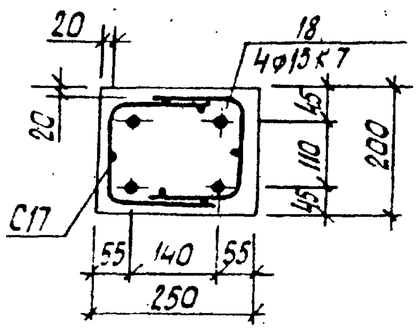

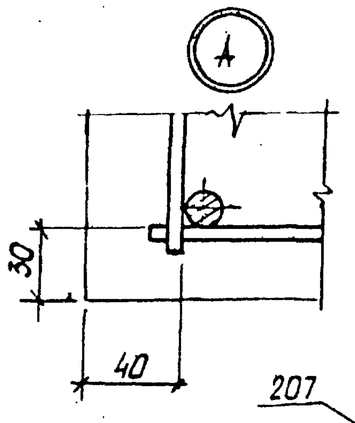

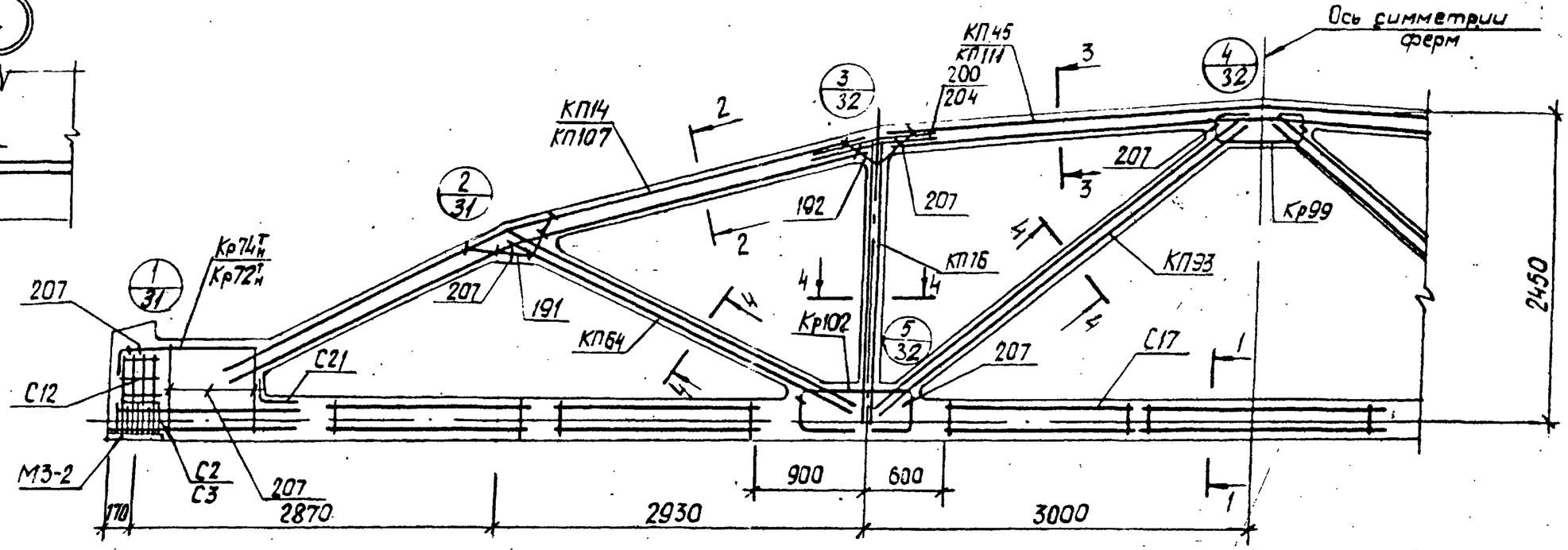

1. Значения контролируемых напряжений в напрягаемой арматуре принимать по таблице 1 п.II.4 пояснительной записки.
2. Кубиковая прочность бетона при отпуске натяжения арматуры должна быть не менее 0,8R.
3. При бетонировании фермы следует обратить особое внимание на уплотнение бетона в узлах фермы.
4. На общем виде армирования напрягаемая арматура в нижнем поясе условно не показана.
5. В марках ферм, указанных в штампе, условно опущены индексы, обозначающие вид напрягаемой арматуры.
6. Спецификация марок арматурных изделий на одну ферму приведена на листе 30.

2-2

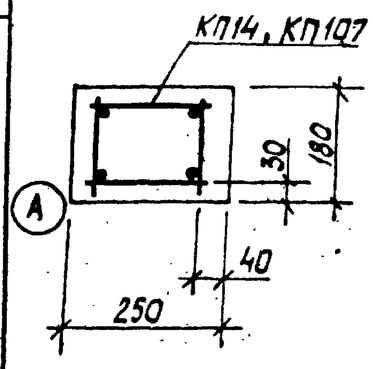

3-3

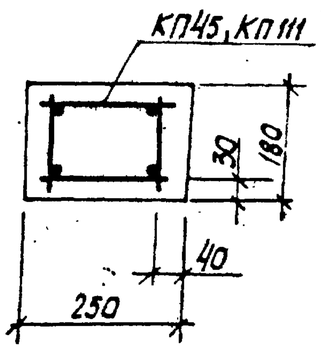

4-4

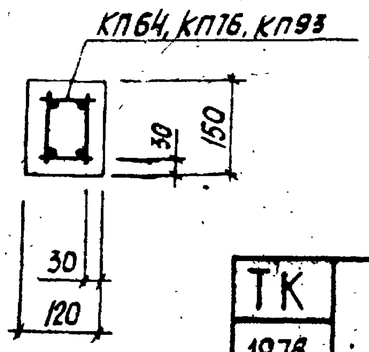

ТК 1978	Фермы 2ФС18-4П, 2ФС18-4П-а. Армирование ферм.	серия ПК-01-129/78 Вып. 2-2 Лист 29

Промстройпроект

Марка фермы	Марка изделия или № поз	Кол-во шт	№ листа Вып
2ФС18-4АШВП	КП14	2	Вып 3 л 15
	КП45	1	—"— л. 46
	КП64	2	—"— л 65
	КП76	2	—"— л. 77
	КП93	2	—"— л 94
	Кр72Н	2+2	—"— л 173
	Кр99	2	—"— л 200
	Кр102	4	—"— л 203
	С2	8	—"— л 217
	С3	8	—"— л 217
	С12	8	—"— л 221
	С17	14	—"— л 224
	С21	2	л. 226
	4	4	Вып 3 л 1
	191	4	—"— л. 227
	192	4	—"— л. 227
	200	8	—"— л 227
	207	36	—"— л 228

Марка фермы	Марка изделия или № поз.	Кол-во шт	№ листа Вып
2ФС18-4АШП	КП14, КП45, КП64, КП76, КП93, Кр72Н, Кр99, Кр102, С2, С3, С12, С17, С21, поз 191, 192, 200, 207 по 2ФС18-4АШВП		
	9	6	Вып 3 л 1
2ФС18-4АШП	КП14, КП45, КП64, КП76, КП93, Кр72Н, Кр99, Кр102, С2, С3, С12, С17, С21, поз. 191, 192, 200, 207 по 2ФС18-4АШВП		
	13	6	Вып. 3 л. 1

Марка фермы	Марка изделия или № поз	Кол-во шт	№ листа Вып
2ФС18-4КПП	КП14 КП45, КП64, КП76, КП93, Кр99, Кр102, С12, С17, С21, поз 191, 192, 200, 207 по 2ФС18-4АШВП		
	8	4	Вып 3 л 1
	Кр74Н	2+2	—"— л 175
	С2	18	—"— л 217
	С3	18	—"— л 217

Марка фермы	Марка изделия или № поз	Кол-во шт	№ листа Вып
2ФС18-4АШП-а	КП107	2	Вып 3-2 л 3
	КП111	1	—"— л 8
	КП64	2	Вып 3 л. 65
	КП76	2	—"— л. 77
	КП93	2	—"— л. 94
	Кр72Н	2+2	—"— л. 173
	Кр99	2	—"— л. 200
	Кр102	4	—"— л. 203
	С2	8	—"— л 217
	С3	8	—"— л 217
	С12	8	—"— л 221
	С17	14	—"— л 224
	С21	2	л 226
	4	4	Вып 3 л 1
	191	4	—"— л. 227
	192	4	—"— л. 227
	204	8	—"— л. 228
	207	36	—"— л 228

Марка фермы	Марка изделия или № поз	Кол-во шт	№ листа Вып
2ФС18-4АШП-а	КП107, КП111, КП64, КП76, КП93, Кр72Н, Кр99, Кр102, С2, С3, С12, С17, С21, поз 191, 192, 204, 207 по 2ФС18-4АШВП-а		
	9	6	Вып 3 л 1
2ФС18-4АШП-а	КП107, КП111, КП64, КП76, КП93 Кр72Н, Кр99, Кр102, С2, С3, С12, С17, С21, поз 191, 192, 204, 207 по 2ФС18-4АШВП-а		
	12	6	Вып 3 л 1
2ФС18-4КПП-а	КП107, КП111, КП64, КП76, КП63, Кр99, Кр102, С12, С17, С21, поз 191, 192, 204, 207 по 2ФС18-4АШВП-а		
	18	4	Вып 3 л. 1
	Кр74Н	2+2	—"— л 175
	С2	18	—"— л 217
	С3	18	—"— л 217

ТК 1978	Фермы 2ФС18-4П, 2ФС18-4П-а. Спецификация марок арматурных изделий на одну ферму.	Серия ПК-01-129/78 Вып. 2-2 Лист 30

Киевский Промстройпроект

17425-01 43

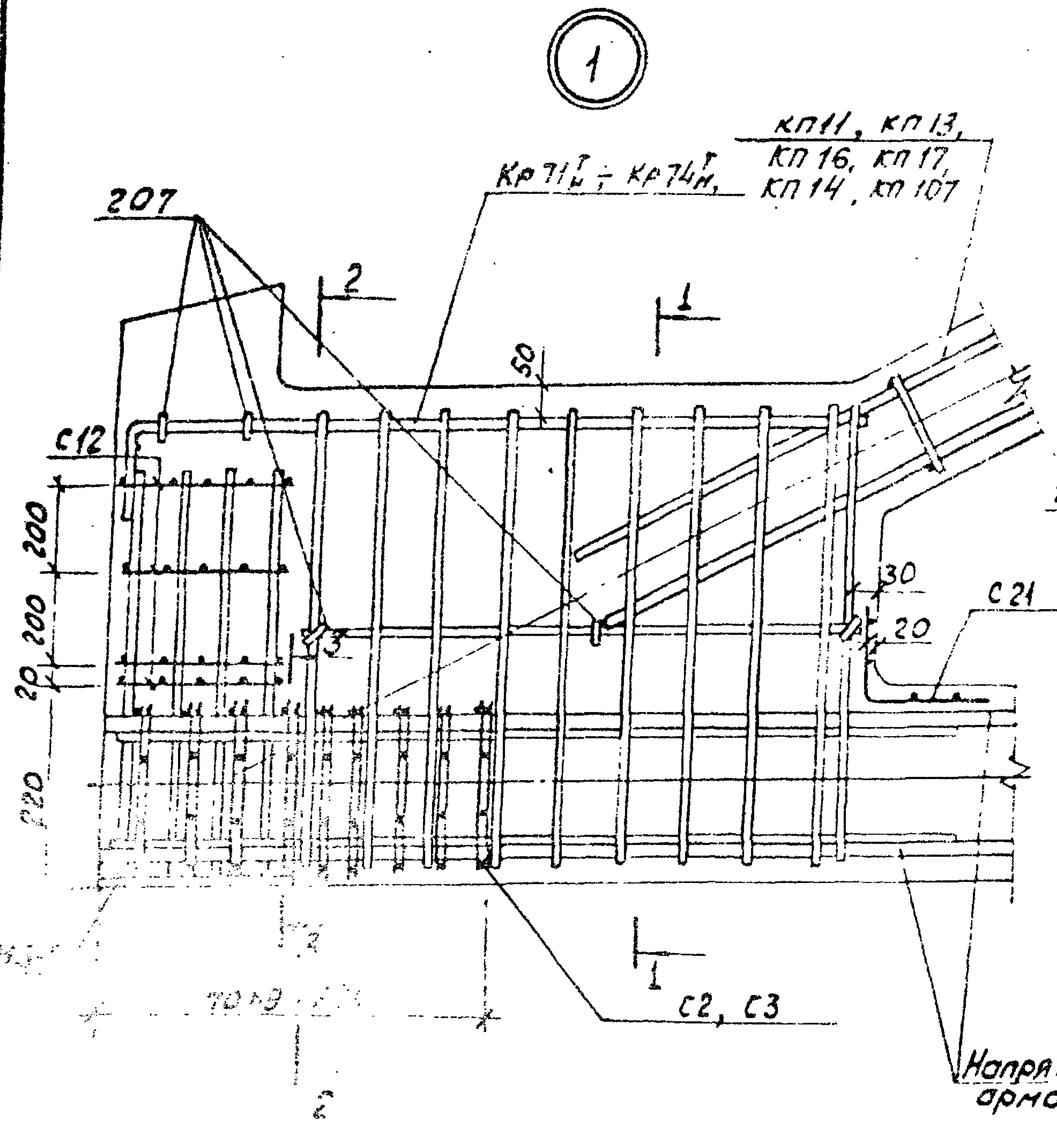

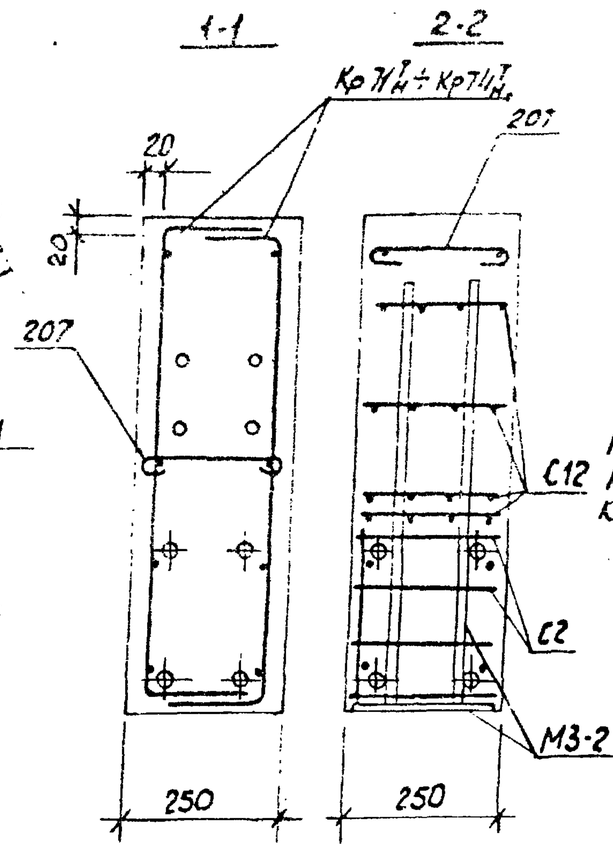

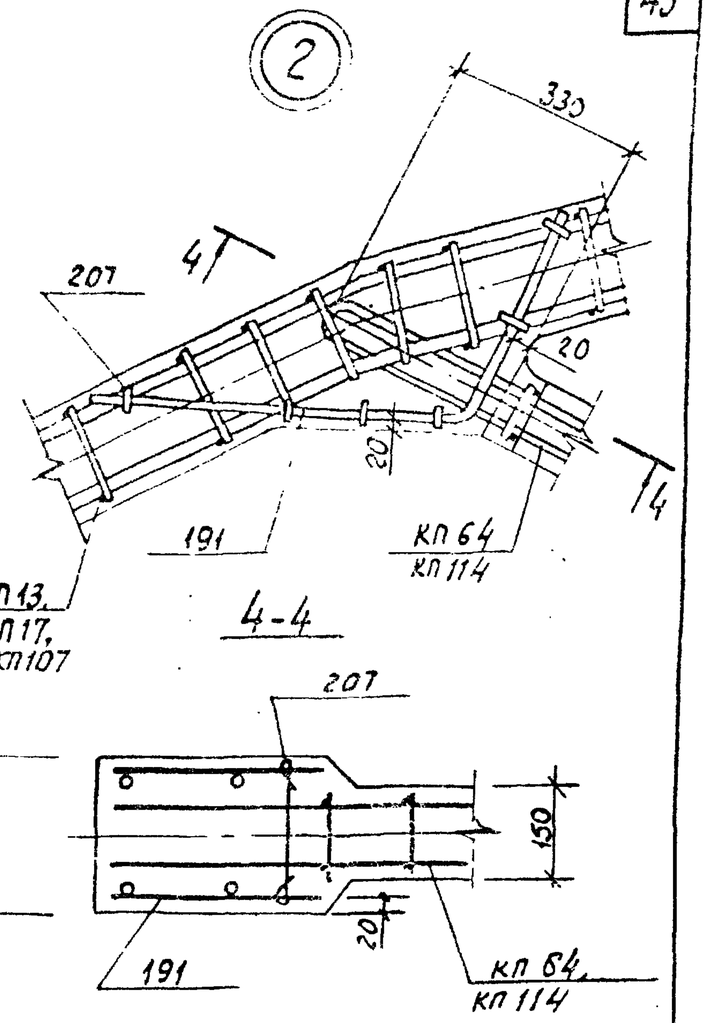

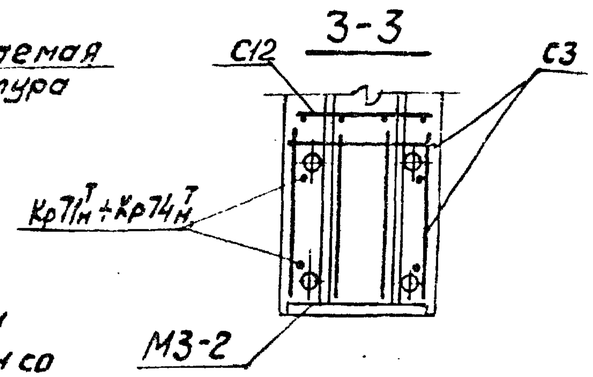

1. В узлах 1 и 5 условно показано 4 стержня напрягаемой арматуры.
2. Допускаемое отклонение величины заделки каркасов решетки в пояса ±10мм.
3. В узле 1 показано девять рядов сеток C2, C3 для ферм с канатным армированием нижнего пояса. Для ферм со стержневым армированием нижнего пояса устанавливается четыре ряда сеток C2, C3 на расстоянии 280мм от торца с шагом 70мм.

ТК 1978	Фермы 2ФС18-2П ÷ 2ФС18-4П, 2ФС18-2П-а ÷ 2ФС18-4П-а. Узлы 1, 2	Серия ПК-01-129/78 Вып. 2-2

Промстройпроект

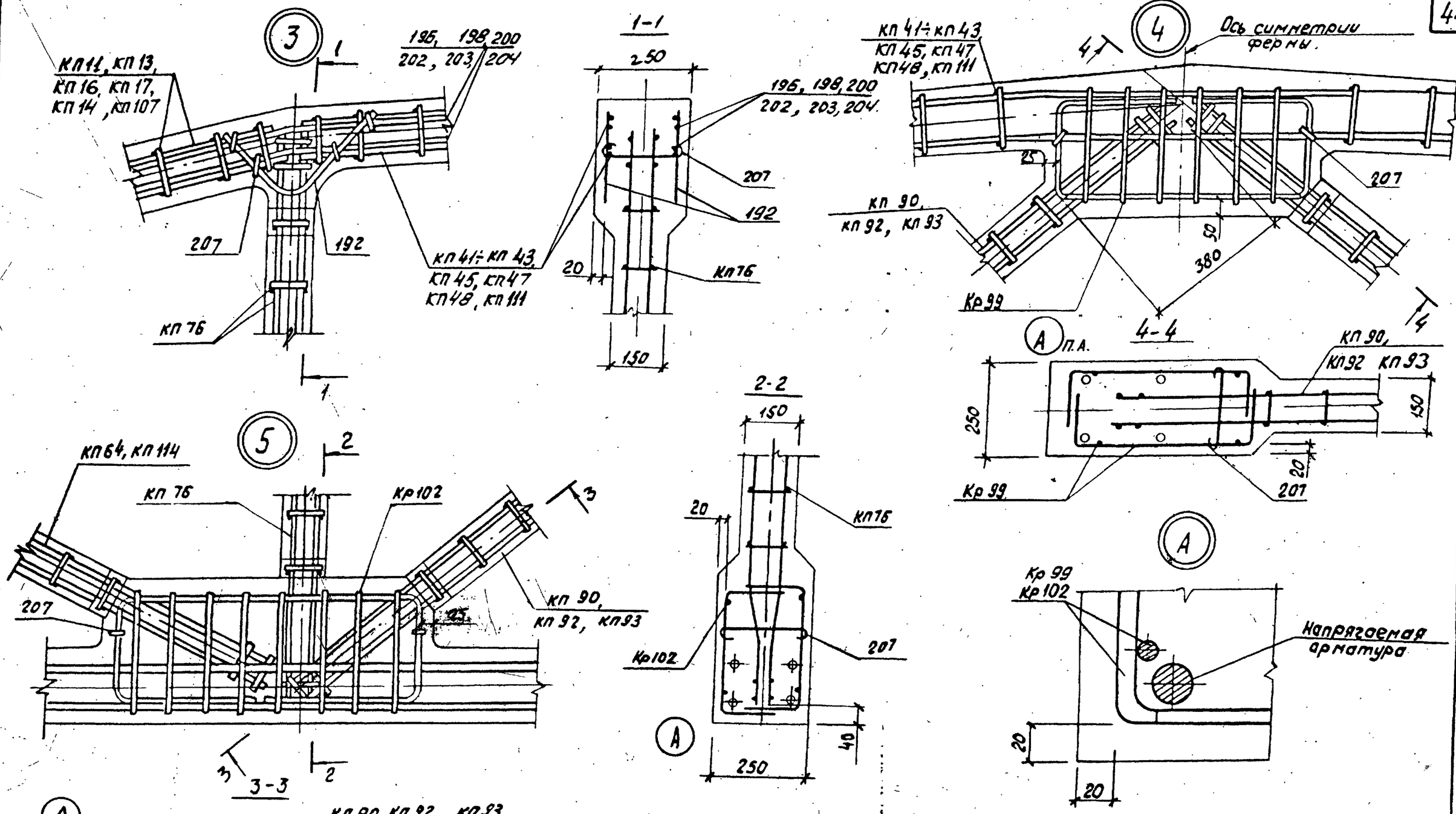

ТК 1978	Фермы 2ФС18-2П ÷ 2ФС18-4П, 2ФС18-2П-а ÷ 2ФС18-4П-а. Узлы 3, 4, 5	Серия ПК-01-129/78	
		Вып. 2-2	Лист 32

Промстройпроект

17425-01 45

Геометрическая схема фермы

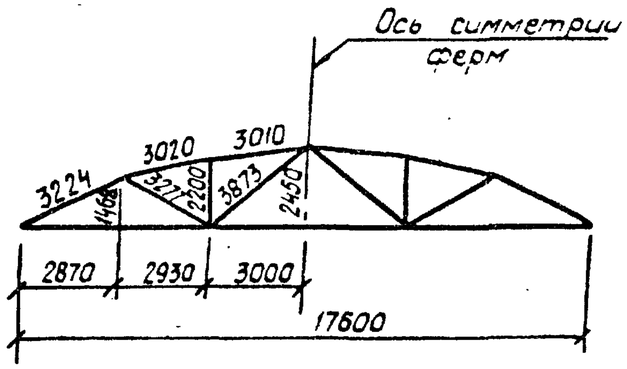

1-1

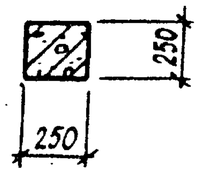

2-2

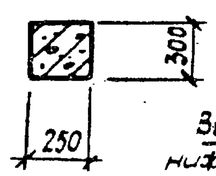

3-3

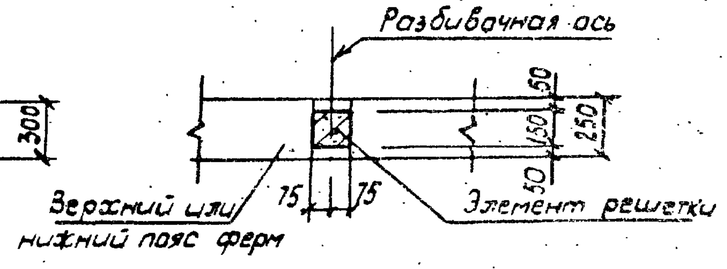

4-4

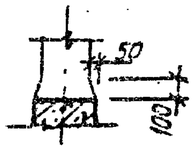

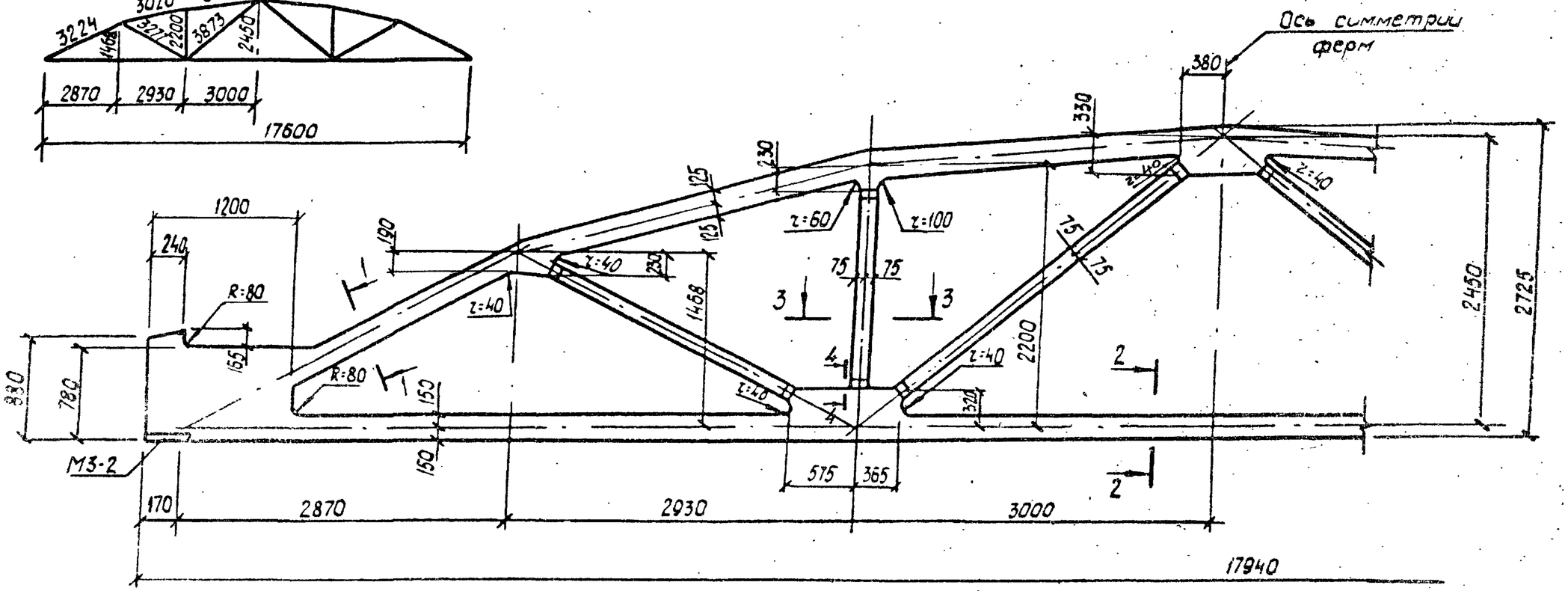

Спецификация марок закладных элементов на одну ферму

Марка фермы	Марка изделия	Колич. шт.	№ листа
3ФС18-4П÷3ФС18-6П, 3ФС18-4П-а÷3ФС18-5/6П-а,	М3-2	2	Вып.3 часть 2 л.13

1. Привязку всех элементов решетки по ширине фермы принять по сечению 3-3.
2. В марках фермы условно опущены индексы, обозначающие вид напрягаемой арматуры.
3. Примеры разбивки закладных изделий для крепления плит покрытия и фонарей, связей в покрытиях, стеновых панелей и путей подвесного транспорта даны в выпуске 1 серии ПК-01-129/78.

ТК 1978	Фермы 3ФС18-4П÷3ФС18-6П, 3ФС18-4П-а÷3ФС18-5/6П-а. Опалубочный чертеж.	серия ПК-01-129/78. Вып. 2-2 Лист 32

Промстройпроект

1-1
3ФС18-4АⅢвП
3ФС18-4АⅢвП-а

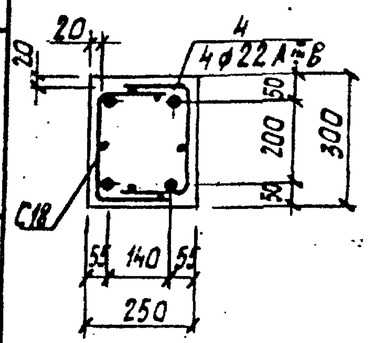

1-1
3ФС18-4АⅣП
3ФС18-4АⅣП-а

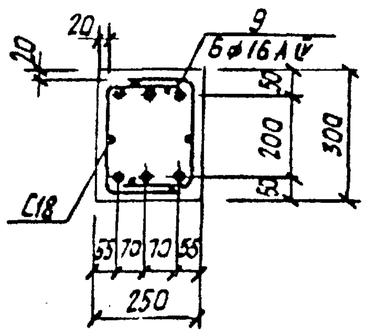

1-1
3ФС18-4АⅤП
3ФС18-4АⅤП-а

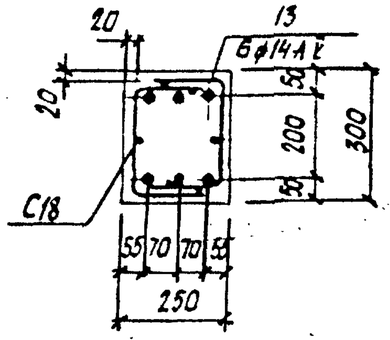

1-1
3ФС18-4К7П
3ФС18-4К7П-а

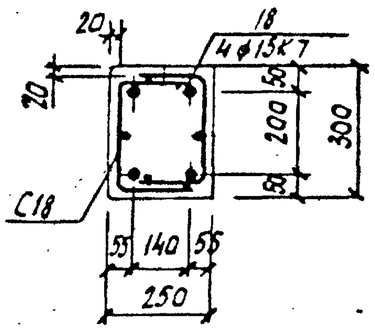

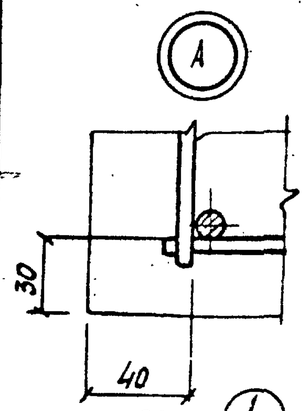

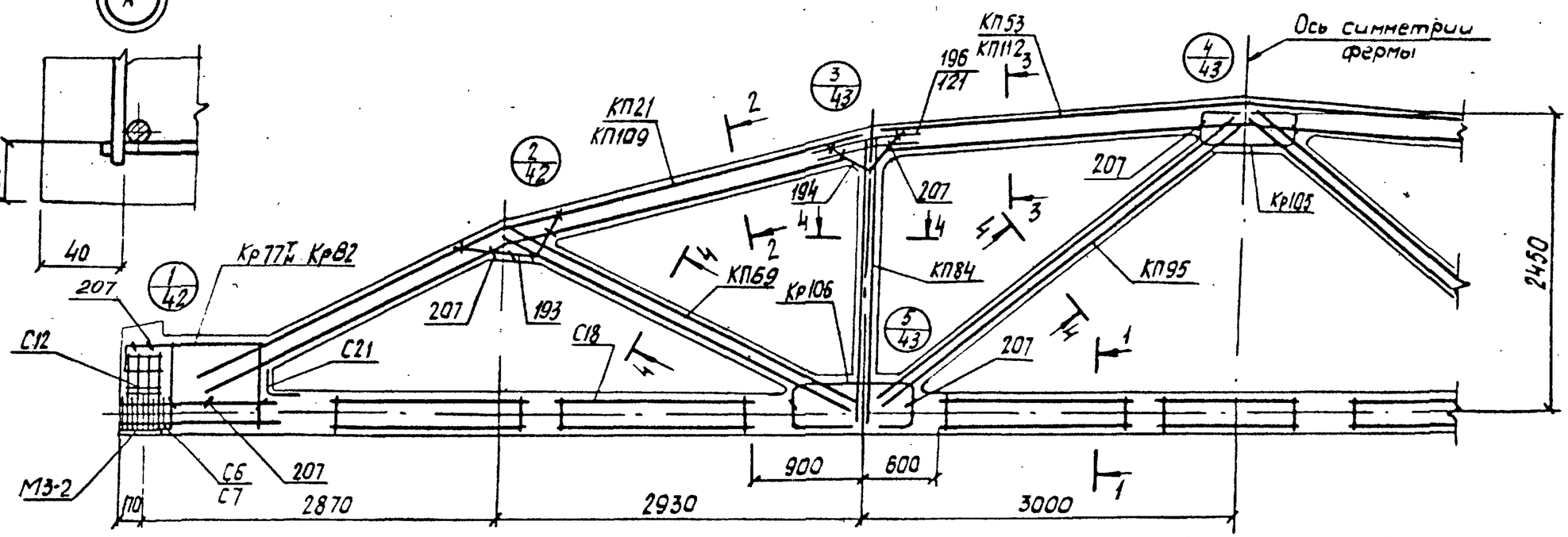

2-2

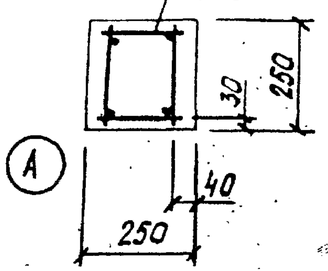

3-3

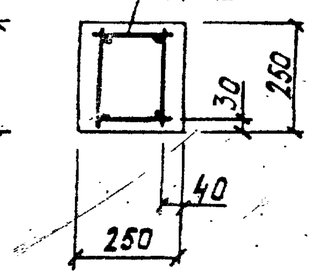

4-4

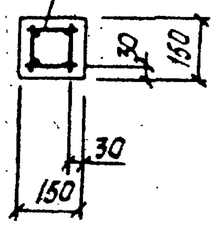

1. Значение контролируемых напряжений в напрягаемой арматуре принимать по таблице 1. п.II.4 пояснительной записки.
2. Кубиковая прочность бетона при отпуске натяжения арматуры должна быть не менее 0,8R.
3. При бетонировании фермы следует обратить особое внимание на уплотнение бетона в узлах фермы.
4. На общем виде армирования напрягаемая арматура в нижнем поясе условно не показана
5. В марках ферм, указанных в штампе, условно опущены индексы, обозначающие вид напрягаемой арматуры.
6. Спецификация марок, арматурных изделий на одну ферму приведена на листе 35.

ТК 1978	Фермы 3ФС18-4П, 3ФС18-4П-а. Армирование ферм	серия ПК-01-129/78; Вып. 2-2; Лист 34

Инв. № подл. | Подпись и дата | Взам. инв. №
Рук. бригады Дужак | Проверил Дужак | Инж. Фрунт | Инж. Фрунт
Киевский Промстройпроект

Марка фермы	Марка изделия или № поз	Кол-во шт.	№ листа Вып.
3ФС18-4АIIIВП	КП21	2	Вып.3 л.22
	КП53	1	—"— л.54
	КП69	2	—"— л.70
	КП84	2	—"— л.85
	КП95	2	—"— л.96
	Кр77н	2+2	—"— л.178
	Кр105	2	—"— л.206
	Кр106	4	—"— л.207
	С6	8	Вып.3 л.219
	С7	8	—"— л.219
	С12	8	—"— л.221
	С18	14	—"— л.225
	С21	2	—"— л.226
	4	4	Вып.3 л.1
	193	4	—"— л.227
	194	4	—"— л.227
	196	8	—"— л.227
	207	36	—"— л.228

Марка фермы	Марка изделия или № поз.	Кол-во шт.	№ листа Вып.
3ФС18-4АIVП	КП21, КП53, КП69, КП84, КП95, Кр77н, Кр105, Кр106, С6, С7, С12, С18, С21, поз. 193, 194, 196, 207 по 3ФС18-4АIIIВП		
	9	6	Вып.3 л.1
3ФС18-4АVП	КП21, КП53, КП69, КП84, КП95, Кр77н, Кр105, Кр106, С6, С7, С12, С18, С21, поз. 193, 194, 196, 207 по 3ФС18-4АIIIВП		
	13	6	Вып.3 л.1

Марка фермы	Марка изделия или № поз	Кол-во шт.	№ листа Вып.
3ФС18-4КПП	КП21, КП53, КП69, КП84, КП95, Кр105, Кр106, Кр77н, С12, С18, С21, поз. 193, 194, 196, 207 по 3ФС18-4АIIIВП		
	18	4	Вып.3 л.1
	Кр82	2	—"— л.183
	С6	18	—"— л.219
	С7	18	—"— л.219

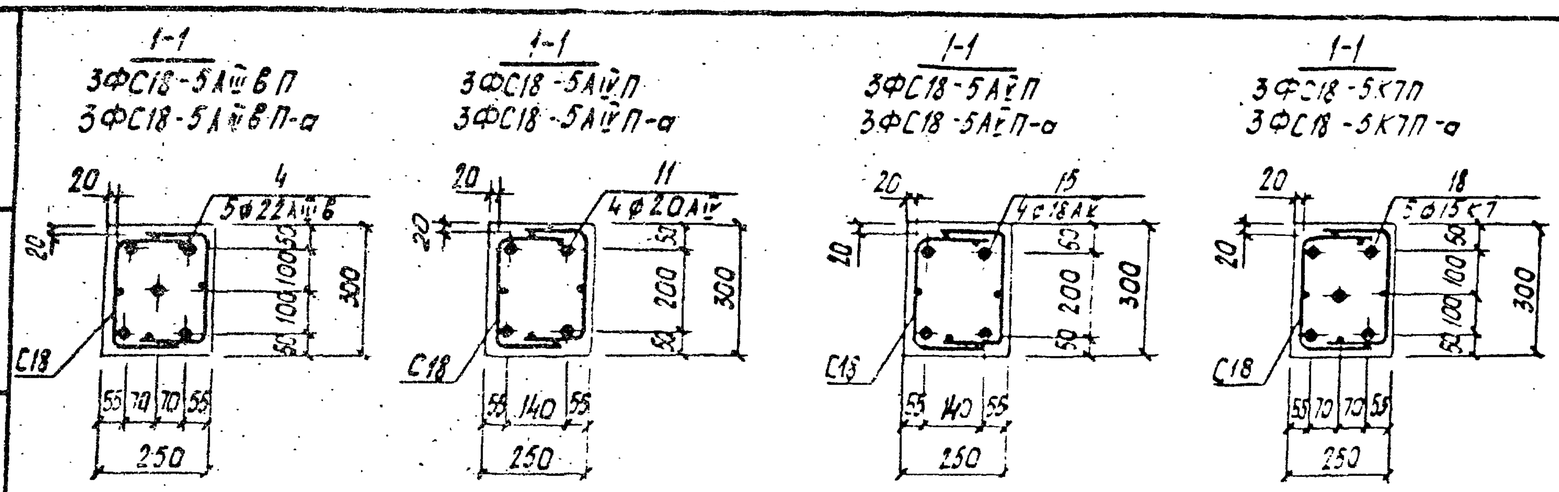

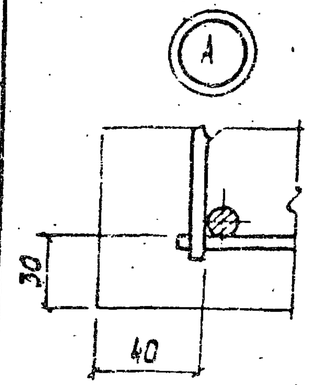

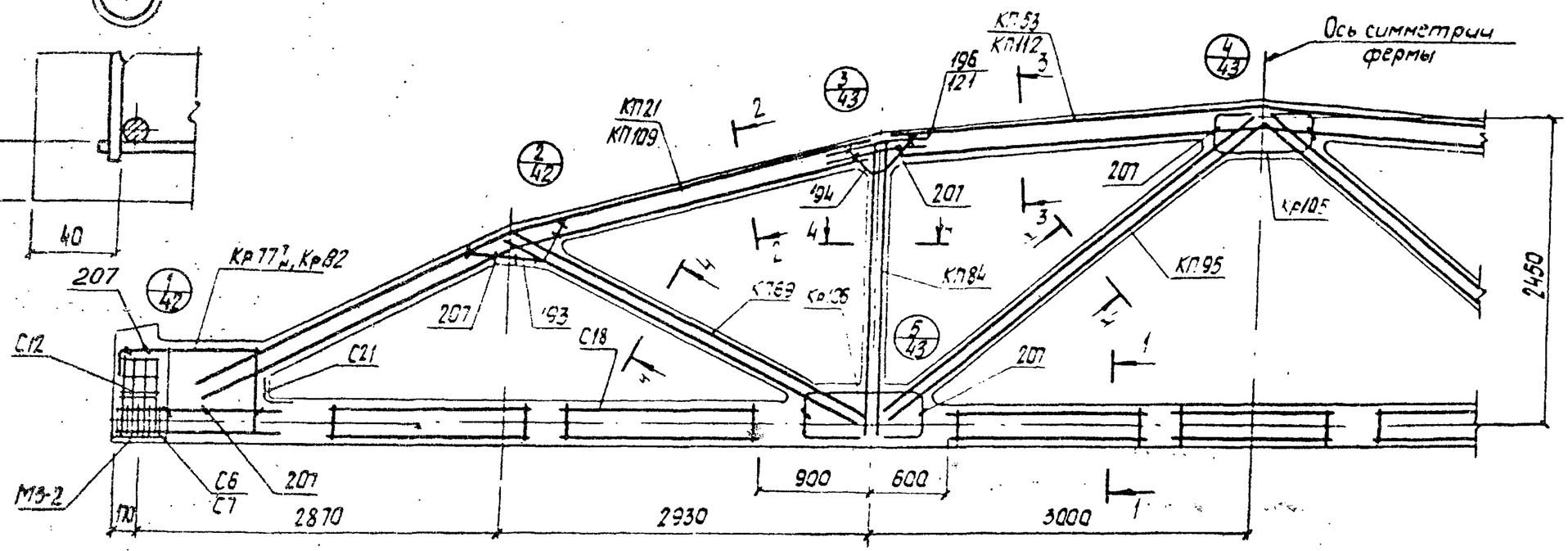

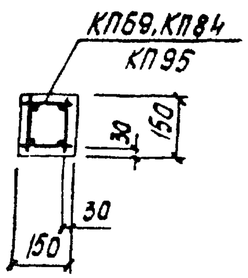

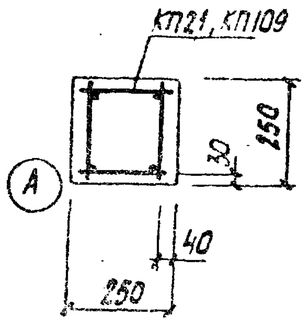

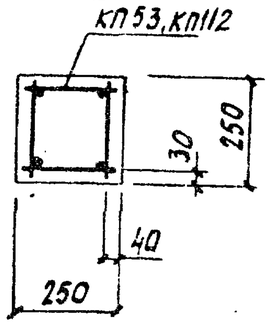

1. Значения контролируемых напряжений в напрягаемой арматуре принимать по таблице 1 п.II.4 пояснительной записки.
2. Кубиковая прочность бетона при отпуске натяжения арматуры должна быть не менее 0,8 R.
3. При бетонировании фермы следует обратить особое внимание на уплотнение бетона в узлах фермы.
4. На общем виде армирования напрягаемая арматура в нижнем поясе условно не показана.
5. В марках ферм, указанных в штампе, условно опущены индексы, обозначающие вид напрягаемой арматуры.
6. Спецификация марок арматурных изделий на одну ферму приведена на листе 37.

ТК 1978	Фермы 3ФС18-5П, 3ФС18-5П-а. Армирование ферм.	серия ПК-01-129/78; Вып. 2-2; Лист 36

Гл. инж. проект Козлов; Рук. бригады Дужак; Инженер Дужак; Проверил Дужак; Чертил Дужак

Госстрой СССР Киевский Промстройпроект

Марка фермы	Марка изделия или № поз	Кол-во шт.	№ листа Вып
3ФС18-5АIIIВП	КП21	2	Вып.3 л.22
	КП53	1	—"— л.54
	КП69	2	—"— л.70
	КП84	2	—"— л.85
	КП95	2	—"— л.96
	Кр77$^{т}_{н}$	2+2	—"— л.178
	Кр105	2	—"— л.205
	Кр106	4	—"— л.207
	С6	8	—"— л.219
	С7	8	—"— л.219
	С12	8	—"— л.221
	С18	14	—"— л.225
	С21	2	—"— л.226
	4	5	Вып.3 л.1
	193	4	—"— л.227
	194	4	—"— л.227
	196	8	—"— л.227
	207	36	—"— л.228

Марка фермы	Марка изделия или № поз.	Кол-во шт	№ листа Вып.
3ФС18-5АIVП	КП21, КП53, КП69, КП84, КП95, Кр77$^{т}_{н}$, Кр105, Кр106, С6, С7, С12, С18, С21, поз. 193, 194, 196, 207 по 3ФС18-5АIIIВП		
	11	4	Вып.3 л.1
3ФС18-5АVП	КП21, КП53, КП69, КП84, КП95, Кр77$^{т}_{н}$, Кр105, Кр106, С6, С7, С12, С18, С21, поз. 193, 194, 196, 207 по 3ФС18-5АIIIВП		
	15	4	Вып.3 л.1

Марка фермы	Марка изделия или № поз	Кол-во шт	№ листа Вып
3ФС18-5КIIП	КП21, КП53, КП69, КП84, КП95, Кр105, Кр106, Кр77$^{т}_{н}$, С12, С18, С21, поз. 193, 194, 196, 207 по 3ФС18-5АIIIВП		
	18	5	Вып.3 л.1
	Кр82	2	—"— л.183
	С6	18	—"— л.219
	С7	18	—"— л.219

Марка фермы	Марка изделия или № поз	Кол-во шт.	№ листа Вып.
3ФС18-5АIVП-а	КП109	2	Вып.3-2 л.4
	КП112	1	—"— л.
	КП69	2	Вып.3 л.70
	КП84	2	—"— л.85
	КП95	2	—"— л.96
	Кр77$^{т}_{н}$	2+2	—"— л.178
	Кр105	2	—"— л.206
	Кр106	4	—"— л.207
	С6	8	—"— л.219
3ФС18-5АIIIВП-а	С7	8	—"— л.219
	С12	8	—"— л.221
	С18	14	—"— л.225
	С21	2	—"— л.226
	4	5	Вып.3 л.1
	193	4	—"— л.227
	194	4	—"— л.227
	121	8	—"— л.227
	207	36	—"— л.228

Марка фермы	Марка изделия или № поз.	Кол-во шт.	№ листа Вып.
3ФС18-5АIVП-а	КП109, КП112, КП69, КП84, КП95, Кр77$^{т}_{н}$, Кр105, Кр106, С6, С7, С12, С18, С21, поз. 193, 194, 121, 207 по 3ФС18-5АIIIВП-а		
	11	4	Вып.3 л.1
3ФС18-5АIIIВП-а	КП109, КП112, КП69, КП84, КП95, Кр77$^{т}_{н}$, Кр105, Кр106, С6, С7, С12, С18, С21, поз. 193, 194, 121, 207 по 3ФС18-5АIIIВП-а		
	15	4	Вып.3 л.1

Марка фермы	Марка изделия или № поз	Кол-во шт.	№ листа Вып
3ФС18-5КIIП-а	КП109, КП112, КП69, КП84, КП95, Кр105, Кр106, Кр77$^{т}_{н}$, С12, С18, С21, поз. 193, 194, 121, 207 по 3ФС18-5АIIIВП-а		
	18	5	Вып.3 л.1
	Кр82	2	—"— л.183
	С6	18	—"— л.219
	С7	18	—"— л.219

ТК 1978	Фермы 3ФС18-5П, 3ФС18-5П-а. Спецификация марок арматурных изделий на одну ферму.	серия ПК-01-129/78	Вып. 2-2	лист 37

Инв. № подл. | Подпись и дата | Взам. инв. №

1-1
3ФС18-5/6АIV6П
3ФС18-5/6АIV6П-а

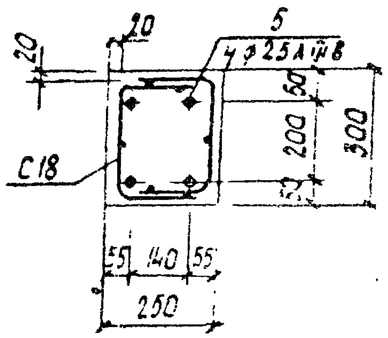

1-1
3ФС18-5/6АIV7П
3ФС18-5/6АIV7П-а

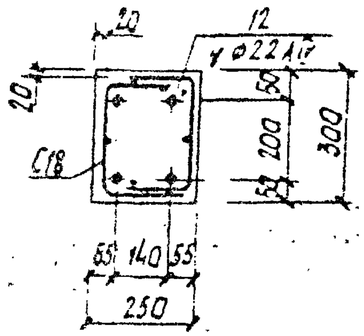

1-1
3ФС18-5/6АV7П
3ФС18-5/6АV7П-а

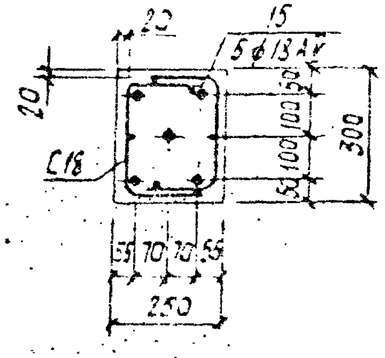

1-1
3ФС18-5/6К7П
3ФС18-5/6К7П-а

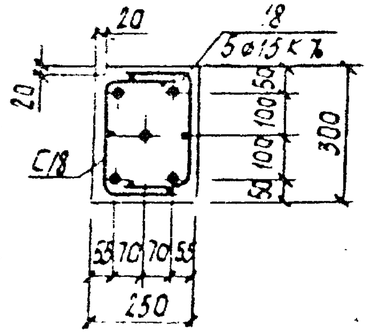

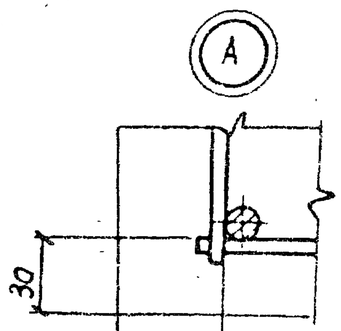

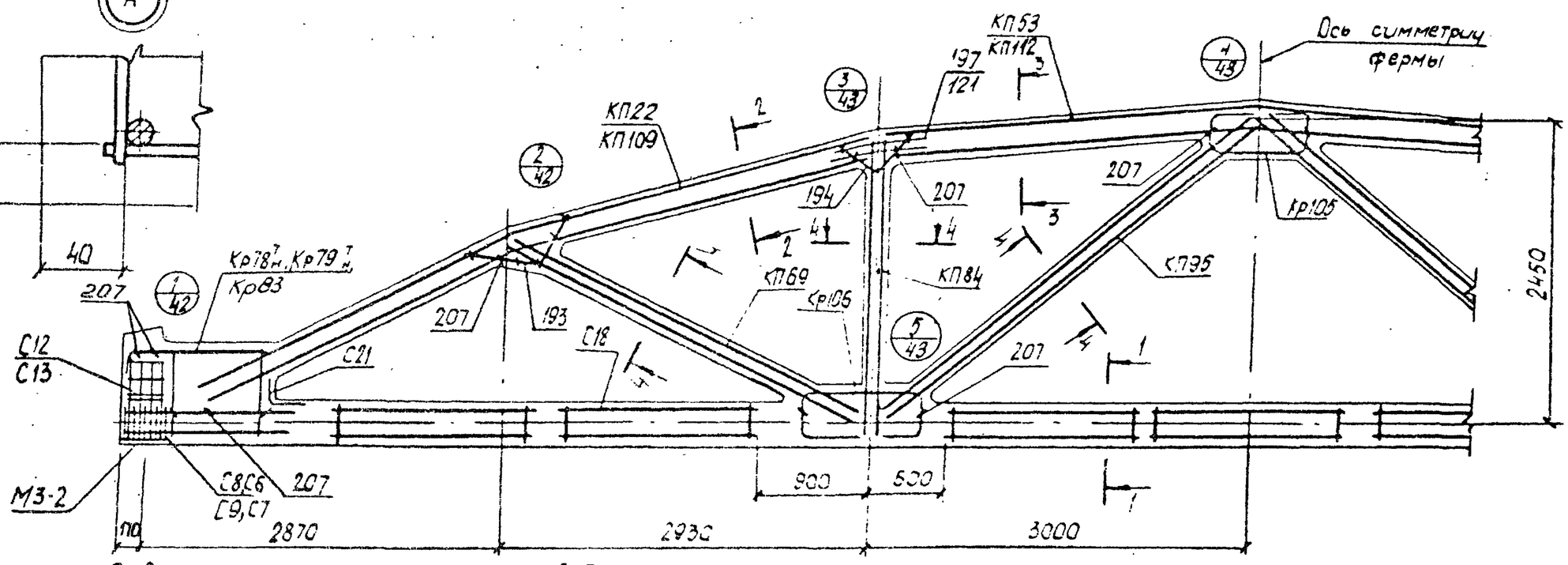

4-4

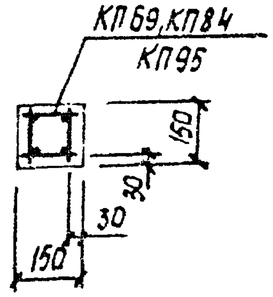

2-2

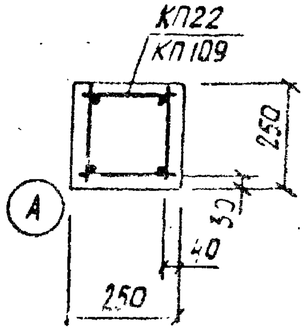

3-3

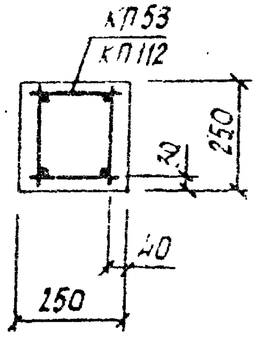

1. Значения контролируемых напряжений в напрягаемой арматуре принимать по таблице 1 п.II.4 пояснительной записки.
2. Кубиковая прочность бетона при отпуске натяжения арматуры должна быть не менее 0,8R.
3. При бетонировании фермы следует обратить особое внимание на уплотнение бетона в узлах фермы.
4. На общем виде армирования напрягаемая арматура в нижнем поясе условно не показана.
5. В марках ферм, указанных в штампе, условно опущены индексы, обозначающие вид напрягаемой арматуры.
6. Спецификация марок арматурных изделий на одну ферму приведена на листе 39

ТК 1978	Фермы 3ФС18-5/6П, 3ФС18-5/6П-а. Армирование ферм.	серия ПК-01-129/78; вып. 2-2; Лист 38

Промстройпроект

Марка фермы	Марка изделия или № поз.	Кол-во шт.	№ листа вып.
3ФС18-5/6 АIIIВП	КП22	2	Вып.3 л.23
	КП53	1	—"— л.54
	КП69	2	—"— л.70
	КП84	2	—"— л.85
	КП95	2	—"— л.96
	Кр78$^{т}_{н}$	2+2	—"— л.179
	Кр105	2	—"— л.206
	Кр106	4	—"— л.207
	С8	8	—"— л.220
	С9	8	—"— л.220
	С13	8	—"— л.222
	С18	14	—"— л.225
	С21	2	—"— л.226
	5	4	Вып.3 л.1
	193	4	—"— л.227
	194	4	—"— л.227
	197	8	—"— л.227
	207	36	—"— л.228

Марка фермы	Марка изделия или № поз.	Кол-во шт.	№ листа вып.
3ФС18-5/6 АIVП	КП22, КП53, КП69, КП84, КП95, Кр78$^{т}_{н}$, Кр105, Кр106, С18, С21, поз. 193, 194, 197, 207 по 3ФС18-5/6 АIIIВП		
	12	4	Вып.3 л.1
	С6	8	—"— л.219
	С7	8	—"— л.219
	С12	8	—"— л.221
	КП22, КП53, КП69, КП84, КП95, Кр78$^{т}_{н}$, Кр105, Кр106, С18, С21, поз. 193, 194, 197, 207 по 3ФС18-5/6 АIIIВП		
	15	5	Вып.3 л.1
	С6	8	—"— л.219
	С7	8	—"— л.219
	С12	8	—"— л.221

Марка фермы	Марка изделия или № поз.	Кол-во шт.	№ листа вып.
3ФС18-5/6 КIIП	КП22, КП53, КП69, КП84, КП95, Кр105, Кр106, С18, С21 поз. 193, 194, 197, 207 по 3ФС18-5/6 АIIIВП		
	18	5	Вып.3 л.1
	Кр79$^{т}_{н}$	2+2	—"— л.180
	Кр83	2	—"— л.184
	С6	18	—"— л.219
	С7	18	—"— л.219
	С12	8	—"— л.221

Марка фермы	Марка изделия или № поз.	Кол-во шт.	№ листа вып.
3ФС18-5/6 АIVП-а	КП109	2	Вып.3 л.4
	КП112	1	—"— л.6
	КП69	2	Вып.3 л.70
	КП84	2	—"— л.85
	КП95	2	—"— л.96
	Кр78$^{т}_{н}$	2+2	—"— л.179
	Кр105	2	—"— л.206
	Кр106	4	—"— л.207
	С8	8	—"— л.220
	С9	8	—"— л.220
	С13	8	—"— л.222
	С18	14	—"— л.225
	С21	2	—"— л.226
	5	4	Вып.3 л.1
	193	4	—"— л.227
	194	4	—"— л.227
	121	8	—"— л.227
	207	36	—"— л.228

Марка фермы	Марка изделия или № поз.	Кол-во шт.	№ листа вып.
3ФС18-5/6 АIIIП-а	КП109, КП112, КП69, КП84, КП95, Кр78$^{т}_{н}$, Кр105, Кр106, С18, С21, поз. 193, 194, 121, 207 по 3ФС18-5/6 АIIIВП-а		
	12	4	Вып.3 л.1
	С6	8	—"— л.219
	С7	8	—"— л.219
	С12	8	—"— л.221
	КП109, КП112, КП69, КП84, КП95, Кр78$^{т}_{н}$, Кр105, Кр106, С18, С21, поз. 193, 194, 121, 207 по 3ФС18-5/6 АIIIВП-а		
	15	5	Вып.3 л.1
	С6	8	—"— л.219
	С7	8	—"— л.219
	С12	8	—"— л.221

Марка фермы	Марка изделия или № поз.	Кол-во шт.	№ листа вып.
3ФС18-5/6 КIIП-а	КП109, КП112, КП69, КП84, КП95, Кр105, Кр106, С18, С21 поз. 193, 194, 121, 207 по 3ФС18-5/6 АIIIВП-а		
	18	5	Вып.3 л.1
	Кр79$^{т}_{н}$	2+2	—"— л.180
	Кр83	2	—"— л.184
	С6	18	—"— л.219
	С7	18	—"— л.219
	С12	8	—"— л.221

ТК 1978	Фермы 3ФС18-5/6П, 3ФС18-5/6П-а. Спецификация марок арматурных изделий на одну ферму.	серия ПК-01-129/78 вып. 2 лист

ПРОМСТРОЙПРОЕКТ
Гл. инж. проекта Дунаев
Рук. группы
Автор

1-1
3ФС18-6АIIIвП

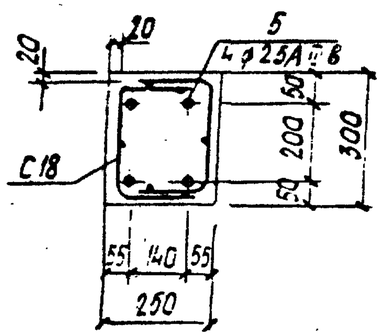

1-1
3ФС18-6АIVП

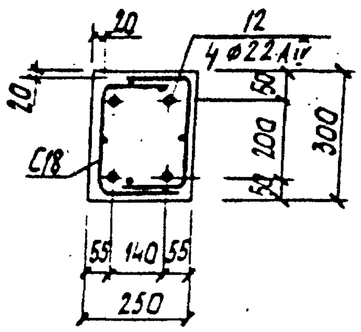

1-1
3ФС18-6АVП

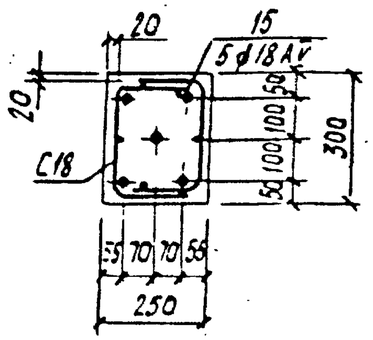

1-1
3ФС18-6К7П

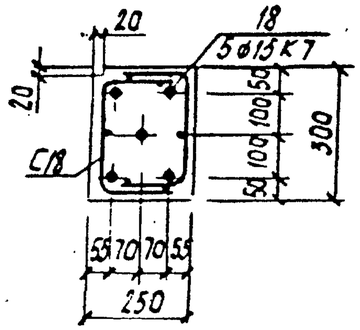

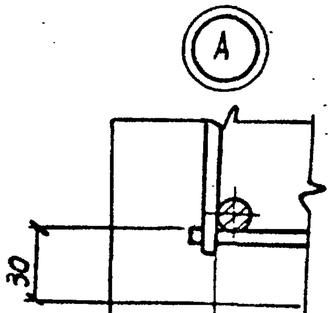

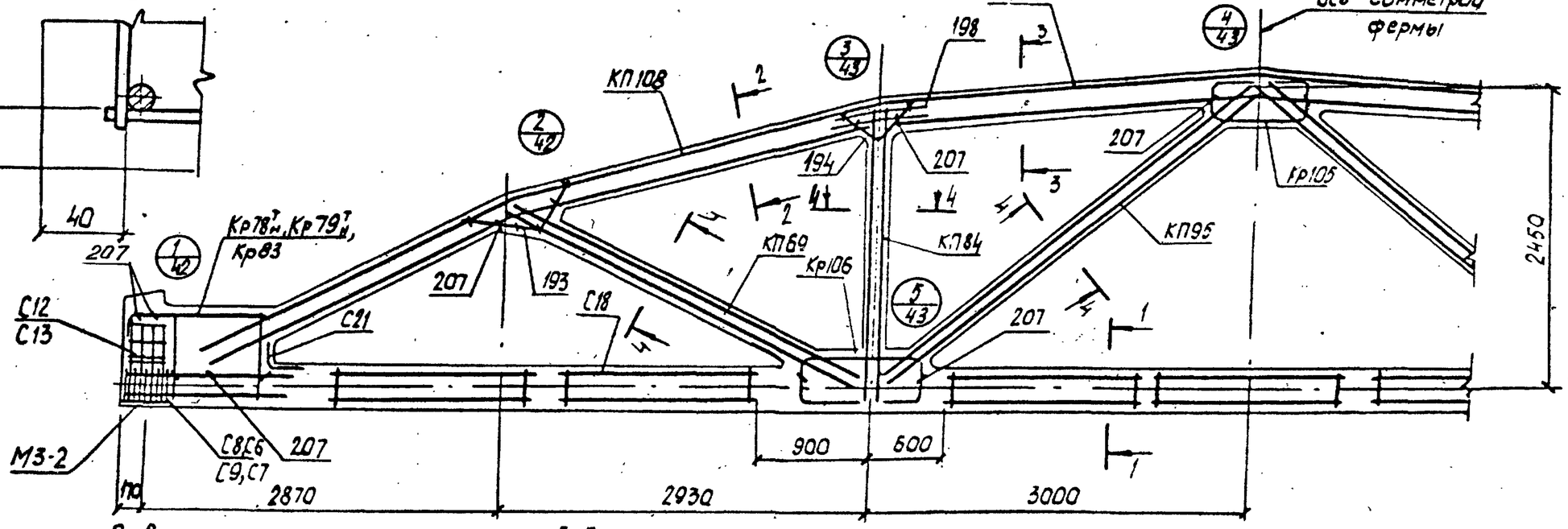

4-4

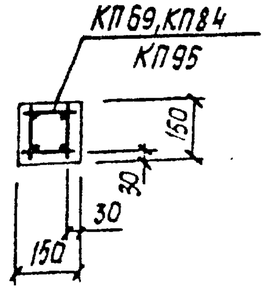

2-2

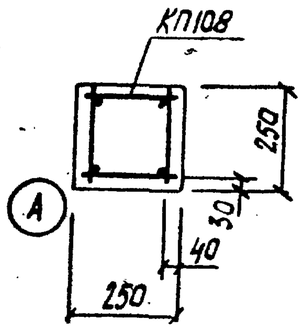

3-3

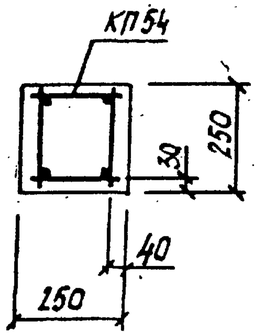

1. Значения контролируемых напряжений в напрягаемой арматуре принимать по таблице 1 п.II.4 пояснительной записки.
2. Кубиковая прочность бетона при отпуске натяжения арматуры должна быть не менее 0,8R.
3. При бетонировании фермы следует обратить особое внимание на уплотнение бетона в узлах фермы.
4. На общем виде армирования напрягаемая арматура в нижнем поясе условно не показана.
5. В марках ферм, указаных в штампе, условно опущены индексы, обозначающие вид напрягаемой арматуры.
6. Спецификация марок арматурных изделий на одну ферму приведено на листе 41.

ТК	Фермы 3ФС18-6П.	серия ПК-01-129/78
1978	Армирование ферм.	Вып. 2-2 / Лист 40

Киевский Промстройпроект

Гл.инж. проект. Козлов
Рук. группы Дужак
Проверил Дужак
Инж. Дужак

Марка фермы	Марка изделия или № поз	Кол-во шт.	№ листа Вып
3ФС18-6АIIIВП	КП108	2	Вып 3-2 л 3
	КП54	1	Вып 3 л 55
	КП69	2	—"— л 70
	КП84	2	—"— л 85
	КП95	2	—"— л 96
	Кр78$^{I}_{H}$	2+2	—"— л 179
	Кр105	2	—"— л 206
	Кр106	4	—"— л 207
	С8	8	—"— л 220
	С9	8	—"— л 220
	С13	8	—"— л 222
	С18	14	—"— л 225
	С21	2	—"— л 226
	5	4	Вып 3 л 1
	193	4	—"— л 227
	194	4	—"— л 227
	198	8	—"— л 227
	207	36	—"— л 228

Марка фермы	Марка изделия или № поз	Кол-во шт	№ листа Вып
3ФС18-6АIIIП	КП108, КП54, КП69, КП84, КП95, Кр78$^{I}_{H}$, Кр105, Кр106, С18, С21 поз. 193, 194, 198, 207 по 3ФС18-6АIIIВП		
	12	4	Вып 3 л 1
	С6	8	—"— л 219
	С7	8	—"— л 219
	С12	8	—"— л 221

Марка фермы	Марка изделия или № поз	Кол-во шт	№ листа Вып
3ФС18-6АIIП	КП108, КП54, КП69, КП84, КП95, Кр78$^{I}_{H}$, Кр105, Кр106 С18, С21 поз. 193, 194, 198, 207 по 3ФС18-6АIIIВП		
	15	5	Вып 3 л 1
	С6	8	—"— л 219
	С7	8	—"— л 219
	С12	8	—"— л 221

Марка фермы	Марка изделия или № поз	Кол-во шт	№ листа Вып
3ФС18-6КIIП	КП108, КП54, КП69, КП84, КП95, Кр105, Кр106, С18, С21, поз. 193, 194, 198, 207 по 3ФС18-6АIIIВП		
	18	5	Вып 3 л 1
	Кр79$^{I}_{H}$	2+2	—"— л 180
	Кр83	2	—"— л 184
	С7	18	—"— л 219
	С6	18	—"— л 219
	С12	8	—"— л 221

ТК 1978	Фермы 3ФС18-6П. Спецификация марок арматурных изделий на одну ферму	серия ПК-01-129/78 Вып. 2-2 лист 41

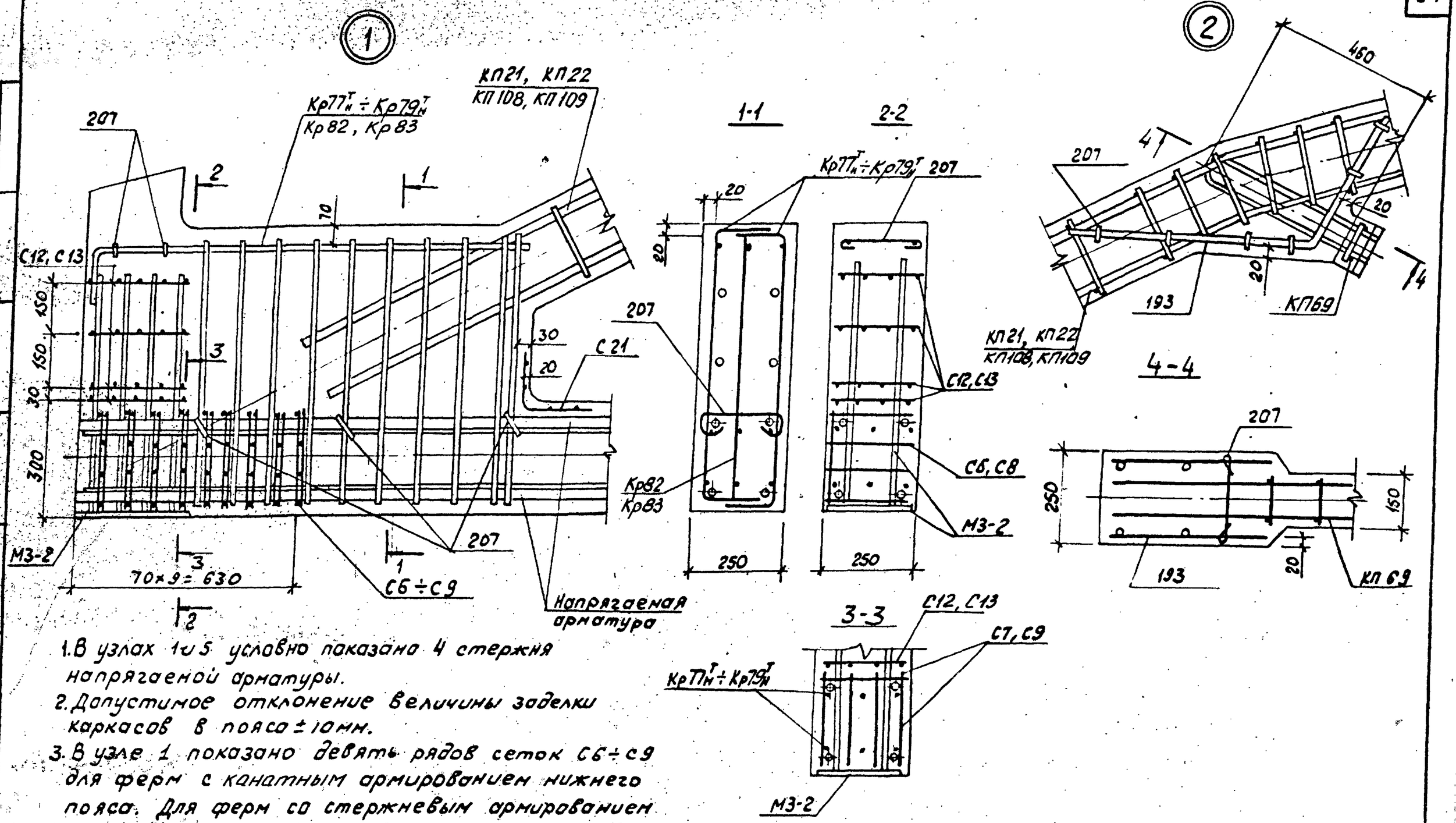

1. В узлах 1 и 5 условно показано 4 стержня напрягаемой арматуры.
2. Допустимое отклонение величины заделки каркасов в поясе ± 10мм.
3. В узле 1 показано девять рядов сеток С6÷С9 для ферм с канатным армированием нижнего пояса. Для ферм со стержневым армированием нижнего пояса устанавливается четыре ряда сеток С6÷С9 на расстоянии 280мм от торца с шагом 70мм

ТК 1978	Фермы 3ФС18-4П ÷ 3ФС18-6П, 3ФС18-4П-а ÷ 3ФС18-5/6П-а. Узлы 1, 2	Серия ПК-01-129/78 Вып. 2-2 Лист 42

Промстройпроект

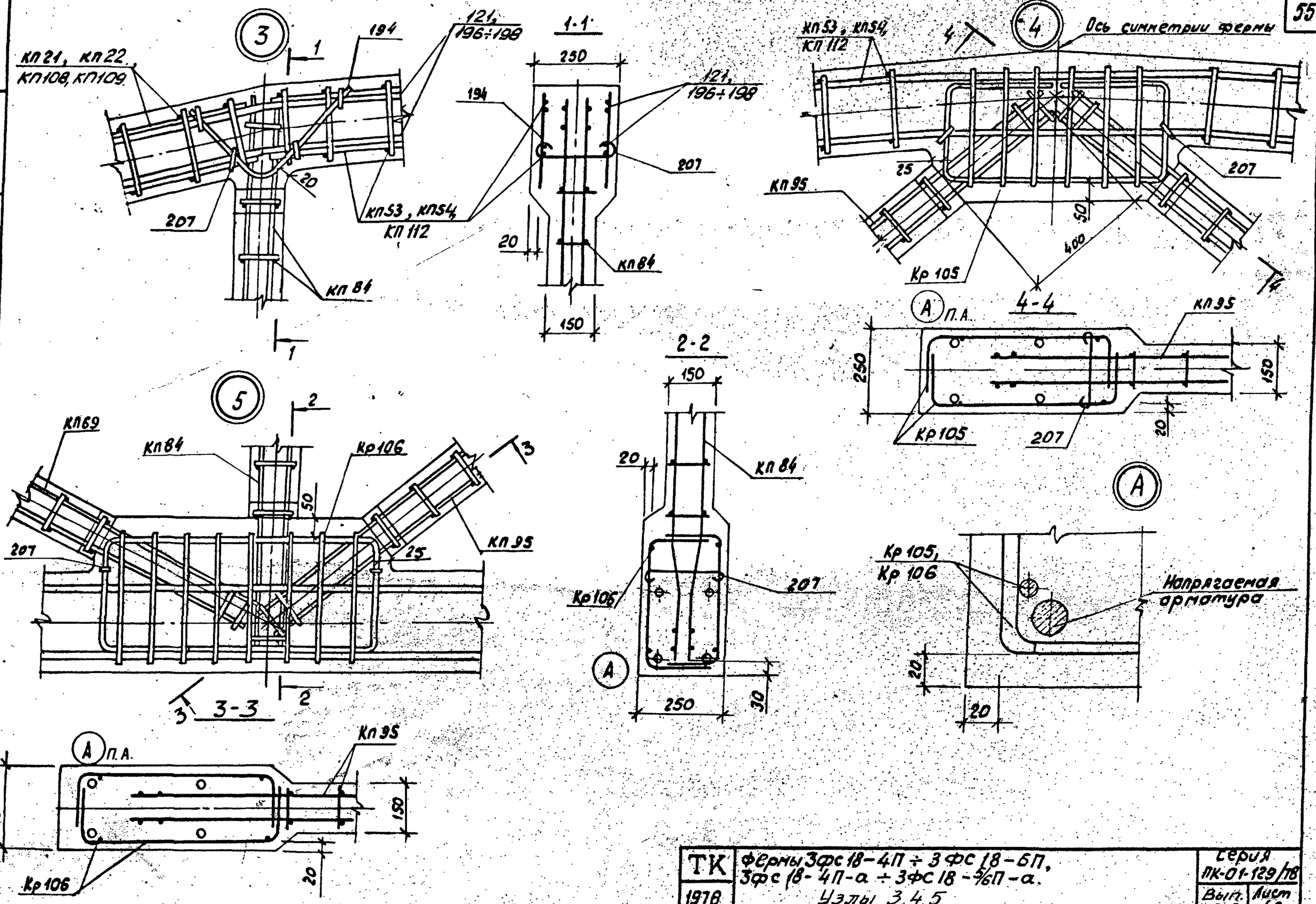

ТК 1978	Фермы 3Фс18-4П ÷ 3Фс18-6П, 3Фс18-4П-а ÷ 3Фс18-6П-а. Узлы 3, 4, 5	Серия ПК-01-129/78. Вып. 2-2. Лист 43

Промстройпроект

17425-01 5Е

Геометрическая схема фермы

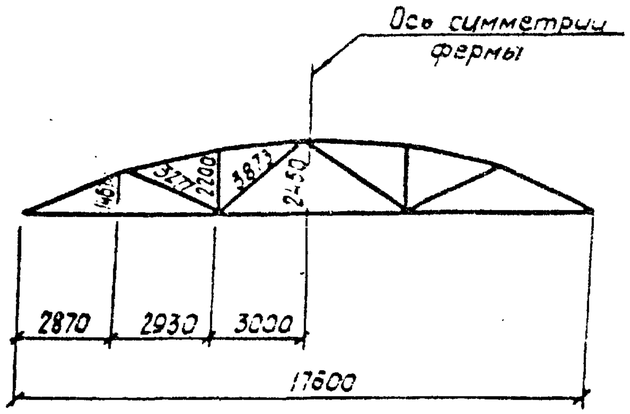

1-1

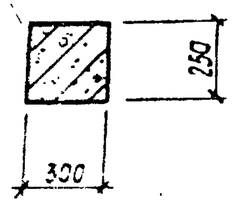

2-2

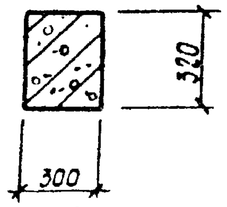

3-3

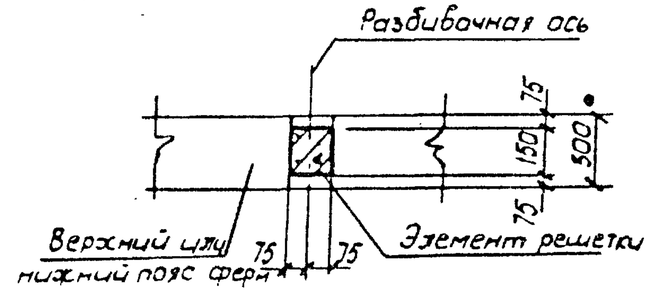

4-4

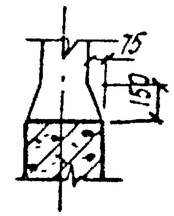

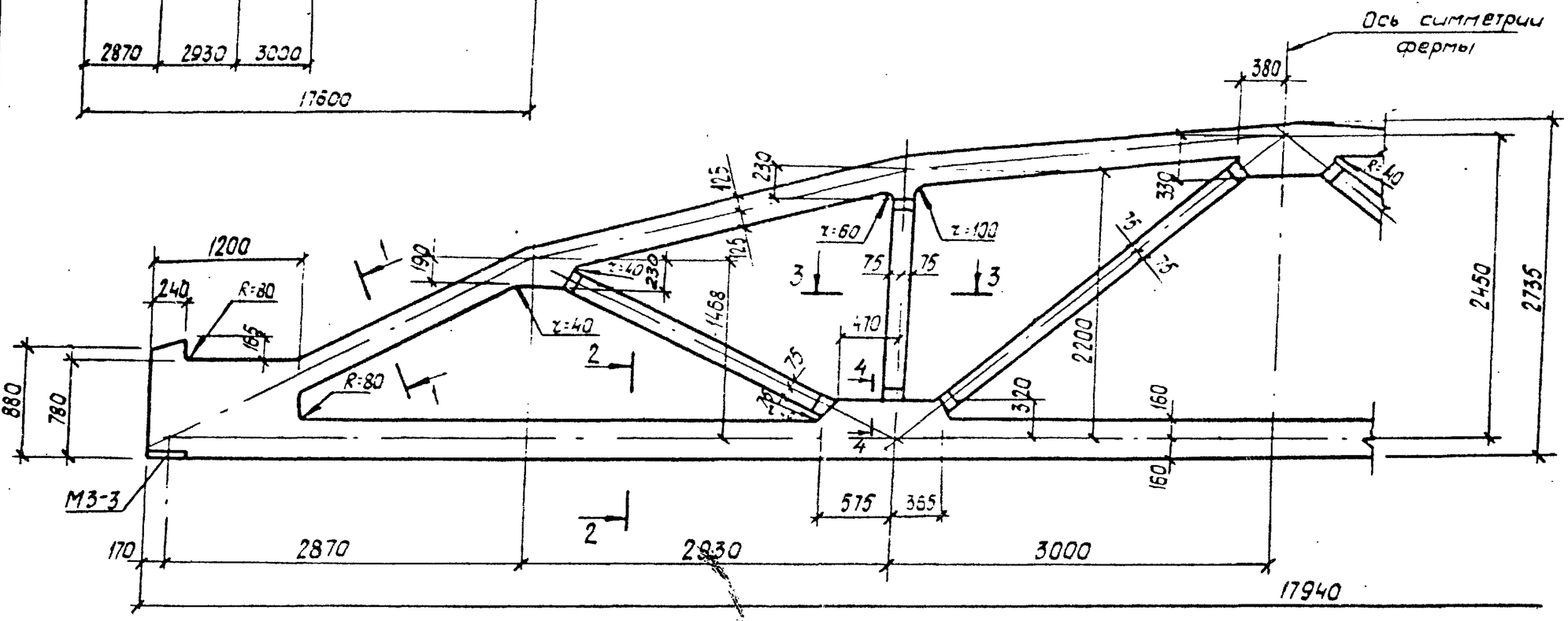

Спецификация марок закладных элементов на одну ферму

Марка фермы	Марка элемента	Колич. шт.	№ листа
4ФС18-5П 4ФС18-7П, 4ФС18-5П-а÷ 4ФС18-7П-а	М3-3	2	Вып 3 часть 2 л. 13

1. Привязку всех элементов решетки по ширине фермы принять по сечению 3-3.
2. В марках ферм условно опущены индексы, обозначающие вид напрягаемой арматуры.
3. Примеры разбивки закладных изделий для крепления плит покрытия и фонарей, связей в покрытиях, стеновых панелей и путей подвесного транспорта даны в выпуске 1 ПК-01-129/78.

ТК 1978	Фермы 4ФС18-5П÷4ФС18-7П, 4ФС18-5П-а÷4ФС18-7П-а Сполубочный чертеж.	серия ПК-01-129/78	Вып. 2-2 / Лист 44

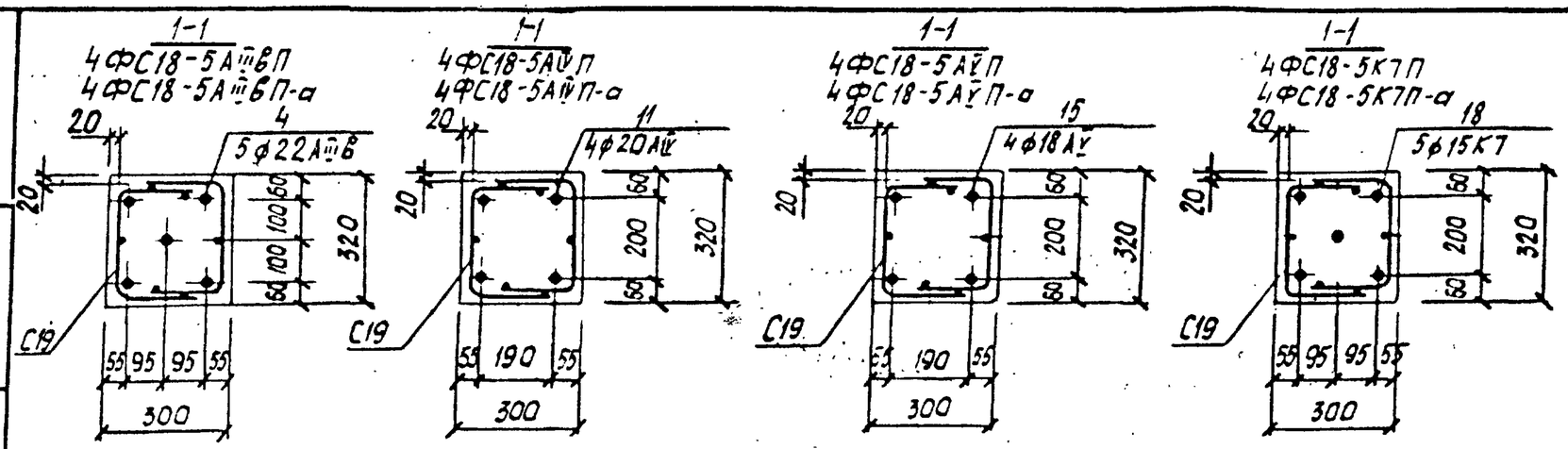

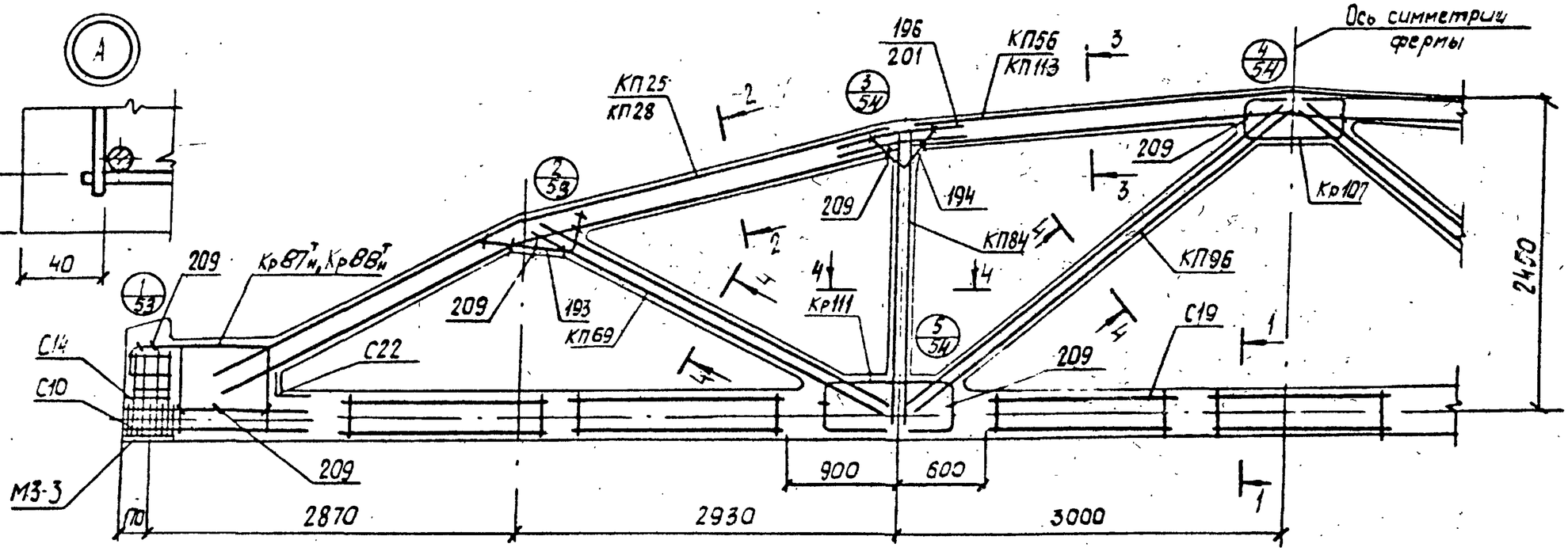

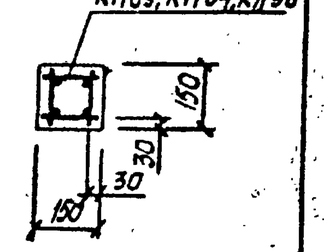

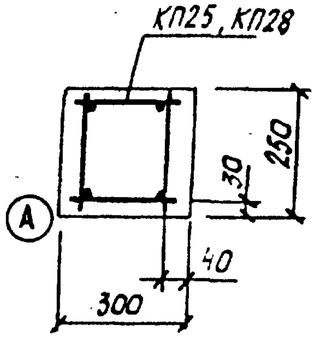

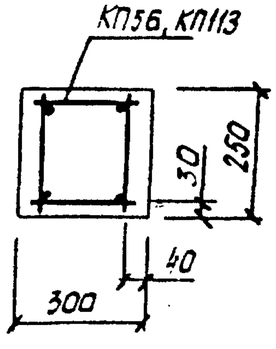

1. Значения напрягаемых напряжений в напрягаемой арматуре принимать по таблице 1 п.II.4 пояснительной записки.
2. Кубиковая прочность бетона при отпуске натяжения арматуры должна быть не менее 0,8 R
3. При бетонировании фермы следует обратить особое внимание на уплотнение бетона в узлах фермы.
4. На общем виде армирования напрягаемая арматура в нижнем поясе условно не показана.
5. В марках ферм, указанных в штампе, условно опущены индексы, обозначающие вид напрягаемой арматуры.
6. Спецификация марок арматурных изделий на одну ферму приведена на листе 46.

ТК 1978	Фермы 4ФС18-5П, 4ФС18-5П-а Армирование ферм.	серия ПК-01-129/78 Вып. 2-2 Лист 45

Марка фермы	Марка изделия или № поз	Кол-во шт.	№ листа Вып.
4ФС18-5АIIIВП	КП25	2	Вып.3 л.26
	КП56	1	—"— л.57
	КП69	2	—"— л.70
	КП84	2	—"— л.85
	КП96	2	—"— л.97
	Кр87н	2+2	—"— л.188
	Кр107	2	—"— л.208
	Кр111	4	—"— л.212
	С10	16	—"— л.216
	С14	8	—"— л.221
	С19	14	—"— л.225
	С22	2	—"— л.226
	4	5	Вып.3 л.1
	193	4	—"— л.227
	194	4	—"— л.227
	196	8	—"— л.227
	209	36	—"— л.228

Марка фермы	Марка изделия или № поз.	Кол-во шт.	№ листа Вып.
4ФС18-5АIVП	КП25, КП56, КП69, КП84, КП96, Кр87н, Кр107, Кр111 С10, С14, С19, С22 поз. 193, 194, 196, 209 по 4ФС18-5АIIIВП.		
	11	4	Вып.3 л.1
4ФС18-5АVП	КП25, КП56, КП69, КП84, КП96, Кр87н, Кр107, Кр111, С10, С14, С19, С22, поз. 193, 194, 196, 209 по 4ФС18-5АIIIВП		
	15	4	Вып.3 л.1

Марка фермы	Марка изделия или № поз	Кол-во шт.	№ листа Вып.
4ФС18-5КГП	КП25, КП56, КП69, КП84, КП96, Кр107, Кр111, С14, С19, С22, поз. 193, 194, 196, 209 по 4ФС18-5АIIIВП		
	18	5	Вып.3 л.1
	Кр88н	2+2	—"— л.189
	С10	36	—"— л.216
4ФС18-5АIIIВП-а	КП28, КП113, КП69, КП84, КП96, Кр87н, Кр107, Кр111, С10, С14, С19, С22, поз 193, 194, 201, 209 по 4ФС18-5АIIIВП-а		
	11	4	Вып.3 л.1
4ФС18-5АVIП-а	КП28, КП113, КП69, КП84, КП96, Кр87н, Кр107, Кр111, С10, С14, С19, С22 поз. 193, 194, 201, 209 по 4ФС18-5АIIIВП-а		
	15	4	Вып.3 л.1

Марка фермы	Марка изделия или № поз.	Кол-во шт.	№ листа Вып.
4ФС18-5КГП-а	КП28, КП113, КП69, КП84, КП96, Кр107, Кр111, С14, С19, С22 поз 193, 194, 201, 209 по 4ФС18-5АIIIВП-а		
	18	5	Вып.3 л.1
	Кр88н	2+2	—"— л.189
	С10	36	—"— л.216

ТК 1978	Фермы 4ФС18-5П, 4ФС18-5П-а. Спецификация марок арматурных изделий на одну ферму.	Серия ПК-01-129/78 Вып. 2-2	Лист 46

Гл. инж. проекта Дудник
Гл. спец. Дудник
Рук. бригады Дудник
Инженер Проектстройпроект

1-1

4ФС18-6АIIIвП
4ФС18-6АIIIвП-а

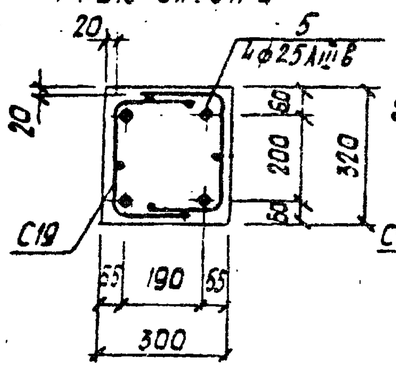

1-1

4ФС18-6АIVП
4ФС18-6АIVП-а

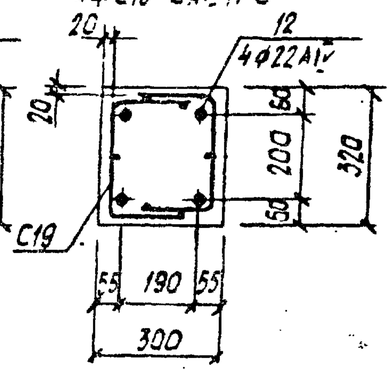

1-1

4ФС18-6АVП
4ФС18-6АVП-а

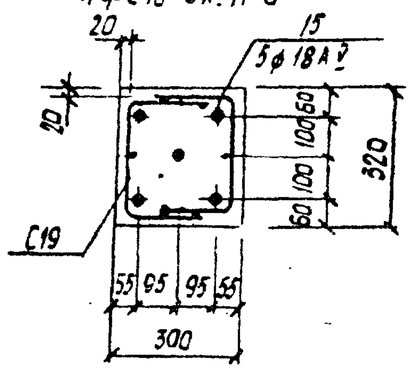

1-1

4ФС18-6К7П
4ФС18-6К7П-а

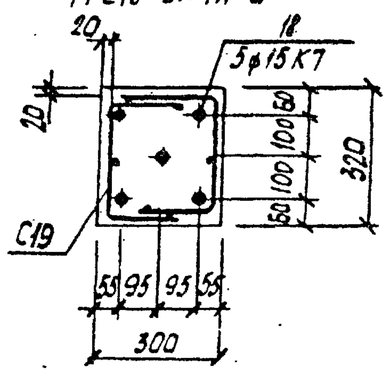

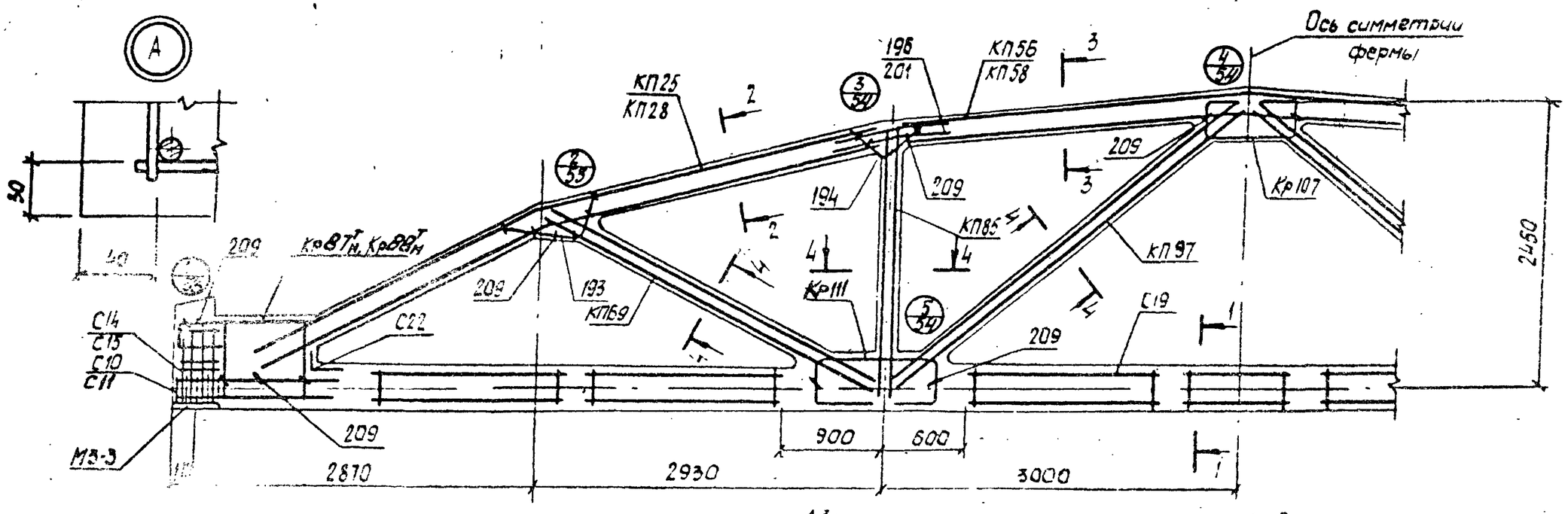

1. Значения контролируемых напряжений в напрягаемой арматуре принимать по таблице 1п II.4 пояснительной записки
2. Кубиковая прочность бетона при отпуске натяжения арматуры должна быть не менее 0,8R
3. При бетонировании фермы следует обратить особое внимание на уплотнение бетона в узлах фермы.
4. На общем виде армирования напрягаемая арматура в нижнем поясе условно не показана.
5. В марках ферм, указанных в штампе, условно опущены индексы, обозначающие вид напрягаемой арматуры.
6. Спецификация марок арматурных изделий на одну ферму приведена на листе 48.

2-2

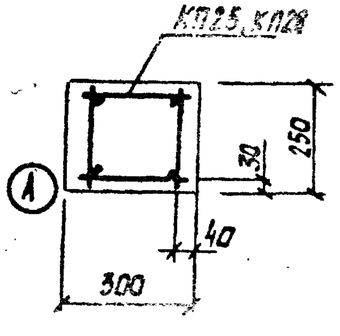

3-3

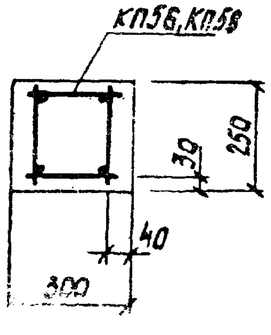

4-4

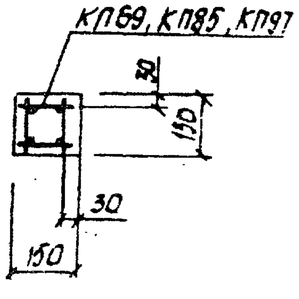

ТК 1978	Фермы 4ФС18-6П, 4ФС18-6П-а. Армирование ферм	серия ПК-01-129/78	
		Вып. 2-2	Лист 47

Промстройпроект

Марка фермы	Марка изделия или № поз.	Кол-во шт.	№ листа Вып.
4ФС18-6АIIIВП	КП25	2	Вып.3 л.26
	КП56	1	—"— л.57
	КП69	2	—"— л.70
	КП85	2	—"— л.86
	КП97	2	—"— л.98
	Кр87н	2+2	—"— л.188
	Кр107	2	—"— л.208
	Кр111	4	—"— л.212
	С11	16	—"— л.216
	С15	8	—"— л.222
	С19	14	—"— л.225
	С22	2	—"— л.226
	5	4	Вып.3 л.1
	193	4	—"— л.227
	194	4	—"— л.227
	196	8	—"— л.227
	209	36	—"— л.228

Марка фермы	Марка изделия или № поз.	Кол-во шт.	№ листа Вып.
4ФС18-6АIVП	КП25, КП56, КП69, КП85, КП97, Кр87н, Кр107, Кр111, С19, С22, поз. 193, 194, 196, 209 по 4ФС18-6АIIIВП		
	12	4	Вып.3 л.1
	С10	16	—"— л.216
	С14	8	—"— л.221

Марка фермы	Марка изделия или № поз.	Кол-во шт.	№ листа Вып.
4ФС18-6АVП	КП25, КП56, КП69, КП85, КП97, Кр87н, Кр107, Кр111, С19, С22, поз. 193, 194, 196, 209 по 4ФС18-6АIIIВП		
	15	5	Вып.3 л.1
	С10	16	—"— л.216
	С14	8	—"— л.221

Марка фермы	Марка изделия или № поз.	Кол-во шт.	№ листа Вып.
4ФС18-6КIIП	КП25, КП56, КП69, КП85, КП97, Кр107, Кр111, С19, С22, поз. 193, 194, 196, 209 по 4ФС18-6АIIIВП		
	18	5	Вып.3 л.1
	С10	36	—"— л.216
	С14	8	—"— л.221
	Кр88н	2+2	—"— л.189

Марка фермы	Марка изделия или № поз.	Кол-во шт.	№ листа Вып.
4ФС18-6АIIIВП-а	КП28	2	Вып.3 л.29
	КП58	1	—"— л.59
	КП69	2	—"— л.70
	КП85	2	—"— л.86
	КП97	2	—"— л.98
	Кр87н	2+2	—"— л.188
	Кр107	2	Вып.3 л.208
	Кр111	4	—"— л.212
	С11	16	—"— л.216
	С15	8	—"— л.222
	С19	14	—"— л.225
	С22	2	—"— л.226
	5	4	Вып.3 л.1
	193	4	—"— л.227
	194	4	—"— л.227
	201	8	—"— л.227
	209	36	—"— л.228

Марка фермы	Марка изделия или № поз.	Кол-во шт.	№ листа Вып.
4ФС18-6АIVП-а	КП28, КП58, КП69, КП85, КП97, Кр107, Кр111, Кр87н, С19, С22, поз. 193, 194, 201, 209 по 4ФС18-6АIIIВП-а		
	12	4	Вып.3 л.1
	С10	16	—"— л.216
	С14	8	—"— л.221

Марка фермы	Марка изделия или № поз.	Кол-во шт.	№ листа Вып.
4ФС18-6АVП-а	КП28, КП58, КП69, КП85, КП97, Кр87н, Кр107, Кр111, С19, С22, поз. 193, 194, 201, 209 по 4ФС18-6АIIIВП-а		
	15	5	Вып.3 л.1
	С10	16	—"— л.216
	С14	8	—"— л.221

Марка фермы	Марка изделия или № поз.	Кол-во шт.	№ листа Вып.
4ФС18-6КIIП-а	КП28, КП58, КП69, КП85, КП97, Кр107, Кр111, С19, С22, поз. 193, 194, 201, 209, по 4ФС18-6АIIIВП-а		
	18	5	Вып.3 л.1
	С10	36	—"— л.216
	С14	8	—"— л.221
	Кр88н	2+2	—"— л.189

ТК 1978	Фермы 4ФС18-6П, 4ФС18-6П-а. Спецификация марок арматурных изделий на одну ферму.
	Серия ПК-01-129/78 Вып. 2-2 Лист 48

Киевский Промстройпроект

Рук. бригады Аунгол

Проверил Аунгол

Гл. инженер проекта Аунгол

Гл. инж. проекта Аунгол

ТПР6-01 С1

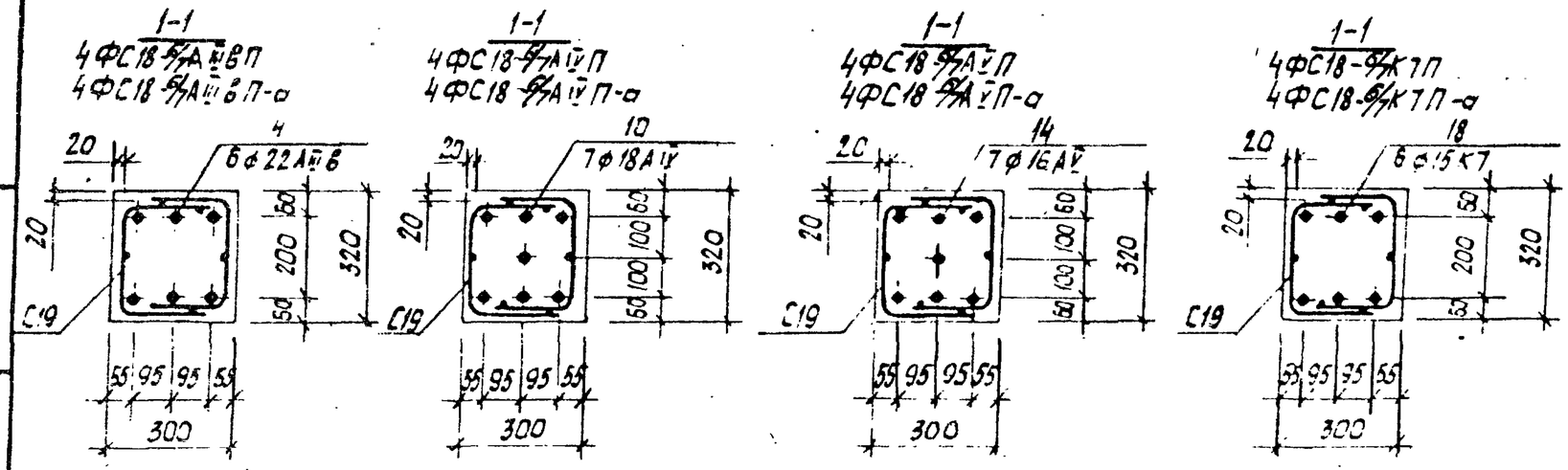

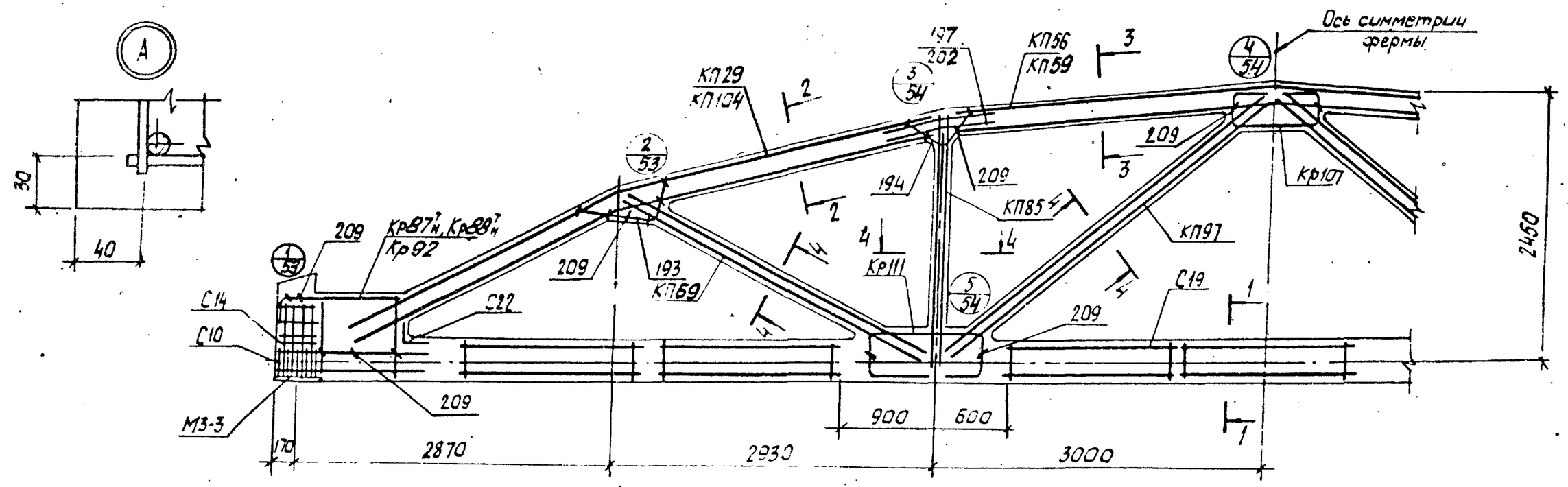

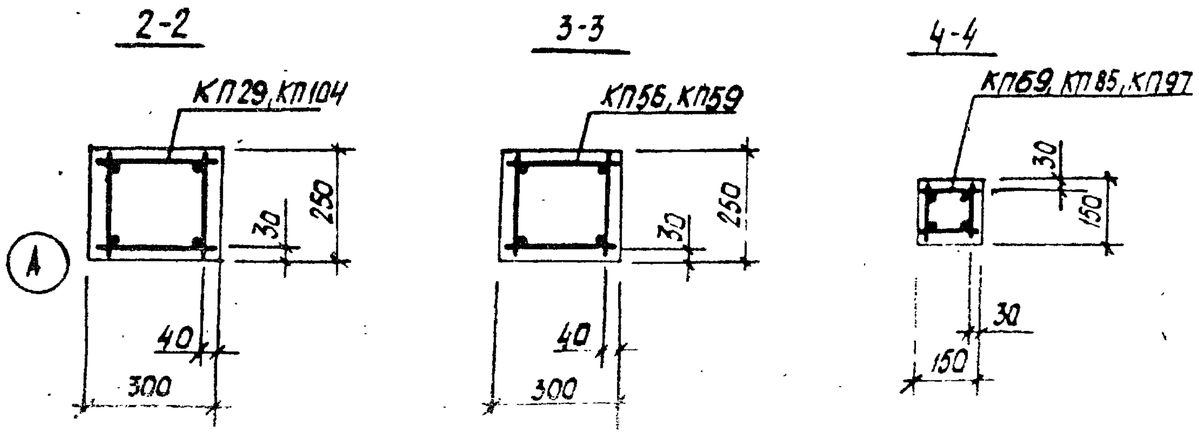

1. Значения контролируемых напряжений в напрягаемой арматуре принимать по таблице 1 п.II.4 пояснительной записки.
2. Кубиковая прочность бетона при отпуске натяжения арматуры должна быть не менее 0,8R.
3. При бетонировании фермы следует обратить особое внимание на уплотнение бетона в узлах фермы.
4. На общем виде армирования напрягаемая арматура в нижнем поясе условно не показана.
5. В марках ферм указанных в штампе условно опущены индексы обозначающие вид напрягаемой арматуры.
6. Спецификация марок арматурных изделий на одну ферму помещена на листе 50.

ТК 1978	Фермы 4ФС18-6/7П, 4ФС18-6/7П-а. Армирование ферм	серия ПК-01-129/78; Вып 2-2; Лист 49

Марка фермы	Марка изделия или № поз.	Кол-во шт.	№ листа Вып.
4ФС18-6/7АIVП	КП104	2	Вып.3 л.1
	КП56	1	Вып.3 л.57
	КП69	2	—"— л.70
	КП85	2	—"— л.86
	КП97	2	—"— л.98
	Кр87т/н	2+2	—"— л.188
	Кр107	2	—"— л.208
	Кр111	4	—"— л.212
	С10	16	—"— л.216
	С14	8	—"— л.221
	С19	14	—"— л.225
	С22	2	—"— л.226
	4	6	Вып.3 л.1
	193	4	—"— л.227
	194	4	—"— л.227
	197	8	—"— л.227
	209	36	—"— л.228

Марка фермы	Марка изделия или № поз.	Кол-во шт.	№ листа Вып.
4ФС18-6/7АIVП	КП104, КП56, КП69, КП85, КП97, Кр87т/н, Кр107, Кр111, С10, С14, С19, С22 поз. 193, 194, 197, 209 по 4ФС18-6/7АIVБП		
	10	7	Вып.3 л.1
	14	7	Вып.3 л.1

Марка фермы	Марка изделия или № поз.	Кол-во шт.	№ листа Вып.
4ФС18-6/7К7П	КП104, КП56, КП69, КП85, КП97, Кр107, Кр111, С14, С19, С22, поз. 193, 194, 197, 209 по 4ФС18-6/7АIVБП		
	18	6	Вып.3 л.1
	Кр88т/н	2+2	—"— л.189
	Кр92	2	—"— л.193
	С10	36	—"— л.216

Марка фермы	Марка изделия или № поз.	Кол-во шт.	№ листа Вып.
4ФС18-6/7АIVП-а	КП29	2	Вып.3 л.30
	КП59	1	—"— л.60
	КП69	2	—"— л.70
	КП85	2	—"— л.86
	КП97	2	—"— л.98
	Кр87т/н	2+2	—"— л.188
	Кр107	2	—"— л.208
	Кр111	4	—"— л.212
	С10	16	—"— л.216
	С14	8	—"— л.221
	С19	14	—"— л.225
	С22	2	—"— л.226
	4	6	Вып.3 л.1
	193	4	—"— л.227
	194	4	—"— л.227
	202	8	—"— л.228
	209	36	—"— л.228

Марка фермы	Марка изделия или № поз.	Кол-во шт.	№ листа Вып.
4ФС18-6/7АIVБП-а	КП29, КП59, КП69, КП85, КП97, Кр87т/н, Кр107, Кр111, С10, С14, С19, С22 поз. 193, 194, 202, 209 по 4ФС18-6/7АIVБП-а		
	10	7	Вып.3 л.1

Марка фермы	Марка изделия или № поз.	Кол-во шт.	№ листа Вып.
4ФС18-6/7К7П-а	КП29, КП59, КП69, КП85, КП97, Кр107, Кр111, С14, С19, С22, поз. 193, 194, 202, 209 по 4ФС18-6/7АIVБП-а		
	18	6	Вып.3 л.1
	Кр88т/н	2+2	—"— л.189
	Кр92	2	—"— л.193
	С10	36	—"— л.216

ТК 1978	Фермы 4ФС18-6/7П, 4ФС18-6/7П-а. Спецификация марок фитурных изделий на одну ферму.	серия ПК-01-129/78 Вып. 2-2 лист 50

Гл.инж.проек. Козлов
Рук. группы Дунюк
Гл.специалист Бондарь
Гл.инж. Дунюк
Гл.техник Лукьяненко
Проверил Дунюк
Разраб. Бондарь

ГОССТРОЙ СССР
КИЕВСКИЙ ПРОМСТРОЙПРОЕКТ

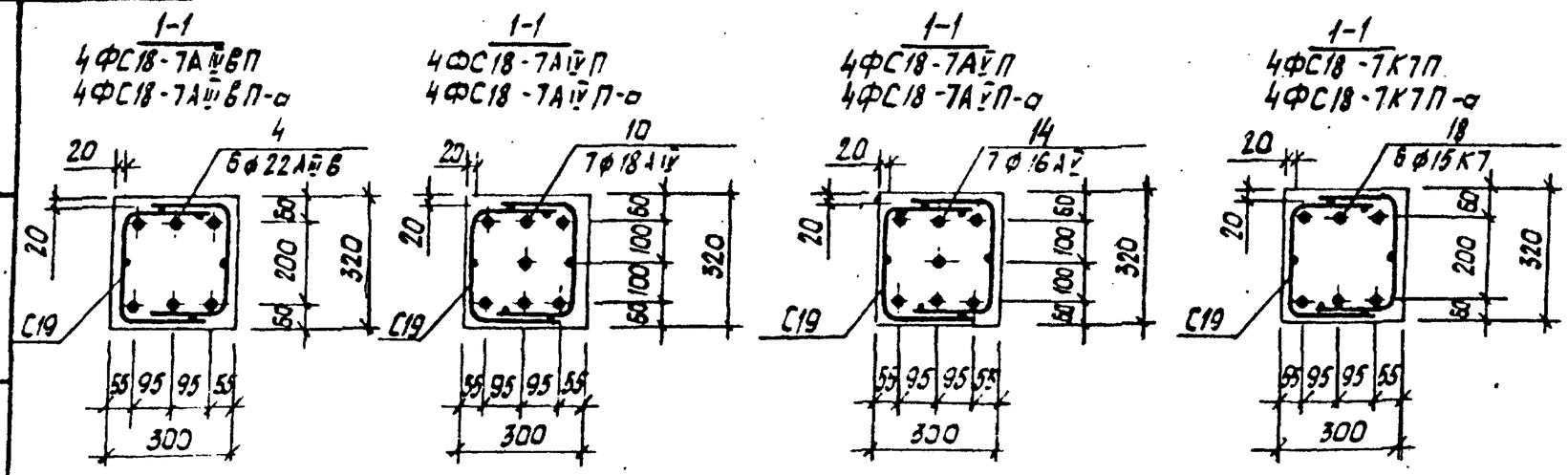

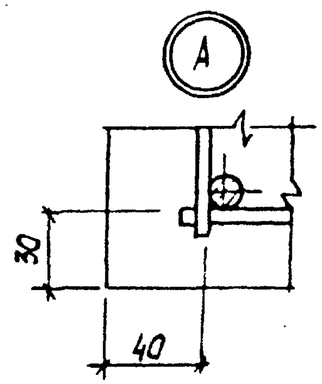

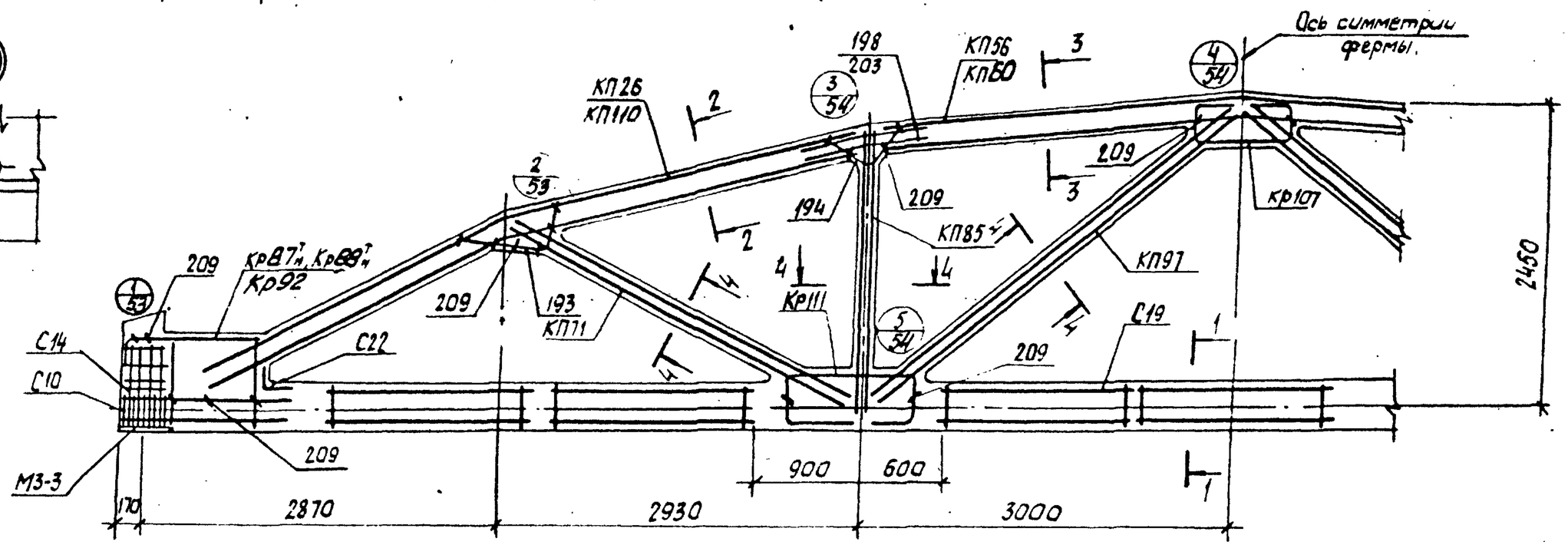

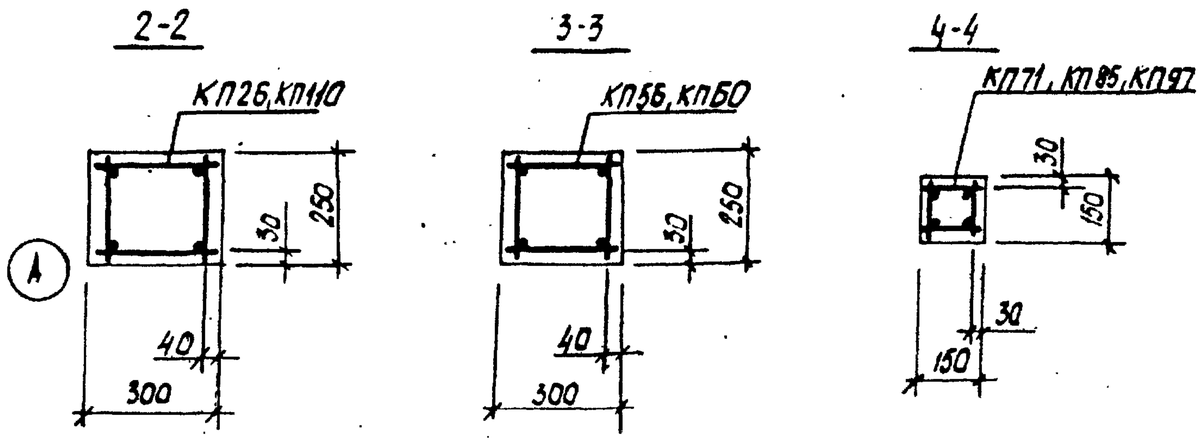

1. Значения контролируемых напряжений в напрягаемой арматуре принимать по таблице 1 п.II.4 пояснительной записки.
2. Кубиковая прочность бетона при отпуске натяжения арматуры должна быть не менее 0,8R.
3. При бетонировании фермы следует обратить особое внимание на уплотнение бетона в узлах фермы.
4. На общем виде армирования напрягаемая арматура в нижнем поясе условно не показано.
5. В марках ферм указанных в штампе, условно опущены индексы, обозначающие вид напрягаемой арматуры.
6. Спецификация марок арматурных изделий на одну ферму приведена на листе 52.

ТК 1978	Фермы 4ФС18-7П, 4ФС18-7П-а. Армирование ферм	серия ПК-01-129/78; Вып. 2-2; Лист 51

Марка фермы	Марка изделия или № поз	Кол-во шт	№ листа Вып
4ФС18-7АIIIВП	КП26	2	Вып 3 л. 27
	КП56	1	— " — л. 51
	КП71	2	— " — л. 72
	КП85	2	— " — л. 86
	КП97	2	— " — л. 98
	$Кр87^{т}_{н}$	2+2	— " — л. 188
	Кр107	2	— " — л. 208
	Кр111	4	— " — л. 212
	С10	16	— " — л. 216
	С14	8	— " — л. 221
	С19	14	— " — л. 225
	С22	2	— " — л. 226
	4	6	Вып. 3 л. 1
	193	4	— " — л. 227
	194	4	— " — л. 227
	198	8	— " — л. 227
	209	36	— " — л. 228

Марка фермы	Марка изделия или № поз	Кол-во шт	№ листа Вып
4ФС18-7АIIIП	КП26, КП56, КП71, КП85, КП97, $Кр87^{т}_{н}$, Кр107, Кр111, С10, С14, С19, С22, поз. 193, 194, 198, 209 по 4ФС18-7АIIIВП		
	10	7	Вып. 3 л. 1
4ФС18-7АIIIП	КП26, КП56, КП71, КП85, КП97, $Кр87^{т}_{н}$, Кр107, Кр111, С10, С14, С19, С22, поз. 193, 194, 198, 209 по 4ФС18-7АIIIВП		
	14	7	Вып. 3 л. 1

Марка фермы	Марка изделия или № поз	Кол-во шт	№ листа Вып
4ФС18-7КIIIП	КП26, КП56, КП71, КП85, КП97, Кр107, Кр111, С14, С19, С22 поз. 193, 194, 198, 209 по 4ФС18-7АIIIВП		
	18	6	Вып 3 л. 1
	С10	36	— " — л. 216
	$Кр88^{т}_{н}$	2+2	— " — л. 189
	Кр92	2	— " — л. 193

Марка фермы	Марка изделия или № поз	Кол-во шт.	№ листа Вып.
4ФС18-7АIIIП-а	КП110	2	Вып 3-2 л. 7
	КП60	1	Вып. 3 л. 61
	КП71	2	— " — л. 72
	КП85	2	— " — л. 86
	КП97	2	— " — л. 98
	$Кр87^{т}_{н}$	2+2	— " — л. 188
	Кр107	2	— " — л. 208
	Кр111	4	— " — л. 212
	С10	16	— " — л. 216
	С14	8	— " — л. 221
	С19	14	— " — л. 225
	С22	2	— " — л. 226
	4	6	Вып. 3 л. 1
	193	4	— " — л. 227
	194	4	— " — л. 227
	203	8	— " — л. 228
	209	36	— " — л. 228

Марка фермы	Марка изделия или № поз	Кол-во шт.	№ листа Вып.
4ФС18-7АIIIВП-а	КП110, КП60, КП71, КП85, КП97, $Кр87^{т}_{н}$, Кр107, Кр111, С10, С14, С19 С22, поз. 193, 194, 203, 209 по 4ФС18-7АIIIВП-а		
	10	7	Вып. 3 л. 1
4ФС18-7АIIIП-а	КП110, КП60, КП71, КП85, КП97, $Кр87^{т}_{н}$, Кр107, Кр111, С10, С14, С19, С22 поз. 193, 194, 203, 209 по 4ФС18-7АIIIВП-а		
	14	7	Вып. 3 л. 1

Марка фермы	Марка изделия или № поз	Кол-во шт.	№ листа Вып.
4ФС18-7КIIIП-а	КП110 КП60, КП71, КП85, КП97, Кр107, Кр111, С14, С19, С22, поз. 193, 194, 203, 209 по 4ФС18-7АIIIВП-а		
	18	6	Вып 3 л. 1
	С10	36	— " — л. 216
	$Кр88^{т}_{н}$	2+2	— " — л. 189
	Кр92	2	— " — л. 193

ТК 1978	Фермы 4ФС18-7П, 4ФС18-7П-а. Спецификация марок арматурных изделий на одну ферму.	Серия ПК-01-129/78 Вып. 2-2 Лист 52

Руководитель бригады Дымак

Главный специалист Промстройпроект

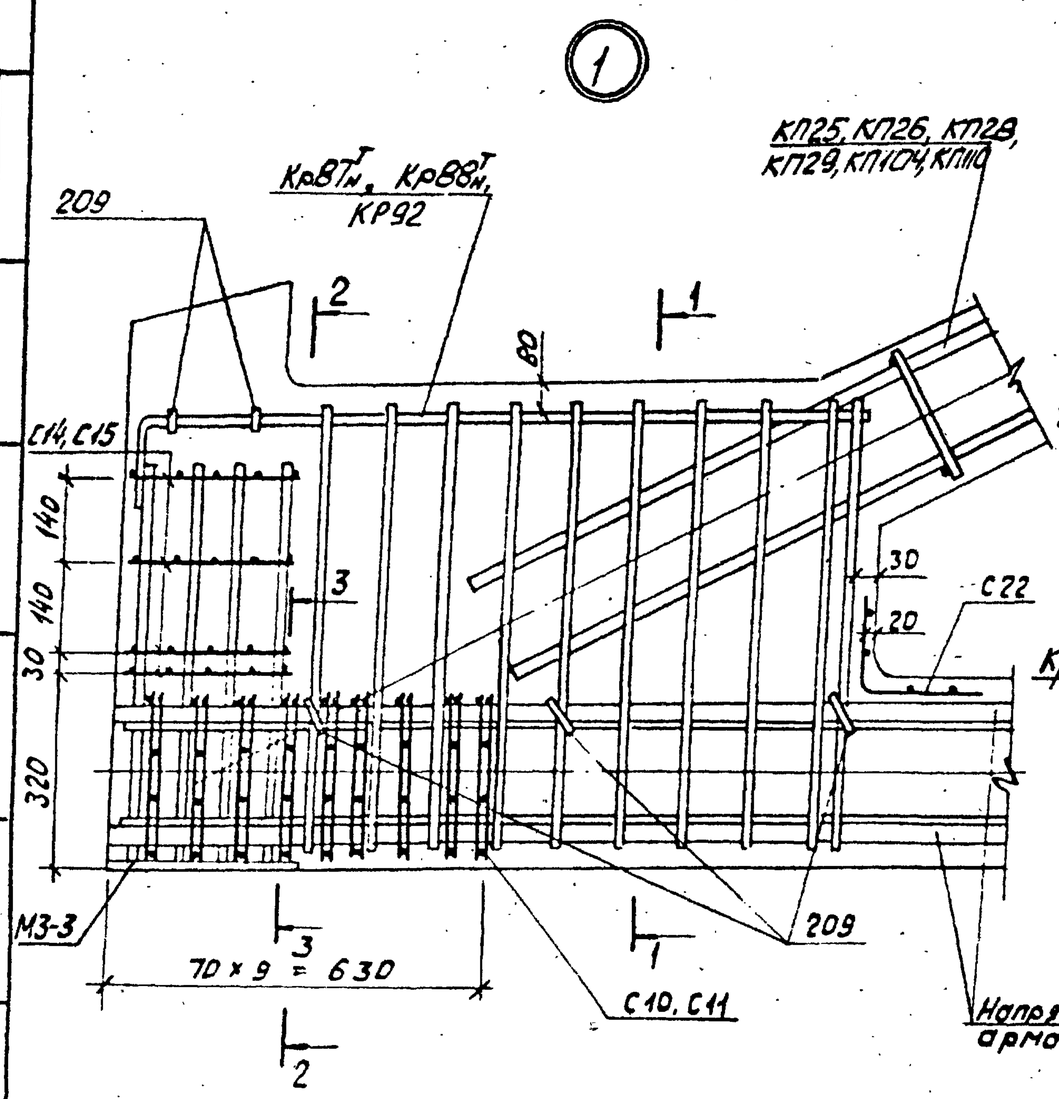

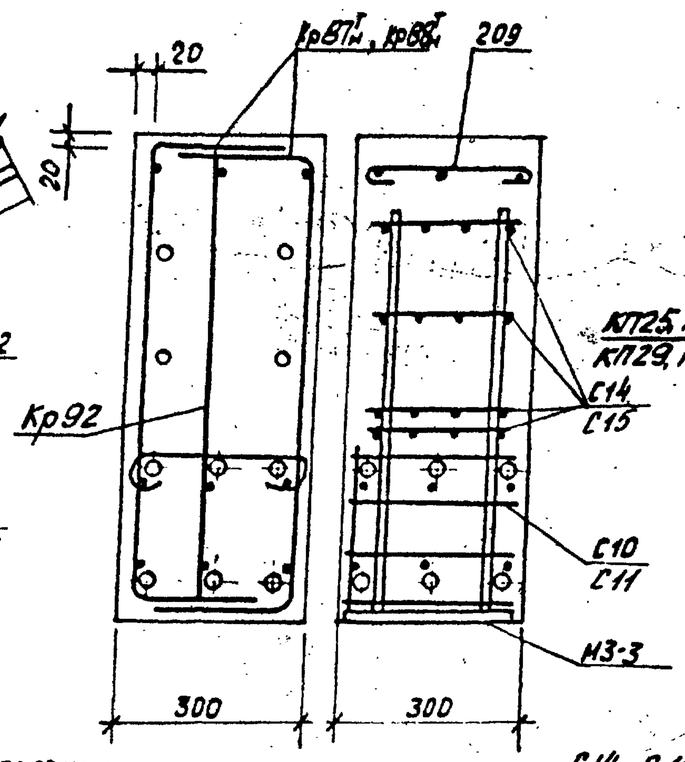

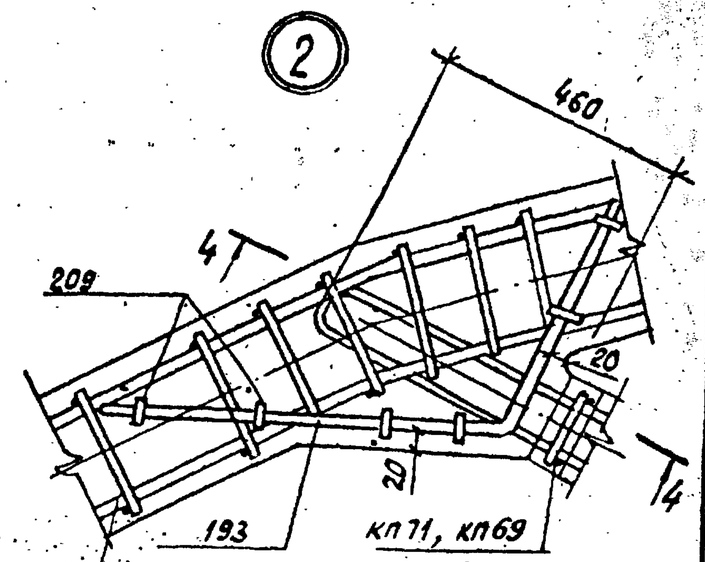

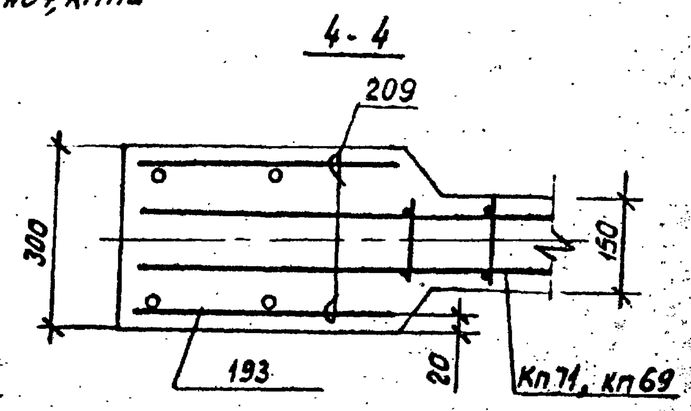

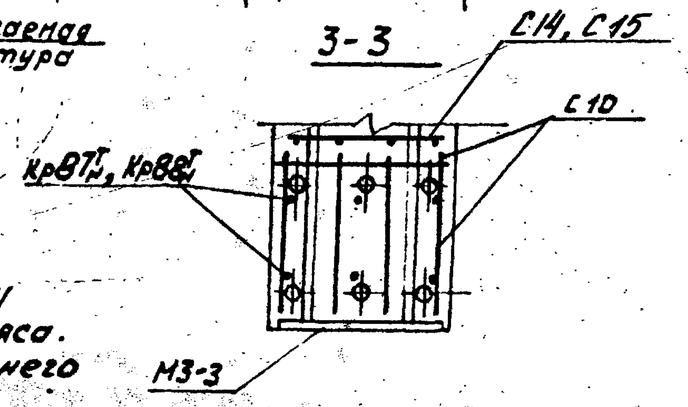

1. В узлах 1 и 5 условно показано 6 стержней напрягаемой арматуры.
2. Допустимое отклонение величины заделки каркасов решетки в пояса ± 10мм.
3. В узле 1 показано девять рядов сеток С10, С11 для ферм с канатным армированием нижнего пояса. Для ферм со стержневым армированием нижнего пояса устанавливается четыре ряда сеток С10, С11 на расстоянии 280 мм от торца с шагом 70 мм.

ТК 1978	Фермы 4фс18-5П ÷ 4фс18-7П, 4фс18-5П-а ÷ 4фс18-7П-а. Узлы 1, 2	Серия ПК-01-129/78 Вып. 2-2 Лист 53

Промстройпроект

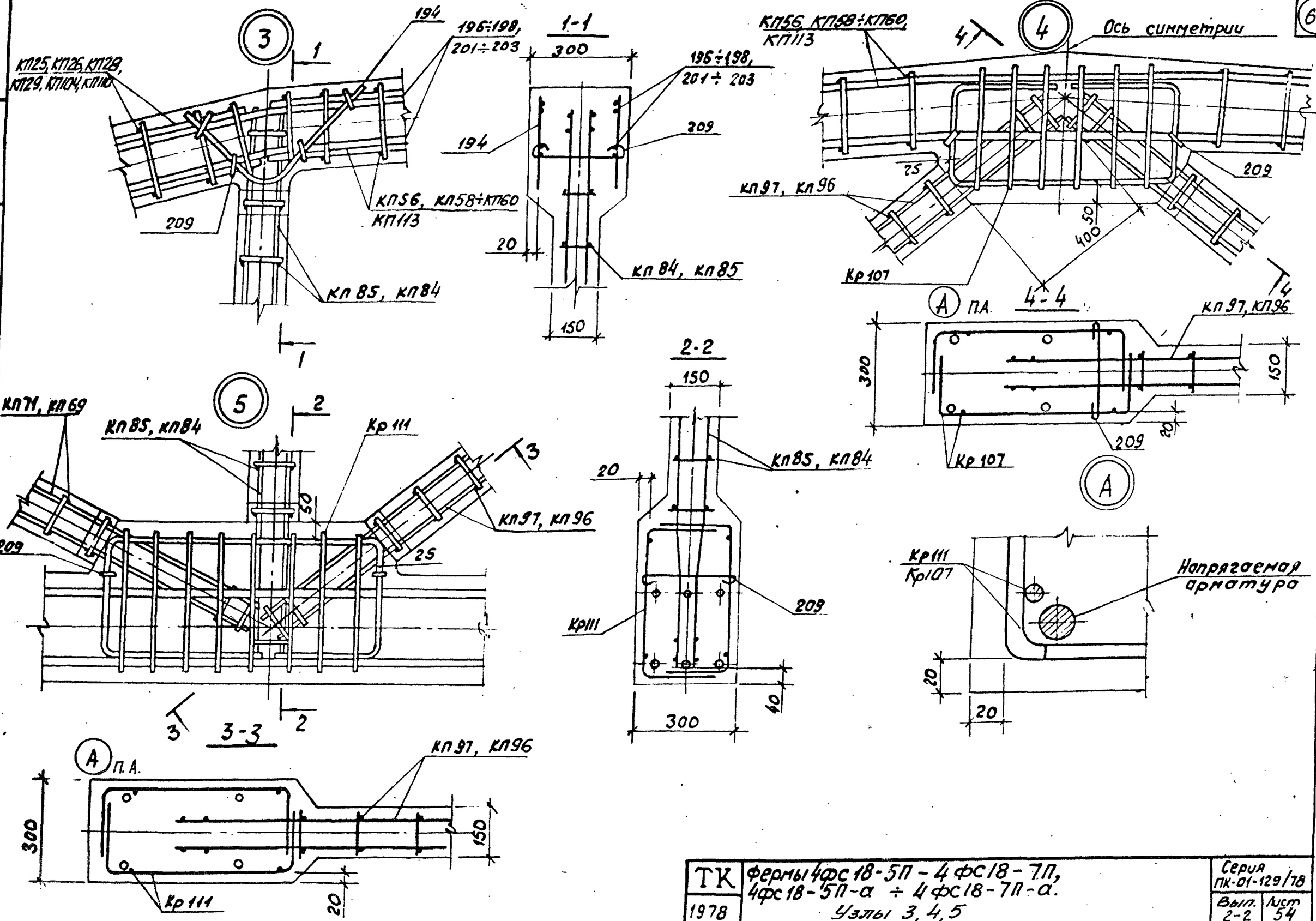

ТК 1978	Фермы 4фс18-5П – 4фс18-7П, 4фс18-5П-а ÷ 4фс18-7П-а. Узлы 3, 4, 5	Серия ПК-01-129/78 Вып. 2-2 Лист 54

Гипрогазстроймонтаж
Проектстройпроект