ТИПОВЫЕ КОНСТРУКЦИИ, ИЗДЕЛИЯ И УЗЛЫ ЗДАНИЙ И СООРУЖЕНИЙ

СЕРИЯ **ПК-01-129/78**

ЖЕЛЕЗОБЕТОННЫЕ ПРЕДВАРИТЕЛЬНО НАПРЯЖЕННЫЕ СЕГМЕНТНЫЕ ФЕРМЫ ДЛЯ ПОКРЫТИЙ ЗДАНИЙ С ПРОЛЕТАМИ 18 И 24 М

ВЫПУСК 2

РАБОЧИЕ ЧЕРТЕЖИ ФЕРМ ПРОЛЕТОМ 18 М

(11-1-85) ЖБ-18-65/78

Киевский Промстройпроект внес изменения в рабочие чертежи серии **ПК-01-129/78** «Железобетонные предварительно напряженные сегментные фермы для покрытий зданий с пролетами 18 и 24 м» **вып. 2** «Рабочие чертежи ферм пролетом 18 м» На листе 100 (страница 120) допущена опечатка в размерных линиях опорного узла размер 780 мм — высота опориого узла, размер 880 мм — высота опорного узла с учетом высоты столбика по торцу фермы

Указанные рабочие чертежи распространяет ЦИТП

По вопросам внесения изменений обращаться в Киевский Промстройпроект по адресу 252030, ГСП, Киев, ул Коцюбинского, 1

(Основание письмо Киевского Промстройпроекта от 3 октября 1984 г. № СО-2/2968-21)

ТИПОВЫЕ КОНСТРУКЦИИ, ИЗДЕЛИЯ И УЗЛЫ ЗДАНИЙ И СООРУЖЕНИЙ

СЕРИЯ **ПК-01-129/78**

ЖЕЛЕЗОБЕТОННЫЕ ПРЕДВАРИТЕЛЬНО НАПРЯЖЕННЫЕ СЕГМЕНТНЫЕ ФЕРМЫ ДЛЯ ПОКРЫТИЙ ЗДАНИЙ С ПРОЛЕТАМИ 18 И 24 М

ВЫПУСК 2

РАБОЧИЕ ЧЕРТЕЖИ ФЕРМ ПРОЛЕТОМ 18 М

РАЗРАБОТАНЫ

Киевский ПРОМСТРОЙПРОЕКТ

Гл. инж. ин-та И.Г. Харитонов
Начальник ОТП С.И. Савускан
Гл. инж проекта ОТП В.А. Козлов
Гл. спец. ОМИР А.Д. Гебрич

НИИЖБ

Зам. директора Н.Н. Коробин
Рук. лаборатории Г.И. Бердичевский
Рук. лаборатории В.А. Клевцов

ЦНИИПРОМЗДАНИЙ

Гл. инж инта И.Д. Петров
Начальник ОТНК-3 Я. Розенблюм
Гл. специалист Л.А. Кан
Гл специалист С.В. Кудрявая

НИИСК

Зам. директора П.И. Кривошеев
Рук лаборатории А.Д. Либерман
Ст. научн. сотр. В.А. Бондарев

Утверждены
и введены в действие
с 1 января 1982 года
Постановлением Госстроя СССР
от 23 июня 1981 года № 103

СОДЕРЖАНИЕ

Лист		Стр.
	Пояснительная записка	6÷20
I÷ 6	Номенклатура ферм	2I÷ 26
7÷ 23	Выборка стали на напрягаемую арматуру. Расход стали на ферму	27÷ 43
24÷ 40	Выборка стали на ненапрягаемую арматуру и закладные изделия	44÷ 60
4I	Фермы IФCI8-I÷IФCI8-5, IФCI8-I-а÷IФCI8-4/5-а, IФCI8-I-Н÷IФCI8-5-Н, IФCI8-I-На÷ IФCI8-4/5-На. Опалубочный чертеж	6I
42	Фермы IФCI8-I, IФCI8-I-а, IФCI8-I-Н, IФCI8-I-На. Армирование ферм	62
43	Фермы IФCI8-I, IФCI8-I-а, IФCI8-I-Н, IФCI8-I-На. Спецификация марок арматурных изделий на одну ферму	63
44	Фермы IФС I8-2, IФCI8-2-а, IФCI8-2-Н, IФCI8-2-На. Армирование ферм	64
45	Фермы IФCI8-2, IФCI8-2-а, IФCI8-2-Н, IФCI8-2-На, Спецификация марок арматурных изделий на одну ферму	65
46	Фермы IФCI8-2/3, IФCI8-2/3-а, IФCI8-2/3-Н, IФCI8-2/3-На Армирование ферм	66
47	Фермы IФCI8-2/3, IФCI8-2/3-а, IФCI8-2/3-Н, IФCI8-2/3-На. Спецификация марок арматурных изделий на одну ферму .	67
48	Фермы IФCI8-3, IФCI8-3-а, IФCI8-3-Н, IФCI8-3-На. Армирование ферм.	68
49	Фермы IФCI8-3, IФCI8-3-а, IФCI8-3-Н, IФCI8-3-На. Спецификация марок арматурных изделий на одну ферму	69
50	Фермы IФCI8-3/4, IФCI8-3/4-а, IФCI8-3/4-Н, IФCI8-3/4-На. Армирование ферм	70
5I	Фермы IФCI8-3/4, IФCI8-3/4-а, IФCI8-3/4-Н, IФCI8-3/4-На. Спецификация марок арматурных изделий на одну ферму	7I
52	Фермы IФCI8-4 , IФCI8-4-а, IФCI8-4-Н, IФCI8-4-На. Армирование ферм	72
53	Фермы IФCI8-4, IФCI8-4-а, IФCI8-4-Н, IФCI8-4-На. Спецификация марок арматурных изделий на одну ферму	73
54	Фермы IФCI8-4/5, IФCI8-4/5-а, IФCI8-4/5-Н, IФCI8-4/5-На. Армирование ферм	74
55	Фермы IФCI8-4/5, IФCI8-4/5-а, IФCI8-4/5-Н, IФCI8-4/5-На. Спецификация марок арматурных изделий на одну ферму.	75
56	Фермы IФCI8-5, IФCI8-5-Н. Армирование ферм	76
57	Фермы IФCI8-5, IФCI8-5-Н. Спецификация марок арматурных изделий на одну ферму	77
58	Фермы IФCI8-I÷IФCI8-5, IФCI8-I-а÷ IФCI8-4/5-а, IФCI8-I-Н÷ IФCI8-5-Н, IФCI8-I-На÷ IФCI8-4/5-На. Узлы I,2	78
59	Фермы IФCI8-I÷IФCI8-5, IФCI8-I-а÷IФCI8-4/5-а, IФCI8-I-Н ÷ IФCI8-5-Н, IФCI8-I-На÷ IФCI8-4/5-На. Узлы 3,4,5	79
60	Фермы 2ФCI8-2÷2ФCI8-7, 2ФCI8-2-а÷2ФCI8-7-а, 2ФCI8-2-Н÷2ФCI8-7-Н, 2ФCI8-2-На÷ 2ФCI8-7-На. Опалубочный чертеж	80

Лист		Стр.
61	Фермы 2ФСI8-2,2ФСI8-2-а,2ФСI8-2-Н,2ФСI8-2-На. Армирование ферм	81
62	Фермы 2ФСI8-2,2ФСI8-2-а,2ФСI8-2-Н,2ФСI8-2-На. Спецификация марок арматурных изделий на одну ферму	82
63	Фермы 2ФСI8-2/3,2ФСI8-2/3-а,2ФСI8-2/3-Н,2ФСI8-2/3 -На. Армирование ферм	83
64	Фермы 2ФСI8-2/3,2ФСI8-2/3-а,2ФСI8-2/3-Н,2ФСI8-2/3-На. Спецификация марок арматурных изделий на одну ферму	84
65	Фермы 2ФСI8-3,2ФСI8-3-а,2ФСI8-3-Н,2ФСI8-3-На. Армирование ферм	85
66	Фермы 2ФСI8-3, 2ФСI8-3-а, 2ФСI8-3-Н,2ФСI8-3-На. Спецификация марок арматурных изделий на одну ферму	86
67	Фермы 2ФСI8-3/4,2ФСI8-3/4-а, 2ФСI8-3/4-Н,2ФСI8-3/4-На. Армирование ферм	87
68	Фермы 2ФСI8-3/4,2ФСI8-3/4-а,2ФСI8-3/4-Н,2ФСI8-3/4-На. Спецификация марок арматурных изделий на одну ферму	88
69	Фермы 2ФСI8-4,2ФСI8-4-а,2ФСI8-4-Н,2ФСI8-4-На. Армирование ферм	89
70	Фермы 2ФСI8-4,2ФСI8-4-а,2ФСI8-4-Н ,2ФСI8-4-На. Спецификация марок арматурных изделий на одну ферму	90
71	Фермы 2ФСI8-4/5,2ФСI8-4/5-а,2ФСI8-4/5-Н,2ФСI8-4/5-На. Армирование ферм	91
72	Фермы 2ФСI8-4/5,2ФСI8-4/5-а,2ФСI8-4/5-Н,2ФСI8-4/5-На. Спецификация марок арматурных изделий на одну ферму	92
73	Фермы 2ФСI8-5,2ФСI8-5-а,2ФСI8-5-Н,2ФСI8-5-На. Армирование ферм	93
74	Фермы 2ФСI8-5,2ФСI8-5-а,2ФСI8-5-Н,2ФСI8-5-На. Спецификация марок арматурных изделий на одну ферму	94
75	Фермы 2ФСI8-5/6,2ФСI8-5/6-а,2ФСI8-5/6-Н,2ФСI8-5/6-На. Армирование ферм	95
76	Фермы 2ФСI8-5/6,2ФСI8-5/6-а,2ФСI8-5/6-Н,2ФСI8-5/6-На. Спецификация марок арматурных изделий на одну ферму	96
77	Фермы 2ФСI8-6,2ФСI8-6-а,2ФСI8-6-Н,2ФСI8-6-На. Армирование ферм	97
78	Фермы 2ФСI8-6,2ФСI8-6-а,2ФСI8-6-Н,2ФСI8-6-На. Спецификация марок арматурных изделий на одну ферму	98
79	Фермы 2ФСI8-6/7,2ФСI8-6/7-а,2ФСI8-6/7-Н,2ФСI8-6/7-На. Армирование ферм	99
80	Фермы 2ФСI8-6/7,2ФСI8-6/7-а,2ФСI8-6/7-Н,2ФСI8-6/7-На. Спецификация марок арматурных изделий на одну ферму	I00
81	Фермы 2ФСI8-7,2ФСI8-7-а,2ФСI8-7-Н,2ФСI8-7-На. Армирование ферм	I0I
82	Фермы 2ФСI8-7,2ФСI8-7-а,2ФСI8-7-Н,2ФСI8-7-На. Спецификация марок арматурных изделий на одну ферму	I02
83	Фермы 2ФСI8-2÷ 2ФСI8-7, 2ФСI8-2-а÷2ФСI8-7-а, 2ФСI8-2-Н÷2ФСI8-7-Н,2ФСI8-2-На÷2ФСI8-7-На. Узлы I,2	I03
84	Фермы 2ФСI8-2÷2ФСI8-7,2ФСI8-2-а÷2ФСI8-7-а,2ФСI8-2-Н÷ 2ФСI8-7-Н, 2ФСI8-2-На÷2ФСI8-7-На. Узлы 3,4,5	I04
85	Фермы 3ФСI8-5÷3ФСI8-9,3ФСI8-5-а,3ФСI8-5/6-а,3ФСI8-5-Н÷ 3ФСI8-9-Н, 3ФСI8-5-На, 3ФСI8-5/6-На.Опалубочный чертеж	I05

Лист		Стр.
86	Фермы 3ФСI8-5,3ФСI8-5-а,3ФСI8-5-Н,3ФСI8-5-На. Армирование ферм	I06
87	Фермы 3ФСI8-5,3ФСI8-5-а,3ФСI8-5-Н,3ФСI8-5-На. Спецификация марок арматурных изделий на одну ферму	I07
88	Фермы 3ФСI8-5/6,3ФСI8-5/6-а,3ФСI8-5/6-Н,3ФСI8-5/6-На. Армирование ферм	I08
89	Фермы 3ФСI8-5/6,3ФСI8-5/6-а,3ФСI8-5/6-Н,3ФСI8-5/6-На. Спецификация марок арматурных изделий на одну ферму.	I09
90	Фермы 3ФСI8-6,3ФСI8-6-Н. Армирование ферм	II0
9I	Ферми 3ФСI8-6,3ФСI8-6-Н.Спецификация марок арматурных изделий на одну ферму	III
92	Фермы 3ФСI8-7,3ФСI8-7-Н.Армирование ферм	II2
93	Фермы 3ФСI8-7,3ФСI8-7-Н.Спецификация марок арма - турных изделий на одну ферму	II3
94	Фермы 3ФСI8-8, 3ФСI8-8-Н.Армирование ферм	II4
95	Фермы 3ФСI8-8, 3ФСI8-8-Н.Спецификация марок арматурных изделий на одну ферму	II5
96	Фермы 3ФСI8-9, 3ФСI8-9-Н.Армирование ферм	II6
97	Фермы 3ФСI3-9,3ФСI8-9-Н.Спецификация марок арматурных изделий на одну ферму	II7
98	Фермы 3ФСI8-5÷3ФСI8-9,3ФСI8-5-а,3ФСI8-5/6-а, 3ФСI8-5-Н÷3ФСI8-9-Н,3ФСI8-5-На , 3ФСI8-5/6-На. Узлы I,2.	
99	Фермы 3ФСI8-5÷3ФСI8-9,3ФСI8-5-а, 3ФСI8-5/6-а, 3ФСI8-5-Н÷3ФСI8-9-Н, 3ФСI8-5-На, 3ФСI8-5/6-На. Узлы 3,4,5	II9

Лист		Стр.
I00	Фермы 4ФСI8-6/7÷4ФСI8-I2, 4ФСI8-6/7-а÷4ФСI8-8/9-а, 4ФСI8-6/7-Н÷4ФСI8-I2-Н, 4ФСI8-6/7-На÷4ФСI8-8/9-На. Опалубочный чертеж	I20
I0I	Фермы 4ФСI8-6/7,4ФСI8-6/7-а,4ФСI8-6/7-Н,4ФСI8-6/7-На. Армирование ферм	I2I
I02	Фермы 4ФСI8-6/7, 4ФСI8-6/7-а,4ФСI8-6/7-Н,4ФСI8-6/7-На. Спецификации марок арматурных изделий на одну ферму	I22
I03	Фермы 4ФСI8-7,4ФСI8-7-а, 4ФСI8-7-Н,4ФСI8-7-На. Армирование ферм	I23
I04	Фермы 4ФСI8-7, 4ФСI8-7-а,4ФСI8-7-Н,4ФСI8-7-На. Спецификация марок арматурных изделий на одну ферму	I24
I05	Фермы 4ФСI8-7/8,4ФСI8-7/8-а,4ФСI8-7/8-Н,4ФСI8-7/8-На. Армирование ферм	I25
I06	Фермы 4ФСI8-7/8,4ФСI8-7/8-а,4ФСI8-7/8-Н,4ФСI8-7/8-На. Спецификация марок арматурных изделий на одну ферму	I26
I07	Фермы 4ФСI8-8, 4ФСI8-8-Н.Армирование ферм	I27
I08	Фермы 4ФСI8-8,4ФСI8-8-Н.Спецификация марок арматурных изделий на одну ферму	I28
I09	Фермы 4ФСI8-8/9,4ФСI8-8/9-а,4ФСI8-8/9-Н,4ФСI8-8/9-На. Армирование ферм	I29
II0	Фермы 4ФСI8-8/9,4ФСI8-8/9-а,4ФСI8-8/9-Н,4ФСI8-8/9-На. Спецификация марок арматурных изделий на одну ферму	I30
III	Фермы 4ФСI8-9, 4ФСI8-9-Н.Армирование ферм	I3I
II2	Фермы 4ФСI8-9,4ФСI8-9-Н.Спецификация марок арматурных изделий на одну ферму	I32
II3	Фермы 4ФСI8-I0 4ФСI8-I0-Н.Армирование ферм	I33

Лист		Стр.
II4	Фермы 4ФСI8-I0,4ФСI8-I0-Н.Спецификация марок арматурных изделий на одну ферму	I34
II5	Фермы 4ФСI8-II, 4ФСI8-II-Н.Армирование ферм	I35
II6	Фермы 4ФСI8-II,4ФСI8-II-Н.Спецификация марок арматурных изделий на одну ферму	I36
II7	Фермы 4ФСI8-I2, 4ФСI8-I2-Н.Армирование ферм	I37
II8	Фермы 4ФСI8-I2,4ФСI8-I2-Н.Спецификация марок арматурных изделий на одну ферму	I38
II9	Фермы 4ФСI8-6/7÷4ФСI8-I2,4ФСI8-6/7-а÷4ФСI8-8/9-а, 4ФСI8-6/7-Н÷4ФСI8-I2-Н,4ФСI8-6/7-На÷4ФСI8-8/9-На Узлы I,2	I39
I20	Фермы 4ФСI8-6/7÷4ФСI8-I2,4ФСI8-6/7-а÷4ФСI8-8/9-а, 4ФСI8-6/7-Н÷4ФСI8-I2-Н,4ФСI8-6/7-На÷4ФСI8-8/9-На. Узлы 3,4,5	I40.

Промстройпроект

ТК 1978	Содержание.	Серия ПК-01-129/78 Вып. 2	Лист

I. Общие данные

I.I.Настоящий выпуск серии ПК-01-129/78 содержит рабочие чертежи типовых сборных предварительно-напряженных стропильных ферм сегментного очертания для покрытий зданий пролетом I8м,устанавливаемых с шагом 6м и I2м.

I.2.Серия ПК-01-129/78 разработана с учетом требований глав СНиП П-2I-75 и СНиП П-6-74.В целях использования существующего парка форм опалубочные размеры ферм сохранены без изменения по серии ПК-01-129/68.

I.3.Указания по применению ферм в проектах, ключи для подбора ферм,расчетные усилия в элементах ферм, а также общие указания по изготовлению, хранению, транспортировке и монтажу приведены в выпуске I данной серии.

I.4.Предварительно напрягаемая арматура в нижних поясах ферм принята в следующих вариантах:

А.Для ферм,применяемых в условиях неагрессивных газовых сред:стержневая горячекатаная классов А IУ и А У по ГОСТ 578I-75 /диаметром до 22 мм включительно/и спиральные семипроволочные канаты класса К7 по ГОСТ I3840-68^{x} /диаметром I5 мм/.

Б.Для ферм, применяемых в условиях агрессивных сред: стержневая горячекатаная арматура класса АIУ /диаметром до 22мм включительно/ и класса Атп 5 по ТУ I4-I-I3I8-75 /диаметром до 25 мм/

В случае отсутствия арматуры более высоких классов допускается в соответствии с письмом Госстроя СССР № 42-Д от I5.04-80г. применение арматуры класса АШв по ГОСТ 578I-75 /диаметром до 32 мм включительно/, упрочняемой вытяжкой на предприятиях стройиндустрии с контролем удлинений и напряжений, как для неагрессивных, так и агрессивных сред.

I.5.В качестве ненапрягаемой применяется арматура класса АШ по ГОСТ 578I-75 при Ø 6 и Ø 8 мм и по ГОСТ 5.I459-72^{x} при Ø ≥I0 мм, а также класса ВрI по ТУ I4-4-659-75 /допускается вместо арматуры класса ВрI применять арматуру класса ВI по ГОСТ 6727-53^{x}/

П.Изготовление ферм

П.I.Изготовление ферм предусматривается с натяжением арматуры на форму или упоры стенда.

П.2.При изготовлении ферм должны быть выдержаны требования следующих нормативных документов:

ГОСТ I30I5-75 – "Изделия железобетонные и бетонные" Общие технические требования.

ГОСТ I0922-75 – "Арматурные изделия и закладные детали сварные для железобетонных конструкций .Технические требования и методы испытаний".

СНиП Ш-I6-79 – "Бетонные и железобетонные конструкции сборные"

СНиП Ш-4-79 – "Техника безопасности в строительстве"

СН 393-78 – "Инструкция по сварке соединений арматуры и закладных деталей железобетонных конструкций"

СН 3I3-65^{x} – "Инструкция по технологии изготовления и установки стальных закладных деталей в сборных железобетонных и бетонных изделиях"

"Руководство по технологии изготовления предварительно напряженных железобетонных конструкций" /М.Стройиздат, 1975/

П.3.Натяжение напрягаемой арматуры предусматривается механическим способом для всех видов арматуры и электротермическим -только для стержневой арматуры.

П.4.Контроль натяжения арматуры должен осуществляться в соответствии с ГОСТ 22362-77.

Величины контролируемого предварительного напряжения с учетом потерь от деформации анкеров приведены в табл.I

ТК 1978	Пояснительная записка.	серия ПК-01-129/78	
		Вып. 2	лист

Промстройпроект

Таблица I

Класс напрягаемой арматуры	Диаметр мм	Контролируемое предварительное напряжение при натяжении арматуры кгс/см2	
		механическим способом	электротермическим способом
А IIIв	I4-20 22,25 28,32	4800 4700 4600	5000
А IУ	I4-I8 20,22	5300 5200	5500
А У, Атп У	I4-20 22,25	7200 7I00	7000
К 7	I5	I2200	-

П.5.Величина потерь от деформации анкеров определена из условия натяжения арматуры на упоры стенда /при длине натягиваемого стержня I9м/

для арматуры класса А IIIв - 350-640 кгс/см2
для арматуры класса А IУ - 350-480 кгс/см2
для арматуры класса АУ и АтпУ- 340-500 кгс/см2
для арматуры класса К 7 - 330 кгс/см2

В случае изменения условий натяжения арматуры /изменение значений деформации анкеров, изменение длины натягиваемого стержня и т.п./, величина потерь от деформации анкеров и контролируемое напряжение должны быть скорректированы, при этом скорректированные величины не должны превышать приведенных в данном пункте.

В случае натяжения арматуры на формы при групповом способе натяжения величина напряжения должна быть снижена на 800 кгс/см2, а при неодновременном натяжении на 500 кгс/см2.

П.6.Отпуск натяжения необходимо производить плавно.

П.7.При изготовлении ферм не допускается передача на напрягаемую арматуру какой-либо дополнительной нагрузки /от опалубки, арматурных каркасов и т.д./

П.8.Величина передаточной прочности бетона должна составлять не менее 70% от проектной марки.

П.9.Отпускная прочность бетона ферм устанавливается в соответствии с ГОСТ I3015-75 и должна быть не менее передаточной.

П.I0.Обнажение арматуры не допускается, за исключением концов напрягаемой арматуры,которые не должны выступать за торцовые поверхности ферм более чем на I0 мм и должны быть защищены слоем цементно-песчаного раствора или битумным лаком.

П.II.Открытые поверхности стальных закладных изделий должны быть очищены от наплывов бетона или раствора.

П.I2.Размеры и непрямолинейность ферм, положение закладных изделий, вес ферм, толщина защитного слоя бетона до арматуры,а также качество поверхностей и внешний вид ферм должны соответствовать ГОСТ I3015-75. Определение толщины защитного слоя может производиться по ГОСТ 22904-78.

П.I3.На опалубочных чертежах ферм показаны закладные изделия, предназначенные только для крепления ферм к колонне.

Все остальные закладные элементы - для крепления плит покрытия, фонарей, связей и путей подвесного транспорта - следует принимать в конкретном проекте в соответствии с выпуском I данной серии.

П.I4.Фиксация положения закладных изделий предусматривается при помощи инвентарных винтовых фиксаторов со шпильками согласно приложению № 3 к СН 3I3-65[x].

П.I5.На боковой поверхности опорных узлов ферм должны быть нанесены несмываемой краской товарный знак или наименование предприятия,марка, номер фермы и дата ее изготовления, а также штамп ОТК и масса изделия.

ТК 1978	Пояснительная записка.	серия ПК-01-129/78 Вып. 2

Госстройпроект

Ш.Маркировка ферм

Ш.I.Фермы обозначаются марками со следующей структурой.

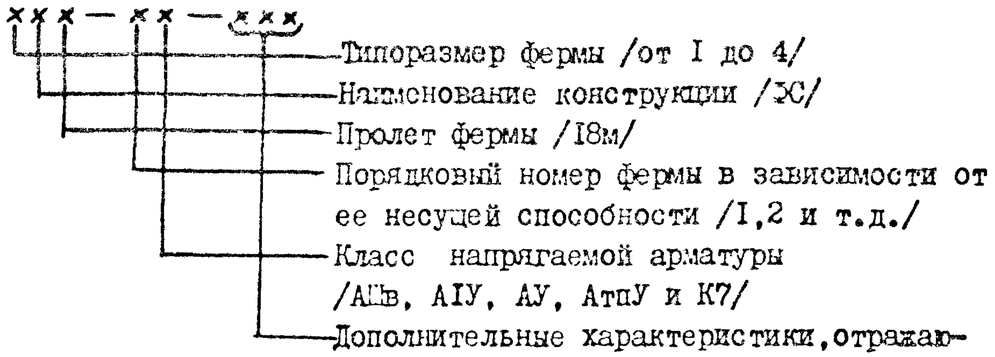

Например: IФСI8-3AIУ-ПаСI

I – первый типоразмер
ФС – ферма стропильная
I8 – пролет фермы в м
3 – несущая способность
AIУ– класс арматуры
а – ферма предназначена для установки плит шириной I,5м
П – ферма предназначена для эксплуатации в среднеагрессивной газовой среде
С – ферма предназначена для применения в покрытиях зданий с расчетной сейсмичностью *до 8 баллов*
I – дополнительные закладные изделия

IУ.Контроль производства ферм

IУ.I.При изготовлении ферм должен осуществляться систематический контроль производства и качества работ в соответствии с требованиями ГОСТ I30I5-75.

Прочность бетона следует определять в соответствии с ГОСТ I0I80-78.

Допускается определять фактическую прочность тяжелого *бетона в изделиях ультразвуковы-ми* методами или другими неразрушающими методами по ГОСТ I7624-78, ГОСТ 22690.0-77÷22690.2-77.

Контроль и оценку проектной марки бетона на сжатие, отпускной и передаточной прочности бетона следует производить по ГОСТ I8I05-72 или по ГОСТ 2I2I7-75 с учетом однородности и прочности бетона.

IУ.2.Контроль проектных марок бетона по морозостойкости и водонепроницаемости, установленных согласно СНиП П-2I-75, осуществляется по требованиям соответствующих стандартов.

IУ.3.Испытания сварной арматуры закладных изделий и оценку их качества следует производить по ГОСТ I0922-75.

У.Приемка ферм

У.I.Приемка ферм отделом технического контроля должна производиться с соблюдением требований ГОСТ I30I5-75.

У.2.На каждую принятую и разрешенную к отпуску потребителю ферму предприятие-изготовитель составляет паспорт.

УI.Кантование, хранение и транспортирование ферм

УI.I.При кантовании отрыв фермы от поддона может производиться при помощи конусов, петель или других приспособлений. После подъема верхнего пояса на высоту 200–300мм стропы закрепляются в обхват за узлы верхнего пояса, и ферма поворачивается вокруг ребра нижнего пояса и устанавливается в вертикальное положение.

Хранить фермы следует в вертикальном положении. При этом фермы должны опираться на два узла нижнего пояса и развязываться. Схемы строповки и опирания ферм при кантовании, подъеме, перевозке и хранению приведены на рис. I.

УI.2. Перевозку ферм допускается производить автомобильным или железнодорожным транспортом с соблюдением общих положений по погрузке, перевозке, разгрузке, приемке, складированию, основных требований, предъявляемых к условиям перевозки, приведенных в :

-"Руководстве по перевозке унифицированных сборных железобетонных деталей и конструкций промышленного строительства автомобильным транспортом" /М.Стройиздат, 1973/.

- "Руководстве по перевозке железнодорожным транспортом сборных крупноразмерных железобетонных конструкций промышленного и жилищного строительства" /М.Стройиздат, 1967/.

УП. Указания по испытанию ферм

УП.I. Испытания ферм должны производиться при освоении изготовления конструкций, а также в процессе их массового изготовления для контроля качества конструкций.

Испытания ферм, оценка их прочности, жесткости и трещиностойкости должны производиться в соответствии с требованиями ГОСТ 8829-77 "Конструкции и изделия железобетонные сборные. Методы испытаний и оценки прочности, жесткости и трещиностойкости".

УП.2. В настоящем выпуске приведены значения контрольно-испытательных нагрузок, определенных исходя из проведения испытания ферм в вертикальном положении. Величина контрольной нагрузки должна быть скорректирована с учетом веса домкратов и траверс.

УП.3. При проверке жесткости и трещиностойкости конструкций ферм в возрасте менее 65 суток /т.е. до проявления в них всех потерь предварительного напряжения арматуры/ величины контрольных нагрузок должны быть умножены на коэффициент, значения которого приведены в таблице 4.

УП.4: Схемы загружения конструкций ферм при испытании приведены на рисунке *в таблице 3*: схема "I" предназначена для испытания ферм под плиты покрытия шириной 3м, схема "2 - для испытания ферм под плиты покрытия шириной I,5м. Обе схемы предусматривают достижение максимальных усилий в поясах и в опорном раскосе фермы.

Величины контрольных нагрузок для проверки прочности конструкции даны при двух значениях коэффициента "с".

В случае, если разрушение испытываемой фермы происходит вследствие текучести растянутой арматуры до наступления раздробления бетона сжатой зоны, контрольные нагрузки принимаются при значении коэффициента с = I,4.

В случае, если разрушение происходит вследствие разрыва растянутой арматуры, или раздробления бетона сжатой зоны до наступления текучести арматуры, контрольные нагрузки принимаются при значении С=I,6.

УП.5.При проведении испытаний узлы верхнего пояса должны быть раскреплены через 3,0 м для обеспечения от потери устойчивости из плоскости фермы.

Раскрепление не должно препятствовать деформациям верхнего пояса в плоскости фермы.

Рис.1

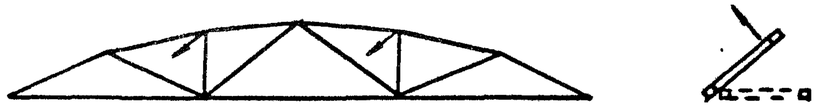

Строповка ферм при кантовании

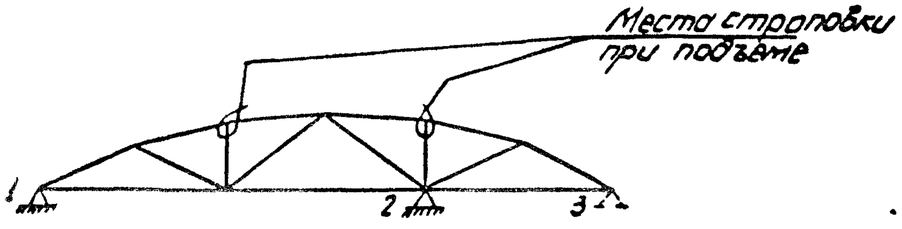

Строповка ферм и места возможного опирания при перевозке и хранении ферм.

при перевозке 1-2 или 1-3

при хранении 1-3

ТК 1978	Пояснительная записка.	серия ПК-01-129/78 вып. 2 лист

Распределение марок ферм пролётом 18 м по типоразмерам опалубки.

таблица 2.

Типоразмер	Вес фермы	Группа нагрузки	1	2	2/3	3	3/4	4	4/5	5	5/6	6	6/7	7	7/8	8	8/9	9	10	11	12
1	4,5	Марка фермы	1ФС18-1 / 1ФС18-1а	1ФС18-2 / 1ФС18-2а	1ФС18-2/3 / 1ФС18-2/3а	1ФС18-3 / 1ФС18-3а	1ФС18-3/4 / 1ФС18-3/4а	1ФС18-4 / 1ФС18-4а	1ФС18-4/5 / 1ФС18-4/5а	1ФС18-5											
		Размер плит	3×6 / 1,5×6	3×6 / 1,5×6	3×6 / 1,5×6	3×6 / 1,5×6	3×6 / 1,5×6	3×6 / 1,5×6	3×6 (3×12) / 1,5×6	3×12											
		Марка бетона	350 400	450	500	600	600	600	600	600											
2	6,0	Марка фермы		2ФС18-2 / 2ФС18-2а	2ФС18-2/3 / 2ФС18-2/3а	2ФС18-3 / 2ФС18-3а	2ФС18-3/4 / 2ФС18-3/4а	2ФС18-4 / 2ФС18-4а	2ФС18-4/5 / 2ФС18-4/5а	2ФС18-5 / 2ФС18-5а	2ФС18-5/6 / 2ФС18-5/6а	2ФС18-6 / 2ФС18-6а	2ФС18-6/7 / 2ФС18-6/7а	2ФС18-7 / 2ФС18-7а							
		Размер плит		3×6 / 1,5×6	3×6 / 1,5×6	3×6 / 1,5×6	3×6 / 1,5×6	3×6 / 1,5×6	3×6 / 1,5×6	3×6 / 1,5×6	3×6 / 1,5×6	3×6 (3×12) / 1,5×6	3×6 (3×12) / 1,5×6	3×6 (3×12) / 1,5×6							
		Марка бетона	—	350 400	400	450	450	500	600	600	600	600	600	600							
3	7,8	Марка фермы								3ФС18-5 / 3ФС18-5а	3ФС18-5/6 / 3ФС18-5/6а	3ФС18-6		3ФС18-7		3ФС18-8		3ФС18-9			
		Размер плит								3×6 (3×12) / 1,5×6	3×6 (3×12) / 4,5×6	3×12		3×12		3×12		3×12			
		Марка бетона								350 400	400	450		600		600		600			
4	9,4	Марка фермы											4ФС18-6/7 / 4ФС18-6/7а	4ФС18-7 / 4ФС18-7а	4ФС18-7/8 / 4ФС18-7/8а	4ФС18-8	4ФС18-8/9 / 4ФС18-8/9а	4ФС18-9	4ФС18-10	4ФС18-11	4ФС18-12
		Размер плит											3×6 (3×12) / 1,5×6	3×6 (3×12) / 1,5×6	3×6 (3×12) / 1,5×6	3×12	3×6 (3×12) / 1,5×6	3×12	3×12	3×12	3×12
		Марка бетона											350 400	400	450	500	600	600	600	600	600

Гип. Дунаюк
Рук. группы Долгов
Гл. спец. Телешенко
Нач. отд. Кисельман
Промстройпроект

ТК 1978	Пояснительная записка.	серия ПК-01-129/78	
		вып. 2	лист

Схемы загружения ферм.

таблица 3

№№ схемы	Ширина плит покрытия	Схемы загружения
1	3.0	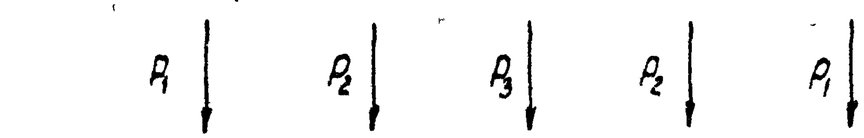
2.	1.5	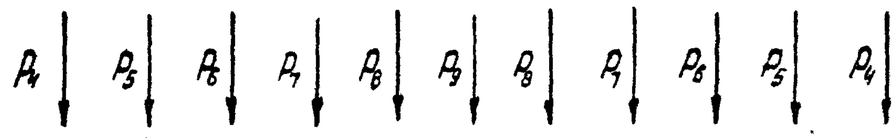
		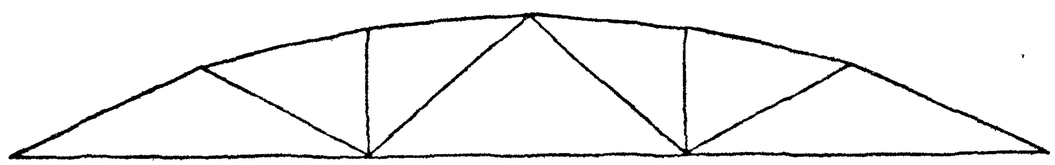

Коэффициенты перехода от нормативной нагрузки к контрольной по образованию и ширине раскрытия трещин в нижних поясах ферм

таблица 4.

Класс напрягаемой арматуры		Срок испытания в днях				
		3	7	14	28	65
Стержневая класса	A-IIIв	1.25	1.21	1.15	1.09	1.00
	A-IV	1.22	1.17	1.12	1.07	1.00
	A-V, Am-V	1.16	1.13	1.10	1.06	1.00
Спиральные семипроволочные канаты класса К-7 ϕ=15мм		1.10	1.09	1.07	1.04	1.00

Промстройпроект | Черт-констр. | Пелешенко

ТК 1978	Пояснительная записка.	серия ПК-01-129/78	Вып 2	лист

Контрольные нагрузки для испытания ферм L=18м.

таблица 5

Марка фермы	Группа предельных состояний, по которой испытывается ферма	Значение коэффициента C* согласно таблице 1 ГОСТ 8829-77	Величина контрольных нагрузок (т.с) для ферм под 3* метровые плиты			для ферм под 1.5 метровые плиты.					
			P_1	P_2	P_3	P_4	P_5	P_6	P_7	P_8	P_9
1ФС18-1	II		5.05	8.43	3.87						
	I	1.4	7.57	11.01	7.04	3.81	2.66	6.04	5.39	5.31	1.65
		1.6	8.70	12.74	8.10	4.36	3.08	6.91	6.30	6.09	1.93
1ФС18-2	II		5.52	12.30	-0.47						
	I	1.4	7.95	16.81	6.08	7.18	0.33	7.95	8.68	7.85	-1.40
		1.6	9.14	19.38	7.01	8.21	0.42	9.09	10.06	8.98	-1.56
1ФС18-2/3	II		6.40	13.54	3.11						
	I	1.4	9.44	18.72	11.72	8.00	1.02	8.70	9.67	8.93	3.14
		1.6	10.84	21.56	13.45	9.15	1.21	9.96	11.20	10.22	3.63
1ФС18-3	II		7.02	15.85	-0.33						
	I	1.4	9.72	19.90	9.90	9.57	-0.41	10.60	9.69	9.50	2.55
		1.6	11.16	22.91	11.37	10.94	-0.42	12.13	11.22	10.87	0.78
1ФС18-3/4	II		8.18	15.87	4.20						
	I	1.4	11.52	20.30	17.33	9.61	1.33	10.51	8.98	11.14	6.92
		1.6	13.22	23.36	19.86	10.99	1.56	12.03	10.41	12.75	7.95
1ФС18-4	II		8.18	15.87	4.20						
	I	1.4	11.73	20.98	16.36	7.92	2.75	9.86	10.17	11.07	5.81
		1.6	13.47	24.15	18.75	9.06	3.19	11.98	11.77	12.67	6.68
1ФС18-4/5	II		8.70	14.99	7.83						
	I	1.4	13.61	22.30	18.79	9.61	3.45	10.51	11.12	11.14	8.18
		1.6	15.61	25.64	21.53	10.99	3.99	12.03	12.65	12.75	9.39
1ФС18-5	II										
	I	1.4	13.61	23.21	16.96						
		1.6	15.61	26.69	19.44						

Гип Ка... | Черт-констр Телешенко | Промстройпроект

Контрольные нагрузки для испытания ферм L=18м.

таблица 5 (продолжение)

Марка фермы	Группа предельных состояний, по которой испытывается ферма	Значение коэффициента „С" согласно таблице 1 ГОСТ 8829-77	Величина контрольных нагрузок (т.с.) для ферм под 3х метровые плиты			для ферм под 1.5 метровые плиты					
			P_1	P_2	P_3	P_4	P_5	P_6	P_7	P_8	P_9
2ФС18-2	I		5.66	12.17	-1.31						
	II	1.4	7.81	14.43	8.83	6.12	0.12	9.31	6.18	7.36	1.35
		1.6	9.00	16.71	10.17	7.01	0.19	10.66	7.26	8.43	1.60
2ФС18-2/3	I		6.93	14.80	-0.16						
	II	1.4	10.13	20.58	7.95	8.70	0.68	10.16	11.04	8.77	-0.70
		1.6	11.65	23.74	9.16	9.96	0.83	11.63	12.81	10.04	-0.74
2ФС18-3	I		7.01	14.51	0.58						
	II	1.4	10.13	20.35	8.41	11.94	-2.94	13.14	6.54	10.45	0.95
		1.6	11.65	23.48	9.68	13.65	-3.31	15.04	7.67	11.96	1.15
2ФС18-3/4	I		8.01	16.01	3.35						
	II	1.4	12.14	22.61	13.25	11.97	-0.33	12.89	10.61	10.75	2.76
		1.6	13.95	26.05	15.21	13.69	-0.32	14.75	12.33	12.30	3.21
2ФС18-4	I		8.63	18.34	-0.12						
	II	1.4	12.14	22.72	13.02	12.79	-1.52	13.60	8.44	11.50	4.10
		1.6	13.95	26.19	14.95	14.63	-1.67	15.56	9.85	13.16	4.75
2ФС18-4/5	I		9.42	19.47	1.17						
	II	1.4	13.26	26.90	12.32	14.46	-1.34	14.64	13.22	12.28	0.37
		1.6	15.23	30.96	14.16	16.53	-1.48	16.75	15.30	14.05	0.48
2ФС18-5	I		9.42	19.47	1.17						
	II	1.4	13.26	27.12	11.87	15.28	-2.38	15.40	11.60	13.36	0.21
		1.6	15.23	31.22	13.64	17.47	-2.66	17.61	13.45	15.29	0.30
2ФС18-5/6	I		10.76	21.13	4.06						
	II	1.4	15.14	28.10	20.11	16.10	-1.04	16.11	12.69	14.11	6.45
		1.6	17.38	32.33	23.06	18.41	-1.13	18.43	14.70	16.15	7.43
2ФС18-6	I		11.13	22.59	1.93						
	II	1.4	15.52	32.75	13.74	16.83	-1.89	17.81	15.68	15.65	-1.40
		1.6	17.81	37.65	15.78	19.24	-2.10	20.37	18.11	17.91	-1.54

Промстройпроект | Черт.-констр. | Пелешенко

ТК 1978	Пояснительная записка.	серия ПК-01-129/78	
		Вып. 2	лист

Контрольные нагрузки для испытания ферм L=18м.

таблица 5 (продолжение).

Марка фермы	Группа предельных состояний, по которой испытывается ферма	Значение коэффициента „С" согласно таблице 1 ГОСТ 8829-77	Величина контрольных нагрузок (т.с.) для ферм под 3х метровые плиты			для ферм под 1,5 метровые плиты					
			P_1	P_2	P_3	P_4	P_5	P_6	P_7	P_8	P_9
2ФС18-6/7	I		11.78	23.19	5.74						
	II	1.4	16.96	29.78	27.94	16.83	-0.52	17.85	12.35	15.99	12.72
		1.6	19.45	34.25	32.01	19.24	-0.54	20.42	14.31	18.29	14.59
2ФС18-7	I		12.82	27.65	-0.32						
	II	1.4	18.30	37.09	17.36	16.88	0.87	17.80	18.86	17.97	-0.10
		1.6	20.99	42.61	19.91	19.30	1.05	20.37	21.75	20.55	-0.05
3ФС18-5	I		8.32	14.61	7.84						
	II	1.4	12.91	22.69	17.09	9.58	2.81	10.44	11.59	11.07	6.54
		1.6	14.85	26.21	19.63	10.96	3.29	11.95	13.50	12.67	7.55
3ФС18-5/6	I		10.27	17.53	8.27						
	II	1.4	15.96	25.55	21.23	9.58	4.90	10.44	10.85	11.07	16.05
		1.6	18.33	29.49	24.35	10.96	5.67	11.95	12.65	12.67	18.42
3ФС18-6	I		11.00	20.28	4.18						
	II	1.4	15.96	31.84	8.66						
		1.6	18.34	36.67	9.99						
3ФС18-7	I		15.00	25.39	1.62						
	II	1.4	22.65	34.44	16.24						
		1.6	25.98	39.64	18.65						
3ФС18-8	I		16.04	23.13	8.12						
	II	1.4	24.68	33.79	23.25						
		1.6	28.30	38.90	26.66						
3ФС18-9	I		17.72	26.71	7.30						
	II	1.4	28.22	39.73	23.64						
		1.6	32.34	45.69	27.11						

Промстройпроект | Черт-констр | Пелешенко

ТК 1978	Пояснительная записка.	серия ПК-01-129/78	Вып 2	лист

Контрольные нагрузки для испытания ферм L=18м.

таблица 5 (продолжение).

Марка фермы	Группа предельных состояний, по которой испытывается ферма	Значение коэффициента „С" согласно таблице 1 ГОСТ 8829-77	Величина контрольных нагрузок (тс)								
			для ферм под 3х метровые плиты			для ферм под 1,5 метровые плиты					
			P_1	P_2	P_3	P_4	P_5	P_6	P_7	P_8	P_9
4ФС18-6/7	I		11.73	20.94	8.48						
	II	1.4	17.56	28.37	27.88	15.97	0.97	17.06	11.97	15.16	13.14
		16	20.18	32.76	31.97	18.26	1.20	19.52	13.99	17.36	15.11
4ФС18-7	I		11.84	23.13	6.00						
	II	1.4	17.79	36.26	17.33	16.80	0.29	17.94	18.13	17.26	0.86
		16	20.45	41.78	19.92	19.21	0.42	20.53	21.03	19.75	1.07
4ФС18-7/8	I		12.71	25.48	4.65						
	II	1.4	19.72	37.76	20.57	16.78	2.01	18.41	18.81	18.64	2.55
		16	22.65	43.50	23.52	19.19	2.39	21.07	21.81	21.33	3.01
4ФС18-8	I		13.85	29.75	-1.72						
	II	1.4	19.72	41.76	12.57						
		16	22.65	48.07	14.48						
4ФС18-8/9	I		17.92	30.78	6.71						
	II	1.4	26.48	40.80	31.10	16.78	4.90	18.45	7.20	18.98	34.32
		16	30.38	45.97	35.66	19.19	5.69	21.12	8.53	21.72	39.31
4ФС18-9	I		19.16	35.42	-0.20						
	II	1.4	28.37	46.85	22.60						
		16	32.54	53.88	29.95						
4ФС18-10	I		20.32	35.83	3.13						
	II	1.4	29.28	46.53	32.32						
		16	33.58	53.52	37.05						
4ФС18-11	I		23.17	41.19	1.27						
	II	1.4	33.67	55.57	28.16						
		16	38.60	63.85	32.30						
4ФС18-12	I		27.69	52.88	-1.47						
	II	1.4	43.19	74.55	30.79						
		16	49.47	85.54	35.30						

Промстройпроект | Черт-констр Телешенко

Контрольные нагрузки для испытания ферм L=18м.

таблица 5 (продолжение).

Марка фермы	Группа предельных состояний, по которой испытывается ферма	Значение коэффициента „C" согласно таблице 1 ГОСТ 8829-77	Величина контрольных нагрузок (т.с.) для ферм под 3х метровые плиты			для ферм под 1,5 метровые плиты					
			P_1	P_2	P_3	P_4	P_5	P_6	P_7	P_8	P_9
1ФС18-1-Н	II		5.05	8.43	0.87						
	I	1.4	7.57	11.01	7.04	3.81	2.66	6.04	5.39	5.31	1.65
		1.6	8.70	12.74	8.10	4.36	3.08	6.91	6.30	6.09	1.93
1ФС18-2-Н	II		5.52	12.30	-0.47						
	I	1.4	7.95	16.81	6.08	7.18	0.33	7.95	8.68	7.85	-1.40
		1.6	9.14	19.38	7.01	8.21	0.42	9.09	10.06	8.98	-1.56
1ФС18-2/3-Н	II		6.64	14.80	0.12						
	I	1.4	9.89	20.14	7.92	8.00	1.48	8.70	11.09	8.93	-0.67
		1.6	11.36	23.18	9.10	9.15	1.74	9.96	12.82	10.22	-0.72
1ФС18-3-Н	II		6.89	15.69	-1.18						
	I	1.4	9.89	20.14	7.92	8.81	0.26	9.37	8.77	9.34	1.58
		1.6	11.36	23.18	9.10	10.08	0.34	10.72	10.17	10.69	1.85
1ФС18-3/4-Н	II		7.99	16.28	1.51						
	I	1.4	10.02	20.48	13.44	9.64	1.07	10.13	9.93	10.43	3.41
		1.6	12.65	23.57	15.41	11.02	1.26	11.59	11.50	11.93	3.95
1ФС18-4-Н	II		7.99	16.28	1.51						
	I	1.4	11.13	21.34	11.93	9.55	0.71	11.15	9.71	11.56	0.77
		1.6	12.77	24.55	13.68	10.92	0.85	12.76	11.25	13.22	0.92
1ФС18-4/5-Н	II		8.49	13.33	11.57						
	I	1.4	13.41	19.04	26.02	9.61	3.25	10.51	7.86	11.14	15.41
		1.6	15.38	21.92	29.80	10.99	3.76	12.03	9.13	12.75	17.66
1ФС18-5-Н	II		8.70	14.16	10.34						
	I	1.4	13.41	23.27	17.57						
		1.6	15.38	26.75	20.13						

Пролетарий Пелешенко

Черт.-констр.

Промстройпроект

ТК	Пояснительная записка.	серия ПК-01-129/78	
1978		Вып 2	лист

Контрольные нагрузки для испытания ферм L=18м. Таблица 5 (продолжение).

Марка фермы	Группа предельных состояний, по которой испытывается ферма	Значение коэффициента „С" согласно таблице 1 ГОСТ 8829-77	Величина контрольных нагрузок (т.с.)								
			для ферм под 3х метровые плиты			для ферм под 1.5 метровые плиты.					
			P_1	P_2	P_3	P_4	P_5	P_6	P_7	P_8	P_9
2ФС18-2-Н	II		5.66	12.17	-1.31						
	I	1.4	7.81	14.43	8.83	6.12	0.12	9.31	6.18	7.36	1.35
		1.6	9.00	16.71	10.17	7.01	0.19	10.66	7.26	8.43	1.60
2ФС18-2/3-Н	II		6.93	14.80	-0.16						
	I	1.4	10.13	20.58	7.95	8.70	0.68	10.16	11.04	8.77	-0.70
		1.6	11.65	23.74	9.16	9.96	0.83	11.93	12.81	10.04	-0.74
2ФС18-3-Н	II		7.87	12.82	2.26						
	I	1.4	9.67	18.62	11.00	11.94	-2.94	13.14	6.54	1.45	0.95
		1.6	11.12	21.49	12.64	13.65	-3.31	15.04	7.67	11.96	1.15
2ФС18-3/4-Н	II		7.22	15.42	2.18						
	I	1.4	10.78	21.93	10.89	11.97	-1.67	12.80	10.26	10.08	1.16
		1.6	12.39	25.28	12.52	13.69	-1.85	14.65	11.93	11.53	1.38
2ФС18-4-Н	II		7.71	17.23	-0.51						
	I	1.4	10.78	21.93	10.89	10.31	-0.92	11.93	8.48	10.64	3.48
		1.6	12.39	25.28	12.52	11.80	-0.99	13.65	9.89	12.18	4.04
2ФС18-4/5-Н	II		9.54	18.47	3.99						
	I	1.4	13.41	24.97	17.57	15.27	-1.88	15.31	10.97	12.69	4.87
		1.6	15.40	28.76	20.15	17.46	-2.09	17.52	12.74	14.52	5.63
2ФС18-5-Н	II		9.87	19.71	2.15						
	I	1.4	14.14	28.24	12.79	15.28	-1.35	15.48	13.06	14.04	-0.62
		1.6	16.24	32.49	14.69	17.48	-1.49	17.71	15.12	16.06	-0.65
2ФС18-5/6-Н	II		10.75	21.14	4.05						
	I	1.4	15.14	28.10	20.11	16.10	-1.04	16.11	12.69	14.11	6.45
		1.6	17.38	32.33	23.06	18.41	-1.13	18.43	14.70	16.15	7.43
2ФС18-6-Н	II		11.13	22.59	1.93						
	I	1.4	15.52	32.75	13.74	16.83	-1.89	17.81	15.68	15.65	-1.4
		1.6	17.81	37.65	15.78	19.24	-2.10	20.37	18.11	17.91	-1.54

Контрольные нагрузки для испытания ферм L=18м.

таблица 5 (продолжение).

Марка фермы	Группа предельных состояний, по которой испытывается ферма	Значение коэффициента „С" согласно таблице 1 ГОСТ 8829-77	Величина контрольных нагрузок (т.с.) для ферм под 3х метровые плиты			для ферм под 1,5 метровые плиты					
			P_1	P_2	P_3	P_4	P_5	P_6	P_7	P_8	P_9
2ФС18-6/7-Н	II		11.78	23.58	4.95						
	I	1.4	16.96	32.41	22.69	16.83	-0.49	17.81	15.20	15.65	7.74
		1.6	19.45	37.26	26.00	19.24	-0.50	20.37	17.57	17.91	8.90
2ФС18-7-Н	II		12.28	24.76	3.56						
	I	1.4	17.78	35.25	18.56	16.76	-0.30	19.13	15.64	19.14	0.14
		1.6	20.39	40.51	21.29	19.16	-0.28	21.88	18.07	21.89	0.21
3ФС18-5-Н	II		8.70	15.27	8.12						
	I	1.4	13.40	22.68	19.51	9.58	3.12	10.44	10.91	11.07	9.96
		1.6	15.41	26.20	22.40	10.96	3.64	11.95	12.72	12.67	11.46
3ФС18-5/6-Н	II		10.27	17.53	8.27						
	I	1.4	15.96	25.55	21.23	9.58	4.90	10.44	10.85	11.07	16.05
		1.6	18.34	29.49	24.35	10.96	5.67	11.95	12.65	12.67	18.42
3ФС18-6-Н	II		11.00	20.28	4.18						
	I	1.4	15.95	31.84	8.66						
		1.6	18.33	36.67	9.99						
3ФС18-7-Н	II		15.00	25.39	1.62						
	I	1.4	22.65	34.44	16.24						
		1.5	25.98	39.64	18.65						
3ФС18-8-Н	II		16.04	23.13	8.12						
	I	1.4	24.68	33.79	23.25						
		1.6	28.30	38.90	26.66						
3ФС18-9-Н	II		17.72	26.71	7.30						
	I	1.4	28.32	40.14	23.04						
		1.6	32.47	46.15	26.42						

Промстройпроект | Черт-констр | Телешенко

ТК 1978	Пояснительная записка.	серия ПК-01-129/78	
		вып. 2	лист

Контрольные нагрузки для испытания ферм L=18м

таблица 5 (продолжение)

Марка фермы	Группа предельных состояний, по которой испытывается ферма	Значение коэффициента „С" согласно таблице 1 ГОСТ 8829-77	Величина контрольных нагрузок (т.с)								
			для ферм под 3х метровые плиты			для ферм под 1,5 метровые плиты					
			P_1	P_2	P_3	P_4	P_5	P_6	P_7	P_8	P_9
4ФС18-6/7-Н	II		11.73	20.94	8.48						
	I	1,4	17.56	28.37	27.88	15.97	0.97	17.06	11.97	15.16	13.14
		1,6	20.18	32.76	31.97	18.26	1.20	19.52	13.99	17.36	15.11
4ФС18-7-Н	II		11.84	23.15	5.95						
	I	1,4	17.79	36.26	17.33	16.80	0.29	17.94	18.13	17.26	0.86
		1,6	20.45	41.78	19.92	19.21	0.42	20.53	21.03	19.75	1.07
4ФС18-7/8-Н	II		12.71	25.48	4.65						
	I	1,4	19.72	37.76	20.57	16.78	2.01	18.41	18.81	18.64	2.55
		1,6	22.65	43.50	23.62	19.19	2.39	21.07	21.81	21.33	3.01
4ФС18-8-Н	II		13.85	29.78	-1.77						
	I	1,4	19.22	39.89	15.36						
		1,6	22.08	45.93	17.67						
4ФС18-8/9-Н	II		17.15	32.52	1.78						
	I	1,4	24.88	41.19	27.27	16.78	4.90	18.45	13.60	18.98	21.52
		1,6	28.55	47.41	31.27	19.19	5.69	21.12	15.85	21.72	24.68
4ФС18-9-Н	II		17.15	32.52	1.78						
	I	1,4	24.88	41.19	27.27	16.78	4.90	18.45	13.60	18.98	21.52
		1,6	28.55	47.41	31.27	19.19	5.69	21.12	15.85	21.72	24.68
4ФС18-10-Н	II		20.32	35.83	3.13						
	I	1,4	29.28	46.53	32.32						
		1,6	33.58	53.52	37.05						
4ФС18-11-Н	II		23.17	41.19	1.27						
	I	1,4	33.67	55.57	28.16						
		1,6	38.60	63.85	32.30						
4ФС18-12-Н	II		27.69	52.88	-1.47						
	I	1,4	43.19	74.55	30.79						
		1,6	49.47	85.54	35.3						

Проектпроект- Черт-конста Пелешенко

ТК	Пояснительная записка.	серия ПК-01-129/78	
1978		вып 2	лист

Марка фермы	Расход стали кг	Напрягаемая арматура	Масса т	Марка бетона	Объем бетона м³
1фс18-1АIIIв	254,6	4ф16АIIIв	4,5	350	1,8
1фс18-1АIV	228,2	4ф14АIV			
1фс18-1АV	228,2	4ф14АV		400	
1фс18-1АIIIв-а	366,1	4ф16АIIIв	4,5	350	1,8
1фс18-1АIV-а	339,7	4ф14АIV			
1фс18-1АV-а	339,7	4ф14АV		400	
1фс18-1АIIIв-Н	266,6	4ф16АIIIв	4,5	350	1,8
1фс18-1АIV-Н	261,9	5ф14АIV			
1фс18-1АтпV-Н	240,2	4ф14АтпV		400	
1фс18-1АIIIв-На	378,1	4ф16АIIIв	4,5	350	1,8
1фс18-1АIV-На	373,4	5ф14АIV			
1фс18-1АтпV-На	351,7	4ф14АтпV		400	
1фс18-2АIIIв	290,2	4ф18АIIIв	4,5	450	1,8
1фс18-2АIV	255,5	5ф14АIV			
1фс18-2АV	233,8	4ф14АV			
1фс18-2К7	238,2	4ф15К7			
1фс18-2АIIIв-а	483,5	4ф18АIIIв	4,5	450	1,8
1фс18-2АIV-а	448,8	5ф14АIV			
1фс18-2АV-а	427,1	4ф14АV			
1фс18-2К7-а	431,5	4ф15К7			
1фс18-2АIIIв-Н	300,4	4ф18АIIIв	4,5	450	1,8
1фс18-2АIV-Н	287,4	6ф14АIV			
1фс18-2АтпV-Н	265,7	5ф14АтпV			

Марка фермы	Расход стали кг	Напрягаемая арматура	Масса т	Марка бетона	Объем бетона м³
1фс18-2АIIIв-На	493,7	4ф18АIIIв	4,5	450	1,8
1фс18-2АIV-На	480,7	6ф14АIV			
1фс18-2АтпV-На	459,0	5ф14АтпV			
1фс18-2/3АIIIв	341,4	4ф20АIIIв	4,5	500	1,8
1фс18-2/3АIV	306,1	5ф16АIV			
1фс18-2/3АV	273,1	5ф14АV			
1фс18-2/3К7	259,4	4ф15К7			
1фс18-2/3АIIIв-а	536,8	4ф20АIIIв	4,5	500	1,8
1фс18-2/3АIV-а	501,5	5ф16АIV			
1фс18-2/3АV-а	468,5	5ф14АV			
1фс18-2/3К7-а	454,8	4ф15К7			
1фс18-2/3АIIIв-Н	341,4	4ф20АIIIв	4,5	500	1,8
1фс18-2/3АIV-Н	334,4	6ф16АIV			
1фс18-2/3АтпV-Н	294,8	6ф14АтпV			
1фс18-2/3АIIIв-На	548,0	4ф20АIIIв	4,5	500	1,8
1фс18-2/3АIV-На	541,0	6ф16АIV			
1фс18-2/3АтпV-На	501,4	6ф14АтпV			
1фс18-3АIIIв	341,8	4ф20АIIIв	4,5	600	1,8
1фс18-3АIV	306,5	5ф16АIV			
1фс18-3АV	273,5	5ф14АV			
1фс18-3К7	259,8	4ф15К7			
1фс18-3АIIIв-а	592,0	4ф20АIIIв	4,5	600	1,8
1фс18-3АIV-а	556,7	5ф16АIV			

Марка фермы	Расход стали кг	Напрягаемая арматура	Масса т	Марка бетона	Объем бетона м³
1фс18-3АV-а	523,7	5ф14АV	4,5	600	1,8
1фс18-3К7-а	510,0	4ф15К7			
1фс18-3АIIIв-Н	341,8	4ф20АIIIв	4,5	600	1,8
1фс18-3АIV-Н	334,8	6ф16АIV			
1фс18-3АтпV-Н	295,2	6ф14АтпV			
1фс18-3АIIIв-На	548,4	4ф20АIIIв	4,5	600	1,8
1фс18-3АIV-На	541,4	6ф16АIV			
1фс18-3АтпV-На	501,8	6ф14АтпV			
1фс18-3/4АIIIв	411,8	4ф22АIIIв	4,5	600	1,8
1фс18-3/4АIV	368,0	6ф16АIV			
1фс18-3/4АV	328,4	6ф14АV			
1фс18-3/4К7	295,0	4ф15К7			
1фс18-3/4АIIIв-а	659,1	4ф22АIIIв	4,5	600	1,8
1фс18-3/4АIV-а	615,3	6ф16АIV			
1фс18-3/4АV-а	575,7	6ф14АV			
1фс18-3/4К7-а	542,3	4ф15К7			
1фс18-3/4АIIIв-Н	402,4	4ф22АIIIв	4,5	600	1,8
1фс18-3/4АIV-Н	365,6	4ф20АIV			
1фс18-3/4АтпV-Н	332,0	4ф18АтпV			
1фс18-3/4АIIIв-На	670,3	4ф22АIIIв	4,5	600	1,8
1фс18-3/4АIV-На	633,5	4ф20АIV			
1фс18-3/4АтпV-На	599,9	4ф18АтпV			

В таблице, в графе „Напрягаемая арматура", указаны количество, диаметр и класс стали напрягаемых стержней.

ТК	Номенклатура ферм.	Серия ЛК-01-129/78	
1978		Вып. 2	Лист 1

Промстройпроект | Черт. Констр. | Пелешенко | Зайц

Марка фермы	Расход стали кг	Напрягаемая арматура	Масса т	Марка бетона	Объем бетона, м³
1ФС18-4АIIIВ	436,0	4Ф22АIIIВ	4,5	600	1,8
1ФС18-4АIV	392,2	6Ф16АIV			
1ФС18-4АV	352,6	6Ф14АV			
1ФС18-4К7	319,2	4Ф15К7			
1ФС18-4АIIIВ-а	653,1	4Ф22АIIIВ	4,5	600	1,8
1ФС18-4АIV-а	615,3	6Ф16АIV			
1ФС18-4АV-а	575,7	6Ф14АV			
1ФС18-4К7-а	542,3	4Ф15К7			
1ФС18-4АIIIВ-Н	423,0	4Ф22АIIIВ	4,5	600	1,8
1ФС18-4АIV-Н	386,2	4Ф20АIV			
1ФС18-4АтVI-Н	352,6	4Ф18АтVI			
1ФС18-4АIIIВ-На	670,3	4Ф22АIIIВ	4,5	600	1,8
1ФС18-4АIV-На	633,5	4Ф20АIV			
1ФС18-4АтVI-На	599,9	4Ф18АтVI			
1ФС18-4/5АIIIВ	489,4	5Ф22АIIIВ	4,5	600	1,8
1ФС18-4/5АIV	393,2	4Ф20АIV			
1ФС18-4/5АV	365,6	4Ф18АV			
1ФС15-4/5К7	339,2	5Ф15К7			
1ФС18-4/5АIIIВ-а	798,2	5Ф22АIIIВ	4,5	600	1,8
1ФС18-4/5АIV-а	708,0	4Ф20АIV			
1ФС18-4/5АV-а	674,4	4Ф18АV			
1ФС18-4/5К7-а	647,9	5Ф15К7			

Марка фермы	Расход стали кг	Напрягаемая арматура	Масса т	Марка бетона	Объем бетона, м³
1ФС18-4/5АIIIВ-Н	527,1	5Ф22АIIIВ	4,5	600	1,8
1ФС18-4/5АIV-Н	481,1	5Ф20АIV			
1ФС18-4/5АтVI-Н	436,9	4Ф20АтVI			
1ФС18-4/5АIIIВ-На	809,3	5Ф22АIIIВ	4,5	600	1,8
1ФС18-4/5АIV-На	763,3	5Ф20АIV			
1ФС18-4/5АтVI-На	719,1	4Ф20АтVI			
1ФС18-5АIIIВ	515,9	5Ф22АIIIВ	4,5	600	1,8
1ФС18-5АIV	425,7	4Ф20АIV			
1ФС18-5АV	392,1	4Ф18АV			
1ФС18-5К7	365,7	4Ф15К7			
1ФС18-5АIIIВ-Н	560,9	5Ф22АIIIВ	4,5	600	1,8
1ФС18-5АIV-Н	514,9	5Ф20АIV			
1ФС18-5АтVI-Н	470,7	4Ф20АтVI			
2ФС18-2АIIIВ	294,6	4Ф16АIIIВ	6,0	350	2,42
2ФС18-2АIV	259,9	5Ф14АIV		400	
2ФС18-2АV	238,2	4Ф14АV			
2ФС18-2АIIIВ-а	533,3	4Ф18АIIIВ	6,0	350	2,42
2ФС18-2АIV-а	498,6	5Ф14АIV		400	
2ФС18-2АV-а	476,9	4Ф14АV			
2ФС18-2АIIIВ-Н	301,0	4Ф18АIIIВ	6,0	350	2,42
2ФС18-2АIV-Н	288,0	6Ф14АIV		400	
2ФС18-2АтVI-Н	266,3	5Ф14АтVI			

Марка фермы	Расход стали кг	Напрягаемая арматура	Масса т	Марка бетона	Объем бетона, м³
2ФС18-2АIIIВ-На	539,7	4Ф18АIIIВ	6,0	350	2,42
2ФС18-2АIV-На	526,7	6Ф14АV			
2ФС18-2АтVI-На	505,0	5Ф14АтV		400	
2ФС18-2/3АIIIВ	353,8	4Ф20АIIIВ	6,0	400	2,42
2ФС18-2/3АIV	318,5	5Ф16АIV			
2ФС18-2/3АV	285,5	5Ф14АV			
2ФС18-2/3К7	271,0	4Ф15К7			
2ФС18-2/3АIIIВ-а	606,2	4Ф20АIIIВ	6,0	400	2,42
2ФС18-2/3АIV-а	570,9	5Ф16АIV			
2ФС18-2/3АV-а	537,9	5Ф14АV			
2ФС18-2/3К7-а	523,4	4Ф15К7			
2ФС18-2/3-АIIIВ-Н	365,0	4Ф20АIIIВ	6,0	400	2,42
2ФС18-2/3АIV-Н	358,0	6Ф16АIV			
2ФС18-2/3АтVI-Н	318,4	6Ф14АтVI			
2ФС18-2/3АIIIВ-На	617,4	4Ф20АIIIВ	6,0	400	2,42
2ФС18-2/3АIV-На	610,4	6Ф16АIV			
2ФС18-2/3АтVI-На	570,8	6Ф14АтVI			
2ФС18-3АIIIВ	353,8	4Ф20АIIIВ	6,0	450	2,42
2ФС18-3АIV	318,5	5Ф16АIV			
2ФС18-3АV	285,5	5Ф14АV			
2ФС18-3К7	271,0	4Ф15К7			

В таблице, в графе „Напрягаемая арматура", указаны количество, диаметр и класс стали напрягаемых стержней.

ТК 1978	Номенклатура ферм.	Серия ПК-01-129/78 Вып. 2 Лист 2

Марка фермы	Расход стали кг	Напрягаемая арматура	Масса т	Марка бетона	Объем бетона, м³
2фс18-3АIIIв-а	668,2	4ф20АIIIв	6,0	450	2,42
2фс18-3АIV-а	632,9	5ф16АIV			
2фс18-3АV-а	599,9	5ф14АV			
2фс18-3К7-а	585,4	4ф15К7			
2фс18-3АIIIв-Н	373,0	4ф20АIIIв	6,0	450	2,42
2фс18-3АIV-Н	366,0	6ф16АIV			
2фс18-3АтпV-Н	326,4	6ф14АтпV			
2фс18-3АIIIв-На	687,4	4ф20АIIIв	6,0	450	2,42
2фс18-3АIV-На	680,4	6ф16АIV			
2фс18-3АтпV-На	640,8	6ф14АтпV			
2фс18-3/4АIIIв	418,4	4ф22АIIIв	6,0	450	2,42
2фс18-3/4АIV	374,6	6ф16АIV			
2фс18-3/4АV	335,0	6ф14АV			
2фс18-3/4К7	302,4	4ф15К7			
2фс18-3/4АIIIв-а	737,0	4ф22АIIIв	6,0	450	2,42
2фс18-3/4АIV-а	693,2	6ф16АIV			
2фс18-3/4АV-а	653,6	6ф14АV			
2фс18-3/4К7-а	621,0	4ф15К7			
2фс18-3/4АIIIв-Н	414,8	4ф22АIIIв	6,0	450	2,42
2фс18-3/4АIV-Н	378,0	4ф20АIV			
2фс18-3/4АтпV-Н	344,4	4ф18АтпV			
2фс18-3/4АIIIв-На	729,2	4ф22АIIIв	6,0	450	2,42
2фс18-3/4АIV-На	692,4	4ф20АIV			
2фс18-3/4АтпV-На	658,8	4ф18АтпV			

Марка фермы	Расход стали кг	Напрягаемая арматура	Масса т	Марка бетона	Объем бетона, м³
2фс18-4АIIIв	426,8	4ф22АIIIв	6,0	500	2,42
2фс18-4АIV	383,0	6ф16АIV			
2фс18-4АV	343,4	6ф14АV			
2фс18-4К7	310,8	4ф15К7			
2фс18-4АIIIв-а	745,4	4ф22АIIIв	6,0	500	2,42
2фс18-4АIV-а	701,6	6ф16АIV			
2фс18-4АV-а	662,0	6ф14АV			
2фс18-4К7-а	629,4	4ф15К7			
2фс18-4АIIIв-Н	414,8	4ф22АIIIв	6,0	500	2,42
2фс18-4АIV-Н	378,0	4ф20АIV			
2фс18-4АтпV-Н	344,4	4ф18АтпV			
2фс18-4АIIIв-На	729,2	4ф22АIIIв	6,0	500	2,42
2фс18-4АIV-На	692,4	4ф20АIV			
2фс18-4АтпV-На	658,8	4ф18АтпV			
2фс18-4/5АIIIв	464,4	5ф22АIIIв	6,0	600	2,42
2фс18-4/5АIV	374,2	4ф20АIV			
2фс18-4/5АV	340,6	4ф18АV			
2фс18-4/5К7	317,4	5ф15К7			
2фс18-4/5АIIIв-а	870,8	5ф22АIIIв	6,0	600	2,42
2фс18-4/5АIV-а	780,6	4ф20АIV			
2фс18-4/5АV-а	747,0	4ф18АV			
2фс18-4/5К7-а	723,8	5ф15К7			

Марка фермы	Расход стали кг	Напрягаемая арматура	Масса т	Марка бетона	Объем бетона, м³
2фс18-4/5АIIIв-Н	484,0	5ф22АIIIв	6,0	600	2,42
2фс18-4/5АIV-Н	430,6	4ф22АIV			
2фс18-4/5АтпV-Н	393,8	4ф20АтпV			
2фс18-4/5АIIIв-На	859,3	5ф22АIIIв	6,0	600	2,42
2фс18-4/5АIV-На	805,9	4ф22АIV			
2фс18-4/5АтпV-На	769,1	4ф20АтпV			
2фс18-5АIIIв	493,4	5ф22АIIIв	6,0	600	2,42
2фс18-5АIV	403,2	4ф20АIV			
2фс18-5АV	369,6	4ф18АV			
2фс18-5К7	346,4	5ф15К7			
2фс18-5АIIIв-а	870,8	5ф22АIIIв	6,0	600	2,42
2фс18-5АIV-а	780,6	4ф20АIV			
2фс18-5АV-а	747,0	4ф18АV			
2фс18-5К7-а	723,8	5ф15К7			
2фс18-5АIIIв-Н	526,8	5ф22АIIIв	6,0	600	2,42
2фс18-5АIV-Н	473,4	4ф22АIV			
2фс18-5АтпV-Н	436,6	4ф20АтпV			
2фс18-5АIIIв-На	913,2	5ф22АIIIв	6,0	600	2,42
2фс18-5АIV-На	859,8	4ф22АIV			
2фс18-5АтпV-На	823,0	4ф20АтпV			
2фс18-5/6АIIIв	558,0	4ф25АIIIв	6,0	600	2,42
2фс18-5/6АIV	489,6	4ф22АIV			
2фс18-5/6АV	455,0	5ф18АV			
2фс18-5/6К7	392,4	5ф15К7			

В таблице, в графе „Напрягаемая арматура," указаны количество, диаметр и класс стали напрягаемых стержней.

Промстройпроект | Черт. конст. | Пелешенко

ТК	Номенклатура ферм.	Серия ПК-01-129/78	
1978		Вып. 2	Лист 3

Марка фермы	Расход стали кг	Напрягаемая арматура	Масса т	Марка бетона	Объем бетона м³
2фс18-5/6АIIIВ-а	1037.4	4ф25АIIIВ	6,0	600	2,42
2фс18-5/6АIV-а	969.0	4ф22АIV			
2фс18-5/6АV-а	934.4	5ф18АV			
2фс18-5/6К7-а	871.8	5ф15К7			
2фс18-5/6АIIIВ-н	572.0	4ф25АIIIВ	6.0	600	2,42
2фс18-5/6АIV-н	540,6	7ф18АIV			
2фс18-5/6АтnV-н	488,1	7ф16АтnV			
2фс18-5/6АIIIВ-На	1051.4	4ф25АIIIВ	6,0	600	2,42
2фс18-5/6АIV-На	1020.0	7ф18АIV			
2фс18-5/6АтnV-На	967.5	7ф16АтnV			
2фс18-6АIIIВ	615,5	4ф25АIIIВ	6,0	600	2,42
2фс18-6АIV	547,1	4ф22АIV			
2фс18-6АV	512,5	5ф18АV			
2фс18-6К7	449,9	5ф15К7			
2фс18-6АIIIВ-а	1037.4	4ф25АIIIВ	6,0	600	2,42
2фс18-6АIV-а	969.0	4ф22АIV			
2фс18-6АV-а	934.4	5ф18АV			
2фс18-6К7-а	871.8	5ф15К7			
2фс18-6АIIIВ-н	629,5	4ф25АIIIВ	6,0	600	2,42
2фс18-6АIV-н	598,1	7ф18АIV			
2фс18-6АтnV-н	545,6	7ф16АV			
2фс18-6АIIIВ-На	1051,4	4ф25АIIIВ	6,0	600	2,42
2фс18-6АIV-На	1020.0	7ф18АIV			
2фс18-6АтnV-На	967.5	7ф16АV			

Марка фермы	Расход стали кг	Напрягаемая арматура	Масса т	Марка бетона	Объем бетона м³
2фс18-6/7АIIIВ	673,1	6ф22АIIIВ	6,0	600	2,42
2фс18-6/7АIV	603,3	7ф18АIV			
2фс18-6/7АV	550,8	7ф16АV			
2фс18-6/7К7	499,1	6ф15К7			
2фс18-6/7АIIIВ-а	1120.2	6ф22АIIIВ	6,0	600	2,42
2фс18-6/7АIV-а	1050.4	7ф18АIV			
2фс18-6/7АV-а	997,9	7ф16АV			
2фс18-6/7К7-а	946.2	6ф15К7			
2фс18-6/7АIIIВ-н	667,9	6ф22АIIIВ	6,0	600	2,42
2фс18-6/7АIV-н	656,9	7ф20АIV			
2фс18-6/7АтnV-н	568,5	5ф20АтnV			
2фс18-6/7АIIIВ-На	1089.8	6ф22АIIIВ	6,0	600	2,42
2фс18-6/7АIV-На	1078.8	7ф20АIV			
2фс18-6/7АтnV-На	990.4	5ф20АтnV			
2фс18-7АIIIВ	758,4	6ф22АIIIВ	6,0	600	2,42
2фс18-7АIV	688,6	7ф18АIV			
2фс18-7АV	636,1	7ф16АV			
2фс18-7К7	584,4	6ф15К7			
2фс18-7АIIIВ-а	1263.0	6ф22АIIIВ	6,0	600	2,42
2фс18-7АIV-а	1193.2	7ф18АIV			
2фс18-7АV-а	1140.7	7ф16АV			
2фс18-7К7-а	1089.0	6ф15К7			

Марка фермы	Расход стали кг	Напрягаемая арматура	Масса т	Марка бетона	Объем бетона, м³
2фс18-7АIIIВ-н	749,7	6ф22АIIIВ	6,0	600	2,42
2фс18-7АIV-н	738,7	7ф20АIV			
2фс18-7АтnV-н	650,3	5ф20АтnV			
2фс18-7АIIIВ-На	1268.0	6ф22АIIIВ	6,0	600	2,42
2фс18-7АIV-На	1257.0	7ф20АIV			
2фс18-7АтnV-На	1168.6	5ф20АтnV			
3фс18-5АIIIВ	460.0	5ф22АIIIВ	7,8	350	3,11
3фс18-5АIV	369.8	4ф20АIV			
3фс18-5АV	336,2	4ф18АV		400	
3фс18-5К7	310.8	5ф15К7			
3фс18-5АIIIВ-а	565,2	5ф22АIIIВ	7,8	350	3,11
3фс18-5АIV-а	475,0	4ф20АIV			
3фс18-5АV-а	441,4	4ф18АV		400	
3фс18-5К7-а	416,0	5ф15К7			
3фс18-5АIIIВ-н	491.0	5ф22АIIIВ	7,8	350	3,11
3фс18-5АIV-н	445.0	5ф20АIV			
3фс18-5АтnV-н	400.8	4ф20АтnV		400	
3фс18-5АIIIВ-На	582,6	5ф22АIIIВ	7,8	350	3,11
3фс18-5АIV-На	536.6	5ф20АIV			
3фс18-5АтnV-На	492.4	4ф20АтnV		400	
3фс18-5/6АIIIВ	496.6	4ф25АIIIВ	7,8	400	3,11
3фс18-5/6АIV	428.2	4ф22АIV			
3фс18-5/6АV	393,5	5ф18АV			
3фс18-5/6К7	333,8	5ф15К7			

• В таблице, в графе „Напрягаемая арматура", указаны количество, диаметр и класс стали напрягаемых стержней.

ТК 1978	Номенклатура ферм.	Серия ПК-01-129/78 Вып. 2	Лист 4

Инв.№ подл. | Подпись и дата | Взам.инв.№ | Гип. Мельченко | Рук.конс. | Промстройпроект

Марка фермы	Расход стали кг	Напрягаемая арматура	Масса т	Марка бетона	Объем бетона, м³
3фс18-5/6АIIIв-а	601,8	4ф25АIIIв	7,8	400	3,11
3фс18-5/6АIV-а	533,4	4ф22АIV			
3фс18-5/6АV-а	498,8	5ф18АV			
3фс18-5/6К7-а	439,0	5ф15К7			
3фс18-5/6АIIIв-н	522,4	4ф25АIIIв	7,8	400	3,11
3фс18-5/6АIV-н	491,0	7ф18АIV			
3фс18-5/6АтпV-н	438,5	7ф16АтпV			
3фс18-5/6АIIIв-На	627,6	4ф25АIIIв	7,8	400	3,11
3фс18-5/6АIV-На	596,2	7ф18АIV			
3фс18-5/6АтпV-На	543,7	7ф16АтпV			
3фс18-6АIIIв	496,6	4ф25АIIIв	7,8	450	3,11
3фс18-6АIV	428,2	4ф22АIV			
3фс18-6АV	393,6	5ф18АV			
3фс18-6К7	333,8	5ф15К7			
3фс18-6АIIIв-н	627,6	4ф25АIIIв	7,8	450	3,11
3фс18-6АIV-н	596,2	7ф18АIV			
3фс18-6АтпV-н	543,7	7ф16АтпV			
3фс18-7АIIIв	556,6	6ф22АIIIв	7,8	500	3,11
3фс18-7АIV	486,8	7ф18АIV			
3фс18-7АV	434,3	7ф16АV			
3фс18-7К7	391,8	6ф15К7			
3фс18-7АIIIв-н	574,4	6ф22АIIIв	7,8	500	3,11
3фс18-7АIV-н	563,4	7ф20АIV			
3фс18-7АтпV-н	475,0	5ф20АтпV			

Марка фермы	Расход стали кг	Напрягаемая арматура	Масса т	Марка бетона	Объем бетона, м³
3фс18-8АIIIв	601,8	4ф28АIIIв	7,8	600	3,11
3фс18-8АIV	514,6	6ф20АIV			
3фс18-8АV	470,4	5ф20АV			
3фс18-8К7	473,8	7ф15К7			
3фс18-8АIIIв-н	619,6	4ф28АIIIв	7,8	600	3,11
3фс18-8АIV-н	587,6	6ф22АIV			
3фс18-8АтпV-н	517,8	7ф18АтпV			
3фс18-9АIIIв	743,1	5ф28АIIIв	7,8	600	3,11
3фс18-9АIV	624,6	6ф22АIV			
3фс18-9АV	571,2	5ф22АV			
3фс18-9К7	486,6	8ф15К7			
3фс18-9АIIIв-н	761,9	5ф28АIIIв	7,8	600	3,11
3фс18-9АIV-н	696,8	7ф22АIV			
3фс18-9АтпV-н	609,4	8ф18АтпV			
4фс18-6/7АIIIв	585,2	6ф22АIIIв	9,4	350	3,75
4фс18-6/7АIV	515,4	7ф18АIV			
4фс18-6/7АV	462,9	7ф16АV		400	
4фс18-6/7К7	416,4	6ф15К7			
4фс18-6/7АIIIв-а	835,1	6ф22АIIIв	9,4	350	3,75
4фс18-6/7АIV-а	765,3	7ф18АIV			
4фс18-6/7АV-а	721,8	7ф16АV		400	
4фс18-6/7К7-а	666,3	6ф15К7			

Марка фермы	Расход стали кг	Напрягаемая арматура	Масса т	Марка бетона	Объем бетона, м³
4фс18-6/7АIIIв-н	608,0	6ф22АIIIв	9,4	350	3,75
4фс18-6/7АIV-н	597,0	7ф20АIV			
4фс18-6/7АтпV-н	508,6	5ф20АтпV		400	
4фс18-6/7АIIIв-На	857,9	6ф22АIIIв	9,4	350	3,75
4фс18-6/7АIV-На	846,9	7ф20АIV			
4фс18-6/7АтпV-На	758,5	5ф20АтпV		400	
4фс18-7АIIIв	585,2	6ф22АIIIв	9,4	400	3,75
4фс18-7АIV	515,4	7ф18АIV			
4фс18-7АV	462,9	7ф16АV			
4фс18-7К7	416,4	6ф15К7			
4фс18-7АIIIв-а	859,6	6ф22АIIIв	9,4	400	3,75
4фс18-7АIV-а	789,8	7ф18АIV			
4фс18-7АV-а	737,3	7ф16АV			
4фс18-7К7-а	690,8	6ф15К7			
4фс18-7АIIIв-н	617,4	6ф22АIIIв	9,4	400	3,75
4фс18-7АIV-н	606,4	7ф20АIV			
4фс18-7АтпV-н	518,0	5ф20АтпV			
4фс18-7АIIIв-На	891,8	6ф22АIIIв	9,4	400	3,75
4фс18-7АIV-На	880,8	7ф20АIV			
4фс18-7АтпV-На	792,4	5ф20АтпV			
4фс18-7/8АIIIв	618,8	4ф28АIIIв	9,4	450	3,75
4фс18-7/8АIV	531,8	5ф22АIV			
4фс18-7/8АV	485,8	5ф20АV			
4фс18-7/8К7	436,4	7ф15К7			

В таблице, в графе „Напрягаемая арматура", указаны количество, диаметр и класс стали напрягаемых стержней.

ТК 1978	Номенклатура ферм.	Серия ПК-01-129/78 Вып. 2	Лист 5

Промстройпроект

Черт. констр. Пелешенко

17421 01 26

Марка фермы	Расход стали кг	Напрягаемая арматура	Масса т	Марка бетона	Объем бетона м³
4ФС18-7/8АIIIв-а	893,2	4ф28АIIIв	9,4	450	3,75
4ФС18-7/8АIV-а	806,2	5ф22АIV			
4ФС18-7/8АV-а	760,2	5ф20АV			
4ФС18-7/8К7-а	710,8	7ф15К7			
4ФС18-7/8АIIIв-Н	664,2	4ф28АIIIв	9,4	450	3,75
4ФС18-7/8АIV-Н	630,6	6ф22АIV			
4ФС18-7/8АтVI-Н	560,8	7ф18АтVI			
4ФС18-7/8АIIIв-На	938,6	4ф28АIIIв	9,4	450	3,75
4ФС18-7/8АIV-На	905,0	6ф22АIV			
4ФС18-7/8АтVI-На	835,2	7ф18АтVI			
4ФС18-8АIIIв	618,8	4ф28АIIIв	9,4	500	3,75
4ФС18-8АIV	531,8	5ф22АIV			
4ФС18-8АV	485,8	5ф20АV			
4ФС18-8К7	436,4	7ф15К7			
4ФС18-8АIIIв-Н	664,2	4ф28АIIIв	9,4	500	3,75
4ФС18-8АIV-Н	630,6	6ф22АIV			
4ФС18-8АтVI-Н	560,8	7ф18АтVI			
4ФС18-8/9АIIIв	735,1	5ф28АIIIв	9,4	600	3,75
4ФС-8/9АIV	615,6	6ф22АIV			
4ФС18-8/9АV	562,2	5ф22АV			
4ФС18-8/9К7	499.0	8ф15К7			

Марка фермы	Расход стали кг	Напрягаемая арматура	Масса т	Марка бетона	Объем бетона, м³
4ФС18-8/9АIIIв-а	1010,1	5ф28АIIIв	9,4	600	3,75
4ФС18-8/9АIV-а	890,0	6ф22АIV			
4ФС18-8/9АV-а	836,6	5ф22АV			
4ФС18-8/9К7-а	773,4	8ф15К7			
4ФС18-8/9АIIIв-Н	795,5	5ф28АIIIв	9,4	600	3,75
4ФС18-8/9АIV-Н	728,8	7ф22АIV			
4ФС18-8/9АтVI-Н	641,4	8ф18АтVI			
4ФС18-8/9АIIIв-На	1069.9	5ф28АIIIв	9,4	600	3,75
4ФС18-8/9АIV-На	1003.2	7ф22АIV			
4ФС18-8/9АтVI-На	915,8	8ф18АтVI			
4ФС18-9АIIIв	766,9	5ф28АIIIв	9,4	600	3,75
4ФС18-9АIV	646,8	6ф22АIV			
4ФС18-9АV	593,4	5ф22АV			
4ФС18-9К7	530,2	8ф15К7			
4ФС18-9АIIIв-Н	795,5	5ф28АIIIв	9,4	600	3,75
4ФС18-9АIV-Н	728,8	7ф22АIV			
4ФС18-9АтVI-Н	641,4	8ф18АтVI			
4ФС18-10АIIIв	888,5	7ф25АIIIв	9,4	600	3,75
4ФС18-10АIV	751,8	8ф20АIV			
4ФС18-10АV	684,6	8ф18АV			
4ФС18-10К7	622,0	9ф15К7			

Марка фермы	Расход стали кг	Напрягаемая арматура	Масса т	Марка бетона	Объем бетона м³
4ФС18-10АIIIв-Н	965,1	7ф25АIIIв	9,4	600	3,75
4ФС18-10АIV-Н	902,0	8ф22АIV			
4ФС18-10АтVI-Н	795,2	6ф22АтVI			
4ФС18-11АIIIв	1051,3	6ф28АIIIв	9,4	600	3,75
4ФС18-11АIV	922,1	9ф20АIV			
4ФС18-11АV	844,7	6ф22АV			
4ФС18-11К7	750,9	10ф15К7			
4ФС18-11АIIIв-Н	1144.9	6ф28АIIIв	9,4	600	3,75
4ФС18-11АIV-Н	1098,5	9ф22АIV			
4ФС18-11АтVI-Н	991,5	7ф22АтVI			
4ФС18-12АIIIв	1499,4	6ф32АIIIв	9,4	600	3,75
4ФС18-12АIV	1294,6	9ф22АIV			
4ФС18-12АV	1211,8	9ф20АV			
4ФС18-12К7	1080,6	12ф15К7			
4ФС18-12АIIIв-Н	1583,4	6ф32АIIIв	9,4	600	3,75
4ФС18-12АIV-Н	1538,8	12ф22АIV			
4ФС18-12АтVI-Н	1378,6	9ф22АтVI			

В таблице, в графе „Напрягаемая арматура", указаны количество, диаметр и класс стали напрягаемых стержней.

ТК 1978	Номенклатура ферм.	Серия ПК-01-129/78	Вып. 2	Лист 6

Инв. № подл. | Подпись и дата | Взам. инв. №

Выборка стали на одну ферму, кг

Марка фермы	Напрягаемая арматура: Арматурная сталь ГОСТ 5781-75, Класс А III В, ф, мм: 16	18	20	22	25	28	32		Итого	Арматурная сталь ГОСТ 5781-75, Класс А IV, ф, мм: 14	16	18	20	22	Итого	Арматурная сталь ГОСТ 5781-75, Класс А V, ф, мм: 14	16	18	20	22	Итого	Арматурные канаты ГОСТ 13840-68*, Класс К7, ф, мм: 15		Итого	Арматурная сталь ТУ 14-1-1318-75, Класс А тп V, ф, мм: 14	16	18	20	22	Итого	Расход ненапрягаемой арматуры	Расход стали на ферму без закладных деталей	Расход стали на закладные детали	Общий расход стали на ферму
1фс18-1А III В	113,2								113,2																						141,4	254,6	19,2	273,8
1фс18-1А IV										86,8					86,8																141,4	228,2	19,2	247,4
1фс18-1А V																86,8					86,8										141,4	228,2	19,2	247,4
1фс18-1А III В-а	113,2								113,2																						252,9	366,1	19,2	385,3
1фс18-1А IV-а										86,8					86,8																252,9	339,7	19,2	358,9
1фс18-1А V-а																86,8					86,8										252,9	339,7	19,2	358,9
1фс18-1А III В-Н	113,2								113,2																						153,4	266,6	19,2	285,8
1фс18-1А IV-Н										108,5					108,5																153,4	261,9	19,2	281,1
1фс18-1А тп V-Н																									86,8					86,8	153,4	240,2	19,2	259,4
1фс18-1А III В-На	113,2								113,2																						264,9	378,1	19,2	397,3
1фс18-1А IV-На										108,5					108,5																264,9	373,4	19,2	392,6
1фс18-1А тп V-На																									86,8					86,8	264,9	351,7	19,2	370,9
1фс18-2А III В		143,2							143,2																						147,0	290,2	19,2	309,4
1фс18-2А IV										108,5					108,5																147,0	255,5	19,2	274,7
1фс18-2А V																86,8					86,8										147,0	233,8	19,2	253,0
1фс18-2К7																						80,0		80,0							158,2	238,2	19,2	257,4
1фс18-2А III В-а		143,2							143,2																						340,3	483,5	19,2	502,7
1фс18-2А IV-а										108,5					108,5																340,3	448,8	19,2	468,0
1фс18-2А V-а																86,8					86,8										340,3	427,1	19,2	446,3
1фс18-2К7-а																						80,0		80,0							351,5	431,5	19,2	450,7
1фс18-2А III В-Н		143,2							143,2																						157,2	300,4	19,2	319,6
1фс18-2А IV-Н										130,2					130,2																157,2	287,4	19,2	306,6
1фс18-2А тп V-Н																									108,5					108,5	157,2	265,7	19,2	284,9
1фс18-2А III В-На		143,2							143,2																						350,5	493,7	19,2	512,9

Выборка стали на ненапрягаемую арматуру и закладные изделия дана на листе 24.

ТК 1978	Выборка стали на напрягаемую арматуру. Расход стали на ферму	Серия ПК-01-129/78 Вып. 2	Лист 7

Промстройпроект

Черт. констр. Пелешенко

Выборка стали на одну ферму, кг

Марка фермы	Напрягаемая арматура: Арматурная сталь ГОСТ 5781-75, Класс AIIIв, Ø, мм							Итого	Арматурная сталь ГОСТ 5781-75, Класс AIV, Ø, мм					Итого	Арматурная сталь ГОСТ 5781-75, Класс AV, Ø, мм					Итого	Арматурные канаты ГОСТ 13840-68*, Класс К7, Ø, мм		Итого	Арматурная сталь ТУ 14-1-1318-75, Класс АтпV, Ø, мм					Итого	Расход ненапрягаемой арматуры	Расход стали на ферму без закладных деталей	Расход стали на закладные детали	Общий расход стали на ферму
	16	18	20	22	25	28	32		14	16	18	20	22		14	16	18	20	22		15			14	16	18	20	22					
1ФС18-2AIIIв-Но									130.2					130.2																350,5	480,7	19,2	499,9
1ФС18-2АтпVв-Но																								108.5					108.5	350.5	459,0	19.2	478.2
1ФС18-2/3AIIIв			176,8					176.8																						164.6	341.4	19.2	360.6
1ФС18-2/3AIV										141.5				141.5																164.6	306,1	19.2	325.3
1ФС18-2/3AV															108.5					108.5										164.6	273,1	19.2	292.3
1ФС18-2/3К7																					80.0		80.0							179,4	259,4	19.2	278,6
1ФС18-2/3AIIIв-о			176,8					176.8																						360,0	536,8	19.2	556,0
1ФС18-2/3AIVо										141.5				141.5																360.0	501,5	19.2	520,7
1ФС18-2/3AVо															108.5					108.5										360.0	468,5	19.2	487,7
1ФС18-2/3К7-о																					80.0		80.0							374.8	454,8	19.2	474,0
1ФС18-2/3AIIIв-Н			176.8					176.8																						164.6	341,4	19.2	360,6
1ФС18-2/3AIV-Н										159.8				159.8																164.6	334,4	19.2	353.6
1ФС18-2/3АтпV-Н																								130.2					130.2	164.6	294,8	19.2	314,0
1ФС18-2/3AIIIв-Но			176.8					176.8																						371.2	548,0	19.2	567,2
1ФС18-2/3AIV-Но										159.8				159.8																371.2	541,0	19.2	560,2
1ФС18-2/3АтпV-Но																								130.2					130.2	371.2	501,4	19.2	520,6
1ФС18-3AIIIв			176.8					176.8																						165.0	341,8	19.2	361.0
1ФС18-3AIV										141.5				141.5																165.0	306,5	19.2	325.7
1ФС18-3AV															108.5					108.5										165.0	273,5	19.2	292,7
1ФС18-3К7																					80.0		80.0							179,8	259,8	19.2	279,0
1ФС18-3AIIIв-о			176.8					176.8																						415,2	592,0	19.2	611,2
1ФС18-3AIVо										141.5				141.5																415,2	556,7	19.2	575,9
1ФС18-3AVо															108.5					108.5										415,2	523,7	19.2	542,9
1ФС18-3К7-о																					80.0		80.0							430,0	510,0	19.2	529,2

Выборка стали на ненапрягаемую арматуру и закладные изделия дана на листе 25.

ТК 1978	Выборка стали на напрягаемую арматуру. Расход стали на ферму.	Серия ПК-01-129/78	Вып. 2	Лист 8

Выборка стали на одну ферму, кг

Марка фермы	Напрягаемая арматура: Арматурная сталь ГОСТ 5781-75, Класс А III в, ф, мм: 16	18	20	22	25	28	32		Итого	Арматурная сталь ГОСТ 5781-75, Класс А IV, ф, мм: 14	16	18	20	22	Итого	Арматурная сталь ГОСТ 5781-75, Класс А V, ф, мм: 14	16	18	20	22	Итого	Арматурные канаты ГОСТ 13840-68*, Класс К7, ф, мм: 15		Итого	Арматурная сталь ТУ 14-1-1318-75, Класс Атп V, ф, мм: 14	16	18	20	22	Итого	Расход не напрягаемой арматуры	Расход стали на ферму без закладных деталей	Расход стали на закладные детали	Общий расход стали на ферму
1фс18-3А III в-Н			176,8						176,8																						165,0	341,8	19,2	361,0
1фс18-3А IV-Н											169,8				169,8																165,0	334,8	19,2	354,0
1фс18-3Атп V-Н																									130,2					130,2	165,0	295,2	19,2	314,4
1фс18-3А III в-На			176,8						176,8																						371,6	548,4	19,2	567,6
1фс18-3А IV-На											169,8				169,8																371,6	541,4	19,2	560,6
1фс18-3Атп V-На																									130,2					130,2	371,6	501,8	19,2	521,0
1фс18-3/4А III в				213,6					213,6																						198,2	411,8	19,2	431,0
1фс18-3/4А IV											169,8				169,8																198,2	368,0	19,2	387,2
1фс18-3/4А V																130,2					130,2										198,2	328,4	19,2	347,6
1фс18-3/4К7																						80,0		80,0							215,0	295,0	19,2	314,2
1фс18-3/4А III в-а				213,6					213,6																						445,5	659,1	19,2	678,3
1фс18-3/4А IV-а											169,8				169,8																445,5	615,3	19,2	634,5
1фс18-3/4А V-а																130,2					130,2										445,5	575,7	19,2	594,9
1фс18-3/4К7-а																						80,0		80,0							462,3	542,3	19,2	561,5
1фс18-3/4А III в-Н				213,6					213,6																						188,8	402,4	19,2	421,6
1фс18-3/4А IV-Н													176,8		176,8																188,8	365,6	19,2	384,8
1фс18-3/4Атп V-Н																											143,2			143,2	188,8	332,0	19,2	351,2
1фс18-3/4А III в-На				213,6					213,6																						456,7	670,3	19,2	689,5
1фс18-3/4А IV-На													176,8		176,8																456,7	633,5	19,2	652,7
1фс18-3/4Атп V-На																											143,2			143,2	456,7	599,9	19,2	619,1
1фс18-4А III в				213,6					213,6																						222,4	436,0	19,2	455,2
1фс18-4А IV											169,8				169,8																222,4	392,2	19,2	411,4
1фс18-4А V																130,2					130,2										222,4	352,6	19,2	371,8
1фс18-4К7																						80,0		80,0							239,2	319,2	19,2	338,4

Выборка стали на ненапрягаемую арматуру и закладные изделия дана на листе 26.

ТК 1978	Выборка стали на напрягаемую арматуру. Расход стали на ферму.	Серия ЛК-01-129/78 Вып. 2	Лист 9

Промстройпроект

Черт. констр. Велешенко

Выборка стали на одну ферму, кг

Марка фермы	Напрягаемая арматура: Арматурная сталь ГОСТ 5781-75, Класс А III в, ф, мм: 16	18	20	22	25	28	32		Итого	Арматурная сталь ГОСТ 5781-75, Класс А IV, ф, мм: 14	16	18	20	22	Итого	Арматурная сталь ГОСТ 5781-75, Класс А V, ф, мм: 14	16	18	20	22	Итого	Арматурные канаты ГОСТ 13840-68*, Класс К7, ф, мм: 15		Итого	Арматурная сталь ТУ 14-1-1318-75, Класс АТП V, ф, мм: 14	16	18	20	22	Итого	Расход не напрягаемой арматуры	Расход стали на ферму без закладных деталей	Расход стали на закладные детали	Общий расход стали на ферму
1фс18-4А III в-а				213,6					213,6																						445,5	659,1	19,2	678,3
1фс18-4А IV-а											169,8				169,8																445,5	615,3	19,2	634,5
1фс18-4А V-а																130,2					130,2										445,5	575,7	19,2	594,9
1фс18-4К7-а																						80,0		80,0							462,3	542,3	19,2	561,5
1фс18-4А III в-Н				213,6					213,6																						209,4	423,0	19,2	442,2
1фс18-4А IV-Н													176,8		176,8																209,4	386,2	19,2	405,4
1фс18-4АтпV-Н																											143,2			143,2	209,4	352,6	19,2	371,8
1фс18-4А III в-На				213,6					213,6																						456,7	670,3	19,2	689,5
1фс18-4А IV-На													176,8		176,8																456,7	633,5	19,2	652,7
1фс18-4АтпV-На																											143,2			143,2	456,7	599,9	19,2	619,1
1фс18-4/5А III в				267,0					267,0																						222,4	489,4	19,2	508,6
1фс18-4/5А IV													176,8		176,8																222,4	399,2	19,2	418,4
1фс18-4/5А V																		143,2			143,2										222,4	365,6	19,2	384,8
1фс18-4/5К7																						100,0		100,0							239,2	339,2	19,2	358,4
1фс18-4/5А III в-а				267,0					267,0																						531,1	798,1	19,2	817,3
1фс18-4/5А IV-а													176,8		176,8																531,1	707,9	19,2	727,1
1фс18-4/5А V-а																		143,2			143,2										531,1	674,3	19,2	693,5
1фс18-4/5К7-а																						100,0		100,0							547,9	647,9	19,2	667,1
1фс18-4/5А III в-Н				267,0					267,0																						260,1	527,1	19,2	546,3
1фс18-4/5А IV-Н													221,0		221,0																260,1	481,1	19,2	500,3
1фс18-4/5АтпV-Н																												176,8		176,8	260,1	436,9	19,2	456,1
1фс18-4/5А III в-На				267,0					267,0																						542,3	809,3	19,2	828,5
1фс18-4/5А IV-На													221,0		221,0																542,3	763,3	19,2	782,5
1фс18-4/5АтпV-На																												176,8		176,8	542,3	719,1	19,2	738,3

Выборка стали на ненапрягаемую арматуру и закладные изделия дана на листе 27.

ТК 1978	Выборка стали на напрягаемую арматуру. Расход стали на ферму.	Серия ЛК-01-129/78 Вып. 2	Лист 10

Промстройпроект

Черт. конст. Пелешенко

Выборка стали на одну ферму, кг

Марка фермы	Напрягаемая арматура																														Расход ненапрягаемой арматуры	Расход стали на ферму без закладных деталей	Расход стали на закладные детали	Общий расход стали на ферму
	Арматурная сталь ГОСТ 5781-75									Арматурная сталь ГОСТ 5781-75						Арматурная сталь ГОСТ 5781-75						Арматурные канаты ГОСТ 13840-68*			Арматурная сталь ТУ 14-1-1318-76									
	Класс А IIIв							Итого		Класс А IV					Итого	Класс А V					Итого	Класс К7		Итого	Класс Атп V					Итого				
	Ф, мм									Ф, мм						Ф, мм						Ф, мм			Ф, мм									
	16	18	20	22	25	28	32			14	16	18	20	22		14	16	18	20	22		15			14	16	18	20	22					
1фс18-5АIIIв				267.0				267.0																							248,9	515,9	19.2	535,1
1фс18-5АIV													176.8		176.8																248,9	425,7	19.2	444,9
1фс18-5АV																		143.2			143.2										248,9	392,1	19.2	411,3
1фс18-5К7																						100.0		100.0							265,7	365,7	19.2	384.9
1фс18-5АIIIв-Н				267.0				267.0																							293,9	560,9	19.2	580,1
1фс18-5АIV-Н													221.0		221.0																293,9	514,9	19.2	534,1
1фс18-5АтпV-Н																												176.8		176.8	293,9	470,7	19.2	489.9
2фс18-2АIIIв		143.2						143.2																							151,4	294,6	27.2	321,8
2фс18-2АIV										108.5					108.5																151,4	259,9	27.2	287,1
2фс18-2АV																86.8					86.8										151,4	238,2	27.2	265,4
2фс18-2АIIIв-а		143.2						143.2																							390,1	533,3	27.2	560,5
2фс18-2АIV-а										108.5					108.5																390,1	498,6	27.2	525,8
2фс18-2АV-а																86.8					86.8										390,1	476,9	27.2	504,1
2фс18-2АIIIв-Н		143.2						143.2																							157,8	301,0	27.2	328,2
2фс18-2АIV-Н										130.2					130.2																157,8	288,0	27.2	315,2
2фс18-2АтпV-Н																												108.5		108.5	157,8	266,3	27.2	293,5
2фс18-2АIIIв-На		143.2						143.2																							396,5	539,7	27.2	566,9
2фс18-2АIV-На										130.2					130.2																396,5	526,7	27.2	553,9
2фс18-2АтпV-На																												108.5		108.5	396,5	505,0	27.2	532,2
2фс18-2/3АIIIв			176.8					176.8																							177,0	353,8	27.2	381,0
2фс18-2/3АIV											141.5				141.5																177,0	318,5	27.2	345,7
2фс18-2/3АV																108.5					108.5										177,0	285,5	27.2	312,7
2фс18-2/3К7																						80.0		80.0							191,0	271,0	27.2	298,2
2фс18-2/3АIIIв-а			176.8					176.8																							429,4	606,2	27.2	633,4

Выборка стали на ненапрягаемую арматуру и закладные изделия дана на листе 28.

ТК 1978	Выборка стали на напрягаемую арматуру. Расход стали на ферму.	Серия ПК-01-129/78	Вып. 2	Лист 11

Госстройпроект. Чер. констр. Пелешенко

Выборка стали на одну ферму, кг

Марка фермы	Напрягаемая арматура: Арматурная сталь ГОСТ 5781-75, Класс А-III в, ф, мм: 16	18	20	22	25	28	32	Итого	Арматурная сталь ГОСТ 5781-75, Класс А-III, ф, мм: 14	16	18	20	22	Итого	Арматурная сталь ГОСТ 5781-75, Класс А-V, ф, мм: 14	16	18	20	22	Итого	Арматурные канаты ГОСТ 13840-68*, Класс К7, ф, мм: 15	Итого	Арматурная сталь ТУ 14-1-1318-75, Класс Ат-п V, ф, мм: 14	16	18	20	22	Итого	Расход ненапрягаемой арматуры	Расход стали на ферму без закладных деталей	Расход стали на закладные детали	Общий расход стали на ферму
2ФС18-2/3АIV-а										141.5				141.5																	429,4	570,9	27.2	598,1
2ФС18-2/3АV-а															108.5					108.5											429,4	537,9	27.2	565,1
2ФС18-2/3К7-а																					80.0		80.0								443,4	523,4	27.2	550,6
2ФС18-2/3АIII в-Н			176.8					176.8																							188,2	365,0	27.2	392,2
2ФС18-2/3АIV-Н										169.8				169.8																	188,2	358,0	27.2	385,2
2ФС18-2/3Ат-пV-Н																									130.2					130.2	188,2	318,4	27.2	345,6
2ФС18-2/3АIII в-На			176.8					176.8																							440,6	617,4	27.2	644,6
2ФС18-2/3АIV-На										169.8				169.8																	440,6	610,4	27.2	637,6
2ФС18-2/3Ат-пV-На																									130.2					130.2	440,6	570,8	27.2	598,0
2ФС18-3АIII в			176,8					176.8																							177,0	353,8	27.2	381,0
2ФС18-3АIV										141.5				141.5																	177,0	318,5	27.2	345,7
2ФС18-3АV															108.5					108.5											177,0	285,5	27.2	312,7
2ФС18-3К7																					80.0		80.0								191,0	271,0	27.2	298,2
2ФС18-3АIII в-а			176.8					176.8																							491,4	668,2	27.2	695,4
2ФС18-3АIV-а										141.5				141.5																	491,4	632,9	27.2	660,1
2ФС18-3АV-а															108.5					108.5											491,4	599,9	27.2	627,1
2ФС18-3К7-а																					80.0		80.0								505,4	585,4	27.2	612,6
2ФС18-3АIII в-Н			176.8					176.8																							196,2	373,0	27.2	400,2
2ФС18-3АIV-Н										169.8				169.8																	196,2	366,0	27.2	393,2
2ФС18-3Ат-пV-Н																									130.2					130.2	196,2	326,4	27.2	353,6
2ФС18-3АIII в-На			176,8					176.8																							510,6	687,4	27.2	714,6
2ФС18-3АIV-На										169.8				169.8																	510,6	680,4	27.2	707,6
2ФС18-3Ат-пV-На																									130.2					130.2	510,6	640,8	27.2	668,0
2ФС18-3/4АIII в				213,6				213,6																							204,8	418,4	27.2	445,6

Выборка стали на ненапрягаемую арматуру и закладные изделия дана на листе 29.

ТК 1978	Выборка стали на напрягаемую арматуру. Расход стали на ферму.	Серия ПК-01-129/78	Вып. 2	Лист 12

Выборка стали на одну ферму, кг

Марка фермы	Напрягаемая арматура: Арматурная сталь ГОСТ 5781-75, Класс А III в, ф, мм: 16	18	20	22	25	28	32		Итого	Арматурная сталь ГОСТ 5781-75, Класс А IV, ф, мм: 14	15	18	20	22	Итого	Арматурная сталь ГОСТ 5781-75, Класс А V, ф, мм: 14	16	18	20	22	Итого	Арматурные канаты ГОСТ 13840-68*, Класс К7, ф, мм: 15		Итого	Арматурная сталь ТУ 14-1-1318-75, Класс АТП V, ф, мм: 14	16	18	20	22	Итого	Расход не напрягаемой арматуры	Расход стали на ферму без закладных деталей	Расход стали на закладные детали	Общий расход стали на ферму
2фс18-3/4АIV											169.8				169.8																204,8	374,6	27.2	401,8
2фс18-3/4АV																130.2					130.2										204,8	335,0	27.2	362,2
2фс18-3/4К7																						80.0		80.0							222,4	302,4	27.2	329,6
2фс18-3/4АIIIв-а				213,6					213,6																						523,4	737,0	27.2	764,2
2фс18-3/4АIV-а											169.8				169.8																523,4	693,2	27.2	720,4
2фс18-3/4АV-а																130.2					130.2										523,4	653,6	27.2	680,8
2фс18-3/4К7-а																						80.0		80.0							541,0	621,0	27.2	648,2
2фс18-3/4АIIIв-Н				213,6					213,6																						201,2	414,8	27.2	442,0
2фс18-3/4АIV-Н													176,8		176,8																201,2	378,0	27.2	405,2
2фс18-3/4АТПV-Н																											143.2			143.2	201,2	344,4	27.2	371,6
2фс18-3/4АIIIв-На				213,6					213,6																						515,6	729,2	27.2	756,4
2фс18-3/4АIV-На													176,8		176,8																515,6	692,4	27.2	719,6
2фс18-3/4АТПV-На																											143.2			143,2	515,6	658,8	27.2	686,0
2фс18-4АIIIв				213,6					213,6																						213,2	426,8	27.2	454,0
2фс18-4АIV											169.8				169.8																213,2	383,0	27.2	410,2
2фс18-4АV																130.2					130.2										213,2	343,4	27.2	370,6
2фс18-4К7																						80.0		80.0							230,8	310,8	27.2	338,0
2фс18-4АIIIв-а				213,6					213,6																						531,8	745,4	27.2	772,6
2фс18-4АIV-а											169.8				169.8																531,8	701,6	27.2	728,8
2фс18-4АV-а																130.2					130.2										531,8	662,0	27.2	689,2
2фс18-4К7-а																						80.0		80.0							549,4	629,4	27.2	656,6
2фс18-4АIIIв-Н				213,6					213,6																						201,2	414,8	27.2	442,0
2фс18-4АIV-Н													176,8		176,8																201,2	378,0	27.2	405,[illegible]
2фс18-4АТПV-Н																											143.2			143.2	201,2	344,4	27.2	371,6

Выборка стали на ненапрягаемую арматуру и закладные изделия дана на листе 30.

ТК 1978	Выборка стали на напрягаемую арматуру. Расход стали на ферму.	Серия ПК-01-129/78 Вып. 2	Л 15

Пролетарий проект | Черт. констр. | Пелешенко | Я. Сыр

Выборка стали на одну ферму, кг

Марка фермы	Напрягаемая арматура: Арматурная сталь ГОСТ 5781-75, Класс A-IIIв, ф, мм 16	18	20	22	25	28	32	Итого
2ФС18-4АIIIв-На				213,6				213,6
2ФС18-4АIIIв-На				267,0				267,0
2ФС18-4/5АIIIв				267,0				267,0
2ФС18-4/5АIIIв				267,0				267,0
2ФС18-4/5АIIIв-а				267,0				267,0
2ФС18-4/5АIIIв-а				267,0				267,0
2ФС18-4АIIIв-Н				267,0				267,0
2ФС18-4/5АIIIв-Н				267,0				267,0
2ФС18-4/5АIIIв-На				267,0				267,0
2ФС18-4/5АIIIв-На				267,0				267,0
2ФС18-SАIIIв				267,0				267,0
2ФС18-SАIIIв-а				267,0				267,0

Марка фермы	Напрягаемая арматура: Арматурная сталь ГОСТ 5781-75, Класс A-IV, ф, мм 14	15	18	20	22	Итого
2ФС18-4АIV-На				176,8		176,8
2ФС18-4/5АIV				176,8		176,8
2ФС18-4/5АIV-а				176,8		176,8
2ФС18-4АIV-Н					213,6	213,6
2ФС18-4/5АIV-На					213,6	213,6
2ФС18-SАIV				176,8		176,8
2ФС18-SАIV-а				176,8		176,8

Марка фермы	Напрягаемая арматура: Арматурная сталь ГОСТ 5781-75, Класс A-V, ф, мм 14	16	18	20	22	Итого
2ФС18-4/5АV			143,2			143,2
2ФС18-4/5АV-а			143,2			143,2
2ФС18-SАV			143,2			143,2
2ФС18-SАV-а			143,2			143,2

Марка фермы	Напрягаемая арматура: Арматурные канаты ГОСТ 13840-68*, Класс К7, ф, мм 15	Итого
2ФС18-4/5К7	100,0	100,0
2ФС18-4/5К7-а	100,0	100,0
2ФС18-SК7	100,0	100,0

Марка фермы	Напрягаемая арматура: Арматурная сталь ТУ 14-1-1318-75, Класс Атп-V, ф, мм 14	16	18	20	22	Итого
2ФС18-4/5АтпV-Н				176,8		176,8
2ФС18-4/5АтпV-На				176,8		176,8

Марка фермы	Расход напрягаемой арматуры	Расход стали на ферму без закладных деталей	Расход стали на закладные детали	Общий расход стали на ферму
2ФС18-4АIIIв-На	515,6	729,2	27,2	756,4
2ФС18-4АIV-На	515,6	692,4	27,2	719,6
2ФС18-4АтпV-На	515,6	658,8	27,2	686,0
2ФС18-4/5АIIIв	197,4	464,4	27,2	491,6
2ФС18-4/5АIV	197,4	374,2	27,2	401,4
2ФС18-4/5АV	197,4	340,6	27,2	367,8
2ФС18-4/5К7	217,4	317,4	27,2	344,6
2ФС18-4/5АIIIв-а	603,8	870,8	27,2	898,0
2ФС18-4/5АIV-а	603,8	780,6	27,2	807,8
2ФС18-4/5АV-а	603,8	747,0	27,2	774,2
2ФС18-4/5К7-а	623,8	723,8	27,2	751,0
2ФС18-4/5АIIIв-Н	217,0	484,0	27,2	511,2
2ФС18-4/5АIV-Н	217,0	430,6	27,2	457,8
2ФС18-4/5АтпV-Н	217,0	393,8	27,2	421,0
2ФС18-4/5АIIIв-На	592,3	859,3	27,2	886,5
2ФС18-4/5АIV-На	592,3	805,9	27,2	833,1
2ФС18-4/5АтпV-На	592,3	769,1	27,2	796,3
2ФС18-SАIIIв	226,4	493,4	27,2	520,6
2ФС18-SАIV	226,4	403,2	27,2	430,4
2ФС18-SАV	226,4	369,6	27,2	396,8
2ФС18-SК7	246,4	346,4	27,2	373,6
2ФС18-SАIIIв-а	725,0	992,0	27,2	1019,2
2ФС18-SАIV-а	725,0	901,8	27,2	929,0
2ФС18-SАV-а	725,0	868,2	27,2	895,4

Выборка стали на ненапрягаемую арматуру и закладные изделия дана на листе 31.

ТК 1978	Выборка стали на напрягаемую арматуру. Расход стали на ферму.	Серия ПК-01-129/78	Вып. 2	Лист 14

Промстройпроект. Герт. конст. Пелешенко

Выборка стали на одну ферму, кг

Марка фермы	Напрягаемая арматура. Арматурная сталь ГОСТ 5781-75. Класс А-IIIв, ø, мм: 16	18	20	22	25	28	32		Итого	Арматурная сталь ГОСТ 5781-75. Класс А-IV, ø, мм: 14	15	18	20	22	Итого	Арматурная сталь ГОСТ 5781-75. Класс А-V, ø, мм: 14	16	18	20	22	Итого	Арматурные канаты ГОСТ 13840-68*. Класс К7, ø, мм: 15		Итого	Арматурная сталь ТУ 14-1-1318-75. Класс Ат-V, ø, мм: 14	16	18	20	22	Итого	Расход ненапрягаемой арматуры	Расход стали на ферму без закладных деталей	Расход стали на закладные детали	Общий расход стали на ферму
2фс18-5К7-а																						100.0		100.0							745,0	845,0	27.2	872,2
2фс18-5АIIIв-Н				267.0					267.0																						259,8	526,8	27.2	554,0
2фс18-5АIV-Н														213.6	213.6																259,8	473,4	27.2	500,6
2фс18-5АтпV-Н																												176.8		176.8	259,8	436,6	27.2	463,8
2фс18-5АIIIв-На				267.0					267.0																						646.2	913.2	27.2	940,4
2фс18-5АIV-На														213.6	213.6																646.2	859,8	27.2	887,0
2фс18-5АтпV-На																												176.8		176.8	646,2	823,0	27.2	850,2
2фс18-5/6АIIIв					275,6				275,6																						282,4	558,0	27.2	585,2
2фс18-5/6АIV														213.6	213.6																276,0	489,6	27.2	516,8
2фс18-5/6АV																		179.0			179.0										276,0	455,0	27.2	482,2
2фс18-5/6К7																						100.0		100.0							292,4	392,4	27.2	419,6
2фс18-5/6АIIIв-а					275,6				275,6																						761.8	1037,4	27.2	1064,6
2фс18-5/6АIV-а														213.6	213.6																755,4	969,0	27.2	996,2
2фс18-5/6АV-а																		179.0			179.0										755,4	934,4	27.2	961,6
2фс18-5/6К7-а																						100.0		100.0							771,8	871,8	27.2	899,0
2фс18-5/6АIIIв-Н					275,6				275,6																						296,4	572,0	27.2	599,2
2фс18-5/6АIV-Н												250.6			250.6																290,0	540,6	27.2	567,8
2фс18-5/6АтV-Н																										198.1				198,1	290,0	488,1	27.2	515,3
2фс18-5/6АIIIв-На					275,6				275,6																						775,8	1051,4	27.2	1078,6
2фс18-5/6АIV-На												250.6			250.6																769,4	1020,0	27.2	1047,2
2фс18-5/6АтпV-На																										198.1				198,1	769,4	967,5	27.2	994,7
2фс18-6АIIIв					275,6				275,6																						339,9	615,5	27.2	642,7
2фс18-6АIV														213.6	213.6																333,5	547,1	27.2	574,3
2фс18-6АV																		179.0			179.0										333,5	512,5	27.2	539,7

Выборка стали на ненапрягаемую арматуру и закладные изделия дана на листе 32.

ТК 1978	Выборка стали на напрягаемую арматуру. Расход стали на ферму.	Серия ПК-01-129/78, Вып. 2, Лист 15

Черт. кон. Пелешенко

Промстройпроект

Выборка стали на одну ферму, кг

Марка фермы	Напрягаемая арматура: Арматурная сталь гост 5781-75, Класс А-III в, Ø, мм: 16	18	20	22	25	28	32	Итого	Арматурная сталь гост 5781-75, Класс А-IV, Ø, мм: 14	16	18	20	22	Итого	Арматурная сталь гост 5781-75, Класс А-V, Ø, мм: 14	16	18	20	22	Итого	Арматурные канаты гост 13840-68*, Класс К7, Ø, мм: 15	Итого	Арматурная сталь ту 14-1-1318-75, Класс Атп-V, Ø, мм: 14	16	18	20	22	Итого	Расход ненапрягаемой арматуры	Расход стали на ферму без закладных деталей	Расход стали на закладные детали	Общий расход стали на ферму
2фс18-6К7																					100.0	100.0									349,9	449,9	27.2	477,1
2фс18-6АIIIв-а					275,6			275,6																							915,2	1190,8	27.2	1218,0
2фс18-6АIV-а													213.6	213.6																	908,8	1122,4	27.2	1149,6
2фс18-6АV-а																	179.0			179.0											908,8	1087,8	27.2	1115,0
2фс18-6К7-а																					100.0	100.0									925,2	1025,2	27.2	1052,4
2фс18-6АIIIв-н					275,6			275,6																							353,9	629,5	27.2	656,7
2фс18-6АIV-н											250.6			250.6																	347,5	598,1	27.2	625,3
2фс18-6АтпV-н																													198.1		198.1	347,5	545,6	27.2	572,8
2фс18-6АIIIв-На					275,6			275,6																							929,2	1204,8	27.2	1232,0
2фс18-6АIV-На											250.6			250.6																	922,8	1173,4	27.2	1200,6
2фс18-6АтпV-На																													198.1		198.1	922,8	1120,9	27.2	1148,1
2фс18-6/7АIIIв				320.4				320,4																							352,7	673,1	27.2	700,3
2фс18-6/7АIV											250.6			250.0																	352,7	603,3	27.2	630,5
2фс18-6/7АV																198.1				198.1											352,7	550,8	27.2	578,0
2фс18-6/7К7																					120.0	120.0									379,1	499,1	27.2	526,3
2фс18-6/7АIIIв-а				320,4				320,4																							799.8	1120.2	27.2	1147.4
2фс18-6/7АIV-а											250.6			250.6																	799.8	1050.4	27.2	10776
2фс18-6/7АV-а																198.1				198.1											799.8	997,9	27.2	1025.1
2фс18-6/7К7-а																					120.0	120.0									826.2	946.2	27.2	973,4
2фс18-6/7АIIIв-н				320,4				320,4																							347.5	667,9	27.2	695,1
2фс18-6/7АIV-н												309.4		309.4																	347,5	656,9	27.2	684,1
2фс18-6/7АтпV-н																													221.0		221.0	347,5	568,5	27.2	595,7
2фс18-6/7АIIIв-На				320,4				320,4																							769.4	1089,8	27.2	1117.0
2фс18-6/7АIV-На												309.4		309.4																	769.4	1078.8	27.2	1106.0

Выборка стали на ненапрягаемую арматуру и закладные изделия дана на листе 33.

ТК 1978	Выборка стали на напрягаемую арматуру. Расход стали на ферму.	Серия ПК-01-129/78	Вып. 2	Лист 16

Промстройпроект. Черт. констр. Пелешенко

Выборка стали на одну ферму, кг

Марка фермы	Напрягаемая арматура: Арматурная сталь ГОСТ 5781-75, Класс А-IIIв, Ф, мм							Итого	Арматурная сталь ГОСТ 5781-75, Класс А-IV, Ф, мм					Итого	Арматурная сталь ГОСТ 5781-75, Класс А-V, Ф, мм					Итого	Арматурные канаты ГОСТ 13840-68*, Класс К7, Ф, мм		Итого	Арматурная сталь ТУ 14-1-1318-75, Класс Ат-V, Ф, мм					Итого	Расход стали ненапрягаемой арматуры	Расход стали на ферму без закладных деталей	Расход стали на закладные детали	Общий расход стали на ферму
	16	18	20	22	25	28	32		14	16	18	20	22		14	16	18	20	22		15			14	16	18	20	22					
2фс18-8/7АтV-Но																		221.0		221.0								221.0	221.0	769.4	990.4	27.2	1017.6
2фс18-7АIIIв				320.4				320.4																						438,0	758,4	27.2	785,6
2фс18-7АIV											250.6			250,6																438,0	688,6	27.2	715,8
2фс18-7АV																198.1				198.1										438,0	636,1	27.2	663,3
2фс18-7К7																					120.0		120.0							464,4	584,4	27.2	611,6
2фс18-7АIIIв-а				320.4				320.4																						942.6	1263.0	27.2	1290.2
2фс18-7АIV-а											250.6			250.6																942.6	1193.2	27.2	1220.4
2фс18-7АV-а																198.1				198.1										942.6	1140.7	27,2	1167.9
2фс18-7К7-а																					120.0		120.0							969.0	1089.0	27.2	1116,2
2фс18-7АIIIв-Н				320,4				320,4																						429,3	749,7	27.2	776,9
2фс18-7АIV-Н												309,4		309,4																429,3	738,7	27,2	765,9
2фс18-7АтV-Н																		221.0		221.0								221.0	221.0	429.3	650,3	27,2	677,5
2фс18-7АIIIв-Но				320.4				320,4																						947,6	1268.0	27,2	1295.2
2фс18-7АIV-Но												309.4		309.4																947.6	1257.0	27,2	1284,2
2фс18-7АтV-Но																		221.0		221.0								221.0	221.0	947.6	1168,6	27,2	11958
3фс18-5АIV в				267.0				267,0																						193.0	460.0	27,2	487.2
3фс18-5АIV											176.8			176,8																193.0	369.8	27,2	397.0
3фс18-5АV															143.2					143.2										193.0	336,2	27,2	363.4
3фс18-5К7																					100.0		100.0							210.8	310.8	27,2	338.0
3фс18-5АIIIв-а				267.0				267,0																						298.2	565.2	27,2	592.4
3фс18-5АIV-а											176.8			176,8																236.2	475.0	27,2	502.2
3фс18-5АV-а															143.2					143.2										298.2	441.4	27,2	468.6
3фс18-5К7-а																					100.0		100.0							316.0	416.0	27,2	443.2
3фс18-5АIIIв-Н				267.0				267,0																						224.0	491.0	27,2	518.2

Выборка стали на ненапрягаемую арматуру и закладные изделия дана на листе 34.

ТК 1978	Выборка стали на напрягаемую арматуру. Расход стали на ферму.	Серия ПК-01-129/78	Вып. 2	Лист 17

Трансстройпроект. Рук. группы Дужих. Гл. констр. Пелешенко. Конт. Белец.

Выборка стали на одну ферму, кг

Марка фермы	Напрягаемая арматура: Арматурная сталь ГОСТ 5781-75, Класс A-III В, Ø, мм 16	18	20	22	25	28	32	Итого
3фс18-5АIIIВ-Н								
3фс18-5АтIVК-Н								
3фс18-5АIIIВ-На				267.0				267.0
3фс16-5АIVК-На								
3фс18-5АтIVК-На								
3фс18-5/6АIIIВ					275,6			275,6
3фс18-5/6АIVК								
3фс18-5/6АVК								
3фс18-5/6К7								
3фс18-5/6АIIIВ-а					275,6			275,6
3фс18-5/6АIVК-а								
3фс18-5/6АVК-а								
3фс18-5/6К7-а								
3фс18-5/6АIIIВ-Н					275,6			275,6
3фс18-5/6АIVК-Н								
3фс18-5/6АтIVК-Н								
3фс18-5/6АIIIВ-На					275,6			275,6
3фс18-5/6АIVК-На								
3фс18-5/6АтIVК-На								
3фс18-6АIIIВ					275,6			275,6
3фс18-6АIVК								
3фс18-6АVК								
3фс18-6К7								
3фс18-6АIIIВ-Н					275,6			275,6

Марка фермы	Напрягаемая арматура: Арматурная сталь ГОСТ 5781-75, Класс A-IV, Ø, мм 14	16	18	20	22	Итого
3фс18-5АIIIВ-Н				221.0		221.0
3фс18-5АтIVК-Н						
3фс18-5АIIIВ-На						
3фс16-5АIVК-На				221.0		221.0
3фс18-5АтIVК-На						
3фс18-5/6АIIIВ						
3фс18-5/6АIVК					213,6	213,6
3фс18-5/6АVК						
3фс18-5/6К7						
3фс18-5/6АIIIВ-а						
3фс18-5/6АIVК-а					213,6	213,6
3фс18-5/6АVК-а						
3фс18-5/6К7-а						
3фс18-5/6АIIIВ-Н						
3фс18-5/6АIVК-Н			250,6		250,6	
3фс18-5/6АтIVК-Н						
3фс18-5/6АIIIВ-На						
3фс18-5/6АIVК-На			250,6		250,6	
3фс18-5/6АтIVК-На						
3фс18-6АIIIВ						
3фс18-6АIVК					213,6	213,6
3фс18-6АVК						
3фс18-6К7						
3фс18-6АIIIВ-Н						

Марка фермы	Напрягаемая арматура: Арматурная сталь ГОСТ 5781-75, Класс A-V, Ø, мм 14	16	18	20	22	Итого
3фс18-5АIIIВ-Н						
3фс18-5АтIVК-Н						
3фс18-5АIIIВ-На						
3фс16-5АIVК-На						
3фс18-5АтIVК-На						
3фс18-5/6АIIIВ						
3фс18-5/6АIVК						
3фс18-5/6АVК			179.0			179.0
3фс18-5/6К7						
3фс18-5/6АIIIВ-а						
3фс18-5/6АIVК-а						
3фс18-5/6АVК-а			179.0			179.0
3фс18-5/6К7-а						
3фс18-5/6АIIIВ-Н						
3фс18-5/6АIVК-Н						
3фс18-5/6АтIVК-Н						
3фс18-5/6АIIIВ-На						
3фс18-5/6АIVК-На						
3фс18-5/6АтIVК-На						
3фс18-6АIIIВ						
3фс18-6АIVК						
3фс18-6АVК			179.0			179.0
3фс18-6К7						
3фс18-6АIIIВ-Н						

Марка фермы	Напрягаемая арматура: Арматурные канаты ГОСТ 13840-68*, Класс К7, Ø, мм 15	Итого
3фс18-5АIIIВ-Н		
3фс18-5АтIVК-Н		
3фс18-5АIIIВ-На		
3фс16-5АIVК-На		
3фс18-5АтIVК-На		
3фс18-5/6АIIIВ		
3фс18-5/6АIVК		
3фс18-5/6АVК		
3фс18-5/6К7	100.0	100.0
3фс18-5/6АIIIВ-а		
3фс18-5/6АIVК-а		
3фс18-5/6АVК-а		
3фс18-5/6К7-а	100.0	100.0
3фс18-5/6АIIIВ-Н		
3фс18-5/6АIVК-Н		
3фс18-5/6АтIVК-Н		
3фс18-5/6АIIIВ-На		
3фс18-5/6АIVК-На		
3фс18-5/6АтIVК-На		
3фс18-6АIIIВ		
3фс18-6АIVК		
3фс18-6АVК		
3фс18-6К7	100.0	100.0
3фс18-6АIIIВ-Н		

Марка фермы	Напрягаемая арматура: Арматурная сталь ТУ 14-1-1318-75, Класс Ат IVК, Ø, мм 14	16	18	20	22	Итого	Расход ненапрягаемой арматуры	Расход стали на ферму без закладных деталей	Расход стали на закладные детали	Общий расход стали на ферму
3фс18-5АIIIВ-Н							224.0	445.0	27,2	472.2
3фс18-5АтIVК-Н				176,8		176.8	224.0	400.8	27,2	428.0
3фс18-5АIIIВ-На							315,6	582.6	27,2	509.8
3фс16-5АIVК-На							315,6	536.6	27,2	553.8
3фс18-5АтIVК-На				176,8		176.8	315,6	492.4	27,2	519.6
3фс18-5/6АIIIВ							221.0	495.6	27,2	523.8
3фс18-5/6АIVК							214.6	428.2	27,2	455,4
3фс18-5/6АVК							214.6	393.6	27,2	420.8
3фс18-5/6К7							233,8	333,8	27,2	361.0
3фс18-5/6АIIIВ-а							326,2	601.8	27,2	629.0
3фс18-5/6АIVК-а							319.3	533,4	27,2	560.6
3фс18-5/6АVК-а							319.8	498.8	27,2	526.0
3фс18-5/6К7-а							339.0	439.0	27,2	466.2
3фс18-5/6АIIIВ-Н							246.8	522,4	27,2	549.6
3фс18-5/6АIVК-Н							240,4	491.0	27,2	518.2
3фс18-5/6АтIVК-Н				198,1		198,1	240,4	438.5	27,2	465.7
3фс18-5/6АIIIВ-На							352.0	627.6	27,2	654.8
3фс18-5/6АIVК-На							345,6	596.2	27,2	623,4
3фс18-5/6АтIVК-На				198,1		198,1	345,6	543.7	27,2	570.9
3фс18-6АIIIВ							221.0	496.6	27,2	523.8
3фс18-6АIVК							214,6	428.2	27,2	455,4
3фс18-6АVК							214.6	393.6	27,2	420,8
3фс18-6К7							233,8	333,8	27,2	361.0
3фс18-6АIIIВ-Н							352.0	627,6	27,2	654.8

Выборка стали на ненапрягаемую арматуру и закладные изделия дана на листе 35.

ТК 1978	Выборка стали на напрягаемую арматуру. Расход стали на ферму.	Серия ПК-01-129/78; Вып. 2; Лист 18

Промстройпроект. Инв. № подл. | Подпись и дата | Взам. инв. №

Выборка стали на одну ферму, кг

Марка фермы	Напрягаемая арматура: Арматурная сталь ГОСТ 5781-75, Класс А III В, ф, мм: 16	18	20	22	25	28	32		Итого	Арматурная сталь ГОСТ 5781-75, Класс А IV, ф, мм: 14	16	18	20	22	Итого	Арматурная сталь ГОСТ 5781-75, Класс А V, ф, мм: 14	16	18	20	22	Итого	Арматурные канаты ГОСТ 13840-68*, Класс К7, ф, мм: 15		Итого	Арматурная сталь ТУ 14-1-1318-75, Класс АТП V, ф, мм: 14	16	18	20	22	Итого	Расход ненапрягаемой арматуры	Расход стали на ферму без закладных деталей	Расход стали на закладные детали	Общий расход стали на ферму
3фс18-6А IV-Н												250,6			250,6																345,6	596,2	27,2	623,4
3фс18-6АтпV-Н																										198,1				198,1	345,6	543,7	27,2	570,9
3фс18-7А III В				320,4					320,4																						236,2	556,6	27,2	583,8
3фс18-7А IV												250,6			250,6																236,2	486,8	27,2	514,0
3фс18-7А V																	198,1				198,1										236,2	434,3	27,2	461,5
3фс18-7К7																						120,0		120,0							271,8	391,8	27,2	419,0
3фс18-7А III В-Н				320,4					320,4																						254,0	574,4	27,2	601,6
3фс18-7А IV-Н													309,4		309,4																254,0	563,4	27,2	590,6
3фс18-7АтпV-Н																												221,0		221,0	254,0	475,0	27,2	502,2
3фс18-8А III В						346,0			346,0																						255,8	601,8	27,2	629,0
3фс18-8А IV													265,2		265,2																249,4	514,6	27,2	541,8
3фс18-8А V																			221,0		221,0										249,4	470,4	27,2	497,6
3фс18-8К7																						140,0		140,0							333,8	473,8	27,2	501,0
3фс18-8А III В-Н						346,0			346,0																						273,6	619,6	27,2	646,8
3фс18-8А IV-Н														320,4	320,4																267,2	587,6	27,2	614,8
3фс18-8АтпV-Н																											250,6			250,6	267,2	517,8	27,2	545,0
3фс18-9А III В						432,5			432,5																						310,6	743,1	27,2	770,3
3фс18-9А IV														320,4	320,4																304,2	624,6	27,2	651,8
3фс18-9А V																				267,0	267,0										304,2	571,2	27,2	598,4
3фс18-9К7																						160,0		150,0							325,6	486,6	27,2	513,8
3фс18-9А III В-Н						432,5			432,5																						329,4	761,9	27,2	789,1
3фс18-9А IV-Н														373,8	373,8																323,0	696,8	27,2	724,0
3фс18-9АтпV-Н																											285,4			286,4	323,0	609,4	27,2	636,6
4фс18-6/7А III В				320,4					320,4																						264,8	585,2	30,0	615,2

Пелешенко

Черт. кон.

Промстройпроект

Выборка стали на ненапрягаемую арматуру и закладные изделия дана на листе 36.

ТК 1978	Выборка стали на напрягаемую арматуру. Расход стали на ферму.	Серия ПК-01-129/78 Вып. 2	Лист 19

Выборка стали на одну ферму, кг

Марка фермы	Напрягаемая арматура: Арматурная сталь ГОСТ 5781-75, Класс А III В, ф, мм: 16	18	20	22	25	28	32		Итого	Арматурная сталь ГОСТ 5781-75, Класс А IV, ф, мм: 14	15	18	20	22	Итого	Арматурная сталь ГОСТ 5781-75, Класс А V, ф, мм: 14	16	18	20	22	Итого	Арматурные канаты ГОСТ 13840-68*, Класс К7, ф, мм: 15		Итого	Арматурная сталь ТУ 14-1-1318-75, Класс АТП V, ф, мм: 14	16	18	20	22	Итого	Расход ненапрягаемой арматуры	Расход стали на ферму без закладных деталей	Расход стали на закладные детали	Общий расход стали на ферму
4фс18-6/7 А IV												250,6			250,6																264,8	515,4	30,0	545,4
4фс18-6/7 А V																	198,1				198,1										264,8	462,9	30,0	492,9
4фс18-6/7 К7																						120,0		120,0							296,4	416,4	30,0	446,4
4фс18-6/7 А III В-а				320,4					320,4																						514,7	835,1	30,0	865,1
4фс18-6/7 А IV-а												250,6			250,6																514,7	765,3	30,0	795,3
4фс18-6/7 А V-а																	198,1				198,1										514,7	721,8	30,0	742,8
4фс18-6/7 К7-а																						120,0		120,0							546,3	666,3	30,0	696,3
4фс18-6/7 А III В-Н				320,4					320,4																						287,6	608,0	30,0	638,0
4фс18-6/7 А IV-Н													309,4		309,4																287,6	597,0	30,0	627,0
4фс18-6/7 АТП V-Н																												221,0		221,0	287,6	508,6	30,0	538,6
4фс18-6/7 А III В-На				320,4					320,4																						537,5	857,9	30,0	887,9
4фс18-6/7 А IV-На													309,4		309,4																537,5	846,9	30,0	876,9
4фс18-6/7 АТП V-На																												221,0		221,0	537,5	758,5	30,0	788,5
4фс18-7 А III В				320,4					320,4																						264,8	585,2	30,0	615,2
4фс18-7 А IV												250,6			250,6																264,8	515,4	30,0	545,4
4фс18-7 А V																	198,1				198,1										264,8	462,9	30,0	492,9
4фс18-7 К7																						120,0		120,0							296,4	416,4	30,0	446,4
4фс18-7 А III В-а				320,4					320,4																						539,2	859,6	30,0	889,6
4фс18-7 А IV-а												250,6			250,6																539,2	789,8	30,0	819,8
4фс18-7 А V-а																	198,1				198,1										539,2	737,3	30,0	767,3
4ф18-7 К7-а																						120,0		120,0							570,8	690,8	30,0	720,8
4фс18-7 А III В-Н				320,4					320,4																						297,0	617,4	30,0	647,4
4фс18-7 А IV-Н													309,4		309,4																297,0	606,4	30,0	636,4
4фс18-7 АТП V-Н																												221,0		221,0	297,0	518,0	30,0	548,0

Выборка стали на ненапрягаемую арматуру и закладные изделия дана на листе 37.

ТК 1978	Выборка стали на напрягаемую арматуру. Расход стали на ферму.	серия ПК-01-129/7Е	
		Выг. 2	Лист 20

Выборка стали на одну ферму, кг

Марка фермы	Напрягаемая арматура. Арматурная сталь ГОСТ 5781-75. Класс AIIIв, Ф, мм: 16	18	20	22	25	28	32		Итого	Арматурная сталь ГОСТ 5781-75. Класс AIV, Ф, мм: 14	16	18	20	22	Итого	Арматурная сталь ГОСТ 5781-75. Класс AV, Ф, мм: 14	16	18	20	22	Итого	Арматурные канаты ГОСТ 13840-68*. Класс К7, Ф, мм: 15		Итого	Арматурная сталь ТУ 14-1-1318-75. Класс АтпV, Ф, мм: 14	16	18	20	22	Итого	Расход ненапрягаемой арматуры	Расход стали на ферму без закладных деталей	Расход стали на закладные детали	Общий расход стали на ферму
4фс18-7AIIIв-На				320,4					320,4																							571.4	891.8	30.0	921.8
4фс18-7AIV-На													309.4		309.4																	571.4	880.8	30.0	910.8
4фс18-7АтпV-На																												221.0		221.0		571.4	792.4	30.0	822.4
4фс18-7/8 AIIIв						346.0			346.0																							272.8	618.8	30.0	648.8
4фс18-7/8 AIV														267.0	267.0																	264.8	531.8	30.0	561.8
4фс18-7/8 AV																			221.0		221.0											264.8	485.8	30.0	515.8
4фс18-7/8 K7																						140.0		140.0								296.4	436.4	30.0	466.4
4фс18-7/8AIIIв-а						346.0			346.0																							547.2	893.2	30.0	923.2
4фс18-7/8AIV-а														267.0	267.0																	539.2	806.2	30.0	836.2
4фс18-7/8AV-а																			221.0		221.0											539.2	760.2	30.0	790.2
4фс18-7/8K7-а																						140.0		140.0								570.8	710.8	30.0	740.8
4фс18-7/8AIIIв-Н						346.0			346.0																							318.2	664.2	30.0	694.2
4фс18-7/8AIV-Н														320,4	320,4																	310.2	630,6	30.0	660.6
4фс18-7/8АтпV-Н																											250.6			250,6		310.2	560.8	30.0	590.8
4фс18-7/8AIIIв-На						346.0			346.0																							592.6	938.6	30.0	968.6
4фс18-7/8AIV-На														320.4	320.4																	584.6	905.0	30.0	935.0
4фс18-7/8АтпV-На																											250.6			250,6		584.6	835.2	30.0	865.2
4фс18-8AIIIв						346.0			346.0																							272.8	618.8	30.0	648.8
4фс18-8AIV														267.0	267.0																	264.8	531.8	30.0	561.8
4фс18-8AV																			221.0		221.0											264.8	485.8	30.0	515.8
4фс18-8K7																						140.0		140.0								296.4	436.4	30.0	466.4
4фс18-8AIIIв-Н						346.0			346.0																							318.2	664.2	30.0	694.2
4фс18-8AIV-Н														320.4	320.4																	310.2	630.6	30.0	660.6
4фс18-8АтпV-Н																											250.6			250.6		310.2	560.8	30.0	590.8

Выборка стали на ненапрягаемую арматуру и закладные изделия дана на листе 38.

ТК 1978	Выборка стали на напрягаемую арматуру. Расход стали на ферму.	Серия ПК-01-129/78 Вып. 2 Лист 21

Промстройпроект

Черт. констр. Пелешенко

Выборка стали на одну ферму, кг

Марка фермы	Напрягаемая арматура: Арматурная сталь ГОСТ 5781-75, Класс А III В, Ф, мм 16	18	20	22	25	28	32	Итого	Арматурная сталь ГОСТ 5781-75, Класс А IV, Ф, мм 14	16	18	20	22	Итого	Арматурная сталь ГОСТ 5781-75, Класс А V, Ф, мм 14	16	18	20	22	Итого	Арматурные канаты ГОСТ 13840-68*, Класс К7, Ф, мм 15	Итого	Арматурная сталь ТУ 14-1-1318-75, Класс А тп V, Ф, мм 14	16	18	20	22	Итого	Расход ненапрягаемой арматуры	Расход стали на ферму без закладных деталей	Расход стали на закладные детали	Общий расход стали на ферму
4ФС18-8/9АIIIВ						432.5		432.5																				303.2	735.7	30.0	765.7
4ФС18-8/9АIV													320.4	320.4														295.2	615.6	30.0	645.6
4ФС18-8/9АV																			267.0	267.0								295.2	562.2	30.0	592.2
4ФС18-8/9К7																					160.0	160.0						339.0	499.0	30.0	529.0
4ФС18-8/9АIIIВ-а						432.5		432.5																				571.6	1010.1	30.0	1040.1
4ФС18-8/9АIV-а													320.4	320.4														569.6	890.0	30.0	920.0
4ФС18-8/9АV-а																			267.0	267.0								569.6	836.6	30.0	866.6
4ФС18-8/9К7-а																					160.0	160.0						613.4	773.4	30.0	803.4
4ФС18-8/9АIIIВ-Н						432.5		432.5																				363.0	795.5	30.0	825.5
4ФС18-8/9АIV-Н													373.8	373.8														355.0	728.8	30.0	758.8
4ФС18-8/9АтпV-Н																										286.4		286.4	355.0	641.4	30.0	671.4
4ФС18-8/9АIIIВ-На						432.5		432.5																				637.4	1069.9	30.0	1099.9
4ФС18-8/9АIV-На													373.8	373.8														629.4	1003.2	30.0	1033.2
4ФС18-8/9АтпV-На																										286.4		286.4	629.4	915.8	30.0	945.2
4ФС18-9АIIIВ					432.5			432.5																				334.4	766.9	30.0	796.9
4ФС18-9АIV													320.4	320.4														326.4	646.8	30.0	676.8
4ФС18-9АV																			267.0	267.0								326.4	593.4	30.0	623.4
4ФС18-9К7																					160.0	160.0						370.2	530.2	30.0	560.2
4ФС18-9АIIIВ-Н					432.5			432.5																				363.0	795.5	30.0	825.5
4ФС18-9АIV-Н													373.8	373.8														355.0	728.8	30.0	758.8
4ФС18-9АтпV-Н																										286.4		286.4	355.0	641.4	30.0	671.4
4ФС18-10АIIIВ				482.3				482.3																				406.2	888.5	30.0	918.5
4ФС18-10АIV											353.6			353.6														398.2	751.8	30.0	781.8
4ФС18-10АV															286.4				286.4									398.2	684.6	30.0	714.6

Выборка стали на ненапрягаемую арматуру и закладные изделия дана на листе 39.

ТК 1978	Выборка стали на напрягаемую арматуру. Расход стали на ферму.	Серия ПК-01-129/78	Вып. 2	Лист 22

Черт. конотр. Телешенко

Проектировщик

Выборка стали на одну ферму, кг

Марка фермы	Напрягаемая арматура: Арматурная сталь ГОСТ 5781-75, Класс А III В, ф, мм: 16	18	20	22	26	28	32		Итого	Арматурная сталь ГОСТ 5781-75, Класс А IV, ф, мм: 14	15	18	20	22	Итого	Арматурная сталь ГОСТ 5781-75, Класс А V, ф, мм: 14	16	18	20	22	Итого	Арматурные канаты ГОСТ 13840-68*, Класс К7, ф, мм: 15		Итого	Арматурная сталь ТУ 14-1-1318-75, Класс АТП V, ф, мм: 14	16	18	20	22	Итого	Расход не напрягаемой арматуры	Расход стали на ферму без закладных деталей	Расход стали на закладные детали	Общий расход стали на ферму
4фс18-10К7																						180.0		180.0							442.0	622.0	30.0	652.0
4фс18-10АIIIВ-Н					482.3				482.3																						482.8	965.1	30.0	995.1
4фс18-10АIV-Н														427.2	427.2																474.8	902.0	30.0	932.0
4фс18-10АтпV-Н																													320.4	320.4	474.8	795.2	30.0	825.2
4фс18-11АIIIВ						519.0			519.0																						532.3	1051.3	30.0	1081.3
4фс18-11АIV													397.8		397.8																524.3	922.1	30.0	952.1
4фс18-11АV																				320.4	320.4										524.3	844.7	30.0	874.7
4фс18-11К7																						200.0		200.0							550.9	750.9	30.0	780.9
4фс18-11АIIIВ-Н						519.0			519.0																						625.9	1144.9	30.0	1174.9
4фс18-11АIV-Н														480.6	480.6																617.9	1098.5	30.0	1128.5
4фс18-11АтV-Н																													373.8	373.8	617.9	991.5	30.0	1021.7
4фс18-12АIIIВ							677.4		677.4																						822.0	1499.4	30.0	1529.4
4фс18-12АIV														480.6	480.6																814.0	1294.6	30.0	1326.6
4фс18-12АV																			397.8		397.8										814.0	1211.8	30.0	1241.8
4фс18-12К7																						240.0		240.0							840.6	1080.6	30.0	1110.6
4фс18-12АIIIВ-Н							677.4		677.4																						906.0	1583.4	30.0	1613.4
4фс18-12АIV-Н														640.8	640.8																898.0	1538.8	30.0	1568.8
4фс18-12АтпV-Н																													480.6	480.6	898.0	1378.6	30.0	1408.6

Выборка стали на ненапрягаемую арматуру и закладные изделия дана на листе 40

ТК 1978	Выборка стали на напрягаемую арматуру. Расход стали на ферму.	Серия ПК-01-129/78	
		Вып. 2	Лист 23

Промстройпроект | Черт. констр. | Пелешенко

Выборка стали на одну ферму, кг

Марка фермы	Ненапрягаемая арматура: Арматурная сталь ГОСТ 5781-75, Класс А III, ф, мм: 6	8	Арматурная сталь ГОСТ 5 1459-72*, Класс А III, ф, мм: 10	12	14	16	18	20	22	25	28	32	Итого	Арматурная сталь ГОСТ 5781-75, Класс А I, ф, мм: 6	8	10	Итого	Арматурная сталь ТУ 14-4-659-75, Класс Вр I, ф, мм: 5	Итого	Всего	Закладные изделия: Арматурная сталь ГОСТ 5 1459-72*, Класс А III, ф, мм: 14	Итого	Профильная сталь ГОСТ 380-71*, δ=12	Итого	Всего
1Фс18-1А III в	21,6	57,8	17,4	10,0									106,8			0,4	0,4	34,2	34,2	141,4	8,4	8,4	10,8	10,8	19,2
1Фс18-1А IV	21,6	57,8	17,4	10,0									106,8			0,4	0,4	34,2	34,2	141,4	8,4	8,4	10,8	10,8	19,2
1Фс18-1А V	21,6	57,8	17,4	10,0									106,8			0,4	0,4	34,2	34,2	141,4	8,4	8,4	10,8	10,8	19,2
1Фс18-1А III в-а	21,6	29,2	17,4	10,0		37,8	104,8						220,8			0,4	0,4	31,7	31,7	252,9	8,4	8,4	10,8	10,8	19,2
1Фс18-1А IV-а	21,6	29,2	17,4	10,0		37,8	104,8						220,8			0,4	0,4	31,7	31,7	252,9	8,4	8,4	10,8	10,8	19,2
1Фс18-1А V-а	21,6	29,2	17,4	10,0		37,8	104,8						220,8			0,4	0,4	31,7	31,7	252,9	8,4	8,4	10,8	10,8	19,2
1Фс18-1А III в-Н	21,6	35,8	52,2	10,0									119,6			0,4	0,4	33,4	33,4	153,4	8,4	8,4	10,8	10,8	19,2
1Фс18-1А IV-Н	21,6	35,8	52,2	10,0									119,6			0,4	0,4	33,4	33,4	153,4	8,4	8,4	10,8	10,8	19,2
1Фс18-1Атп V-Н	21,6	35,8	52,2	10,0									119,6			0,4	0,4	33,4	33,4	153,4	8,4	8,4	10,8	10,8	19,2
1Фс18-1А III в-На	21,6	7,2	52,2	10,0		37,8	104,8						233,6			0,4	0,4	30,9	30,9	264,9	8,4	8,4	10,8	10,8	19,2
1Фс18-1А IV-На	21,6	7,2	52,2	10,0		37,8	104,8						233,6			0,4	0,4	30,9	30,9	264,9	8,4	8,4	10,8	10,8	19,2
1Фс18-1Атп V-На	21,6	7,2	52,2	10,0		37,8	104,8						233,6			0,4	0,4	30,9	30,9	264,9	8,4	8,4	10,8	10,8	19,2
1Фс18-2А III в	21,6	47,8	33,0	10,0									112,4			0,4	0,4	34,2	34,2	147,0	8,4	8,4	10,8	10,8	19,2
1Фс18-2А IV	21,6	47,8	33,0	10,0									112,4			0,4	0,4	34,2	34,2	147,0	8,4	8,4	10,8	10,8	19,2
1Фс18-2А V	21,6	47,8	33,0	10,0									112,4			0,4	0,4	34,2	34,2	147,0	8,4	8,4	10,8	10,8	19,2
1Фс18-2К7	16,4	64,2	33,0	10,0									123,6			0,4	0,4	34,2	34,2	158,2	8,4	8,4	10,8	10,8	19,2
1Фс18-2А III в-а	21,6	19,2	33,0	10,0				59,2	163,6			9,6	316,2			0,4	0,4	23,7	23,7	340,3	8,4	8,4	10,8	10,8	19,2
1Фс18-2А IV-а	21,6	19,2	33,0	10,0				59,2	163,6			9,6	315,2			0,4	0,4	23,7	23,7	340,3	8,4	8,4	10,8	10,8	19,2
1Фс18-2А V-а	21,6	19,2	33,0	10,0				59,2	163,6			9,6	316,2			0,4	0,4	23,7	23,7	340,3	8,4	8,4	10,8	10,8	19,2
1Фс18-2К7-а	16,4	35,6	33,0	10,0				59,2	163,6			9,6	327,4			0,4	0,4	23,7	23,7	351,5	8,4	8,4	10,8	10,8	19,2
1Фс18-2А III в-Н	21,6	28,6	63,4	10,0									123,6			0,4	0,4	33,2	33,2	157,2	8,4	8,4	10,8	10,8	19,2
1Фс18-2А IV-Н	21,6	28,6	63,4	10,0									123,6			0,4	0,4	33,2	33,2	157,2	8,4	8,4	10,8	10,8	19,2
1Фс18-2Атп V-Н	21,6	28,6	63,4	10,0									123,6			0,4	0,4	33,2	33,2	157,2	8,4	8,4	10,8	10,8	19,2
1Фс18-2А III в-На	21,6		63,4	10,0				59,2	163,6			9,6	327,4			0,4	0,4	22,7	22,7	350,5	8,4	8,4	10,8	10,8	19,2

Пелешенко

Черт. констр.

Промстройпроект

ТК 1978	Выборка стали на ненапрягаемую арматуру и закладные изделия	Серия ПК-01-129/78	
		Вып. 2	Лист 24

Выборка стали на одну ферму, кг

Марка фермы	Ненапрягаемая арматура: Арматурная сталь гост 5781-75 Класс A-III, ф, мм 6	8	Арматурная сталь гост 5.1459-72* Класс A-III, ф, мм 10	12	14	16	18	20	22	25	28	32	Итого	Арматурная сталь гост 5781-75 Класс A-I, ф, мм 6	8	10	Итого	Арматурная сталь ТУ 14-4-659-75 Класс Bp-I, ф, мм 5	Итого	Всего	Закладные изделия: Арматурная сталь гост 5.1459-72* Класс A-III, ф, мм 14	Итого	Профильная сталь гост 380-71* δ=12	Итого	Всего
1ФС18-2АIV-Нс	21,6		63,4	10,0				59,2	163,6			9,6	327,4			0,4	0,4	22,7	22,7	350,5	8,4	8,4	10,8	10,8	19,2
1ФС18-2АтпV-Нс	21,6		63,4	10,0				59,2	163,6			9,6	327,4			0,4	0,4	22,7	22,7	350,5	8,4	8,4	10,8	10,8	19,2
1ФС18-⅔AIIIв	21,6	16,6	82,6	10,0									130,8			0,4	0,4	33,4	33,4	164,6	8,4	8,4	10,8	10,8	19,2
1ФС18-⅔AIV	21,6	16,6	82,6	10,0									130,8			0,4	0,4	33,4	33,4	164,6	8,4	8,4	10,8	10,8	19,2
1ФС18-⅔AV	21,6	16,6	82,6	10,0									130,8			0,4	0,4	33,4	33,4	164,6	8,4	8,4	10,8	10,8	19,2
1ФС18-⅔К7	16,4	33,0	82,6		13,6								145,6			0,4	0,4	33,4	33,4	179,4	8,4	8,4	10,8	10,8	19,2
1ФС18-⅔AIIIв-а	21,6	7,2	52,2	10,0					235,2				326,2	12,8		0,4	13,2	20,6	20,6	360,0	8,4	8,4	10,8	10,8	19,2
1ФС18-⅔AIV-а	21,6	7,2	52,2	10,0					235,2				326,2	12,8		0,4	13,2	20,6	20,6	360,0	8,4	8,4	10,8	10,8	19,2
1ФС18-⅔AV-а	21,6	7,2	52,2	10,0					235,2				326,2	12,8		0,4	13,2	20,6	20,6	360,0	8,4	8,4	10,8	10,8	19,2
1ФС18-⅔К7-а	16,4	23,6	52,2		13,6				235,2				341,0	12,8		0,4	13,2	20,6	20,6	374,8	8,4	8,4	10,8	10,8	19,2
1ФС18-⅔AIIIв-Н	21,6	28,6	47,8	32,8									130,8	0,2		0,4	0,6	33,2	33,2	164,6	8,4	8,4	10,8	10,8	19,2
1ФС18-⅔AIV-Н	21,6	28,6	47,8	32,8									130,8	0,2		0,4	0,6	33,2	33,2	164,6	8,4	8,4	10,8	10,8	19,2
1ФС18-⅔AтпV-Н	21,6	28,6	47,8	32,8									130,8	0,2		0,4	0,6	33,2	33,2	164,6	8,4	8,4	10,8	10,8	19,2
1ФС18-⅔AIIIв-Нс	21,6		47,8	32,8					235,2				337,4	13,0		0,4	13,4	20,4	20,4	371,2	8,4	8,4	10,8	10,8	19,2
1ФС18-⅔AIV-Нс	21,6		47,8	32,8					235,2				337,4	13,0		0,4	13,4	20,4	20,4	371,2	8,4	8,4	10,8	10,8	19,2
1ФС18-⅔AтпV-Нс	21,6		47,8	32,8					235,2				337,4	13,0		0,4	13,4	20,4	20,4	371,2	8,4	8,4	10,8	10,8	19,2
1ФС18-3AIIIв	21,6	16,6	82,6	10,0									130,8			0,8	0,8	33,4	33,4	165,0	8,4	8,4	10,8	10,8	19,2
1ФС18-3AIV	21,6	16,6	82,6	10,0									130,8			0,8	0,8	33,4	33,4	165,0	8,4	8,4	10,8	10,8	19,2
1ФС18-3AV	21,6	16,0	82,6	10,0									130,8			0,8	0,8	33,4	33,4	165,0	8,4	8,4	10,8	10,8	19,2
1ФС18-3К7	16,4	33,0	82,6		13,6								145,6			0,8	0,8	33,4	33,4	179,8	8,4	8,4	10,8	10,8	19,2
1ФС18-3AIIIв-а	21,6	7,2	52,2	10,0					71,6	214,0			376,6	6,6	10,6	0,8	18,0	20,6	20,6	415,2	8,4	8,4	10,8	10,8	19,2
1ФС18-3AIV-а	21,6	7,2	52,2	10,0					71,6	214,0			376,6	6,6	10,6	0,8	18,0	20,6	20,6	415,2	8,4	8,4	10,8	10,8	19,2
1ФС18-3AV-а	21,6	7,2	52,2	10,0					71,6	214,0			376,6	6,6	10,6	0,8	18,0	20,6	20,6	415,2	8,4	8,4	10,8	10,8	19,2
1ФС18-3К7-а	16,4	23,6	52,2		13,6				71,6	214,0			391,4	6,6	10,6	0,8	18,0	20,6	20,6	430,0	8,4	8,4	10,8	10,8	19,2

Гип Ягжин
Нач. Ягжин
Гл. инж. Ягжин
Чертил. Ягжин
Черт. констр. Телешенко
Трансстройпроект

ТК 197-	Выборка стали на ненапрягаемую арматуру и закладные изделия.	Серия ПК-01-129/78
		Вып. 2 / Лист 25

17421 01 ОВ

Выборка стали на одну ферму, кг

Марка фермы	Ненапрягаемая арматура: Арматурная сталь ГОСТ 5781-75, Класс А III, ф, мм: 6	8	Арматурная сталь ГОСТ 5 1459-72*, Класс А III, ф, мм: 10	12	14	16	18	20	22	25	28	Итого	Арматурная сталь ГОСТ 5781-75, Класс А I, ф, мм: 6	8	10	Итого	Арматурная сталь ТУ 14-4-659-75, Класс Вр I, ф, мм: 5	Итого	Всего	Закладные изделия: Арматурная сталь ГОСТ 51459-72*, Класс А III, ф, мм: 14	Итого	Профильная сталь ГОСТ 380-71*: δ:12	Итого	Всего
1фс18-3А III в-Н	21,6	28,6	47,8	32,8								130,8	0,2		0,8	1,0	33,2	33,2	165,0	8,4	8,4	10,8	10,8	19,2
1фс18-3А IV-Н	21,6	28,6	47,8	32,8								130,8	0,2		0,8	1,0	33,2	33,2	165,0	8,4	8,4	10,8	10,8	19,2
1фс18-3Атп V-Н	21,6	28,6	47,8	32,8								130,8	0,2		0,8	1,0	33,2	33,2	165,0	8,4	8,4	10,8	10,8	19,2
1фс18-3А III в-На	21,6		47,8	32,8					235,2			337,4	13,0		0,8	13,8	20,4	20,4	371,6	8,4	8,4	10,8	10,8	19,2
1фс18-3А IV-На	21,6								235,2			337,4	13,0		0,8	13,8	20,4	20,4	371,6	8,4	8,4	10,8	10,8	19,2
1фс18-3Атп V-На	21,6								235,2			337,4	13,0		0,8	13,8	20,4	20,4	371,6	8,4	8,4	10,8	10,8	19,2
1фс18-3/4А III в	12,4	23,6	52,2	75,8								164,0			0,8	0,8	33,4	33,4	198,2	8,4	8,4	10,8	10,8	19,2
1фс18-3/4А IV	12,4	23,6	52,2	75,8								164,0			0,8	0,8	33,4	33,4	198,2	8,4	8,4	10,8	10,8	19,2
1фс18-3/4А V	12,4	23,6	52,2	75,8								164,0			0,8	0,8	33,4	33,4	198,2	8,4	8,4	10,8	10,8	19,2
1фс18-3/4К7	16,4	7,2	77,8	65,8	13,6							180,8			0,8	0,8	33,4	33,4	215,0	8,4	8,4	10,8	10,8	19,2
1фс18-3/4А III в-а	12,4	23,6	52,2	10,0						306,4		404,6	3,4	16,1	0,8	20,3	20,6	20,6	445,5	8,4	8,4	10,8	10,8	19,2
1фс18-3/4А IV-а	12,4	23,6	52,2	10,0						306,4		404,6	3,4	16,1	0,8	20,3	20,6	20,6	445,5	8,4	8,4	10,8	10,8	19,2
1фс18-3/4А V-а	12,4	23,6	52,2	10,0						306,4		404,6	3,4	16,1	0,8	20,3	20,6	20,6	445,5	8,4	8,4	10,8	10,8	19,2
1фс18-3/4К7-а	16,4	7,2	77,8		13,6					306,4		421,4	3,4	16,1	0,8	20,3	20,6	20,6	462,3	8,4	8,4	10,8	10,8	19,2
1фс18-3/4А III в-Н	12,4	16,4	93,0	32,8								154,6	0,2		0,8	1,0	33,2	33,2	188,8	8,4	8,4	10,8	10,8	19,2
1фс18-3/4А IV-Н	12,4	16,4	93,0	32,8								154,6	0,2		0,8	1,0	33,2	33,2	188,8	8,4	8,4	10,8	10,8	19,2
1фс18-3/4Атп V-Н	12,4	16,4	93,0	32,8								154,6	0,2		0,8	1,0	33,2	33,2	188,8	8,4	8,4	10,8	10,8	19,2
1фс18-3/4А III в-На	12,4	16,4	47,8	32,8						306,4		415,8	3,6	16,1	0,8	20,5	20,4	20,4	456,7	8,4	8,4	10,8	10,8	19,2
1фс18-3/4А IV-На	12,4	16,4	47,8	32,8						306,4		415,8	3,6	16,1	0,8	20,5	20,4	20,4	456,7	8,4	8,4	10,8	10,8	19,2
1фс18-3/4Атп V-На	12,4	16,4	47,8	32,8						306,4		415,8	3,6	16,1	0,8	20,5	20,4	20,4	456,7	8,4	8,4	10,8	10,8	19,2
1фс18-4А III в	12,4	23,6	52,2	10,0	90,6							188,8			0,8	0,8	32,8	32,8	222,4	8,4	8,4	10,8	10,8	19,2
1фс18-4А IV	12,4	23,6	52,2	10,0	90,6							188,8			0,8	0,8	32,8	32,8	222,4	8,4	8,4	10,8	10,8	19,2
1фс18-4А V	12,4	23,6	52,2	10,0	90,6							188,8			0,8	0,8	32,8	32,8	222,4	8,4	8,4	10,8	10,8	19,2
1фс18-4К7	16,4	7,2	77,8		104,2							205,6			0,8	0,8	32,8	32,8	239,2	8,4	8,4	10,8	10,8	19,2

Промстройпроект | Черт. констр. | Пелешенко | Зеев

ТК 1978	Выборка стали на ненапрягаемую арматуру и закладные изделия.	Серия ПК-01-129/78 Вып. 2	Лист 26

Выборка стали на одну ферму, кг

Марка фермы	Ненапрягаемая арматура: Арматурная сталь гост 5781-75, Класс A III, ф, мм: 6	8	Арматурная сталь гост 5.1459-72*, Класс A III, ф, мм: 10	12	14	16	18	20	22	25	28		Итого	Арматурная сталь гост 5781-75, Класс A I, ф, мм: 6	8	10		Итого	Арматурная сталь ТУ 14-4-659-75, Класс Вр.I, ф, мм: 5		Итого	Всего	Закладные изделия: Арматурная сталь гост 5.1459-72*, Класс A III, ф, мм: 14		Итого	Профильная сталь гост 380-71*: δ=12		Итого	Всего
1ФС18-4AIIIB-а	12,4	23,6	52,2	10,0						306,4			404,6	3,4	16,1	0,8		20,3	20,6		20,6	445,5	8,4		8,4	10,8		10,8	19,2
1ФС18-4AIV-а	12,4	23,6	52,2	10,0						306,4			404,6	3,4	16,1	0,8		20,3	20,6		20,6	445,5	8,4		8,4	10,8		10,8	19,2
1ФС18-4AV-а	12,4	23,6	52,2	10,0						306,4			404,6	3,4	16,1	0,8		20,3	20,6		20,6	445,5	8,4		8,4	10,8		10,8	19,2
1ФС18-4К7-а	16,4	7,2	77,8		13,6					306,4			421,4	3,4	16,1	0,8		20,3	20,6		20,6	462,3	8,4		8,4	10,8		10,8	19,2
1ФС18-4AIIIB-Н	12,4	16,4	47,8	98,6									175,2	0,2		0,8		1,0	33,2		33,2	209,4	8,4		8,4	10,8		10,8	19,2
1ФС18-4AIV-Н	12,4	16,4	47,8	98,6									175,2	0,2		0,8		1,0	33,2		33,2	209,4	8,4		8,4	10,8		10,8	19,2
1ФС18-4Атп V-Н	12,4	16,4	47,8	98,6									175,2	0,2		0,8		1,0	33,2		33,2	209,4	8,4		8,4	10,8		10,8	19,2
1ФС18 4AIIIB-Ha	12,4	16,4	47,8	32,8						306,4			415,8	3,6	16,1	0,8		20,5	20,4		20,4	456,7	8,4		8,4	10,8		10,8	19,2
1ФС18-4AIV-Ha	12,4	16,4	47,8	32,8						306,4			415,8	3,6	16,1	0,8		20,5	20,4		20,4	456,7	8,4		8,4	10,8		10,8	19,2
1ФС18-4Атп V-Ha	12,4	16,4	47,8	32,8						306,4			415,8	3,6	16,1	0,8		20,5	20,4		20,4	456,7	8,4		8,4	10,8		10,8	19,2
1ФС18-4/5 AIIIB	12,4	23,6	52,2	10,0	90,6								188,8			0,8		0,8	32,8		32,8	222,4	8,4		8,4	10,8		10,8	19,2
1ФС18-4/5 AIV	12,4	23,6	52,2	10,0	90,6								188,8			0,8		0,8	32,8		32,8	222,4	8,4		8,4	10,8		10,8	19,2
1ФС18-4/5 AV	12,4	23,6	52,2	10,0	90,6								188,8			0,8		0,8	32,8		32,8	222,4	8,4		8,4	10,8		10,8	19,2
1ФС18-4/5 К7	16,4	7,2	77,8		104,2								205,6			0,8		0,8	32,8		32,8	239,2	8,4		8,4	10,8		10,8	19,2
1ФС18-4/5 AIIIB-а	12,4	23,6	52,2	10,0							392,		490,2	3,4	16,1	0,8		20,3	20,6		20,6	531,1	8,4		8,4	10,8		10,8	19,2
1ФС18-4/5 AIV-а	12,4	23,6	52,2	10,0							392,		490,2	3,4	16,1	0,8		20,3	20,6		20,6	531,1	8,4		8,4	10,8		10,8	19,2
1ФС18-4/5 AV-а	12,4	23,6	52,2	10,0							392,		490,2	3,4	16,1	0,8		20,3	20,6		20,6	531,1	8,4		8,4	10,8		10,8	19,2
1ФС18-4/5 К7-а	16,4	7,2	77,8		13,6						392,		507,0	3,4	16,1	0,8		20,3	20,6		20,6	547,9	8,4		8,4	10,8		10,8	19,2
1ФС18-4/5 AIIIB-Н	12,4	16,4	47,8	32,8		119,0							228,4	0,2		0,8		1,0	30,7		30,7	260,1	8,4		8,4	10,8		10,8	19,2
1ФС18-4/5 AIV-Н	12,4	16,4	47,8	32,8		119,0							228,4	0,2		0,8		1,0	30,7		30,7	260,1	8,4		8,4	10,8		10,8	19,2
1ФС18-4/5 Атп V-Н	12,4	16,4	47,8	32,8		119,0							228,4	0,2		0,8		1,0	30,7		30,7	260,1	8,4		8,4	10,8		10,8	19,2
1ФС18-4/5 AIIIB-Ha	12,4	16,4	47,8	32,8							392,1		501,4	3,6	16,1	0,8		20,5	20,4		20,4	542,3	8,4		8,4	10,8		10,8	19,2
1ФС18-4/5 AIV-Ha	12,4	16,4	47,8	32,8							392,1		501,4	3,6	16,1	0,8		20,5	20,4		20,4	542,3	8,4		8,4	10,8		10,8	19,2
1ФС18-4/5 Атп V-Ha	12,4	16,4	47,8	32,8							392,1		501,4	3,6	16,1	0,8		20,5	20,4		20,4	542,3	8,4		8,4	10,8		10,8	19,2

Пелешенко

Черт. констр.

Промстройпроект

ТК 1978	Выборка стали на ненапрягаемую арматуру и закладные изделия.	Серия ПК-01-129/78	Вып. 2	Лист 27

17421 01 ПС

Выборка стали на одну ферму, кг.

Марка фермы	Ненапрягаемая арматура																														Закладные изделия						
	Арматурная сталь ГОСТ 5781-75		Арматурная сталь ГОСТ 5.1459-72*											Итого	Арматурная сталь ГОСТ 5781-75				Итого	Арматурная сталь ТУ 14-4-659-75			Всего	Арматурная сталь ГОСТ 5.1459-72*			Профильная сталь ГОСТ 380-71*			Итого	Всего
	Класс А III		Класс А III												Класс А I					Класс ВрI				Класс А III								
	ф, мм		ф, мм												ф, мм					ф, мм				ф, мм			δ=12				
	6	8	10	12	14	16	18	20	22	25	28				6	8	10			5				14							
1ФС18-5А III В	12,4	23,6	52,2	10,0		119,0								217,2			0,8		0,8	30,9		30,9	248,9	8,4		8,4	10,8		10,8	19,2
1ФС18-5А IV	12,4	23,6	52,2	10,0		119,0								217,2			0,8		0,8	30,9		30,9	248,9	8,4		8,4	10,8		10,8	19,2
1ФС18-5А V	12,4	23,6	52,2	10,0		119,0								217,2			0,8		0,8	30,9		30,9	248,9	8,4		8,4	10,8		10,8	19,2
1ФС18-5К7		7,2	77,8		13,6	119,0								234,0			0,8		0,8	30,9		30,9	265,7	8,4		8,4	10,8		10,8	19,2
1ФС18-5А III В-Н	12,4	16,4	47,8	32,8			152,8							262,2	0,2		0,8		1,0	30,7		30,7	293,9	8,4		8,4	10,8		10,8	19,2
1ФС18-5А IV-Н	12,4	16,4	47,8	32,8			152,8							262,2	0,2		0,8		1,0	30,7		30,7	293,9	8,4		8,4	10,8		10,8	19,2
1ФС18-5Атп V-Н	12,4	16,4	47,8	32,8			152,8							262,2	0,2		0,8		1,0	30,7		30,7	293,9	8,4		8,4	10,8		10,8	19,2
2ФС18-2А III В	24,4	47,8	33,0	10,0										115,2			0,4		0,4	35,8		35,8	151,4	13,6		13,6	13,6		13,6	27,2
2ФС18-2А IV	24,4	47,8	33,0	10,0										115,2			0,4		0,4	35,8		35,8	151,4	13,6		13,6	13,6		13,6	27,2
2ФС18-2А V	24,4	47,8	33,0	10,0										115,2			0,4		0,4	35,8		35,8	151,4	13,6		13,6	13,6		13,6	27,2
2ФС18-2А III В-а	24,4	19,2	33,0	10,0			48,0			214,0				348,6	3,6	12,4	0,4		16,4	25,1		25,1	390,1	13,6		13,6	13,6		13,6	27,2
2ФС18-2А IV-а	24,4	19,2	33,0	10,0			48,0			214,0				348,6	3,6	12,4	0,4		16,4	25,1		25,1	390,1	13,6		13,6	13,6		13,6	27,2
2ФС18-2А V-а	24,4	19,2	33,0	10,0			48,0			214,0				348,6	3,6	12,4	0,4		16,4	25,1		25,1	390,1	13,6		13,6	13,6		13,6	27,2
2ФС18-2А III В-Н	24,4	35,8	52,2	10,0										122,4			0,4		0,4	35,0		35,0	157,8	13,6		13,6	13,6		13,6	27,2
2ФС18-2А IV-Н	24,4	35,8	52,2	10,0										122,4			0,4		0,4	35,0		35,0	157,8	13,6		13,6	13,6		13,6	27,2
2ФС18-2Атп V-Н	24,4	35,8	52,2	10,0										122,4			0,4		0,4	35,0		35,0	157,8	13,6		13,6	13,6		13,6	27,2
2ФС18-2А III В-Н-а	24,4	7,2	52,2	10,0			48,0			214,0				355,8	3,6	12,4	0,4		16,4	24,3		24,3	396,5	13,6		13,6	13,6		13,6	27,2
2ФС18-2А IV-Н-а	24,4	7,2	52,2	10,0			48,0			214,0				355,8	3,6	12,4	0,4		16,4	24,3		24,3	396,5	13,6		13,6	13,6		13,6	27,2
2ФС18-2Атп V-Н-а	24,1	7,2	52,2	10,0			48,0			214,0				355,8	3,6	12,4	0,4		16,4	24,3		24,3	396,5	13,6		13,6	13,6		13,6	27,2
2ФС18-2/3 А III В	14,4	34,6	82,6	10,0										141,6			0,4		0,4	35,0		35,0	177,0	13,6		13,6	13,6		13,6	27,2
2ФС18-2/3 А IV	14,4	34,6	82,6	10,0										141,6			0,4		0,4	35,0		35,0	177,0	13,6		13,6	13,6		13,6	27,2
2ФС18-2/3 А V	14,4	34,6	82,6	10,0										141,6			0,4		0,4	35,0		35,0	177,0	13,6		13,6	13,6		13,6	27,2
2ФС18-2/3 К7	18,4	16,6	110,6	10,0										155,6			0,4		0,4	35,0		35,0	191,0	13,6		13,6	13,6		13,6	27,2
2ФС18-2/3 А III В-а	14,4	25,2	52,2	10,0					71,6	214,0				387,4	7,2	12,4	0,4		20,0	22,0		22,0	429,4	13,6		13,6	13,6		13,6	27,2

ТК 1978	Выборка стали на ненапрягаемую арматуру и закладные изделия.	Серия ПК-01-129/78	
		Вып 2	Лист 28

Выборка стали на одну ферму, кг

Марка фермы	Ненапрягаемая арматура: Арматурная сталь гост 5781-75 Класс А III ф, мм 6	8	Арматурная сталь гост 5781-75 S 1459-72* Класс А III ф, мм 10	12	14	16	18	20	22	25	28	Итого	Арматурная сталь гост 5781-75 Класс А I ф, мм 6	8	10	Итого	Арматурная сталь ТУ 14-4-652-75 Класс Вр I ф, мм 5	Итого	Всего	Закладные изделия: Арматурная сталь гост 5.1459-72* Класс А III ф, мм 14	Итого	Профильная сталь гост 380-71* δ=12	Итого	Всего
2фс18-2/3 А IV-а	14,4	25,2	52,2	10,0					71,6	214,0		387,4	7,2	12,4	0,4	20,0	22,0	22,0	429,4	13,6	13,6	13,6	13,6	27,2
2фс18-2/3 А V-а	14,4	25,2	52,2	10,0					71,6	214,0		387,4	7,2	12,4	0,4	20,0	22,0	22,0	429,4	13,6	13,6	13,6	13,6	27,2
2фс18-2/3 К7-а	18,4	7,2	80,2	10,0					71,6	214,0		401,4	7,2	12,4	0,4	20,0	22,0	22,0	443,4	13,6	13,6	13,6	13,6	27,2
2фс18-2/3 А III в-Н	14,4	27,4	78,2	32,8								152,8	0,2		0,4	0,6	34,8	34,8	188,2	13,6	13,6	13,6	13,6	27,2
2фс18-2/3 А IV-Н	14,4	27,4	78,2	32,8								152,8	0,2		0,4	0,6	34,8	34,8	188,2	13,6	13,6	13,6	13,6	27,2
2фс18-2/3 Атп V-Н	14,4	27,4	78,2	32,8								152,8	0,2		0,4	0,6	34,8	34,8	188,2	13,6	13,6	13,6	13,6	27,2
2фс18-2/3 А III в-На	14,4	18,0	47,8	32,8					71,6	214,0		398,6	7,4	12,4	0,4	20,2	21,8	21,8	440,6	13,6	13,6	13,6	13,6	27,2
2фс18-2/3 А IV-На	14,4	18,0	47,8	32,8					71,6	214,0		398,6	7,4	12,4	0,4	20,2	21,8	21,8	440,6	13,6	13,6	13,6	13,6	27,2
2фс18-2/3 Атп V-На	14,4	18,0	47,8	32,8					71,6	214,0		398,6	7,4	12,4	0,4	20,2	21,8	21,8	440,6	13,6	13,6	13,6	13,6	27,2
2фс18-3 А III в	14,4	34,6	82,6	10,0								141,6			0,4	0,4	35,0	35,0	177,0	13,6	13,6	13,6	13,6	27,2
2фс18-3 А IV	14,4	34,6	82,6	10,0								141,6			0,4	0,4	35,0	35,0	177,0	13,6	13,6	13,6	13,6	27,2
2фс18-3 А V	14,4	34,6	82,6	10,0								141,6			0,4	0,4	35,0	35,0	177,0	13,6	13,6	13,6	13,6	27,2
2фс18-3 К7	18,4	16,6	110,6	10,0								155,6			0,4	0,4	35,0	35,0	191,0	13,6	13,6	13,6	13,6	27,2
2фс18-3 А III в-а	14,4	25,2	52,2	10,0					71,6		276,0	449,4	7,2	12,4	0,4	20,0	22,0	22,0	491,4	13,6	13,6	13,6	13,6	27,2
2фс18-3 А IV-а	14,4	25,2	52,2	10,0					71,6		276,0	449,4	7,2	12,4	0,4	20,0	22,0	22,0	491,4	13,6	13,6	13,6	13,6	27,2
2фс18-3 А V-а	14,4	25,2	52,2	10,0					71,6		276,0	449,4	7,2	12,4	0,4	20,0	22,0	22,0	491,4	13,6	13,6	13,6	13,6	27,2
2фс18-3 К7-а	18,4	7,2	80,2	10,0					71,6		276,0	463,4	7,2	12,4	0,4	20,0	22,0	22,0	505,4	13,6	13,6	13,6	13,6	27,2
2фс18-3 А III в-Н	14,4	27,4	59,0	60,0								160,8	0,6		0,4	1,0	34,4	34,4	195,2	13,6	13,6	13,6	13,6	27,2
2фс18-3 А IV-Н	14,4	27,4	59,0	60,0								160,8	0,6		0,4	1,0	34,4	34,4	196,2	13,6	13,6	13,6	13,6	27,2
2фс18-3 Атп V-Н	14,4	27,4	59,0	60,0								160,8	0,6		0,4	1,0	34,4	34,4	196,2	13,6	13,6	13,6	13,6	27,2
2фс18-3 А III в-На	14,4	18,0	28,6	60,0					71,6		276,0	468,6	7,8	12,4	0,4	20,6	21,4	21,4	510,6	13,6	13,6	13,6	13,6	27,2
2фс18-3 А IV-На	14,4	18,0	28,6	60,0					71,6		276,0	468,6	7,8	12,4	0,4	20,6	21,4	21,4	510,6	13,6	13,6	13,6	13,6	27,2
2фс18-3 Атп V-На	14,4	18,0	28,6	60,0					71,6		276,0	468,6	7,8	12,4	0,4	20,6	21,4	21,4	510,6	13,6	13,6	13,6	13,6	27,2
2фс18-3/4 А III в	14,4	25,2	47,8	81,6								169,0	0,4		0,8	1,2	34,6	34,6	204,8	13,6	13,6	13,6	13,6	27,2

Пелешенко

Черт. конст.

Промстройпроект

ТК 1978	Выборка стали на ненапрягаемую арматуру и закладные изделия.	Серия ПК-01-129/78	
		Вып 2	Лист 29

Выборка стали на одну ферму, кг

Марка фермы	Ненапрягаемая арматура: Арматурная сталь ГОСТ 5781-75, Класс А III, ф, мм: 6	8	Арматурная сталь ГОСТ 5 1459-72*, Класс А III, ф, мм: 10	12	14	16	18	20	22	25	28	Итого	Арматурная сталь ГОСТ 5781-75, Класс А I, ф, мм: 6	8	10	Итого	Арматурная сталь ТУ 14-4-659-75, Класс ВрI, ф, мм: 5	Итого	Всего	Закладные изделия: Арматурная сталь ГОСТ 5 1459-72*, Класс А III, ф, мм: 14	Итого	Профильная сталь ГОСТ 380-71*: δ=12	Итого	Всего
2фс18-3/4 А IV	14,4	25,2	47,8	81,6								169,0	0,4		0,8	1,2	34,6	34,6	204,8	13,6	13,6	13,6	13,6	27,2
2фс18-3/4 А V	14,4	25,2	47,8	81,6								169,0	0,4		0,8	1,2	34,6	34,6	204,8	13,6	13,6	13,6	13,6	27,2
2фс18-3/4 К7	18,4	7,2	75,8	71,6	13,6							186,6	0,4		0,8	1,2	34,6	34,6	222,4	13,6	13,6	13,6	13,6	27,2
2фс18-3/4 А IIIв-а	14,4	25,2	33,0	37,2						92,4	276,0	478,2	4,0	18,8	0,8	23,6	21,6	21,6	523,4	13,6	13,6	13,6	13,6	27,2
2фс18-3/4 А IV-а	14,4	25,2	33,0	37,2						92,4	276,0	478,2	4,0	18,8	0,8	23,6	21,6	21,6	523,4	13,6	13,6	13,6	13,6	27,2
2фс18-3/4 А V-а	14,4	25,2	33,0	37,2						92,4	276,0	478,2	4,0	18,8	0,8	23,6	21,6	21,6	523,4	13,6	13,6	13,6	13,6	27,2
2фс18-3/4 К7-а	18,4	7,2	61,0	27,2	13,6					92,4	276,0	495,8	4,0	18,8	0,8	23,6	21,6	21,6	541,0	13,6	13,6	13,6	13,6	27,2
2фс18-3/4 А IIIв-Н	14,4	27,4	47,8	76,0								165,6	0,8		0,8	1,6	34,0	34,0	201,2	13,6	13,6	13,6	13,6	27,2
2фс18-3/4 А IV-Н	14,4	27,4	47,8	76,0								165,6	0,8		0,8	1,6	34,0	34,0	201,2	13,6	13,6	13,6	13,6	27,2
2фс18 3/4 Атп V-Н	14,4	27,4	47,8	76,0								165,6	0,8		0,8	1,6	34,0	34,0	201,2	13,6	13,6	13,6	13,6	27,2
2фс18 3/4 А IIIв-На	14,4	18,0	17,4	76,0					71,6		276,0	463,4	8,0	12,4	0,8	21,2	21,0	21,0	515,6	13,6	13,6	13,6	13,6	27,2
2фс18-3/4 А IV-На	14,4	18,0	17,4	76,0					71,6		276,0	463,4	8,0	12,4	0,8	21,2	21,0	21,0	515,6	13,6	13,6	13,6	13,6	27,2
2фс18-3/4 Атп V-На	14,4	18,0	17,4	76,0					71,6		276,0	463,4	8,0	12,4	0,8	21,2	21,0	21,0	515,6	13,6	13,6	13,6	13,6	27,2
2фс18-4А IIIв	14,4	18,0	47,8	97,6								177,8	0,6		0,8	1,4	34,0	34,0	213,2	13,6	13,6	13,6	13,6	27,2
2фс18-4А IV	14,4	18,0	47,8	97,6								177,8	0,6		0,8	1,4	34,0	34,0	213,2	13,6	13,6	13,6	13,6	27,2
2фс18-4А V	14,4	18,0	47,8	97,6								177,8	0,6		0,8	1,4	34,0	34,0	213,2	13,6	13,6	13,6	13,6	27,2
2фс18-4К7	18,4		75,8	87,6	13,6							195,4	0,6		0,8	1,4	34,0	34,0	230,8	13,6	13,6	13,6	13,6	27,2
2фс18-4А IIIв-а	14,4	18,0	33,0	53,2						92,4	276,0	487,0	4,2	18,8	0,8	23,8	21,0	21,0	531,8	13,6	13,6	13,6	13,6	27,2
2фс18-4А IV-а	14,4	18,0	33,0	53,2						92,4	276,0	487,0	4,2	18,8	0,8	23,8	21,0	21,0	531,8	13,6	13,6	13,6	13,6	27,2
2фс18-4А V-а	14,4	18,0	33,0	53,2						92,4	276,0	487,0	4,2	18,8	0,8	23,8	21,0	21,0	531,8	13,6	13,6	13,6	13,6	27,2
2фс18-4К7-а	18,4		61,0	43,2	13,6					92,4	276,0	504,6	4,2	18,8	0,8	23,8	21,0	21,0	549,4	13,6	13,6	13,6	13,6	27,2
2фс18-4А IIIв-Н	14,4	27,4	47,8	76,0								165,6	0,8		0,8	1,6	34,0	34,0	201,2	13,6	13,6	13,6	13,6	27,2
2фс18-4А IV-Н	14,4	27,4	47,8	76,0								165,6	0,8		0,8	1,6	34,0	34,0	201,2	13,6	13,6	13,6	13,6	27,2
2фс18-4Атп V-Н	14,4	27,4	47,8	76,0								165,6	0,8		0,8	1,6	34,0	34,0	201,2	13,6	13,6	13,6	13,6	27,2

Промстройпроект | Черт. конст. | Пелешенко | Ковр.

ТК 1978	Выборка стали на ненапрягаемую арматуру и закладные изделия	Серия ЛК-01-129/78	Вып 2	Лист 30

Выборка стали на одну ферму, кг

Марка фермы	Ненапрягаемая арматура																														Закладные изделия						
	Арматурная сталь ГОСТ 5781-75		Арматурная сталь ГОСТ 5.1459-72*											Итого	Арматурная сталь ГОСТ 5781-75				Итого	Арматурная сталь ТУ 14-4-659-75		Итого	Всего	Арматурная сталь ГОСТ 5.1459-72*		Итого	Профильная сталь ГОСТ 380-71*		Итого	Всего
	Класс А III ф, мм		Класс А III ф, мм												Класс А I ф, мм					Класс Вр I ф, мм				Класс А III ф, мм			δ=12			
	6	8	10	12	14	16	18	20	22	25	28				6	8	10			5				14						
2фс18-4АIIIв-Нa	14,4	18,0	17,4	76,0					71,6		276,0			473,4	8,0	12,4	0,8		21,2	21,0		21,0	515,6	13,6		13,6	13,6		13,6	27,2
2фс18-4АIV-Нa	14,4	18,0	17,4	76,0					71,6		276,0			473,4	8,0	12,4	0,8		21,2	21,0		21,0	515,6	13,6		13,6	13,6		13,6	27,2
2фс18-4АтпV-Нa	14,4	18,0	17,4	76,0					71,6		276,0			473,4	8,0	12,4	0,8		21,2	21,0		21,0	515,6	13,6		13,6	13,6		13,6	27,2
2фс18-4/5АIIIв	7,2	48,8	45,4	60,0										161,4	0,6		0,8		1,4	34,6		34,6	197,4	13,6		13,6	13,6		13,6	27,2
2фс18-4/5АIV	7,2	48,8	45,4	60,0										161,4	0,6		0,8		1,4	34,6		34,6	197,4	13,6		13,6	13,6		13,6	27,2
2фс18-4/5АV	7,2	48,8	45,4	60,0										161,4	0,6		0,8		1,4	34,6		34,6	197,4	13,6		13,6	13,6		13,6	27,2
2фс18-4/5К7	11,2	48,8	17,4	90,4	13,6									181,4	0,6		0,8		1,4	34,6		34,6	217,4	13,6		13,6	13,6		13,6	27,2
2фс18-4/5АIIIв-а	7,2	20,2	45,4	60,0					107,4	321,0				561,2	7,8	12,4	0,8		21,0	21,6		21,6	603,8	13,6		13,6	13,6		13,6	27,2
2фс18-4/5АIV-а	7,2	20,2	45,4	60,0					107,4	321,0				561,2	7,8	12,4	0,8		21,0	21,6		21,6	603,8	13,6		13,6	13,6		13,6	27,2
2фс18-4/5АV-а	7,2	20,2	45,4	60,0					107,4	321,0				561,2	7,8	12,4	0,8		21,0	21,6		21,6	603,8	13,6		13,6	13,6		13,6	27,2
2фс18-4/5К7-а	11,2	20,2	17,4	90,4	13,6				107,4	321,0				581,2	7,8	12,4	0,8		21,0	21,6		21,6	623,8	13,6		13,6	13,6		13,6	27,2
2фс18-4/5АIIIв-Н	7,2	22,4	75,8	76,0										181,4	0,8		0,8		1,6	34,0		34,0	217,0	13,6		13,6	13,6		13,6	27,2
2фс18-4/5АIV-Н	7,2	22,4	75,8	76,0										181,4	0,8		0,8		1,6	34,0		34,0	217,0	13,6		13,6	13,6		13,6	27,2
2фс18-4/5АтпV-Н	7,2	22,4	75,8	76,0										181,4	0,8		0,8		1,6	34,0		34,0	217,0	13,6		13,6	13,6		13,6	27,2
2фс18-4/5АIIIв-Нa	7,2	13,0	45,4	76,0				88,8		321,0				551,4	4,4	12,4	0,8		17,6	23,3		23,3	592,3	13,6		13,6	13,6		13,6	27,2
2фс18-4/5АIV-Нa	7,2	13,0	45,4	76,0				88,8		321,0				551,4	4,4	12,4	0,8		17,6	23,3		23,3	592,3	13,6		13,6	13,6		13,6	27,2
2фс18-4/5АтпV-Нa	7,2	13,0	45,4	76,0				88,8		321,0				551,4	4,4	12,4	0,8		17,6	23,3		23,3	592,3	13,6		13,6	13,6		13,6	27,2
2фс18-5АIIIв	7,2	20,2	63,4	99,6										190,4	0,6		0,8		1,4	34,6		34,6	226,4	13,6		13,6	13,6		13,6	27,2
2фс18-5АIV	7,2	20,2	63,4	99,6										190,4	0,6		0,8		1,4	34,6		34,6	226,4	13,6		13,6	13,6		13,6	27,2
2фс18-5АV	7,2	20,2	63,4	99,6										190,4	0,6		0,8		1,4	34,6		34,6	226,4	13,6		13,6	13,6		13,6	27,2
2фс18-5К7	11,2	20,2	35,4	130,0	13,6									210,4	0,6		0,8		1,4	34,6		34,6	246,4	13,6		13,6	13,6		13,6	27,2
2фс18-5АIIIв-а	7,2	20,2	45,4	60,0					143,2	406,4				682,4	7,8	12,4	0,8		21,0	21,6		21,6	725,0	13,6		13,6	13,6		13,6	27,2
2фс18-5АIV-а	7,2	20,2	45,4	60,0					143,2	406,4				682,4	7,8	12,4	0,8		21,0	21,6		21,6	725,0	13,6		13,6	13,6		13,6	27,2
2фс18-5АV-а	7,2	20,2	45,4	60,0					143,2	406,4				682,4	7,8	12,4	0,8		21,0	21,6		21,6	725,0	13,6		13,6	13,6		13,6	27,2

Промстройпроект

Черт. констр. Пелешенко

ТК 1978	Выборка стали на ненапрягаемую арматуру и закладные изделия.	Серия ПК-01-129/78	Вып. 2	Лист 31

Выборка стали на одну ферму, кг

Марка фермы	Ненапрягаемая арматура																						Закладные изделия					
	Арматурная сталь ГОСТ 5781-75 Класс А-II Ф, мм		Арматурная сталь ГОСТ 5 1459-72* Класс А-III Ф, мм										Итого	Арматурная сталь ГОСТ 5781-75 Класс А-I Ф, мм				Итого	Арматурная сталь ТУ 14-4-659-75 Класс Вр-I Ф, мм		Итого	Всего	Арматурная сталь ГОСТ 5 1459-72* Класс А-III Ф, мм		Итого	Профильная сталь ГОСТ 380-71*		Итого	Всего
	6	8	10	12	14	16	18	20	22	25	28			6	8	10	16		5				14			8-12			
2ФС18-5К7-а	11,2	20,2	17,4	90,4	13,6				143,2	406,4			702,4	7,8	12,4	0,8		21,0	21,6		21,6	745,0	13,6		13,6	13,6		13,6	27,2
2ФС18-5АIIIВ-Н	7,2	13,0	45,4	91,4	61,6								224,6	0,8		0,8		1,6	33,6		33,6	259,8	13,6		13,6	13,6		13,6	27,2
2ФС18-5АIIIВ-Н	7,2	13,0	45,4	91,4	61,6								224,6	0,8		0,8		1,6	33,6		33,6	259,8	13,6		13,6	13,6		13,6	27,2
2ФС18-5АтIVВ-Н	7,2	13,0	45,4	91,4	61,6								224,6	0,8		0,8		1,6	33,6		33,6	259,8	13,6		13,6	13,6		13,6	27,2
2ФС18-5АIIIВ-НО	7,2	13,0	45,4	76,0						459,5			601,2	4,4	18,8	0,8		24,0	21,0		21,0	646,2	13,6		13,6	13,6		13,6	27,2
2ФС18-5АIVВ-НО	7,2	13,0	45,4	76,0						459,6			601,2	4,4	18,8	0,8		24,0	21,0		21,0	646,2	13,6		13,6	13,6		13,6	27,2
2ФС18-5АтIVВ-НО	7,2	13,0	45,4	76,0						459,6			601,2	4,4	18,8	0,8		24,0	21,0		21,0	646,2	13,6		13,6	13,6		13,6	27,2
2ФС18-5/6АIIIВ		13,6	76,8	44,2	112,4								247,0	0,2	0,8	0,4		1,4	34,0		34,0	282,4	13,6		13,6	13,6		13,6	27,2
2ФС18-5/6АIV	7,2		76,8	44,2	112,4								240,6	0,2	0,8	0,4		1,4	34,0		34,0	276,0	13,6		13,6	13,6		13,6	27,2
2ФС18-5/6АV	7,2		76,8	44,2	112,4								240,6	0,2	0,8	0,4		1,4	34,0		34,0	276,0	13,6		13,6	13,6		13,6	27,2
2ФС18-5/6К7	11,2		48,8	84,6	112,4								257,0	0,2	0,8	0,4		1,4	34,0		34,0	292,4	13,6		13,6	13,6		13,6	27,2
2ФС18-5/6АIIIВ-а		13,6	76,8	22,8	50,8					138,6	414,0		716,6	3,8	19,6	0,4		23,8	21,4		21,4	761,8	13,6		13,6	13,6		13,6	27,2
2ФС18-5/6АIV-а	7,2		76,8	22,8	50,8					138,6	414,0		710,2	3,8	19,6	0,4		23,8	21,4		21,4	755,4	13,6		13,6	13,6		13,6	27,2
2ФС18-5/6АV-а	7,2		76,8	22,8	50,8					138,6	414,0		710,2	3,8	19,6	0,4		23,8	21,4		21,4	755,4	13,6		13,6	13,6		13,6	27,2
2ФС18-5/6К7-а	11,2		48,8	63,2	50,8					138,6	414,0		726,6	3,8	19,6	0,4		23,8	21,4		21,4	771,8	13,6		13,6	13,6		13,6	27,2
2ФС18-5/6АIIIВ-Н		13,6	65,6	37,4	143,2								259,8	0,2	1,2	0,4	1,2	3,0	33,6		33,6	296,4	13,6		13,6	13,6		13,6	27,2
2ФС18-5/6АIVВ-Н	7,2		65,6	37,4	143,2								253,4	0,2	1,2	0,4	1,2	3,0	33,6		33,6	290,0	13,6		13,6	13,6		13,6	27,2
2ФС18-5/6АтIVВ-Н	7,2		65,6	37,4	143,2								253,4	0,2	1,2	0,4	1,2	3,0	33,6		33,6	290,0	13,6		13,6	13,6		13,6	27,2
2ФС18-5/6АIIIВ-НО		13,6	65,6	16,0	81,6					138,6	414,0		729,4	3,8	20,0	0,4	1,2	25,4	21,0		21,0	775,8	13,6		13,6	13,6		13,6	27,2
2ФС18-5/6АIVВ-НО	7,2		65,6	16,0	81,6					138,6	414,0		723,0	3,8	20,0	0,4	1,2	25,4	21,0		21,0	769,4	13,6		13,6	13,6		13,6	27,2
2ФС18-5/6АтIVВ-НО	7,2		65,6	16,0	81,6					138,6	414,0		723,0	3,8	20,0	0,4	1,2	25,4	21,0		21,0	769,4	13,6		13,6	13,6		13,6	27,2
2ФС18-6АIIIВ		13,6	76,8	22,8	50,8	37,8	104,8						306,6	0,2	0,8	0,4		1,4	31,9		31,9	339,9	13,6		13,6	13,6		13,6	27,2
2ФС18-6АIV	7,2		76,8	22,8	50,8	37,8	104,8						300,2	0,2	0,8	0,4		1,4	31,9		31,9	333,5	13,6		13,6	13,6		13,6	27,2
2ФС18-6АV	7,2		76,8	22,8	50,8	37,8	104,8						300,2	0,2	0,8	0,4		1,4	31,9		31,9	333,5	13,6		13,6	13,6		13,6	27,2

Инв. № подл. | Подпись и дата | Взам. инв. №

ТК 1978	Выборка стали на ненапрягаемую арматуру и закладные изделия	Серия ПК-01-129/78 Вып. 2 Лист 32

Выборка стали на одну ферму, кг

Марка фермы	Ненапрягаемая арматура																						Закладные изделия						
	Арматурная сталь ГОСТ 5781-75		Арматурная сталь ГОСТ 5.1459-72*											Арматурная сталь ГОСТ 5781-75					Арматурная сталь ТУ 14-4-659-75			Всего	Арматурная сталь ГОСТ 5.1459-72*			Профильная сталь ГОСТ 380-71*		Итого	Всего
	Класс А III ф, мм		Класс А III ф, мм										Итого	Класс А I ф, мм				Итого	Класс Вр I ф, мм		Итого		Класс А III ф, мм		Итого	δ=12			
	6	8	10	12	14	16	18	20	22	25	28			6	8	10	16		5				14						
2фс18-6К7	11,2		48,8	63,2	50,8	37,8	104,8						316,6	0,2	0,8	0,4		1,4	31,9		31,9	349,9	13,6		13,6	13,6		13,6	27,2
2фс18-6А III-в-а		13,6	76,8	22,8	50,8					184,8	521,2		870,0	3,8	19,6	0,4		23,8	21,4		21,4	915,2	13,6		13,6	13,6		13,6	27,2
2фс18-6А IV-а	7,2		76,8	22,8	50,8					184,8	521,2		863,6	3,8	19,6	0,4		23,8	21,4		21,4	908,8	13,6		13,6	13,6		13,6	27,2
2фс18-6А V-а	7,2		76,8	22,8	50,8					184,8	521,2		863,6	3,8	19,6	0,4		23,8	21,4		21,4	908,8	13,6		13,6	13,6		13,6	27,2
2фс18-6К7-а	11,2		48,8	63,2	50,8					184,8	521,2		880,0	3,8	19,6	0,4		23,8	21,4		21,4	925,2	13,6		13,6	13,6		13,6	27,2
2фс18-6А III в-Н		13,6	65,6	16,0	81,6	37,8	104,8						319,4	0,2	1,2	0,4	1,2	3,0	31,5		31,5	353,9	13,6		13,6	13,6		13,6	27,2
2фс18-6А IV-Н	7,2		65,6	16,0	81,6	37,8	104,8						313,0	0,2	1,2	0,4	1,2	3,0	31,5		31,5	347,5	13,6		13,6	13,6		13,6	27,2
2фс18-6Атп V-Н	7,2		65,6	16,0	81,6	37,8	104,8						313,0	0,2	1,2	0,4	1,2	3,0	31,5		31,5	347,5	13,6		13,6	13,6		13,6	27,2
2фс18-6А III в-На		13,6	65,6	16,0	81,6					184,8	521,2		882,8	3,8	20,0	0,4	1,2	25,4	21,0		21,0	929,2	13,6		13,6	13,6		13,6	27,2
2фс18-6А IV-На	7,2		65,6	16,0	81,6					184,8	521,2		876,4	3,8	20,0	0,4	1,2	25,4	21,0		21,0	922,8	13,6		13,6	13,6		13,6	27,2
2фс18-6Атп V-На	7,2		65,6	16,0	81,6					184,8	521,2		876,4	3,8	20,0	0,4	1,2	25,4	21,0		21,0	922,8	13,6		13,6	13,6		13,6	27,2
2фс18-6/7А III в	7,2		76,8		81,6		152,8						318,4		1,2		1,2	2,4	31,9		31,9	352,7	13,6		13,6	13,6		13,6	27,2
2фс18-6/7А IV	7,2		76,8		81,6		152,8						318,4		1,2		1,2	2,4	31,9		31,9	352,7	13,6		13,6	13,6		13,6	27,2
2фс18-6/7А V	7,2		76,8		81,6		152,8						318,4		1,2		1,2	2,4	31,9		31,9	352,7	13,6		13,6	13,6		13,6	27,2
2фс18-6/7К7	11,2		79,6	12,8	88,4		152,8						344,8		1,2		1,2	2,4	31,9		31,9	379,1	13,6		13,6	13,6		13,6	27,2
2фс18-6/7А III в-а	7,2		76,8		81,6						588,0		753,6	3,6	20,0		1,2	24,8	21,4		21,4	799,8	13,6		13,6	13,6		13,6	27,2
2фс18-6/7А IV-а	7,2		76,8		81,6						588,0		753,6	3,6	20,0		1,2	24,8	21,4		21,4	799,8	13,6		13,6	13,6		13,6	27,2
2фс18-6/7А V-а	7,2		76,8		81,6						588,0		753,6	3,6	20,0		1,2	24,8	21,4		21,4	799,8	13,6		13,6	13,6		13,6	27,2
2фс18-6/7К7-а	11,2		79,6	12,8	88,4						588,0		780,0	3,6	20,0		1,2	24,8	21,4		21,4	826,2	13,6		13,6	13,6		13,6	27,2
2фс18-6/7А III в-Н	7,2		65,6	16,0	81,6	37,8	104,8						313,0	0,2	1,2	0,4	1,2	3,0	31,5		31,5	347,5	13,6		13,6	13,6		13,6	27,2
2фс18-6/7А IV-Н	7,2		65,6	16,0	81,6	37,8	104,8						313,0	0,2	1,2	0,4	1,2	3,0	31,5		31,5	347,5	13,6		13,6	13,6		13,6	27,2
2фс18-6/7Атп V-Н	7,2		65,6	16,0	81,6	37,8	104,8						313,0	0,2	1,2	0,4	1,2	3,0	31,5		31,5	347,5	13,6		13,6	13,6		13,6	27,2
2фс18-6/7А III в-На	7,2		65,6	16,0	81,6					138,6	414,0		723,0	3,8	20,0	0,4	1,2	25,4	21,0		21,0	769,4	13,6		13,6	13,6		13,6	27,2
2фс18-6/7А IV-На	7,2		65,6	16,0	81,6					138,6	414,0		723,0	3,8	20,0	0,4	1,2	25,4	21,0		21,0	769,4	13,6		13,6	13,6		13,6	27,2

Промстройпроект | Черт. констр. | Пелешенко | Лейд

ТК 1978	Выборка стали на ненапрягаемую арматуру и закладные изделия.	Серия ПК 01-129/78	Вып. 2	Лист 33

Выборка стали на одну ферму, кг

Марка фермы	Ненапрягаемая арматура																						Закладные изделия					
	Арматурная сталь ГОСТ 5781-75		Арматурная сталь ГОСТ 5.1459-72*											Арматурная сталь ГОСТ 5781-75					Арматурная сталь ТУ 14-4-659-75			Всего	Арматурная сталь ГОСТ 5.1459-72*			Профильная сталь ГОСТ 380-71*		Итого	Всего
	Класс А III ф, мм		Класс А III ф, мм										Итого	Класс А I ф, мм				Итого	Класс Вр I ф, мм		Итого		Класс А III ф, мм		Итого				
	6	8	10	12	14	16	18	20	22	25	28	32		6	8	10	16		5				14			δ=12			
2фс18-5/7 АтпV-Ha	7,2		65,6	16,0	81,6					138,6	414,0		723,0	3,8	20,0	0,4	1,2	25,4	21,0		21,0	769,4	13,6		13,6	13,6		13,6	27,2
2фс18-7А III в	7,2		76,8		81,6				235,2				400,8	13,4	1,2		1,2	15,8	21,4		21,4	438,0	13,6		13,6	13,6		13,6	27,2
2фс18-7А IV	7,2		76,8		81,6				235,2				400,8	13,4	1,2		1,2	15,8	21,4		21,4	438,0	13,6		13,6	13,6		13,6	27,2
2фс18-7А V	7,2		76,8		81,6				235,2				400,8	13,4	1,2		1,2	15,8	21,4		21,4	438,0	13,6		13,6	13,6		13,6	27,2
2фс18-7К7	11,2		79,6	12,8	88,4				235,2				427,2	13,4	1,2		1,2	15,8	21,4		21,4	464,4	13,6		13,6	13,6		13,6	27,2
2фс18-7А III в-а	7,2		76,8		81,6						174,0	556,4	896,4	3,6	20,0		1,2	24,8	21,4		21,4	942,6	13,6		13,6	13,6		13,6	27,2
2фс18-7А IV-а	7,2		76,8		81,6						174,0	556,4	896,4	3,6	20,0		1,2	24,8	21,4		21,4	942,6	13,6		13,6	13,6		13,6	27,2
2фс18-7А V-а	7,2		76,8		81,6						174,0	556,4	896,4	3,6	20,0		1,2	24,8	21,4		21,4	942,6	13,6		13,6	13,6		13,6	27,2
2фс18-7К7-а	11,2		79,6	12,8	88,4						174,0	556,4	922,8	3,6	20,0		1,2	24,8	21,4		21,4	969,0	13,6		13,6	13,6		13,6	27,2
2фс18-7А III в-Н	7,2		65,6	16,0	81,6			59,2	163,6				393,2	10,0	1,2	0,4	1,2	12,8	23,3		23,3	429,3	13,6		13,6	13,6		13,6	27,2
2фс18-7А IV-Н	7,2		65,6	16,0	81,6			59,2	163,6				393,2	10,0	1,2	0,4	1,2	12,8	23,3		23,3	429,3	13,6		13,6	13,6		13,6	27,2
2фс18-7АтпV-Н	7,2		65,6	16,0	81,6			59,2	163,6				393,2	10,0	1,2	0,4	1,2	12,8	23,3		23,3	429,3	13,6		13,6	13,6		13,6	27,2
2фс18-7А III в-На	7,2		65,6	16,0	81,6						174,0	556,8	901,2	3,8	20,0	0,4	1,2	25,4	21,0		21,0	947,6	13,6		13,6	13,6		13,6	27,2
2фс18-7А IV-На	7,2		65,6	16,0	81,6						174,0	556,8	901,2	3,8	20,0	0,4	1,2	25,4	21,0		21,0	947,6	13,6		13,6	13,6		13,6	27,2
2фс18-7АтпV-На	7,2		65,6	16,0	81,6						174,0	556,8	901,2	3,8	20,0	0,4	1,2	25,4	21,0		21,0	947,6	13,6		13,6	13,6		13,6	27,2
3фс18-5А III в	26,8	7,6	82,0	23,6	13,6								153,6	0,4				0,4	39,0		39,0	193,0	13,6		13,6	13,6		13,6	27,2
3фс18-5А IV	26,8	7,6	82,0	23,6	13,6								153,6	0,4				0,4	39,0		39,0	193,0	13,6		13,6	13,6		13,6	27,2
3фс18-5А V	26,8	7,6	82,0	23,6	13,6								153,6	0,4				0,4	39,0		39,0	193,0	13,6		13,6	13,6		13,6	27,2
3фс18-5К7	36,0	7,6	83,8	23,6	20,4								171,4	0,4				0,4	39,0		39,0	210,8	13,6		13,6	13,6		13,6	27,2
3фс18-5А III в-а	26,8	7,6	36,0	23,6	13,6		154,4						262,0	0,4				0,4	35,8		35,8	298,2	13,6		13,6	13,6		13,6	27,2
3фс18-5А IV-а	26,8	7,6	36,0	23,6	13,6		154,4						262,0	0,4				0,4	35,8		35,8	298,2	13,6		13,6	13,6		13,6	27,2
3фс18-5А V-а	26,8	7,6	36,0	23,6	13,6		154,4						262,0	0,4				0,4	35,8		35,8	298,2	13,6		13,6	13,6		13,6	27,2
3фс18-5К7-а	36,0	7,6	37,8	23,6	20,4		154,4						279,8	0,4				0,4	35,8		35,8	316,0	13,6		13,6	13,6		13,6	27,2
3фс18-5А III в-Н	26,8		31,6	112,8	13,6								184,8	1,2				1,2	38,0		38,0	224,0	13,6		13,6	13,6		13,6	27,2

ТК 1978	Выборка стали на ненапрягаемую арматуру и закладные изделия.	Серия ПК-01-129/78	
		Вып. 2	Лист 34

Выборка стали на одну ферму, кг

Марка фермы	Ненапрягаемая арматура: Арматурная сталь ГОСТ 5781-75, Класс А III, ф, мм: 6	8	Арматурная сталь ГОСТ 5 1459-72*, Класс А II, ф, мм: 10	12	14	16	18	20	22	25	28		Итого	Арматурная сталь ГОСТ 5781-75, Класс А I, ф, мм: 6	8			Итого	Арматурная сталь ТУ 14-4-659-75, Класс Вр I, ф, мм: 5		Итого	Всего	Закладные изделия: Арматурная сталь ГОСТ 5.1459-72*, Класс А III, ф, мм: 14		Итого	Профильная сталь ГОСТ 380-71*: δ=12		Итого	Всего
3фс18-5АIV-Н	26,8		31,6	112,8	13,6								184,8	1,2				1,2	38,0		38,0	224,0	13,6		13,6	13,6		13,6	27,2
3фс18-5АтV-Н	26,8		31,6	112,8	13,6								184,8	1,2				1,2	38,0		38,0	224,0	13,6		13,6	13,6		13,6	27,2
3фс18-5АIIIв-На	26,8		16,8	68,0	13,6		154,4						279,6	1,2				1,2	34,8		34,8	315,6	13,6		13,6	13,6		13,6	27,2
3фс18-5АIV-На	26,8		16,8	68,0	13,6		154,4						279,6	1,2				1,2	34,8		34,8	315,6	13,6		13,6	13,6		13,6	27,2
3фс18-5АтпV-На	26,8		16,8	68,0	13,6		154,4						279,6	1,2				1,2	34,8		34,8	315,6	13,6		13,6	13,6		13,6	27,2
3фс18-5/6АIIIв	8,0	22,8	109,6	23,6		17,6							181,6	0,4				0,4	39,0		39,0	221,0	13,6		13,6	13,6		13,6	27,2
3фс18-5/6АIV	16,8	7,6	109,6	23,6		17,6							175,2	0,4				0,4	39,0		39,0	214,6	13,6		13,6	13,6		13,6	27,2
3фс18-5/6АV	16,8	7,6	109,6	23,6		17,6							175,2	0,4				0,4	39,0		39,0	214,6	13,6		13,6	13,6		13,6	27,2
3фс18-5/6 К7	22,8	7,6	120,0	23,6	20,4								194,4	0,4				0,4	39,0		39,0	233,8	13,6		13,6	13,6		13,6	27,2
3фс18-5/6АIIIв-а	8,0	22,8	63,6	23,6		17,6	154,4						290,0	0,4				0,4	35,8		35,8	326,2	13,6		13,6	13,6		13,6	27,2
3фс18-5/6АIV-а	16,8	7,6	63,6	23,6		17,6	154,4						283,6	0,4				0,4	35,8		35,8	319,8	13,6		13,6	13,6		13,6	27,2
3фс18-5/6АV-а	16,8	7,6	63,6	23,6		17,6	154,4						283,6	0,4				0,4	35,8		35,8	319,8	13,6		13,6	13,6		13,6	27,2
3фс18-5/6 К7-а	22,8	7,6	74,0	23,6	20,4		154,4						302,8	0,4				0,4	35,8		35,8	339,0	13,6		13,6	13,6		13,6	27,2
3фс18-5/6АIIIв-Н	8,0	15,2	90,4	44,4	32,0	17,6							207,6	0,8	0,8			1,6	37,6		37,6	246,8	13,6		13,6	13,6		13,6	27,2
3фс18-5/6АIV-Н	16,8		90,4	44,4	32,0	17,6							201,2	0,8	0,8			1,6	37,6		37,6	240,4	13,6		13,6	13,6		13,6	27,2
3фс18-5/6АтпV-Н	16,8		90,4	44,4	32,0	17,6							201,2	0,8	0,8			1,6	37,6		37,6	240,4	13,6		13,6	13,6		13,6	27,2
3фс18-5/6АIIIв-На	8,0	15,2	44,4	44,4	32,0	17,6	154,4						316,0	0,8	0,8			1,6	34,4		34,4	352,0	13,6		13,6	13,6		13,6	27,2
3фс18-5/6АIV-На	16,8		44,4	44,4	32,0	17,6	154,4						309,6	0,8	0,8			1,6	34,4		34,4	345,6	13,6		13,6	13,6		13,6	27,2
3фс18-5/6АтпV-На	16,8		44,4	44,4	32,0	17,6	154,4						309,6	0,8	0,8			1,6	34,4		34,4	345,6	13,6		13,6	13,6		13,6	27,2
3фс18-6АIIIв	8,0	22,8	109,6	23,6		17,6							181,6	0,4				0,4	39,0		39,0	221,0	13,6		13,6	13,6		13,6	27,2
3фс18-6АIV	16,8	7,6	109,6	23,6		17,6							175,2	0,4				0,4	39,0		39,0	214,6	13,6		13,6	13,6		13,6	27,2
3фс18-6АV	16,8	7,6	109,6	23,6		17,6							175,2	0,4				0,4	39,0		39,0	214,6	13,6		13,6	13,6		13,6	27,2
3фс18-6К7	22,8	7,6	120,0	23,6	20,4								194,4	0,4				0,4	39,0		39,0	233,8	13,6		13,6	13,6		13,6	27,2
3фс18-6АIIIв-Н	8,0	15,2	44,4	44,4	32,0	17,6	154,4						316,0	0,8	0,8			1,6	34,4		34,4	352,0	13,6		13,6	13,6		13,6	27,2

Промстройпроект

Черт. констр. Шелешенко

ТК 1978	Выборка стали на ненапрягаемую арматуру и закладные изделия.	Серия ПК-01-129/78 Вып. 2	Лист 35

Выборка стали на одну ферму, кг

Марка фермы	Ненапрягаемая арматура																						Закладные изделия						
	Арматурная сталь ГОСТ 5781-75		Арматурная сталь ГОСТ 5.1459-72*											Арматурная сталь ГОСТ 5781-75					Арматурная сталь ТУ 14-4-659-75			Всего	Арматурная сталь ГОСТ 5.1459-72*			Профильная сталь ГОСТ 380-71*		Итого	Всего
	Класс А III		Класс А III										Итого	Класс А I				Итого	Класс Вр I		Итого		Класс А III		Итого				
	ф, мм		ф, мм											ф, мм					ф, мм				ф, мм						
	6	8	10	12	14	16	18	20	22	25	28			6	8	10	16		5				14			δ=12			
3фс18-6А IV-Н	16,8		44,4	44.4	32.0	17,6	154,4						309,6	0.8	0.8			1,6	34,4		34.4	345.6	13,6		13,6	13,6		13,6	27,2
3фс18-6Атп V-Н	16,8		44.4	44.4	32.0	17,6	154.4						309,6	0.8	0.8			1,6	34,4		34.4	345,6	13,6		13,6	13,6		13 6	27,2
3фс18-7А III в	16,8	7,6	59,2	95,6		17,6							196,8	0.8				0,8	38,6		38.6	236,2	13,6		13,6	13,6		13,6	27.2
3фс18-7А IV	16,8	7,6	59,2	95,6		17,6							196,8	0.8				0,8	38,6		38.6	236,2	13,6		13,6	13,6		13,6	27,2
3фс18-7А V	16,8	7,6	59,2	95,6		17,6							196,8	0.8				0,8	38,6		38.6	236.2	13,6		13,6	13,6		13,6	27.2
3фс18-7К7	22,8	7,6	33,4	148,2	20,4								232,4	0.8				0,8	38,6		38,6	271.8	13,6		13,6	13,6		13,6	27,2
3фс18-7А III в-Н	16,8		59,2	89,2	32,0	17,6							214,8	0.8	0.8			1,6	37,6		37,6	254.0	13,6		13,6	13,6		13,6	27,2
3фс18-7А IV-Н	16,8		59,2	89,2	32,0	17,6							214,8	0.8	0.8			1,6	37,6		37,6	254.0	13,6		13,6	13,6		13,6	27.2
3фс18-7Атп V-Н	16,8		59,2	89,2	32.0	17,6							214.8	0.8	0.8			1,6	37,6		37,6	254.0	13,6		13,6	13,6		13,6	27.2
3фс18-8А III в	8,0	22,8	69,6	95,6	20,4								216,4	0.8				0,8	38,6		38.6	255.8	13,6		13,6	13,6		13,6	27.2
3фс18-8А IV	16,8	7,6	69,6	95,6	20,4								210.0	0.8				0,8	38,6		38.6	249.4	13,6		13,6	13,6		13,6	27.2
3фс18-8А V	16,8	7,6	69,6	95,6	20,4								210.0	0.8				0,8	38,6		38,6	249.4	13,6		13,6	13,6		13,6	27.2
3фс18-8К7	22,8	7,6	75,0	148,2	40,8								294.4	0.8				0,8	38,6		38,6	333.8	13,6		13,6	13,6		13,6	27.2
3фс18-8А III в-Н	8,0	15,2	69,6	89,2	52,4								234.4	0.8	0.8			1,6	37,6		37,6	273,6	13,6		13,6	13,6		13,6	27.2
3фс18-8А IV-Н	16,8		69,6	89,2	52,4								228.0	0.8	0.8			1,6	37,6		37,6	267.2	13,6		13,6	13,6		13,6	27.2
3фс18-8Атп V-Н	16,8		69,6	89,2	52,4								228.0	0.8	0.8			1,6	37,6		37,6	267.2	13,6		13,6	13,6		13,6	27.2
3фс18-9А III в	8,0	22,8	54,8	50,4	29,0	108,8							273,8	0.6		0,4		1,0	35,8		35.8	310.6	13,6		13,6	13,6		13,6	27.2
3фс18-9А IV	16,8	7,6	54,8	50,4	29,0	108,8							267,4	0,6		0,4		1,0	35.8		35.8	304.2	13,6		13,6	13,6		13,6	27.2
3фс18-9А V	16,8	7,6	54,8	50,4	29,0	108,8							267.4	0.6		0,4		1,0	35.8		35.8	304.2	13,6		13,6	13,6		13,6	27.2
3фс18-9К7	22,8	7,6	18,6	103,0	29.0	108.8							289.8	0.6		0,4		1,0	35.8		35.8	326.6	13,6		13,6	13,6		13,6	27.2
3фс18-9А III в-Н	8,0	15,2	54.8	44,4	60,6	108,8							291.8	0.8	0.4		1,2	2,4	35.2		35.2	329,4	13,6		13,6	13,6		13,6	27.2
3фс18-9А IV-Н	16,8		54.8	44.4	60,6	108,8							285,4	0.8	0.4		1,2	2,4	35.2		35.2	323.0	13,6		13,6	13,6		13,0	27.2
3фс18-9Атп V-Н	16,8		54,8	44.4	60.6	108,8							285,4	0.8	0.4		1,2	2,4	35.2		35.2	323.0	13,6		13,6	13,6		13,6	27.2
4фс18-6/7А III в	9,6	16,2	105,6		68,8		22,4						222.6		1,2		1,2	2,4	39,8		39.8	264.8	13,6		13,6	16,4		16,4	30.0

Промстройпроект | Черт. констр. Пелешенко | Гл. спец.

ТК 1978	Выборка стали на ненапрягаемую арматуру и закладные изделия.	Серия ПК-01-129/78	
		Вып. 2	Лист 36

Выборка стали на одну ферму, кг

Марка фермы	Ненапрягаемая арматура: Арматурная сталь ГОСТ 5781-75, Класс А II, ⌀, мм: 6	8	Арматурная сталь ГОСТ 5 1459-72*, Класс А III, ⌀, мм: 10	12	14	16	18	20	22	25	28		Итого	Арматурная сталь ГОСТ 5781-75, Класс А I, ⌀, мм: 6	8	10	16	Итого	Арматурная сталь ТУ 14-4-659-75, Класс Вр I, ⌀, мм: 5		Итого	Всего	Закладные изделия: Арматурная сталь ГОСТ 5 1459-72*, Класс А III, ⌀, мм: 14		Итого	Профильная сталь ГОСТ 380-71*: δ:12		Итого	Всего
4фс18-6/7 А IV	9,6	16,2	105,6		68,8		22,4						222,6		1,2		1,2	2,4	39,8		39,8	264,8	13,6		13,6	16,4		16,4	30.0
4фс18-6/7 А V	9,6	16,2	105,6		68,8		22,4						222,6		1,2		1,2	2,4	39,8		39,8	264.8	13,6		13,6	16,4		16,4	30.0
4фс18-6/7 К7	15,6	16,2	77.0	56,2	89,2								254,2		1,2		1,2	2,4	39,8		39,8	296,4	13,6		13,6	16,4		16,4	30.0
4фс18-6/7 А III в-а	9,6	16,2	59,6		68,8		22,4		71,6	217,2			465,4	8,7	16,0		1,2	25,9	23,4		23,4	514,7	13,6		13,6	16,4		16,4	30.0
4фс18-6/7 А IV-а	9,6	16,2	59,6		68,8		22,4		71,6	217,2			465,4	8,7	16,0		1,2	25,9	23,4		23,4	514,7	13,6		13,6	16,4		16,4	30.0
4фс18-6/7 А V-а	9,6	16,2	59,6		68,8		22,4		71,6	217,2			465,4	8,7	16,0		1,2	25,9	23,4		23,4	514,7	13,6		13,6	16,4		16,4	30.0
4фс18-6/7 К7-а	15,6	16,2	31.0	56,2	89,2				71.6	217,2			497,0	8,7	16,0		1,2	25,9	23,4		23,4	546,3	13,6		13,6	16,4		16,4	30.0
4фс18-6/7 А III в-Н	9,6	16,2	93,6		54,8	48.8	22,4						245,4		2,0		1,2	3,2	39.0		39.0	287.6	13,6		13,6	16,4		16,4	30.0
4фс18-6/7 А IV-Н	9,6	16,2	93,6		54,8	48.8	22,4						245,4		2,0		1,2	3,2	39.0		39,0	287,6	13,6		13,6	16,4		16,4	30.0
4фс18-6/7 Атп V-Н	9,6	16,2	93,6		54.8	48.8	22,4						245,4		2,0		1,2	3,2	39.0		39.0	287,6	13,6		13,6	16,4		16,4	30.0
4фс18-6/7 А III в-На	9,6	16,2	47,6		54.8	48.8	22.4		71.6	217,2			488,2	8,7	16,8		1,2	26,7	22,6		22,6	537,5	13,6		13,6	16,4		16,4	30.0
4фс18-6/7 А-IV-На	9,6	16,2	47,6		54,8	48.8	22,4		71,6	217,2			488,2	8,7	16,8		1,2	26,7	22,6		22,6	537.5	13,6		13,6	16,4		16,4	30,0
4фс18-6/7 Атп V-На	9,6	16,2	47,6		54.8	48.8	22,4		71,6	217,2			488,2	8,7	16,8		1,2	26,7	22,6		22,6	537.5	13,6		13,6	16,4		16,4	30.0
4фс18-7 А III в	9,6	16,2	105,6		68.8		22,4						222,6		1,2		1,2	2,4	39,8		39.8	264.8	13,6		13,6	16,4		16,4	30.0
4фс18-7 А IV	9,6	16,2	105,6		68.8		22,4						222,6		1,2		1,2	2,4	39,8		39,8	264.8	13,6		13,6	16,4		16,4	30.0
4фс18-7 А V	9,6	16,2	105,6		68.8		22,4						222,6		1,2		1,2	2,4	39,8		39,8	264.8	13,6		13,6	16,4		16,4	30.0
4фс18-7 К7	15,6	16,2	77.0	56,2	89.2								254.2		1,2		1,2	2,4	39.8		39,8	296,4	13,6		13,6	16,4		16,4	30.0
4фс18-7 А III в-а	9,6	16,2	59,6		68.8		22,4			309,6			486,2	3,6	24,8		1,2	29,6	23,4		23,4	539,2	13,6		13,6	16,4		16,4	30.0
4фс18-7 А IV-а	9,6	16,2	59,6		68.8		22,4			309,6			486,2	3,6	24.8		1,2	29,6	23,4		23,4	539,2	13,6		13,6	16,4		16,4	30.0
4фс18-7 А V-а	9,6	16,2	59,6		68.8		22,4			309,6			486,2	3,6	24.8		1,2	29,6	23,4		23,4	539,2	13,6		13,6	16,4		16,4	30.0
4фс18-7 К7-а	15,6	16,2	31.0	56,2	89.2					309,6			517,8	3,6	24.8		1,2	29,6	23,4		23,4	570.8	13,6		13,6	16,4		16,4	30.0
4фс18-7 А III в-Н	9,6	16,2	93,6		23,2	90.0	22,4						266.0		2,0		1,2	3,2	38,8		38,8	297.0	13,6		13,6	16,4		16,4	30.0
4фс18-7 А IV-Н	9,6	16,2	93,6		23,2	90.0	22,4						266,0		2.0		1,2	3,2	38.8		38,8	297.0	13,6		13,6	16,4		16,4	30.0
4фс18-7 Атп V-Н	9,6	16,2	93,6		23,2	90.0	22,4						266,0		2,0		1,2	3,2	38.8		38,8	297.0	13,6		13,6	16,4		16,4	30.0

Пелешенко

Черт. констр.

Промстройпроект

ТК 1978	Выборка стали на ненапрягаемую арматуру и закладные изделия.	Серия ПК-01-129/78	
		Вып. 2	Лист 37

Выборка стали на одну ферму, кг

Марка фермы	Ненапрягаемая арматура																							Закладные изделия						
	Арматурная сталь ГОСТ 5781-75 Класс А III ф, мм												Итого	Арматурная сталь ГОСТ 5.1459-72* Класс А III ф, мм				Итого	Арматурная сталь ГОСТ 5781-75 Класс А I ф, мм				Итого	Арматурная сталь ТУ 14-4-659-75 Класс Вр I ф, мм		Итого	Всего	Арматурная сталь ГОСТ 5.1459-72* Класс А III ф, мм		Итого	Профильная сталь ГОСТ 380-71*		Итого	Всего
	6	8	10	12	14	16	18	20	22	25	28													5				14			δ=12			
4фс18-7АIII8-На	9,6	16,2	47,6		23,2	90.0	22,4			309,6			518,6	3,6	25,6		1,2	30,4	22,4		22,4	571.4	13,6		13,6	16,4		16,4	30.0
4фс18-7АIV-На	9,6	16,2	47,6		23,2	90.0	22,4			309,6			518,6	3,6	25,6		1,2	30,4	22,4		22,4	571.4	13,6		13,6	16,4		16,4	30.0
4фс18-7АтV-На	9,6	16,2	47,6		23,2	90.0	22,4			309,6			518,6	3,6	25,6		1,2	30,4	22,4		22,4	571.4	13,6		13,6	16,4		16,4	30.0
4фс-7/8АIIIВ		33,8	105,6		68,8		22,4						230,6		1,2		1,2	2,4	39,8		39,8	272.8	13,6		13,6	16,4		16,4	30.0
4фс18-7/8АIV	9,6	16,2	105,6		68,8		22,4						222,6		1,2		1,2	2,4	39,8		39,8	264.8	13,6		13,6	16,4		16,4	30.0
4фс18-7/8АV	9,6	16,2	105,6		68,8		22,4						222,6		1,2		1,2	2,4	39,8		39,8	264.8	13,6		13,6	16,4		16,4	30.0
4фс18-7/8К7	15,6	16,2	77,0	56,2	89,2								254,2		1,2		1,2	2,4	39,8		39,8	296,4	13,6		13,6	16,4		16,4	30.0
4фс18-7/8АIIIВ-а		33,8	59,6		68,8		22,4			309,6			494.2	3,6	24,8		1,2	29,6	23,4		23,4	547.2	13,6		13,6	16,4		16,4	30.0
4фс18-7/8АIV-а	9,6	16,2	59,6		68,8		22,4			309,6			486.2	3,6	24,8		1,2	29,6	23,4		23,4	539.2	13,6		13,6	16,4		16,4	30.0
4фс18-7/8АV-а	9,6	16,2	59,6		68,8		22,4			309,6			486,2	3,6	24,8		1,2	29,6	23,4		23,4	539.2	13,6		13,6	16,4		16,4	30.0
4фс18-7/8К7-а	15,6	16,2	31.0	56,2	89,2					309,6			517,8	3,6	24,8		1,2	29,6	23,4		23,4	570.8	13,6		13,6	16,4		16,4	30.0
4фс18-7/8АIIIВ-Н		33,8	93,6		23,2	41,2	84.0						275,8		1,2	1,2	1,2	3,6	38,8		38,8	318.2	13,6		13,6	16,4		16,4	30.0
4фс18-7/8АIV-Н	9,6	16,2	93,6		23,2	41,2	84.0						267,8		1,2	1,2	1,2	3,6	38,8		38,8	310.2	13,6		13,6	16,4		16,4	30.0
4фс18-7/8АтV-Н	9,6	16,2	93,6		23,2	41,2	84.0						267,8		1,2	1,2	1,2	3,6	38,8		38,8	310.2	13,6		13,6	16,4		16,4	30.0
4фс18-7/8АIIIВ-На		33,8	47,6		23,2	41,2	84.0			309,6			539,4	3,6	24,8	1,2	1,2	30,8	22,4		22,4	592.6	13,6		13,6	16,4		16,4	30.0
4фс18-7/8АIV-На	9,6	16,2	47,6		23,2	41,2	84.0			309,6			531,4	3,6	24,8	1,2	1,2	30,8	22,4		22,4	584.6	13,6		13,6	16,4		16,4	30.0
4фс18-7/8АтV-На	9,6	16,2	47,6		23,2	41,2	84.0			309,6			531,4	3,6	24,8	1,2	1,2	30,8	22,4		22,4	584.6	13,6		13,6	16,4		16,4	30.0
4фс18-8АIIIВ		33,8	105,6		68,8		22,4						230,6		1,2		1,2	2,4	39,8		39,8	272.8	13,6		13,6	16,4		16,4	30.0
4фс18-8АIV	9,6	16,2	105,6		68,8		22,4						222,6		1,2		1,2	2,4	39,8		39,8	264.8	13,6		13,6	16,4		16,4	30.0
4фс18-8АV	9,6	16,2	105,6		68,8		22,4						222,6		1,2		1,2	2,4	39,8		39,8	264.8	13,6		13,6	16,4		16,4	30.0
4фс18-8К7	15,6	16,2	77.0	56,2	89,2								254,2		1,2		1,2	2,4	39,8		39,8	296.4	13,6		13,6	16,4		16,4	30.0
4фс18-8АIIIВ-Н		33,8	93,6		23,2	41,2	84.0						275,8		1,2	1,2	1,2	3,6	38,8		38,8	318.2	13,6		13,6	16,4		16,4	30.0
4фс18-8АIV-Н	9,6	16,2	93,6		23,2	41,2	84.0						267,8		1,2	1,2	1,2	3,6	38,8		38,8	310.2	13,6		13,6	16,4		16,4	30.0
4фс18-8АтV-Н	9,6	16,2	93,6		23,2	41,2	84.0						267,8		1,2	1,2	1,2	3,6	38,8		38,8	310.2	13,6		13,6	16,4		16,4	30.0

Инв. № подл. | Подпись и дата | Взам. инв. №

ТК 1978	Выборка стали на ненапрягаемую арматуру и закладные изделия.	Серия 1К-01-129/78	
		Вып. 2	Лист 38

Выборка стали на одну ферму, кг

Марка фермы	Ненапрягаемая арматура: Арматурная сталь ГОСТ 5781-75, Класс А III, ф, мм: 6	8	Арматурная сталь ГОСТ 5.1459-72*, Класс А III, ф, мм: 10	12	14	16	18	20	22	25	28		Итого	Арматурная сталь ГОСТ 5781-75, Класс А I, ф, мм: 6	8	10	16	Итого	Арматурная сталь ТУ 14-4-659-75, Класс Вр I, ф, мм: 5		Итого	Всего	Закладные изделия: Арматурная сталь ГОСТ 5.1459-72*, Класс А III, ф, мм: 14		Итого	Профильная сталь ГОСТ 380-71*: δ=12		Итого	Всего
4фс18-8/9 А III-в		17,6	141.0		68.8		33,6						261.0		1,2		1,2	2,4	39,8		39.8	303.2	13,6		13,6	16,4		16,4	30.0
4фс18-8/9 А IV	9,6		141.0		68.8		33,6						253.0		1,2		1,2	2,4	39,8		39.8	295,2	13,6		13,6	16,4		16,4	30.0
4фс18-8/9 А V	9,6		141.0		68.8		33,6						253.0		1,2		1,2	2,4	39,8		39.8	295,2	13,6		13,6	16,4		16,4	30.0
4фс18-8/9 К7	15,6		102.0		145,6		33,6						296.8		1,2		1,2	2,4	39,8		39.8	339,0	13,6		13,6	16,4		16,4	30.0
4фс18-8/9 А III в-а		17,6	95,0		68.8		33,6			309,6			524.6	3,6	24,8		1,2	29,6	23,4		23,4	577,6	13,6		13,6	16,4		16,4	30.0
4фс18-8/9 А IV-а	9,6		95,0		68.8		33,6			309,6			516,6	3,6	24,8		1,2	29,6	23,4		23,4	569,6	13,6		13,6	16,4		16,4	30.0
4фс18-8/9 А V-а	9,6		95,0		68.8		33,6			309,6			516,6	3,6	24,8		1,2	29,6	23,4		23,4	569,6	13,6		13,6	16,4		16,4	30.0
4фс18-8/9 К7-а	15,6		56,0		145,6		33,6			309,6			560,4	3,6	24,8		1,2	29,6	23,4		23,4	613,4	13,6		13,6	16,4		16,4	30,0
4фс18-8/9 А III в-н		17,6	129.0		23,2	41.2	33,6	76,0					320,6		1,2	1,2	1,2	3,6	38,8		38.8	363,0	13,6		13,6	16,4		16,4	30.0
4фс18-8/9 А IV-н	9,6		129.0		23,2	41.2	33,6	76,0					312,6		1,2	1,2	1,2	3,6	38,8		38.8	355,0	13,6		13,6	16,4		16,4	30.0
4фс18-8/9 Атп V-н	9,6		129.0		23,2	41.2	33,6	76.0					312.6		1,2	1,2	1,2	3,6	38.8		38.8	355,0	13,6		13,6	16,4		16,4	30.0
4фс18-8/9 А III в-на		17,6	83,0		23,2	41.2	33,6	76,0		309,6			584,2	3,6	24,8	1,2	1,2	30,8	22,4		22,4	637.4	13,6		13,6	16,4		16,4	30.0
4фс18-8/9 А IV-на	9,6		83,0		23,2	41.2	33,6	76,0		309,6			576,2	3,6	24,8	1,2	1,2	30.8	22,4		22,4	629,4	13,6		13,6	16,4		16,4	30.0
4фс18-8/9 Атп V-на	9,6		83,0		23,2	41.2	33,6	76.0		309,6			576,2	3,6	24,8	1,2	1,2	30,8	22,4		22,4	629,4	13,6		13,6	16,4		16,4	30.0
4фс18-9 А III в		17,6	109,8		131,6		33,6						292,6		1,2		1,2	2,4	39.4		39,4	334,4	13,6		13,6	16,4		16,4	30.0
4фс18-9 А IV	9,6		109,8		131.6		33,6						284,6		1,2		1,2	2,4	39,4		39.4	326,4	13,6		13,6	16,4		16,4	30.0
4фс18-9 А V	9,6		109,8		131.6		33,6						284.6		1,2		1,2	2,4	39,4		39,4	326,4	13,6		13,6	16,4		16,4	30.0
4фс18-9 К7	15,6		70.8		208.4		33,6						328,4		1,2		1,2	2,4	39,4		39,4	370,2	13,6		13,6	16,4		16,4	30.0
4фс18-9 А III в-н		17,6	129.0		23,2	41.2	33,6	76,0					320,6		1,2	1,2	1,2	3,6	38,8		38.8	353.0	13,6		13,6	16,4		16,4	30.0
4фс18-9 А IV-н	9,6		129,0		23,2	41.2	33.6	76.0					312,6		1,2	1,2	1,2	3,6	38,8		38.8	355,0	13,6		13,6	16,4		16,4	30.0
4фс18-9 Атп V-н	9,6		129,0		23,2	41.2	33.6	76.0					312.6		1.2	1,2	1,2	3,6	38,8		38.8	355,0	13,6		13,6	16,4		16,4	30.0
4фс18-10 А III в		17,6	82.0	18.2	60.6	48.8	140.0						367,2		1,2		1,2	2,4	36,6		36,6	406.2	13,6		13,6	16,4		16,4	30.0
4фс18-10-А IV	9,6		82.0	18.2	60.6	48.8	140.0						359,2		1,2		1,2	2,4	36,6		36,6	398.2	13,6		13,6	16,4		16,4	30.0
4фс18-10 А V	9,6		82.0	18.2	60.6	48,8	140.0						359,2		1,2		1,2	2,4	36,6		36,6	398,2	13,6		13,6	16,4		16,4	30.0

Чертеж Пелешенко

Черт. констр.

Промстройпроект

ТК 1978	Выборка стали на ненапрягаемую арматуру и закладные изделия	Серия ПК-01-129/78 Вып. 2	Лист 39

Выборка стали на одну ферму, кг

Марка фермы	Ненапрягаемая арматура																						Закладные изделия					
	Арматурная сталь ГОСТ 5781-75 Класс AIII Ф, мм		Арматурная сталь ГОСТ 5.1459-72* Класс A III Ф, мм								Итого	Арматурная сталь ГОСТ 5781-75 Класс A I Ф, мм						Итого	Арматурная сталь ТУ 14-4-659-75 Класс BpI Ф, мм		Итого	Всего	Арматурная сталь ГОСТ 5781-75* Класс A III Ф, мм		Итого	Профильная сталь ГОСТ 380-71*		Итого	Всего
	6	8	10	12	14	16	18	20	22	25		6	8	10	12	16	20		5			14			δ=12			
4ФС18-10-К7	15,6		43,0	18,2	137,4	48,8	140,0				400,3		1,2			1,2		2,4	36,6		36,6	442,0	13,6		13,6	16,4		16,4	30,0
4ФС18-10АIIIВ-Н		17,6	70,0	18,2	52,2		192,0		92,0		442,0	2,0	0,8	0,4	1,6	1,2		6,0	34,8		34,8	482,8	13,6		13,6	16,4		16,4	30,0
4ФС18-10АIV-Н	9,6		70,0	18,2	52,2		192,0		92,0		434,0	2,0	0,8	0,4	1,6	1,2		6,0	34,8		34,8	474,8	13,6		13,6	16,4		16,4	30,0
4ФС18-10АтV-Н	9,6		70,0	18,2	52,2		192,0		92,0		434,0	2,0	0,8	0,4	1,6	1,2		6,0	34,8		34,8	474,8	13,6		13,6	16,4		16,4	30,0
4ФС18-11АIIIВ		17,6	43,0	74,4		90,0		100,6	166,0		491,6	12,4	1,2			1,2		14,8	25,9		25,9	532,3	13,6		13,6	16,4		16,4	30,0
4ФС18-11АIV	9,6		43,0	74,4		90,0		100,6	166,0		483,6	12,4	1,2			1,2		14,8	25,9		25,9	524,3	13,6		13,6	16,4		16,4	30,0
4ФС18-11АV	9,6		43,0	74,4		90,0		100,6	166,0		483,6	12,4	1,2			1,2		14,8	25,9		25,9	524,3	13,6		13,6	16,4		16,4	30,0
4ФС18-11К7	15,6		43,0	18,2	76,8	90,0		100,6	166,0		510,2	12,4	1,2			1,2		14,8	25,9		25,9	550,9	13,6		13,6	16,4		16,4	30,0
4ФС18-11АIIIВ-Н		17,6	31,0	74,4	23,2		52,0	100,6	166,0	118,4	583,2	14,4	0,8	0,4	1,6	1,2		18,4	24,3		24,3	625,9	13,6		13,6	16,4		16,4	30,0
4ФС18-11АIV-Н	9,6		31,0	74,4	23,2		52,0	100,6	166,0	118,4	575,2	14,4	0,8	0,4	16	1,2		18,4	24,3		24,3	617,9	13,6		13,6	16,4		16,4	30,0
4ФС18-11АтV-Н	9,6		31,0	74,4	23,2		52,0	100,6	166,0	118,4	575,2	14,4	0,8	0,4	1,6	1,2		18,4	24,3		24,3	617,9	13,6		13,6	16,4		16,4	30,0
4ФС18-12АIIIВ		17,6	10,2	122,0			113,6	41,4		464,4	769,2	4,0	23,6	1,6		1,2		30,4	22,4		22,4	822,0	13,6		13,6	16,4		16,4	30,0
4ФС18-12АIV	9,6		10,2	122,0			113,6	41,4		464,4	761,2	4,0	23,6	1,6		1,2		30,4	22,4		22,4	814,0	13,6		13,6	16,4		16,4	30,0
4ФС18-12АV	9,6		10,2	122,0			113,6	41,4		464,4	761,2	4,0	23,6	1,6		1,2		30,4	22,4		22,4	814,0	13,6		13,6	16,4		16,4	30,0
4ФС18-12К7	15,6		10,2	65,8	76,8		113,6	41,4		464,4	787,8	4,0	23,6	1,6		1,2		30,4	22,4		22,4	840,6	13,6		13,6	16,4		16,4	30,0
4ФС18-12АIIIВ-Н		17,6	10,2	104,8		30,4		105,4		582,8	851,2	5,6	24,4	0,4	1,6		2,0	34,0	20,8		20,8	906,0	13,6		13,6	16,4		16,4	30,0
4ФС18-12АIV-Н	9,6		10,2	104,8		30,4		105,4		582,8	843,2	5,6	24,4	0,4	1,6		2,0	34,0	20,8		20,8	898,0	13,6		13,6	16,4		16,4	30,0
4ФС18-12АтV-Н	9,6		10,2	104,8		30,4		105,4		582,8	843,2	5,6	24,4	0,4	1,6		2,0	34,0	20,8		20,8	898,0	13,6		13,6	16,4		16,4	30,0

Инв.№ подл. | Подпись и дата | Взам.инв.№

ТК 1978	Выборка стали на ненапрягаемую арматуру и закладные изделия	серия ПК-01-129/78	Вып. 2	Лист 40

Геометрическая схема фермы

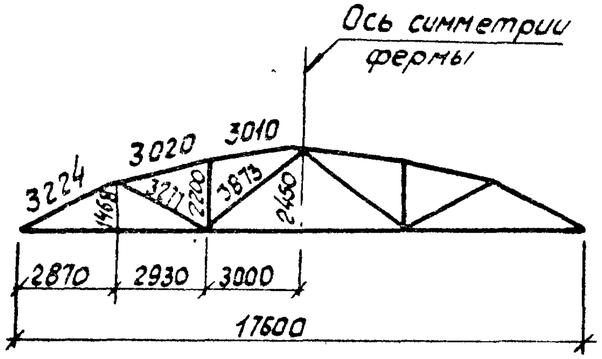

1-1

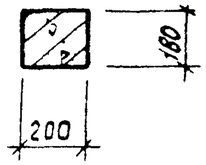

2-2

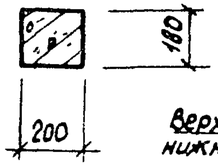

3-3*

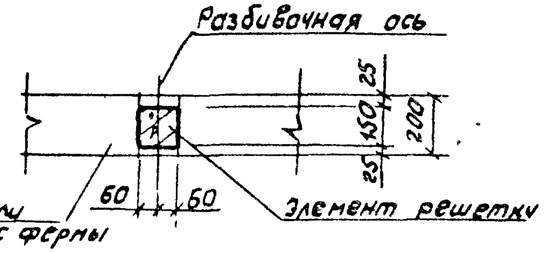

4-4

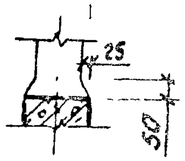

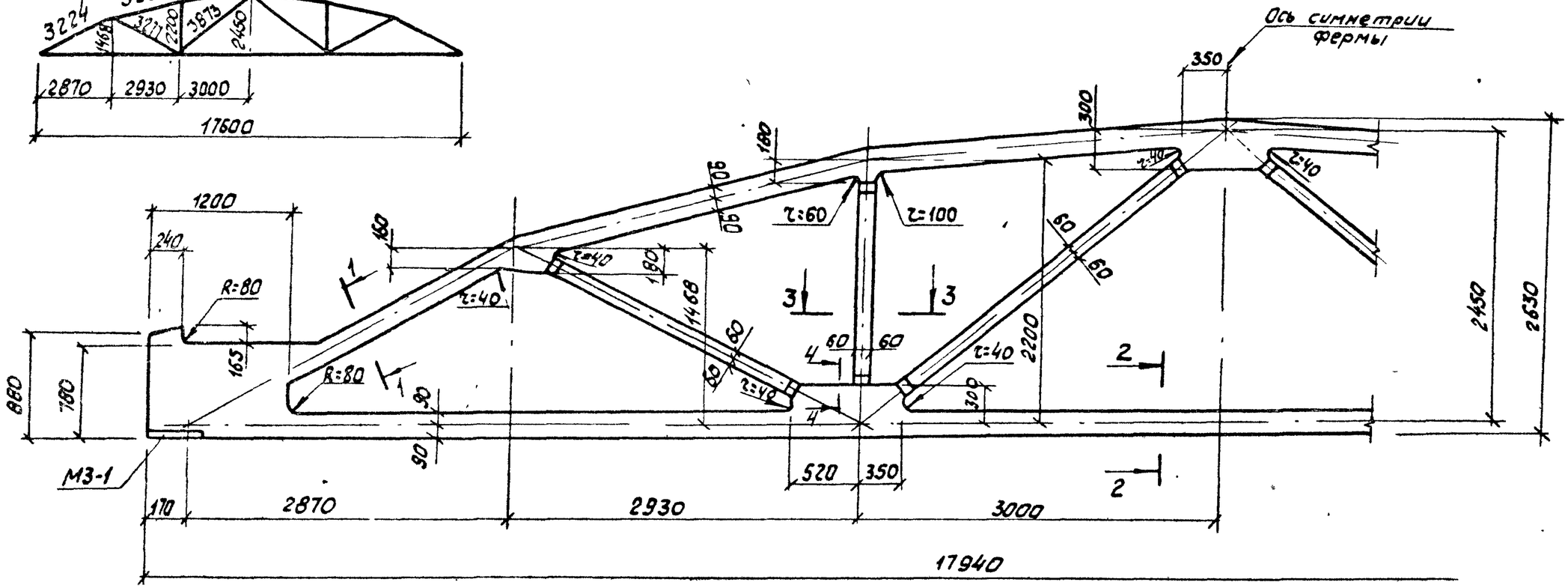

Спецификация марок закладных изделий на одну ферму

Марка фермы	Марка изделия	К-во шт.	№ листа
1фс 18-1 ÷ 1фс 18-5, 1фс 18-1а ÷ 1фс 18-4/5а, 1фс 18-1-Н ÷ 1фс 18-5-Н, 1фс 18-1-На ÷ 1фс 18-4/5-На.	М3-1	2	Вып. 3 ч.2 л. 12

1. Привязку всех элементов решетки по ширине фермы принять по сечению 3-3.
2. В марках ферм условно опущены индексы, обозначающие вид напрягаемой арматуры.
3. Примеры разбивки закладных изделий для крепления плит покрытия и фонарей, связей в покрытиях, стеновых панелей и путей подвесного транспорта даны в выпуске 1 серии ПК-01-129/18.

ТК 1978	Фермы 1фс 18-1÷1фс 18-5, 1фс 18-1-а÷ 1фс 18-4/5-а, 1фс 18-1-Н÷ 1фс 18-5-Н, 1фс 18-1-На÷ 1фс 18-4/5-На. Опалубочный чертеж.	Серия ПК-01-129/18 Вып. 2 Лист 41

Черт. конф. Пелешенко

Промстройпроект

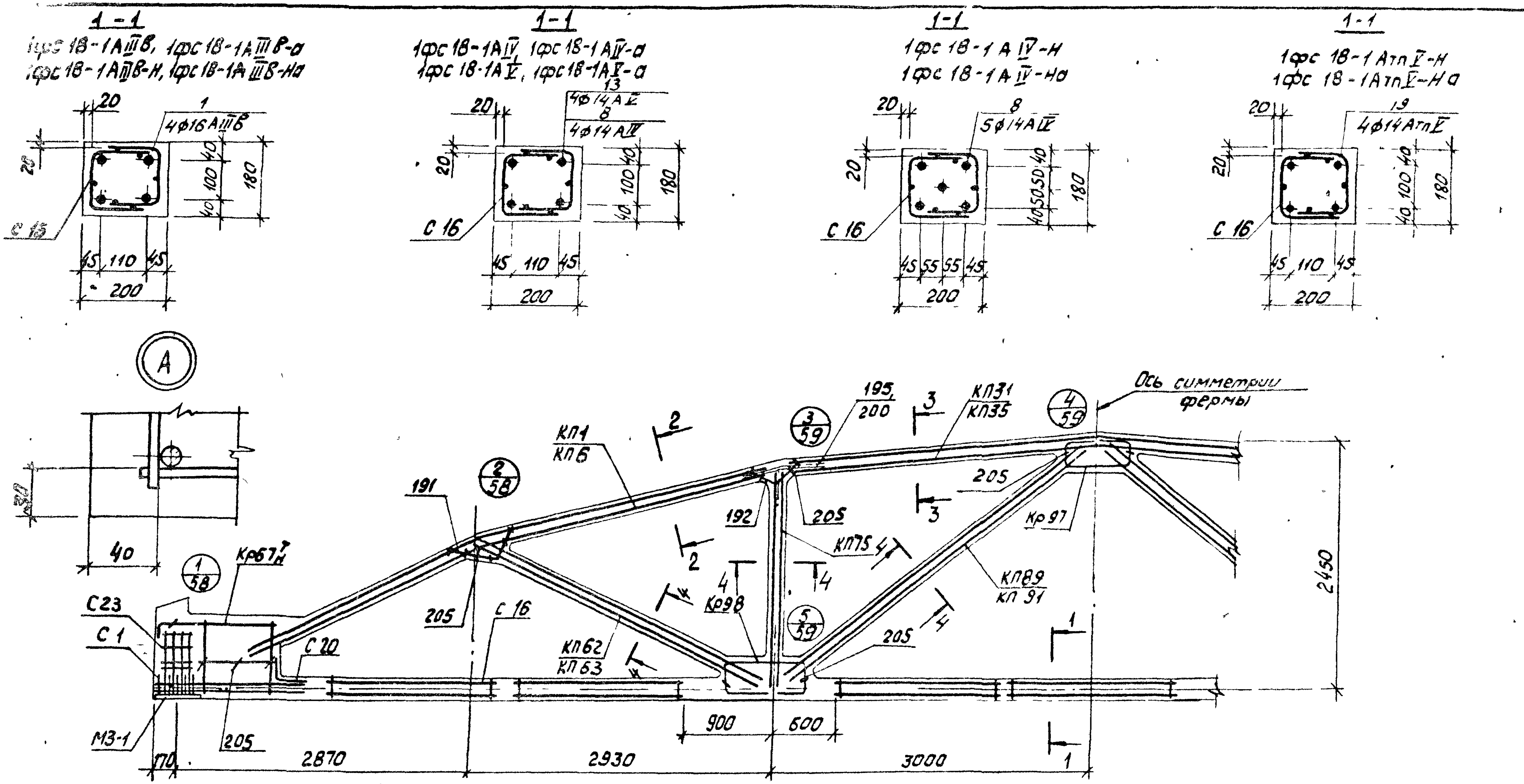

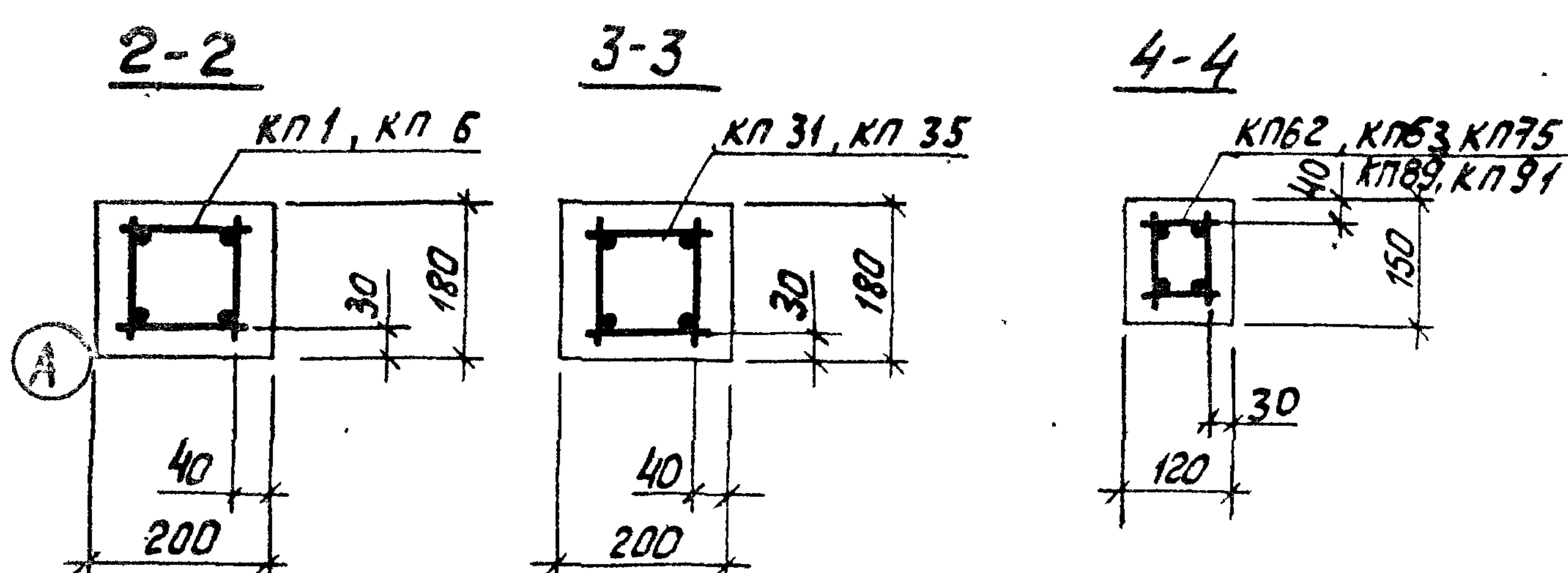

1. Значения контролируемых напряжений в напрягаемой арматуре принимать по табл.1 п.Ⅱ.4 пояснительной записки.
2. Кубиковая прочность бетона при отпуске натяжения арматуры должна быть не менее 0,7R.
3. При бетонировании фермы следует обратить особое внимание на уплотнение бетона в узлах фермы.
4. На общем виде армирования напрягаемая арматура в нижнем поясе условно не показана.
5. В марках ферм, указанных в штампе, условно опущены индексы, обозначающие вид напрягаемой арматуры.
6. Спецификация марок арматурных изделий на одну ферму приведена на листе 43.

ТК 1978	Фермы 1фс 18-1; 1фс 18-1-а; 1фс 18-1-н, 1фс 18-1-на. Армирование ферм.	Серия ПК-01-129/78	Вып. 2	Лист 42

Промстройпроект
Рук. бригад. Дужак
Черт. констр. Пелешенко

1фс 18-1АIIIв

Марка изделия или №поз.	Кол-во шт.	№№ листов вып.3
КП1	2	2
КП31	1	32
КП62	2	63
КП75	2	76
КП89	2	90
Кр67$^{т}_{н}$	2+2	170
Кр97	2	198
Кр98	4	199
С1	16	216
С16	14	223
С20	2	226
С23	8	226
1	4	1
191	4	227
192	4	227
195	8	227
205	34	228

1фс 18-1АIVв

КП1, КП31, КП62, КП75, КП89, Кр67$^{т}_{н}$, Кр97, Кр98, С1, С16, С20, С23, поз. 191, 192, 195, 205 по 1фс 18-1АIIIв

8	4	1

1фс 18-1АIIIв-а

Марка изделия или №поз.	Кол-во шт.	№№ листов вып.3
КП1, КП31, КП62, КП75, КП89, Кр67$^{т}_{н}$, Кр97, Кр98, С1, С16, С20, С23, поз. 191, 192, 195, 205 по 1фс 18-1АIIIв	13	4	1
КП6	2	7
КП35	1	36
КП62	2	63
КП75	2	76
КП89	2	90
Кр67$^{т}_{н}$	2+2	170
Кр97	2	198
Кр98	4	199
С1	16	216
С16	14	223
С20	2	226
С23	8	226
1	4	1
191	4	227
192	4	227
200	8	227
205	34	228

1фс 18-1АIIIв-а

КП6, КП35, КП62, КП75, КП89, Кр67$^{т}_{н}$, Кр97, Кр98, С1, С16, С20, С23, поз. 191, 192, 200, 205 по 1фс 18-1АIIIв-а

8	4	1

1фс 18-1АIVв-а

КП6, КП35, КП62, КП75, КП89, Кр67$^{т}_{н}$, Кр97, Кр98, С1, С16, С20, С23, поз. 191, 192, 200, 205 по 1фс 18-1АIIIв-а

13	4	1

1фс 18-1АIIIв-н

Марка изделия или №поз.	Кол-во шт	№№ листов вып.3
КП1	2	2
КП31	1	32
КП63	2	64
КП75	2	76
КП91	2	92
Кр67$^{т}_{н}$	2+2	170
Кр97	2	198
Кр98	4	199
С1	16	216
С16	14	223
С20	2	226
С23	8	226
1	4	1
191	4	227
192	4	227
195	8	227
205	34	228

1фс 18-1АIVв-н

КП1, КП31, КП63, КП75, КП91, Кр67$^{т}_{н}$, Кр97, Кр98, С1, С16, С20, С23, поз. 191, 192, 195, 205 по 1фс 18-1АIIIв-н

8	5	1

1фс 18-1АIIIв-на

Марка изделия или №поз.	Кол-во шт	№№ листов вып.3
КП1, КП31, КП63, КП75, КП91, Кр67$^{т}_{н}$, Кр97, Кр98, С1, С16, С20, С23, поз. 191, 192, 195, 205 по 1фс 18-1АIIIв-н	19	4	1
КП6	2	7
КП35	1	36
КП63	2	64
КП75	2	76
КП91	2	92
Кр67$^{т}_{н}$	2+2	170
Кр97	2	198
Кр98	4	199
С1	16	216
С16	14	223
С20	2	226
С23	8	226
1	4	1
191	4	227
192	4	227
200	8	227
205	34	228

1фс 18-1АIVв-на

КП6, КП35, КП63, КП75, КП91, Кр67$^{т}_{н}$, Кр97, Кр98, С1, С16, С20, С23, поз. 191, 192, 200, 205 по 1фс 18-1АIIIв-на

19	4	1

Инв.№ подл. | Подпись и дата | Взам.инв.№ | Инв.№ дубл. | Подпись и дата

Конструкции железобетонные

Чертил. Пелешенко

Конструктор

ТК 1976	фермы 1фс 18-1; 1фс 18-1-а, 1фс 18-1-н, 1фс 18-1-на. Спецификация марок арматурных изделий на одну ферму	Серия ПК-01-129/78 Вып.	Лист 1

17421 01

1-1
1фс 18-2 А$\overline{III}$В, 1фс18-2 А$\overline{III}$В-а
1фс 18-2 А$\overline{III}$В-Н, 1фс18-2А$\overline{III}$В-На

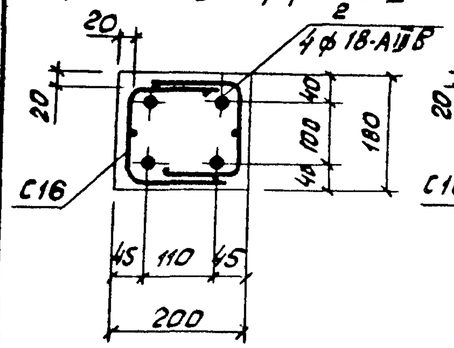

1-1
1фс18-2А$\overline{IV}$
1фс18-2А$\overline{IV}$-а

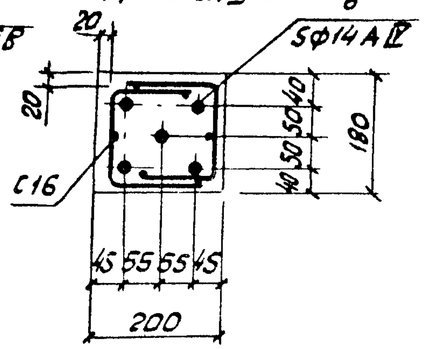

1-1
1фс 18-2 А$\overline{V}$
1фс18-2А$\overline{V}$-а

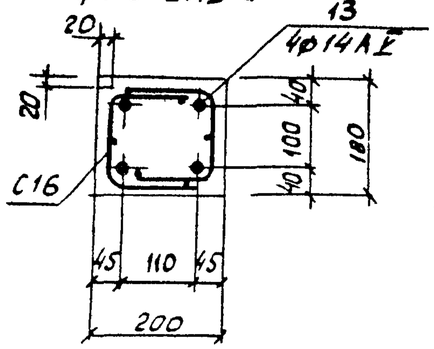

1-1
1фс 18-2 К7
1фс 18-2К7-а

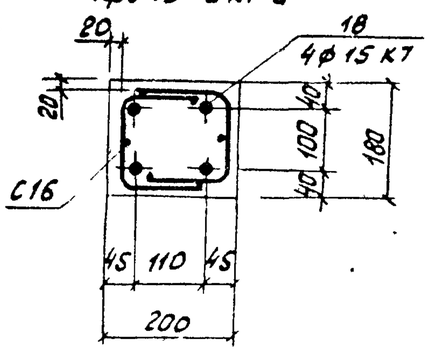

1-1
1фс 18-2А$\overline{IV}$-Н
1фс18-2А$\overline{IV}$-На

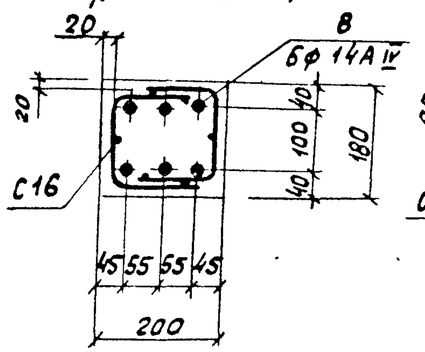

1-1
1фс 18-2Атп$\overline{V}$-Н
1фс 18-2Атп$\overline{V}$-На

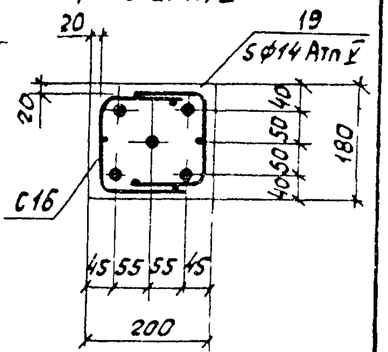

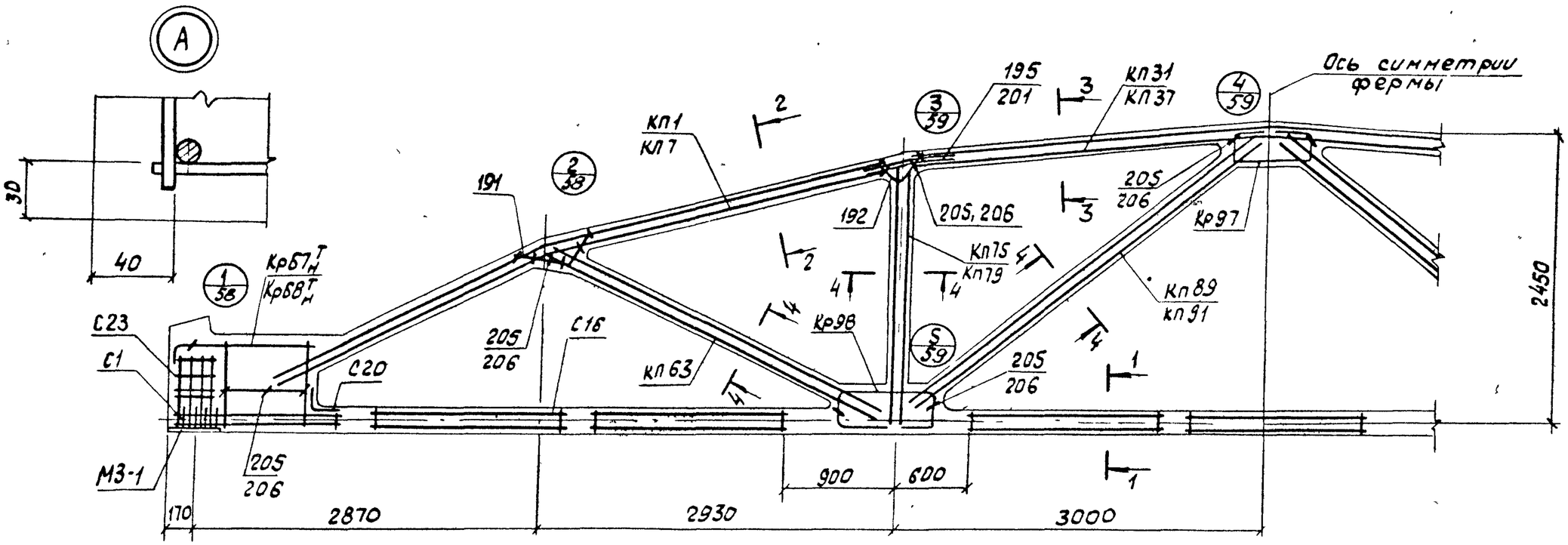

2-2
КП 1, КП7

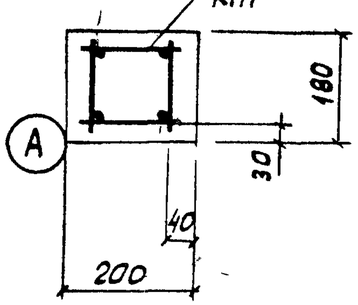

3-3
КП 31, КП 37

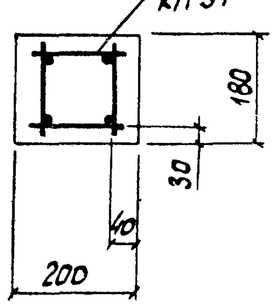

4-4
КП 63, КП75, КП 79, КП89, КП 91

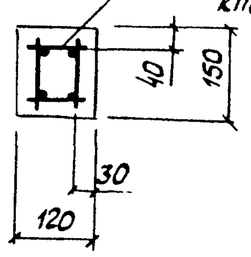

1. Значения контролируемых напряжений в напрягаемой арматуре принимать по табл.1 п.II.4 пояснительной записки.
2. Кубиковая прочность бетона при отпуске натяжения арматуры должна быть не менее 0.7R.
3. При бетонировании фермы следует обратить особое внимание на уплотнение бетона в узлах фермы.
4. На общем виде армирования напрягаемая арматура в нижнем поясе условно не показана.
5. В марках ферм, указанных в штампе, условно опущены индексы, обозначающие вид напрягаемой арматуры.
6. Спецификация марок арматурных изделий на одну ферму приведена на листе 45.

ТК 1978	Фермы 1фс 18-2, 1фс 18-2-а, 1фс 18-2-Н, 1фс 18-2-На. Армирование ферм.	Серия ПК-01-129/78 Вып. 2 Лист 44

1фс 18-2А III В

Марка изделия или №поз.	Кол-во шт.	№ листа Вып.3
КП1	2	2
КП31	1	32
КП63	2	64
КП75	2	76
КП89	2	90
Кр67$^{т}_{н}$	2+2	170
Кр97	2	198
Кр98	4	199
С1	16	216
С16	14	223
С20	2	226
С23	8	226
2	4	1
191	4	227
192	4	227
195	8	227
205	34	228

1фс 18-2А IV

КП1, КП31, КП63, КП75, КП89, Кр67$^{т}_{н}$, Кр97, Кр98 С1, С16, С20, С23, поз. 191, 192, 195, 205 по 1фс 18-2 А III В

8	5	1

1фс 18-2К7

КП1, КП31, КП63 КП75, КП89, Кр97, Кр98, С16, С20, С23, поз. 191, 192, 195, 205. по 1фс 18-2 А III В

18	4	1

Марка изделия или №поз.	Кол-во шт.	№ листа Вып.3
Кр68$^{т}_{н}$	2+2	170
С1	36	216
КП7	2	8
КП37	1	38
КП63	2	64
КП75	2	76
КП89	2	90
Кр67$^{т}_{н}$	2+2	170
Кр97	2	198
Кр98	4	199
С1	16	216
С16	14	223
С20	2	226
2	4	1
191	4	227
192	4	227
201	8	227
206	34	228
С23	8	226

1фс 18-2А III В-а

КП1, КП31, КП63, КП75, КП89, Кр67$^{т}_{н}$, Кр97, Кр98, С1, С16, С20, С23, поз. 191, 192, 195, 205 по 1фс 18-2А III В

13	4	1

1фс 18-2А IV-а

КП1, КП31, КП63, КП75, КП89, Кр67$^{т}_{н}$, Кр97, Кр98, С1, С16, С20, С23, поз. 191, 192, 195, 205 по 1фс 18-2А III В-а

8	5	1

1фс 18-2К7-а

КП7, КП37, КП63, КП75, КП89, Кр67$^{т}_{н}$, Кр97, Кр98, С16, С20, С23, поз. 191, 192, 201, 206 по 1фс 18-2А III В-а

18	4	1

Марка изделия или №поз.	Кол-во шт.	№ листа Вып.3
Кр68$^{т}_{н}$	2+2	170
С1	36	216

1фс 18-2А III В-Н

КП7, КП37, КП63, КП75, КП89, Кр67$^{т}_{н}$, Кр97, Кр98, С1, С16, С20, С23, поз. 191, 192, 201, 206 по 1фс 18-2А III В-а

13	4	1

1фс 18-2А IV-Н

КП1, КП31, КП63, КП79, КП91, Кр67$^{т}_{н}$ Кр97, Кр98 С1, С16, С20, С23, поз. 191, 192, 195, 205 по 1фс 18-2 А III В-Н

8	6	1

1фс 18-2А III В-Но

Марка изделия или №поз.	Кол-во шт	№ листа Вып.3
КП1	2	2
КП31	1	32
КП63	2	64
КП79	2	80
КП91	2	92
Кр67$^{т}_{н}$	2+2	170
Кр97	2	198
Кр98	4	199
С1	16	216
С16	14	223
С20	2	226
С23	8	226
2	4	1
191	4	227
192	4	227
195	8	227
205	34	228

1фс 18-2А IV-Но

КП1, КП31, КП63, КП79, КП91, Кр67$^{т}_{н}$, Кр97, Кр98 С1, С16, С20, С23, поз. 191, 192, 201, 206

2	4	1
191	4	227
192	4	227
201	8	227
206	34	228

1фс 18-2А III В-Н

КП1, КП31, КП63, КП79, КП91, Кр67$^{т}_{н}$, Кр97, Кр98, С1, С16, С20, С23, поз. 191, 192, 195, 205 по 1фс 18-2А III В-Н

19	5	1

Марка изделия или №поз.	Кол-во шт.	№ листа Вып.3
КП7	2	8
КП37	1	38
КП63	2	64
КП79	2	80
КП91	2	92
Кр67$^{т}_{н}$	2+2	170
Кр97	2	198
Кр98	4	199
С1	16	216
С16	14	223
С20	2	226
С23	8	226

1фс 19-2А III-Но

КП7, КП37, КП63, КП79, КП91, Кр67$^{т}_{н}$, Кр97, Кр98 С1, С16, С20, С23, поз. 191, 192, 201, 206 по 1фс 18-2А III В-Но

8	6	1

1фс 18-2А IV-Но

КП7, КП37, КП63, КП79, КП91, Кр67$^{т}_{н}$, Кр97, Кр98, С1, С16, С20, С23, поз. 191, 192, 201, 206 по 1фс 18-2А III В-Но

19	5	1

Заместитель главного инженера проекта — Черт. — Гелевшенко

Заместитель начальника отдела — Черт. — Конов

Заместитель главного инженера проекта — Черт. — Кондратьев

ТК 1978	Фермы 1фс18-2, 1фс18-2-а, 1фс18-2-Н, 1фс18-2-Но. Спецификация марок арматурных изделий на одну ферму.	Серия ПК-01-129/78 Вып. 2 Лист

1-1

1фс 18-2/3 АIIIВ
1фс 18-2/3 АIIIВ-а
1фс 18-2/3 АIIIВ-Н
1фс 18-2/3 АIIIВ-На

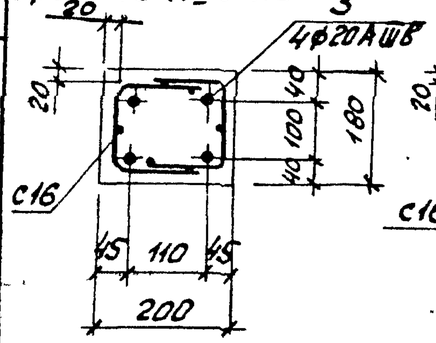

1-1

1фс 18-2/3 АIV
1фс 18-2/3 АIV-а

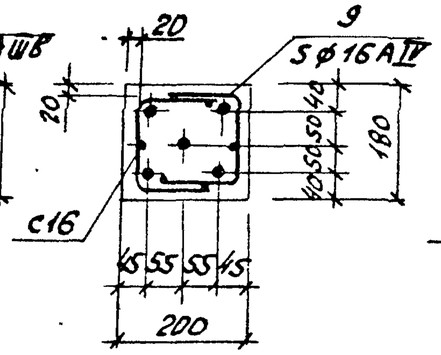

1-1

1фс 18-2/3 АV
1фс 18-2/3 АV-а

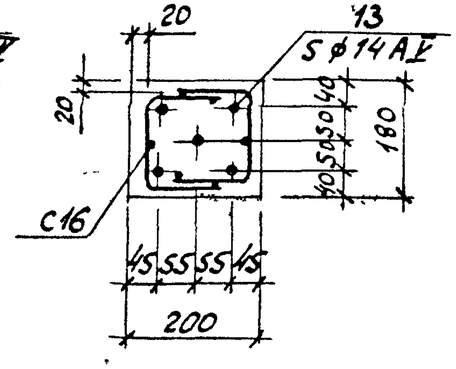

1-1

1фс 18-2/3 К7
1фс 18-2/3 К7-а

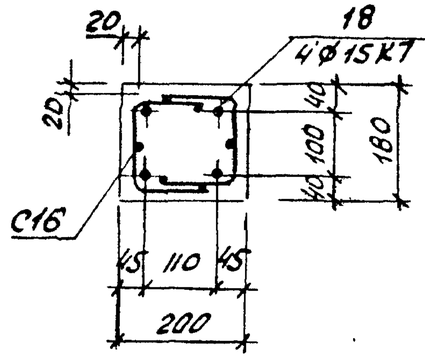

1-1

1фс 18-2/3 АIVК-Н
1фс 18-2/3 АIVК-На

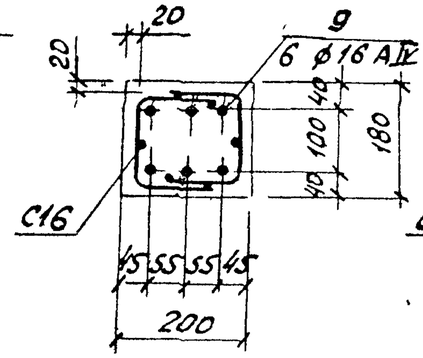

1-1

1фс 18-2/3 АтпVК-Н
1фс 18-2/3 АтпVК-На

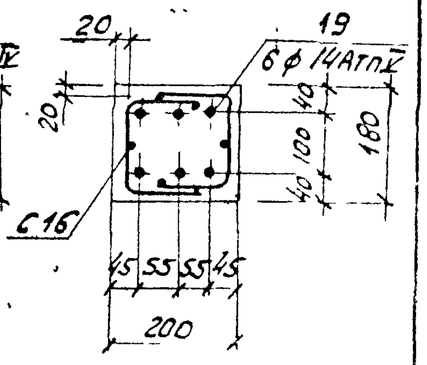

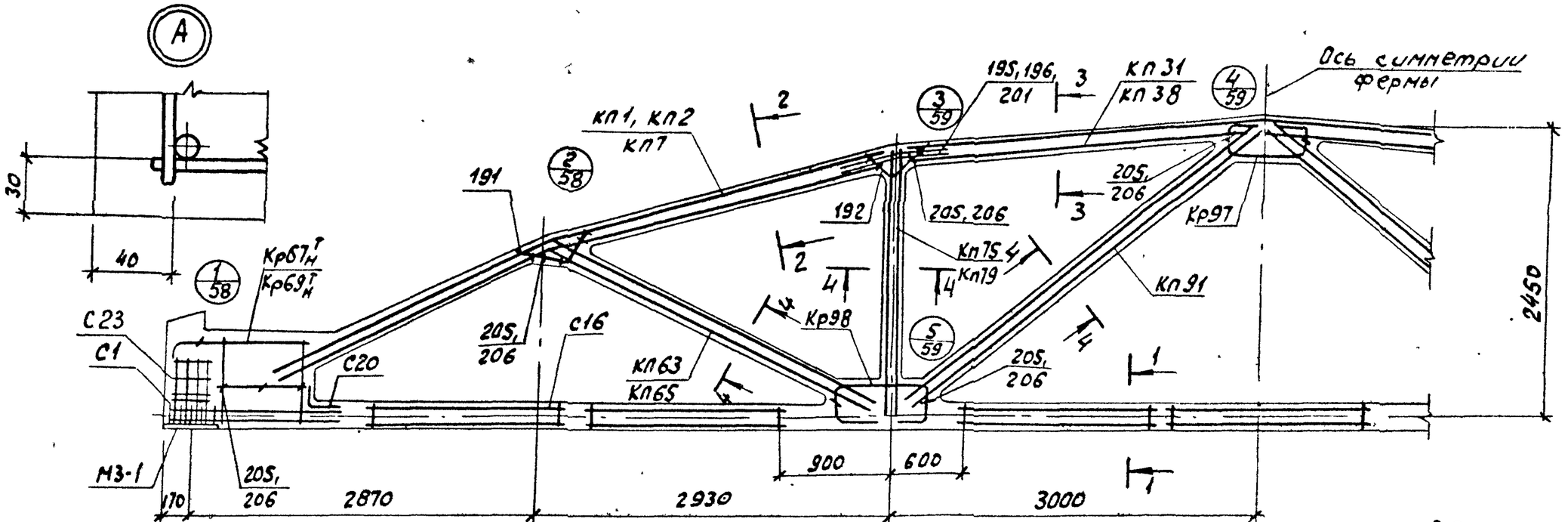

2-2

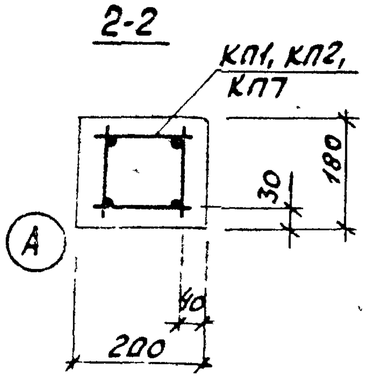

3-3

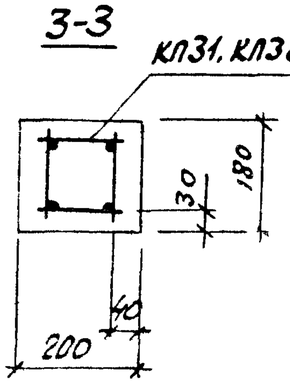

4-4

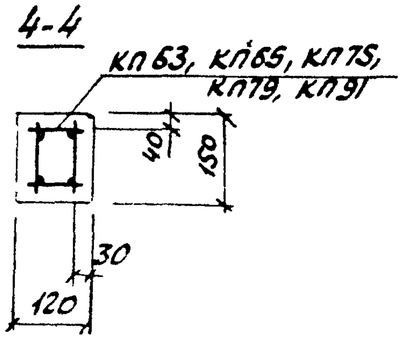

1. Значения контролируемых напряжений в напрягаемой арматуре принимать по табл.1 п.4 пояснительной записки.
2. Кубиковая прочность бетона при отпуске натяжения арматуры должна быть не менее 0,7R.
3. При бетонировании фермы следует обратить особое внимание на уплотнение бетона в узлах фермы.
4. На общем виде армирования напрягаемая арматура в нижнем поясе условно не показана.
5. В марках ферм, указанных в штампе, условно опущены индексы, обозначающие вид напрягаемой арматуры.
6. Спецификация марок арматурных изделий на одну ферму приведена на листе 47.

ТК 1978	Фермы 1фс 18-2/3, 1фс 18-2/3-а, 1фс 18-2/3-Н, 1фс 18-2/3-На Армирование ферм.	Серия ПК-01-129/78; Вып. 2; Лист 46

1фс 18-2/3 А-III в

Марка изделия или №поз.	Кол-во шт.	№ листа Вып. 3
КП 2	2	3
КП 31	1	32
КП 63	2	64
КП 75	2	76
КП 91	2	92
Кр67$^{Т}_{Н}$	2+2	170
Кр 97	2	198
Кр 98	4	199
С1	16	216
С16	14	223
С20	2	226
С23	8	226
3	4	1
191	4	227
192	4	227
196	8	227
205	34	228

1фс 18-2/3 А-II в

КП2, КП31, КП63, КП75, КП91, Кр67$^{Т}_{Н}$, Кр97, Кр98, С1, С16, С20, С23, поз. 191, 192, 196, 205 по 1фс 18-2/3 А-III в

13	5	1

1фс 18-2/3 А-II в-а

КП7, КП38, КП63, КП75, КП91, Кр67$^{Т}_{Н}$, Кр97, Кр98, С1, С16, С20, С23, поз. 191, 192, 201, 206 по 1фс 18-2/3 А-III в-а

9	5	1

1фс 18-2/3 А-II в-Н

КП1, КП31, КП65, КП79, КП91, Кр67$^{Т}_{Н}$, Кр97, Кр98, С1, С16, С20, С23, поз. 191, 192, 195, 205 по 1фс 18-2/3 А-III в-Н

9	6	1

1фс 18-2/3 А-II в-На

КП1, КП31, КП65, КП79, КП91, Кр67$^{Т}_{Н}$, Кр97, Кр98, С1, С16, С20, С23, поз. 191, 192, 195, 205 по 1фс 18-2/3 А-III в-На

19	6	1

1фс 18-2/3 А-II в-К7

КП2, КП31, КП63, КП75, КП91, Кр97, Кр98, С16, С20, С23, поз. 191, 192, 196, 205 по 1фс 18-2/3 А-III в

18	4	1
Кр69$^{Т}_{Н}$	2+2	171
С1	36	216
КП7	2	6
КП38	1	39
КП63	2	64
КП75	2	76
КП91	2	92
Кр67$^{Т}_{Н}$	2+2	170
Кр97	2	198
Кр98	4	199
С1	16	216
С16	14	223
С20	2	226
3	4	1
191	4	227
192	4	227
201	8	227
206	34	228
С23	8	226

1фс 18-2/3 А-II в-а-К7

КП7, КП38, КП63, КП75, КП91, Кр67$^{Т}_{Н}$, Кр97, Кр98, С1, С16, С20, С23, поз. 191, 192, 201, 206 по 1фс 18-2/3 А-III в-а

18	4	1
Кр69$^{Т}_{Н}$	2+2	171
С1	36	216

1фс 18-2/3 А-II в-К7-а

КП7, КП38, КП63, КП75, КП91, Кр67$^{Т}_{Н}$, Кр97, Кр98, С16, С20, С23, поз. 191, 192, 201, 206 по 1фс 18-2/3 А-III в-а

18	4	1
Кр69$^{Т}_{Н}$	2+2	171
С1	36	216

1фс 18-2/3 А-II в-Н

КП1, КП31, КП65, КП79, КП91, Кр67$^{Т}_{Н}$, Кр97, Кр98, С1, С16, С20, С23, поз. 191, 192, 195, 205 по 1фс 18-2/3 А-III в-Н

9	6	1

1фс 18-2/3 А-II в-На

КП1, КП31, КП65, КП79, КП91, Кр67$^{Т}_{Н}$, Кр97, Кр98, С1, С16, С20, С23, поз. 191, 192, 195, 205 по 1фс 18-2/3 А-III в-На

19	6	1
КП7	2	8
КП38	1	39
КП65	2	66
КП79	2	80
КП91	2	92
Кр67$^{Т}_{Н}$	2+2	170
Кр97	2	198
Кр98	4	199
С1	16	216
С16	14	223
С20	2	226
С23	8	226
3	4	1
191	4	227
192	4	227
201	8	227
206	34	228

1фс 18-2/3 А-II в-К7-На

КП7, КП38, КП65, КП79, КП91, Кр67$^{Т}_{Н}$, Кр97, Кр98, С1, С16, С20, С23, поз. 191, 192, 201, 206 по 1фс 18-2/3 А-III в-На

19	6	1

1фс 18-2/3 А-II в-К7-Н

КП1, КП31, КП65, КП79, КП91, Кр67$^{Т}_{Н}$, Кр97, Кр98, С1, С16, С20, С23, поз. 191, 192, 195, 205 по 1фс 18-2/3 А-III в-Н

9	6	1

1фс 18-2/3 А-II в-К7-На

КП7, КП38, КП65, КП79, КП91, Кр67$^{Т}_{Н}$, Кр97, Кр98, С1, С16, С20, С23, поз. 191, 192, 201, 206 по 1фс 18-2/3 А-III в-На

19	6	1

1фс 18-2/3 А-II

КП2, КП31, КП63, КП75, КП91, Кр67$^{Т}_{Н}$, Кр97, Кр98, С1, С16, С20, С23, поз. 191, 192, 196, 205 по 1фс 18-2/3 А-III в

9	5	1

Проектпроект — Гл. инж. проекта — Черт. констр. — Пелешенко

ТК 1978	Фермы 1фс 18-2/3, 1фс 18-2/3-а, 1фс 18-2/3-Н, 1фс 18-2/3-На. Спецификация марок арматурных изделий на одну ферму.	Серия ПК-01-129/78	Вып. 2	Лист 47

1-1
1фс 18-3 АШ в
1фс 18-3 АШ в-а
1фс 18-3 АШ в-н
1фс 18-3 АШ в-На

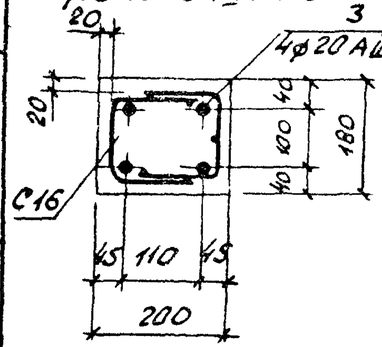

1-1
1фс 18-3А IV
1фс 18-3А IV-а

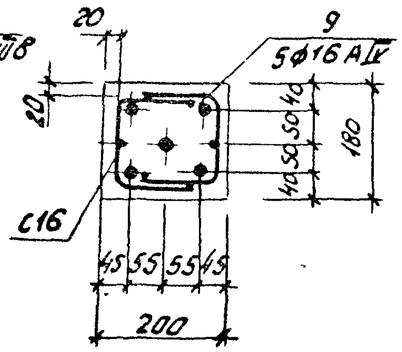

1-1
1фс 18-3А V
1фс 18-3А V-а

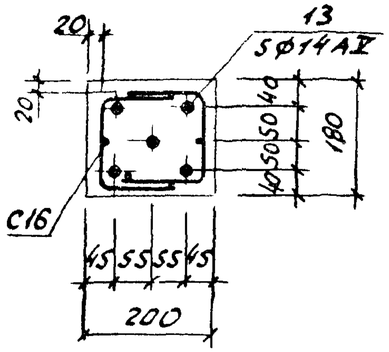

1-1
1фс 18-3 К7
1фс 18-3 К7-а

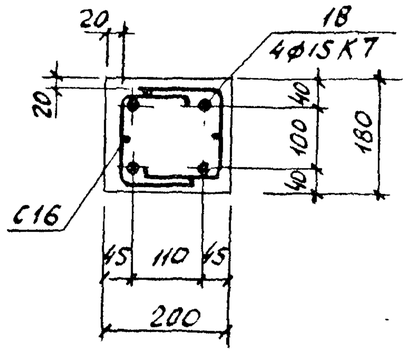

1-1
1фс 18-3А IV-Н
1фс 18-3А IV-На

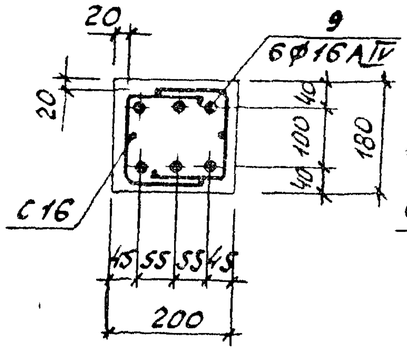

1-1
1фс 18-3Атп V-Н
1фс 18-3Атп V-На

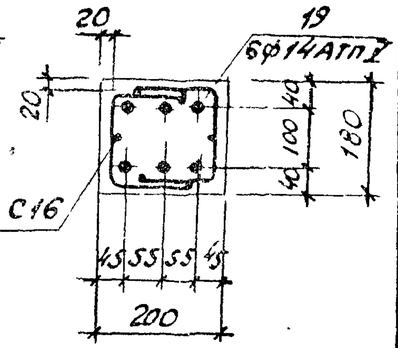

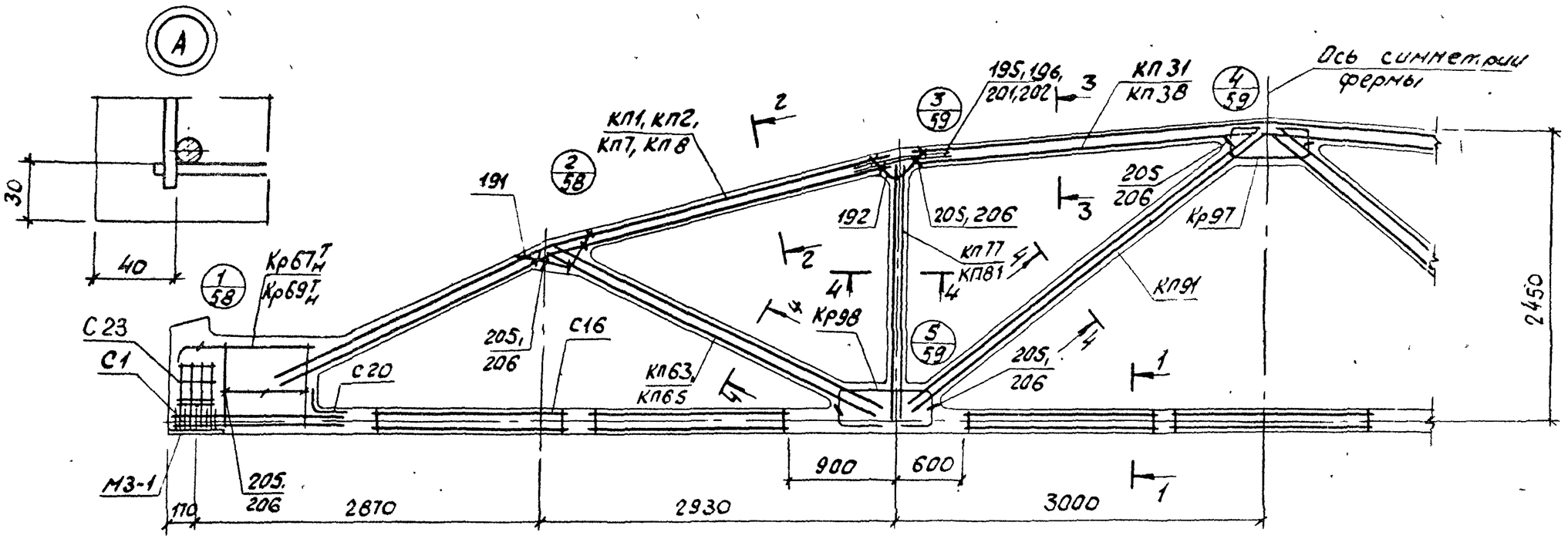

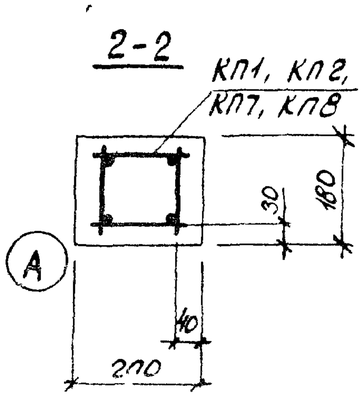

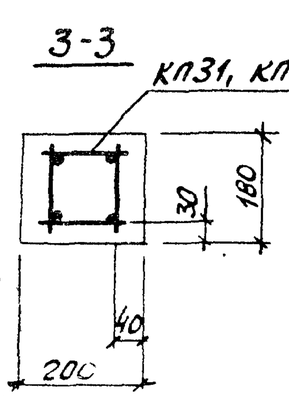

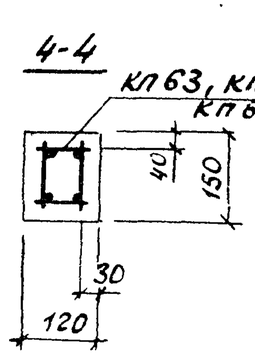

1. Значения контролируемых напряжений в напрягаемой арматуре принимать по табл. 1 п. II 4. пояснительной записки.
2. Кубиковая прочность бетона при отпуске натяжения арматуры должна быть не менее 0,7R.
3. При бетонировании фермы следует обратить особое внимание на уплотнение бетона в узлах фермы.
4. На общем виде армирования напрягаемая арматура в нижнем поясе условно не показана.
5. В марках ферм, указанных в штампе, условно опущены индексы, обозначающие вид напрягаемой арматуры.
6. Спецификация марок арматурных изделий на одну ферму приведена на листе 49.

ТК 1978	Фермы 1фс 18-3, 1фс 18-3-а, 1фс 18-3-н, 1фс 18-3-на. Армирование ферм.	Серия пк.01-129/78; Вып. 2; Лист 48

Инв. № подл. | Подпись и дата | Взам. инв. № | Инв. № дубл. | Подпись и дата | Инв. № подл. | Гипростройпроект | Гл. инж. проекта Шелешенко | Гл. конструктор

Марка ферм.	Марка изделия или № поз.	Кол-во шт.	№ листа вып. 3
1фс 18-3А III в	КП2	2	3
	КП31	1	32
	КП63	2	64
	КП77	2	78
	КП91	2	92
	Кр67$^{т}_{н}$	2+2	170
	Кр97	2	198
	Кр98	4	199
	С1	16	216
	С16	14	223
	С20	2	226
	С23	8	226
	3	4	1
	191	4	227
	192	4	227
	196	8	227
	205	34	228
1фс 18-3А IV	КП2, КП31, КП63, КП77, КП91, Кр67$^{т}_{н}$, Кр97, Кр98, С1, С16, С20, С23, поз. 191, 192, 196, 205 по 1фс 18-3А III в		
	9	5	1

Марка ферм.	Марка изделия или № поз.	Кол-во шт.	№ листа вып. 3
1фс 18-3А V	КП2, КП31, КП63, КП77, КП91, Кр67$^{т}_{н}$, Кр97, Кр98, С1, С16, С20, С23, поз. 191, 192, 196, 205 по 1фс 18-3А III в		
	13	5	1
1фс 18-3К7	КП2, КП31, КП63, КП77, КП91, Кр97, Кр98, С16, С20, С23, поз. 191, 192, 196, 205 по 1фс 18-3А III в		
	18	4	1
	Кр69$^{т}_{н}$	2+2	171
	С1	36	216
1фс 18-3А III в-а	КП8	2	9
	КП38	1	39
	КП63	2	64
	КП77	2	78
	КП91	2	92
	Кр67$^{т}_{н}$	2+2	170
	Кр97	2	198
	Кр98	4	199
	С1	16	216
	С16	14	223
	С20	2	226
	3	4	1
	191	4	227
	192	4	227
	202	8	228
	206	34	228
	С23	8	226

Марка ферм.	Марка изделия или № поз.	Кол-во шт.	№ листа вып. 3
1фс 18-3А IV-а	КП8, КП38, КП63, КП77, КП91, Кр67$^{т}_{н}$, Кр97, Кр98, С1, С16, С20, С23, поз. 191, 192, 202, 206 по 1фс 18-3А III в-а		
	9	5	1
1фс 18-3А V-а	КП8, КП38, КП63, КП77, КП91, Кр67$^{т}_{н}$, Кр97, Кр98, С16, С20, С1, С23, поз. 191, 192, 202, 206 по 1фс 18-3А III в-а		
	13	5	1
1фс 18-3К7-а	КП8, КП38, КП63, КП77, КП91, Кр97, Кр98, С16, С20, С23, поз. 191, 192, 202, 206 по 1фс 18-3А III в-а		
	18	4	1
	Кр69$^{т}_{н}$	2+2	171
	С1	36	216

Марка ферм.	Марка изделия или № поз.	Кол-во шт.	№ листа вып. 3
1фс 18-3А III в-Н	КП1	2	2
	КП31	1	32
	КП65	2	66
	КП81	2	82
	КП91	2	92
	Кр67$^{т}_{н}$	2+2	170
	Кр97	2	198
	Кр98	4	199
	С1	16	216
	С16	14	223
	С20	2	226
	С23	8	226
	3	4	1
	191	4	227
	192	4	227
	195	8	227
	205	34	228
1фс 18-3А IV-Н	КП1, КП31, КП65, КП81, КП91, Кр67$^{т}_{н}$, Кр97, Кр98, С1, С16, С20, С23, поз. 191, 192, 195, 205 по 1фс 18-3А III в-Н		
	9	6	1

Марка ферм.	Марка изделия или № поз.	Кол-во шт.	№ листа вып. 3
1фс 18-3АТП V-Н	КП1, КП31, КП65, КП81, КП91, Кр67$^{т}_{н}$, Кр97, Кр98, С1, С16, С20, С23, поз. 191, 192, 195, 205 по 1фс 18-3А III в-Н		
	19	6	1
1фс 18-3А III в-На	КП7	2	8
	КП38	1	39
	КП65	2	66
	КП81	2	82
	КП91	2	92
	Кр67$^{т}_{н}$	2+2	170
	Кр97	2	198
	Кр98	4	199
	С1	16	216
	С16	14	223
	С20	2	226
	С23	8	226
	3	4	1
	191	4	227
	192	4	227
	201	8	227
	206	34	228

Марка ферм.	Марка изделия или № поз.	Кол-во шт.	№ листа вып. 3
1фс 18-3А IV-На	КП7, КП38, КП65, КП81, КП91, Кр67$^{т}_{н}$, Кр97, Кр98, С1, С16, С20, С23, поз. 191, 192, 201, 206 по 1фс 18-3А III в-На		
	9	6	1
1фс 18-3АТП V-На	КП7, КП38, КП65, КП81, КП91, Кр67$^{т}_{н}$, Кр97, Кр98, С1, С16, С20, С23, поз. 191, 192, 201, 206 по 1фс 18-3А III в-На		
	19	6	1

Промстройпроект

Гл. инж. Черт. конст. Дужак Пелешенко

ТК 1978	Фермы 1фс 18-3, 1фс 18-3-а, 1фс 18-3-Н, 1фс 18-3-На. Спецификация марок арматурных изделий на одну ферму.	Серия ПК-01-129/78	
		Вып. 2	Лист 49

17421 01 70

1-1
1фс 18-3/4 А-IIIв
1фс 18-3/4 А-IIIв-а
1фс 18-3/4 А-IIIв-н
1фс 18-3/4 А-IIIв-На

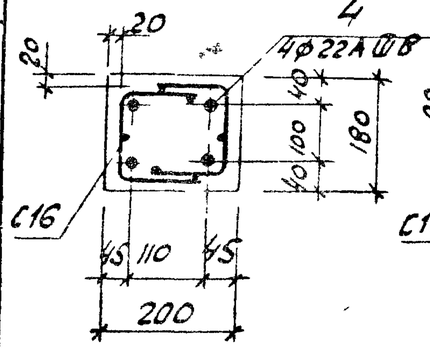

1-1
1фс 18-3/4 А-IV
1фс 18-3/4 А-IV-а

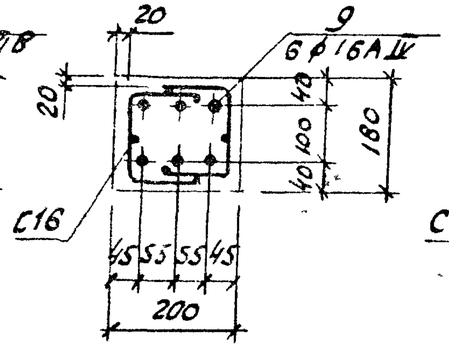

1-1
1фс 18-3/4 А-V
1фс 18-3/4 А-V-а

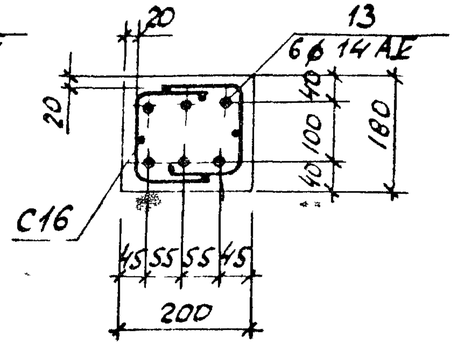

1-1
1фс 18-3/4 К7
1фс 18-3/4 К7-а

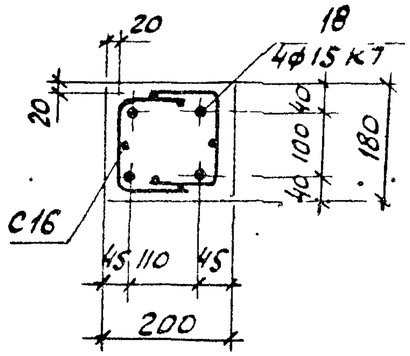

1-1
1фс 18-3/4 А-IVн
1фс 18-3/4 А-IVн-На

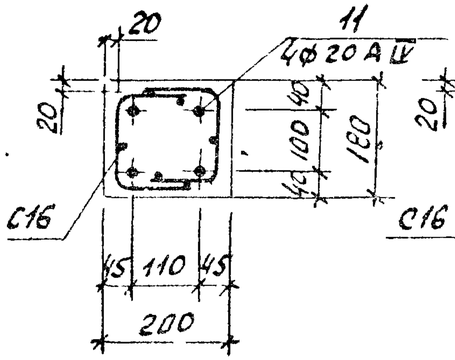

1-1
1фс 18-3/4 Атп-Vн
1фс 18-3/4 Атп-Vн-На

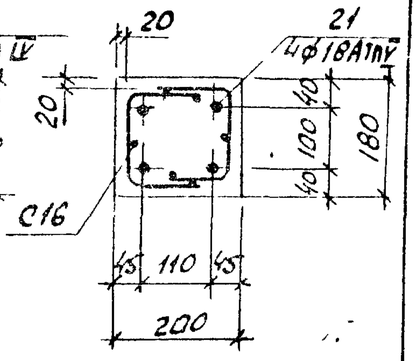

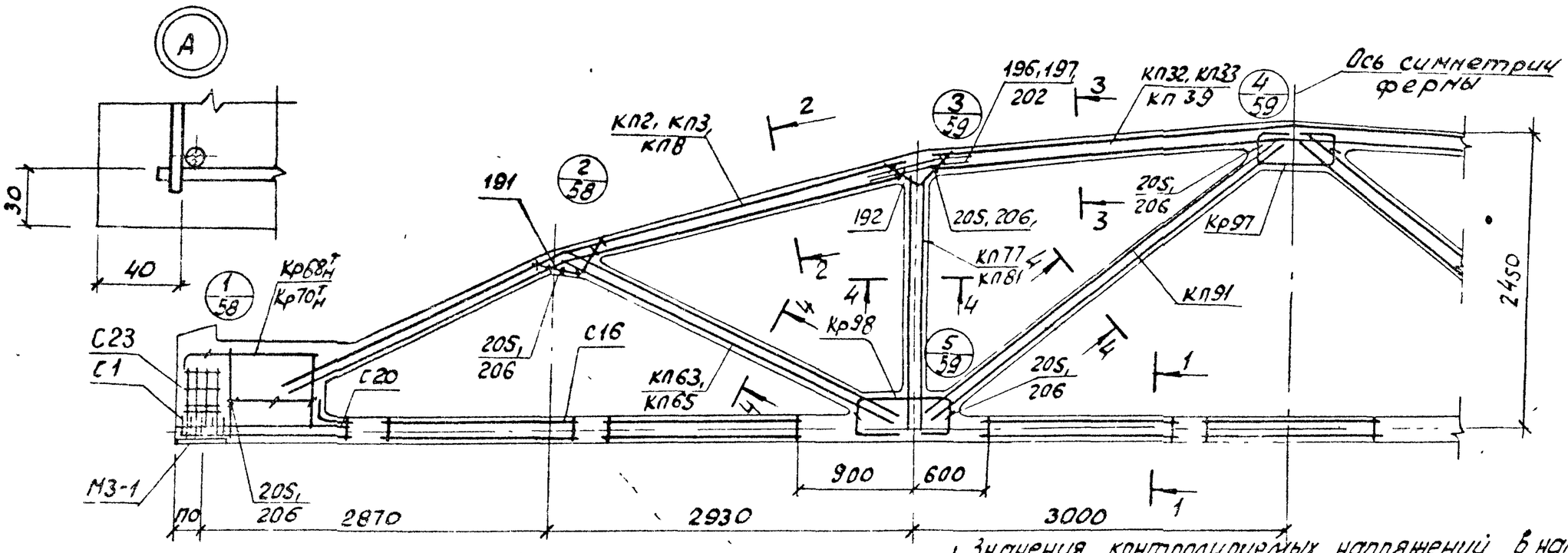

2-2
КП2, КП3, КП8

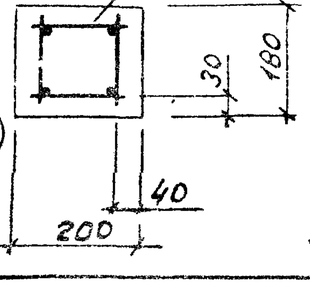

3-3
КП32, КП33, КП39,

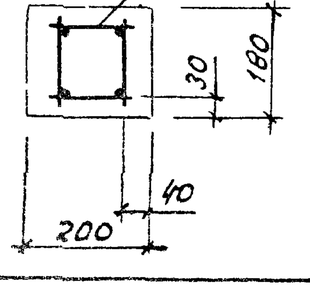

4-4
КП63, КП65, КП77, КП81, КП91

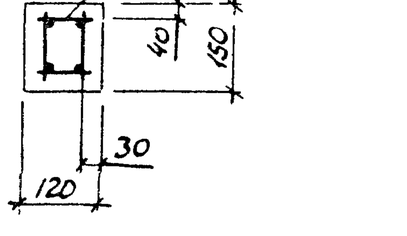

1. Значения контролируемых напряжений в напрягаемой арматуре принять по табл.1 п.4 пояснительной записки.
2. Кубиковая прочность бетона при отпуске натяжения арматуры должна быть не менее 0,7R
3. При бетонировании фермы следует обратить особое внимание на уплотнение бетона в узлах фермы.
4. На общем виде армирования напрягаемая арматура в нижнем поясе условно не показана
5. В марках ферм, указанных в штампе, условно опущены индексы, обозначающие вид напрягаемой арматуры.
6. Спецификация марок арматурных изделий на одну ферму приведена на листе 51.

ТК 1978	Фермы 1фс 18-3/4, 1фс 18-3/4-а, 1фс 18-3/4-н, 1фс 18-3/4-На Армирование ферм	серия ПК-01-129/78	
		Вып. 2	Лист 50

Инв.№ подл. | Подпись и дата | Взам.инв.№ | Инв.№ дубл. | Подпись и дата | Нач.отд. | Пелешенко | Нач.сект. | Нач.проект.

Марка фермы	Марка изделия или № поз	Кол-во шт	№ листа вып 3
1фс 18-3/4 А III в	КП3	2	4
	КП33	1	34
	КП63	2	64
	КП77	2	78
	КП91	2	92
	Кр68ТН	2+2	170
	Кр97	2	196
	Кр98	4	199
	С1	16	216
	С16	14	223
	С20	2	226
	С23	8	226
	4	4	1
	191	4	227
	192	4	227
	197	8	227
	205	34	228
1фс 18-3/4 А IV	КП3, КП33, КП63, КП77, КП91, Кр68ТН, Кр97, Кр98, С1, С16, С20, С23, поз. 191, 192, 197, 205 по 1фс 18-3/4 А III в		
	9	6	1

Марка фермы	Марка изделия или № поз	Кол-во шт	№ листа вып 3
1фс 18-3/4 А V	КП3, КП33, КП63, КП77, КП91, Кр68ТН, Кр97, Кр98, С1, С16, С20, С23, поз. 191, 192, 197, 205 по 1фс 18-3/4 А III в		
	13	6	1
1фс 18-3/4 К7	КП3, КП33, КП63, КП77, КП91, Кр97, Кр98, С16, С20, С23, поз. 191, 192, 197, 205 по 1фс 18-3/4 А III в		
	18	4	1
	Кр70ТН	2+2	171
	С1	36	216
1фс 18-3/4 А III в-а	КП8	2	9
	КП39	1	40
	КП63	2	64
	КП77	2	78
	КП91	2	92
	Кр68ТН	2+2	170
	Кр97	2	198
	Кр98	4	199
	С1	16	216
	С16	14	223
	С20	2	226
	4	4	1
	191	4	227
	192	4	227
	202	8	228
	206	34	228
	С23	8	226

Марка фермы	Марка изделия или № поз	Кол-во шт	№ листа вып 3
1фс 18-3/4 А V-а	КП8, КП39, КП63, КП77, КП91, Кр68ТН, Кр97, Кр98, С1, С16, С20, С23, поз. 191, 192, 202, 206 по 1фс 18-3/4 А III в-а		
	9	6	1
1фс 18-3/4 А V-а	КП8, КП39, КП63, КП77, КП91, Кр68ТН, Кр97, Кр98, С1, С16, С20, С23, поз. 191, 192, 202, 206 по 1фс 18-3/4 А III в-а		
	13	6	1
1фс 18-3/4 К7-а	КП8, КП39, КП63, КП77, КП91, Кр97, Кр98, С16, С20, С23, поз. 191, 192, 202, 206 по 1фс 18-3/4 А III в-а		
	18	4	1
	Кр70ТН	2+2	171
	С1	36	216

Марка фермы	Марка изделия или № поз	Кол-во шт	№ листа вып 3
1фс 18-3/4 А III в-Н	КП2	2	3
	КП32	1	33
	КП65	2	66
	КП81	2	82
	КП91	2	92
	Кр68ТН	2+2	170
	Кр97	2	198
	Кр98	4	199
	С1	16	216
	С16	14	223
	С20	2	226
	С23	8	226
	4	4	1
	191	4	227
	192	4	227
	196	8	227
	205	34	228
1фс 18-3/4 А IV-Н	КП2, КП32, КП65, КП81, КП91, Кр68ТН, Кр97, Кр98, С1, С16, С20, С23, поз 191, 192, 196, 205 по 1фс 18-3/4 А III в-Н		
	11	4	1

Марка фермы	Марка изделия или № поз	Кол-во шт	№ листа вып 3
1фс 18-3/4 А IV-Н	КП2, КП32, КП65, КП81, КП91, Кр68ТН, Кр97, Кр98, С1, С16, С20, С23, поз. 191, 192, 196, 205 по 1фс 18-3/4 А III в-Н		
	21	4	1
1фс 18-3/4 А III в-На	КП8	2	9
	КП39	1	40
	КП65	2	66
	КП81	2	82
	КП91	2	92
	Кр68ТН	2+2	170
	Кр97	2	198
	Кр98	4	199
	С1	16	216
	С16	14	223
	С20	2	226
	С23	8	226
	4	4	1
	191	4	227
	192	4	227
	202	8	228
	206	34	228

Марка фермы	Марка изделия или № поз	Кол-во шт.	№ листа вып. 3
1фс 18-3/4 А IV-На	КП8, КП39, КП65, КП81, КП91, Кр68ТН, Кр97, Кр98, С1, С16, С20, С23, поз. 191, 192, 202, 206 по 1фс 18-3/4 А III в-На		
	11	4	1
1фс 18-3/4 А IV-На	КП8, КП39, КП65, КП81, КП91, Кр68ТН, Кр97, Кр98, С1, С16, С20, С23, поз. 191, 192, 202, 206 по 1фс 18-3/4 А III в-На		
	21	4	1

Промстройпроект

Терт. Констр. Лелешенко

ТК 1978	Фермы 1фс 18-3/4, 1фс 18-3/4-а, 1фс 18-3/4-Н, 1фс 18-3/4-На. Спецификация марок арматурных изделий на одну ферму.	Серия ЛК-01-129/78	
		Вып 2	Лист 51

1-1

1фс18-4АIIIв
1фс18-4АIIIв-а
1фс18-4АIIIв-н
1фс18-4АIIIв-На

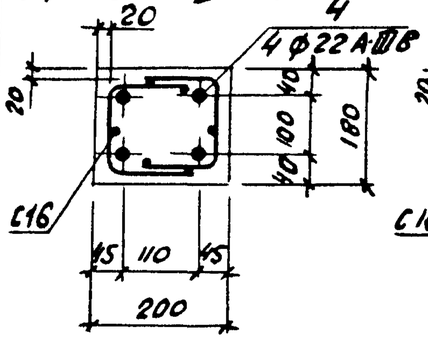

1-1

1фс18-4АIV
1фс18-4АIV-а

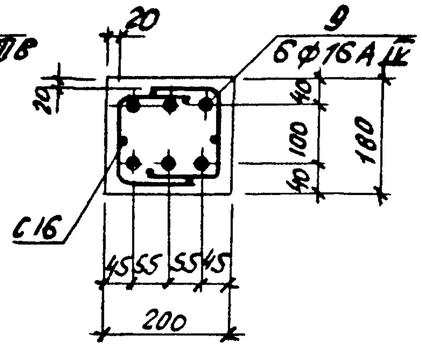

1-1

1фс18-4АV
1фс18-4АV-а

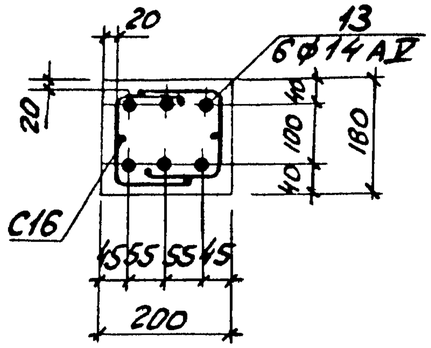

1-1

1фс18-4К7
1фс18-4К7-а

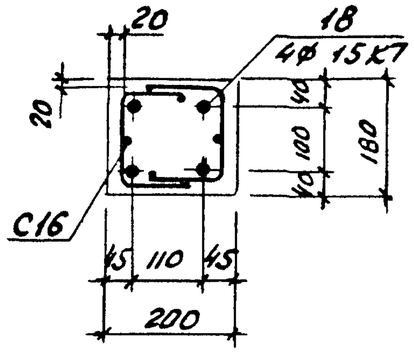

1-1

1фс18-4АIV-Н
1фс18-4АIV-На

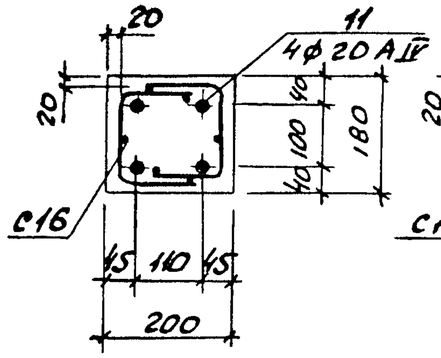

1-1

1фс18-4АтnV-Н
1фс18-4АтnV-На

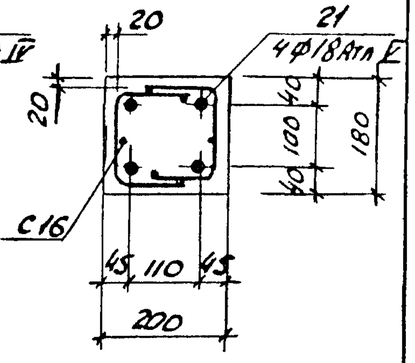

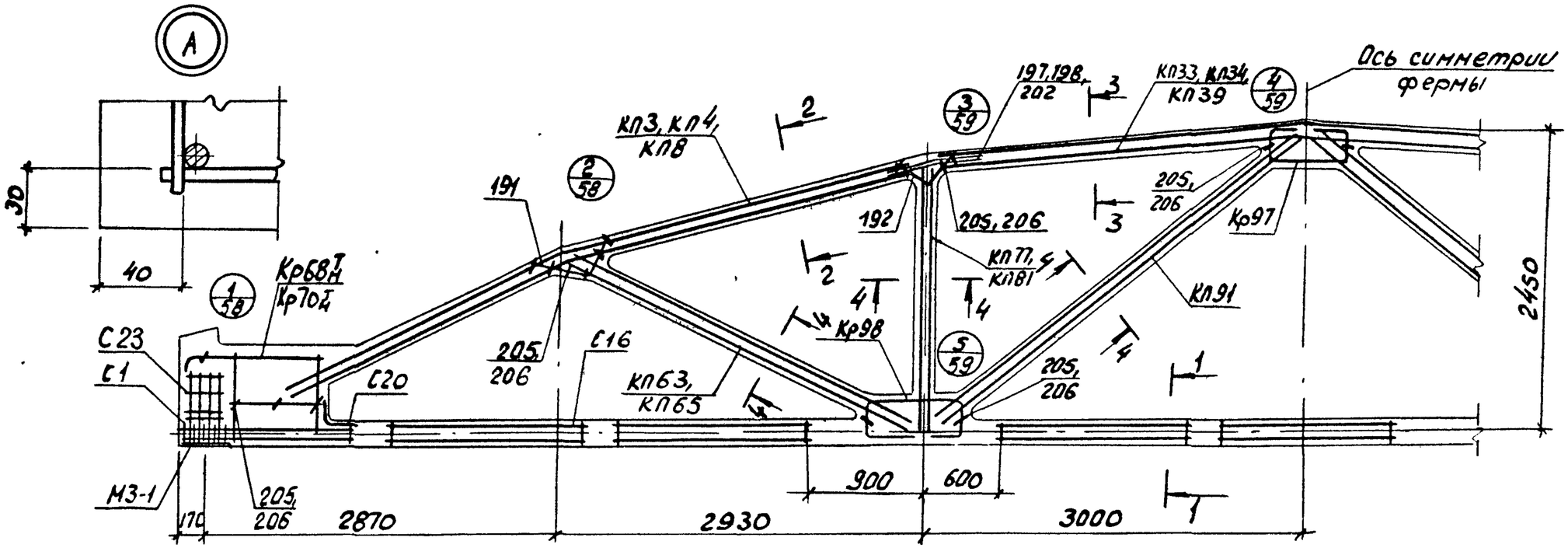

2-2

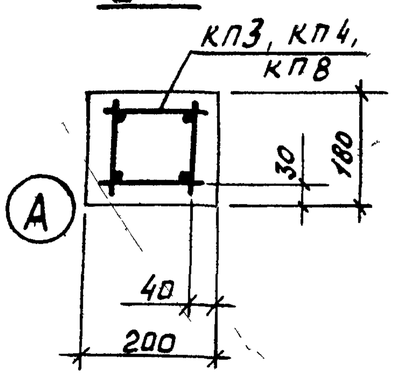

3-3

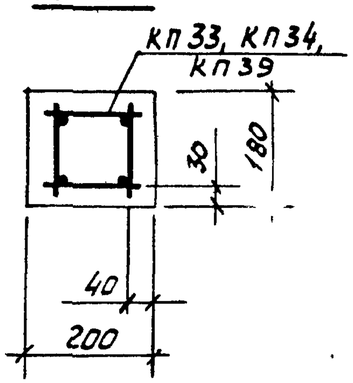

4-4

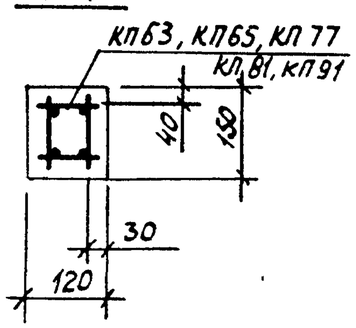

1. Значения контролируемых напряжений в напрягаемой арматуре принимать по табл.1 п.II 4, пояснительной записки.
2. Кубиковая прочность бетона при отпуске натяжения арматуры должна быть не менее 0,7R.
3. При бетонировании фермы следует обратить особое внимание на уплотнение бетона в узлах фермы.
4. На общем виде армирования напрягаемая арматура в нижнем поясе условно не показана.
5. В марках ферм, указанных в штампе, условно опущены индексы, обозначающие вид напрягаемой арматуры.
6. Спецификация марок арматурных изделий на одну ферму приведена на листе 55

ТК 1978	Фермы 1фс 18-4, 1фс 18-4-а, 1фс 18-4-Н, 1фс 18-4-На. Армирование ферм.	Серия ПК 01-129/78; Вып. 2; Лист 52

Гип Кац
Нач.отд. Пелешенко
Гл.инж.проект

1фс 18-4А III В

Марка изделия или №поз.	Кол-во шт.	№ листа Вып.3
КП4	2	5
КП34	1	35
КП63	2	64
КП77	2	78
КП91	2	92
Кр68Т Н	2+2	170
Кр97	2	198
Кр98	4	199
С1	16	216
С16	14	223
С20	2	226
С23	8	226
4	4	1
191	4	227
192	4	227
198	8	227
205	34	228

1фс 18-4А IV

КП4, КП34, КП63, КП77, КП91, Кр68Т Н, Кр97, Кр98, С1, С16, С20, С23, поз. 191, 192, 198, 205 по 1фс 18-4А III В

9	6	1

1фс 18-4А II-а

КП4, КП34, КП63, КП77, КП91, Кр68Т Н, Кр97, Кр98, С1, С16, С20, С23, поз. 191, 192, 198, 205 по 1фс 18-4А III В

13	6	1

1фс 18-4К7

КП4, КП34, КП63 КП77, КП91, Кр97, Кр98, С16, С20, С23, поз. 191, 192, 198, 205 по 1фс 18-4А III В

18	4	1
Кр70Т Н	2+2	171
С1	36	216

1фс 18-4А III В-а

КП4, КП34, КП63, КП77, КП91, Кр68Т Н, Кр97, Кр98, С1, С16, С20, С23, поз. 191, 192, 198, 205 по 1фс 18-4А III В

Марка изделия или №поз.	Кол-во шт.	№ листа Вып.3
КП8	2	9
КП39	1	40
КП63	2	64
КП77	2	78
КП91	2	92
Кр68Т Н	2+2	170
Кр97	2	198
Кр98	4	199
С1	16	216
С16	14	223
С20	2	226
4	4	1
191	4	227
192	4	227
202	8	228
206	34	228
С23	8	226

1фс 18-4А II-а

КП8, КП39, КП63, КП77, КП91, Кр68Т Н, Кр97, Кр98, С1, С16, С20, С23, поз. 191, 192, 202, 206 по 1фс 18-4А III В-а

9	6	1

1фс 18-4К7-а

КП8, КП39, КП63 КП77, КП91, Кр68Т Н, Кр97, Кр98, С1, С16, С20, С23, поз. 191, 192, 202, 206 по 1фс 18-4А III В-а

13	6	1

1фс 18-4А III В-н

КП8, КП39, КП63, КП77, КП91, Кр68Т Н, Кр97, Кр98, С1, С16, С20, С23, поз. 191, 192, 202, 206 по 1фс 18-4А III В-а

18	4	1
Кр70Т Н	2+2	171
С1	36	216

1фс 18-4А II-н

КП3, КП33, КП65, КП81, КП91, Кр68Т Н, Кр97, Кр98, С1, С16, С20, С23, поз. 191, 192, 197, 205 по 1фс 18-4А III В-н

Марка изделия или №поз.	Кол-во шт	№ листа Вып.3
КП3	2	4
КП33	1	34
КП65	2	66
КП81	2	82
КП91	2	92
Кр68Т Н	2+2	170
Кр97	2	198
Кр98	4	199
С1	16	216
С16	14	223
С20	2	226
С23	8	226
4	4	1
191	4	227
192	4	227
197	8	227
205	34	228

1фс 18-4А II-На

КП3, КП33, КП65, КП81, КП91, Кр68Т Н, Кр97, Кр98, С1, С16, С20, С23, поз. 191, 192, 197, 205

21	4	1

1фс 18-4А III В-На

Марка изделия или №поз.	Кол-во шт.	№ листа Вып.3
КП8	2	9
КП39	1	40
КП65	2	66
КП81	2	82
КП91	2	92
Кр68Т Н	2+2	170
Кр97	2	198
Кр98	4	199
С1	16	216
С16	14	223
С20	2	226
С23	8	226
4	4	1
191	4	227
192	4	227
202	8	228
206	34	228

1фс 18-4А II-На

КП8, КП39, КП65, КП81, КП91, Кр68Т Н, Кр97, Кр98, С1, С16, С20, С23, поз. 191, 192, 202, 206 по 1фс 18-4А III В-На

11	4	1

1фс 18-4А III В-На

КП8, КП39, КП65 КП81, КП91, Кр68Т Н, Кр97, Кр98, С1, С16, С20, С23, поз. 191, 192, 202, 206 по 1фс 18-4А III В-На

21	4	1

Инв.№ подл. | Подп. и дата | Взам.инв.№ | Инв.№ дубл. | Подп. и дата | Перт. конст | Пелешенко | Гендир | ПроМстройпроект

ТК 1978	Фермы 1фс 18-4, 1фс 18-4-а, 1фс 18-4-н, 1фс 18-4-на. Спецификация марок арматурных изделий на одну ферму.	Серия ПК-01-129/78 Вып. 2 Лист 53

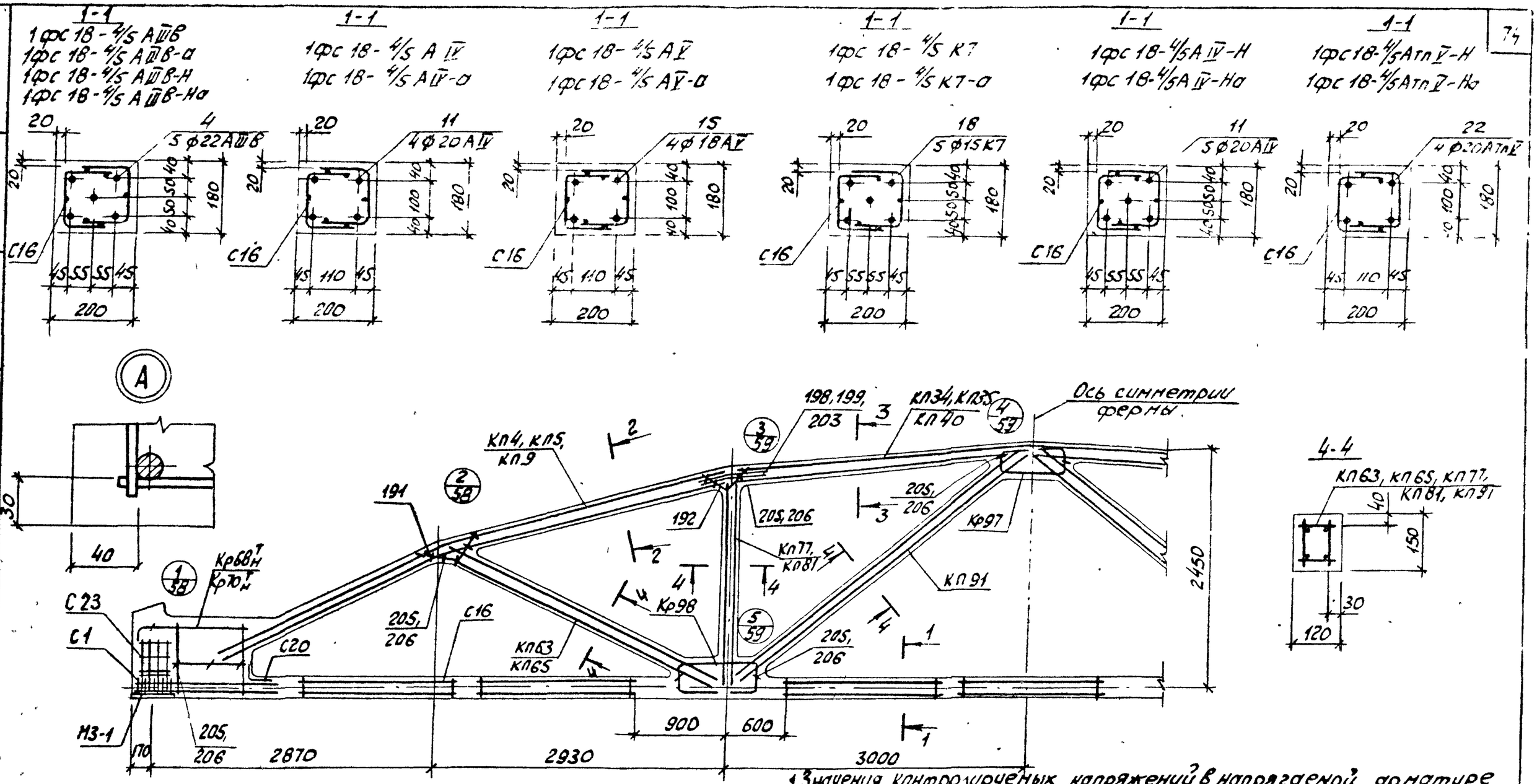

1. Значения контролируемых напряжений в напрягаемой арматуре принимать по табл.1 п II 4. пояснительной записки.
2. Кубиковая прочность бетона при отпуске натяжения арматуры должна быть не менее 0,7R.
3. При бетонировании фермы следует обратить особое внимание на уплотнение бетона в узлах фермы.
4. На общем виде армирования напрягаемая арматура в нижнем поясе условно не показана.
5. В марках ферм, указанных в штампе, условно опущены индексы, обозначающие вид напрягаемой арматуры.
6. Спецификация марок арматурных изделий на одну ферму приведена на листе 55.

ТК 1978	Фермы 1 фс 18-4/5, 1 фс 18-4/5-а, 1 фс 18-4/5-Н, 1 фс 18-4/5-На. Армирование ферм.	Серия ПК-01-129/78 Вып. 2 Лист 54

Промстройпроект
Черт. конст. Пелешенко

Марка фермы	Марка изделия или № поз.	Кол-во шт	№ листа вып. 3
1фс 18-4/5 А III в	КП4	2	5
	КП34	1	35
	КП63	2	64
	КП77	2	78
	КП91	2	92
	Кр68Тн	2+2	170
	Кр97	2	198
	Кр98	4	199
	С1	16	216
	С16	14	223
	С20	2	226
	4	5	1
	191	4	227
	192	4	227
	198	8	227
	205	34	228
	С23	8	226
1фс 18-4/5 А IV	КП4, КП34, КП63, КП77, КП91, Кр68Тн, Кр97, Кр98 С1, С16, С20, С23, поз. 191, 192, 198, 205 по 1фс 18-4/5 А III в		
	11	4	1

Марка фермы	Марка изделия или № поз.	Кол-во шт.	№ листа вып. 3
1фс 18-4/5 А V	КП4, КП34, КП63, КП77, КП91, Кр68Тн, Кр97, Кр98 С1, С16, С20, С23, поз. 191, 192, 198, 205 по 1фс 18-4/5 А III в		
	15	4	1
1фс 18-4/5 К7	КП4, КП34, КП63, КП77, КП91, Кр97, Кр98, С16, С20, С23, поз. 191, 192, 198, 205 по 1фс 18-4/5 А III в		
	18	5	1
	Кр70Тн	2+2	171
	С1	36	216
1фс 18-4/5 А III в-а	КП9	2	10
	КП40	1	41
	КП63	2	64
	КП77	2	78
	КП91	2	92
	Кр68Тн	2+2	170
	Кр97	2	198
	Кр98	4	199
	С1	16	216
	С16	14	223
	С20	2	226
	С23	8	226
	4	5	1
	191	4	227
	192	4	227
	203	8	228
	206	34	228

Марка фермы	Марка изделия или № поз.	Кол-во шт.	№ листа вып. 3
1фс 18-4/5 А IV а	КП9, КП40, КП63 КП77, КП91, Кр68Тн, Кр97, Кр98, С1, С16, С20, С23, поз. 191, 192, 203, 206 по 1фс 18-4/5 А III в-а		
	11	4	1
1фс 18-4/5 А V-а	КП9, КП40 КП63, КП77, КП91, Кр68Тн, Кр97, Кр98, С16, С20, С1, С23, поз. 191, 192, 203, 206 по 1фс 18-4/5 А III в-а		
	15	4	1
1фс 18-4/5 К7-а	КП9, КП40, КП63 КП77, КП91, Кр97, Кр98, С16, С20, С23, поз. 191, 192, 203, 206 по 1фс 18-4/5 А III в-а		
	18	5	1
	Кр70Тн	2+2	171
	С1	36	216

Марка фермы	Марка изделия или № поз.	Кол-во шт	№ листа вып. 3
1фс 18-4/5 А III в-Н	КП5	2	6
	КП35	1	36
	КП65	2	66
	КП81	2	82
	КП91	2	92
	Кр68Тн	2+2	170
	Кр97	2	198
	Кр98	4	199
	С1	16	216
	С16	14	223
	С20	2	226
	С23	8	226
	4	5	1
	191	4	227
	192	4	227
	199	8	227
	205	34	228
1фс 18-4/5 А IV-Н	КП5, КП35, КП65, КП81, КП91, Кр68Тн, Кр97, Кр98 С1, С16, С20, С23, поз. 191, 192, 199, 205 по 1фс 18-4/5 А III в-Н		
	11	5	1

Марка фермы	Марка изделия или № поз.	Кол-во шт.	№ листа вып. 3
1фс 18-4/5 А IV-Н	КП5, КП35, КП65 КП81, КП91, Кр68Тн, Кр97, Кр98 С1, С16, С20, С23, поз. 191, 192, 199, 205 по 1фс 18-4/5 А III в-Н		
	22	4	1
1фс 18-4/5 А III в-На	КП9	2	10
	КП40	1	41
	КП65	2	66
	КП81	2	82
	КП91	2	92
	Кр68Тн	2+2	170
	Кр97	2	198
	Кр98	4	199
	С1	16	216
	С16	14	223
	С20	2	226
	С23	8	226
	4	5	1
	191	4	227
	192	4	227
	203	8	228
	206	34	228

Марка фермы	Марка изделия или № поз.	Кол-во шт	№ листа вып. 3
1фс 18-4/5 А IV-На	КП9, КП40, КП65, КП81, КП91, Кр68Тн, Кр97, Кр98, С1, С16, С20, С23, поз. 191, 192, 203, 206 по 1фс 18-4/5 А III в-На		
	11	5	1
1фс 18-4/5 А IV-На	КП9, КП40, КП65, КП81, КП91, Кр68Тн, Кр97, Кр98, С1, С16, С20, С23, поз. 191, 192, 203, 206 по 1фс 18-4/5 А III в-На		
	22	4	1

Промстройпроект	Рук. оргод.	Цужак	
	Черт. конст.	Пелешенко	

ТК 1978	Фермы 1фс 18-4/5, 1фс 18-4/5-а, 1фс 18-4/5-Н, 1фс 18-4/5-На. Спецификация марок арматурных изделий на одну ферму.	Серия ЛК-01-129/78	
		Вып. 2	Лист 55

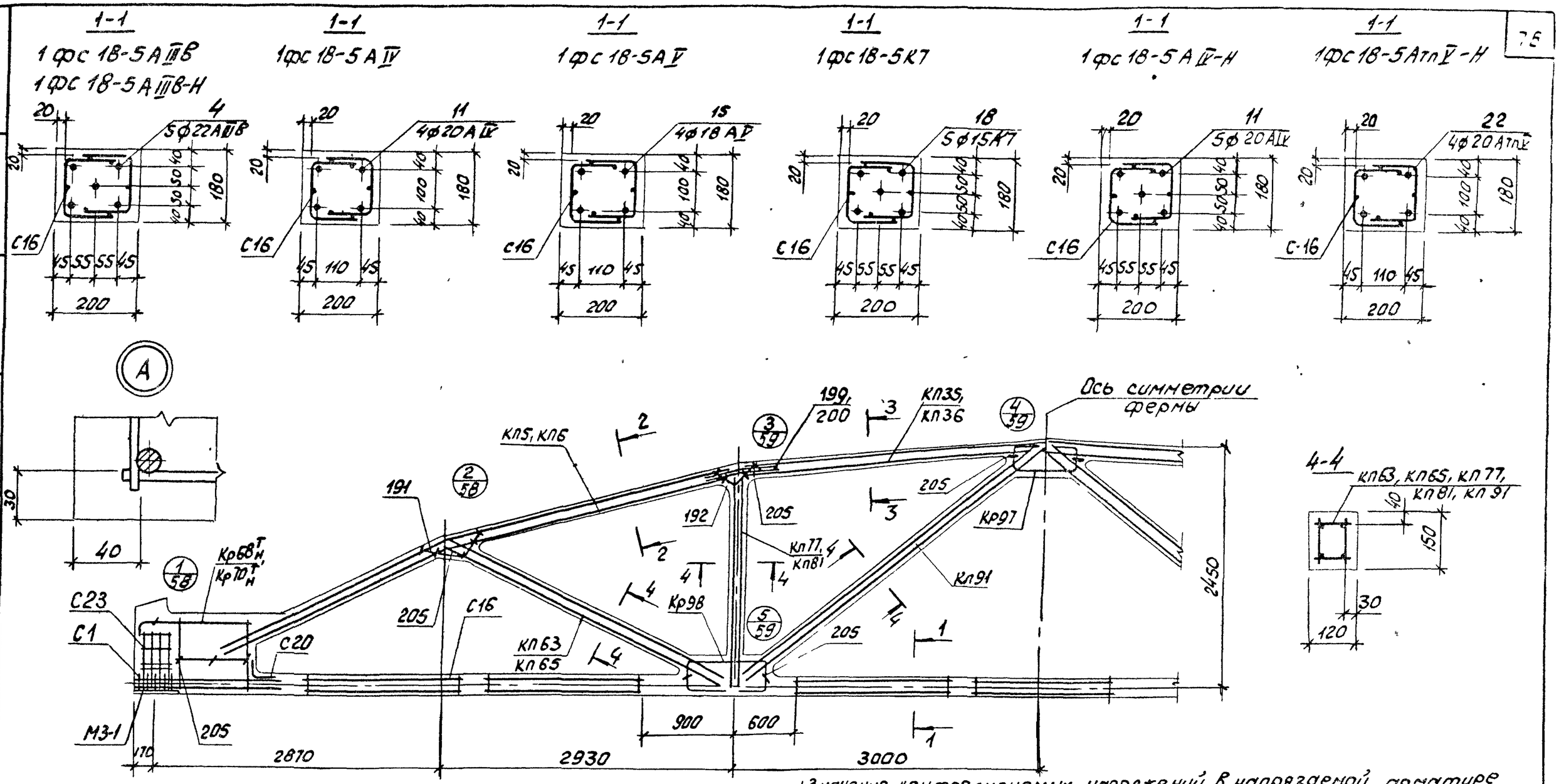

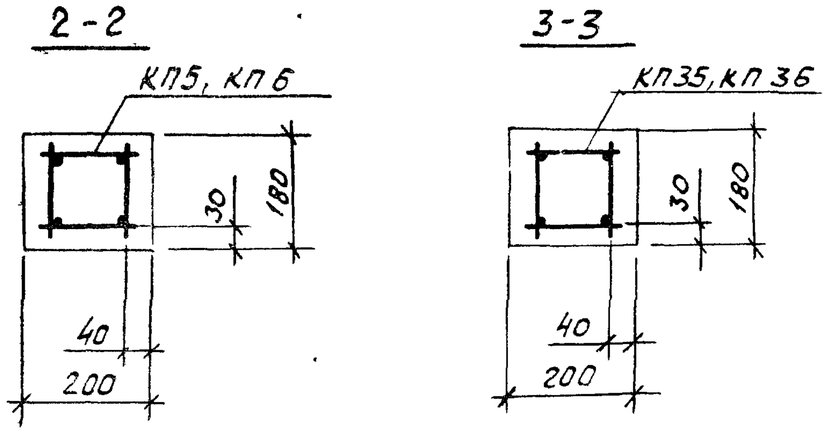

1. Значения контролируемых напряжений в напрягаемой арматуре принимать по табл.1 ПП4. пояснительной записки.
2. Кубиковая прочность бетона при отпуске натяжения арматуры должна быть не менее 0,7R
3. При бетонировании фермы следует обратить особое внимание на уплотнение бетона в узлах фермы
4. На общем виде армирования напрягаемая арматура в нижнем поясе условно не показана.
5. В марках ферм, указанных в штампе, условно опущены индексы, обозначающие вид напрягаемой арматуры
6. Спецификация марок арматурных изделий на одну ферму приведена на листе 57.

ТК	Фермы 1 фс 18-5, 1 фс 18-5-Н	Серия ПК-01-129/78
1978	Армирование ферм.	Вып. 2 / Лист 56

Промстройпроект | Черт. конст. | Пелешенко

Марка фермы	Марка изделия или №поз.	Кол-во шт.	№ листа Вып.3
1фс 18-5 А IIIв	КП5	2	6
	КП35	1	36
	КП63	2	64
	КП77	2	78
	КП91	2	92
	$Кр6В_н^т$	2+2	170
	Кр97	2	198
	Кр98	4	199
	С1	16	216
	С16	14	223
	С20	2	226
	С23	8	226
	4	5	1
	191	4	227
	192	4	227
	199	8	227
	205	34	228

Марка фермы	Марка изделия или №поз.	Кол-во шт.	№ листа Вып.3
1фс 18-5 АIIIв	КП5, КП35, КП63, КП77, КП91, $Кр6В_н^т$, Кр97, Кр98, С1, С16, С20, С23, поз. 191, 192, 199, 205		
	по 1фс 18-5 АIIIв	11	4	1
1фс 18-5 АIIIв-Н	КП6	2	7
	КП36	1	37
	КП65	2	66
	КП81	2	82
	КП91	2	92
	$Кр6В_н^т$	2+2	170
	Кр97	2	198
	Кр98	4	199
	С1	16	216
	С16	14	223
	С20	2	226
	С23	8	226
	4	5	1
	191	4	227
	192	4	227
	200	8	227
	205	34	228

Марка фермы	Марка изделия или №поз.	Кол-во шт	№ листа Вып.3
1фс 18-5 АIIIв-Н	КП6, КП36, КП65 КП81, КП91, $Кр6В_н^т$, Кр97, Кр98 С1, С16, С20, С23, поз. 191, 192, 200, 205		
	по 1фс 18-5 АIIIв-Н	11	5	1
1фс 18-5 АтпIIIв-Н	КП6, КП36, КП65 КП81, КП91, $Кр6В_н^т$, Кр97, Кр98, С1, С16, С20, С23, поз. 191, 192, 200, 205		
	по 1фс 18-5 АIIIв-Н	22	4	1

Марка фермы	Марка изделия или №поз.	Кол-во шт.	№ листа Вып.3
1фс 18-5 К7	КП5, КП35, КП63, КП77, КП91, Кр97, Кр98, С16, С20, С23, поз. 191, 192, 199, 205		
	по 1фс 18-5 АIIIв	18	5	1
	$Кр70_н^т$	2+2	171
	С1	36	216

Марка фермы	Марка изделия или №поз	Кол-во шт.	№ листа Вып.3

Марка фермы	Марка изделия или №поз.	Кол-во шт.	№ листа Вып.3

Промстройпроект | Черт. конст. Пелешенко

ТК 1978	Фермы 1фс 18-5, 1фс 18-5-Н. Спецификация марок арматурных изделий на одну ферму.	Серия ПК-01-129/78 Вып. 2	Лист 57

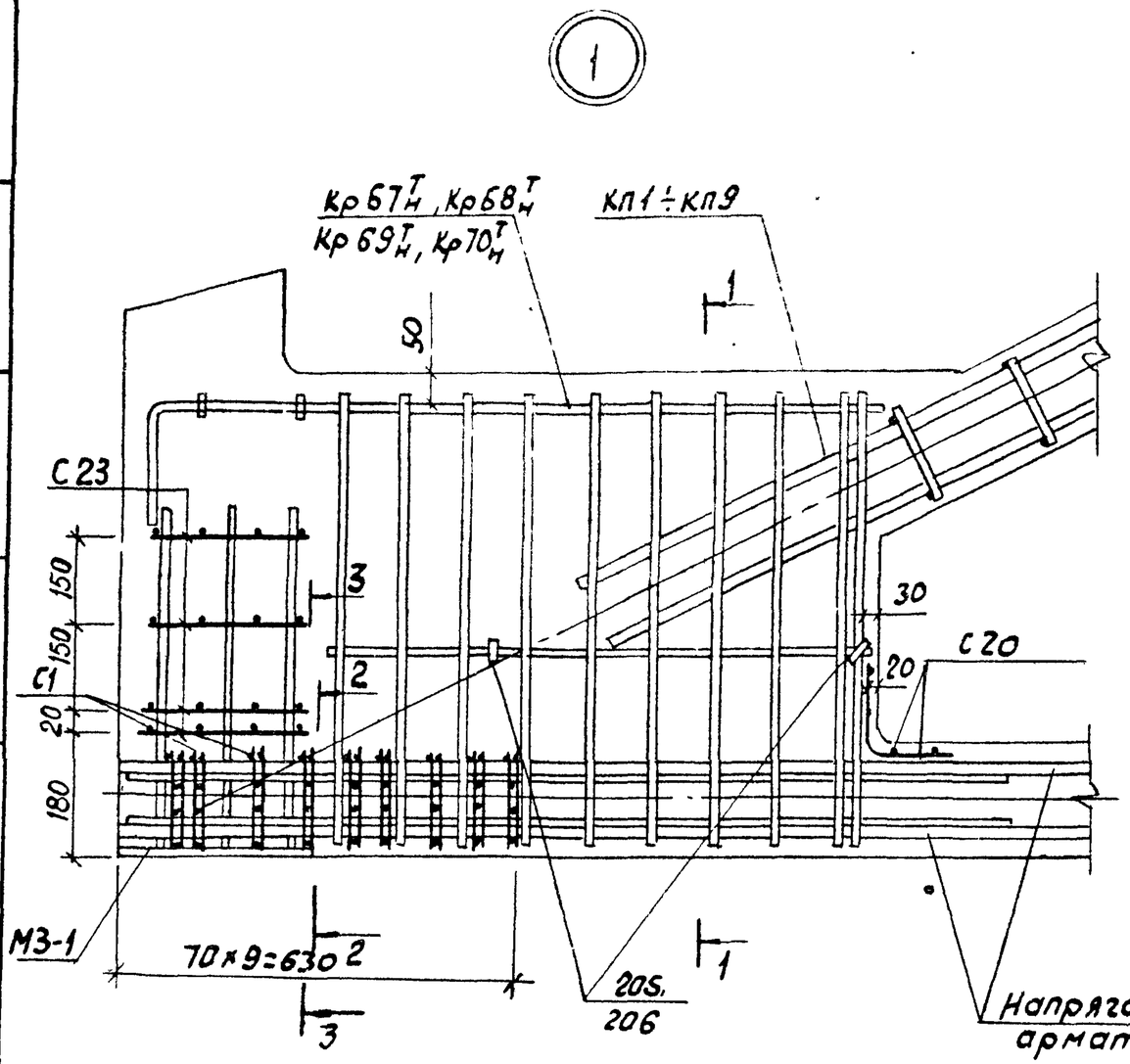

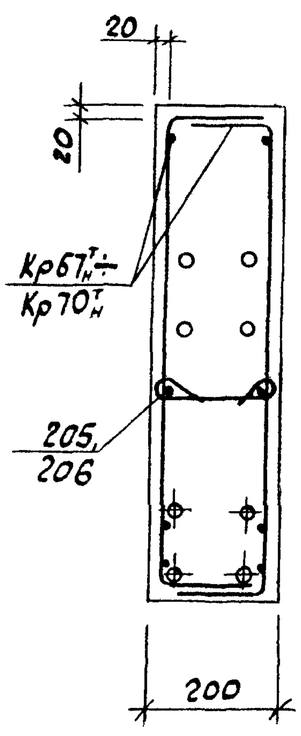

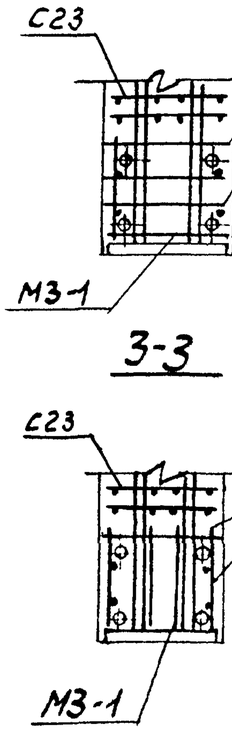

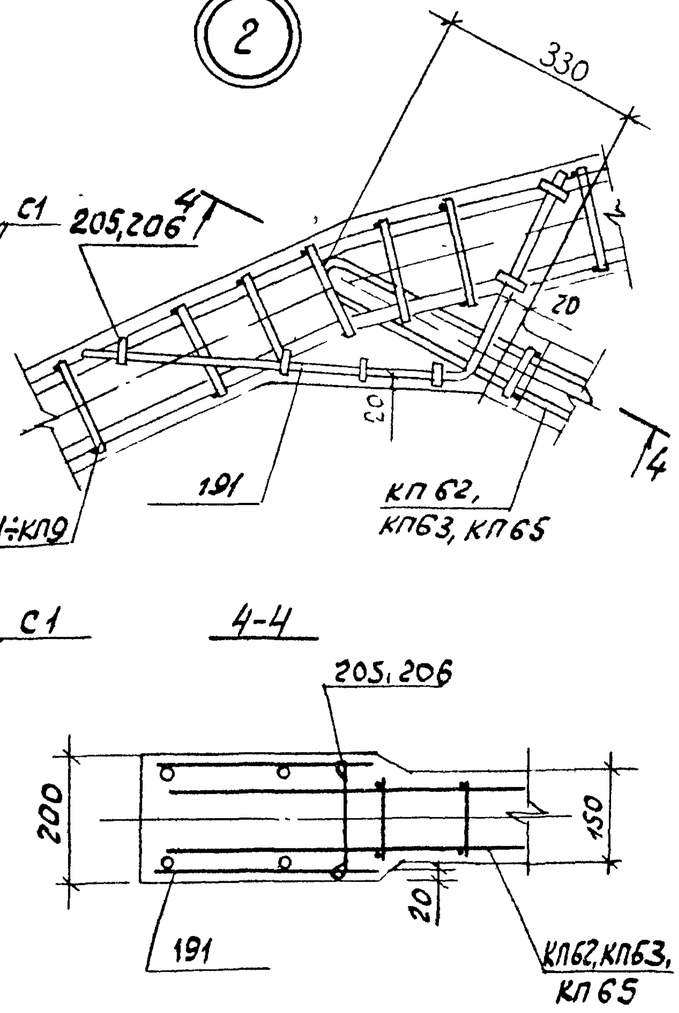

1. В узлах 1 и 5 условно показано 4 стержня напрягаемой арматуры.
2. Допустимое отклонение величины заделки каркасов решетки в пояса ± 10мм.
3. В узле 1 показано девять рядов сеток С1 для ферм с армированием нижнего пояса канатами К7. Для ферм со стержневым армированием нижнего пояса устанавливается четыре ряда сеток С1 на расстоянии 280мм от торца с шагом 70мм.
4. В узле 3 условно показаны каркасы стойки КП75, КП79. Каркасы КП77, КП81 устанавливаются аналогично каркасам КП75, КП79.

ТК	Фермы 1ФС18-1÷1ФС 18-5, 1ФС18-1-а÷1ФС18-4/5-а, 1ФС18-1-Н÷1ФС18-5-Н, 1ФС18-1На÷1ФС18-4/5-Н а. Узлы 1, 2.	Серия ПК-01-129/78	
1978		Вып. 2	Лист 58

Инв. № подл. | Подпись и дата | Взам. инв. №

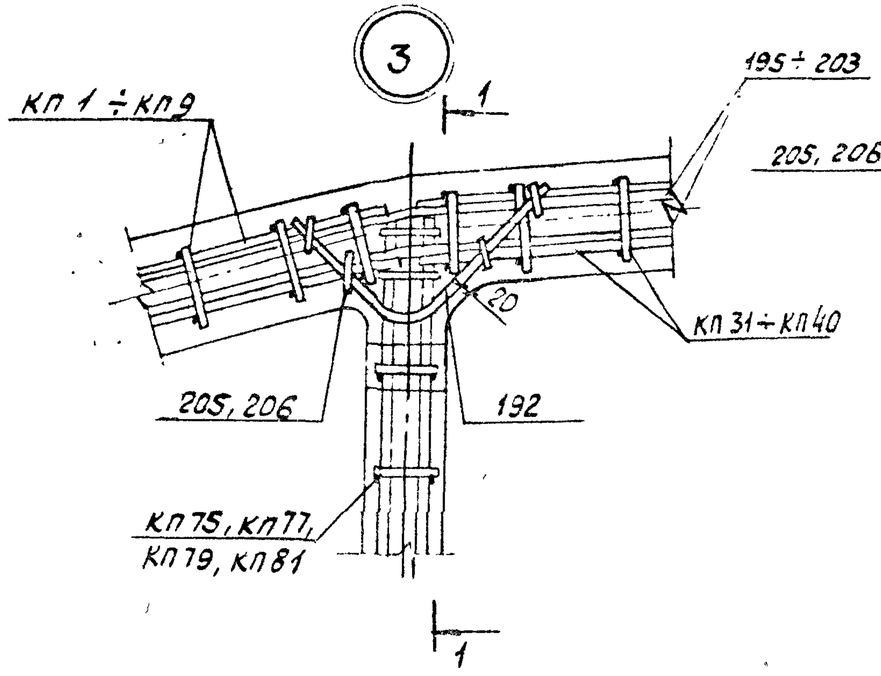

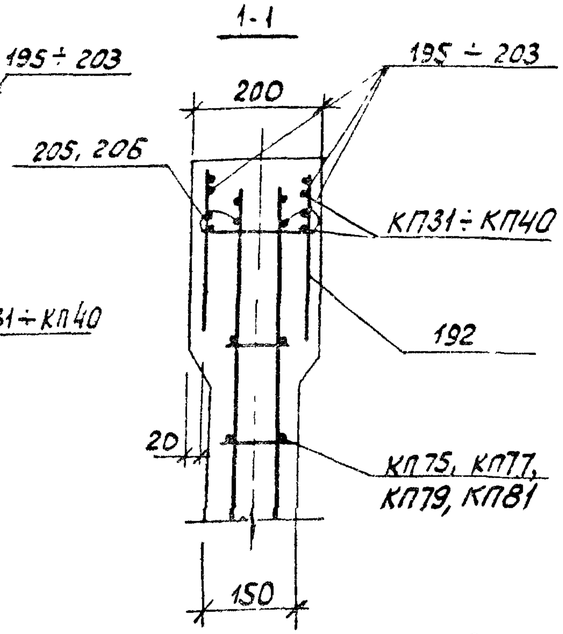

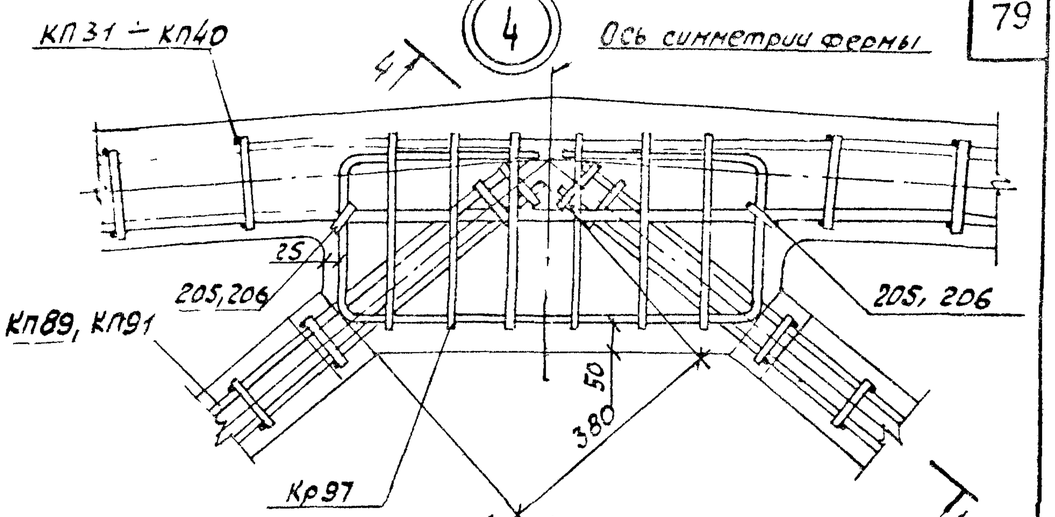

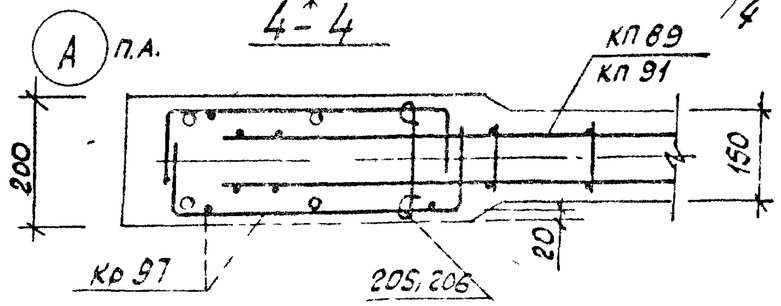

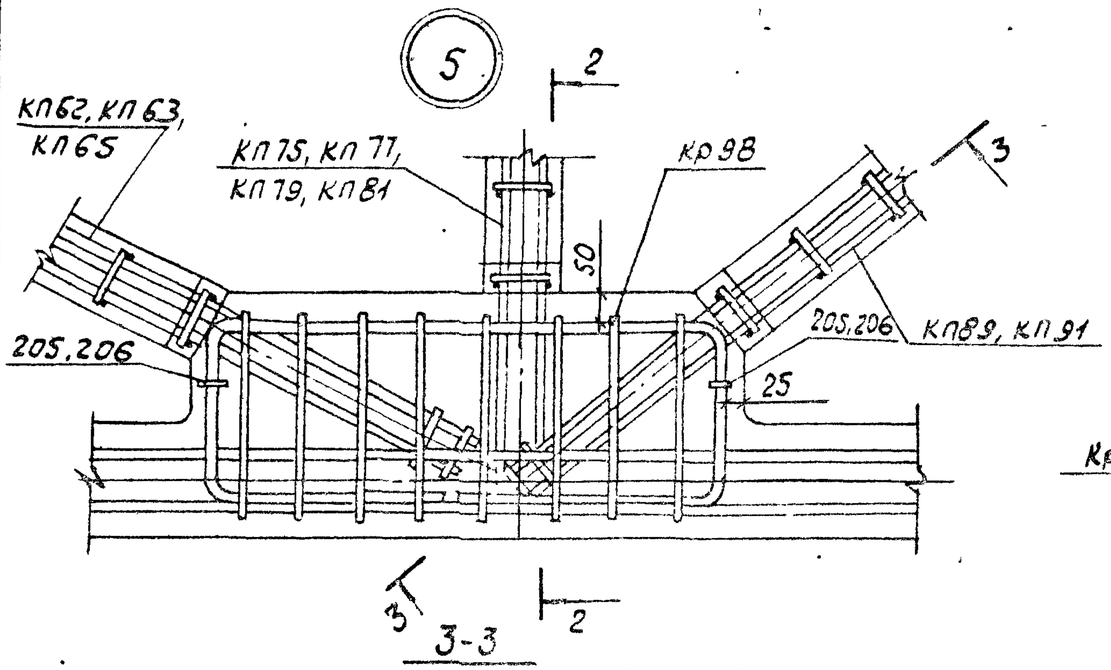

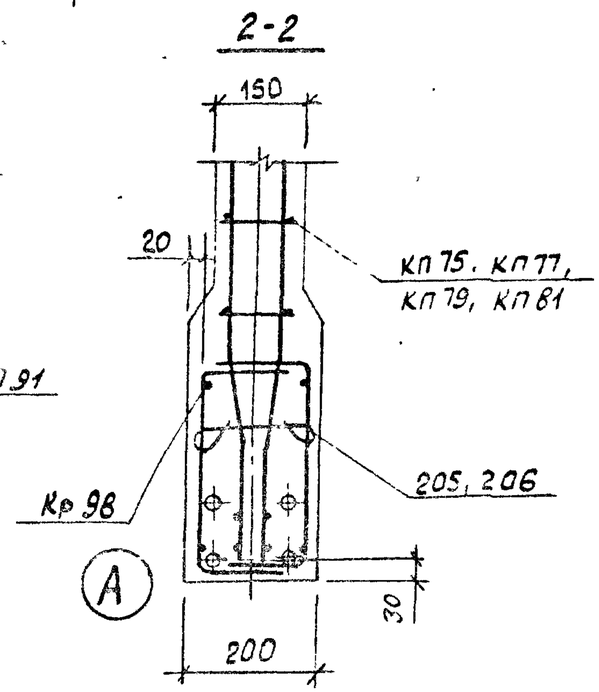

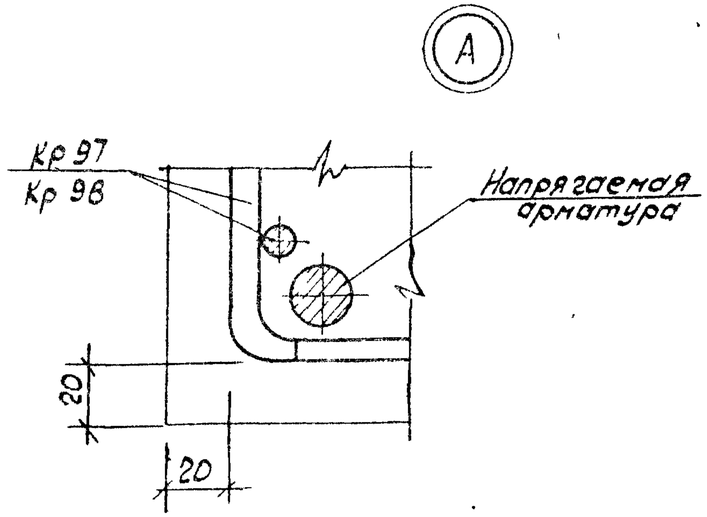

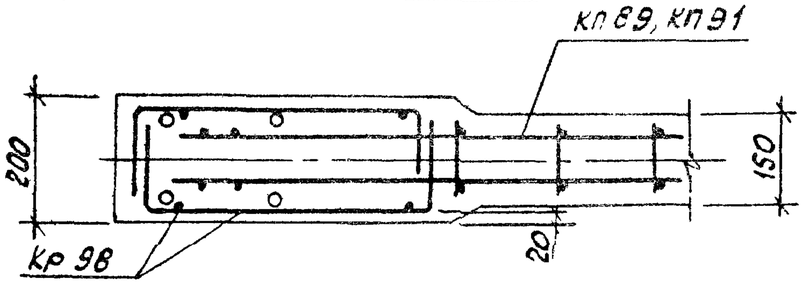

ТК 1978	Фермы 1ФС18-1÷1ФС18-5, 1ФС18-1-а÷1ФС16-4/5-а, 1ФС18-1-Н÷1ФС18-5-Н, 1ФС18-1-На÷1ФС18-4/5-Н-а. Узлы 3, 4, 5.	Серия ПК-01-129/78	
		Вып. 2	Лист 59

Промстройпроект | Ведущ. констр. Лелюшенко

17421 01 80

Геометрическая схема фермы

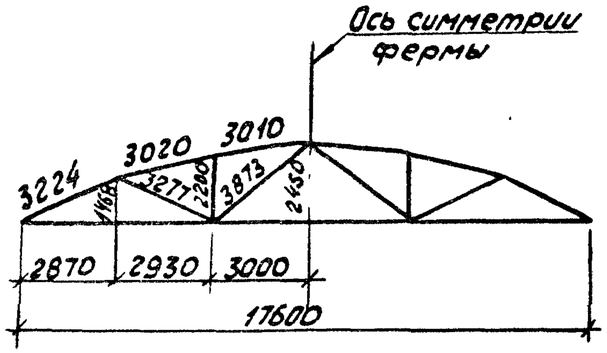

1-1

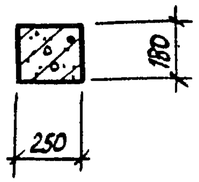

2-2

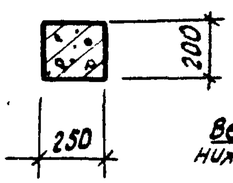

3-3

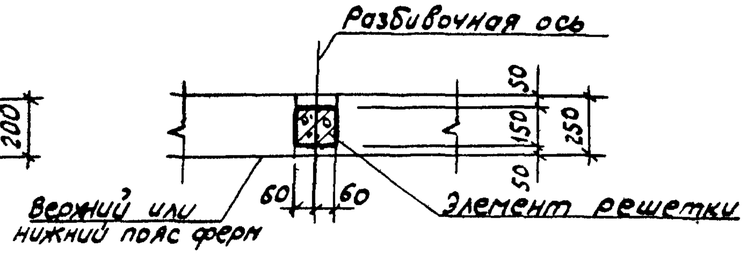

4-4

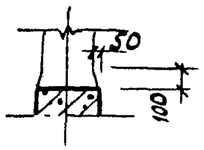

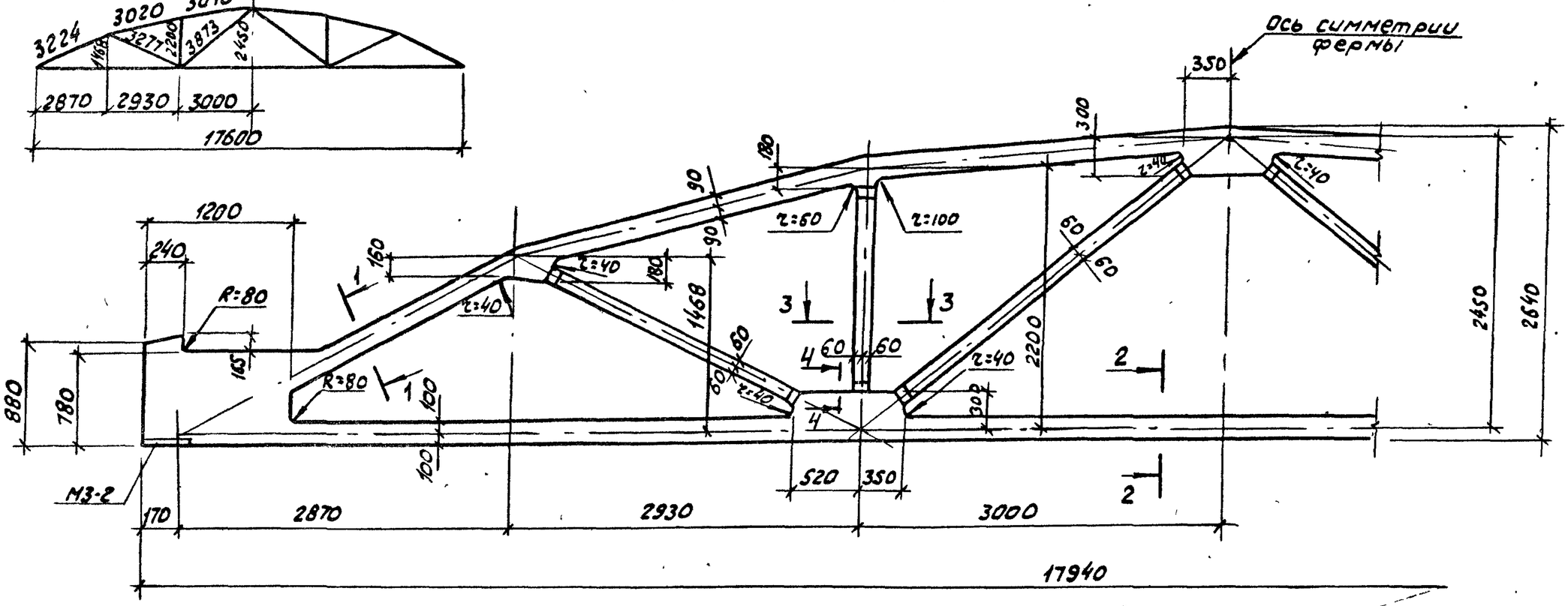

Спецификация марок закладных изделий на одну ферму

Марка фермы	Марка изделия	К-во шт	№ листа
2фс 18-2÷2фс 18-7; 2фс 18-2-а÷2фс 18-7-а; 2фс 18-2-Н÷2фс 18-7-Н 2фс 18-2-На÷2фс 18-7-На	М3-2	2	Вып 3 ч.2 л.13

1. Привязку всех элементов решетки по ширине фермы принять по сечению 3-3.
2. В марках ферм условно опущены индексы, обозначающие вид напрягаемой арматуры.
3. Примеры разбивки закладных изделий для крепления плит покрытия и фонарей, связей в покрытиях, стеновых панелей и путей подвесного транспорта даны в выпуске 1 серии ПК-01-129/78.

ТК 1978	Фермы 2фс 18-2÷2фс 18-7, 2фс 18-2-а÷2фс 18-7-а, 2фс 18-2-Н÷2фс 18-7-Н, 2фс 18-2-На÷2фс 18-7-На. Полубочный чертеж.	Серия ПК-01-129/78	
		Вып. 2	Лист 60

1-1
2фс18-2АIIIв; 2фс18-2АIIIв-Н
2фс18-2АIIIв-а; 2фс18-2АIIIв-На

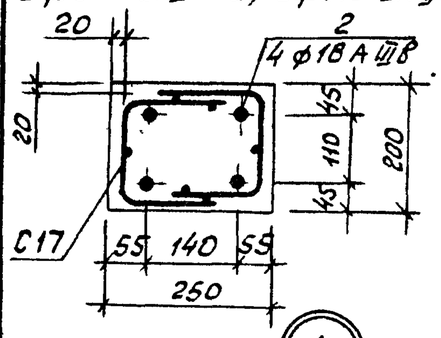

1-1
2фс18-2АIV
2фс18-2АIV-а

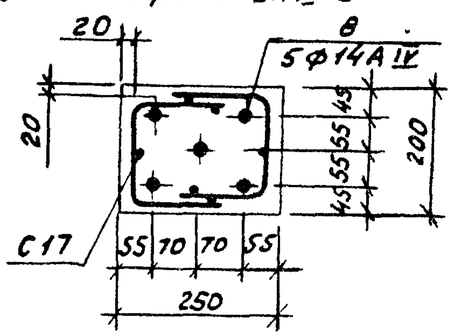

1-1
2фс18-2АV
2фс18-2АV-а

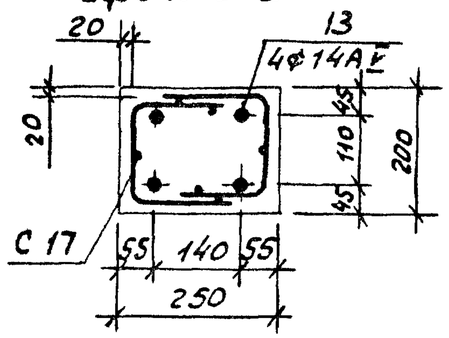

1-1
2фс18-2АIV-Н
2фс18-2АIV-На

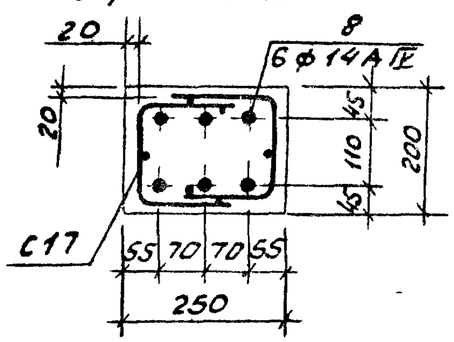

1-1
2фс18-2АтпV-Н
2фс18-2АтпV-На

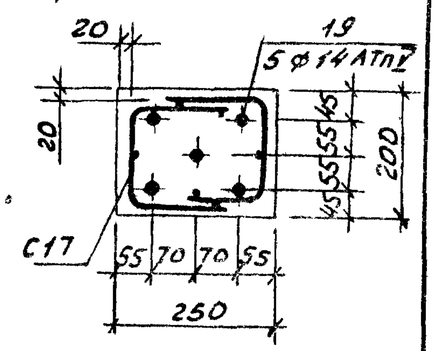

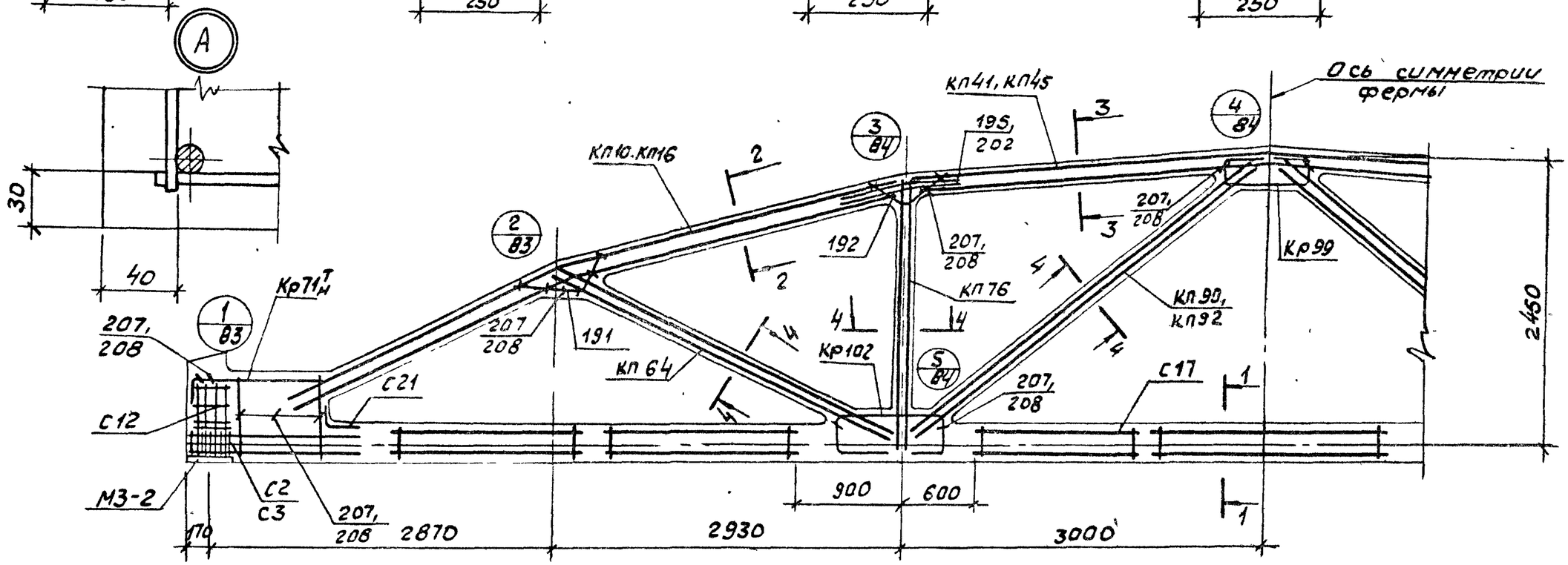

2-2

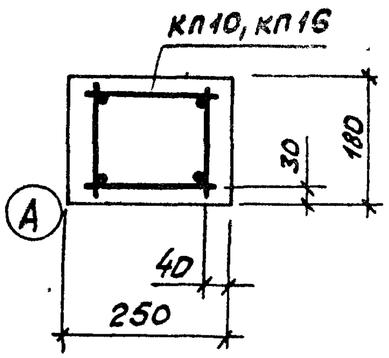

3-3

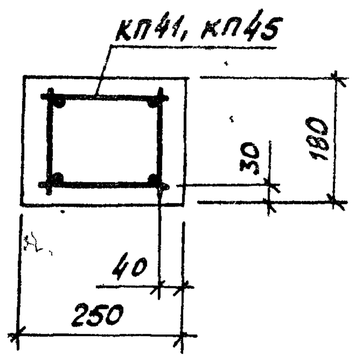

4-4

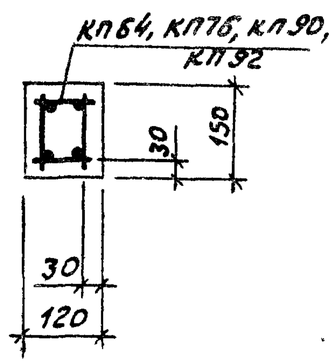

1. Значения контролируемых напряжений в напрягаемой арматуре принимать по табл.1 п.4. пояснительной записки.
2. Кубиковая прочность бетона при отпуске натяжения арматуры должна быть не менее 0,7R.
3. При бетонировании фермы следует обратить особое внимание на уплотнение бетона в узлах фермы.
4. На общем виде армирования напрягаемая арматура в нижнем поясе условно не показана.
5. В марках ферм, указанных в штампе, условно опущены индексы, обозначающие вид напрягаемой арматуры.
6. Спецификация марок арматурных изделий на одну ферму приведена на листе 62.

ТК 1978	Фермы 2фс 18-2, 2фс18-2-а, 2фс18-2-4, 2фс 18-2-На. Армирование ферм.	Серия ПК-01-129/78; Вып. 2; Лист 61

Пром.стройпроект | Рук.бригад. Дужак | Чертил конс. Пелешенко

Марка фермы	Марка изделия или № поз.	Кол-во шт.	№ листа вып3
2фс 18-2 А III в	КП10	2	11
	КП41	1	42
	КП64	2	65
	КП76	2	77
	КП90	2	91
	Кр71$^{т}_{н}$	2+2	172
	Кр99	2	200
	Кр102	4	203
	С2	8	217
	С3	8	217
	С12	8	221
	С17	14	224
	С21	2	226
	2	4	1
	191	4	227
	192	4	227
	195	8	227
	207	36	228
2фс 18-2А IV	КП10, КП41, КП64, КП76, КП90, Кр71$^{т}_{н}$, Кр99, Кр102, С2, С3, С12, С17, С21, поз. 191, 192, 195, 207 по 2фс 18-2А III в		
	8	5	1

Марка фермы	Марка изделия или № поз.	Кол-во шт.	№ листа вып3
2фс 18-2А V	КП10, КП41, КП64, КП76, КП90, Кр71$^{т}_{н}$, Кр99, Кр102, С2, С3, С12, С17, С21, поз. 191, 192, 195, 207, по 2фс 18-2А III в		
	13	4	1
2фс 18-2А III в-а	КП16	2	17
	КП45	1	46
	КП64	2	65
	КП76	2	77
	КП90	2	91
	Кр71$^{т}_{н}$	2+2	172
	Кр99	2	200
	Кр102	4	203
	С2	8	217
	С3	8	217
	С12	8	221
	С17	14	224
	С21	2	226
	2	4	1
	191	4	227
	192	4	227
	202	8	228
	208	36	228

Марка фермы	Марка изделия или № поз.	Кол-во шт	№ листа вып3
2фс 18-2А IV-а	КП16, КП45, КП64, КП76, КП90, Кр71$^{т}_{н}$, Кр99, Кр102, С2, С3, С12, С17, С21 поз 191, 192, 202, 208 по 2фс 18-2А III в-а		
	8	5	1
2фс 18-2А V-а	КП16, КП45, КП64, КП76, КП90, Кр71$^{т}_{н}$, Кр99, Кр102, С2, С3, С12, С17, С21, поз. 191, 192, 202, 208 по 2фс 18-2А III в-а		
	13	4	1

Марка фермы	Марка изделия или № поз.	Кол-во шт	№ листа вып3
2фс 18-2А III в-Н	КП10,	2	11
	КП41	1	42
	КП64	2	65
	КП76	2	77
	КП92	2	93
	Кр71$^{т}_{н}$	2+2	172
	Кр99	2	200
	Кр102	4	203
	С2	8	217
	С3	8	217
	С12	8	221
	С17	14	224
	С21	2	226
	2	4	1
	191	4	227
	192	4	227
	195	8	227
	207	36	228
2фс 18-2А IV-Н	КП10, КП41 КП64, КП76, КП92, Кр71$^{т}_{н}$, Кр99, Кр102 С2, С3, С12, С17, С21 поз. 191, 192, 195, 207 по 2фс 18-2А III в-Н		
	8	6	1

Марка фермы	Марка изделия или № поз.	Кол-во шт	№ листа вып3
2фс 18-2А IV-Н	КП10, КП41, КП64, КП76, КП92, Кр71$^{т}_{н}$, Кр99, Кр102 С2, С3, С12, С17, С21 поз. 191, 192, 195, 207, по 2фс 18-2А III в-Н		
	19	5	1
2фс 18-2А III в-На	КП16	2	17
	КП45	1	46
	КП64	2	65
	КП76	2	77
	КП92	2	93
	Кр71$^{т}_{н}$	2+2	172
	Кр99	2	200
	Кр102	4	203
	С2	8	217
	С3	8	217
	С12	8	221
	С17	14	224
	С21	2	226
	2	4	1
	191	4	227
	192	4	227
	202	8	228
	208	36	228

Марка фермы	Марка изделия или № поз.	Кол-во шт.	№ листа вып3
2фс 18-2А IV-На	КП16, КП45, КП64, КП76, КП92, Кр71$^{т}_{н}$, Кр99, Кр102, С2, С3, С12, С17, С21 поз 191, 192, 202, 208 по 2фс 18-2А III в-На		
	8	6	1
2фс 18-2А IV-На	КП16, КП45, КП64, КП76, КП92, Кр71$^{т}_{н}$, Кр99, Кр102, С2, С3, С12, С17, С21 поз. 191, 192, 202, 208 по 2фс 18-2А III в-На		
	19	5	1

Кузнецов Промстройпроект

Рук. бригад. Черт. конст. Дужак Пелешенко

ТК 1978	Фермы 2фс 18-2, 2фс 18-2-а, 2фс 18-2-Н, 2фс 18-2-На. Спецификация марок арматурных изделий на одну ферму.	Серия ПК-01-12/78 Вып. 2	Лист 12

17421-01 83

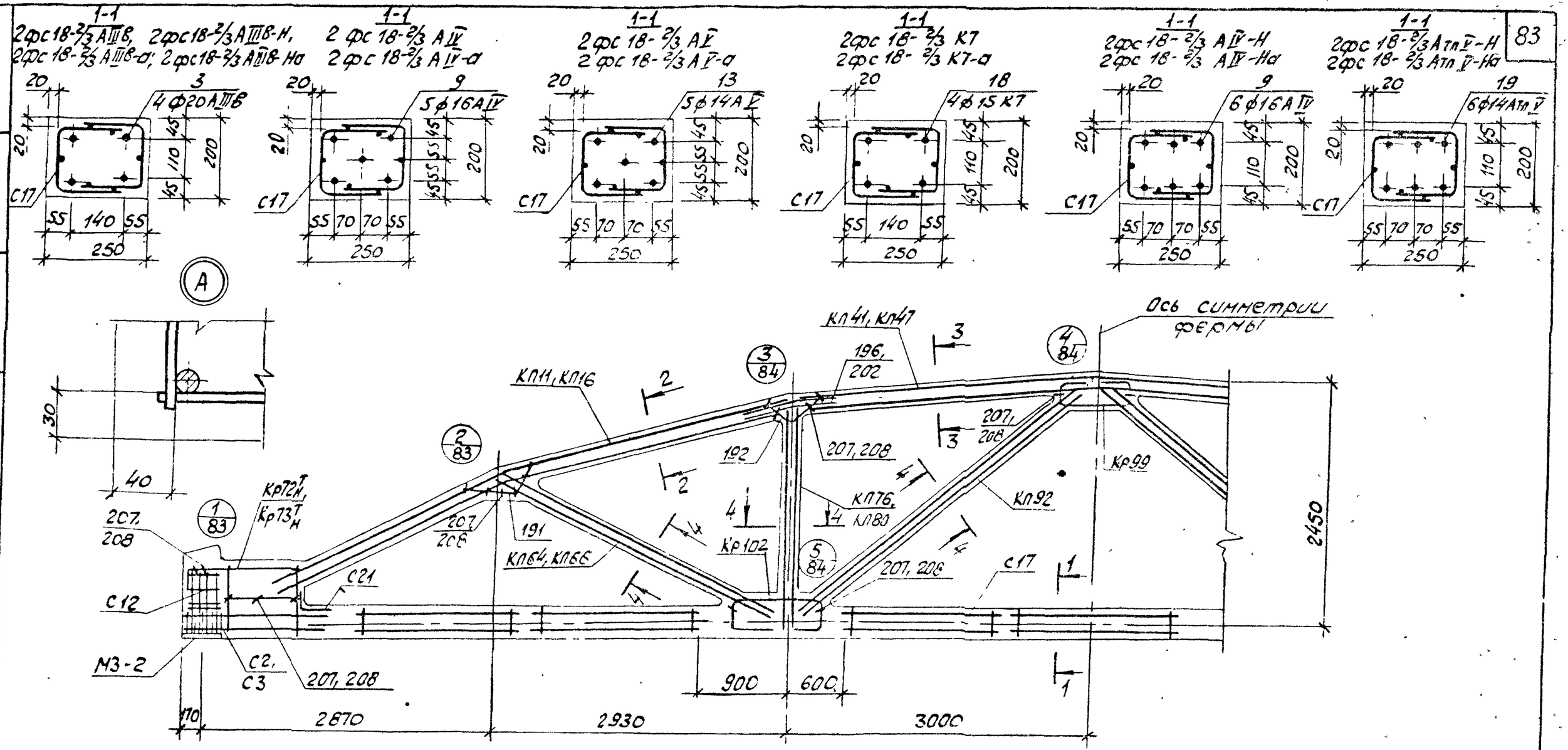

1. Значения контролируемых напряжений в напрягаемой арматуре принимать по табл. 1 п II 4 пояснительной записки.
2. Кубиковая прочность бетона при отпуске натяжения арматуры должна быть не менее 0,7R.
3. При бетонировании фермы следует обратить особое внимание на уплотнение бетона в узлах фермы.
4. На общем виде армирования напрягаемая арматура в нижнем поясе условно не показана.
5. В марках ферм, указанных в штампе, условно опущены индексы, обозначающие вид напрягаемой арматуры.
6. Спецификация марок арматурных изделий на одну ферму приведена на листе 64.

ТК 1978	Фермы 2фс 18-2/3, 2фс 18-2/3-а, 2фс 18-2/3-Н, 2фс 18-2/3-На. Армирование ферм.	Серия ПК-01-129/78	
		Вып. 2	Лист 63

Промстройпроект | Черт. конс. | Пелешенко

2фс 18-2/3 АIIIв

Марка изделия или №поз.	Кол-во шт	№ листа вып 3
КП 11	2	12
КП 41	1	42
КП 64	2	65
КП 76	2	77
КП 92	2	93
Кр 72 $^{т}_{н}$	2+2	173
Кр 99	2	200
Кр 102	4	203
С2	8	217
С3	8	217
С12	8	221
С17	14	224
С21	2	226
3	4	1
191	4	227
192	4	227
196	8	227
207	36	228

2фс 18-2/3 АIV

КП 11, КП 41, КП 64, КП 76, КП 92, Кр 72 $^{т}_{н}$, Кр 99, Кр 102, С2, С3, С12, С17, С21 поз. 191, 192, 196, 207 по 2фс 18-2/3 АIIIв

9	5	1

2фс 18-2/3 АIIIв-а

КП 11, КП 41, КП 64, КП 76, КП 92, Кр 72 $^{т}_{н}$, Кр 99, Кр 102, С2, С3, С12, С17, С21 поз. 191, 192, 196, 207 по 2фс 18-2/3 АIIIв

13	5	1

2фс 18-2/3 К7

КП 11, КП 41, КП 64, КП 76, КП 92, Кр 99, Кр 102, С12, С17, С21 поз. 191, 192, 196, 207 по 2фс 18-2/3 АIIIв

18	4	1
Кр 73 $^{т}_{н}$	2+2	174
С2	18	217
С3	18	217
КП 16	2	17
КП 47	1	48
КП 64	2	65
КП 76	2	77
КП 92	2	93
Кр 72 $^{т}_{н}$	2+2	173
Кр 99	2	200
Кр 102	4	203
С2	8	217
С3	8	217
С12	8	221
С17	14	224
С21	2	226
3	4	1
191	4	227
192	4	227
202	8	228
208	36	228

2фс 18-2/3 АIIIв-а

КП 16, КП 47, КП 64, КП 76, КП 92, Кр 72 $^{т}_{н}$, Кр 99, Кр 102, С2, С3, С12, С17, С21 поз. 191, 192, 202, 208 по 2фс 18-2/3 АIIIв-а

13	5	1

2фс 18-2/3 К7-а

КП 16, КП 47, КП 64, КП 76, КП 92, Кр 72 $^{т}_{н}$, Кр 99, Кр 102, С2, С3, С12, С17, С21 поз. 191, 192, 202, 208 по 2фс 18-2/3 АIIIв-а

18	4	1
Кр 73 $^{т}_{н}$	2+2	174
С2	18	217
С3	18	217

2фс 18-2/3 АIIIв-н

Марка изделия или №поз.	Кол-во шт	№ листа вып 3
КП 11	2	12
КП 41	1	42
КП 66	2	67
КП 80	2	81
КП 92	2	93
Кр 72 $^{т}_{н}$	2+2	173
Кр 99	2	200
Кр 102	4	203
С2	8	217
С3	8	217
С12	8	221
С17	14	224
С21	2	226
3	4	1
191	4	227
192	4	227
196	8	227
207	36	228

2фс 18-2/3 АIIIв-на

КП 11, КП 41, КП 66, КП 80, КП 92, Кр 72 $^{т}_{н}$, Кр 99, Кр 102, С2, С3, С12, С17, С21 поз. 191, 192, 196, 207 по 2фс 18-2/3 АIIIв-н

19	6	1

2фс 18-2/3 АIIIв-на

КП 16, КП 47, КП 66, КП 80, КП 92, Кр 72 $^{т}_{н}$, Кр 99, Кр 102, С2, С3, С12, С17, С21 поз. 191, 192, 202, 208 по 2фс 18-2/3 АIIIв-на

19	6	1

2фс 18-2/3 АIIIв-н

КП 11, КП 41, КП 66, КП 80, КП 92, Кр 72 $^{т}_{н}$, Кр 99, Кр 102, С2, С3, С12, С17, С21 поз. 191, 192, 196, 207 по 2фс 18-2/3 АIIIв-н

9	6	1

2фс 18-2/3 АIIIв-на

КП 16, КП 47, КП 66, КП 80, КП 92, Кр 72 $^{т}_{н}$, Кр 99, Кр 102, С2, С3, С12, С17, С21 поз. 191, 192, 202, 208 по 2фс 18-2/3 АIIIв-на

19	6	1

2фс 18-2/3 АIIIв-на

Марка изделия или №поз.	Кол-во шт.	№ листа вып. 3
КП 16	2	17
КП 47	1	48
КП 66	2	67
КП 80	2	81
КП 92	2	93
Кр 72 $^{т}_{н}$	2+2	173
Кр 99	2	200
Кр 102	4	203
С2	8	217
С3	8	217
С12	8	221
С17	14	224
С21	2	226
3	4	1
191	4	227
192	4	227
202	8	228
208	36	228

Промстройпроект | Гл. инж. | Черешнюк | Гл. конструктор | Телешенко

ТК 1978	Фермы 2фс 18-2/3, 2фс 18-2/3-а, 2фс 18-2/3-н, 2фс 18-2/3-на. Спецификация марок арматурных изделий на одну ферму.	Серия ПК-01-129 ПВ	Вып. 2	Лист 64

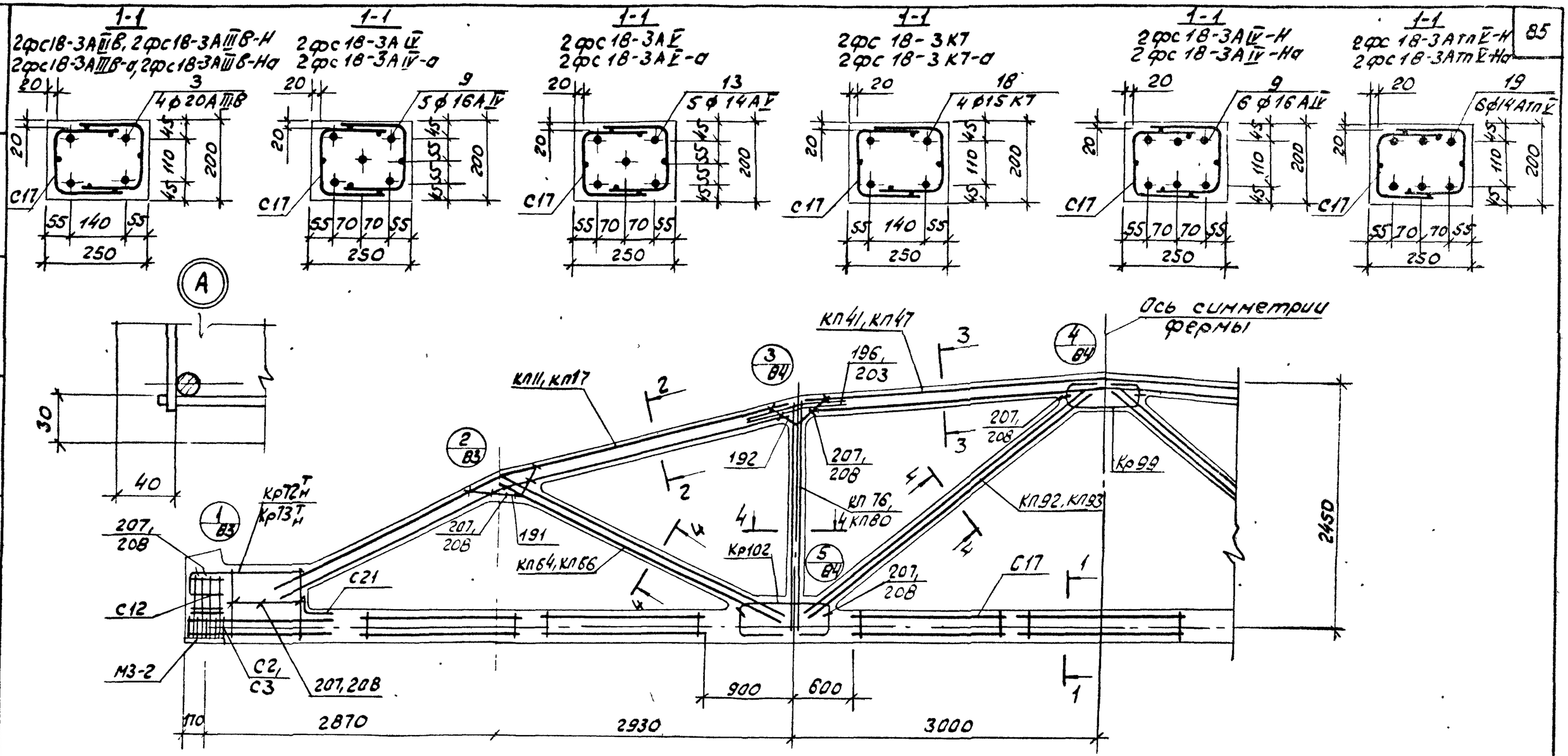

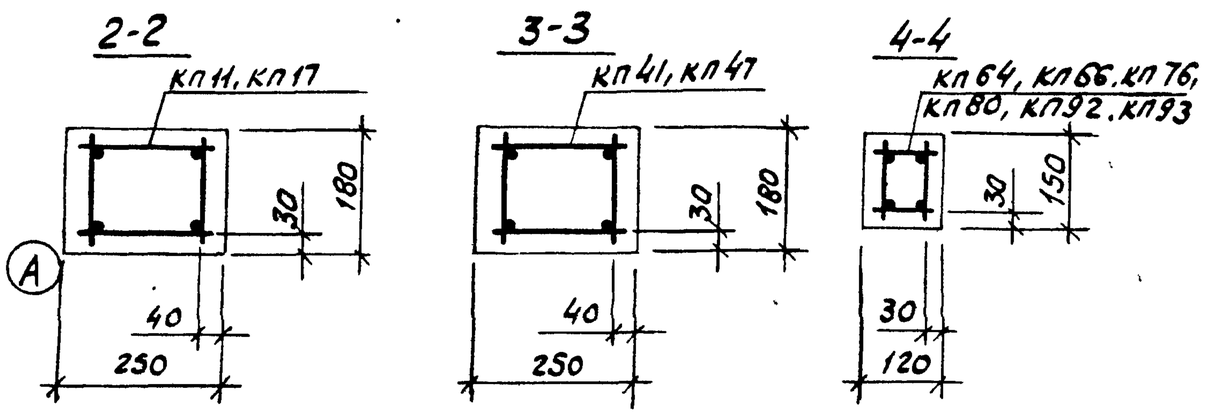

1. Значения контролируемых напряжений в напрягаемой арматуре принимать по та бл.1 п.II 4. пояснительной записки.
2. Кубиковая прочность бетона при отпуске натяжения арматуры должна быть не менее 0,7R.
3. При бетонировании фермы следует обратить особое внимание на уплотнение бетона в узлах фермы.
4. На общем виде армирования напрягаемая арматура в нижнем поясе условно не показана.
5. В марках ферм, указанных в штампе, условно опущены индексы обозначающие вид напрягаемой арматуры.
6. Спецификация марок арматурных изделий на одну ферму приведена на листе 65.

ТК 1978	Фермы 2фс18-3, 2фс18-3-а, 2фс18-3-Н, 2фс18-3-На. Армирование ферм.	Серия ПК-01-129/78	
		Вып. 2	Лист 65

Промстройпроект | Рук.бригад Черт. конст. | Дужак Пелешенко

2фс 18-3А III В

Марка изделия или №поз.	Кол-во шт	№ листа Вып.3
КП11	2	12
КП41	1	42
КП64	2	65
КП76	2	77
КП92	2	93
Кр72$^{Т}_{Н}$	2+2	173
Кр99	2	200
Кр102	4	203
С2	8	217
С3	8	217
С12	8	221
С17	14	224
С21	2	226
3	4	1
191	4	227
192	4	227
196	8	227
207	36	228

2фс 18-3А IV

Марка изделия или №поз.	Кол-во шт	№ листа Вып.3
КП11, КП41, КП64, КП76, КП92, Кр72$^{Т}_{Н}$, Кр99, Кр102, С2, С3, С12, С17, С21 поз. 191, 192, 196, 207 по 2фс 18-3А III В		
9	5	1

2фс 18-3А V

Марка изделия или №поз.	Кол-во шт	№ листа Вып.3
КП11, КП41, КП64, КП76, КП92, Кр72$^{Т}_{Н}$, Кр99, Кр102, С2, С3, С12, С17, С21 поз 191, 192, 196, 207 по 2фс 18-3А III В		
13	5	1

2фс 18-3К7

Марка изделия или №поз.	Кол-во шт	№ листа Вып 3
КП11, КП41, КП64, КП76, КП92, Кр99, Кр102, С12, С17, С21 поз. 191, 192, 196, 207 по 2фс 18-3А III В		
18	4	1
Кр13$^{Т}_{Н}$	2+2	174
С2	18	217
С3	18	217
КП17	2	18
КП47	1	48
КП64	2	65
КП76	2	77
КП92	2	93
Кр72$^{Т}_{Н}$	2+2	173
Кр99	2	200
Кр102	4	203
С2	8	217
С3	8	217
С12	8	221
С17	14	224
С21	2	226
3	4	1
191	4	227
192	4	227
203	8	228
208	36	228

2фс 18-3А III В-а

Марка изделия или №поз.	Кол-во шт	№ листа Вып 3
КП17, КП47, КП64, КП76, КП92, Кр72 н, Кр99, Кр102, С2, С3, С12, С17, С21 по 3. 191, 192, 203, 208 по 2фс 18-3А III В-а		
9	5	1

2фс 18-3А V-а

Марка изделия или №поз.	Кол-во шт	№ листа Вып.3
КП17, КП47, КП64, КП76, КП92, Кр72 н, Кр99, Кр102, С2, С3, С12, С17, С21 поз.191, 192, 203, 208 по 2фс 18-3А III В-а		
13	5	1

2фс 18-3К7-а

Марка изделия или №поз.	Кол-во шт	№ листа Вып.3
КП17, КП47, КП64, КП76, КП92, Кр99, Кр102, С12, С17, С21 поз. 191, 192, 203, 208 по 2фс 18-3А III В-а		
18	4	1
Кр13$^{Т}_{Н}$	2+2	174
С2	18	217
С3	18	217

2фс 18-3А III В-Н

Марка изделия или №поз.	Кол-во шт	№ листа Вып.3
КП11	2	12
КП41	1	42
КП66	2	67
КП80	2	81
КП93	2	94
Кр72$^{Т}_{Н}$	2+2	173
Кр99	2	200
Кр102	4	203
С2	8	217
С3	8	217
С12	8	221
С17	14	224
С21	2	226
3	4	1
191	4	227
192	4	227
196	8	227
207	36	228

2фс 18-3А IV-Н

Марка изделия или №поз.	Кол-во шт	№ листа Вып.3
КП11, КП41, КП66, КП80, КП93, Кр72$^{Т}_{Н}$, Кр99, Кр102, С2, С3, С12, С17, С21 поз. 191, 192, 196, 207 по 2фс 18-3А III В-Н		
9	6	1

2фс 18-3А V-Н

Марка изделия или №поз.	Кол-во шт.	№ листа Вып 3
КП11, КП41, КП66, КП80, КП93, Кр72$^{Т}_{Н}$, Кр99, Кр102, С2, С3, С12, С17, С21 поз.191, 192, 196, 207 по 2фс 18-3А III В-Н		
19	6	1

2фс 18-3А III В-На

Марка изделия или №поз.	Кол-во шт	№ листа Вып.3
КП17	2	18
КП47	1	48
КП66	2	67
КП80	2	81
КП93	2	94
Кр72$^{Т}_{Н}$	2+2	173
Кр99	2	200
Кр102	4	203
С2	8	217
С3	8	217
С12	8	221
С17	14	224
С21	2	226
3	4	1
191	4	227
192	4	227
203	8	228
208	36	228

2фс 18-3А IV-На

Марка изделия или №поз.	Кол-во шт	№ листа Вып. 3
КП17, КП47, КП66, КП80, КП93, Кр72$^{Т}_{Н}$, Кр99, Кр102, С2, С3, С12, С17, С21 поз. 191, 192, 203, 208 по 2фс 18-3А III В-На		
9	6	1

2фс 18-3А V-На

Марка изделия или №поз.	Кол-во шт	№ листа Вып 3
КП17, КП47, КП66, КП80, КП93, Кр72$^{Т}_{Н}$, Кр99, Кр102, С2, С3, С12, С17, С21 поз.191, 192, 203, 208 по 2фс 18-3А III В-На		
19	6	1

ТК 1978	Фермы 2фс 18-3, 2фс 18-3-а, 2фс 18-3-Н, 2фс 18-3-На. Спецификация марок арматурных изделий на одну ферму.	Серия ПК-01-129/78 Вып. 2 Лист 66

1-1
2фс18-3/4АIIIВ, 2фс18-3/4АIIIВ-Н,
2фс18-3/4АIIIВ-а, 2фс18-3/4АIIIВ-На

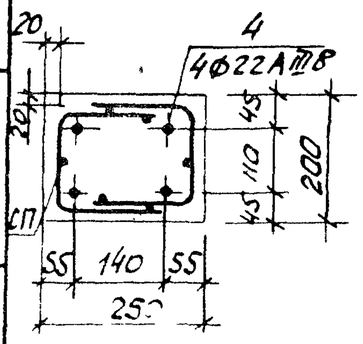

1-1
2фс18-3/4АIV
2фс18-3/4АIV-а

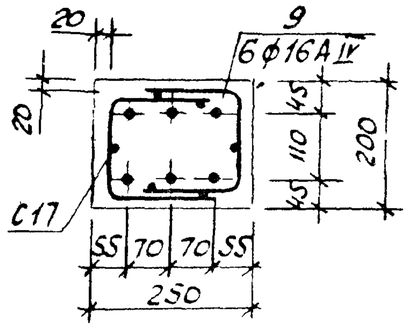

1-1
2фс18-3/4АV
2фс18-3/4АV-а

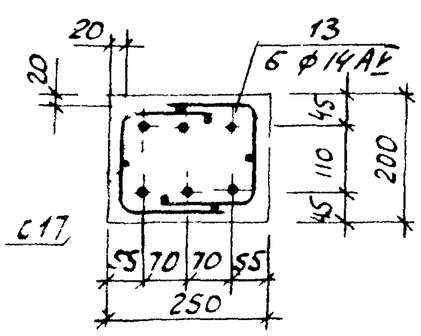

1-1
2фс18-3/4К7
2фс18-3/4К7-а

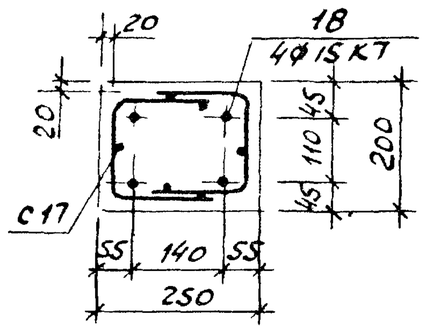

1-1
2фс18-3/4АIV-Н
2фс18-3/4АIV-На

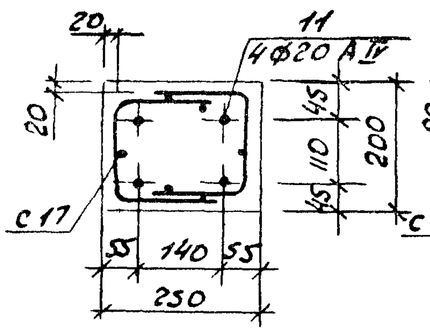

1-1
2фс18-3/4АтnV-Н
2фс18-3/4АтnV-На

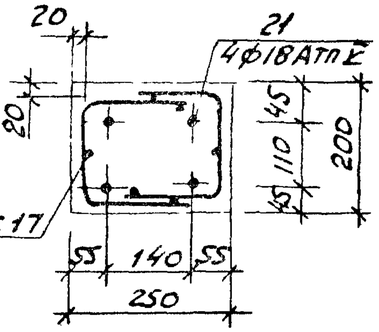

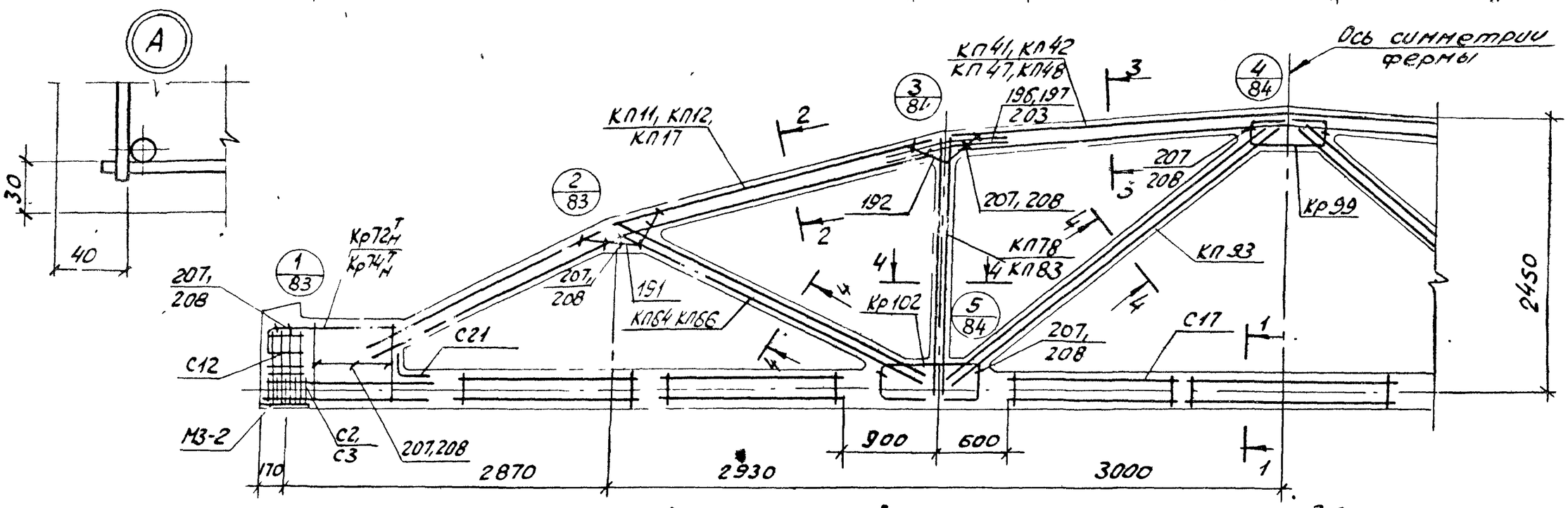

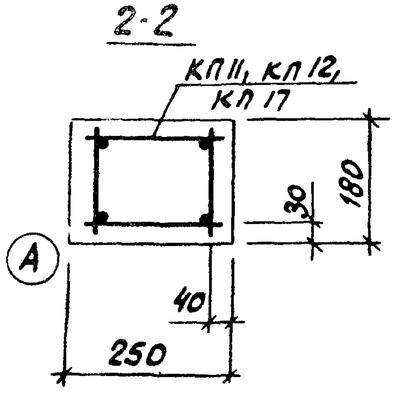

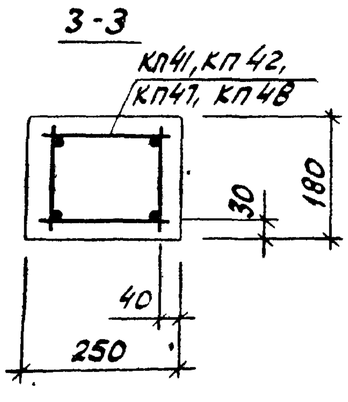

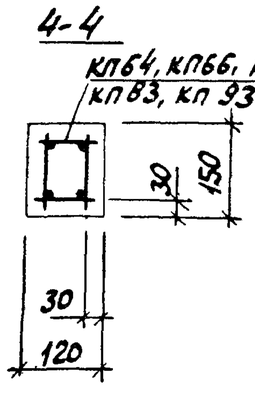

1. Значения контролируемых напряжений в напрягаемой арматуре принимать по табл.1 п.4 пояснительной записки.
2. Кубиковая прочность бетона при отпуске натяжения арматуры должна быть не менее 0,7R.
3. При бетонировании фермы следует обратить особое внимание на уплотнение бетона в узлах фермы.
4. На общем виде армирования напрягаемая арматура в нижнем поясе условно не показана.
5. В марках ферм, указанных в штанге, условно опущены индексы, обозначающие вид напрягаемой арматуры.
6. Спецификация марок арматурных изделий на одну ферму приведена на листе 68.

ТК 1978	Фермы 2фс18-3/4, 2фс18-3/4-а, 2фс18 3/4-Н, 2фс 18-3/4-На. Армирование ферм.	Серия ПК 01-129 НВ	Вып. 2	Лист 67

Гип. Пелешенко
Нач. отд.
Рук. гр.
Нач. сект.
Гл. спец.
Гл. инж. проекта
Гл. конструктор

Промстройпроект

17521 01 38

2фс 18-3/4 АIII В

Марка изделия или №поз.	Кол-во шт	№ листа Вып.3
КП12	2	13
КП42	1	43
КП64	2	65
КП78	2	79
КП93	2	94
Кр72$^{т}_{н}$	2+2	173
Кр99	2	200
Кр102	4	203
С2	8	217
С3	8	217
С12	8	221
С17	14	224
С21	2	226
4	4	1
191	4	227
192	4	227
197	8	227
207	36	228

2фс 18-3/4 АIV

КП12, КП42, КП64, КП78, КП93, Кр72$^{т}_{н}$, Кр99, Кр102 С2, С3, С12, С17, С21 поз. 191, 192, 197, 207 по 2фс 18-3/4 АIII В

9	6	1

2фс 18-3/4 К7

КП12, КП42, КП64, КП78, КП93, Кр99, Кр102, С12, С17, С21 поз. 191, 192, 197, 207 по 2фс 18-3/4 АIII В

18	4	1
Кр74$^{т}_{н}$	2+2	175
С2	18	217
С3	18	217

2фс 18-3/4 АIII В-а

КП12, КП42, КП64, КП78, КП93, Кр72$^{т}_{н}$, Кр99, Кр102, С2, С3, С12, С17, С21 поз. 191, 192, 203, 208 по 2фс 18-3/4 АIII В-а

КП17	2	18
КП48	1	49
КП64	2	65
КП78	2	79
КП93	2	94
Кр72$^{т}_{н}$	2+2	173
Кр99	2	200
Кр102	4	203
С2	8	217
С3	8	217
С12	8	221
С17	14	224
С21	2	226
4	4	1
191	4	227
192	4	227
203	8	227
208	36	228

2фс 18-3/4 К7-а

КП11, КП48, КП64, КП78, КП93, Кр72$^{т}_{н}$, Кр99, Кр102, С12, С17, С21 поз. 191, 192, 203, 208 по 2фс 18-3/4 АIII В-а

18	4	1
Кр74$^{т}_{н}$	2+2	175
С2	18	217
С3	18	217

2фс 18-3/4 АIV-а

КП17, КП48, КП64, КП78, КП93, Кр72$^{т}_{н}$, Кр99, Кр102, С2, С3, С12, С17, С21 поз. 191, 192, 203, 208 по 2фс 18-3/4 АIII В-а

9	6	1

2фс 18-3/4 АIII В-а

КП17, КП48, КП64, КП78, КП93, Кр72$^{т}_{н}$, Кр99, Кр102 С2, С3, С12, С17, С21 поз. 191, 192, 203, 208 по 2фс 18-3/4 АIII В-а

13	6	1

2фс 18-3/4 АIV-Н

КП11, КП41, КП66, КП83, КП93, Кр72$^{т}_{н}$, Кр99, Кр102, С2, С3, С12, С17, С21 поз. 191, 192, 196, 207 по 2фс 18-3/4 АIII В-Н

11	4	1

2фс 18-3/4 АIII В-Н

Марка изделия или №поз.	Кол-во шт	№ листа Вып.3
КП11	2	12
КП41	1	42
КП66	2	67
КП83	2	84
КП93	2	94
Кр72$^{т}_{н}$	2+2	173
Кр99	2	200
Кр102	4	203
С2	8	217
С3	8	217
С12	8	221
С17	14	224
С21	2	226
4	4	1
191	4	227
192	4	227
196	8	227
207	36	228

2фс 18-3/4 АIII В-Н-а

Марка изделия или №поз.	Кол-во шт	№ листа Вып.3
КП17	2	18
КП47	1	48
КП66	2	67
КП83	2	84
КП93	2	94
Кр72$^{т}_{н}$	2+2	173
Кр99	2	200
Кр102	4	203
С2	8	217
С3	8	217
С12	8	221
С17	14	224
С21	2	226
4	4	1
191	4	227
192	4	227
203	8	228
208	36	228

2фс 18-3/4 АIII В-На

КП11, КП41, КП66, КП83, КП93, Кр72$^{т}_{н}$, Кр99, Кр102 С2, С3, С12, С17, С21 поз. 191, 192, 196, 207 по 2фс 18-3/4 АIII В-Н

21	4	1

2фс 18-3/4 АIV-На

КП17, КП47, КП66, КП83, КП93, Кр72$^{т}_{н}$, Кр99, Кр102 С2, С3, С12, С17, С21 поз. 191, 192, 203, 208 по 2фс 18-3/4 АIII В-На

11	4	1

2фс 18-3/4 АIII В-На

КП17, КП47, КП66, КП83, КП93, Кр72$^{т}_{н}$, Кр99, Кр102 С2, С3, С12, С17, С21 поз. 191, 192, 203, 208 по 2фс 18-3/4 АIII В-На

21	4	1

ТК	Фермы 2фс 18-3/4, 2фс 18-3/4-а, 2фс 18-3/4-Н, 2фс 18-3/4-На. Спецификация марок арматурных изделий на одну ферму.	Серия ПК-01-129/78	
1978		Вып. 2	Лист 68

1-1
2фс18-4АIIIВ; 2фс18-4АIIIВ-Н
2фс18-4АIIIВ-а, 2фс18-4АIIIВ-На

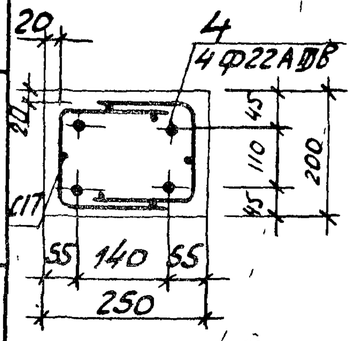

1-1
2фс18-4АIV
2фс18-4АIV-а

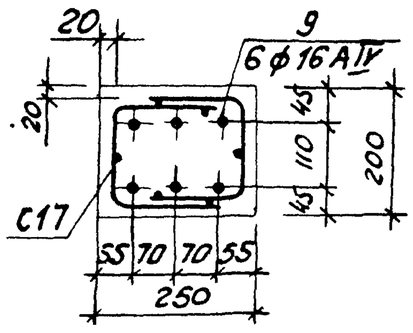

1-1
2фс18-4АV
2фс18-4АV-а

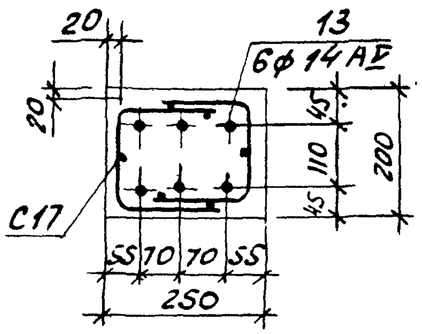

1-1
2фс18-4К7
2фс18-4К7-а

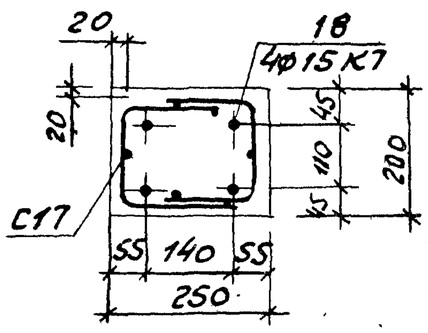

1-1
2фс18-4АIV-Н
2фс18-4АIV-На

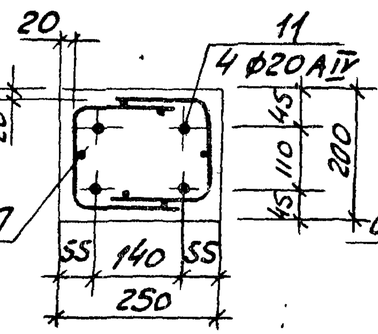

1-1
2фс18-4АтпV-Н
2фс18-4АтпV-На

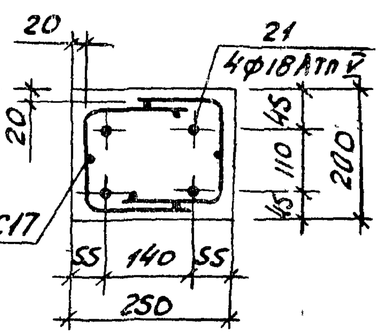

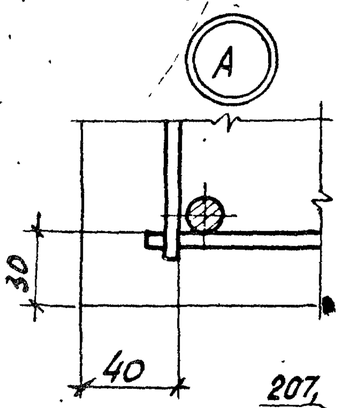

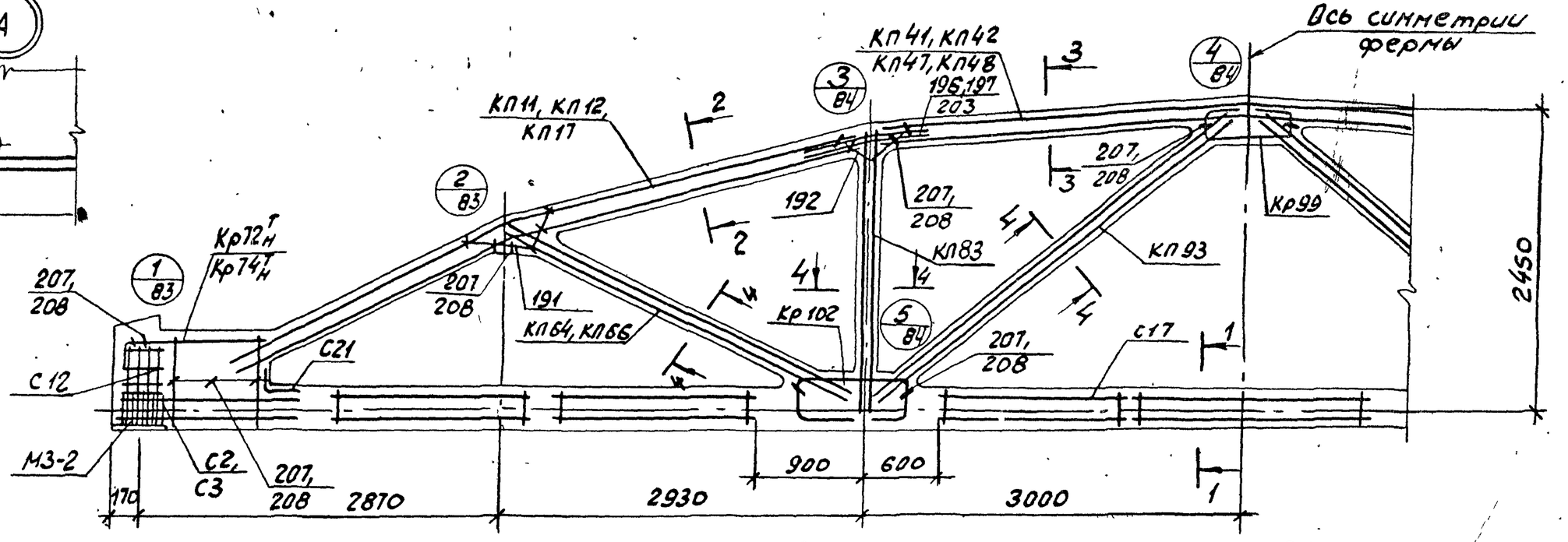

2-2
КП11, КП12,
КП17

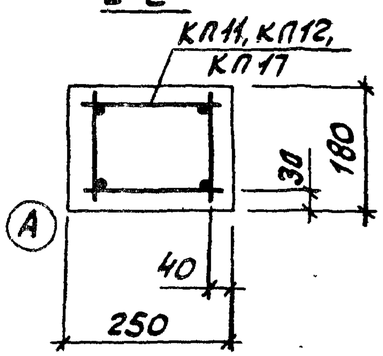

3-3
КП41, КП42,
КП47, КП48

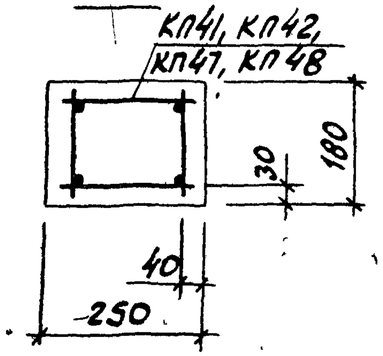

4-4
КП64, КП66,
КП83, КП93

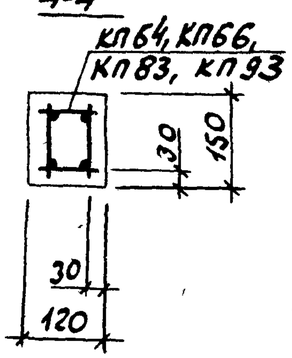

1. Значения контролируемых напряжений в напрягаемой арматуре принимать по табл.1 п.4 пояснительной записки.
2. Кубиковая прочность бетона при отпуске натяжения арматуры должна быть не менее 0,7R.
3. При бетонировании фермы следует обратить особое внимание на уплотнение бетона в узлах фермы.
4. На общем виде армирования напрягаемая арматура в нижнем поясе условно не показана.
5. В марках ферм, указанных в штампе, условно опущены индексы, обозначающие вид напрягаемой арматуры.
6. Спецификация марок арматурных изделий на одну ферму приведена на листе 70.

ТК 1978	Фермы 2фс18-4, 2фс18-4-а, 2фс18-4-Н, 2фс18-4-На. Армирование ферм.	Серия ПК-01-129/78; Вып 2; Лист 69

Гип Промстройпроект. Гл.инж. Пелешенко. Нач.отд.констр. Черт.констр.

2фс 18-4АIIIв.

Марка изделия или №поз.	Кол-во шт	№листа Вып.3
КП12	2	13
КП42	1	43
КП64	2	65
КП83	2	84
КП93	2	94
Кр72$^{т}_{н}$	2+2	173
Кр99	2	200
Кр102	4	203
С2	8	217
С3	8	217
С12	8	221
С17	14	224
С21	2	226
4	4	1
191	4	227
192	4	227
197	8	227
207	36	228

2фс 18-4АIVв.

Марка изделия или №поз.	Кол-во шт	№листа Вып.3
КП12, КП42, КП64, КП83, КП93, Кр72$^{т}_{н}$, Кр99, Кр102, С2, С3, С12, С17, С21 поз. 191, 192, 197, 207 по 2фс18-4АIIIв		
9	6	1

2фс 18-4Аπ-а

Марка изделия или №поз.	Кол-во шт	№листа Вып.3
КП12, КП42, КП64, КП83, КП93, Кр72$^{т}_{н}$, Кр99, Кр102, С2, С3, С12, С17, С21 поз. 191, 192, 197, 207 по 2фс18-4АIIIв		
13	6	1

2фс 18-4Аπ-а

Марка изделия или №поз.	Кол-во шт	№листа Вып.3
КП17, КП48, КП64, КП83, КП93, Кр72$^{т}_{н}$, Кр99, Кр102, С2, С3, С12, С17, С21 поз. 191, 192, 203, 208 по 2фс18-4АIIIв-а		
9	6	1

2фс 18-4АIIIв-а

Марка изделия или №поз.	Кол-во шт	№листа Вып.3
КП17, КП48, КП64, КП83, КП93, Кр72$^{т}_{н}$, Кр99, Кр102, С2, С3, С12, С17, С21 поз. 191, 192, 203, 208 по 2фс18-4АIIIв-а		
13	6	1

2фс 18-4АIIIв-н

Марка изделия или №поз.	Кол-во шт	№листа Вып.3
КП11	2	12
КП41	1	42
КП66	2	67
КП83	2	84
КП93	2	94
Кр72$^{т}_{н}$	2+2	173
Кр99	2	200
Кр102	4	203
С2	8	217
С3	8	217
С12	8	221
С17	14	224
С21	2	226
4	4	1
191	4	227
192	4	227
196	8	227
207	36	228

2фс 18-4АIIIв-н

Марка изделия или №поз.	Кол-во шт	№листа Вып.3
КП11, КП41, КП66, КП83, КП93, Кр72$^{т}_{н}$, Кр99, Кр102, С2, С3, С12, С17, С21 поз. 191, 192, 196, 207 по 2фс18-4АIIIв-н		
11	4	1

2фс 18-4АIVв-н

Марка изделия или №поз.	Кол-во шт	№листа Вып.3
КП11, КП41, КП66, КП83, КП93, Кр72$^{т}_{н}$, Кр99, Кр102, С2, С3, С12, С17, С21 поз. 191, 192, 196, 207 по 2фс18-4АIIIв-н		
11	4	1

2фс 18-4АIIIв-а

Марка изделия или №поз.	Кол-во шт	№листа Вып.3
КП12, КП42, КП64, КП83, КП93, Кр72$^{т}_{н}$, Кр99, Кр102, С2, С3, С12, С17, С21 поз. 191, 192, 197, 207 по 2фс18-4АIIIв		
18	4	1
Кр74$^{т}_{н}$	2+2	175
С2	18	217
С3	18	217
КП17	2	18
КП48	1	49
КП64	2	65
КП83	2	84
КП93	2	94
Кр72$^{т}_{н}$	2+2	173
Кр99	2	200
Кр102	4	203
С2	8	217
С3	8	217
С12	8	221
С17	14	224
С21	2	226
4	4	1
191	4	227
192	4	227
203	8	228
208	36	228

2фс 18-4К7-а

Марка изделия или №поз.	Кол-во шт	№листа Вып.3
КП17, КП48, КП64, КП83, КП93, Кр72$^{т}_{н}$, Кр99, Кр102, С2, С3, С12, С17, С21 поз. 191, 192, 203, 208 по 2фс18-4АIIIв-а		
18	4	1
Кр74$^{т}_{н}$	2+2	175
С2	18	217
С3	18	217

2фс 18-4Аπ-Н

Марка изделия или №поз.	Кол-во шт	№листа Вып.3
КП11, КП41, КП66, КП83, КП93, Кр72$^{т}_{н}$, Кр99, Кр102, С2, С3, С12, С17, С21 поз. 191, 192, 196, 207 по 2фс18-4АIIIв-н		
11	4	1

2фс 18-4АIIIв-Но

Марка изделия или №поз.	Кол-во шт.	№листа Вып.3
КП11, КП41, КП66, КП83, КП93, Кр72$^{т}_{н}$, Кр99, Кр102, С2, С3, С12, С17, С21 поз 191, 192, 196, 207 по 2фс18-4АIIIв-Н		
21	4	1
КП17	2	18
КП47	1	48
КП66	2	67
КП83	2	84
КП93	2	94
Кр72$^{т}_{н}$	2+2	173
Кр99	2	200
Кр102	4	203
С2	8	217
С3	8	217
С12	8	221
С17	14	224
С21	2	226
4	4	1
191	4	227
192	4	227
203	8	228
208	36	228

2фс 18-4Аπ-Но

Марка изделия или №поз.	Кол-во шт	№листа Вып.3
КП17, КП47, КП66, КП83, КП93, Кр72$^{т}_{н}$, Кр99, Кр102, С2, С3, С12, С17, С21 поз. 191, 192, 203, 208 по 2фс18-4АIIIв-Но		
11	4	1
КП17, КП47, КП66, КП83, КП93, Кр72$^{т}_{н}$, Кр99, Кр102, С2, С3, С12, С17, С21 поз. 191, 192, 203, 208 по 2фс18-4АIIIв-Но		
21	4	1

Пром-стройпроект | Гл. инж. проекта Беляшенко | Гл. констр. Пелешенко | Разраб. Шульга

ТК 1978	Фермы 2фс 18-4, 2фс 18-4-а, 2фс 18-4-н, 2фс 18-4-Но. Спецификация марок арматурных изделий на одну ферму.	Серия ПК-01-129/78	Вып. 2	Лист 70

1-1
2фс18-4/5АIIIв, 2фс18-4/5АIIIв-Н
2фс18-4/5АIIIв-а, 2фс18-4/5АIIIв-На

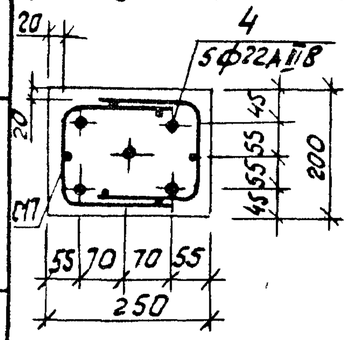

1-1
2фс18-4/5АIV
2фс18-4/5АIV-а

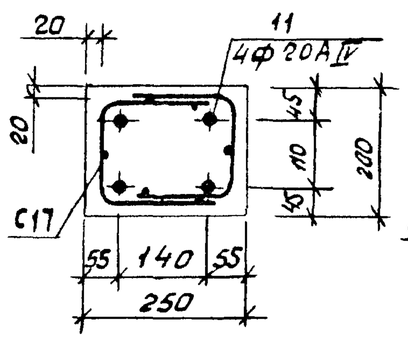

1-1
2фс18-4/5АV
2фс18-4/5АV-а

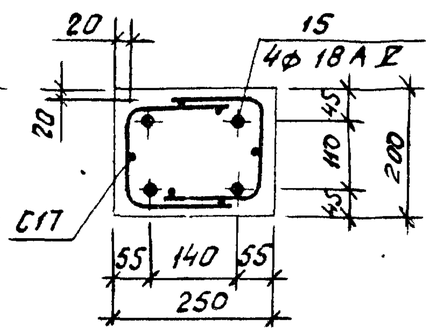

1-1
2фс18-4/5К7
2фс18-4/5К7-а

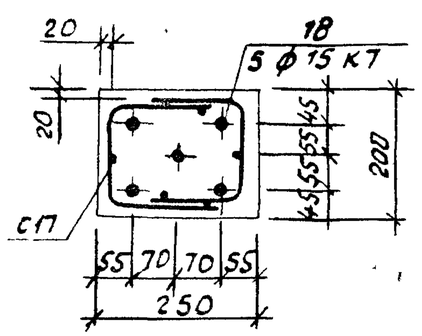

1-1
2фс18-4/5АIV-Н
2фс18-4/5АIV-На

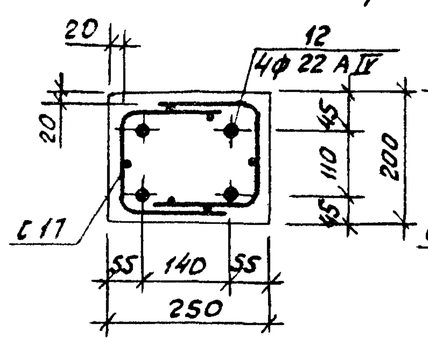

1-1
2фс18-4/5АтпV-Н
2фс18-4/5АтпV-На

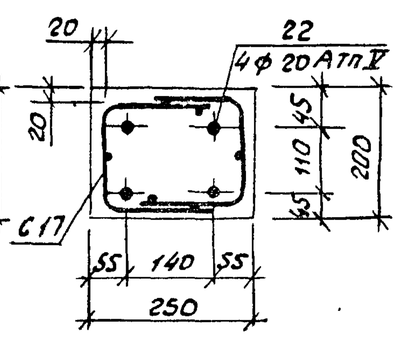

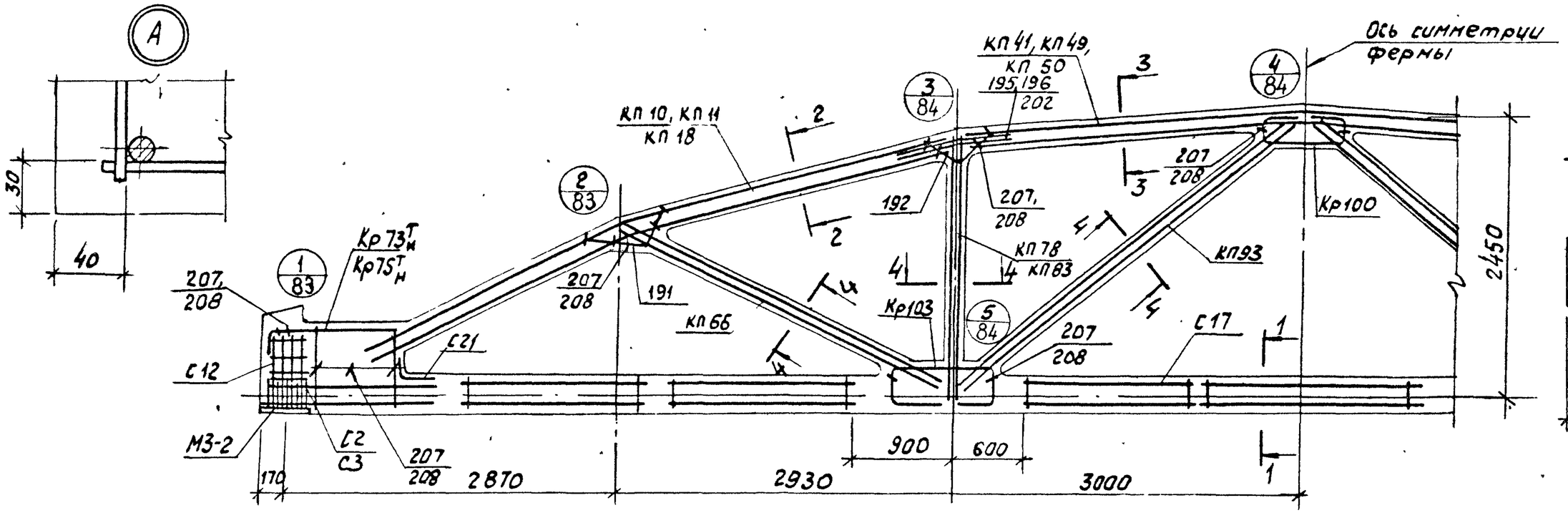

2-2
КП10, КП11

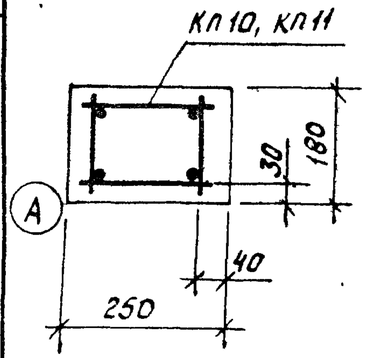

2-2
КП18

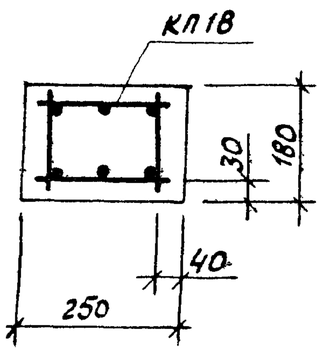

3-3
КП41

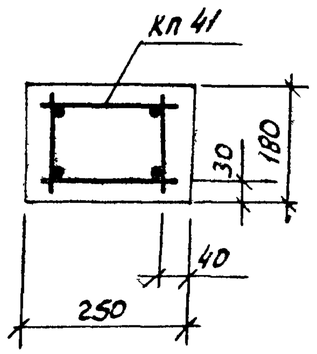

3-3
КП49, КП50

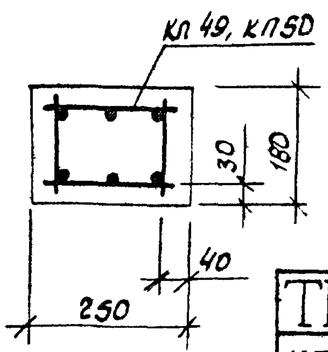

1. Значения контролируемых напряжений в напрягаемой арматуре принимать по табл.1 п.II.4 пояснительной записки.
2. Кубиковая прочность бетона при отпуске натяжения арматуры должна быть не менее 0,7R.
3. При бетонировании фермы следует обратить особое внимание на уплотнение бетона в узлах фермы.
4. На общем виде армирования напрягаемая арматура в нижнем поясе условно не показана.
5. В марках ферм, указанных в штампе, условно опущены индексы, обозначающие вид напрягаемой арматуры.
6. Спецификация марок арматурных изделий на одну ферму 72.

ТК 1978	Фермы 2фс 18-4/5, 2фс 18-4/5-а, 2фс 18-4/5-Н, 2фс 18-4/5-На. Армирование ферм.	Серия ПК-01-129/78; Вып. 2; Лист 71

Гип Пелешенко; Нач. отд.; Черт. Конотр.; Гранстройпроект

Марка фермы	Марка изделия или № поз.	Кол-во шт	№ листа вып. 3
2фс18-4/5 АIIIв	КП 10	2	11
	КП 41	1	42
	КП 66	2	67
	КП 78	2	79
	КП 93	2	94
	Кр73$^{т}_{н}$	2+2	174
	Кр100	2	201
	Кр103	4	204
	С2	8	217
	С3	8	217
	С12	8	221
	С17	14	224
	С21	2	226
	4	5	1
	191	4	227
	192	4	227
	195	8	227
	207	36	228
2фс18-4/5 АIV	КП 10, КП 41, КП 66, КП 78, КП 93, Кр73$^{т}_{н}$, Кр100, Кр103, С2, С3, С12, С17, С21 поз. 191, 192, 195, 207 по 2фс18-4/5 АIIIв		
	11	4	1

Марка фермы	Марка изделия или № поз.	Кол-во шт	№ листа вып. 3
2фс18-4/5 АIIIв-а	КП 10, КП 41, КП 66, КП 78, КП 93, Кр73$^{т}_{н}$, Кр100, Кр103, С2, С3, С12, С17, С21 поз 191, 192, 195, 207 по 2фс18-4/5 АIIIв		
	15	4	1
2фс18-4/5 К7	КП 10, КП 41, КП 66, КП 78, КП 93, Кр100, Кр103, С12, С17, С21 поз. 191, 192, 195, 207 по 2фс18-4/5 АIIIв		
	18	5	1
	Кр75$^{т}_{н}$	2+2	176
	С2	18	217
	С3	18	217
2фс18-4/5 АIIIв-а	КП 18	2	19
	КП 50	1	51
	КП 66	2	67
	КП 78	2	79
	КП 93	2	94
	Кр73$^{т}_{н}$	2+2	174
	Кр100	2	201
	Кр103	4	204
	С2	8	217
	С3	8	217
	С12	8	221
	С17	14	224
	С21	2	226
	4	5	1
	191	4	227
	192	4	227
	202	12	228
	208	36	228

Марка фермы	Марка изделия или № поз.	Кол-во шт.	№ листа вып. 3
2фс18-4/5 АIV-а	КП 18, КП 50, КП 66, КП 78, КП 93, Кр73$^{т}_{н}$, Кр100, Кр103, С2, С3, С12, С17, С21 поз. 191, 192, 202, 208 по 2фс18-4/5 АIIIв-а		
	11	4	1
2фс18-4/5 АV-а	КП 18, КП 50, КП 66, КП 78, КП 93, Кр73$^{т}_{н}$, Кр100, Кр103, С2, С3, С12, С17, С21, поз. 191, 192, 202, 208 по 2фс18-4/5 АIIIв-а		
	15	4	1
2фс18-4/5 К7-а	КП 18, КП 50, КП 66, КП 78, КП 93, Кр100, Кр103, С12, С17, С21 поз. 191, 192, 202, 208 по 2фс18-4/5 АIIIв-а		
	18	5	1
	Кр75$^{т}_{н}$	2+2	176
	С2	18	217
	С3	18	217

Марка фермы	Марка изделия или № поз.	Кол-во шт	№ листа вып. 3
2фс18-4/5 АIIIв-Н	КП 11	2	12
	КП 41	1	42
	КП 66	2	67
	КП 83	2	84
	КП 93	2	94
	Кр73$^{т}_{н}$	2+2	174
	Кр100	2	201
	Кр103	4	204
	С2	8	217
	С3	8	217
	С12	8	221
	С17	14	224
	С21	2	226
	4	5	1
	191	4	227
	192	4	227
	196	8	227
	207	36	228
2фс18-4/5 АIV-Н	КП 11, КП 41, КП 66, КП 83, КП 93, Кр73$^{т}_{н}$, Кр100, Кр103 С2, С3, С12, С17, С21 поз. 191, 192, 196, 207 по 2фс18-4/5 АIIIв-Н		
	12	4	1

Марка фермы	Марка изделия или № поз.	Кол-во шт.	№ листа вып. 3
2фс18-4/5 АIIIв-Н	КП 11, КП 41, КП 66, КП 83, КП 93, Кр73$^{т}_{н}$, Кр100, Кр103, С2, С3, С12, С17, С21 поз. 191, 192, 196, 207, по 2фс18-4/5 АIIIв-Н		
	22	4	1
2фс18-4/5 АIIIв-На	КП 18	2	19
	КП 49	1	50
	КП 66	2	67
	КП 83	2	84
	КП 93	2	94
	Кр73$^{т}_{н}$	2+2	174
	Кр100	2	201
	Кр103	4	204
	С2	8	217
	С3	8	217
	С12	8	221
	С17	14	224
	С21	2	226
	4	5	1
	191	4	227
	192	4	227
	202	12	228
	208	36	228

Марка фермы	Марка изделия или № поз.	Кол-во шт	№ листа вып. 3
2фс18-4/5 АIV-На	КП 18, КП 49, КП 66, КП 83, КП 93 Кр73$^{т}_{н}$, Кр100, Кр103 С2, С3, С12, С17, С21, поз. 191, 192, 202, 208 по 2фс18-4/5 АIIIв-На		
	12	4	1
2фс18-4/5 АIIIв-На	КП 18, КП 49, КП 66 КП 83, КП 93 Кр73$^{т}_{н}$, Кр100, Кр103, С2, С3, С12, С17, С21 поз. 191, 192, 202, 208 по 2фс18-4/5 АIIIв-На		
	22	4	1

ТК 1978	Фермы 2фс18-4/5, 2фс18-4/5-а, 2фс18-4/5-Н, 2фс18-4/5-На. Спецификация марок арматурных изделий на одну ферму.	Серия ПК-01-129/78	
		Вып. 2	Лист 72

Примстройпроект | Черт. конст. | Пелешенко

17421-01 93

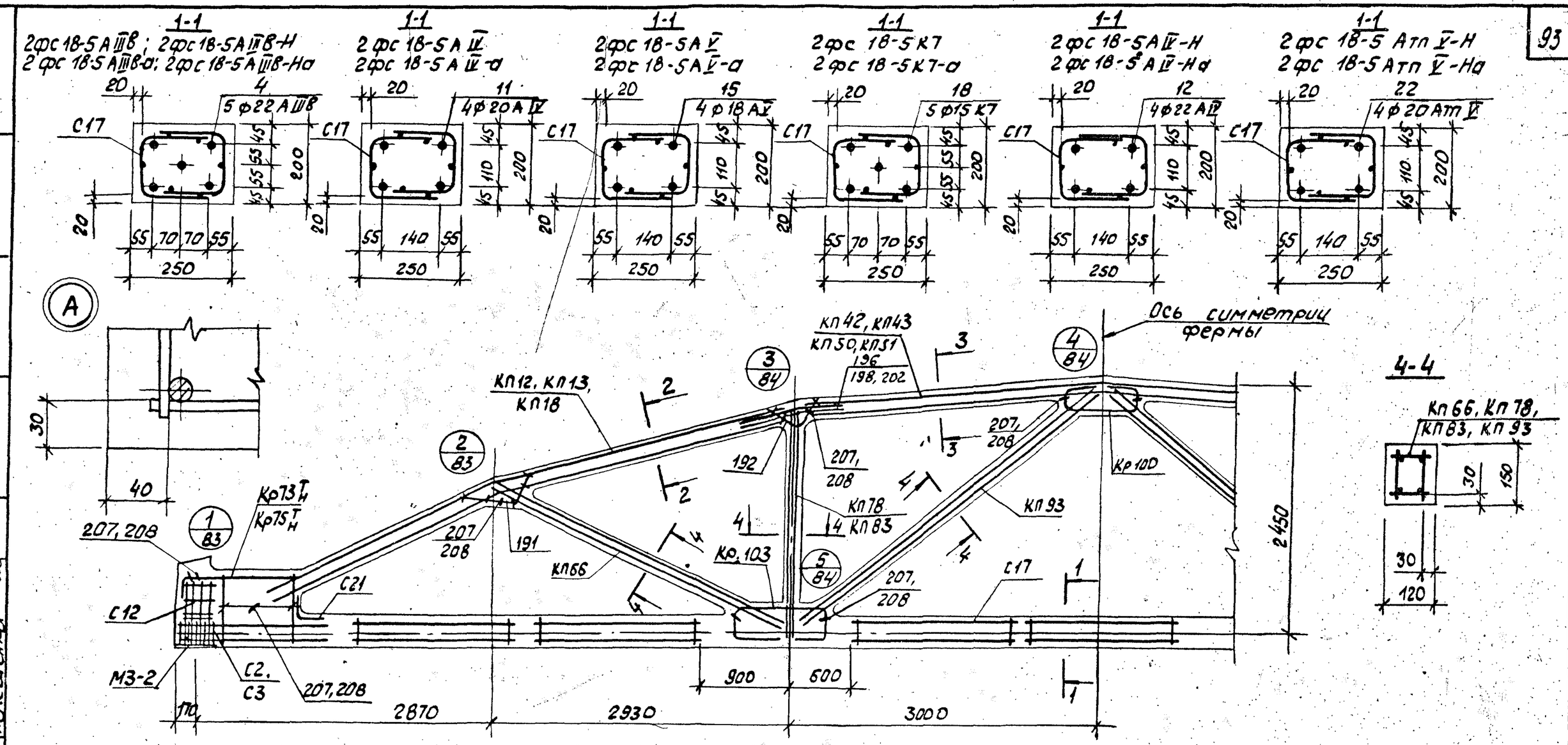

1. Значения контролируемых напряжений в напрягаемой арматуре принимать по табл.1 п.II 4 пояснительной записки.
2. Кубиковая прочность бетона при отпуске натяжения арматуры должна быть не менее 0,7R.
3. При бетонировании фермы следует обратить особое внимание на уплотнение бетона в узлах фермы.
4. На общем виде армирования напрягаемая арматура в нижнем поясе условно не показана.
5. В марках ферм, указанных в штампе, условно опущены индексы, обозначающие вид напрягаемой арматуры.
6. Спецификация марок арматурных изделий на одну ферму приведена на листе 74.

ТК 1978	Фермы 2фс 18-5, 2фс 18-5-а, 2фс 18-5-Н, 2фс 18-5-На. Армирование ферм.	Серия ПК-01-129/78	
		Вып. 2	Лист 73

Промстройпроект
Рук. бригад. Дужак
Черт. конст. Пелешенко
Проверил Дужак

17421-01 94

2фс 18-5 АIIIв

Марка изделия или N поз.	Кол-во шт	N листа Вып.3
КП12	2	13
КП42	1	43
КП66	2	67
КП78	2	79
КП93	2	94
Кр73$^{т}_{н}$	2+2	174
Кр100	2	201
Кр103	4	204
С2	8	217
С3	8	217
С12	8	221
С17	14	224
С21	2	226
4	5	1
191	4	227
192	4	227
196	8	227
207	36	228

2фс 18-5 АIIIв-а

Марка изделия или N поз.	Кол-во шт	N листа Вып.3
КП18	2	19
КП50	1	51
КП66	2	67
КП78	2	79
КП93	2	94
Кр73$^{т}_{н}$	2+2	174
Кр100	2	201
Кр103	4	204
С2	8	217
С3	8	217
С12	8	221
С17	14	224
С21	2	226
4	5	1
191	4	227
192	4	227
202	12	228
208	36	228

2фс 18-5 АIIIв-Н

Марка изделия или N поз.	Кол-во шт	N листа Вып.3
КП13	2	14
КП43	1	44
КП66	2	67
КП83	2	84
КП93	2	94
Кр73$^{т}_{н}$	2+2	174
Кр100	2	201
Кр103	4	204
С2	8	217
С3	8	217
С12	8	221
С17	14	224
С21	2	226
4	5	1
191	4	227
192	4	227
198	8	227
207	36	228

2фс 18-5 АIIIв-На

Марка изделия или N поз.	Кол-во шт	N листа Вып.3
КП18	2	19
КП51	1	52
КП66	2	67
КП83	2	84
КП93	2	94
Кр73$^{т}_{н}$	2+2	174
Кр100	2	201
Кр103	4	204
С2	8	217
С3	8	217
С12	8	221
С17	14	224
С21	2	226
4	5	1
191	4	227
192	4	227
202	12	228
208	36	228

2фс 18-5 АIVв

Марка изделия или N поз.	Кол-во шт	N листа Вып.3
КП12, КП42, КП66, КП78, КП93, Кр73$^{т}_{н}$, Кр100, Кр103, С2, С3, С12, С17, С21, поз. 191, 192, 196, 207 по 2фс 18-5АIIIв	11	4	1

2фс 18-5 К7

Марка изделия или N поз.	Кол-во шт	N листа Вып.3
КП12, КП42, КП66, КП78, КП93, Кр100, Кр103, С12, С17, С21, поз. 191, 192, 196, 207 по 2фс 18-5АIIIв	18	5	1
Кр73$^{т}_{н}$	2+2	176
С2	18	217
С3	18	217

2фс 18-5 АIIв-а

Марка изделия или N поз.	Кол-во шт	N листа Вып.3
КП18, КП50, КП66, КП78, КП93, Кр73$^{т}_{н}$, Кр100, Кр103, С2, С3, С12, С17, С21, поз. 191, 192, 202, 208 по 2фс 18-5АIIIв-а	15	4	1

2фс 18-5 К7-а

Марка изделия или N поз.	Кол-во шт	N листа Вып.3
КП18, КП50, КП66, КП78, КП93, Кр100, Кр103, С12, С17, С21, поз. 191, 192, 202, 208 по 2фс 18-5АIIIв-а	18	5	1
Кр73$^{т}_{н}$	2+2	176
С2	18	217
С3	18	217

2фс 18-5 АIIв-Н

Марка изделия или N поз.	Кол-во шт	N листа Вып.3
КП13, КП43, КП66, КП83, КП93, Кр73$^{т}_{н}$, Кр100, Кр103, С2, С3, С12, С17, С21, поз. 191, 192, 198, 207 по 2фс 18-5АIIIв-Н	12	4	1

2фс 18-5 АIIIв-На

Марка изделия или N поз.	Кол-во шт	N листа Вып.3
КП18	2	19
КП51	1	52
КП66	2	67
КП83	2	84
КП93	2	94
Кр73$^{т}_{н}$	2+2	174
Кр100	2	201
Кр103	4	204
С2	8	217
С3	8	217
С12	8	221
С17	14	224
С21	2	226
4	5	1
191	4	227
192	4	227
202	12	228
208	36	228

2фс 18-5 АIIв-Ка

Марка изделия или N поз.	Кол-во шт	N листа Вып.3
КП18, КП51, КП66, КП83, КП93, Кр73$^{т}_{н}$, Кр100, Кр103, С2, С3, С12, С17, С21, поз. 191, 192, 202, 208 по 2фс 18-5АIIIв-На	22	4	1

2фс 18-5 АIVв-Н

Марка изделия или N поз.	Кол-во шт	N листа Вып.3
КП13, КП43, КП66, КП83, КП93, Кр73$^{т}_{н}$, Кр100, Кр103, С2, С3, С12, С17, С21, поз. 191, 192, 198, 207 по 2фс 18-5АIIIв-Н	22	4	1

2фс 18-5 АIIIв-На

Марка изделия или N поз.	Кол-во шт	N листа Вып.3
КП18, КП51, КП66, КП83, КП93, Кр73$^{т}_{н}$, Кр100, Кр103, С2, С3, С12, С17, С21, поз. 191, 192, 202, 208 по 2фс 18-5АIIIв-На	22	4	1

Гип Пелешенко

Нач. конс. Усов

Ген. проектировщик

ТК 1978	Фермы 2фс 18-5, 2фс 18-5-а, 2фс 18-5-Н, 2фс 18-5-На. Спецификация марок арматурных изделий на одну ферму.	Серия ПК-01-129/78 Вып. 2 Лист 74

1-1
2фс18-5/6АIIIВ, 2фс18-5/6АIIIВ-Н
2фс18-5/6АIIIВ-а; 2фс18-5/6АIIIВ-На
4ф25АIIIВ

1-1
2фс 18-5/6АIV
2фс 18-5/6АIV-а
4ф22АIV

1-1
2фс 18-5/6АV
2фс 18-5/6АV-а
5ф18АV

1-1
2фс 18-5/6 К7
2фс 18-5/6 К7-а
5ф15 К7

1-1
2фс 18-5/6АIV-Н
2фс 18-5/6АIV-На
7ф18АIV

1-1
2фс 18-5/6АтпV-Н
2фс 18-5/6АтпV-На
7ф16АтпV

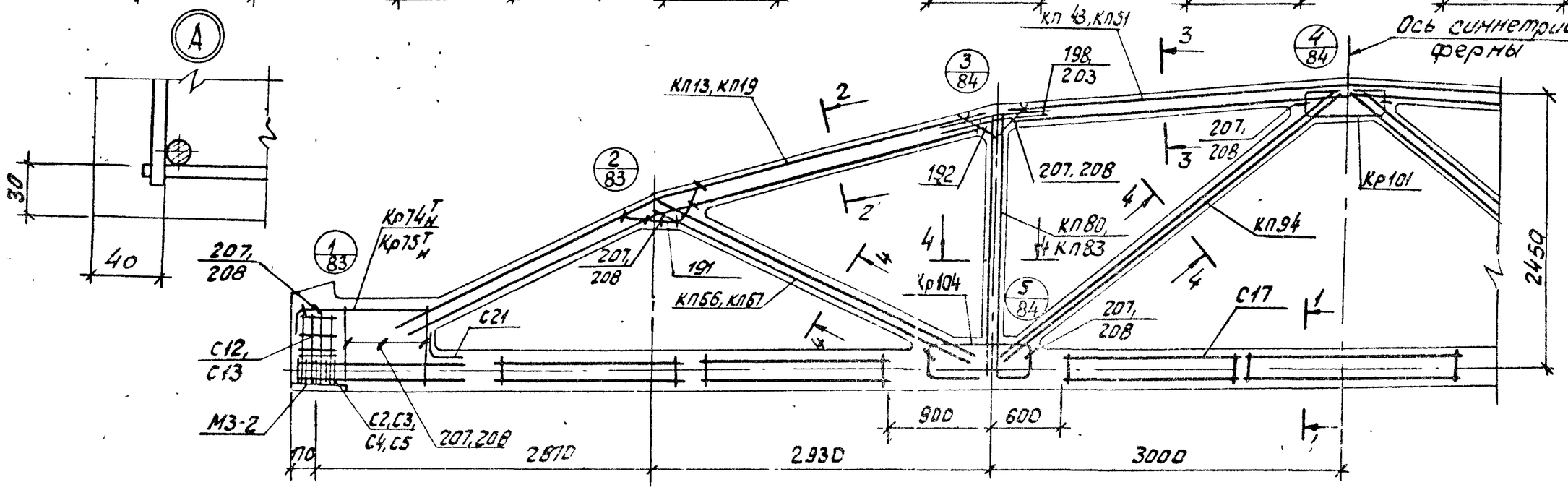

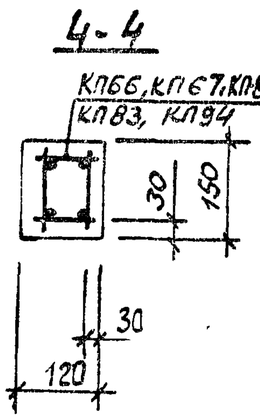

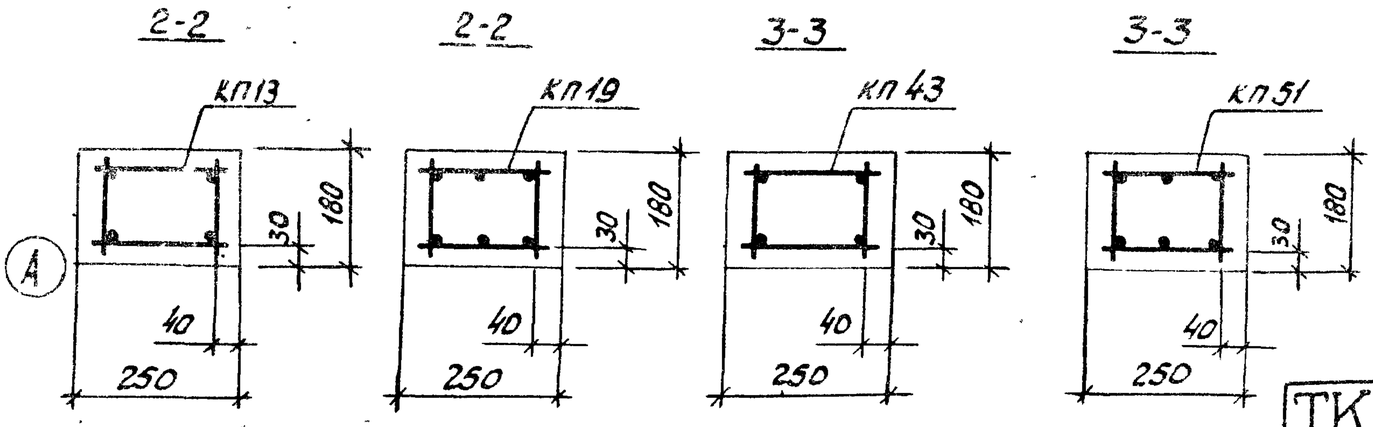

1. Значения контролируемых напряжений в напрягаемой арматуре принимать по поз. 1 п. II.4 пояснительной записки.
2. Кубиковая прочность бетона при отпуске напряжения арматуры должна быть не менее 0,7R.
3. При бетонировании фермы следует обратить особое внимание на уплотнение бетона в узлах фермы.
4. На общем виде армирования напрягаемая арматура в нижнем поясе условно не показана.
5. В марках ферм, указанных в штампе, условно опущены индексы, обозначающие вид напрягаемой арматуры.
6. Спецификация марок арматурных изделий на одну ферму приведена на листе 76.

ТК 1978	Фермы 2фс18-5/6, 2фс18-5/6-а, 2фс18-5/6-Н, 2фс18-5/6-На. Армирование ферм.	Серия ПК-01-129/78	
		Вып. 2	Лист 75

Промстройпроект. Гл. инж. проекта Пелешенко. Рук. гр. Кисс.

Марка фермы	Марка изделия или №поз	Кол-во шт.	№ листа вып.3
2фс 18-5/6 А III в	КП13	2	14
	КП43	1	44
	КП66	2	67
	КП80	2	81
	КП94	2	95
	Кр74^{т}н	2+2	175
	Кр101	2	202
	Кр104	4	205
	С4	8	218
	С5	8	218
	С13	8	222
	С17	14	224
	С21	2	226
	5	4	1
	191	4	227
	192	4	227
	198	8	227
	207	36	228
2фс18-5/6 А IV	КП13, КП43, КП66, КП80, КП94, Кр74^{т}н Кр101, Кр104, С17, С21 ПОЗ. 191, 192, 198, 207 по 2фс18-5/6 А III в		
	12	4	1
	С2	8	217
	С3	8	217
	С12	8	221
2фс 18-5/6 А V	КП13, КП43, КП66, КП80, КП94, Кр74^{т}н, Кр101, Кр104, С17, С21 ПОЗ. 191, 192, 198, 207 по 2фс 18-5/6 А III в		
	15	5	1
	С2	8	217
	С3	8	217
	С12	8	221

Марка фермы	Марка изделия или №поз.	Кол-во шт	№ листа вып.3
2фс 18-5/6 К7	КП13, КП43, КП66, КП80, КП94, Кр101, Кр104, С17, С21, ПОЗ. 191, 192, 198, 207 по 2фс 18-5/6 А III в		
	18	5	1
	Кр75^{т}н	2+2	176
	С2	18	217
	С3	18	217
	С12	8	221
2фс 18-5/6 А III в-а	КП19	2	20
	КП51	1	52
	КП66	2	67
	КП80	2	81
	КП94	2	95
	Кр74^{т}н	2+2	175
	Кр101	2	202
	Кр104	4	205
	С4	8	218
	С5	8	218
	С13	8	222
	С17	14	224
	С21	2	226
	5	4	1
	191	4	227
	192	4	227
	203	12	228
	208	36	228

Марка фермы	Марка изделия или №поз.	Кол-во шт.	№ листа вып.3
2фс 18-5/6 А IV-а	КП 19, КП51, КП66, КП80, КП94, Кр74^{т}н, Кр101, Кр104 С17, С21 ПОЗ. 191, 192, 203, 208 по 2фс 18-5/6 А III в-а		
	12	4	1
	С2	8	217
	С3	8	217
	С12	8	221
2фс 18-5/6 А V-а	КП 19, КП51, КП66, КП80, КП94, Кр74^{т}н, Кр101, Кр104 С17, С21 ПОЗ. 191, 192, 203, 208 по 2фс 18-5/6 А III в-а		
	15	5	1
	С2	8	217
	С3	8	217
	С12	8	221
2фс 18-5/6 К7-а	КП 19, КП51, КП66, КП80, КП94, Кр101, Кр104, С17, С21 ПОЗ. 191, 192, 203, 208 по 2фс 18-5/6 А III в-а		
	18	5	1
	Кр75^{т}н	2+2	176
	С2	18	217
	С3	18	217
	С12	8	221

Марка фермы	Марка изделия или №поз.	Кол-во шт	№ листа вып.3
2фс 18-5/6 А III в-н	КП13	2	14
	КП43	1	44
	КП67	2	68
	КП83	2	84
	КП94	2	95
	Кр74^{т}н	2+2	175
	Кр101	2	202
	Кр104	4	205
	С4	8	218
	С5	8	218
	С13	8	222
	С17	14	224
	С21	2	226
	5	4	1
	191	4	227
	192	4	227
	198	8	227
	207	36	228
2фс 18-5/6 А IV-н	КП13, КП43, КП67, КП83, КП94, Кр74^{т}н, Кр101, Кр104 С17, С21, ПОЗ. 191, 192, 198, 207 по 2фс 18-5/6 А III в-н		
	10	7	1
	С2	8	217
	С3	8	217
	С12	8	221

Марка фермы	Марка изделия или №поз.	Кол-во шт	№ листа вып.3
2фс 18-5/6 А тп V-н	КП 13, КП43, КП67, КП 83, КП94, Кр74^{т}н, Кр101, Кр104 С17, С21, ПОЗ. 191, 192, 207, 198 по 2фс 18-5/6 А III в-н		
	20	7	1
	С2	8	217
	С3	8	217
	С12	8	221
2фс 18-5/6 А III в-на	КП19	2	20
	КП51	1	52
	КП67	2	68
	КП83	2	84
	КП94	2	95
	Кр74^{т}н	2+2	175
	Кр101	2	202
	Кр104	4	205
	С4	8	218
	С5	8	218
	С13	8	222
	С17	14	224
	С21	2	226
	5	4	1
	191	4	227
	192	4	227
	203	12	228
	208	36	228

Марка фермы	Марка изделия или №поз.	Кол-во шт.	№ листа вып.3
2фс 18-5/6 А IV-на	КП19, КП51, КП67, КП 83, КП94, Кр74^{т}н, Кр101, Кр104 С17, С21 ПОЗ 191, 192, 203, 208 по 2фс 18-5/6 А III в-на		
	10	7	1
	С2	8	217
	С3	8	217
	С12	8	221
2фс 18-5/6 А тп V-на	КП19, КП51, КП67, КП83, КП94, Кр74^{т}н, Кр101, Кр104 С17, С21, ПОЗ. 191, 192, 203, 208 по 2фс 18-5/6 А III в-на		
	20	7	1
	С2	8	217
	С3	8	217
	С12	8	221

ТК 1978	фермы 2фс18-5/6, 2фс18-5/6-а, 2фс18-5/6-н, 2фс18-5/6-на. Спецификация марок арматурных изделий на одну ферму.	серия ПК-01-129/78	
		Вып. 2	лист 76

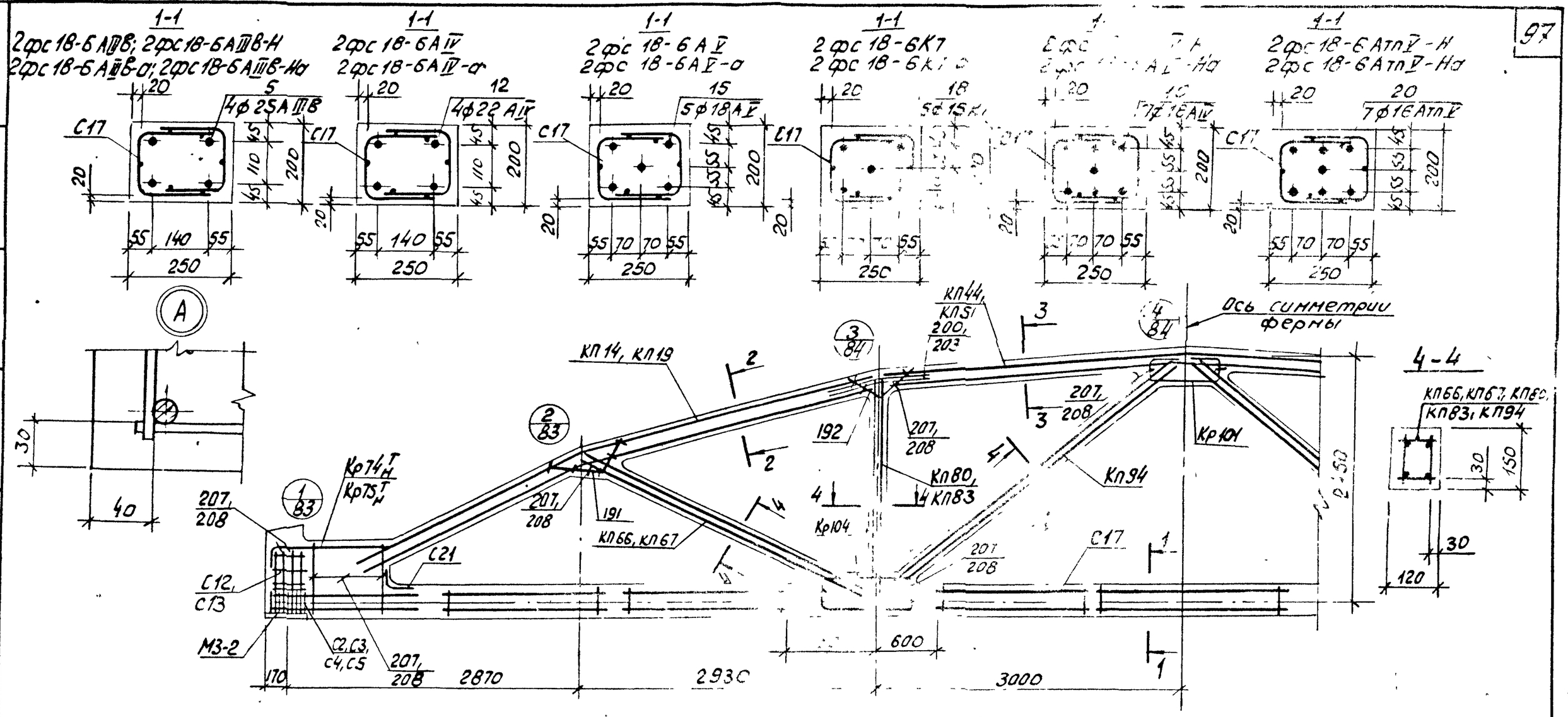

1. Значения контролируемых напряжений в напрягаемой арматуре принимать по таблице 1 п.П.4 пояснительной записки.
2. Кубиковая прочность бетона при отпуске натяжения арматуры должна быть не менее 0,7R.
3. При бетонировании фермы следует обратить особое внимание на уплотнение бетона в узлах фермы.
4. На общем виде армирования напрягаемая арматура в нижнем поясе условно не показана.
5. В марках ферм, указанных в штампе, условно опущены индексы, обозначающие вид напрягаемой арматуры.
6. Спецификация марок арматурных изделий на одну ферму приведена на листе 78.

ТК 1978	Фермы 2фс 18-6, 2фс 18-6-а, 2фс 18-6-Н, 2фс 18-6-На. Армирование ферм.	Серия ПК-01-129/78	
		Вып. 2	Лист 77

Рук. бригад. Дужак
Черт. Конст. Пелешенко
Промстройпроект

2фс 18-6 АIIIв

Марка изделия или №поз.	Кол-во шт.	№ листа Вып.3
КП14	2	15
КП44	1	45
КП66	2	67
КП80	2	81
КП94	2	95
Кр74Тн	2+2	175
Кр101	2	202
Кр104	4	205
С4	8	218
С5	8	218
С13	8	222
С17	14	224
С21	2	226
5	4	1
191	4	227
192	4	227
200	8	227
207	36	228

2фс 18-6 АIV

КП14, КП44, КП66, КП80, КП94, Кр74Тн Кр101, Кр104 С17, С21 поз 191, 192, 200, 207 по 2фс 18-6АIIIв

12	4	1
С2	8	217
С3	8	217
С12	8	221

2фс 18-6АV

КП14, КП44, КП66, КП80, КП94, Кр74Тн, Кр101, Кр104 С17, С21 поз 191, 192, 200, 207 по 2фс 18-6АIIIв

15	5	1
С2	8	217
С3	8	217
С12	8	221

2фс 18-6К7

КП14, КП44, КП66, КП80, КП94, Кр101, Кр104 С17, С21 поз 191, 192, 200, 207 по 2фс 18-6АIIIв

18	5	1
Кр75Тн	2+2	176
С2	18	217
С3	18	217
С12	8	221
КП19	2	20
КП51	1	52
КП66	2	67
КП80	2	81
КП94	2	95
Кр74Тн	2+2	175
Кр101	2	202
Кр104	4	205
С4	8	218
С5	8	218
С13	8	222
С17	14	224
С21	2	226
5	4	1

2фс 18-6АIIIв-а

Марка изделия или №поз.	Кол-во шт.	№ листа Вып.3
191	4	227
192	4	227
203	12	228
208	36	228

2фс 18-6АIIIв-а (продолжение)

КП19, КП51, КП66, КП80, КП94, Кр74Тн, Кр101, Кр104 С17, С21 поз 191, 192, 203, 208 по 2фс 18-6АIIIв-а

12	4	1
С2	8	217
С3	8	217
С12	8	221

2фс 18-6АIVв-а

КП19, КП51, КП66, КП80, КП94, Кр74Тн, Кр101, Кр104 С17, С21, поз 191, 192, 203, 208, по 2фс 18-6АIIIв-а

15	5	1
С2	8	217
С3	8	217
С12	8	221

2фс 18-6К7-а

КП19, КП51, КП66, КП80, КП94, Кр101, Кр104, С17, С21, поз 191, 192, 203, 208 по 2фс 18-6АIIIв-а

18	5	1
Кр75Тн	2+2	176
С2	18	217
С3	18	217
С12	8	221

2фс 18-6АIIIв-н

Марка изделия или №поз.	Кол-во шт	№ листа Вып.3
КП14	2	15
КП44	1	45
КП67	2	68
КП83	2	84
КП94	2	95
Кр74Тн	2+2	175
Кр101	2	202
Кр104	4	205
С4	8	218
С5	8	218
С13	8	222
С17	14	224
С21	2	226
5	4	1
191	4	227
192	4	227
200	8	227
207	36	228

2фс 18-6АIVв-н

КП14, КП44, КП67, КП83, КП94, Кр74Тн, Кр101, Кр104, С17, С21, поз 191, 192, 200, 207, по 2фс 18-6АIIIв-н

10	7	1
С2	8	217
С3	8	217
С12	8	221

2фс 18-6АIIIв-на

Марка изделия или №поз.	Кол-во шт	№ листа Вып.3
КП14	2	15
КП44	1	45
КП67	2	68
КП83	2	84
КП94	2	95
Кр74Тн	2+2	175
Кр101	2	202
Кр104	4	205
С4	8	218
С5	8	218
С13	8	222
С17	14	224
С21	2	226
5	4	1
191	4	227
192	4	227
203	12	228
208	36	228

2фс 18-6АIVв-на

КП14, КП44, КП67, КП83, КП94, Кр74Тн, Кр101, Кр104, С17, С21, поз 191, 192, 200, 207 по 2фс 18-6АIIIв-н

20	7	1
С2	8	217
С3	8	217
С12	8	221
КП19	2	20
КП51	1	52
КП67	2	68
КП83	2	84
КП94	2	95
Кр74Тн	2+2	175
Кр101	2	202
Кр104	4	205
С4	8	218
С5	8	218
С13	8	222
С17	14	224
С21	2	226
5	4	1
191	4	227
192	4	227
203	12	228
208	36	228

2фс 18-6АIIв-на

КП19, КП51, КП67, КП83, КП94, Кр74Тн, Кр101, Кр104, С17, С21, поз 191, 192, 203, 208, по 2фс 18-6АIIIв-на

20	7	1
С2	8	217
С3	8	217
С12	8	221

2фс 18-6АIIв-на

КП19, КП51, КП67, КП83, КП94, Кр74Тн, Кр101, Кр104, С17, С21, поз 191, 192, 203, 208, по 2фс 18-6АIIIв-на

10	7	1
С2	8	217
С3	8	217
С12	8	221

ТК 1978	Фермы 2фс 18-6, 2фс 18-6-а, 2фс 18-6-н, 2фс 18-6-на. Спецификация марок арматурных изделий на одну ферму.	Серия пк-01-129/78 Вып. 2 Лист 78

Инв. № подл. | Подпись и дата | Взам. инв. №

1-1
2фс18-6/7АIIIВ, 2фс18-6/7АIIIВ-Н
2фс18-6/7АIVВ, 2фс18-6/7АIIIВ-Нα

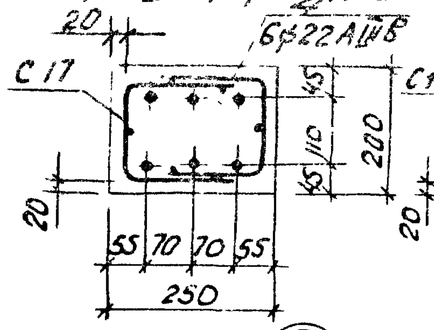

1-1
2фс18-6/7АIV
2фс18-6/7АIV-α

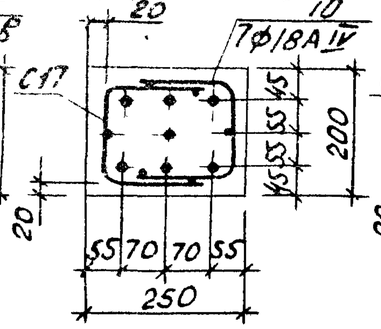

1-1
2фс18-6/7АV
2фс18-6/7АV-α

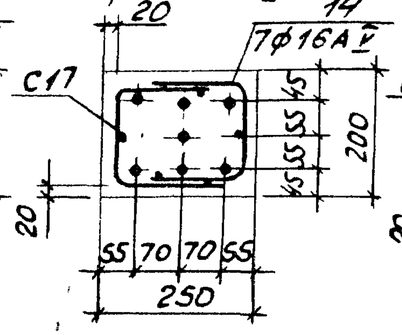

1-1
2фс18-6/7К7
2фс18-6/7К7-α

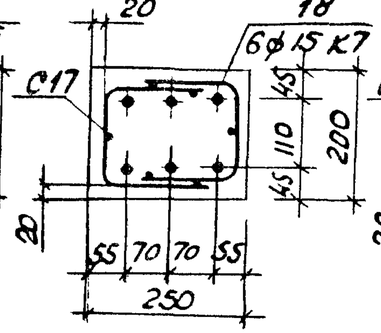

1-1
2фс18-6/7АIVВ-Н
2фс18-6/7АIVВ-Нα

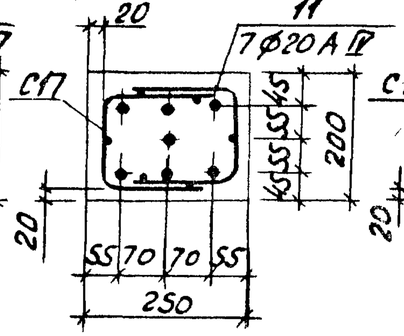

1-1
2фс18-6/7АIIIпV-Н
2фс18-6/7АIIIпV-Нα

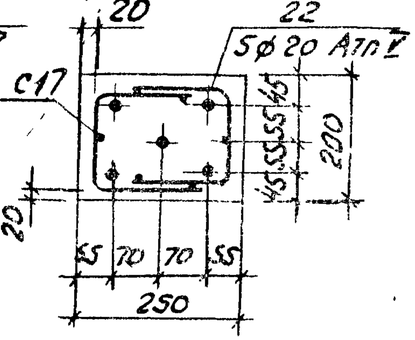

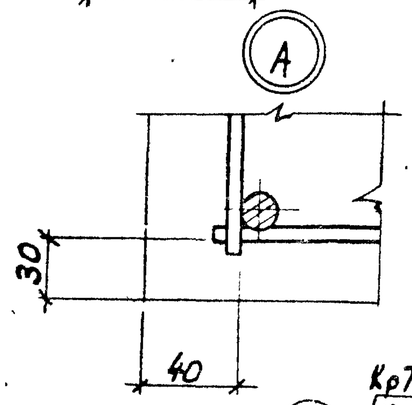

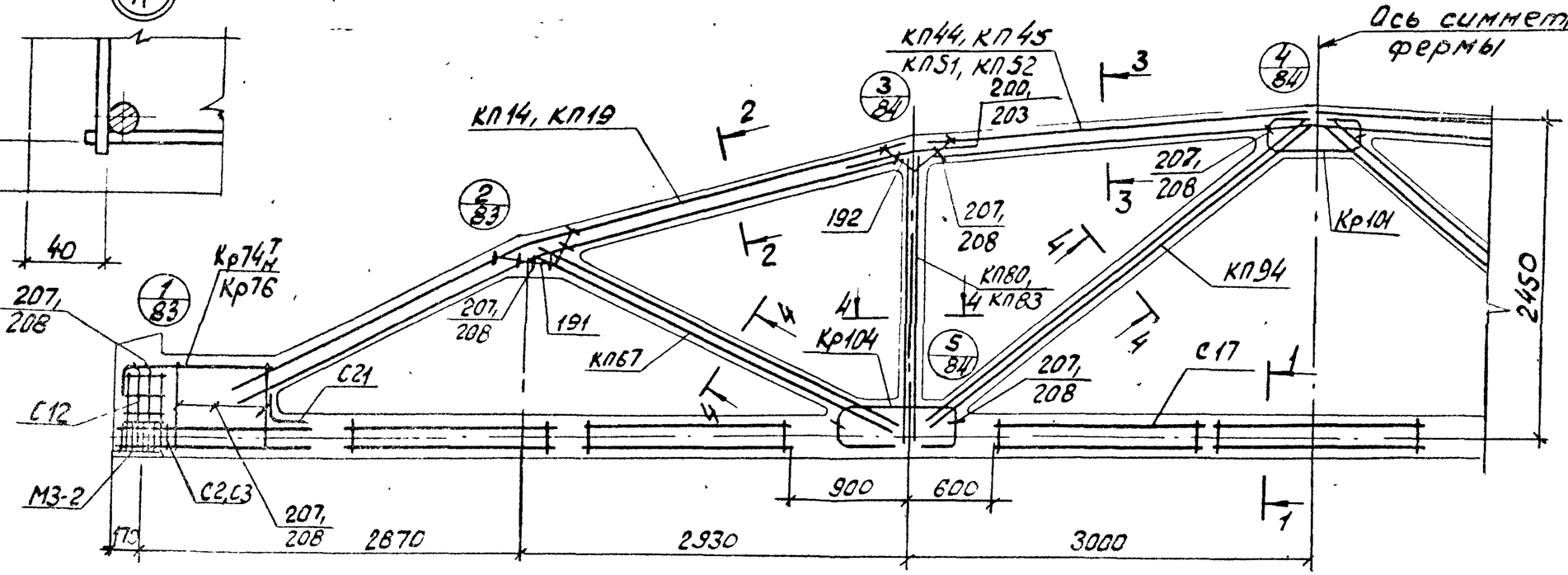

4-4

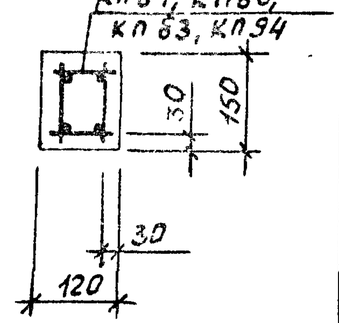

2-2

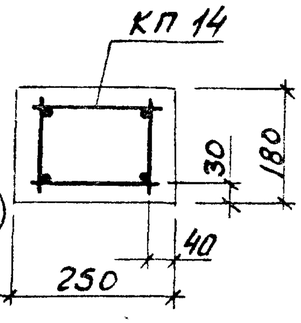

2-2

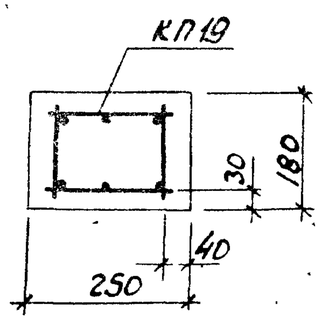

3-3

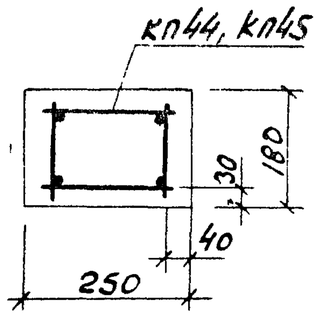

3-3

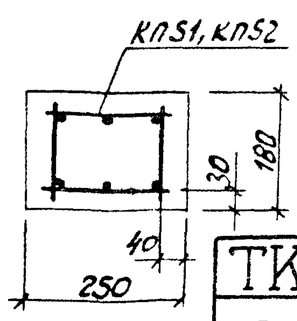

1. Значения контролируемых напряжений в напрягаемой арматуре принимать по табл.1 п.II4 пояснительной записки.
2. Кубиковая прочность бетона при отпуске натяжения арматуры должна быть не менее 0,7R.
3. При бетонировании фермы следует обратить особое внимание на уплотнение бетона в узлах фермы.
4. На общем виде армирования напрягаемая арматура в нижнем поясе условно не показана.
5. В марках ферм, указанных в штампе, условно опущены индексы, обозначающие вид напрягаемой арматуры.
6. Спецификация марок арматурных изделий на одну ферму приведена на листе 80.

ТК 1978	Фермы 2фс18-6/7, 2фс18-6/7-α, 2фс18-6/7-Н, 2фс18-6/7-Нα. Армирование ферм.	Серия ПК-01-129/78	
		Вып. 2	Лист 79

Гип Проектстальконструкция Кобовский
Нач.отд. Пелешенко
Рук.гр. Конст.

2фс 18-6/7 АIIIв

Марка изделия или №поз.	Кол-во шт	№ листа Вып.3
КП14	2	15
КП45	1	46
КП67	2	68
КП80	2	81
КП94	2	95
Кр74$^{T}_{H}$	2+2	175
Кр101	2	202
Кр104	4	205
С2	8	217
С3	8	217
С12	8	221
С17	14	224
С21	2	226
4	6	1
191	4	227
192	4	227
200	8	227
207	36	228

2фс 18-6/7 АIIIв

Марка изделия или №поз.	Кол-во шт	№ листа Вып.3
КП14, КП45, КП67, КП80, КП94, Кр74$^{T}_{H}$, Кр101, Кр104, С2, С3, С12, С17, С21, поз.191, 192, 200, 207, по 2фс 18-6/7 АIIIв	10	7	1

2фс 18-6/7 АIVв

Марка изделия или №поз.	Кол-во шт	№ листа Вып.3
КП14, КП45, КП67, КП80, КП94, Кр74$^{T}_{H}$, Кр101, Кр104, С2, С3, С12, С17, С21, поз.191, 192, 200, 207, по 2фс 18-6/7 АIIIв	10	7	1

2фс 18-6/7 АVв

Марка изделия или №поз.	Кол-во шт	№ листа Вып.3
КП14, КП45, КП67, КП80, КП94, Кр74$^{T}_{H}$, Кр101, Кр104, С2, С3, С12, С17, С21, поз.191, 192, 200, 207, по 2фс 18-6/7 АIIIв	14	7	1

2фс 18-6/7 АIIIв-а

Марка изделия или №поз.	Кол-во шт	№ листа Вып.3
КП14, КП45, КП67, КП80, КП94, Кр101, Кр104, С12, С17, С21, поз.191, 192, 200, 207, по 2фс 18-6/7 АIIIв	18	6	1
Кр74$^{T}_{H}$	2+2	175
Кр76	2	177
С2	18	217
С3	18	217
КП19	2	20
КП52	1	53
КП67	2	68
КП80	2	81
КП94	2	95
Кр74$^{T}_{H}$	2+2	175
Кр101	2	202
Кр104	4	205
С2	8	217
С3	8	217
С12	8	221
С17	14	224
С21	2	226
4	6	1
191	4	227
192	4	227
203	12	228
208	36	228

2фс 18-6/7 АIIIв-а

Марка изделия или №поз.	Кол-во шт	№ листа Вып.3
КП19, КП52, КП67, КП80, КП94, Кр74$^{T}_{H}$, Кр101, Кр104, С2, С3, С12, С17, С21, поз.191, 192, 203, 208 по 2фс 18-6/7 АIIIв-а	10	7	1

2фс 18-6/7 К7-а

Марка изделия или №поз.	Кол-во шт	№ листа Вып.3
КП19, КП52, КП67, КП80, КП94, Кр74$^{T}_{H}$, Кр101, Кр104, С12, С17, С21, поз.191, 192, 203, 208 по 2фс 18-6/7 АIIIв-а	18	6	1
Кр76	2	177
С2	18	217
С3	18	217

2фс 18-6/7 АIIIв-Н

Марка изделия или №поз.	Кол-во шт	№ листа Вып.3
КП14	2	15
КП44	1	45
КП67	2	68
КП83	2	84
КП94	2	95
Кр74$^{T}_{H}$	2+2	175
Кр101	2	202
Кр104	4	205
С2	8	217
С3	8	217
С12	8	221
С17	14	224
С21	2	226
4	6	1
191	4	227
192	4	227
200	8	227
207	36	228

2фс 18-6/7 АIVв-Н

Марка изделия или №поз.	Кол-во шт	№ листа Вып.3
КП14, КП44, КП67, КП83, КП94, Кр74$^{T}_{H}$, Кр101, Кр104, С2, С3, С12, С17, С21, поз.191, 192, 200, 207, по 2фс 18-6/7 АIIIв-Н	11	7	1

2фс 18-6/7 АIIIв-На

Марка изделия или №поз.	Кол-во шт.	№ листа Вып.3
КП14, КП44, КП67, КП83, КП94, Кр74$^{T}_{H}$, Кр101, Кр104, С2, С3, С12, С17, С21, поз.191, 192, 200, 207, по 2фс 18-6/7 АIIIв-На	22	5	1
КП19	2	20
КП51	1	52
КП67	2	68
КП83	2	84
КП94	2	95
Кр74$^{T}_{H}$	2+2	175
Кр101	2	202
Кр104	4	205
С2	8	217
С3	8	217
С12	8	221
С17	14	224
С21	2	226
4	6	1
191	4	227
192	4	227
203	12	228
208	36	228

2фс 18-6/7 АIVв-На

Марка изделия или №поз.	Кол-во шт	№ листа Вып.3
КП19, КП51, КП67, КП83, КП94, Кр74$^{T}_{H}$, Кр101, Кр104, С2, С3, С12, С17, С21, поз.191, 192, 203, 208, по 2фс 18-6/7 АIIIв-На	11	7	1

2фс 18-6/7 АVв-На

Марка изделия или №поз.	Кол-во шт	№ листа Вып.3
КП19, КП51, КП67, КП83, КП94, Кр74$^{T}_{H}$, Кр101, Кр104, С2, С3, С12, С17, С21, поз.191, 192, 203, 208, по 2фс 18-6/7 АIIIв-На	22	5	1

Гип. Промстройпроект
Нач.отд. Черёмушкин
Гл.конст. Пелешенко
Гл.инж. Кац

ТК 1978	Фермы 2фс18-6/7, 2фс18-6/7-а, 2фс18-6/7-Н, 2фс18-6/7-На. Спецификация марок арматурных изделий на одну ферму.	Серия ПК-01-129/78 Вып. 2 Лист 80

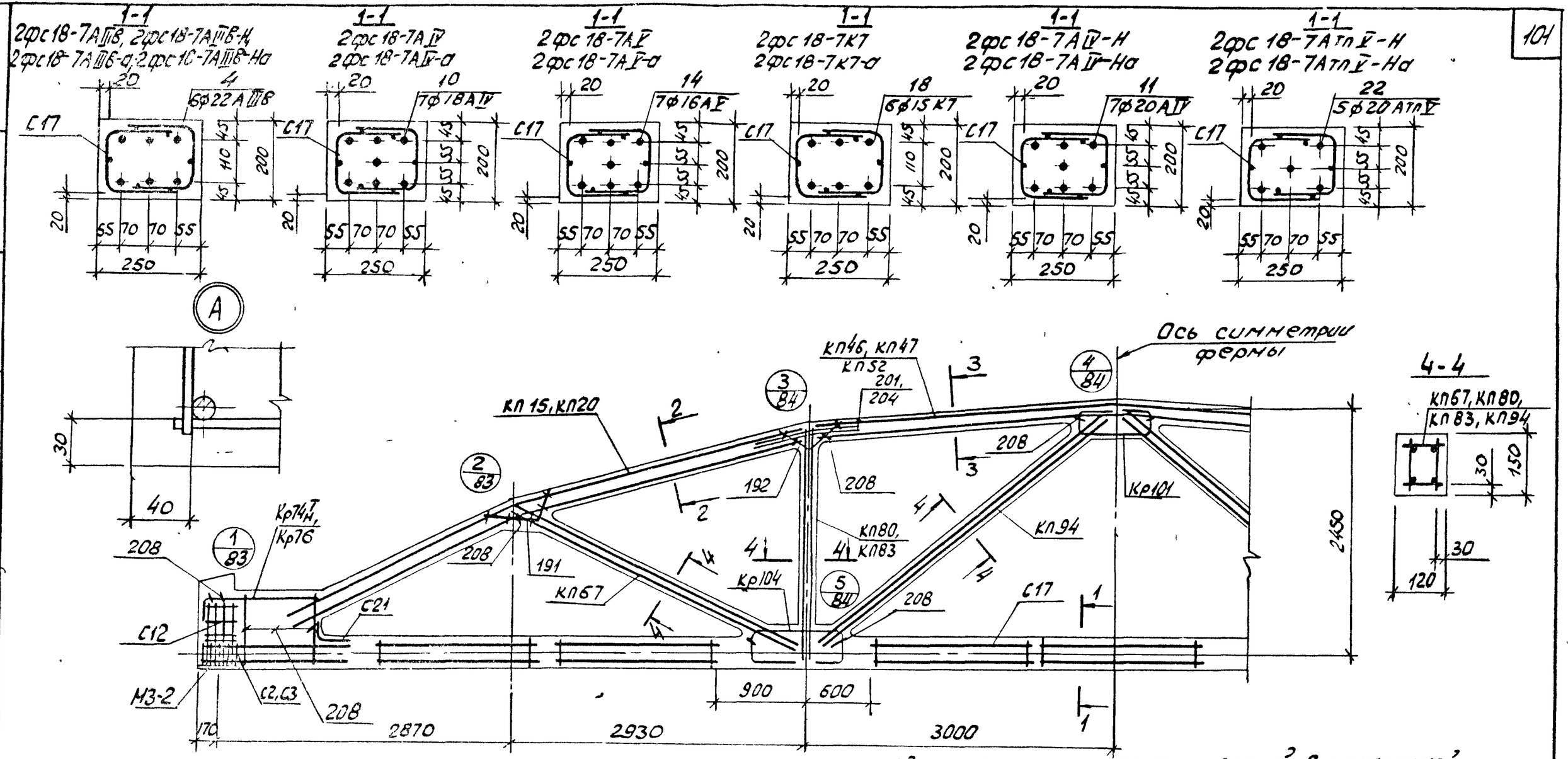

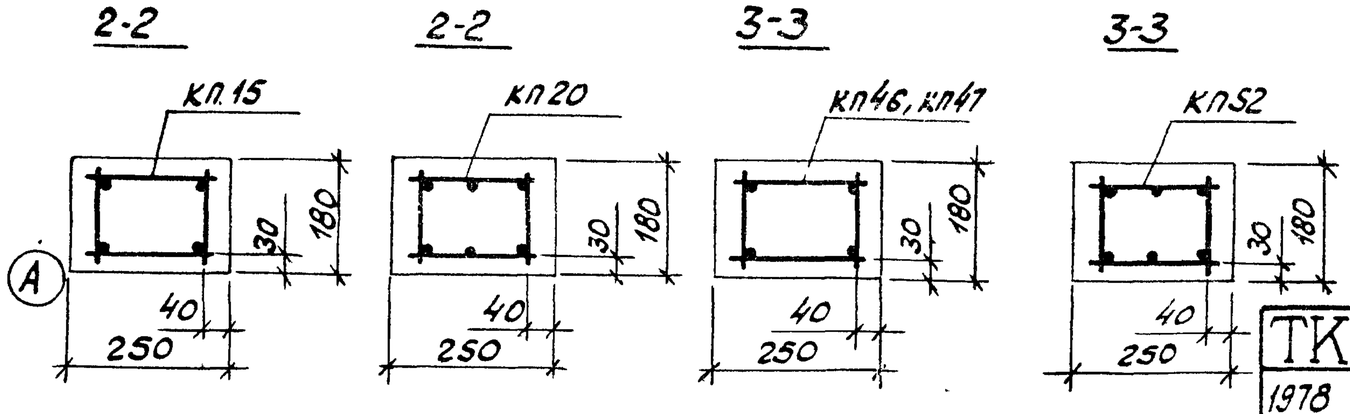

1. Значения контролируемых напряжений в напрягаемой арматуре принимать по таблице 1 п.II 4 пояснительной записки.
2. Кубиковая прочность бетона при отпуске натяжения арматуры должна быть не менее 0,7R.
3. При бетонировании фермы следует обратить особое внимание на уплотнение бетона в узлах фермы.
4. На общем виде армирования напрягаемая арматура в нижнем поясе условно не показана.
5. В марках ферм, указанных в штампе, условно опущены индексы, обозначающие вид напрягаемой арматуры.
6. Спецификация марок арматурных изделий на одну ферму приведена на листе 82.

ТК 1978	Фермы 2 фс 18-7, 2 фс 18-7-а, 2 фс 18-7-Н, 2фс 18-7-На. Армирование ферм.	серия ПК-01-129/78	
		вып. 2	лист 81

Проверил Дужак
Рук бригад. Дужак
Черт. конст. Пелешенко
Промстройпроект

Марка фермы	Марка изделия или № поз.	Кол-во шт.	№ листа вып. 3
2 фс 18-7 А III в	КП15	2	16
	КП47	1	48
	КП67	2	68
	КП80	2	81
	КП94	2	95
	Кр74 Т/Н	2+2	175
	Кр101	2	202
	Кр104	4	205
	С2	8	217
	С3	8	217
	С12	8	221
	С17	14	224
	С21	2	226
	4	6	1
	191	4	227
	192	4	227
	201	8	227
	208	36	228
2фс 18-7А IV	КП15, КП47, КП67, КП80, КП94, Кр74 Т/Н, Кр101, Кр104, С2, С3, С12, С17, С21 поз. 191, 192, 201, 208 по 2фс 18-7А III в		
	10	7	1
2фс 18-7А V	КП15, КП47, КП67, КП80, КП94, Кр74 Т/Н, Кр101, Кр104, С2, С3, С12, С17, С21 поз. 191, 192, 201, 208 по 2фс 18-7А III в		
	14	7	1

Марка фермы	Марка изделия или № поз.	Кол-во шт.	№ листа вып. 3
2фс 18-7К7	КП15, КП47, КП67, КП80, КП94, Кр74 Т/Н, Кр101, Кр104, С2, С3, С12, С17, С21 поз. 191, 192, 201, 208, по 2фс 18-7А III в		
	18	6	1
	Кр76	2	177
	С2	18	217
	С3	18	217
2фс 18-7А III в-а	КП20	2	21
	КП52	1	53
	КП67	2	68
	КП80	2	81
	КП94	2	95
	Кр74 Т/Н	2+2	175
	Кр101	2	202
	Кр104	4	205
	С2	8	217
	С3	8	217
	С12	8	221
	С17	14	224
	С21	2	226
	4	6	1
	191	4	227
	192	4	227
	204	12	228
	208	36	228

Марка фермы	Марка изделия или № поз.	Кол-во шт	№ листа вып 3
2фс 18-7А IV-а	КП20, КП52, КП67, КП80, КП94, Кр74 Т/Н, Кр101, Кр104, С2, С3, С12, С17, С21 поз. 191, 192, 204, 208 по 2фс 18-7А III в-а		
	10	7	1
2фс 18-7А V-а	КП20, КП52, КП67, КП80, КП94, Кр74 Т/Н, Кр101, Кр104, С2, С3, С12 С17, С21, поз. 191, 192, 204, 208 по 2фс 18-7А III в-а		
	14	7	1
2фс 18-7К7-а	КП20 КП52, КП67, КП80, КП94, Кр74 Т/Н, Кр101, Кр104, С12, С17, С21, поз. 191, 192, 204, 208, по 2фс 18-7А III в-а		
	18	6	1
	Кр76	2	177
	С2	18	217
	С3	18	217

Марка фермы	Марка изделия или № поз.	Кол-во шт	№ листа вып 3
2фс 18-7А III в-Н	КП15	2	16
	КП46	1	47
	КП67	2	68
	КП83	2	84
	КП94	2	95
	Кр74 Т/Н	2+2	175
	Кр101	2	202
	Кр104	4	205
	С2	8	217
	С3	8	217
	С12	8	221
	С17	14	224
	С21	2	226
	4	6	1
	191	4	227
	192	4	227
	201	8	227
	208	36	228
2фс 18-7А IV-Н	КП15, КП46, КП67, КП83, КП94 Кр74 Т/Н, Кр101, Кр104, С2, С3, С12, С17, С21, поз 191, 192, 201, 208 по 2фс 18-7А III в-Н		
	11	7	1

Марка фермы	Марка изделия или № поз.	Кол-во шт	№ листа вып 3
2фс 18-7А IV-Н	КП15, КП46, КП67, КП83, КП94, Кр74 Т/Н, Кр101, Кр104 С2, С3, С12, С17, С21 поз. 191, 192, 201, 208, по 2фс 18-7А III в-Н		
	22	5	1
2фс 18-7А III в-На	КП20	2	21
	КП52	1	53
	КП67	2	68
	КП83	2	84
	КП94	2	95
	Кр74 Т/Н	2+2	175
	Кр101	2	202
	Кр104	4	205
	С2	8	217
	С3	8	217
	С12	8	221
	С17	14	224
	С21	2	226
	4	6	1
	191	4	227
	192	4	227
	204	12	228
	208	36	228

Марка фермы	Марка изделия или № поз.	Кол-во шт	№ листа вып. 3
2фс 18-7А IV-На	КП20, КП52, КП67, КП83, КП94, Кр74 Т/Н, Кр101, Кр104, С2, С3, С12, С17, С21 поз 191, 192, 204, 208 по 2фс 18-7А IV в-На		
	11	7	1
2фс 18-7А IV-На	КП20, КП52, КП67, КП83, КП94, Кр74 Т/Н, Кр101, Кр104, С2, С3, С12, С17, С21, поз. 191, 192, 204, 208 по 2фс 18-7А III в-На		
	22	5	1

ТК 1978	Фермы 2фс 18-7, 2фс 18-7-а, 2фс 18-7-Н, 2фс 18-7-На. Спецификация марок арматурных изделий на одну ферму.	Серия ЛК-01-129/78 Вып. 2	Лист 82

Промстройпроект

Тер. конст. Пелешенко

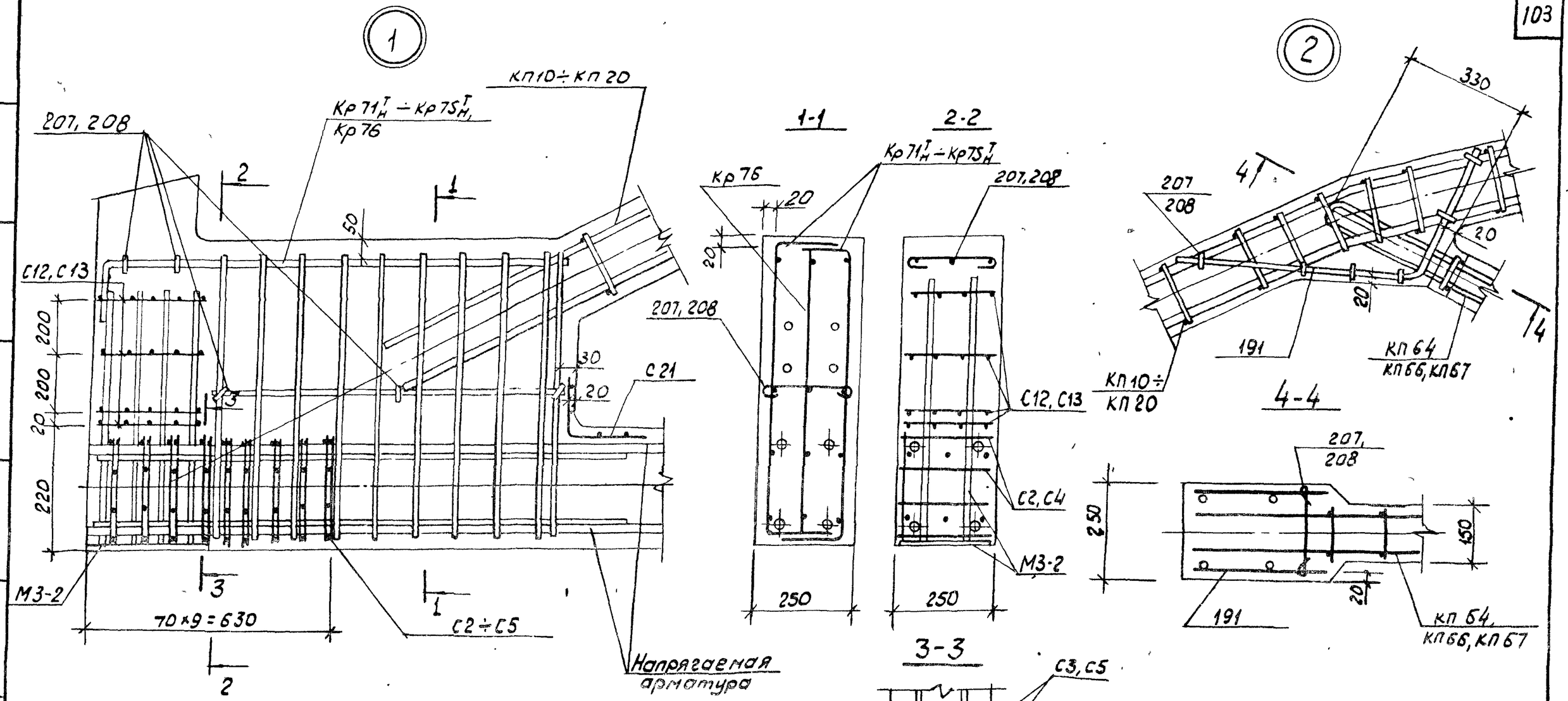

1. В узлах 1 и 5 условно показано 4 стержня напрягаемой арматуры.
2. Допускаемое отклонение величины заделки каркасов решетки в пояса ±10мм.
3. В узле 1 показано девять рядов сеток С2÷С5 для ферм с армированием нижнего пояса канатами К 7. Для ферм со стержневым армированием нижнего пояса устанавливается четыре ряда сеток с 2÷С5 на расстоянии 280мм от торца с шагом 70мм.
4. В узле 3 условно показаны каркасы стойки КП76, КП80. Каркасы КП78, КП83 устанавливаются аналогично каркасам КП76, КП80.

ТК 1978	Фермы 2фс 18-2÷2фс 18-7, 2фс18-2-а÷2фс 18-7-а, 2фс 18-2-Н÷2фс 18-7-Н, 2фс 18-2-На÷2фс 18-7-На. Узлы 1,2.	Серия ПК-01-129/78	
		Вып. 2	Лист 83

Промстройпроект | Черт. конст. | Пелешенко

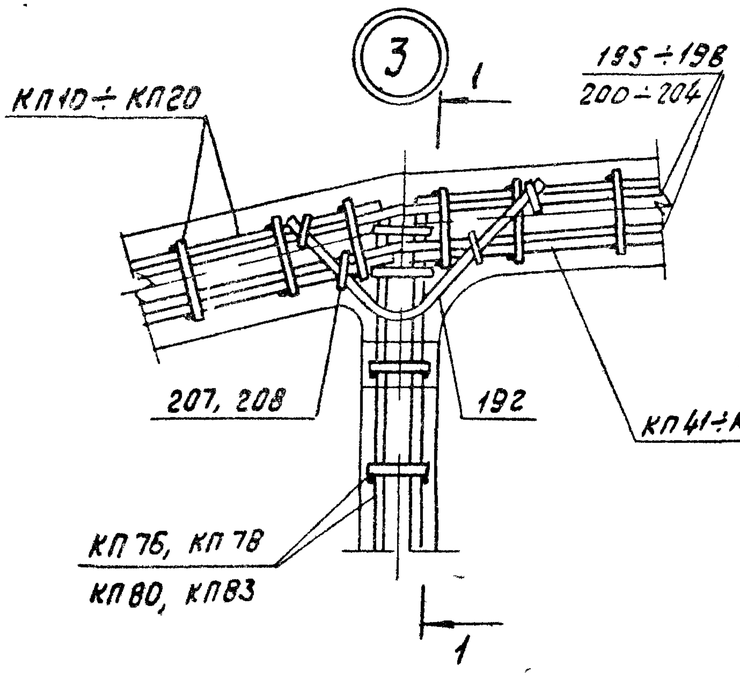

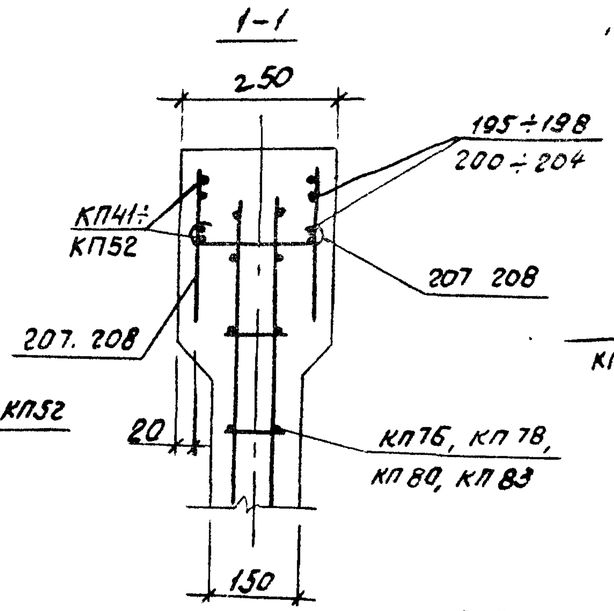

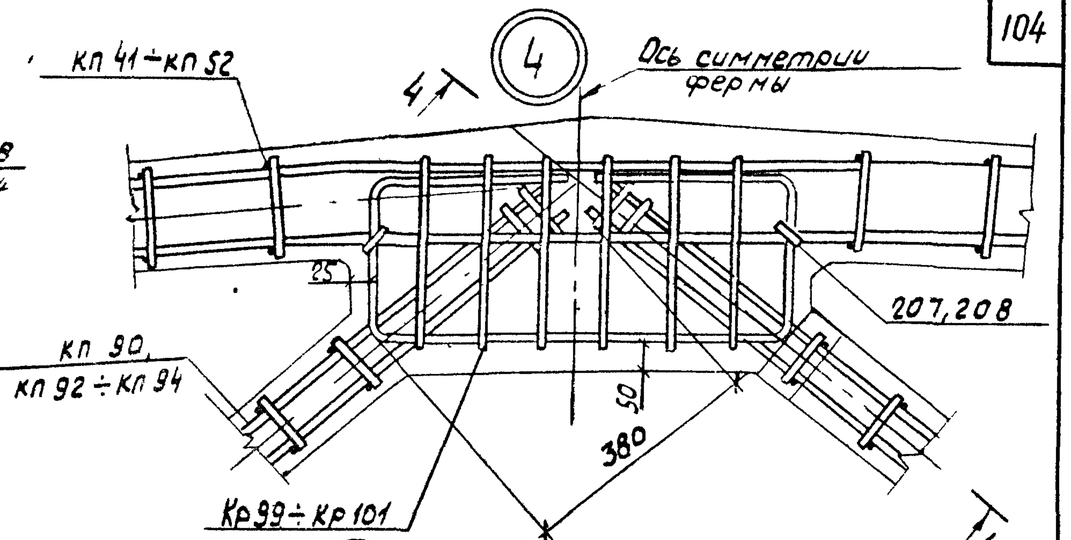

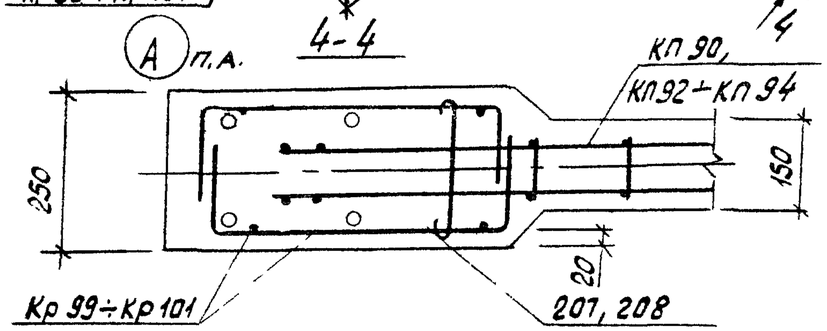

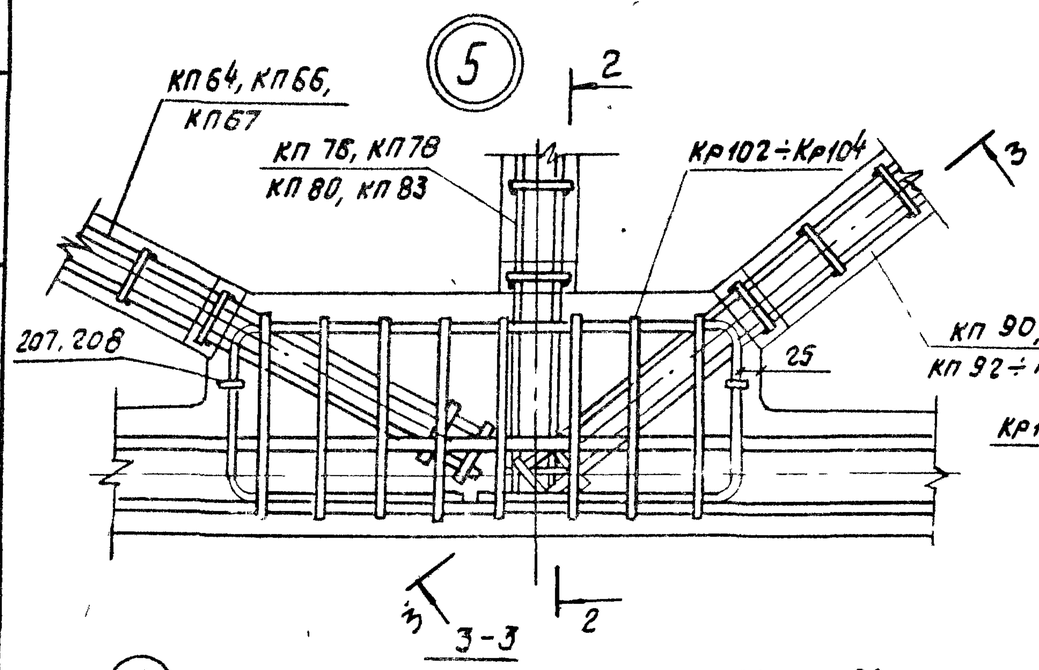

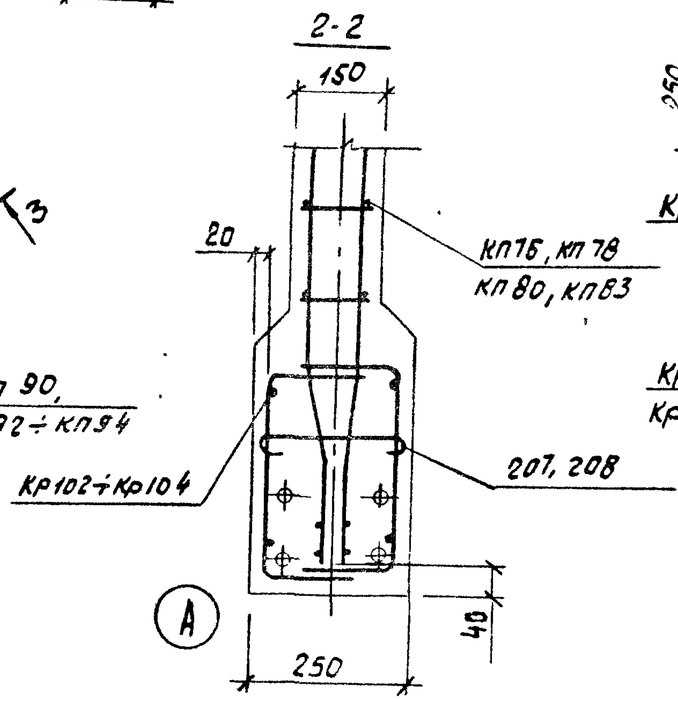

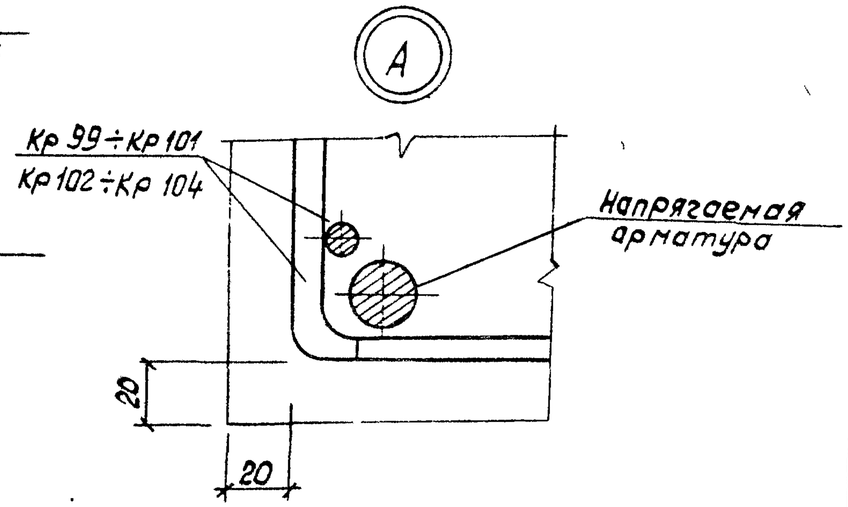

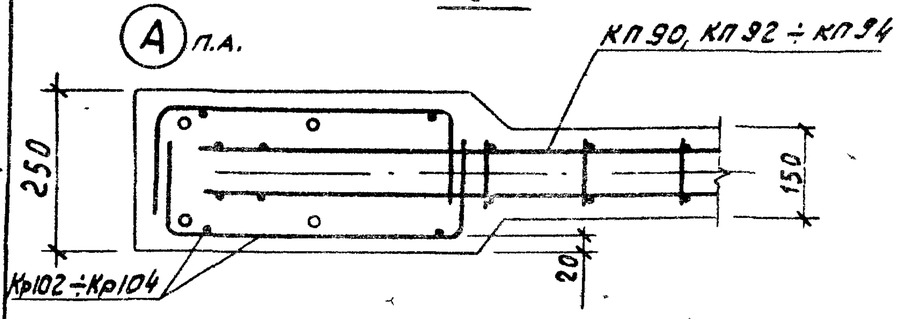

ТК 1978	Фермы 2фс18-2÷2фс18-7, 2фс18-2-а÷2фс18-7-а, 2фс18-2-н÷2фс18-7-н, 2фс18-2-на÷2фс18-7-на. Узлы 3, 4, 5.	Серия ПК-01-129/78	
		Вып. 2	Лист 84

Гип Кадр
Рук. гр. Пелешенко
Нач. отд. констр.
Промстройпроект

Геометрическая схема фермы

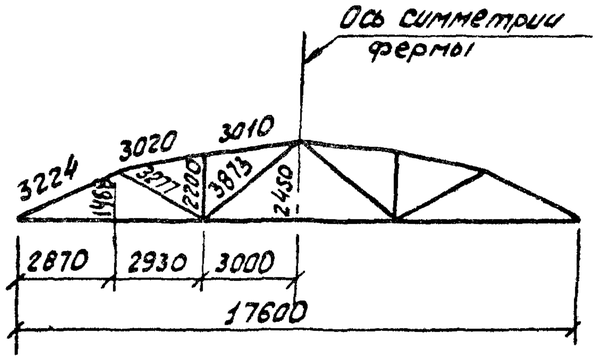

1-1

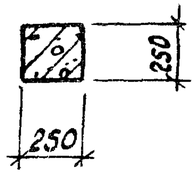

2-2

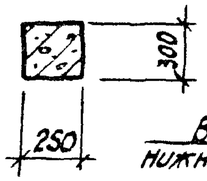

3-3

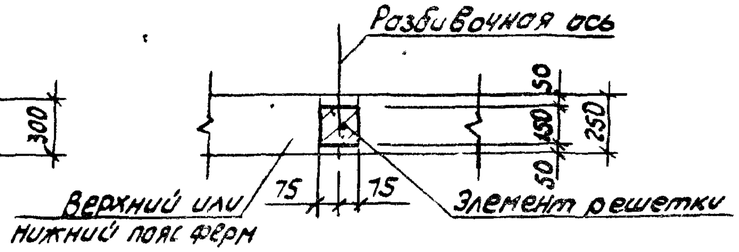

4-4

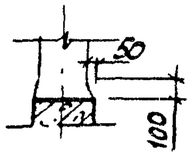

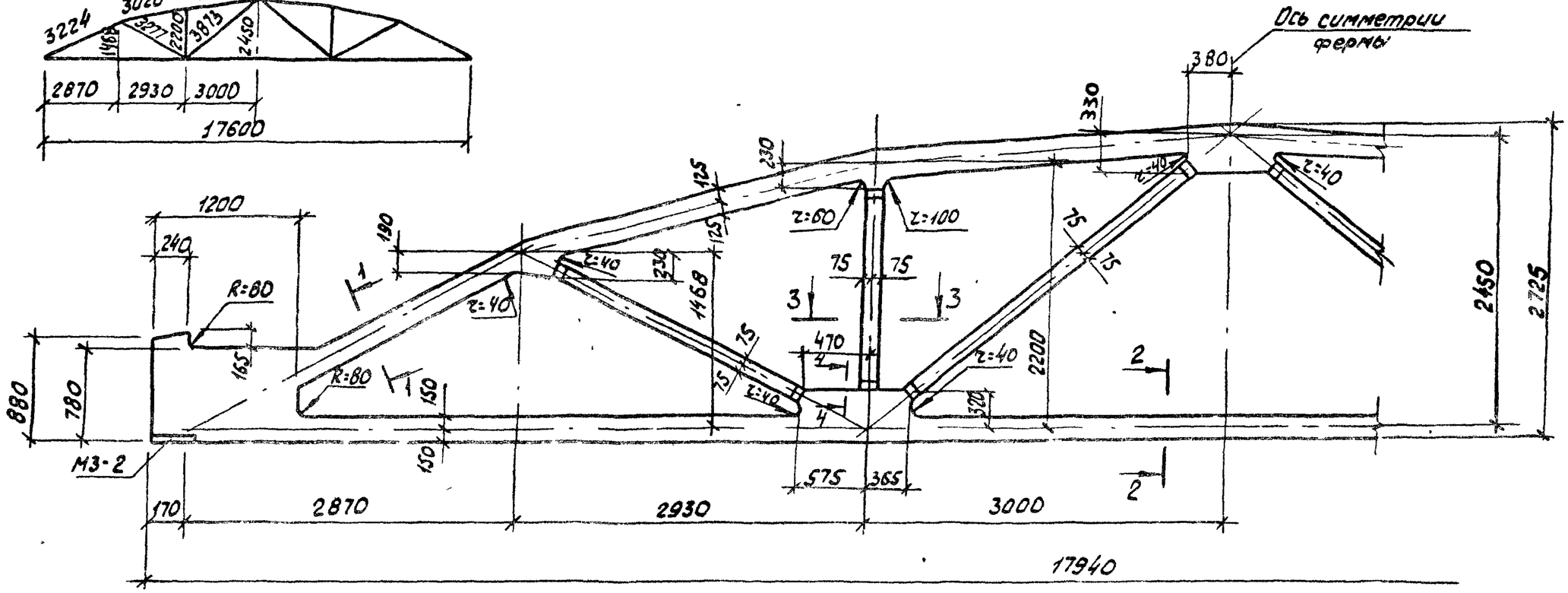

Спецификация марок закладных изделий на одну ферму

Марка фермы	Марка изделия	К-во шт	№ листа
3фс18-5÷3фс18-9, 3фс18-5-а÷3фс18-5/6-а, 3фс18-5-н÷3фс18-9-н, 3фс18-5-на÷3фс18-5/6-на.	МЗ-2	2	Вып. 3 ч.2 л. 13

1. Привязку всех элементов решетки по ширине фермы принять по сечению 3-3.
2. В марках ферм условно опущены индексы, обозначающие вид напрягаемой арматуры.
3. Примеры разбивки закладных изделий для крепления плит покрытия и фонарей, связей в покрытиях, стеновых панелей и путей подвесного транспорта даны в выпуске 1 серии ПК-01-129/78.

ТК 1978	Фермы 3фс18-5÷3фс18-9, 3фс18-5-а, 3фс18-5/6-а, 3фс18-5-н÷3фс18-9-н, 3фс18-5-на, 3фс18-5/6-на. Опалубочный чертеж.	Серия ПК-01-129/78	Вып. 2	Лист 85

Киевский Промстройпроект
Рук. бригады Ужок
Черт.-конст. Пелешенко

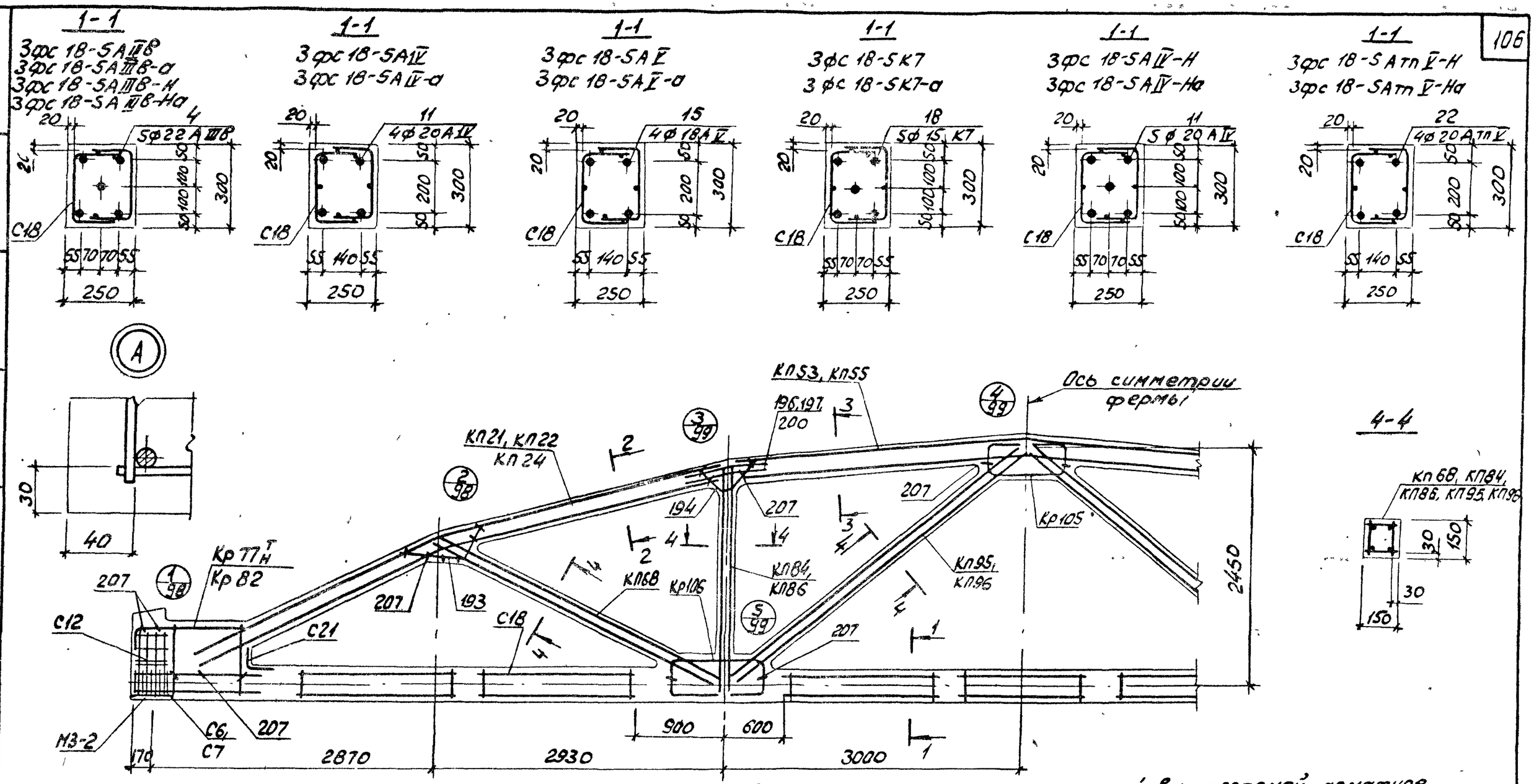

1. Значения контролируемых напряжений в напрягаемой арматуре принимать по табл.1 п.II 4. пояснительной записки.
2. Кубиковая прочность бетона при отпуске натяжения арматуры должна быть не менее 0,7R.
3. При бетонировании фермы следует обратить особое внимание на уплотнение бетона в узлах фермы.
4. На общем виде армирования напрягаемая арматура в нижнем поясе условно не показана.
5. В марках ферм, указанных в штампе, условно опущены индексы, обозначающие вид напрягаемой арматуры.
6. Спецификация марок арматурных изделий на одну ферму приведена на листе 87.

ТК 1978	Фермы 3фс 18-5, 3фс 18-5а, 3фс 18-5-Н, 3фс 18-5-На Армирование ферм.	Серия ЛК-01-129/78	
		Вып. 2	Лист 86

Промстройпроект | Черт. конст. | Пелешенко

Марка фермы	Марка изделия или № поз.	Кол-во шт.	№ листа вып.3
3фс 18-5 А III в	КП21	2	22
	КП53	1	54
	КП68	2	69
	КП84	2	85
	КП95	2	96
	Кр77 Т/Н	2+2	178
	Кр105	2	206
	Кр106	4	207
	С6	8	219
	С7	8	219
	С12	8	221
	С18	14	225
	С21	2	226
	4	5	1
	193	4	227
	194	4	227
	196	8	227
	207	36	228
3фс 18-5 А IV	КП21, КП53, КП68, КП84, КП95, Кр77 Т/Н, Кр105, Кр106, С6, С7, С12, С18, С21, поз. 193, 194, 196, 207, по 3фс 18-5 А III в		
	11	4	1

Марка фермы	Марка изделия или № поз.	Кол-во шт.	№ листа вып.3
3фс 18-5 А III в	КП21, КП53, КП68, КП84, КП95, Кр77 Т/Н, Кр105, Кр106, С6, С7, С12, С18, С21, поз. 193, 194, 196, 207, по 3фс 18-5 А III в		
	15	4	1
3фс 18-5 К7	КП21, КП53, КП68, КП84, КП95, Кр77 Т/Н, Кр105, Кр106, С12, С18, С21, поз. 193, 194, 196, 207, по 3фс 18-5 А III в		
	18	5	1
	Кр82	2	183
	С6	18	219
	С7	18	219
3фс 18-5 А III в-а	КП24	2	25
	КП55	1	56
	КП68	2	69
	КП84	2	85
	КП95	2	96
	Кр77 Т/Н	2+2	178
	Кр105	2	206
	Кр106	4	207
	С6	8	219
	С7	8	219
	С12	8	221
	С18	14	225
	С21	2	226
	4	5	1
	193	4	227
	194	4	227
	200	8	227
	207	36	228

Марка фермы	Марка изделия или № поз.	Кол-во шт.	№ листа вып.3
3фс 18-5 А IV-а	КП24, КП55, КП68, КП84, КП95, Кр77 Т/Н, Кр105, Кр106, С6, С7, С12, С18, С21, поз. 193, 194, 200, 207, по 3фс 18-5 А III в-а		
	11	4	1
3фс 18-5 А V-а	КП24, КП55, КП68, КП84, КП95, Кр77 Т/Н, Кр105, Кр106, С6, С7, С12, С18, С21, поз. 193, 194, 200, 207, по 3фс 18-5 А III в-а		
	15	4	1
3фс 18-5 К7-а	КП24, КП55, КП68, КП84, КП95, Кр77 Т/Н, Кр105, Кр106, С12, С18, С21, поз. 193, 194, 200, 207, по 3фс 18-5 А III в-а		
	18	5	1
	Кр82	2	183
	С6	18	219
	С7	18	219

Марка фермы	Марка изделия или № поз.	Кол-во шт.	№ листа вып.3
3фс 18-5 А III в-Н	КП22	2	23
	КП53	1	54
	КП68	2	69
	КП86	2	87
	КП96	2	97
	Кр77 Т/Н	2+2	178
	Кр105	2	206
	Кр106	4	207
	С6	8	219
	С7	8	219
	С12	8	221
	С18	14	225
	С21	2	226
	4	5	1
	193	4	227
	194	4	227
	197	8	227
	207	36	228
3фс 18-5 А IV-Н	КП22, КП53, КП68, КП86, КП96, Кр77 Т/Н, Кр105, Кр106, С6, С7, С12, С18, С21, поз. 193, 194, 197, 207, по 3фс 18-5 А III в-Н		
	11	5	1

Марка фермы	Марка изделия или № поз.	Кол-во шт.	№ листа вып.3
3фс 18-5 А III в-Н	КП22, КП53, КП68, КП86, КП96, Кр77 Т/Н, Кр105, Кр106, С6, С7, С12, С18, С21, поз. 193, 194, 197, 207, по 3фс 18-5 А III в-Н		
	22	4	1
3фс 18-5 А IV-На	КП24	2	25
	КП55	1	56
	КП68	2	69
	КП86	2	87
	КП96	2	97
	Кр77 Т/Н	2+2	178
	Кр105	2	206
	Кр106	4	207
	С6	8	219
	С7	8	219
	С12	8	221
	С18	14	225
	С21	2	226
	4	5	1
	193	4	227
	194	4	227
	200	8	227
	207	36	228

Марка фермы	Марка изделия или № поз.	Кол-во шт.	№ листа вып.3
3фс 18-5 А IV-На	КП24, КП55, КП68, КП86, КП96, Кр77 Т/Н, Кр105, Кр106, С6, С7, С12, С18, С21, поз. 193, 194, 200, 207, по 3фс 18-5 А III в-На		
	11	5	1
3фс 18-5 А V-На	КП24, КП55, КП68, КП86, КП96, Кр77 Т/Н, Кр105, Кр106, С6, С7, С12, С18, С21, поз. 193, 194, 200, 207, по 3фс 18-5 А III в-На		
	22	4	1

Промстройпроект

Гуковский Черт. конст. Дужок Пелешенко

ТК 1978	Фермы 3фс 18-5, 3фс 18-5-а, 3фс 18-5-Н, 3фс 18-5-На. Спецификация марок арматурных изделий на одну ферму.	Серия ЛК-01-129/78 Вып. 2	Лист 87

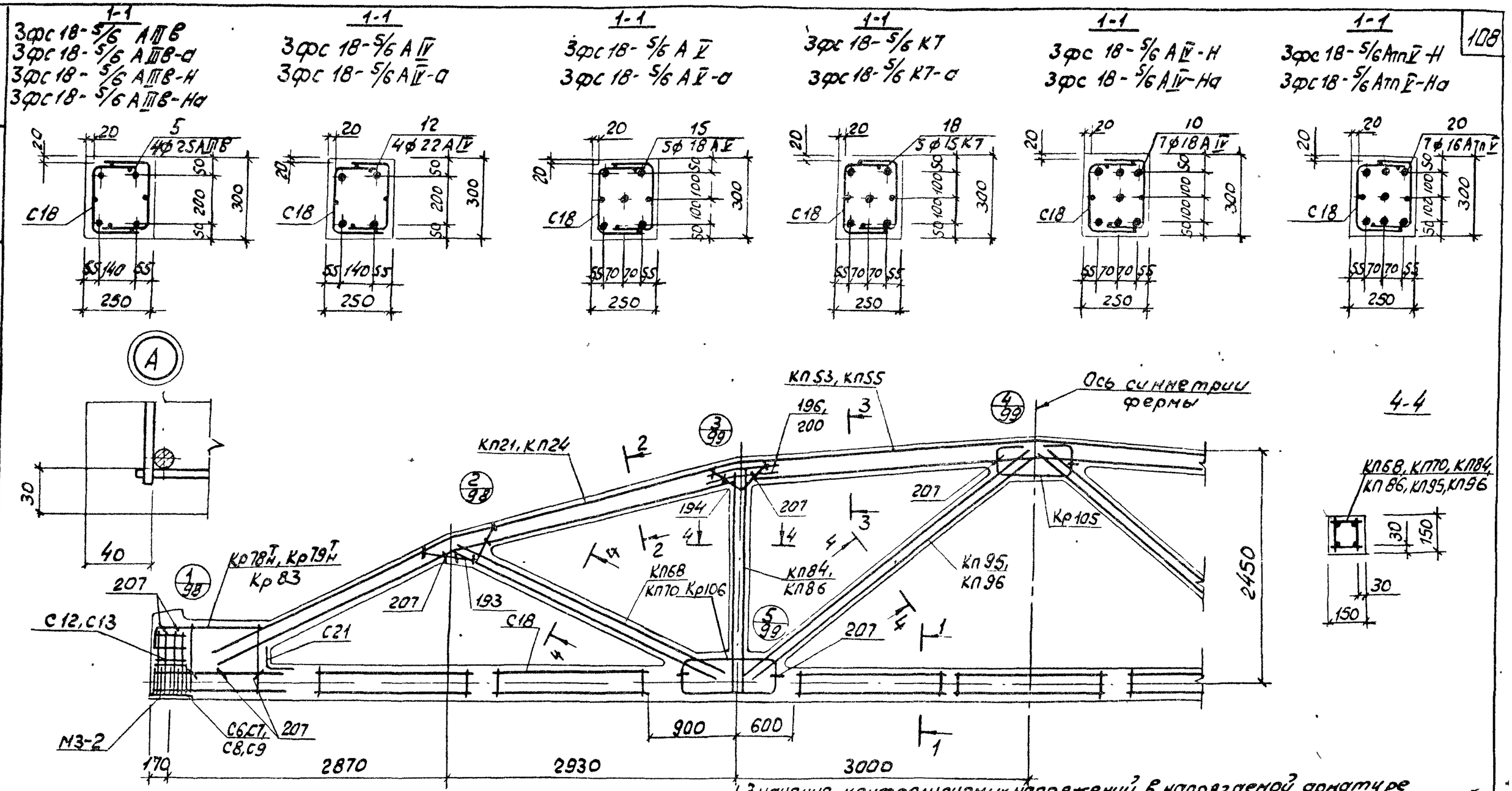

1. Значения контролируемых напряжений в напрягаемой арматуре принимать по табл.1 п.II 4 пояснительной записки.
2. Кубиковая прочность бетона при отпуске натяжения арматуры должна быть не менее 0,7R.
3. При бетонировании фермы следует обратить особое внимание на уплотнение бетона в узлах фермы.
4. На общем виде армирования напрягаемая арматура в нижнем поясе условно не показана.
5. В марках ферм, указанных в штампе, условно опущены индексы, обозначающие вид напрягаемой арматуры.
6. Спецификация марок арматурных изделий на одну ферму приведена на листе 89.

ТК	Фермы 3фс 18-5/6, 3фс 18-5/6-а, 3фс 18-5/6-Н, 3фс 18-5/6-На	Серия ПК-01-129/78	
1978	Армирование ферм.	Вып. 2	Лист 88

Черт. конст. Пелешенко

Промстройпроект

3фс 18-5/6 АIIIв

Марка изделия или №поз.	Кол-во шт.	№ листа Вып.3
КП21,	2	22
КП53	1	54
КП68	2	69
КП84	2	85
КП95	2	96
Кр78$^{Т}_{Н}$	2+2	179
Кр105	2	206
Кр106	4	207
С8	8	220
С9	8	220
С13	8	222
С18	14	225
С21	2	226
5	4	1
193	4	227
194	4	227
196	8	227
207	36	228

3фс 18-5/6 АIV

КП21, КП53, КП68, КП84, КП95, Кр78$^{Т}_{Н}$, Кр105, Кр106 С18, С21 поз 193, 194, 196, 207 по 3фс 18-5/6 АIIIв

12	4	1
С6	8	219
С7	8	219
С12	8	221

3фс 18-5/6 АIIIв-К7

КП21, КП53, КП68, КП84, КП95, Кр105, Кр106, С18, С21, поз. 193, 194, 196, 207 по 3фс 18-5/6 АIIIв

18	5	1
Кр79$^{Т}_{Н}$	2+2	180
Кр83	2	184
С6	18	219
С7	18	219
С12	8	221
КП24	2	25
КП55	1	56
КП68	2	69
КП84	2	85
КП95	2	96
Кр78$^{Т}_{Н}$	2+2	179
Кр105	2	206
Кр106	4	207
С8	8	220
С9	8	220
С13	8	222
С18	14	225
С21	2	226

3фс 18-5/6 АIIIв-а

КП21, КП53, КП68, КП84, КП95, Кр105, Кр106, С18, С21, поз 193, 194, 196, 207 по 3фс 18-5/6 АIIIв

15	5	1
С6	8	219
С7	8	219
С12	8	221

3фс 18-5/6 АIIIв-К7-а

КП24, КП55, КП68, КП84, КП95, Кр78$^{Т}_{Н}$, Кр105, Кр106, С18, С21 поз. 193, 194, 200, 207 по 3фс 18-5/6 АIIIв-а

18	5	1
Кр79$^{Т}_{Н}$	2+2	180
Кр83	2	184
С6	18	219
С7	18	219
С12	8	221

3фс 18-5/6 АIIIв (продолжение)

5	4	1
193	4	227
194	4	227
200	8	227
207	36	228

3фс 18-5/6 АIIIв-а

КП24, КП55, КП68, КП84, КП95, Кр78$^{Т}_{Н}$, Кр105, Кр106, С18, С21, поз 193, 194, 200, 207 по 3фс 18-5/6 АIIIв-а

12	4	1
С6	8	219
С7	8	219
С12	8	221

3фс 18-5/6 К7-а

КП24, КП55, КП68, КП84, КП95, Кр78$^{Т}_{Н}$, Кр105, Кр106, С18, С21, поз. 193, 194, 200, 207 по 3фс 18-5/6 АIIIв-а

15	5	1
С6	8	219
С7	8	219
С12	8	221

3фс 18-5/6 АIIIв-К7-а

КП24, КП55, КП68, КП84, КП95, Кр105, Кр106, С18, С21, поз 193, 194, 200, 207 по 3фс 18-5/6 АIIIв-а

18	5	1
Кр79$^{Т}_{Н}$	2+2	180
Кр83	2	184
С6	18	219
С7	18	219
С12	8	221

3фс 18-5/6 АIIIв-Н

Марка изделия или №поз.	Кол-во шт	№ листа Вып.3
КП21	2	22
КП53	1	54
КП70	2	71
КП86	2	87
КП96	2	97
Кр78$^{Т}_{Н}$	2+2	179
Кр105	2	206
Кр106	4	207
С8	8	220
С9	8	220
С13	8	222
С18	14	225
С21	2	226
5	4	1
193	4	227
194	4	227
196	8	227
207	36	228

3фс 18-5/6 АIIIв-Н

КП21, КП53, КП70, КП86, КП96, Кр78$^{Т}_{Н}$, Кр105, Кр106, С18, С21, поз. 193, 194, 196, 207 по 3фс 18-5/6 АIIIв-Н

20	7	1
С6	8	219
С7	8	219
С12	8	221
КП24	2	25
КП55	1	56
КП70	2	71
КП86	2	87
КП96	2	97
Кр78$^{Т}_{Н}$	2+2	179
Кр105	2	206
Кр106	4	207
С8	8	220
С9	8	220
С12	8	221
С18	14	225
С21	2	226
5	4	1
193	4	227
194	4	227
200	8	227
207	36	228

3фс 18-5/6 АIIIв-Ка

КП24, КП55, КП70, КП86, КП96, Кр78$^{Т}_{Н}$, Кр105, Кр106 С18, С21, поз. 193, 194, 200, 207 по 3фс 18-5/6 АIIIв-Ка

20	7	1
С6	8	219
С7	8	219
С12	8	221

3фс 18-5/6 АIIIв-Н

КП21, КП53, КП70, КП86, КП96, Кр78$^{Т}_{Н}$, Кр105, Кр106, С18, С21, поз 193, 194, 196, 207, по 3фс 18-5/6 АIIIв-Н

10	7	1
С6	8	219
С7	8	219
С12	8	221

3фс 18-5/6 АIIIв-Ка

КП24, КП55, КП70, КП86, КП96, Кр78$^{Т}_{Н}$, Кр105, Кр106 С18, С21, поз. 193, 194, 200, 207 по 3фс 18-5/6 АIIIв-Ка

20	7	1
С6	8	219
С7	8	219
С12	8	221

Проектпроект | Гл. инж. проекта | Рук. группы | Гл. конс. | Рук. сект. | Исп.

ТК 1978	Фермы 3фс 18-5/6, 3фс 18-5/6-а, 3фс 18-5/6-Н, 3фс 18-5/6-Ка. Спецификация марок, арматурных изделий на одну ферму.	Серия ПК-01-129/78 Вып. 2 Лист 89

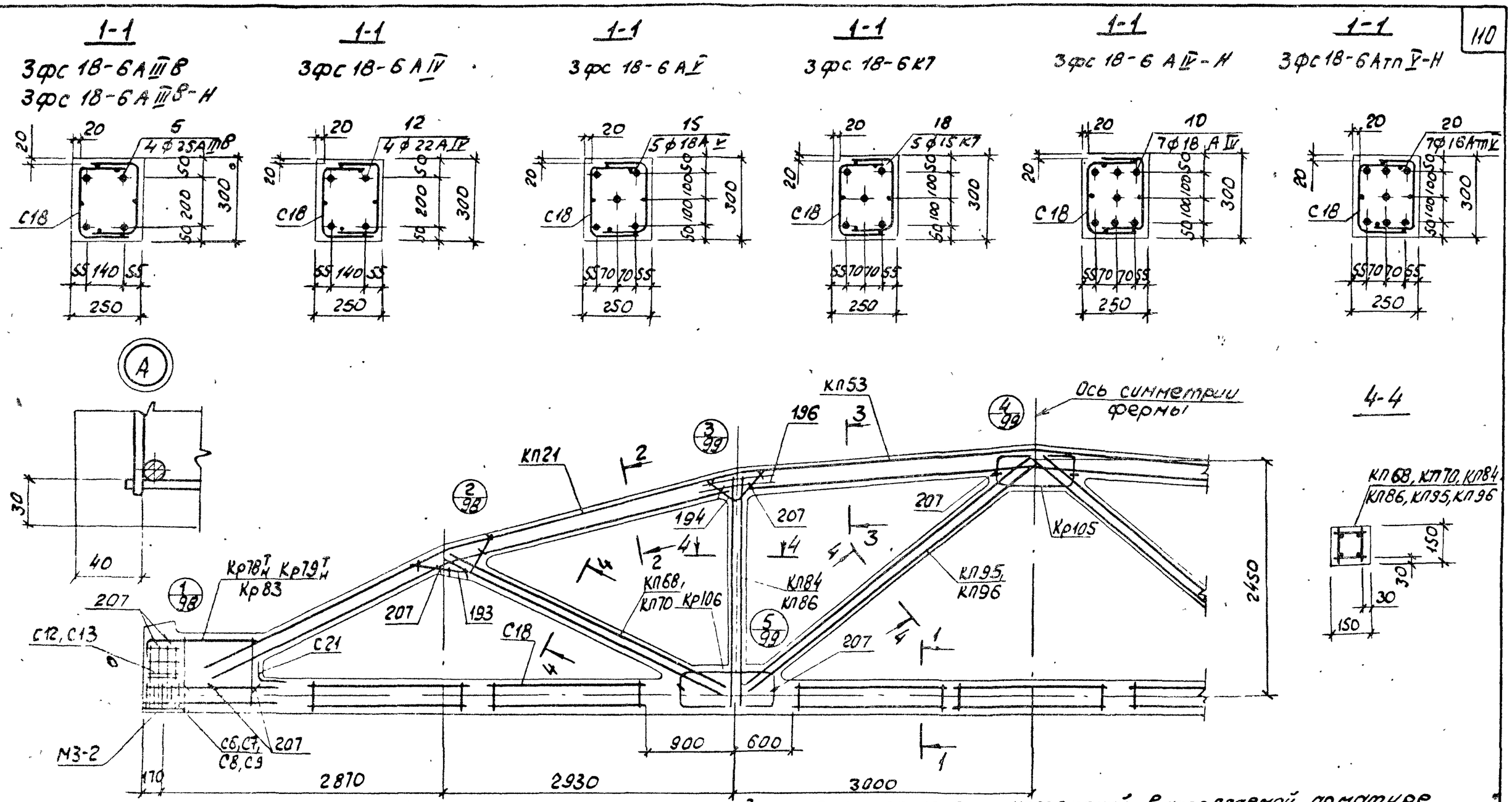

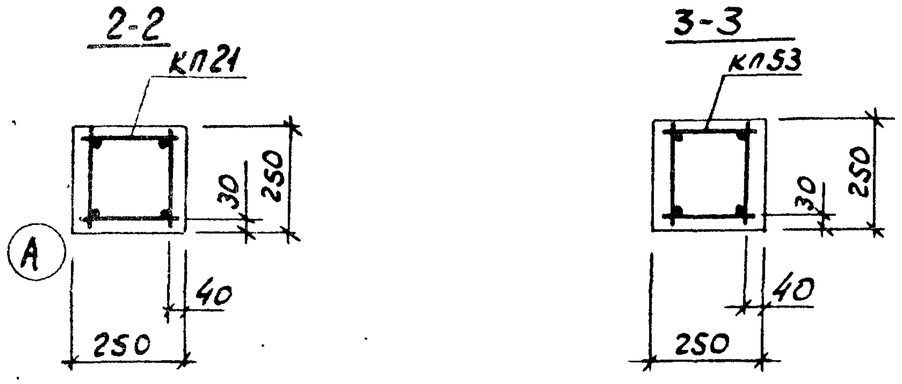

1. Значения контролируемых напряжений в напрягаемой арматуре принимать по табл.1 п.II 4 пояснительной записки.
2. Кубиковая прочность бетона при отпуске натяжения арматуры должна быть не менее 0,7R.
3. При бетонировании фермы следует обратить особое внимание на уплотнение бетона в узлах фермы.
4. На общем виде армирования напрягаемая арматура в нижнем поясе условно не показана.
5. В марках ферм, указанных в штампе, условно опущены индексы, обозначающие вид напрягаемой арматуры.
6. Спецификация марок арматурных изделий на одну ферму приведена на листе 91.

ТК 1978	Фермы 3фс 18-6, 3фс 18-6-Н Армирование ферм.	Серия ПК-01-129/7В	
		Вып. 2	Лист 90

Промстройпроект | Черт. конст. | Пелешенко

3фс 18-6 А III В

Марка изделия или №поз.	Кол-во шт.	№ листа Вып.3
КП21	2	22
КП53	1	54
КП68	2	69
КП84	2	85
КП95	2	96
$Кр78^{Т}_{Н}$	2+2	179
Кр105	2	206
Кр106	4	207
С8	8	220
С9	8	220
С13	8	222
С18	14	225
С21	2	226
5	4	1
193	4	227
194	4	227
196	8	227
207	36	228

3фс 18-6 А IV

Марка изделия или №поз.	Кол-во шт.	№ листа Вып.3
КП21, КП53, КП68, КП84, КП95, $Кр78^{Т}_{Н}$, Кр105, Кр106, С18, С21, поз. 193, 194, 196, 207 по 3фс18-6 А III В		
12	4	1
С6	8	219
С7	8	219
С12	8	221

3фс 18-6 А Г

Марка изделия или №поз.	Кол-во шт.	№ листа Вып.3
КП21, КП53, КП68, КП84, КП95, $Кр78^{Т}_{Н}$, Кр105, Кр106, С18, С21, поз. 193, 194, 196, 207 по 3фс 18-6 А III В		
15	5	1
С6	8	219
С7	8	219
С12	8	221

3фс 18-6 К7

Марка изделия или №поз.	Кол-во шт.	№ листа Вып.3
КП21, КП53, КП68, КП84, КП95, Кр105, Кр106, С18, С21, поз. 193, 194, 196, 207 по 3фс 18-6 А III В		
18	5	1
$Кр79^{Т}_{Н}$	2+2	180
Кр83	2	184
С6	18	219
С7	18	219
С12	8	221

3фс 18-6 А III В-Н

Марка изделия или №поз.	Кол-во шт.	№ листа Вып.3
КП21	2	22
КП53	1	54
КП70	2	71
КП86	2	87
КП96	2	97
$Кр78^{Т}_{Н}$	2+2	179
Кр105	2	206
Кр106	4	207
С8	8	220
С9	8	220
С13	8	222
С18	14	225
С21	2	226
5	4	1
193	4	227
194	4	227
196	8	227
207	36	228

3фс 18-6 А III В-Н

Марка изделия или №поз.	Кол-во шт.	№ листа Вып.3
КП21, КП53, КП70, КП86, КП96, $Кр78^{Т}_{Н}$, Кр105, Кр106, С18, С21, поз. 193, 194, 196, 207 по 3фс 18-6 А III В-Н		
10	7	1
С6	8	219
С7	8	219
С12	8	221

3фс 18-6 А ТП Г-Н

Марка изделия или №поз.	Кол-во шт.	№ листа Вып.3
КП21, КП53, КП70, КП86, КП96, $Кр78^{Т}_{Н}$, Кр105, Кр106, С18, С21, поз. 193, 194, 196, 207 по 3фс 18-6 А III В-Н		
20	7	1
С6	8	219
С7	8	219
С12	8	221

Черт. конст. Пелешенко

Промстройпроект

ТК 1978	Фермы 3фс 18-6, 3фс 18-6-Н. Спецификация марок арматурных изделий на одну ферму.	Серия 1К-01-129/78 Вып. 1 Лист 91

1-1

3фс 18-7А$\overline{III}$В
3фс 18-7А$\overline{III}$В-Н

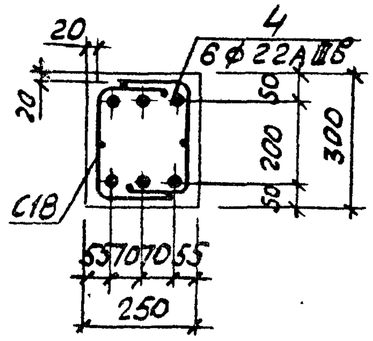

1-1

3фс 18-7А$\overline{IV}$

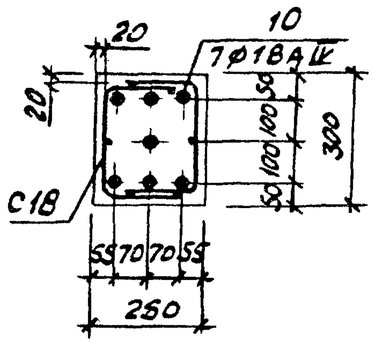

1-1

3фс 18-7А$\overline{V}$

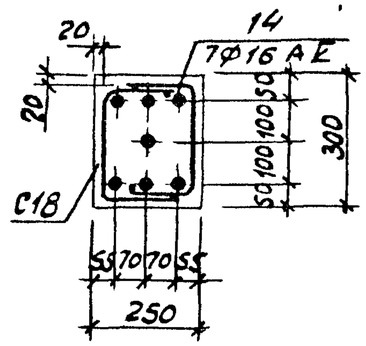

1-1

3фс 18-7К7

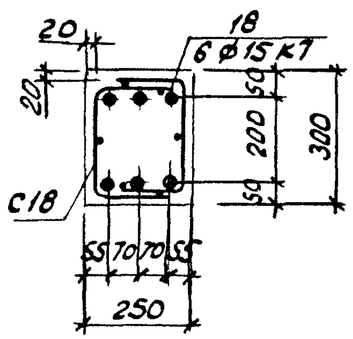

1-1

3фс 18-7А$\overline{IV}$-Н

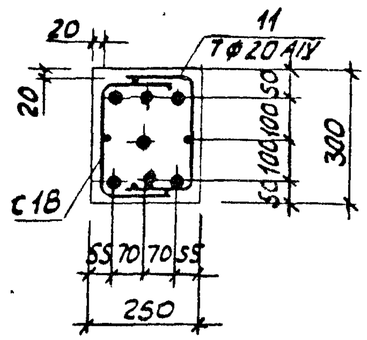

1-1

3фс 18-7АтV-Н

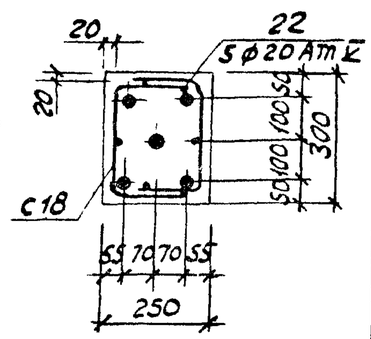

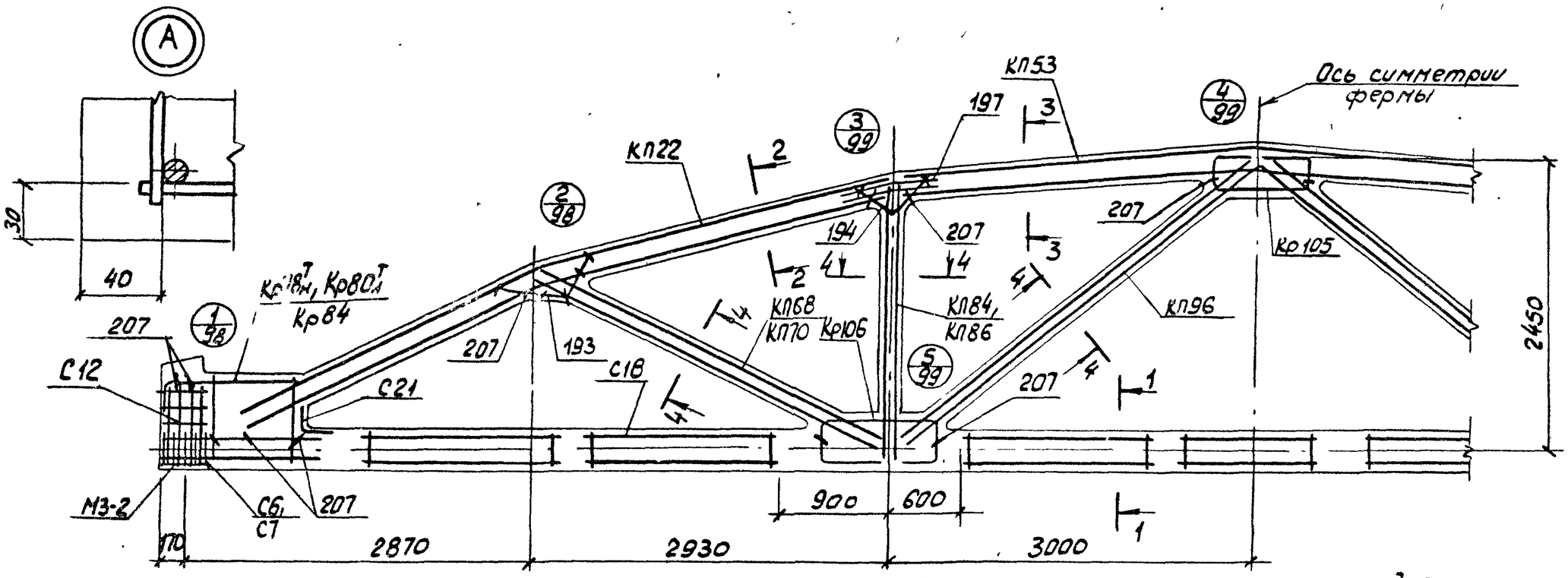

2-2

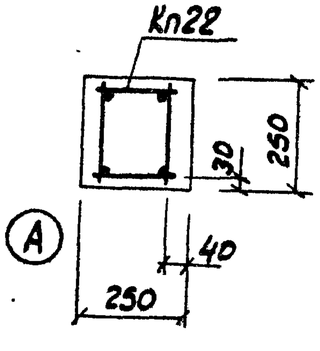

3-3

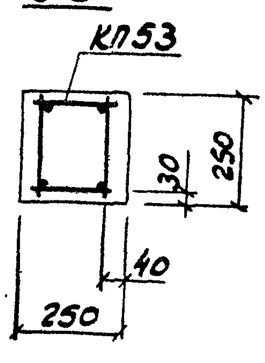

4-4

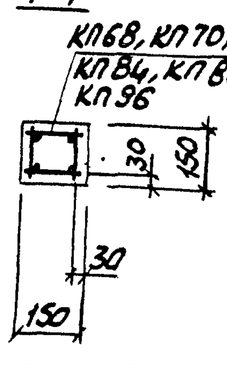

1. Значения контролируемых напряжений в напрягаемой арматуре принимать по табл. 1 п. 4. пояснительной записки.
2. Кубиковая прочность бетона при отпуске натяжения арматуры должна быть не менее 0,7R.
3. При бетонировании фермы следует обратить особое внимание на уплотнение бетона в узлах фермы.
4. На общем виде армирования напрягаемая арматура в нижнем поясе условно не показана.
5. В марках ферм, указанных в штанге, условно опущены индексы, обозначающие вид напрягаемой арматуры.
6. Спецификация марок арматурных изделий на одну ферму приведена на листах 93

ТК 1978	Фермы 3ФС 18-7, 3ФС 18-7-Н. Армирование ферм.	Серия 1К-01-129/78	Вып. 2	Лист 92

Марка фермы	Марка изделия или №поз.	Кол-во шт.	№ листа Вып.3
3фс 18-7А III В	КП22	2	23
	КП53	1	54
	КП68	2	69
	КП84	2	85
	КП96	2	97
	$Кр78^{Т}_{Н}$	2+2	179
	Кр105	2	206
	Кр106	4	207
	С6	8	219
	С7	8	219
	С12	8	221
	С18	14	225
	С21	2	226
	4	6	1
	193	4	227
	194	4	227
	197	8	227
	207	36	228

Марка фермы	Марка изделия или №поз.	Кол-во шт.	№ листа Вып.3
3фс 18-7А I	КП22, КП53, КП68, КП84, КП96, $Кр78^{Т}_{Н}$, Кр105, Кр106, С6, С7, С12, С18, С21 поз. 193, 194, 197, 207 по 3фс 18-7А III В	14	7	1

Марка фермы	Марка изделия или №поз.	Кол-во шт.	№ листа Вып.3
3фс 18-7К7	КП22, КП53, КП68, КП84, КП96, Кр105, Кр106, С12, С18, С21 поз. 193, 194, 197, 207 по 3фс 18-7А III В	18	6	1
	$Кр80^{Т}_{Н}$	2+2	181
	Кр84	2	185
	С6	18	219
	С7	18	219

Марка фермы	Марка изделия или №поз.	Кол-во шт	№ листа Вып.3
3фс 18-7А III В-Н	КП22	2	23
	КП53	1	54
	КП70	2	71
	КП86	2	87
	КП96	2	97
	$Кр78^{Т}_{Н}$	2+2	179
	Кр105	2	206
	Кр106	4	207
	С6	8	219
	С7	8	219
	С12	8	221
	С18	14	225
	С21	2	226
	4	6	1
	193	4	227
	194	4	227
	197	8	227
	207	36	228

Марка фермы	Марка изделия или №поз.	Кол-во шт.	№ листа Вып.3
3фс 18-7А III В-Н	КП22, КП53, КП70, КП86, КП96, $Кр78^{Т}_{Н}$, Кр105, Кр106, С6, С7, С12, С18, С21 поз. 193, 194, 197, 207 по 3фс 18-7А III В-Н	11	7	1

Марка фермы	Марка изделия или №поз.	Кол-во шт	№ листа Вып.3
3фс 18-7АП I – Н	КП22, КП53, КП70, КП86, КП96, $Кр78^{Т}_{Н}$, Кр105, Кр106, С6, С7, С12, С18, С21, поз. 193, 194, 197, 207 по 3фс 18-7А III В-Н	22	5	1

ТК 1978	Фермы 3фс 18-7, 3фс 18-7-Н. Спецификация марок арматурных изделий на одну ферму.	Серия ПК-01-129/78 Вып. 2 Лист 93

1-1

3фс 18-8АIIIв
3фс 18-8АIIIв-Н

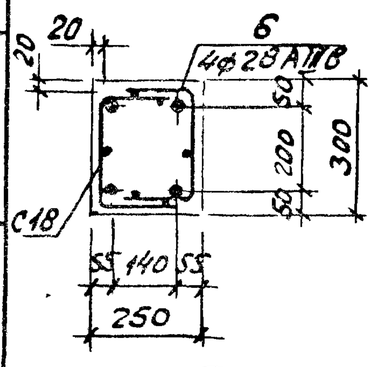

1-1

3фс 18-8АIV

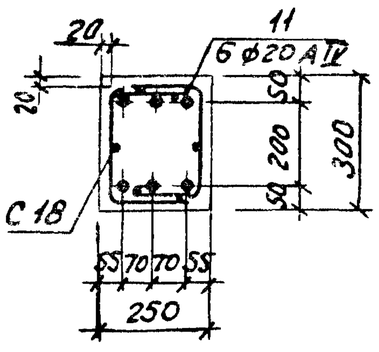

1-1

3фс 18-8АV

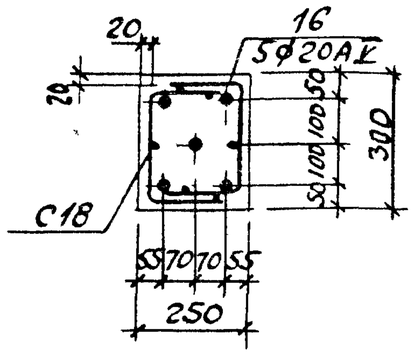

1-1

3фс 18-8К7

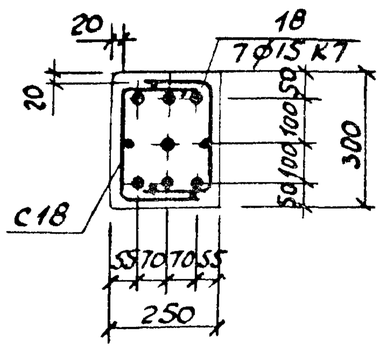

1-1

3фс 18-8АIV-Н

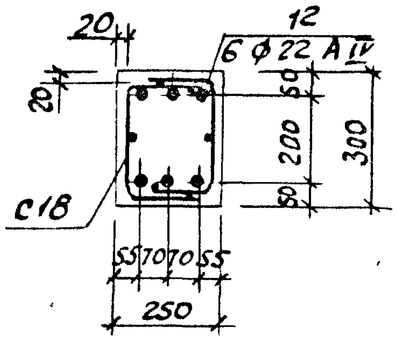

1-1

3фс 18-8АтпV-Н

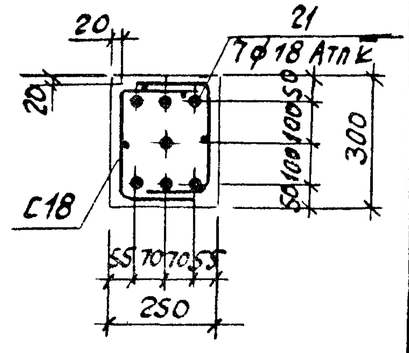

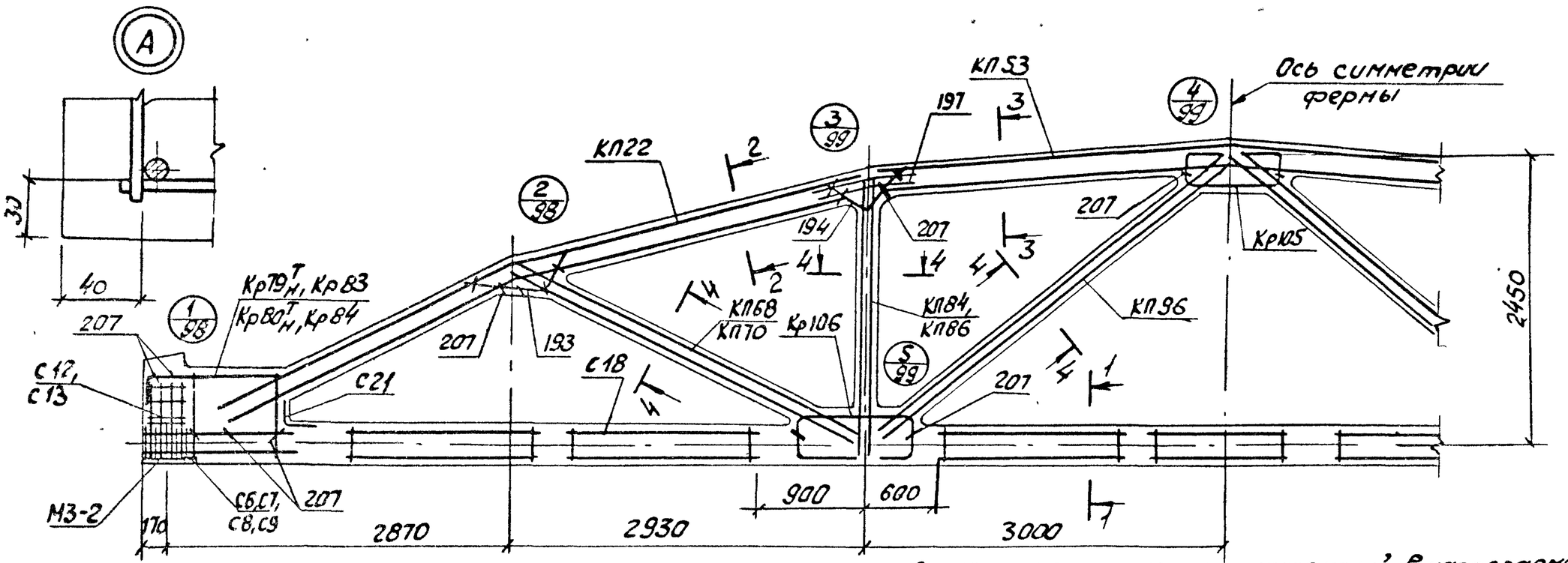

2-2

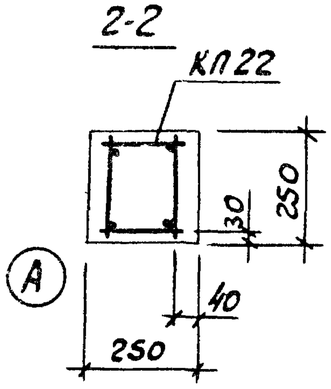

3-3

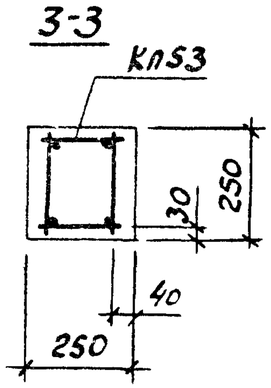

4-4

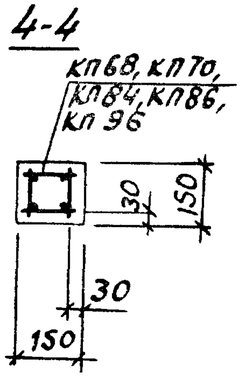

1. Значения контролируемых напряжений в напрягаемой арматуре принимать по табл.1 п.4. пояснительной записки.
2. Кубиковая прочность бетона при отпуске натяжения арматуры должна быть не менее 0,7R.
3. При бетонировании фермы следует обратить особое внимание на уплотнение бетона в узлах фермы.
4. На общем виде армирования напрягаемая арматура в нижнем поясе условно не показана.
5. В марках ферм, указанных в штампе, условно опущены индексы, обозначающие вид напрягаемой арматуры.
6. Спецификация марок арматурных изделий на одну ферму приведена на листе 95

ТК 1978	Фермы 3фс 18-8, 3фс 18-8-Н Армирование ферм.	Серия ПК-01-129/78	Вып. 2 / Лист 94

Гип. Орлова
Нач. отд. Мазунин
Рук. группы Пеленко
Конс. Черниченко
Проектпроект

3фс 18-8 А IIIв

Марка фермы	Марка изделия или №поз.	Кол-во шт	№ листа вып.3
	КП22	2	23
	КП53	1	54
	КП68	2	69
	КП84	2	85
	КП96	2	97
	$Кр79^{Т}_{Н}$	2+2	180
	Кр83	2	184
	С8	8	220
	С9	8	220
	С13	8	222
	С18	14	225
	С21	2	226
	6	4	1
	193	4	227
	194	4	227
	197	8	227
	207	36	228
	Кр105	2	206
	Кр106	4	207

3фс 18-8А IVв

Марка фермы	Марка изделия или №поз.	Кол-во шт	№ листа вып.3
	КП22, КП53, КП68, КП84, КП96, $Кр79^{Т}_{Н}$, Кр83, Кр105, Кр106, С18, С21 поз. 193, 194, 197, 207		
	по 3фс 18-8 А IIIв		
	11	6	1
	С6	8	219
	С7	8	219
	С12	8	221

3фс 18-8А Vв

Марка фермы	Марка изделия или №поз.	Кол-во шт	№ листа вып.3
	КП22, КП53, КП68, КП84, КП96, $Кр79^{Т}_{Н}$, Кр83, Кр105, Кр106, С18, С21 поз. 193, 194, 197, 207		
	по 3фс 18-8 А IIIв		
	16	5	1
	С6	8	219
	С7	8	219
	С12	8	221

3фс 18-8 К7

Марка фермы	Марка изделия или №поз.	Кол-во шт	№ листа вып.3
	КП22, КП53, КП68, КП84, КП96, Кр105, Кр106, С18, С21, поз. 193, 194, 197, 207		
	по 3фс 18-8 А IIIв		
	18	7	1
	$Кр80^{Т}_{Н}$	2+2	181
	Кр84	2	185
	С6	18	219
	С7	18	219
	С12	8	221

3фс 18-8А IIIв-Н

Марка фермы	Марка изделия или №поз.	Кол-во шт.	№ листа вып.3
	КП22	2	23
	КП53	1	54
	КП70	2	71
	КП86	2	87
	КП96	2	97
	$Кр79^{Т}_{Н}$	2+2	180
	Кр83	2	184
	Кр105	2	206
	Кр106	4	207
	С8	8	220
	С9	8	220
	С13	8	222
	С18	14	225
	С21	2	226
	6	4	1
	193	4	227
	194	4	227
	197	8	227
	207	36	228

3фс 18-8А IVв-Н

Марка фермы	Марка изделия или №поз.	Кол-во шт	№ листа вып.3
	КП22, КП53, КП70, КП86, КП96, $Кр79^{Т}_{Н}$, Кр83, Кр105, Кр106, С18, С21, поз. 193, 194, 197, 207		
	по 3фс 18-8А IIIв-Н		
	12	6	1
	С6	8	219
	С7	8	219
	С12	8	221

3фс 18-8 АПЕ-Н

Марка фермы	Марка изделия или №поз.	Кол-во шт.	№ листа вып.3
	КП22, КП53, КП70, КП86, КП96, $Кр79^{Т}_{Н}$, Кр83, Кр105, Кр106, С18, С21, поз. 193, 194, 197, 207		
	по 3фс 18-8А IIIв-Н		
	21	7	1
	С6	8	219
	С7	8	219
	С12	8	221

Проектстройпроект
Черт. конс. Пелешенко Ксанд-

ТК 1978	Фермы 3фс 18-8, 3фс 18-8-Н. Спецификация марок арматурных изделий на одну ферму.	Серия ПК-01-129/78 Вып. 2 Лист 95

1-1

3фс 18-9 А-III в,
3фс 18-9 А-III в-н

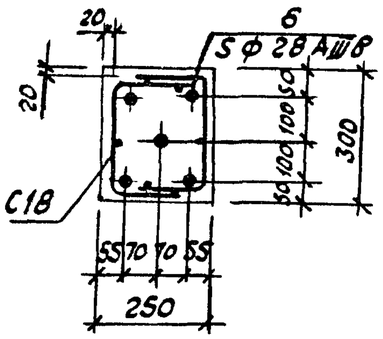

1-1

3фс 18-9 А-IV

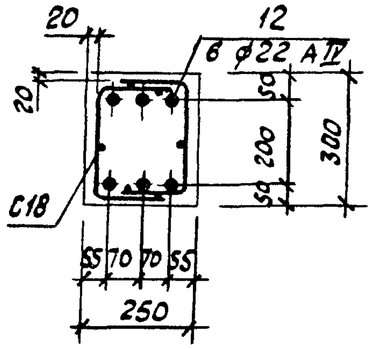

1-1

3фс 18-9 А-V

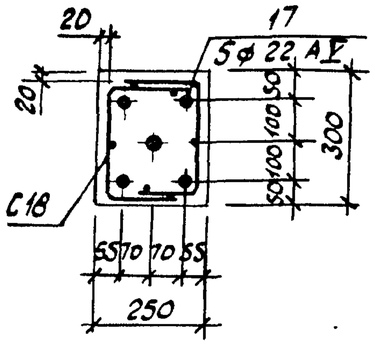

1-1

3фс 18-9 К7

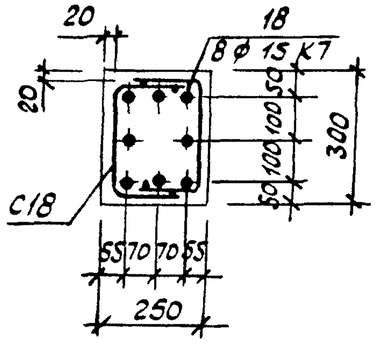

1-1

3фс 18-9 А-IV-н

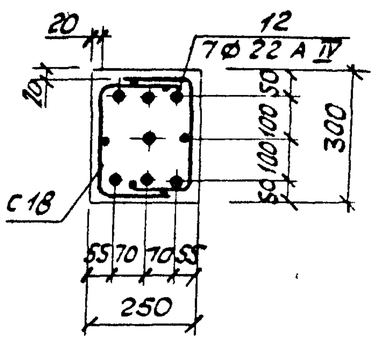

1-1

3фс 18-9 Ат-V-н

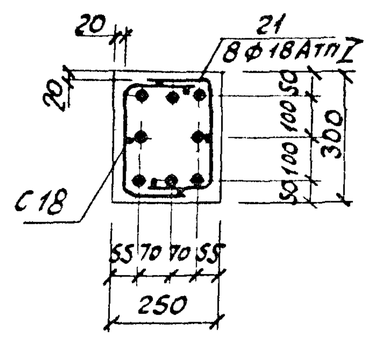

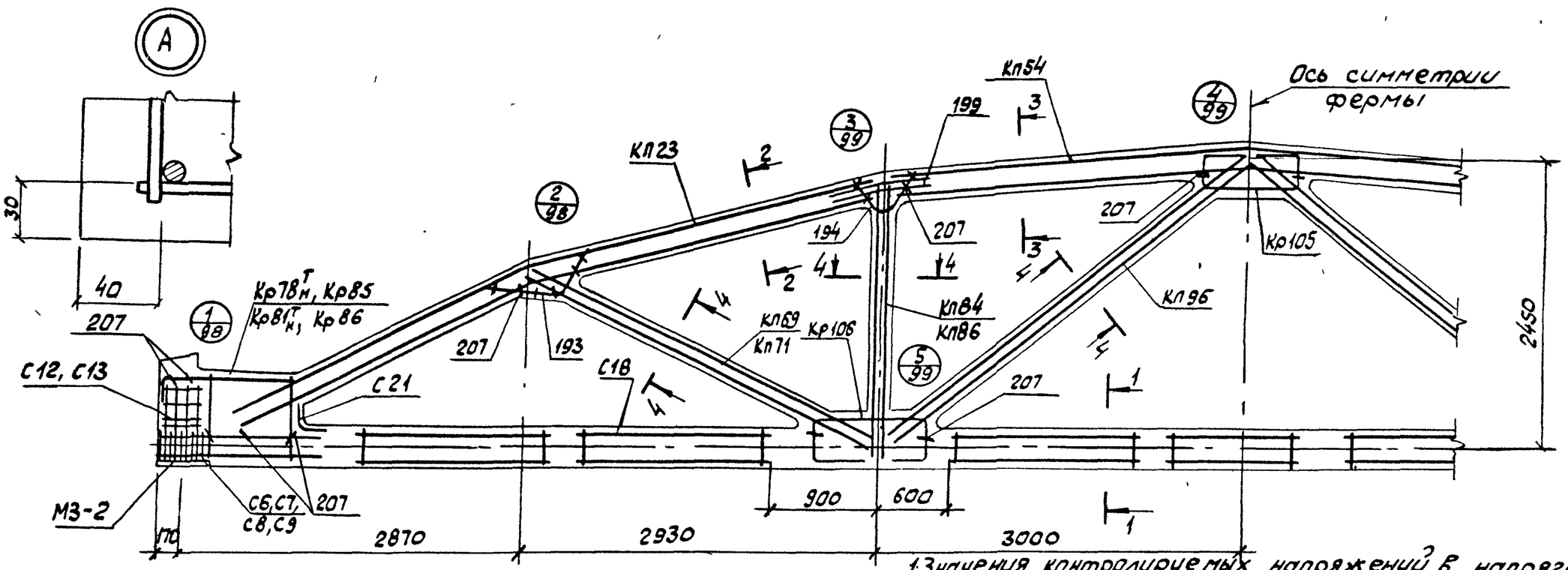

4-4

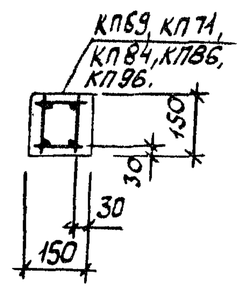

2-2

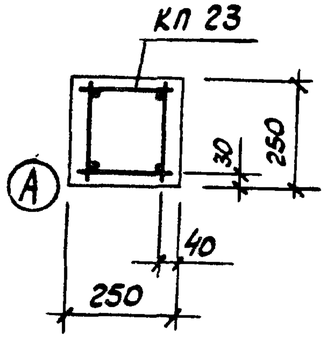

3-3

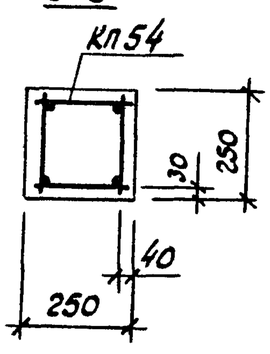

1. Значения контролируемых напряжений в напрягаемой арматуре принимать по табл.1 п. II 4 пояснительной записки.
2. Кубиковая прочность бетона при отпуске натяжения арматуры должна быть не менее 0,7R.
3. При бетонировании фермы следует обратить особое внимание на уплотнение бетона в узлах фермы.
4. На общем виде армирования напрягаемая арматура в нижнем поясе условно не показана.
5. В марках ферм, указанных в штампе, условно опущены индексы, обозначающие вид напрягаемой арматуры.
6. Спецификация марок арматурных изделий на одну ферму приведена на листе 97

ТК	Фермы 3фс 18-9, 3фс 18-9-н.	Серия ПК-01-129/78	
1978	Армирование ферм.	Вып. 2	Лист 96

Проектировщик Ушаф- Пелешенко Чертконстр.

3фс 18-9 А III В

Марка изделия или №поз	Кол-во шт	№ листа Вып 3
КП 23	2	24
КП54	1	55
КП69	2	70
КП84	2	85
КП96	2	97
$Кр78^{т}_{н}$	2+2	179
Кр85	2	186
Кр105	2	206
Кр106	4	207
С8	8	220
С9	8	220
С13	8	222
С18	14	225
С21	2	226
6	5	1
193	4	227
194	4	227
199	8	227
207	36	228

3фс 18-9 А II7

КП 23, КП54, КП69, КП84, КП96, $Кр78^{т}_{н}$, Кр85, Кр105, Кр106, С18, С21, поз. 193, 194, 199, 207 по 3фс 18-9А III В

12	6	1
С6	8	219
С7	8	219
С12	8	221

3фс 18-9 А V

КП23, КП54, КП69, КП84, КП96, $Кр78^{т}_{н}$, Кр85, Кр105, Кр106, С18, С21 поз. 193, 194, 199, 207 по 3фс 18-9 А III В

17	5	1
С6	8	219
С7	8	219
С12	8	221

3фс 18-9 К7

КП 23, КП54, КП69, КП84, КП96, Кр105, Кр106, С18, С21 поз. 193, 194, 199, 207 по 3фс 18-9А III В

18	8	1
$Кр81^{т}_{н}$	2+2	182
Кр86	2	187
С6	18	219
С7	18	219
С12	8	221

3фс 18-9 А III В-Н

Марка изделия или №поз	Кол-во шт	№ листа Вып.3
КП23	2	24
КП54	1	55
КП71	2	72
КП86	2	87
КП96	2	97
$Кр78^{т}_{н}$	2+2	179
Кр85	2	186
Кр105	2	206
Кр106	4	207
С8	8	220
С9	8	220
С13	8	222
С18	14	225
С21	2	226
6	5	1
193	4	227
194	4	227
199	8	227
207	36	228

3фс 18-9 А IV-Н

КП 23, КП54, КП71, КП86, КП96, $Кр78^{т}_{н}$, Кр85, Кр105, Кр106, С18, С21 поз. 193, 194, 199, 207, по 3фс 18-9А III В-Н

12	7	1
С6	8	219
С7	8	219
С12	8	221

3фс 18-9 А III Z-Н

КП 23, КП54, КП71, КП86, КП96, $Кр78^{т}_{н}$, Кр85 Кр105, Кр106, С18, С21, поз. 193, 194, 199, 207 по 3фс 18-9А III В-Н

21	8	1
С6	8	219
С7	8	219
С12	8	221

Гип Кадыкин
Нач. отд. Пелешенко
Гл. инженер проекта
Черт. констр.
Промстройпроект

ТК 1978	Фермы 3фс 18-9, 3фс 18-9-Н, Спецификация марок арматурных изделий на одну ферму.	Серия ПК-01-129/18 Вып. 2 Лист 97

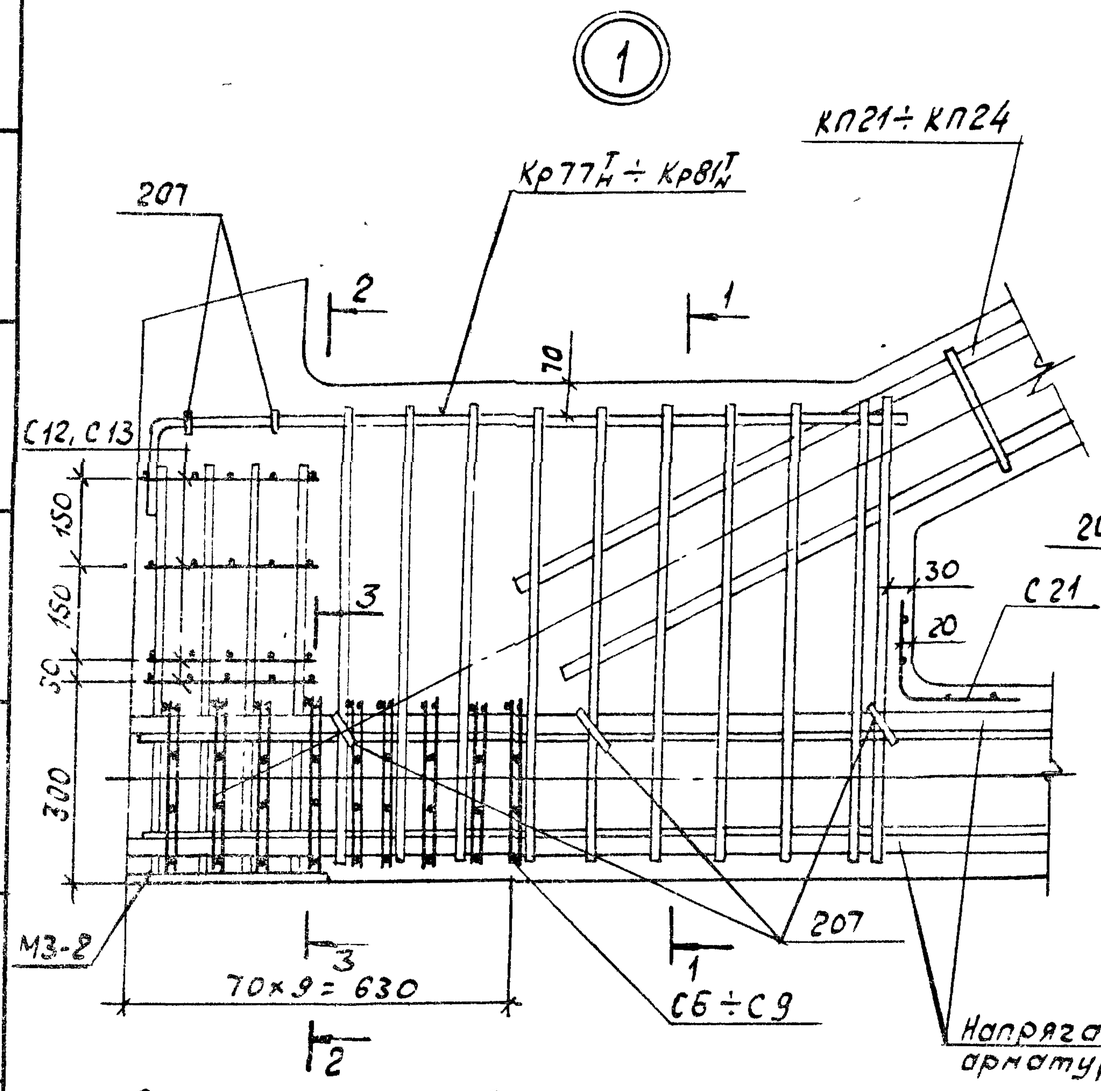

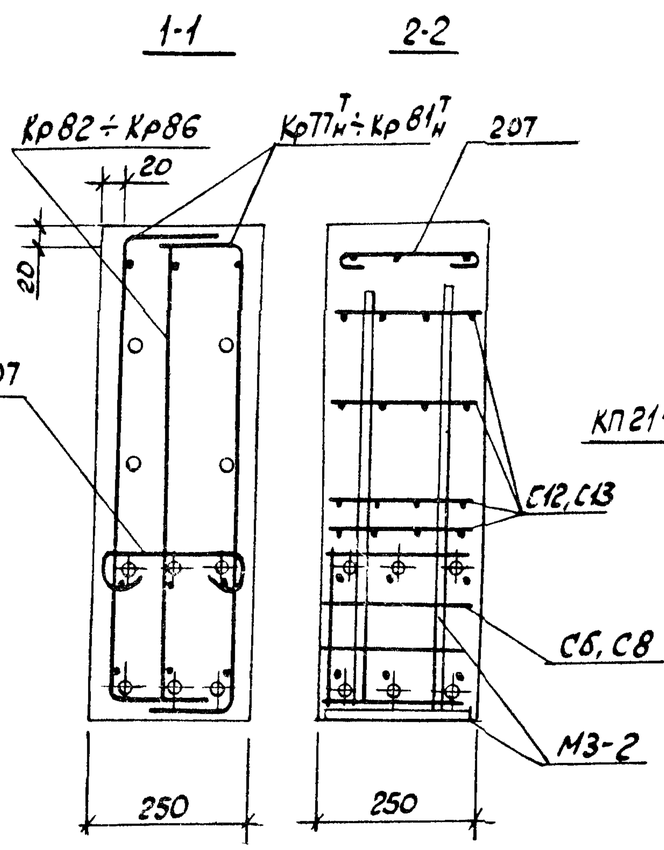

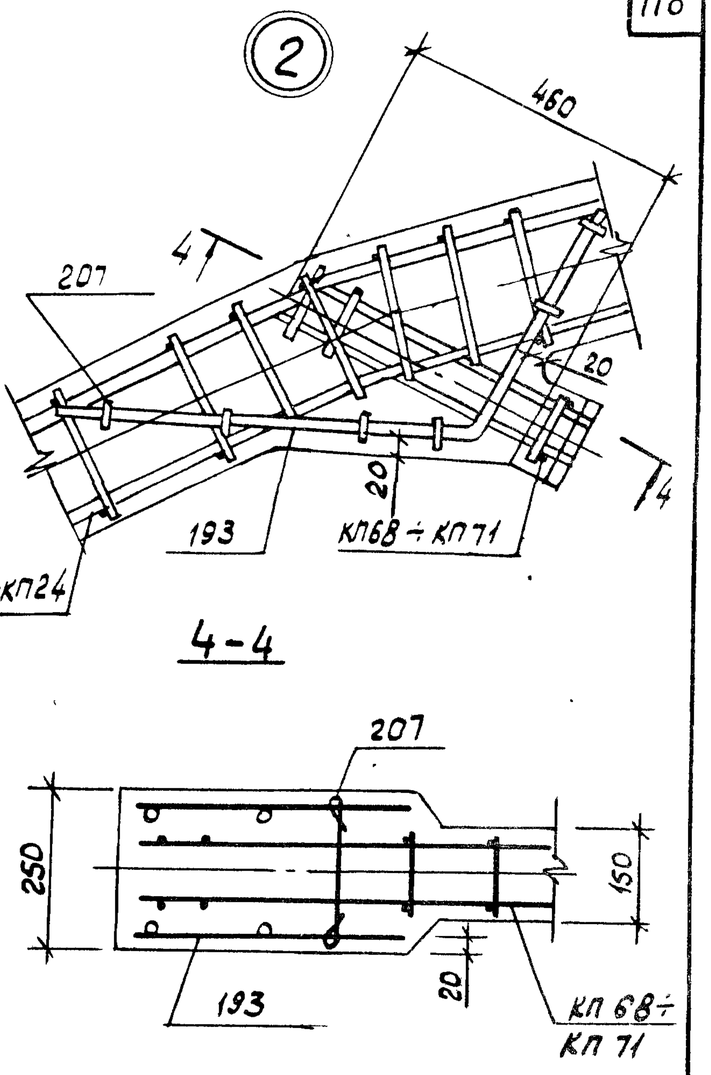

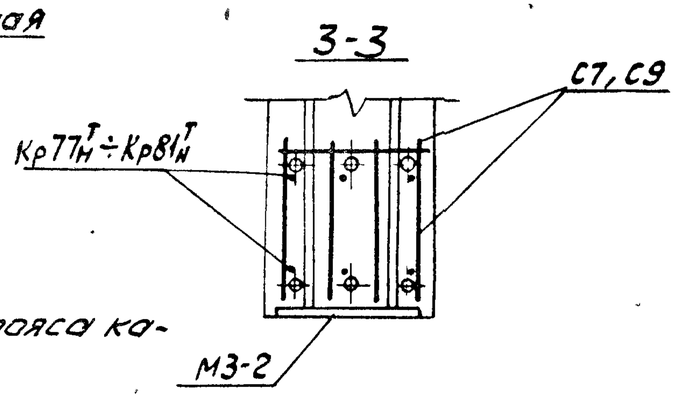

1. В узлах 1 и 5 условно показано 6 стержней напрягаемой арматуры.
2. Допустимое отклонение величины заделки каркасов в пояса ±10мм.
3. В узле 1 показано девять рядов сеток С6÷С9 для ферм с армированием нижнего пояса канатами. Для ферм со стержневым армированием нижнего пояса устанавливается четыре ряда сеток С6÷С9 на расстоянии 280мм от торца с шагом 70мм.
4. В узле 2 условно показаны каркасы раскоса КП68, КП70. Каркасы КП69, КП71 устанавливаются аналогично каркасам КП68, КП70.

ТК	Фермы 3ФС18-5÷3ФС18-9, 3ФС18-5-а, 3ФС18-5/6-а, 3ФС18-5-Н÷3ФС18-9-Н, 3ФС18-5-На, 3ФС18-5/6-Н а. Узлы 1, 2.	Серия ПК-01-129/78	
1978		Вып. 2	Лист 98

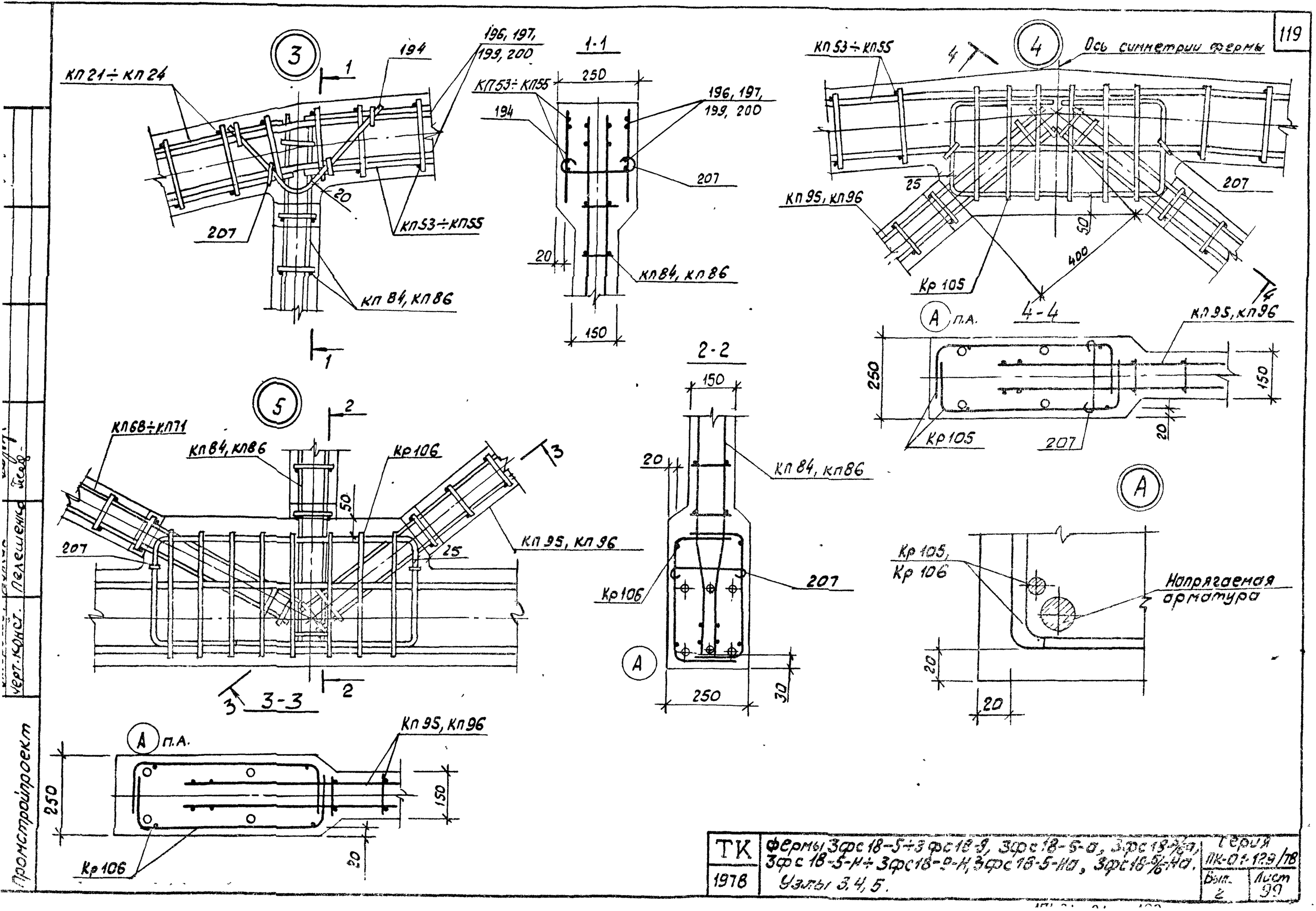

ТК	Фермы 3фс 18-5÷3фс 18-9, 3фс 18-5-а, 3фс 18-5/6-а, 3фс 18-5-Н÷3фс 18-9-Н, 3фс 18-5-На, 3фс 18-5/6-На.	Серия ПК-01-129/78	
1978	Узлы 3, 4, 5.	Вып. 2	Лист 99

Промстройпроект

Черт. конст. Пелешенко

Спецификация марок закладных изделий на одну ферму

Марка фермы	Марка изделия	К-во шт	N листа
4фс18-6/7 ÷ 4фс18-12, 4фс18-6/7-а ÷ 4фс18-8/9-а, 4фс18-6/7-Н ÷ 4фс18-12-Н, 4фс18-6/7-На ÷ 4фс18-8/9-На.	М3-3	2	Вып.3 ч.2 л.13

1. Привязку всех элементов решетки по ширине фермы принять по сечению 3-3.
2. В марках ферм условно опущены индексы, обозначающие вид напрягаемой арматуры.
3. Примеры разбивки закладных изделий для крепления плит покрытия и фонарей, связей в покрытиях, стеновых панелей и путей подвесного транспорта даны в выпуске 1 серии ПК-01-129/78.

ТК 1978	Фермы 4фс18-6/7 ÷ 4фс18-12, 4фс18-6/7-а ÷ 4фс18-8/9-а, 4фс18-6/7-Н ÷ 4фс18-12-Н, 4фс18-6/7-На ÷ 4фс18-8/9-На. Опалубочный чертеж.	Серия ПК-01-129/78	Вып. 2	Лист 103

Рук. бригады Дунаак
Черт. конст. Пелешенко
Киевский Промстройпроект

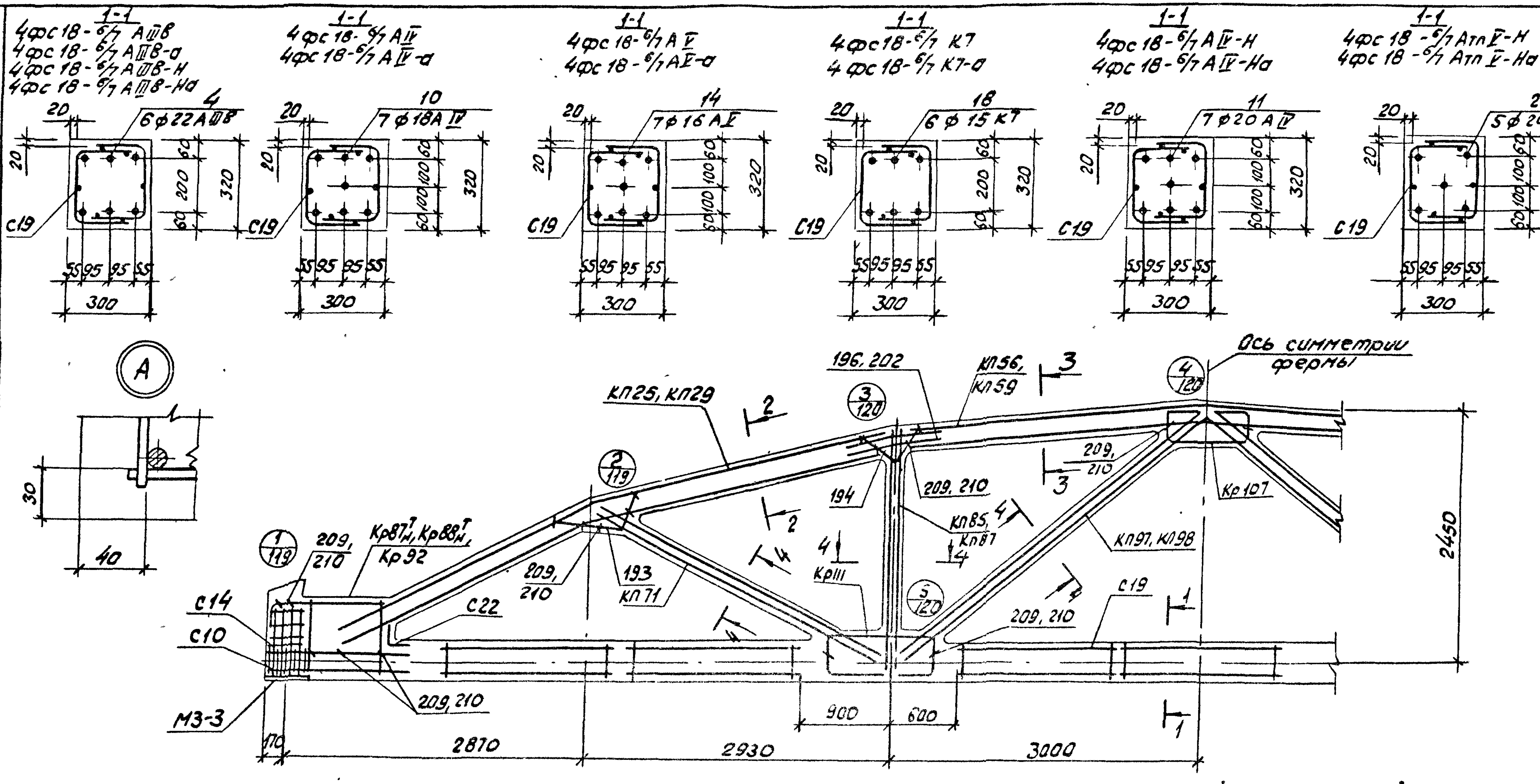

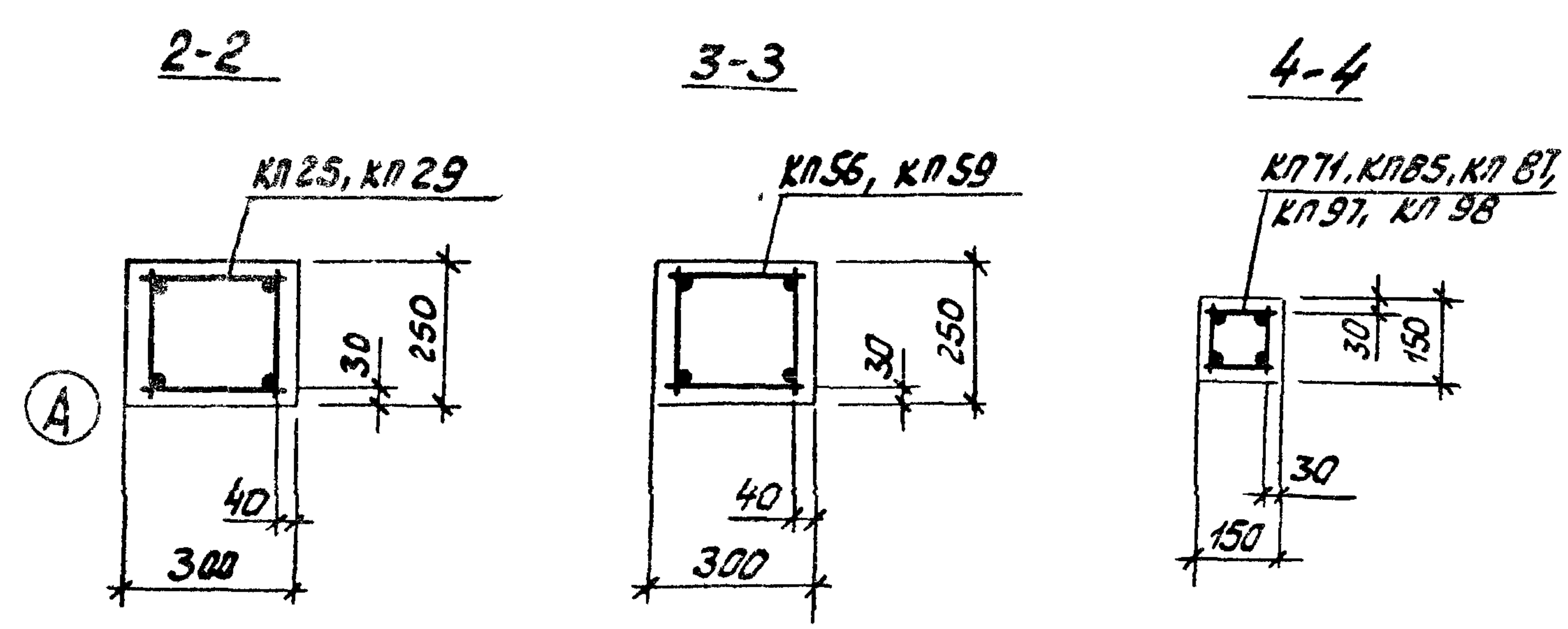

1. Значения контролируемых напряжений в напрягаемой арматуре принимать по табл.1 п.IV и. пояснительной записки.
2. Кубиковая прочность бетона при отпуске натяжения арматуры должна быть не менее 0.7R.
3. При бетонировании фермы следует обратить особое внимание на уплотнение бетона в узлах фермы.
4. На общем виде армирования напрягаемая арматура в нижнем поясе условно не показана.
5. В марках ферм, указанных в штампе, условно опущены индексы, обозначающие вид напрягаемой арматуры.
6. Спецификация марок арматурных изделий на одну ферму приведена на листе 102.

ТК 1978	Фермы 4фс 18-6/7, 4фс 18-6/7-а, 4фс 18-6/7-Н, 4фс 18-6/7-На. Армирование ферм.	Серия ПК-01-129/78	Вып. 2, Лист 101

Промстройпроект | Черт. констр. | Пелешенко

Марка фермы	Марка изделия или № поз.	Кол-во шт.	№ листа вып.3
4фс 18-6/7 А III в	КП25	2	26
	КП56	1	57
	КП71	2	72
	КП85	2	86
	КП97	2	98
	Кр87$^{т}_{н}$	2+2	188
	Кр107	2	208
	Кр111	4	212
	С10	16	216
	С14	8	221
	С19	14	225
	С22	2	226
	4	6	1
	193	4	227
	194	4	227
	196	8	227
	209	36	228
4фс 18-6/7 А IV	КП25, КП56, КП71, КП85, КП97, Кр87$^{т}_{н}$, Кр107, Кр111, С10, С14, С19, С22 поз. 193, 194, 196, 209 по 4фс 18-6/7 А III в		
	10	7	1
4фс 18-6/7 А V	КП25, КП56, КП71, КП85, КП97, Кр87$^{т}_{н}$, Кр107, Кр111, С10, С14, С19, С22 поз. 193, 194, 196, 209 по 4фс 18-6/7 А III в		
	14	7	1

Марка фермы	Марка изделия или № поз.	Кол-во шт.	№ листа вып.3
4фс 18-6/7 К7	КП25, КП56, КП71, КП85, КП97, Кр107, Кр111, С14, С19, С22 поз. 193 194, 196, 209 по 4фс 18-6/7 А III в		
	18	6	1
	Кр88$^{т}_{н}$	2+2	189
	Кр92	2	193
	С10	36	216
4фс 18-6/7 А III в-а	КП29	2	30
	КП59	1	60
	КП71	2	72
	КП85	2	86
	КП97	2	98
	Кр87$^{т}_{н}$	2+2	188
	Кр107	2	208
	Кр111	4	212
	С10	16	216
	С14	8	221
	С19	14	225
	С22	2	226
	4	6	1
	193	4	227
	194	4	227
	202	8	228
	210	36	228

Марка фермы	Марка изделия или № поз.	Кол-во шт.	№ листа вып.3
4фс 18-6/7 А IV-а	КП29, КП59, КП71, КП85, КП97, Кр87$^{т}_{н}$ Кр107, Кр111, С10, С14, С19, С22 поз. 193, 194, 202, 210 по 4фс 18-6/7 А III в-а		
	10	7	1
4фс 18-6/7 А V-а	КП29, КП59, КП71, КП85, КП97, Кр87$^{т}_{н}$, Кр107, Кр111, С10, С14, С19, С22, поз. 193, 194, 202, 210 по 4фс 18-6/7 А III в-а		
	14	7	1
4фс 18-6/7 К7-а	КП29, КП59, КП71, КП85, КП97, Кр107, Кр111, С14, С19, С22, поз. 193, 194, 202, 210 по 4фс 18-6/7 А III в-а		
	18	6	1
	Кр88$^{т}_{н}$	2+2	189
	Кр92	2	193
	С10	36	216

Марка фермы	Марка изделия или № поз.	Кол-во шт.	№ листа вып.3
4фс 18-6/7 А III в-н	КП25	2	26
	КП56	1	57
	КП71	2	72
	КП87	2	88
	КП98	2	99
	Кр87$^{т}_{н}$	2+2	188
	Кр107	2	208
	Кр111	4	212
	С10	16	216
	С14	8	221
	С19	14	225
	С22	2	226
	4	6	1
	193	4	227
	194	4	227
	196	8	227
	209	36	228
4фс 18-6/7 А IV-н	КП25, КП56, КП71, КП87, КП98, Кр87$^{т}_{н}$, Кр107, Кр111, С10, С14, С19, С22 поз. 193, 194, 196, 209 по 4фс 18-6/7 А III в-н		
	11	7	1

Марка фермы	Марка изделия или № поз.	Кол-во шт.	№ листа вып.3
4фс 18-6/7 АТП V-н	КП25, КП56, КП71, КП87, КП98, Кр87$^{т}_{н}$, Кр107, Кр111, С10, С14, С19, С22 поз. 193, 194, 196, 209 по 4фс 18-6/7 А III в-н		
	22	5	1
4фс 18-6/7 А III в-на	КП29	2	30
	КП59	1	60
	КП71	2	72
	КП87	2	88
	КП98	2	99
	Кр87$^{т}_{н}$	2+2	188
	Кр107	2	208
	Кр111	4	212
	С10	16	216
	С14	8	221
	С19	14	225
	С22	2	226
	4	6	1
	193	4	227
	194	4	227
	202	8	228
	210	36	228

Марка фермы	Марка изделия или № поз.	Кол-во шт.	№ листа вып.3
4фс 18-6/7 А IV-на	КП29, КП59, КП71, КП87, КП98, Кр87$^{т}_{н}$, Кр107, Кр111, С10, С14, С19, С22, поз. 193, 194, 202, 210, по 4фс 18-6/7 А III в-на		
	11	7	1
4фс 18-6/7 АТП V-на	КП29, КП59, КП71, КП87, КП98, Кр87$^{т}_{н}$, Кр107, Кр111, С10, С14, С19, С22 поз. 193, 194, 202, 210 по 4фс 18-6/7 А III в-на		
	22	5	1

ТК 1978	фермы 4фс 18-6/7, 4фс 18-6/7-а, 4фс 18-6/7-н, 4фс 18-6/7-на. Спецификация марок арматурных изделий на одну ферму.	Серия ПК-01-129/78 Вып. 2	Лист 102

Примстройпроект | Черт. конст. | Пелещенко | Бесед.

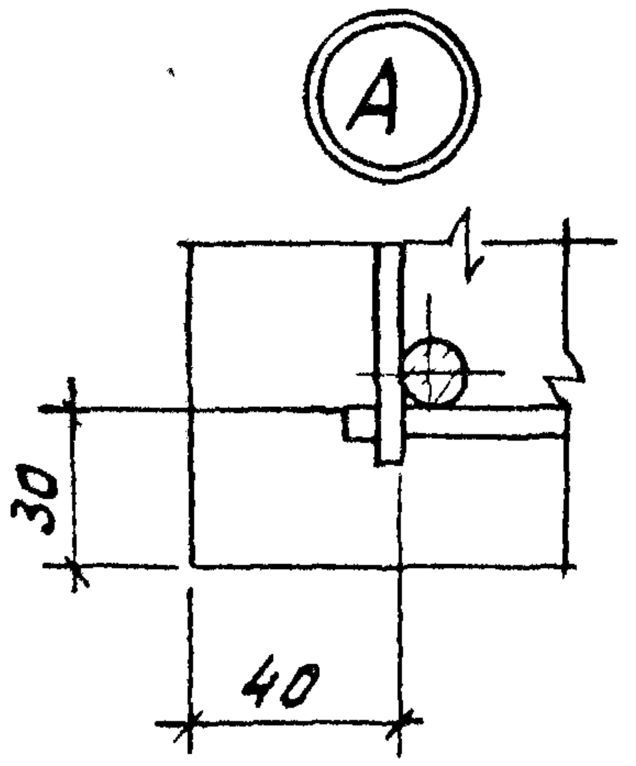

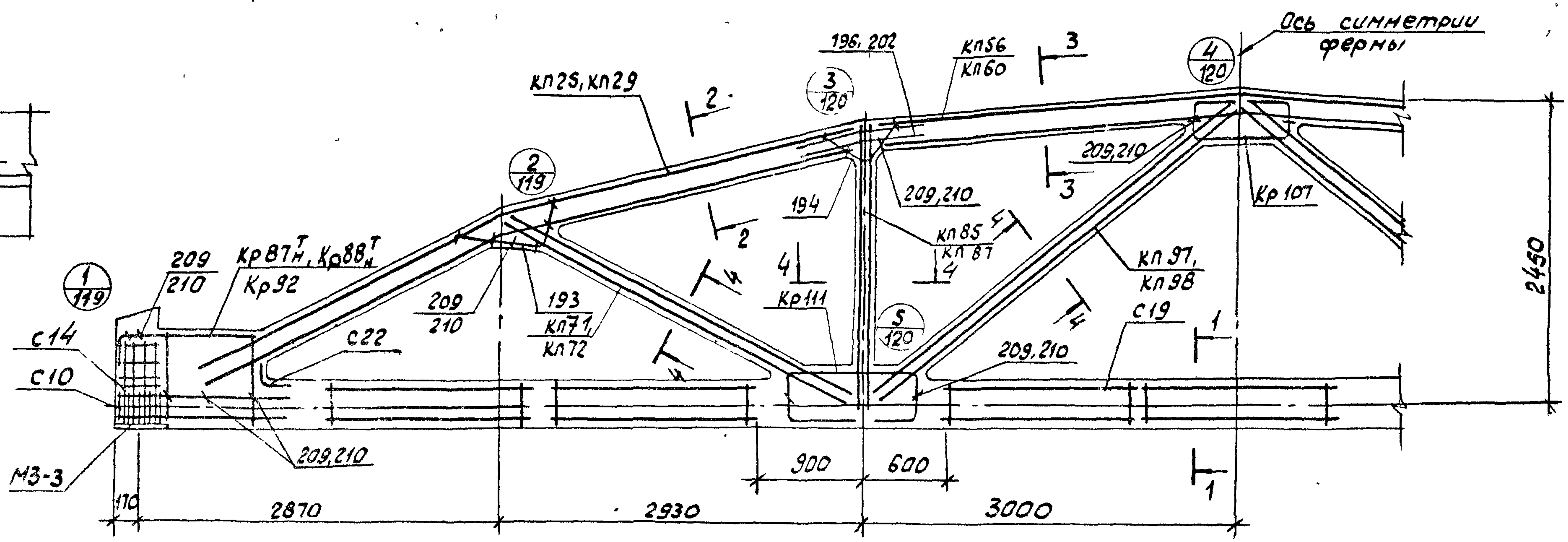

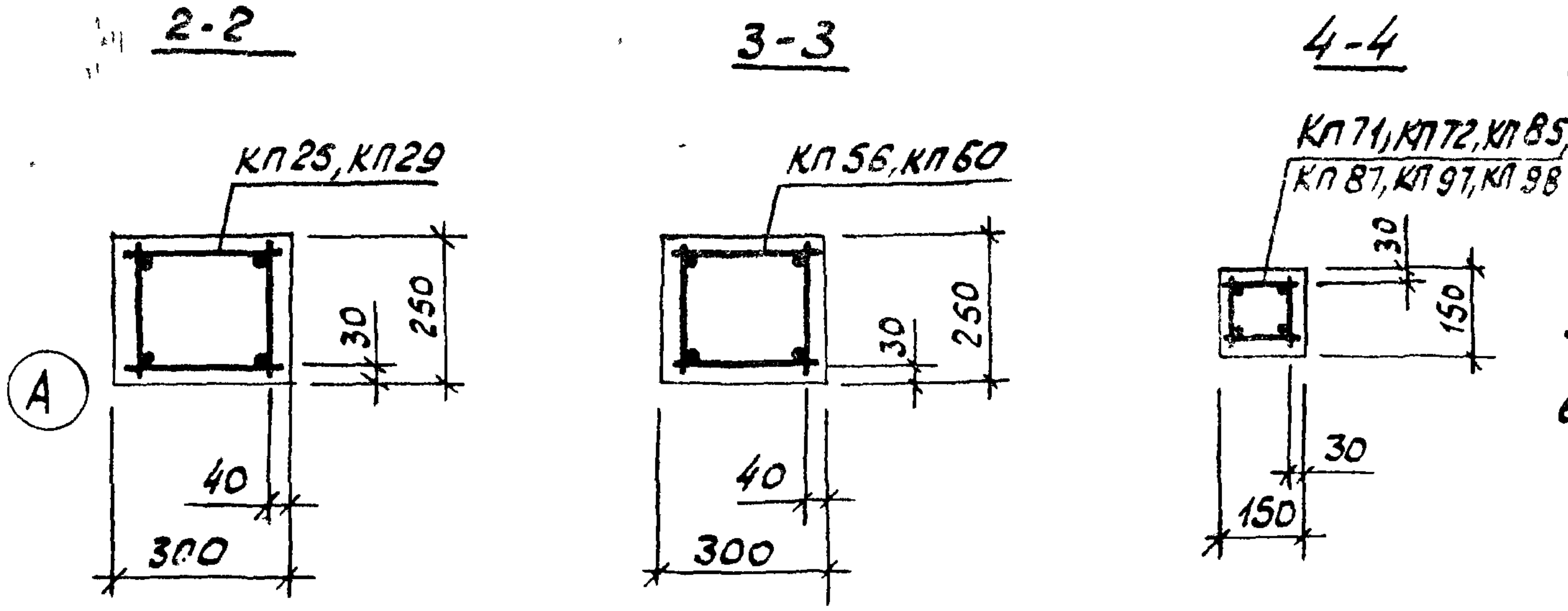

1. Значения контролируемых напряжений в напрягаемой арматуре принимать по табл.1 п. II 4 пояснительной записки.
2. Кубиковая прочность бетона при отпуске натяжения арматуры должна быть не менее 0.7R.
3. При бетонировании фермы следует обратить особое внимание на уплотнение бетона в узлах фермы.
4. На общем виде армирования напрягаемая арматура в нижнем поясе условно не показана.
5. В марках ферм, указанных в штампе, условно опущены индексы, обозначающие вид напрягаемой арматуры.
6. Спецификация марок арматурных изделий на одну ферму приведена на листе 104

ТК 1978	Фермы 4фс18-7, 4фс18-7-а, 4фс18-7-Н, 4фс18-7-На. Армирование ферм.	Серия ПК-01-129/78; Вып. 2; Лист 103

Промстройпроект. Черт.-конст. Пелешенко

4фс18-7АIIIв

Марка изделия или №поз.	Кол-во шт.	№ листа вып.3
КП25	2	26
КП56	1	57
КП71	2	72
КП85	2	86
КП97	2	98
Кр87$^{Т}_{Н}$	2+2	188
Кр107	2	208
Кр111	4	212
С10	16	216
С14	8	221
С19	14	225
С22	2	226
4	6	1
193	4	227
194	4	227
196	8	227
209	36	228

4фс18-7АIIIв-Н

Марка изделия или №поз.	Кол-во шт	№ листа вып.3
КП25	2	26
КП56	1	57
КП72	2	72
КП87	2	86
КП98	2	98
Кр87$^{Т}_{Н}$	2+2	188
Кр107	2	208
Кр111	4	212
С10	16	216
С14	8	221
С19	14	225
С22	2	226
4	6	1
193	4	227
194	4	227
196	8	227
209	36	228

4фс18-7АIIIв-На

Марка изделия или №поз.	Кол-во шт	№ листа вып.3
КП25, КП56, КП72, КП87, КП98, Кр87$^{Т}_{Н}$, Кр107, Кр111, С10, С14, С19, С22, поз.193,194,196,209, по 4фс18-7АIIIв-Н	22	5	1
КП29	2	30
КП60	1	61
КП72	2	73
КП87	2	88
КП98	2	99
Кр87$^{Т}_{Н}$	2+2	188
Кр107	2	208
Кр111	4	212
С10	16	216
С14	8	221
С19	14	225
С22	2	226
4	6	1
193	4	227
194	4	227
202	8	228
210	36	228

4фс18-7АIIIв-На

Марка изделия или №поз.	Кол-во шт.	№ листа вып.3
КП29, КП60, КП72, КП87, КП98, Кр87$^{Т}_{Н}$, Кр107, Кр111, С10, С14, С19, С22 поз.193,194,202,210 по 4фс18-7АIIIв-На	22	5	1

4фс18-7АIIв

Марка изделия или №поз.	Кол-во шт.	№ листа вып.3
КП25, КП56, КП71, КП85, КП97, Кр87$^{Т}_{Н}$, Кр107, Кр111, С10, С14, С19, С22 поз.193,194,196,209 по 4фс18-7АIIIв	14	7	1

4фс18-7АIVв

Марка изделия или №поз.	Кол-во шт.	№ листа вып.3
КП29, КП60, КП71, КП85, КП97, Кр87$^{Т}_{Н}$, Кр107, Кр111, С10, С14, С19, С22 поз.193,194,202,210 по 4фс18-7АIIIв-О	10	7	1

4фс18-7АIVв-Н

Марка изделия или №поз.	Кол-во шт	№ листа вып.3
КП25, КП56, КП72, КП87, КП98, Кр87$^{Т}_{Н}$, Кр107, Кр111, С10 С14, С19, С22 поз.193,194,196,209 по 4фс18-7АIIIв-Н	11	7	1

4фс18-7Кв

Марка изделия или №поз.	Кол-во шт.	№ листа вып.3
КП25, КП56, КП71, КП85, КП97, Кр107, Кр111, С14, С19, С22 поз.193,194,196,209 по 4фс18-7АIIIв	16	6	1
Кр88$^{Т}_{Н}$	2+2	189
Кр92	2	193
С10	36	216
КП29	2	30
КП60	1	61
КП71	2	72
КП85	2	86
КП97	2	98
Кр87$^{Т}_{Н}$	2+2	188
Кр107	2	208
Кр111	4	212
С10	16	216
С14	8	221
С19	14	225
С22	2	226
4	6	1
193	4	227
194	4	227
202	8	228
210	36	228

4фс18-7Аа

Марка изделия или №поз.	Кол-во шт.	№ листа вып.3
КП29, КП60, КП71, КП85, КП97, Кр87$^{Т}_{Н}$, Кр107, Кр111, С10, С14, С19, С22 поз.193,194,202,210 по 4фс18-7АIIIв-О	14	7	1

4фс18-7Кт-а

Марка изделия или №поз.	Кол-во шт.	№ листа вып.3
КП29, КП60, КП71, КП85, КП97, Кр107, Кр111, С14, С19, С22 поз.193,194,202,210 по 4фс18-7АIIIв-а	18	6	1
Кр88$^{Т}_{Н}$	2+2	189
Кр92	2	193
С10	36	216

4фс18-7АIIIв-а

Марка изделия или №поз.	Кол-во шт.	№ листа вып.3
КП25, КП56, КП71, КП85, КП97, Кр87$^{Т}_{Н}$, Кр107, Кр111, С10, С14, С19, С22 поз.193,194,196,209 по 4фс18-7АIIIв	10	7	1

ТК 1978	Фермы 4фс18-7, 4фс18-7-а, 4фс18-7-Н, 4фс18-7-На. Спецификация марок арматурных изделий на одну ферму	Серия ПК-01-129/78 Вып. 2 Лист 104

Инв.№подл. | Подп. и дата | Взам.инв.№ | Инв.№дубл. | Подп. и дата | Гип. Конов | Нач.отд. Пелешенко | Гл.инженер проекта

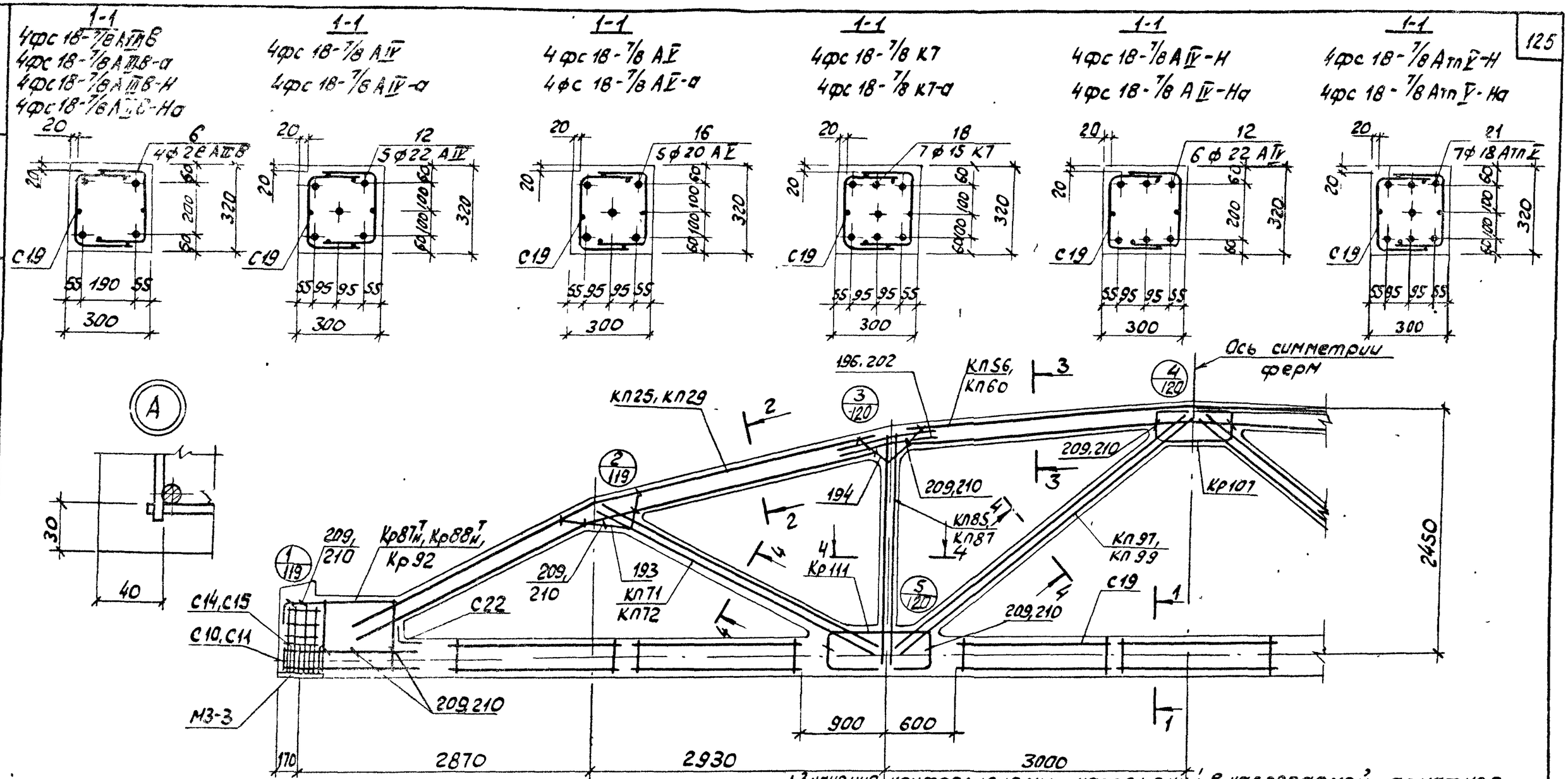

1. Значения контролируемых напряжений в напрягаемой арматуре принимать по табл.1 п.II 4 пояснительной записки.
2. Кубиковая прочность бетона при отпуске натяжения арматуры должна быть не менее 0,7R.
3. При бетонировании фермы следует обратить особое внимание на уплотнение бетона в узлах фермы.
4. На общем виде армирования напрягаемая арматура в нижнем поясе условно не показана.
5. В марках ферм, указанных в штампе, условно опущены индексы, обозначающие вид напрягаемой арматуры.
6. Спецификация марок арматурных изделий на одну ферму приведена на листе 106.

ТК 1978	Фермы 4фс 18-7/8, 4фс 18-7/8-а, 4фс 18-7/8-Н, 4фс 18-7/8-На. Армирование ферм.	серия ПК-01-129/78	
		Вып. 2	Лист 105

Промстройпроект | Черт. конст. | Пелешенко

Марка фермы	Марка изделия или № поз.	Кол-во шт.	№ листа вып. 3
4фс 18-7/8 А III В	КП 25	2	26
	КП 56	1	57
	КП 71	2	72
	КП 85	2	86
	КП 97	2	98
	Кр87Тн	2+2	188
	Кр107	2	208
	Кр111	4	212
	С11	16	216
	С15	8	222
	С19	14	225
	С22	2	226
	6	4	1
	193	4	227
	194	4	227
	196	8	227
	209	36	228
4фс 18-7/8 А IV	КП25, КП56, КП71, КП85, КП97 Кр87Тн, Кр107, Кр111 С19, С22, поз. 193, 194, 196, 209 по 4фс 18-7/8 А III В		
	12	5	1
	С10	16	216
	С14	8	221
4фс 18-7/8 А V	КП25, КП56, КП71, КП85, КП97, Кр87Тн, Кр107, Кр111 С19, С22, поз 193, 194, 196, 209 по 4фс 18-7/8 А III В		
	16	5	1
	С10	16	216
	С14	8	221.

Марка фермы	Марка изделия или № поз.	Кол-во шт.	№ листа вып. 3
4фс 18-7/8 К7	КП25, КП56, КП71, КП85, КП97, Кр107, Кр111, С19, С22 поз. 193, 194, 196, 209 по 4фс 18-7/8 А III В		
	18	7	1
	Кр88Тн	2+2	189
	Кр92	2	193
	С10	36	216
	С14	8	221
4фс 18-7/8 А III В-а	КП29	2	30
	КП60	1	61
	КП71	2	72
	КП85	2	86
	КП97	2	98
	Кр87Тн	2+2	188
	Кр107	2	208
	Кр111	4	212
	С11	16	216
	С15	8	222
	С19	14	225
	С22	2	226
	6	4	1
	193	4	227
	194	4	227
	202	8	228
	210	36	228

Марка фермы	Марка изделия или № поз.	Кол-во шт.	№ листа вып. 3
4фс 18-7/8 А IV-а	КП 29, КП60, КП71, КП 85, КП97, Кр87Тн, Кр107, Кр111, С19, С22 поз. 193, 194, 202, 210 по 4фс 18-7/8 А III В-а		
	12	5	1
	С10	16	216
	С14	8	221
4фс 18-7/8 А V-а	КП29, КП60, КП71, КП85, КП97, Кр87Тн, Кр107, Кр111 С19, С22 поз. 193, 194, 202, 210 по 4фс 18-7/8 А III В-а		
	16	5	1
	С10	16	216
	С14	8	221
4фс 18-7/8 К7-а	КП29, КП60, КП71, КП85, КП97, Кр107, Кр111, С19, С22, поз. 193, 194, 202, 210 по 4фс 18-7/8 А III В-а		
	18	7	1
	Кр88Тн	2+2	189
	Кр92	2	193
	С10	36	216
	С14	8	221

Марка фермы	Марка изделия или № поз.	Кол-во шт	№ листа вып. 3
4фс 18-7/8 А III В-Н	КП25	2	26
	КП56	1	57
	КП72	2	73
	КП87	2	88
	КП99	2	100
	Кр87Тн	2+2	188
	Кр107	2	208
	Кр111	4	212
	С11	16	216
	С15	8	222
	С19	14	225
	С22	2	226
	6	4	1
	193	4	227
	194	4	227
	196	8	227
	209	36	228
4фс 18-7/8 А IV-Н	КП25, КП56, КП72, КП87, КП99, Кр87Тн, Кр107, Кр111 С19, С22 поз. 193, 194, 196, 209 по 4фс 18-7/8 А III В-Н		
	12	6	1
	С10	16	216
	С14	8	221

Марка фермы	Марка изделия или № поз.	Кол-во шт.	№ листа вып. 3
4фс 18-7/8 АТП V-Н	КП25, КП56, КП72 КП87, КП99, Кр87Тн, Кр107, Кр111 С19, С22, поз. 193, 194, 196, 209 по 4фс 18-7/8 А III В-Н		
	21	7	1
	С10	16	216
	С14	8	221
4фс 18-7/8 А III В-На	КП29	2	30
	КП60	1	61
	КП72	2	73
	КП87	2	88
	КП99	2	100
	Кр87Тн	2+2	188
	Кр107	2	208
	Кр111	4	212
	С11	16	216
	С15	8	222
	С19	14	225
	С22	2	226
	6	4	1
	193	4	227
	194	4	227
	202	8	228
	210	36	228

Марка фермы	Марка изделия или № поз.	Кол-во шт	№ листа вып. 3
4фс 18-7/8 А IV-На	КП29, КП60, КП72, КП87, КП99, Кр87Тн, Кр107, Кр111, С19, С22, поз. 193, 194, 202, 210 по 4фс 18-7/8 А III В-На		
	12	6	1
	С10	16	216
	С14	8	221
4фс 18-7/8 АТП V-На	КП29, КП60, КП72 КП87, КП99, Кр87Тн, Кр107, Кр111, С19, С22, поз. 193, 194, 202, 210 по 4фс 18-7/8 А III В-На		
	21	7	1
	С10	16	216
	С14	8	221

ТК 1978	Фермы 4фс 18-7/8, 4фс 18-7/8-а, 4фс 18-7/8-Н, 4фс 18-7/8-На. Спецификация марок арматурных изделий на одну ферму.	Серия ПК-01-129/78 Вып. 2	Лист 106

Гл. инженер проекта | Терт. конс. | Пелешенко | Тбил.

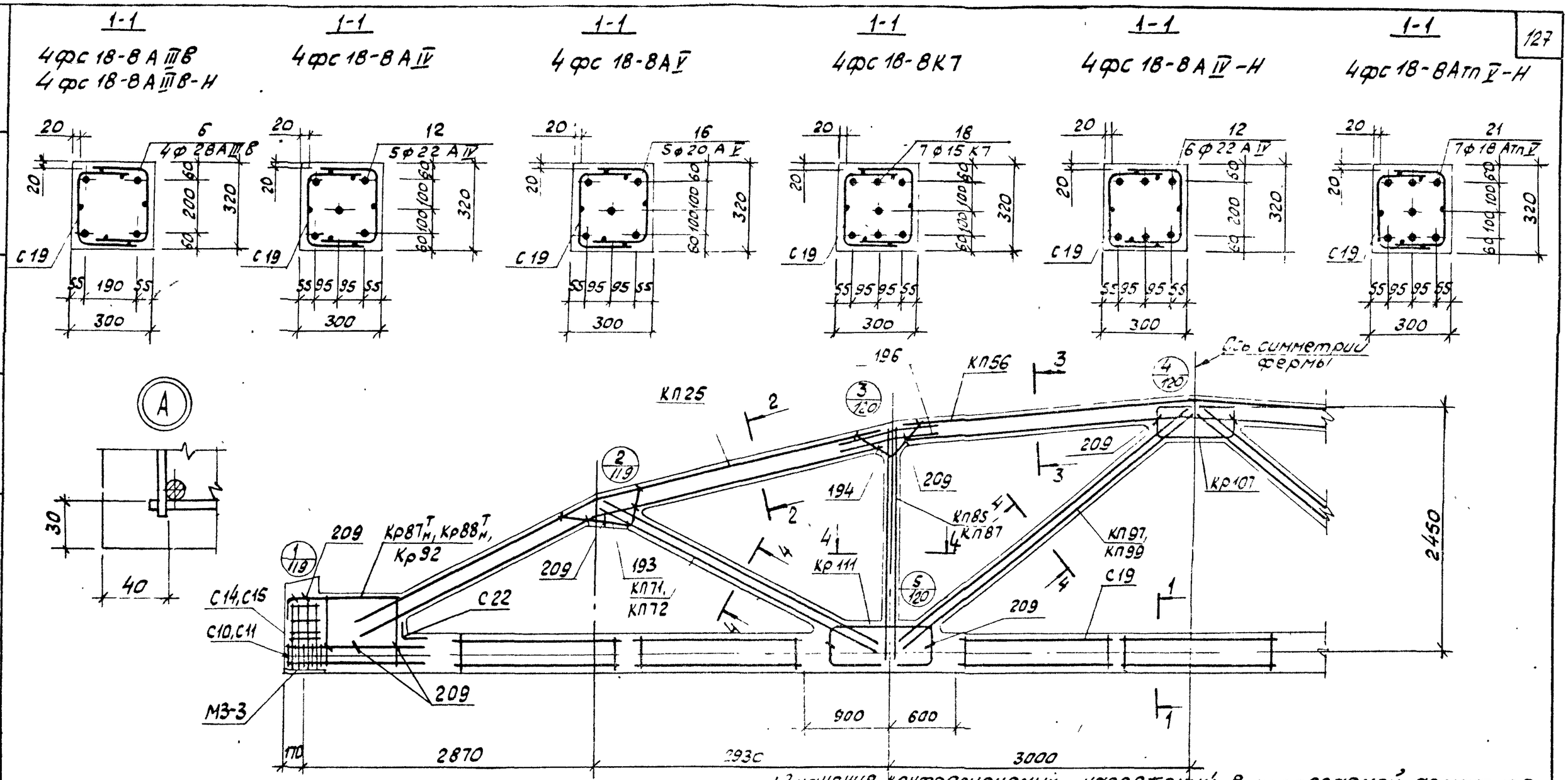

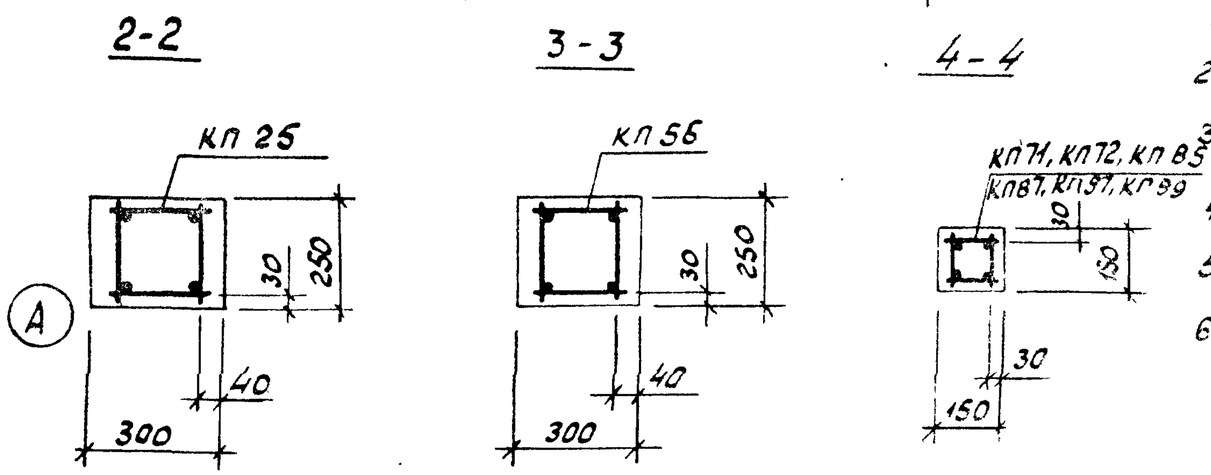

1. Значения контролируемых напряжений в напрягаемой арматуре принимать по табл.1 п. II 4 пояснительной записки.
2. Кубиковая прочность бетона при отпуске натяжения арматуры должна быть не менее 0,7R.
3. При бетонировании фермы следует обратить особое внимание на уплотнение бетона в узлах фермы.
4. На общем виде армирования напрягаемая арматура в нижнем поясе условно не показана.
5. В марках ферм, указанных в штампе, условно опущены индексы, обозначающие вид напрягаемой арматуры.
6. Спецификация марок арматурных изделий на одну ферму приведена на листе 108

ТК	Фермы 4фс 18-8. 4фс 18-8-Н.	Серия ПК-01-129/78	
1978	Армирование ферм.	Вып. 2	Лист 107

Гл. инж. Черт. конст. Лемешенко

Промстройпроект

Марка фермы	Марка изделия или № поз.	Кол-во шт.	№ листа вып.3
4 фс 18-8 А III В	КП25	2	26
	КП56	1	57
	КП71	2	72
	КП85	2	86
	КП97	2	98
	$Кр87^{т}_{н}$	2+2	188
	Кр107	2	208
	Кр111	4	212
	С11	16	216
	С15	8	222
	С19	14	225
	С22	2	226
	6	4	1
	193	4	227
	194	4	227
	196	8	227
	209	36	228

Марка фермы	Марка изделия или № поз.	Кол-во шт.	№ листа вып.3
4фс 18-8А IV	КП25, КП56, КП71, КП85, КП97, $Кр87^{т}_{н}$, Кр107, Кр111, С19, С22, поз. 193, 194, 196, 209 по 4фс 18-8 А III В		
	12	5	1
	С10	16	216
	С14	8	221
4фс 18-8А V	КП25, КП56, КП71, КП85, КП97, $Кр87^{т}_{н}$, Кр107, Кр111, С19, С22, поз. 193, 194, 196, 209 по 4фс 18-8 А III В		
	16	5	1
	С10	16	216
	С14	8	221

Марка фермы	Марка изделия или № поз.	Кол-во шт	№ листа вып.3
4фс 18-8К7	КП25, КП56, КП71, КП85, КП97, Кр107, Кр111, С19, С22, поз. 193, 194, 196, 209 по 4фс 18-8 А III В		
	18	7	1
	$Кр88^{т}_{н}$	2+2	189
	Кр92	2	193
	С10	36	216
	С14	8	221

Марка фермы	Марка изделия или № поз.	Кол-во шт	№ листа вып.3
4фс 18-8А III В-Н	КП25	2	26
	КП56	1	57
	КП72	2	73
	КП87	2	88
	КП99	2	100
	$Кр87^{т}_{н}$	2+2	188
	Кр107	2	208
	Кр111	4	212
	С11	16	216
	С15	8	222
	С19	14	225
	С22	2	226
	6	4	1
	193	4	227
	194	4	227
	196	8	227
	209	36	228

Марка фермы	Марка изделия или № поз.	Кол-во шт	№ листа вып.3
4фс 18-8А IV-Н	КП25, КП56, КП72, КП87, КП99, $Кр87^{т}_{н}$, Кр107, Кр111, С19, С22, поз. 193, 194, 196, 209 по 4фс 18-8 А III В-Н		
	12	6	1
	С10	16	216
	С14	8	221

Марка фермы	Марка изделия или № поз.	Кол-во шт.	№ листа вып.3
4фс 18-8А ТП V-Н	КП25, КП56, КП72, КП87, КП99, $Кр87^{т}_{н}$, Кр107, Кр111, С19, С22, поз. 193, 194, 196, 209 по 4фс 18-8 А III В-Н		
	21	7	1
	С10	16	216
	С14	8	221

ТК 1978	Фермы 4фс18-8, 4фс 18-8-Н. Спецификация марок арматурных изделий на одну ферму.	Серия ПК-01-129/78	
		Вып. 2	Лист 108

Промстройпроект | Черт. констр. Пелешенко

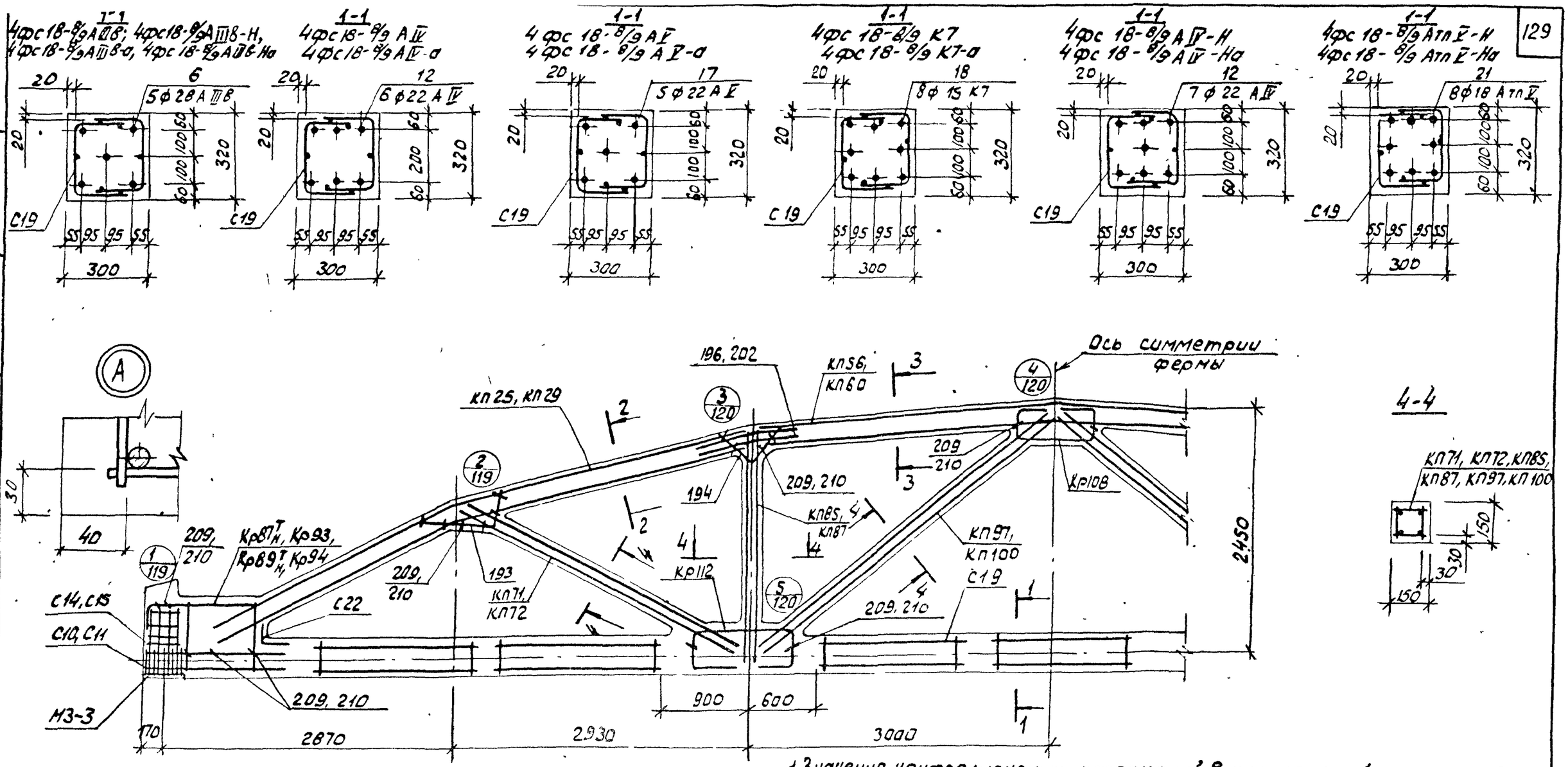

1. Значения контролируемых напряжений в напрягаемой арматуре принимать по табл 1 п.п.4 пояснительной записки.
2. Кубиковая прочность бетона при отпуске натяжения арматуры должна быть не менее 0,7R.
3. При бетонировании фермы следует обратить особое внимание на уплотнение бетона в узлах фермы.
4. На общем виде армирования напрягаемая арматура в нижнем поясе условно не показана.
5. В марках ферм, указанных в штампе, условно опущены индексы, обозначающие вид напрягаемой арматуры.
6. Спецификация марок арматурных изделий на одну ферму приведена на листе 110.

ТК 1978	Фермы 4фс18-8/9, 4фс18-8/9-а, 4фс18-8/9-Н, 4фс18-8/9-На. Армирование ферм.	Серия ПК-01-129/78	
		Вып. 2	Лист 109

Промстройпроект | Черт. конст. | Пелешенко

Марка фермы	Марка изделия или № поз.	Кол-во шт.	№ листа вып. 3
4фс 18-8/9 А III в	КП 25	2	26
	КП 56	1	57
	КП 71	2	72
	КП 85	2	86
	КП 97	2	98
	Кр 87$^{т}_{н}$	2+2	188
	Кр 93	2	194
	Кр 108	2	209
	Кр 112	4	213
	С 11	16	216
	С 15	8	222
	С 19	14	225
	С 22	2	226
	6	5	1
	193	4	227
	194	4	227
	196	8	227
	209	36	228
4фс 18-8/9-А IV	КП 25, КП 56, КП 71, КП 85, КП 97, Кр 87$^{т}_{н}$, Кр 93, Кр 108, Кр 112, С 19, С 22, поз 193, 194, 196, 209, по 4фс 18-8/9 А III в		
	12	6	1
	С 10	16	216
	С 14	8	221
4фс 18-8/9 А V	КП 25, КП 56, КП 71, КП 85, КП 97, Кр 87$^{т}_{н}$, Кр 93, Кр 108, Кр 112, С 19, С 22, поз. 193, 194, 196, 209, по 4фс 18-8/9 А III в		
	17	5	1
	С 10	16	216
	С 14	8	221

Марка фермы	Марка изделия или № поз.	Кол-во шт	№ листа вып. 3
4фс 18-8/9 К 7	КП 25, КП 56, КП 71, КП 85, КП 97, Кр 108, Кр 112, С 19, С 22, поз. 193, 194, 196, 209 по 4фс 18-8/9 А III в		
	18	8	1
	Кр 89$^{т}_{н}$	2+2	190
	Кр 94	2	195
	С 10	36	216
	С 14	8	221
4фс 18-8/9 А III в-а	КП 29	2	30
	КП 60	1	61
	КП 71	2	72
	КП 85	2	86
	КП 97	2	98
	Кр 87$^{т}_{н}$	2+2	188
	Кр 93	2	194
	Кр 108	2	209
	Кр 112	4	213
	С 11	16	216
	С 15	8	222
	С 19	14	225
	С 22	2	226
	6	5	1
	193	4	227
	194	4	227
	202	8	228
	210	36	228

Марка фермы	Марка изделия или № поз.	Кол-во шт	№ листа вып. 3
4фс 18-8/9 А IV-а	КП 29, КП 60, КП 71, КП 85, КП 97, Кр 87$^{т}_{н}$, Кр 93, Кр 108, Кр 112, С 19, С 22, поз. 193, 194, 202, 210, по 4фс 18-8/9 А III в-а		
	12	6	1
	С 10	16	216
	С 14	8	221
4фс 18-8/9 А V-а	КП 29, КП 60, КП 71, КП 85, КП 97, Кр 87$^{т}_{н}$, Кр 93, Кр 108, Кр 112, С 19, С 22 поз 193, 194, 202, 210, по 4фс 18-8/9 А III в-а		
	17	5	1
	С 10	16	216
	С 14	8	221
4фс 18-8/9 К 7-а	КП 29, КП 60, КП 71, КП 85, КП 97, Кр 108, Кр 112, С 19, С 22, поз. 193, 194, 202, 210 по 4фс 18-8/9 А III в-а		
	18	8	1
	Кр 89$^{т}_{н}$	2+2	190
	Кр 94	2	195
	С 10	36	216
	С 14	8	221

Марка фермы	Марка изделия или № поз.	Кол-во шт	№ листа вып. 3
4фс 18-8/9 А III в-Н	КП 25	2	26
	КП 56	1	57
	КП 72	2	73
	КП 87	2	88
	КП 100	2	101
	Кр 87$^{т}_{н}$	2+2	188
	Кр 93	2	194
	Кр 108	2	209
	Кр 112	4	213
	С 11	16	216
	С 15	8	222
	С 19	14	225
	С 22	2	226
	6	5	1
	193	4	227
	194	4	227
	196	8	227
	209	36	228
4фс 18-8/9 А IV-Н	КП 25, КП, 56, КП 72, КП 87, КП 100, Кр 87$^{т}_{н}$, Кр 93, Кр 108, Кр 112, С 19, С 22, поз. 193, 194, 196, 209 по 4фс 18-8/9 А III в-Н		
	12	7	1
	С 10	16	216
	С 14	8	221

Марка фермы	Марка изделия или № поз	Кол-во шт	№ листа вып. 3
4фс 18-8/9 А Т IV-Н	КП 25, КП 56, КП 72, КП 87, КП 100, Кр 87$^{т}_{н}$ Кр 93, Кр 108, Кр 112, С 19, С 22, поз. 193, 194, 196, 209, по 4фс 18-8/9 А III в-Н		
	21	8	1
	С 10	16	216
	С 14	8	221
4фс 18-8/9 А III в-На	КП 29	2	30
	КП 60	1	61
	КП 72	2	73
	КП 87	2	88
	КП 100	2	101
	Кр 87$^{т}_{н}$	2+2	188
	Кр 93	2	194
	Кр 108	2	209
	Кр 112	4	213
	С 11	16	216
	С 15	8	222
	С 19	14	225
	С 22	2	226
	6	5	1
	193	4	227
	194	4	227
	202	8	228
	210	36	228

Марка фермы	Марка изделия или № поз.	Кол-во шт	№ листа вып. 3
4фс 18-8/9 А IV-На	КП 29, КП 60, КП 72, КП 87, КП 100, Кр 87$^{т}_{н}$, Кр 93, Кр 108, Кр 112, С 19, С 22, поз. 193, 194, 202, 210 по 4фс 18-8/9 А III в-На		
	12	7	1
	С 10	16	216
	С 14	8	221
4фс 18-8/9 А Т IV-На	КП 29, КП 60, КП 72, КП 87, КП 100, Кр 87$^{т}_{н}$, Кр 93, Кр 108, Кр 112 С 19, С 22, поз. 193, 194, 202, 210, по 4фс 18-8/9 А III в-На		
	21	8	1
	С 10	16	216
	С 14	8	221

ТК 1978	Фермы 4фс 18-8/9, 4фс 18-8/9-а, 4фс 18-8/9-Н, 4фс 18-8/9-На. Спецификация марок арматурных изделий на одну ферму.	Серия ЛК-01-129/78	
		Вып. 2	Лист 110

Промстройпроект | Терт-Констр. | Пелешенко | Бащ-

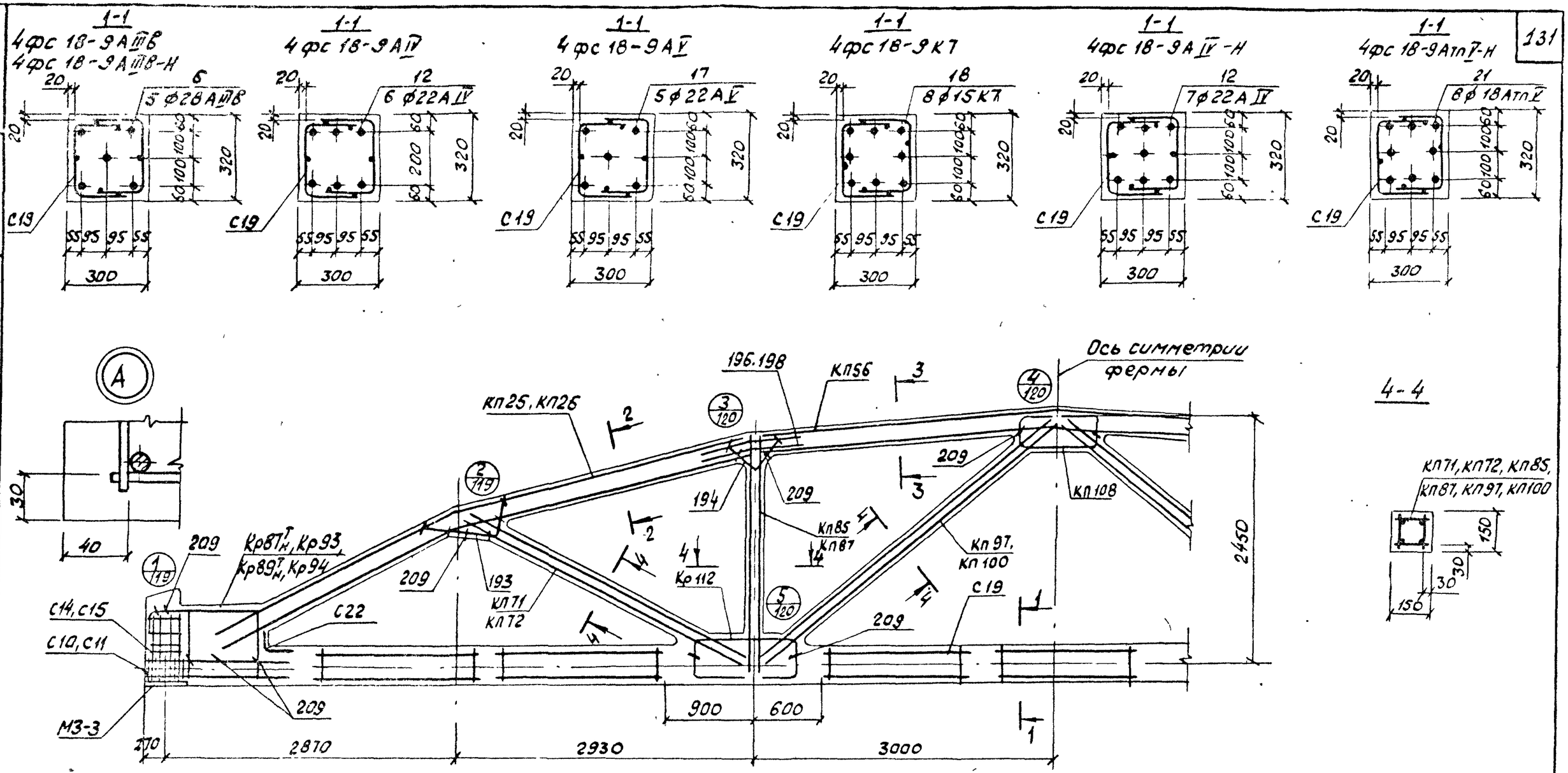

1. Значения контролируемых напряжений в напрягаемой арматуре принимать по табл.1 п. II.4 пояснительной записки.
2. Кубиковая прочность бетона при отпуске натяжения арматуры должна быть не менее 0.7R.
3. При бетонировании фермы следует обратить особое внимание на уплотнение бетона в узлах фермы.
4. На общем виде армирования напрягаемая арматура в нижнем поясе условно не показана.
5. В марках ферм, указанных в штампе, условно опущены индексы, обозначающие вид напрягаемой арматуры.
6. Спецификация марок арматурных изделий на одну ферму приведена на листе 112

ТК	Фермы 4фс 18-9, 4фс 18-9-Н	Серия ПК-01-129/78
1978	Армирование ферм	Вып. 2 / Лист 111

Киевский Промстройпроект

Дужак Пелешенко

Чертеж констр.

17421

Марка фермы	Марка изделия или №поз.	Кол-во шт.	№ листа вып.3
4фс 18-9А IV	КП26	2	27
	КП56	1	57
	КП71	2	72
	КП85	2	86
	КП97	2	98
	$Кр87^{Т}_{Н}$	2+2	188
	Кр93	2	194
	Кр108	2	209
	Кр112	4	213
	С11	16	216
	С15	8	222
	С19	14	225
	С22	2	226
4фс 18-9А IIIв	6	5	1
	193	4	227
	194	4	227
	198	8	227
	209	36	228
4фс 18-9А II	КП26, КП56, КП71, КП85, КП97, $Кр87^{Т}_{Н}$, Кр93, Кр108, Кр112 С19, С22 поз.193, 194, 198, 209 по 4фс 18-9А IIIв		
	17	5	1
	С10	16	216
	С14	8	221
4фс 18-9К7	КП26, КП56, КП71, КП85, КП97, Кр108, Кр112 С19, С22 поз.193, 194, 198, 209 по 4фс 18-9А IIIв		
	18	8	1
	$Кр89^{Т}_{Н}$	2+2	190
	Кр94	2	195
	С10	36	216
	С14	8	221
4фс 18-9А IIIв-Н	КП25	2	26
	КП56	1	57
	КП72	2	73
	КП87	2	88
	КП100	2	101
	$Кр87^{Т}_{Н}$	2+2	188
	Кр93	2	194
	Кр108	2	209
	Кр112	4	213
	С11	16	216
	С15	8	222
	С19	14	225
	С22	2	226
4фс 18-9А IIIв-Н	6	5	1
	193	4	227
	194	4	227
	196	8	227
	209	36	228
4фс 18-9А IIIв-Н	КП25, КП56, КП72, КП87, КП100, $Кр87^{Т}_{Н}$, Кр93, Кр108, Кр112, С19, С22 поз.193, 194, 196, 209 по 4фс 18-9А IIIв-Н		
	12	7	1
	С10	16	216
	С14	8	221
4фс 18-9А IIIп-Н	КП25, КП56, КП72, КП87, КП100 $Кр87^{Т}_{Н}$, Кр93, Кр108 Кр112, С19, С22 поз.193, 194, 196, 209 по 4фс 18-9А IIIв-Н		
	21	8	1
	С10	16	216
	С14	8	221

Перепривязан. Инв.№подл. | Взам.инв.№ | Инв.№дубл. | Перепривязан. Черёмушкинский проект Технэнерго

ТК 1978	Фермы 4фс 18-9, 4фс 18-9-Н. Спецификация марок арматурных изделий на одну ферму.	Серия ПК-01-129/78	Вып. 2	Лист 112

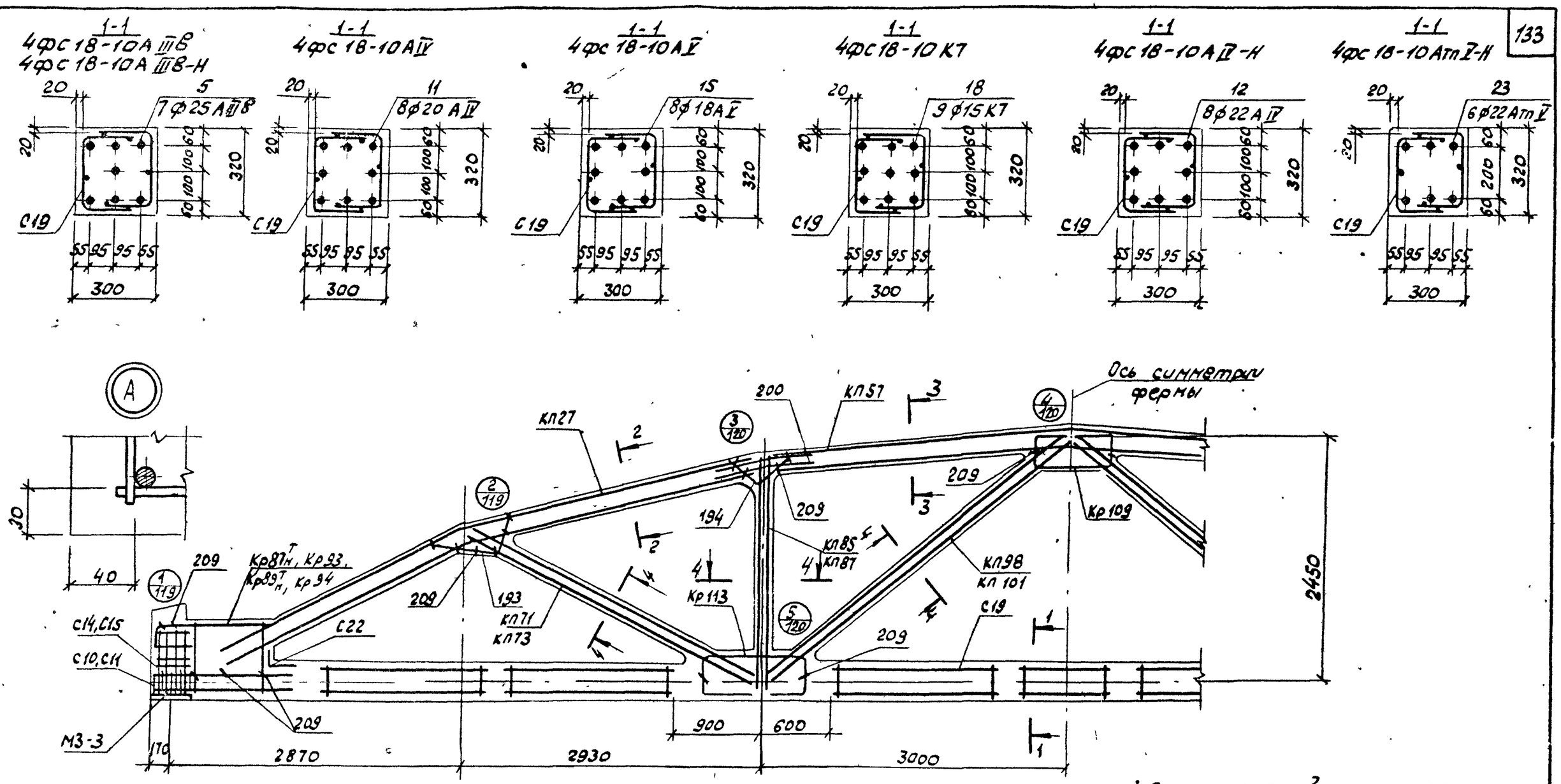

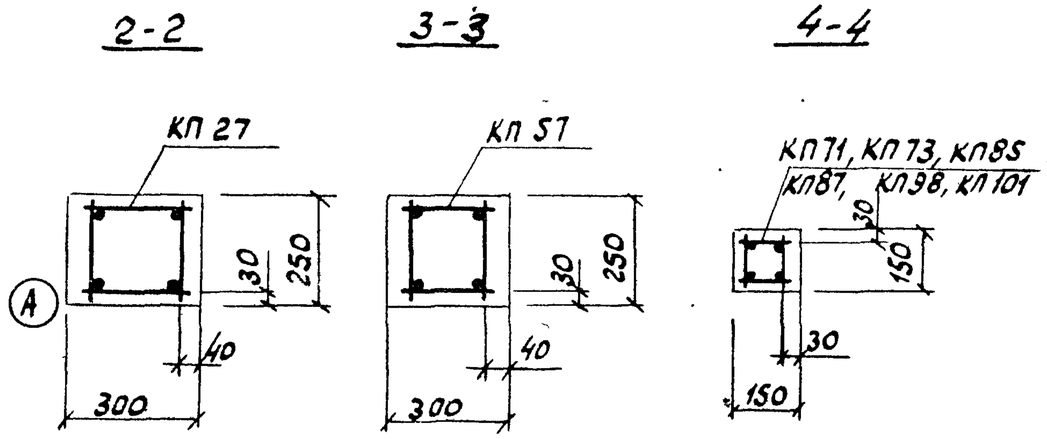

1. Значения контролируемых напряжений в напрягаемой арматуре принимать по табл.1 п. II 4 пояснительной записки.
2. Кубиковая прочность бетона при отпуске натяжения арматуры должна быть не менее 0.7R.
3. При бетонировании фермы следует обратить особое внимание на уплотнение бетона в узлах фермы.
4. На общем виде армирования напрягаемая арматура в нижнем поясе условно не показана.
5. В марках ферм, указанных в штампе, условно опущены индексы, обозначающие вид напрягаемой арматуры.
6. Спецификация марок арматурных изделий на одну ферму приведена на листе 114

ТК	Фермы 4 фс 18-10, 4фс 18-10-Н.	Серия ЛК-01-129/78	
1978	Армирование ферм.	Вып. 2	Лист 113

Промстройпроект | Черт. конст. | Пелешенко

Марка фермы	Марка изделия или №поз.	Кол-во шт	№ листа вып. 3
4фс 18-10 А III в	КП27	2	28
	КП57	1	58
	КП71	2	72
	КП85	2	86
	КП98	2	99
	Кр87$^{т}_{н}$	2+2	188
	Кр93	2	194
	Кр109	2	210
	Кр113	4	214
	С11	16	216
	С15	8	222
	С19	14	225
	С22	2	226
	5	7	1
	193	4	227
	194	4	227
	200	8	227
	209	36	228

Марка фермы	Марка изделия или №поз.	Кол-во шт	№ листа вып. 3
4фс 18-10А IV	КП27, КП57, КП71, КП85, КП98, Кр87$^{т}_{н}$, Кр93, Кр109 Кр113, С19, С22 поз. 193.194,200,209 по 4фс 18-10А III в		
	11	8	1
	С10	16	216
	С14	8	221
4фс 18-10А V	КП27, КП57, КП71 КП85, КП98, Кр87$^{т}_{н}$, Кр93, Кр109, Кр113, С19, С22 поз.193,194,200,209 по 4фс 18-10А III в		
	15	8	1
	С10	16	216
	С14	8	221

Марка фермы	Марка изделия или №поз.	Кол-во шт.	№ листа вып. 3
4фс 18-10 К7	КП27, КП57, КП71, КП85, КП98, Кр109, Кр113 С19, С22 поз.193,194,200,209 по 4фс 18-10А III в		
	18	9	1
	Кр89$^{т}_{н}$	2+2	190
	Кр94	2	195
	С10	36	216
	С14	8	221

Марка фермы	Марка изделия или №поз.	Кол-во шт.	№ листа вып. 3
4фс 18-10 А III в-Н	КП27	2	28
	КП57	1	58
	КП73	2	74
	КП87	2	88
	КП101	2	102
	Кр87$^{т}_{н}$	2+2	188
	Кр93	2	194
	Кр109	2	210
	Кр113	4	214
	С11	16	216
	С15	8	222
	С19	14	225
	С22	2	226
	5	7	1
	193	4	227
	194	4	227
	200	8	227
	209	36	228

Марка фермы	Марка изделия или №поз.	Кол-во шт.	№ листа вып. 3
4фс 18-10А IV-Н	КП27, КП57, КП73, КП87, КП101, Кр87$^{т}_{н}$, Кр93, Кр109 Кр113, С19, С22 поз.193,194,200,209 по 4фс 18-10А III в-Н		
	12	8	1
	С10	16	216
	С14	8	221

Марка фермы	Марка изделия или №поз.	Кол-во шт.	№ листа вып. 3
4фс 18-10А тп V-Н	КП27, КП57, КП73, КП87, КП101, Кр87$^{т}_{н}$, Кр93, Кр109 Кр113, С19, С22 поз.193,194,200,209 по 4фс 18-10А III в-Н		
	23	6	1
	С10	16	216
	С14	8	221

ТК 1978	Фермы 4фс 18-10, 4фс 18-10-Н Спецификация марок арматурных изделий на одну ферму.	Серия ЛК-01-129/78	
		Вып. 2	Лист 114

Промстройпроект | Черт. констр. | Пелешенко

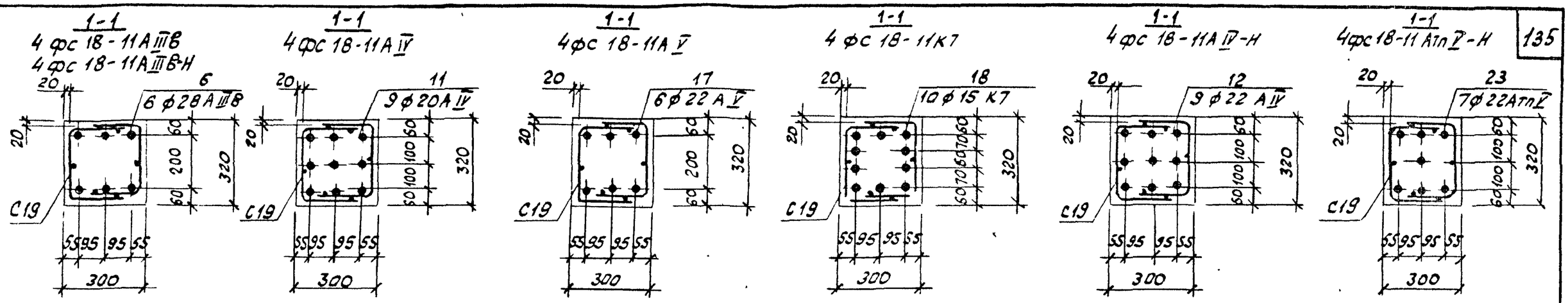

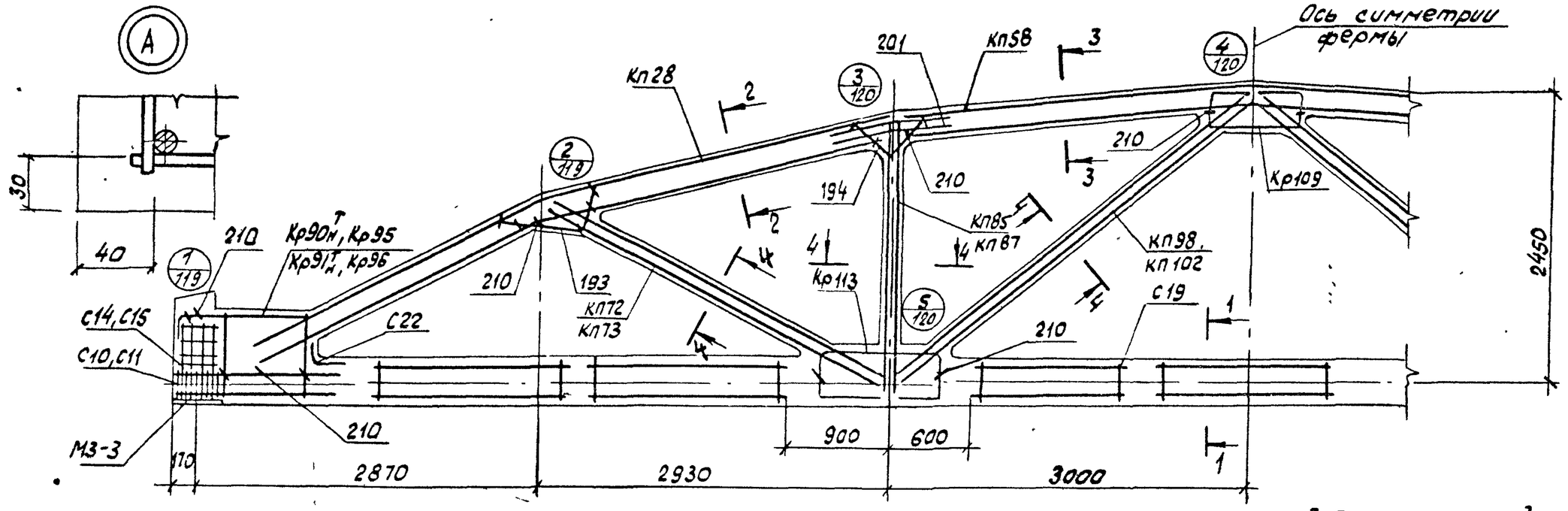

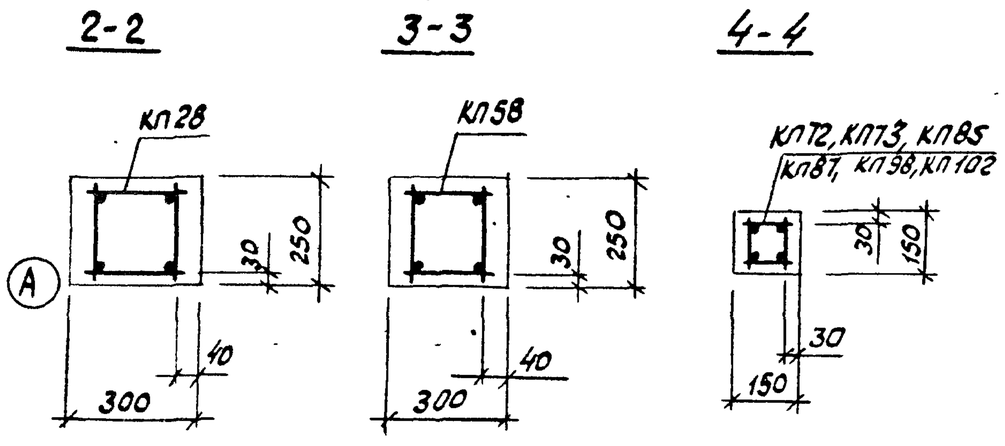

1. Значения контролируемых напряжений в напрягаемой арматуре принимать по табл.1 п.II.4 пояснительной записки.
2. Кубиковая прочность бетона при отпуске натяжения арматуры должна быть не менее 0,7R.
3. При бетонировании фермы следует обратить особое внимание на уплотнение бетона в узлах фермы.
4. На общем виде армирования напрягаемая арматура в нижнем поясе условно не показана.
5. В марках ферм, указанных в штампе, условно опущены индексы, обозначающие вид напрягаемой арматуры.
6. Спецификация марок арматурных изделий на одну ферму приведена на листе 116

ТК	Фермы 4 фс 18-11, 4 фс 18-11-Н.	Серия ПК-01-129/78	
1978	Армирование ферм.	Вып. 2	Лист 115

Промстройпроект | Черт. констр. | Телешенко

Марка фермы	Марка изделия или №поз.	Кол-во шт	№ листа Вып.3
4фс 18-11 А III В	КП28	2	29
	КП58	1	59
	КП72	2	73
	КП85	2	86
	КП98	2	99
	Кр90$^{Т}_{Н}$	2+2	191
	Кр95	2	196
	Кр109	2	210
	Кр113	4	214
	С11	16	216
	С15	8	222
	С19	14	225
	С22	2	226
	6	6	1
	193	4	227
	194	4	227
	201	8	227
	210	36	228

Марка фермы	Марка изделия или №поз.	Кол-во шт	№ листа Вып.3
4фс 18-11 А V	КП28, КП58, КП72, КП85, КП98, Кр90$^{Т}_{Н}$, Кр95, Кр109, Кр113, С19, С22		
	по 4фс 18-11 А III В		
	17	6	1
	С10	16	216
	С14	8	221

Марка фермы	Марка изделия или №поз.	Кол-во шт.	№ листа Вып.3
4фс 18-11 К7	КП28, КП58, КП72, КП85, КП98, Кр109, Кр113, С19, С22		
	по 4фс 18-11 А III В		
	18	10	1
	С10	36	216
	С14	8	221
	Кр91$^{Т}_{Н}$	2+2	192
	Кр96	2	197

Марка фермы	Марка изделия или №поз.	Кол-во шт	№ листа Вып.3
4фс 18-11 А III В-Н	КП28	2	29
	КП58	1	59
	КП73	2	74
	КП87	2	88
	КП102	2	103
	Кр90$^{Т}_{Н}$	2+2	191
	Кр95	2	196
	Кр109	2	210
	Кр113	4	214
	С11	16	216
	С15	8	222
	С19	14	225
	С22	2	226
	6	6	1
	193	4	227
	194	4	227
	201	8	227
	210	36	228

Марка фермы	Марка изделия или №поз.	Кол-во шт.	№ листа Вып.3
4фс 18-11 А III В-Н	КП28, КП58, КП73, КП87, КП102, Кр90$^{Т}_{Н}$, Кр95, Кр109, Кр113, С19, С22,		
	по 4фс 18-11 А III В-Н		
	12	9	1
	С10	16	216
	С14	8	221

Марка фермы	Марка изделия или №поз.	Кол-во шт.	№ листа Вып.3
4фс 18-11 А III V-Н	КП28, КП58, КП73, КП87, КП102, Кр90$^{Т}_{Н}$, Кр95, Кр109, Кр113, С19, С22,		
	по 4фс 18-11 А III В-Н		
	23	7	1
	С10	16	216
	С14	8	221

Проектстройпроект | Чертежник Телешенко | Инв. №

ТК 1978	Фермы 4фс 18-11, 4фс 18-11-Н. Спецификация марок арматурных изделий на одну ферму.	серия ПК-01-129/78 Вып. 2	Лист 116

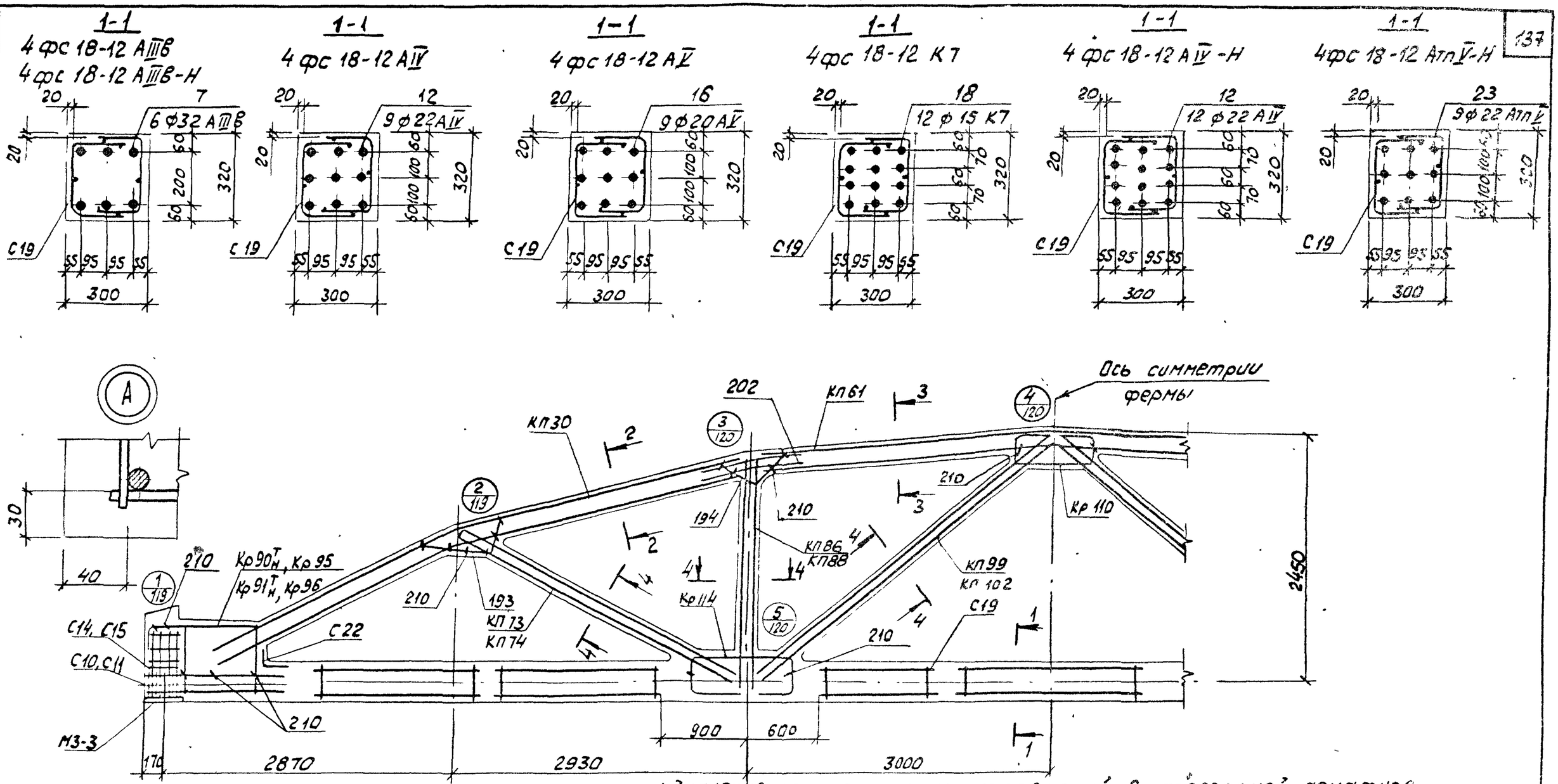

1. Значения контролируемых напряжений в напрягаемой арматуре принимать по табл 1 п.II.4 пояснительной записки.
2. Кубиковая прочность бетона при отпуске натяжения арматуры должна быть не менее 0.7R.
3. При бетонировании фермы следует обратить особое внимание на уплотнение бетона в узлах фермы.
4. На общем виде армирования напрягаемая арматура в нижнем поясе условно не показана.
5. В марках ферм, указанных в штампе, условно опущены индексы, обозначающие вид напрягаемой арматуры.
6. Спецификация марок арматурных изделий на одну ферму приведена на листе 118

ТК	Фермы 4фс 18-12, 4фс 18-12-Н	Серия ПК-01-129/78	
1978	Армирование ферм	Вып. 2	Лист 117

Промстройпроект

Черт. конст. Пелешенко

17421 01 138

Марка фермы	Марка изделия или №поз.	Кол-во шт	№ листа Вып.3
4фс 18-12 А IIIв	КП30	2	31
	КП61	1	62
	КП73	2	74
	КП86	2	87
	КП99	2	100
	$Кр90^{т}_{н}$	2+2	191
	Кр95	4	196
	Кр110	2	211
	Кр114	4	215
	С11	16	216
	С15	8	222
	С19	14	225
	С22	2	226
	7	6	1
	193	4	227
	194	4	227
	202	12	228
	210	36	228

Марка фермы	Марка изделия или №поз.	Кол-во шт	№ листа Вып.3
4фс 18-12 А IV	КП30, КП61, КП73, КП86, КП99 $Кр90^{т}_{н}$, Кр95, Кр110 Кр114, С19, С22, поз. 193, 194, 202, 210 по 4фс 18-12 А IIIв		
		12	9	1
		С10	16	216
		С14	8	221
4фс 18-12 А V	КП30, КП61, КП73, КП86, КП99, $Кр90^{т}_{н}$, Кр95, Кр110, Кр114, С19, С22, поз. 193, 194, 202, 210 по 4фс 18-12 А IIIв		
		16	9	1
		С10	16	216
		С14	8	221

Марка фермы	Марка изделия или №поз.	Кол-во шт	№ листа Вып.
4фс 18-12 К7	КП30, КП61, КП73, КП86, КП99, Кр110, Кр114, С19, С22 поз 193, 194, 202, 210 по 4фс 18-12 А IIIв		
		18	12	1
		$Кр91^{т}_{н}$	2+2	192
		Кр96	4	197
		С10	36	216
		С14	8	221
4фс 18-12 А IIIв-Н				

Марка фермы	Марка изделия или №поз.	Кол-во шт.	№ листа Вып.3
4фс 18-12 А IIIв-Н	КП30	2	31
	КП61	1	62
	КП74	2	75
	КП88	2	89
	КП102	2	103
	$Кр90^{т}_{н}$	2+2	191
	Кр95	4	196
	Кр110	2	211
	Кр114	4	215
	С11	16	216
	С15	8	222
	С19	14	225
	С22	2	226
	7	6	1
	193	4	227
	194	4	227
	202	12	228
	210	36	228

Марка фермы	Марка изделия или №поз.	Кол-во шт	№ листа Вып.3
4фс 18-12 А IV-Н	КП30, КП61, КП74, КП88, КП102, $Кр90^{т}_{н}$, Кр95, Кр110 Кр114, С19, С22, поз. 193, 194, 202, 210 по 4фс 18-12 А IIIв-Н		
		12	12	1
		С10	16	216
		С14	8	221
4фс 18-12 А тп V-Н	КП30, КП61, КП74, КП88, КП102, $Кр90^{т}_{н}$, Кр95, Кр110, Кр114, С19, С22 поз. 193, 194, 202, 210 по 4фс 18-12 А IIIв-Н		
		23	9	1
		С10	16	216
		С14	8	221

Промстройпроект Черт. конф. Пелешенко Конф.

ТК 1978	Фермы 4фс 18-12, 4фс 18-12-Н. Спецификация марок арматурных изделий на одну ферму.	Серия ПК-01-129/78 Вып. 2 Лист 118

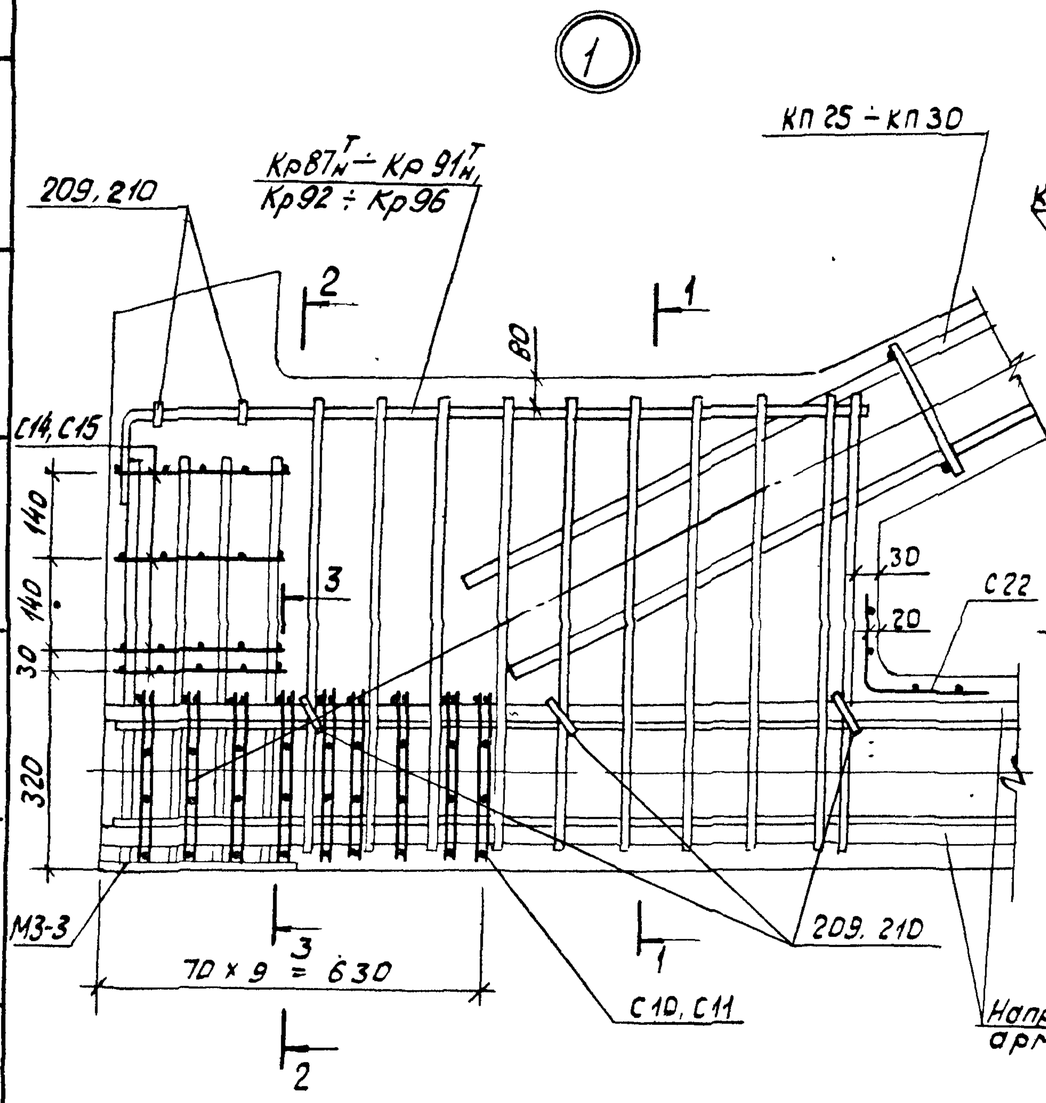

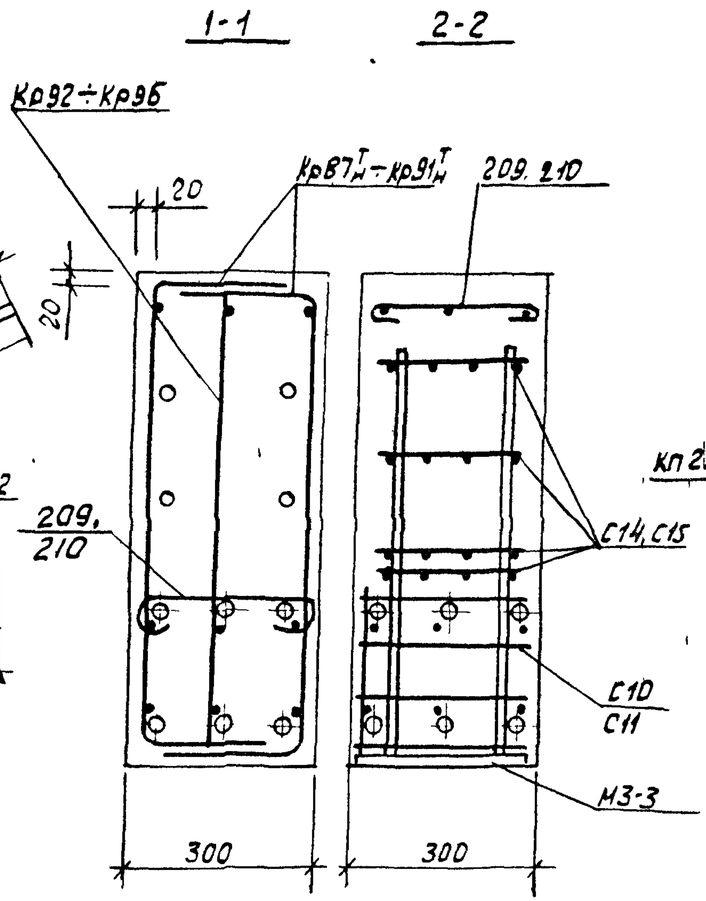

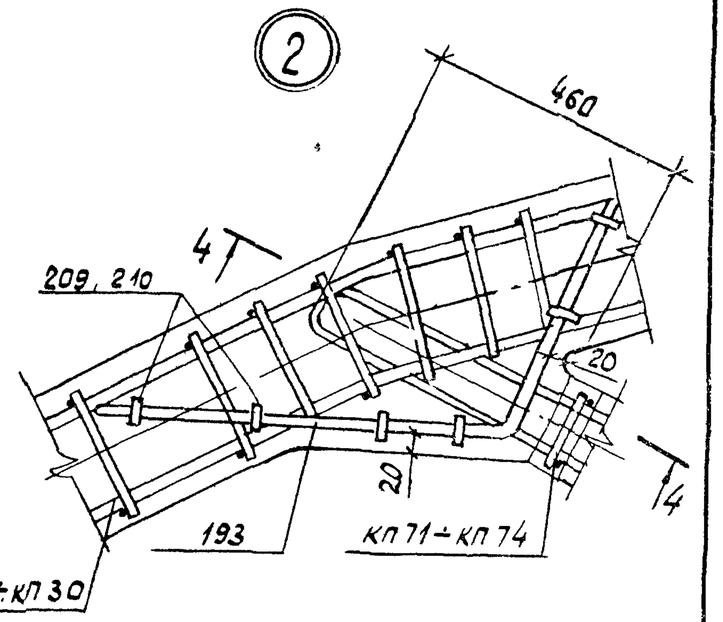

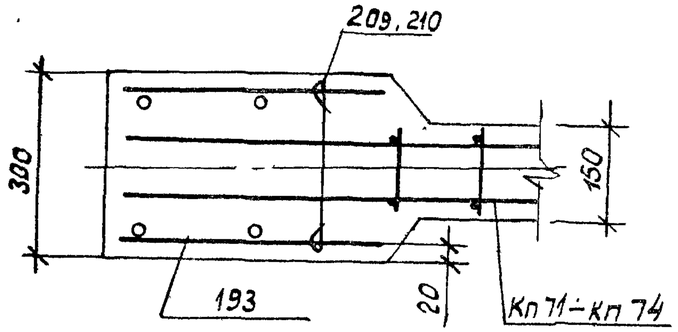

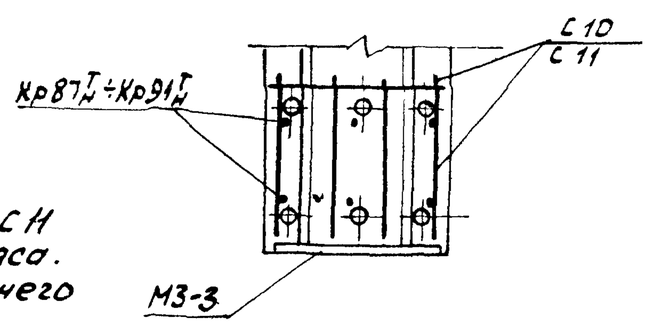

1. В узлах 1 и 5 условно показано 6 стержней напрягаемой арматуры.
2. Допустимое отклонение величины заделки каркасов решетки в пояса ± 10мм.
3. В узле 1 показано девять рядов сеток С10 или С11 для ферм с канатным армированием нижнего пояса. Для ферм со стержневым армированием нижнего пояса устанавливается четыре ряда сеток С10 или С11 на расстоянии 280 мм от торца с шагом 70мм.

ТК 1978	Фермы 4фс18-6/7÷4фс18-12, 4фс18-6/7-а÷4фс18-8/9-а, 4фс18-6/7-н÷4фс18-12-н, 4фс18-6/7-на÷4фс18-8/9-на. Узлы 1, 2.	Серия ПК-01-129/78 Вып. 2	Лист 119

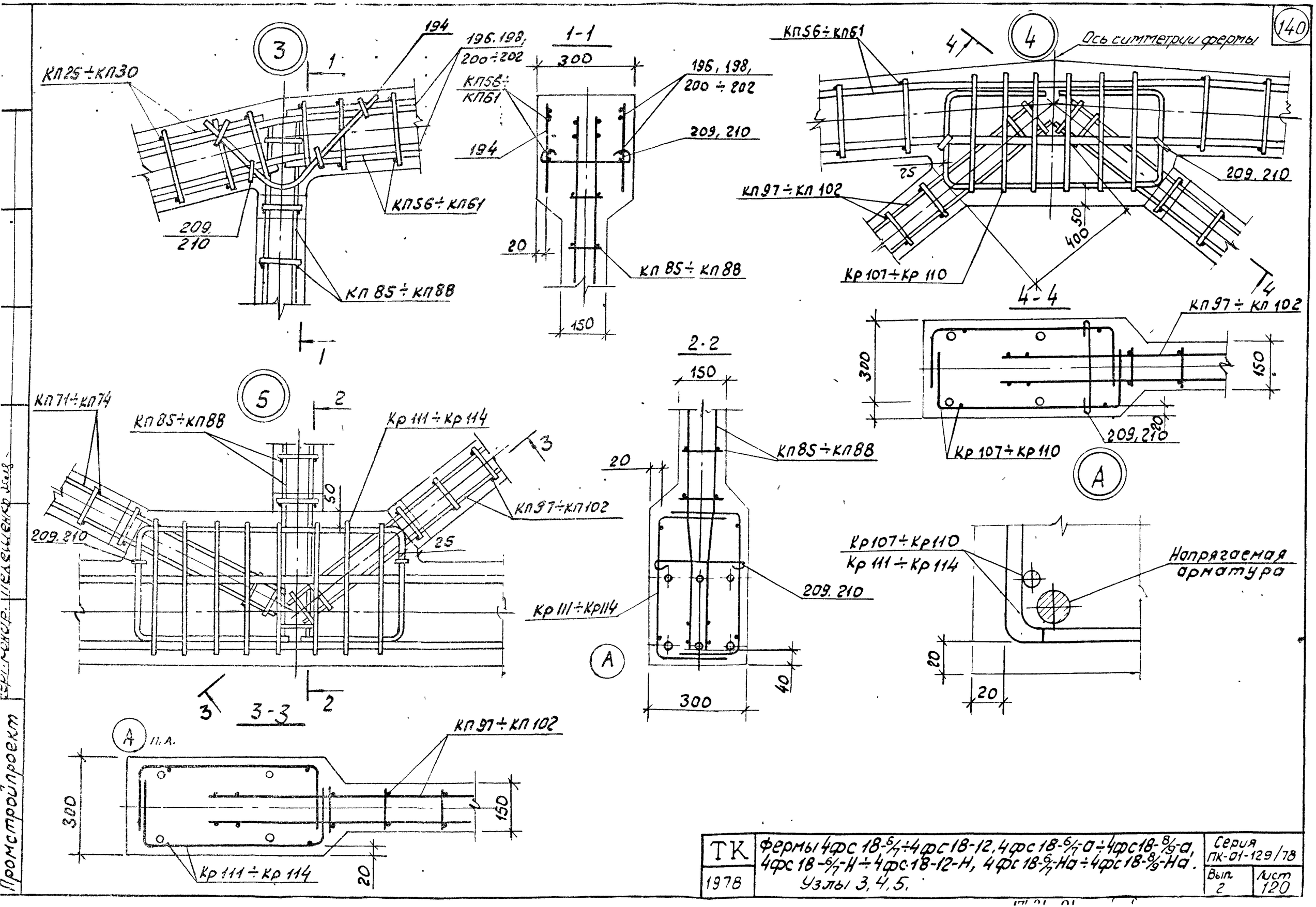

ТК	Фермы 4фс 18-6/7÷4фс 18-12, 4фс 18-6/7-а÷4фс 18-8/9-а, 4фс 18-6/7-Н÷4фс 18-12-Н, 4фс 18-6/7-На÷4фс 18-8/9-На. Узлы 3, 4, 5.	Серия ПК-01-129/78	
1978		Вып. 2	Лист 120

Промстройпроект