Типовой проект
902-9-44.87

Водоизмерительные лотки Вентури

Альбом II

Нестандартизированное оборудование

Типовой проект
902-9-44.87

Водоизмерительные лотки Вентури

Состав проекта:

Альбом I	Пояснительная записка Конструкции железобетонные Отопление и вентиляция Ведомости потребности в материалах
Альбом II	Нестандартизированное оборудование
Альбом III	Технологический контроль
Альбом IV	Спецификации оборудования
Альбом V	Сметы

Альбом II

Разработан
Государственным проектным институтом
„Ленинградский Водоканалпроект"

Главный инженер института Г.А.Кондратенко
Главный инженер проекта В.В.Васильев

Утвержден
и введен в действие
Главным управлением проектирования
Госстроя СССР Протокол № 80 от
22 октября 1987г.

Содержание альбома

Обозначение	Наименование	Стр.
1	2	3
	Обложка	
	Титульный лист	1
	Содержание альбома	2
НКН. 1.00.00	Водоизмерительный лоток Вентури. Типы 1÷4.	3,4
НКН. 1.00.00 СБ	Водоизмерительный лоток Вентури. Типы 1÷4. Сборочный чертеж.	5,6
НКН. 0.00.00 ВД	Водоизмерительный лоток Вентури. Ведомость ссылочных документов.	7
НКН.0.00.00 ТУ	Водоизмерительный лоток Вентури. Технические условия	8,9
НКН. 1.00.01	Стойка	10
НКН. 1.00.02	Уголок	10
НКН. 1.00.03	Стенка	11
НКН. 1.00.04	Днище	11

1	2	3
НКН. 2.00.00	Водоизмерительный лоток Вентури. Типы 5÷9.	12
НКН. 2.00.00 СБ	Водоизмерительный лоток Вентури. Типы 5÷9. Сборочный чертеж	13,14
НКН. 2.01.00	Лоток	15,16
НКН. 2.01.00 СБ	Лоток Сборочный чертеж	17,18
НКН. 2.02.00	Вставка	19
НКН. 2.02.00СБ	Вставка Сборочный чертеж	20,21
НКН. 201.01	Стойка	22
НКН. 2.02.01	Стенка	22
НКН. 2.02.02	Уголок	23
НКН. 2.02.03	Днище	23
НКН. 0.00.01	Штуцер	24

Альбом II

ТП 902-9-44.87

Инв. № подл. | Подпись и дата | Взам. инв. № | Инв. № отд. | Подпись и дата

22667-02

Формат	Зона	Поз.	Обозначение	Наименование	Кол.	Примечание
				Уголок 25×25×4-Б ГОСТ8509-86 / Ст3сп-1 ГОСТ535-79		
		8		L = 180 h 11	2	0,26кг
		9		L = 258 h 11	10	0,38кг
		10		L = 1360 h 11	4	1,99кг
				НКН. 1.00 00-01		
A4		1	НКН. 1.00.01-01	Стойка	16	
A4		2	НКН. 1.00.02-02	Уголок	2	
A4		3	НКН. 1.00.02-03	Уголок	2	
A4		4	НКН. 1.00 03-01	Стенка	2	
A4		5	НКН. 1.00 04-01	Днище	1	
				Материалы		
				Листы Б4 ГОСТ 19903-74 / Ст3сп ГОСТ14637-79		
		6		366 h 11 × 1840 h 11	1	21,1кг
		7		600 h 11 × 1840 h 11	2	34,7кг
				Уголок 25×25×4-Б ГОСТ8509-86 / Ст3сп-1 ГОСТ535-79		
		8		L = 250 h 11	2	0,37кг
		9		L = 358 h 11	12	0,52кг
		10		L = 1840 h 11	4	2,7кг

Альбом II

ТП 902-9-44.87

Подпись и дата | Инв. № дубл. | Взам. инв. № | Подпись и дата | Инв. № подл.

Изм	Лист	N°докум	Подп	Дата

НКН.1 0000

Лист 2

Формат	Зона	Поз.	Обозначение	Наименование	Кол.	Примечание
				Документация		
A3			НКН. 1.00.00СБ	Сборочный чертеж		
A4			НКН. 0.00.00ВД	Ведомость ссылочных		
				документов		
A4			НКН. 0.00.00ТУ	Технические условия		
			Переменные данные	для исполнений		
				НКН. 1.00.00		
				Детали		
A4		1	НКН. 1.00.01	Стойка	14	
A4		2	НКН. 1.00.02	Уголок	2	
A4		3	НКН. 1.00.02-01	Уголок	2	
A4		4	НКН. 1.00.03	Стенка	2	
A4		5	НКН. 1.00.04	Днище	1	
				Материалы		
				Листы Б4 ГОСТ 19903-74 / Ст3сп-1 ГОСТ14637-79		
		6		266 h 11 × 1360 h 11	1	11,3кг
		7		300 h 11 × 1360 h 11	2	12,9кг

Альбом II

ТП902-9-44.87

Подпись и дата | Инв. № дубл. | Взам. инв. № | Подпись и дата | Инв. № подл.

Изм	Лист	№ докум	Подп	Дата
Н.контр	Виноградова			12.87
Разраб	Луценко			12.87
Пров	Сударикова			12.87
Рук гр	Караваева			12.87
Нач отд	Грододойнова			12.87

НКН. 1.00.00

Водоизмерительный лоток Вентури типы 1÷4

Лит	Лист	Листов
И	1	4

Госстрой СССР ГПИ Ленинградский водоканалпроект

Альбом II

ТП 902-9-44.87

Формат	Зона	Поз.	Обозначение	Наименование	Кол.	Примечание
				НКН.1.00.00-03		
				Детали		
А4		1	НКН 1 00.01-03	Стойка	22	
А4		2	НКН 1 00 02-06	Уголок	2	
А4		3	НКН.1.00.02-07	Уголок	2	
А4		4	НКН.1.00.03-03	Стенка	2	
А4		5	НКН.1.00.04-03	Днище	1	
				Материалы		
				Листы Б4 ГОСТ19903-74 / Ст.3сп ГОСТ14637-79		
		6		666h11×3040h11	1	63,6кг
		7		900h11×3040h11	2	85,9кг
				Уголки 25×25×4-Б ГОСТ8509-86 / Ст.3сп-1 ГОСТ14637-79		
		8		L=435h11	2	0,64кг
		9		L=658h11	18	0,96кг
		10		L=3040h11	4	4,4кг

Инв. № подл. | Подп. и дата | Взам. инв. № | Инв. № дубл. | Подпись и дата

Изм. | Лист | № докум. | Подп. | Дата

НКН.1.00.00

Лист 4

Альбом II

ТП 902-9-44.87

Формат	Зона	Поз.	Обозначение	Наименование	Кол.	Примечание
				НКН.1.00.00-02		
				Детали		
А4		1	НКН.1.00.01-02	Стойка	16	
А4		2	НКН.1.00.02-04	Уголок	2	
А4		3	НКН.1.00.02-05	Уголок	2	
А4		4	НКН.1.00.03-02	Стенка	2	
А4		5	НКН.1.00.04-02	Днище	1	
				Материалы		
				Листы Б4 ГОСТ19903-74 / Ст.3сп ГОСТ14637-79		
		6		516h11×1840h11	1	29,8кг
		7		600h11×1840h11	2	34,7кг
				Уголки 25×25×4-Б ГОСТ8509-86 / Ст.3сп-1 ГОСТ535-79		
		8		L=354h11	2	0,51кг
		9		L=508h11	12	0,74кг
		10		L=1840h11	4	2,7кг

Инв. № подл. | Подп. и дата | Взам. инв. № | Инв. № дубл. | Подп. и дата

Изм. | Лист | № докум. | Подп. | Дата

НКН.1.00.00

Лист 3

НКН.1.00.00СБ

Альбом II

ТП 902-9-44.87

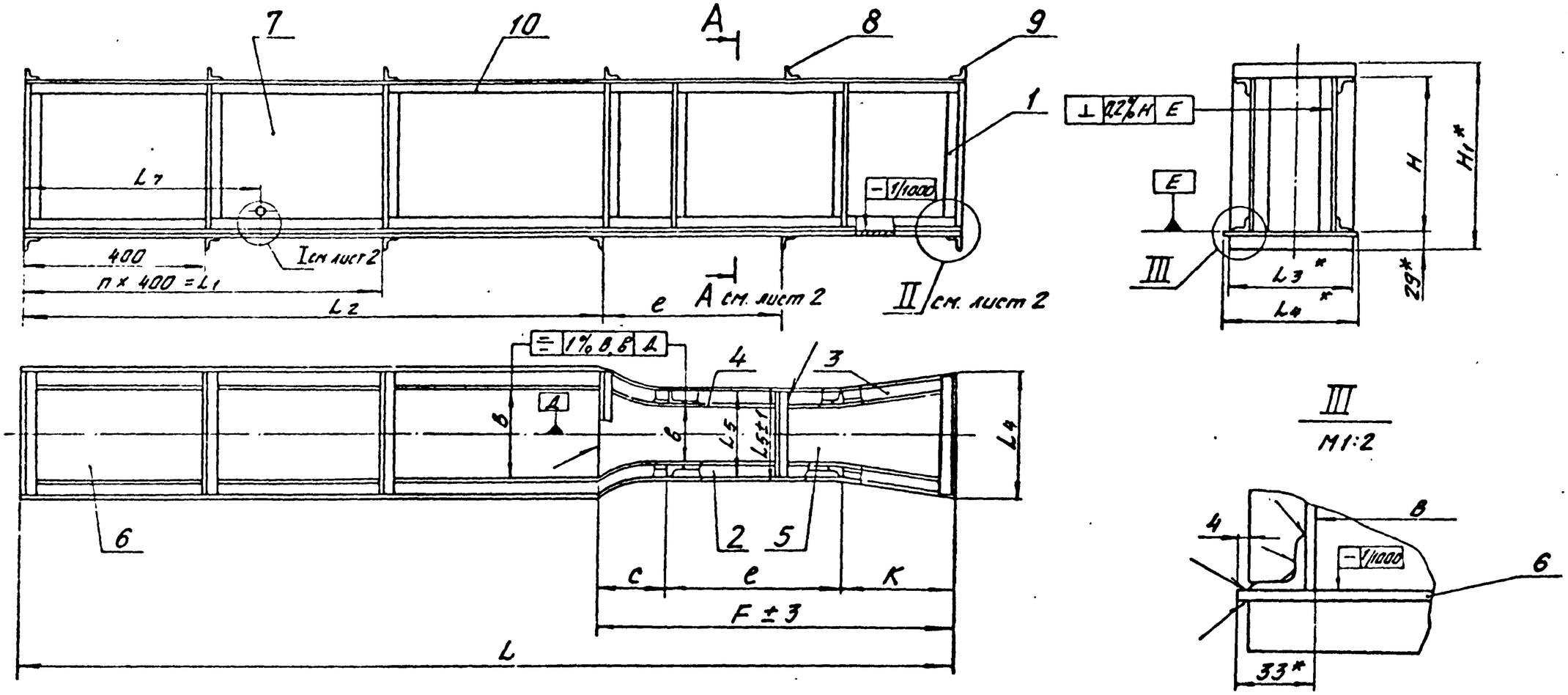

1. Размеры для справок.
2. H14, h14; $\pm \frac{IT14}{2}$
3. Сварку производить по ГОСТ 5264-80 сплошным нормальным швом по периметру прилегания деталей электродами Э42 ГОСТ 9467-75. Катет шва равен наименьшей толщине свариваемых элементов. Сварные швы зачистить.
4. Наружные и внутренние поверхности окрасить тремя слоями эмали Х-710 и тремя слоями лака ХС-76 ГОСТ 9355-81 по двум слоям грунта ХС-10 ГОСТ 9355-81.
5. Отв. ф 50 (Узел I лист 2) сверлить при монтаже только для варианта с прибором „Сапфир-22".

Таблицу исполнений см. на листе 2.

Изм	Лист	№ докум	Подп	Дата	НКН.1.00.00СБ			
Н.контр.		Виноградова		12.87	Водоизмерительный лоток вентури. Типы 1÷4. Сборочный чертеж.	Лит	Масса	Масшт
Разраб.		Луценко				И	см. табл.	—
Пров		Судаликова		7.12.87		Лист: 1	Листов: 2	
Рук гр.		Караваева		7.12.87		Госстрой СССР ГПИ Ленинградский Водоканалпроект		
Нач отд		Градобойнова						
Г								

Инв. № подл. | Подп. и дата | Взам. инв. № | Инв. № дубл. | Подпись и дата

НКН.1.00.00СБ

Альбом II

ТП 902-9-44.87

А - А

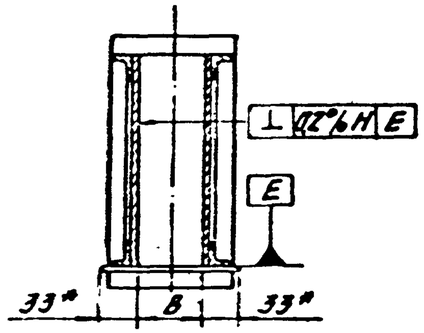

II
М1:2

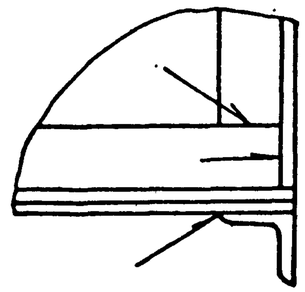

I
М1:5

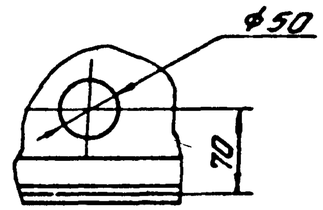

Обозначение	Типо-размер	Размеры в мм																		Масса, кг
		B	в	H	H_1	L	F	C	e	K	n	L_1	L_2	e_1	L_3	L_4	L_5	L_6	L_7	
НКН.1.00.00	1	200	122	300	354	2100	740	105	400	235	2	800	1360	400	258	266	180	188	560	80
-01	2	300	192	600	654	2900	1060	140	600	320	3	1200	1840	500	358	366	250	258	640	180
-02	3	450	296			3100	1260	205		455				600	508	516	354	362	640	204
-03	4	600	377	900	954	5000	1960	295	1000	665	6	2400	3040	1000	658	666	435	443	1040	441

Взам. инв. № | Подп. и дата | Инв. № подл. | Подпись и дата | Инв. № дубл.

Изм.	Лист	№ докум.	Подп.	Дата

НКН.1.00.00СБ

Альбом II

ТП 902-9-44.87

ГОСТ 9402-80	Покрытия лакокрасочные. Подготовка металлических поверхностей перед окрашиванием.
ГОСТ 9355-81	Грунтовка ХС-010, эмаль Х-710, лак ХС-76. Технические условия.
ГОСТ 5328-76	Рукава резиновые напорно-всасывающие с текстильным каркасом неармированные. Технические условия.
ГОСТ 10704-76	Трубы стальные электросварные прямошовные. Сортамент.
ГОСТ 17305-71	Проволока из углеродистой конструкционной стали. Технические условия.

Подпись и дата | Инв. № дубл. | Взам. инв. № | Подп. и дата | Инв. № подл.

Альбом II

ТП 902-9-44.87

Обозначение	Наименование
ГОСТ 19903-74	Сталь листовая горячекатаная
ГОСТ 535-79	Сталь сортовая низколегированная и углеродистая обыкновенного и повышенного качества горячекатаная. Технические требования.
ГОСТ 14637-79	Сталь толстолистовая и широкополосовая (универсальная) углеродистая обыкновенного качества. Технические требования.
ГОСТ 8509-86	Сталь прокатная угловая равнополочная. Сортамент.
ГОСТ 9467-75	Электроды металлические для дуговой сварки конструкционных и теплоустойчивых сталей. Типы.
ГОСТ 5264-80	Швы сварных соединений. Ручная электродуговая сварка. Основные типы и конструкции.

Подпись и дата | Инв. № дубл. | Взам. инв. № | Подп. и дата | Инв. № подл.

Изм	Лист	№ докум.	Подп.	Дата
Н контр.		Виноградова		12.87
Разраб		Яковлева		12.87г.
Пров.		Сударикова		7.12.87
Рук. гр.		Караваева		7.12.87

НКН.0.00.00ВД

Водоизмерительный лоток Вентури. Ведомость ссылочных

Лит.	Лист	Листов
И	1	2

Госстрой СССР ГПИ Ленинградский

Альбом II

ТП 902-9-44.87

Сварку лотков типов с 1 по 4 производить в следующей последовательности:

а. Днище поз. 5, лист поз. 6 и уголки поз. 9 сварить. Проверить плоскостность по уровню

б. Стенки поз. 4, лист поз. 7 и уголки поз. 1, 2, 3, 10 сварить. Проверить плоскостность.

в. Стенки установить на днище, проверить перпендикулярность стенок по отношению к днищу и сварить, выверив по оси симметрии лотка.

г. Приварить уголки поз. 9 по верху лотка.

д. Проверить размеры „В" и „в".

Сварку лотков типов с 5 по 9 производить в следующей последовательности: сначала сваривается лоток (НКН 201.00).

а. Лист поз. 3 и уголки поз. 5 свариваются. Проверить плоскостность по уровню

б. Лист поз. 2, стойки поз. 1 и уголки поз. 4 свариваются. Проверить плоскостность.

в. Стенки установить на днище, проверить перпендикулярность стенок по отношению к днищу и сварить, выверев по оси симметрии лотка.

г. Приварить уголки поз. 4 по верху лотка.

д. Проверить размеры „В" и „в".

Инв. № подл. | Подпись и дата | Взам. инв. № | Инв. № дубл. | Подпись и дата

Изм.	Лист	№ докум.	Подп.	Дата	НКН.0.00.00ТУ	Лист 2

Альбом II

ТП 902-9-44.87

1. Вводная часть

Настоящие технические условия составлены на изготовление лотков Вентури в комплектно-блочном исполнении.

2. Технические требования на изготовление.

Конструкция лотка Вентури должна соответствовать настоящим техническим указаниям.

Лотки типов с 1 по 4 состоят из одного блока, лотки типов с 5 по 9 состоят из двух блоков: лотка и вставки.

2.1. Сварка

Свариваемые поверхности очистить от грязи, ржавчины, масла. Сварку производить электродами Э-42 ГОСТ 9467-75 обратно-ступенчатым швом.

Допуски при обработке кромок для соединений необходимо принимать по ГОСТ 5264-80.

Сварные швы на внутренней поверхности лотков должны быть зачищены.

Инв. № подл. | Подпись и дата | Взам. инв. № | Инв. № дубл. | Подпись и дата

Изм.	Лист	№ докум.	Подп.	Дата	НКН.0.00.00ТУ			
Н. контр.		Виноградова		12.87	Водоизмерительный лоток Вентури. Технические условия	Лит. И	Лист 1	Листов 4
Разраб.		Яковлева		12.87г.		Госстрой СССР ГПИ Ленинградский Водоканалпроект		
Пров.		Сулдашкова		12.87				
Рук. гр.		Каравлева		12.87				
Нач. отд.		Гладбейкова						

Далее сваривается вставка /НКН 2.02.00/

а Днище поз. 4 и уголки поз. 3 свариваются.

Проверить плоскостность по уровню.

б. Стенка поз 1, уголки поз. 2,3,5 свариваются.

Проверить плоскостность

в. Стенки вставки установить на днище. Проверить перпендикулярность стенок по отношению днища, сварить, выверив по оси симметрии.

г. Приварить уголки поз. 2,3 по верху вставки.

д. Проверить размеры „в" и „в".

2.2. Испытание

Сварные швы проверить на плотность путем смачивания керосином.

3. Правила приемки

Отдел технического контроля завода-изготовителя обязан принять изготовленное изделие.

Отправку с завода производить только с клеймом ОТК.

3.1. ОТК должен проверить:

а. соответствие материалов,

б. отсутствие дефектов в материалах,

в. соответствие изделий чертежам и спецификациям,

г. качество сварных соединений,

д. качество покрытия,

е. правильность приемо-сдаточной документации.

3.2 Результаты приемки зафиксировать в приемо-сдаточном акте, к которому приложить следующую

документацию по принятой на заводе форме:

а. сертификаты или заменяющие их документы, удостоверяющие качество материалов,

б. акты проверки качества сварных швов,

в. документы, удостоверяющие согласование изменений,

г. фактические размеры лотка „в" и „в".

4. Транспортировка и хранение

4.1. До отправки изделия проверить отсутствие коррозии. Следы коррозии удалить без повреждения рабочих поверхностей и загрязнения прочих поверхностей.

4.2. Все изделия отправляемые на место монтажа, затарить в решетчатые ящики, на которые краской нанести маркировку. К отправляемому изделию приложить сопроводительную документацию.

4.3 При получении изделия на месте монтажа проверить комплектность его в соответствии с сопроводительной документацией.

4.4. Готовое изделие хранить в условиях, исключающих механические повреждения и коррозию, на складе или на площадках под навесом.

5. Указания по монтажу.

Освободить изделие от тары. Лоток и вставку сварить на месте, сварной шов зачистить.

На месте установки лоток выравнить при помощи подкладок и клиньев и установить на свежеуложенную бетонную подготовку.

НКН 1.00.01

Альбом II

ТП 902-9-44.87

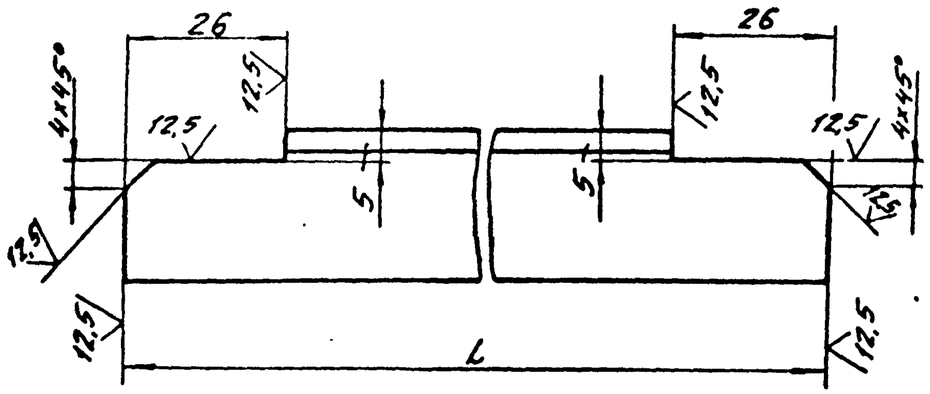

Обозначение	Типо-размер	L	Масса, кг
НКН.1.00.01	1	290±1	0,42
-01	2	590±2	0,88
-02	3		
-03	4	890±3	1,28

$\pm \frac{УТ14}{2}$

Изм.	Лист	№ докум.	Подп.	Дата
Н.контр.		Виноградова		12.87
Разраб.		Луценко		12.87
Пров.		Сударикова		12.87
Рук.гр.		Караваева		12.87
Нач.отд.		Градобоинова		

НКН. 1.00.01

Стойка

Лит. И | Масса см. табл. | Масшт. —

Лист | Листов: 1

Уголок 25х25х4БГОСТ8509-86 / ВСт3сп ГОСТ 535-79

Госстрой СССР ГПИ Ленинградский Водоканалпроект

Формат А4

Инв. № подл. | Подпись и дата | Взам. инв. № | Инв. № дубл. | Подпись и дата

НКН 1.00.02

Альбом II

ТП 902-9-44.87

НКН.1.02, -02, -04, -06 – изображено

НКН1.02-01, 1.02-03, 1.02-05, 1.02-07 – зеркальное отражение

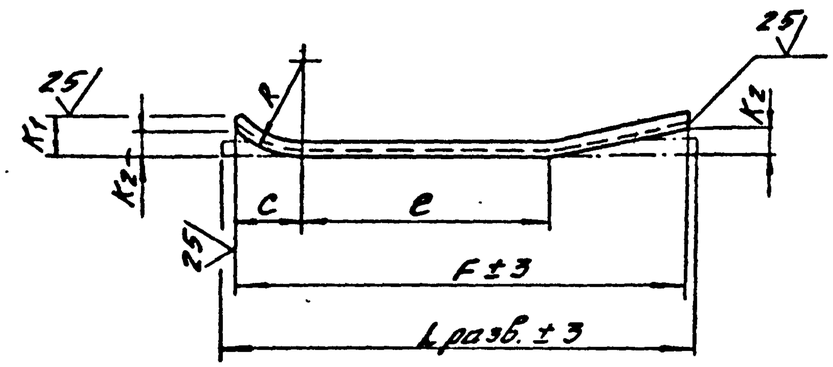

Обозначение	Типо-размер	Размеры в мм							Масса кг
		F	R	C	e	K2	K1	Lразв.	
НКН.1.00.02 -01	1	740	156	105	400	41	66	776	1,1
-02 -03	2	1060	206	140	600	56	81	1038	1,6
-04 -05	3	1260	306	205		82	107	1291	1,87
-06 -07	4	1960	446	295	1000	112	136	2020	2,9

$\pm \frac{УТ14}{2}$

Изм.	Лист	№ докум.	Подп.	Дата
Н.контр.		Виноградова		12.87
Разраб.		Луценко		12.87
Пров.		Сударикова		12.87
Рук.гр.		Караваева		12.87
Нач.отд.		Градобоинова		

НКН.1.00.02

Уголок

Лит. И | Масса см. табл. | Масшт. —

Лист | Листов 1

Уголок 25х25х4БГОСТ8509-86 / ВСт.3 сп ГОСТ 535-79

Госстрой СССР ГПИ Ленинградский Водоканалпроект

Альбом II

ТП 902-9-44.87

НКН.1.00.03

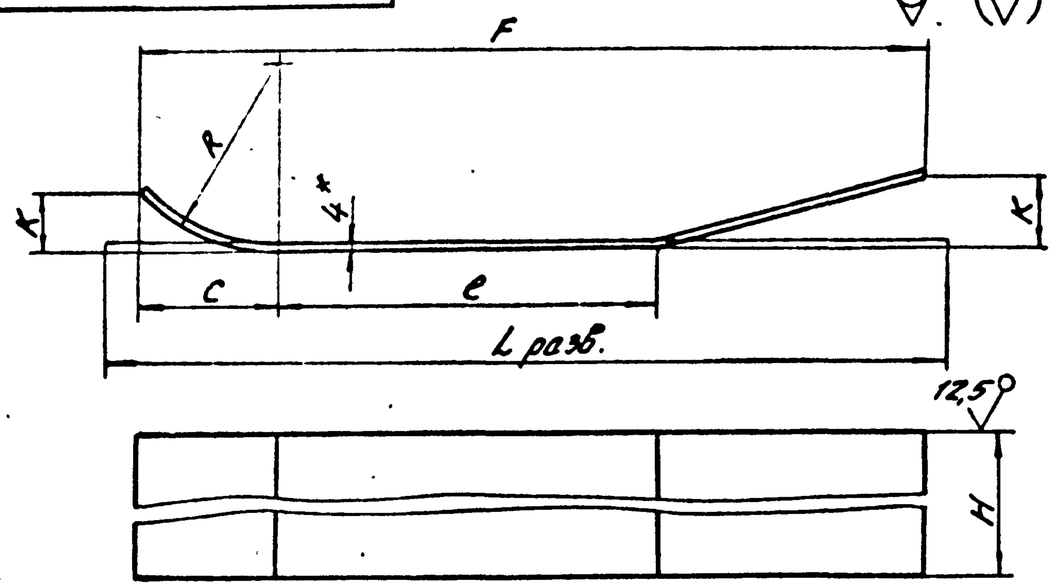

Обозначение	Типо-размер	Размеры, мм F	H	C	R	e	K	L разв.	Масса, кг
НКН.1.00.03	1	740	300	105	160	400	39	754	8,3
-01	2	1060	600	140	210	600	54	1014	19,1
-02	3	1260	600	205	310	600	77	1064	19,9
-03	4	1960	900	295	450	1000	111,5	1629	43,9

1. * Размер для справок.
2. $h14, \pm \frac{IT14}{2}$.

Инв. № подл. | Подпись и дата | Взам. инв. № | Инв. № дубл. | Подпись и дата

Изм	Лист	№ докум.	Подп.	Дата
Н.контр.		Виноградова		
Разраб.		Луценко		12.87г.
Пров.		Сударикова		12.87
Рук.гр.		Карабаева		12.87
Нач.отд.		Градобоинова		

НКН.1.00.03

Стенка

Лит.	Масса	Масшт
И	см. табл.	—
Лист	Листов: 1	

Лист Б4 ГОСТ 19903-74 / Ст.3сп ГОСТ 14637-79

Госстрой СССР ГПИ Ленинградский Водоканалпроект

Альбом II

ТП 902-9-44.87

НКН.1.00.04

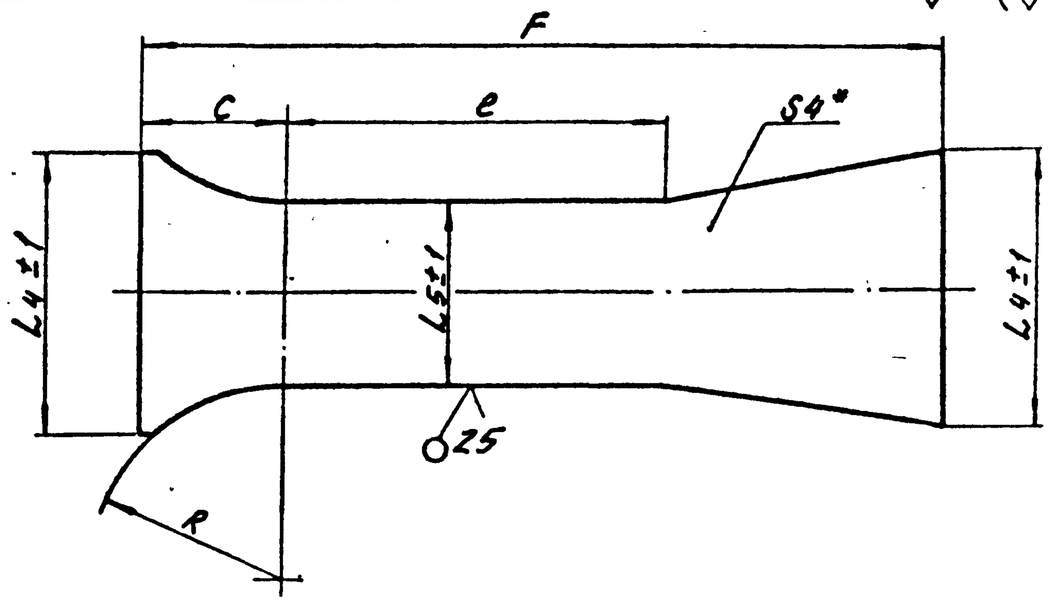

Обозначение	Типо-размер	Размеры, мм F	L6	L4	R	C	e	Масса, кг
НКН.1.00.04	1	740	188	266	127	105	400	5,6
-01	2	1060	258	366	177	140	600	10,4
-02	3	1260	362	516	277	205	600	18,0
-03	4	1960	443	666	417	295	1000	38,0

1. * Размер для справок.
2. $\pm \frac{IT14}{2}$.

Инв. № подл. | Подпись и дата | Взам. инв. № | Инв. № дубл. | Подпись и дата

Изм	Лист	№ докум.	Подп.	Дата
Н.контр.		Виноградова		12.87
Разраб.		Луценко		12.87г.
Пров.		Сударикова		12.87
Рук.гр.		Карабаева		12.87
Нач.отд.		Градобоинова		

НКН.1.00.04

Днище

Лит.	Масса	Масшт
И	см. табл.	—
Лист	Листов: 1	

Лист Б4 ГОСТ 19903-74 / Ст.3сп ГОСТ 14637-79

Госстрой СССР ГПИ Ленинградский Водоканалпроект

Альбом II

ТП 902-9-44.87

Формат	Зона	Поз.	Обозначение	Наименование	Кол.	Примечание
A4		1	НКН.2.01.00-02	Лоток	1	
A4		2	НКН.2.02.00-02	Вставка	1	
				НКН.2.00.00-03		
				Сборочные единицы		
A4		1	НКН 2.01.00-03	Лоток	1	
A4		2	НКН.2.02.00-03	Вставка	1	
				НКН.2.00.00-04		
				Сборочные единицы		
A4		1	НКН.2.01.00-04	Лоток	1	
A4		2	НКН.2.02.00-04	Вставка	1	

Подпись и дата | Инв. № дубл. | Взам. инв. № | Подпись и дата | Инв. № подл.

Изм.	Лист	№ докум.	Подп.	Дата

НКН.2.00.00

Лист 2

Альбом II

ТП 902-9-44.87

Формат	Зона	Поз.	Обозначение	Наименование	Кол.	Примечание
				Документация		
A3			НКН.2.00.00СБ	Сборочный чертеж		
A4			НКН.0.00.00ВД	Ведомость ссылочных документов		
A4			НКН0.00.00ТУ	Технические условия		
			Переменные данные	Для исполнений		
				НКН.2.00.00		
				Сборочные единицы		
A4		1	НКН.2.01.00	Лоток	1	
A4		2	НКН.2.02.00	Вставка	1	
				НКН.2.00.00-01		
				Сборочные единицы		
A4		1	НКН.2.01.00-01	Лоток	1	
A4		2	НКН.2.02.00-02	Вставка	1	
				НКН.2.00.00-02		
				Сборочные единицы		

Подпись и дата | Инв. № дубл. | Взам. инв. № | Подпись и дата | Инв. № подл.

Изм.	Лист	№ докум.	Подп.	Дата
Н.контр.	Виноградова			12.87
Разраб.	Яковлева			12.87
Пров.	Сударикова			12.87
Рук. гр.	Караваева			12.87
Нач. отд.	Гоазвойнов			

НКН 2.00.00

Водоизмерительный лоток Вентури типы 5÷9.

Лит.	Лист	Листов
И	1	2

Госстрой СССР ГПИ Ленинградский Водоканалпроект

НКН.2.00.00СБ

Альбом II

ТП 902-9-44.87

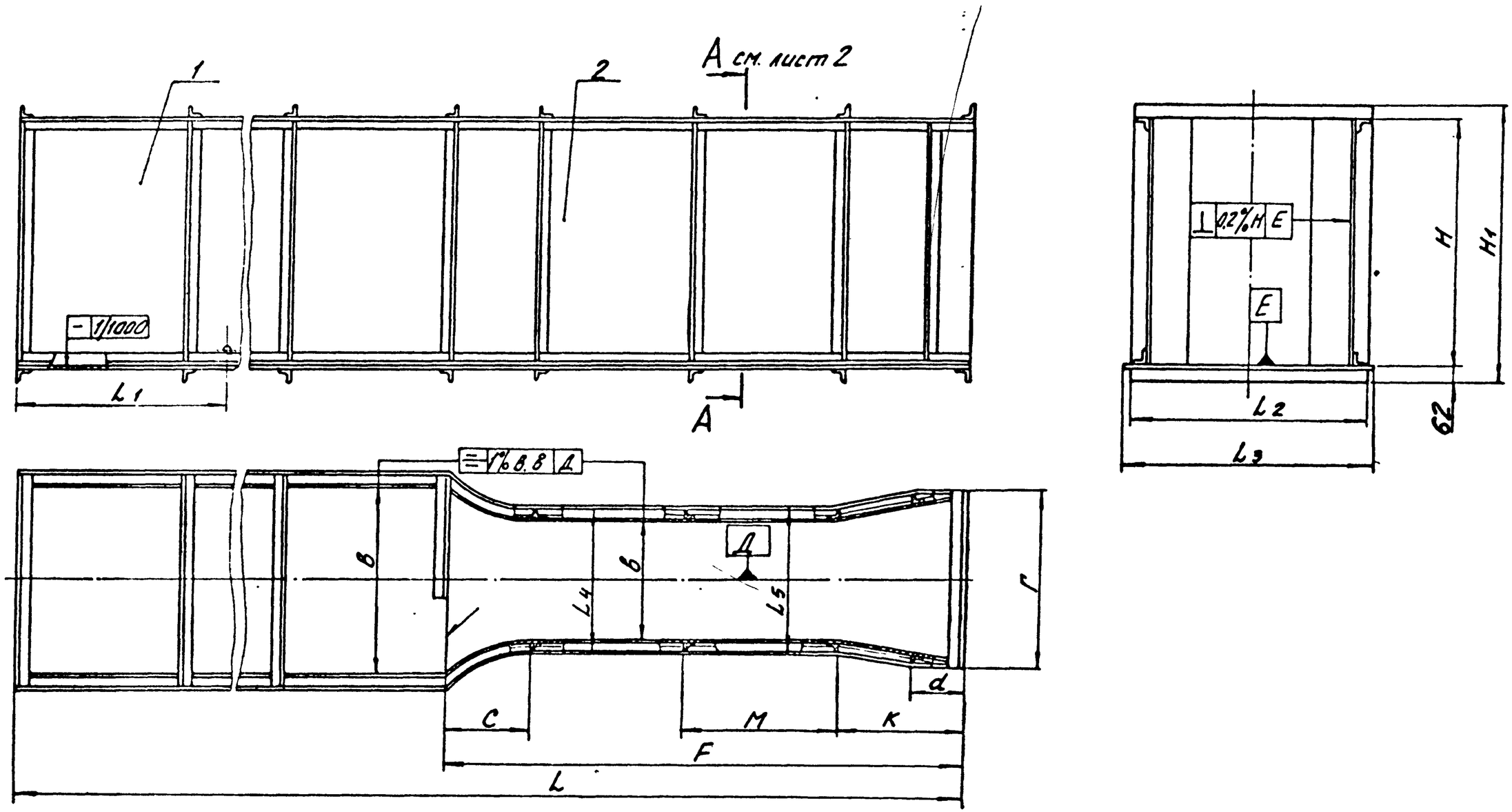

1. Размеры для справок.
2. $H14, h14, \pm \frac{IT14}{2}$.
3. Сварку производить по ГОСТ 5264-80 сплошным нормальным швом по периметру прилегания деталей электродами Э42 ГОСТ 9467-75. Катет шва равен наименьшей толщине свариваемых элементов. Сварные швы зачистить.
4. Наружные и внутренние поверхности окрасить тремя слоями эмали Х-710 и тремя слоями лака ХС-76 ГОСТ 9355-81 по двум слоям грунта ХС-10 ГОСТ 9355-81.

Таблицу исполнении см. на листе 2.

Изм	Лист	№ докум.	Подп	Дата
Н.контр.		Виноградова		12.87
Разраб.		Яковлева		12.87
Пров.		Сударикова		12.87
Рук.гр.		Караваева		12.87
Нач.отд.		Градобойнова		
ГИП		Васильев		

НКН.2.00.00.СБ

Водоизмерительный лоток Вентури типы 5÷9. Сборочный чертёж.

Лит	Масса	Масштаб
И	См. табл.	—
Лист 1	Листов 2	

Госстрой СССР ГПИ Ленинградский Водоканалпроект

Инв. № подл. | Подп. и дата | Взам. инв. № | Инв. № дубл. | Подпись и дата

А-А см. лист 1

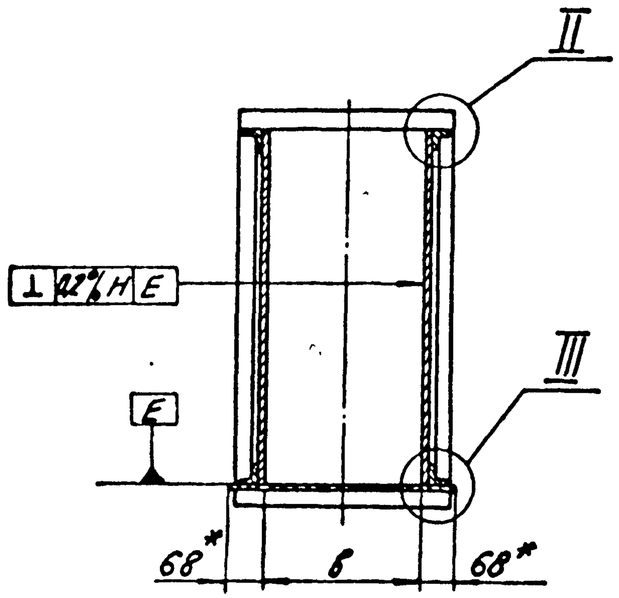

II
М1:2

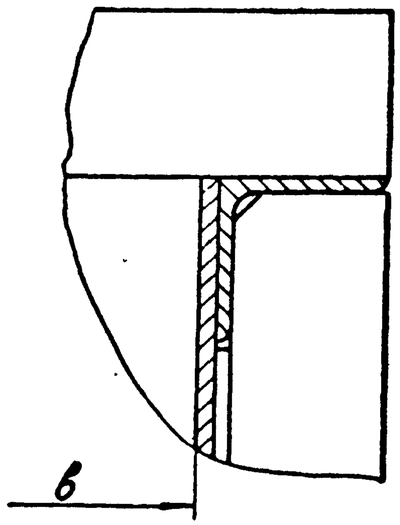

III
М1:2

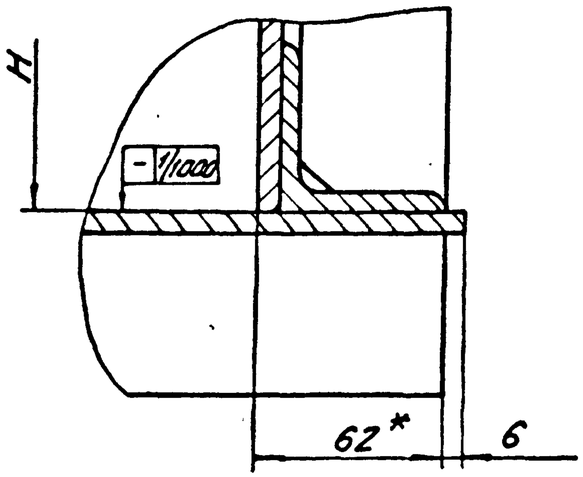

Обозначение	Тип	Размеры в мм																Масса, кг
		B	в	г	L	F	K	M	C	L_1	L_2	L_3	L_4	L_5	d	H	H_1	
НКН2.00.00	5	900	596	820	6500	2500	600	750	400	1000	1024	1036	720	732	320	1200	1318	1315
-01	6	1200	752	1070	7000	2990	900	750	590	1010	1324	1336	876	888	390	1200	1318	1501
-02	7	1800	1180	1620	7600	3580	1260	750	820	1020	1924	1936	1304	1316	380	1200	1318	1842
-03	8	2400	1500	2120	8500	4490	1800	750	1190	1010	2524	2536	1624	1636	330	1200	1318	2266
-04	9	2400	1500	2120	11800	5390	1800	1200	1190	1610	2524	2536	1624	1636	330	1800	1918	4145

Альбом II

ТП 902-9-44.87

Форма	Зона	Поз.	Обозначение	Наименование	Кол.	Примечание
				Материалы		
				Листы Б-6 ГОСТ 19903-74 / Ст3сп ГОСТ 14637-79		
		2		1200 h 11 × 4010 h 11	2	226,5 кг
		3		1336 h 11 × 4010 h 11	1	251,9 кг
				Уголки 56×56×5-Б ГОСТ 8509-86 / Ст3сп-1 ГОСТ 535-79		
		4		L = 1324 h 11	12	5,6 кг
		5		L = 4010 h 11	4	17,04 кг
				НКН. 2.01.00-02		
				Детали		
А4		1	НКН. 2.01.01	Стойка	12	
				Материалы		
				Листы Б-6 ГОСТ 19903-74 / Ст3сп ГОСТ 14637-79		
		2		1200 h 11 × 4020 h 11	2	227 кг
		3		1936 h 11 × 4020 h 11	1	366 кг
				Уголки 56×56×5-Б ГОСТ 8509-86 / Ст3сп-1 ГОСТ 535-79		
		4		L = 1924 h 11	12	8,2 кг
		5		L = 4020 h 11	4	17,85 кг

Инв. № подл. | Подп. и дата | Взам. инв. № | Инв. № дубл. | Подпись и дата

Изм	Лист	№ докум	Подп.	Дата	НКН. 2.01.00	Лист 2

Альбом II

ТП 902-9-44.87

Форма	Зона	Поз.	Обозначение	Наименование	Кол.	Примечание
				Документация		
А3			НКН. 2.01.00СБ	Сборочный чертеж		
			Переменные данные	для исполнений		
				НКН. 2.01.00		
				Детали		
А4		1	НКН. 2.01.01	Стойка	12	
				Материалы		
				Листы Б-6 ГОСТ 19903-74 / Ст3сп ГОСТ 14637-79		
		2		1200 h 11 × 4000 h 11	2	226 кг
		3		1036 h 11 × 4000 h 11	1	194,8 кг
				Уголки 56×56×5-Б ГОСТ 8509-86 / Ст3сп-1 ГОСТ 535-79		
		4		L = 1024 h 11	12	4,35 кг
		5		L = 4000 h 11	4	17 кг
				НКН. 2.01.00-01		
				Детали		
А4		1	НКН. 2.01.01	Стойка	12	

Инв. № подл. | Подп. и дата | Взам. инв. № | Инв. № дубл. | Подпись и дата

Изм	Лист	№ докум.	Подп.	Дата	НКН. 2.01.00			
Н. контр.		Виноградова		12.87	Лоток	Лит.	Лист 1	Листов 4
Разраб.		Яковлева		12.87г.		И		
Пров.		Сударикова		7.12.87		Госстрой СССР ГПИ Ленинградский Водоканалпроект		
Рук. гр.		Караваева		7.12.87				
Нач. отд.		Сладабаинова						

Альбом II

ТП 902-9-44.87

Формат	Зона	Поз.	Обозначение	Наименование	Кол.	Примечание
				Уголки $\frac{56\times56\times5\text{-Б ГОСТ 8509-86}}{\text{Ст3сп-1 ГОСТ 535-79}}$		
		4		L=2524 h 11	22	10,7кг
		5		L=6410 h 11	4	27,2кг

Инв. № подл. | Подп. и дата | Взам. инв. № | Инв. № дубл. | Подпись и дата

Изм | Лист | № докум. | Подп. | Дата

НКН. 2.01.00

Лист 4

Альбом II

ТП 902-9-44.87

Формат	Зона	Поз.	Обозначение	Наименование	Кол.	Примечание
				НКН. 2 01.00-03		
				Детали		
А4		1	НКН. 2.01.01	Стойка	12	
				Материалы		
				Листы $\frac{\text{Б-6 ГОСТ 19903-74}}{\text{Ст3сп ГОСТ 14637-79}}$		
		2		1200h 11 x 4010h 11	2	226,5кг
		3		2536h 11 x 4010h 11	1	475,8кг
				Уголки $\frac{56\times56\times5\text{-Б ГОСТ 8509-86}}{\text{Ст3сп-1 ГОСТ 535-79}}$		
		4		L=2524 h 11	12	10,7кг
		5		L=4010 h 11	4	17,04кг
				НКН. 2.01.00-04		
				Детали		
А4			НКН 2.01.01-01	Стойка	22	
				Материалы		
				Листы $\frac{\text{Б-6 ГОСТ 19903-74}}{\text{Ст3сп ГОСТ 14637-79}}$		
		2		1800h 11 x 6410h 11	2	543кг
		3		2536h 11 x 6410h 11	1	763,2кг

Инв. № дубл. | Подп. и дата | Взам. инв. № | Инв. № подл. | Подп. и дата

Изм | Лист | № докум. | Подп. | Дата

НКН. 2.01.00

Лист 3

Формат А3

НКН.2.01.00СБ

Альбом II

ТП902-9-44.87

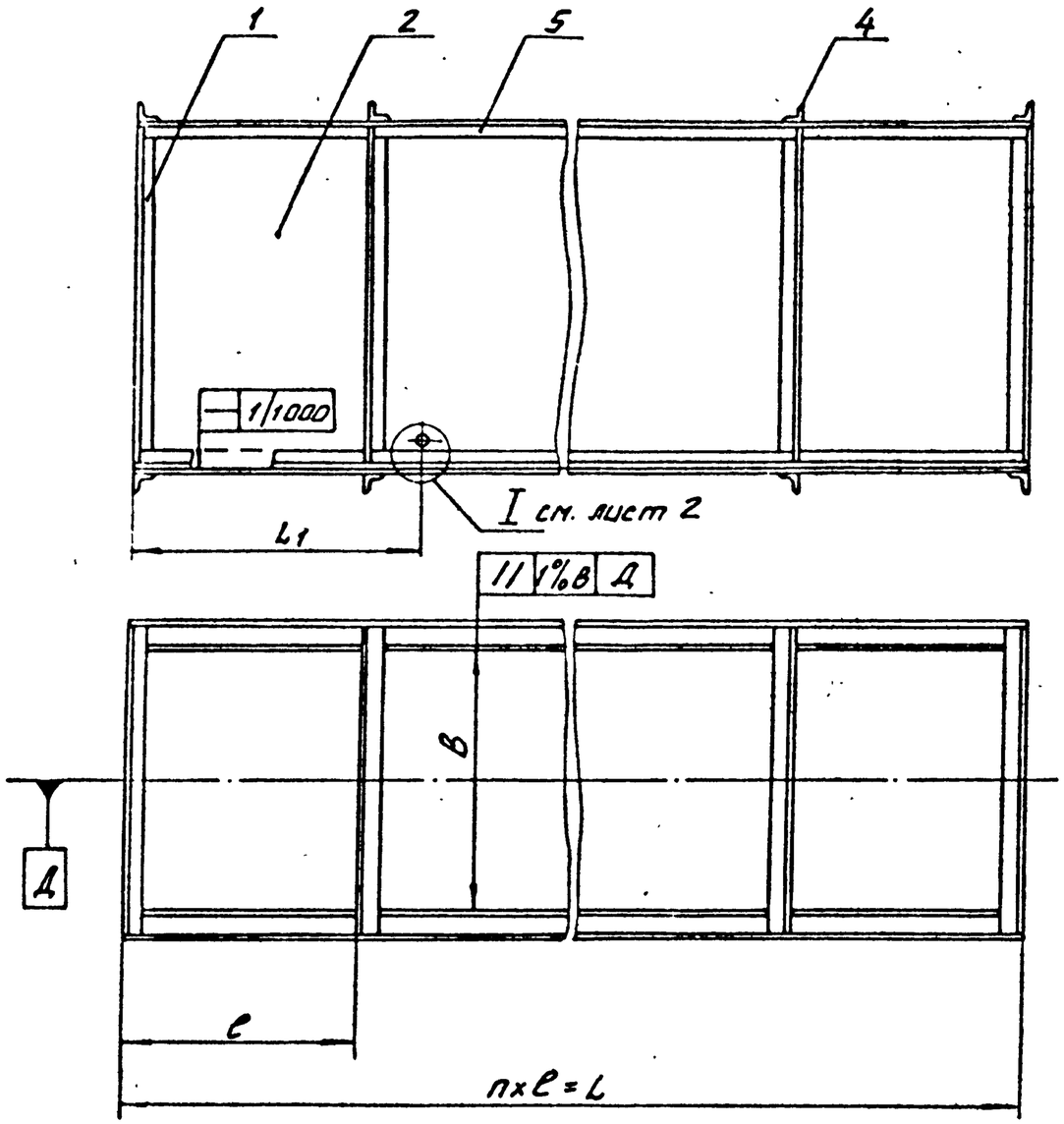

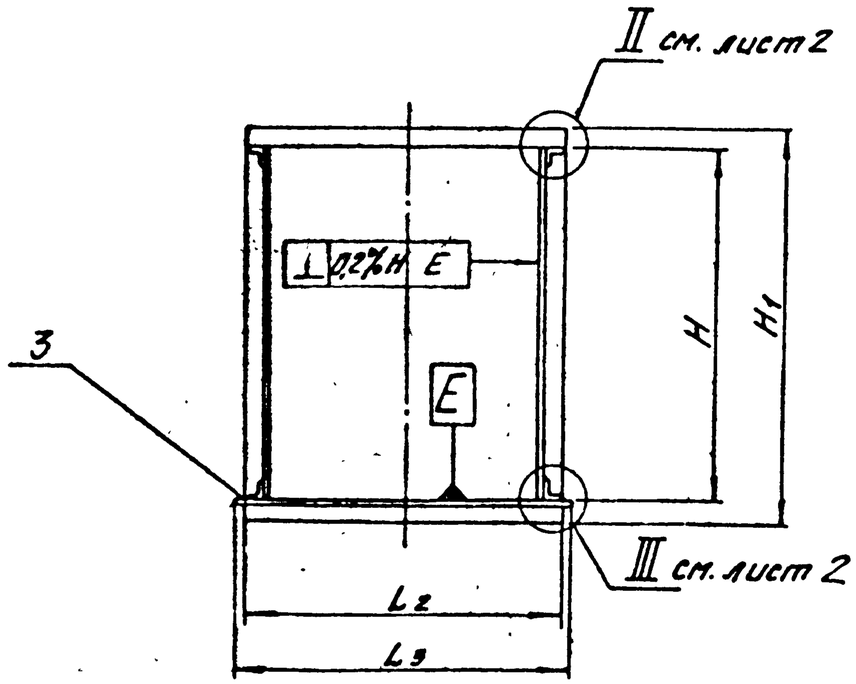

1. * Размеры для справок.
2. H14, h14, $\pm \frac{IT14}{2}$.
3. Сварку производить по ГОСТ 5246-80 сплошным нормальным швом по периметру прилегания деталей электродами Э42 ГОСТ 9467-75. Катет шва равен наименьшей толщине свариваемых элементов. Сварные швы зачистить.
4. Отв. ф50 (Узел I лист 2) сверлить при монтаже только для варианта с прибором „Сапфир-22."

Таблицу на исполнения см. на листе 2.

Изм.	Лист	№ докум.	Подп.	Дата	НКН.2.01.00СБ			
Н.контр.		Виноградова		12.87	Лоток Сборочный чертеж	Лит.	Масса	Масшт.
Разраб.		Яковлева		12.87г.		И	См. табл.	—
Пров.		Бударикова		12.87		Лист 1	Листов 2	
Рук.гр.		Гараваева		12.87		Госстрой СССР ГПИ Ленинградский Водоканалпроект		
Нач.отд.		Грабовникова						

Инв. № подл. | Подп. и дата | Взам. инв. № | Инв. № дубл. | Подпись и дата

I см. лист 1
М1:5

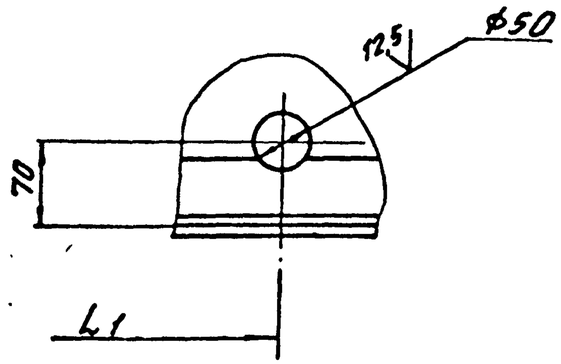

II см. лист 1
М1:2

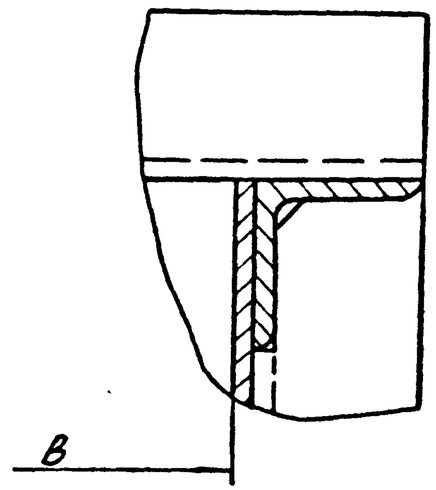

III см. лист 1
М1:2

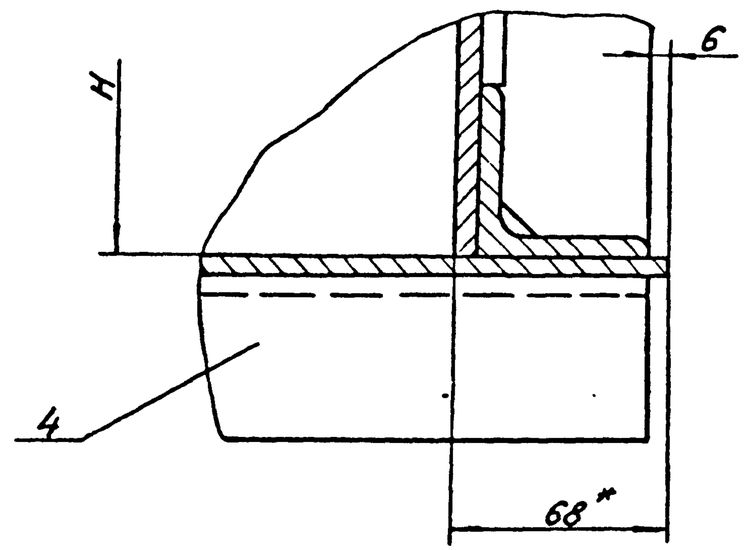

Обозначение	Тип	Размеры в мм									Масса, кг
		B	H	L	H_1	L_1	L_2	L_3	e	n	
НКН.2.01.00	5	900	1200	4000	1318	1000	1024	1036	800	5	843
-01	6	1200	1200	4010	1318	1010	1324	1336	802	5	918
-02	7	1800	1200	4020	1318	1020	1924	1936	804	5	1066
-03	8	2400	1200	4010	1318	1010	2524	2536	802	5	1207
-04	9	2400	1800	6410	1918	1610	2524	2536	641	10	2407

Инв. № подл. | Подп. и дата | Взам. инв. № | Инв. № дубл. | Подпись и дата

Изм.	Лист	№ докум.	Подп.	Дата	НКН.2.01.00СБ	Лист 2

Альбом II

Формат	Зона	Поз.	Обозначение	Наименование	Кол.	Примечание
				НКН. 2.02.00-02		
				Детали		
А4		1	НКН.2.02.01-02	Стенка	2	
А4		2	НКН2.02.02-04	Уголок	2	
А4		3	НКН.2.02.02-05	Уголок	2	
А4		4	НКН2.02.03-02	Днище	1	
А4		5	НКН.2.01.01	Стойка	8	
				НКН.2.02.00-03		
				Детали		
А4		1	НКН.2.02.01-03	Стенка	2	
А4		2	НКН.2.02.02-06	Уголок	2	
А4		3	НКН.2.02.02-07	Уголок	2	
А4		4	НКН.2.02.03-03	Днище	1	
А4		5	НКН.2.01.01	Стойка	8	
				НКН.2.02.00-04		
				Детали		
А4		1	НКН.2.02.01-04	Стенка	2	
А4		2	НКН.2.02.02-08	Уголок	2	
А4		3	НКН.2.02.02-09	Уголок	2	
А4		4	НКН.2.02.03-04	Днище	1	
А4		5	НКН.2.01.01-01	Стойка	8	

ТП 902-9-44.87

Подп. и дата | Инв. № дубл. | Взам. инв. № | Подпись и дата | Инв. № подл.

НКН. 2.02.00

Лист 7

Альбом II

Формат	Зона	Поз.	Обозначение	Наименование	Кол.	Примечание
				Документация		
А3			НКН. 2.02.00СБ	Сборочный чертеж		
			Переменные данные	для исполнений		
				НКН. 2.02.00		
				Детали		
А4		1	НКН. 2.02.01	Стенка	2	
А4		2	НКН. 2.02.02	Уголок	2	
А4		3	НКН. 2.02.02-01	Уголок	2	
А4		4	НКН. 2.02.03	Днище	1	
А4		5	НКН. 2.01.01	Стойка	8	
				НКН. 2.02.00-01		
				Детали		
А4		1	НКН2.02.01-01	Стенка	2	
А4		2	НКН2.02.02-02	Уголок	2	
А4		3	НКН2.02.02-03	Уголок	2	
А4		4	НКН2.02.03-01	Днище	1	
А4		5	НКН.2.01.01	Стойка	8	

ТП 902-9-44.87

Подп. и дата | Инв. № дубл. | Взам. инв. № | Подпись и дата | Инв. № подл.

Изм.	Лист	№ докум.	Подп.	Дата
Н.контр.	Виноградова			12.87
Разраб.	Яковлева			12.87
Пров.	Сидорикова			12.87
Гл.спец.	Кондратьева			12.87

НКН. 2.02.00

Вставка

Лит.	Лист	Листов
И	1	2

Госстрой СССР
ГПИ Ленинградский

НКН.2.02.00СБ

Альбом II

ТП 902-9-44.87

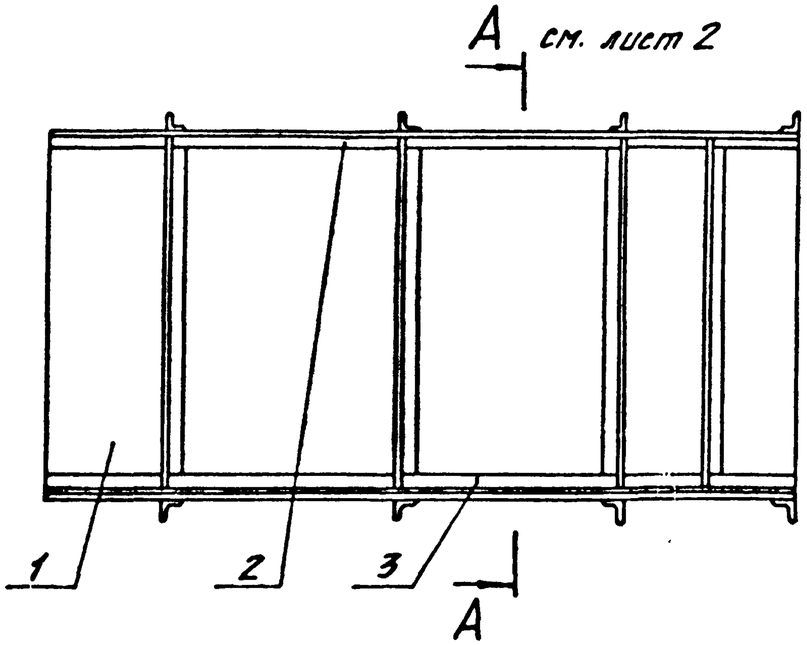

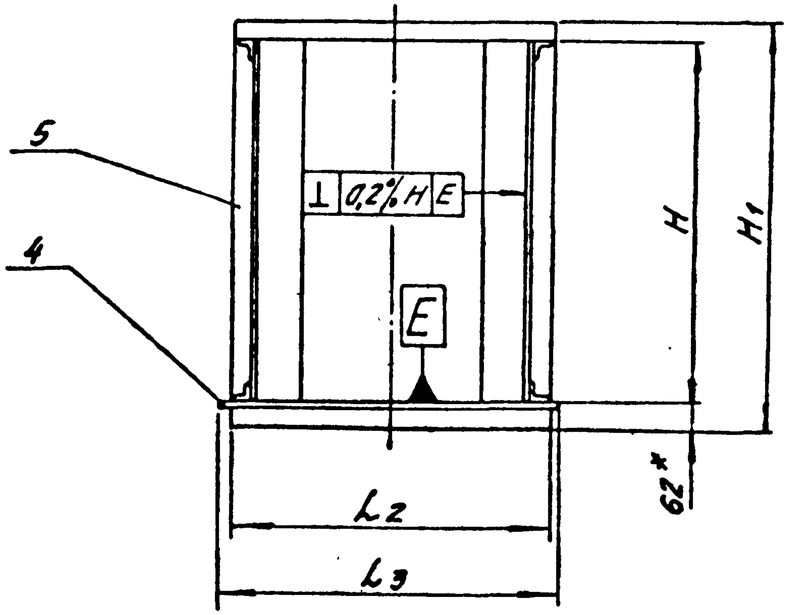

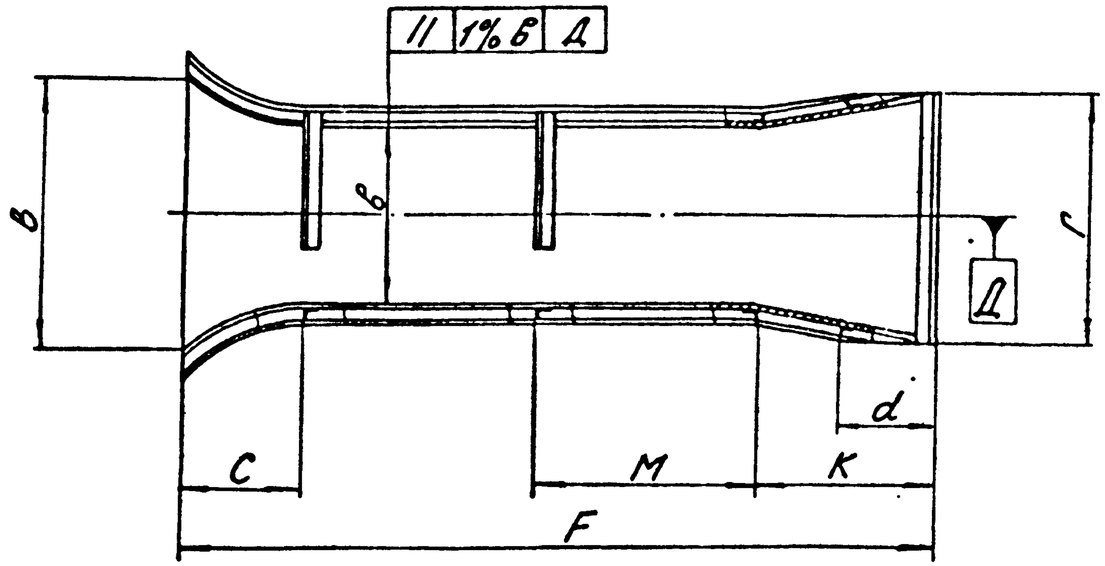

1. * Размеры для справок.
2. H14, h14, $\pm \frac{IT14}{2}$.
3. Сварку производить по ГОСТ 5264-80 сплошным нормальным швом по периметру прилегания деталей электродами Э42 ГОСТ 9467-75. Катет шва равен наименьшей толщине свариваемых элементов.
Сварные швы зачистить.

Таблицу исполнений см. лист 2.

Изм	Лист	№ докум	Подп.	Дата	НКН.2.02.00СБ			
Н контр		Виноградова		12.87	Вставка Сборочный чертеж.	Лит.	Масса	Масштаб
Разраб.		Яковлева		12.87г.		И	см. табл.	
Пров.		Сударикова		7.12.87		Лист 1	Листов 2	
Рук. гр.		Караваева		7.12.87		Госстрой СССР ГПИ Ленинградский		
Нач. отд		Градобойнов						

Подпись и дата | Инв. № дубл. | Взам. инв. № | Подп. и дата | Инв. № подл.

НКН.2.02.00СБ

Альбом II

ТП 902-9-44.87

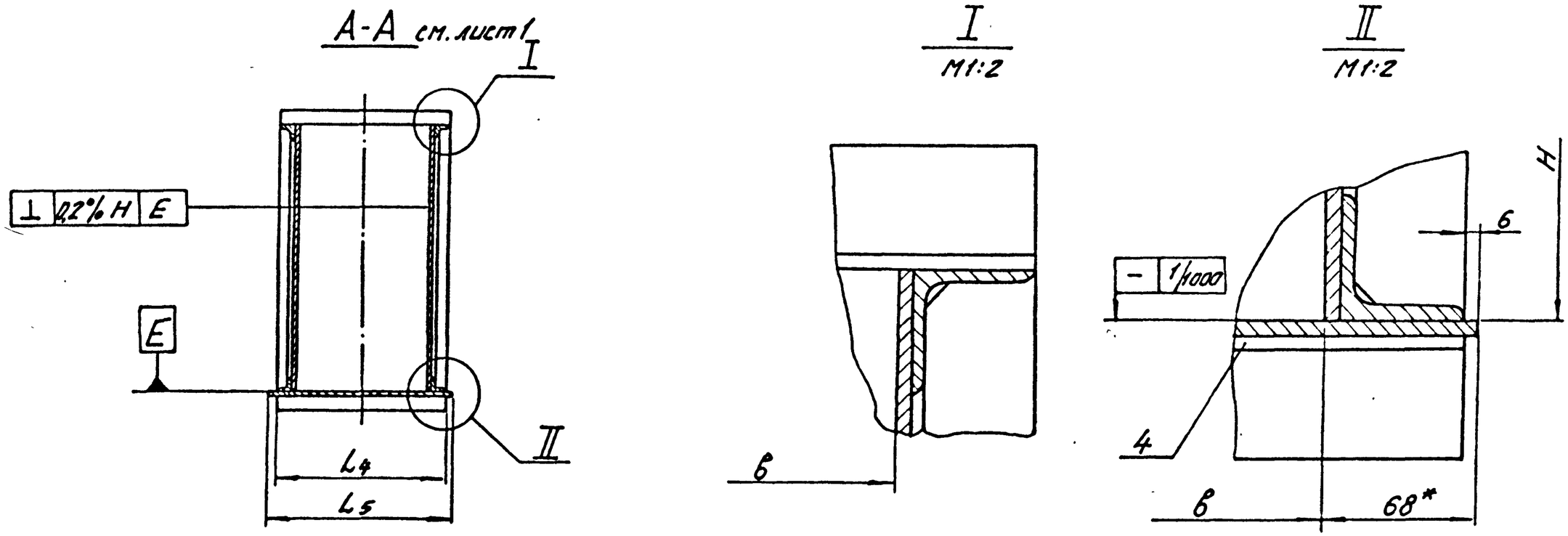

Обозначение	Тип	Размеры в мм														Масса, кг
		B	H	F	в	Г	C	M	K	d	H_1	L_2	L_3	L_4	L_5	
НКН. 2.02.00	5	900	1200	2500	596	820	400	750	600	320	1318	1024	1036	720	732	472
-01	6	1200	1200	2990	752	1070	590	750	900	390	1318	1324	1336	876	888	583
-02	7	1800	1200	3580	1180	1620	820	750	1260	380	1318	1924	1936	1304	1316	776
-03	8	2400	1200	4490	1500	2120	1190	750	1800	330	1318	2524	2536	1624	1636	1059
-04	9	2400	1800	5390	1500	2120	1190	1200	1800	330	1918	2524	2536	1624	1636	1738

Подпись и дата | Взам. инв. № | Инв. № дубл. | Подпись и дата | Инв. № подл.

НКН.2.02.01

Альбом II

ТП 902-9-44.87

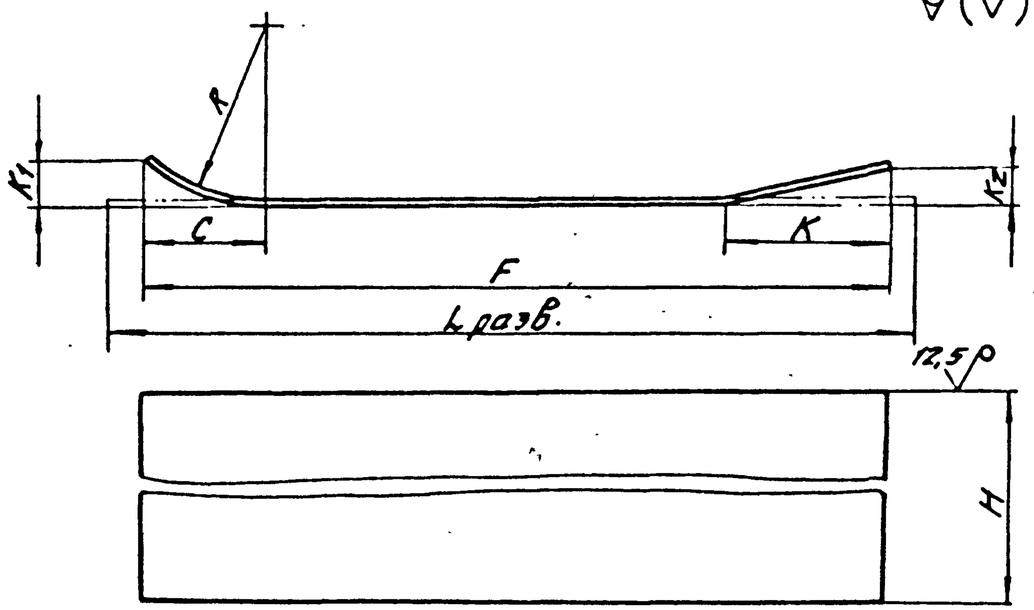

Обозначение	Типо-размер	Размеры в мм								Масса, кг
		F	H	C	R	K	K_1	K_2	L разв.	
НКН.2.02.01	5	2500	1200	400	600	600	152	102	2570	145,2
-01	6	2990		590	890	900	224	149	3075	173,3
-02	7	3580		820	1240	1260	310	210	3685	208,1
-03	8	4490		1190	1800	1800	450	300	4635	261,8
-04	9	5390	2000						5535	521,3

$\pm \frac{IT14}{2}$.

Изм	Лист	№ докум.	Подп.	Дата	НКН. 2.02.01			
Н.контр.		Виноградова		12.87	Стенка	Лит. И	Масса См. табл.	Масшт. —
Разраб.		Яковлева		12.87		Лист	Листов: 1	
Пров.		Сударикова		12.87				
Рук.гр.		Караваева		12.87	Лист Б-6 ГОСТ 19903-74 / Ст 3сп ГОСТ 14637-79	Госстрой СССР ГПИ Ленинградский Водоканалпроект		
Нач.отд		Градобойнова						

Подпись и дата | Инв. № дубл. | Взам. инв. № | Подпись и дата | Инв. № подл.

НКН.2.01.01

Альбом II

ТП 902-9-44.87

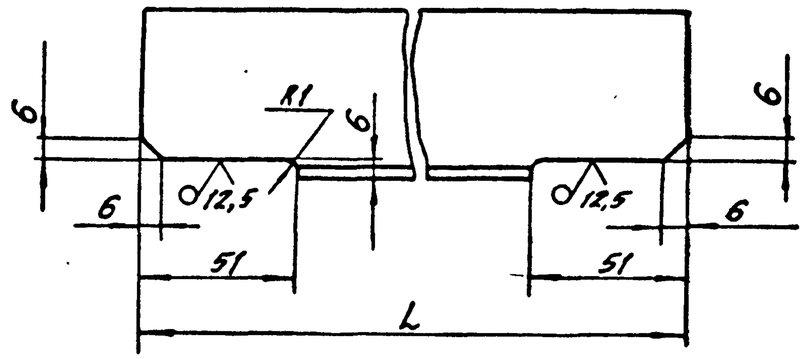

Обозначение	Типо-размер	Размеры в мм L	Масса, кг
НКН.2.01.01	5	1190	5,0
	6		
	7		
	8		
-01	9	1790	7,6

H14, h14, $\pm \frac{IT14}{2}$.

Изм	Лист	№ докум.	Подп.	Дата	НКН. 2.01.01			
Н.контр.		Виноградова		12.87	Стойка	Лит. И	Масса См. табл.	Масшт. —
Разраб.		Яковлева		12.87		Лист	Листов 1	
Пров.		Сударикова		12.87				
Рук.гр.		Караваева		12.87	Уголок 56×56×5-6 ГОСТ 8509-86 / Ст 3сп-1 ГОСТ 535-79	Госстрой СССР ГПИ Ленинградский Водоканалпроект		
Нач.отд		Градобойнова						

Подпись и дата | Инв. № дубл. | Взам. инв. № | Подпись и дата | Инв. № подл.

НКН.2.02.03

Альбом II

ТП 902-9-44.87

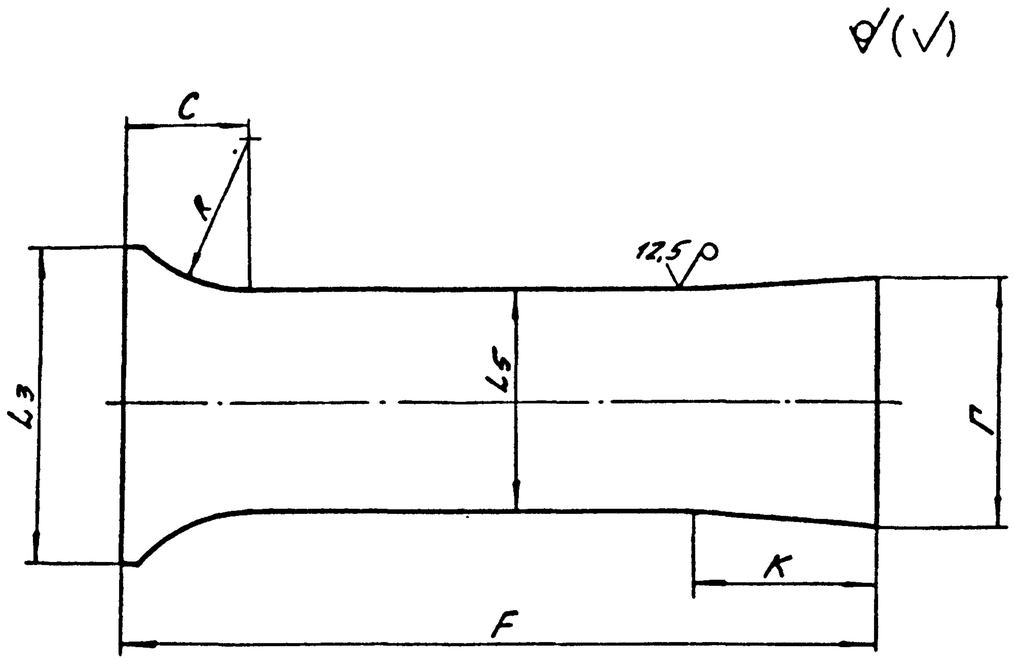

Обозначение	Типо-размер	Размеры в мм							Масса, кг
		F	L3	L5	Г	C	R	K	
НКН.2.02.03	5	2500	1036	732	820	400	532	600	90,0
-01	6	2990	1336	888	1070	590	822	900	135,0
-02	7	3580	1936	1316	1620	820	1172	1260	243,0
-03	8	4490	2536	1636	2120	1190	1732	1800	436,8
-04	9	5390							506,3

$h14, \pm \frac{IT14}{2}$.

Изм.	Лист	№ докум.	Подп.	Дата
Н.контр.		Виноградова		12.87
Разраб.		Яковлева		12.87г.
Пров.		Сударикова		7.12.87
Рук.гр.		Караваева		7.12.87
Нач.отд.		Градобоинова		

НКН. 2.02.03

Днище

Лит.	Масса	Масштаб
И	См. табл.	—

Лист | Листов: 1

Лист Б-6 ГОСТ 19903-74 / Ст3сп ГОСТ 14637-79

Госстрой СССР ГПИ Ленинградский Водоканалпроект

Подпись и дата | Инв. № дубл. | Взам. инв. № | Подп. и дата | Инв. № подл.

НКН.2.02.02

Альбом II

ТП 902-9-44.87

НКН.2.02.02-02, -04, -06, -08 - изображено
НКН.2.02.02-01, -03, -05, -07, -09 - зеркальное отражение

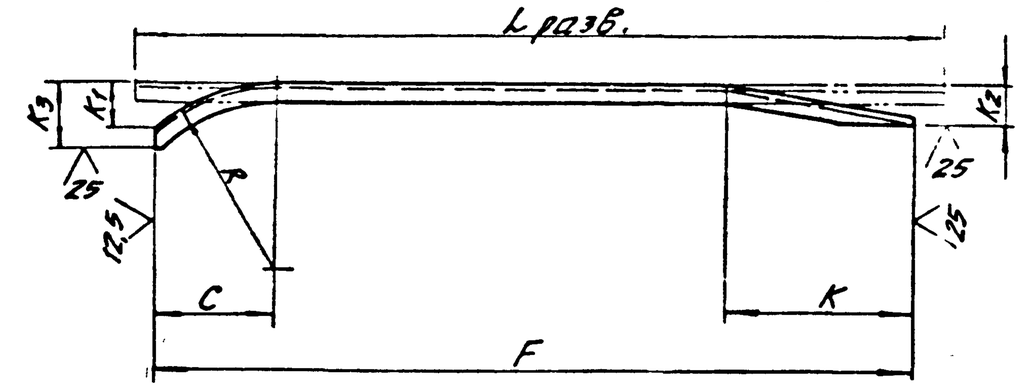

Обозначение	Типо-размер	Размеры в мм								Масса, кг
		F	Lразв.	C	R	K	K1	K2	K3	
НКН.2.02.02-01	5	2500	2558	400	594	600	158	108	214	10,9
-02, -03	6	2990	3063	590	884	900	230	155	286	13,0
-04, -05	7	3580	3673	820	1234	1260	316	216	372	15,6
-06, -07	8	4490	4623	1190	1794	1800	456	306	512	19,6
-08, -09	9	5390	5523							23,5

$\pm \frac{IT14}{2}$.

Изм.	Лист	№ докум.	Подп.	Дата
Н.контр.		Виноградова		12.87
Разраб.		Яковлева		12.87г.
Пров.		Сударикова		7.12.87
Рук.гр.		Караваева		7.12.87
Нач.отд.		Градобоинова		

НКН. 2.02.02

Уголок

Лит.	Масса	Масшт
И	См. табл.	—

Лист | Листов: 1

Уголок 56×56×5-Б ГОСТ 8509-86 / Ст3сп-1 ГОСТ 535-79

Госстрой СССР ГПИ Ленинградский Водоканалпроект

Подпись и дата | Инв. № дубл. | Взам. инв. № | Подп. и дата | Инв. № подл.

Альбом II

ТП 902-9-44.87

Изм.	Лист	№ докум.	Подп.	Дата
Разраб.				
Пров.				
Рук. гр.				
Н. контр.				
Нач. отд.				
Утв.				

Лит.	Масса	Масшт.
Лист	Листов	

Госстрой СССР
ГПИ Ленинградский
Водоканалпроект

Формат А4

Инв. № подл. | Подпись и дата | Взам. инв. № | Инв. № дубл. | Подпись и дата

НКН.0.00.01

12,5 √(√)

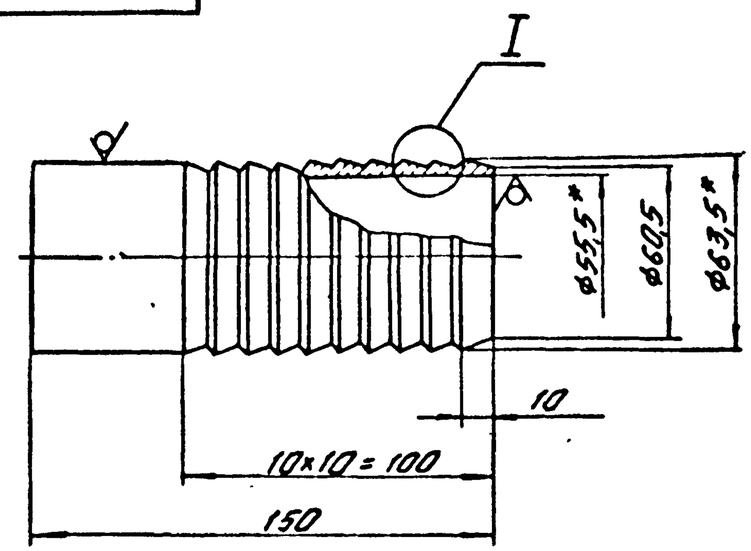

I
М1:1

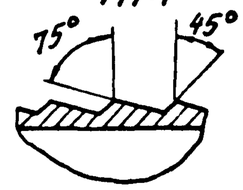

1. * Размеры для справок.
2. h14, $\pm \frac{IT14}{2}$.
3. Штуцер приваривается к контрольному отверстию лотка и патрубку колодца для варианта II.

Изм.	Лист	№ докум.	Подп.	Дата
Н. контр.		Виноградова		12.87
Разраб.		Яковлева		12.87
Пров.		Сударикова		7.12.87
Рук. гр.		Кравцева		7.12.87
Нач. отд.		Градобоева		
ГИП		Васильев		

НКН.0.00.01

Штуцер

Труба $\frac{63,5 \times 4\ ГОСТ\ 10704-76}{Д\ ГОСТ\ 10705-80}$

Лит.	Масса	Масшт.
И		1:2
Лист	Листов: 1	

Госстрой СССР
ГПИ Ленинградский
Водоканалпроект

Инв. № подл. | Подпись и дата | Взам. инв. № | Инв. № дубл. | Подпись и дата

22667-02 (25) Формат А4