ТИПОВОЙ ПРОЕКТ

503-3-10.85

МЕХАНИЗИРОВАННАЯ МОЙКА ДЛЯ ГРУЗОВЫХ АВТОМОБИЛЕЙ НА 2 ПОСТА

АЛЬБОМ II

Рабочие чертежи индивидуальных строительных изделий

ТИПОВОЙ ПРОЕКТ

503-3-10.85

МЕХАНИЗИРОВАННАЯ МОЙКА ДЛЯ ГРУЗОВЫХ АВТОМОБИЛЕЙ НА 2 ПОСТА

АЛЬБОМ II

Состав проекта:

Альбом I – Пояснительная записка. Технологические чертежи. Архитектурно-строительные чертежи чертежи санитарно-технических систем и устройств
Альбом II – Рабочие чертежи строительных изделий
Альбом III – Электрооборудование, автоматизация производства, устройства связи и сигнализации
Альбом IV – Чертежи задания заводу-изготовителю на автоматизацию
Альбом V – Сметная документация
Альбом VI – Спецификации оборудования
Альбом VII – Ведомости потребности в материалах
Альбом VIII – Проектная документация на перевод механизированной мойки в режим СОТ

Разработан
Воронежским филиалом „Гипроавтотранс"

Главный инженер филиала В.П. Шатов
Главный инженер проектов Н. Яхименко

Утвержден и введен в действие
Минавтотрансом РСФСР
Протокол № 32 от 16 05. 1984 г.

				Привязан
Инв. №				

Типовой проект 503-3-10.85 Альбом II

Марка - лист	Наименование	Стр.	Примечание
	Содержание альбома	2	
II. ПЗ	Пояснительная записка	3	
II.100	Колонны К60-7-1 ÷ К60-7-7; К60-1-1 ÷ К60-1-4; К72-1-1; К72-1-2.	4	
II.100СБ	Колонны К60-7-1; К60-7-2; К60-7-4 ÷ К60-7-7.	5	
II.100СБ	Колонны К60-1-1; К60-1-2; К70-1-1; К70-1-2.	6	
II.100СБ	Колонны К60-7-3; К60-1-3. К60-1-4.	7	
II.100ВМ	Колонны К60-7-1 ÷ К60-7-7, К60-1-1 ÷ К60-1-4, К72-1-1, К72-1-2	8	
II.200	Балка 1БДР12-2К7Т-1; 1БДР12-3К7Т-1		
II.200СБ	Балка 1БДР12-2К7Т-1; 1БДР12-3К7Т-1. Разбивка дополнительных закладных деталей	9	
II.001	Изделие соединительное МС1	10	
II.002	Изделие соединительное МС2		
II.003	Патрубок МС3	11	
II.004	Обжимной хомут МС4		
II.005	Фартук МС5	12	
II.006	Изделие закладное МН1		
II.007	Ограждение ОГ1	13	
II.008	Изделие соединительное МС6		
II.009	Изделие закладное МН2	14	

Марка - лист	Наименование	Стр.	Примечание
II.010	Изделие закладное МН3	14	
II.011	Изделие закладное МН4	15	
II.012	Изделие закладное МН5		
II.013	Рама Р1	16	
II.014	Решетка РШ1		
II.015	Решетка РШ2	17	
II.016	Решетка РШ3		
II.017	Элемент стальной СФ1	18	
II.017СБ	Элемент стальной СФ1		
II.018	Щит Щ 1	19	
II.019	Рама ворот РМ-1а		
II.019СБ	Рама ворот РМ-1а	20	
II.020	Элемент стальной НФ1	21	
II.021	Надколонник Т1		

Взам. инв. №

Подпись и дата

Инв. № подл.

Гл. инж.	Шатов		ТП 503-3-10.85 - II		
ГИП	Якименко				
Н. контр.	Бесхлебайный		Содержание альбома	Стадия	Лист	Листов
Нач. отд.	Шубаев			РП		1
Гл. констр.	Щеголев					
Рук. гр.	Бережная			ГИПРОАВТОТРАНС Воронежский филиал	
Ст. инж.	Зелкина				
Арх.	Знаменская				

Копировал: Формат А3

1. При изготовлении арматурных и закладных изделий необходимо руководствоваться требованиями ГОСТ 10922-75 „Арматура и закладные детали сварные для железобетонных и бетонных конструкций", ГОСТ 19292-73 „Соединения сварных элементов закладных деталей сборных железобетонных конструкций, контактная и автоматическая сварка плавлением. Основные типы и конструктивные элементы",
СН 393-78 „Инструкция по сварке соединений арматурных и закладных деталей железобетонных конструкций",
СН 313-65* „Инструкция по технологии изготовления и установки стальных закладных деталей в сборных железобетонных и бетонных изделиях".

2. Приварку анкерных стержней в тавр рекомендуется производить дуговой сваркой под слоем флюса.

3. Нахлесточные сварные соединения анкеров производить ручной дуговой сваркой фланговыми швами по ГОСТ 5264-80.

4. Плоские сварные каркасы и сетки изготовлять с помощью контактной точечной сварки. Сварке подлежат все узлы пересечений по ГОСТ 14098-68.

5. Ручную дуговую сварку производить электродами типа Э42 ГОСТ 9467-75.

6. Высоту всех неоговоренных на чертеже закладных и соединительных изделий сварных швов принять равной толщине меньшего из стыкуемых элементов.

7. Все металлические изделия окрашиваются эмалью или масляной краской за 2 раза.

8. Сборные ж.-б. колонны и балки отличаются от типовых изделий наличием дополнительных закладных изделий.

ГИП	Якименко		ТП	II-ПЗ		
Н.контр.	Бесхороший					
Нач.отд.	Шуваев		Пояснительная записка	Стадия	Лист	Листов
Гл.констр.	Щеголев			РП	1	2
Рук.гр.	Березкина			ГИПРОАВТОТРАНС Воронежский филиал		
Гл.инж.	Зелкинд					
Пров.	Знаменская					

Типовой проект 503-3-10.85 Альбом II

Инв. № подл. | Подпись и дата | Взам. инв. №

503-3-10.85 II-ПЗ

Лист 2

Формат А4

Формат	Зона	Поз.	Обозначение	Наименование	Кол. на исполнение 100-																			Масса ед., кг	Примечание
						01	02	03	04	05	06			07	08	09	10			11	12					
				Документация																					
А3			П. 100 СБ	Сборочный чертеж	*	*	*	*	*	*	*			*	*	*	*			*	*					
А4			П. 100 ВМ	Ведомость дополнительного расхода стали на элемент, кг	*	*	*	*	*	*	*			*	*	*	*			*	*					
		1	1.423-3, вып. 1	Колонна К60-7	1	1	1	1	1	1	1			–	–	–	–			–	–				2000,0	
		2	1.423-3, вып. 1	Колонна К60-1	–	–	–	–	–	–	–			1	1	1	1			–	–				2000,0	
		3	1.423-3, вып. 1	Колонна К72-1	–	–	–	–	–	–	–			–	–	–	–			1	1				3300,0	
				Изделия закладные																					
		4	1.423-3, вып. 2	М1-13	4	4	4	4	4	4	4			3	–	3	3			6	6				1,7	
		5	1.423-3, вып. 2	М1-12	–	2	–	–	–	2	2			–	–	–	–			–	–				6,0	
		6.	1.423-3, вып. 2	НМ1-4	–	–	–	–	–	–	–			–	–	1	1			–	–				11,2	
		7	1.400-15, вып. 1	МН110-3	–	–	1	1	1	–	–			1	1	1	–			–	–				2,6	
		8	1.400-15, вып. 1	МН153-6	–	–	1	1	1	–	–			1	1	1	–			–	1				17,4	
		9	1.400-15, вып. 1	МН203-3	–	–	–	1	–	–	–			–	1	–	–			–	–				6,8	
		10	1.431-20, вып. 7, часть 2	МН27	–	–	–	–	–	–	–			–	–	–	–			2	2				15,1	
		11	1.431-20, вып. 7, часть 2	МН28	–	–	–	–	–	–	–			1	–	1	1				–				15,5	
		12	1.400-15, вып. 1	МН116-3	–	1	1		1					1		1										

Альбом II

проект 503-3-10.85

Типовой

Подпись и дата | Взам. инв №

ГИП	Якименко	
Н.контр.	Бескоровайный	
Нач.отд.	Шубаев	
Гл.констр.	Щегалев	
Рук.гр.	Бережная	
Ст.инж.	Зелкина	

503-3-10.85 П. 100

Колонны К60-7-1÷К60-7-7; К60-1-1÷К60-1-4; К72-1-1; К72-1-2

Лит	Лист	Листов
РП		1

ГИПРОАВТОТРАНС
Воронежский филиал

Формат А3

Типовой проект 503-3-10.85 Альбом II

Рис.1 Рис.2 Рис.3 остальное см. Рис.1 Рис.4 остальное см. Рис.1 1-1 Рис.5 остальное см. Рис.1 Рис.6 остальное см. Рис.1

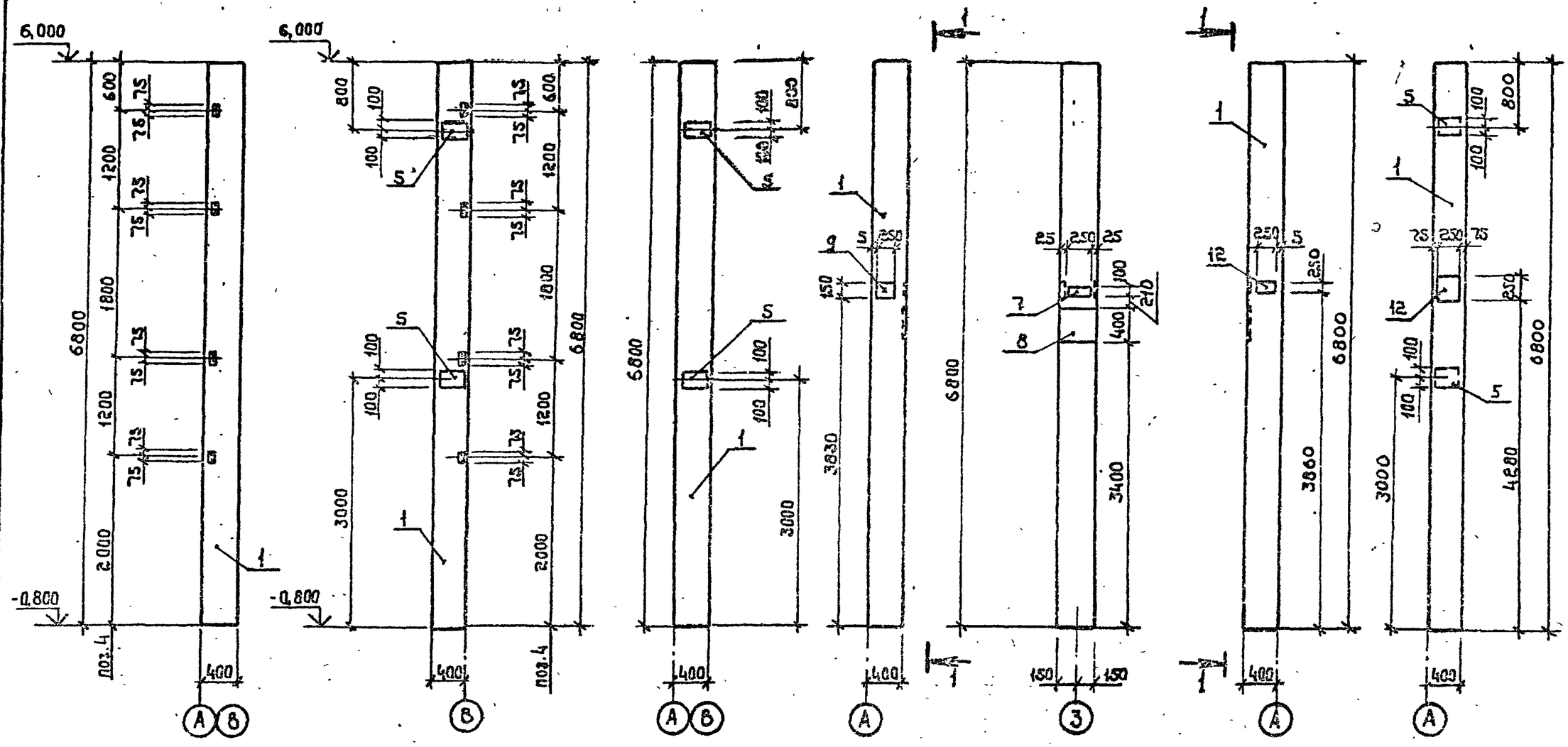

Таблица исполнений

Обозначение исполнения	Марка колонны	Рисунок
II-100-	К60-7-1	1
-01	К60-7-2	6
-03	К60-7-4	4
-04	К60-7-5	5
-05	К60-7-6	3
-06	К60-7-7	2

ГИП	Якименко	
Н.контр.	Бескоровайный	
Нач.отд.	Шубаев	
Гл.констр.	Щеголев	
Рук.гр.	Бережная	
Ст.инж.	Зелкина	
Ст.техн.	Струкова	

503-3-10.85 II.100 СБ

Колонны К60-7-1÷К60-7-7, К60-1-1÷К60-1-4, К72-1-1, К72-1-2

Стадия	Масса	Масштаб
РП	см. таблицу	
Лист 1	Листов 3	

ГИПРОАВТОТРАНС Воронежский филиал

Формат А3

Типовой проект 503-3-10.85 Альбом II

Рис. 1

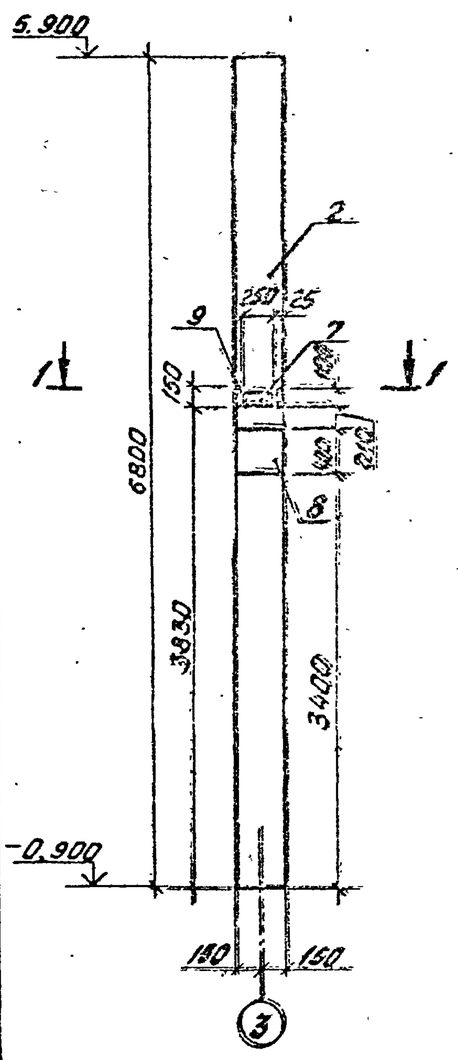

Рис. 2

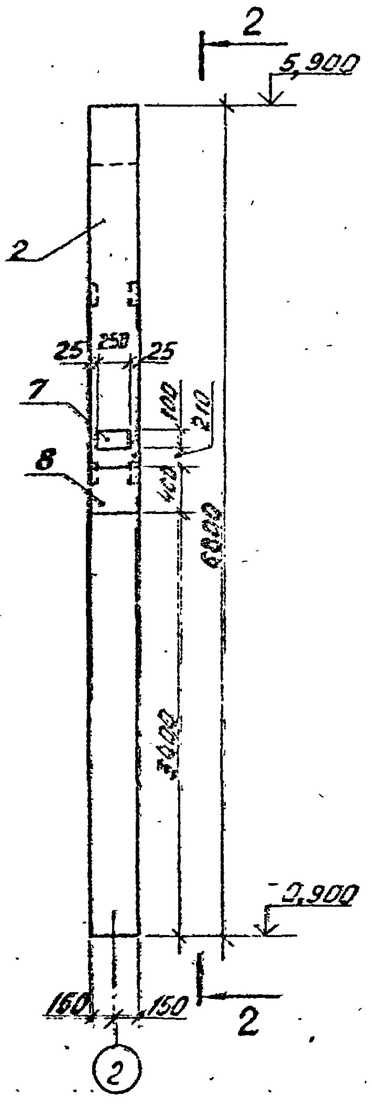

2-2

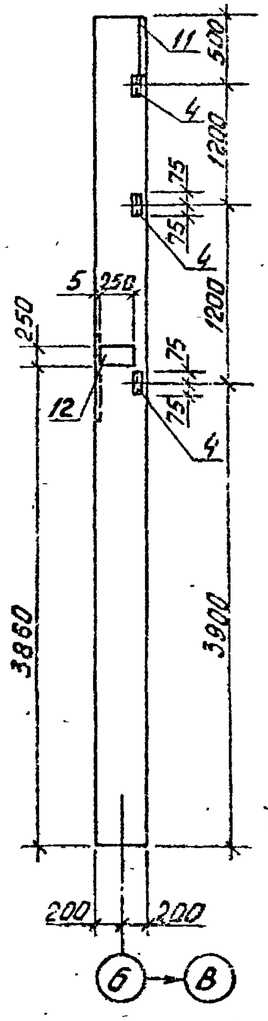

Рис. 3

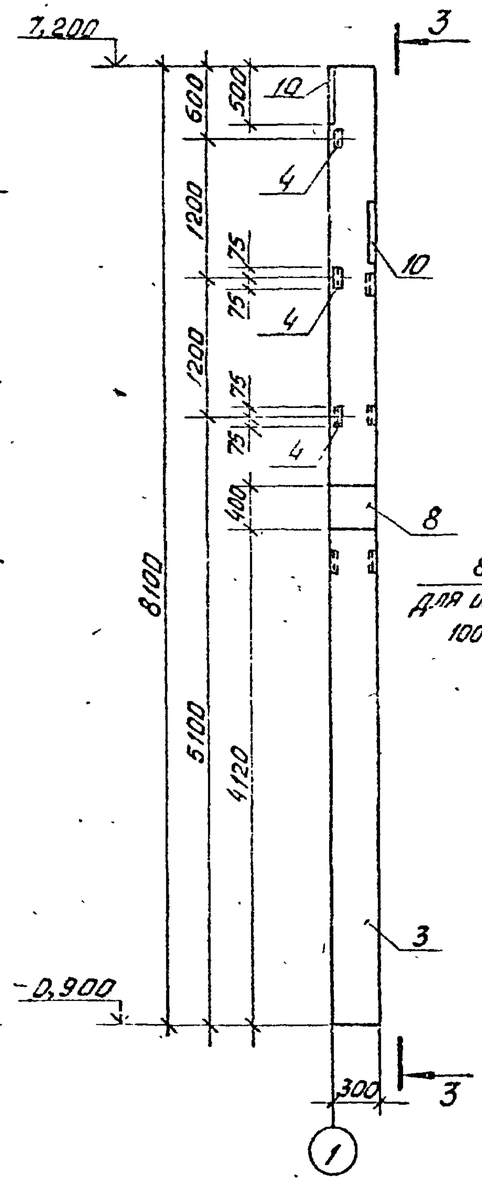

3-3

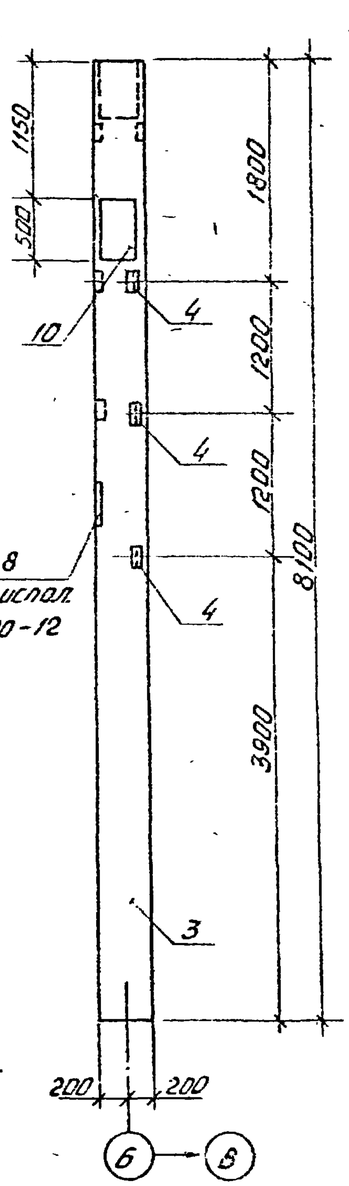

Рис. 4

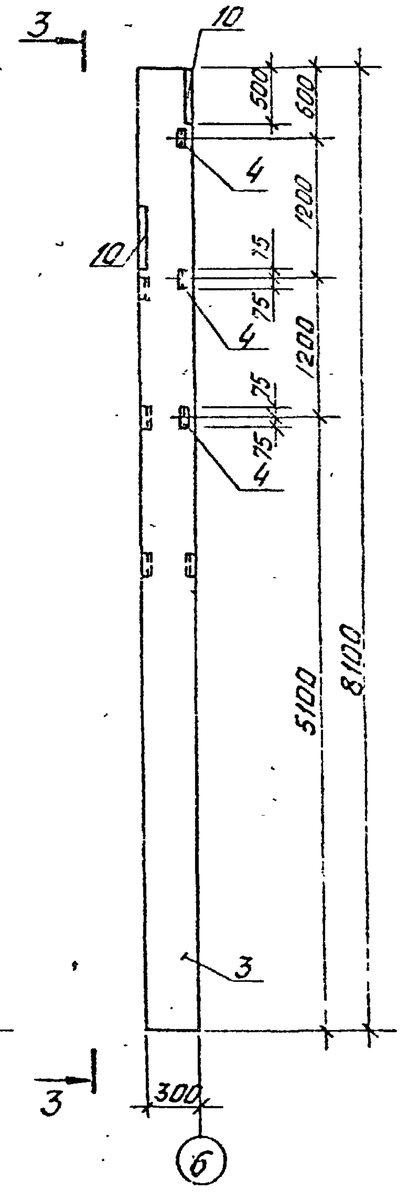

1-1

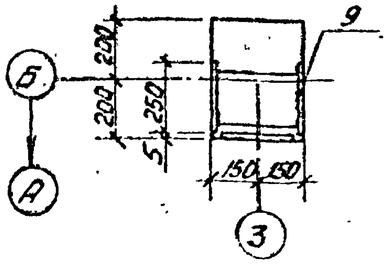

Таблица исполнений

Обозначение исполнения	Марка колонны	Рисунок
II.100-07	К60-1-1	2
-08	К60-1-2	1
-11	К72-1-1	4
-12	К72-1-2	3

Взамен инв. № | Подпись и дата | Инв. № подл.

503-3-10.85 II.100 СБ

Лист 2

Копировал Вас

Формат А1

Типовой проект 503-3-10.85 Альбом I

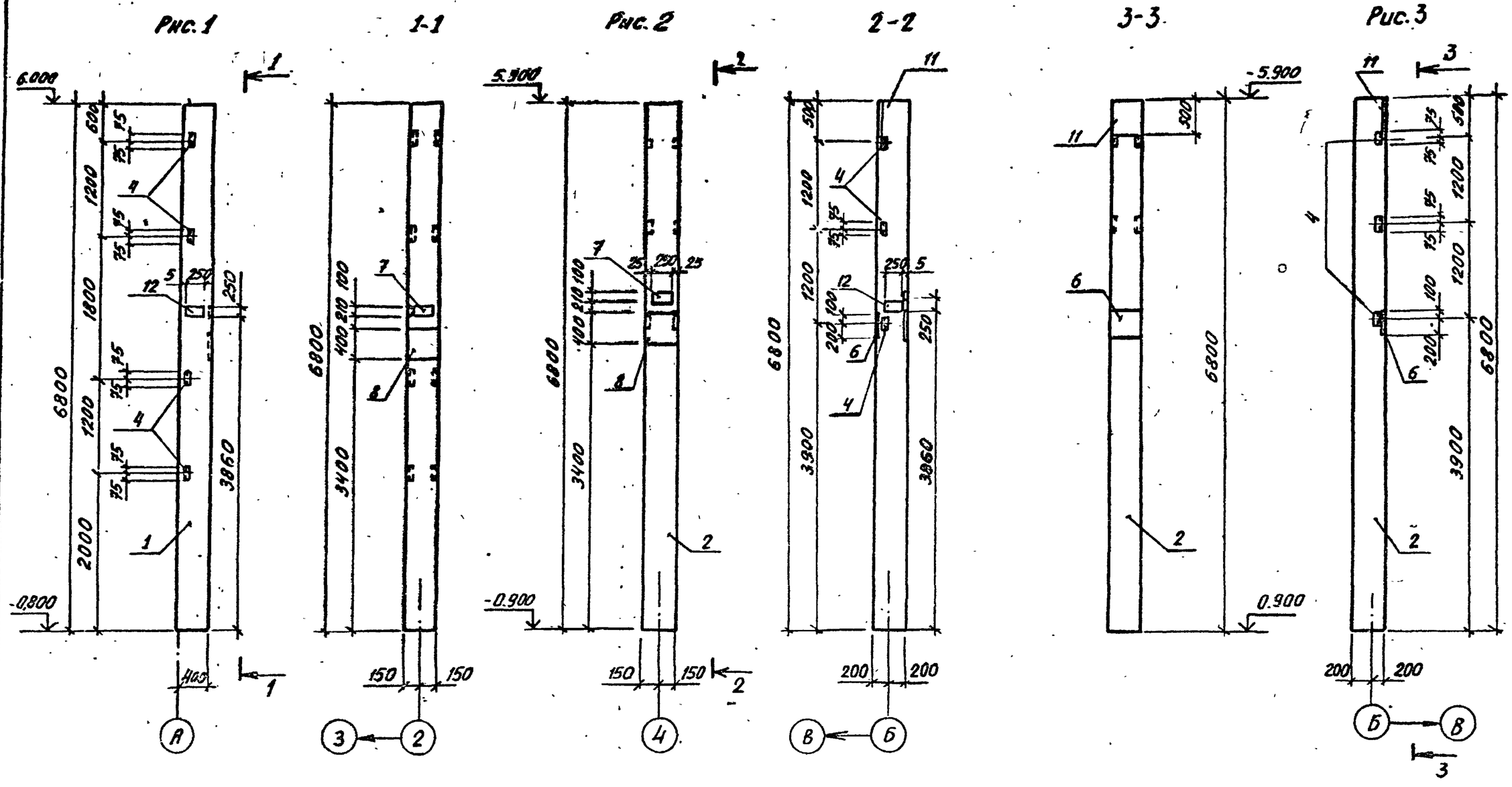

Таблица исполнений

Обозначение исполнения	Марка колонны	Рисунок
II.100-02	К60-7-3	1
-09	К60-1-3	2
-10	К60-1-4	3

503-3-10.85	II.100 СБ	Лист 3

Инв. № подл. | Подпись и дата | Взам. инв. №

Копировал: Ж. — Формат А3

Типовой проект 503-3-10.85 Альбом II

Марка элемента	Изделия закладные										Всего
	Арматура класса						Прокат марки				
	А-I	А-III					ВСт3кп2-1				
	ГОСТ 5781-82						ГОСТ 8509-72* + ГОСТ 103-76				
	6	10	12	14	16	22	L63×63×5	-δ=8	-δ=10	-δ=12	
К60-7-1			1.0				5.8				5.8
К60-7-2			3,8				5,8	2,4	9.2		22.2
К60-7-3			3,0		3,4		5,8	3,0		14,4	29,4
К60-7-4			2,8		3,4		5,8	1.6	5.8	14,4	34.4
К60-7-5			3,8		3,4		5,8	4,0		14,4	29.4
К60-7-6			3,8				5,8		9.2		19.8
К60-7-7			3,8				5,8		9.2		19.8
К60-1-1		0,8	2,7	2.1	3,4		4,3	4,0	12,6	14,4	43,1
К60-1-2			1.8		3.4		—	1,6	5.8	14,4	26.6
К60-1-3	0.2	0,8	2,5	4.9	3.0	1,4	4,3	1.6	25,2	14,4	58,3
К60-1-4	0.2	0.8	0.7	4.9		1.4	4,3		19.4		31,7
К72-1-1		1.2	1,4	3.8			8,6		25.2		40,2
К72-1-2		1,2	1.4	3.8	3.0		8.6		25,2	14,4	57,6

ГИП	Якименко	
Н.контр.	Бескоровайный	
Нач.отд.	Шувалев	
Гл.констр.	Щеголев	
Рук.гр.	Бережная	
Ст.инж.	Зелкина	

Инв.№ подл. | Подпись и дата | Взам.инв.№

II.100 ВМ

Колонны К60-7-1÷К60-7-7, К60-1-1,-К60-1-4, К72-1-1, К72-1-2

Стадия	Лист	Листов
РП		1

ГИПРОАВТОТРАНС Воронежский филиал

Формат А4

Формат	Зона	Поз.	Обозначение	Наименование	Кол.	Масса ед, кг	Примечание
				Документация			
А3			II.200 СБ	Сборочный чертеж			
			II.ПЗ	Пояснительная записка			
				Сборочные единицы			
		1	1.462.1-3/80	1БДР12-2К7Т	1	4700	Для $t_н$=-30°
		2	1.462.1-3/80	1БДР12-3К7Т	1	4700	Для $t_н$=-40°
		3	1.400-6/76	Изделие закладное М4-1-2	4	1,4	
		4	1.400-6/76	Изделие закладное М4-3-3	2	2,4	
		5	1.400-6/76	Изделие закладное М4-10	2	4,0	

Ведомость дополнительного расхода стали на элемент, кг

Марка элемента	Изделия закладные											Всего
	Арматура класса					Прокат марки						
	А-III					ВСт3кп2-1 ТУ14-1-3023-80						
	ГОСТ 5781-82					ГОСТ 103-76			ГОСТ 8509-72*			
	8	10			Итого	-δ=6		Итого	L80×80×7		Итого	
1БДР12-2К7Т-1	1,6	0,4			2,0	9,6		9,6	6,8		6,8	18,4
1БДР12-3К7Т-1	1,6	0,4			2,0	9,6		9,6	6,8		6,8	18,4

ГИП	Якименко	
Н.контр.	Бескоровайный	
Нач.отд.	Шувалев	
Гл.констр.	Щеголев	
Рук.гр.	Бережная	
Ст.инж.	Зелкина	

503-3-10.85 II.200

Балка 1БДР 12-2К7Т-1 1БДР 12-3К7Т-1

Стадия	Лист	Листов
РП		1

ГИПРОАВТОТРАНС Воронежский филиал

Копировал Мос-

Формат А4

Типовой проект 503-3-10.85 Альбом II

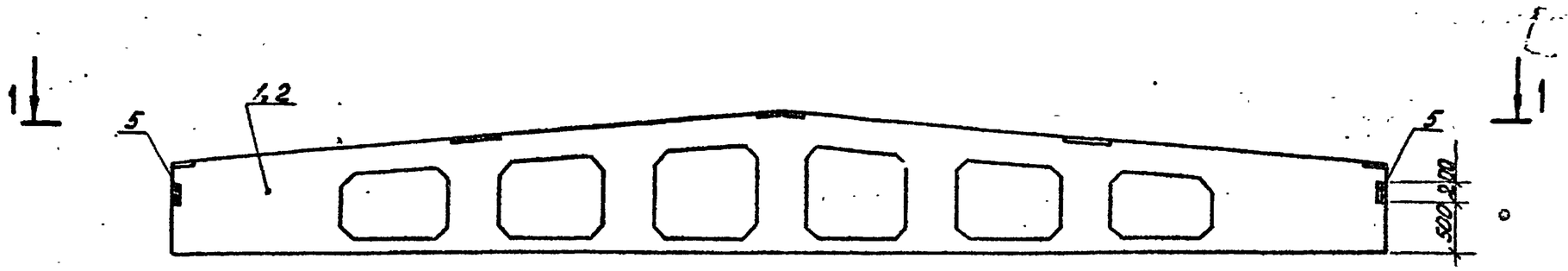

1-1

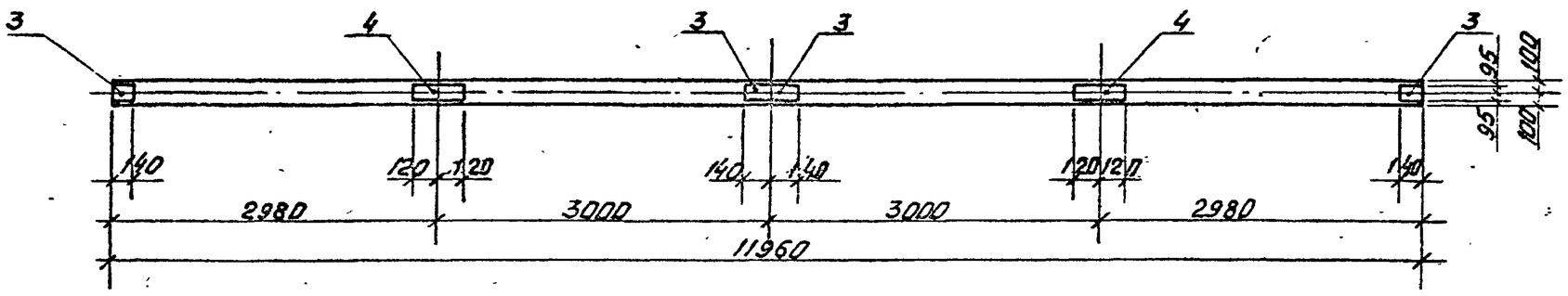

Таблица исполнений

Обозначение исполнения	Марка колонны	Рисунок
II.200	16ДР12-2К7Т-1	1
-01	16ДР12-3К7Т-1	1

ГИП	Якименко	
Н. контр.	Бескровайный	
Нач. отд.	Шувяев	
Гл. констр.	Щеголев	
Рук. гр.	Бережная	
Ст. инж.	Зелкинд	
Ст. техн.	Струкова	

503-3-10.85 II.200 СБ

Балка 16ДР12-2К7Т-1; 16ДР12-3К7Т-1
Разбивка дополнительных закладных деталей

Стадия	Масса	Масштаб
РП	4700	
Лист	Листов 1	

ГИПРОАВТОТРАНС
Воронежский филиал

Инв. № подл. | Подпись и дата | Взамен инв. №

Типовой проект 503-3-108.85 Альбом II

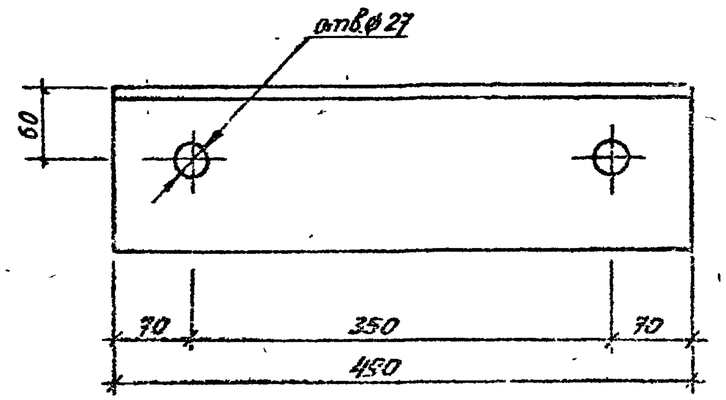

ГИП	Якименко		
Н контр	Бескаравайный		
Нач. отд.	Шуваев		
Гл.констр	Щеголев		
Рук. гр	Бережная		
Ст. инж	Зелкина		
Инженер	Болдырев		

II. 001

Изделие соединительное МС1

Стадия	Масса	Масштаб
РП	12,5	
Лист	Листов 1	

Уголок $\frac{Б\ 140\times140\times12\ ГОСТ\ 8509-72^{*}}{ВСт\ 3кп2-1\ ТУ14-1-3023-80}$ L=490

ГИПРОАВТОТРАНС Воронежский филиал

Копировал

Формат А4

Взам. инв. № | Подпись и дата | Инв. № подл.

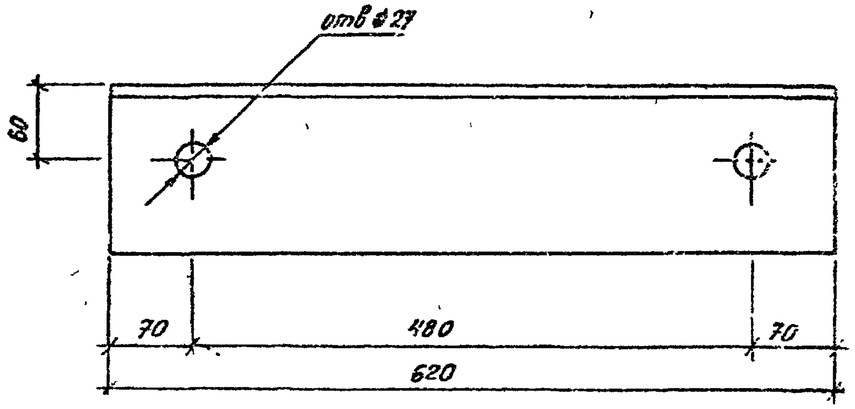

ГИП	Якименко		
Н контр	Бескаравайный		
Нач отд	Шуваев		
Гл констр	Щеголев		
Рук. гр.	Бережная		
Ст. инж	Зелкина		
Инженер	Болдырев		

503-3-108.5 II. 002

Изделие соединительное МС2

Стадия	Масса	Масштаб
РП	15,8	
Лист	Листов 1	

Уголок $\frac{Б\ 140\times140\times12\ ГОСТ\ 8509-72^{*}}{ВСт\ 3кп2-1\ ТУ14-1-3023-80}$ L=620

ГИПРОАВТОТРАНС Воронежский филиал

Копировал

Формат А4

Взам. инв. № | Подпись и дата | Инв. № подл.

Типовой проект 503-3-10.85 Альбом II

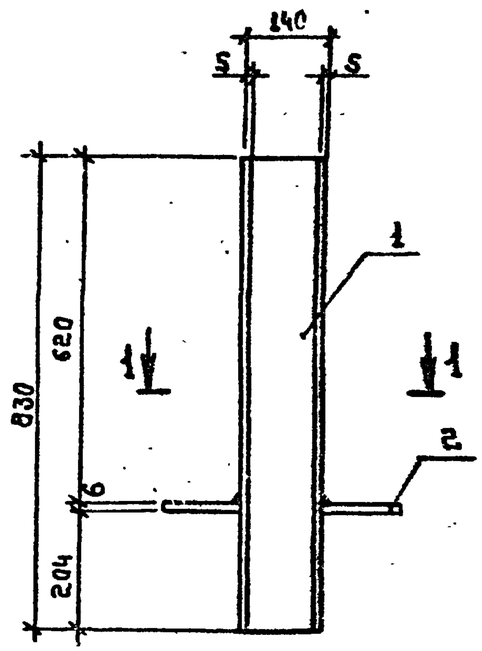

1 - 1

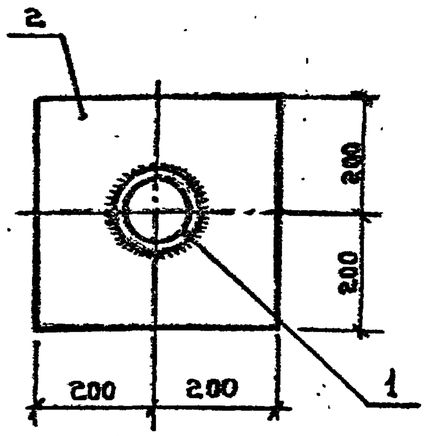

Формат	Зона	Поз.	Обозначение	Наименование	Кол.	Примеч.
				Детали		Масса, кг
Б4		1		Труба $\frac{140\times5\ ГОСТ\ 8732-78^*}{А\ 10\ ГОСТ\ 8731-74^*}$ L=830	1	13,8
Б4		2		Полоса $\frac{66\times400\ ГОСТ\ 82-70^*}{Ст.3\ ГОСТ\ 14637-79}$ L=400	1	7,5

ГИП	Якименко	
Н.контр.	Бескоровайный	
Нач.отд	Шуваев	
Гл.констр	Щеголев	
Рук. гр.	Бережная	
Ст. инж	Зелкинд	
Ст. инж	Полунина	

П. 003

Патрубок МС3

Стадия	Масса	Масштаб
РП	21,3	
Лист	Листов 1	

ГИПРОАВТОТРАНС Воронежский филиал

Взам. инв. № | Подпись и дата | Инв. № подл.

Формат А4

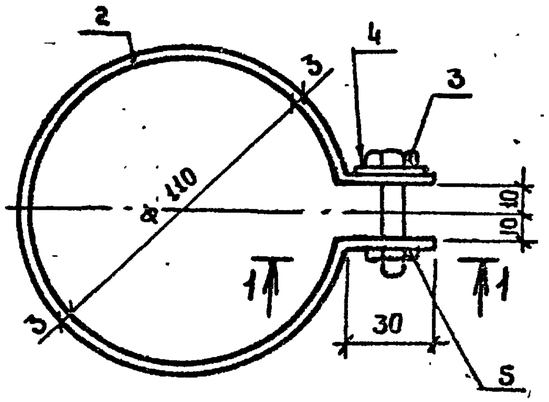

1 - 1

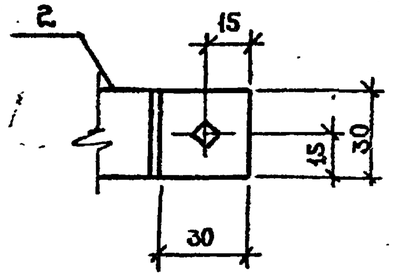

Формат	Зона	Поз.	Обозначение	Наименование	Кол.	Примеч.
				Детали		Масса, кг
Б4		2		Лента 3×30 БСт3кп2 ГОСТ 6009-74	1	0,31
Б4		3		Болт М10×40.58.019 ГОСТ 7796-70*	1	0,037
Б4		4		Шайба 10.65Г.01 ГОСТ 11371-78	1	0,004
Б4		5		Гайка М10.5.01 ГОСТ 5915-70*	1	0,011

ГИП	Якименко	
Н.контр.	Бескоровайный	
Нач.отд	Шуваев	
Гл.констр	Щеголев	
Рук. гр.	Бережная	
Ст. инж.	Зелкинд	
Ст. инж	Полунина	

503-3-10.85 П. 004

Обжимной хомут МС4

Стадия	Масса	Масштаб
РП	0,36	
Лист	Листов 1	

ГИПРОАВТОТРАНС Воронежский филиал

Формат А4

Типовой проект 503-3-10.85 Альбом II

Развертка

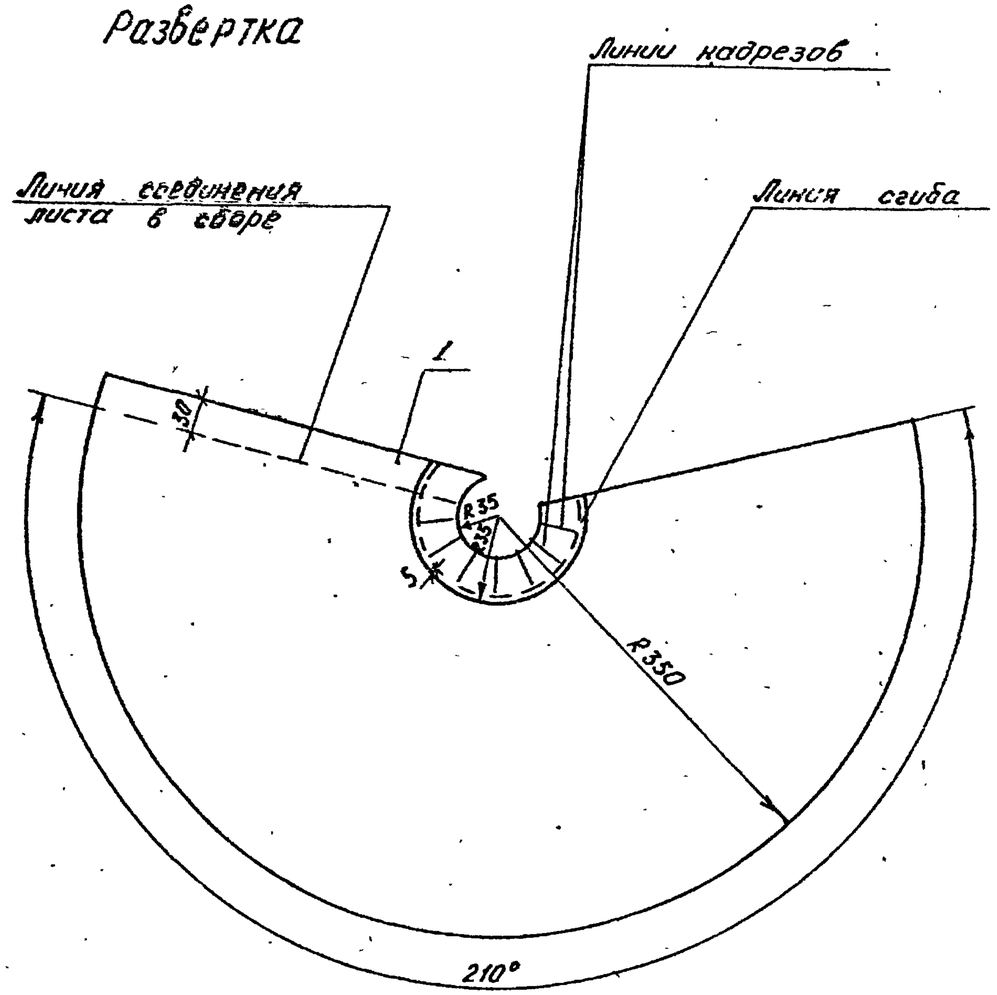

Общий вид

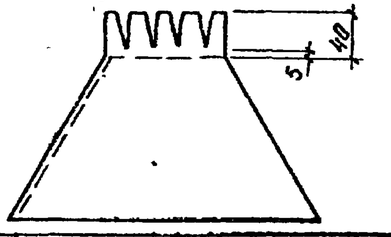

ГИП	Якименко	
Н.контр.	Бескоровайный	
Нач.отд.	Шубаев	
Гл.констр.	Щеголев	
Рук.гр.	Бережная	
Ст.инж.	Зелкина	
Ст.инж.	Полунина	

II.005

Фартук МС5

Стадия	Масса	Масштаб
РП	2.5	
Лист	Листов 1	

Лист 0,8×500×ГОСТ 7418-78 *500

ГИПРОАВТОТРАНС Воронежский филиал

Инв.№ подл. | Подпись и дата | Взам.инв.№

2

Формат А4

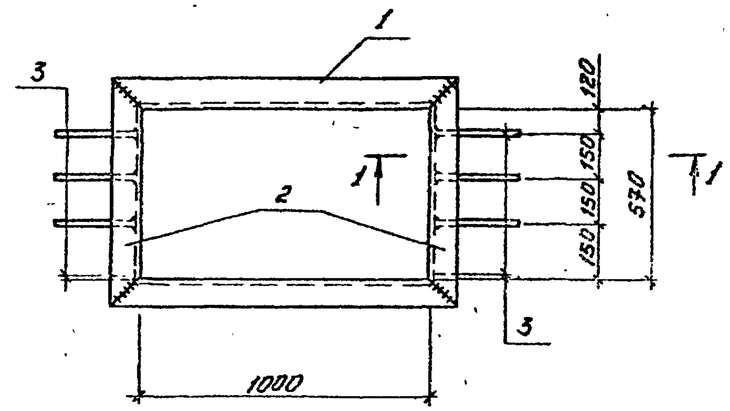

1-1

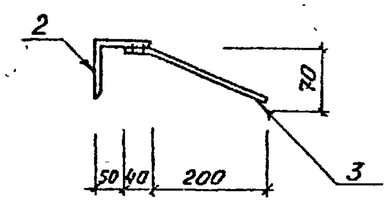

Формат	Зона	Позиция	Обозначение	Наименование	Кол.	Примечание
				Детали		Масса,кг
				Уголок $\frac{Б\text{-}90\times90\times6\ ГОСТ\ 8509\text{-}72^*}{ВСт3кп2\text{-}1\ ТУ\ 14\text{-}1\text{-}3023\text{-}80}$		
Б4		1		L = 1126	2	3,4
Б4		2		L = 696	2	5,8
Б4		3		БАI ГОСТ 5781-82 L = 290	8	0,07

ГИП	Якименко	
Н.контр.	Бескоровайный	
Нач.отд.	Шубаев	
Гл.констр.	Щеголев	
Рук.гр.	Бережная	
Ст.инж.	Зелкина	
Инженер	Болдырев	

503-3-10.85 II.006

Изделие закладное МН1

Стадия	Масса	Масштаб
РП	31.0	
Лист	Листов 1	

ГИПРОАВТОТРАНС Воронежский филиал

Копировал

Формат А4

Типовой проект 503-3-10.85 Альбом II

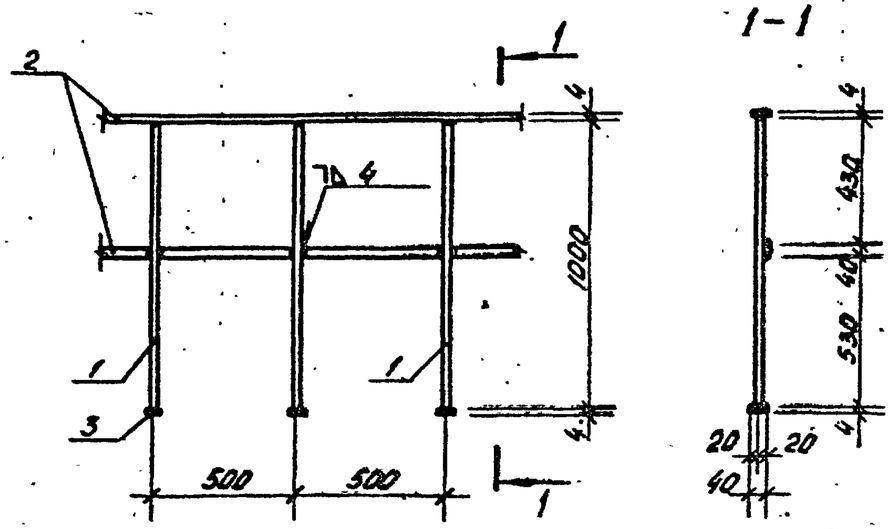

1 – 1

Формат	Зона	Поз.	Обозначение	Наименование	Кол.	Примечание
				Детали		масса, кг
Б4		1		22АI ГОСТ 5781-82 L = 1000	3	2,98
Б4		2		Полоса $\frac{4\times40\ ГОСТ\ 103-86}{ВСт3кп2-1ТУ14-1-3023-80}$ L=1000	2	1,26
Б4		3		Полоса $\frac{4\times40\ ГОСТ\ 103-86}{ВСт3кп2-1ТУ14-1-3023-80}$ L=40	3	0,05

ГИП	Якименко		503-3-10.85 II.007
Н.контр.	Бесхороший		
Нач. отд.	Шибаев		
Гл. констр.	Щеголев		Ограждение ОГ1
Рук. гр.	Бережная		Стадия: РП; Масса: 11,6; Масштаб:
Ст. инж.	Маняхина		Лист; Листов 1
Инженер	Мещеряков		ГИПРОАВТОТРАНС Воронежский филиал

Взам. инв. № | Подпись и дата | Инв. № подл.

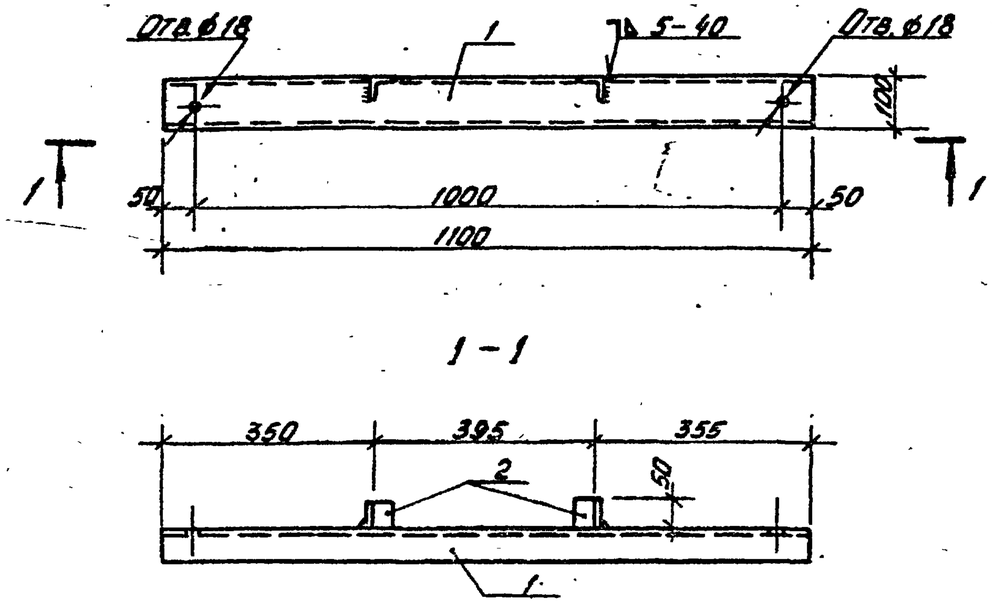

1 – 1

Формат	Зона	Поз.	Обозначение	Наименование	Кол.	Примечание
				Детали		масса, кг
Б4		1		Швеллер $\frac{10\ ГОСТ\ 8240-72}{ВСт3кп2-1ТУ14-1-3023-80}$ L=1100	1	9,4
Б4		2		Уголок $\frac{Б-50\times50\times5\ ГОСТ\ 8509-72^*}{ВСт3кп2-1ТУ14-1-3023-80}$ L=50	2	0,2

ГИП	Якименко		503-3-10.85 II.008
Н.контр.	Бесхороший		
Нач. отд.	Шибаев		
Гл. констр.	Щеголев		Изделие соединительное МС6
Рук. гр.	Бережная		Стадия: РП; Масса: 9,8; Масштаб:
Ст. инж.	Маняхина		Лист; Листов 1
Инженер	Мещеряков		ГИПРОАВТОТРАНС Воронежский филиал

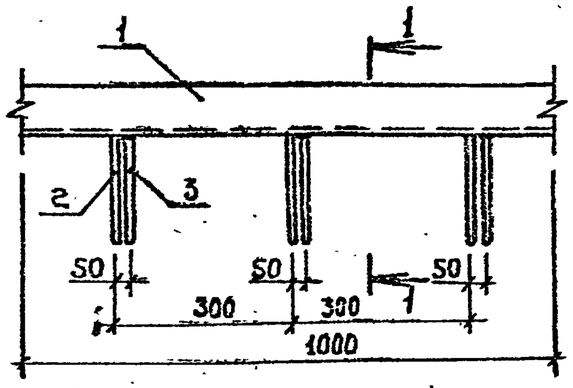

1-1

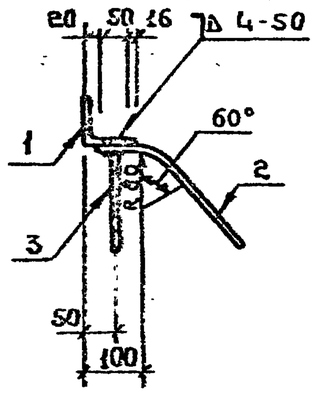

Формат	Зона	Поз.	Обозначение	Наименование	Кол.	Примечание
				Детали		Масса, кг
Б4		1		Уголок $\frac{Б-160\times100\times10\ ГОСТ\ 8510-72}{ВСт3кп2-1\ ТУ\ 14-1-3023-80}$ L=1000	1	19,8
Б4		2		⌀А III ГОСТ 5781-82 L=300	3	0,12
Б4		3		⌀А III ГОСТ 5781-82 L=200	3	0,08

ГИП	Якименко	
Н.контр.	Бескоровайный	
Нач.отд.	Шувраев	
Гл.констр.	Щеголев	
Рук.гр.	Бережная	
Ст.инж.	Манякина	
Инженер	Мещерякова	

П. 009

Изделие закладное МН2

Стадия	Масса	Масштаб
РП	20,4	
Лист	Листов 1	

ГИПРОАВТОТРАНС Воронежский филиал

Формат А4

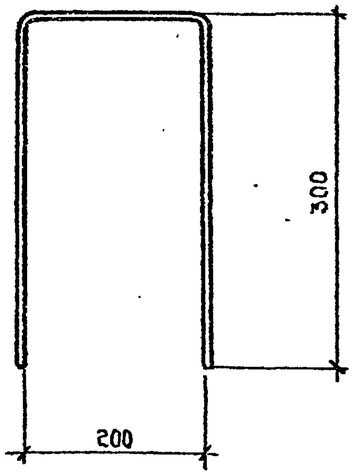

ГИП	Якименко	
Н.контр.	Бескоровайный	
Нач.отд.	Шувраев	
Гл.констр.	Щеголев	
Рук.гр.	Бережная	
Ст.инж.	Манякина	
Инженер	Мещерякова	

503-3-10.85 П. 010

Изделие закладное МН3

Стадия	Масса	Масштаб
РП	2,4	
Лист	Листов 1	

Круг $\frac{В\ 22\ ГОСТ\ 2590-71^*}{ВСт3кп2-1\ ТУ\ 14-1-3023-80}$ L=800

ГИПРОАВТОТРАНС Воронежский филиал

Формат А4

Типовой проект 503-3-10.85 Альбом II

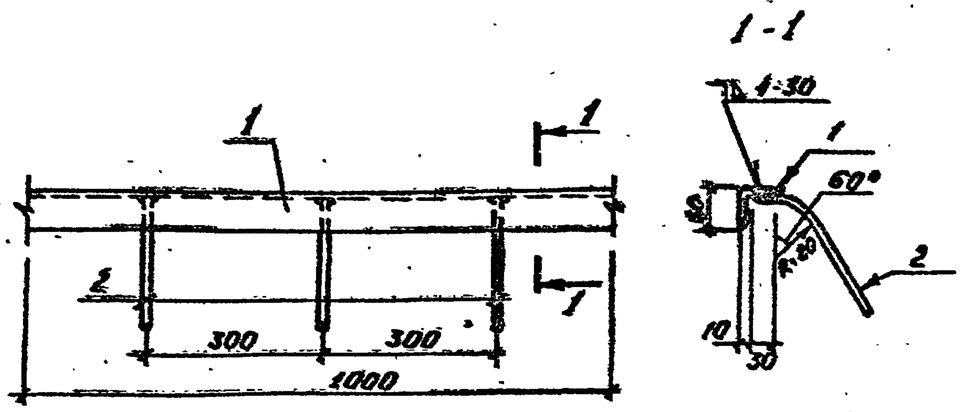

Формат	Зона	Поз.	Обозначение	Наименование	Кол.	Примечание
				Детали		Масса, кг
Б4		1		Уголок $\frac{Б\text{-}50\times50\text{-}5\ ГОСТ\ 8509\text{-}72^{*}}{ВСт3кп2\text{-}1\ ТУ\ 14\text{-}1\text{-}3023\text{-}80}$ L=1000	1	3,8
Б4		2		8 А III ГОСТ 5781-82 L=270	3	0,1

ГИП	Якименко		
Н.контр.	Бескоровайный		
Нач.отд.	Шубаев		
Гл.констр.	Щеголев		
Рук.гр.	Бережная		
Ст.инж.	Манякина		
Инженер	Нещерякова		

II.011

Изделие закладное МН4

Стадия	Масса	Масштаб
РП	4,1	
Лист	Листов 1	

ГИПРОАВТОТРАНС Воронежский филиал

Инв.№ подл. | Подпись и дата | Взам. инв.№

Копировал Формат А4

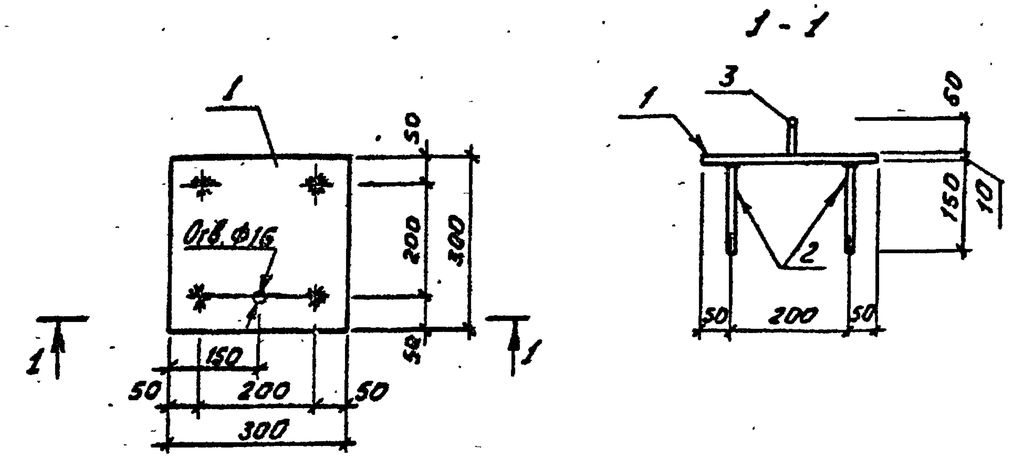

Формат	Зона	Поз.	Обозначение	Наименование	Кол.	Примечание
				Детали		Масса, кг
Б4		1		Полоса $\frac{10\times300\ ГОСТ\ 19903\text{-}74^{*}}{ВСт3кп2\text{-}1\ ТУ\ 14\text{-}1\text{-}3023\text{-}80}$ L=300	1	7,1
Б4		2		14 А III ГОСТ 5781-82 L = 150	4	0.18
Б4		3		Круг $\frac{В16\ ГОСТ\ 2590\text{-}71^{*}}{ВСт3кп2\text{-}1\ ТУ\ 14\text{-}1\text{-}3023\text{-}80}$ L=60	1	0.09

ГИП	Якименко		
Н.контр.	Бескоровайный		
Нач.отд.	Шубаев		
Гл.констр.	Щеголев		
Рук.гр.	Бережная		
Ст.инж.	Манякина		
Инженер	Нещерякова		

503-3-10.85 II.012

Изделие закладное МН5

Стадия	Масса	Масштаб
РП	7,9	
Лист	Листов 1	

ГИПРОАВТОТРАНС Воронежский филиал

Копировал Формат А4

Альбом II

503-3-10.85

Типовой проект

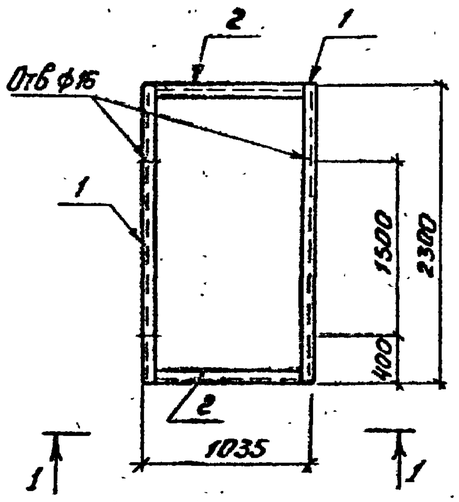

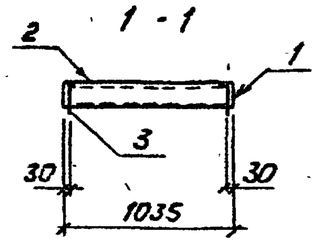

Формат	Зона	Поз.	Обозначение	Наименование	Кол.	Примечание
				Детали		Масса, кг
Б4		1		Швеллер $\frac{10\ ГОСТ\ 8240-72}{ВСт3кп2-1\ ГТУ\ 14-1-3023-80}$ L=2800	2	19.8
Б4		2		Швеллер $\frac{10\ ГОСТ\ 8240-72}{ВСт3кп2-1\ ГТУ\ 14-1-3023-80}$ L=1030	2	8.8
Б4		3		Болт $\frac{5М12\ ВСт3кп2\ ГОСТ\ 24379.1-80}{}$	4	0.35

ГИП	Якименко	
Н. контр.	Бескоровайный	
Нач. отд.	Шубаев	
Гл. констр.	Щеголев	
Рук. гр.	Бережная	
Ст. инж.	Манякина	
Инженер	Нещерякова	

II.013

Рама Р1

Стадия	Масса	Масшт.
РП	58,6	
Лист	Листов 1	

ТИПРОАВТОТРАНС Воронежский филиал

Формат А4

Инв. № подл. | Подпись и дата | Взам. инв. №

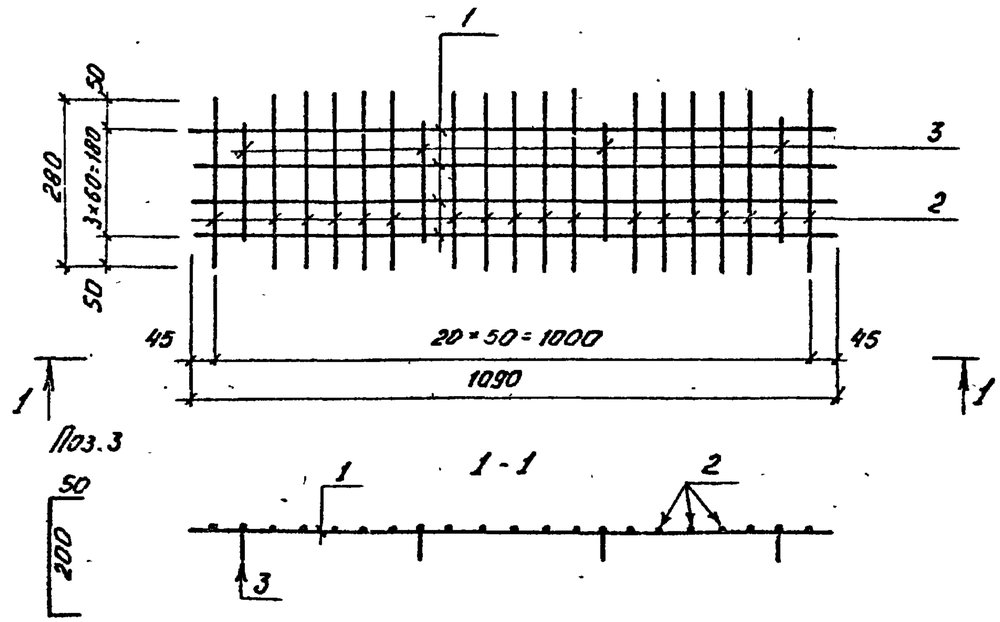

Формат	Зона	Поз.	Обозначение	Наименование	Кол.	Примечание
				Детали		Масса, кг
Б4		1		ф10АI ГОСТ 5781-82, L=1090	4	0.7
Б4		2		ф10АI ГОСТ 5781-82, L=280	17	0.2
Б4		3		ф10АI ГОСТ 5781-82, L=300	4	0.2

ГИП	Якименко	
Н. контр.	Бескоровайный	
Нач. отд.	Шубаев	
Гл. констр.	Щеголев	
Рук. гр.	Бережная	
Ст. инж.	Манякина	
Инженер	Нещерякова	

503-3-10.85 II.014

Решетка РШ1

Стадия	Масса	Масшт.
РП	7,0	
Лист	Листов 1	

ТИПРОАВТОТРАНС Воронежский филиал

Копировал Мос

Формат А1

Типовой проект 503-3-10.85 Альбом II

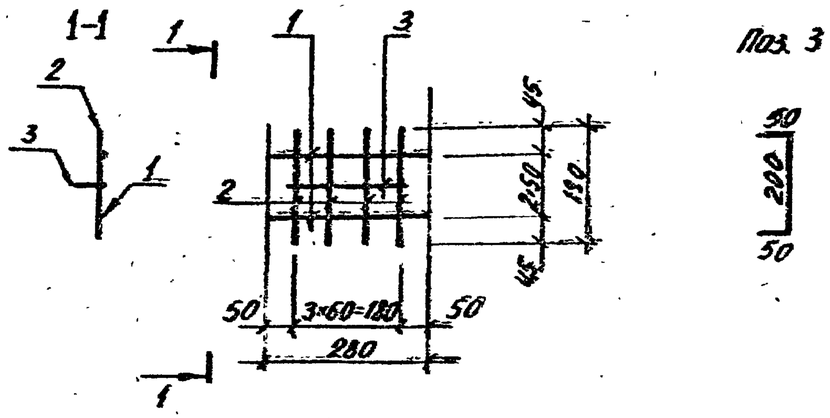

Поз. 3

Формат	Зона	Поз.	Обозначение	Наименование	Кол.	Примечание
				Детали		Масса, кг
Б4		1		10АI ГОСТ 5781-82, L=280	2	0,2
Б4		2		10АI ГОСТ 5781-82, L=190	4	0,1
А4		3		10АI ГОСТ 5781-82, L=300	1	0,2

ГИП	Якименко	
Н.контр.	Бесковайный	
Нач.отд.	Шуваев	
Гл.конст.	Щеголев	
Рук.гр.	Березная	
Ст.инж.	Манякина	
Инженер	Мещерякова	

II.015

Решетка РШ2

Стадия	Масса	Масштаб
РП	1,0	
Лист	Листов 1	

ГИПРОАВТОТРАНС
Воронежский филиал

Взам. инв. № | Подпись и дата | Инв. № подл.

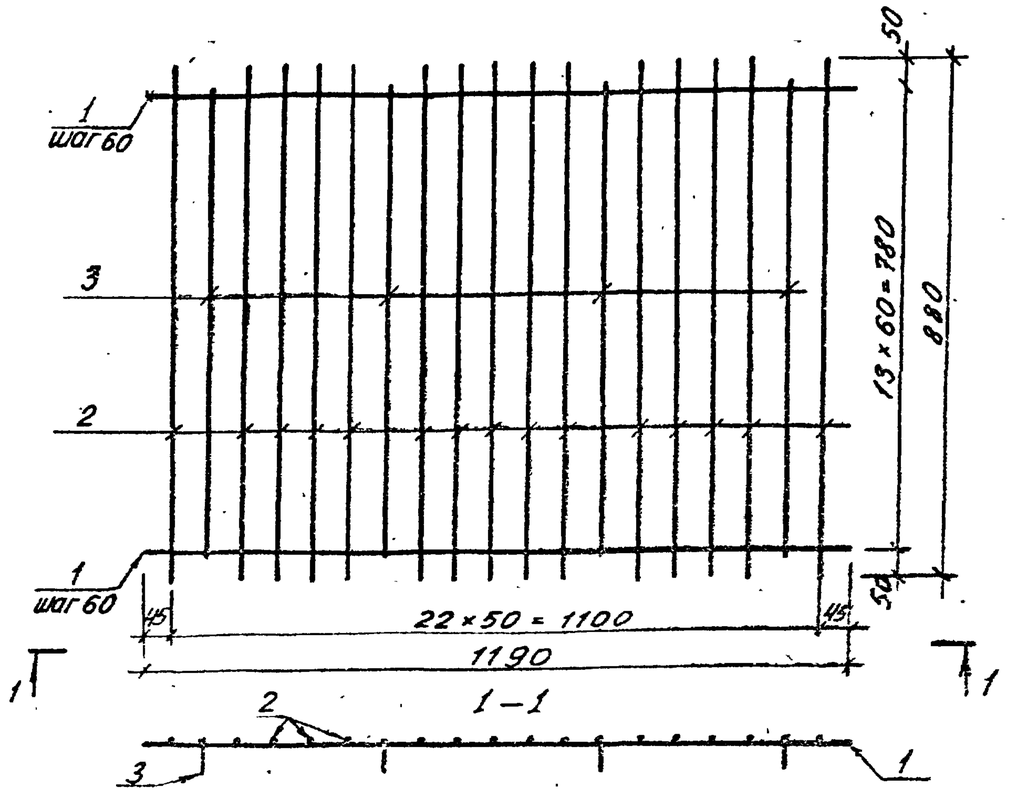

Формат	Зона	Поз.	Обозначение	Наименование	Кол.	Примечание
				Детали		Масса, кг
Б4		1		10АI ГОСТ 5781-82, L=1190	14	0,7
Б4		2		10АI ГОСТ 5781-82, L=880	23	0,54
Б4		3		10АI ГОСТ 5781-82, L=800	4	0,6

ГИП	Якименко	
Н.контр.	Бесковайный	
Нач.отд.	Шувае	
Гл.конст.	Щеголев	
Рук.гр	Березная	
Ст.инж.	Манякина	
Инженер	Мещерякова	

503-3-10.85 II.015

Решетка РШ3

Стадия	Масса	Масштаб
РП	24,6	
Лист	Листов 1	

ГИПРОАВТОТРАНС
Воронежский филиал

Взам. инв. № | Подпись и дата | Инв. № подл.

503-3-10.85 Альбом II

Формат	Зона	Поз.	Обозначение	Наименование	Кол.	Примечание
				Документация		
А4			II.017 СБ	Сборочный чертеж		
			II.ПЗ	Пояснительная записка		
				Детали		Масса кг
Б4		1		Швеллер $\frac{24\ ГОСТ\ 8240-72}{ВСт3кп2-1ТУ14-1-3023-80}$ | L=7440	2	160,1
Б4		2		Полоса $\frac{Б6\times170\ ГОСТ\ 19903-74^*}{ВСт3кп2-1ТУ14-1-3023-80}$ | L=230	1	1,8
Б4		3		Полоса $\frac{Б6\times100\ ГОСТ\ 19903-74^*}{ВСт3кп2-1ТУ14-1-3023-80}$ | L=520	2	2,4
Б4		4		Полоса $\frac{Б20\times220\ ГОСТ\ 19903-74^*}{ВСт3кп2-1ТУ14-1-3023-80}$ | L=520	2	18,0

ГИП	Якименко		II.017
Н. контр.	Бескоровайный		
Нач. отд.	Шувраев		Элемент стальной СФ1
Гл. конст.	Щеголев		Стадия: РП; Лист: ; Листов: 1
Рук. гр.	Бережная		ГИПРОАВТОТРАНС Воронежский филиал
Ст. инж.	Зелкина		
Инж.	Мещеряков		

Подпись и дата | Взам. инв. №

Копировал: Формат А3

СФ1

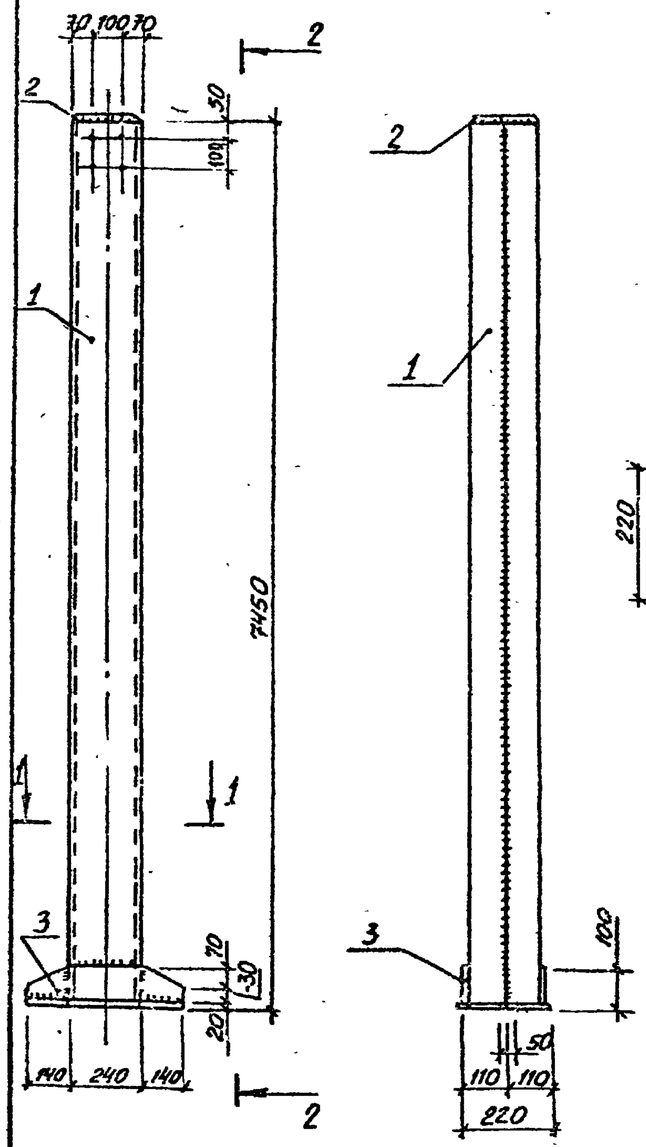

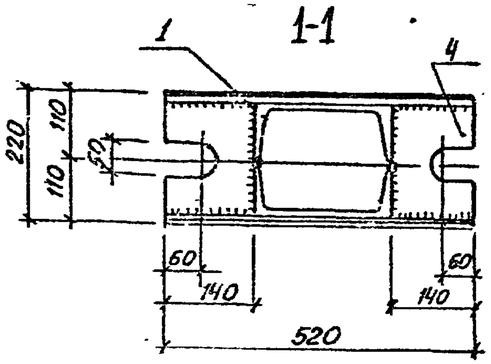

ГИП	Якименко		503-3-10.85 II.017СБ
Н.контр.	Бескоровайный		
Нач.отд.	Шувраев		Элемент стальной СФ1
Гл.конст.	Щеголев		Стадия: РП; Масса: 402,8; Масштаб:
Рук.гр.	Бережная		Лист: ; Листов: 1
Ст.инж.	Зелкина		ГИПРОАВТОТРАНС Воронежский филиал
Инж.	Мещеряков		

Копировал: Формат А3

Типовой проект 503-3-10.85 Альбом II

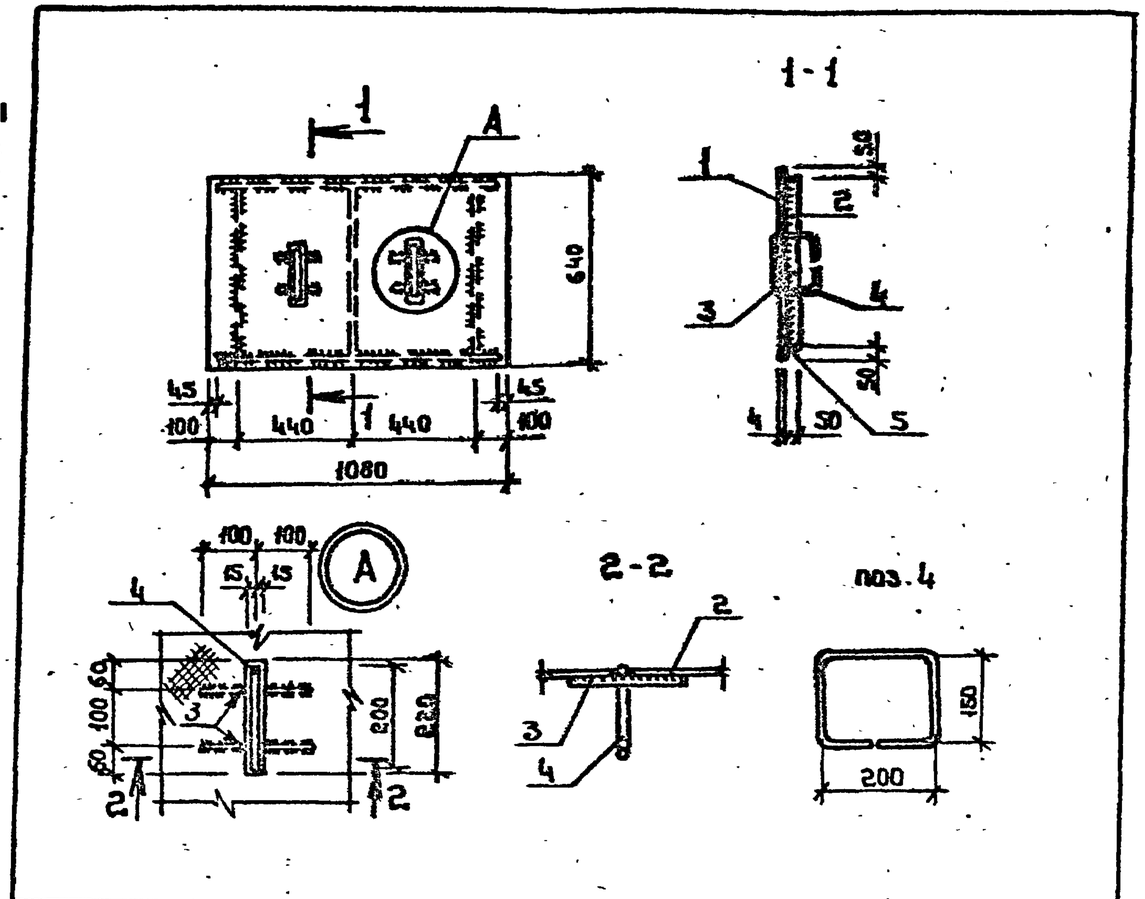

Формат	Зона	Поз.	Обозначение	Наименование	Кол.	Примечание
				Детали		Масса, кг
Б4		1		Рифл. 640×4 ГОСТ 8568-77* L=1080	1	23,1
Б4		2		Полоса 4×50 ГОСТ 103-76 / ВСт3кп2-1 ТУ14-1-3023-80 L=540	3	0,9
Б4		3		12 А I ГОСТ 5781-82 L=200	4	0,2
Б4		4		12 А I ГОСТ 5781-82 L=650	2	0,6
Б4		5		Полоса 4×50 ГОСТ 103-76 / ВСт3кп2-1 ТУ14-1-3023-80 L=990	2	1,6

ГИП	Якименко	
Н.контр.	Бесхлебный	
Нач.отд.	Шуваев	
Гл.констр.	Щеголев	
Рук.гр.	Бережная	
Ст.инж.	Манякина	
Арх.	Знаменская	

II. 018

Щит Щ1

Стадия	Масса	Масштаб
РП	31,0	
Лист	Листов 1	

ГИПРОАВТОТРАНС Воронежский филиал

Инв.№ подл. | Подпись и дата | Взам.инв.№

Формат А4

Формат	Зона	Поз.	Обозначение	Наименование	Кол.	Примечание
				Документация		
А4			II. 019 СБ	Сборочный чертеж		
			II. ПЗ	Пояснительная записка		
				Детали		масса, кг
Б4		1		Уголок Б140×140×12 ГОСТ 8509-72* / ВСт3кп2-1 ТУ14-1-3023-80 L=4200	1	109,1
Б4		2		Уголок Б140×140×12 ГОСТ 8509-72* / ВСт3кп2-1 ТУ14-1-3023-80 L=3950	2	100,9
Б4		3		Полоса Б10×70 ГОСТ 103-76 / ВСт3кп2-1 ТУ14-1-3023-80 L=260	2	1,4
А4		4		Полоса Б6×50 ГОСТ 103-76 / ВСт3кп2-1 ТУ14-1-3023-80 L=370	12	0,9

ГИП	Якименко	
Н.контр.	Бесхлебный	
Нач.отд.	Шуваев	
Гл.констр.	Щеголев	
Рук.гр.	Бережная	
Ст.инж.	Зелкина	
Инж.	Мещерякова	

503-3-10.85 II. 019

Рама ворот РМ-1а

Стадия	Лист	Листов
РП		1

ГИПРОАВТОТРАНС Воронежский филиал

Формат А4

Типовой проект 503-3-10.85 Альбом II

Рама ворот РМ-1а

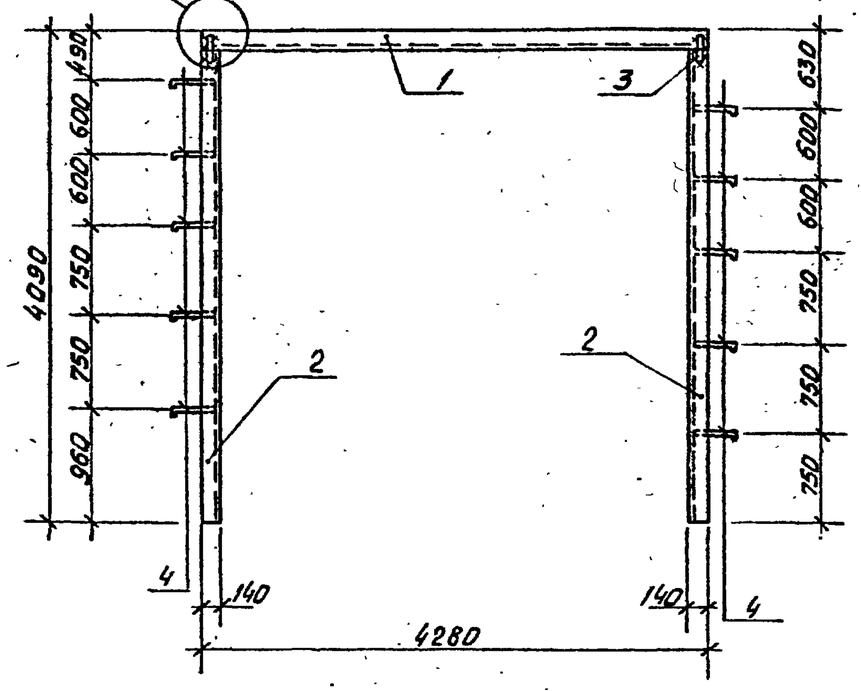

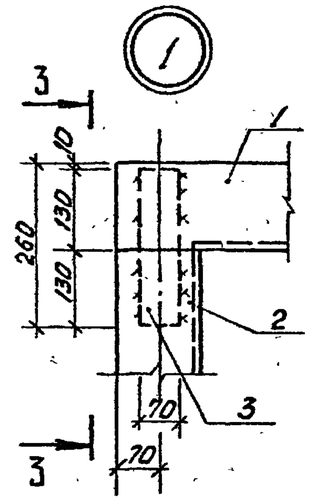

3-3

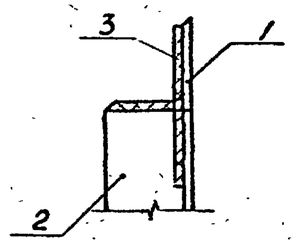

4-4

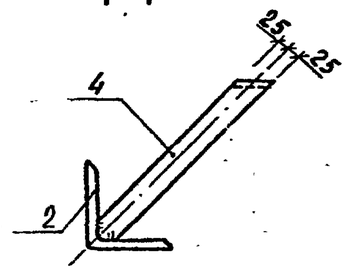

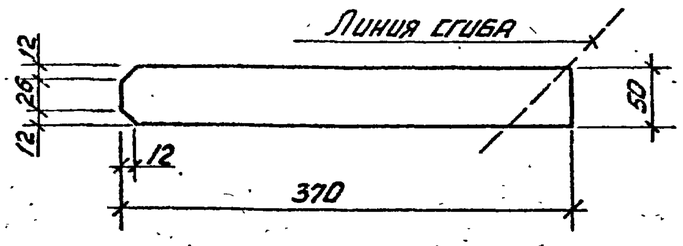

ГИП	Яхименко		
Н.контр.	Бесхлебный		
Нач.отд.	Шуваев		
Гл.констр.	Щеголев		
Рук.гр.	Березная		
Ст.инж.	Зелкина		
Инж.	Мещерякова		

Взам.инв.№ | Подпись и дата | Инв.№ подл.

II.019 СБ

Рама ворот РМ-1а

Стадия	Масса	Масштаб
РП	324,5	

Лист 1 Листов 2

ГИПРОАВТОТРАНС
Воронежский филиал

Копировал

Формат А4

503-3-10.85 II.019 СБ

Лист 2

Формат А4

Типовой проект 503-3-10.85 Альбом II

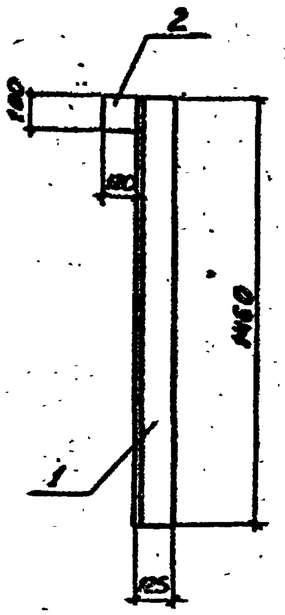

Формат	Зона	Поз.	Обозначение	Наименование	Кол.	Примечание
				Детали		Масса, кг
Б4		1		Уголок $\frac{Б125\times125\times10\ ГОСТ\ 8509-72}{ВСт3кп2-1\ ТУ\ 14-1-3023-80}$ L=1460	1	28,0
Б4		2		Полоса $\frac{Б110\times100\ ГОСТ\ 103-76}{ВСт3кп2-1\ ТУ\ 14-1-3023-80}$ L=120	1	0.94

ГИП	Якименко	
Н. контр.	Бескоровайный	
Нач. отд.	Шубаев	
Гл. констр.	Щеголев	
Рук. гр.	Бережная	
Ст. инж.	Зелкинд	
Инженер	Бова	

II 0.20

Элемент стальной НФ1

Стадия	Масса	
РП	29.0	
Лист	Листов 1	

ТИПРОАВТОТРАНС Воронежский филиал

Инв. № подл. | Подпись и дата | Взам. инв. №

Формат А4

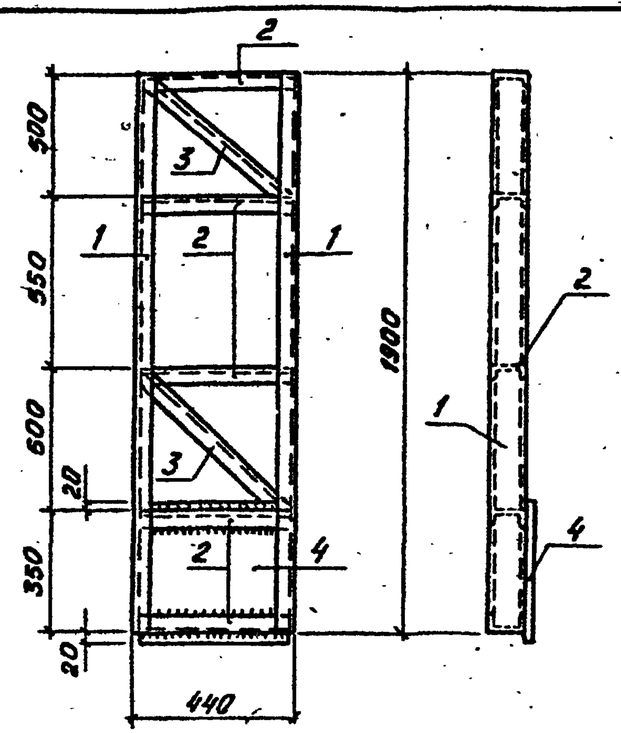

Формат	Зона	Поз.	Обозначение	Наименование	Кол.	Примечание
				Детали		Масса, кг
				Швеллер $\frac{14\ ГОСТ\ 8240-72}{ВСт3кп2-1\ ТУ\ 14-1-3023-80}$		
Б4		1		L = 1900	2	23.4
Б4		2		L = 370	5	4.6
Б4		3		Уголок $\frac{Б50\times50\times5\ ГОСТ\ 8509-72^{*}}{ВСт3кп2-1\ ТУ\ 14-1-3023-80}$ L=590	2	2.2
Б4		4		Полоса $\frac{Б10\times390\ ГОСТ\ 19903-74^{*}}{ВСт3кп2-1\ ТУ\ 14-1-3023-80}$ L=320	1	11.3

ГИП	Якименко	
Н. контр.	Бескоровайный	
Нач. отд.	Шубаев	
Гл. констр.	Щеголев	
Рук. гр.	Бережная	
Ст. инж.	Зелкинд	
Инженер	Бова	

503-3-10.85 II. 021

Надколонник Т1

Стадия	Масса	Масштаб
РП	85.5	
Лист	Листов 1	

ТИПРОАВТОТРАНС Воронежский филиал

Копировал

Формат А4